საჩრდილობლის მოწყობის გეგმა

მასშტაბი 1:100

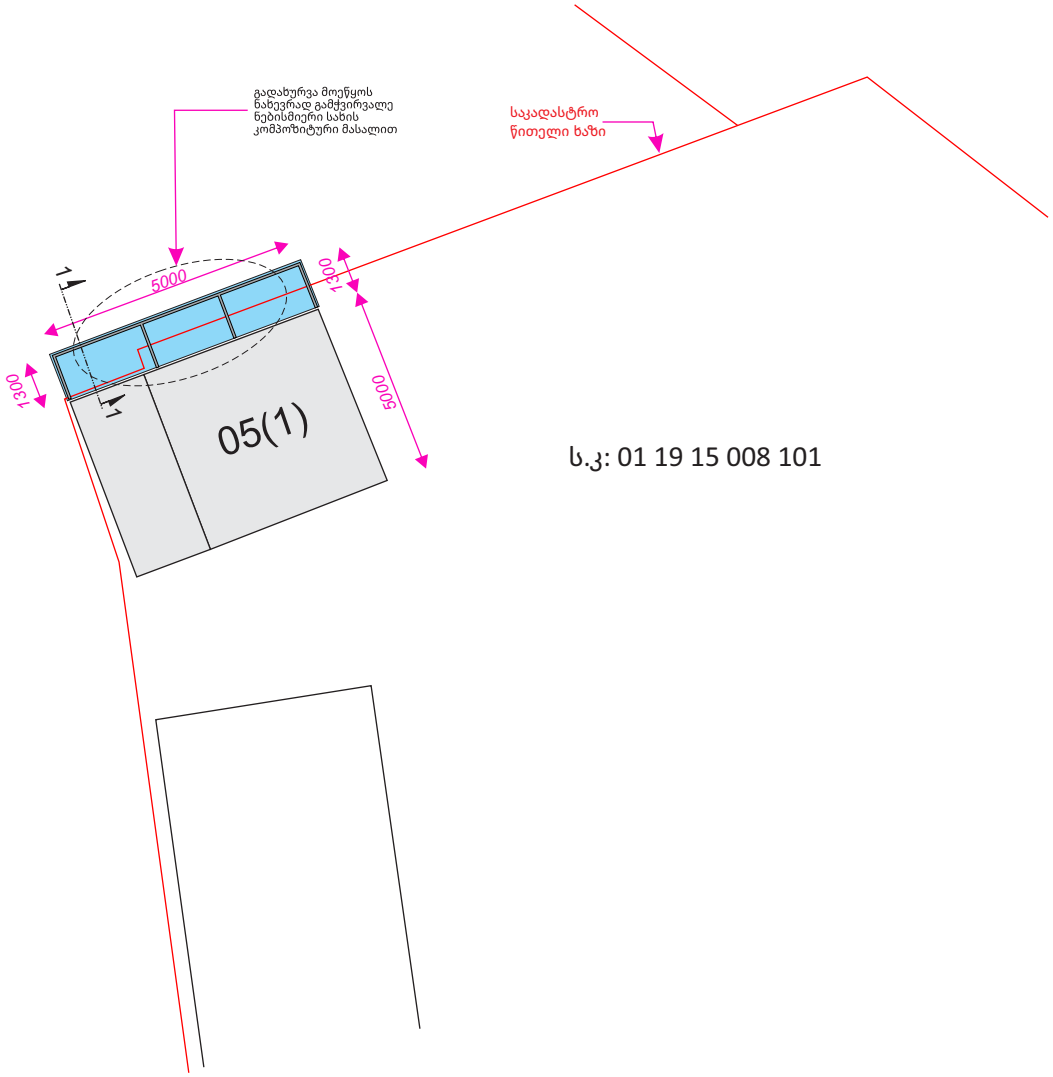

ს.კ: 01 19 15 008 101

ჭრილი 1-1

მასშტაბი 1:100

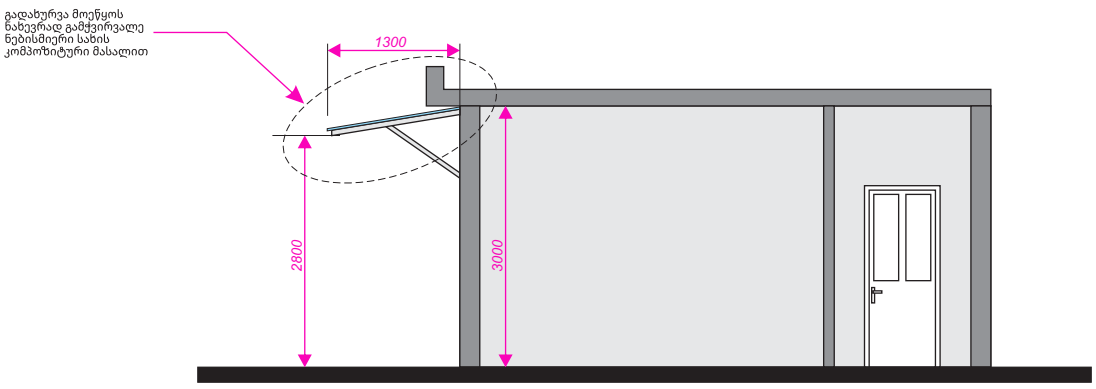

archimpex
Architecture & Construction

4850087002871

განმარტება Explication	No	Date	Revision	Issued by

დამკვეთი CLIENT	შპს "გზა 2020" ID 200230865
მისამართი ADDRESS	ქალაქი თბილისი, დასახლება ლილო, კახეთის გზატკეცილი. ს.კ: 01 19 15 008 101
პროექტი PROJECT	საჩრდილობელი

თანამდებობა POSITION	სახელი, გვარი NAME, SURNAME	ხელმოწერა SIGNATURE
დირექტორი DIRECTOR		
არქიტექტორი ARCHITECTOR	დ. გვასალია	
კონსტრუქტორი CONSTRUCTOR		
ფორმატი PAPER SIZE A3	მასშტაბი SCALE 1:100	
ნახ. ნომერი DRWG No 21/-42621	ვერსია REVISION	სტატუსი STATUS CD

საკადასტრო გეგმა

საჯარო რეესტრის ეროვნული სააგენტო

საკადასტრო კოდი: **01.19.15.008.102**
განცხადების ნომერი: **892018201080**
მომზადების თარიღი: **13/03/2018**

ნაკვეთის დანიშნულება: **არასასოფლო სამეურნეო**
ფართობი: **3990 კვ.მ (WGS 84 / UTM zone 38N)**

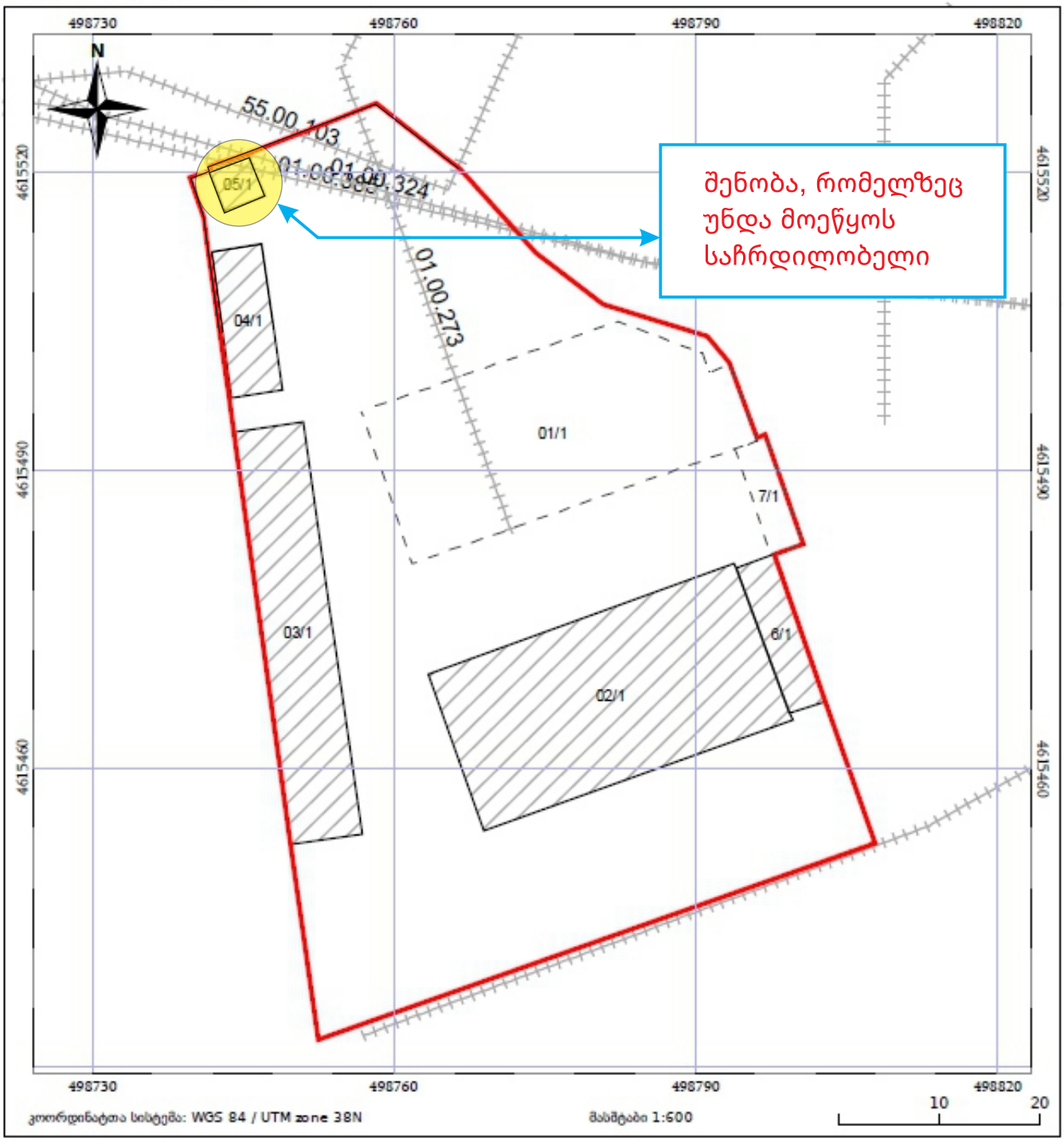

05/25 მშენებარე ნაგებობა
05/25 შენობა/ნაგებობა
ტყის ფონდი
ნაკვეთის საკადასტრო საზღვარი
ხასობრივი ნაგებობა
ვალდებულება

archimpex Architecture & Construction

4850087002871

No	Date	Revision	Issued by

დამკვეთი CLIENT: შპს "გზა 2020" ID 200230865
მისამართი ADDRESS: ქალაქი თბილისი, დასახლება ლილო, კახეთის გზატკეცილი. ს.კ: 01 19 15 008 101
პროექტი PROJECT: საჩრდილობელი

თანამდებობა POSITION	სახელი, გვარი NAME, SURNAME	ხელმოწერა SIGNATURE
დირექტორი DIRECTOR		
არქიტექტორი ARCHITECTOR	დ. გვასალია	
კონსტრუქტორი CONSTRUCTOR		

ფორმატი PAPER SIZE: A3
მასშტაბი SCALE: 1:100
ნახ. ნომერი DRWG No: 21/-42621
ვერსია REVISION:
სტატუსი STATUS: CD

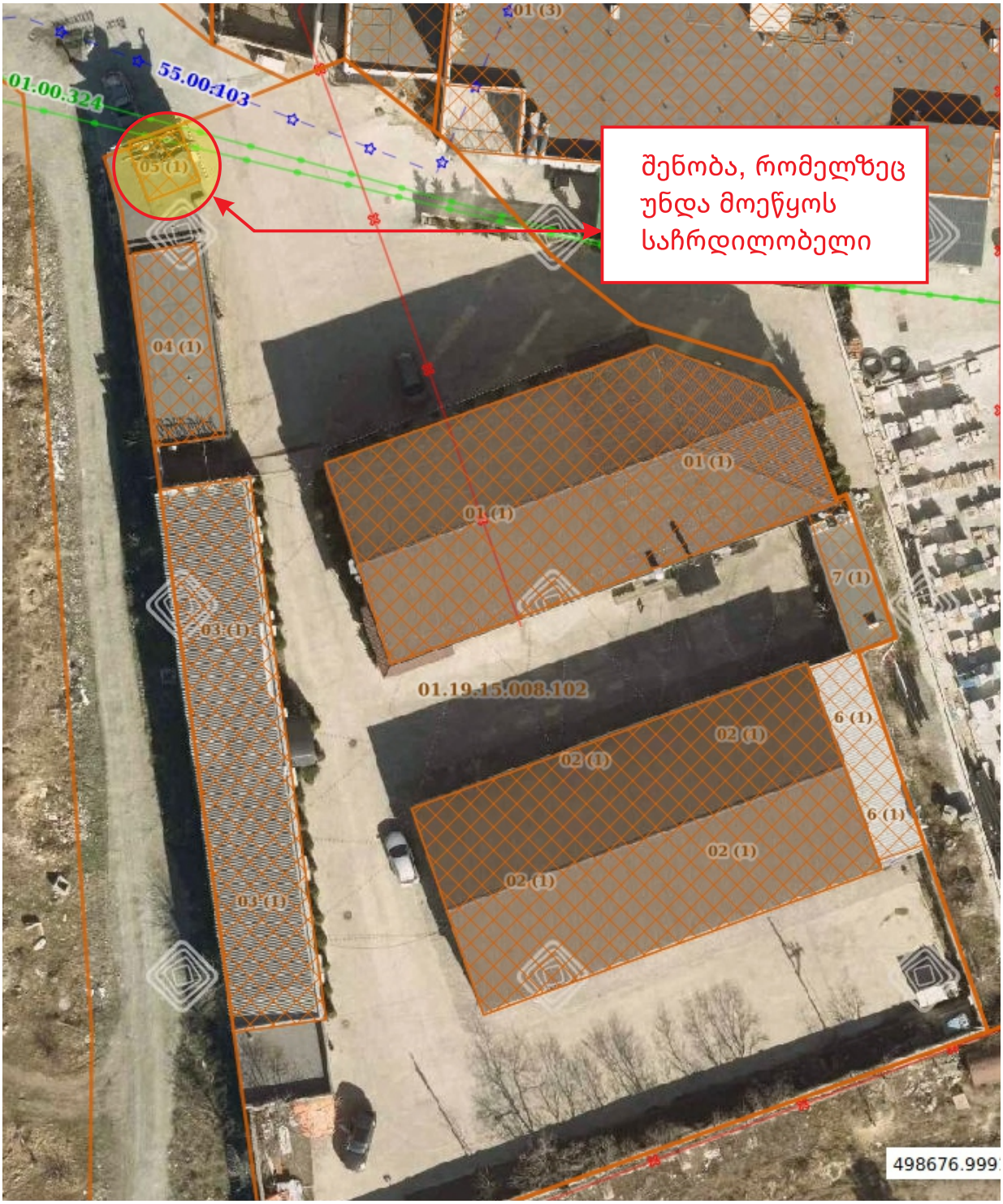

archimpex
Architecture & Construction

4850087002871

No	Date	Revision	Issued by

CLIENT: შპს "გზა 2020" ID 200230865

ADDRESS: ქალაქი თბილისი, დასახლება ლილო, კახეთის გზატკეცილი. ს.კ: 01 19 15 008 101

PROJECT: საჩრდილობელი

POSITION	NAME, SURNAME	SIGNATURE
DIRECTOR		
ARCHITECTOR	დ. გვასალია	
CONSTRUCTOR		

PAPER SIZE: A3

SCALE: 1:100

DRWG No: 21/-42621

REVISION:

STATUS: CD