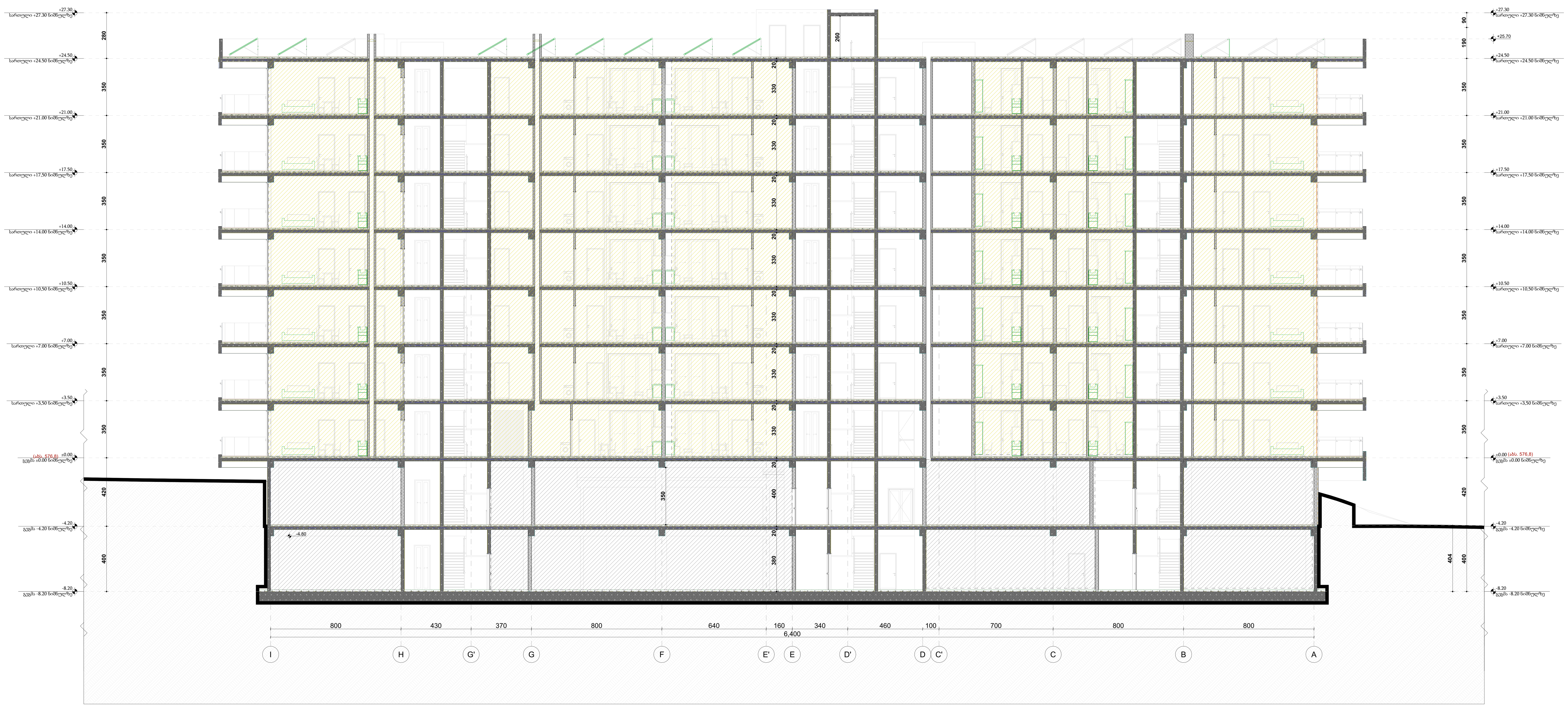


-შენიშვნები

- არ გაზომოთ ნახაზები

- ყველა ზომა უნდა გადამოწმდეს ადგილზე

- ნახაზებს შორის ნებისმიერი უზუსტობა დაუყოვნებლივ უნდა ეცნობოს საპროექტო კომპანიის უზუსტობის ხარისხის შესაფასებლად

- ყველა ნახაზი განხილული უნდა იყოს, როგორც მთლიანი პროექტის ალბომის ნაწილი, ყველა მნიშვნელოვანი დოკუმენტის, კონსტრუქციული ნახაზების, შიდა და გარე სისტემების ნახაზების და დეტალური სამშენებლო ნახაზების გათვალისწინებით

- დოკუმენტაციის გამოყენება დაუშვებელია პროექტის მენეჯერ ორგანიზაციასთან შეთანხმების გარეშე

- შენობის ყველა ნაშვერი იქნება არაწვადი

- სახანძრო სისტემები პროექტში ასახულია პირობითად. მათი ადგილმდებარეობა და რაოდენობა დაზუსტდება შესაბამის სტანდარტს მორგებული სახანძრო სისტემების საინჟინრო პროექტის დამუშავების სტადიზე.

ავტოსადგომის ფართი

საცხოვრებელი ფართი

საზაფხულო ფართი

დამხმარე ფართი

კომერციული ფართი

საოფისე ფართი

კიბის უჯრედის, ტამბურის და დერეფნის ფართი

დემკვეთი

შპს ეკო ინვესტი : 400237463

მთავარი არქიტექტორი

მაცაცო ჯინჯარაშვილი

პროექტის ავტორი

გურამი სიჭინავა

სათაური

მრავლფუნქციური სასტუმრო კომლექსი თბილისის ზღვის მიმდებარედ

მისამართი

უცნობ გმირთა ქუჩა №7

პროექტის სტადია

არქიტექტურული ნაწილი

ნახაზის სახელწოდება

ჭრილი 1-1

მასშტაბი

1:150

Code

A.02.1

თარიღი

დეკემბერი 2024 წ.

შპს: " *Line Georgia* "


0112 თბილისი, საქართველო
გაბრიელ სალოსის 152

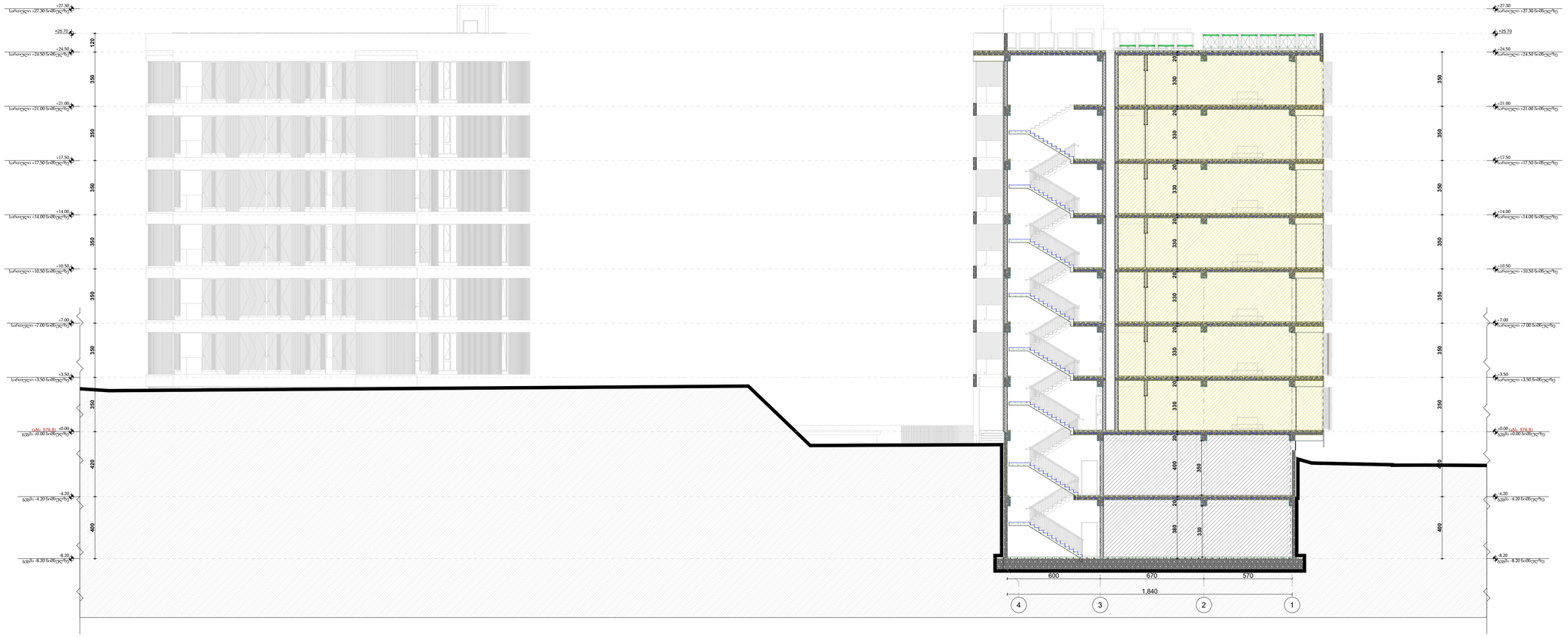


-შენიშვნები

- არ გაზომოთ ნახაზები

- ყველა ზომა უნდა გადუამოწმდეს ადგილზე

- ნახაზებს შორის ნებისმიერი უზუსტობა დაუყოვნებლივ უნდა ეცნობოს საგარეუბნო პოვაკინის უზუსტობის ხარისხის მესაფასებლად

- ყველა ნახაზი განხილული უნდა იქნეს, რომორც მთლიანი პროექტის ულზომის ნაწილი, ყველა ცნობებლოვანი ლოკაციების, პოზიციონირებული ნახაზების, შიდა და გარე სისტემების ნახაზების და დეტალური საინჟინრო ნახაზების გათვალისწინებით

- დოკუმენტაციის გაცნობა დაუშვებელია პროექტის მენეჯერ ორგანიზაციასთან მეთანხმების გარეშე

- შენობის ყველა ნაწილი იქნება არანგული

- სასაანარო სისტემები პროექტში ასახული პირობითად. მათი ადგილდებარეობა და რაოდენობა დეზუსტდება მესაბამის სტანდარტს მორგებული სასანარო სისტემის საინჟინრო პროექტის დამთვალიერის სტადიზე.

არქიტექტურული ფასადი

საცხოვრებელი ფართი

სახანძრო ფართი

დამხმარე ფართი

კომერციული ფართი

საოფისე ფართი

ავტოს უკრედის,ტვიბერის და დეკორაციის ფართი

დეველოპერი

შპს ეკო ინვესტი : 400237463

მთავარი არქიტექტორი

მაცაცო ჯინჭარაძვილი

პროექტის ავტორი

გურამი სიჯინავა

სათაური

მრავალფუნქციური სასტუმრო კომპლექსი თბილისის ზღვის მიმდებარედ

მისამართი

უცნობ გმირთა ქუჩა №7

პროექტის სტადია

არქიტექტურული ნაწილი

ნახაზის სახელწოდება

ჭრილი 2-2

მასშტაბი

1:150

Code

A.02.2

თარიღი

დეკემბერი 2024 წ.

შპს: " *Line Georgia* "

0112 თბილისი, საქართველო
გაბრიელ სალოსის 152

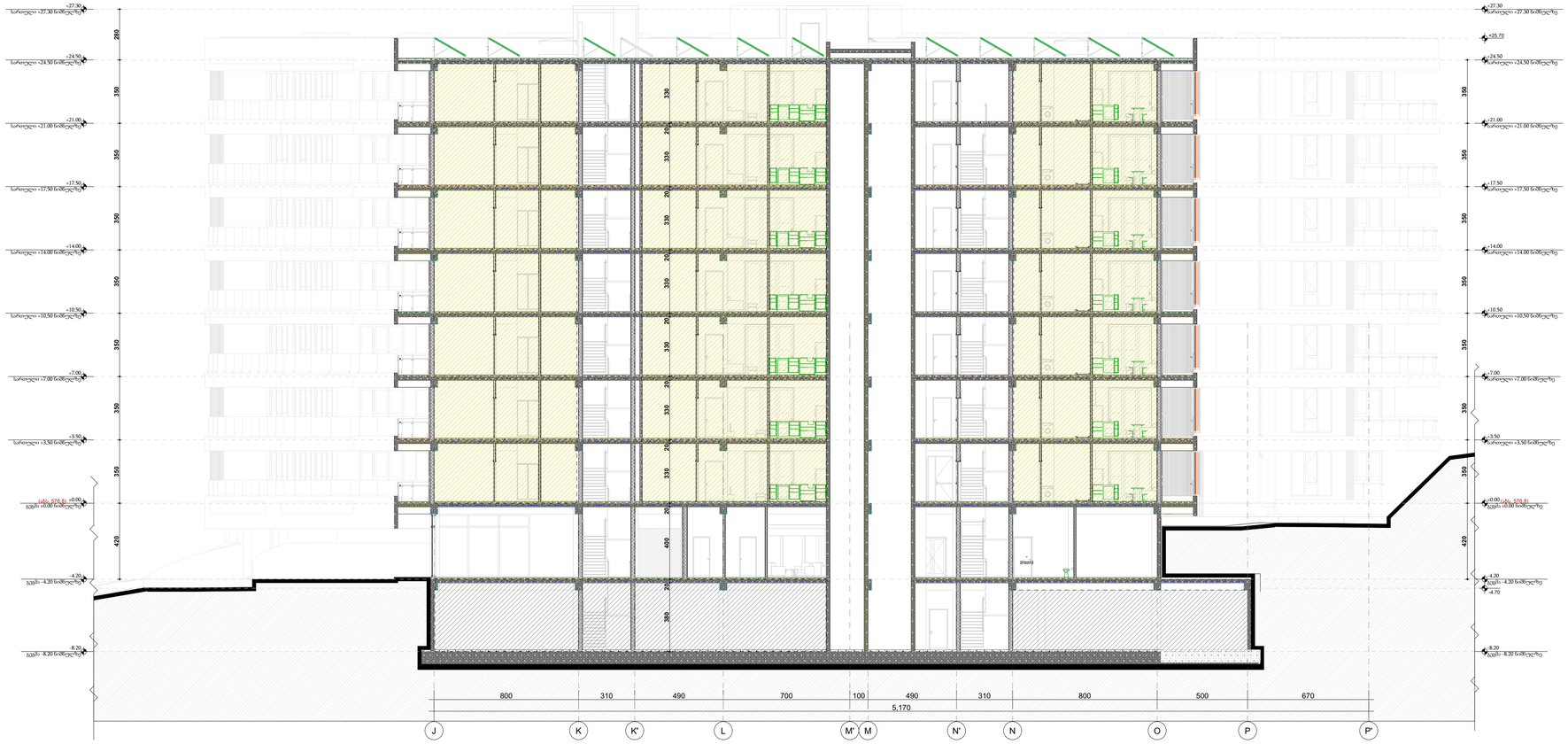


-შენიშვნები

- არ გაზომოთ ნახაზები

- ყველა ზომა უნდა გადამოწმდეს ადგილზე

- ნახაზებს შორის ნებისმიერი უზუსტობა დაუყონებლივ უნდა ეცნობოს საგრაფიკო პოზანინის უზუსტობის ხარისხის მისაფასებლად

- ყველა ნახაზი განხილული უნდა იქნა, რომორც მთლიანი პროექტის ულზომის ნაწილი, ყველა ცნობებლოვანი ლოკაციები, პოზანირებული ნახაზების, შიდა და გარე სისტემების ნახაზების და დეტალური საცნობებლო ნახაზების მაუსულისნიშნებით

- დოკუმენტაციის გაცნობება დაინტერესებული პროექტის მენეჯერ ორგანიზაციასთან მეთანხმების გარეშე

- შენობის ყველა ნაწილი იცავს არანაირი

- სახანძრო სისტემები პროექტში ასახულია პირობითად. მათი ადგილდებარეობა და რაოდენობა დეზუსტდება მესაბამის სტანდარტს მორგებული სახანძრო სისტემის საინჟინრო პროექტის დამთხვევაში სტანდარტ.

არქიტექტორული ფარები

ელექტრონული ფარები

სახანძრო ფარები

დამხმარე ფარები

კომერციული ფარები

სანიტარული ფარები

ავტომატიზაციის და დერეფნის ფარები

დეველოპერი

შპს ეკო ინვესტი : 400237463

მთავარი არქიტექტორი

მაცაცო ჯინჯარაძვილი

პროექტის ავტორი

გურამი სიჭინავა

სათაური

მრავალფუნქციური სასტუმრო კომპლექსი თბილისის ზღვის მიმდებარედ

მისამართი

უცნობ გმირთა ქუჩა №7

პროექტის სტადია

არქიტექტორული ნაწილი

ნახაზის სახელწოდება

ჭრილი 3-3

მასშტაბი

1:150

Code

A.02.3

თარიღი

დეკემბერი 2024 წ.

შპს: " *Line Georgia* "


0112 თბილისი, საქართველო
გაბრიელ სალოსის 152

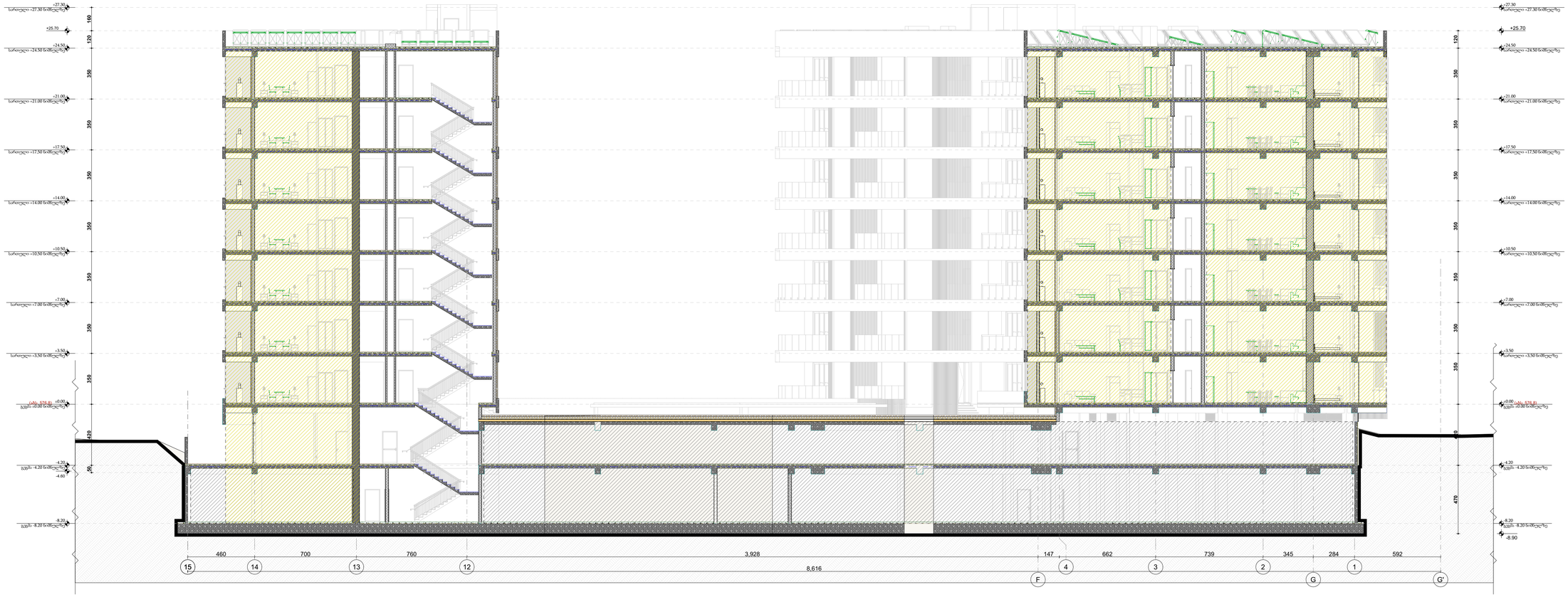


-შენიშვნები

- არ გაზომოთ ნახაზები

- ყველა ზომა უნდა გადამოწმდეს ადგილზე

- ნახაზებს შორის ნებისმიერი უზუსტობა დაუყონებლივ უნდა ეცნობოს საგრაფიკო პროგნოზის უზუსტობის ხარისხის მისაღებლად

- ყველა ნახაზი განხილული უნდა იქნეს, რომელიც მითითებულია პროექტის ულუზომის ნაწილში, ყველა ცნობილი ლოკაციის დეტალებისა, პროგნოზირებული ნახაზების, შიდა და გარე სისტემის ნახაზების და დეტალური საინჟინრო ნახაზების მაქსიმალური ინფორმაციით

- დოკუმენტაციის გაცნობება დაინტერესებული პროექტის მენეჯერ ორგანიზაციასთან მეთანხმების გარეშე

- შენობის ყველა ნაწილი იქნება არანაკლები

- სასანიარო სისტემები პროექტში ასახული პირობითად. მათი ადგილდასახლება და რაოდენობა დაზუსტდება მესაბამის სტანდარტის მორგებული სასანიარო სისტემის საინჟინრო პროექტის დამთავრების სტადიზე.

ავტორსაფრთხის ფარული

საცხოვრებელი ფარული

სახანძრო ფარული

დამხმარე ფარული

კომერციული ფარული

საოფისე ფარული

ავის უარყოფის ტაბარის და დეკორაციის ფარული

დეველოპერი

შპს ეკო ინვესტი : 400237463

მთავარი არქიტექტორი

მაცაცო ჯინჯარაძვილი

პროექტის ავტორი

გერარდ სიჯინჯა

სათაური

მრავალფენქციური სასტუმრო კომპლექსის თბილისის ზღვის მიმდებარედ

მისამართი

უცნობ გმირთა ქუჩა №7

პროექტის სტადია

არქიტექტურული ნაწილი

ნახაზის სახელწოდება

ჭრილი 4-4

მასშტაბი

1:150

Code

A.02.4

თარიღი

დეკემბერი 2024 წ.

შპს: " *Line Georgia* "

0112 თბილისი, საქართველო
გაბრიელ სალოსის 152

# პანდუსის ჭრილი

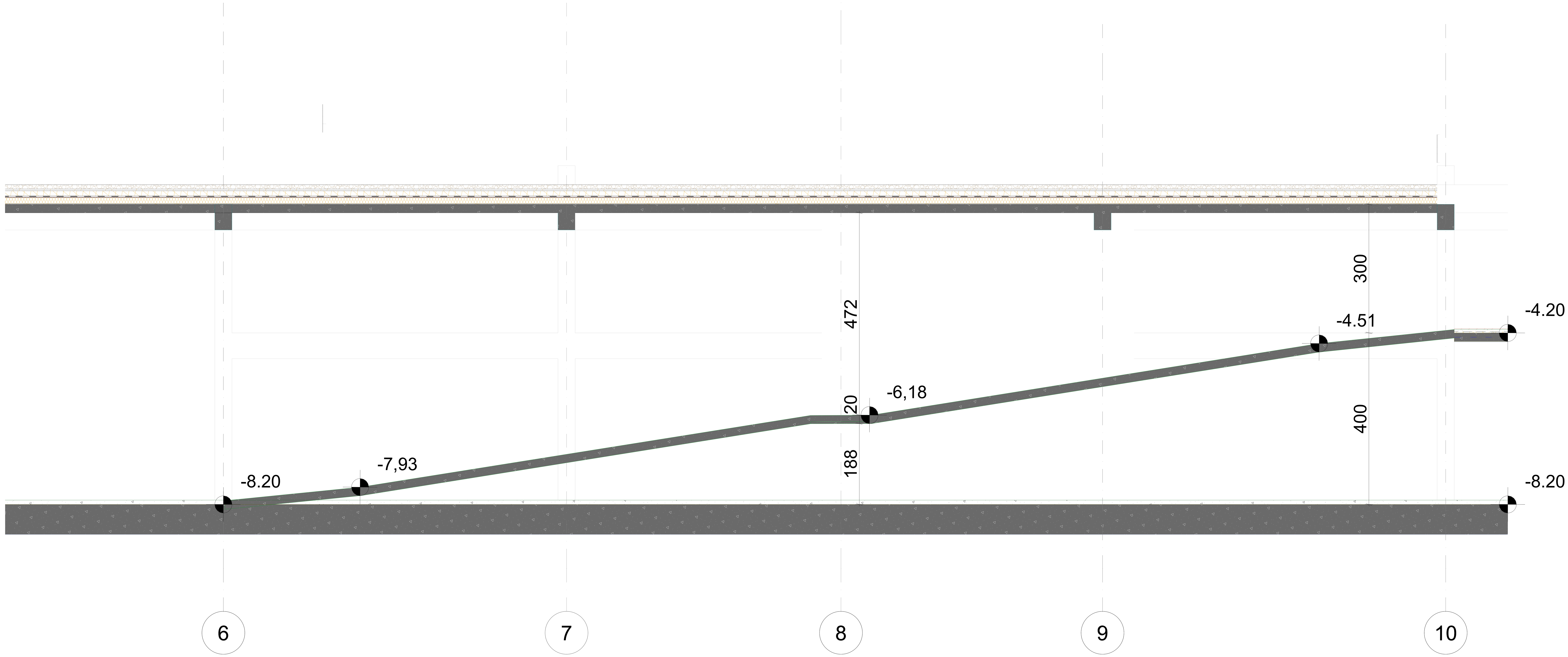


-შენიშვნები

- არ გაზომოთ ნახაზები
- ყველა ზომა უნდა გადამოწმდეს ადგილზე
- ნახაზებს შორის ნებისმიერი უზუსტობა დაუყოვნებლივ უნდა ეცნობოს საპროექტო კომპანიის უზუსტობის ხარისხის შესაფასებლად
- ყველა ნახაზი განხილული უნდა იყოს, როგორც მთლიანი პროექტის ალბომის ნაწილი, ყველა მნიშვნელოვანი დოკუმენტის, კონსტრუქციული ნახაზების, შიდა და გარე სისტემების ნახაზების და დეტალური სამშენებლო ნახაზების გათვალისწინებით
- დოკუმენტაციის გამოყენება დაუშვებელია პროექტის მენეჯერ ორგანიზაციასთან შეთანხმების გარეშე
- შენობის ყველა ნაშვერი იქნება არაწვადი
- სახანძრო სისტემები პროექტში ასახულია პირობითად. მათი ადგილმდებარეობა და რაოდენობა დაზუსტდება შესაბამის სტანდარტს მორგებული სახანძრო სისტემების საინჟინრო პროექტის დამუშავების სტადიზე.

ავტოსადგომის ფართი

საცხოვრებელი ფართი

საზაფხულო ფართი

დამხმარე ფართი

კომერციული ფართი

საოფისე ფართი

კიბის უჯრედის,ტამბურის და დერეფნის ფართი

დემკვეთი

შპს ეკო ინვესტი : 400237463

მთავარი არქიტექტორი

მაცაცო ჯინჭარაშვილი

პროექტის ავტორი

გურამი სიჭინავა

სათაური

მრავალფუნქციური სასტუმრო კომპლექსი თბილისის ზღვის მიმდებარედ

მისამართი

უცნობ გმირთა ქუჩა №7

პროექტის სტადია

არქიტექტურული ნაწილი

ნახაზის სახელწოდება

პანდუსის ჭრილი

მასშტაბი

1:50

Code

A.02.5

თარიღი

დეკემბერი 2024 წ.

შპს: " *Line Georgia* "

0112 თბილისი, საქართველო
გაბრიელ სალოსის 152

# ჯიბის დეტალური ნახაზი

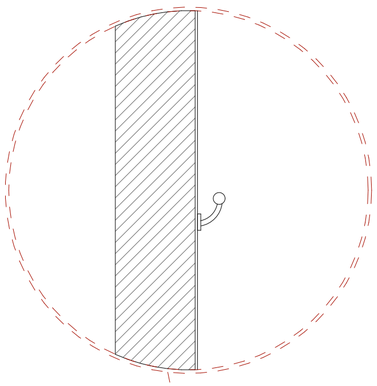

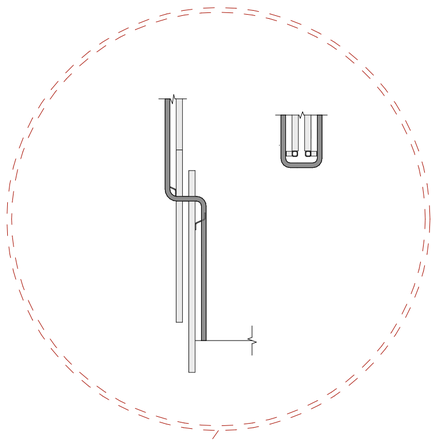

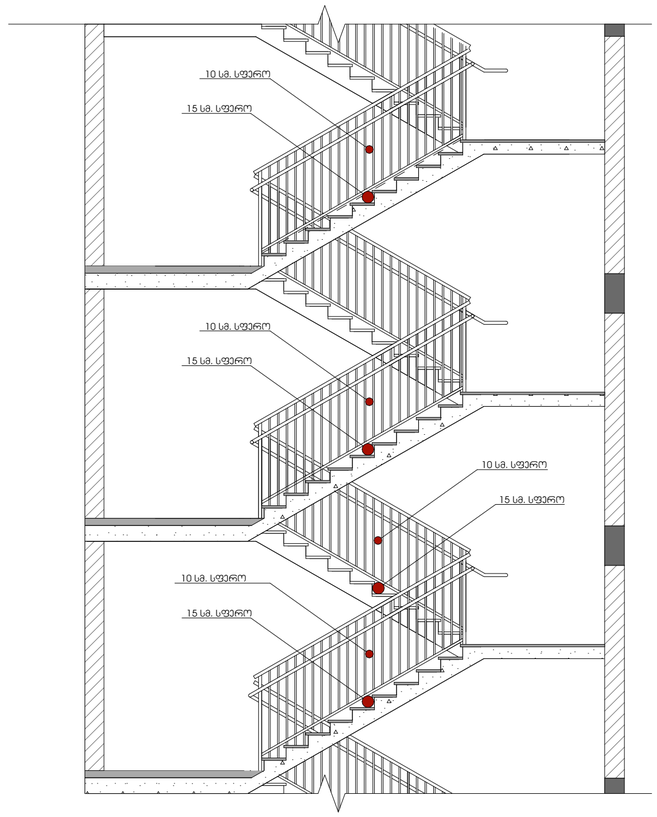


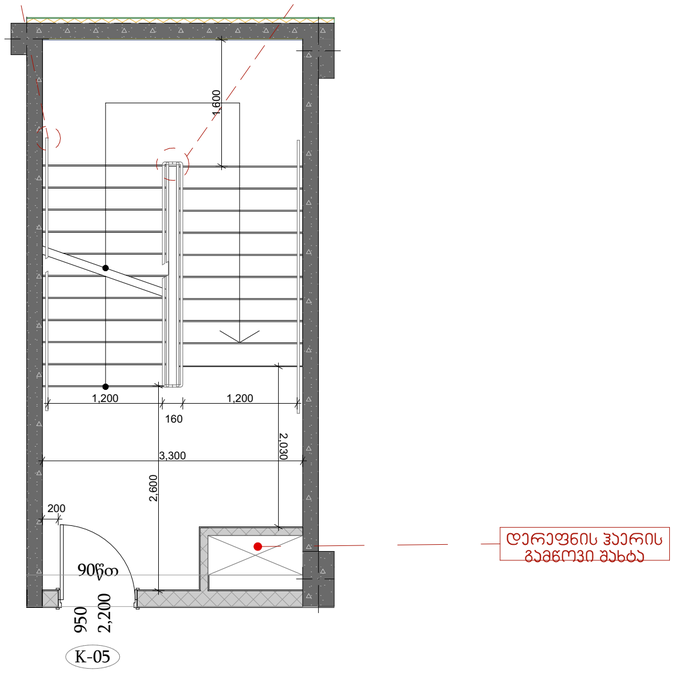


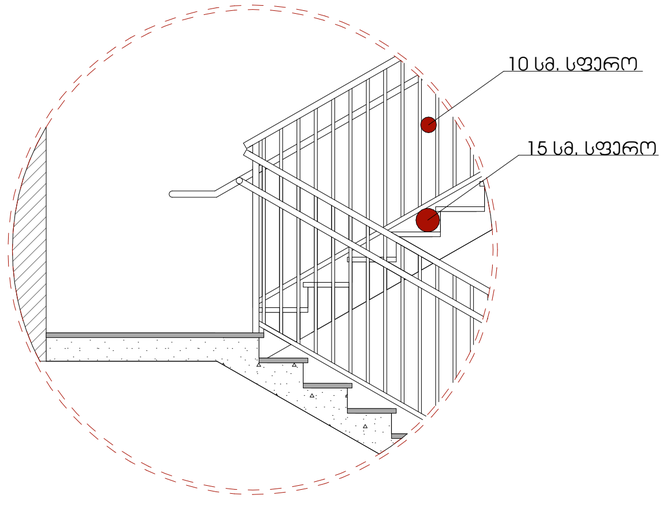

# ლიფტების ჯვანძები და სპეციფიკაცია.

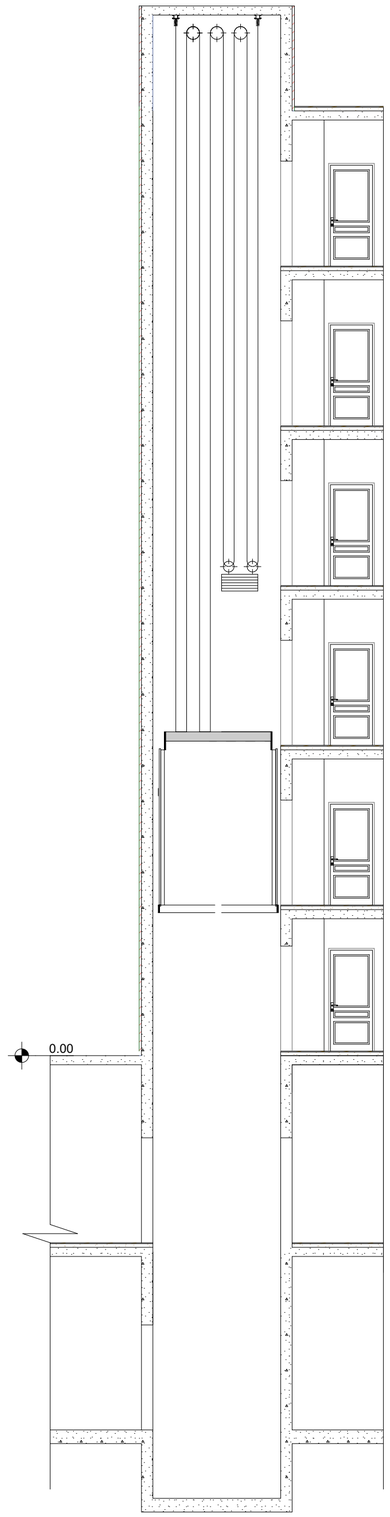


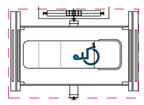

## განმარტება:

პროექტით გათვალისწინებულია , ოთხი საპასიანი ლიფტი სამანქანო სართულის გარეშე. ლიფტის ძრავი და ყველა საჭირო კონსტრუქცია გათვალისწინებულია ლიფტის შახტაში. სუფთა კაბინის ზომები წარმოადგენს 2.40 მ X 1.40 მ-ზე. პროექტით გათვალისწინებული ლიფტები შესაბამისობაშია 2016 წლის 28 იანვრის №41-ე დადგინლებასთან.