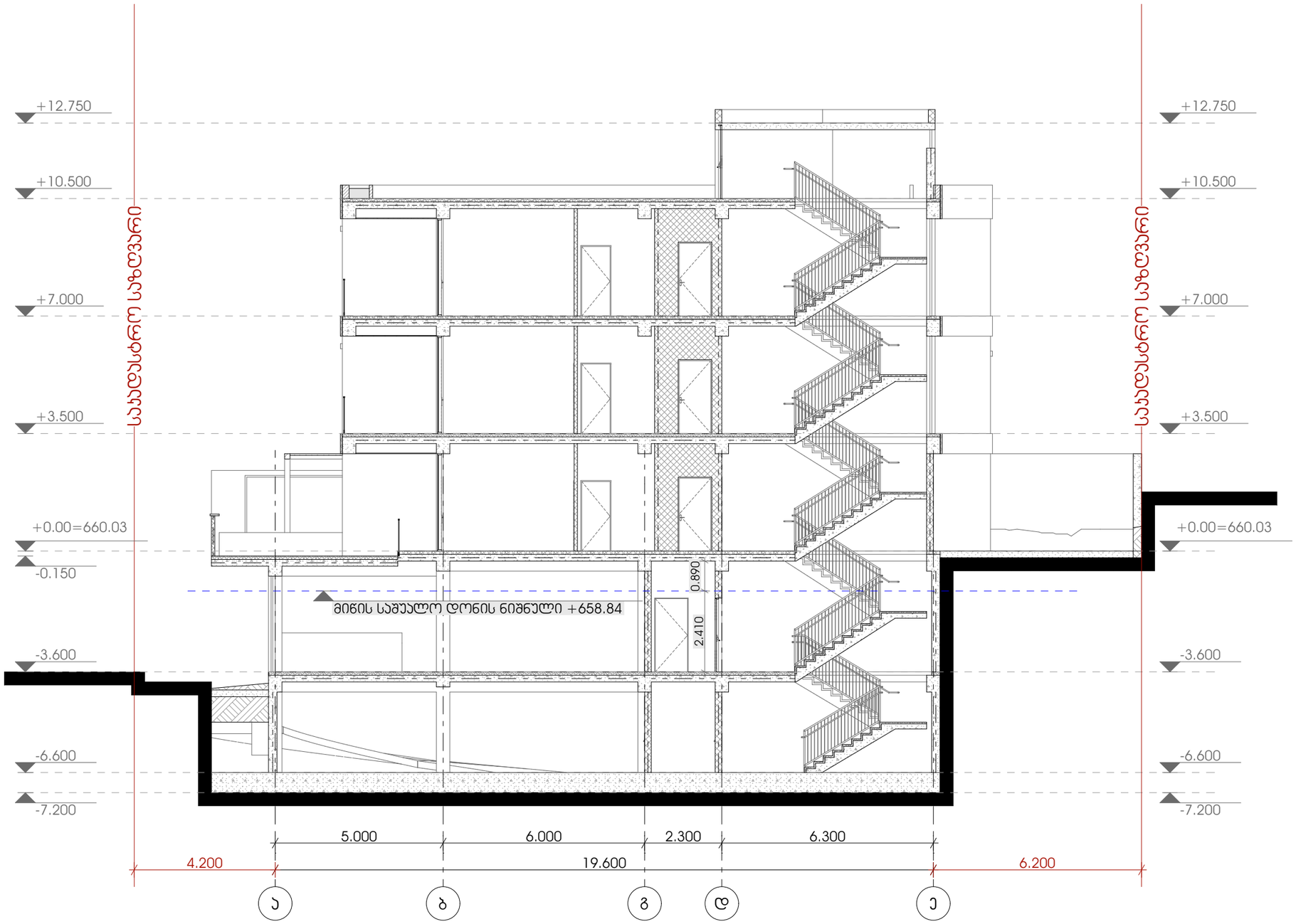



METRIC

მისამართი: ჯავჯავაძის ქუჩა №74

ს.კ : 405186613


პროექტის მონაცემები:

შუნჭციური დანიშნულება: მრავალბინიანი საცხოვრებელი სახლი

პროექტის მისამართი: ქალაქი თბილისი, ვაკე-საბურთალოს IV მუნიციპალიტეტი N8

საკადასტრო კოდი: 01.10.18.009.943

პოზიცია | სახელი გვარი | ხელმოწერა

მთ.არქიტექტორი:
ჯონსტანტინე ურუმაძე

არქიტექტორი:
გიორგი სარიშვილი

არქიტექტორი:
სანდრო ლონდარიძე

შენიშვნა:

პირობითი აღნიშვნები:

ტექნიკურ ეკონომიკური მაჩვენებლები:

ჭრილი 1-1

ფურცლის ნომერი:

**A.07.2**

მასშტაბი | **1:130**

15:20 / 2/18/2025

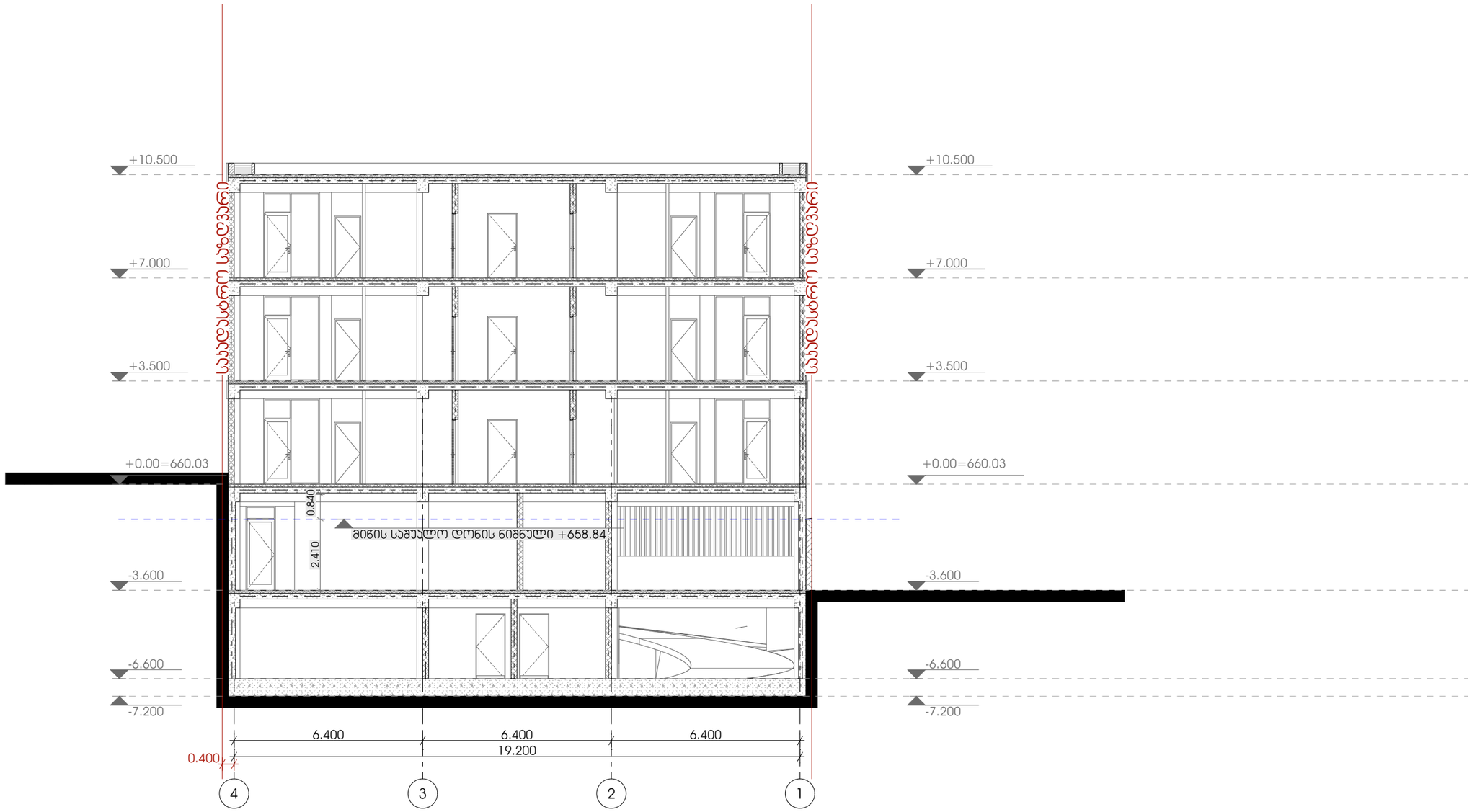


METRIC

მისამართი: ჯავჯავაძის ქუჩა №74

ს.კ : 405186613

## პროექტის მონაცემები:

ფუნქციური დანიშნულება: მრავალბინიანი საცხოვრებელი სახლი

პროექტის მისამართი: ქალაქი თბილისი, ვაკე-საბურთალოს IV მუნიციპალიტეტი N8

საკადასტრო კოდი: 01.10.18.009.943

პოზიცია | ხელმოწერა

მთ.არქიტექტორი:
ჯონსტანტინე ურუმაძე

არქიტექტორი:
გიორგი სარიშვილი

არქიტექტორი:
სანდრო ლონდარიძე

შენიშვნა:

პირობითი აღნიშვნები:

ტექნიკურ ეკონომიკური მაჩვენებლები:

ჭრილი 2-2

ფურცლის ნომერი:

**A.07.3**

მასშტაბი **1:150**

15:20 / 2/18/2025

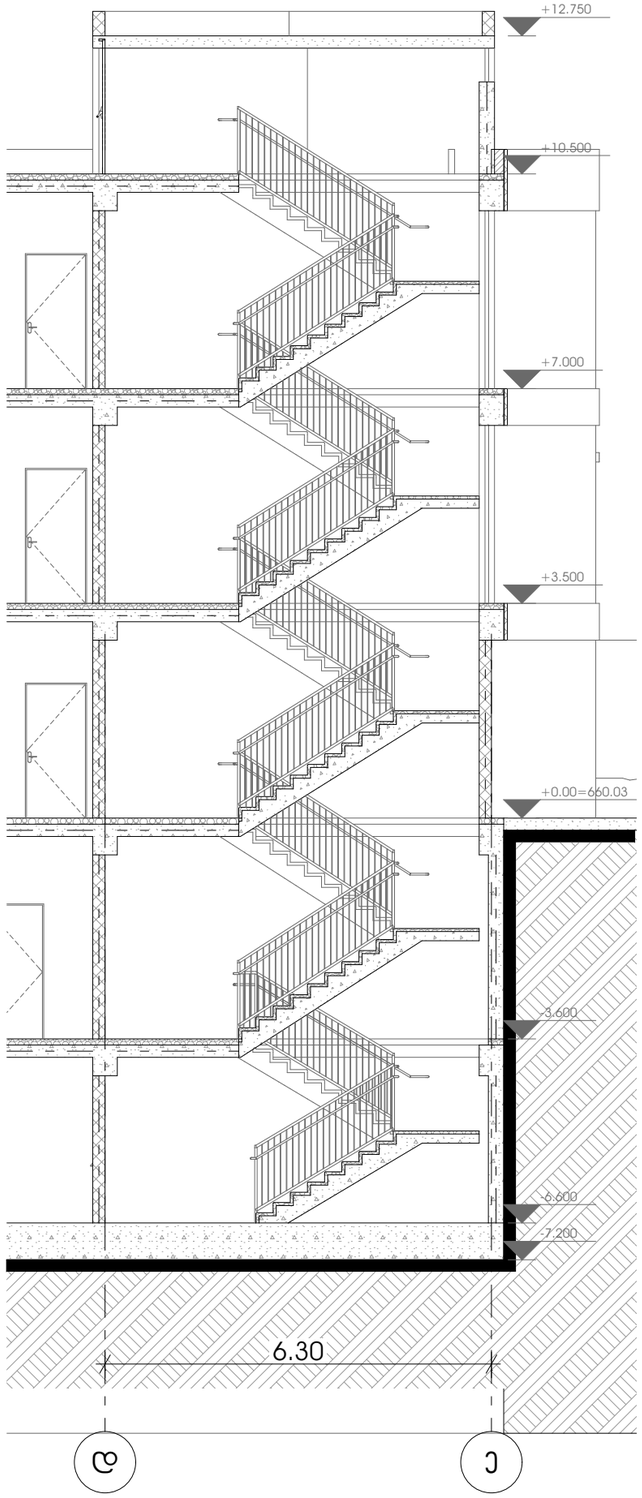


## ორმხრივი კავშირის გამოყენების წესები, ნიშანი უნდა გაიკრას თავშესაფრის ფართობთან

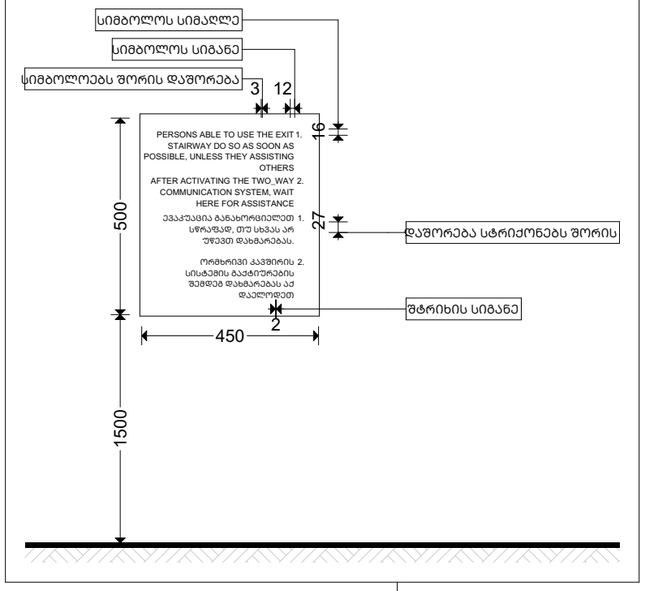


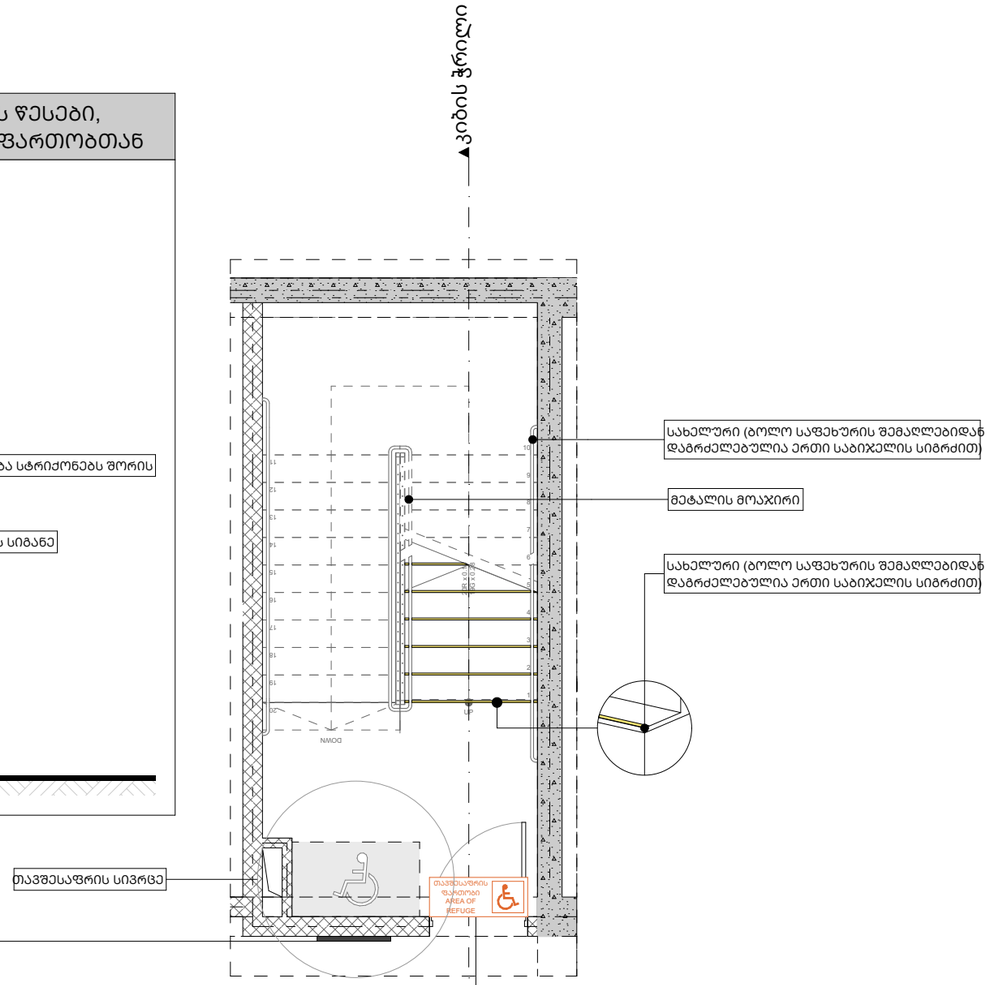


## განათებული ნიშანი თავშესაფრის ფართობთან მიმავალ კართან

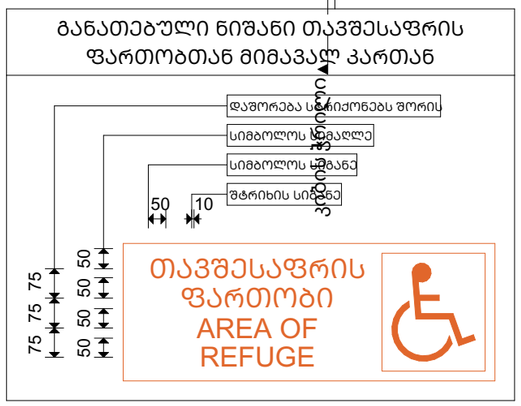



METRIC

მისამართი: ჯავჯავაძის ქუჩა №74
ს.ს : 405186613


პროექტის მონაცემები:

ფუნქციური დანიშნულება: მრავალბინიანი საცხოვრებელი სახლი

პროექტის მისამართი: ქალაქი თბილისი, ვაკე-საბურთალოს IV მუნიციპალიტეტი N8

საკადასტრო კოდი: 01.10.18.009.943


პოზიცია სახელში გვარი | ხელმოწერა

მთ.არქიტექტორი:
კონსტანტინე ერუშაძე

არქიტექტორი:
გიორგი სარიშვილი

არქიტექტორი:
სანდრო ლონდარიძე


შენიშვნა:

პირობითი აღნიშვნები:

ტექნიკურ ეკონომიკური მაჩვენებლები:

კიბის ჭრილი

ფურცლის ნომერი:

**A.07.4**

მასშტაბი **1:100**

15:20 / 2/18/2025

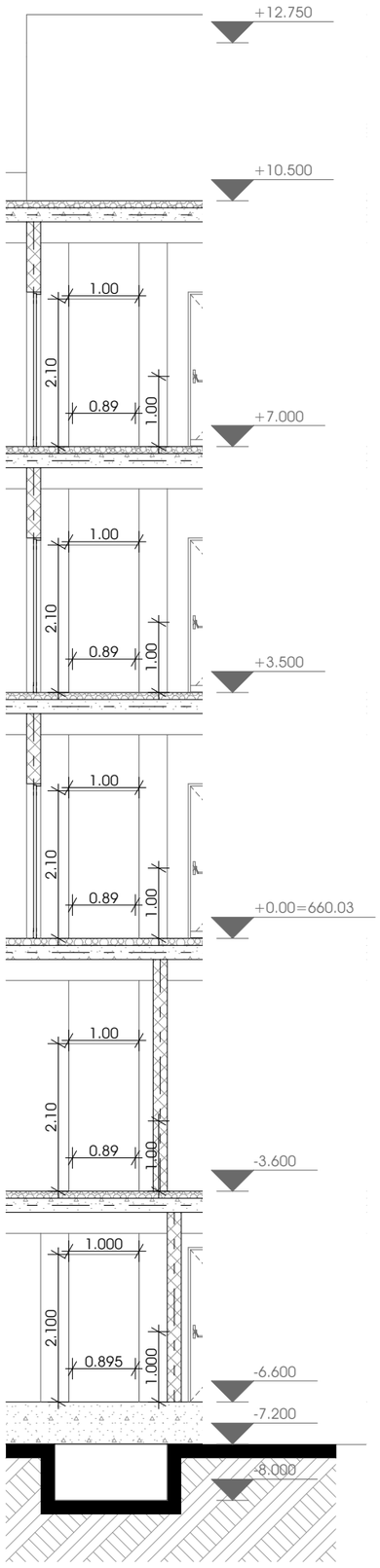


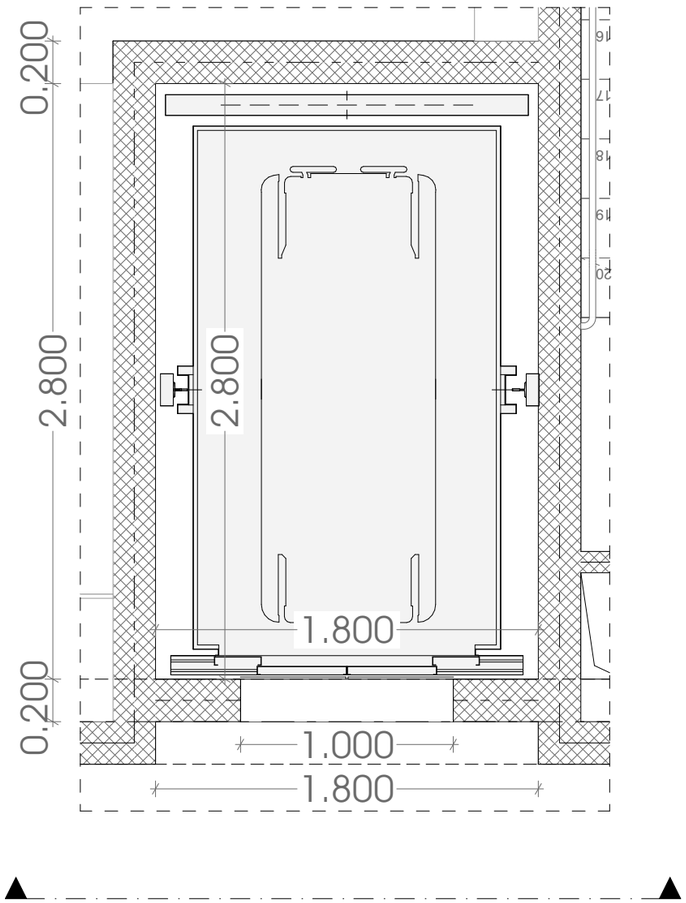



METRIC

მისამართი: ჯავჯავაძის ქუჩა №74

ს.კ : 405186613


პროექტის მონაცემები:

ფუნქციური დანიშნულება: მრავალბინიანი საცხოვრებელი სახლი

პროექტის მისამართი: ქალაქი თბილისი, ვაკე-საბურთალოს IV მუნიციპალიტეტი N8

საკადასტრო კოდი: 01.10.18.009.943


პოზიცია | ხელმოწერა

მთ.არქიტექტორი:
კონსტანტინე ურუმაძე

არქიტექტორი:
გიორგი სარიშვილი

არქიტექტორი:
სანდრო ლონდარიძე


შენიშვნა:

პირობითი აღნიშვნები:

ტექნიკურ ეკონომიკური მაჩვენებლები:

ლიფტის ჭრილი

ფურცლის ნომერი:

**A.07.5**

მასშტაბი | **1:85**

15:20 / 2/18/2025

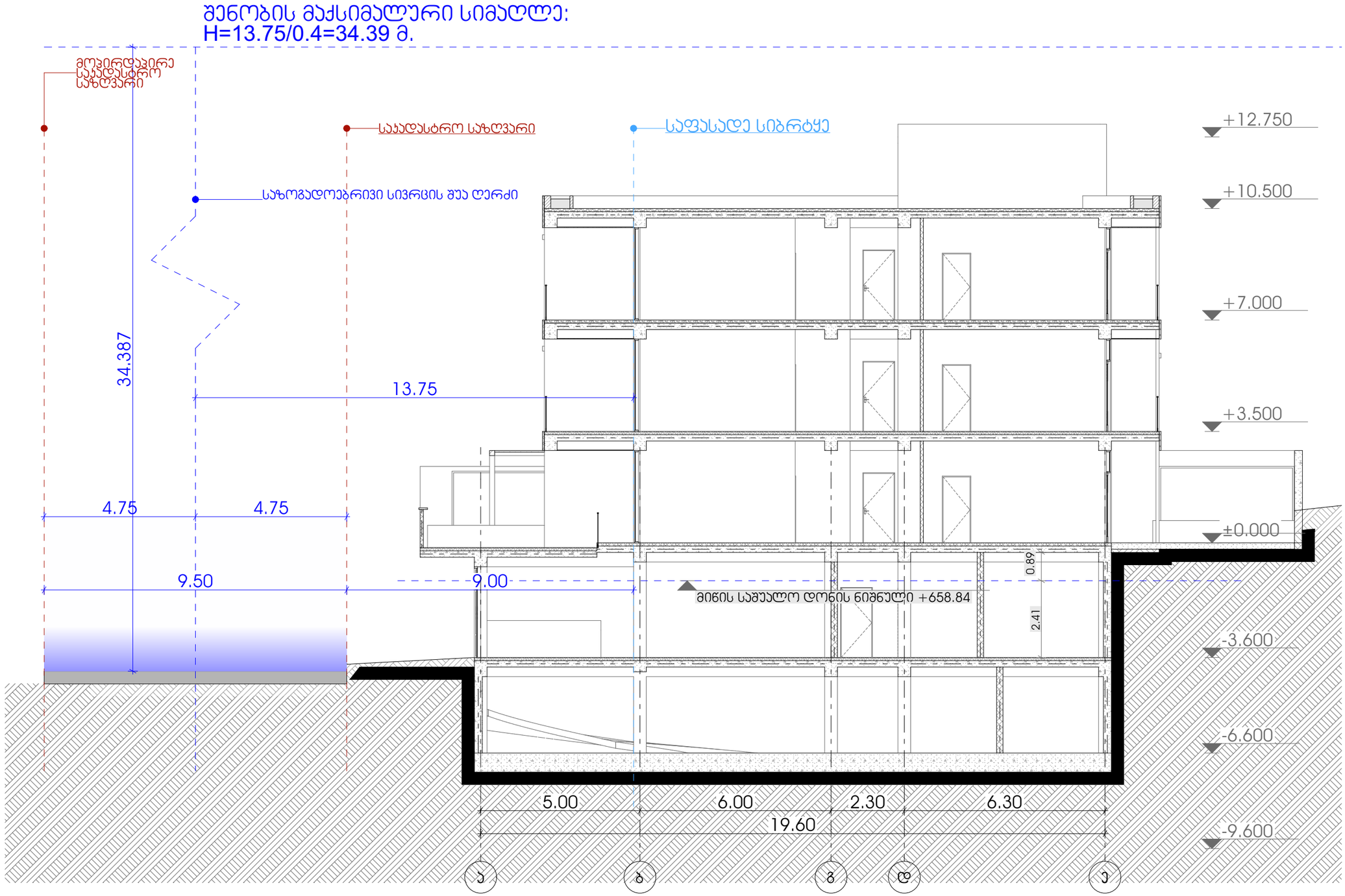


მისამართი: ჯავჯავაძის ქუჩა №74

ს.კ : 405186613

## პროექტის მონაცემები:

ფუნქციური დანიშნულება: მრავალბინიანი საცხოვრებელი სახლი

პროექტის მისამართი: ქალაქი თბილისი, ვაკე-საბურთალოს IV მუნიციპალიტეტი N8

საკადასტრო კოდი: 01.10.18.009.943

პოზიცია | სახელი გვარი | ხელმოწერა

მთ.არქიტექტორი: ჯონსტანტინე ურუმაძე

არქიტექტორი: გიორგი სარიშვილი

არქიტექტორი: სანდრო ლონდარიძე

შენიშვნა:

პირობითი აღნიშვნები:

ტექნიკურ უპირობობის მარეგულირებლები:

სიმაღლის განსაზღვრის სქემა

ფურცლის ნომერი:

**A.08**

მასშტაბი **1:125**

15:20 / 2/18/2025