

ს/კ 01025015751 მის. თბილისი, , , ელ. ფოსტა: shalvaaptsiauri12@gmail.com
ტ. 568 58 44 58

დ ე ნ დ რ ო პ რ ო ე ქ ტ ი

სავაჭრო ცენტრი

ქალაქი თბილისი , დიღმის სასწავლო-საცდელი მეურნეობა

საკადასტრო კოდი: **01.72.14.012.930**
ნაკვეთის დანიშნულება: **არასასოფლო სამეურნეო**
ფართობი: **700.0 კვ.მ**
მესაკუთრე(ები): **შპს "პიტ-სტოპ"** (ID ნომერი: 206114505)

შეასრულა  შ. აფციაური

2024 წ.

განმარტებითი ბარათი

საპროექტო ტერიტორია მდებარეობს: **ქალაქი თბილისი , დიღმის სასწავლო-საცდელი მეურნეობა**, მიწის საკადასტრო კოდი: **01.72.14.012.930** . ნაკვეთის დანიშნულება: არასასოფლო სამეურნეო. ფართობი: **700.0** კვ. მეტრია.

დამკვეთი და მესაკუთრე **შპს "პიტ-სტოპ"** (ID ნომერი: 206114505).

ა/წლის 18 აგვისტოს **ქ. თბილისში, დიღმის სასწავლო საცდელი მეურნეობა** მისამართის (საკადასტრო კოდი: **01.72.14.012.930**) არსებულ ტერიტორიაზე დამკვეთის **შპს "პიტ-სტოპ" (206114505)** მომართვის საფუძველზე მეტყევე-ინჟინერის მიერ (ექსპერტი სატყეო სამეურნეო საქმიანობის მიმართულებით) შემოწმდა მწვანე ნარგავების ფიზიკურად განლაგების მდგომარეობა. ვიზუალურად დათვალიერებული იქნა ზემოთ აღნიშნული ტერიტორია და დანამდვილებით დადასტურდა, რომ აღნიშნულ ტერიტორიაზე არცერთი სახეობის მწვანე ნარგავი არა არის განლაგებული.

ტერიტორიაზე ვცელდება **საზოგადოებრივ-საქმიანი ზონა 2 (სსზ-2)** პარამეტრები. მიწის ნაკვეთის გამწვანების მინიმალური კოეფიციენტი: **საზოგადოებრივ-საქმიანი ზონა 2 (სსზ-2) კ3 =0.2** შეადგენს. აქედან გამომდინარე არსებულ ტერიტორიისთვის მინიმალური გამწვანების ფართობი **112** კვ. მეტრს შეადგენს.

საპროექტო ტერიტორიის კ3 გამწვანების კოეფიციენტის საანგარიშო ფართობი (კვ.მ და ასახული კოეფიციენტში) შეადგენს:

კ3 =211.9 კვ. მეტრს, **კ3 =0.3**.

საპროექტო ტერიტორიაზე იგეგმება **მე-3** კლასის **სავაჭრო ცენტრის** მშენებლობა.

პროექტის მიხედვით **საპროექტო ტერიტორიაზე დაირგვება 14** ძირი მწვანე ნარგავი (**8** ძირი ხის და **6** ძირი ბუჩქის).

ქალაქი თბილისი , დიღმის სასწავლო-საცდელი მეურნეობა (საკადასტრო კოდი: **01.72.14.012.930**) ტერიტორიაზე არსებული ხე-მცენარეების სახეობები, მათი ფიზიკური მდგომარეობა და დიამეტრები იხილეთ მ.მ. შალვა აფციაურის **18.08 2020** წლის **№29** დასკვნაში.

შენიშვნები:

გადარგვა მოხდება უფლებამოსილი ორგანოს ზედამხედველობით დამკვეთის მიერ შერჩეულ ადგილზე. ყველა ხე-მცენარის გარშემო მიწა მოითხრება 20 - 70 სმ-ის რადიუსით, ორმოს სიღრმე იქნება იმ ზომის გათვალისწინებით, რომ ფესვთა სისტემა მიწის კომთან ერთად უნდა იყოს ხის სიმაღლის მესამედი, მიწა რომ არ დაიშალოს, უნდა ჩაიდოს ტომარაში და მოეკრას პირი. გადარგვა უნდა მოხდეს გათხრილ ორმოში იმ პირობით, რომ ორმოს სიგანე და სიღრმე უნდა იყოს საკმარისი, რომ გადარგული ხის ფესვები თავისუფლად ჩაეტიოს ორმოში.

გადარგვიდან ერთი თვის განმავლობაში რეგულარულად უნდა მოირწყას ხეები, გაუფხვიერდეს მიწა ღეროს გარშემო, გაუკეთდეს ჯამი წყლის (წვიმის წყლისთვისაც) შესაკავებლად. გადარგული ხეების მოვლის (რწყვა და მიწის გაფხვიერება) სამუშაოები უნდა გაგრძელდეს გაზაფხულზე. განსაკუთრებული მოვლა დასჭირდება ზაფხულის ცხელი დღეების პირობებში, ანუ ყოველ მესამე დღესდილით ადრე ან საღამოს დაბინდებამდე უნდა მოირწყას იმ ანგარიშით, რომ ყოველი ხის ნიადაგმა ცალ-ცალკე ერთი ვედროს (10 ლიტრი) ოდენობის წყალი შეიწოვოს.

მ.მ. შალვა აფციაური		საკადასტრო კოდი: 01.72.14.012.930 ქალაქი თბილისი , დიღმის სასწავლო-საცდელი მეურნეობა					
დამკვეთი	შპს "პიტ-სტოპ" (ID ნომერი: 206114505)	დენდროპროექტი		2020			
შემსრულებელი	მ. აფციაური	განმარტებითი ბარათი		სტადია	ფურცელი	ფურც. რაოდ.	მასშტაბი
		საშუალო მ.მ. შალვა აფციაურის დასკვნა №29, 18.08.2020 წ.					

სამუშაოთა მოცულობა

№	სამუშაოთა მოცულობა	განზომილება	რაოდენობა	შენიშვნა
1	არსებული ხეების ფორმირება(გამხმარი ტოტების მოჭრა, გასხვლა)	ცალი		
2	არსებული ხეების და ბუჩქების გადარგვა საპროექტო ტერიტორიაზე	ცალი		
3	ადგილების მომზადება ხეების დასარგავად 50% ნოყიერი მიწის ნაზავის დამატებით ორმოებში. ორმოს ზომა 1.0X1.0X1.0)	ცალი		4.5 ქვიშის ნაზავი
4	ფოთლოვანი ხეები	ცალი	3	
5	წიწვოვანი ხეები	ცალი	4	
6	ბუჩქები	ცალი	8	
7	10 სმ. სისქის ნოყიერი მიწის ნაზავის შეტანა და გაშლა, ჩვეულებრივი გაზონის მოსაწყობად117 მ2მართობზე.	მ3	11,7	
8	ჩვეულებრივი გაზონის მოწყობა	მ2	117	
9	ჩვეულებრივი გაზონის მოვლა	მ2	117	
10	ახლადჩარგული მცენარეების მორწყვა და გაზონის მორწყვა	მთელი გამწვანებული ტერიტორია		

1.პრიორიტეტული ხეების სია



მსხვილფოთოლა ნეკერჩხალი ანუ ლეკა/ Acer platanoides



კვიდო იაპონური Ligustrum japonicum

2. რეკომენდირებული ხეები



ტუია / Thuja

შენიშვნები:

1. ხეების გასხვლა და ფორმირება მოხდეს აგროტექნიკური ნორმების გათვალისწინებით, სავეგეტაციო პერიოდების დაწყებამდე. (ადრე გაზაფხულზე და შემოდგომაზე)
2. მოცემული მცენარის შეცვლა შესაძლებელია პროექტის ავტორთან შეთანხმებით.
3. მცენარეთა ჩარგვისას დაცულ იქნას აგროტექნიკის ნორმები.
4. უზრუნველყოფილ იქნას მცენარეთა მორწყვა მთელი სავეგეტაციო პერიოდების განმავლობაში.

მშ. შალვა აფციაური							
დამკვეთი	შპს "პიტ-სტოპ" (ID ნომერი: 206114505)		დენდროპროექტი	2024			
შეასრულა		შ აფციაური	სამუშაოთა მოცულობა	სტადია	ფურცელი	ფურც. რაოდენობა	მასშტაბი
			საფუძველი მ.მ. შალვა აფციაური-ს დასკვნა №29, 18.08.2020 .				

საპროექტო მცენარეთა ექსპლიკაცია

საპროექტო მცენარეები

#	მცენარეთა დასახელება	ღეროს გარშე-მოწირულობა	ხნოვანება	სიმაღლე	მწვანე ნარგავების სახეობა	სასისოცხლო ფორმა	რაოდენობა	შენიშვნა
	ხეები:						7	
1	მსხვილფოთოლა ნეკერჩხალი ანუ ლეკა/ Acer platanoides	20-25 სმ. დან	5 - 10 წ	3.0-5.5 მდე	ფოთლოვანი ხე	გვალვაგამძლე საშუალოდ მზარდი	3	
2	იტალიური ფიჭვი/pinus pinea	20-25 სმ. დან	5 - 10 წ	3.0-5.5 მდე	წიწვოვანი ხე	გვალვაგამძლე სწრაფად მზარდი	4	
	ბუჩქები						8	
3	ტუია / Thuja	6 სმ. დან	5 - 10 წ	0.5-1.5 მდე	წიწვოვანი ხე	ჩრდილის მოყვარული საშუალოდ მზარდი	8	

შენიშვნები:

1.დასარგავი ხე-მცენარეების სახეობა შერჩეულია კლიმატური, ნიადაგობრივი და ურბანული პირობების გათვალისწინებით, გარდაბნის მუნიციპალიტეტის ლანდშაფტისა და კლიმატისათვის შესაბამისი ხე-მცენარეების რეკომენდირებული და პრიორიტეტული ნარგავების სიიდან

2.მოცემული ხე-მცენარის შეცვლა შესაძლებელია პროექტის ავტორთან შეთანხმებით.

3.ხე-მცენარეთა დარგვისას დაცულ იქნას აგროტექნიკის ნორმები.

4.დარგული ნერგების გარშემოწერილობა უნდა იყოს 20 სმ-დან.

5.ხე-მცენარეების დარგვა განხორციელდეს მშენებლობის დასრულების და სამშენებლო ნარჩენებისგან ეზოს გაწმენდის შემდეგ, შენობის ექსპლუატაციაში ჩაბარებამდე არასავეგეტაციო პერიოდში, გვიან შემოდგომაზე ან გაზაფხულის დასაწყისში. დარგვის შემდეგ ხე დამაბრდეს სამ წერტილში, ძარისგან დასაცავად უზრუნველყოფილ იქნას ახლადდარგული ხეების მორწყვა მთელი სავეგეტაციო პერიოდების განმავლობაში, (უნალექო და თბილი ზამთრის პერიოდშიც).

მმ. შალვა აფციაური				
დამკვეთი	შპს "პიტ-სტოპ" (ID ნომერი: 206114505)	დენდროპროექტი	2024	
შესრულა	შ. აფციაური	საპროექტო მცენარეთა ექსპლიკაცია	სტადია	ფურცელი
		საფუძველი მმ. შალვა აფციაური-ს დასკვნა №29, 18.08.2020 .	ფურცლ. რაოდ.	მასშტაბი

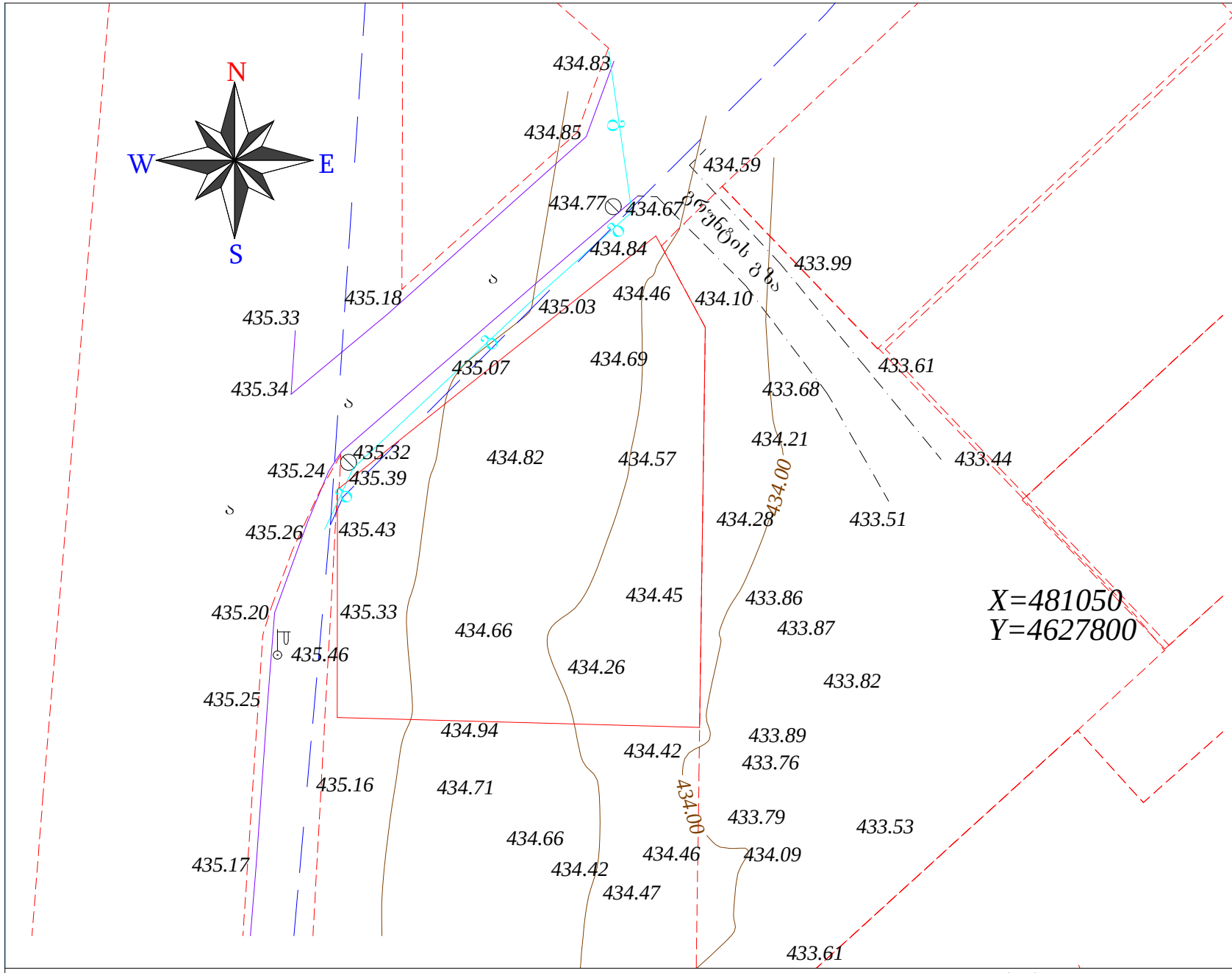

არსებული
მწვანე ნარგავების გენ-გეგმა
მ 1:400

საკადასტრო კოდი: **01.72.14.012.930**
მისამართი: **ქალაქი თბილისი , დიღმის სასწავლო-საცდელი მეურნეობა**
ნაკვეთის დანიშნულება:
არასასოფლო სამეურნეო
ფართობი: **700.0 კვ.მ**
მესაკუთრე(ები):
შპს "პიტ-სტოპ" (ID ნომერი: 206114505)

საპროექტო
ტერიტორიაზე მწვანე ნარგავების
ჩამონათვალი იხილეთ
მ.მ. **შალვა აფციაური**-ს დასკვნა
(მწვანე ნარგავების სახეობრივი მდგომარეობისა
და ხარისხობრივი შეფასების შესახებ)
№29, 18.08.2020 წ.

პირობითი ნიშნები:

- ჯანსაღი
- ზეხმელი
- ხმობადი
- საპროექტო ნაკვეთის საზღვარი
- ნაკვეთების საზღვრები
- WGS 1984 -ის კოორდინატთა სისტემის UTM პროექცია

დენდროპროექტი-2024 წ.

საშუქველი
მ.მ. **შალვა აფციაური**-ს დასკვნა
№29, 18.08.2020 წ.

მ.მ. **შალვა აფციაური**

დამკვეთი	**შპს "პიტ-სტოპ"** (ID ნომერი: 206114505)
შესრულება	შ. აფციაური

ქს საცხ. შენობა
ქა არასაცხ. შენობა
ფარდული
მშენებარე შენობა
სატრანსფორ. ჯიხური
ხის ღობე
ღობე
ქვის კედელი
კედელი
ფლატე
რკინიგზა
თგ გაობობა
წ წყალგაყვანილობა
გ გაზი
კ კანალიზაცია
სან სანიაღვრე
კბ კავშირგაბმულობა
ელ. ქსელები
გარე განათება
სამეთვალყურეო ჭები
პალმა
ვაზი
სურო
ფოთლოვანი ხე
წიწვოვანი ხე
ბუჩქი
ბალახი
ძირკვი

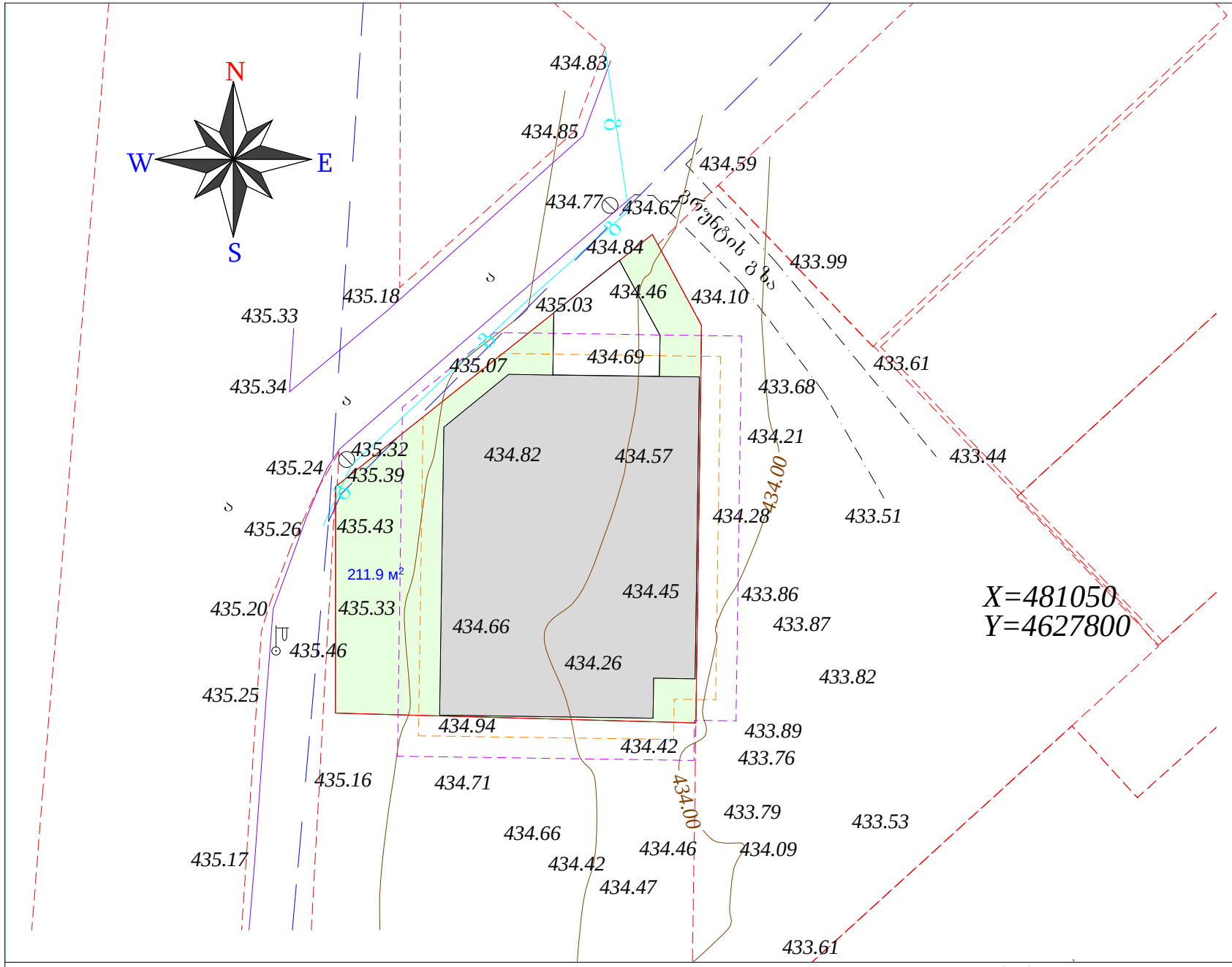

საპროექტო ბენ-გეგმა კვ-ს შართის ჩვენებით მ 1:400

საკადასტრო კოდი: **01.72.14.012.930**
მისამართი: **ქალაქი თბილისი , დიღმის სასწავლო-საცდელი მეურნეობა**
ნაკვეთის დანიშნულება:
არასასოფლო სამეურნეო
ფართობი: **700.0 კვ.მ**
მესაკუთრე(ები):
შპს "პიტ-სტოპ" (ID ნომერი: 206114505)

ნაკვეთზე ვრცელდება: - ფუნქციური ზონა (ზონები): **საზოგადოებრივ-საქმიანი ზონა 2 (სსზ-2)**
კვ=0.2

საპროექტო ტერიტორიის
კვ გამწვანების კოეფიციენტის საანგარიშო ფართობი
(კვ.მ და ასახული კოეფიციენტში).

კვ=211.9 მ² კვ=211.9/700=0.3

პირობითი ნიშნები:

- საპროექტო შენობა
- გამწვანება
- საპროექტო შენობიდან 3.0 მეტრით დაცილებული მანძილი
- საპროექტო შენობიდან 1.5 მეტრით დაცილებული მანძილი
- საპროექტო ნაკვეთის საზღვარი
- ნაკვეთების საზღვრები
- WGS 1984 -ის კოორდინატთა სისტემის UTM პროექცია

დენდროპროექტი-2024 წ.

საშუძველი
მ.მ. **შალვა აფციაური**-ს დასკვნა
№29, 18.08.2020 წ.

მ.მ. **შალვა აფციაური**

დამკვეთი	**შპს "პიტ-სტოპ"** (ID ნომერი: 206114505)
შესრულა	შ. აფციაური

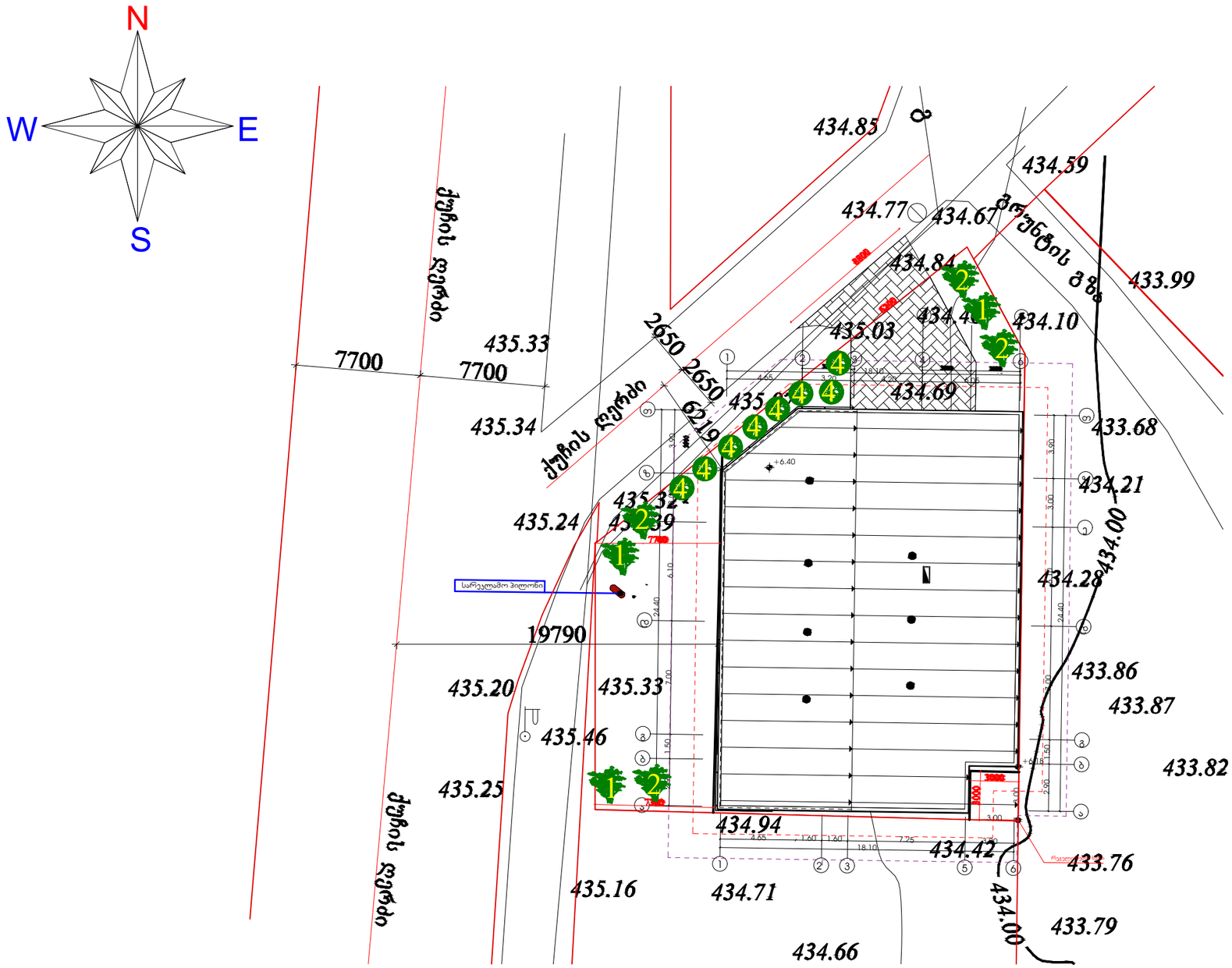

საპროექტო გენ-გეგმა

კ3-ს ფართის ჩვენებით

მ 1:400

საკადასტრო კოდი:01.72.14.012.930
მისამართი:ქალაქი თბილისი , დიღმის
-
ნაკვეთის დანიშნულება:

ფართობი:700.0 კვ.მ
მესაკუთრე(ები):
შპს "პიტ-სტოპ"(ID ნომერი: 206114505)

საპროექტო ტერიტორიის

კ3 გამწვანების კოეფიციენტის საანგარიშო ფართობი
(კვ.მ და ასახული კოეფიციენტში).

კ3=211.9 მ2 კ3=0.3

პირობითი ნიშნები:

- დასარგავი ხე
- დასარგავი ბუჩქი
- საპროექტო შენობა
- გამწვანება
- საპროექტო შენობიდან 3.0 მეტრით დაცილებული მანძილი
- საპროექტო შენობიდან1.5 მეტრით დაცილებული მანძილი
- საპროექტო ნაკვეთის საზღვარი
- ნაკვეთების საზღვრები
- WGS 1984-is koordinatTa სისტემის თ პროექცია

დენდროპროექტი-2024 წ.

საშუძველი
მ.მ. შალვა აფციაური-ს დასკვნა
№29,18.08.2020 .

მ.მ.შალვა აფციაური

დამკვეთი	შპს "პიტ-სტოპ" (ID ნომერი: 206114505)
შეასრულა	მ. აფციაური

ქს საცხ. შენობა
ქა არასაცხ. შენობა
ფარდული
მშენებარე შენობა
სატრანსფორ. ჯიხური

ხის ღობე
ღობე
ქვის კედელი
კედელი
ფლატე
რკინიგზა
თგ გათბობა

წ წყალგაყვანილობა
გ გაზი
კ კანალიზაცია
სან სანიაღვრე
კბ კავშირგაბმულობა
ელ. ქსელები

გარე განათება
სამეთვალყურეო ჭები
პალმა ვაზი სურო
ფოთლოვანი ხე
წიწვოვანი ხე
ბუჩქი ბალახი ძირკვი

დენდროლოგიური პროექტის საინფორმაციო დაფა

საკადასტრო კოდი: **01.72.14.012.930**
მისამართი: **ქ. თბილისი , დიღმის სასწავლო-საცდელი მეურნეობა**

საპროექტო ტერიტორიის ფართი 700.0 მ^2
კ1=211.9 მ^2 კ1=0.3

დენდროლოგიური პროექტის შეთანხმების თარიღი:

№	დასარგავი ხე-მცენარეების სახეობა:	ღეროს გარშემოწერილობა	ხნოვანება	სიმაღლე	რაოდენობა
1	მსხვილფოთოლა ნეკერჩხალი ანუ ლეკა/ Acer platanoides	20-25 სმ.დან	5 - 10 წ	3.5-5.5 მდე	3
2	იტალიური ფიჭვი/pinus pinea	20-25 სმ.დან	5 - 10 წ	3.5-5.5 მდე	4
3	ტუია / Thuja	6 სმ.დან	5 -10 წ	0.5-1.5 მდე	8
				სულ:	15

დენდროლოგიური პროექტის დასრულების თარიღი: 22.11.2027წ.

ახლადდარგულ ხე მცენარეების მოვლაზე პასუხისმგებელი პირი:
შპს "პიტ-სტოპ" (ID ნომერი: 206114505)

ახლადდარგული ხე მცენარეების მოვლის ხანგრძლივობა: 3 წელი

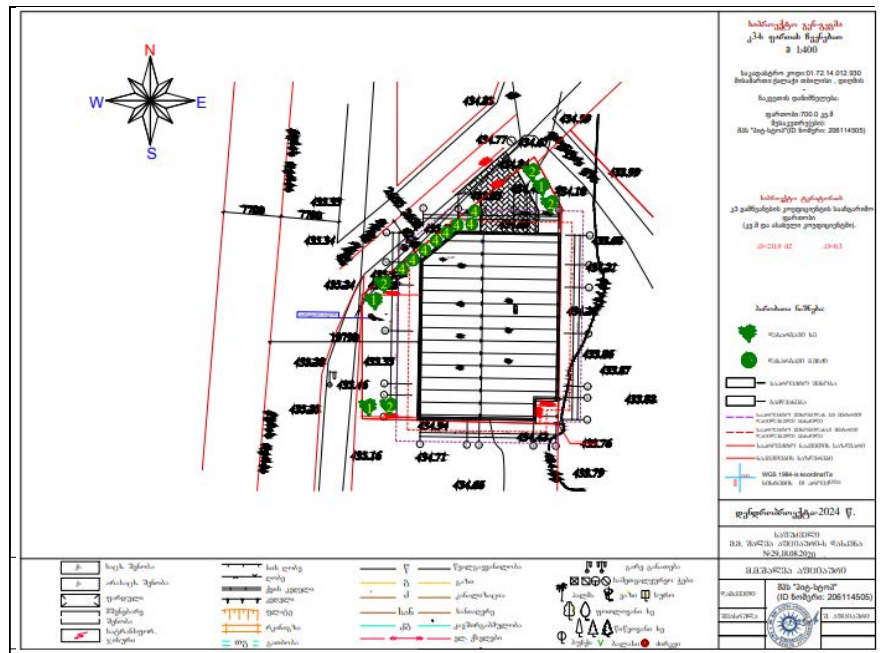





მ.მ. შალვა აფციაური	საკადასტრო კოდი: **01.72.14.012.930** ქალაქი თბილისი , დიღმის სასწავლო-საცდელი მეურნეობა
დამკვეთი: შპს "პიტ-სტოპ" (ID ნომერი: 206114505)	დენდროპროექტი — 2020
შემსრულებელი: შ. აფციაური	საინფორმაციო დაფა
	საფუძველი მ.მ. შალვა აფციაური-ს დასკვნა №29, 18.08.2020 წ.
	სტადია / ფურცელი / ფურცლ. / რაოდ. / მასშტაბი

Stamp: S.M.E. SHALVA APTSIAURI 01025015751



ს/კ 01025015751 მის. თბილისი, ღრმაღელისმიმდებარე ტერიტორიაზე ბლოკი ელ. ფოსტა:
shalvaaptsiauri12@gmail.com ტ. 568 58 44 58

№29 18 აგვისტო 2020 წ.

დ ა ს კ ვ ნ ა

მწვანე ნარგავების სახეობრივი მდგომარეობისა და ხარისხობრივი შეფასებისშესახებ

ა/წლის 18 აგვისტოს ქ. თბილისში, დიღმის სასწავლოსაცდელი მეურნეობა მისამართის (საკადასტრო კოდი: 01.72.14.012.93)ზარსებულ ტერიტორიაზე დამკვეთის შპს "პიტ-სტოპ" (206114505)ბრძანების საფუძველზე მეტყევე-ინჟინერის მიერ (ექსპერტი სატყეო სამეურნეო საქმიანობის მიმართულებით) შემოწმდა მწვანე ნარგავების ფიზიკურად განლაგების მდგომარეობა. ვიზუალურად დათვალიერებული იქნა ზემოთ აღნიშნული ტერიტორია და დანამდვილებით დადასტურდა, რომ აღნიშნულ ტერიტორიაზე არცერთი სახეობის მწვანე ნარგავი არა არის განლაგებული.

შალვა აფციაური

ექსპერტი, სატყეო მეურნეობის ინჟინერ-მეტყევე







დენდროლოგიური პროექტის საინფორმაციო დაფა

საკადასტრო კოდი: **01.72.14.012.930**
მისამართი: **ქ. თბილისი , დიღმის სასწავლო-საცდელი მეურნეობა**

საპროექტო ტერიტორიის ფართი 700.0 მ^2

კ3=211.9 მ^2 კ3=0.3

დენდროლოგიური პროექტის შეტანხმების თარიღი:

№	დასარგავი ხე-მცენარეების სახეობა:	ღეროს გარშემოწირულობა	ხნოვანება	სიმაღლე	რაოდენობა
1	მსხვილფოთოლა ნეკერჩხალი ანუ ლეკა/ Acer platanoides	20-25 სმ. დან	5 - 10 წ	3.5-5.5 მდე	3
3	იტალიური ფიჭვი/pinus pinea	20-25 სმ. დან	5 - 10 წ	3.5-5.5 მდე	4
2	ტუია / Thuja	6 სმ. დან	5 - 10 წ	0.5-1.5 მდე	8
				სულ:	15

დენდროლოგიური პროექტის დასრულების თარიღი: 22.11.2024წ.

ახლადდარგულ ხე მცენარეების მოვლაზე პასუხისმგებელი პირი:
შპს "პიტ-სტოპ" (ID ნომერი: 206114505)

ახლადდარგული ხე მცენარეების მოვლის ხანგრძლივობა: 3 წელი

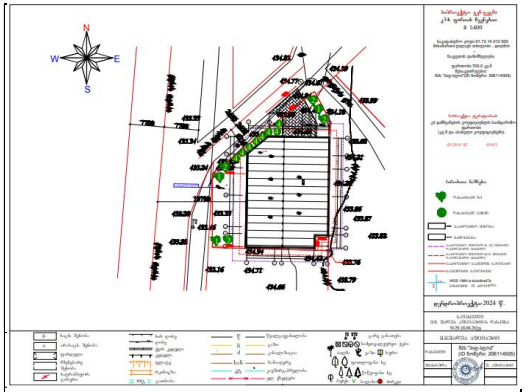





თ ა ნ ხ მ ო ბ ა

მე, **ნიკოლოზ ჩხაიძე,** დაბადებული 1974 წლის 16 ივლისს თბილისში, პირადი №01024024996, რეგისტრირებული ქ.თბილისში, ზაქარია ფალიაშვილის ქუჩა №15/5, ბინა 6, თანხმობას ვაცხადებ, ჩემს მიერ დამუშავებულ პროექტზე, რომელიც შეთანხმებულია ქ.თბილისის მერიის არქიტექტურის სამსახურში (პროექტის შეთანხმების რეკვიზიტები – გადაწყვეტილება 5156982 – 23/10/2020, მშენებლობის ნებართვის რეკვიზიტები – ბრძანება 5156982) და ამ თანხმობით საავტორო უფლებებს სრულად გადავცემ რეკონსტრუქციასა და კორექტირებული პროექტის შეთანხმებაზე შპს „პიტ–სტოპ"–ს, საიდენტიფიკაციო კოდი 206114505.

ნიკოლოზ ჩხაიძე

2022 წლის 24 მარტი

საქართველო
სანოტარო აქტი

ორიათასოცდაორი წლის ოცდაოთხ მარტს მე, ნოტარიუსს, ნინო მასხულიას, რომლის სანოტარო ბიურო მდებარეობს მისამართზე: ქ.თბილისი, შალვა დადიანის ქუჩა №12, მომმართა ბატონმა **ნიკოლოზ ჩხაიძემ.**

წარმოადგინა მის მიერ 2022 წლის 24 მარტს მომზადებული **თანხმობა**, ერთ გვერდზე, ერთ ცალად და მოითხოვა თანხმობაზე თავისი ხელმოწერის ნამდვილობის სანოტარო წესით დამოწმება.

მე დავადგინე მისი პირადობა სსიპ სამოქალაქო რეესტრის სააგენტოს ელექტრონულ მონაცემთა ბაზის მეშვეობით და დავრწმუნდი, რომ მე ნამდვილად მომმართა ბატონმა **ნიკოლოზ ჩხაიძემ,** დაბადებულმა 1974 წლის 16 ივლისს თბილისში, პირადი №01024024996, რეგისტრირებულმა ქ.თბილისში, ზაქარია ფალიაშვილის ქუჩა №15/5, ბინა 6.

მე მის ქმედუნარიანობაში ეჭვის შეტანის საფუძველი არ მქონდა. განვუმარტე, რომ სანოტარო მოქმედებათა შესრულების წესის შესახებ ინსტრუქციის თანახმად, წინამდებარე თანხმობაზე ხელმოწერის დამოწმებისას ნოტარიუსი ადასტურებს, რომ დოკუმენტზე შესრულებული ხელმოწერა ნამდვილად ზემოაღნიშნულ პირს ეკუთვნის. ნოტარიუსი არ ადასტურებს დოკუმენტში მოყვანილი ფაქტების ნამდვილობას და შესაბამისად, პასუხს არ აგებს მათ ნამდვილობაზე. ბატონმა ნიკოლოზ ჩხაიძემ ჩემი თანდასწრებით პირადად მოაწერა ხელი თანხმობაზე. ვამოწმებ მისი ხელმოწერის სინამდვილეს, ერთ გვერდზე, ერთ ცალად.

გადახდილია 4,36 ლარი - აქედან: სახელმწიფო 2,00 ლარი „სანოტარო მოქმედებათა შესრულებისათვის სახელმწიფოსა და საქართველოს ნოტარიუსთა პალატისთვის დადგენილი საფასურის ოდენობის, მათი გადახდევინების წესისა და მომსახურების ვადების შესახებ“ საქართველოს მთავრობის 2011 წლის 29 დეკემბრის №507 დადგენილების 31.3 მუხლის საფუძველზე, 2,00 ლარი რეგისტრაციის სახელმწიფო, ამავე დადგენილების 39-ე მუხლის საფუძველზე, ხოლო 0,36 ლარი დღგ, თანახმად საქართველოს საგადასახადო კოდექსის 166–ე მუხლისა.

ნოტარიუსი ნინო მასხულია

ნოტარიუსი
ნინო მასხულია

სანოტარო მოქმედების რეგისტრაციის ნომერი N220313953

სანოტარო მოქმედების რეგისტრაციის თარიღი 24.03.2022 წ

სანოტარო მოქმედების დასახელება ხელმოწერის ნამდვილობის დამოწმება

ნოტარიუსი ნინო მასხულია

სანოტარო ბიუროს მისამართი ქ.თბილისი, შალვა დადიანის ქუჩა N12.

სანოტარო ბიუროს ტელეფონი 2997150

სანოტარო მოქმედების ინდივიდუალური ნომერი 13883312379822

სანოტარო მოქმედებისა და სანოტარო აქტის შესახებ ინფორმაციის (მისი შექმნის, შეცვლის და/ან გაუქმების შესახებ) მიღება–გადამოწმება შეგიძლიათ საქართველოს ნოტარიუსთა პალატის ვებ–გვერდზე: www.notary.ge ასევე შეგიძლიათ დარეკოთ ტელეფონზე: +995(32) 2 66 19 18

ინფორმაცია საპროექტო და საექსპერტო სამუშაოთა შესახებ

მე, ვახტანგ ჯაფარიძე, 1985 წლიდან ვეწევი საპროექტო საქმიანობას შ.პ.ს. „თბილქალაქ-პროექტ"-ში; 1997 წლიდან ვთანამშრომლობ სხვადასხვა საპროექტო და სამშენებლო ორგანიზაციებთან, სადაც ვასრულებ საპროექტო და საექსპერტო სამუშაოებს; ასევე ვეწევი სამშენებლო ობიექტების ტექნიკურ ზედამხედველობას. 2004 წლიდან ვარ შ.პ.ს. „ბაზისი XXI"-ის აღმასრულებელი დირექტორი და მთავარი კონსტრუქტორი.

ჩემი უშუალო ხელმძღვანელობით დამუშავებულია შემდეგი ობიექტები:

- მრავალბინიანი საცხოვრებელი სახლი საგარეჯოს ქ. №7-7ა;
- მრავალბინიანი საცხოვრებელი სახლი ქეთევან წამებულის გამზ. №15-17;
- მიწისძვრისაგან დაზიანებული, ქ. თბილისის მე-4 საშუალო სკოლის გამაგრების პროექტი;
- მრავალბინიანი საცხოვრებელი სახლები ალ. ყაზბეგის გამზ. №34-ში;
- 10 სართულიანი ბავშვთა სარეაბილიტაციო ცენტრის პროექტი ქ. თბილისის I კლინიკური საავადმყოფოს ტერიტორიაზე;
- ღვინის ქარხანა ყვარელის რ/ნ, სოფელ შილდაში;
- მრავალბინიანი საცხოვრებელი სახლი საბურთალოს ქ. №31;
- მრავალბინიანი საცხოვრებელი სახლი შატბერაშვილის ქ. №7 და შატბერაშვილის ქ. №9;
- მრავალბინიანი საცხოვრებელი სახლი მარუხის გმირების ქ. №11;
- მრავალბინიანი საცხოვრებელი სახლი ვ. ივერიელის ქ. №32 / საბადურის ქ. №32-32ა, №34;
- მრავალი ინდივიდუალური საცხოვრებელი სახლი.

ბოლო 5 წლის განმავლობაში ჩატარებული საექსპერტო სამუშაოები:

- ქ. გარდაბნის მუნიციპალიტეტის სოფელ მარტყოფში, სოფელ სართიჭალასა და სოფელ საცკაძეში, შ.პ.ს. „ჩირინა"-ს მეფრინველეობის კომპლექსის ტერიტორიაზე, მდებარე შენობების საერთო მდგრადობისა და ნაგებობის მზიდი კონსტრუქციების საპროექტო მონაცემებთან შესაბამისობის შესახებ; საექსპერტო შეფასებები კონსტრუქციულ ნაწილზე.
- ქ. თბილისში, შავიშვილის ქ. №1 / ქავთარაძის ქ. №19, შ.პ.ს. „მონოლით ჯგუფი"-ს მრავალბინიანი საცხოვრებელი სახლის პროექტის კონსტრუქციულ ნაწილზე.
- ქ. გურჯაანში, თავისუფლების ქუჩა № 6-ში, „სოკარ ჯორჯია პეტროლეუმ"-ის ავტოგასამართი კომპლექსის პროექტის კონსტრუქციულ ნაწილზე.
- ქ. თბილისში, დასახლება აეროდრომი, ქუჩა I, №20/ქ. თბილისი, აეროდრომის დასახლება მე-3 ქუჩა №17/ ქ. თბილისი, აეროდრომის დასახლება I ქუჩა №22, ე.ს. ამხანაგობა „იმედი 2015"-ის მრავალბინიანი საცხოვრებელი სახლის პროექტის კონსტრუქციულ ნაწილზე.
- ქ. თბილისში, ქინძმარაულის I შესახვევი №1-ში, შ.პ.ს. „უნიმედი კახეთი"-ს მიწის ნაკვეთზე მდებარე არსებული რეფერალური ჰოსპიტალის შენობის გამაგრება-გაძლიერების პროექტზე.
- ქ. რუსთავში, სექტორი-ჟ. შარტავა, მიკრო/რაიონი XXI, №16 და №22 სახლებს შორის მიმდებარე ტერიტორიაზე მრავალბინიანი საცხოვრებელი სახლის პროექტის კონსტრუქციულ ნაწილზე.
- ქალაქ თბილისში, ქუჩა უშანგი ჩხეიძის, №12-14-16 შ.პ.ს. „ბელი"-ს მრავალბინიანი საცხოვრებელი სახლის პროექტის კონსტრუქციულ ნაწილზე.
- ქ. თბილისში, შატბერაშვილის ქუჩა №74, შ.პ.ს. „სალვუს დეველოპმენტი"-ს დაბალი ინტენსივობის საცხოვრებელი სახლის კორექტირებული პროექტის კონსტრუქციულ ნაწილზე.
- ქალაქ თბილისში, ქუჩა წინანდალი №9 შ.პ.ს. „საქართველოს ეროვნული უნივერსიტეტი სეუ"-ს საგანმანათლებლო ცენტრის შენობის პროექტის კონსტრუქციულ ნაწილზე.
- ქ. თბილისში, სექტორი-სამგორი, კახეთის გზატკეცილის მე-7 კმ-ის მიმდებარე ტერიტორიაზე, შ.პ.ს. „R.I.G. GAS"-ის ნავთობბაზის ობიექტების პროექტის კონსრტუქციულ ნაწილზე
- ქ. თბილისში, ქუჩა წინანდლის, №9, (ნაკვეთი №01/107) შ.პ.ს. „კარდიოლოგიური კლინიკა გული"-ს საკუთრების მიწის ნაკვეთზე № 01.17.13.001.315 არსებული საავადმყოფოს რეკონსტრუქციის (დაშენება-გადაკეთებით) პროექტის კონსტრუქციულ ნაწილზე
- ქ. თბილისში, სექტორი-საბურთალო, დიდი დიღომი, მიკრო/რაიონი I და ფარნავაზ მეფის გამზირს შორის, შ.პ.ს. „აკა"-ს საკუთრების მიწის ნაკვეთზე №01.10.06.009.042 მრავალფუნქციური კომპლექსის შენობის პროექტის კონსტრუქციულ ნაწილზე
- ქ. თბილისში, ქუჩა ნარიმანოვი, №12, შ.პ.ს. „ემ. ჯი. ალიანსი"-ს საკუთრების მიწის ნაკვეთზე მრავალბინიანი საცხ. სახლის (ბლოკი: №1–№6) პროექტის კონსტრუქციულ ნაწილზე.

მოწოდებულ ინფორმაციას ვადასტურებ,
შ.პ.ს. „ბაზისი XXI"-ის
აღმასრულებელი დირექტორი: /ვ. ჯაფარიძე/

საქართველო. შპს "ბაზისი XXI"
GEORGIA. "BAZISI XXI" LTD
202235296

შეთავაზებული სპეციალისტის ბიოგრაფიული მონაცემები

შეთავაზებული თანამდებობა	ინჟინერ-კონსტრუქტორი
ფირმის დასახელება	შ.პ.ს. „ბაზისი XXI“
გვარი, სახელი	ჯაფარიძე ვახტანგ
პირადი №	01005021796
დაბადების თარიღი	10. 06. 1963
საცხოვრებლის მისამართი	ქ. თბილისი, წყალტუბოს ქ. №20
ელ.ფოსტა	bazisi xxi@yahoo.com
საკონტაქტო ტელეფონი	595 27 21 27
პროფესია	სამრეწველო და სამოქალაქო ობიექტების ინჟინერ-მშენებელი, დამპროექტებელი
საპროექტო ორგანიზაციაში მუშაობის სტაჟი	36 წელი
ექსპერტად მუშაობის სტაჟი	21 წელი
მოვალეობის დეტალურად აღწერა	სამრეწველო და სამოქალაქო ობიექტების კონსტრუქციების გაანგარიშება- დაპროექტება
განათლება 1980-1985წწ	უმაღლესი, საქართველოს პოლიტექნიკური ინსტიტუტი, სამშენებლო ფაკულტეტი, სამრეწველო და სამოქალაქო ობიექტების ინჟინერ-მშენებელი
ძირითადი კვალიფიკაციები 1985 წლიდან დღემდე	შ.პ.ს. „თბილქალაქპროექტი“-ს წამყვანი კონსტრუქტორი, შ.პ.ს. „ბაზისი XXI“-ის მთავარი კონსტრუქტორი
დაპროექტებული ობიექტები 1985-2021წწ	მრავალი ინდივიდუალური და მრავალ-ბინიანი საცხოვრებელი სახლი, საწარმოო და საზოგადოებრივი დანიშნულების ობიექტები, შენობების აღდგენა-გამაგრების პროექტები
თარიღი	28.10.2022წ.

ენები	კითხვა	წერა	ლაპარაკი
ქართული	მშობლიური	მშობლიური	მშობლიური
რუსული	თავისუფლად	თავისუფლად	თავისუფლად

დადასტურება
მე, ქვემორე ხელისმომწერი ვადასტურებ, რომ წარმოდგენილი მონაცემები სუსტად აღწერს ჩემს პიროვნებას, ჩემს გამოცდილებას და კვალიფიკაციას.

სპეციალისტი ვახტანგ ჯაფარიძე

სახელმწიფო ლიცენზია

სლს № 4127

საპროექტო-სამშენებლო საქმიანობის განხორციელებაზე

ძალევა შეზღუდული პასუხისმგებლობის საზოგადოებას „ბაზისი XXI"

ქ. თბილისი, დავით აღმაშენებლის № 63-ა

მასზედ, რომ მას აქვს უფლება განახორციელოს საპროექტო-სამშენებლო საქმიანობა დანართში მოცემულ სახეობებში.

ლიცენზია მოქმედებს საქართველოს ტერიტორიაზე

განსაკუთრებული პირობები

ლიცენზიის მოქმედების ვადა

ლიცენზია გაცემულია 11122004წ.

საქართველოს ეკონომიკური განვითარების მინისტრის მოადგილე, სპეციალიზებული მუდმივმოქმედი სალიცენზიო-სანებართვო კომისიის თავმჯდომარე ვახტანგ ლეჟავა

საქართველო. შპს „ბაზისი XXI". GEORGIA. "BAZISI XXI" LTD 202235296

საპროექტო-სამშენებლო საქმიანობაზე
№4177 სახელმწიფო ლიცენზიის
დანართი

ჩამონათვალი

საპროექტო – სამშენებლო საქმიანობის სახეებისა,
რომელთა განხორციელების უფლება ეძლევა
შპს-ს „ბაზისი XXI“

1. *საცხოვრებელი, სამოქალაქო და საზოგადოებრივი დანიშნულების შენობა-ნაგებობების დაპროექტება (მ.შ. ტექნიკური მდგომარეობის გამოკვლევა და რეკომენდაციების დამუშავება):*
   - საცხოვრებელი შენობები:
   ბ. ხუთსართულიანი (მანსარდის ჩათვლით);
   - საზოგადოებრივი შენობები და ნაგებობები:
   ბ. ხუთ სართულამდე ან 18 მ. სიმაღლის და დახურული საშუალო სირთულის კონსტრუქციის დარბაზები.
2. *სამრეწველო, საწარმოო და სასოფლო-სამეურნეო შენობა-ნაგებობათა დაპროექტება:*
   - საწარმოო შენობა-ნაგებობები;
   - სამრეწველო ობიექტები:
   ა. მცირე სიმძლავრის.
3. *პროექტების ექსპერტიზა:*
   - საცხოვრებელი, სამოქალაქო და საზოგადოებრივი დანიშნულების შენობა-ნაგებობები.
   - საწარმოო შენობა-ნაგებობები;

გაცემულია 2004 წლის 14 დეკემბერს.

სპეციალიზებული მუდმივმოქმედი
სალიცენზიო-სანებართვო კომისიის
თავმჯდომარის მოადგილე ალბერტ ჯანელიძე

საქართველო. შპს "ბაზისი XXI" GEORGIA. "BAZISI XXI" LTD 202235296

საქართველოს შინაგან საქმეთა
სამინისტროს სახელმწიფო საქვეუწყებო
დაწესებულება – საგანგებო
სიტუაციების მართვის სამსახური

MINISTRY OF INTERNAL AFFAIRS OF
GEORGIA SUBORDINATED STATE
ENTITY – EMERGENCY
MANAGEMENT SERVICE

MIA 2 22 03023186

28/10/2022

სსიპ ქალაქ თბილისის მუნიციპალიტეტის არქიტექტურის
სამსახურის უფროსის მოადგილეს (სანებართვო საკითხებში)
ქალბატონ **თეონა ახალაშვილს**

ქალბატონო თეონა,

თქვენი 2022 წლის 25 ოქტომბრის N 60-01222982706 წერილის პასუხად გაცნობებთ, რომ ქალაქ თბილისში, დავით აღმაშენებლის ხეივანი N183ა-ში არსებულ მიწის ნაკვეთზე (ს/კ 01.72.14.012.930) სავაჭრო ცენტრის შენობის არქიტექტურულ და ხანძარსაწინააღმდეგო დაცვის სისტემების პროექტებზე, საგანგებო სიტუაციების მართვის სამსახურის ზედამხედველობის დეპარტამენტის მიერ 2020 წლის 9 ოქტომბერის MIA 62002401354 წერილით გაიცა შესაბამისობის დასკვნა. ამჟამად წარმოდგენილ დაპროექტების დოკუმენტაციაში ასახული კორექტირებით (მოხდა მხოლოდ მინუს სართულის გაუქმება) არ დარღვეულა ხანძარსაწინააღმდეგო წესებისა და ნორმების მოთხოვნები.

პატივისცემით,

სახელმწიფო საქვეუწყებო დაწესებულება-საგანგებო
სიტუაციების მართვის სამსახური
ზედამხედველობის დეპარტამენტი
დეპარტამენტის უფროსი
კუჭაშვილი დავითი

საქართველო, 0114, თბილისი, ვ. გორგასლის ქ. №83ა
ტელ: (+995 032) 2 41 44 79
ელ. ფოსტა: info@es.gov.ge

№83a, V. Gorgasali str. Tbilisi, 0114, Georgia
Tel: (+995 032 2 41 44 79
E-mail: info@es.gov.ge

№002776 შემოწმების აქტის დანართი

±0.00 ნიშნულზე "4-6" და "თ-ზ" მონაკვეთში დამატებით მოწყობილია ტიხრები და ღიობები. კიბის უჯრედში მოაჯირების მოწყობა ნაწილობრივ არ შეესაბამება საპროექტო ნახაზებში მითითებულს. ობიექტზე დამატებით მოწყობილია სახანძრო განგაშის ხელით სამართავის კოლოფი.

უფროსი სპეციალისტი: _____ ი. ბენდიანიშვილი

დანართი ჩაიბარა (სახელი, გვარი, მიღების თარიღი, ხელმოწერა)

_____

_____

საქართველოს იუსტიციის სამინისტრო
სსიპ საჯარო რეესტრის ეროვნული სააგენტო

ამონაწერი მეწარმეთა და არასამეწარმეო (არაკომერციული) იურიდიული პირების რეესტრიდან

განაცხადის რეგისტრაციის ნომერი, მომზადების თარიღი: B23148856, 19/10/2023 15:18:48

სუბიექტი

საფირმო სახელწოდება:	შპს პიტ-სტოპ
სამართლებრივი ფორმა:	შეზღუდული პასუხისმგებლობის საზოგადოება
საიდენტიფიკაციო ნომერი:	206114505
რეგისტრაციის ნომერი, თარიღი:	7/4-1897; 21/09/2001
მარეგისტრირებელი ორგანო:	ისანი-სამგორის სასამართლო
იურიდიული მისამართი:	საქართველო, თბილისი, სამგორის რაიონი, კახეთის გზატკეცილი, N33ა

ინფორმაცია ლიკვიდაციის/ რეორგანიზაციის/ გადახდისუუნარობის პროცესის მიმდინარეობის შესახებ

რეგისტრირებული არ არის

მმართველობის ორგანო

- საერთო კრება
- დირექტორი

ხელმძღვანელობა/წარმომადგენლობა

- დირექტორი

  ედუარდ მიქაძე, 01014001689 ,ერთპიროვნული

კაპიტალი

მიწის (უძრავი ქონების) საკადასტრო კოდი N 01.72.14.012.930

ამონაწერი საჯარო რეესტრიდან

განცხადების რეგისტრაცია
N 892024662795 - 29/10/2024 17:05:36

მომზადების თარიღი
01/11/2024 16:24:03

საკუთრების განყოფილება

ზონა	სექტორი	კვარტალი	ნაკვეთი
თბილისი			
01	**72**	**14**	**012/930**

მისამართი: ქალაქი თბილისი, დავით აღმაშენებლის ხეივანი, N 183ა

ნაკვეთის საკუთრების ტიპი: საკუთრება
ნაკვეთის დანიშნულება: არასასოფლო სამეურნეო
დაზუსტებული ფართობი: 700.00 კვ.მ.
ნაკვეთის წინა ნომერი: **01.72.14.012.872;**

მესაკუთრის განყოფილება

განცხადების რეგისტრაცია : ნომერი 882020231308 , თარიღი 29/04/2020 17:58:16
უფლების რეგისტრაცია: თარიღი 30/04/2020

უფლების დამადასტურებელი დოკუმენტი:

- სააგენტოს გადაწყვეტილება NQN1743013 , დამოწმების თარიღი:27/04/2020 ,სსიპ " ქონების მართვის სააგენტო"
- უძრავი ქონების ნასყიდობის ხელშეკრულება N190759162 , დამოწმების თარიღი:28/06/2019 ,ნოტარიუსი ნანა ბაკურაძე

მესაკუთრეები:
შპს "პიგ-სტოპ", ID ნომერი:206114505

მესაკუთრე:
შპს "პიგ-სტოპ"

აღწერა:

იპოთეკა

საგადასახადო გირავნობა:

რეგისტრირებული არ არის

ვალდებულება

ყადაღა/აკრძალვა:

რეგისტრირებული არ არის

მოვალეთა რეესტრი:

რეგისტრირებული არ არის

ქ. თბილისის მუნიციპალიტეტის მერიის
მუნიციპალური ინსპექცია

თბილისი, 0160, შარტავას ქ. 7 ტელ: 2378501, 2378396

შემოწმების აქტი № 002776

(სამშენებლო სამართალდარღვევის საქმის წარმოების დაწყების შესახებ)

შედგენის თარიღი: 30/12/2024

საქართველოს კანონის „საქართველოს სივრცის დაგეგმარების, არქიტექტურული და სამშენებლო საქმიანობის კოდექსი“ 123-ე მუხლის მე-2 ნაწილის თანახმად, სამშენებლო სამართალდარღვევასთან დაკავშირებული ადმინისტრაციული წარმოება შემოწმების აქტის შედგენითიწყება:

ა) 136-ე მუხლით გათვალისწინებული დარღვევის არსებობისას;

ბ) დარღვევისათვის საურავის დარიცხვის შესახებ დადგენილების მიღებისას;

გ) დამრღვევის საჯარიმო თანხის სამმაგი ოდენობის თანხით დაჯარიმებისას;

დ) საეტაპო ოქმის დადგენილი წესით წარუდგენლობისას;

ე) უფლებამოსილი ორგანოსთვის იმ ობიექტის ექსპლუატაციაში მისაღებად განცხადების დადგენილ ვადაში წარუდგენლობისას, რომლის მშენებლობაც დამთავრებულია;

ვ) თუ დამრღვევი განცხადების საფუძველზე აღიარებს სამშენებლო ობიექტზე არსებულ დარღვევებს და ითხოვს კანონით დადგენილი ზომების მიღებას;

ზ) 138-ე მუხლის პირველი ნაწილით გათვალისწინებული დარღვევის არსებობისას, თუ ის ხორციელდება „ტყის ფონდის მართვის შესახებ“ და „წყლის შესახებ“ საქართველოს კანონებით განსაზღვრულ ტერიტორიაზე. განსაკუთრებული რეგულირების ტერიტორიაზე ან ზონაში, კულტურული მემკვიდრეობის დამცავ ზონაში ან/და ქალაქ თბილისის მუნიციპალიტეტის ადმინისტრაციულ საზღვრებში.

დამრღვევის დასახელება და მისამართი: [illegible]

ობიექტის დასახელება და მისამართი: [illegible]

შემოწმებით დადგინდა: [illegible]

შემოწმების აქტის შემდგენი (თანამდებობა, სახელი, გვარი, ხელმოწერა):

შემოწმების აქტი ჩაიბარა (სახელი, გვარი, მიღების თარიღი, ხელმოწერა):

სამშენებლო სამართალდამრღვევისათვის მითითების, შემოწმების აქტის, უწყების ან დადგენილების გაცნობა უნდა მოხდეს ოფიციალურად, სამშენებლო ობიექტზე. თუ დამრღვევი არ მყოფება სამშენებლო ობიექტზე ან უარს აცხადებს შესაბამისი აქტის/აქტების გაცნობაზე, გაცნობად ჩაითვლება აქტის/აქტების სამშენებლო ობიექტის თვალსაჩინო ადგილზე განთავსება (საქართველოს კანონის „საქართველოს სივრცის დაგეგმარების, არქიტექტურული და სამშენებლო საქმიანობის კოდექსი“ 128-ე მუხლის 1-ლი ნაწილი).

შემოწმების აქტი გაეცნო (ჩაბარდა) დამრღვევს, თვალსაჩინო ადგილზე განთავსების გზით. (ზუსტად მიეთითოს თვალსაჩინო ადგილი).

განთავსების თარიღი

ქ. თბილისი, დიღმის სასწავლო-საცდელი მეურნეობის ტერიტორია (01.72.14.012.930)
სავაჭრო ცენტრი და ავტოსერვისი

კონსტრუქციული ნაწილი

მუშა პროექტი

კორექტირება

კონსტრუქტორი: ა. კორტავა

თბილისი 2020

კონსტრუქციული ნაწილის განმარტებითი ბარათი

ქ. თბილისში, დიღმის სასწავლო-საცდელი მეურნეობის ტერიტორიაზე სავაჭრო ცენტრის ა ავტოსერვისის პროექტის კონსტრუქციული ნაწილი მარკით "კ" მოცემულია ალბომში, რომელიც დამუშავდა ტექნიკური დოკუმენტაციის საფუძველზე, არქიტექტურული ნახაზების ხელფით მარკით "ა".

შენობა ორსართულიანია, უსარდაფო;

პირობით ნიშნულად 0.00 მ. მიღებულია შენობის I სართულის იატაკის დონე.

სეისმური დარაიონების მახლდით სამშენებლო ტერიტორია იმყოფება 8 ბალიან ზონაში. გაანგარიშება ჩატარებულია 8 (0.17g) ბალზე.

საინჟინრო-გეოლოგიური გამოკვლევის მიხედვით, სამშენებლო ტერიტორია იმყოფება ამაკმაყოფილებელ საინჟინრო-გეოლოგიურ პირობებში - უარყოფითი ფიზიკურ-გეოლოგიური პროცესები არ არის გავრცელებული. საძირკვლის ფუძედ მიღებულია ნეშნარი: რომლის ფიზიკურ-მექანიკური მახასიათებლებია:

სიმკვრივე	ρ=1.95 გ/სმ^3 ;
პირობითი საანგარიშო წინაღობა	R_0=500 კპა (5.0 კგძ/სმ^2);
დეფორმაციის მოდული	E=50 მპა (500 კგძ/სმ^2);

კლიმატური პირობები:
თოვლის ნორმატიული დატვირთვა 0.5 კპა,
ქარის ნორმატიული დატვირთვა 15 წელიწადში ერთხელ 0.85 კპა

მზიდ კონსტრუქციას წარმოადგენს მონოლითური რკინაბეტონის სივრცითი კარკასი ისგა კვანძებით:

საძირკველი წერგილოვანი – 130x50 და 200x60 (სმ) ბეტონი B25;
რანდკოჭები - bxh=40x50 (სმ) ბეტონი B25;
სვეტები - მონოლითური რკინაბეტონის - bxh=40x50 (სმ) ბეტონი B25;
რიგელები - მონოლითური რკინაბეტონის 40x50 (სმ) ბეტონი B25;
სართულშუა გადახურვის ფილები - 18 (სმ) ბეტონი B25;
კიბეები - მონოლითური რკინაბეტონის, პანდუსის სისქე 18 (სმ) ბეტონი B25;
სახურავი ლითონის კონსტრუქციით

კარკასის შევსება - წვრილი მსუბუქი ბეტონის ბლოკით, რომელიც უნდა ჩამაგრდეს არკასთან სათანადო დეტალებით; ბლოკის მარკა მ-75, ხსნარის მარკა მ-50;

ტიხრები - წვრილი მსუბუქი ბეტონის ბლოკების წყობა ჩამაგრდეს მზიდ ონსტრუქციებთან შესაბამისი დეტალების საშუალებით.

წინამდებარე პროექტი გაანგარიშებულია და დამუშავებულია საქართველოში მოქმედი ამშენებლო ნორმებისა და წესების დაცვით:

1) პნ 01.05-08 "სამშენებლო კლიმატოლოგია"
2) პნ 01.01-09 "სეისმოლეგები მშენებლობა"
3) პნ 03.01-09 "ბეტონისა და რკინაბეტონის კონსტრუქციები"
4) პნ 02.01-08 "შენობისა და ნაგებობის ფუძეები"
5) СНиП 2.01.07-85* "Нагрузки и воздействия"

პროექტის მიხედვით შენობის გეომეტრიის დაცვის მიზნით მშენებლობის პროცესი უნდა მდინარეობდეს გეოდეზიური მეთვალყურეობის თანხლებით.

მშენებლობის პროცესში წარმოქმნილი პრობლემები, რომლებიც შეხებაში არიან არმოდგენილი პროექტის ან ცალკეული დეტალების ცვლილებასთან, როგორც წესი, ეთანხმდეს საპროექტო ორგანიზაციასთან.

ზოგადი მითითებები

1. ქვაბული მიღებულ იქნას ინჟინერ-გეოლოგის მიერ, შედგეს შესაბამისი აქტი სამშენებლო ნორმებისა და წესების მიხედვით.
2. მშენებლობის ორგანიზაციამ უზრუნველყოს მონოლითური რ/ბ-ის პორიზონტალურ კონსტრუქციებში: საძირკველსა და გადახურვის ფილებში ბეტონის ჩაწყობა უწყვეტად, პორიზონტალური მიმართულებით.
3. რ/ბ-ის კონსტრუქციების დაბეტონებისას უნდა გაეწიოს კონტროლი ბეტონის კლასს, ეიბრირებას, დაბეტონების ხარისხს და შრობის პროცესს თანახმად ГОСТ 10180-78, ГОСТ 18105.0-80, ГОСТ 18105.1-80, ГОСТ 18105.2-80.
4. რ/ბ-ის კონსტრუქციებში გამოყენებულია 500 და 240 კლასის არმატურა თჩ 102-00-ის მიხედვით. შემოწმებულ იქნას შემოკანილი არმატურის ხარისხი აკრედიგირებული ლაბორატორიის მიერ და შედგეს შესაბამისი აქტი.
5. ანკერებისა და ჩასაკანებელი დეტალებისთვის გამოყენებულ იქნას ლითონის ფურცელი ГОСТ 380-71-ის მიხედვით.
6. ანკერები დამზადდეს ხელის რკალური შედუღებით განლრუებულ ნახვრეტში ГОСТ 19292-73-ის მიხედვით.
7. რ/ბ-ის კონსტრუქციებში გრძივი არმატურების დაკავშირება შესრულდეს გადადებით - წინამდებარე პროექტის და სამშენებლო ნორმების და წესების მიხედვით.
8. არმატურების გადაღუნვა მოხდეს ცივად, შესაბამისი მექანიზმების მეშვეობით.
9. კარკასის ღეროვან ელემენტებში განივი არმირება შესრულდეს შეკრული არმატურის საკიდების მეშვეობით, რომელთა ბოლოები გადაიღუნოს და ჩაანკერდეს კონსტრუქციის განში.
10. რ/ბ-ის კონსტრუქციებში პროექტით გათვალისწინებულია B-25 კლასის ბეტონი. კონსტრუქციებში ბეტონის ჩაწყობა შესრულდეს ვიბრატორის გამოყენებით.

მშენებლობის პროცესში განსორციელდეს ბეტონის კლასის სისგემატური კონტროლი, მოწოდებული პარტიიდან აღებულ იქნას ნიმუშები და შემოწმებულ იქნას ლაბორატორულად, თანახმად სამშენებლო ნორმებისა.

ბეტონის დამზადებისას განსაკუთრებული ყურადღება მიექცეს ცემენტის შემადგენლობას და ხარისხს - დანიშნულის მიხედვით.

11. კონსტრუქციულ ნახაზებზე მუშა არმატურები მიბმულია ღერძულად, მომები მმ-შია ნაჩვენები.
12. ბეტონის მომზადების შედაპირი, ასევე საძირკვლისა და სარდაფის კედლის გრუნგთან საკონგაქტო შედაპირები, დამუშავდეს და მოეწყოს ჰიდროიზოლაცია.
13. ლითონკონსტრუქციების დამზადებისას იხელმძღვანელეთ შესაბამისად ТУ 36-2282-80 და СНиП III-18-75 "Металлические конструций. Правила производства и приемки работ";
14. ლითონის ელემენგებისათვის მასალად გამოყენებულ იქნას ჩვეულებრივი ხარისხის ნახშირბადოვანი ფოლადი ГОСТ 380-71*-ის (СНиП-II-23-81*) მიხედვით:
15. ლითონის კონსტრუქციის ელექგროშედუღებისათვის ქარხანაში გამოყენებულ იქნას ნახევრადავგომაგური ელექგროშედუღება; მშენებარე ობიექგზე ხელით ელექგროშედუღების შესრულებისას გამოყენებულ იქნას ელექგროდები ხელით რკალური შედუღებისათვის ГОСТ 9467-75-ის მიხედვით; შესადუღი მავთული ГОСТ 2246-70-ის მიხედვით; ფლუსი-ГОСТ 9087-81-ის მიხედვით; ნახშირორჟანგის აირი ГОСТ 8050-76-ის მიხედვით.
16. ლითონის ელემენგების შედუღება განხორციელდეს (თუ მითითებული არ არის კონსკრეგულად) მათი შეხების მთელ პერიმეგრზე (კონგურზე). შედუღების ნაკერის სიმაღლედ მიიღება 1.2h სადაც h არის შესადუღებელი ელემენგების სისქეებს შორის უმცირესი, არანაკლები 6 მმ-ისა
17. ლითონკონსგრუქციების კვანძებში გამოყენებული იქნას ჭანჭიკი ГОСТ 7798-70-ის მიხედვით, ფოლადის მარკა ВСт.5, ქანჩი ГОСТ 5915-70-ის მიხედვით, საყელური ГОСТ 11371-98-ის მიხედვით;
18. ლითონის კონსგრუქციების ელემენგები შეიღებოს СНиП-2.03.11-85-ის „სამშენებლო კონსგრუქციების დაცვა კოროზიისაგან" მიხედვით;

ნაგებობის პასუხისმგებლობის კლასი

თანახმად საქართველოს პროექგირების ნორმებისა პნ 03.01-09 დანართი 3, განსახილველი შენობა მიეკუთვნება I კლასის ნაგებობას. ამ შემთხვევაში საიმედობის კოეფიციენგი ნაგებობის პასუხისმგებლობის კლასის მიხედვით γ_n=1.

თანახმად საქართველოში მოქმედი პროექგირების ნორმებისა НАГРУЗКИ И ВОЗДЕЙСТВИЯ СНиП 2.01.07-85*, განსახილველ შენობის კონსგრუქციებზე მოსული დატვირთების საიმედობის კოეფიციენგი

. მუდმივი დატვირთვებისთვის:
1. ნაყარი გრუნტი 1,15;
2. რ/ბ-ის კონსგრუქციები 1,1;
3. ლითონის კონსგრუქციები.....1,05;
4. იატაკები.....1,2;
5. სპეციონარული დანადგარები 1,05;

. დროებითი დატვირთვებისთვის:
1. თანაბრად განაწილებული დატვირთა < 200 კგძ/მ2/.....1,3;
2. თანაბრად განაწილებული დატვირთა > 200 კგძ/მ2/.....1,2

ჩ. თოვლის დატვირთვისთვის.....1,4;
ჩ. ქარის დატვირთვისთვის.....1,4;

დროებითი ნორმატიული დატვირთვები, შესაბამისად - 200 კგ/მ2/,
თოვლის ნორმატიული დატვირთვა - 70 კგძ/მ2/;
ქარის ნორმატიული დატვირთვა - 70 კგძ/მ2/;
ვრუნტის კატეგორია სეისმური თვისებების მიხედვით არის მეორე.
გაანგარიშება ჩატარებულია I და II ჯგუფის მდგრადობის მიხედვით.

შენობის მზიდი კონსტრუქციების გაანგარიშება ჩატარებულია გამოთვლითი კომპლექს "LIRA SAPR"-ის მიხედვით. საანგარიშო სქემა სივრცითია. დრეკადი ფუძე მოდელირებულია საგების ორი კოეფიციენგით (პასგერნაკის მოდელი).

წინამდებარე ალბომში დამუშავებულია შენობის კონსგრუქციები, მარკით "კ", რომელშიც მოცემულია კონსგრუქციების მუშა ნახაზები:
1. კონსგრუქციების სქემები;
2. მონ. რ/ბ-ის საძირკვლის კონსგრუქცია;
3. მონ. რ/ბ-ის სვეგების კონსგრუქციები;
4. მონ. რ/ბ-ის გადახურვის ფილის კონსგრუქციები;
5. მონ. რ/ბ-ის კიბეების კონსგრუქციები;

პროექტის დასახელება
სავაჭრო ცენტრი, ავტოსერვისი

პროექტის მისამართი
ქ. თბილისი, დიღმის სასწავლო-საცდელი მეურნეობის ტერიტორია (01.72.14.012.930)

დამკვეთი

მპ	2022.02.07	მუშა პროექტი
სტადია	მარილი	განმარტება
გამოცემა		00000
დაკვეთის №		00000
CAD DWG ფაილი		ganmartebiti.dwg
კონსტრუქტორი		ა. კორტავა
შეასრულა		ა. ესებუა
შეამოწმა		ა. კორტავა

ნახაზის დასახელება

განმარტებითი ბარათი, ზოგადი მითითებები

კ-02

A3

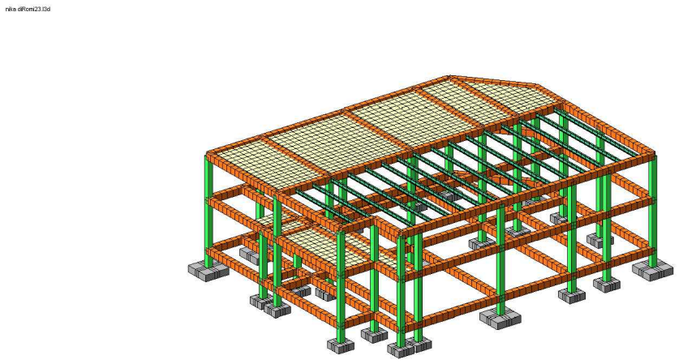

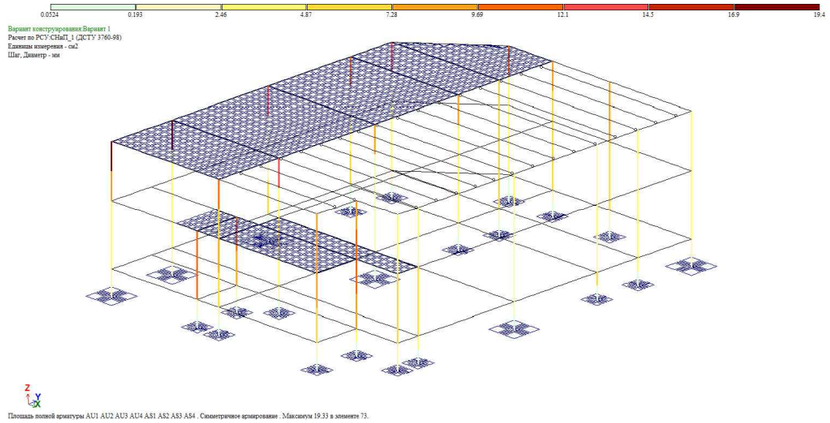

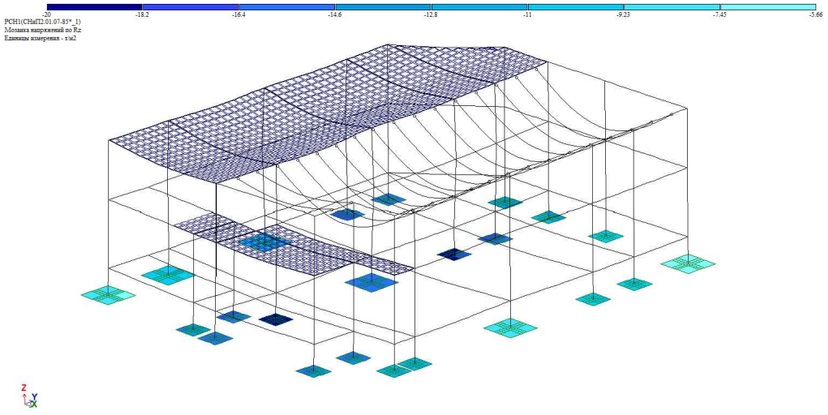

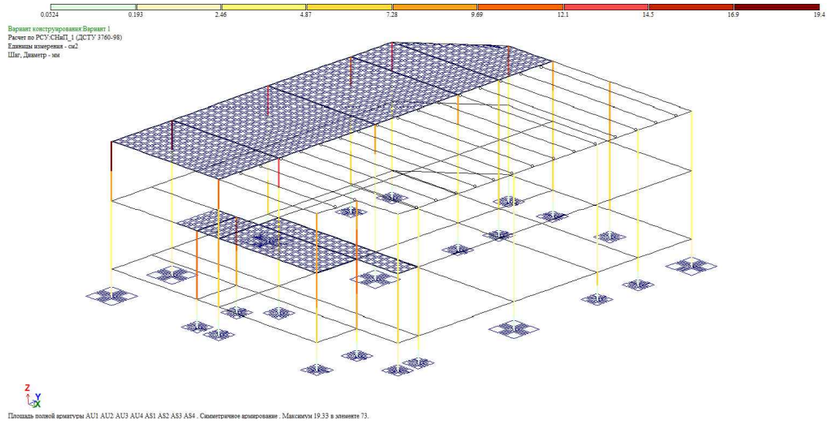

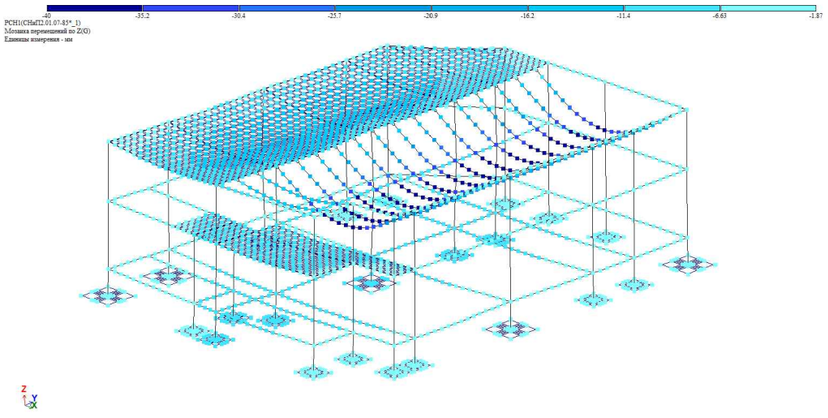

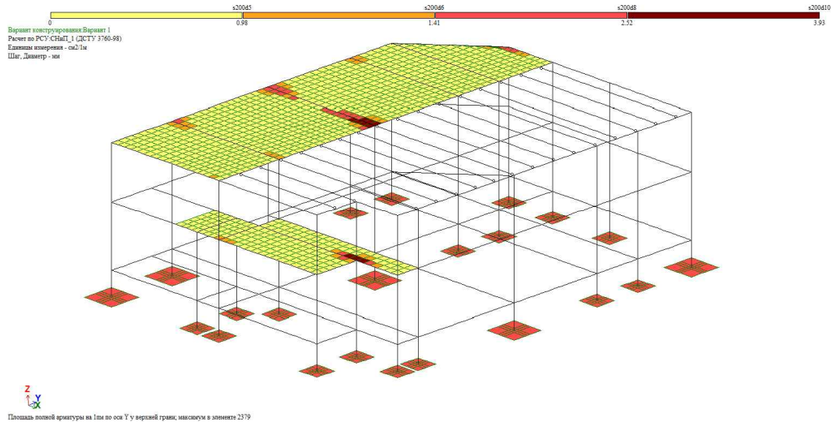

პროექტის დასახელება

საავჭრო ცენტრი, ავტოსერვისი

პროექტის მისამართი

ქ. მაბილისი, დიღმის სასწავლო-საცდელი მეურნეობის ტერიტორია (01.72.14.012.930)

დამკვეთი

მპ	2022.02.07	მუშა პროექტი
სტადია	მარილი	განმარტება
გამოცემა		00000

დაკვეთის № 00000

CAD DWG ფაილი ganmartebiti.dwg

კონსტრუქტორი		ა. კორტავა
შეასრულა		ა. ესებუა
შეამოწმა		ა. კორტავა

ნახაზის დასახელება

ანგარიშების რეზულტატები

კ-03

A3

Частоты собственных колебаний

Файл Редактировать Опции

Частоты собственных колебаний

№ загруж	№ формы	Собст.значения	Частоты		Период (с)	Коэф.распред.	Мод.масса (%)	Сумма мод.масс (%)
			Круг.частота (рад/с)	Частота (Гц)				
3	1	0.078	12.820	2.040	0.490	1.249	7.118	7.118
3	2	0.073	13.785	2.194	0.456	- 1.858	66.842	73.959
3	3	0.071	14.016	2.231	0.448	- 0.001	0.000	73.959
3	4	0.071	14.017	2.231	0.448	- 0.022	0.000	73.960
3	5	0.071	14.017	2.231	0.448	0.004	0.000	73.960
3	6	0.071	14.018	2.231	0.448	- 0.063	0.003	73.963
3	7	0.071	14.019	2.231	0.448	- 0.044	0.001	73.965
3	8	0.071	14.020	2.231	0.448	- 0.026	0.001	73.966
3	9	0.071	14.020	2.231	0.448	- 0.024	0.001	73.966
3	10	0.071	14.021	2.231	0.448	0.022	0.000	73.967
3	11	0.071	14.021	2.232	0.448	- 0.036	0.001	73.967
3	12	0.071	14.022	2.232	0.448	0.066	0.003	73.970
3	13	0.071	14.024	2.232	0.448	- 0.093	0.006	73.976
3	14	0.071	14.026	2.232	0.448	- 0.073	0.004	73.981
3	15	0.071	14.026	2.232	0.448	0.087	0.008	73.989
3	16	0.061	16.351	2.602	0.384	0.340	1.543	75.531
3	17	0.049	20.251	3.223	0.310	0.100	0.263	75.794
3	18	0.044	22.761	3.622	0.276	0.161	0.027	75.821
3	19	0.044	22.897	3.644	0.274	0.019	0.000	75.821
3	20	0.043	23.113	3.679	0.272	- 0.045	0.003	75.824
3	21	0.043	23.202	3.693	0.271	0.071	0.005	75.829
3	22	0.043	23.230	3.697	0.270	0.051	0.003	75.832
3	23	0.043	23.262	3.702	0.270	0.033	0.001	75.833
3	24	0.043	23.283	3.706	0.270	- 0.015	0.000	75.834
3	25	0.043	23.294	3.707	0.270	- 0.004	0.000	75.834
3	26	0.043	23.299	3.708	0.270	0.008	0.000	75.834
3	27	0.043	23.303	3.709	0.270	- 0.002	0.000	75.834
3	28	0.043	23.306	3.709	0.270	- 0.003	0.000	75.834
3	29	0.043	23.307	3.709	0.270	0.000	0.000	75.834
3	30	0.043	23.308	3.710	0.270	0.001	0.000	75.834
3	31	0.043	23.309	3.710	0.270	0.000	0.000	75.834
3	32	0.038	26.534	4.223	0.237	- 0.056	0.003	75.837
3	33	0.036	28.109	4.474	0.224	0.004	0.000	75.837
3	34	0.035	28.726	4.572	0.219	- 0.067	0.002	75.838
3	35	0.029	34.763	5.533	0.181	- 0.041	0.018	75.856
3	36	0.026	38.564	6.138	0.163	- 0.022	0.004	75.859
3	37	0.026	38.622	6.147	0.163	0.021	0.000	75.860
3	38	0.026	38.629	6.148	0.163	- 0.002	0.000	75.860
3	39	0.026	38.631	6.148	0.163	- 0.001	0.000	75.860
3	40	0.026	38.633	6.149	0.163	- 0.001	0.000	75.860
3	41	0.026	38.634	6.149	0.163	0.001	0.000	75.860
3	42	0.026	38.636	6.149	0.163	0.000	0.000	75.860
3	43	0.026	38.639	6.150	0.163	0.002	0.000	75.860

Файл Редактировать Опции

Частоты собственных колебаний

№ загруж	№ формы	Собст.значения	Частоты		Период (с)	Коэф.распред.	Мод.масса (%)	Сумма мод.масс (%)
			Круг.частота (рад/с)	Частота (Гц)				
4	9	0.071	14.020	2.231	0.448	0.002	0.000	34.846
4	10	0.071	14.021	2.231	0.448	- 0.002	0.000	34.846
4	11	0.071	14.021	2.232	0.448	- 0.002	0.000	34.846
4	12	0.071	14.022	2.232	0.448	0.010	0.000	34.846
4	13	0.071	14.024	2.232	0.448	- 0.016	0.000	34.846
4	14	0.071	14.026	2.232	0.448	0.004	0.000	34.846
4	15	0.071	14.026	2.232	0.448	0.011	0.000	34.846
4	16	0.061	16.351	2.602	0.384	1.615	34.740	69.586
4	17	0.049	20.251	3.223	0.310	0.273	1.977	71.563
4	18	0.044	22.761	3.622	0.276	0.099	0.010	71.574
4	19	0.044	22.897	3.644	0.274	0.151	0.026	71.599
4	20	0.043	23.113	3.679	0.272	- 0.050	0.003	71.602
4	21	0.043	23.202	3.693	0.271	0.064	0.004	71.607
4	22	0.043	23.230	3.697	0.270	0.100	0.010	71.617
4	23	0.043	23.262	3.702	0.270	0.019	0.000	71.617
4	24	0.043	23.283	3.706	0.270	0.009	0.000	71.618
4	25	0.043	23.294	3.707	0.270	0.002	0.000	71.618
4	26	0.043	23.299	3.708	0.270	0.008	0.000	71.618
4	27	0.043	23.303	3.709	0.270	0.001	0.000	71.618
4	28	0.043	23.306	3.709	0.270	- 0.001	0.000	71.618
4	29	0.043	23.307	3.709	0.270	0.003	0.000	71.618
4	30	0.043	23.308	3.710	0.270	0.000	0.000	71.618
4	31	0.043	23.309	3.710	0.270	0.002	0.000	71.618
4	32	0.038	26.534	4.223	0.237	- 1.949	3.630	75.247
4	33	0.036	28.109	4.474	0.224	0.280	0.020	75.267
4	34	0.035	28.726	4.572	0.219	- 2.735	2.579	77.846
4	35	0.029	34.763	5.533	0.181	- 0.019	0.004	77.850
4	36	0.026	38.564	6.138	0.163	0.002	0.000	77.850
4	37	0.026	38.622	6.147	0.163	- 0.003	0.000	77.850
4	38	0.026	38.629	6.148	0.163	- 0.001	0.000	77.850
4	39	0.026	38.631	6.148	0.163	- 0.001	0.000	77.850
4	40	0.026	38.633	6.149	0.163	- 0.001	0.000	77.850
4	41	0.026	38.634	6.149	0.163	- 0.001	0.000	77.850
4	42	0.026	38.636	6.149	0.163	- 0.001	0.000	77.850
4	43	0.026	38.639	6.150	0.163	0.001	0.000	77.850
4	44	0.026	38.640	6.150	0.163	0.000	0.000	77.850
4	45	0.026	38.643	6.150	0.163	- 0.001	0.000	77.850
4	46	0.026	38.644	6.150	0.163	0.000	0.000	77.850
4	47	0.026	38.645	6.150	0.163	0.000	0.000	77.850
4	48	0.026	38.648	6.151	0.163	- 0.001	0.000	77.850
4	49	0.026	38.649	6.151	0.163	0.001	0.000	77.850
4	50	0.025	40.782	6.491	0.154	0.320	0.379	78.229
4	51	0.023	43.702	6.955	0.144	0.097	0.012	78.240

პროექტის დასახელება
სავაჭრო ცენტრი, ავტოსერვისი

პროექტის მისამართი
ქ. ობილისი, ღიღმის სასწავლო-საცდელი მეურნეობის ტერიტორია (01.72.14.012.930)

ღამკვეთი

მპ	2022.02.07	მუშა პროექტი
სტადია	ოარიდი	განმარტება
გამოცემა		00000
ღამკვეთის №		00000
CAD DWG ფაილი		ganmartebiti.dwg
კონსტრუქტორი		ა. კორტავა
შეასრულა		ა. ესებუა
შეამოწმა		ა. კორტავა

ნახაზის დასახელება

მოდალური ანალიზის შედეგები

კ-04

A3

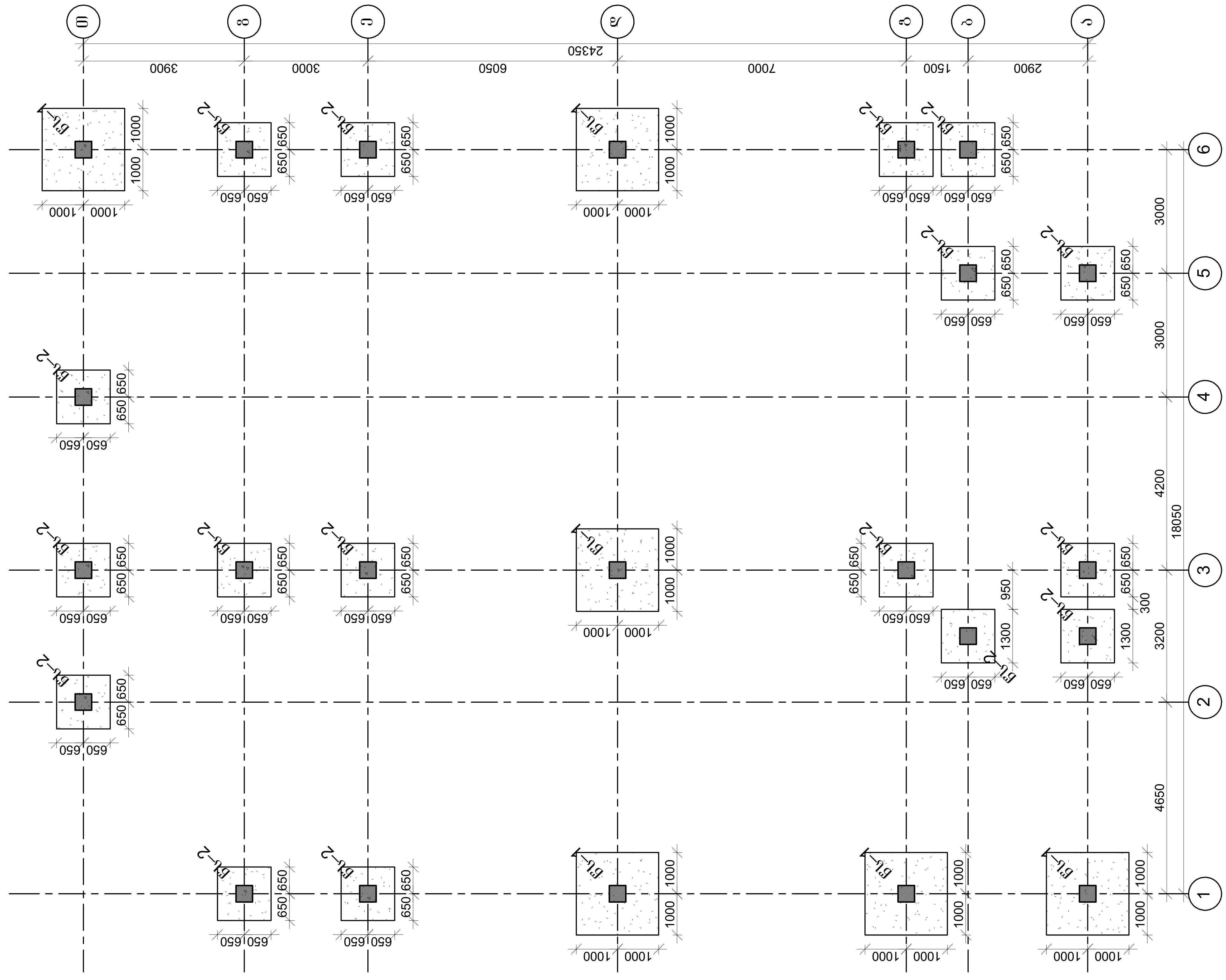

წერტილოვანი საძირკვლების საყალიბე გეგმა -1.50 ნიშნულზე

პროექტის დასახელება
სავაჭრო ცენტრი, ავტოსერვისი

პროექტის მისამართი
ქ. თბილისი, დიღმის სასწავლო-საცდელი მეურნეობის ტერიტორია (01.72.14.012.930)

დამკვეთი

მა	2025.02.13	მუშა პროექტი
სტადია	თარიღი	განმარტება
გამოცემა		00000
დაკვეთის №		00000
CAD DWG ფაილი		digomi konstruqciebi 2025.dwg
კონსტრუქტორი		ა. კორტავა
შეასრულა		ა. ესებუა
შეამოწმა		ა. კორტავა

ნახაზის დასახელება

წერტილოვანი საძირკვლების საყალიბე გეგმა -1.50 ნიშნულზე

კ-1

A3

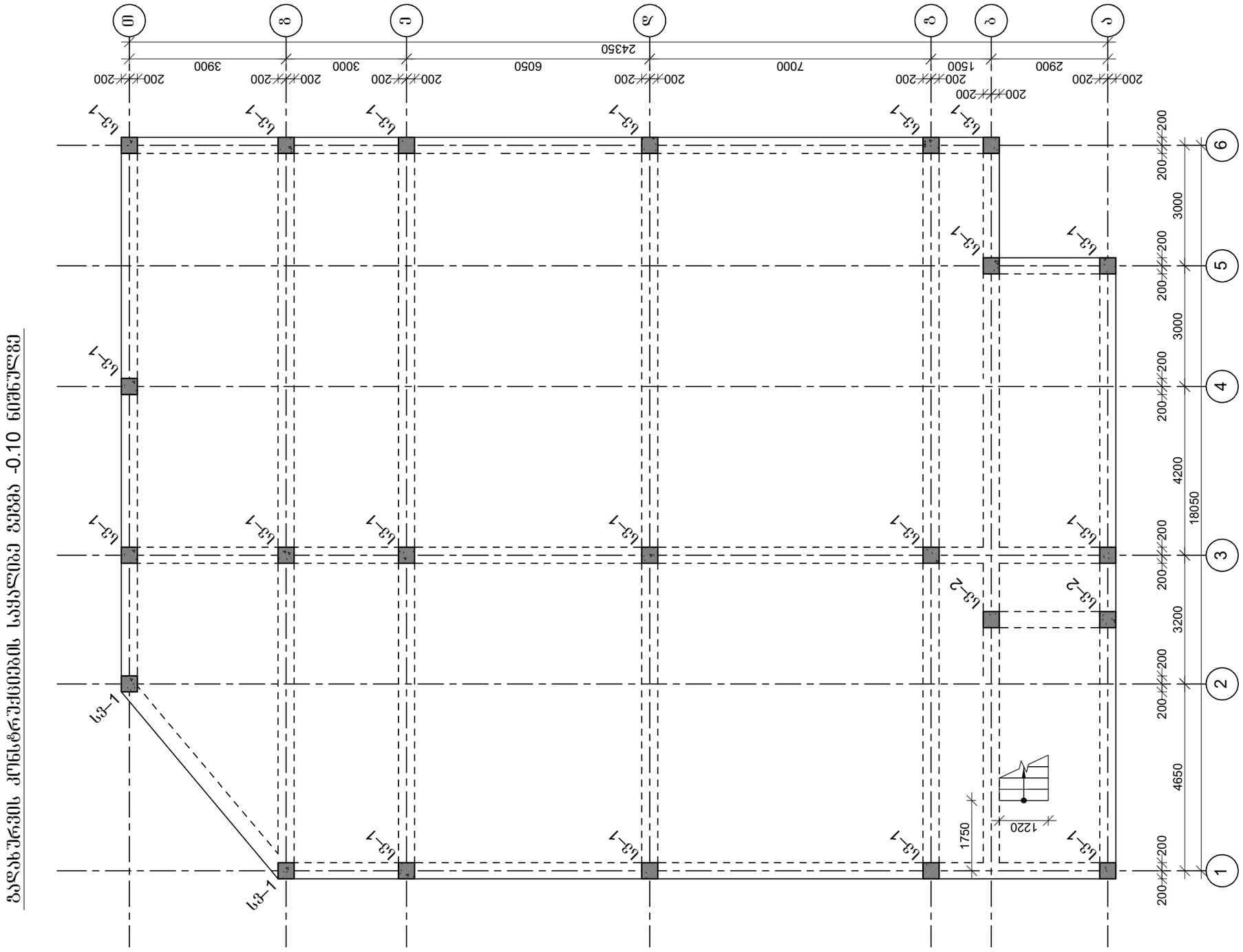
ბ
ბ8
გ
დ
ე
ვ
ზ
თ
ი
2900
1500
7000
6050
3000
3900
24350
200
200
200

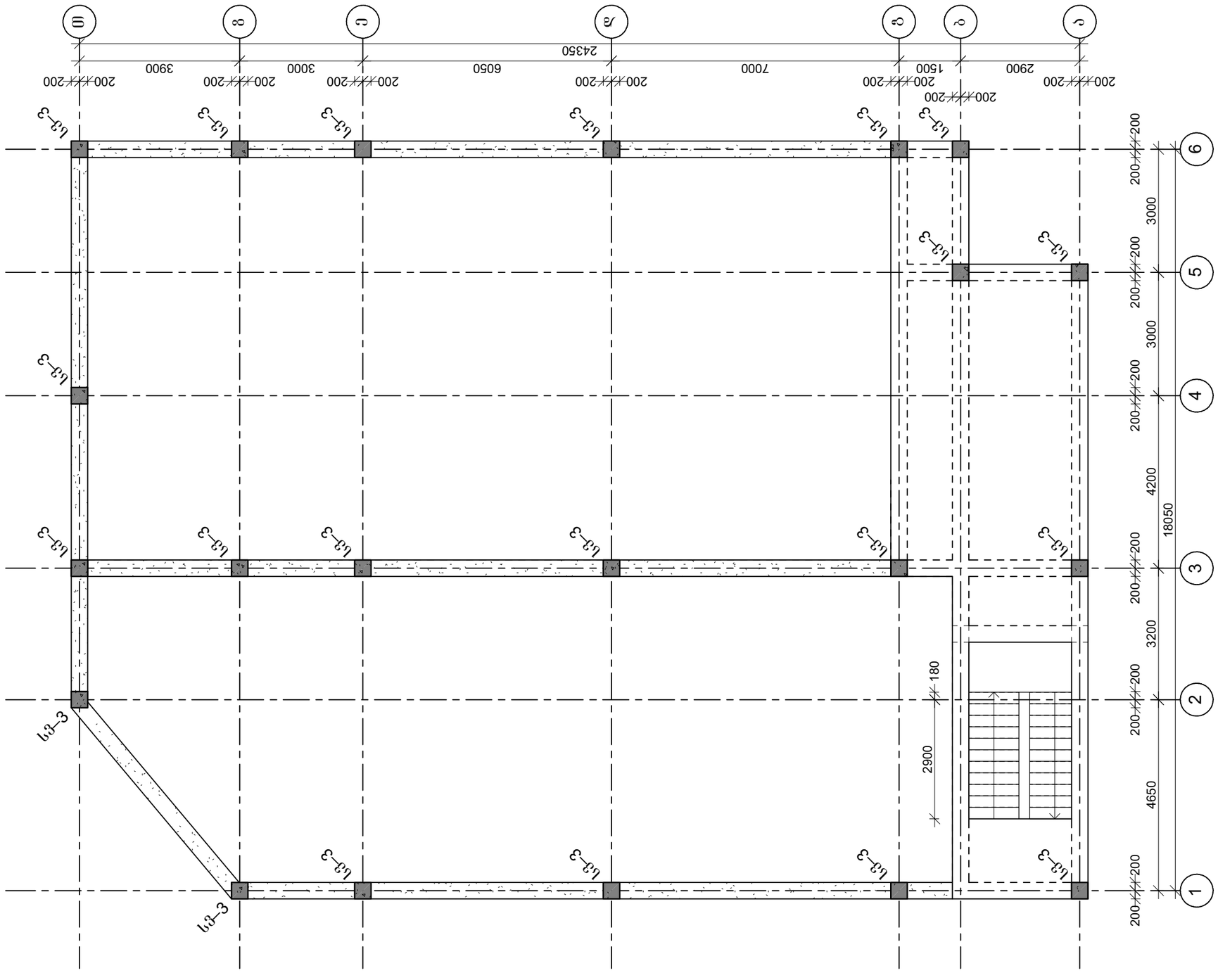

ბალახშრვის კონსტრუქციების საყალიბე გეგმა 3.40 ნიშნულზე

პროექტის დასახელება
სავაჭრო ცენტრი, ავტოსერვისი

პროექტის მისამართი
ქ. თბილისი, დიღმის
სასწავლო-საცდელი მეურნეობის
ტერიტორია (01.72.14.012.930)

დამკვეთი

მპ	2025.02.13	მუშა პროექტი
სტადია	ოარიდი	განმარტება
გამოცემა		00000
დაკვეთის №		00000
CAD DWG ფაილი	digomi konstruqciebi 2025.dwg	
კონსტრუქტორი		ა. კორტავა
შეასრულა		ა. ესებუა
შეამოწმა		ა. კორტავა

ნახაზის დასახელება

ბალახშრვის კონსტრუქციების საყალიბე
გეგმა 3.40 ნიშნულზე

კ-3

A3

კონსტრუქციების საყალიბე ზეგმა 6.30-:-6.70 ნიშნულებზე

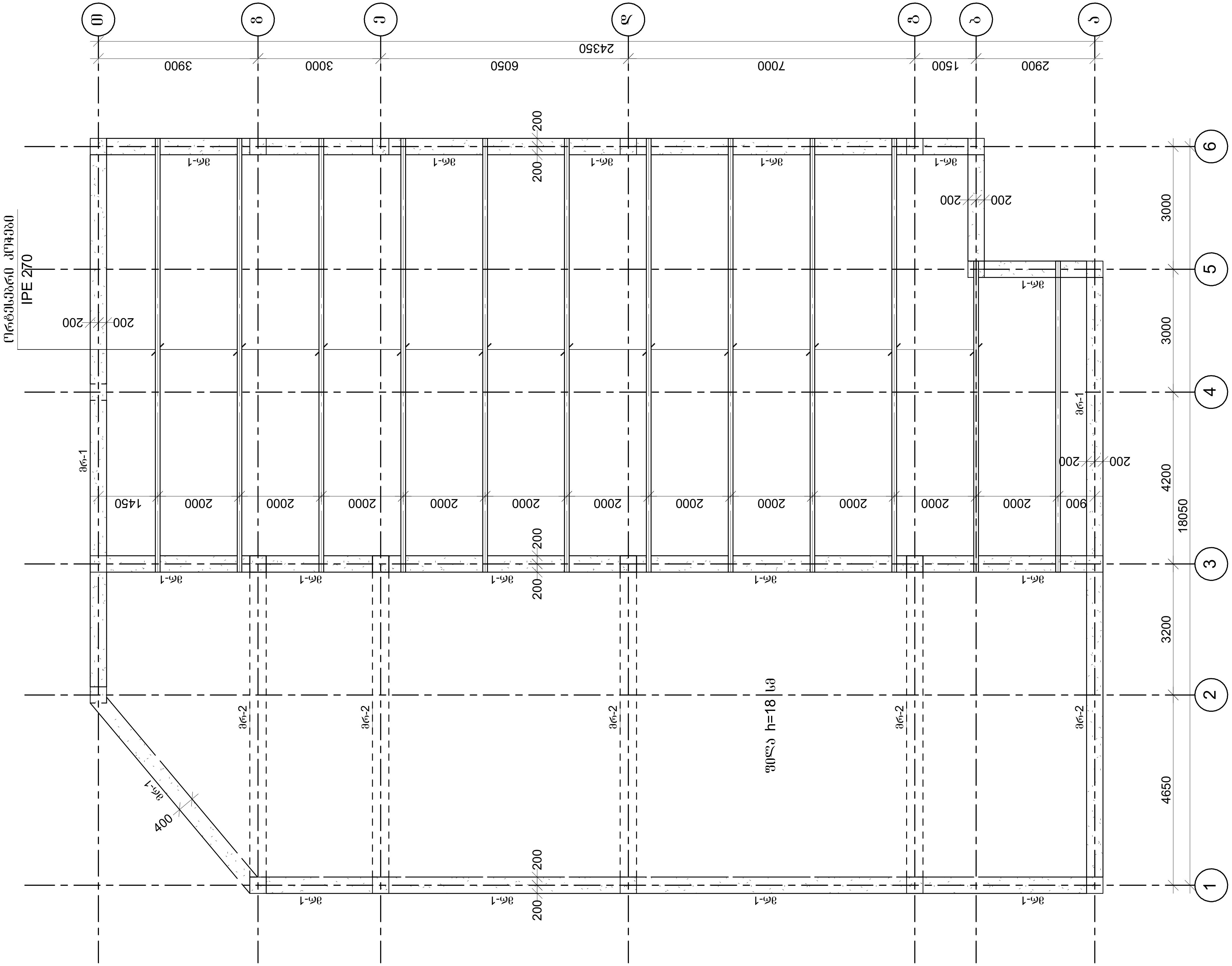

პროექტის დასახელება
სავაჭრო ცენტრი, ავტოსერვისი

პროექტის მისამართი
ქ. თბილისი, დიღმის სასწავლო-საცდელი მეურნეობის ტერიტორია (01.72.14.012.930)

დამკვეთი

მპ	2025.02.13	მუშა პროექტი
სტადია	თარიღი	განმარტება
გამოცემა		00000
დაკვეთის №		00000
CAD DWG ფაილი		digomi konstruqciebi 2025.dwg
კონსტრუქტორი		ა. კორტავა
შეასრულა		ა. ესებუა
შეამოწმა		ა. კორტავა

ნახაზის დასახელება

კონსტრუქციების საყალიბე ზეგმა 6.30-:-6.70 ნიშნულებზე

კ-4

A3

მონ. რკ/ბ-ის კონსტრუქციების განშლა "დ" ღერძის გასწვრივ

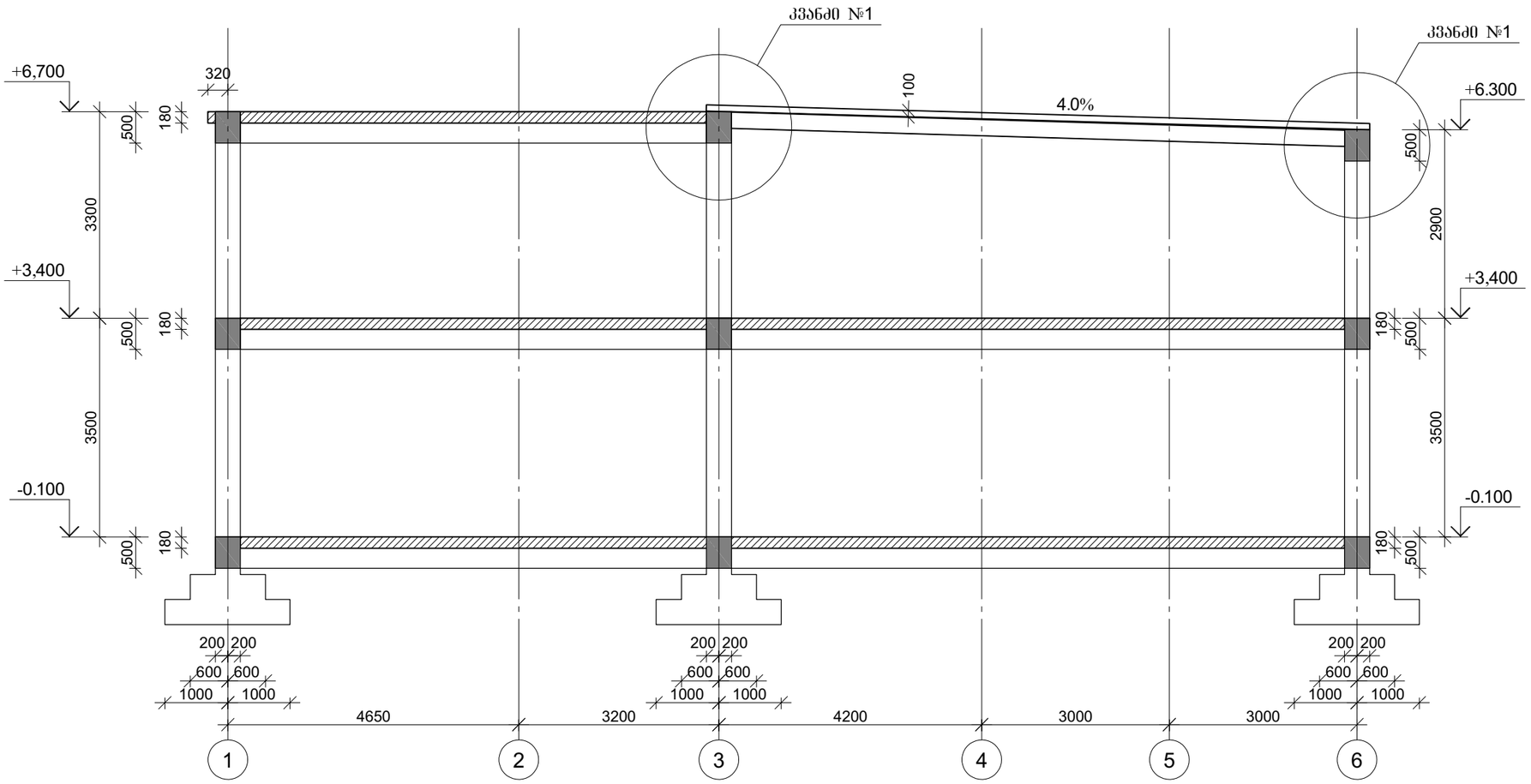

საყრდენი კვანძი №1

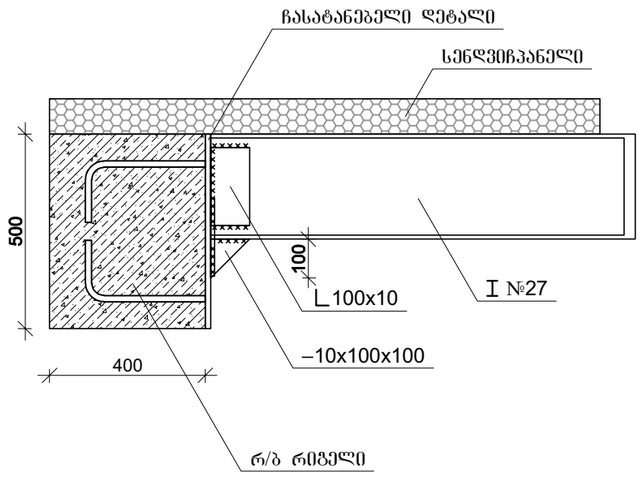

პროექტის დასახელება
სავაჭრო ცენტრი, ავტოსერვისი

პროექტის მისამართი
ქ. თბილისი, დიდგმის
სასწავლო-საცდელი მეურნეობის
ტერიტორია (01.72.14.012.930)

დამკვეთი

გპ	2025.02.13	მუშა პროექტი
სტადია	მარილი	განმარტება
გამოცემა		00000

დაკვეთის № 00000

CAD DWG ფაილი digomi konstruqciebi 2025.dwg

კონსტრუქტორი		ა. კორტავა
შესრულა		ა. ესებუა
შეამოწმა		ა. კორტავა

ნახაზის დასახელება

მონ. რკ/ბ-ის კონსტრუქციების განშლა "დ" ღერძის გასწვრივ

კ-5

A3

წერტილოვანი საძირკვლის წს-1-ის არმირება

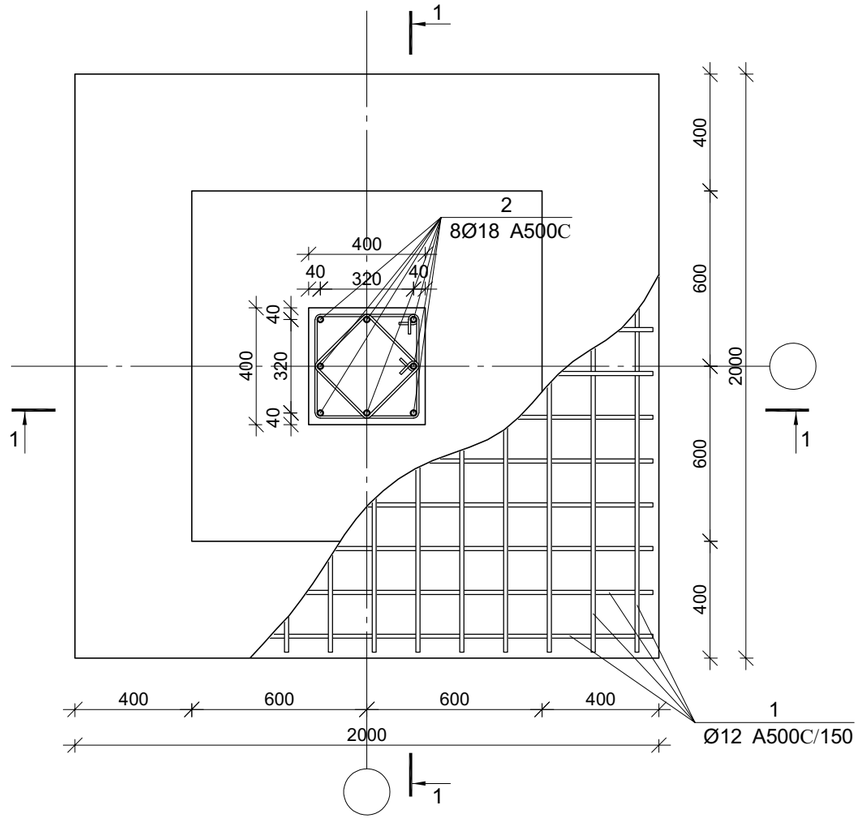

ჭრილი 1-1

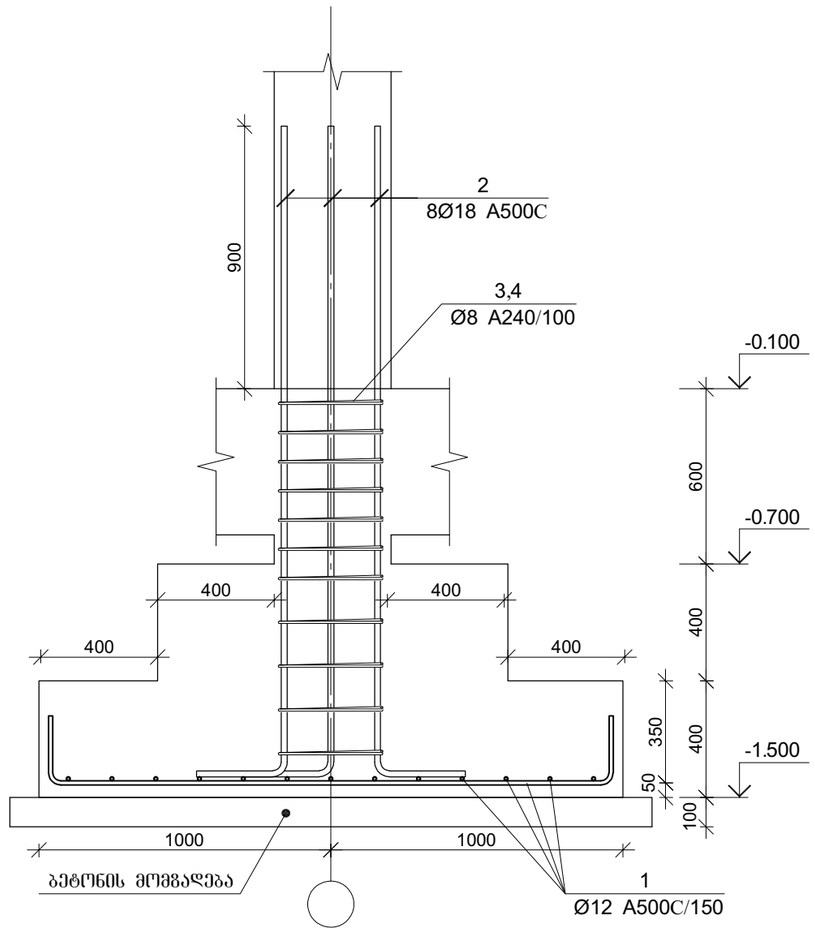

პოზ.	ф [მმ.]	ესკიზი [მმ.]	სიგრძე [მმ.]
①	Ф12	230, 1920, 230	2350
②	Ф18	2250, 300	2550
③	Ф8	348, 100, 100, 348, 348, 348	1600
④	Ф8	254, 100, 100, 254, 254, 254	1200

წერტილოვანი საძირკვლის წს-1-ის სპეციფიკაცია

არმატურის სპეციფიკაცია					არმატურის ამოკრეფა					ბეტონი B 25
პოზ. №	Ø	L მმ.	n ცალი	Ln მ.	Ø	∑ Ln მ.	ფარდობა მეზრის წონა კგ.	წონა კგ. A240	წონა კგ. A500C	V; მ³
1	2	3	4	5	6	7	8	9	10	11
1	12 A500C	2350	26	61.10	8 A240	30.80	0.39	12.15		2.27
2	18 A500C	2550	8	20.40	12 A500C	61.10	0.89		54.25	
3	8 A240	1600	11	17.60	18 A500C	20.40	2.00		40.75	
4	8 A240	1200	11	13.20						
						∑		12.15	95.00	2.27
						n= 6		72.92	569.98	13.63
ბეტონის მომგადება B12.5 $V_{ბეტ}$=2.91 მ³.									47.16	კგ/მ³

პროექტის დასახელება
სავაჭრო ცენტრი, ავტოსერვისი

პროექტის მისამართი
ქ. თბილისი, დიღმის
სასწავლო-საცდელი მეურნეობის
ტერიტორია (01.72.14.012.930)

დამკვეთი

მპ	2025.02.13	მუშა პროექტი
სტადია	მარცხი	განმარტება
გამოცემა		00000

დაკვეთის № 00000

CAD DWG ფაილი digomi konstruqciebi 2025.dwg

კონსტრუქტორი		ა. კორტავა
შესრულა		ა. ესებუა
შეამოწმა		ა. კორტავა

ნახაზის დასახელება

წერტილოვანი საძირკვლის წს-1-ის არმირება

კ-6

A3

წერტილოვანი საძირკვლის წს-2-ის არმირება

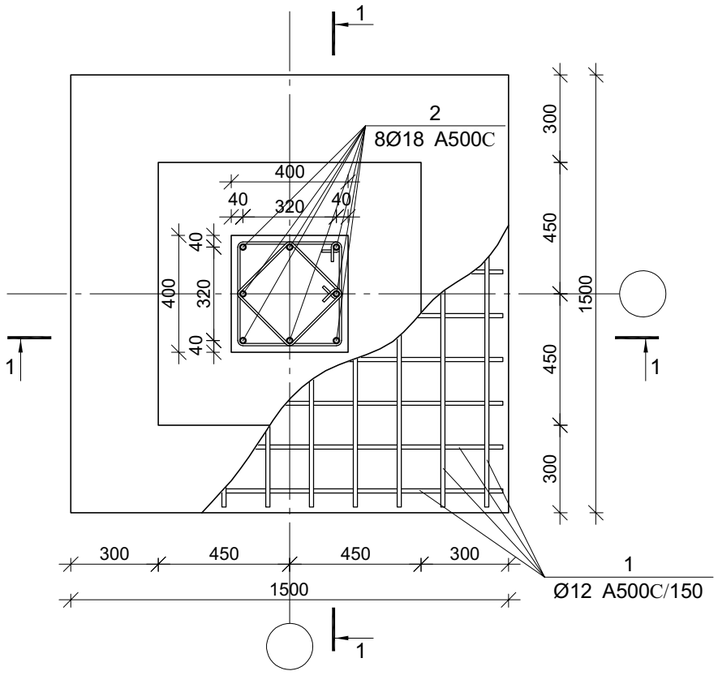

ჭრილი 1-1

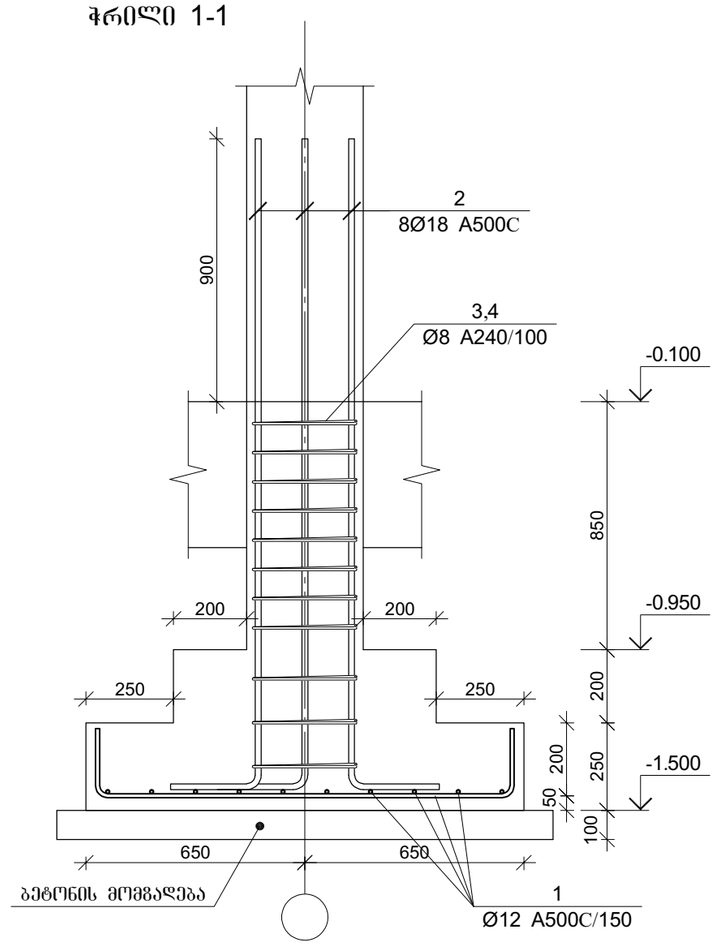

პოზ.	ф [მმ.]	ესკიზი [მმ.]	სიგრძე [მმ.]
①	Ф12	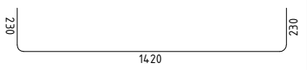	1850
②	Ф18	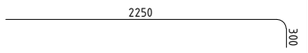	2550
③	Ф8	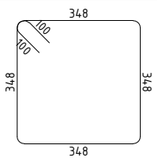	1600
④	Ф8	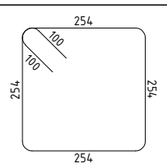	1200

წერტილოვანი საძირკვლის წს-2-ის სპეციფიკაცია

არმატურის სპეციფიკაცია					არმატურის ამოკრეფა					ბეტონი B 25
პოზ. №	Ø	L მმ.	n ცალი	Ln მ.	Ø	∑ Ln მ.	ბრაკიდ მეტრის წონა კგ.	წონა კგ.		V; მ³
								A240	A500C	
1	2	3	4	5	6	7	8	9	10	11
1	12 A500C	1850	20	37.00	8 A240	30.80	0.39	12.15		0.86
2	18 A500C	2550	8	20.40	12 A500C	37.00	0.89		32.85	
3	8 A240	1600	11	17.60	18 A500C	20.40	2.00		40.75	
4	8 A240	1200	11	13.20						
						∑		12.15	73.60	0.86
						n= 17		206.60	1251.20	14.63
ბეტონის მომგებლება B12.5 $V_{ბეტ}$=4.92 მ³.									99.66	კგ/მ³

პროექტის დასახელება
სავაჭრო ცენტრი, ავტოსერვისი

პროექტის მისამართი
ქ. თბილისი, დიდგმის სასწავლო-საცდელი მეურნეობის ტერიტორია (01.72.14.012.930)

დამკვეთი

მპ	2025.02.13	მუშა პროექტი
სტადია	მარილი	ფანმარტება
გამოცემა		00000

დაკვეთის № 00000

CAD DWG ფაილი digomi konstruqciebi 2025.dwg

კონსტრუქტორი		ა. კორტავა
შესრულა		ა. ესებუა
შეამოწმა		ა. კორტავა

ნახაზის დასახელება

წერტილოვანი საძირკვლის წს-2-ის არმირება

კ-7

A3

მონ. რ/ბ სვეტის სვ-1-ის არმირება

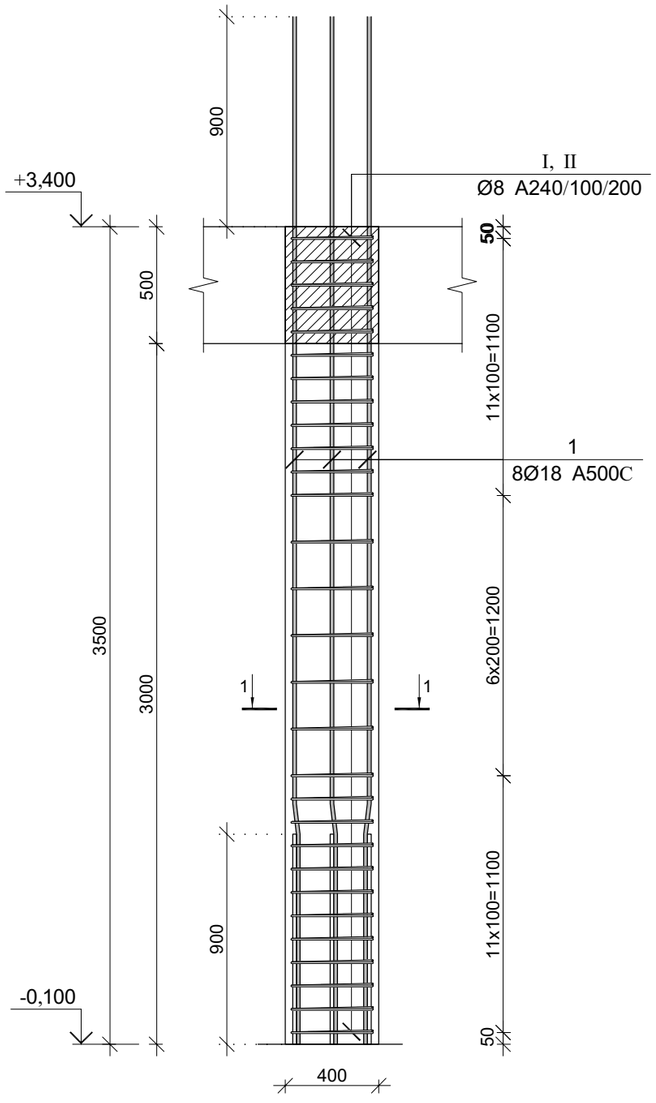

კვეთი 1–1

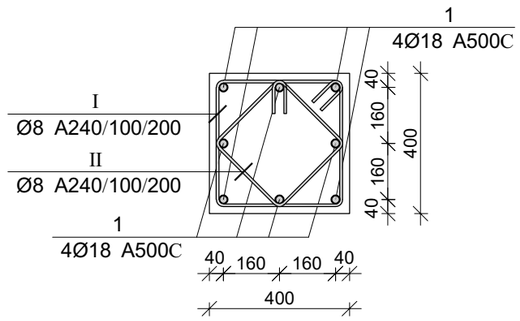

პოზ.	Ø [მმ.]	ესკიზი [მმ.]	სიგრძე [მმ.]
1	Ø18		4400
I	Ø8	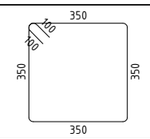	1600
II	Ø8	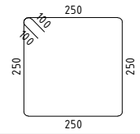	1220

მონ. რ/ბ სვეტის სვ–1-ის სპეციფიკაცია

არმატურის სპეციფიკაცია					არმატურის ამოკრეფა					ბეტონი B 25
პოზ. №	Ø	L მმ.	n ცალი	Ln მ.	Ø	∑ Ln მ.	ზრდის ვეტრის წონა კგ.	წონა კგ. A240	წონა კგ. A500C	V; მ³
1	2	3	4	5	6	7	8	9	10	11
1	18 A500C	4400	8	35.20	8 A240	81.78	0.39	32.27		0.56
I	8 A240	1600	29	46.40	18 A500C	35.20	2.00		70.32	
II	8 A240	1220	29	35.38						
							∑	32.27	70.32	0.56
						n= 21		677.65	1476.62	11.76
									183.19	კგ/მ³

პროექტის დასახელება
სავაჭრო ცენტრი, ავტოსერვისი

პროექტის მისამართი
ქ. თბილისი, დიდგმის
სასწავლო-საცდელი მეურნეობის
ტერიტორია (01.72.14.012.930)

დამკვეთი

მპ	2025.02.13	მუშა პროექტი
სტადია	მარცხი	განმარტება
გამოცემა		00000

დაკვეთის № 00000

CAD DWG ფაილი digomi konstruqciebi 2025.dwg

კონსტრუქტორი	ა. კორტავა
შესრულა	ა. ესებუა
შეამოწმა	ა. კორტავა

ნახაზის დასახელება

მონ. რ/ბ სვეტის სვ-1-ის არმირება

კ-8

A3

მონ. რ/ბ სვეტის სვ-2-ის არმირება

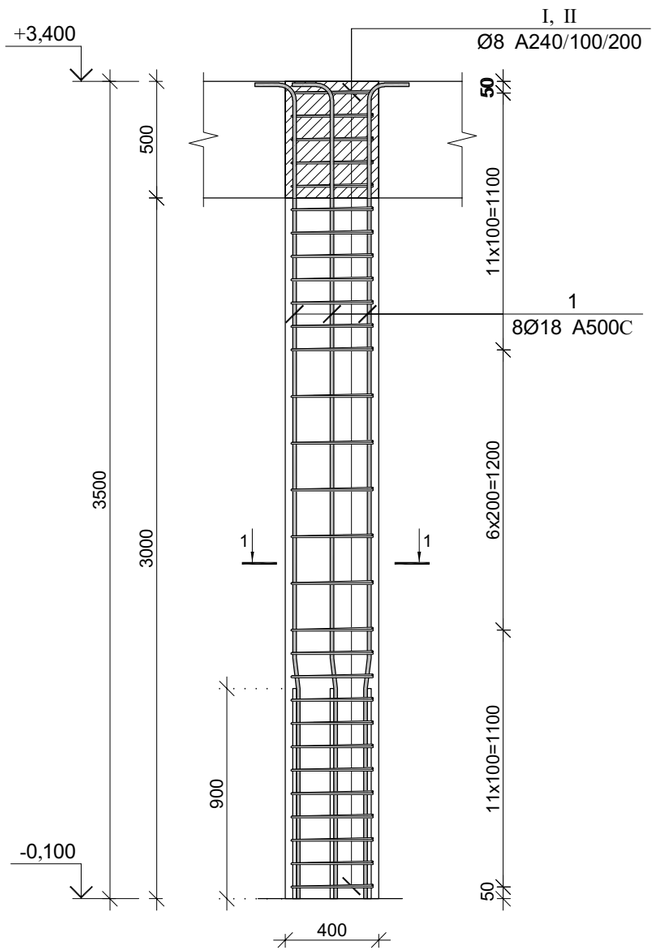

კვეთი 1–1

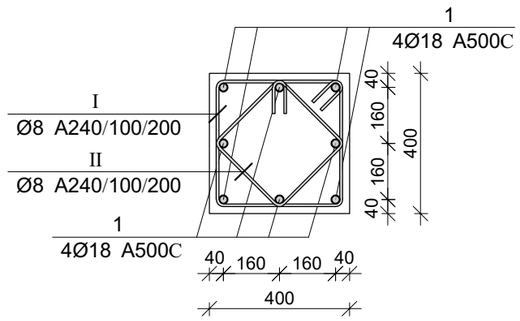

პოზ.	Ø [მმ.]	ესკიზი [მმ.]	სიგრძე [მმ.]
1	Ø18		3700
I	Ø8	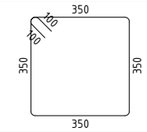	1600
II	Ø8	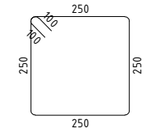	1220

მონ. რ/ბ სვეტის სვ–2-ის სპეციფიკაცია

არმატურის სპეციფიკაცია					არმატურის ამოკრეფა					ბეტონი B 25
პოზ. №	Ø	L მმ.	n ცალი	Ln მ.	Ø	∑ Ln მ.	ერთეულის წონა კგ.	წონა კგ. A240	წონა კგ. A500C	V; მ³
1	2	3	4	5	6	7	8	9	10	11
1	18 A500C	3700	8	29.60	8 A240	81.78	0.39	32.27		0.56
I	8 A240	1600	29	46.40	18 A500C	29.60	2.00		59.13	
II	8 A240	1220	29	35.38						
							∑	32.27	59.13	0.56
						n= 2		64.54	118.26	1.12
									163.21	კგ/მ³

პროექტის დასახელება
სავაჭრო ცენტრი, ავტოსერვისი

პროექტის მისამართი
ქ. თბილისი, ღიღმის სასწაულო-საცდელი მეურნეობის ტერიტორია (01.72.14.012.930)

დამკვეთი

მპ 2025.02.13 მუშა პროექტი

სტადია მარცხი განმარტება

გამოცემა 00000

დაკვეთის № 00000

CAD DWG ფაილი digomi konstruqciebi 2025.dwg

კონსტრუქტორი ა. კორტავა

შესრულა ა. ესებუა

შეამოწმა ა. კორტავა

ნახაზის დასახელება

მონ. რ/ბ სვეტის სვ-2-ის არმირება

კ-9

A3

მონ. რ/ბ სვეტის სვ-3-ის არმირება

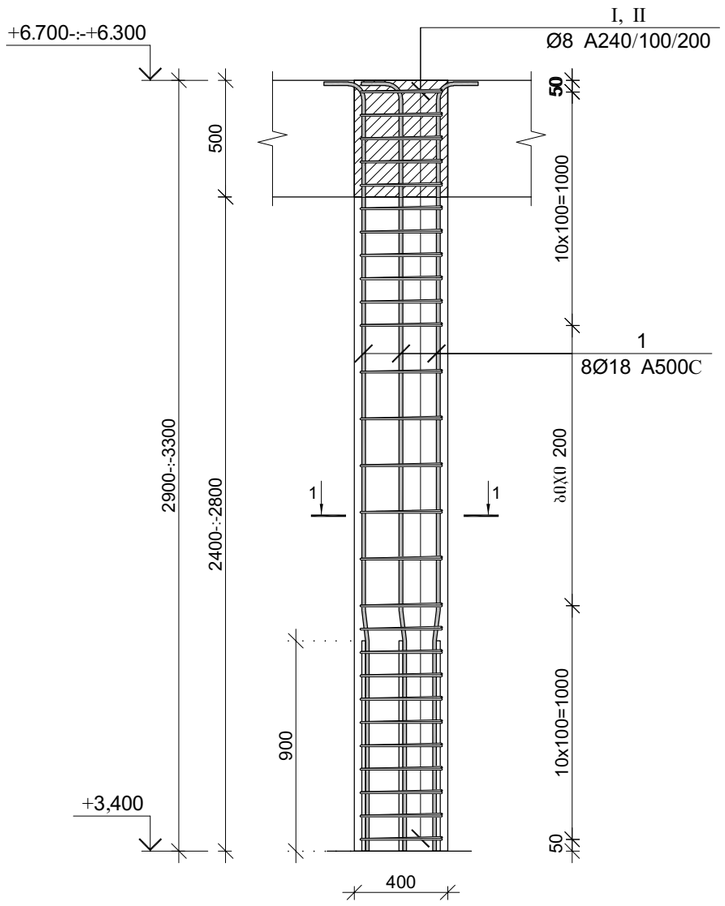

კვეთი 1–1

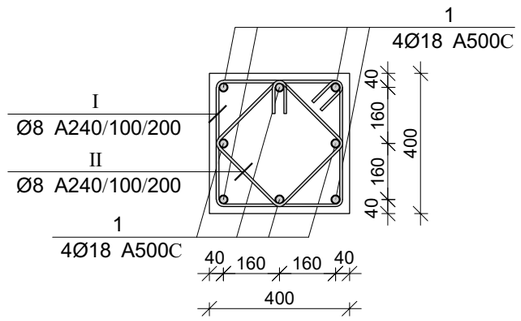

პოზ.	Ø [მმ.]	ესკიზი [მმ.]	სიგრძე [მმ.]
1	Ø18	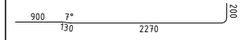	3500
I	Ø8	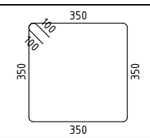	1600
II	Ø8	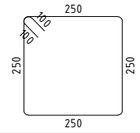	1220

მონ. რ/ბ სვეტის სვ–3-ის სპეციფიკაცია

არმატურის სპეციფიკაცია					არმატურის ამოკრეფა					ბეტონი B 25
პოზ. №	Ø	L მმ.	n ცალი	Ln მ.	Ø	∑ Ln მ.	ზრდის ვეტრის წონა კგ.	წონა კგ. A240	წონა კგ. A500C	V; მ³
1	2	3	4	5	6	7	8	9	10	11
1	18 A500C	3500	8	28.00	8 A240	76.14	0.39	30.04		0.53
I	8 A240	1600	27	43.20	18 A500C	28.00	2.00		55.93	
II	8 A240	1220	27	32.94						
						∑		30.04	55.93	0.53
						n= 21		630.92	1174.58	11.09
									162.83	კგ/მ³

პროექტის დასახელება
სავაჭრო ცენტრი, ავტოსერვისი

პროექტის მისამართი
ქ. თბილისი, დიდგმის სასწავლო-საცდელი მეურნეობის ტერიტორია (01.72.14.012.930)

დამკვეთი

მპ 2025.02.13 მუშა პროექტი

სტადია მარცხი განმარტება

გამოცემა 00000

დაკვეთის № 00000

CAD DWG ფაილი digomi konstruqciebi 2025.dwg

კონსტრუქტორი ა. კორტავა

შესრულა ა. ესებუა

შეამოწმა ა. კორტავა

ნახაზის დასახელება

მონ. რ/ბ სვეტის სვ-3-ის არმირება

კ-10

A3

მონ. რ/ბ რიგელის არმირების ტიპიური ფრაგმენტი

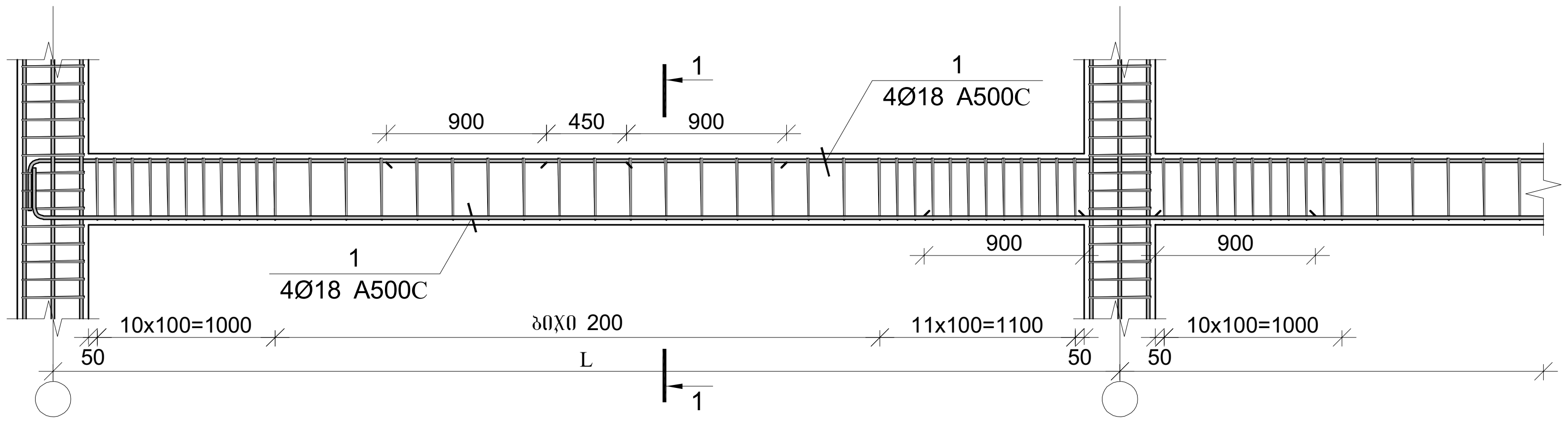

პოზ.	Ø [მმ.]	ესკიზი [მმ.]	სიგრძე [მმ.]
I	Φ8	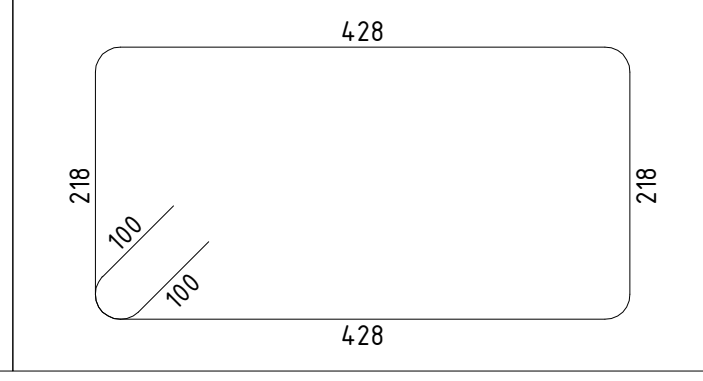	1500

კვეთი 1-1

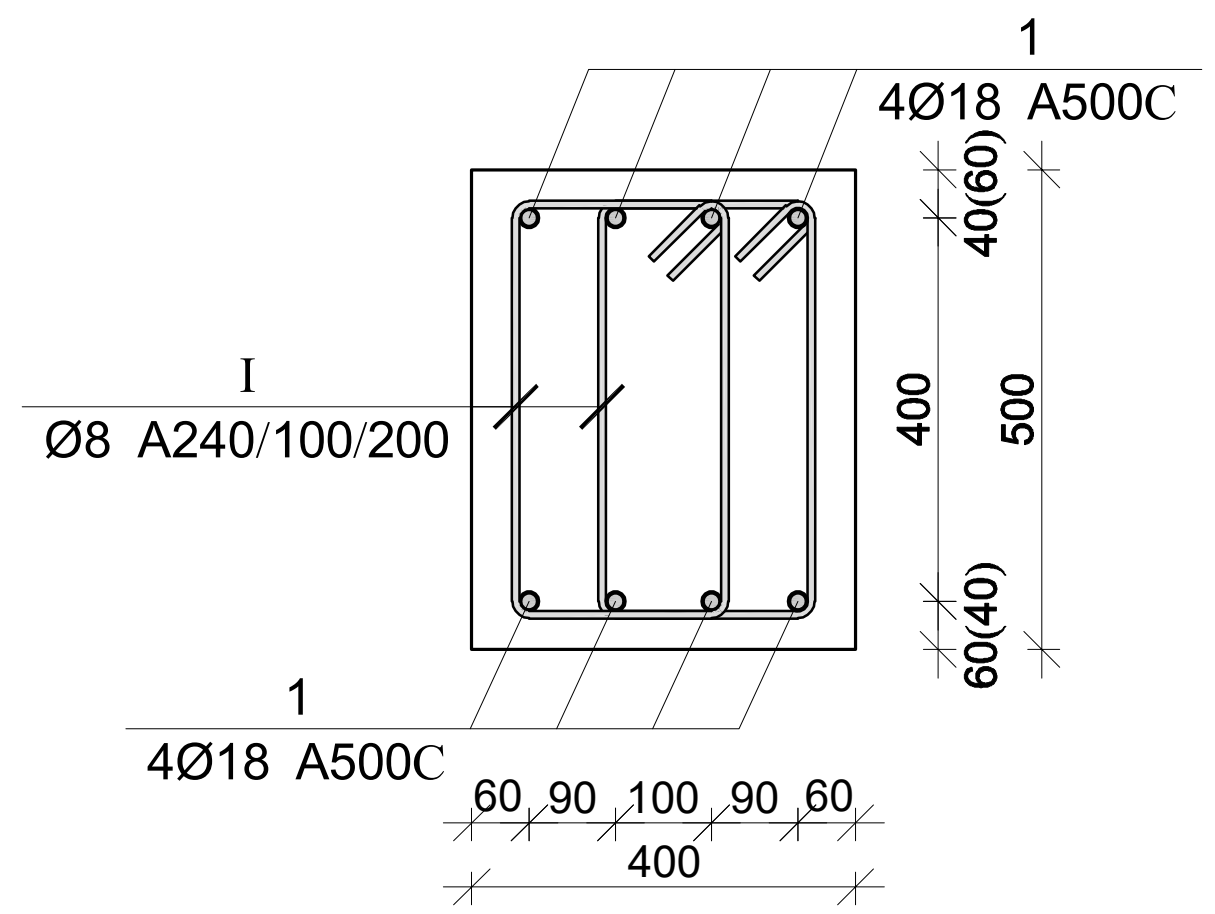

რიგელების სპეციფიკაცია -0.10 ნიშნულზე

არმატურის სპეციფიკაცია					არმატურის ამოკრეფა					ბეტონი B 25
პოზ. №	Ø	L მმ.	n ცალი	Ln მ.	Ø	∑ Ln მ.	გრძივი მეტრის წონა კგ.	წონა კგ. A240	წონა კგ. A500C	V; მ³
1	2	3	4	5	6	7	8	9	10	11
1	18 A500C	-	-	1770.00	8 A240	3675.00	0.39	1450.10		36.57
I	8 A240	1500	2450	3675.00	18 A500C	1770.00	2.00		3535.73	
							∑	1450.10	3535.73	36.57
						n= 1		1450.10	3535.73	36.57
									136.34	კგ/მ³

რიგელების სპეციფიკაცია +3.40 ნიშნულზე

არმატურის სპეციფიკაცია					არმატურის ამოკრეფა					ბეტონი B 25
პოზ. №	Ø	L მმ.	n ცალი	Ln მ.	Ø	∑ Ln მ.	გრძივი მეტრის წონა კგ.	წონა კგ. A240	წონა კგ. A500C	V; მ³
1	2	3	4	5	6	7	8	9	10	11
1	18 A500C	-	-	1260.00	8 A240	2565.00	0.39	1012.11		25.46
I	8 A240	1500	1710	2565.00	18 A500C	1260.00	2.00		2516.96	
							∑	1012.11	2516.96	25.46
						n= 1		1012.11	2516.96	25.46
									138.61	კგ/მ³

რიგელების სპეციფიკაცია +6.70-:-+6.30 ნიშნულებზე

არმატურის სპეციფიკაცია					არმატურის ამოკრეფა					ბეტონი B 25
პოზ. №	Ø	L მმ.	n ცალი	Ln მ.	Ø	∑ Ln მ.	გრძივი მეტრის წონა კგ.	წონა კგ. A240	წონა კგ. A500C	V; მ³
1	2	3	4	5	6	7	8	9	10	11
1	18 A500C	-	-	970.00	8 A240	1965.00	0.39	775.36		19.60
I	8 A240	1500	1310	1965.00	18 A500C	970.00	2.00		1937.66	
							∑	775.36	1937.66	19.60
						n= 1		775.36	1937.66	19.60
									138.42	კგ/მ³

პროექტის დასახელება
სავაჭრო ცენტრი, ავტოსერვისი

პროექტის მისამართი
ქ. თბილისი, დიღმის
სასწავლო-საცდელი მეურნეობის
ტერიტორია (01.72.14.012.930)

დამკვეთი

სტადია	თარიღი	განმარტება
მპ	2025.02.13	მუშა პროექტი

გამოცემა 00000

დაკვეთის № 00000

CAD DWG ფაილი digomi konstruqciebi 2025.dwg

კონსტრუქტორი ა. კორტავა

შეასრულა ა. ესებუა

შეამოწმა ა. კორტავა

ნახაზის დასახელება

რიგელების არმირება

კ-11

A3

მონ. რ/ბ რიგელის არმირების ტიპიური ფრაგმენტი

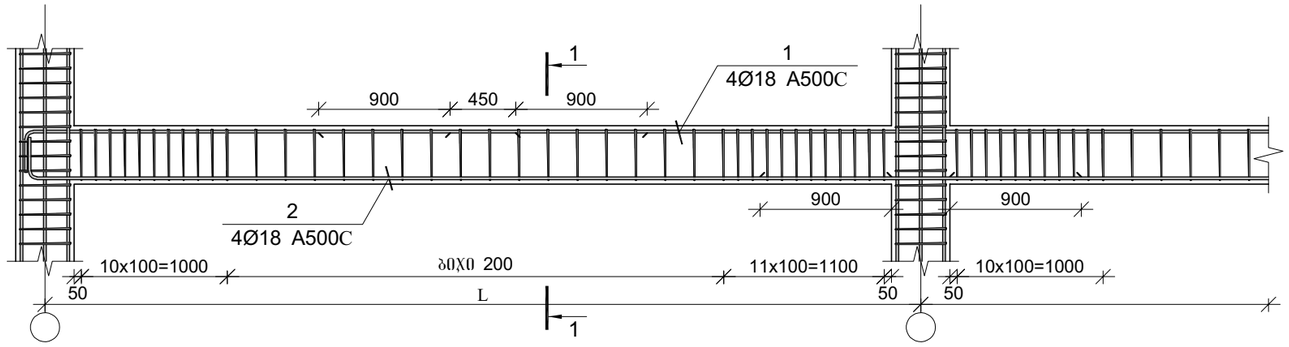

პოზ.	Ø [მმ.]	ესკიზი [მმ.]	სიგრძე [მმ.]
I	Ф8	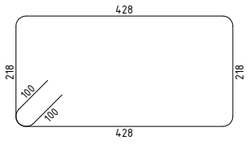	1500
II	Ф8	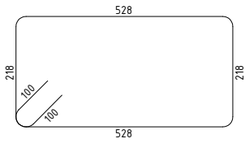	1700

მონ. რ/ბ რიგელი მრ-1

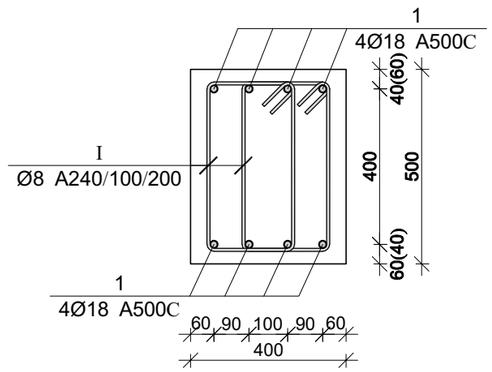

მონ. რ/ბ რიგელი მრ-2

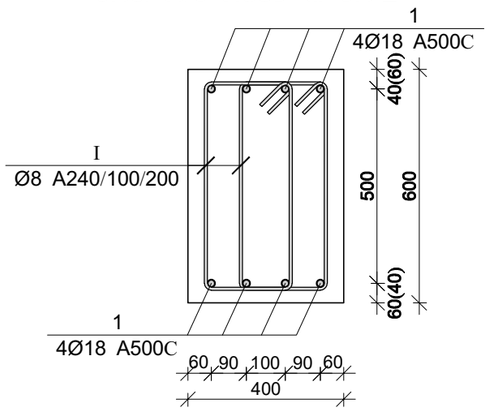

პროექტის დასახელება
სავაჭრო ცენტრი, ავტოსერვისი

პროექტის მისამართი
ქ. თბილისი, დიდმის
სასწავლო-საცდელი მეურნეობის
ტერიტორია (01.72.14.012.930)

დამკვეთი

მპ	2025.02.13	მუშა პროექტი
სტადია	მარტლი	განმარტება
გამოცემა		00000
დაკვეთის №		00000
CAD DWG ფაილი	digomi konstruqciebi 2025.dwg	
კონსტრუქტორი		ა. კორტავა
შეასრულა		ა. ესებუა
შეამოწმა		ა. კორტავა

ნახაზის დასახელება

რიგელების არმირება

კ-12

A3

მონ. რ/ბ რიგელის არმატურის გადაღებით გადაბმის დეტალი

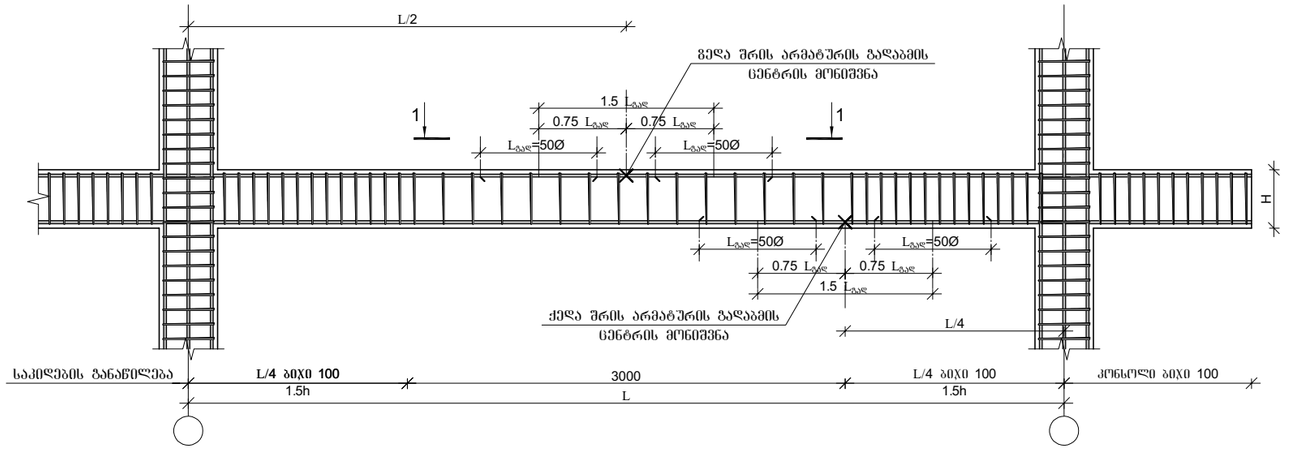

მონ. რ/ბ რიგელის არმატურის გადაღებით გადაბმის დეტალი ხედი 1-1

1. მონიშვნა - X აღნიშვნავს მონ. რ/ბ რიგელის არმირების სქემებზე ბრძილი არმატურის ორ პოზიციას შორის საგდვარს.
2. მონ. რ/ბ რიგელის არმირებისას არმატურის გადაბმის ადგილებში საკიდების ბიჯი უნდა იყო 100 მმ.

არმატურის ჩაანკერების დეტალი

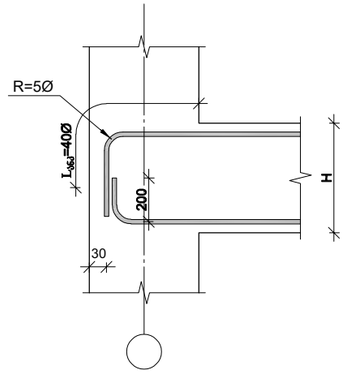

რიგელის და სვეტის შეერთების დეტალი გვერდიდან

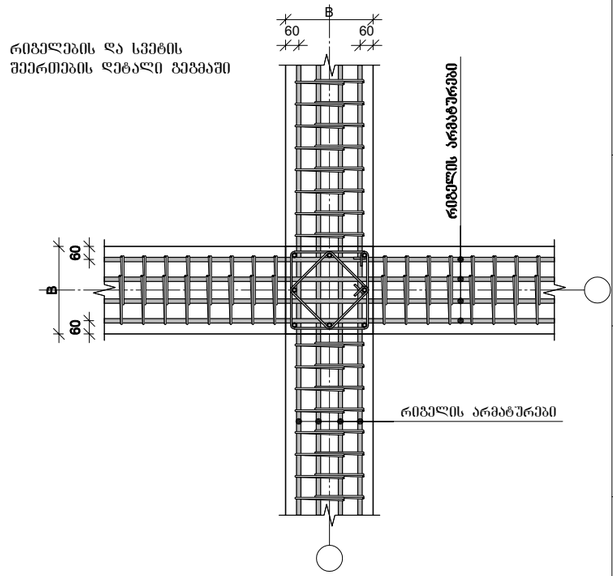

რიგელის და სვეტის შეერთების დეტალი ჭრილში

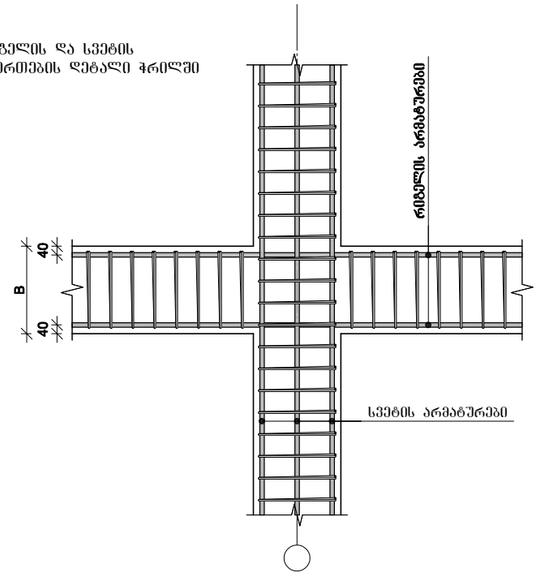

სვეტის ნაშვერების მოწყობის დეტალი

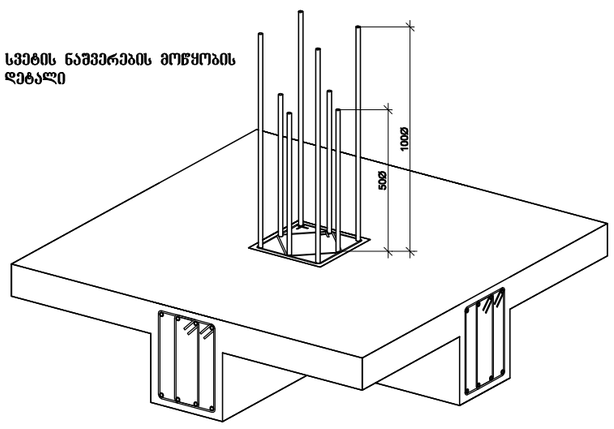

რიგელის და რიგელის შეერთების დეტალი ჭრილში

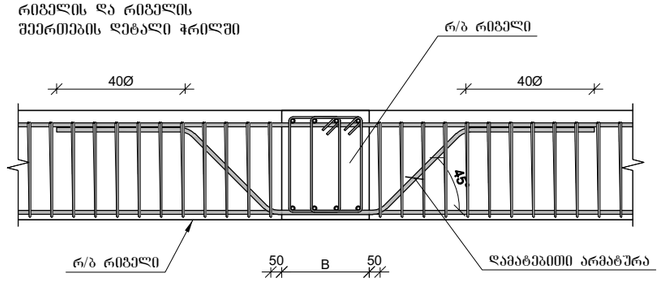

პროექტის დასახელება
სავაჭრო ცენტრი, ავტოსერვისი

პროექტის მისამართი
ქ. თბილისი, დიღმის სასწაველო-საცდელი მეურნეობის ტერიტორია (01.72.14.012.930)

დამკვეთი

გპ	2025.02.13	მუშა პროექტი
სტადია	მარილი	განმარტება
გამოცემა		00000
დაკვეთის №		00000
CAD DWG ფაილი	digomi konstruqciebi 2025.dwg	
კონსტრუქტორი		ა. კორტავა
შეასრულა		ა. ესებუა
შეამოწმა		ა. კორტავა

ნახაზის დასახელება

რიგელების და სვეტების გადაბმის, ჩაანკერების დეტალები

კ-13

A3

ზალახშრეების ფილის არმირება -0.10 ნიშნულზე

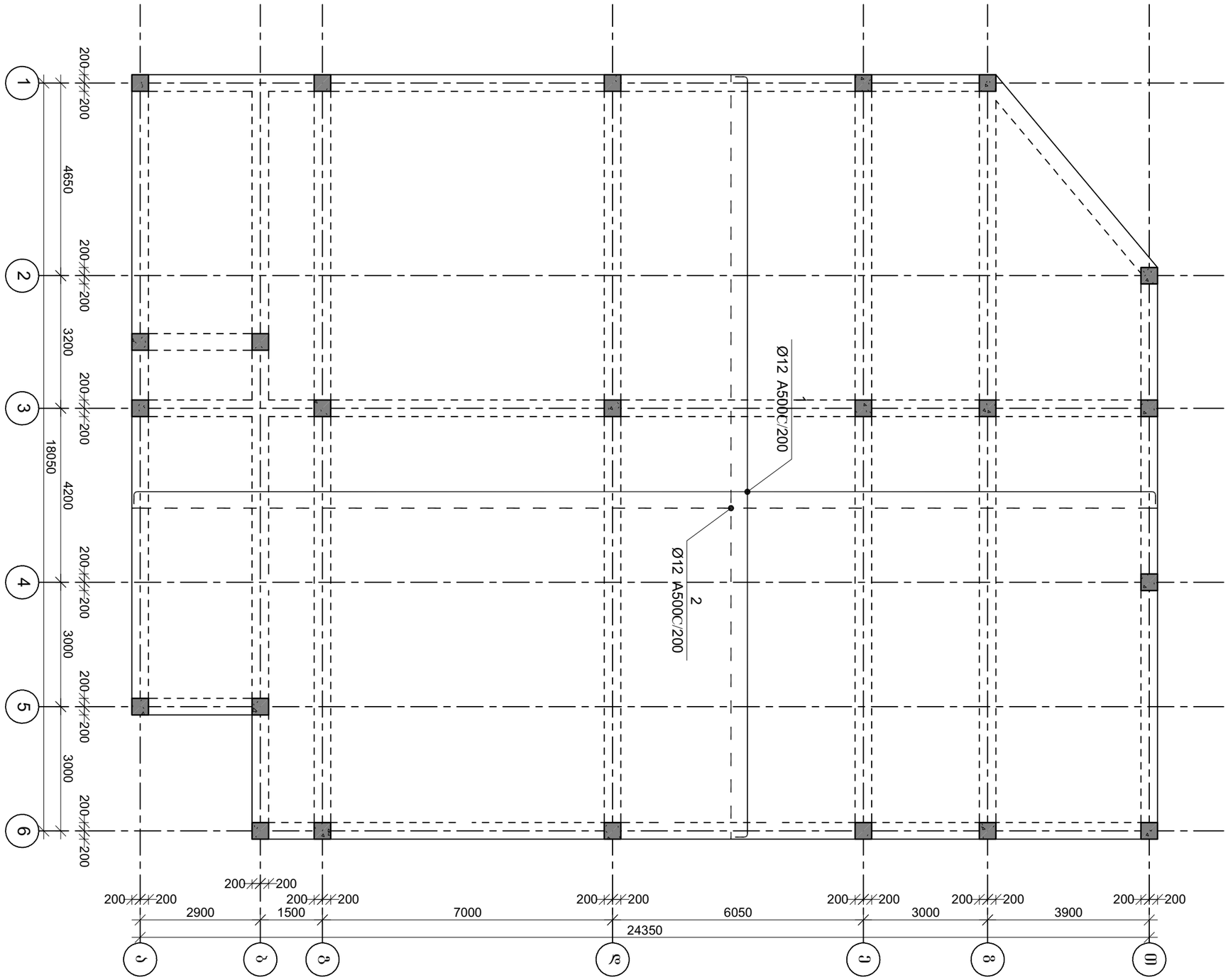

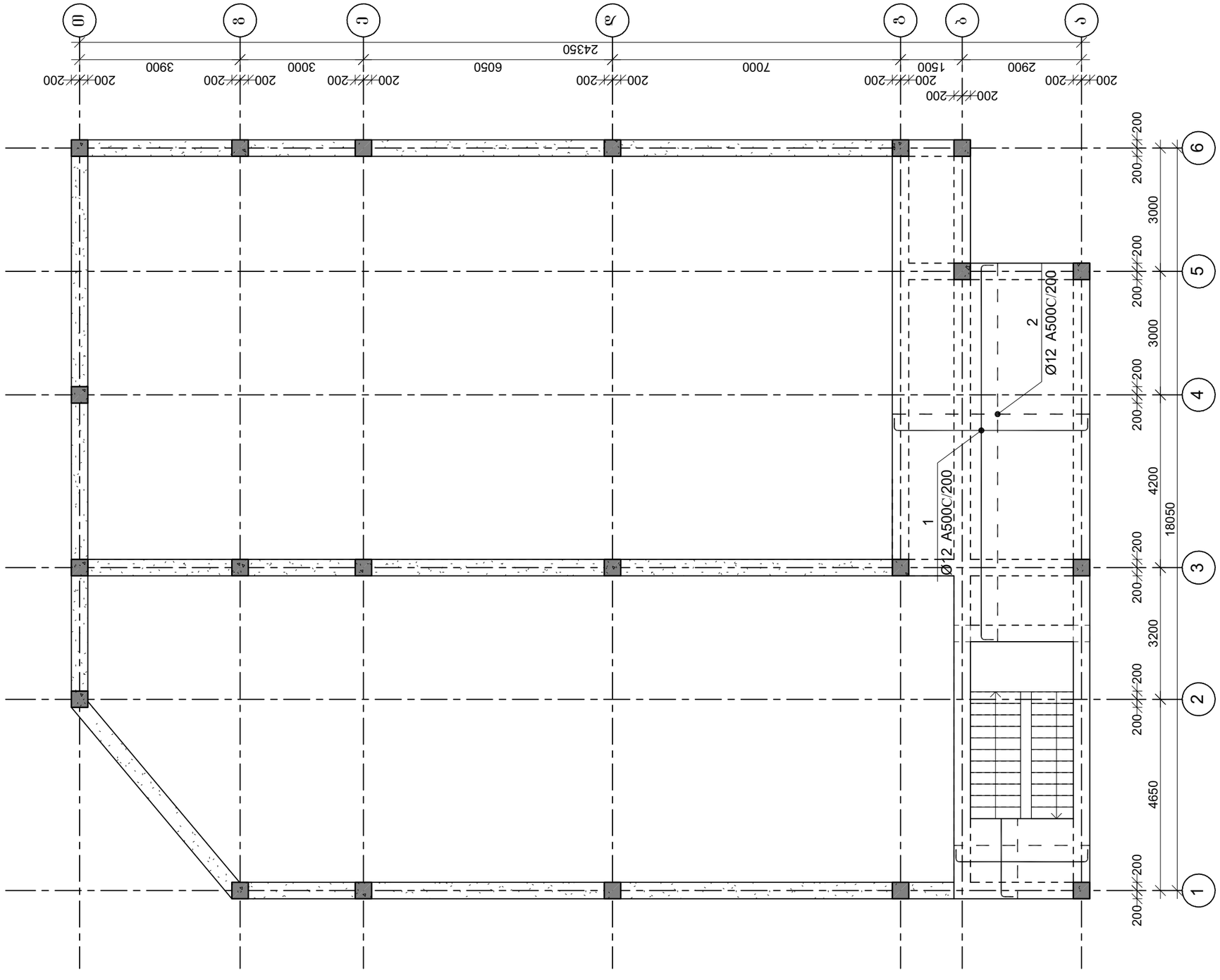

ᲒᲐᲓᲐᲮᲣᲠᲕᲘᲡ ᲤᲘᲚᲘᲡ ᲐᲠᲛᲘᲠᲔᲑᲐ 3.40 ᲜᲘᲨᲜᲣᲚᲖᲔ

ᲞᲠᲝᲔᲥᲢᲘᲡ ᲓᲐᲡᲐᲮᲔᲚᲔᲑᲐ
ᲡᲐᲕᲐᲭᲠᲝ ᲪᲔᲜᲢᲠᲘ, ᲐᲕᲢᲝᲡᲔᲠᲕᲘᲡᲘ

ᲞᲠᲝᲔᲥᲢᲘᲡ ᲛᲘᲡᲐᲛᲐᲠᲗᲘ
ქ. ᲗᲑᲘᲚᲘᲡᲘ, ᲓᲘᲓᲛᲘᲡ ᲡᲐᲡᲬᲐᲕᲚᲝ-ᲡᲐᲪᲓᲔᲚᲘ ᲛᲔᲣᲠᲜᲔᲝᲑᲘᲡ ᲢᲔᲠᲘᲢᲝᲠᲘᲐ (01.72.14.012.930)

ᲓᲐᲛᲙᲕᲔᲗᲘ

ᲛᲐ	2025.02.13	ᲛᲣᲨᲐ ᲞᲠᲝᲔᲥᲢᲘ
ᲡᲢᲐᲓᲘᲐ	ᲛᲐᲠᲘᲜᲘ	ᲒᲐᲜᲛᲐᲠᲢᲔᲑᲐ
ᲒᲐᲛᲝᲪᲔᲛᲐ		00000
ᲓᲐᲙᲕᲔᲗᲘᲡ №		00000
CAD DWG ᲤᲐᲘᲚᲘ		digomi konstruqciebi 2025.dwg
ᲙᲝᲜᲡᲢᲠᲣᲥᲢᲝᲠᲘ		ა. ᲙᲝᲠᲢᲐᲕᲐ
ᲨᲔᲡᲠᲣᲚᲐ		ა. ᲔᲡᲔᲑᲣᲐ
ᲨᲔᲐᲛᲝᲬᲛᲐ		ა. ᲙᲝᲠᲢᲐᲕᲐ

ᲜᲐᲮᲐᲖᲘᲡ ᲓᲐᲡᲐᲮᲔᲚᲔᲑᲐ

ᲒᲐᲓᲐᲮᲣᲠᲕᲘᲡ ᲤᲘᲚᲘᲡ ᲐᲠᲛᲘᲠᲔᲑᲐ 3.40 ᲜᲘᲨᲜᲣᲚᲖᲔ

Კ-15

A3

ფილის არმირების ფრაგმენტი

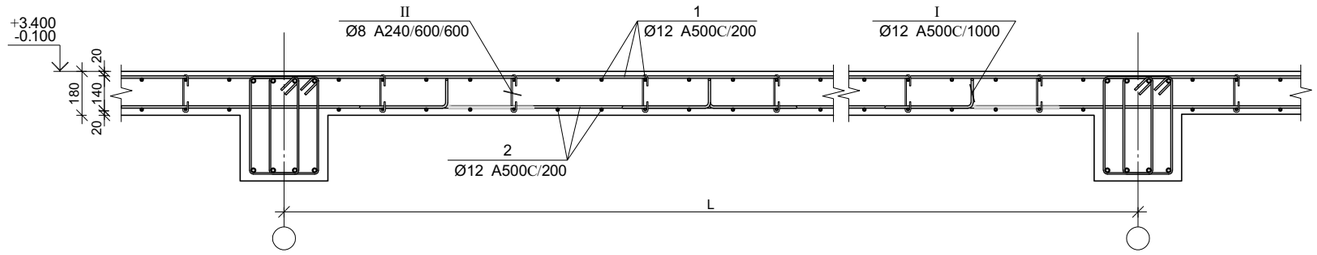

ფილის არმირების კვეთი რიგელთან

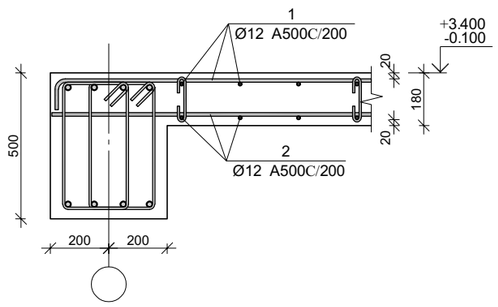

პოზ.	Φ [მმ.]	ესკიზი [მმ.]	სიგრძე [მმ.]
①	ø12		----
②	ø12		----
Ⅰ	ø12	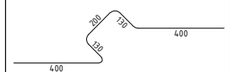	1250
Ⅱ	ø8	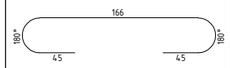	300

გაღახურვის ფილის სპეციფიკაცია -0.10 ნიშნულზე

არმატურის სპეციფიკაცია					არმატურის ამოკრეფა					ბეტონი B 25
პოზ. №	Ø	L მმ.	n ცალი	Ln მ.	Ø	∑ Ln მ.	ბრაკით მეტრის წონა კგ.	წონა კგ. A240	წონა კგ. A500C	V; მ³
1	2	3	4	5	6	7	8	9	10	11
1	12 A500C	-	-	4489.50	8 A240	306.00	0.39	120.74		65.70
2	12 A500C	-	-	4380.00	12 A500C	9325.75	0.89		8279.55	
Ⅰ	12 A500C	1250	365	456.25						
Ⅱ	8 A240	300	1020	306.00						
						∑		120.74	8279.55	65.70
						n= 1		120.74	8279.55	65.70
									127.86	კგ/მ³

გაღახურვის ფილის სპეციფიკაცია 3.40 ნიშნულზე

არმატურის სპეციფიკაცია					არმატურის ამოკრეფა					ბეტონი B 25
პოზ. №	Ø	L მმ.	n ცალი	Ln მ.	Ø	∑ Ln მ.	ბრაკით მეტრის წონა კგ.	წონა კგ. A240	წონა კგ. A500C	V; მ³
1	2	3	4	5	6	7	8	9	10	11
1	12 A500C	-	-	421.89	8 A240	28.50	0.39	11.25		6.17
2	12 A500C	-	-	411.60	12 A500C	875.99	0.89		777.72	
Ⅰ	12 A500C	1250	34	42.50						
Ⅱ	8 A240	300	95	28.50						
						∑		11.25	777.72	6.17
						n= 1		11.25	777.72	6.17
									127.87	კგ/მ³

პროექტის დასახელება
სავაჭრო ცენტრი, ავტოსერვისი

პროექტის მისამართი
ქ. თბილისი, დიდმის
სასწავლო-საცდელი მეურნეობის
ტერიტორია (01.72.14.012.930)

დამკვეთი

მპ	2025.02.13	მუშა პროექტი
სტადია	მარილი	განმარტება
გამოცემა		00000
დაკვეთის №		00000
CAD DWG ფაილი		digomi konstruqciebi 2025.dwg
კონსტრუქტორი		ა. კორტავა
შესრულა		ა. ესებუა
შეამოწმა		ა. კორტავა

ნახაზის დასახელება

გაღახურვის ფილის არმირების კვეთები და სპეციფიკაცია -0.10 და 3.40 ნიშნულებზე

კ-16

A3

გადახურვის ფილის არმირება 6.70 ნიშნულზე

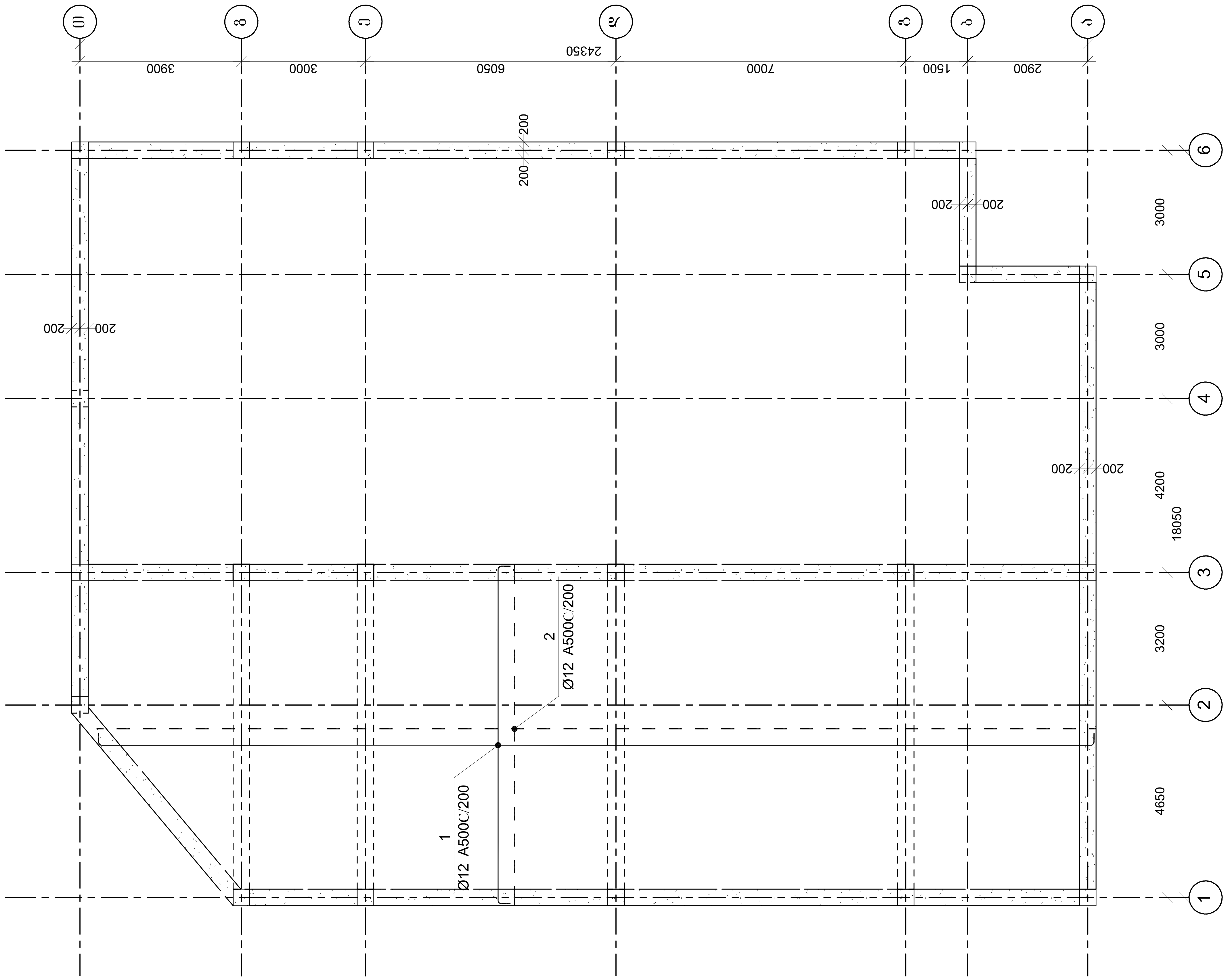

პროექტის დასახელება

სავაჭრო ცენტრი, ავტოსერვისი

პროექტის მისამართი

ქ. თბილისი, დიღმის სასწავლო-საცდელი მეურნეობის ტერიტორია (01.72.14.012.930)

დამკვეთი

მე	2025.02.13	მუშა პროექტი
სტადია	თარიღი	განმარტება
გამოცემა		00000
დაკვეთის №		00000
CAD DWG ფაილი		digomi konstruqciebi 2025.dwg
კონსტრუქტორი		ა. კორტავა
შეასრულა		ა. ესებუა
შეამოწმა		ა. კორტავა

ნახაზის დასახელება

გადახურვის ფილის არმირება 6.70 ნიშნულზე

კ-17

A3

ფილის არმირების ფრაგმენტი

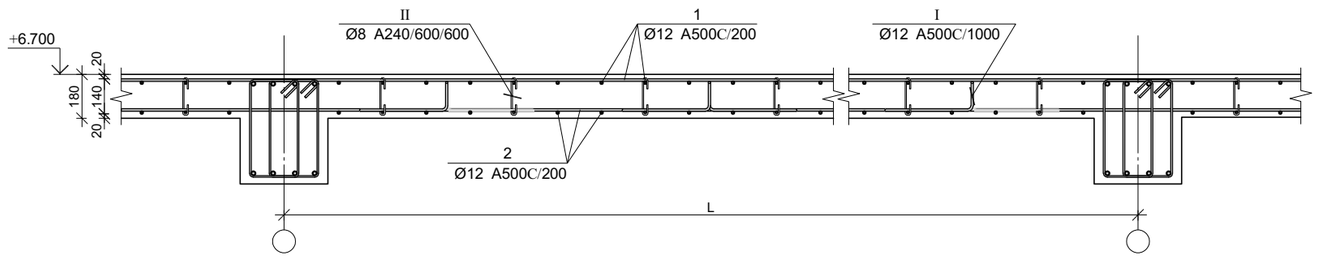

ფილის არმირების კვეთი რიგელთან

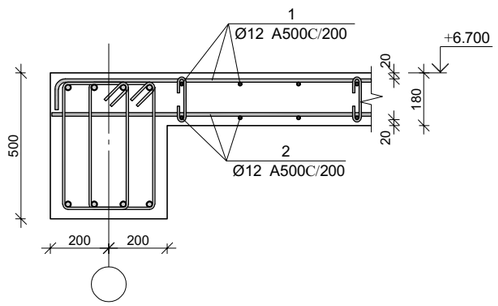

პოზ.	Φ [მმ.]	ესკიზი [მმ.]	სიგრძე [მმ.]
①	ø12		----
②	ø12		----
Ⅰ	ø12	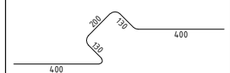	1250
Ⅱ	ø8	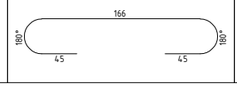	300

გადახურვის ფილის სპეციფიკაცია 6.70 ნიშნულგე

არმატურის სპეციფიკაცია					არმატურის ამოკრეფა					ბეტონი B 25
პოზ. №	Ø	L მმ.	n ცალი	Ln მ.	Ø	∑ Ln მ.	ბრაკით შემცირ. წონა კგ.	წონა კგ. A240	წონა კგ. A500C	V; მ³
1	2	3	4	5	6	7	8	9	10	11
1	12 A500C	-	-	1948.51	8 A240	132.00	0.39	52.09		28.51
2	12 A500C	-	-	1900.98	12 A500C	4049.49	0.89		3595.20	
I	12 A500C	1250	160	200.00						
II	8 A240	300	440	132.00						
						∑		52.09	3595.20	28.51
						n= 1		52.09	3595.20	28.51
									127.93	კგ/მ³

პროექტის დასახელება
სავაჭრო ცენტრი, ავტოსერვისი

პროექტის მისამართი
ქ. თბილისი, დიღმის სასწაველო-საცდელი მეურნეობის ტერიტორია (01.72.14.012.930)

დამკვეთი

მპ	2025.02.13	მუშა პროექტი
სტადია	მარილი	განმარტება
გამოცემა		00000
დაკვეთის №		00000
CAD DWG ფაილი	digomi konstruqciebi 2025.dwg	
კონსტრუქტორი		ა. კორტავა
შესრულა		ა. ესებუა
შეამოწმა		ა. კორტავა

ნახაზის დასახელება

გადახურვის ფილის არმირების კვეთები და სპეციფიკაცია 6.70 ნიშნულგე

კ-18

A3

ფილის ქვედა შრის არმატურების გადაბმის დეტალი

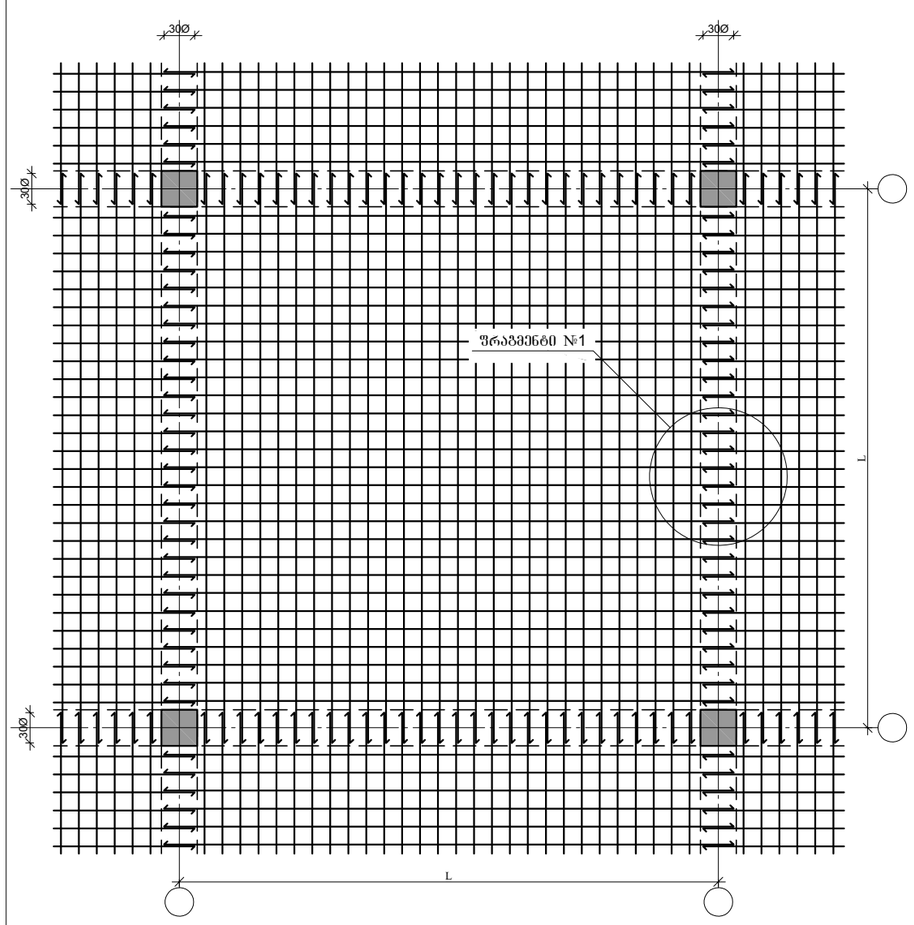

ფილის გედა შრის არმატურების გადაბმის დეტალი

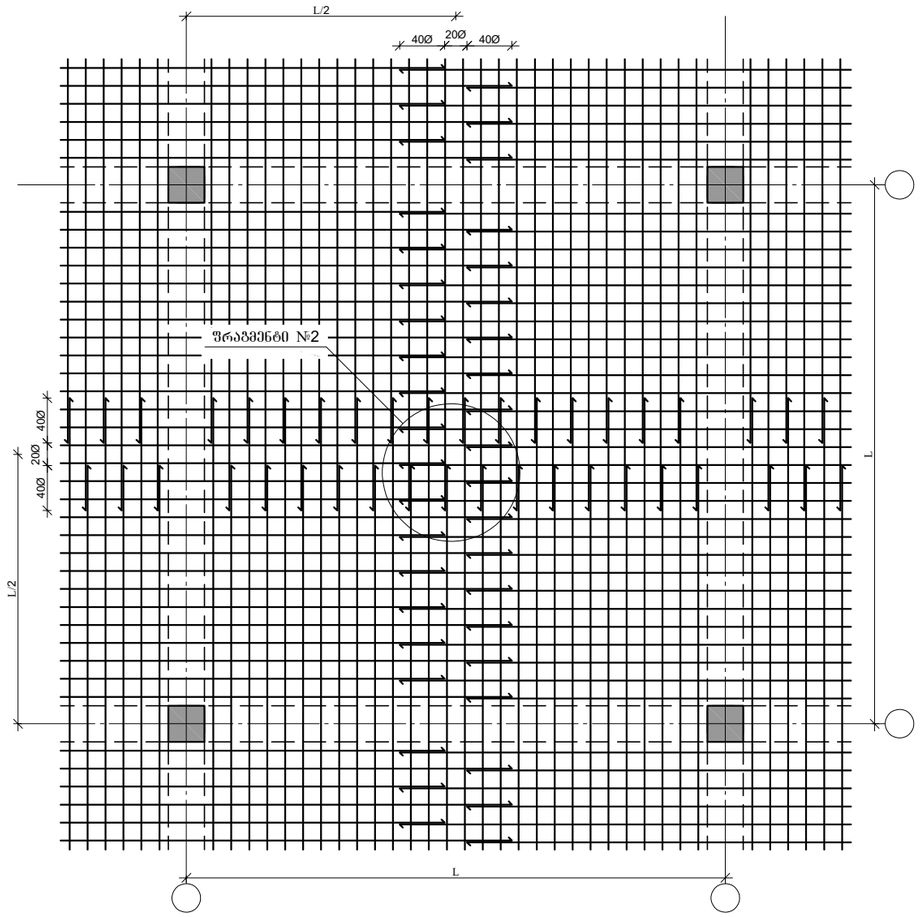

ფრაგმენტი №1

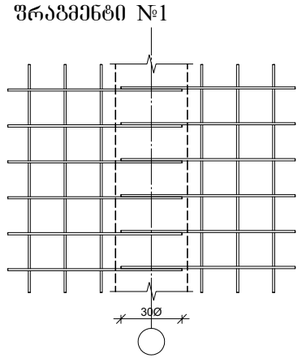

ფრაგმენტი №2

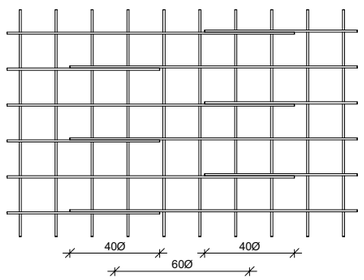

პროექტის დასახელება
სავაჭრო ცენტრი, ავტოსერვისი

პროექტის მისამართი
ქ. თბილისი, დიდმის
სასწავლო-საცდელი მეურნეობის
ტერიტორია (01.72.14.012.930)

დამკვეთი

მპ	2025.02.13	მშმა პროექტი
სტადია	მარილი	განმარტება
გამოცემა		00000

დაკვეთის № 00000

CAD DWG ფაილი digomi konstruqciebi 2025.dwg

კონსტრუქტორი		ა. კორტავა
შესრულა		ა. ესებუა
შეამოწმა		ა. კორტავა

ნახაზის დასახელება

ფილის არმატურების გადაბმის დეტალი

კ-19

A3

გაღახურვის ფილაში ღიობის მოწყობის დეტალი

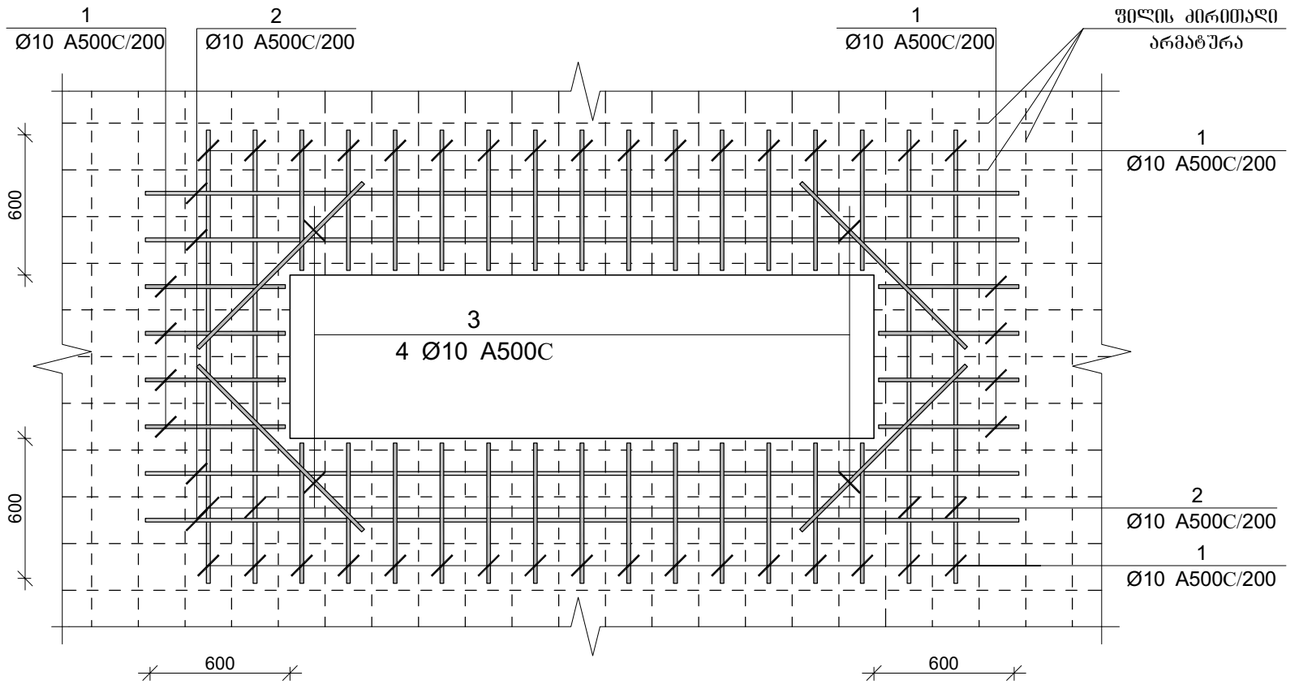

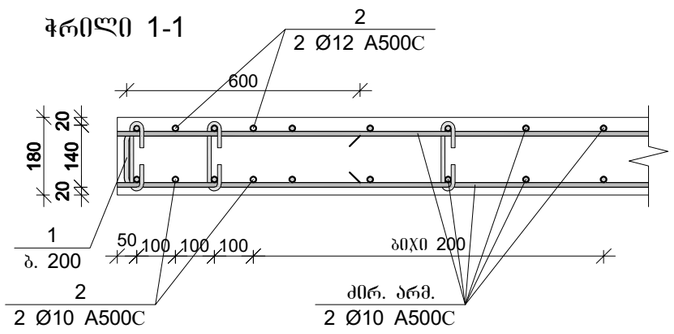

პროექტის დასახელება
სავაჭრო ცენტრი, ავტოსერვისი

პროექტის მისამართი
ქ. თბილისი, დიდგმის
სასწავლო-საცდელი მეურნეობის
ტერიტორია (01.72.14.012.930)

დამკვეთი

მპ	2025.02.13	მუშა პროექტი
სტადია	მარცხი	განმარტება
გამოცემა		00000
დაკვეთის №		00000
CAD DWG ფაილი	digomi konstruqciebi 2025.dwg	
კონსტრუქტორი		ა. კორტავა
შესრულა		ა. ესებუა
შეამოწმა		ა. კორტავა

ნახაზის დასახელება

გაღახურვის ფილაში ღიობის
მოწყობის დეტალი

კ-20

A3