შენობა-ნაგებობის უსაფრთხოების წესებთან შესაბამისობის ანალიზი

გამოყენებული წესები - **„შენობა-ნაგებობის უსაფრთხოების წესები“**

ჩამოთვალეთ შენობის დაკავებულებები და აღწერეთ თითოეული გამოყენება
მცირე საფრთხის შემცველი საქარხნო-სამრეწველო ჯგუფი სმ-2 - ბლოკის საწარმო ±0.00 ნიშნულზე;
მცირე საფრთხის შემცველი სასაწყობო ჯგუფი სწ-2 - საწყობი -4.40 ნიშნულზე; დასატვირთი ფართობი ±0.00 ნიშნულზე;
დამხმარე და სხვადასხვა დანიშნულების ჯგუფი დს - ტუმბოსა და ავზის სათავსი -4.40 ნიშნულზე; სატრანსფორმატორო (ცალკე მდგომ შენობაში).

კონსტრუქციის ტიპი:	II-B

დასაშვები სიმაღლე მიწის დონის ზემოთ ცხრილი 503-ის მიხედვით:	16.8 მეტრი
საპროექტო შენობის სიმაღლე მიწის დონის ზემოთ:	7.2 მეტრი

შენიშვნა: 1) 202 ქვეთავის მიხედვით, შენობის სიმაღლე განისაზღვრება, როგორც შვეული დაშორება მიწის დონიდან სახურავის ყველაზე მაღალი ზედაპირის საშუალო სიმაღლემდე. შენობის სიმაღლის განსაზღვრისას არ იანგარიშება პარაპეტების სიმაღლე. მიწის დონე ითვლება შენობასა და მიწის ნაკვეთის საზღვარს შორის 1,8 მ-მდე ფარგლებში მოქცეული ფართობის ყველაზე დაბალი ნიშნულების მიხედვით. სადაც მოპირკეთებული ზედაპირის დონე გარე კედლებიდან დამრეცად მიდის, ათვლის დონე განსაზღვრულია შენობასა და მიწის ნაკვეთის საზღვარს შორის მოქცეული ფართობის ყველაზე დაბალი ნიშნულების მიხედვით.

2) მიწის დონე საკონტროლო სიბრტყეა, რომელიც შენობის გარე კედლების გასწვრივ არსებული მიწის დონეების საშუალო დონეა.

სართულიანობის შეზღუდვები ცხრილი 503-ის მიხედვით:		
დაკავებულობის ჯგუფი	**დასაშვები სართულიანობა მიწის დონის ზემოთ**	**შემოთავაზებული სართულიანობა მიწის დონის ზემოთ**
მცირე საფრთხის შემცველი საქარხნო-სამრეწველო ჯგუფი სმ-2	3	1(I სართული)
მცირე საფრთხის შემცველი სასაწყობო ჯგუფი სწ-2	4	2(მიწის დონის ქვედა და I სართულები)
დამხმარე და სხვადასხვა დანიშნულების ჯგუფი დს	2	1(მიწის დონის ქვედა სართული)

ფართობის შეზღუდვები ცხრილი 503-ის მიხედვით:		
დაკავებულობის ჯგუფი	დასაშვები ფართობი (ცალკეულ სართულზე)	შემოთავაზებული ფართობი (ცალკეულ სართულზე)
მცირე საფრთხის შემცველი საქარხნო-სამრეწველო ჯგუფი სმ-2	2140 მ²	აკმაყოფილებს: 842.8 მ²
მცირე საფრთხის შემცველი სასაწყობო ჯგუფი სწ-2	2420 მ²	აკმაყოფილებს: 279.2 მ² I სართულზე
		1074.8 მ² მიწის დონის ქვედა სართულზე
დამხმარე და სხვადასხვა დანიშნულების ჯგუფი დს	790 მ²	აკმაყოფილებს: 32.5 მ² მიწის დონის ქვედა სართულზე
		21.1 მ² ცალკე მდგომ შენობაში

შენიშვნა: 202 ქვეთავის მიხედვით, შენობის ფართობი განისაზღვრება, როგორც გარე კედლებს (ან გარე კედლებსა და ცეცხლმედეგ კედლებს) შორის მოქცეული ფართობი, გარდა საჰაერო შახტებისა და, სულ მცირე, სამი მხრიდან გარე კედლებით შემოზღუდული ეზოებისა. შენობის ფართობები, რომელთაც არ აკრავს კედლები, ითვლება შენობის ფართობად, თუ ის მოქცეულია სახურავის ან ზედა სართულის თარაზული ნაშვერის საზღვრებში.

გარე კედლის ღიობებისადმი მოთხოვნები ცხრილი 705.8 -ის მიხედვით							
გარე კედელი	ხანძარსაწინააღმდეგო მანძილი (მეტრი)	კედლის ღიობების ფართობი (კედლის %)					
		დასაშვები			გათვალისწინებული		
		დაცული	დაუცველი საშხეფებით	დაუცველი	დაცული	დაუცველი საშხეფებით	დაუცველი
ა-ე	>9	აუცილებელი არ არის	აუცილებელი არ არის	შეუზღუდავია			არ იზღუდება
ე-ა	4.5<X<3	45%	45%	15%			ღიობების გარეშე
1-9	>9	აუცილებელი არ არის	აუცილებელი არ არის	შეუზღუდავია			არ იზღუდება
9-1	4.5<X<3	45%	45%	15%			აკმაყოფილებს (14.8%)

შენიშვნა: 202 ქვეთავის მიხედვით, ხანძარსაწინააღმდეგო მანძილი იზომება შენობის ფასადიდან მიწის ნაკვეთის საზღვრის უახლოეს წერტილამდე ან/და ქუჩის, ჩიხის ან საზოგადოებრივი გზის შუახაზამდე.

705.8 ქვეთავის მიხედვით, მოთხოვნები ღიობების შვეული გამიჯვნის შესახებ არ ეხება მიწის დონიდან სამ ან სამზე ნაკლები სართულიანობის შენობებს.

გარე კედლის ცეცხლმედეგობისადმი მოთხოვნები ცხრილი 602 -ის და 705.8.5 ქვეთავის მიხედვით				
გარე კედელი	ხანძარსაწინააღმდეგო მანძილი (მეტრი)	ცეცხლმედეგობის ხარისხი (საათი)		
		მოთხოვნილი 602 ცხრილით	მოთხოვნილი 705.8 ქვეთავით	გათვალისწინებული
ა-ე	9<X<3	0	0	0
ე-ა	>9	0	0	0
1-9	>9	0	0	0
9-1	9<X<3	0	0	0

ხანძრისაგან დაცვის სისტემებისადმი მოთხოვნები							
დაკავებულობები /სივრცეები/ გასასვლელი საშუალებები	ავტო საშხეფი სისტემა	ალტერნატიული ავტომატური ცეცხლსაქრობი სისტემები	სახანძრო განგაშისა, კვამლ და ცეცხლ აღმომჩენი სისტემები	სახანძრო მილ დგარების სისტემები	კვამლის საკონტროლო სისტემები	ხელის ცეცხლ მაქრები	საავარიო განგაშის სისტემები
მცირე საფრთხის შემცველი საქარხნო-სამრეწველო ჯგუფი სმ-2			კი (სახანძრო განგაშის ხელით სამართავი სისტემა); (დამკავებელ თა შეტყობინების სისტემა)			კი	
მცირე საფრთხის შემცველი სასაწყობო ჯგუფი სწ-2	კი (მიწის დონის ქვედა სართ.)		კი (სახანძრო განგაშის ხელით სამართავი სისტემა); (დამკავებელ თა შეტყობინების სისტემა) კვამლაღმომჩ ენები საწყობში)			კი	

დამხმარე და სხვადასვა დანიშნულების ჯგუფი დს	კი (ტუმბოს/ ავზის სათავსში)		კი (სახანძრო განგაშის ხელით სამართავი სისტემა); (დამკავებელთა შეტყობინების სისტემა კბამლაღმომჩენები ტუმბოს/ავზის სათავსში)			კი	
სახანძრო ტუმბო და ავზი	კი (-4.40 ნიშნულზე)						
სახანძრო ჰიდრანტი	კი (ეზოში, შემოსასვლელის მიმდებარედ)						

განიავებისადმი მოთხოვნები		
დაკავებულობები/სივრცეები/ გასასვლელი საშუალებები	ბუნებრივი განიავება	ხელოვნური განიავება
მცირე საფრთხის შემცველი საქარხნო-სამრეწველო ჯგუფი სმ-2	კი	
მცირე საფრთხის შემცველი სასაწყობო ჯგუფი სწ-2	კი	კი (-4.40 ნიშნულზე)
დამხმარე და სხვადასვა დანიშნულების ჯგუფი დს	კი	კი (-4.40 ნიშნულზე)

თითოეული სართულიდან გასასვლელი საშუალება									
სართულები	დაკავებულობა და დაკავებულობის დატვირთვის ჯამური მაჩვენებელი	მოთხოვნილი გასასვლელების/გასასვლელთან მისადგომის რაოდენობა	გათვალისწინებული გასასვლელების/გასასვლელთან მისადგომის რაოდენობა და ტიპი	გასასვლელი საშუალებების სიგანე(მეტრი)					
				გზა-კიბეები		დერეფანი		გასასვლელის გზა-კარი	
				მოთხოვნილი	გათვალისწინებული	მოთხოვნილი	გათვალისწინებული	მოთხოვნილი	გათვალისწინებული
მიწის დონის ქვედა სართული	სწ-2 დს დ.დ =24	2	3 (გზა-კიბე)	1.2	1.35	0.9	-	0.82	-
I სართული	სმ-2 სწ-2	2	4 (გზა-კარი)	1.2	-	1.2	-	0.82	1.62

	დს დ.დ =102								

წყალსადენი სისტემის ფიქსირებული მოწყობილობების რაოდენობა ცხრილი 1602.1-ის მიხედვით											
დაკავებულობის ჯგუფი	დაკავებულობის დატვირთვა	ფიქსირებული მოწყობილობები									
		უნიტაზი		ტუალეტის ხელსაბანები		აბაზანა/შხაპი		სამზარეულოს/ სამომსახურო ნიჟარა		ავტომატური სარეცხი მანქანის მისაერთებელი	
		მოთხოვნილი	გათვალისწინებული	მოთხოვნილი	გათვალისწინებული	მოთხოვნილი	გათვალისწინებული	მოთხოვნილი	გათვალისწინებული	მოთხოვნილი	გათვალისწინებული
სმ-2 ჯგუფი	დ.დ 91	1	1	1	1			1	1		
სწ-2 ჯგუფი	დ.დ 33	1	1	1	1			1	1		

შენიშვნა: 1602.1.1 ქვეთავის გამონაკლისის შესაბამისად, თუ სტატისტიკური მონაცემების მიხედვით, სქესთა განაწილება არა 50/50, არამედ სხვაგვარია, საერთო დაკავებულობის დატვირთვის გაყოფა ორზე საჭირო არ არის.

შენობა ნაგებობის დასახელება:	
ტექნიკური ნაწილის პროექტის სტადია	
შენობის/ნაგებობის მისამართი: ქ.თბილისი, ს.ფ.ზ.კ. 01.19.18.003.061	
ინდივიდუალური საცხოვრებელი სახლის სამშენებლო ნებართვის გაცემაზე	
4.40 ნახაზის ნომერი:	

ინდივიდუალური საცხოვრებელი სახლის ექსპლიკაცია

ინდივიდუალური საცხოვრებელი ფართის დასახელება	ინდივიდუალური საცხოვრებელი ფართის ექსპლიკაციაში გათვალისწინებული ფართის ოდენობა
ინდივიდუალური საცხოვრებელი ფართი (ა)	RGB (160,32,240)
საერთო სარგებლობის ფართი (ბ)	RGB (136,135,134)
საბინაო ავტოსადგომი (ს)	RGB (57,57,56)

ინდივიდუალური საცხოვრებელი სახლის სართულების ექსპლიკაცია - 24

ტიპი "ნ_ჰაუსი"	
ინდივიდუალური საცხოვრებელი სახლის პროექტის ავტორი:	
LTD "N_HOUSE " 1 Vegaltobishvili str Tbilisi, Georgia. ID: 405352960 mob / cell phone: +995 555 00 54 74 nhouse367@gmail.com N_HOUSE CREATE A COZY HOME	
ინდივიდუალური საცხოვრებელი სახლის ტიპის "ნ-ჰაუსი"	ბინათმესაკუთრეობის ფორმით
ფილიალის/წარმომადგენლობის	
ვიზირებულია	
ნახაზის დასახელება:	ინდივიდუალური საცხოვრებელი სახლის ტიპის "ნ-ჰაუსი"
ნახაზის ნომერი	1:200
ფორმატი A3	
2024წ.	

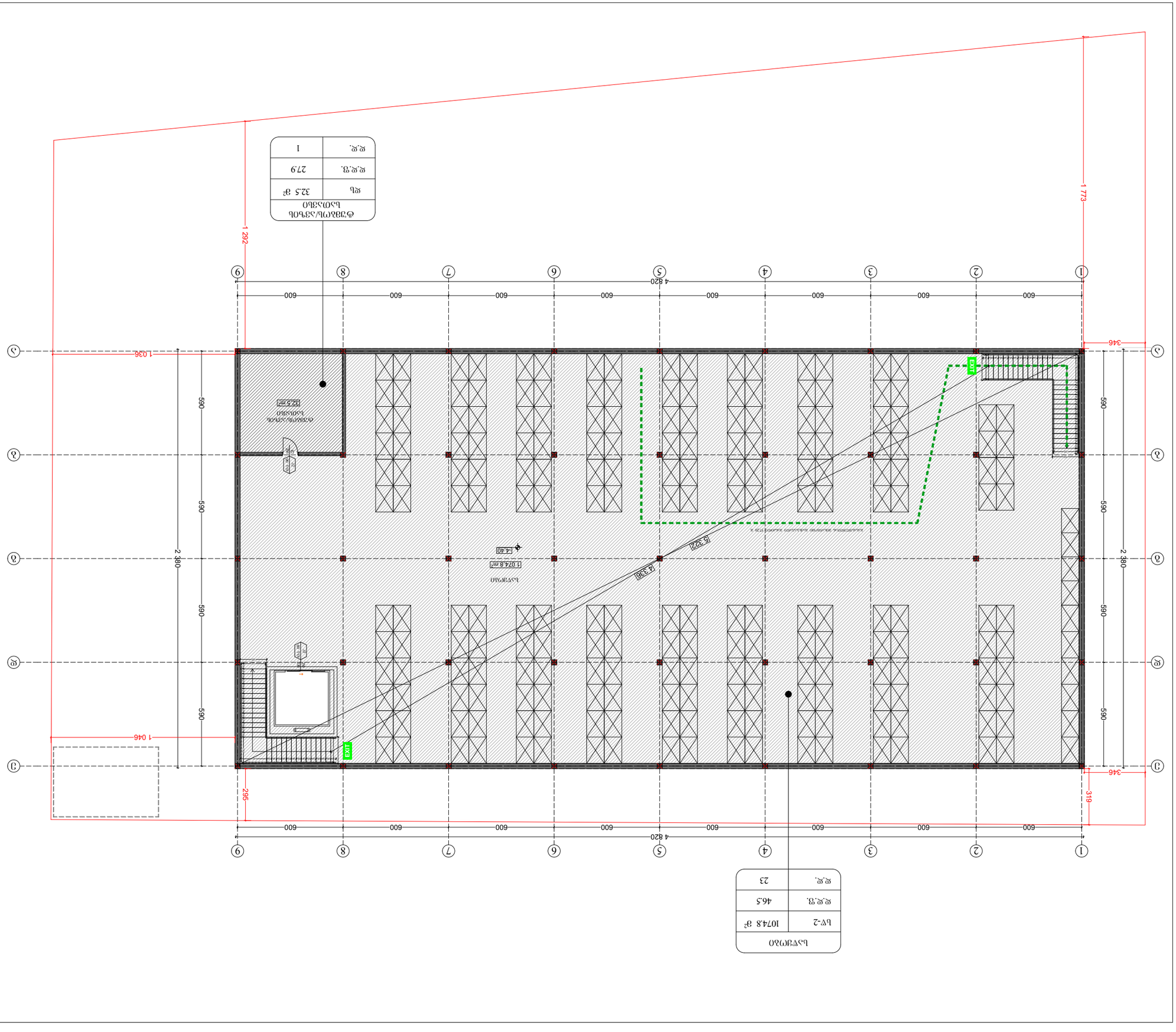
ტერიტორიის/ნაკვეთის საკადასტრო კოდი
ფართი
32.5 მ²
27.9
1
ექსპლიკაცია
ფართი
ოთახის დანიშნულება
ფართი მ²
ფართის ოდენობა
ფართის ოდენობა
ფართის ოდენობა

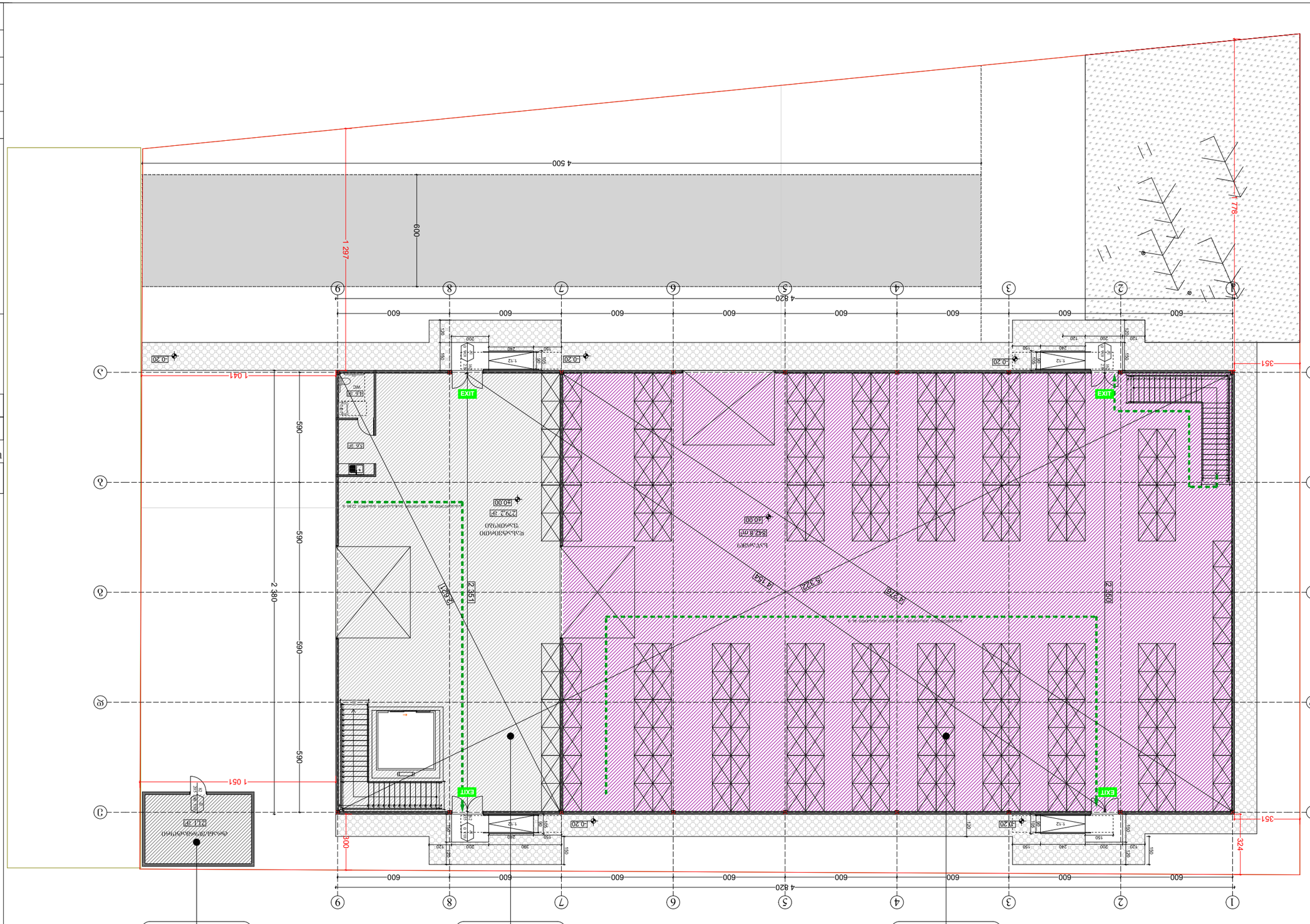
4 500
600
1 297
1 778
4 820
600
1 041
351
590
2 380
1 051
324
EXIT
-0.20
4.00
842.8 მ²
279.2 მ²
2 350
2 351
5 322
5 278
1 534
R 641
R 278
R 1000
R 1000
R 1000

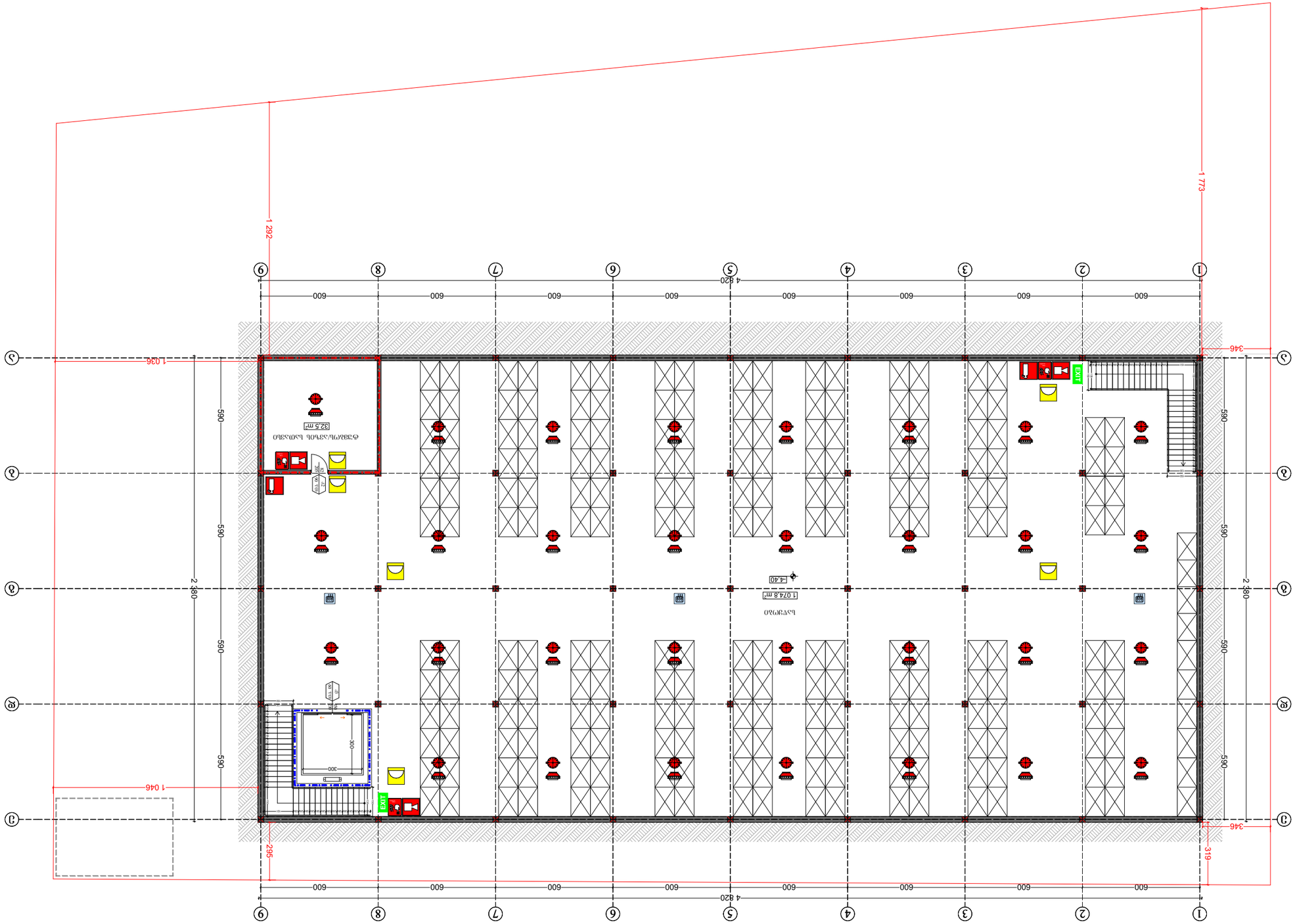

პროექტის დასახელება:	ვაჭრობის ობიექტის მშენებლობა
ნაგებობის ადგილმდებარეობა:	ქ.ბათუმი, ბაგრატიონის ქუჩა, №18
ნაგებობის ფუნქციური დანიშნულება:	ვაჭრობის ობიექტი
ნაგებობის კლასი:	CC1
ნაგებობის ტიპი:	ერთსართულიანი
ნაგებობის ზომები:	4820X2380
ნაგებობის სიმაღლე:	4.40 მეტრი
ნაგებობის ფართობი:	1074.8 მ²
ნაგებობის მშენებლობის ხანგრძლივობა:	6 თვე
ნაგებობის ექსპლუატაციაში მიღების ვადა:	2024წ.

ნაგებობის გენერალური გეგმა

ნაგებობის საზღვარი	
ასაწვავი მასალისაგან დამზადებული ნაგებობა	
ხანძარსაწინააღმდეგო ავტომობილის მოძრაობის მიმართულება	
ხანძარსაწინააღმდეგო ავტომობილის დგომის ადგილი	
ხანძარსაწინააღმდეგო ავტომობილის მისასვლელი გზა	
ხანძარსაწინააღმდეგო ავტომობილის მისასვლელი გზის ნაგებობასთან მიახლოების მანძილი (მ)

პროექტის დასახელება:	შენობა-ნაგებობის ტერიტორიაზე მცირე ზომის ბენზინგასამართი სადგურის მშენებლობა
ობიექტის მისამართი:	ქ.ბათუმი, ს/კ 01.19.18.003.061
ნახაზის დასახელება	**ეზოს გეგმა** მასშტაბი 1:200
ნახაზის ნომერი:	
ავტორი:	
ხელმძღვანელი:	
ტექ. კონტროლი:	
ნახაზის ტიპი	ფასადი A3
პროექტის ეტაპი	2024წ.

ბენზინგასამართი სადგური "ნ-ავტო"	შპს "N_HOUSE"
ფილიალის(ოფისის) მისამართი	
ტექნიკური ზედამხედველი	
ავტორი	

LTD "N_HOUSE"
18 Mgaloblishvili str. ,
Tbilisi, Georgia. ID: 405352960

N_HOUSE
CREATE A COZY HOME

mob / cell phone: +995 555 00 54 74
mbouse367@gmail.com

ეზოს გეგმა "ნ_ავტო"

საქართველო, ბათუმი, ავლაბრის ქუჩა №18
(ტაბლი №8. 405352960

ბენზინგასამართი სადგური - 101

ბენზინის ფასადი - 102

	ბენზინგასამართი ბაზისური ხელშეკრულება
	ავტომობილის გასამართი პისტოლეტი
	ავტომობილის გასამართი ბოძი
	ბენზინის ავზი
	ხანძარსაწინააღმდეგო ინვენტარი
	ხანძრის ავტომატური სიგნალიზაციის ხელით ჩამრთველი
	ხანძრის ავტომატური სიგნალიზაციის კვამლის დეტექტორი
	ხანძრის ავტომატური სიგნალიზაციის ხანძრის დეტექტორი
	ხანძრის ავტომატური სიგნალიზაციის ხმოვანი გამაფრთხილებელი
	ხანძრის ავტომატური სიგნალიზაციის სინათლის გამაფრთხილებელი
	ხანძრის ავტომატური სიგნალიზაციის ხანძრის ხელით ჩამრთველი
	ხანძრის ავტომატური სიგნალიზაციის ხანძრის დეტექტორი
	ხანძრის ავტომატური სიგნალიზაციის ხანძრის ხელით ჩამრთველი
	ხანძრის ავტომატური სიგნალიზაციის ხმოვანი გამაფრთხილებელი
	ხანძრის ავტომატური სიგნალიზაციის სინათლის გამაფრთხილებელ

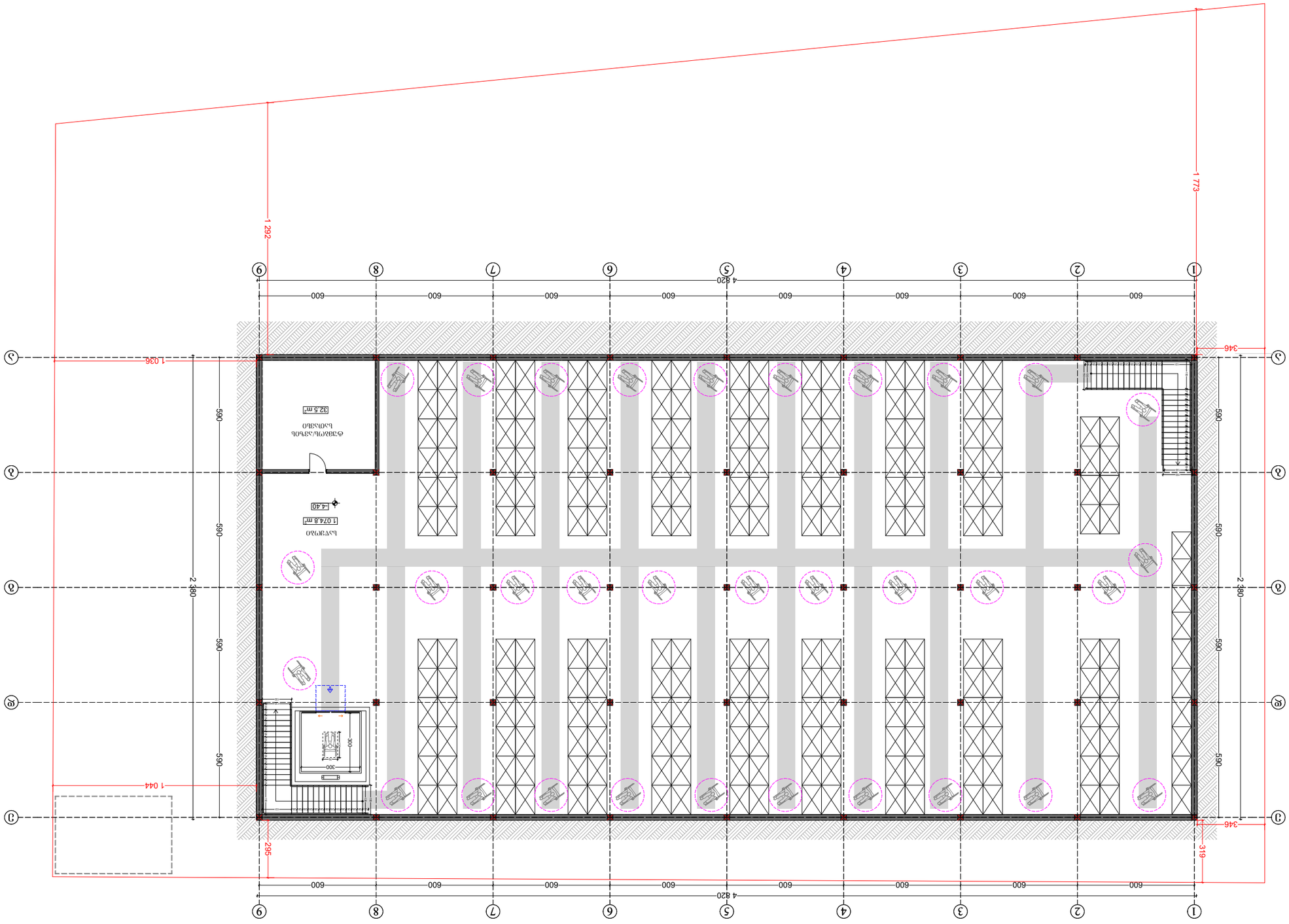

Главный архитектор проекта		Шифр проекта	
Начальник отдела		Стадия	Лист	Листов
Разработал		Р	1	1
Н. контроль				
ГИП				

Здание общественного назначения с объектами розничной торговли, расположенное по адресу: г. Москва, ул. Зеленодольская, вл. 46, стр. 1

Экспликация помещений

Наименование	Площадь, м²
Фойе/гардероб	32.5
Буфет	1 074.8

Ведомость заполнения проемов

Марка	Обозначение	Кол.	Примечание
ДВ-1	Дверь одностворчатая с глухим полотном - 1200 мм. Открывание наружу - 1 шт.	1	
ДВ-2	Дверь одностворчатая с глухим полотном - 1200 мм. Открывание наружу - 1 шт.	1	
ДВ-3	Дверь одностворчатая с глухим полотном - 1070 мм. Открывание наружу - 1 шт.	1	
ДВ-4	Дверь одностворчатая с глухим полотном - 1200 мм. Открывание наружу - 1 шт.	1	
ДВ-5	Дверь одностворчатая с глухим полотном - 900 мм. Открывание наружу - 1 шт.	1	
ДВ-6	Дверь одностворчатая с глухим полотном - 600 мм. Открывание наружу - 1 шт.	1	

Спецификация элементов заполнения проемов

Поз.	Обозначение	Наименование	Кол.	Примечание
		Двери		
	ГОСТ 6629-88	Дверь ДВ-1	1	
	ГОСТ 6629-88	Дверь ДВ-2	1	
	ГОСТ 6629-88	Дверь ДВ-3	1	
	ГОСТ 6629-88	Дверь ДВ-4	1	
	ГОСТ 6629-88	Дверь ДВ-5	1	
	ГОСТ 6629-88	Дверь ДВ-6	1	

Ведомость отделки помещений

Наименование	Пол	Стены	Потолок	Примечание
Фойе/гардероб	Керамогранит	Окраска водно-дисперсионными составами	Подвесной потолок типа "Армстронг"	
Буфет	Керамогранит	Окраска водно-дисперсионными составами	Подвесной потолок типа "Армстронг"	

Ведомость рабочих чертежей основного комплекта

Лист	Наименование	Примечание
1	Экспликация помещений. Ведомость заполнения проемов. Ведомость отделки помещений. Ведомость рабочих чертежей основного комплекта. Спецификация элементов заполнения проемов. Общие данные.	

Общие данные

1. Настоящий проект разработан на основании задания на проектирование и архитектурно-планировочных решений.
2. Проектная документация выполнена в соответствии с требованиями действующих строительных норм и правил.
3. Все размеры даны в миллиметрах, если не указано иное.
4. Отметки даны относительно уровня чистого пола первого этажа.
5. Материалы отделки приняты по согласованию с заказчиком.
6. Ширина дверных проемов принята с учетом требований доступности для маломобильных групп населения.
7. Высота помещений в свету принята не менее 3,0 м.
8. Ведомость отделки помещений выполнена в соответствии с экспликацией помещений.
9. Ведомость заполнения проемов выполнена в соответствии с планами этажей.
10. Спецификация элементов заполнения проемов выполнена в соответствии с ведомостью заполнения проемов.

Схемы открывания дверей

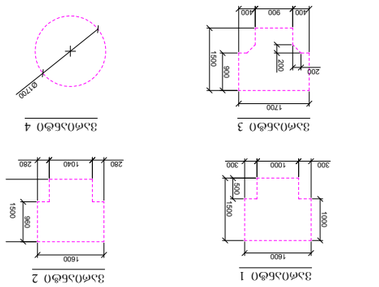

Дверь ДВ-1. Дверь одностворчатая с глухим полотном - 1200 мм. Открывание наружу - 1 шт.

Дверь ДВ-2. Дверь одностворчатая с глухим полотном - 1200 мм. Открывание наружу - 1 шт.

Дверь ДВ-3. Дверь одностворчатая с глухим полотном - 1070 мм. Открывание наружу - 1 шт.

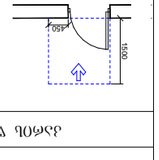

Дверь ДВ-4. Дверь одностворчатая с глухим полотном - 1200 мм. Открывание наружу - 1 шт.

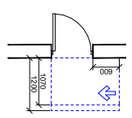

Дверь ДВ-5. Дверь одностворчатая с глухим полотном - 900 мм. Открывание наружу - 1 шт.

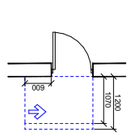

Дверь ДВ-6. Дверь одностворчатая с глухим полотном - 600 мм. Открывание наружу - 1 шт.

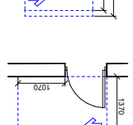

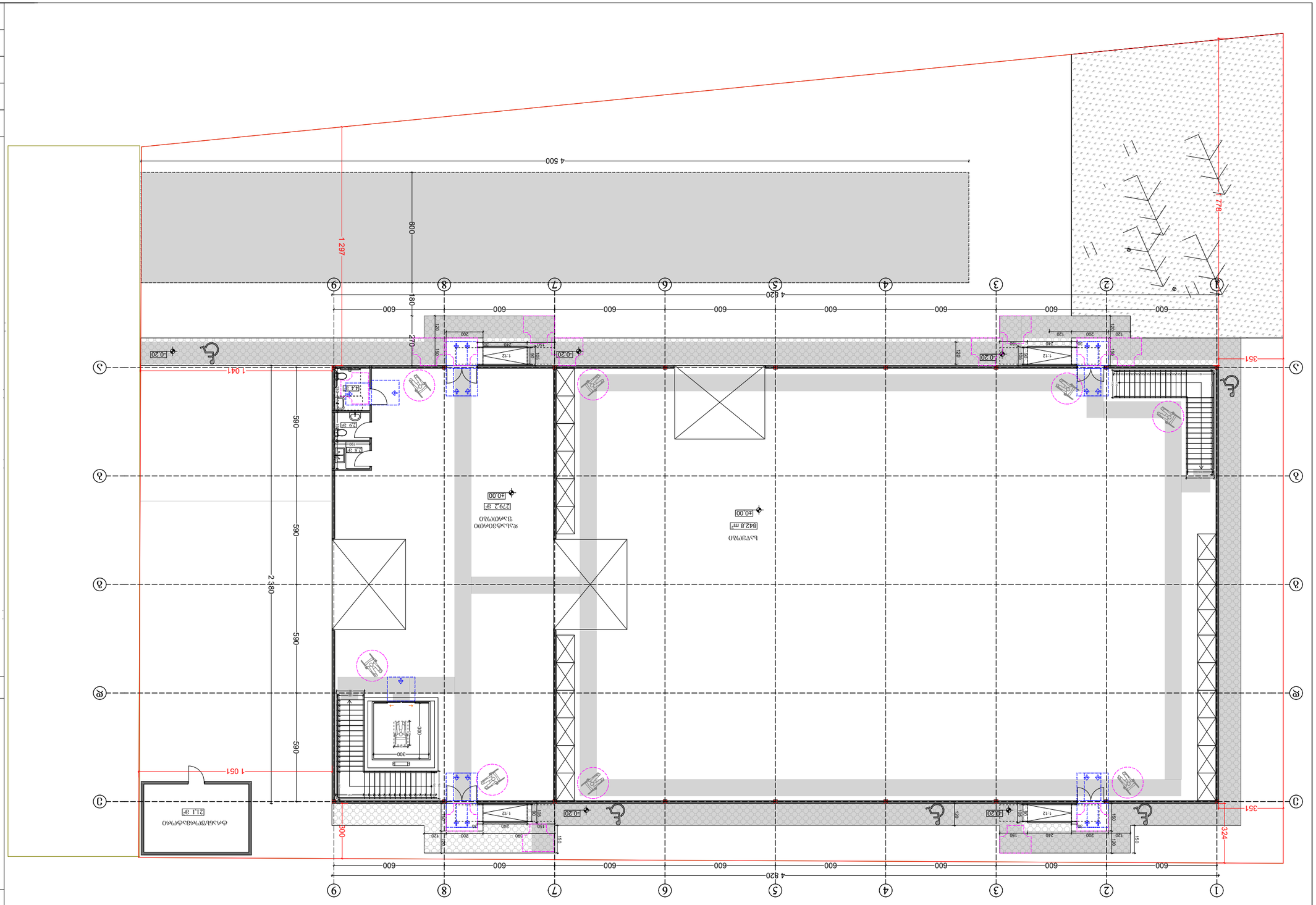

ГАЗЛЕБЛЯЗЛО ЗАЛЕЗЛЕЗЛЕЗЛО ЗАЛЕЗЛЕЗЛЕЗЛО ЗАЛЕЗЛЕЗЛЕ

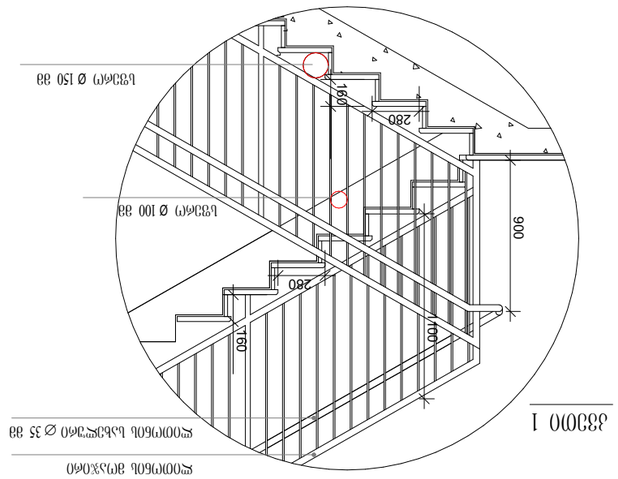

Հատված 1

ա 1:25

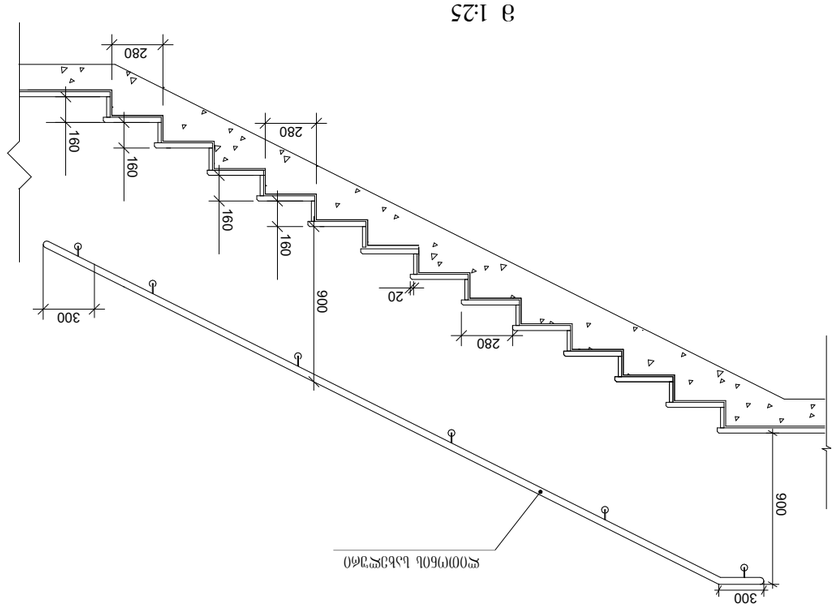

Հատված 2

ա 1:25

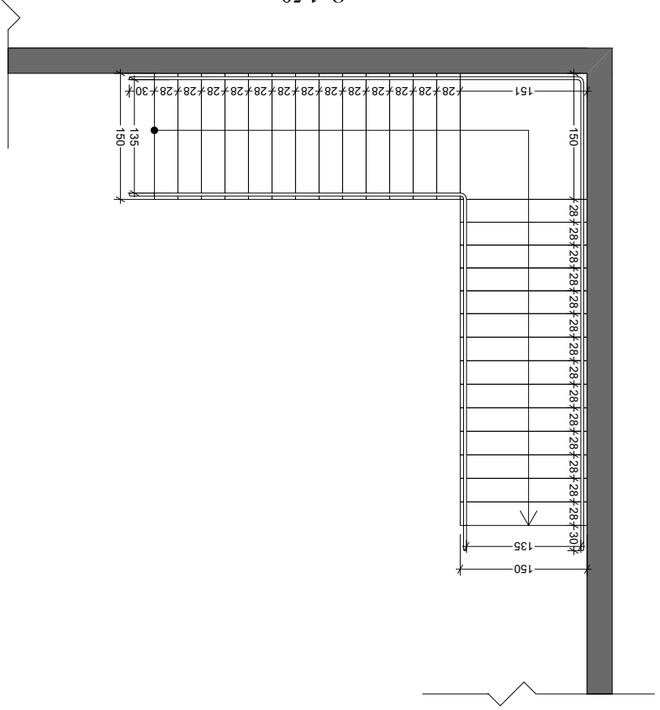
151
28+28+28+28+28+28+28+28+28+28+28+30
150
135
150
28+28+28+28+28+28+28+28+28+28+28+

მისაწვდომი გარე პანდუსი

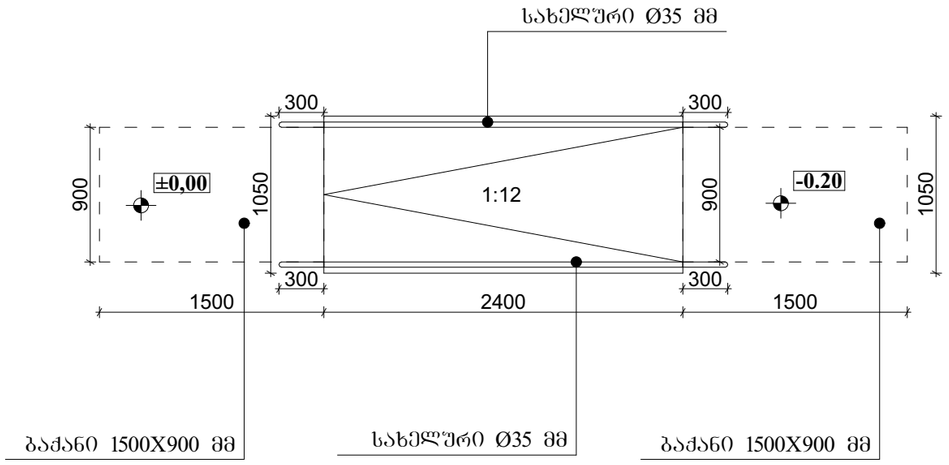

გეგმა მ 1:50

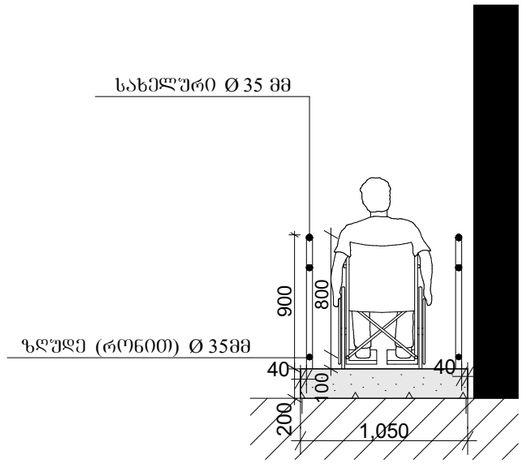

ჭრილი მ 1:50

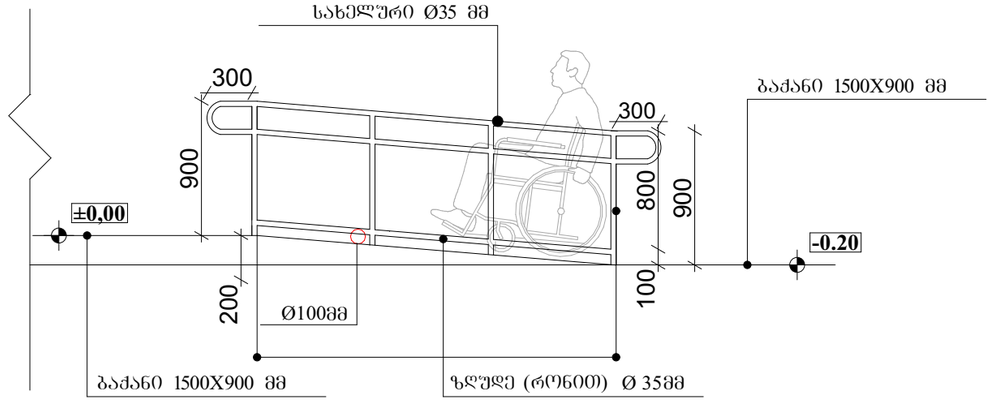

ფასადი მ 1:50

შენიშვნები:

1. პანდუსების და ბაქნების ზედაპირები იქნება მდგრადი, მყარი და არასრიალა;
2. პანდუსების სახელურები არ იტრიალებს მათი ბუდეების საზღვრებში;
3. სახელურები და ნებისმიერი კედელი ან მათ მომიჯნავედ მდებარე სხვა ზედაპირი არ შეიცავს ბასრ და უხეშ ელემენტებს;
4. პანდუსი დაბეგმარდება იმგვარად, რომ სავალ ზედაპირებზე წყალი არ დაბროვდება;
5. პანდუსის და ბაქნების განივი კვეთის დახრა არ აღემატება 1:48-ს.

მისაწვდომი ტუალეტი

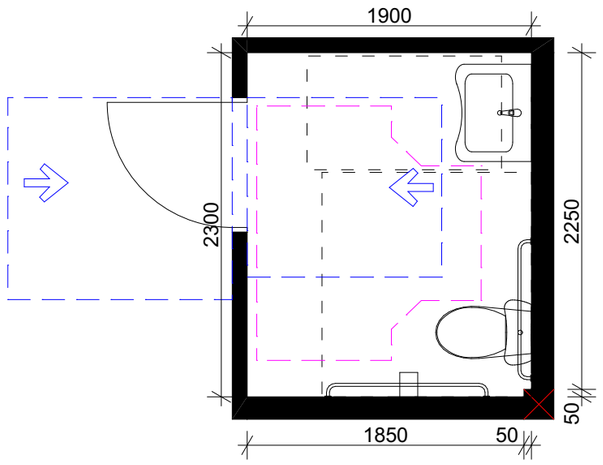

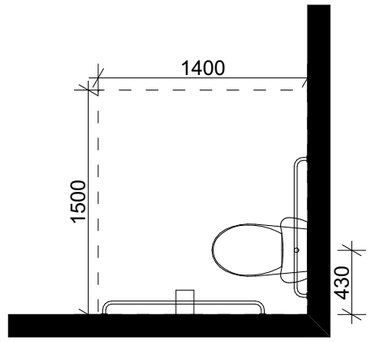

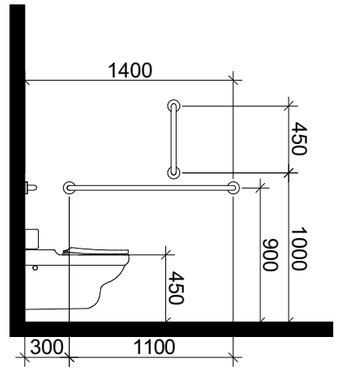

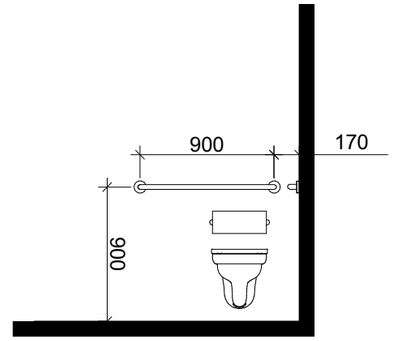

ხელსაბანის მდებარეობა

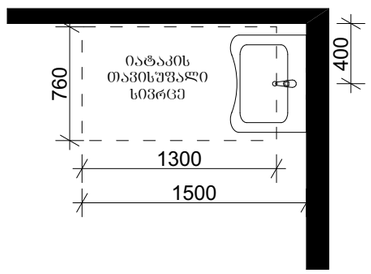

თავისუფალი სივრცე ფეხის ფალანგისათვის

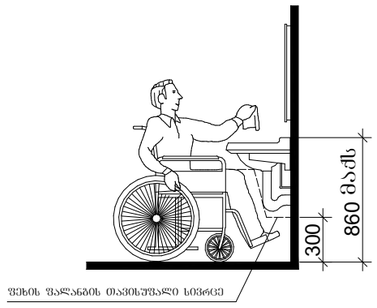

T-ფორმის მოსატრიალებელი სივრცე ვარიანტი 3

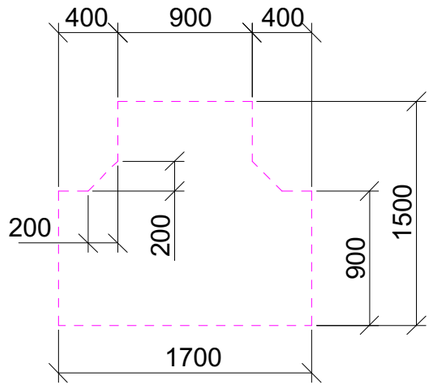

თავისუფალი სივრცე კართან მანევრირებისთვის

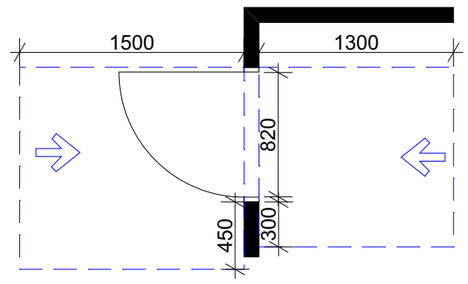

ანჯამიანი კარი
ღიობიდან მისაწვდომი
გამოღებით გაღება

ანჯამიანი კარი
ღიობიდან მისაწვდომი
მიღმით გაღება

ნიშანთა სისტემა



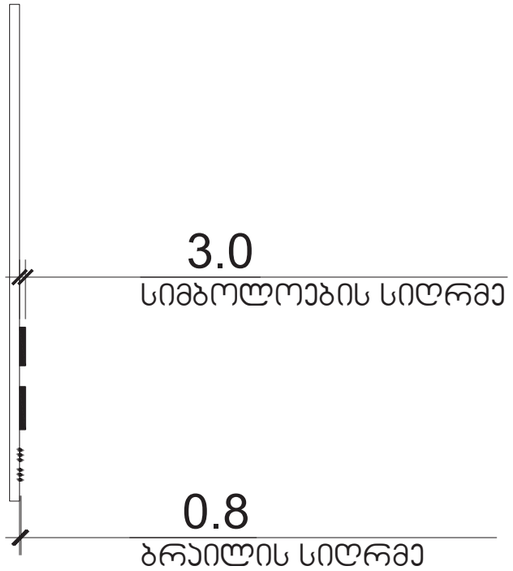

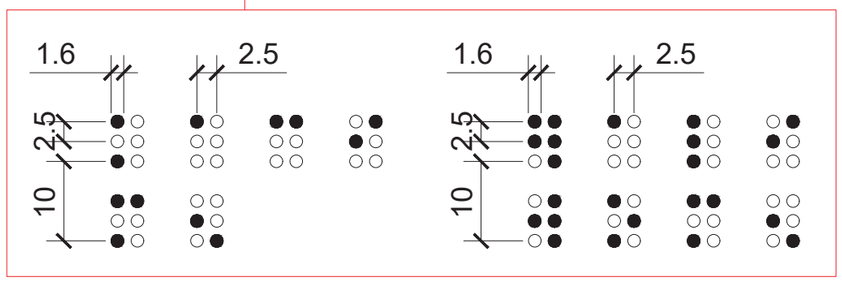

გასასვლელის განათებული ნიშანი

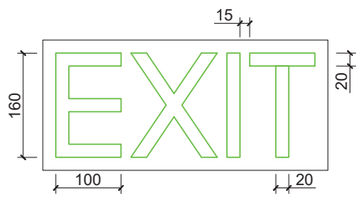

ნიშანი ამობურცული სიმბოლოებით
და ბრაილით გზა-ჯიბის შესასვლელთან
და გარეთ გამავალ ყველა კართან

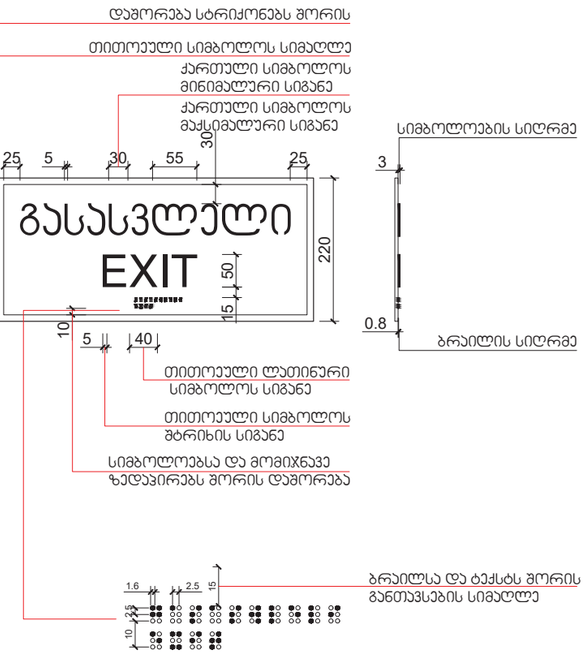

ს ა ე ქ ს პ ე რ ტ ო დ ა ს კ ვ ნ ა

,,ტექნიკური რეგლამენტის – შენობა-ნაგებობის უსაფრთხოების წესების დამტკიცების თაობაზე ,,საქართველოს მთავრობის 2016 წლის 28 იანვრის № 41 დადგენილების მოთხოვნებთან შესაბამისობის დადგენის თაობაზე

ექსპერტიზის ობიექტი:

ქ.თბილისში, სამგორის რაიონში, ს/კ 01.19.18.003.061 ენერგოეფექტური ბლოკის საწარმოს პროექტი

დამკვეთი:

შპს „კაპიტალ ინვესტ ჯგუფი“

პროექტის ავტორი

ნათია კობაიძე

ექსპერტი:

მაგდა მეშვილდიშვილი

ექსპერტიზის თარიღი ან პერიოდი:

12.09.2024

თ ბ ი ლ ი ს ი

2024 წ.

12.09.2024 მაგდა მეშვილდიშვილი

დასკვნის გამოყენების წესები:

- საექსპერტო დასკვნა მოიცავს ტექნიკური რეგლამენტის - „შენობა-ნაგებობის უსაფრთხოების წესები“-ს დამტკიცების თაობაზე საქართველოს მთავრობის 2016 წლის 28 იანვრის #41 დადგენილებასთან შესაბამისობის შეფასებას და არ ეხება სხვა რაიმე ნორმატიულ თუ ინდივიდუალურ აქტებთან შესაბამისობის ანალიზს.
- საექსპერტო დასკვნაში გამოყენებული ტერმინები შეესაბამება შენობა-ნაგებობის უსაფრთხოების წესებში გამოყენებულ ტერმინებს და უნდა განიმარტოს აღნიშნული წესების მიხედვით.
- საპროექტო ობიექტის შეფასება განხორციელდა დამკვეთის მიერ მოწოდებულ არქიტექტურულ პროექტზე დაყრდნობით. არქიტექტურულ პროექტში, ასევე მშენებლობის პროცესში და ექსპლუატაციის შემდგომ განხორციელებული ისეთი სახის ცვლილება, რომელიც შეთანხმებული არაა ექსპერტთან, ავტომატურად გამოიწვევს გაცემული საექსპერტო დასკვნის გაუქმებას.
- არქიტექტურულ პროექტში ისეთი ცვლილება, რომელიც შეუსაბამობაში მოდის წინამდებარე დასკვნის ნაწილებთან, შეთანხმებული უნდა იყოს ექსპერტთან.
- ექსპერტი პასუხს აგებს მხოლოდ არქიტექტურული პროექტის ტექნიკურ რეგლამენტთან შესაბამისობაზე და არა მის განხორციელებაზე ან/და მშენებლობის პროცესში, ასევე ექსპლუატაციის შემდგომ მისგან გადახვევაზე.
- ექსპერტიზისათვის გადმოცემული დოკუმენტაციის სისწორეზე და რეალობასთან შესაბამისობაზე პასუხისმგებლობა ეკისრება მომწოდებელ მხარეს

ექსპერტიზისათვის გადმოცემული მასალების ჩამონათვალი:

1. განმარტებითი ბარათი;
2. შენობა-ნაგებობის უსაფრთხოების წესებთან შესაბამისობის ანალიზი;
3. პირობითი აღნიშვნები;
4. სიტუაციური გეგმა;
5. დასაგეგმარებელი მიწის ნაკვეთის გეგმა;
6. დასაგეგმარებელი შენობის გეგმა (არქიტექტურული და ხანძარსაწინააღმდეგო ნაწილი);
7. დასაგეგმარებელი შენობის ფასადები (არქიტექტურული ნაწილი);
8. დასაგეგმარებელი შენობის ჭრილები (არქიტექტურული და ხანძარსაწინააღმდეგო ნაწილი);
9. გარე კედლების დეტალური ნახაზები (არქიტექტურული ნაწილი);
10. სახურავის ანაწყობის დეტალური ნახაზები (არქიტექტურული ნაწილი).

დასკვნის სარჩევი:

გამოყენების და დაკავებულობის კლასიფიცირების შეფასება ---------- 1

შენობის ზოგადი სიმაღლისა და ფართობის შეფასება ---------- 2

კონსტრუქციის ტიპის შეფასება---------- 3

ცეცხლისა და კვამლისგან დაცვის საშუალებების შეფასება ---------- 4

ხანძარსაწინააღმდეგო დაცვის სისტემების შეფასება----------5

გასასვლელი საშუალებების შეფასება ---------- 6

მისაწვდომობის შეფასება----------7

შიგა გარემოს შეფასება ----------8

გარე კედლების შეფასება ----------9

სახურავის ანაწყობების და სახურავზედა ნაგებობების შეფასება---------- 10

წყალსადენი სისტემების შეფასება---------- 11

ლიფტის შეფასება ---------- 12

გამოყენების და დაკავებულობის კლასიფიცირების შეფასება:

- **შენობის თითოეული ნაწილი დაკავებულობის და გამოყენების მიხედვით დაკლასიფიცირებულია 302 ქვეთავის შესაბამისად.**
- **შენობაში გამოყენებულია შემდეგი დაკავებულობის ჯგუფები:**

- **მცირე საფრთხის შემცველი საქარხნო-სამრეწველო ჯგუფი სმ-2** (სამშენებლო ბლოკის საწარმო ±0.00 ნიშნულზე) - შეესაბამება 306.3 ქვეთავს, რომლის მიხედვითაც, ამ ჯგუფს მიეკუთვნება საქარხნო-სამრეწველო გამოყენებები, სადაც მზადდება ან იწარმოება ისეთი არაწვადი მასალები, რომლებიც მოპირკეთების, შეფუთვის ან დამუშავების დროს არ ქმნის ხანძრის წარმოქმნის მნიშვნელოვან საფრთხეს. ეს ჯგუფი მოიცავს აგურის და წყობის მასალის, თაბაშირის და კერამიკული ნაწარმის საწარმოებს.
- **მცირე საფრთხის შემცველი სასაწყობო ჯგუფი სწ-2** (დასატვირთი ფართობი ±0.00 ნიშნულზე; საწყობი - 4.40 ნიშნულზე) - შეესაბამება 311.3 ქვეთავს, რომლის თანახმად, ამ ჯგუფს განეკუთვნება შენობები და

მათი ნაწილები, სადაც არაწვადი მასალები ინახება. ამ ტიპის საწყობები გამოიყენება შემდეგი საქონლისათვის: ცემენტი ტომრებში, თაბაშირის ფილები, ფაიფური, თიხა და ა.შ.

- **დამხმარე და სხვადასხვა დანიშნულების ჯგუფი დს** (ტუმბოსა და ავზის სათავსი -4.40 ნიშნულზე; სატრანსფორმატორო ცალკე მდგომ შენობაში) - შეესაბამება 312 ქვეთავს, რომლის თანახმად, ამ ჯგუფს განეკუთვნება შენობები ან მათი ნაწილები, რომლებიც დამხმარე დანიშნულების შენობები, ნაგებობები და სხვადასხვა ნაგებობა, რომლებიც არ მიეკუთვნება რომელიმე სპეციფიკურ კლასს.

- **თითოეული სივრცისთვის მინიჭებული დაკავებულობის დატვირთვის ფაქტორი შეესაბამება 1004.1.2 ცხრილს:**
  - სამრეწველო ფართობისათვის ----------9.3 მთლიანი;
  - საწყობისათვის ---------- 46.5 მთლიანი;
  - დასატვირთი და დამხმარე ფართობებისათვის ---------- 27.9 მთლიანი.

- **ზემოაღნიშნული ფაქტორების მიხედვით არის შემდგომ დაანგარიშებული დაკავებულობის დატვირთვა (იატაკის ფართობი გაყოფილია დაკავებულობის დატვირთვის ფაქტორზე). გეგმებზე დატანილი თითოეული სივრცის დაკავებულობის დატვირთვა სწორად არის განხორციელებული.**

შენობის ზოგადი სიმაღლის და ფართობის შეფასება:

- საპროექტო შენობის მიწის დონის ზედა სართულების, ასევე შენობის სიმაღლის განსასაზღვრად დადგინდა მიწის დონე. მიწის დონე გამოთვლილ იქნა შენობასა და მიწის ნაკვეთის საზღვარს შორის 1,8 მ-მდე ფარგლებში მოქცეული ფართობის ყველაზე დაბალი ნიშნულების მიხედვით.
- საპროექტო შენობის სიმაღლე მიწის დონიდან განსაზღვრულია 7.20 მეტრით და შენობაში განთავსებულია მიწის დონის ზედა 1 (ერთი) და მიწის დონის ქვედა 1 (ერთი) სართული.
- დაკავებულობის ჯგუფები გადანაწილებულია შემდეგი სახით:

- მიწის დონის ქვედა სართული ---------- ჯგუფი სწ-2 (1074.8 მ^2); ჯგუფი დს (32.5 მ^2)

- მიწისპირა სართული ---------- ჯგუფი სმ-2 (842.8 მ^2); ჯგუფი სწ-2 (279.2 მ^2); ჯგუფი დს (21.1 მ^2 ცალკე მდგომ შენობაში)

- საპროექტო შენობა შეესაბამება 503-ე ცხრილს, დაკავებულობის ჯგუფის, ფართობის, სართულიანობის, სიმაღლის და კონსტრუქციის ტიპის მიხედვით.

კონსტრუქციის ტიპის შეფასება:

- საპროექტო შენობის კონსტრუქციის ტიპი (II-B) შენობის სიმაღლის, სართულიანობის, დაკავებულობის ჯგუფის და თითოეულ სართულზე დაკავებულობის ჯგუფების ფართობის გათვალისწინებით, სწორად არის შერჩეული. II-B ტიპის კონსტრუქციული ელემენტებისადმი მოთხოვნები უნდა განისაზღვროს 601 ქვეთავის შესაბამისად.
- შენობის ძირითადი სტრუქტურული ჩარჩოს, მზიდი კედლების, იატაკის კონსტრუქციის და არაძირითადი ნაწილების, სახურავის კონსტრუქციის და არაძირითადი ნაწილების ცეცხლმედეგობის მინიმალური ხარისხი შეესაბამება 601-ე ცხრილის მოთხოვნებს და შენობის ასეთი ელემენტების, კომპონენტების და ანაწყობების ცეცხლმედეგობის ხარისხები განსაზღვრულია 721 ქვეთავის მიხედვით.

ძირითადი სტრუქტურული ჩარჩო ----------0სთ.

გარე და შიგა მზიდი კედლები ---------- 0სთ.

იატაკის კონსტრუქცია და არაძირითადი ნაწილები ----------0სთ.

სახურავის კონსტრუქცია და არაძირითადი ნაწილები ----------0 სთ.

- რაც შეეხება შენობის გარე არამზიდ კედლებს, პროექტით დაცულია ცეცხლმედეგობის ხარისხის მოთხოვნები, რომელიც შეესაბამება 602 ცხრილის და 705.8.5 ქვეთავის მოთხოვნებს.

ცეცხლისა და კვამლისგან დაცვის საშუალებების შეფასება:

- ნაშვერები, რომლებიც გარე კედლის მიღმა გრძელდება, არ უახლოვდება ხანძარსაწინააღმდეგო მანძილის ასათვლელ ხაზს 705.2 ცხრილში მითითებულ მანძილზე მეტად.
- გარე კედლებში არსებული ღიობების შვეულად გამიჯვნა სავალდებულო არაა 705.8.5 ქვეთავის პირველი გამონაკლისის შესაბამისად, ვინაიდან საპროექტო შენობის სიმაღლე მიწის დონიდან ერთ სართულს არ აღემატება.
- გარე კედლის ღიობების მაქსიმალური ფართობი ხანძარსაწინააღმდეგო მანძილისა და ღიობის დაცვის ხარისხის მიხედვით შეესაბამება 705.8 ცხრილის მოთხოვნებს.
- საპროექტო შენობისათვის პარაპეტის მოწყობა სავალდებულო არაა 705.11 ქვეთავის პირველი და მეოთხე გამონაკლისების მიხედვით.
- დაკავებულობების აუცილებელი გამიჯვნა აკმაყოფილებს 508.4 ცხრილის მოთხოვნებს.
- კარის ღიობის ცეცხლისაგან დამცავი ანაწყობების ცეცხლმედეგობის ხარისხი განსაზღვრულია 716.5 ცხრილის შესაბამისად.

12.09.2024 მაგდა მეშვილდიშვილი

- **1009.3 ქვეთავის მიხედვით, დწ-2 და დწ-3 ჯგუფებისგან განსხვავებულ დაკავებულობებში, გასასვლელთან მისადგომი გზა-კიბეები, რომლებიც ემსახურება ან აკავშირებს მხოლოდ ორ სართულს, არ საჭიროებს შემოზღუდვას; შესაბამისად, პროექტი მას არ ითვალისწინებს.**
- შახტის შემომზღუდავის ცეცხლმედეგობის ხარისხი განსაზღვრულია 1 საათით, ვინაიდან იგი მხოლოდ 2 სართულს აკავშირებს, რაც პასუხობს 713.4 ქვეთავის მოთხოვნას.

ხანძარსაწინააღმდეგო დაცვის სისტემების შეფასება:

ავტოსაშხეფი სისტემა:

- 903 ქვეთავის მიხედით, სმ-2, სწ-2 და დს ჯგუფებში ავტოსაშხეფი სისტემის მოწყობა სავალდებულო არაა. აღნიშნულიდან გამომდინარე, პირველ სართულზე განლაგებული ფართობები არაა აღჭურილი ავტოსაშხეფი სისტემით.
- რაც შეეხება მიწის დონის ქვედა სართულს, აქ ავტოსაშხეფი სისტემა გათვალისწინებულია, ვინაიდან 903.2.11.1 ქვეთავის შესაბამისად, ავტოსაშხეფი სისტემა უნდა დააყენონ ყველა შენობის ყველა სართულზე, მათ შორის, მიწის დონის ქვედა სართულებში, თუ იატაკის ფართობი 140 მ ^{2}-ს აღემატება და თუ გარე კედელში გამოჭრილი არ არის ღიობები.
- რაც შეეხება ცალკე მდგომ სატრანსფორმატოროს, 903.3.1.1.1 ქვეთავის მიხედვით, გენერატორისა და ტრანსფორმატორისათვის განკუთვნილი ოთახები, რომლებიც შენობის დანარჩენი ნაწილისგან გამიჯნულია კედლებით და იატაკ-ჭერის ანაწყობით ან სახურავ-ჭერის ანაწყობით, რომელთა ცეცხლმედეგობის ხარისხი, არანაკლებ, 2 სთ-ია, არ საჭიროებს ავტოსაშხეფი სისტემით აღჭურვას.

- **სახანძრო მილდგარების სისტემები:**

- 905.3.1 ქვეთავის მიხედვით, III კლასის სახანძრო მილდგარების სისტემები უნდა დააყენონ მთელ შენობაში, თუ ყველაზე მაღალი სართულის იატაკის დონე 9,0 მ-ით ზემოთაა სახანძრო ავტომობილის მისადგომი ყველაზე დაბალი დონიდან, ან თუ ყველაზე დაბლა მდებარე სართულის იატაკის დონე 9,0 მ-ით დაბლაა სახანძრო ავტომობილის მისადგომი ყველაზე მაღალი დონიდან. შესაბამისად, საპროექტო შენობის სახანძრო მილდგარებით უზრუნველყოფა სავალდებულო არაა.

- **ხელის ცეცხლმაქრები:**

- ხელის ცეცხლმაქრები განთავსებულია სმ-2, სწ-2 და დს ჯგუფის დაკავებულობებში, რაც შეესაბამება 906 ქვეთავის მოთხოვნას.

- **სახანძრო განგაშისა და ცეცხლაღმომჩენი სისტემები:**

- 907.2.4 ქვეთავის მიხედვით, სახანძრო განგაშის ხელით სამართავი სისტემა, რომელიც ააქტიურებს დამკავებელთა შეტყობინების სისტემას 907.5 ქვეთავის შესაბამისად, უნდა მოეწყოს სმ ჯგუფისდაკავებულობებში, სადაც დაცულია ქვემოთ მოცემული ორივე პირობა:

1. სმ ჯგუფის დაკავებულობა ორ ან ორზე მეტსართულიანია;

2. სმ ჯგუფის დაკავებულობის საეთო დატვირთვა შეადგენს 500-ს ან მეტს შენობიდან გამოსასვლელი ყველაზე დაბალი დონის ზემოთ ან ქვემოთ.

- 907 ქვეთავის მიხედვით, სწ-2 ჯგუფის სახანძრო განგაშისა და ცეცხლაღმომჩენი სისტემებით აღჭურვა სავალდებულო არაა.
- მიუხედავად იმისა, რომ საპროექტო შენობაში გათვალისწინებული სმ და სწ ჯგუფის ფართობები არ ჯდება არცერთ ზემოთჩამოთვლილ კრიტერიუმში, მთელი შენობა, სველი წერტილების გარდა, აღჭურვილია სახანძრო სიგნალიზაციის სისტემით. საწყობები აღჭურვილია კვამლაღმომჩენებით.

- **სახანძრო ჰიდრანტები:**

- სახანძრო ჰიდრანტები განთავსებულია ქუჩის მხარეს, სახანძრო მანქანის მისადგომის მხრიდან და ადვილად დასანახი და ამოსაცნობია, რაც აკმაყოფილებს 912.2.1 ქვეთავის მოთხოვნას.
- ჰიდრანტები დაცულია 0,8მ.X0.9მ. და 2 მეტრის სიმაღლის თავისუფალი სივრცე, რაც შეესაბამება 912.3.2 ქვეთავის მოთხოვნას.

- **სახანძრო ტუმბო:**

- სახანძრო ტუმბოს სათავსი გამიჯნულია სხვა დაკავებულობებისაგან და მისი შემომზღუდავი კედლების ცეცხლმედეგობის ხარისხი განსაზღვრულია 2 საათით, რაც შეესაბამება 913.2.1 ქვეთავის მოთხოვნას.

გასასვლელი საშუალებების შეფასება:

- 1021.2(2) ცხრილის მიხედვით, საპროექტო შენობას თითოეულ სართულზე უნდა ემსახურებოდეს 2 გასასვლელი. აღნიშნული მოთხოვნა გათვალისწინებულია.
- მიწის დონის ქვედა სართულზე გათვალისწინებულია ორი გასასვლელი გზა-კიბის სახით.
- პირველ სართულზე გათვალისწინებულია ოთხი გასასვლელი გზა-კარების სახით.
- ასევე, თითოეული დაკავებული სივრცისთვის დაკმაყოფილებულია 1015.1 ცხრილის მოთხოვნა.
- გასასვლელები განლაგებულია შენობის საერთო მაქსიმალური დიაგონალური სიგრძის ნახევარზე მეტ მანძილზე, როგორც ამას 1015.2.1 ქვეთავი მოითხოვს. იგივე პირობაა დაკმაყოფილებული თითოეული სივრციდან გასასვლელი გზა-კარებების დაშორებულობის თაობაზე.
- გზა-კიბის გამტარუნარიანობის გამოსათვლელად დაკავებულობის დატვირთვა გამრავლებულია გასასვლელი საშუალების გამტარუნარიანობის ფაქტორზე, რომელიც 7,6 მმ-ია თითო დამკავებელზე. ასეთი სახით გამოთვლილი კიბის გამტარუნარიანობა გაცილებით ნაკლებია 1009.4 ქვეთავით განსაზღვრულ მინიმალურ თავისუფალ სიგანეზე (0.9 მეტრის სახით), რაც ასევე ნაკლებია 1007.3 ქვეთვით განსაზღვრულ მოთხოვნაზე, რომლის თანახმად მისაწვდომი გზა-კიბის თავისუფალი სიგანე სახელურებს შორის უნდა იყოს სულ მცირე 1.20 მეტრი. წარმოდგენილი არქიტექტურული პროექტით

დაკმაყოფილებულია წესების მოთხოვნები და კიბის თავისუფალი სიგანე სახელურებს შორის უტოლდება 1.35 მეტრს, ხოლო თავისუფალი სიგანე კედლიდან მოაჯირამდე განსაზღვრულია 1.50 მეტრის სახით.

- **როგორც აღინიშნა, 1009.3 ქვეთავის მიხედვით, დწ-2 და დწ-3 ჯგუფებისგან განსხვავებულ დაკავებულობებში, გასასვლელთან მისადგომი გზა-კიბეები, რომლებიც ემსახურება ან აკავშირებს მხოლოდ ორ სართულს, არ საჭიროებს შემოზღუდვას; შესაბამისად, პროექტი მას არ ითვალისწინებს.**
- გასასვლელი საშუალებების სხვა კომპონენტების (კარის) გამტარუნარიანობის გამოსათვლელად დაკავებულობის დატვირთვა გამრავლებულია გასასვლელი საშუალებების გამტარუნარიანობის ფაქტორზე, რომელიც თითო დამკავებელზე 5,1 მმ-ია. ასეთი სახით გამოთვლილი კარის გამტარუნარიანობა გაცილებით ნაკლებია 1008.1.1 ქვეთავით განსაზღვრულ მინიმალურ თავისუფალ სიგანეზე (0.82 მეტრის სახით). წარმოდგენილი არქიტექტურული პროექტით დაკმაყოფილებულია წესების მოთხოვნები და საპროექტო შენობის მომსახურე თითოეული გასასვლელი საშუალების კარის თავისუფალი სიგანე სულ მცირე 1.62 მეტრია.
- გზა-კიბეების საზღვრებში გასავლელის თავისუფალი სიმაღლე არ არის 2,05 მეტრზე ნაკლები, რაც შეესაბამება 1009.5 ქვეთავის მოთხოვნას.
- კიბის საფეხურების ზომები შეესაბამება 1009.7.2 ქვეთავის მოთხოვნებს, საბიჯელების სიღრმე განსაზღვრულია 28 სმ-ით, ხოლო ამაღლება 16 სმ-ით. ამასთანავე, საფეხურების ერთგვაროვნება დაცულია, თანახმად 1009.7.4 ქვეთავისა. ასევე დაკმაყოფილებულია საფეხურების ნაშვერების ზომა და მათი ერთგვაროვნება, რაც განსაზღვრულია 2 სმ-ით, რაც შეესაბამება 1009.7.5.1 და 1009.7.5.2 ქვეთავების მოთხოვნებს.
- გზა-კიბის ბაქნები არ არის გზა-კიბის მარშის სიგანეზე ნაკლები, რაც აკმაყოფილებს 1009.8 ქვეთავის მოთხოვნებს.
- იატაკის დონეებსა ან ბაქნებს შორის კიბის მარშის შვეული ამაღლება არ აღემატება 3.7 მ-ს, თანახმად 1009.10 ქვეთავისა.
- კიბის მოაჯირები აკმაყოფილებს 1013 ქვეთავის მოთხოვნებს.
- კიბის სახელურები აკმაყოფილებს 1012 ქვეთავის მოთხოვნებს.
- გასასვლელებთან მისადგომი სავალი მანძილი, ყველა სართულზე აკმაყოფილებს 1016.2 ცხრილით განსაზღვრულ მაქსიმალურ მაჩვენებლებს.
- ყველა იმ ფართში, სადაც ავეჯი ან შესაბამისი ინვენტარია განთავსებული, გასავლელის სიგანე აკმაყოფილებს 1017.3 და 1017.5 ქვეთავების მოთხოვნებს.
- თითოეულ გასასვლელის კარს ემსახურება გასასვლელის ნიშანი, თანახმად 1011.1 ქვეთავისა. გასასვლელის ნიშნების განათებულობა გათვალისწინებულია. ამობურცული ნიშნებითა და ბრაილით წარწერა „გასასვლელი/EXIT“ მოწყობილია ყველა გასასვლელთან, რაც შეესაბამება 1011.4 ქვეთავის მოთხოვნას.
- 1027 ქვეთავის შესაბამისად, გზა-კიბეები უნდა გადიოდეს პირდაპირ შენობის გარეთ. აღნიშნული მოთხოვნა პროექტით დაკმაყოფილებულია.
- გასასვლელის გზა-კარები იღება გვერდითა ანჯამების საშუალებით 1008.1.2 ქვეთავის შესაბამისად.
- გასასვლელებთან მისადგომი სავალი მანძილი აკმაყოფილებს 1016.2 ცხრილით განსაზღვრულ მაქსიმალურ მაჩვენებლებს.

მისაწვდომობის შეფასება:

- თანახმად 1103.1 ქვეთავისა, დროებითი ან მუდმივი ადგილები, შენობები, ნაგებობები, საშუალებები, ელემენტები და სივრცეები, მისაწვდომი უნდა იყოს შეზღუდული შესაძლებლობების მქონე პირებისთვის. აღნიშნული მოთხოვნა საპროექტო დოკუმენტაციით დაცულია და მთელი საპროექტო შენობა და მიწის ნაკვეთი მისაწვდომია.
- მისაწვდომი სვლაგეზი უზრუნველყოფილია საზოგადოებრივი სივრცეებიდან შენობის ყველა შესასვლელემდე, თანახმად 1104 ქვეთავისა.
- 1105.1 ქვეთავის მიხედვით, ტვირთის შესაზიდი და მომსახურებისთვის განკუთვნილი შესასვლელები, რომლებიც არ არის საზოგადოებრივი სივრცის ერთადერთი შესასვლელი, არ საჭიროებს მისაწვდომობას.
- თანახმად 1104.5 ქვეთავისა, მისაწვდომი სვლაგეზები უნდა ემთხვეოდეს საერთო გამოყენების მიმოსვლის ბილიკს ან მდებარეობდეს იმავე ფართობზე, რომელზეც საერთო გამოყენების მიმოსვლის ბილიკი. თუ მიმოსვლის ბილიკი შიგა სივრცეშია, მისაწვდომი სვლაგეზიც შიგა სივრცეში უნდა იყოს. თუ მისაწვდომი სვლაგეზი მხოლოდ ერთია, ის არ უნდა კვეთდეს სამზარეულოებს, სათავს ოთახებს, დასასვენებელ ოთახებს, საკუჭნაოებსა და მსგავს სივრცეებს. აღნიშნული მოთხოვნა საპროექტო დოკუმენტაციით დაცულია. მისაწვდომი სვლაგეზის პარამეტრები შეესაბამება „მისაწვდომობის ეროვნული სტანდარტები“-ს მოთხოვნებს.
- საპროექტო შენობაში გათვალისწინებულია მისაწვდომი ტუალეტის ოთახი, რაც შეესაბამება 1109 ქვეთავის მოთხოვნებს.
- შენობაში მისაწვდომ სივრცეებს ემსახურება შესაბამისი რაოდენობის მისაწვდომი გასასვლელი საშუალება, რაც შეესაბამება 1007.1 ქვეთავის მოთხოვნას.
- მისაწვდომ სვლაგეზზე მდებარე ლიფტი მისაწვდომია შშმ პირთათვის და აკმაყოფილებს „მისაწვდომობის ეროვნული სტანდარტები“-ს მოთხოვნებს. იხილეთ სტანდარტის შეფასება.
- თითოეული აუცილებელი მისაწვდომი გასასვლელი საშუალება უწყვეტად მიემართება საზოგადოებრივი გზისკენ და მოიცავს მისაწვდომ გზა-კიბეებს და მისაწვდომ სვლაგეზს, რაც შეესაბამება 1007.2 ქვეთავის მოთხოვნას.

შიგა გარემოს შეფასება:

- საპროექტო შენობაში ყველა დაკავებული ფართობი ნიავდება ბუნებრივად და მექანიკურად (სველი წერტილები და მიწიქვეშა სართული). სამყოფ სივრცეში გარე გასაღები ღიობების ჯამური ფართობი გაღებულ მდგომარეობაში აღემატება გასანიავებელი იატაკის ფართობის 4%-ს.
- გასასვლელის საავარიო განათება მოწყობილია გასასვლელი საშუალებების ყველა ნაწილში, რაც შეესაბამება 1205.5 და 1006.1 ქვეთავების მოთხოვნებს.
- ბუნებრივი განიავების და განათების მიზნით მოწყობილი ღიობები გადის ეზოში, რომელიც იმავე საკუთრებაშია, რომელზეც დგას შენობა.

გარე კედლების შეფასება:

- გარე კედლები დაცული უნდა იყოს ატმოსფერული ზემოქმედებისაგან. საპროექტო შენობის გარე კედლები წარმოადგენს ლითონის კარკასზე დამაგრებულ სენდვიჩპანელებს, რომლის ლითონის საფარი შედგება გალვანიზებული ფურცლოვანი რკინის, გრუნტის ფენის და საღებავისაგან. ასეთი დაფარვა ხასიათდება კოროზიისადმი მედეგობით, რაც ხელს უწყობს მასალის ექსპლუატაციის ხანგრძლივობას. კოროზია მედეგობის მიხედვით სენდვიჩ პანელის გარე ლითონის ფენა შედგება: ორგანული ფენა 25µm და გალვანიზებული ფენა 20 µm. ყოველივე ზემოთჩამოვლილი მახასიათებლებით დაკმაყოფილებულია 14-ე ქვეთავის მოთხოვნები.
- გარე კედლების ცეცხლმედეგობა განსაზღვრულია 602 და 705.8.5 ქვეთავების მოთხოვნათა დაცვით. პოლიურეთანის პანელები კლასიფიცირდებიან B2 ცეცხლმედეგობის კლასში.
- რაც შეეხება ორთქლშემაკავებლებს, აღნიშნულის მოწყობა სავალდებულოა მე-5, მე-6, მე-7, მე-8 და მე-4 (საზღვაო) კლიმატურ ზონეში. საქართველოს ტერიტორიაზე ვრცელდება სამი კლიმატური ზონა (1-ლი, მე-3, მე-7) და მხოლოდ ქვეყნის ჩრდილოეთის მაღალ მთიან რეგიონებშია სავალდებულოა შენობა-ნაგებობებში ორთქლშემაკავებლების მოწყობა. საპროექტო შენობაში ორთქლშემაკავებლების მოწყობა არაა სავალდებული, თანახმად 1405.3 ქვეთავისა.
- რაც შეეხება ჰიდროიზოლაციას, იგი მოწყობილია გარე კედლისა და ფანჯრის ანაწყობების, გარე კედლისა და სახურავის გადაკვეთის არეალებში, რაც აკმაყოფილებს 1405.4 ქვეთავის მოთხოვნას.

სახურავის ანაწყობის შეფასება:

- ჰიდროიზოლაცია მოწყობილია კედლისა და სახურავის გადაკვეთის ადგილებში, რაც შეესაბამება 1503.2.1 ქვეთავის მოთხოვნას.
- სახურავის წყალარინი სისტემა იყენებს 100 მმ დიამეტრის წყალსადენ მილებს, რაც შეესაბამება 1503.4 ქვეთავის მოთხოვნებს.
- სახურავის ბურულის კლასიფიკაცია უნდა განისაზღვროს B კლასის კატეგორიით. B კლასის სახურავის ანაწყობებად ითვლება ის ანაწყობები, რომლებიც უძლებს ზომიერი ცეცხლის ზემოქმედებას. საპროექტო შენობა გადახურულია ლითონის წამწეებზე მოწყობილი მეტალოკრამიტის ფურცლებით, რომლებიც კლასიფიცირდებიან B2 ცეცხლმედეგობის კლასში.

წყალსადენის სისტემის შეფასება:

- საპროექტო შენობის ფუნქციიდან გამომდინარე, სტატისტიკური მონაცემების მიხედვით, სქესთა განაწილება არა 50/50, არამედ სხვაგვარია. შესაბამისად, საერთო დაკავებულობის დატვირთვის გაყოფა ორზე საჭირო არ არის 1602.1.1 ქვეთავის გამონაკლისის შესაბამისად.
- საპროექტო შენობაში თითოეული დაკავებულობებისათვის საჭირო წყალსადენი სისტემების მოწყობილობების რაოდენობა აკმაყოფილებს 1602.1 ცხრილის მოთხოვნებს.

ლიფტის შეფასება:

- 1701.5 ქვეთავის მიხევით, საპროექტო შენობაში ლიფტის დაყენება სავალდებულო არაა, თუმცა პროექტით მაინც გათვალისწინებულია. შესაბამისად, არაა აუცილებელი, საპროექტო ლიფტი 1704.2 ქვეთავის მოთხოვნას აკმაყოფილებდეს.
- ლიფტის შახტი შემოზღუდულია ცეცხლმედეგი ზღუდეებით, რომელთა ცეცხლმედეგობა განსაზღვრულია 1 საათით. აღნიშნული შეესაბამება 1702.1 ქვეთავის მოთხოვნას; ხოლო ლიფტის შახტის შემომზღუდავის ღიობი დაცულია მე-7 თავის მოთხოვნათა შესაბამისად და ასეთი ღიობში მოწყობილი კარის ცეცხლმედეგობა განსაზღვრულია 90 წუთით, რაც შეესაბამება 1702.1.1 ქვეთავის მოთხოვნას.
- ლიფტს არ ესაჭიროება ფოიე 713.14.1 ქვეთავის მიხედვით.

დასკვნა:

ქ.თბილისში, სამგორის რაიონში, ს/კ 01.19.18.003.061 ენერგოეფექტური ბლოკის საწარმოს პროექტიშესაბამისობაშია „ტექნიკური რეგლამენტის – შენობა-ნაგებობის უსაფრთხოების წესების დამტკიცების თაობაზე“ საქართველოს მთავრობის 2016 წლის 28 იანვრის №41 დადგენილების მოთხოვნებთან. დოკუმენტაცია შედგენილია კარგ ტექნიკურ დონეზე და მოიცავს არქიტექტურული პროექტისთვის საჭირო ყველა ინფორმაციას. ამრიგად, საექპერტო დასკვნის საფუძველზე პროექტს ეძლევა დადებითი შეფასება განსახორციელებლად.

არქიტექტორი: ნათია კობაიძე

ექსპერტი: მაგდა მეშვილდიშვილი 

12.09.2024 მაგდა მეშვილდიშვილი

საექსპერტო დასკვნა

„ტექნიკური რეგლამენტი – „მისაწვდომობის ეროვნული სტანდარტები“-ს საქართველოს მთავრობის 2020 წლის 4 დეკემბრის № 732 დადგენილების მოთხოვნებთან შესაბამისობის დადგენის მიზნით

ობიექტის მისამართი: ქ.თბილისი, სამგორის რაიონი, ს/კ 01.19.18.003.061

ობიექტის დანიშნულება: ენერგოეფექტური ბლოკის საწარმო

ექსპერტი: მაგდა მეშვილდიშვილი

საექსპერტო დასკვნის მოსამზადებლად გადმოცემულია შემდეგი მასალები:

1. ინფორმაცია საპროექტო ობიექტის თაობაზე;
2. გენგეგმა მ 1:500;
3. გეგმები, ჭრილები, ფასადები მ 1:100;
4. აქსონომეტიული ხედები და ფოტომონტაჟი.

შენიშვნა: მოცემული დოკუმენტაციის სისწორესა და რეალობასთან შესაბამისობაზე პასუხისმგებელია მომწოდებელი მხარე.

გადმოცემული მასალები სრულიად იძლევა ზემოაღნიშნული ექსპერტიზის ჩატარების შესაძლებლობას.

- ტექნიკური რეგლამენტი - „მისაწვდომობის ეროვნული სტანდარტები“ -ს საქართველოს მთავრობის 2020 წლის 4 დეკემბრის №732 დადგენილების 102.2 ქვეთავის მიხედვით, ტექნიკური რეგლამენტის მე-3 მე-10 თავების შესაბამის დებულებებს უნდა აკმაყოფილებდეს ის ადგილები, საშუალებები, შენობები და ელემენტები, რომლებიც მისაწვდომი უნდა იყოს ტექნიკური რეგლამენტის - „შენობა-ნაგებობების უსაფრთხოების წესების“ შესაბამისად;

- 1105.1 ქვეთავის მიხედვით, ტვირთის შესაზიდი და მომსახურებისთვის განკუთვნილი შესასვლელები, რომლებიც არ არის საზოგადოებრივი სივრცის ერთადერთი შესასვლელი, არ საჭიროებს მისაწვდომობას.

- 1103.2.5 ქვეთავის მიხედვით, დს ჯგუფის დაკავებულობებს არ ეხება მისაწვდომობის მოთხოვნები.

მისაწვდომი სვლაგეზი:

საპროექტო მიწის ნაკვეთსა და საპროექტო შენობებში მისაწვდომი სვლაგეზები შეესაბამება ტექნიკური რეგლამენტი - „მისაწვდომობის ეროვნული სტანდარტები“-ს მე-4 თავის დებულებებს. მისაწვდომი სვლაგეზი მოიცავს არაუმეტეს 1:20 დახრილ სავალ ზედაპირებს, კარებს, გზა-კარებს და პანდუსებს, რაც შეესაბამება 402.2 ქვეთავის მოთხოვნებს.

1. მისაწვდომი სვლაგეზის სავალი ზედაპირები შეესაბამება 403 ქვეთავის მოთხოვნებს, კერძოდ:

- იატაკის ზედაპირები არის მდგრადი, მყარი და არასრიალა, რაც შეესაბამება 302 ქვეთავის მოთხოვნას.
- პროექტის მიხედვით, საზოგადოებრივი სივრციდან საპროექტო მიწის ნაკვეთის გავლით მოწყობილი სავალი ზედაპირის სვლა არ არის 1:20-ზე მეტად დახრილი, ხოლო სავალი ზედაპირის განივი დახრა არ აღემატება 1:48-ს, თანახმად 403.3 ქვეთავისა.
- იატაკის ზედაპირებზე დონე არ იცვლება, შესაბამისად დაკმაყოფილებულია 303-ე ქვეთავის მოთხოვნა.
- მისაწვდომი სვლაგეზის მინიმალური თავისუფალი სიგანე შენობაში უტოლდება 900 მმ-ს, ხოლო შენობის გარეთ - 1200 მმ-ს, რაც შეესაბამება 403.5.1 ქვეთავის მოთხოვნას.
- სადაც მისაწვდომი სვლაგეზი აკეთებს 180 გრადუსიან ბრუნს, თავისუფალი სიგანე მოსატრიალებელთან მიახლოებისას და მოსატრიალებლიდან მოშორებისას აკმაყოფილებს 403.5.2.1 ქვეთავით განსაზღვრულ ყველა კრიტერიუმს.

- სადაც მისაწვდომი სვლაგეზი აკეთებს 90 გრადუსიან ბრუნს, თავისუფალი სიგანე მოსატრიალებელთან მიახლოებისას და მოსატრიალებლიდან მოშორებისას აკმაყოფილებს 403.5.3.1 ქვეთავით განსაზღვრულ ყველა კრიტერიუმს.
- საპროექტო შენობაში მისაწვდომი სვლაგეზები მოიცავს გვერდასავლელ სივრცეებს, რაც შეესაბამება 403.5.4.1 ქვეთავის მოთხოვნას.

2. პანდუსები, რომლებიც მისაწვდომი სვლაგეზის ნაწილია, შეესაბამება 405 ქვეთავის მოთხოვნებს, კერძოდ:

- მისაწვდომი სვლაგეზის შემადგენელი გარე პანდუსების გრძივი ქანობი არ აღემატება 1:12-ს, 405.2 ქვეთავის შესაბამისად;
- მისაწვდომი სვლაგეზის შემადგენელი გარე პანდუსების განივი ქანობია მაქს. 1:48, 405.3 ქვეთავის შესაბამისად;
- პანდუსების ზედაპირები არის მყარი და არასრიალა, 302 და 405.4 ქვეთავვების შესაბამისად;
- პანდუსების სვლის ამაღლება შეადგენს 200 მმ-ს, შესაბამისად, არ აღემატება 750 მმ-ს, 405.6 ქვეთავის შესაბამისად;
- პანდუსების თავსა და ბოლოში მოწყობილია ბაქნები, 405.7 ქვეთავის შესაბამისად;
- ბაქნების განივი დახრა არ აღემატება 1:48-ს, 405.7.1 ქვეთავის შესაბამისად;
- ბაქნების თავისუფალი სიგანე ტოლია მისკენ მიმავალი პანდუსის სიგანისა, 405.7.2 ქვეთავის შესაბამისად;
- ბაქნების თავისუფალი სიგრძეა არანაკლებ 1500 მმ, 405.7.3 ქვეთავის შესაბამისად;
- სადაც გზა-კარი პანდუსის ბაქნების მომიჯნავედ მდებარეობს, მანევრირებისათვის საჭირო თავისუფალი სივრცე გადადის ბაქნის ფართობზე, თუმცა აღნიშნული დასაშვებია 405.7.5 ქვეთავის შესაბამისად.
- ვინაიდან პროექტით გათვალისწინებული პანდუსის ამაღლება შეადგენს 200 მმ-ს, ე.ი აღემატება 150მმ-ს, 405.8 ქვეთავის შესაბამისად, პანდუსები უზრუნველყოფილია სახელურებით.
- სახელურები პანდუსის სვლას უწყვეტად მიუყვება, როგორც ამას 505.3 ქვეთავი მოითხოვს;
- სახელურების განთავსების სიმაღლე 900 მმ-ია, რაც პასუხობს 505.4 ქვეთავის მოთხოვნებს;
- სახელურების განივკვეთი წრიულია და მისი დიამეტრი შეადგენს 35 მმ-ს, 505.7.1 ქვეთავის შესაბამისად, და არ ტრიალებს ბუდის საზღვრებში, რითაც პასუხობს 505.9 ქვეთავის მოთხოვნებს;
- პანდუსების სახელურები გრძელდება ბაქნებთან სულ მცირე, 300 მმ-ით და შეესაბამება 505.10.1 ქვეთავის მოთხოვნებს;
- პანდუსებსა და ბაქნებს ორივე მხარეს აქვს კიდის დამცავები 405.9 ქვეთავის შესაბამისად. პროექტით გათვალისწინებულია ზღუდე რონით (რელსით), რომლის სიმაღლე 100 მმ-ია და შეესაბამება 405.9.2.2 ქვეთავის მოთხოვნებს.

- პანდუსსა და ბაქნებზე მოწყობილია კიდეების დამცავები 405.9 ქვეთავის მიხედვით. აღნიშნული დამცავები წარმოდგენილია რონების სახით.
- 406.2.1 ქვეთავის შესაბამისად, დასაშვებია, პანდუსი და ბაქანი შეიჭრას საფეხმავლო გზაზე.

2. კარები და გზა-კარები, რომლებიც მისაწვდომი სვლაგეზის ნაწილია, შეესაბამება 404 ქვეთავის მოთხოვნებს, კერძოდ:

- მისაწვდომ სვლაგეზზე არსებული ყველა გზა-კარის თავისუფალი სიგანე არ არის 820 მმ-ზე ნაკლები, რაც შეესაბამება 404.2.2 ქვეთავის მოთხოვნას. სადაც გამოყენებულია ორფრთიანი კარი, იგი წარმოდგენილია გამყოფის გარეშე და თითოეული ფრთა შეესაბამება 404.2.2 და 4504.2.3 ქვეთავის მოთხოვნებს.
- მისაწვდომ სვლაგეზზე არსებულ ყველა კართან და გზა-კართან უზრუნველყოფილია მანევრირებისათვის თავისუფალი სივრცე 404.2.3.2 ცხრილის შესაბამისად. მანევრირებისთვის აუცილებელ თავისუფალ სივრცეში, იატაკის ზედაპირი შეესაბამება 302-ე ქვეთავს და მათი ზედაპირი არ არის 1:48-ზე მეტად დახრილი. ყოველივე აღნიშნული შეესაბამება 404.2.3 და 404.2.3.1 ქვეთავების მოთხოვნებს.
- გზა-კარები წარმოდგენილია ზღურბლების გარეშე. შესაბამისად, დაკმაყოფილებულია 404.2.4 ქვეთავის მოთხოვნა, რომლის მიხედვითაც, ზღურბლების სიმაღლე უნდა იყოს არაუმეტეს 13 მმ. რაც შეეხება ამავე ქვეთავით განსაზღვრულ იატაკის დონეებს შორის ცვლილების საკითხს, კარებთან იატაკის დონეები უცვლელია.
- კარის კავეულის სიმაღლე მდებარეობს არაუმცირეს 860 მმ და არაუმეტეს 1200 მმ სიმაღლეზე, რაც შეესაბამება 404.2.6.1 ქვეთავის მოთხოვნას.
- იატაკიდან 250 მმ-ის საზღვრებში, შვეულად გაზომვისას, კარების ზედაპირები გლუვია მიწოლის მხარეს და ასეთი გლუვი ზედაპირები კარის მთელ სიგანეზე გრძელდება. კარის კავეული და ნებისმიერი სხვა შემაფერხებელი ან გამოშვერილი ნაწილი, არ არის მოწყობილი იატაკიდან 250 მმ-ის საზღვრებში. ყოველივე აღნიშნული აკმაყოფილებს 404.2.9 ქვეთავის მოთხოვნებს.

4. ლიფტი, რომლებიც მისაწვდომი სვლაგეზის ნაწილია, შეესაბამება 408 ქვეთავის მოთხოვნებს, კერძოდ:

- შენობაში მოწყობილია 408 ქვეთავის შესაბამისი შეზღუდული გამოყენების ლიფტი. ასეთი ლიფტის მოწყობის შესაძლებლობა დასაშვებია ისეთ ადგილებში, სადაც სტანდარტული ლიფტების მოწყობა არასავალდებულო ან/და არაპრაქტიკულია.
- ლიფტი, რომელიც მისაწვდომი სვლაგეზის ნაწილია, უნდა შეესაბამებოდეს „მისაწვდომობის ეროვნული სტანდარტები“-ს მოთხოვნებს და ASME A17.1/CSA B44 სტანდარტს. იმის გათვალისწინებით, რომ ამ ეტაპისათვის შერჩეული არ არის ლიფტის ზუსტი სახეობა და არ არის დადგენილი ლიფტის ზუსტი სპეციფიკაციები, წარმოდგენილი დასკვნის საფუძველზე შეფასდა 408 ქვეთავის ძირითადი მოთხოვნებთან შესაბამისობის საკითხი.

- ლიფტის კაბინის თავისუფალი სიგანე და სიღრმე შეადგენს 3000 მმ-ს, რითაც დაკმაყოფილებულია რაც შეესაბამება 408.4.1 ქვეთავის მოთხოვნას.
- კარები მდებარეობს კაბინის ვიწრო მხარეს და მისი თავისუფალი სიგანე აღემატება 820 მმ-ს, რაც შეესაბამება 408.3.3 ქვეთავის მოთხოვნებს.

ადგილის და შენობის ელემენტები:

- საპროექტო შენობაში მისაწვდომი კიბის ვალდებულების საკითხი დარეგულირებულია საქართველოს მთავრობის 28.01.2016 წლის №41-ე დადგენილების საფუძველზე. ასეთი მისაწვდომი კიბისადმი მოთხოვნები ასევე შეესაბამება ტექნიკური რეგლამენტი - „მისაწვდომობის ეროვნული სტანდარტები“ მე-5 თავის დებულებებს, კერძოდ:
- კიბის მარშის ყველა საფეხურს აქვს თანაბარი სიმაღლის ამაღლებები და თანაბარი სიღრმის საბიჯელები. კიბის ამაღლების სიმაღლე არ აღემატება 160 მმ-ს და საბიჯელების სიღრმე განსაზღვრულია 280 მმ-ის სახით, რაც შეესაბამება 504.2 ქვეთავს.
- კიბის მარშის საზღვრებში არ არის მოწყობილი ღია შუბლები, რაც შეესაბამება 504.3 ქვეთავს.
- საფეხურის საბიჯელები შეესაბამება 302-ე ქვეთავს და დაქანება არ არის 1:48-ზე მეტი.
- კიბის საზღვრებში მოწყობილია 505 ქვეთავის შესაბამისი სახელურები.
- ამოწეული სიმბოლოებითა და ბრაილის ასოებით შექმნილი, ნიშანი, წარწერით - „გასასვლელი/EXIT“განთავსებულია ყველა გზა- კართან. აღნიშნული ნიშანი შეესაბამება 703.3 და 703.4 ქვეთავების მოთხოვნებს.

წყალსადენის ელემენტები და მოწყობილობები:

- **საზოგადოებრივი დანიშნულების ტუალეტი შეესაბამება 603 ქვეთავის მოთხოვნებს, კერძოდ:**

- ტუალეტის ოთახში უზრუნველყოფილია საპროექტო შენობისათვის განკუთვნილი T-ს ფორმის მოსატრიალებელი სივრცე, რაც შეესაბამება 603.2.1 ქვეთავის მოთხოვნას.
- ტუალეტის ოთახის კარის გაღებისას, იგი არ იჭრება მოწყობილობებისათვის განკუთვნილ იატაკის თავისუფალ სივრცეებში, რაც შეესაბამება 603.2.2 ქვეთავს.

- **2. ტუალეტის ოთახში განთავსებული უნიტაზი შეესაბამება 604 ქვეთავის მოთხოვნებს, კერძოდ:**

- უნიტაზის განთავსებულია კედელთან ახლოს და უნიტაზის ცენტრიდან კედლის ზედაპირამდე მანძილი განსაზღვრულია არაუმცირეს 400 და არაუმეტეს 450 მმ-ით, რაც შეესაბამება 604.2 ქვეთავის მოთხოვნას.
- უნიტაზთან მოწყობილია იატაკის თავისუფალი სივრცე 1400 მმ სიღრმისა და 1500 მმ სიგანის სახით, სადაც არ იჭრება რაიმე სახის დეტალი, რაც აკმაყოფილებს 604.3 ქვეთავის მოთხოვნას.
- უნიტაზის დასაჯდომის სიმაღლე განთავსებულია 450 მმ-ზე იატაკის ზედაპირიდან, რაც შეესაბამება 604.4 ქვეთავს.
- უნიტაზთან მოწყობილია ხელჩასაჭიდი ძელები 604.5 ქვეთავის მოთხოვნების დაცვით.
- უნიტაზთან მოწყობილი ძელები შეესაბამება 609 ქვეთავის მოთხოვნებს.

3. ტუალეტის ოთახში განთავსებული ხელსაბანი შეესაბამება 606 ქვეთავის მოთხოვნებს, კერძოდ:

- ხელსაბანთან მოწყობილია იატაკის თავისუფალი სივრცე, 606.2 ქვეთავის შესაბამისად.
- ხელსაბანის განთავსების სიმაღლე შესაბამისობაშია 606.3 ქვეთავის მოთხოვნასთან.

ჩაშენებული ავეჯი და მოწყობილობები:

ვინაიდან საპროექტო საწყობები არ წარმოადგენს თვითმომსახურების სასაწყობო ნაგებობებს, 41-ე დადგენილების 1108.3 ქვეთავის შესაბამისად, ინდივიდუალური მისაწვდომი სასაწყობო სივრცეების გამოყოფა საჭირო არ არის. ზემოაღნიშნულის გათვალისწინებით, სასაწყობე სივრცეები აკმაყოფილებს 403 ქვეთავის მოთხოვნებს მისაწვდომ სვლაგეზთან, თავისუფალ და მანევრირებისათვის საჭირო სივრცეებთან დაკავშირებით, თუმცა 308 ქვეთავთან შესაბამისობა (თაროების სიმაღლესთან დაკავშირებით) სავალდებულო არაა.

საკომუნიკაციო ელემენტები და ფუნქციები:

- საპროექტო შენობაში დაკმაყოფილებულია საქართველოს მთავრობის 28.01.2016 წლის №41-ე დადგენილების მოთხოვნები შენობებში მისაწვდომობის ნიშნების მოწყობისა და ადგილმდებარეობის თაობაზე და ყველა ასეთი ნიშანი შეესაბამება ტექნიკური რეგლამენტი - „მისაწვდომობის ეროვნული სტანდარტები“-ს მოთხოვნებს, კერძოდ ნიშნები მოწყობილია ქვემოთ ჩამოთვლილ ადგილებში:

- ამოწეული სიმბოლოებითა და ბრაილის ასოებით შექმნილი, ნიშანი, წარწერით - „გასასვლელი/EXIT“ ყველა გასასვლელთანაა განთავსებული. აღნიშნული ნიშანი შეესაბამება 703.3 და 703.4 ქვეთავების მოთხოვნებს.
- მისაწვდომობის საერთაშორისო სიმბოლო მოწყობილია მისაწვდომ ერთადგილიან ტუალეტის ოთახთან. ნიშანი შეესაბამება 703.6.3 და 703.2 ქვეთავებს.

შეფასება:

ყოველივე ზემოაღნიშნულიდან გამომდინარე, ქ.თბილისში, სამგორის რაიონი, ს/კ 01.19.18.003.061 ენერგოეფექტური ბლოკის საწარმოს პროექტი შესაბამისობაშია ტექნიკური რეგლამენტი - „მისაწვდომობის ეროვნული სტანდარტები“ -ს საქართველოს მთავრობის 2020 წლის 4 დეკემბრის №732 დადგენილების მოთხოვნებთან მისაწვდომობის პროექტს ეძლევა დადებითი შეფასება.

ექსპერტი: მაგდა მეშვილდიშვილი 

თარიღი: 12/09/2024

მაგდა მეშვილდიშვილი

მობილური: 555388773

ელ.ფოსტა: magdameshvildishvili@gmail.com

დაბ.თარიღი: 11.07.1980

განათლება

თბილისის სახელმწიფო სამხატვრო აკადემია, არქიტექტურის ფაკულტეტი, 1997-2003 არქიტექტორი, მაგისტრთან გათანაბრებული

სამუშაო გამოცდილება

2014 – დღემდე	შპს "ემ-პროჯექტ"; მთავარი არქიტექტორი
2006 – 2022	შპს "თამარინა" ; არქიტექტორი
2018-2019	შპს "იბერია ალიანსი"; არქიტექტორი
2013-2017	შპს"ესთეთიკა გრუპ"; არქიტექტორი

პროექტები

- ქ.თბილისში, მიხეილ ვაშაკიძის ქ№42-ში, ს/კ 01.11.17.023.024 ინდივიდუალური ერთბინიანი საცხოვრებელი სახლის პროექტი, II კლასი, 2024; **ბრძანების № 7197866**
- ქ.თბილისში, ნუცუბიძის II მიკრორაიონში, ინტენსიფიკაციის გზის მიმდებარედ, ს/კ 01.14.16.015.526 მრავალბინიანი საცხოვრებელი სახლის პროექტი, IV კლასი, 2024; **ბრძანების № 7122130**
- ქ.თბილისში, ცაცხვების IV შესახვევი №2-ში, ს/კ 01.10.18.009.100 მრავალბინიანი საცხოვრებელი სახლის პროექტის "ტექნიკური რეგლამენტის–შენობა-ნაგებობის უსაფრთხოების წესების დამტკიცების თაობაზე"საქართველოს მთავრობის 2016 წლის 28 იანვრის №41 დადგენილების მოთხოვნებთან და "მისაწვდომობის ეროვნულ სტანდარტებთან" შესაბამისობაზე საექსპერტო დასკვნა; III კლასი, 2023; **ბრძანების № 6760018**
- ქ.თბილისში, ოდესის ქ№-ში, ს/კ 01.10.12.023.022 მრავალბინიანი საცხოვრებელი სახლის პროექტის "ტექნიკური რეგლამენტის–შენობა-ნაგებობის უსაფრთხოების წესების დამტკიცების თაობაზე"საქართველოს მთავრობის 2016 წლის 28 იანვრის

№41 დადგენილების მოთხოვნებთან და “მისაწვდომობის ეროვნულ სტანდარტებთან” შესაბამისობაზე საექსპერტო დასკვნა; IV კლასი, 2023; **ბრძანების № 6719499**

- ქ.თბილისში, ვარკეთილის დასახლება 3-ში, I მ/რ, კორპ. №11-ის მიმდებარედ, ს/კ 01.19.39.029.702 მრავალბინიანი საცხოვრებელი სახლის პროექტის “ტექნიკური რეგლამენტის–შენობა-ნაგებობის უსაფრთხოების წესების დამტკიცების თაობაზე”საქართველოს მთავრობის 2016 წლის 28 იანვრის №41 დადგენილების მოთხოვნებთან და “მისაწვდომობის ეროვნულ სტანდარტებთან” შესაბამისობაზე საექსპერტო დასკვნა; IV კლასი, 2023; **ბრძანების № 6708779**
- ქ.თბილისში, თვალჭრელიძის ქ№5-ში, ს/კ 01.19.18.006.181 ქარხნის პროექტის “ტექნიკური რეგლამენტის–შენობა-ნაგებობის უსაფრთხოების წესების დამტკიცების თაობაზე”საქართველოს მთავრობის 2016 წლის 28 იანვრის №41 დადგენილების მოთხოვნებთან და “მისაწვდომობის ეროვნულ სტანდარტებთან” შესაბამისობაზე საექსპერტო დასკვნა; III კლასი, 2023; **ბრძანების № 6673368**
- ქ.თბილისში, რაულ ერშბას ქ№17-ში ს/კ 81.21.12.052 ინდივიდუალური ერთბინიანი საცხოვრებელი სახლის პროექტის “ტექნიკური რეგლამენტის–შენობა-ნაგებობის უსაფრთხოების წესების დამტკიცების თაობაზე”საქართველოს მთავრობის 2016 წლის 28 იანვრის №41 დადგენილების მოთხოვნებთან შესაბამისობაზე საექსპერტო დასკვნა; III კლასი, 2023; **ბრძანების № 6659084**
- ქ. თბილისში, რ. ურიდიას (ყოფ.ჩოდრიშვილის) ქ№105, ს/კ 01.12.20.006.032 მრავალფუნქციური შენობის პროექტის “მისაწვდომობის ეროვნულ სტანდარტებთან” შესაბამისობაზე საექსპერტო დასკვნა; II კლასი, 2023; **ბრძანების № 6604534**
- ქ.თბილისში, გრიგოლ ლორთქიფანიძის ქ№80, ს/კ 01.19.21.002.447 საწყობის პროექტის “ტექნიკური რეგლამენტის–შენობა-ნაგებობის უსაფრთხოების წესების დამტკიცების თაობაზე”საქართველოს მთავრობის 2016 წლის 28 იანვრის №41 დადგენილების მოთხოვნებთან და “მისაწვდომობის ეროვნულ სტანდარტებთან” შესაბამისობაზე საექსპერტო დასკვნა; III კლასი, 2023; **ბრძანების № 6579073**
- ქ.თბილისში, ბერი გაბრიელ სალოსის გამზირის IV ჩიხი 2, ს/კ 01.17.11.026.125 მრავალბინიანი საცხოვრებელი სახლის პროექტის “ტექნიკური რეგლამენტის–შენობა-ნაგებობის უსაფრთხოების წესების დამტკიცების თაობაზე”საქართველოს მთავრობის 2016 წლის 28 იანვრის №41 დადგენილების მოთხოვნებთან და “მისაწვდომობის ეროვნულ სტანდარტებთან” შესაბამისობაზე საექსპერტო დასკვნა; IV კლასი, 2023; **ბრძანების № 6497486**
- ქ.თბილისში, მირიან მეფის ქ№11ა, ს/კ 01.10.06.014.096 შპს”ინტერლაბის” ადმინისტრაციული შენობის პროექტის პროექტის “ტექნიკური რეგლამენტის–შენობა-ნაგებობის უსაფრთხოების წესების დამტკიცების თაობაზე”საქართველოს მთავრობის 2016 წლის 28 იანვრის №41 დადგენილების მოთხოვნებთან შესაბამისობაზე საექსპერტო დასკვნა; III კლასი, 2023; **ბრძანების № 6480816**
- ქ.თბილისში, სოფ. დიღომში, ს/კ 01.72.14.096.113 ინდივიდუალური ერთბინიანი საცხოვრებელი სახლის პროექტის “ტექნიკური რეგლამენტის–შენობა-ნაგებობის უსაფრთხოების წესების დამტკიცების თაობაზე”საქართველოს მთავრობის 2016 წლის 28 იანვრის №41 დადგენილების მოთხოვნებთან შესაბამისობაზე საექსპერტო დასკვნა; III კლასი, 2023; **ბრძანების № 6423353**
- ბორჯომის მუნიციპალიტეტში, დაბა ბაკურიანში, წერეთლის ქ№7-ში, ს/კ 64.30.04.066 ინდივიდუალური ერთბინიანი საცხოვრებელი სახლის პროექტი, II კლასი, 2023; **ბრძანების № 51. 16230895**
- ქ.თბილისში, თიანეთის გზატკეცილი №49-ში, ს/კ 01.11.11.013.008 მაღაზიის პროექტის პროექტის “ტექნიკური რეგლამენტის–შენობა-ნაგებობის უსაფრთხოების წესების დამტკიცების თაობაზე”საქართველოს მთავრობის 2016 წლის 28 იანვრის №41

დადგენილების მოთხოვნებთან და “მისაწვდომობის ეროვნულ სტანდარტებთან” შესაბამისობაზე საექსპერტო დასკვნა; III კლასი, 2023; **ბრძანების № 6354618**

- ქ.თელავში, ალაზნის გამზირზე, ს/კ 53.20.32.083 თვალის მიკროქირურგიის კლინიკა “ოფთალმიჯის” პროექტის “ტექნიკური რეგლამენტის–შენობა-ნაგებობის უსაფრთხოების წესების დამტკიცების თაობაზე”საქართველოს მთავრობის 2016 წლის 28 იანვრის №41 დადგენილების მოთხოვნებთან და “მისაწვდომობის ეროვნულ სტანდარტებთან” შესაბამისობაზე საექსპერტო დასკვნა; III კლასი, 2023;
- ქ.თბილისში, ალექსი გობრონიძის ქ№48-ში, ს/კ 01.11.17.006.958 მრავალბინიანი საცხოვრებელი სახლის პროექტის “ტექნიკური რეგლამენტის–შენობა-ნაგებობის უსაფრთხოების წესების დამტკიცების თაობაზე”საქართველოს მთავრობის 2016 წლის 28 იანვრის №41 დადგენილების მოთხოვნებთან და “მისაწვდომობის ეროვნულ სტანდარტებთან” შესაბამისობაზე საექსპერტო დასკვნა; IV კლასი, 2022; **ბრძანების № 6243067**
- ქ.თბილისში, მუხიანის მეოთხე ბ მიკრორაიონში, ს/კ 01.11.13.008.017 სკოლის რეკონსტრუქციის პროექტის “ტექნიკური რეგლამენტის–შენობა-ნაგებობის უსაფრთხოების წესების დამტკიცების თაობაზე”საქართველოს მთავრობის 2016 წლის 28 იანვრის №41 დადგენილების მოთხოვნებთან და “მისაწვდომობის ეროვნულ სტანდარტებთან” შესაბამისობაზე საექსპერტო დასკვნა; IV კლასი, 2022; **ბრძანების № 6143252**
- ქ.თბილისში, სოფელ ზურგოვანში, ს/კ 01.72.14.005.334 დახურული საჩოგბურთო კორტებისა და სპორტკომპლექსის პროექტის “ტექნიკური რეგლამენტის–შენობა-ნაგებობის უსაფრთხოების წესების დამტკიცების თაობაზე”საქართველოს მთავრობის 2016 წლის 28 იანვრის №41 დადგენილების მოთხოვნებთან და “მისაწვდომობის ეროვნულ სტანდარტებთან” შესაბამისობაზე საექსპერტო დასკვნა; III კლასი, 2022; **ბრძანების № 6219877**
- ლანჩხუთის მუნიციპალიტეტში, სოფელ გრიგოლეთში, ს/კ 27.15.54.059 სასტუმროს ტიპის საცხოვრებელი სახლის პროექტის “ტექნიკური რეგლამენტის–შენობა-ნაგებობის უსაფრთხოების წესების დამტკიცების თაობაზე”საქართველოს მთავრობის 2016 წლის 28 იანვრის №41 დადგენილების მოთხოვნებთან და “მისაწვდომობის ეროვნულ სტანდარტებთან” შესაბამისობაზე საექსპერტო დასკვნა; IV კლასი, 2022
- თერჯოლაში, რუსთაველის ქ№82-ში, ს/კ 33.09.33.542 შპს “იმერმედი – იმერეთის სამხარეო სამედიცინო ცენტრის (თერჯოლამედი)-ს ადმინისტრაციული შენობის პროექტის “ტექნიკური რეგლამენტის–შენობა-ნაგებობის უსაფრთხოების წესების დამტკიცების თაობაზე ”საქართველოს მთავრობის 2016 წლის 28 იანვრის №41 დადგენილების მოთხოვნებთან და “მისაწვდომობის ეროვნულ სტანდარტებთან” შესაბამისობაზე საექსპერტო დასკვნა; III კლასი, 2022;
- ქ.თბილისში, წყალსადენის ქ№16-ში, ს/კ 01.11.04.029.131 მრავალფუნქციური კომპლექსის პროექტის “ტექნიკური რეგლამენტის–შენობა-ნაგებობის უსაფრთხოების წესების დამტკიცების თაობაზე ”საქართველოს მთავრობის 2016 წლის 28 იანვრის №41 დადგენილების მოთხოვნებთან და “მისაწვდომობის ეროვნულ სტანდარტებთან” შესაბამისობაზე საექსპერტო დასკვნა; III კლასი, 2022; **ბრძანების № 6210820**
- ქ.თბილისში, ტაბახმელა, სოფ.წავკისში, ს/კ 81.02.21.486 ინდივიდუალური ერთბინიანი საცხოვრებელი სახლი, II კლასი, 2022; **ბრძანების № 6071251**
- ქ. თბილისში, მირიან მეფის ქ№46-ში, ს/კ 01.72.14.036.445 მრავალფუნქციური კომპლექსის რეკონსტრუქციის პროექტის “ტექნიკური რეგლამენტის–შენობა-ნაგებობის უსაფრთხოების წესების დამტკიცების თაობაზე”საქართველოს მთავრობის 2016 წლის 28 იანვრის №41 დადგენილების მოთხოვნებთან და

“მისაწვდომობის ეროვნულ სტანდარტებთან” შესაბამისობაზე საექსპერტო დასკვნა; IV კლასი, 2022; **ბრძანების № 6085205**

- ქ.თბილისში, სოფ.დიდ ლილოში, ს/კ 81.08.17.729 საწყობების პროექტის “მისაწვდომობის ეროვნულ სტანდარტებთან” შესაბამისობაზე საექსპერტო დასკვნა; II კლასი, 2022; **ბრძანების № 5956587**
- ქ.თბილისში, მარკ ბრონშტეინის I ჩიხი №6-ის მიმდებარედ, ს/კ 01.11.13.002.448 მრავალბინიანი საცხოვრებელი სახლის პროექტის “ტექნიკური რეგლამენტის–შენობა-ნაგებობის უსაფრთხოების წესების დამტკიცების თაობაზე”საქართველოს მთავრობის 2016 წლის 28 იანვრის №41 დადგენილების მოთხოვნებთან და “მისაწვდომობის ეროვნულ სტანდარტებთან” შესაბამისობაზე საექსპერტო დასკვნა; IV კლასი, 2022; **ბრძანების № 5951334**
- ქ.თბილისში, სოფ.წავკისში, ვახტანგ თედიაშვილის ქ№22, 24, 26, 28, 28ა –ში (ს/კ 81.02.21.486; 81.02.21.031; 81.02.21.487; 81.02.21.341; 81.02.21.340; 81.02.21.342) განაშენიანების რეგულირების გეგმა; 2022; **ბრძანების №16-0122131701**
- ქ. თბილისში, სოფ.შინდისში, დანიელ ჭონქაძის I ჩიხი №17-ში ს/კ 81.02.09.961 ინდივიდუალური ერთბინიანი საცხოვრებელი სახლი; II კლასი, 2022; **ბრძანების №5867975**
- ქ.თბილისში, დაბა კოჯორში, ვაშლოვანის ქ№7-ში, ს/კ 81.01.00.854 ინდივიდუალური ერთბინიანი საცხოვრებელი სახლი, 2022; **ბრძანების №5803672**
- ქ.თბილისში, სართანიას ქ№17-ში, ს/კ 01.12.13.073.030 ინდივიდუალური ერთბინიანი საცხოვრებელი სახლის პროექტის “ტექნიკური რეგლამენტის–შენობა-ნაგებობის უსაფრთხოების წესების დამტკიცების თაობაზე”საქართველოს მთავრობის 2016 წლის 28 იანვრის №41 დადგენილების მოთხოვნებთან შესაბამისობაზე საექსპერტო დასკვნა; III კლასი, 2022; **ბრძანების №5924137**
- ქ.ბორჯომში, რუსთაველის ქ№101-ში, ს/კ 64.23.07.116 სასტუმროს პროექტის “ტექნიკური რეგლამენტის–შენობა-ნაგებობის უსაფრთხოების წესების დამტკიცების თაობაზე”საქართველოს მთავრობის 2016 წლის 28 იანვრის №41 დადგენილების მოთხოვნებთან და “მისაწვდომობის ეროვნულ სტანდარტებთან” შესაბამისობაზე საექსპერტო დასკვნა; III კლასი, 2022;
- ქ. თბილისში, სულხან ნასიძის ქ№32-ში, ს/კ 01.10.17.039.012 მრავალბინიანი საცხოვრებელი სახლის პროექტის “ტექნიკური რეგლამენტის–შენობა-ნაგებობის უსაფრთხოების წესების დამტკიცების თაობაზე”საქართველოს მთავრობის 2016 წლის 28 იანვრის №41 დადგენილების მოთხოვნებთან და “მისაწვდომობის ეროვნულ სტანდარტებთან” შესაბამისობაზე საექსპერტო დასკვნა; III კლასი, 2021; **ბრძანების № 5733345**
- ქ.თბილისში, ჟ.შარტავას ქ№51-ში, ს/კ 01.10.13.004.083 ინდივიდუალური ორბინიანი საცხოვრებელი სახლის პროექტის “ტექნიკური რეგლამენტის–შენობა-ნაგებობის უსაფრთხოების წესების დამტკიცების თაობაზე”საქართველოს მთავრობის 2016 წლის 28 იანვრის №41 დადგენილების მოთხოვნებთან შესაბამისობაზე საექსპერტო დასკვნა, III კლასი, 2021; **ბრძანების № 5709992**
- მცხეთის მუნიციპალიტეტში, სოფელ ზემო ლისში, ს/კ 72.16.24.261 ინდივიდუალური ერთბინიანი საცხოვრებელი სახლის პროექტის “ტექნიკური რეგლამენტის–შენობა-ნაგებობის უსაფრთხოების წესების დამტკიცების თაობაზე”საქართველოს მთავრობის 2016 წლის 28 იანვრის №41 დადგენილების მოთხოვნებთან შესაბამისობაზე საექსპერტო დასკვნა, III კლასი, 2021;
- ქ.თბილისში, ბოგდან ხმელნიცკის ქ№48-ში; ს/კ 01.17.11.027.065; მრავალბინიანი საცხოვრებელი სახლების პროექტის “ტექნიკური რეგლამენტის–შენობა-ნაგებობის უსაფრთხოების წესების დამტკიცების თაობაზე”საქართველოს მთავრობის 2016

წლის 28 იანვრის №41 დადგენილების მოთხოვნებთან და “მისაწვდომობის ეროვნულ სტანდარტებთან” შესაბამისობაზე საექსპერტო დასკვნა; IV კლასი; 2021;
ბრძანების № 5750497

- ქ.თბილისში, რევაზ ურიდიას ქ№205-ში, ს/კ 01.12.20.011.061 კაფე-ბარის პროექტის “მისაწვდომობის ეროვნულ სტანდარტებთან” შესაბამისობაზე საექსპერტო დასკვნა; II კლასი, 2021;
- მცხეთის მუნიციპალიტეტში, სოფელ ლისში, ს/კ 72.16.25.078 ინდივიდუალური ერთბინიანი საცხოვრებელი სახლი, II კლასი, 2021;
- ქ.თბილისში, ციხისძირის II ჩიხი №6-ში, ს/კ 01.17.12.036.076 ინდივიდუალური ერთბინიანი საცხოვრებელი სახლის რეკონსტრუქციის პროექტი, II კლასი, 2021;
ბრძანების № 5616158
- ქ.თბილისში, მიხეილ გახოკიძის ქ№8ბ-ში, ს/კ 01.19.19.005.055 მრავალბინიანი საცხოვრებელი სახლის პროექტის “ტექნიკური რეგლამენტის–შენობა-ნაგებობის უსაფრთხოების წესების დამტკიცების თაობაზე”საქართველოს მთავრობის 2016 წლის 28 იანვრის №41 დადგენილების მოთხოვნებთან და “მისაწვდომობის ეროვნულ სტანდარტებთან” შესაბამისობაზე საექსპერტო დასკვნა; IV კლასი, 2021;
ბრძანების № 5783174
- ქ.თბილისში, ლუბლიანას ქ№13დ, ს/კ 01.13.02.009.044 “თვალის მიკროქირურგიის ჯავრიშვილის კლინიკა ოფთალმიჯის” რეკონსტრუქციის პროექტის “ტექნიკური რეგლამენტის–შენობა-ნაგებობის უსაფრთხოების წესების დამტკიცების თაობაზე”საქართველოს მთავრობის 2016 წლის 28 იანვრის №41 დადგენილების მოთხოვნებთან და “მისაწვდომობის ეროვნულ სტანდარტებთან” შესაბამისობაზე საექსპერტო დასკვნა; IV კლასი, 2021; **ბრძანების № 5798362**
- ქ.თბილისში, კოსმონავტების სანაპირო №45ა, ს/კ 01.13.05.004.256 მრავალფუნქციური შენობის რეკონსტრუქციის პროექტის “ტექნიკური რეგლამენტის–შენობა-ნაგებობის უსაფრთხოების წესების დამტკიცების თაობაზე”საქართველოს მთავრობის 2016 წლის 28 იანვრის №41 დადგენილების მოთხოვნებთან და “მისაწვდომობის ეროვნულ სტანდარტებთან” შესაბამისობაზე საექსპერტო დასკვნა; IV კლასი, 2021;
ბრძანების № 5798395
- ქ.მცხეთაში, სოფელ ძეგვში, ს/კ 72.11.02.123 ინდივიდუალური ერთბინიანი საცხოვრებელი სახლის პროექტის “ტექნიკური რეგლამენტის–შენობა-ნაგებობის უსაფრთხოების წესების დამტკიცების თაობაზე”საქართველოს მთავრობის 2016 წლის 28 იანვრის №41 დადგენილების მოთხოვნებთან შესაბამისობაზე საექსპერტო დასკვნა, III კლასი, 2021;
- ბორჯომის მუნიციპალიტეტში, დაბა ბაკურიანში, სასტუმროს ტიპის მრავალბინიანი საცხოვრებელი კომპლექსის პროექტის “ტექნიკური რეგლამენტის–შენობა-ნაგებობის უსაფრთხოების წესების დამტკიცების თაობაზე”საქართველოს მთავრობის 2016 წლის 28 იანვრის №41 დადგენილების მოთხოვნებთან და “მისაწვდომობის ეროვნულ სტანდარტებთან” შესაბამისობაზე საექსპერტო დასკვნა; III კლასი, 2021;
- ქ.თბილისში, სოფ.დიღომში, ფელიქს ჰოლდაკის ქ№9ა-ში ს/კ 01.72.14.031.088 ინდივიდუალური ერთბინიანი საცხოვრებელი სახლის პროექტის “ტექნიკური რეგლამენტის–შენობა-ნაგებობის უსაფრთხოების წესების დამტკიცების თაობაზე ”საქართველოს მთავრობის 2016 წლის 28 იანვრის №41 დადგენილების მოთხოვნებთან შესაბამისობაზე საექსპერტო დასკვნა, III კლასი, 2021;
ბრძანების № 5618823
- ქ.თბილისში, დაბა კოჯორში, ვასო აბაშიძის ქ№2-ში, ს/კ 81.01.05.679 ინდივიდუალური ერთბინიანი საცხოვრებელი სახლი, II კლასი, 2021; **ბრძანების № 5399165**
- ქ.თბილისში, მ.მამარდაშვილის ქ№31ა-ში, ს/კ 01.16.04.025.001 ინდივიდუალური

ერთბინიანი საცხოვრებელი სახლი, II კლასი, 2021; **ბრძანების № 5526230**

- ქ.თბილისში, გარეჯის ქ№37-ში, ს/კ 81.21.06.243 ინდივიდუალური ერთბინიანი საცხოვრებელი სახლის "ტექნიკური რეგლამენტის–შენობა-ნაგებობის უსაფრთხოების წესების დამტკიცების თაობაზე" საქართველოს მთავრობის 2016 წლის 28 იანვრის №41 დადგენილების მოთხოვნებთან შესაბამისობაზე საექსპერტო დასკვნა; III კლასი, 2021; **ბრძანების № 5523642**
- ქ.თბილისში, ა.წერეთლის გამზირი №110, ს/კ 01.13.05.005.004.01.508 აფთიაქის"მისაწვდომობის ეროვნულ სტანდარტებთან" შესაბამისობაზე საექსპერტო დასკვნა; 2021;
- ქ.თერჯოლაში, რუსთაველის ქ№82-ში, ს/კ 33.09.33.542 იმერეთის სამხარეო სამედიცინო ცენტრის რეკონსტრუქციის პროექტის "ტექნიკური რეგლამენტის– შენობა-ნაგებობის უსაფრთხოების წესების დამტკიცების თაობაზე" საქართველოს მთავრობის 2016 წლის 28 იანვრის №41 დადგენილების მოთხოვნებთან და "მისაწვდომობის ეროვნულ სტანდარტებთან" შესაბამისობაზე საექსპერტო დასკვნა; III კლასი; 2021;
- ჰალოკამერის ინტერიერის დიზაინი და ტექნოლოგიური პროექტი „თბილისის ბალნეოლოგიურ კურორტში" ქ. თბილისში, გორგასლის ქ №9, 2021;
- ქ.თბილისში, კახეთის გზატკეცილი №112-ის მიმდებარედ, ს/კ 01.19.13.002.041 მაღაზიის პროექტის "მისაწვდომობის ეროვნულ სტანდარტებთან" შესაბამისობაზე საექსპერტო დასკვნა; II კლასი; 2021;
- ქ.თბილისში, მიხეილ წინამძღვრიშვილის ქ. №137, ს/კ 01.13.07.022.017.01.516 სს"საქართველოს ბანკის" ოფისის პროექტის "მისაწვდომობის ეროვნულ სტანდარტებთან" შესაბამისობაზე საექსპერტო დასკვნა; 2021;
- ქ.თბილისში, მამარდაშვილის ქ№33, ს/კ 01.16.04.025.016 მარანი, II კლასი, 2021; **ბრძანების № 5223688**
- ქ.თბილისში, ხეხილსანერგე მეურნეობაში, ს/კ 81.21.12.109 ინდივიდუალური ერთბინიანი საცხოვრებელი სახლის "ტექნიკური რეგლამენტის–შენობა-ნაგებობის უსაფრთხოების წესების დამტკიცების თაობაზე" საქართველოს მთავრობის 2016 წლის 28 იანვრის №41 დადგენილების მოთხოვნებთან შესაბამისობაზე საექსპერტო დასკვნა; III კლასი; 2021; **ბრძანების №5624429**
- ქ.თბილისში, ლისის ტბისკენ მიმავალ გზასა და ვაშლიჯვარს შორის, უბანი I, ს/კ 01.10.18.009.028 მრავალბინიანი საცხოვრებელი სახლის პროექტის "ტექნიკური რეგლამენტის–შენობა-ნაგებობის უსაფრთხოების წესების დამტკიცების თაობაზე" საქართველოს მთავრობის 2016 წლის 28 იანვრის №41 დადგენილების მოთხოვნებთან შესაბამისობაზე საექსპერტო დასკვნა; III კლასი, 2021; **ბრძანების № 5327982**
- ქ.თბილისში, დ. აღმაშენებლის გამზირი №89/24, ს/კ 01.13.08.006.088 სს"საქართველოს ბანკის" ექსპრეს ოფისის პროექტის "ტექნიკური რეგლამენტის–შენობა-ნაგებობის უსაფრთხოების წესების დამტკიცების თაობაზე" საქართველოს მთავრობის 2016 წლის 28 იანვრის №41 დადგენილების მოთხოვნებთან შესაბამისობაზე საექსპერტო დასკვნა; 2021;
- ქ.თბილისში, ზემო ვეძისის ქ№6ბ, ს/კ 01.10.12.007.086 ინდივიდუალური ერთბინიანი საცხოვრებელი სახლის პროექტის "ტექნიკური რეგლამენტის–შენობა-ნაგებობის უსაფრთხოების წესების დამტკიცების თაობაზე" საქართველოს მთავრობის 2016 წლის 28 იანვრის №41 დადგენილების მოთხოვნებთან შესაბამისობაზე საექსპერტო დასკვნა; III კლასი, 2020;
- თერჯოლის მუნიციპალიტეტში, სილიკომანგანუმის გადამამუშავებელი საწარმოს პროექტის "ტექნიკური რეგლამენტის–შენობა-ნაგებობის უსაფრთხოების წესების დამტკიცების თაობაზე" საქართველოს მთავრობის 2016 წლის 28 იანვრის №41

დადგენილების მოთხოვნებთან შესაბამისობაზე საექსპერტო დასკვნა; V კლასი; 2020;

- თერჯოლის მუნიციპალიტეტის სოფ.ნახშირღელეში ავტოგასამართი სადგურის პროექტის "ტექნიკური რეგლამენტის–შენობა-ნაგებობის უსაფრთხოების წესების დამტკიცების თაობაზე" საქართველოს მთავრობის 2016 წლის 28 იანვრის №41 დადგენილების მოთხოვნებთან შესაბამისობაზე საექსპერტო დასკვნა; IV კლასი, 2020;
- ინდივიდუალური ორბინიანი საცხოვრებელი სახლის რეკონსტრუქცია ქ.თბილისში, ცინცაძის ქ№13, ს/კ 01.12.13.019.038; III კლასი, 2021; **ბრძანების № 5477093**
- ინდივიდუალური ერთბინიანი საცხოვრებელი სახლი სოფ.ნატახტარში, ს/კ 72.03.24.357; II კლასი, 2020;
- ინდივიდუალური ერთბინიანი საცხოვრებელი სახლის რეკონსტრუქცია ქ.თბილისში, ხეოშვილის ქ№9, ს/კ 01.72.14.011.640; III კლასი; 2020; **ბრძანების № 5150257**
- ინდივიდუალური ერთბინიანი საცხოვრებელი სახლი სოფ. შინდისში, ს/კ 81.02.09.868 II კლასი, 2020; **ბრძანების № 5084666**
- ინდივიდუალური ერთბინიანი საცხოვრებელი სახლი სოფ. შინდისში, ს/კ 81.02.09.868 II კლასი, 2020; **ბრძანების № 5084621**
- ინდივიდუალური ერთბინიანი საცხოვრებელი სახლი სოფ.შინდისში, ს/კ 81.02.35.024 II კლასი, 2020; **ბრძანების № 5212222**
- ინდივიდუალური ერთბინიანი საცხოვრებელი სახლის რეკონსტრუქცია ქ.თბილისში, ურიდიას ქ№18, ს/კ 01.12.13.091.011; II კლასი; 2020; **ბრძანების № 5080114**
- ქ.თბილისში, ზუბალაშვილების ქ№53 ს/კ 01.15.05.005.042 მდებარე ინდივიდუალური ერთბინიანი საცხოვრებელი სახლის პროექტის "ტექნიკური რეგლამენტის–შენობა-ნაგებობის უსაფრთხოების წესების დამტკიცების თაობაზე" საქართველოს მთავრობის 2016 წლის 28 იანვრის №41 დადგენილების მოთხოვნებთან შესაბამისობაზე საექსპერტო დასკვნა; III კლასი, 2020;
- ქ.თბილისში, სათემოს ქ№53 ს/კ 01.17.02.044.013 მდებარე ინდივიდუალური ერთბინიანი საცხოვრებელი სახლის პროექტის "ტექნიკური რეგლამენტის–შენობა-ნაგებობის უსაფრთხოების წესების დამტკიცების თაობაზე" საქართველოს მთავრობის 2016 წლის 28 იანვრის №41 დადგენილების მოთხოვნებთან შესაბამისობაზე საექსპერტო დასკვნა; III კლასი, 2020;
- განაშენიანების დეტალური გეგმა (№18 თემატურ არეალში) დაბა ბაკურიანში; 2020;
- ინდივიდუალური ორბინიანი საცხოვრებელი სახლი ქ.თბილისში აჰმედ ჯავადის ქუჩაზე, ს/კ 01.17.14.003.124; III კლასი, 2020; **ბრძანების № 4873543**
- ინდივიდუალური ერთბინიანი საცხოვრებელი სახლი სოფ.ზემო ლისში, ს/კ 72.16.16.763; არქიტექტურული პროექტი და ინტერიერის დიზაინი, II კლასი; 2019; **ბრძანების № ს-54**
- ინდივიდუალური ერთბინიანი საცხოვრებელი სახლი ქ.თბილისში, ვარდისუბნის ქ№42, ს/კ 72.13.12.503; II კლასი, 2019; **ბრძანების № 4687783**
- აფთიაქი ქ.თბილისში, ჭელიძის ქ№7, ინტერიერის დიზაინი; 2019
- თემატური გეგმა (№18) დაბა ბაკურიანში; 2019;
- ესთეტიკის ცენტრი ქ.თბილისში, მირიან მეფის ქ№42, ინტერიერის დიზაინი და ტექნოლოგიური პროექტი; 2019
- ქ.თბილისში, სოფ.თხინვალაში, ს/კ 72.16.22.193, 72.16.15.762, 72.16.15.763, 72.16.15.764, 72.16.15.765, 72.16.15.766, 72.16.15.767, 72.16.15.768, 72.16.15.769, 72.16.15.770, 72.16.22.245, 72.16.22.246, 72.16.22.813, 72.16.22.814, 72.16.22.288, 72.16.22.721, 72.16.22.722, 72.16.22.723, 72.16.22.724, 72.16.22.725, 72.16.22.738, 72.16.22.739 ნაკვეთებზე განაშენიანების რეგულირების გეგმა; 2019; **ბრძანების № 20191152**
- ინდივიდუალური ერთბინიანი საცხოვრებელი სახლის რეკონსტრუქცია ქ.თბილისში,

ურიდიას ქ№18, ს/კ 01.12.13.091.011; II კლასი; 2018; **ბრძანების № 4307688**

- სამედიცინო ცენტრი ქ.თბილისში, პოლიტკოვსკაიას ქ№38, ექსტერიერისა და ინტერიერის დიზაინი, განხორციელებული; 2018
- ინდივიდუალური ერთბინიანი საცხოვრებელი სახლი სოფ. აგარაკებში, II კლასი; 2018;
- განაშენიანების რეგულირების გეგმა ქ.ქუთაისში, გუგუნავას ქუჩის მიმდებარედ; 2018
- ინდივიდუალური ერთბინიანი საცხოვრებელი სახლის რეკონსტრუქცია ქ.თბილისში,
- ურიდიას ქ№18, ს/კ 01.12.13.091.011; II კლასი; 2017; **ბრძანების № 3141649**
- საოფისე შენობა ქ.თბილისში, პოლიტკოვსკაიას ქ№38, ექსტერიერისა და ინტერიერის დიზაინი; 2017
- ინდივიდუალური ერთბინიანი საცხოვრებელი სახლი სოფ.ტიმოთესუბანში, II კლასი; 2017
- ინდივიდუალური ერთბინიანი საცხოვრებელი სახლი ქ.თბილისში, მრევლიშვილის ქუჩა, ს/კ 01.17.02.006.044; II კლასი; 2017; **ბრძანების № 3274622**
- ინდივიდუალური ერთბინიანი საცხოვრებელი სახლის რეკონსტრუქცია ქ.თბილისში, გრ.აფშინაშვილის ქ№4, ს/კ 01.17.14.003.154; II კლასი; 2017; **ბრძანების № 3182953**
- ინდივიდუალური ერთბინიანი საცხოვრებელი სახლის რეკონსტრუქცია ქ.თბილისში, ხევსურეთის ქ№6, ს/კ 01.12.12.030.005; II კლასი; 2017; **ბრძანების № 3516227**
- ინდივიდუალური ორბინიანი საცხოვრებელი სახლი ქ.თბილისში, სამრეწველოს დასახლება №1; ს/კ 01.17.11.028.017; III კლასი; 2016; **ბრძანების № 2437529**
- ინდივიდუალური ერთბინიანი საცხოვრებელი სახლი ქ.თბილისში, ვაშლიჯვრის დასახლებაში, ს/კ 01.10.11.001.059; II კლასი; 2016; **ბრძანების № 2797887**
- ინდივიდუალური ორბინიანი საცხოვრებელი სახლის რეკონსტრუქცია ქ.თბილისში, ცინცაძის ქ№13, ს/კ 01.12.13.019.038; II კლასი; 2016; **ბრძანების № 2721573**
- სილამაზის სალონი ქ.თბილისში, ლეონიძის ქ№8, ს/კ 01.15.05.013.004.01.503; ექსტერიერისა და ინტერიერის დიზაინი, 2016; **ბრძანების № 2582717**
- ინდივიდუალური ერთბინიანი საცხოვრებელი სახლი ქ. თბილისში, მეგობრობის ქ №2/5, ს/კ 01.17.14.003.443; II კლასი; 2015; **ბრძანების № 1777364**
ინდივიდუალური ერთბინიანი საცხოვრებელი სახლი სოფ. ზურგოვანში, ს/კ 01.42.14.005.320; II კლასი; 2014; **ბრძანების № 1513281**
- სასტუმრო ქ.თბილისში, გერგეთის შესახვევი №3, ს/კ 01.15.05.070.052; IV კლასი; 2014; **ბრძანების № 1254610**
- ინდივიდუალური ერთბინიანი საცხოვრებელი სახლი ქ.თბილისში, სამრეწველოს დასახლება №1; ს/კ 01.17.11.028.015; II კლასი; 2014; **ბრძანების № 1651078**
- ავტოსერვისი ქ.თბილისში, ქსნის ქუჩის მიმდებარედ, ს/კ 01.11.19.007.022; III კლასი; 2012; **ბრძანების № 573657**

ღია საზოგადოების ფონდი

March 29-30, 2021

Accessible and Usable Buildings and Facilities - National Standards

Certificate awarded to

Magda Meshvildishvili

Keti Khutsishvili
Executive Director

ს ე რ ტ ი ფ ი კ ა ტ ი

№ 2019 – 030

გადაეცემა

მაგდა მეშვილდიშვილს

მასზედ, რომ მან წარმატებით გაიარა შენობა-ნაგებობის უსაფრთხოების წესების კურსი

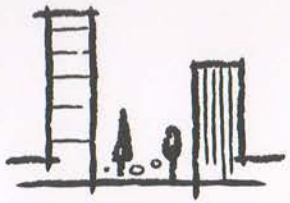

„შენობა ნაგებობების ინსტიტუტი - საქართველო“

ვაჟა კუხიანიძე, კურსის ხელმძღვანელი

GEORGIA

DIPLOMA AA № 0071950 ❋

This is to certify that Mr/Ms MAGDA MESHVILDISHVILI

in 2003 completed a full academic course of the

TBILISI STATE ACADEMY OF ARTS

majoring in

ARCHITECTURE

By resolution of the State Examination Board, dated JULY, 9 2003 Mr/Ms M.MESHVILDISHVILI is conferred the present DIPLOMA and the qualification of

AN ARCHITECT - ARTIST

Rector

Seal of Office

Chairman of the State Examination Board

Dean

City of TBILISI 2004

Registration № 7052

Secretary

საქართველო

დიპლომი AA № 0071950 ❋

მიენიჭა

მასზედ, რომ მან 2003 წელს დაამთავრა

სრული კურსი

სპეციალობით.

სახელმწიფო საგამოცდო კომისიის 2003 წლის „9“ ივლისის

გადაწყვეტილებით მიენიჭა

კვალიფიკაცია.

რექტორი

სახელმწიფო საგამოცდო კომისიის თავმჯდომარე

დეკანი

ქალაქი 2004 წ.

სარეგისტრაციო № 7052

მდივანი