ც ბლოკი - ფასადი 1-4 ღერძებს შორის

საკადასტრო საზღვარი

საკადასტრო საზღვარი

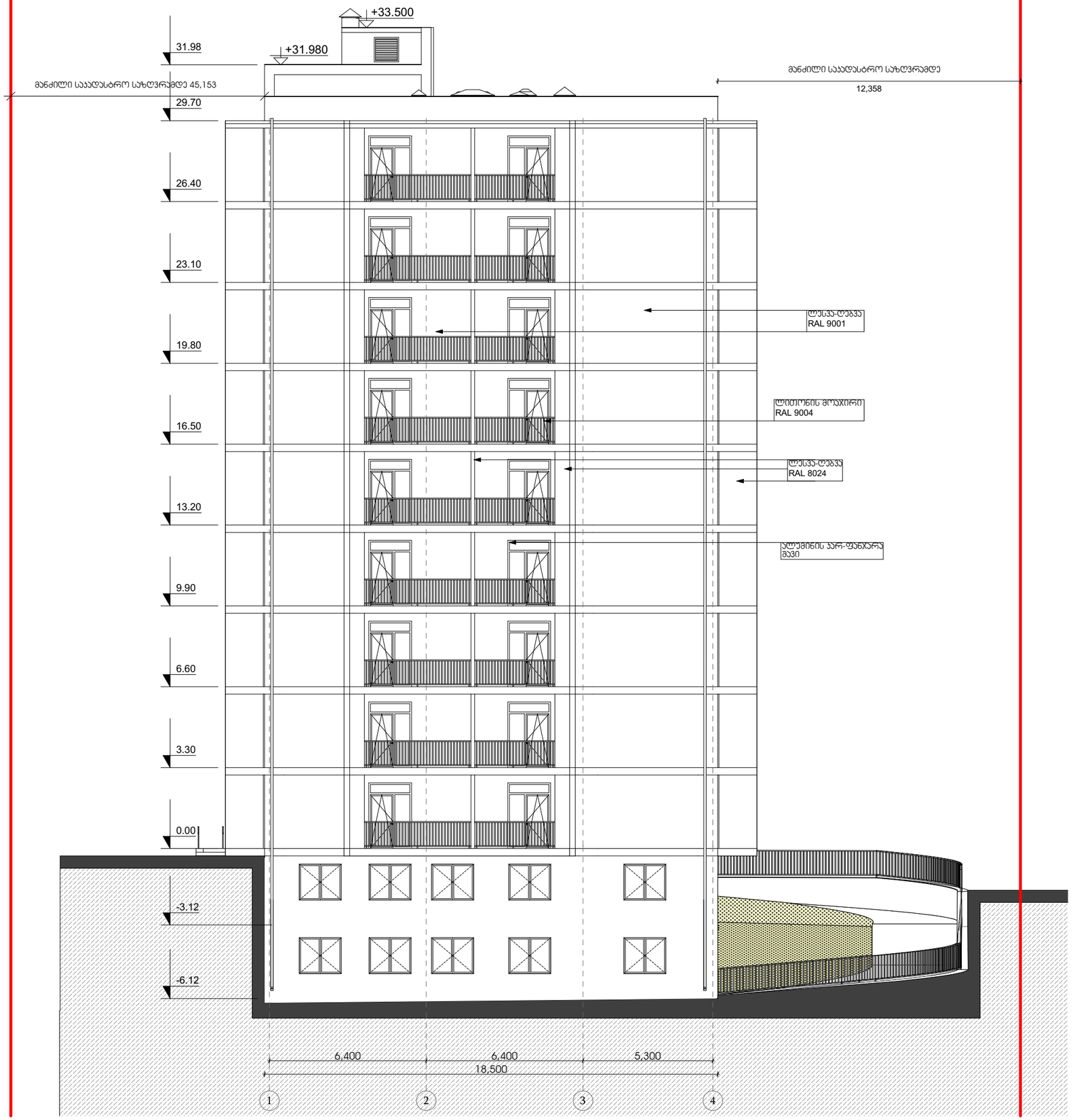

მრავალბინიანი საცხოვრებელი სახლი

ექსპლიკაცია

გამოყენებული პირობითი აღნიშვნები

	საკადასტრო საზღვარი
+0.00	ნიშნული გეგმაზე
	ჭრილის ხაზი
	აგდლის ცეცხლმედეგობის ხარისხი 1 საათი
	აგდლის ცეცხლმედეგობის ხარისხი 2 საათი
	გასასვლელამდე საშალი მანძილი
	მისაბმდომი სალაგმები
+0.000 -0.120	ნიშნული ჭრილზე, ფასადზე
	გაძლიერებული ბეტონის სტრუქტურული ელემენტები 2 სთ-იანი ხანძარმედეგობით (სვეტი, დიაფრაგმა)
	ბეტონის ბლოკის 200 იანი კედელი
	შახტის აღმნიშვნელი
1	ღერძის ხაზი
L=11.8 m 10%	პანდუსის ქანობის მაჩვენებელი
	რკ.ბეტონის სვეტი

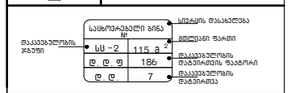

გასასვლელთან მისადგომი მაქსიმალური სავალი მანძილი

EXIT გასასვლელის აღმნიშვნელი განათებული ნიშანი

დაკვეთების ჯგუფების აღნიშვნები

დაკვეთების ჯგუფის	დაკვეთების ჯგუფის აღნიშვნა	ფერის კოდი
მცირეზომის ჯგუფი (მც)		RGB (34.139.34)
საშუალო ჯგუფი (ს.შ)		RGB (79.12.187)
საბანმაღალტლიანი ჯგუფი - (სმ)		RGB (245.99.20)
საზომეანტი ჯგუფი (სმ)		RGB (160.32.240)
ტიპი საშიშის მოსალოდნელ ჯგუფი - (ტს)		RGB (94.8.58)
ტექნიკალტიანი ჯგუფი (ტ)		RGB (0.0.255)
საშიშო ჯგუფი (შ)		RGB (255.0.0)
საცხოვრებელი ჯგუფი (ს)		RGB (220.185.0)
საკანონო ჯგუფი (ს)		RGB (136.135.134)
მცირედ ჯგუფი (მც.)		RGB (57.57.56)

ნახაზის დასახელება

ფასადი 1-4 ღერძებში

პროექტი

ვაზისუბანი
მრავალბინიანი საცხოვრებელი სახლის
პროექტი
ს/პ 01.17.09.007.085

დამკვეთი:

შპს "ნები ვაზისუბანი"

TITLE:

SEAL:	მთარგმნა:	ხელმოწერა:
	ს. სოფაძვილი	
	თარიღი:	20.04.2024
	მასშტაბი:	SHEET NO:
ნახაზის ნომ:	ფორმატი: A2	ფურცლის №: C.01
		სტადია: ს.პ

ც ბლოკი - ფასადი 4-1 ღერძებს შორის

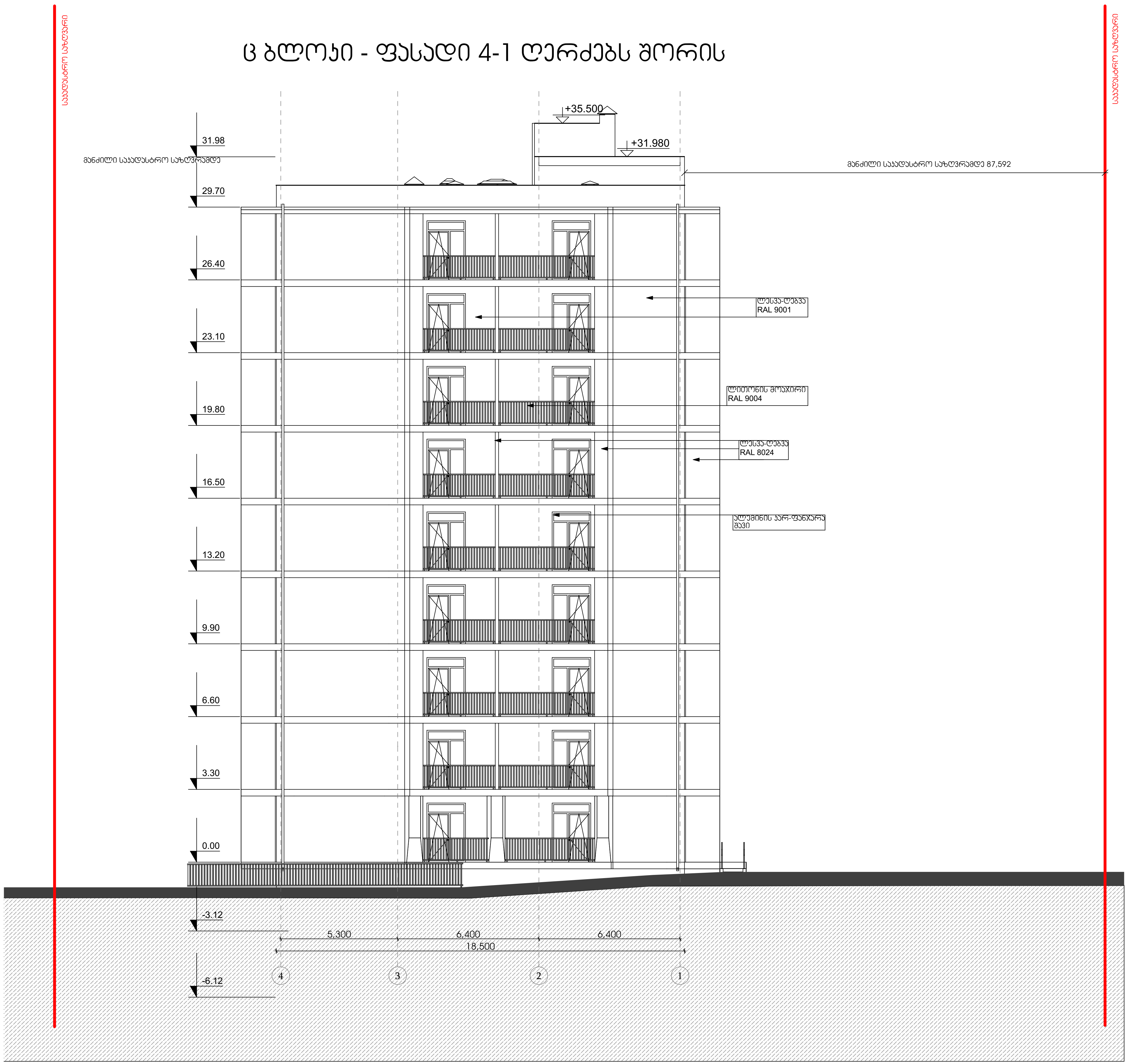

მრავალბინიანი საცხოვრებელი სახლი

ექსპლიკაცია

გამოყენებული პირობითი აღნიშვნები

	საკადასტრო საზღვარი
+0.00	ნიშნული გეგმაზე
	ჭრილის ხაზი
	კედლის ცეცხლმედეგობის ხარისხი 1 საათი
	კედლის ცეცხლმედეგობის ხარისხი 2 საათი
	გასასვლელამდე სავალი მანძილი
	მისაწვდომი სვლაგეზი
+0.000 / -0.120	ნიშნული ჭრილზე, ფასადზე
	გაძლიერებული ბეტონის სტრუქტურული ელემენტები 2 სთ-იანი ხანძარმედეგობით (სვეტი, დიაფრაგმა)
	ბეტონის ბლოკის 200 იანი კედელი
	შახტის აღმნიშვნელი
1	ღერძის ხაზი
L=11.8 m 10%	პანდუსის ქანობის მაჩვენებელი
	რკ.ბეტონის სვეტი

საცხოვრებელი ბინა №	
სც -2	115 მ²
დ. დ. ფ	186
დ. დ.	7

დაკავებულობის ჯგუფი; სივრცის დასახელება; მთლიანი ფართი; დაკავებულობის დატვირთვის ფაქტორი; დაკავებულობის დატვირთვა

გასასვლელთან მისადგომი მაქსიმალური სავალი მანძილი

EXIT — გასასვლელის აღმნიშვნელი განათებული ნიშანი

დაკავებულობის ჯგუფების აღნიშვნები

დაკავებულობის ჯგუფები	დაკავებულობის ჯგუფის აღნიშვნა	ფერის კოდი
თავშეყრის ჯგუფი (თვ)		RGB (34,139,34)
საქმიანი ჯგუფი (სქ)		RGB (79,12,187)
საგანმანათლებლო ჯგუფი- (სგ)		RGB (245,99,20)
სამრეწველო ჯგუფი (სმ)		RGB (160,32,240)
დიდი საფრთხის შემცველი ჯგუფი- (დსშ)		RGB (94,8,58)
დაწესებულებითი ჯგუფი (დწ)		RGB (0,0,255)
სავაჭრო ჯგუფი (სვ)		RGB (255,0,0)
საცხოვრებელი ჯგუფი (სც)		RGB (220,185,0)
სასაწყობო ჯგუფი (სწ)		RGB (136,135,134)
დამხმარე ჯგუფი (დს)		RGB (57,57,56)

ნახაზის დასახელება
ფასადი 4-1 ღერძებში

პროექტი

ვაზისუბანი
მრავალბინიანი საცხოვრებელი სახლის პროექტი
ს/კ 01.17.09.007.085

დამკვეთი:
შპს "ნები ვაზისუბანი"

TITLE:

SEAL:	შეასრულა:	ხელმოწერა:
	მ. სომხიშვილი	
	თარიღი:	20.04.2024
	მასშტაბი:	SHEET NO:
ნახაზის ნომ:	ფორმატი: A2	ფურცლის № C.02 / სტადია: ს.პ

ც ბლოკი - ფასადი ა-ვ ღერძებს შორის

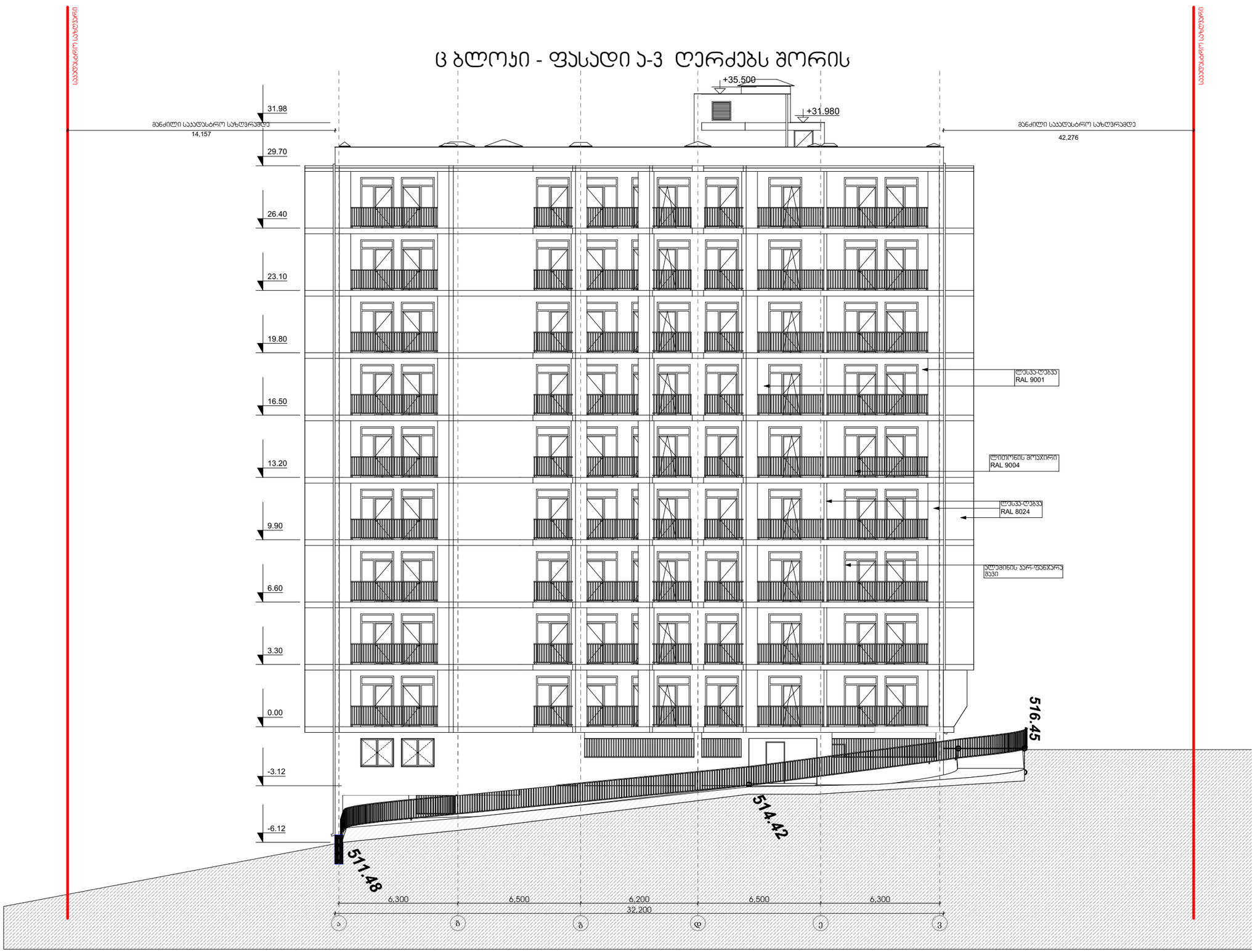

მრავალბინიანი საცხოვრებელი სახლი

ექსპლიკაცია

გამოყენებული პირობითი აღნიშვნები

	საკადასტრო საზღვარი
+0.00	ნიშნული გეგმაზე
	ჭრილის ხაზი
	აღდგის ცვლადვედგობის ბარიერი 1 საათი
	აღდგის ცვლადვედგობის ბარიერი 2 საათი
	გასასვლელამდე საარი მანძილი
	მისაბვდომი სალგზე
+0.000 / -2.120	ნიშნული ჭრილზე, ფასადზე
	გაძლიერებული ბეტონის სტრუქტურული ელემენტები 2 სთ-იანი ხანგძლივედგობით (სვეტი, დიაფრაგმა)
	ბეტონის ბლოკის 200 იანი კედელი
	შუხბის აღმნიშვნელი
1	ღერძის ხაზი
L=11.8 m 10%	პანდუსის ქანობის მიმვენებელი
	რკ.ბეტონის სვეტი

დაკვეთების ჯგუფის
საცხოვრებელი ბინა №
სიგანის მასალება
მეზღვინი ფარდი
ს/ს – 2 115.8
დ.დ.ფ 186
დ.დ 7
დაკვეთების მანგრძივის მაგნარი
დაკვეთების მანგრძივი

გასასვლელთან მისადგომი მაქსიმალური სავალი მანძილი

EXIT გასასვლელის აღმნიშვნელი განათებული ნიშანი

დაკვეთების ჯგუფების აღნიშვნები

დაკვეთების ჯგუფის	დაკვეთების ჯგუფის აღნიშვნა	ფერის კოდი
მაცხოვრებლის ჯგუფი (მ)		RGB (34.139.34)
საერთო ჯგუფი (ს)		RGB (79.12.187)
საბანძალტელო ჯგუფი - (სა)		RGB (245.99.20)
სამედიცინო ჯგუფი (სმ)		RGB (160.32.240)
ტიპი სანიაშის მეშვიდის ჯგუფი - (ტ)		RGB (94.8.58)
ტექნიკალების ჯგუფი (ტე)		RGB (0.0.255)
სავაჭრო ჯგუფი (ს)		RGB (255.0.0)
საკომერციალი ჯგუფი (კო)		RGB (220.185.0)
საკანონო ჯგუფი (ა)		RGB (136.135.134)
მეზობელ ჯგუფი (მ)		RGB (57.57.56)

ნახაზის დასახელება

ფასადი ა-ვ ღერძებში

პროექტი

ვაზისუბანი
მრავალბინიანი საცხოვრებელი სახლის
პროექტი
ს/ს 01.17.09.007.085

დამკვეთი:

შპს "ნეგი ვაზისუბანი"

TITLE:

SEAL:	მთავარი:	ხელმოწერა:	
	ს. ხოშტარია		
	თარიღი:	20.04.2024	
	მასშტაბი:	SHEET NO:	
ნახაზის ნომ:	ფორმატი: A2	ფურცლის №: C.03	სტადია: ს.პ

ც ბლოკი - ფასადი ვ-ა ღერძებს შორის



მრავალბინიანი საცხოვრებელი სახლი

ექსპლიკაცია

გამოყენებული პირობითი აღნიშვნები

	საავდასტრო საზღვარი
+0.00	ნიშნული გეგმაზე
	ჭრილის ხაზი
	პედლის ცეცხლმედეგობის ხარისხი 1 საათი
	პედლის ცეცხლმედეგობის ხარისხი 2 საათი
	გასასვლელამდე სავალი მანძილი
	მისაყვდომი სალაგმზე
+0.000 +3.120	ნიშნული ჭრილზე, ფასადზე
	გაძლიერებული ბეტონის სტრუქტურული ელემენტები 2 სთ-იანი ხანძარმედეგობით (სვეტი, დიაფრაგმა)
	ბეტონის ბლოკის 200 იანი კედელი
	შახტის აღმნიშვნელი
1	ღერძის ხაზი
L=11.8 m 10%	პანდუსის ქანობის მიმვენებელი
	რამპების სვეტი

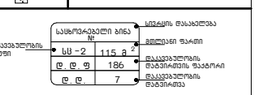

გასასვლელთან მისადგომი მაქსიმალური სავალი მანძილი

EXIT გასასვლელის აღმნიშვნელი განათებული ნიშანი

ფასადის ჯგუფების აღნიშვნები

ფასადის ჯგუფის	ფასადის ელემენტის	ფერის კოდი
მაღალი ჯგუფი (მ)		RGB (34.139.34)
საშუალო ჯგუფი (ს)		RGB (79.12.187)
ბაბანაბაბელი ჯგუფი (ბა)		RGB (245.99.20)
ბაბაბელი ჯგუფი (ბ)		RGB (160.32.240)
ღია ალუმინის ჯგუფი (ღა)		RGB (94.8.58)
მაბაბაბელი ჯგუფი (მბ)		RGB (0.0.255)
ალუმინის ჯგუფი (ა)		RGB (255.0.0)
ალაბასტრის ჯგუფი (ბა)		RGB (220.185.0)
ალაბასტრი ჯგუფი (ალ)		RGB (136.135.134)
მეშანაკი ჯგუფი (მ)		RGB (57.57.56)

ნახაზის დასახელება

ფასადი ვ-ა ღერძებში

პროექტი

ვაზისუბანი
მრავალბინიანი საცხოვრებელი სახლის
პროექტი
ს/პ 01.17.09.007.085

დამკვეთი:

შპს "ნეგი ვაზისუბანი"

TITLE:

SEAL:	მთავარქიტ.:	ხელმოწერა:
	პ. ორგანიზაცია	
	თარიღი:	20.04.2024
	მასშტაბი:	SHEET NO:
ნახაზის ნომ:	ფორმატი: A2	ფურცლის N: C.04
		სტადია: ს.პ

ДЕМОНТАЖНЫЙ ПЛАН

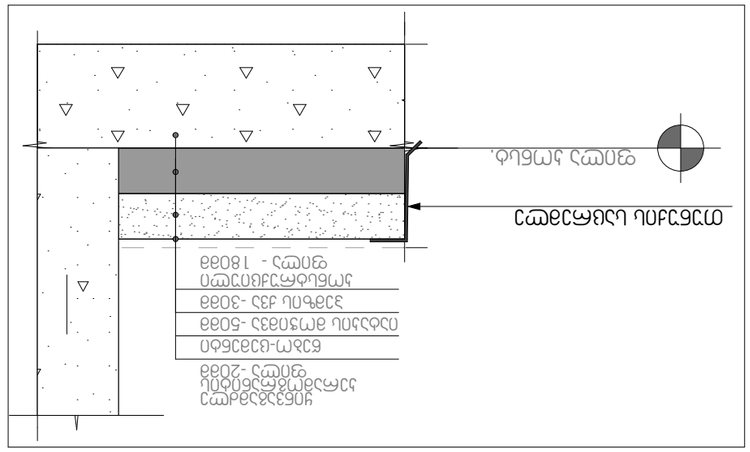
Демонтируемая железобетонная плита толщиной 200 мм
Демонтируемая железобетонная плита толщиной 300 мм
Демонтируемая железобетонная плита толщиной 180 мм
Демонтируемая железобетонная плита толщиной 250 мм
Демонтируемая железобетонная плита толщиной 200 мм
Демонтируемая железобетонная плита толщиной 150

ვიტრაჟი

შენიშვნა: ვიტრაჟები დამზადდეს არსებული ღიობის ზომების მიხედვით, გადამოწმდეს ადგილზე

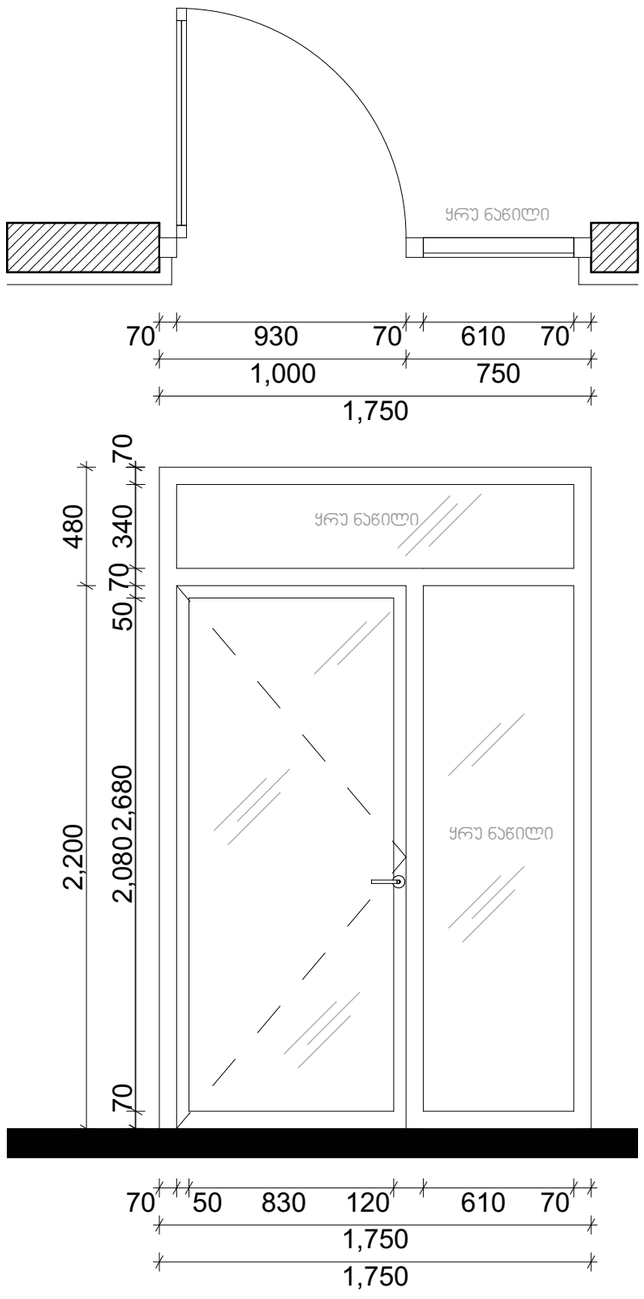

C ბლოკი

მასალა - ალუმინი; ფერი - შავი;

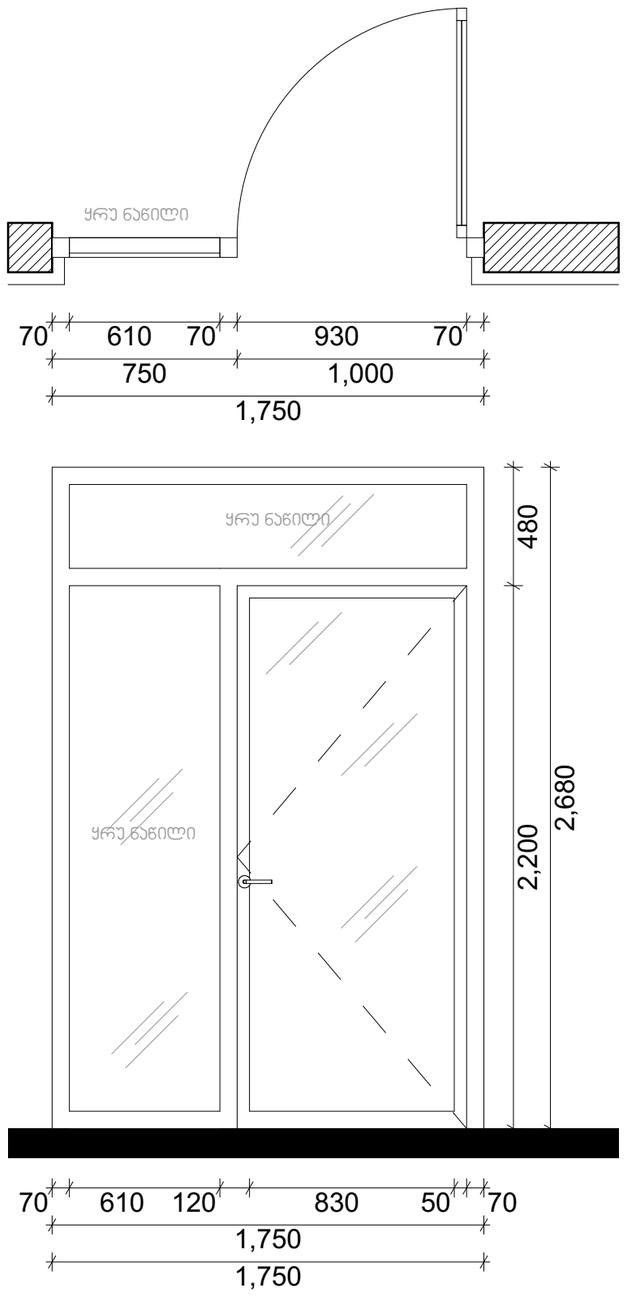

მრავალბინიანი საცხოვრებელი სახლი

ექსპლიკაცია

გამოყენებული პირობითი აღნიშვნები

	საკადასტრო საზღვარი
+0.00	ნიშნული გეგმაზე
	ჭრილის ხაზი
	პედლის ცეცხლმედეგობის ბარიერი 1 საათი
	პედლის ცეცხლმედეგობის ბარიერი 2 საათი
	გასასვლელამდე საევაკო მანძილი
	მისაბმდომი სალაგმე
	ნიშნული ჭრილზე, ფასადზე
	გაძლიერებული ბეტონის კონსტრუქციული ელემენტები 2 სთ-იანი ხანძარმედეგობით (სვეტი, დიაფრაგმა)
	ბეტონის ბლოკის 200 იანი კედელი
	შახტის აღმნიშვნელი
1	ღერძის ხაზი
L=11.8 m 10%	პანდუსის ქანობის მიმართულება
	რკ.ბეტონის სვეტი

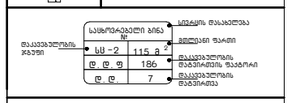

გასასვლელთან მისადგომი მაქსიმალური სავალი მანძილი

EXIT გასასვლელის აღმნიშვნელი განათებული ნიშანი

დაკვეთების ჯგუფების აღნიშვნები

დაკვეთების ჯგუფები	დაკვეთების ჯგუფის აღნიშვნა	ფერის კოდი
მაღალის ჯგუფი (მ)		RGB (34.139.34)
საშუალო ჯგუფი (ს)		RGB (79.12.187)
განსაკუთრებული ჯგუფი - (ან)		RGB (245.99.20)
საშენებელი ჯგუფი (შ)		RGB (160.32.240)
ღიობი ავზატის მეშვიდე ჯგუფი - (ღა)		RGB (94.8.58)
რაღაცაებული ჯგუფი (რ)		RGB (0.0.255)
საუკეთ ჯგუფი (უ)		RGB (255.0.0)
საფარაგებელი ჯგუფი (ფ)		RGB (220.185.0)
საანგრეთ ჯგუფი (ან)		RGB (136.135.134)
მეშვიდე ჯგუფი (ზ)		RGB (57.57.56)

ნახაზის დასახელება

კარ-ფანჯრის სპეციფიკაცია

პროექტი

ვაზისუბანი
მრავალბინიანი საცხოვრებელი სახლის პროექტი
ს/პ 01.17.09.007.085

დამკვეთი:

შპს "ნები ვაზისუბანი"

TITLE:

SEAL:	მთავრული:	ხელმოწერა:
	ს. ლორთქიფანიძე	
	თარიღი:	20.04.2024
	მასშტაბი:	SHEET NO:
ნახაზის ნომ:	ფორმატი: A2	ფურცლის № C.06
		სტადია: ს.პ