
1
2
3
4
5
6
+0.00 466.5
-1.50 466.6
+0.10
+3.00
+3.60
+6.80
+10.00
+13.20
+16.40
+19.60
+22.80
+26.00
+29.20
+32.40
+35.60
+38.80
+42.00
+45.20
+48.40
+49.60
+50.00
+50.98
1 სართული
2 სართული
3 სართული
4 სართული
5 სართული
6 სართული
7 სართული
8 სართული
9 სართული
10 სართული
11 სართული
12 სართული
13 სართული
14 სართული
15 სართული
330
728
3240
630
660
630
361
ფასადის ხედი 1-6 ღერძების მიხედვით
RAL 7047
RAL 7012
ალუმინის ტრაპეციული პროფილირებული ფურცელი RAL 7047

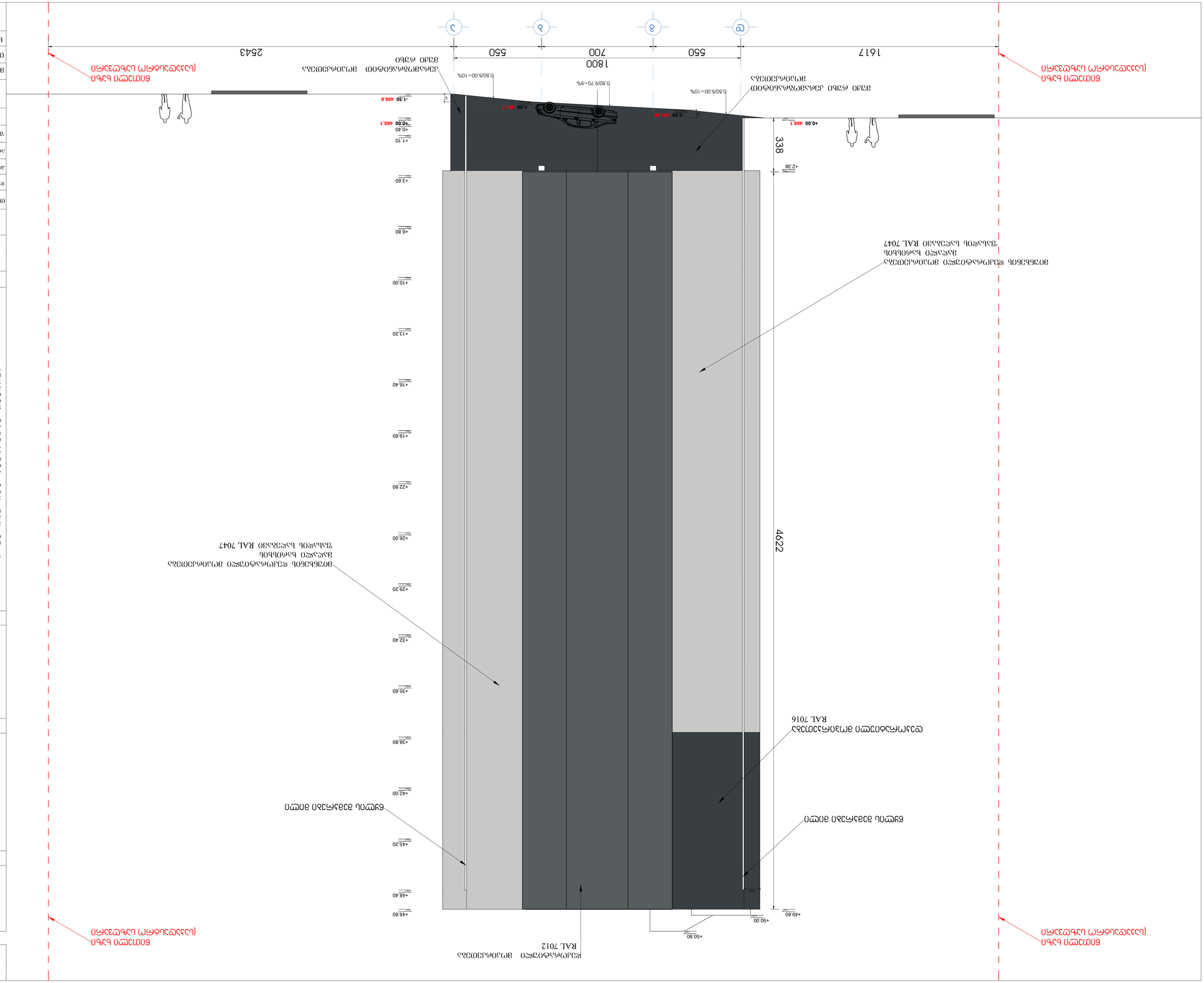

შენობის A1	ფასადის	შეღებილი ბეტონი

შეღებილი ბეტონის ფასადების ფრაგმენტი

ტექნიკურ-ეკონომიკური მაჩვენებლები

ფასადის ფართობი	4020440142

ობიექტი: კ. ბაქრაძის ქუჩა 2-ტა შიდასახლო ტერიტორიის განაშენიანების პროექტი
ნაკვეთი 36, მიწის ნაკვეთის საკადასტრო კოდი 01.10.06.006.349

ფასადის ელემენტების სპეციფიკაცია

დასახელება	ზომა	ხელმოწ.	თარიღი
ფილტრაციული ბეტონი	8. ბანდაუნი		
ბეტონის ბოძი	ს.ბაქრაძე		
ბეტონის ბოძი	ს.ბაქრაძე		
ვერტიკალური ნაკერი			

ნახაზის ლეგენდა

- ნაგებობის ნიშნული
- ბეტონის ბოძი
- ბეტონის კედელი
- ბეტონის ბოძი (ცვლილების შემდეგ)
- ნაგებობის ნიშნული (ცვლილების შემდეგ)
- ასფალტი

შენიშვნები

1. ნახაზის ზომები მოცემულია სანტიმეტრებში
2. ბეტონის ზედაპირი ფილტრაციული
3. ნახაზის ელემენტების ზომები დაზუსტდეს ადგილზე

ნახაზის ან მისი ნაწილის კოპირება ან გამრავლება დაუშვებელია ავტორის წერილობითი ნებართვის გარეშე

მასშტაბი	1:100	
თარიღი	19.10.2024	
ხელმძღვანელი	შემფასებელი	შემფასებელი
მ.ჯ.	ა-31	

LTD "G.M.S. group" ს.ე 402044042



ГИП	Ю.Ахмедов		
Нач.отд.	Ю.Ахмедов		
Гл.спец.	Ю.Ахмедов		
Разработал	Ю.Ахмедов		
Н.контр.	Ю.Ахмедов		

Фасад 6-1 осевой
Вид

Стадия	Лист	Листов
Р	3	

ООО "G.M.S. group" Ш.Э 402044042

Масштаб	1:100	
Дата	19.10.2024	

Инв.№подл.	Подпись и дата	Взам.инв.№

Ш.Э.	Э-32	

Ш.Э. 402044042 - ТАЭЛ ЭЭЛЬ ЭЭЭТЭЮ Ы.Э

ЭЮЬ. Д. ОЭЭОЭЭЮЭ, ЮЭЭЮЭЭЮЭ ОЭЭЭ

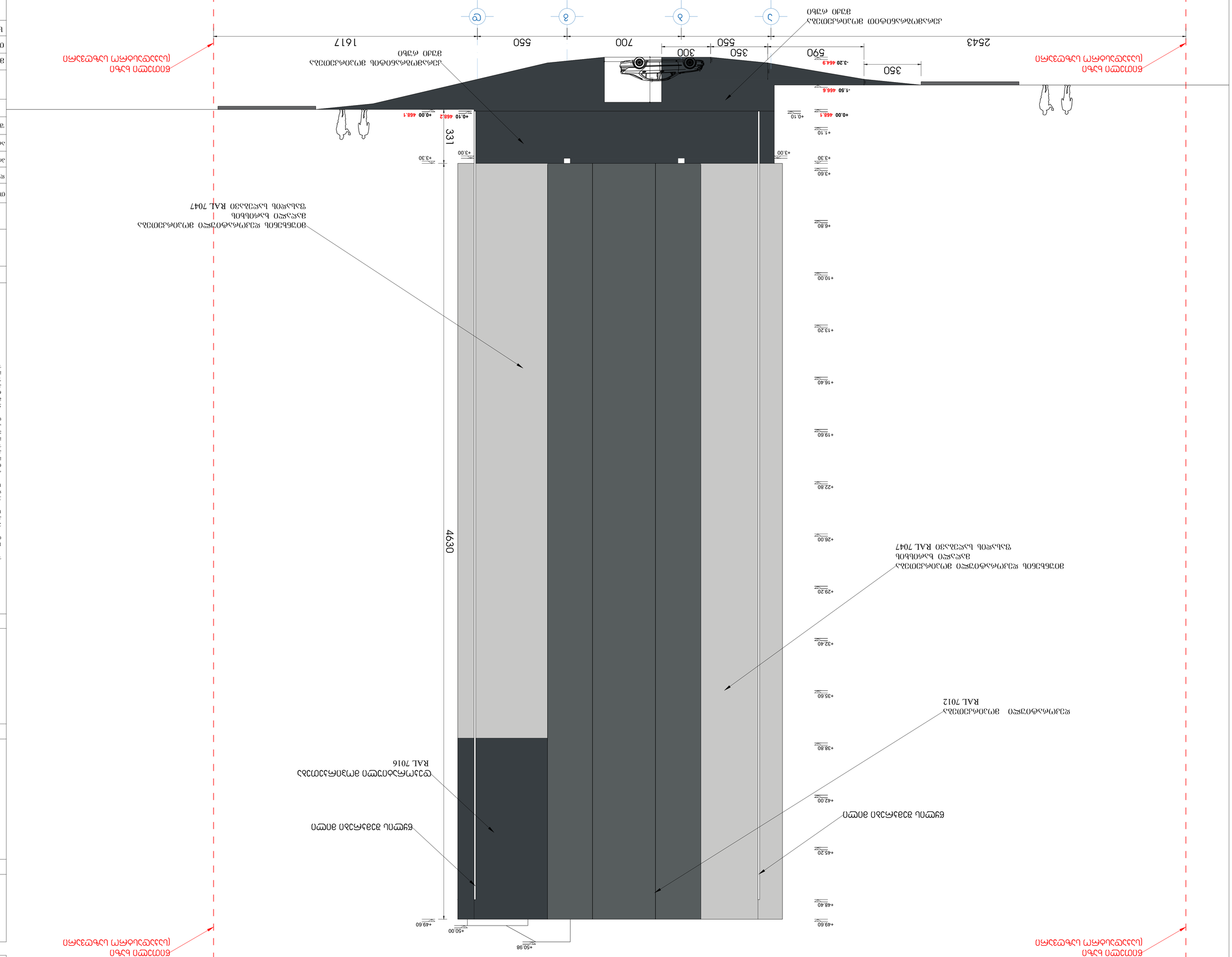
+50.98
+50.00
+49.60
+49.60
+48.40
+45.20
+42.00
+38.80
+35.60
+32.40
+29.20
+26.00
+22.80
+19.60
+16.40
+13.20
+10.00
+6.80
+3.60
+3.30
+3.00
+1.10
+0.10
+0.00 468.1
-1.50 466.6
-3.20 464.9
+0.10 468.2
+0.00 468.1
4630
331
2543
1617
700
550
300
350
550
590
350
ნ
ვ
ბ
ჯ
7.05
ბეტონის ბაზისური ფილა
ბეტონის კედლები
ბეტონის კიბეები
ბეტონის ტროტუარი
ასფალტის საფარი
ქვიშა-ხრეშოვანი ბალიში
ნაყარი
ტექნიკური მონაცემები
1. ნაკრები ბეტონის მოედნის ელემენტების ზომები დაზუსტდეს პროექტირების ეტაპზე.
2. მოსაწყობი ფილების ზომები დაზუსტდეს მონტაჟის წინ.
3. ნაკრები ელემენტების ბაზისური ფილების ქვეშ მოეწყოს ქვიშა-ხრეშოვანი ბალიში.
შენიშვნა:
1.პროექტით გათვალისწინებული ელემენტების ზომები და ნიშნულები დაზუსტდეს ადგილზე.
2.ნიშნულები მოცემულია მეტრებში.
3. შენიშვნა: ნებისმიერი ცვლილება პროექტში უნდა შეთანხმდეს ავტორთან.
4.ბეტონის კლასი B 25 F 150 W 6 ფოლადის კლასი A III.
5.ბეტონის დაცვითი ფენა 25 მმ ნაკლები არაა დაშვებული.
6. ელემენტების მონტაჟის პროცესში ანგარიშგასაწევია ტემპერატურული ცვლილებით გამოწვეული ცვლილებები.
7. ბალიშის ქვეშ ფენა 10სმ-ით ფართო უნდა იყოს ბალიშის ქვედა ზომებზე 722.41მ.
ელემენტების ზედაპირი უნდა იყოს ერთგვაროვანი, ნაპრალების, ჩაღრმავებების და ბზარების გარეშე.
ელემენტების ზედაპირზე დაშვებულია ხარვეზები, რომლებიც არ აღემატება ნორმებით გათვალისწინებულ ზომებს.
ელემენტების ზედაპირზე დაშვებულია ხარვეზები, რომლებიც არ აღემატება ნორმებით გათვალისწინებულ ზომებს.
ელემენტების ზედაპირზე დაშვებულია ხარვეზები, რომლებიც არ აღემატება ნორმებით გათვალისწინებულ ზომებს.
4.ნაკრები ელემენტების ბაზისური ფილების ზედაპირი უნდა იყოს ტრაპეციული ფორმის ჭრილით.
ნაკრები ელემენტების ზედაპირზე დაშვებულია ხარვეზები, რომლებიც არ აღემატება ნორმებით გათვალისწინებულ ზომებს

ფორმატი A1	დაკვეთა	ფაილის სახელი

კარფანჯრების სპეციფიკაცია

კარი-1

მეტალი ცეცლგამძლე 90 წთ.

რაოდენობა-10 ცალი

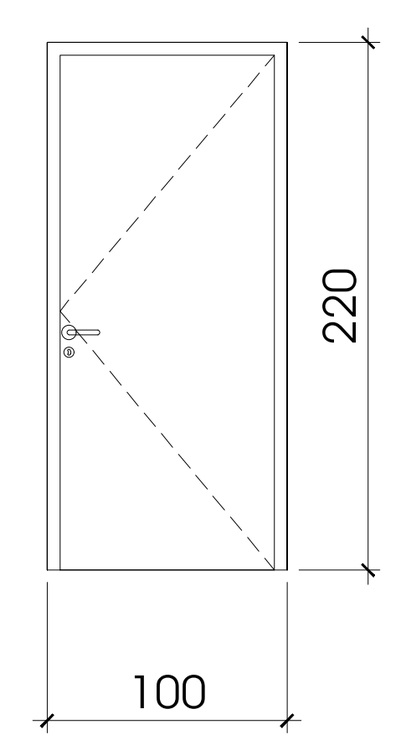

კარი-2

მეტალი ცეცლგამძლე 90 წთ.

რაოდენობა-1 ცალი

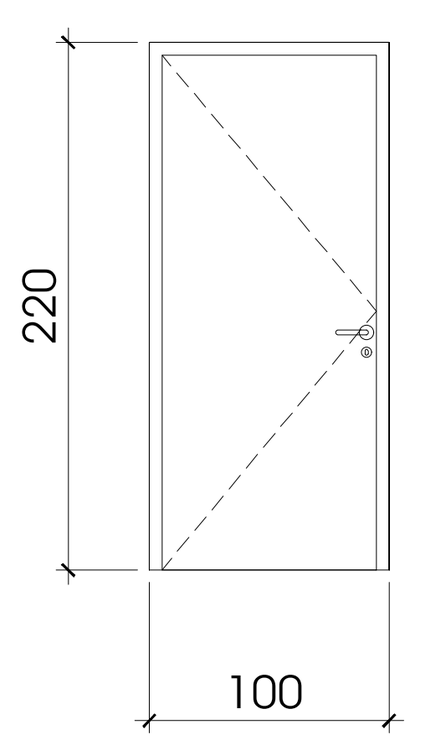

კარი-3

მეტალი ცეცლგამძლე 90 წთ.

რაოდენობა-3 ცალი

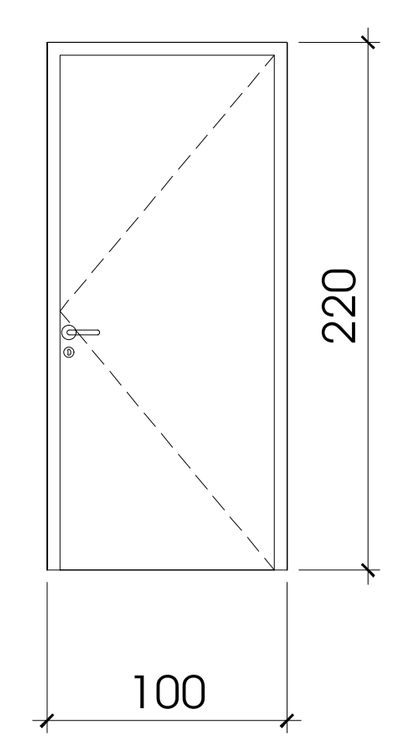

კარი-4

მეტალი ცეცლგამძლე 90 წთ.

რაოდენობა-8 ცალი

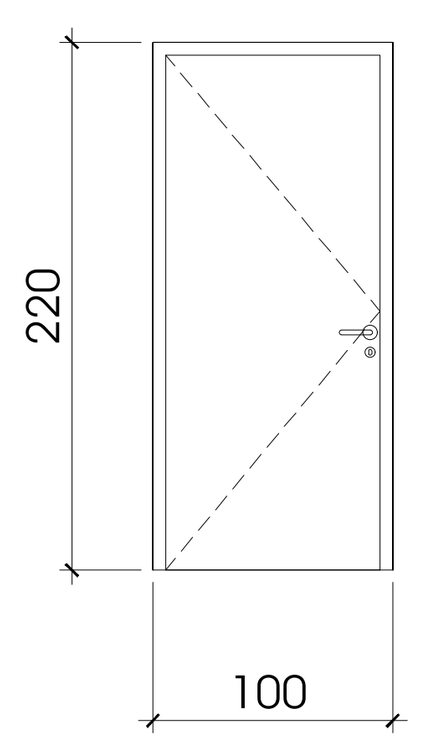

კარი-5

მეტალი ცეცლგამძლე 90 წთ.

რაოდენობა-57 ცალი

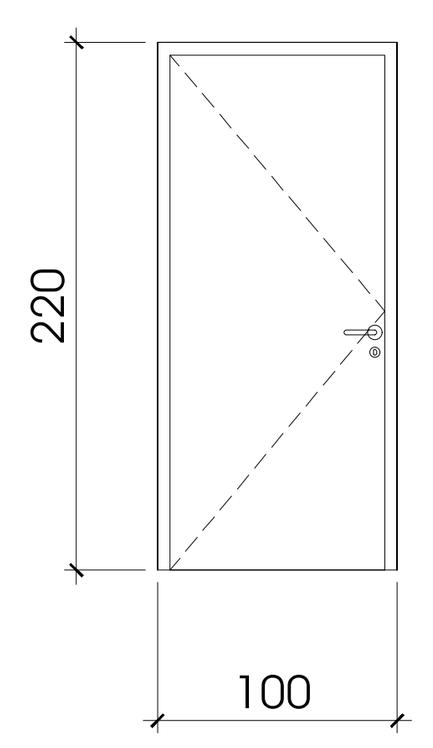

კარი-6

ხის, ლამინირებული

რაოდენობა-113 ცალი

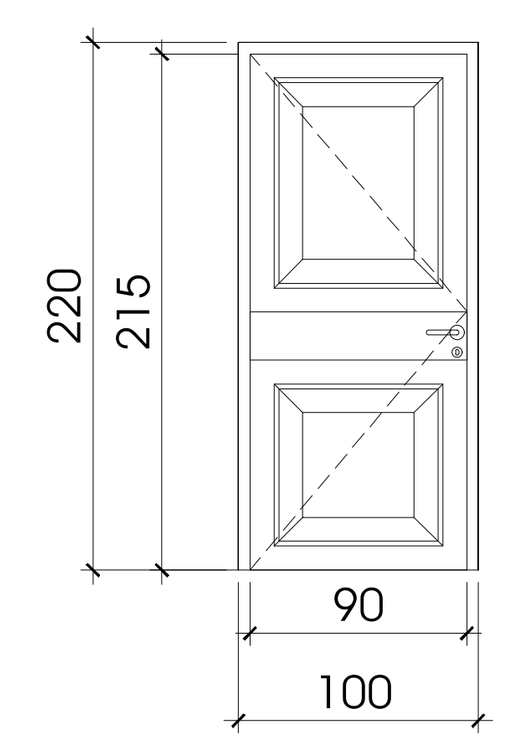

კარი-7

ხის, ლამინირებული

რაოდენობა-158 ცალი

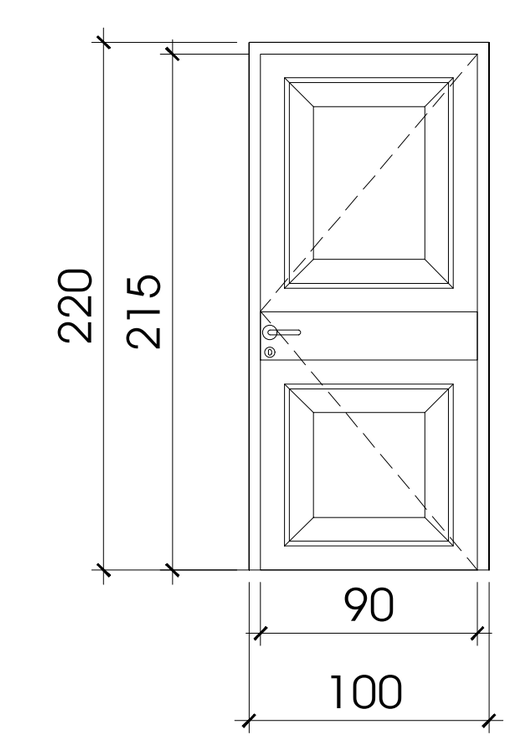

კარი-8

მეტალის ცეცხლგამძლე 90 წთ.

რაოდენობა-1 ცალი

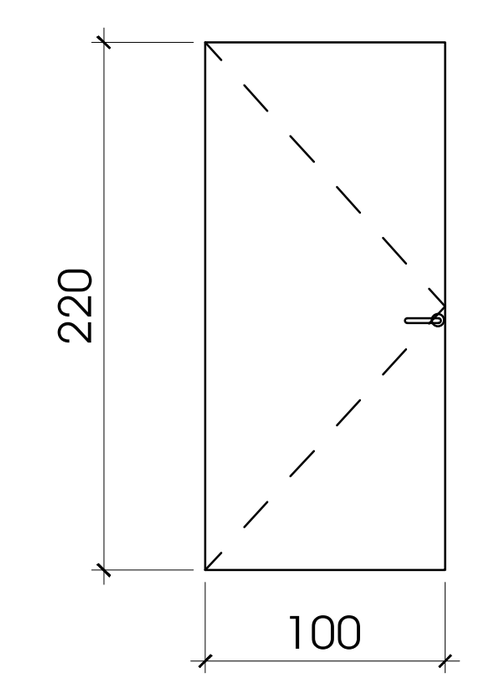

კარი-9

ალუმინის პროფილი

რაოდენობა-1 ცალი

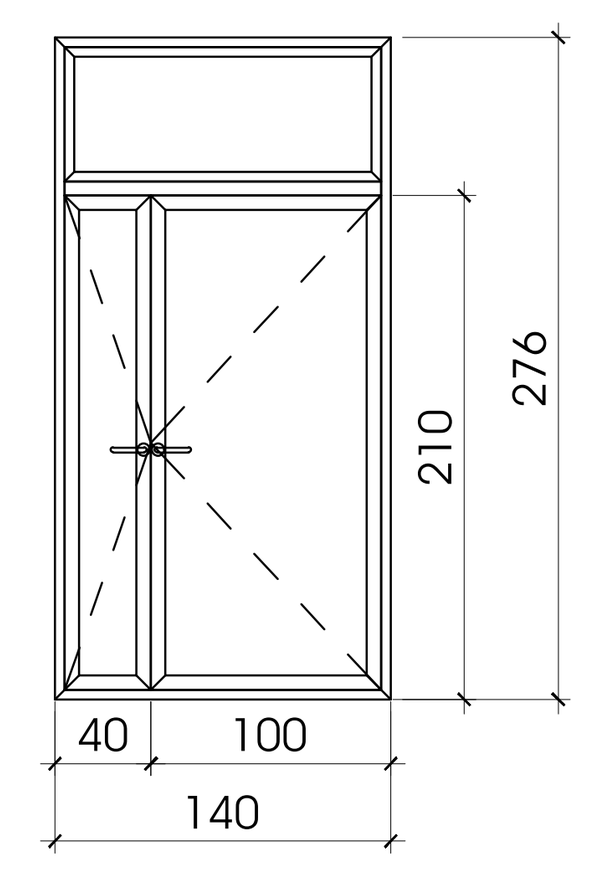

ვიტრაჟი-1

ალუმინის პროფილი

რაოდენობა-1 ცალი

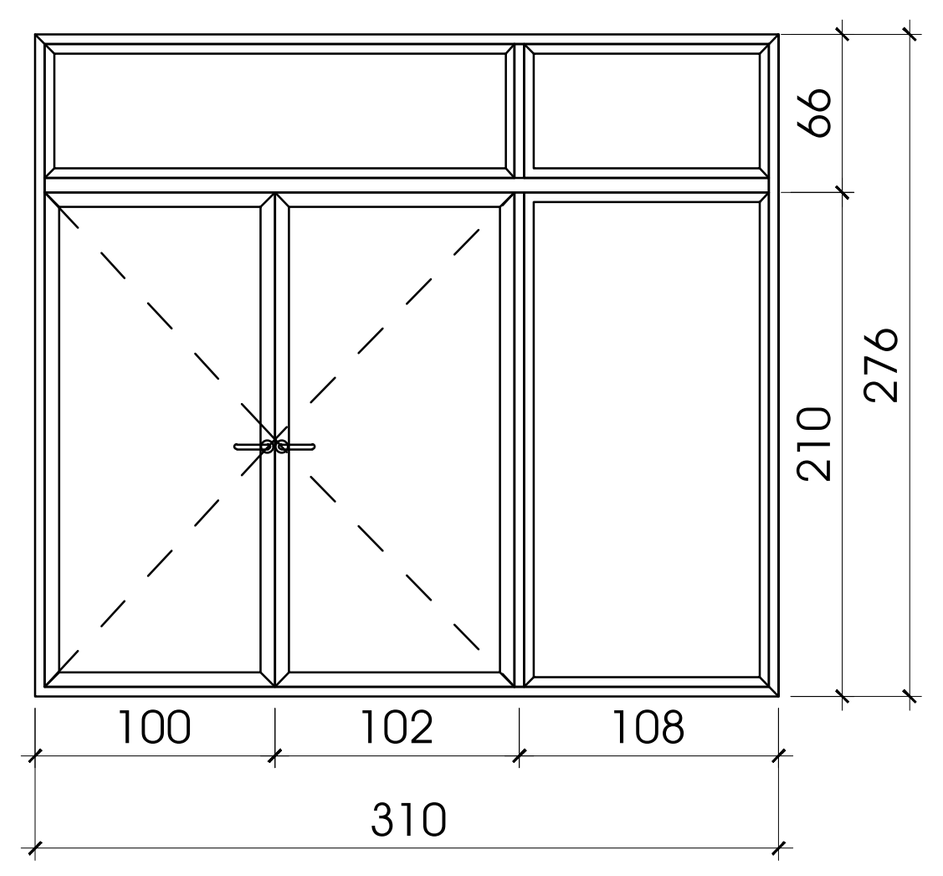

ვიტრაჟი-2

ალუმინის პროფილი

რაოდენობა-1 ცალი

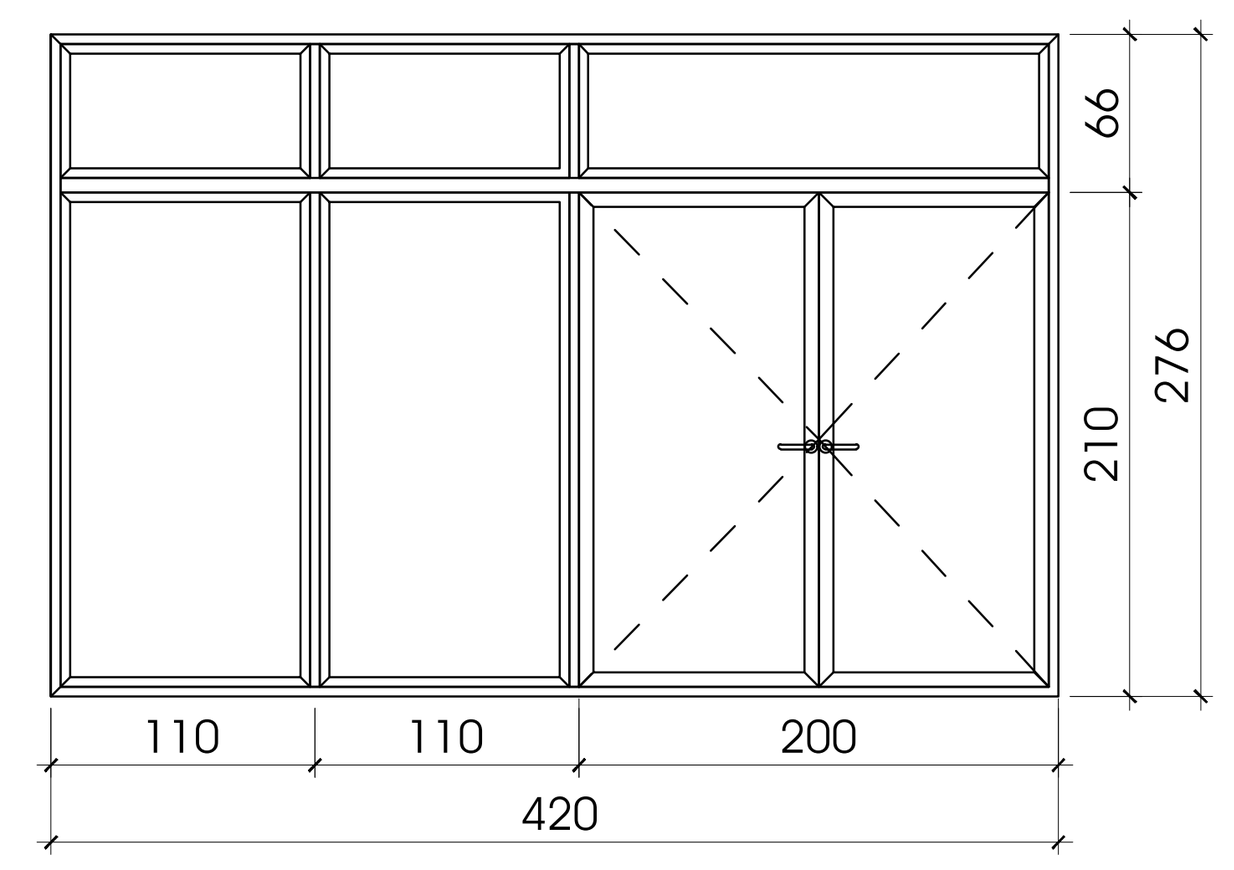

ვიტრაჟი-3

ალუმინის პროფილი

რაოდენობა-1 ცალი

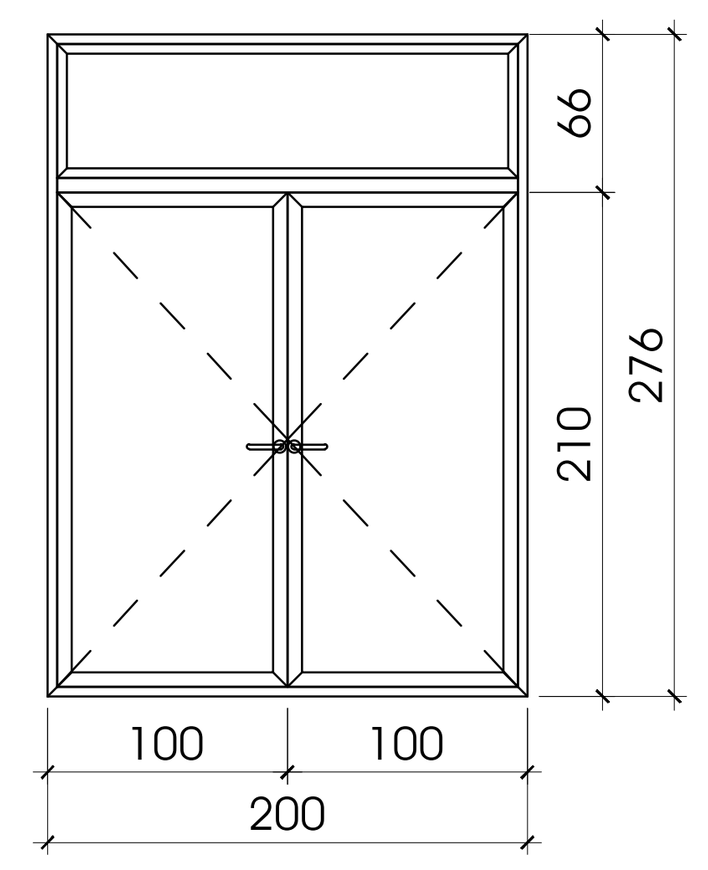

ვიტრაჟი-4

ალუმინის პროფილი

რაოდენობა-1 ცალი

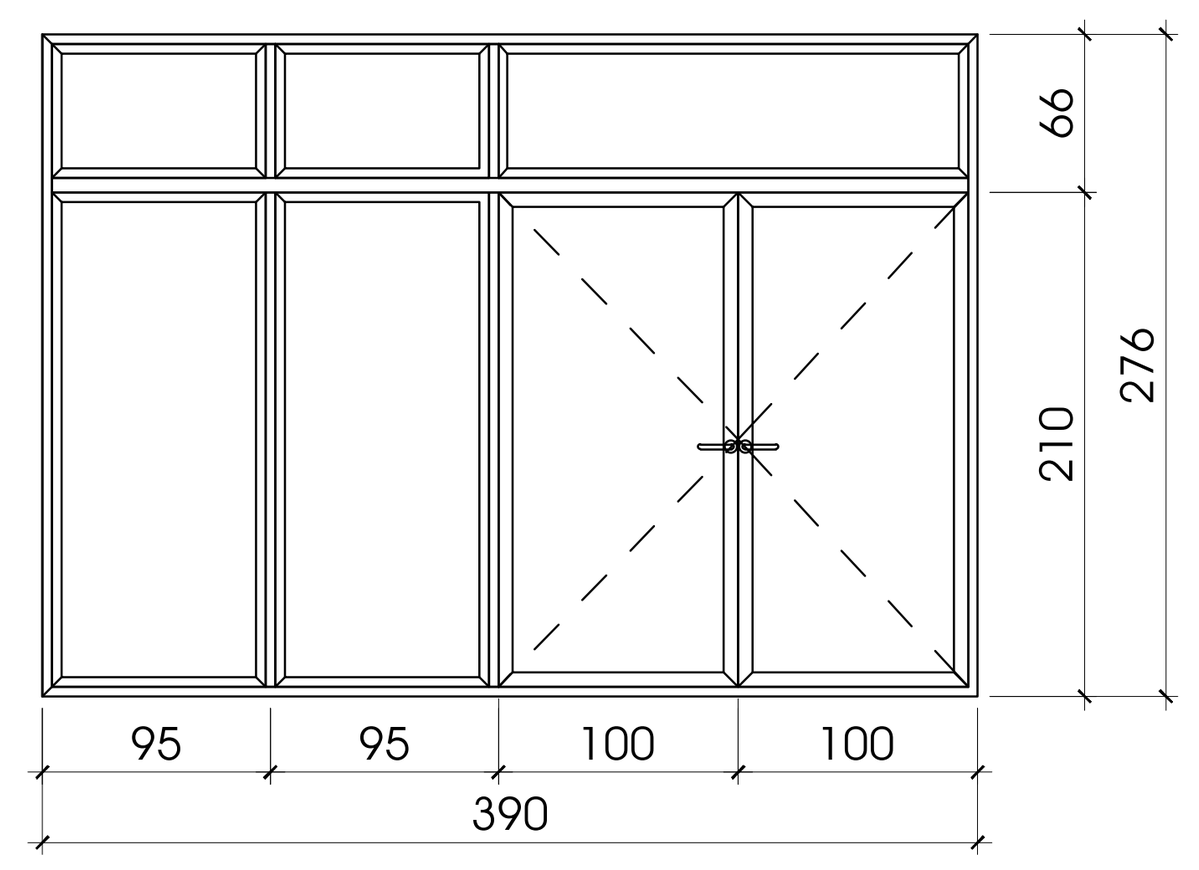

ვიტრაჟი-5

ალუმინის პროფილი

რაოდენობა-1 ცალი

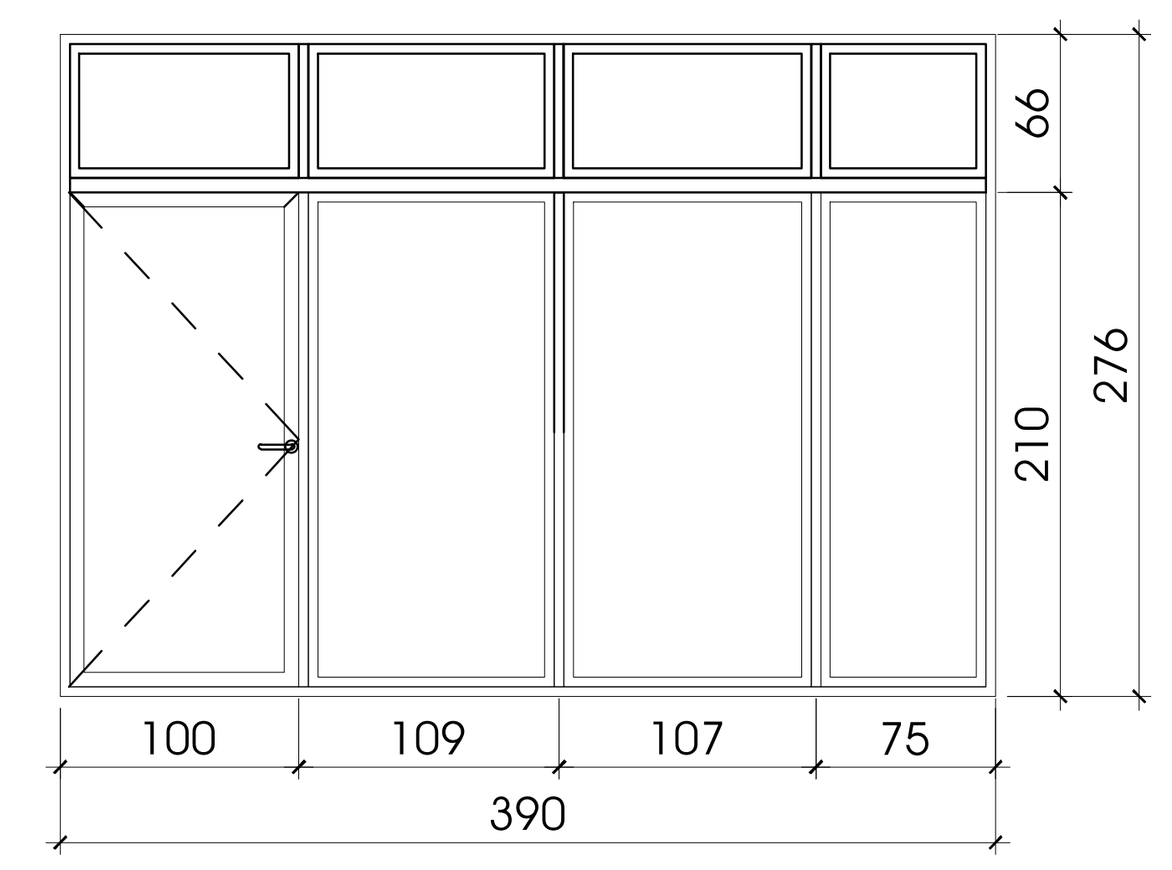

ვიტრაჟი-6

ალუმინის პროფილი

რაოდენობა-1 ცალი

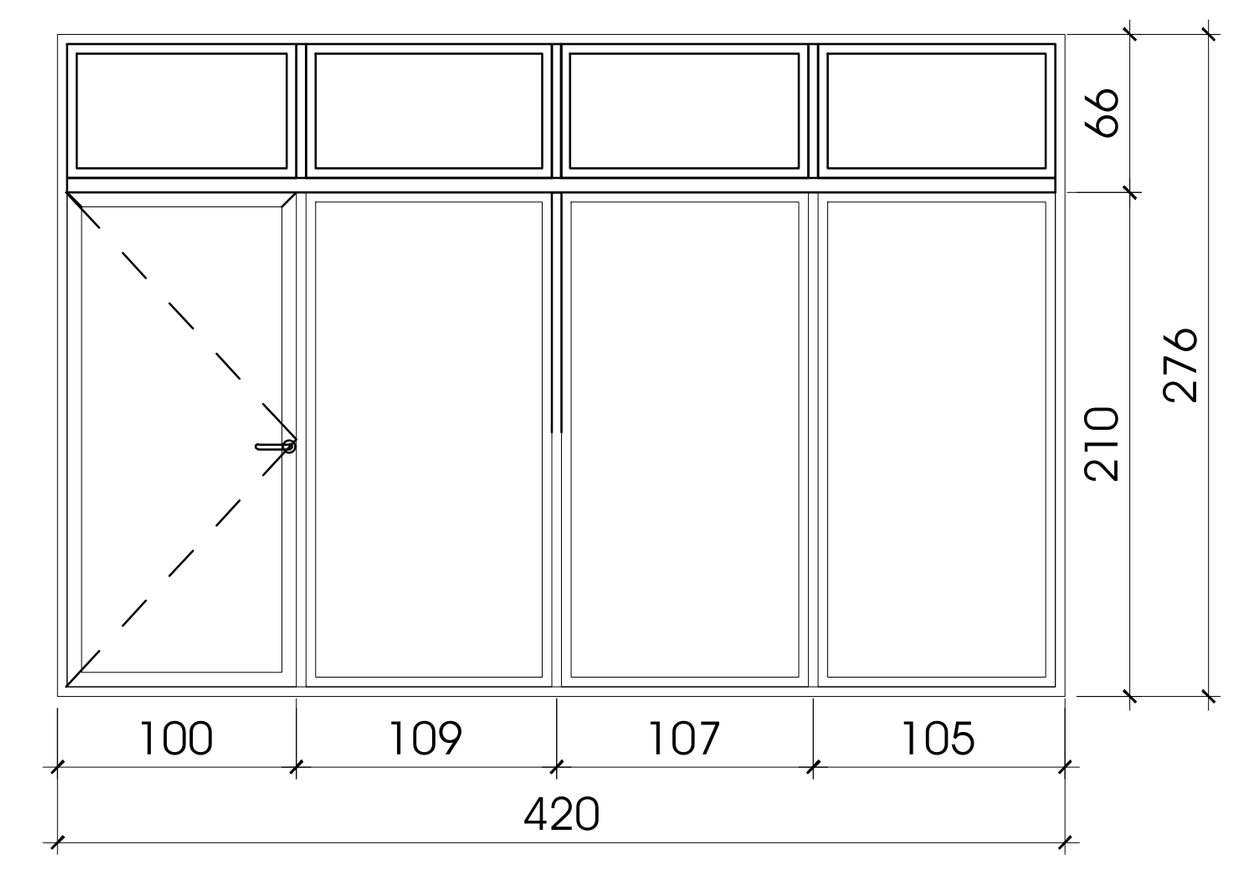

ვიტრაჟი-7

ალუმინის პროფილი

რაოდენობა-1 ცალი

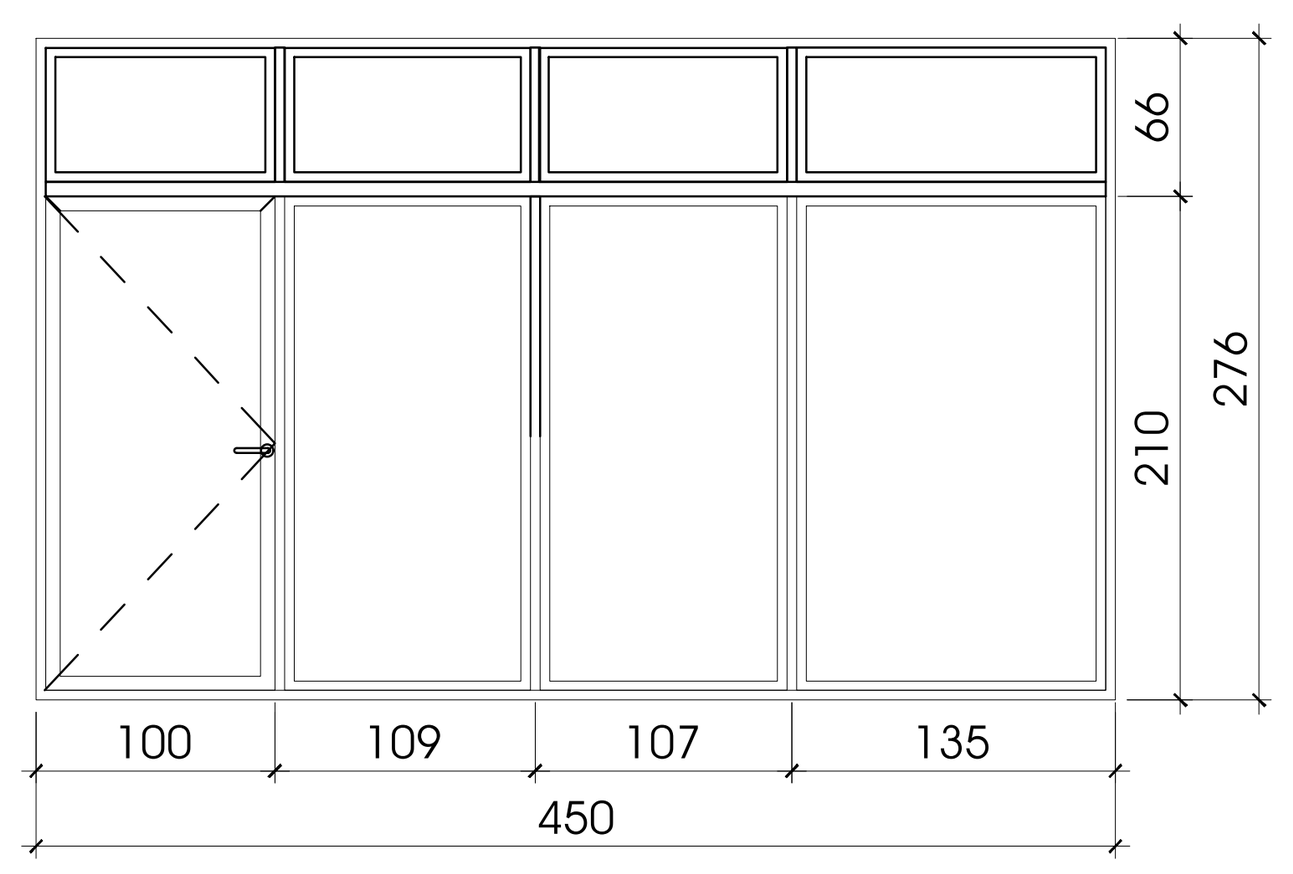

ვიტრაჟი-8

ალუმინის პროფილი

რაოდენობა-1 ცალი

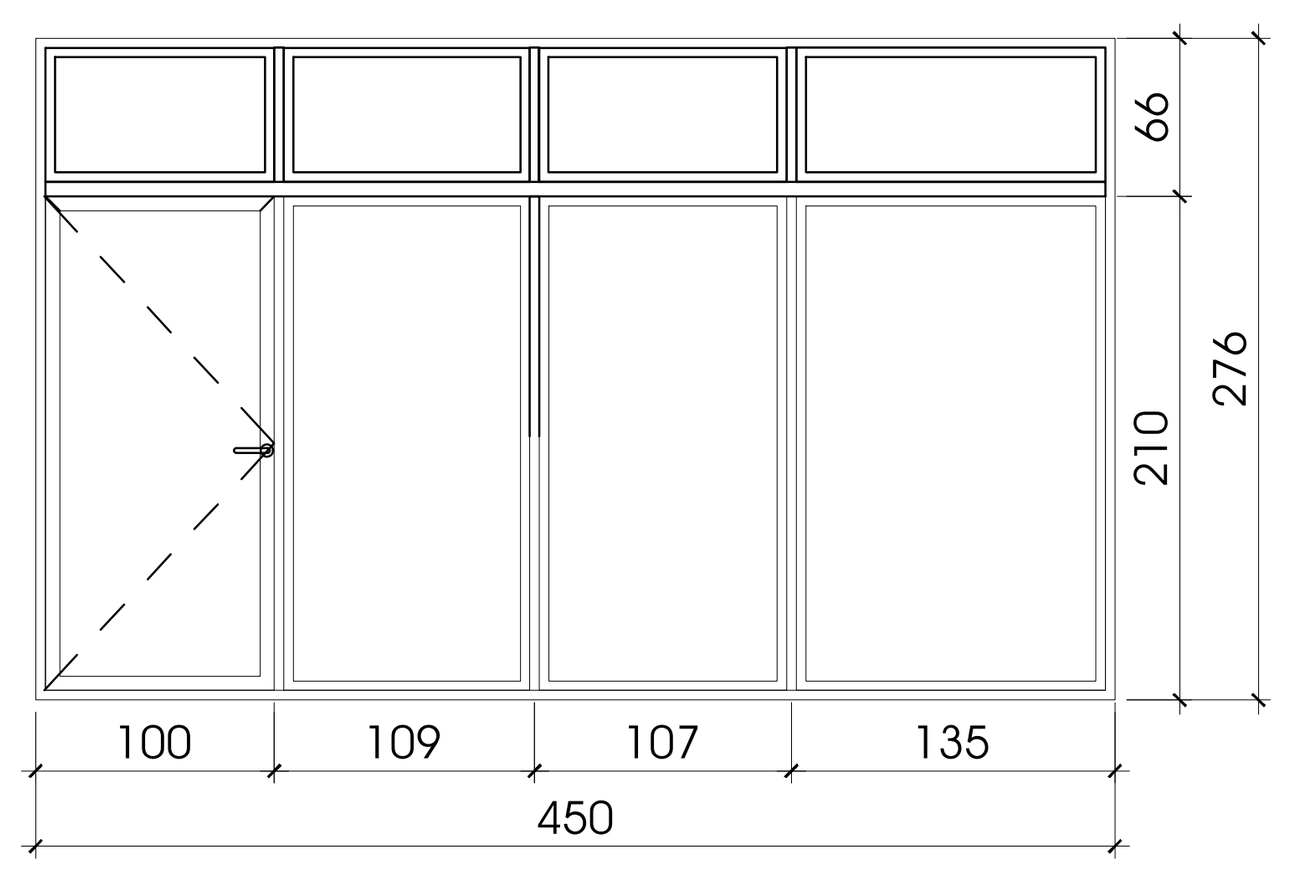

ვიტრაჟი-9

ალუმინის პროფილი

რაოდენობა-1 ცალი

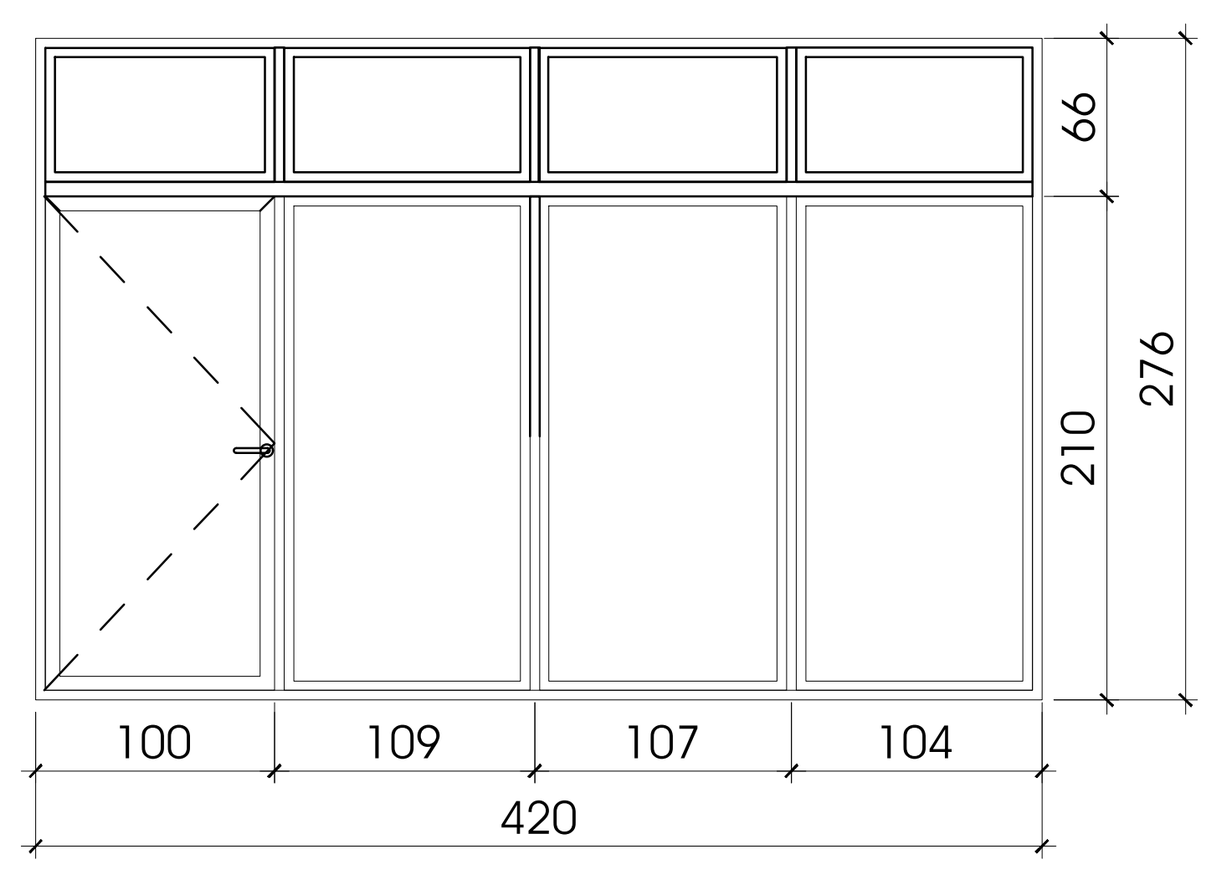

ვიტრაჟი-10

მეტალოპლასტმასის პროფილი

რაოდენობა-168 ცალი

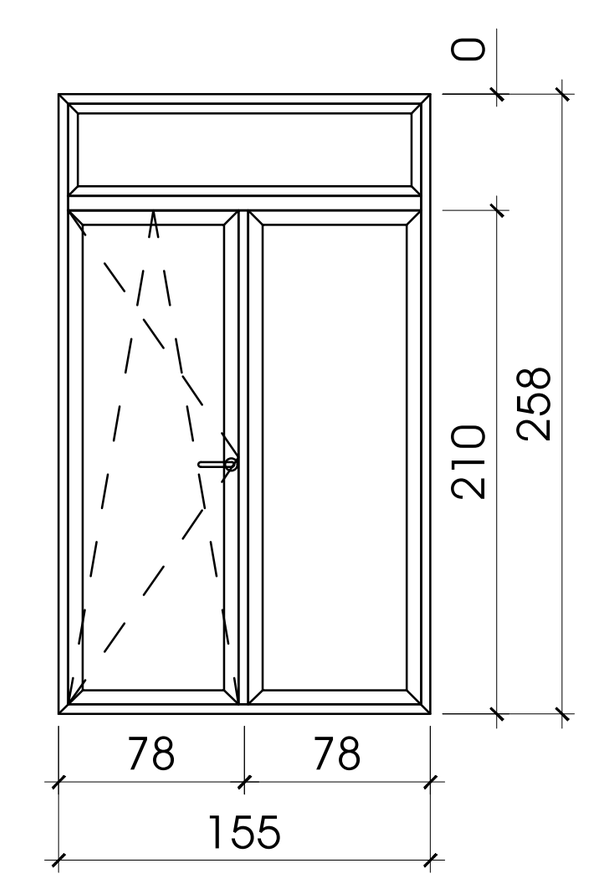

ვიტრაჟი-11

მეტალოპლასტმასის პროფილი

რაოდენობა-70 ცალი

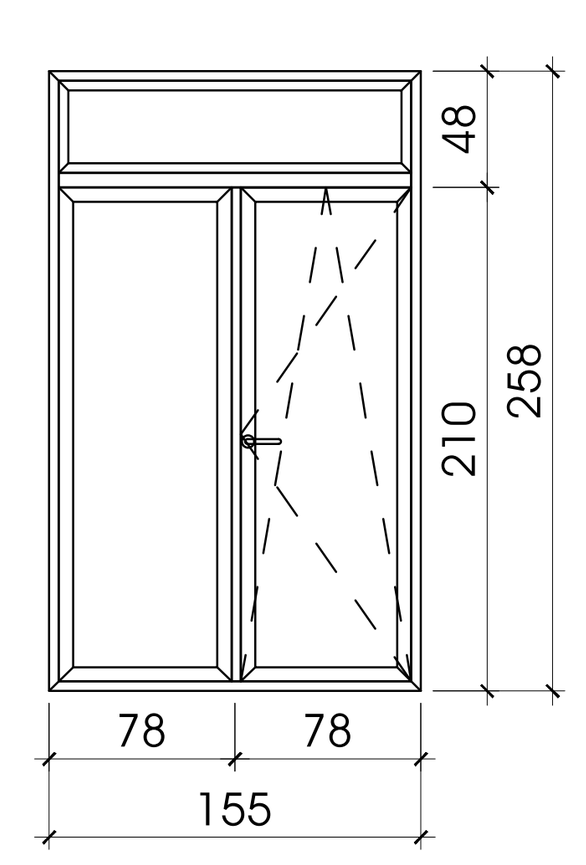

ვიტრაჟი-12

მეტალოპლასტმასის პროფილი

რაოდენობა-28 ცალი

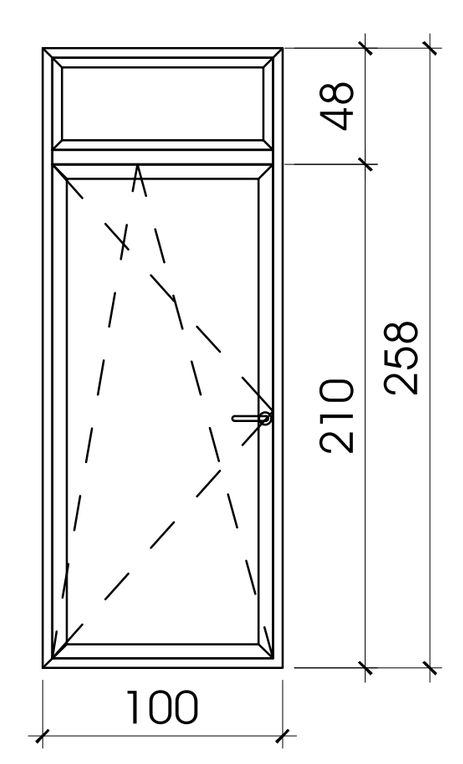

ვიტრაჟი-13

მეტალოპლასტმასის პროფილი

რაოდენობა-28 ცალი

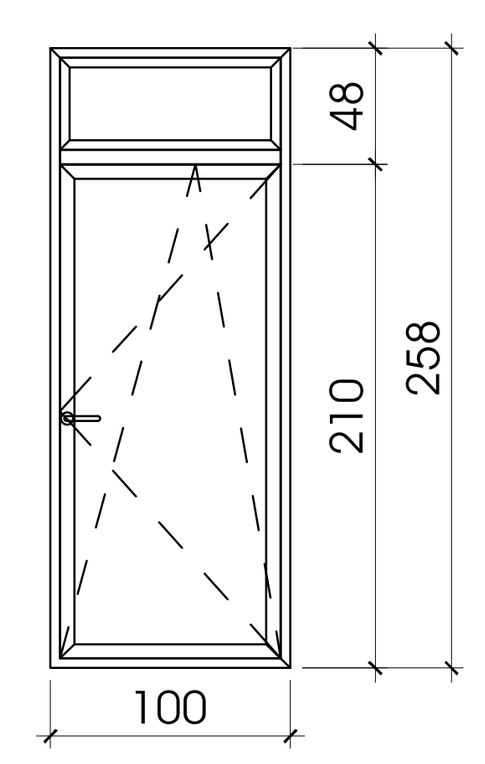

კარი-10

მეტალი ცეცლგამძლე 20 წთ.

რაოდენობა-42 ცალი

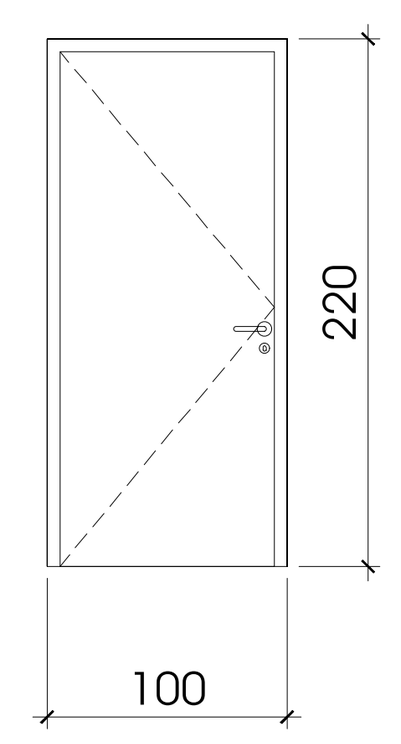

კარი-11

მეტალი ცეცლგამძლე 20 წთ.

რაოდენობა-84 ცალი

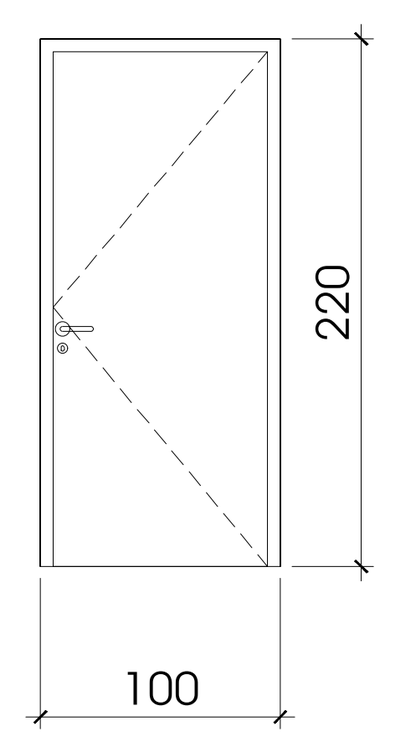

კარი-12

მეტალი ცეცლგამძლე 20 წთ.

რაოდენობა-14 ცალი

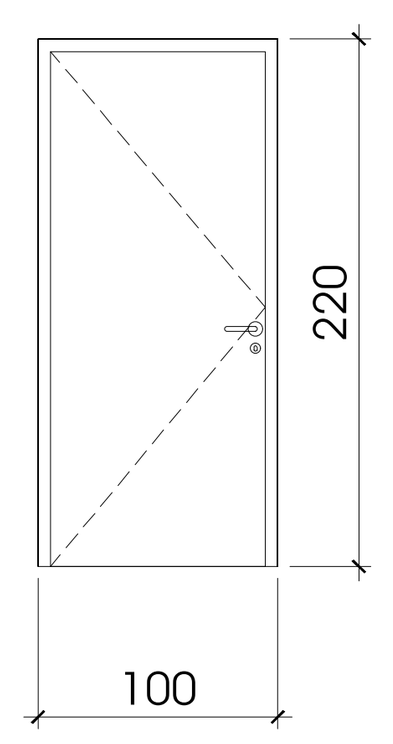

კარი-13

მეტალი ცეცლგამძლე 20 წთ.

რაოდენობა-1 ცალი

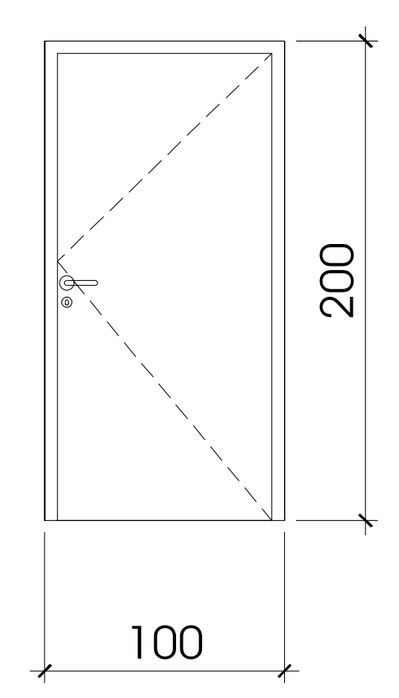

ტექნიკო-ეკონომიკური მაჩვენებლები

პირობითი აღნიშვნები

- 7.05 არქიტექტურული ნიშნული
- ნაკვეთის საზღვარი
- ბეტონის კოლონა
- ბლოკის კედელი
- საკომუნიკაციო შახტა
- ბეტონის კედელი
- აივანი
- 3 სმ ლესვა

შენიშვნები

1. ნახაზზე ზომები მოცემულია სანტიმეტრებში
2. ვერტიკალური ნიშნულები მოცემულია მეტრებში
3. ნახაზზე დატანილია ხანძარსაწინააღმდეგო სისტემა

შენიშვნა:

1.გარე კედლებიდან გამომავალი ნაშვერები არაწვადი მასალის იქნება.

2.კონსულურად გადმოსული აივნების სიგრძე ადემატება 0.76 მეტრს, ასეთი აივნები წარმოადგენს ერთსაათიანი ცეცხლმედეგობის ხარისხის ზღუდარებს.

3. შახტის შემომზღუდავის ღიობები ცეცლხმედეგი ზღუდეების ღიობების მსგავსად იქნება დაცული და მათი ცეცლმედეგობის ხარისხი გაუტოლდება 1.5 საათს.

4.არხის კვამლადმომჩენები განთავსდება: ა. ჰაერის კონდიციერების თითოეული სისტემის რეცირკულაციური ჰაერის და ჰაერგამწოვ მთავარ არხში, რომელშიც ჰაერის მოძრაობის სიჩქარე 0.94 მ /წმ-ს ადემატება. ასეთი ადმომჩენები მოთავსდება ბოლო არხის შესასვლელში ქვედა მიმართულებით ისე, რომ შესაძლებელი იყოს მათთან მიდგომა. ბ. ყველა მისაერთებელთან, რომლებიც ერთმანეთთან აერთებს რეცირკულაციური ჰაერის არხს ან ჰაერის კონდიციერების სისტემის არხსა და შვეულ არხს ან დგარს, რომელიც ორ ან მეტ სართულს ემსახურება.

5.კიბის უჯრედები და ერთ-ერთი ლიფტი წარმოადგენს მისაწვდომ გასასვლელ საშუალებას.
6. სათავსოების ჰაერსატარი არხები შესრულდება დრუტანიანი აგურის ან თიხის ფილებისაგან, შეუვსებელი. შესაბამისად 722.4.1(1).
7. მზიდი კედლების, სვეტებისა და კოჭების მუშა არმატურაზე მოეწყოს 35 მმ-იანი დამცავი შრე. აღნიშნული ელემენტები შეილესვისას დაიფაროს 25 მმ სისქის გაჯის ფენით.

დამკვეთი - შპს გ.მ.ს. ჯგუფი ს/კ 402044042

მის: ქ. თბილისი, დიმიტრი თავდადებულის ქუჩა კორპუსი 2-ის მიმდებარედ
საკადასტრო კოდი 01.10.06.006.349

მრავალბინიანი საცხოვრებელი სახლის არქიტექტურული პროექტი

თანამდებობა	გვარი	ხელმოწ.	თარიღი
დირექტორი	მ. მარგიანი		
პროექტ.ავტორი	ს.ავალიანი		
არქიტექტორი	ს.ავალიანი		
შეასრულა			

LTD "G.M.S. group" ს.კ 402044042

მასშტაბი	1:100
თარიღი	19.10.2024

სტადია	ფურცელი	ფურცლები
მ.პ.	ა-28	