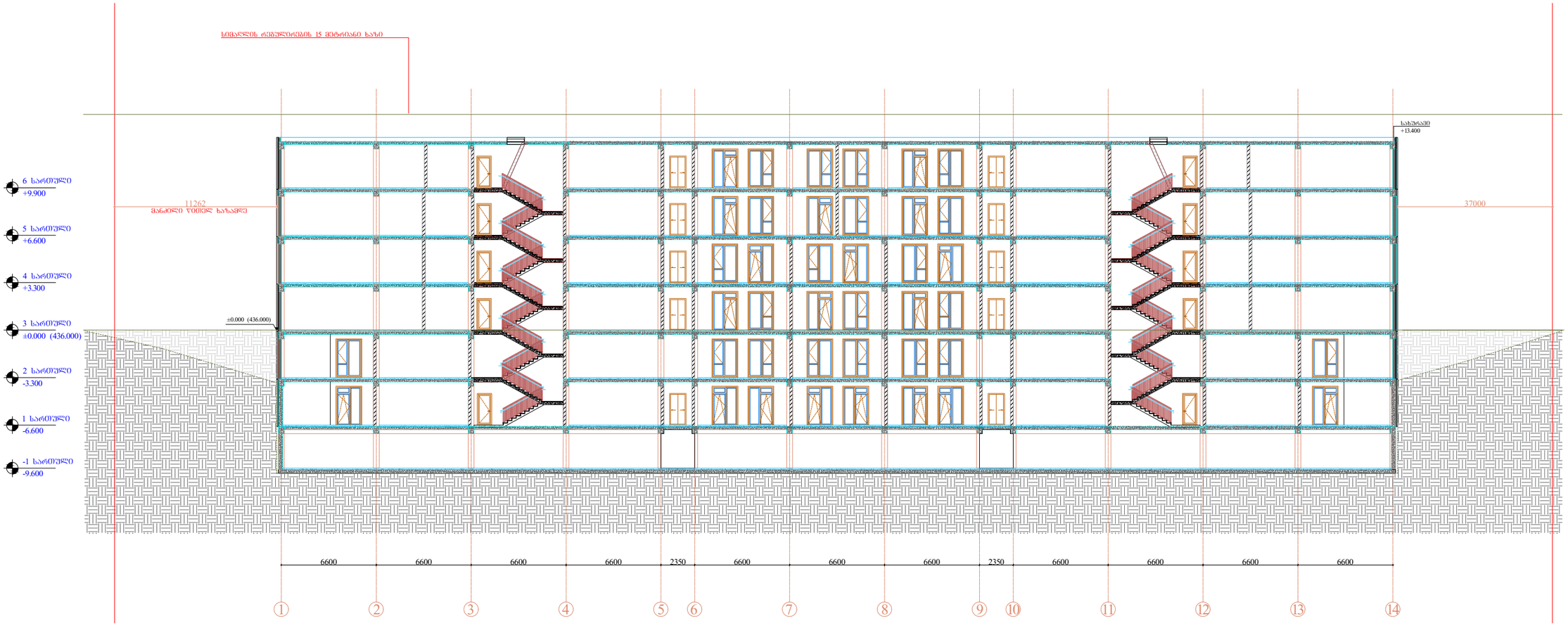

Pillar Park
დიღომი 8

პროექტი

მრავალბინიანი საცხოვრებელი სახლი ქ. თბილისი,
დიღმის სასწავლო საცდელის მეურნეობის ტერიტორია

მასშტაბი	ფორმატი	თარიღი
1:500	A3	01.07.2024

ნახაზი

ჭრილი 2-2

არქიტექტორი

პროექტის ნომერი	001
ეტაპი	სქემატური პროექტი
ფაილის ს.ე.	DWG

ფურცელი

ა-001

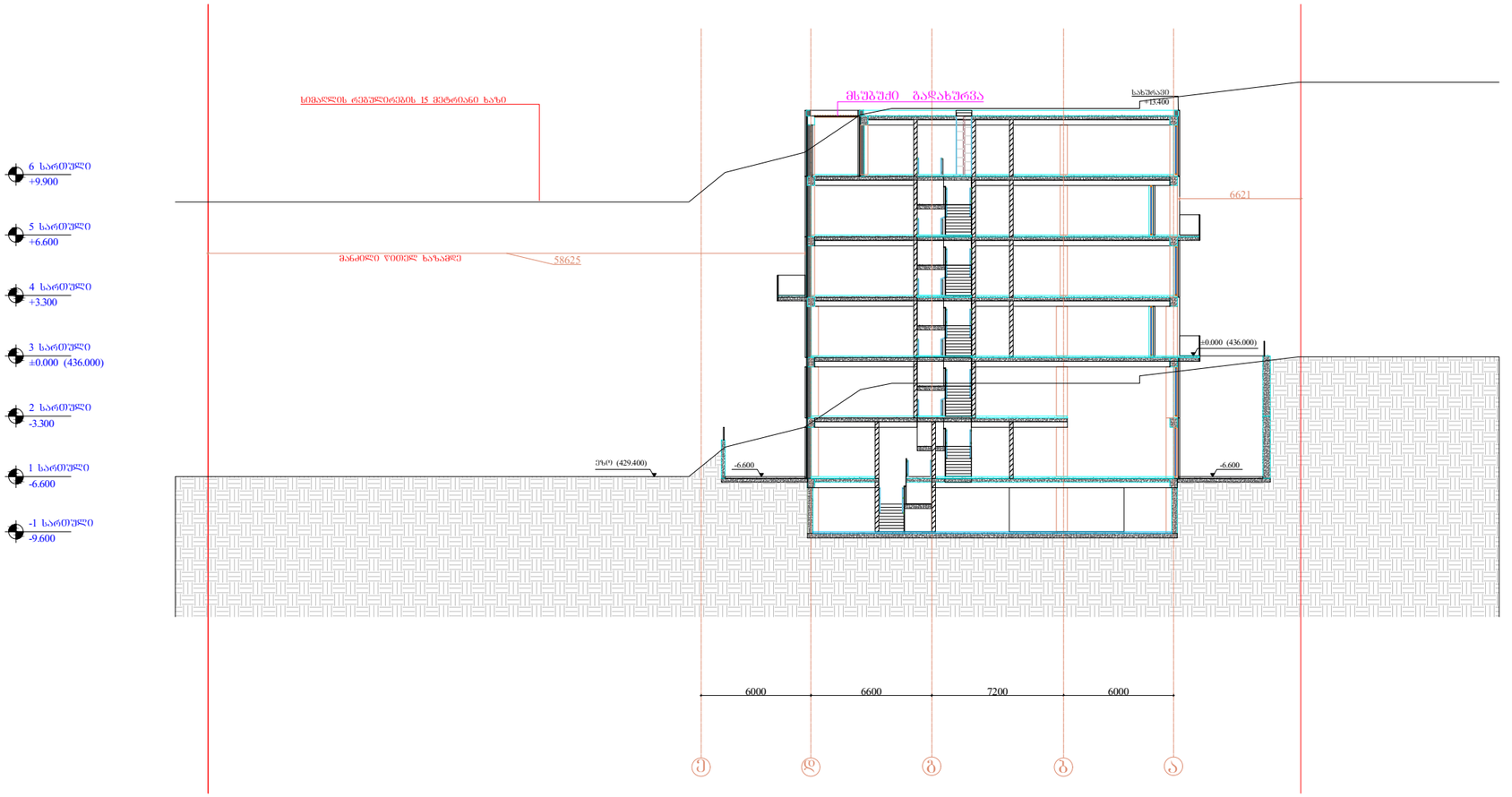

Pillar Park
დიღომი 8

პროექტი

მრავალბინიანი საცხოვრებელი სახლი ქ. თბილისი,
დიღმის სასწავლო საცდელის მეურნეობის ტერიტორია

მასშტაბი	ფორმატი	თარიღი
1:500	A3	01.07.2024

ნახაზი

ჭრილი 3-3

არქიტექტორი

პროექტის ნომერი	001
ეტაპი	სქემატური პროექტი
ფაილის ს.პ.ც.	DWG

ფურცელი

ა-001

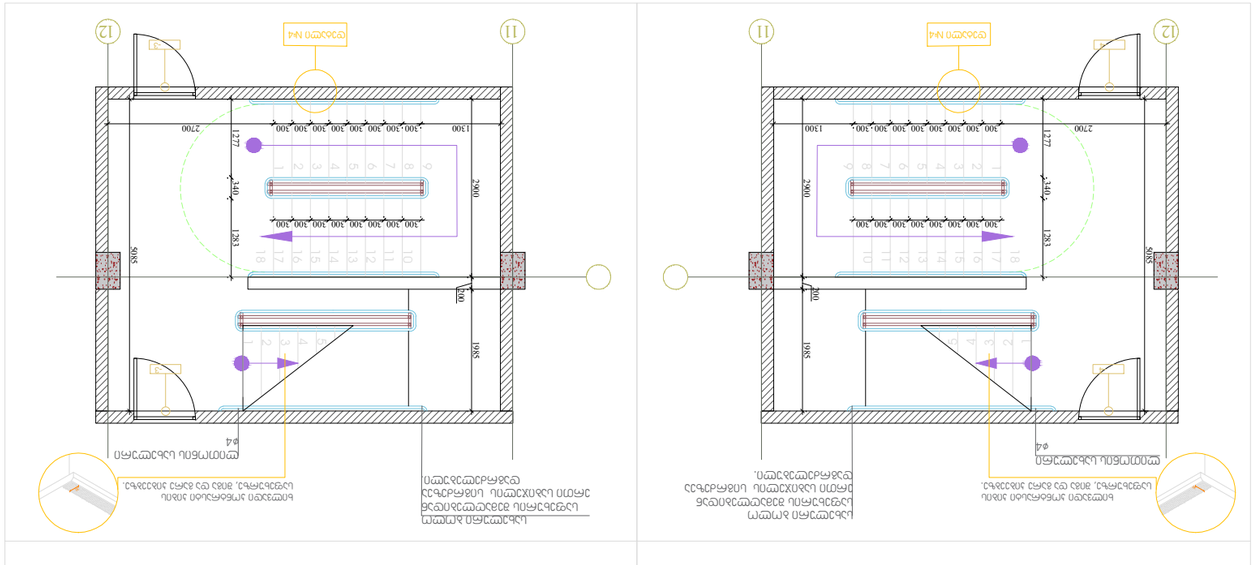

Узел 8-9 ось Г/Д/Е/Ж/З ±0,000 отм.Потолок

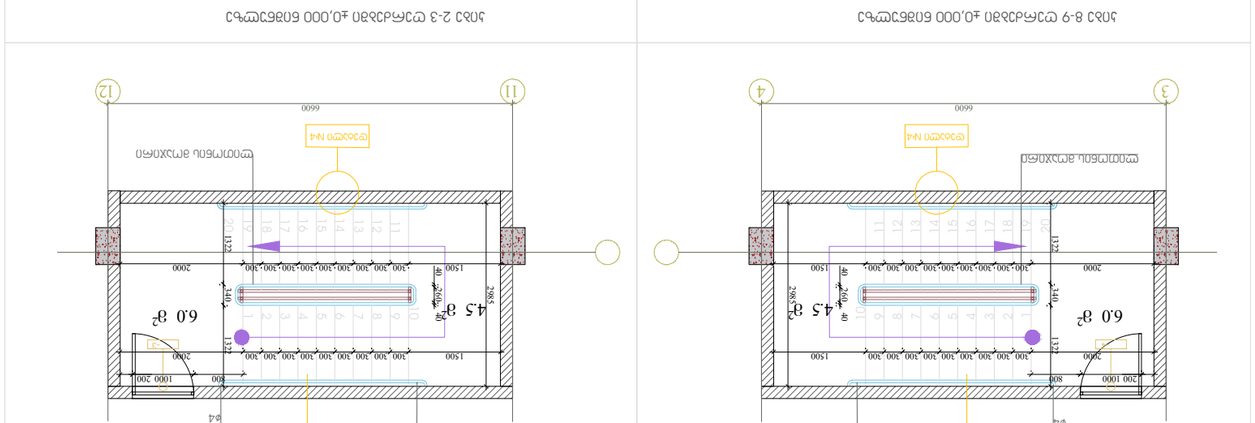

Узел 2-3 ось Г/Д/Е/Ж/З ±0,000 отм.Потолок

Узел 11-12 ось Г/Д/Е/Ж/З ±0,000; +3,300; +6,600; +9,900 отм.Потолок



Узел 11-12 ось Г/Д/Е/Ж/З ±0,000; +3,300; +6,600; +9,900 отм.Потолок

Рабочий проект	Здание 8 апартаментного типа с подземной автостоянкой и встроенными помещениями общественного назначения, расположенное по адресу: г. Москва, ул. Нижние Мнёвники, вл. 1, стр. 1	Изм.	Кол.уч.
		Разраб.	
		Проверил	
		Н.контр.	
		ГИП	
Pillar Park		Архитектурные решения	
Здание 8 апартаментного типа		Узел 11-12 ось Г/Д/Е/Ж/З ±0,000; +3,300; +6,600; +9,900 отм.Потолок	
		Стадия: Р	Лист: 001
		Формат: А3	Масштаб: 1:50
		Дата: 01.07.2024	
		Инв.№ подл.	Подпись и дата
		Взам.инв.№	
		Инв.№ дубл.	
		Подпись и дата	
		Инв.№ подл.	

Р-001
DWG

დეტალი №1

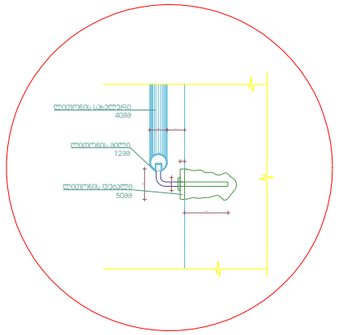

დეტალი №2

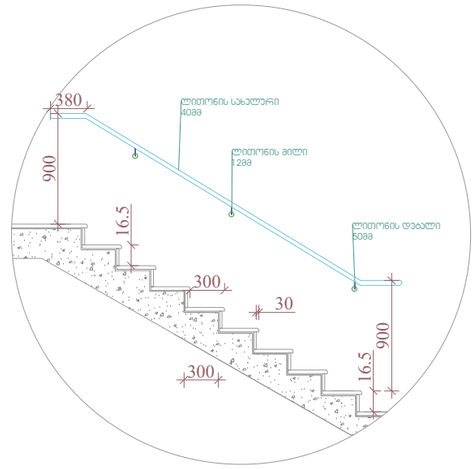

დეტალი №3

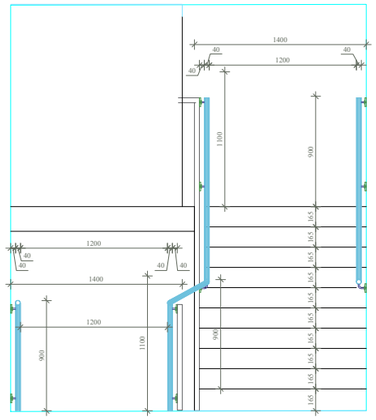

დეტალი №4

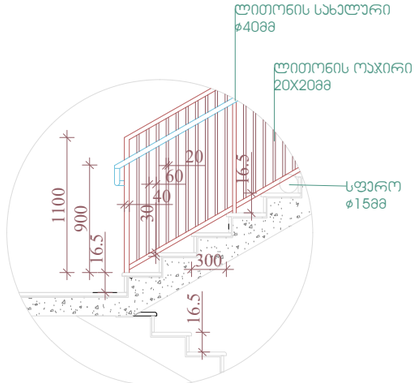

Pillar Park ᲓᲘᲦᲛᲘᲡ 8	პროექტი მრავალბინიანი საცხოვრებელი სახლი ქ. თბილისი, დიღმის სასწავლო საცდელის მეურნეობის ტერიტორია	მასშტაბი 1:50	ფორმატი A3	თარიღი 01.07.2024
ნახაზი კიბე დეტალური ნახაზი	არქიტექტორი	პროექტის ნომერი 001		ფურცელი ა-001
		ეტაპი სქემატური პროექტი		
		ფაილის სპეც. DWG		

6 სართული
+9.900

სახურავი
+13.400

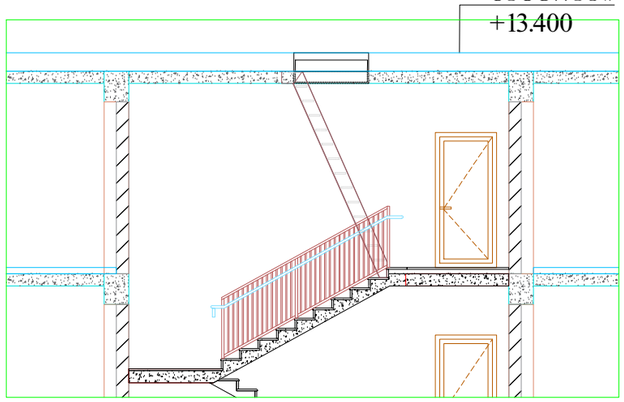

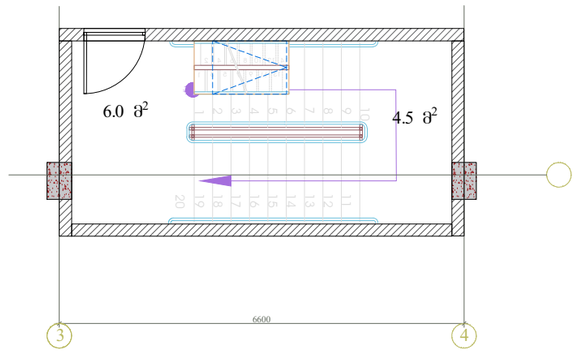

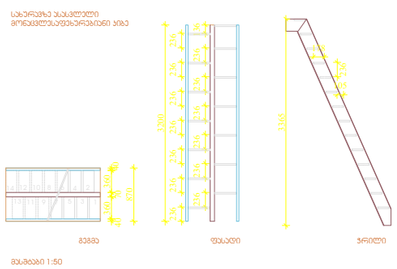

Pillar Park
დიღომი 8

პროექტი: მრავალბინიანი საცხოვრებელი სახლი ქ. თბილისი, დიღმის სასწავლო საცდელის მეურნეობის ტერიტორია		მასშტაბი: 1:60	ფორმატი: A3
			თარიღი: 01.07.2024
ნახაზი: კიბე დეტალური ნახაზი	არქიტექტორი	პროექტის ნომერი: 001	ფურცელი: ა-001
		ეტაპი: სქემატური პროექტი	
		ფაილის ს.ე.ც.: DWG	

ლიფტი 9-10 ღერძებში

შენიშვნები:

შენობაში გამოყენებულია 408-ე ქვეთავის შესაბამისი შეზღუდული გამოყენების ლიფტი.

- ლიფტი შესაბამისობაში იქნება ASME A17.1/CSA B44 სტანდარტთან.

- ლიფტის გამოსაძახებელი ღილაკები და ჯლავიშები შესაბამისობაში იქნება 407.2.1. ქვეთავთან.

- ფოიეს სიგნალები შესაბამისობაში იქნება 407.2.2 ქვეთავთან.

- ლიფტის შახტებთან განთავსებული ნიშნები შესაბამისობაში იქნება 407.2.3 ქვეთავთან.

- ლიფტის ჯაბინის ბალანსირება შესაბამისობაში იქნება 407.4.4 ქვეთავთან.

- ლიფტის ჯაბინის განათება შესაბამისობაში იქნება 407.4.5 ქვეთავთან.

- ლიფტის ჯაბინის სამართავები შესაბამისობაში იქნება 407.4.6 ქვეთავთან. მართვის პანელები განთავსდება გვერდითა ჯედლის ცენტრში.

- ჯაბინის სამართავების აღნიშვნები და მითითებები შესაბამისობაში იქნება 407.4.7 ქვეთავთან.

- ჯაბინაში მოეწყობა 407.4.10 ქვეთავის შესაბამისი საევარიო სიგნალიზაციის მექანიზმები.

ლიფტის ტექნიკური მახასიათებლები:

ლიფტის შახტის გაბარიტები: 1995X2765
ლიფტის ჯაბინის შიგა გაბარიტები:2300X1600
ლიფტის ჯარის სუფთა სიგანე: 1000
ლიფტის ჯარის ცეცხლმედეგობა: 90 წთ.
ლიფტის ტვირთამწეობა: 1275 კგ (17 კაცი)
ლიფტის მოძრაობის სიჩქარე: 1.75 მ/წმ

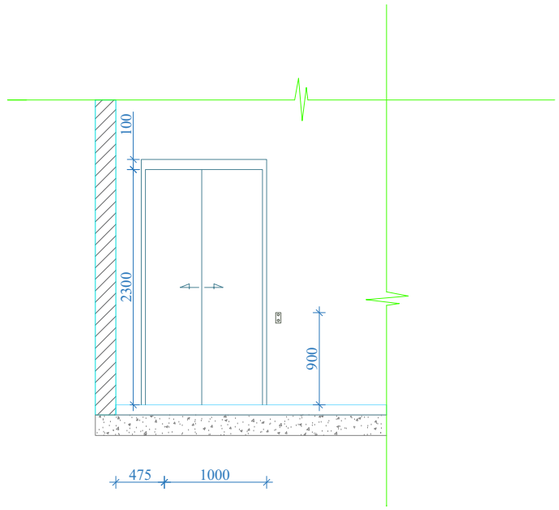

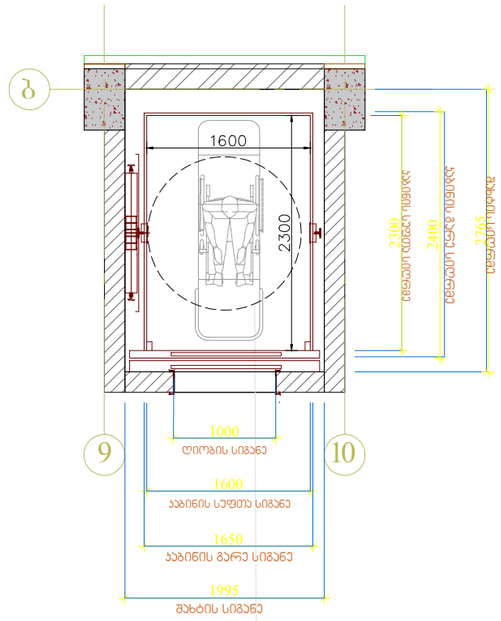

საჯაცე
2150X660

Pillar Park
დიღომი 8

პროექტი
მრავალბინიანი საცხოვრებელი სახლი ქ. თბილისი, დიღმის სასწავლო საცდელის მეურნეობის ტერიტორია

მასშტაბი	ფორმატი	თარიღი
1:60	A3	01.07.2024

ნახაზი
ლიფტი
დეტალური ნახაზი

არქიტექტორი

პროექტის ნომერი	001
ეტაპი	სქემატური პროექტი
ფაილის სახე.	DWG

ფურცელი
ა-001

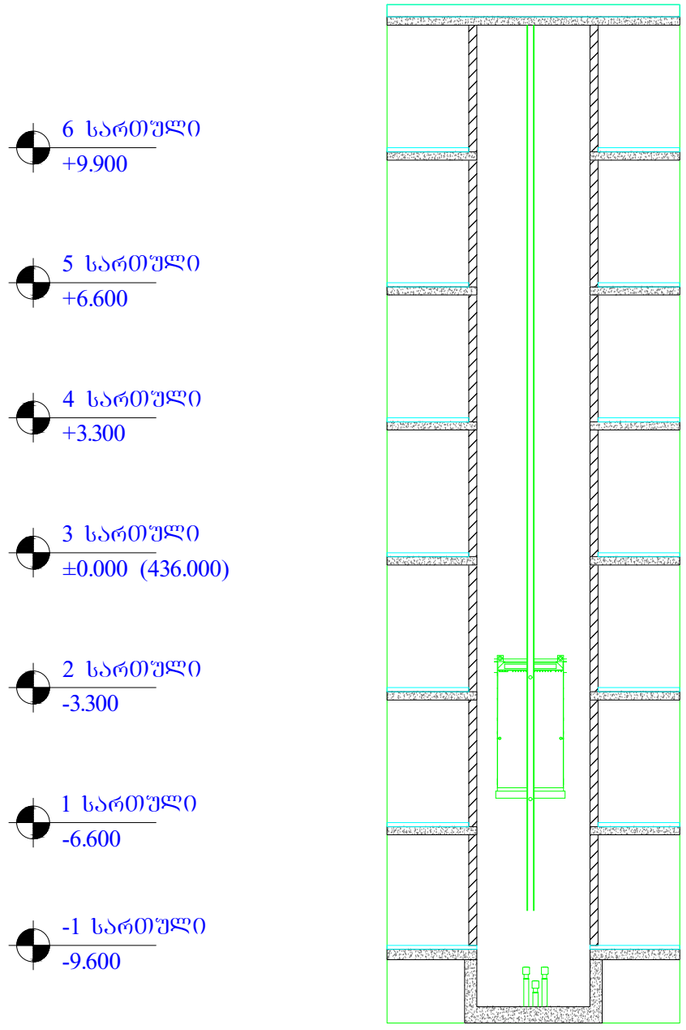

Pillar Park
დიღომი 8

პროექტი

მრავალბინიანი საცხოვრებელი სახლი ქ. თბილისი,
დიღმის სასწავლო საცდელის მეურნეობის ტერიტორია

მასშტაბი	ფორმატი	თარიღი
1:150	A3	01.07.2024

ნახაზი

ლიფტი
დეტალური ნახაზი

არქიტექტორი

პროექტის ნომერი	001
ეტაპი	სქემატური პროექტი
ფაილის სპეც.	DWG

ფურცელი

ა-001

გარე კედლის ფრაგმენტის ჭრილი, ენერგოეფექტურობის დეკლარაციის შესაბამისად .

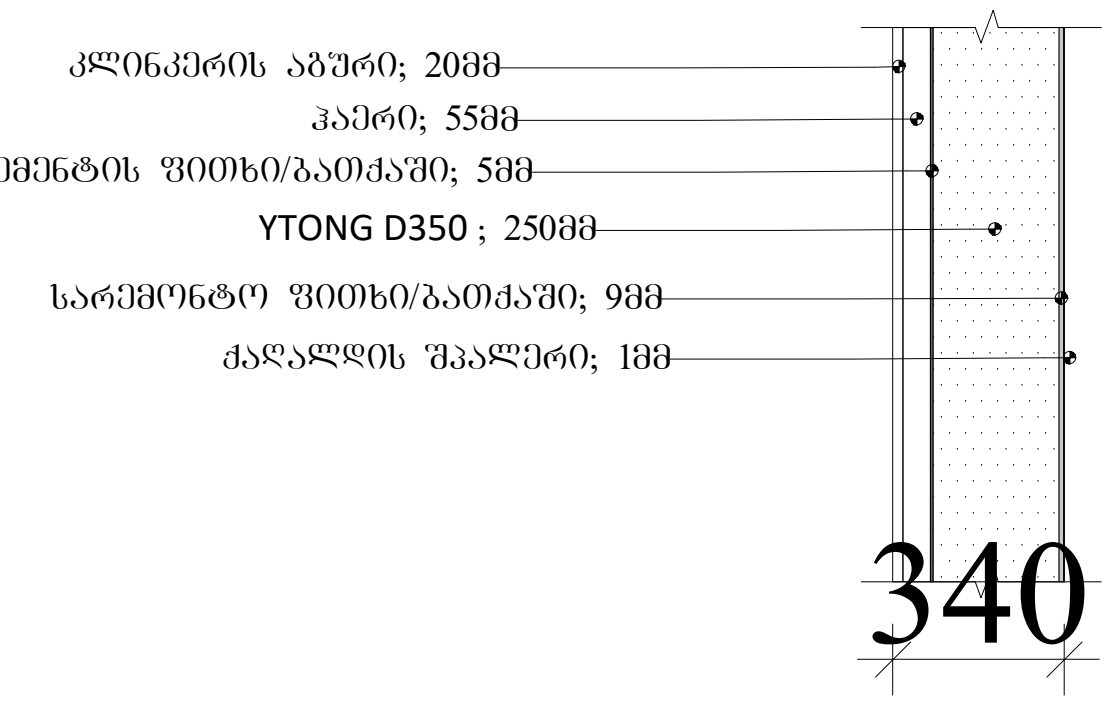

გარე კედელი

წარმოსა ხვითი შენობა: 0,299 W/(m²K)

ფაქტობრივი მნიშვნელობა

მოთ	მასალა	სისქე	λ [W/mK]	მოთხოვნებ	საშუ	სიმძლავრი
პირ	მიწოდებული ენერგია თერმულად განპირობებუ	წლიური ემ	განახლება	0,130		9. ექსპერტი
1	ქაღალდის შპალერი	0,1	0,150	0,007	ინფ	600
2	სარემონტო ფითხი/ბათქაში	0,9	0,650	0,014	ინფ	1400
3	YTONG D350	25,0	0,090	2,778	ინფ	350
4	ცემენტის ფითხი/ბათქაში	0,5	1,600	0,003	ინფ	2000
5	ჰაერი	5,5	0,160	0,344	ინფ	0
6	კლინკერის აგური	2,0	0,800	0,025	ინფ	1700
	გარე სითბოს გადაცემის წინააღმდეგობა	ეს პუნქტი ვ	მაქსიმალუ	0,040	განა	

ვიზუალიზაცია:

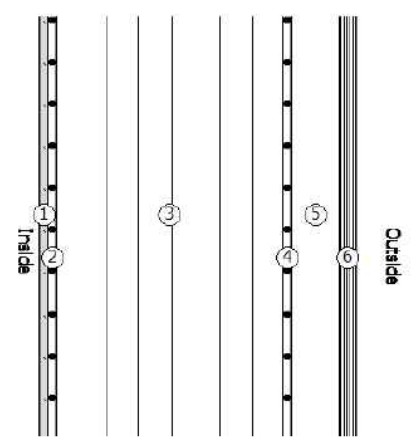

გარე კედლის(მიწაში) ფრაგმენტის ჭრილი, ენერგოეფექტურობის დეკლარაციის შესაბამისად .

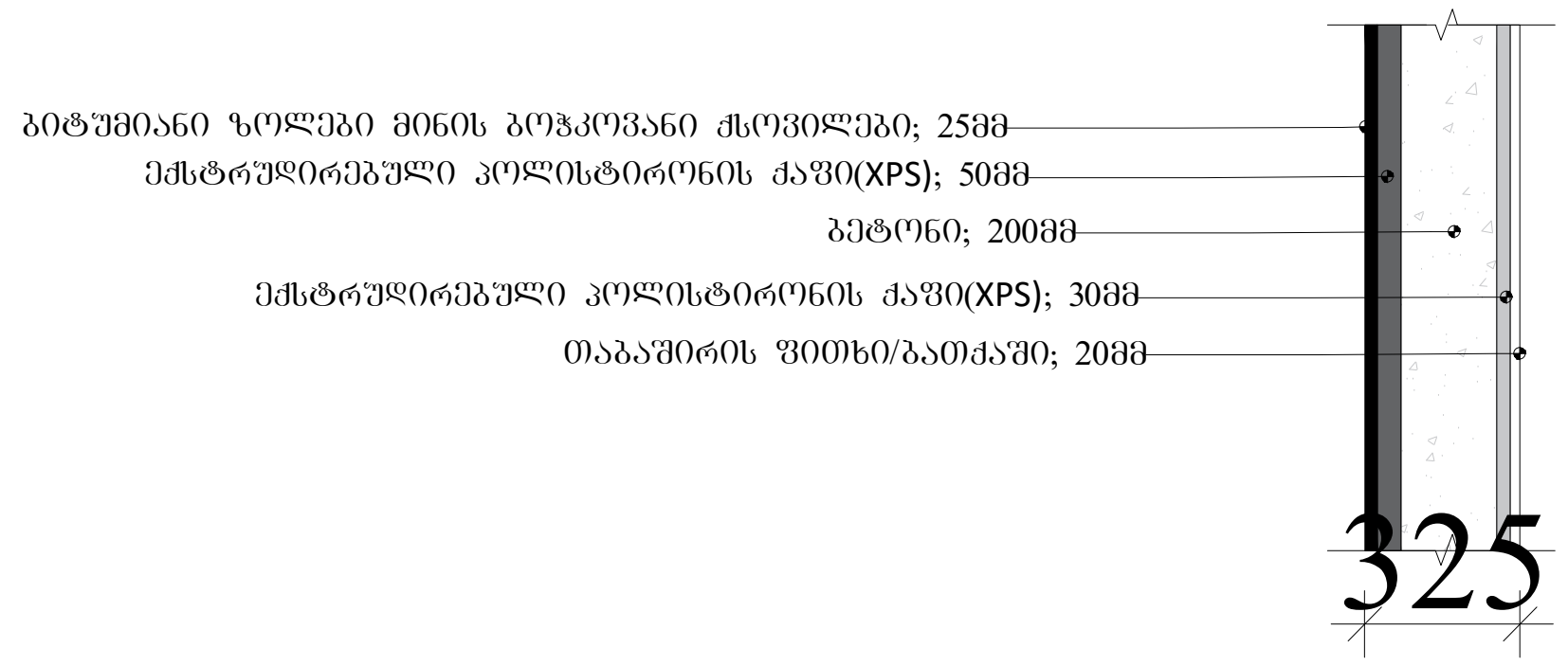

გარე კედელი(მიწაში)

წარმოსა ხვითი შენობა: 0,310 W/(m²K)

ფაქტობრივი მნიშვნელობა

მოთ	მასალა	სისქე	λ [W/mK]	მოთხოვნებ	საშუ	სიმძლავრი
პირ	მიწოდებული ენერგია თერმულად განპირობებუ	წლიური ემ	განახლება	0,130		9. ექსპერტი
1	თაბაშირის ფითხი/ბათქაში	2,0	0,430	0,047	ინფ	1200
2	ექსტრუდირებული პოლისტირონის ქაფი (XPS)	3,0	0,030	1,000	ინფ	25
3	ბეტონი	20,0	1,350	0,148	ინფ	2000
4	ექსტრუდირებული პოლისტირონის ქაფი (XPS)	5,0	0,030	1,667	ინფ	25
5	ბიტუმიანი ზოლები მინის ბოჭკოვანი ქსოვილები	2,5	0,230	0,109	ინფ	1100
	გარე სითბოს გადაცემის წინააღმდეგობა	ეს პუნქტი ვ	მაქსიმალუ	0,130	განა	

ვიზუალიზაცია:

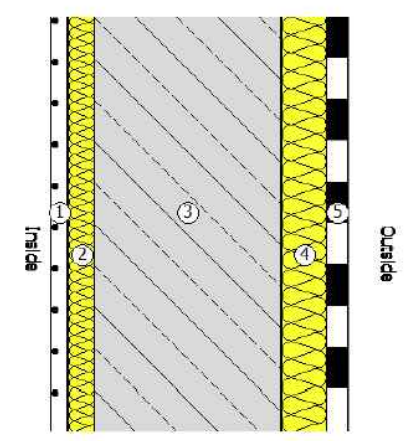

Pillar Park დიღომი 8

პროექტი: მრავალბინიანი საცხოვრებელი სახლი ქ. თბილისი, დიღმის სასწავლო საცდელის მეურნეობის ტერიტორია

მასშტაბი	ფორმატი	თარიღი
1:150	A3	01.07.2024

ნახაზი: გარე კედლების დეტალური ნახაზი

არქიტექტორი

პროექტის ნომერი	001
ეტაპი	სქემატური პროექტი
ფაილის სპეც.	DWG

ფურცელი: ა-001

იატაკის ფრაგმენტის ჭრილი, ენერგოეფექტურობის დეკლარაციის შესაბამისად .

იატაკი

წარმოსა ხვითი შენობა: 0,349 W/(m²K)

ფაქტობრივი მნიშვნელობა

მოთ	მასალა	სისქე	λ [W/mK]	მოთხოვნებ	საშუ	სიმძლავრი
პირ	მიწოდებული ენერგია თერმულად განპირობებუ	წლიური ემ	განახლება	0,170		9. ექსპერტი
1	კერამიკული ფილები - მოუჭიქავი	1,0	1,300	0,008	ინფ	2300
2	ცემენტით მოსწორება	9,0	1,600	0,056	ინფ	2000
3	ბეტონი	20,0	1,350	0,148	ინფ	2000
4	მინერალური ბამბა (MW)	8,0	0,035	2,286	ინფ	260
5	თაბაშირ-მუყაო ცელულოზის ბოჭკოების დანამატ	1,2	0,380	0,032	ინფ	1300
	გარე სითბოს გადაცემის წინააღმდეგობა	ეს პუნქტი ვ	მაქსიმალუ	0,170	განა	

ვიზუალიზაცია:

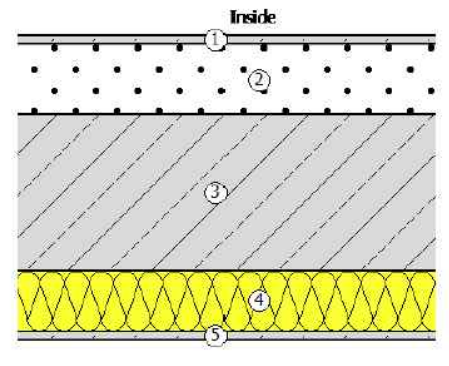

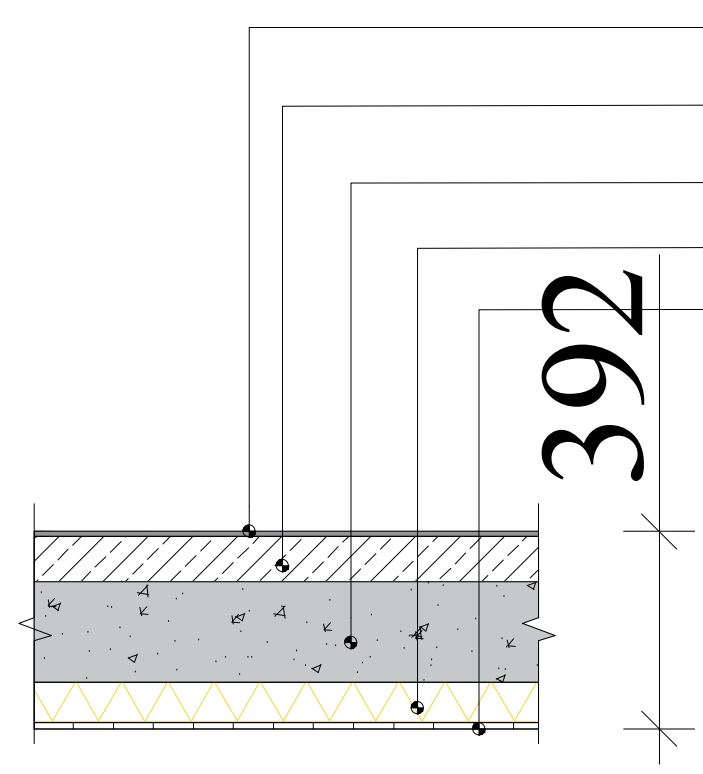

სახურავის ფრაგმენტის ჭრილი, ენერგოეფექტურობის დეკლარაციის შესაბამისად .

სახურავი

წარმოსა ხვითი შენობა: 0,276 W/(m²K)

ფაქტობრივი მნიშვნელობა

მოთ	მასალა	სისქე	λ [W/mK]	მოთხოვნებ	საშუ	სიმძლავრი
პირ	მიწოდებული ენერგია თერმულად განპირობებუ	წლიური ემ	განახლება	0,100		9. ექსპერტი
1	სარემონტო ფითხი/ბათქაში	0,5	0,650	0,008	ინფ	1400
2	თაბაშირ-მუყაო	1,2	0,250	0,048	ინფ	900
3	მინერალური ბამბა (MW)	5,0	0,035	1,429	ინფ	260
4	ბეტონი	20,0	1,350	0,148	ინფ	2000
5	ექსტრუდირებული პოლისტირონის ქაფი (XPS)	5,0	0,030	1,667	ინფ	25
6	ცემენტით მოსწორება	15,0	1,600	0,094	ინფ	2000
7	ბიტუმიანი ლენტი გადასახურავი ხალიჩით	2,0	0,230	0,087	ინფ	1100
	გარე სითბოს გადაცემის წინააღმდეგობა	ეს პუნქტი ვ	მაქსიმალუ	0,040	განა	

ვიზუალიზაცია:

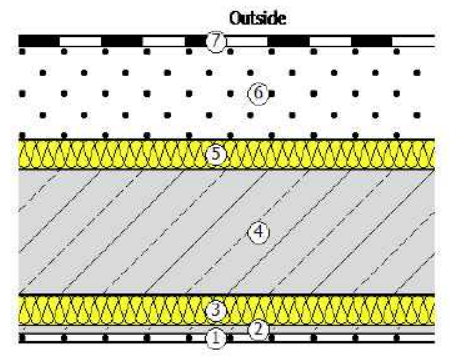

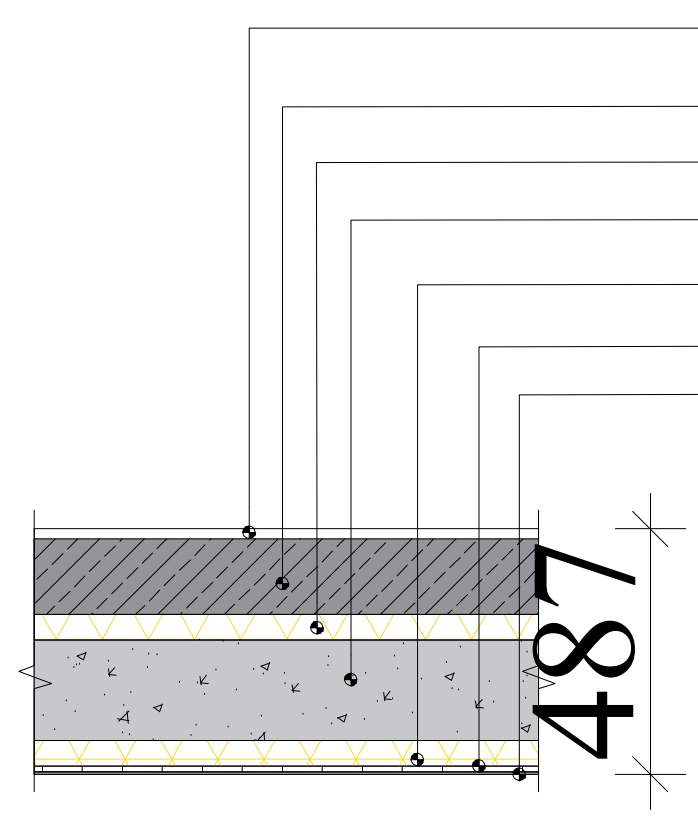

Pillar Park
დიღომი 8

პროექტი: მრავალბინიანი საცხოვრებელი სახლი ქ. თბილისი, დიღმის სასწავლო საცდელის მეურნეობის ტერიტორია	მასშტაბი: 1:150	ფორმატი: A3	თარიღი: 01.07.2024
ნახაზი: სახურავი და იატაკის დეტალური ნახაზი	არქიტექტორი:	პროექტის ნომერი: 001; ეტაპი: სქემატური პროექტი; ფაილის ხაფ.: DWG	ფურცელი: ა-001