გ ე ნ გ ე გ მ ა

ობიექტი მიწის ნაკვეთი
ს.კ. 01.1 .3 .01 .010

ობიექტი მიწის ნაკვეთი
ს.კ. 01.1 .3 .01 .020

01.19.39.014.047

არს. წ ალსადენის პოლ.
PN16 D=32 მმ. მილი

საპ. წ ალსადენის მილი
PE100 SDR11 PN16D=32 მმ. 5 მ.

არს. წ ალსადენის პოლ.
PN16 D=315 მმ. მილი

არს. გასაუქმებელი წ ალ. პოლ.
PN16 D=315 მმ. მილი

საპ. წ ალსადენის მილი
PE100 SDR11 PN16D=315 მმ. 3 მ.

არს. გასაუქმებელი
წ ალარინების ჭა
1.00 მ. 3.00 მ.

არს. გასაუქმებელი
წ ალარინების D=200 მმ.
ქსელი

საპ. წ ალარინების ჭა 1
1.00 მ. 2.15 მ. პკ 0 00

არს. წ ალსადენის პოლ.
PN16 D=25 მმ. მილი

საპ. წ ალსადენის მილი
PE100 SDR11 PN16D=25 მმ. მ.

საპ. წ ალსადენის
50 მმ. დამხშობი

საპ. წ ალარინების ჭა 2
1.00 მ. 3.00 მ. პკ 0 0

საპ. წ ალსადენის მილი
PE100 SDR11 PN16D=50 მმ. 2 მ.

არს. სანიაღვრე ჭა

საპ. წ ალსადენის ჭა
2 1.00 მ. 1. 5 მ.

საპ. წ ალსადენის ჭა
1 1.50 მ. 1. 5 მ.

არს. სანიაღვრე ჭა

საპ. წ ალარინების ჭა 3
1.00 მ. 2. 5 მ. პკ 0 52

არს. წ ალსადენის ფოლადის.
D=300მმ. მილი

საპ. წ ალარინების მილი
SN8 D=200 მმ. 10 მ.
ღია მეთოდით აღსადგენი
ასფალტის მოცულობა 0.00მ.

არს. სანიაღვრე ჭა

არს. წ ალარინების
D=200 მმ. ქსელი

არს. წ ალარინების ჭა
1.00 მ. 1.55 მ.

არს. სანიაღვრე
500 მ. ქსელი

არს. წ ალარინების
D=500 მმ. ქსელი

საპ. წ ალარინების ჭა
1.00 მ. 2. 5 მ. პკ 1 02

არს. წ ალარინების ჭა
1.00 მ. .10 მ.

არს. სანიაღვრე ჭა
1.00 მ. 1. 5 მ.

საპ. წ ალარინების ჭა 5
1.00 მ. 3.10 მ. პკ 1 0

არს. წ ალარინების ჭა
1.00 მ. 3.00 მ.

GWP-ს (ჯორჯიან ვოთერ ენდ ფოუერ)
ხელმძღვანელობას

შპს „სარე დეველოპმენტ"-ის
(ს/კ 405566472)
მის.: ქ. თბილისი, ვარკეთილის დასახლება 3
ს/კ 01.19.39.014.020
ს/კ 01.19.39.014.010
მინდობილი პირის: რაულ აგიკიანის
პირადი ნომერი: 61005005337
ტელ.: 593231253

განცხადება

ქ. თბილისში, ვარკეთილის დასახლება 3-ში (ს/კ 01.19.39.014.020 და ს/კ 01.19.39.014.010) არსებულ ობიექტზე გაედეინება წყალარინების და წყალგაყვანილობის მილი.

გთხოვთ, მოგვცეთ ტექნიკური პირობა მათ გადატანაზე.

განცხადბას ვურთავ თანდართულ საბუთებს.

პატივისცემით,

ქ. თბილისი, 23/05/2023

განაცხადი

განმცხადებლის საყურადღებოდ!

თქვენს მიერ განაცხადის გამოგზავნის შემდეგ, კომპანია განაცხადს დაარეგისტრირებს საკუთარ სისტემაში და მოკლე ტექსტური შეტყობინებით გამოგიგზავნით განაცხადის რეგისტრაციის ნომერსა და თარიღს.

თქვენ განაცხადზე რეაგირებას კომპანია 10 სამუშაო დღის ვადაში უზრუნველყოფს.

დამატებითი ინფორმაციისათვის შეგიძლიათ მიმართოთ კომპანიის ცხელ ხაზს;, შემდეგ ნომერზე: +995 (32) 2 93 11 11.

განაცხადის შევსების თარიღი „23“ მარტი, 2023 წ.

1. განმცხადებელი: შპს „[illegible] დეველოპმენტი“;
   (სახელი, გვარი ან იურიდიული პირის შემთხვევაში მისი სახელი (სახელწოდება))
2. პირადი ნომერი/საიდენტიფიკაციო კოდი: 405566472;
3. განმცხადებლის საკონტაქტო ინფორმაცია:
   3.1. მისამართი, სადაც გსურთ მიიღოთ წერილობითი პასუხი: ქ. თბილისი, თავისუფლების მოედანი №4, სართული 2
   3.2. განმცხადებლისთვის შეტყობინება უნდა გაიგზავნოს ქვემოთ მოცემულ ერთ ძირითად და ერთ ალტერნატიულ ნომერზე ან მისამართზე:

   593 (მობ. ოპერატორი კოდი) 23 12 53 (მობ. ნომერი) - ძირითადი;

   551 (მობ. ოპერატორი კოდი) 98 59 11 (მობ. ნომერი) - ალტერნატიული;

   raulagikiani@jlc-law.ge (ელექტრონული ფოსტის მისამართი) - ძირითადი;

   mestiashvili.mamuka@mail.ru (ელექტრონული ფოსტის მისამართი) - ალტერნატიული.
4. აბონენტის № (ასეთის არსებობის შემთხვევაში) 6240338;
5. განაცხადის არსი და მოთხოვნა:
   ქ. თბილისი, [illegible] 3-ში (ს/კ 01.19.39.014.020 და ს/კ 01.19.39.014.020) არსებულ ობიექტზე (დ=315 მმ-იანი სასმელი წყლის ხაზის [illegible]) [illegible];
6. გთხოვთ, შეისწავლოთ წინამდებარე საჩივარი, მოახდინოთ რეაგირება და მაცნობოთ თქვენი პოზიცია აღნიშნულ საკითხთან დაკავშირებით, მარეგულირებელი კომისიის მიერ დამტკიცებული „სასმელი წყლის მიწოდებისა და მოხმარების წესებით“ დადგენილ ვადაში (10 სამუშაო დღე).
7. **თანდართული დოკუმენტაცია:**
   7.1. პირადობის დამადასტურებელი დოკუმენტის ასლი/ფოტოსურათი: ; ☑
   7.2. სხვა თანდართული დოკუმენტაცია (სურვილის შემთხვევაში): ამონაწერი საჯარო რეესტრიდან, მინდობილობა. ; ☐
   7.3. დანართი სულ: ______ ფურცელი.

განმცხადებლის/უფლებამოსილი პირის ხელმოწერა [signature]

განაცხადი

განმცხადებლის საყურადღებოდ!

თქვენს მიერ განაცხადის გამოგზავნის შემდეგ, კომპანია განაცხადს დაარეგისტრირებს საკუთარ სისტემაში და მოკლე ტექსტური შეტყობინებით გამოგიგზავნით განაცხადის რეგისტრაციის ნომერსა და თარიღს.

თქვენ განაცხადზე რეაგირებას კომპანია 10 სამუშაო დღის ვადაში უზრუნველყოფს.

დამატებითი ინფორმაციისათვის შეგიძლიათ მიმართოთ კომპანიის ცხელ ხაზს:, შემდეგ ნომერზე: +995 (32) 2 93 11 11.

განაცხადის შევსების თარიღი „23" მაისი, 2023 წ.

1. განმცხადებელი: შპს „სპე ტვალთამფელ" ;
   (სახელი, გვარი ან იურიდიული პირის შემთხვევაში მისი სახელი (სახელწოდება))
2. პირადი ნომერი/საიდენტიფიკაციო კოდი: 405566472 ;
3. განმცხადებლის საკონტაქტო ინფორმაცია:
   3.1. მისამართი, სადაც გსურთ მიიღოთ წერილობითი პასუხი: ქ. თბილისი, იფარაულთან მიდამო №4, სახლი 2
   3.2. განმცხადებლისთვის შეტყობინება უნდა გაიგზავნოს ქვემოთ მოცემულ ერთ ძირითად და ერთ ალტერნატიულ ნომერზე ან მისამართზე:

[5][9][3] (მობ. ოპერატორი კოდი) [2][3][6][2][5][3] (მობ. ნომერი)	- ძირითადი;
[5][5][1] (მობ. ოპერატორი კოდი) [9][8][5][9][1][1] (მობ. ნომერი)	- ალტერნატიული;
tawlagikiani_____@ilc-law.ge (ელექტრონული ფოსტის მისამართი)	- ძირითადი;
mestiashvili.manuka@mail.ru (ელექტრონული ფოსტის მისამართი)	- ალტერნატიული.

4. აბონენტის № (ასეთის არსებობის შემთხვევაში) 6240938 ;
5. განაცხადის არსი და მოთხოვნა:
   ქ. თბილისში, ვაჟა-ფშაველას დასახლება 3-ში (ს/კ 01.19.39.014.020 და ს/კ 01.19.39.014.020) ჩასრული ობიექტზე დ=100მმ. ყანწარწყლის მეორე გზადენის დროებითი ხიდის.
   ;
6. გთხოვთ, შეისწავლოთ წინამდებარე საჩივარი, მოახდინოთ რეაგირება და მაცნობოთ თქვენი პოზიცია აღნიშნულ საკითხთან დაკავშირებით, მარეგულირებელი კომისიის მიერ დამტკიცებული „სასმელი წყლის მიწოდებისა და მოხმარების წესებით" დადგენილ ვადაში (10 სამუშაო დღე).
7. **თანდართული დოკუმენტაცია:**
   7.1. პირადობის დამადასტურებელი დოკუმენტის ასლი/ფოტოსურათი: _____ ; ☑
   7.2. სხვა თანდართული დოკუმენტაცია (სურვილის შემთხვევაში): ხელმოწერა, საკუთარი სულ მინდობილობით. ; ☐
   7.3. დანართი სულ: _____ ფურცელი.

განმცხადებლის/უფლებამოსილი პირის ხელმოწერა ხ. ფრიალონი

მეტი ვიდრე უბრალოდ წყალი
MORE THAN JUST WATER

№ OG23-0809824 D 26.06.2023

შპს „სარე დეველოპმენტი“
raulagikiani@ilc-law.ge
mestiashvilimamuka@mail.ru
ტელ: 593231253; 551985911

შპს „ჯორჯიან უოთერ ენდ ფაუერმა” განიხილა თქვენი განაცხადი დათარიღებული 23.06.23 წ. დარეგისტრირებული №IN23-0809751, 23.06.23 წ. სადაც ითხოვთ, ვარკეთილის დასახელება #3-ში (ს.კ 01.19.39.014.010; 01.19.39.014.020) მდებარე ნაკვეთისათვის წყალმომარაგება-წყალარინების სისტემის გადატანა-რეკონსტრუქციის პროექტის საორიენტაციო ფასის დადგენას,

გაცნობებთ, რომ კომპანიის მიერ ზემო აღნიშნული ობიექტისათვის 2023 წლის 7 ივნისს გაცემული წერილი #OG23-0802100 რჩება ძალაში (იხ. დანართი).

დანართი: 2 ფურცელი - (ასლები)

პატივისცემით,

გიორგი სვანიშვილი

კომერციული დირექტორი

შემსრ: მ.შოთაძე
mshotadze@gwp.ge

№ 0G23-0802100 D 07 06 2023

შპს ,,სარე დეველოპმენტი“-ს
tamo.kharazia@ilc-law.ge
ტელ: 599 23 12 53; 551 98 59 11

შპს "ჯორჯიან უოთერ ენდ ფაუერმა" განიხილა თქვენი განცხადება, დათარიღებული 23.05.2023 წ. დარეგისტრირებული №IN23-0795034, 23.05.2023 წ, ვარკეთილის დასახელება #3 ; (ს.კ 01.19.39.014.010; 01.19.39.014.020) მდებარე ნაკვეთისათვის წყალმომარაგება-წყალარინების სისტემის გადატანა-რეკონსტრუქციის თაობაზე.

გაცნობებთ, რომ აღნიშნულ მიწის ნაკვეთებზე გაედინება კომპანიის ბალანსზე რიცხული წყალარინების D=200 მმ-იანი, და წყალსადენის დ=315მმ-იანი და დ=25მმ-იანი ქსელი, რომლის მიმართაც დაცული უნდა იქნეს წყალსადენ-წყალარინების ქსელებთან მიმართებაში მოქმედი კანონმდებლობით დადგენილი რეგულაციები, რომელთა შესრულებაც სავალდებულოა ყველა ფიზიკური და იურიდიული პირისთვის.

საქართველოს შრომის, ჯანმრთელობისა და სოციალური დაცვის მინისტრის 2001 წლის 16 აგვისტოს N 297/ნ ბრძანებით დამტკიცებული „გარემოს ხარისხობრივი მდგომარეობის ნორმების“ დანართი 5-ის („წყალმომარაგების წყაროებისა და სასმელ-სამეურნეო დანიშნულების წყალსადენების სანიტარიული დაცვის ზონები. სანიტარიული წესები და ნორმები. სანწდან 2.1.4. 000 – 00“) და სამშენებლო ნორმების და წესების (სანდაწ 2.04.02-84) თანახმად, წყალსადენის მილთან მიმართებაში დადგენილია სანიტარული ზოლი, რომლის არეალი აითვლება წყალსადენის მილიდან ორივე მხარეს: თუ მშრალი გრუნტია - არანაკლებ 10 მ-ისა, როცა წყალსადენის დიამეტრი 1000 მმ-მდეა და არანაკლებ - 20 მ-ისა, როცა წყალსადენის დიამეტრი 1000 მმ-ზე მეტია, ხოლო გრუნტის წყლების არსებობისას, არანაკლებ 50 მ-ისა, მილის დიამეტრის მიუხედავად. ზემოაღნიშნული ნორმების საფუძველზე, სანიტარული დაცვის ზოლებში იკრძალება ნაგავსაყრელების, სასაფლაოების, სამრეწველო და სასოფლო-სამეურნეო საწარმოების მოწყობა და ფუნქციონირება.

თუ ფიზიკური/იურიდიული პირების მიერ არ იქნება დაცული ზემოაღნიშნული სანიტარული/სამშენებლო ნორმებისა და წესების მოთხოვნები, ისინი სრულად აგებენ პასუხს ამგვარი მოთხოვნების დარღვევის შედეგად დამდგარ ზიანზე, ხოლო მიწისქვეშა ქსელებზე მომხდარი ავარიის/დაზიანების შემთხვევაში, მათთვის მიყენებულ ზარალზე (ზიანზე) კომპანია იხსნის ყოველგვარ პასუხისმგებლობას. ფიზიკური/იურიდიული პირების მიერ ზემოაღნიშნული სანიტარული/სამშენებლო ნორმებისა და წესების მოთხოვნების დარღვევის შემთხვევაში, კომპანია იტოვებს უფლებას, მიმართოს ქ. თბილისის მუნიციპალიტეტის მერიის ზედამხედველობის საქალაქო სამსახურს მშენებლობის აკრძალვის/შეჩერების მოთხოვნით.

რაც შეეხება სამშენებლო ნორმებით და წესებით (სნდაწ II-89-80; სნდაწ 2.07.01-89) დადგენილ რეგულაციებს, მანძილი (დაშორება) ჰორიზონტალურად წყალსადენის მიწისქვეშა ქსელებიდან ნებისმიერ შენობა-ნაგებობებამდე უნდა იყოს არანაკლებ - 5 მეტრი. შესაბამისად, მოცემულ არეალში, წყალსადენის ქსელიდან 5 მეტრამდე მანძილზე ნებისმიერი მშენებლობა დაუშვებელია.

ამასთანავე გაცნობებთ, რომ თქვენს განცხადებაში მითითებულ მიწის ნაკვეთზე შესაძლებელია გადიოდეს მესამე პირთა კერძო საკუთრებაში/მფლობელობაში არსებული წყალსადენ-კანალიზაციის მიწისქვეშა ქსელები, რომელთა შესახებ კომპანია ინფორმაციას არ ფლობს.

დამატებით ავღნიშნავთ, რომ კომპანია შესაძლებლად მიიჩნევს ობიექტისათვის წყალსადენ-წყალარინების ქსელის გადატანის სრული ტექნოლოგიური ციკლის ჩატარებას, რომლის საორიენტაციო ღირებულებებიც შემდეგია:

წყალსადენის გარე ქსელის გადატანისათვის:

- პროექტის მომზადების საორიეტნაციო ღირებულება შეადგენს 3640 (სამი ათას ექვსასი) ლარს;

- ქ. თბილისის მერიის ქონების მართვის სააგენტოსაგან მიწის გათხრითი სამუშაოების წარმოებისათვის ნებართვების მოპოვების საორიენტაციო ღირებულებაა 2478 (ორი ათას ოთხას სამოცდათვრამეტი) ლარს;
- სამშენებლო-სამონტაჟო სამუშაოების ჩატარების საორიენტაციო ღირებულებაა 45500 (ოთხმოცდაცხრა ათას ორასოცი) ლარს, რომელიც დაზუსტდება პროექტის დასრულების შემდეგ.

ხოლო წყალარინების გარე ქსელის გადატანისათვის:

- პროექტის მომზადების საორიეტნაციო ღირებულება შეადგენს 6560 (ექვსი ათას ხუთას სამოცი) ლარს;

- ქ. თბილისის მერიის ქონების მართვის სააგენტოსაგან მიწის გათხრითი სამუშაოების წარმოებისათვის ნებართვების მოპოვების საორიენტაციო ღირებულებაა 4720 (ოთხი ათას შვიდას ოცი) ლარს;
- სამშენებლო-სამონტაჟო სამუშაოების ჩატარების საორიენტაციო ღირებულებაა 93700 (ას ოცდაათი ათასი) ლარს.

გაცნობებთ, რომ ზემოაღნიშნული ღირებულებები არის საორიენტაციო და დაზუსტდება პროექტირების დასრულების შემდეგ.

ამასთან გაცნობებთ, რომ წყალმომარაგება-წყალარინების ქსელის გადატანის შემდეგაც საჭიროა მომხმარებლის მიერ დაცული იქნეს წყალსადენ-წყალარინების ქსელებთან მიმართებაში სამშენებლო-სანიტარული წესები და ნორმები.

დამატებით გაცნობებთ, რომ წყალმომარაგება-წყალარინების ქსელების გადატანის შემთხვევაში საჭიროების შემთხვევაში უნდა წარმოადგინოთ იმ ნაკვეთების მეპატრონეების შესაბამისი წესით დამოწმებული თანხმობები რომლებზეც მოხდება ქსელების გატარება და მიწის გათხრითი სამუშაოების წარმოება.

პროექტის დამუშავებისათვის გთხოვთ კომპანიის ანგარიშზე გადმორიცხოთ წყალმომარაგება-წყალარინების ქსელის გადატანის პროექტის მომზადების საორიენტაციო ღირებულება და მომაროოთ კომპანიას განაცხადით საგადახდო დავალებასთან ერთად. კომპანიის რეკვიზიტებია:

შპს "ჯორჯიანუოთერენდფაუერი"
თბილისი, კოსტავასპირველიშესახვევი N33
ს.ს "საქართველოსბანკი" ც/ფილიალი
ა/ანგარიშის N GE80BG0000000277331100
ბანკისკოდი N BAGAGE22
საიდ. კოდი N 203826002
დანიშნულება: წყალმომარაგება-წყალარინების ქსელის გადატანის პროექტის საორიენტაციო ღირებულება.

პატივისცემით,

გიორგი სვანიშვილი

კომერციული დირექტორი

შემსრ: გ. ქადაგიძე
ელ.ფოსტა: gkadagidze@gwp.ge

მიღება-ჩაბარების აქტი
GWP-043464 - GWP-043465

ქ. თბილისი ____ - დეკემბერი- 2023 წ

ჩვენ ქვემოთ ხელის მომწერნი, ერთი მხრივ **შპს „სარე დეველოპმენტი“** (ს/კ 405566472) (შემდგომში „**დამკვეთი**“) დირექტორის რეუვენ ბენ შემეშის (პ/ნ 01601119762) მიერ და მეორე მხრივ შპს „ჯორჯიან უოთერ ენდ ფაუერი“, საიდენტიფიკაციო ნომერი: 203826002 (შემდგომში „შემსრულებელი“) წარმოდგენილი მისი კომერციული დირექტორის გიორგი სვანიშვილის მიერ ვადგენთ წინამდებარე მიღება-ჩაბარების აქტს მასზედ, რომ „კომპანიამ“ მხარეებს შორის 2023 წლის ___ დეკემბერს გაფორმებული ხელშეკრულების თანახმად მოამზადა, ვარკეთილის დასახელება #3-ში „დამკვეთის“ საკუთრებაში არსებულ ნაკვეთზე (ს/კ 01.19.39.014.046) არსებულ საკადასტრო ერთეულზე გამავალი წყალსადენ-წყალარინების ქსელების გადატანის საპროექტო დოკუმენტაცია ღირებულებით **10455.85** (ათიათასოთხასორმოცდათხუთმეტი ლარი და ოთხმოცდახუთი თეთრი) (4301.7 ლარი წყალსადენის გადატანის პროექტის საფასური, 6154.15 წყალარინების ქსელის გადატანის საპროექტო მომსახურების საფასური) ლარი. აღნიშნული თანხა მითითებულია დღგ-ის ჩათვლით.

„კომპანია“ „დამკვეთი“

შპს „ჯორჯიან უოთერ ენდ ფაუერი“ შპს „სარე დეველოპმენტი“

გიორგი სვანიშვილი რეუვენ ბენ შემეში

ხელშეკრულება საპროექტო და ტექნიკური ზედამხედველობის მომსახურების შესახებ
GWP-043464 - GWP-043465

წინამდებარე მომსახურების ხელშეკრულება (შემდგომში **„ხელშეკრულება“**) გაფორმებულია ქ. თბილისში, 2023 წლის ____ დეკემბერს შემდეგ მხარეებს შორის:

ერთი მხრივ, **შპს „სარე დეველოპმენტი“** (ს/კ 405566472) (შემდგომში **„დამკვეთი“**) დირექტორის რეუვენ ბენ შემეშის (პ/ნ 01601119762) მიერ;
და

მეორე მხრივ, **შპს „ჯორჯიან უოთერ ენდ ფაუერი“**, საიდენტიფიკაციო კოდი 203826002 (შემდგომში **„ზედამხედველი“**), წარმოდგენილი მისი კომერციული დირექტორის გიორგი სვანიშვილის მიერ;

შემდგომში „დამკვეთი“ და „ზედამხედველი“ ერთობლივად მოხსენებული, როგორც **„მხარეები“**, ხოლო ცალ-ცალკე - როგორც **„მხარე“**.

1. **„ხელშეკრულების“ საგანი**

1.1. წინამდებარე „ხელშეკრულების“ საფუძველზე და მისი პირობების შესაბამისად, „დამკვეთი“ უკვეთავს, ხოლო „შემსრულებელი“ იღებს ვალდებულებას შეასრულოს წინამდებარე „ხელშეკრულების“ 1.2. პუნქტით გათვალისწინებული „მომსახურება“. „დამკვეთი“ თანახმაა, მიღებული „მომსახურების“ სანაცვლოდ, გადაუხადოს „შემსრულებელს“ შეთანხმებული ანაზღაურება.

1.2. წინამდებარე „ხელშეკრულების“ საფუძველზე გასაწევი მომსახურება (შემდგომში **„მომსახურება“**) გულისხმობს „შემსრულებლის“ მიერ, შესაბამისი ანაზღაურების სანაცვლოდ, ვარკეთილის დასახელება #3-ში „დამკვეთის“ საკუთრებაში არსებულ ნაკვეთზე (ს/კ 01.19.39.014.046) გამავალი წყალსადენ-წყალარინების ქსელების გადატანის პროექტის შესრულება და პროექტით გათვალისწინებულ (შემდგომში **„ქსელი“**) სამშენებლო-სამონტაჟო სამუშაოებზე (გადატანა-გადალაგების) (შემდგომში **„პროექტი“**) ტექნიკური ზედამხედველობის გაწევას შემდგომში „ქსელის“ ექსპლუატაციაში მიღების მიზნით.

2. **მომსახურების ღირებულება და ანგარიშსწორების წესი**

2.1. წინამდებარე „ხელშეკრულებით“ გათვალისწინებული „მომსახურების“ ღირებულება შეადგენს **20911.7** (ოცდათასცხრაასათერთმეტი ლარი და სამოცდაათი თეთრი) ლარს, წყალსადენ-წყალარინების ქსელების გადატანის პროექტის ღირებულება შეადგენს **10455.85** (ათიათასოთხასორმოცდათხუთმეტი ლარი და ოთხმოცდახუთი თეთრი) (4301.7 ლარი წყალსადენის გადატანის პროექტის საფასური, 6154.15 წყალარინების ქსელის გადატანის საპროექტო მომსახურების საფასური) ლარს, წყალსადენ-წყალარინების ქსელების გადატანის სამშენებლო-სამონტაჟო სამუშაოებზე ტექნიკური ზედამხედველობის გაწევის ღირებულება შეადგენს **10455.85** (ათიათასოთხასორმოცდათხუთმეტი ლარი და ოთხმოცდახუთი თეთრი) ლარს (4301.7 ლარი წყალსადენის გადატანაზე ტექნიკური ზედამხედველობის საფასური, 6154.15 წყალარინების ქსელის გადატანაზე ტექნიკური ზედამხედველობის საფასური), თანხები მითითებულია დღგ-ს ჩათვლით. (შემდგომში **„მომსახურების ღირებულება“**).

2.2. „დამკვეთი“ „ზედამხედველს“ „მომსახურების ღირებულებას“ გადაუხდის წინასწარ, წინამდებარე „ხელშეკრულების“ ხელმოწერიდან 10 (ათი) კალენდარული დღის ვადაში შემდეგ საბანკო ანგარიშზე „მომსახურების საფასურის“ გადარიცხვის გზით:

მიმღები: შპს „ჯორჯიან უოთერ ენდ ფაუერი“
ბანკი: სს „საქართველოს ბანკი“
ბანკის კოდი: BAGAGE22
ანგ. #GE80BG0000000277331100

3. **მხარეთა ვალდებულებები**

3.1 **„დამკვეთს“ უფლება აქვს:**

3.1.1 მოსთხოვოს „ზედამხედველს“ „მომსახურების“ გაწევა წინამდებარე ხელშეკრულების პირობების შესაბამისად;

3.1.2 მოსთხოვოს „ზედამხედველს“ 3.2.9 მუხლში მითითებული დოკუმენტაციის სრულყოფილად წარდგენიდან 5 (ხუთი) სამუშაო დღის ვადაში დაადასტუროს შესრულებული სამუშაო ან მიაწოდოს „დამკვეთს“ დასაბუთებული უარი შესრულებული სამუშაოს მიღებაზე და თუ ეს შესაძლებელია, მისცეს მას რეკომენდაცია და დამატებითი ვადა ხარვეზების გამოსწორებისათვის.

3.2 „დამკვეთი“ ვალდებულია:

3.2.1 წინამდებარე „ხელშეკრულების“ გაფორმებიდან 3 (სამი) სამუშაო დღის ვადაში, მაგრამ არაუგვიანეს სამშენებლო სამუშაოების დაწყებამდე 1 (ერთი) სამუშაო დღისა, „ზედამხედველს“ გადასცეს სამშენებლო პროექტი, მშენებლობის განხორციელების გეგმა-გრაფიკი და პროექტთან დაკავშირებული ყველა ის ინფორმაცია და დოკუმენტი, რომელიც უკავშირდება პროექტს და/ან რომელსაც მოითხოვს „ზედამხედველი“, წინამდებარე „ხელშეკრულებით“ ნაკისრი ვალდებულებების სათანადო დონეზე განხორციელების მიზნით;

3.2.2 წინამდებარე „ხელშეკრულების“ გაფორმებიდან 3 (სამი) სამუშაო დღის ვადაში, მაგრამ არაუგვიანეს სამშენებლო სამუშაოების დაწყებამდე 1 (ერთი) სამუშაო დღისა, „ზედამხედველს“ აცნობოს მშენებლობაზე პასუხისმგებელი პირის სახელი, გვარი და საკონტაქტო ინფორმაცია, რომელიც სრულად იქნება პასუხისმგებელი პროცესის წარმართვაზე;

3.2.3 დაუყოვნებლივ აცნობოს „ზედამხედველს“ ნებისმიერი და ყველა ცვლილების შესახებ, რომელიც დაკავშირებულია „ქსელის“ სამშენებლო პროექტთან, შესრულების გრაფიკთან, კონტრაქტორის და/ან პასუხისმგებელი პირის ცვლილებასთან ან ნებისმიერი ისეთი ინფორმაციის ცვლილებასთან, რამაც შესაძლოა გავლენა იქონიოს „ქსელის“ მშენებლობის პროცესზე და/ან „ზედამხედველის“ მიერ წინამდებარე „ხელშეკრულებით“ ნაკისრი ვალდებულებების შესრულებაზე;

3.2.4 სამშენებლო მოედანზე უზრუნველყოს შრომის და ტექნიკის უსაფრთხოების ნორმების დაცვა, უზრუნველყოს „ზედამხედველის“ წარმომადგენლის უსაფრთხოება და გადასცეს მას სპეციალური აღჭურვილობა, თუ არსებობს ამის აუცილებლობა;

3.2.5 „ზედამხედველის“ თანხმობისა და მის მიერ ადგილზე შემოწმების გარეშე, არ განახორციელოს ხილვადი სამუშაოების გადაფარვა;

3.2.6 „ზედამხედველთან“ შეათანხმოს საპროექტო დოკუმენტაციისა და ზოგადად პროექტის ყველა არსებითი ცვლილება;

3.2.7 მიაწოდოს „ზედამხედველს“ ინფორმაცია პროექტთან დაკავშირებული რისკების შესახებ;

3.2.8 გაითვალისწინოს „ზედამხედველის“ მითითებები და რეკომენდაციები;

3.2.9 „დამკვეთმა“ „ზედამხედველს“ აუცილებელია წარუდგინოს შემდეგი დოკუმენტაცია:

- საბოლოო გადახდის სერთიფიკატი ე.წ. საბოლოო ფორმა N2-ს და საბოლოო ფორმა N3, რომელიც ასახავს „დამკვეთის“ მიერ ხელშეკრულების ფარგლებში განხორციელებულ მუდმივ სამუშაოებს.
- ფარული სამუშაოების აქტი - დოკუმენტს, რომელსაც ქმნის „დამკვეთი“ და ასახავს შესრულებული მუდმივი სამუშაოების იმ ნაწილის დასახელებას და მოცულობას, რომელიც იფარება და აღარ არის ხილული. დოკუმენტს ხელმოწერით ამოწმებს ზედამხედველი ინჟინერი.
- გამოყენებული მასალების სერთიფიკატები - ყველა გამოყენებული მასალის მწარმოებელი კომპანიის მიერ გაცემულ დოკუმენტს, რომელიც ადასტურებს გამოყენებული მასალის სპეციფიკაციის შესაბამისობას ხელშეკრულებასთან.
- მასალების ლაბორატორიული გამოცდის აქტი - აკრედიტირებული ლაბორატორიის მიერ გაცემულ დასკვნას, რომელიც ადასტურებს გამოყენებული ინერტული მასალის, ბეტონის, ასფალტის, და/ან სხვა საფარის, და/ან შესრულებული სამუშაოს შესაბამისობას ხელშეკრულებასთან.
- ჰიდრავლიკური გამოცდის აქტი - შეთანხმებული ფორმით წარმოდგენილ დოკუმენტს, რომელიც ასახავს ზედამხედველ ინჟინერთან შეთანხმებული მეთოდოლოგიით ქსელის ჰიდრავლიკური გამოცდის შედეგებს, რასაც ხელმოწერით ამოწმებს ზედამხედველი ინჟინერი.
- ქსელის გარეცხვის ლაბორატორიული შემოწმების აქტი - დოკუმენტს, სადაც მოცემულია ლაბორატორიის მიერ აღებული წყლის ნიმუშის შედეგები;
- საშემსრულებლო ნახაზი - ფაქტობრივად შესრულებული სამუშაოების ელექტრონული ვექტორული(.mdb) და ნაბეჭდი ვერსია.
- მიღება-ჩაბარების სერთიფიკატი - „დამკვეთის“ მიერ წარმოდგენილ და მხარეების მიერ დამოწმებულ დოკუმენტს, რომელიც ასახავს შეთანხმებას მხარეებს შორის სამუშაოების დასრულებასა და მიღებასთან დაკავშირებით.
- ექსპლუატაციაში მიღების აქტი ნიშნავს კონტრაქტორის მიერ წარმოდგენილ და მხარეების მიერ დამოწმებულ დოკუმენტს, რომელიც ასახავს ხელშეკრულების ფარგლებში შესრულებული სამუშაოებისა და გამოყენებული მასალების /ძირითადი საშუალებების ექსპლუატაციაში მიღებას.

წინააღმდეგ შემთხვევაში „ზედამხედველი" იტოვებს უფლებას არ მოახდინოს მოწყობილი ქსელის ჩაბარება და ქსელზე მიერთება.

3.2.10 მოახდინოს ანგარიშსწორება წინამდებარე ხელშეკრულების მე-2 მუხლის შესაბამისად;

3.2.11 კეთილსინდისიერად შეასრულოს წინამდებარე ხელშეკრულებით ნაკისრი ვალდებულებები.

3.3 „ზედამხედველს" უფლება აქვს:

3.3.1 მოსთხოვოს „დამკვეთს" წინამდებარე „ხელშეკრულების" პირობების შესრულება;

3.3.2 მოითხოვოს „ქსელის" სამშენებლო სამუშაოების შეჩერება, თუ მიიჩნევს, რომ სამუშაოები სრულდება სამშენებლო დოკუმენტაციის დარღვევით, ირღვევა შრომის უსაფრთხოების წესები და/ან სამუშაოების გაგრძელება საფრთხეს უქმნის მესამე პირის ქონებას და/ან ჯანმრთელობას და მოსთხოვოს „დამკვეთს" მიიღოს ყველა საჭირო ზომა, რათა აღმოიფხვრას ასეთი გარემოებები;

3.3.3 გასცეს წერილობითი ან/და ზეპირი ინსტრუქციები საპროექტო დოკუმენტაციაში საჭირო ცვლილებების განხორციელების შესახებ, თუ მიიჩნევს, რომ არსებული პროექტი არ არის სრულყოფილი ან მისი განხორციელების შემთხვევაში შეუძლებელია დასახული მიზნის მიღწევა, რომელი ინსტრუქციებიც სავალდებულოა შესასრულებლად „დამკვეთისთვის". ყოველთვის, როდესაც არსებობს ამის პრაქტიკული შესაძლებლობა, „ზედამხედველის" მიერ ინსტრუქციები უნდა გაიცეს წერილობით. თუ „ზედამხედველი" გასცემს ზეპირ ინსტრუქციას, ინსტრუქციის მიღებიდან ორი სამუშაო დღის ვადაში „შემსრულებელს" უფლება აქვს მოითხოვოს ინსტრუქციის წერილობით დადასტურება, ხოლო თუ ასეთი მოთხოვნიდან ორი სამუშაო დღის ვადაში არ მიიღებს წერილობით უარყოფას, მაშინ მიიჩნევა, რომ „ზედამხედველმა" დაადასტურა ინსტრუქცია წერილობით. წინამდებარე პუნქტში მითითებული ვადები არ მოქმედებს იმ შემთხვევაში, თუკი „ზედამხედველის" მიერ გაცემული ინსტრუქცია არის დაუყოვნებლივ შესასრულებელი. ასეთ შემთხვევაში „შემსრულებელი" ვალდებულია, რომ დაუყოვნებლივ უარყოს მითითება მოტივირებული შენიშვნებით, ან შეასრულოს მითითება. მოგვიანებით აღნიშნულზე გაცემული წერილობითი ინსტრუქცია, ასეთის არსებობის შემთხვევაში, ატარებს მხოლოდ მითითების დაფიქსირების შინაარსს.

3.3.4 „ზედამხედველი" უფლებამოსილია, განახორციელოს „სამუშაოების" მონიტორინგი იმ სიხშირით, რასაც ის საჭიროდ მიიჩნევს „სამუშაოების" სპეციფიკის გათვალისწინებით.

3.3.5 „ზედამხედველის" მიერ აღმოჩენილი წუნდების ან არაჯეროვანი შესრულების დაფიქსირების შემთხვევაში, „ზედამხედველი" უფლებამოსილია, მოსთხოვოს „დამკვეთს" ხარვეზის დაუყოვნებლივ გამოსწორება, ხოლო თუ ეს შეუძლებელია, განუსაზღვროს მას გონივრული ვადა მის აღმოსაფხვრელად. თუ „დამკვეთი" არ აღმოფხვრის ხარვეზს, „ზედამხედველი" უფლებამოსილია მოამზადოს შესაბამისი ანგარიში, რომელიც გათვალისწინებული იქნება „ქსელის" ექსპლუატაციაში მიღების დროს და შესაძლოა გახდეს „ქსელის" ექსპლუატაციაში არ მიღების საფუძველი.

3.3.6 „ზედამხედველი" არ არის უფლებამოსილი, დაადასტუროს ისეთი შესრულება, რომელიც გამოწვეულია სამუშაოების ისეთი ცვლილებით, რომელიც არ არის მასთან შეთანხმებული. უარი განაცხადოს „მომსახურების" გაწევის გაგრძელებაზე, თუ „დამკვეთი" დაარღვევს მის მიერ მე-2 მუხლით ნაკისრ ვალდებულებას.

3.4 „ზედამხედველი" ვალდებულია:

3.4.1 განახორციელოს „ქსელის" სამშენებლო სამუშაოების ზედამხედველობა წინამდებარე „ხელშეკრულებით" დადგენილი პირობების შესაბამისად; „ზედამხედველი" ვალდებულია, განახორციელოს სამუშაოების პერიოდული შემოწმება სამუშაოების სამშენებლო დოკუმენტაციასთან და „ხელშეკრულებასთან" შესაბამისობის დადგენის მიზნით.

3.4.2 „ზედამხედველი ინჟინერი" ვალდებულია, აკონტროლოს „სამუშაოების" პროგრესი „შემსრულებლის" მიერ წარმოდგენილი გეგმა-გრაფიკის შესაბამისად.

3.4.3 „ზედამხედველი ინჟინერი" ვალდებულია, ნებისმიერი საკითხი, რომელიც დაკავშირებულია „სამუშაოების" ცვლილებასთან, მოცულობასთან ან ტექნიკურ გადაწყვეტილებასთან დაადასტუროს, ან მოტივირებული შენიშვნებით უარყოს.

3.4.4 „ზედამხედველი ინჟინერი" უფლებამოსილია, მოსთხოვოს „შემსრულებელს", უზრუნველყოს სამშენებლო მოედანზე ან „სამუშაოებზე" დაქირავებული ნებისმიერი პირის გათავისუფლება, მათ შორის, შემსრულებლის წარმომადგენლის", იმ შემთხვევაში, თუ:

(ა) „სამუშაოების" ფიზიკური პროგრესი ჩამორჩება წარმოდგენილ გეგმა - გრაფიკს ზედიზედ ორი კვირის განმავლობაში;

(ბ) არაკომპეტენტურად ან დაუდევრად ასრულებს თავის ფუნქციებს, რაც რისკის ქვეშ აყენებს „სამუშაოების" დროულ და ხარისხიან შესრულებას;

(გ) მონაწილეობს იმ ქმედებაში, ან სათანადოდ არ რეაგირებს იმ ქმედების აღსაკვეთად, რომელიც საფრთხეს უქმნის „დამკვეთის“ ან/და „შემსრულებლის“ ან/და მესამე პირის უსაფრთხოებას, ჯანმრთელობას ან გარემოს დაცვას.

3.4.5 შეამოწმოს სამუშაოთა შესაბამისობა საპროექტო დოკუმენტაციასთან, აკონტროლოს შესრულებული სამუშაოს, გამოყენებული მასალისა და ტექნიკის ხარისხი პროექტისა და სამშენებლო წესების შესაბამისად;

3.4.6 წინამდებარე „ხელშეკრულების“ ხელმოწერიდან 3 (სამი) სამუშაო დღის ვადაში, მაგრამ არაუგვიანეს „ქსელის“ სამშენებლო სამუშაოების დაწყებამდე 1 (ერთი) სამუშაო დღისა, გამოყოს „მომსახურებაზე“ პასუხისმგებელი პირი და „დამკვეთს“ მიაწოდოს მისი საკონტაქტო ინფორმაცია;

3.4.7 განახორციელოს სამშენებლო სამუშაოების ინსპექტირება იმ სიხშირით, რომელსაც ის საჭიროდ მიიჩნევს „ქსელის“ სამშენებლო სამუშაოების სპეციფიკის გათვალისწინებით;

3.4.8 „ქსელის“ სამშენებლო სამუშაოების სპეციფიკის გათვალისწინებით, დაადგინოს და შეატყობინოს „დამკვეთს“ სასმელი წყლის გათიშვის ყველაზე ხელსაყრელი პერიოდი;

3.4.9 „მომსახურების“ დასრულების შემდეგ „დამკვეთს“ წარუდგინოს მიღება-ჩაბარების აქტი და საჭიროების შემთხვევაში, მოითხოვოს „მომსახურების“ სრული და საბოლოო ანგარიშსწორება.

4. „ხელშეკრულების“ მოქმედების ვადა და შეწყვეტა

4.1 „ხელშეკრულება“ ძალაში შედის ორივე მხარის მიერ მისი ხელმოწერის დღიდან და ძალაშია მხარეთა მიერ თავიანთი ვალდებულებების სრულად შესრულებამდე.

4.2 წინამდებარე „ხელშეკრულების“ შეწყვეტა მისი მოქმედების ვადის ამოწურვამდე შესაძლებელია:

(ა) ერთ-ერთი „მხარის“ მიერ, თუ მეორე „მხარე“ დაარღვევს წინამდებარე „ხელშეკრულებით“ გათვალისწინებულ მის რომელიმე ვალდებულებას ან პირობას და მიუხედავად დარღვევის გამოსწორების თაობაზე წერილობითი მოთხოვნის (შეტყობინების) მიღებისა, ამავე მოთხოვნაში (შეტყობინებაში) მითითებულ ვადაში, არ გამოასწორებს ამგვარ დარღვევას;

(ბ) მხარეთა ორმხრივი წერილობითი შეთანხმებით.

4.3 „დამკვეთი“ ვალდებულია, მის მიერ „ხელშეკრულების“ ნებისმიერი მიზეზით ვადამდე შეწყვეტის (მოშლის) შემთხვევაში, „ზედამხედველს“ სრულად აუნაზღაუროს გაწეული „მომსახურება“ და „ხელშეკრულების“ ვადამდე შეწყვეტით მიყენებული ზიანი, ამგვარის არსებობის შემთხვევაში.

4.4 „მხარეები“ თანხმდებიან, რომ „ზედამხედველის“ მიერ „ხელშეკრულების“ შეწყვეტის (მოშლის) შემთხვევაში, „ზედამხედველის“ მიერ „ხელშეკრულების“ მოშლის შედეგად მიყენებული ზიანი (ზარალი) არ ანაზღაურდება და „დამკვეთი“ წინასწარ, გამოუთხოვადად და უპირობოდ უარს აცხადებს „ხელშეკრულების“ მოშლის შედეგად მიყენებული ზიანის (ზარალის), ამგვარის არსებობის შემთხვევაში, ანაზღაურების მოთხოვნაზე.

5. ფორს-მაჟორი

5.1 „მხარეები“ თავისუფლდებიან პასუხისმგებლობისაგან „ხელშეკრულებით“ ნაკისრი ვალდებულებების შეუსრულებლობისათვის ან არადროული შესრულებისათვის, თუ აღნიშნული გამოწვეული იქნება ფორს–მაჟორული ვითარებით (შემდგომში „ფორსმაჟორული ვითარება“).

5.2 წინამდებარე „ხელშეკრულების“ მიზნებისათვის „ფორს–მაჟორული ვითარება“, შეზღუდვის გარეშე, მოიცავს: ომს, ამბოხებას, სამოქალაქო არეულობას, მიწისძვრას, ხანძარს, აფეთქებას, ქარიშხალს, წყალდიდობას ან სხვა სტიქიურ უბედურებებს, ასევე სახელმწიფო დაწესებულებების სხვა ქმედებასა და უმოქმედობას, რომელიც „მხარეთა“ გონივრული კონტროლის ფარგლებს სცილდება და რომლის დადგომაც წინამდებარე „ხელშეკრულებით“ გათვალისწინებული ვალდებულებების შესრულებას შეუძლებელს ხდის.

5.3 „მხარე“, რომელსაც „ფორსმაჟორული ვითარება“ შეეხო, უმოკლეს ვადაში, მაგრამ ამგვარი გარემოების დადგომიდან არაუგვიანეს 5 (ხუთი) კალენდარული დღისა, ვალდებულია, შეატყობინოს მეორე „მხარეს“ ამგვარი „ფორს–მაჟორული ვითარების“ თაობაზე, „ფორს–მაჟორული ვითარების“ ხასიათის და მისი შედეგების სათანადო აღწერით.

5.4 „ფორს–მაჟორული ვითარების“ დადგომის შემთხვევაში, „მხარეთა“ მიერ „ხელშეკრულებით“ ნაკისრი ვალდებულებების შესრულება გადაიწევს ამგვარი „ფორსმაჟორული ვითარების“ დამთავრებამდე/აღმოფხვრამდე.

5.5 იმ შემთხვევაში, თუ „ფორს–მაჟორული ვითარება“ გასტანს ზედიზედ 45 (ორმოცდახუთი) კალენდარულ დღეზე მეტ ხანს, თითოეულ „მხარეს“ უფლება აქვს მეორე „მხარისათვის“ გაგზავნილი წერილობითი შეტყობინების საფუძველზე, შეწყვიტოს წინამდებარე „ხელშეკრულება“ ამგვარი შეწყვეტის შედეგად პასუხისმგებლობის დაკისრების გარეშე.

6. მარეგულირებელი კანონმდებლობა და დავების გადაჭრის წესი

6.1 წინამდებარე „ხელშეკრულება“ რეგულირდება და განიმარტება საქართველოს მოქმედი კანონმდებლობის შესაბამისად.

6.2 „მხარეთა“ შორის წინამდებარე „ხელშეკრულებასთან“ დაკავშირებული ან მის საფუძველზე წარმოშობილი დავები წყდება მოლაპარაკების გზით. თუ „მხარეები“ მოლაპარაკების გზით ვერ მიაღწევენ შეთანხმებას, მაშინ დავის გადასაწყვეტად „მხარეები“ მიმართავენ საქართველოს შესაბამისი განსჯადობის სასამართლოს. „მხარეები“ თანხმდებიან, რომ პირველი ინსტანციის სასამართლოს მიერ „ზედამხედველის“ სასარგებლოდ მიღებული გადაწყვეტილება უნდა მიექცეს დაუყოვნებლივ აღსასრულებლად საქართველოს სამოქალაქო საპროცესო კოდექსის 268-ე მუხლის 1¹ ნაწილის შესაბამისად.

7. სხვადასხვა დებულებები

7.1 „ხელშეკრულების“ პირობების ნებისმიერი ცვლილება ან დამატება ძალაშია, თუკი ისინი შედგენილია წერილობით და ხელმოწერილია ორივე „მხარის“ მიერ.

7.2 წინამდებარე „ხელშეკრულების“ მიზნებისთვის „მხარეთა“ უფლებამოსილი (საკონტაქტო) პირები არიან:

დამკვეთისთვის:
დიმიტრი ლომჯარია
593231253

„ზედამხედველისთვის:
ალექსანდრე გიგილაშვილი
agigilashvili@gwp.ge
599577618

7.3 წინამდებარე „ხელშეკრულება“ ცვლის და აუქმებს „მხარეებს“ შორის მის საგანთან დაკავშირებით მანამდე არსებულ ყველა წერილობით თუ ზეპირ შეთანხმებას, გარიგებას ან/და დათქმას.

7.4 წინამდებარე „ხელშეკრულების“ რომელიმე დებულების ბათილობა არ იწვევს მისი სხვა დებულებ(ებ)ის ან/და მთლიანად „ხელშეკრულების“ ბათილობას. ბათილი დებულების ნაცვლად, გამოიყენება ისეთი დებულება, რომლითაც უფრო ადვილად მიიღწევა „ხელშეკრულებით“ (მათ შორის ბათილი დებულებით) გათვალისწინებული მიზანი.

7.5 „მხარეები“ ადასტურებენ, რომ მათ გაცნობიერებული აქვთ წინამდებარე „ხელშეკრულების“ შინაარსი, იგი ზუსტად გამოხატავს „მხარეთა“ თავისუფალ ნებას და რომ მათ მიერ ნების გამოვლენა მოხდა „ხელშეკრულების“ შინაარსის გონივრული განსჯის შედეგად.

7.6 წინამდებარე „ხელშეკრულება“ შედგენილია 2 (ორი) თანაბარი იურიდიული ძალის მქონე ეგზემპლარად და გადაეცემა „მხარეებს“.

ყოველივე ზემოაღნიშნულის დასტურად, „მხარეებმა“ უზრუნველყვეს წინამდებარე „ხელშეკრულების“ ხელმოწერა ზემოთ პირველად აღნიშნულ თარიღზე.

„დამკვეთი“
შპს „სარე დეველოპმენტი“

რეუვენ ბენ შემეში
დირექტორი

„ზედამხედველი“
შპს „ჯორჯიან უოთერ ენდ ფაუერი“

გიორგი სვანიშვილი
კომერციული დირექტორი

ისანი-სამგორის რაიონი ვარკეთილის 3-ის დასახლება მიწის ნაკვეთი ს.კ. 01.1 .3 .01 .010 01.1 .3 .01 .020 წ ალსადენ-წ ალარინების გარე ქსელის გადატანის პროექტი



2023 აგვისტო

შპს ,,ჯორჯიან უოთერ ენდ ფაუერის“
კომერციულ დირექტორს
ბატონ გიორგი სვანიშვილს

ისანი-სამგორის ბიზნეს ცენტრის მენეჯერის
ლევან ქურდიანი

სამსახურეობრივი ბარათი

განცხადების IN23-0795034 განხილვის შედეგად გაცნობებთ, რომ განცხადებაში მითითებულ მიწის ნაკვეთებზე გაედინება წყალსადენის და წყალარინების ქსელები, რომელთა გადატანაც შესაძლებელია თანდართული სქემატური ნახაზის მიხედვით.

ისანი-სამგორის ბიზნეს ცენტრის წყალარინების ინჟინერი
გრიგოლ გაბუნია

ისანი-სამგორის ბიზნეს ცენტრის უფროსი ინჟინერი
ცოტნე დარბაიძე

ისანი-სამგორის ბიზნეს ცენტრის უფროსი ინჟინერი
ლევან ქურდიანი

30.05.2023 წ.

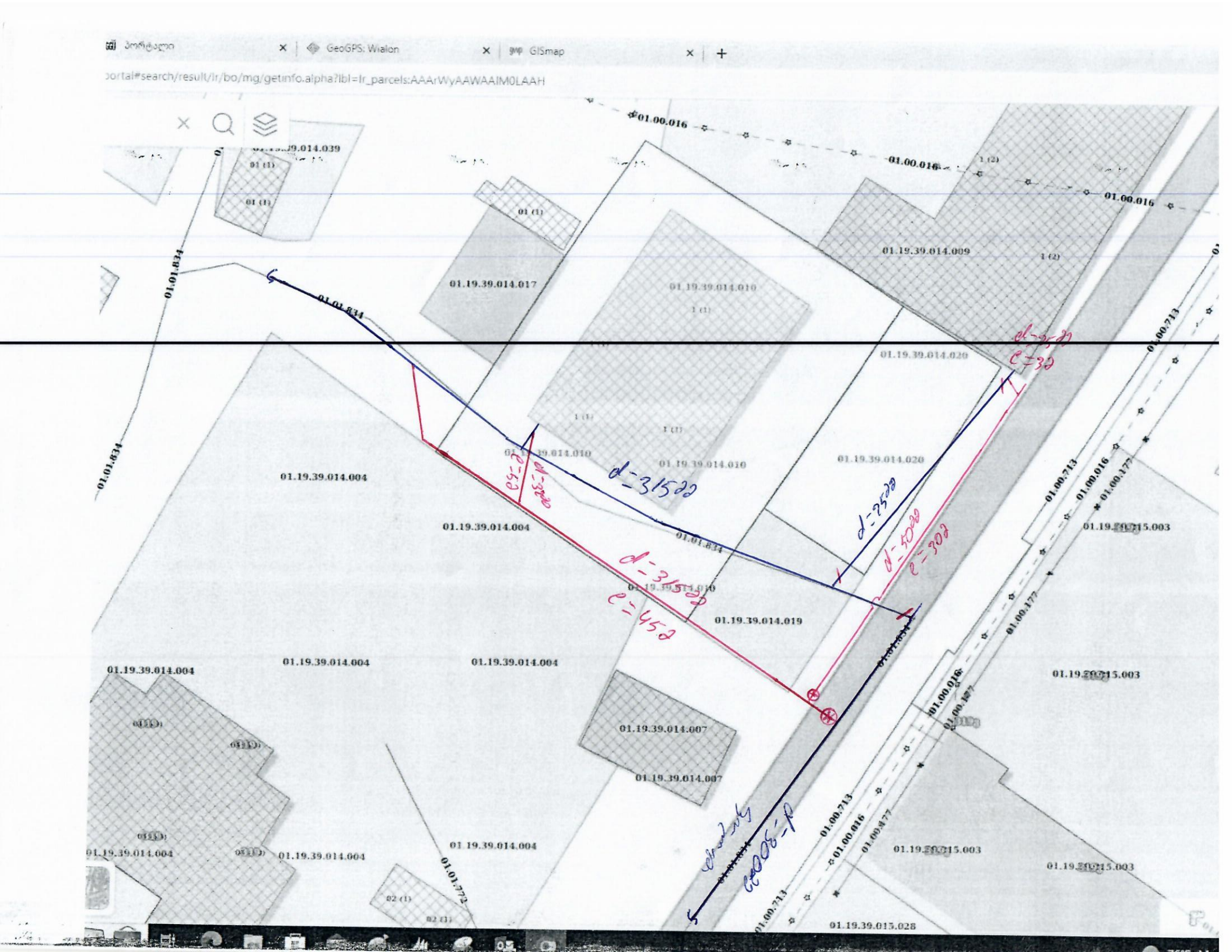
GeoGPS: Wialon
GISmap
portal#search/result/ir/bo/mg/getInfo.alpha?lbl=ir_parcels:AAArWyAAWAAIM0LAAH
01.00.016
01.01.834
01.19.39.014.039
01.19.39.014.017
01.19.39.014.010
01.19.39.014.009
01.19.39.014.020
01.19.39.014.004
01.19.39.014.019
01.19.39.014.007
01.00.713
01.00.177
01.19.39.015.003
01.19.39.015.028
01.01.772
d-3152
d-2528
d-3152
d-4528
d-2528
d-4528
d-3152
d-2528
d-3152
d-4528

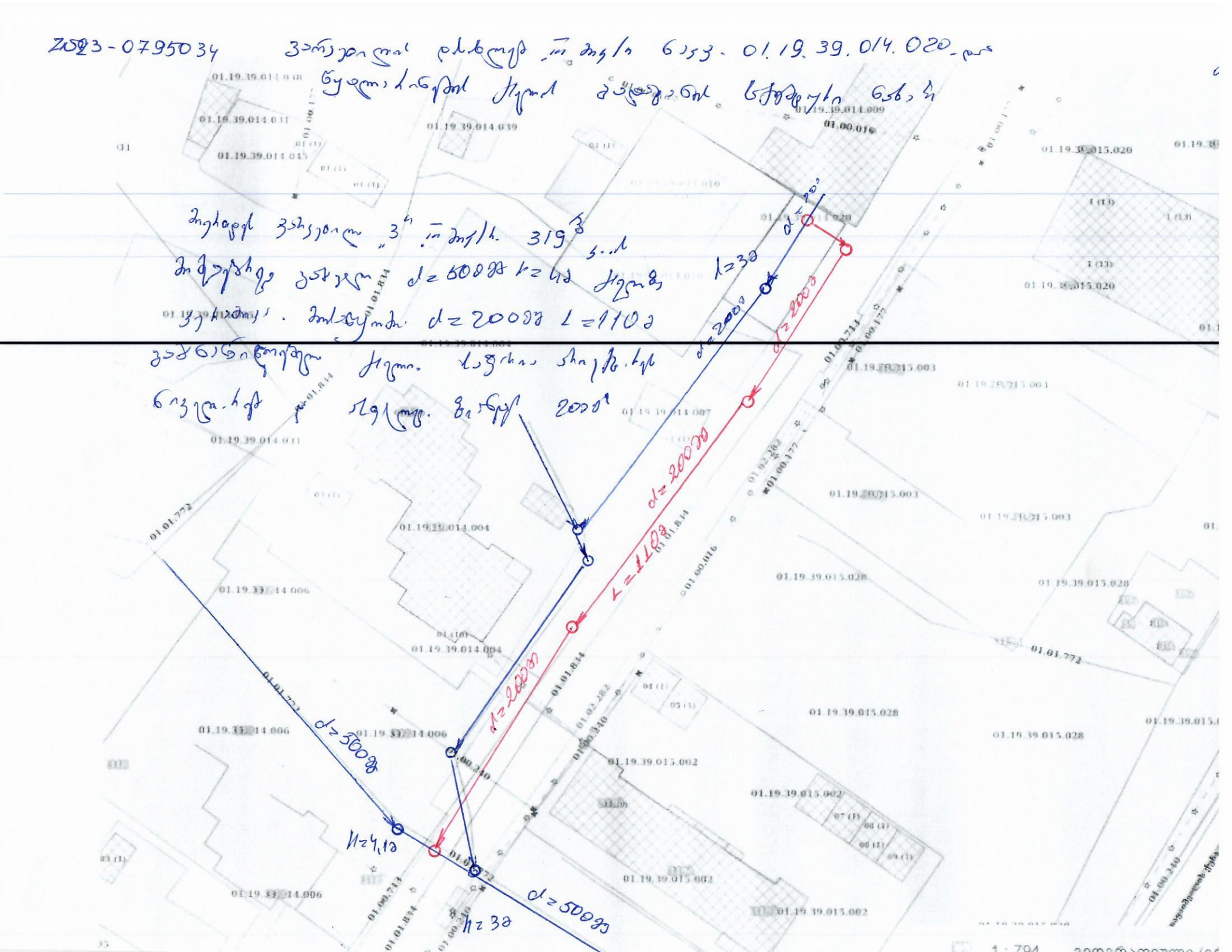
01.19.39.014.009
01.19.39.014.039
01.19.39.014.011
01.19.39.014.015
01.19.39.015.020
01.19.39.015.003
01.19.39.014.007
01.19.39.014.004
01.19.39.014.006
01.19.39.015.028
01.19.39.015.002
01.01.772
01.01.814
01.00.340
01.00.177
01.00.016
d=200მმ
l=30
d=200მმ
d=200მმ
l=2077
d=200მმ
d=360მმ
H=4,13
H=3მ
d=500მმ

ს ა რ ჩ ე ვ ი

№	ნახაზის დასახელება	ფურცელი №
	ტ ე ქ ნ ო ლ ო გ ი უ რ ი ნ ა წ ი ლ ი	
1.	სარჩევი	წკ-1
2.	ტექნიკური დავალება	1-2 გვ.
3.	განმარტებითი ბარათი	წკ-2
4.	ობიექტის სიტუაციის ამსახველი ფოტომასალა	წკ-3
5.	გეგმა ორთო ფოტოს გარეშე არსებული და საპროექტო სიტუაციის დატანით	წკ-
6.	გეგმა ორთო ფოტოთი არსებული და საპროექტო სიტუაციის დატანით	წკ-5
7.	საპროექტო წ ალსადენის განშოების ჭა 1	წკ-
8.	საპროექტო წ ალსადენის განშოების ჭა 2	წკ-
9.	საპროექტო წ ალსადენის მიწის თხილის განივი კვეთი 1 2 3.	წკ-
10.	საპროექტო წ ალარინების გრძივი პროფილი.	წკ-
11.	საპროექტო წ ალარინების მიწის თხილის განივი კვეთი 1 2.	წკ-10
12.	საპროექტო წ ალარინების მოხვევის ჭა 1 2.	წკ-11
13.	საპროექტო წ ალარინების სწორხაზოვანი ჭა 3 .	წკ-12
14.	საპროექტო წ ალარინების მიერთების ჭა 5	წკ-13

	სამუშაოების შესრულების მეთოდოლოგია წ ალარინება	
1.	წ ალსადენის ტიპიური ჭა მრგვალი ჭების კონსტრუქციული ელემენტების საძირკვლის რგოლების და ფილების გადაბმის კვანძი	გვ-1
2.	მიწის თხრილის და ჭის ქვაბულის გამაგრების კვანძი	გვ-2
3.	ინერტული მასალები	გვ-3
4.	თხრილის შევსების მეთოდოლოგია	გვ-4
5.	ღამის სამუშაოები და ნარჩენების მართვა	გვ-5
6.	დროებითი შენობა ნაგებობები	გვ-6
7.	მობილიზაცია და სამშენებლო მოედნის მოწესრიგება	გვ-7

№	ნახაზის დასახელება	ფურცელი №
	კ ო ნ ს ტ რ უ ქ ც ი უ ლ ი ნ ა წ ი ლ ი	
1.	ნახაზების ჩამონათვალი	სკ-1
2.	ჭის ანაკრები რკინაბეტონის გადახურვის ფილა 1000 მმ სა ალიბე ნახაზი	სკ-2
3.	ჭის ანაკრები რკინაბეტონის გადახურვის ფილა 1000 მმ არმირება სპეციფიკაცია	სკ-3
4.	ჭის ანაკრები რკინაბეტონის რგოლი 1000 მმ 00 მმ	სკ-4
5.	ჭის ანაკრები რკინაბეტონის ძირი 1000 მმ	სკ-5
6.	ჭის ანაკრები რკინაბეტონის გადახურვის ფილა 1500 მმ სა ალიბე ნახაზი	სკ-6
7.	ჭის ანაკრები რკინაბეტონის გადახურვის ფილა 1500 მმ არმირება	სკ-7
8.	ჭის ანაკრები რკინაბეტონის გადახურვის ფილა 1500 მმ სპეციფიკაცია	სკ-8
9.	ჭის ანაკრები რკინაბეტონის რგოლი 1500 მმ 00 მმ	სკ-9
10.	ჭის ანაკრები რკინაბეტონის ძირი 1500 მმ	სკ-10
11.	ჭის ანაკრები რკინაბეტონის ძირი 1500 მმ სპეციფიკაცია	სკ-11

დამკვეთი №) IN№23-0820530 (220)

შ.პ.ს. "სალე დეველოპმენტი"

შემსრულებელი:

ტექნიკური ექსპერტიზისა და პროექტირების დეპარტამენტი

პროექტის დასახელება:

ისანი-სამგორის რაიონი ვარკეთილის 3-ის დასახლება მიწის ნაკვეთი ს.კ. 01.1 .3 .01 .010 N01.19.39.014.020;) წ ალსადენ-წ ალარინების გარე ქსელის გადატანის პროექტი

პროექტი მოამზადა:

მიხეილ გე აძე

პროექტი შეამოწმა:

გოჩა ოქრუაშვილი

თარიღი: აგვისტო, 2023

სარჩევი

მასშტაბი	ფურცელი	ფორმატი
	წკ-1	A3

განმარტებითი ბარათი

ზოგადი ინფორმაცია:

წინამდებარე პროექტი დამუშავებულია კომპანია ორ იან უოთერ ენდ ფაუერის სტრუქტურული ერთეულის - ტექნიკური ექსპერტიზისა და პროექტირების დეპარტამენტის მიერ.

ტექნიკური დავალება რომელიც გაცემულია პროექტის დამკვეთის - -ის ბიზნესცენტრის მიერ ითვალისწინებს ისანი-სამგორის რაიონი ვარკეთილის 3-ის დასახლება მიწის ნაკვეთი ს.კ. 01.1 .3 .01 .010 01.1 .3 .01 .020 წ ალსადენ-წ ალარინების გარე ქსელის გადატანის პროექტი.

საპროექტო დოკუმენტაციაში გამო ენებული თითოეული ტექნიკური გადაწ ვეტილება მიღებულია საქართველოში მოქმედი სამშენებლო წესებისა და ნორმების საფუძველზე.

პროექტის მიზანი:

პროექტის მიზანია არსებული წ ალარინების დ-200მმ ქსელის შეცვლა-განახლება ასფალტიან გზაზე მოწ ობით რომლითაც გაუმ ობესდება აბონენტების მომსახურება. წ ალარინების ქსელის გადმოტანა გათვალისწინებულია საპროექტო წ ალარინების H=3.10 მეტრის ჭაში მოწ ობით დ-500მმ ქსელზე ხოლო არსებული წ ალარინების დ-200მმ მილის განშტეობა რომელიც ჩართულია სანიაღვრე ჭაში აგრეთვე მოხდება გადმორთვა საპროექტო წ ალარინების ქსელის მოწ ობის დროს საპროექტო წ ალარინების ჭა -ში. საპროექტო ქსელზე მოსაწ ობია ამში 5 საპროექტო წ ალარინების ჭა. საპროექტო ჭის სიღრმეები იხილეთ გეგმასა და პროფილზე, ხოლო წ ალსადენის პოლ. ქსელის დ-315მმ მილის მოწ ობა გათვალიწინებულია ობიექტის მიწის ნაკვეთის წითელ ხაზების პირას დაერთების ადგილას გათვალიწინებულია განშტოების ჭის მოწ ობა აგრეთვე დ-50მმ მილის დაერთების ადგილას საპროექტო დ-315მმ მილზე საპროექტო წ ალსადენის განშოების ჭა N2 მოწ ობა სამშენებლო სამუშაობი ჩატარდეს განსაკუთრებული სიფრთხილით!! სამშენებლო წესებისა და ნორმების დაცვით.

არსებული და საპროექტო ქსელების დახასიათება:

საპროექტო წ ალარინების ქსელის გადმოერთების დაერთება ხდება არსებულ 200 მმ ქსელზე მოსაწ ობ საპროექტო წ ალარინების 2.15 მ. ჭაში არსებულ 500 მმ ქსელზე მოსაწ ობ საპროექტო წ ალარინების 3.10 მ. ჭაში

საპროექტო წ ალარინების ქსელი ეწ ობა შემდეგი მილებისაგან: პოლიეთილენის გოფრირებული -200 მმ 10 მეტრი.

საპროექტო ქსელის მთლიანად ეწ ობა 0.0168; 0.0341; 0.0246 ქანობით. საპროექტო წ ალარინების ქსელის მოწ ობის მთილიან სიგრძეზე იხ. გეგმა .

საპროექტო წ ალარინების ქსელის საშუალო ჩაღრმავება : 2.15 - 2.60 მ-მდე.

საპროექტო წ ალსადენის ქსელის გადმოერთების დაერთება ხდება არსებულ 300 მმ ფოლადის ქსელზე მოსაწ ობ საპროექტო წ ალარინების 1. 5 მ. განშოების ჭის მოწ ობით არსებულ 315მმ პოლიეთილენის ქსელზე გადმორთვით.

საპროექტო წ ალსადენის ქსელი ეწ ობა შემდეგი მილებისაგან: პოლიეთილენის -315 მმ 3 მეტრი -50 მმ 2 მეტრი -32 მმ 5 მეტრი -25 მმ მეტრი.

საპროექტო წ ალსადენის ქსელის საშუალო ჩაღრმავება : 1.00 - 1.30 მ-მდე.

შენიშვნა:

1. ასფალტის საფარის 0.00 მ^2 მოხსნა -დაგება.
2. პროექტი შეთახნმებულია ისანი-სამგორის ბიზნეს ცენტრის წარმომადგენლებთან.
3. მშენებლობის დროს და საპროექტო ჭების ჩაღმავება საჭიროების შემთხევაში შეიცვალოს მშენებლობის პერიოდში სამშენებლოს მიერ. საპროექტო სამსახურთან შეთახნმებით.

მშენებლობის დაწ ებამდე დამკვეთი თავად უზრუნველ ოფს არსებული წ ალარინების ჭიდან დროებითი ქსელის გადმორთვას ბიზნესცენტრის მიერ მითითებულ ლოკაციაზე რათა შესაძლებელი ი ოს ძირითადი ქსელის მოსაწ ობად სამშენებლო პოლიგონის მომზადება.

იმ შემთხვევაში თუ მშენებლობის პროცესში აღმოჩნდება დამატებითი ინდ. საცხოვრებელი სახლის წ ალარინების განშტოება საჭიროა მისი გადმორთვა საპროექტო ქსელზე. აღნიშნული სამუშაოები გათვალისწინებული იქნება პროექტის სამუშაოთა მოცულობებში და წინა სახარ თაღრიცხვო დოკუმენტაციაში.

ძირითადი აქტივები:

დასახელება	არსებული	საპროექტო
წ ალარინების ჭა ცალი	0	5
წ ალსადენის ჭა ცალი	0	2
წ ალარინების მილი მეტრი	0	108
წ ალსადენის მილი მეტრი	0	79
ურდული ცალი	0	2

გეოლოგია:

გეოლოგიური მონაცემები აღებულია საფონდო მასალებზე და რდნობით აქედან გამომდინარე გვხვდება V-VI კატეგორიის გრუნტი.

კომუნიკაციები:

შენიშვნა: მიუხედავად იმისა, რომ მოკვლევის დროს კომუნიკაციებზე ინფორმაცია სრულად ასახულია პროექტში სამშენებლო სამუშაოების დაწ ებამდე შემსრულებელი ვალდებულია მიწისქვეშა ქსელების მდებარეობა დააზუსტოს კომუნიკაციის მფლობელ კომპანიებთან.

გზის საფარი: პროექტით სამშენელო სამუშაოების უმეტესი ნაწილი გათვალისწინებულია ასფალტის საფარიან გზაზე.

გეოდეზია: ტოპოგეოდეზიური სამუშაოები შესრულებულია LEICA GS10 ხელსაწ ოს გამო ენებით.



დამკვეთი I 23-0820530 (220)

შ.პ.ს. "სალე დეველოპმენტი"

შემსრულებელი:

ტექნიკური ექსპერტიზისა და პროექტირების დეპარტამენტი

პროექტის დასახელება:

ისანი-სამგორის რაიონი ვარკეთილის 3-ის დასახლება მიწის ნაკვეთი ს.კ. 01.1 .3 .01 .010 N01.19.39.014.020;)
წ ალსადენ-წ ალარინების გარე ქსელის გადატანის პროექტი

პროექტი მოამზადა:

მიხეილ გე აძე

პროექტი შეამოწმა:

გოჩა ოქრუაშვილი

თარიღი: აგვისტო, 2023

განმარტებითი ბარათი

მასშტაბი	ფურცელი	ფორმატი
	წკ-2	A3

ობიექტის სიტუაციის ამსახველი ფოტომასალა









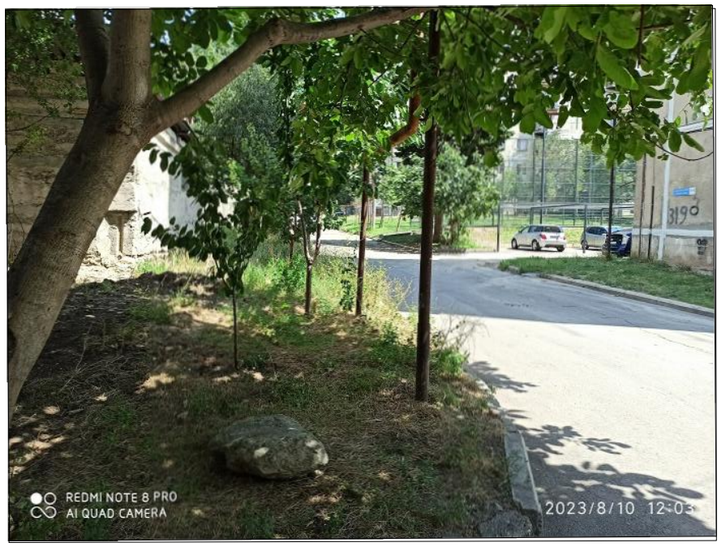

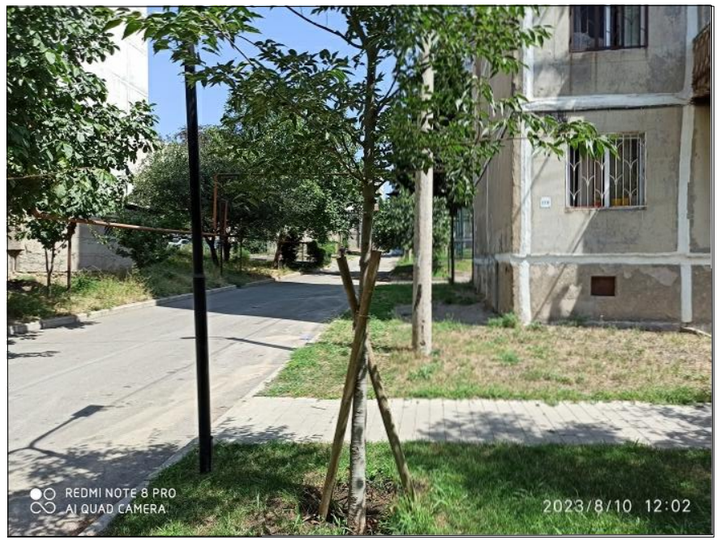







gwp

დამკვეთი I 23-0820530 (220)

შ.პ.ს. "სალე დეველოპმენტი"

შემსრულებელი:

ტექნიკური ექსპერტიზისა და პროექტირების დეპარტამენტი

პროექტის დასახელება:

ისანი-სამგორის რაიონი ვარკეთილის 3-ის დასახლება მიწის ნაკვეთი ს.კ. 01.1 .3 .01 .010 N01.19.39.014.020;) წ ალსადენ-წ ალარინების გარე ქსელის გადატანის პროექტი

პროექტი მოამზადა:

მიხეილ გე ამე

პროექტი შეამოწმა:

გოჩა ოქრუაშვილი

თარიღი: აგვისტო, 2023

ობიექტის სიტუაციის ამსახველი ფოტომასალა

მასშტაბი	ფურცელი	ფორმატი
	წკ-3	A3

ობიექტი მიწის ნაკვეთი
ს.კ. 01.1 .3 .01 .020

ობიექტი მიწის ნაკვეთი
ს.კ. 01.1 .3 .01 .010

არს. წ ალსადენის პოლ.
PN16 D=32 მმ. მილი

საპ. წ ალსადენის მილი
PE100 SDR11 PN16D=32 მმ. 5 მ.

არს. წ ალსადენის პოლ.
PN16 D=315 მმ. მილი

არს. გასაუქმებელი წ ალ. პოლ.
PN16 D=315 მმ. მილი

საპ. წ ალსადენის მილი
PE100 SDR11 PN16D=315 მმ. 3 მ.

საპ. წ ალარინების ჭა 1
1.00 მ. 2.15 მ. პკ 0 00

არს. გასაუქმებელი
წ ალარინების ჭა
1.00 მ. 3.00 მ.

არს. გასაუქმებელი
წ ალარინების D=200 მმ,
ქსელი

არს. წ ალსადენის პოლ.
PN16 D=25 მმ. მილი

საპ. წ ალსადენის მილი
PE100 SDR11 PN16D=25 მმ. მ.

საპ. წ ალსადენის
50 მმ. დამხშობი

საპ. წ ალარინების ჭა 2
1.00 მ. 3.00 მ. პკ 0 0

საპ. წ ალსადენის მილი
PE100 SDR11 PN16D=50 მმ. 2 მ.

არს. სანიაღვრე ჭა

საპ. წ ალსადენის ჭა
2 1.00 მ. 1. 5 მ.

საპ. წ ალსადენის ჭა
1 1.50 მ. 1. 5 მ.

არს. სანიაღვრე ჭა

საპ. წ ალარინების ჭა 3
1.00 მ. 2. 5 მ. პკ 0 52

არს. წ ალსადენის ფოლადის.
D=300მმ. მილი

საპ. წ ალარინების მილი
SN8 D=200 მმ. 10 მ.
ღია მეთოდით აღსადგენი
ასფალტის მოცულობა 0.00მ.

არს. წ ალარინების
D=200 მმ. ქსელი

არს. წ ალარინების ჭა
1.00 მ. 1.55 მ.

არს. სანიაღვრე ჭა

არს. წ ალარინების
D=500 მმ. ქსელი

არს. წ ალარინების ჭა
1.00 მ. .10 მ.

საპ. წ ალარინების ჭა 5
1.00 მ. 3.10 მ. პკ 1 0

არს. სანიაღვრე
500 მ. ქსელი

საპ. წ ალარინების ჭა
1.00 მ. 2. 5 მ. პკ 1 02

არს. სანიაღვრე ჭა
1.00 მ. 1. 5 მ.

არს. წ ალარინების ჭა
1.00 მ. 3.00 მ.

პირობითი აღნიშვნები

- წ ალარინების გასაუქმებელი მილი
- წ ალსადენის გასაუქმებელი მილი
- წ ალარინების არსებული მილი
- წ ალარინების საპროექტო მილი
- წ ალსადენის არსებული მილი
- წ ალსადენის საპროექტო მილი
- წ ალსადენის საპროექტო მილი
- წ ალსადენის საპროექტო ჭა
- წ ალსადენის საპროექტო ჭა
- წ ალარინების საპროექტო ჭა
- წ ალარინების არსებული ჭა
- არსებული სანიაღვრე ქსელი
- არს. სანიაღვრე ჭა
- აღსადგენი ასფალტის საფარი 0.0 მ²

დამკვეთი I 23-0820530 (220)

შ.პ.ს. "სალე დეველოპმენტ"

შემსრულებელი:

ტექნიკური ექსპერტიზისა და პროექტირების დეპარტამენტი

პროექტის დასახელება:

ისანი-სამგორის რაიონი ვარკეთილის 3-ის დასახლება მიწის ნაკვეთი ს.კ. 01.1 .3 .01 .010 N01.19.39.014.020;) წ ალსადენ-წ ალარინების გარე ქსელის გადატანის პროექტი

პროექტი მოამზადა:

მიხეილ გე ადე

პროექტი შეამოწმა:

გოჩა ოქრუაშვილი

თარიღი: აგვისტო, 2023

გეგმა ორთო ფოტოთს გარეშე არსებული და საპროექტო სიტუაციის დატანით

მასშტაბი	ფურცელი	ფორმატი
მმ. 1:500	წკ-	A3

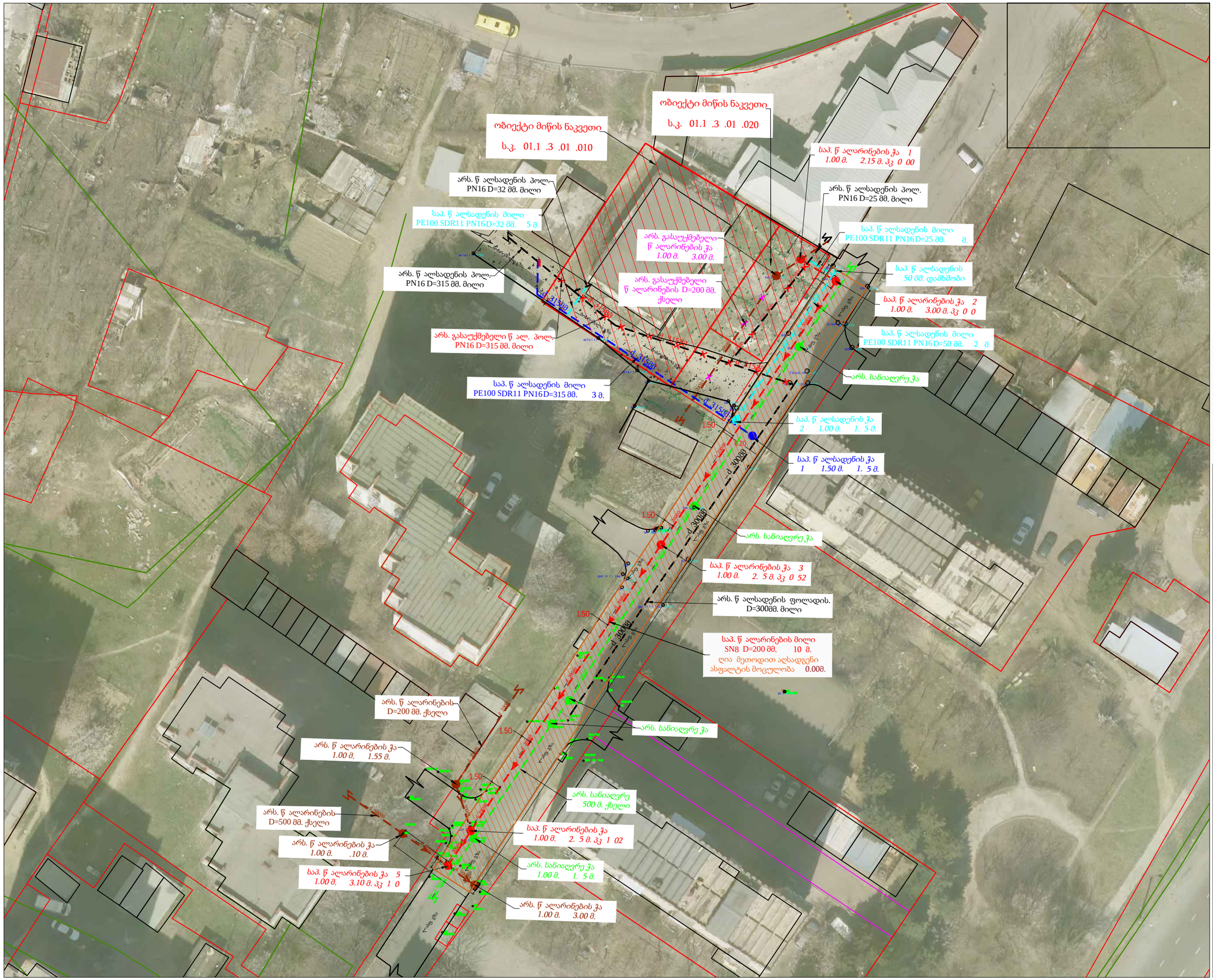

პირობითი აღნიშვნები

- წ ალარინების გასაუქმებელი მილი
- წ ალსადენის გასაუქმებელი მილი
- წ ალარინების არსებული მილი
- წ ალარინების საპროექტო მილი
- წ ალსადენის არსებული მილი
- წ ალსადენის საპროექტო მილი
- წ ალსადენის საპროექტო მილი
- წ ალსადენის საპროექტო ჭა
- წ ალსადენის საპროექტო ჭა
- წ ალარინების საპროექტო ჭა
- წ ალარინების არსებული ჭა
- არსებული სანიაღვრე ქსელი
- არს. სანიაღვრე ჭა
- აღსადგენი ასფალტის საფარი 0.0 მ²

gwp

დამკვეთი I 23-0820530 (220)

შ.პ.ს. "სალე დეველოპმენტ"

შემსრულებელი:

ტექნიკური ექსპერტიზისა და პროექტირების დეპარტამენტი

პროექტის დასახელება:

ისანი-სამგორის რაიონი ვარკეთილის 3-ის დასახლება მიწის ნაკვეთი ს.კ. 01.1 .3 .01 .010 N01.19.39.014.020;)
წ ალსადენ-წ ალარინების გარე ქსელის გადატანის პროექტი

პროექტი მოამზადა:

მიხეილ გე ამე

პროექტი შეამოწმა:

გოჩა ოქრუაშვილი

თარიღი: აგვისტო, 2023

გეგმა ორთო ფოტოთი არსებული და საპროექტო სიტუაციის დატანით

მასშტაბი	ფურცელი	ფორმატი
მშ. 1:500	წკ-5	A3

საპროექტო წ ალსადენის ჭა # 1
1.5 მ. სრ 1. 5მ.
გეგმა

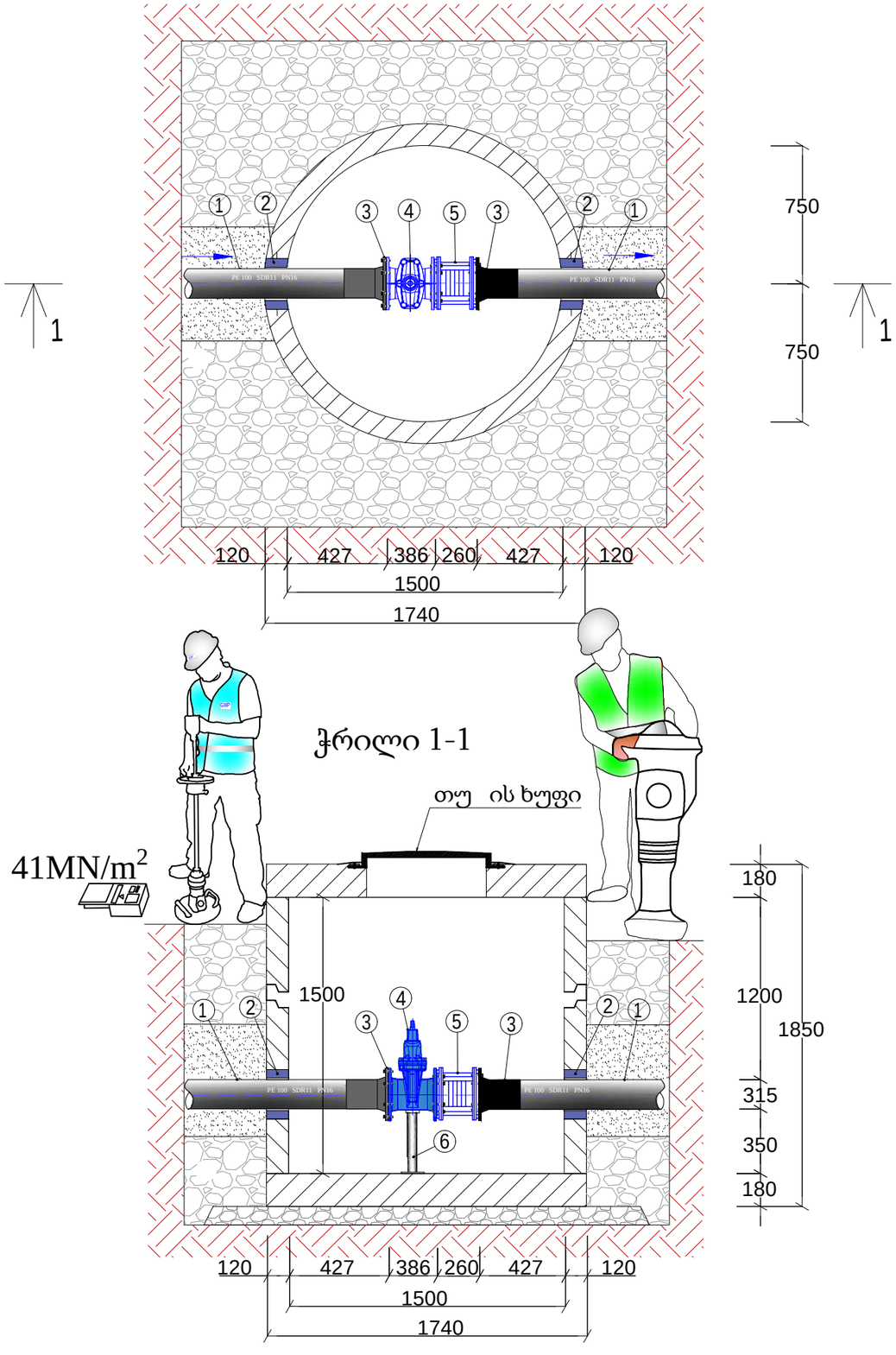

ექსპლიკაცია

1. საპროექტო მილი PE100 PN 16 SDR 11 *d* 315 მმ
2. ჩობალი *d* მმ ძენძით ამოვსება
3. ადაპტორი მილტუჩით *d* 315 მმ
   . ურდული *d* 300 მმ
5. სამონტა ო ჩასაკეთებელი *d* 300 მმ
   . ფოლადის სა რდენი მილი d 15 5 მმ 350 მმ
   ფოლადის ფურცლით

დამკვეთი I 23-0820530 (220)

შ.პ.ს. "სალე დეველოპმენტ"

შემსრულებელი:

ტექნიკური ექსპერტიზისა და პროექტირების დეპარტამენტი

პროექტის დასახელება:

ისანი-სამგორის რაიონი ვარკეთილის 3-ის დასახლება მიწის ნაკვეთი ს.კ. 01.1 .3 .01 .010 N01.19.39.014.020;)
წ ალსადენ-წ ალარინების გარე ქსელის გადატანის პროექტი

პროექტი მოამზადა:

მიხეილ გე აძე

პროექტი შეამოწმა:

გოჩა ოქრუაშვილი

თარიღი: აგვისტო, 2023

საპროექტო წ ალსადენის განშტოების ჭა 1

მასშტაბი	ფურცელი	ფორმატი
	წკ-	A3

საპროექტო წ ალსადენის ჭა 2

1.0 მ. სრ=1.85 მ.

გეგმა

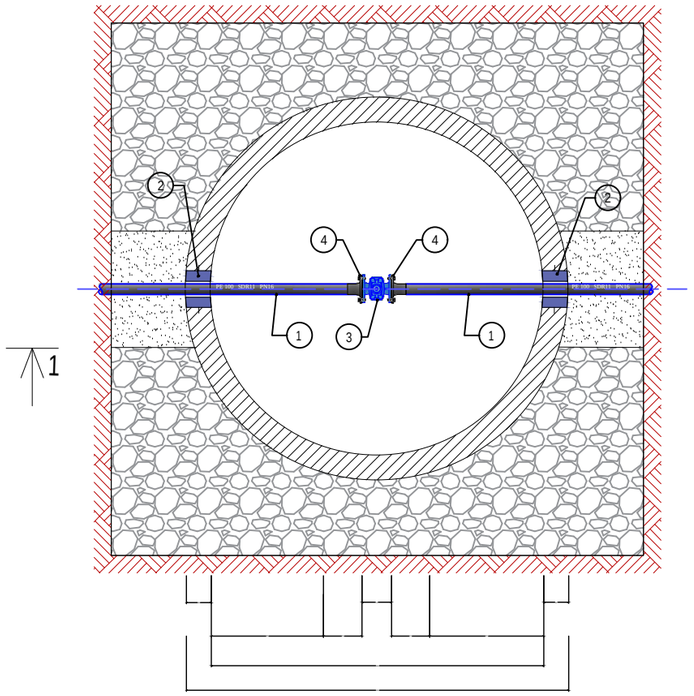

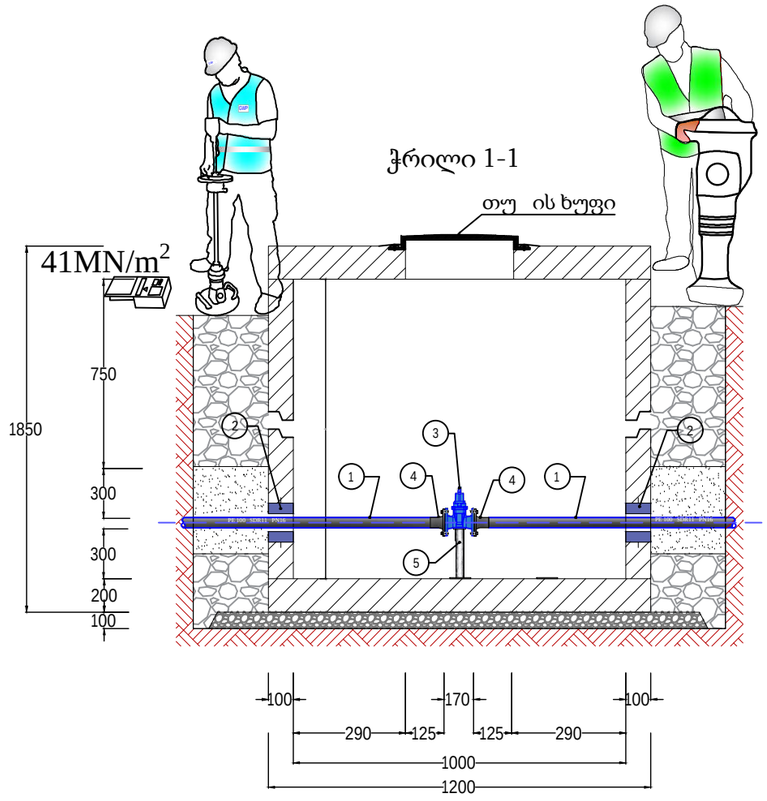

ექსპლიკაცია

1. საპროექტო მილი PE100 PN 16 SDR 11 *d* 50 მმ
2. ჩობალი *d* 11 მმ ძენძით ამოვსება ;
3. ურდული *d* 0 მმ
4. ადაპტორი მილტუჩით *d* 50 მმ
5. ფოლადის სა რდენი მილი *d* 51 3 მმ *L=300* მმ ფოლადის ფურცლით;



დამკვეთი I 23-0820530 (220)

შ.პ.ს. "სალე დეველოპმენტი"

შემსრულებელი:

ტექნიკური ექსპერტიზისა და პროექტირების დეპარტამენტი

პროექტის დასახელება:

ისანი-სამგორის რაიონი ვარკეთილის 3-ის დასახლება მიწის ნაკვეთი ს.კ. 01.1 .3 .01 .010 N01.19.39.014.020;) წ ალსადენ-წ ალარინების გარე ქსელის გადატანის პროექტი

პროექტი მოამზადა:

მიხეილ გე ამე

პროექტი შეამოწმა:

გოჩა ოქრუაშვილი

თარიღი: აგვისტო, 2023

საპროექტო წ ალსადენის გაწმენდის ჭა 2

მასშტაბი	ფურცელი	ფორმატი
	წვ-	A3

წ ალსადენის მილის მიწის თხრილის განივი კვეთი ასფალტოვანი მონაკვეთისთვის 1

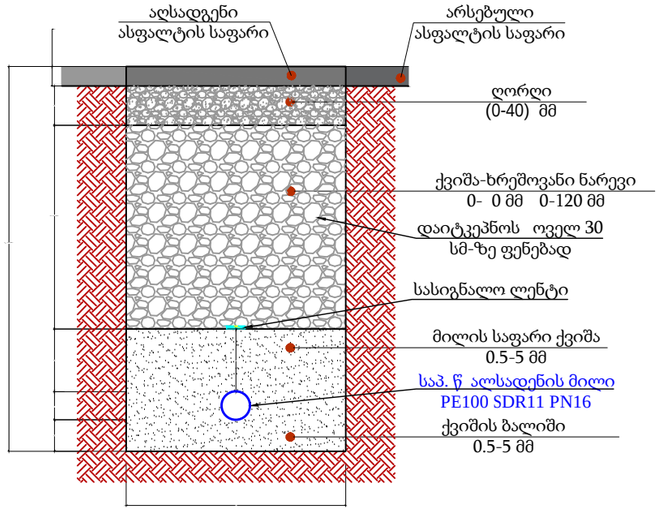

#	d	H_{saS}	B	h_{saS}	L (m)
1	315	1300	800	235	6
2	50	1000	700	200	27
3	25	1000	700	225	2

წ ალსადენის მილის მიწის თხრილის განივი კვეთი მოხრეშილი მონაკვეთისთვის 2

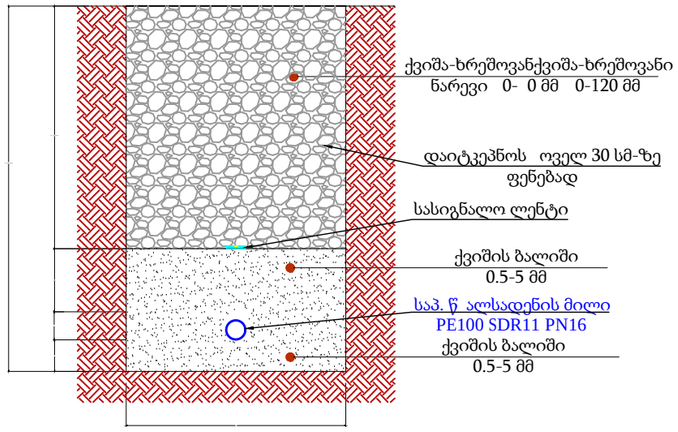

#	d	H_{saS}	B	h_{saS}	L (m)
1	32	1000	700	518	5
2	315	1300	800	535	29

წ ალსადენის მილის მიწის თხრილის განივი კვეთი 3

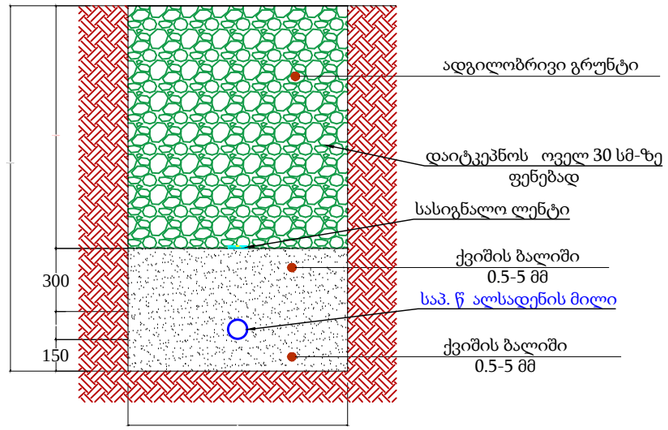

#	d	H_{saS}	B	h_{saS}	L (m)
1	25	1000	700	525	2
2	315	1300	800	535	8

თხრილის დამუშავება

- საპროექტო თხრილი დამუშავდეს მექანიზმით.
- იმ მონაკვეთებზე, სადაც შეუძლებელია სამუშაოების წარმოება ტექნიკით ან იქმნება არსებული კომუნიკაციების დაზიანების რისკი სამუშაოები შესრულდეს ხელით.
- აუცილებელია უსაფრთხოების სპეციალისტის უწ ვეტი ჩართულობა.
- წინამდებარე ტიპიური განივი კვეთები ასახავს ზოგად ინფორმაციას სხვადასხვა მახასიათებელი მონაკვეთებისთვის.
- თუ ვერტიკალური თხრილის სიღრმე აღემატება 1.5 მეტრს ფერდი უნდა გამაგრდეს ნახ. -ის მიხედვით.
- ტექნიკა და ამოღებული გრუნტი განთავსდეს ნახ. 1 და ნახ. 2-ზე ნაჩვენები დისტანციით გრუნტის კატეგორიებისა და თხრილის გამაგრების შესაბამისად.
- გზის განივი ქანობის არსებობის შემთხვევაში ამოღებული გრუნტი დასაწ ობდეს 3-ის შესაბამისად.
- თხრილის დამუშავების დროს მშენებელმა უნდა დაიცვას უსაფრთხოების ნორმები ქვე ანაში მოქმედი კანონმდებლობის შესაბამისად.
- თხრილში წ ალსადენ-წ ალარინების მილის მონტა ის დროს ბოლოები უნდა დაიგმანოს დამხშობებით.

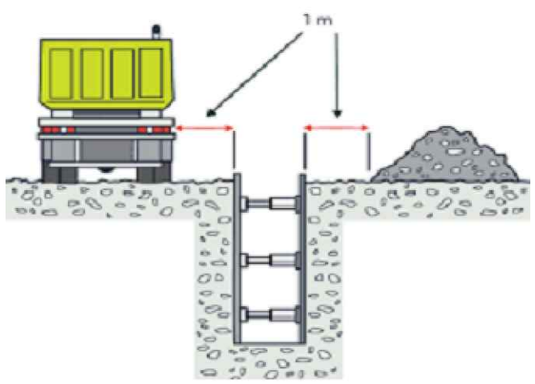

nax. #1

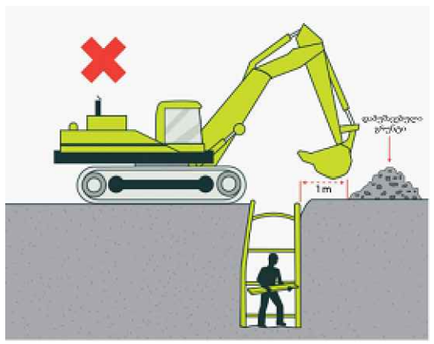

nax. #2

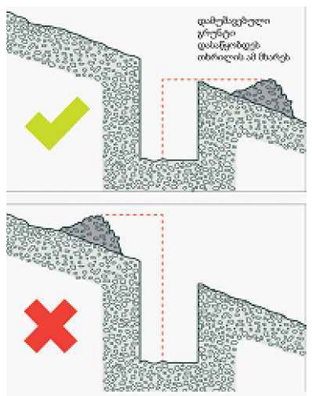

nax. #3

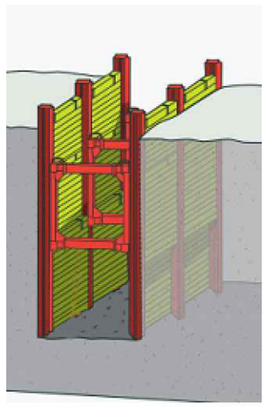

nax. #4

gwp

დამკვეთი I 23-0820530 (220)

შ.პ.ს. "სალე დეველოპმენტი"

შემსრულებელი:

ტექნიკური ექსპერტიზისა და პროექტირების დეპარტამენტი

პროექტის დასახელება:

ისანი-სამგორის რაიონი ვარკეთილის 3-ის დასახლება მიწის ნაკვეთი ს.კ. 01.1 .3 .01 .010 N01.19.39.014.020;)
წ ალსადენ-წ ალარინების გარე ქსელის გადატანის პროექტი

პროექტი მოამზადა:

მიხეილ გე აძე

პროექტი შეამოწმა:

გოჩა ოქრუაშვილი

თარიღი: აგვისტო, 2023

წ ალსადენის მილის მიწის თხრილის განივი კვეთი 1 2 3.

მასშტაბი	ფურცელი	ფორმატი
	წკ-	A3

წ ალარინების გრძივი პროფილი

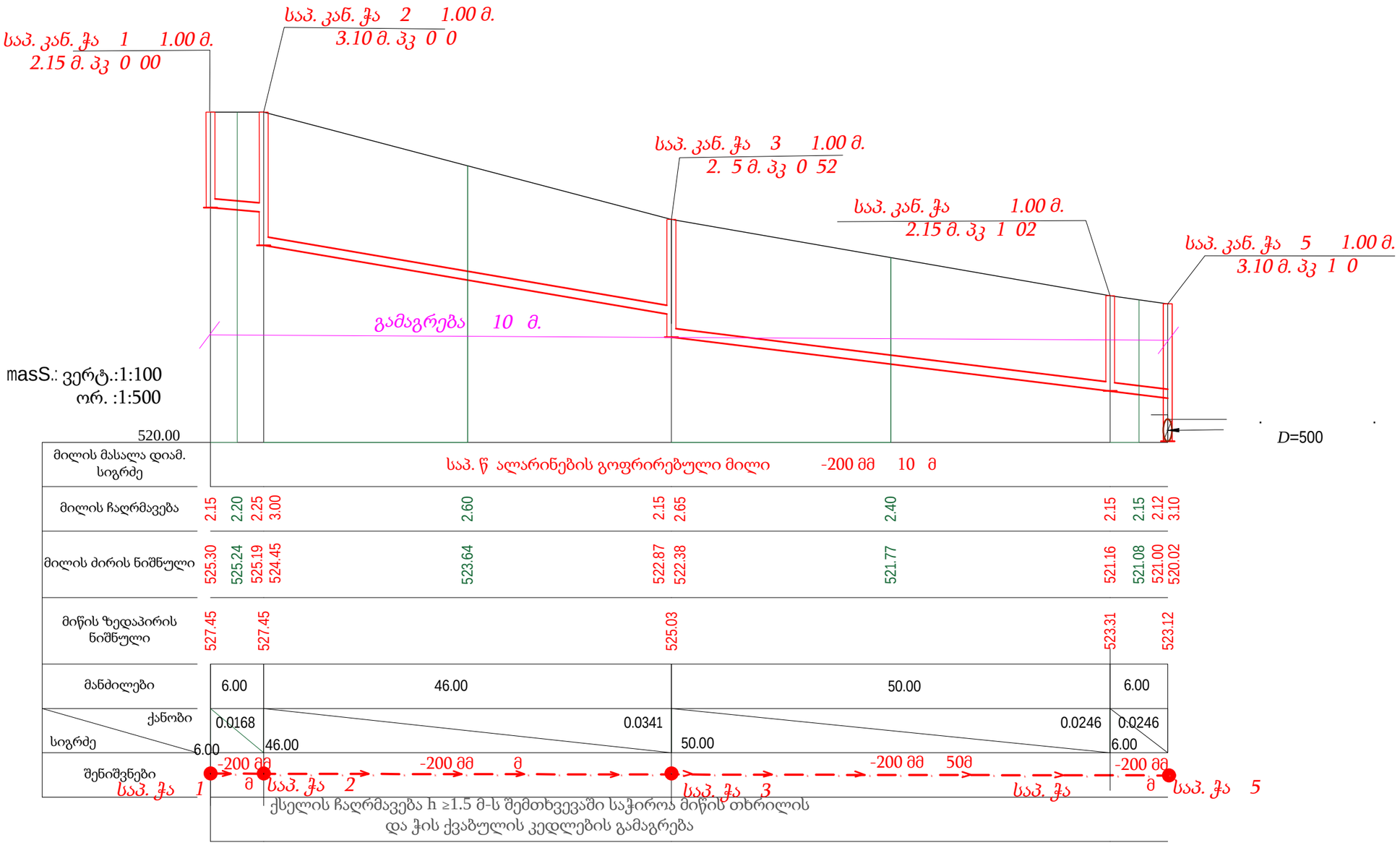

დამკვეთი	I 23-0820530 (220)
	შ.პ.ს. "სალე დეველოპმენტ"
შემსრულებელი:	ტექნიკური ექსპერტიზისა და პროექტირების დეპარტამენტი
პროექტის დასახელება:	ისანი-სამგორის რაიონი ვარკეთილის 3-ის დასახლება მიწის ნაკვეთი ს.კ. 01.1 .3 .01 .010 N01.19.39.014.020;) წ ალსადენ-წ ალარინების გარე ქსელის გადატანის პროექტი
პროექტი მოამზადა:	მიხეილ გე ადე
პროექტი შეამოწმა:	გოჩა ოქრუაშვილი
თარიღი:	აგვისტო, 2023
	წ ალარინების გრძივი პროფილი.

მასშტაბი	ფურცელი	ფორმატი
	წკ-	A3

წ ალარინების მიწის თხრილის განივი კვეთი ასფალტოვანი მონაკვეთისთვის

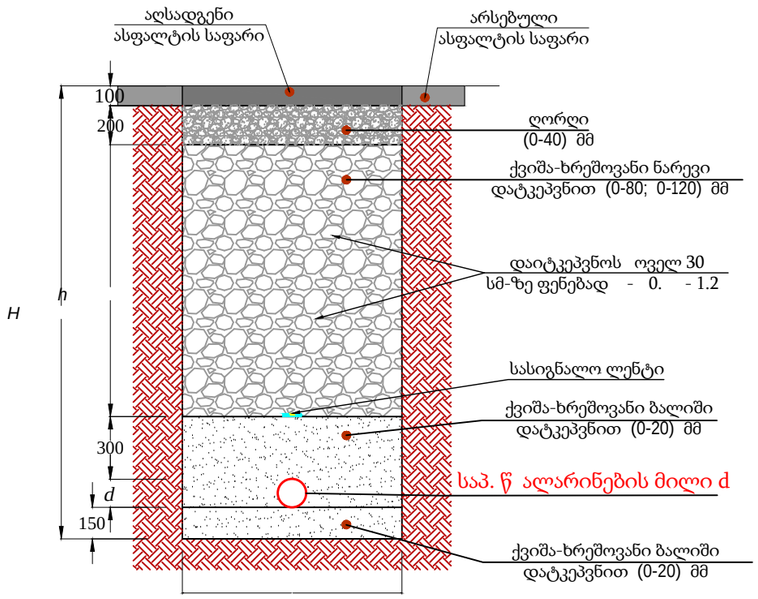

#	d	$H_{საშ}$	B	$h_{საშ}$	L (მ)
1	200	2300	1200	1350	8.0
2	200	2550	1200	1600	50.0
3	200	2750	1200	1800	46.0

წ ალარინების მიწის თხრილის განივი კვეთი გრუნტოვანი მონაკვეთისთვის

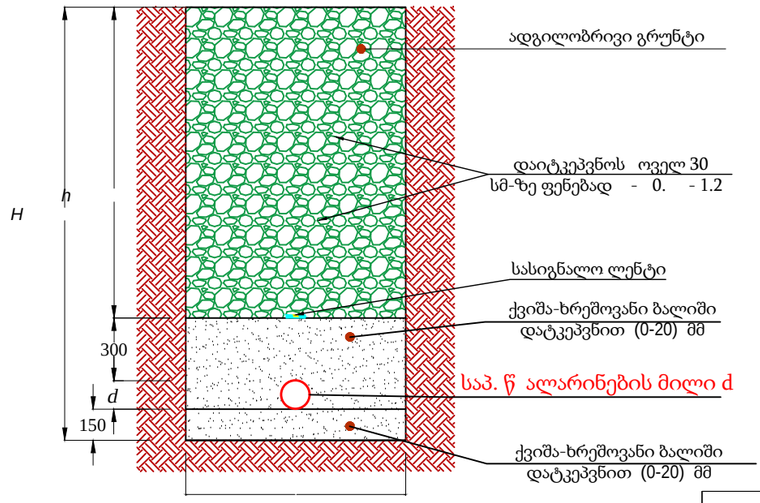

#	d	$H_{საშ}$	B	$h_{საშ}$	L (მ)
1	200	2300	1200	1600	4.0

თხრილის დამუშავება

- საპროექტო თხრილი დამუშავდეს მექანიზმით.
- იმ მონაკვეთებზე, სადაც შეუძლებელია სამუშაოების წარმოება ტექნიკით ან იქმნება არსებული კომუნიკაციების დაზიანების რისკი სამუშაოები შესრულდეს ხელით.
- აუცილებელია უსაფრთხოების სპეციალისტის უწ ვეტი ჩართულობა.
- წინამდებარე ტიპიური განივი კვეთები ასახავს ზოგად ინფორმაციას სხვადასხვა მახასიათებელი მონაკვეთებისთვის.
- თუ ვერტიკალური თხრილის სიღრმე აღემატება 1.5 მეტრს ფერდი უნდა გამაგრდეს ნახ. -ის მიხედვით.
- ტექნიკა და ამოღებული გრუნტი განთავსდეს ნახ. 1 და ნახ. 2-ზე ნაჩვენები დისტანციით გრუნტის კატეგორიებსა და თხრილის გამაგრების შესაბამისად.
- გზის განივი ქანობის არსებობის შემთხვევაში ამოღებული გრუნტი დასაწ ობდეს 3-ის შესაბამისად.
- თხრილი დამუშავების დროს მშენებელმა უნდა დაიცვას უსაფრთხოების ნორმები ქვე ანაში მოქმედი კანონმდებლობის შესაბამისად.
- თხრილში წ ალსადენ-წ ალარინების მილის მონტა ის დროს ბოლოები უნდა დაიგმანოს დამხშობებით.

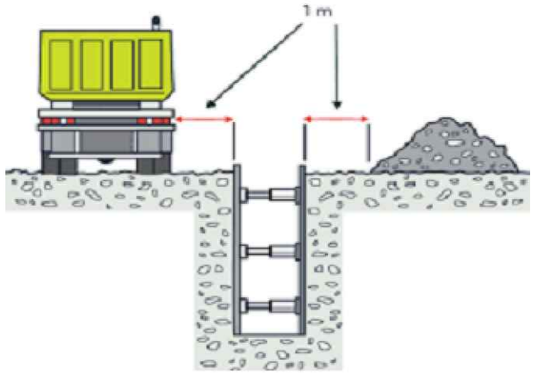

nax. #1

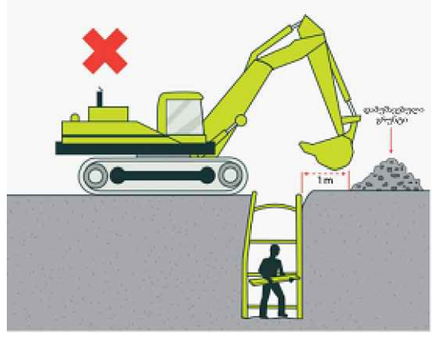

nax. #2

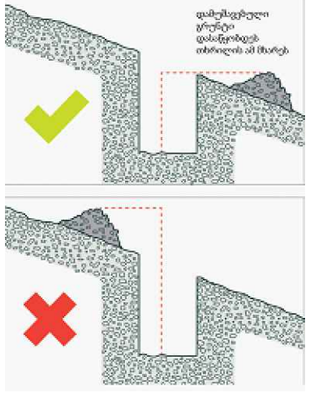

nax. #3

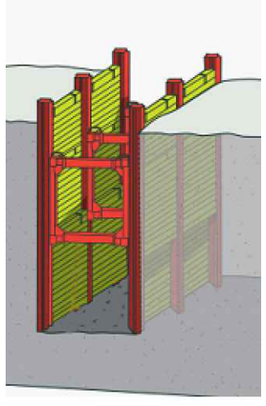

nax. #4

დამკვეთი I 23-0820530 (220)

შ.პ.ს. "სალე დეველოპმენტი"

შემსრულებელი:

ტექნიკური ექსპერტიზისა და პროექტირების დეპარტამენტი

პროექტის დასახელება:

ისანი-სამგორის რაიონი ვარკეთილის 3-ის დასახლება მიწის ნაკვეთი ს.კ. 01.1 .3 .01 .010 N01.19.39.014.020;) წ ალსადენ-წ ალარინების გარე ქსელის გადატანის პროექტი

პროექტი მოამზადა:

მიხეილ გე აძე

პროექტი შეამოწმა:

გოჩა ოქრუაშვილი

თარიღი: აგვისტო, 2023

წ ალარინების მილის მიწის თხრილის განივი კვეთი 1 2.

მასშტაბი	ფურცელი	ფორმატი
	წკ-10	A3

საპროექტო წ ალარინების მოხვევის ჭა
ჭრილი I-I

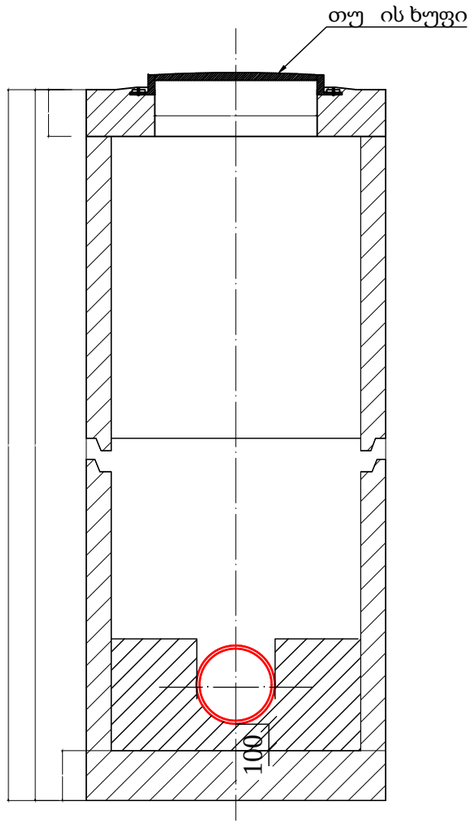

გეგმა

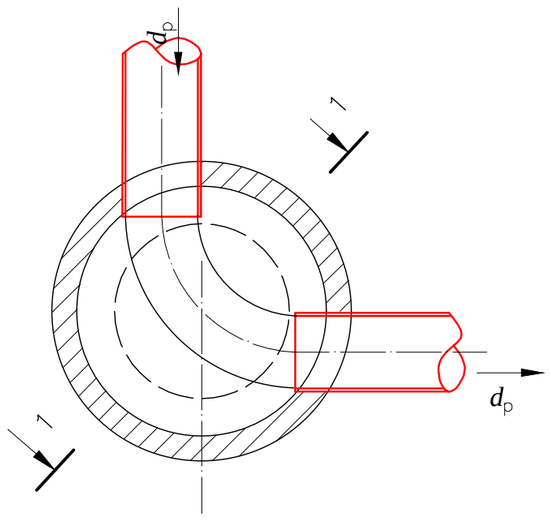

ჭის დიამეტრი D	მილის დიამეტრი		ღარის სიმაღლე $h_ღ$
	შემ ვანი $d_з1$	გამ ვანი $d_з2$	
1	2	3	4
1000	150	150	200
	200	200	300
	250	250	350
	300	300	400
	350	350	450
	400	400	500
	450	450	550
	500	500	600
	600	600	700
1500	600	700	800
		800	950
	700	700	800
		800	950
		900	1050
	800	800	950
		900	1050
		1000	1150
	900	900	1050
		1000	1150
2000	1000	1000	1150

შენიშვნა:

1. ნახაზების ჩამონათვალი იხილეთ ფურც. კ-1
2. ცხრილებში მო ვანილია წ ალარინების ტიპიური ჭების ანალოგიურად.
3. ჭების დიამეტრები და ღარის ჩაღრმავებები შერჩეულ იქნას შესაბამისი ტიპის ჭების ცხრილებიდან.
4. ჭების იდროიზოლაცია განხორციელდეს ჭის გარე პერიმეტრზე ბიტუმით არა უმცირესი 2 ფენისა საერთო სისქით -5 მმ.
5. წ ალარინების თხრილის სიღრმის მიხედვით -1.5 მ და მეტი სამუშაოთა წარმოების უსაფრთხოების მიზნით მოვაწ ოთ თხრილის ფერდების გამაგრება.
6. ანაკრები ჭის რგოლის გადაბმა განხორციელდეს ქვიშა-ცემენტის ხსნარით წ ალშერევადი დანამატის დამატებით - M-100 .
7. ქვიშა-ცემენტის ხსნარის მოცულობა დაზუსტდეს ადგილზე ჭების კონსტრუქციული ელემენტების ზედაპირების სისწორისა და გეომეტრიული ზომების მიხედვით.
8. იხელმძღვანელეთ კონსტრუქციული ნახაზების მიხედვით.

gwp

დამკვეთი I 23-0820530 (220)

შ.პ.ს. "სალე დეველოპმენტი"

შემსრულებელი:

ტექნიკური ექსპერტიზისა და პროექტირების დეპარტამენტი

პროექტის დასახელება:

ისანი-სამგორის რაიონი ვარკეთილის 3-ის დასახლება მიწის ნაკვეთი ს.კ. 01.1 .3 .01 .010 N01.19.39.014.020;) წ ალსადენ-წ ალარინების გარე ქსელის გადატანის პროექტი

პროექტი მოამზადა:

მიხეილ გე აძე

პროექტი შეამოწმა:

გოჩა ოქრუაშვილი

თარიღი: აგვისტო, 2023

საპროექტო წ ალარინების მოხვევის ჭა 1 2.

მასშტაბი	ფურცელი	ფორმატი
	წკ-11	A3

საპროექტო წ ალარინების სწორხაზოვანი ჭა
ჭრილი I-I

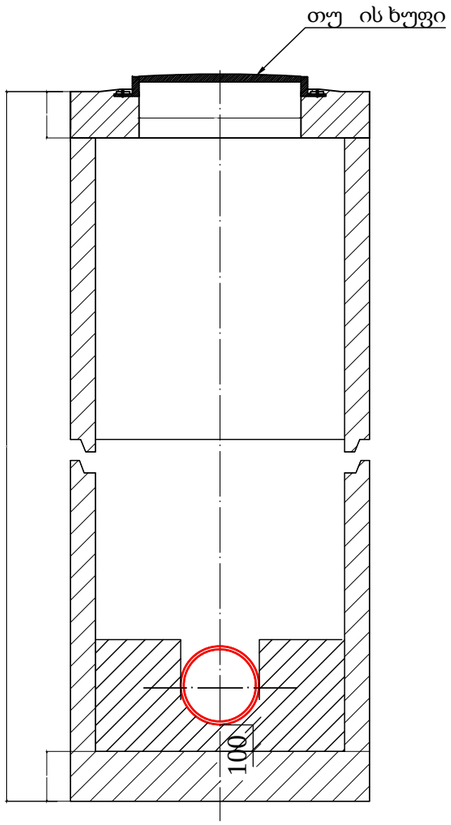

გეგმა

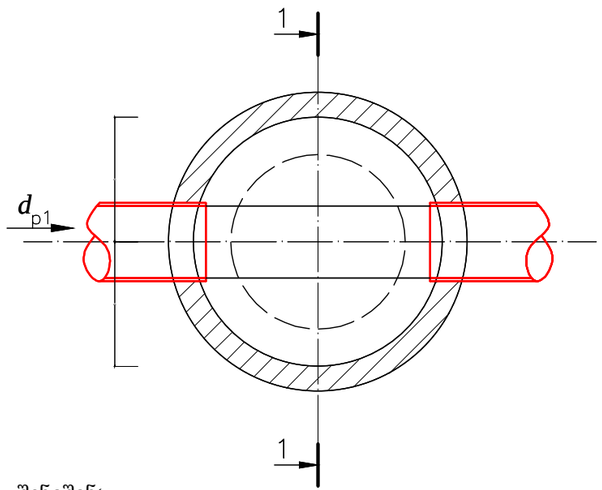

შენიშვნა:
ჭის გადახურვის და ძირის ფილის სისქე იხილეთ კონსტრუქციულ ნაწილში

ჭის დიამეტრი D	მილის დიამეტრი		ღარის სიმაღლე $h_ღ$
	შემ ვანი $d_ვ1$	გამ ვანი $d_ვ2$	
1	2	3	4
1000	150	150	200
	200	200	300
	250	250	350
	300	300	400
	350	350	450
	400	400	500
	450	450	550
	500	500	600
	600	600	700
1500	600	700	800
		800	950
	700	700	800
		800	950
		900	1050
	800	800	950
		900	1050
		1000	1150
	900	900	1050
		1000	1150
2000	1000	1000	1150

შენიშვნა:

1. ნახაზების ჩამონათვალი იხილეთ ფურც. ჯ-1
2. ცხრილებში მო ვანილია წ ალარინების ტიპიური ჭების ანალოგიურად.
3. ჭების დიამეტრები და ღარის ჩაღრმავებები შერჩეულ იქნას შესაბამისი ტიპის ჭების ცხრილებიდან.
4. ჭების იდროიზოლაცია განხორციელდეს ჭის გარე პერიმეტრზე ბიტუმით არა უმცირესი 2 ფენისა საერთო სისქით -5 მმ.
5. წ ალარინების თხრილის სიღრმის მიხედვით -1.5 მ და მეტი სამუშაოთა წარმოების უსაფრთხოების მიზნით მოვაწ ოთ თხრილის ფერდების გამაგრება.
6. ანკრები ჭის რგოლის გადაბმა განხორციელდეს ქვიშა-ცემენტის ხსნარით წ ალშერევადი დანამატის დამატებით - M-100 .
7. ქვიშა-ცემენტის ხსნარის მოცულობა დაზუსტდეს ადგილზე ჭების კონსტრუქციული ელემენტების ზედაპირების სისწორისა და გეომეტრიული ზომების მიხედვით.
8. იხელმძღვანელეთ კონსტრუქციული ნახაზების მიხედვით.

დამკვეთი I 23-0820530 (220)

შ.პ.ს. "სალე დეველოპმენტ"

შემსრულებელი:

ტექნიკური ექსპერტიზისა და პროექტირების დეპარტამენტი

პროექტის დასახელება:

ისანი-სამგორის რაიონი ვარკეთილის 3-ის დასახლება მიწის ნაკვეთი ს.კ. 01.1 .3 .01 .010 N01.19.39.014.020;) წ ალსადენ-წ ალარინების გარე ქსელის გადატანის პროექტი

პროექტი მოამზადა:

მიხეილ გე აძე

პროექტი შეამოწმა:

გოჩა ოქრუაშვილი

თარიღი: აგვისტო, 2023

საპროექტო წ ალარინების სწორხაზოვანი ჭა 3 .

მასშტაბი	ფურცელი	ფორმატი
	წკ-12	A3

საპროექტო წ ალარინების მიერთების ჭა
ჭრილი I-I

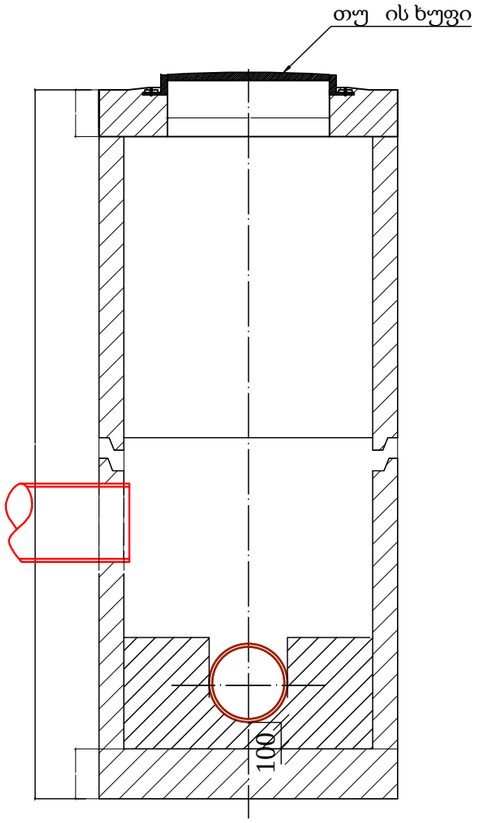

გეგმა

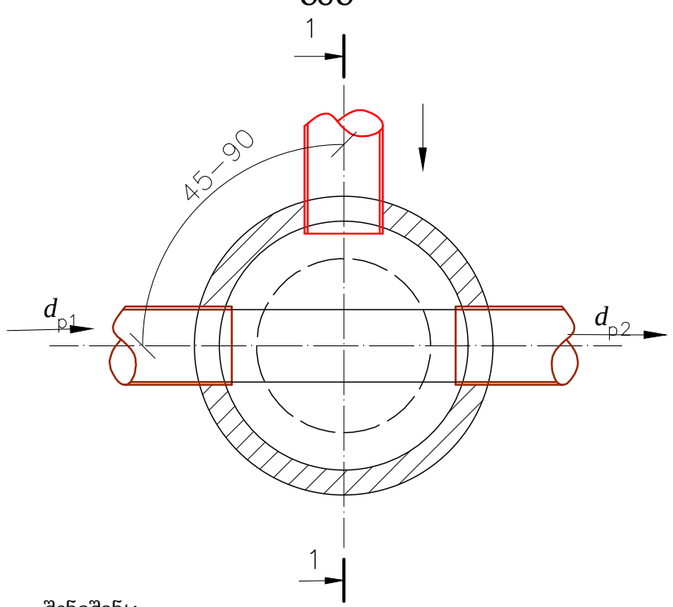

შენიშვნა:
ჭის გადახურვის და ძირის ფილის სისქე იხილეთ კონსტრუქციულ ნაწილში

ჭის დიამეტრი D	მილის დიამეტრი		ღარის სიმაღლე $h_ღ$
	შემ ვანი $d_ვ1$	გამ ვანი $d_ვ2$	
1	2	3	4
1000	150	150	200
	200	200	300
	250	250	350
	300	300	400
	350	350	450
	400	400	500
	450	450	550
	500	500	600
	600	600	700
1500	600	700	800
		800	950
	700	700	800
		800	950
		900	1050
	800	800	950
		900	1050
		1000	1150
	900	900	1050
		1000	1150
2000	1000	1000	1150

შენიშვნა:

1. ნახაზების ჩამონათვალი იხილეთ ფურც. კ-1
2. ცხრილებში მო ვანილია წ ალარინების ტიპიური ჭების ანალოგიურად.
3. ჭების დიამეტრები და ღარის ჩაღრმავებები შერჩეულ იქნას შესაბამისი ტიპის ჭების ცხრილებიდან.
4. ჭების იდროიზოლაცია განხორციელდეს ჭის გარე პერიმეტრზე ბიტუმით არა უმცირესი 2 ფენისა საერთო სისქით -5 მმ.
5. წ ალარინების თხრილის სიღრმის მიხედვით -1.5 მ და მეტი სამუშაოთა წარმოების უსაფრთხოების მიზნით მოვაწ ოთ თხრილის ფერდების გამაგრება.
6. ანაკრები ჭის რგოლის გადაბმა განხორციელდეს ქვიშა-ცემენტის ხსნარით წ ალშერევადი დანამატის დამატებით - M-100 .
7. ქვიშა-ცემენტის ხსნარის მოცულობა დაზუსტდეს ადგილზე ჭების კონსტრუქციული ელემენტების ზედაპირების სისწორისა და გეომეტრიული ზომების მიხედვით.
8. იხელმძღვანელეთ კონსტრუქციული ნახაზების მიხედვით.



დამკვეთი I 23-0820530 (220)

შ.პ.ს. "სალე დეველოპმენტი"

შემსრულებელი:

ტექნიკური ექსპერტიზისა და პროექტირების დეპარტამენტი

პროექტის დასახელება:

ისანი-სამგორის რაიონი ვარკეთილის 3-ის დასახლება მიწის ნაკვეთი ს.კ. 01.1 .3 .01 .010 N01.19.39.014.020;) წ ალსადენ-წ ალარინების გარე ქსელის გადატანის პროექტი

პროექტი მოამზადა:

მიხეილ გე აძე

პროექტი შეამოწმა:

გოჩა ოქრუაშვილი

თარიღი: აგვისტო, 2023

საპროექტო წ ალარინების მიერთების ჭა 5

მასშტაბი	ფურცელი	ფორმატი
	წკ-13	A3

ანაკრები რკინაბეტონის ჭა
D 1000 მმ; D 1500 მმ

ნ ა ხ ა ზ ე ბ ი ს   უ წ ყ ი ს ი

1	ნახაზების უწყისი	სქ-1
2	ჭის ანაკრები რკინაბეტონის გადახურვის ფილა D 1000 მმ (საყალიბე ნახაზი)	სქ-2
3	ჭის ანაკრები რკინაბეტონის გადახურვის ფილა D 1000 მმ (არმირება); სპეციფიკაცია	სქ-3
4	ჭის ანაკრები რკინაბეტონის რგოლი D 1000 მმ 900 მმ	სქ-4
5	ჭის ანაკრები რკინაბეტონის ძირი D 1000 მმ	სქ-5
6	ჭის ანაკრები რკინაბეტონის გადახურვის ფილა D 1500 მმ (საყალიბე ნახაზი)	სქ-6
7	ჭის ანაკრები რკინაბეტონის გადახურვის ფილა D 1500 მმ (არმირება)	სქ-7
8	ჭის ანაკრები რკინაბეტონის გადახურვის ფილა D 1500 მმ სპეციფიკაცია	სქ-8
9	ჭის ანაკრები რკინაბეტონის რგოლი D 1500 მმ 900 მმ	სქ-9
10	ჭის ანაკრები რკინაბეტონის ძირი D 1500 მმ	სქ-10
11	ჭის ანაკრები რკინაბეტონის ძირი D 1500 მმ; სპეციფიკაცია	სქ-11

A3	მ.პ.	1

შ.პ.ს. "ჯორჯიან უოთერ ენდ ფაუერი"
თბილისი, მედეა (მზია) ჯუღელის ქუჩა №10
ტექნიკური ექსპლუატაციის და პროექტირების დეპარტამენტი-საპროექტო სამსახური

ნახაზების უწყისი

-	სქ-1	11

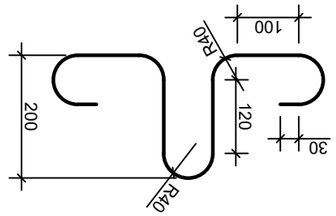

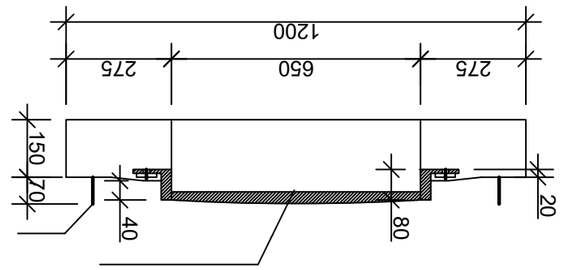

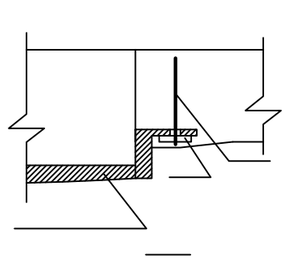

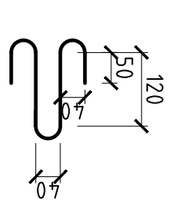

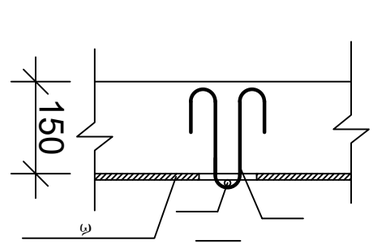

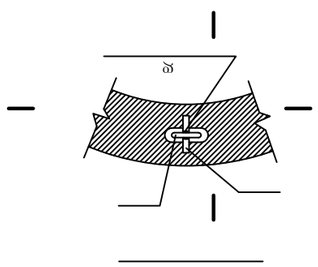

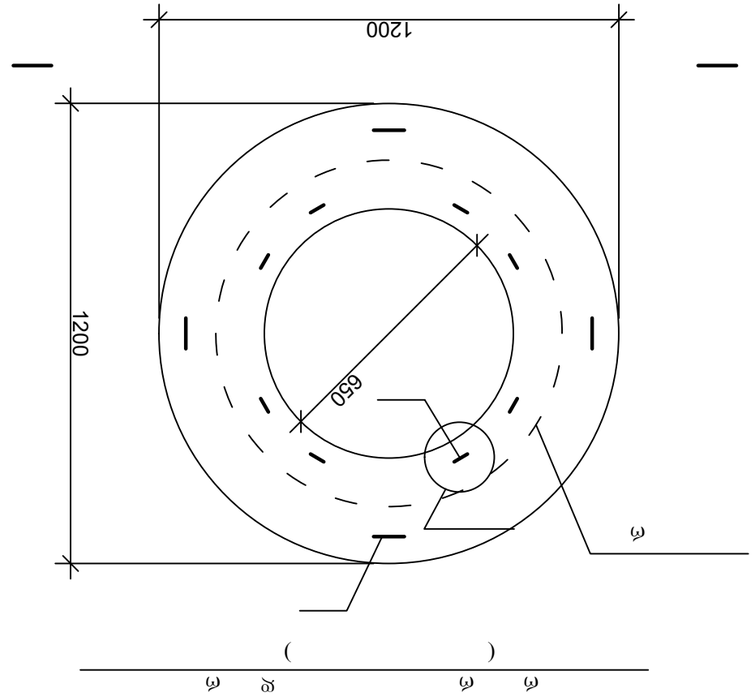

	№	
		11

ՄԱՐՏԱՎԱՐԱԿԱՆ ՀԱՐԿԱՅԻՆ ՀԱՄԱԿԱՐԳԵՐ ՀԱՄԱՐ
(ՍԱՀՄԱՆԱՓԱԿ ՀԱՏՎԱԾԱՅԻՆ)

	№	

ՀՄ-2

Ջ.Ս. "ՀԱՅՋՐԱՆ ՑԱՑ ԱՐՄԱՎԻՐ ՀԱՄԱՅՆՔԱՅԻՆ"

ծնօղպտնօ. ձկցեր պտաՑՑԵՐՆ (ծեռ) ՀՀՑՑՑԵՐՆ ձկցեր Ն10

ՄԱՐՏԱՎԱՐԱԿԱՆ ԵՎ ՄԱՍՆԱԳԻՏԱԿԱՆ ՄԱՐՄԻՆՆԵՐԻ ՄԱՐՄԻՆՆԵՐԻ
ԵՇՏԱԳԱՐԱԿԱՅԻՆ ԱՇԽԱՏԱՆՔՆԵՐ-ՄԱՏԱԿԱՐԱՐԱՅԻՆ

A3	a.3.	1

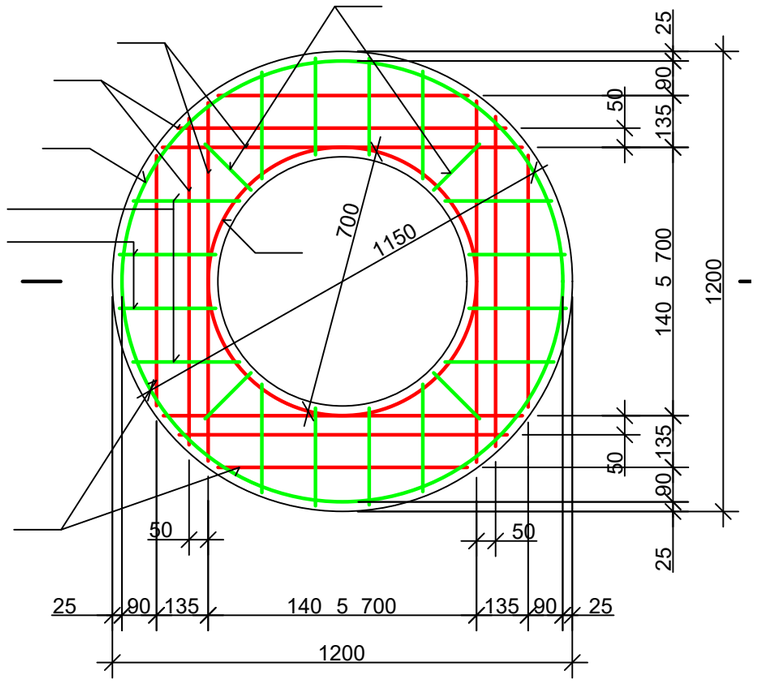

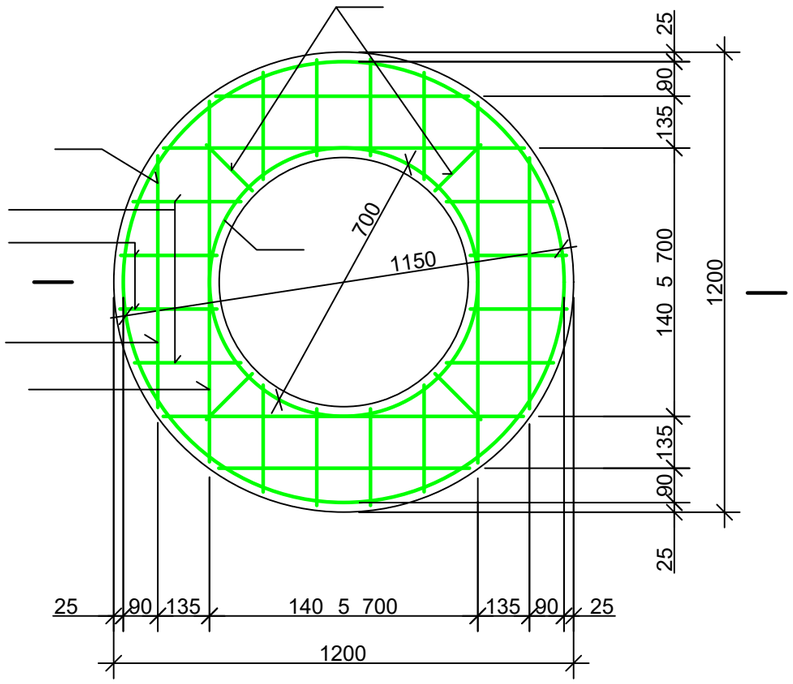

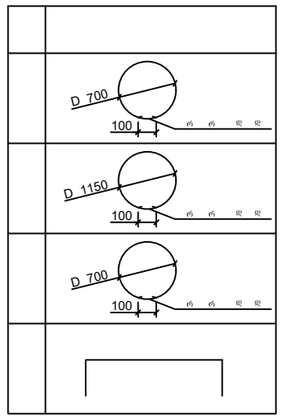

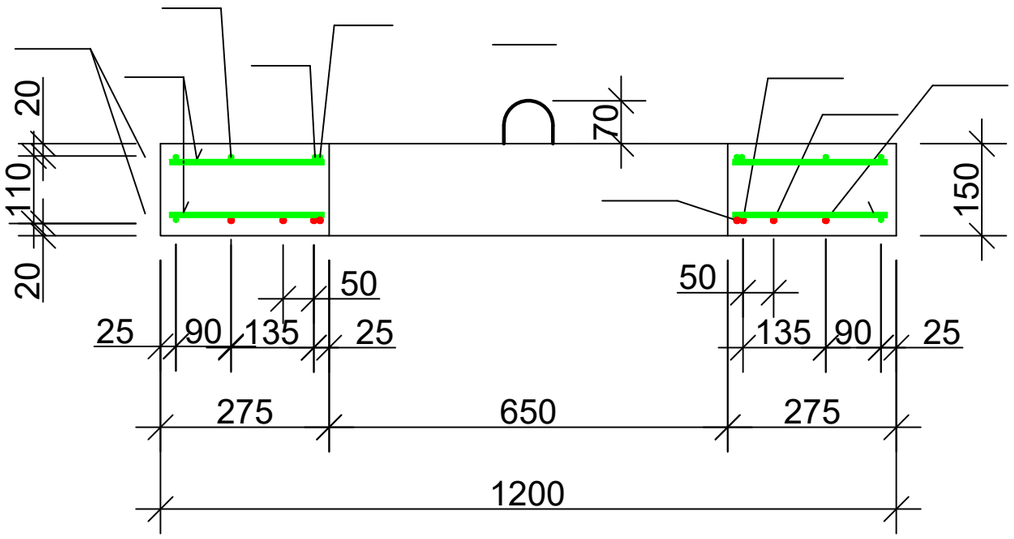

		დეტალები			
1		⌀ 10 500	4	0.58	2.33კგ
2			4	0.53	2.13კგ
3			4	0.40	1.60კგ
4*			1	1.43	1.43კგ
14			8	0.06	0.5კგ
5*		⌀ 8 240	2	1.48	2.97კგ
6			16	0.11	1.79კგ
7			16	0.10	1.60კგ
8*			1	0.92	0.92კგ
9*			4	0.47	1.87კგ
10			4	0.26	1.04კგ
11*			8	0.24	1.92კგ
12*			4	0.4	1.60კგ
13			8	0.07	0.56კგ
		მასალები			
					0.12 მ³

7.99კგ

14.27კგ

A3	ა.პ.	1

შ.პ.ს. "ჯორჯიან უოთერ ენდ უაუერი"

თბილისი, მცხეთა (მზია) ჯუღელის ქუჩა №10

ტექნიკური ექსპერტიზის და პროექტირების დეპარტამენტი-საპროექტო სამსახური

ჭის ანაკრები რკინაბეტონის გაღახურვის ფილა D 1000 მმ (არმირება); სპეციფიკაცია

	№	
	სკ-3	11

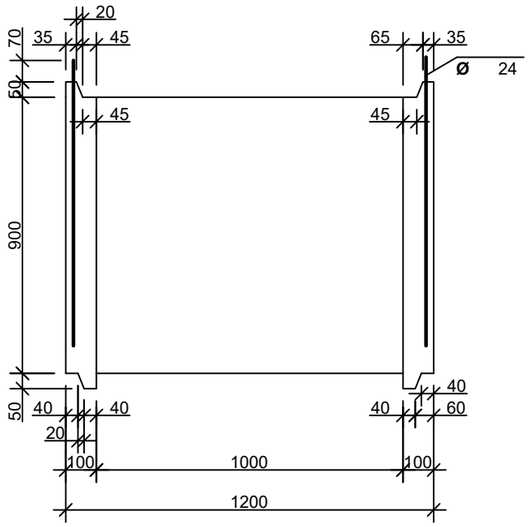

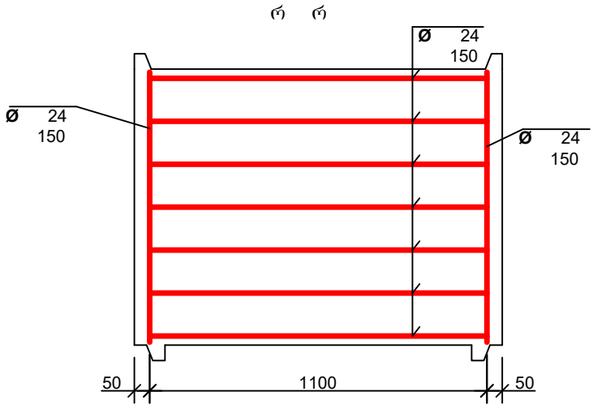

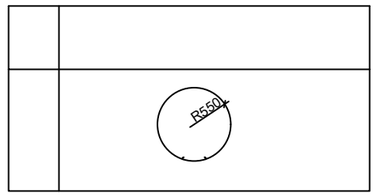

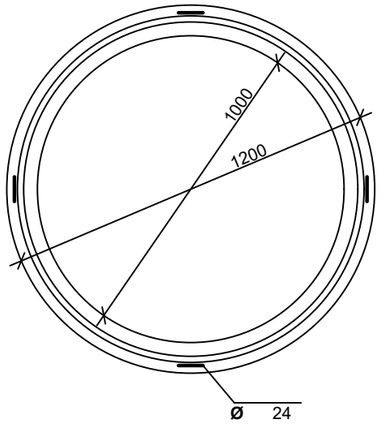

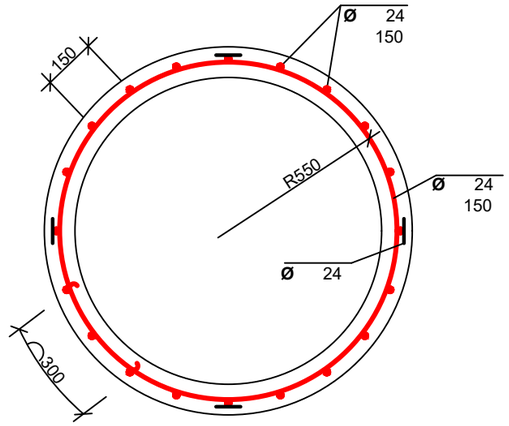

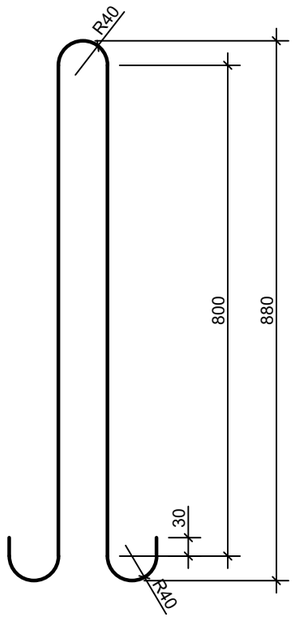

		დეტალები			
1*		Ф 6 240	7	0.87	6.09კგ 10.53კგ
2*			23	0.19	4.44კგ
3*		Ф 8 240	4	0.79	3.17კგ
		მასალები			
					0.33 მ³

A3 | მ.შ. | 1

შ.პ.ს. "ჯორჯიან უოთერ ენდ ფაუერი"
თბილისი, მცხეთა (მზია) ჯუღელის ქუჩა №10
ტექნიკური ექსპერტიზის და პროექტირების დეპარტამენტი-საპროექტო სამსახური

ჭის ანაკრები რკინაბეტონის
რგოლი D 1000 მმ 900 მმ

№ | 11
სკ-4

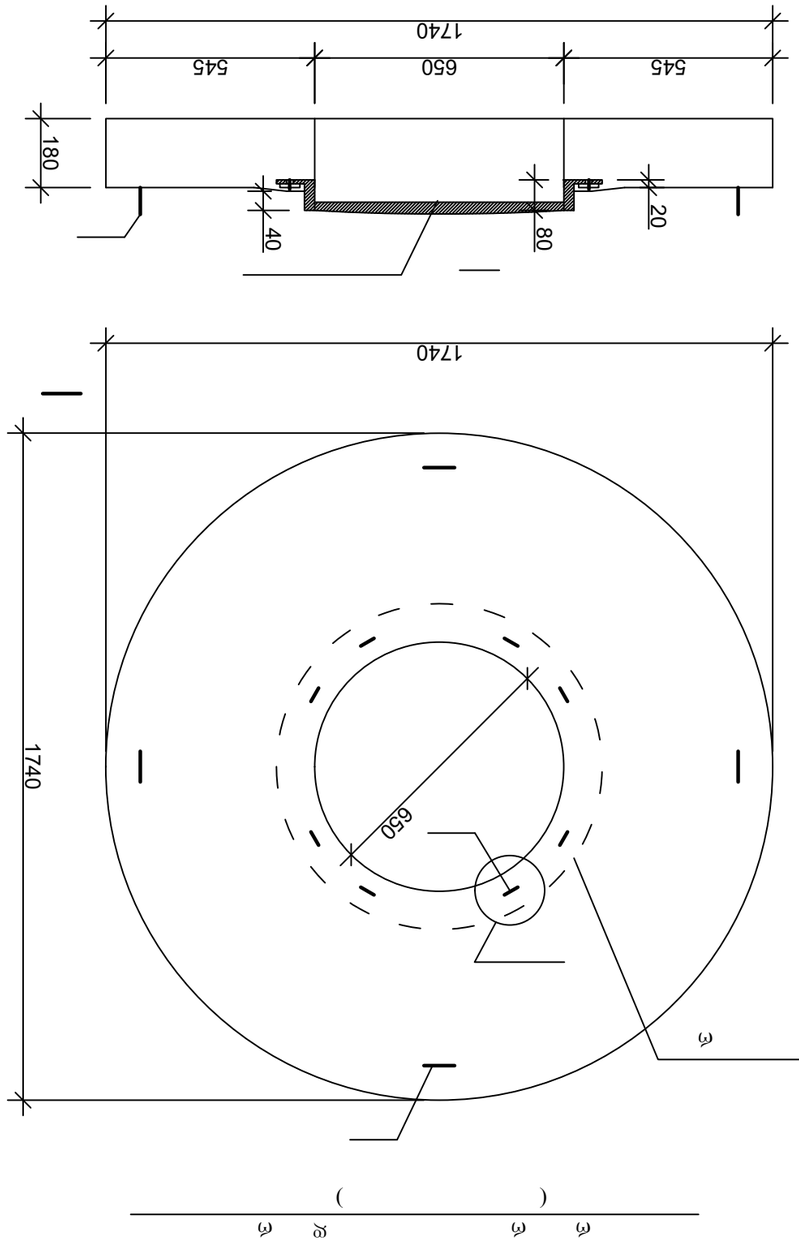

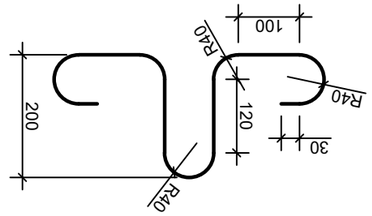

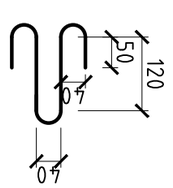

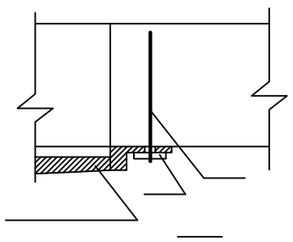

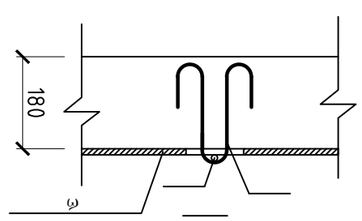

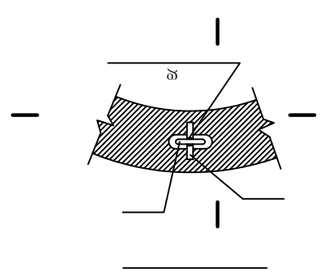

	№	
Ц-6		11

ՊԱՐԱՊԱՏՆԵՐԻ ՄԱՐՄԱՐԱՑԱՆ ՊԱՏ
ձայնաթափանցիկ էկրան պողպատե Ը 1500 ձո
(մետաղական շրջանակով)

	№	

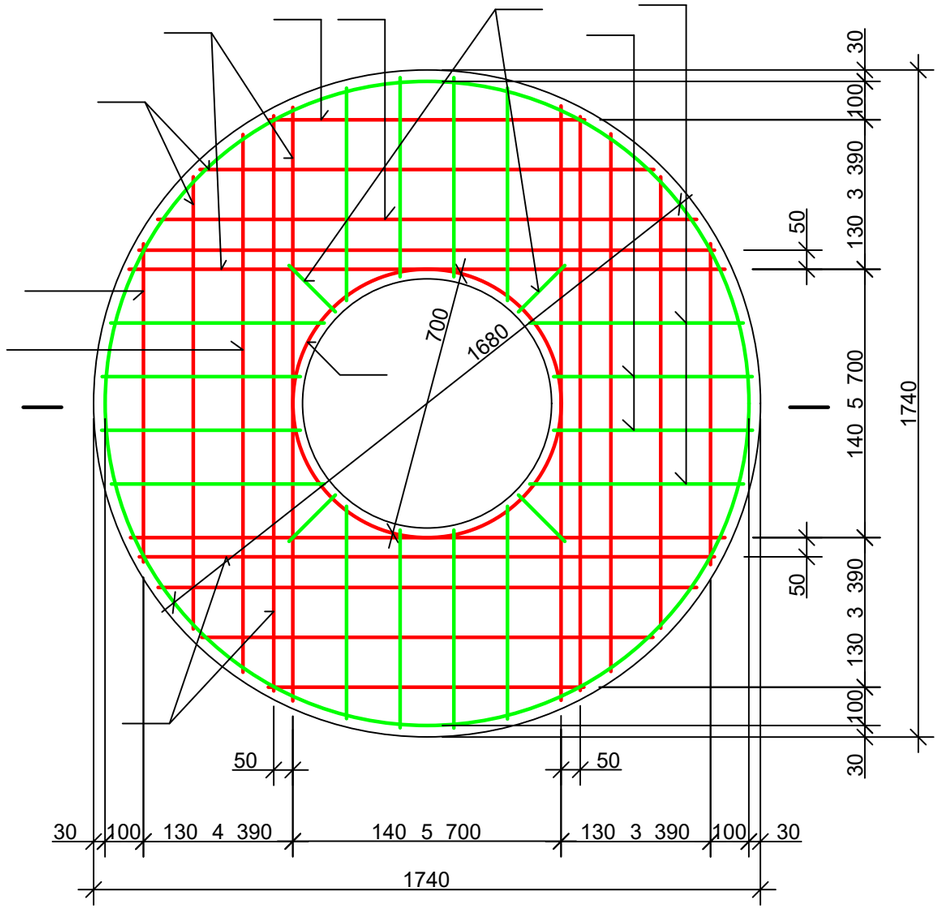

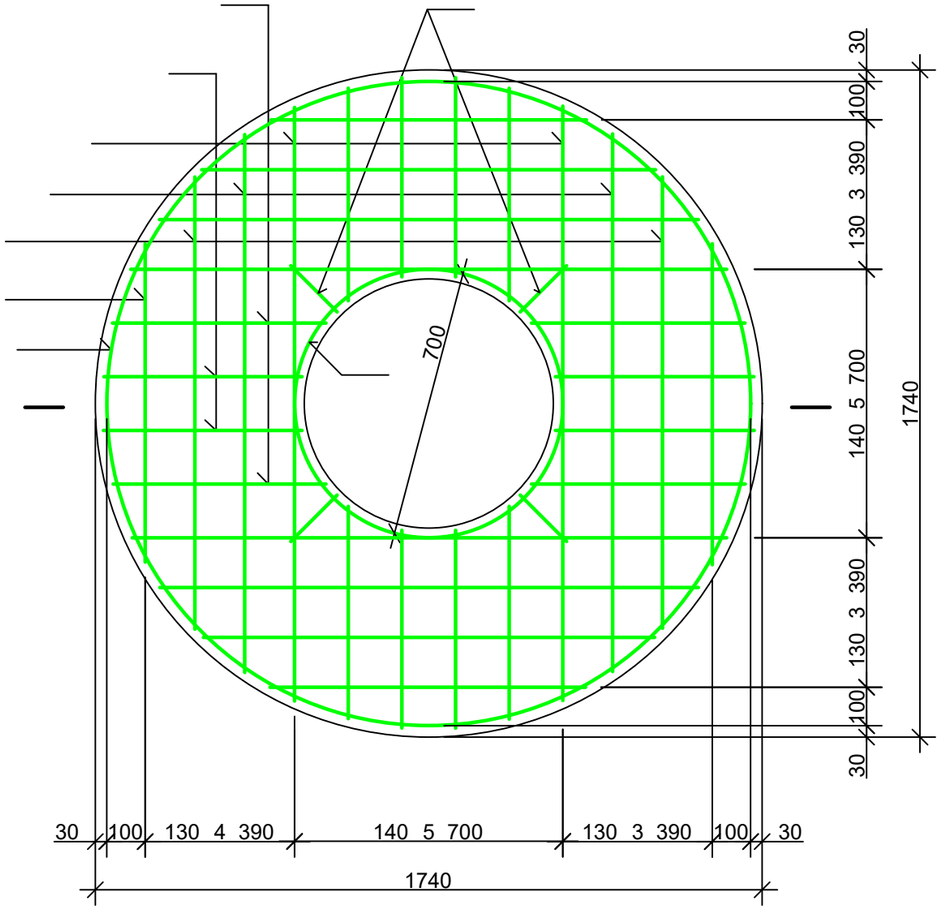

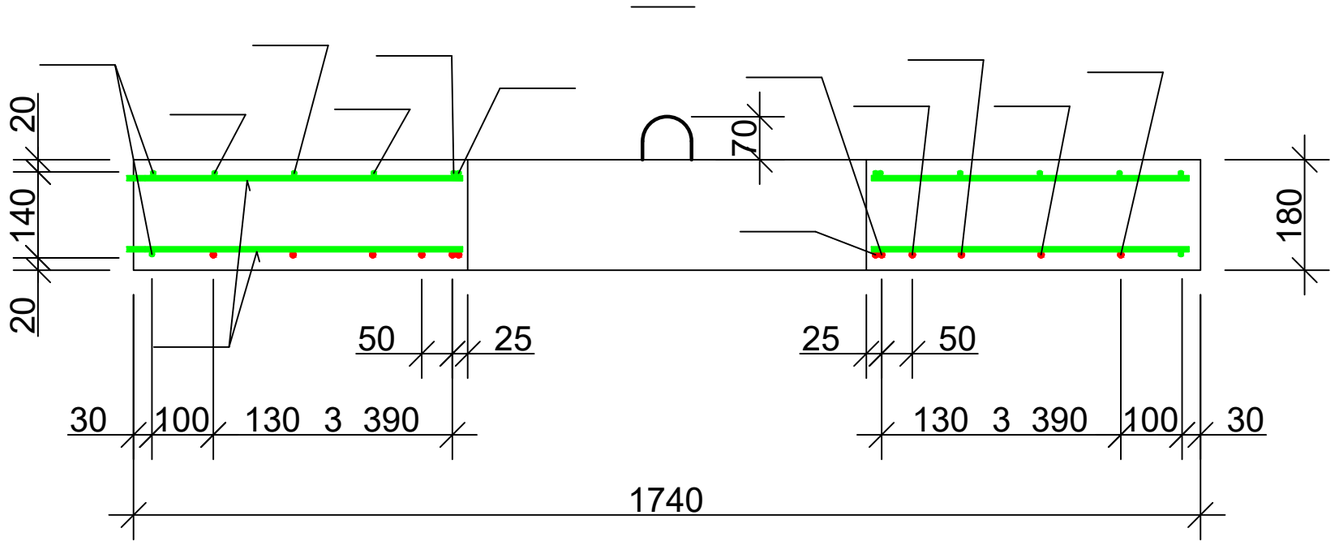

A3	ა.პ.	1

:

:

შ.პ.ს. "ჯორჯიან უოთერ ენდ ფაუერი"
თბილისი, შვიდა (შჩია) ჯუღელის ქუჩა №10
ტექნიკური ექსპერტიზის და პროექტირების დეპარტამენტი-საპროექტო სამსახური

ჭის ანაკრები რკინაბეტონის გადახურვის ფილა D 1500 მმ (არმირება)

	№	
	სკ-7	11

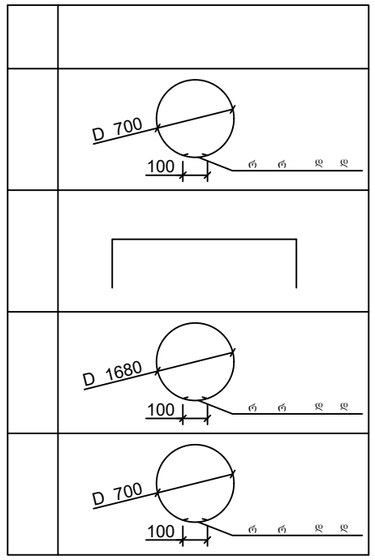

		დეტალები			
1		ф 12 500	4	1.38	5.52კგ
2			4	1.34	5.34კგ
3			4	1.25	5.02კგ
4			4	1.05	4.20კგ
5			4	0.73	2.92კგ
6*			1	2.05	2.05კგ
7*		ф 8 240	4	0.74	2.94კგ
8			4	0.56	2.26კგ
9			4	0.47	1.89კგ
10			4	0.33	1.31კგ
11*			2	2.15	4.30კგ
12*			1	0.92	0.92კგ
13			16	0.22	3.58კგ
14			16	0.21	3.33კგ
15			8	0.07	0.56კგ
16*			8	0.24	1.92კგ
17*			4	0.4	1.60კგ
18		ф 10 500	8	0.06	0.5კგ
		მასალები			
					0.37 მ³

25.05კგ

24.62კგ

A3	ა.ბ.	1

შ.პ.ს. "ჯორჯიან უოთერ ენდ ფაუერი"

თბილისი, მშვიდობის (მზია) ჯუღელის ქუჩა №10

ტექნიკური ექსპერტიზის და პროექტირების დეპარტამენტი-საპროექტო სამსახური

ჭის ანაკრები რკინაბეტონის გადახურვის ფილა D 1500 მმ სპეციფიკაცია

	№	
	სპ-8	11

		⌀				
		⌀	₹	₹		
1*		ф 6 240	7	1.23	8.62дз	15.19дз
2*			34	0.19	6.57дз	
3*		ф 8 240	4	0.79	3.17дз	
					0.58 g³	

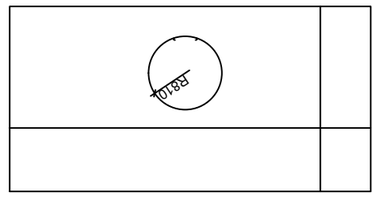

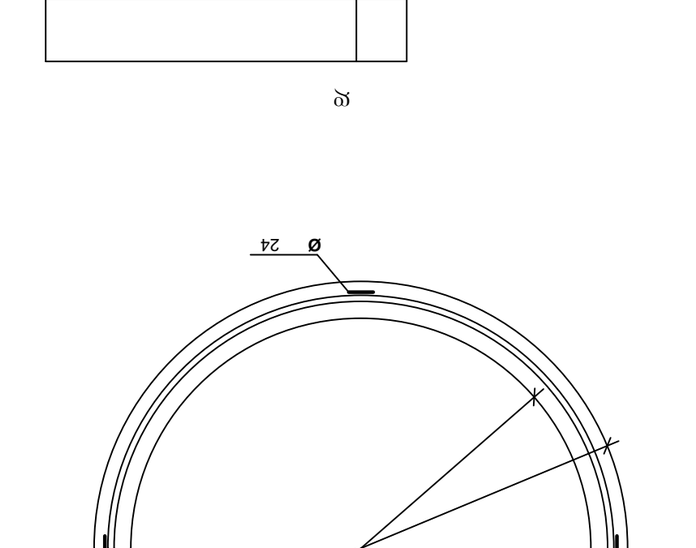

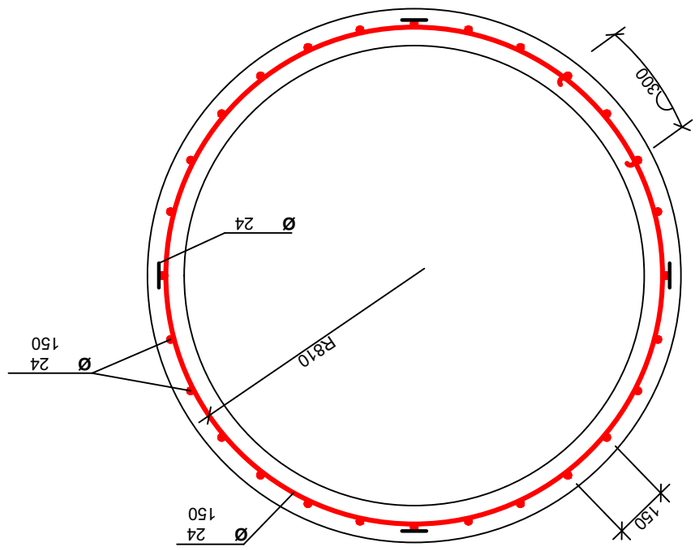

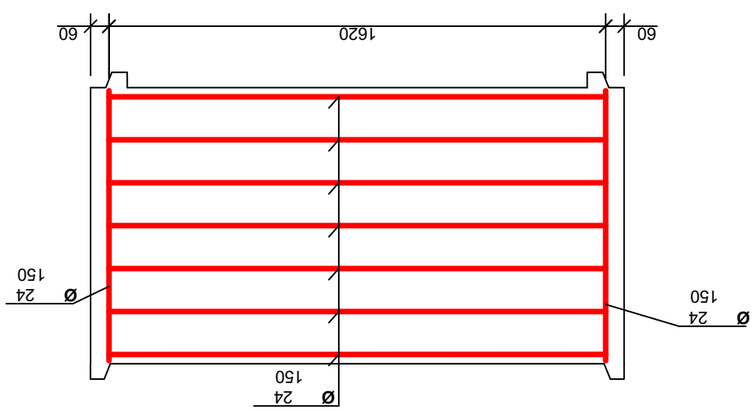

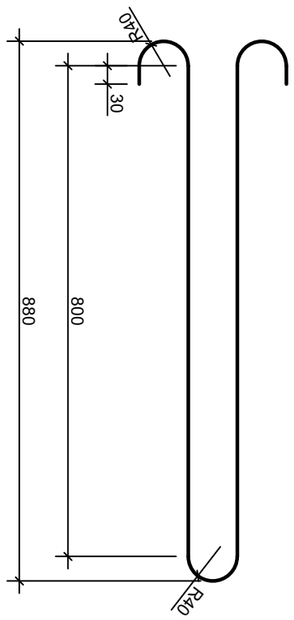

A3	a.3.	1

	№	
		11

ДЛЯ ЗАБЕЗПЕЧЕННЯ ЗОВНІШНЬОГО ОБЛАШТУВАННЯ
КАМЕРА D 1500 ⌀⌀ 900 ⌀⌀

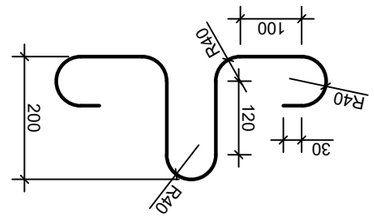

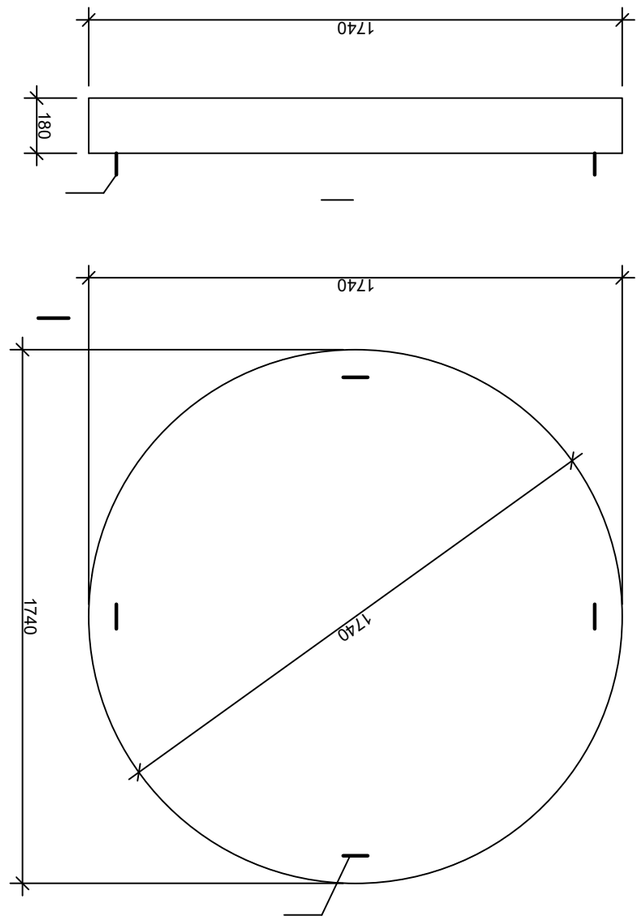

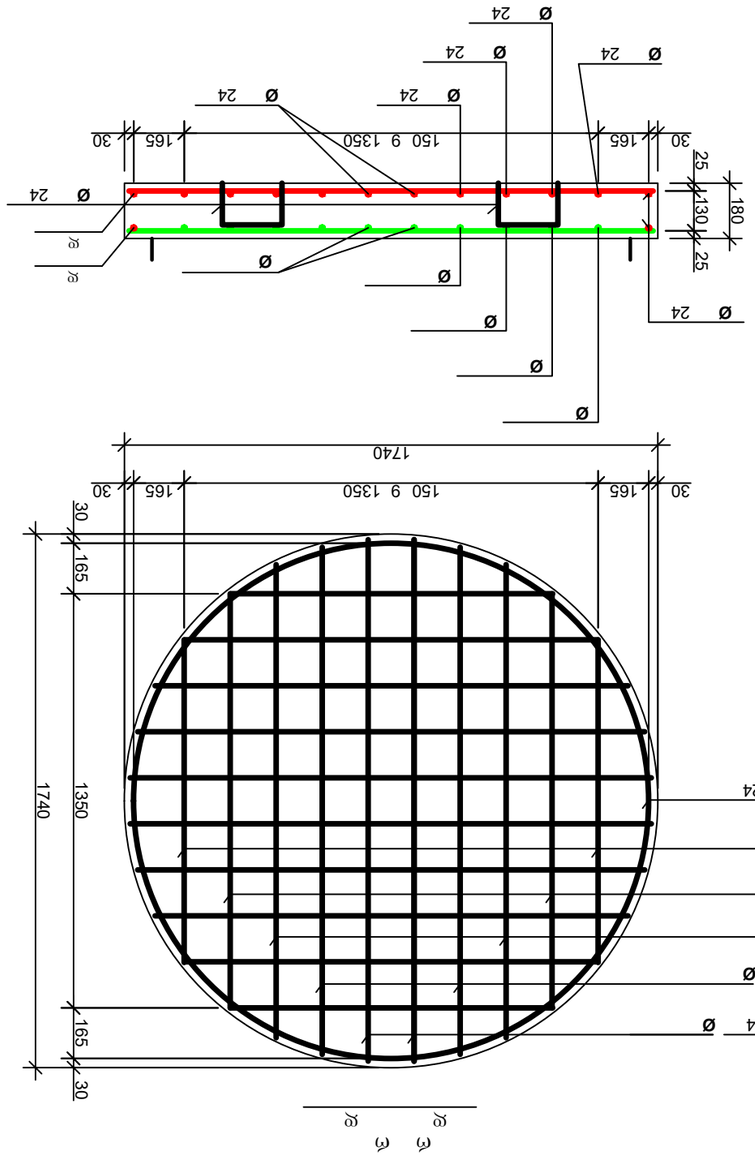
Ø 24
Ø 24
Ø 24

რ რ რ

		ღ	ყ ც	რ	
		დეტალები			
1	ღ	Φ 12 500	4	1.51	6.04კგ
2	ღ		4	1.48	5.92კგ
3	ღ		4	1.37	5.48კგ
4	ღ		4	1.20	4.8კგ
5	ღ		4	0.93	3.72კგ
6*		Φ 8 240	2	2.16	4.32კგ
7	ღ		4	0.68	2.72კგ
8	ღ		4	0.66	2.64კგ
9	ღ		4	0.62	2.48კგ
10	ღ		4	0.54	2.16კგ
11	ღ		4	0.42	1.68კგ
12*			4	0.4	1.60კგ
13*			4	0.34	1.34კგ
		მასალები			
					0.43 მ^3

Subtotals: 25.96კგ (rows 1–5); 18.94კგ (rows 6*–13*)

ღ

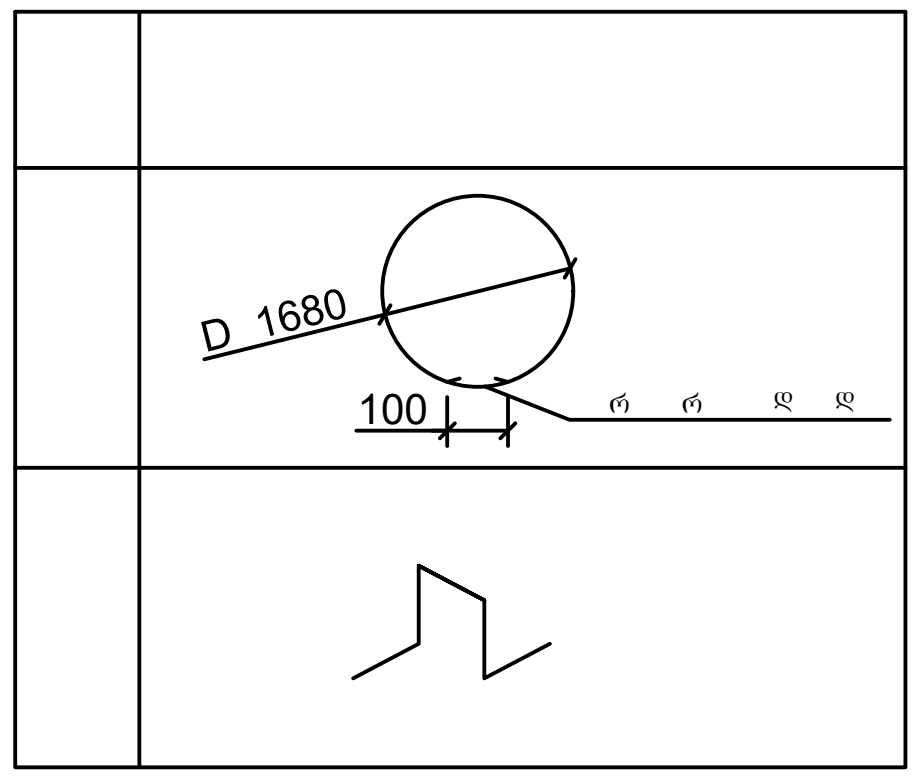

რ	ღ	რ
A3	მ.პ.	1

შ.პ.ს. "ჯორჯიან უოთერ ენდ ფაუერი"
თბილისი, მედეა (მზია) ჯუღელის ქუჩა №10
ტექნიკური ექსპერტიზის და პროექტირების
დეპარტამენტი-საპროექტო სამსახური

ქის ანაკრები რკინაბეტონის
ძირი D 1500 მმ; სპეციფიკაცია

რ	№	რ
	სკ-11	11

სამუშაოების შესრულების მეთოდოლოგია
წ ალარინება

სამუშაოების შესრულების მეთოდოლოგია წ ალარინება		
1.	ტიპური მრგვალი ჭების კონსტრუქციული ელემენტების საძირკვლის რგოლების და ფილების მოწ ობა და დამუშავება	გვ-1
2.	მიწის თხრილის და ჭის ქვაბულის გამაგრების კვანძი	გვ-2
3.	ინერტული მასალები	გვ-3
.	თხრილის შევსების მეთოდოლოგია	გვ-
5.	ღამის სამუშაოები და ნარჩენების მართვა	გვ-5
.	დროებითი შენობა ნაგებობები	გვ-
.	მობილიზაცია და სამშენებლო მოედნის მოწესრიგება	გვ-

ტიპური მრგვალი ჭების კონსტრუქციული ელემენტების საძირკვლის რგოლების და ფილების მოწ ობა და დამუშავება

ანაკრები რკინაბეტონის სტანდარტული ჭა

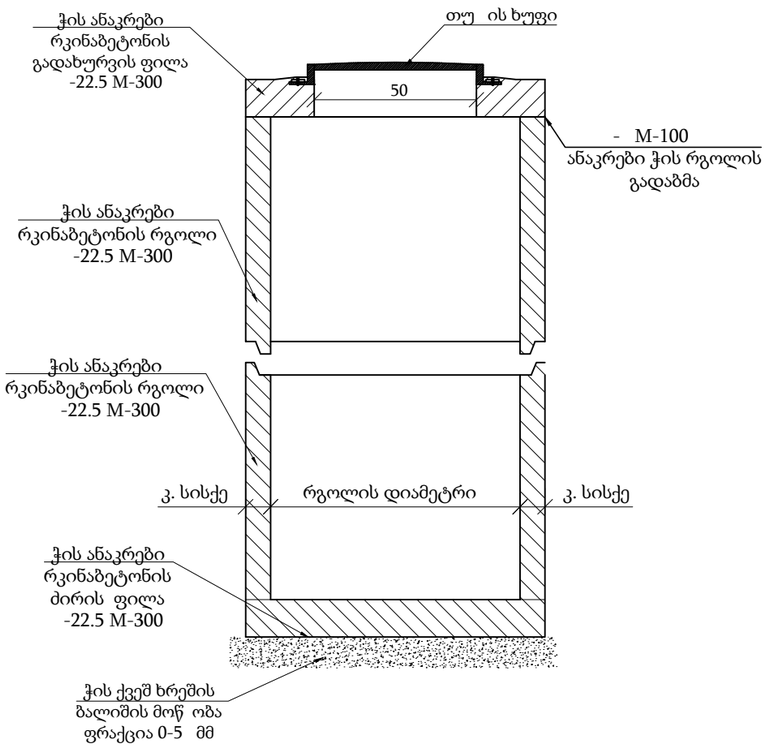

ჭის რგოლებს შორის იდროსაიზოლაციო მასალის მოწ ობის კვანძი

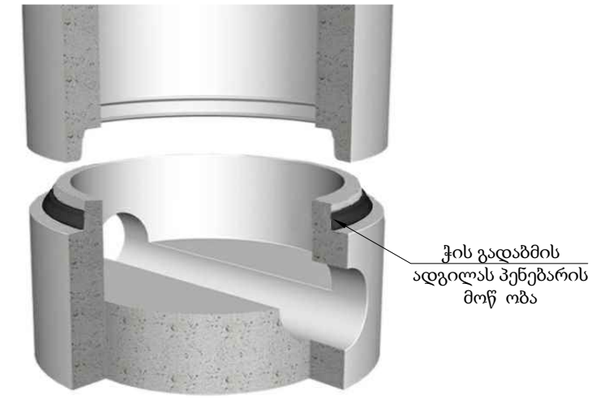

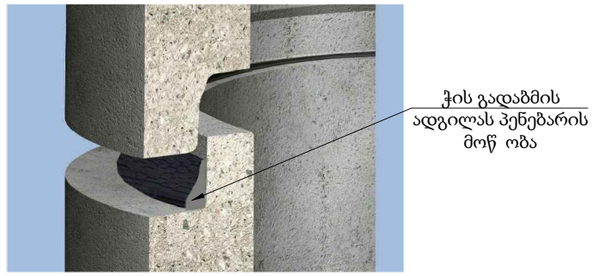

საპროექტო წ ალარინების ჭა გეგმა

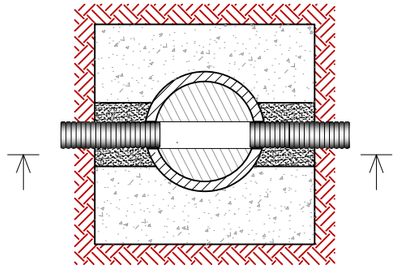

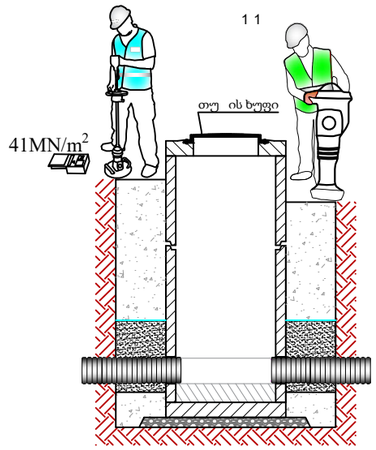

თუ ის ხუფი

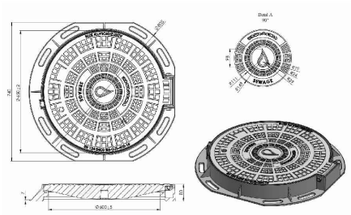

ბეტონის ჭის კედელში მილის შეჭრისთვის ხვრეტის მოწ ობა

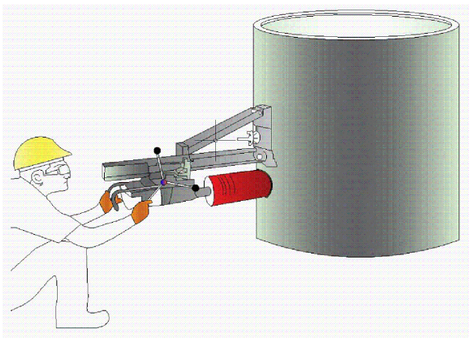

ჭის გარე ზედაპირის დამუშავება იდროსაიზოლაციო მასალით

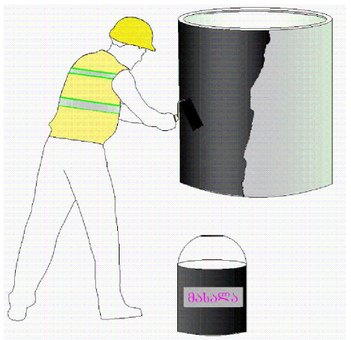

ჭები

- რკინა-ბეტონის ანაკრები ჭების ელემენტების ტრანსპორტირება განხორციელდეს მაქსიმალური სიფრთხილით.
- სამონტა ო სამუშაოების დაწ ებამდე შემოწმედეს ანაკრები რკინა-ბეტონის ჭის ელემენტების მარკიანობა და არმირება.
- დაუშვებელია კონსტრუქციული ბზარის მქონო რკინა-ბეტონის ელემენტების გამო ენება.
- ძირის ფილის მონტა ამდე პროექტში გათვალისწინებული ქვიშა-ხრეშოვანი ფენა დაიტკეპნოს არანაკლებ -ით.
- ჭის გარე ზედაპირი დამუშავდეს იდროსაიზოლაციო მასალით.
- დამუშავებული ქვაბული შეივსოს ისე რომ არ დაზიანდეს იდროსაიზოლაციო მასალით დამუშავებული ჭის გარე ზედაპრი.

1. ჭის გარე პერიმეტრზე გაკეტებული უნდა ი ოს იდროიზოლაცია ბიტუმით არა უმცირესი 2 ფენისა საერთო სისქით -5 მმ.
2. თხრილის სიღრმის მიხედვით -1.5 მ და მეტი სამუშაოთა წარმოების უსაფრთხოების მიზნით მოვაწ ოდ თხრილის ფერდების გამაგრება იხ. თხრილის გამაგრების ნახაზში.
3. ანაკრები ჭის რგოლის გადაბმა განხორციელდეს ქვიშა-ცემენტის ხსნარით წ ალშეუხწევადი დანამატის დამატებით - M-100 .
. კბილიანი ჭების გადაბმის ადგილებში გამოვი ენოთ პენებარი.
5. ქვიშა-ცემენტის ხსნარის მოცულობა დაზუსტდეს ადგილზე ჭების კონსტრუქციული ელემენტების ზედაპირების სისწორისა და გეომეტრიული ჭების მიხედვით.
. იხელმძღვანელეთ კონსტრუქციული ნახაზების მიხედვით.

gwp

დამკვეთი №:

შემსრულებელი:
ტექნიკური ექსპერტიზისა და პროექტირების დეპარტამენტი

სამუშაოების შესრულების მეთოდოლოგია

თარიღი: 2022 წელი

ტიპური მრგვალი ჭების კონსტრუქციული ელემენტების საძირკვლის რგოლების და ფილების მოწ ობა და დამუშავება

მასშტაბი	ფურცელი	ფორმატი
	გვ-1	A3

მიწის თხრილის და ჭის ქვაბულის გამაგრების კვანძი

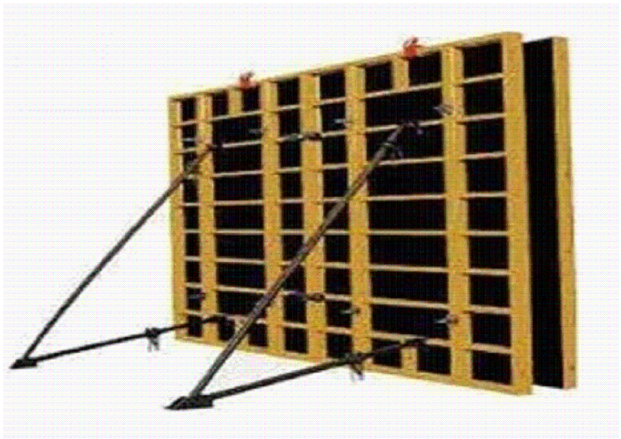







შენიშვნა: საპროექტო ქსელის h ≥1.5 მ-ს ჩაღრმავების შემთხვევაში საჭიროა მიწის თხრილის და ჭის ქვაბულის კედლების გამაგრება.

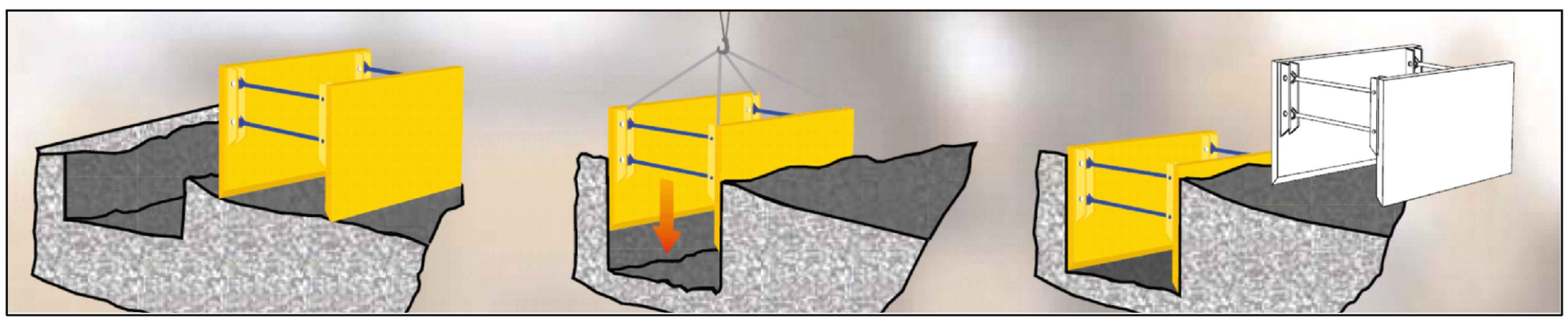

დამკვეთი №:	
შემსრულებელი:	ტექნიკური ექსპერტიზისა და პროექტირების დეპარტამენტი
	სამუშაოების შესრულების მეთოდოლოგია
თარიღი: 2022 წელი	
მიწის თხრილის და ჭის ქვაბულის გამაგრების კვანძი	

მასშტაბი	ფურცელი	ფორმატი
	გვ-2	A3

მიწის თხრილის და ჭის ქვაბულის გამაგრების კვანძი

ქვიშა

პროექტი ითვალისწინებს ქვიშას ფრაქციით 0-20 მმ. ქვიშის ფიზიკო- მექანიკური მახასიათებლები უნდა შეესაბამებოდეს 3 -201 სტანდარტს.



ქვიშა-ხრეშოვანი ნარევი

პროექტი ითვალისწინებს მდინარის ქვიშა-ხრეშოვან ნარევს ფრაქციით 0- 0 მმ 0-120. ქვიშა-ხრეშოვანი ნარევის ფიზიკო-მექანიკური მახასიათებლები უნდა შეესაბამებოდეს წინამდებარე დიაგრამაზე წარმოდგენილ მინიმალურ და მაქსიმალურ ზღვრებს.

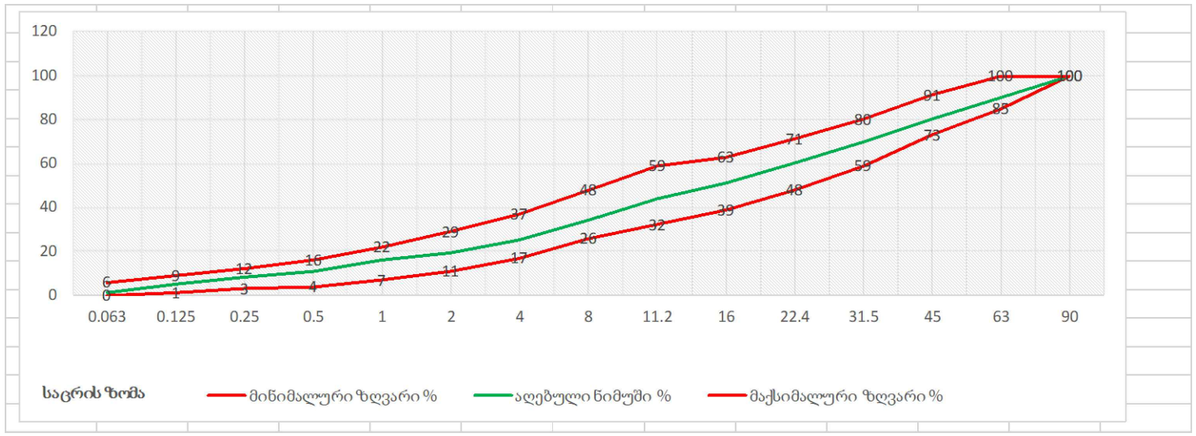

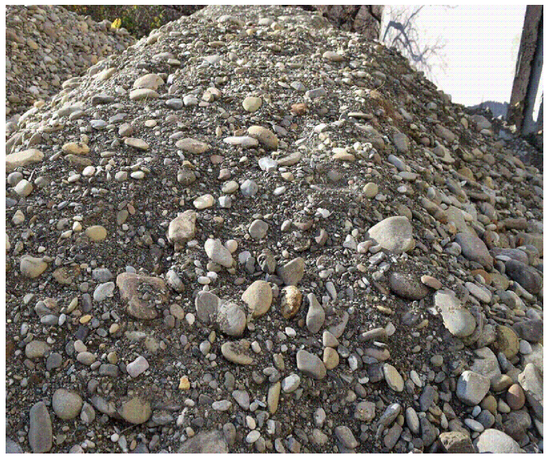

ფრაქციული ღორღი

პროექტი ითვალისწინებს ღორღს ფრაქციით 0 - 0 მმ. ფრაქციული ღორღის ფიზიკო-მექანიკური მახასიათებლები უნდა შეესაბამებოდეს წინამდებარე დიაგრამაზე წარმოდგენილ მინიმალურ და მაქსიმალურ ზღვრებს.

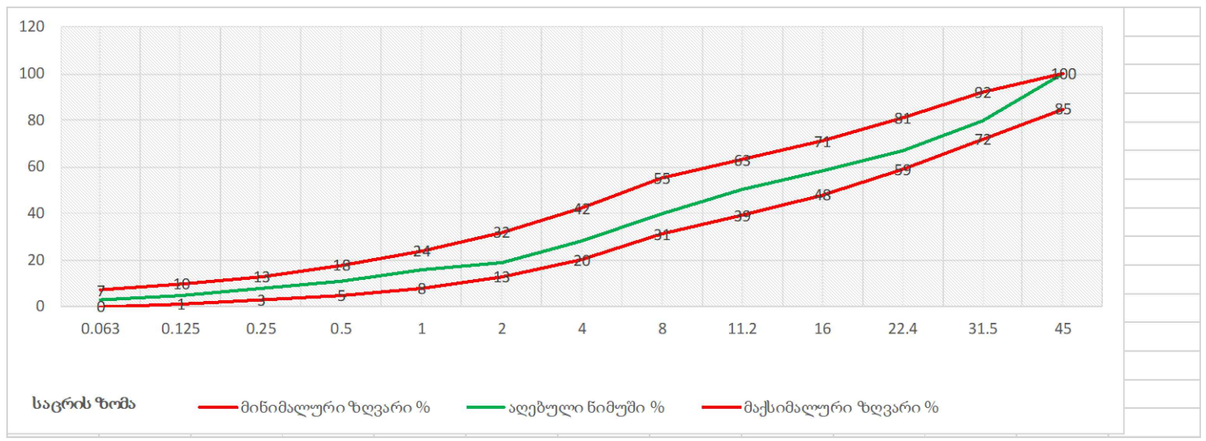



ასფალტი

ასფალტო-ბეტონის საფარი უნდა აკმა ოფილებდეს 12 -2013სტანდარტის მოთხოვნებს.

მსხვილმარცვლოვანი: ტკეპნის კოეფიციენტი ≥ ფორიანობა 5 - 10
წვრილმარცვლოვანი: ტკეპნის კოეფიციენტი ≥ ფორიანობა 2.5 - .5



დამკვეთი №:

შემსრულებელი:
ტექნიკური ექსპერტიზისა და პროექტირების დეპარტამენტი

სამუშაოების შესრულების მეთოდოლოგია

თარიღი: 2022 წელი

ინერტული მასალები

მასშტაბი	ფურცელი	ფორმატი
	გვ-3	A3

თხრილის შევსების მეთოდოლოგია

1. სამშენებლო სამუშაოების მიმდინარეობის დროს სამშენებლო მოედანზე განთავსდეს საინფორმაციო ბანერი.
2. თხრილი შემოიფარგლოს უსაფრთხოების დამცავი ებირებით.
3. დაიტკეპნოს მილის ძირი.

. მოეწ ოს ქვიშის ბალიში და დაიტკეპნოს.

5. მილსადენის თხრილში მონტა ის შემდეგ მილის გვერდები ამოივსოს ქვიშით და დაიტკეპნოს გვერდების დატკეპნის შემდეგ მილის ზურგი დაიფაროს ქვიშით და დაიტკეპნოს მსუბუქი სატკეპნით.

. ქვიშის თავზე მოეწ ოს გამაფრთხილებელი ლენტი.

. მოეწ ოს ქვიშა-ხრეშოვანი ნარევის ფენები თითოეული არაუმეტეს 30 სმ და დაიტკეპნოს 5- .

. მოეწ ოს ფრაქციული ღორღის ფენა და დაიტკეპნოს არაუმცირეს .

. ფრაქციული ღორღის ზედაპირი დამუშავდეს ბიტუმით და დაიგოს ასფალტის მსხვილმარცვლოვანი ფენა არაუმცირეს ტკეპნით და წვრილმარცვლოვანი საცვეთი ფენა - არაუმცირეს ტკეპნით.

10. ტკეპნის კოეფიციენტები შემოწმდეს.
11. სამშენებლო მოედანზე მ ოფმა პირებმა უნდა ატარონ შრომის უსაფრთხოების დამცავი საშუალებები.
12. სამშენებლო სამუშაოების მიმდინარეობის დროს სამშენებლო მოედანზე და მის მიმდებარედ განთავსდეს სამუშაო პროცესის აღმნიშვნელი შსაბამისი საგზაო გამაფრთხილებელი ნიშნები ნიშნების რაოდენობა და ტიპები არ არის ლიმიტირებული .
13. ჭის ძირის მონტა ამდე საფუძველი მოშანდაკდეს და დაიტკეპნოს.

1 . ჭის ირგვლივ ქვაბული ქვიშის ბალიშამდე შეივსოს ქვიშა-ხრეშოვანი ნარევით.

15. ჩობალსა და მილს შორის სივრცე შეივსოს გაპოხილი ძენძითა და სპეცსაიზოლაციო ხსნარით ან ალტერნატიული მასალით პროექტის ავტორთან შეთანხმებით.

1 . ჭის ანაკრები ელემენტების გადაბმის ადგილები დამუშავდეს საიზოლაციო მასალით.

1 . ჭის ირგვლივ ქვაბული შეივსოს ქვიშა-ხრეშოვანი ნარევით არაუმეტეს 30 სმ ფენებად და დაიტკეპნოს 5- .

1 . ჭის გადახურვის ფილა მოეწ ოს ისე რომ თუ ის ხუფის ნიშნული გაუთანაბრდეს გზის ნიშნულს.



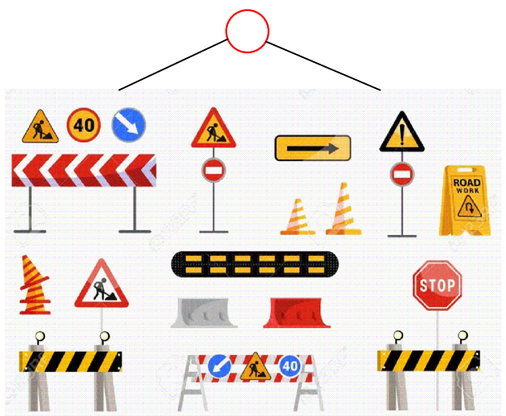

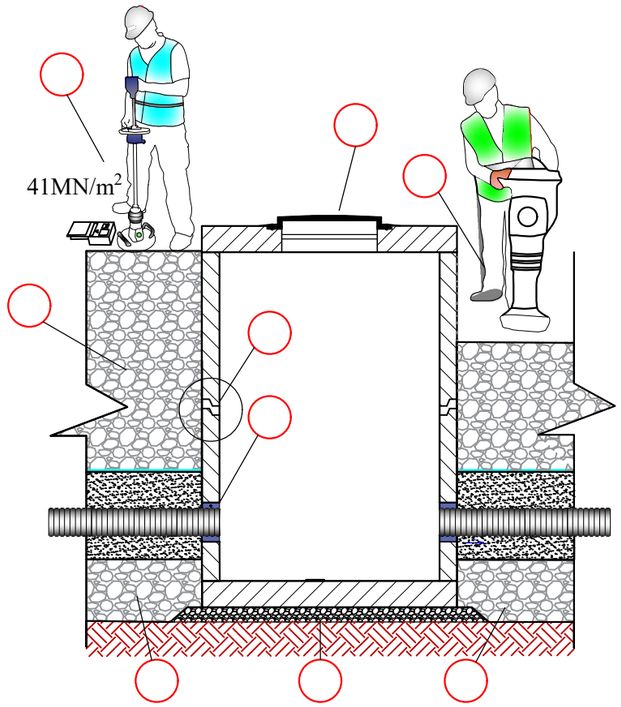

gwp

დამკვეთი №:

შემსრულებელი:
ტექნიკური ექსპერტიზისა და პროექტირების დეპარტამენტი

სამუშაოების შესრულების მეთოდოლოგია

თარიღი: 2022 წელი

თხრილის შევსების მეთოდოლოგია

მასშტაბი	ფურცელი	ფორმატი
	გვ-	A3

ღამის სამუშაოები და ნარჩენების მართვა

ღამის სამუშაოები

1. თანამშრომლები აღჭურვილი უნდა ი ვნენ სამუშაოს და სეზონის შესაბამისი სპეცტანსაცმლით ამრეკლი ჩანართებით სამუშაოს შესაბამისი ტიპის სპეცფეხსამცლით.
2. ტერიტორიაზე განთავსებული ი ოს ამრეკლი შესრულების ველა საჭირო გამაფრთხილებელი ამკრძალავი და მიმთითებელი ნიშნები
3. სამუშაო ადგილის განათება უნდა მოეწ ოს დადგენილი წესის მიხედვით 12 -1.

. განათხარის ორივე მხარეს უნდა და ენდეს ციმციმა მაშუქები ხოლო სამუშაოების წარმოების მანიშნებელი გამაფრთხილებელი ნიშნები უნდა განთავდეს განათხარიდან სამუშაო ადგილიდან 50 მ მოშორებით

5. განათხარის შემოღობვა უნდა განხორციელდეს მ არი მოა ირებით

. მძიმე ტექნიკის ოპერირება და სამუშაო ადგილზე გადაადგილება უნდა გაკონტროლდეს მედროშის მიერ

. სამუშაოების წარმოების მუდმივი კონტროლი უნდა განხორციელდეს უსაფრთხოების თანამშრომლის მიერ.



ნარჩენების მართვა

1. მშენებლობისას გათვალისწინებული ი ოს გარემოს დაცვის სფეროში საქართველოს კანონმდებლობით დადგენილი სამართლებრივი მარეგულირებელი ნორმები და წესები.
2. მასშტაბური ავარიის ან ნებისმიერი სახის გარემოს დაბინძურების შემთხვევაში აღდგეს გარემო პირვანდელ მდგომარეობაში.
3. არ დაიკარგოს პროექტის ფარგლებში მოხსნილი მიწის ნა ოფიერი ფენა 20 სმ .

. მშენებლობისას წარმოქმნილი ნარჩენების მართვა განხორციელდეს საქართველოში მოქმედი კანონმდებლობის შესაბამისად.

5. მშენებლობისას გაფრქვევებმა ზედაპირული წ ლებისა და ნარჩენი წ ლების ჩადინებამ არ გადააჭარბოს მოქმედი კანონმდებლობით დადგენილ ნორმებს.

. მშენებლობის დროს ობიექტზე ადამიანის ანმრთელობისთვის საშიში სამშენებლო მასალების დემონტა ის ტრანსპორტირების და უტილიზაციის დროს გათვალისწინებულ იქნას მუშა პერსონალის ანმრთელობის და შრომის უსაფრთხოების ნორმები.



დამკვეთი №:

შემსრულებელი:
ტექნიკური ექსპერტიზისა და პროექტირების დეპარტამენტი

სამუშაოების შესრულების მეთოდოლოგია

თარიღი: 2022 წელი

ღამის სამუშაოები და ნარჩენების მართვა

მასშტაბი	ფურცელი	ფორმატი
	გვ-5	A3

დროებითი შენობა-ნაგებობები

.0 - 1

1. სამშენებლო ობიექტზე შესაძლებელი უნდა ი ოს საინ ინრო პერსონალისათვის საოფისე სამუშაოების წარმოება და საზედამხედველო პერსონალთან შეხვედრების ორგანიზების შესაძლებლობა.
2. სამშენებლო ობიექტზე შესაძლებელი უნდა ი ოს სამშენებლო მასალებისა და ინვენტარისათვის დახურული დროებითი სასაწ ობო შენობა ნაგებობის უზრუნველ ოფა.
3. სამშენებლო ობიექტზე მუშა პერსონალისათვის გასათვალისწინებელია დროებითი ბიო-ტუალეტების მოწ ობა.

1.



2.



3.



დამკვეთი №:

შემსრულებელი:

ტექნიკური ექსპერტიზისა და პროექტირების დეპარტამენტი

სამუშაოების შესრულების მეთოდოლოგია

თარიღი: 2022 წელი

დროებითი შენობა ნაგებობები

მასშტაბი	ფურცელი	ფორმატი
	გვ-	A3

მობილიზაცია და სამშენებლო მოედნის მოწესრიგება

მობილიზაცია

1. მობილიზაციის ფარგლებში სამშენებლო არეალი შემოისაზღვროს დამცავი ებირებით ან და გამაფრთხილებელი ლენტებით მოეწ ოს საგზაო ნიშნები და განთავსდეს საინფორმაციო ბანერი.

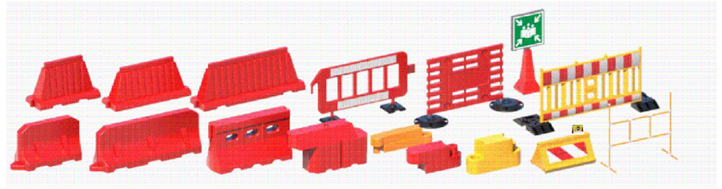







სამშენებლო მოედნის მოწესრიგება

1. სამუშაოების დასრულების შემდეგ შემოწმდეს ველა ფასონური ნაწილის მდგომარეობა.
2. ველა ფასონური ნაწილი გაიწმინდოს.
3. სამშენებლო მოედანი სრულად გათავისუფლდეს სამშენებლო ტექნიკისგან და ნარჩენებისგან და აღდგეს პირვანდელ მდგომარეობამდე.

. იმ შემთხვევაში თუ ხდება საგზაო ინფრასტრუქტურის მოწ ობა ასფასტის აღდგენა ზედამხედველ ინ ინრის მიერ მიეცეს მითითება მშენებელს დასუფთავდეს და მოირეცხოს სამშენებლო მოედანი.



დამკვეთი №:

შემსრულებელი:

ტექნიკური ექსპერტიზისა და პროექტირების დეპარტამენტი

სამუშაოების შესრულების მეთოდოლოგია

თარიღი: 2022 წელი

მობილიზაცია და სამშენებლო მოედნის მოწესრიგება

მასშტაბი	ფურცელი	ფორმატი
	გვ-	A3

სამუშაოების შესრულების მეთოდოლოგია
წ ალსადენი

სამუშაოების შესრულების მეთოდოლოგია წ ალსადენი		
1.	ტიპური მრგვალი ჭების კონსტრუქციული ელემენტების საძირკვლის რგოლების და ფილების მოწ ობა და დამუშავება	გვ-1
2.	მიწის თხრილის და ჭის ქვაბულის გამაგრების კვანძი	გვ-2
3.	ინერტული მასალები	გვ-3
.	მილების შედუღება	გვ-
5.	თხრილის შევსების მეთოდოლოგია	გვ-5
.	საპროექტო ქსელის მოწ ობა გარეცხვა და იდრავლიკური გამოცდა	გვ-
.	ღამის სამუშაოები და ნარჩენების მართვა	გვ-
.	დროებითი შენობა ნაგებობები	გვ-
.	მობილიზაცია და სამშენებლო მოედნის მოწესრიგება	გვ-

ტიპური მრგვალი ჭების კონსტრუქციული ელემენტების საძირკვლის რგოლების და ფილების მოწ ობა და დამუშავება

ჭის რგოლებს შორის იდროსაიზოლაციო მასალის მოწ ობის კვანძი

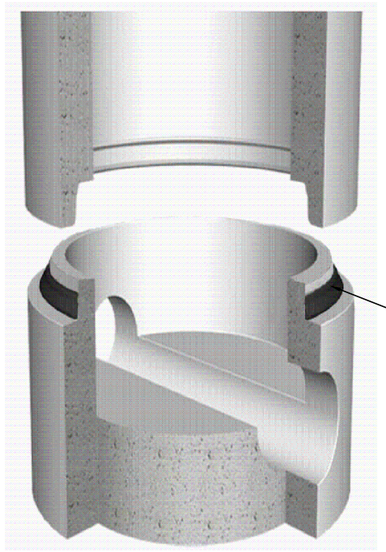

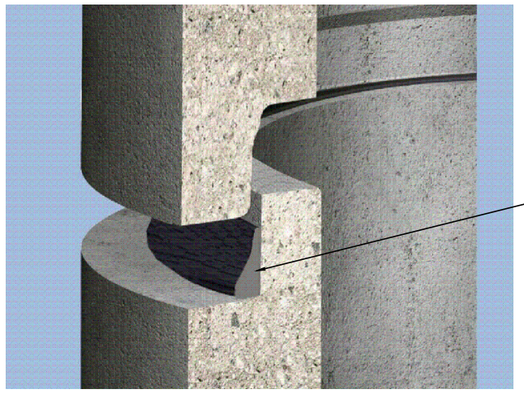

რკინაბეტონის სტანდარტული ჭა

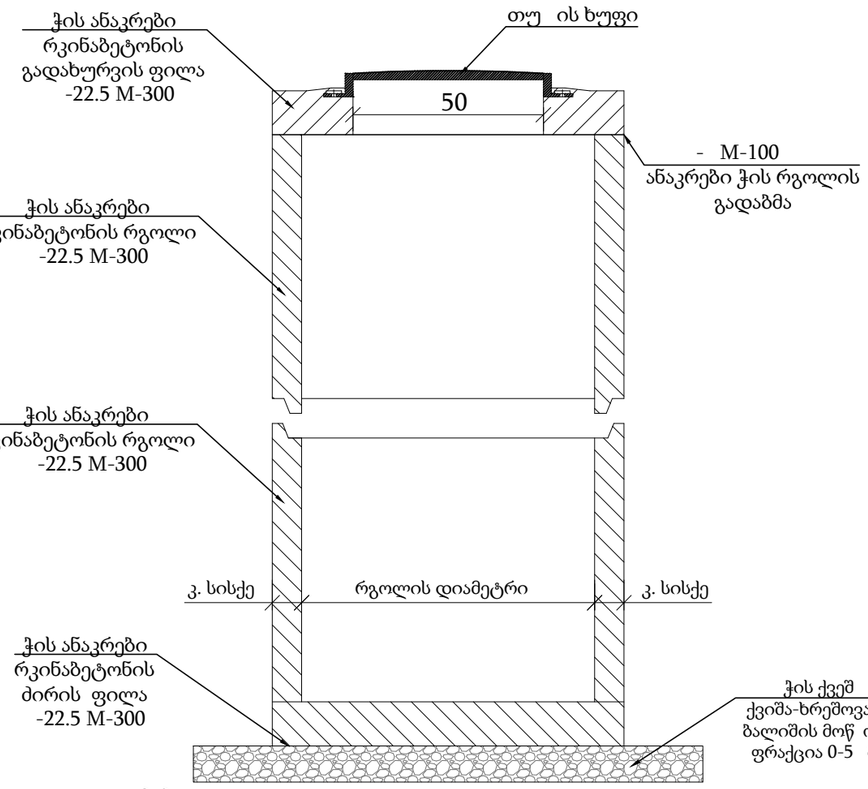

ჭები

- ანაკრები რკინა ბეტონის ჭების ელემენტების ტრანსპორტირება განხორციელდეს მაქსიმალური სიფრთხილით.
- სამონტა ო სამუშაოების დაწ ებამდე შემოწმდეს ანაკრები რკინა-ბეტონის ჭის ელემენტების მარკიანობა და არმირება.
- დაუშვებელია კონსტრუქციული ბზარის მქონე რკინა-ბეტონის ელემენტების გამო ენება.
- ძირის ფილის მონტა ამდე პროექტით გათვალისწინებული ქვიშა-ხრეშოვანი ფენა დაიტკეპნოს არანაკლებ -ით.
- ჭის გარე ზედაპირი დამუშავდეს იდროსაიზოლაციო მასალით.
- ქვაბულის შევსების დროს არ უნდა დაზიანდეს იდროსაიზოლაციო მასალით დამუშავებული ჭის გარე ზედაპირი.
- ჭაში ფასონური ნაწილების მონტა ის დროს გასათვალისწინებელია მწარმოებლის რეკომენდაციები.
- ჭაში ლითონის ელემენტები დამუშავდეს ანტიკოროზიული საიზოლაციო მასალით.
- ჭების ელემენტების გადაბმის ადგილები დამუშავდეს ქვიშა-ცემენტის ხსნარით - M-100 - წ ალშეუღწევადი დანამატით.
- ჩობალსა და მილს შორის სივრცე ამოივსოს გაზინთული გაპოხილი თოკით.

თუ ის ხუფი

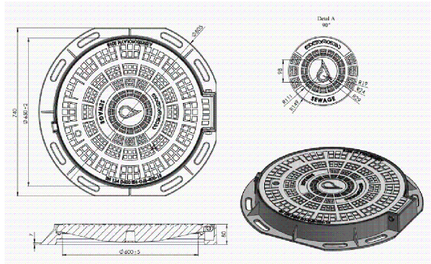

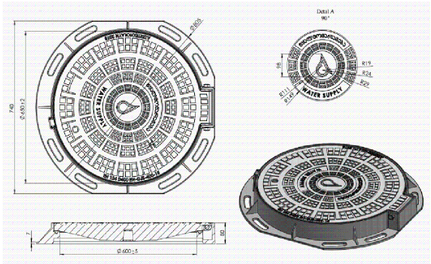

ბეტონის ჭის კედელში მილის შეჭრისთვის ხვრეტის მოწ ობა

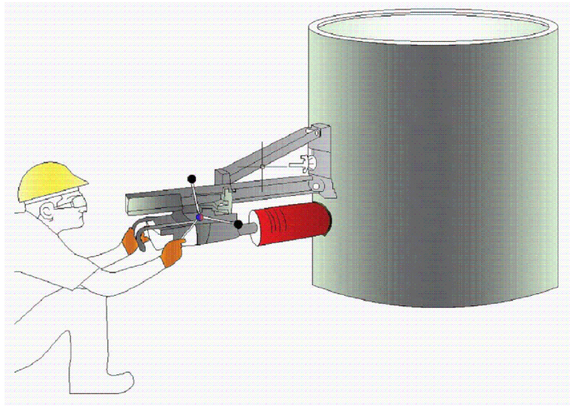

ჭის გარე ზედაპირის დამუშავება იდროსაიზოლაციო მასალით

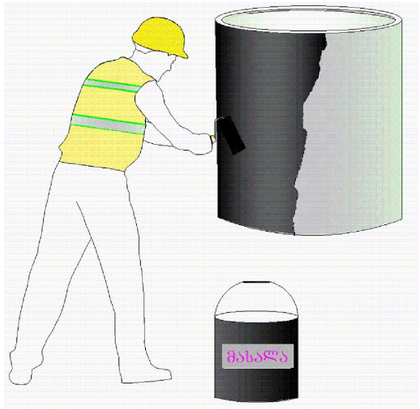

gwp

დამკვეთი (№):

შემსრულებელი:

ტექნიკური ექსპერტიზისა და პროექტირების დეპარტამენტი

სამუშაოების შესრულების მეთოდოლოგია

თარიღი: 2022 წელი

ტიპური მრგვალი ჭების კონსტრუქციული ელემენტების საძირკვლის რგოლების და ფილების მოწ ობა და დამუშავება

მასშტაბი	ფურცელი	ფორმატი
	გვ-1	A3

მიწის თხრილის და ჭის ქვაბულის გამაგრების კვანძი

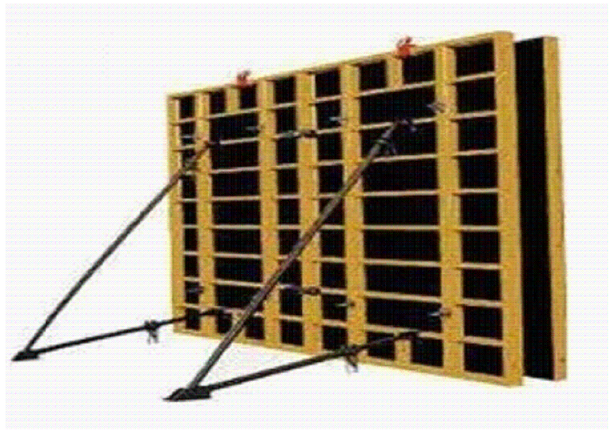







შენიშვნა: საპროექტო ქსელის h ≥1.5 მ-ს ჩაღრმავების შემთხვევაში საჭიროა მიწის თხრილის და ჭის ქვაბულის კედლების გამაგრება.

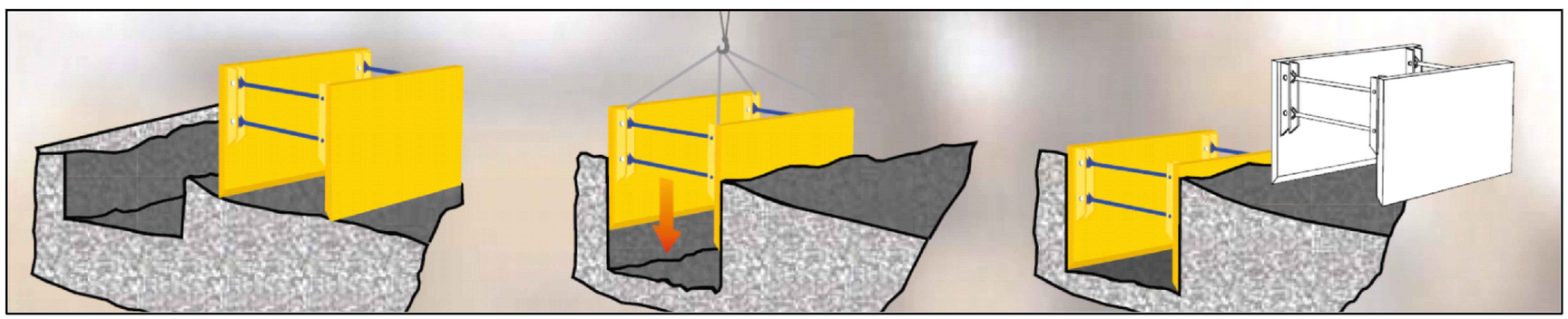

gwp

დამკვეთი (№):

შემსრულებელი:

ტექნიკური ექსპერტიზისა და პროექტირების დეპარტამენტი

სამუშაოების შესრულების მეთოდოლოგია

თარიღი: 2022 წელი

მიწის თხრილის და ჭის ქვაბულის გამაგრების კვანძი

მასშტაბი	ფურცელი	ფორმატი
	გვ-2	A3

ინერტული მასალები

ქვიშა

პროექტი ითვალისწინებს ქვიშას ფრაქციით 0.5-5 მმ. ქვიშის ფიზიკო- მექანიკური მახასიათებლები უნდა შეესაბამებოდეს 3 -201 სტანდარტს.



ქვიშა-ხრეშოვანი ნარევი

პროექტი ითვალისწინებს მდინარის ქვიშა-ხრეშოვან ნარევს ფრაქციით 0- 0 მმ 0-120. ქვიშა-ხრეშოვანი ნარევის ფიზიკო-მექანიკური მახასიათებლები უნდა შეესაბამებოდეს წინამდებარე დიაგრამაზე წარმოდგენილ მინიმალურ და მაქსიმალურ ზღვრებს.

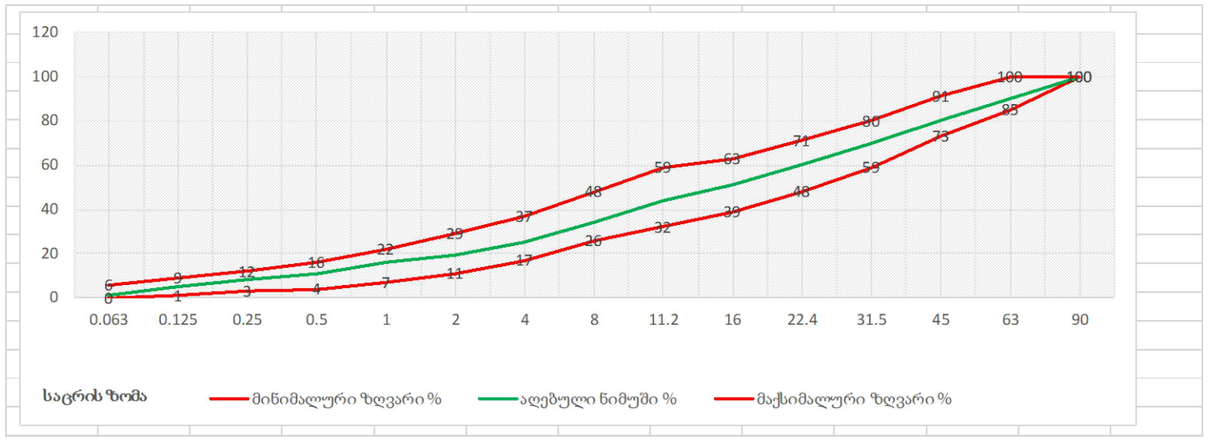

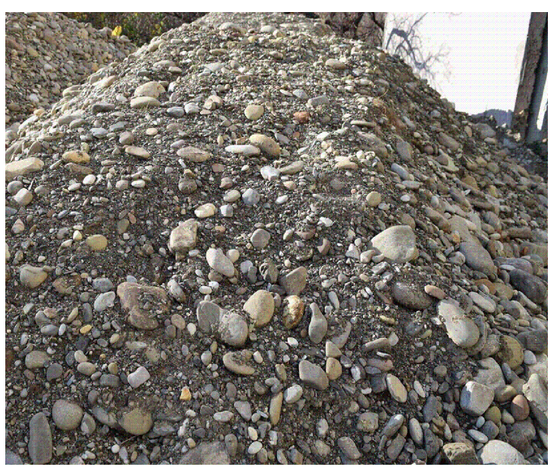

ფრაქციული ღორღი

პროექტი ითვალისწინებს ღორღს ფრაქციით 0 - 0 მმ. ფრაქციული ღორღის ფიზიკო-მექანიკური მახასიათებლები უნდა შეესაბამებოდეს წინამდებარე დიაგრამაზე წარმოდგენილ მინიმალურ და მაქსიმალურ ზღვრებს.

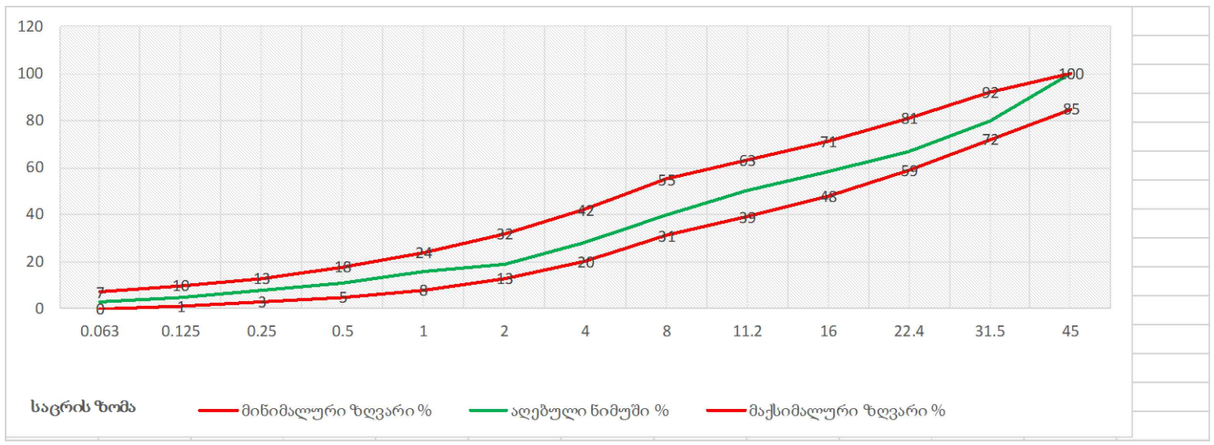



ასფალტი

ასფალტო-ბეტონის საფარი უნდა აკმაყოფილებდეს 12 -2013სტანდარტის მოთხოვნებს.

მსხვილმარცვლოვანი: ტკეპნის კოეფიციენტი ≥ ფორიანობა 5 - 10
წვრილმარცვლოვანი: ტკეპნის კოეფიციენტი ≥ ფორიანობა 2.5 - .5



დამკვეთი (№):

შემსრულებელი:
ტექნიკური ექსპერტიზისა და პროექტირების დეპარტამენტი

სამუშაოების შესრულების მეთოდოლოგია

თარიღი: 2022 წელი

ინერტული მასალები

მასშტაბი	ფურცელი	ფორმატი
	გვ-3	A3

მილების შედუღება

პოლიეთილენის მილები შედუღდეს ელ.ფუზური "კოდის" ან პირაპირი შედუღების აპარატით.
ელ. ფუზური შედუღების "კოდის" აპარატი შედგება შემდეგი ნაწილებისგან:

1. აპარატი
2. გადამ ვანები ჩიბუხები
3. სკანერი
. გენერატორი







შედუღების სამუშაოების დროს აუცილებელია შემდეგი ინვენტარის გამო ენება:

1. შესადუღებელი ელ. ფიტინგი შეფუთულ მდგომარეობაში რომელიც იხსნება მხოლოდ ინსტალაციის დროს

2. ფიქსატორი რომელიც უზრუნველ ოფს მილის წრიული ფორმის შენარჩუნებასა და უძრაობას.

3. ხელის ან მექანიკური საფხეკი ხელის საფხეკი გამოი ენება 110 მმ-მდე მექანიკური - 110 მმ და მეტი .

. მილის საჭრელი

5. სადეზინფექციო ხსნარი

. სუფთა ხელსახოცები

. მარკერი



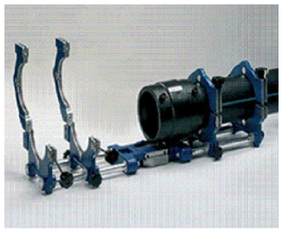

შემდუღებელი უნდა ი ოს სერტიფიცირებული.



პირა-პირა შედუღების მეთოდოლოგია

1. ცენტრატორი მუშაობდეს გამართულად ველა გადამჭერი დეტალი უნდა ი ოს გამო ენებული.
2. გამაცხელებელი უთოს ზედაპირს რომელიც დაფარულია ტეფლონის ფენით არ უნდა აღენიშნებოდეს მექანიკური დაზიანებები.
3. შემდუღებელი უნდა ე რდნობოდეს ცხრილს სადაც მოცემულია ცალკეული სპეციფიკაციის მილისთვის კონკრეტული ინფორმაციები.
. გენერატორი რომელიც უწ ვეტ რე იმში მიაწოდებს ელ.ენერგიას შედუღების აპარატს.

მილების ტრანსპორტირება და ადგილზე დასაწ ობება

1. მილების ტრანსპორტირება განხორციელდეს მაქსიმალური სიფრთხილით მექანიკური დაზიანებებისგან თავიდან არიდების მიზნით.
2. მილები დასაწ ობდეს ისე რომ გარე საიზოლაციო შრე და მაერთებელი ნაწილები არ დაზიანდეს.
3. დაიგმანოს დასაწ ობებული მილის ბოლოები.
. სამონტა ო სამუშაოების დაწ ებამდე დათვალიერდეს მილის ვიზუალური მხარე და დადასტურდეს მისი შესაბამისობა პროექტთან და სტანდარტებთან.



gwp

დამკვეთი (№):

შემსრულებელი:
ტექნიკური ექსპერტიზისა და პროექტირების დეპარტამენტი

სამუშაოების შესრულების მეთოდოლოგია

თარიღი: 2022 წელი

მილების შედუღება

მასშტაბი	ფურცელი	ფორმატი
	გვ-	A3

თხრილის შევსების მეთოდოლოგია

1. სამშენებლო სამუშაოების მიმდინარეობის დროს სამშენებლო მოედანზე განთავსდეს საინფორმაციო ბანერი.
2. თხრილი შემოიფარგლოს უსაფრთხოების დამცავი ებირებით.
3. დაიტკეპნოს მილის ძირი.
. მოეწ ოს ქვიშის ბალიში და დაიტკეპნოს.
5. მილსადენის თხრილში მონტა ის შემდეგ მილის გვერდები ამოივსოს ქვიშით და დაიტკეპნოს გვერდების დატკეპნის შემდეგ მილის ზურგი დაიფაროს ქვიშით და დაიტკეპნოს მსუბუქი სატკეპნით.
. ქვიშის თავზე მოეწ ოს გამაფრთხილებელი ლენტი.
. მოეწ ოს ქვიშა-ხრეშოვანი ნარევის ფენები თითოეული არაუმეტეს 30 სმ და დაიტკეპნოს 5- .
. მოეწ ოს ფრაქციული ღორღის ფენა და დაიტკეპნოს არაუმცირეს .
. ფრაქციული ღორღის ზედაპირი დამუშავდეს ბიტუმით და დაიგოს ასფალტის მსხვილმარცვლოვანი ფენა არაუმცირეს ტკეპნით და წვრილმარცვლოვანი საცვეთი ფენა - არაუმცირეს ტკეპნით.
10. ტკეპნის კოეფიციენტები შემოწმდეს.
11. სამშენებლო მოედანზე მ ოფმა პირებმა უნდა ატარონ შრომის უსაფრთხოების დამცავი საშუალებები.
12. სამშენებლო სამუშაოების მიმდინარეობის დროს სამშენებლო მოედანზე და მის მიმდებარედ განთავსდეს სამუშაო პროცესის აღმნიშვნელი შსაბამისი საგზაო გამაფრთხილებელი ნიშნები ნიშნების რაოდენობა და ტიპები არ არის ლიმიტირებული .
13. ჭის ძირის მონტა ამდე საფუძველი მოშანდაკდეს და დაიტკეპნოს.
1 . ჭის ირგვლივ ქვაბული ქვიშის ბალიშამდე შეივსოს ქვიშა-ხრეშოვანი ნარევით.
15. ჩობალსა და მილს შორის სივრცე შეივსოს გაპოხილი ძენძითა და სპეცსაიზოლაციო ხსნარით ან ალტერნატიული მასალით პროექტის ავტორთან შეთანხმებით.
1 . ჭის ანაკრები ელემენტების გადაბმის ადგილები დამუშავდეს საიზოლაციო მასალით.
1 . ჭის ირგვლივ ქვაბული შეივსოს ქვიშა-ხრეშოვანი ნარევით არაუმეტეს 30 სმ ფენებად და დაიტკეპნოს 5- .
1 . ჭის გადახურვის ფილა მოეწ ოს ისე რომ თუ ის ხუფის ნიშნული გაუთანაბრდეს გზის ნიშნულს.



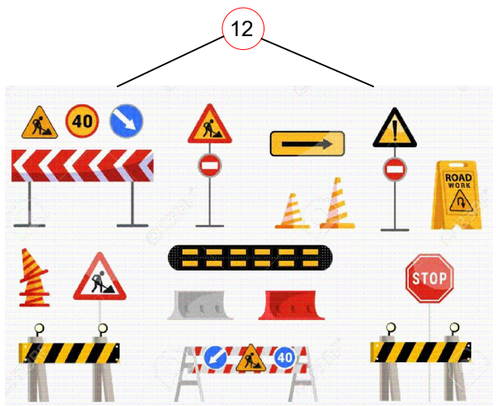

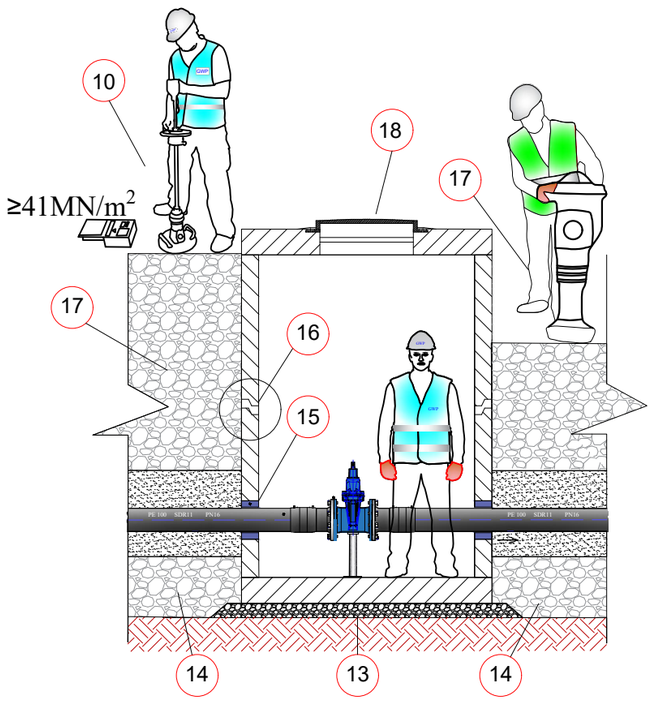

დამკვეთი (№):

შემსრულებელი:
ტექნიკური ექსპერტიზისა და პროექტირების დეპარტამენტი

სამუშაოების შესრულების მეთოდოლოგია

თარიღი: 2022 წელი

თხრილის შევსების მეთოდოლოგია

მასშტაბი	ფურცელი	ფორმატი
	გვ-5	A3

საპროექტო ქსელის მოწ ობა გარეცხვა და იდრავლიკური გამოცდა

იდრავლიკური გამოცდა

1. წ ალსადენის მილი გამოიცადოს 12 ბარზე საათიან უწ ვეტ რე იმში.
2. ტესტირების შედეგები ჩაითვალოს დადებითად თუ საათიან უწ ვეტ რე იმში წნევის დანაკარგი არ იქნება 0.1 ბარზე მეტი.
3. მანომეტრი უნდა ი ოს კალიბრირებული.

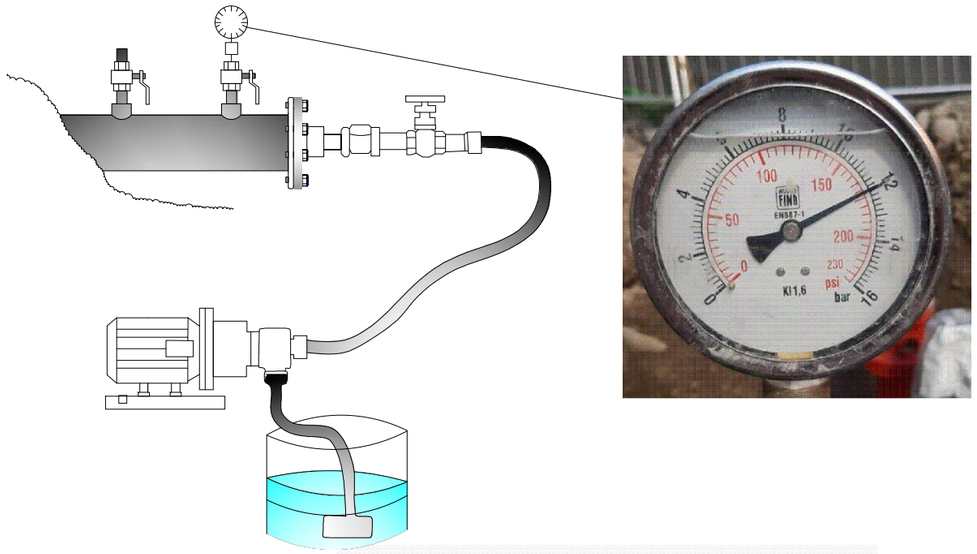

მილსადენის გარეცხვა

1. დაუშვებელია მოწ ობილი მილსადენის ექსპლუატაციაში მიღება და მომხმარებლისთვის წ ლის მიწოდება ვიდრე არ დაფიქსირდება მილსადენის რეცხვისას აღებული ლაბორატორიული სინ ების დადებითი შედეგები.

ქსელის გადაერთება

1. გარეცხვისა და იდრავლიკური გამოცდის დადებითი შედეგების შემდეგ შესაძლებელია საპროექტო ქსელის დაერთება არსებულ ქსელთან.
2. გადაერთების სამუშაოების დაწ ებამდე დაზუსტდეს არსებული მილის ტიპი და ტექნიკური მახასიათებლები.
3. გადაერთებითი სამუშაოების ღამის საათებში შესრულების დროს სამუშაო განათდეს სათანადოდ.
. გადაერთების სამუშაოების მიმდინარეობისას ქვაბულში წ ლის დაღვრის შემთხვევაში ჩანაცვლდეს სველი ინერტული მასალა და ქვაბული შეივსოს პროექტით გათვალისწინებული მეთოდოლოგიის შესაბამისად.
5. გადაერთების სამუშაოები აწარმოოს სერთიფიცირებულმა შემდუღებელმა.

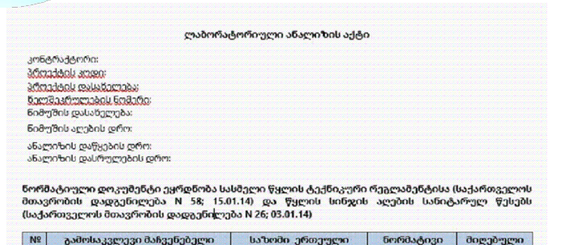

ლაბორატორიული ანალიზის აქტი

კონტრაქტორი:
პროექტის კოდი:
პროექტის დასახელება:
ნიმუშების აღების ადგილი:
ნიმუშის დასახელება:
ნიმუშის აღების დრო:
ანალიზის დაწყების დრო:
ანალიზის დასრულების დრო:

წორმატიული დოკუმენტი ეყრდნობა სასმელი წყლის ტექნიკური რეგლამენტისა (საქართველოს მთავრობის დადგენილება N 58; 15.01.14) და წყლის ხარისხის აღების სანიტარული წესებს (საქართველოს მთავრობის დადგენილება N 26; 03.01.14)

№	გამოსაკვლევი მაჩვენებელი	საზომი ერთეული	ნორმატივი არა უმეტეს	მიღებული შედეგი
ორგანოლეპტიკური მაჩვენებლები				
1	სუნი	ბალი	2	
2	გემო	ბალი	2	
3	ფერიანობა	გრადუსი	15	
4	სიმღვრივე	მგ/ლ	2.0	
ქიმიური მაჩვენებლები				
5	წყალბადის მაჩვენებელი	pH	6-9	
6	ამიაკი	მგ/ლ	-	
7	ნიტრიტები (NO_2)	მგ/ლ	0.2	
8	ნიტრატები (NO_3)	მგ/ლ	50	
9	ქლორის ნარჩენი	მგ/ლ	0.3-0.5	
10	ქლორიდები (Cl^-)	მგ/ლ	250	
11	პერმანგანატული ჟანგვადობა	მგ O_2/ლ	3.0	
მიკრობიოლოგიური მაჩვენებლები				
12	საერთო კოლიფორმული ბაქტერიები	კწე 300 მლ-ში	არ დაიშვება	
13	ნაგოს	კწე 300 მლ-ში	არ დაიშვება	
14	მეზოფილური აერობები და ფაკულტატური ანაერობები	კწე 1 მლ-ში 37°C	20	
15	მეზოფილური აერობები და ფაკულტატური ანაერობები	კწე 1 მლ-ში 22°C	100	

გამოცდის შედეგები სასმელი წყლის ნორმატივებს ☐ შეესაბამება ☐ არ შეესაბამება

ლაბორატორიის უფროსი: ---------- სახელი, გვარი

gwp

დამკვეთი (№):

შემსრულებელი:
ტექნიკური ექსპერტიზისა და პროექტირების დეპარტამენტი

სამუშაოების შესრულების მეთოდოლოგია

თარიღი: 2022 წელი

საპროექტო ქსელის მოწ ობა გარეცხვა და იდრავლიკური გამოცდა

მასშტაბი	ფურცელი	ფორმატი
	გვ-	A3

ღამის სამუშაოები და ნარჩენების მართვა

ღამის სამუშაოები

1. თანამშრომლები აღჭურვილი უნდა ი ვნენ სამუშაოს და სეზონის შესაბამისი სპეცტანსაცმლით ამრეკლი ჩანართებით სამუშაოს შესაბამისი ტიპის სპეცფეხსამცლით.
2. ტერიტორიაზე განთავსებული ი ოს ამრეკლი შესრულების ველა საჭირო გამაფრთხილებელი ამკრძალავი და მიმთითებელი ნიშნები
3. სამუშაო ადგილის განათება უნდა მოეწ ოს დადგენილი წესის მიხედვით 12 -1.

. განათხარის ორივე მხარეს უნდა და ენდეს ციმციმა მაშუქები ხოლო სამუშაოების წარმოების მანიშნებელი გამაფრთხილებელი ნიშნები უნდა განთავდეს განათხარიდან სამუშაო ადგილიდან 50 მ მოშორებით

5. განათხარის შემოღობვა უნდა განხორციელდეს მ არი მოა ირებით

. მძიმე ტექნიკის ოპერირება და სამუშაო ადგილზე გადაადგილება უნდა გაკონტროლდეს მედროშის მიერ

. სამუშაოების წარმოების მუდმივი კონტროლი უნდა განხორციელდეს უსაფრთხოების თანამშრომლის მიერ.



ნარჩენების მართვა

1. მშენებლობისას გათვალისწინებული ი ოს გარემოს დაცვის სფეროში საქართველოს კანონმდებლობით დადგენილი სამართლებრივი მარეგულირებელი ნორმები და წესები.
2. მასშტაბური ავარიის ან ნებისმიერი სახის გარემოს დაბინძურების შემთხვევაში აღდგეს გარემო პირვანდელ მდგომარეობაში.
3. არ დაიკარგოს პროექტის ფარგლებში მოხსნილი მიწის ნა ოფიერი ფენა 20 სმ .

. მშენებლობისას წარმოქმნილი ნარჩენების მართვა განხორციელდეს საქართველოში მოქმედი კანონმდებლობის შესაბამისად.

5. მშენებლობისას გაფრქვევებმა ზედაპირული წ ლებისა და ნარჩენი წ ლების ჩადინებამ არ გადააჭარბოს მოქმედი კანონმდებლობით დადგენილ ნორმებს.

. მშენებლობის დროს ობიექტზე ადამიანის ანმრთელობისთვის საშიში სამშენებლო მასალების დემონტა ის ტრანსპორტირების და უტილიზაციის დროს გათვალისწინებულ იქნას მუშა პერსონალის ანმრთელობის და შრომის უსაფრთხოების ნორმები.



დამკვეთი (№):

შემსრულებელი:
ტექნიკური ექსპერტიზისა და პროექტირების დეპარტამენტი

სამუშაოების შესრულების მეთოდოლოგია

თარიღი: 2022 წელი

ღამის სამუშაოები და ნარჩენების მართვა

მასშტაბი	ფურცელი	ფორმატი
	გვ-	A3

დროებითი შენობა-ნაგებობები

.0 - 1

1. სამშენებლო ობიექტზე შესაძლებელი უნდა ი ოს საინ ინრო პერსონალისათვის საოფისე სამუშაოების წარმოება და საზედამხედველო პერსონალთან შეხვედრების ორგანიზების შესაძლებლობა.
2. სამშენებლო ობიექტზე შესაძლებელი უნდა ი ოს სამშენებლო მასალებისა და ინვენტარისათვის დახურული დროებითი სასაწ ობო შენობა ნაგებობის უზრუნველ ოფა.
3. სამშენებლო ობიექტზე მუშა პერსონალისათვის გასათვალისწინებელია დროებითი ბიო-ტუალეტების მოწ ობა.

1.



2.



3.



დამკვეთი (№):

შემსრულებელი:

ტექნიკური ექსპერტიზისა და პროექტირების დეპარტამენტი

სამუშაოების შესრულების მეთოდოლოგია

თარიღი: 2022 წელი

დროებითი შენობა ნაგებობები

მასშტაბი	ფურცელი	ფორმატი
	გვ-	A3

მობილიზაცია და სამშენებლო მოედნის მოწესრიგება

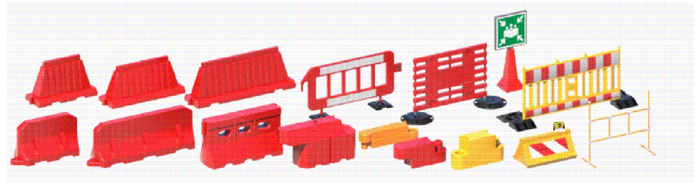

მობილიზაცია

1. მობილიზაციის ფარგლებში სამშენებლო არეალი შემოისაზღვროს დამცავი ებირებით ან და გამაფრთხილებელი ლენტებით მოეწ ოს საგზაო ნიშნები და განთავსდეს საინფორმაციო ბანერი.







სამშენებლო მოედნის მოწესრიგება

1. სამუშაოების დასრულების შემდეგ შემოწმდეს ველა ფასონური ნაწილის მდგომარეობა.
2. ველა ფასონური ნაწილი გაიწმინდოს.
3. სამშენებლო მოედანი სრულად გათავისუფლდეს სამშენებლო ტექნიკისგან და ნარჩენებისგან და აღდგეს პირვანდელ მდგომარეობამდე.

. იმ შემთხვევაში თუ ხდება საგზაო ინფრასტრუქტურის მოწ ობა ასფალტის აღდგენა ზედამხედველ ინ ინრის მიერ მიეცეს მითითება მშენებელს დასუფთავდეს და მოირეცხოს სამშენებლო მოედანი.



დამკვეთი (№):

შემსრულებელი:

ტექნიკური ექსპერტიზისა და პროექტირების დეპარტამენტი

სამუშაოების შესრულების მეთოდოლოგია

თარიღი: 2022 წელი

მობილიზაცია და სამშენებლო მოედნის მოწესრიგება

მასშტაბი	ფურცელი	ფორმატი
	გვ-	A3