arsebuli fasadi 13-2 ReZebSi m. 1.200

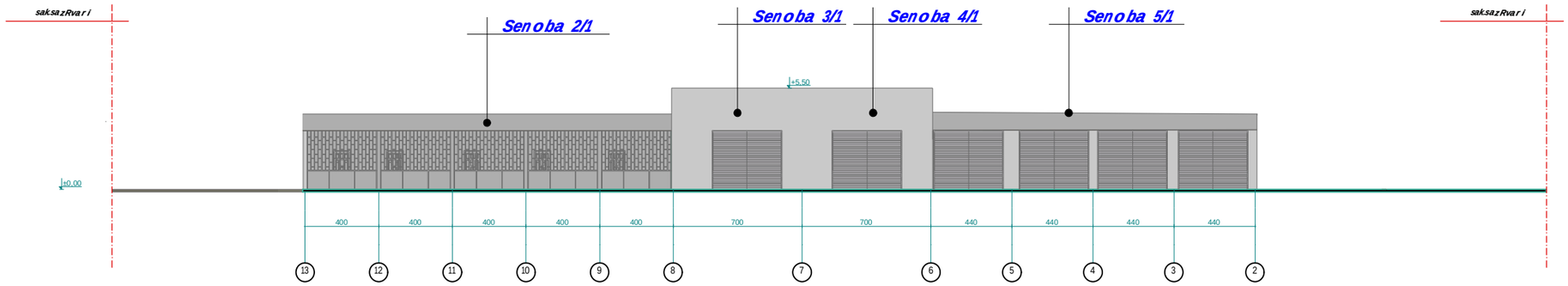

saproeqto fasadi 15-1 ReZebSi m. 1.200

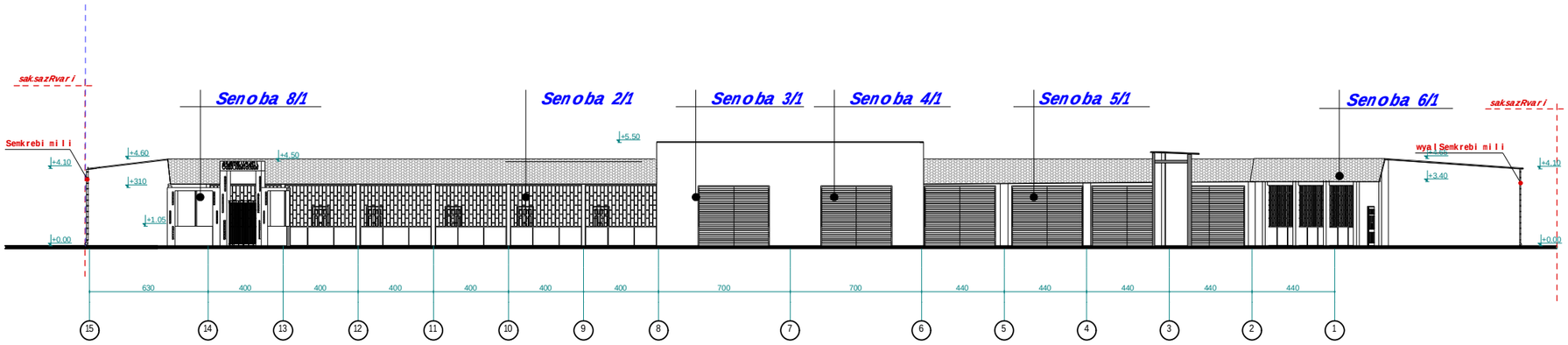

damkveTi	Sa l va ka l andaZe		
misamarTi:	q.Tbi l isi, gamziri moskovi #29		
avtoteqmomsaxurebis sarekonstruqcio proeqti		saproeqto fasadi 15-1 RerZebSi	
S.p.s. ,,RR,,	direqtori	m.dgebuaZe	
	arqiteqtori	d.komaxiZe	
	kompiuteru l i grafika	d.komaxiZe	
	stadia	masStabi	
	pr	1:100	04.07.2013w

saproeqto Senobis fasadi Senoba 5/1 is momijnaved m. 1.100

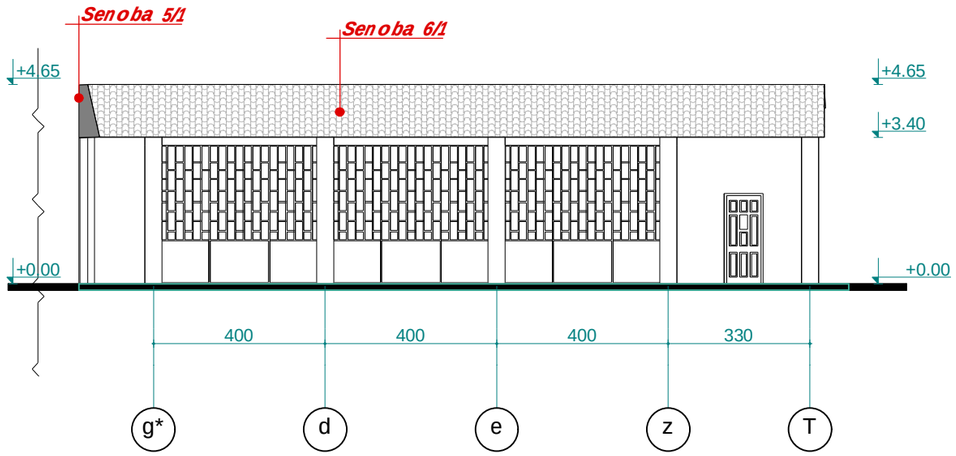

damkveTi	Sa l va ka l andaZe		
misamarTi:	q.Tbi l isi, gamziri moskovi #29		
avtoteqmomsaxurebis sarekonstruqcio proeqti		saproeqto fasadi g*_T RerZebSi	
S.p.s. ,,RR,,	direqtori	m.dgebuaZe	
	arqiteqtori	d.komaxiZe	
	kompiuteru l i grafika	d.komaxiZe	
	stadia	masStabi	
	pr	1:100	04.07.2013w

saproeqto Senobis fasadi
g.2_a.2 RerZebSi m. 1.100

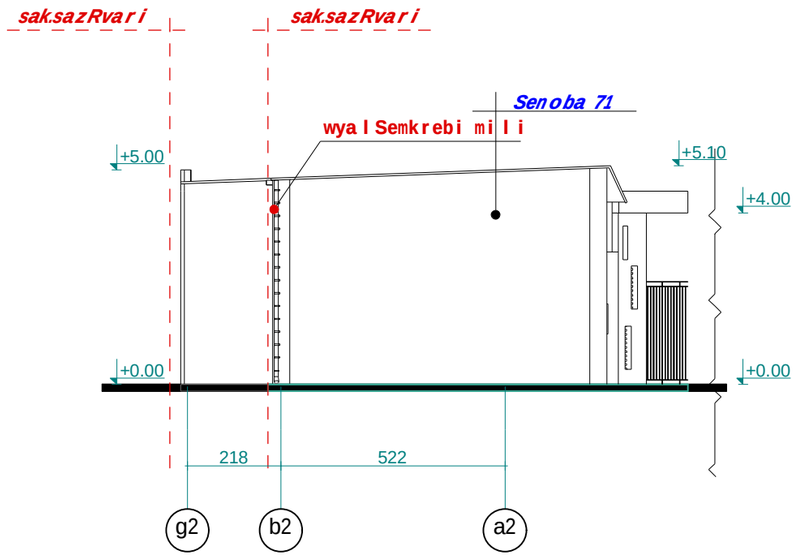

saproeqto Senobis fasadi
a.2_g.2 RerZebSi m. 1.100

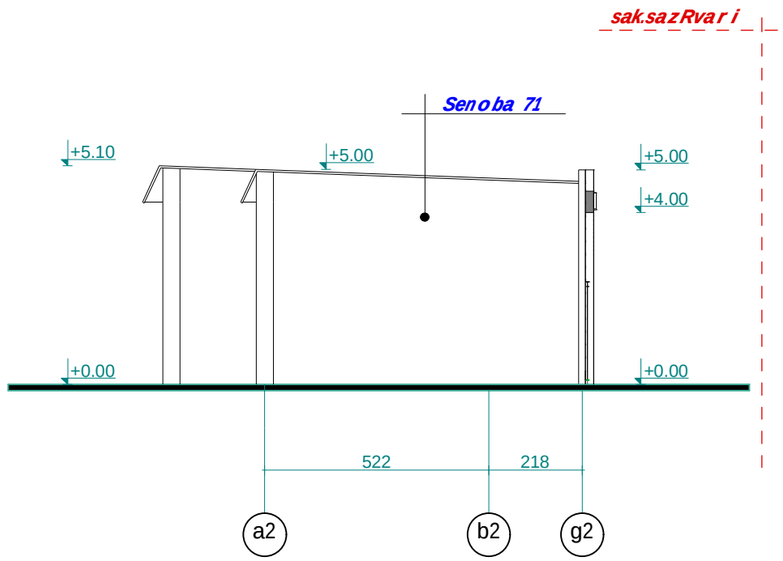

damkveTi	Sa l va ka l andaZe		
misamarTi:	q.Tbi l isi, gamziri moskovi #29		
avtoteqmomsaxurebis sarekonstruqcio proeqti		saproeqto fasadi g2_a2 da a2_g2 RerZebSi	
S.p.s. ,,RR,,	direqtori	m.dgebuaZe	
	arqiteqtori	d.komaxiZe	
	kompiuteruli grafika	d.komaxiZe	
	stadia	masStabi	
	pr	1:100	04.07.2013w

saproeqto Senobis fasadi
1.2-7.2 RerZebSi m. 1.100

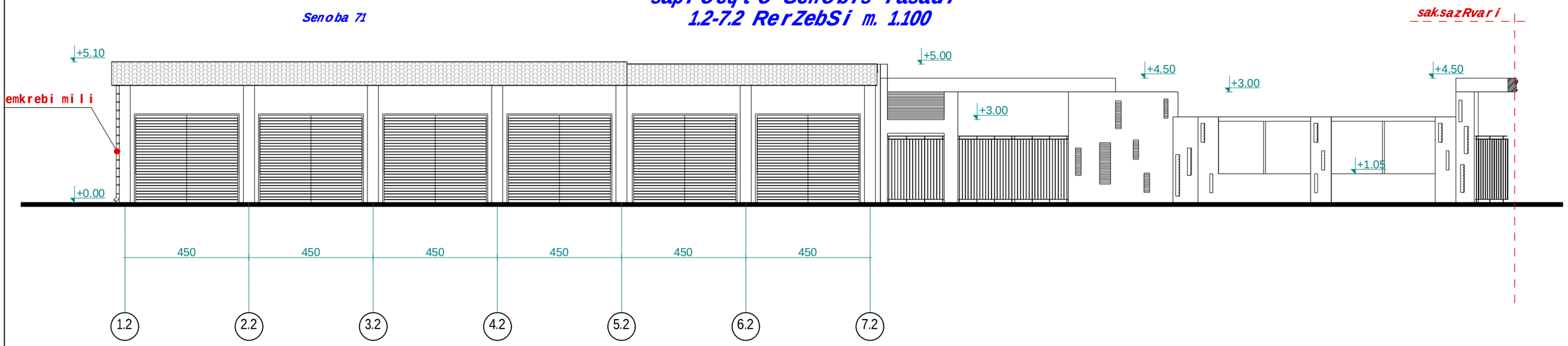

saproeqto Senobis fasadi
7.2_1.2 RerZebSi m. 1.100

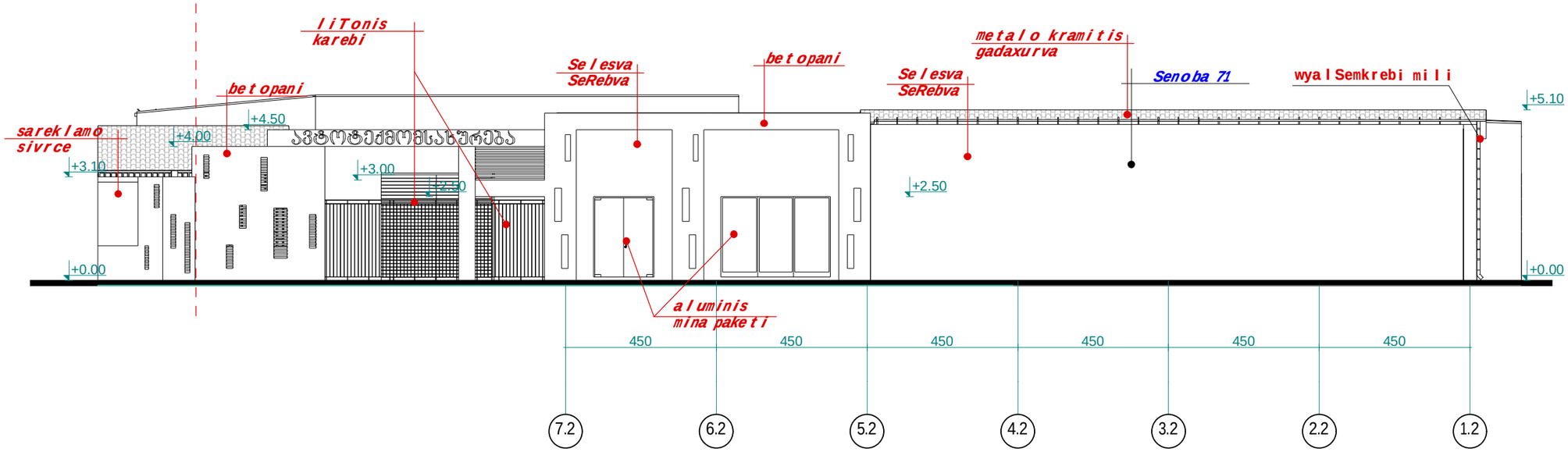

damkveTi	Salva kalandaZe		
misamarTi:	q.Tbilisi, gamziri moskovi #29		
avtoteqmomsaxurebis sarekonstruqcio proeqti	saproeqto fasadi 1.2_7.2 da 7.2_1.2 RerZebSi		
S.p.s. ,,RR,,	direqtori	m.dgebuaZe	
	arqiteqtori	d.komaxiZe	
	kompiuteruli grafika	d.komaxiZe	
	stadia	masStabi	
	pr	1:100	04.07.2013w

fasadi moskovis gamziris mxridan m. 1.200

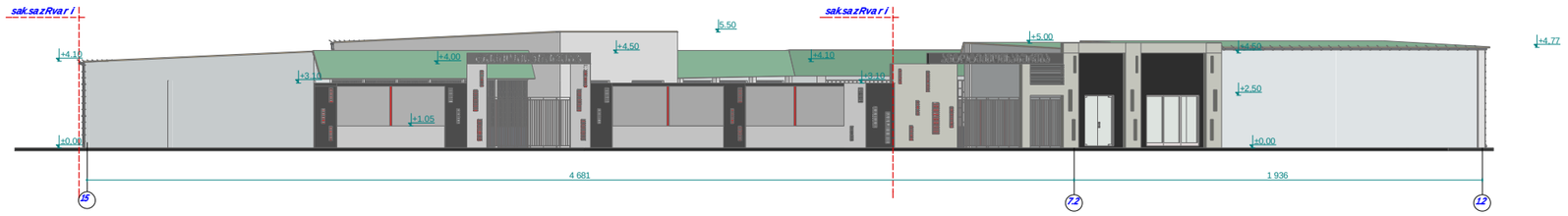

damkveTi	Sa l va ka l andaZe		
misamarTi:	q.Tbi l isi, gamziri moskovi #29		
avtoteqmomsaxurebis sarekonstruqcio proeqti		fasadi moskovis gamziridan	
S.p.s. ,,RR,,	direqtori	m.dgebuaZe	
	arqiteqtori	d.komaxiZe	
	kompiuteru l i grafika	d.komaxiZe	
	stadia	masStabi	
	pr	1:100	04.07.2013w

saproeqto Senobis fasadi
a1-g1 RerZebSi m. 1.100

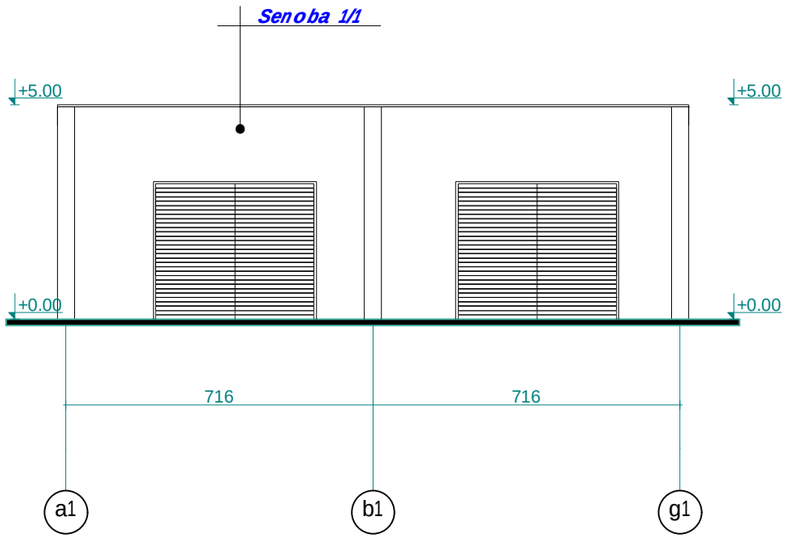

saproeqto Senobis fasadi
g1-a1 RerZebSi m. 1.100

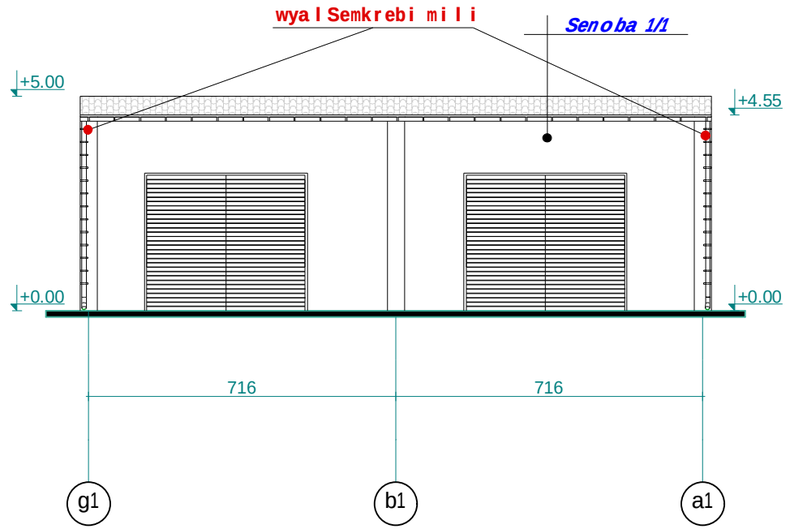

saproeqto Senobis fasadi
1.1-2.1 RerZebSi m. 1.100

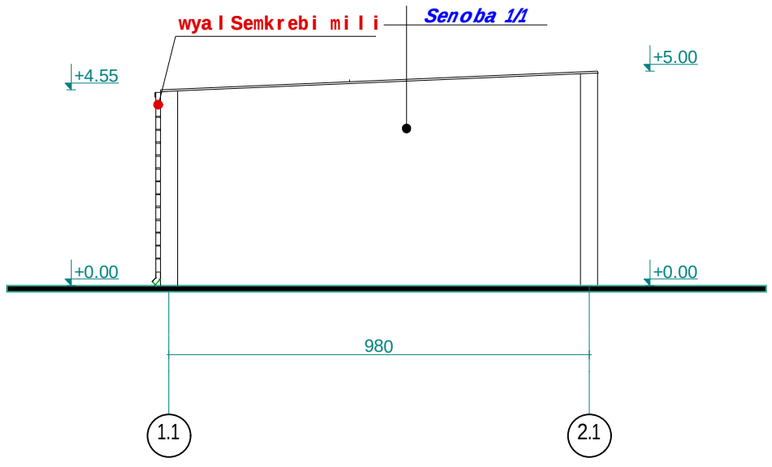

saproeqto Senobis fasadi
2.1-1.1 RerZebSi m. 1.100

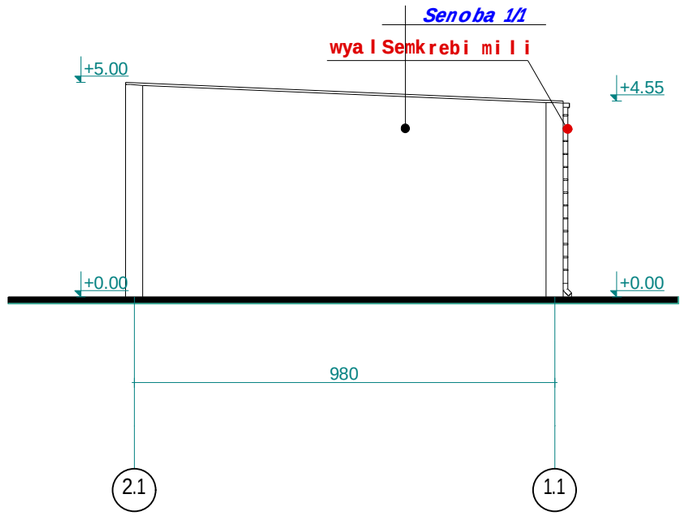

damkveTi	Sal va kalandaZe		
misamarTi:	q.Tbilisi, gamziri moskovi #29		
avtoteqmomsaxurebis sarekonstruqcio proeqti		saproeqto fasadi a1_g1 RerZebSi	
S.p.s. ,,RR,,	direqtori	m.dgebuaZe	
	arqiteqtori	d.komaxiZe	
	kompiuteruli grafika	d.komaxiZe	
	stadia	masStabi	
	pr	1:100	04.07.2013w

saproeqto fasadi @2*-1

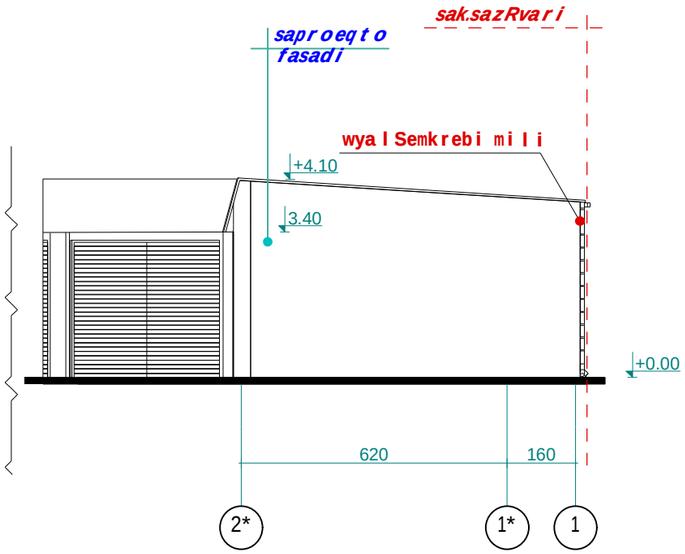

saproeqto fasadi @a-g

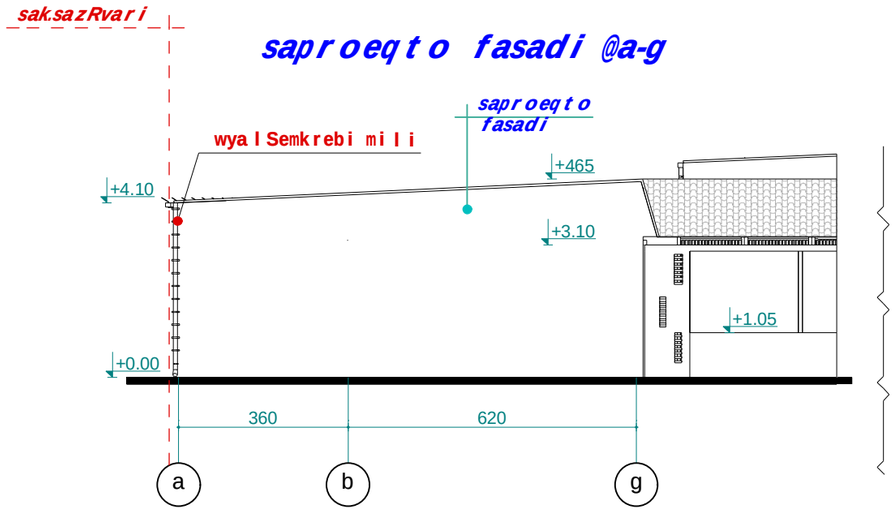

damkveTi	Sa l va ka l andaZe		
misamarTi:	q.Tbi l isi, gamziri moskovi #29		
avtoteqmomsaxurebis sarekonstruqcio proeqti			
S.p.s. ,,RR,,	direqtori	m.dgebuaZe	
	arqiteqtori	d.komaxiZe	
	kompiuteru l i grafika	d.komaxiZe	
	stadia	masStabi	
	pr	1:100	04.07.2013w

saproeqto fasadi 1-15 RerZebSi

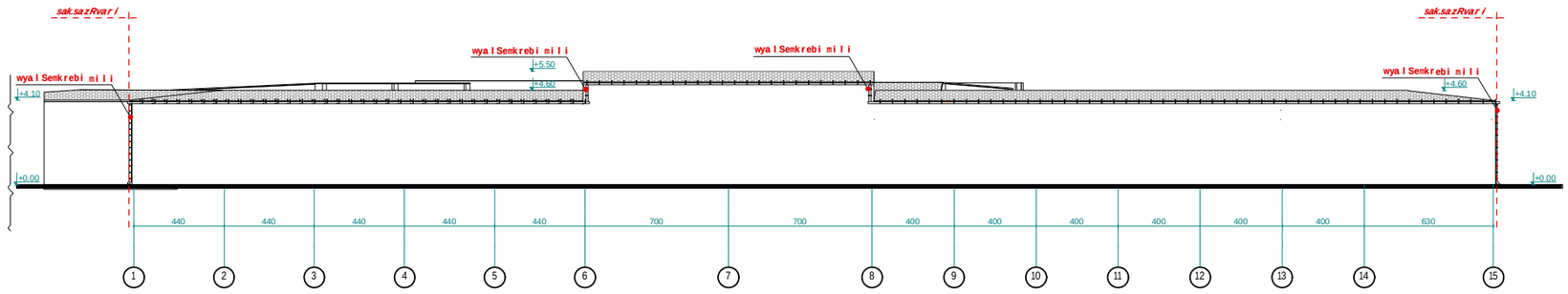

damkveTi	Salva kalandaZe		
misamarTi:	q.Tbilisi, gamziri moskovi #29		
avtoteqmomsaxurebis sarekonstruqcio proeqti	saproeqto fasadi 1-15 RerZebSi		
S.p.s. ,,RR,,	direqtori	mdgebuaZe	
	arqiteqtori	d.komaxiZe	
	kompiuteruli grafika	d.komaxiZe	
	stadia	masStabi	
	pr	1:100	04.07.2013w

saproeqto fasadi T-a RerZebSi
m. 1:100

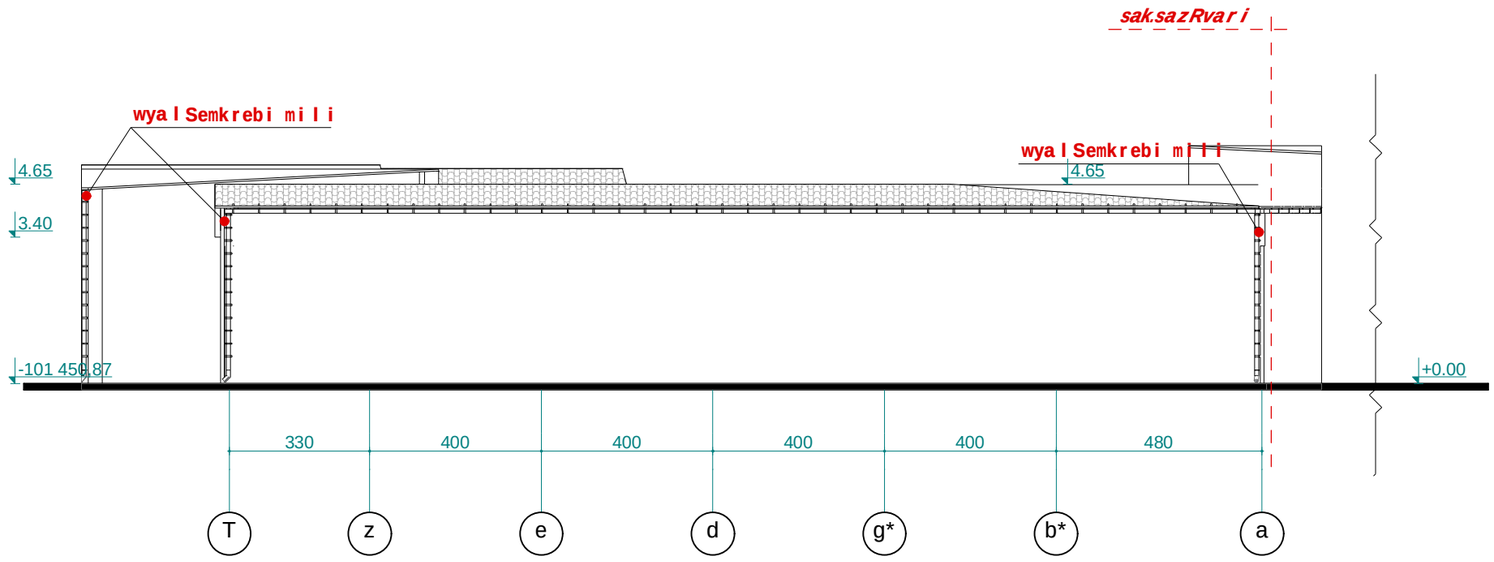

damkveTi	Sa l va ka l andaZe		
misamarTi:	q.Tbi l isi, gamziri moskovi #29		
avtoteqmomsaxurebis sarekonstruqcio proeqti	saproeqto fasadi T-a RerZebSi		
S.p.s. ,,RR,,	direqtori	m.dgebuaZe	
	arqiteqtori	d.komaxiZe	
	kompiuteruli grafika	d.komaxiZe	
	stadia	masStabi	
	pr	1:100	04.07.2013w