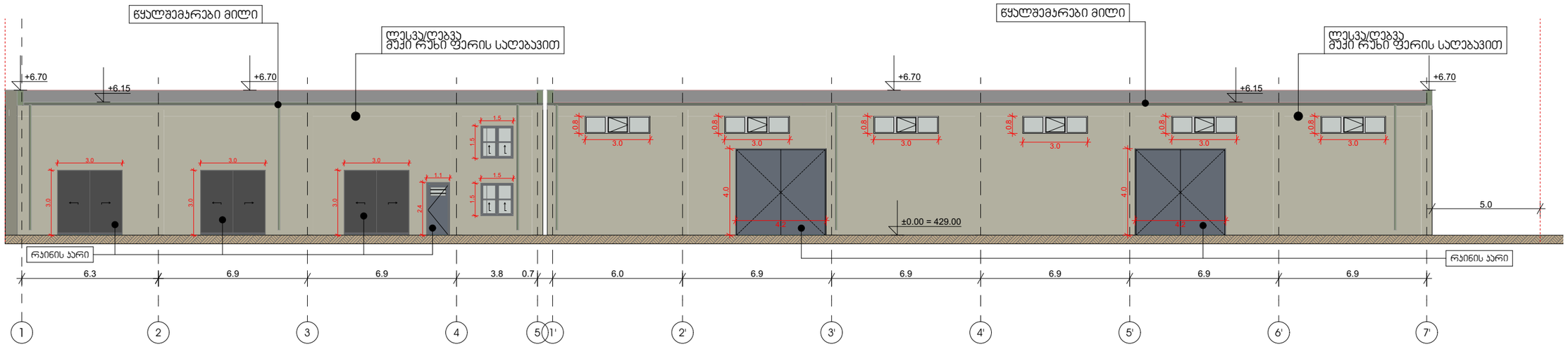

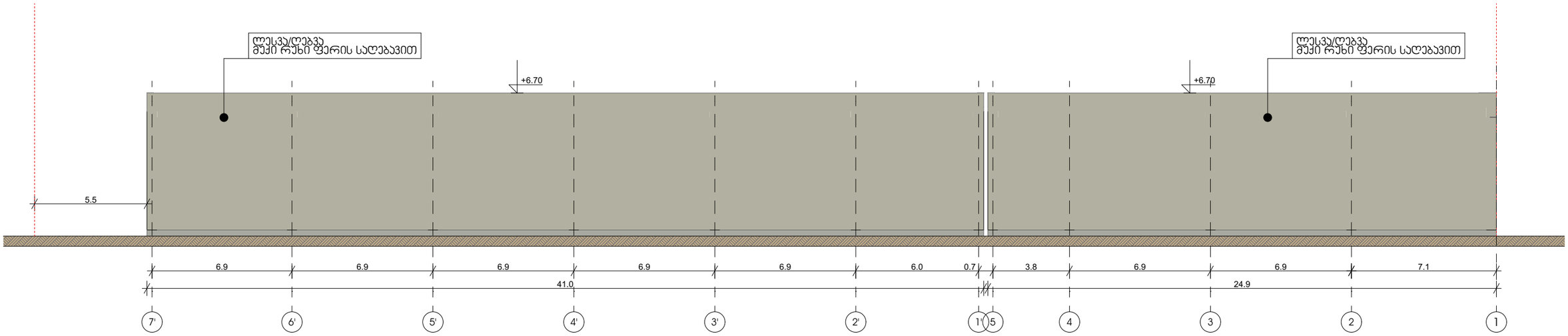

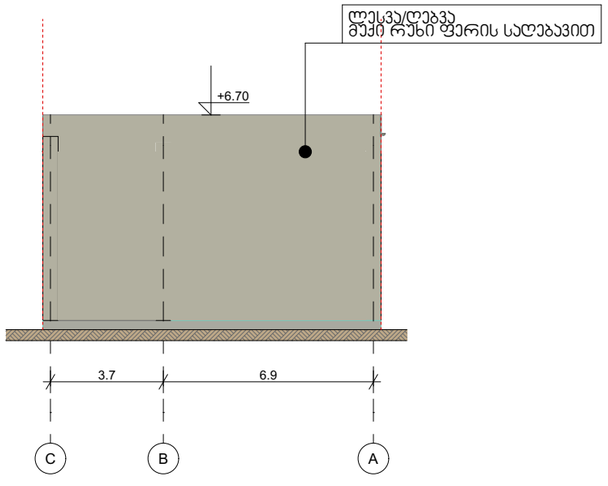

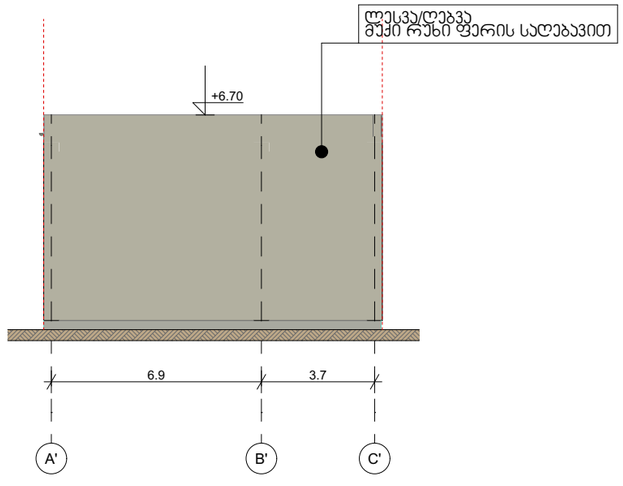

პროექტის შეთანხმება

ფასადები

მასშტაბი:
1:200

მისამართი:
ქ. თბილისი, ხეივანი დავით აღმაშენებელი, მე-12 ჰმ

ს/კ 01.72.14.013.636

დამკვეთი:
შ.პ.ს "ელექტრონი"

პროექტის ავტორი:
ლევანი წოწკოლაური
LevanTsotskolauri@Gmail.com

ფორმატი: A3
გვერდი: 5
თარიღი: 2025