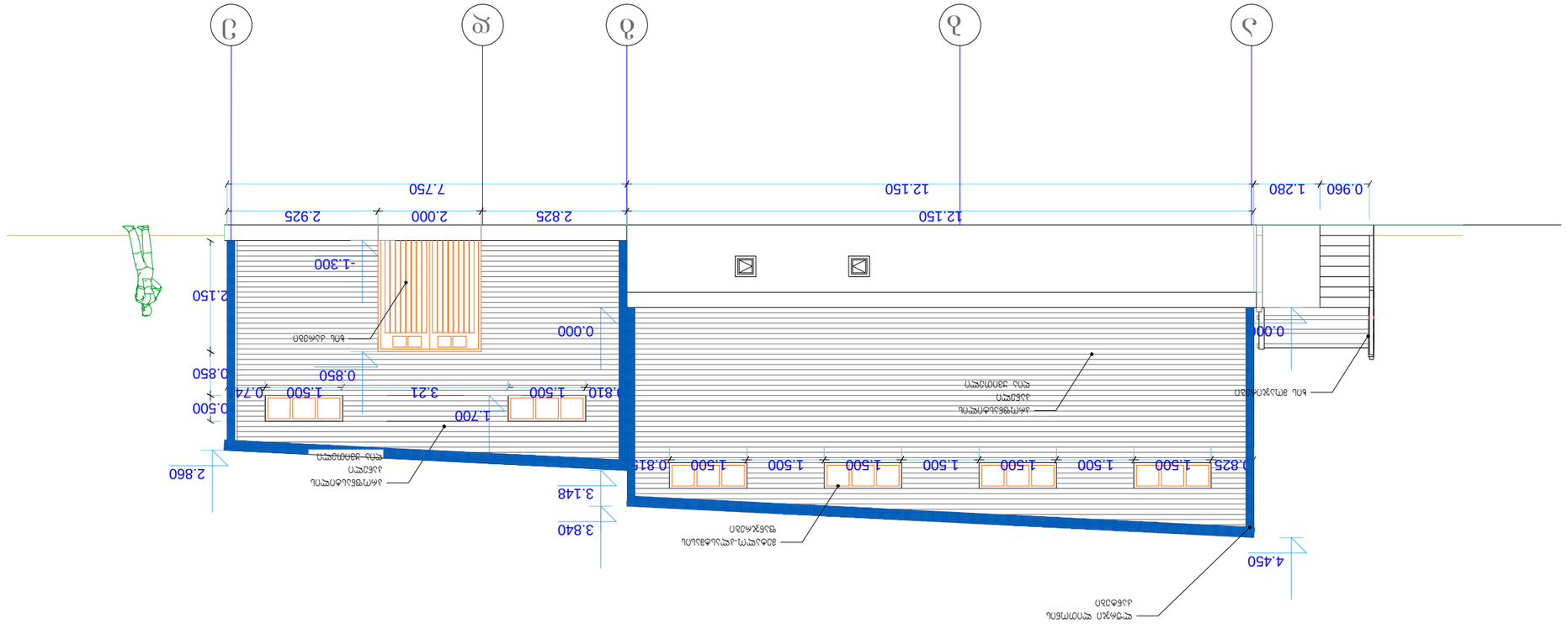

מקור	מספר
מהנדס	
אדריכל	
יועץ	
יועץ	
יועץ

ფორმატი A-3	თბილისი 2013წ.	ფაილის სახელი PDF

ექსპლიკაცია

ტერიტორიის საკადასტრო საზღვარი

ფასადი 1-5 მ 1:100

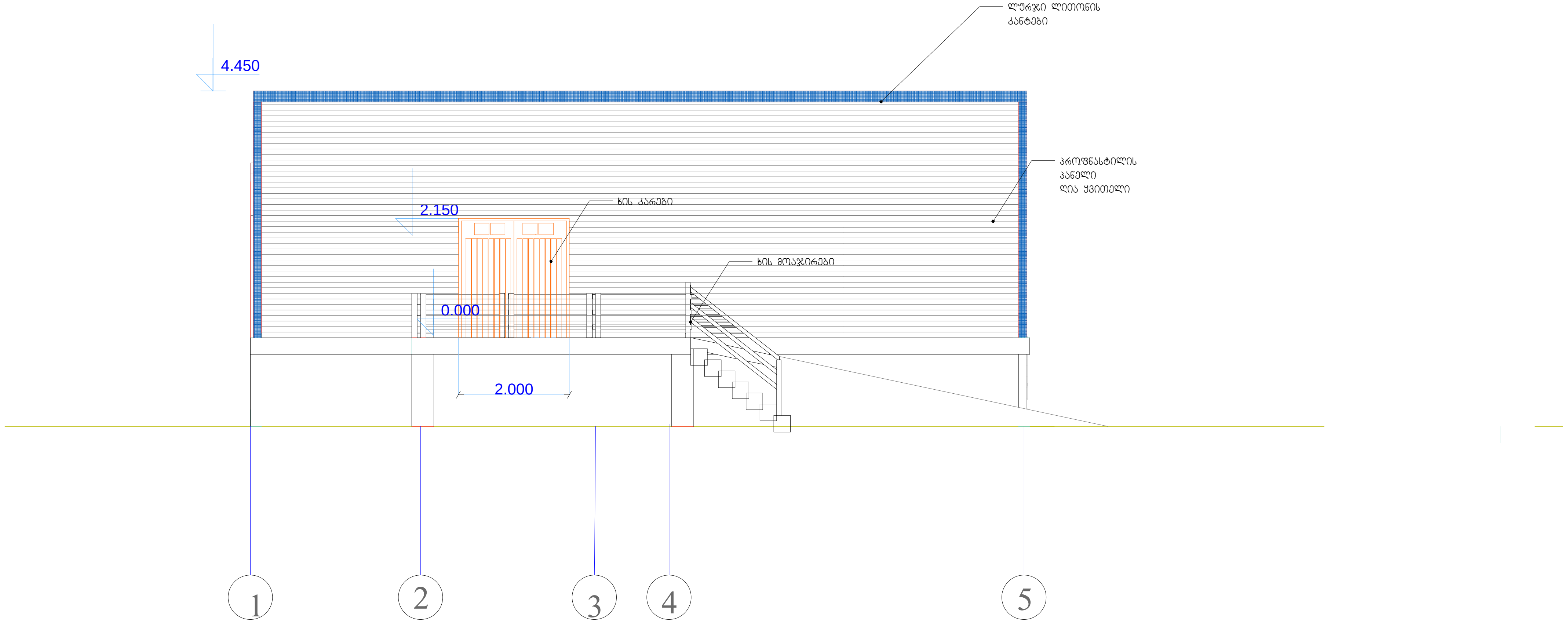

ტექნიკური პარამეტრები

პროექტი	დამკვეთი
არსებული მინისქვეშა რეზერვუარების რეკონსტრუქცია საწყობის მიშენება-დაშენება	
მისამართი	ქ. თბილისი. გუდაუთის ქ. №7
ნახაზი	ფასადი 1-5

მასშტაბი	მ 1/100
თარიღი	
სტადია	პროექტი

თანამდებობა	გვარი	ხელმოწერა
არქიტექტორი	მ.მიქელაძე	
ფორმატი A-3	ფურცელი №	ფურცლები №

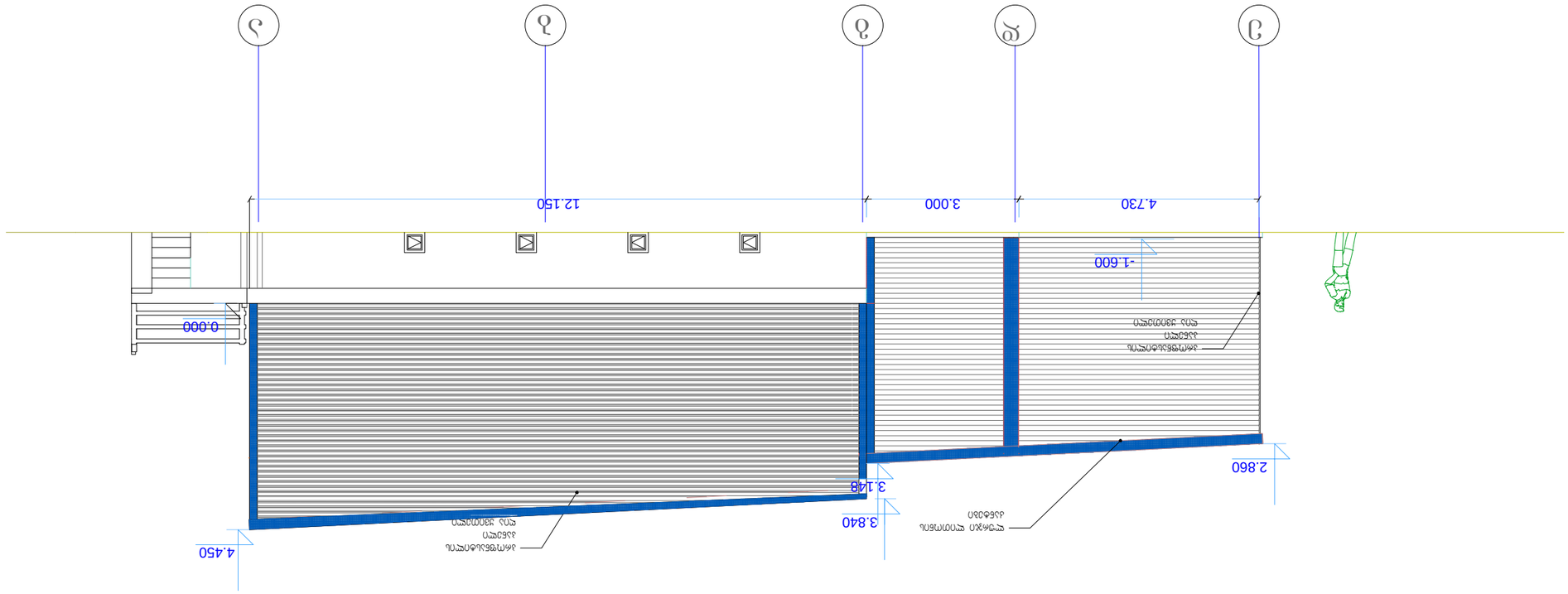

ზედა ტერასა 1-3 და 1-2 ფასადი 1:100

პროექტის დასახელება ტერიტორიის მოწყობა, ბაზისური ინფრასტრუქტურის მშენებლობა და ბიზნეს-პარკის ფუნქციური ზონების მშენებლობა	პროექტის ნომერი ფასადები
ობიექტის მისამართი ქ. ბათუმი, ახალციხის გზატკეცილი, ქ. N17	ნახაზის დასახელება ზედა ტერასა 1-3
ავტორი ნ. ბერიძე	ნახაზის ნომერი A-3
ავტორის ხელმოწერა N	ნახაზის ხელმოწერა N

ნახაზის ნომერი	ფურცლის ნომერი
A-3	3
ნახაზის მასშტაბი	ფურცლის ზომა
1/100	A3
ნახაზის თარიღი	
2025 წლის ივნისი	
ნახაზის ავტორი	
ნ. ბერიძე	

ტერიტორიის მოწყობა, ბაზისური ინფრასტრუქტურის მშენებლობა და ბიზნეს-პარკის ფუნქციური ზონების მშენებლობა	
ქ. ბათუმი, ახალციხის გზატკეცილი, ქ. N17	
ზედა ტერასა 1-3	
ნ. ბერიძე	

ფასადები	
ქ.ბათუმი, ახალციხის გზატკეცილი, ქ. N17	
ტერიტორიის მოწყობა, ბაზისური ინფრასტრუქტურის მშენებლობა და ბიზნეს-პარკის ფუნქციური ზონების მშენებლობა	

ფასადის ნომერი A-3	ფურცლის ნომერი 3	ფურცლების რაოდენობა 3
ფასადის მასშტაბი 1/100	ფურცლის ზომა A3	ფასადის ფართობი ნ/ა
ფასადის თარიღი 2025 წლის ივნისი		
ფასადის ავტორი ნ. ბერიძე		

ფასადის მასალები	
ალუმინის პანელი ალუმინის პანელი ალუმინის პანელი

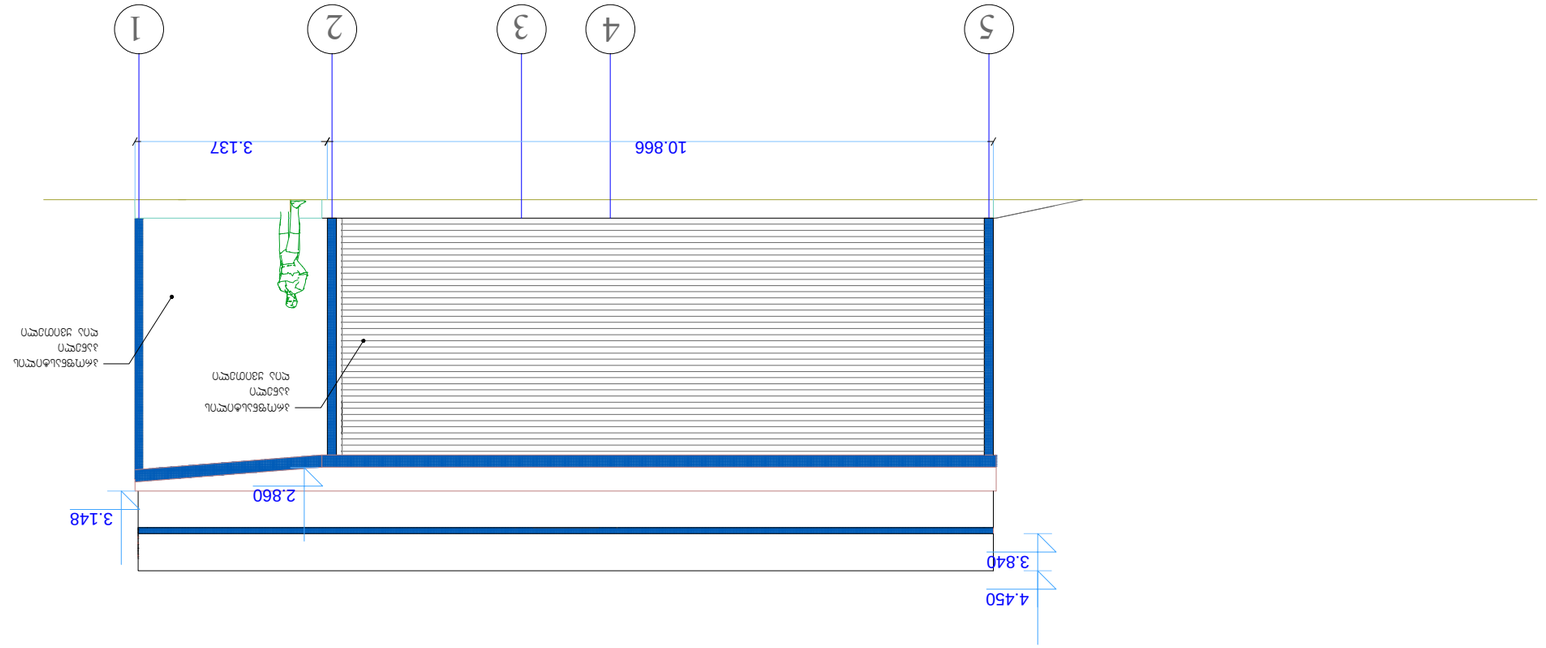

ფასადი 5-1 მ 1:100

ფურცელი A-3	თარიღი 2013წ.
	ფასადის სანახაური PDF

პროექტის ავტორები

ბინათმშენებლობა ფასადების ელემენტების ჩამოსხმა

პროექტის ხელმძღვანელი	ვ.ჯავახიშვილი
ფასადები	ვ.ჯავახიშვილი
ფასადების ელემენტების ჩამოსხმა