№	ელემენტის დასახელება	რაოდენობა	მასალების ხარჯი ერთ ელემენტზე																			მასალების საერთო ხარჯი																		
			Ø6A240C	Ø12A500C	ბაქანი M16	ფურცხვილი -6	ფურცხვილი -10	ბეტონი №14	ბეტონი №16	ბეტონი №18	ორფენებანი №12	ორფენებანი №14	ორფენებანი №16	ორფენებანი №18	ორფენებანი №20	ორფენებანი №22	ორფენებანი №24	კუთხოვანა 100x100x10	ს/ მილი 150x150x5	ს/ მილი 120x120x4	ბეტონის მარკა	ბეტონის მოცულობა, კუბ მ	Ø6A240C	Ø12A500C	ბაქანი M16	ფურცხვილი -6	ფურცხვილი -10	ბეტონი №14	ბეტონი №16	ბეტონი №18	ორფენებანი №12	ორფენებანი №14	ორფენებანი №16	ორფენებანი №18	ორფენებანი №20	ორფენებანი №22	ორფენებანი №24	კუთხოვანა 100x100x10	ს/ მილი 150x150x5	ს/ მილი 120x120x4	ბეტონის მარკა	ბეტონის მოცულობა, კუბ მ
1	რკინაბეტონის სარბილი	1	1103	5436																	B-25	89.30	1103	5436																B-25	89.30
2	ჯარაკების რკინაბეტონის სარბილი	1	635	1621																	B-25	39.15	635	1621																B-25	39.15
3	ჯარნიზის მოწყობა	1		2264				2970			3083	2970									B-25	37.95		2264				2970			3083	2970								B-25	37.95
4	+14,000 ნიშნულის გადახურვის ფილა	1		17433	334	999						1061	3680	853	6987	7745	14139				B-25	166.32		17433	334	999						1061	3680	853	6987	7745	14139				B-25	166.32
5	ჩასაბანებელი დეტალი ჩდ-1	225			3	2																			675	450																
6	ლითონის სვეტი ლს-1 (ნაპირის)	150			3	1														46					450	150														6900		
7	ლითონის სვეტი ლს-1 (შუა)	75				1														46						75														3450		
8	ლითონს. კოჭი ლკ-1	1							20730					20730														20730													
9	+18,000 ნიშნულის გადახურვა	1										571	1765	295	3568	3465	7260														571	1765	295	3568	3465	7260					
10	საძირკვლის კოჭი სკ-1	1	3	634																	B-25	7.09	3	634																B-25	7.09
11	0,000 და -1,500 ნიშნულის იატაკის ფილა	1	3	541																	B-25	7.09	3	541																B-25	7.09
12	ლითონის სვეტი ლს-2	3			17	31	5												410						51	93	15											1230			
13	ლითონის სვეტი ლს-3	2			4		5												410						8		10											820			
14	გადახურვის კოჭები	4						642										29											2568								116				
15	+4,250, +9,150 და +14,050 ნიშნულის გადახურვის ფილის კოჭები	3										200																				600									
16	+18,500 ნიშნულის გადახურვის ფილის კოჭები	1										347																				347									
17	+4,250, +9,150 და +14,050 ნიშნულის გადახურვის ფილა	3		65																	B-25	0.62		195																B-25	1.86
18	+18,500 ნიშნულის გადახურვის ფილა	1		117																	B-25	1.12		117																B-25	1.12
19	ჯიბე დაგრძელება ლითონის ჩანებზე	1	67	471		19	110							1914				18						67	471		19	110										18				
																					ჯამი:		1811	28712	1518	1786	135	2970	2568	20730	3083	4602	6392	23792	10555	11210	21399	134	2050	10350	B-25	350
																					სულ ჯამი:		153797																		

ხის საერთო სპეციფიკაცია		
No	ჯვეთი, მმ	საერთო მოცულობა, კუბ მ
1	80x80	8.24
2	80x160	21.50
3	25x150	58.05
4	50x120	1.08
		88.87

ნახაზების ჩამონათვალი		
№	ნახაზების დასახელება	ნახაზის №
1	თავფურცელი	ა-1
2	+14,000 ნიშნულის რკინაბეტონის სარტყლის გეგმა	ა-2
3	+14,000 ნიშნულის რკინაბეტონის სარტყელი	ა-3
4	+14,000 ნიშნულის გადახურვის გეგმა	ა-4
5	+14,000 ნიშნულის გადახურვის ჯვეთი	ა-5
6	ჩასაბანებელი დეტალის ჩდ-1-ის მიბმის გეგმა	ა-6
7	+18,000 ნიშნულის გადახურვის გეგმა	ა-7
8	ლითონის სვეტი ლს-1	ა-8
9	სახარავის მოწყობის ჯვეთები	ა-9
10	მიმდინარის საძირკვლის გეგმა	ა-10
11	მიმდინარის +4,250, +9,150 და +14,050 ნიშნულის გადახურვის გეგმა	ა-11
12	მიმდინარის +18,500 ნიშნულის გადახურვის გეგმა	ა-12
13	მიმდინარის პონტონური ჯვანები	ა-13
14	ჯიბის გაგრძელების ჯვანი	ა-14
15	ბზარების ინიექცირების ჯვანი	ა-15

განმარტებითი ბარათი

ქთბილისი, ქ. უზნაძე ქ. 103-ში მდებარე შპს ალექსანდრე ალადაშვილის კლინიკის არსებული შენობაზე მანსარდის დაშენების კონსტრუქციული პროექტი დამუშავებულია საქართველოში მოქმედი სამშენებლო ნორმების გათვალისწინებით.

საქართველოს სეისმიური დარაიონების რუკის თანახმად სამშენებლო უბანი მიეკუთნება 8 ბალიან სეისმიურ ზონას.

შენობის კონსტრუქციული ანგარიში განხორციელდა საანგარიშო კომპლექსის "მონომახ-საპრი"-ს გამოყენებით.

არსებული შენობის საძირკლის ფუძეს წარმოადგენს მე-3ს.გ.ე. მახასიათებელი გრუნტი - ნახევრადმყარი კონსისტენციის კარბონატული, ტენიანი დელუვიური გენეზისის და ხასიათდებიან შემდეგი ფიზიკურ-მექანიკური მახასიათებლებით

სიმკვრივე 1,88გ/სმ3

ტენიანობა 20.3%

ფორიანობის კოეფიციენტი 0.723

დენადობის მაჩვენებელი 0.11

პლასტიურობის რიცხვი 21.5

ტენიანობის ხარისხი 0.75

შეჭიდულობა 85კპა

შინაგანი ხახუნის კუთხე 20

დეფორმაციის მოდული 5.0 მპა

გრუნტის საანგარიშო წინაღობა 315კპა (3,15კგმ/სმ2)

კლინიკის ნაგებობა ნაშენია, ძველი წითელი აგურით. დღეისათვის შენობას გააჩნია დაზიანებები, რომლებიც ძირითადად გამოწვეულია ნიადაგის დასველების გამო. აგურის მზიდი კედლის სიგანე 95 სმ-ია, საძირკველი 10სმ-იანი აგურის გაგანიერებით, საერთო სიგანით 115.0 სმ. საძირკველი შესრულებულია აგურის 2 შრით და ფლეთილი ქვით კირ-ქვიშის ხსნარის დუღაბით. ჩაღრმავებით მიწის ზედაპირიდან 2.00 მეტრი.

ჩასტარებულია შენობის საინჟინრო ქსელების შეკეთების სამუშაოები, და შენობის გარშემო შემონაკირწკლის მოწყობის სამუშაოები, საძირკვლების ფუძის დასველებისაგან დაცვის მიზნით.

წინა წლებში დაზიანებულ ადგილებში, შენობაზე ჩატარებულია გამაგრებითი სამუშაოები, როგორც საძირკვლებში ასევე ღიობებში.

დაშენების პროექტით გათვალისწინებულია შენობაზე მანსარდის ტიპის სართულის დამატება. დაშენებისათვის დასაშლელია არსებული პარაპეტი და არსებული შენობის სხვენის გადახურვა, მოსაწყობის რკინაბეტონის სარტყელი და ახალი რკინაბეტონის გადახურვა.

მანსარდის კედლები სენდვიჩის ტიპისაა, ყველა შიდა ტიხარი - თაბაშირ-მუყაოსაა.

პროექტით გათვალისწინებულია, შენობაზე არსებული ბზარების ინიექცირება პოლიმერ-ცემენტით. ბზარებთან გადასაწყობია აგურის კედლის ნაპირის ფენა.

ლითონის ელემენტების შეერთება განხორციელდეს შეხების მთლიან კონტურებზე. ხელის ელექტროშემდუღებლით (ელექტროდი ე-42 ან სხვა მსგავსი). შენედუღი ნაკერის სიმაღლე შესადუღი ელემენტების უმცირესი სისქის ტოლი.

ყველა ლითონის ელემენტი დაიფაროს ცეცხლმედეგი და ანტიკოროზიული ხსნარებით.

ხის ელემენტების დაიფაროს ანტისეპტიკური ხსნარებით.

ყველა ზომები მოცემულია მილიმეტრებში ნიშნულები მეტრებში.

კონსტრუქციული პროექტი განიხილოს არქიტექტურულ პროექტთან ერთად.

ყველა ცვლილება შეთანხმდეს საპროექტო ორგანიზაციასთან.

შენობის ზომების და კონფიგურაციის გამო ვერ მოხერხდება მისი ანტისეისმიური მდგრადობის აწევა 8 ბალამდე. მაგრამ პროექტში მოღებული გადაწყვეტილებებით მეტად გაუმჯობესებულია შენობის მთლიანი მდგრადობა.

შენობის კონსტრუქციული ანგარიშით დადგინდა რომ, ფუძის გრუნტზე გადაცემული დატვირთვა არ აღემატება ფუძის საანგარიშო წინაღობას (Ro - 3.15 კგმ/სმ2). ანგარიშით დადგინდა რომ, საძირკვლები არ საჭიროებს გაფართოებას, ფუძეგრუნტზე კვადრატულ მეტრზე გადაცემულ დატვირთვის შემცირების მიზნით. საძირკვლები და ფუძეგრუნტი დასაცავია დასველებისგან, ატმოსფერული ნალექების საძირკვლებისაგან მოშორებით და საჭიროების შემთხვევაში საინჟინრო გარე ქსელის გამართვით.

წინა-წლებში ჩატარებული სამუშაოებით გამაგრებულია შენობის ღიობები.

მოცემულ პროექტით გათვალისწინებულია; შენობის კედლებში არსებული ბზარების შეკვსება პოლიმერცემენტით (ინიექცია); ფასადზე ბზარებში აგურის წყობის გარე ფენის გადაწყობა; მთელ შენობაზე რკინაბეტონის სარტყელის მოწყობა.

კორექტირებული პროექტი 03.2025

შენიშვნები:	ობიექტი: ქ.თბილისი, ქ. უზნაძე ქ. 103-ში მდებარე შპს ალექსანდრე ალადაშვილის კლინიკის არსებული შენობაზე მანსარდის დაშენების პონტონური პროექტი	დამკვეთი: შპს ალექსანდრე ალადაშვილის კლინიკა	დაკვეთა №	დირექტორი			პონტონური ნაწილი: ფურც. 100 / ფურცელი ა- 1 / სულადი მმ	ნახაზი: თავფურცელი	შპს ალექსანდრე ალადაშვილის კლინიკა თბილისი 2019
				პრ. პონტონ.		გ. ცომაია			
				პრ. არქიტექ.		ბ. ჯაჯანიძე			
				დაამუშავა		გ. ცომაია			
				მეგობრები					

+14,000 ნიშნულის რკინაბეტონის სარტყელის გეგმა
მ 1:200

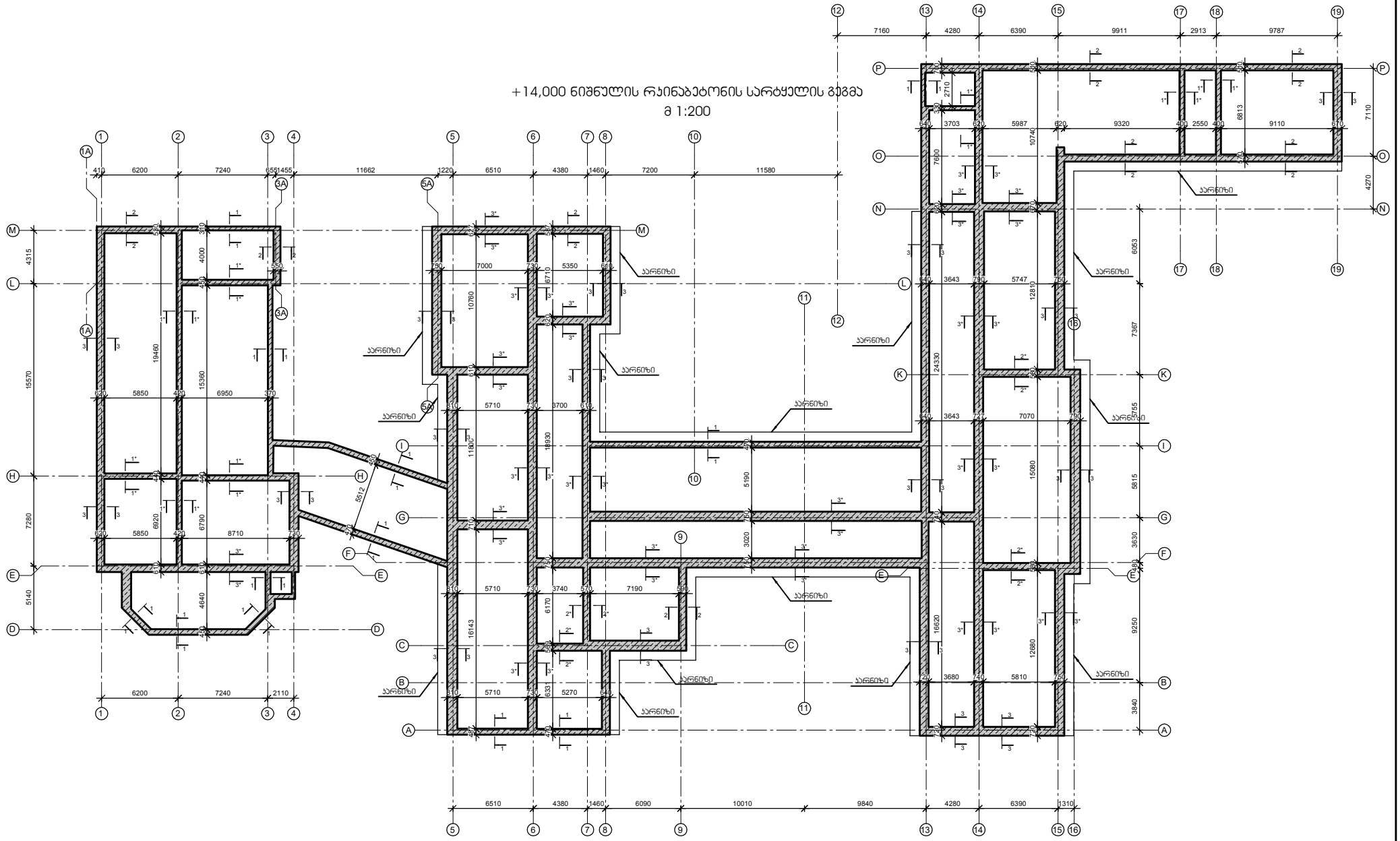

კორექტირებული პროექტი 03.2025

შენიშვნები:	ობიექტი: ქ.თბილისი, ქ. უზნაძე ქ. 103-ში მდებარე შპს ალექსანდრე ალადაშვილის კლინიკის არსებული შენობაზე მანსარდის დამენების კონსტრუქციული პროექტი	დამკვეთი: შპს ალექსანდრე ალადაშვილის კლინიკა	დაკვეთა №:	დირექტორი:			კონსტრუქციული ნაწილი	ნახაზი: +14,000 ნიშნულის რკინაბეტონის სარტყელის გეგმა	შპს ალექსანდრე ალადაშვილის კლინიკა თბილისი 2019
				პრ. კონსტრ.		მ. ცოფაია			
				პრ. არქიტექ.		ჰ. ჯაჯანიძე			
				დამკვეთა		მ. ცოფაია			
				მეთვალ.					

ფურც. ფურცელი	ფურცელი	სქემა
100	ა- 2	მე

გარეპედლების რკინაბეტონის სარტყელი
მ 1:20

1-1 მ 1:20

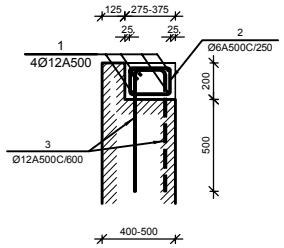

2-2 მ 1:20

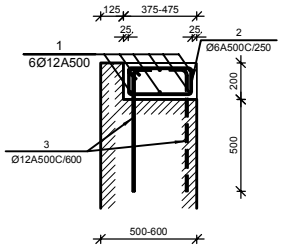

3-3 მ 1:20

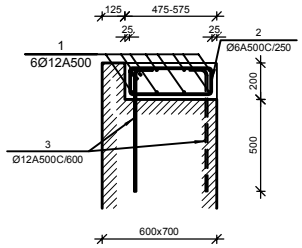

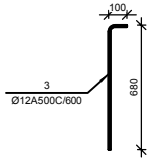

შიდაპედლების რკინაბეტონის სარტყელი
მ 1:20

1*-1* მ 1:20

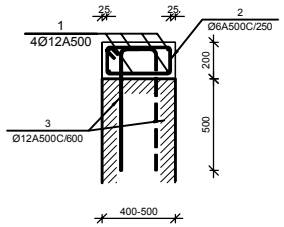

2*-2* მ 1:20

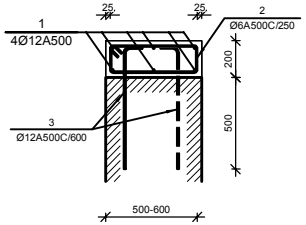

3*-3* მ 1:20

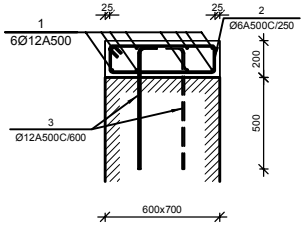

№ პოზ	ესკიზები	დასახელება			რაოდ. ელ-ში	ნორმა, (ბ) ერთის	ნორმა, (ბ) საერთო	შენიშვნა
		რკინაბეტონის სარტყელი			1 ცალი			
1		Ø 12 A500C ГОСТ 5781-82 L= 5180700	მმ		1	4597.2	4597	
2		Ø 6 A240C ГОСТ 5781-82 L= 4973010	მმ		1	1103.2	1103	
3		Ø 12 A500C ГОСТ 5781-82 L= 780	მმ		1212	0.69	839	
		ბეტონი				B-25	89.30	კუბ მ
		პარაპეტის რკინაბეტონის სარტყელი			1 ცალი			
1		Ø 12 A500C ГОСТ 5781-82 L= 456750	მმ		4	405.3	1621	
2		Ø 6 A240C ГОСТ 5781-82 L= 1250	მმ		2290	0.3	635	
		ბეტონი				B-25	39.15	კუბ მ
		პარნიზის მოწყობა			1 ცალი			
4	შველერი	[No14 ГОСТ 8240-97 L= 241500	მმ		1	2970.5	2970	
5	ორმაგსაბარი	I No12 ГОСТ 8239-97 L= 1375	მმ		195	15.8	3083	
6		Ø 12 A500C ГОСТ 5781-82 L= 950	მმ		1358	0.8	1145	
7		Ø 12 A500C ГОСТ 5781-82 L= 1300	მმ		970	1.2	1119	
		ბეტონი				B-25	37.95	კუბ მ

პარაპეტის და პარნიზის მოწყობის კვანძი
მ 1:20

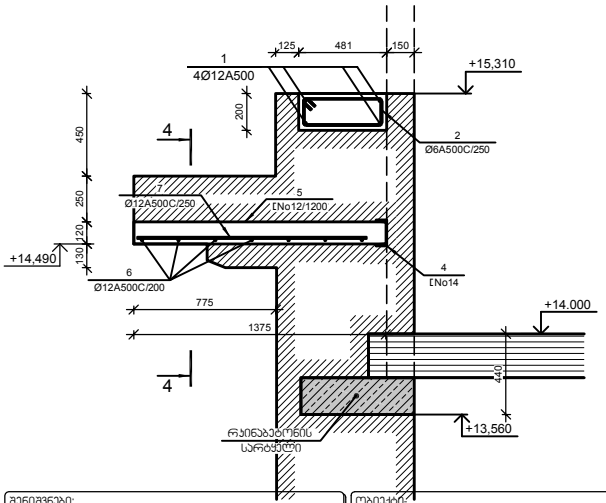

პარაპეტის მოწყობის კვანძი
მ 1:20

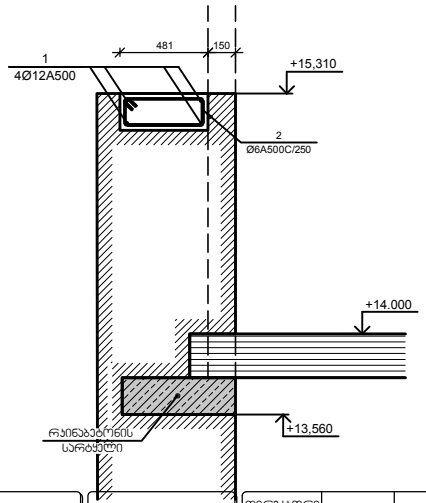

კვეთი 4-4
მ 1:20

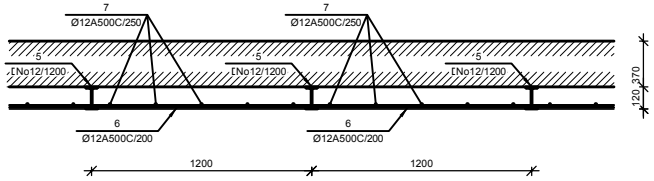

კორექტირებული პროექტი 03.2025

შენიშვნები:

ობიექტი:
ქ.თბილისი, ქ. უზნაძე ქ. 103-ში მდებარე შპს ალექსანდრე ალადაშვილის კლინიკის არსებული შენობაზე მანსარდის დამენების კონსტრუქციული პროექტი

დამკვეთი:
შპს ალექსანდრე ალადაშვილის კლინიკა

დასკვეთა №

დირექტორი		
პრ. კონსტრ.		გ. ცომაია
პრ. არქიტექ.		ბ. ჯაჯანიძე
დამრეშავა		გ. ცომაია
მექანიკა		

კონსტრუქციული ნაწილი

ფურც. ნომერი	ფურცელი	სულ ფურც.
100	3	მმ

ნახაზის:
+14,000 ნიშნულის რკინაბეტონის სარტყელი

შპს ალექსანდრე ალადაშვილის კლინიკა

თბილისი
2019

+14,000 ნიშნულის გადახურვის გეგმა
მ 1:200

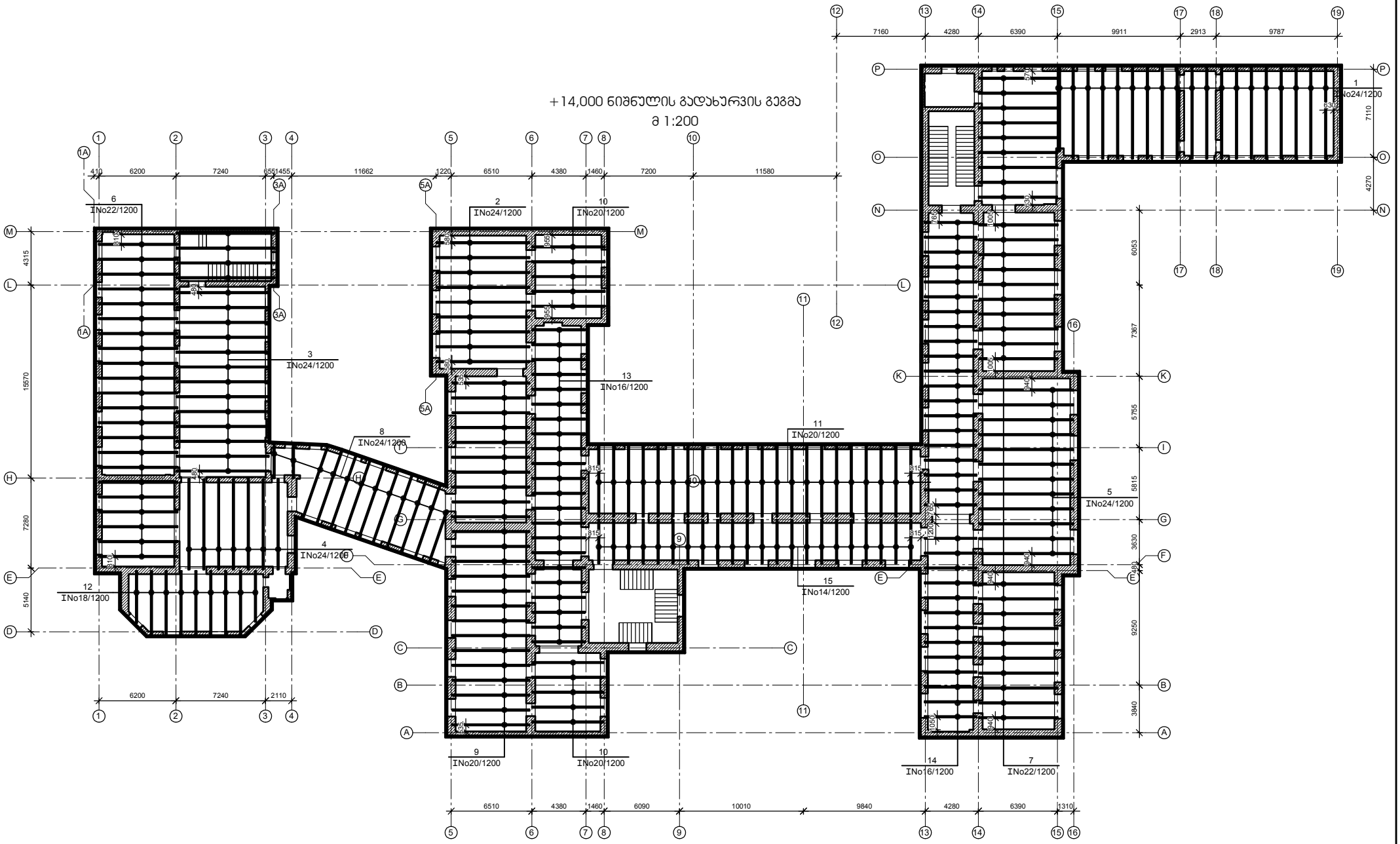

კორექტირებული პროექტი 03.2025

მონიშვნები:	ობიექტი- ქ.თბილისი, ქ. უზნაძე ქ. 103-ში მდებარე შპს ალექსანდრე ალადაშვილის ალინიკის არსებული მუნიციპალზე მანსარდის დამატების კონსტრუქციული პროექტი	დამკვეთი- შპს ალექსანდრე ალადაშვილის ალინიკა
დაკვეთა №		

დირექტორი		
პრ. კონსტრ.		გ. ცოფურია
პრ. არქიტექ.		ვ. ჯავახიძე
დამთვალა		გ. ცოფურია
შემოწმა		

კონსტრუქციული ნაწილი		
შენობა ნაგებობა	ფურცელი	სულ ფურც.
100	ჯ- 4	8ა

ნახაზი:

+14,000 ნიშნულის გადახურვის გეგმა

შპს ალექსანდრე ალადაშვილის ალინიკა

თბილისი
2019

+14,000 ნიშნულის გადახურვის ჯვეთი

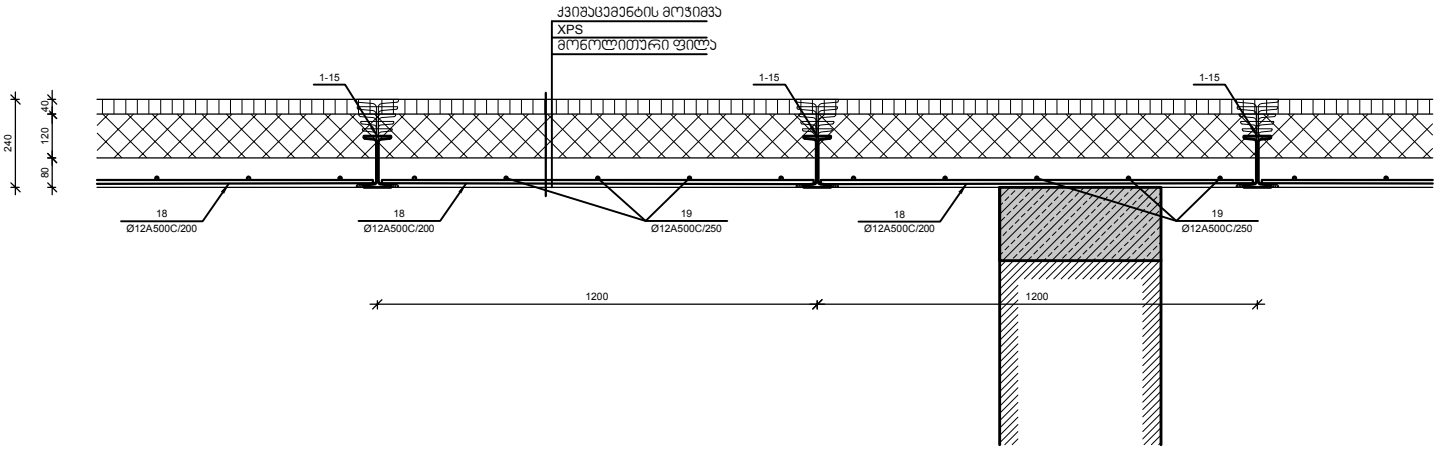

+14,000 ნიშნულის გადახურვის ჯვეთი

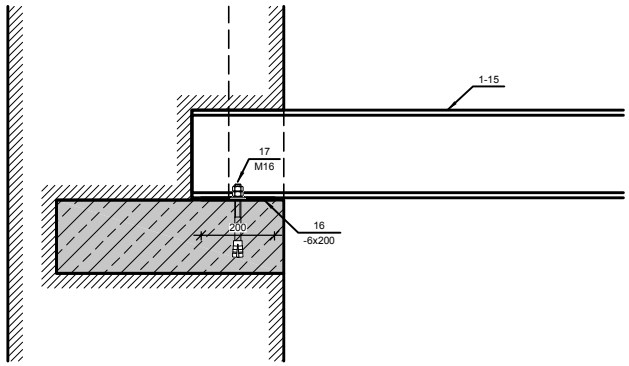

№ პოზ	აღნიშვნა	დასახელება					რაოდ. ელ-ში	წონა, (კგ)		შენიშვნა
								ერთის	საერთო	
		+14,000 ნიშნულის გადახურვის ფილა					1 ცალი			
1	ორმაგსაბარი	I	No24	ГОСТ 8239-97	L= 7350	მმ	20	199.9	3998	
2	ორმაგსაბარი	I	No24	ГОСТ 8239-97	L= 7500	მმ	9	204.0	1836	
3	ორმაგსაბარი	I	No24	ГОСТ 8239-97	L= 7450	მმ	13	202.6	2634	
4	ორმაგსაბარი	I	No24	ГОСТ 8239-97	L= 7300	მმ	7	198.6	1390	
5	ორმაგსაბარი	I	No24	ГОСТ 8239-97	L= 7570	მმ	12	205.9	2471	
6	ორმაგსაბარი	I	No22	ГОСТ 8239-97	L= 6350	მმ	22	152.4	3353	
7	ორმაგსაბარი	I	No22	ГОСТ 8239-97	L= 6310	მმ	29	151.4	4392	
8	ორმაგსაბარი	I	No24	ГОСТ 8239-97	L= 6050	მმ	11	164.6	1810	
9	ორმაგსაბარი	I	No20	ГОСТ 8239-97	L= 6200	მმ	24	130.2	3125	
10	ორმაგსაბარი	I	No20	ГОСТ 8239-97	L= 5850	მმ	10	122.9	1229	
11	ორმაგსაბარი	I	No20	ГОСТ 8239-97	L= 5700	მმ	22	119.7	2633	
12	ორმაგსაბარი	I	No18	ГОСТ 8239-97	L= 5150	მმ	9	94.8	853	
13	ორმაგსაბარი	I	No16	ГОСТ 8239-97	L= 4250	მმ	22	67.6	1487	
14	ორმაგსაბარი	I	No16	ГОСТ 8239-97	L= 4180	მმ	33	66.5	2193	
15	ორმაგსაბარი	I	No14	ГОСТ 8239-97	L= 3520	მმ	22	48.2	1061	
16	ფარცელი	-6	x200		L= 200	მმ	530	1.9	999	
17	ენკერი	M	16		L= 200	მმ	1060	0.3	334	
18		Ø	12	A500C	ГОСТ 5781-82 L= 10914750	მმ	1	9685.4	9685	
19		Ø	12	A500C	ГОСТ 5781-82 L= 8731800	მმ	1	7748.3	7748	
						ბეტონი		B-25	166.32	კუბ მ

კორექტირებული პროექტი 03.2025

შენიშვნები:

ობიექტი:
ქ.თბილისი, ქ. უზნაძე ქ. 103-ში მდებარე შპს ალექსანდრე ალადაშვილის კლინიკის არსებული შენობაზე მანსარდის დამენების კონსტრუქციული პროექტი

დამკვეთი:
შპს ალექსანდრე ალადაშვილის კლინიკა

დამკვეთის №

დირექტორი		
პრ. კონსტრ.		გ. ცომაია
პრ. არქიტექ.		ბ. ჯაჯანიძე
დამპროექტ.		გ. ცომაია
მეთვალ.		

კონსტრუქციული ნაწილი

ფურც. ჯამი	ფურცელი	სულ ფურც.
100	ჯ- 5	მპ

ნახაზის:
+14,000 ნიშნულის გადახურვის ჯვეთი

შპს ალექსანდრე ალადაშვილის კლინიკა

თბილისი
2019

ჩასატანებელი დეტალის ჩდ-1-ის მიბმის გეგმა
მ 1:200

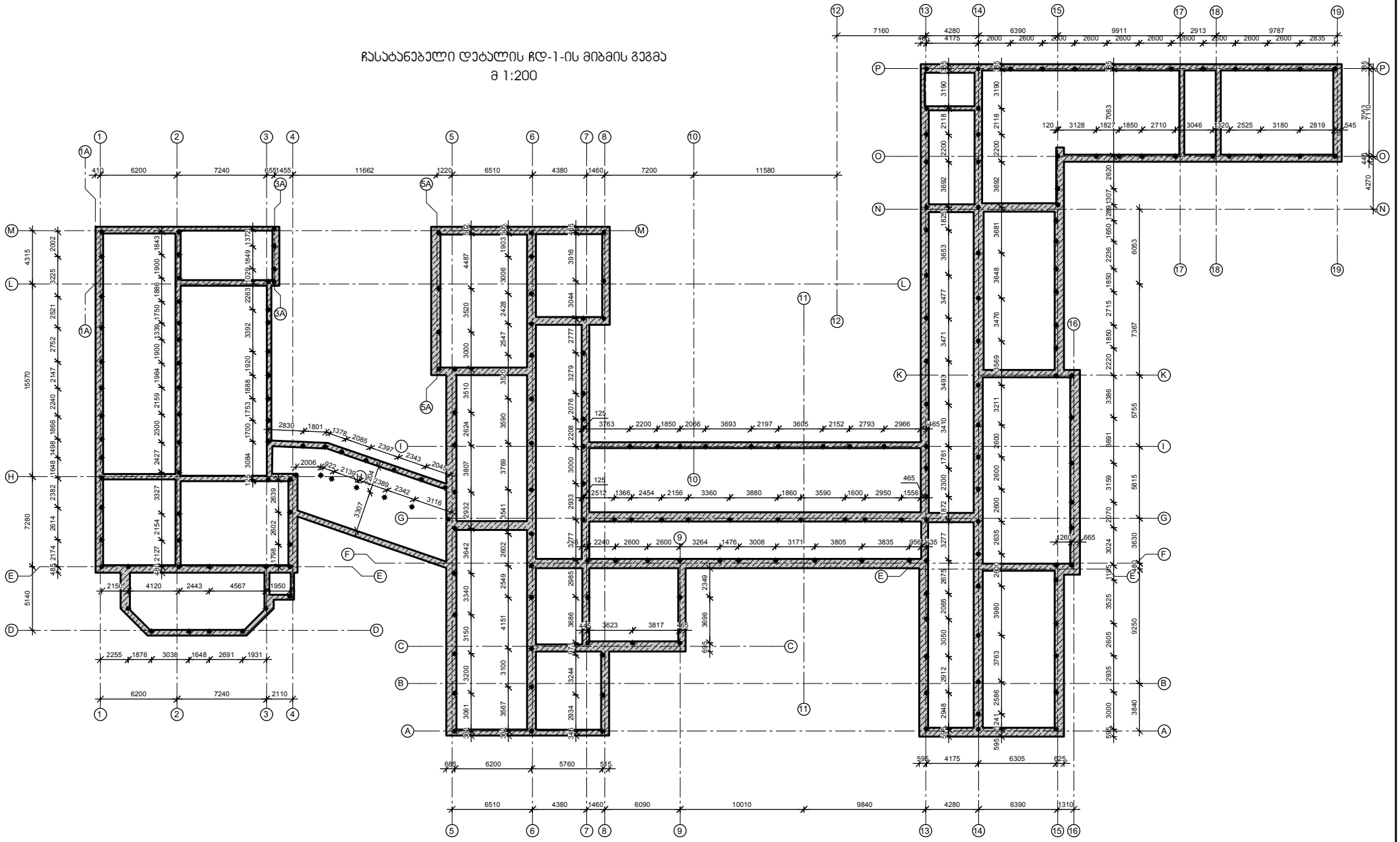

კორექტირებული პროექტი 03.2025

შენიშვნები:	ობიექტი: ქ.თბილისი, ქ. უზნაძე ქ. 103-ში მდებარე შპს ალექსანდრე ალადაშვილის ყლინიის არსებული შენობაზე მანსარდის დამენების პროექტირების პროექტი	დამკვეთი: შპს ალექსანდრე ალადაშვილის ყლინიას	დაკვეთა №:	დირექტორი:		პროექტის ეტაპი:	ნახაზი: ჩასატანებელი დეტალის ჩდ-1-ის მიბმის გეგმა	შპს ალექსანდრე ალადაშვილის ყლინიას, თბილისი 2019
				არქ. პროექტ.	გ. ცოფურია			
				პრ. პროექტ.	ვ. ჯაჯანიძე			
				დამკვეთმა	გ. ცოფურია			
				მშენობმა				

+18,000 ნიშნულის გადახურვის გეგმა
მ 1:200

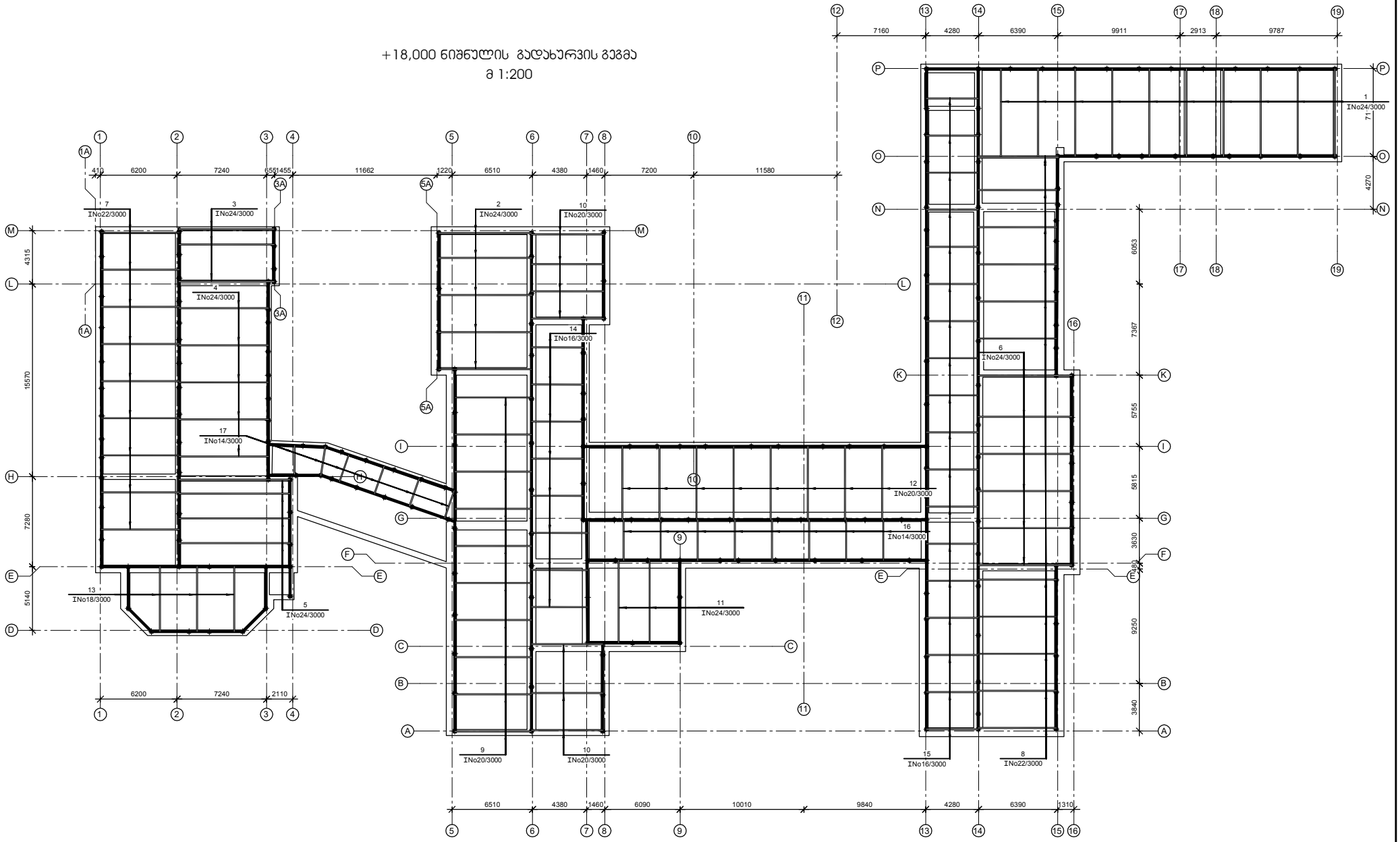

კორექტირებული პროექტი 03.2025

შენიშვნები: ელემენტის პოზიცია / 4 / INo24/1200 / ელემენტის ბიჯი - მმ / ელემენტის მარკა	ობიექტი: ქ.თბილისი, ქ. უზნაძე ქ. 103-ში მდებარე შპს ალექსანდრე ალადაშვილის ასრინიის არსებული შენობაზე მანსარდის დამენების კონსტრუქციული პროექტი	დამკვეთი: შპს ალექსანდრე ალადაშვილის ასრინია	დაკვეთა №:	დირექტორი:		
				პრ. კონსტრ.	გ. ცოფაია	
				პრ. არქიტექ.	ვ. ჯაჯანიძე	
				დამკვეთა	გ. ცოფაია	
				მშენობა		

კონსტრუქციული ნაწილი		
ფურც. ფურცი	ფურცელი	სულია
100	ა- 7	მმ

ნახაზი: +18,000 ნიშნულის გადახურვის გეგმა

შპს ალექსანდრე ალადაშვილის ასრინია
თბილისი
2019

ნაჯირის სვეტი ლს-1 მ 1:20

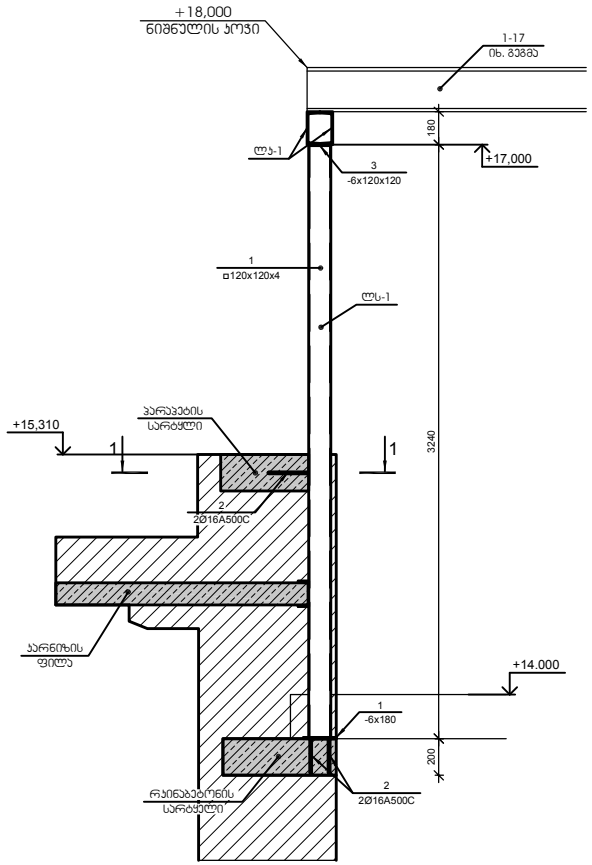

შუა სვეტი ლს-1 მ 1:20

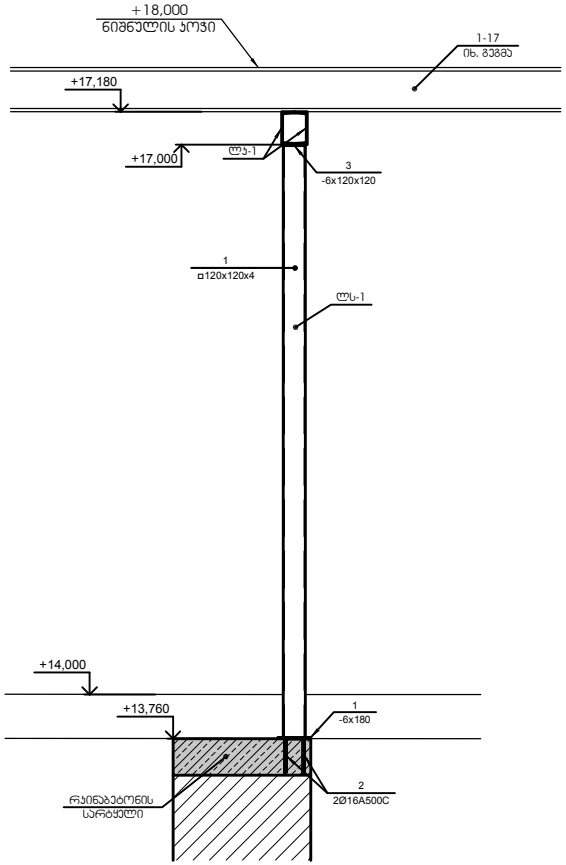

№ პოზ.	აღნიშვნა	დასახელება			რაოდ. ელ-ში	წონა, (კგ)		შენიშვნა
						ერთეულ	საერთო	
		ჩასაბანებელი დეტალი ჩდ-1			225 ცალი			
1	ფურცელი	-6 x180	L= 180	ძმ	1	1.5	2	
2		Ø 16 A500C	ГОСТ 5781-82 L= 810	ძმ	2	1.3	3	
		ლითონის სვეტი ლს-1 (ნაჯირის)			150 ცალი			
1	პრ. მილი	120x120x4	L= 3240	ძმ	1	46.2	46	
2		Ø 16 A500C	ГОСТ 5781-82 L= 810	ძმ	2	1.3	3	
3	ფურცელი	-6 x120	L= 120	ძმ	1	0.7	1	
		ლითონის სვეტი ლს-1 (შუა)			75 ცალი			
1	პრ. მილი	120x120x4	L= 3240	ძმ	1	46.2	46	
3	ფურცელი	-6 x120	L= 120	ძმ	1	0.7	1	
		ლითონს პოვი ლს-1			1 ცალი			
1	ზველარი	ε No18	ГОСТ 8240-97 L= 635896	ძმ	2	10365.1	20730	
		+18,000 ნიშნულის გადახურვა			1 ცალი			
1	ორტესპარი	I No24	ГОСТ 8239-97 L= 7200	ძმ	10	195.8	1958	
2	ორტესპარი	I No24	ГОСТ 8239-97 L= 7600	ძმ	5	206.7	1034	
3	ორტესპარი	I No24	ГОСТ 8239-97 L= 7760	ძმ	3	211.1	633	
4	ორტესპარი	I No24	ГОСТ 8239-97 L= 7300	ძმ	5	198.6	993	
5	ორტესპარი	I No24	ГОСТ 8239-97 L= 9600	ძმ	4	261.1	1044	
6	ორტესპარი	I No24	ГОСТ 8239-97 L= 7570	ძმ	6	205.9	1235	
7	ორტესპარი	I No22	ГОСТ 8239-97 L= 6370	ძმ	9	152.9	1376	
8	ორტესპარი	I No22	ГОСТ 8239-97 L= 6400	ძმ	12	174.1	2089	
9	ორტესპარი	I No20	ГОСТ 8239-97 L= 6300	ძმ	10	132.3	1323	
10	ორტესპარი	I No20	ГОСТ 8239-97 L= 5850	ძმ	10	122.9	1229	
11	ორტესპარი	I No24	ГОСТ 8239-97 L= 6670	ძმ	2	181.4	363	
12	ორტესპარი	I No20	ГОСТ 8239-97 L= 6050	ძმ	8	127.1	1016	
13	ორტესპარი	I No18	ГОСТ 8239-97 L= 5350	ძმ	3	98.4	295	
14	ორტესპარი	I No16	ГОСТ 8239-97 L= 4290	ძმ	8	68.2	546	
15	ორტესპარი	I No16	ГОСТ 8239-97 L= 4260	ძმ	18	67.7	1219	
16	ორტესპარი	I No14	ГОСТ 8239-97 L= 3380	ძმ	8	46.3	370	
17	ორტესპარი	I No14	ГОСТ 8239-97 L= 2450	ძმ	6	33.6	201	

ჩასაბანებელი დეტალი ჩდ-1 მ 1:10

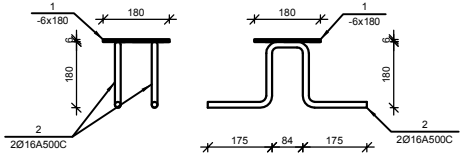

1-1 მ 1:20

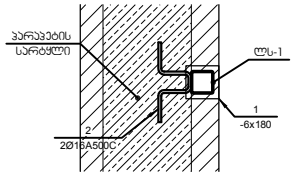

კორექტირებული პროექტი 03.2025

შენიშვნები:	ობიექტი: ქ.თბილისი, ქ. უზნაძე ქ. 103-ში მდებარე შპს ალექსანდრე ალადაშვილის ანატომიის არსებული შენობაზე მანსარდის დამენების პროექტული პროექტი	დამკვეთი: შპს ალექსანდრე ალადაშვილის ანატომია	დაკვეთა №	დირექტორი			
				პრ. პროექტ.		გ. ცომაია	
				პრ. არქიტექ.		ბ. ჯაჯანიძე	
				დაამუშავა		გ. ცომაია	
				მეთვალ.			

პროექტის ნაწილი		
ფურც. ნომერი	ფურცელი	სულ ფურც.
100	ა- 8	მძ

ნახაზის:	
ლითონის სვეტი ლს-1	შპს ალექსანდრე ალადაშვილის ანატომია თბილისი 2019

სახურავის და +18,000 ნიშნულის კონსტრუქციების მოწყობის ჯვეთები მ 1:20

ხის სპეციფიკაცია

№	ელემენტის დასახელება	ჯვეთი, მმ	სიგრძე, მმ	რაოდ. ცალი	საერთო სიგრძე, მ	მოცულობა, კუბ მ	
						ერთის	საერთო
1	მაუერლატი	80 x 80	6000	108	648.0	0.038	4.15
2	დგარი	80 x 80	1000	130	130.0	0.006	0.83
3	ნიჩნივა	80 x 80	3000	170	510.0	0.019	3.26
4	ნიჩნივა	80 x 160	6000	280	1680.0	0.077	21.50
5	ფიცარი	25 x 150	6000	2580	15480.0	0.023	58.05
6	ძეკი	50 x 120	1200	150	180.0	0.007	1.08
	ჯამი:						88.88

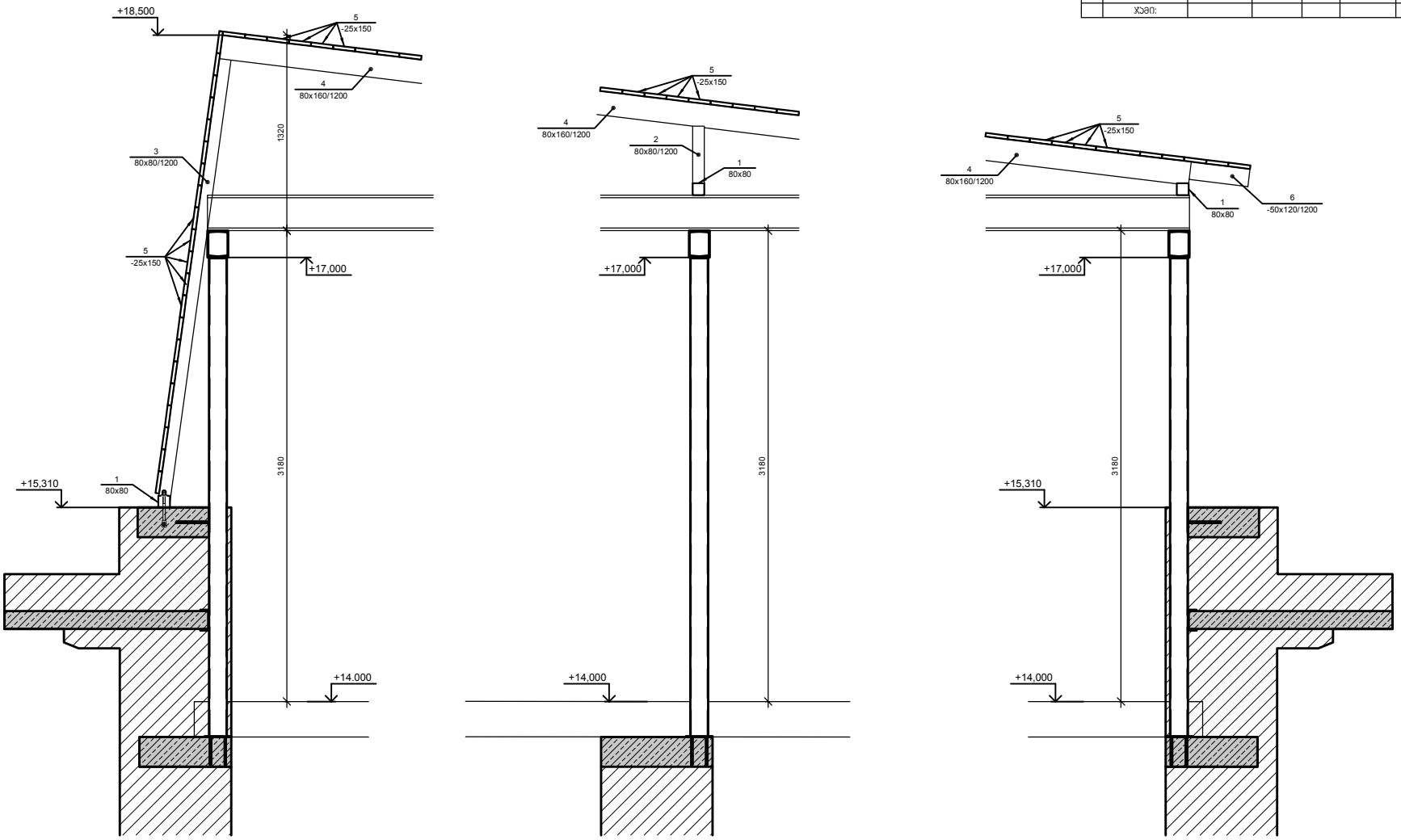

კორექტირებული პროექტი 03.2025

შენიშვნები:

ობიექტი:
ქ.თბილისი, ქ. უზნაძე ქ. 103-ში მდებარე შპს ალექსანდრე ალადაშვილის ანატომიის არსებული შენობაზე მანსარდის დამენების კონსტრუქციული პროექტი

დამკვეთი:
შპს ალექსანდრე ალადაშვილის კლინიკა

დაკვეთა №

დირექტორი		
პრ. კონსტრ.		გ. ცომაია
პრ. არქიტექ.		ბ. ჯაჯანიძე
დამრეშავა		გ. ცომაია
მექანიკა		

კონსტრუქციული ნაწილი

ფურც. ნომერი	ფურცელი	სულ ფ.
100	ჯ- 9	მმ

ნახაზის:
სახურავის მოწყობის ჯვეთები

შპს ალექსანდრე ალადაშვილის კლინიკა
თბილისი
2019

საძირკვლის გეგმა მ 1:50

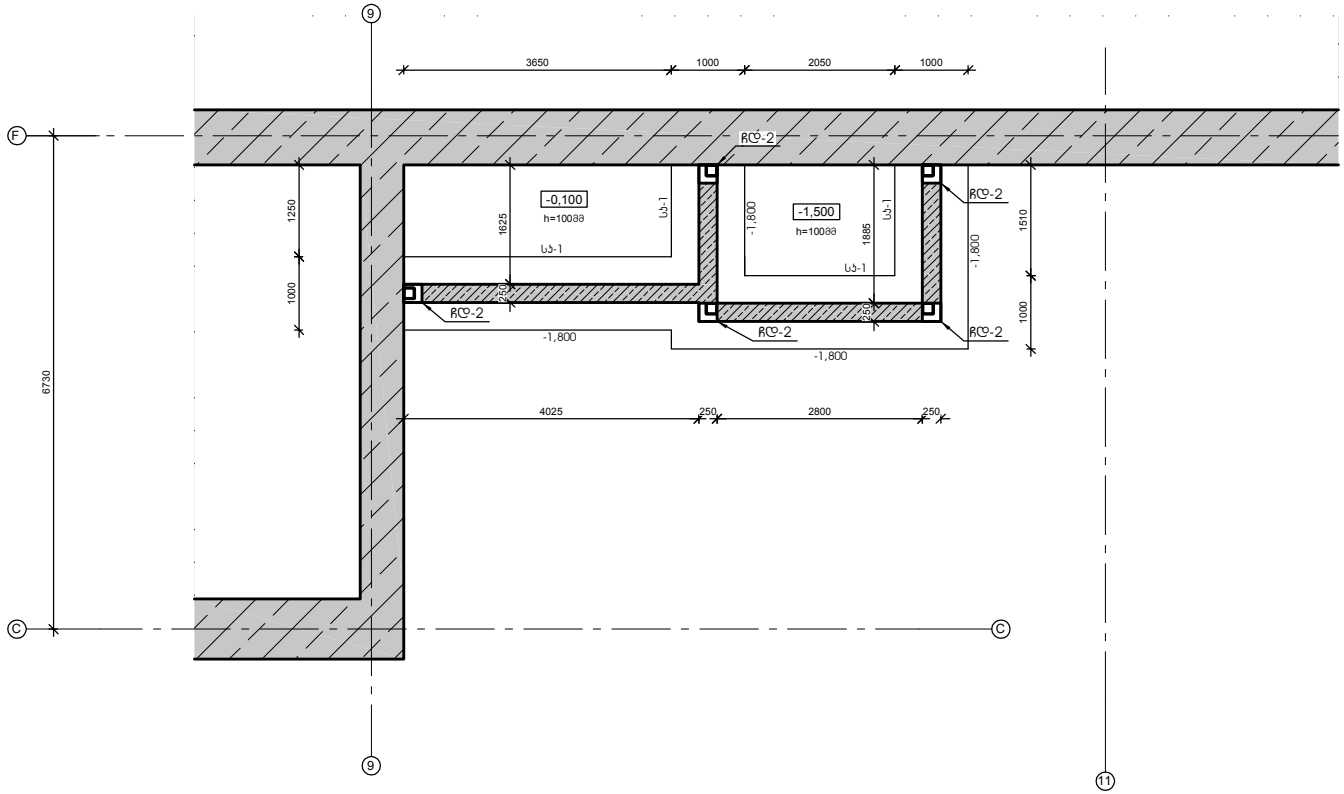

საძირკვლის პოჯი სპ-1 მ 1:20

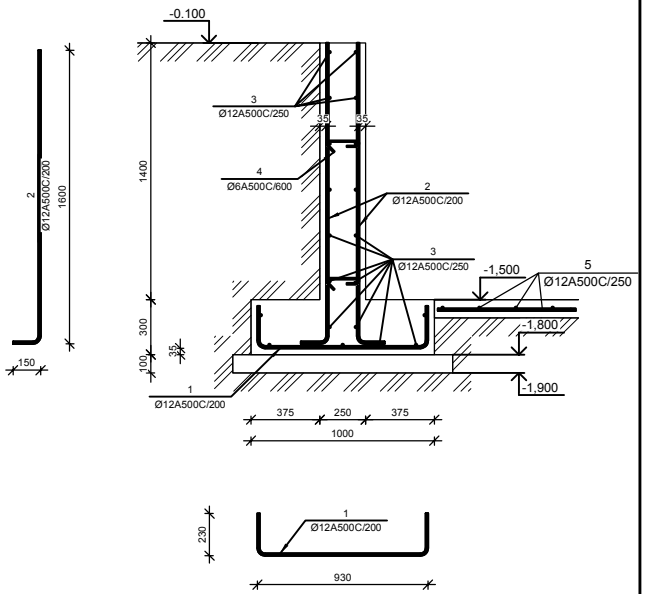

№ პოზ.	აღნიშვნა	დასახელება	რაოდ. ელ-ში	წონა, (კგ) ერთის	სულის	შენიშვნა
		საძირკვლის პოჯი სპ-1 — 1 ცალი				
1		Ø 12 A500C ГОСТ 5781-82 L= 1390 მმ	77	1.2	95	
2		Ø 12 A500C ГОСТ 5781-82 L= 1750 მმ	154	1.6	239	
3		Ø 12 A500C ГОСТ 5781-82 L= 16086 მმ	21	14.3	300	
4		Ø 6 A240C ГОСТ 5781-82 L= 350 მმ	41	0.08	3	
		ბეტონი		B-25	7.09	კუბ მ
		0,000 და -1,500 ნიშნულის იატაკის ფილა — 1 ცალი				
5		Ø 12 A500C ГОСТ 5781-82 L= 1390 მმ	2	1.2	2	
2		Ø 12 A500C ГОСТ 5781-82 L= 1750 მმ	154	1.6	239	
3		Ø 12 A500C ГОСТ 5781-82 L= 16086 მმ	21	14.3	300	
4		Ø 6 A240C ГОСТ 5781-82 L= 350 მმ	41	0.08	3	
		ბეტონი		B-25	7.09	კუბ მ

კორექტირებული პროექტი 03.2025

შენიშვნები:

ობიექტი:
ქ.თბილისი, ქ. უზნაძე ქ. 103-ში მდებარე შპს ალექსანდრე ალადაშვილის ანატომიის არსებული შენობაზე მანსარდის დამატების კონსტრუქციული პროექტი

დამკვეთი:
შპს ალექსანდრე ალადაშვილის კლინიკა

დაკვეთა №

დირექტორი		
პრ. კონსტრ.		გ. ცომაია
პრ. არქიტექ.		ბ. ჯაჯანიძე
დამპროექტა		გ. ცომაია
მპროგრამა		

კონსტრუქციული ნაწილი

ფურც. ფურცლები	სულ ფურც.
100	პ-10

ნახაზის:
მიშენების საძირკვლის გეგმა

შპს ალექსანდრე ალადაშვილის კლინიკა
თბილისი
2019

+4,250, +9,150 და +14,050 ნიშნულის გადახურვის გეგმა მ 1:100

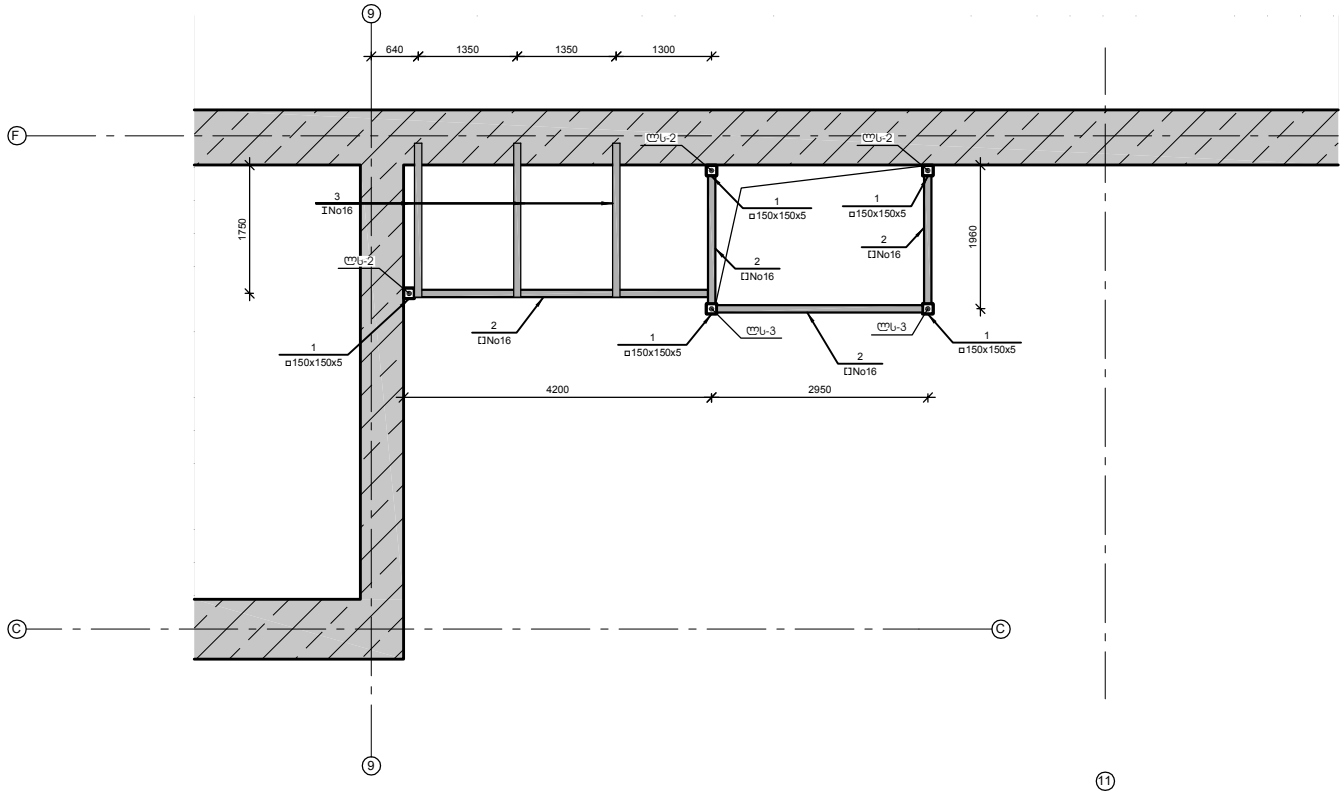

კორექტირებული პროექტი 03.2025

შენიშვნები:	ობიექტი: ქ.თბილისი, ქ. უზნაძე ქ. 103-ში მდებარე შპს ალექსანდრე ალადაშვილის ყლინიკის არსებული შენობაზე მანსარდის დამენების პროექტი	დამკვეთი: შპს ალექსანდრე ალადაშვილის ყლინიკა	დაკვეთა №	დირექტორი			ნახაზი: მიშენების +4,250, +9,150 და +14,050 ნიშნულის გადახურვის გეგმა
				პრ. პროექტ.		გ. ცომაია	
				პრ. არქიტექ.		ბ. ჯაჯანიძე	
				დაამუშავა		გ. ცომაია	
				მეთვალ.			

პროექტის ნაწილი		
ფურც. რიცხვი	ფურცელი	სქემა
100	ა- 11	მგ

შპს ალექსანდრე ალადაშვილის ყლინიკა

თბილისი
2019

+18,500 ნიშნულის გადახურვის გეგმა მ 1:100

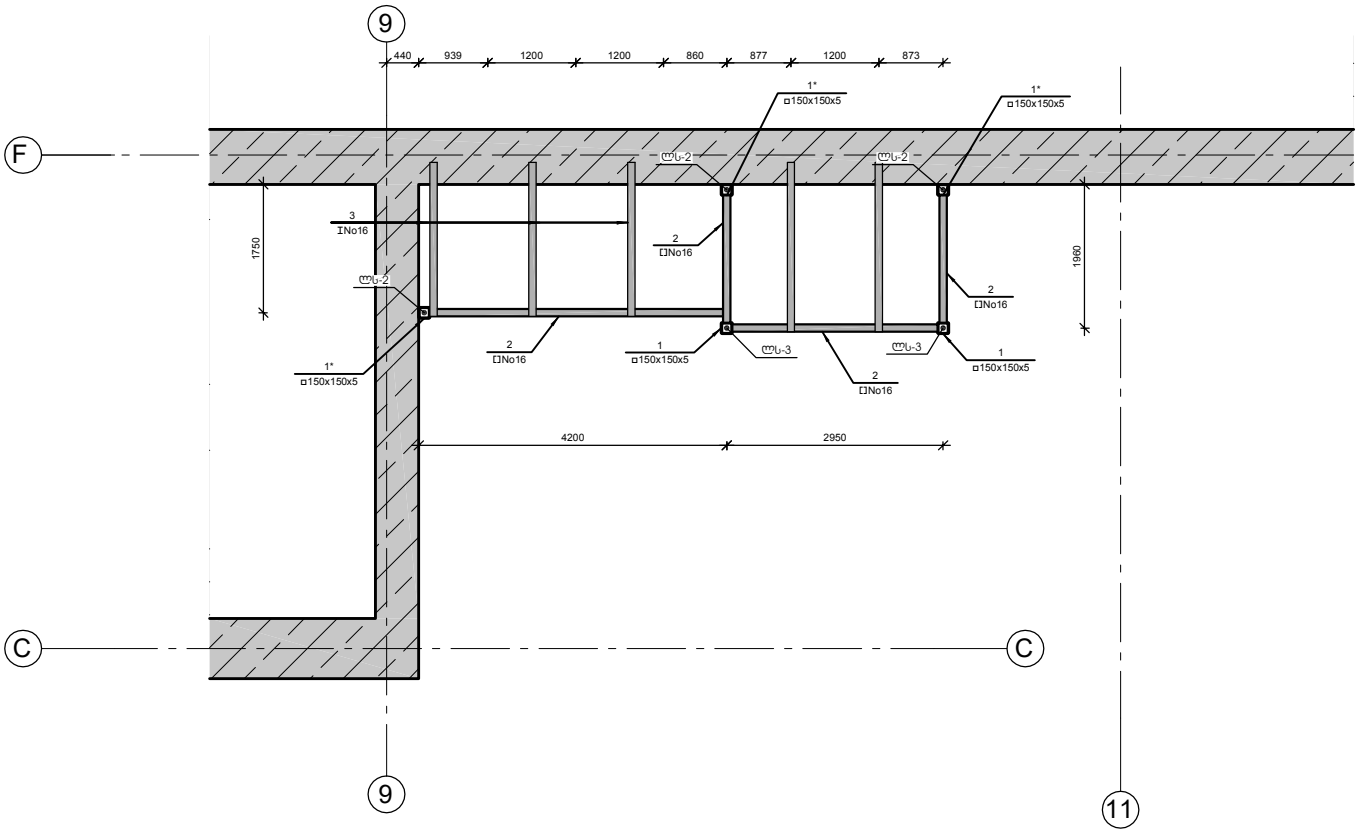

კორექტირებული პროექტი 03.2025

შენიშვნები:	ობიექტი: ქ.თბილისი, ქ. უზნაძე ქ. 103-ში მდებარე შპს ალექსანდრე ალადაშვილის ასრინიის არსებული შენობაზე მანსარდის დამენების კონსტრუქციული პროექტი	დამკვეთი: შპს ალექსანდრე ალადაშვილის ასრინია	დაკვეთა №:	დირექტორი			კონსტრუქციული ნაწილი: ფურც. ფურც. სულ: 100 ა- 12 მპ
				პრ. კონსტრ.		გ. ცომაია	
				პრ. არქიტექ.		ვ. ჯაჯანიძე	
				დაამუშავა		გ. ცომაია	
				მეთვალ.			

ნახაზი: მიშენების +18,500 ნიშნულის გადახურვის გეგმა

შპს ალექსანდრე ალადაშვილის ასრინია
თბილისი
2019

ლითონის სვეტი ლს-2, ლს-3 მ 1:20

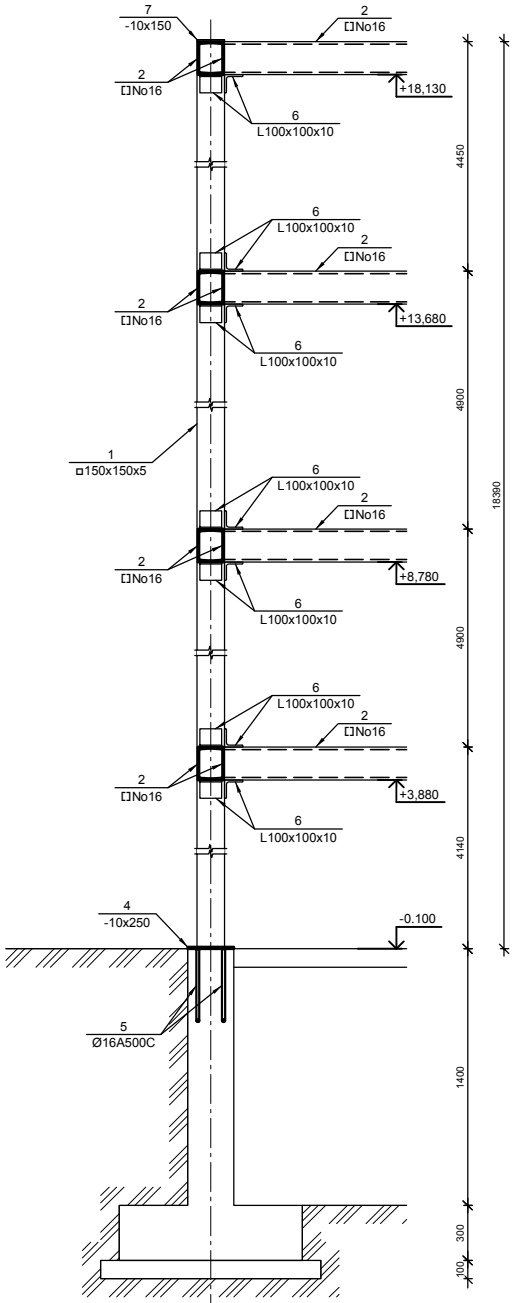

ლითონის სვეტი ლს-3-ის ჯედელზე მიმაგრება მ 1:20

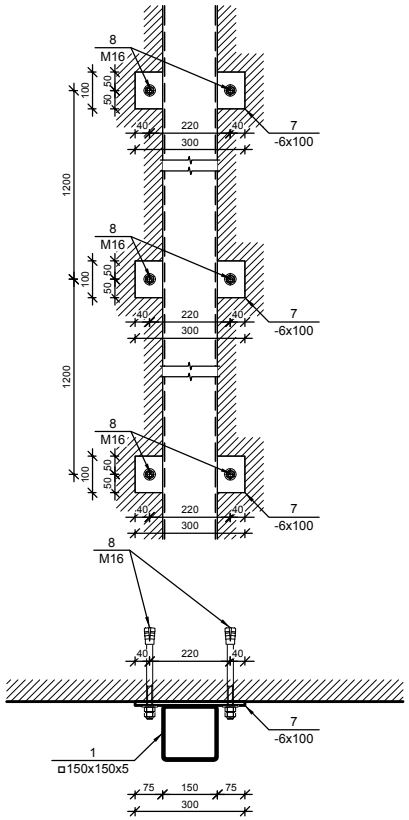

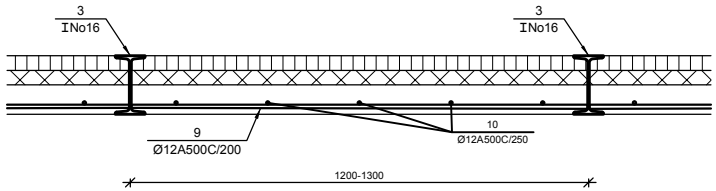

№ პოზ	აღნიშვნა	დასახელება	რაოდ. ელ-ში	წონა, (კგ) ერთის	საერთო	შენიშვნა
		ლითონის სვეტი ლს-2 — 3 ცალი				
1	ჯ. მილი	150x150x5 L= 18400 მმ	1	409.6	410	
4		Ø 16 A500C ГОСТ 5781-82 L= 1334 მმ	2	2.1	4	
5	ფურცელი	-10 x250 L= 250 მმ	1	4.9	5	
7	ფურცელი	-6 x300 L= 100 მმ	16	2.0	31	
8		M 16 L= 250 მმ	32	0.4	13	
		ლითონის სვეტი ლს-3 — 2 ცალი				
1	ჯ. მილი	150x150x5 L= 18400 მმ	1	409.6	410	
4		Ø 16 A500C ГОСТ 5781-82 L= 1334 მმ	2	2.1	4	
5	ფურცელი	-10 x250 L= 250 მმ	1	4.9	5	
		გადახურვის პოჭები — 4 ცალი				
2	შველერი	□ No16 ГОСТ 8240-97 L= 22600 მმ	2	320.9	642	
6	კუთხოვანა	L 100x100x10 ГОСТ 8509-93 L= 120 მმ	16	1.8	29	
	+4,250, +9,150 და +14,050 ნიშნულის გადახურვის ფილის პოჭები		3 ცალი			
3	ორრეზსბარი	I No16 ГОСТ 8239-97 L= 4200 მმ	3	66.8	200	
	+18,500 ნიშნულის გადახურვის ფილის პოჭები		1 ცალი			
3	ორრეზსბარი	I No16 ГОСТ 8239-97 L= 4200 მმ	3	66.8	200	
4	ორრეზსბარი	I No16 ГОСТ 8239-97 L= 4620 მმ	2	73.5	147	
	+4,250, +9,150 და +14,050 ნიშნულის გადახურვის ფილა		3 ცალი			
9		Ø 12 A500C ГОСТ 5781-82 L= 40950 მმ	1	36.3	36	
10		Ø 12 A500C ГОСТ 5781-82 L= 32760 მმ	1	29.1	29	
		ბეტონი		B-25	0.62	კუბ მ
		+18,500 ნიშნულის გადახურვის ფილა	1 ცალი			
9		Ø 12 A500C ГОСТ 5781-82 L= 73500 მმ	1	65.2	65	
10		Ø 12 A500C ГОСТ 5781-82 L= 58800 მმ	1	52.2	52	
		ბეტონი		B-25	1.12	კუბ მ

ჩასატანებელი დეტალი ჩდ-1 მ 1:10

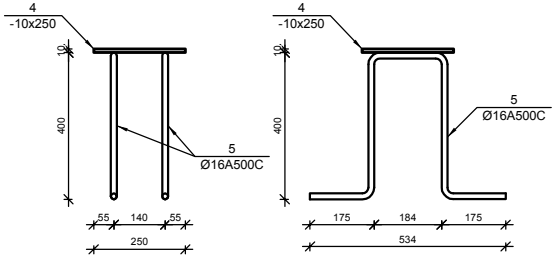

კორექტირებული პროექტი 03.2025

შენიშვნები:	ობიექტი: ქ.თბილისი, ქ. უზნაძე ქ. 103-ში მდებარე შპს ალექსანდრე ალადაშვილის კლინიკის არსებული შენობაზე მანსარდის დამენების კონსტრუქციული პროექტი	დამკვეთი: შპს ალექსანდრე ალადაშვილის კლინიკა	დამკვეთის №:

დირექტორი		
პრ. კონსტრ.		გ. ცომაია
პრ. არქიტექ.		ჰ. ჯაჯანიძე
დაამუშავა		გ. ცომაია
მეპროექტე		

კონსტრუქციული ნაწილი

ფურც. ფურცელი	სულ ფურც.
100	ა- 13 მმ

ნახაზის:

მიშენების კონსტრუქციული კვანძები

შპს ალექსანდრე ალადაშვილის კლინიკა

თბილისი
2019

ჯიბის გაგრძელების ჯვანძი მ 1:10

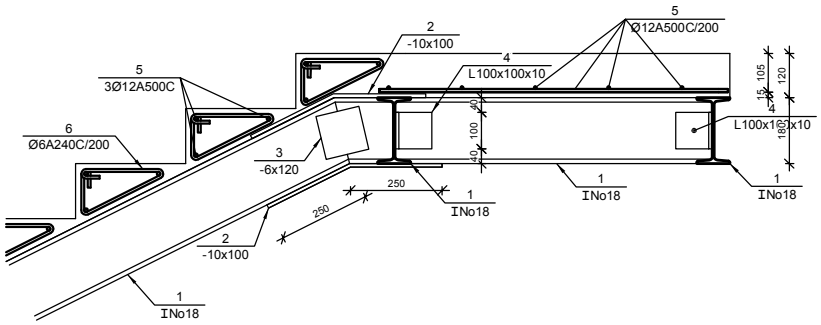

№ პოზ	აღნიშვნა	დასახელება			რაოდ. ერთ-ში	წონა, (კგ) ერთ.	წონა, (კგ) საერთო	შენიშვნა
		ჯიბე დაგრძელება ლიტონის ჩანებაზე			1 ცალი			
1	ორრებსპერი	I No18	*ГОСТ 8239-89*	*L*=52000 მმ	2	956.8	1914	
2	ფურცელი	-10 x100		*L*= 500 მმ	28	3.9	110	
3	ფურცელი	-6 x120		*L*= 120 მმ	28	0.7	19	
4	კუთხოვანა	L 100x100x10	*ГОСТ 8509-93*	*L*= 100 მმ	12	1.5	18	
5		Ø 12 *A500C*	*ГОСТ 5781-82*	*L*=530400 მმ	1	470.66	471	
6		Ø 6 *A240C*	*ГОСТ 5781-82*	*L*=750 მმ	400	0.17	67	
				ბეტონი B-25			4.80	კუბ მ.

კორექტირებული პროექტი 03.2025

შენიშვნები:	ობიექტი: ქ.თბილისი, ქ. უზნაძე ქ. 103-ში მდებარე შპს ალექსანდრე ალადაშვილის კლინიკის არსებული შენობაზე მანსარდის დამენების კონსტრუქციული პროექტი	დამკვეთი: შპს ალექსანდრე ალადაშვილის კლინიკა	დაკვეთა №	დირექტორი			
				პრ. კონსტრ.		გ. ცომაია	
				პრ. არქიტექ.		ბ. ჯაჯანიძე	
				დაამუშავა		გ. ცომაია	
				მეგობრება			

კონსტრუქციული ნაწილი		
ფურც. რიცხვი	ფურცელი	სულ ფც
100	ჯ-14	მპ

ნახაზის:

ჯიბის გაგრძელების ჯვანძი

შპს ალექსანდრე ალადაშვილის კლინიკა

თბილისი
2019

ბზარების ინიექცირების ჯვანძი მ 1:10

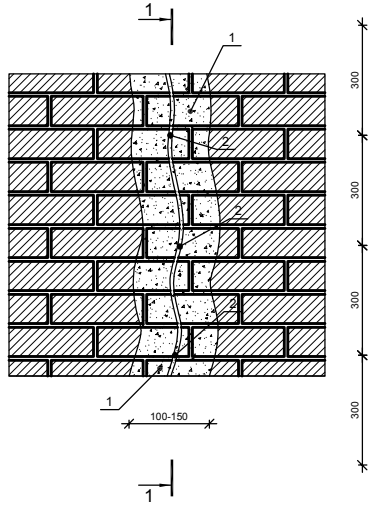

1-1 მ 1:10

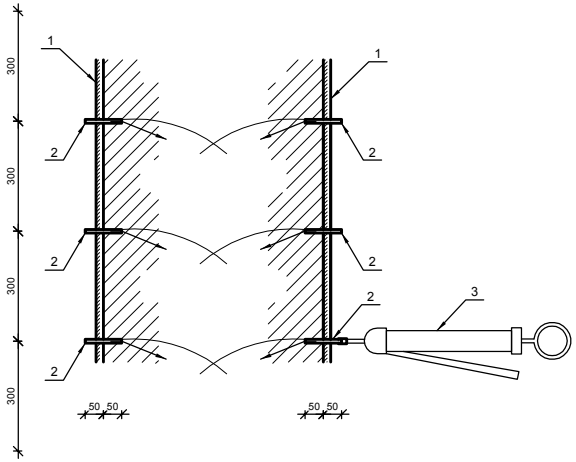

ბზარების ამოვსების თანმიმდევრობა:

1. კედლის ზედაპირი ბზარების ადგილას გასუფთავდეს
2. ინიექცირებისათვის ბზარები გაიბურღოს 150მმ-ს სიგრძით და 8-10მმ დიამეტრით ყოველ 300 მმ-ში
3. ნაბურღში მოეწყოს ლითონის მილები 8-10მმ დიამეტრით და 200მმ სიგრძით
4. ბზარების დამუშავდეს წნევით მიწოდებული ჰაერით
5. შეილესოს ქვიშა-ცემენტის ხსნარით 10-15სმ სიგანით
6. შპრიცის მეშვეობით განხორციელდეს ბზარების შევსება პოლიმერცემენტის ხსნარით.
7. ინიექცირება განხორციელდეს ქვევიდან ზევით
8. ინიექცირების დასრულების შემდეგ მოიხსნას ქვიშა-ცემენტის შეკვეთა

1. ქვიშა ცემენტის შეკვეთა
2. მილები 8-10მმ დიამეტრის (ინექტორი)
3. შპრიცი

ბზარების საერთო სიგრძე 120მ

კორექტირებული პროექტი 03.2025

შენიშვნები:	ობიექტი: ქ.თბილისი, ქ. უზნაძე ქ. 103-ში მდებარე შპს ალექსანდრე ალადაშვილის ყლინიის არსებული შენობაზე მანსარდის დამენების კონსტრუქციული პროექტი	დამკვეთი: შპს ალექსანდრე ალადაშვილის ყლინიკა	დაკვეთა №:	დირექტორი			კონსტრუქციული ნაწილი: ბზარების ინიექცირების ჯვანძი
				პრ. კონსტრ.		გ. ცომაია	
				პრ. არქიტექ.		ვ. ჯაჯანიძე	
				დაამუშავა		გ. ცომაია	
				მეთვალ.			

ფურც. ნომერი	ფურცელი	სულ ფურც.
100	ჯ- 15	8ვ

შპს ალექსანდრე ალადაშვილის ყლინიკა

თბილისი
2019

საძირკვლის ფილის გეგმა

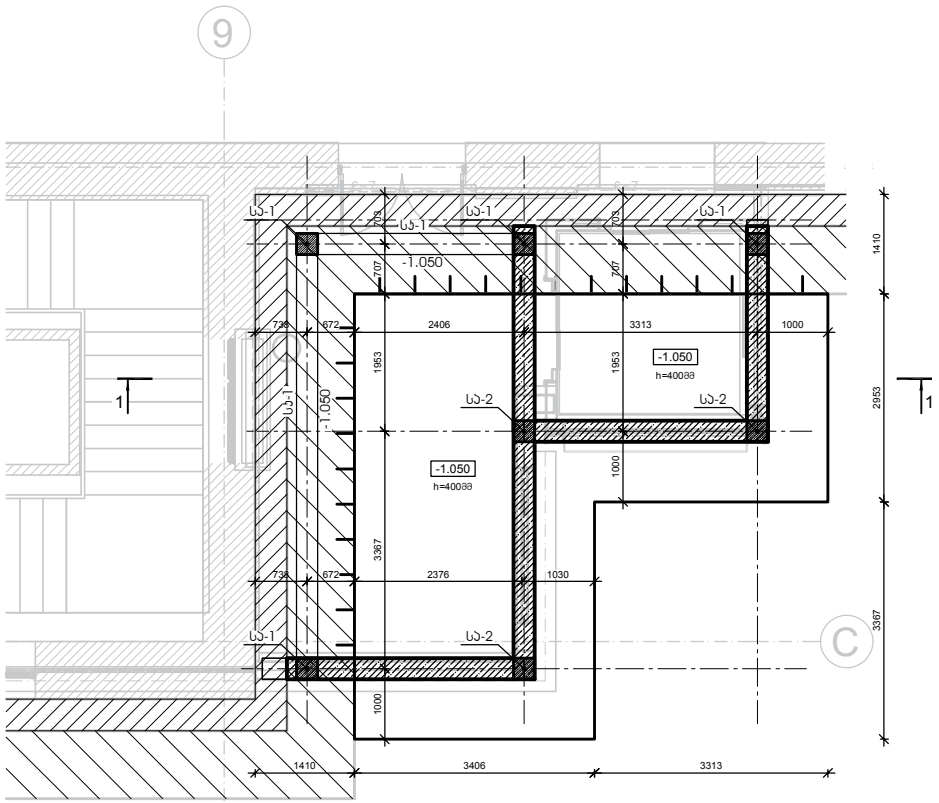

0.000 ნიშნულის გადახურვის ფილის გეგმა

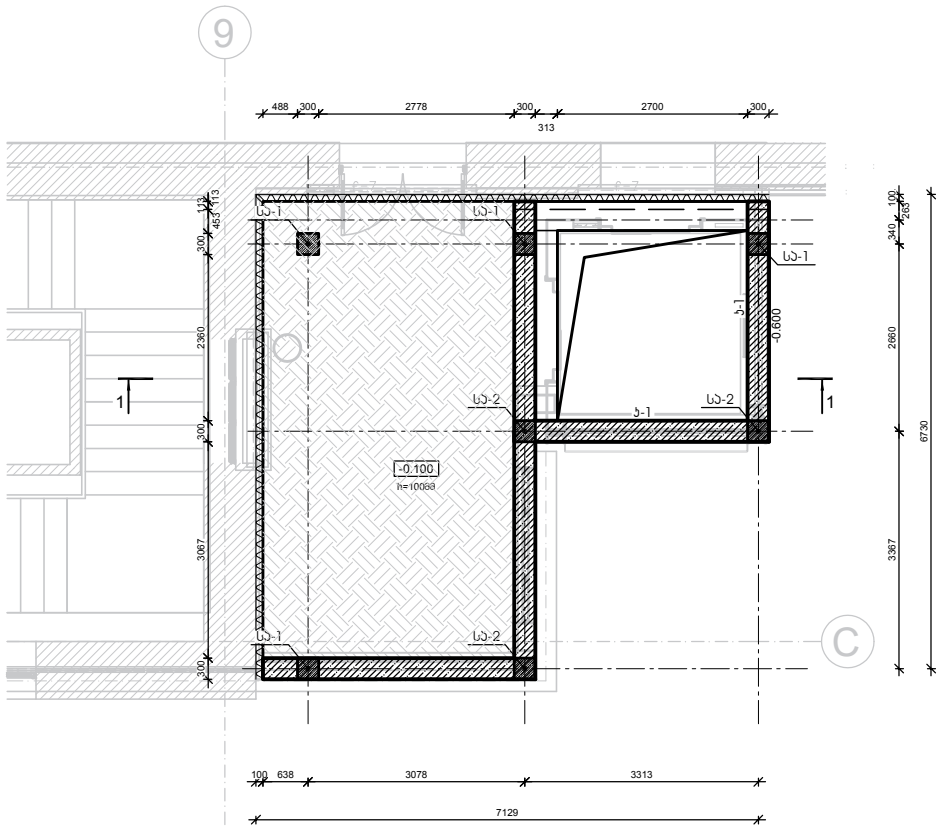

მენიშვნები:	ობიექტი: ქ.თბილისი, ქ. უზნაძე ქ. 103-ში მდებარე შპს ალექსანდრე ალადაშვილის კლინიკის არსებული შენობაზე მანსარდის დამენების კონსტრუქციული პროექტი	დამკვეთი: შპს ალექსანდრე ალადაშვილის კლინიკა	დამკვეთის №:

დირექტორი		
არ. კონსტრ.		გ. ცოფურია
არ. არქიტექ.		ვ. ჯავუანიძე
დამთვალ.		გ. ცოფურია
შემოწმ.		

კონსტრუქციული ნაწილი		
ფურცლის ფორმატი	ფურცლის	სათვე
100	15	შპ

ნახაზი:

კორექტირებული პროექტი 03.2025

შპს ალექსანდრე ალადაშვილის კლინიკა

თბილისი
2019

+4.270 ნიშნულის გადახურვის ფილის გეგმა

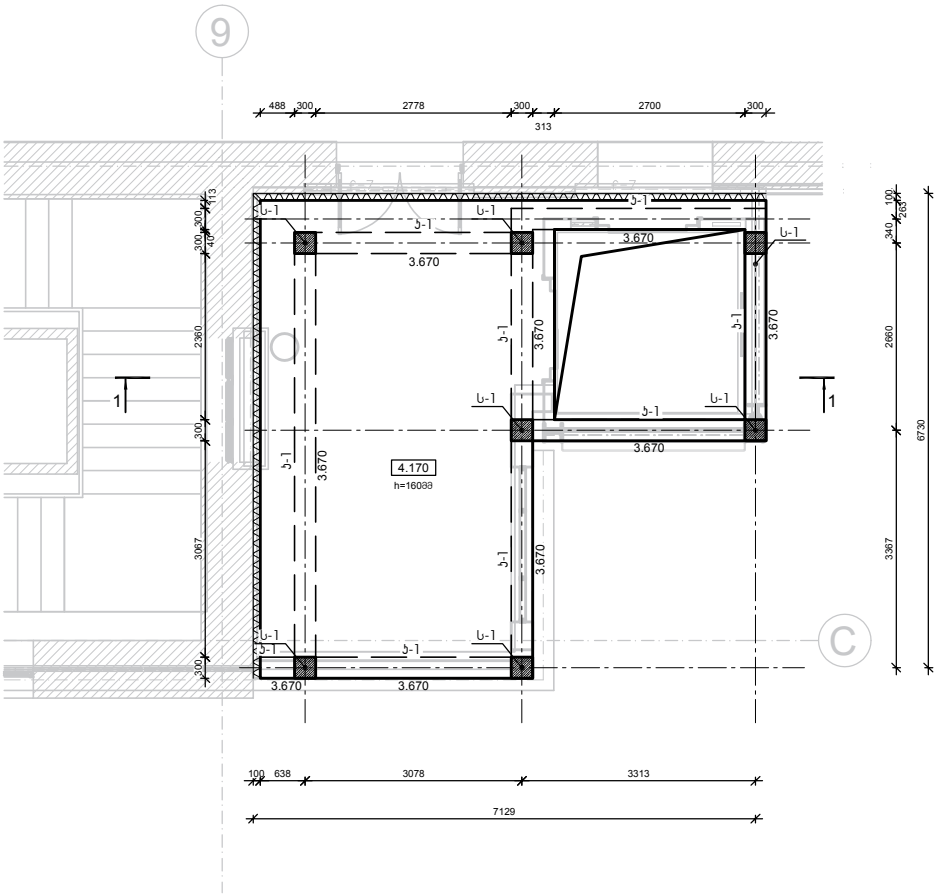

+9.150 ნიშნულის გადახურვის ფილის გეგმა

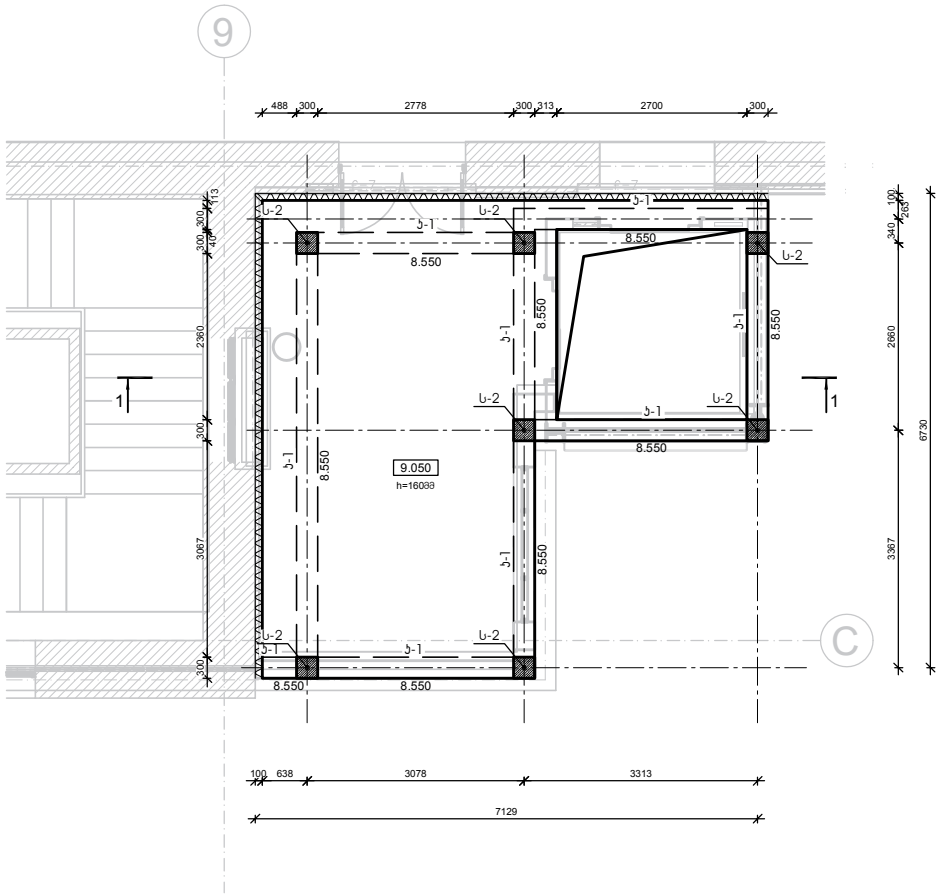

შენიშვნები:	ობიექტი: ქ.თბილისი, ქ. უზნაძე ქ. 103-ში მდებარე შპს ალექსანდრე ალადაშვილის კლინიკის არსებული მშენობაზე მანსარდის დამენების კონსტრუქციული პროექტი	დამკვეთი: შპს ალექსანდრე ალადაშვილის კლინიკა	დაკვეთა №	დირექტორი			კონსტრუქციული ნაწილი
							ნახაზი:
				არ. კონსტრ.		გ. ცოფაძე	
				არ. არქიტექ.		ვ. ჯავუნიძე	
				დამთუნება		გ. ცოფაძე	
				შემოწმება			

ფორმატი	ფურცელი	სულ ფურცელი
100	15	მპ

კორექტირებული პროექტი 03.2025

შპს ალექსანდრე ალადაშვილის კლინიკა

თბილისი 2019

+14.050 ნიშნულის გადახურვის ფილის გეგმა

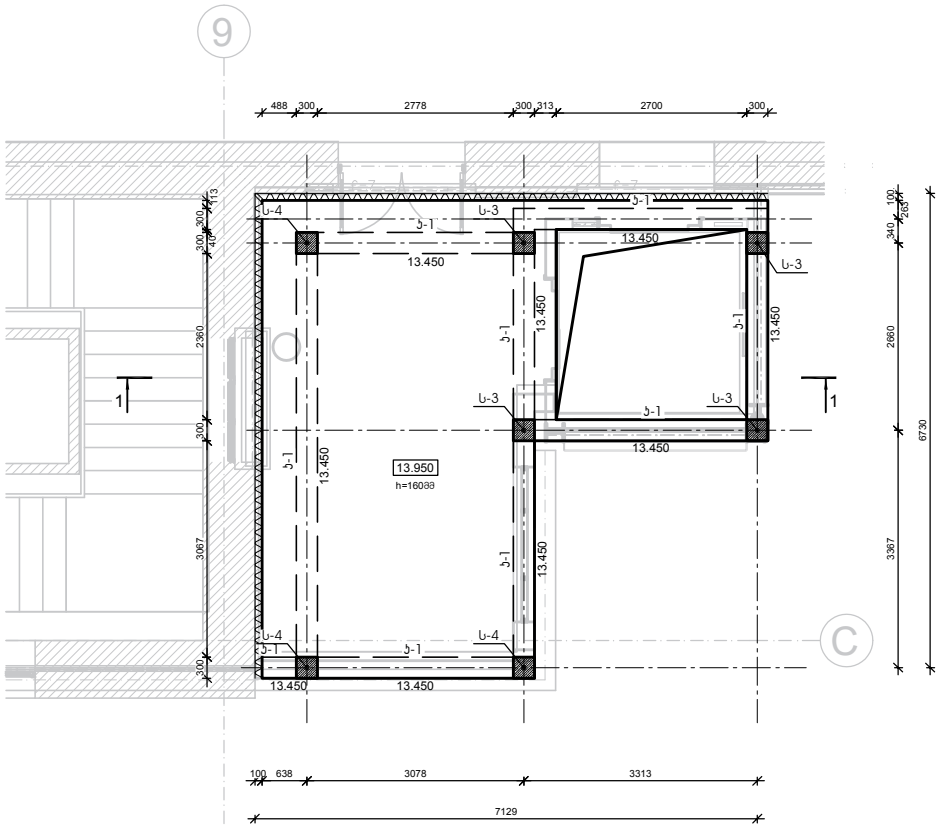

+17.750 ნიშნულის გადახურვის ფილის გეგმა

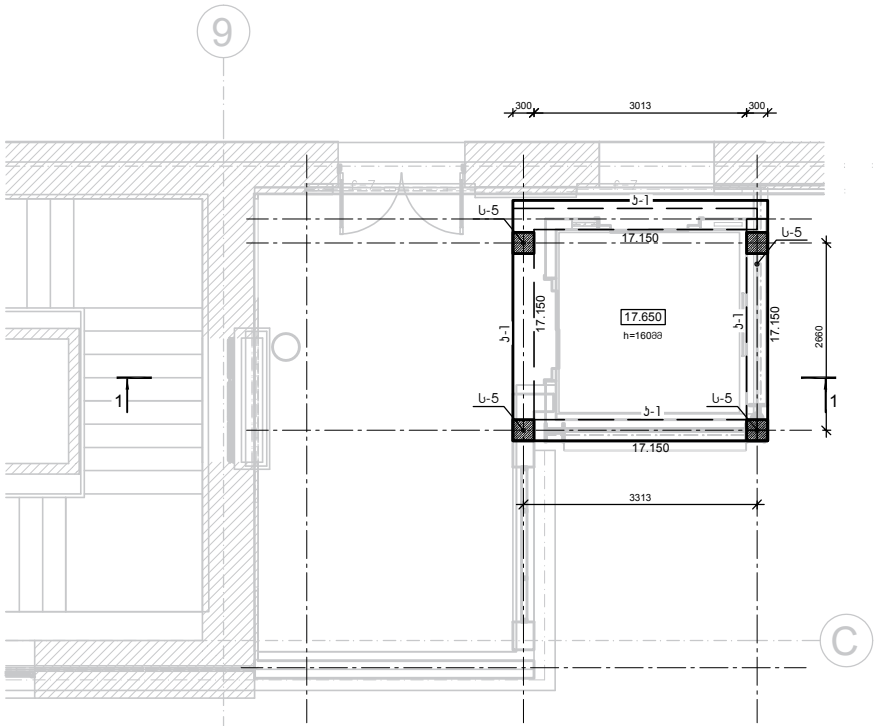

შენიშვნები:	ობიექტი: ქ.თბილისი, ქ. უზნაძე ქ. 103-ში მდებარე შპს ალექსანდრე ალადაშვილის ასინიის არსებული შენობაზე მანსარდის დამენების პროექტი	დამკვეთი: შპს ალექსანდრე ალადაშვილის ასინია	დამკვეთის №:

დირექტორი		
არ. პროექტ.		გ. ცოფურია
არ. ურიტიტე		ვ. ჯაფარიძე
დამთუმება		გ. ცოფურია
შემოწმება		

პროექტის ეტაპი		
ფურცლის ნომერი	ფურცლების რაოდენობა	
100	15	მპ

ნახაზი:

კორექტირებული პროექტი 03.2025

შპს ალექსანდრე ალადაშვილის ასინია

თბილისი
2019

ჭრილი 1-1

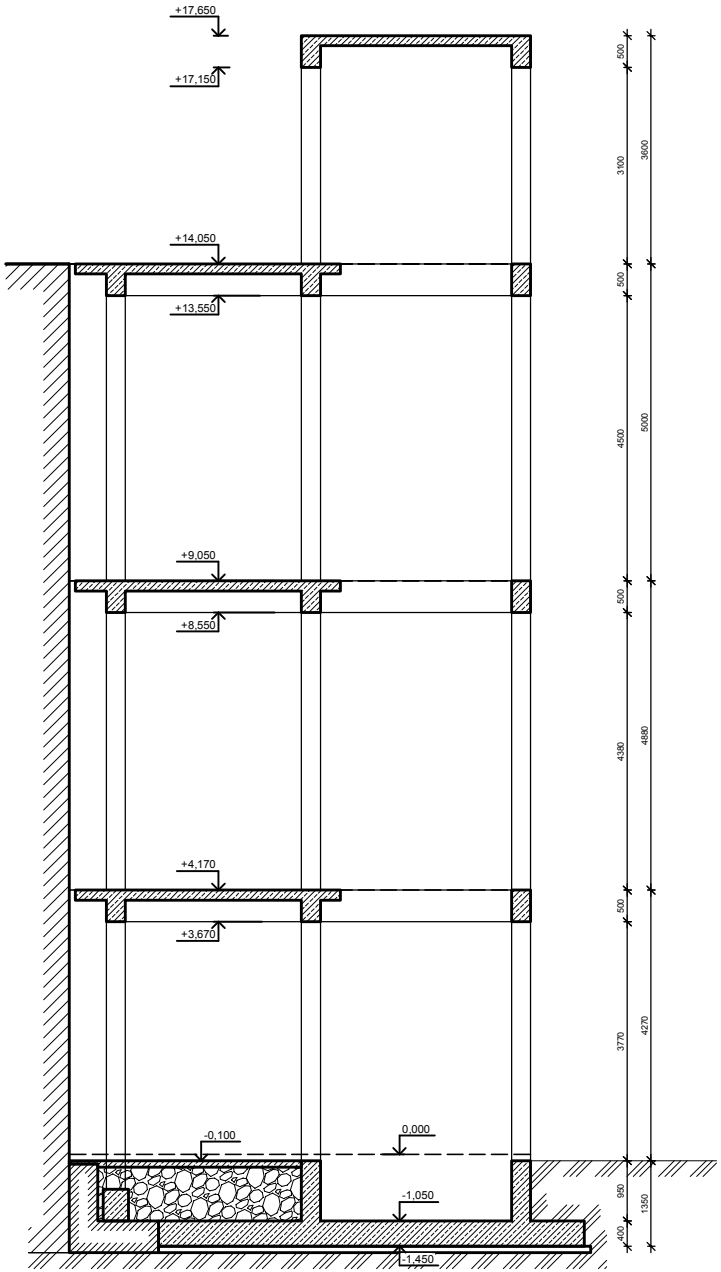

შენიშვნები:	ობიექტი: ქ.თბილისი, ქ. უზნაძე ქ. 103-ში მდებარე შპს ალექსანდრე ალადაშვილის ქლინიკის ეზოსეული შენობაზე მანსარდის დამენების კონსტრუქციული პროექტი	დამკვეთი: შპს ალექსანდრე ალადაშვილის ქლინიკა	დაკვეთა №:	დირექტორი:	კონსტრუქციული ნაწილი
				პრ. კონსტრ. გ. ცოფაძე	ფურცლების რაოდენობა: 100 / 15
				პრ. არქიტექ. ვ. ჯავუანიძე	
				დაამუშავა გ. ცოფაძე	
				შემოწმება	

ნახაზი:

კორექტირებული პროექტი 03.2025

შპს ალექსანდრე ალადაშვილის ქლინიკა

თბილისი
2019

9

საძირკვლის ფილის ქვედა ზონის არმირების გეგმა

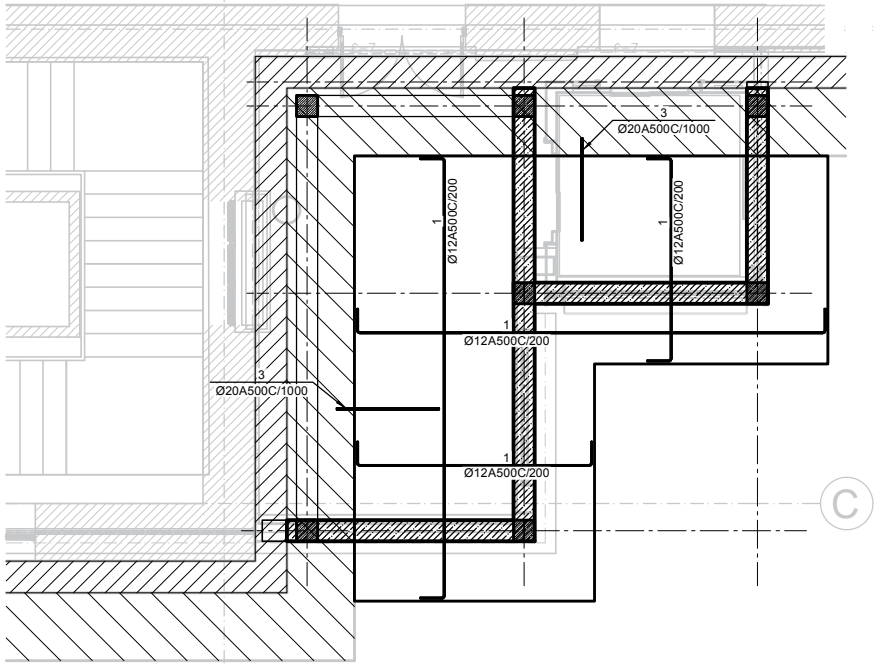

9

საძირკვლის ფილის ზედა ზონის არმირების გეგმა

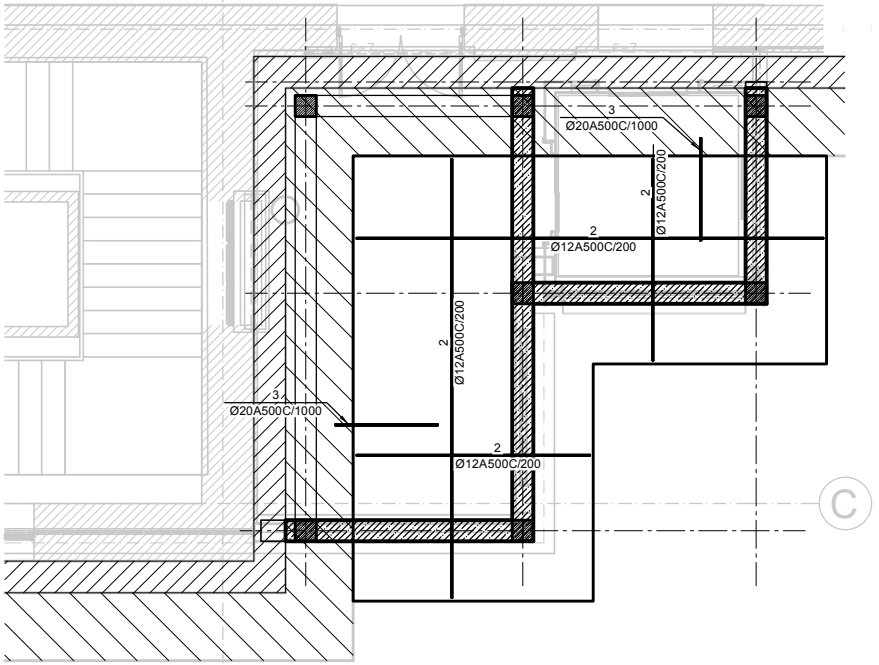

შენიშვნები:

ობიექტი:

ქ.თბილისი, ქ. უზნაძე ქ. 103-ში მდებარე შპს ალექსანდრე ალადაშვილის კლინიკის არსებული შენობაზე მანსარდის დამატების კონსტრუქციული პროექტი

დამკვეთი:

შპს ალექსანდრე ალადაშვილის კლინიკა

დაკვეთა №

დირექტორი		
პრ. კონსტრ.		გ. ცოფურია
პრ. არქიტექ.		ვ. ჯაფარიძე
დაამუშავა		გ. ცოფურია
შემოწმა		

კონსტრუქციული ნაწილი		
ფურც-ების	ფარდული	სახელ
100	ჯ-	მპ

ნახაზი:

კორექტირებული პროექტი 03.2025

შპს ალექსანდრე ალადაშვილის კლინიკა

თბილისი
2019

საძირკვლის ფილის არმირების ჯვეთი

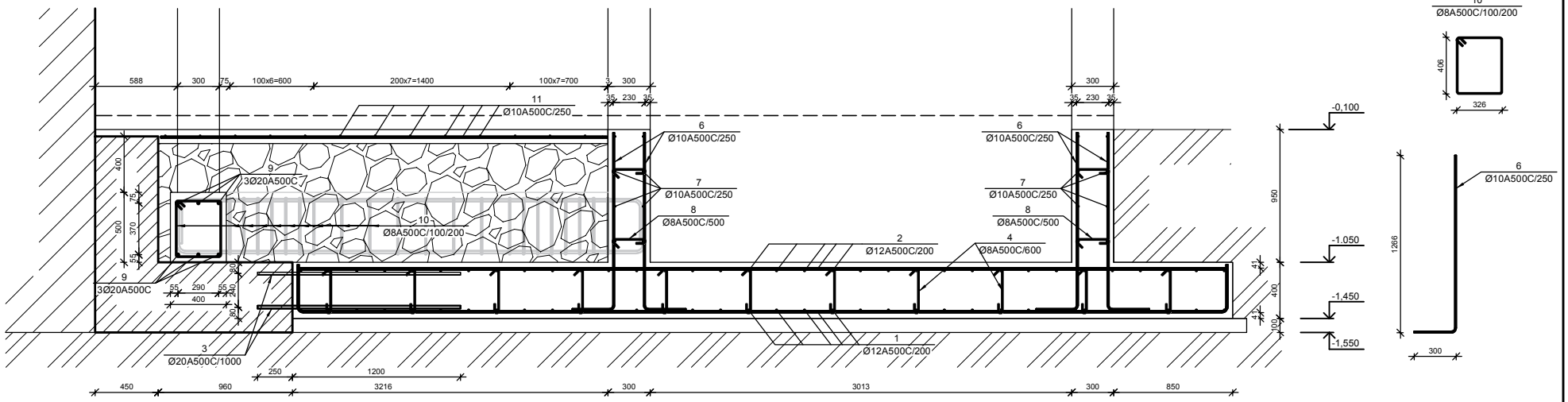

სვეტის ნაშვერი სა-1

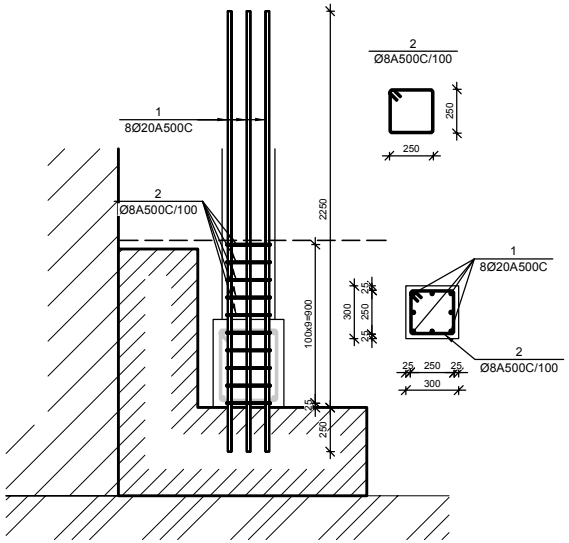

სვეტის ნაშვერი სა-2

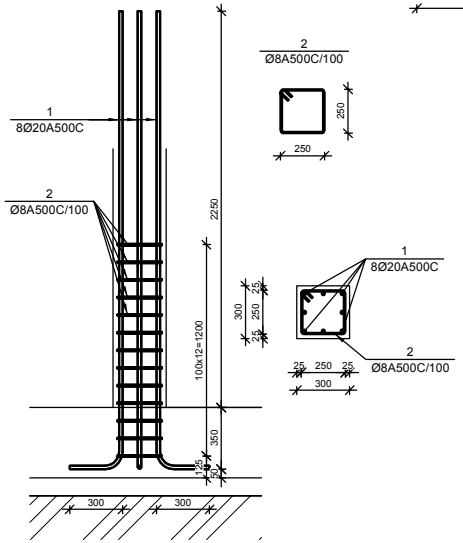

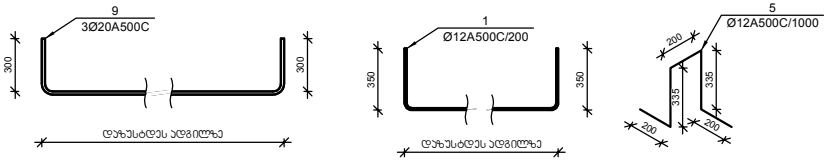

№ პოზ	ესკიზი	დასახელება	რაოდ. ელ-ბი	წონა, (კგ) ერთ.	სულ	შენიშვნა
		საძირკვლის ფილა	1 ცალი			
1		Ø 12 A500C ГОСТ 5781-82 L= 356151 მმ	1	316.04	316	
2		Ø 12 A500C ГОСТ 5781-82 L= 345976 მმ	1	307.01	307	
3		Ø 20 A500C ГОСТ 5781-82 L= 1450 მმ	26	3.57	93	
4		Ø 8 A500C ГОСТ 5781-82 L= 500 მმ	87	0.20	17	
5		Ø 12 A500C ГОСТ 5781-82 L= 1270 მმ	31	1.13	35	
		ბეტონი		B-15	12.52	კუბ მ
		ბეტონის მოჭახვება		B-7.5	3.5	კუბ მ
		ცოკოლის კედელი	1 ცალი			
6		Ø 10 A500C ГОСТ 5781-82 L= 1566 მმ	134	0.97	129	
7		Ø 10 A500C ГОСТ 5781-82 L= 18454 მმ	8	11.37	91	
8		Ø 8 A500C ГОСТ 5781-82 L= 400 მმ	67	0.16	11	
		ბეტონი		B-15	4.48	კუბ მ
		საძირკვლის პოეი სა-1	1 ცალი			
9		Ø 20 A500C ГОСТ 5781-82 L= 10806 მმ	6	26.64	160	
10		Ø 8 A500C ГОСТ 5781-82 L= 1614 მმ	57	0.64	36	
		ბეტონი		B-15	1.90	კუბ მ
		სვეტის ნაშვერი სა-1	4 ცალი			
1		Ø 20 A500C ГОСТ 5781-82 L= 2500 მმ	8	6.16	49	
2		Ø 8 A500C ГОСТ 5781-82 L= 1150 მმ	10	0.45	5	
		ბეტონი		B-15	0.09	კუბ მ
		სვეტის ნაშვერი სა-1	3 ცალი			
1		Ø 20 A500C ГОСТ 5781-82 L= 2900 მმ	8	7.15	57	
2		Ø 8 A500C ГОСТ 5781-82 L= 1150 მმ	13	0.45	6	
		ბეტონი		B-15	0.09	კუბ მ
		0.000 ნიშნულის იატაკის ფილა	1 ცალი			
1		Ø 10 A500C ГОСТ 5781-82 L= 204204 მმ	1	125.84	126	
		ბეტონი		B-15	2.31	კუბ მ

შენიშვნები:

ობიექტი:
ქ.თბილისი, ქ. უზნაძე ქ. 103-ში მდებარე შპს ალექსანდრე ალადაშვილის კლინიკის ეზოსპელი მშენობაზე მანსარდის დამენების კონსტრუქციული პროექტი

დამკვეთი:
შპს ალექსანდრე ალადაშვილის კლინიკა

დამკვეთის №

დირექტორი		
არ. კონსტრ.		გ. ცოფურია
არ. არქიტექ.		ე. ჯაფარიძე
დამთვალ.		გ. ცოფურია
შემოწმ.		

კონსტრუქციული ნაწილი

ფურც.	ფორმატი	ასლები
100	ა-	03

ნახაზი:

კორექტირებული პროექტი 03.2025

შპს ალექსანდრე ალადაშვილის კლინიკა

თბილისი
2019

+4.270, +9.150 და +14.050 ნიშნულის გადახურვის ფილის გეგმა

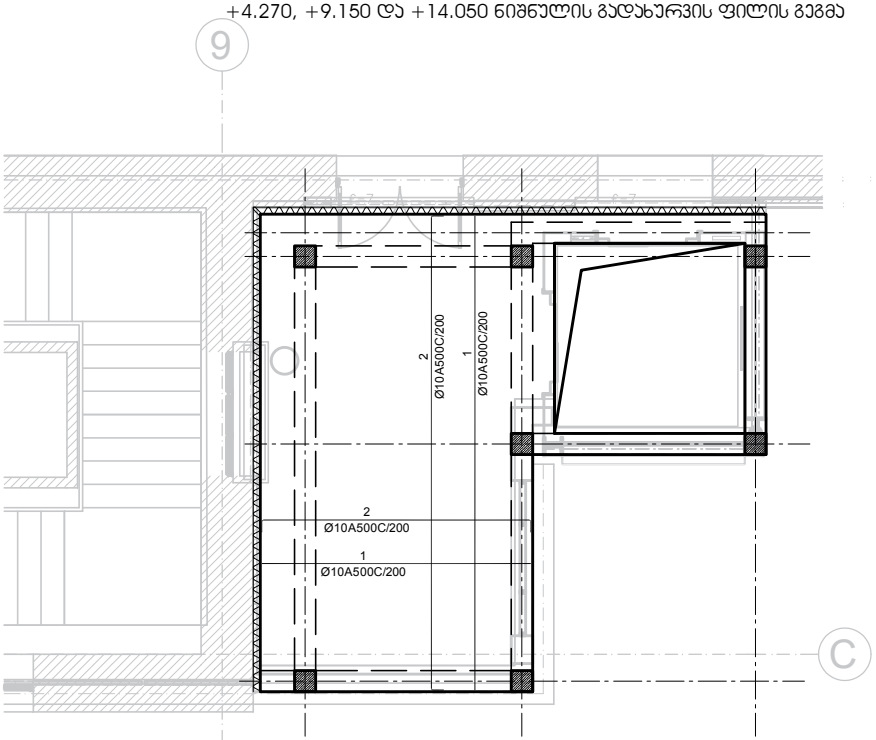

+17.750 ნიშნულის გადახურვის ფილის გეგმა

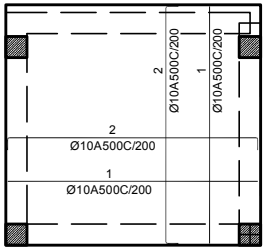

№ ჯერ	აღნიშვნა	დასახელება					რაოდ. ელ-ში	წონა, (კგ)		შენიშვნა
								ერთის	საერთო	
+4.270, +9.150 და +14.050 ნიშნულის გადახურვის ფილა 3 ცალი										
1		Ø	10	A500C	ГОСТ 5781-82	L= 333931	მმ	1	205.78	206	
2		Ø	10	A500C	ГОСТ 5781-82	L= 343753	მმ	1	211.83	212	
3		Ø	8	A500C	ГОСТ 5781-82	L= 260	მმ	81	0.10	8	
4		Ø	10	A500C	ГОСТ 5781-82	L= 840	მმ	29	0.52	15	
		ბეტონი							B-15	4.64	ჯამ მ
+17.750 ნიშნულის გადახურვის ფილა 1 ცალი										
1		Ø	10	A500C	ГОСТ 5781-82	L= 135915	მმ	1	83.75	84	
2		Ø	10	A500C	ГОСТ 5781-82	L= 139913	მმ	1	86.22	86	
3		Ø	8	A500C	ГОСТ 5781-82	L= 260	მმ	24	0.10	2	
4		Ø	10	A500C	ГОСТ 5781-82	L= 840	მმ	9	0.52	4	
		ბეტონი							B-15	1.37	ჯამ მ

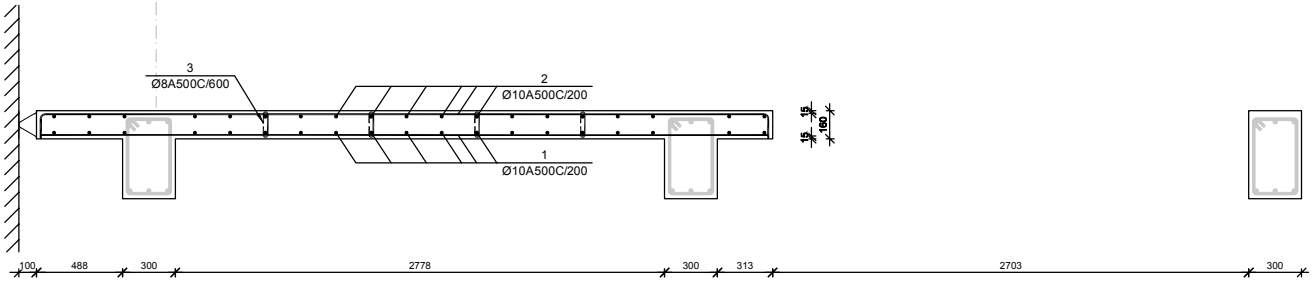

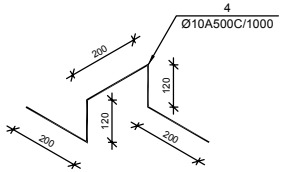

შენიშვნები:

ობიექტი:
ქ.თბილისი, ქ. უზნაძე ქ. 103-ში მდებარე შპს ალექსანდრე ალადაშვილის კლინიკის არსებული შენობაზე მანსარდის დამენების კონსტრუქციული პროექტი

დამკვეთი:
შპს ალექსანდრე ალადაშვილის კლინიკა

დაკვეთა №

დირექტორი		
პრ. კონსტრ.		გ. ცოფურია
პრ. არქიტექ.		ვ. ჯაფარიძე
დამთმობა		გ. ცოფურია
შემმოწმ		

კონსტრუქციული ნაწილი		
ფურც-ების	ფორმატი	ასოდა
100	ჯ-	მპ

ნახაზი:

კორექტირებული პროექტი 03.2025

შპს ალექსანდრე ალადაშვილის კლინიკა

თბილისი
2019

მონოლითური სვეტი ს-1

მ 1:25

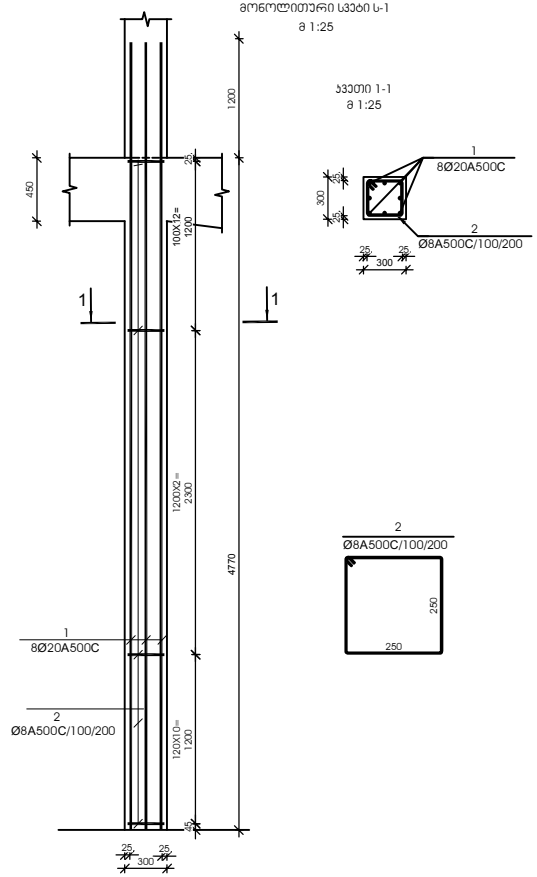

კვეთი 1-1

მ 1:25

№ პოზ	ესკიზი	დასახელება								რაოდ. ელ-ში	ზომა, (სმ)		მასა
											ერთის	საერთო	
მონოლითური სვეტი ს-1 7 ცალი													
1		Ø	20	A500C		L=	5970	მმ		8	14.72	118	
2		Ø	8	A500C		L=	1150	მმ		36	0.45	17	
									ბეტონი		B-15	0.43	კუბ. მ

მონოლითური სვეტი ს-2

მ 1:25

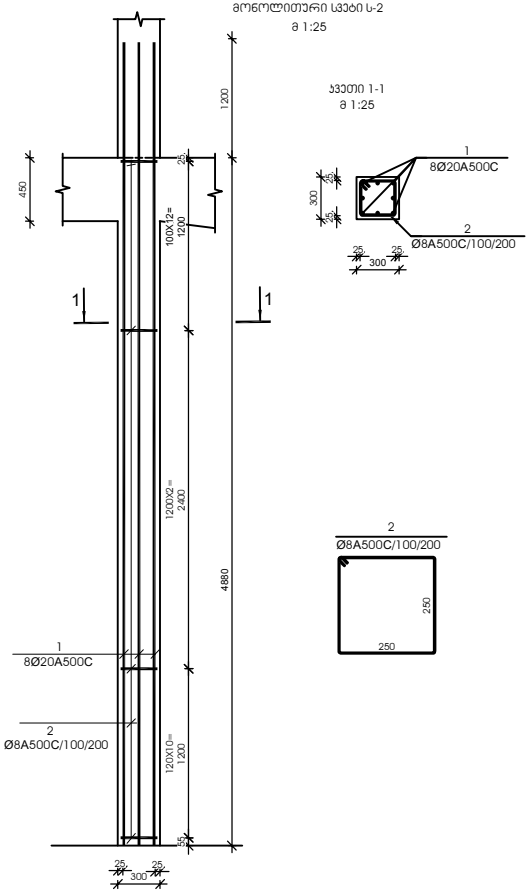

კვეთი 1-1

მ 1:25

№ პოზ	ესკიზი	დასახელება								რაოდ. ელ-ში	ზომა, (სმ)		მასა
											ერთის	საერთო	
მონოლითური სვეტი ს-2 7 ცალი													
1		Ø	20	A500C		L=	6080	მმ		8	14.99	120	
2		Ø	8	A500C		L=	1150	მმ		37	0.45	17	
									ბეტონი		B-15	0.44	კუბ. მ

მონოლითური სვეტი ს-3

მ 1:25

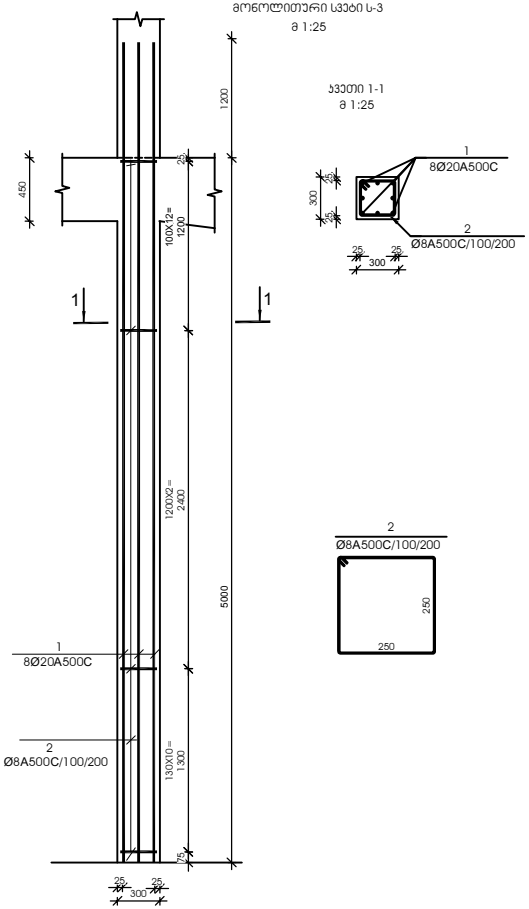

კვეთი 1-1

მ 1:25

№ პოზ	ესკიზი	დასახელება								რაოდ. ელ-ში	ზომა, (სმ)		მასა
											ერთის	საერთო	
მონოლითური სვეტი ს-3 4 ცალი													
1		Ø	20	A500C		L=	6200	მმ		8	15.28	122	
2		Ø	8	A500C		L=	1150	მმ		38	0.45	17	
									ბეტონი		B-15	0.45	კუბ. მ

შენიშვნები:

ობიექტი:

ქ.თბილისი, ქ. უზნაძე ქ. 103-ში მდებარე შპს ალექსანდრე ალადაშვილის ალინიას პრისპექტი მშენობაზე მანსარდის დამატების კონსტრუქციული პროექტი

დამკვეთი:

შპს ალექსანდრე ალადაშვილის ალინია

დაკვეთა №

დირექტორი		
არ. კონსტრ.		გ. ცოფაძე
არ. არქიტექ.		ვ. ჯაჯანიძე
დამთხვევა		გ. ცოფაძე
შემოწმდა		

კონსტრუქციული ნაწილი		
ფურც-ების	ფურცელი	ფურცლები
100	ს-	8ვ

ნახაზი:

კორექტირებული პროექტი 03.2025

შპს ალექსანდრე ალადაშვილის ალინია

თბილისი
2019

მონოლითური სვეტი ს-4
მ 1:25

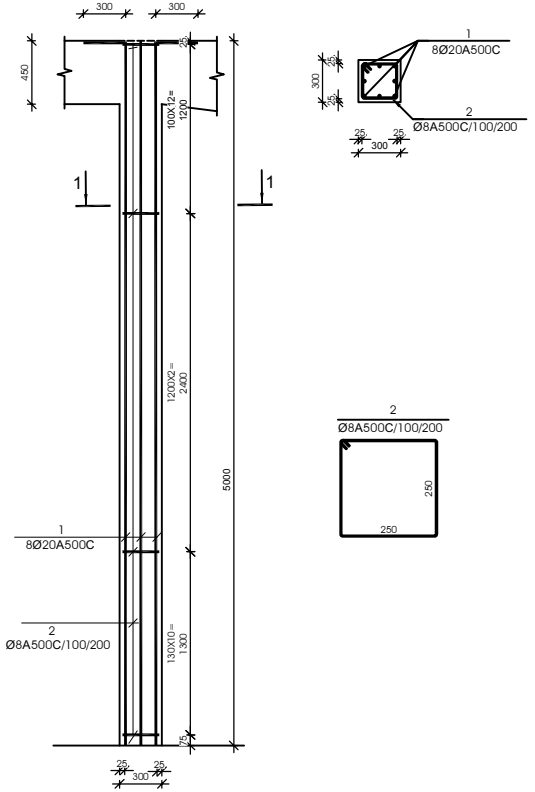

კვეთი 1-1
მ 1:25

№ პოზ	პროფილი	დასახელება					რაოდ. ელ-ში	წონა, (კგ) ერთეულის	წონა, (კგ) საერთო	შენიშვნა
მონოლითური სვეტი ს-4 3 ცალი										
1		Ø	20	A500C	L= 5300	მმ	8	13.06	105	
2		Ø	8	A500C	L= 1150	მმ	38	0.45	17	
					ბეტონი60			B-15	0.45	კუბ. მ

მონოლითური სვეტი ს-5
მ 1:25

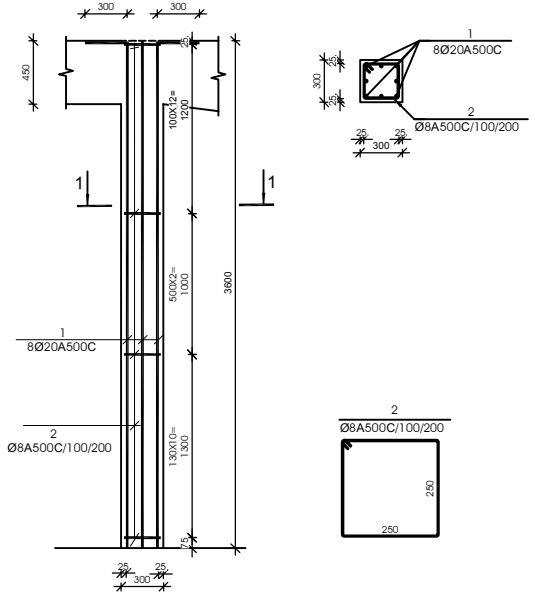

კვეთი 1-1
მ 1:25

№ პოზ	პროფილი	დასახელება					რაოდ. ელ-ში	წონა, (კგ) ერთეულის	წონა, (კგ) საერთო	შენიშვნა
მონოლითური სვეტი ს-5 4 ცალი										
1		Ø	20	A500C	L= 3900	მმ	8	9.61	77	
2		Ø	8	A500C	L= 1150	მმ	31	0.45	14	
					ბეტონი60			B-15	0.32	კუბ. მ

შენიშვნები:

ობიექტი:
ქ.თბილისი, ქ. უზნაძე ქ. 103-ში მდებარე შპს ალექსანდრე ალადაშვილის კლინიკის პრესპეციალი მშობიარობის დამენების კონსტრუქციული პროექტი

დამკვეთი:
შპს ალექსანდრე ალადაშვილის კლინიკა

დაკვეთა №

დირექტორი		
არ. კონსტრ.		გ. ცოფაძე
არ. არქიტექ.		ვ. ჯაფარიძე
დამთხვევა		გ. ცოფაძე
შემოწმდა		

კონსტრუქციული ნაწილი		
ფურცლების რაოდენობა	ფურცელი	ალბომი
100	ს-	შპ

ნახაზი:

კორექტირებული პროექტი 03.2025

შპს ალექსანდრე ალადაშვილის კლინიკა

თბილისი
2019

მონოლითური ჯოჯის ჯ-1-ს არმირება მ 1:25

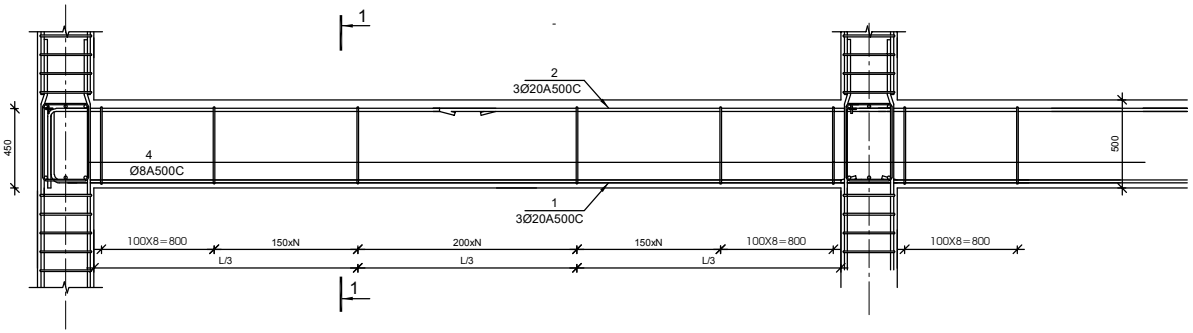

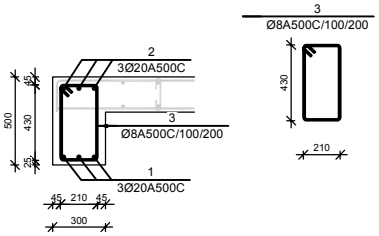

№ ჯოჯ	ასონიშნა	დასახელება		რაოდ. ელ-ში	წონა, (კგ)		შენიშვნა
					ერთეულის	საერთო	
+4.270, +9.150 და +14.050 ნიშნულების მონოლითური ჯოჯი ჯ-1					3 ცალი		
1		Ø 20 A500C ГОСТ 5781-82 L= 32571	მმ	3	80.3	241	
2		Ø 20 A500C ГОСТ 5781-82 L= 35532	მმ	3	87.6	263	
3		Ø 8 A500C ГОСТ 5781-82 L= 1430	მმ	165	0.6	93	
		ბეტონი			B-15	4.44	კუბ მ
+17.750 ნიშნულების მონოლითური ჯოჯი ჯ-1					1 ცალი		
1		Ø 20 A500C ГОСТ 5781-82 L= 13860	მმ	3	34.2	102	
2		Ø 20 A500C ГОСТ 5781-82 L= 15120	მმ	3	37.3	112	
3		Ø 8 A500C ГОСТ 5781-82 L= 1430	მმ	70	0.6	39	
		ბეტონი			B-15	1.89	კუბ მ

№	ელემენტის დასახელება	რაოდენობა	მასალების ხარჯი ერთ ელემენტზე						მასალების საერთო ხარჯი					
			Ø8A500C	Ø10A500C	Ø12A500C	Ø20A500C	ბეტონის მარკა	ბეტონის მოცულობა, კუბ მ	Ø8A500C	Ø10A500C	Ø12A500C	Ø20A500C	ბეტონის მარკა	ბეტონის მოცულობა, კუბ მ
1	ბეტონის მომზადება	1					B-7.5	3.50					B-7.5	3.50
2	საძირკვლის ფილა	1	17		658	93	B-15	12.52	17		658	93	B-15	12.52
3	ცოკოლის ჯედელი	1	11	220			B-15	4.48	11	220			B-15	4.48
4	საძირკვლის ჯოჯი სჯ-1	1	36			160	B-15	1.90	36			160	B-15	1.90
5	სვეტის ნაშვერი სა-1	4	5			49	B-15	0.09	20			196	B-15	0.36
6	სვეტის ნაშვერი სა-1	3	6			57	B-15	0.09	18			171	B-15	0.27
7	0.000 ნიშნულის იატაკის ფილა	1		126			B-15	2.31		126			B-15	2.31
8	+4.270, +9.150 და +14.050 ნიშნულის გადახურვის ფილა	3	8	433			B-15	4.64	24	1299			B-15	13.92
9	+17.750 ნიშნულის გადახურვის ფილა	1	2	174			B-15	1.37	2	174			B-15	1.37
10	მონოლითური სვეტი ს-1	7	17			118	B-15	0.43	119			826	B-15	3.01
11	მონოლითური სვეტი ს-2	7	17			120	B-15	0.44	119			840	B-15	3.08
12	მონოლითური სვეტი ს-3	4	17			122	B-15	0.45	68			488	B-15	1.80
13	მონოლითური სვეტი ს-4	3	17			105	B-15	0.45	51			315	B-15	1.35
14	მონოლითური სვეტი ს-5	4	14			77	B-15	0.32	56			308	B-15	1.28
15	+4.270, +9.150 და +14.050 ნიშნულების მონოლითური ჯოჯი ჯ-1	3	93			504	B-15	4.44	279			1512	B-15	13.32
16	+17.750 ნიშნულების მონოლითური ჯოჯი ჯ-1	1	39			214	B-15	1.89	39			214	B-15	1.89
								ჯამი:	**859.00**	**1819.00**	**658.00**	**5123.00**		**66.36**
								ჯამი:	**8459.00**					

შენიშვნები:

ობიექტი:
ქ.თბილისი, ქ. უზნაძე ქ. 103-ში მდებარე შპს ალექსანდრე ალადაშვილის ეკლინიის ეარსებული შენობაზე მანსარდის დამენების კონსტრუქციული პროექტი

დამკვეთი:
შპს ალექსანდრე ალადაშვილის კლინიკა

დაკვეთა №

დირექტორი		
ხარ. კონსტრ.		გ. ცომაია
ხარ. არქიტექ.		ე. ჯაჯანიძე
დაამუშავა		გ. ცომაია
შემამოწმა		

კონსტრუქციული ნაწილი		
ფურც-ების	ფარცლები	სამუშ.
100	ჯ-	მმ

ნახაზი:

კორექტირებული პროექტი 03.2025

შპს ალექსანდრე ალადაშვილის კლინიკა

თბილისი
2019

+18,000 ნიშნულის გადახურვის გეგმა
მ 1:200

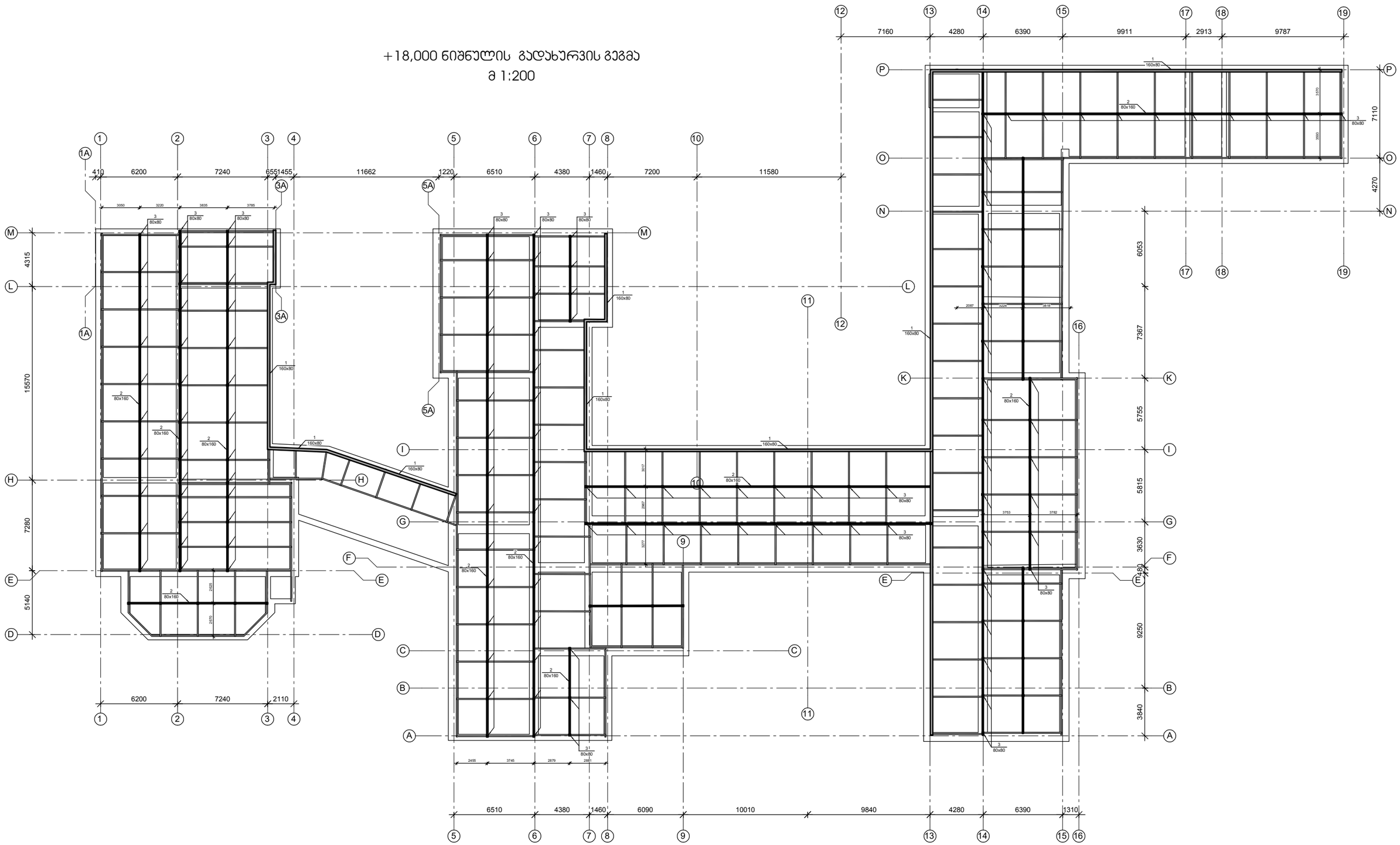

შენიშვნები:

ელემენტის პოზიცია
4
INo24/1200
ელემენტის ბიჯი - მმ
ელემენტის მარკა

ობიექტი-

ქ.თბილისი, ქ. უზნაძე ქ. 103-ში მდებარე შპს ალექსანდრე ალადაშვილის ულინიის არსებული შენობაზე მანსარდის დამენების კონსტრუქციული პროექტი

დამკვეთი-

შპს ალექსანდრე ალადაშვილის ულინია

დაკვეთა №

დირექტორი		
პრ. კონსტრ.		გ. ცომაია
პრ. არქიტექ.		ვ. ჯავახიძე
დამეშავა		გ. ცომაია
შეამოწმა		

კონსტრუქციული ნაწილი

ფურც-ების	ფურცელი	სართი
100	ა- 7	მპ

ნახაზი:

+18,000 ნიშნულის გადახურვის გეგმა

კორექტირებულია პროექტით 03.2025
შპს ალადაშვილის ულინია

თბილისი
2019

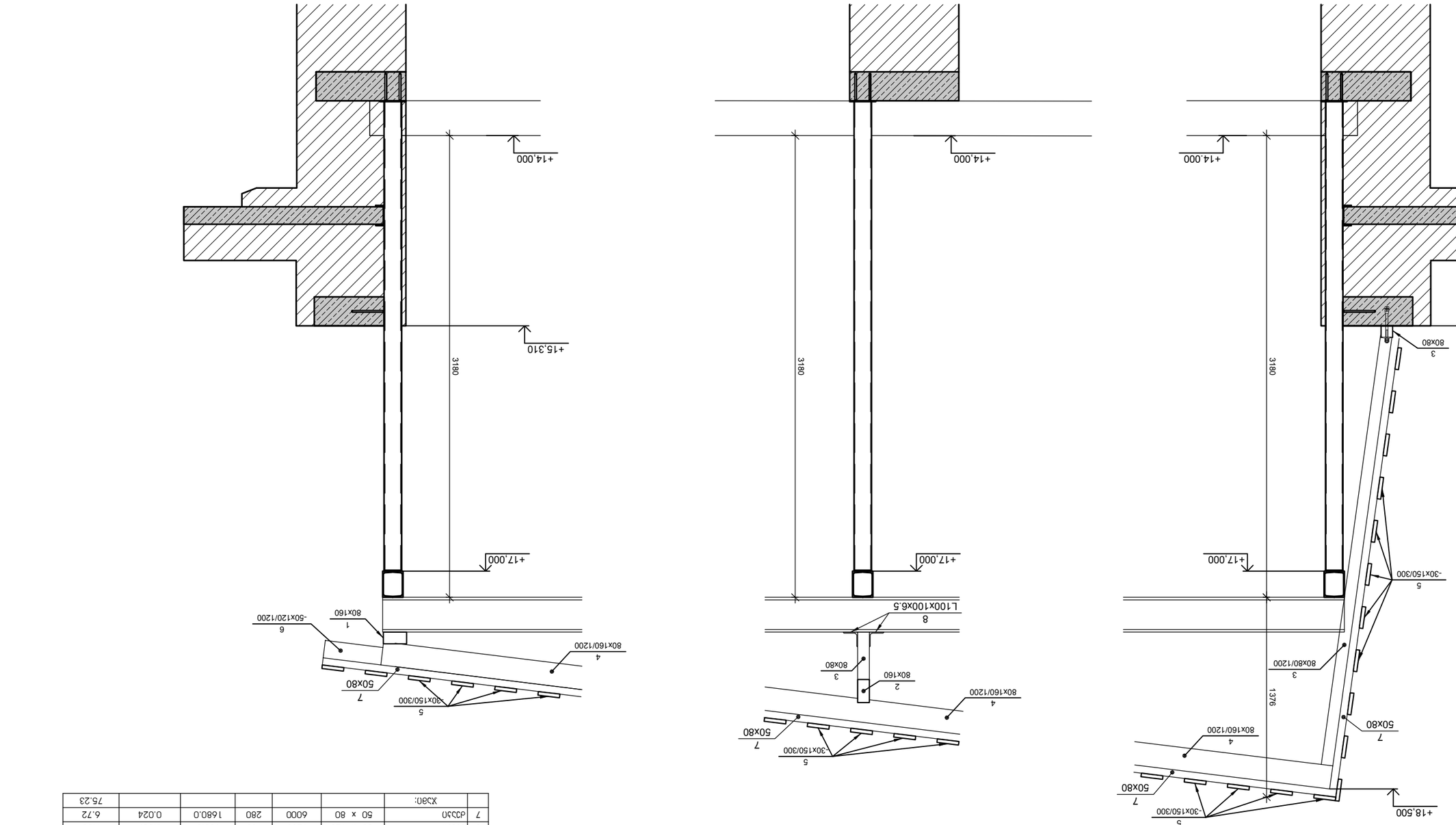

חתך אופייני במבנה עם גובה קומה נטו של 18,000 מ"מ
בקנה מידה 1:20

מס'	תיאור	מידות	כמות	משקל יחידה	משקל כולל
1	פלטה	80 x 160	6000	30	180.0	0.077	2.30
2	ת"ז	80 x 160	6000	66	396.0	0.077	5.07
3	קאסה	80 x 80	6000	90	540.0	0.038	3.46
4	פלטה	80 x 160	6000	280	1680.0	0.077	21.50
5	קורות	30 x 150	6000	1300	7800.0	0.027	35.10
6	ברגים	50 x 120	1200	150	180.0	0.007	1.08
7	ברגים	50 x 80	6000	280	1680.0	0.024	6.72
						סה"כ:	75.23

מס'	שם החומר	מפרט	הערות	משקל יח' (kg)	משקל כולל (kg)	מק"ט
1	פלטה	100x100x6.5	80 = L	0.8	0.8	241
					סה"כ משקל:	

מתכנן:	משרד אדריכלות ובנין ערים
	א.מזרחי, י. קפלן, ת. 103-רח' הברזל
	מפת אזורי בנייה ומפת מגבלות בניה לפי תכנית מתאר מקומית
	ומפת אזורי בנייה ומגבלות בניה לפי תכנית מתאר ארצית
קנ"מ:	1:20
מס' גוש:	6361
מס' חלקה:	9
מס' תכנית:	1100
מהדורה:	33
תאריך:	

מהנדס:		
מתכנן:		
יועץ:		
יועץ:		
יועץ:		
יועץ:		

שם הפרויקט:	
כתובת הפרויקט:	
שלב:	
מס' תכנית:	
מס' גרסה:	
תאריך:	

חתך אופייני במבנה עם גובה קומה נטו של 18,000 מ"מ
בקנה מידה 1:20

שם הפרויקט:	
כתובת הפרויקט:	
שלב:	
מס' תכנית:	
מס' גרסה:	
תאריך:	03.06.2025

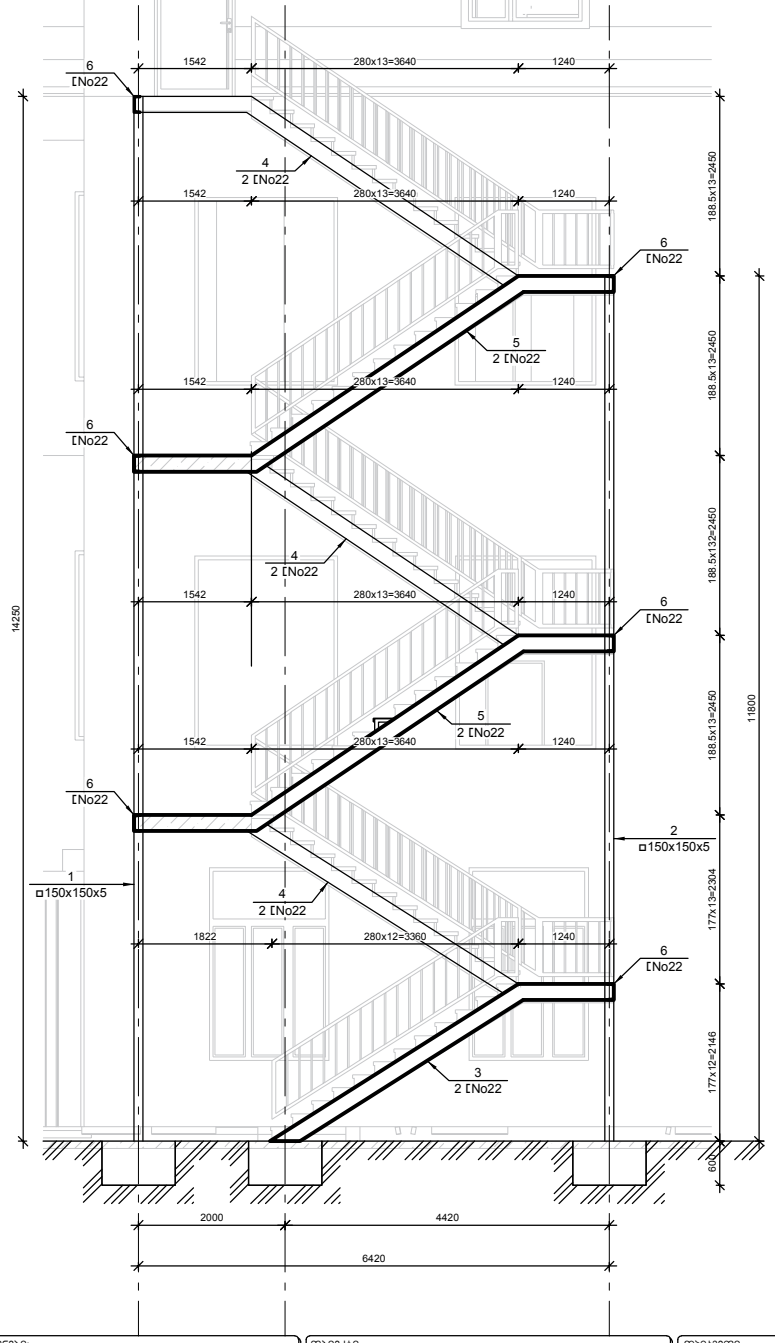

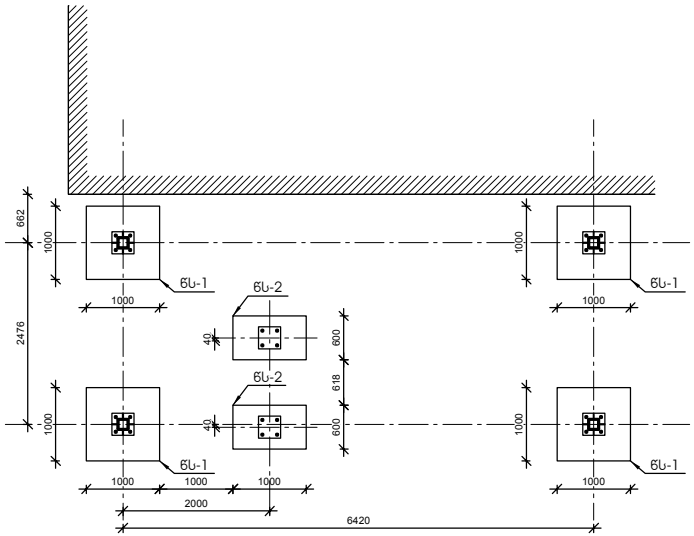

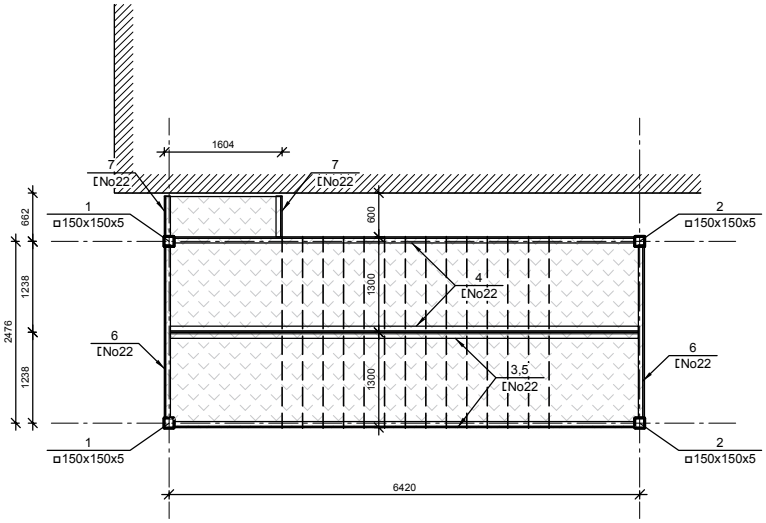

კორექტირებული პროექტი 03.2025

შენიშვნები:	ობიექტი: ქ.თბილისი, ქ. უზნაძე ქ. 103-ში მდებარე შპს ალექსანდრე ალადაშვილის კლინიკის არსებული შენობაზე მანსარდის დამენების კონსტრუქციული პროექტი	დამკვეთი: შპს ალექსანდრე ალადაშვილის კლინიკა	დამკვეთის №:

დირექტორი		
პრ. კონსტრ.		გ. ცოფაია
პრ. არქიტექ.		ჰ. ჯაჯანიძე
დამამუშავა		გ. ცოფაია
შეამოწმა		

კონსტრუქციული ნაწილი		
ფურც. ფურცელი	ფურცელი	ფურცლები
100	კ-	8ც

ნახაზის:

შპს ალექსანდრე ალადაშვილის კლინიკა

თბილისი
2019

წერტილოვანი საძირკველი წს-1
მ 1:20

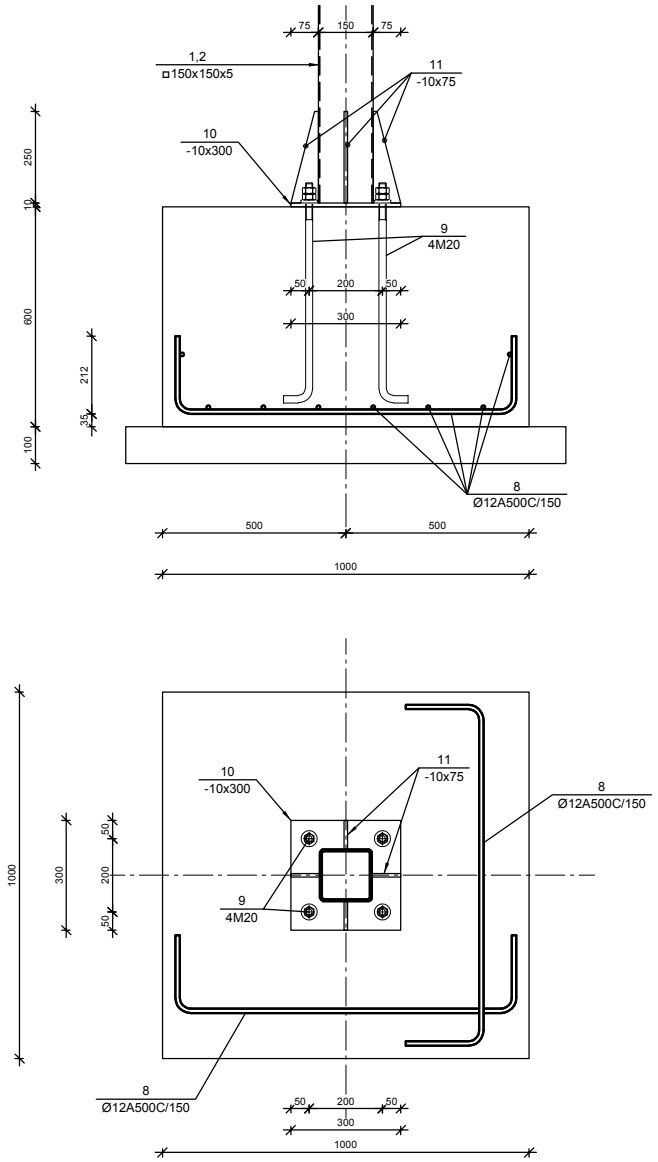

წერტილოვანი საძირკველი წს-2
მ 1:20

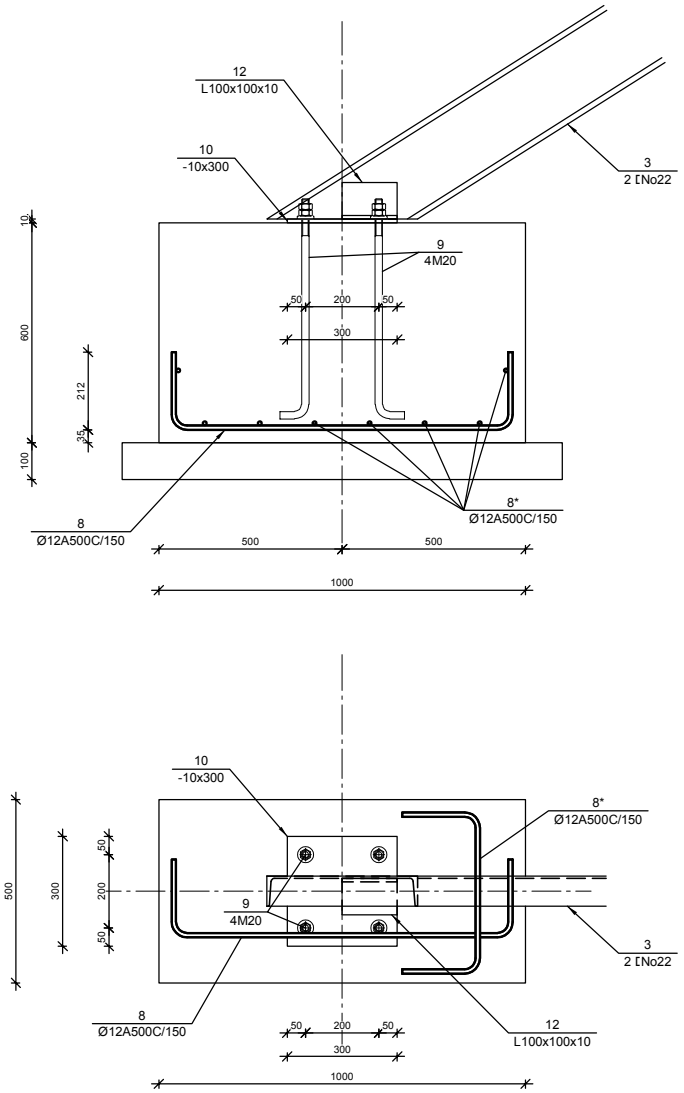

კორექტირებული პროექტი 03.2025

შენიშვნები:	ობიექტი: ქ.თბილისი, ქ. უზნაძე ქ. 103-ში მდებარე შპს ალექსანდრე ალადაშვილის კლინიკის არსებული შენობაზე მანსარდის დამენების კონსტრუქციული პროექტი	დამკვეთი: შპს ალექსანდრე ალადაშვილის კლინიკა	დაკვეთა №:	დირექტორი:		ნახაზი:	შპს ალექსანდრე ალადაშვილის კლინიკა თბილისი 2019
				პრ. კონსტრ.	გ. ცოფაია	კონსტრუქციული ნაწილი	
				პრ. არქიტექ.	ჰ. ჯაჯანიძე	ფურც. ფურცელი სულია	
				დამკვეთა	გ. ცოფაია	100 ა- მპ	
				მშენობა			

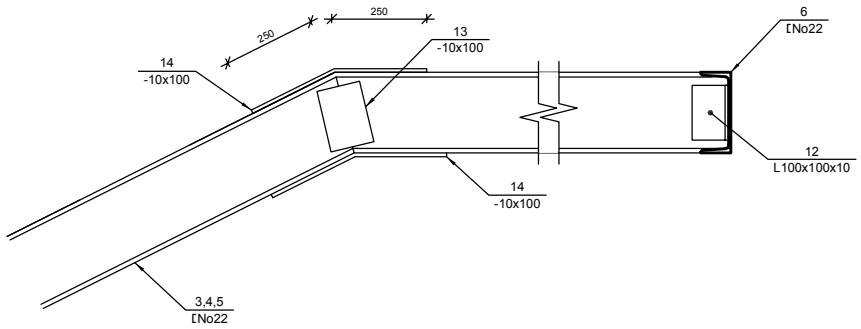

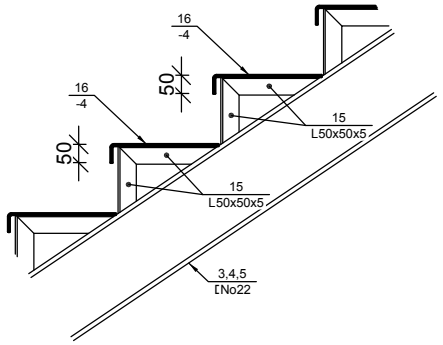

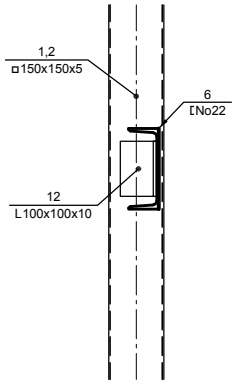

№ პოზ	აღნიშვნა	დასახელება				რაოდ. ელ-ში	წონა, (კგ)		შენიშვნა
							ერთის	საერთო	
					გარე პილე	1 ცალი			
1	პვ. მილი	150x150x5	L=	14250	მმ	2	317.2	634	
2	პვ. მილი	150x150x5	L=	11800	მმ	2	262.7	525	
3	შველერი	No22	L=	6150	მმ	2	129.2	258	
4	შველერი	No22	L=	8450	მმ	6	177.5	1065	
5	შველერი	No22	L=	8500	მმ	6	178.5	1071	
6	შველერი	No22	L=	2500	მმ	6	52.5	315	
7	შველერი	No22	L=	600	მმ	6	12.6	76	
8		Ø 16 A500C ГОСТ 5781-82	L=	1330	მმ	72	2.1	151	
8*		Ø 16 A500C ГОСТ 5781-82	L=	830	მმ	16	1.3	21	
9	ანკერი	M 20	L=	900	მმ	24	2.2	53	
10	ფურცელი	-10 x300	L=	300	მმ	6	7.1	42	
11	ფურცელი	-10 x75	L=	250	მმ	16	0.7	12	
12	კუთხოვანა	L100x100x10	L=	150	მმ	52	2.3	118	
13	ფურცელი	-10 x100	L=	150	მმ	22	1.2	26	
14	ფურცელი	-10 x100	L=	500	მმ	44	3.9	173	
15	კუთხოვანა	L50x50x5	L=	470	მმ	154	1.8	273	
16	დატარული ფურცელი	-4	F=	60	მ²	1	1884.0	1884	
							ჯამი:	6697	
					ბეტონი		B-25	3.00	კუბ მ

კორექტირებული პროექტი 03.2025

შენიშვნები:	ობიექტი: ქ.თბილისი, ქ. უზნაძე ქ. 103-ში მდებარე შპს ალექსანდრე ალადაშვილის ავლინიის არსებული შენობაზე მანსარდის დამენების კონსტრუქციული პროექტი	დამკვეთი: შპს ალექსანდრე ალადაშვილის ავლინია	დაკვეთა №:	დირექტორი		
				პრ. კონსტრ.		გ. ცოფაია
				პრ. არქიტექ.		ჯ. ჯაჯანიძე
				დამკვეთა		გ. ცოფაია
				მეპროექტე		

კონსტრუქციული ნაწილი		
ფურც. ფორმატი	ფურცელი	ფურცლების რაოდენობა
100	ა-	8ა

ნახაზის:	შპს ალექსანდრე ალადაშვილის ავლინია თბილისი 2019

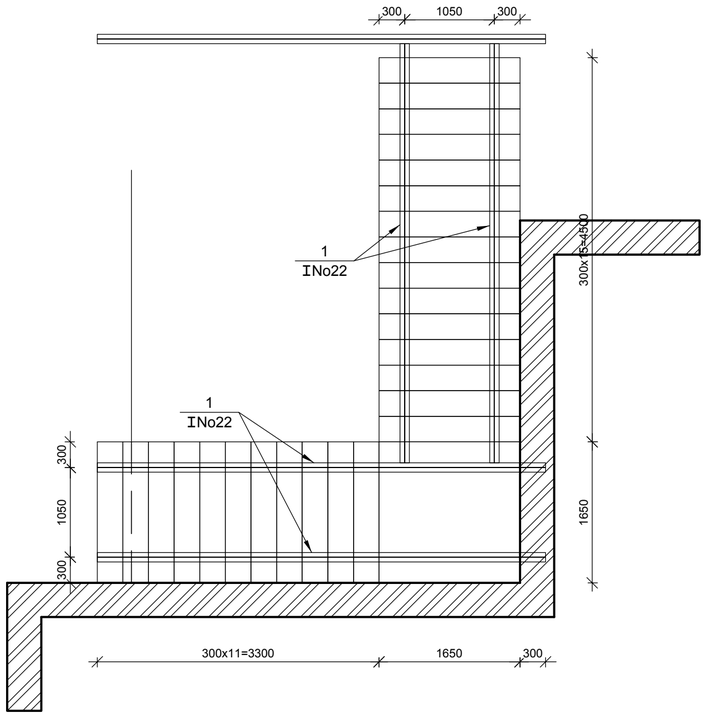

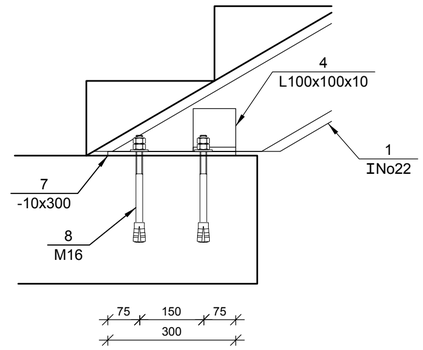

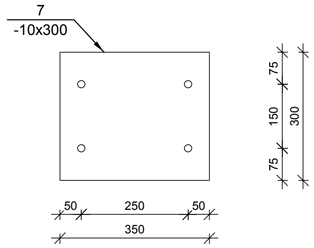

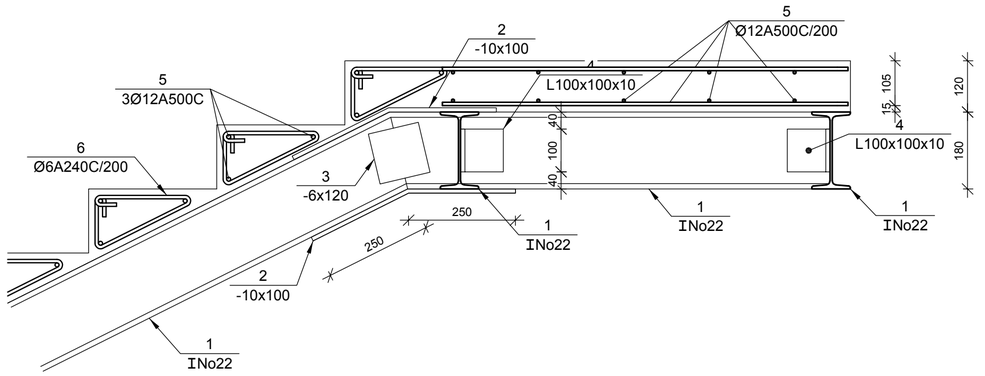

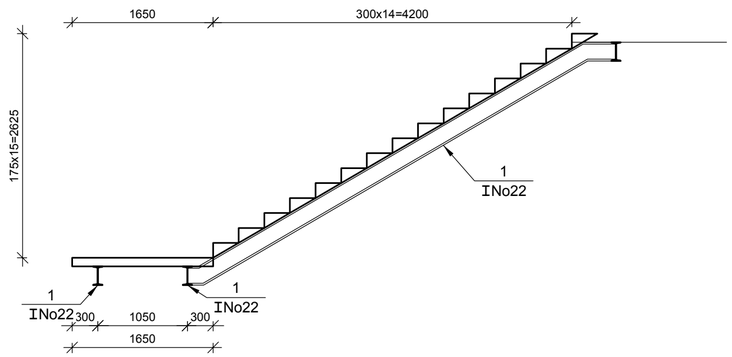

№ პოზ	აღნიშვნა	დასახელება			რაოდ. ელ-ში	წონა, (კგ)		შენიშვნა
						ერთის	საერთო	
		პირველ დაგრძელება ლიტონის ჩანაბეჭდზე			1 ცალი			
1	ორტესბერი	I No22	*ГОСТ 8239-89*	*L*=11500 მმ	2	276.0	552	
2	ფურცელი	-10 x100		*L*= 500 მმ	8	3.9	31	
3	ფურცელი	-6 x120		*L*= 120 მმ	8	0.7	5	
4	კუთხოვანა	L 100x100x10	*ГОСТ 8509-93*	*L*= 100 მმ	6	1.5	9	
5		Ø 12 *A500C*	*ГОСТ 5781-82*	*L*=189365 მმ	1	168.04	168	
6		Ø 6 *A240C*	*ГОСТ 5781-82*	*L*=750 მმ	216	0.17	36	
7	ფურცელი	-10 x300		*L*=350 მმ	2	9.62	19	
8	ანკერი	*M* 16		*L*=200 მმ	8	0.32	3	
				ბეტონი B-25			3.50	კუბ მ.

შენიშვნები:

ობიექტი-

ქ.თბილისი, ქ. უზნაძე ქ. 103-ში მდებარე შპს ალექსანდრე ალადაშვილის ალინიკის არსებული შენობაზე მანსარდის დამატების კონსტრუქციული ჩროექტი

დამკვეთი-

შპს ალექსანდრე ალადაშვილის ალინია

დაკვეთა №

დირექტორი		
პრ. კონსტრ.		გ. ცომაია
პრ. არქიტექ.		ჯ. ჯავჯანიძე
დამამუშავა		გ. ცომაია
მეამორწმა		

კონსტრუქციული ნაწილი

ფურც-ების	ფურცელი	სადია
100	ა-	მპ

ნახაზი:

შპს ალექსანდრე ალადაშვილის ალინია

კორექტირებული პროექტი 03.2025

თბილისი

2019

ნახაზების ჩამონათვალი		
№	ნახაზების დასახელება	ნახაზის №
1	თავფურცელი	ჯ-01
2	საძირკვლის გამაგრების ეტაპების სქემა	ჯ-02
3	საძირკვლის ფილის ქვედა ზონის არმირების გეგმა	ჯ-03
4	საძირკვლის ფილის ზედა ზონის არმირების გეგმა	ჯ-04
5	განაგრების I ეტაპის ჯვეთები	ჯ-05
6	განაგრების II ეტაპის ჯვეთები	ჯ-06
7	საძირკვლის ფილის ზედა ზონის არმირების გეგმა	ჯ-07
8	ჯვეთი 1-1	ჯ-08

№	ელემენტის დასახელება	რაოდენობა	მასალების ხარჯი				
			Ø8A500C	Ø12A500C	Ø16A500C	ბეტონის მარკა	ბეტონის მოცულობა, ჯუბ მ
1	ბეტონია მომზადება	1				B-7.5	3.48
2	საძირკვლის ფილა	1	271	1287	19473	B-25	205.04
3	გამაგრება, ჯვეთი 1-1	1	25	968	216	B-25	22.87
ჯამი:			296	2255	19689		228
სულ ჯამში:			22240				

განმარტებითი ბარათი

პროექტით დამუშავებულია ალადაშვილის კლინიკის პირველი კორპუსის საძირკვლების გამაგრება.

პროექტი დამუშავებულია საქართველოში მოქმედი სამშენებლო ნორმების გათვალისწინებით.

შენობის ვიზუალური დათვალიერებით დადგინდა, რომ წაგებობას გააჩნია დაზიანებები. დაზიანებები გამოწვეულია საძირკვლების არათანაბარი ჯდენით.

შენობის ლემტური საძირკველი დაყრდნობილია დელუვიურ-პროლოვიური გენეზისის თიხაზე,მუქი ყავისფერი ძნელპასტიკური, კარბონატული ჩანარტების გარეშე, გრუნტის სიმკვრივე ბუნებრივ მდგომარეობაში=1.86 გ/სმ^{3}H0.91667x; .

პროექტით გადაწყდა შენობის ლენტური საძირკვლებიდან გადაყვანა საძირკლის ფილაზე.

საძირკვლის ფილის მოსაწყობათ არსებულ სარდაფში განხორციელდეს შემდეგი სამუშაოები:

1. სარდაფში მთლიან ფართზე, ამოითხაროს გრუნტი საძირკვლის ძირის ნიშნულამდე;
2. ეტაპოვრივათ მოითხაროს ლენტური საძირკვლების ქვეშ 600მმ სიმაღლით და 1მეტრის სიგანით არსებული გრუნტი, მოეწყოს პროექტით მოცემული არმირება და დაბეტონიბა კედლის სისქეში.
3. ეტაპების ამოთხრა, არმირება და კედლის სისქეში დაბეტონება განხორციელდეს ჭადრაკული წესით. მომდევნო ეტაპზე სამუშაოების დაწყება შესაძლებელია მეზობლად მდებარე ნაკვეთებზე ბეტონირებიდან მესამე დღეს.
4. კედლების ქვეშ გამაგრებითი სამუშაოების მთლიანად დასრულების შემდეგ, ამოსათხრელია დარჩენილი გრუნტი, მოსაწყობია ღორღის ფენა (10-30მმ ფრაქციით) და 50მმ სისქი და პროექტით მოცემული არმირება და დაბეტონება,

ბეტონის ცივი ნაკერის მოწყობისათვის, გამასაყენებელია 1-1,5მმ დიამეტრის და 50მმნ ბიჯის მავრთულის ბადე.

ყველა ზომა დაზუსტდეს ადგილზე.

ყველა ცვლილება შეთანხმდეს საპროექტო ჯგუფთან.

შენიშვნები:

ობიექტი:
ქ.თბილისი, ქ. უზნაძე ქ. 103-ში მდებარე შპს ალექსანდრე ალადაშვილის კლინიკის არსებული შენობაზე მანსარდის დაშენების პონსტრუქციული პროექტი

დამკვეთი:
შპს ალექსანდრე ალადაშვილის კლინიკა

დამკვეთის №

დირექტორი		
პრ. პონსტრ.		გ. ცომაია
პრ. არქიტექ.		ვ. ჯავჯანიძე
დამმუშავა		გ. ცომაია
შეამოწმა		

პონსტრუქციული ნაწილი

ფურც-ების	ფურცელი	სახელი
100	ჯ-01	მპ

ნახაზი:
თავფურცელი

შპს ალექსანდრე ალადაშვილის კლინიკა
თბილისი
2019

კორექტირებული პროექტი 03.2025

საძირკვლის გამაგრების ეტაპების სქემა
მ 1:100

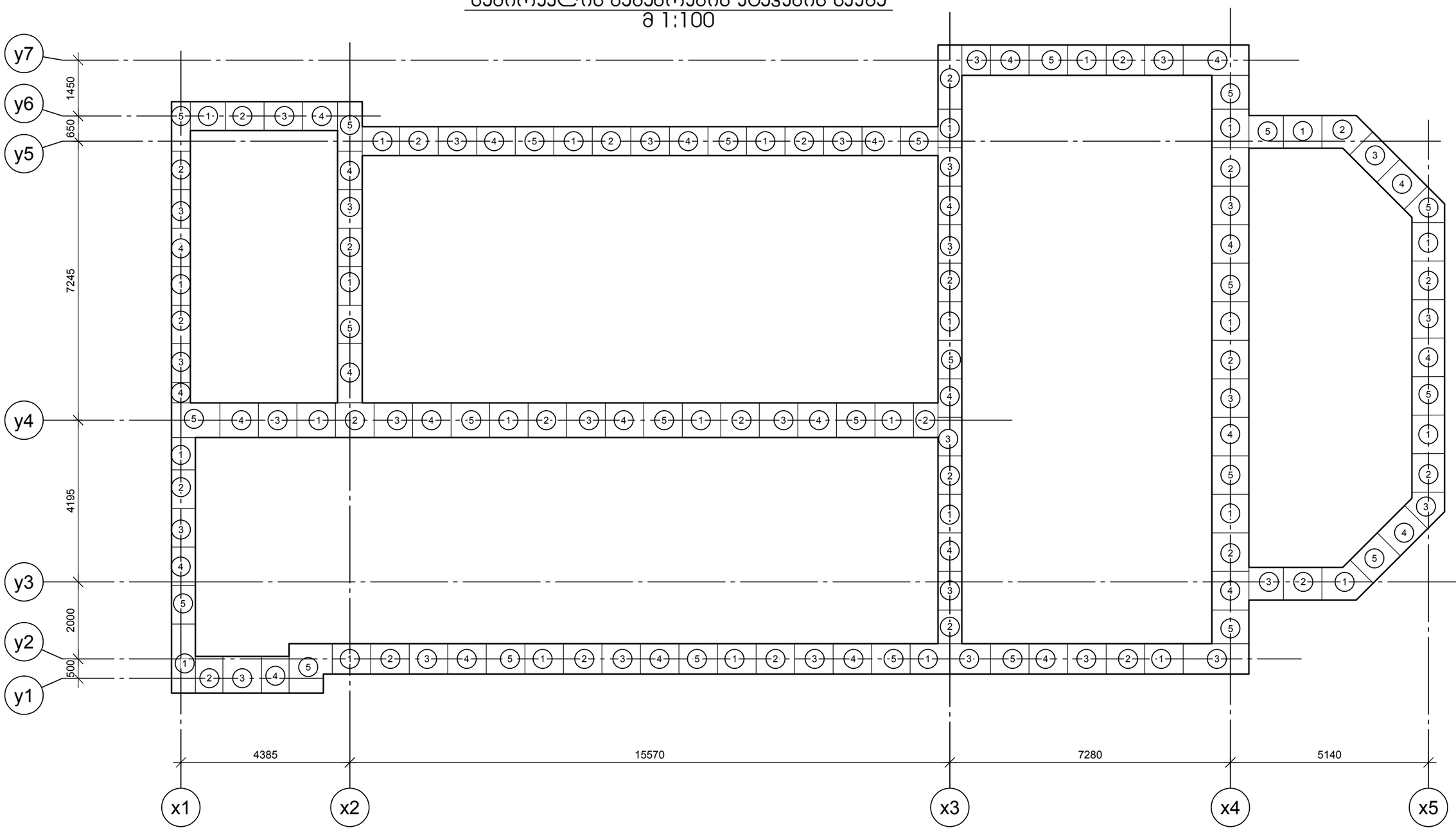

შენიშვნები:

ობიექტი-
ქ.თბილისი, ქ. უზნაძე ქ. 103-ში მდებარე შპს ალექსანდრე ალადაშვილის ალინიის არსებული შენობაზე მანსარდის დაშენების კონსტრუქციული პროექტი

დამკვეთი-
შპს ალექსანდრე ალადაშვილის ალინია

დამკვეთის №

დირექტორი		
პრ. კონსტრ.		გ. ცომაია
პრ. არქიტექ.		ჯ. ჯავჯანიძე
დამუშავა		გ. ცომაია
შეამოწმა		

კონსტრუქციული ნაწილი

ფურც. ჯამი	ფარცელი	სპეცია
100	ჯ- 02	მპ

ნახაზი:
საძირკვლის გამაგრების ეტაპების სქემა

შპს ალექსანდრე ალადაშვილის ალინია
თბილისი
2019

კორექტირება შეტანილია 03.2025

საძირკვლის ფილის ქვედა ზონის არმირების გეგმა
მ 1:100

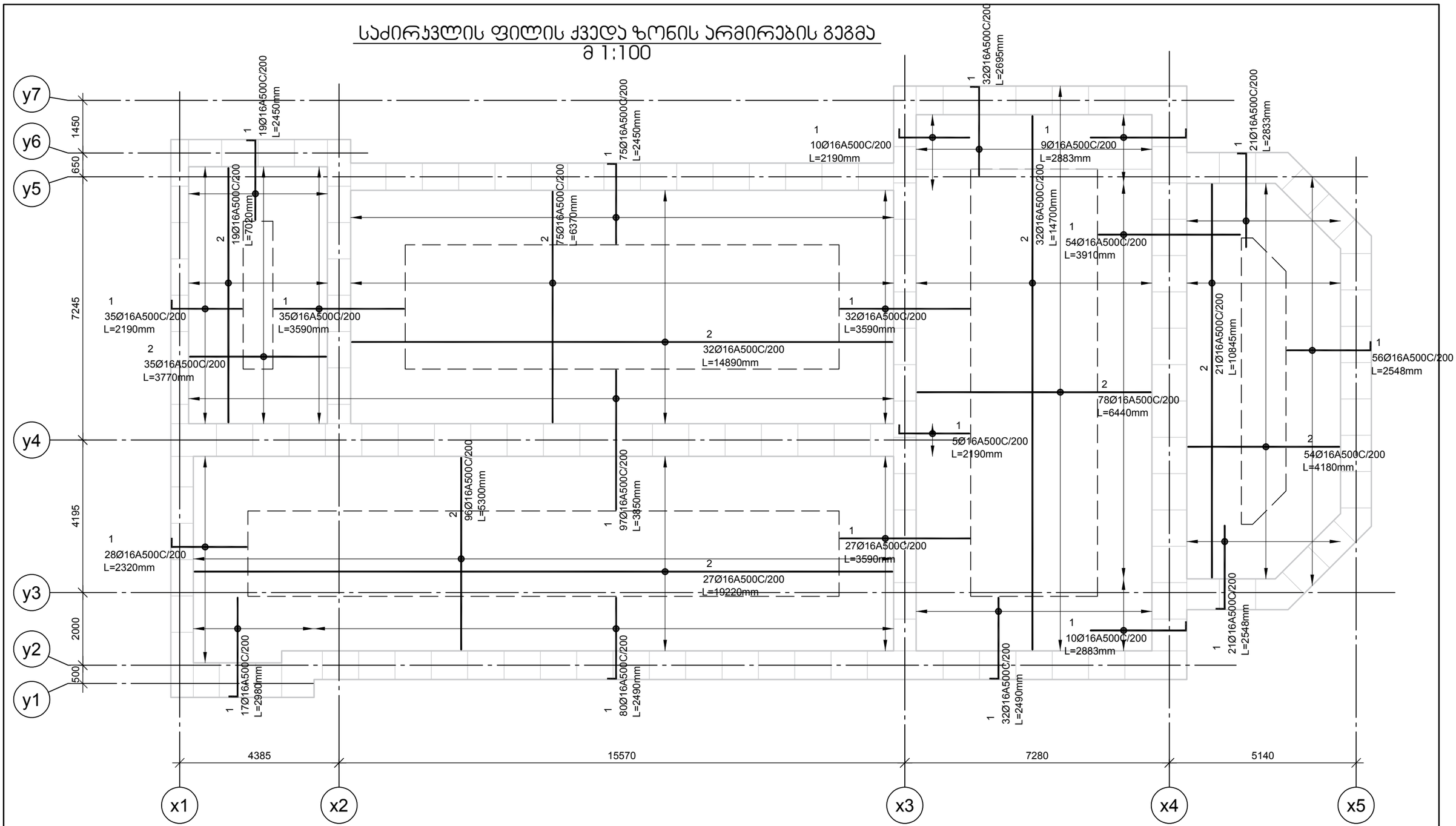

შენიშვნები:

ობიექტი-
ქ.თბილისი, ქ. უზნაძე ქ. 103-ში მდებარე შპს ალექსანდრე ალადაშვილის ალინიის არსებული გენობაზე მანსარდის დამენების პონსტრუქციული პროექტი

დამკვეთი-
შპს ალექსანდრე ალადაშვილის ალინია

დამკვეთის №

დირექტორი		
პრ. პონსტრ.		გ. ცომაია
პრ. არქიტექ.		ა. ჯავახიძე
დამუშავა		გ. ცომაია
შეამოწმა		

პონსტრუქციული ნაწილი

შენობა-ნაგებობა	ფურცელი	ფურცლების რაოდენობა
100	პ-03	03

ნახაზი:
საძირკვლის ფილის ქვედა ზონის არმირების გეგმა

შპს ალექსანდრე ალადაშვილის ალინია
თბილისი
2019

კორექტირებული 03.2025

საძირკვლის ფილის ზედა ზონის არმირების გეგმა
მ 1:100

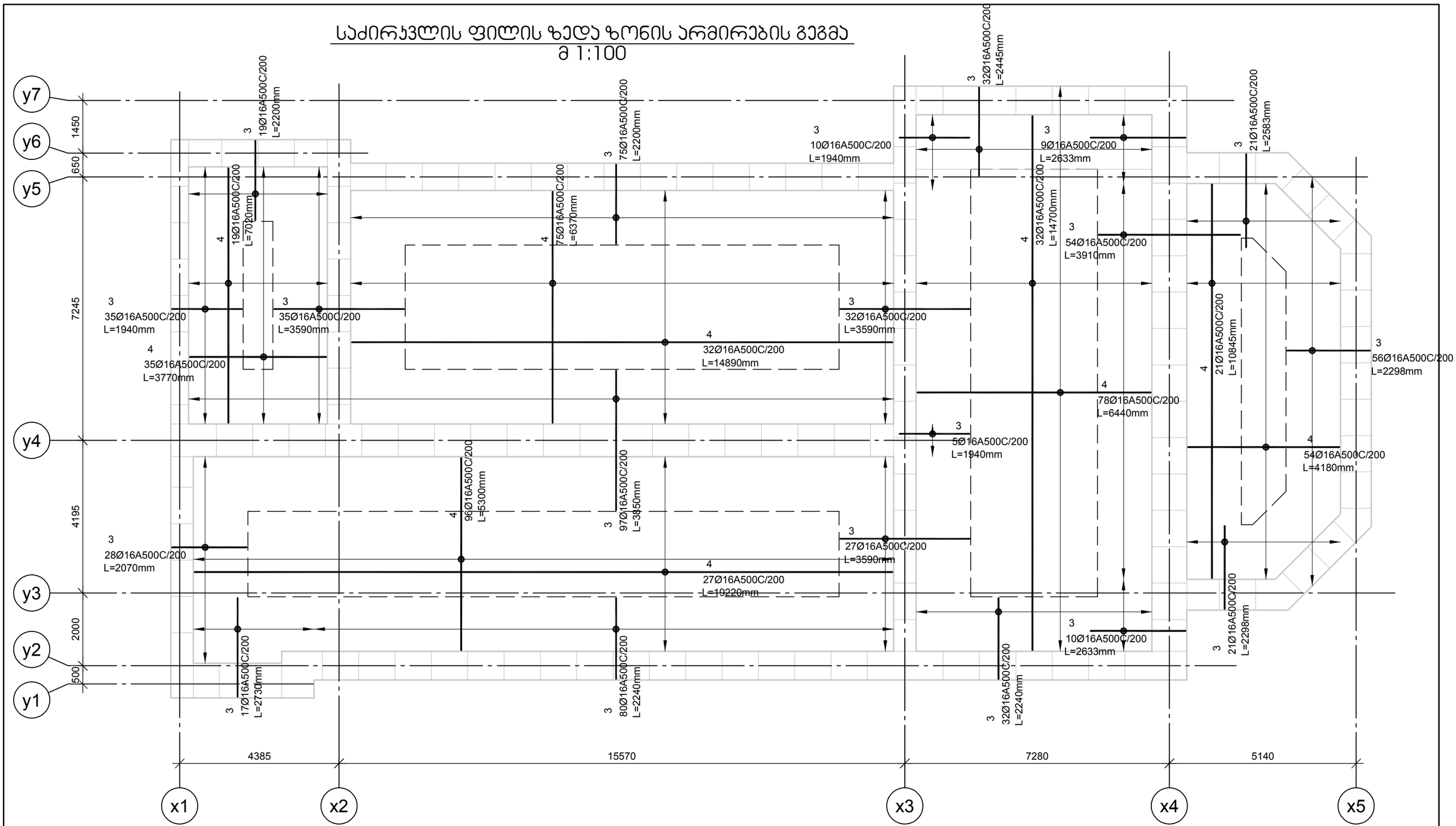

შენიშვნები:

ობიექტი-
ქ.თბილისი, ქ. უზნაძე ქ. 103-ში მდებარე შპს ალექსანდრე ალადაშვილის ალინიის არსებული მეწარმეზე მანსარდის დამენების პონსტრუქციული პროექტი

დამკვეთი-
შპს ალექსანდრე ალადაშვილის ალინია

დამკვეთის №

დირექტორი		
პრ. პონსტრ.		გ. ცომაია
პრ. არქიტექ.		ა. ჯაფარიძე
დამეული		გ. ცომაია
მეთოდი		

პონსტრუქციული ნაწილი		
ფურცლის ზომა	ფურცლი	სადა
100	პ-04	მზ

ნახაზი:
საძირკვლის ფილის ზედა ზონის არმირების გეგმა

შპს ალექსანდრე ალადაშვილის ალინია
თბილისი
2019

კორექტირებული ვერსია 03.2025

გამაგრების I ეტაპი
მ 1:20

შუა კედელი

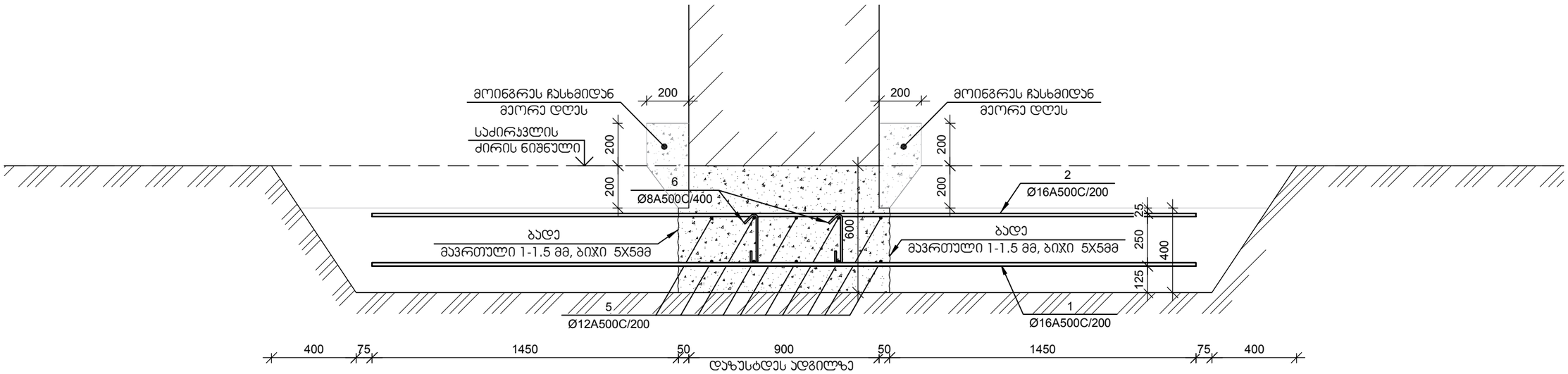

გარე კედელი

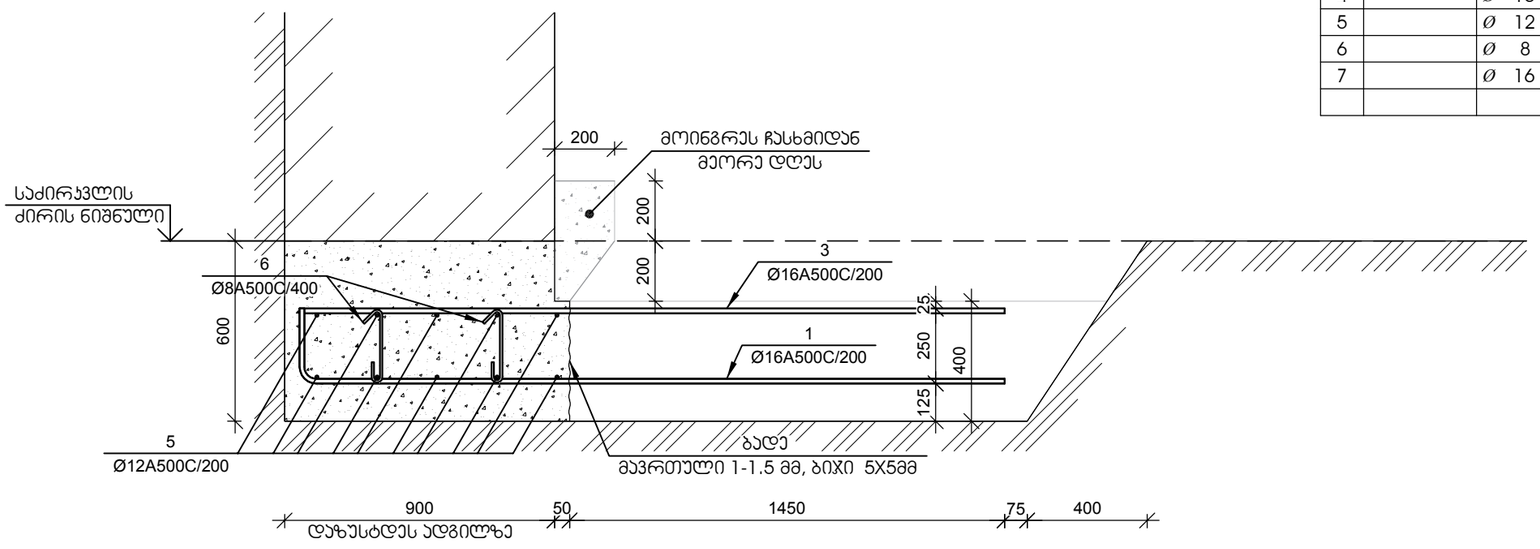

№ პოზ	აღნიშვნა	დასახელება	რაოდ. ელ-ში	წონა, (კგ) ერთის	წონა, (კგ) საერთო	შენიშვნა
		საძირკვლის ფილა 1 ცალი				
1		Ø 16 A500C ГОСТ 5781-82 L= 2155709 მმ	1	3400.7	3401	
2		Ø 16 A500C ГОСТ 5781-82 L= 3857159 მმ	1	6084.8	6085	
3		Ø 16 A500C ГОСТ 5781-82 L= 2037584 მმ	1	3214.4	3214	
4		Ø 16 A500C ГОСТ 5781-82 L= 3857159 მმ	1	6084.8	6085	
5		Ø 12 A500C ГОСТ 5781-82 L= 1000 მმ	1450	0.89	1287	
6		Ø 8 A500C ГОСТ 5781-82 L= 400 მმ	1717	0.16	271	
7		Ø 16 A500C ГОСТ 5781-82 L= 1194 მმ	365	1.88	688	
		ბეტონი		B-25	205.04	კუბ მ

შენიშვნები:

ობიექტი-
ქ.თბილისი, ქ. უზნაძე ქ. 103-ში მდებარე შპს ალექსანდრე ალადაშვილის კლინიკის არსებული შენობაზე მანსარდის დამშენების პონსტრუქციული პროექტი

დამკვეთი-
შპს ალექსანდრე ალადაშვილის კლინიკა

დამკვეთს №

დირექტორი		
პრ. პონსტრ.		გ. ცომაია
პრ. არქიტექ.		ვ. ჯავჯანიძე
დამოუკიდებელი		გ. ცომაია
შეკმორწმა		

პონსტრუქციული ნაწილი		
ფურცლების	ფარდული	სართული
100	პ-05	მპ

ნახაზი:
გამაგრების I ეტაპის კვეთები

შპს ალექსანდრე ალადაშვილის კლინიკა
თბილისი
2019

კორექტირებული პროექტი 03.2025

გამაგრების II ეტაპი
მ 1:20

შუა კედელი

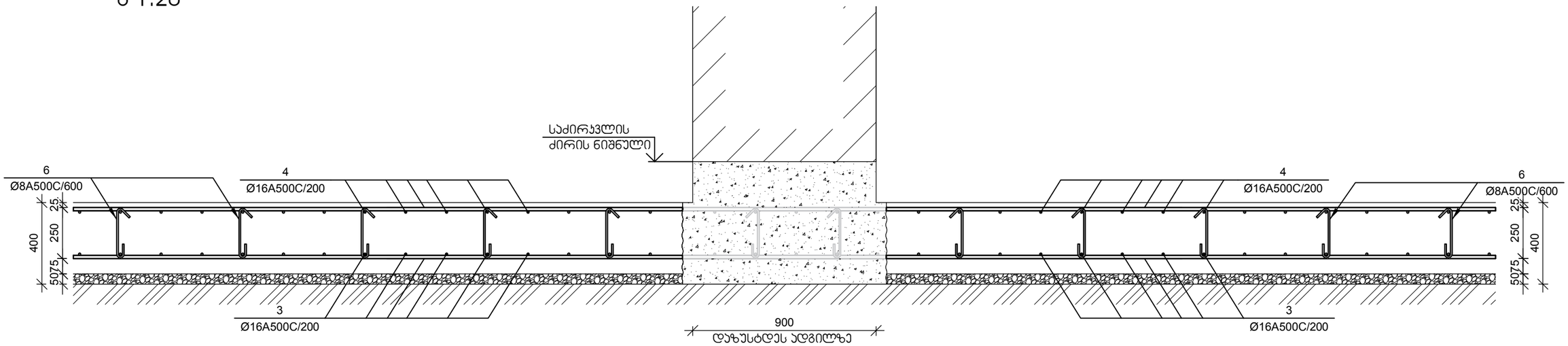

გარე კედელი

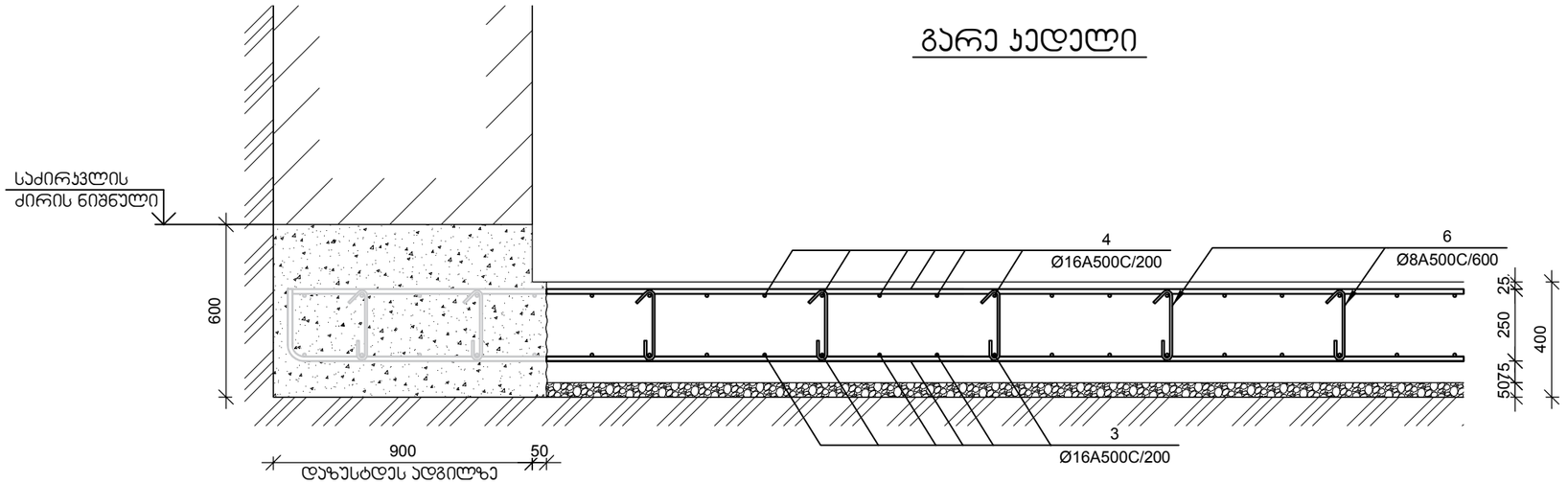

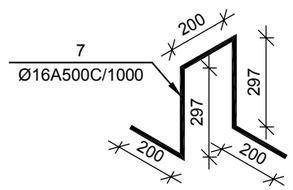

შენიშვნები:	ობიექტი- ქ.თბილისი, ქ. უზნაძე ქ. 103-ში მდებარე შპს ალექსანდრე ალადაშვილის კლინიკის არსებული შენობაზე მანსარდის დამენების პონსტრუქციული პროექტი	დამკვეთი- შპს ალექსანდრე ალადაშვილის კლინიკა	დაკვეთა №	დირექტორი		
				პრ. პონსტრ.		გ. ცომაია
				პრ. არქიტექ.		ა. ჯავახიძე
				დამთუშავა		გ. ცომაია
				შეამოწმა		

კონსტრუქციული ნაწილი		
ფურც-ების	ფურცელი	სულ
100	პ-06	89

ნახაზი:
გამაგრების II ეტაპის კვეთები

შპს ალექსანდრე ალადაშვილის კლინიკა
თბილისი
2019

კორექტირებული პროექტი 03.2025

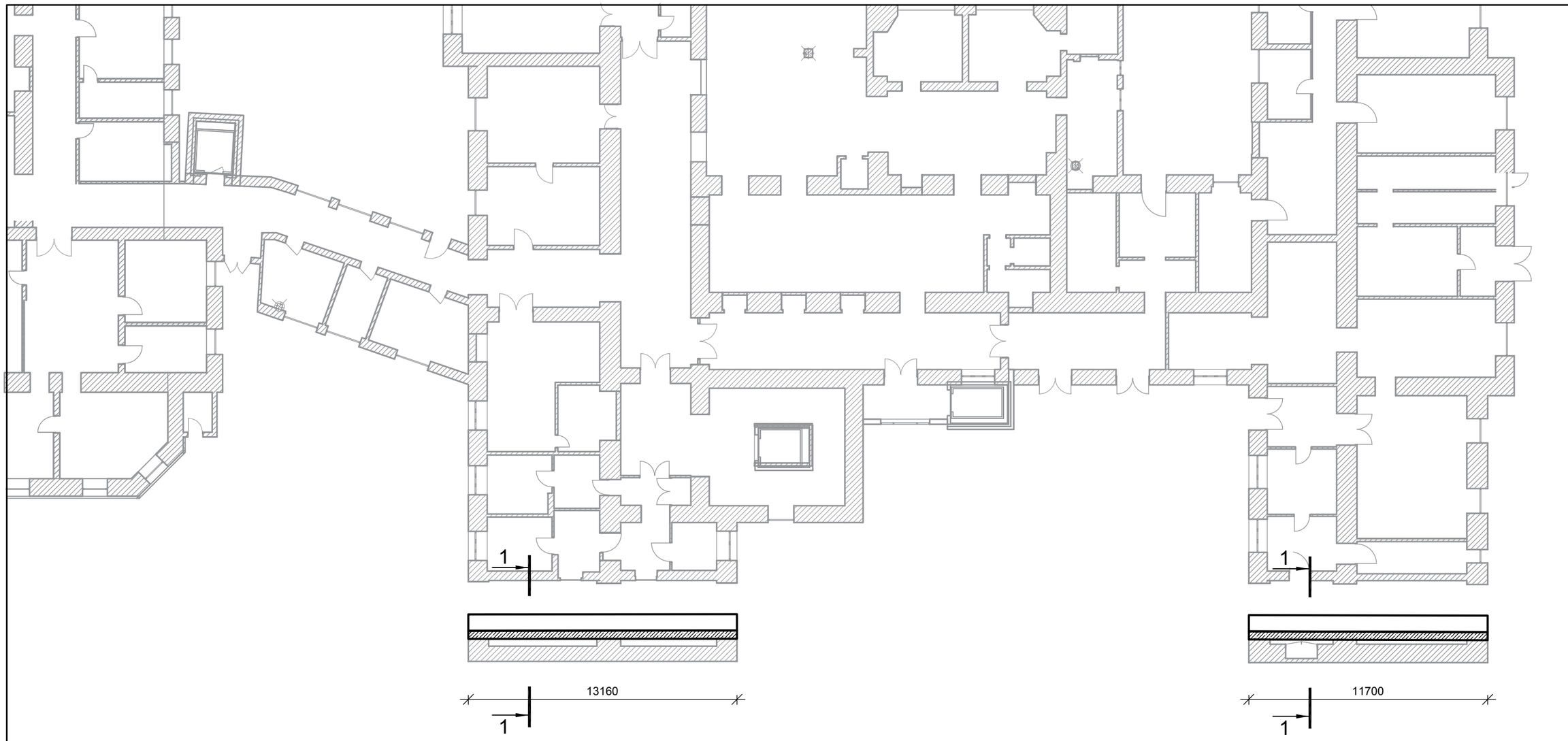

I სართულის გეგმის ფრაგმენტი
მ 1:200

შენიშვნები:

ობიექტი-
ქ.თბილისი, ქ. უზნაძე ქ. 103-ში მდებარე შპს ალექსანდრე ალადაშვილის ალინიის არსებული შენობაზე მანსარდის დამენების კონსტრუქციული პროექტი

დამკვეთი-
შპს ალექსანდრე ალადაშვილის ალინია

დაკვეთა №

დირექტორი		
პრ. კონსტრ.		გ. ცომაია
პრ. არქიტექ.		ვ. ჯავახიძე
დამთვალა		გ. ცომაია
შეამოწმა		

კონსტრუქციული ნაწილი		
ფურცლის ზომა	ფარცლი	სქემა
100	კ-07	მკ

ნახაზი:
საძირკვლის ფილის ზედა ზონის არმირების გეგმა

კორექტირება შესრულებულია 03.2025
შპს ალექსანდრე ალადაშვილის ალინიაა

თბილისი
2019

ჯვეთი 1-1
მ 1:20

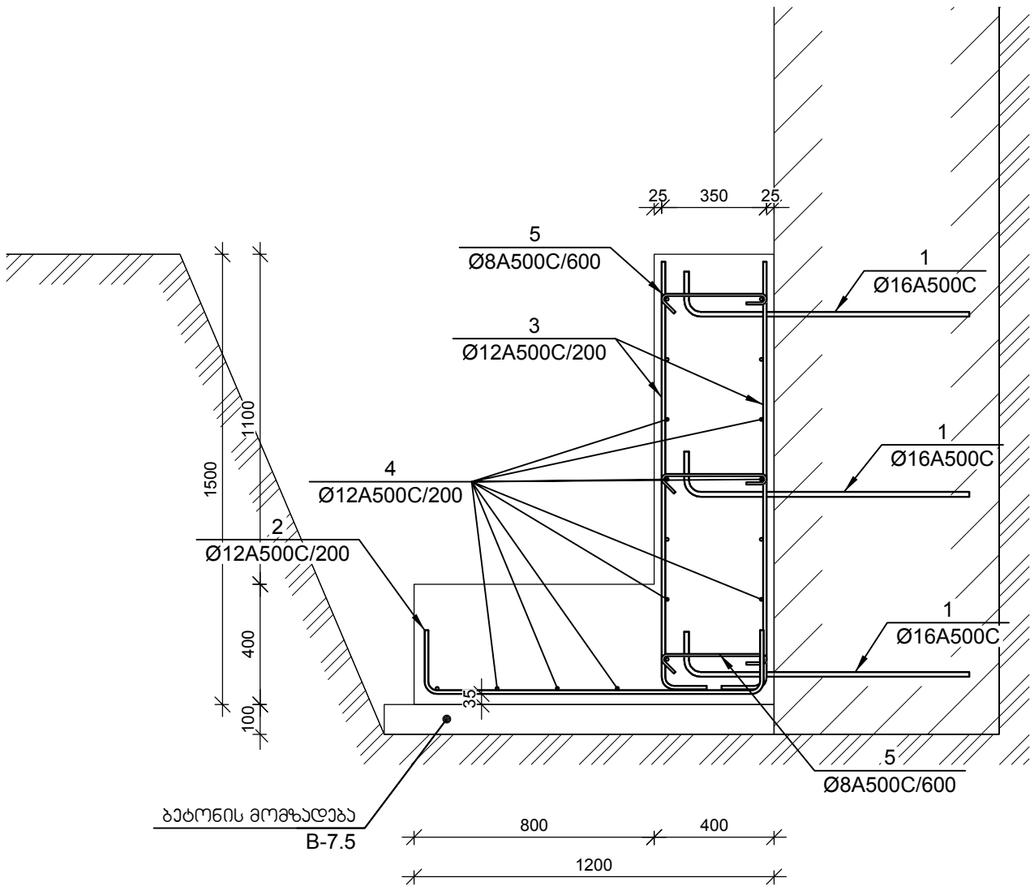

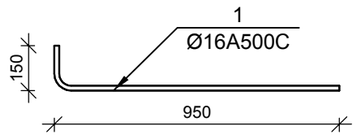

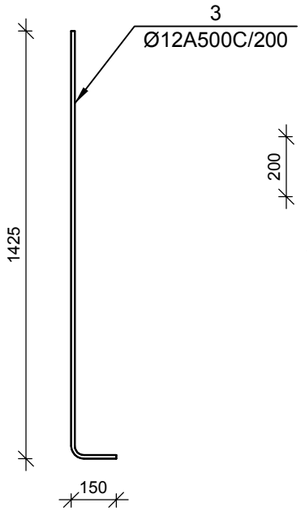

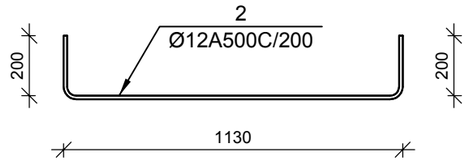

№ პოზ	აღნიშვნა	დასახელება	რაოდ. ელ-ში	წონა, (კგ) ერთის	საერთო	შენიშვნა
		გამაგრება, ჯვეთი 1-1 1 ცალი				
1		Ø 16 A500C ГОСТ 5781-82 L= 1100 მმ	124	1.7	216	
2		Ø 12 A500C ГОСТ 5781-82 L= 1530 მმ	124	1.4	169	
3		Ø 12 A500C ГОСТ 5781-82 L= 1575 მმ	249	1.4	347	
4		Ø 12 A500C ГОСТ 5781-82 L= 28278 მმ	18	25.1	452	
5		Ø 8 A500C ГОСТ 5781-82 L= 500 მმ	124	0.20	25	
		ბეტონი		B-25	22.87	ჯუბ მ

შენიშვნები:	ობიექტი- ქ.თბილისი, ქ. უზნაძე ქ. 103-ში მდებარე შპს ალექსანდრე ალადაშვილის ჯლინიკის არსებული შენობაზე მანსარდის დამენების კონსტრუქციული პროექტი	დამკვეთი- შპს ალექსანდრე ალადაშვილის ჯლინიკა	დაკვეთა №	დირექტორი		
				პრ. კონსტრ.		გ. ცომაია
				პრ. არქიტექ.		პ. ჯავჯანიძე
				დამუშავა		გ. ცომაია
				შეამოწმა		

კონსტრუქციული ნაწილი		
ფურცლები	ფურცელი	სტადია
100	ჯ-08	მპ

ნახაზი: ჯვეთი 1-1

კორექტირებული პროექტი 03.2025

შპს ალექსანდრე ალადაშვილის ჯლინიკა

თბილისი
2019

გეგმა
მ 1:20

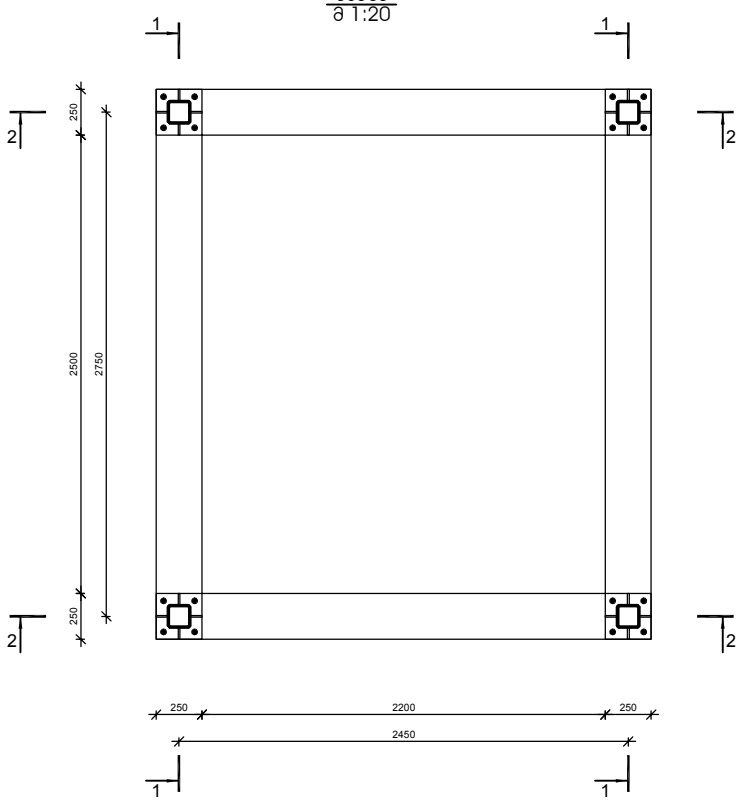

განშლა 1-1
მ 1:20

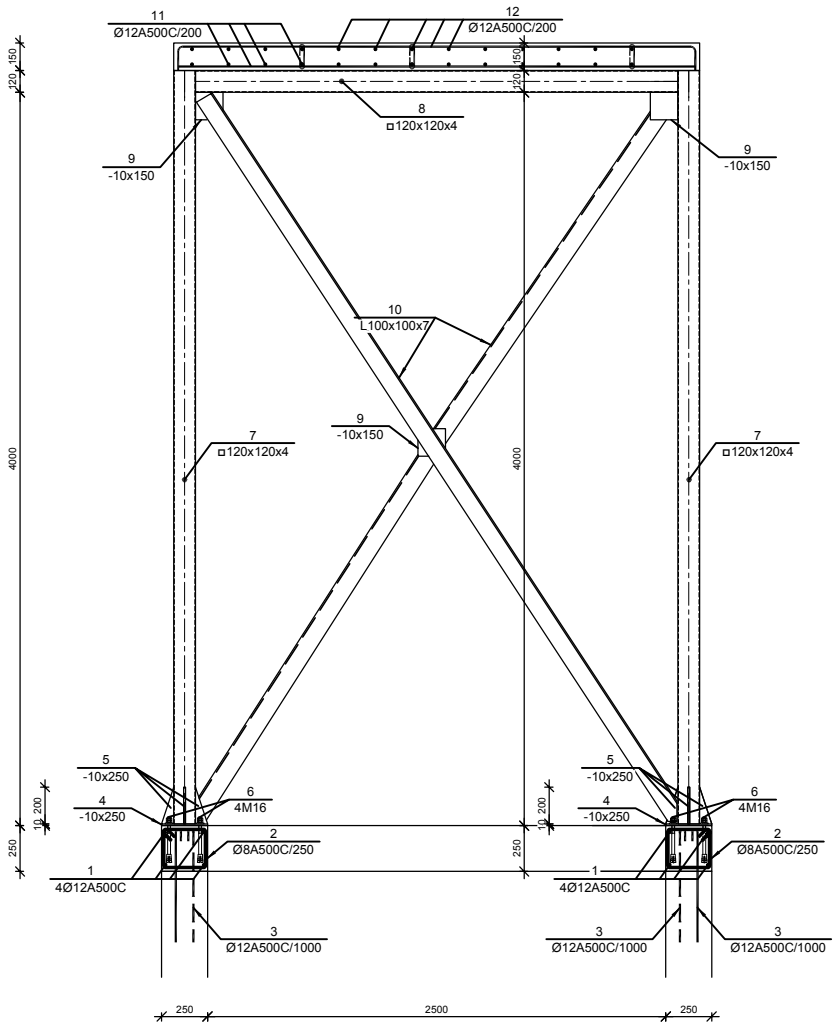

№ პოზ	აღნიშვნა	დასახელება				რაოდ. ელ-ბი	წონა, (კგ)		შენიშვნა
							ერთ.	საერთო	
		ლიფტის დაბენება				1 ცალი			
1		Ø 12	A500C	ГОСТ 5781-82	L= 12968 მმ	4	11.51	46	
2		Ø 8	A500C	ГОСТ 5781-82	L= 1050 მმ	46	0.41	19	
3		Ø 12	A500C	ГОСТ 5781-82	L= 900 მმ	23	0.80	18	
4	ფერცელი	Ø -10 x250			L= 250 მმ	4	4.91	20	
5	ფერცელი	-10 x65			L= 200 მმ	8	0.51	4	
6	ანკერი	M 16			L= 200 მმ	8	0.32	3	
7	პვ. მილი	Ø 120x120x4			L= 4000 მმ	4	57.00	228	
8	პვ. მილი	Ø 120x120x4			L= 2500 მმ	5	35.63	178	
9	ფერცელი	Ø -10 x150			L= 150 მმ	14	1.77	25	
10	კუთხოვანა	L 100x100x7			L= 16000 მმ	2	172.80	346	
11		Ø 12	A500C	ГОСТ 5781-82	L= 89505 მმ	1	79.42	79	
12		Ø 12	A500C	ГОСТ 5781-82	L= 92138 მმ	1	81.76	82	
13		Ø 8	A500C	ГОСТ 5781-82	L= 270 მმ	23	0.11	2	
					ბეტონი		B-25	1.22	კუბ მ

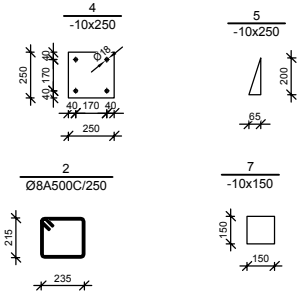

კორექტირებული პროექტი 03.2025

შენიშვნები:	ობიექტი: ქ.თბილისი, ქ. უზნაძე ქ. 103-ში მდებარე შპს ალექსანდრე ალადაშვილის კლინიკის არსებული შენობაზე მანსარდის დაშენების კონსტრუქციული პროექტი	დამკვეთი: შპს ალექსანდრე ალადაშვილის კლინიკა	დაკვეთა №:	დირექტორი			კონსტრუქციული ნაწილი
				პრ. კონსტრ.		მ. ცოფაია	
				პრ. არქიტექ.		ვ. ჯაჯანიძე	
				დამკვეთა		მ. ცოფაია	
				მეგობრება			

ფურც.	ფურცელი	სულ ფურც.
100	ა-	მე

ნახაზი:

შპს ალექსანდრე ალადაშვილის კლინიკა

თბილისი
2019

განშლა 2-2
მ 1:20

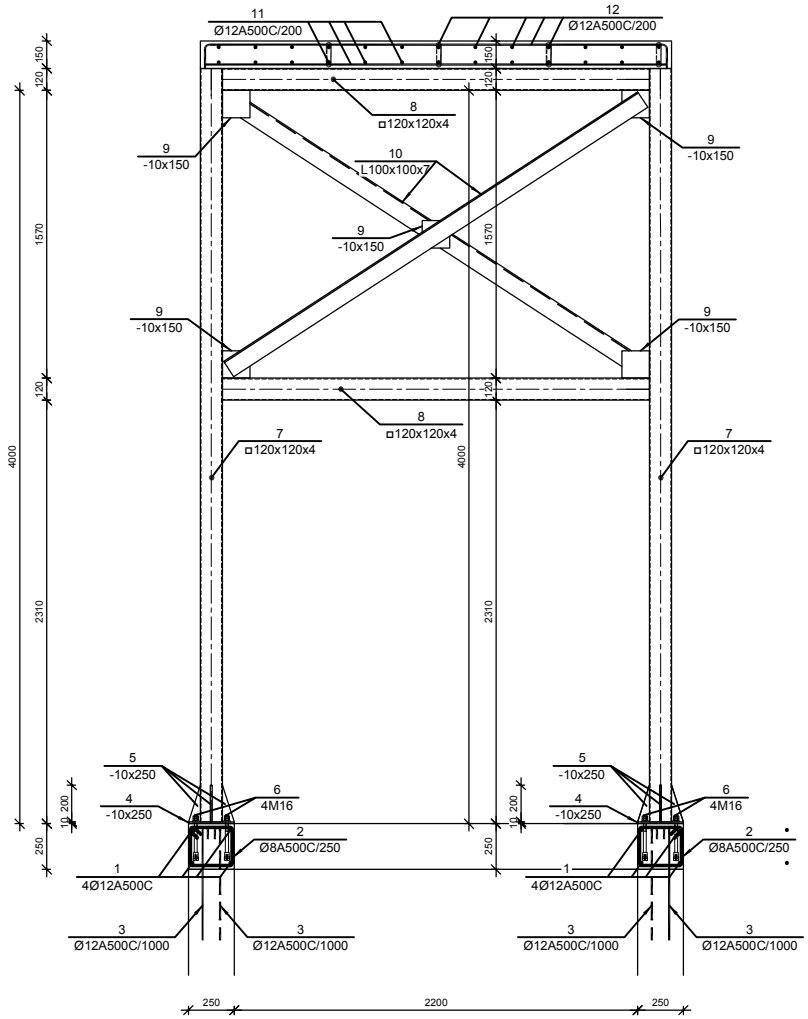

განშლა 3-3
მ 1:20

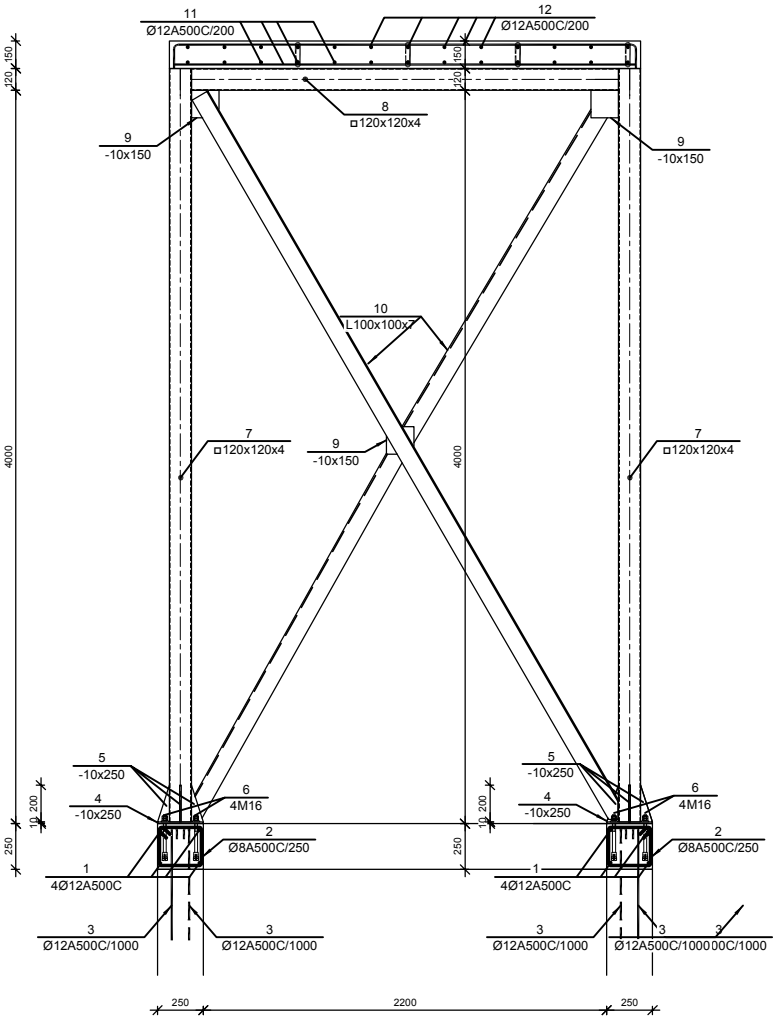

კორექტირებული პროექტი 03.2025

შენიშვნები:	ობიექტი: ქ.თბილისი, ქ. უზნაძე ქ. 103-ში მდებარე შპს ალექსანდრე ალადაშვილის პლინიის არსებული შენობაზე მანსარდის დამენების პროექტირებული პროექტი	დამკვეთი: შპს ალექსანდრე ალადაშვილის პლინია	დაკვეთის №	დირექტორი:			პროექტირებული ნაწილი:	ნახაზი:	შპს ალექსანდრე ალადაშვილის პლინია თბილისი 2019
				პრ. პროექტ.		გ. ცოფაია			
				პრ. არქიტექ.		ჰ. ჯაჯანიძე			
				დამკვეთი		გ. ცოფაია			
				შემოწმა					

ფურც. ფორმ.	ფურცელი	სულ ფურც.
100	ა-	8ვ

საძირკვლის ფილის გეგმა

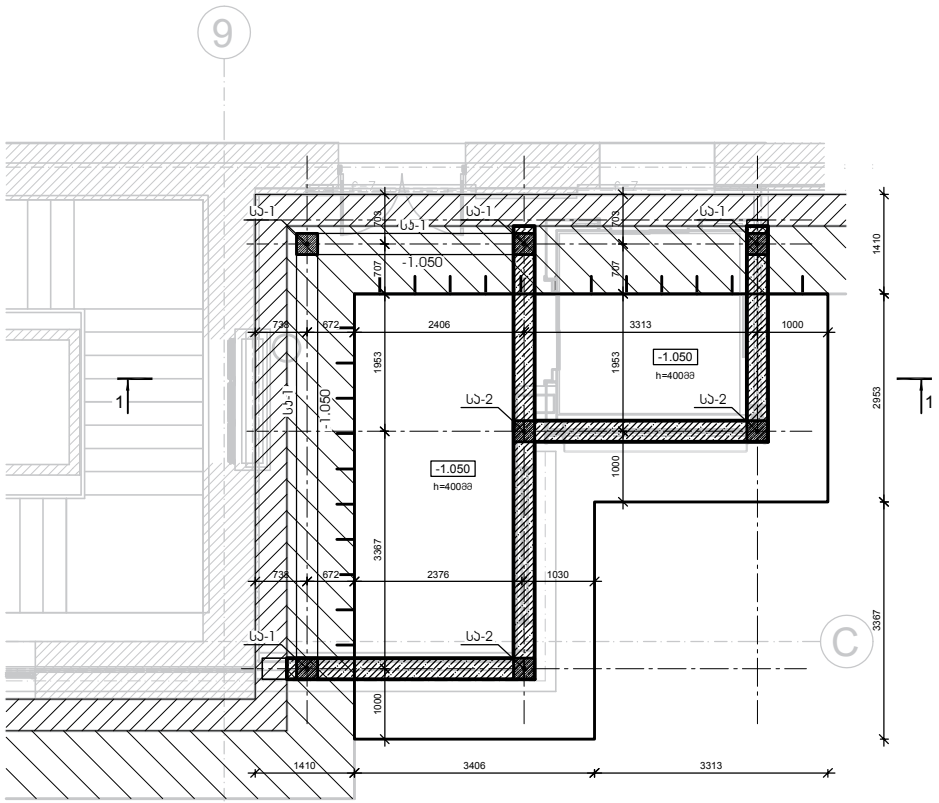

0.000 ნიშნულის გადახურვის ფილის გეგმა

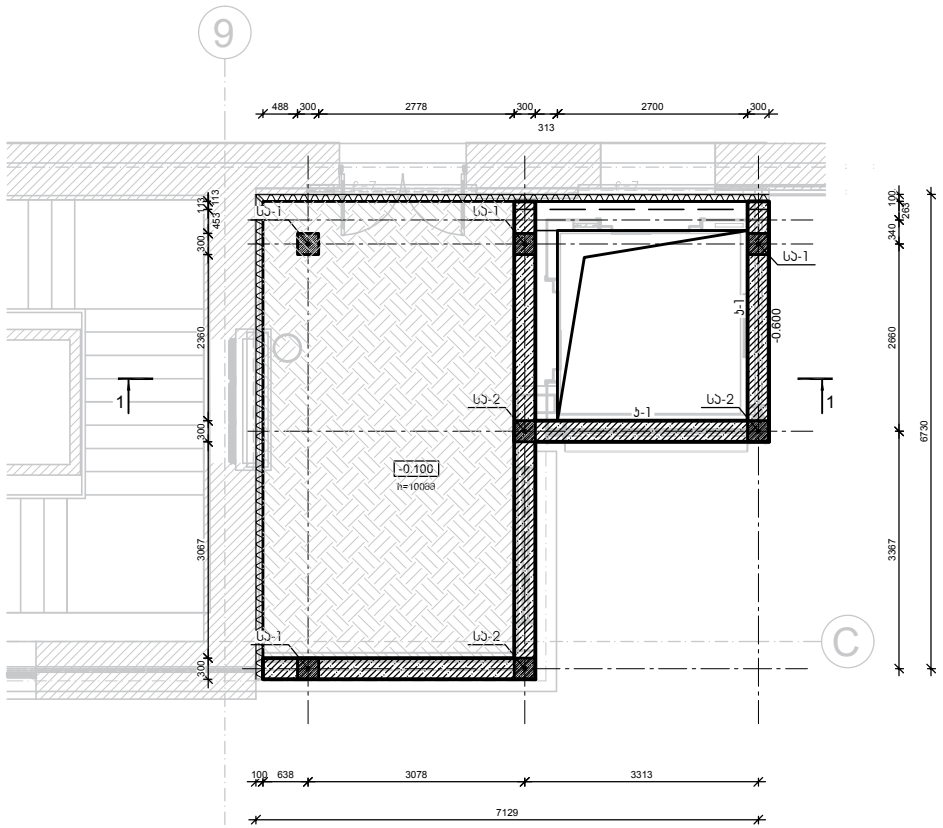

მენიშვნები:	ობიექტი: ქ.თბილისი, ქ. უზნაძე ქ. 103-ში მდებარე შპს ალექსანდრე ალადაშვილის კლინიკის არსებული შენობაზე მანსარდის დამენების კონსტრუქციული პროექტი	დამკვეთი: შპს ალექსანდრე ალადაშვილის კლინიკა	დამკვეთის №:

დირექტორი		
არ. კონსტრ.		გ. ცოფურია
არ. არქიტექ.		ვ. ჯავუანიძე
დამთვალ.		გ. ცოფურია
შემოწმ.		

კონსტრუქციული ნაწილი		
ფურცლის ფორმატი	ფურცლის	სათვე
100	15	შპ

ნახაზი:

კორექტირებული პროექტი 03.2025

შპს ალექსანდრე ალადაშვილის კლინიკა

თბილისი
2019

+4.270 ნიშნულის გადახურვის ფილის გეგმა

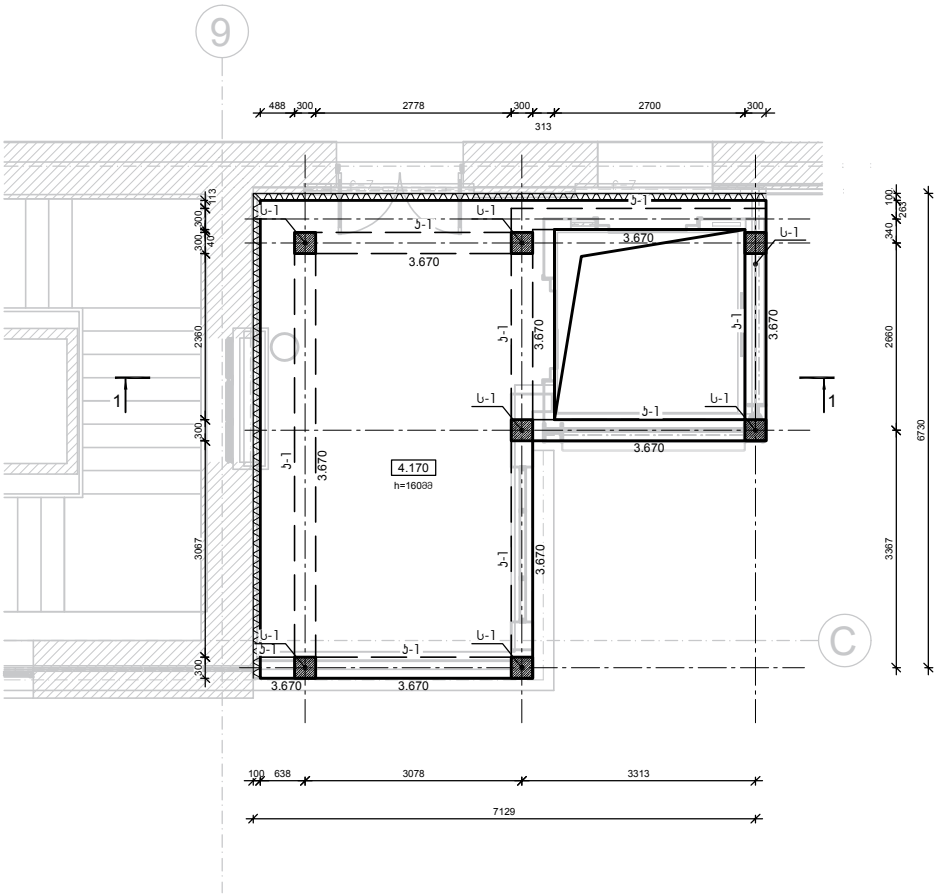

+9.150 ნიშნულის გადახურვის ფილის გეგმა

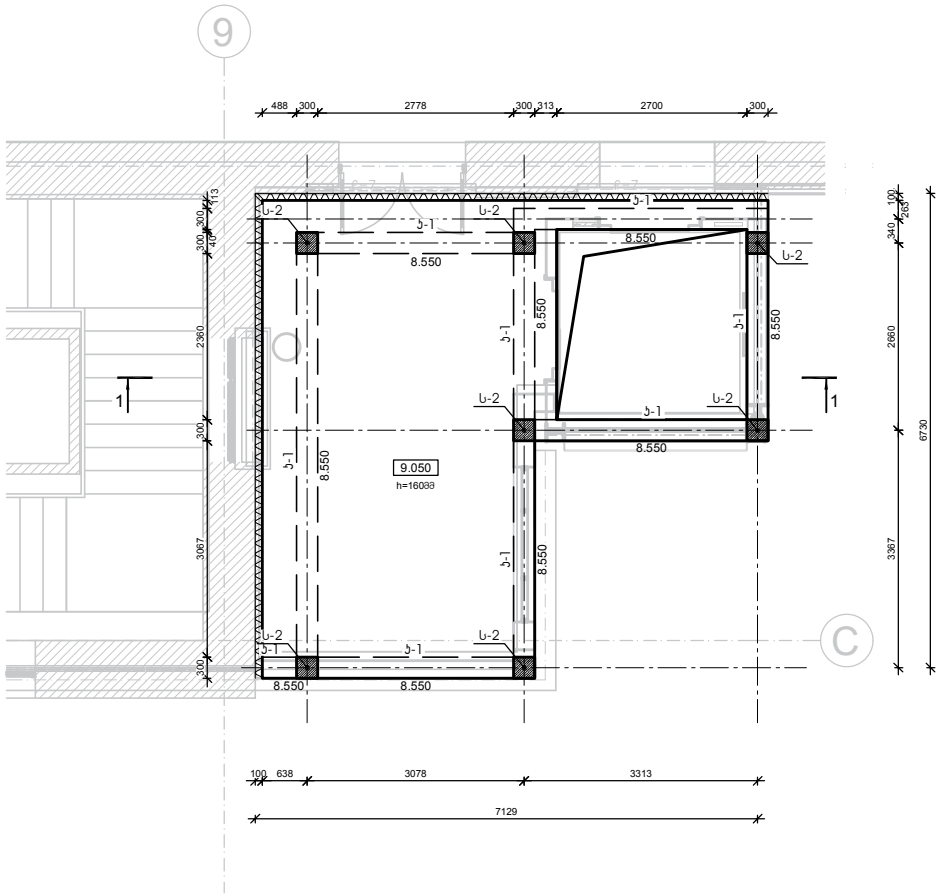

შენიშვნები:	ობიექტი: ქ.თბილისი, ქ. უზნაძე ქ. 103-ში მდებარე შპს ალექსანდრე ალადაშვილის კლინიკის არსებული მშენობაზე მანსარდის დამენების კონსტრუქციული პროექტი	დამკვეთი: შპს ალექსანდრე ალადაშვილის კლინიკა	დაკვეთა №	დირექტორი			კონსტრუქციული ნაწილი
							ნახაზი:
				არ. კონსტრ.		გ. ცოფაძე	
				არ. არქიტექ.		ვ. ჯავუნიძე	
				დამთუნება		გ. ცოფაძე	
				შემოწმება			

ფორმატი	ფურცელი	სულ ფურცელი
100	15	მპ

კორექტირებული პროექტი 03.2025

შპს ალექსანდრე ალადაშვილის კლინიკა

თბილისი 2019

+14.050 ნიშნულის გადახურვის ფილის გეგმა

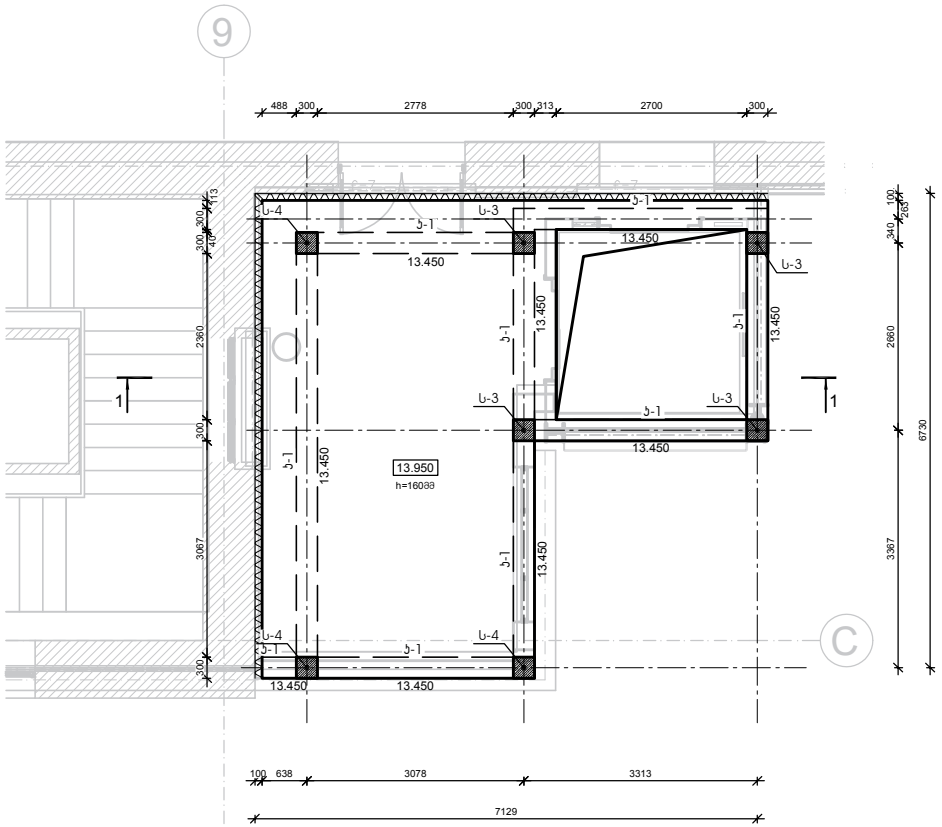

+17.750 ნიშნულის გადახურვის ფილის გეგმა

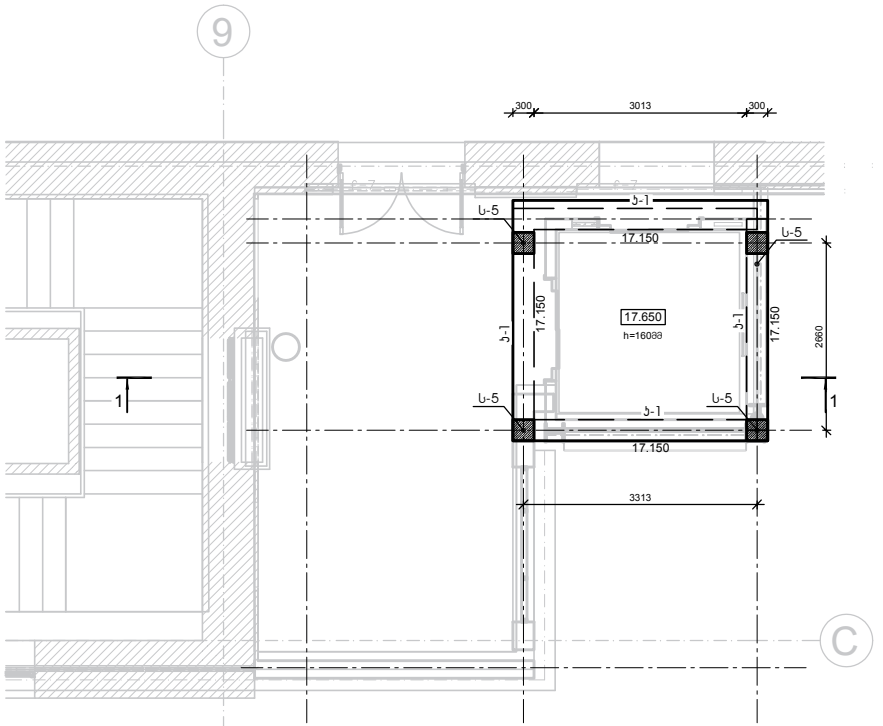

შენიშვნები:	ობიექტი: ქ.თბილისი, ქ. უზნაძე ქ. 103-ში მდებარე შპს ალექსანდრე ალადაშვილის ასინიის არსებული შენობაზე მანსარდის დამენების პროექტი	დამკვეთი: შპს ალექსანდრე ალადაშვილის ასინია	დამკვეთის №:

დირექტორი		
არ. პროექტ.		გ. ცოფურია
არ. ურიტიტე		ვ. ჯაფარიძე
დამთუმება		გ. ცოფურია
შემოწმება		

პროექტის ეტაპი		
ფურცლის ნომერი	ფურცლების რაოდენობა	
100	15	მპ

ნახაზი:

კორექტირებული პროექტი 03.2025

შპს ალექსანდრე ალადაშვილის ასინია

თბილისი
2019

ჭრილი 1-1

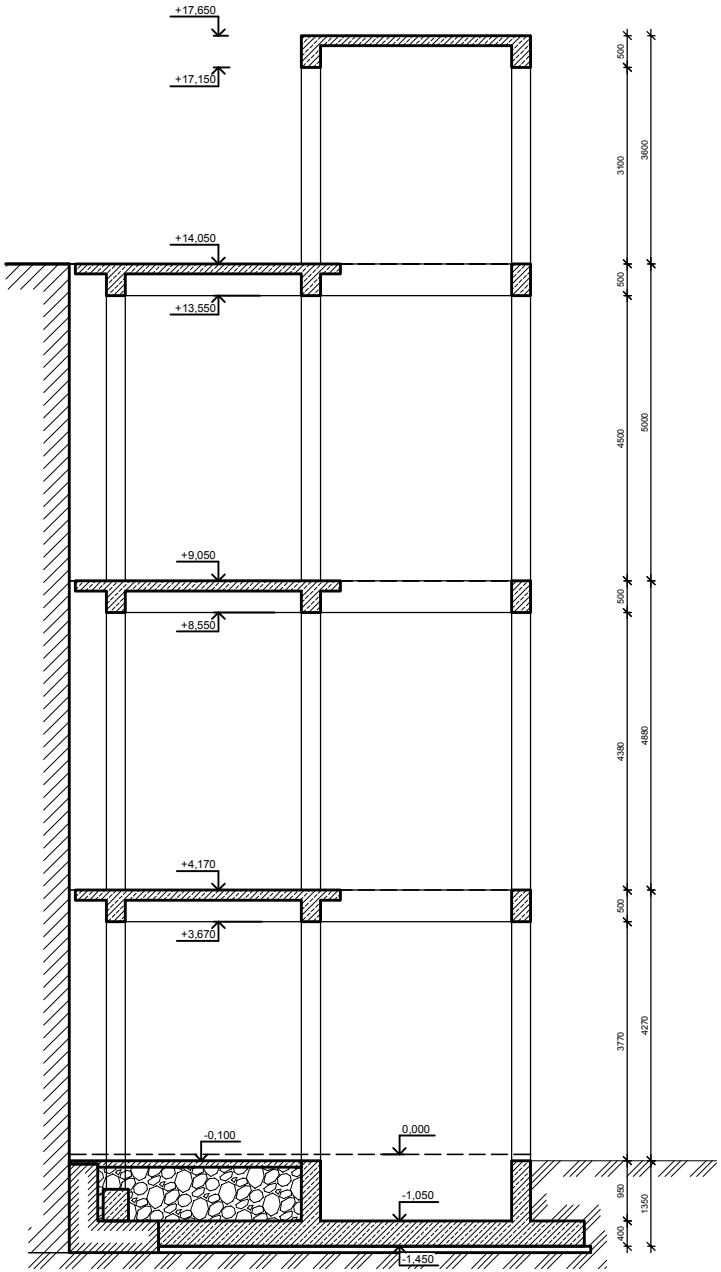

შენიშვნები:	ობიექტი: ქ.თბილისი, ქ. უზნაძე ქ. 103-ში მდებარე შპს ალექსანდრე ალადაშვილის ქლინიკის ეზოსეული შენობაზე მანსარდის დამენების კონსტრუქციული პროექტი	დამკვეთი: შპს ალექსანდრე ალადაშვილის ქლინიკა	დაკვეთა №:	დირექტორი:	კონსტრუქციული ნაწილი
				პრ. კონსტრ. გ. ცოფაძე	ფურცლების რაოდენობა: 100 / 15
				პრ. არქიტექ. ვ. ჯავუანიძე	
				დაამუშავა გ. ცოფაძე	
				შემოწმება	

ნახაზი:

კორექტირებული პროექტი 03.2025

შპს ალექსანდრე ალადაშვილის ქლინიკა

თბილისი
2019

9

საძირკვლის ფილის ქვედა ზონის არმირების გეგმა

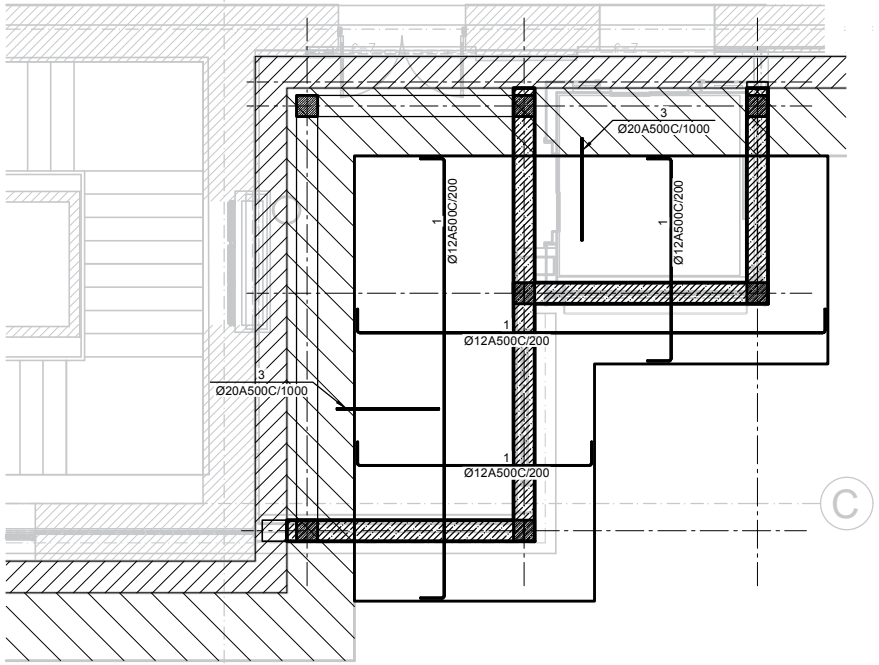

9

საძირკვლის ფილის ზედა ზონის არმირების გეგმა

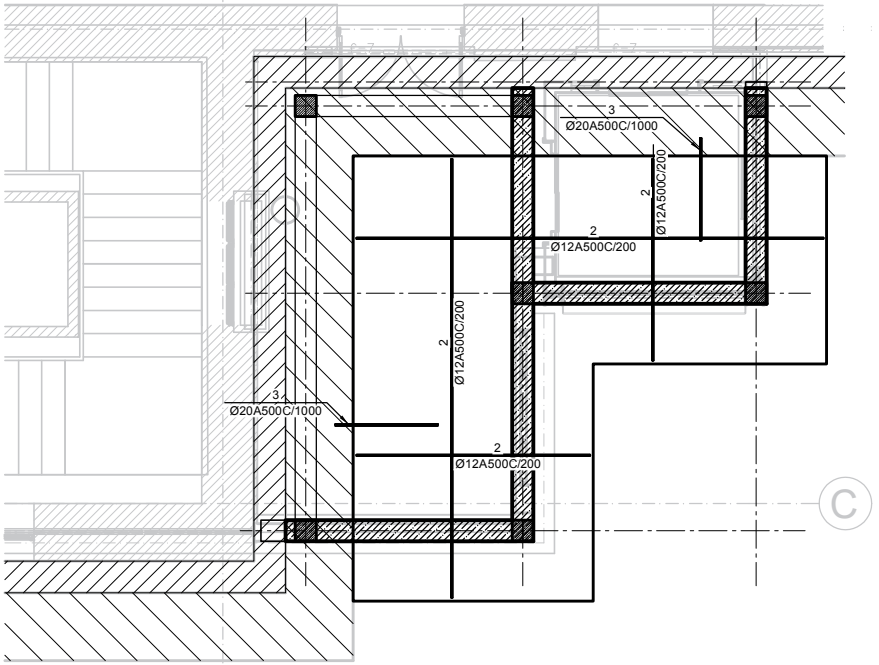

შენიშვნები:

ობიექტი:

ქ.თბილისი, ქ. უზნაძე ქ. 103-ში მდებარე შპს ალექსანდრე ალადაშვილის კლინიკის არსებული შენობაზე მანსარდის დამატების კონსტრუქციული პროექტი

დამკვეთი:

შპს ალექსანდრე ალადაშვილის კლინიკა

დაკვეთა №

დირექტორი		
პრ. კონსტრ.		გ. ცოფურია
პრ. არქიტექ.		ვ. ჯაფარიძე
დაამუშავა		გ. ცოფურია
შემოწმა		

კონსტრუქციული ნაწილი		
ფურც-ების	ფარდული	სახელ
100	ჯ-	მპ

ნახაზი:

კორექტირებული პროექტი 03.2025

შპს ალექსანდრე ალადაშვილის კლინიკა

თბილისი
2019

საძირკვლის ფილის არმირების ჯვეთი

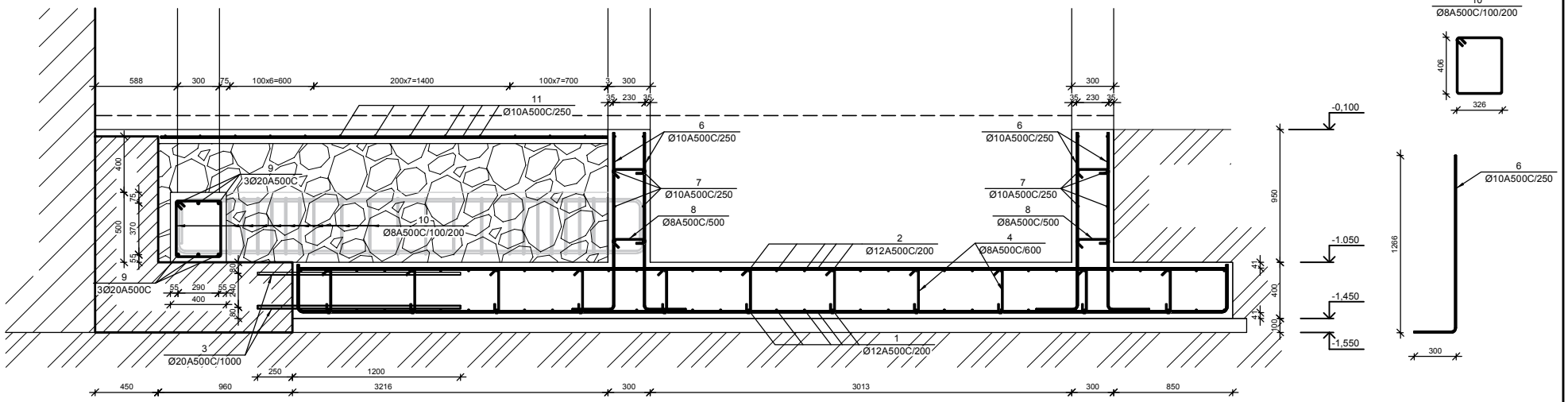

სვეტის ნაშვერი სა-1

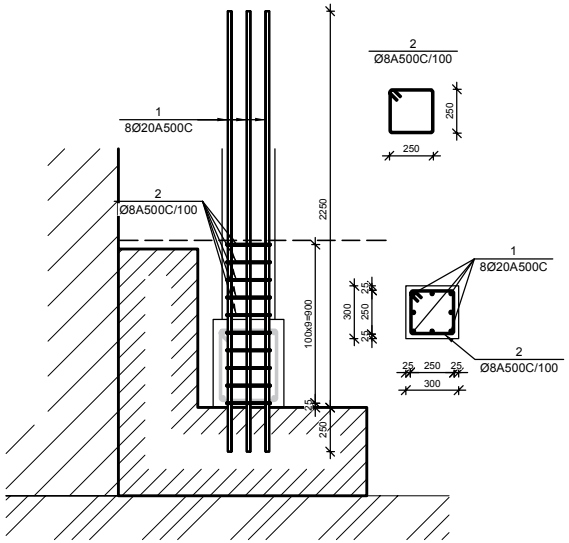

სვეტის ნაშვერი სა-2

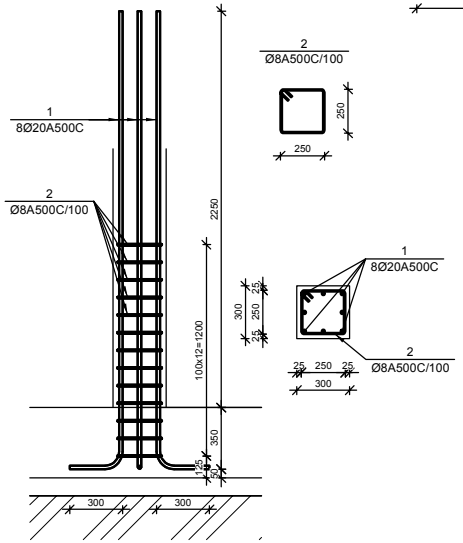

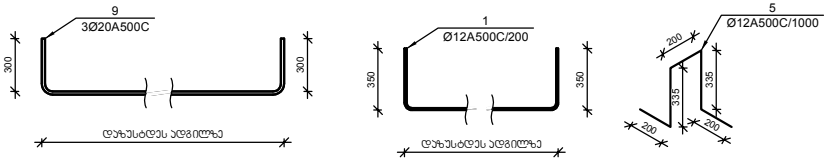

№ პოზ	ესკიზი	დასახელება	რაოდ. ელ-ბი	წონა, (კგ) ერთ.	სულ	შენიშვნა
		საძირკვლის ფილა	1 ცალი			
1		Ø 12 A500C ГОСТ 5781-82 L= 356151 მმ	1	316.04	316	
2		Ø 12 A500C ГОСТ 5781-82 L= 345976 მმ	1	307.01	307	
3		Ø 20 A500C ГОСТ 5781-82 L= 1450 მმ	26	3.57	93	
4		Ø 8 A500C ГОСТ 5781-82 L= 500 მმ	87	0.20	17	
5		Ø 12 A500C ГОСТ 5781-82 L= 1270 მმ	31	1.13	35	
		ბეტონი		B-15	12.52	კუბ მ
		ბეტონის მოჭახვება		B-7.5	3.5	კუბ მ
		ცოკოლის კედელი	1 ცალი			
6		Ø 10 A500C ГОСТ 5781-82 L= 1566 მმ	134	0.97	129	
7		Ø 10 A500C ГОСТ 5781-82 L= 18454 მმ	8	11.37	91	
8		Ø 8 A500C ГОСТ 5781-82 L= 400 მმ	67	0.16	11	
		ბეტონი		B-15	4.48	კუბ მ
		საძირკვლის პოეი სა-1	1 ცალი			
9		Ø 20 A500C ГОСТ 5781-82 L= 10806 მმ	6	26.64	160	
10		Ø 8 A500C ГОСТ 5781-82 L= 1614 მმ	57	0.64	36	
		ბეტონი		B-15	1.90	კუბ მ
		სვეტის ნაშვერი სა-1	4 ცალი			
1		Ø 20 A500C ГОСТ 5781-82 L= 2500 მმ	8	6.16	49	
2		Ø 8 A500C ГОСТ 5781-82 L= 1150 მმ	10	0.45	5	
		ბეტონი		B-15	0.09	კუბ მ
		სვეტის ნაშვერი სა-1	3 ცალი			
1		Ø 20 A500C ГОСТ 5781-82 L= 2900 მმ	8	7.15	57	
2		Ø 8 A500C ГОСТ 5781-82 L= 1150 მმ	13	0.45	6	
		ბეტონი		B-15	0.09	კუბ მ
		0.000 ნიშნულის იატაკის ფილა	1 ცალი			
1		Ø 10 A500C ГОСТ 5781-82 L= 204204 მმ	1	125.84	126	
		ბეტონი		B-15	2.31	კუბ მ

შენიშვნები:

ობიექტი:
ქ.თბილისი, ქ. უზნაძე ქ. 103-ში მდებარე შპს ალექსანდრე ალადაშვილის კლინიკის ეზოსპელი მშენობაზე მანსარდის დამენების კონსტრუქციული პროექტი

დამკვეთი:
შპს ალექსანდრე ალადაშვილის კლინიკა

დამკვეთის №

დირექტორი		
არ. კონსტრ.		გ. ცოფურია
არ. არქიტექ.		ე. ჯაფარიძე
დამთვალ.		გ. ცოფურია
შემოწმ.		

კონსტრუქციული ნაწილი

ფურც.	ფორმატი	ასლები
100	ა-	03

ნახაზი:

კორექტირებული პროექტი 03.2025

შპს ალექსანდრე ალადაშვილის კლინიკა

თბილისი
2019

+4.270, +9.150 და +14.050 ნიშნულის გადახურვის ფილის გეგმა

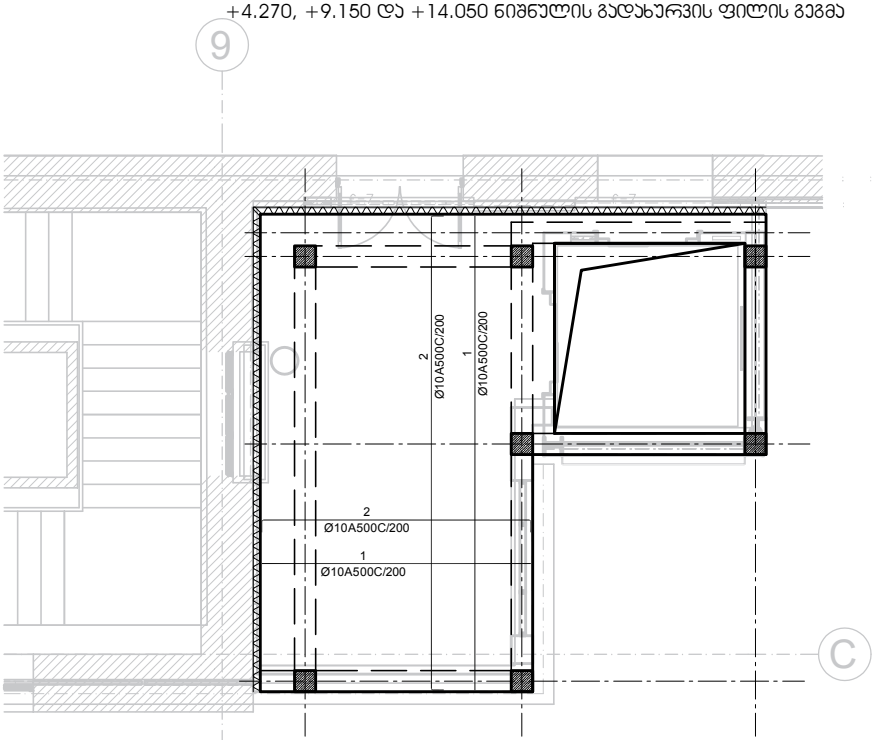

+17.750 ნიშნულის გადახურვის ფილის გეგმა

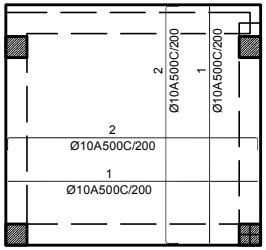

№ ჯერ	აღნიშვნა	დასახელება					რაოდ. ელ-ში	წონა, (კგ)		შენიშვნა
								ერთის	საერთო	
+4.270, +9.150 და +14.050 ნიშნულის გადახურვის ფილა 3 ცალი										
1		Ø	10	A500C	ГОСТ 5781-82	L= 333931	მმ	1	205.78	206	
2		Ø	10	A500C	ГОСТ 5781-82	L= 343753	მმ	1	211.83	212	
3		Ø	8	A500C	ГОСТ 5781-82	L= 260	მმ	81	0.10	8	
4		Ø	10	A500C	ГОСТ 5781-82	L= 840	მმ	29	0.52	15	
		ბეტონი							B-15	4.64	ჯამ მ
+17.750 ნიშნულის გადახურვის ფილა 1 ცალი										
1		Ø	10	A500C	ГОСТ 5781-82	L= 135915	მმ	1	83.75	84	
2		Ø	10	A500C	ГОСТ 5781-82	L= 139913	მმ	1	86.22	86	
3		Ø	8	A500C	ГОСТ 5781-82	L= 260	მმ	24	0.10	2	
4		Ø	10	A500C	ГОСТ 5781-82	L= 840	მმ	9	0.52	4	
		ბეტონი							B-15	1.37	ჯამ მ

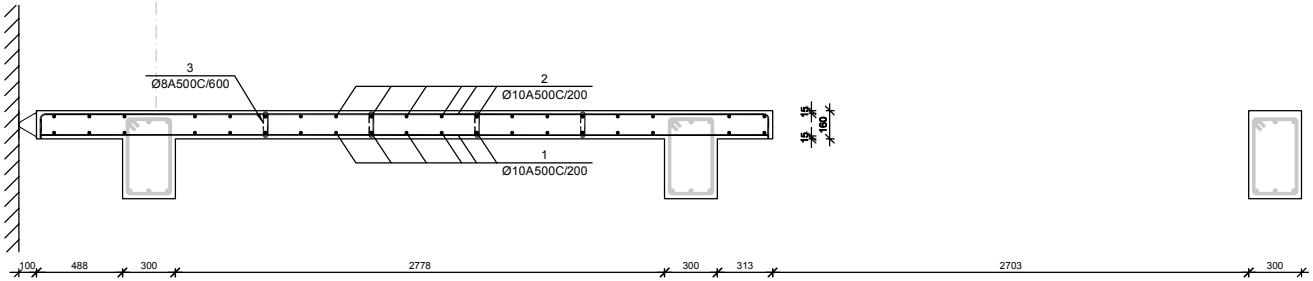

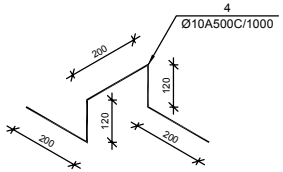

შენიშვნები:

ობიექტი:
ქ.თბილისი, ქ. უზნაძე ქ. 103-ში მდებარე შპს ალექსანდრე ალადაშვილის კლინიკის არსებული შენობაზე მანსარდის დამენების კონსტრუქციული პროექტი

დამკვეთი:
შპს ალექსანდრე ალადაშვილის კლინიკა

დაკვეთა №

დირექტორი		
პრ. კონსტრ.		გ. ცოფურია
პრ. არქიტექ.		ვ. ჯაფარიძე
დამთმობა		გ. ცოფურია
შემმოწმ		

კონსტრუქციული ნაწილი		
ფურც-ების	ფორმატი	ასოდა
100	ჯ-	მპ

ნახაზი:

კორექტირებული პროექტი 03.2025

შპს ალექსანდრე ალადაშვილის კლინიკა

თბილისი
2019

მონოლითური სვეტი ს-1

მ 1:25

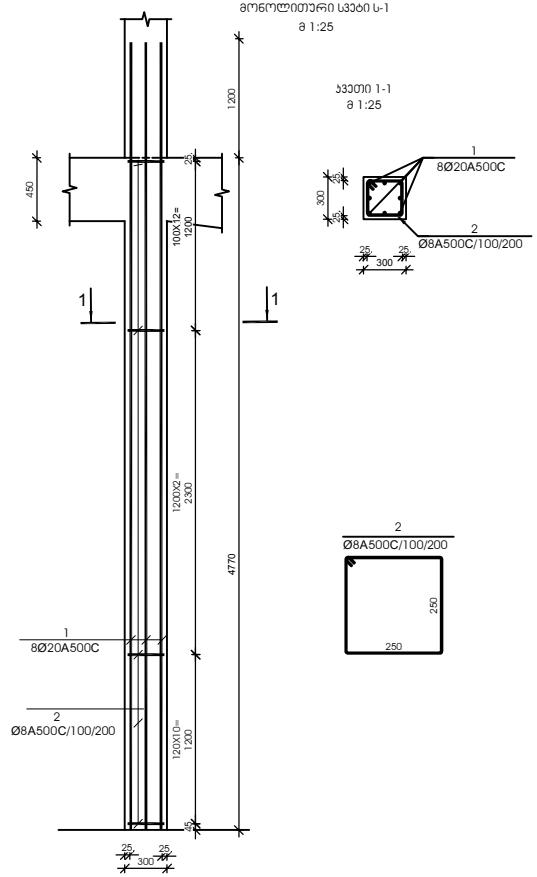

კვეთი 1-1

მ 1:25

№ პოზ	ესკიზი	დასახელება								რაოდ. ელ-ში	ზომა, (სმ)		მასა
											ერთის	საერთო	
მონოლითური სვეტი ს-1 7 ცალი													
1		Ø	20	A500C		L=	5970	მმ		8	14.72	118	
2		Ø	8	A500C		L=	1150	მმ		36	0.45	17	
									ბეტონი		B-15	0.43	კუბ. მ

მონოლითური სვეტი ს-2

მ 1:25

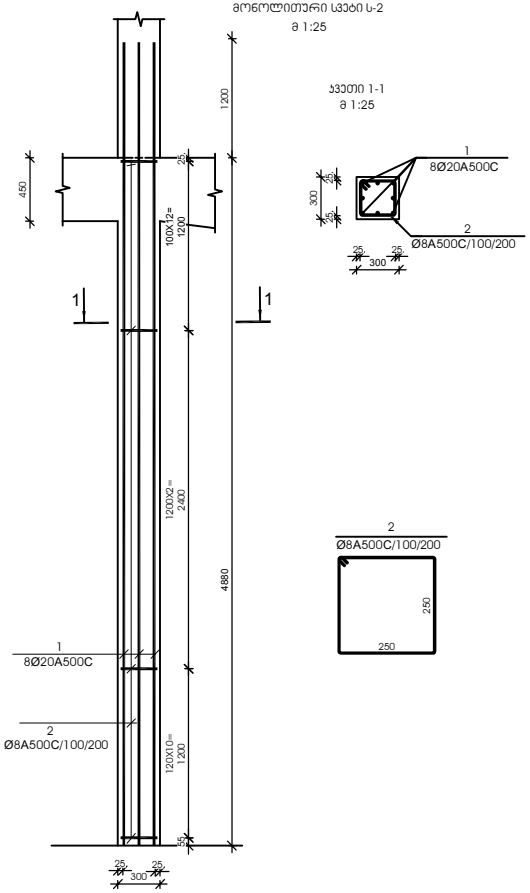

კვეთი 1-1

მ 1:25

№ პოზ	ესკიზი	დასახელება								რაოდ. ელ-ში	ზომა, (სმ)		მასა
											ერთის	საერთო	
მონოლითური სვეტი ს-2 7 ცალი													
1		Ø	20	A500C		L=	6080	მმ		8	14.99	120	
2		Ø	8	A500C		L=	1150	მმ		37	0.45	17	
									ბეტონი		B-15	0.44	კუბ. მ

მონოლითური სვეტი ს-3

მ 1:25

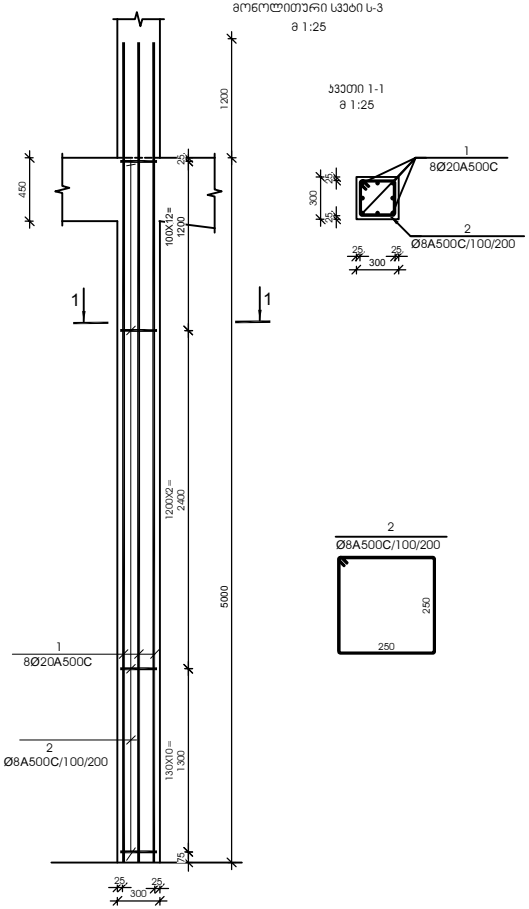

კვეთი 1-1

მ 1:25

№ პოზ	ესკიზი	დასახელება								რაოდ. ელ-ში	ზომა, (სმ)		მასა
											ერთის	საერთო	
მონოლითური სვეტი ს-3 4 ცალი													
1		Ø	20	A500C		L=	6200	მმ		8	15.28	122	
2		Ø	8	A500C		L=	1150	მმ		38	0.45	17	
									ბეტონი		B-15	0.45	კუბ. მ

შენიშვნები:

ობიექტი:

ქ.თბილისი, ქ. უზნაძე ქ. 103-ში მდებარე შპს ალექსანდრე ალადაშვილის ალინიას პრისპექტი მშენობაზე მანსარდის დამატების კონსტრუქციული პროექტი

დამკვეთი:

შპს ალექსანდრე ალადაშვილის ალინია

დაკვეთა №

დირექტორი		
არ. კონსტრ.		გ. ცოფაძე
არ. არქიტექ.		ვ. ჯაჯანიძე
დამთხვევა		გ. ცოფაძე
შემოწმდა		

კონსტრუქციული ნაწილი		
ფურც-ების	ფურცელი	ფურცლები
100	ს-	8ვ

ნახაზი:

კორექტირებული პროექტი 03.2025

შპს ალექსანდრე ალადაშვილის ალინია

თბილისი
2019

მონოლითური სვეტი ს-4
მ 1:25

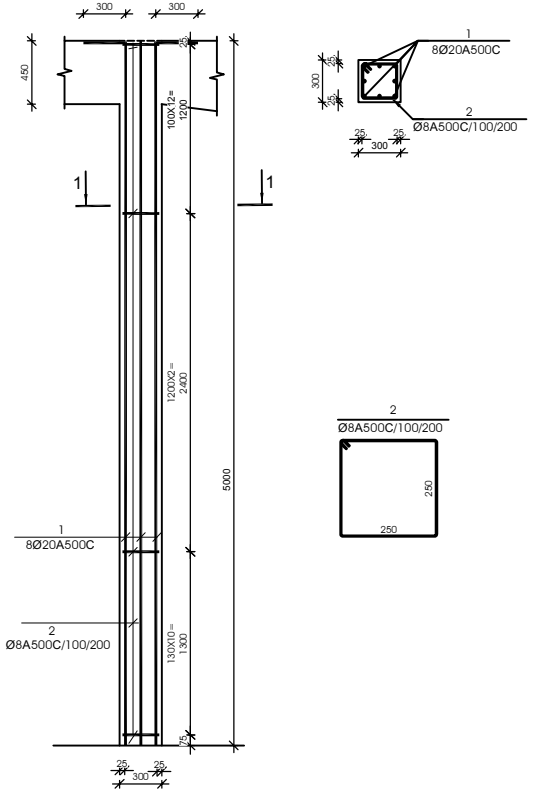

კვეთი 1-1
მ 1:25

№ პოზ	პროფილი	დასახელება					რაოდ. ელ-ში	წონა, (კგ) ერთეულის	წონა, (კგ) საერთო	შენიშვნა
მონოლითური სვეტი ს-4 3 ცალი										
1		Ø	20	A500C	L= 5300	მმ	8	13.06	105	
2		Ø	8	A500C	L= 1150	მმ	38	0.45	17	
					ბეტონი60			B-15	0.45	კუბ. მ

მონოლითური სვეტი ს-5
მ 1:25

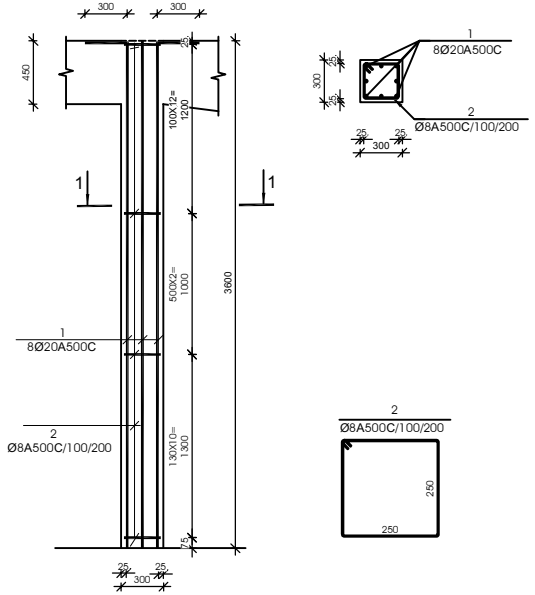

კვეთი 1-1
მ 1:25

№ პოზ	პროფილი	დასახელება					რაოდ. ელ-ში	წონა, (კგ) ერთეულის	წონა, (კგ) საერთო	შენიშვნა
მონოლითური სვეტი ს-5 4 ცალი										
1		Ø	20	A500C	L= 3900	მმ	8	9.61	77	
2		Ø	8	A500C	L= 1150	მმ	31	0.45	14	
					ბეტონი60			B-15	0.32	კუბ. მ

შენიშვნები:

ობიექტი:
ქ.თბილისი, ქ. უზნაძე ქ. 103-ში მდებარე შპს ალექსანდრე ალადაშვილის კლინიკის პრესპეციალი მშობიარობის დამენების კონსტრუქციული პროექტი

დამკვეთი:
შპს ალექსანდრე ალადაშვილის კლინიკა

დაკვეთა №

დირექტორი		
არ. კონსტრ.		გ. ცოფაძე
არ. არქიტექ.		ვ. ჯაფარიძე
დამთხვევა		გ. ცოფაძე
შემოწმდა		

კონსტრუქციული ნაწილი		
ფურცლების რაოდენობა	ფურცელი	ალბომი
100	ს-	შპ

ნახაზი:

კორექტირებული პროექტი 03.2025

შპს ალექსანდრე ალადაშვილის კლინიკა

თბილისი
2019

მონოლითური ჯოჯის ჯ-1-ს არმირება მ 1:25

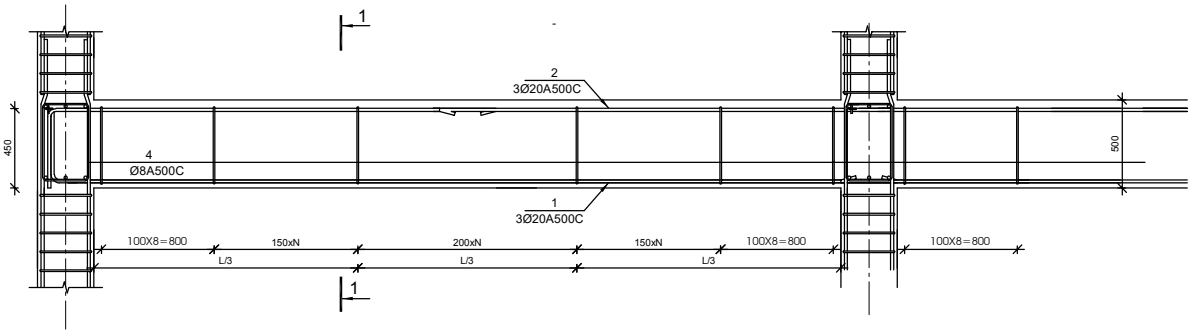

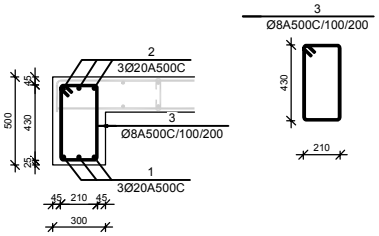

№ ჯოჯ	ასონიშნა	დასახელება		რაოდ. ელ-ში	წონა, (კგ)		შენიშვნა
					ერთეულის	საერთო	
+4.270, +9.150 და +14.050 ნიშნულების მონოლითური ჯოჯი ჯ-1					3 ცალი		
1		Ø 20 A500C ГОСТ 5781-82 L= 32571	მმ	3	80.3	241	
2		Ø 20 A500C ГОСТ 5781-82 L= 35532	მმ	3	87.6	263	
3		Ø 8 A500C ГОСТ 5781-82 L= 1430	მმ	165	0.6	93	
		ბეტონი			B-15	4.44	კუბ მ
+17.750 ნიშნულების მონოლითური ჯოჯი ჯ-1					1 ცალი		
1		Ø 20 A500C ГОСТ 5781-82 L= 13860	მმ	3	34.2	102	
2		Ø 20 A500C ГОСТ 5781-82 L= 15120	მმ	3	37.3	112	
3		Ø 8 A500C ГОСТ 5781-82 L= 1430	მმ	70	0.6	39	
		ბეტონი			B-15	1.89	კუბ მ

№	ელემენტის დასახელება	რაოდენობა	მასალების ხარჯი ერთ ელემენტზე						მასალების საერთო ხარჯი					
			Ø8A500C	Ø10A500C	Ø12A500C	Ø20A500C	ბეტონის მარკა	ბეტონის მოცულობა, კუბ მ	Ø8A500C	Ø10A500C	Ø12A500C	Ø20A500C	ბეტონის მარკა	ბეტონის მოცულობა, კუბ მ
1	ბეტონის მომზადება	1					B-7.5	3.50					B-7.5	3.50
2	საძირკვლის ფილა	1	17		658	93	B-15	12.52	17		658	93	B-15	12.52
3	ცოკოლის ჯედელი	1	11	220			B-15	4.48	11	220			B-15	4.48
4	საძირკვლის ჯოჯი სჯ-1	1	36			160	B-15	1.90	36			160	B-15	1.90
5	სვეტის ნაშვერი სა-1	4	5			49	B-15	0.09	20			196	B-15	0.36
6	სვეტის ნაშვერი სა-1	3	6			57	B-15	0.09	18			171	B-15	0.27
7	0.000 ნიშნულის იატაკის ფილა	1		126			B-15	2.31		126			B-15	2.31
8	+4.270, +9.150 და +14.050 ნიშნულის გადახურვის ფილა	3	8	433			B-15	4.64	24	1299			B-15	13.92
9	+17.750 ნიშნულის გადახურვის ფილა	1	2	174			B-15	1.37	2	174			B-15	1.37
10	მონოლითური სვეტი ს-1	7	17			118	B-15	0.43	119			826	B-15	3.01
11	მონოლითური სვეტი ს-2	7	17			120	B-15	0.44	119			840	B-15	3.08
12	მონოლითური სვეტი ს-3	4	17			122	B-15	0.45	68			488	B-15	1.80
13	მონოლითური სვეტი ს-4	3	17			105	B-15	0.45	51			315	B-15	1.35
14	მონოლითური სვეტი ს-5	4	14			77	B-15	0.32	56			308	B-15	1.28
15	+4.270, +9.150 და +14.050 ნიშნულების მონოლითური ჯოჯი ჯ-1	3	93			504	B-15	4.44	279			1512	B-15	13.32
16	+17.750 ნიშნულების მონოლითური ჯოჯი ჯ-1	1	39			214	B-15	1.89	39			214	B-15	1.89
								ჯამი:	**859.00**	**1819.00**	**658.00**	**5123.00**		**66.36**
								ჯამი:	**8459.00**					

შენიშვნები:

ობიექტი:
ქ.თბილისი, ქ. უზნაძე ქ. 103-ში მდებარე შპს ალექსანდრე ალადაშვილის ეკლინიის ეარსებული შენობაზე მანსარდის დამენების კონსტრუქციული პროექტი

დამკვეთი:
შპს ალექსანდრე ალადაშვილის კლინიკა

დაკვეთა №

დირექტორი		
ხარ. კონსტრ.		გ. ცომაია
ხარ. არქიტექ.		ე. ჯაჯანიძე
დაამუშავა		გ. ცომაია
შემამოწმა		

კონსტრუქციული ნაწილი		
ფურც-ების	ფარცლები	სამუშ.
100	ჯ-	მმ

ნახაზი:

კორექტირებული პროექტი 03.2025

შპს ალექსანდრე ალადაშვილის კლინიკა

თბილისი
2019

გეგმა
მ 1:20

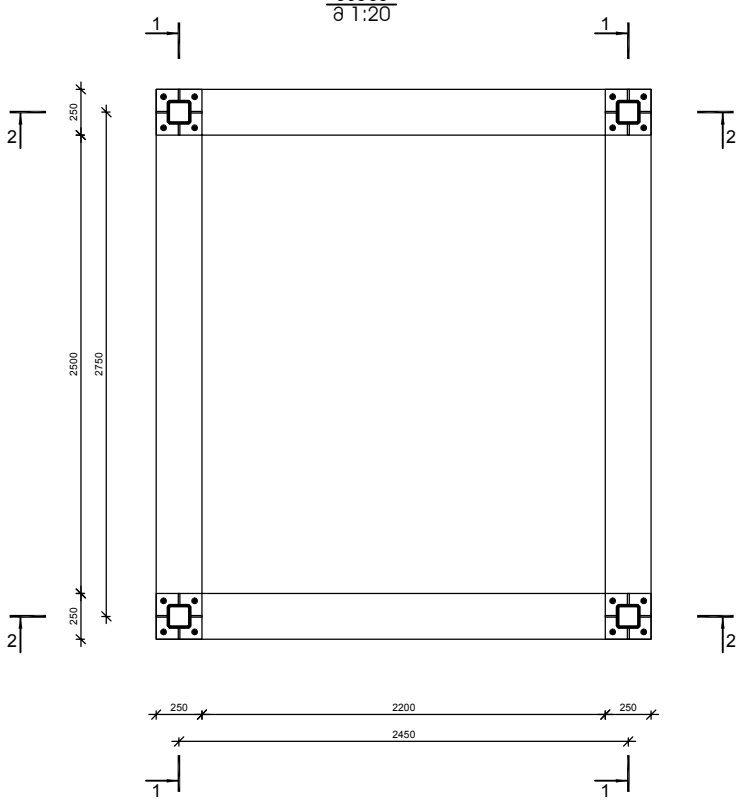

განშლა 1-1
მ 1:20

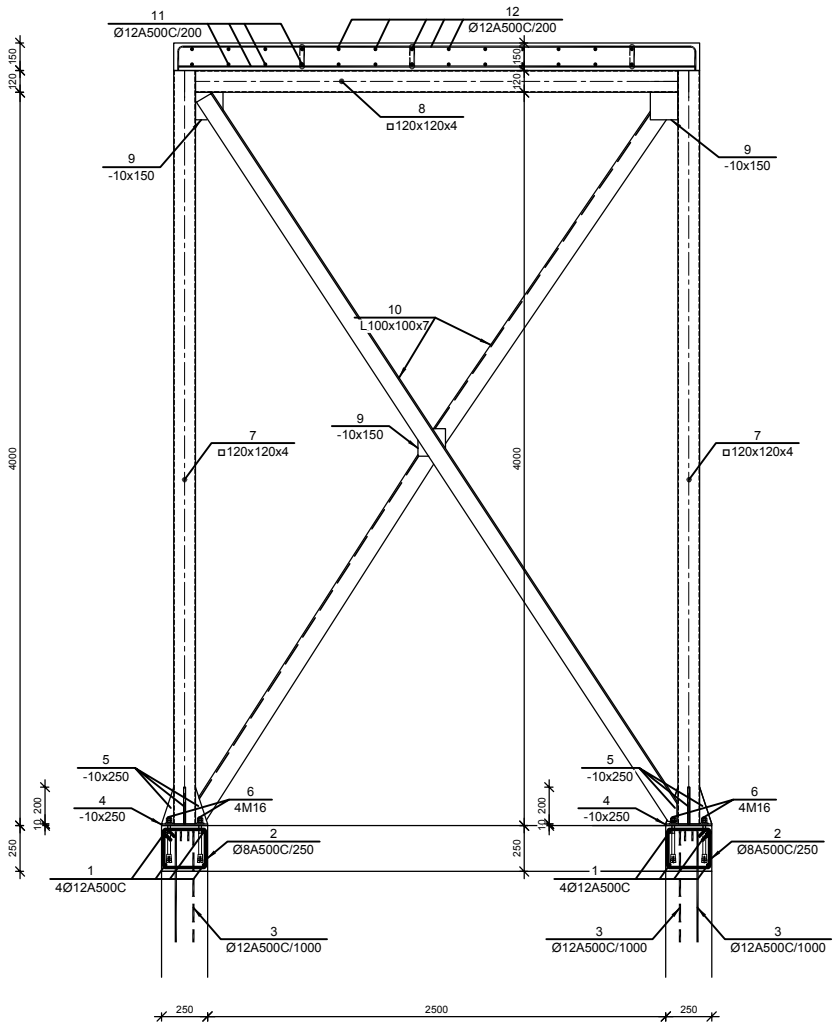

№ პოზ	აღნიშვნა	დასახელება				რაოდ. ელ-ბი	წონა, (კგ)		შენიშვნა
							ერთ.	საერთო	
		ლიფტის დაბენება				1 ცალი			
1		Ø 12	A500C	ГОСТ 5781-82	L= 12968 მმ	4	11.51	46	
2		Ø 8	A500C	ГОСТ 5781-82	L= 1050 მმ	46	0.41	19	
3		Ø 12	A500C	ГОСТ 5781-82	L= 900 მმ	23	0.80	18	
4	ფერცელი	Ø -10 x250			L= 250 მმ	4	4.91	20	
5	ფერცელი	-10 x65			L= 200 მმ	8	0.51	4	
6	ანკერი	M 16			L= 200 მმ	8	0.32	3	
7	პვ. მილი	Ø 120x120x4			L= 4000 მმ	4	57.00	228	
8	პვ. მილი	Ø 120x120x4			L= 2500 მმ	5	35.63	178	
9	ფერცელი	Ø -10 x150			L= 150 მმ	14	1.77	25	
10	კუთხოვანა	L 100x100x7			L= 16000 მმ	2	172.80	346	
11		Ø 12	A500C	ГОСТ 5781-82	L= 89505 მმ	1	79.42	79	
12		Ø 12	A500C	ГОСТ 5781-82	L= 92138 მმ	1	81.76	82	
13		Ø 8	A500C	ГОСТ 5781-82	L= 270 მმ	23	0.11	2	
					ბეტონი		B-25	1.22	კუბ მ

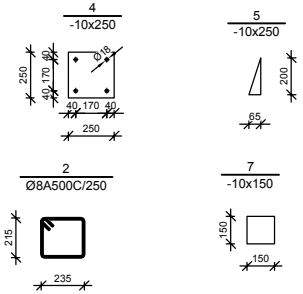

კორექტირებული პროექტი 03.2025

შენიშვნები:	ობიექტი: ქ.თბილისი, ქ. უზნაძე ქ. 103-ში მდებარე შპს ალექსანდრე ალადაშვილის კლინიკის არსებული შენობაზე მანსარდის დაშენების კონსტრუქციული პროექტი	დამკვეთი: შპს ალექსანდრე ალადაშვილის კლინიკა	დაკვეთა №:	დირექტორი			კონსტრუქციული ნაწილი
				პრ. კონსტრ.		მ. ცოფაია	
				პრ. არქიტექ.		ვ. ჯაჯანიძე	
				დამკვეთა		მ. ცოფაია	
				მეგობრება			

ფურც.	ფურცელი	სულ ფურც.
100	ა-	მე

ნახაზი:

შპს ალექსანდრე ალადაშვილის კლინიკა

თბილისი
2019

განშლა 2-2
მ 1:20

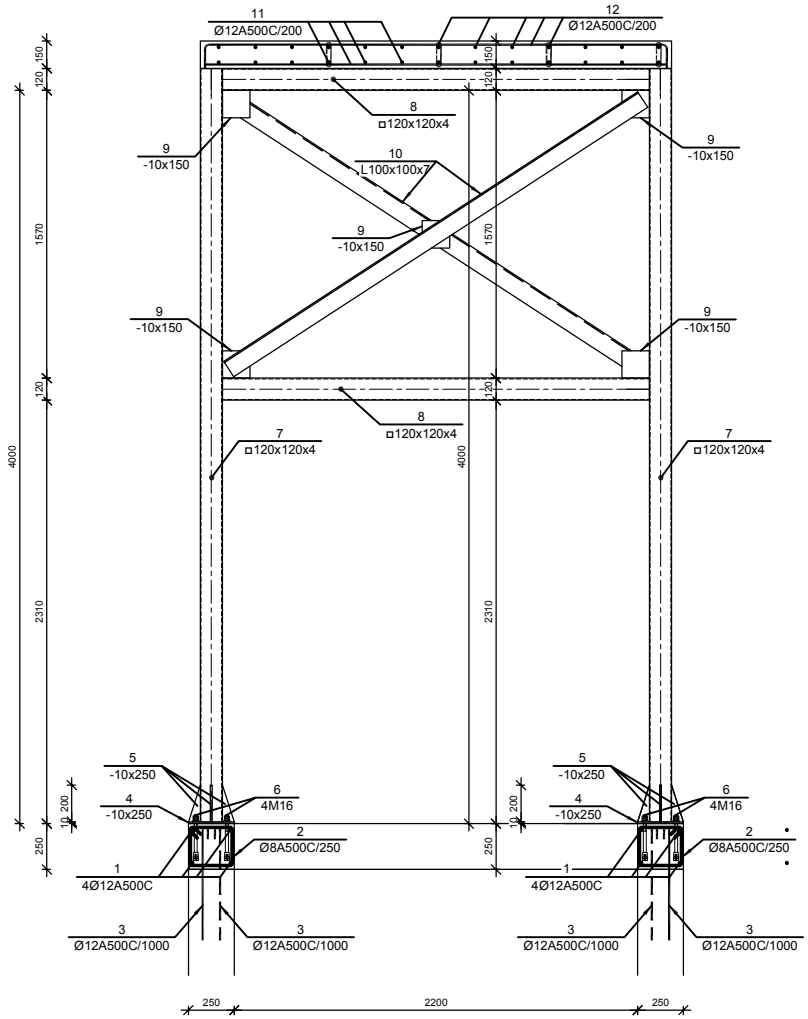

განშლა 3-3
მ 1:20

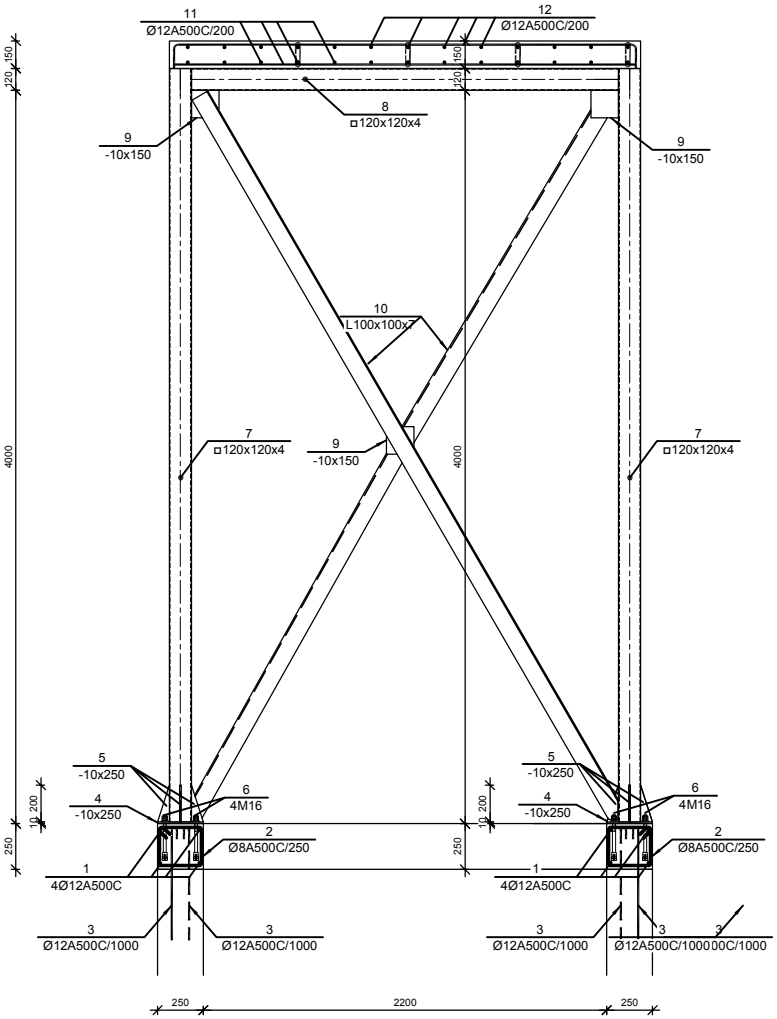

კორექტირებული პროექტი 03.2025

შენიშვნები:	ობიექტი: ქ.თბილისი, ქ. უზნაძე ქ. 103-ში მდებარე შპს ალექსანდრე ალადაშვილის პლინიის არსებული შენობაზე მანსარდის დამენების პროექტირებული პროექტი	დამკვეთი: შპს ალექსანდრე ალადაშვილის პლინია	დაკვეთის №	დირექტორი:			პროექტირებული ნაწილი:	ნახაზი:	შპს ალექსანდრე ალადაშვილის პლინია თბილისი 2019
				პრ. პროექტ.		გ. ცოფაია			
				პრ. არქიტექ.		ჰ. ჯაჯანიძე			
				დამკვეთი		გ. ცოფაია			
				შემოწმა					

ფურც. ფორმ.	ფურცელი	სულ ფურც.
100	ა-	8ვ