ქალაქი თბილისი, ომარ ხიზანიშვილის ქუჩა, N 12, ს/კ 01.11.12.017.154





ქალაქი თბილისი, ომარ ხიზანიშვილის ქუჩა, N 12, ს/კ 01.11.12.017.154



აბრა: დიბონდი, მოცულობითი ასოები "კრედო ბანკი",
ტელეფონის ნომერი ჩაჭრილი დიბონდი, ექსპატი
მოცულობითი ასოებით, ლოგო ორგმინა გადაკრული
სტიკერით, ვებ გვერდი ჩაჭრილი დიბონდი.

ფასადის ფერი კაპაროლის კატალოგით "გრანიტ 60"

ფასადის ფართობი - 96 მ2
სარეკლამო აბრა - 8 მ2

სარეკლამო აბრის ფართობი არ აღემატება ფასადის ფართობის 20 პროცენტს.
ლათინური შრიფტი მცირეა ქართული შრიფტის ზომაზე.

ქალაქი თბილისი, ომარ ხიზანიშვილის ქუჩა, N 12, ს/კ 01.11.12.017.154

მწვანე ფერით მონიშნულია მეორე სართულის საყვავილე ადგილები რომელიც უნდა მოიშალოს





მწვანე ფერით მონიშნულია მეორე სართულის საყვავილე ადგილები რომელიც უნდა მოიშალოს

მარცხენა ფასადი - არსებული

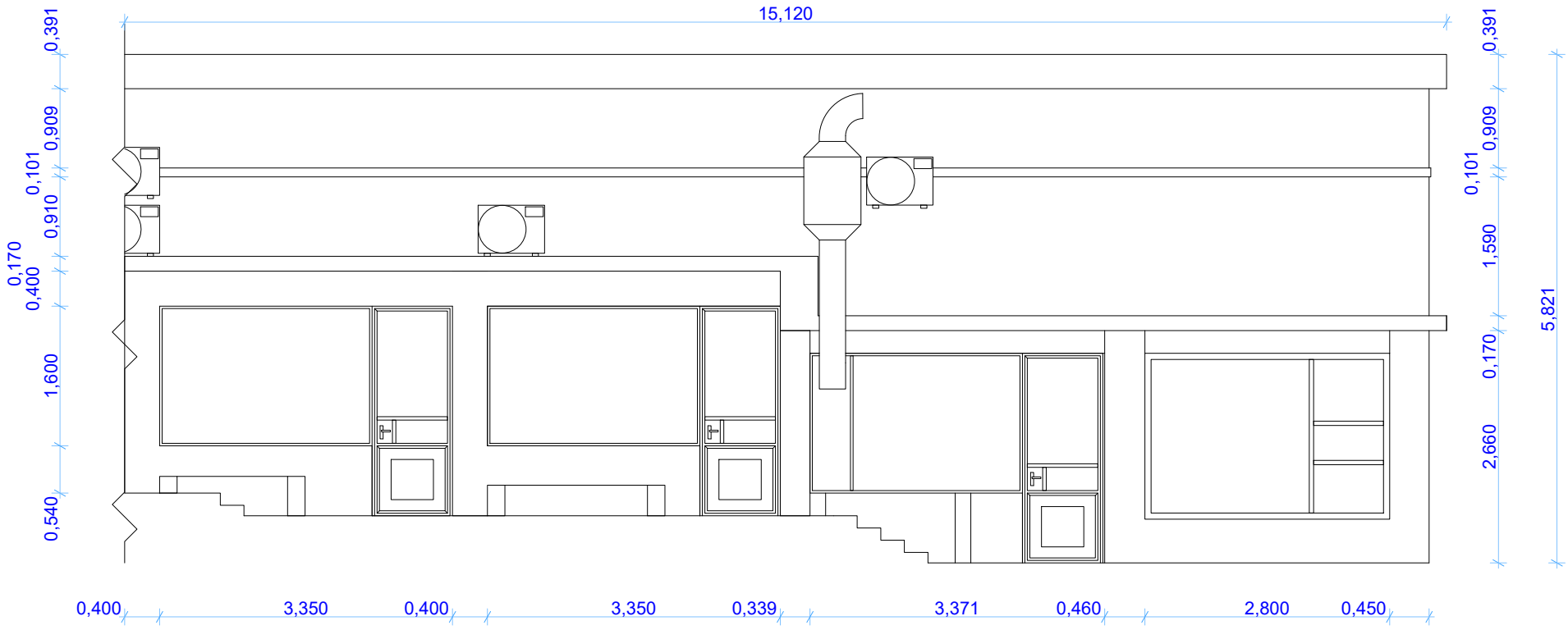

მარცხენა ფასადი - საპროექტო

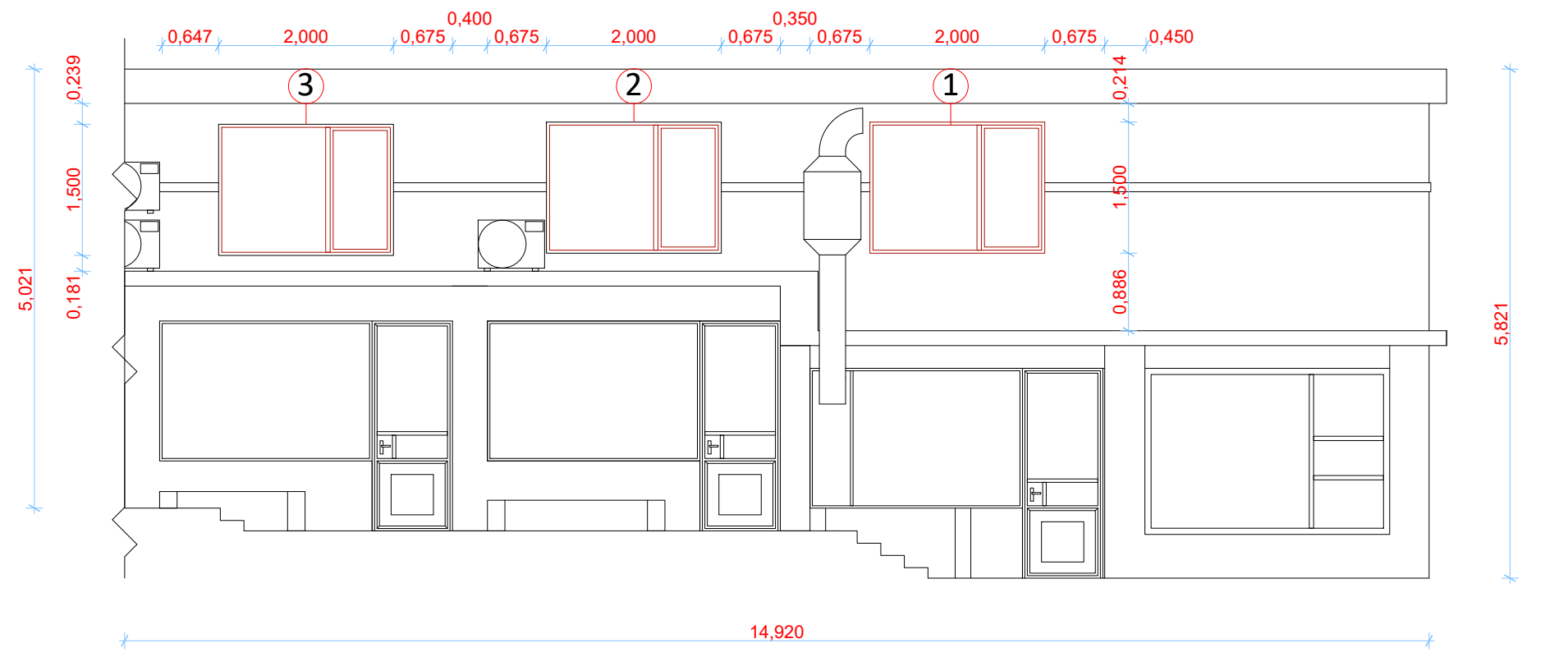

ცენტრალური ნაწილი - არსებული

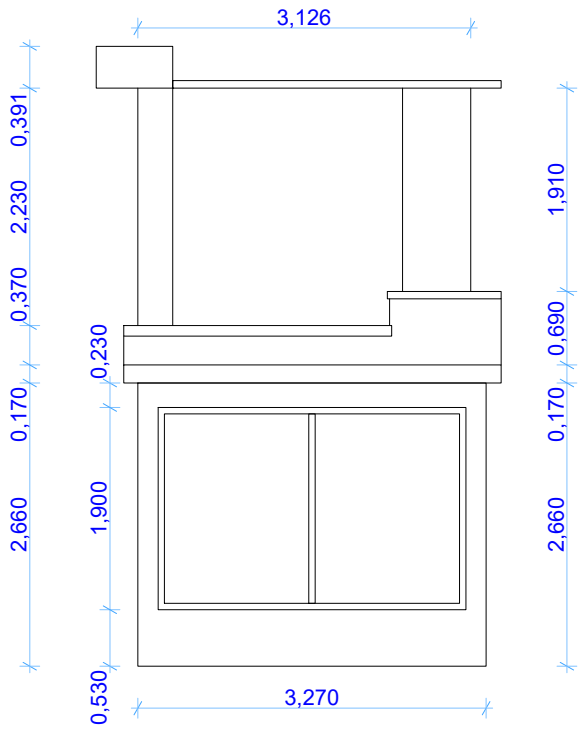

ცენტრალური ნაწილი - საპროექტო

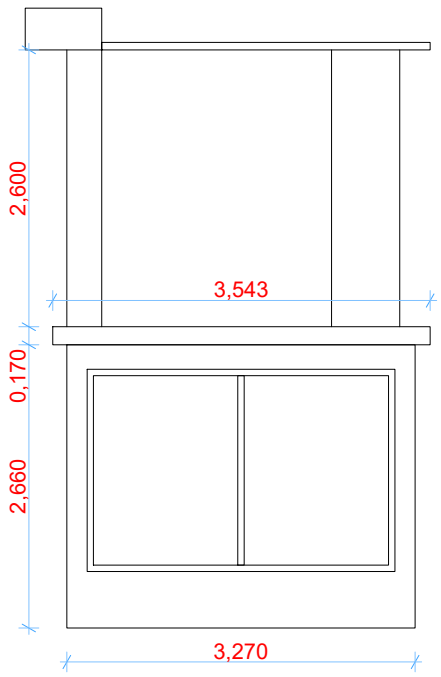

მარჯვენა ფასადი - არსებული



მარჯვენა ფასადი - საპროექტო

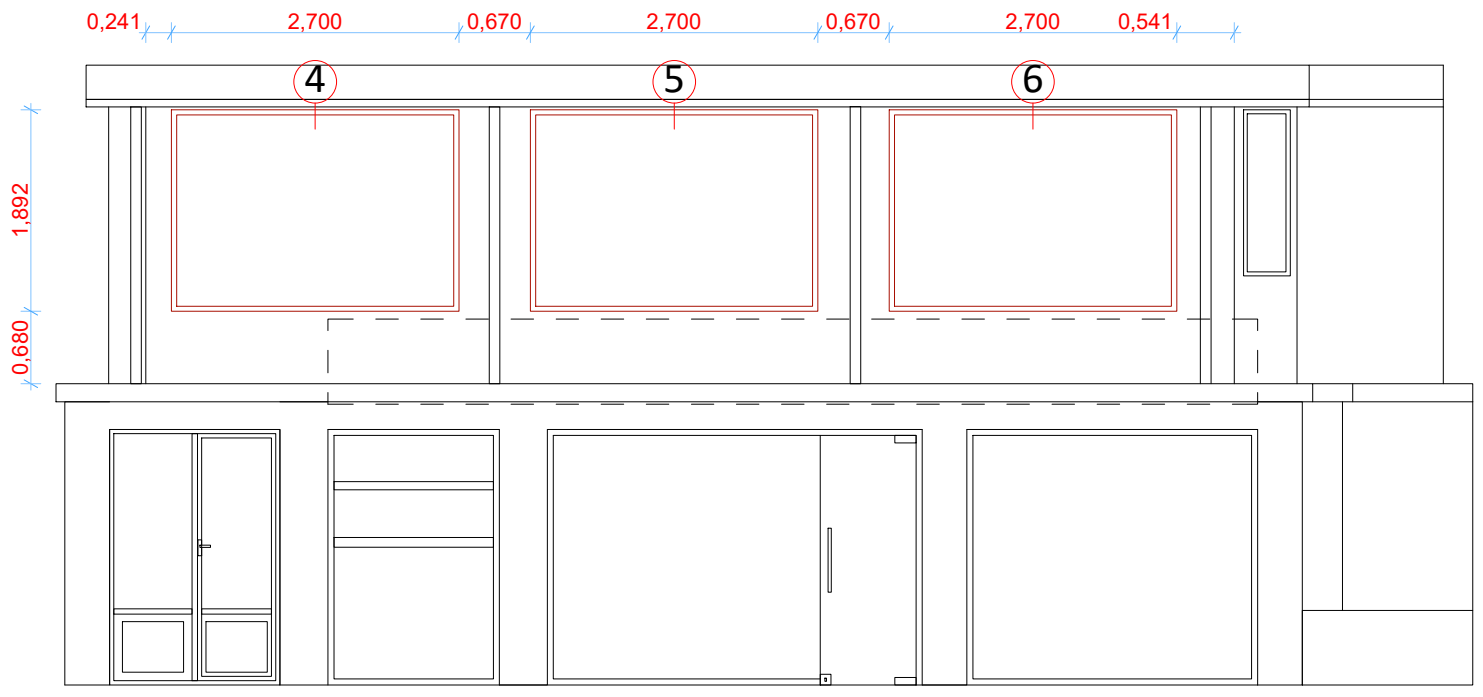

მარცხენა ფასადის ინტერიერის მხარე - არსებული

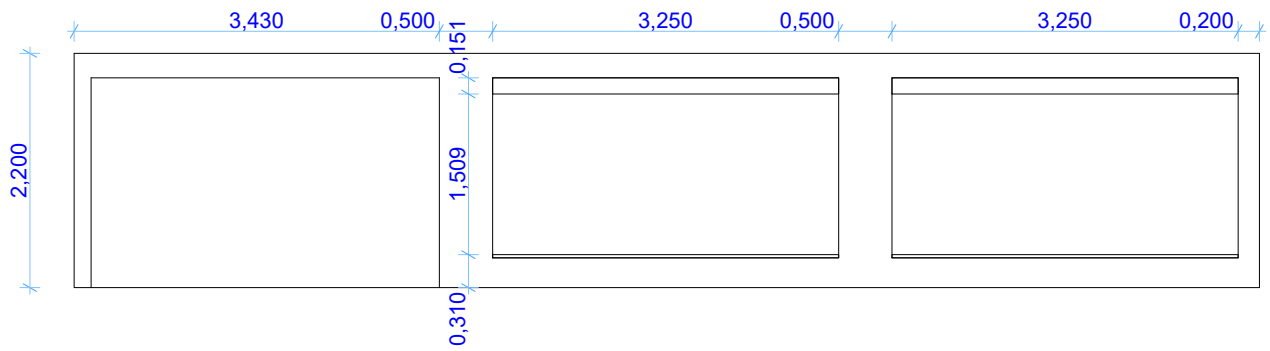

მარცხენა ფასადის ინტერიერის მხარე - საპროექტო

