ქ. თბილისი დიდი დიღომი (ს/კ: 01.10.06.001.285)
მრავალბინიანი საცხოვრებელი სახლი

კონსტრუქციული ნაწილი

მუშა პროექტი

თბილისი 2024

კონსტრუქციული ნაწილის განმარტებითი ბარათი

ქ. თბილისი დიდი დღიმი (ს/კ: 01.10.06.001.285) მრავალბინიანი საცხოვრებელი სახლი , მრავალბინიანი საცხოვრებელი სახლის კონსტრუქციული ნაწილი მარკით "კ" მოცემულია ალბომში, რომელიც დამუშავდა გეგნიკური დოკუმენტაციის საფუძველზე. არქიტექტურული ნახაზების მიხედვით მარკით "ა".

შენობა თორმეტსართულიანია სარდაფით, პირობით ნიშნულად 0.00 მ. მიღებულია შენობის I სართულის იატაკის ღონე რომელიც შეესაბამება აბსოლუტურ ნიშნულს 504.00 მ-ს.

სეისმური დარაიონების მიხედვით სამშენებლო ტერიტორია იმყოფება 8 ბალიან ზონაში. გაანგარიშება ჩაგარებულია 8 (0.17g) ბალზე.

საინჟინრო-გეოლოგიური გამოკვლევის მიხედვით, სამშენებლო ტერიტორია იმყოფება დამაკმაყოფილებელ საინჟინრო-გეოლოგიურ პირობებში - უარყოფითი ფიზიკურ-გეოლოგიური პროცესები არ არის გავრცელებული. საძირკვლის ფუძედ მიღებულია გამოფიტული, თხრილი თხის თხელი შეაშრეებით; რომლის ფიზიკურ-მექანიკური მახასიათებლებია:

სიმკვრივე	ρ=1.99 გ/სმ³;
პირობითი საანგარიშო წინაღობა	R_0=2.5 კგ/სმ²;
დეფორმაციის მოდული	E=220 კგ/სმ²;

კლიმატური პირობები:
თოვლის ნორმატიული დატვირთვა 0.5 კპა,
ქარის ნორმატიული დატვირთვა 15 წელიწადში ერთხელ 0.85 კპა

მზიდ კონსტრუქციას წარმოადგენს მონოლითური რკინაბეტონის სივრცითი კარკასი ხისტი კვანძებით:

საძირკველი - მონოლითური ფილა 100 სმ ბეტონი B25;
სვეტები - მონოლითური რკინაბეტონის bxh=40x40,40x60 (სმ) ბეტონი B25;
კედლები - მონოლითური რკინაბეტონის, სისქით 25,30,40 (სმ) ბეტონი B25;
რიგელები - მონოლითური რკინაბეტონის 40x50 (სმ) ბეტონი B25;
სართულშუა გადახურვის ფილები - მონოლითური რკინაბეტონის, სისქით 18 და 25 (სმ) ბეტონი B25;
კიბეები და პანდუსი - მონოლითური რკინაბეტონის, სისქით 18 და 30 (სმ) ბეტონი B25;

კარკასის შევსება - წვრილი მსუბუქი ბეტონის ბლოკით, რომელიც უნდა ჩამაგრდეს კარკასთან სათანადო დეტალებით; ბლოკის მარკა მ-75, ხსნარის მარკა მ-50;

გახრება - წვრილი მსუბუქი ბეტონის ბლოკების წყობა ჩამაგრდეს მზიდ კონსტრუქციებთან შესაბამისი დეტალების საშუალებით.

წინამდებარე პროექტი გაანგარიშებულია და დამუშავებულია საქართველოში მოქმედი სამშენებლო ნორმებისა და წესების დაცვით:

1) ᲐᲜ 01.05-08 "სამშენებლო კლიმატოლოგია"
2) ᲐᲜ 01.01-09 "სეისმოლოგია მშენებლობა"
3) ᲐᲜ 03.01-09 "ბეტონისა და რკინაბეტონის კონსტრუქციები"
4) ᲐᲜ 02.01-08 "შენობისა და ნაგებობის ფუძეები"
5) СНиП 2.01.07-85* "Нагрузки и воздействия"

ᲖᲝᲒᲐᲓᲘ ᲛᲘᲗᲘᲗᲔᲑᲔᲑᲘ

1. ქვაბული მიღებულ იქნას ინჟინერ-გეოლოგის მიერ, შეღეს შესაბამისი აქტი სამშენებლო ნორმებისა და წესების მიხედვით.
2. მშენებლობის ორგანიზაციამ უზრუნველყოს მონოლითური რ/ბ-ის პორიზონტალურ კონსტრუქციებში: საძირკვლისა და გადახურვის ფილებში ბეტონის ჩაწყობა უწყვეტად, პორიზონტალური მიმართულებით.
3. რ/ბ-ის კონსტრუქციების დაბეტონებისას უნდა გაეწეოს კონტროლი ბეტონის კლასს, ვიბრირებას, დაბეტონების ხარისხს და შრობის პროცესს თანახმად ГОСТ 10180-78, ГОСТ 18105.0-80, ГОСТ 18105.1-80, ГОСТ 18105.2-80.
4. რ/ბ-ის კონსტრუქციებში გამოყენებულია A500C და A240 კლასის არმატურა ТСН102-00-ის მიხედვით. შემოწმებულ იქნას შემოგანილი არმატურის ხარისხი აკრედიტირებული ლაბორატორიის მიერ და შეღეს შესაბამისი აქტი.
5. ანკერებისა და ჩასაგანებელი დეტალებისთვის გამოყენებულ იქნას ლითონის ფურცელი ГОСТ 380-71-ის მიხედვით.
6. ანკერები დამზადდეს ხელის რკალური შეღუებით განლრუებულ ნახევრებში ГОСТ 19292-73-ის მიხედვით.
7. რ/ბ-ის კონსტრუქციებში გრძივი არმატურის დაკავშირება შესრულდეს გადაღებით - წინამდებარე პროექტის და სამშენებლო ნორმების და წესების მიხედვით.
8. არმატურების გადაღუნვა მოხდეს ცივად, შესაბამისი მექანიზმების მეშვეობით.
9. კარკასის ღეროვან ელემენტებში გარივი არმირება შესრულეს შეკრული არმატურის საკიდების მეშვეობით, რომელთა ბოლოები გადაიღუნოს და ჩაანკერეს კონსტრუქციის განში.
10. რ/ბ-ის კონსტრუქციებში პროექტით გათვალისწინებული B-25 კლასის ბეტონი. კონსტრუქციებში ბეტონის ჩაწყობა შესრულეს ვიბრატორის გამოყენებით.

მშენებლობის პროცესში განხორციელეს ბეტონის კლასის სისტემატიური კონტროლი, მოწოლებული პარტიიდან აღებულ იქნას ნიმუშები და შემოწმებულ იქნას ლაბორატორიულად. თანახმად სამშენებლო ნორმებისა.

ბეტონის დამზადებისას განსაკუთრებული ყურადღება მიექცეს ცემენტის შემადგენლობას და ხარისხს - დანიშნულების მიხედვით.

11. კონსტრუქციულ ნახამებზე მუშა არმატურები მიბმულია ღერძულად, მოძები მმ-მია ნაწვენები.
12. ბეტონის მომზადების შედაპირი, ასევე საძირკვლისა და სარდაფის კედლის გრუნტთან საკონტაქტო შედაპირები, დამუშავდეს და მოეწყოს პიღროიზოლაცია.
13. ლითონკონსტრუქციების დამზადებისას ახელმძღანელეთ შესაბამისად ТУ 36-2282-80 და СНиП III-18-75 "Металлические конструкций. Правила производства и приемки работ";
14. ლითონის ელემენტებისათვის მასალად გამოყენებულ იქნას ჩვეულებრივი ხარისხის ნახშირბადოვანი ფოლადი ГОСТ 380-71*-ის (СНиП-II-23-81*) მიხედვით:
15. ლითონის კონსტრუქციების ელექტროშედუღებისათვის ქარხანაში გამოყენებულ იქნას ნახევრადავტომატური ელექტროშედუღება; მშენებარე ობიექტზე ხელით ელექტროშედუღების შესრულებისას გამოყენებულ იქნას ელექტროდები ხელით რკალური შედუღებისათვის ГОСТ 9467-75-ის მიხედვით; შესაღები მავთული ГОСТ 2246-70-ის მიხედვით; ფლუსი-ГОСТ 9087-81-ის მიხედვით; ნახშარორჟანეის აირი ГОСТ 8050-76-ის მიხედვით.
16. ლითონის ელემენტების შედუღება განხორციელდეს (თუ მითითებული არ არის კონსტრუქტულად) მთი შეხების მთელ პერიმეტრზე (კონტურზე). შედუღების ნაკერის სიმაღლედ მიიღება 1.2h სადაც h არის შესაღუებელი ელემენტების სისქეებს შორის უმცირესი, არანაკლები 6 მმ-ისა
17. ლითონკონსტრუქციების კვანძებში გამოყენებული იქნას ჭანჭიკი ГОСТ 7798-70-ის მიხედვით, ფოლადის მარკა ВСт.5, ქანჩი ГОСТ 5915-70-ის მიხედვით, საელური ГОСТ 11371-98-ის მიხედვით;
18. ლითონის კონსტრუქციების ელემენტები შეელებოს СНиП-2.03.11-85-ის „სამშენებლო კონსტრუქციების დაცვა კოროზიისაგან" მიხედვით;

პროექტის მიხედვით შენობის გეომეტრიის დაცვის მიზნით მშენებლობის პროცესი უნდა მიმღინარეობდეს გეოლეზიური მეთვალყურეობის თანხლებით.

მშენებლობის პროცესში წარმოქმნილი პრობლემები, რომლებიც შეხებაში არიან წარმოდგენილი პროექტის ან ცალკეული დეტალების ცვლილებასთან, როგორც წესი, შეთანხმდეს საპროექტო ორგანიზაციასთან.

ᲜᲐᲒᲔᲑᲝᲑᲘᲡ ᲞᲐᲡᲣᲮᲘᲡᲛᲒᲔᲑᲚᲝᲑᲘᲡ ᲙᲚᲐᲡᲘ

თანახმად საქართველოს პროექტირების ნორმებისა ᲐᲜ 03.01-09 დანართი 3, განსახილველი შენობა მიეკუთვნება I კლასის ნაგებობას. ამ შემთხვევაში საიმედოობის კოეფიციენტი ნაგებობის პასუხისმგებლობის კლასის მიხედვით γ_n=1.

თანახმად საქართველოში მოქმედი პროექტირების ნორმებისა НАГРУЗКИ И ВОЗДЕЙСТВИЯ СНиП 2.01.07-85*, განსახილველ შენობის კონსტრუქციებზე მოსული დატვირთვის საიმედოობის კოეფიციენტი γ

A. შუალედი დატვირთვებისთვის:
A 1. ნაყარი გრუნტი 1,15;
A 2. რ/ბ-ის კონსტრუქციები 1,1;
A 3. ლითონის კონსტრუქციები.....1,05;
A 4. იატაკები.....1,2;
A 5. სტაციონარული დანადგარები 1,05;
B. ღროებითი დატვირთვებისთვის:
B 1. თანაბრად განაწილებული დატვირთა < 200 კგ/მ².....1,3;
B 2. თანაბრად განაწილებული დატვირთა > 200 კგ/მ².....1,2
C. თოვლის დატვირთვისთვის.....1,4;
C. ქარის დატვირთვისთვის.....1,4;

ღროებითი ნორმატიული დატვირთვები, შესაბამისად - 200 კგ/მ²,
თოვლის ნორმატიული დატვირთა - 70 კგ/მ²;
ქარის ნორმატიული დატვირთა - 70 კგ/მ²;
გრუნტის კატეგორია სეისმური თვისებების მიხედვით არის მეორე.
გაანგარიშება ჩატარებულია I და II ჯგუფის ზღვრული მდგომარეობის მიხედვით.

შენობის მზიდი კონსტრუქციის გაანგარიშება ჩატარებულია ავტომატიზებით კომპლექს "LIRA SAPR"-ის მიხედვით. საანგარიშო სქემა სივრცითია. ღრეკადი ფუძე მოღელირებულია საკების ორი კოეფიციენტით (პასკერნაკის მოღელი).

წინამდებარე ალბომში დამუშავებულია შენობის კონსტრუქციები, მარკით "კ", რომელშიც მოცემულია კონსტრუქციების მუშა ნახამები:
1. კონსტრუქციების სქემები;
2. მონ. რ/ბ-ის საძირკვლის კონსტრუქცია;
3. მონ. რ/ბ-ის კედლების და დიაფრაგმების კონსტრუქციები;
4. მონ. რ/ბ-ის სვეტების კონსტრუქციები;
5. მონ. რ/ბ-ის გადახურვის ფილის კონსტრუქციები;
6. მონ. რ/ბ-ის კიბეების კონსტრუქციები;

პროექტის დასახელება
მრავალბინიანი საცხოვრებელი სახლის პროექტი

პროექტის მისამართი
ქ. თბილისი დიდი დღიმი (ს/კ: 01.10.06.001.285)

დამკვეთი

სტადია	მარცხი	განმარტება
მპ	2023.09.30	

დაკვეთის №

CAD DWG ფაილი 01. sqemebi.dwg

მთ. კონსტრუქტორი		ა. კორტავა
შესრულა		ნ. ხუბულავა
შეამოწმა		ზ. ვაშაკიძე

ნახაზის დასახელება

განმარტებითი ბარათი

კ-0.02

A3

საანგარიშო სქემა



დეფორმაციული სქემა

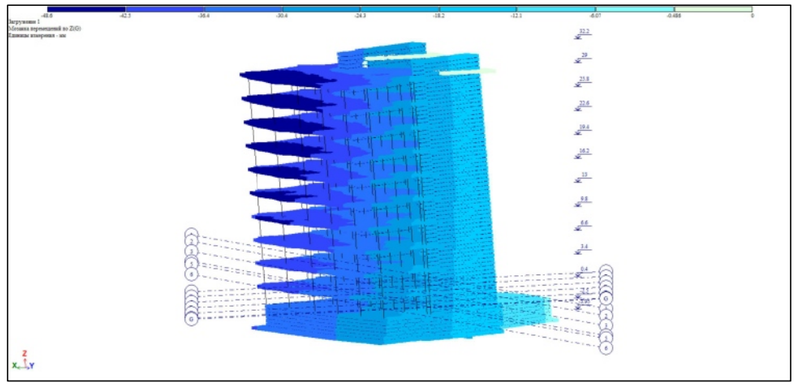

სვეტების არმირების სქემა

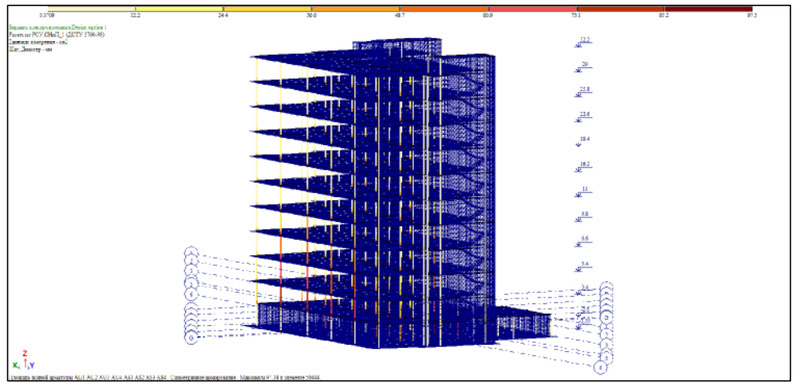

რიგელების არმირების სქემა

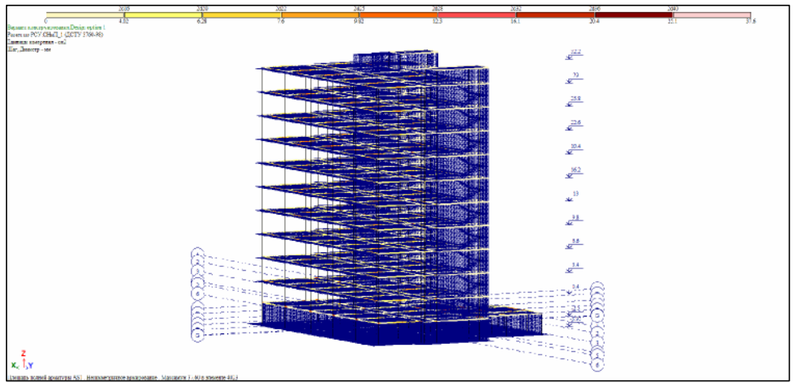

ფილების და კედლების არმირების სქემა

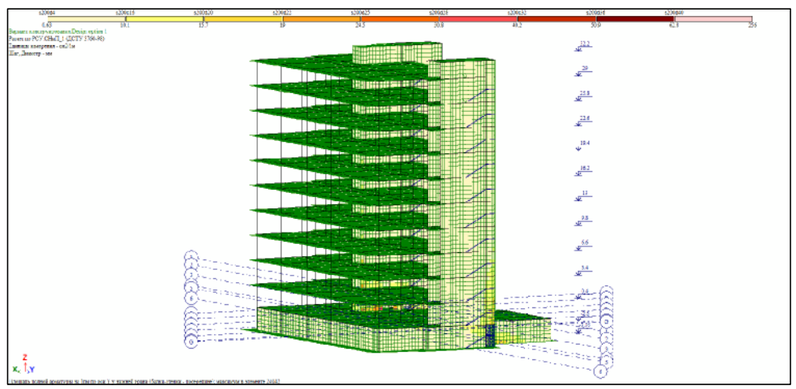

ბრუნტის რეაქცია

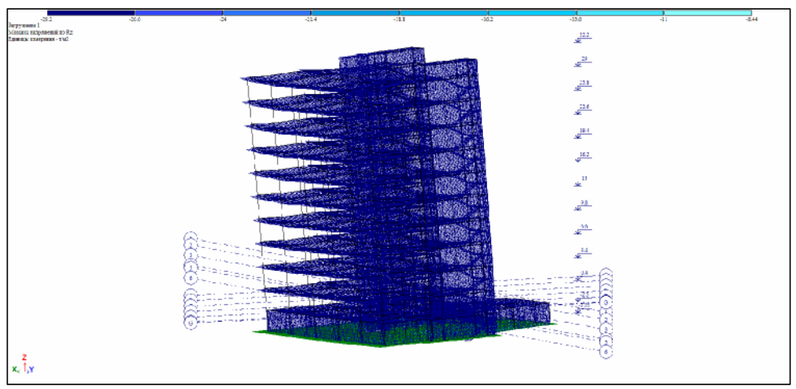

პროექტის დასახელება

მრავალბინიანი საცხოვრებელი სახლის პროექტი

პროექტის მისამართი

ქ. თბილისი დიდი დიღომი
(ს/კ: 01.10.06.001.285)

დამკვეთი

სტადია	მარცხი	განმარტება
მპ	2023.09.30	

დაკვეთის №

CAD DWG ფაილი 01. sqemebi.dwg

მთ. კონსტრუქტორი		ა. კორტავა
შესრულა		ნ. ხუბულავა
შემოწმა		ზ. ვაშაკიძე

ნახაზის დასახელება

გაანგარიშების რეზულტატები

კ-0.03

A3

Частоты собственных колебаний

№ загруж	№ формы	Собст.значения	Частоты: Круг.частота (рад/с)	Частоты: Частота (Гц)	Период (с)	Коэф.распред.	Мод.масса (%)	Сумма мод.масс (%)
3	1	0.187	5.342	0.850	1.176	0.056	0.079	0.079
3	2	0.135	7.383	1.175	0.851	- 1.731	62.041	62.120
3	3	0.109	9.204	1.465	0.683	0.604	4.206	66.327
3	4	0.052	19.093	3.039	0.329	0.125	0.544	66.871
3	5	0.046	21.860	3.479	0.287	- 0.015	0.006	66.877
3	6	0.042	23.840	3.794	0.264	0.098	0.195	67.072
3	7	0.035	28.686	4.565	0.219	0.218	0.382	67.454
3	8	0.031	32.042	5.100	0.196	0.036	0.020	67.474
3	9	0.030	33.661	5.357	0.187	0.102	0.100	67.574
3	10	0.026	37.795	6.015	0.166	0.548	5.354	72.927
3	11	0.026	38.922	6.195	0.161	0.175	0.297	73.224
3	12	0.025	40.123	6.386	0.157	- 0.245	0.474	73.698
3	13	0.025	40.577	6.458	0.155	0.044	0.032	73.730
3	14	0.023	43.630	6.944	0.144	0.718	0.981	74.711
3	15	0.023	43.833	6.976	0.143	1.513	0.197	74.908
3	16	0.022	45.787	7.287	0.137	- 1.457	5.370	80.278
3	17	0.021	46.661	7.426	0.135	0.601	1.188	81.466
3	18	0.021	47.507	7.561	0.132	- 0.871	0.334	81.800
3	19	0.021	48.443	7.710	0.130	1.621	0.019	81.819
3	20	0.020	49.367	7.857	0.127	0.965	0.104	81.923
3	21	0.020	50.130	7.978	0.125	- 0.280	0.046	81.969
3	22	0.019	52.668	8.382	0.119	- 0.074	0.004	81.973
3	23	0.019	53.322	8.487	0.118	0.317	0.161	82.134
3	24	0.019	53.513	8.517	0.117	0.077	0.006	82.140
3	25	0.018	54.247	8.634	0.116	0.316	0.047	82.187
3	26	0.018	55.003	8.754	0.114	- 0.027	0.000	82.187
3	27	0.018	55.183	8.783	0.114	- 0.074	0.032	82.220
3	28	0.018	56.106	8.930	0.112	- 0.110	0.012	82.232
3	29	0.018	56.394	8.975	0.111	- 0.297	0.155	82.387
3	30	0.018	56.910	9.058	0.110	0.118	0.021	82.407
3	31	0.017	57.162	9.098	0.110	- 0.068	0.006	82.413
3	32	0.017	57.945	9.222	0.108	- 0.066	0.004	82.417
4	1	0.187	5.342	0.850	1.176	1.567	62.964	62.964
4	2	0.135	7.383	1.175	0.851	0.139	0.398	63.363
4	3	0.109	9.204	1.465	0.683	0.459	2.430	65.792
4	4	0.052	19.093	3.039	0.329	0.003	0.000	65.792
4	5	0.046	21.860	3.479	0.287	0.666	11.982	77.775
4	6	0.042	23.840	3.794	0.264	0.210	0.892	78.667
4	7	0.035	28.686	4.565	0.219	- 0.007	0.000	78.667
4	8	0.031	32.042	5.100	0.196	- 0.008	0.001	78.668
4	9	0.030	33.661	5.357	0.187	- 0.038	0.014	78.682
4	10	0.026	37.795	6.015	0.166	- 0.137	0.336	79.018
4	11	0.026	38.922	6.195	0.161	0.096	0.089	79.107

პროექტის დასახელება

მრავალბინიანი საცხოვრებელი სახლის პროექტი

პროექტის მისამართი

ქ. თბილისი დიდი დიღომი (ს/კ: 01.10.06.001.285)

დამკვეთი

სტადია	თარიღი	განმარტება
მპ	2023.09.30	

დაკვეთის №

CAD DWG ფაილი 01. sqemebi.dwg

მთ. კონსტრუქტორი ა. კორტავა

შეასრულა ნ. ხუბულავა

შეამოწმა გ. ვაშაკიძე

ნახაზის დასახელება

მოდალური ანალიზის შედეგები

კ-0.04

A3

საძირკვლის კონსტრუქციის საყალიბე გეგმა -3.000 ნიშნულზე

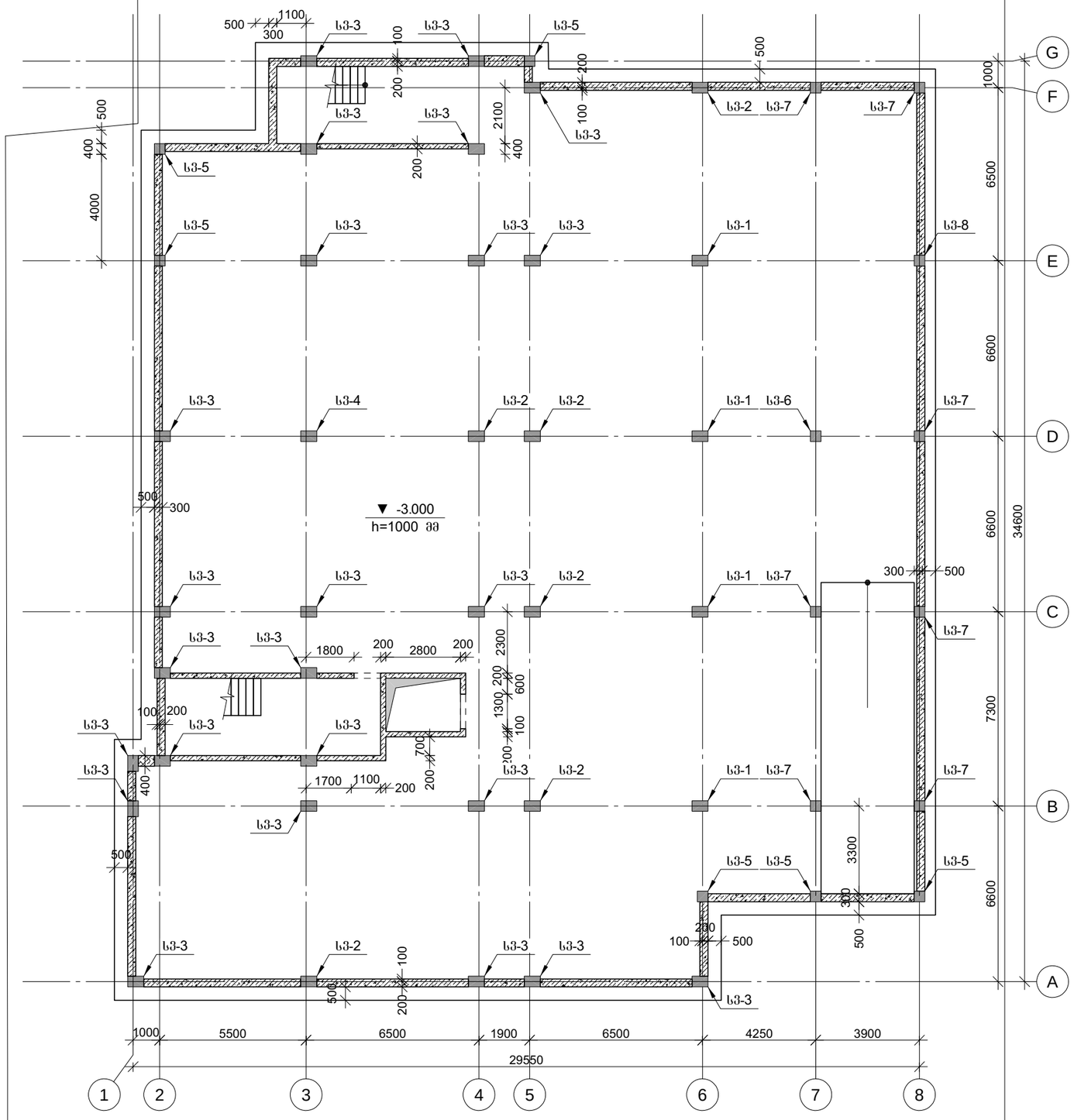

პროექტის დასახელება

მრავალბინიანი საცხოვრებელი სახლის პროექტი

პროექტის მისამართი

ქ. თბილისი დიდი დიღომი
(ს/კ: 01.10.06.001.285)

დამკვეთი

სტადია	ფარული	განმარტება
მპ	2023.09.30	

დაკვეთის №

CAD DWG ფაილი 01. sqemebi.dwg

მთ. კონსტრუქტორი ა. კორტავა

შესრულა ნ. ხუბულავა

შეამოწმა ზ. ვაშაკიძე

ნახაზის დასახელება

საძირკვლის კონსტრუქციის საყალიბე გეგმა -3.000 ნიშნულზე

კ-1.01

A3

გაღახურვის კონსტრუქციის საყალიბე გეგმა -0.100 ნიშნულზე

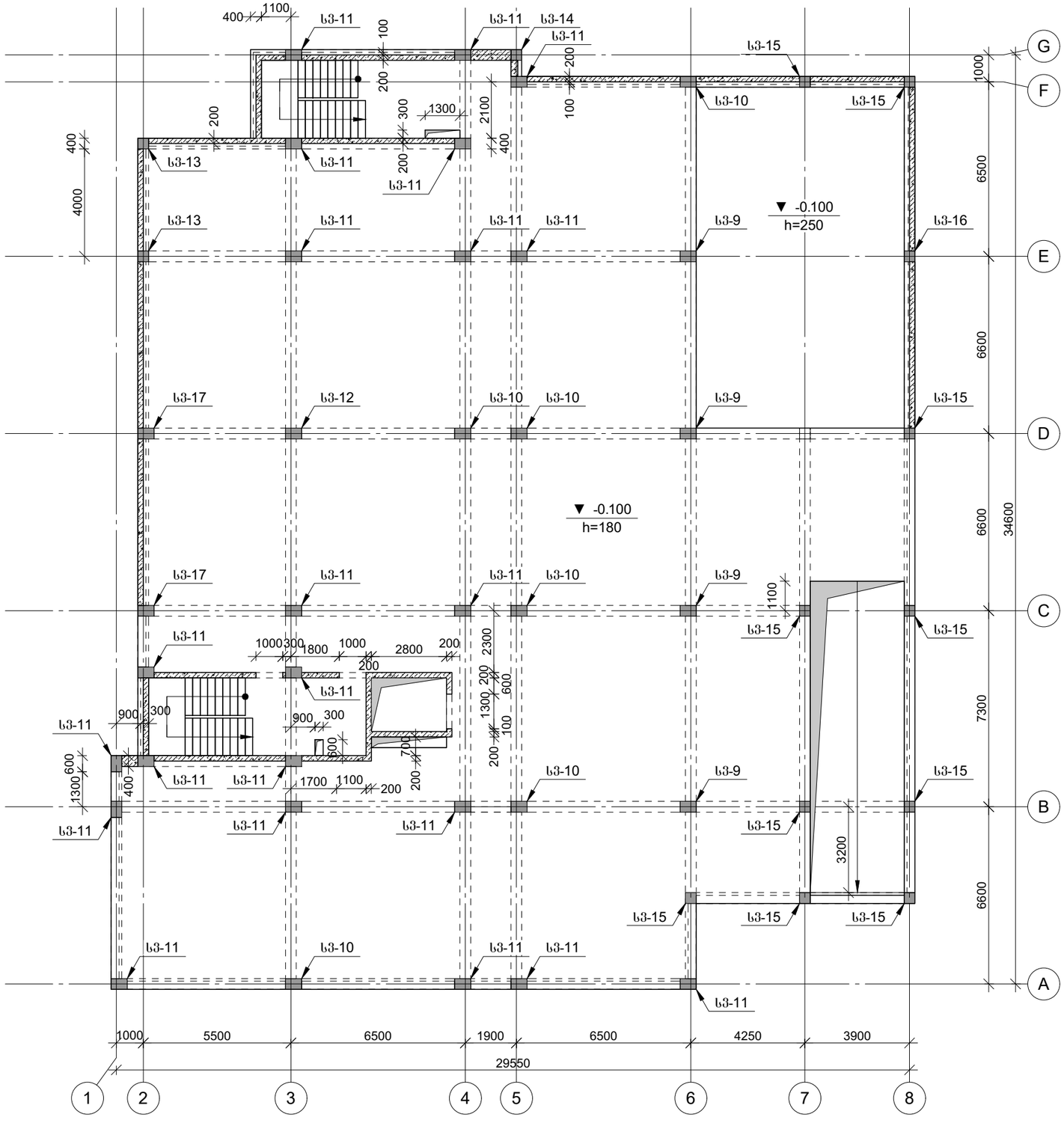

პროექტის დასახელება

მრავალბინიანი საცხოვრებელი სახლის პროექტი

პროექტის მისამართი

ქ. თბილისი დიდი დიღომი
(ს/კ: 01.10.06.001.285)

დამკვეთი

სტადია	ოარიდი	განმარტება
მპ	2024.06.17	

დაკვეთის №

CAD DWG ფაილი 01. sqemebi.dwg

მთ. კონსტრუქტორი		ა. კორტავა
შეასრულა		ნ. ხუბულავა
შეამოწმა		გ. ვაშაკიძე

ნახაზის დასახელება

გაღახურვის კონსტრუქციის საყალიბე გეგმა -0.100 ნიშნულზე

კ-1.02

A3

გადახურვის კონსტრუქციის საყალიბე გეგმა +2.900 ნიშნულზე

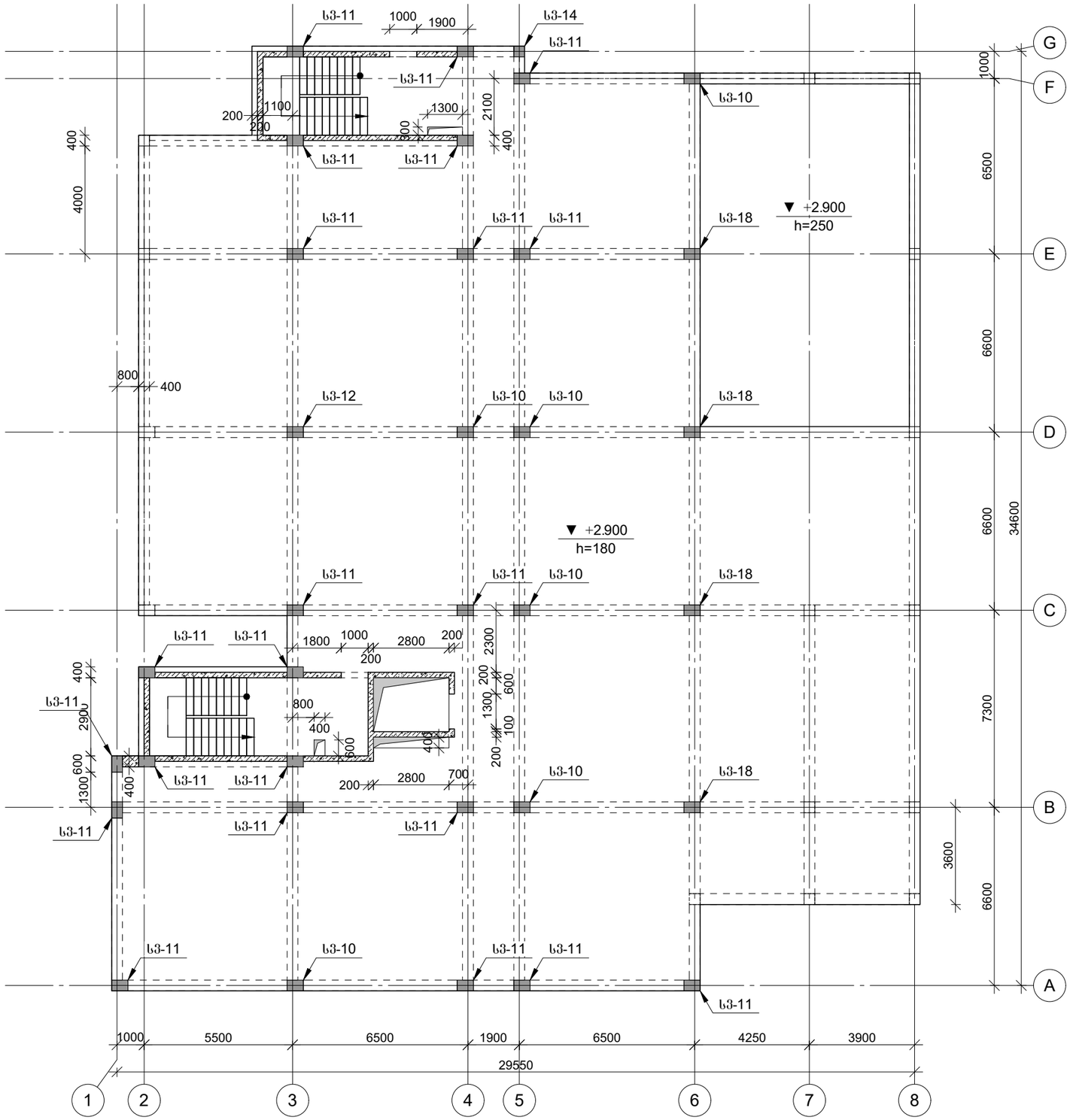

პროექტის დასახელება

მრავალბინიანი საცხოვრებელი სახლის პროექტი

პროექტის მისამართი

ქ. თბილისი დიდი დიღომი
(ს/კ: 01.10.06.001.285)

დამკვეთი

სტადია	ოპრიღი	განმარტება
მპ	2024.06.17	

დაკვეთის №

CAD DWG ფაილი 01. sqemebi.dwg

მთ. კონსტრუქტორი		ა. კორტავა
შეასრულა		ნ. ხუბულავა
შეამოწმა		გ. ვაშაკიძე

ნახაზის დასახელება

გადახურვის კონსტრუქციის საყალიბე გეგმა +2.900 ნიშნულზე

კ-1.03

A3

გადახურვის კონსტრუქციის საყალიბე გეგმა +5.900 ნიშნულზე

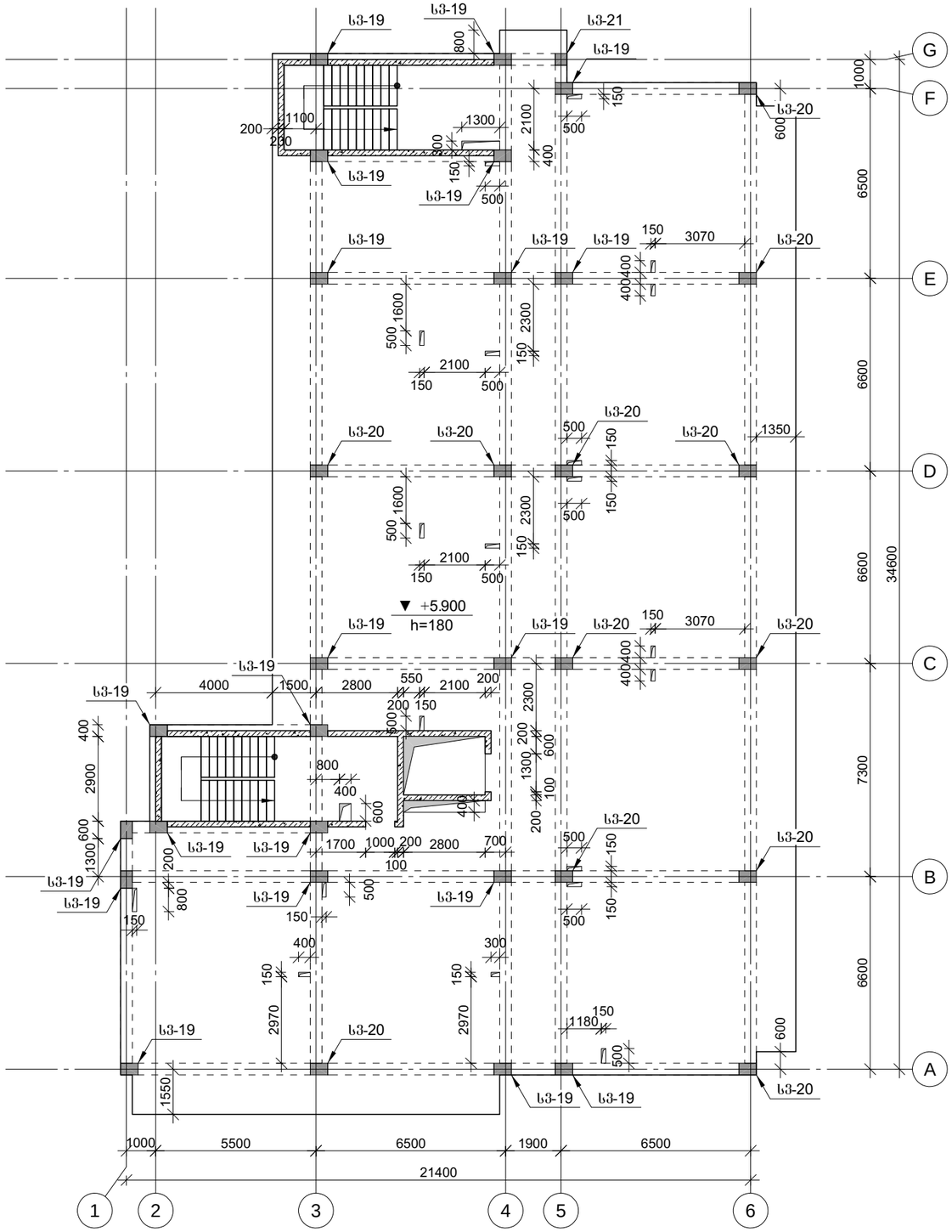
სვ-19
სვ-21
სვ-20
სვ-19
▼ +5.900
h=180
სვ-19
სვ-20
სვ-20
სვ-19
სვ-19
სვ-19
სვ-20
სვ-20
სვ-20
სვ-19
სვ-19
სვ-19
სვ-20
სვ-19
სვ-19
სვ-19
სვ-20
სვ-19
სვ-19
სვ-19

გადახურვის კონსტრუქციის საყალიბე გეგმა +9.100 ნიშნულზე

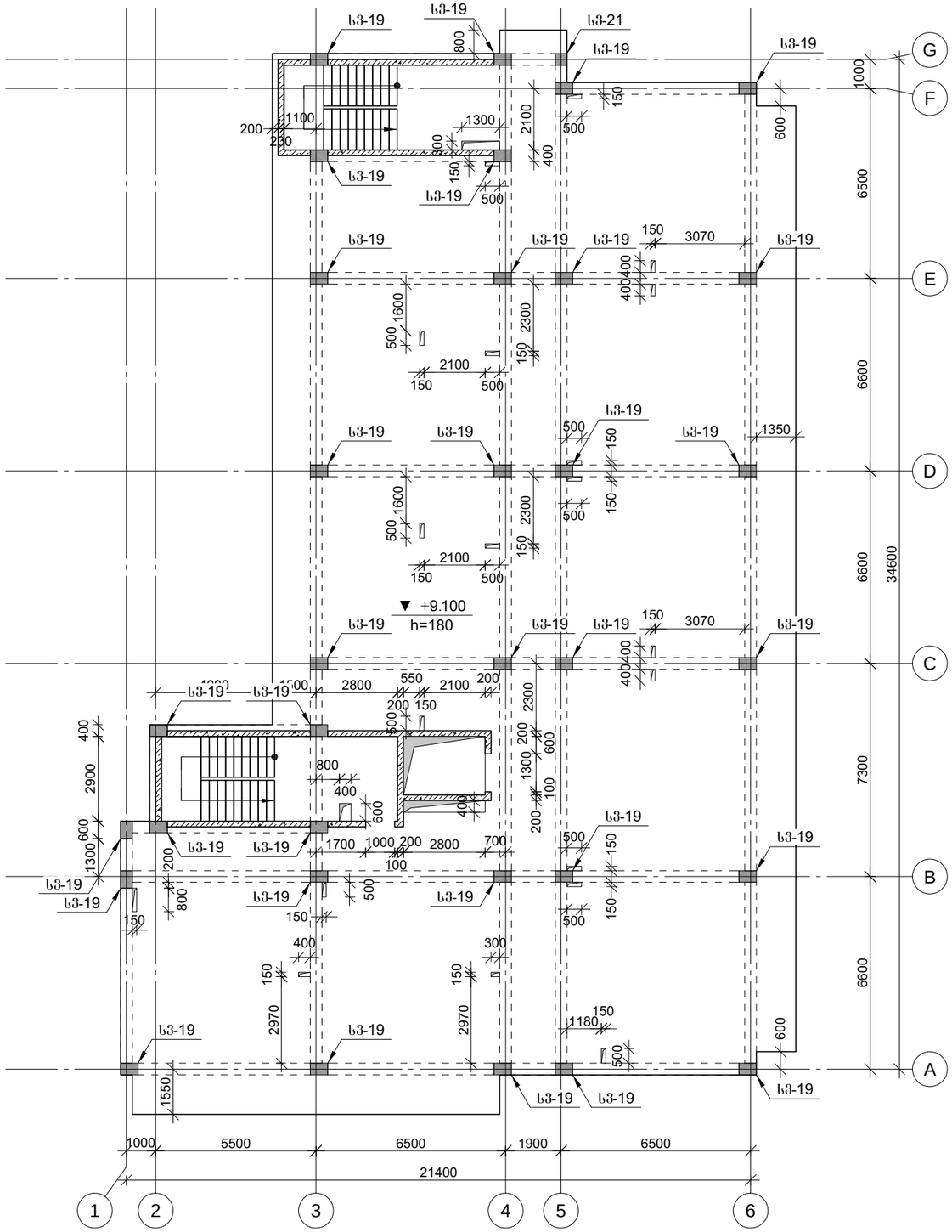

პროექტის დასახელება

მრავალბინიანი საცხოვრებელი სახლის პროექტი

პროექტის მისამართი

ქ. თბილისი დიდი დიღომი
(ს/კ: 01.10.06.001.285)

დამკვეთი

სტადია	მარტივი	განმარტება
მპ	2023.09.30	

დაკვეთის №

CAD DWG ფაილი 01. sqemebi.dwg

მთ. კონსტრუქტორი	ა. კორძაია
შესრულა	ნ. ხუბულავა
შეამოწმა	გ. ვაშაკიძე

ნახაზის დასახელება

გადახურვის კონსტრუქციის საყალიბე გეგმა +9.100 ნიშნულზე

კ-1.05

A3

გადახურვის კონსტრუქციის საყალიბე გეგმა +12.300 ნიშნულზე

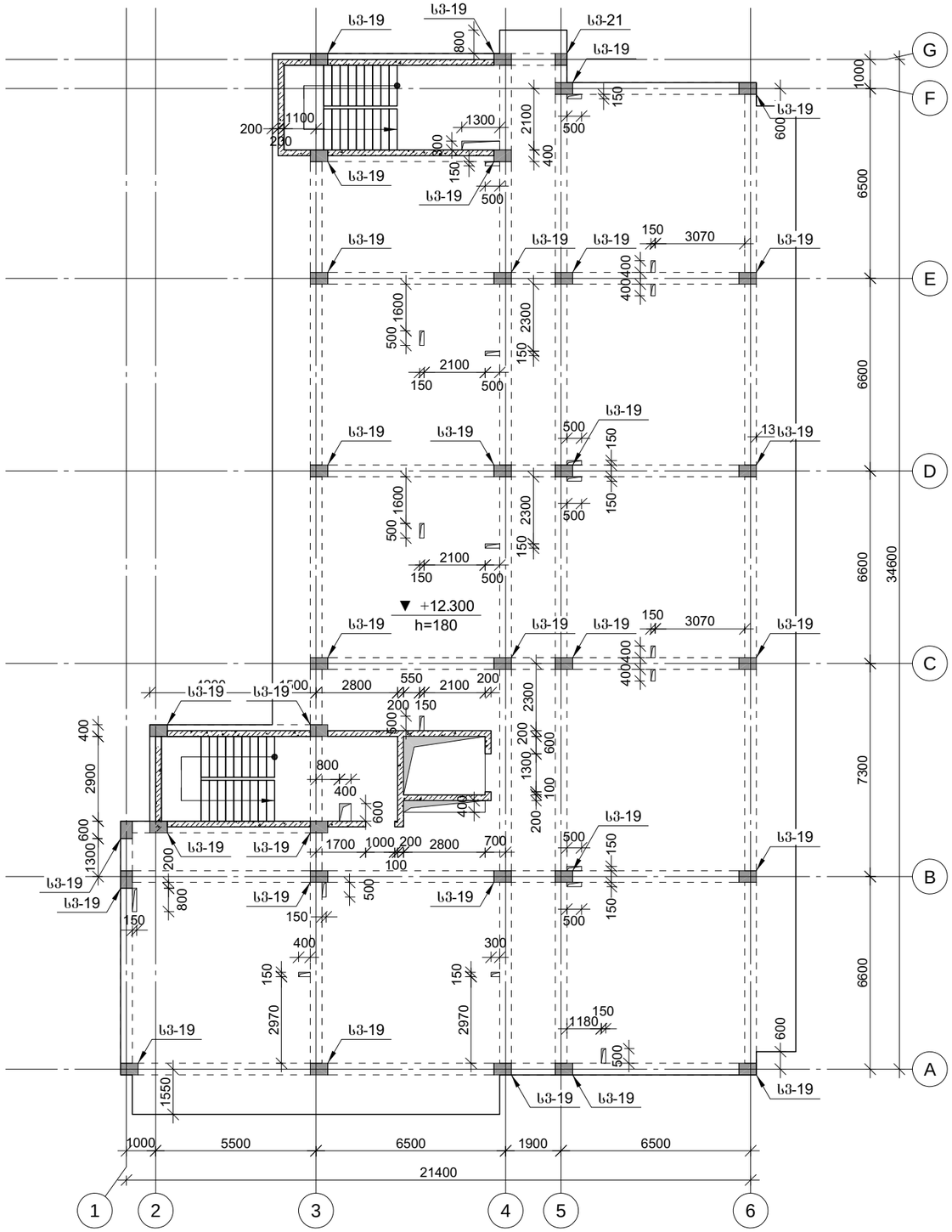

პროექტის დასახელება

მრავალბინიანი საცხოვრებელი სახლის პროექტი

პროექტის მისამართი

ქ. თბილისი დიდი დიღომი
(ს/კ: 01.10.06.001.285)

დამკვეთი

სტადია	მარტივი	განმარტება
ვე	2023.09.30	

დაკვეთის №

CAD DWG ფაილი 01. sqemebi.dwg

მთ. კონსტრუქტორი	ა. კორძაია
შესრულა	ნ. ხუბულავა
შეამოწმა	გ. ვაშაკიძე

ნახაზის დასახელება

გადახურვის კონსტრუქციის საყალიბე გეგმა +12.300 ნიშნულზე

კ-1.06

A3

გადახურვის კონსტრუქციის საყალიბე გეგმა +15.500 ნიშნულზე

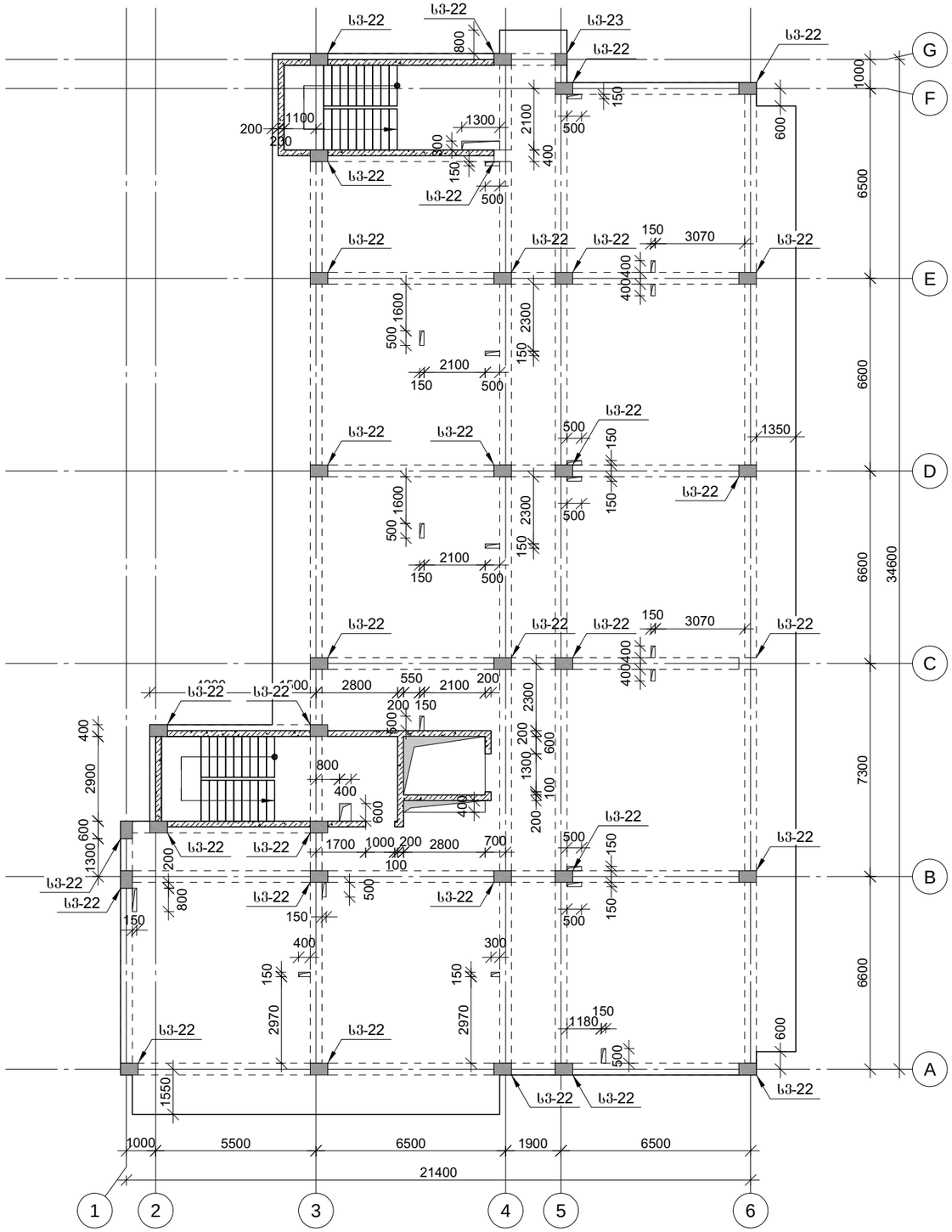

პროექტის დასახელება

მრავალბინიანი საცხოვრებელი სახლის პროექტი

პროექტის მისამართი

ქ. თბილისი დიდი დიღომი
(ს/კ: 01.10.06.001.285)

დამკვეთი

სტადია	მარტივი	განმარტება
ვე	2023.09.30	

დაკვეთის №

CAD DWG ფაილი 01. sqemebi.dwg

მთ. კონსტრუქტორი ა. კორძაია

შესრულა ნ. ხუბულავა

შეამოწმა ვ. ვაშაკიძე

ნახაზის დასახელება

გადახურვის კონსტრუქციის საყალიბე გეგმა +15.500 ნიშნულზე

კ-1.07

A3

გადახურვის კონსტრუქციის საყალიბე გეგმა +18.700 ნიშნულზე

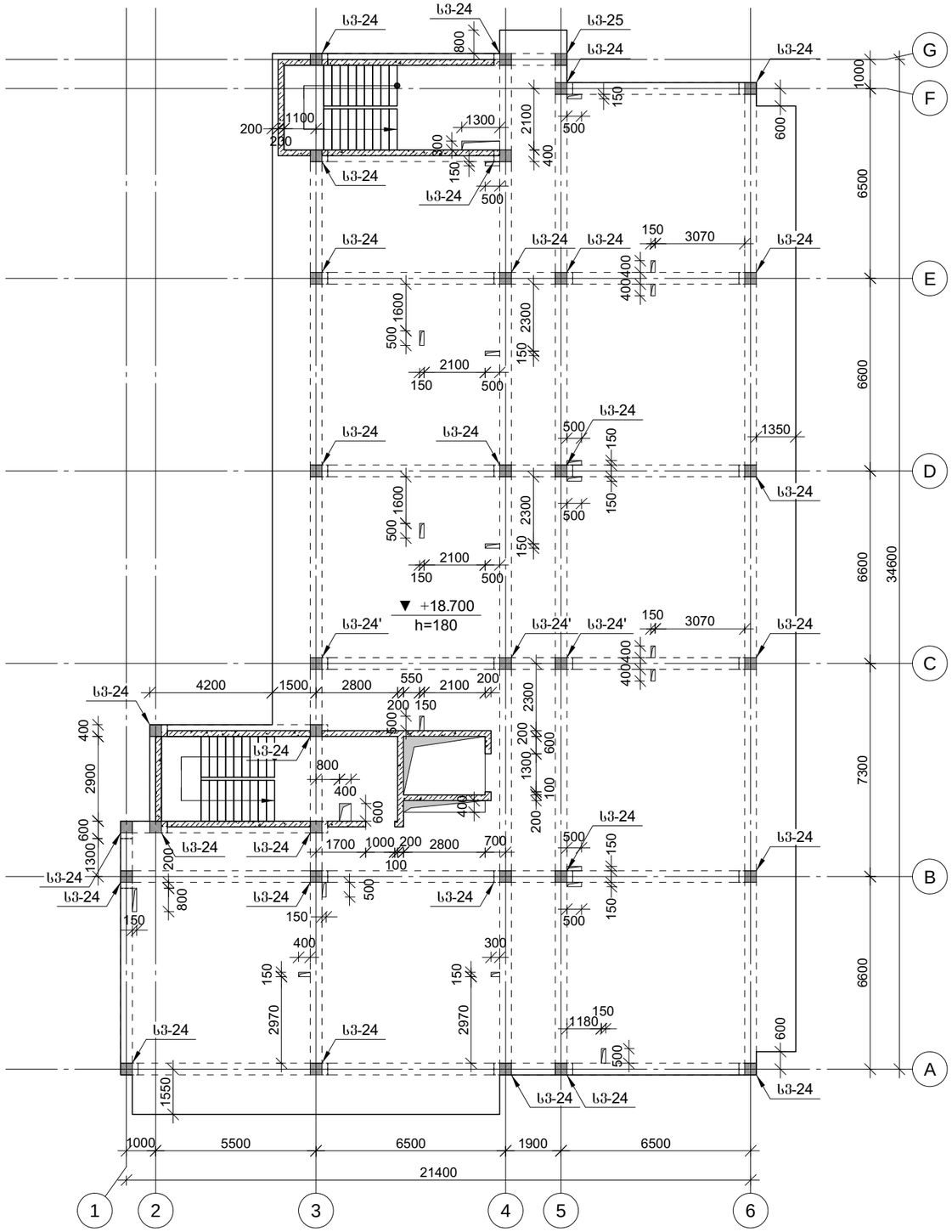

პროექტის დასახელება

მრავალბინიანი საცხოვრებელი სახლის პროექტი

პროექტის მისამართი

ქ. თბილისი დიდი დიღომი
(ს/კ: 01.10.06.001.285)

დამკვეთი

სტადია	მარტივი	განმარტება
ვე	2023.09.30	

დაკვეთის №

CAD DWG ფაილი 01. sqemebi.dwg

მთ. კონსტრუქტორი	ა. კორძაია
შესრულა	ნ. ხუბულავა
შეამოწმა	ზ. ვაშაკიძე

ნახაზის დასახელება

გადახურვის კონსტრუქციის საყალიბე გეგმა +18.700 ნიშნულზე

კ-1.08

A3

გადახურვის კონსტრუქციის საყალიბე გეგმა +21.900 ნიშნულზე

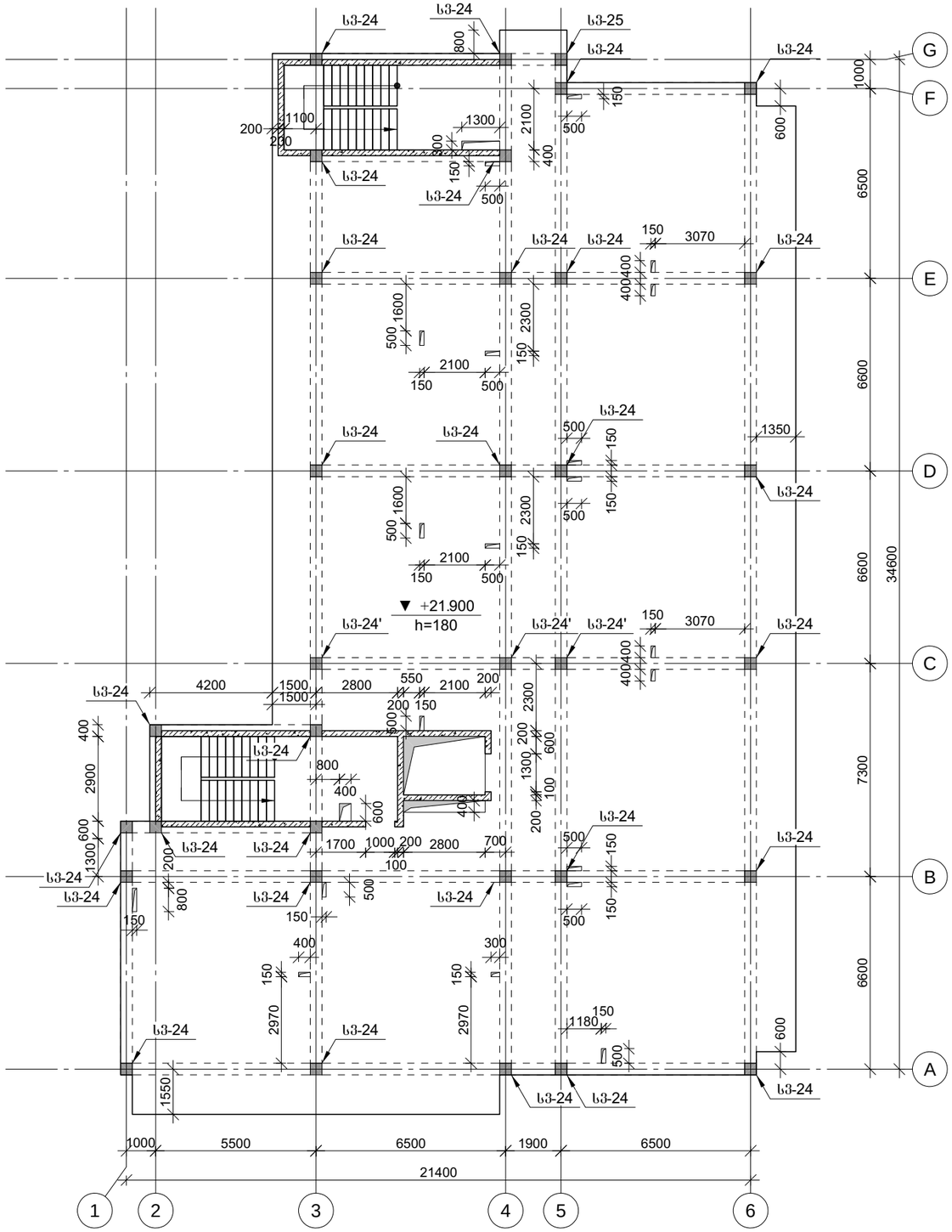

პროექტის დასახელება

მრავალბინიანი საცხოვრებელი სახლის პროექტი

პროექტის მისამართი

ქ. თბილისი დიდი დიღომი
(ს/კ: 01.10.06.001.285)

დამკვეთი

სტადია	მარტივი	განმარტება
ვე	2023.09.30	

დაკვეთის №

CAD DWG ფაილი 01. sqemebi.dwg

მთ. კონსტრუქტორი	ა. კორძაია
შესრულა	ნ. ხუბულავა
შეამოწმა	გ. ვაშაკიძე

ნახაზის დასახელება

გადახურვის კონსტრუქციის საყალიბე გეგმა +21.900 ნიშნულზე

კ-1.09

A3

გადახურვის კონსტრუქციის საყალიბე გეგმა +25.100 ნიშნულზე

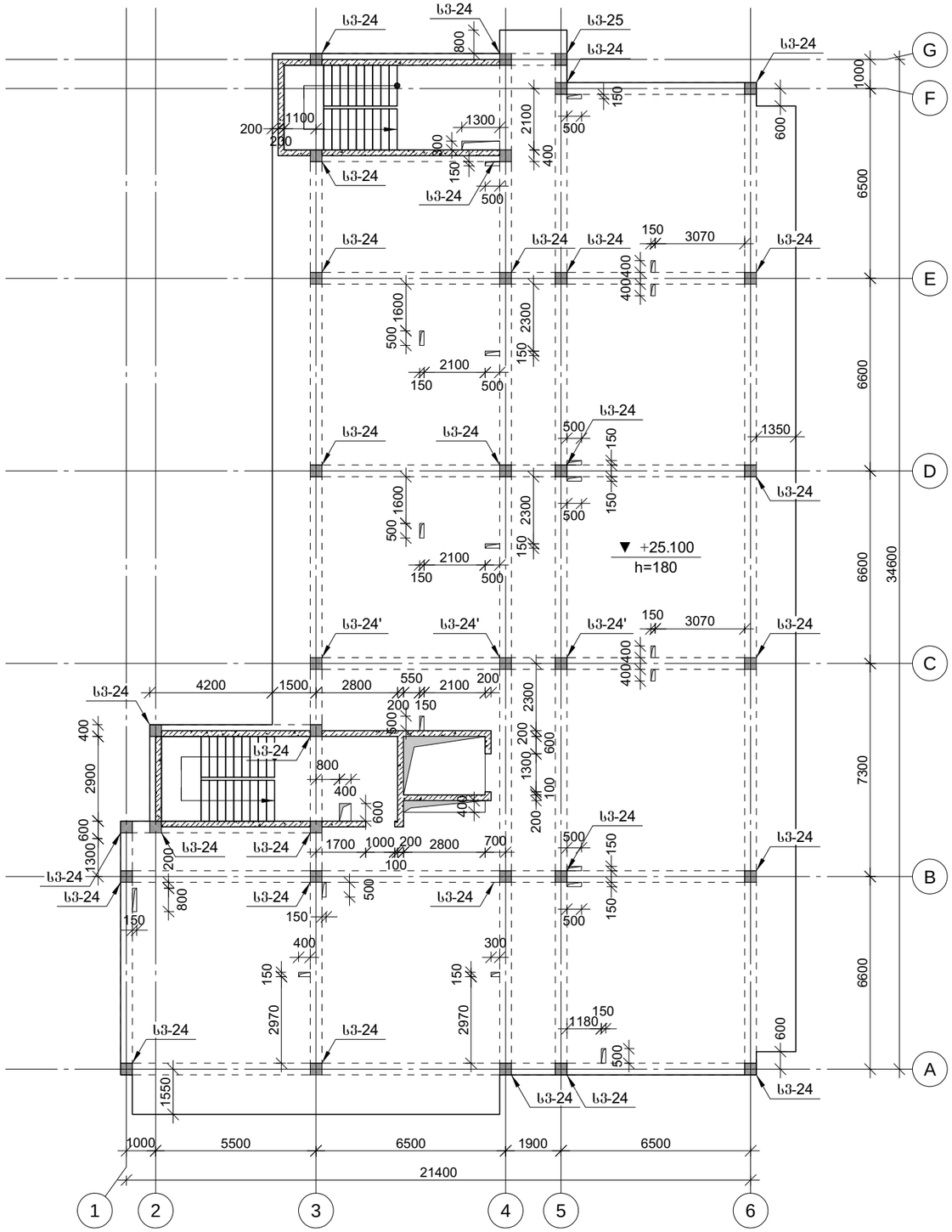

პროექტის დასახელება

მრავალბინიანი საცხოვრებელი სახლის პროექტი

პროექტის მისამართი

ქ. თბილისი დიდი დიღომი
(ს/კ: 01.10.06.001.285)

დამკვეთი

სტადია	მარტლი	განმარტება
ვე	2023.09.30	

დაკვეთის №

CAD DWG ფაილი 01. sqemebi.dwg

მთ. კონსტრუქტორი	ა. კორძაია
შესრულა	ნ. ხუბულავა
შეამოწმა	გ. ვაშაკიძე

ნახაზის დასახელება

გადახურვის კონსტრუქციის საყალიბე გეგმა +25.100 ნიშნულზე

კ-1.10

A3

გადახურვის კონსტრუქციის საყალიბე გეგმა +28.300 ნიშნულზე

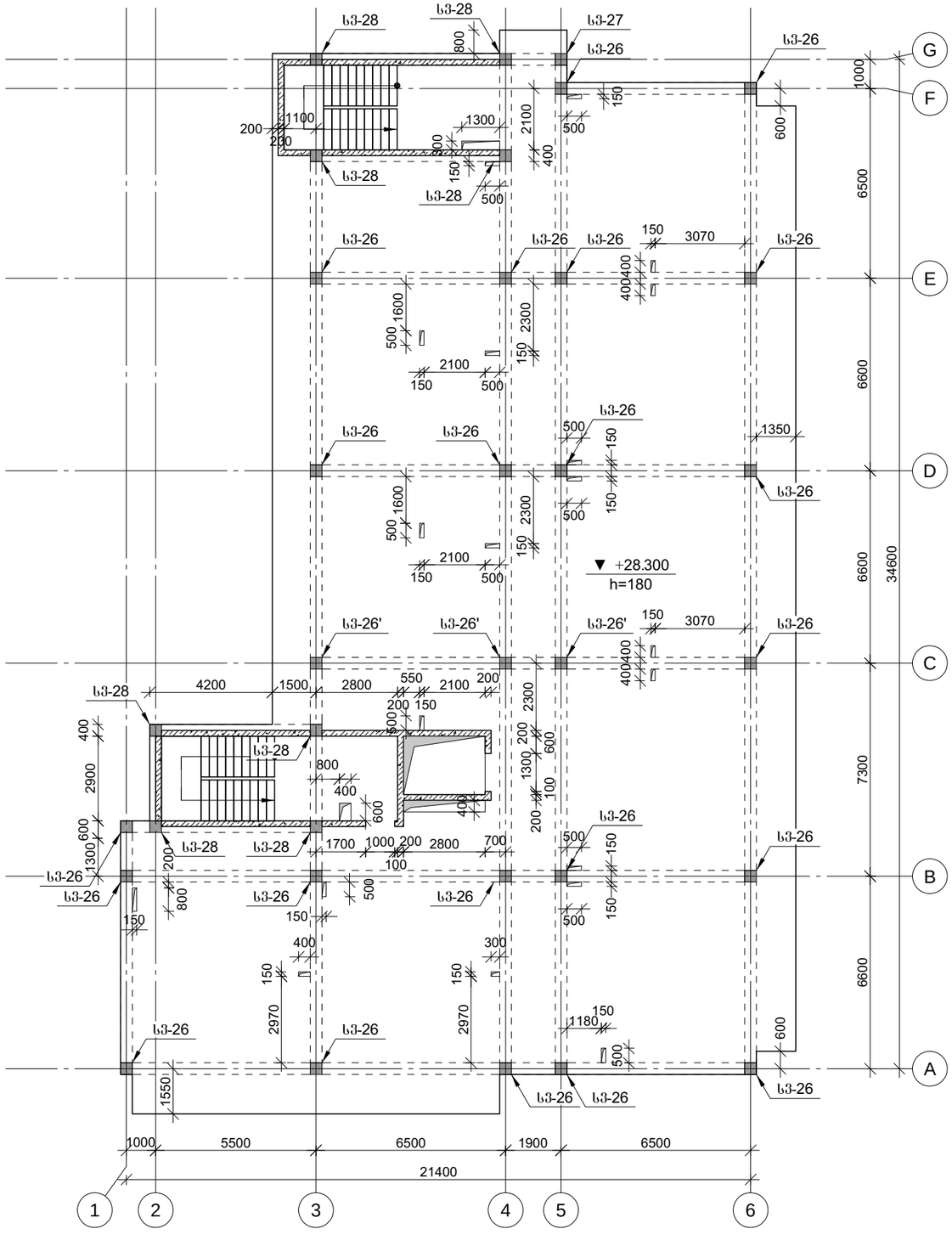

პროექტის დასახელება

მრავალბინიანი საცხოვრებელი სახლის პროექტი

პროექტის მისამართი

ქ. თბილისი დიდი დიღომი
(ს/კ: 01.10.06.001.285)

დამკვეთი

სტადია	ოპერატიული	განმარტება
ემპ	2023.09.30	

დაკვეთის №

CAD DWG ფაილი 01. sqemebi.dwg

მთ. კონსტრუქტორი		ა. კორძაია
შესრულა		ნ. ხუბულავა
შეამოწმა		ზ. ვაშაკიძე

ნახაზის დასახელება

გადახურვის კონსტრუქციის საყალიბე გეგმა +28.300 ნიშნულზე

კ-1.11

A3

გადახურვის კონსტრუქციის საყალიბე გეგმა +31.500 ნიშნულზე

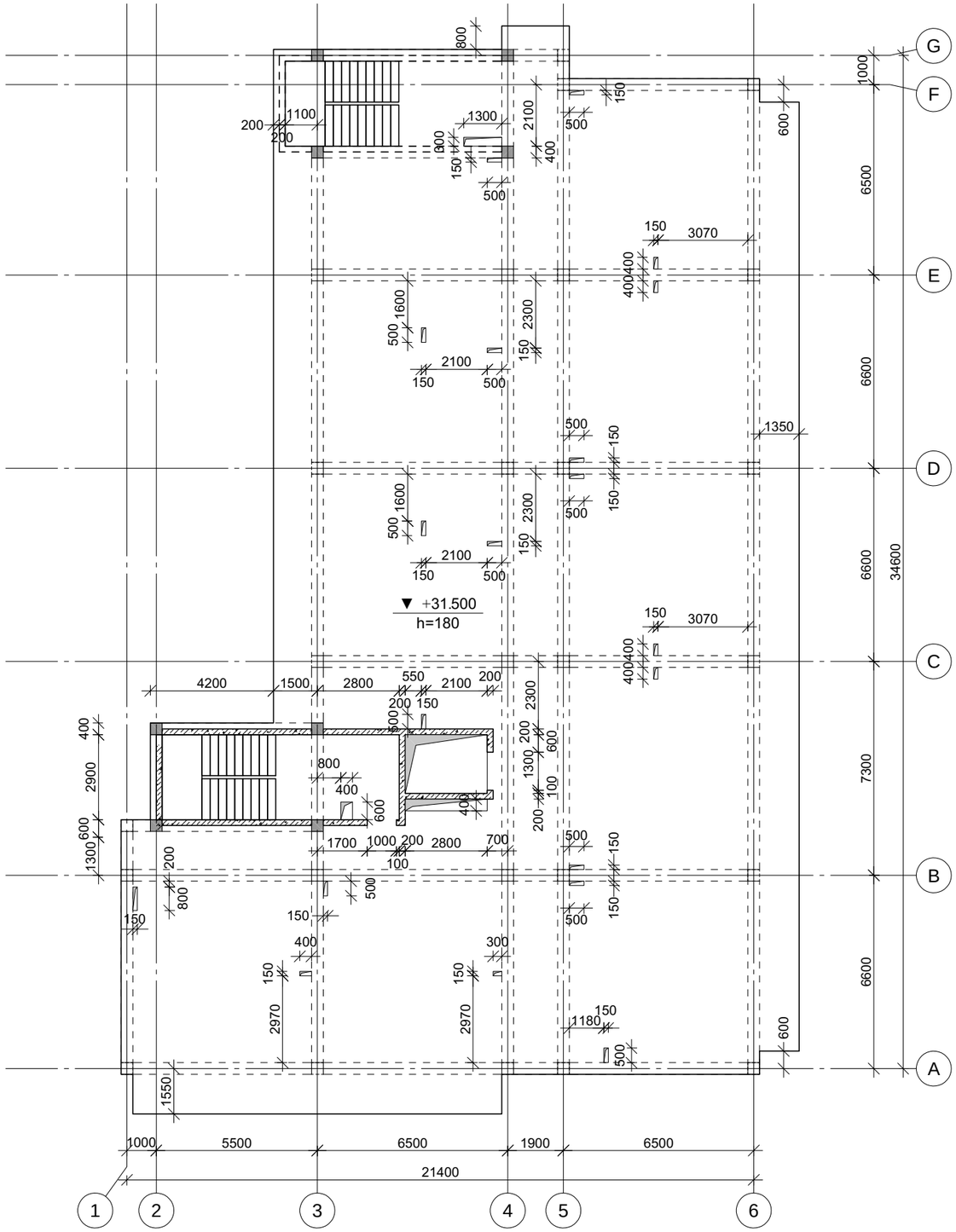

პროექტის დასახელება

მრავალბინიანი საცხოვრებელი სახლის პროექტი

პროექტის მისამართი

ქ. თბილისი დიდი დიღომი
(ს/კ: 01.10.06.001.285)

დამკვეთი

სტადია	მარტლი	განმარტება
მპ	2023.09.30	

დაკვეთის №

CAD DWG ფაილი 01. sqemebi.dwg

მთ. კონსტრუქტორი	ა. კორტავა
შესრულა	ნ. ხუბულავა
შეამოწმა	გ. ვაშაკიძე

ნახაზის დასახელება

გადახურვის კონსტრუქციის საყალიბე გეგმა +31.500 ნიშნულზე

კ-1.12

A3

გადახურვის კონსტრუქციის საყალიბე გეგმა +33.800 ნიშნულზე

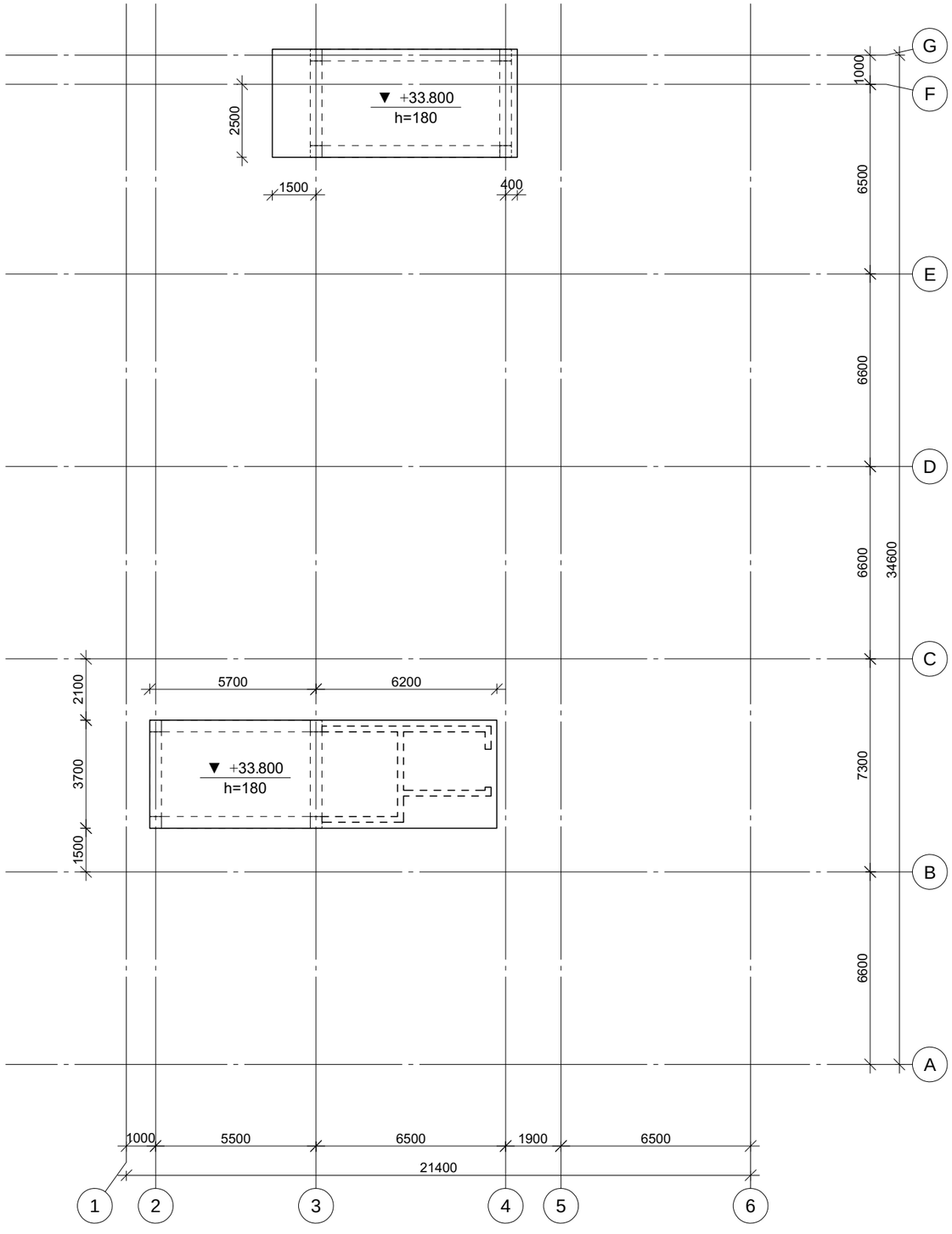

პროექტის დასახელება

მრავალბინიანი საცხოვრებელი სახლის პროექტი

პროექტის მისამართი

ქ. თბილისი დიდი დიღომი
(ს/კ: 01.10.06.001.285)

დამკვეთი

სტადია	მარცხი	განმარტება
მპ	2023.09.30	

დაკვეთის №

CAD DWG ფაილი 01. sqemebi.dwg

მთ. კონსტრუქტორი		ა. კორტავა
შესრულა		ნ. ხუბულავა
შეამოწმა		ზ. ვაშაკიძე

ნახაზის დასახელება

გადახურვის კონსტრუქციის საყალიბე გეგმა +33.800 ნიშნულზე

კ-1.13

A3

საძირკვლის ფილის ქვედა შრის არმირება ჰორიზონტალური მიმართულებით -3.000 ნიშნულზე (ბადე-1)

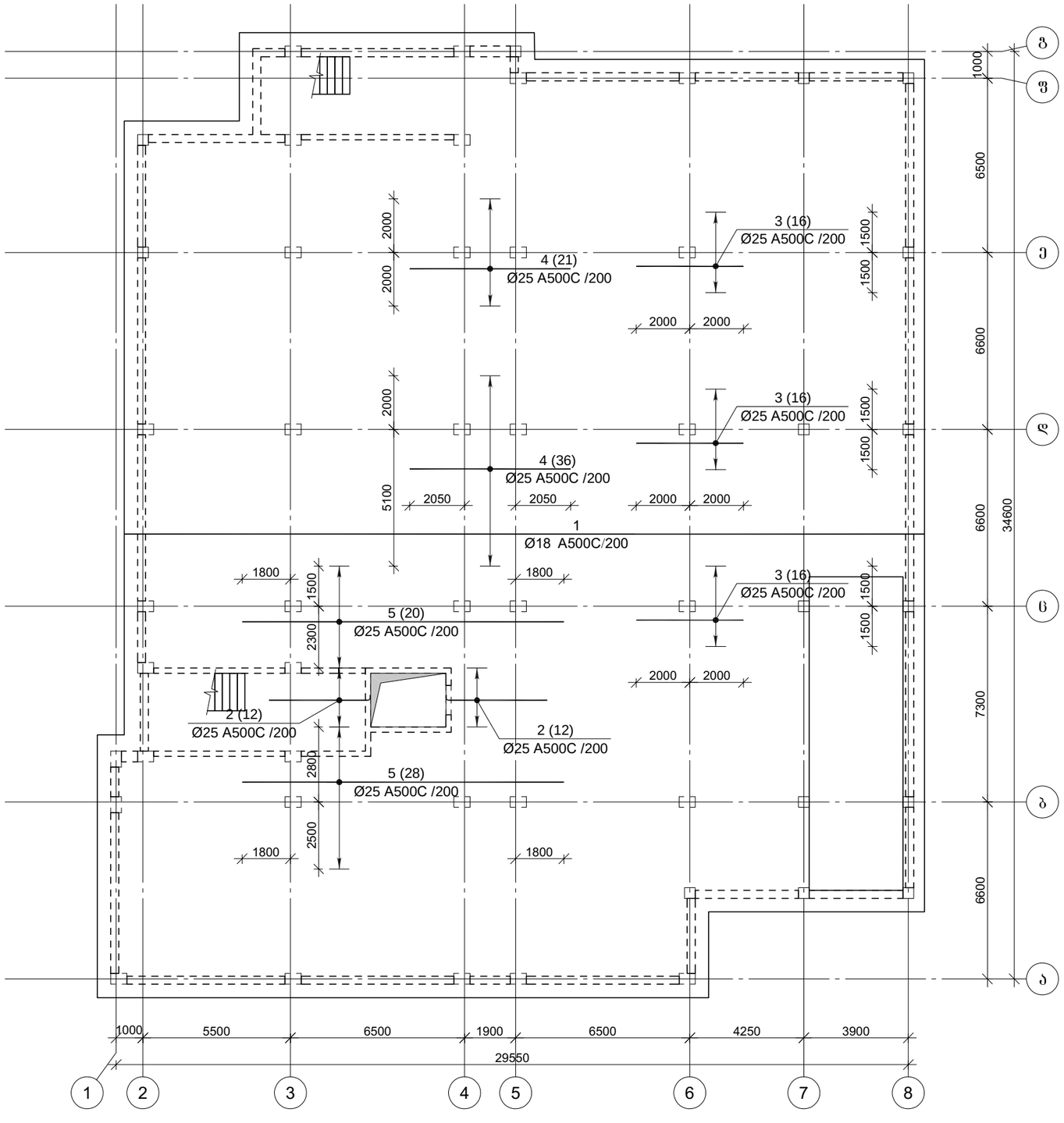

პროექტის დასახელება

მრავალბინიანი საცხოვრებელი სახლის პროექტი

პროექტის მისამართი

ქ. თბილისი დიდი დიღომი
(ს/კ: 01.10.06.001.285)

დამკვეთი

სტადია	თარიღი	განმარტება
მპ	2024.06.17	

დაკვეთის №

CAD DWG ფაილი 02. sadzirkveli.dwg

მთ. კონსტრუქტორი		ა. კორძაია
შესრულა		ნ. ხუციშვილი
შეამოწმა		გ. ვაშაკიძე

ნახაზის დასახელება

საძირკვლის ფილის ქვედა შრის არმირება ჰორიზონტალური მიმართულებით -3.000 ნიშნულზე (ბადე-1)

კ-2.01

A3

საძირკვლის ფილის ქვედა შრის არმირება ვერტიკალური მიმართულებით 3.000 ნიშნულზე (ბადე-1)

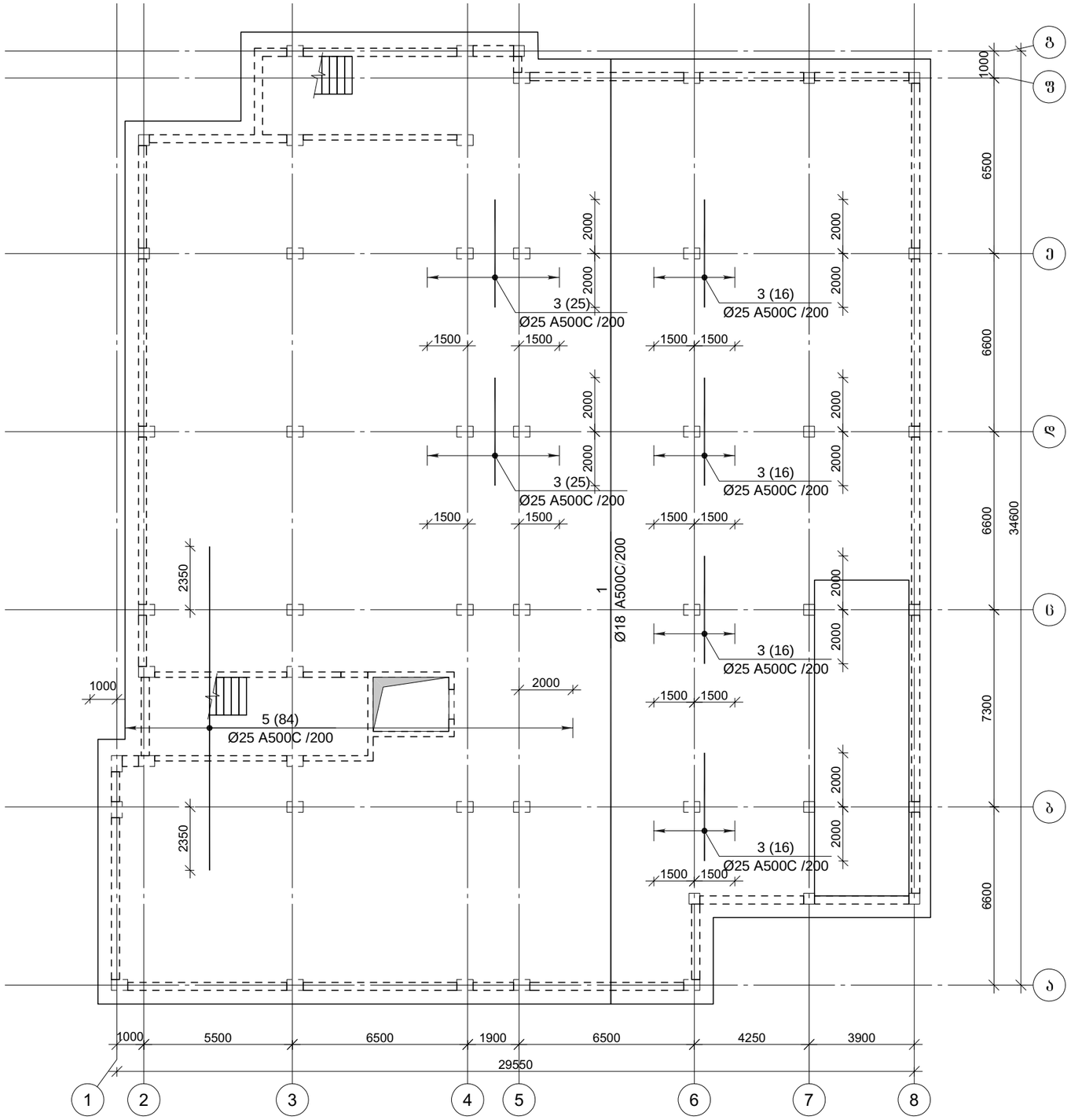

პროექტის დასახელება

მრავალბინიანი საცხოვრებელი სახლის პროექტი

პროექტის მისამართი

ქ. თბილისი დიდი დიღომი (ს/კ: 01.10.06.001.285)

დამკვეთი

სტადია	მარტილი	განმარტება
მპ	2024.06.17	

დაკვეთის №

CAD DWG ფაილი 02. sadzirkveli.dwg

მთ. კონსტრუქტორი		ა. კორტავა
შესრულა		ნ. ხუბულავა
შეამოწმა		ზ. ვაშაკიძე

ნახაზის დასახელება

საძირკვლის ფილის ქვედა შრის არმირება ვერტიკალური მიმართულებით 3.000 ნიშნულზე (ბადე-1)

კ-2.02

A3

საძირკვლის ფილის ქვედა შრის არმირება -3.000 ნიშნულზე (ბადე-2)

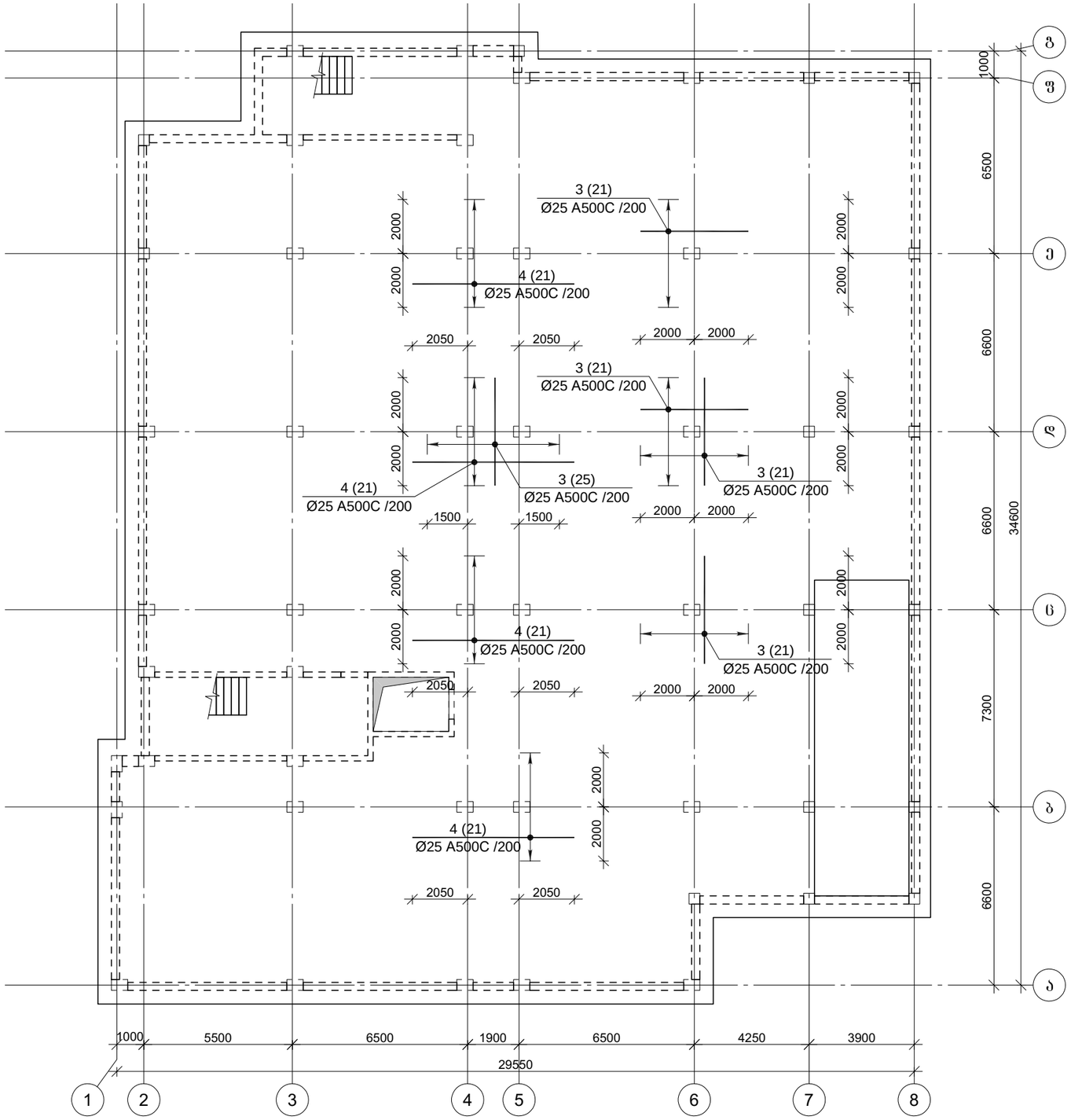

პროექტის დასახელება

მრავალბინიანი საცხოვრებელი სახლის პროექტი

პროექტის მისამართი

ქ. თბილისი დიდი დიღომი
(ს/კ: 01.10.06.001.285)

დამკვეთი

სტადია	მარტივი	განმარტება
ვპ	2024.06.17	

დაკვეთის №

CAD DWG ფაილი 02. sadzirkveli.dwg

მთ. კონსტრუქტორი		ა. კორტავა
შესრულა		ნ. ხუბულავა
შეამოწმა		ზ. ვაშაკიძე

ნახაზის დასახელება

საძირკვლის ფილის ქვედა შრის არმირება -3.000 ნიშნულზე (ბადე-2)

კ-2.03

A3

საძირკვლის ფილის გედა შრის არმირება -3.000 ნიშნულზე

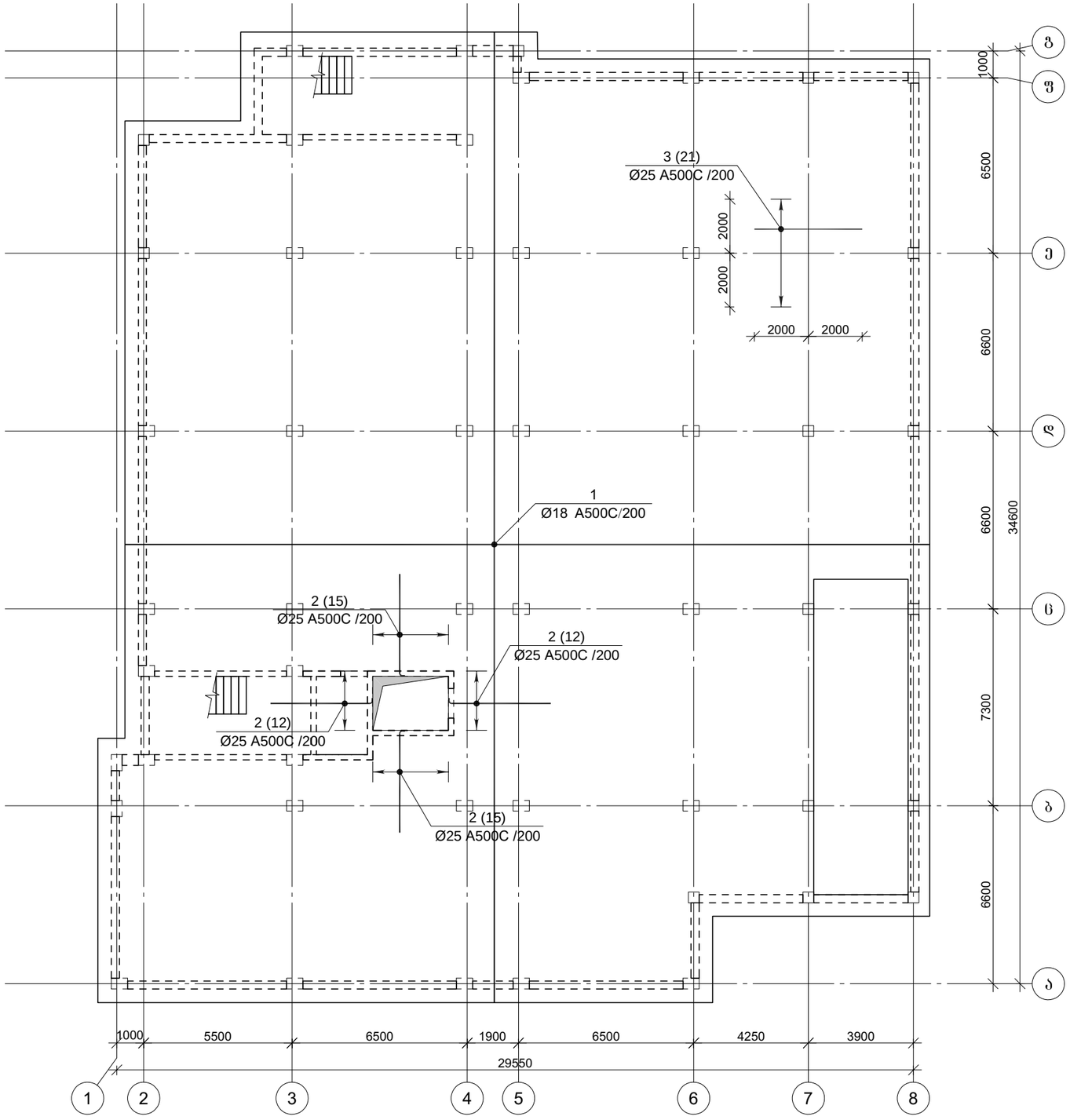

პროექტის დასახელება

მრავალბინიანი საცხოვრებელი სახლის პროექტი

პროექტის მისამართი

ქ. თბილისი დიდი დიღომი (ს/კ: 01.10.06.001.285)

დამკვეთი

სტადია	მარცხი	განმარტება
მპ	2024.06.17	

დაკვეთის №

CAD DWG ფაილი 02. sadzirkveli.dwg

მთ. კონსტრუქტორი		ა. კორტავა
შესრულა		ნ. ხუბულავა
შეამოწმა		ზ. ვაშაკიძე

ნახაზის დასახელება

საძირკვლის ფილის გედა შრის არმირება -3.000 ნიშნულზე

კ-2.04

A3

საძირკვლის ფილაში საკიდების განაწილების გეგმა

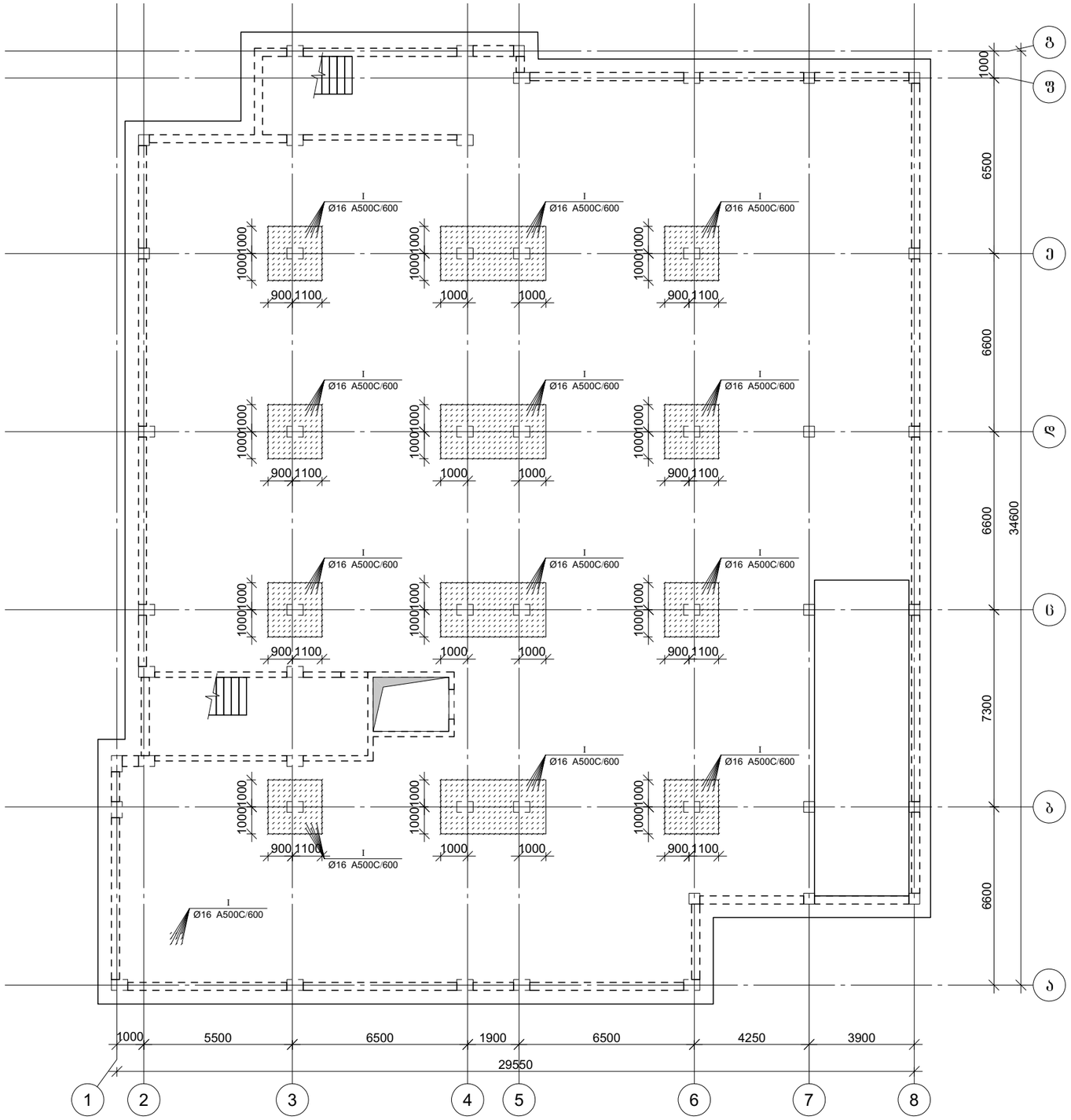

პროექტის დასახელება

მრავალბინიანი საცხოვრებელი სახლის პროექტი

პროექტის მისამართი

ქ. თბილისი დიდი დიღომი
(ს/კ: 01.10.06.001.285)

დამკვეთი

სტადია	მარცხი	განმარტება
მპ	2024.06.17	

დაკვეთის №

CAD DWG ფაილი 02. sadzirkveli.dwg

მთ. კონსტრუქტორი		ა. კორტავა
შესრულა		ნ. ხუბულავა
შეამოწმა		ზ. ვაშაკიძე

ნახაზის დასახელება

საძირკვლის ფილაში საკიდების განაწილების გეგმა

კ-2.05

A3

საძირკვლის ფილის არმირების შრატმენტი ჭრილში

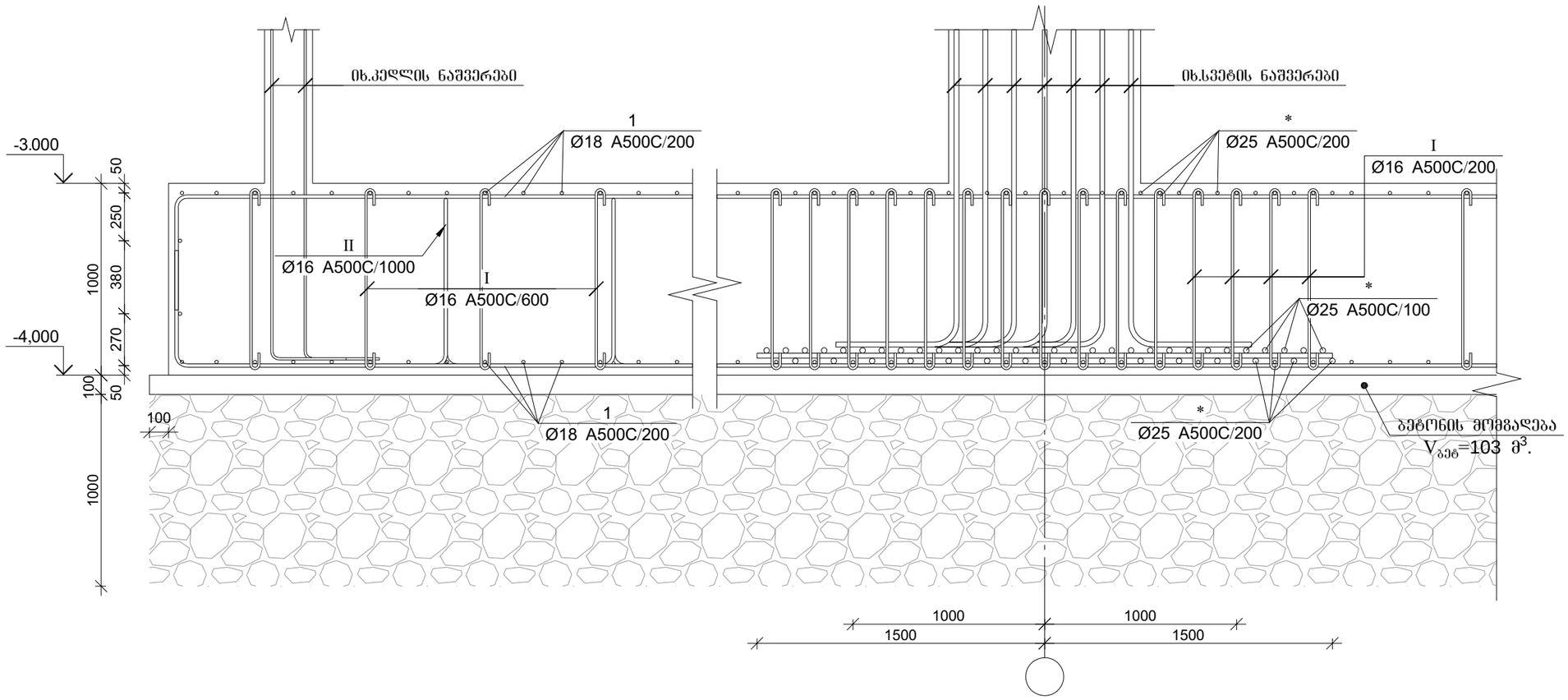

საძირკვლის ფილის სპეციფიკაცია

არმატურის სპეციფიკაცია					არმატურის ამოკრეფა					ბეტონი B 25
პოზ. №	Ø	L მმ.	n ცალი	Ln მ.	Ø	∑ Ln მ.	1მ.მეტრის წონა კგ.	წონა კგ. A240	წონა კგ. A500C	V; მ³
1	2	3	4	5	6	7	8	9	10	11
1	18 A500C	-	-	22660.00	16 A500C	8283.90	1.58		13074.81	1025.00
2	25 A500C	4000	80	320.00	18 A500C	22660.00	2.00		45265.31	
3	25 A500C	4000	290	1160.00	25 A500C	3880.00	3.85		14951.07	
4	25 A500C	6000	140	840.00						
5	25 A500C	12000	130	1560.00						
I	16 A500C	1190	4360	5188.40						
II	16 A500C	3020	1025	3095.50						
						∑			73291.19	1025.00
						n= 1			73291.19	1025.00
									71.50	კგ/მ³

პოზ.	Ø [მმ.]	ესკიზი [მმ.]	სიგრძე [მმ.]
Ⓘ	Ø16	950, 120, 120	1190
Ⓘⓘ	Ø16	350, 600, 600, 400, 400	3020

პროექტის დასახელება

მრავალბინიანი საცხოვრებელი სახლის პროექტი

პროექტის მისამართი

ქ. თბილისი დიდი დიღომი (ს/კ: 01.10.06.001.285)

დამკვეთი

სტადია	მარილი	განმარტება
მპ	2024.06.17	

დაკვეთის №

CAD DWG ფაილი 02. sadzirkveli.dwg

მთ. კონსტრუქტორი		ა. კორძაია
შესრულა		ნ. ხუბულავა
შეამოწმა		ზ. ვაშაკიძე

ნახაზის დასახელება

საძირკვლის არმირების კვეთები და სპეციფიკაცია

კ-2.06

A3

მონ. რ/ბ ლიფტის შახტის საძირკვლის ლშს–1-ის არმირება

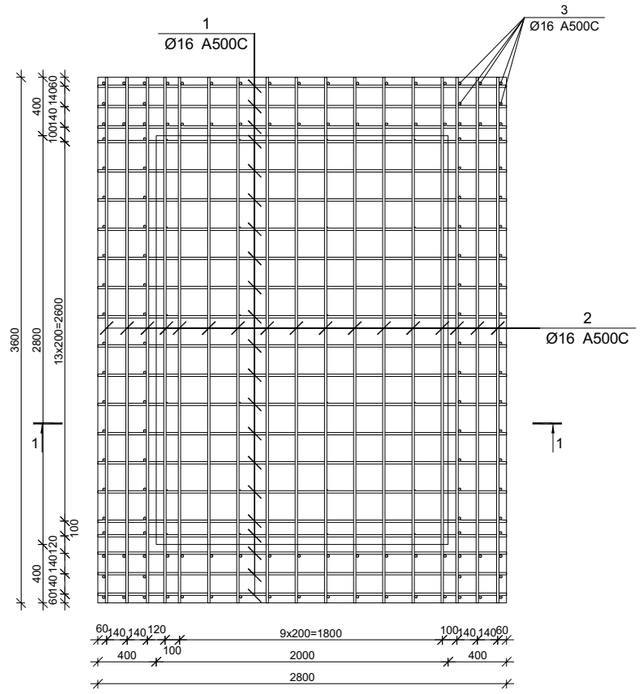

ჭრილი 1-1

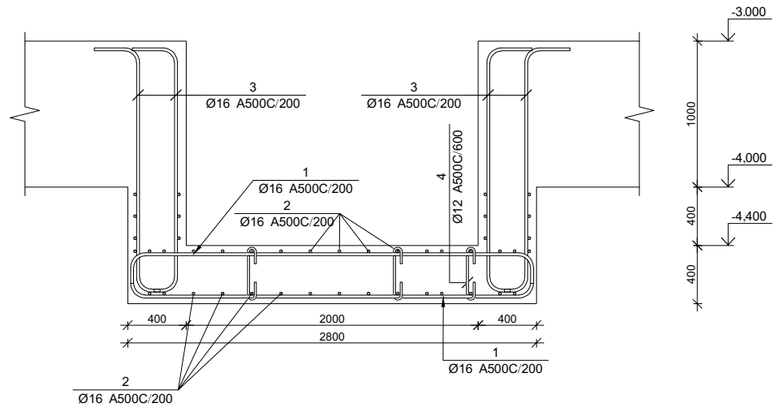

პოზ.	Ø [მმ.]	ესკიზი [მმ.]	სიგრძე [მმ.]
①	Ø16	300 2750 300	3350
②	Ø16	300 3550 300	4150
③	Ø16	300 1650 300	2250
④	Ø12	370 100 100	570

მონ. რ/ბ ლიფტის შახტის საძირკვლის ლშს–1-ის სპეციფიკაცია

არმატურის სპეციფიკაცია					არმატურის ამოკრეფა					ბეტონი B 25
პოზ. №	Ø	L მმ.	n ცალი	Ln მ.	Ø	∑ Ln მ.	პრაქტიკული მეტრის წონა კგ.	წონა კგ. A240	წონა კგ. A500C	V; მ³
1	2	3	4	5	6	7	8	9	10	11
1	16 A500C	3350	54	180.90	12 A500C	35.91	0.89		31.88	5.60
2	16 A500C	4150	46	190.90	16 A500C	677.80	1.58		1069.80	
3	16 A500C	2250	136	306.00						
4	12 A500C	570	63	35.91						
						∑			1101.68	5.60
						n= 1			1101.68	5.60
									196.73	კგ/მ³

პროექტის დასახელება

მრავალბინიანი საცხოვრებელი სახლის პროექტი

პროექტის მისამართი

ქ. თბილისი დიდი დიღომი (ს/კ: 01.10.06.001.285)

დამკვეთი

სტადია	მარცხი	განმარტება
მპ	2024.06.17	

დაკვეთის №

CAD DWG ფაილი 02. sadzirkveli.dwg

მთ. კონსტრუქტორი ა. კორტავა

შესრულა ნ. ხუბულავა

შეამოწმა ზ. ვაშაკიძე

ნახაზის დასახელება

მონ. რ/ბ ლიფტის შახტის საძირკვლის ლშს–1-ის არმირება

კ-2.07

A3

არმატურის ნაშვერების მოწყობის გეგმა -3.000 ნიშნულზე

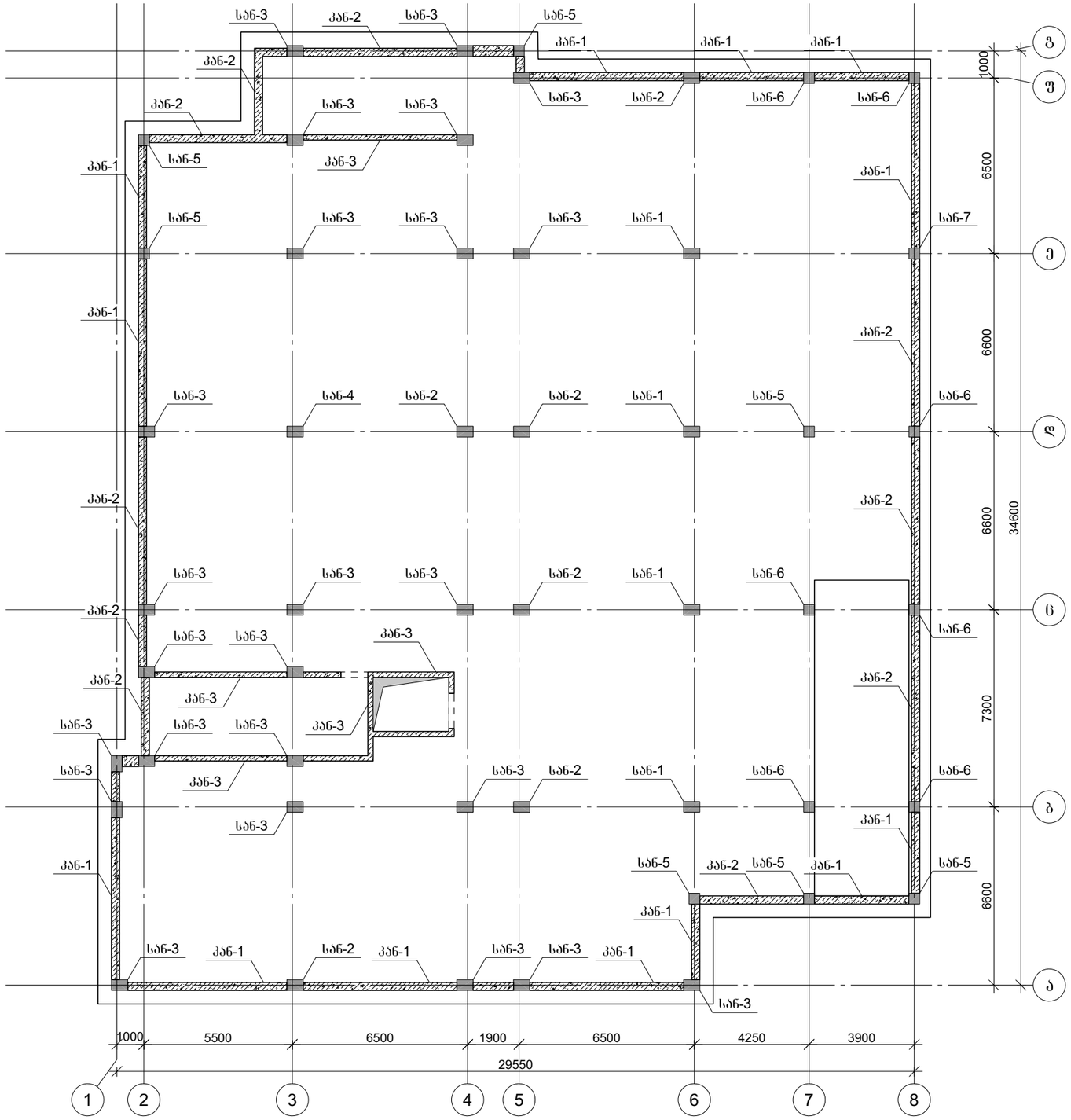

პროექტის დასახელება

მრავალბინიანი საცხოვრებელი სახლის პროექტი

პროექტის მისამართი

ქ. თბილისი დიდი დიღომი
(ს/კ: 01.10.06.001.285)

დამკვეთი

სტადია	მარიდი	განმარტება
მპ	2024.06.17	

დაკვეთის №

CAD DWG ფაილი 02. sadzirkveli.dwg

მთ. კონსტრუქტორი		ა. კორტავა
შესრულა		ნ. ხუბულავა
შეამოწმა		ზ. ვაშაკიძე

ნახაზის დასახელება

არმატურის ნაშვერების მოწყობის გეგმა -3.000 ნიშნულზე

კ-2.08

A3

სვეტის არმატურის ნაშვერი სან-1
n=4 ცალი

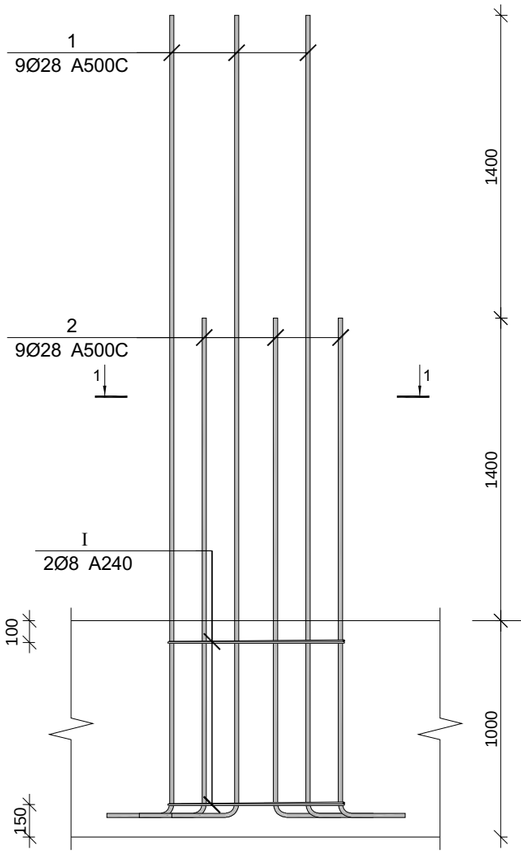

სვეტის არმატურის ნაშვერი სან-2
n=6 ცალი

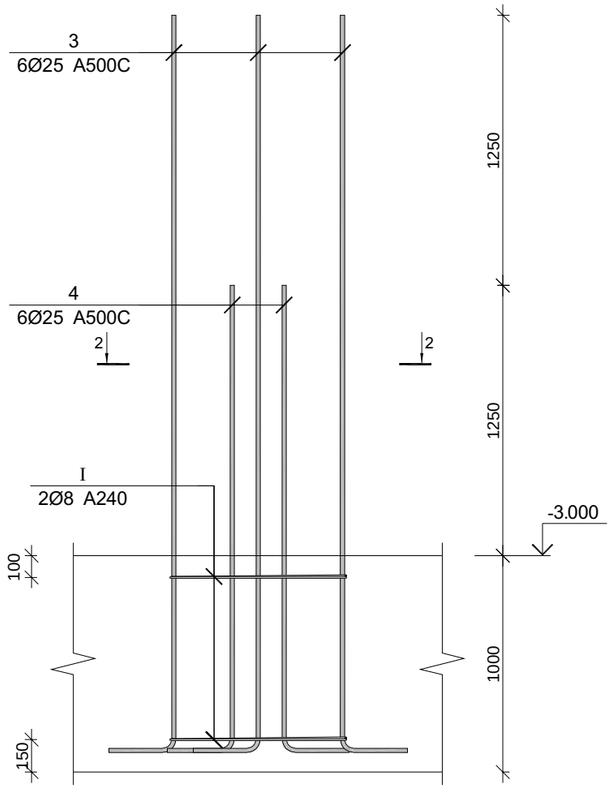

სვეტის არმატურის ნაშვერი სან-3
n=24 ცალი

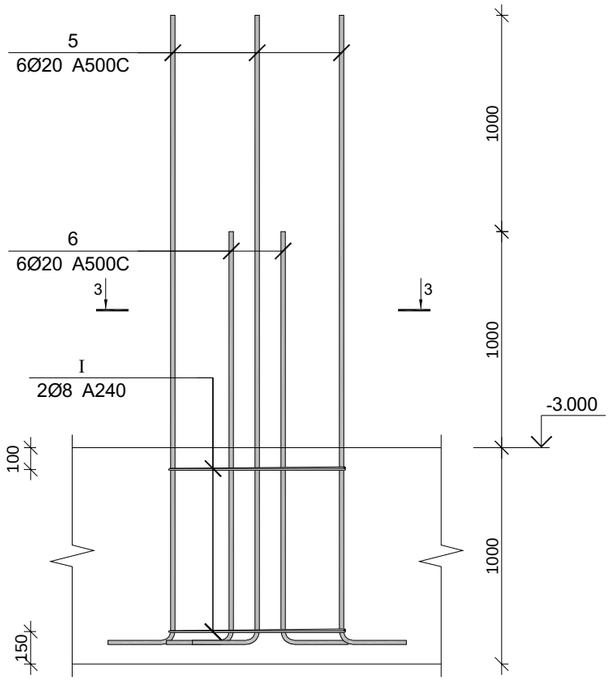

კვეთი 1-1

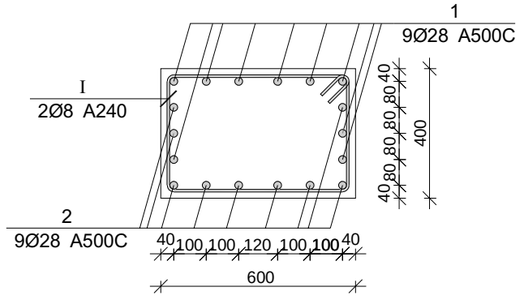

კვეთი 2-2

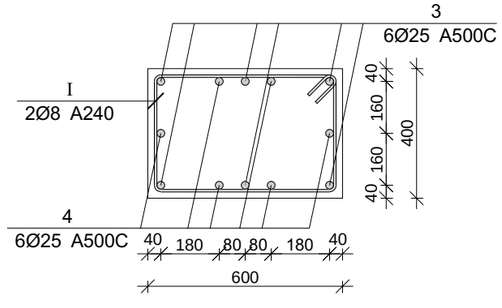

კვეთი 3-3

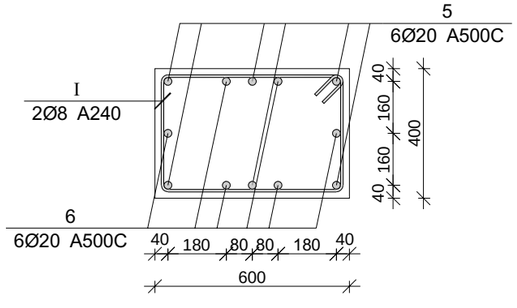

პროექტის დასახელება

მრავალბინიანი საცხოვრებელი სახლის პროექტი

პროექტის მისამართი

ქ. თბილისი დიდი დიღომი
(ს/კ: 01.10.06.001.285)

დამკვეთი

სტადია	მარცხი	განმარტება
მპ	2024.06.17	

დაკვეთის №

CAD DWG ფაილი 02. sadzirkveli.dwg

მთ. კონსტრუქტორი		ა. კორძაია
შეასრულა		ნ. ხუბულავა
შეამოწმა		ზ. ვაშაკიძე

ნახაზის დასახელება

სვეტის და კედლის არმატურის ნაშვერები
(სან-1;სან-2;სან-3)

კ-2.09

A3

სვეტის არმატურის ნაშვერი სან-4
n=1 ცალი

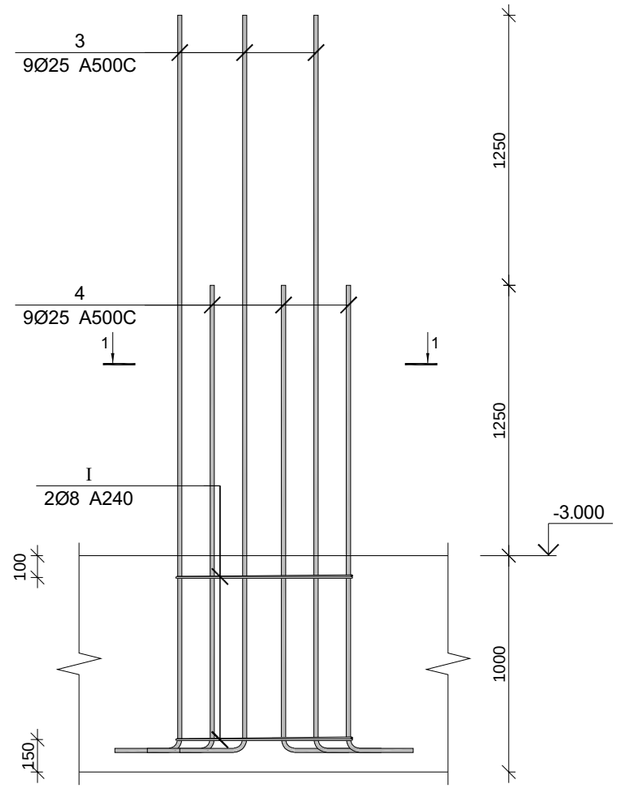

სვეტის არმატურის ნაშვერი სან-5
n=7 ცალი

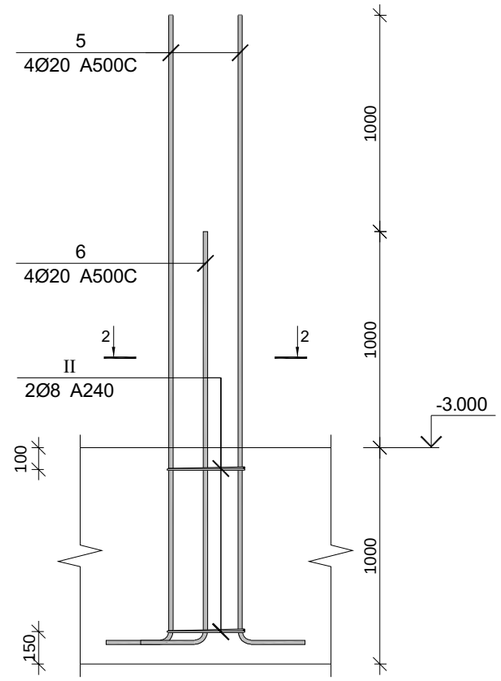

სვეტის არმატურის ნაშვერი სან-6
n=7 ცალი

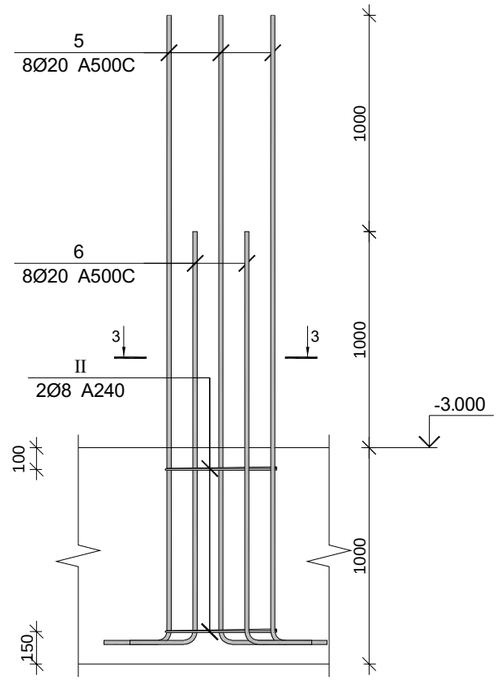

კვეთი 1-1

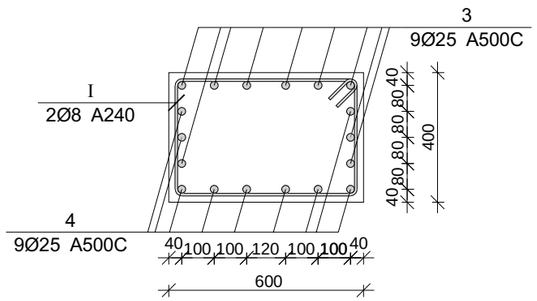

კვეთი 2-2

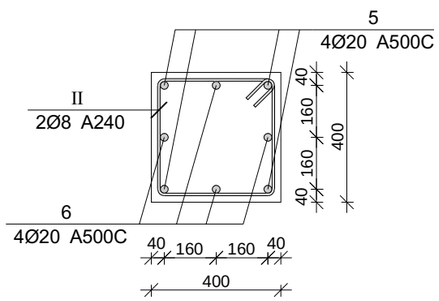

კვეთი 3-3

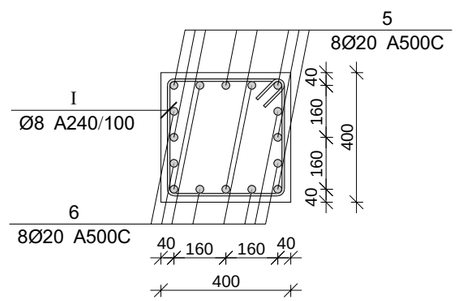

პროექტის დასახელება

მრავალბინიანი საცხოვრებელი სახლის პროექტი

პროექტის მისამართი

ქ. თბილისი დიდი დიღომი
(ს/კ: 01.10.06.001.285)

დამკვეთი

სტადია	მარცხი	განმარტება
მპ	2024.06.17	

დაკვეთის №

CAD DWG ფაილი 02. sadzirkveli.dwg

მთ. კონსტრუქტორი		ა. კორტავა
შეასრულა		ნ. ხუბულავა
შეამოწმა		ზ. ვაშაკიძე

ნახაზის დასახელება

სვეტის და კედლის არმატურის ნაშვერები
(სან-4;სან-5;სან-6)

კ-2.10

A3

სვეტის არმატურის ნაშვერი სან-7
n=1 ცალი

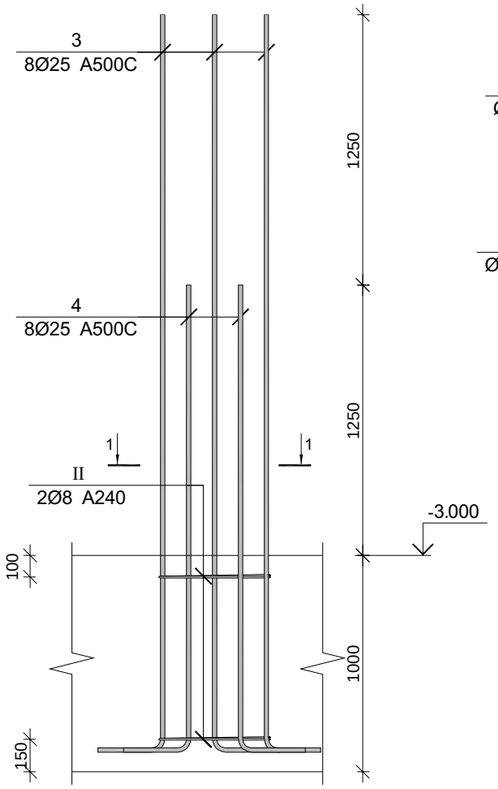

კედლის არმატურის ნაშვერი კან-1

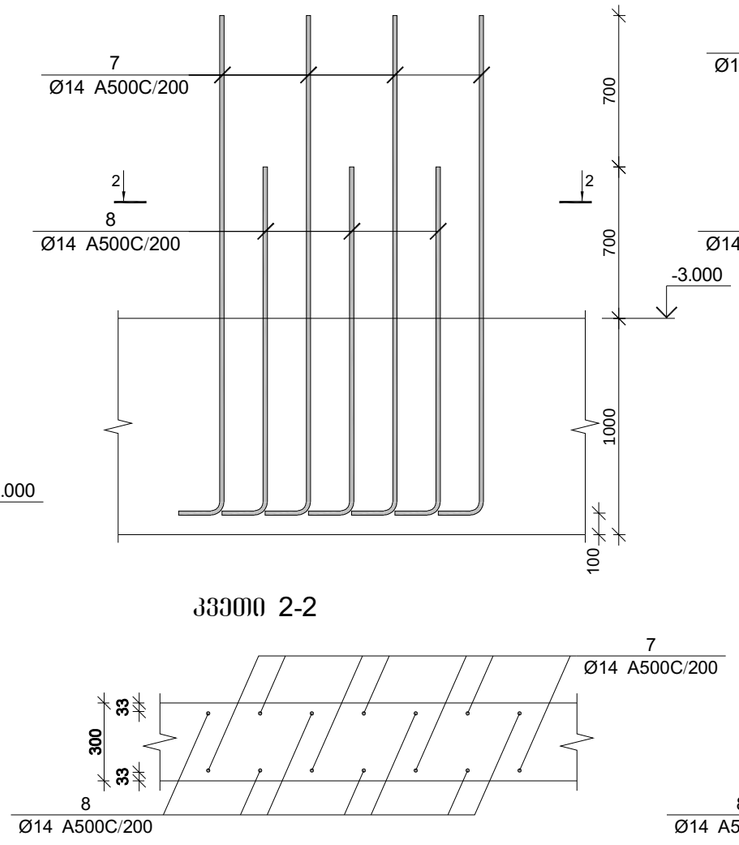

კედლის არმატურის ნაშვერი კან-2

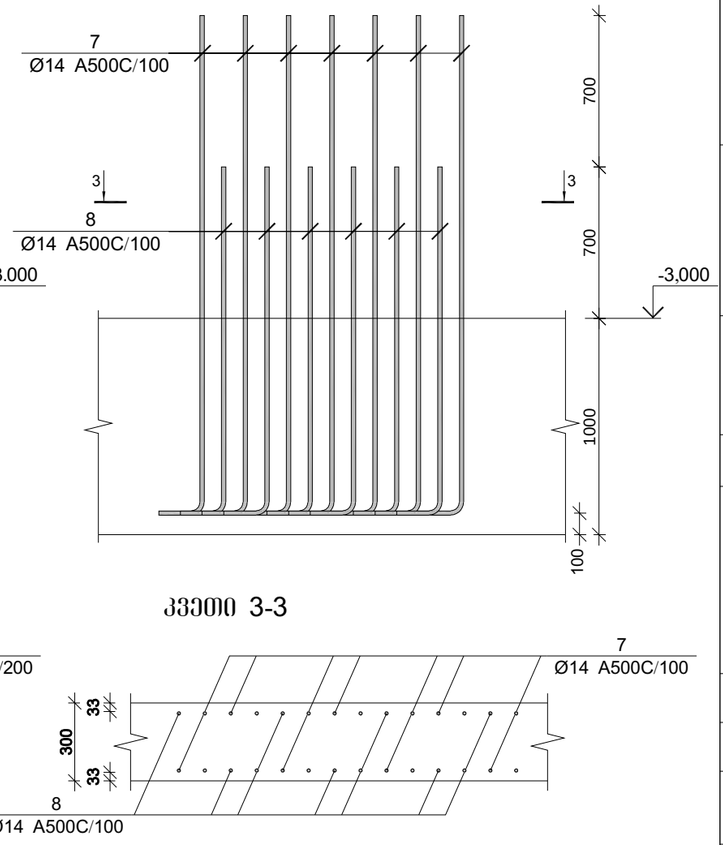

კვეთი 1-1

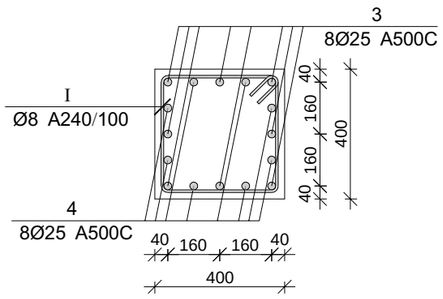

კედლის არმატურის ნაშვერი კან-3

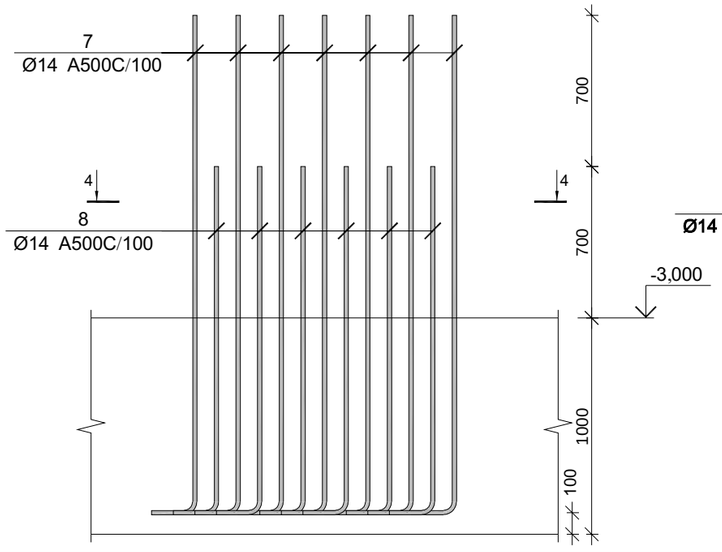

კვეთი 4-4

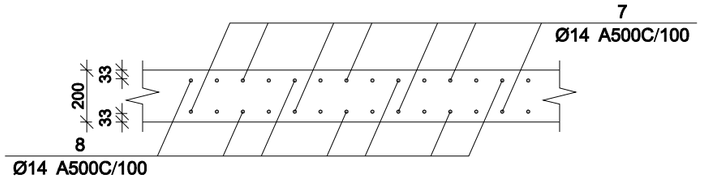

პროექტის დასახელება

მრავალბინიანი საცხოვრებელი სახლის პროექტი

პროექტის მისამართი

ქ. თბილისი დიდი დიღომი
(ს/კ: 01.10.06.001.285)

დამკვეთი

სტადია	მარტივი	განმარტება
მპ	2024.06.17	

დაკვეთის №

CAD DWG ფაილი 02. sadzirkveli.dwg

მთ. კონსტრუქტორი		ა. კორძაია
შესრულა		ნ. ხუბულავა
შეამოწმა		გ. ვაშაკიძე

ნახაზის დასახელება

სვეტის და კედლის არმატურის ნაშვერები
(სან-7;კან-1;კან-2;კან-3კან-4)

კ-2.11

A3

სვეტების და კედლების არმატურის ნაშვრების სპეციფიკაცია

არმატურის სპეციფიკაცია					არმატურის ამოქრეფა					ბეტონი B 25
პოზ. №	Ø	L მმ.	n ცალი	Ln მ.	Ø	∑ Ln მ.	პარამეტრი ვერტიკის წონა კგ.	წონა კგ.		V; მ³
								A240	A500C	
1	2	3	4	5	6	7	8	9	10	11
1	28 A500C	4050	36	145.80	8 A240	188.00	0.39	74.18		
2	28 A500C	2650	36	95.40	14 A500C	5290.00	1.21		6392.52	
3	25 A500C	3750	53	198.75	20 A500C	1254.00	2.47		3092.56	
4	25 A500C	2500	53	132.50	25 A500C	331.25	3.85		1276.43	
5	20 A500C	3250	228	741.00	28 A500C	241.20	4.83		1165.88	
6	20 A500C	2250	228	513.00						
7	14 A500C	2650	1150	3047.50						
8	14 A500C	1950	1150	2242.50						
I	8 A240	2000	70	140.00						
II	8 A240	1600	30	48.00						
						∑		74.18	11927.39	
						n= 1		74.18	11927.39	
										კგ/მ³

პოზ.	Ø [მმ.]	ესკიზი [მმ.]	სიგრძე [მმ.]
①	Ø28	350 / 3700	4050
②	Ø28	350 / 2300	2650
③	Ø25	350 / 3400	3750
④	Ø25	350 / 2150	2500
⑤	Ø20	350 / 2900	3250
⑥	Ø20	350 / 1900	2250
⑦	Ø14	350 / 2300	2650
⑧	Ø14	350 / 1600	1950
Ⅰ	Ø8	550; 100, 100, 350, 350, 350, 550	2000
Ⅱ	Ø8	350; 100, 100, 350, 350, 350	1600

პროექტის დასახელება

მრავალბინიანი საცხოვრებელი სახლის პროექტი

პროექტის მისამართი

ქ. თბილისი დიდი დიღომი (ს/კ: 01.10.06.001.285)

დამკვეთი

სტადია	მარცხი	განმარტება
მპ	2024.06.17	

დაკვეთის №

CAD DWG ფაილი 02. sadzirkveli.dwg

მთ. კონსტრუქტორი		ა. კორტავა
შესრულა		ნ. ხუშულავა
შეამოწმა		ზ. ვაშაკიძე

ნახაზის დასახელება

კედლის არმატურის ნაშვერი და სპეციფიკაცია

კ-2.12

A3

მონ. რ/ბ სვეტის სვ-1-ის არმირება

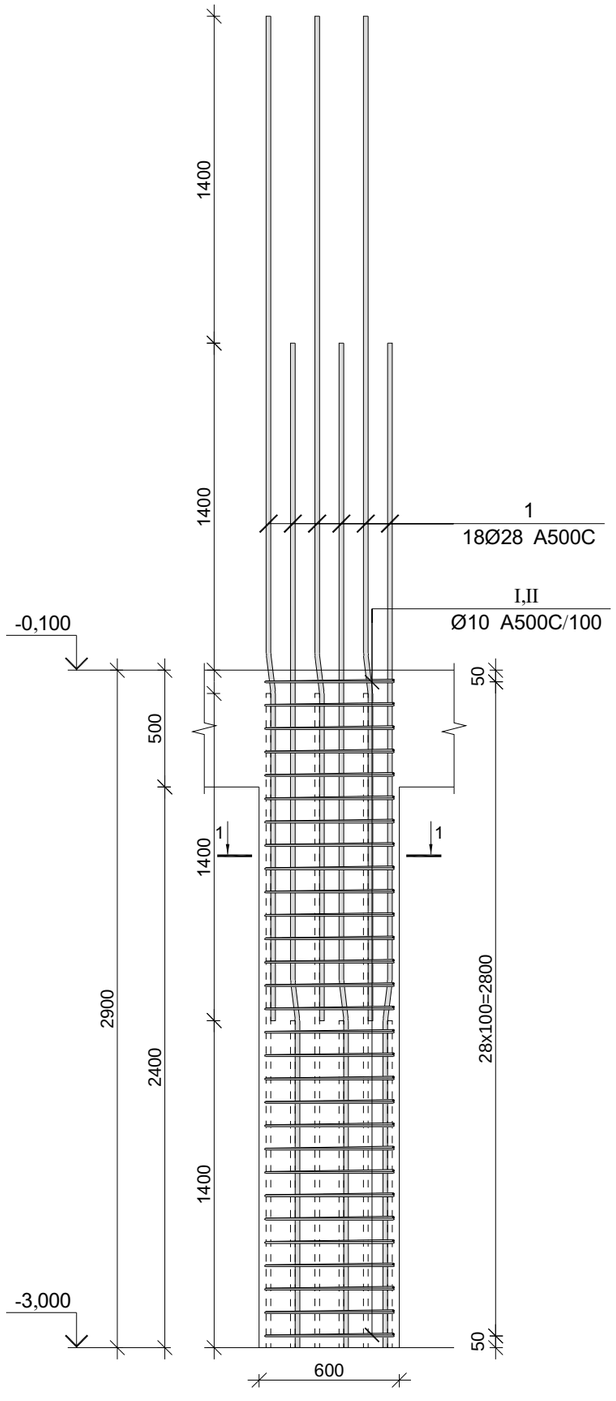

კვეთი 1-1

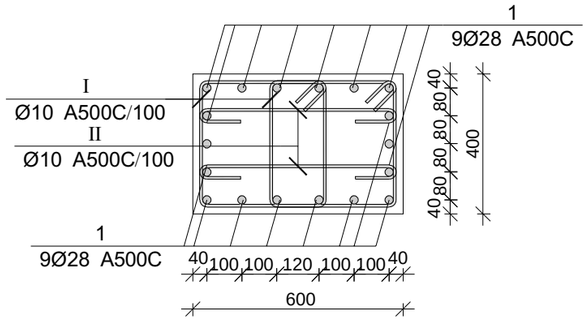

პოზ.	Ø [მმ.]	ესკიზი [მმ.]	სიგრძე [მმ.]
1	Ø28		4300
I	Ø10	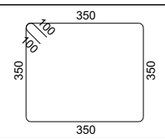	1600
II	Ø10	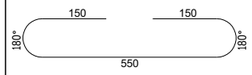	850

მონ. რ/ბ სვეტის სვ-1-ის სპეციფიკაცია

არმატურის სპეციფიკაცია					არმატურის ამოკრეფა					ბეტონი B 25
პოზ. №	Ø	L მმ.	n ცალი	Ln მ.	Ø	∑ Ln მ.	ბრაკის ვეტრის წონა კგ.	წონა კგ. A240	წონა კგ. A500C	V; მ³
1	2	3	4	5	6	7	8	9	10	11
1	28 A500C	4300	18	77.40	10 A500C	142.10	0.62		87.61	0.70
I	10 A500C	1600	58	92.80	28 A500C	77.40	4.83		374.13	
II	10 A500C	850	58	49.30						
							∑		461.74	0.70
						n= 4			1846.94	2.78
									663.41	კგ/მ³

პროექტის დასახელება

მრავალბინიანი საცხოვრებელი სახლის პროექტი

პროექტის მისამართი

ქ. თბილისი დიდი დიღომი (ს/კ: 01.10.06.001.285)

დამკვეთი

სტადია	მარცხი	განმარტება
მპ	2023.03.07	

დაკვეთის №

CAD DWG ფაილი 03. svetebi.dwg

მთ. კონსტრუქტორი ა. კორტავა

შესრულა ზ. ვაშაკიძე

შეამოწმა ნ. ხუბულავა

ნახაზის დასახელება

მონ. რ/ბ სვეტის სვ-1-ის არმირება

კ-3.01

A3

მონ. რ/ბ სვეტის სვ-2-ის არმირება

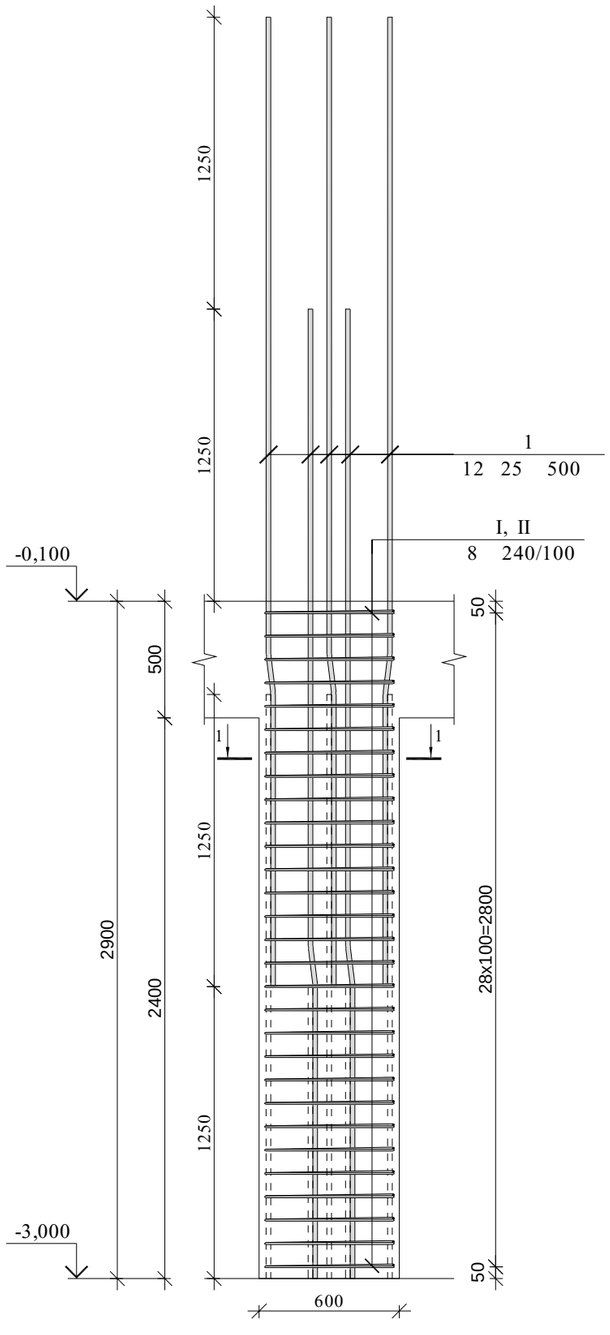

კვეთი 1-1

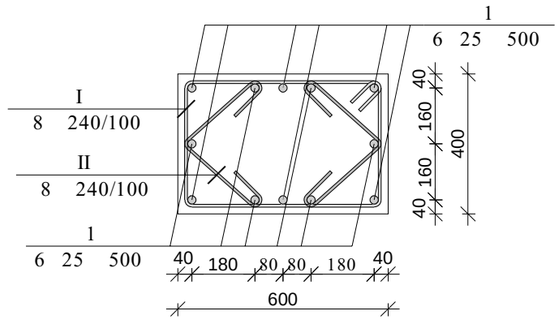

პოზ.	[მმ.]	ესკიზი [მმ.]	სიგრძე [მმ.]
1	25		4150
I	8	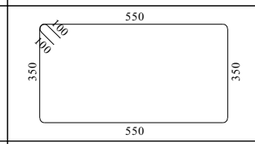	2000
II	8	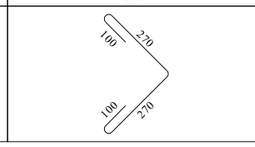	740

მონ. რ/ბ სვეტის სვ-2-ის სპეციფიკაცია

არმატურის სპეციფიკაცია					არმატურის ამოკრეფა					ბეტონი B 25
პოზ. №	Ø	L მმ.	n ცალი	Ln მ.	Ø	∑ Ln მ.	ბრაკის ვეტრის წონა კგ.	წონა კგ. A240	წონა კგ. 500	V; მ³
1	2	3	4	5	6	7	8	9	10	11
1	25 500	4150	12	49.80	8 240	100.92	0.39	39.82		0.70
I	8 240	2000	29	58.00	25 500	49.80	3.85		191.90	
II	8 240	740	58	42.92						
							∑	39.82	191.90	0.70
						n= 6		238.93	1151.39	4.18
									332.93	კგ/მ³

პროექტის დასახელება

მრავალბინიანი საცხოვრებელი სახლის პროექტი

პროექტის მისამართი

ქ. თბილისი დიდი დიღომი (ს/კ: 01.10.06.001.285)

დამკვეთი

სტადია	თარიღი	განმარტება
მპ	2023.03.07	

დაკვეთის №

CAD DWG ფაილი 03. svetebi.dwg

მთ. კონსტრუქტორი ა. კორგაია

შეასრულა გ. ვაშაკიძე

შეამოწმა ნ. ხუბულავა

ნახაზის დასახელება

მონ. რ/ბ სვეტის სვ-2-ის არმირება

კ-3.02

A3

მონ. რ/ბ სვეტის სვ-3-ის არმირება

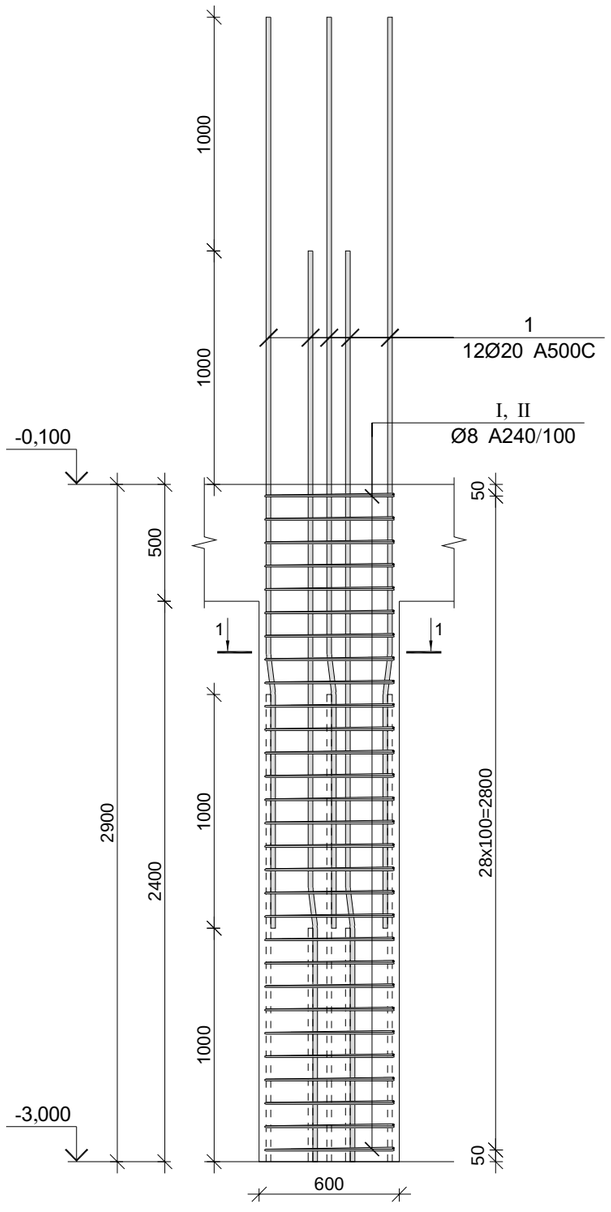

კვეთი 1-1

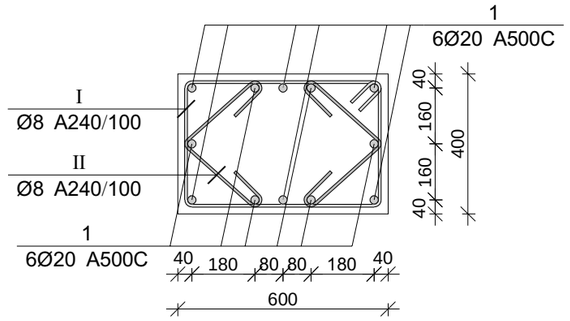

პოზ.	Ø [მმ.]	ესკიზი [მმ.]	სიგრძე [მმ.]
1	Ø20	1000 7° 165 2735	3900
I	Ø8	550 100 100 350 350 550	2000
II	Ø8	270 100 100 270	740

პროექტის დასახელება

მრავალბინიანი საცხოვრებელი სახლის პროექტი

პროექტის მისამართი

ქ. თბილისი დიდი დიღომი (ს/კ: 01.10.06.001.285)

დამკვეთი

სტადია	მარცხი	განმარტება
მპ	2023.03.07	

დაკვეთის №

CAD DWG ფაილი 03. svetebi.dwg

მთ. კონსტრუქტორი ა. კორტავა

შესრულა ზ. ვაშაკიძე

შეამოწმა ნ. ხუბულავა

მონ. რ/ბ სვეტის სვ-3-ის სპეციფიკაცია

არმატურის სპეციფიკაცია					არმატურის ამოკრეფა					ბეტონი B 25
პოზ. №	Ø	L მმ.	n ცალი	Ln მ.	Ø	∑ Ln მ.	ბრაკის ვეტრის წონა კგ.	წონა კგ. A240	წონა კგ. A500C	V; მ³
1	2	3	4	5	6	7	8	9	10	11
1	20 A500C	3900	12	46.80	8 A240	100.92	0.39	39.82		0.70
I	8 A240	2000	29	58.00	20 A500C	46.80	2.47		115.42	
II	8 A240	740	58	42.92						
							∑	39.82	115.42	0.70
						n= 24		955.72	2769.99	16.70
									223.04	კგ/მ³

ნახაზის დასახელება

მონ. რ/ბ სვეტის სვ-3-ის არმირება

კ-3.03

A3

მონ. რ/ბ სვეტის სვ-4-ის არმირება

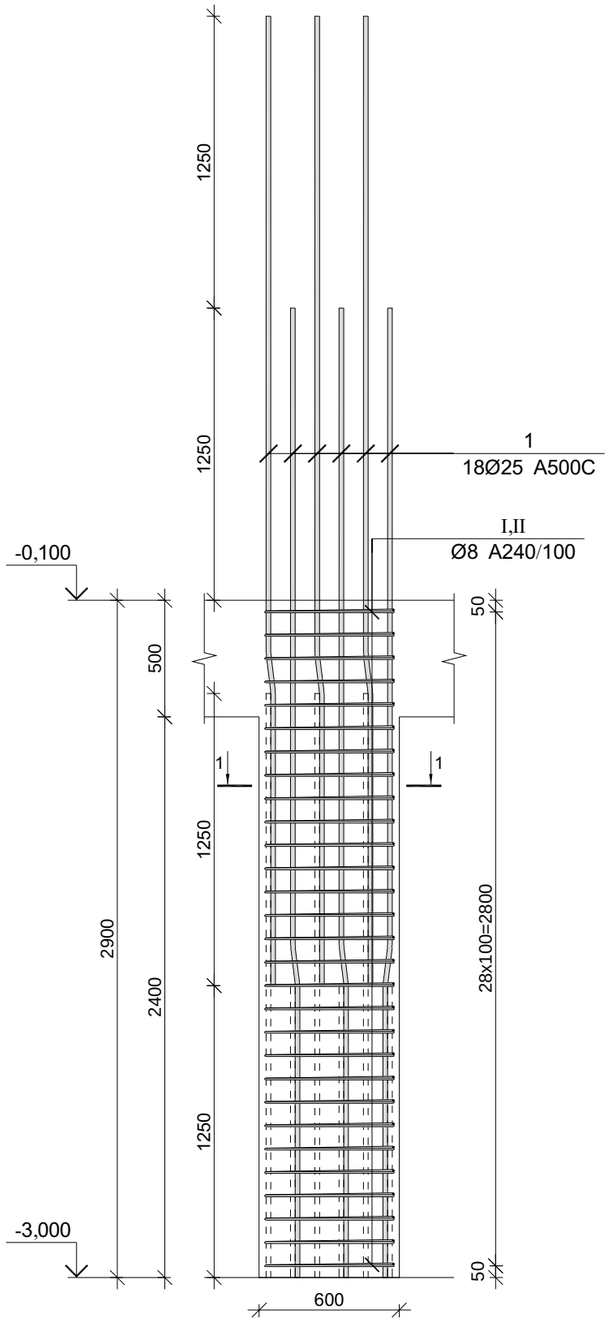

კვეთი 1-1

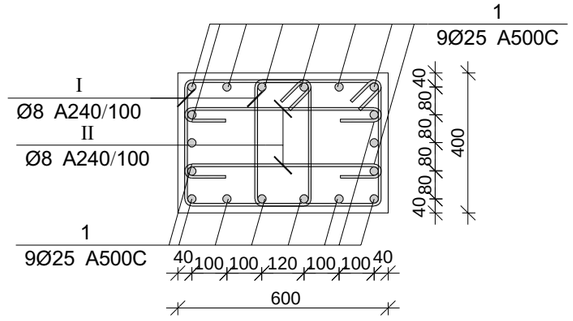

პოზ.	Ø [მმ.]	ესკიზი [მმ.]	სიგრძე [მმ.]
1	Ø25		4150
I	Ø8	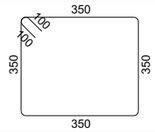	1600
II	Ø8	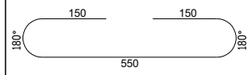	850

პროექტის დასახელება

მრავალბინიანი საცხოვრებელი სახლის პროექტი

პროექტის მისამართი

ქ. თბილისი დიდი დიღომი (ს/კ: 01.10.06.001.285)

დამკვეთი

სტადია	მარტივი	განმარტება
მპ	2023.03.07	

დაკვეთის №

CAD DWG ფაილი 03. svetebi.dwg

მთ. კონსტრუქტორი		ა. კორტავა
შესრულა		გ. ვაშაკიძე
შეამოწმა		ნ. ხუბულავა

ნახაზის დასახელება

მონ. რ/ბ სვეტის სვ-4-ის არმირება

კ-3.04

A3

მონ. რ/ბ სვეტის სვ-4-ის სპეციფიკაცია

არმატურის სპეციფიკაცია					არმატურის ამოკრეფა					ბეტონი B 25
პოზ. №	Ø	L მმ.	n ცალი	Ln მ.	Ø	∑ Ln მ.	ბრაკის ვეტრის წონა კგ.	წონა კგ. A240	წონა კგ. A500C	V; მ³
1	2	3	4	5	6	7	8	9	10	11
1	25 A500C	4150	18	74.70	8 A500C	142.10	0.39	56.07		0.70
I	8 A240	1600	58	92.80	25 A500C	74.70	3.85		287.85	
II	8 A240	850	58	49.30						
							∑	56.07	287.85	0.70
							n= 1	56.07	287.85	0.70
									494.13	კგ/მ³

მონ. რ/ბ სვეტის სვ-5-ის არმირება

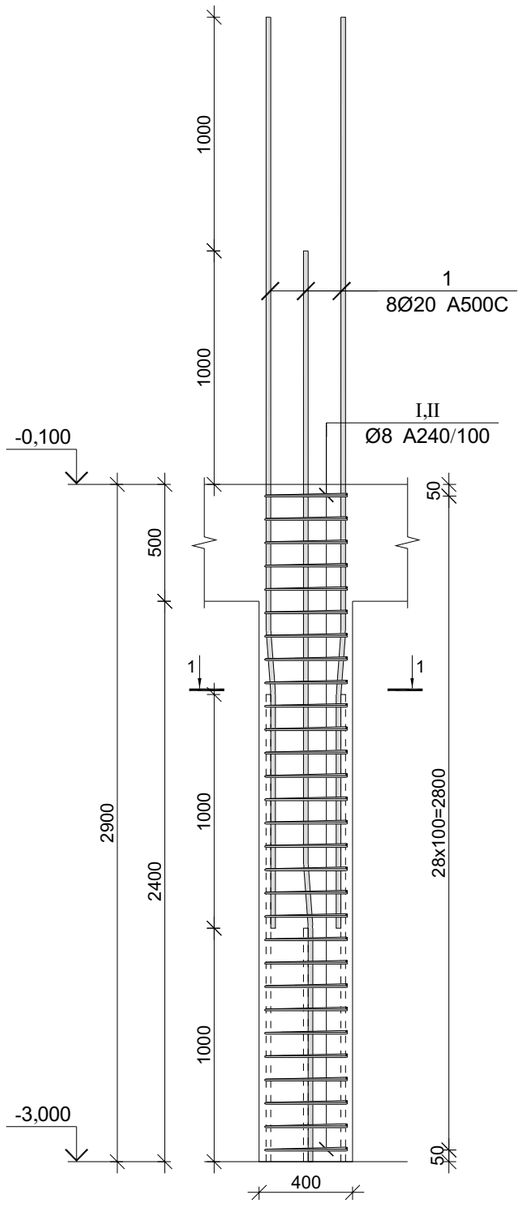

კვეთი 1-1

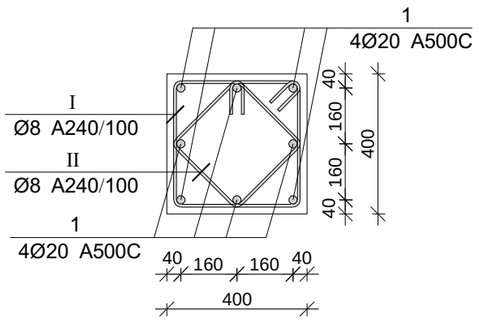

პოზ.	Ø [მმ.]	ესკიზი [მმ.]	სიგრძე [მმ.]
1	Ø20	1000 7° 165 2735	3900
I	Ø8	350 100 100 350 350 350	1600
II	Ø8	250 100 100 250 250 250	1200

მონ. რ/ბ სვეტის სვ-5-ის სპეციფიკაცია

არმატურის სპეციფიკაცია					არმატურის ამოკრეფა					ბეტონი B 25
პოზ. №	Ø	L მმ.	n ცალი	Ln მ.	Ø	∑ Ln მ.	ერთეული წონა კგ.	წონა კგ. A240	წონა კგ. A500C	V; მ³
1	2	3	4	5	6	7	8	9	10	11
1	20 A500C	3900	8	31.20	8 A240	81.20	0.39	32.04		0.46
I	8 A240	1600	29	46.40	20 A500C	31.20	2.47		76.94	
II	8 A240	1200	29	34.80						
							∑	32.04	76.94	0.46
						n= 6		192.24	461.66	2.78
									234.88	კგ/მ³

პროექტის დასახელება

მრავალბინიანი საცხოვრებელი სახლის პროექტი

პროექტის მისამართი

ქ. თბილისი დიდი დიღომი (ს/კ: 01.10.06.001.285)

დამკვეთი

სტადია	მარტილი	განმარტება
მპ	2023.03.07	

დაკვეთის №

CAD DWG ფაილი 03. svetebi.dwg

მთ. კონსტრუქტორი		ა. კორტავა
შესრულა		ზ. ვაშაკიძე
შეამოწმა		ნ. ხუბულავა

ნახაზის დასახელება

მონ. რ/ბ სვეტის სვ-5-ის არმირება

კ-3.05

A3

მონ. რ/ბ სვეტის სვ-6-ის არმირება

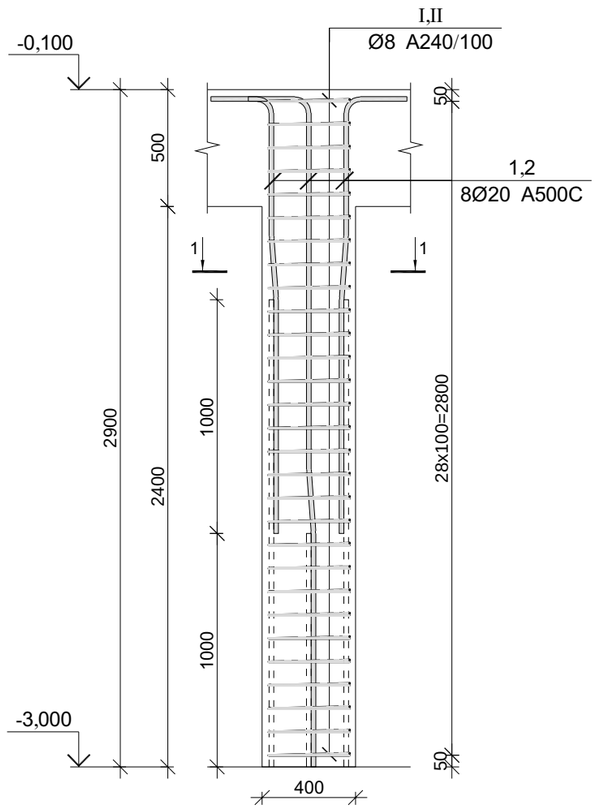

კვეთი 1-1

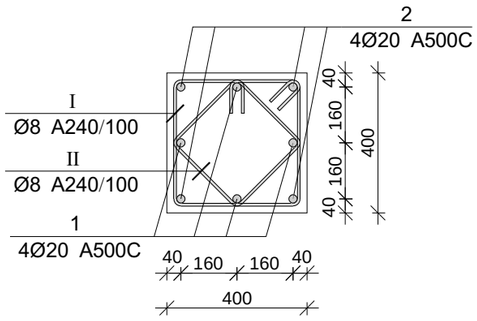

პოზ.	Ø [მმ.]	ესკიზი [მმ.]	სიგრძე [მმ.]
①	Ø20		3200
②	Ø20		2200
Ⅰ	Ø8	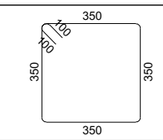	1600
Ⅱ	Ø8	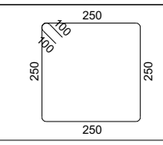	1200

მონ. რ/ბ სვეტის სვ-6-ის სპეციფიკაცია

არმატურის სპეციფიკაცია					არმატურის ამოკრეფა					ბეტონი B 25
პოზ. №	Ø	L მმ.	n ცალი	Ln მ.	Ø	∑ Ln მ.	ერთი მეტრის წონა კგ.	წონა კგ. A240	წონა კგ. A500C	V; მ³
1	2	3	4	5	6	7	8	9	10	11
1	20 A500C	3200	4	12.80	8 A240	81.20	0.39	32.04		0.46
2	20 A500C	2200	4	8.80	20 A500C	21.60	2.47		53.27	
Ⅰ	8 A240	1600	29	46.40						
Ⅱ	8 A240	1200	29	34.80			∑	32.04	53.27	0.46
						n= 1		32.04	53.27	0.46
									183.86	კგ/მ³

პროექტის დასახელება

მრავალბინიანი საცხოვრებელი სახლის პროექტი

პროექტის მისამართი

ქ. თბილისი დიდი დიღომი (ს/კ: 01.10.06.001.285)

დამკვეთი

სტადია	მარიღი	განმარტება
მპ	2023.03.07	

დაკვეთის №

CAD DWG ფაილი 03. svetebi.dwg

მთ. კონსტრუქტორი ა. კორძაია

შესრულა ზ. ვაშაკიძე

შეამოწმა ნ. ხუციშვილი

ნახაზის დასახელება

მონ. რ/ბ სვეტის სვ-6-ის არმირება

კ-3.06

A3

მონ. რ/ბ სვეტის სვ-7-ის არმირება

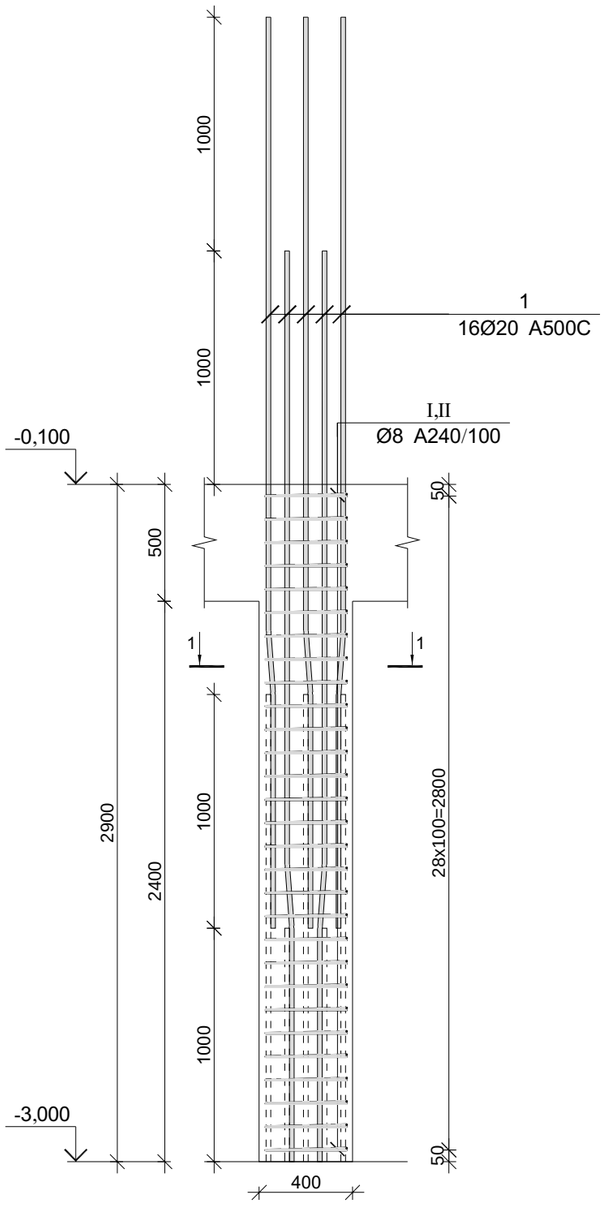

კვეთი 1-1

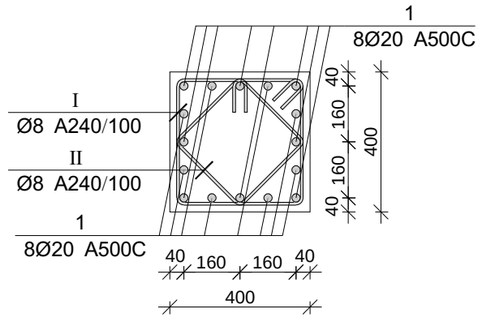

პოზ.	Ø [მმ.]	ესკიზი [მმ.]	სიგრძე [მმ.]
1	Ø20		3900
I	Ø8	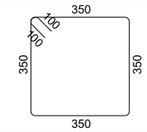	1600
II	Ø8	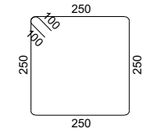	1200

პროექტის დასახელება

მრავალბინიანი საცხოვრებელი სახლის პროექტი

პროექტის მისამართი

ქ. თბილისი დიდი დიღომი (ს/კ: 01.10.06.001.285)

დამკვეთი

სტადია	მარტო	განმარტება
მპ	2023.03.07	

დაკვეთის №

CAD DWG ფაილი 03. svetebi.dwg

მთ. კონსტრუქტორი	ა. კორტავა
შესრულა	გ. ვაშაკიძე
შეამოწმა	ნ. ხუბულავა

ნახაზის დასახელება

მონ. რ/ბ სვეტის სვ-7-ის არმირება

კ-3.07

A3

მონ. რ/ბ სვეტის სვ-7-ის სპეციფიკაცია

არმატურის სპეციფიკაცია					არმატურის ამოკრეფა					ბეტონი B 25
პოზ. №	Ø	L მმ.	n ცალი	Ln მ.	Ø	∑ Ln მ.	ზრდადი ვეტრის წონა კგ.	წონა კგ. A240	წონა კგ. A500C	V; მ³
1	2	3	4	5	6	7	8	9	10	11
1	20 A500C	3900	16	62.40	8 A240	81.20	0.39	32.04		0.46
I	8 A240	1600	29	46.40	20 A500C	62.40	2.47		153.89	
II	8 A240	1200	29	34.80						
							∑	32.04	153.89	0.46
						n= 7		224.28	1077.22	3.25
									400.71	კგ/მ³

მონ. რ/ბ სვეტის სვ-8-ის არმირება

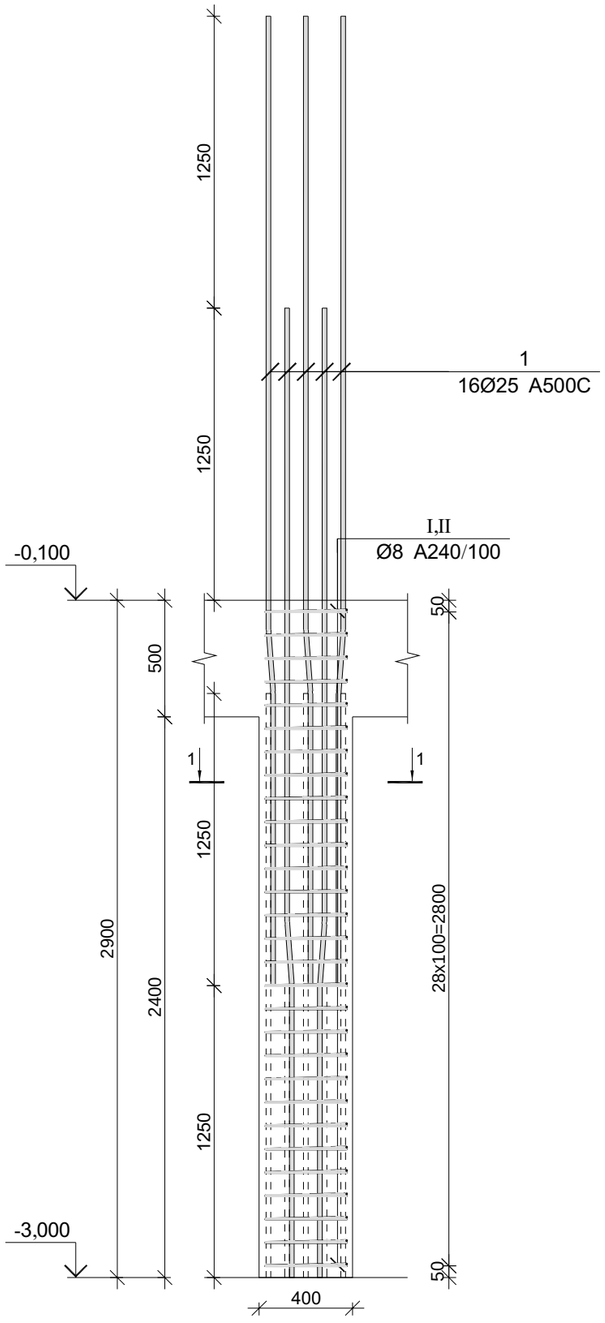

კვეთი 1-1

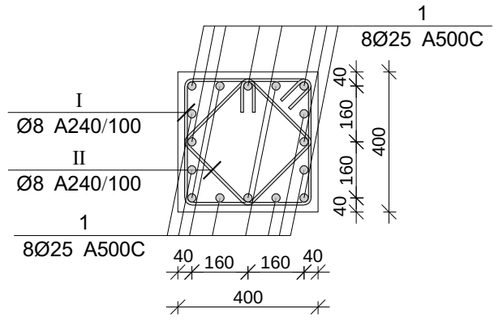

პოზ.	Ø [მმ.]	ესკიზი [მმ.]	სიგრძე [მმ.]
1	Ø20		4150
I	Ø8	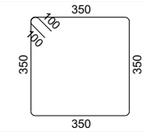	1600
II	Ø8	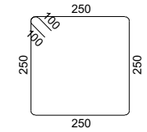	1200

პროექტის დასახელება

მრავალბინიანი საცხოვრებელი სახლის პროექტი

პროექტის მისამართი

ქ. თბილისი დიდი დიღომი (ს/კ: 01.10.06.001.285)

დამკვეთი

სტადია	მარცხი	განმარტება
მპ	2023.03.07	

დაკვეთის №

CAD DWG ფაილი 03. svetebi.dwg

მთ. კონსტრუქტორი		ა. კორტავა
შესრულა		გ. ვაშაკიძე
შეამოწმა		ნ. ხუბულავა

ნახაზის დასახელება

მონ. რ/ბ სვეტის სვ-8-ის არმირება

კ-3.08

A3

მონ. რ/ბ სვეტის სვ-8-ის სპეციფიკაცია

არმატურის სპეციფიკაცია					არმატურის ამოკრეფა					ბეტონი B 25
პოზ. №	Ø	L მმ.	n ცალი	Ln მ.	Ø	∑ Ln მ.	ზრდადი ვეტრის წონა კგ.	წონა კგ. A240	წონა კგ. A500C	V; მ³
1	2	3	4	5	6	7	8	9	10	11
1	25 A500C	4150	16	66.40	8 A240	81.20	0.39	32.04		0.46
I	8 A240	1600	29	46.40	25 A500C	66.40	3.85		255.86	
II	8 A240	1200	29	34.80						
							∑	32.04	255.86	0.46
						n= 1		32.04	255.86	0.46
									620.48	კგ/მ³

მონ. რ/ბ სვეტის სვ-9-ის არმირება

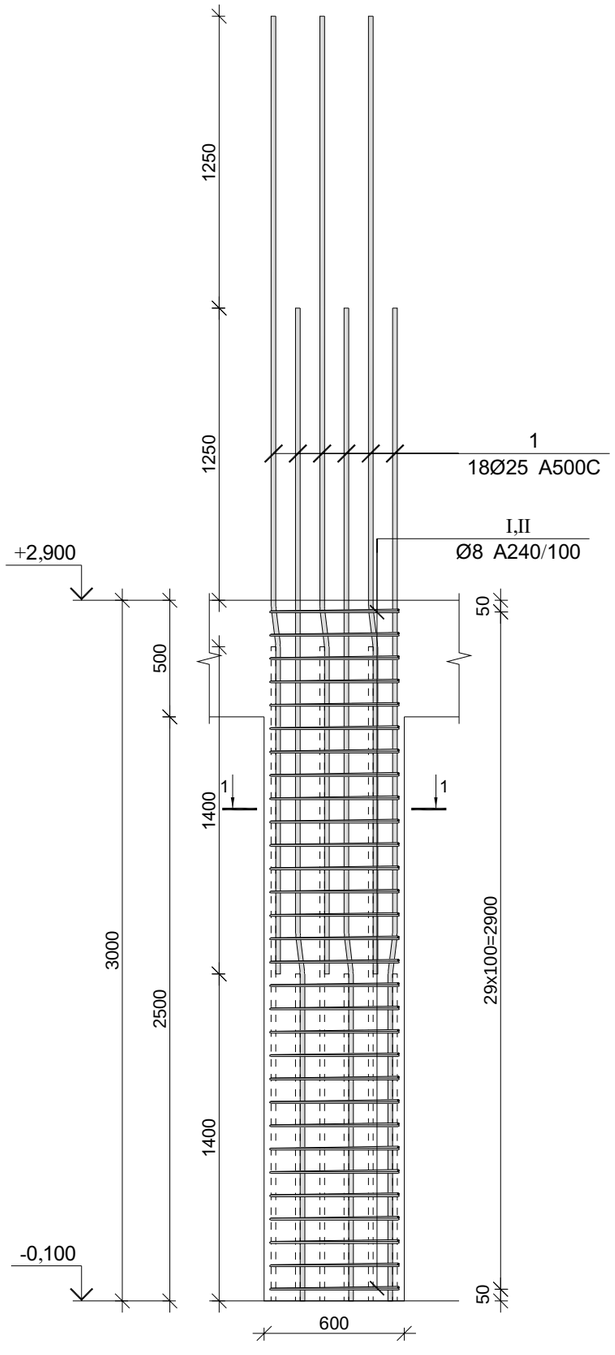

კვეთი 1-1

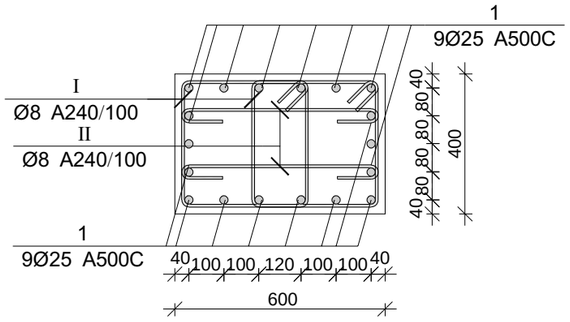

პოზ.	Ø [მმ.]	ესკიზი [მმ.]	სიგრძე [მმ.]
1	Ø25		4250
I	Ø8	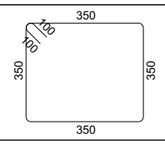	1600
II	Ø8	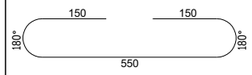	850

პროექტის დასახელება

მრავალბინიანი საცხოვრებელი სახლის პროექტი

პროექტის მისამართი

ქ. თბილისი დიდი დიღომი (ს/კ: 01.10.06.001.285)

დამკვეთი

სტადია	მარცხი	განმარტება
მპ	2023.03.07	

დაკვეთის №

CAD DWG ფაილი 03. svetebi.dwg

მთ. კონსტრუქტორი ა. კორტავა

შესრულა ზ. ვაშაკიძე

შეამოწმა ნ. ხუბულავა

მონ. რ/ბ სვეტის სვ-9-ის სპეციფიკაცია

არმატურის სპეციფიკაცია					არმატურის ამოკრეფა					ბეტონი B 25
პოზ. №	Ø	L მმ.	n ცალი	Ln მ.	Ø	∑ Ln მ.	ბრაკის ვეტრის წონა კგ.	წონა კგ. A240	წონა კგ. A500C	V; მ³
1	2	3	4	5	6	7	8	9	10	11
1	25 A500C	4250	18	76.50	8 A500C	121.50	0.39	47.94		0.72
I	8 A240	1600	60	96.00	25 A500C	76.50	3.85		294.78	
II	8 A240	850	30	25.50						
							∑	47.94	294.78	0.72
						n= 4		191.77	1179.13	2.88
									476.01	კგ/მ³

ნახაზის დასახელება

მონ. რ/ბ სვეტის სვ-9-ის არმირება

კ-3.09

A3

მონ. რ/ბ სვეტის სვ-10-ის არმირება

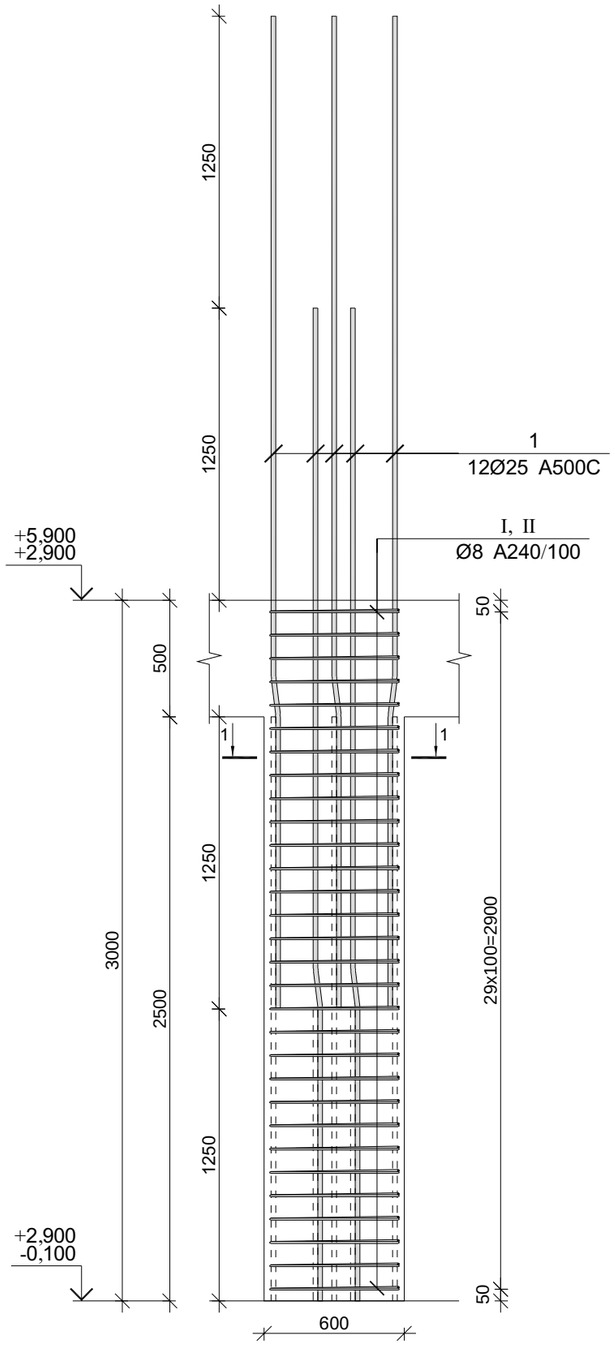

კვეთი 1-1

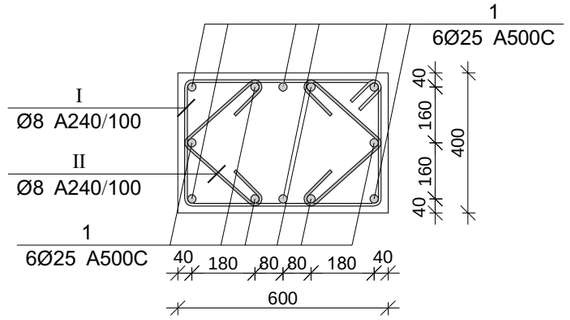

პოზ.	Ø [მმ.]	ესკიზი [მმ.]	სიგრძე [მმ.]
1	Ø25		4250
I	Ø8	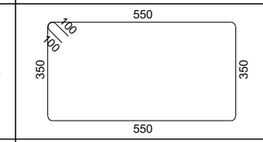	2000
II	Ø8	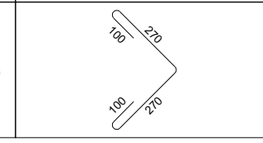	740

მონ. რ/ბ სვეტის სვ-10-ის სპეციფიკაცია

არმატურის სპეციფიკაცია					არმატურის ამოკრეფა					ბეტონი B 25
პოზ. №	Ø	L მმ.	n ცალი	Ln მ.	Ø	∑ Ln მ.	ბრაკის ვეტრის წონა კგ.	წონა კგ. A240	წონა კგ. A500C	V; მ³
1	2	3	4	5	6	7	8	9	10	11
1	25 A500C	4250	12	51.00	8 A240	104.40	0.39	41.19		0.72
I	8 A240	2000	30	60.00	25 A500C	51.00	3.85		196.52	
II	8 A240	740	60	44.40						
							∑	41.19	196.52	0.72
						n= 12		494.34	2358.26	8.64
									330.16	კგ/მ³

პროექტის დასახელება

მრავალბინიანი საცხოვრებელი სახლის პროექტი

პროექტის მისამართი

ქ. თბილისი დიდი დიღომი (ს/კ: 01.10.06.001.285)

დამკვეთი

სტადია	მარტლი	განმარტება
მპ	2023.03.07	
დაკვეთის №		
CAD DWG ფაილი	03. svetebi.dwg	

მთ. კონსტრუქტორი ა. კორძაია

შესრულა გ. ვაშაკიძე

შემოწმა ნ. ხუბულავა

ნახაზის დასახელება

მონ. რ/ბ სვეტის სვ-10-ის არმირება

კ-3.10

A3

მონ. რ/ბ სვეტის სვ-11-ის არმირება

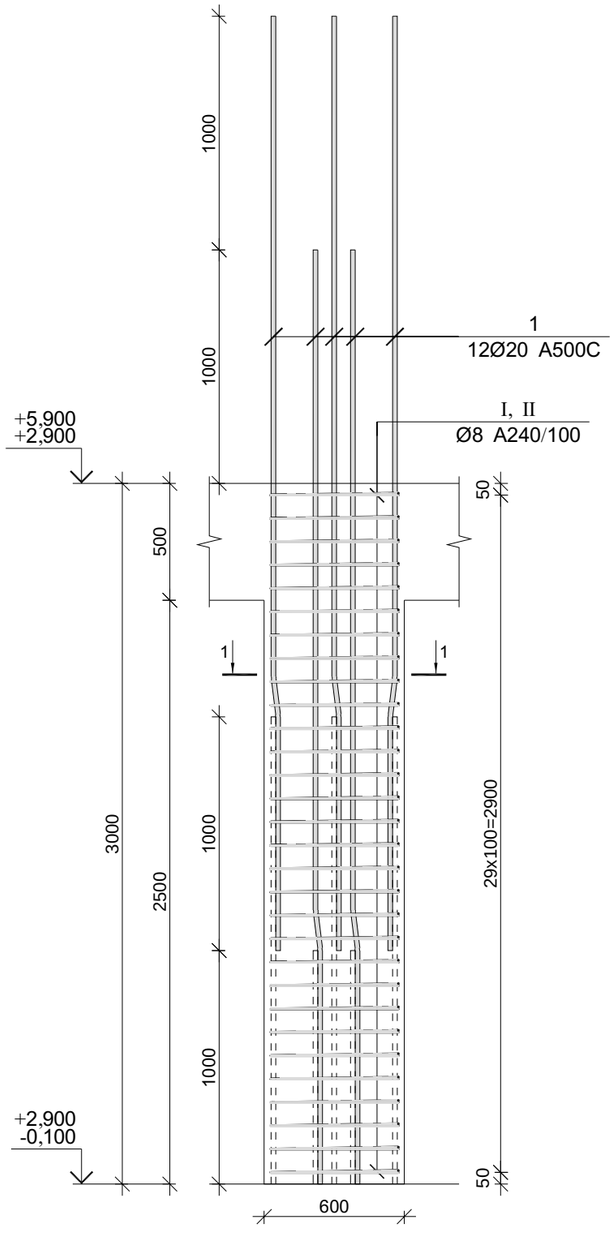

კვეთი 1-1

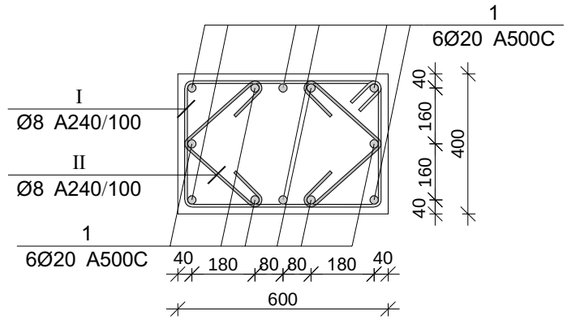

პოზ.	Ø [მმ.]	ესკიზი [მმ.]	სიგრძე [მმ.]
1	Ø20		4000
I	Ø8	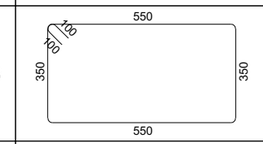	2000
II	Ø8	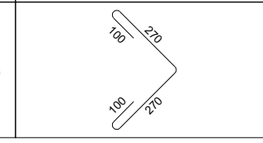	740

პროექტის დასახელება

მრავალბინიანი საცხოვრებელი სახლის პროექტი

პროექტის მისამართი

ქ. თბილისი დიდი დიღომი (ს/კ: 01.10.06.001.285)

დამკვეთი

სტადია	მარცხი	განმარტება
მპ	2023.03.07	

დაკვეთის №

CAD DWG ფაილი 03. svetebi.dwg

მმ. კონსტრუქტორი ა. კორტავა

შესრულა ზ. ვაშაკიძე

შეამოწმა ნ. ხუბულავა

ნახაზის დასახელება

მონ. რ/ბ სვეტის სვ-11-ის არმირება

კ-3.11

A3

მონ. რ/ბ სვეტის სვ-11-ის სპეციფიკაცია

არმატურის სპეციფიკაცია					არმატურის ამოკრეფა					ბეტონი B 25
პოზ. №	Ø	L მმ.	n ცალი	Ln მ.	Ø	∑ Ln მ.	ბრაკის ვეტრის წონა კგ.	წონა კგ. A240	წონა კგ. A500C	V; მ³
1	2	3	4	5	6	7	8	9	10	11
1	20 A500C	4000	12	48.00	8 A240	104.40	0.39	41.19		0.72
I	8 A240	2000	30	60.00	20 A500C	48.00	2.47		118.38	
II	8 A240	740	60	44.40						
							∑	41.19	118.38	0.72
						n= 44		1812.57	5208.52	31.68
									221.63	კგ/მ³

მონ. რ/ბ სვეტის სვ-12-ის არმირება

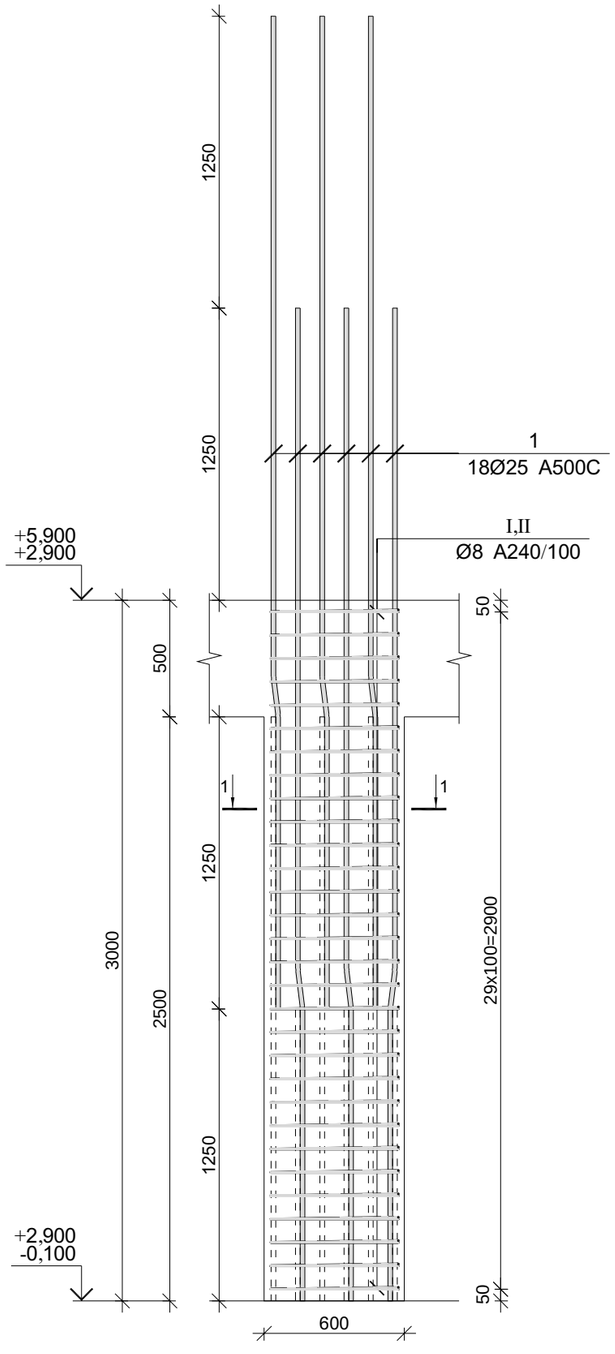

კვეთი 1-1

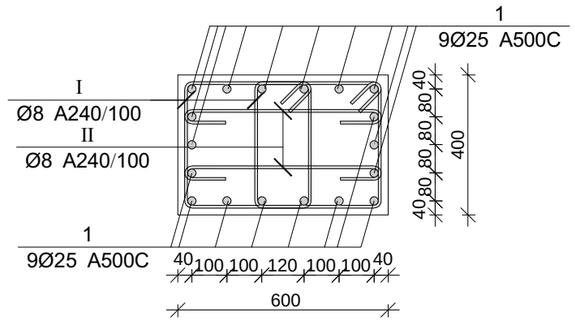

პოზ.	Ø [მმ.]	ესკიზი [მმ.]	სიგრძე [მმ.]
1	Ø25		4250
I	Ø8	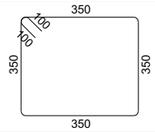	1600
II	Ø8	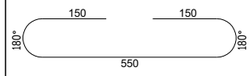	850

პროექტის დასახელება

მრავალბინიანი საცხოვრებელი სახლის პროექტი

პროექტის მისამართი

ქ. თბილისი დიდი დიღომი
(ს/კ: 01.10.06.001.285)

დამკვეთი

სტადია	მარტლი	განმარტება
მპ	2023.03.07	

დაკვეთის №

CAD DWG ფაილი 03. svetebi.dwg

მთ. კონსტრუქტორი		ა. კორტავა
შესრულა		ზ. ვაშაკიძე
შეამოწმა		ნ. ხუბულავა

ნახაზის დასახელება

მონ. რ/ბ სვეტის სვ-12-ის არმირება

კ-3.12

A3

მონ. რ/ბ სვეტის სვ-12-ის სპეციფიკაცია

არმატურის სპეციფიკაცია					არმატურის ამოკრეფა					ბეტონი B 25
პოზ. №	Ø	L მმ.	n ცალი	Ln მ.	Ø	∑ Ln მ.	ბრაკის ვეტრის წონა კგ.	წონა კგ. A240	წონა კგ. A500C	V; მ³
1	2	3	4	5	6	7	8	9	10	11
1	25 A500C	4250	18	76.50	8 A500C	147.00	0.39	58.00		0.72
I	8 A240	1600	60	96.00	25 A500C	76.50	3.85		294.78	
II	8 A240	850	60	51.00						
							∑	58.00	294.78	0.72
						n= 2		116.01	589.57	1.44
									489.98	კგ/მ³

მონ. რ/ბ სვეტის სვ-13-ის არმირება

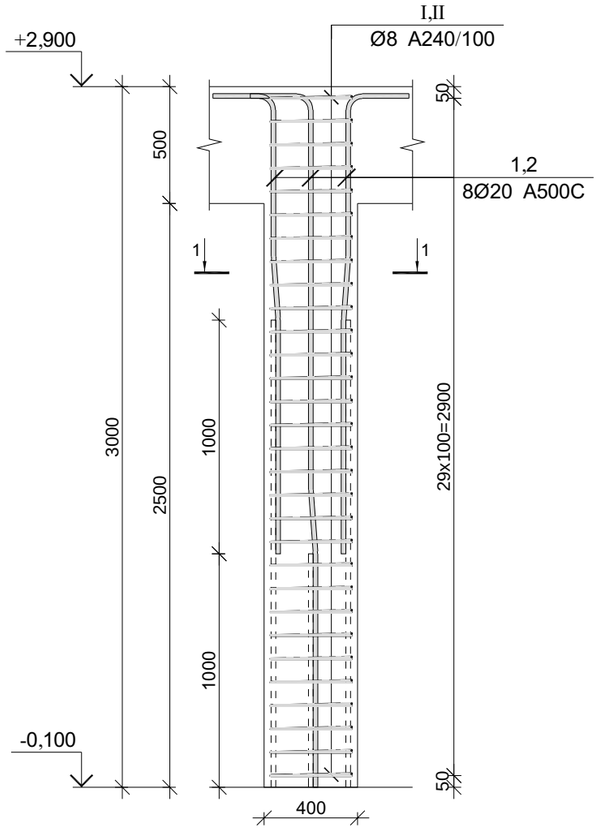

კვეთი 1-1

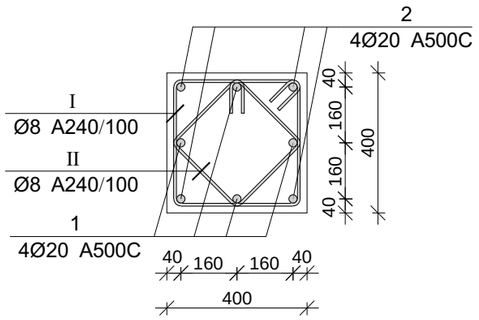

პოზ.	Ø [მმ.]	ესკიზი [მმ.]	სიგრძე [მმ.]
①	Ø20	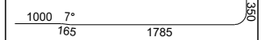	3300
②	Ø20	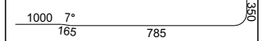	2300
Ⅰ	Ø8	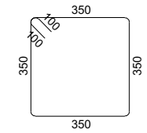	1600
Ⅱ	Ø8	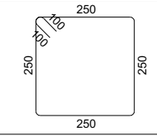	1200

პროექტის დასახელება

მრავალბინიანი საცხოვრებელი სახლის პროექტი

პროექტის მისამართი

ქ. თბილისი დიდი დიღომი (ს/კ: 01.10.06.001.285)

დამკვეთი

სტადია	მარიღი	განმარტება
მპ	2023.03.07	

დაკვეთის №

CAD DWG ფაილი 03. svetebi.dwg

მთ. კონსტრუქტორი		ა. კორძაია
შესრულა		გ. ვაშაკიძე
შეამოწმა		ნ. ხუციშვილი

ნახაზის დასახელება

მონ. რ/ბ სვეტის სვ-13-ის არმირება

კ-3.13

A3

მონ. რ/ბ სვეტის სვ-13-ის სპეციფიკაცია

არმატურის სპეციფიკაცია					არმატურის ამოკრეფა					ბეტონი B 25
პოზ. №	Ø	L მმ.	n ცალი	Ln მ.	Ø	∑ Ln მ.	ზრდები ვერტის წონა კგ.	წონა კგ. A240	წონა კგ. A500C	V; მ³
1	2	3	4	5	6	7	8	9	10	11
1	20 A500C	3300	4	13.20	8 A240	84.00	0.39	33.15		0.48
2	20 A500C	2300	4	9.20	20 A500C	22.40	2.47		55.24	
Ⅰ	8 A240	1600	30	48.00						
Ⅱ	8 A240	1200	30	36.00			∑	33.15	55.24	0.48
						n= 2		66.29	110.48	0.96
									184.14	კგ/მ³

მონ. რ/ბ სვეტის სვ-14-ის არმირება

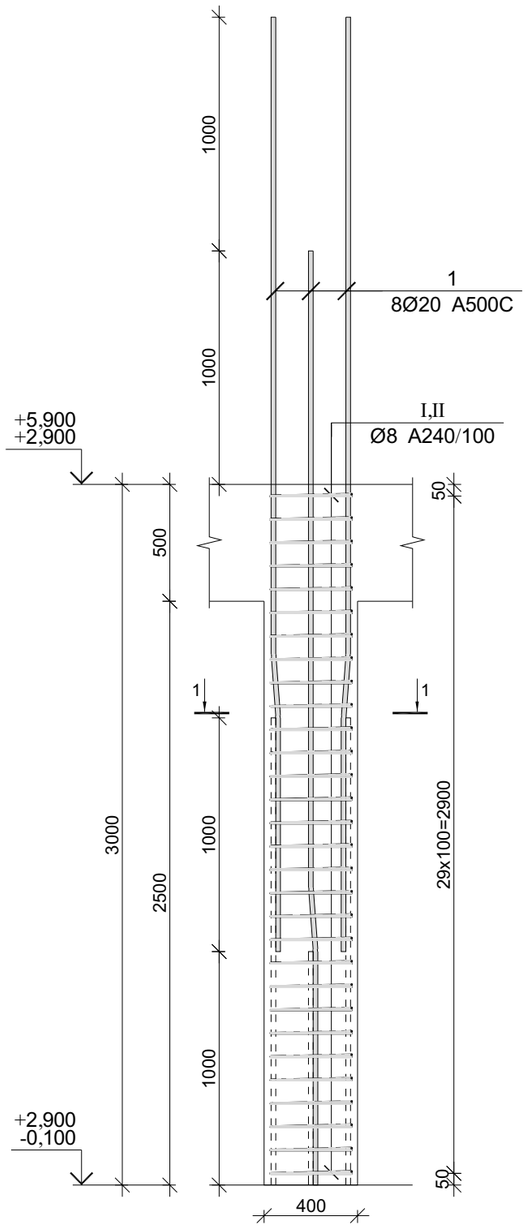

კვეთი 1-1

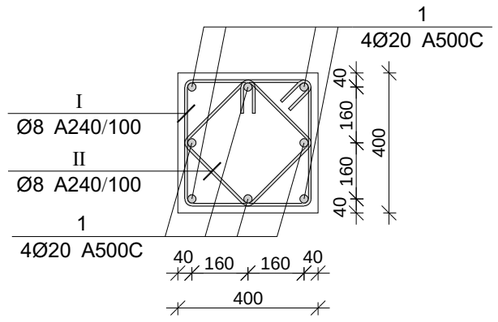

პოზ.	Ø [მმ.]	ესკიზი [მმ.]	სიგრძე [მმ.]
1	Ø20		4000
I	Ø8	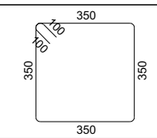	1600
II	Ø8	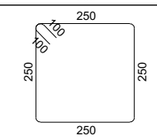	1200

პროექტის დასახელება

მრავალბინიანი საცხოვრებელი სახლის პროექტი

პროექტის მისამართი

ქ. თბილისი დიდი დიღომი (ს/კ: 01.10.06.001.285)

დამკვეთი

სტადია	მარტლი	განმარტება
მპ	2023.03.07	

დაკვეთის №

CAD DWG ფაილი 03. svetebi.dwg

მთ. კონსტრუქტორი		ა. კორძაია
შესრულა		გ. ვაშაკიძე
შეამოწმა		ნ. ხუბულავა

ნახაზის დასახელება

მონ. რ/ბ სვეტის სვ-14-ის არმირება

კ-3.14

A3

მონ. რ/ბ სვეტის სვ-14-ის სპეციფიკაცია

არმატურის სპეციფიკაცია					არმატურის ამოკრეფა					ბეტონი B 25
პოზ. №	Ø	L მმ.	n ცალი	Ln მ.	Ø	∑ Ln მ.	ბრაკის ვეტრის წონა კგ.	წონა კგ. A240	წონა კგ. A500C	V; მ³
1	2	3	4	5	6	7	8	9	10	11
1	20 A500C	4000	8	32.00	8 A240	84.00	0.39	33.15		0.48
I	8 A240	1600	30	48.00	20 A500C	32.00	2.47		78.92	
II	8 A240	1200	30	36.00						
							∑	33.15	78.92	0.48
						n= 2		66.29	157.83	0.96
									233.46	კგ/მ³

მონ. რ/ბ სვეტის სვ-15-ის არმირება

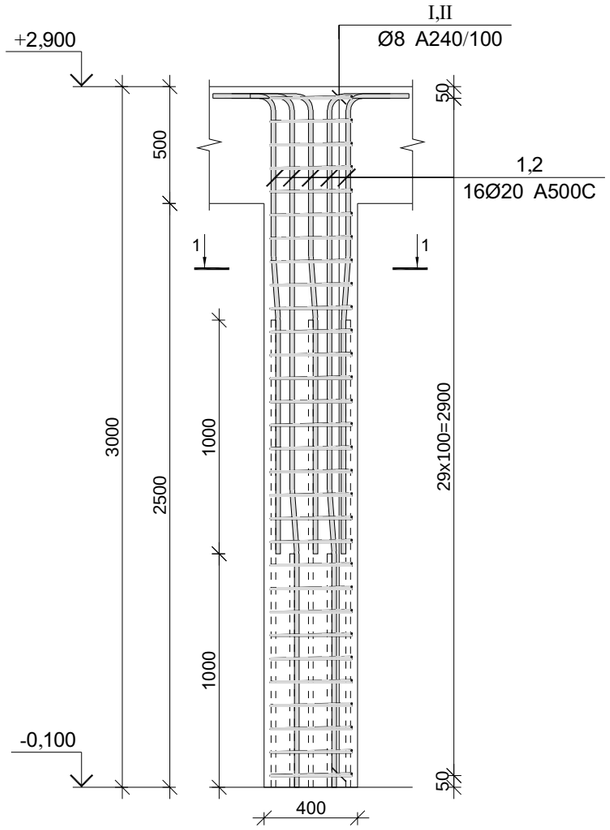

კვეთი 1-1

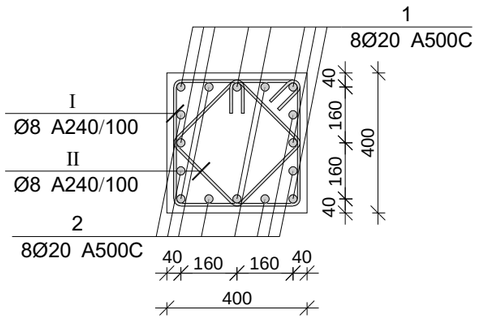

პოზ.	Ø [მმ.]	ესკიზი [მმ.]	სიგრძე [მმ.]
①	Ø20		3300
②	Ø20		2300
Ⅰ	Ø8	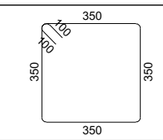	1600
Ⅱ	Ø8	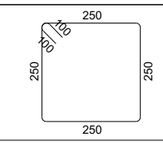	1200

მონ. რ/ბ სვეტის სვ-15-ის სპეციფიკაცია

არმატურის სპეციფიკაცია					არმატურის ამოკრეფა					ბეტონი B 25
პოზ. №	Ø	L მმ.	n ცალი	Ln მ.	Ø	∑ Ln მ.	ზრდადი ვეტრის წონა კგ.	წონა კგ. A240	წონა კგ. A500C	V; მ³
1	2	3	4	5	6	7	8	9	10	11
1	20 A500C	3300	8	26.40	8 A240	84.00	0.39	33.15		0.48
2	20 A500C	2300	8	18.40	20 A500C	44.80	2.47		110.48	
I	8 A240	1600	30	48.00						
II	8 A240	1200	30	36.00			∑	33.15	110.48	0.48
						n= 10		331.45	1104.84	4.80
									299.23	კგ/მ³

პროექტის დასახელება

მრავალბინიანი საცხოვრებელი სახლის პროექტი

პროექტის მისამართი

ქ. თბილისი დიდი დიღომი (ს/კ: 01.10.06.001.285)

დამკვეთი

სტადია	მარიღი	განმარტება
მპ	2023.03.07	

დაკვეთის №

CAD DWG ფაილი 03. svetebi.dwg

მთ. კონსტრუქტორი		ა. კორძაია
შესრულა		გ. ვაშაკიძე
შეამოწმა		ნ. ხუციშვილი

ნახაზის დასახელება

მონ. რ/ბ სვეტის სვ-15-ის არმირება

კ-3.15

A3

მონ. რ/ბ სვეტის სვ-16-ის არმირება

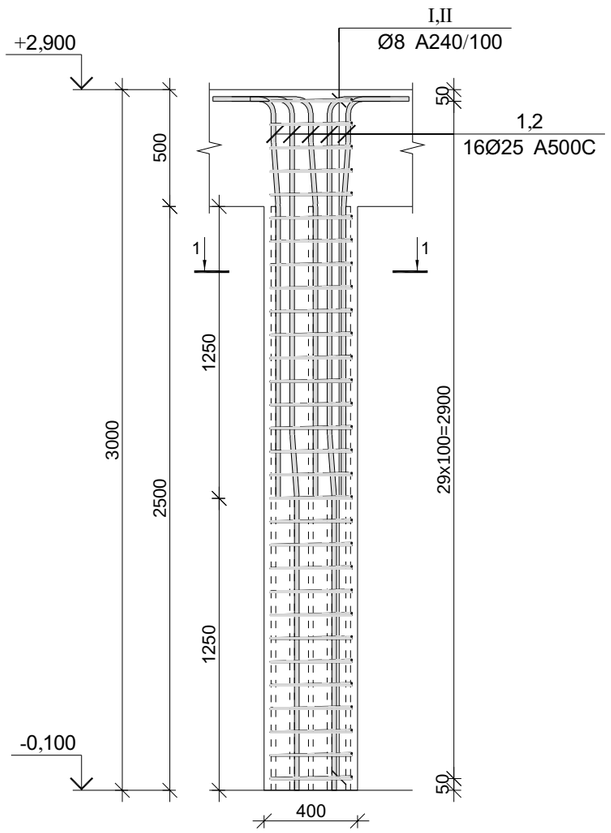

კვეთი 1-1

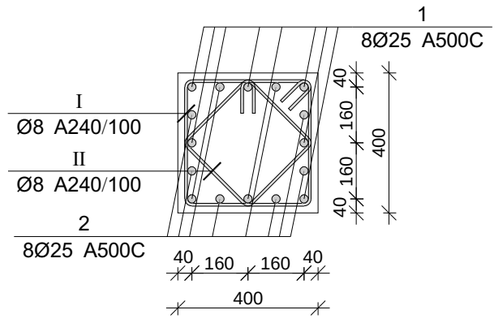

პოზ.	Ø [მმ.]	ესკიზი [მმ.]	სიგრძე [მმ.]
①	Ø25	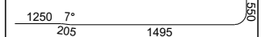	3500
②	Ø25	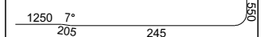	2250
Ⅰ	Ø8	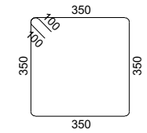	1600
Ⅱ	Ø8	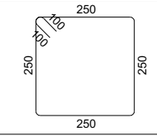	1200

მონ. რ/ბ სვეტის სვ-16-ის სპეციფიკაცია

არმატურის სპეციფიკაცია					არმატურის ამოკრეფა					ბეტონი B 25
პოზ. №	Ø	L მმ.	n ცალი	Ln მ.	Ø	∑ Ln მ.	ზრდადი ვეტრის წონა კგ.	წონა კგ. A240	წონა კგ. A500C	V; მ³
1	2	3	4	5	6	7	8	9	10	11
1	25 A500C	3500	8	28.00	8 A240	84.00	0.39	33.15		0.48
2	25 A500C	2250	8	18.00	25 A500C	46.00	3.85		177.25	
I	8 A240	1600	30	48.00						
II	8 A240	1200	30	36.00			∑	33.15	177.25	0.48
						n= 1		33.15	177.25	0.48
									438.33	კგ/მ³

პროექტის დასახელება

მრავალბინიანი საცხოვრებელი სახლის პროექტი

პროექტის მისამართი

ქ. თბილისი დიდი დიღომი (ს/კ: 01.10.06.001.285)

დამკვეთი

სტადია	მარიღი	განმარტება
მპ	2023.03.07	

დაკვეთის №

CAD DWG ფაილი 03. svetebi.dwg

მთ. კონსტრუქტორი		ა. კორძაია
შესრულა		გ. ვაშაკიძე
შეამოწმა		ნ. ხუციშვილი

ნახაზის დასახელება

მონ. რ/ბ სვეტის სვ-16-ის არმირება

კ-3.16

A3

მონ. რ/ბ სვეტის სვ-17-ის არმირება

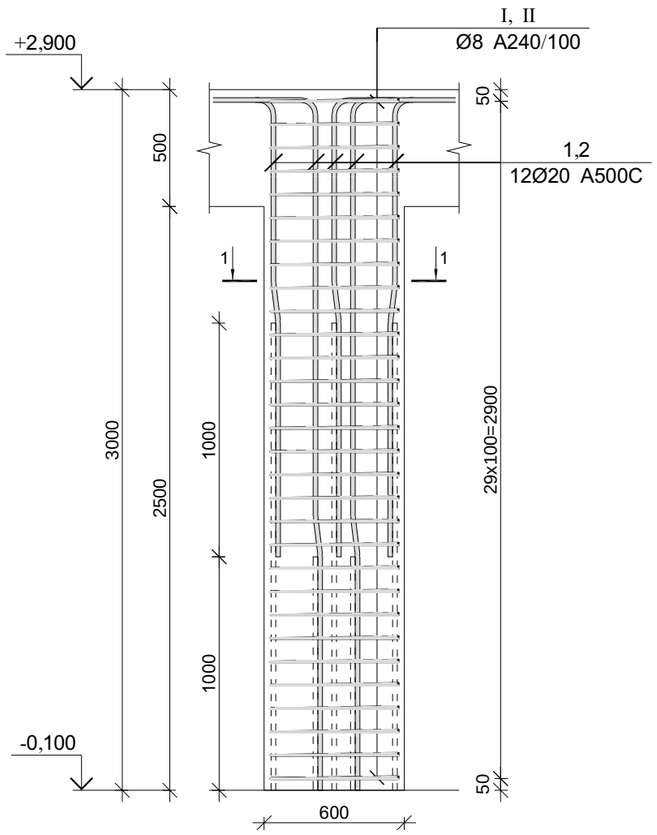

კვეთი 1-1

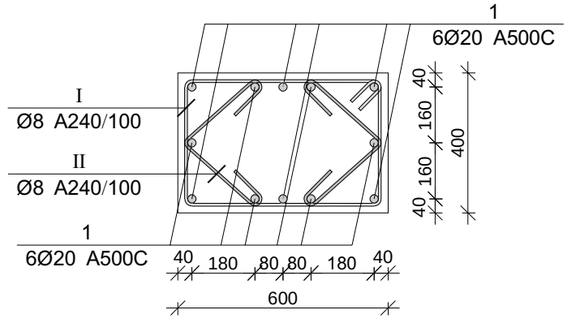

პოზ.	Ø [მმ.]	ესკიზი [მმ.]	სიგრძე [მმ.]
①	Ø20	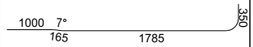	3300
②	Ø20	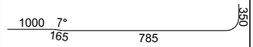	2300
Ⅰ	Ø8	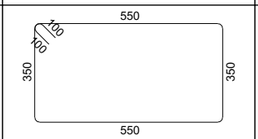	2000
Ⅱ	Ø8	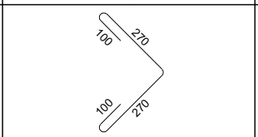	740

მონ. რ/ბ სვეტის სვ-17-ის სპეციფიკაცია

არმატურის სპეციფიკაცია					არმატურის ამოკრეფა					ბეტონი B 25
პოზ. №	Ø	L მმ.	n ცალი	Ln მ.	Ø	∑ Ln მ.	ზრდები ვერტის წონა კგ.	წონა კგ. A240	წონა კგ. A500C	V; მ³
1	2	3	4	5	6	7	8	9	10	11
1	20 A500C	3300	6	19.80	8 A240	104.40	0.39	41.19		0.72
2	20 A500C	2300	6	13.80	20 A500C	33.60	2.47		82.86	
Ⅰ	8 A240	2000	30	60.00						
Ⅱ	8 A240	740	60	44.40			∑	41.19	82.86	0.72
						n= 2		82.39	165.73	1.44
									172.30	კგ/მ³

პროექტის დასახელება

მრავალბინიანი საცხოვრებელი სახლის პროექტი

პროექტის მისამართი

ქ. თბილისი დიდი დიღომი (ს/კ: 01.10.06.001.285)

დამკვეთი

სტადია	მარიღი	განმარტება
მპ	2023.03.07	

დაკვეთის №

CAD DWG ფაილი 03. svetebi.dwg

მთ. კონსტრუქტორი		ა. კორძაია
შესრულა		გ. ვაშაკიძე
შეამოწმა		ნ. ხუბულავა

ნახაზის დასახელება

მონ. რ/ბ სვეტის სვ-17-ის არმირება

კ-3.17

A3

მონ. რ/ბ სვეტის სვ-18-ის არმირება

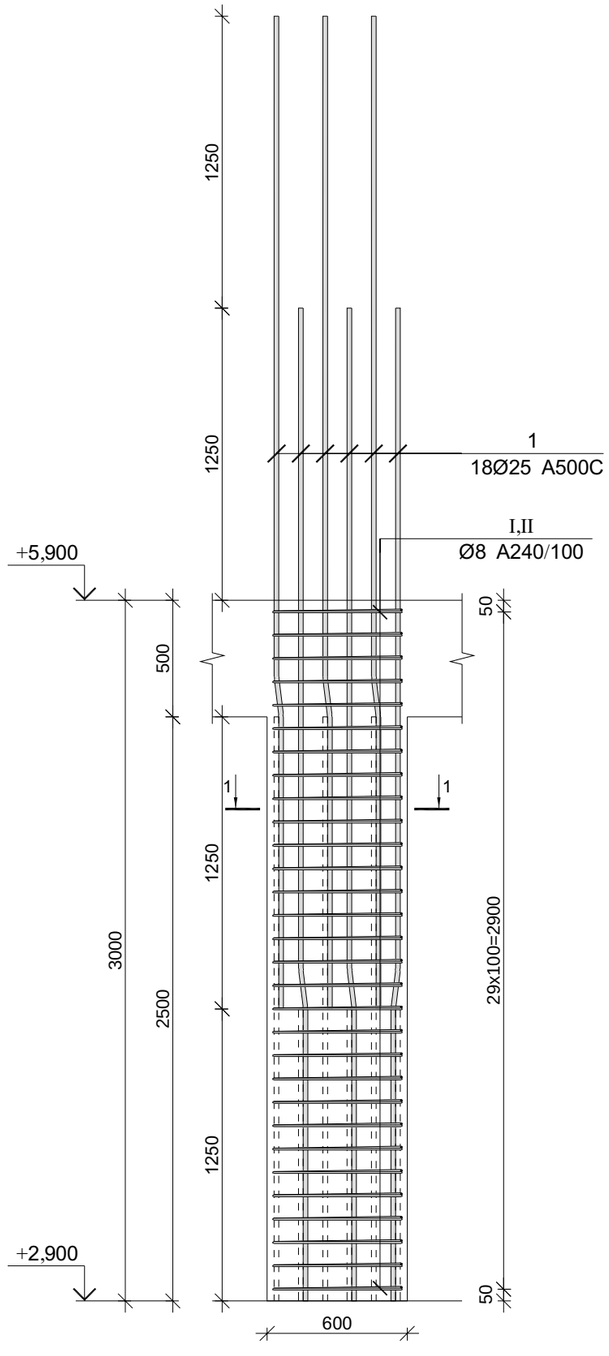

კვეთი 1-1

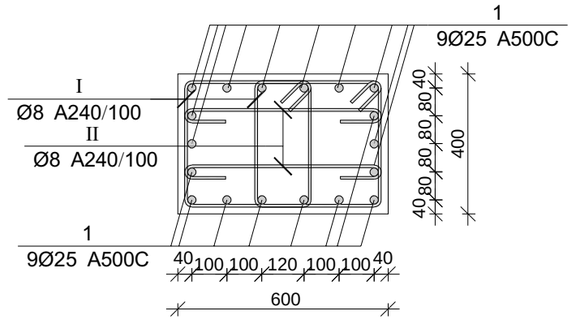

პოზ.	Ø [მმ.]	ესკიზი [მმ.]	სიგრძე [მმ.]
1	Ø25		4250
I	Ø8	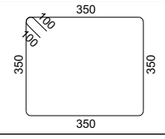	1600
II	Ø8	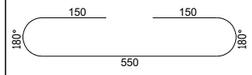	850

პროექტის დასახელება

მრავალბინიანი საცხოვრებელი სახლის პროექტი

პროექტის მისამართი

ქ. თბილისი დიდი დიღომი
(ს/კ: 01.10.06.001.285)

დამკვეთი

სტადია	მარცილი	განმარტება
მპ	2023.03.07	

დაკვეთის №

CAD DWG ფაილი 03. svetebi.dwg

მთ. კონსტრუქტორი ა. კორტავა

შესრულა გ. ვაშაკიძე

შეამოწმა ნ. ხუბულავა

ნახაზის დასახელება

მონ. რ/ბ სვეტის სვ-18-ის არმირება

კ-3.18

A3

მონ. რ/ბ სვეტის სვ-18-ის სპეციფიკაცია

არმატურის სპეციფიკაცია					არმატურის ამოკრეფა					ბეტონი B 25
პოზ. №	Ø	L მმ.	n ცალი	Ln მ.	Ø	∑ Ln მ.	ზრდადი ვეტრის წონა კგ.	წონა კგ. A240	წონა კგ. A500C	V; მ³
1	2	3	4	5	6	7	8	9	10	11
1	25 A500C	4250	18	76.50	8 A500C	121.50	0.39	47.94		0.72
I	8 A240	1600	60	96.00	25 A500C	76.50	3.85		294.78	
II	8 A240	850	30	25.50						
						∑		47.94	294.78	0.72
						n= 4		191.77	1179.13	2.88
									476.01	კგ/მ³

მონ. რ/ბ სვეტის სვ-19-ის არმირება

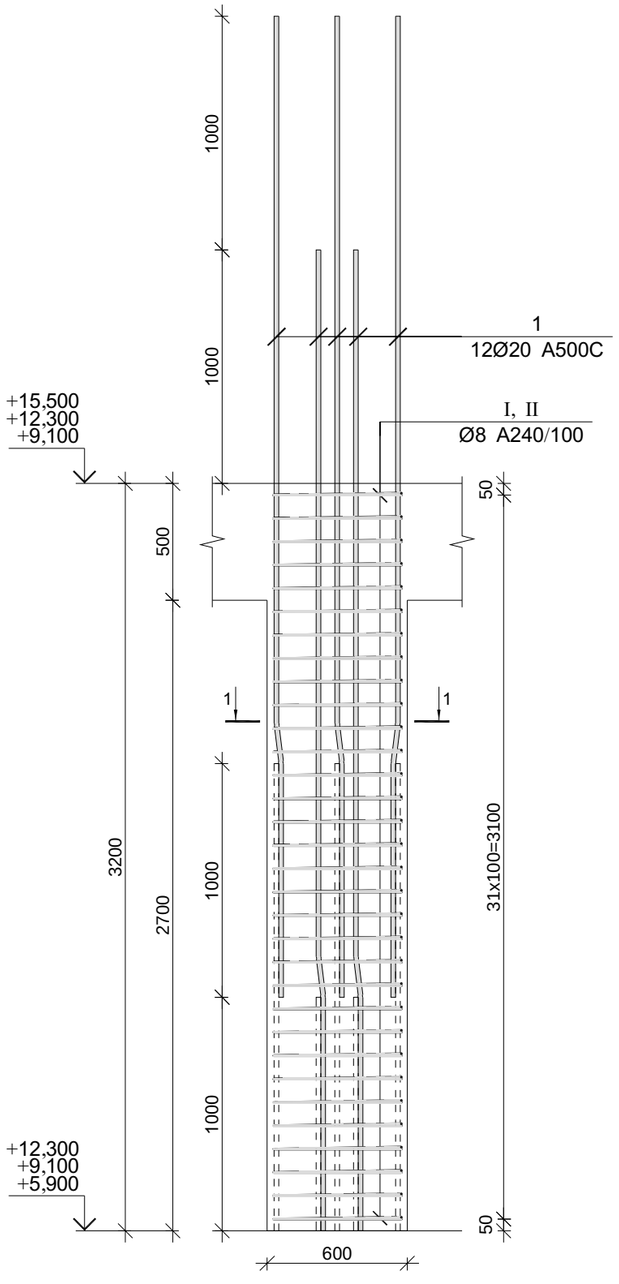

კვეთი 1-1

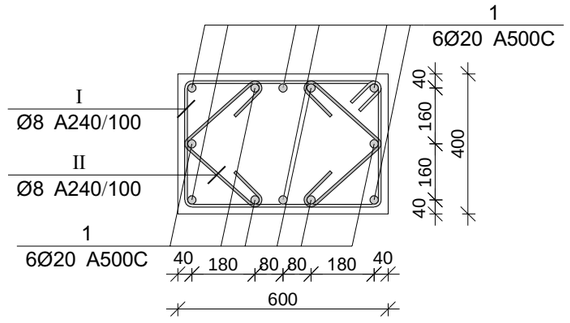

პოზ.	Ø [მმ.]	ესკიზი [მმ.]	სიგრძე [მმ.]
1	Ø20	1000 7° 165 3035	4200
I	Ø8	550 100 100 350 350 550	2000
II	Ø8	270 100 100 270	740

მონ. რ/ბ სვეტის სვ-19-ის სპეციფიკაცია

არმატურის სპეციფიკაცია					არმატურის ამოკრეფა					ბეტონი B 25
პოზ. №	Ø	L მმ.	n ცალი	Ln მ.	Ø	∑ Ln მ.	ბრაკის ვეტრის წონა კგ.	წონა კგ. A240	წონა კგ. A500C	V; მ³
1	2	3	4	5	6	7	8	9	10	11
1	20 A500C	4200	12	50.40	8 A240	111.36	0.39	43.94		0.77
I	8 A240	2000	32	64.00	20 A500C	50.40	2.47		124.29	
II	8 A240	740	64	47.36						
							∑	43.94	124.29	0.77
						n= 87		3822.87	10813.60	66.82
									219.06	კგ/მ³

პროექტის დასახელება

მრავალბინიანი საცხოვრებელი სახლის პროექტი

პროექტის მისამართი

ქ. თბილისი დიდი დიღომი (ს/კ: 01.10.06.001.285)

დამკვეთი

სტადია	მარცხი	განმარტება
მპ	2023.03.07	

დაკვეთის №

CAD DWG ფაილი 03. svetebi.dwg

მთ. კონსტრუქტორი		ა. კორტავა
შესრულა		ზ. ვაშაკიძე
შეამოწმა		ნ. ხუბულავა

ნახაზის დასახელება

მონ. რ/ბ სვეტის სვ-19-ის არმირება

კ-3.19

A3

მონ. რ/ბ სვეტის სვ-20-ის არმირება

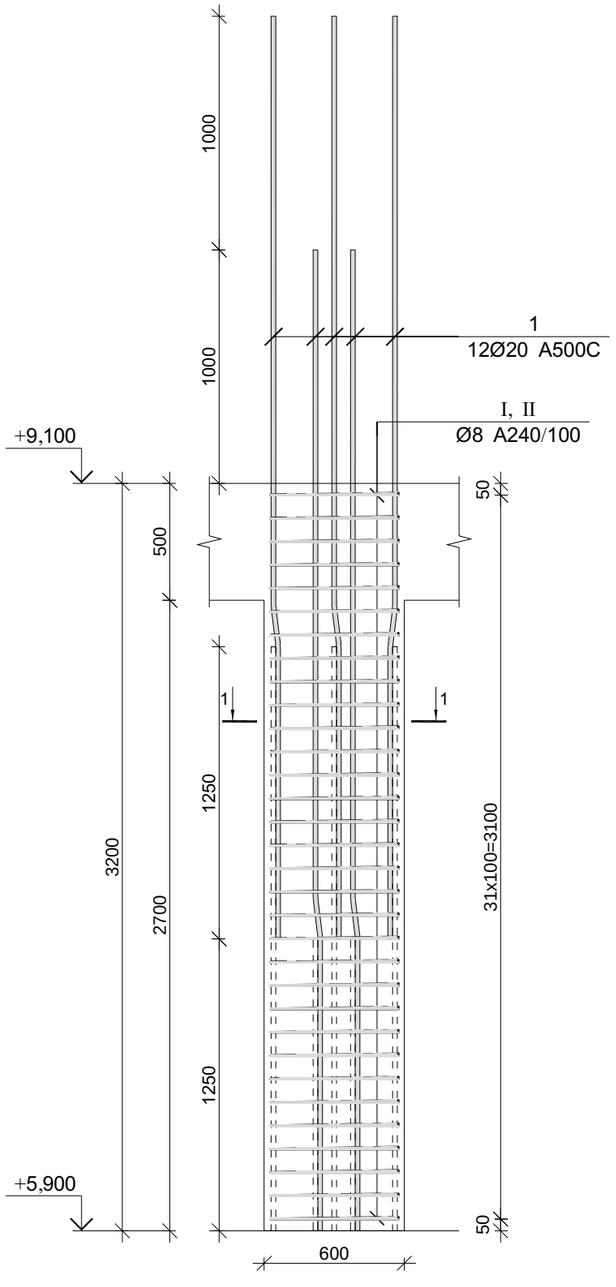

კვეთი 1-1

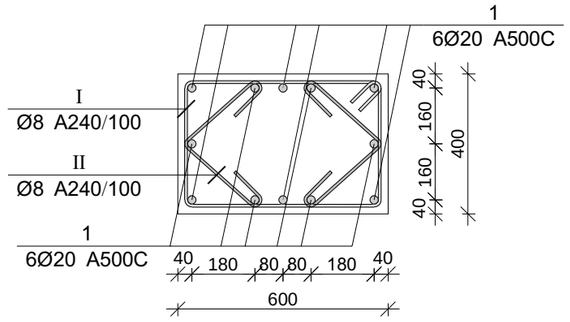

პოზ.	Ø [მმ.]	ესკიზი [მმ.]	სიგრძე [მმ.]
1	Ø20	1250 7° 205 2745	4200
I	Ø8	550 100 100 350 350 550	2000
II	Ø8	270 100 100 270	740

მონ. რ/ბ სვეტის სვ-20-ის სპეციფიკაცია

არმატურის სპეციფიკაცია					არმატურის ამოკრეფა					ბეტონი B 25
პოზ. №	Ø	L მმ.	n ცალი	Ln მ.	Ø	∑ Ln მ.	ბრაკის ვეტრის წონა კგ.	წონა კგ. A240	წონა კგ. A500C	V; მ³
1	2	3	4	5	6	7	8	9	10	11
1	20 A500C	4200	12	50.40	8 A240	111.36	0.39	43.94		0.77
I	8 A240	2000	32	64.00	20 A500C	50.40	2.47		124.29	
II	8 A240	740	64	47.36						
							∑	43.94	124.29	0.77
						n= 12		527.29	1491.53	9.22
									219.06	კგ/მ³

პროექტის დასახელება

მრავალბინიანი საცხოვრებელი სახლის პროექტი

პროექტის მისამართი

ქ. თბილისი დიდი დიღომი (ს/კ: 01.10.06.001.285)

დამკვეთი

სტადია	მარცხი	განმარტება
მპ	2023.03.07	

დაკვეთის №

CAD DWG ფაილი 03. svetebi.dwg

მთ. კონსტრუქტორი ა. კორტავა

შესრულა ზ. ვაშაკიძე

შეამოწმა ნ. ხუბულავა

ნახაზის დასახელება

მონ. რ/ბ სვეტის სვ-20-ის არმირება

კ-3.20

A3

მონ. რ/ბ სვეტის სვ-21-ის არმირება

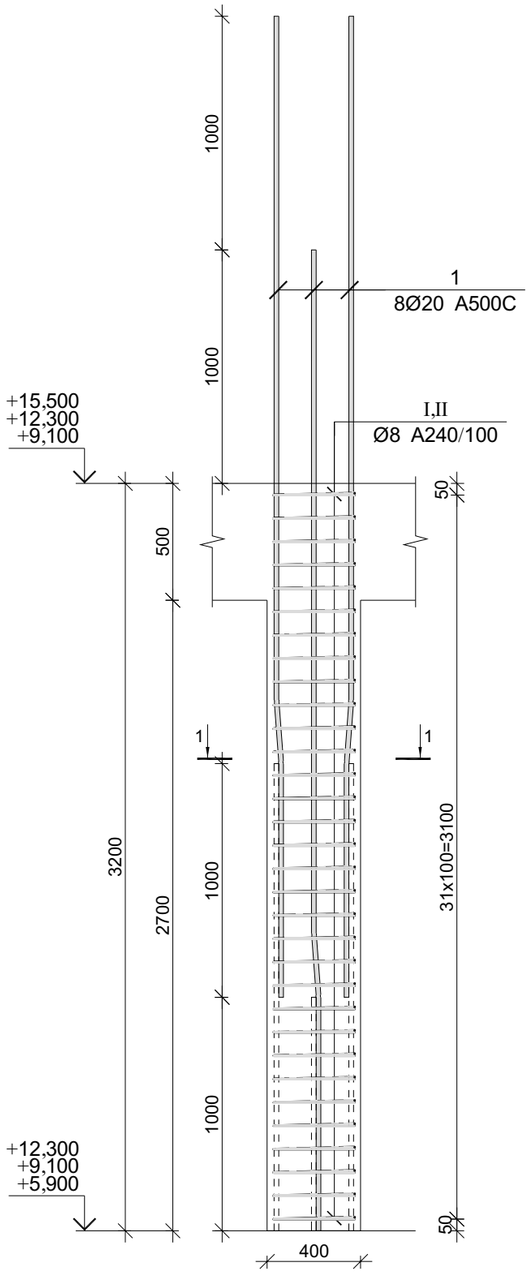

კვეთი 1-1

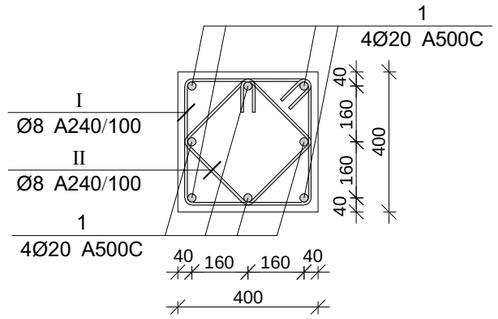

პოზ.	Ø [მმ.]	ესკიზი [მმ.]	სიგრძე [მმ.]
1	Ø20		4200
I	Ø8	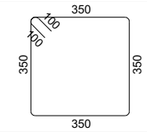	1600
II	Ø8	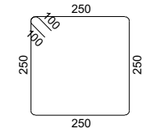	1200

პროექტის დასახელება

მრავალბინიანი საცხოვრებელი სახლის პროექტი

პროექტის მისამართი

ქ. თბილისი დიდი დიღომი (ს/კ: 01.10.06.001.285)

დამკვეთი

სტადია	მარტლი	განმარტება
მპ	2023.03.07	

დაკვეთის №

CAD DWG ფაილი 03. svetebi.dwg

მთ. კონსტრუქტორი		ა. კორტავა
შესრულა		გ. ვაშაკიძე
შეამოწმა		ნ. ხუბულავა

ნახაზის დასახელება

მონ. რ/ბ სვეტის სვ-21-ის არმირება

კ-3.21

A3

მონ. რ/ბ სვეტის სვ-21-ის სპეციფიკაცია

არმატურის სპეციფიკაცია					არმატურის ამოკრეფა					ბეტონი B 25
პოზ. №	Ø	L მმ.	n ცალი	Ln მ.	Ø	∑ Ln მ.	მრავალი ვეტრის წონა კგ.	წონა კგ. A240	წონა კგ. A500C	V; მ³
1	2	3	4	5	6	7	8	9	10	11
1	20 A500C	4200	8	33.60	8 A240	89.60	0.39	35.35		0.51
I	8 A240	1600	32	51.20	20 A500C	33.60	2.47		82.86	
II	8 A240	1200	32	38.40						
						∑		35.35	82.86	0.51
						n= 3		106.06	248.59	1.54
									230.89	კგ/მ³

მონ. რ/ბ სვეტის სვ-22-ის არმირება

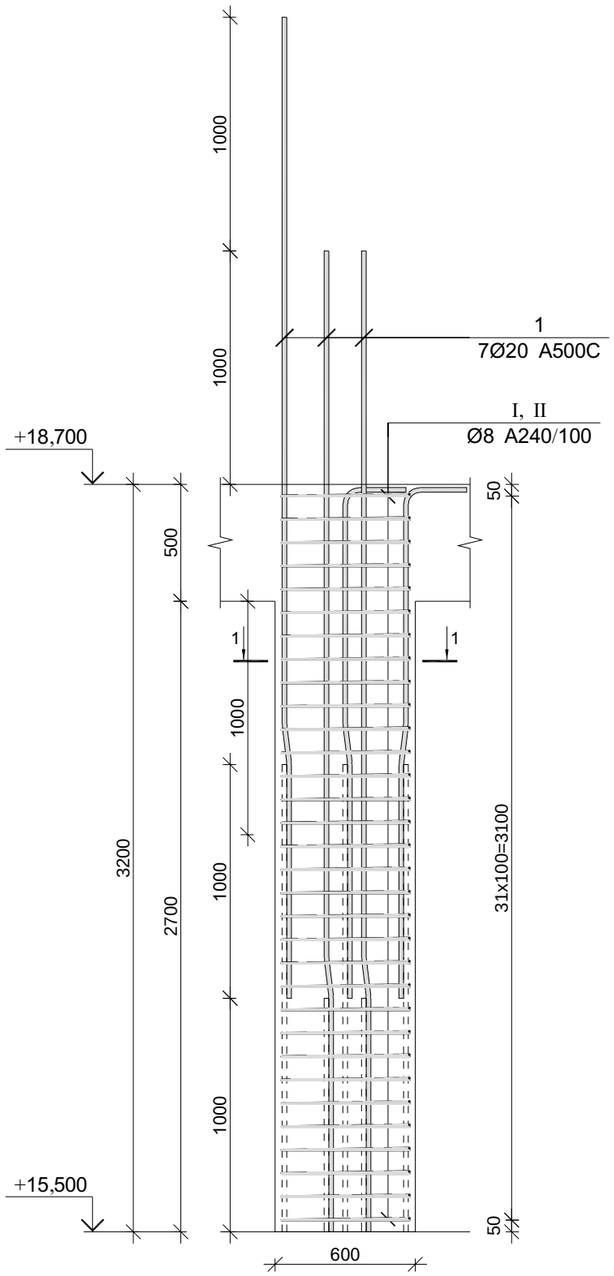

კვეთი 1-1

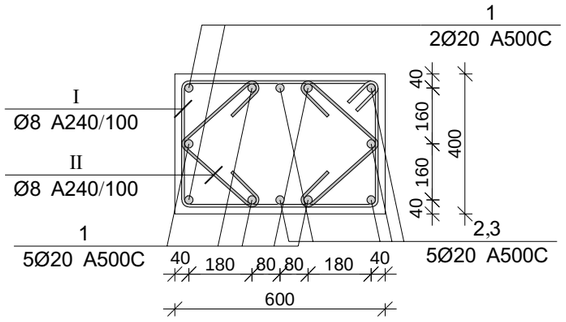

კვეთი 2-2

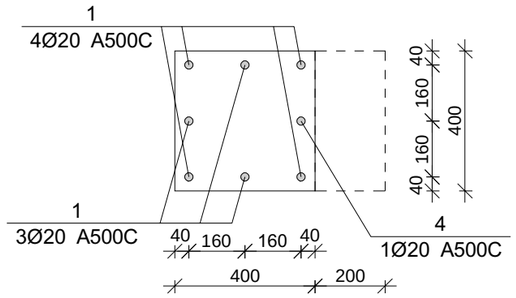

პოზ.	Ø [მმ.]	ესკიზი [მმ.]	სიგრძე [მმ.]
①	Ø20	1000 7° 165 3035	4200
②	Ø20	1000 7° 165 1985 350	3500
③	Ø20	1000 7° 165 985 350	2500
④	Ø20	3500	3500
Ⅰ	Ø8	550 100 100 350 350 550	2000
Ⅱ	Ø8	270 100 100 270	740

მონ. რ/ბ სვეტის სვ-22-ის სპეციფიკაცია

არმატურის სპეციფიკაცია					არმატურის ამოკრეფა					ბეტონი B 25
პოზ. №	Ø	L მმ.	n ცალი	Ln მ.	Ø	∑ Ln მ.	ბრაკის ფაქტის წონა კგ.	წონა კგ. A240	წონა კგ. A500C	V; მ³
1	2	3	4	5	6	7	8	9	10	11
1	20 A500C	4200	7	29.40	8 A240	111.36	0.39	43.94		0.77
2	20 A500C	3500	4	14.00	20 A500C	49.40	2.47		121.83	
3	20 A500C	2500	1	2.50						
4	20 A500C	3500	1	3.50						
Ⅰ	8 A240	2000	32	64.00						
Ⅱ	8 A240	740	64	47.36		∑		43.94	121.83	0.77
						n= 33		1450.05	4020.33	25.34
									215.85	კგ/მ³

პროექტის დასახელება

მრავალბინიანი საცხოვრებელი სახლის პროექტი

პროექტის მისამართი

ქ. თბილისი დიდი დიღომი (ს/კ: 01.10.06.001.285)

დამკვეთი

სტადია	მარტლი	განმარტება
მპ	2023.03.07	

დაკვეთის №

CAD DWG ფაილი 03. svetebi.dwg

მთ. კონსტრუქტორი		ა. კორძაია
შესრულა		გ. ვაშაკიძე
შეამოწმა		ნ. ხუბულავა

ნახაზის დასახელება

მონ. რ/ბ სვეტის სვ-22-ის არმირება

კ-3.22

A3

მონ. რ/ბ სვეტის სვ-23-ის არმირება

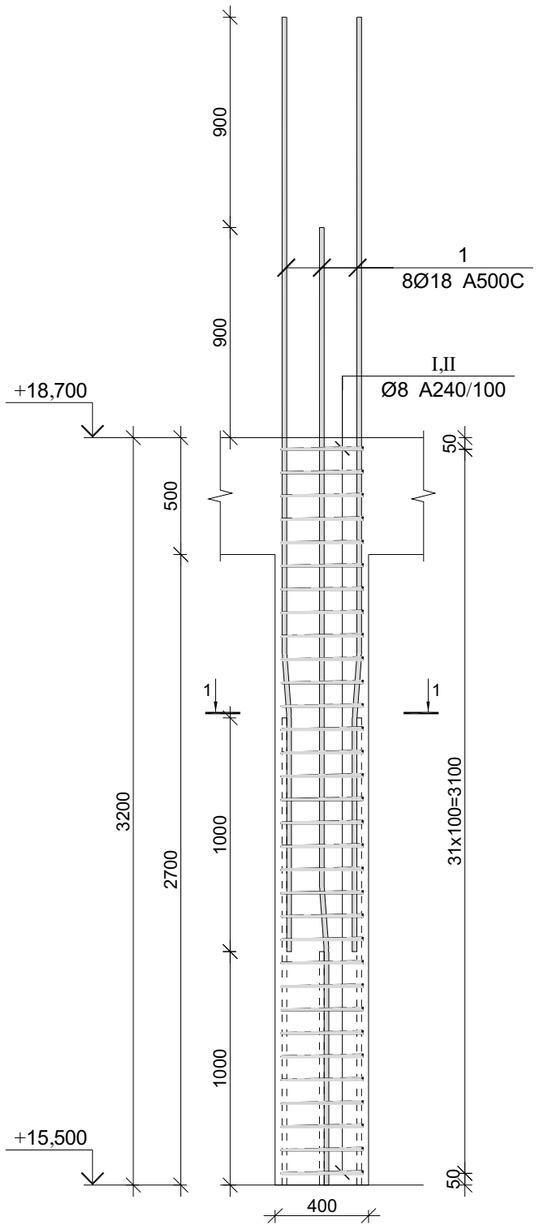

კვეთი 1-1

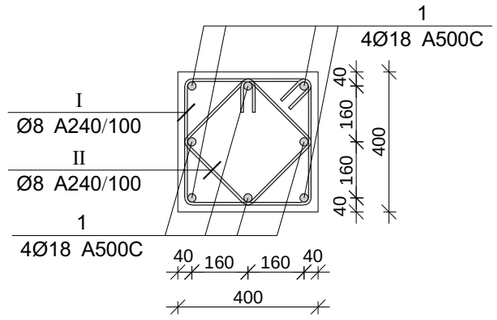

პოზ.	Ø [მმ.]	ესკიზი [მმ.]	სიგრძე [მმ.]
1	Ø18	1000 7° 165 2935	4100
I	Ø8	350 100 100 350 350 350	1600
II	Ø8	250 100 100 250 250 250	1200

მონ. რ/ბ სვეტის სვ-23-ის სპეციფიკაცია

არმატურის სპეციფიკაცია					არმატურის ამოკრეფა					ბეტონი B 25
პოზ. №	Ø	L მმ.	n ცალი	Ln მ.	Ø	∑ Ln მ.	ბრაკის ფეხრის წონა კგ.	წონა კგ. A240	წონა კგ. A500C	V; მ³
1	2	3	4	5	6	7	8	9	10	11
1	18 A500C	4100	8	32.80	8 A240	89.60	0.39	35.35		0.51
I	8 A240	1600	32	51.20	18 A500C	32.80	2.00		65.52	
II	8 A240	1200	32	38.40						
							∑	35.35	65.52	0.51
						n= 1		35.35	65.52	0.51
									197.02	კგ/მ³

პროექტის დასახელება

მრავალბინიანი საცხოვრებელი სახლის პროექტი

პროექტის მისამართი

ქ. თბილისი დიდი დიღომი (ს/კ: 01.10.06.001.285)

დამკვეთი

სტადია	მარტლი	განმარტება
მპ	2023.03.07	

დაკვეთის №

CAD DWG ფაილი 03. svetebi.dwg

მთ. კონსტრუქტორი		ა. კორძაია
შესრულა		გ. ვაშაკიძე
შეამოწმა		ნ. ხუბულავა

ნახაზის დასახელება

მონ. რ/ბ სვეტის სვ-23-ის არმირება

კ-3.23

A3

მონ. რ/ბ სვეტის სვ-24-ის არმირება

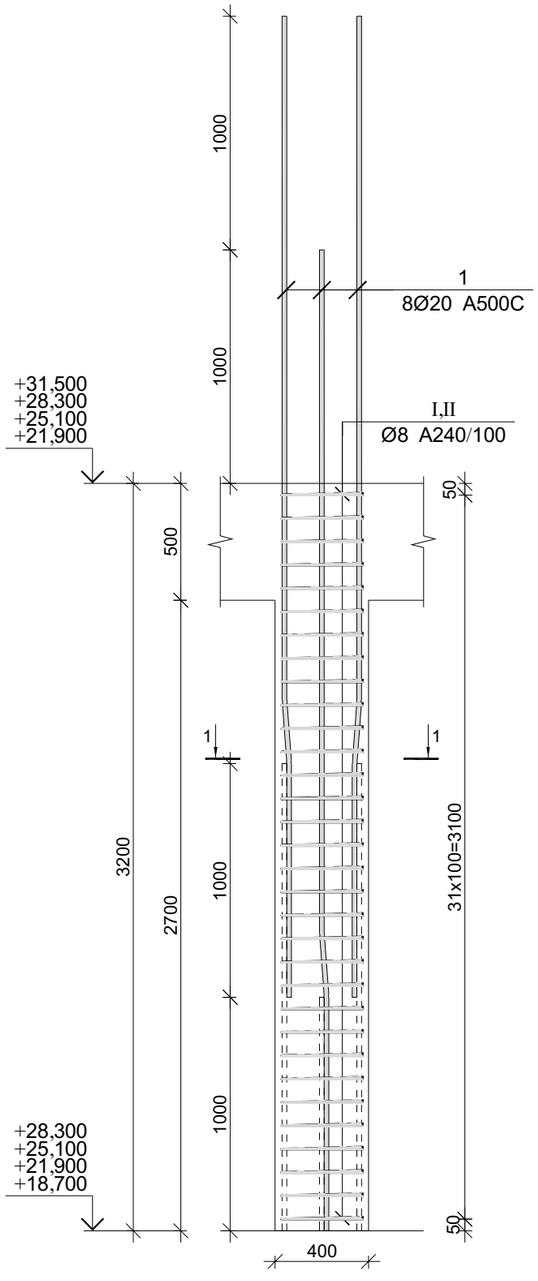

კვეთი 1-1

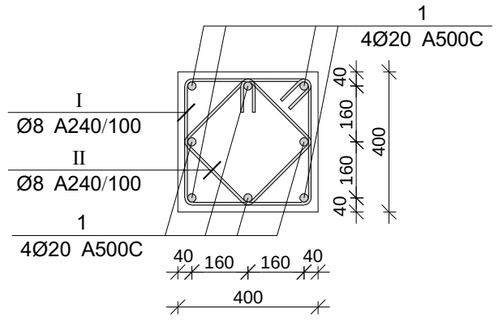

პოზ.	Ø [მმ.]	ესკიზი [მმ.]	სიგრძე [მმ.]
1	Ø20	1000 7° 165 3035	4200
I	Ø8	350 100 100 350 350 350	1600
II	Ø8	250 100 100 250 250 250	1200

პროექტის დასახელება

მრავალბინიანი საცხოვრებელი სახლის პროექტი

პროექტის მისამართი

ქ. თბილისი დიდი დიღომი (ს/კ: 01.10.06.001.285)

დამკვეთი

სტადია	მარტლი	განმარტება
მპ	2023.03.07	

დაკვეთის №

CAD DWG ფაილი 03. svetebi.dwg

მთ. კონსტრუქტორი		ა. კორტავა
შესრულა		გ. ვაშაკიძე
შეამოწმა		ნ. ხუბულავა

ნახაზის დასახელება

მონ. რ/ბ სვეტის სვ-24-ის არმირება

კ-3.24

A3

მონ. რ/ბ სვეტის სვ-24-ის სპეციფიკაცია

არმატურის სპეციფიკაცია					არმატურის ამოკრეფა					ბეტონი B 25
პოზ. №	Ø	L მმ.	n ცალი	Ln მ.	Ø	∑ Ln მ.	მრაგვი ვეტრის წონა კგ.	წონა კგ. A240	წონა კგ. A500C	V; მ³
1	2	3	4	5	6	7	8	9	10	11
1	20 A500C	4200	8	33.60	8 A240	89.60	0.39	35.35		0.51
I	8 A240	1600	32	51.20	20 A500C	33.60	2.47		82.86	
II	8 A240	1200	32	38.40						
						∑		35.35	82.86	0.51
						n= 98		3464.77	8120.56	50.18
									230.89	კგ/მ³

მონ. რ/ბ სვეტის სვ-24'-ის არმირება

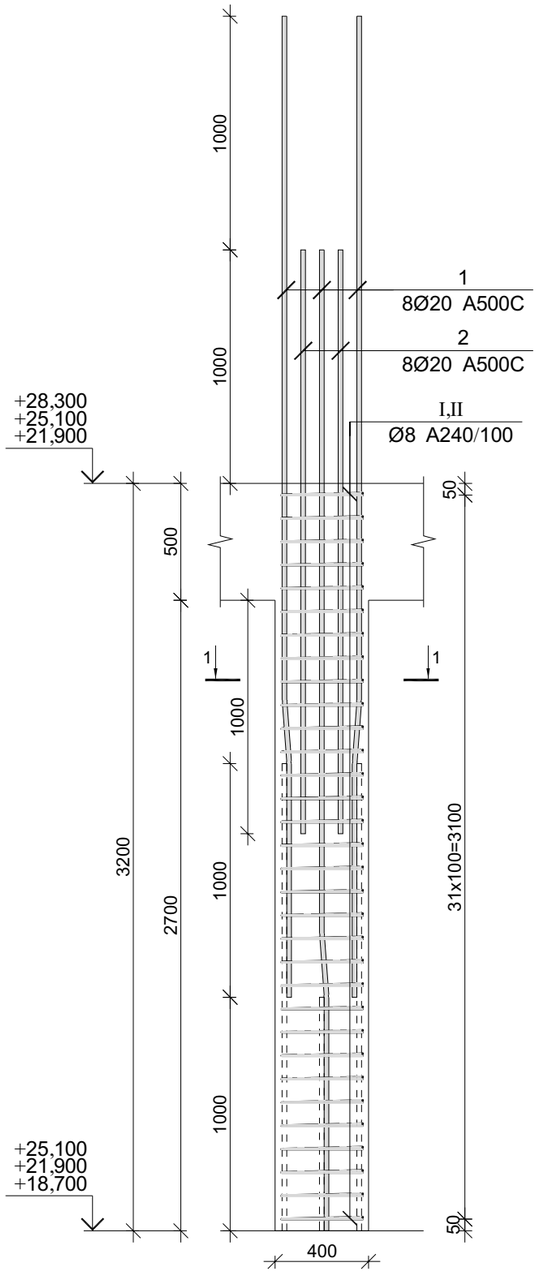

კვეთი 1-1

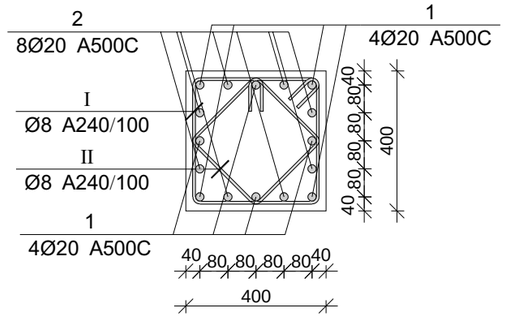

პოზ.	Ø [მმ.]	ესკიზი [მმ.]	სიგრძე [მმ.]
①	Ø20	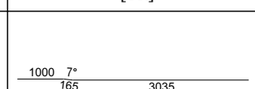	4200
②	Ø20		2500
Ⅰ	Ø8	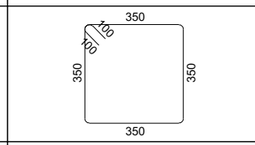	1600
Ⅱ	Ø8	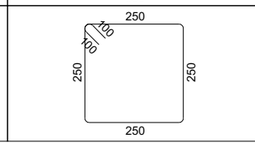	1200

მონ. რ/ბ სვეტის სვ-24'-ის სპეციფიკაცია

არმატურის სპეციფიკაცია					არმატურის ამოკრეფა					ბეტონი B 25
პოზ. №	Ø	L მმ.	n ცალი	Ln მ.	Ø	∑ Ln მ.	ბრაკის ვეტრის წონა კგ.	წონა კგ. A240	წონა კგ. A500C	V; მ³
1	2	3	4	5	6	7	8	9	10	11
1	20 A500C	4200	8	33.60	8 A240	89.60	0.39	35.35		0.51
2	20 A500C	2500	8	20.00	20 A500C	53.60	2.47		132.19	
Ⅰ	8 A240	1600	32	51.20						
Ⅱ	8 A240	1200	32	38.40			∑	35.35	132.19	0.51
						n= 9		318.19	1189.67	4.61
									327.23	კგ/მ³

პროექტის დასახელება

მრავალბინიანი საცხოვრებელი სახლის პროექტი

პროექტის მისამართი

ქ. თბილისი დიდი დიღომი (ს/კ: 01.10.06.001.285)

დამკვეთი

სტადია	მარცხი	განმარტება
მპ	2023.03.07	

დაკვეთის №

CAD DWG ფაილი 03. svetebi.dwg

მთ. კონსტრუქტორი		ა. კორტავა
შესრულა		ზ. ვაშაკიძე
შეამოწმა		ნ. ხუბულავა

ნახაზის დასახელება

მონ. რ/ბ სვეტის სვ-24'-ის არმირება

კ-3.25

A3

მონ. რ/ბ სვეტის სვ-25-ის არმირება

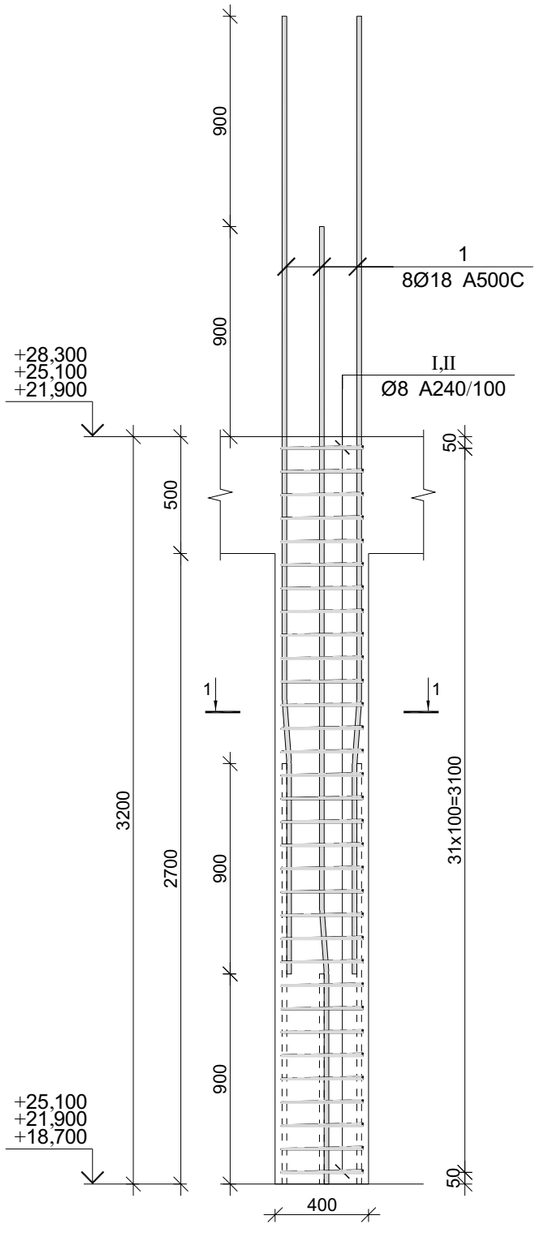

კვეთი 1-1

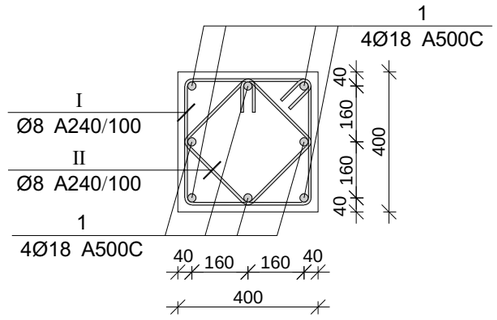

პოზ.	Ø [მმ.]	ესკიზი [მმ.]	სიგრძე [მმ.]
1	Ø18	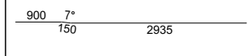	4100
I	Ø8	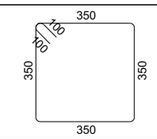	1600
II	Ø8	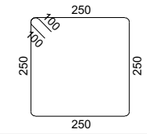	1200

პროექტის დასახელება

მრავალბინიანი საცხოვრებელი სახლის პროექტი

პროექტის მისამართი

ქ. თბილისი დიდი დიღომი (ს/კ: 01.10.06.001.285)

დამკვეთი

სტადია	მარცხი	განმარტება
მპ	2023.03.07	

დაკვეთის №

CAD DWG ფაილი 03. svetebi.dwg

მთ. კონსტრუქტორი		ა. კორტავა
შესრულა		ზ. ვაშაკიძე
შეამოწმა		ნ. ხუბულავა

ნახაზის დასახელება

მონ. რ/ბ სვეტის სვ-25-ის არმირება

კ-3.26

A3

მონ. რ/ბ სვეტის სვ-25-ის სპეციფიკაცია

არმატურის სპეციფიკაცია					არმატურის ამოკრეფა					ბეტონი B 25
პოზ. №	Ø	L მმ.	n ცალი	Ln მ.	Ø	∑ Ln მ.	ბრაკის ვეტრის წონა კგ.	წონა კგ. A240	წონა კგ. A500C	V; მ³
1	2	3	4	5	6	7	8	9	10	11
1	18 A500C	4100	8	32.80	8 A240	89.60	0.39	35.35		0.51
I	8 A240	1600	32	51.20	18 A500C	32.80	2.00		65.52	
II	8 A240	1200	32	38.40						
							∑	35.35	65.52	0.51
						n= 3		106.06	196.56	1.54
									197.02	კგ/მ³

მონ. რ/ბ სვეტის სვ-26-ის არმირება

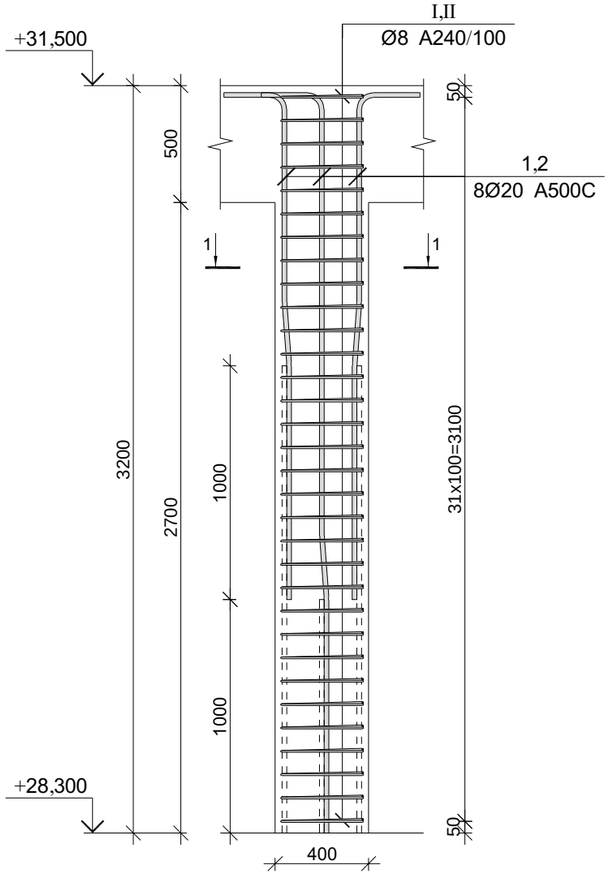

კვეთი 1-1

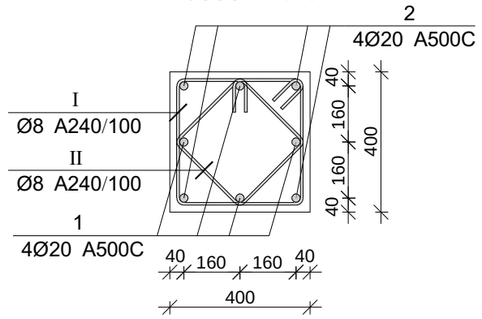

პოზ.	Ø [მმ.]	ესკიზი [მმ.]	სიგრძე [მმ.]
①	Ø20	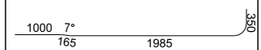	3500
②	Ø20	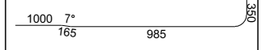	2500
Ⅰ	Ø8	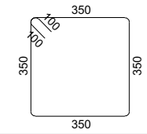	1600
Ⅱ	Ø8	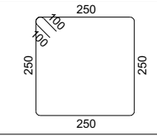	1200

მონ. რ/ბ სვეტის სვ-26-ის სპეციფიკაცია

არმატურის სპეციფიკაცია					არმატურის ამოკრეფა					ბეტონი B 25
პოზ. №	Ø	L მმ.	n ცალი	Ln მ.	Ø	∑ Ln მ.	გრძივი ვეტრის წონა კგ.	წონა კგ.		V; მ³
								A240	A500C	
1	2	3	4	5	6	7	8	9	10	11
1	20 A500C	3500	4	14.00	8 A240	89.60	0.39	35.35		0.51
2	20 A500C	2500	4	10.00	20 A500C	24.00	2.47		59.19	
Ⅰ	8 A240	1600	32	51.20						
Ⅱ	8 A240	1200	32	38.40		∑		35.35	59.19	0.51
						n= 22		777.81	1302.13	11.26
									184.65	კგ/მ³

პროექტის დასახელება

მრავალბინიანი საცხოვრებელი სახლის პროექტი

პროექტის მისამართი

ქ. თბილისი დიდი დიღომი (ს/კ: 01.10.06.001.285)

დამკვეთი

სტადია	მარტივი	განმარტება
მპ	2023.03.07	

დაკვეთის №

CAD DWG ფაილი 03. svetebi.dwg

მთ. კონსტრუქტორი		ა. კორტავა
შესრულა		გ. ვაშაკიძე
შემოწმა		ნ. ხუბულავა

ნახაზის დასახელება

მონ. რ/ბ სვეტის სვ-26-ის არმირება

კ-3.27

A3

მონ. რ/ბ სვეტის სვ-26'-ის არმირება

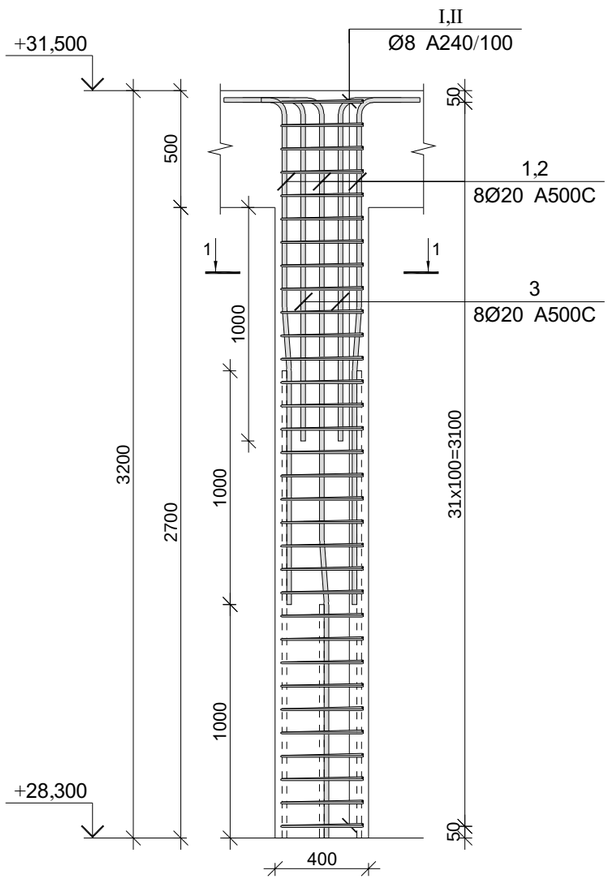

კვეთი 1-1

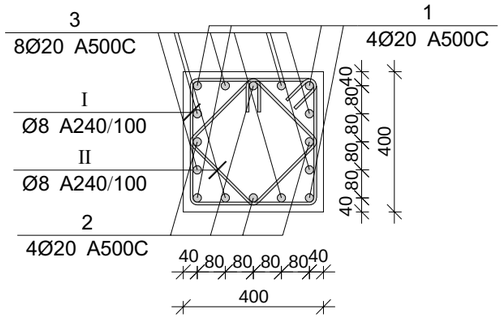

პოზ.	Ø [მმ.]	ესკიზი [მმ.]	სიგრძე [მმ.]
①	Ø20	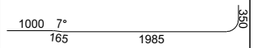	3500
②	Ø20	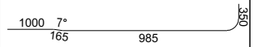	2500
③	Ø20		2000
Ⅰ	Ø8	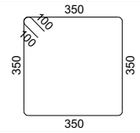	1600
Ⅱ	Ø8	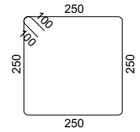	1200

მონ. რ/ბ სვეტის სვ-26'-ის სპეციფიკაცია

არმატურის სპეციფიკაცია					არმატურის ამოკრეფა					ბეტონი B 25
პოზ. №	Ø	L მმ.	n ცალი	Ln მ.	Ø	∑ Ln მ.	ერთეული წონა კგ.	წონა კგ. A240	წონა კგ. A500C	V; მ³
1	2	3	4	5	6	7	8	9	10	11
1	20 A500C	3500	4	14.00	8 A240	89.60	0.39	35.35		0.51
2	20 A500C	2500	4	10.00	20 A500C	40.00	2.47		98.65	
3	20 A500C	2000	8	16.00						
I	8 A240	1600	32	51.20						
II	8 A240	1200	32	38.40		∑		35.35	98.65	0.51
						n= 3		106.06	295.94	1.54
									261.72	კგ/მ³

პროექტის დასახელება

მრავალბინიანი საცხოვრებელი სახლის პროექტი

პროექტის მისამართი

ქ. თბილისი დიდი დიღომი (ს/კ: 01.10.06.001.285)

დამკვეთი

სტადია	მარტივი	განმარტება
მკ	2023.03.07	

დაკვეთის №

CAD DWG ფაილი 03. svetebi.dwg

მთ. კონსტრუქტორი		ა. კორტავა
შესრულა		გ. ვაშაკიძე
შემოწმა		ნ. ხუბულავა

ნახაზის დასახელება

მონ. რ/ბ სვეტის სვ-26'-ის არმირება

კ-3.28

A3

მონ. რ/ბ სვეტის სვ-27-ის არმირება

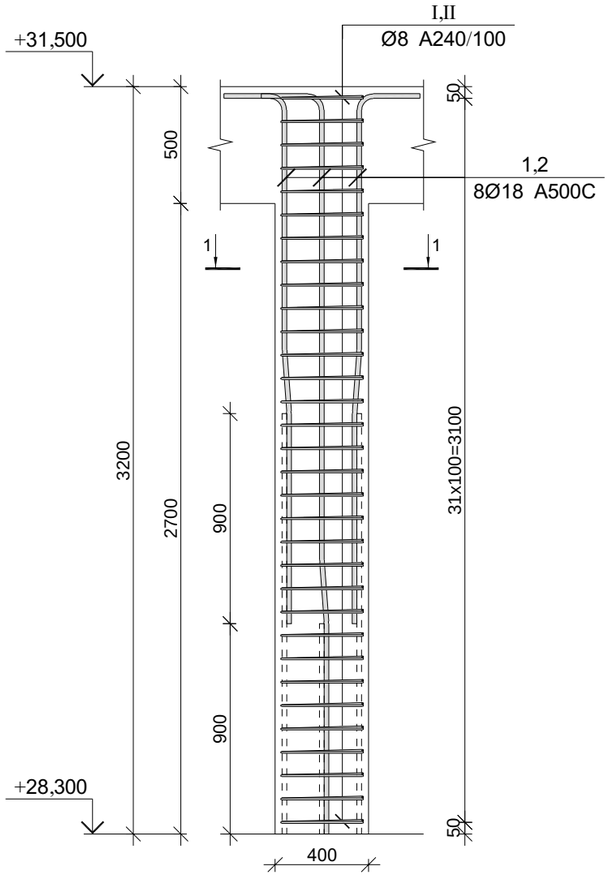

კვეთი 1-1

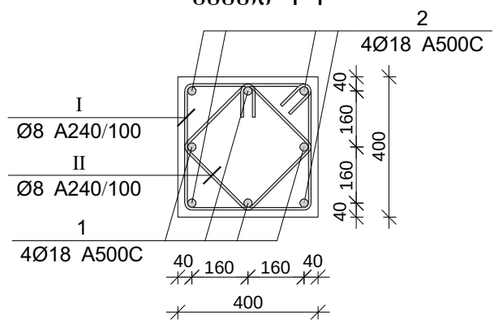

პოზ.	Ø [მმ.]	ესკიზი [მმ.]	სიგრძე [მმ.]
①	Ø18	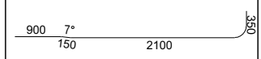	3500
②	Ø18	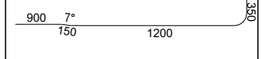	2500
Ⅰ	Ø8	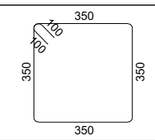	1600
Ⅱ	Ø8	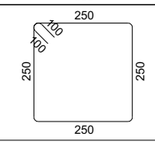	1200

პროექტის დასახელება

მრავალბინიანი საცხოვრებელი სახლის პროექტი

პროექტის მისამართი

ქ. თბილისი დიდი დიღომი (ს/კ: 01.10.06.001.285)

დამკვეთი

სტადია	მარტლი	განმარტება
მპ	2023.03.07	

დაკვეთის №

CAD DWG ფაილი 03. svetebi.dwg

მთ. კონსტრუქტორი		ა. კორძაია
შესრულა		გ. ვაშაკიძე
შეამოწმა		ნ. ხუბულავა

ნახაზის დასახელება

მონ. რ/ბ სვეტის სვ-27-ის არმირება

კ-3.29

A3

მონ. რ/ბ სვეტის სვ-27-ის სპეციფიკაცია

არმატურის სპეციფიკაცია					არმატურის ამოკრეფა					ბეტონი B 25
პოზ. №	Ø	L მმ.	n ცალი	Ln მ.	Ø	∑ Ln მ.	ზრდადი ვეტრის წონა კგ.	წონა კგ.		V; მ³
								A240	A500C	
1	2	3	4	5	6	7	8	9	10	11
1	18 A500C	3500	4	14.00	8 A240	89.60	0.39	35.35		0.51
2	18 A500C	2500	4	10.00	18 A500C	24.00	2.00		47.94	
Ⅰ	8 A240	1600	32	51.20						
Ⅱ	8 A240	1200	32	38.40			∑	35.35	47.94	0.51
						n= 1		35.35	47.94	0.51
									162.69	კგ/მ³

მონ. რ/ბ სვეტის სვ-28-ის არმირება

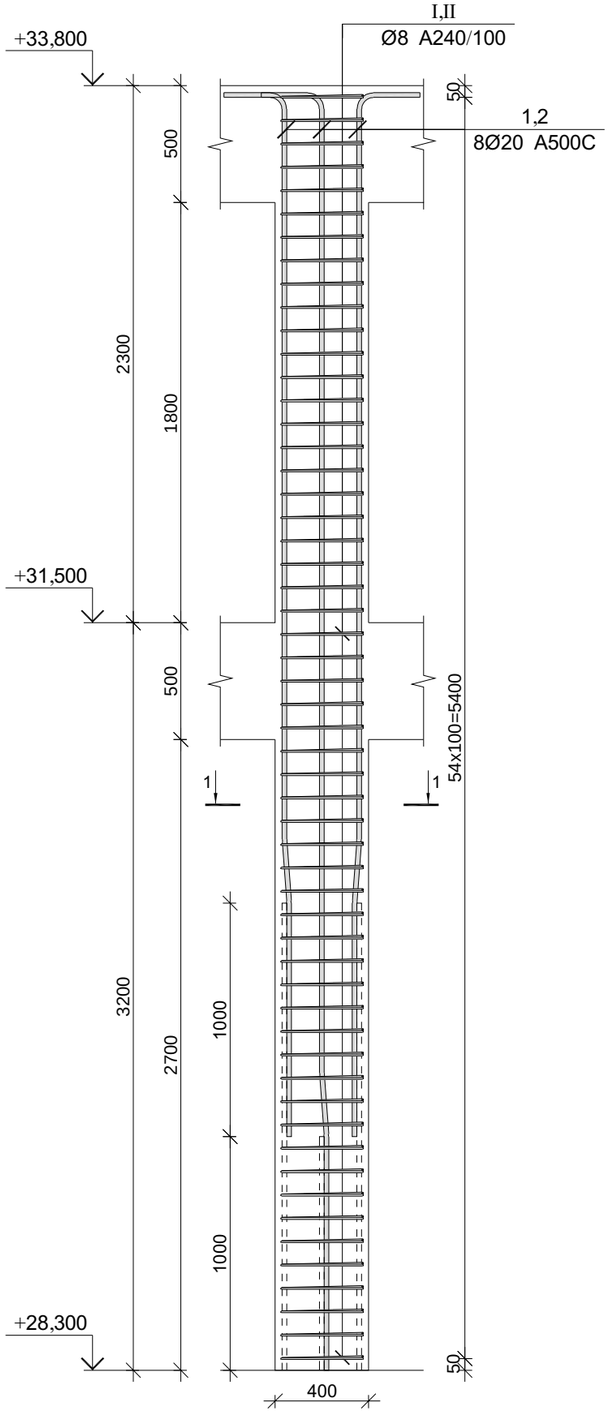

კვეთი 1-1

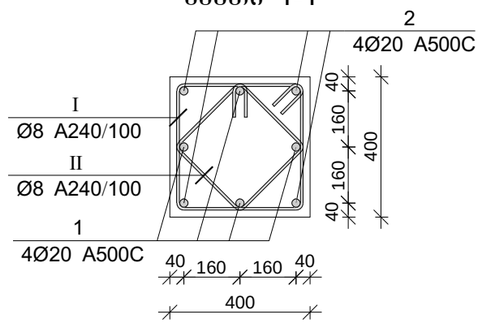

პოზ.	Ø [მმ.]	ესკიზი [მმ.]	სიგრძე [მმ.]
①	Ø20	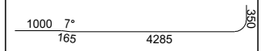	5800
②	Ø20	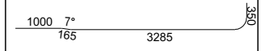	4800
Ⅰ	Ø8	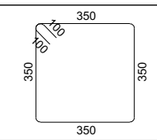	1600
Ⅱ	Ø8	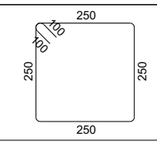	1200

პროექტის დასახელება

მრავალბინიანი საცხოვრებელი სახლის პროექტი

პროექტის მისამართი

ქ. თბილისი დიდი დიღომი (ს/კ: 01.10.06.001.285)

დამკვეთი

სტადია	მარცხი	ფანმარტება
მპ	2023.03.07	

დაკვეთის №

CAD DWG ფაილი 03. svetebi.dwg

მთ. კონსტრუქტორი		ა. კორტავა
შესრულა		ზ. ვაშაკიძე
შეამოწმა		ნ. ხუბულავა

მონ. რ/ბ სვეტის სვ-28-ის სპეციფიკაცია

არმატურის სპეციფიკაცია					არმატურის ამოკრეფა					ბეტონი B 25
პოზ. №	Ø	L მმ.	n ცალი	Ln მ.	Ø	∑ Ln მ.	ერთეულის წონა კგ.	წონა კგ. A240	წონა კგ. A500C	V; მ³
1	2	3	4	5	6	7	8	9	10	11
1	20 A500C	5800	4	23.20	8 A240	154.00	0.39	60.77		0.51
2	20 A500C	4800	4	19.20	20 A500C	42.40	2.47		104.57	
Ⅰ	8 A240	1600	55	88.00						
Ⅱ	8 A240	1200	55	66.00			∑	60.77	104.57	0.51
						n= 8		486.13	836.52	4.10
									322.91	კგ/მ³

ნახაზის დასახელება

მონ. რ/ბ სვეტის სვ-28-ის არმირება

კ-3.31

A3

მონ. რ/ბ კედლის მკ-1-ის არმირების გეგმა -3.000 ნიშნულზე

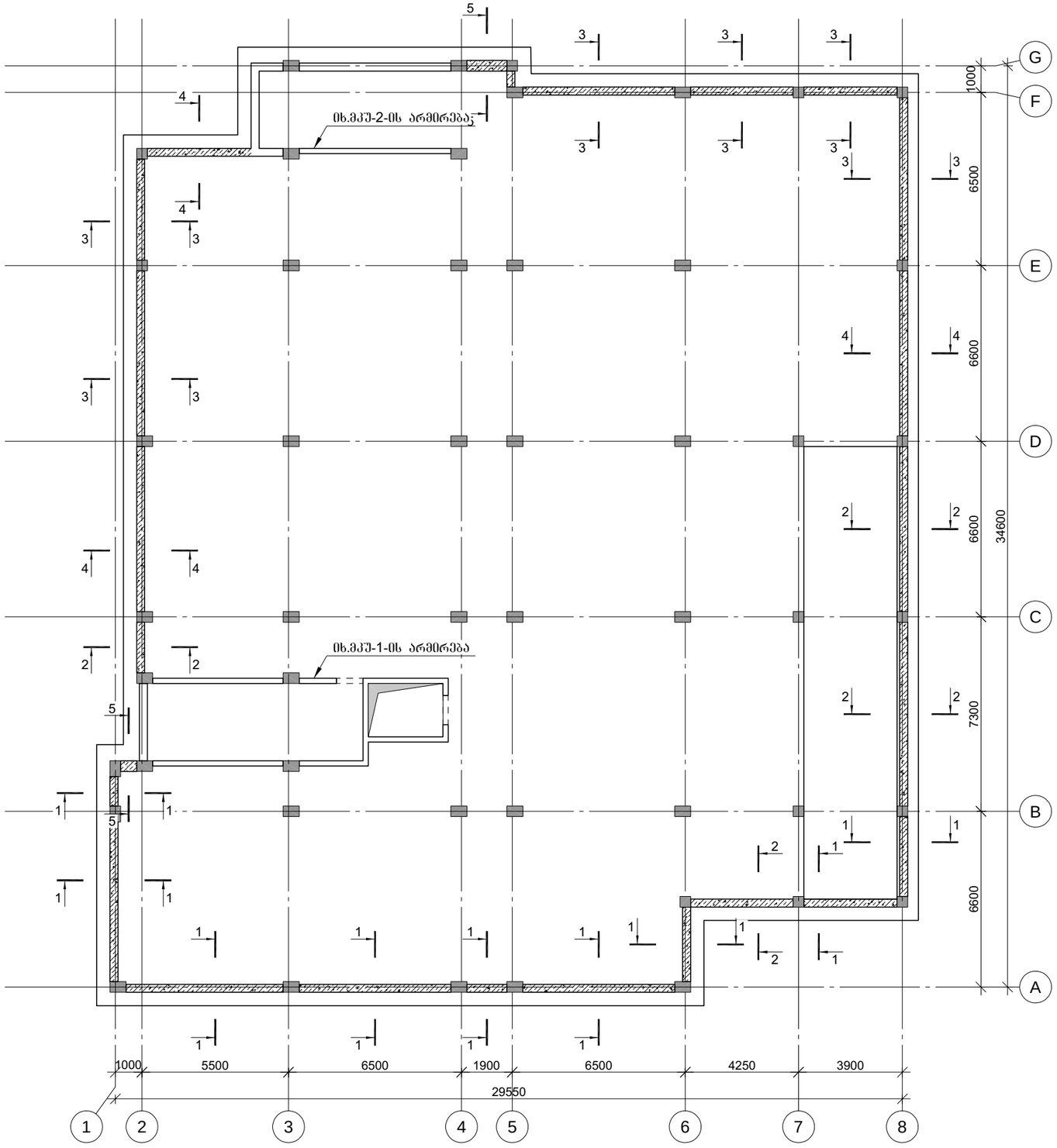

პროექტის დასახელება

მრავალბინიანი საცხოვრებელი სახლის პროექტი

პროექტის მისამართი

ქ. თბილისი დიდი დიღომი

დამკვეთი

სტადია	მარცხი	განმარტება
მკ	2024.06.17	

დაკვეთის №

CAD DWG ფაილი 04.kedlebi.dwg

მთ. კონსტრუქტორი	ა. კორტავა
შესრულა	ნ. ხუბულავა
შეამოწმა	ა. ესებუა

ნახაზის დასახელება

მონ. რ/ბ კედლის მკ-1-ის არმირების გეგმა -3.000 ნიშნულზე

კ-4.01

A3

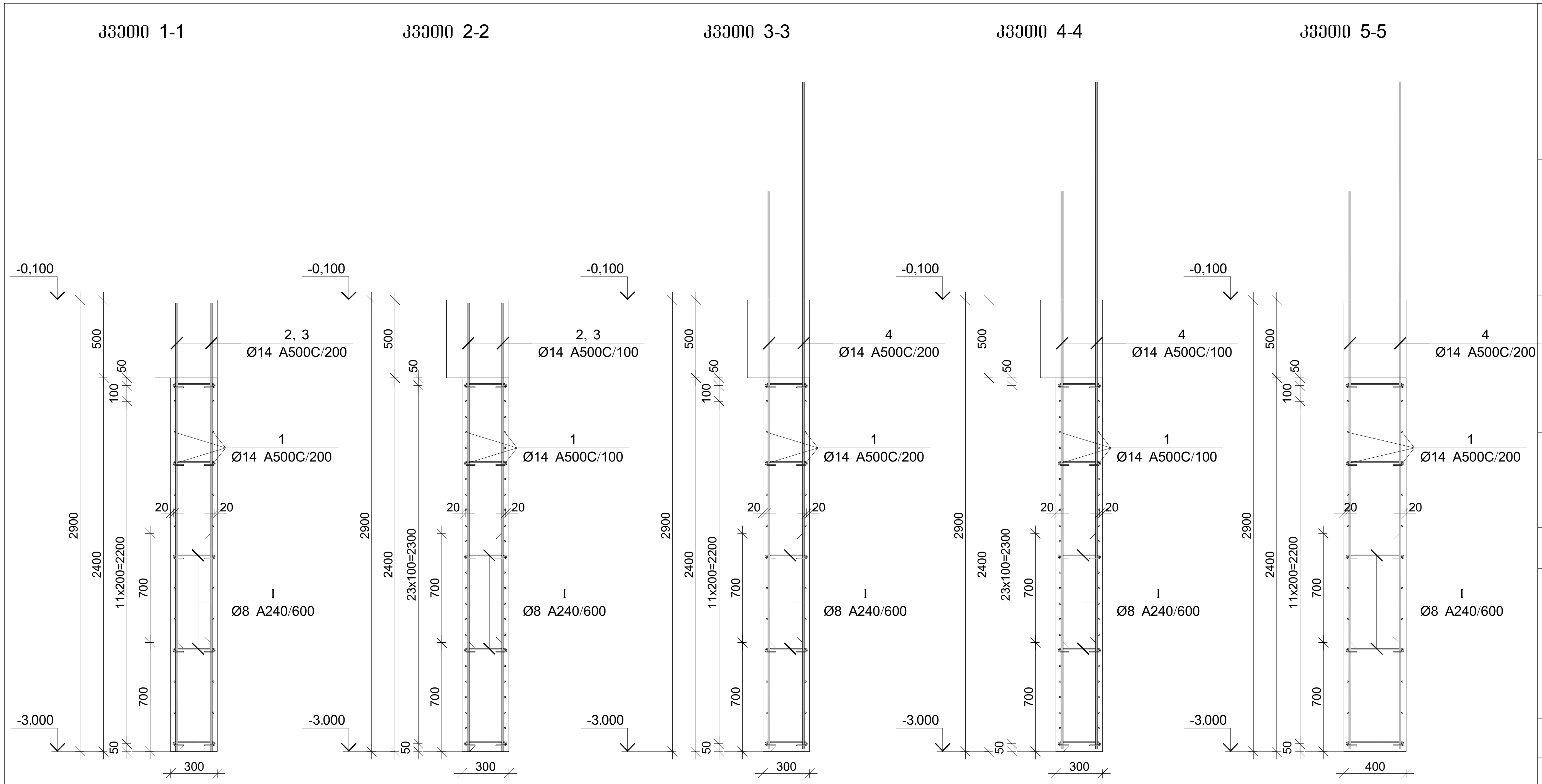

მონ. რ/ბ კედლის მკ-1-ის სპეციფიკაცია -3.000 ნიშნულზე

არმატურის სპეციფიკაცია					არმატურის ამოკრეფა					ბეტონი B 25
პოზ. №	Ø	L მმ.	n ცალი	Ln მ.	Ø	∑ Ln მ.	გრძივი მეტრის წონა კგ.	წონა კგ. A240	წონა კგ. A500C	V; მ³
1	2	3	4	5	6	7	8	9	10	11
1	14 A500C	-	-	3850.00	8 A240	403.75	0.39	159.31		74.40
2	14 A500C	2900	370	1073.00	14 A500C	8005	1.21		9673.37	
3	14 A500C	2200	370	814.00						
4	14 A500C	3600	630	2268.00						
I	8 A240	475	850	403.75						
							∑	159.31	9673.37	74.40
						n= 1		159.31	9673.37	74.40
									132.16	კგ/მ³

პოზ.	Ø [მმ.]	ესკიზი [მმ.]	სიგრძე [მმ.]
I	Ø8	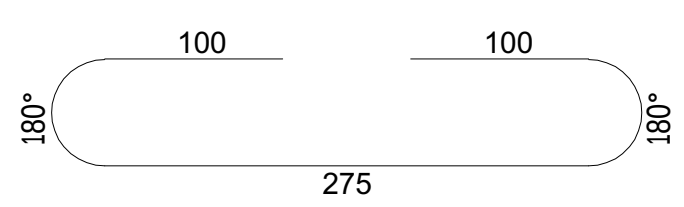	475

პროექტის დასახელება

მრავალბინიანი საცხოვრებელი სახლის პროექტი

პროექტის მისამართი

ქ. თბილისი დიდი დიღომი

დამკვეთი

სტადია	თარიღი	განმარტება
მპ	2024.06.17	

დაკვეთის №

CAD DWG ფაილი 04.kedlebi.dwg

მთ. კონსტრუქტორი ა. კორტავა

შეასრულა ნ. ხუბულავა

შეამოწმა ა. ესებუა

ნახაზის დასახელება

მონ. რ/ბ კედლის მკ-1-ის არმირების კვეთები, ესკიზები და სპეციფიკაცია -3,000 ნიშნულზე

კ-4.02

A3

მონ. რ/ბ კედლის მკ-1-ის არმირების გეგმა -0.100 ნიშნულზე

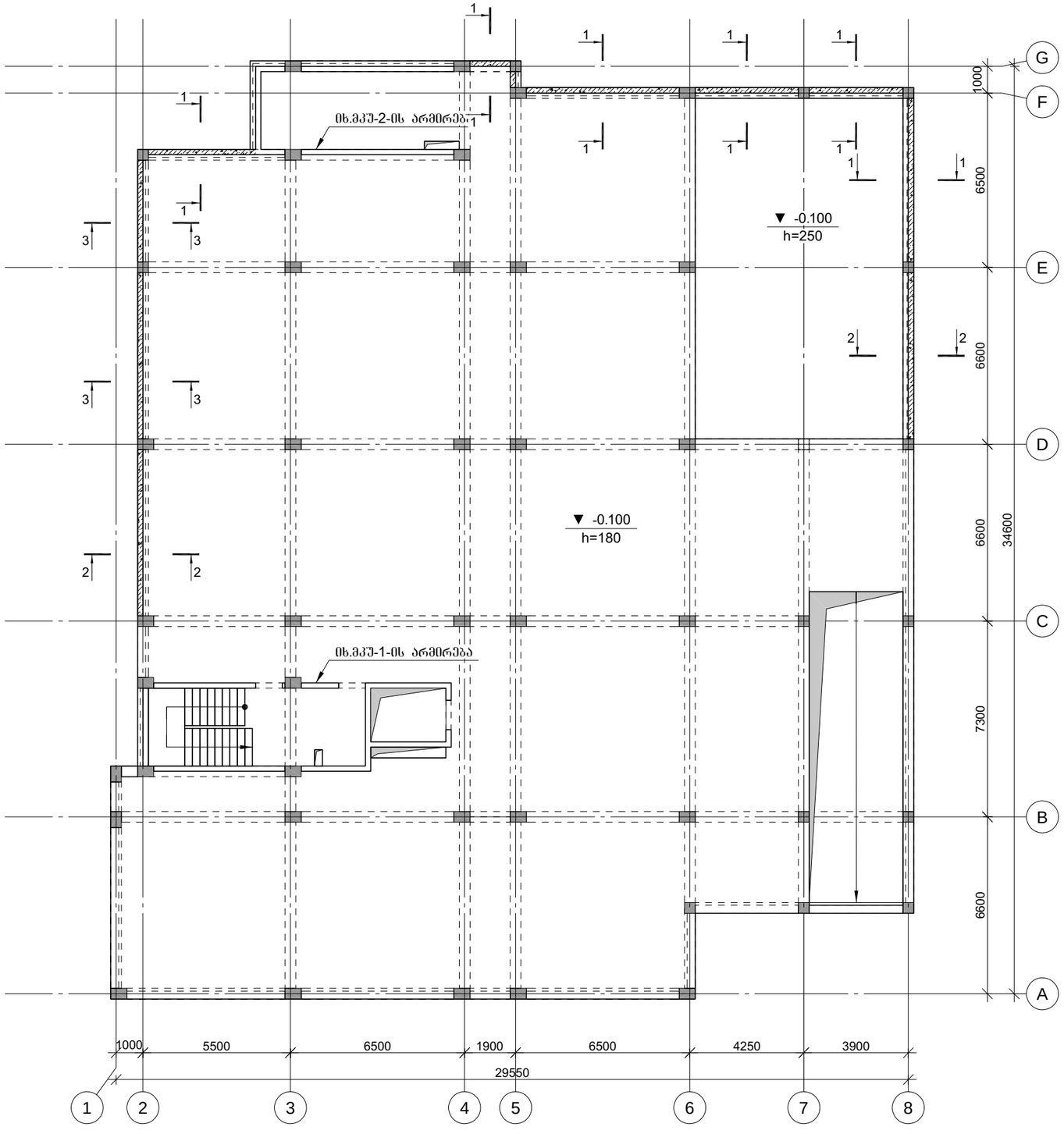

პროექტის დასახელება

მრავალბინიანი საცხოვრებელი სახლის პროექტი

პროექტის მისამართი

ქ. თბილისი დიდი დიღომი

დამკვეთი

სტადია	მარილი	ფანმარტება
მპ	2024.06.17	

დაკვეთის №

CAD DWG ფაილი 04.kedlebi.dwg

მთ. კონსტრუქტორი		ა. კორძაია
შესრულა		ნ. ხუციშვილი
შეამოწმა		ა. ესებუა

ნახაზის დასახელება

მონ. რ/ბ კედლის მკ-1-ის არმირების გეგმა -0.100 ნიშნულზე

კ-1.02

A3

კვეთი 1-1

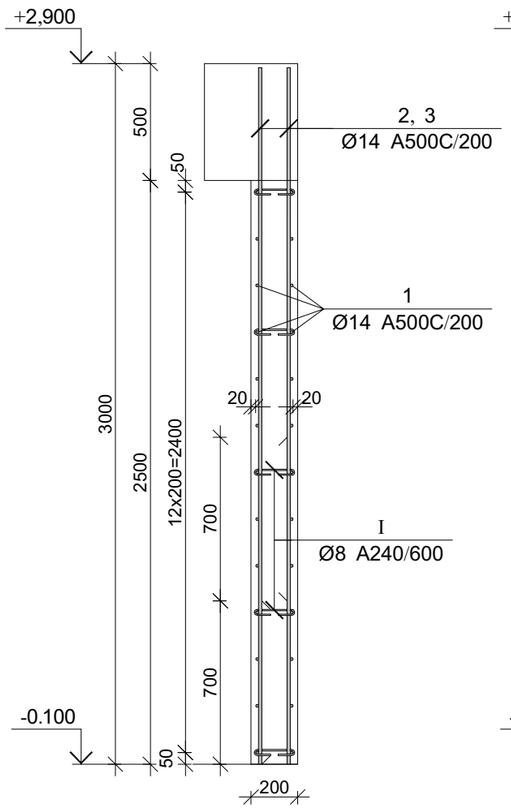

კვეთი 2-2

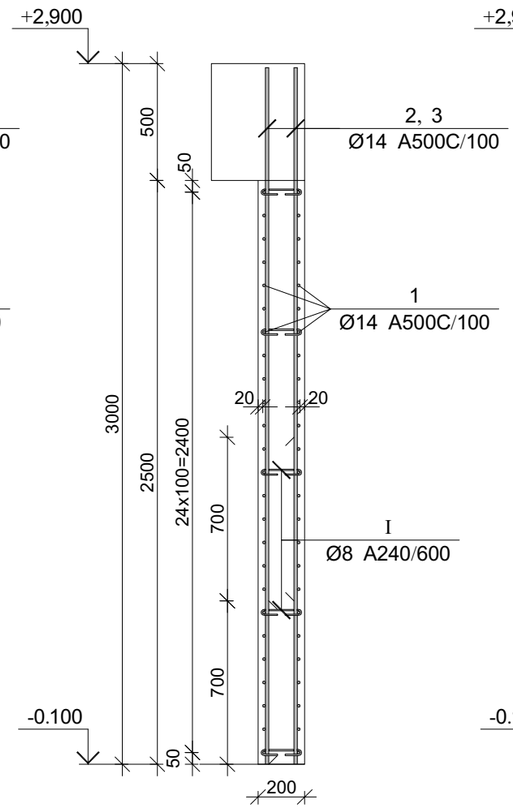

კვეთი 3-3

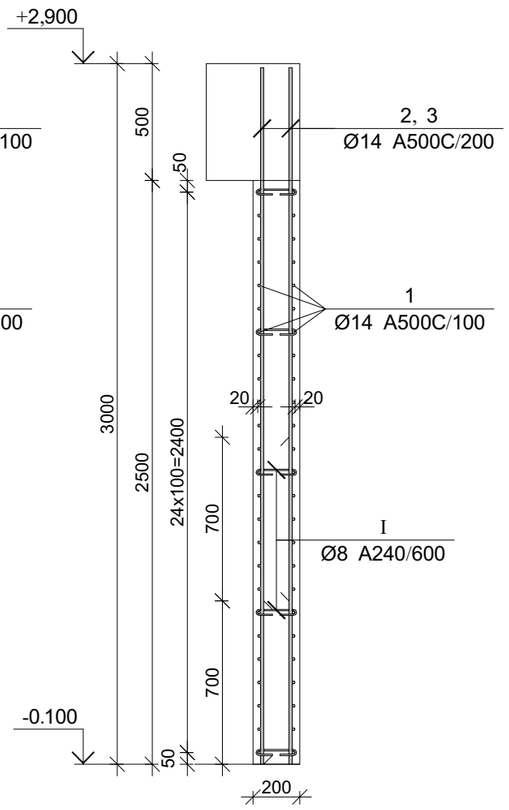

მონ. რ/ბ კედლის მპ-1-ის სპეციფიკაცია -0.100 ნიშნულზე

არმატურის სპეციფიკაცია					არმატურის ამოკრეფა					ბეტონი B 25
პოზ. №	Ø	L მმ.	n ცალი	Ln მ.	Ø	∑ Ln მ.	არმატურის წონა კგ.	წონა კგ. A240	წონა კგ. A500C	V; მ³
1	2	3	4	5	6	7	8	9	10	11
1	14 A500C	-	-	1780.00	8 A240	124.00	0.39	48.93		25.00
2	14 A500C	3000	240	720.00	14 A500C	3052	1.21		3688.09	
3	14 A500C	2300	240	552.00						
I	8 A240	310	400	124.00						
						∑		48.93	3688.09	25.00
						n= 1		48.93	3688.09	25.00
									149.48	კგ/მ³

პოზ.	Ø [მმ.]	ესკიზი [მმ.]	სიგრძე [მმ.]
Ⓘ	Ø8	70 70 180° 180° 170	310

პროექტის დასახელება

მრავალბინიანი საცხოვრებელი სახლის პროექტი

პროექტის მისამართი

ქ. თბილისი დიდი დიღომი

დამკვეთი

სტადია	მარცხი	განმარტება
მპ	2024.06.17	

დაკვეთის №

CAD DWG ფაილი 04.kedlebi.dwg

მთ. კონსტრუქტორი ა. კორძაია

შესრულა ნ. ხუბულავა

შეამოწმა ა. ესებუა

ნახაზის დასახელება

მონ. რ/ბ კედლის მპ-1-ის არმირების კვეთები, ესკიზები და სპეციფიკაცია -0.100 ნიშნულზე

კ-4.02

A3

მონ. რ/ბ კედლის შანის მკშ-1-ის არმირების გეგმა -3.000 ნიშნულზე

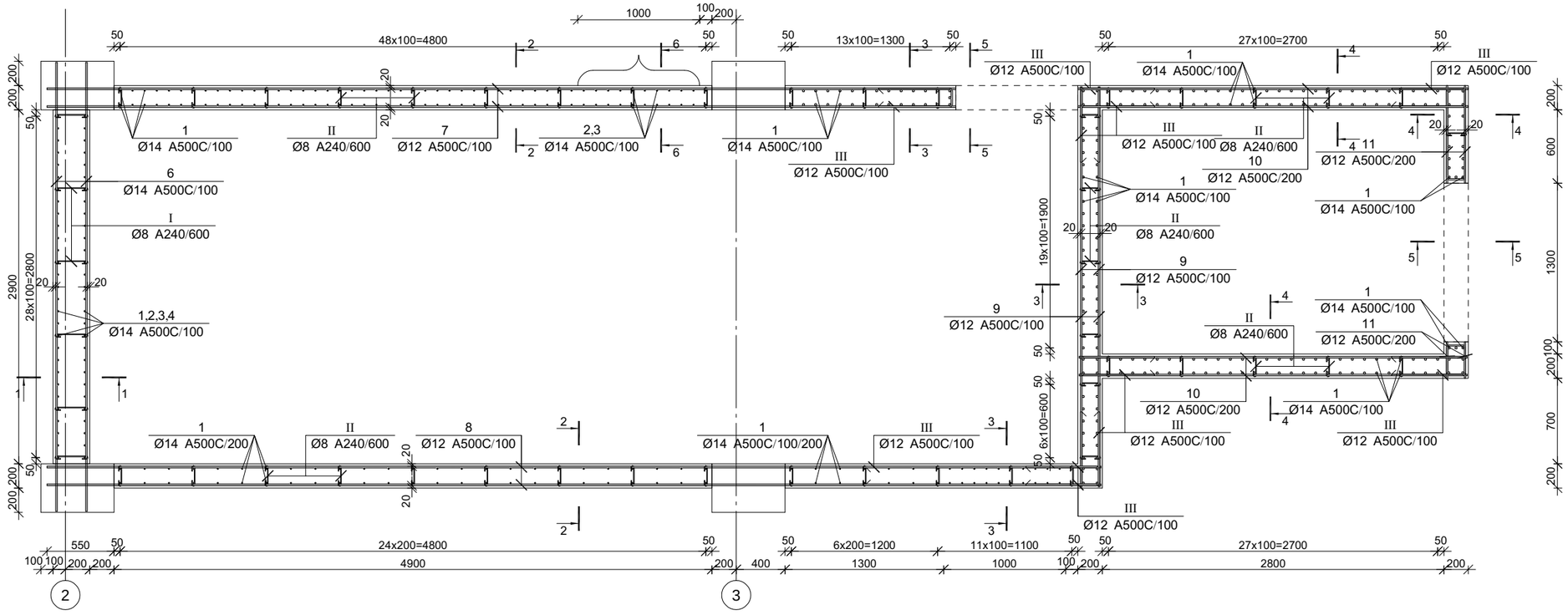

კვეთი 1-1

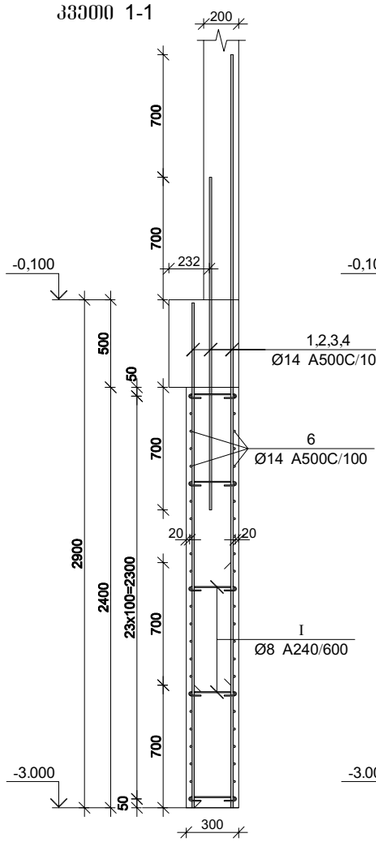

კვეთი 2-2

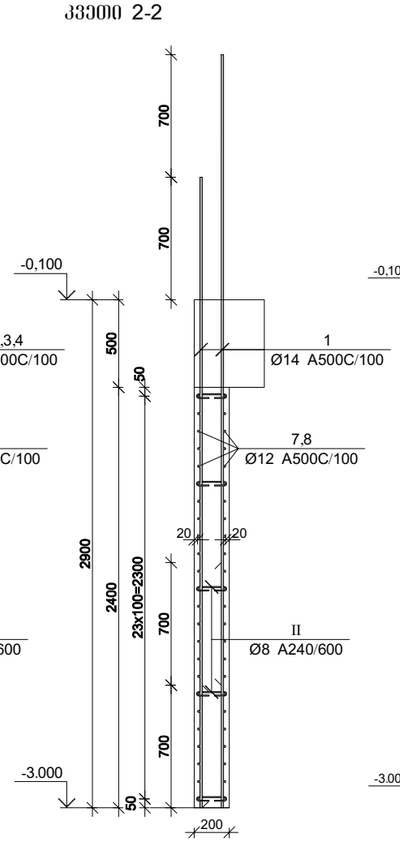

კვეთი 3-3

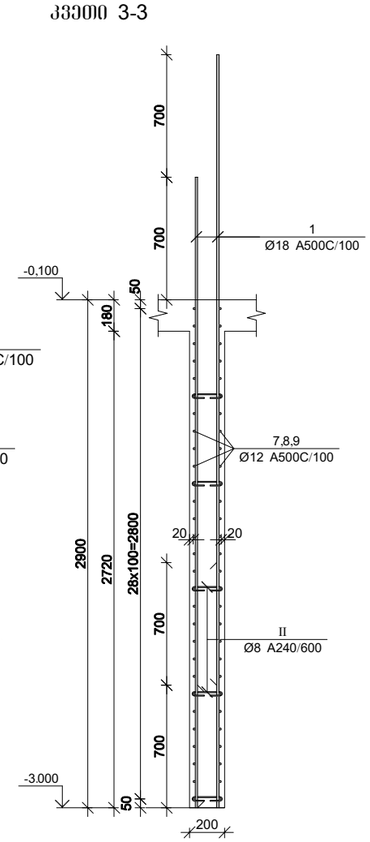

კვეთი 4-4

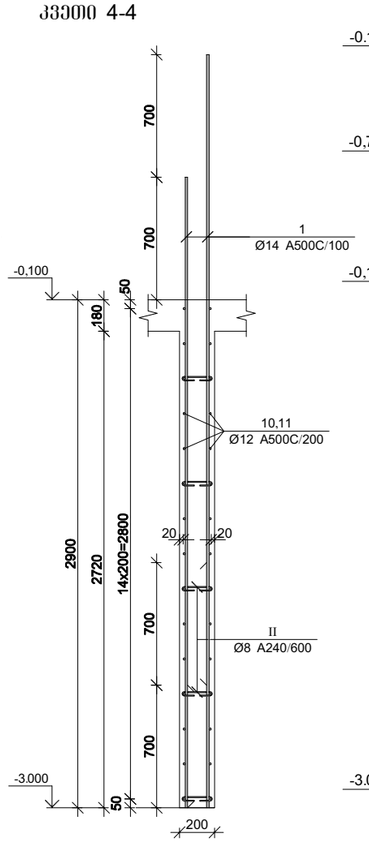

კვეთი 5-5

კვეთი 6-6

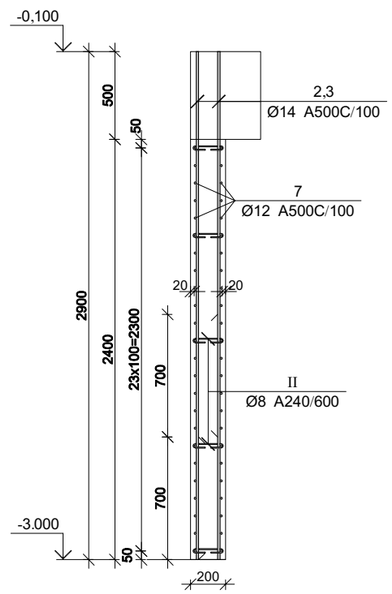

პროექტის დასახელება

მრავალბინიანი საცხოვრებელი სახლის პროექტი

პროექტის მისამართი

ქ. თბილისი დიდი დიღომი

დამკვეთი

სტადია	მარიღი	განმარტება
მპ	2024.06.17	

დაკვეთის №

CAD DWG ფაილი 04.kedlebi.dwg

მთ. კონსტრუქტორი		ა. კორძაია
შესრულა		ნ. ხუბულავა
შეამოწმა		ა. ესებუა

ნახაზის დასახელება

მონ. რ/ბ კედლის შანის მკშ-1-ის არმირების გეგმა -3.000 ნიშნულზე

კ-4.04

A3

ღიობის არმირების დეტალი მონოლითურ კედელში

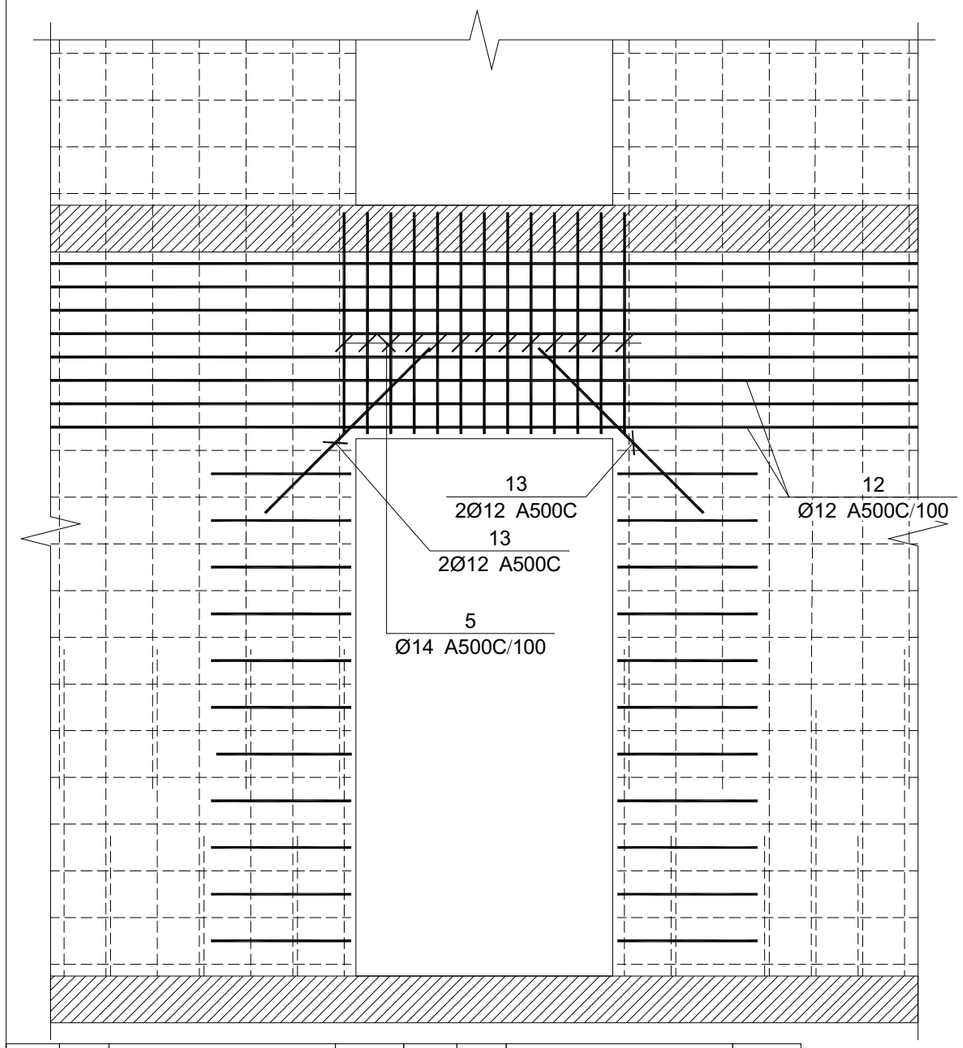

პოზ.	Ø [მმ.]	ესკიზი [მმ.]	სიგრძე [მმ.]	პოზ.	Ø [მმ.]	ესკიზი [მმ.]	სიგრძე [მმ.]
①	Ø14	3600	3600	⑥	Ø14	3700	3700
②	Ø14	2850	2850	⑦	Ø12	7500	7500
③	Ø14	2150	2150	⑧	Ø12	8700	8700
④	Ø14	1900	1900	⑨	Ø12	3300	3300
⑤	Ø14	550; 120; 120; 550	1220	⑩	Ø12	3200	3200
⑪	Ø12	610; 150; 150; 610	1370	Ⅰ	Ø8	100; 100; 180°; 180°; 275	475
⑫	Ø12	2400	2400	Ⅱ	Ø8	50; 50; 180°; 180°; 150	250
⑬	Ø12	1000	1000	Ⅲ	Ø12	600; 150; 600	1350
⑭	Ø12	11700	11700				

მონ. რ/ბ კედლის უბნის მკუ-1-ის სპეციფიკაცია -3.000 ნიშნულზე

არმატურის სპეციფიკაცია					არმატურის ამოკრეფა					ბეტონი B 25
პოზ. №	Ø	L მმ.	n ცალი	Ln მ.	Ø	∑ Ln მ.	ზარდი მეტრის წონა კგ.	წონა კგ. A240	წონა კგ. A500C	V; მ³
1	2	3	4	5	6	7	8	9	10	11
1	14 A500C	3600	455	1638.00	8 A240	69.25	0.39	27.33		
2	14 A500C	2850	25	71.25	12 A500C	1638.41	0.89		1454.61	14.58
3	14 A500C	2150	26	55.90	14 A500C	2049.09	1.21		2476.15	
4	14 A500C	1900	29	55.10						
5	14 A500C	1220	42	51.24						
6	14 A500C	3700	48	177.60						
7	12 A500C	7500	46	345.00						
8	12 A500C	8700	58	504.60						
9	12 A500C	3300	30	99.00						
10	12 A500C	3200	60	192.00						
11	12 A500C	1370	48	65.76						
12	12 A500C	2400	10	24.00						
13	12 A500C	1000	8	8.00						
14	12 A500C	11700	5	58.50						
I	8 A240	475	30	14.25						
II	8 A240	250	220	55.00						
III	12 A500C	1350	253	341.55		∑		27.33	3930.76	14.58
						n= 1		27.33	3930.76	14.58
									271.39	კგ/მ³

პროექტის დასახელება

მრავალბინიანი საცხოვრებელი სახლის პროექტი

პროექტის მისამართი

ქ. თბილისი დიდი დიღომი

დამკვეთი

სტადია	მარცხი	განმარტება
მპ	2024.06.17	

დაკვეთის №

CAD DWG ფაილი 04.kedlebi.dwg

მთ. კონსტრუქტორი		ა. კორძაია
შესრულა		ნ. ხუბულავა
შეამოწმა		ა. ესებუა

ნახაზის დასახელება

მონ. რ/ბ კედლის უბნის მკუ-1-ის არმირების კვეთი ესკიზები და სპეციფიკაცია -3.000 ნიშნულზე

კ-4.05

A3

მონ. რ/ბ კედლის შენის მკშ-1-ის არმირების ბეჭმა -0.100 ნიშნულზე

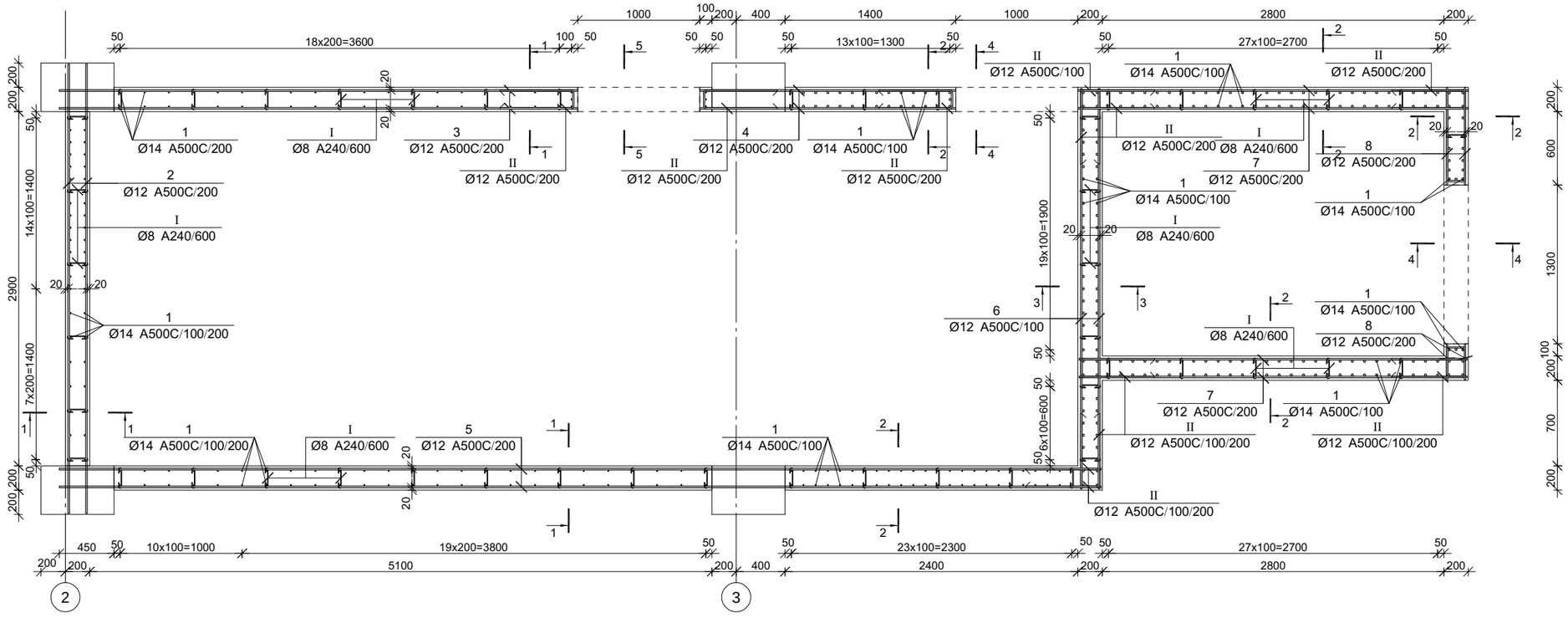

კვეთი 1-1

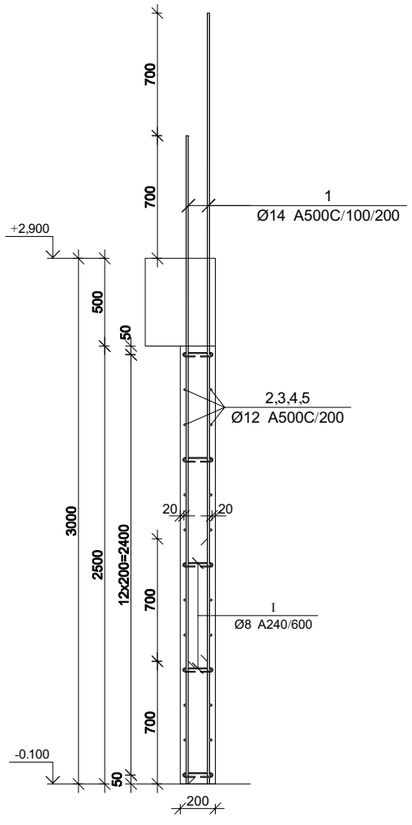

კვეთი 2-2

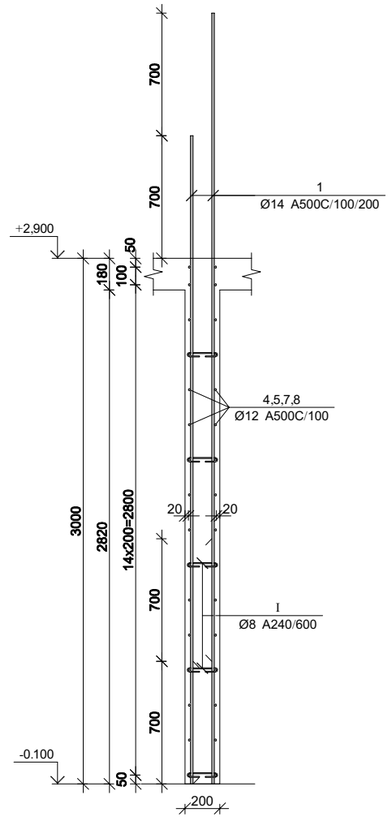

კვეთი 3-3

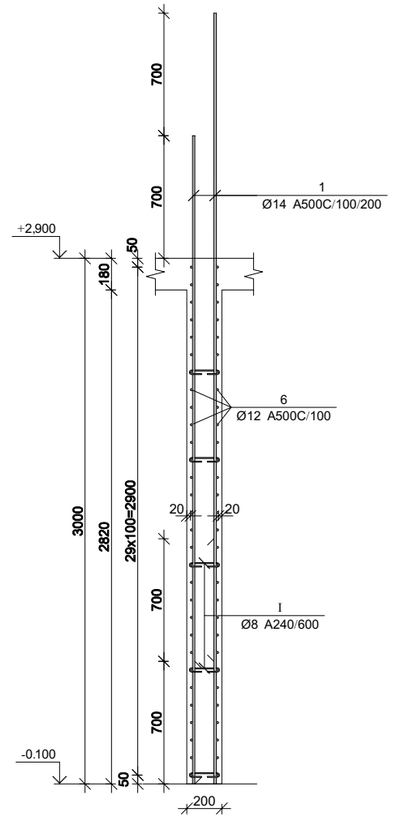

კვეთი 4-4

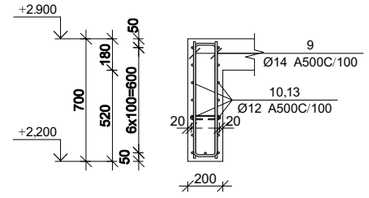

კვეთი 5-5

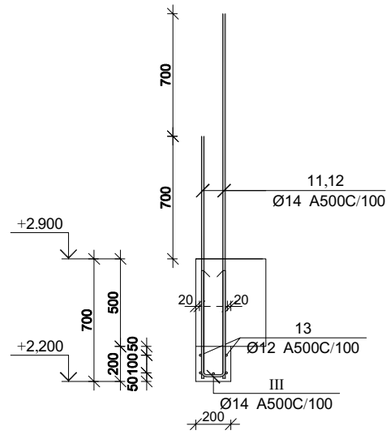

პროექტის დასახელება

მრავალბინიანი საცხოვრებელი სახლის პროექტი

პროექტის მისამართი

ქ. თბილისი დიდი დიღომი

დამკვეთი

სტადია	მარცლი	განმარტება
მპ	2024.06.17	

დაკვეთის №

CAD DWG ფაილი 04.kedlebi.dwg

მთ. კონსტრუქტორი		ა. კორტავა
შეასრულა		ნ. ხუბულავა
შეამოწმა		ა. ესებუა

ნახაზის დასახელება

მონ. რ/ბ კედლის შენის მკშ-1-ის არმირების ბეჭმა -0.100 ნიშნულზე

კ-4.06

A3

ღიობის არმირების დეტალი მონოლითურ კედელში

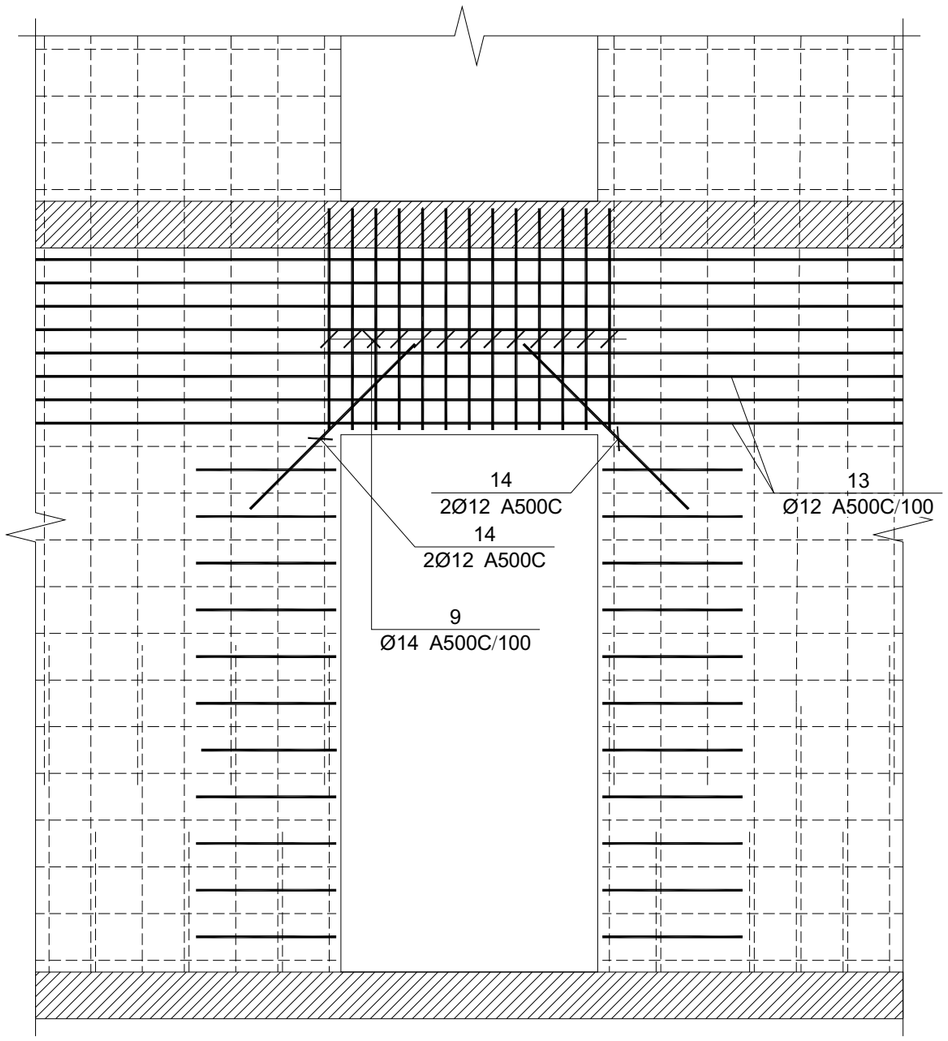

პოზ.	Ø [მმ.]	ესკიზი [მმ.]	სიგრძე [მმ.]	პოზ.	Ø [მმ.]	ესკიზი [მმ.]	სიგრძე [მმ.]
①	Ø14	3700	3700	⑥	Ø12	3300	3300
②	Ø12	3700	3700	⑦	Ø12	3200	3200
③	Ø12	4250	4250	⑧	Ø12	610; 150; 150; 610	1370
④	Ø12	2100	2100	⑨	Ø14	650; 120; 120; 650	1420
⑤	Ø12	8500	8500	⑩	Ø12	2400	2400
⑪	Ø14	1400	1400	Ⅰ	Ø8	50; 50; 150; 180; 180	250
⑫	Ø14	2100	2100	Ⅱ	Ø12	600; 150; 600	1350
⑬	Ø12	11550	11550	Ⅲ	Ø14	600; 120; 600	1320
⑭	Ø12	1000	1000				

მონ. რ/ბ კედლის უბნის მკუ-1-ის სპეციფიკაცია -0.100 ნიშნულზე

არმატურის სპეციფიკაცია					არმატურის ამოკრეფა					ბეტონი B 25
პოზ. №	Ø	L მმ.	n ცალი	Ln მ.	Ø	∑ Ln მ.	ზრდადი მეტრის წონა კგ.	წონა კგ. A240	წონა კგ. A500C	V; მ³
1	2	3	4	5	6	7	8	9	10	11
1	14 A500C	3700	418	1546.60	8 A240	60.00	0.39	23.68		
2	12 A500C	3700	26	96.20	12 A500C	1341.86	0.89		1191.32	14.00
3	12 A500C	4250	22	93.50	14 A500C	1654.44	1.21		1999.25	
4	12 A500C	2100	22	46.20						
5	12 A500C	8500	32	272.00						
6	12 A500C	3300	60	198.00						
7	12 A500C	3200	64	204.80						
8	12 A500C	1370	48	65.76						
9	14 A500C	1420	42	59.64						
10	12 A500C	2400	14	33.60						
11	14 A500C	1400	10	14.00						
12	14 A500C	2100	10	21.00						
13	12 A500C	11550	7	80.85						
14	12 A500C	1000	12	12.00						
I	8 A240	250	240	60.00						
II	12 A500C	1350	177	238.95						
III	14 A500C	1320	10	13.20		∑		23.68	3190.58	14.00
						n= 1		23.68	3190.58	14.00
									229.52	კგ/მ³

პროექტის დასახელება

მრავალბინიანი საცხოვრებელი სახლის პროექტი

პროექტის მისამართი

ქ. თბილისი დიდი დიღომი

დამკვეთი

სტადია	მარცხი	განმარტება
მპ	2024.06.17	

დაკვეთის №

CAD DWG ფაილი 04.kedlebi.dwg

მთ. კონსტრუქტორი		ა. კორძაია
შესრულა		ნ. ხუბულაია
შეამოწმა		ა. ესებუა

ნახაზის დასახელება

მონ. რ/ბ კედლის უბნის მკუ-1-ის არმირების კვეთი ესკიზები და სპეციფიკაცია -0.100 ნიშნულზე

კ-4.07

A3

მონ. რ/ბ კედლის შანის მკშ-1-ის არმირების გეგმა +2.900 ნიშნულზე

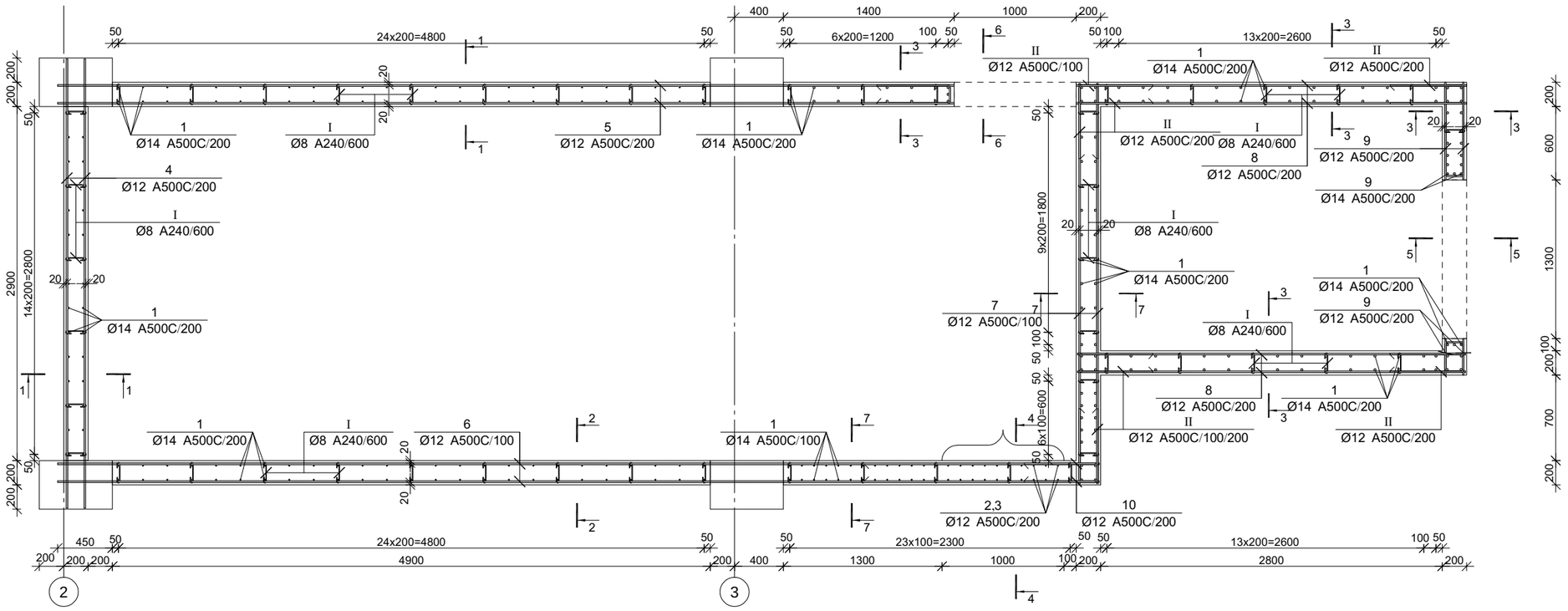

კვეთი 1-1

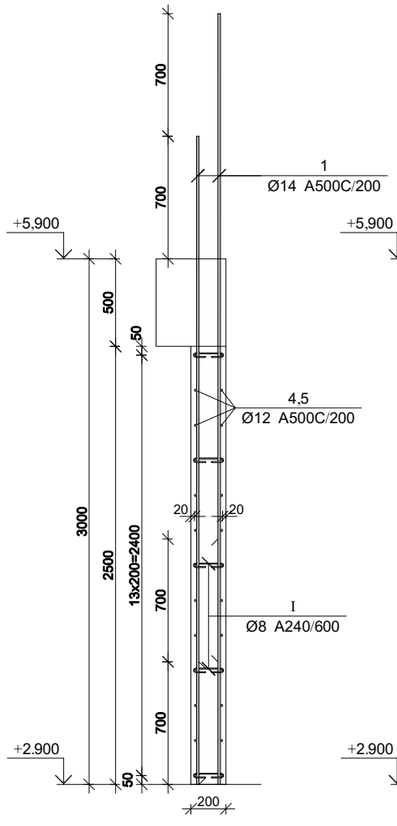

კვეთი 2-2

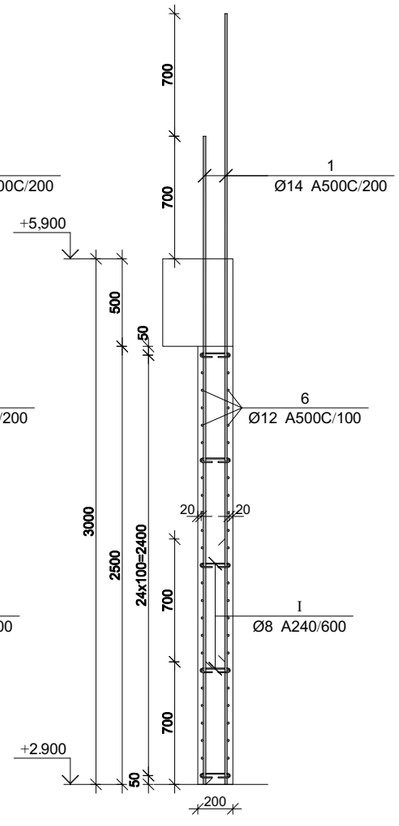

კვეთი 3-3

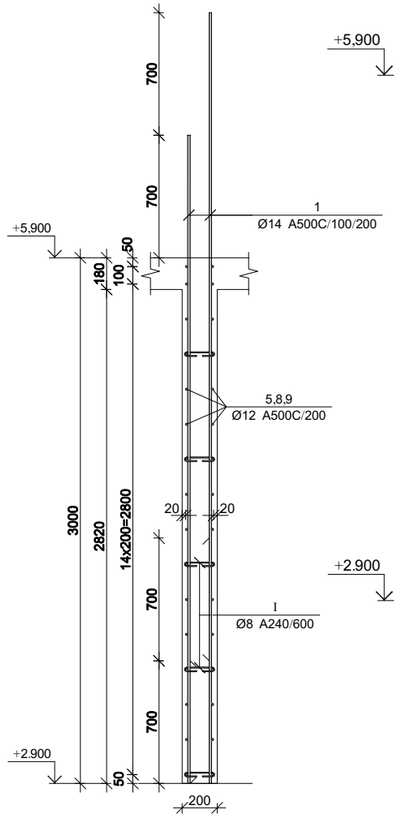

კვეთი 4-4

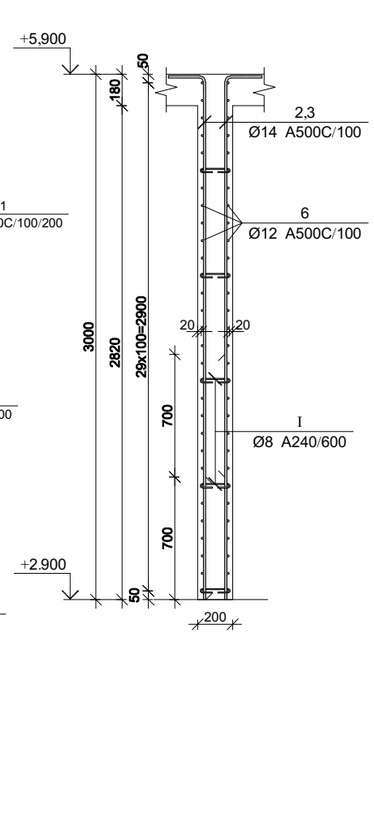

კვეთი 5-5

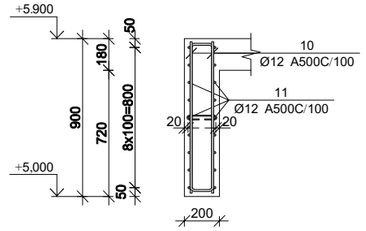

კვეთი 6-6

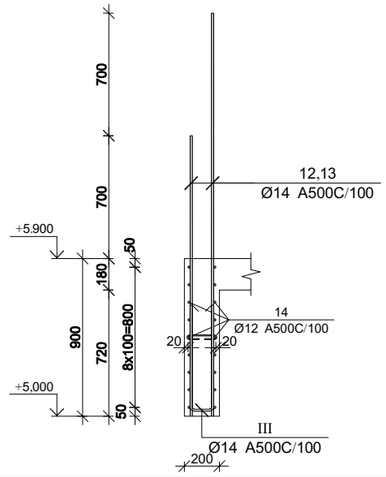

პროექტის დასახელება

მრავალბინიანი საცხოვრებელი სახლის პროექტი

პროექტის მისამართი

ქ. თბილისი დიდი დიღომი

დამკვეთი

სტადია	მარილი	განმარტება
მპ	2024.06.17	

დაკვეთის №

CAD DWG ფაილი 04.kedlebi.dwg

მთ. კონსტრუქტორი		ა. კორძაია
შესრულა		ნ. ხუბულაია
შეამოწმა		ა. ესებუა

ნახაზის დასახელება

მონ. რ/ბ კედლის შანის მკშ-1-ის არმირების გეგმა +2.900 ნიშნულზე

კ-4.08

A3

კვეთი 7-7

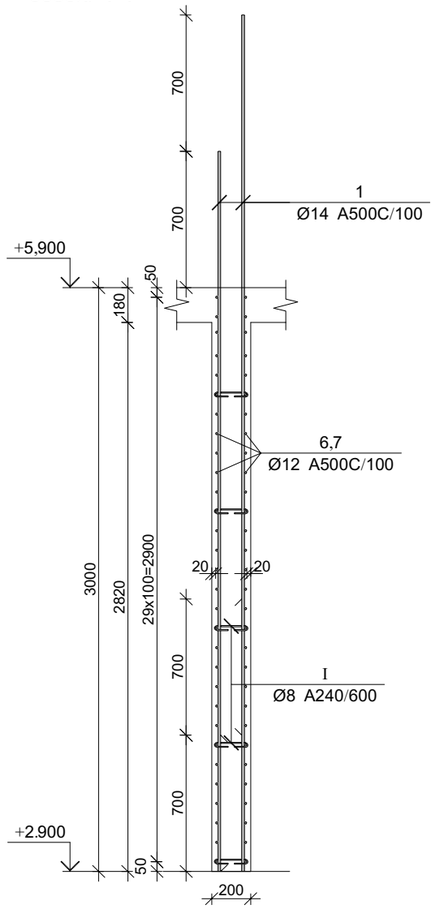

დიობის არმირების დეტალი მონოლითურ კედელში

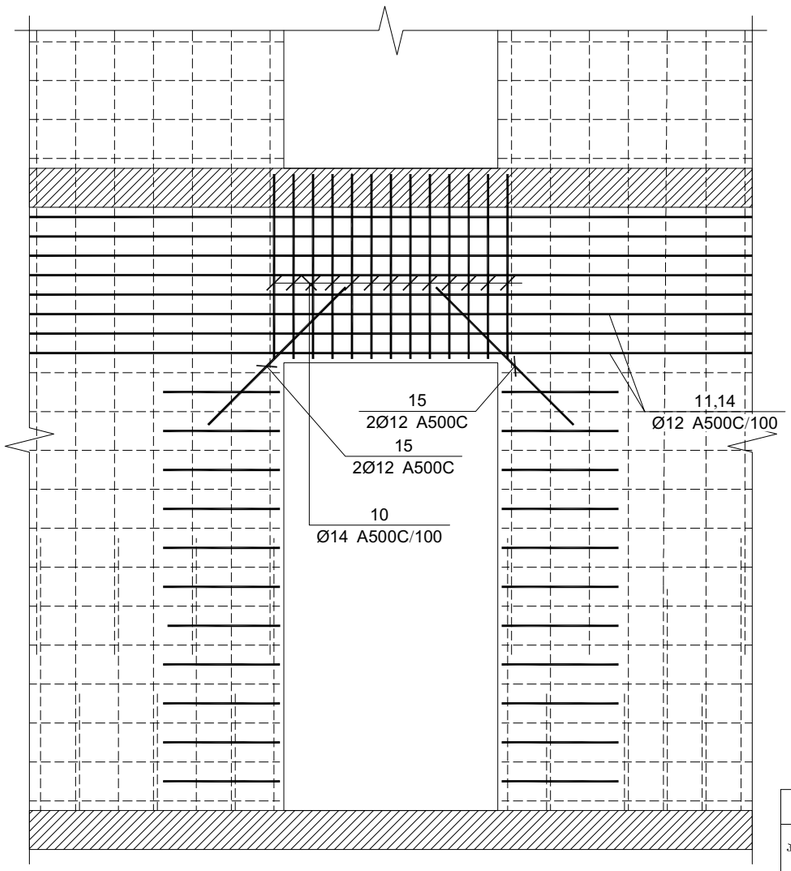

პოზ.	Ø [მმ.]	ესკიზი [მმ.]	სიგრძე [მმ.]
①	Ø14	3700	3700
②	Ø14	2950, 350	3300
③	Ø14	2250, 350	2600
④	Ø12	3700	3700
⑤	Ø12	7350	7350
⑥	Ø12	8550	8550
⑦	Ø12	3300	3300
⑧	Ø12	3200	3200
⑨	Ø12	610, 150, 150, 610	1370
⑩	Ø12	850, 120, 120, 850	1820
⑪	Ø12	2400	2400
⑫	Ø14	1900	1900

პოზ.	Ø [მმ.]	ესკიზი [მმ.]	სიგრძე [მმ.]
⑬	Ø14	2500	2500
⑭	Ø12	11550	11550
⑮	Ø12	1000	1000
Ⅰ	Ø8	50, 50, 180, 180, 150	250
Ⅱ	Ø12	600, 150, 600	1350
Ⅲ	Ø14	600, 120, 600	1320

მონ. რ/ბ კედლის უბნის მკუ-1-ის სპეციფიკაცია -0.100 ნიშნულზე

არმატურის სპეციფიკაცია					არმატურის ამოკრეფა					ბეტონი B 25
პოზ. №	Ø	L მმ.	n ცალი	Ln მ.	Ø	∑ Ln მ.	არმირების ხვედრ. წონა კგ.	წონა კგ. A240	წონა კგ. A500C	V; მ³
1	2	3	4	5	6	7	8	9	10	11
1	14 A500C	3700	309	1143.30	8 A240	62.50	0.39	24.66		14.55
2	14 A500C	3300	10	33.00	12 A500C	1714.22	0.89		1521.91	
3	14 A500C	2600	10	26.00	14 A500C	1259.50	1.21		1522.00	
4	12 A500C	3700	28	103.60						
5	12 A500C	7350	22	161.70						
6	12 A500C	8550	50	427.50						
7	12 A500C	3300	60	198.00						
8	12 A500C	3200	64	204.80						
9	12 A500C	1370	44	60.28						
10	12 A500C	1820	22	40.04						
11	12 A500C	2400	18	43.20						
12	14 A500C	1900	10	19.00						
13	14 A500C	2500	10	25.00						
14	12 A500C	11550	18	207.90						
15	12 A500C	1000	8	8.00						
I	8 A240	250	250	62.50						
II	12 A500C	1350	192	259.20						
III	14 A500C	1320	10	13.20						
						∑		24.66	3043.91	14.55
						n= 1		24.66	3043.91	14.55
									210.92	კგ/მ³

პროექტის დასახელება

მრავალბინიანი საცხოვრებელი სახლის პროექტი

პროექტის მისამართი

ქ. თბილისი დიდი დიღომი

დამკვეთი

სტადია	მარილი	განმარტება
მპ	2024.06.17	

დაკვეთის №

CAD DWG ფაილი 04.kedlebi.dwg

მთ. კონსტრუქტორი		ა. კორტავა
შესრულა		ნ. ხუბულავა
შეამოწმა		ა. ესებუა

ნახაზის დასახელება

მონ. რ/ბ კედლის უბნის მკუ-1-ის არმირების კვეთები ესკიზები და სპეციფიკაცია +2.900 ნიშნულზე

კ-4.09

A3

მონ. რ/ბ კედლის შენის მკშ-1-ის არმირების გეგმა +5.900 ნიშნულიდან +9.100 ნიშნულამდე

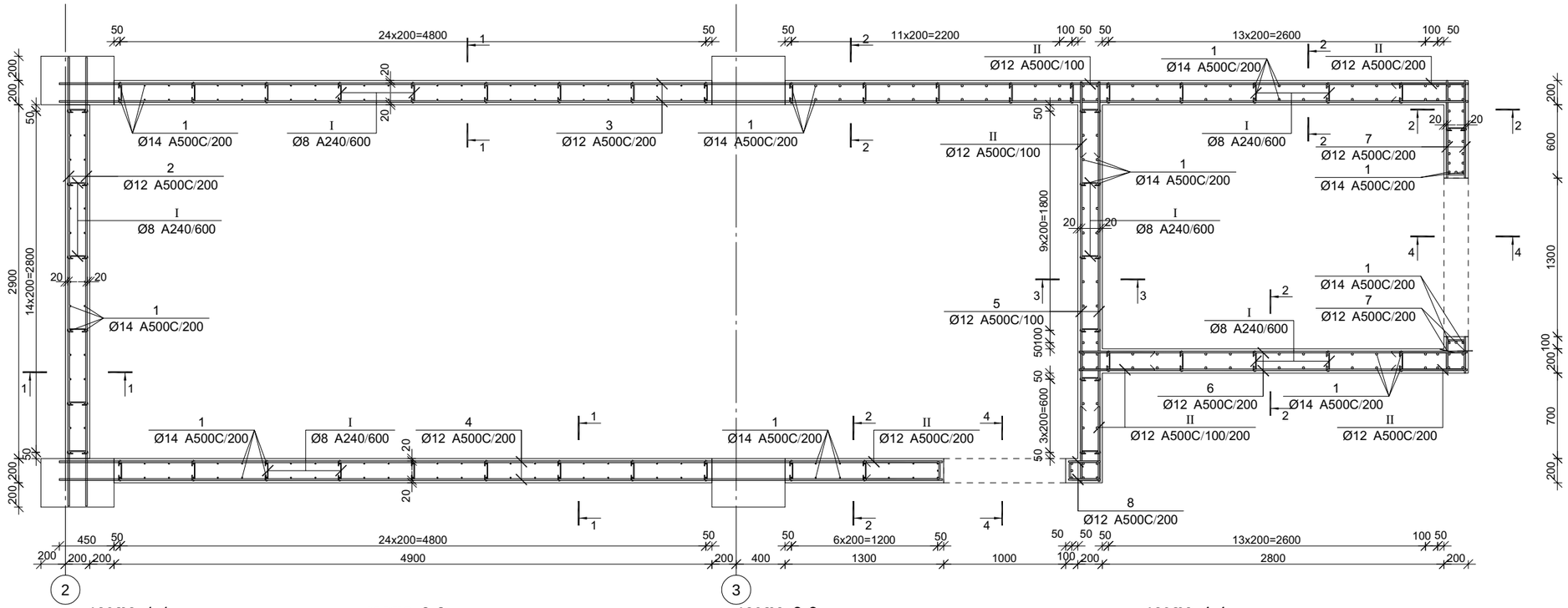

კვეთი 1-1

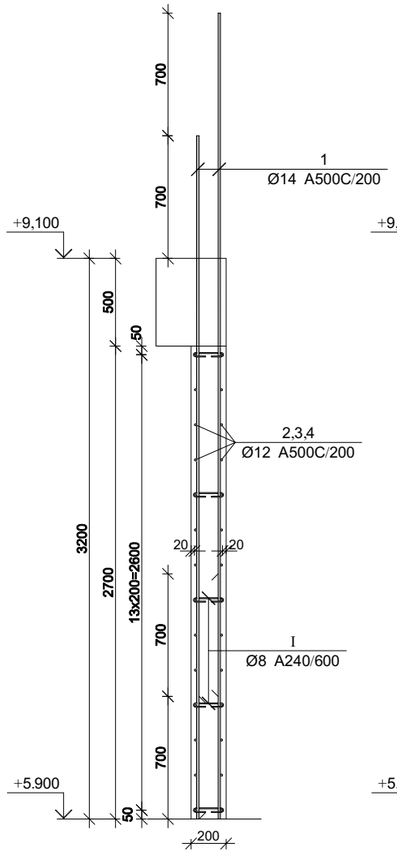

კვეთი 2-2

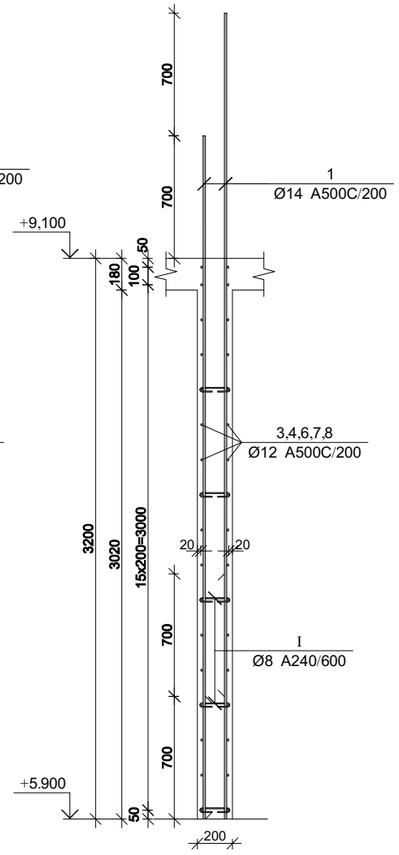

კვეთი 3-3

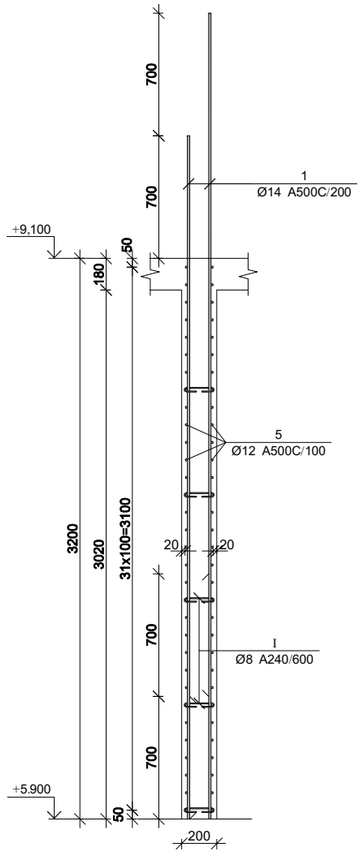

კვეთი 4-4

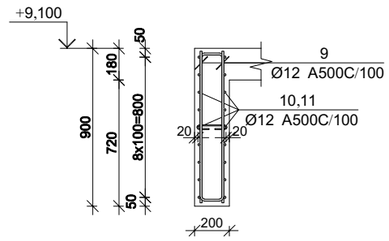

პროექტის დასახელება

მრავალბინიანი საცხოვრებელი სახლის პროექტი

პროექტის მისამართი

ქ. თბილისი დიდი დიღომი

დამკვეთი

სტადია	მარტი	განმარტება
მპ	2024.06.17	

დაკვეთის №

CAD DWG ფაილი 04.kedlebi.dwg

მთ. კონსტრუქტორი		ა. კორტავა
შესრულა		ნ. ხუბულავა
შეამოწმა		ა. ესებუა

ნახაზის დასახელება

მონ. რ/ბ კედლის შენის მკშ-1-ის არმირების გეგმა +5.900 ნიშნულიდან +9.100 ნიშნულამდე

კ-4.10

A3

ღიობის არმირების დეტალი მონოლითურ კედელში

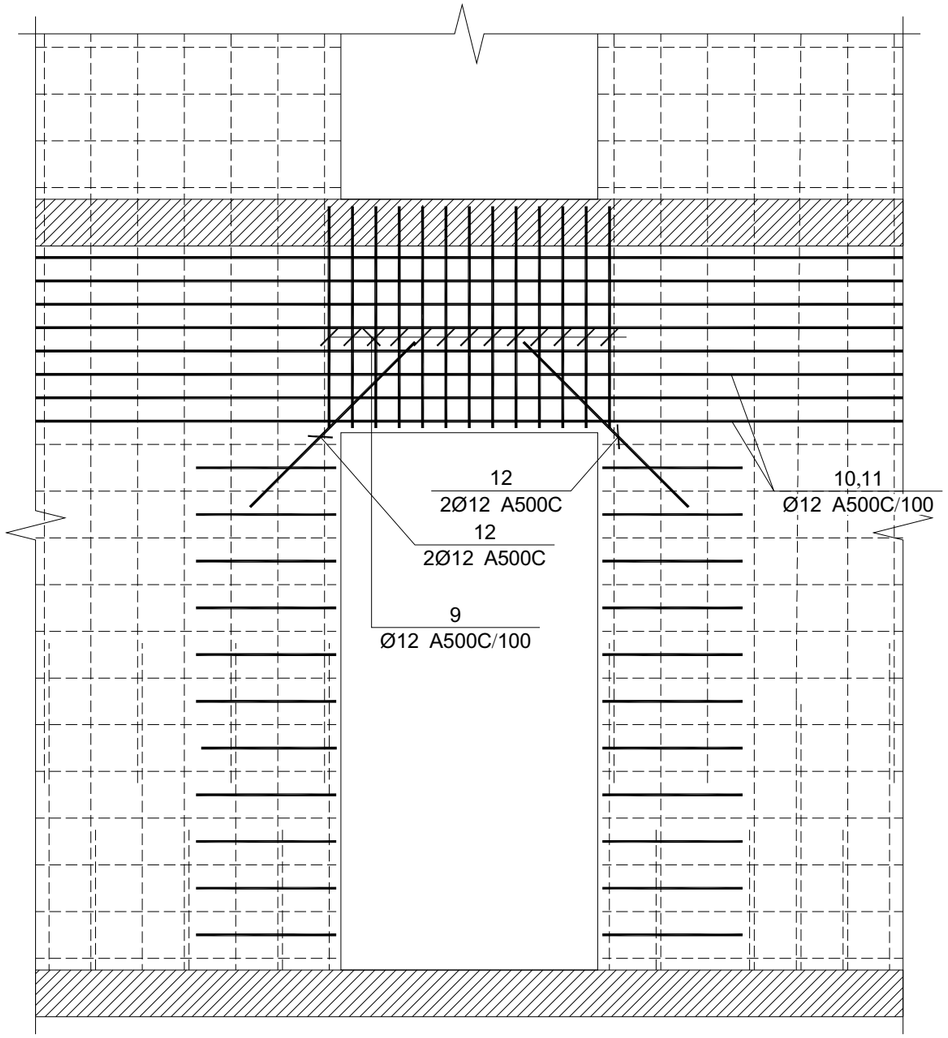

პოზ.	Ø [მმ.]	ესკიზი [მმ.]	სიგრძე [მმ.]
⑪	Ø12	8550	8550
⑫	Ø12	1000	1000
Ⅰ	Ø8	50, 50, 180°, 180°, 150	250
Ⅱ	Ø12	600, 150, 600	1350

პოზ.	Ø [მმ.]	ესკიზი [მმ.]	სიგრძე [მმ.]	პოზ.	Ø [მმ.]	ესკიზი [მმ.]	სიგრძე [მმ.]
①	Ø14	3900	3900	⑥	Ø12	3150	3150
②	Ø12	3650	3650	⑦	Ø12	610, 150, 150, 610	1370
③	Ø12	11550	11550	⑧	Ø12	250, 150, 150, 250	650
④	Ø12	7250	7250	⑨	Ø12	850, 120, 120, 850	1820
⑤	Ø12	3250	3250	⑩	Ø12	2350	2350

მონ. რ/ბ კედლის შენის მკუ-1-ის სპეციფიკაცია +5.900 ნიშნულიდან +9.100 ნიშნულამდე

არმატურის სპეციფიკაცია					არმატურის ამოკრეფა					ბეტონი B 25
პოზ. №	Ø	L მმ.	n ცალი	Ln მ.	Ø	∑ Ln მ.	ზედაპირის ერთ. წონა კგ.	წონა კგ. A240	წონა კგ. A500C	V; მ³
1	2	3	4	5	6	7	8	9	10	11
1	14 A500C	3900	306	1193.40	8 A240	62.50	0.39	24.66		
2	12 A500C	3650	28	102.20	12 A500C	1687.55	0.89		1498.23	15.62
3	12 A500C	11550	34	392.70	14 A500C	1193.40	1.21		1442.12	
4	12 A500C	7250	24	174.00						
5	12 A500C	3250	64	208.00						
6	12 A500C	3150	34	107.10						
7	12 A500C	1370	48	65.76						
8	12 A500C	650	24	15.60						
9	12 A500C	1820	42	76.44						
10	12 A500C	2350	18	42.30						
11	12 A500C	8550	18	153.90						
12	12 A500C	1000	8	8.00						
I	8 A240	250	250	62.50						
II	12 A500C	1350	253	341.55						
						∑		24.66	2940.36	15.62
						n= 1		24.66	2940.36	15.62
									189.87	კგ/მ³

პროექტის დასახელება

მრავალბინიანი საცხოვრებელი სახლის პროექტი

პროექტის მისამართი

ქ. თბილისი დიდი დიღომი

დამკვეთი

სტადია	მარცლი	განმარტება
მპ	2024.06.17	

დაკვეთის №

CAD DWG ფაილი 04.kedlebi.dwg

მთ. კონსტრუქტორი	ა. კორტავა
შესრულა	ნ. ხუბულავა
შეამოწმა	ა. ესებუა

ნახაზის დასახელება

მონ. რ/ბ კედლის შენის მკუ-1-ის არმირების კვეთი ესკიზები და სპეციფიკაცია +5.900 ნიშნულიდან +9.100 ნიშნულამდე

კ-4.11

A3

მონ. რ/ბ კედლის შენის მკუ-1-ის არმირების გეგმა +9.100 ნიშნულიდან +18.700 ნიშნულამდე

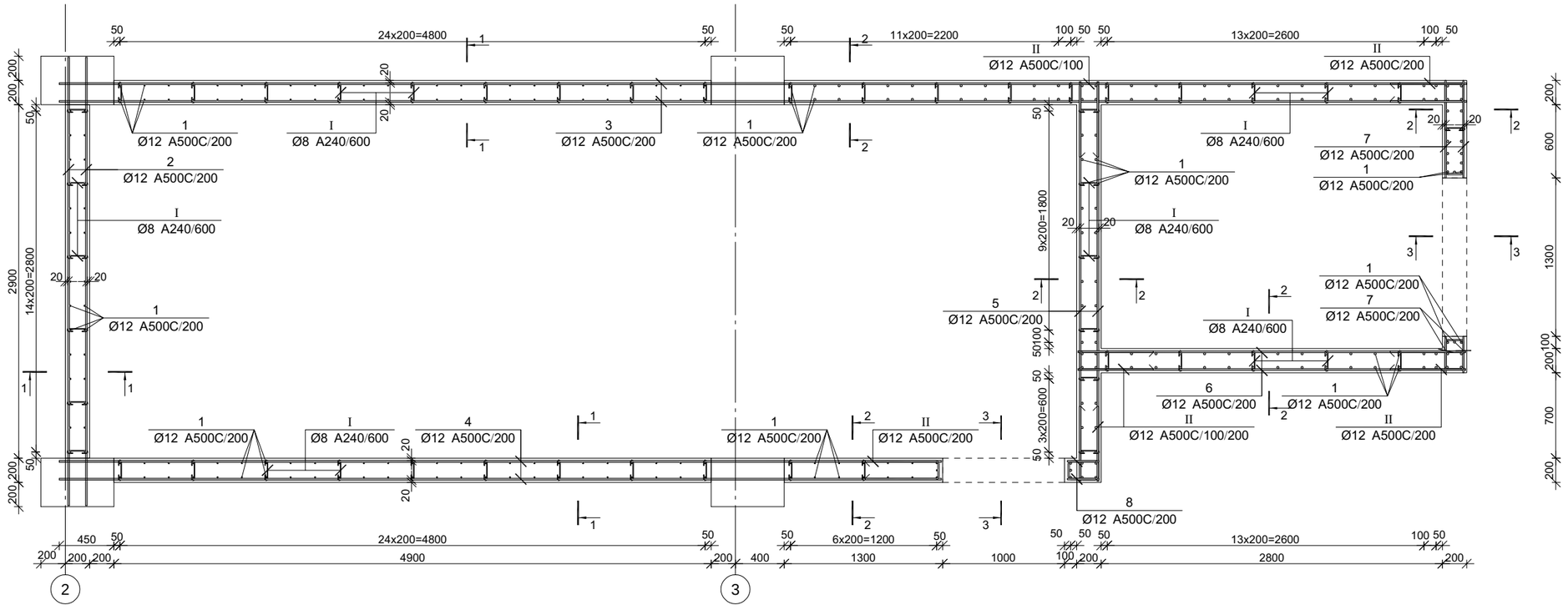

კვეთი 1-1

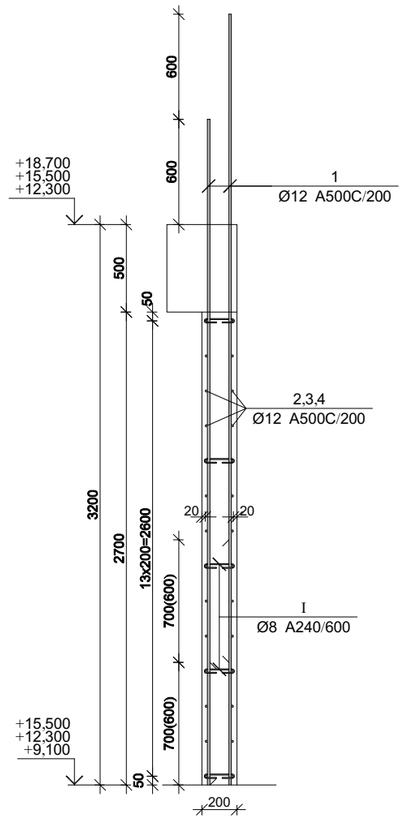

კვეთი 2-2

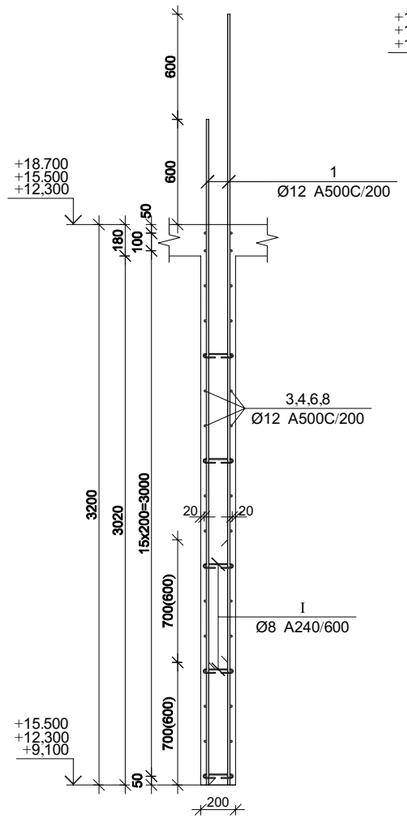

კვეთი 3-3

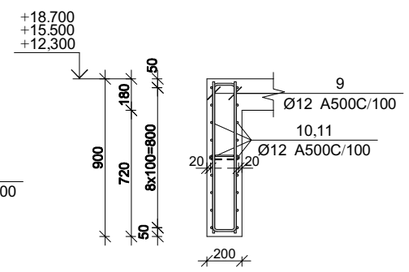

პროექტის დასახელება

მრავალბინიანი საცხოვრებელი სახლის პროექტი

პროექტის მისამართი

ქ. თბილისი დიდი დიღომი

დამკვეთი

სტადია	მარილი	განმარტება
მპ	2024.06.17	

დაკვეთის №

CAD DWG ფაილი 04.kedlebi.dwg

მთ. კონსტრუქტორი		ა. კორძაია
შესრულა		ნ. ხუბულავა
შეამოწმა		ა. ესებუა

ნახაზის დასახელება

მონ. რ/ბ კედლის შენის მკუ-1-ის არმირების გეგმა +9.100 ნიშნულიდან +18.700 ნიშნულამდე

კ-4.12

A3

ღიობის არმირების დეტალი მონოლითურ კედელში

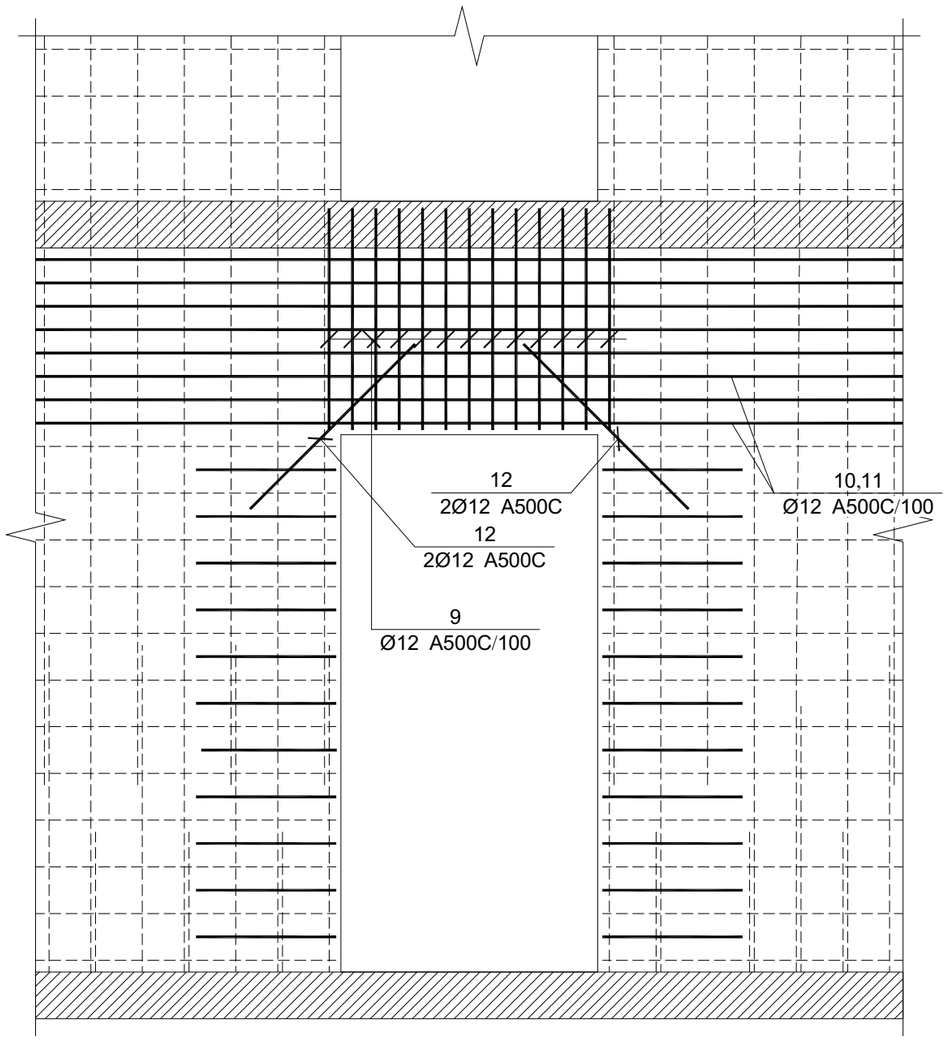

პოზ.	Ø [მმ.]	ესკიზი [მმ.]	სიგრძე [მმ.]
Ⅰ	Ø8	50 / 50 / 180° / 180° / 150	250
Ⅱ	Ø12	600 / 150 / 600	1350

პოზ.	Ø [მმ.]	ესკიზი [მმ.]	სიგრძე [მმ.]	პოზ.	Ø [მმ.]	ესკიზი [მმ.]	სიგრძე [მმ.]
①	Ø12	3800	3800	⑦	Ø12	610 / 150 / 150 / 610	1370
②	Ø12	3700	3700	⑧	Ø12	250 / 150 / 150 / 250	650
③	Ø12	11650	11650	⑨	Ø12	900 / 120 / 120 / 900	1920
④	Ø12	7350	7350	⑩	Ø12	2400	2400
⑤	Ø12	3300	3300	⑪	Ø12	8550	8550
⑥	Ø12	3200	3200	⑫	Ø12	1000	1000

მონ. რ/ბ კედლის შბნის მკუ-1-ის სპეციფიკაცია +9.100 ნიშნულიდან +18.700 ნიშნულამდე

არმატურის სპეციფიკაცია					არმატურის ამოკრეფა					ბეტონი B 25
პოზ. №	Ø	L მმ.	n ცალი	Ln მ.	Ø	∑ Ln მ.	ზრდები ვერტის წონა კგ.	წონა კგ. A240	წონა კგ. A500C	V; მ³
1	2	3	4	5	6	7	8	9	10	11
1	12 A500C	3800	304	1155.20	8 A240	61.25	0.39	24.17		15.62
2	12 A500C	3700	28	103.60	12 A500C	2761.61	0.89		2451.80	
3	12 A500C	11650	34	396.10						
4	12 A500C	7350	28	205.80						
5	12 A500C	3300	64	211.20						
6	12 A500C	3200	34	108.80						
7	12 A500C	1370	46	63.02						
8	12 A500C	650	24	15.60						
9	12 A500C	1920	42	80.64						
10	12 A500C	2400	18	43.20						
11	12 A500C	8550	18	153.90						
12	12 A500C	1000	18	18.00						
I	8 A240	250	245	61.25						
II	12 A500C	1350	153	206.55		∑		24.17	2451.80	15.62
						n= 3		72.50	7355.41	46.85
									158.55	კგ/მ³

პროექტის დასახელება

მრავალბინიანი საცხოვრებელი სახლის პროექტი

პროექტის მისამართი

ქ. თბილისი დიდი დიღომი

დამკვეთი

სტადია	მარცლი	განმარტება
მპ	2024.06.17	

დაკვეთის №

CAD DWG ფაილი 04.kedlebi.dwg

მთ. კონსტრუქტორი		ა. კორძაია
შეასრულა		ნ. ხუბულავა
შეამოწმა		ა. ესებუა

ნახაზის დასახელება

მონ. რ/ბ კედლის შბნის მკუ-1-ის არმირების კვეთები ესკიზები და სპეციფიკაცია +9.100 ნიშნულიდან +18.700 ნიშნულამდე

კ-4.13

A3

მონ. რ/ბ კედლის შანის მკშ-1-ის არმირების გეგმა +18.700 ნიშნულიდან +21.900 ნიშნულამდე

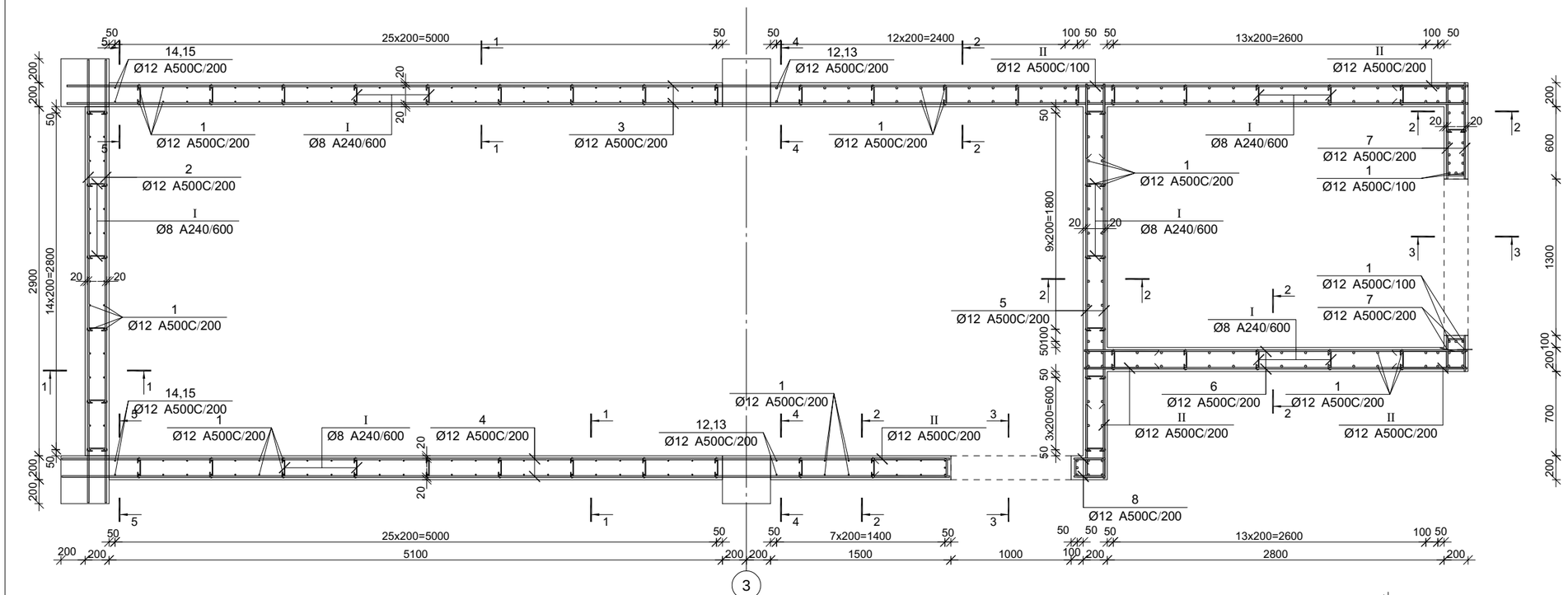

კვეთი 1-1

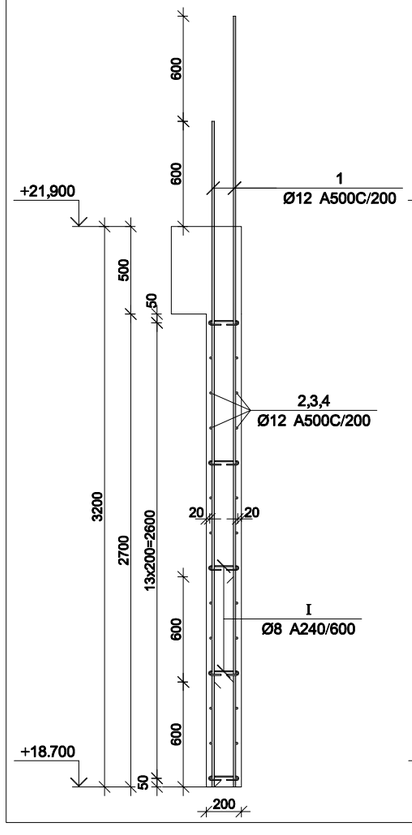

კვეთი 2-2

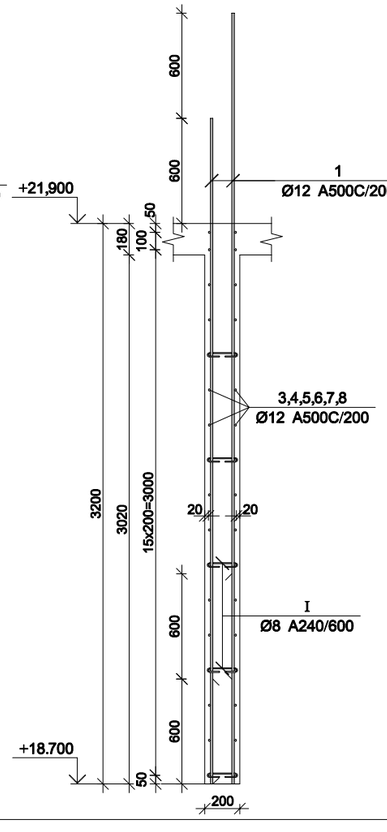

კვეთი 3-3

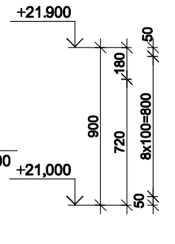

კვეთი 4-4

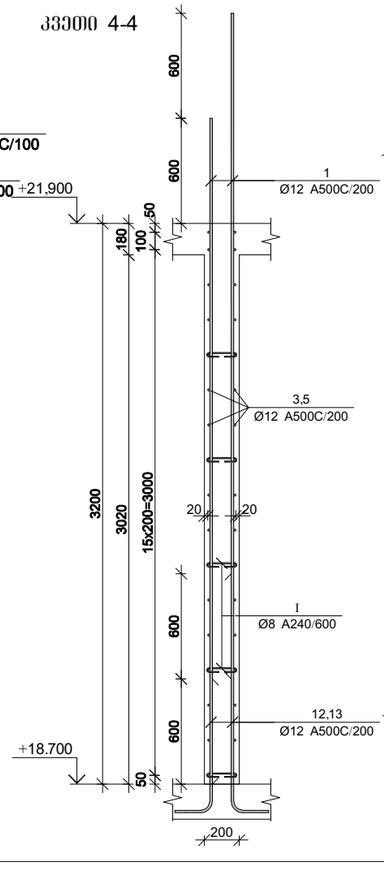

კვეთი 5-5

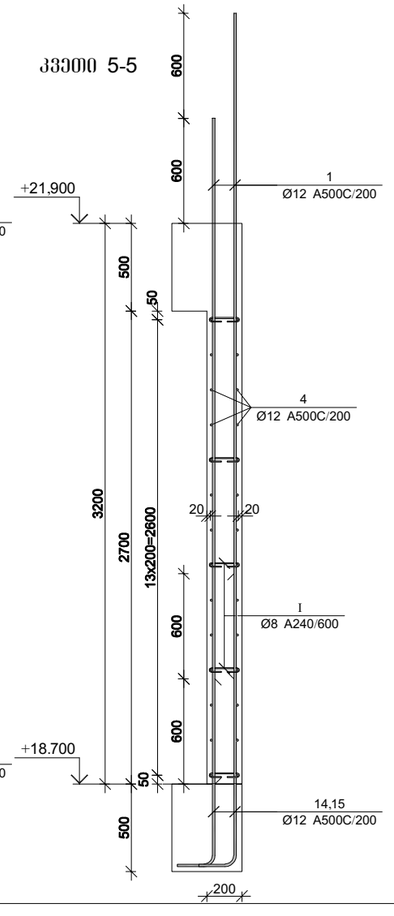

პროექტის დასახელება

მრავალბინიანი საცხოვრებელი სახლის პროექტი

პროექტის მისამართი

ქ. თბილისი დიდი დიღომი

დამკვეთი

სტადია	ფაზა	ფანმარტება
მპ	2024.06.17	

დაკვეთის №

CAD DWG ფაილი 04.kedlebi.dwg

მთ. კონსტრუქტორი		ა. კორძაია
შესრულა		ნ. ხუციშვილი
შეამოწმა		ა. ესებუა

ნახაზის დასახელება

მონ. რ/ბ კედლის შანის მკშ-1-ის არმირების გეგმა +18.700 ნიშნულიდან +21.900 ნიშნულამდე

კ-4.14

A3

ღიობის არმირების დეტალი მონოლითურ კედელში

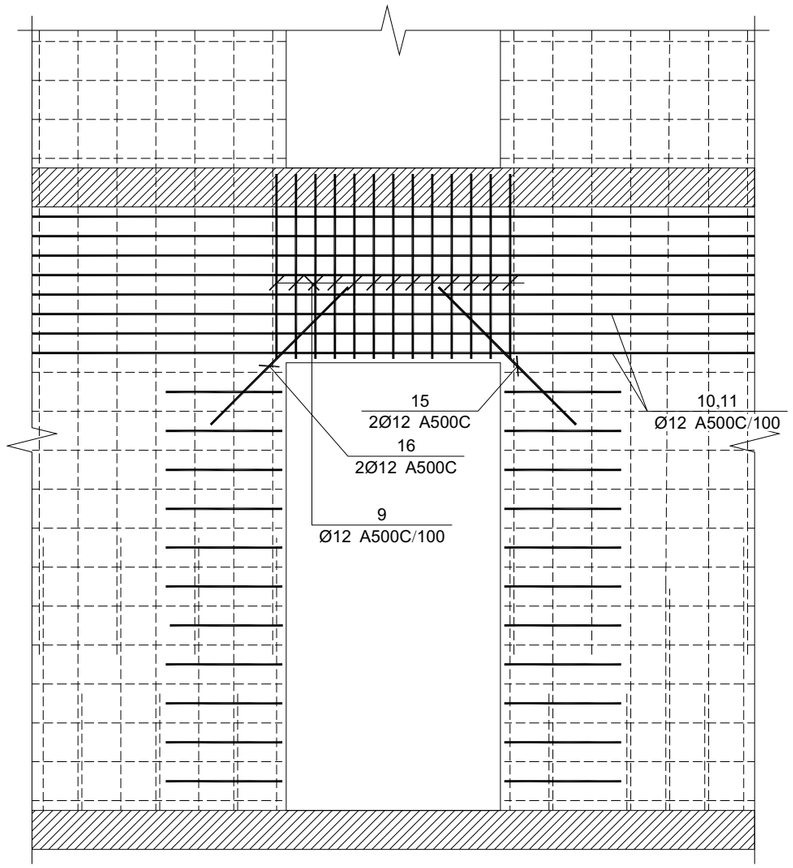

პოზ.	Ø [მმ.]	ესკიზი [მმ.]	სიგრძე [მმ.]	პოზ.	Ø [მმ.]	ესკიზი [მმ.]	სიგრძე [მმ.]	პოზ.	Ø [მმ.]	ესკიზი [მმ.]	სიგრძე [მმ.]
①	Ø12	3800	3800	⑦	Ø12	610; 150; 150; 610	1370	⑬	Ø12	350; 750	1100
②	Ø12	3700	3700	⑧	Ø12	250; 150; 150; 250	650	⑭	Ø12	350; 1650	2000
③	Ø12	11750	11750	○	Ø12	900; 120; 120; 900	1920	⑮	Ø12	350; 1050	1400
④	Ø12	7450	7450	⑩	Ø12	2400	2400	⑯	Ø12	1000	1000
⑤	Ø12	3300	3300	⑪	Ø12	8650	8650	Ⅰ	Ø8	50; 50; 150; 95; 95	250
⑥	Ø12	3200	3200	⑫	Ø12	350; 1350	1700	Ⅱ	Ø12	600; 150; 600	1350

მონ. რ/ბ კედლის შენის მპშ-1-ის სექციფიკაცია +18.700 ნიშნულიდან +21.900 ნიშნულამდე

არმატურის სპეციფიკაცია					არმატურის ამოკრეფა					ბეტონი B 25
პოზ. №	Ø	L მმ.	n ცალი	Ln მ.	Ø	∑ Ln მ.	პარალელ ტვირთის წონა კგ.	წონა კგ. A240	წონა კგ. A500C	V; მ³
1	2	3	4	5	6	7	8	9	10	11
1	12 A500C	3800	308	1170.40	8 A240	61.25	0.39	24.17		16.01
2	12 A500C	3700	28	103.60	12 A500C	2787.21	0.89		2474.53	
3	12 A500C	11750	34	399.50						
4	12 A500C	7450	28	208.60						
5	12 A500C	3300	64	211.20						
6	12 A500C	3200	34	108.80						
7	12 A500C	1370	46	63.02						
8	12 A500C	650	24	15.60						
9	12 A500C	1920	42	80.64						
10	12 A500C	2400	18	43.20						
11	12 A500C	8650	18	155.70						
12	12 A500C	1700	2	3.40						
13	12 A500C	1100	2	2.20						
14	12 A500C	2000	2	4.00						
15	12 A500C	1400	2	2.80						
16	12 A500C	1000	8	8.00						
I	8 A240	250	245	61.25						
II	12 A500C	1350	153	206.55		∑		24.17	2474.53	16.01
						n= 1		24.17	2474.53	16.01
									156.08	კგ/მ³

პროექტის დასახელება

მრავალბინიანი საცხოვრებელი სახლის პროექტი

პროექტის მისამართი

ქ. თბილისი დიდი დიღომი

დამკვეთი

სტადია	მარცხი	განმარტება
მპ	2024.06.17	

დაკვეთის №

CAD DWG ფაილი 04.kedlebi.dwg

მთ. კონსტრუქტორი		ა. კორტავა
შესრულა		ნ. ხუბულავა
შეამოწმა		ა. ესებუა

ნახაზის დასახელება

მონ. რ/ბ კედლის შენის მპშ-1-ის არმირების კვეთები ესკიზები და სპეციფიკაცია +18.700 ნიშნულიდან +21.900 ნიშნულამდე

კ-4.15

A3

მონ. რ/ბ კედლის შანის მკშ-1-ის არმირების ფენა +21.900 ნიშნულიდან +28,300 ნიშნულამდე

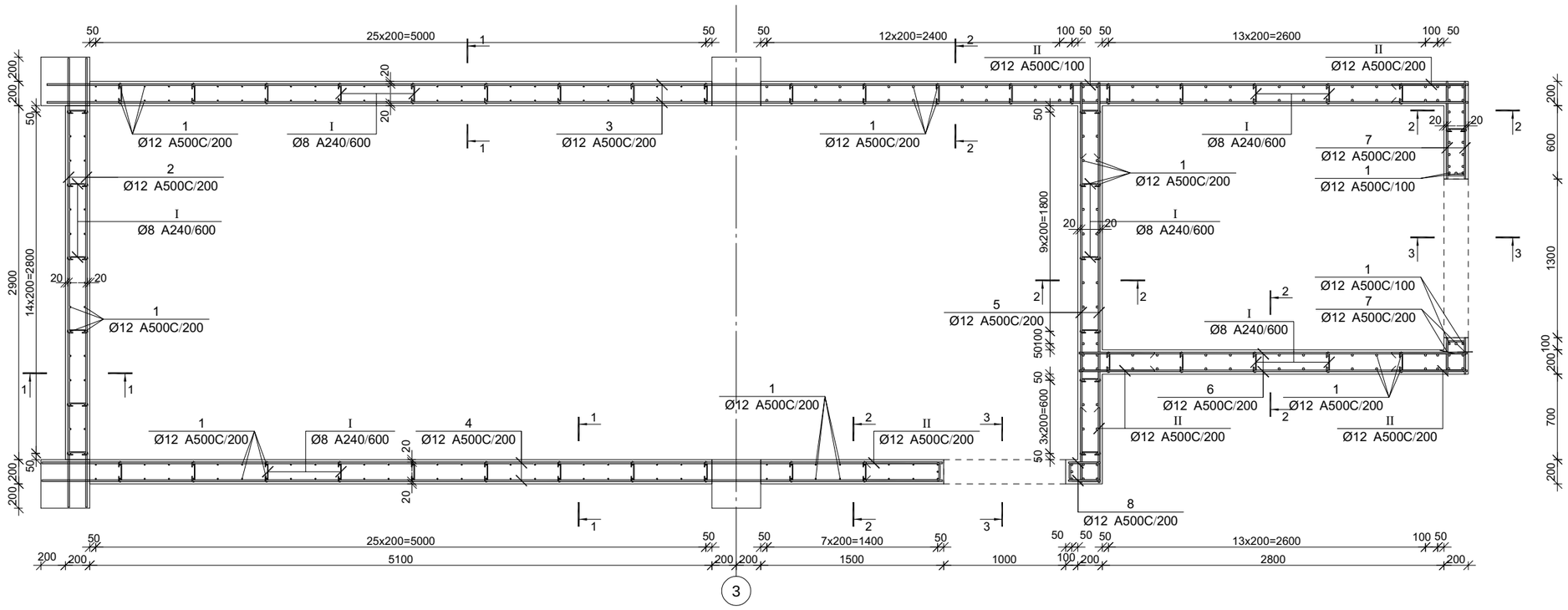

კვეთი 1-1

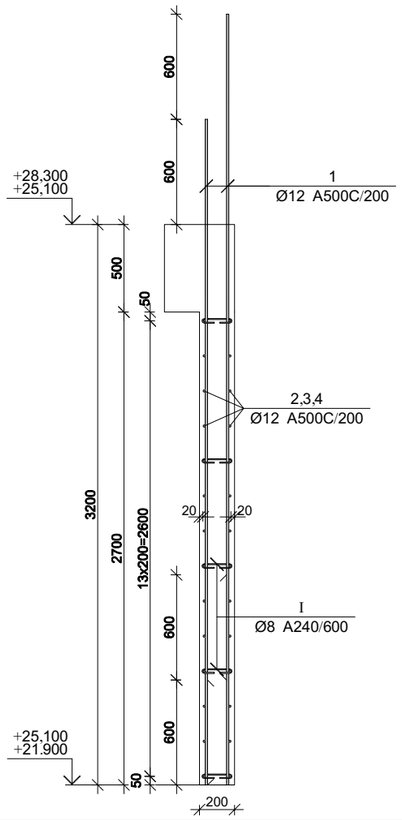

კვეთი 2-2

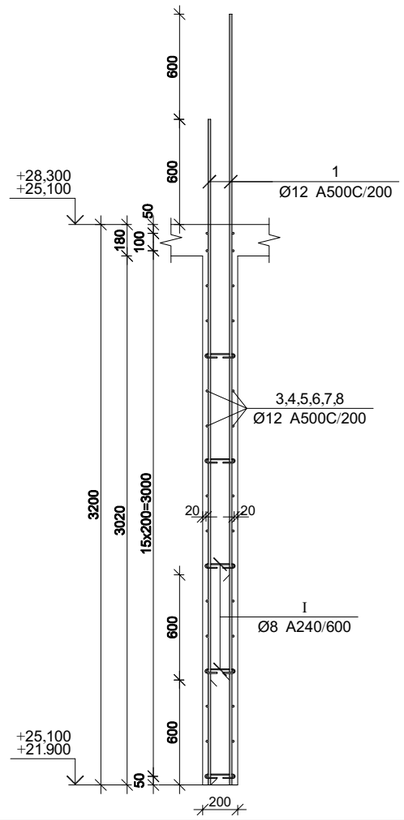

კვეთი 3-3

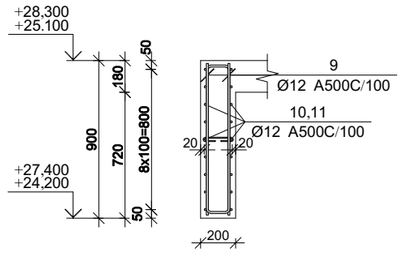

პროექტის დასახელება

მრავალბინიანი საცხოვრებელი სახლის პროექტი

პროექტის მისამართი

ქ. თბილისი დიდი დიღომი

დამკვეთი

სტადია	მარტი	განმარტება
მპ	2024.06.17	

დაკვეთის №

CAD DWG ფაილი 04.kedlebi.dwg

მთ. კონსტრუქტორი		ა. კორტავა
შესრულა		ნ. ხუბულავა
შეამოწმა		ა. ესებუა

ნახაზის დასახელება

მონ. რ/ბ კედლის შანის მკშ-1-ის არმირების ფენა +21.900 ნიშნულიდან +28,300 ნიშნულამდე

კ-4.16

A3

ღიობის არმირების დეტალი მონოლითურ კედელში

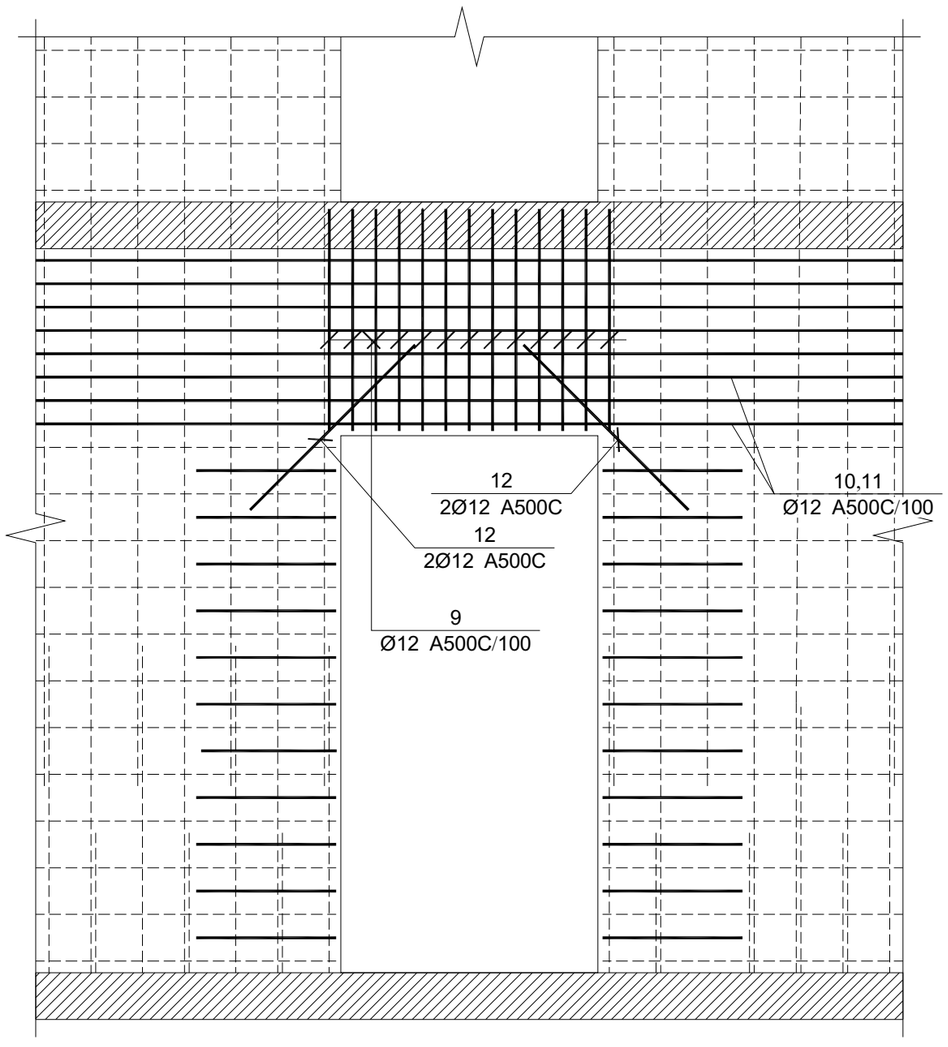

პოზ.	Ø [მმ.]	ესკიზი [მმ.]	სიგრძე [მმ.]	პოზ.	Ø [მმ.]	ესკიზი [მმ.]	სიგრძე [მმ.]
①	Ø12	3800	3800	⑧	Ø12	250 / 150 / 150 / 250	650
②	Ø12	3700	3700	⑨	Ø12	900 / 120 / 120 / 900	1920
③	Ø12	11750	11750	⑩	Ø12	2400	2400
④	Ø12	7450	7450	⑪	Ø12	8650	8650
⑤	Ø12	3300	3300	⑫	Ø12	1000	1000
⑥	Ø12	3200	3200	Ⅰ	Ø8	50 / 50 / 180° / 180° / 150	250
⑦	Ø12	610 / 150 / 150 / 610	1370	Ⅱ	Ø12	600 / 150 / 600	1350

მრწ. რ/ბ კედლის შბნის მკშ-1-ის სპეციფიკაცია +21.900 ნიშნულიდან +28,300 ნიშნულამდე

არმატურის სპეციფიკაცია					არმატურის ამოკრეფა					ბეტონი B 25
პოზ. №	Ø	L მმ.	n ცალი	Ln მ.	Ø	∑ Ln მ.	ბრტყელი ვენტის წონა კგ.	წონა კგ. A240	წონა კგ. A500C	V; მ³
1	2	3	4	5	6	7	8	9	10	11
1	12 A500C	3800	308	1170.40	8 A240	61.25	0.39	24.17		16.01
2	12 A500C	3700	28	103.60	12 A500C	2774.81	0.89		2463.52	
3	12 A500C	11750	34	399.50						
4	12 A500C	7450	28	208.60						
5	12 A500C	3300	64	211.20						
6	12 A500C	3200	34	108.80						
7	12 A500C	1370	46	63.02						
8	12 A500C	650	24	15.60						
9	12 A500C	1920	42	80.64						
10	12 A500C	2400	18	43.20						
11	12 A500C	8650	18	155.70						
12	12 A500C	1000	8	8.00						
I	8 A240	250	245	61.25						
II	12 A500C	1350	153	206.55		∑		24.17	2463.52	16.01
						n= 2		48.34	4927.04	32.02
									155.39	კგ/მ³

პროექტის დასახელება

მრავალბინიანი საცხოვრებელი სახლის პროექტი

პროექტის მისამართი

ქ. თბილისი დიდი დიღომი

დამკვეთი

სტადია	მარცხი	ფანმარტება
მპ	2024.06.17	

დამკვეთის №

CAD DWG ფაილი 04.kedlebi.dwg

მთ. კონსტრუქტორი ა. კორტავა

შესრულა ნ. ხუბულავა

შეამოწმა ა. ესებუა

ნახაზის დასახელება

მრწ. რ/ბ კედლის შბნის მკშ-1-ის არმირების კვეთები ესკიზები და სპეციფიკაცია +21.900 ნიშნულიდან +28,300 ნიშნულამდე

კ-4.17

A3

მონ. რ/ბ კედლის შანის მკშ-1-ის არმირების გეგმა +28,300 ნიშნულიდან +31,500 ნიშნულამდე

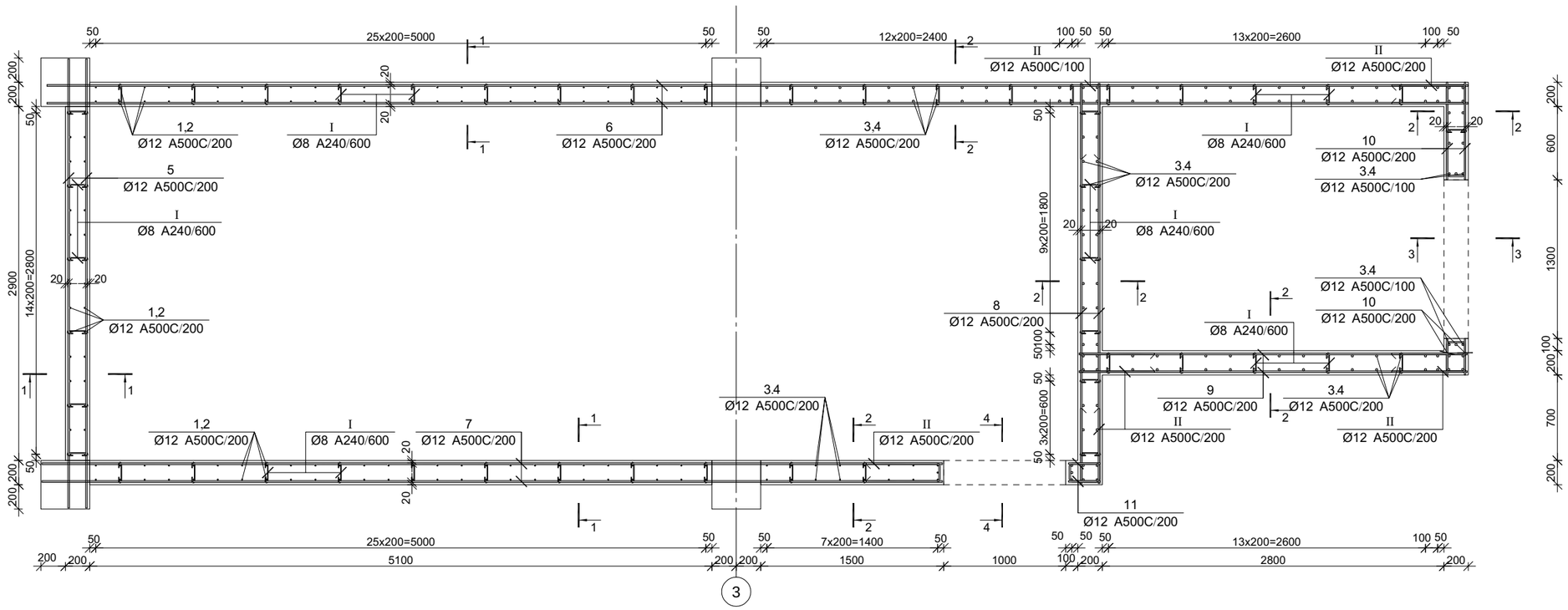

კვეთი 1-1

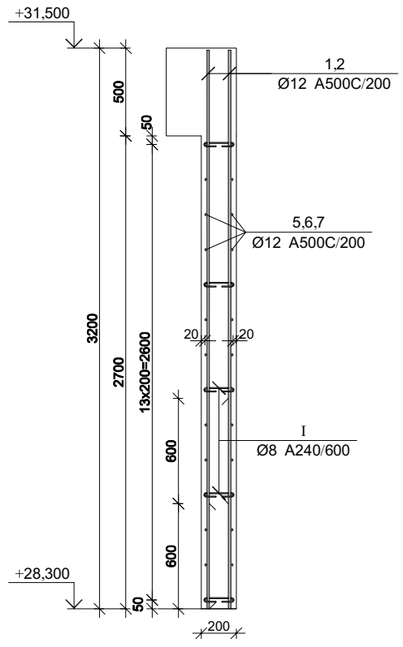

პროექტის დასახელება

მრავალბინიანი საცხოვრებელი სახლის პროექტი

პროექტის მისამართი

ქ. თბილისი დიდი დილომი

დამკვეთი

სტადია	მარტი	განმარტება
მპ	2024.06.17	

დაკვეთის №

CAD DWG ფაილი 04.kedlebi.dwg

მთ. კონსტრუქტორი		ა. კორტავა
შესრულა		ნ. ხუბულავა
შეამოწმა		ა. ესებუა

ნახაზის დასახელება

მონ. რ/ბ კედლის შანის მკშ-1-ის არმირების გეგმა +25,100 ნიშნულიდან +28,300 ნიშნულამდე

კ-4.18

A3

კვეთი 2-2

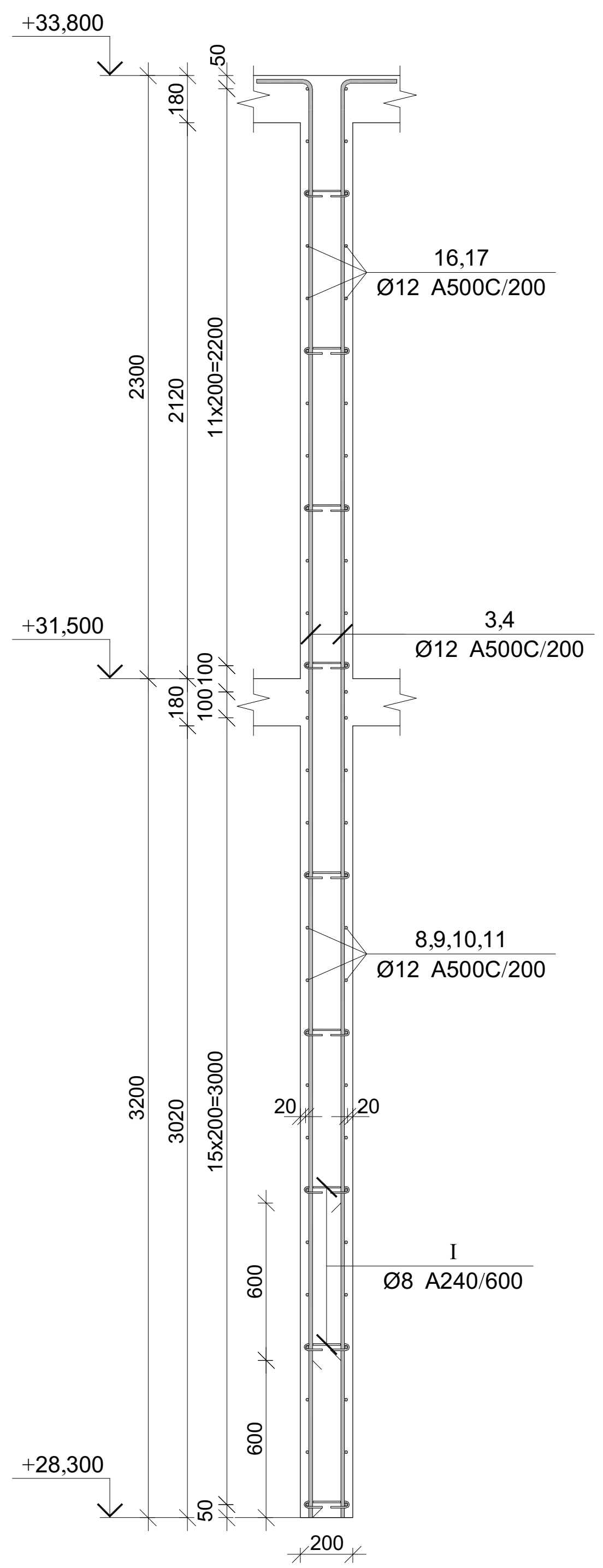

კვეთი 4-4

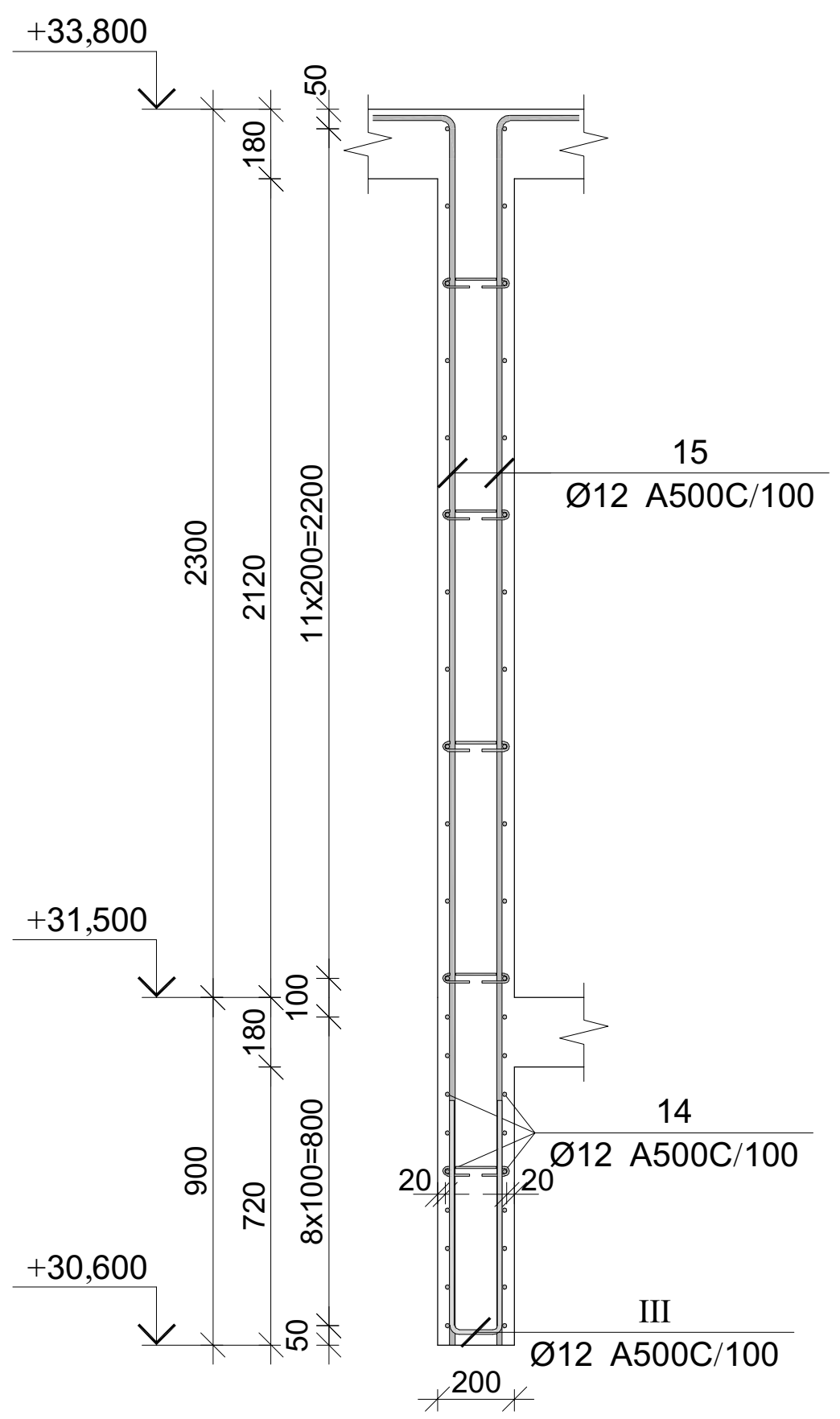

კვეთი 3-3

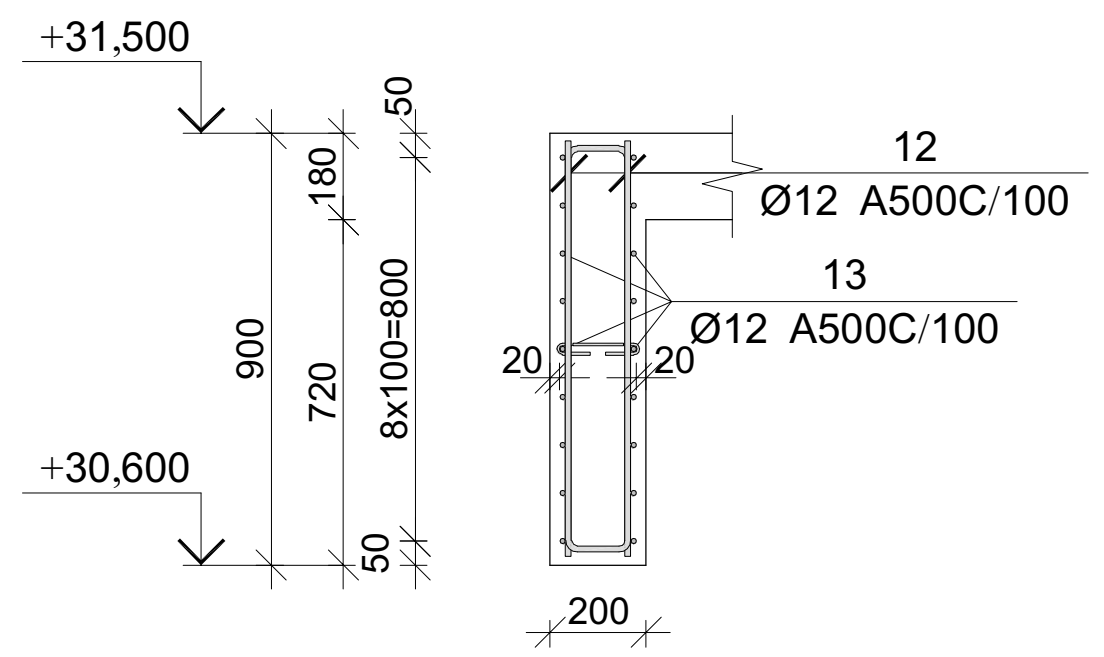

პოზ.	Ø [მმ.]	ესკიზი [მმ.]	სიგრძე [მმ.]	პოზ.	Ø [მმ.]	ესკიზი [მმ.]	სიგრძე [მმ.]	პოზ.	Ø [მმ.]	ესკიზი [მმ.]	სიგრძე [მმ.]
①	Ø12	3150	3150	⑦	Ø12	7450	7450	⑬	Ø12	2400	2400
②	Ø12	2550	2550	⑧	Ø12	3300	3300	⑭	Ø12	8650	8650
③	Ø12	5450, 350	5800	⑨	Ø12	3200	3200	⑮	Ø12	3150, 350	3500
④	Ø12	4850, 350	5200	⑩	Ø12	610, 150, 150, 610	1370	⑯	Ø12	3200	3200
⑤	Ø12	3700	3700	⑪	Ø12	250, 150, 150, 250	650	⑰	Ø12	6200	6200
⑥	Ø12	11750	11750	⑫	Ø12	900, 120, 120, 900	1920	I	Ø8	50, 50, 68, 68, 150	250
								II	Ø12	600, 150, 600	1350
								III	Ø12	600, 120, 600	1320

მონ. რ/ბ კედლის უბნის მკუ-1-ის სპეციფიკაცია +28,300 ნიშნულიდან +31,500 ნიშნულამდე

არმატურის სპეციფიკაცია					არმატურის ამოკრეფა					ბეტონი B 25
პოზ. №	Ø	L მმ.	n ცალი	Ln მ.	Ø	∑ Ln მ.	გრძივი მეტრის წონა კგ.	წონა კგ. A240	წონა კგ. A500C	V; $მ^3$
1	2	3	4	5	6	7	8	9	10	11
1	12 A500C	3150	67	211.05	8 A240	61.25	0.39	24.17		22.91
2	12 A500C	2550	67	170.85	12 A500C	3393.11	0.89		3012.46	
3	12 A500C	5800	87	504.60						
4	12 A500C	5200	87	452.40						
5	12 A500C	3700	28	103.60						
6	12 A500C	11750	28	329.00						
7	12 A500C	7450	28	208.60						
8	12 A500C	3300	58	191.40						
9	12 A500C	3200	58	185.60						
10	12 A500C	1370	48	65.76						
11	12 A500C	650	24	15.60						
12	12 A500C	1920	22	42.24						
13	12 A500C	2400	18	43.20						
14	12 A500C	8650	18	155.70						
15	12 A500C	3500	20	70.00						
16	12 A500C	3200	25	80.00						
17	12 A500C	6200	25	155.00						
I	8 A240	250	245	61.25						
II	12 A500C	1350	153	206.55						
III	12 A500C	1320	153	201.96			∑	24.17	3012.46	22.91
						n= 1		24.17	3012.46	22.91
									132.57	$კუბ^3$

პროექტის დასახელება

მრავალბინიანი საცხოვრებელი სახლის პროექტი

პროექტის მისამართი

ქ. თბილისი დიდი დიღომი

დამკვეთი

სტადია	თარიღი	განმარტება
მპ	2024.06.17	

დაკვეთის №

CAD DWG ფაილი 04.kedlebi.dwg

მთ. კონსტრუქტორი ა. კორტავა

შეასრულა ნ. ხუბულავა

შეამოწმა ა. ესებუა

ნახაზის დასახელება

მონ. რ/ბ კედლის უბნის მკუ-1-ის არმირების კვეთები ესკიზები და სპეციფიკაცია +28,300 ნიშნულიდან +31,500 ნიშნულამდე

კ-4.19

A3

მრნ. რ/ბ კედლის შბნის მკშ-2-ის არმირება -3.000 ნიშნულზე

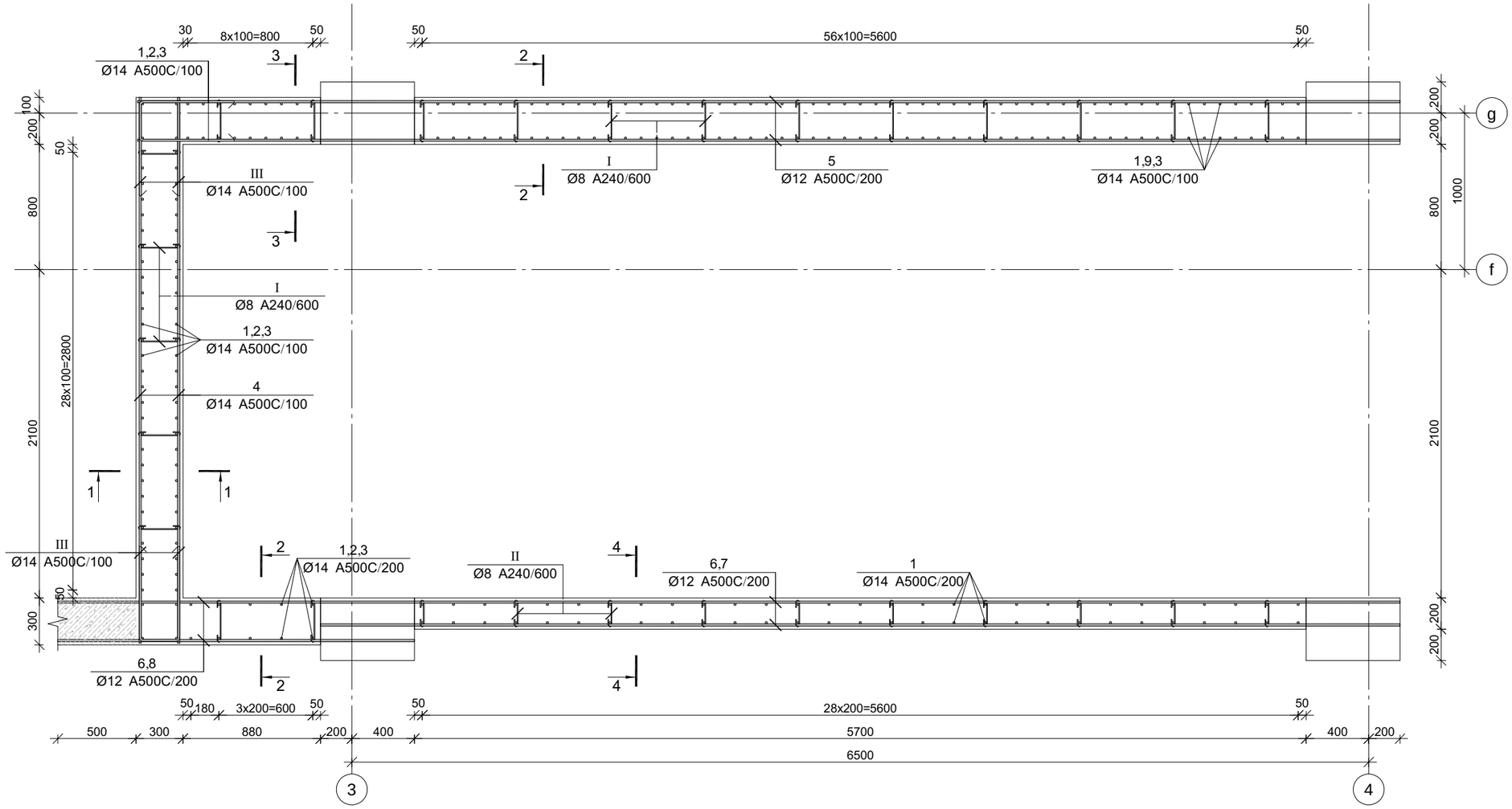

პროექტის დასახელება

მრავალბინიანი საცხოვრებელი სახლის პროექტი

პროექტის მისამართი

ქ. თბილისი დიდი დიღომი

დამკვეთი

სტადია	მარიდი	განმარტება
მპ	2024.06.17	

დაკვეთის №

CAD DWG ფაილი 04.kedlebi.dwg

მთ. კონსტრუქტორი	ა. კორტავა
შესრულა	ნ. ხუბულავა
შეამოწმა	ა. ესებუა

ნახაზის დასახელება

მრნ. რ/ბ კედლის შბნის მკშ-2-ის არმირება -3.000 ნიშნულზე

კ-4.20

A3

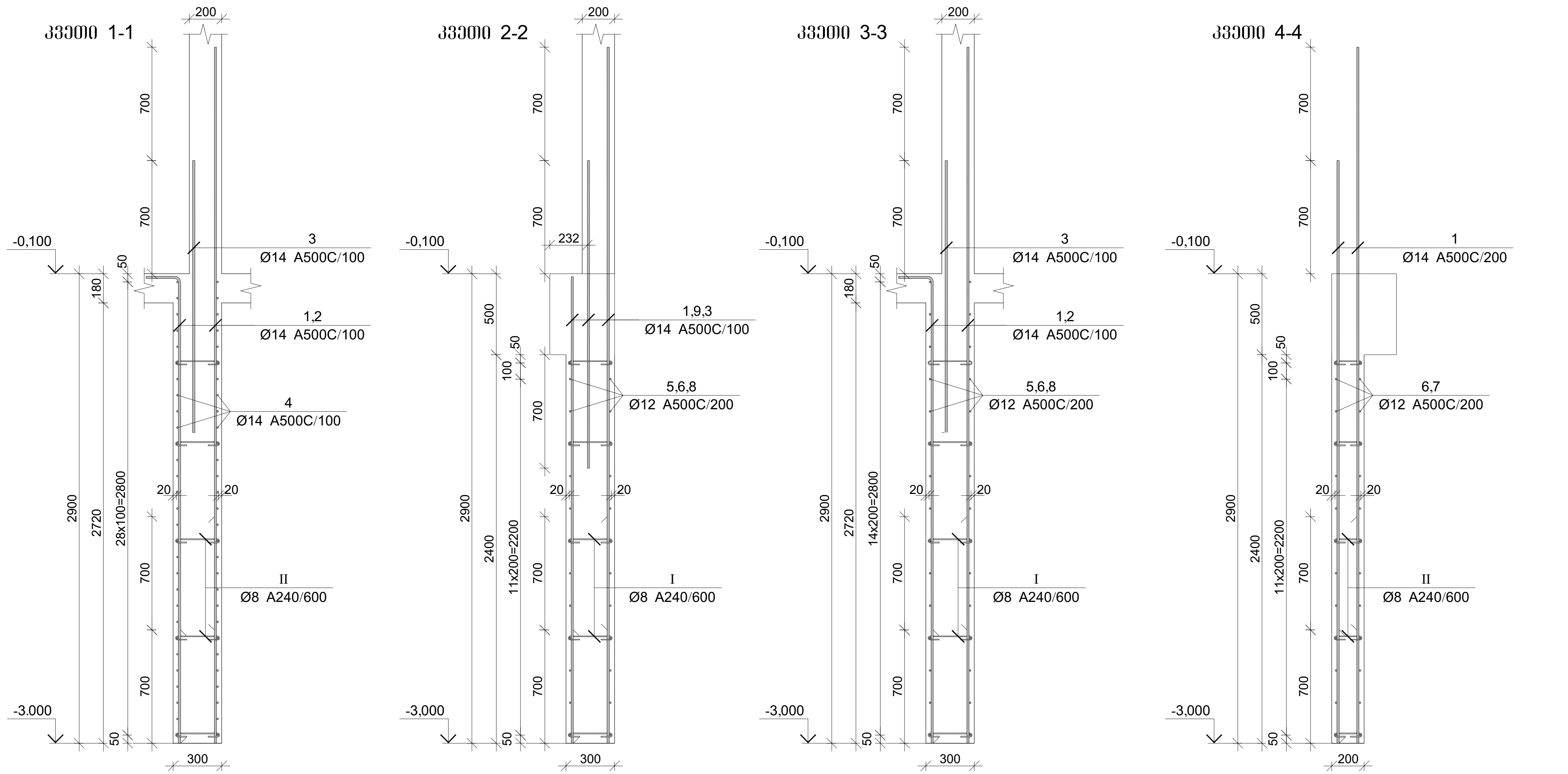

პოზ.	Ø [მმ.]	ესკიზი [მმ.]	სიგრძე [მმ.]	პოზ.	Ø [მმ.]	ესკიზი [მმ.]	სიგრძე [მმ.]	პოზ.	Ø [მმ.]	ესკიზი [მმ.]	სიგრძე [მმ.]
①	Ø14	3600	3600	⑦	Ø12	6900	6900	Ⅲ	Ø12	600 250 600	1450
②	Ø14	2850 450	3300	⑧	Ø12	2280	2280				
③	Ø14	1680	1680	⑨	Ø14	2850	2850				
④	Ø12	3500	3500	Ⅰ	Ø8	100 100 180° 275 180°	475				
⑤	Ø12	8080	8080	Ⅱ	Ø8	50 50 180° 150 180°	250				
⑥	Ø12	8580	8580	Ⅱ	Ø14	600 250 600	1450				

მონ. რ/ბ კედლის უბნის მკუ-2-ის სპეციფიკაცია -3.000 ნიშნულზე

არმატურის სპეციფიკაცია					არმატურის ამოკრეფა					ბეტონი B 25
პოზ. №	Ø	L მმ.	n ცალი	Ln მ.	Ø	∑Ln მ.	1 გრძ. მეტრის წონა კგ.	წონა კგ. A240	წონა კგ. A500C	V; მ³
1	2	3	4	5	6	7	8	9	10	11
1	14 A500C	3600	160	576.00	8 A240	57.63	0.39	22.74		11.02
2	14 A500C	3300	47	155.10	12 A500C	495.03	0.89		439.50	
3	14 A500C	1680	33	55.44	14 A500C	1236.09	1.21		1493.71	
4	14 A500C	3500	58	203.00						
5	12 A500C	8080	30	242.40						
6	12 A500C	8580	13	111.54						
7	12 A500C	6900	13	89.70						
8	12 A500C	2280	13	29.64						
9	14 A500C	2850	57	162.45						
I	8 A240	475	95	45.13						
II	8 A240	250	50	12.50						
III	14 A500C	1450	58	84.10						
IV	12 A500C	1450	15	21.75				∑ 22.74	1933.21	11.02
						n= 1		22.74	1933.21	11.02
									177.51	კგ/მ³

პროექტის დასახელება

მრავალბინიანი საცხოვრებელი სახლის პროექტი

პროექტის მისამართი

ქ. თბილისი დიდი დიღომი

დამკვეთი

სტადია	თარიღი	განმარტება
მპ	2024.06.17	

დაკვეთის №

CAD DWG ფაილი 04.kedlebi.dwg

მთ. კონსტრუქტორი ა. კორტავა

შეასრულა ნ. ხუბულავა

შეამოწმა ა. ეხვაია

ნახაზის დასახელება

მონ. რ/ბ კედლის უბნის მკუ-2-ის არმირების კვეთები და სპეციფიკაცია -3.000 ნიშნულზე

კ-4.21

A3

მრნ. რ/ბ კედლის შბნის მკშ-2-ის არმირება -0.100 ნიშნულზე

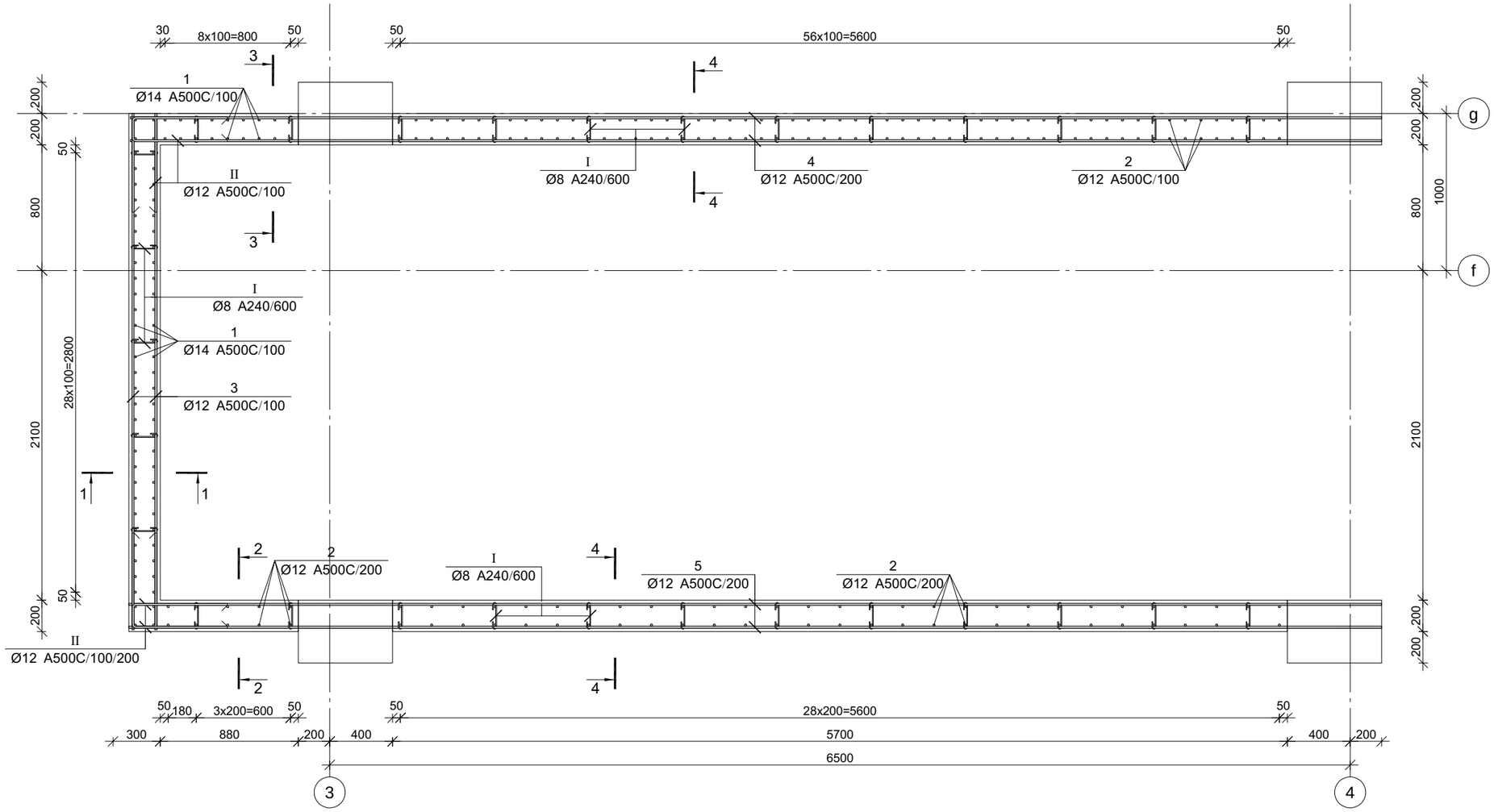

პროექტის დასახელება

მრავალბინიანი საცხოვრებელი სახლის პროექტი

პროექტის მისამართი

ქ. თბილისი დიდი დიღომი

დამკვეთი

სტადია	მარიღი	განმარტება
მპ	2024.06.17	

დაკვეთის №

CAD DWG ფაილი 04.kedlebi.dwg

მთ. კონსტრუქტორი		ა. კორძაია
შესრულა		ნ. ხუბულავა
შეამოწმა		ა. ესებუა

ნახაზის დასახელება

მრნ. რ/ბ კედლის შბნის მკშ-2-ის არმირება -0.100 ნიშნულზე

კ-4.22

A3

კვეთი 1-1

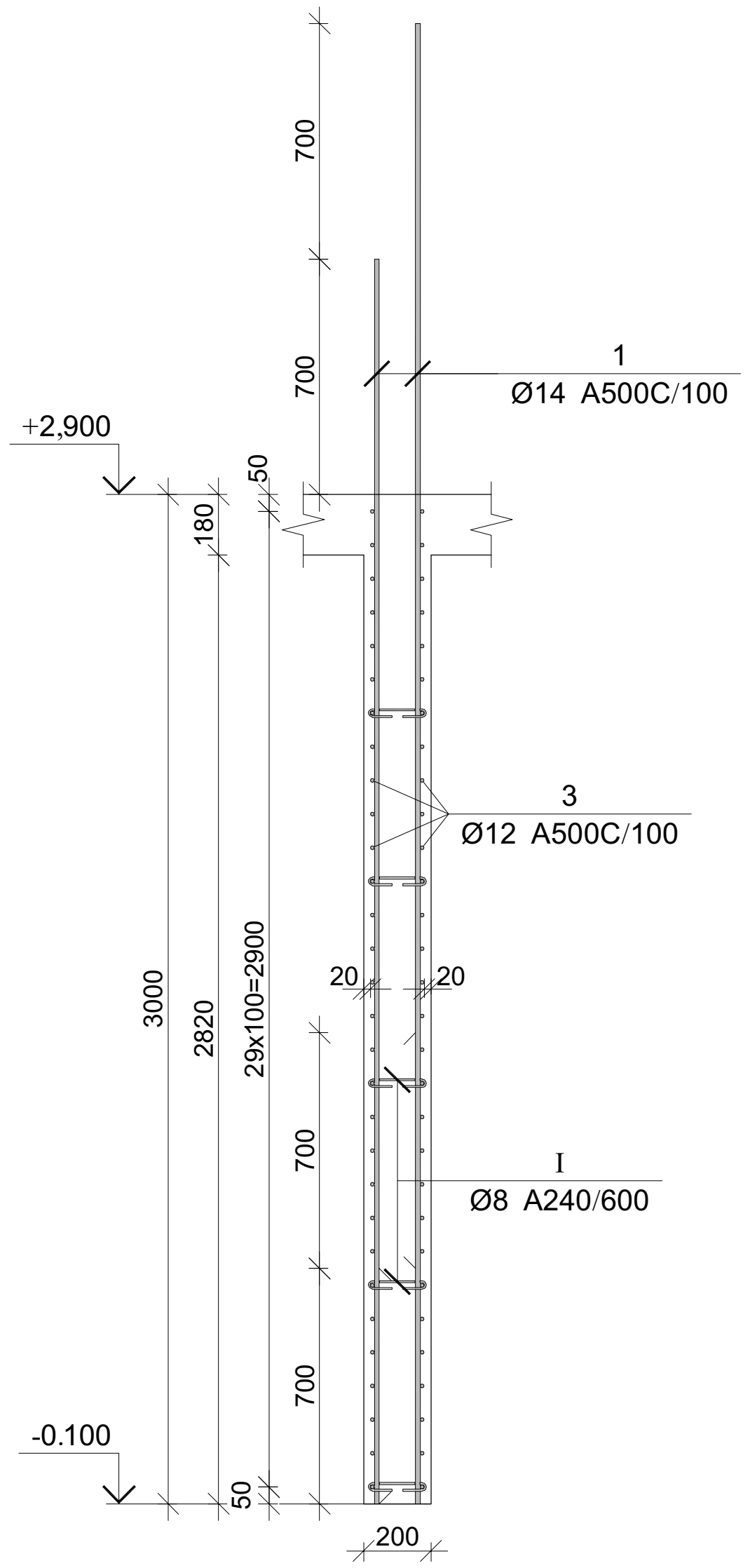

კვეთი 2-2

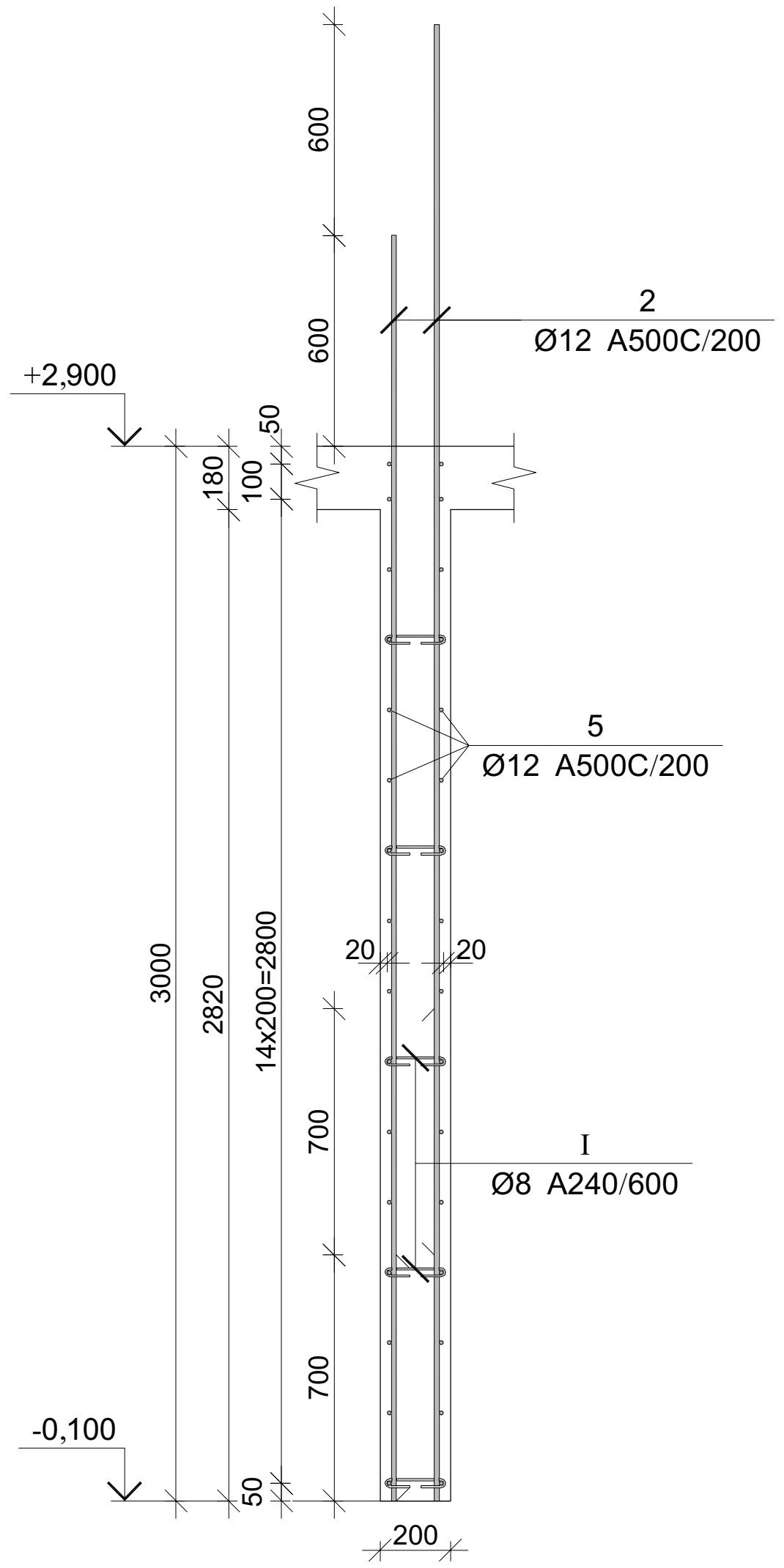

კვეთი 3-3

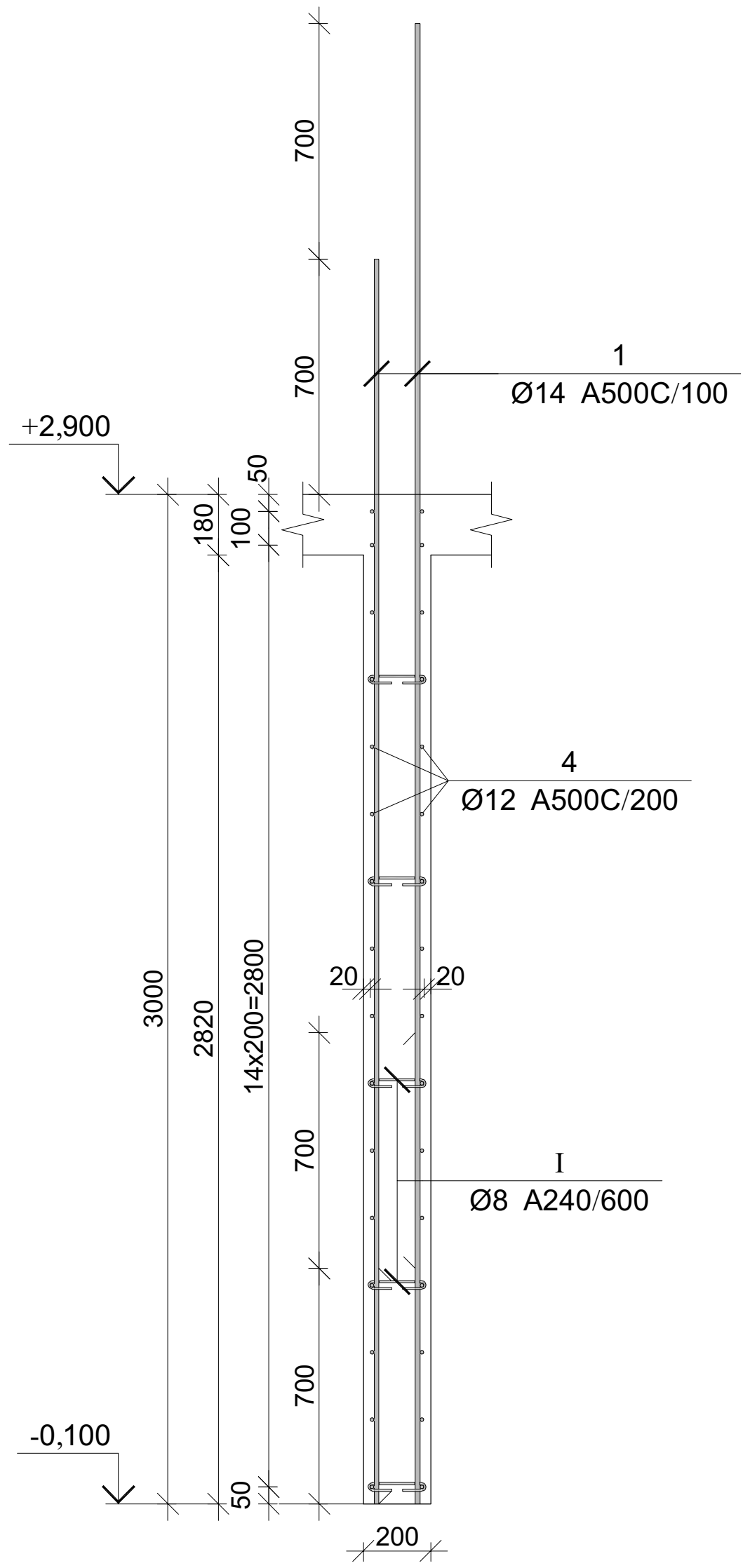

კვეთი 4-4

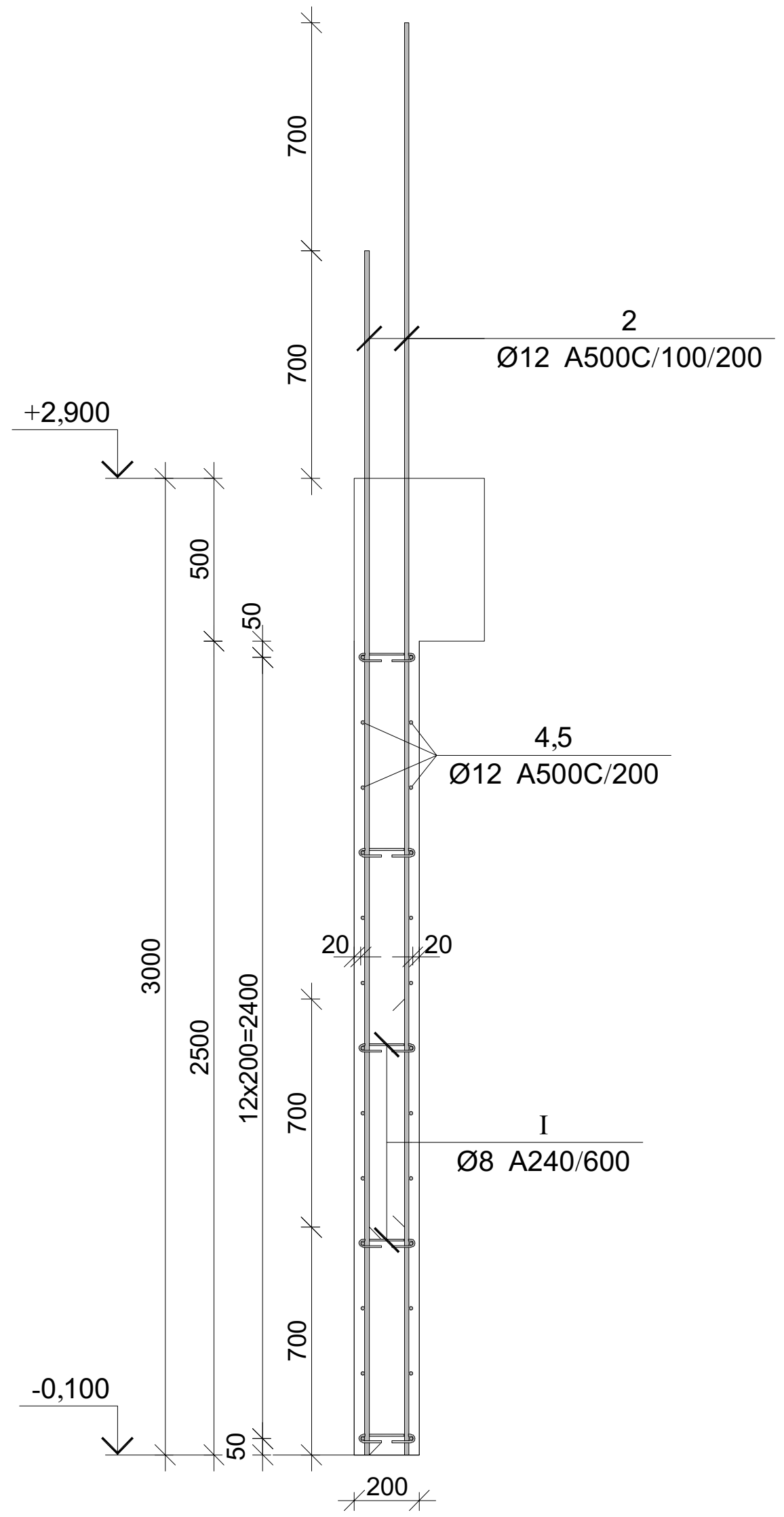

პოზ.	Ø [მმ.]	ესკიზი [მმ.]	სიგრძე [მმ.]	პოზ.	Ø [მმ.]	ესკიზი [მმ.]	სიგრძე [მმ.]
①	Ø14	3700	3700	Ⅱ	Ø12	600 / 150 / 600	1350
②	Ø12	3600	3600				
③	Ø12	3300	3300				
④	Ø12	7980	7980				
⑤	Ø12	7980	7980				
Ⅰ	Ø8	50 / 50 / 150 / 180° / 180°	250				

მონ. რ/ბ კედლის უბნის მკუ-2-ის სპეციფიკაცია -0.100 ნიშნულზე

არმატურის სპეციფიკაცია					არმატურის ამოკრეფა					ბეტონი B 25
პოზ. №	Ø	L მმ.	n ცალი	Ln მ.	Ø	∑ Ln მ.	გრძივი მეტრის წონა კგ.	წონა კგ. A240	წონა კგ. A500C	V; მ³
1	2	3	4	5	6	7	8	9	10	11
1	14 A500C	3700	84	310.80	8 A240	36.25	0.39	14.30		8.55
2	12 A500C	3600	182	655.20	12 A500C	1488.12	0.89		1321.18	
3	12 A500C	3300	60	198.00	14 A500C	310.80	1.21		375.58	
4	12 A500C	7980	32	255.36						
5	12 A500C	7980	32	255.36						
I	8 A240	250	145	36.25						
II	12 A500C	1350	92	124.20						
						∑		14.30	1696.75	8.55
						n= 1		14.30	1696.75	8.55
									200.03	კგ/მ³

პროექტის დასახელება

მრავალბინიანი საცხოვრებელი სახლის პროექტი

პროექტის მისამართი

ქ. თბილისი დიდი დიღომი

დამკვეთი

სტადია	თარიღი	განმარტება
მპ	2024.06.17	

დამკვეთის №

CAD DWG ფაილი 04.kedlebi.dwg

მთ. კონსტრუქტორი ა. კორტავა

შეასრულა ნ. ხუბულავა

შეამოწმა ა. ესებუა

ნახაზის დასახელება

მონ. რ/ბ კედლის უბნის მკუ-2-ის არმირების კვეთები და სპეციფიკაცია -0.100 ნიშნულზე

კ-4.23

A3

მონ. რ/ბ კედლის მკუ-2-ის შბნის არმირება +2.900 ნიშნულიდან +5.900 ნიშნულამდე

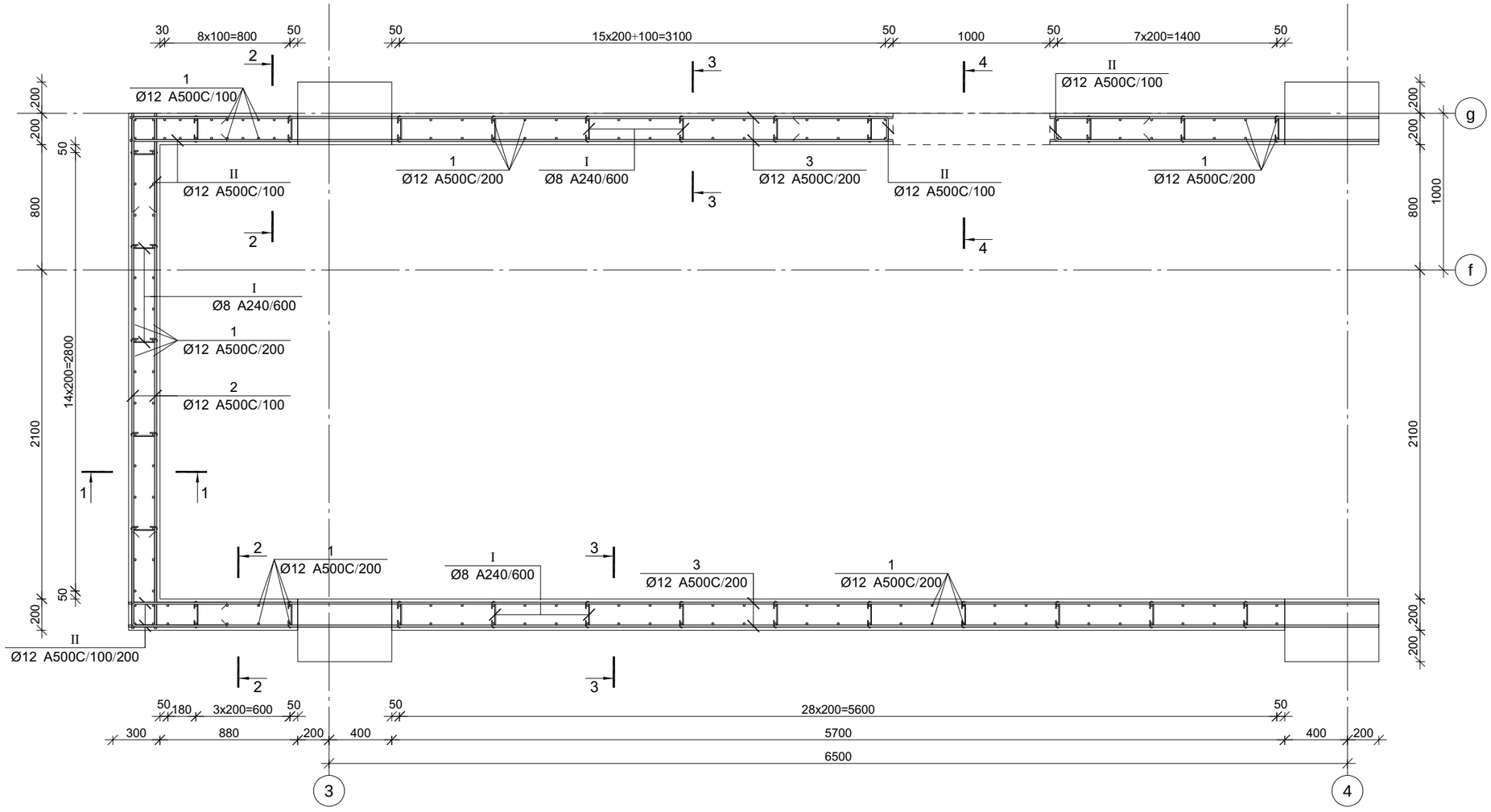

პროექტის დასახელება

მრავალბინიანი საცხოვრებელი სახლის პროექტი

პროექტის მისამართი

ქ. თბილისი დიდი დიღომი

დამკვეთი

სტადია	მარიღი	განმარტება
მპ	2024.06.17	

დაკვეთის №

CAD DWG ფაილი 04.kedlebi.dwg

მთ. კონსტრუქტორი		ა. კორძაია
შესრულა		ნ. ხუბულავა
შეამოწმა		ა. ესებუა

ნახაზის დასახელება

მონ. რ/ბ კედლის შბნის მკუ-2-ის არმირება +2.900 ნიშნულიდან +5.900 ნიშნულამდე

კ-4.24

A3

კვეთი 1-1

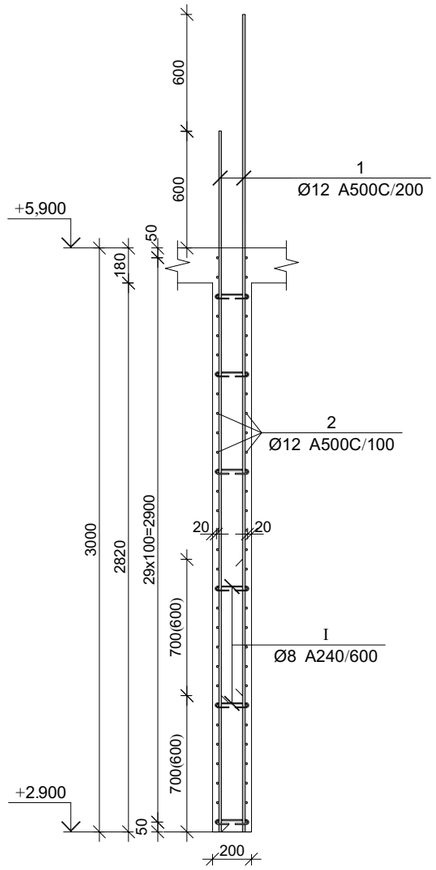

კვეთი 2-2

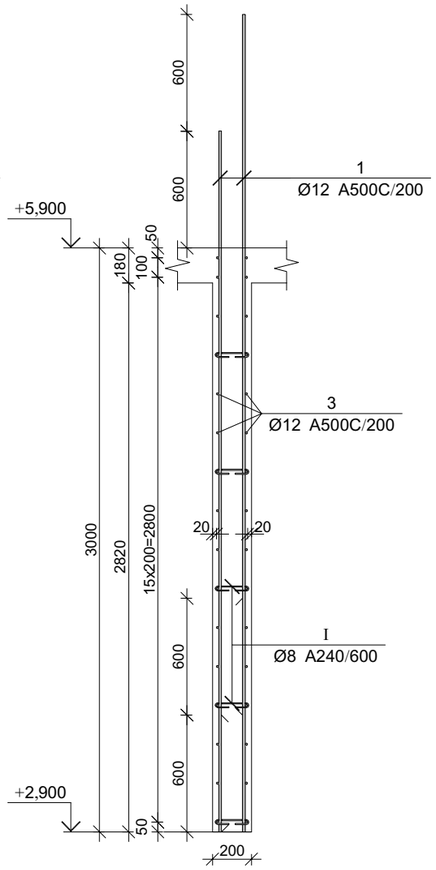

კვეთი 3-3

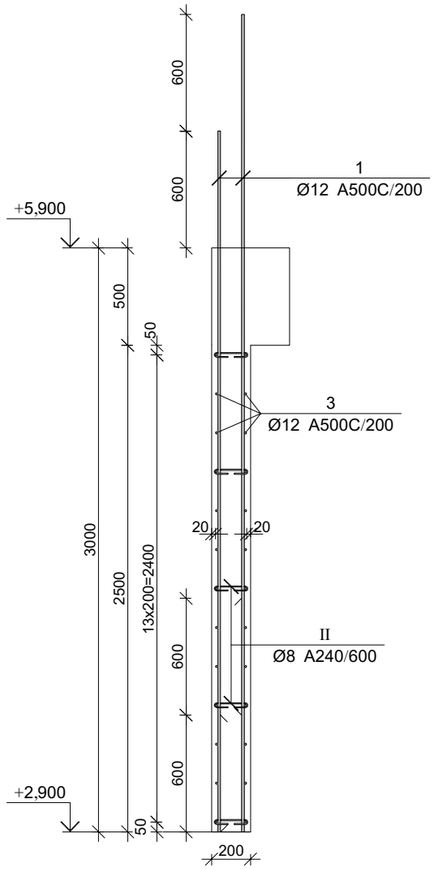

კვეთი 4-4

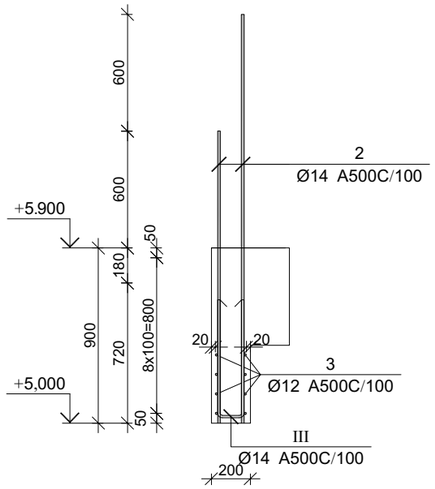

პოზ.	Ø [მმ.]	ესკიზი [მმ.]	სიგრძე [მმ.]
①	Ø12	3800	3800
②	Ø12	3300	3300
③	Ø12	7980	7980
Ⅰ	Ø8	50, 50, 150, 180°, 180°	250
Ⅱ	Ø12	600, 150, 600	1350

მონ. რ/ბ კედლის შანის მკუ-2-ის სპეციფიკაცია +2.900 ნიშნულიდან +5.900 ნიშნულამდე

არმატურის სპეციფიკაცია					არმატურის ამოკრეფა					ბეტონი B 25
პოზ. №	Ø	L მმ.	n ცალი	Ln მ.	Ø	∑ Ln მ.	არმატ. მეტრის წონა კგ.	წონა კგ. A240	წონა კგ. A500C	V; მ³
1	2	3	4	5	6	7	8	9	10	11
1	12 A500C	3800	182	691.60	8 A240	43.50	0.39	17.16		9.21
2	12 A500C	3300	64	211.20	12 A500C	1577.74	0.89		1400.74	
3	12 A500C	7980	68	542.64						
I	8 A240	250	174	43.50						
II	12 A500C	1350	98	132.30						
						∑		17.16	1400.74	9.21
						n= 1		17.16	1400.74	9.21
									153.92	კგ/მ³

პროექტის დასახელება

მრავალბინიანი საცხოვრებელი სახლის პროექტი

პროექტის მისამართი

ქ. თბილისი დიდი დიღომი

დამკვეთი

სტადია	მარიღი	განმარტება
მპ	2024.06.17	

დაკვეთის №

CAD DWG ფაილი 04.kedlebi.dwg

მთ. კონსტრუქტორი		ა. კორძაია
შესრულა		ნ. ხუბულაია
შეამოწმა		ა. ესებუა

ნახაზის დასახელება

მონ. რ/ბ კედლის შანის მკუ-2-ის არმირების კვეთები და სპეციფიკაცია +2.900 ნიშნულიდან +5,900 ნიშნულამდე

კ-4.25

A3

მონ. რ/ბ კედლის მკუ-2-ის შბნის არმირება +5.900 ნიშნულიდან +9,100 ნიშნულამდე

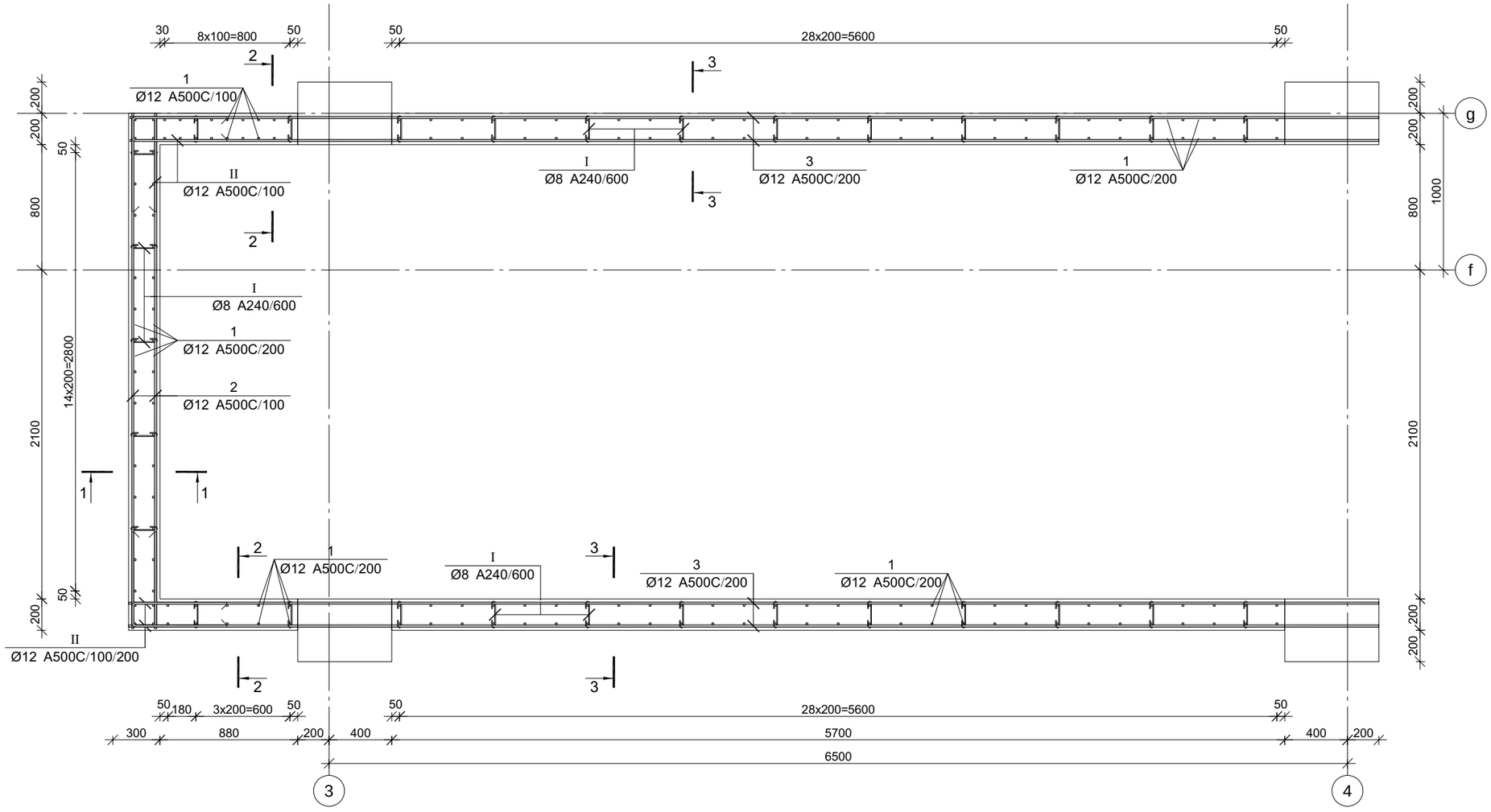

პროექტის დასახელება

მრავალბინიანი საცხოვრებელი სახლის პროექტი

პროექტის მისამართი

ქ. თბილისი დიდი დიღომი

დამკვეთი

სტადია	მარიღი	განმარტება
მპ	2024.06.17	

დაკვეთის №

CAD DWG ფაილი 04.kedlebi.dwg

მთ. კონსტრუქტორი		ა. კორძაია
შესრულა		ნ. ხუბულავა
შეამოწმა		ა. ესებუა

ნახაზის დასახელება

მონ. რ/ბ კედლის შბნის მკუ-2-ის არმირება +5.900 ნიშნულიდან +9,100 ნიშნულამდე

კ-4.24

A3

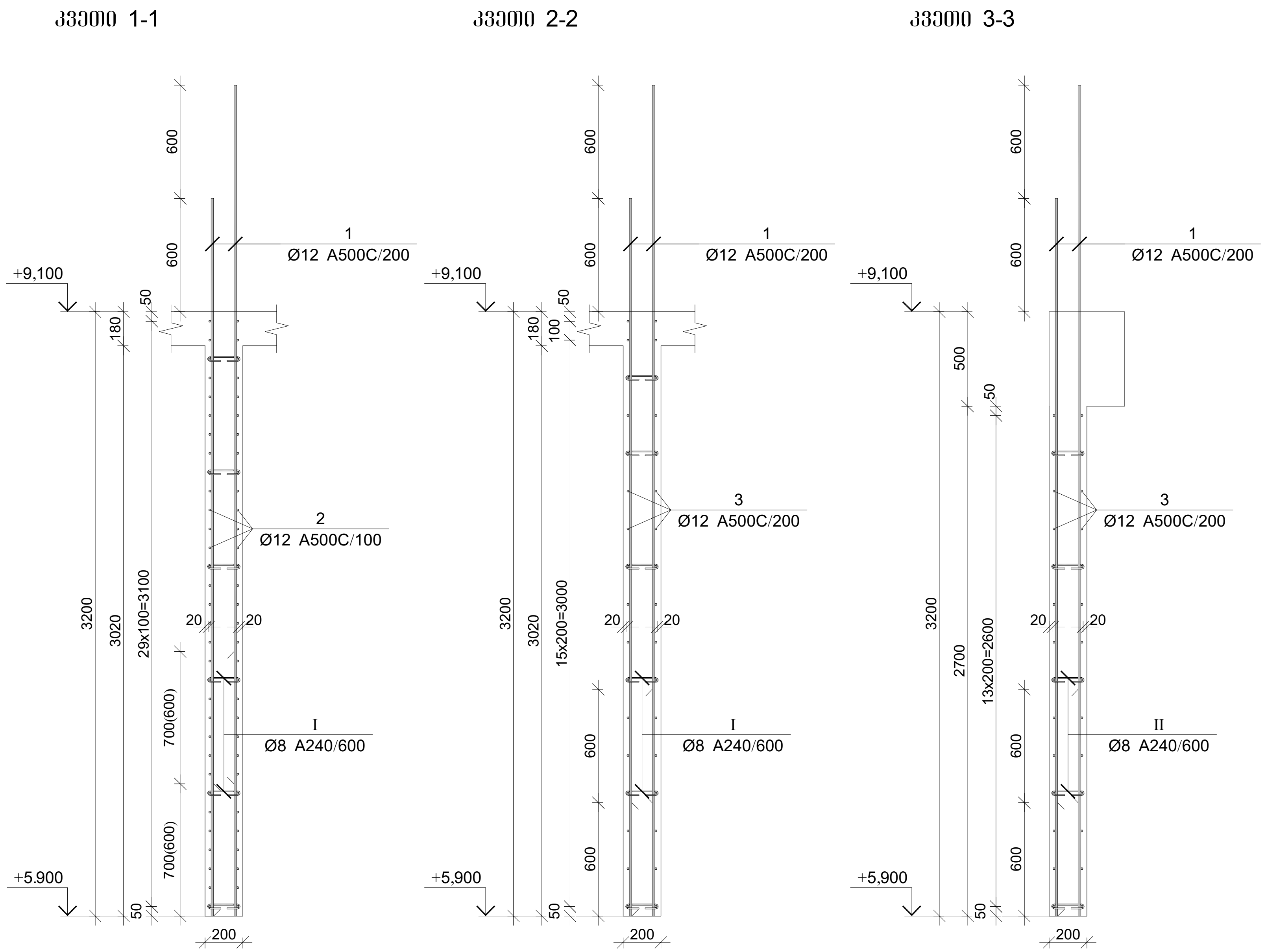

პოზ.	Ø [მმ.]	ესკიზი [მმ.]	სიგრძე [მმ.]
1	Ø12	3800	3800
2	Ø12	3300	3300
3	Ø12	7980	7980
I	Ø8	50 50 150	250
II	Ø12	600 150 600	1350

მონ. რ/ბ კედლის უბნის მკუ-2-ის სპეციფიკაცია +5.900 ნიშნულიდან +9,100 ნიშნულამდე

არმატურის სპეციფიკაცია					არმატურის ამოკრეფა					ბეტონი B 25
პოზ. №	Ø	L მმ.	n ცალი	Ln მ.	Ø	∑ Ln მ.	გრძივი მეტრის წონა კგ.	წონა კგ. A240	წონა კგ. A500C	V; მ³
1	2	3	4	5	6	7	8	9	10	11
1	12 A500C	3800	182	691.60	8 A240	43.50	0.39	17.16		9.21
2	12 A500C	3300	64	211.20	12 A500C	1577.74	0.89		1400.74	
3	12 A500C	7980	68	542.64						
I	8 A240	250	174	43.50						
II	12 A500C	1350	98	132.30						
							∑	17.16	1400.74	9.21
						n= 1		17.16	1400.74	9.21
									153.92	კგ/მ³

პროექტის დასახელება

მრავალბინიანი საცხოვრებელი სახლის პროექტი

პროექტის მისამართი

ქ. თბილისი დიდი დიღომი

დამკვეთი

სტადია	თარიღი	განმარტება
მპ	2024.06.17	

დაკვეთის №

CAD DWG ფაილი 04.kedlebi.dwg

მთ. კონსტრუქტორი ა. კორტავა

შეასრულა ნ. ხუბულავა

შეამოწმა ა. ესებუა

ნახაზის დასახელება

მონ. რ/ბ კედლის უბნის მკუ-2-ის არმირების კვეთები და სპეციფიკაცია +5.900 ნიშნულიდან +9,100 ნიშნულამდე

კ-4.25

A3

მონ. რ/ბ კედლის შბნის მკშ-2-ის არმირება +9,100 ნიშნულიდან +18.700 ნიშნულამდე

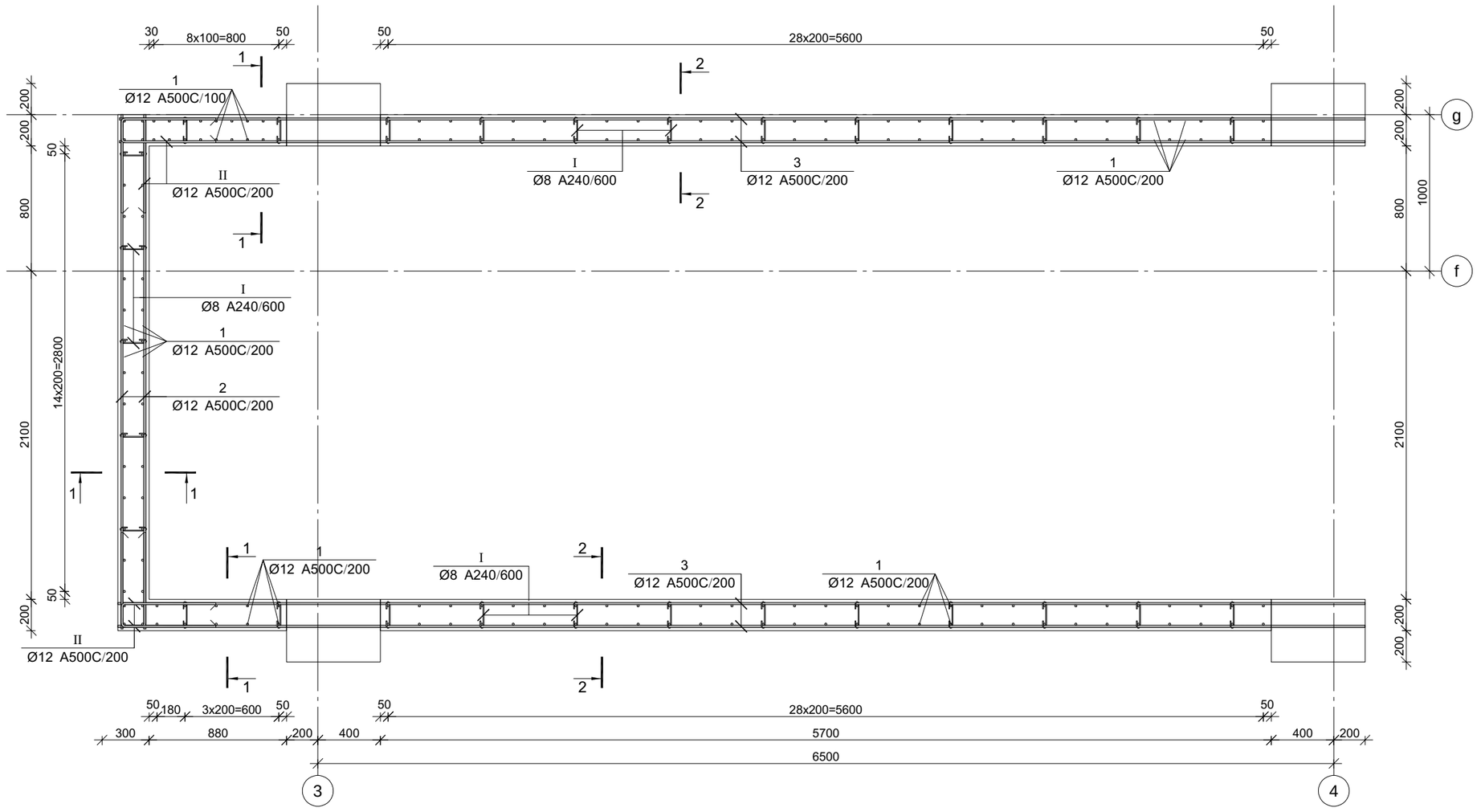

პროექტის დასახელება

მრავალბინიანი საცხოვრებელი სახლის პროექტი

პროექტის მისამართი

ქ. თბილისი დიდი დიღომი

დამკვეთი

სტადია	მარიღი	განმარტება
მპ	2024.06.17	

დაკვეთის №

CAD DWG ფაილი 04.kedlebi.dwg

მთ. კონსტრუქტორი	ა. კორძაია
შესრულა	ნ. ხუბულავა
შეამოწმა	ა. ესებუა

ნახაზის დასახელება

მონ. რ/ბ კედლის შბნის მკშ-2-ის არმირება +9,100 ნიშნულიდან +18.700 ნიშნულამდე

კ-4.26

A3

კვეთი 1-1

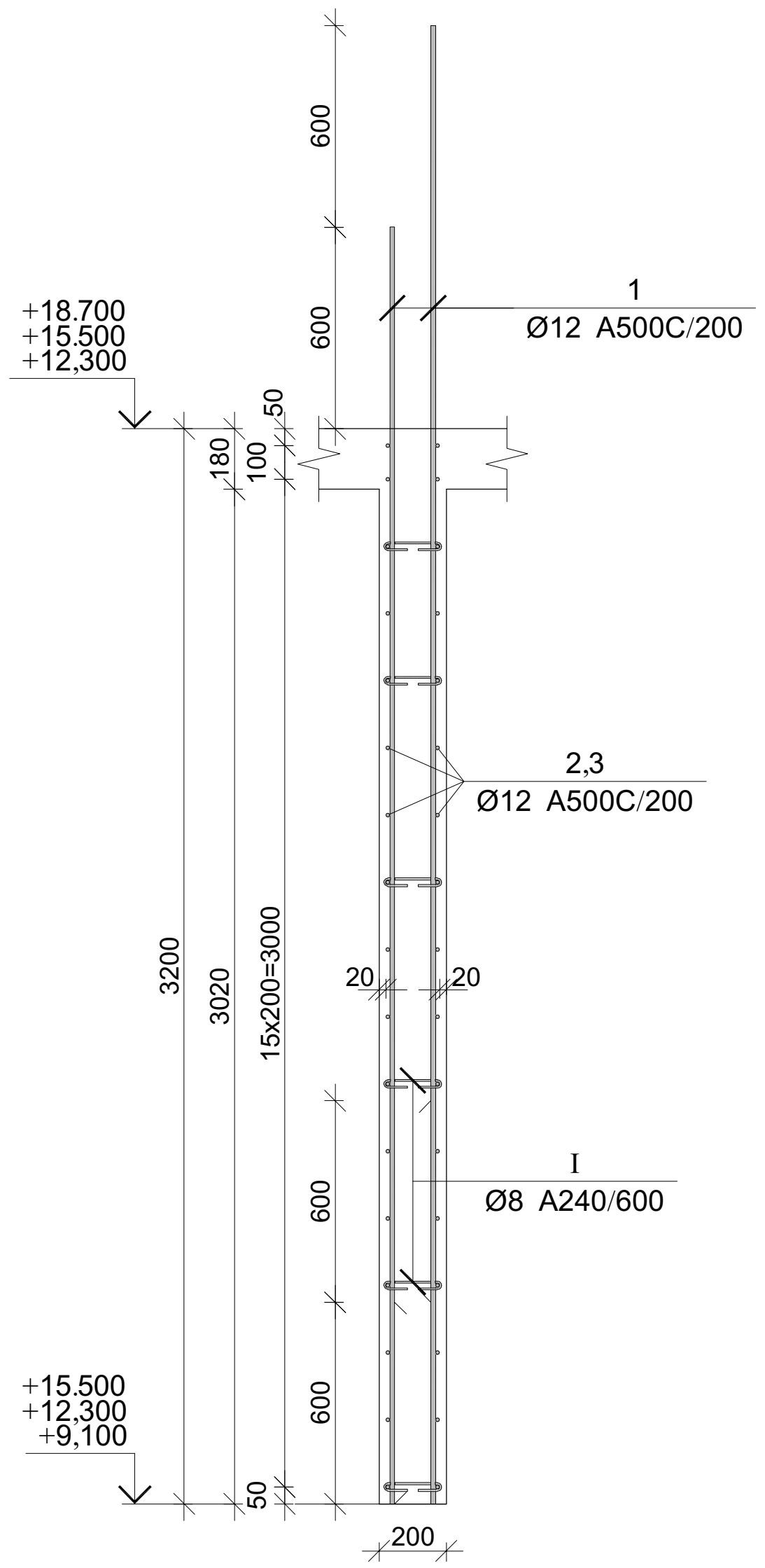

კვეთი 2-2

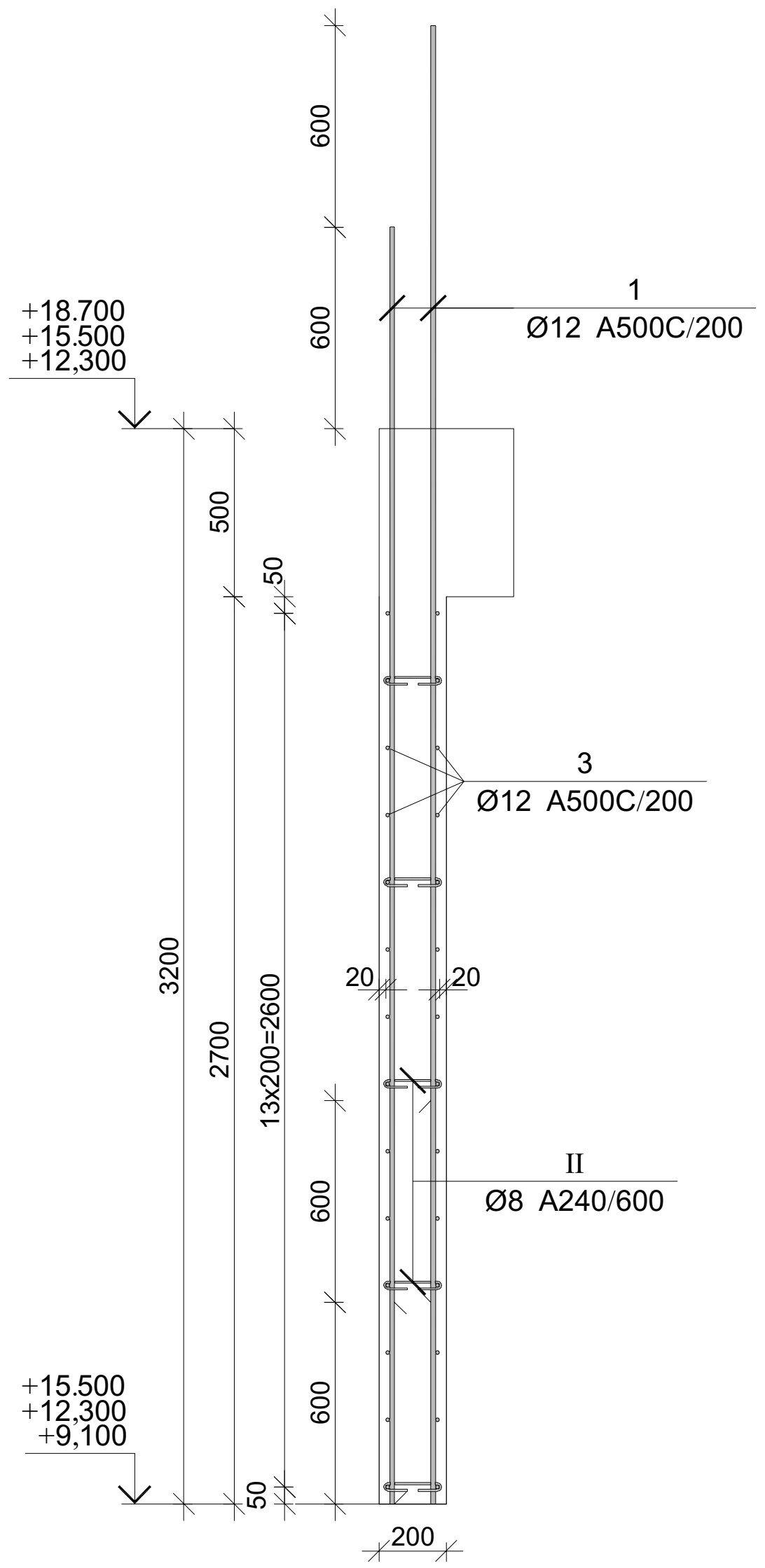

პოზ.	Ø [მმ.]	ესკიზი [მმ.]	სიგრძე [მმ.]
①	Ø12	3800	3800
②	Ø12	3300	3300
③	Ø12	7980	7980
Ⅰ	Ø8	50, 50, 150, 80, 80	250
Ⅱ	Ø12	600, 150, 600	1350

პროექტის დასახელება

მრავალბინიანი საცხოვრებელი სახლის პროექტი

პროექტის მისამართი

ქ. თბილისი დიდი დიღომი

დამკვეთი

სტადია	თარიღი	განმარტება
მპ	2024.06.17	

დაკვეთის №

CAD DWG ფაილი 04.kedlebi.dwg

მონ. რ/ბ კედლის უზნის მკუ-2-ის სპეციფიკაცია +9,100 ნიშნულიდან +18.700 ნიშნულამდე

არმატურის სპეციფიკაცია					არმატურის ამოკრეფა					ბეტონი B 25
პოზ. №	Ø	L მმ.	n ცალი	Ln მ.	Ø	∑ Ln მ.	გრძივი მეტრის წონა კგ.	წონა კგ. A240	წონა კგ. A500C	V; მ³
1	2	3	4	5	6	7	8	9	10	11
1	12 A500C	3800	182	691.60	8 A240	43.50	0.39	17.16		9.21
2	12 A500C	3300	34	112.20	12 A500C	1438.24	0.89		1276.89	
3	12 A500C	7980	68	542.64						
I	8 A240	250	174	43.50						
II	12 A500C	1350	68	91.80						
							∑	17.16	1276.89	9.21
						n= 3		51.49	3830.68	27.64
									140.47	კგ/მ³

მთ. კონსტრუქტორი ა. კორტავა

შეასრულა ნ. ხუბულავა

შეამოწმა ა. ესებუა

ნახაზის დასახელება

მონ. რ/ბ კედლის უზნის მკუ-2-ის არმირების კვეთები და სპეციფიკაცია +9,100 ნიშნულიდან +18.700 ნიშნულამდე

კ-4.27

A3

მონ. რ/ბ კედლის შბნის მკშ-2-ის არმირება +18.700 ნიშნულზე

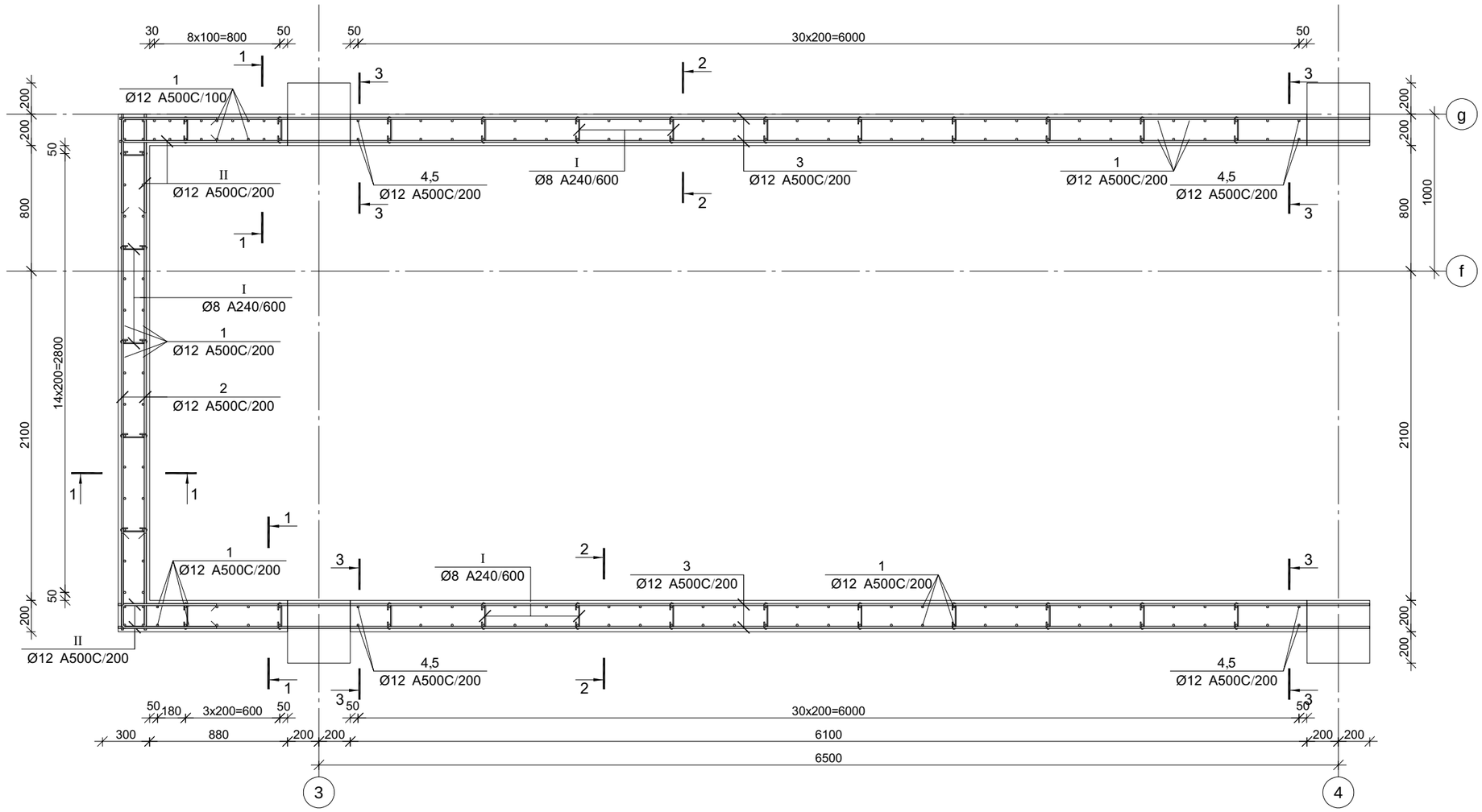

პროექტის დასახელება	მრავალბინიანი საცხოვრებელი სახლის პროექტი	
პროექტის მისამართი	ქ. თბილისი დიდი დიღომი	
დამკვეთი		
სტადია	მარილი	განმარტება
მპ	2024.06.17	
დაკვეთის №		
CAD DWG ფაილი	04.kedlebi.dwg	
მთ. კონსტრუქტორი		ა. კორტავა
შესრულა		ნ. ხუბულავა
შეამოწმა		ა. ესებუა

ნახაზის დასახელება

მონ. რ/ბ კედლის შბნის მკშ-2-ის არმირება +18.700 ნიშნულზე

კ-4.28

A3

კვეთი 1-1

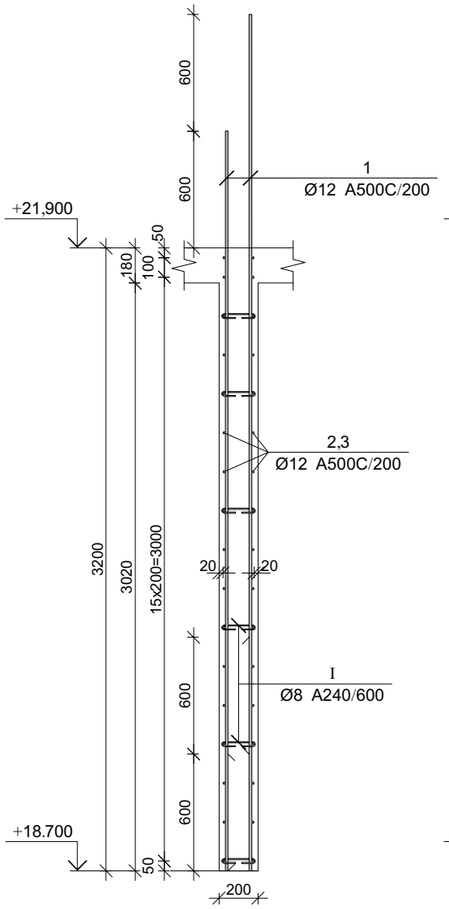

კვეთი 2-2

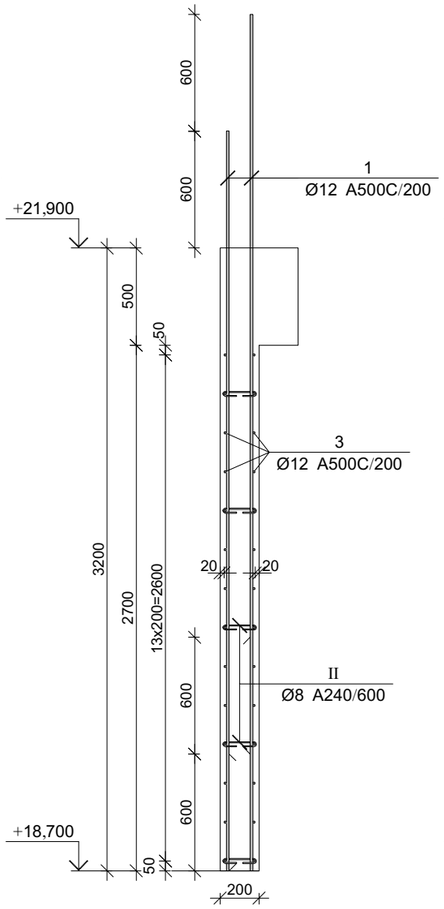

კვეთი 3-3

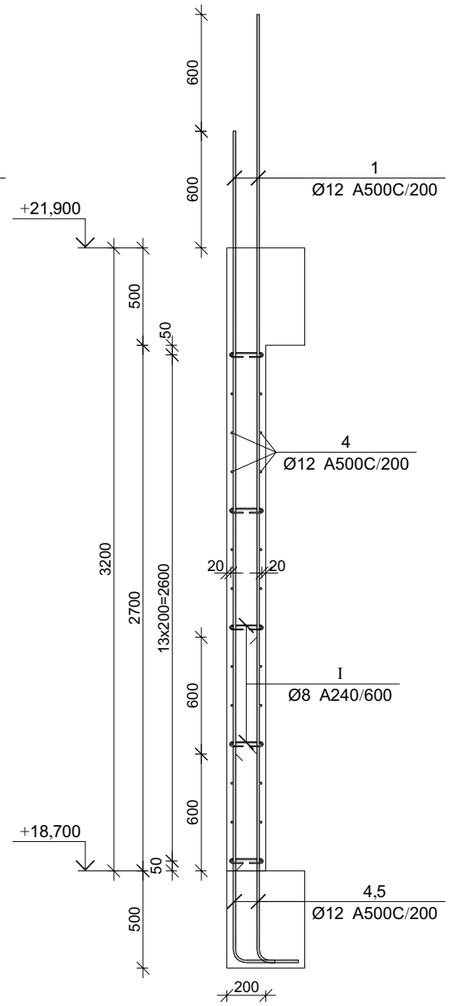

პოზ.	Ø [მმ.]	ესკიზი [მმ.]	სიგრძე [მმ.]
①	Ø12	3800	3800
②	Ø12	3300	3300
③	Ø12	7980	7980
④	Ø12	350, 1650	2000
⑤	Ø12	350, 1050	1400
Ⅰ	Ø8	50, 50, 180°, 180°, 150	250
Ⅱ	Ø12	600, 150, 600	1350

მონ. რ/ბ კედლის უბნის მკუ-2-ის სპეციფიკაცია +18.700 ნიშნულზე

არმატურის სპეციფიკაცია					არმატურის ამოკრეფა					ბეტონი B 25
პოზ. №	Ø	L მმ.	n ცალი	Ln მ.	Ø	∑ Ln მ.	არმატ. ბეტონის წონა კგ.	წონა კგ. A240	წონა კგ. A500C	V; მ³
1	2	3	4	5	6	7	8	9	10	11
1	12 A500C	3800	190	722.00	8 A240	43.50	0.39	17.16		9.64
2	12 A500C	3300	34	112.20	12 A500C	1482.24	0.89		1315.96	
3	12 A500C	7980	68	542.64						
4	12 A500C	2000	4	8.00						
5	12 A500C	1400	4	5.60						
I	8 A240	250	174	43.50						
II	12 A500C	1350	68	91.80		∑		17.16	1315.96	9.64
						n= 1		17.16	1315.96	9.64
									138.23	კგ/მ³

პროექტის დასახელება

მრავალბინიანი საცხოვრებელი სახლის პროექტი

პროექტის მისამართი

ქ. თბილისი დიდი დიღომი

დამკვეთი

სტადია	მარცხი	განმარტება
მპ	2024.06.17	

დაკვეთის №

CAD DWG ფაილი 04.kedlebi.dwg

მთ. კონსტრუქტორი ა. კორტავა

შესრულა ნ. ხუბულავა

შეამოწმა ა. ესებუა

ნახაზის დასახელება

მონ. რ/ბ კედლის უბნის მკუ-2-ის არმირების კვეთები და სპეციფიკაცია +18.700 ნიშნულზე

კ-4.29

A3

მონ. რ/ბ კედლის შბნის მკშ-2-ის არმირება +21.900 ნიშნულიდან +28,300 ნიშნულამდე

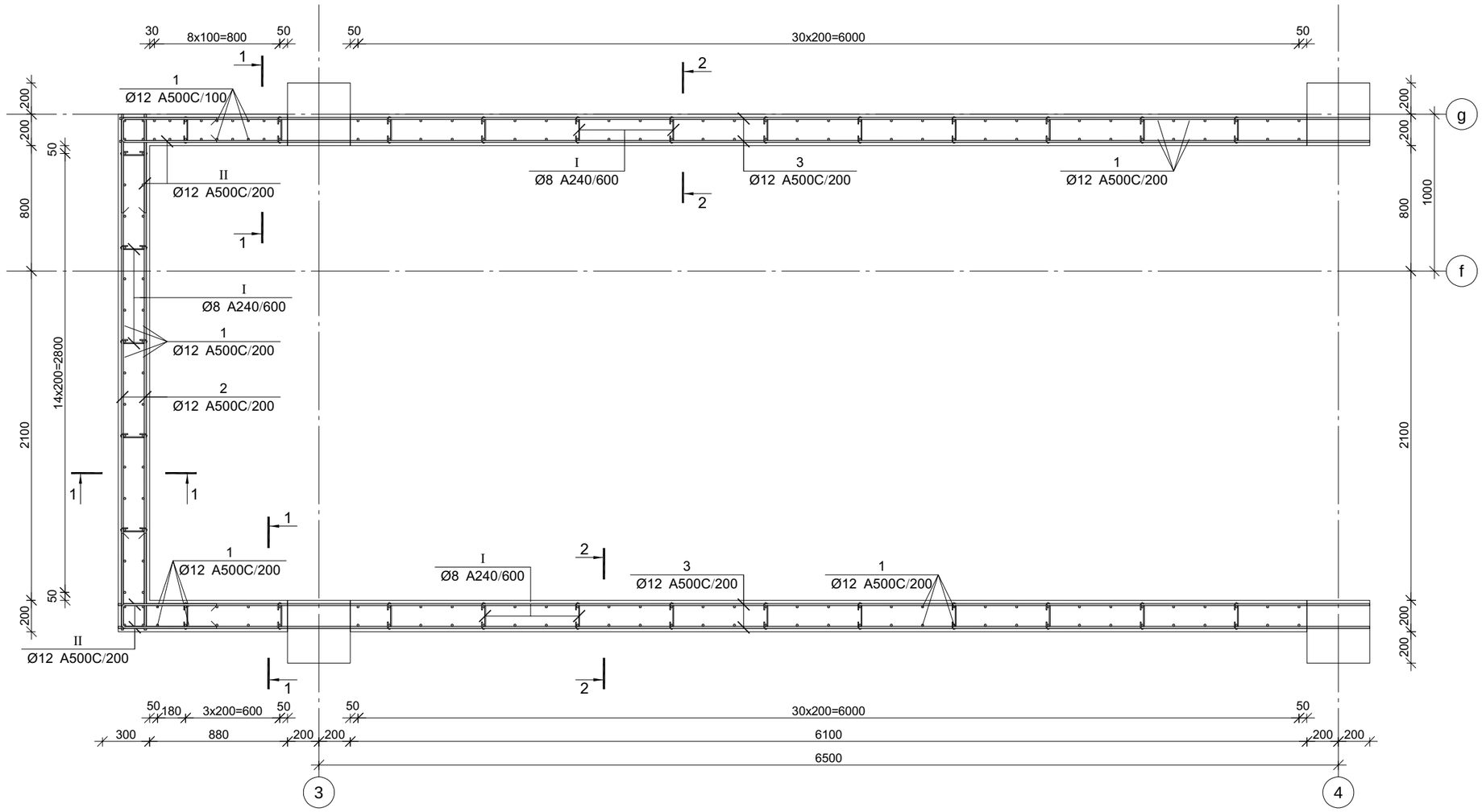

პროექტის დასახელება

მრავალბინიანი საცხოვრებელი სახლის პროექტი

პროექტის მისამართი

ქ. თბილისი დიდი დიღომი

დამკვეთი

სტადია	მარილი	განმარტება
მპ	2024.06.17	

დაკვეთის №

CAD DWG ფაილი 04.kedlebi.dwg

მთ. კონსტრუქტორი		ა. კორტავა
შესრულა		ნ. ხუბულავა
შეამოწმა		ა. ესებუა

ნახაზის დასახელება

მონ. რ/ბ კედლის შბნის მკშ-2-ის არმირება +21.900 ნიშნულიდან +28,300 ნიშნულამდე

კ-4.30

A3

კვეთი 1-1

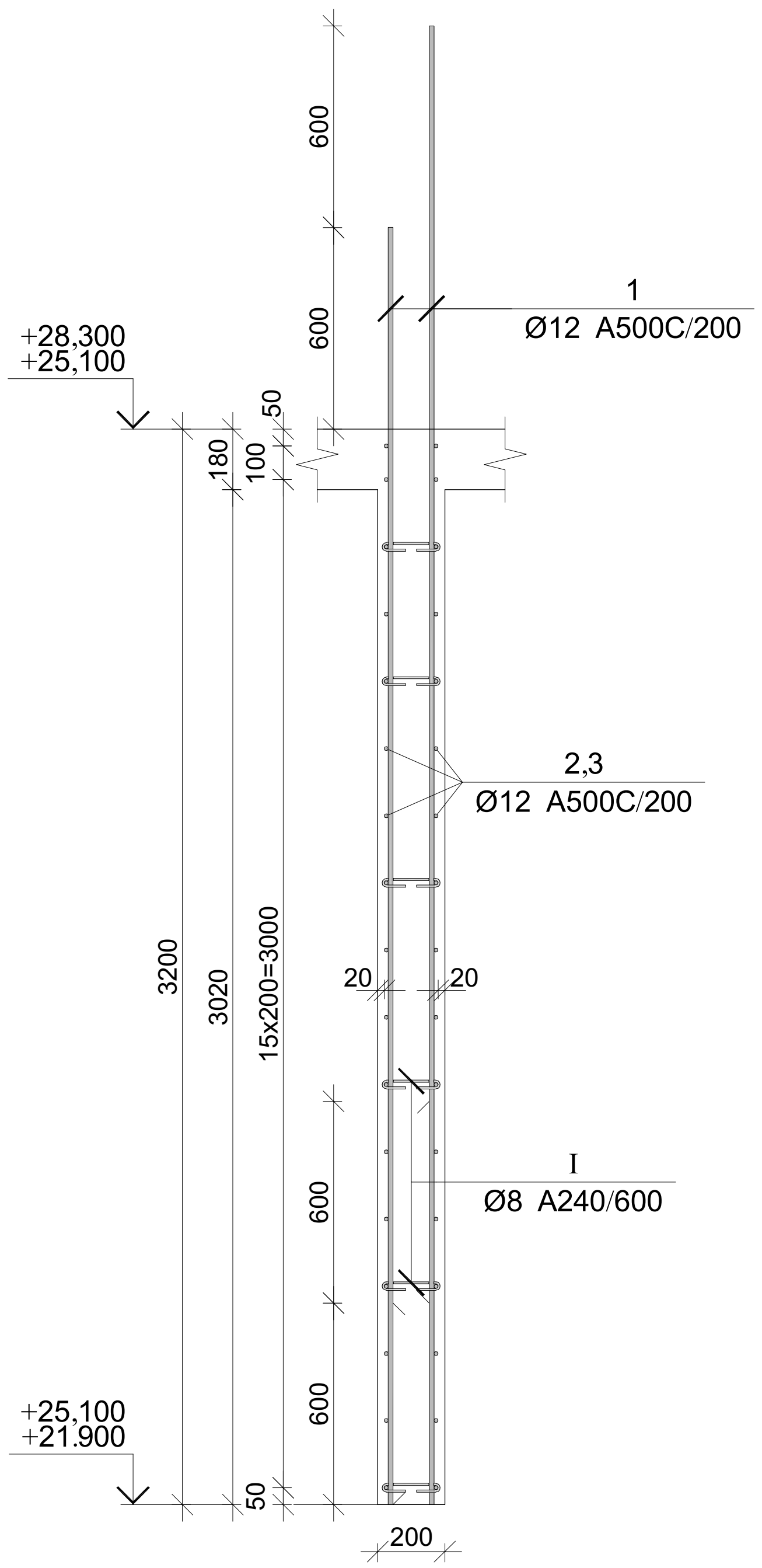

კვეთი 2-2

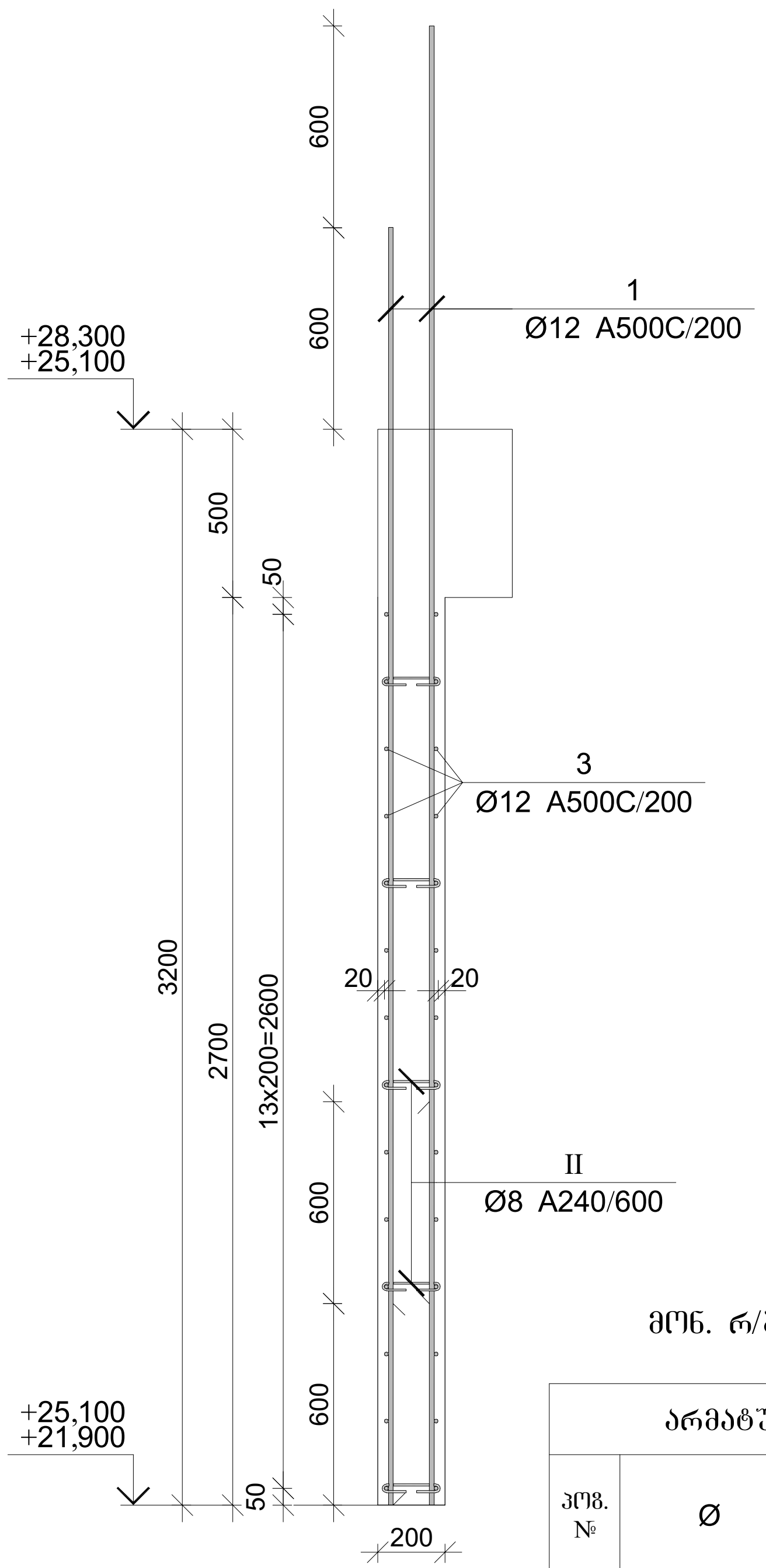

პოზ.	Ø [მმ.]	ესკიზი [მმ.]	სიგრძე [მმ.]
1	Ø12	3800	3800
2	Ø12	3300	3300
3	Ø12	7980	7980
I	Ø8	50, 50, 150, 180°, 180°	250
II	Ø12	600, 150, 600	1350

მონ. რ/ბ კედლის უბნის მკუ-2-ის სპეციფიკაცია +21.900 ნიშნულიდან +28,300 ნიშნულამდე

არმატურის სპეციფიკაცია					არმატურის ამოკრეფა					ბეტონი B 25
პოზ. №	Ø	L მმ.	n ცალი	Ln მ.	Ø	∑ Ln მ.	გრძივი მეტრის წონა კგ.	წონა კგ. A240	წონა კგ. A500C	V; მ^3
1	2	3	4	5	6	7	8	9	10	11
1	12 A500C	3800	190	722.00	8 A240	43.50	0.39	17.16		9.64
2	12 A500C	3300	34	112.20	12 A500C	1468.64	0.89		1303.88	
3	12 A500C	7980	68	542.64						
I	8 A240	250	174	43.50						
II	12 A500C	1350	68	91.80						
							∑	17.16	1303.88	9.64
						n= 2		34.33	2607.76	19.28
									137.04	კგ/მ^3

პროექტის დასახელება

მრავალბინიანი საცხოვრებელი სახლის პროექტი

პროექტის მისამართი

ქ. თბილისი დიღი დიღომი

დამკვეთი

სტადია	თარიღი	განმარტება
მპ	2024.06.17	

დაკვეთის №

CAD DWG ფაილი 04.kedlebi.dwg

მთ. კონსტრუქტორი [signature] ა. კორტავა

შეასრულა [signature] ნ. ხუბულავა

შეამოწმა [signature] ა. ესებუა

ნახაზის დასახელება

მონ. რ/ბ კედლის უბნის მკუ-2-ის არმირების კვეთები და სპეციფიკაცია +21.900 ნიშნულიდან +25,100 ნიშნულამდე

კ-4.31

A3

მონ. რ/ბ კედლის შბნის მკშ-2-ის არმირება +28,300 ნიშნულიდან +31,500 ნიშნულამდე

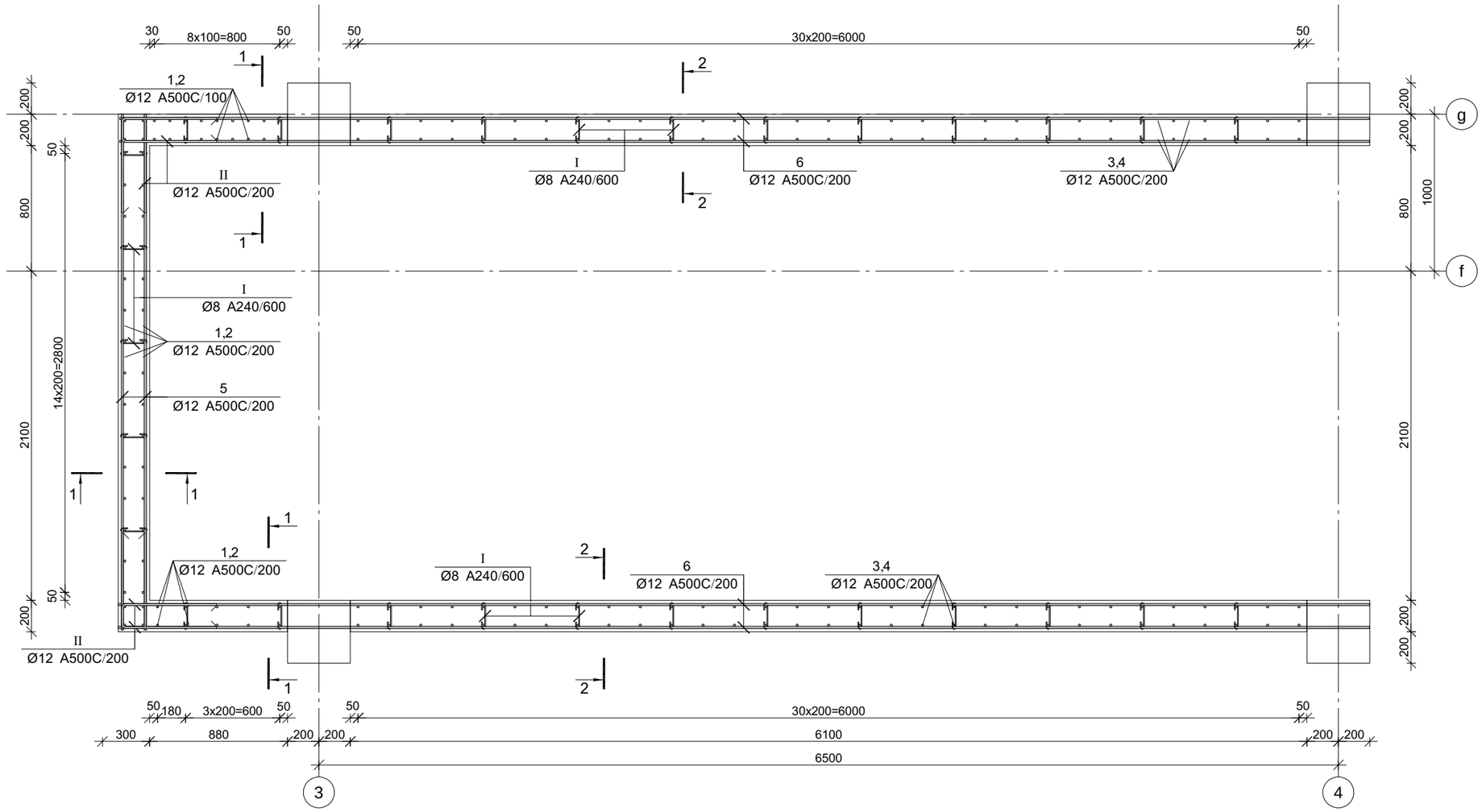

პროექტის დასახელება

მრავალბინიანი საცხოვრებელი სახლის პროექტი

პროექტის მისამართი

ქ. თბილისი დიდი დიღომი

დამკვეთი

სტადია	მარილი	განმარტება
მპ	2024.06.17	

დაკვეთის №

CAD DWG ფაილი 04.kedlebi.dwg

მთ. კონსტრუქტორი		ა. კორტავა
შესრულა		ნ. ხუბულავა
შეამოწმა		ა. ესებუა

ნახაზის დასახელება

მონ. რ/ბ კედლის შბნის მკშ-2-ის არმირება +25,100 ნიშნულიდან +28,300 ნიშნულამდე

კ-4.32

A3

კვეთი 1-1

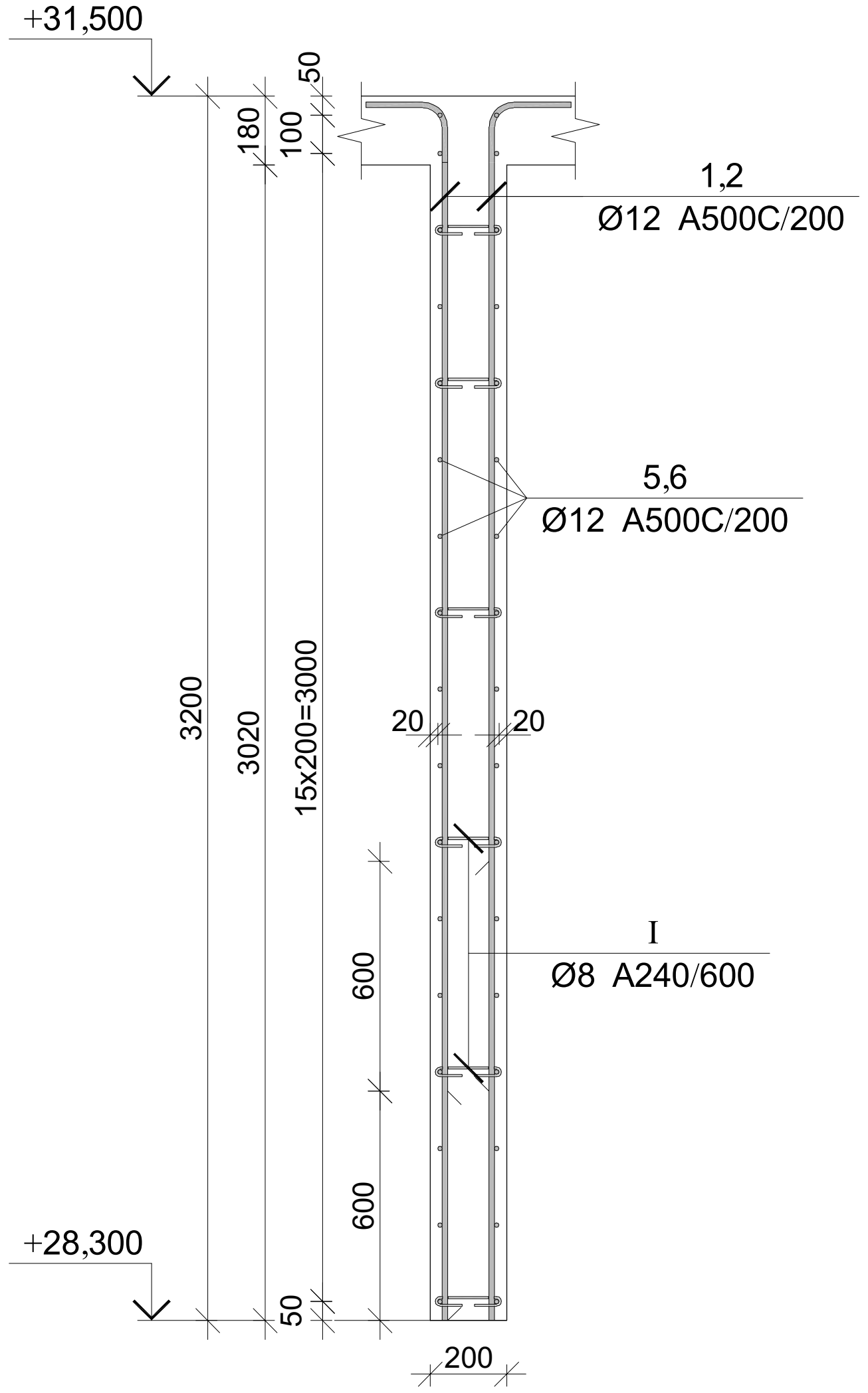

კვეთი 2-2

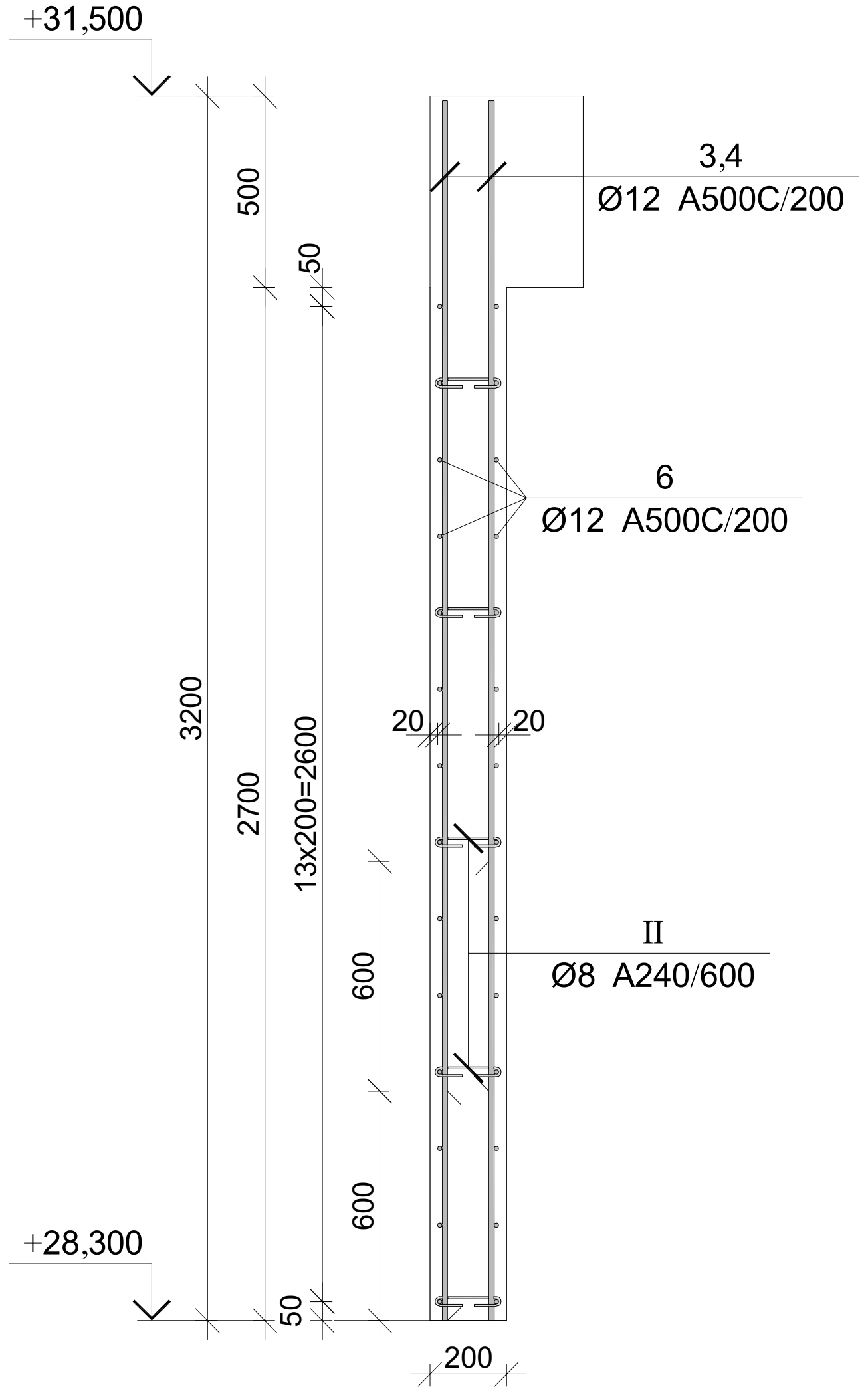

პოზ.	Ø [მმ.]	ესკიზი [მმ.]	სიგრძე [მმ.]
①	Ø12	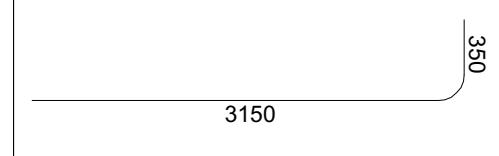	3500
②	Ø12	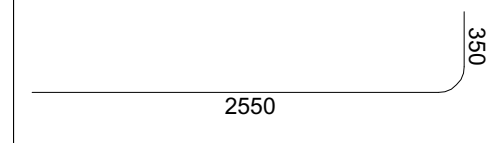	2900
③	Ø12	3150	3150
④	Ø12	2550	2550
⑤	Ø12	3300	3300
⑥	Ø12	7980	7980
Ⅰ	Ø8	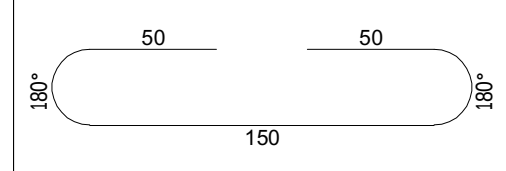	250
Ⅱ	Ø12	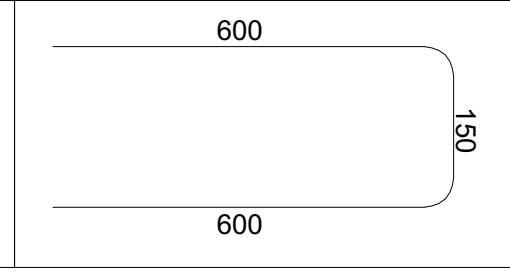	1350

მონ. რ/ბ კედლის უბნის მკუ-2-ის სპეციფიკაცია +28,300 ნიშნულიდან +31,500 ნიშნულამდე

არმატურის სპეციფიკაცია					არმატურის ამოკრეფა					ბეტონი B 25
პოზ. №	Ø	L მმ.	n ცალი	Ln მ.	Ø	∑Ln მ.	გრძივი მეტრის წონა კგ.	წონა კგ. A240	წონა კგ. A500C	V; მ³
1	2	3	4	5	6	7	8	9	10	11
1	12 A500C	3500	33	115.50	8 A240	43.50	0.39	17.16		9.64
2	12 A500C	2900	33	95.70	12 A500C	1311.24	0.89		1164.14	
3	12 A500C	3150	62	195.30						
4	12 A500C	2550	62	158.10						
5	12 A500C	3300	34	112.20						
6	12 A500C	7980	68	542.64						
I	8 A240	250	174	43.50						
II	12 A500C	1350	68	91.80						
							∑	17.16	1164.14	9.64
						n= 1		17.16	1164.14	9.64
									122.54	კგ/მ³

პროექტის დასახელება

მრავალბინიანი საცხოვრებელი სახლის პროექტი

პროექტის მისამართი

ქ. თბილისი დიდი დიღომი

დამკვეთი

სტადია	თარიღი	განმარტება
მპ	2024.06.17	

დაკვეთის №

CAD DWG ფაილი 04.kedlebi.dwg

მთ. კონსტრუქტორი ა. კორტავა

შეასრულა ნ. ხუხულავა

შეამოწმა ა. ესებუა

ნახაზის დასახელება

მონ. რ/ბ კედლის უბნის მკუ-2-ის არმირების კვეთები და სპეციფიკაცია +28,300 ნიშნულიდან +31,500 ნიშნულამდე

კ-4.33

A3

მონ. რ/ბ რიგელების ქვედა შრის არმირება -0.100 ნიშნულზე

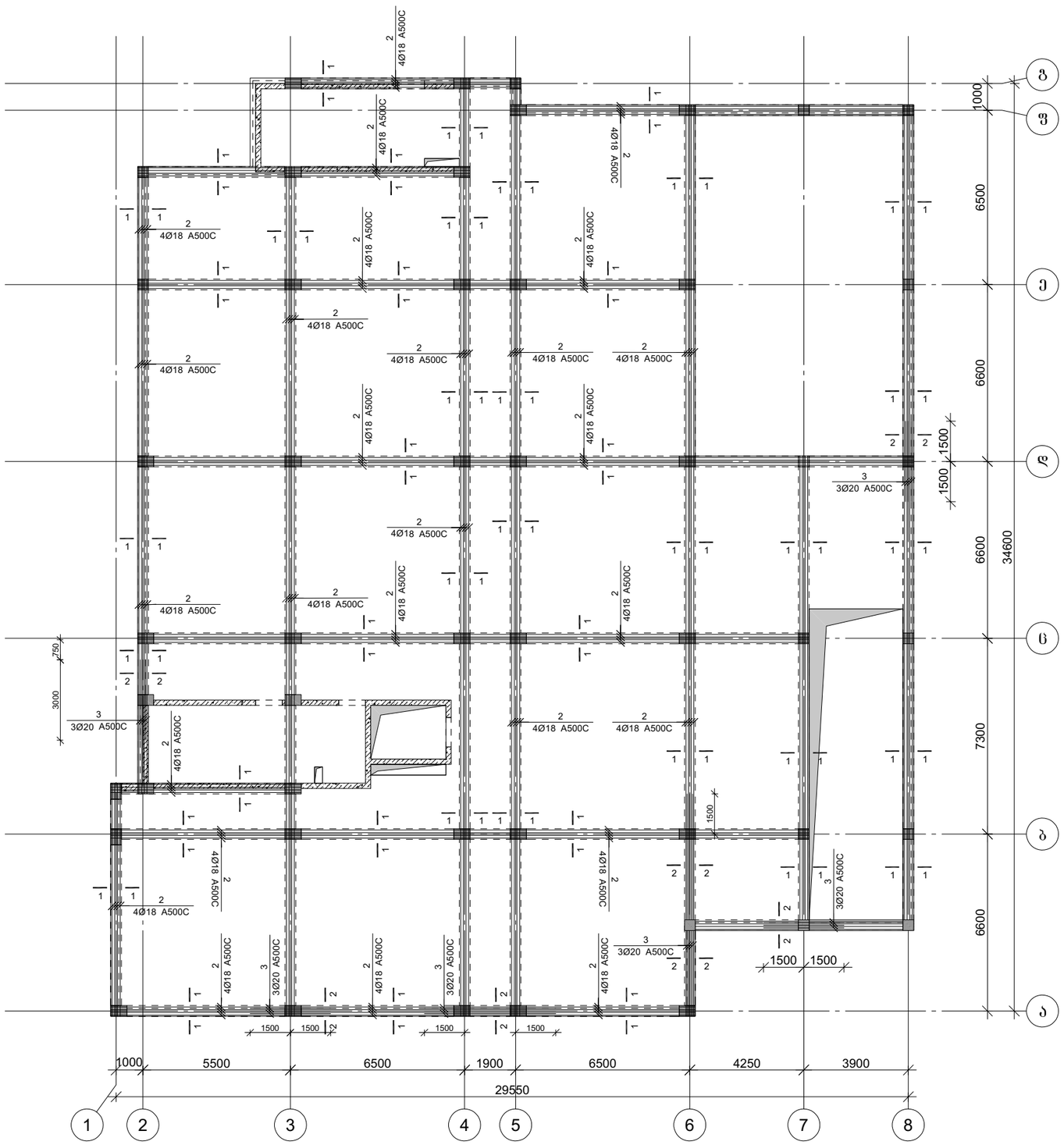
1000
6500
6600
1500
1500
6600
34600
7300
6600
3000
750
1000
5500
6500
1900
6500
4250
3900
29550
1500
1500
1500

მონ. რ/ბ რიგელების გედა შრის არმირება -0.100 ნიშნულზე

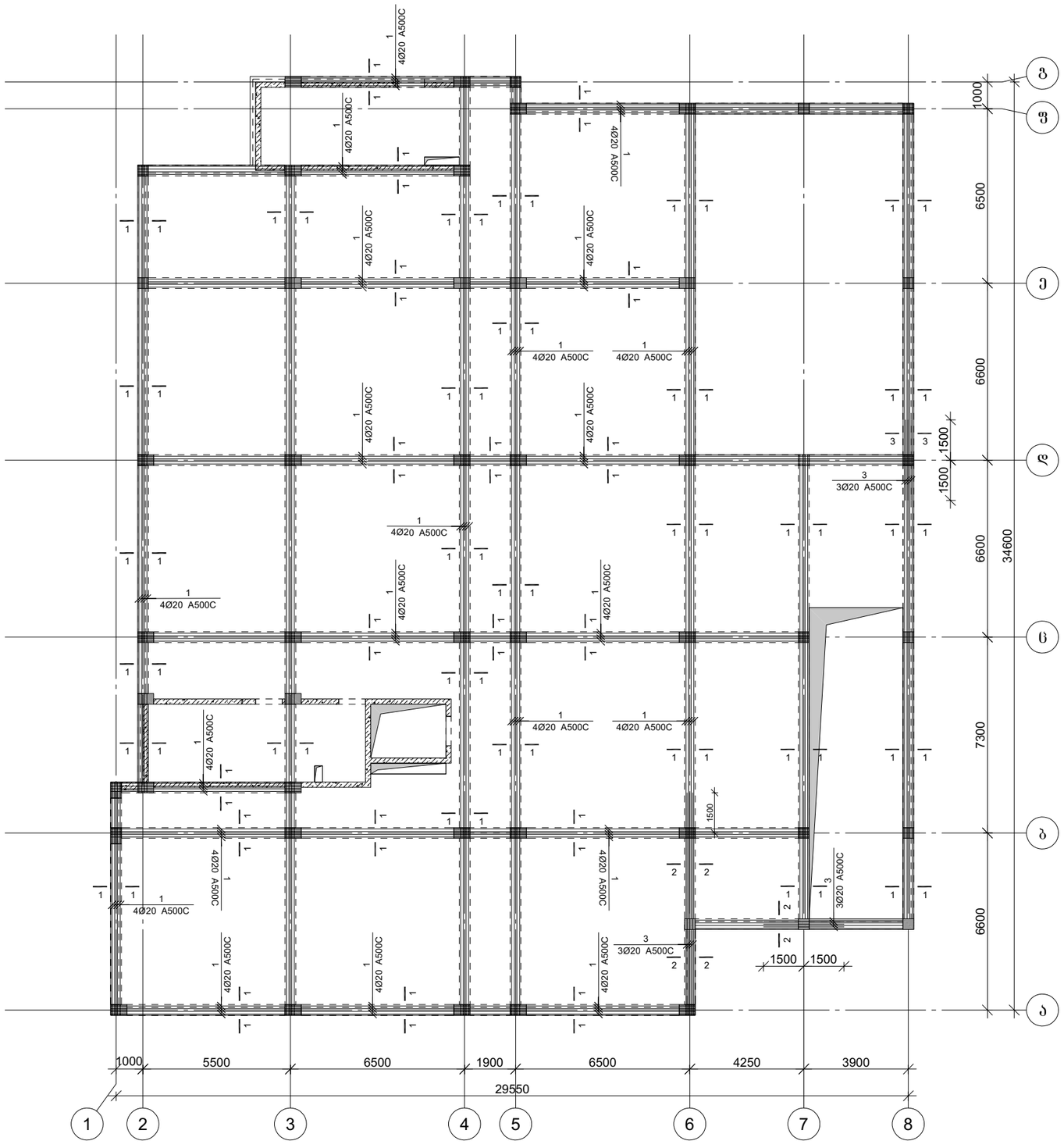

პოზ.	Ø [მმ.]	ესკიზი [მმ.]	სიგრძე [მმ.]
①	Ø20		----
②	Ø18		----
Ⓘ	Ø8	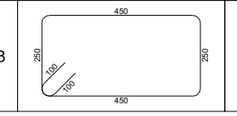	1600

მონ. რ/ბ რიგელების სემოთვისების -0.10 ნიშნულზე

| არმატურის სემოთვისება | | |

მონ. რ/ბ რიგელების არმირება +2.900 ნიშნულზე

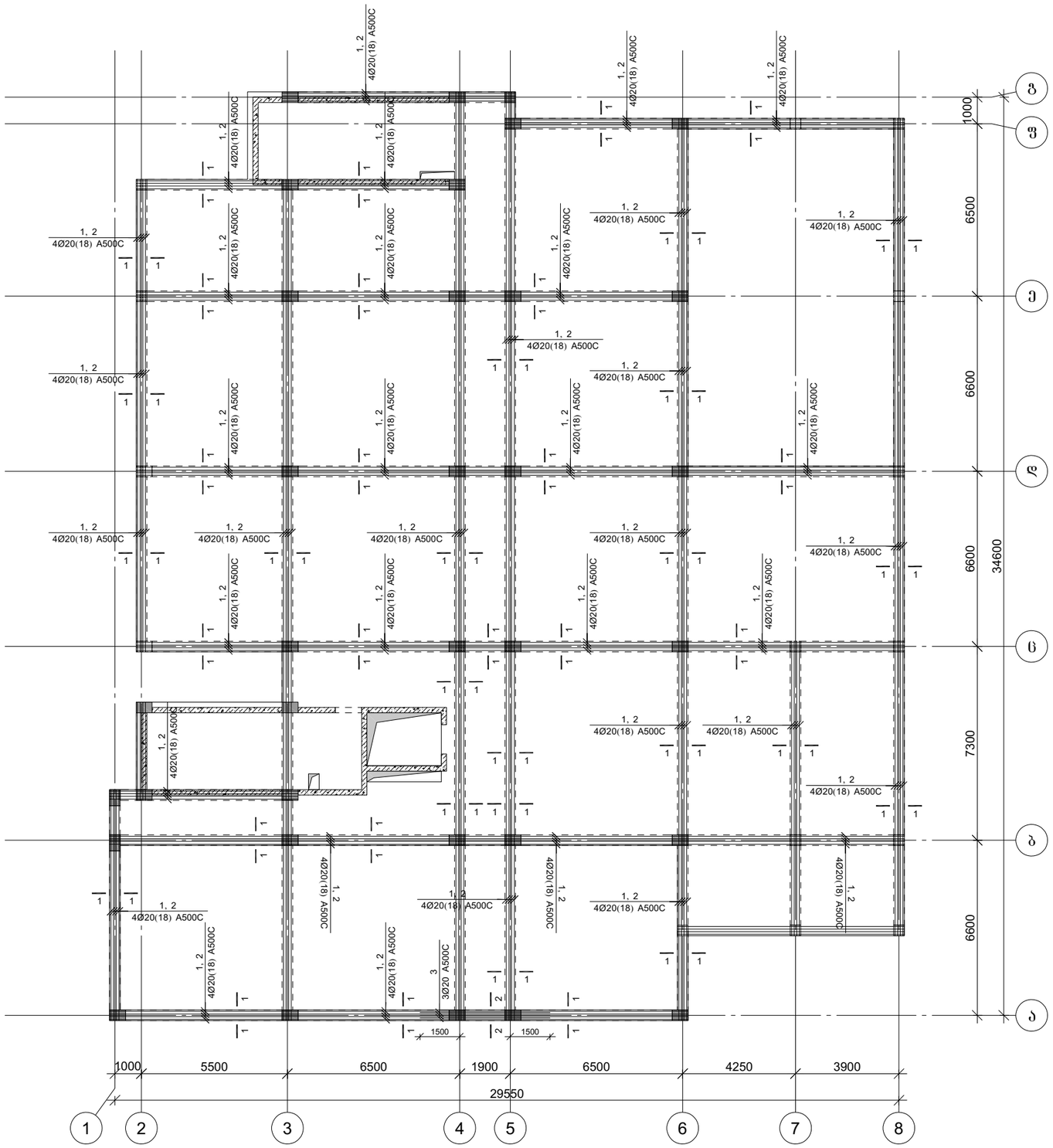

კვეთი 1-1

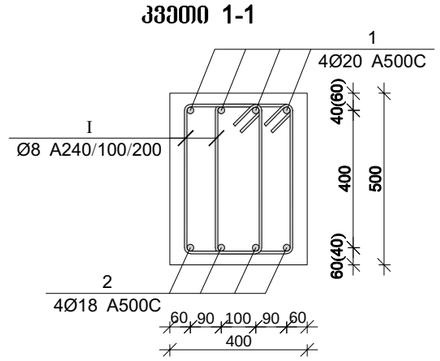

კვეთი 2-2

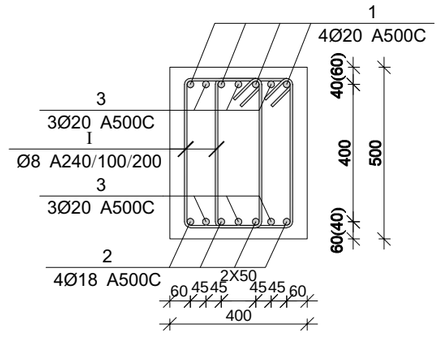

I	Ø8	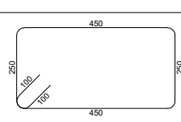	1600		

მონ. რ/ბ რიგელების სპეციფიკაცია +2.90 ნიშნულზე

არმატურის სპეციფიკაცია						არმატურის ჩამოჭრა									ბეტონი B 25
						წონა კგ.									
პოზ. №	Ø	L მმ.	n ცალი	Ln მ.	Ø	A240	A500C	ზოლით შედუღ. წონა კგ.	∑ Ln მ.	Ø	A240	A500C	Vi; მ³		
1	2	3	4	5	6	7	8	9	10	11					
1	20 A500C	-	-	1665.00	8 A240	2717.90		0.39	6888.00	18 A500C	1652.00	3300.01	64.59		
2	18 A500C	-	-	1652.00	18 A500C		3300.01	2.00	1652.00	20 A500C	1695.00	4180.13			
3	20 A500C	5000	6	30.00	20 A500C		4180.13	2.47	1695.00						
I	8 A240	1600	4305	6888.00											

მონ. რ/ბ რიგელების არმირება +5.900 ნიშნულზე

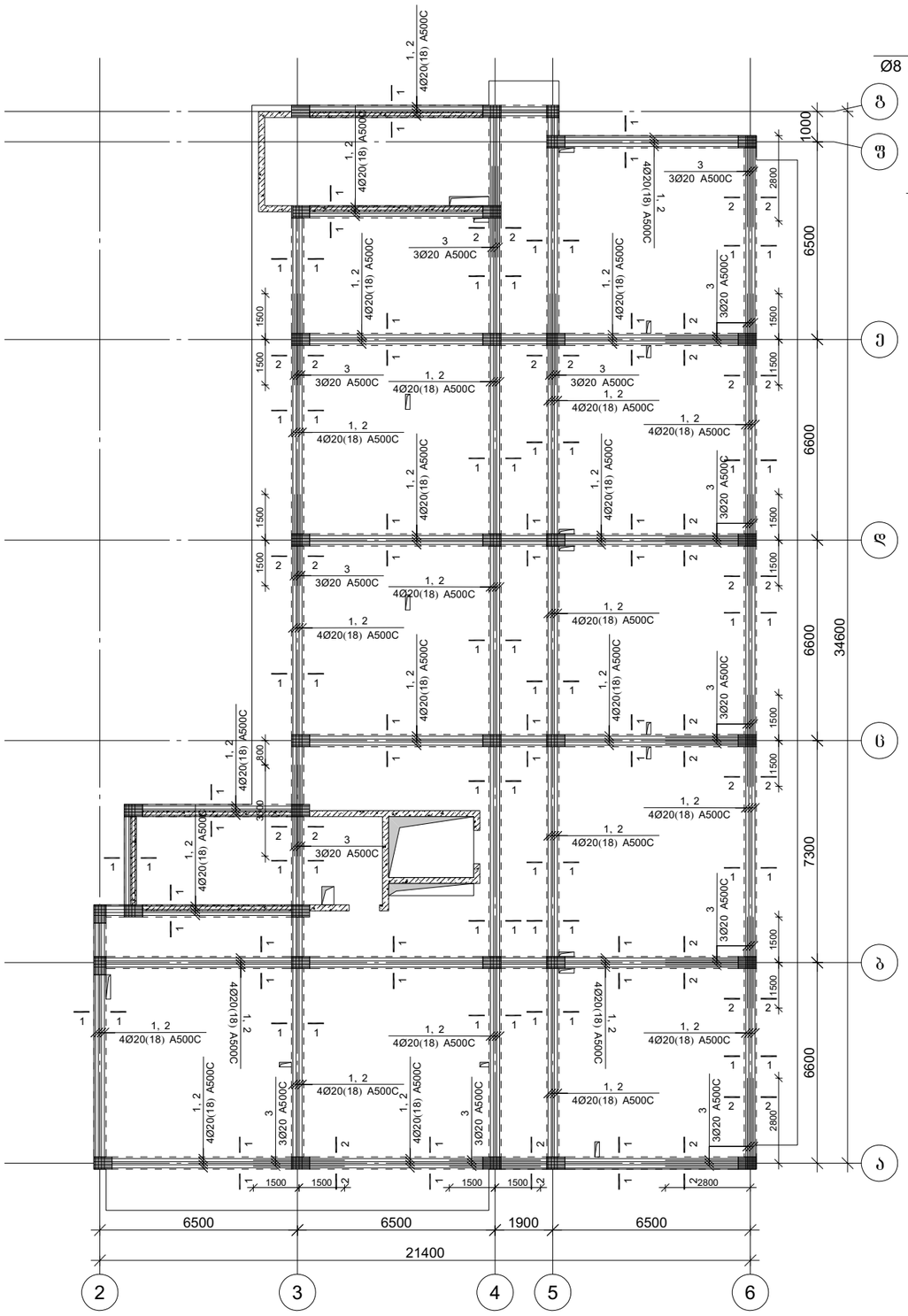

კვეთი 1-1

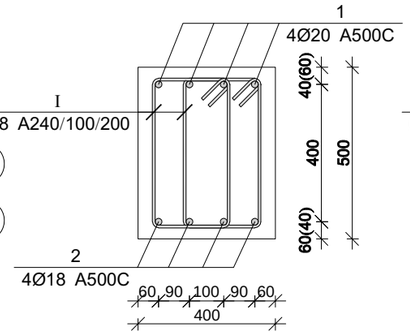

კვეთი 2-2

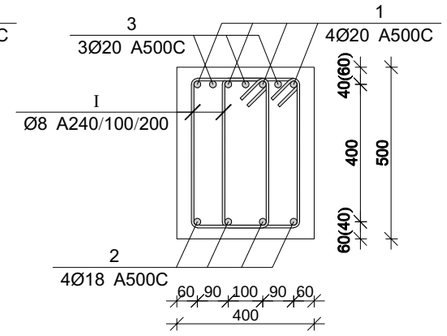

პოზ.	Ø [მმ.]	ესკიზი [მმ.]	სიგრძე [მმ.]
①	Ø20	400 ცალებად 400	----
②	Ø18	400 ცალებად 400	----
Ⅰ	Ø8	450, 250, 100, 100, 250, 450	1600

მონ. რ/ბ რიგელების სპეციფიკაცია +5.90 ნიშნულზე

არმატურის სპეციფიკაცია					არმატურის ამოკრეფა					ბეტონი B 25
პოზ. №	Ø	L მმ.	n ცალი	Ln მ.	Ø	∑ Ln მ.	ბრტყ. მეტრის წონა კგ.	წონა კგ. A240	წონა კგ. A500C	V; მ³
1	2	3	4	5	6	7	8	9	10	11
1	20 A500C	-	-	1285.00	8 A240	5248.00	0.39	2070.78		
2	18 A500C	-	-	1265.00	18 A500C	1265.00	2.00		2526.95	48.00
3	20 A500C	3000	54	162.00	20 A500C	1447.00	2.47		3568.53	
Ⅰ	8 A240	1600	3280	5248.00						
						∑		2070.78	6095.47	48.00
						n= 1		2070.78	6095.47	48.00
									170.13	კგ/მ³

პროექტის დასახელება

მრავალბინიანი საცხოვრებელი სახლის პროექტი

პროექტის მისამართი

ქ. თბილისი დიდი დიღომი (ს/კ: 01.10.06.001.285)

დამკვეთი

სტადია	მარილი	განმარტება
მპ	2022.11.17	

დაკვეთის №

CAD DWG ფაილი 05. rigelebi.dwg

მთ. კონსტრუქტორი		ა. კორტავა
შესრულა		ნ. ხუციშვილი
შეამოწმა		გ. ვაშაკიძე

ნახაზის დასახელება

მონ. რ/ბ რიგელების არმირება +5.900 ნიშნულზე

კ-5.05

A3

მრთ. რ/ბ რიგელების არმირება +9.100 ნიშნულზე

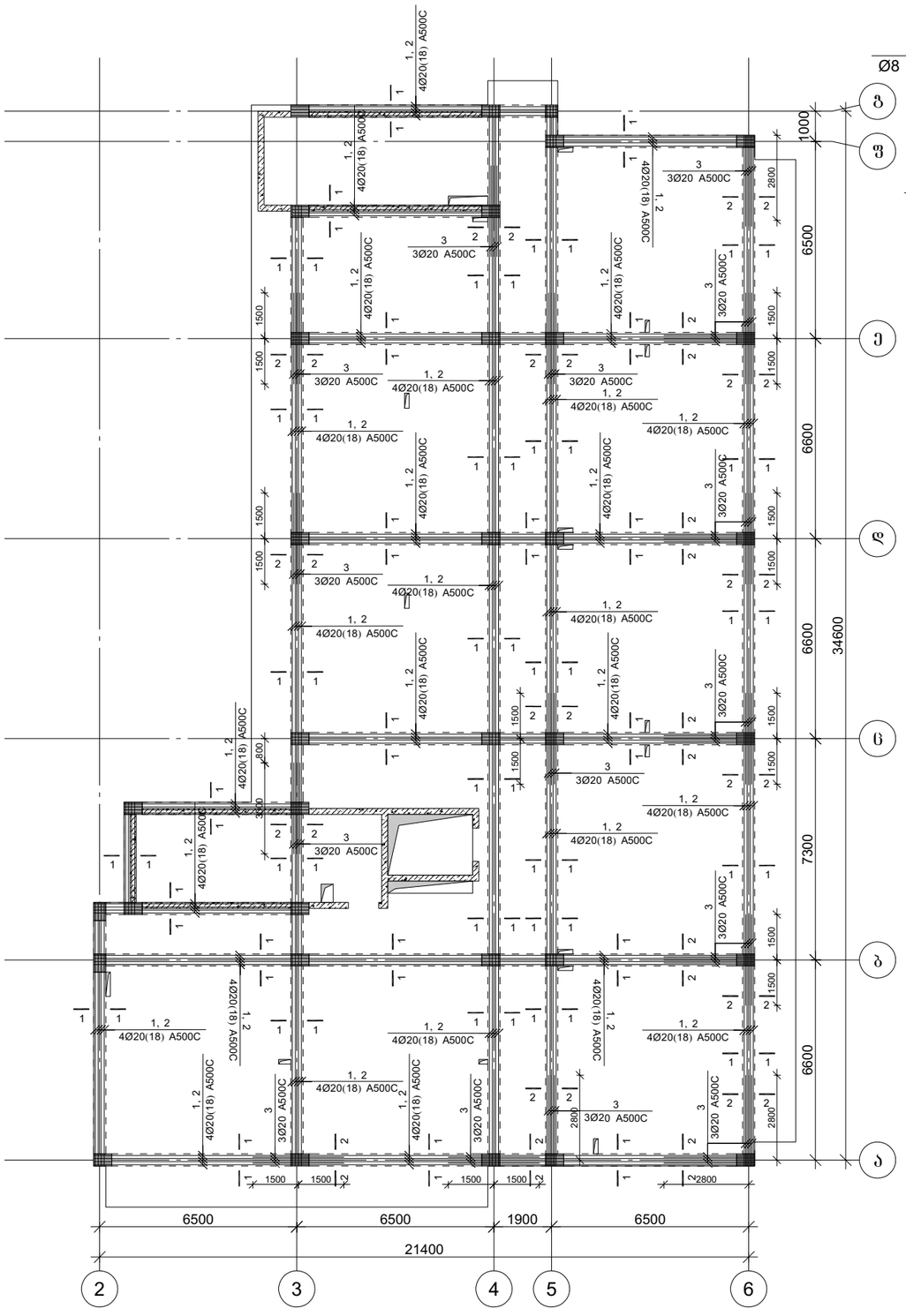

კვეთი 1-1

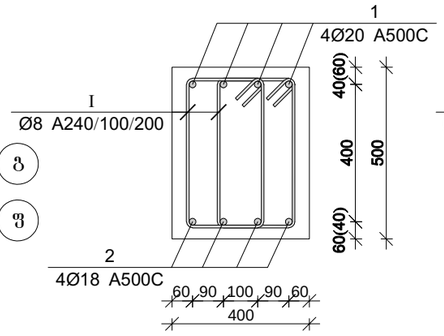

კვეთი 2-2

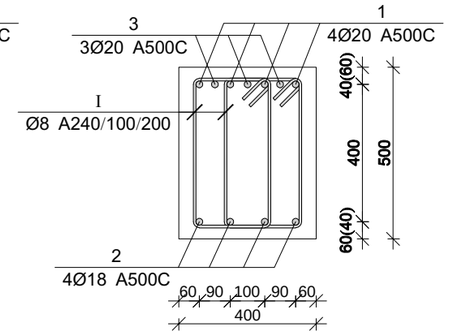

პოზ.	Ø [მმ.]	ესკიზი [მმ.]	სიგრძე [მმ.]
①	Ø20	400 ცალებად 400	----
②	Ø18	400 ცალებად 400	----
Ⅰ	Ø8	450, 250, 100, 100, 250, 450	1600

მრთ. რ/ბ რიგელების სპეციფიკაცია +9.10 ნიშნულზე

არმატურის სპეციფიკაცია					არმატურის ამოკრეფა					ბეტონი B 25
პოზ. №	Ø	L მმ.	n ცალი	Ln მ.	Ø	∑ Ln მ.	ბრტყ. მეტრის წონა კგ.	წონა კგ. A240	წონა კგ. A500C	V; მ³
1	2	3	4	5	6	7	8	9	10	11
1	20 A500C	-	-	1285.00	8 A240	5248.00	0.39	2070.78		
2	18 A500C	-	-	1265.00	18 A500C	1265.00	2.00		2526.95	48.00
3	20 A500C	3000	60	180.00	20 A500C	1465.00	2.47		3612.92	
Ⅰ	8 A240	1600	3280	5248.00						
							∑	2070.78	6139.87	48.00
						n= 1		2070.78	6139.87	48.00
									171.06	კგ/მ³

პროექტის დასახელება

მრავალბინიანი საცხოვრებელი სახლის პროექტი

პროექტის მისამართი

ქ. თბილისი დიდი დიღომი (ს/კ: 01.10.06.001.285)

დამკვეთი

სტადია	მარილი	განმარტება
მპ	2022.11.17	

დაკვეთის №

CAD DWG ფაილი 05. rigelebi.dwg

მთ. კონსტრუქტორი		ა. კორტავა
შესრულა		ნ. ხუბულავა
შეამოწმა		გ. ვაშაკიძე

ნახაზის დასახელება

მრთ. რ/ბ რიგელების არმირება +9.100 ნიშნულზე

კ-5.06

A3

მონ. რ/ბ რიგელების არმირება +12.300 ნიშნულზე

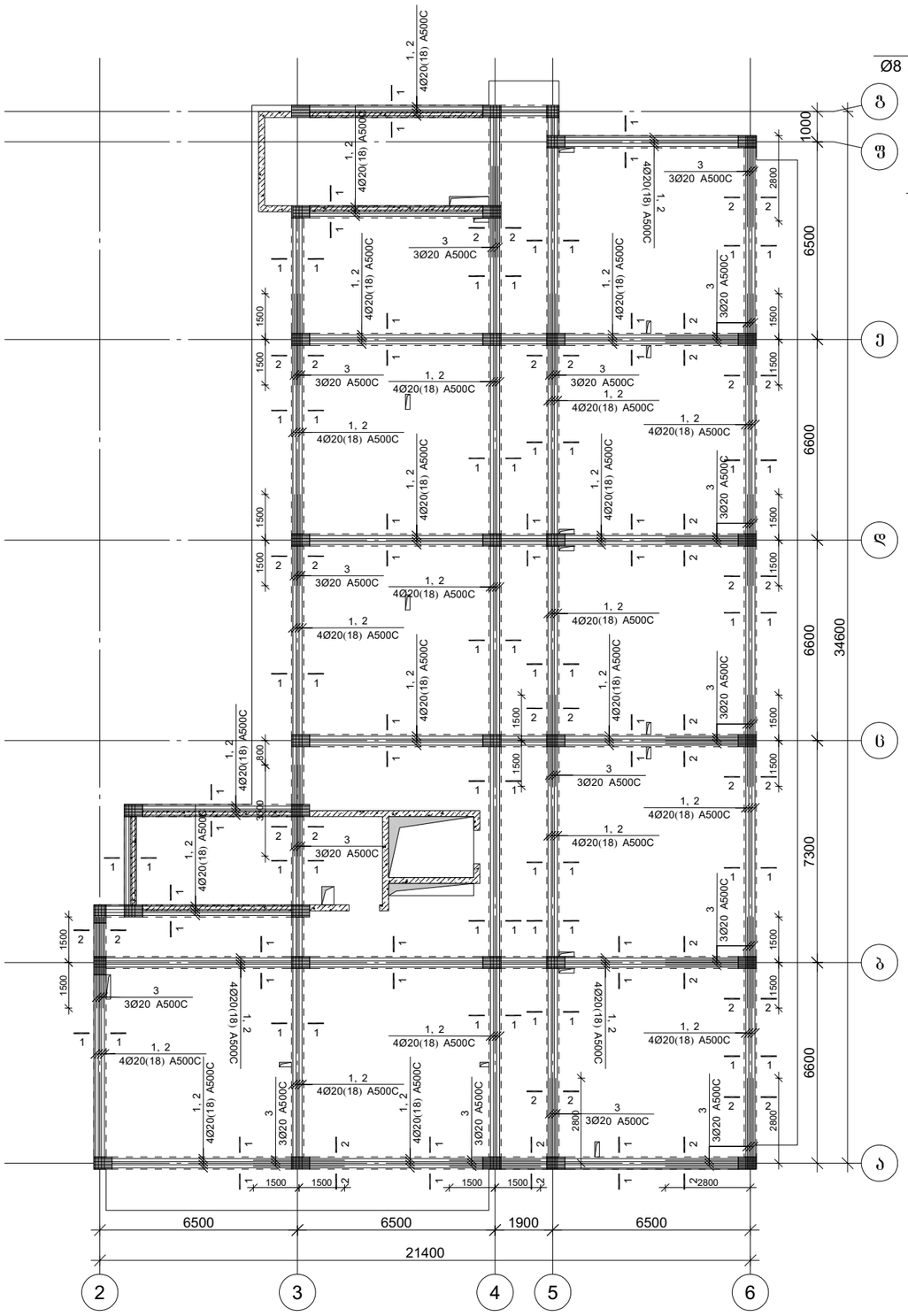

კვეთი 1-1

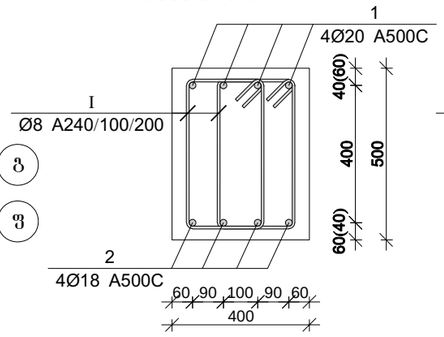

კვეთი 2-2

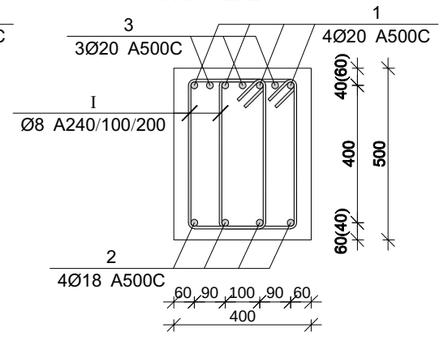

პოზ.	Ø [მმ.]	ესკიზი [მმ.]	სიგრძე [მმ.]
①	Ø20	400 ცალებად 400	----
②	Ø18	400 ცალებად 400	----
Ⅰ	Ø8	450, 250, 100, 100, 250, 450	1600

მონ. რ/ბ რიგელების სპეციფიკაცია +12.30 ნიშნულზე

არმატურის სპეციფიკაცია					არმატურის ამოკრეფა					ბეტონი B 25
პოზ. №	Ø	L მმ.	n ცალი	Ln მ.	Ø	∑ Ln მ.	ბრტყ. მეტრის წონა კგ.	წონა კგ. A240	წონა კგ. A500C	V; მ³
1	2	3	4	5	6	7	8	9	10	11
1	20 A500C	-	-	1285.00	8 A240	5248.00	0.39	2070.78		48.00
2	18 A500C	-	-	1265.00	18 A500C	1265.00	2.00		2526.95	
3	20 A500C	3000	63	189.00	20 A500C	1474.00	2.47		3635.11	
Ⅰ	8 A240	1600	3280	5248.00						
							∑	2070.78	6162.06	48.00
						n= 1		2070.78	6162.06	48.00
									171.52	კგ/მ³

პროექტის დასახელება

მრავალბინიანი საცხოვრებელი სახლის პროექტი

პროექტის მისამართი

ქ. თბილისი დიდი დიღომი (ს/კ: 01.10.06.001.285)

დამკვეთი

სტადია	მარილი	განმარტება
მპ	2022.11.17	

დაკვეთის №

CAD DWG ფაილი 05. rigelebi.dwg

მთ. კონსტრუქტორი		ა. კორტავა
შესრულა		ნ. ხუციშვილი
შეამოწმა		გ. ვაშაკიძე

ნახაზის დასახელება

მონ. რ/ბ რიგელების არმირება +12.300 ნიშნულზე

კ-5.07

A3

მონ. რ/ბ რიგელების არმირება +15.500 ნიშნულზე

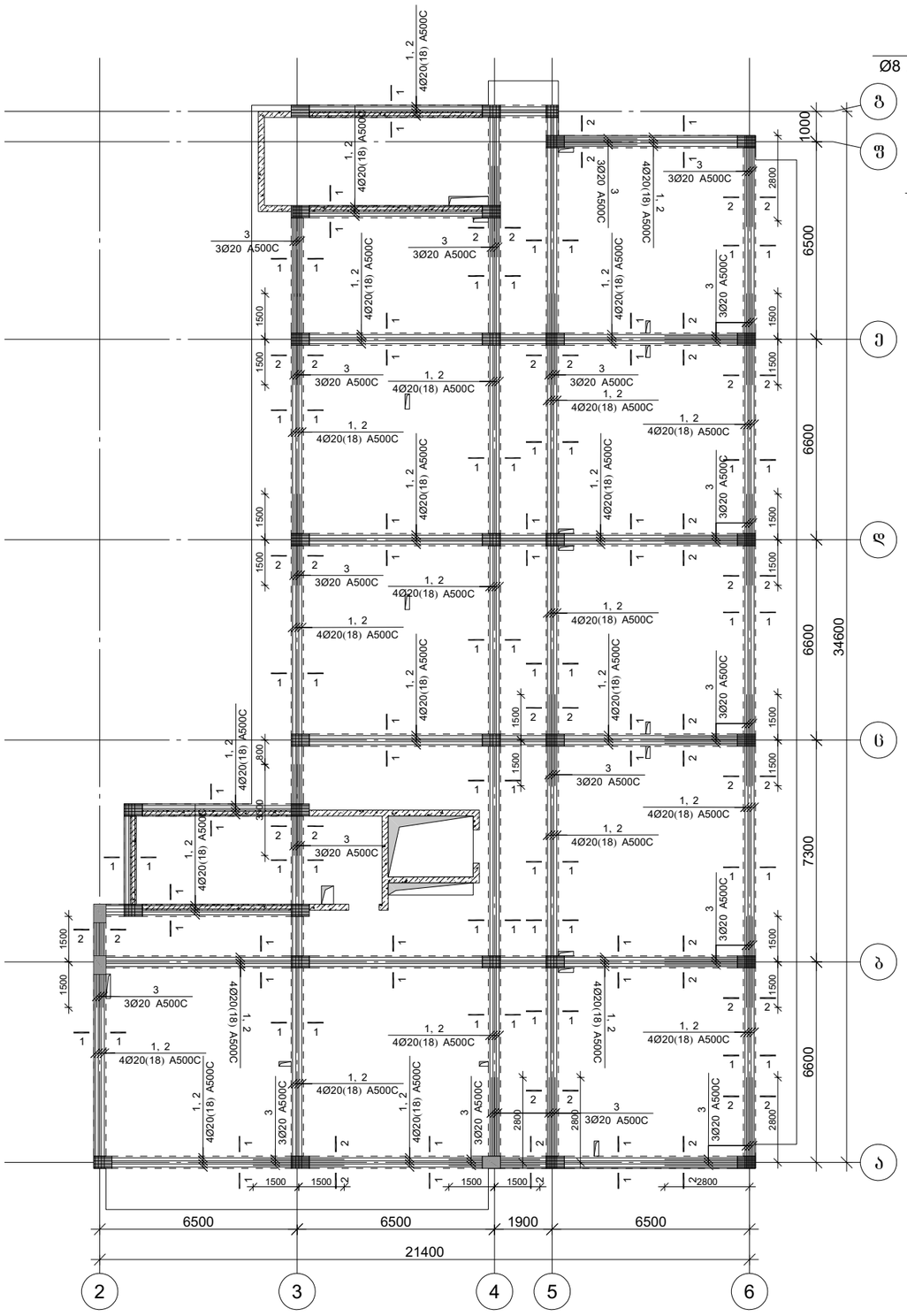
1000
2800
6500
1500
6600
34600
7300
800
1500
1500
1500

მონ. რ/ბ რიგელების არმირება +18.700 ნიშნულზე

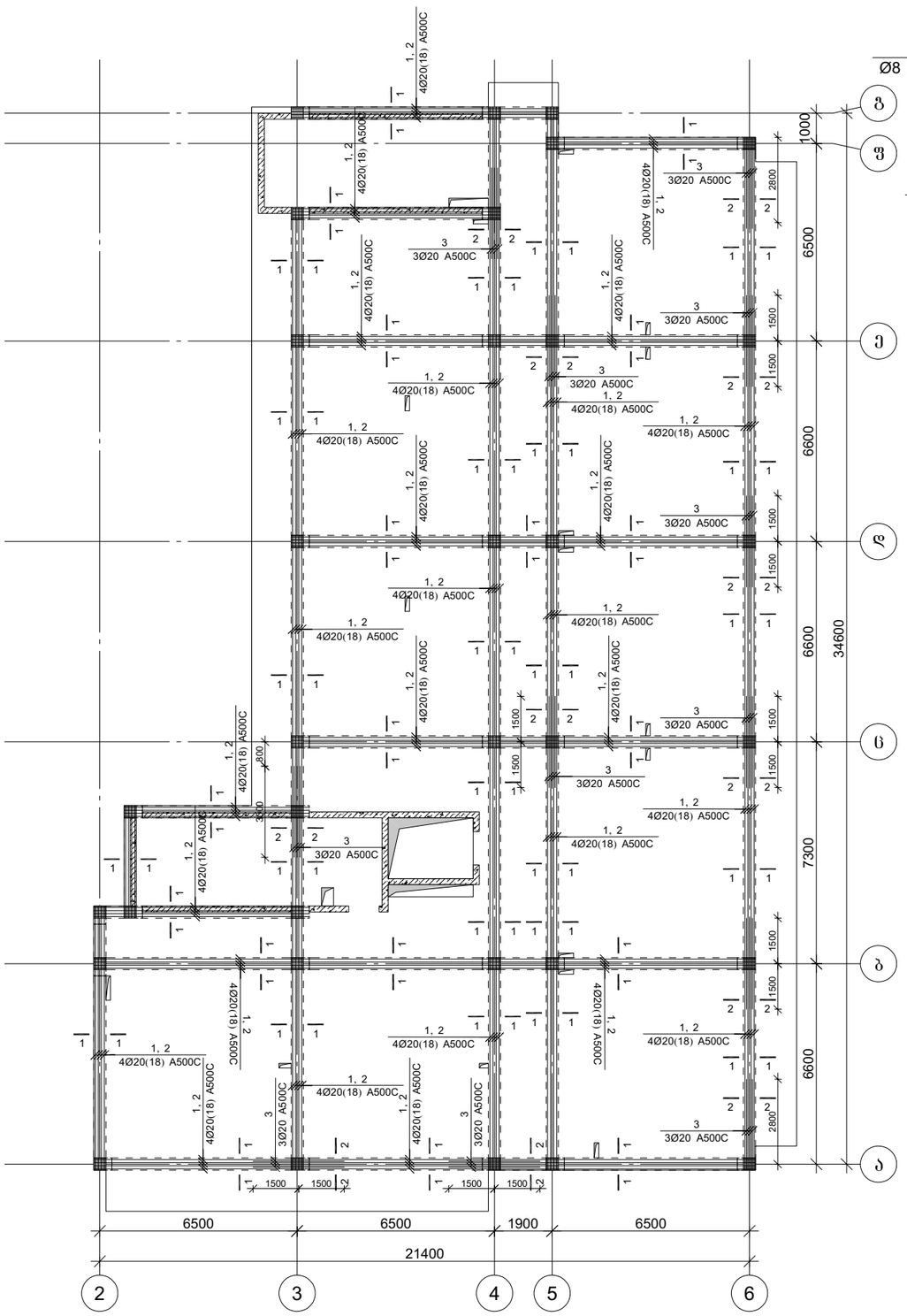

კვეთი 1-1

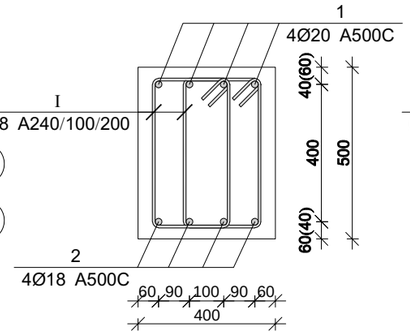

კვეთი 2-2

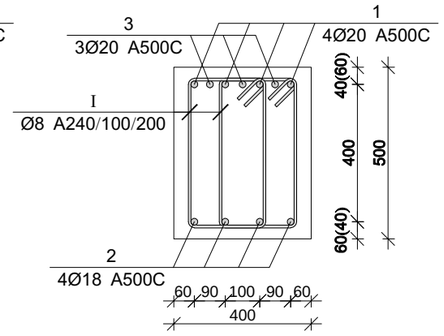

პოზ.	Ø [მმ.]	ესკიზი [მმ.]	სიგრძე [მმ.]
①	Ø20	400 ცალებად 400	----
②	Ø18	400 ცალებად 400	----
Ⅰ	Ø8	450 250 100 100 250 450	1600

მონ. რ/ბ რიგელების სპეციფიკაცია +18.70 ნიშნულზე

არმატურის სპეციფიკაცია					არმატურის ამოკრეფა					ბეტონი B 25
პოზ. №	Ø	L მმ.	n ცალი	Ln მ.	Ø	∑ Ln მ.	არმატურის ხვედრითი წონა კგ.	წონა კგ. A240	წონა კგ. A500C	V; მ³
1	2	3	4	5	6	7	8	9	10	11
1	20 A500C	-	-	1285.00	8 A240	5248.00	0.39	2070.78		
2	18 A500C	-	-	1265.00	18 A500C	1265.00	2.00		2526.95	48.00
3	20 A500C	3000	36	108.00	20 A500C	1393.00	2.47		3435.36	
Ⅰ	8 A240	1600	3280	5248.00						
						∑		2070.78	5962.30	48.00
						n= 1		2070.78	5962.30	48.00
									167.36	კგ/მ³

პროექტის დასახელება

მრავალბინიანი საცხოვრებელი სახლის პროექტი

პროექტის მისამართი

ქ. თბილისი დიდი დიღომი (ს/კ: 01.10.06.001.285)

დამკვეთი

სტადია	მარიღი	განმარტება
მპ	2022.11.17	

დაკვეთის №

CAD DWG ფაილი 05. rigelebi.dwg

მთ. კონსტრუქტორი		ა. კორძაია
შესრულა		ნ. ხუბულავა
შეამოწმა		გ. ვაშაკიძე

ნახაზის დასახელება

მონ. რ/ბ რიგელების არმირება +18.700 ნიშნულზე

კ-5.09

A3

მონ. რ/ბ რიგელების არმირება +21.900 ნიშნულზე

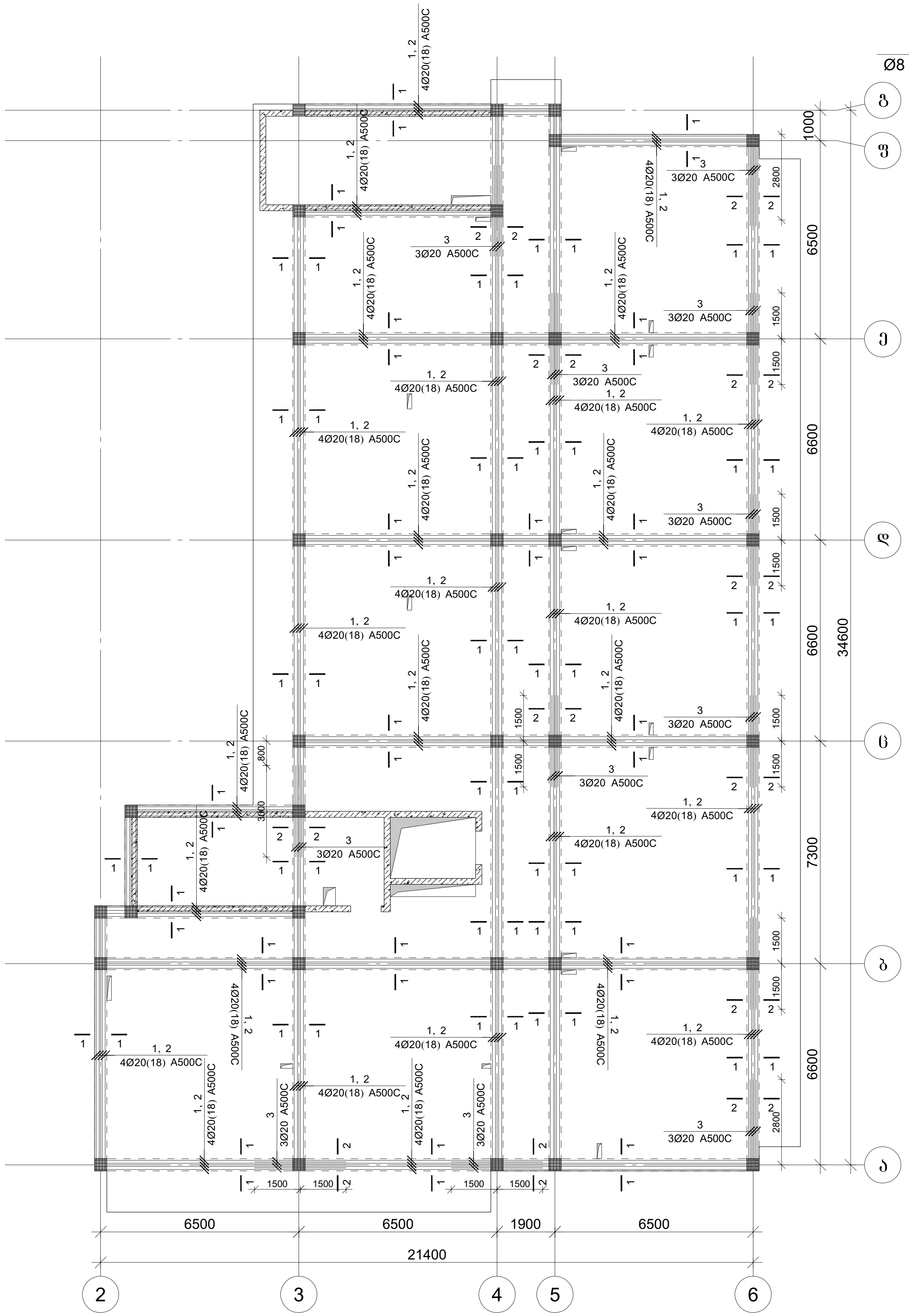

კვეთი 1-1

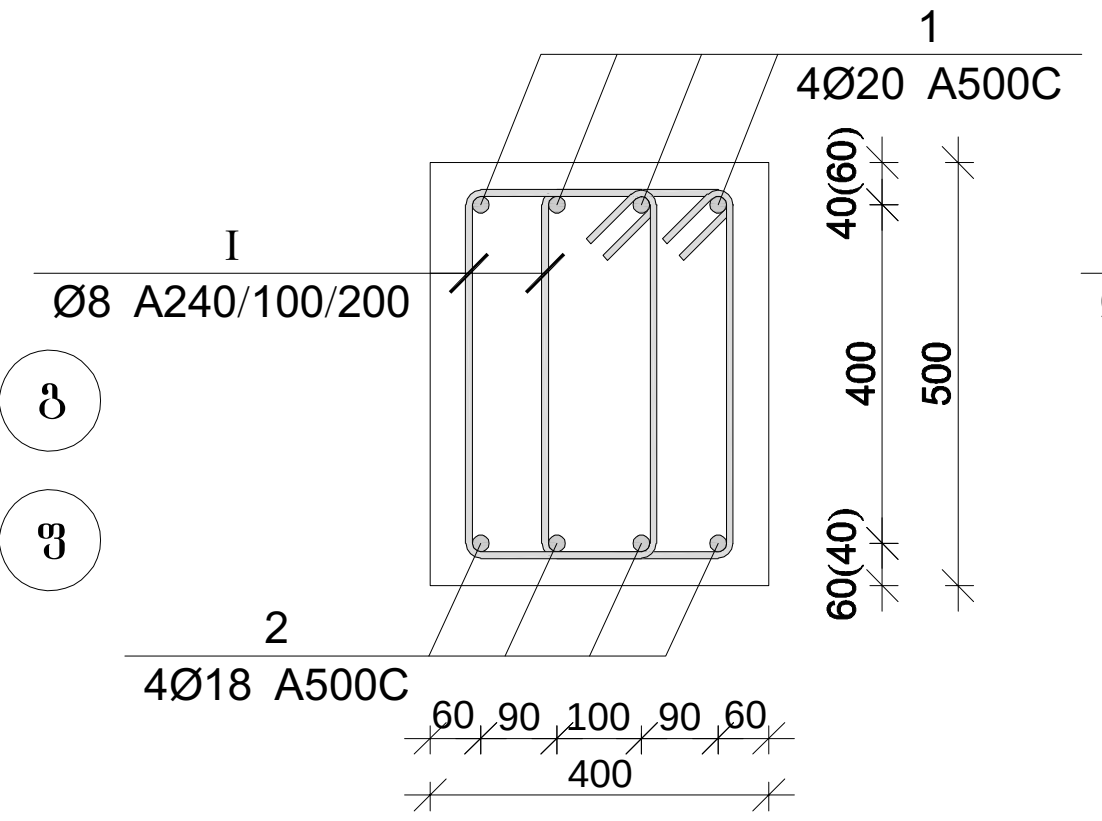

კვეთი 2-2

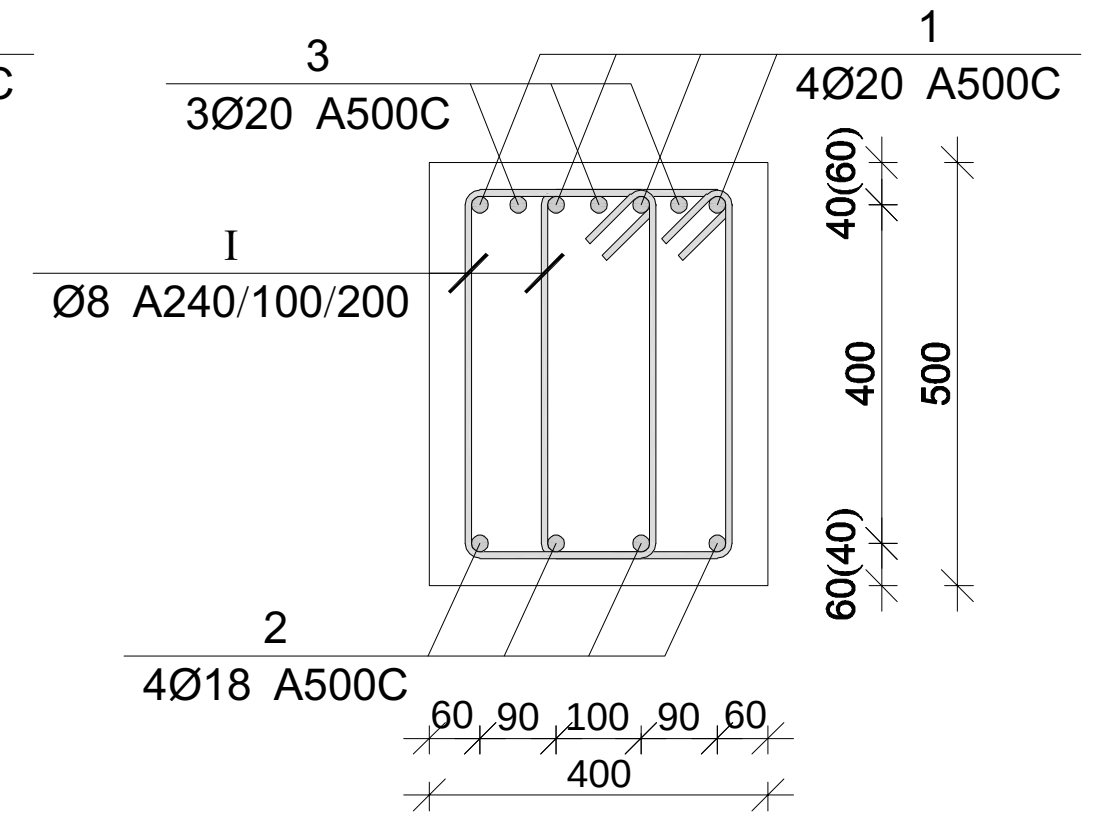

პოზ.	Ø [მმ.]	ესკიზი [მმ.]	სიგრძე [მმ.]
①	Ø20	400 / ცვალებადი / 400	----
②	Ø18	400 / ცვალებადი / 400	----
Ⓘ	Ø8	450 / 250 / 250 / 450 / 100 / 100	1600

მონ. რ/ბ რიგელების სპეციფიკაცია +21.90 ნიშნულზე

არმატურის სპეციფიკაცია					არმატურის ამოკრეფა					ბეტონი B 25
პოზ. №	Ø	L მმ.	n ცალი	Ln მ.	Ø	∑ Ln მ.	გრძივი მეტრის წონა კგ.	წონა კგ. A240	წონა კგ. A500C	V; მ³
1	2	3	4	5	6	7	8	9	10	11
1	20 A500C	-	-	1285.00	8 A240	5248.00	0.39	2070.78		49.24
2	18 A500C	-	-	1265.00	18 A500C	1265.00	2.00		2526.95	
3	20 A500C	3000	36	108.00	20 A500C	1393.00	2.47		3435.36	
I	8 A240	1600	3280	5248.00						
							∑	2070.78	5962.30	49.24
						n= 1		2070.78	5962.30	49.24
									163.13	კგ/მ³

პროექტის დასახელება
მრავალბინიანი საცხოვრებელი სახლის პროექტი

პროექტის მისამართი
ქ. თბილისი დიდი დიღომი
(ს/კ: 01.10.06.001.285)

დამკვეთი

სტადია	თარიღი	განმარტება
მპ	2022.11.17	

დაკვეთის №

CAD DWG ფაილი 05. rigelebi.dwg

მთ. კონსტრუქტორი ა. კორტავა
შეასრულა ნ. ხუბულავა
შეამოწმა გ. ვაშაკიძე

ნახაზის დასახელება
მონ. რ/ბ რიგელების არმირება +21.900 ნიშნულზე

კ-5.10

A3

მონ. რ/ბ რიგელების არმირება +25.100 ნიშნულზე

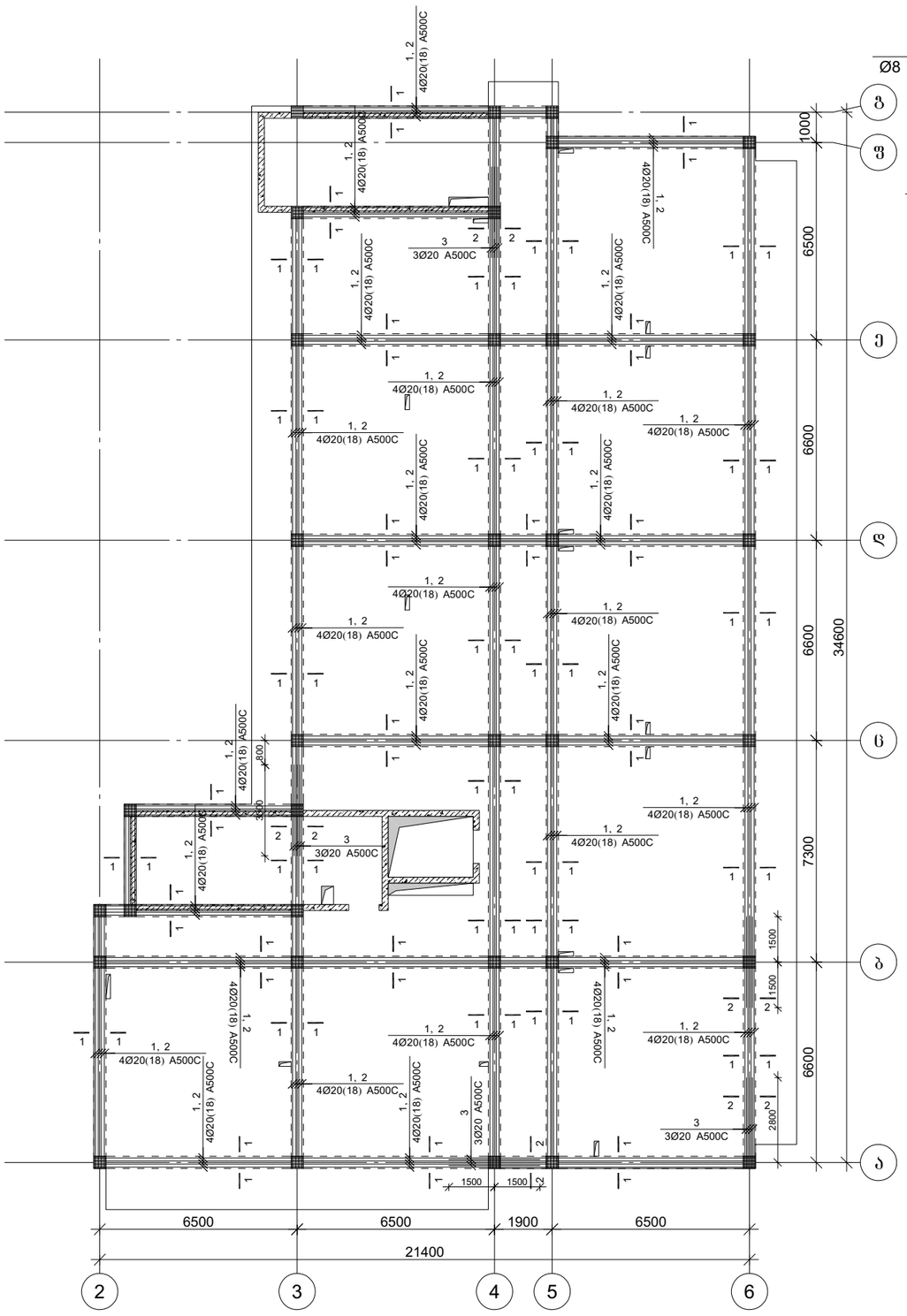

კვეთი 1-1

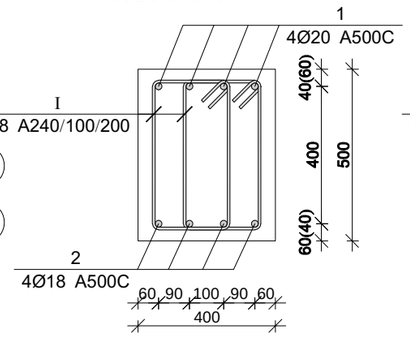

კვეთი 2-2

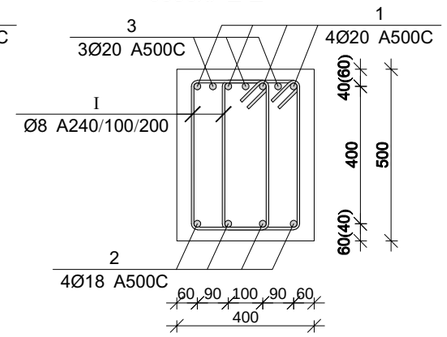

პოზ.	Ø [მმ.]	ესკიზი [მმ.]	სიგრძე [მმ.]
①	Ø20	400 ცალებად 400	----
②	Ø18	400 ცალებად 400	----
Ⅰ	Ø8	450 250 100 100 250 450	1600

მონ. რ/ბ რიგელების სპეციფიკაცია +25.10 ნიშნულზე

არმატურის სპეციფიკაცია					არმატურის ამოკრეფა					ბეტონი B 25
პოზ. №	Ø	L მმ.	n ცალი	Ln მ.	Ø	∑Ln მ.	მარკის ბეტონის წონა კგ.	წონა კგ. A240	წონა კგ. A500C	V; მ³
1	2	3	4	5	6	7	8	9	10	11
1	20 A500C	-	-	1285.00	8 A240	5248.00	0.39	2070.78		
2	18 A500C	-	-	1265.00	18 A500C	1265.00	2.00		2526.95	49.24
3	20 A500C	3000	15	45.00	20 A500C	1330.00	2.47		3279.99	
Ⅰ	8 A240	1600	3280	5248.00						
						∑		2070.78	5806.93	49.24
						n= 1		2070.78	5806.93	49.24
									159.98	კგ/მ³

პროექტის დასახელება

მრავალბინიანი საცხოვრებელი სახლის პროექტი

პროექტის მისამართი

ქ. თბილისი დიდი დიღომი
(ს/კ: 01.10.06.001.285)

დამკვეთი

სტადია	მარტილი	განმარტება
მპ	2022.11.17	

დაკვეთის №

CAD DWG ფაილი 05. rigelebi.dwg

მთ. კონსტრუქტორი		ა. კორტავა
შესრულა		ნ. ხუბულავა
შეამოწმა		ზ. ვაშაკიძე

ნახაზის დასახელება

მონ. რ/ბ რიგელების არმირება +25.100 ნიშნულზე

კ-5.11

A3

მონ. რ/ბ რიგელების არმირება +28.300 ნიშნულზე

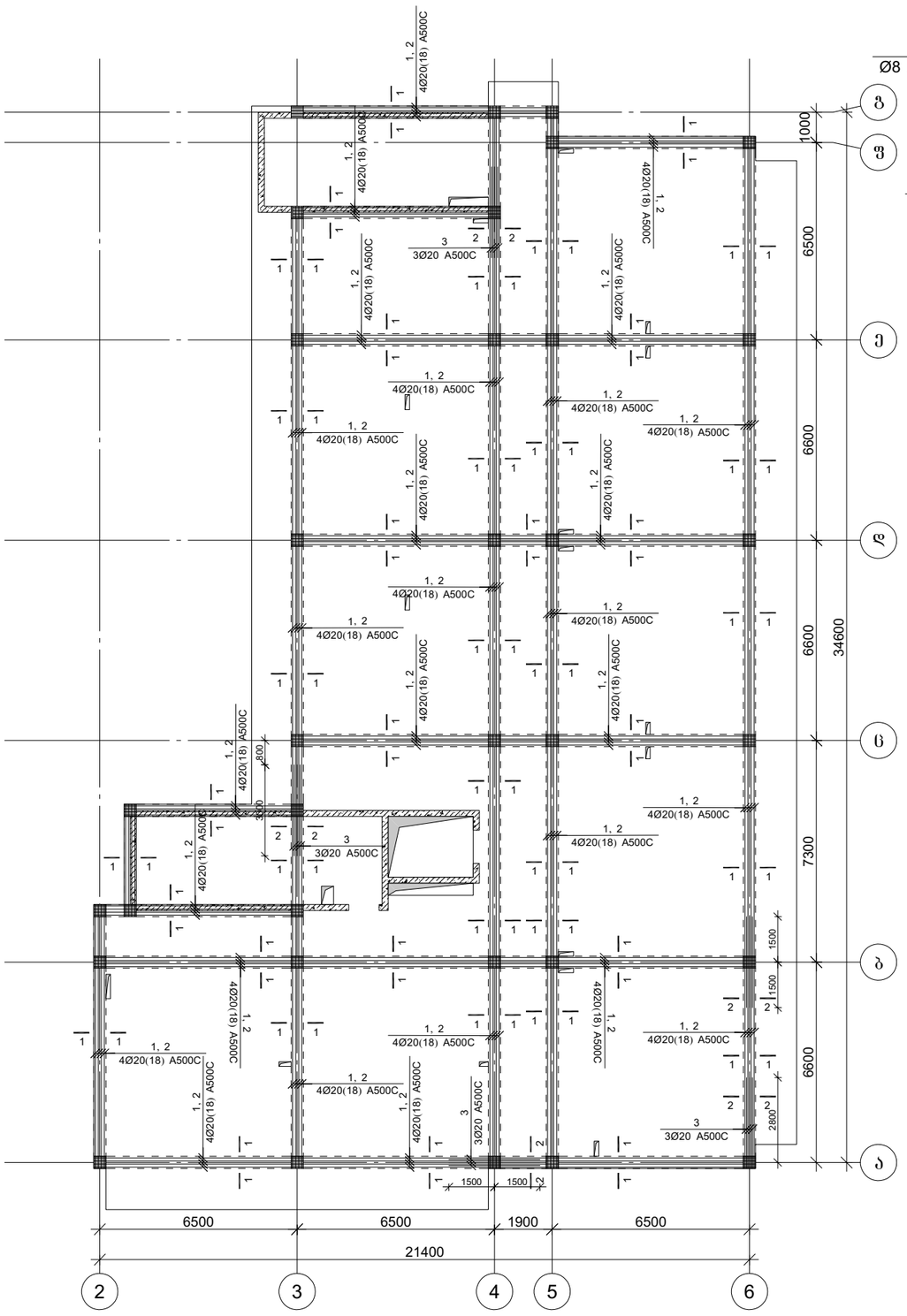

კვეთი 1-1

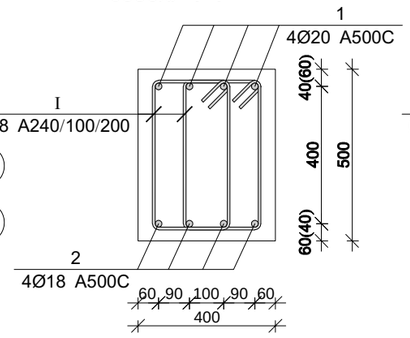

კვეთი 2-2

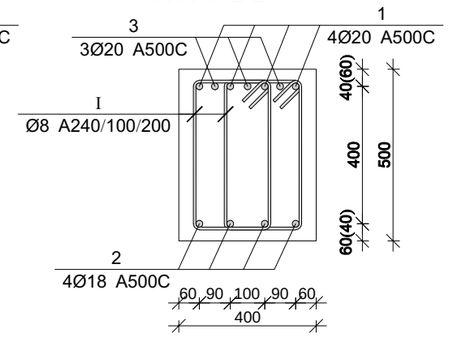

პოზ.	Ø [მმ.]	ესკიზი [მმ.]	სიგრძე [მმ.]
①	Ø20	400 ცალებად 400	----
②	Ø18	400 ცალებად 400	----
Ⅰ	Ø8	450 250 100 100 250 450	1600

მონ. რ/ბ რიგელების სპეციფიკაცია +28.30 ნიშნულზე

არმატურის სპეციფიკაცია					არმატურის ამოკრეფა					ბეტონი B 25
პოზ. №	Ø	L მმ.	n ცალი	Ln მ.	Ø	∑Ln მ.	მარკის ბეტონის წონა კგ.	წონა კგ. A240	წონა კგ. A500C	V; მ³
1	2	3	4	5	6	7	8	9	10	11
1	20 A500C	-	-	1285.00	8 A240	5248.00	0.39	2070.78		
2	18 A500C	-	-	1265.00	18 A500C	1265.00	2.00		2526.95	49.24
3	20 A500C	3000	15	45.00	20 A500C	1330.00	2.47		3279.99	
Ⅰ	8 A240	1600	3280	5248.00						
						∑		2070.78	5806.93	49.24
						n= 1		2070.78	5806.93	49.24
									159.98	კგ/მ³

პროექტის დასახელება

მრავალბინიანი საცხოვრებელი სახლის პროექტი

პროექტის მისამართი

ქ. თბილისი დიდი დიღომი (ს/კ: 01.10.06.001.285)

დამკვეთი

სტადია	მარტილი	განმარტება
მპ	2022.11.17	

დაკვეთის №

CAD DWG ფაილი 05. rigelebi.dwg

მთ. კონსტრუქტორი		ა. კორტავა
შესრულა		ნ. ხუბულავა
შეამოწმა		ზ. ვაშაკიძე

ნახაზის დასახელება

მონ. რ/ბ რიგელების არმირება +28.300 ნიშნულზე

კ-5.12

A3

მონ. რ/ბ რიგელების არმირება +31.500 ნიშნულზე

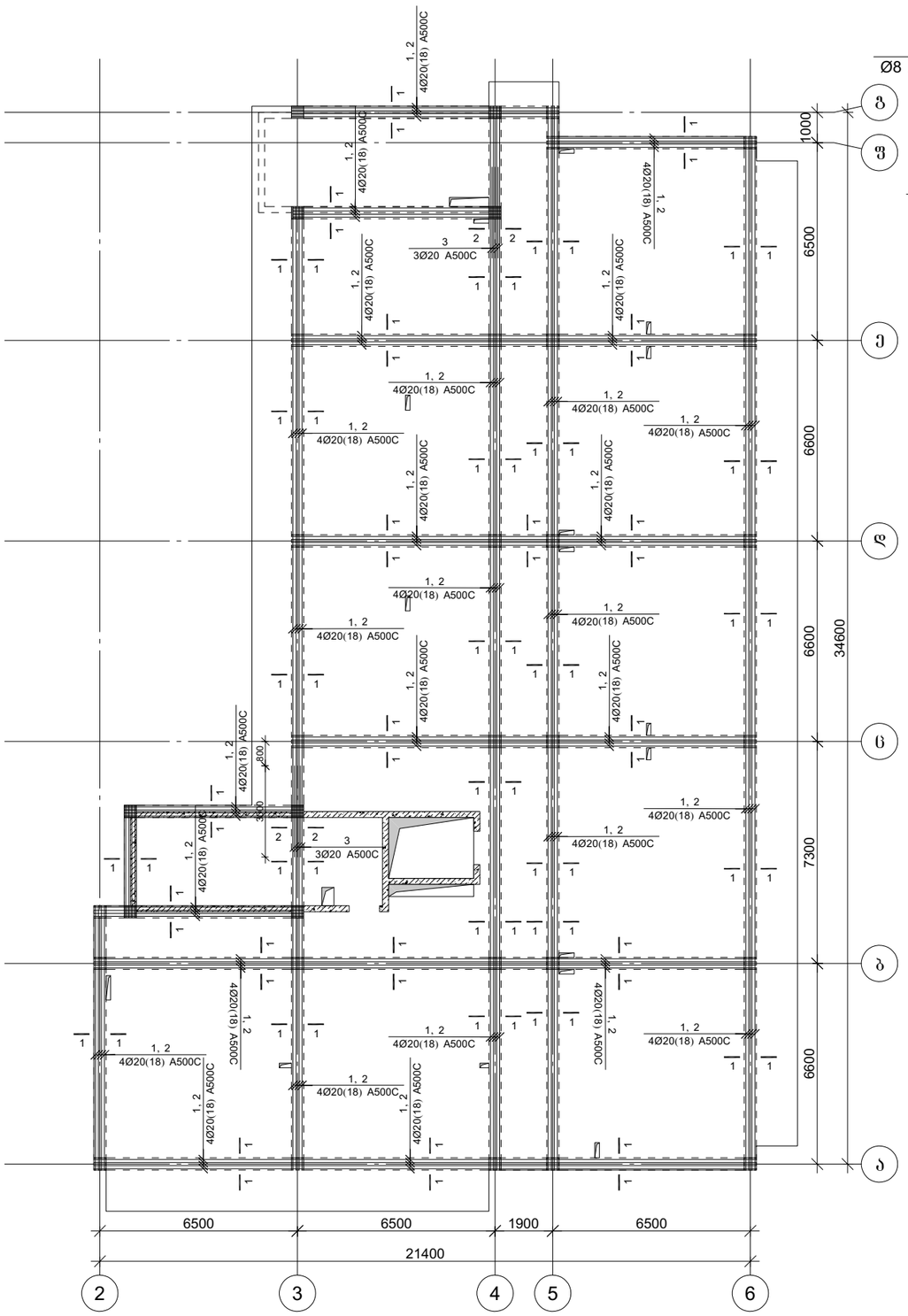

კვეთი 1-1

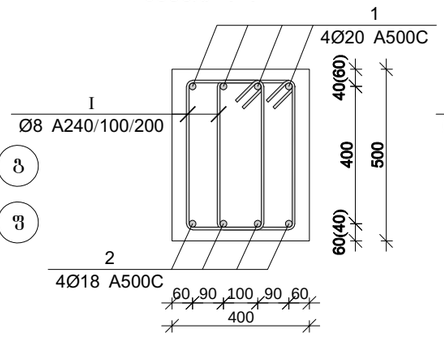

კვეთი 2-2

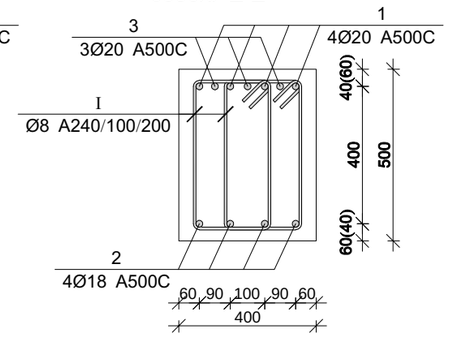

პოზ.	Ø [მმ.]	ესკიზი [მმ.]	სიგრძე [მმ.]
①	Ø20	400 ცალებად 400	----
②	Ø18	400 ცალებად 400	----
Ⅰ	Ø8	450 250 100 100 250 450	1600

მონ. რ/ბ რიგელების სპეციფიკაცია +31.50 ნიშნულზე

არმატურის სპეციფიკაცია					არმატურის ამოკრეფა					ბეტონი B 25
პოზ. №	Ø	L მმ.	n ცალი	Ln მ.	Ø	∑Ln მ.	არმატ. მეტრის წონა კგ.	წონა კგ. A240	წონა კგ. A500C	V; მ³
1	2	3	4	5	6	7	8	9	10	11
1	20 A500C	-	-	1285.00	8 A240	5248.00	0.39	2070.78		
2	18 A500C	-	-	1265.00	18 A500C	1265.00	2.00		2526.95	49.24
3	20 A500C	3000	6	18.00	20 A500C	1303.00	2.47		3213.40	
Ⅰ	8 A240	1600	3280	5248.00						
							∑	2070.78	5740.35	49.24
						n= 1		2070.78	5740.35	49.24
									158.63	კგ/მ³

პროექტის დასახელება

მრავალბინიანი საცხოვრებელი სახლის პროექტი

პროექტის მისამართი

ქ. თბილისი დიდი დიღომი (ს/კ: 01.10.06.001.285)

დამკვეთი

სტადია	მარილი	განმარტება
მპ	2022.11.17	

დაკვეთის №

CAD DWG ფაილი 05. rigelebi.dwg

მთ. კონსტრუქტორი		ა. კორტავა
შესრულა		ნ. ხუბულავა
შეამოწმა		ზ. ვაშაკიძე

ნახაზის დასახელება

მონ. რ/ბ რიგელების არმირება +31.500 ნიშნულზე

კ-5.13

A3

მრნ. რ/ბ რიგელების არმირება +33.800 ნიშნულზე

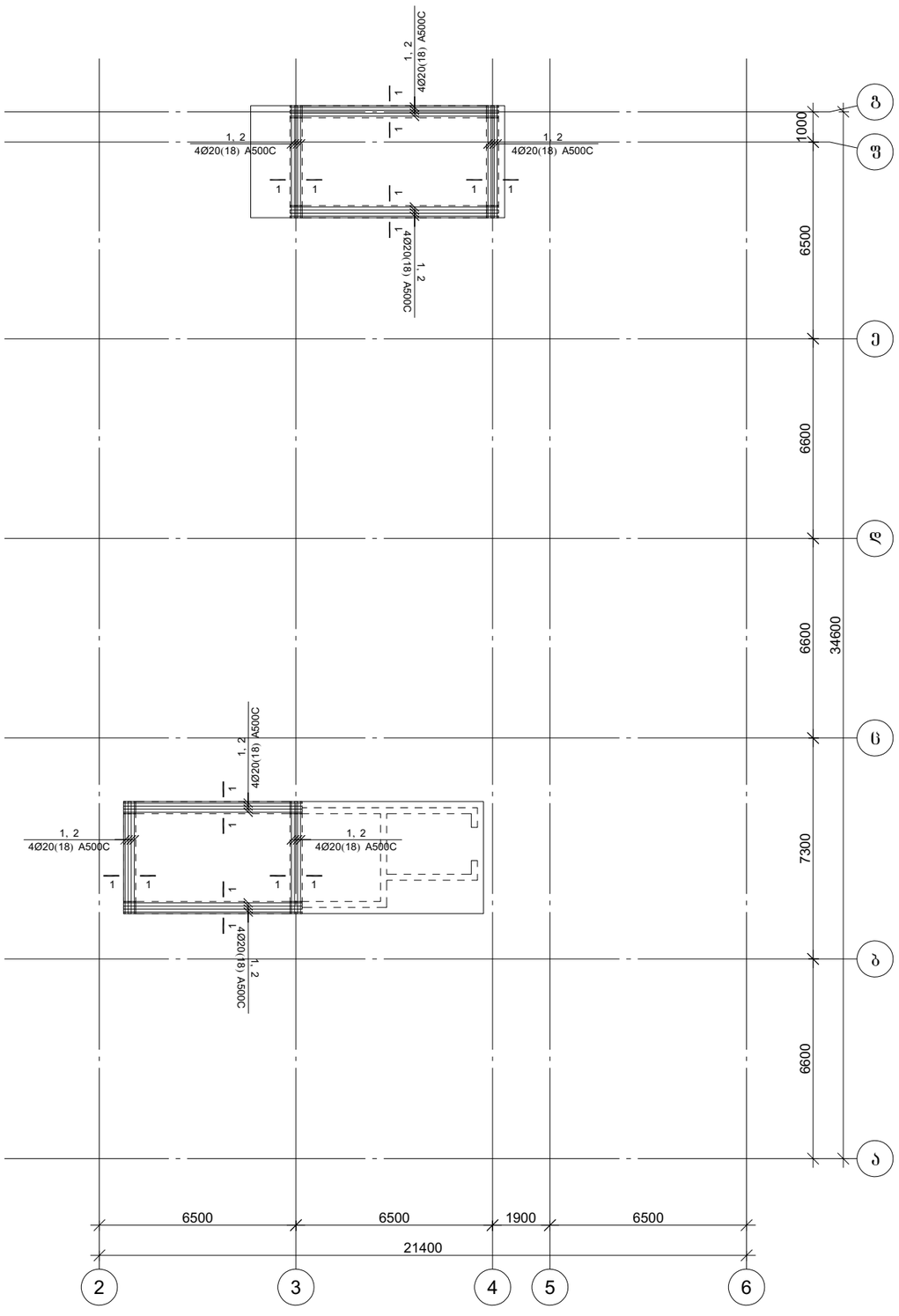

კვეთი 1-1

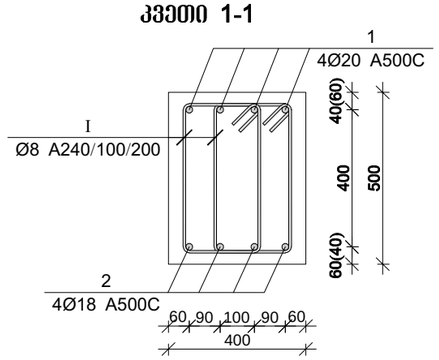

პოზ.	Ø [მმ.]	ესკიზი [მმ.]	სიგრძე [მმ.]
①	Ø20	400 ცალებად 400	----
②	Ø18	400 ცალებად 400	----
Ⅰ	Ø8	450 250 100 100 250 450	1600

მრნ. რ/ბ რიგელების სპეციფიკაცია +33.80 ნიშნულზე

არმატურის სპეციფიკაცია					არმატურის ამოკრეფა					ბეტონი B 25
პოზ. №	Ø	L მმ.	n ცალი	Ln მ.	Ø	∑ Ln მ.	მარკის მეტრის წონა კგ.	წონა კგ. A240	წონა კგ. A500C	V; მ³
1	2	3	4	5	6	7	8	9	10	11
1	20 A500C	-	-	165.00	8 A240	736.00	0.39	290.41		7.00
2	18 A500C	-	-	165.00	18 A500C	165.00	2.00		329.60	
3	8 A240	1600	460	736.00	20 A500C	165.00	2.47		406.92	
I										
						∑		290.41	736.52	7.00
						n= 1		290.41	736.52	7.00
									146.70	კგ/მ³

პროექტის დასახელება

მრავალბინიანი საცხოვრებელი სახლის პროექტი

პროექტის მისამართი

ქ. თბილისი დიდი დიღომი (ს/კ: 01.10.06.001.285)

დამკვეთი

სტადია	მარცხი	განმარტება
მპ	2022.11.17	

დაკვეთის №

CAD DWG ფაილი 05. rigelebi.dwg

მთ. კონსტრუქტორი		ა. კორტავა
შესრულა		ნ. ხუბულავა
შეამოწმა		ზ. ვაშაკიძე

ნახაზის დასახელება

მრნ. რ/ბ რიგელების არმირება +33.800 ნიშნულზე

კ-5.14

A3

გაღახურვის ფილის ქვედა შრის არმირება -0.100 ნიშნულზე

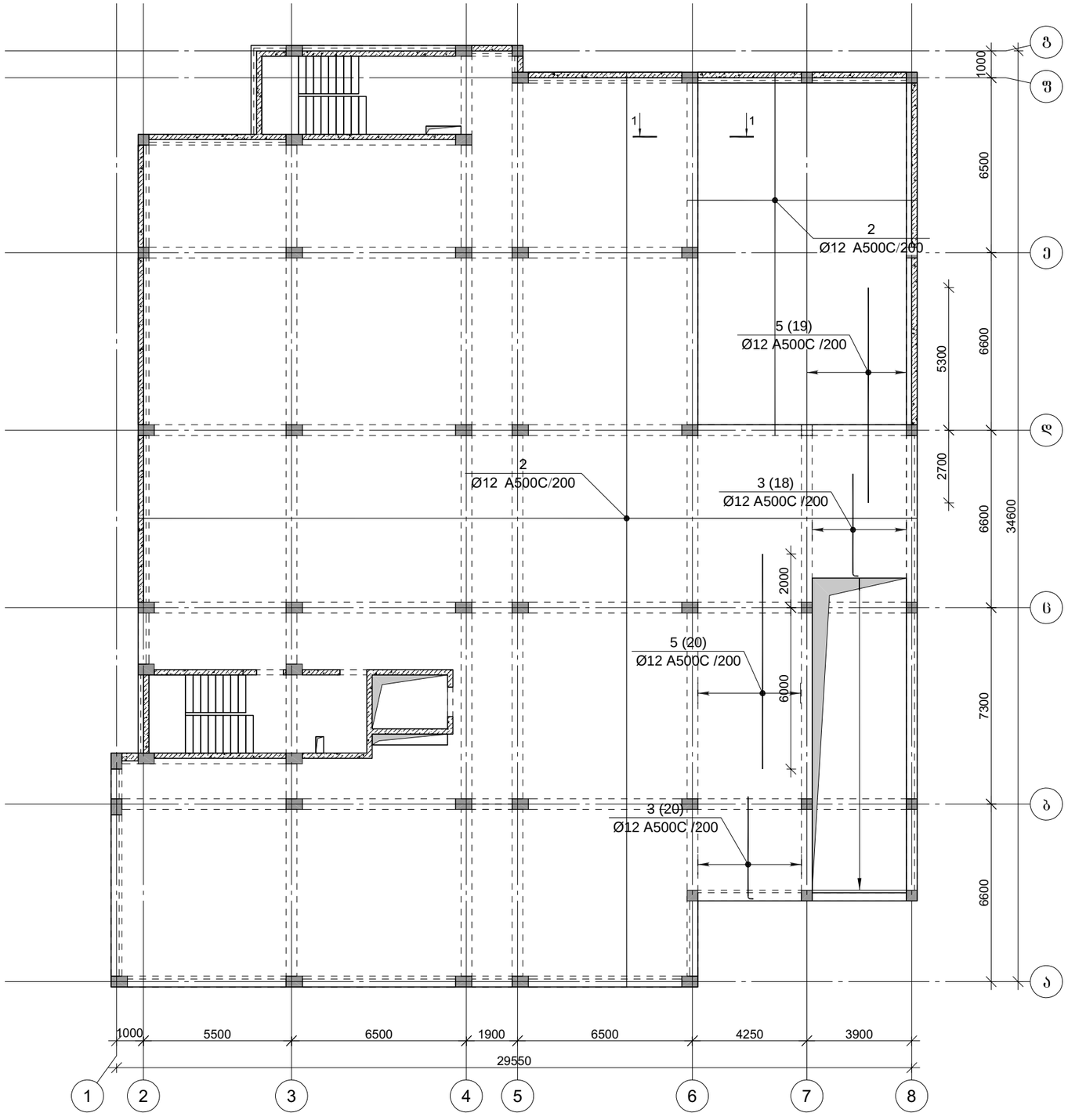

პროექტის დასახელება

მრავალბინიანი საცხოვრებელი სახლის პროექტი

პროექტის მისამართი

ქ. თბილისი დიდი დიღომი (ს/კ: 01.10.06.001.285)

დამკვეთი

სტადია	მარტილი	განმარტება
მპ	2024.06.17	

დაკვეთის №

CAD DWG ფაილი 06.filebi.dwg

მთ. კონსტრუქტორი		ა. კორტავა
შესრულა		ნ. ხუბულავა
შეამოწმა		ზ. ვაშაკიძე

ნახაზის დასახელება

გაღახურვის ფილის ქვედა შრის არმირება -0.100 ნიშნულზე

კ-6.01

A3

გაღახურვის ფილის გეღა შრის არმირება -0.100 ნიშნულზე

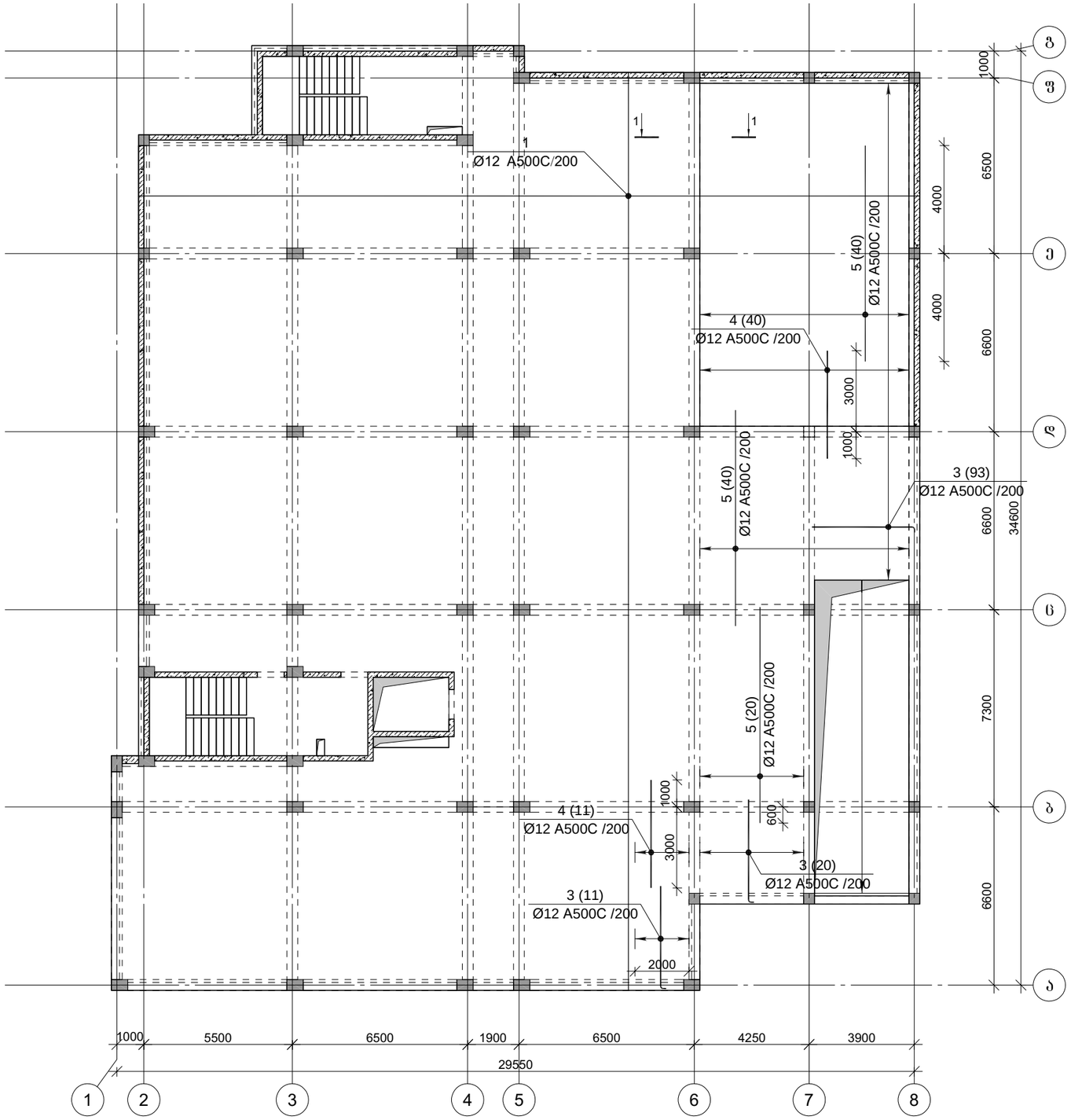

პროექტის დასახელება

მრავალბინიანი საცხოვრებელი სახლის პროექტი

პროექტის მისამართი

ქ. თბილისი დიდი დიღომი
(ს/კ: 01.10.06.001.285)

დამკვეთი

სტადია	მარცხი	განმარტება
მპ	2024.06.17	

დაკვეთის №

CAD DWG ფაილი 06.filebi.dwg

მთ. კონსტრუქტორი		ა. კორტავა
შესრულა		ნ. ხუბულავა
შეამოწმა		ზ. ვაშაკიძე

ნახაზის დასახელება

გაღახურვის ფილის გეღა შრის არმირება -0.100 ნიშნულზე

კ-6.04

A3

გადახურვის ფილის ქვედა შრის არმირება +2.900 ნიშნულზე

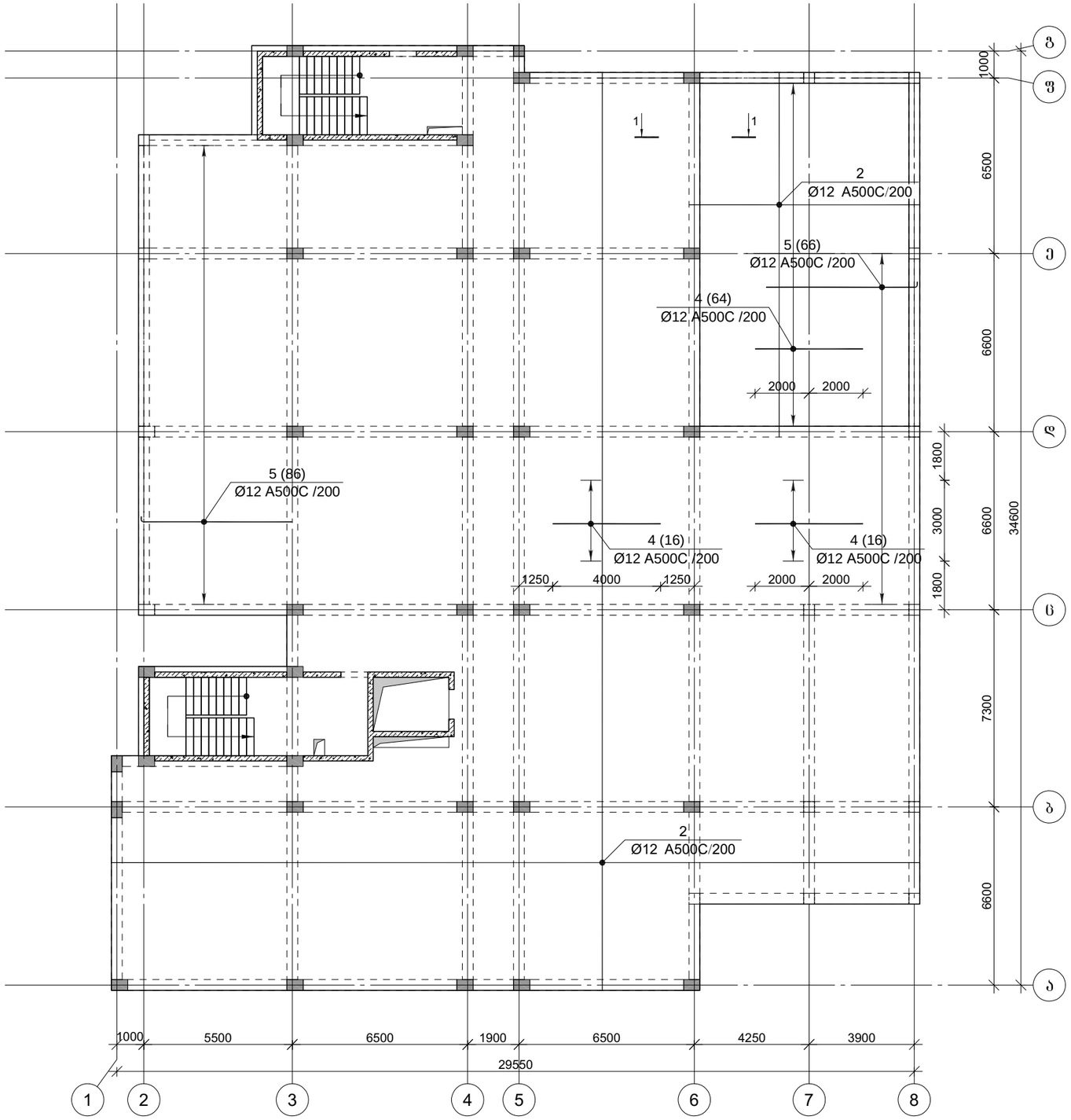

პროექტის დასახელება

მრავალბინიანი საცხოვრებელი სახლის პროექტი

პროექტის მისამართი

ქ. თბილისი დიდი დიღომი (ს/კ: 01.10.06.001.285)

დამკვეთი

სტადია	მარცხი	განმარტება
გპ	2024.06.17	

დაკვეთის №

CAD DWG ფაილი 06.filebi.dwg

მთ. კონსტრუქტორი ა. კორძაია

შესრულა ნ. ხუბულავა

შეამოწმა გ. ვაშაკიძე

ნახაზის დასახელება

გადახურვის ფილის ქვედა შრის არმირება +2.900 ნიშნულზე

კ-6.05

A3

გადახურვის ფილის გედა შრის არმირება +2.900 ნიშნულზე

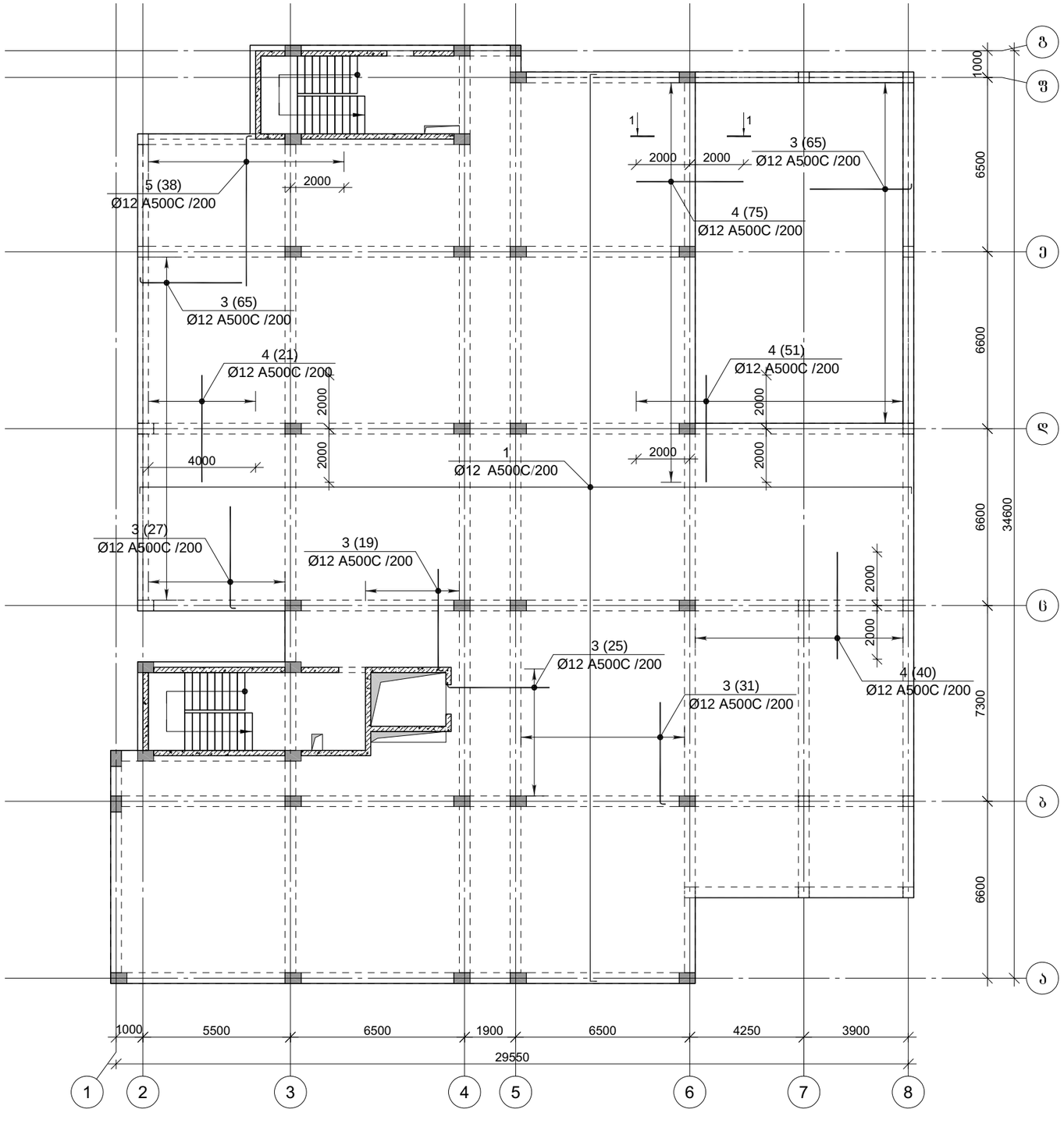

პროექტის დასახელება

მრავალბინიანი საცხოვრებელი სახლის პროექტი

პროექტის მისამართი

ქ. თბილისი დიდი დიღომი
(ს/კ: 01.10.06.001.285)

დამკვეთი

სტადია	მარილი	განმარტება
მპ	2024.06.17	

დაკვეთის №

CAD DWG ფაილი 06.filebi.dwg

მთ. კონსტრუქტორი		ა. კორძაია
შესრულა		ნ. ხუციშვილი
შეამოწმა		გ. ვაშაკიძე

ნახაზის დასახელება

გადახურვის ფილის გედა შრის არმირება +2.900 ნიშნულზე

კ-6.05

A3

გადახურვის ფილის არმირება +5.900 ნიშნულზე

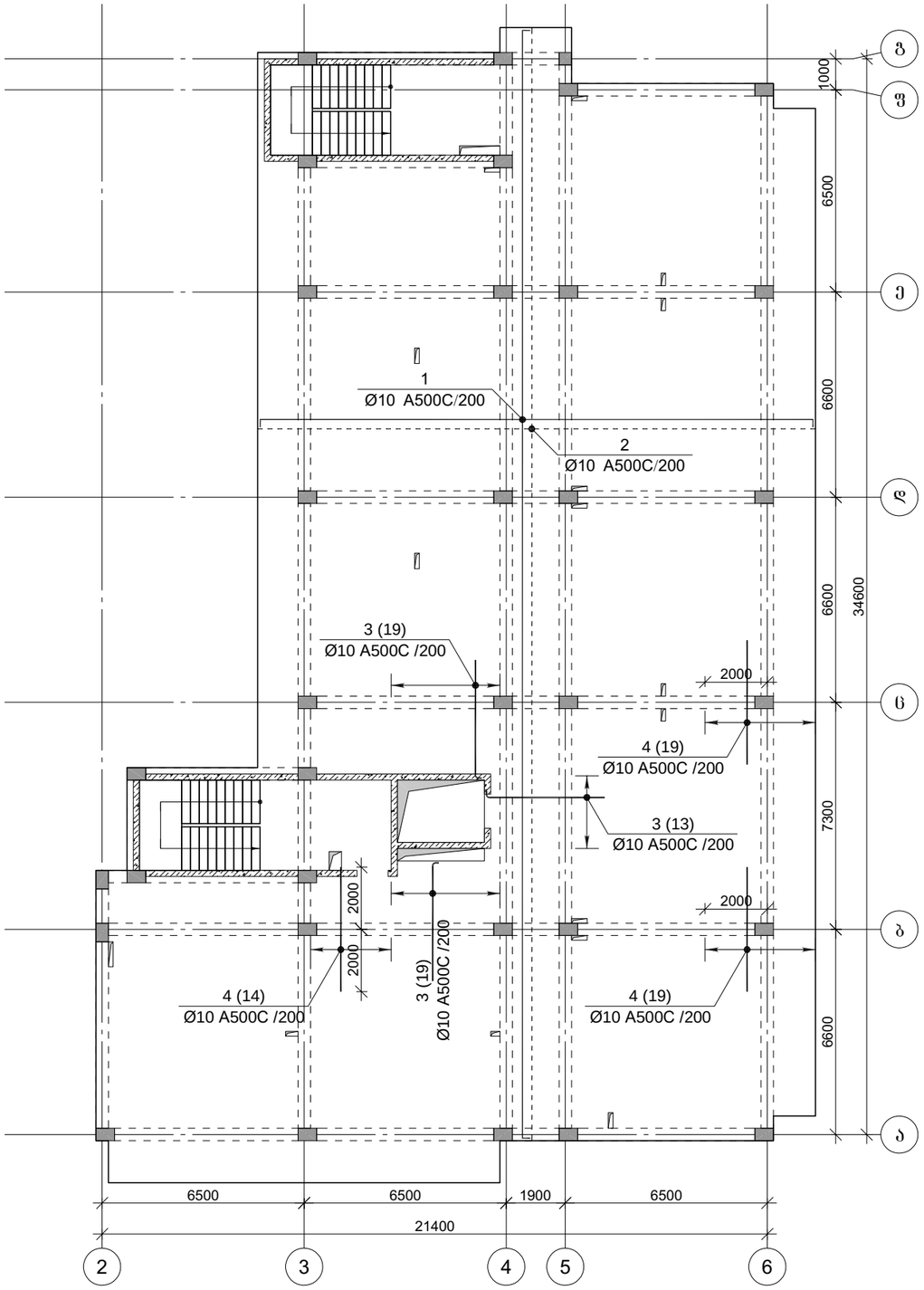

პროექტის დასახელება

მრავალბინიანი საცხოვრებელი სახლის პროექტი

პროექტის მისამართი

ქ. თბილისი დიდი დიღომი (ს/კ: 01.10.06.001.285)

დამკვეთი

სტადია	მარცლი	განმარტება
გპ	2024.06.17	

დაკვეთის №

CAD DWG ფაილი 06.filebi.dwg

მთ. კონსტრუქტორი		ა. კორძაია
შესრულა		ნ. ხუბულავა
შეამოწმა		გ. ვაშაკიძე

ნახაზის დასახელება

გადახურვის ფილის არმირება +5.900 ნიშნულზე

კ-6.06

A3

გადახურვის ფილის არმირება +9.100 ნიშნულზე

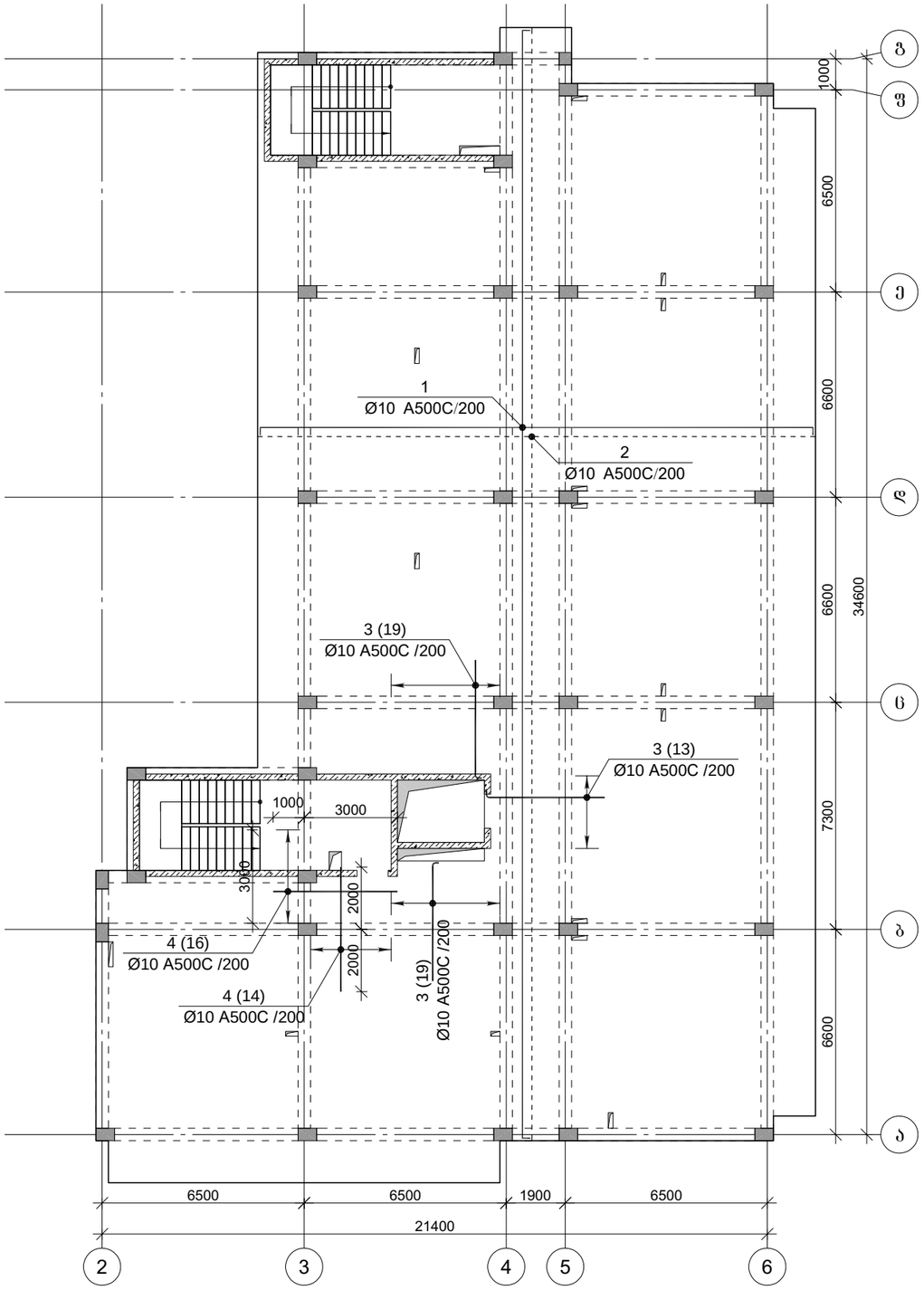

პროექტის დასახელება

მრავალბინიანი საცხოვრებელი სახლის პროექტი

პროექტის მისამართი

ქ. თბილისი დიდი დიღომი
(ს/კ: 01.10.06.001.285)

დამკვეთი

სტადია	ეტაპი	განმარტება
მპ	2024.06.17	

დაკვეთის №

CAD DWG ფაილი 06.filebi.dwg

მთ. კონსტრუქტორი		ა. კორძაია
შეასრულა		ნ. ხუბულავა
შეამოწმა		გ. ვაშაკიძე

ნახაზის დასახელება

გადახურვის ფილის არმირება +9.100 ნიშნულზე

კ-6.07

A3

გადახურვის ფილის არმირება +12.300 ნიშნულზე

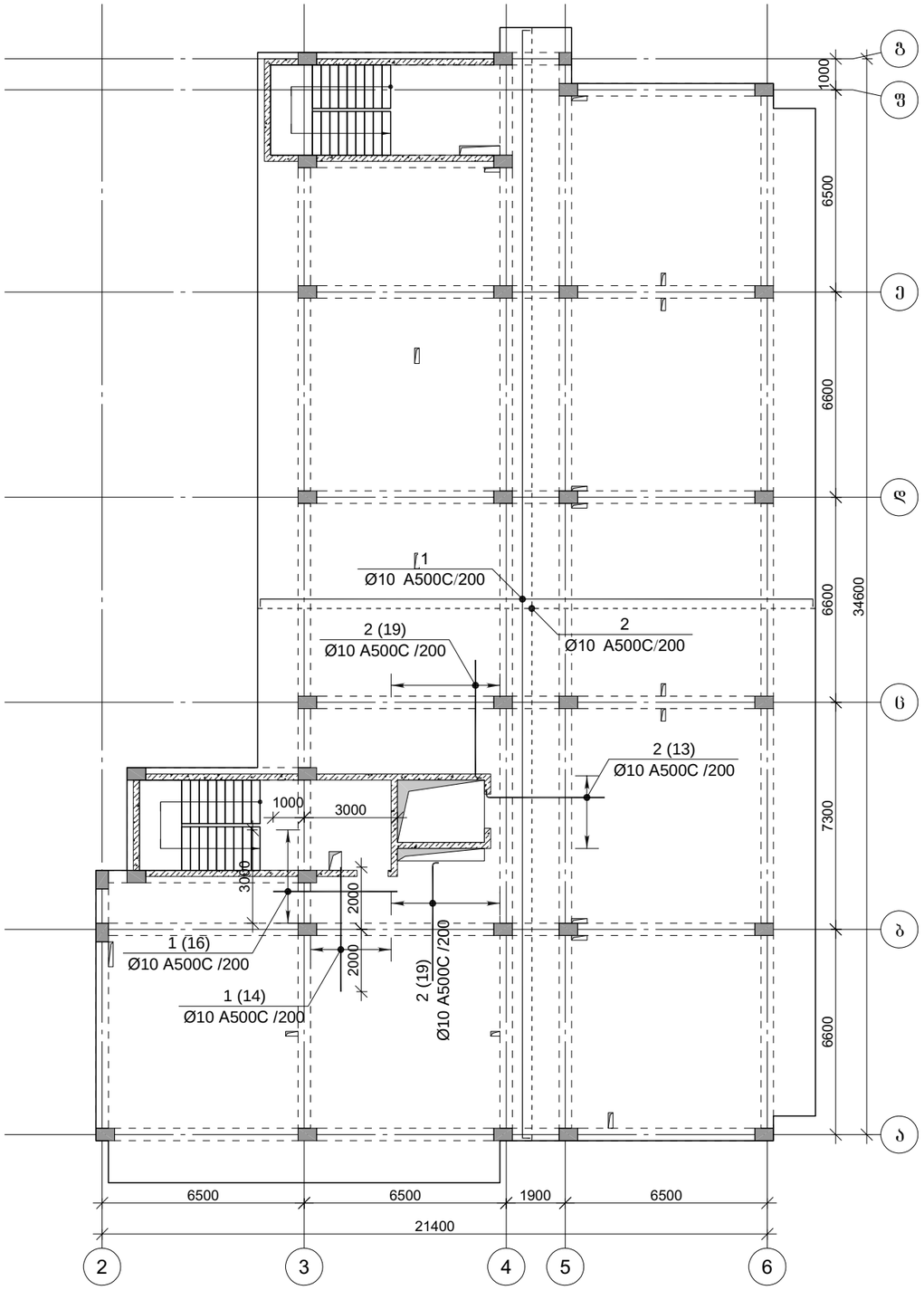

პროექტის დასახელება

მრავალბინიანი საცხოვრებელი სახლის პროექტი

პროექტის მისამართი

ქ. თბილისი დიდი დიღომი (ს/კ: 01.10.06.001.285)

დამკვეთი

სტადია	მარტივი	განმარტება
მპ	2024.06.17	

დაკვეთის №

CAD DWG ფაილი 06.filebi.dwg

მთ. კონსტრუქტორი		ა. კორძაია
შესრულა		ნ. ხუბულავა
შეამოწმა		გ. ვაშაკიძე

ნახაზის დასახელება

გადახურვის ფილის არმირება +12.300 ნიშნულზე

კ-6.08

A3

გადახურვის ფილის არმირება +15.500 ნიშნულზე

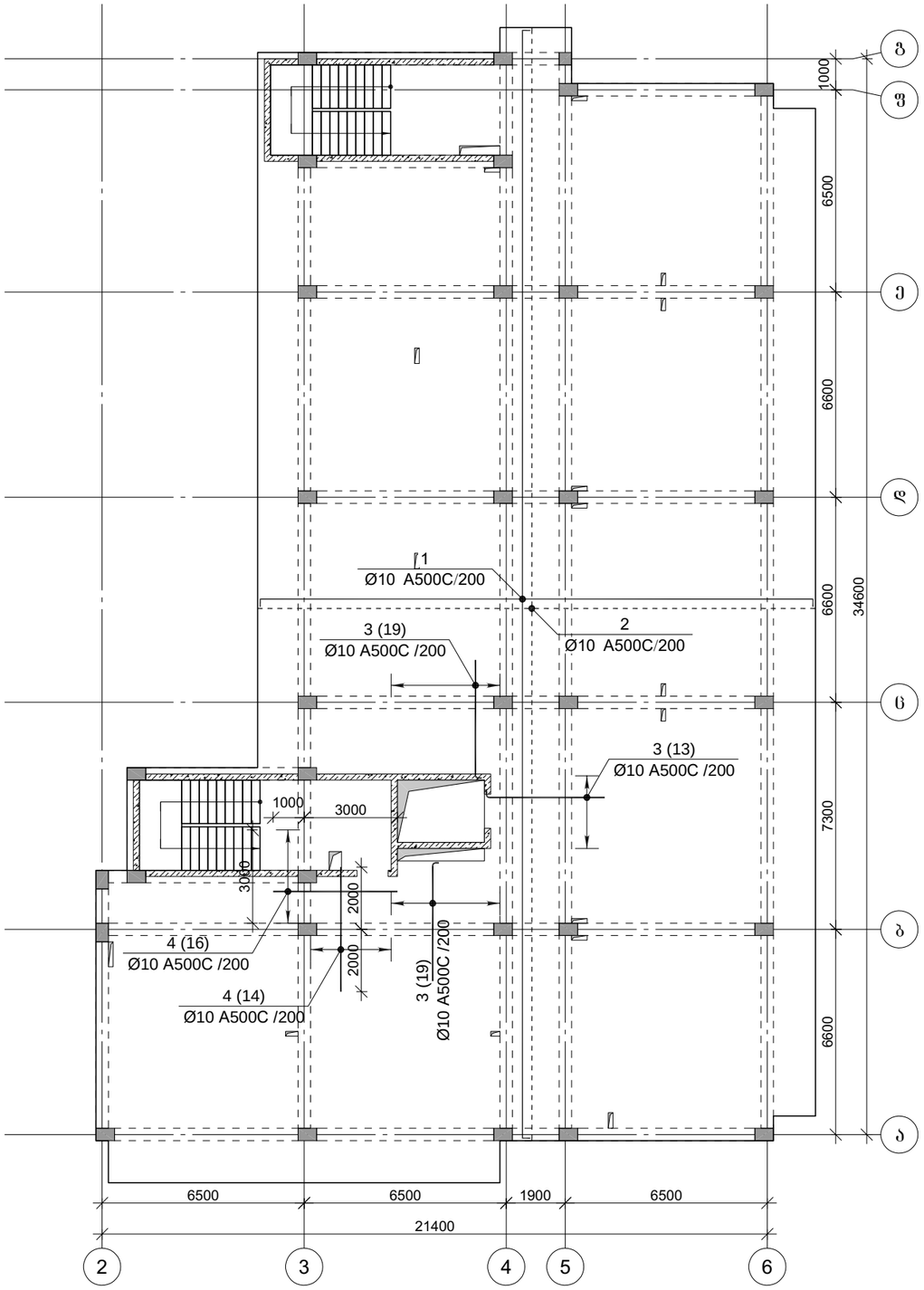

პროექტის დასახელება

მრავალბინიანი საცხოვრებელი სახლის პროექტი

პროექტის მისამართი

ქ. თბილისი დიდი დიღომი (ს/კ: 01.10.06.001.285)

დამკვეთი

სტადია	მარტივი	განმარტება
მპ	2024.06.17	

დაკვეთის №

CAD DWG ფაილი 06.filebi.dwg

მთ. კონსტრუქტორი		ა. კორძაია
შესრულა		ნ. ხუბულავა
შეამოწმა		გ. ვაშაკიძე

ნახაზის დასახელება

გადახურვის ფილის არმირება +15.500 ნიშნულზე

კ-6.09

A3

გადახურვის ფილის არმირება +18.700 ნიშნულზე

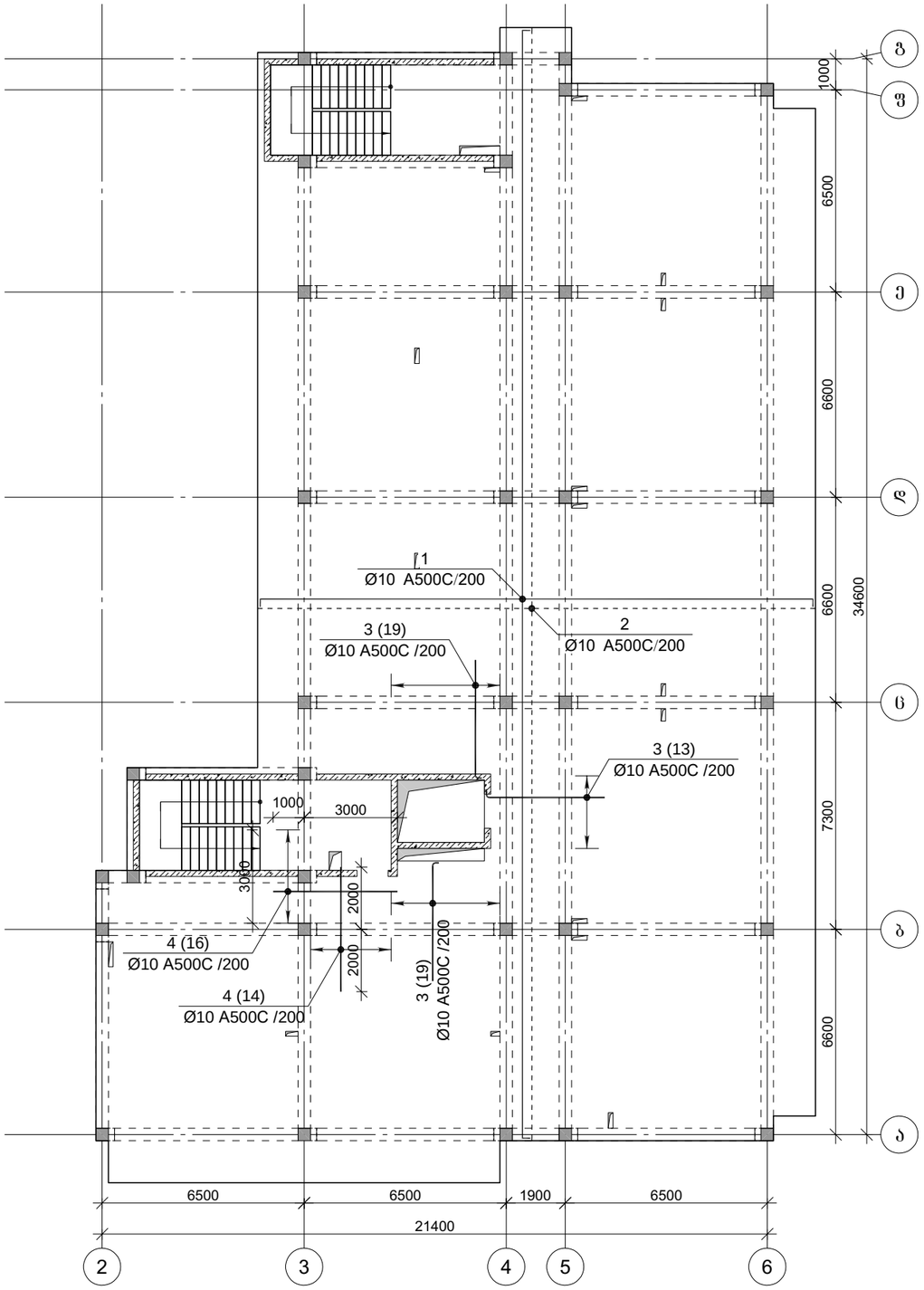

პროექტის დასახელება

მრავალბინიანი საცხოვრებელი სახლის პროექტი

პროექტის მისამართი

ქ. თბილისი დიდი დიღომი
(ს/კ: 01.10.06.001.285)

დამკვეთი

სტადია	მარცლი	განმარტება
მპ	2024.06.17	

დაკვეთის №

CAD DWG ფაილი 06.filebi.dwg

მთ. კონსტრუქტორი		ა. კორძაია
შესრულა		ნ. ხუბულავა
შეამოწმა		გ. ვაშაკიძე

ნახაზის დასახელება

გადახურვის ფილის არმირება +18.700 ნიშნულზე

კ-6.10

A3

გადახურვის ფილის არმირება +21.900 ნიშნულზე

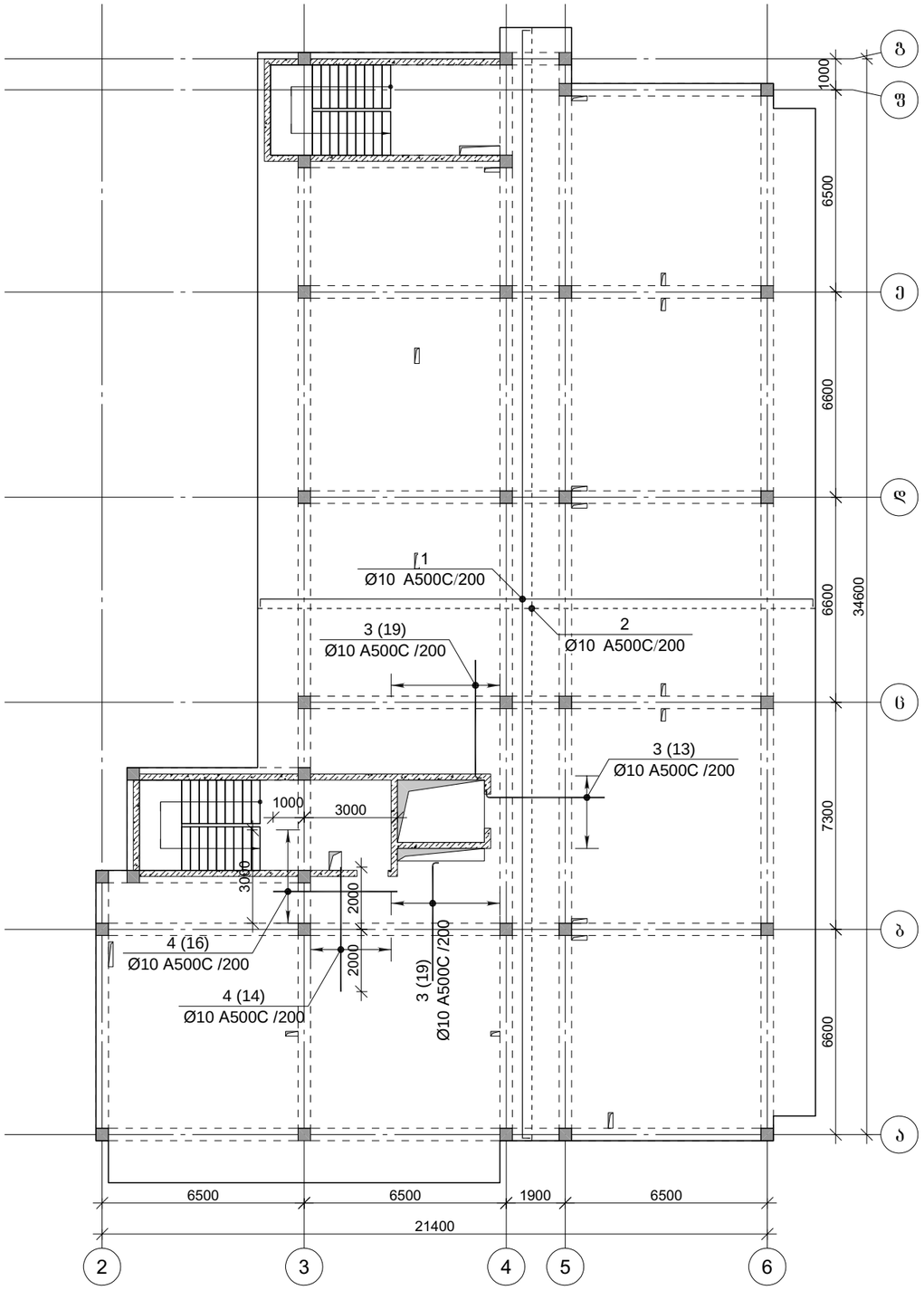

პროექტის დასახელება

მრავალბინიანი საცხოვრებელი სახლის პროექტი

პროექტის მისამართი

ქ. თბილისი დიდი დიღომი (ს/კ: 01.10.06.001.285)

დამკვეთი

სტადია	მარტივი	განმარტება
მპ	2024.06.17	

დაკვეთის №

CAD DWG ფაილი 06.filebi.dwg

მთ. კონსტრუქტორი		ა. კორძაია
შესრულა		ნ. ხუბულავა
შეამოწმა		გ. ვაშაკიძე

ნახაზის დასახელება

გადახურვის ფილის არმირება +21.900 ნიშნულზე

კ-6.11

A3

გადახურვის ფილის არმირება +25.100 ნიშნულზე

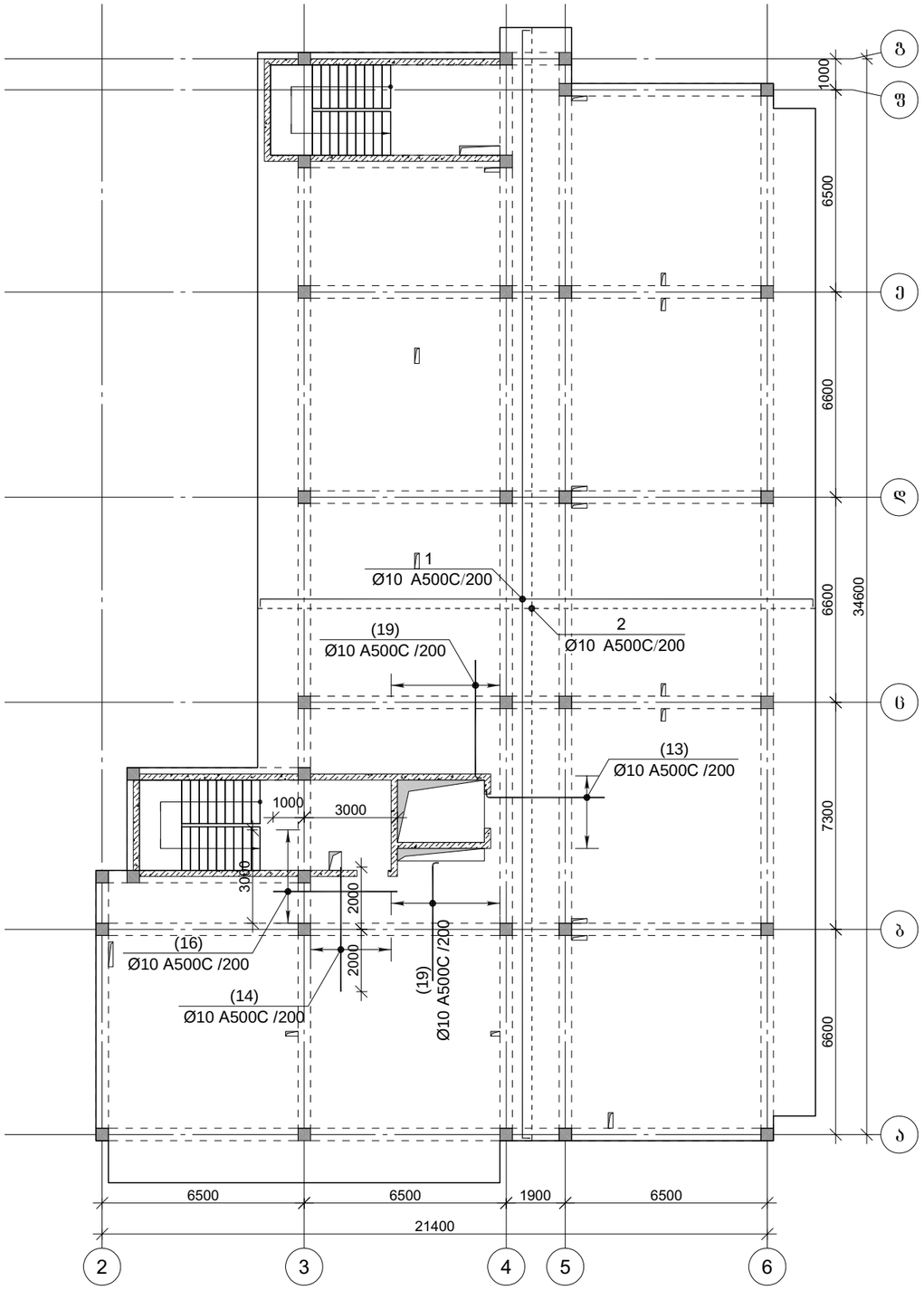

პროექტის დასახელება

მრავალბინიანი საცხოვრებელი სახლის პროექტი

პროექტის მისამართი

ქ. თბილისი დიდი დიღომი (ს/კ: 01.10.06.001.285)

დამკვეთი

სტადია	მარტივი	განმარტება
მპ	2024.06.17	

დაკვეთის №

CAD DWG ფაილი 06.filebi.dwg

მთ. კონსტრუქტორი		ა. კორძაია
შესრულა		ნ. ხუბულავა
შეამოწმა		გ. ვაშაკიძე

ნახაზის დასახელება

გადახურვის ფილის არმირება +25.100 ნიშნულზე

კ-6.12

A3

გადახურვის ფილის არმირება +28.300 ნიშნულზე

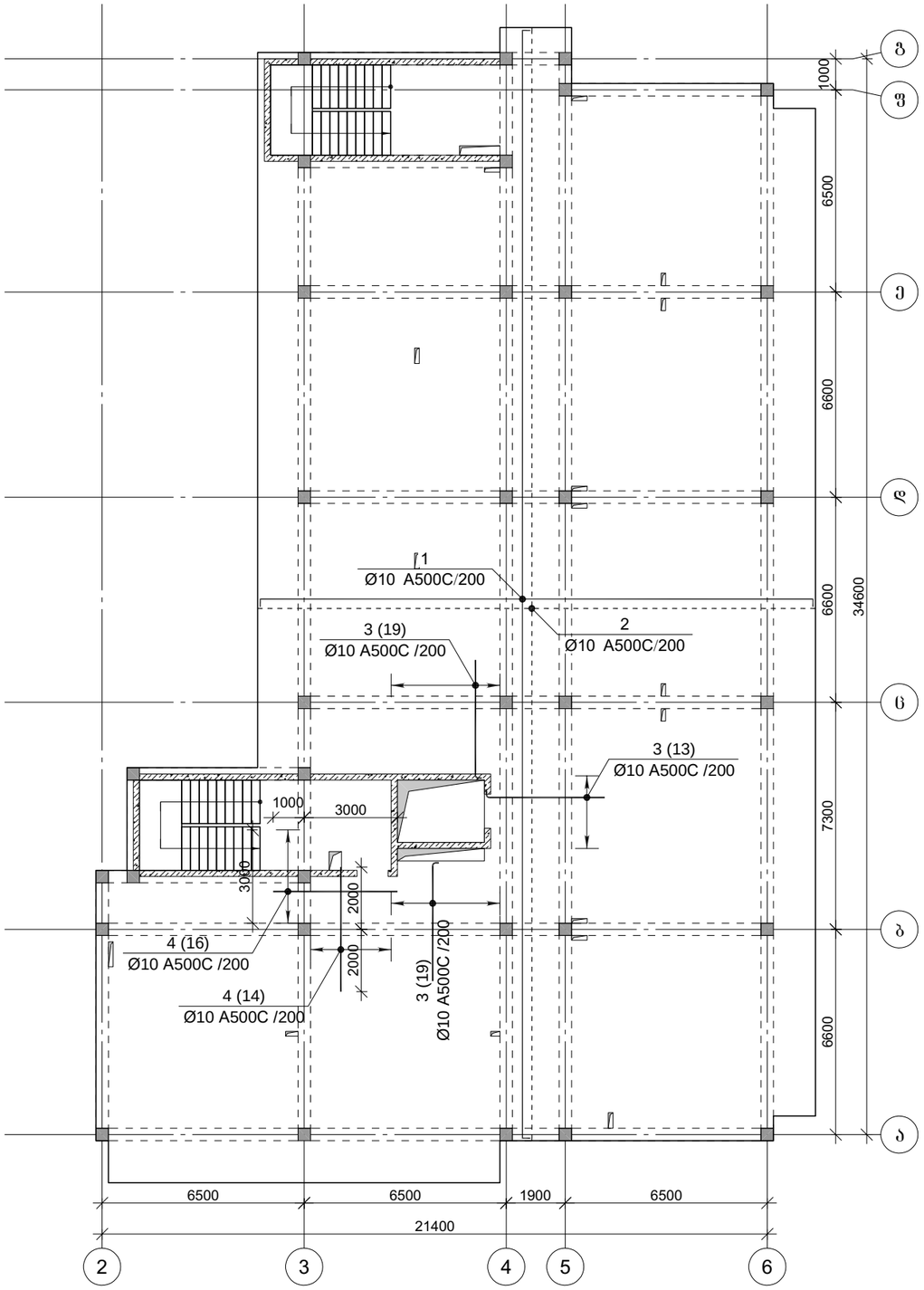

პროექტის დასახელება

მრავალბინიანი საცხოვრებელი სახლის პროექტი

პროექტის მისამართი

ქ. თბილისი დიდი დიღომი (ს/კ: 01.10.06.001.285)

დამკვეთი

სტადია	ობიექტი	განმარტება
გპ	2024.06.17	

დაკვეთის №

CAD DWG ფაილი 06.filebi.dwg

მთ. კონსტრუქტორი		ა. კორძაია
შესრულა		ნ. ხუბულავა
შეამოწმა		გ. ვაშაკიძე

ნახაზის დასახელება

გადახურვის ფილის არმირება +28.300 ნიშნულზე

კ-6.13

A3

გადახურვის ფილის არმირება +31.500 ნიშნულზე

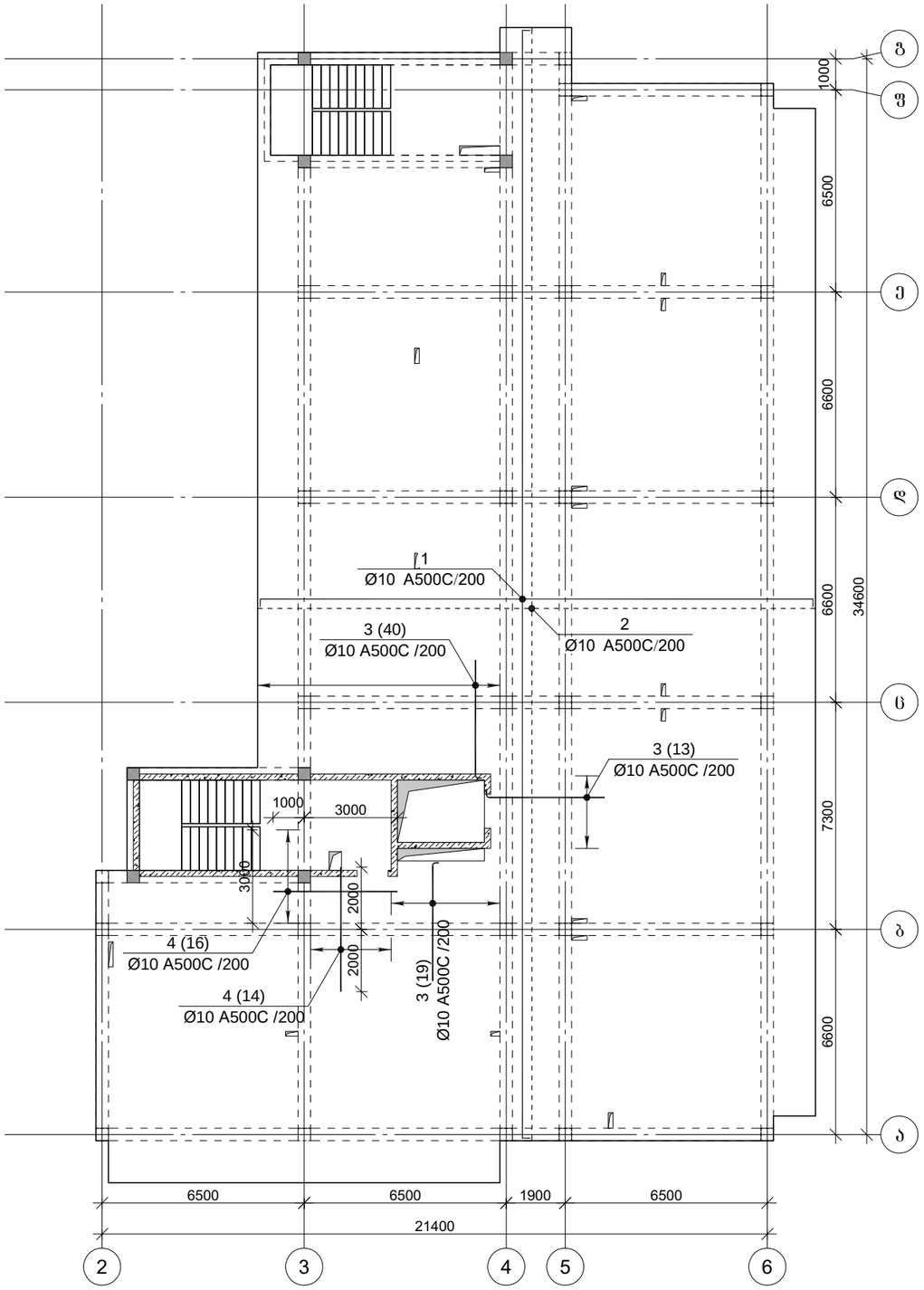

პროექტის დასახელება

მრავალბინიანი საცხოვრებელი სახლის პროექტი

პროექტის მისამართი

ქ. თბილისი დიდი დიღომი (ს/კ: 01.10.06.001.285)

დამკვეთი

სტადია	მარტივი	განმარტება
მპ	2024.06.17	

დაკვეთის №

CAD DWG ფაილი 06.filebi.dwg

მთ. კონსტრუქტორი		ა. კორძაია
შესრულა		ნ. ხუბულავა
შეამოწმა		გ. ვაშაკიძე

ნახაზის დასახელება

გადახურვის ფილის არმირება +31.500 ნიშნულზე

კ-6.13

A3

გადახურვის ფილის არმირება +33.800 ნიშნულზე

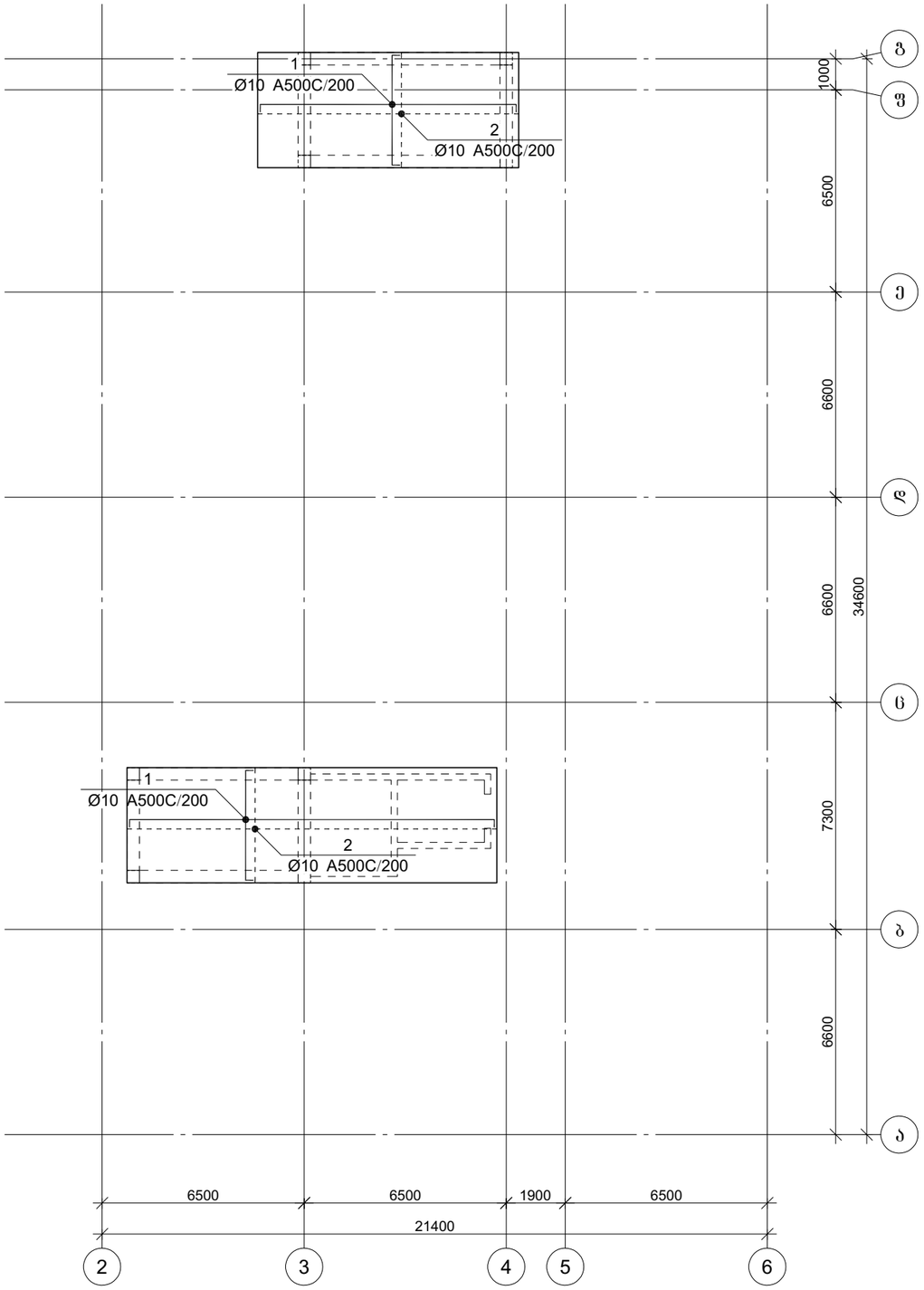

პროექტის დასახელება

მრავალბინიანი საცხოვრებელი სახლის პროექტი

პროექტის მისამართი

ქ. თბილისი დიდი დიღომი
(ს/კ: 01.10.06.001.285)

დამკვეთი

სტადია	მარცხი	განმარტება
მპ	2024.06.17	

დაკვეთის №

CAD DWG ფაილი 06.filebi.dwg

მთ. კონსტრუქტორი		ა. კორტავა
შესრულა		ნ. ხუბულავა
შეამოწმა		ზ. ვაშაკიძე

ნახაზის დასახელება

გადახურვის ფილის არმირება +33.800 ნიშნულზე

კ-6.14

A3

ფილის არმირების ჭრაგმენტი

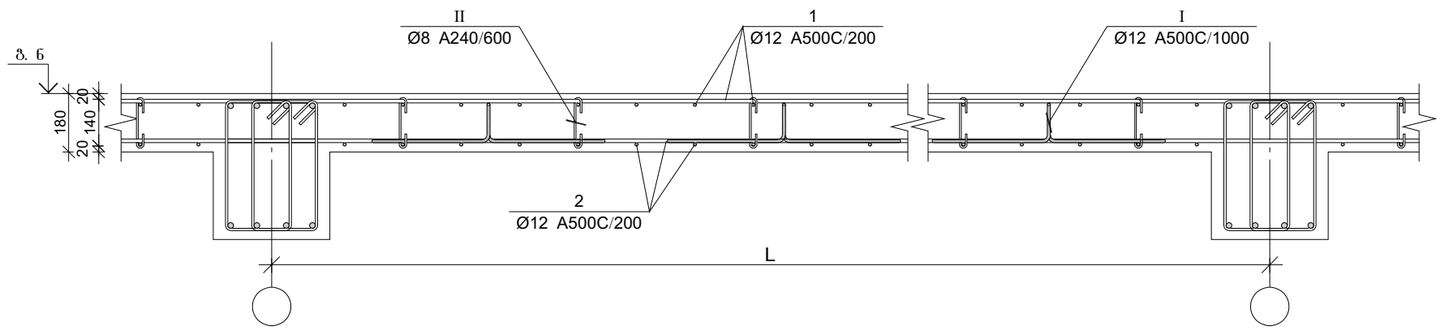

პოზ.	Ø [მმ.]	ესკიზი [მმ.]	სიგრძე [მმ.]
1	Ø12		----
I	Ø12	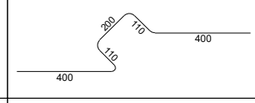	1220
II	Ø8	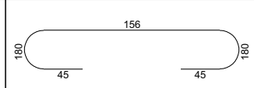	250
III	Ø12	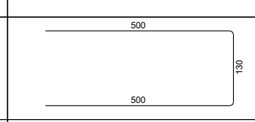	1130
IV	Ø12	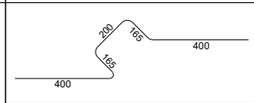	1330
V	Ø8	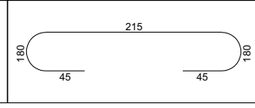	305

ფილის არმირების კვეთი რიგელთან

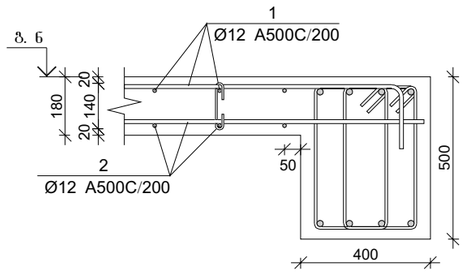

ფილის არმირების კვეთი კედელთან

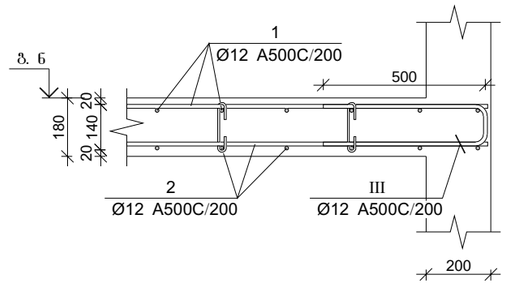

კვეთი 1-1

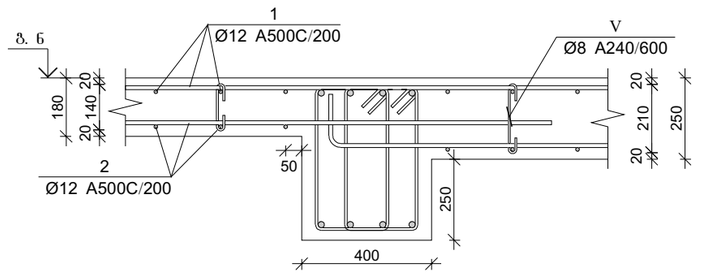

ფილის არმირების კვეთი კიბესთან

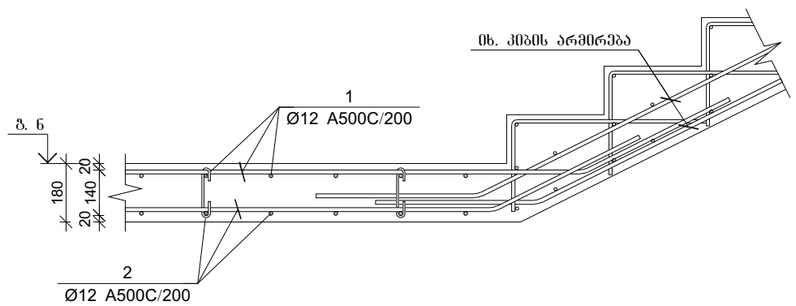

ფილის არმირების კვეთი კიბესთან

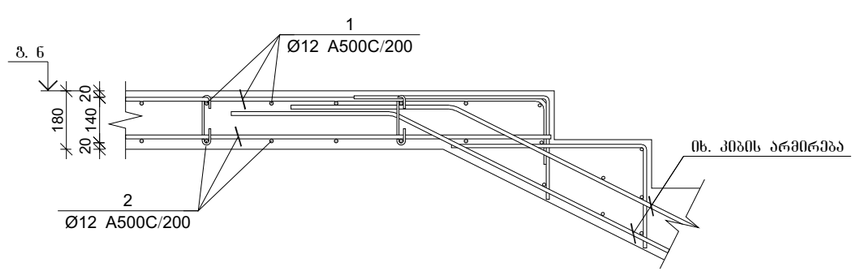

პროექტის დასახელება

მრავალბინიანი საცხოვრებელი სახლის პროექტი

პროექტის მისამართი

ქ. თბილისი დიდი დიღომი
(ს/კ: 01.10.06.001.285)

დამკვეთი

სტადია	მარცხი	განმარტება
მპ	2024.06.17	

დაკვეთის №

CAD DWG ფაილი 06.filebi.dwg

მთ. კონსტრუქტორი		ა. კორტავა
შესრულა		ნ. ხუბულავა
შეამოწმა		ზ. ვაშაკიძე

ნახაზის დასახელება

გაღახურვის ფილის არმირების კვეთები

კ-6.15

A3

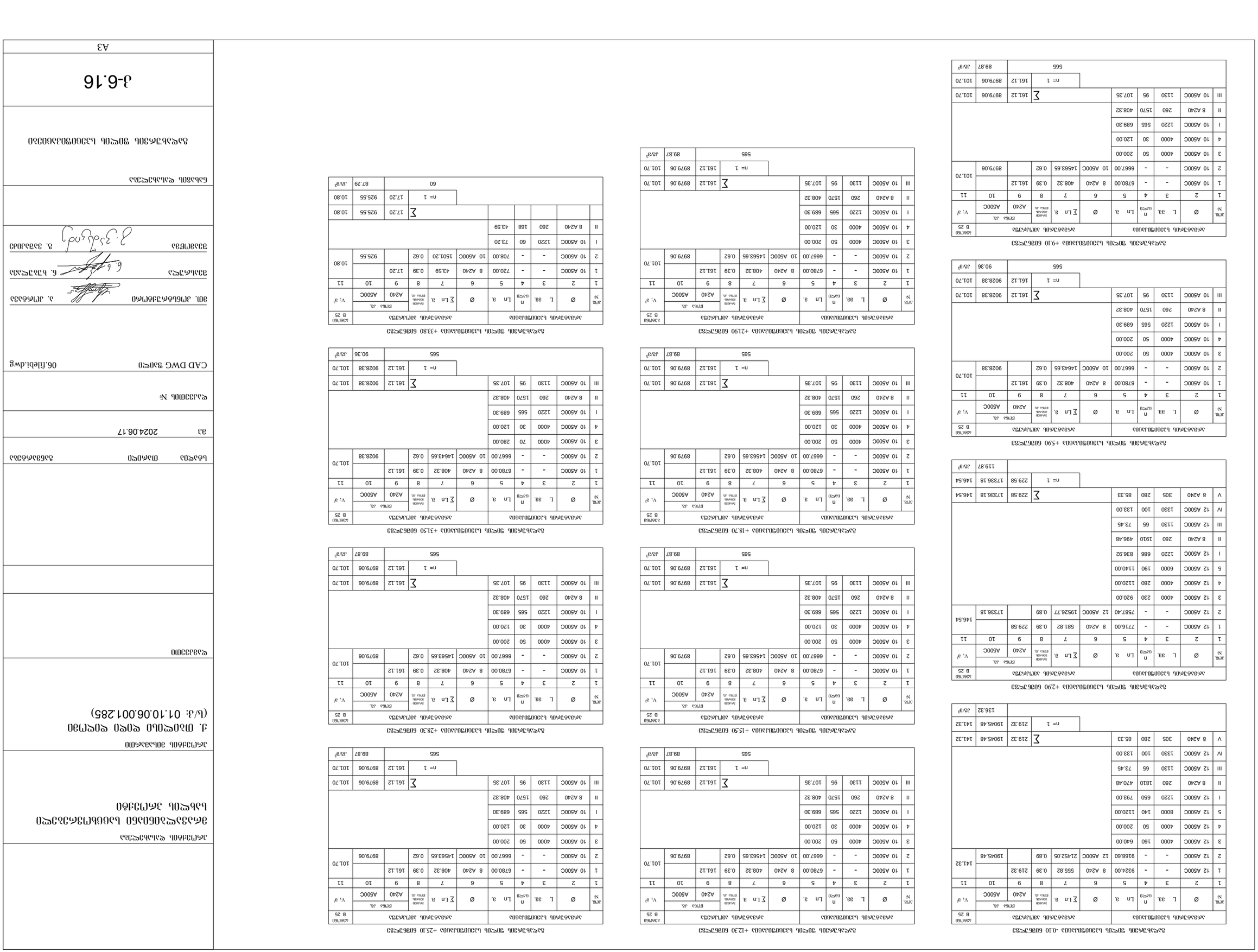

ՀԱՍԱՐԱԿԱԿԱՆ ՀԱՄԱԿԱՐԳԻ ՀԱՏՎԱԾ ՀԱՄԱՐ ՀԱՄԱՊԱՏԱՍԽԱՆ ՀԱՅՏԱՐԱՐՈՒԹՅԱՆ

ՀԱՅԱՍՏԱՆԻ ՀԱՆՐԱՊԵՏՈՒԹՅԱՆ ՏԱՎՈՒՇԻ ՄԱՐԶԻ ՀԱՄԱՅՆՔԱՊԵՏԱՐԱՆ

ՀԱՄԱՅՆՔԱՅԻՆ ՀԱՏՎԱԾ ՀԱՄԱՐ ՀԱՄԱՊԱՏԱՍԽԱՆ ՀԱՅՏԱՐԱՐՈՒԹՅ

ფილის ქვედა შრის არმატურების გადაბმის დეტალი

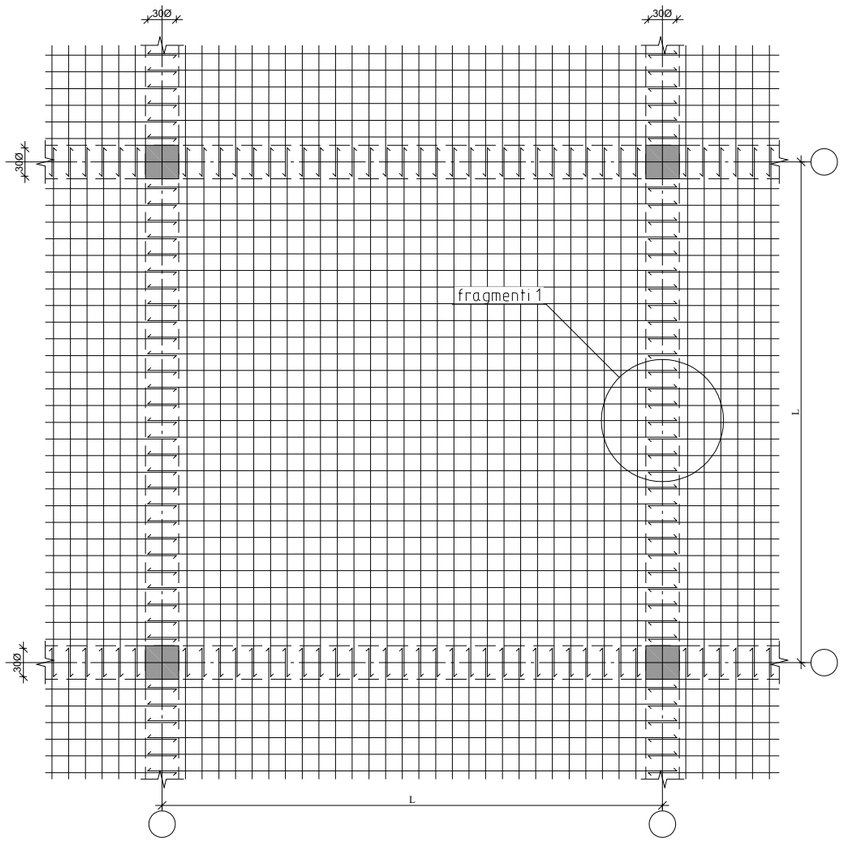

ფილის გედა შრის არმატურების გადაბმის დეტალი

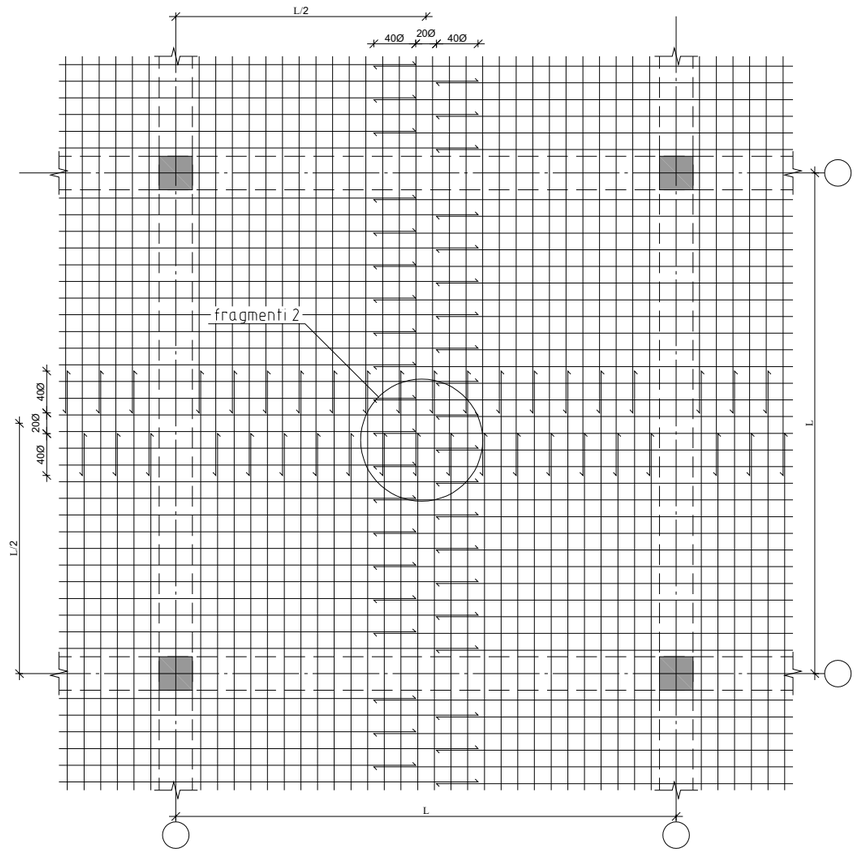

გადახურვის ფილაში ღიობის მოწყობის დეტალი

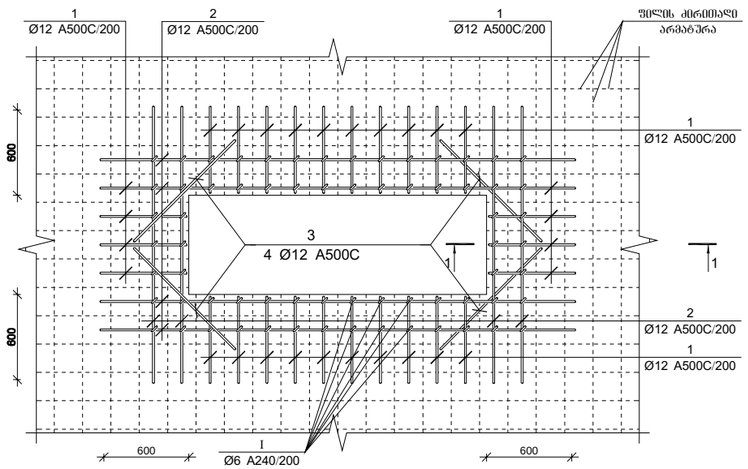

ფრაგმენტი №1

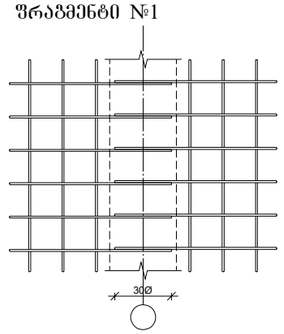

ფრაგმენტი №2

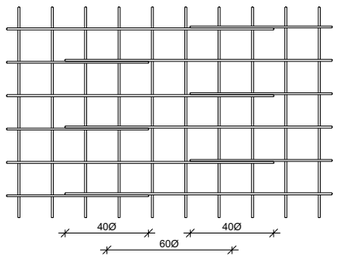

ჭრილი 1-1

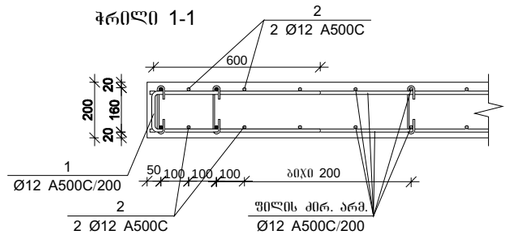

პროექტის დასახელება

მრავალბინიანი საცხოვრებელი სახლის პროექტი

პროექტის მისამართი

ქ. თბილისი დიდი დიღომი (ს/კ: 01.10.06.001.285)

დამკვეთი

სტადია	მარცლი	განმარტება
მპ	2024.06.17	

დაკვეთის №

CAD DWG ფაილი 06.filebi.dwg

მთ. კონსტრუქტორი		ა. კორტავა
შესრულა		ნ. ხუბულავა
შეამოწმა		გ. ვაშაკიძე

ნახაზის დასახელება

ფილის არმატურების გადაბმის დეტალი

კ-6.17

A3

მონ. რ/ბ კიბის საყალიბე ჭრილი

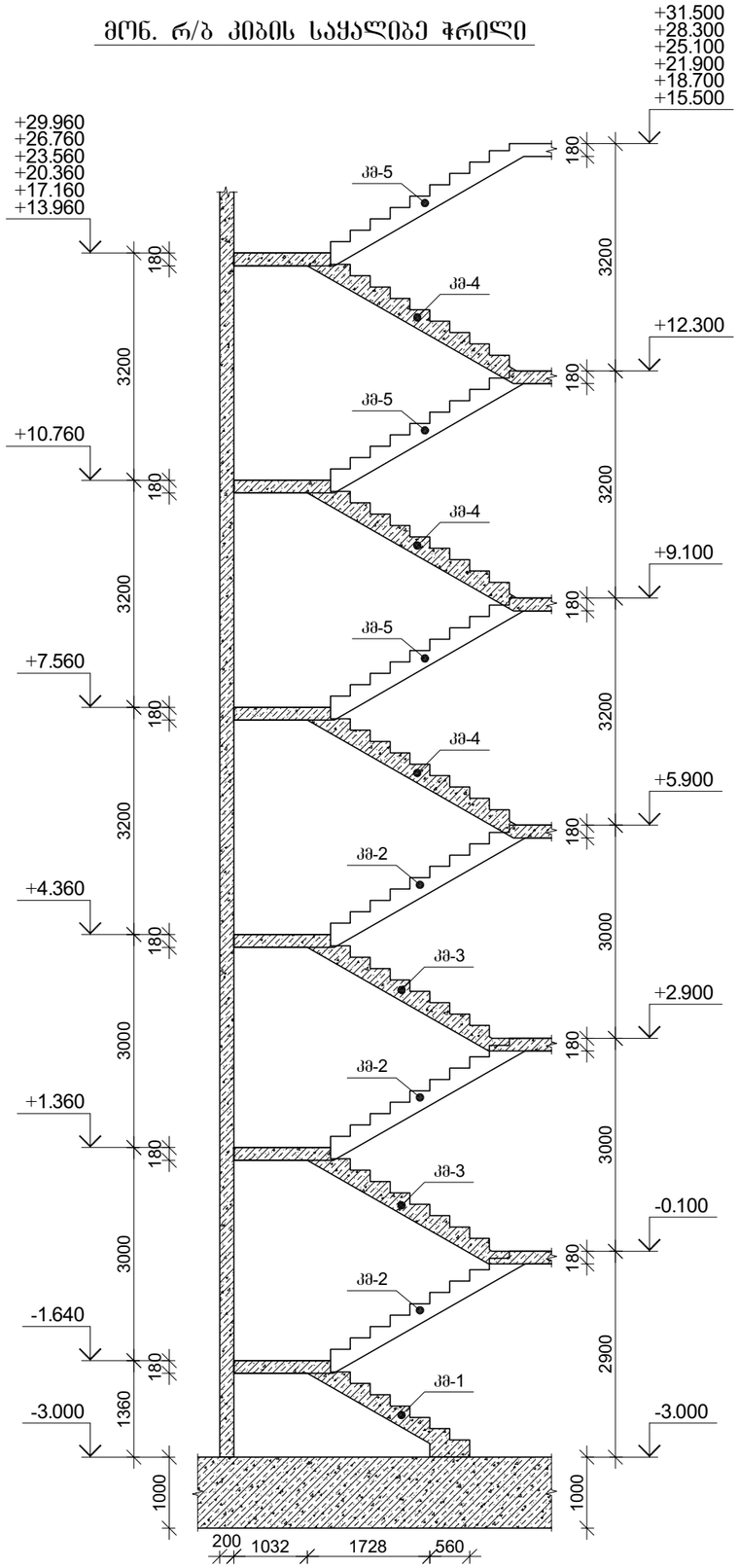

მონ. რ/ბ კიბის საყალიბე გეგმა 3 ღერძზე

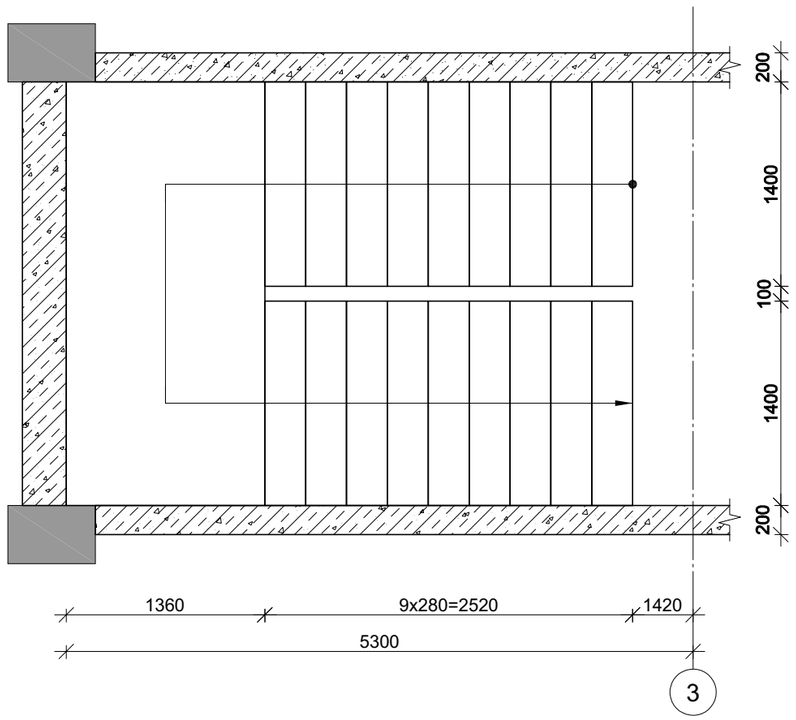

მონ. რ/ბ კიბის საყალიბე გეგმა ბ-შ ღერძებზე

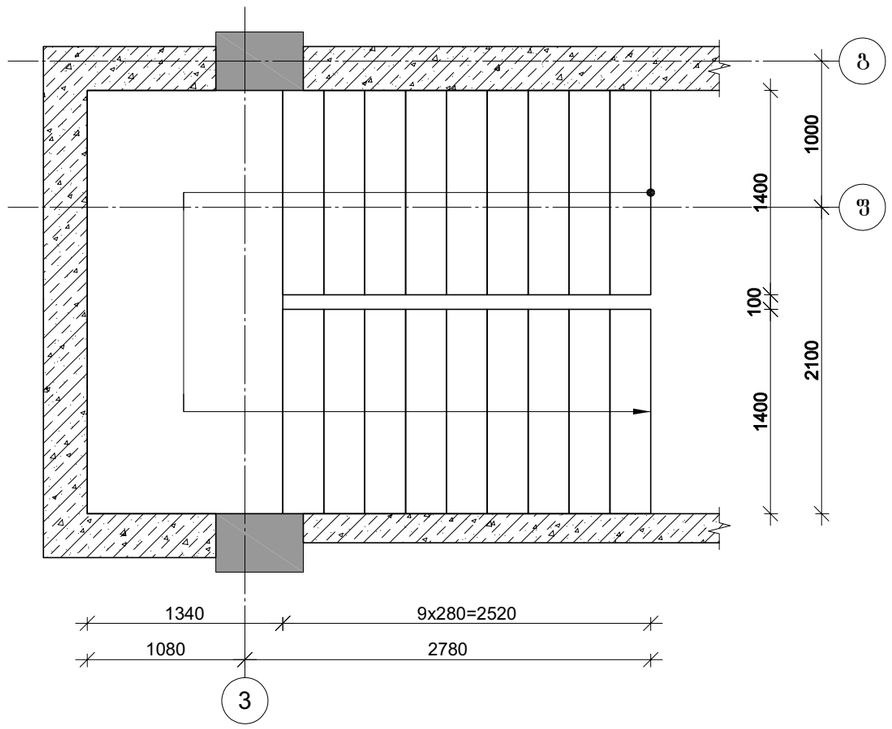

პროექტის დასახელება

მრავალბინიანი საცხოვრებელი სახლის პროექტი

პროექტის მისამართი

ქ. თბილისი დიდი დიღომი (ს/კ: 01.10.06.001.285)

დამკვეთი

სტადია	მარცხი	განმარტება
მპ	2024.06.17	

დაკვეთის №

CAD DWG ფაილი 07.kibeebi.dwg

მთ. კონსტრუქტორი		ა. კორძაია
შესრულა		ნ. ხუბულავა
შეამოწმა		ზ. ვაშაკიძე

ნახაზის დასახელება

მონ. რ/ბ კიბის საყალიბე ნახაზები

კ-7.01

A3

მონ. რ/ბ კიბის მარშის კმ–1-ის არმირება

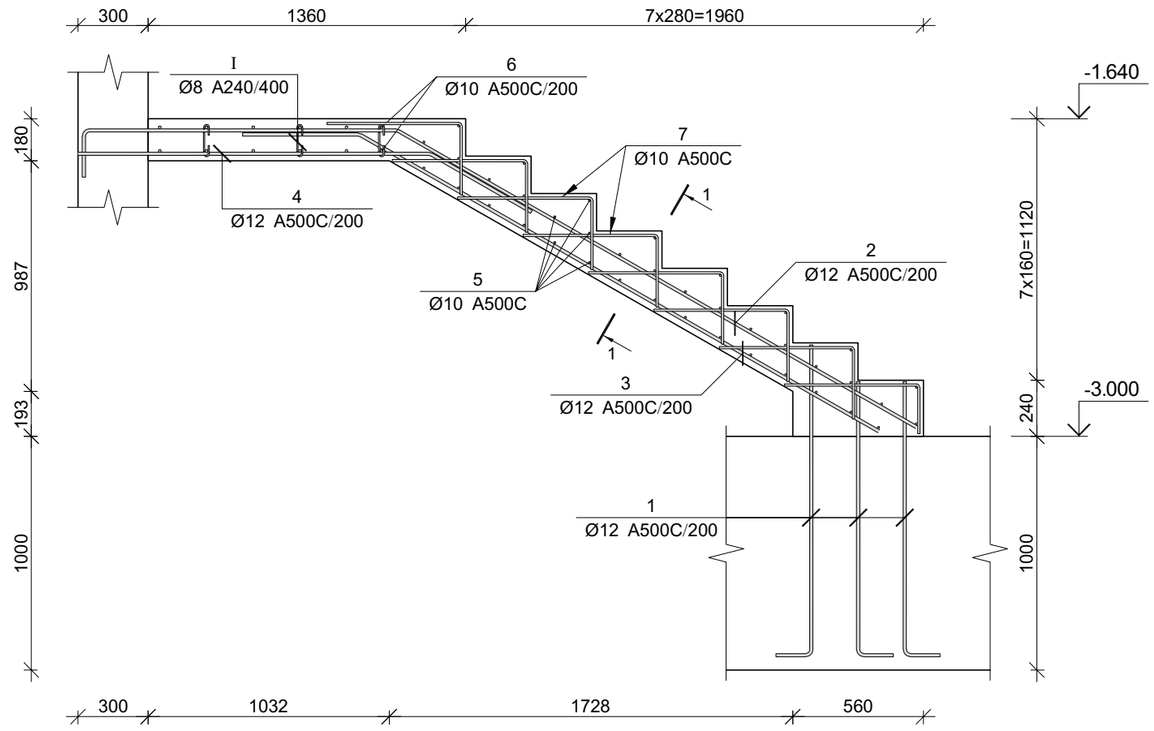

პოზ.	Ø [მმ.]	ესკიზი [მმ.]	სიგრძე [მმ.]
①	Ø12	1300; 200	1500
②	Ø12	1350; 200; 2650	4200
③	Ø12	500; 2600	3100
④	Ø12	1500; 500	2000
⑤	Ø10	1200	1200
⑥	Ø10	3250; 150; 150	3550
⑦	Ø10	600; 300	900
Ⅰ	Ø8	140; 180; 75; 75; 180	290

მონ. რ/ბ კიბის მარშის კმ–1-ის სპეციფიკაცია

არმატურის სპეციფიკაცია					არმატურის ამოკრეფა					ბეტონი B 25
პოზ. №	Ø	L მმ.	n ცალი	Ln მ.	Ø	∑ Ln მ.	ერთეული მეტრის წონა კგ.	წონა კგ. A240	წონა კგ. A500C	V; მ³
1	2	3	4	5	6	7	8	9	10	11
1	12 A500C	1500	24	36.00	8 A240	7.25	0.39	2.86		1.80
2	12 A500C	4200	8	33.60	10 A500C	134.50	0.62		82.92	
3	12 A500C	3100	8	24.80	12 A500C	111.20	0.89		98.73	
4	12 A500C	2100	8	16.80						
5	10 A500C	1400	40	56.00						
6	10 A500C	3550	14	49.70						
7	10 A500C	900	32	28.80						
Ⅰ	8 A240	290	25	7.25						
						∑		2.86	181.65	1.80
						n= 2		5.72	363.30	3.60
									102.38	კგ/მ³

კვეთი 1-1

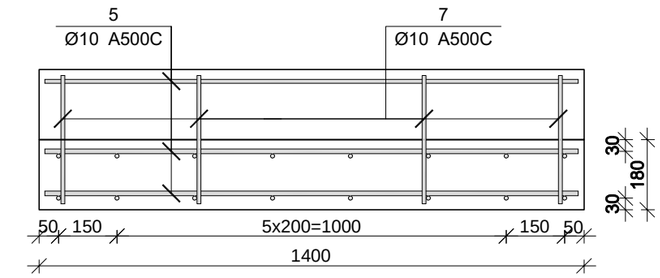

პროექტის დასახელება

მრავალბინიანი საცხოვრებელი სახლის პროექტი

პროექტის მისამართი

ქ. თბილისი დიდი დიღომი (ს/კ: 01.10.06.001.285)

დამკვეთი

სტადია	მარტივი	პანმარტება
მპ	2024.06.17	

დაკვეთის №

CAD DWG ფაილი 07.kibeebi.dwg

მთ. კონსტრუქტორი		ა. კორტავა
შეასრულა		ნ. ხუბულავა
შეამოწმა		გ. ვაშაკიძე

ნახაზის დასახელება

მონ. რ/ბ კიბის მარშის კმ–1-ის არმირება

კ-7.02

A3

მონ. რ/ბ კიბის მარშის კმ–2-ის არმირება

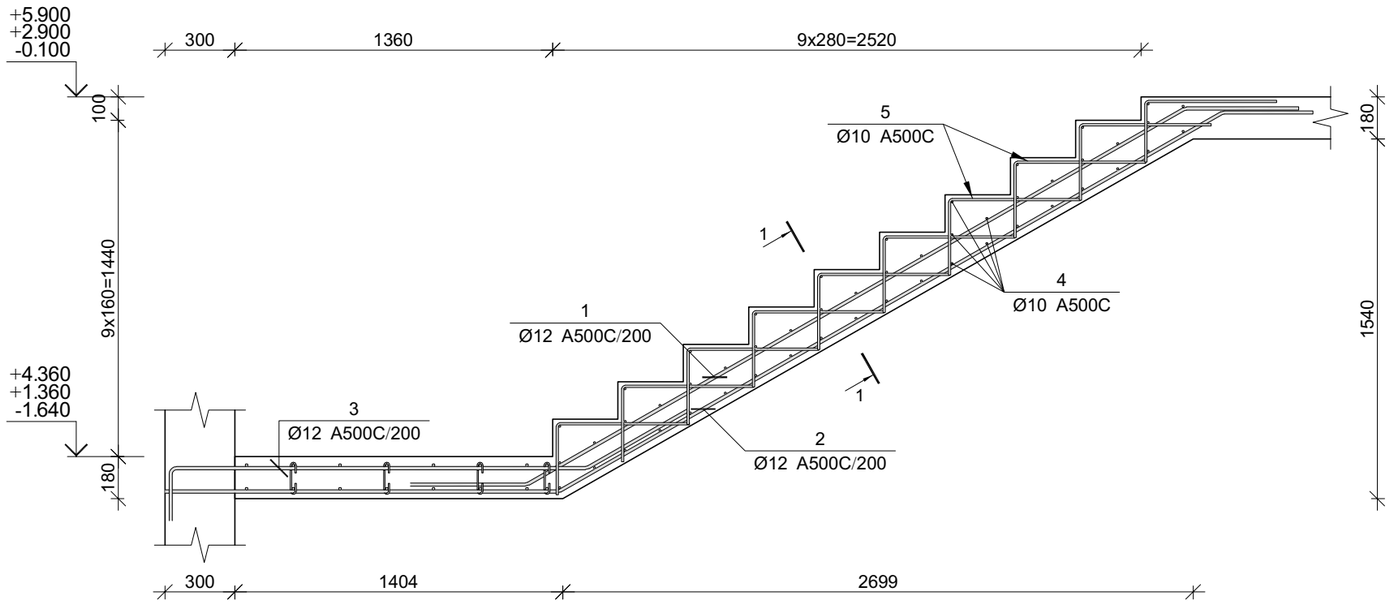

პოზ.	Ø [მმ.]	ესკიზი [მმ.]	სიგრძე [მმ.]
①	Ø12	500, 3300, 500	4300
②	Ø12	1700, 3300, 500	5500
③	Ø12	200, 1800, 500	2500
④	Ø10	1400	1400
⑤	Ø10	600, 300	900

მონ. რ/ბ კიბის მარშის კმ–2-ის სპეციფიკაცია

არმატურის სპეციფიკაცია					არმატურის ამოკრეფა					ბეტონი B 25
პოზ. №	Ø	L მმ.	n ცალი	Ln მ.	Ø	∑ Ln მ.	პარამეტრის ერთეულის წონა კგ.	წონა კგ. A240	წონა კგ. A500C	V; მ³
1	2	3	4	5	6	7	8	9	10	11
1	12 A500C	4300	8	34.40	10 A500C	106.00	0.62		65.35	1.04
2	12 A500C	5500	8	44.00	12 A500C	98.40	0.89		87.36	
3	12 A500C	2500	8	20.00						
4	10 A500C	1400	50	70.00						
5	10 A500C	900	40	36.00						
						∑			152.71	1.04
						n= 6			916.29	6.23
									147.07	კგ/მ³

კვეთი 1-1

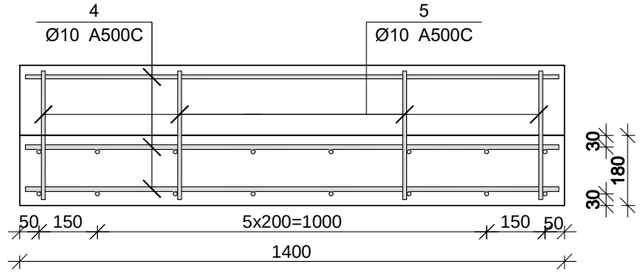

პროექტის დასახელება

მრავალბინიანი საცხოვრებელი სახლის პროექტი

პროექტის მისამართი

ქ. თბილისი დიდი დიღომი (ს/კ: 01.10.06.001.285)

დამკვეთი

სტადია	მარცხი	განმარტება
მპ	2024.06.17	

დაკვეთის №

CAD DWG ფაილი 07.kibeebi.dwg

მთ. კონსტრუქტორი		ა. კორძაია
შესრულა		ნ. ხუბულაია
შეამოწმა		გ. ვაშაკიძე

ნახაზის დასახელება

მონ. რ/ბ კიბის მარშის კმ–2-ის არმირება

კ-7.03

A3

მონ. რ/ბ კიბის მარშის კმ–3-ის არმირება

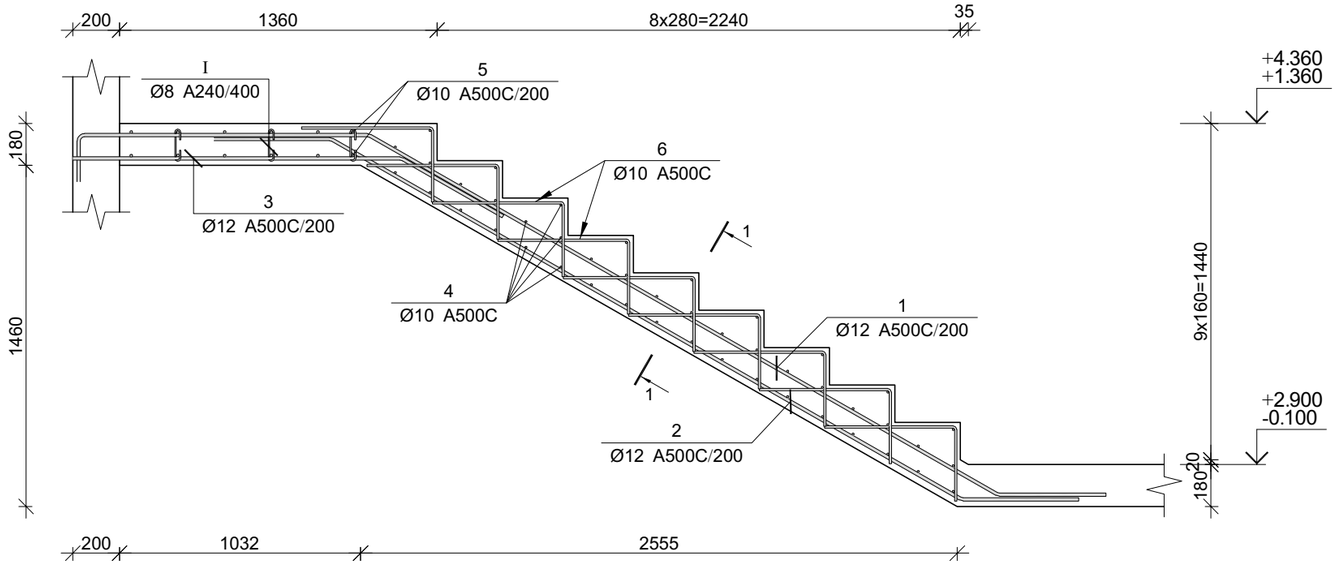

პოზ.	Ø [მმ.]	ესკიზი [მმ.]	სიგრძე [მმ.]
①	Ø12	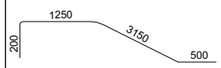	5100
②	Ø12		4200
③	Ø12	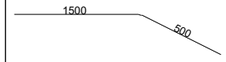	2000
④	Ø10		1400
⑤	Ø10	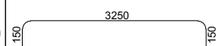	3550
⑥	Ø10	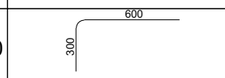	900
Ⅰ	Ø8		290

მონ. რ/ბ კიბის მარშის კმ–3-ის სპეციფიკაცია

არმატურის სპეციფიკაცია					არმატურის ამოკრეფა					ბეტონი B 25
პოზ. №	Ø	L მმ.	n ცალი	Ln მ.	Ø	∑ Ln მ.	ერთეული წონა კგ.	წონა კგ. A240	წონა კგ. A500C	V; მ³
1	2	3	4	5	6	7	8	9	10	11
1	12 A500C	5100	8	40.80	8 A240	7.25	0.39	2.86		1.85
2	12 A500C	4200	8	33.60	10 A500C	145.10	0.62		89.46	
3	12 A500C	2000	8	16.00	12 A500C	90.40	0.89		80.26	
4	10 A500C	1400	45	63.00						
5	10 A500C	3550	14	49.70						
6	10 A500C	900	36	32.40						
Ⅰ	8 A240	290	25	7.25						
							∑	2.86	169.72	1.85
						n= 4		11.44	678.87	7.39
									93.40	კგ/მ³

კვეთი 1-1

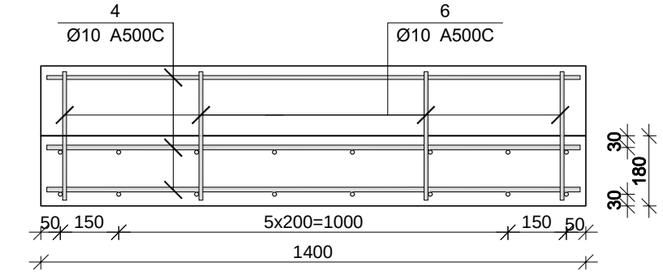

პროექტის დასახელება

მრავალბინიანი საცხოვრებელი სახლის პროექტი

პროექტის მისამართი

ქ. თბილისი დიდი დიღომი (ს/კ: 01.10.06.001.285)

დამკვეთი

სტადია	მარცხი	განმარტება
მპ	2024.06.17	

დაკვეთის №

CAD DWG ფაილი 07.kibeebi.dwg

მთ. კონსტრუქტორი		ა. კორძაია
შესრულა		ნ. ხუბულაია
შეამოწმა		გ. ვაშაკიძე

ნახაზის დასახელება

მონ. რ/ბ კიბის მარშის კმ–3-ის არმირება

კ-7.04

A3

მონ. რ/ბ კიბის მარშის კმ–4-ის არმირება

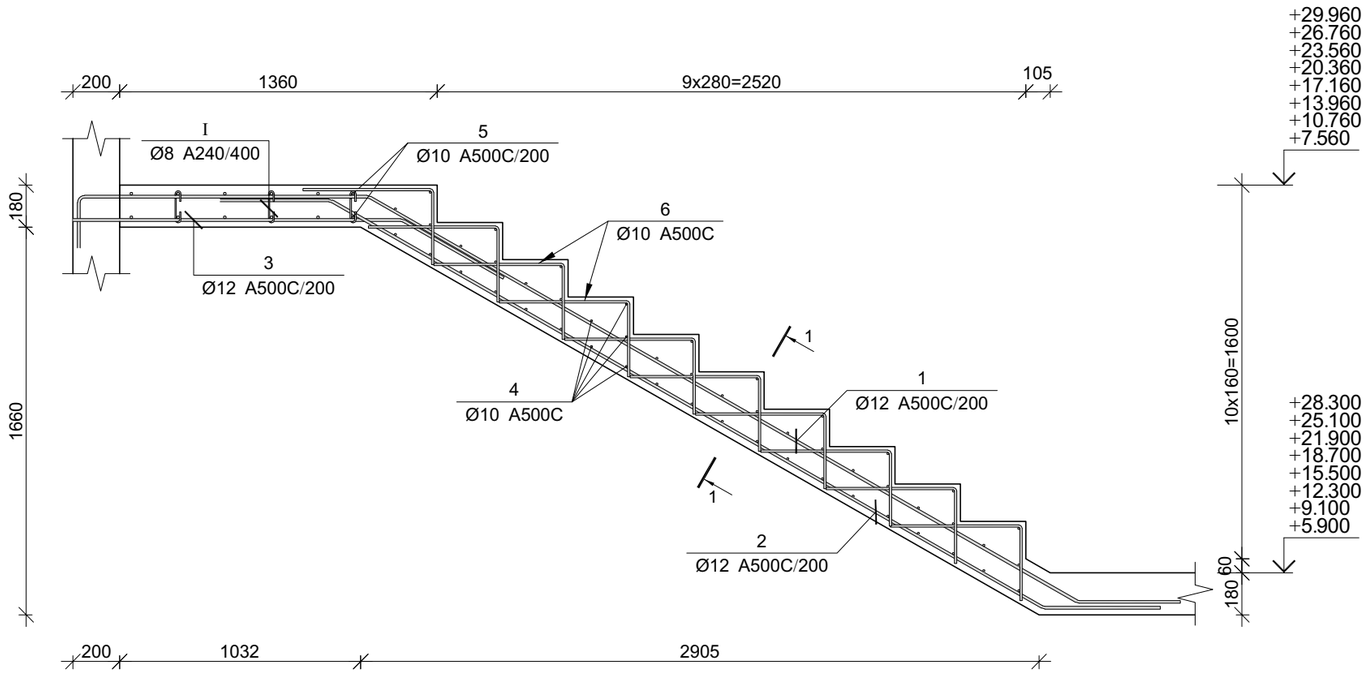

პოზ.	Ø [მმ.]	ესკიზი [მმ.]	სიგრძე [მმ.]
①	Ø12	1250, 3500, 200, 500	5450
②	Ø12	500, 3500, 500	4500
③	Ø12	1500, 500	2000
④	Ø10	1400	1400
⑤	Ø10	3250, 150, 150	3550
⑥	Ø10	600, 300	900
Ⅰ	Ø8	140, 180, 180, 75, 75	290

პროექტის დასახელება

მრავალბინიანი საცხოვრებელი სახლის პროექტი

პროექტის მისამართი

ქ. თბილისი დიდი დიღომი (ს/კ: 01.10.06.001.285)

დამკვეთი

სტადია	მარიღი	განმარტება
მპ	2024.06.17	

დაკვეთის №

CAD DWG ფაილი 07.kibeebi.dwg

მთ. კონსტრუქტორი		ა. კორტავა
შესრულა		ნ. ხუბულავა
შეამოწმა		გ. ვაშაკიძე

ნახაზის დასახელება

მონ. რ/ბ კიბის მარშის კმ–4-ის არმირება

კ-7.05

A3

მონ. რ/ბ კიბის მარშის კმ–4-ის სპეციფიკაცია

არმატურის სპეციფიკაცია					არმატურის ამოკრეფა					ბეტონი B 25
პოზ. №	Ø	L მმ.	n ცალი	Ln მ.	Ø	∑ Ln მ.	ერთეული წონა კგ.	წონა კგ. A240	წონა კგ. A500C	V; მ³
1	2	3	4	5	6	7	8	9	10	11
1	12 A500C	5450	8	43.60	8 A240	7.25	0.39	2.86		1.88
2	12 A500C	4500	8	36.00	10 A500C	155.70	0.62		96.00	
3	12 A500C	2000	8	16.00	12 A500C	95.60	0.89		84.88	
4	10 A500C	1400	50	70.00						
5	10 A500C	3550	14	49.70						
6	10 A500C	900	40	36.00						
Ⅰ	8 A240	290	25	7.25						
							∑	2.86	180.87	1.88
						n= 16		45.77	2893.93	30.06
									97.79	კგ/მ³

კვეთი 1-1

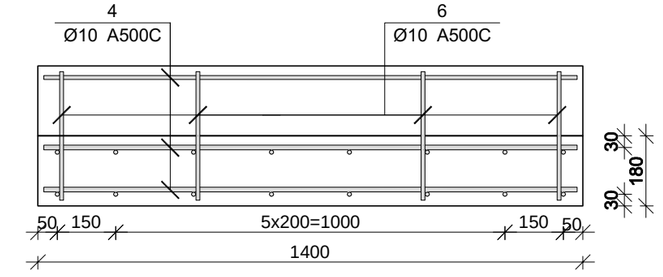

მონ. რ/ბ კიბის მარშის კმ–5-ის არმირება

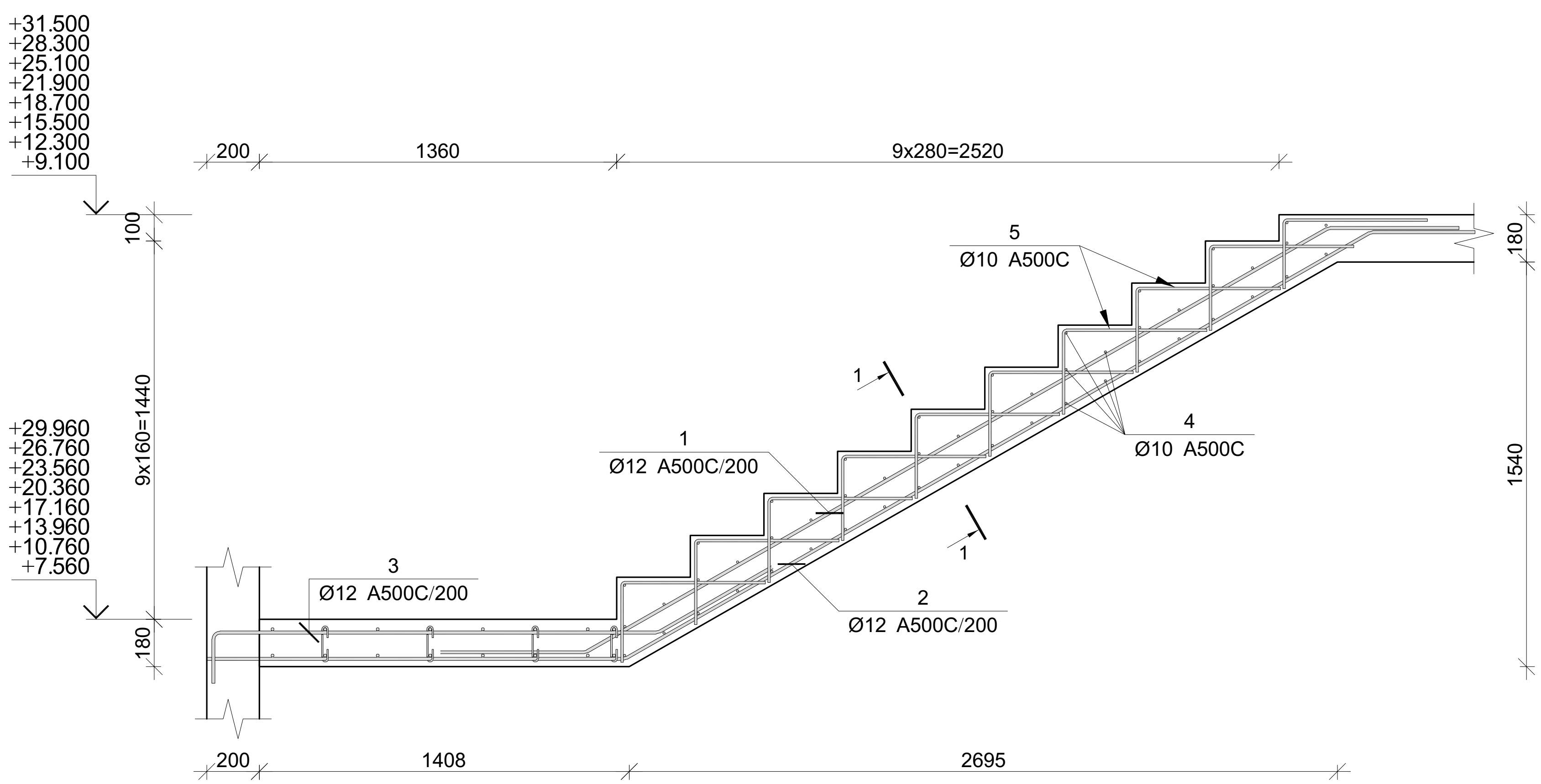

პოზ.	Ø [მმ.]	ესკიზი [მმ.]	სიგრძე [მმ.]
①	Ø12	500 / 3300 / 500	4300
②	Ø12	1550 / 3300 / 500	5350
③	Ø12	200 / 1750 / 500	2450
④	Ø10	1400	1400
⑤	Ø10	600 / 300	900

პროექტის დასახელება

მრავალბინიანი საცხოვრებელი სახლის პროექტი

პროექტის მისამართი

ქ. თბილისი დიდი დიღომი (ს/კ: 01.10.06.001.285)

დამკვეთი

სტადია	თარიღი	განმარტება
მპ	2024.06.17	

დამკვეთის №

CAD DWG ფაილი 07.kibeebi.dwg

მთ. კონსტრუქტორი ა. კორტავა

შეასრულა ნ. ხუბულავა

შეამოწმა გ. ვაშაკიძე

ნახაზის დასახელება

მონ. რ/ბ კიბის მარშის კმ–5-ის არმირება

კ-7.06

A3

მონ. რ/ბ კიბის მარშის კმ–5-ის სპეციფიკაცია

არმატურის სპეციფიკაცია					არმატურის ამოკრეფა					ბეტონი B 25
პოზ. №	Ø	L მმ.	n ცალი	Ln მ.	Ø	∑ Ln მ.	ერთი მეტრის წონა კგ.	წონა კგ. A240	წონა კგ. A500C	V; მ³
1	2	3	4	5	6	7	8	9	10	11
1	12 A500C	4300	8	34.40	10 A500C	106.00	0.62		65.35	1.09
2	12 A500C	5350	8	42.80	12 A500C	96.80	0.89		85.94	
3	12 A500C	2450	8	19.60						
4	10 A500C	1400	50	70.00						
5	10 A500C	900	40	36.00						
							∑		151.29	1.09
						n= 16			2420.70	17.42
									138.96	კგ/მ³

კვეთი 1-1

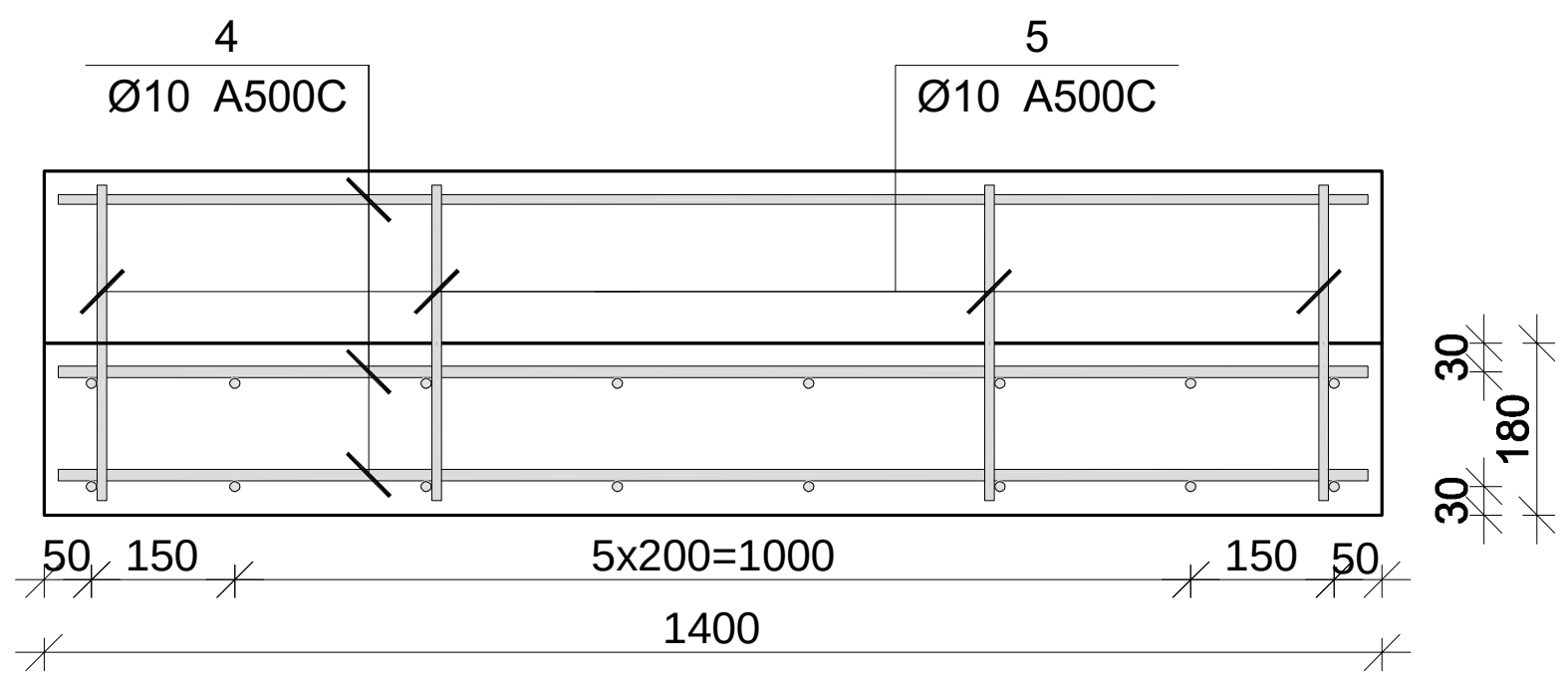

მონ. რ/ბ პანდუსის მპ-1 ის საყალიბე გეგმა

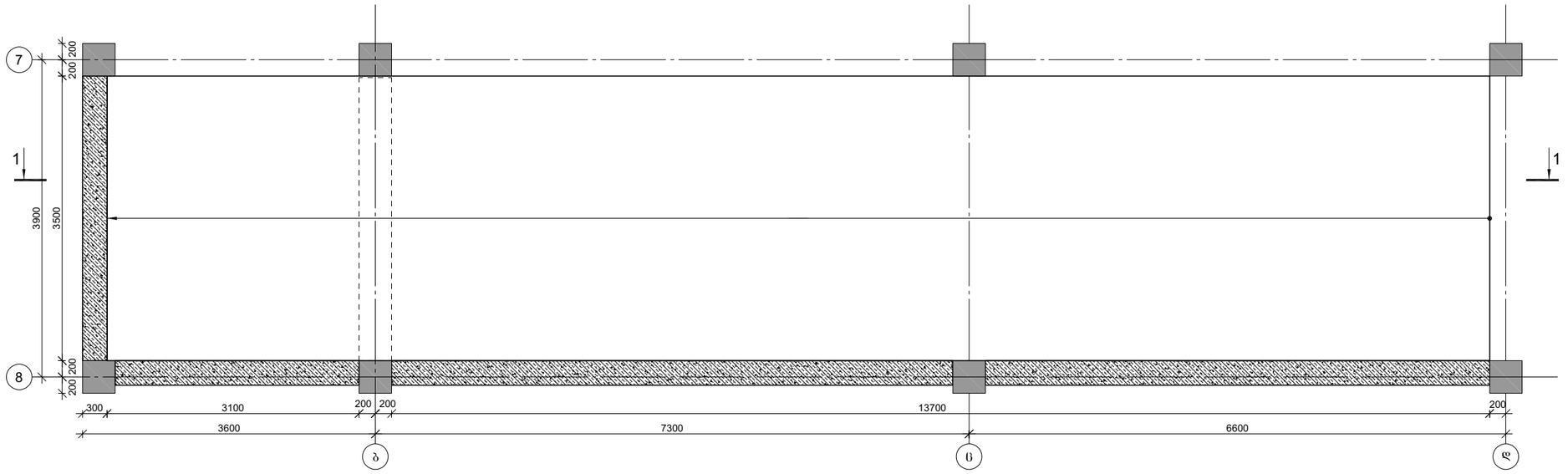

ჭრილი 1-1

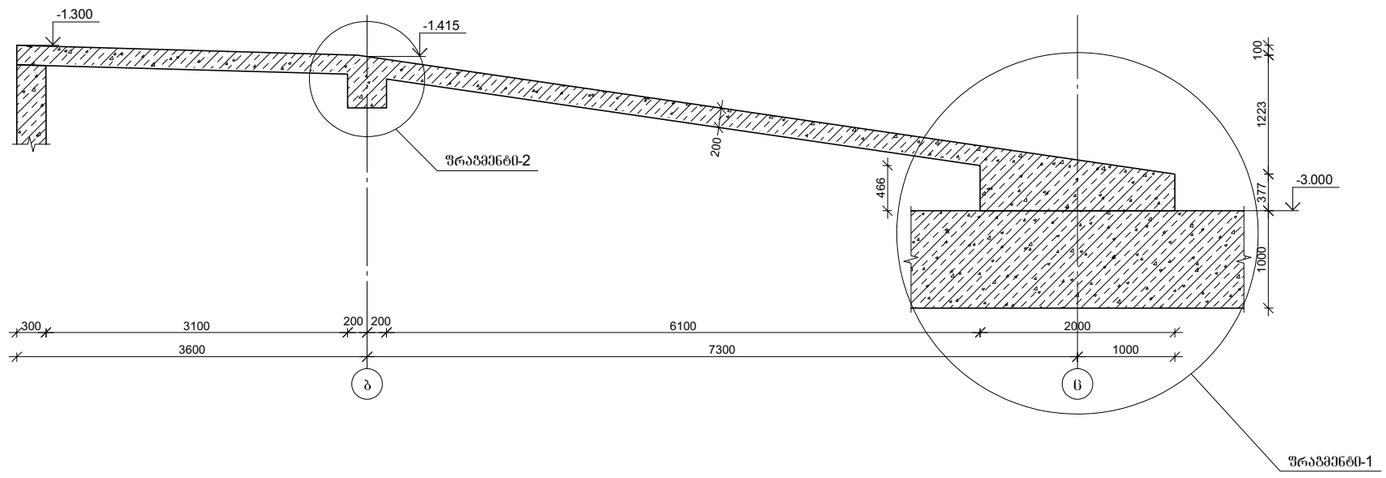

პროექტის დასახელება

მრავალბინიანი საცხოვრებელი სახლის პროექტი

პროექტის მისამართი

ქ. თბილისი დიდი დიღომი
(ს/კ: 01.10.06.001.285)

დამკვეთი

სტადია	მარცხ	განმარტება
მპ	2024.06.17	

დაკვეთის №

CAD DWG ფაილი 07.kibeebi.dwg

მთ. კონსტრუქტორი		ა. კორძაია
შესრულა		ნ. ხუბულავა
შეამოწმა		გ. ვაშაკიძე

ნახაზის დასახელება

მონ. რ/ბ პანდუსის არმირება

კ-7.07

A3

ფრაგმენტი 1

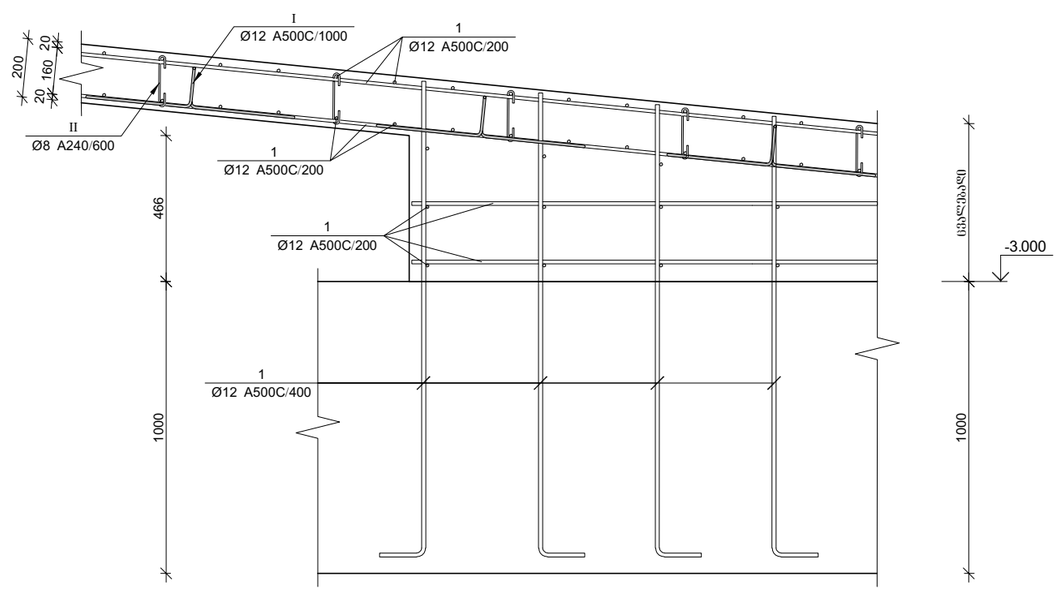

პოზ.	Ø [მმ.]	ესკიზი [მმ.]	სიგრძე [მმ.]
①	Ø12	----	----
②	Ø18	4300; 350; 350	5000
Ⅰ	Ø12	200; 125; 125; 400; 400	1250
Ⅱ	Ø8	170; 180; 180; 45; 45	260
Ⅲ	Ø12	500; 150; 500	1150
Ⅳ	Ø8	435; 225; 225; 100; 100; 435	1520

ფრაგმენტი 2

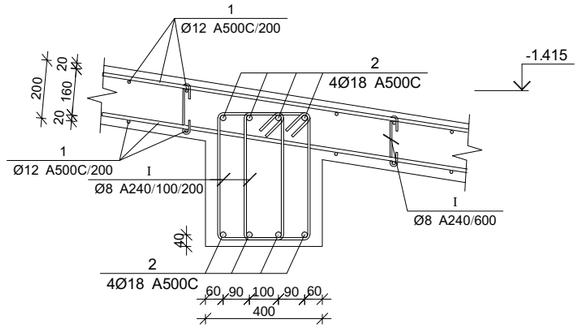

პანდუსის ფილის სპეციფიკაცია

არმატურის სპეციფიკაცია					არმატურის ამოკრეფა					ბეტონი B 25
პოზ. №	Ø	L მმ.	n ცალი	Ln მ.	Ø	∑ Ln მ.	არმატურის მეტრის წონა კგ.	წონა კგ. A240	წონა კგ. A500C	V; მ³
1	2	3	4	5	6	7	8	9	10	11
1	12 A500C	-	-	1300.00	8 A240	120.20	0.39	47.43		
2	18 A500C	5000	8	40.00	12 A500C	1487.50	0.89		1320.63	12.00
I	12 A500C	1250	60	75.00	18 A500C	40.00	2.00		79.90	
II	8 A240	260	170	44.20						
III	12 A500C	1250	90	112.50						
IV	8 A240	1520	50	76.00			∑	47.43	1400.53	12.00
						n= 1		47.43	1400.53	12.00
									120.66	კგ/მ³

პროექტის დასახელება

მრავალბინიანი საცხოვრებელი სახლის პროექტი

პროექტის მისამართი

ქ. თბილისი დიდი დიღომი (ს/კ: 01.10.06.001.285)

დამკვეთი

სტადია	მარილი	განმარტება
მპ	2024.06.17	

დაკვეთის №

CAD DWG ფაილი 07.kibeebi.dwg

მთ. კონსტრუქტორი		ა. კორტბავა
შეასრულა		ნ. ხუბულავა
შეამოწმა		გ. ვაშაკიძე

ნახაზის დასახელება

მრნ. რ/ბ პანდუსის არმირება

კ-7.08

A3

შპს „ოპტიმუსი“

ქ.თბილისი, დიდი დიღომი (მიწის ნაკვეთის ს/კ 01.10.06.001.285)
მშენებარე მრავალბინიანი საცხოვრებელი სახლის კორექტირებული
პროექტის ფუძე-საძირკვლებისა და სხვა ძირითადი კონსტრუქციული
ნაწილის

საექსპერტო შეფასება

თბილისი

2024 წ.

შ.პ.ს. ოპტიმუსი OPTIMUS LTD.
“ხელსაყრელი პირობების ერთობლიობა”
samSeneblo eqspertiza, proeqtireba, mSenebloba

ქ.თბილისი 20 ივნისი 2024 წ.

ქ.თბილისი, დიდი დიღომი (მიწის ნაკვეთის ს/კ 01.10.06.001.285) საპროექტო მრავალბინიანი საცხოვრებელი სახლის კორექტირებული პროექტის ფუძე-საძირკვლებისა და სხვა ძირითადი კონსტრუქციული ნაწილის საექსპერტო შეფასება

ობიექტის მისამართი - ქ.თბილისი, დიდი დიღომი (მიწის ნაკვეთის ს/კ 01.10.06.001.285);

ექსპერტიზის სახე - საინჟინრო ექსპარტიზა;

შენობის სტატუსი/კლასი პასუხისმგებლობის მიხედვით - საპროექტო/ IV კლასი;

ექსპერტიზის დამნიშნავი - ფიზიკური/იურიდიული პირი – შპს „ვ.დ. დეველოპმენტი“; ს/კ 404934103;

შემსრულებელი ექსპერტი – გაიოზ ჭანკვეტაძე (პ/ნ 01017024251) შპს „ოპტიმუსი“-ს (ს/კ 404420998) დირექტორი, ინჟინერ-მშენებელი, კონსტრუქტორი. საინჟინრო ექსპერტიზის სფეროში მუშაობის გამოცდილება 14 წელი (2010 წლიდან), სამშენებლო სფეროში მუშაობის გამოცდილება - 39 წელი (1985 წლიდან).

ექსპერტის წინაშე დასმული კითხვები – ქ.თბილისი, დიდი დიღომი (მიწის ნაკვეთის ს/კ 01.10.06.001.285) მშენებარე მრავალბინიანი საცხოვრებელი სახლის კორექტირებული პროექტის ფუძე-საძირკვლებისა და სხვა ძირითადი კონსტრუქციული ნაწილის საექსპერტო შეფასება შესაბამისი დასკვნის მომზადება.

ექპერტიზაზე წარმოდგენილი ან/და ექსპერტის მიერ მოძიებული დოკუმენტაცია - 1) პროექტის არქიტექტურული და კონსტრუქციული ნაწილები; შენობის სივრცითი კარკასის საანგარიშო მოდელი, მიწის ნაკვეთის საინჟინრო-გეოლოგიური კვლევა, მისი საექსპერტო შეფასება, მიწის ნაკვეთის ტოპო-გეგმა;

გამოყენებული ნორმატიული აქტები და სხვა სახელმძღვანელო ლიტერატურა:

1. სნ და წ. პნ 01.01-09 "სეისმომედეგი მშენებლობა"
2. სნ და წ. პნ 02.01.-08 "შენობებისა და ნაგებობების ფუძე-საძირკვლები"
3. СНиП 2.02.01-83 Основания зданий и сооружений;
4. სამშენებლო ნორმები და წესები 2.03.01-84 „ბეტონი და რკ/ბეტონის კონსტრუქციები"
5.СНиП 2.01.07.85. «Нагрузки и воздействия»-

კვლევა – საინჟინრო ექსპერტიზაზე წარმოდგენილია მშენებარე მრავალბინიანი საცხოვრებელი სახლის პროექტის არქიტექტურული და კონსტრუქციული ნაწილები, შენობის სივრცითი კარკასის საანგარიშო მოდელი, მიწის ნაკვეთის საინჟინრო-გეოლოგიური კვლევა, მიწის ნაკვეთის ტოპო-გეგმა.

სამშენებლო მოედანი ხასიათდება ზოგადად მოსწორებული ზედაპირით.

წარმოდგენილი საინჟინრო-გეოლოგიური კვლევის თანახმად მიწის ნაკვეთზე საშიში გეოლოგიური პროცესები არ მიმდინარეობს.

სამშენებლო მოედანზე გამოყოფილია შემდეგი საინჟინრო-გეოლოგიური ფენები:

1. სგე 1 - თიხები (ფენა 2);

შენობა საძირკვლის მონოლითური რკ/ბეტონის წიბოვანი ფილით ფუძნდება ფენა 2-ზე რომელიც მიღებულია ფუძეებად და ხასიათდება შემდეგი ფიზიკურ-მექანიკური მაჩვენებლებით - საანგარიშო წინაღობვა R_0=2,0გ.ძ/სმ^2, სიმკვრივე ρ=1,91გ/სმ3, დეფორმაციის მოდული E=140 კგ.ძ/სმ2.

სამშენებლო მოედანზე ქარის ნორმატიული დატვირთვა შეადგენს - 70 კგძ/მ2 თოვლის საფარის ნორმატიული დატვირთვა - 50კგძ/მ2;

მოედანი საქართველოს ტერიტორიის სეისმური დარაიონებისა და საინჟინრო გეოლოგიური კვლევების მიხედვით მდებარეობს 8 ბალიანი სეისმური საშიშროების ზონაში MSK64 სკალის მიხედვით (აჩქარების უგანზომილებო კოეფიციენტით - A=0.17);

გრუნტის კატეგორია სეისმური თვისებების მიხედვით მიეკუთვნება II კატეგორიას.

შესასწავლი საპროეტო კორპუსი ფუნქციური დანიშნულებით -მრავალბინიანი საცხოვრებელი სახლია.

საპროექტო გადაწყვეტით შენობა კონსტრუქციულად თერთმეტსართულიანია მიწისქვეშა სართულით. ის გეგმაში სწორკუთხა კონფიგურაციის მოხაზულობისაა. თვისობრივი კონსტრუქციული წყობით შენობა ხისტკვანძებიან ჩარჩო-კავშირიან ტიპისაა, რომლის ვერტიკალურ მზიდუნარიანობას უზრუნველყოფს ღორღისა და B-15 ბეტონის მომზადებაზე დაფუძნებული საძირკვლის მონოლითური წიბოვანი ფილა მონოლითური რ/ბეტონის h=1000მმ. გამოყენებულია არმატურა 18A500c ბ200 ქვედა შრე X მიმართულება

საქართველო, ქ.თბილისი. რუსთაველის გამზ.№1 ტელ: +: +995 595 902225
GEORGIA, TBILISI. RUSTAVELI AVE.1 TEL: +995 595 902225**;** email:g.chankvetadze@optimusi.ge

არმატურა 18A500c ბ200 ქვედა შრე Y მიმართულება, 18A500c ბ200
ზედა შრე X მიმართულება; არმატურა 18A500c ბ200 ზედა შრე Y მიმართულება;

ფილა გაძლიერებულია ზედა და ქვედა შრეებში გრძივი და განივი მიმართულებით განთავსებული სვეტების ფუძეების დაძაბულ ზონებში - ჰორიზონტალური და ვერტიკალური გაძლიერებებით - ჰორიზონტალურად ორივე შრეში გამოყენებულია არმატურა -25A500c ბ200; ვერტიკალურად - 25A500c ბ200;
კარკასის ვერტიკალურ მზიდ ელემენტებს წარმოადგენენ მონოლითური რკ/ბეტონის, სვეტები და პილონები: ხუთი ერთეული განივი მიმართულებით და შვიდი ერთეული გრძივი მიმართულებით -
სვ-1 განივკვეთით 600X400მმ; არმატურა 10 18A500c საკიდი 8A240c
სვ-2 განივკვეთით 400X400მმ; არმატურა 8 18A500c საკიდი 8A240c
სვ-3 განივკვეთით 600X400მმ; არმატურა 12 25A500c საკიდი 8A240c
სვ-3' განივკვეთით 600X400მმ; არმატურა 12 25A500c საკიდი 8A240c
სვ-4 განივკვეთით 600X400მმ; არმატურა 16 25A500c საკიდი 8A240c
სვ-4' განივკვეთით 600X400მმ; არმატურა 16 25A500c საკიდი 8A240c
სვ-5 განივკვეთით 600X400მმ; არმატურა 16 28A500c საკიდი 8A240c
სვ-6 განივკვეთით 400X400მმ; არმატურა 8 18A500c საკიდი 8A240c
სვ-7 განივკვეთით 600X400მმ; არმატურა 12 25A500c საკიდი 8A240c
სვ-7' განივკვეთით 600X400მმ; არმატურა 12 25A500c საკიდი 8A240c
სვ-8 განივკვეთით 600X400მმ; არმატურა 16 25A500c საკიდი 8A240c
სვ-8' განივკვეთით 600X400მმ; არმატურა 16 25A500c საკიდი 8A240c
სვ-9 განივკვეთით 400X400მმ; არმატურა 16 28A500c საკიდი 8A240c
სვ-10 განივკვეთით 400X400მმ; არმატურა 8 18A500c საკიდი 8A240c
სვ-11 განივკვეთით 600X400მმ; არმატურა 12 25A500c საკიდი 8A240c
სვ-12 განივკვეთით 600X400მმ; არმატურა 16 25A500c საკიდი 8A240c
სვ-13 განივკვეთით 600X400მმ; არმატურა 16 28A500c საკიდი 8A240c
სვ-14 განივკვეთით 400X400მმ; არმატურა 8 18A500c საკიდი 8A240c
სვ-15 განივკვეთით 600X400მმ; არმატურა 12 22A500c საკიდი 8A240c
სვ-16 განივკვეთით 600X400მმ; არმატურა 16 22A500c საკიდი 8A240c
სვ-17 განივკვეთით 600X400მმ; არმატურა 16 22A500c საკიდი 8A240c
სვ-18 განივკვეთით 600X400მმ; არმატურა 12 22A500c საკიდი 8A240c
სვ-19 განივკვეთით 600X400მმ; არმატურა 16 22A500c საკიდი 8A240c
სვ-20 განივკვეთით 600X400მმ; არმატურა 12 22A500c საკიდი 8A240c
სვ-21 განივკვეთით 600X400მმ; არმატურა 12 22A500c საკიდი 8A240c
სვ-22 განივკვეთით 400X400მმ; არმატურა 8 20A500c საკიდი 8A240c
სვ-23 განივკვეთით 400X400მმ; არმატურა 16 20A500c საკიდი 8A240c
სვ-24 განივკვეთით 400X400მმ; არმატურა 8 20A500c საკიდი 8A240c
სვ-25 განივკვეთით 400X400მმ; არმატურა 16 20A500c საკიდი 8A240c
სვ-26 განივკვეთით 400X400მმ; არმატურა 8 18A500c საკიდი 8A240c
სვ-27 განივკვეთით 400X400მმ; არმატურა 8 20A500c საკიდი 8A240c
სვ-28 განივკვეთით 400X400მმ; არმატურა 16 20A500c საკიდი 8A240c
სვ-29 განივკვეთით 400X400მმ; არმატურა 8 20A500c საკიდი 8A240c

მიწისქვეშა სართულის პერიმეტრზე მონოლითური კედელი - სისქით σ = 0,30მ. და σ = 0,20მ. ორშრედ არმირებული გამოყენებულია არმატურა 12A500c ბ200მმ, X, და 14A500c ბ200მმ არმატურა Y მიმართულებით;
რიგელები: განივკვეთით - 400X500(h)მმ; გამოყენებულია არმატურა 4 20A500c და 4 18A500c
ოთხჭრადი საკიდებით
სართულშუა გადახურვის წიბოვანი, ორშრედარმირებული ფილები: h=180მმ; გამოყენებულია არმატურა 10A500c ბ200;
შენობის სივრცეში ფიქსირდება ეწყობა მონოლითური რკ/ბეტონის ლიფტის შახტა (სისქე 200მმ.) მათში გამოყენებულია არმატურის ბადეები - 12A500c ბ200 და 14A500c ბ200;
კიბის რკ/ბეტონის
მარშები ბაქნებით - არმატურის ბადეები - 12A500c ბ200;

შენობის მზიდი კონსტრუქციების სივრცითი მოდელის საანგარიშო სქემა შედგენილია პროგრამული კოპლექსი "Лира Сапр"-ს მეშვეობით. სასრული ელემენტების მეთოდის საფუძველზე.. სივრცით ანგარიშებში მოცემულია რკ/ბეტონის ღეროვან-ფირფიტოვანი სივრცითი სისტემა, რომლის გადაადგილება სივრცეში შეზღუდულია საძირკვლის ფილის ძირის დონეზე არსებული X,Y ,Z მიმართულების ბმებით.

საერთო ჯამში შენობის სივრცითი კარკასი გაანგარიშებულია შემდეგი სახის დატვირთვებზე:

№1 სტატიკური დატვირთვა - მუდმივი მოქმედების;

№2 სტატიკური დატვირთვა დროებითი, ხანმოკლე მოქმედების;

№3 სეისმური დატვირთვები X,Y ,Z მიმართულებებით;

მონოლითური რკ/ბეტონის ელემენტების არმირება შემოწმდა სნ და წ 2.03.01-84-ის „ბეტონი და რკ/ბეტონის კონსტრუქციები" მოთხოვნების გათვალისწინებით. მზიდი კონსტრუქციების არმირებაში პროექტით მოცემულია A500C, A240C კლასის არმატურა, ბეტონი - B25 კლასის.

სქემატურად პროექტში ნახაზები გრაფიკულად შესრულებულია დამაკმაყოფილებელ დონეზე, კონსტრუქციული სქემები, ასევე მოცემული კვანძები და დეტალები ელემენტების არმირება, ჩაღუნვები, ღეროების გადადება, საკიდების განლაგება და მათი ბიჯების, ასევე ბეტონის დამცავი შრეების სისქეები აკმაყოფილებენ მოქმედ ნორმატიულ მოთხოვნებს.
პროექტის კორექტირება არ მოიცავს შენობის ძირითადი კონსტრუქციული სისტემის ან/და მათი შემადგენელი მზიდი ელემენტების რაიმე სახის ცვლილებას, გამომდინარე აქედან ადრეული ანგარიში რჩება უცვლელი.

დასკვნა - დამკვეთის დავალების საფუძველზე წარმოდგენილი მასალების მიხედვით ქ.თბილისი, დიდი დიღომი (მიწის ნაკვეთის ს/კ 01.10.06.001.285) მშენებარე მრავალბინიანი საცხოვრებელი სახლის კორექტირებული პროექტის ფუძეების, საძირკვლების და სხვა ძირითადი კონსტრუქციული ელემენტები შერჩეულია საანგარიშო მოდელის დაძაბულ-დეფორმირებული მდგომარეობის საფუძველზე, ისინი აკმაყოფილებენ მდგრადობისა, სიმტკიცისა და დეფორმაციის შესაბამისი ნორმატიული კანონმდებლობით გათვალისწინებულ მოთხოვნებს, გამომდინარე აქედან პროექტს ეძლევა ცალსახად დადებითი შეფასება და რეკომენდაცია დასამტკიცებლად.

შპს „ოპტიმუსი“-ს

დირექტორი,

ინჟინერ-კონსტრუქტორი

გ.ჭანკვეტაძე





საქართველო, ქ.თბილისი. რუსთაველის გამზ.№1 ტელ: +: +995 595 902225
GEORGIA, TBILISI. RUSTAVELI AVE.1 TEL: +995 595 902225**;** email:g.chankvetadze@optimusi.ge

საქართველოს რესპუბლიკა

დიპლომი № 010494



მიეცა გაიოზ გიორგის ძე
ჭანკვეტაძეს

მასზე, რომ ის 19 82 წელს შეიცდა საქართველოს
პოლიტექნიკური ინსტიტუტში

და 1994 წელს დაამთავრა საქართველოს პოლიტექნიკური
ინსტიტუტის სრული კურსი
საინჟინრო და საშოქალაქო მშენებლობის სპეციალობით.

სახელმწიფო საგამოცდო კომისიის 1994 წლის
16 ივნისის გადაწყვეტილებით
გ.გ. ჭანკვეტაძეს მიენიჭა ინჟინერ
მშენებლის კვალიფიკაცია.

სახელმწიფო საგამოცდო
კომისიის თავმჯდომარე [signature]

რექტორი [signature]

მდივანი [signature]

ქალაქი თბილისი, 1994წ. 16 ივნ

სარეგისტრაციო № 1477

CURRICULUM VITAE

სახელი, გვარი:	**გაიოზ ჭანკვეტაძე (პ/ნ 01017024251);**
დაბედების ადგილი/თარიღი:	ქ.თბილისი 07.12.1968 წ.
მისამართი:	ქ.თბილისი, რუსთაველის გამზ.№1;
ოჯახური მდგომარეობა:	დაოჯახებული;
ტელ:	+995 595 90 22 25; +995 557 90 22 00;
E-mail	g.chankvetadze@gmail.com

განათლება

1974-1985 ქ.თბილისის 1-ლი საშ.სკოლა;
1986-1994 საქართველოს ტექნიკური უნივერსიტეტი. ფაკულტეტი - სამრეწველო და სამოქალაქო მშენებლობა; კვალიფიკაცია-მშენებელი ინჟინერი;

1999-2003 უნივერსიტეტი -„ლეგია და კომპანია“ იურიდიული ფაკულტეტი. კვალიფიკაცია - იურისტი;

სამუშაო გამოცდილება:

1985-1987 №5-ე სახლმშენებელი კომბინატი 3-ე თანრიგის მუშა-მაბეტონე;

1987-1989 ყოფილი საბჭოთა კავშირის არმია, საინჟინრო ჯარები;

1989-1991 სამშენებლო ტრესტი „ინჟმშენი“ 3-ე თანრიგის მუშა-მაბეტონე;

1991-1994 მრავალდარგოვანი საწარმო „პემ“-ი სამშენებლო უბნის უფროსი;

1995-1999 შპს „დარბაზნი“კონსტრუქტორთა ჯგუფის უფროსი;

1999-2002 ქ.თბილისის მერიის ადმინისტრაციული ინსპექცია. მთავარი სპეციალისტი;

2003-2005 ქ.თბილისის მერიის ადმინისტრაციული ინსპექციის მთაწმინდა-კრწანისის სამმართველოს უფროსი.

2005-2008 კერძო ბიზნესი - სამშენებლო-საპროექტო სფერო.

2006-2008 ქ.თბილისის მერიის ზედამხედველობის სამსახური - არქიტექტურული და სამშენებლო ზედამხედველობის განყოფილება. მთავარი სპეციალისტი;

2009 წლის იანვარი-მარტი - ქ.თბილისის, მერიის სამოქალაქო ინტეგრაციის (თბილისის კორპუსი) საქალაქო სამსახურის უფროსის მოადგილე;

2009 წლის მარტი - საქართველოს თავდაცვის სამინისტროს სახელმწიფო შესყიდვების დეპარტამენტის, მონიტორინგის სამმართველოს უფროსი;

2009 წლის მარტი - სექტემბერი საქართველოს თავდაცვის სამინისტროს სახელმწიფო შესყიდვების დეპარტამენტის უფროსი;

2010 წლის მარტი - ქ.თბილისის მერიის ქონების მართვის სააგენტოს სსიპ „თბილისი უძრავი ქონება“ - დირექტორი;

2009-2012 შენობა-ნაგებობების დიაგნოსტიკის ცენტრი შპს „კრუგი“-ს მენეჯერი - ექსპერტი შენობა-ნაგებობათა დიაგნოსტიკის განხრით;

2012წ დღემდე საპროექტო-სამშენებლო-საექსპერტო კომპანია შპს„ოპტიმუსი“-ს დამფუძნებელი, დირექტორი;
2010 წლიდან - დღემდე, თბილისსა და საქართველოს სხვადასხვა რეგიონებში, როგორც კერძო, ასევე სახელმწიფო დაკვეთებით შესწავლილი მაქვს 1000 ერთეულამდე ავარიული ან/და სარეკონსტრუქციო 1-ლი, მე-2 , მე-3 და მე-4 კლასის შენობა-ნაგებობა, რაზედაც გაცემულია შესაბამისი ტექნიკური, საექსპერტო დასკვნები და რეკომენდაციები. ამასთან თბილისსა და საქართველოს სხვადასხვა რეგიონებში კომპანია შპს „ოპტიმუსი“-ს მიერ დაპროექტებულ 800-ზე მეტი 1-ლი, მე-2, მე-3, მე-4 და მე-5 კლასის შენობების არქიტექტურული პროექტებისთვის მომზადებულია კონსტრუქციული ნაწილები. თბილისსა და საქართველოს სხვადასხვა რეგიონებში გაცემულია მრავალი დასკვნა სადემონტაჟო, სამშენებლო-სამონტაჟო და სხვ. სამუშაოების მიმდებარე შენობებზე ზემოქმედებასა და მე-4 კლასის შენობებისთვის ფუძე-საძირკვლებისა და სხვა კონსტრუქციული სისტემის საექსპერტო შეფასების შესახებ.

თბილისში მომზადებულია რამოდენიმე ათეული მე-4 კლასის მრავალბინიანი საცხოვრებელი და მრავალფუნქციური შენობების, კომპლექსების, სახელმწიფო უწყების შენობებისთვის პროექტის კონსტრუქციული ნაწილები.

2013 - 2020 წლებში საქართველოს 90-მდე ერთეულ სოფელსა და ადმინისტრაციულ ცენტრში მომზადებულია იუსტიციის სამინისტროს საზოგადოებრივი ცენტრების, მათ შორის ბორჯომის იუსტიციის სახლის - პროექტების კონსტრუქციული ნაწილი;


Georgia
IDENTITY CARD
საქართველო
GEO
სახელი / FIRST NAME
გაიოზი
GAIOZ
გვარი / LAST NAME
ჭანკვეტაძე
CHANKVETADZE
ქვეყ. / CIT
GEO
სქესი / SEX
მმ / M
პირადი No / PERSONAL No
01017024251
დაბადების თარიღი
DATE OF BIRTH
07.12.1968
მოქმედების ვადა
DATE OF EXPIRY
07.06.2026
ხელმოწერა
SIGNATURE
ბარათის No / CARD No
15IB72448

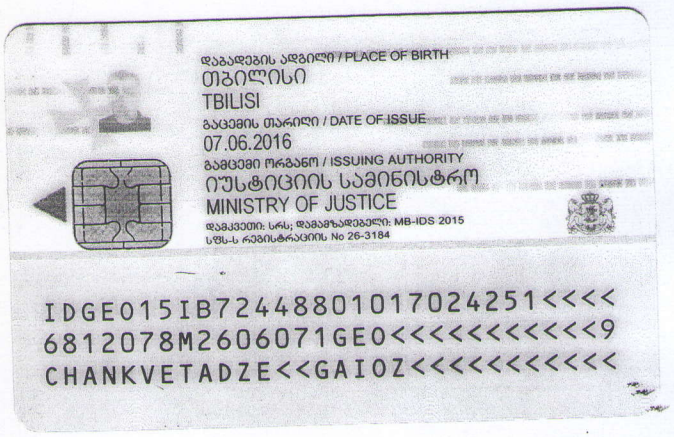
დაბადების ადგილი / PLACE OF BIRTH
თბილისი
TBILISI
გაცემის თარიღი / DATE OF ISSUE
07.06.2016
გამცემი ორგანო / ISSUING AUTHORITY
იუსტიციის სამინისტრო
MINISTRY OF JUSTICE
დამკვეთი: სრს; დამამზადებელი: MB-IDS 2015
სშს-ს რეგისტრაციის No 26-3184
IDGE015IB72448801017024251<<<<
6812078M2606071GE0<<<<<<<<<<<9
CHANKVETADZE<<GAIOZ<<<<<<<<<<<