პირველი ჯლასის შენობა

შენობა N1

მის: ქალაქი თბილისი, ქუჩა მევენტეს, N3

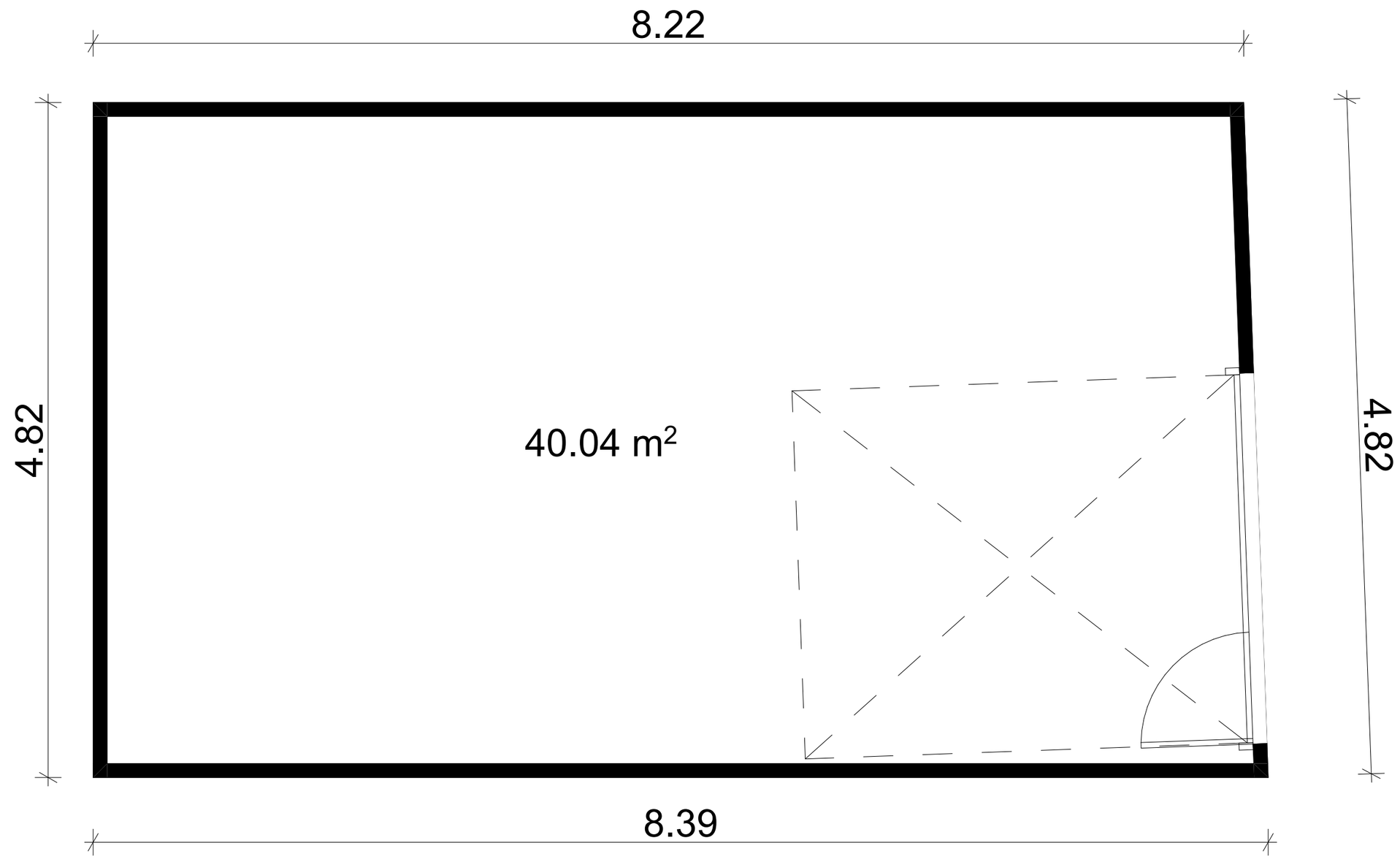
8.22
4.82
40.04 m²
4.82
8.39

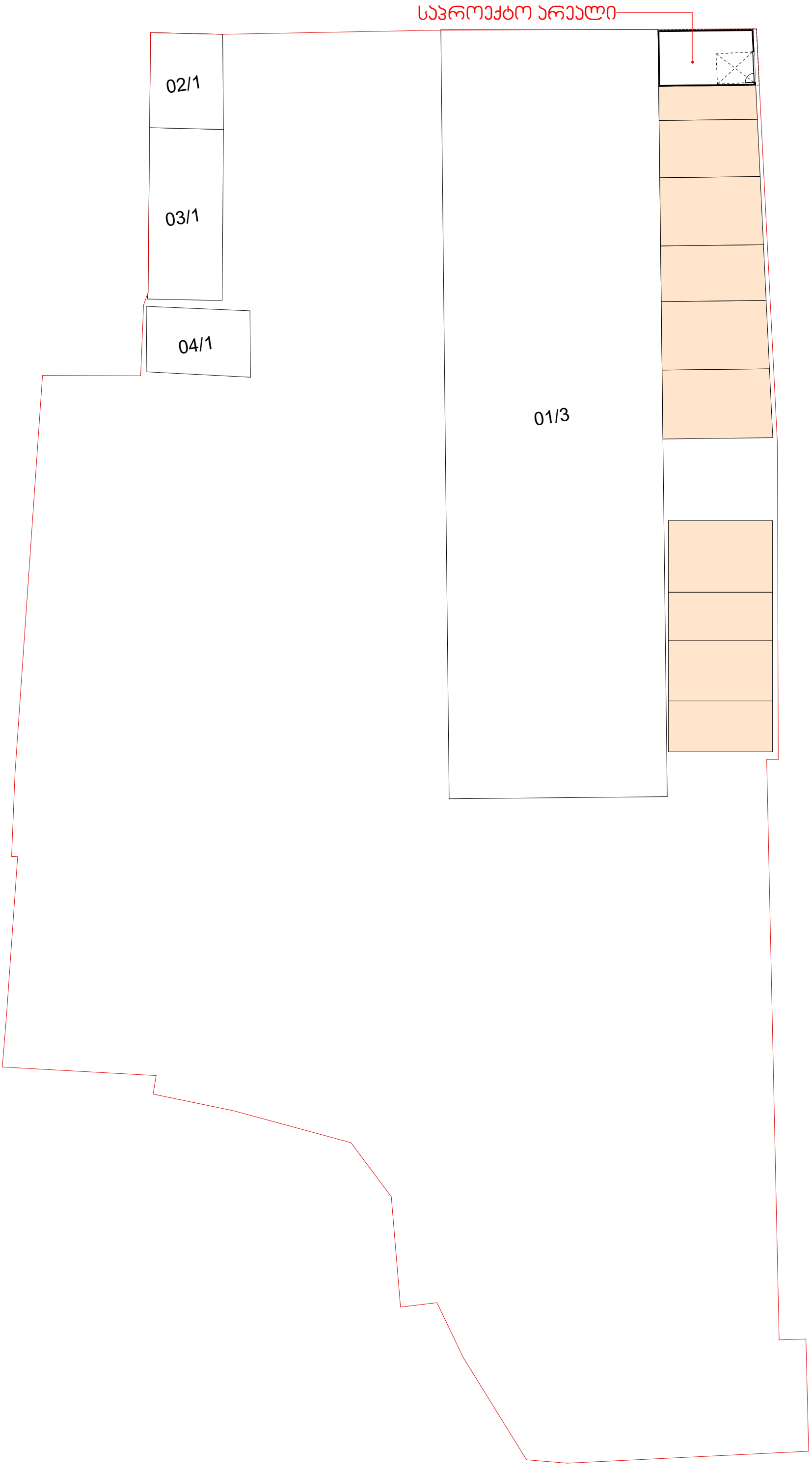
საპროექტო არეალი
02/1
03/1
04/1
01/3


მეტალოპლასტმასისს ვიტრაჟი RAL:9005
სენდვიჩ პანელი RAL:9018
სენდვიჩ პანელი RAL:9018
+4.00
+0.00

პირველი ჯლასის შენობა

შენობა N2

მის: ქალაქი თბილისი, ქუჩა მევენტეს, N3

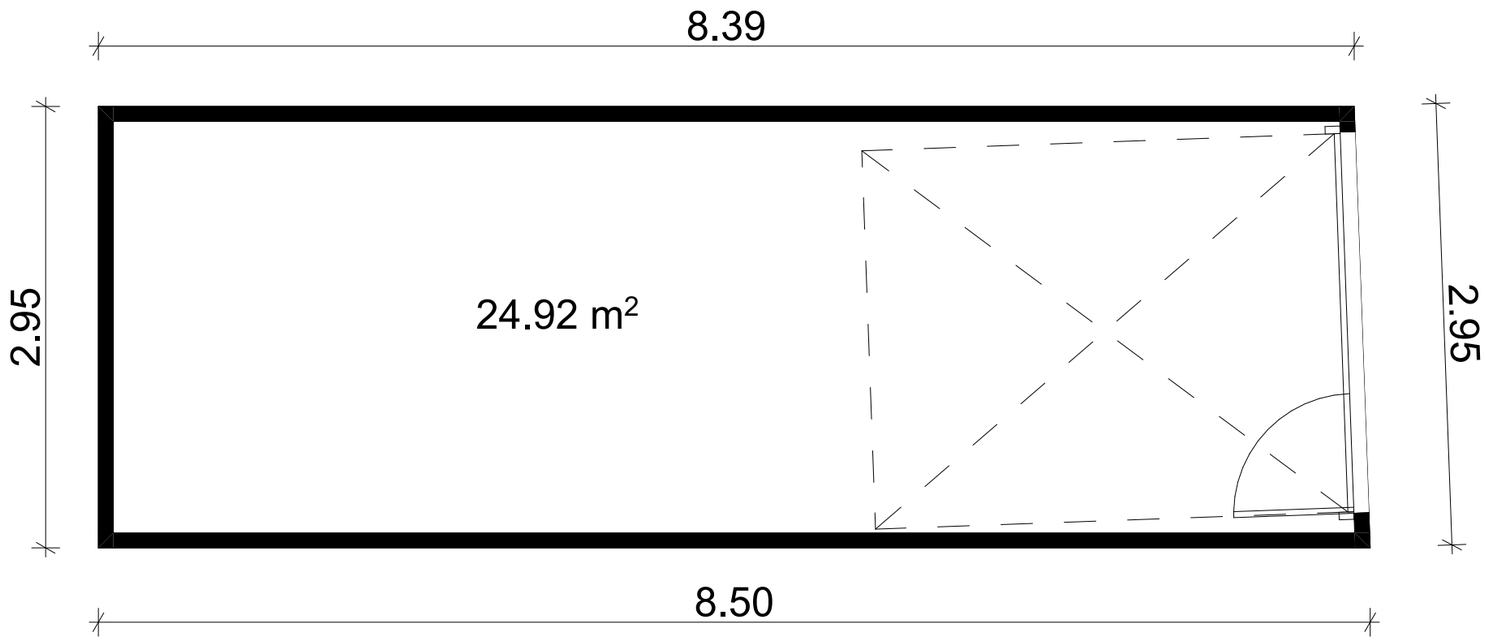
8.39
2.95
24.92 m²
2.95
8.50

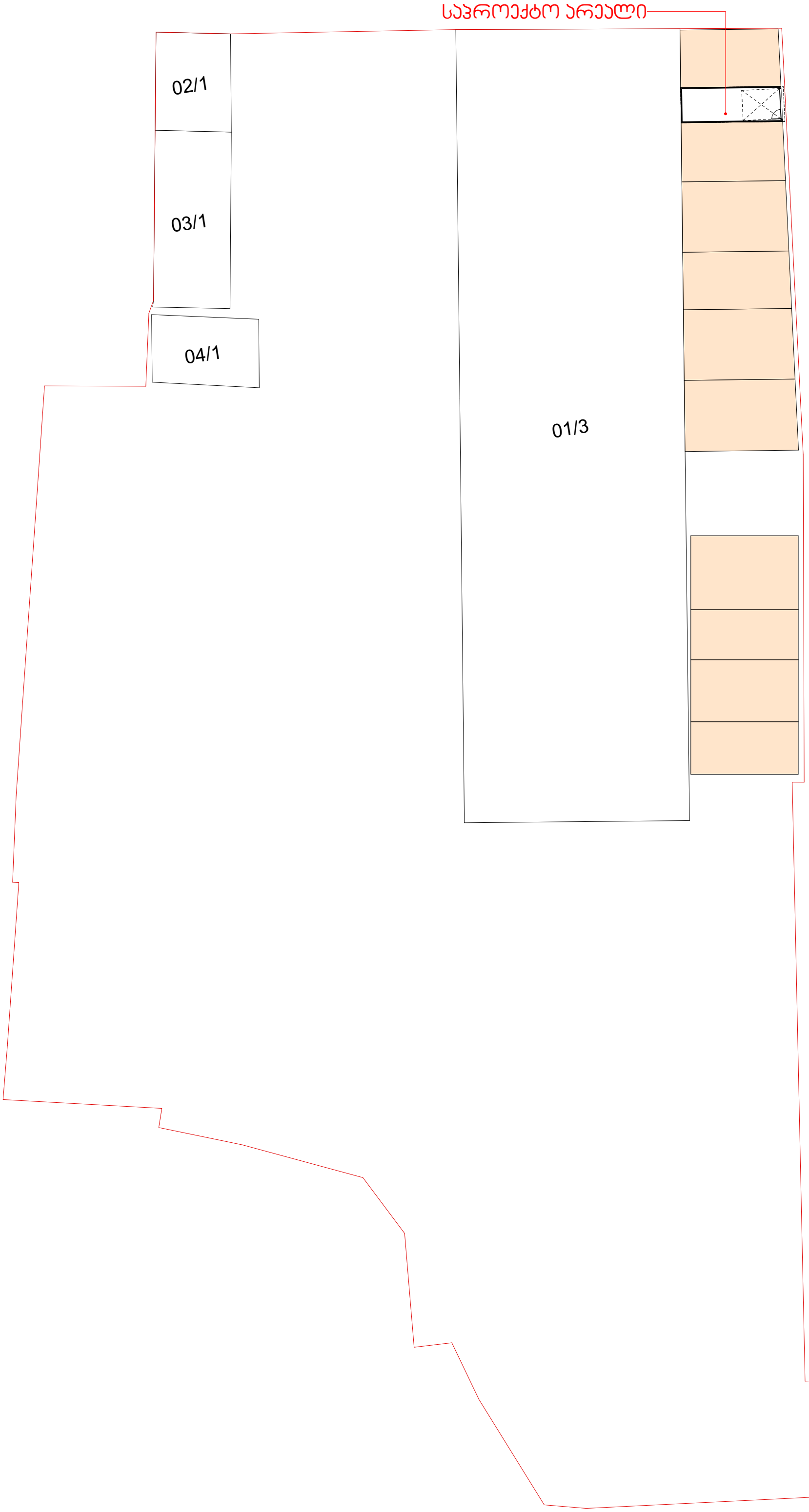
საპროექტო არეალი
02/1
03/1
04/1
01/3

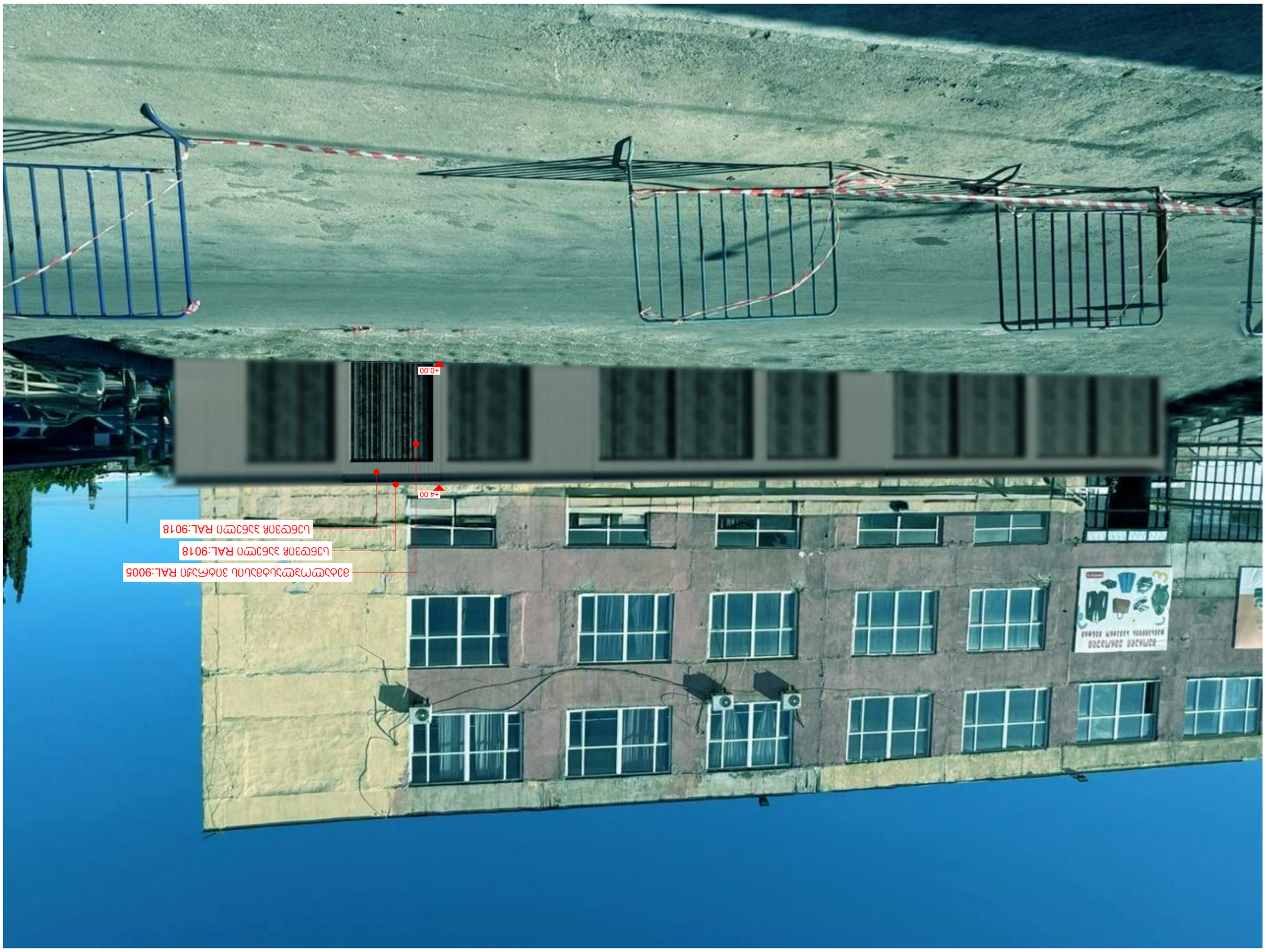
00'0+
+4.00
ဘောင်ခတ်အရောင် RAL:9005
ပြတင်းပေါက်အရောင် RAL:9018
ကာကွယ်ရေးဆေးအရောင် RAL:9018

პირველი კლასის შენობა

შენობა N3

მის: ქალაქი თბილისი, ქუჩა მეველეს, N3

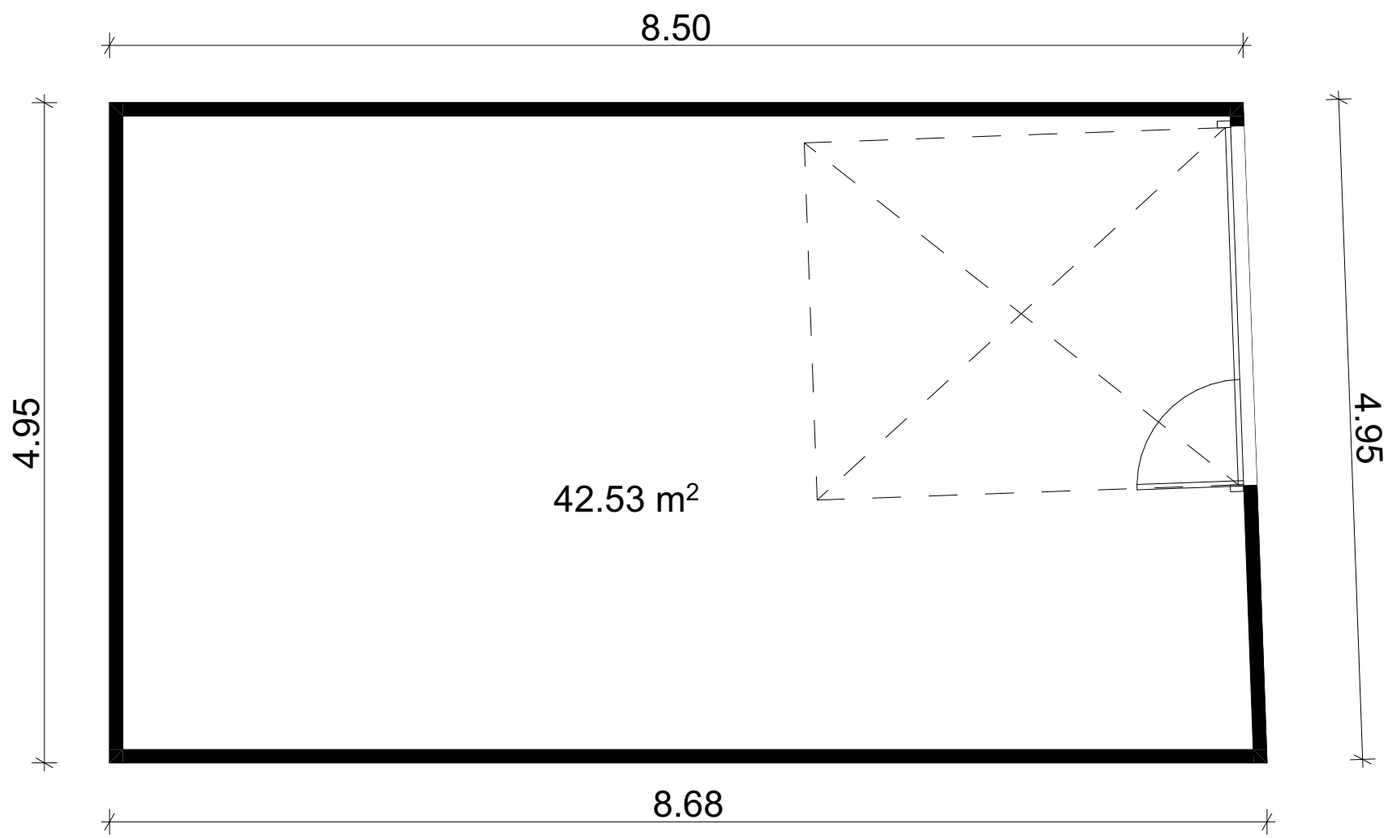
8.50
4.95
42.53 m²
4.95
8.68

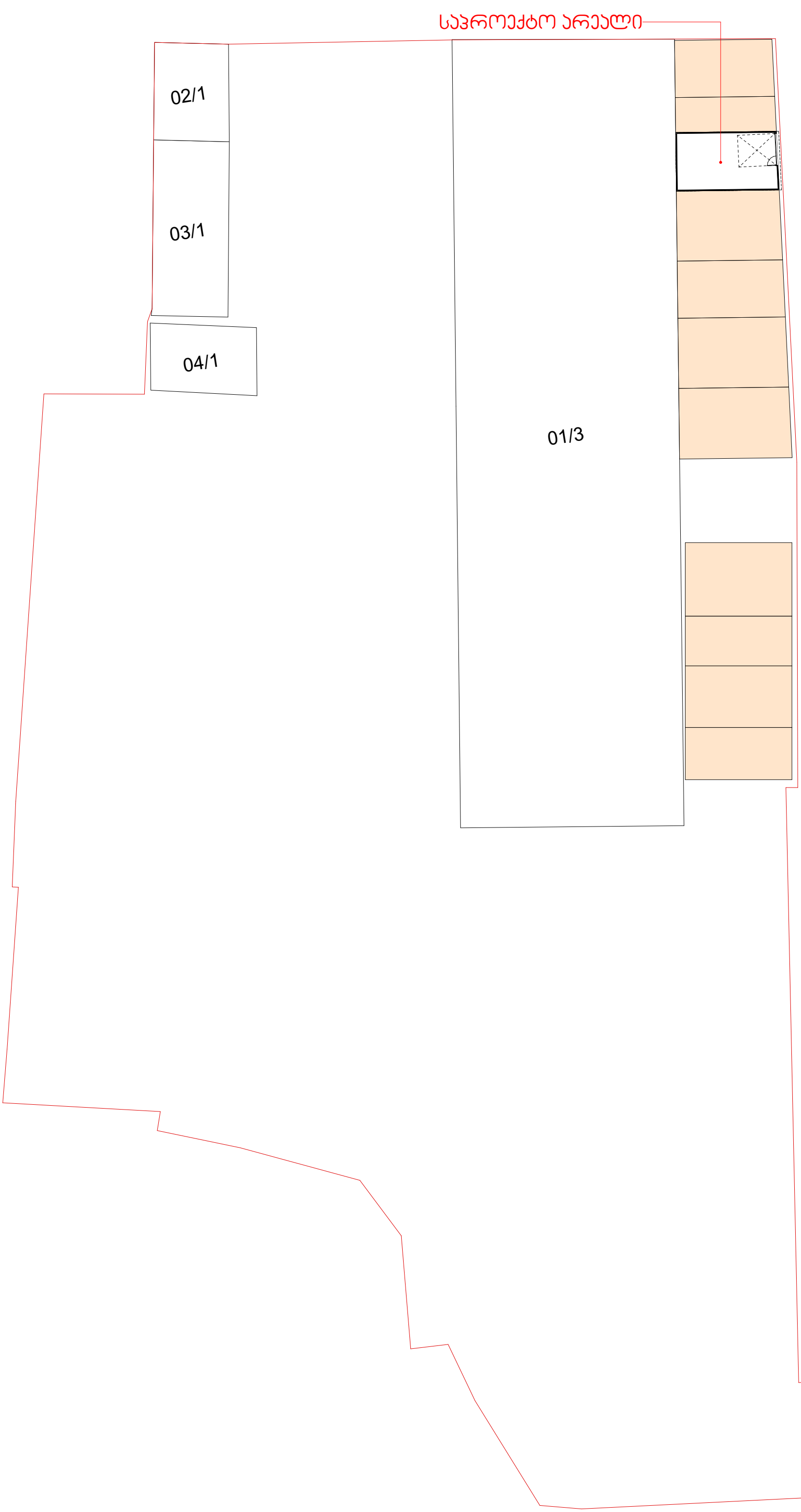
საპროექტო არეალი
02/1
03/1
04/1
01/3


მეტალოპლასტმასის ვიტრაჟი RAL:9005
სენდვიჩ პანელი RAL:9018
სენდვიჩ პანელი RAL:9018
+4.00
+0.00

პირველი ჯლასის შენობა

შენობა N4

მის: ქალაქი თბილისი, ქუჩა მევენტეს, N3

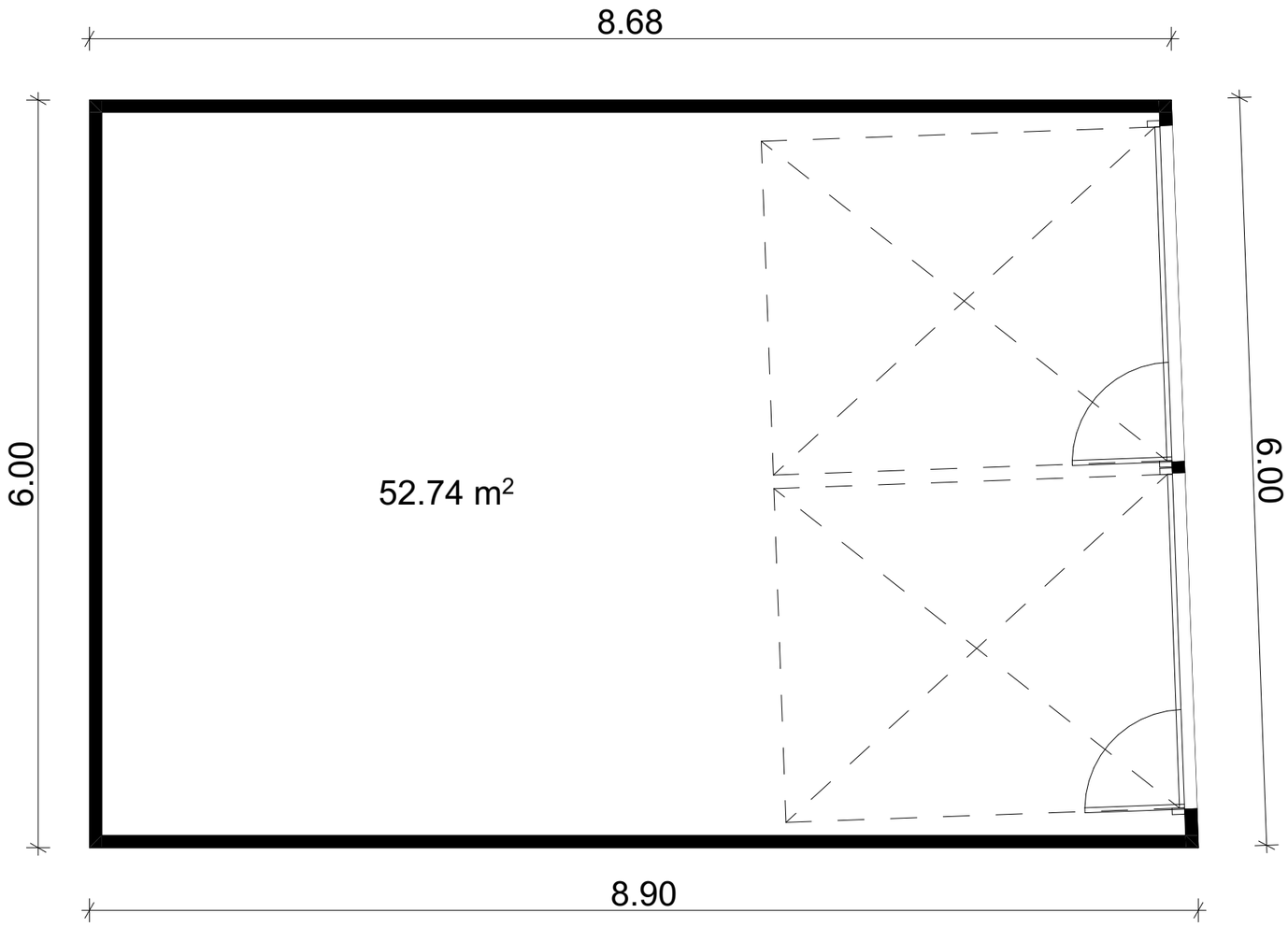
8.68
6.00
52.74 m²
6.00
8.90

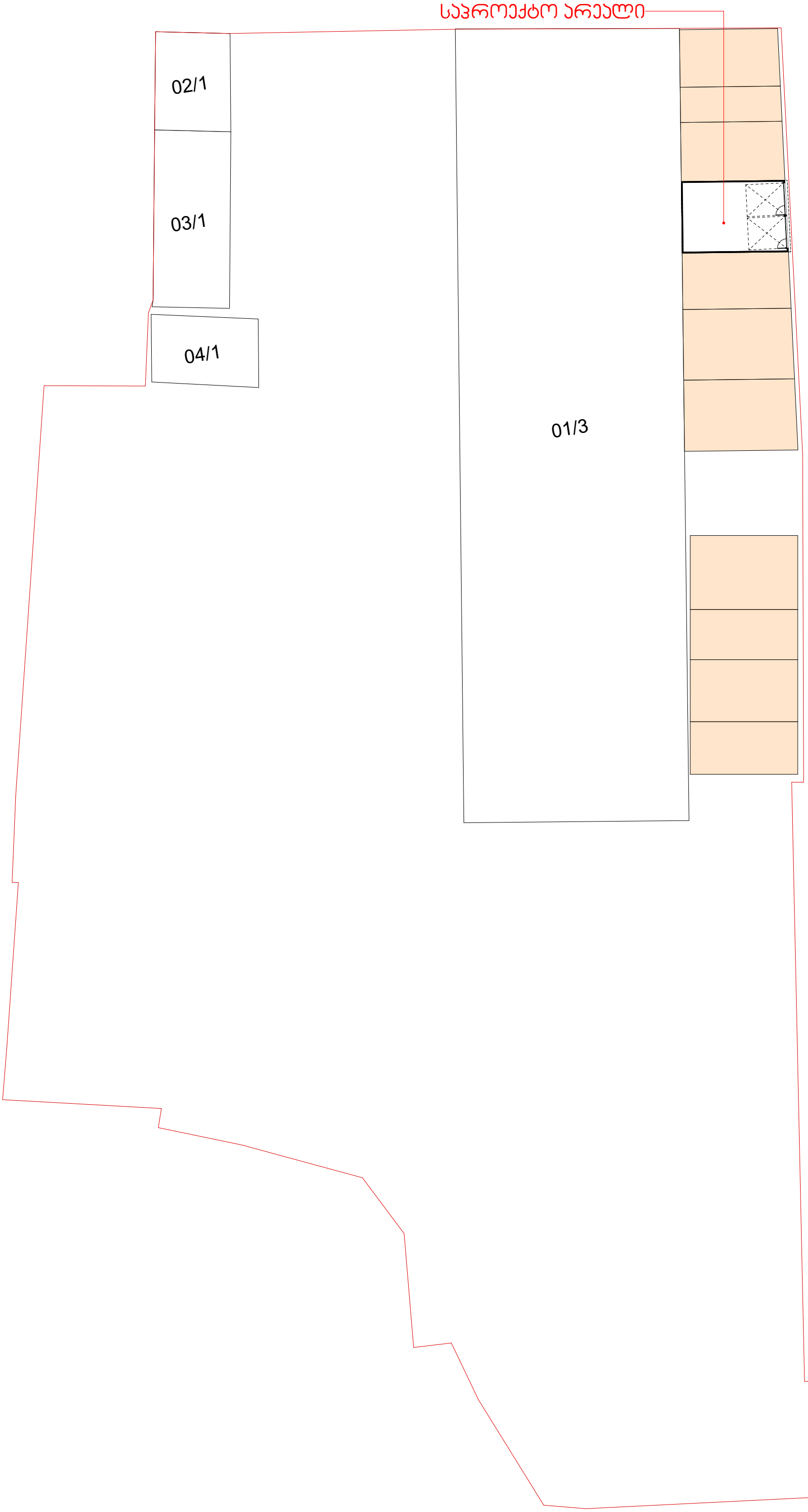
საპროექტო არეალი
02/1
03/1
04/1
01/3


მეტალოპლასტმასის ვიტრაჟი RAL:9005
სენდვიჩ პანელი RAL:9018
სენდვიჩ პანელი RAL:9018
+4.00
+0.00

პირველი ჯლასის შენობა

შენობა N5

მის: ქალაქი თბილისი, ქუჩა მევენტეს, N3

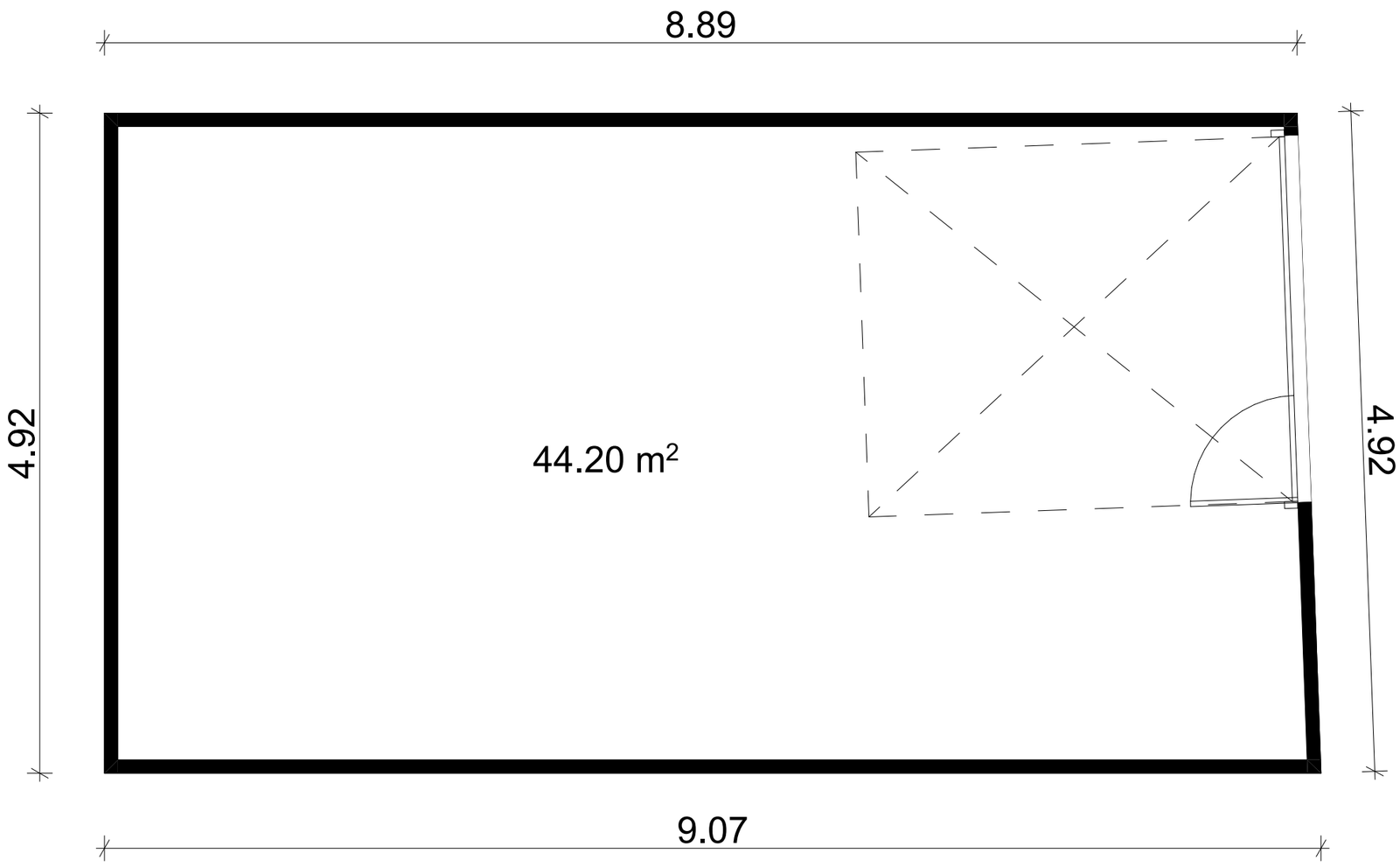
8.89
4.92
44.20 m²
4.92
9.07

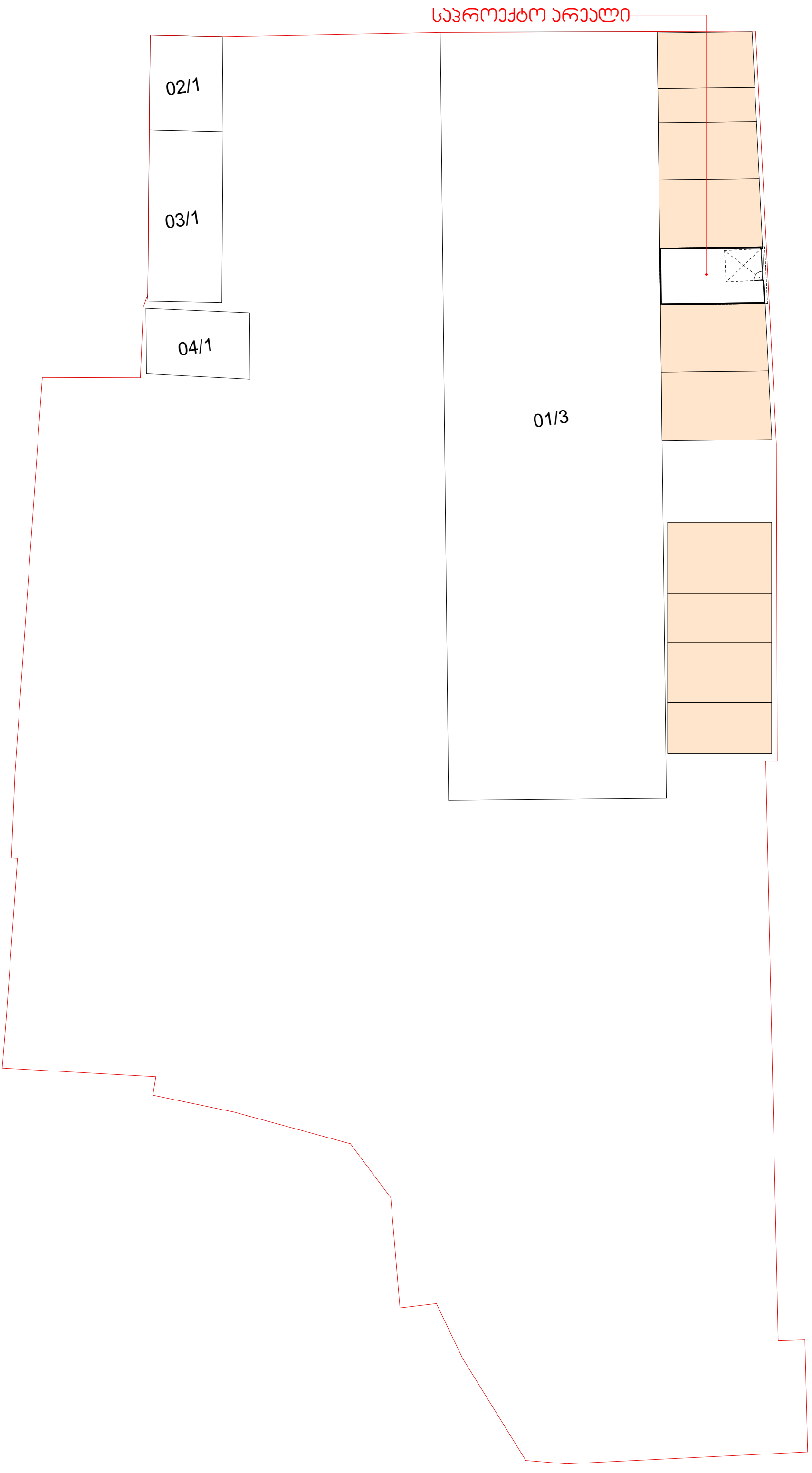
საპროექტო არეალი
02/1
03/1
04/1
01/3

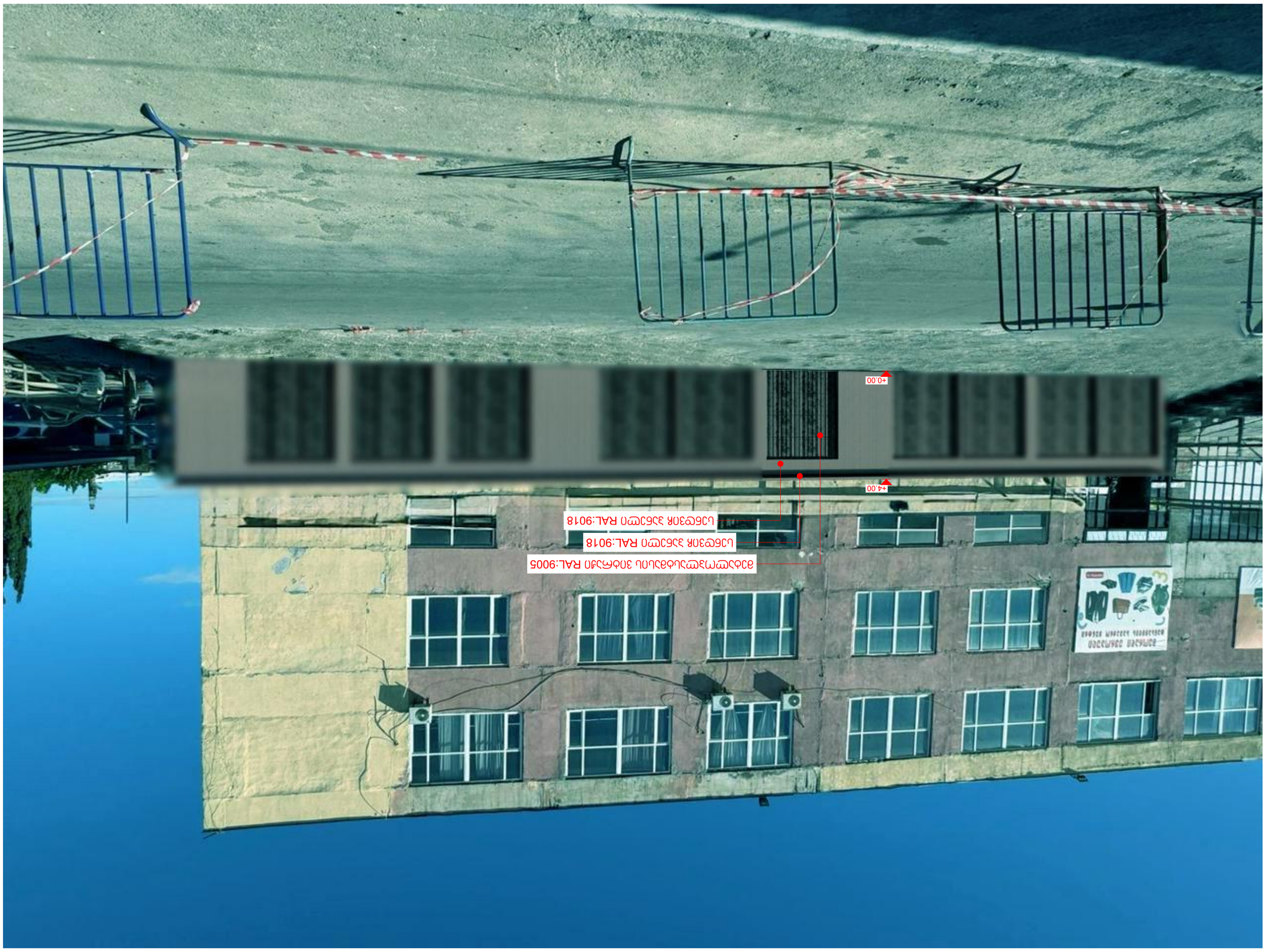
+0.00
+4.00
RAL:9005 ماظنلا ةدحولا ءانبلل يجراخلا حاطسلا نولل
RAL:9018 ىصقلا ءاضبلا نولل ةيجراخلا ةهجاولا
RAL:9018 ىصقلا ءاضبلا نولل ةيلخادلا ةهجاولا

პირველი ჯლასის შენობა

შენობა N6

მის: ქალაქი თბილისი, ქუჩა მევენტეს, N3

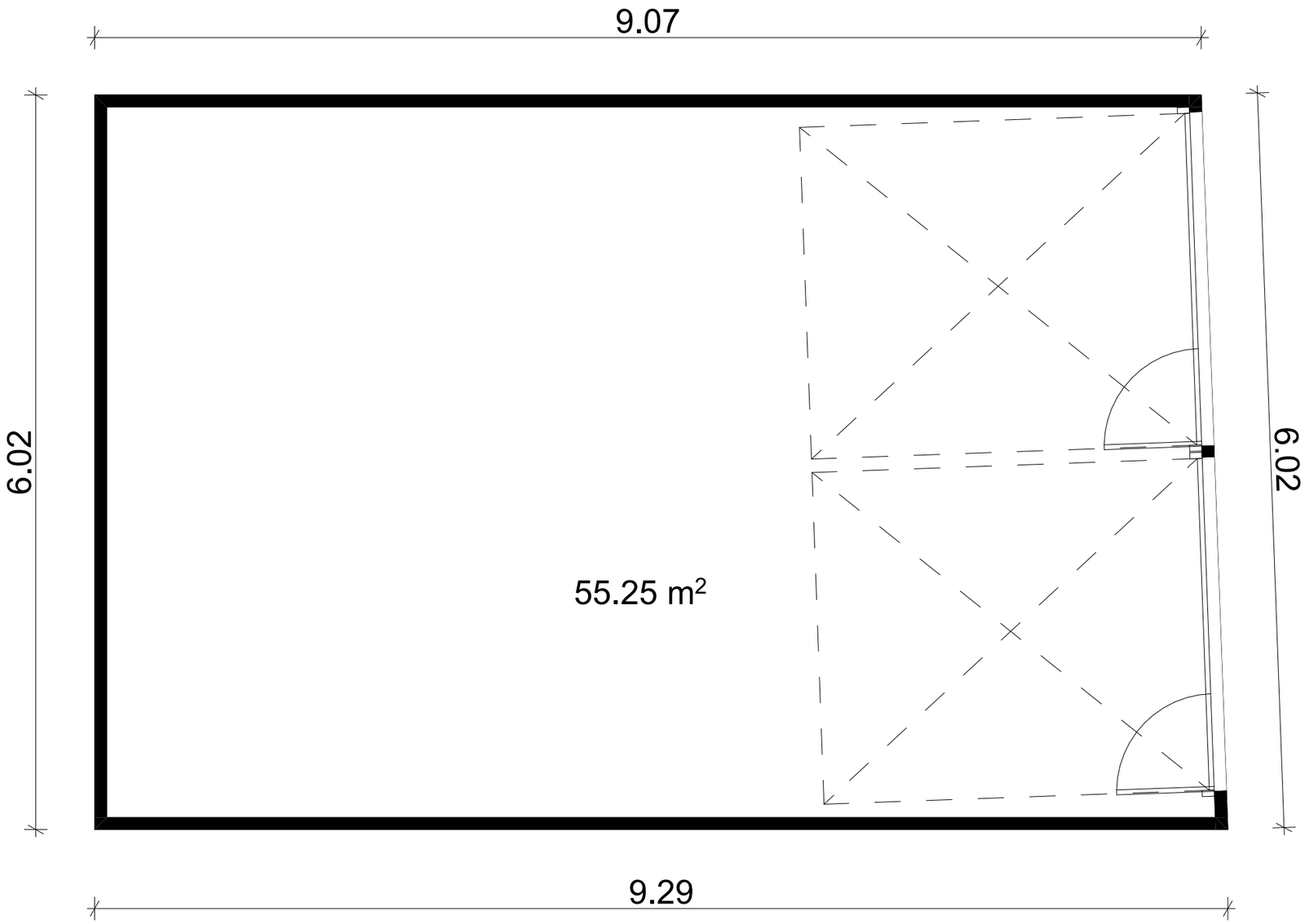
9.07
6.02
55.25 m²
6.02
9.29

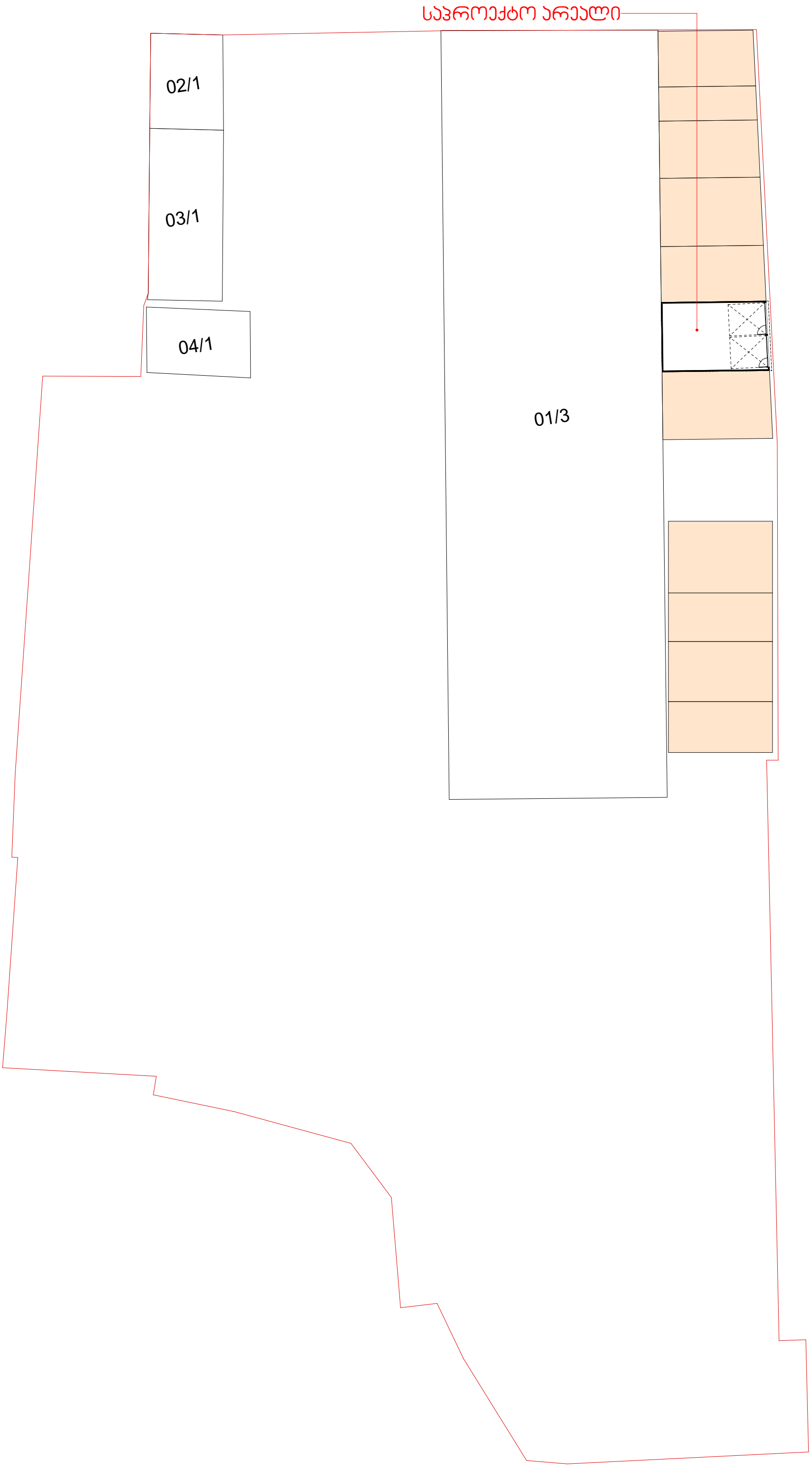
საპროექტო არეალი
02/1
03/1
04/1
01/3

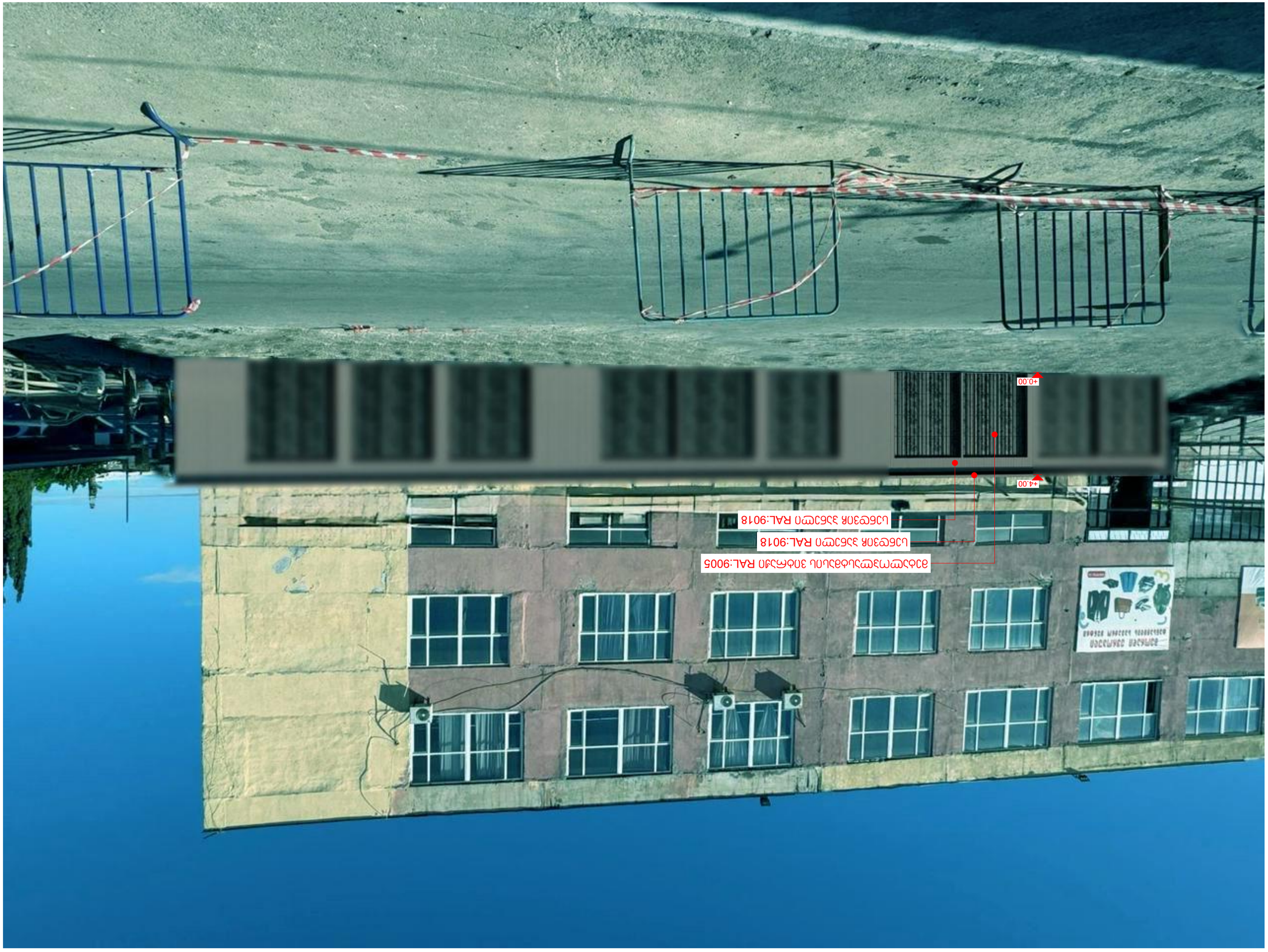
+0.00
+4.00
Водосточная труба RAL:9005
Цоколь RAL:9018
Цоколь RAL:9018

პირველი ჯლასის შენობა

შენობა N7

მის: ქალაქი თბილისი, ქუჩა მევენტეს, N3

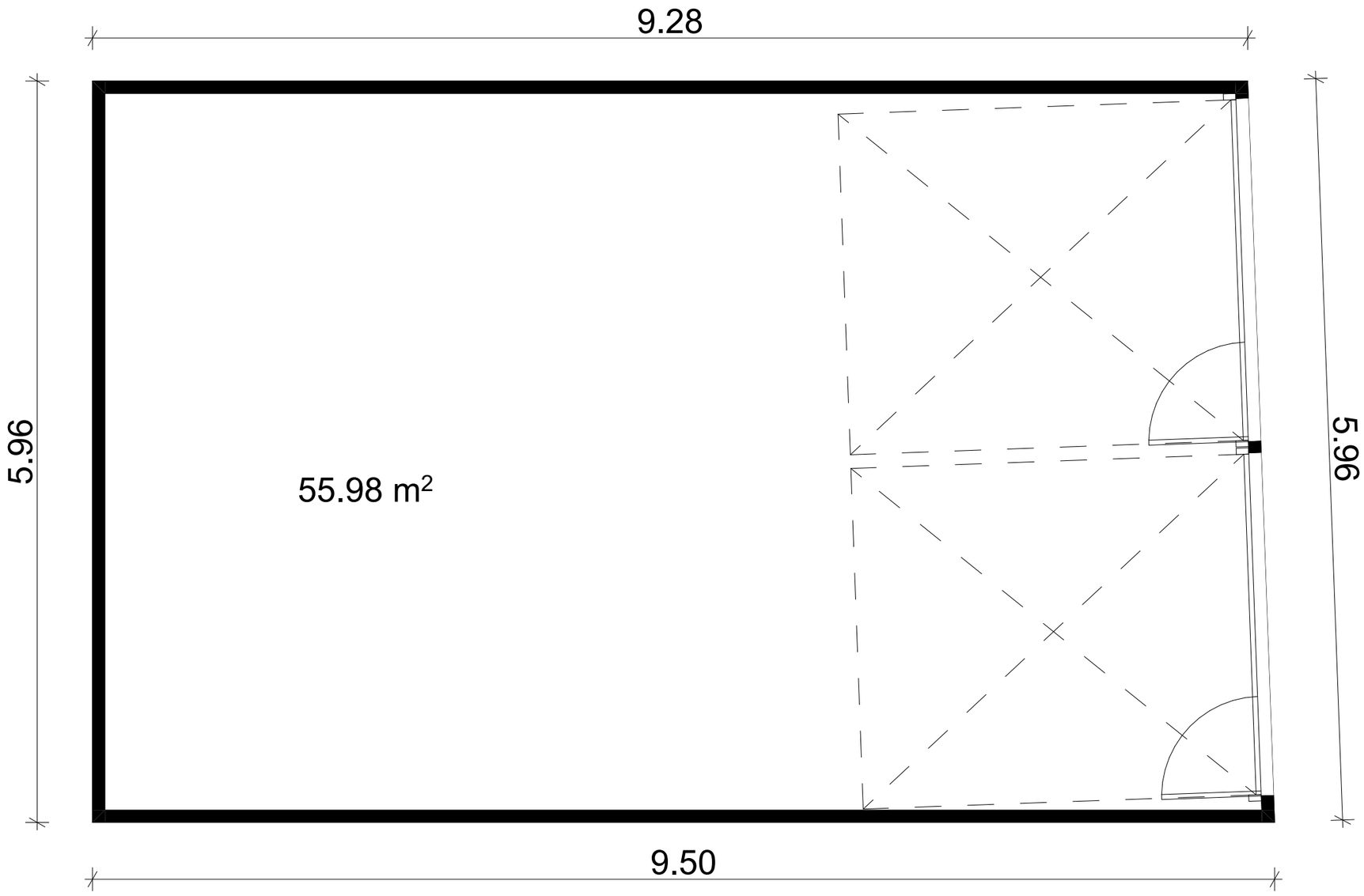
9.28
5.96
55.98 m²
5.96
9.50

საპროექტო არეალი

02/1

03/1

04/1

01/3


მეტალოპლასტმასის ვიტრაჟი RAL:9005
სენდვიჩ პანელი RAL:9018
სენდვიჩ პანელი RAL:9018
+4.00
+0.00

პირველი ჯლასის შენობა

შენობა N8

მის: ქალაქი თბილისი, ჭუჩა მევენლეს, N3

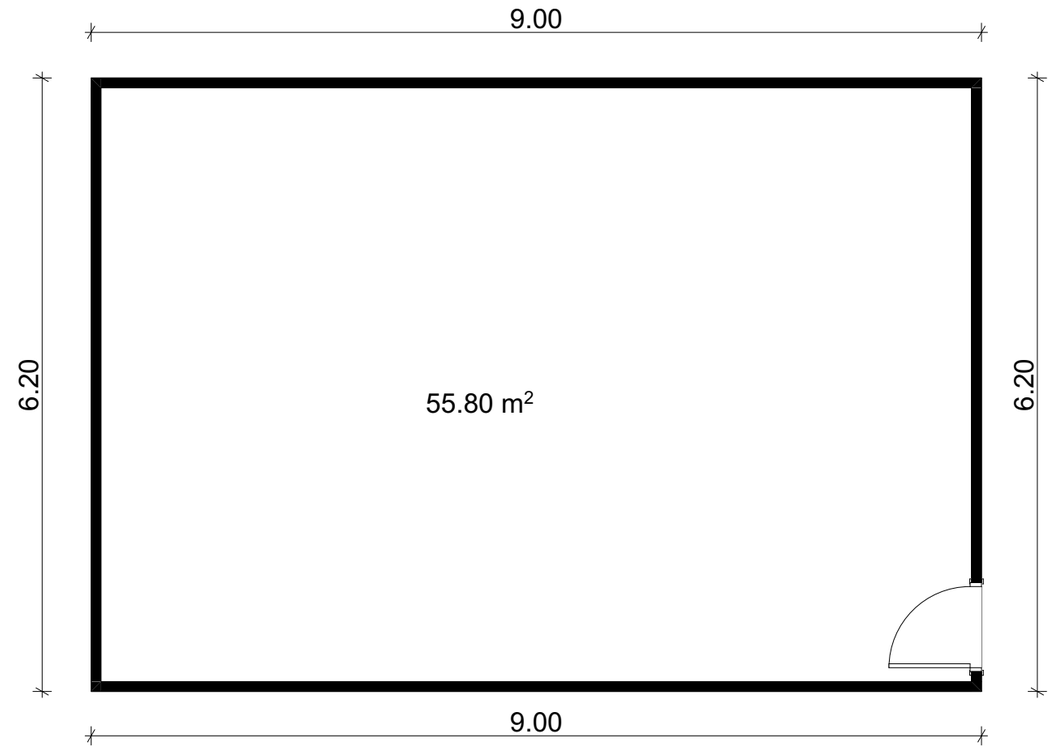
9.00
6.20
55.80 m²
6.20
9.00

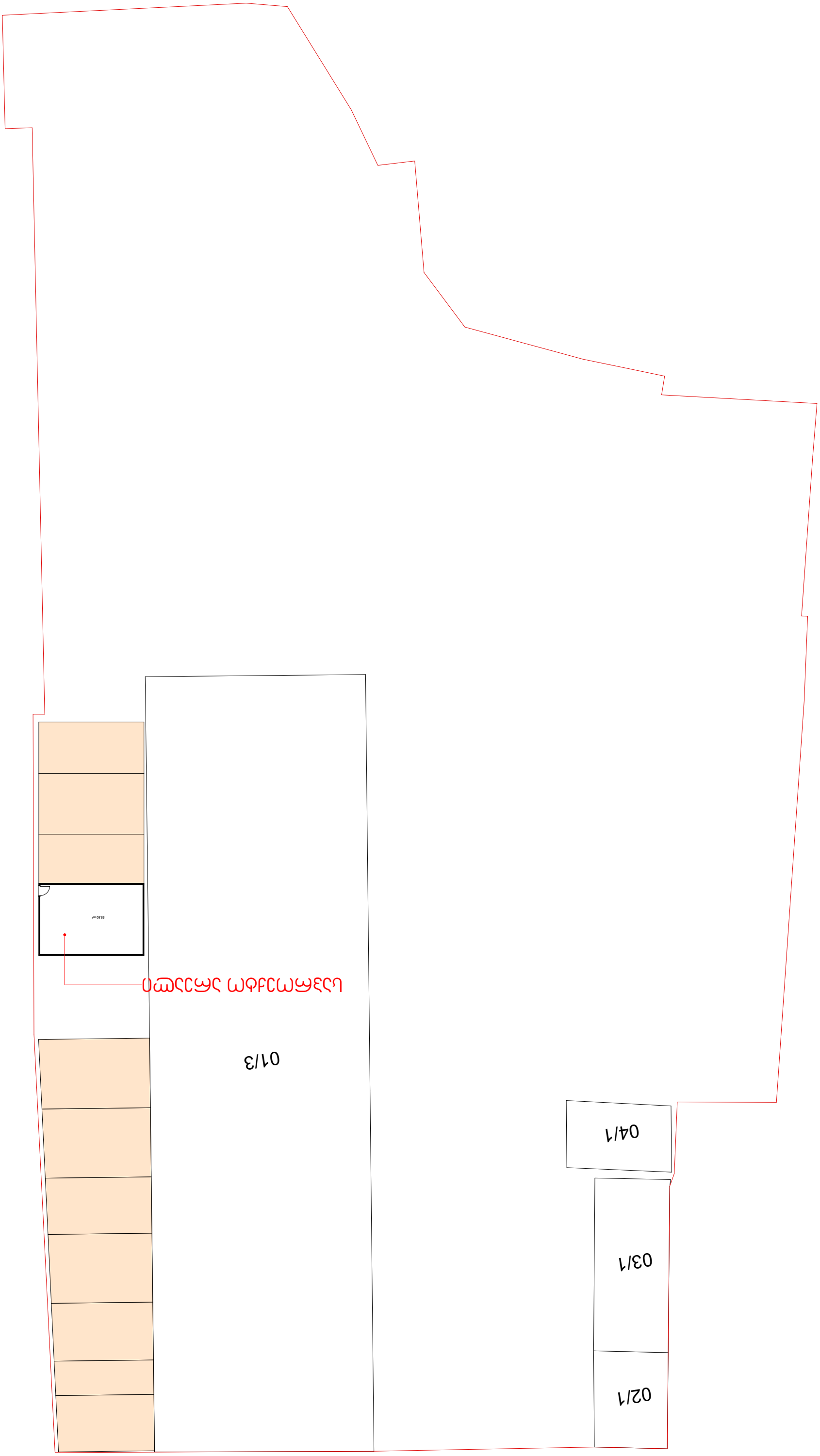
55.80 m²
01/3
02/1
03/1
04/1


მეტალოპლასტმასის ვიტრაჟი RAL:9005
სენდვიჩ პანელი RAL:9018
სენდვიჩ პანელი RAL:9018
+4.00
+0.00

პირველი კლასის შენობა

შენობა N9

მის: ქალაქი თბილისი, ქუჩა მევენახეს, N3

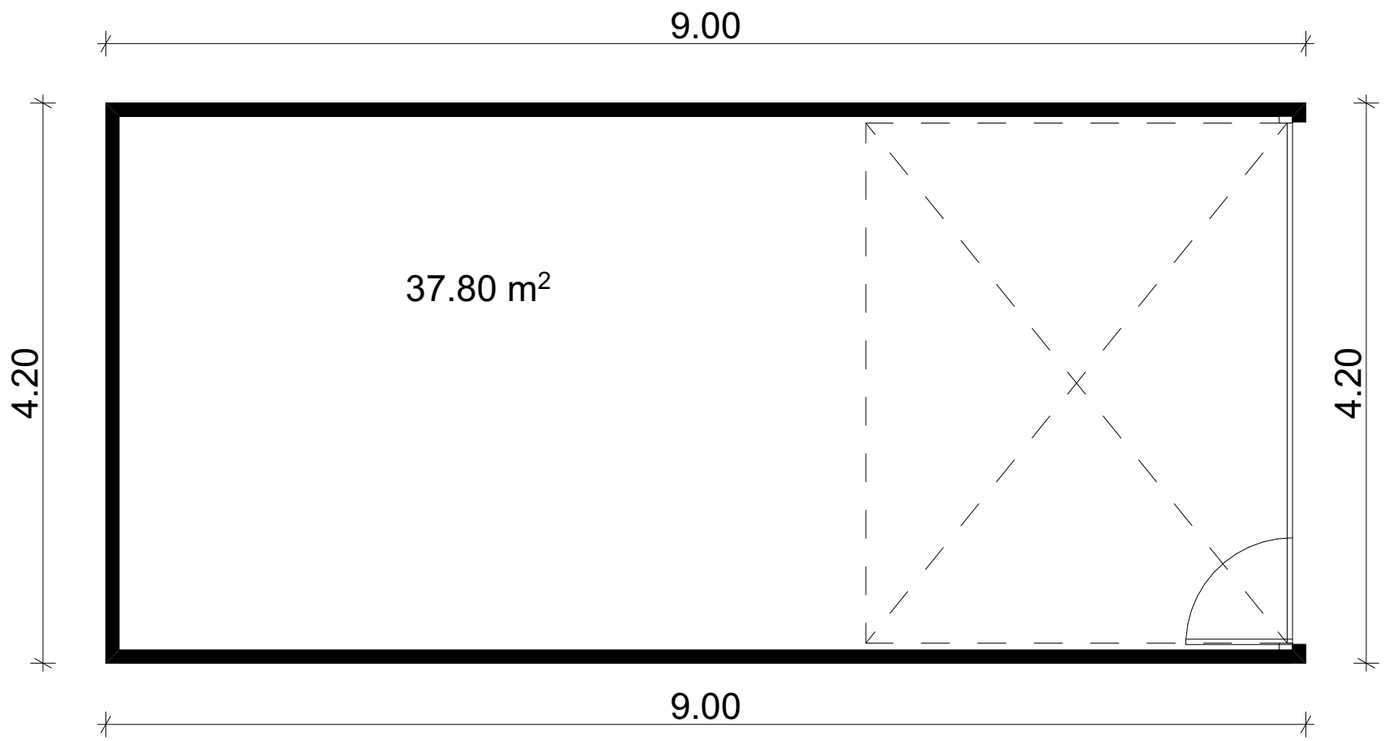
9.00
37.80 m2
4.20
4.20
9.00

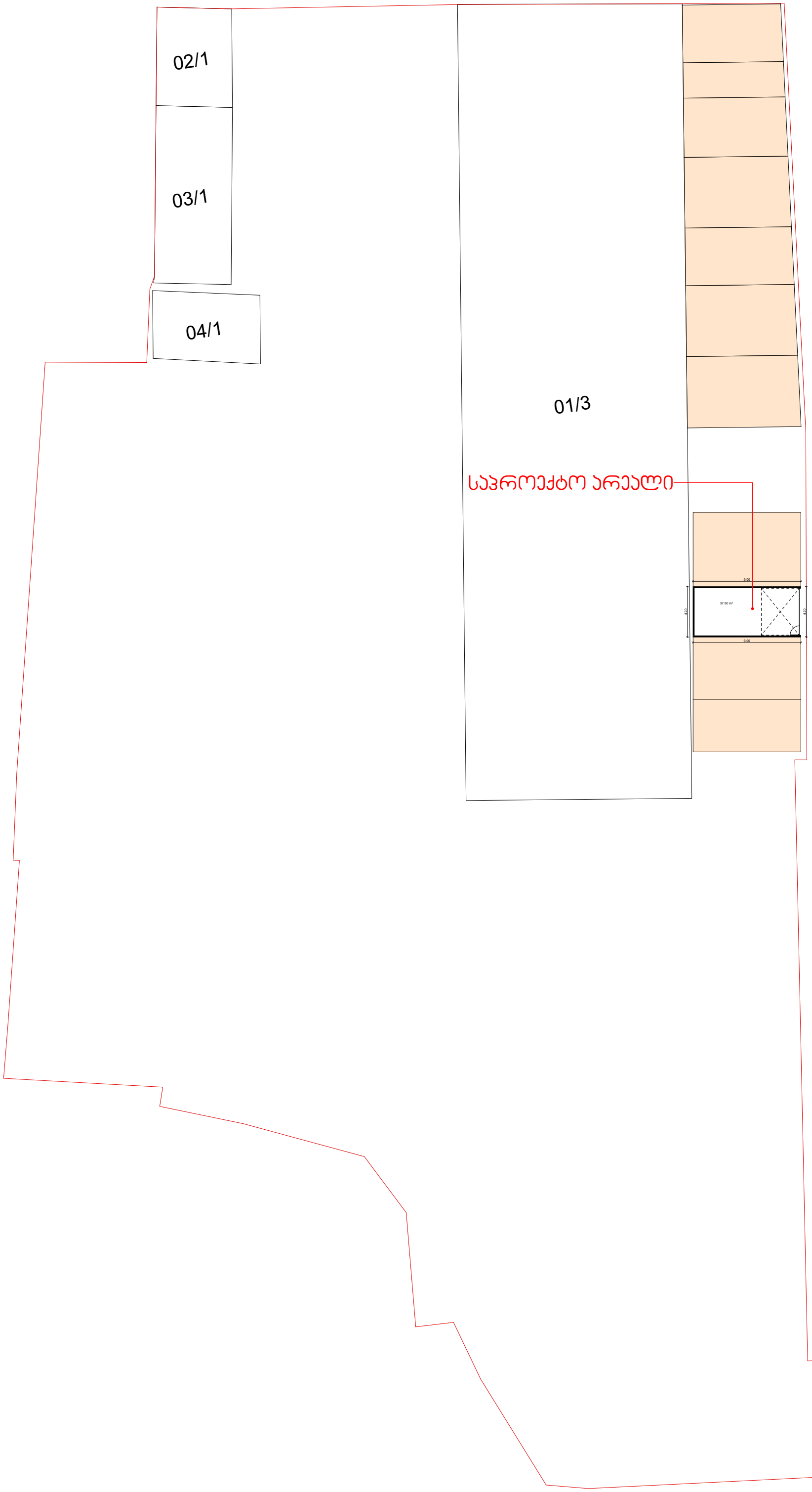
02/1
03/1
04/1
01/3
საპროექტო არეალი
9.00
37.80 m²
4.20
4.20
9.00

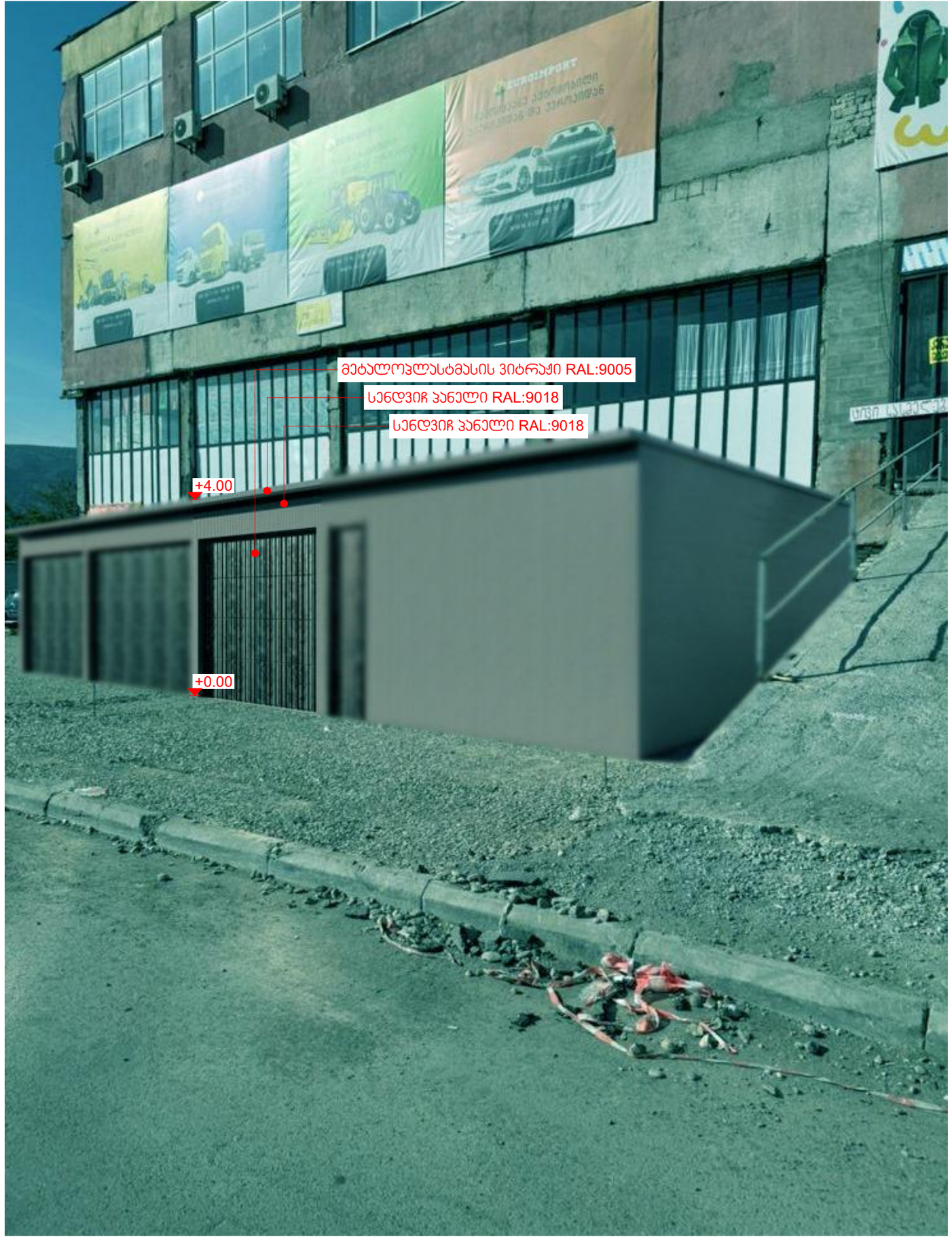
მეტალოპლასტმასის ვიტრაჟი RAL:9005
სენდვიჩ პანელი RAL:9018
სენდვიჩ პანელი RAL:9018
+4.00
+0.00

პირველი ჯლასის შენობა

შენობა N10

მის: ქალაქი თბილისი, ქუჩა მევენტეს, N3

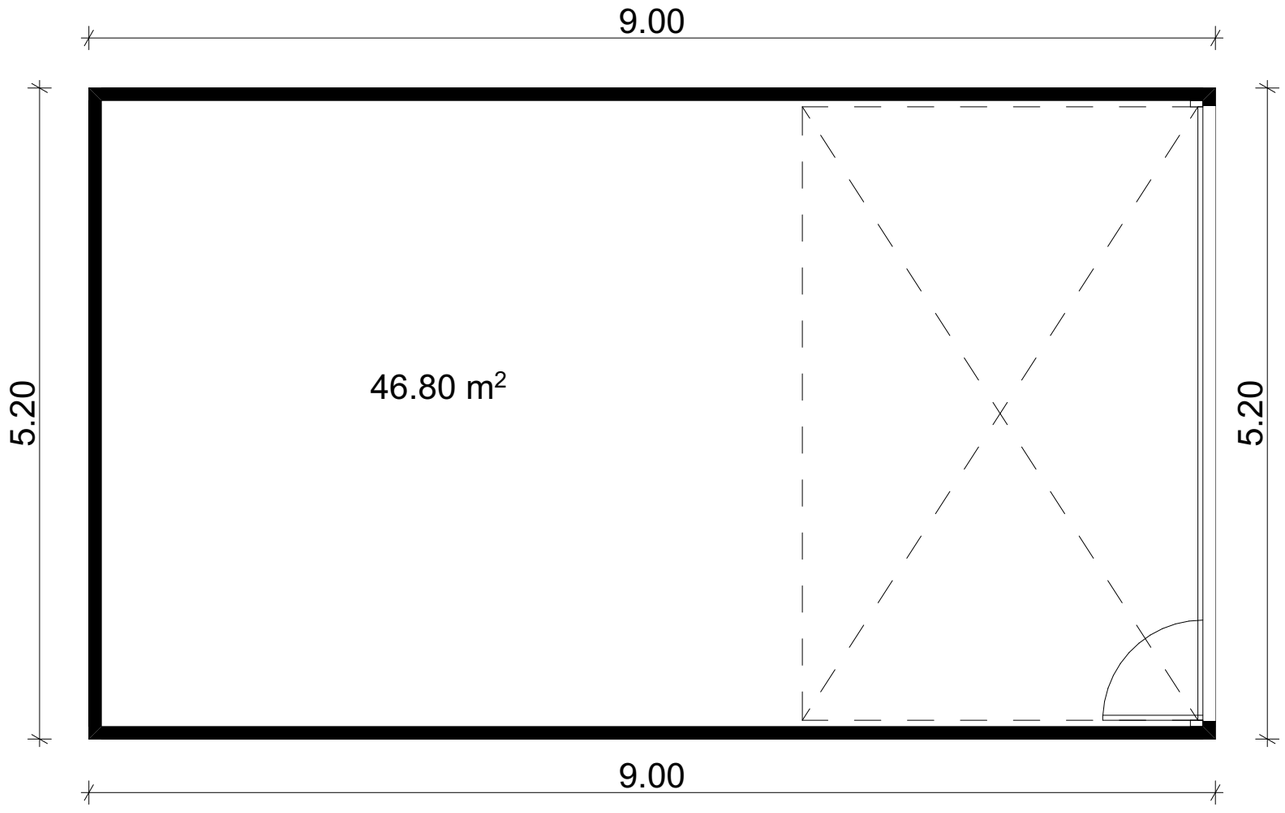
9.00
46.80 m2
5.20
5.20
9.00

02/1

03/1

04/1

01/3

საპროექტო არეალი

9.00

46.80 m²

5.20

5.20

9.00

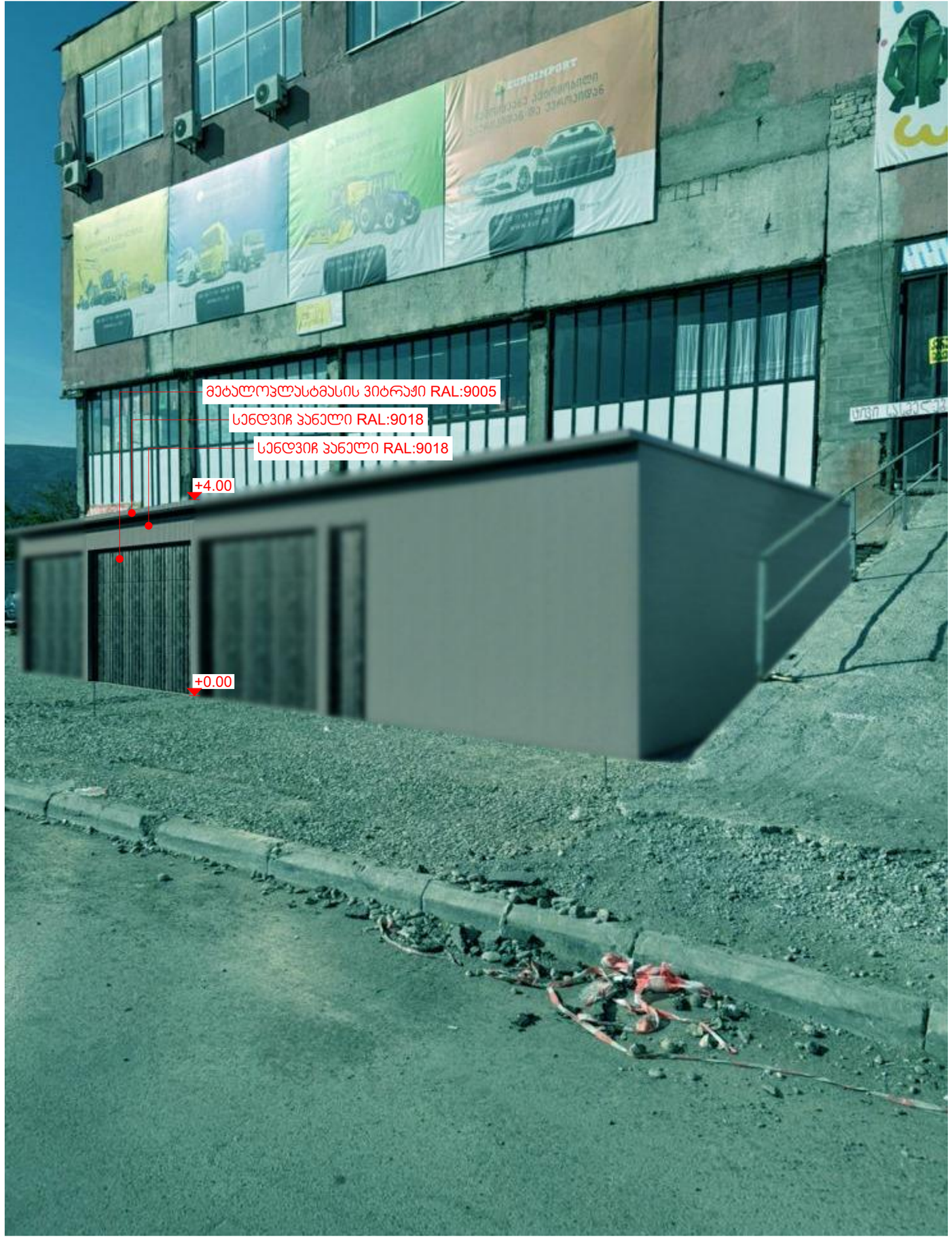
მეტალოპლასტმასის ვიტრაჟი RAL:9005
სენდვიჩ პანელი RAL:9018
სენდვიჩ პანელი RAL:9018
+4.00
+0.00

პირველი ჯლასის შენობა

შენობა N11

მის: ქალაქი თბილისი, ქუჩა მევენტეს, N3

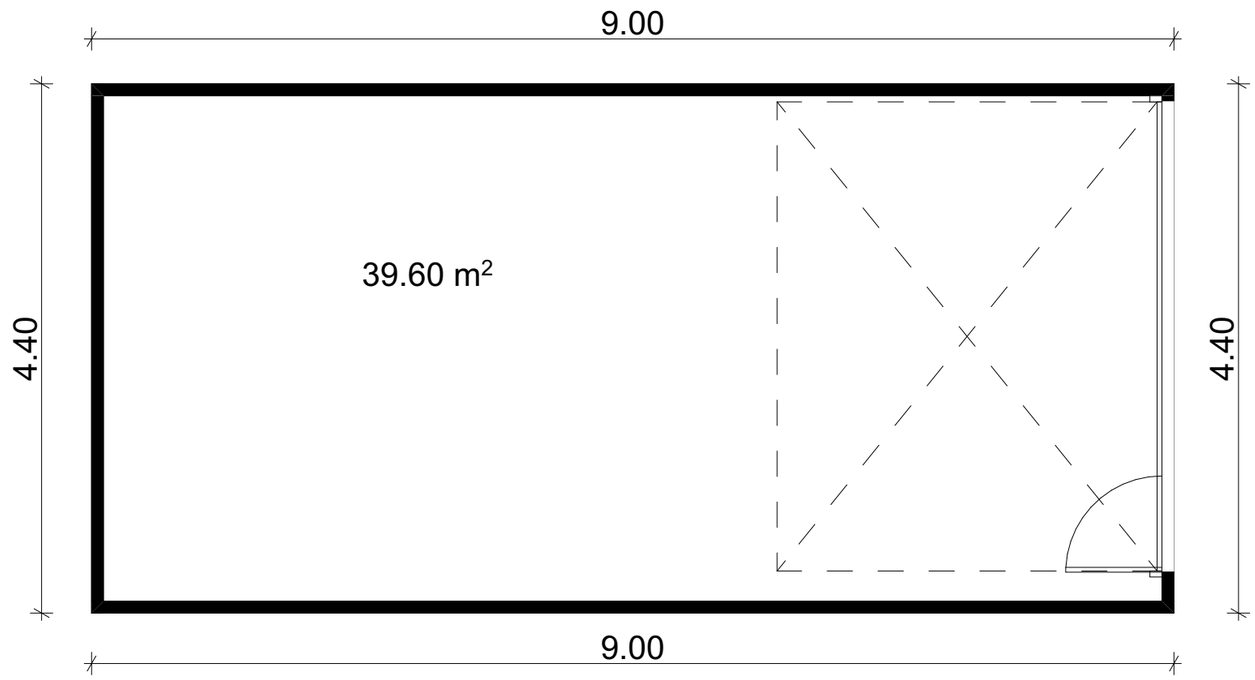
9.00
39.60 m²
4.40
4.40
9.00

02/1

03/1

04/1

01/3

საპროექტო არეალი

9.00

39.60 m²

4.40

4.40

9.00


მეტალოპლასტმასის ვიტრაჟი RAL:9005
სენდვიჩ პანელი RAL:9018
სენდვიჩ პანელი RAL:9018
+4.00
+0.00

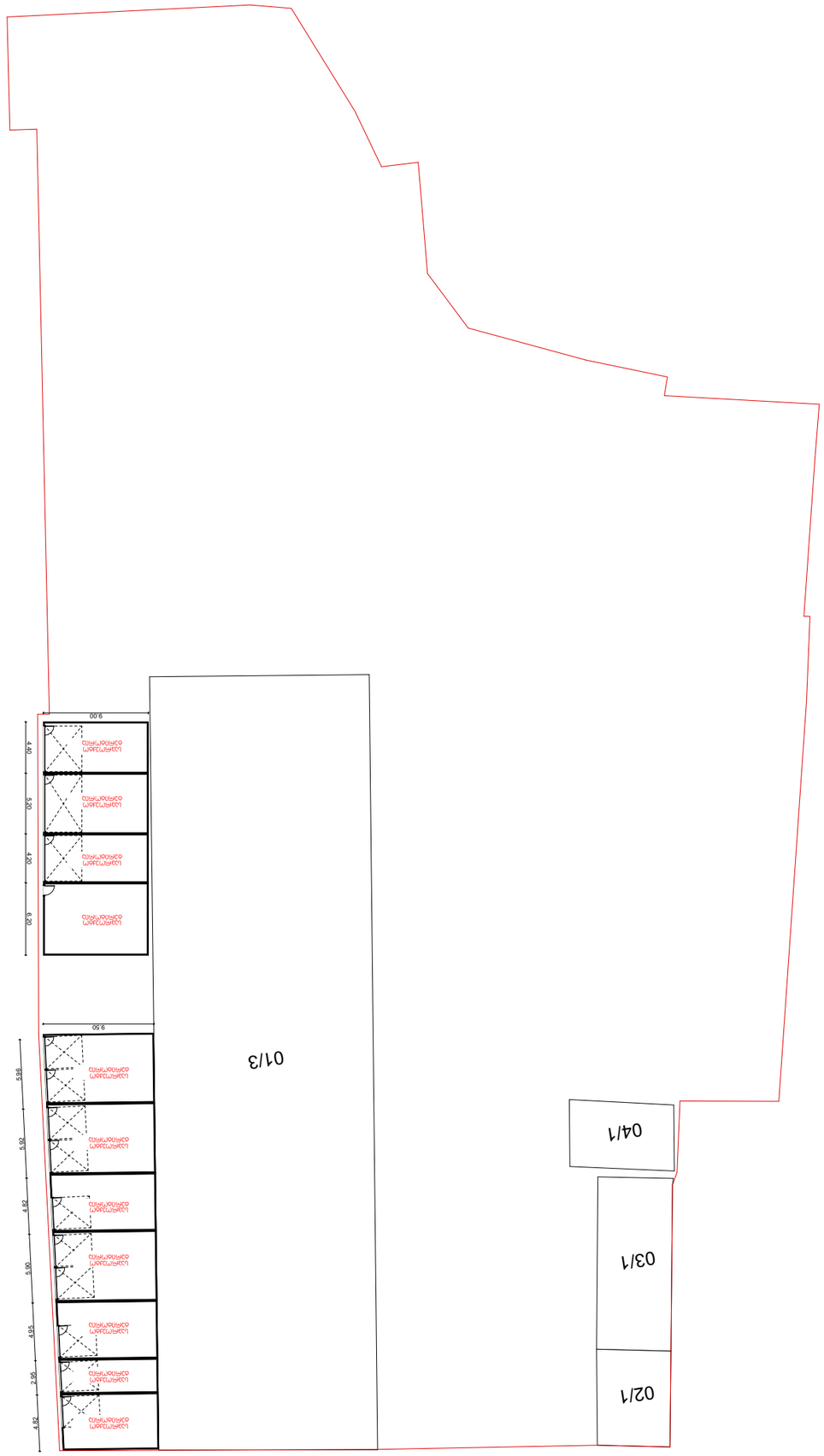
9,00
4,00
5,00
4,20
6,20
9,50
5,86
5,82
4,82
5,90
4,05
2,95
4,82
013
04/1
03/1
02/1

ქალაქ თბილისის მუნიციპალიტეტის საჯარო სამართლის იურიდიული პირი – ქალაქ თბილისის მუნიციპალიტეტის ტრანსპორტისა და ურბანული განვითარების სააგენტო

წერილის ნომერი: **16-01250653545**
გაცემის თარიღი: **07/03/2025**

ადრესატი: შპს ეს თი ეს
საიდენტიფიკაციო ნომერი: 400234055
მისამართი: საქართველო, თბილისი, მთაწმინდის რაიონი, მერაბ კოსტავას ქუჩა, №60, სართული №1

შპს „ეს თი ეს“-ს

ქალაქ თბილისის მუნიციპალიტეტის სსიპ - ქალაქ თბილისის მუნიციპალიტეტის ტრანსპორტისა და ურბანული განვითარების სააგენტომ განიხილა თქვენი, 2025 წლის 6 მარტის №01250653490-16 განცხადება, რომელთან დაკავშირებითაც გაცნობებთ შემდეგს:

დაკმაყოფილდეს 2025 წლის 6 მარტის №01250653490-16 განცხადება და შეთანხმდეს საგზაო მოძრაობის ორგანიზების სქემა თანდართულ ბმულზე არსებული დანართის შესაბამისად.

საგზაო მოძრაობის ორგანიზების სქემები შეთანხმებულია იმ პირობით, რომ სამშენებლო ტექნიკა იმოძრავებს მოქმედი სამართლებრივი დადგენილი წესით.

სამუშაოების მიმდინარეობის პერიოდში, საგზაო მოძრაობის ორგანიზების დროებითი სქემის მიხედვით გათვალისწინებული საგზაო ნიშნები უნდა განთავსდეს მოძრავ დგარზე, რათა არ დაზიანდეს მიმდებარე ტერიტორიაზე არსებული ინფრასტრუქტურა. ამასთან, განსათავსებელი დროებითი საგზაო ნიშნები დამზადებული უნდა იყოს საქართველოში მოქმედი კანონმდებლობით გათვალისწინებული სტანდარტების შესაბამისად.

იმ შემთხვევაში, თუ სამუშაოებისათვის საჭირო დროებითი და არსებული საგზაო ნიშნები ეწინააღმდეგება/ხელს უშლის ერთმანეთს, საჭიროა უკვე არსებული საგზაო ნიშნები შეიფუთოს, ხოლო სამუშაოს დასრულებისთანავე დემონტაჟი უნდა გაუკეთდეს დროებით დამონტაჟებულ საგზაო მოძრაობის ორგანიზების ტექნიკურ საშუალებებს და ქუჩის სავალი ნაწილი (ყველა შეფუთული ნიშნის ჩათვლით) მოყვანილი იქნას პირვანდელ მდგომარეობაში.

დამატებით გაცნობებთ, რომ თუ მშენებლობის პერიოდში, საპროექტო ტერიტორიის მიმდებარედ, ხორციელდება სხვა სამშენებლო სამუშაოები და დროებითი საგზაო ნიშნები, რომლებიც განთავსებულია სხვა, ნებართვის მქონე, შემსრულებელი კომპანიის მიერ და კვეთს/ეწინააღმდეგება თქვენს მიერ დასამონტაჟებელ საგზაო ნიშნებს, დროებითი საგზაო ნიშნები დაიტანოთ საჭიროებისამებრ და აუცილებლობის შემთხვევაში, სამუშაოები განახორციელოთ უკვე განთავსებული დროებითი საგზაო ნიშნების გამოყენებით. ხოლო, სხვა შემსრულებლის მიერ, სამუშაოების დასრულებისა და ნიშნების დემონტაჟის შემთხვევაში, უზრუნველყოთ თქვენი საგზაო ნიშნების სრულად მონტაჟი, მოცემული პირობების შესაბამისად.

საგზაო მოძრაობის ორგანიზების სქემის ცვლილება საჭიროებს შეთანხმებას სააგენტოსთან.

ასევე გაცნობებთ, რომ საჭიროების შემთხვევაში, სსიპ ტრანსპორტისა და ურბანული განვითარების სააგენტო იტოვებს უფლებამოსილებას, მოითხოვოს სამუშაოების პერიოდში არსებული სიტუაციის საგზაო მოძრაობის ორგანიზების სქემის ალტერნატიული ვარიანტის წარმოდგენა.

გადაწყვეტილების გასაჩივრება, დაინტერესებული მხარის მიერ, შესაძლებელია ამ გადაწყვეტილების გაცნობიდან ერთი თვის ვადაში ქალაქ თბილისის მუნიციპალიტეტის მერთან (მისამართი: ჟ. შარტავას ქუჩა N7) კანონმდებლობით დადგენილი წესით.

დანართი: სსიპ - ტრანსპორტისა და ურბანული განვითარების სააგენტოს მიერ შეთანხმებული საგზაო მოძრაობის ორგანიზების სქემები იხილეთ თანდართულ ბმულზე :

https://cloud.msda.ge/index.php/s/SUN9y3BImmQhYXi

პატივისცემით,

მამუკა მუმლაძე

ქალაქ თბილისის მუნიციპალიტეტის ტრანსპორტისა და ურბანული განვითარების სააგენტო-უფროსის მოადგილე

გამოყენებულია კვალიფიციური ელექტრონული ხელმოწერა/ ელექტრონული შტამპი



საქართველოს შინაგან საქმეთა სამინისტროს
საპატრულო პოლიციის დეპარტამენტი

MINISTRY OF INTERNAL AFFAIRS OF GEORGIA
PATROL POLICE DEPARTMENT

07/03/2025

MIA 5 25 00677706

შპს „ეს თი ეს“-ის
დირექტორს ნესტორ არჩუაძეს
ქ. თბილისი, ოთარ ჩხეიძის ქუჩა №7

ასლი: შსს საპატრულო პოლიციის დეპარტამენტის
ქ. თბილისის მთავარ სამმართველოს

შსს საპატრულო პოლიციის დეპარტამენტში განხილულ იქნა თქვენი განცხადება, რომელშიც ითხოვთ, ქ. თბილისში, მეველეს ქუჩა, N 7 ა (ს/კ 01.17.12.014.054) სპეც. ტექნიკის განთავსების მიზნით საგზაო მოძრაობის ორგანიზაციის წარმოდგენილი დროებითი სქემის შეთანხმებას.

ვითვალისწინებთ რა, ს.ს.ი.პ. ტრანსპორტისა და ურბანული განვითარების სააგენტოს (2025 წლის 7 მარტის 16-01250653545) თანხმობას შსს საპატრულო პოლიციის დეპარტამენტი ითანხმებს (საგზაო მოძრაობის უსაფრთხოების კუთხით) წარმოდგენილ დროებითი მოძრაობის ორგანიზაციის სქემას (სპეც. ტექნიკის გასათავსებლად) და არ არის წინააღმდეგი განახორციელოთ აღნიშნული სამუშაოები შემდეგი პირობების დაცვით:

- სამუშაოები განხორციელდეს სქემის შეთანხმებიდან 2 თვის მანძილზე ,თვეში 6-ჯერ დილის 00:00 სთ-დან 06:00 სთ - მდე;
- სამშენებლო ობიექტზე მისასვლელი გზა (სპეციალური ტექნიკის განთავსების და სამუშაოების განხორციელების პროცესში) აღიჭურვოს მოძრაობის რეგულირების ტექნიკური საშუალებებით შეთანხმებული სქემის შესაბამისად, ხოლო მიმდებარე ტერიტორიაზე არსებულ მოძრაოის ორგანიზების ტექნიკურ საშუალებებს გაუკეთდეს დროებით დემონტაჟი ან შეიფუთოს;
- საგზაო მოძრაობის რეგულირებისთვის და ფეხით მოსიარულეთა უსაფრთხო გადაადგილების მიზნით სამუშაოების მწარმოებლის მიერ გამოყოფილ იქნეს სპეც. ტანსაცმლით და ალმით აღჭურვილი საჭირო რაოდენობის თანამშრომელი;
- დაცული იქნას გზის სავალი ნაწილის სისაუფთავე, არ დაუშვათ სამშენებლო მასალისა და ტექნიკის ც. დადიდიანის ქუჩის გზის სავალ ნაწილზე განთავსება;
- სამუშაოების დასრულებისთანავე დროებითი მოძრაობის რეგულირების ტექნიკურ საშუალებებს გაუკეთდეს დემონტაჟი;

0190, თბილისი, ნოე რამიშვილის ქ. №38
№38, Noe Ramishvili St. 0190, Tbilisi, Georgia
ტელ./Tel.: (+995 032) 2 41 42 42
ფაქსი/Fax: (+995 032) 2 41 85 02
E-mail: patrolinfo@mia.gov.ge

- სამუშაოების დაწყების შესახებ წინასწარ ეცნობოს საქართველოს სახელმწიფო დაცვის სპეციალურ სამსახურს და შსს საპატრულო პოლიციის დეპარტამენტის სამორიგეო ნაწილს (241–85–04; 241–85–05).

მეორე ადრესატს: გთხოვთ, უზრუნველყოთ კონტროლის დაწესება წერილში მითითებულ პირობების შესრულებაზე და მოძრაობის რეგულირების ტექნიკური საშუალებების განთავსების მდგომარეობაზე. შეუსრულებლობის შემთხვევაში გაატარეთ ზომები საქართველოს ადმინისტრაციულ სამართალდარღვევათა კოდექსის 134 მუხლით გათვალისწინებული მოთხოვნების შესაბამისად.

დანართი: სქემა 1 ფაილად

პატივისცემით,

საპატრულო პოლიციის დეპარტამენტი /
საორგანიზაციო სამმართველო / საგზაო მოძრაობის
ზედამხედველობის განყოფილება
განყოფილების უფროსი
ბარბაქაძე დავით





საგზაო მოძრაობის ორგანიზების დროებითი სქემა

მისამართი:

ქ. თბილისი, გუდარეხის ქუჩის მიმდებარედ
(ს.კ. 01.17.12.014.054)
საგზაო მოძრაობის ორგანიზების დროებითი სქემა.
(სპეც. ტექნიკის განთავსება)

თარიღი: 2025წელი	მასშტაბი: პირობითი
დამკვეთი:	კოტე ურუშაძე

შეასრულა: მიხეილ ზუკაკიშვილი
შპს "STS"
(Smart Transportation Solutions)
ტელ: 595-00-22-15
ტელ: 577 15-55-75
შეამოწმა: ვახტანგ თავდიშვილი
ტელ: 551-14-14-84

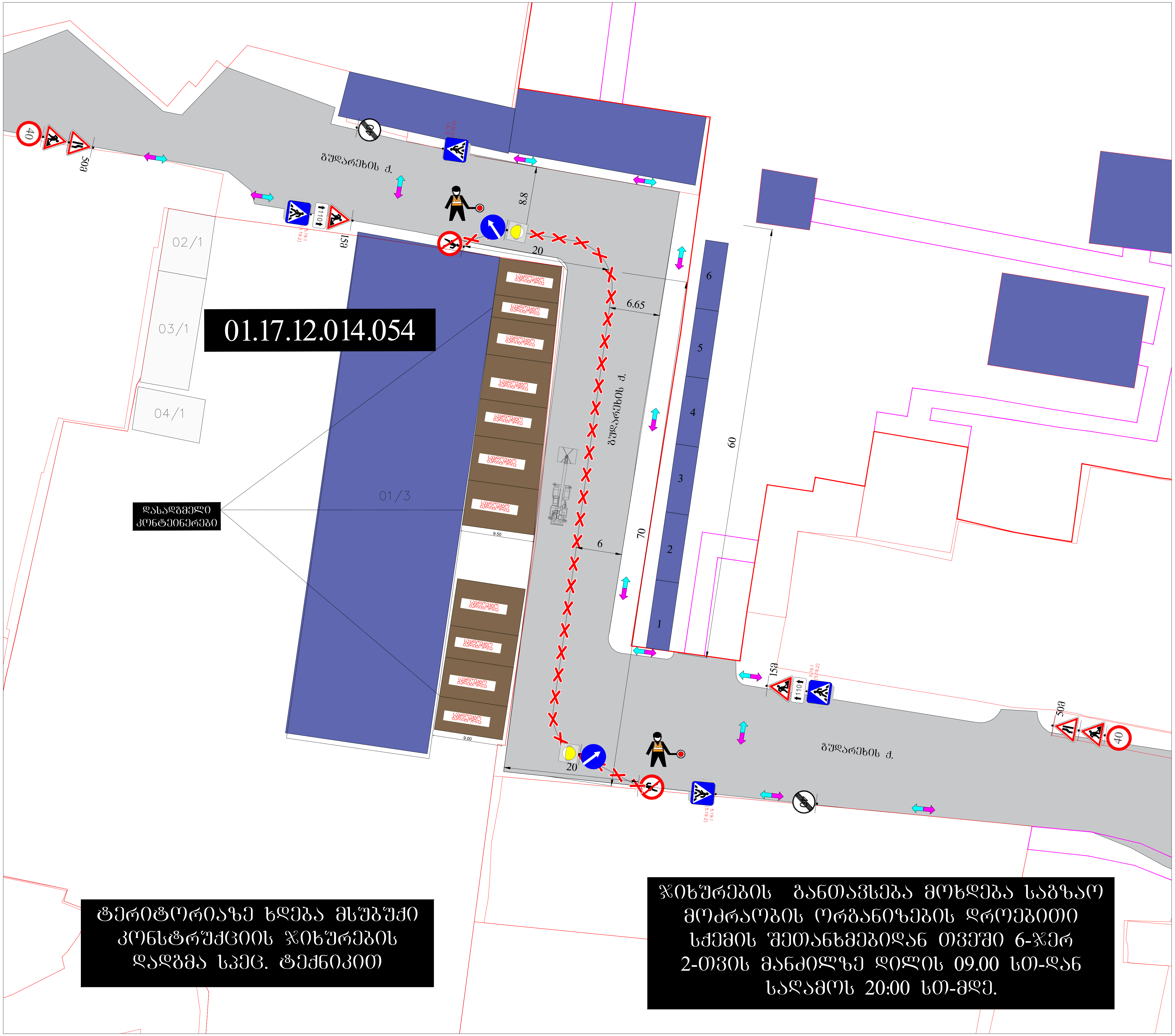

ტერიტორიაზე ხდება მსუბუქი კონსტრუქციის ჯიხურების დადგმა სპეც. ტექნიკით

ჯიხურების განთავსება მოხდება საგზაო მოძრაობის ორგანიზების დროებითი სქემის შეთანხმებიდან თვეში 6-ჯერ 2-თვის მანძილზე დილის 09.00 სთ-დან საღამოს 20:00 სთ-მდე.

საგზაო მოძრაობის ორგანიზაციის ტექნიკური საშუალებები

- 1.21.2-1ც
- 1.21.3- 1ც
- 1.26 -4ც
- 3.10 - 2ც
- 3.24 - 2ც
- 3.25 - 2ც
- 4.2.1 -1ც
- 4.2.2 -1ც
- 5.19.1 - 4ც
- 5.19.2 - 4ც
- 8.2.1 - 2ც
- შუქ. ტ7-2ც

პირობითი აღნიშვნები

- ქვეითთა მოძრაობის მიმართულება
- ლენტური ღობე
- სპეც. ტექნიკა
- მედროშე 2 ადამიანი

SMART TRANSPORTATION SOLUTIONS