10.03.2025 წ.

კონსტრუქციული პროექტის საექსპერტო შეფასება

წარმოდგენილი ქ. თბილისში, **დიდ დიღომში** მრავალბინიანი საცხოვრებელი სახლის **(საკ. კოდი 01.72.14.035.963)** კორექტირებული კონსტრუქციული პროექტი.

წარმოდგენილი კორექტირებული პროექტი წარმოადგენს უკვე შესწავლილი პროექტის კორექტირებულ ვარიანტს, რომელიც პირველადი პროექტისგან განსხვავდება შემდეგი პარამეტრით:

1. **-3.00 'ა'- ღერძის გასწვრივ მდებარე სვეტებსა და პერიმეტრის მონოლითური რკინაბეტონის კედელს შორის დამაკავშირებელი კონსტრუქცია (კედელი) 2-3-4-5-6-7 ღერძებზე გაუქმდა.**
2. **-3.00 'დ'- ღერძის გასწვრივ მდებარე სვეტსა და პერიმეტრის მონოლითური რკინაბეტონის კედელს შორის დამაკავშირებელი კონსტრუქცია (კედელი) '7' ღერძებზე გაუქმდა.**

შესწავლილ იქნა შენობის კორექტირებული საანგარიშო სქემა და წარმოდგენილი მუშა ნახაზები.

ქ.თბილისის მუნიციპალიტეტის მერიის მუნიციპალური ინსპექციის დადგენლება #005029 20.01.2025წ.-ში მითითებული შენიშვნა - 'კონსტრუქციული და არქიტექტურული პროექტი სრულად არ შეესაბამება ერთმანეთს'. კონსტრუქციულ პროექტში ცვლილება არ განხორციელებულა შესაბამისი ცვლილება განიცადა არქიტექტურულმა პროექტმა.

<u>დასკვნა:</u>

წარმოდგენილი კორექტირებული პროექტი კონსტრუქციული თვალსაზრისით უმნიშვნელოდ განსხვავდება პირველადი პროექტისაგან. წარმოდგენილი ცვლილებები არ ახდენენ შენობის დაძაბულ-დეფორმირებულ მდგომარეობაზე გავლენას. შესაბამისად შეიძლება გაკეთდეს ცალსახად დადებითი დასკვნა, რომ კორექტირებული პროექტი (ისევე როგორც პირველადი კონსტრუქციული პროექტი) აკმაყოფილებს მდგრადობისა და სიმტკიცის შესაბამისი ნორმატიული დოკუმენტების მოთხოვნებს და სრულიად ვარგისია მშენებლობის განხორციელებისთვის.

შპს ,,ჯორჯიან კონტემპორარი კონსტრაქშენ"-ის
მთ. კონსტრუქტორი/მმართველი პარტნიორი:

დავით გიგინეიშვილი
ინჟინერ კონსტრუქტორი - მშენებლობის მაგისტრი

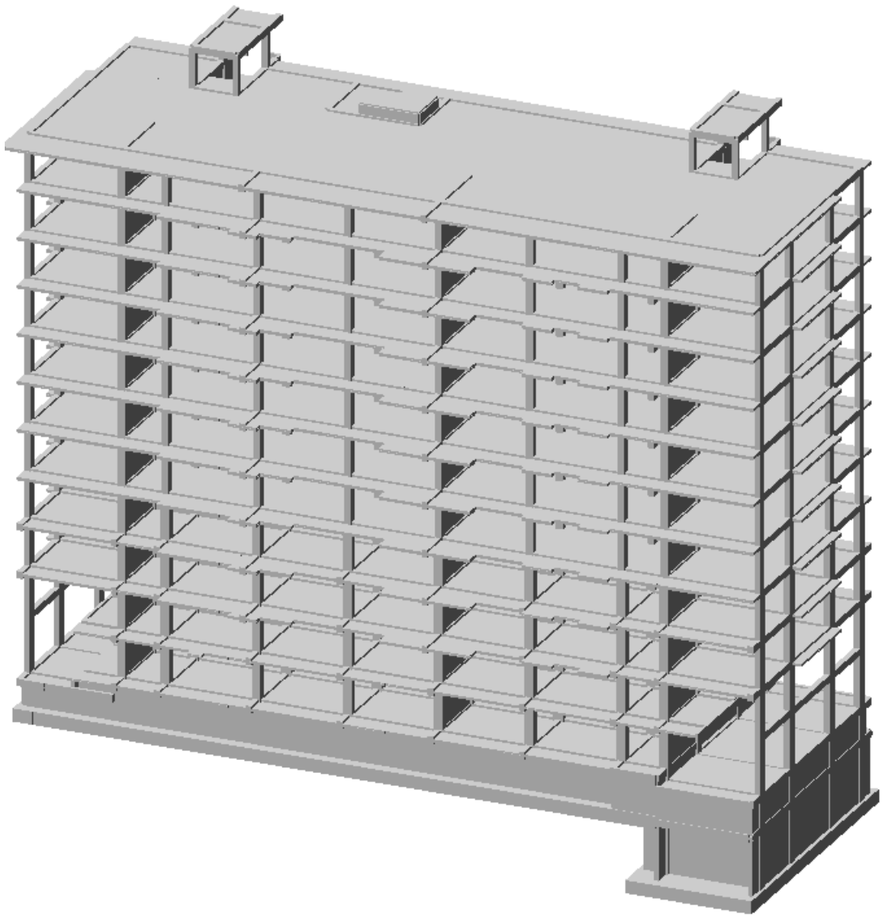

ქ. თბილისი, დიდი დიღომი
(ს.კ 01.72.14.035.761 ს.კ 01.72.14.035.761)
მრავალსართულიანი, მრავალბინიანი საცხოვრებელი სახლი

შენობის მზიდი კონსტრუქციული ელემენტების დაძაბულ-დეფორმირებული მდგომარეობის ანალიზი.

10 მარტი 2025წ.

შეასრულა:
თ. მაცაბერიძე

ПОЯСНИТЕЛЬНАЯ ЗАПИСКА

Имя задачи: digomi_NV2

Расчет пространственной системы

на статические и динамические воздействия

с выбором расчетных сочетаний усилий

ВВЕДЕНИЕ

Расчет выполнен программным комплексом "ЛИРА-САПР".
В основу расчета положен метод конечных элементов в перемещениях. В качестве основных неизвестных приняты следующие перемещения узлов:

X линейное по оси X
Y линейное по оси Y
Z линейное по оси Z
UX угловое вокруг оси X
UY угловое вокруг оси Y
UZ угловое вокруг оси Z

В ПК "ЛИРА-САПР" реализованы положения следующих нормативных и регламентирующих документов:

СП 14.13330 2011. Строительство в сейсмических районах. Актуализированная редакция СНиП II-7-81*.
СП 16.13330 2011. Стальные конструкции. Актуализированная редакция СНиП II-23-81*.
СП 20.13330 2011. Нагрузки и воздействия. Актуализированная редакция СНиП 2.01.07-85*.
СП 22.13330 2011. Основания зданий и сооружений. Актуализированная редакция СНиП 2.02.01-83*.
СП 24.13330 2011. Свайные фундаменты. Актуализированная редакция СНиП 2.02.03-85.
СП 35.13330 2011. Мосты и трубы. Актуализированная редакция СНиП 2.05.03–84.
СП 63.13330.2012. Бетонные и железобетонные конструкции. Основные положения. Актуализированная редакция СНиП 52-01-2003.
СНиП 2.01.07–85*. Нагрузки и воздействия.
СНиП 2.03.01–84*. Бетонные и железобетонные конструкции.
СНиП II–7–81*. Строительство в сейсмических районах.
СНиП II–23–81*. Стальные конструкции.
СНиП 2.02.01–83*. Основания зданий и сооружений.
СНиП II–21–75. Бетонные и железобетонные конструкции.
СНиП 2.05.03–84*. Мосты и трубы.
СП 50-101-2004. Свод правил по проектированию и строительству. Проектирование и устройство оснований и фундаментов зданий и сооружений.
МГСН 4.19-05. Московские городские строительные нормы. Многофункциональные высотные здания и комплексы.
СНиП 52–01–2003. Бетонные и железобетонные конструкции.
НП-031-01. Нормы проектирования сейсмостойких атомных станций. Госатомнадзор России.
ДБН В.2.3-14:2006. Сооружения транспорта. Мосты и трубы. Нормы проектирования.
ДБН В.1.2-2:2006. Нагрузки и воздействия. Нормы проектирования.
ДБН В.1.1-12:2006. Строительство в сейсмических районах Украины.
ДБН В.2.2-24:2009. Проектирование высотных жилых и гражданских сооружений.
ДБН В.2.1-10:2009. Основания и фундаменты сооружений.
ДБН В.2.6-98:2009. Бетонные и железобетонные конструкции.
ДСТУ Б.В.2.6-156:2010. Бетонные и железобетонные конструкции из тяжелого бетона.
ДСТУ 3760:2006. Прокат арматурный для железобетонных конструкций.
СНРА II-2.02-94. Сейсмостойкое строительство. Армения.
КМК 2.01.03-96*. Строительство в сейсмических районах. Узбекистан.
СНТ 2.01.08-99*. Строительство в сейсмических районах. Туркменистан.
ПН 01.0.1-09. Строительство в сейсмических районах. Грузия.
AzDTN 2.3-1-2010. Строительство в сейсмических районах. Азербайджан.
СНиП РК 2.03-30-2006. Строительство в сейсмических районах. Казахстан.
МКС ЧТ 22-07-2007. Сейсмостойкое строительство. Таджикистан.

Типы используемых конечных элементов указаны в документе 1.
В этом документе, кроме номеров узлов, относящихся к соответствующему элементу, указываются также номера типов жесткостей.

В расчетную схему включены следующие типы элементов:

Тип 10. Универсальный пространственный стержневой КЭ.
Тип 41. Универсальный прямоугольный КЭ оболочки.
Тип 42. Универсальный треугольный КЭ оболочки.
Тип 44. Универсальный четырехугольный КЭ оболочки.

Координаты узлов и нагрузки, приведенные в развернутых документах 4,6,7, описаны в правой декартовой системе координат.

Расчет выполнен на следующие загружения:

загружение 1 - статическое загружение
загружение 2 - статическое загружение
загружение 3 - статическое загружение
загружение 4 - динамическое (сейсмика ПН 01.01.-09)
загружение 5 - динамическое (сейсмика ПН 01.01.-09)
загружение 6 - динамическое (сейсмика ПН 01.01.-09)
загружение 7 - динамическое (сейсмика ПН 01.01.-09)
загружение 8 - динамическое (сейсмика ПН 01.01.-09)

Расчетные сочетания усилий для стержней выбираются по критерию экстремальных нормальных и сдвиговых напряжений в периферийных зонах сечения.

Расчетные сочетания напряжений для пластинчатых элементов выбираются по критерию экстремальных напряжений с учетом направления главных площадок.

При выборе расчетных сочетаний усилий учитывались следующие характеристики загружений:

загружение 1 - статическое загружение
Данное загружение учитывается как постоянная нагрузка.

загружение 2 - статическое загружение
Данное загружение учитывается как длительно-действующая нагрузка.
загружение 3 - статическое загружение

Данное загружение учитывается как кратковременная нагрузка.
загружение 4 - динамическое (сейсмика ПН 01.01.-09)

Данное загружение учитывается как сейсмическая нагрузка.

Данное загружение является знакопеременным.
загружение 5 - динамическое (сейсмика ПН 01.01.-09)

Данное загружение учитывается как сейсмическая нагрузка.

Данное загружение является знакопеременным.
загружение 6 - динамическое (сейсмика ПН 01.01.-09)

Данное загружение учитывается как сейсмическая нагрузка.

Данное загружение является знакопеременным.
загружение 7 - динамическое (сейсмика ПН 01.01.-09)

Данное загружение учитывается как сейсмическая нагрузка.

Данное загружение является знакопеременным.
загружение 8 - динамическое (сейсмика ПН 01.01.-09)

Данное загружение учитывается как сейсмическая нагрузка.

Данное загружение является знакопеременным.

ЧТЕНИЕ РЕЗУЛЬТАТОВ СЧЕТА

Результаты счета разбиты на следующие разделы:

Раздел 1. Протокол работы процессора.
Раздел 2. Исходные данные.
Раздел 3. Диагностические сообщения.
Раздел 5. Перемещения узлов.
Раздел 6. Усилия (напряжения) в элементах.
Раздел 7. Реакции в узлах.
Раздел 8. Расчетные сочетания усилий (РСУ).
Раздел 9. Периоды колебаний.
Раздел 10. Формы колебаний.
Раздел 17. Распределение масс.
Раздел 11. Узловые инерционные силы от динамических воздействий.

В разделе 5 в табличной форме выпечатываются перемещения узлов рассчитываемой задачи. Размерность перемещений указана в шапке таблицы.

В первой графе находится номер загружения и индексация перемещений.
В остальных графах - номера узлов в порядке возрастания и величины перемещений, им соответствующие.
Линейные перемещения считаются положительными, если они направлены вдоль осей координат. Положительные угловые перемещения соответствуют вращению против часовой стрелки, если смотреть с конца соответствующей оси.
Перемещения имеют следующую индексацию:

X линейное по оси X
Y линейное по оси Y
Z линейное по оси Z
UX угловое вокруг оси X
UY угловое вокруг оси Y

UZ угловое вокруг оси Z

В разделе 6 в табличной форме выпечатываются усилия в элементах рассчитываемой задачи. Размерность усилий указана в шапке таблицы.

В первой графе указывается тип КЭ из библиотеки конечных элементов, номер загружения и индексация усилий.
В последующих графах указываются:
в первой строке шапки - номер элемента и номер сечения в этом элементе, для которого печатаются усилия;
во второй строке - номера первых двух узлов.

В разделе 8 в табличной форме выдаются расчетные сочетания усилий (РСУ) в элементах для каждого сечения и дополнительная информация о сочетаниях усилий.

Вычисляются следующие группы РСУ:
Группа A1 – включает только те загружения, которые обладают длительностью действия; в эту группу включаются постоянные, длительные и кратковременные загружения; виды загружений – 0, 1, 2.
Группа B1 – включает все заданные загружения независимо от длительности действия кроме сейсмического и прочих особых.
Группа C1 – включает группу B1 плюс сейсмическое загружение.
Группа D1 – включает группу B1 плюс особое (не сейсмическое) загружение.
Группа A2 – включает только постоянные и длительные загружения; виды загружений – 0, 1.
Группа B2 – включает постоянные, длительные и кратковременные загружения (кроме мгновенного); виды загружений – 0, 1, 2.
Группа C2 – включает все заданные загружения независимо от длительности действия кроме сейсмического и прочих особых.
Группа D2 – включает группу C2 плюс сейсмическое загружение.

Вычисленные сочетания образуют 4 таблицы результатов:
Таблица 1 – РСУ расчетные, вычисленные по расчетным значениям усилий.
Таблица 2 – РСУ расчетные длительные, полученные при помощи умножения расчетных усилий на соответствующие коэффициенты длительности.
Таблица 3 – РСУ нормативные, полученные при помощи деления расчетных усилий на соответствующие коэффициенты надежности по нагрузке.
Таблица 4 – РСУ нормативные длительные, полученные при помощи умножения нормативных усилий на соответствующие коэффициенты длительности.

Заголовки таблиц РСУ содержат следующие индексы:
ЭЛМ – номер элемента в схеме;
НС – номер расчетного сечения в элементе (все КЭ кроме стержня имеют одно расчетное сечение);
КРТ – номер критерия, по которому составлено данное сочетание усилий, в соответствии с типом КЭ;
СТ – номер столбца коэффициентов сочетаний из таблицы исходных данных РСУ;
КС – признак наличия в сочетаниях кранового (К) и/или сейсмического (С) загружения;
Г – индекс внутренней группы – A1, B1, C1, D1, A2, B2, C2, D2.
Далее следуют идентификаторы усилий/напряжений в соответствии с типом КЭ, а затем список из номеров загружений, которые составили текущее сочетание.
Знакопеременное загружение, вошедшее в РСУ с противоположным знаком помечается знаком '–'.

Таблицы результатов по унифицированным РСУ формируются для каждого варианта конструирования с указанием номера варианта.

Заголовки таблиц унифицированных РСУ содержат следующие индексы:
ПЭ – признак принадлежности элемента;
ЭЛМ – порядковый номер элемента в схеме или в суперэлементе;
НС – номер расчетного сечения в элементе (все КЭ кроме стержня имеют одно расчетное сечение);
КРТ – номер критерия в соответствии с типом КЭ;
СТ – номер столбца коэффициентов сочетаний из таблицы исходных данных РСУ;
КС – признак наличия в сочетаниях кранового (К) и/или сейсмического (С) загружения;
Г – индекс внутренней группы – A1, B1, C1, D1, A2, B2, C2, D2.

В разделе 9 для каждого динамического (или после модального анализа)загружения распечатываются значения периодов собственных колебаний.

В разделе 10 для каждого динамического (или модального) загружения распечатываются значения относительных перемещений узлов, соответствующих формам собственных колебаний.

В разделе 11 для каждого динамического загружения распечатываются значения составляющих динамической нагрузки после разложения ее по формам собственных колебаний.

В разделе 17 для каждого динамического загружения распечатываются значения масс, собранных в узлы. Размерность масс указана в шапке таблицы.

В первой графе находится номер загружения и индексация масс. В остальных графах - номера узлов в порядке возрастания и соответствующие величины.

ИНДЕКСАЦИЯ И ПРАВИЛА ЗНАКОВ

УСИЛИЙ В КОНЕЧНЫХ ЭЛЕМЕНТАХ

Тип 10. Универсальный пространственный стержневой КЭ.

Конечный элемент воспринимает следующие виды усилий:

N осевое усилие; положительный знак соответствует растяжению.

MK крутящий момент относительно оси X1; положительный знак соответствует действию момента против часовой стрелки, если смотреть с конца оси X1, на сечение, принадлежащее концу стержня.

MY изгибающий момент относительно оси Y1 положительный знак соответствует действию момента против часовой стрелки, если смотреть с конца оси Y1, на сечение, принадлежащее концу стержня.

MZ изгибающий момент относительно оси Z1; положительный знак соответствует действию момента против часовой стрелки, если смотреть с конца оси Z1, на сечение, принадлежащее концу стержня.

QY перерезывающая сила вдоль оси Y1; положительный знак соответствует совпадению направления силы с осью Y1 для сечения, принадлежащего концу стержня.

QZ перерезывающая сила вдоль оси Z1; положительный знак соответствует совпадению направления силы с осью Z1 для сечения, принадлежащего концу стержня.

Тип 41. Универсальный прямоугольный КЭ оболочки.

Конечный элемент воспринимает следующие виды усилий, напряжений и реакций:

NX нормальное напряжение вдоль оси X1; положительный знак соответствует растяжению.

NY нормальное напряжение вдоль оси Y1; положительный знак соответствует растяжению.

NZ нормальное напряжение вдоль оси Z1 (для случая плоской деформации); положительный знак соответствует растяжению.

TXY сдвигающее напряжение, параллельное оси X1 и лежащее в плоскости, параллельной X10Z1; за положительное принято направление, совпадающее с направлением оси X1, если NY совпадает по направлению с осью Y1.

MX момент, действующий на сечение, ортогональное оси X1; положительный знак соответствует растяжению нижнего волокна (относительно оси Z1).

MY момент, действующий на сечение, ортогональное оси Y1; положительный знак соответствует растяжению нижнего волокна (относительно оси Z1).

MXY крутящий момент; положительный знак соответствует кривизне диагонали 1-4, направленной выпуклостью вниз (относительно оси Z1).

QX перерезывающая сила в сечении, ортогональном оси X1; положительный знак соответствует совпадению направления силы с направлением оси Z1 на той части элемента, в которой отсутствует узел 1.

QY перерезывающая сила в сечении, ортогональном оси Y1; положительный знак соответствует совпадению направления силы с направлением оси Z1 на той части элемента, в которой отсутствует узел 1.

RZ реактивный отпор грунта (при расчете оболочек на упругом основании); положительное усилие действует по направлению оси Z1 (грунт растянут).

Тип 42. Универсальный треугольный КЭ оболочки.

Конечный элемент воспринимает следующие виды усилий, напряжений и реакций:

NX нормальное напряжение вдоль оси X1; положительный знак соответствует растяжению.

NY нормальное напряжение вдоль оси Y1; положительный знак соответствует растяжению.

NZ нормальное напряжение вдоль оси Z1 (для случая плоской деформации); положительный знак соответствует растяжению.

TXY сдвигающее напряжение, параллельное оси X1 и лежащее в плоскости, параллельной X10Z1; за положительное принято направление, совпадающее с направлением оси X1, если NY совпадает по направлению с осью Y1.

MX момент , действующий
на сечение, ортогональное оси X1; положительный знак соответствует растяжению нижнего волокна (относительно оси Z1).
MY момент , действующий
на сечение, ортогональное оси Y1; положительный знак соответствует растяжению нижнего волокна (относительно оси Z1).
MXY крутящий момент;
положительный знак соответствует кривизне медианы, выходящей из узла 1, направленной выпуклостью вниз (относительно оси Z1).
QX перерезывающая сила в сечении, ортогональном оси X1;
положительный знак соответствует совпадению направления силы с направлением оси Z1 на той части элемента, в которой отсутствует узел 1.
QY перерезывающая сила в сечении, ортогональном оси Y1;
положительный знак соответствует совпадению направления силы с направлением оси Z1 на той части элемента, в которой отсутствует узел 1.

RZ реактивный отпор грунта (при расчете оболочек на упругом основании); положительное усилие действует по направлению оси Z1 (грунт растянут).

Тип 44. Универсальный четырехугольный КЭ оболочки.

Конечный элемент воспринимает следующие виды усилий, напряжений и реакций:

NX нормальное напряжение вдоль оси X1;
положительный знак соответствует растяжению.
NY нормальное напряжение вдоль оси Y1;
положительный знак соответствует растяжению.
NZ нормальное напряжение вдоль оси Z1 (для случая плоской деформации); положительный знак соответствует растяжению.
TXY сдвигающее напряжение,
параллельное оси X1 и лежащее в плоскости, параллельной X10Z1; за положительное принято направление, совпадающее с направлением оси X1, если NY совпадает по направлению с осью Y1.

MX момент, действующий на сечение, ортогональное оси X1;
положительный знак соответствует растяжению нижнего волокна (относительно оси Z1).
MY момент, действующий на сечение, ортогональное оси Y1;
положительный знак соответствует растяжению нижнего волокна (относительно оси Z1).
MXY крутящий момент;
положительный знак соответствует кривизне диагонали 1-4, направленной выпуклостью вниз (относительно оси Z1).
QX перерезывающая сила в сечении, ортогональном оси X1;
положительный знак соответствует совпадению направления силы с направлением оси Z1 на той части элемента, в которой отсутствует узел 1.
QY перерезывающая сила в сечении, ортогональном оси Y1;
положительный знак соответствует совпадению направления силы с направлением оси Z1 на той части элемента, в которой отсутствует узел 1.

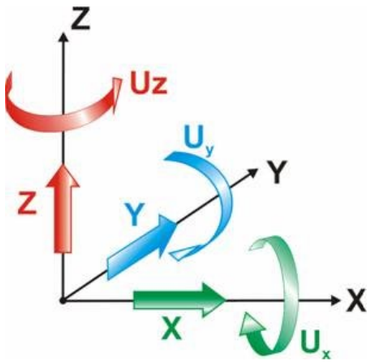

Рис. 1 Правила знаков перемещений

Примечания
Линейные перемещения положительны, если они направлены вдоль соответствующих осей глобальной системы координат. Угловые перемещения (повороты) положительны, если они вращают узел против часовой стрелки, если смотреть с конца соответствующих осей глобальной системы координат.

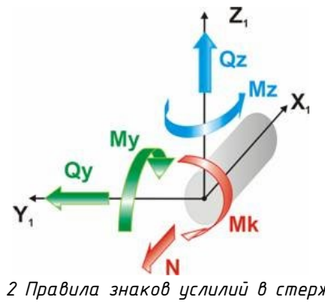

Рис. 2 Правила знаков усилий в стержнях

Примечания
N – Осевое усилие, положительный знак усилия соответствует растяжению.
Mk – Крутящий момент относительно оси X1, положительный знак соответствует действию против часовой стрелки, если смотреть с конца оси X1, на сечение, принадлежащее концу стержня.
My – Изгибающий момент относительно оси Y1, положительный знак соответствует растяжению нижнего волокна относительно направления оси Z1.
Qz – Перерезывающая сила вдоль оси Z1, усилие положительного знака сонаправлено оси Z1 для сечения, принадлежащего концу стержня.
Mz – Изгибающий момент относительно оси Z1, положительный знак соответствует действию против часовой стрелки, если смотреть с конца оси Z1 на сечение, принадлежащее концу стержня.
Qy – Перерезывающая сила вдоль оси Y1, усилие положительного знака сонаправлено оси Y1 для сечения, принадлежащего концу стержня.
Размерности сил N, Qz, Qy – [F], моментов Mk, My, Mz – [F·L], где F – размерность силы, L – размерность длины.

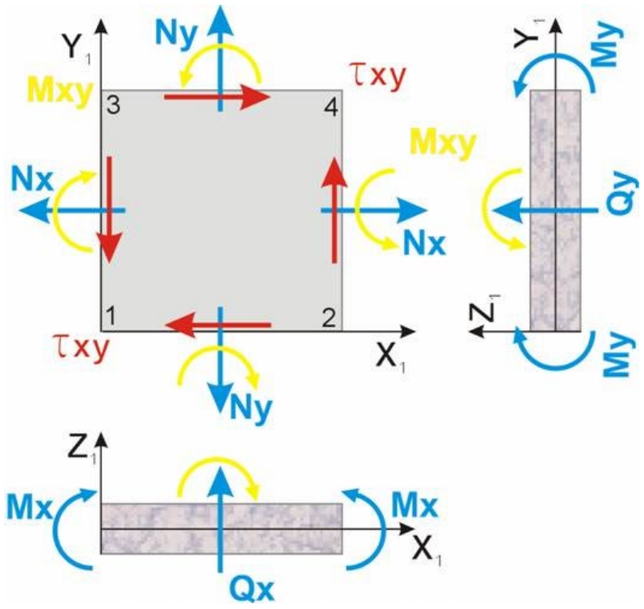

Рис. 3 Правила знаков усилий в оболочках

Примечания
Nx – Нормальное напряжение вдоль оси X1. Положительный знак соответствует растяжению.
Ny – Нормальное напряжение вдоль оси Y1. Положительный знак соответствует растяжению.
Txy – Сдвигающее напряжение. Положительный знак соответствует удлинению диагонали 1-4 четырехугольного КЭ или медианы треугольного КЭ, выходящей из узла 1.
Mx – Момент, действующий на сечение, ортогональное оси X1. Положительный знак соответствует растяжению нижнего относительно оси Z1 волокна.
My – Момент, действующий на сечение, ортогональное оси Y1. Положительный знак соответствует растяжению нижнего относительно оси Z1 волокна.
Mxy – Крутящий момент. Положительный знак соответствует кривизне диагонали 1-4 (или медианы, выходящей из узла 1), направленной относительно оси Z1 выпуклостью вниз.
Qx – Перерезывающая сила вдоль оси Z1 в сечении, ортогональном оси X1. Усилие положительного знака сонаправлено оси Z1 на той части КЭ, в которой отсутствует узел 1.
Qy – Перерезывающая сила вдоль оси Z1 в сечении, ортогональном оси Y1. Усилие положительного знака сонаправлено оси Z1 на той части КЭ, в которой отсутствует узел 1.
Rz – Давление на грунт. Положительный знак соответствует растяжению грунта.
Размерности напряжений Nx, Ny, Txy – [F/L^2]; моментов Mx, My, Mxy – [F·L/L]; сил Qx, Qy – [F/L]; давления Rz – [F/L^2], где F – размерность силы L – размерность длины.

Таблица жесткостей

Тип жесткости	Имя	Параметры (сечения-(см) жесткости-(т,м) расп.вес-(т,м))
1	Брус 80 X 40 (sveti 80x40sm)	Ro=2.75,E=3.06e+006,GF=0 B=80,H=40
2	Брус 40 X 40 (sveti 40x40sm)	Ro=2.75,E=3.06e+006,GF=0 B=40,H=40
3	Брус 60 X 40 (sveti 60x40sm)	Ro=2.75,E=3.06e+006,GF=0 B=60,H=40
4	Брус 40 X 50 (rigeli 40x50sm)	Ro=2.75,E=3.06e+006,GF=0 B=40,H=50
5	Брус 25 X 50 (rigeli 25x50sm)	Ro=2.75,E=3.06e+006,GF=0 B=25,H=50
6	Брус 20 X 50 (rigeli 20x50sm)	Ro=2.75,E=3.06e+006,GF=0 B=20,H=50
7	Брус 30 X 50 (rigeli 30x50sm)	Ro=2.75,E=3.06e+006,GF=0 B=30,H=50
8	Брус 50 X 50 (sveti 50x50sm)	Ro=2.75,E=3.06e+006,GF=0 B=50,H=50
9	Брус 40 X 55 (rigeli 40x55sm)	Ro=2.75,E=3.06e+006,GF=0 B=40,H=55
10	Брус 60 X 60 (sveti 60x60sm)	Ro=2.75,E=3.06e+006,GF=0 B=60,H=60
11	Брус 70 X 70 (sveti 70x70sm)	Ro=2.75,E=3.06e+006,GF=0 B=70,H=70
12	Пластина H 18 (kibis pandusebi 18sm)	E=3.06e+006,V=0.2,H=18,Ro=2.75
13	Пластина H 18 (fila 18sm)	E=3.06e+006,V=0.2,H=18,Ro=2.75
14	Пластина H 20 (fila 20sm)	E=3.06e+006,V=0.2,H=20,Ro=2.75

15	Пластина H 20 (diafragma 20sm)	E=3.06e+006,V=0.2,H=20,Ro=2.75
16	Пластина H 22 (fila 22sm)	E=3.06e+006,V=0.2,H=22,Ro=2.75
17	Пластина H 25 (konturis kedeli 25sm)	E=3.06e+006,V=0.2,H=25,Ro=2.75
18	Пластина H 25 (diafragma 25sm)	E=3.06e+006,V=0.2,H=25,Ro=2.75
19	Пластина H 30 (konturis kedeli 30sm)	E=3.06e+006,V=0.2,H=30,Ro=2.75
20	Пластина H 60 (liftis tanaormo 60sm)	E=3.06e+006,V=0.2,H=60,Ro=2.75
21	Пластина H 90 (saz. fila 90sm)	E=3.06e+006,V=0.2,H=90,Ro=2.75

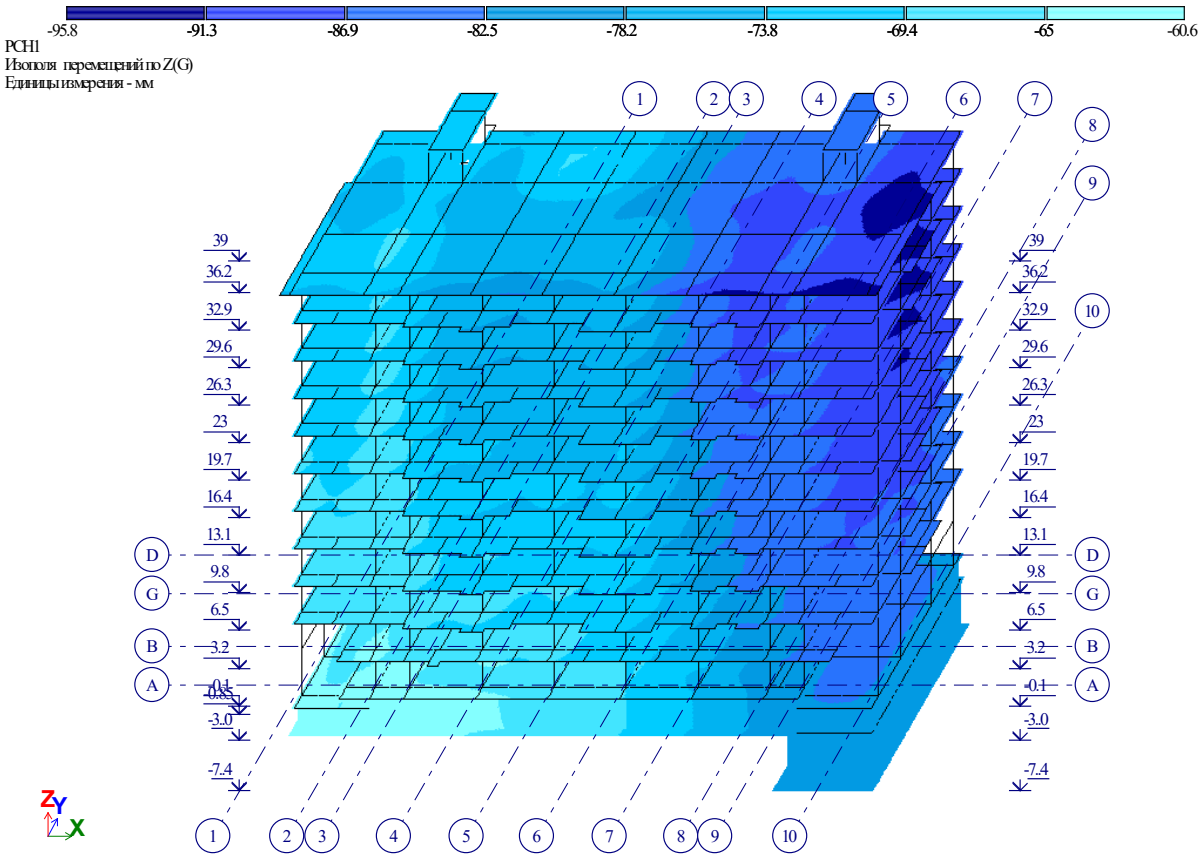

Рис. 1 Изополя перемещений по Z(G)

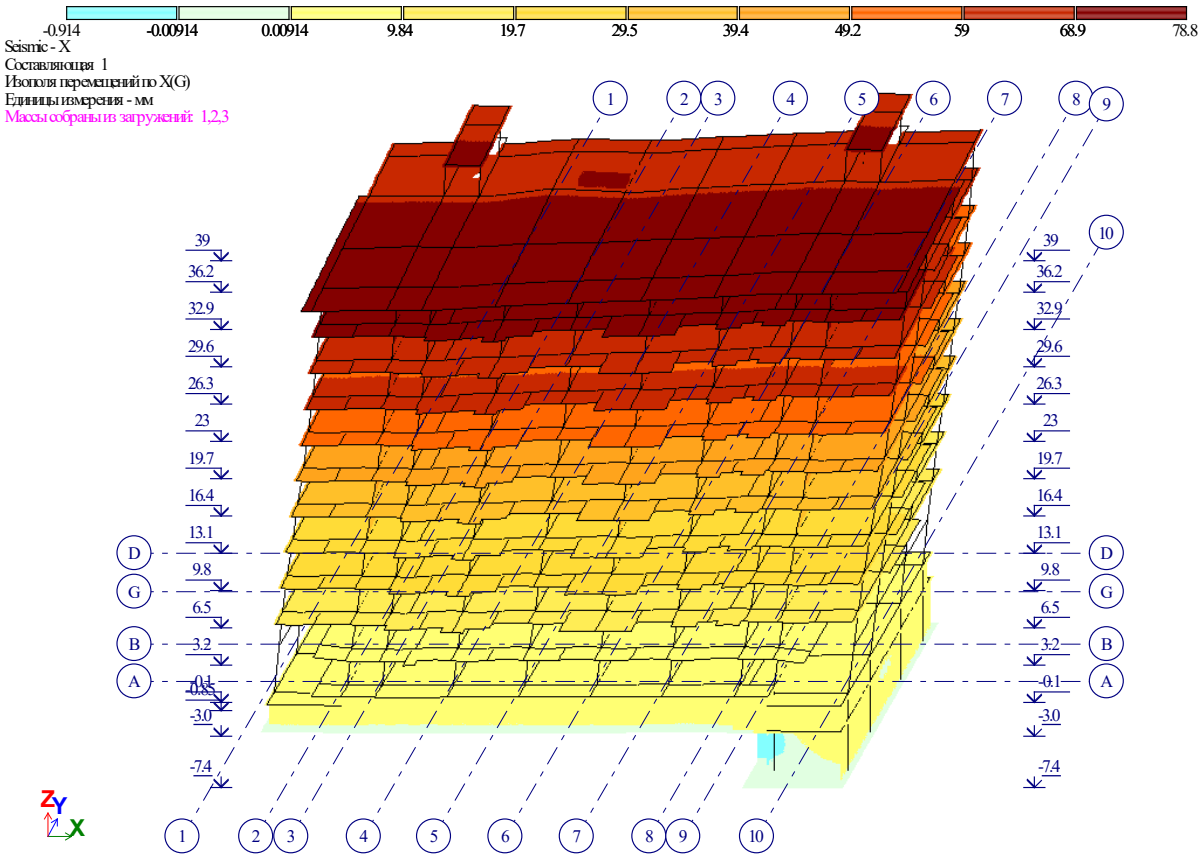

Рис. 2 Изополя перемещений по X(G)

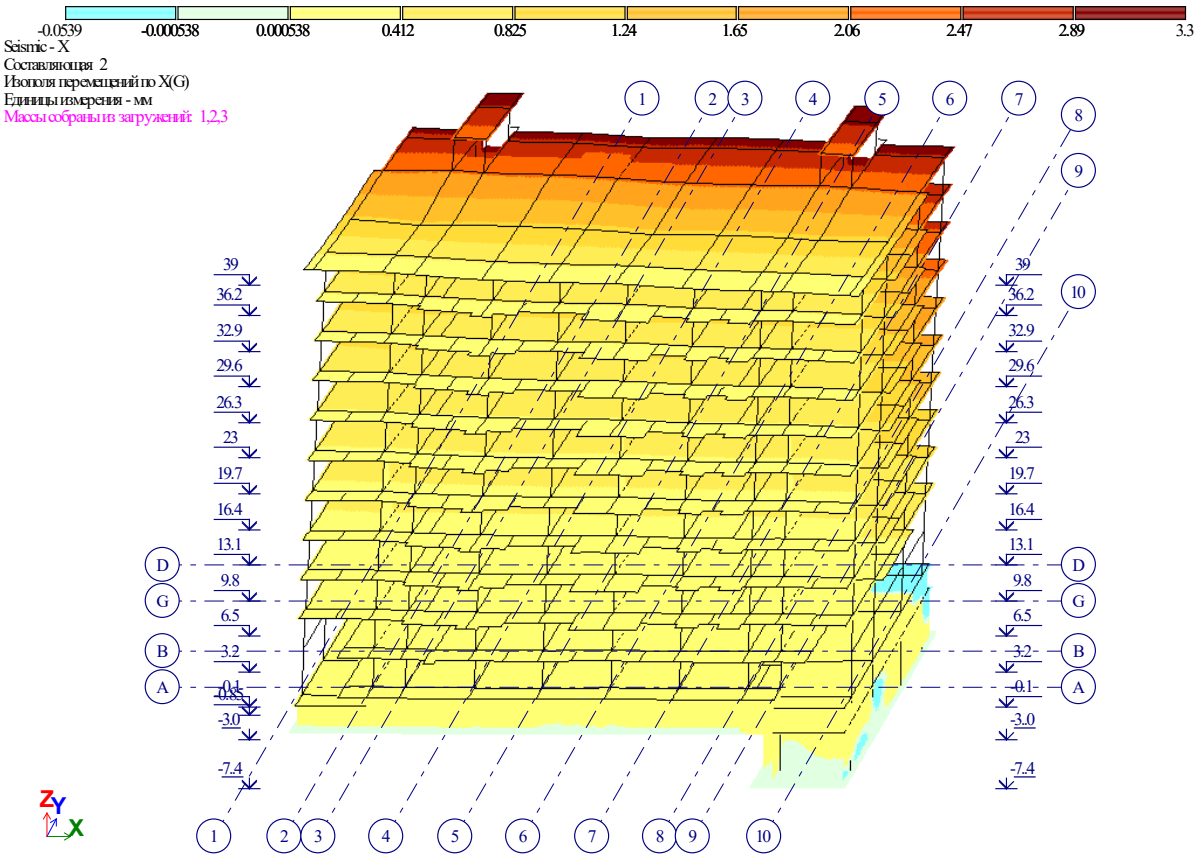

Рис. 3 Изополя перемещений по X(G)(2)

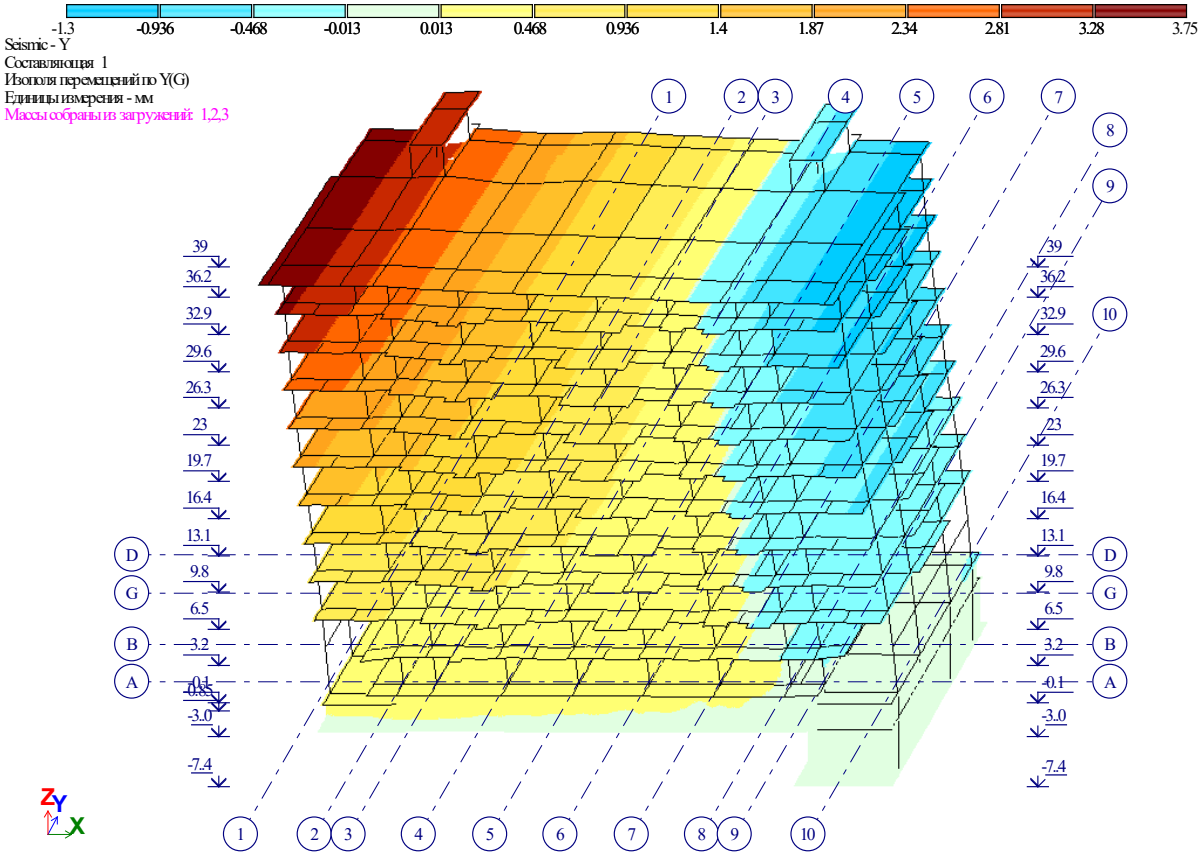

Рис. 4 Изополя перемещений по Y(G)

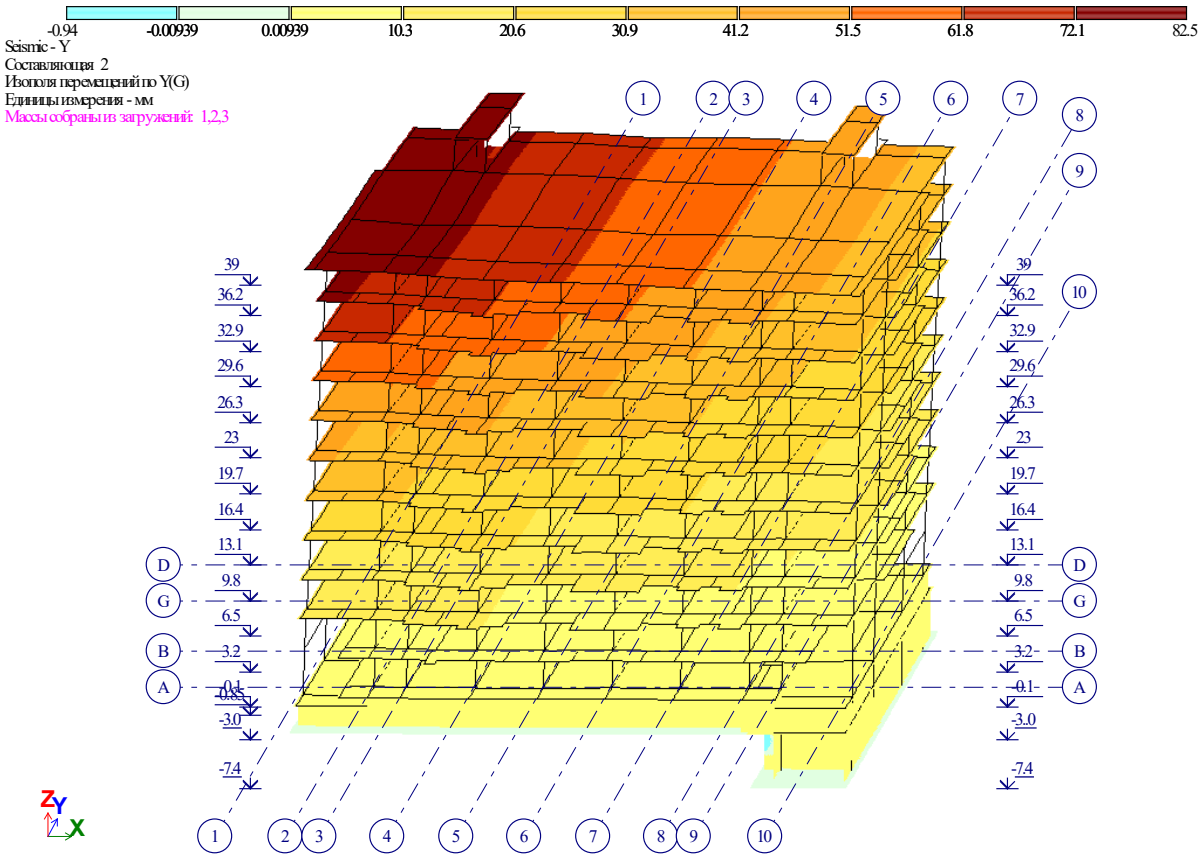

Рис. 5 Изополя перемещений по Y(G)(2)

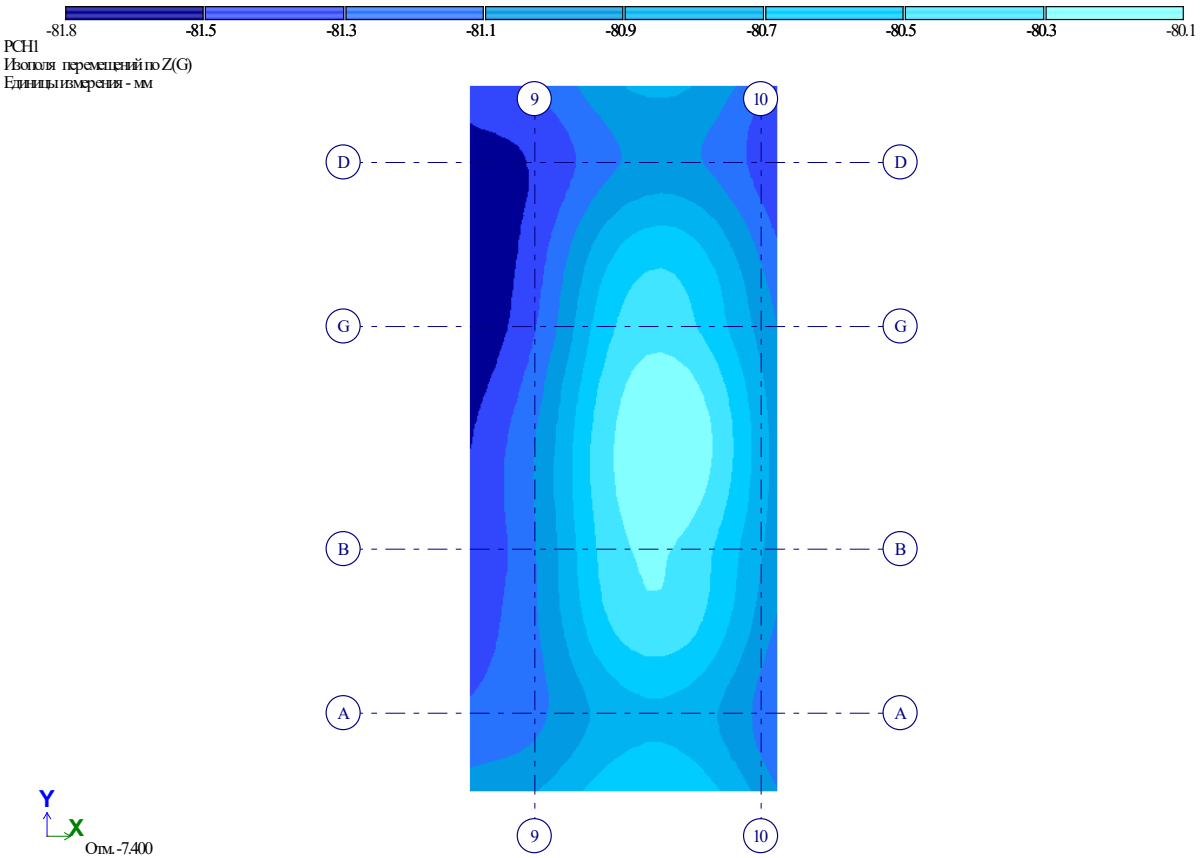

Рис. 6 Изополя перемещений по Z(G)(2)

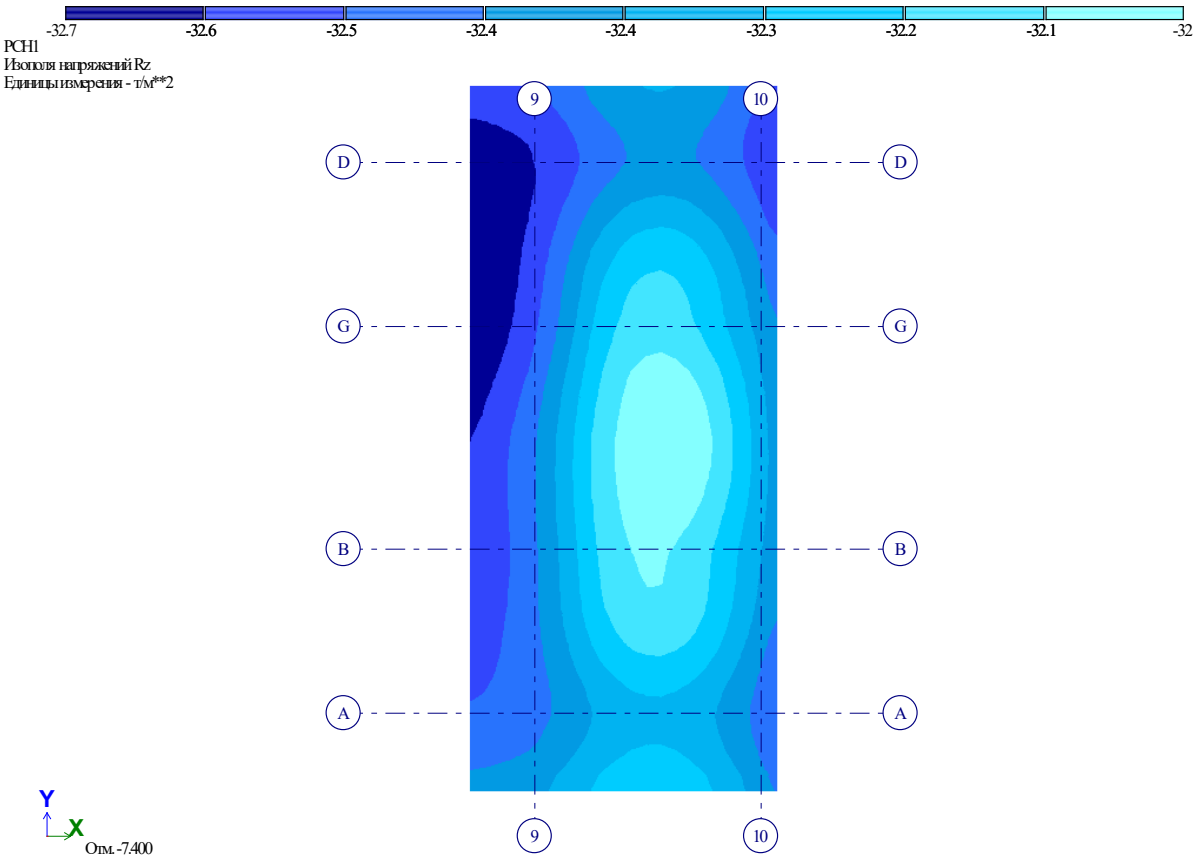

Рис. 7 Изополя напряжений Rz

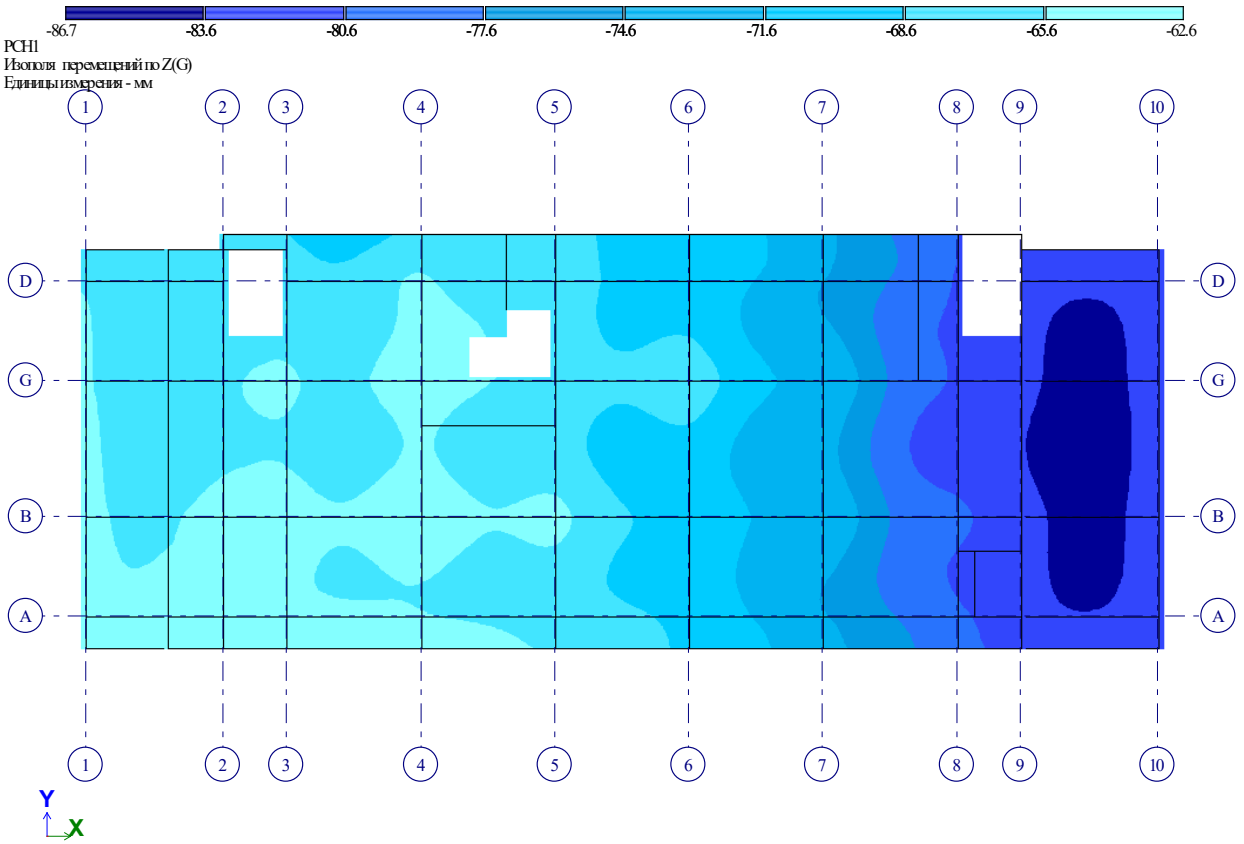

Рис. 8 Изополя перемещений по Z(G)(3)

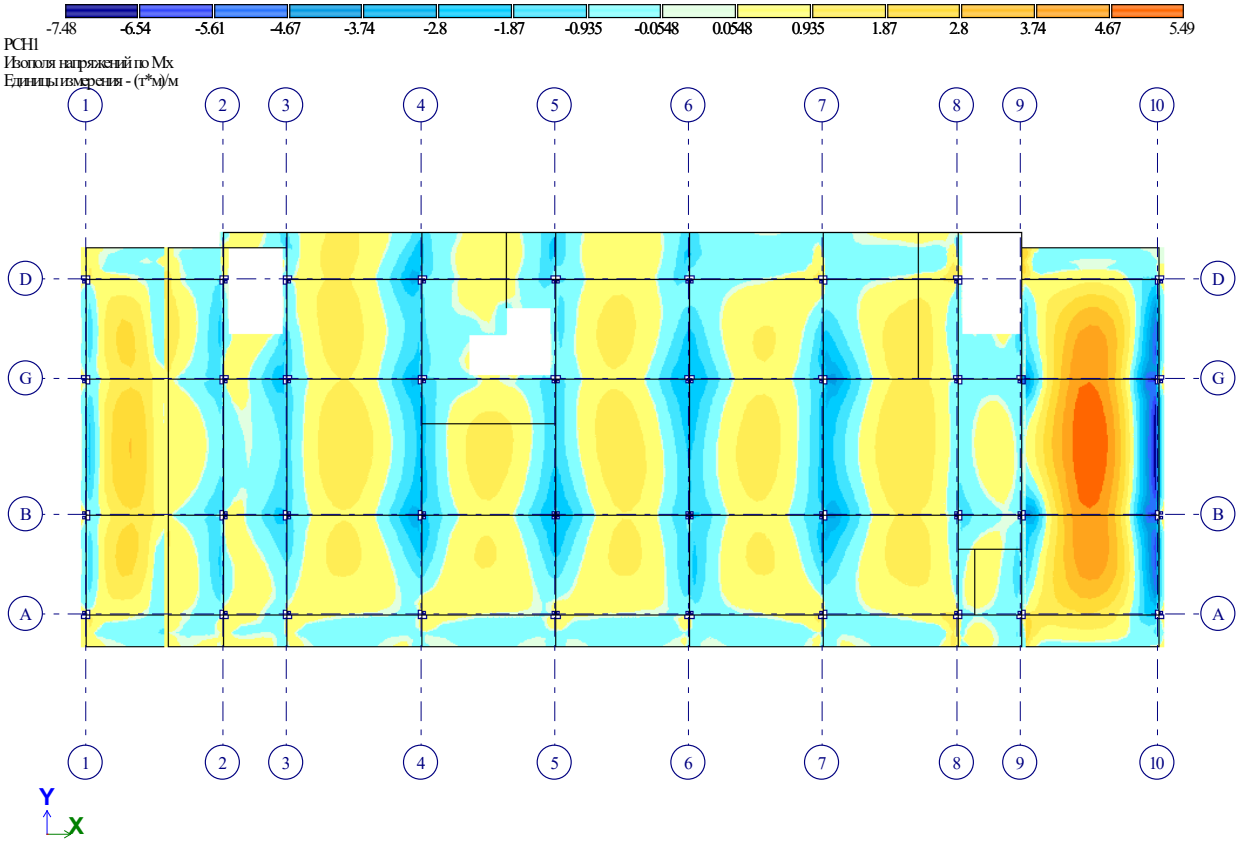

Рис. 9 Изополя напряжений по Mx

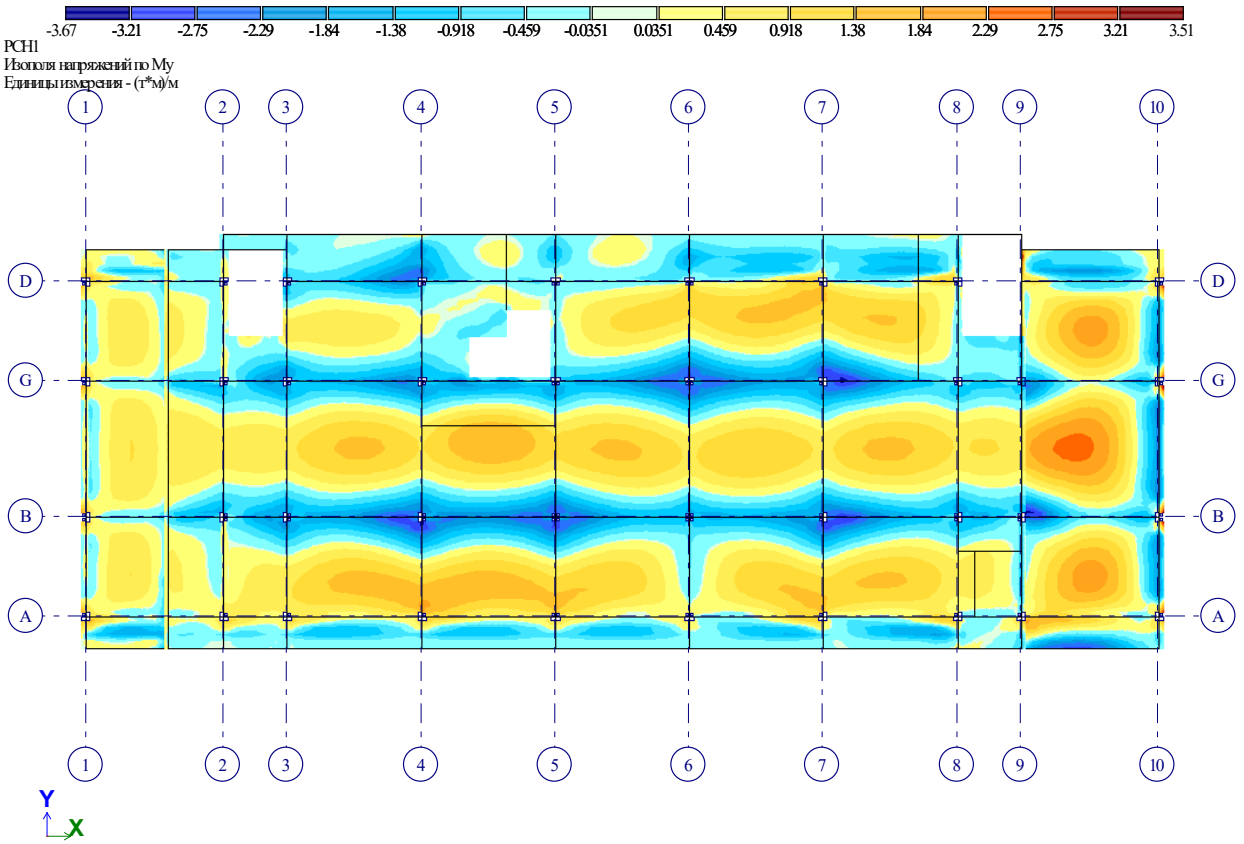

Рис. 10 Изополя напряжений по My

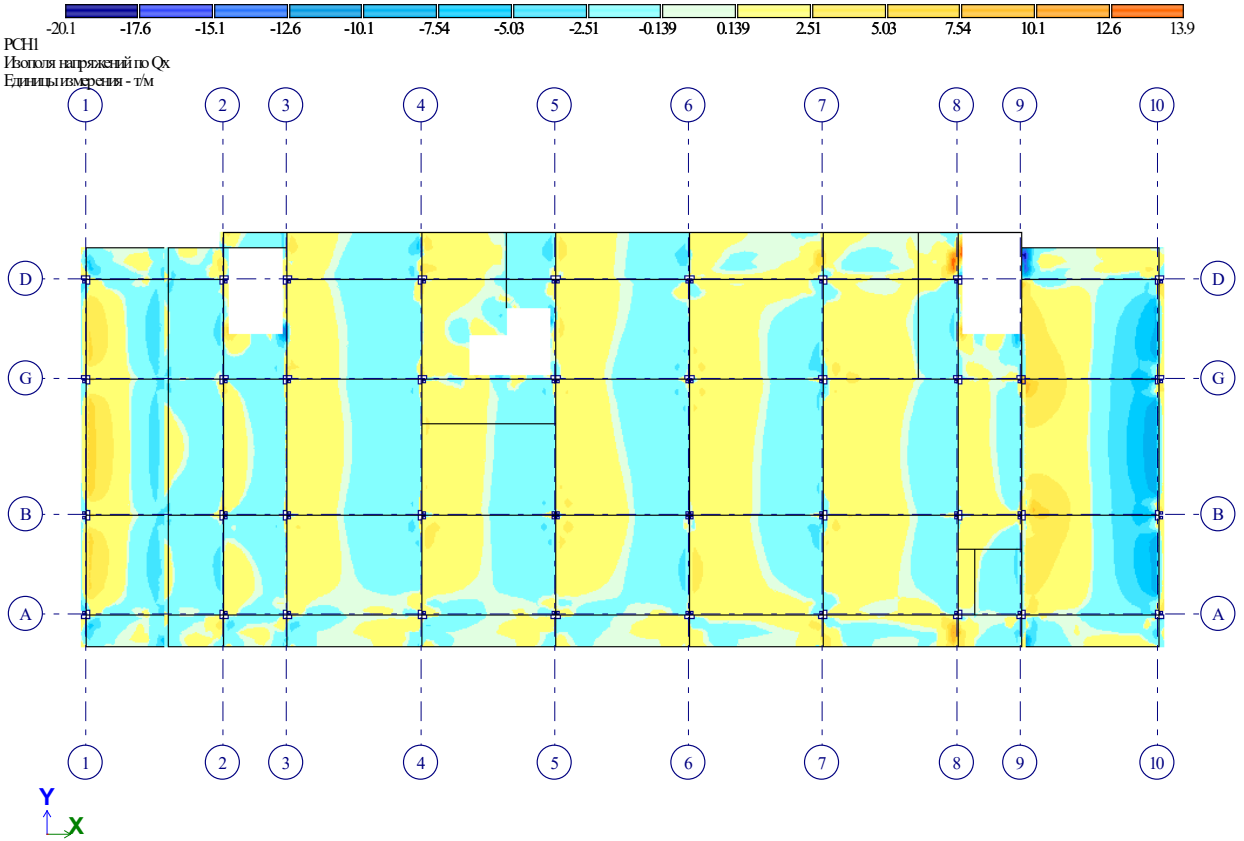

Рис. 11 Изополя напряжений по Qx

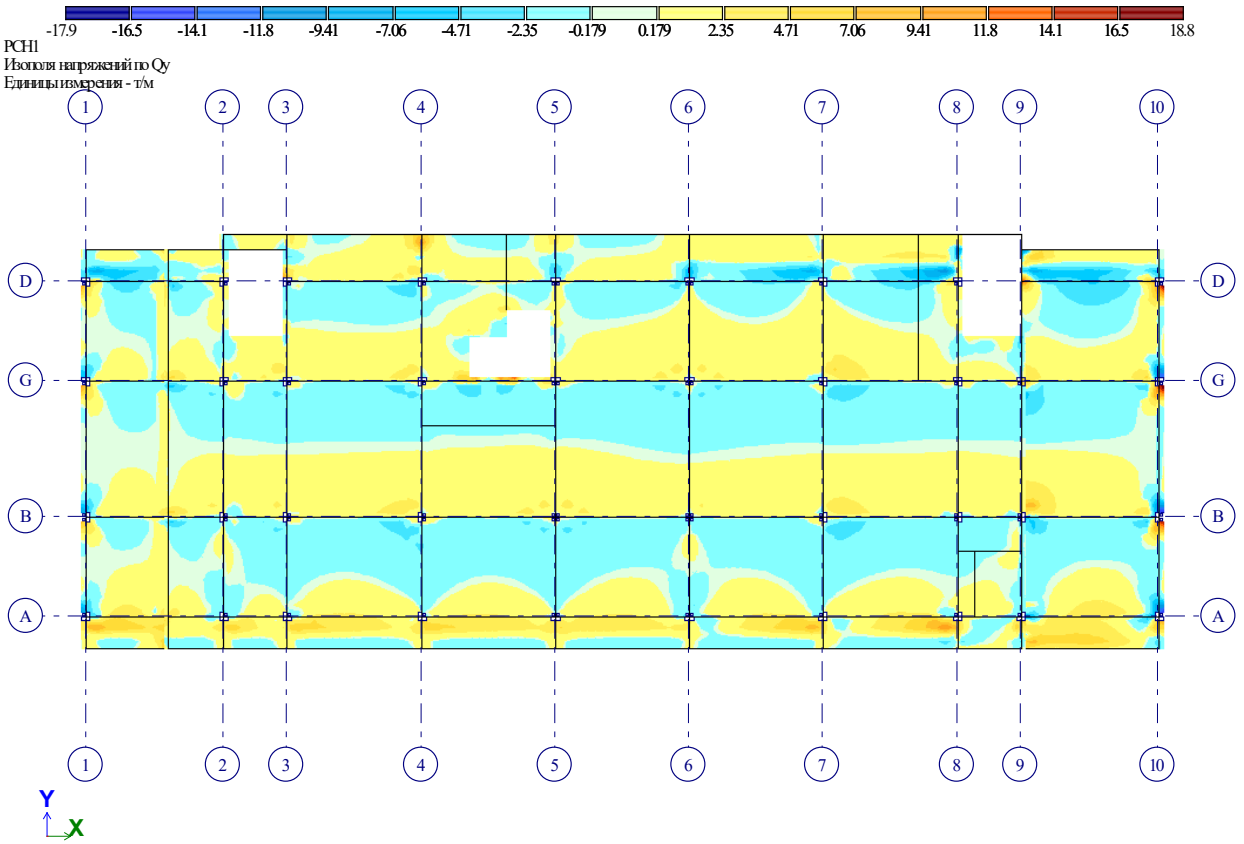

Рис. 12 Изополя напряжений по Qy

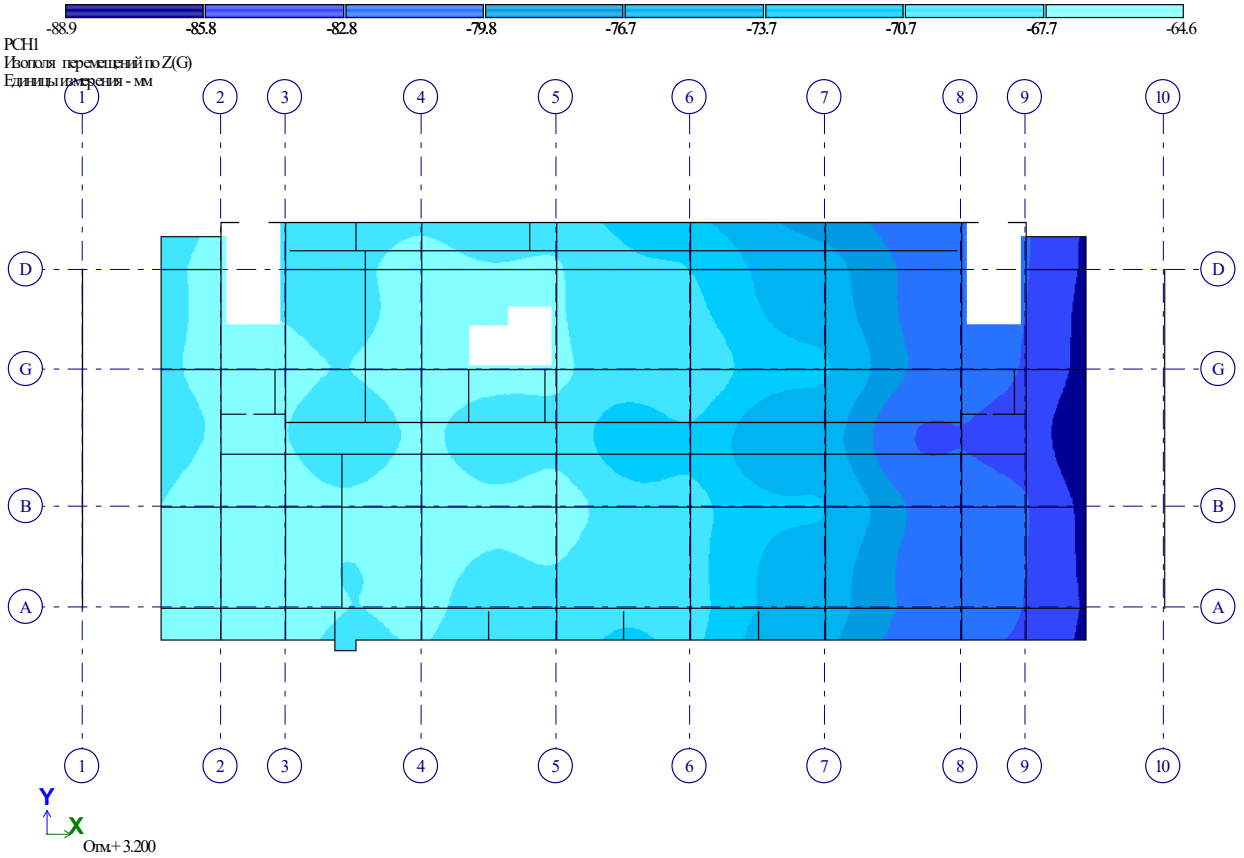

Рис. 13 Изополя перемещений по Z(G)(4)

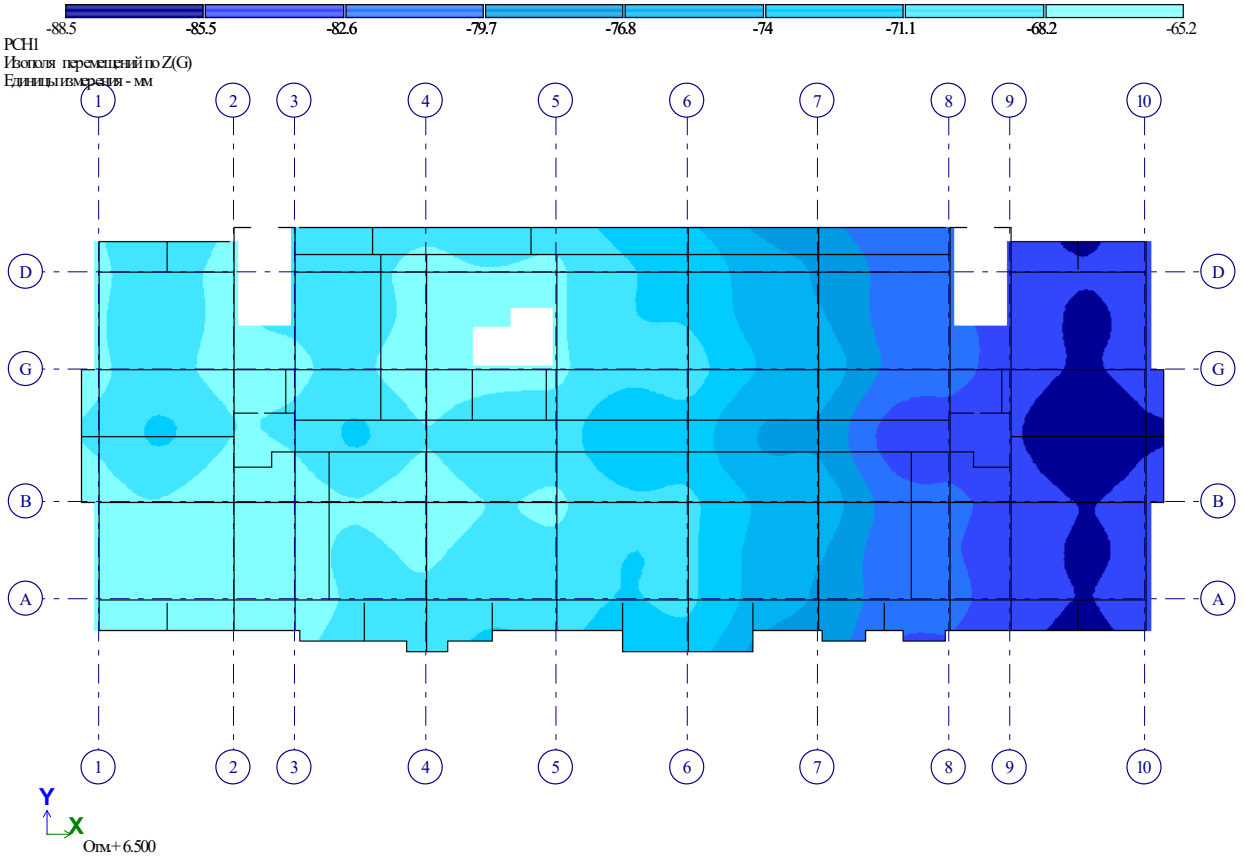

Рис. 14 Изополя перемещений по Z(G)(5)

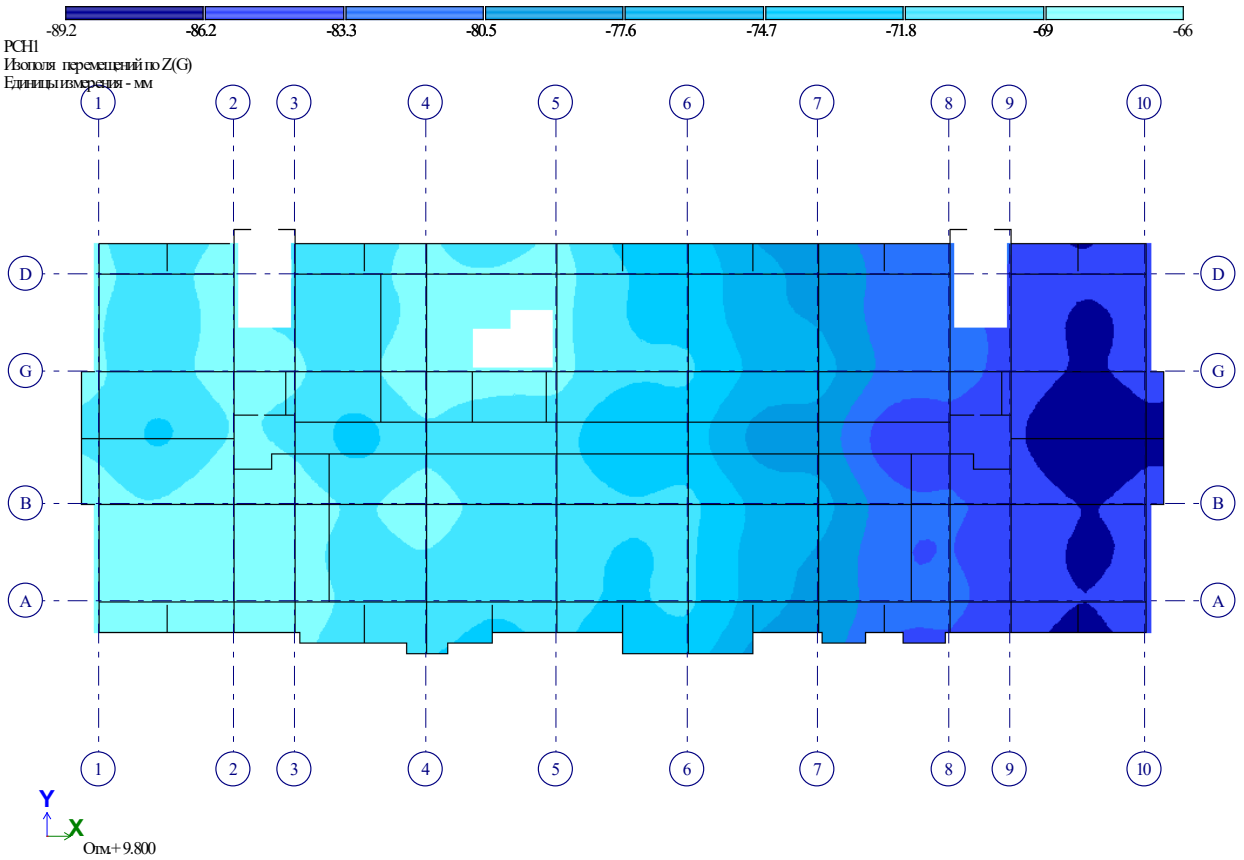

Рис. 15 Изополя перемещений по Z(G)(6)

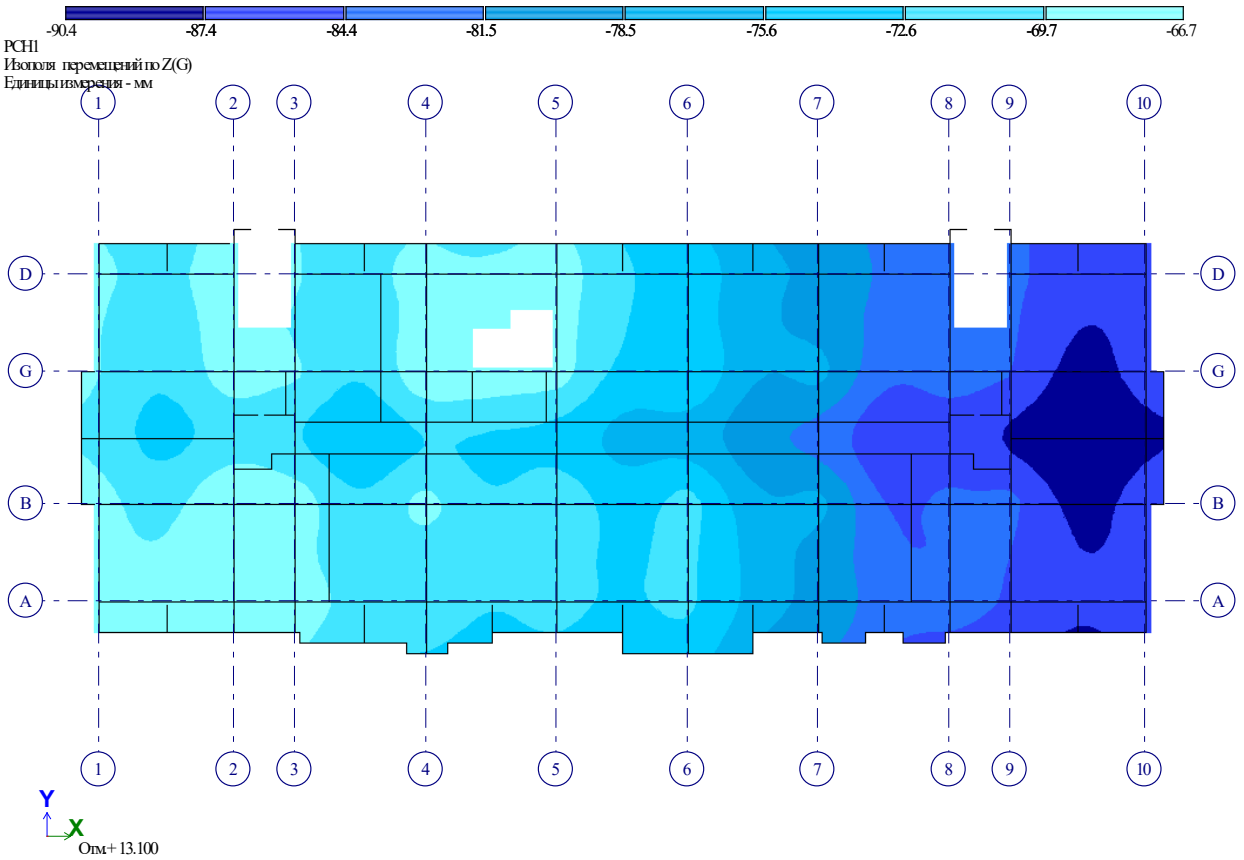

Рис. 16 Изополя перемещений по Z(G)(7)

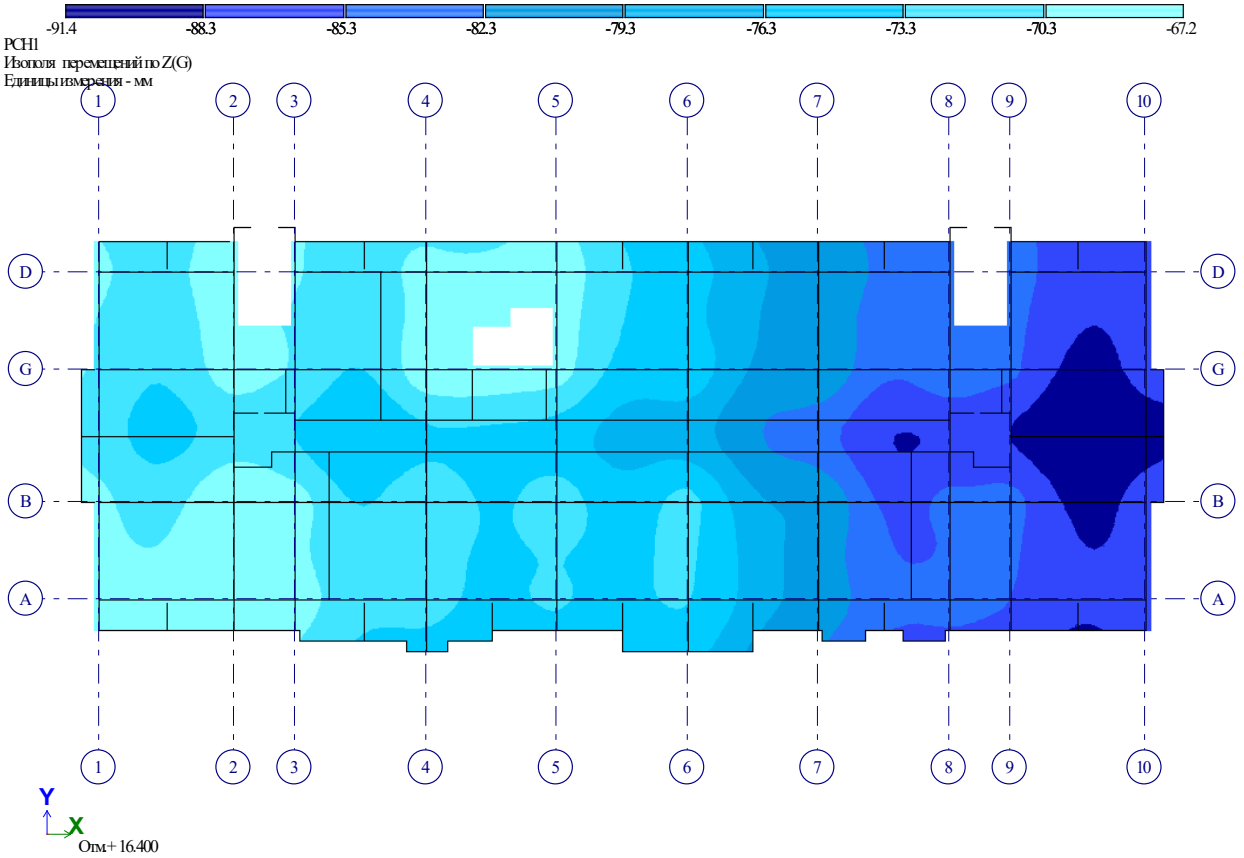

Рис. 17 Изополя перемещений по Z(G)(8)

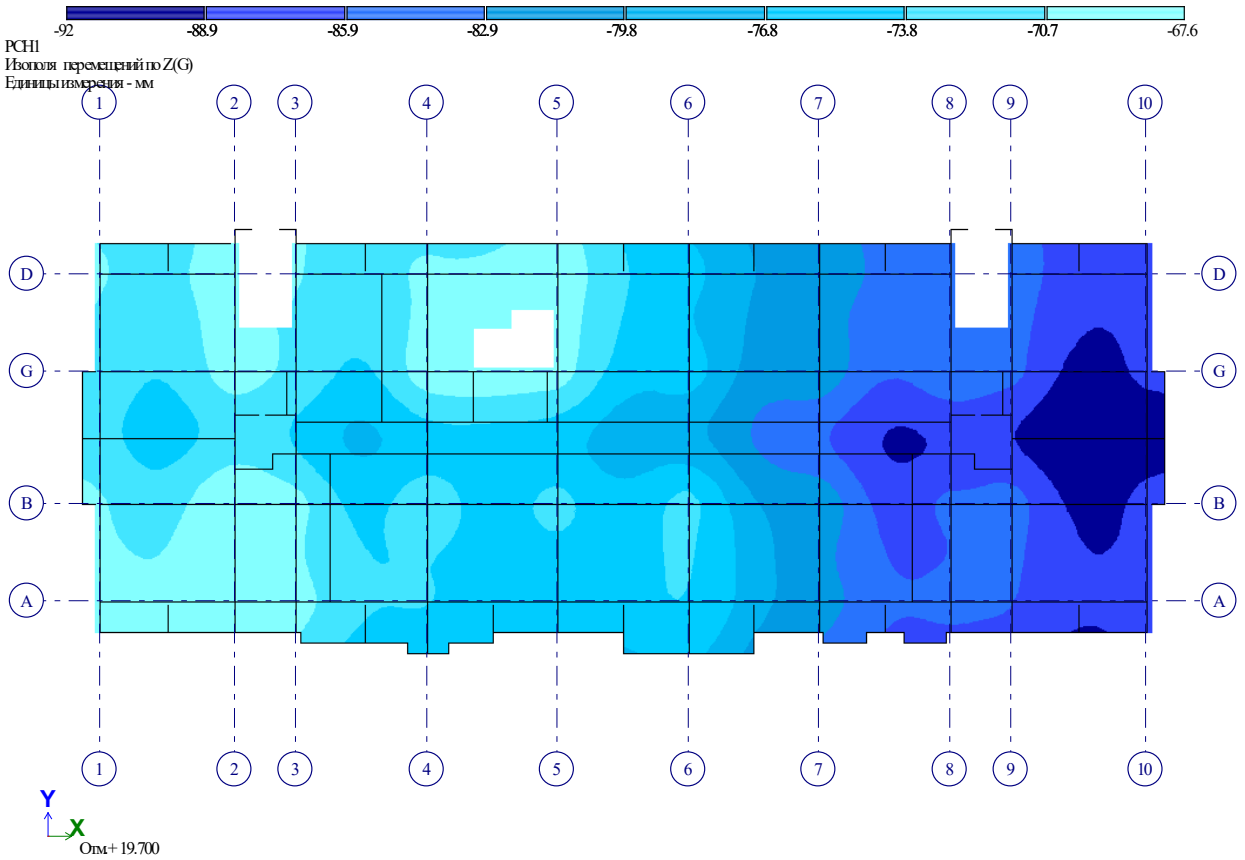

Рис. 18 Изополя перемещений по Z(G)(9)

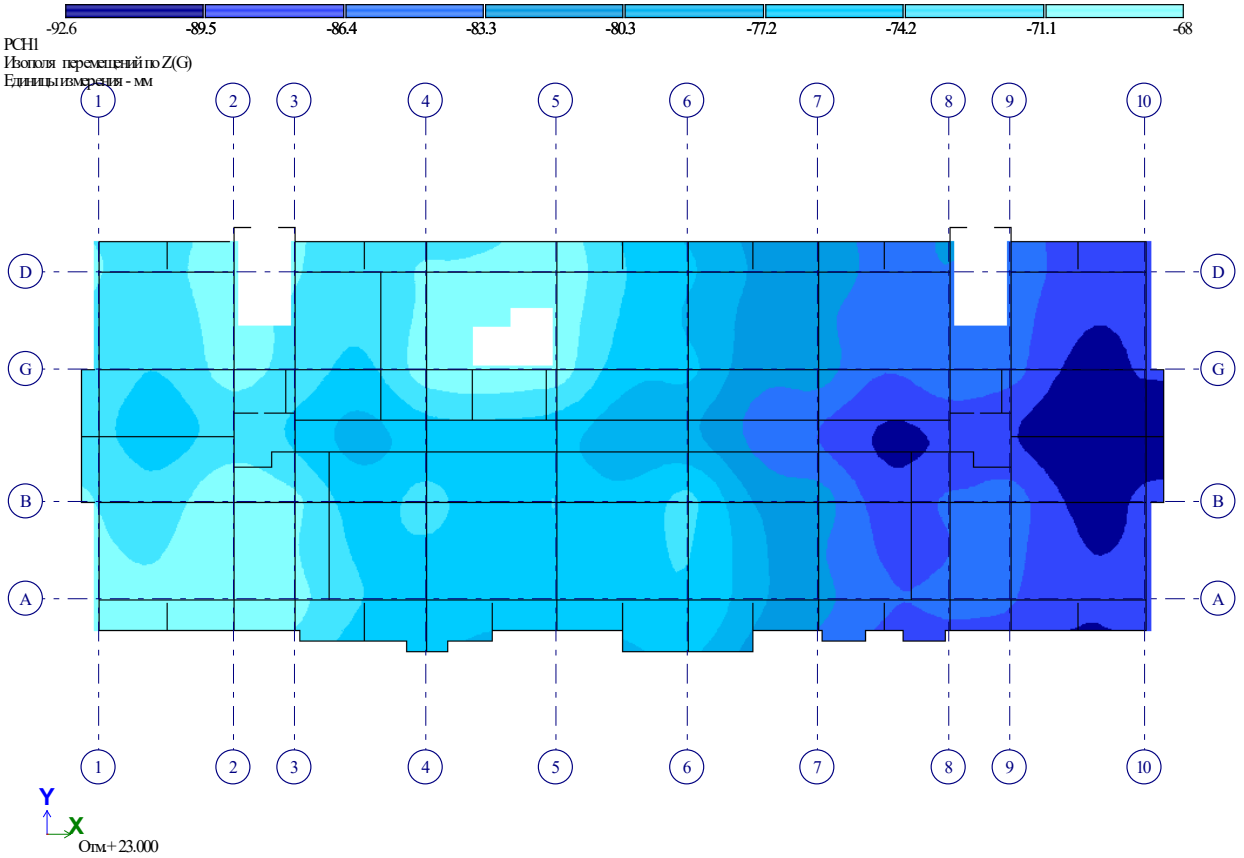

Рис. 19 Изополя перемещений по Z(G)(10)

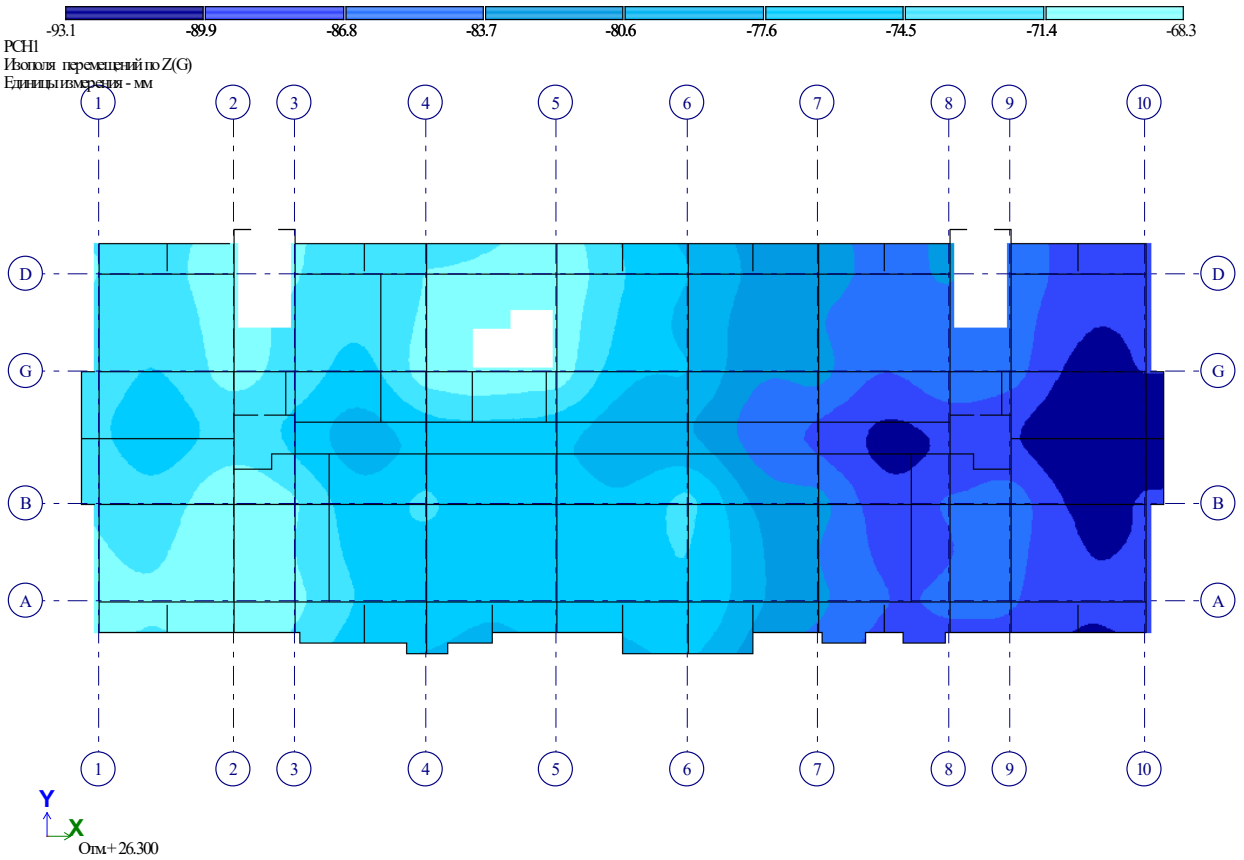

Рис. 20 Изополя перемещений по Z(G)(11)

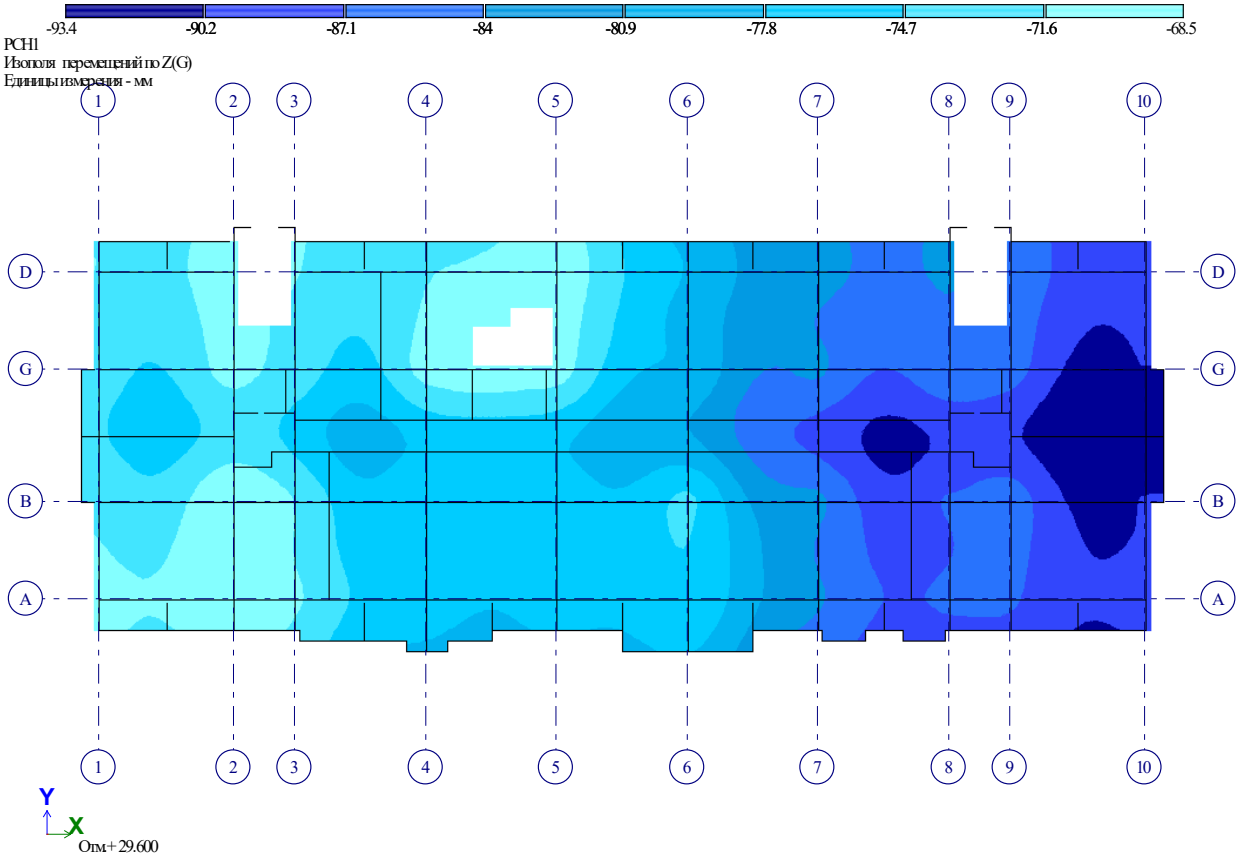

Рис. 21 Изополя перемещений по Z(G)(12)

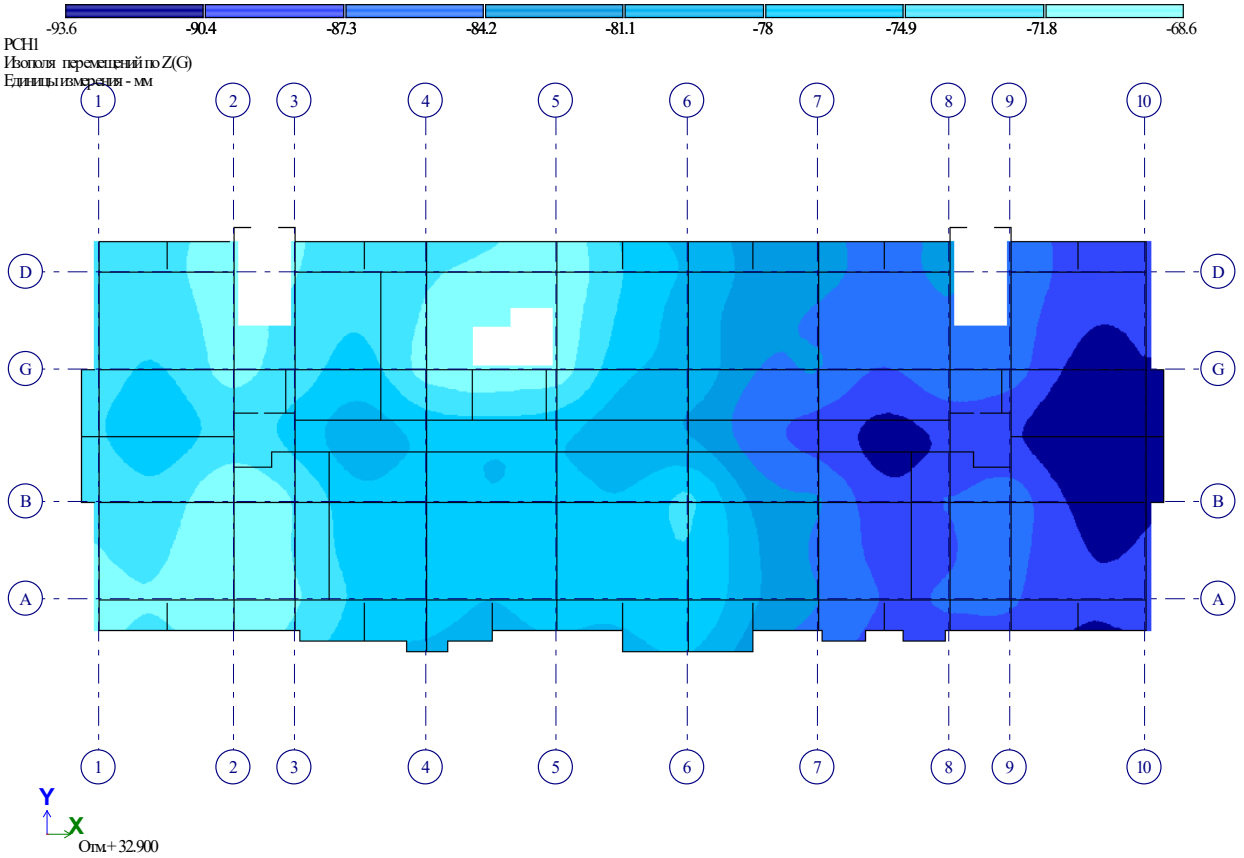

Рис. 22 Изополя перемещений по Z(G)(13)

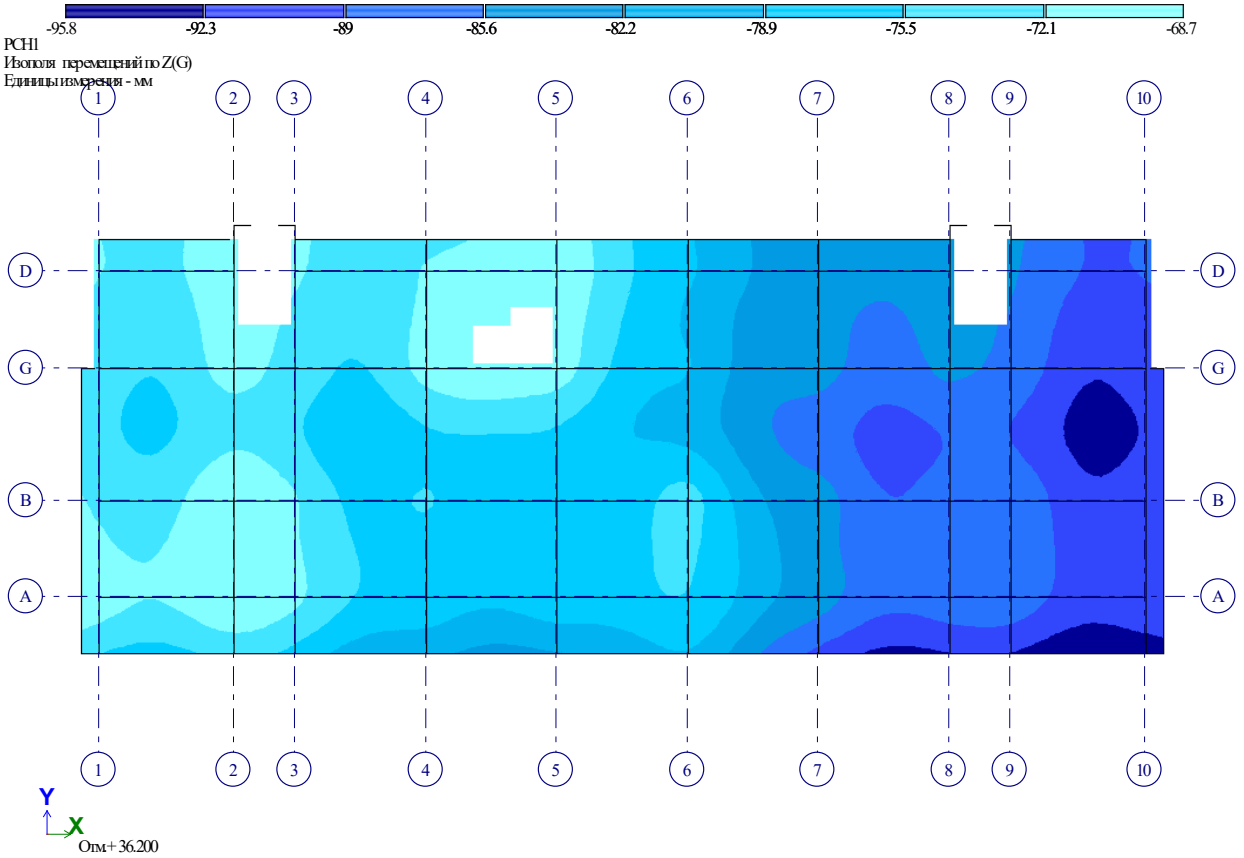

Рис. 23 Изополя перемещений по Z(G)(14)

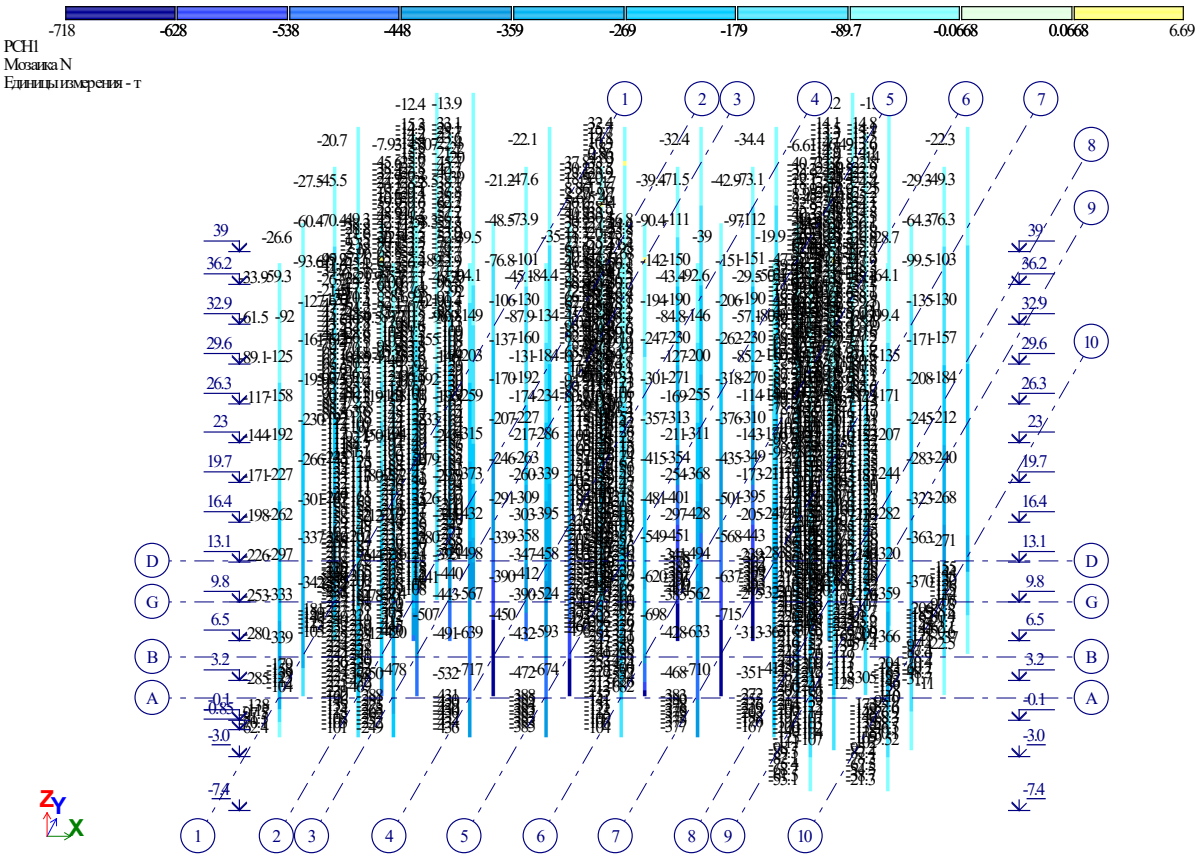

Рис. 24 Мозаика N

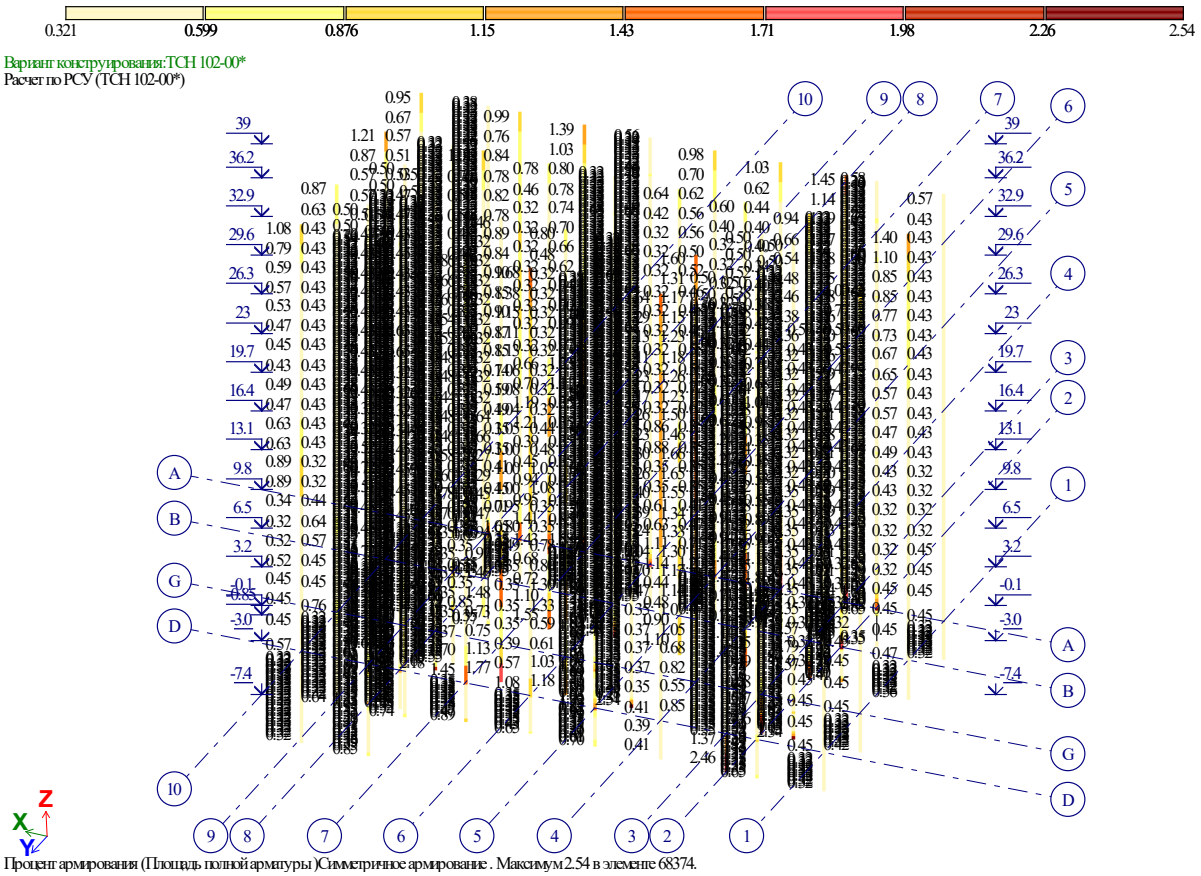

Рис. 25 Процент армирования (Площадь полной арматуры)Симметричное армирование . Максимум 2.54 в элементе 68374.

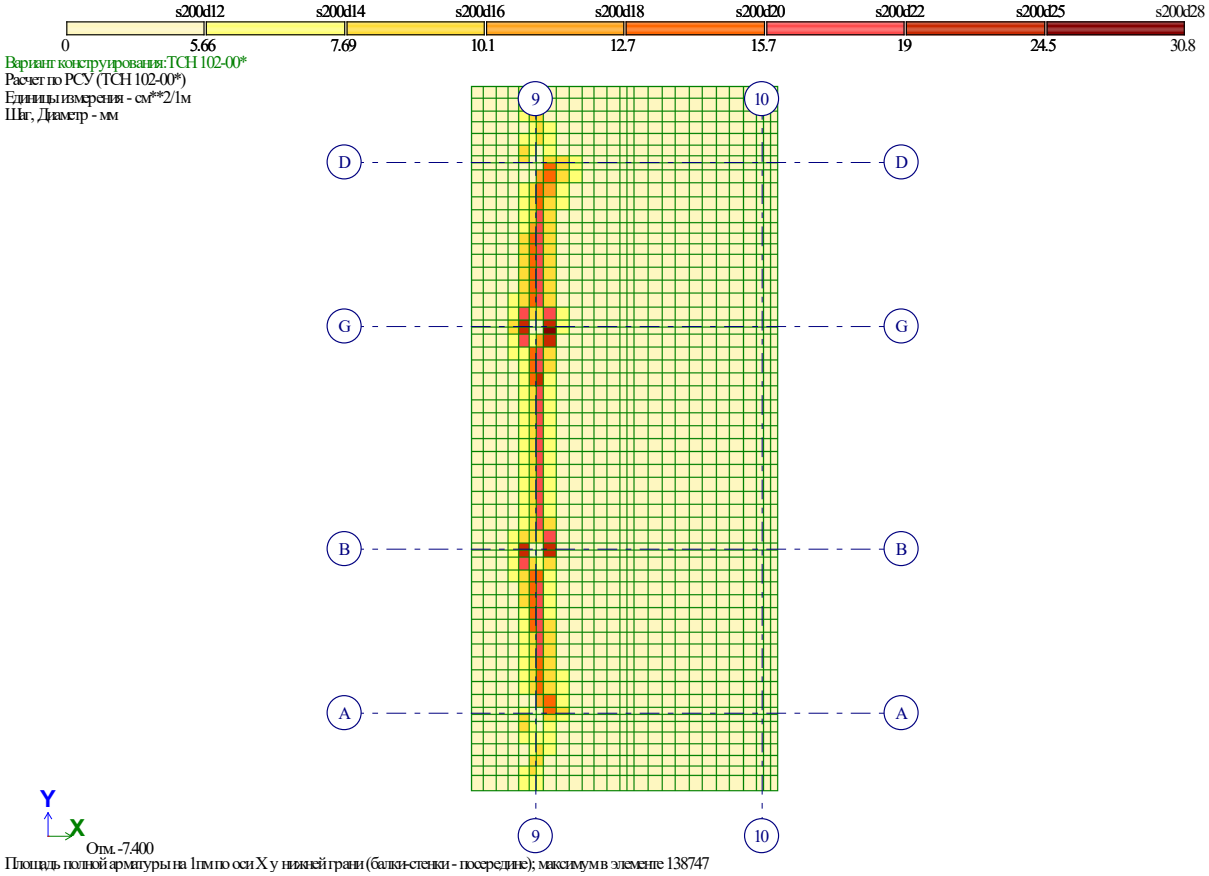

Рис. 26 Площадь полной арматуры на 1пм по оси X у нижней грани (балки-стенки – посередине)

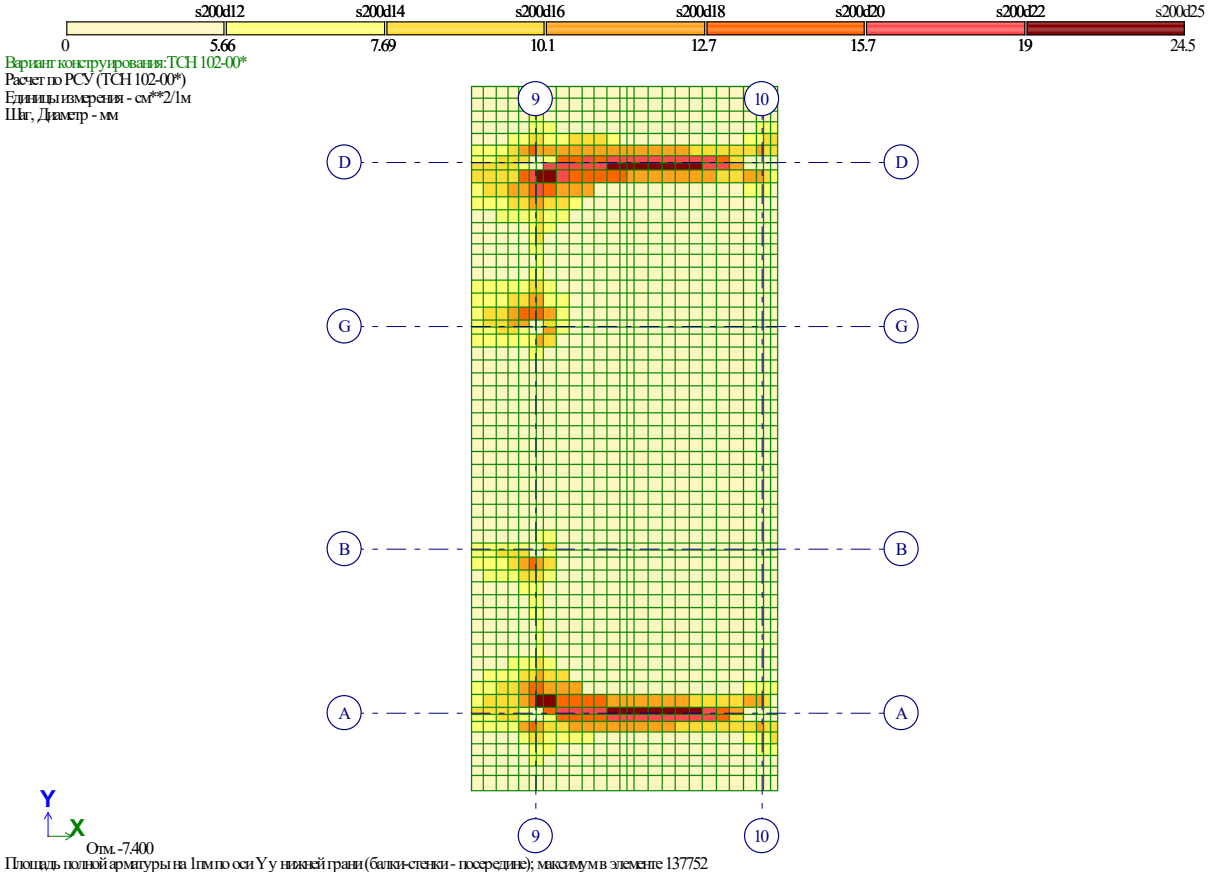

Рис. 27 Площадь полной арматуры на 1пм по оси Y у нижней грани (балки-стенки – посередине)

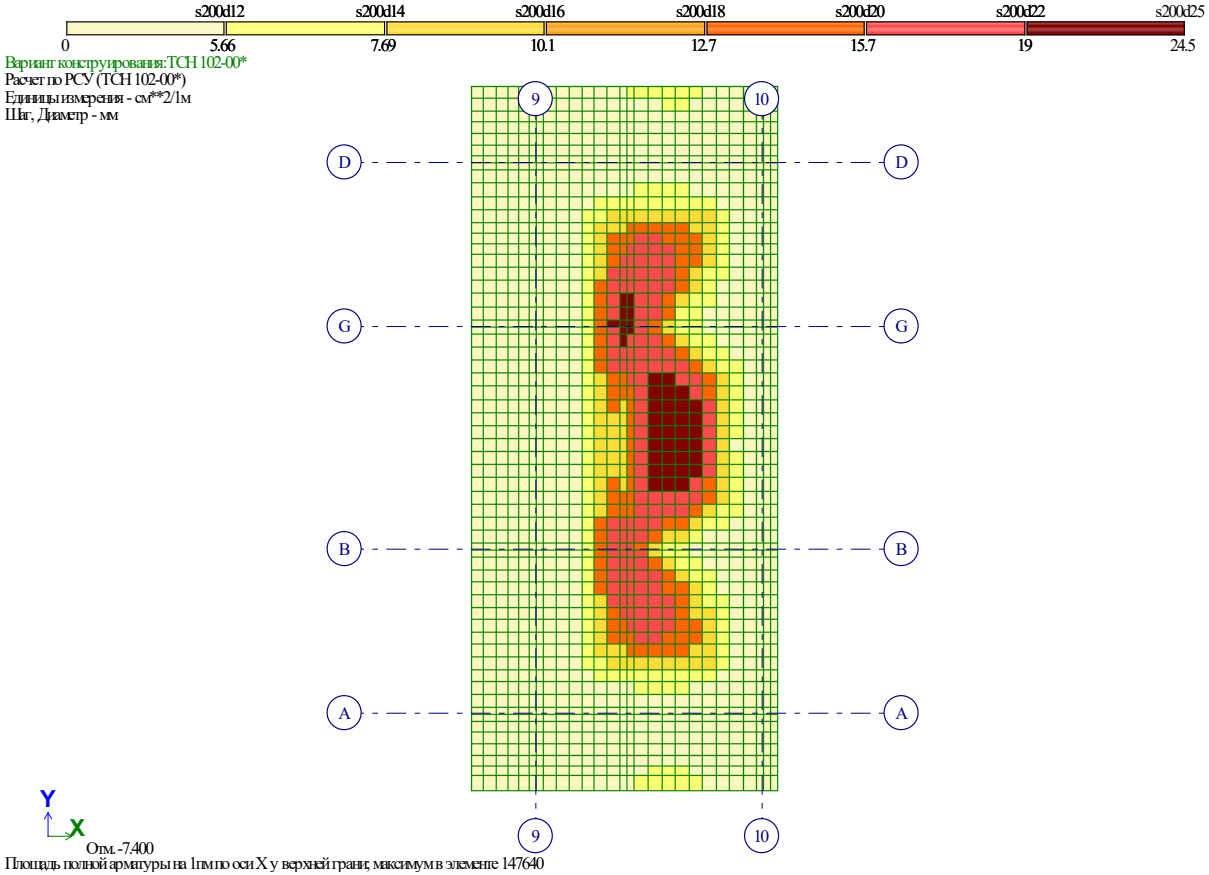

Рис. 28 Площадь полной арматуры на 1пм по оси X у верхней грани

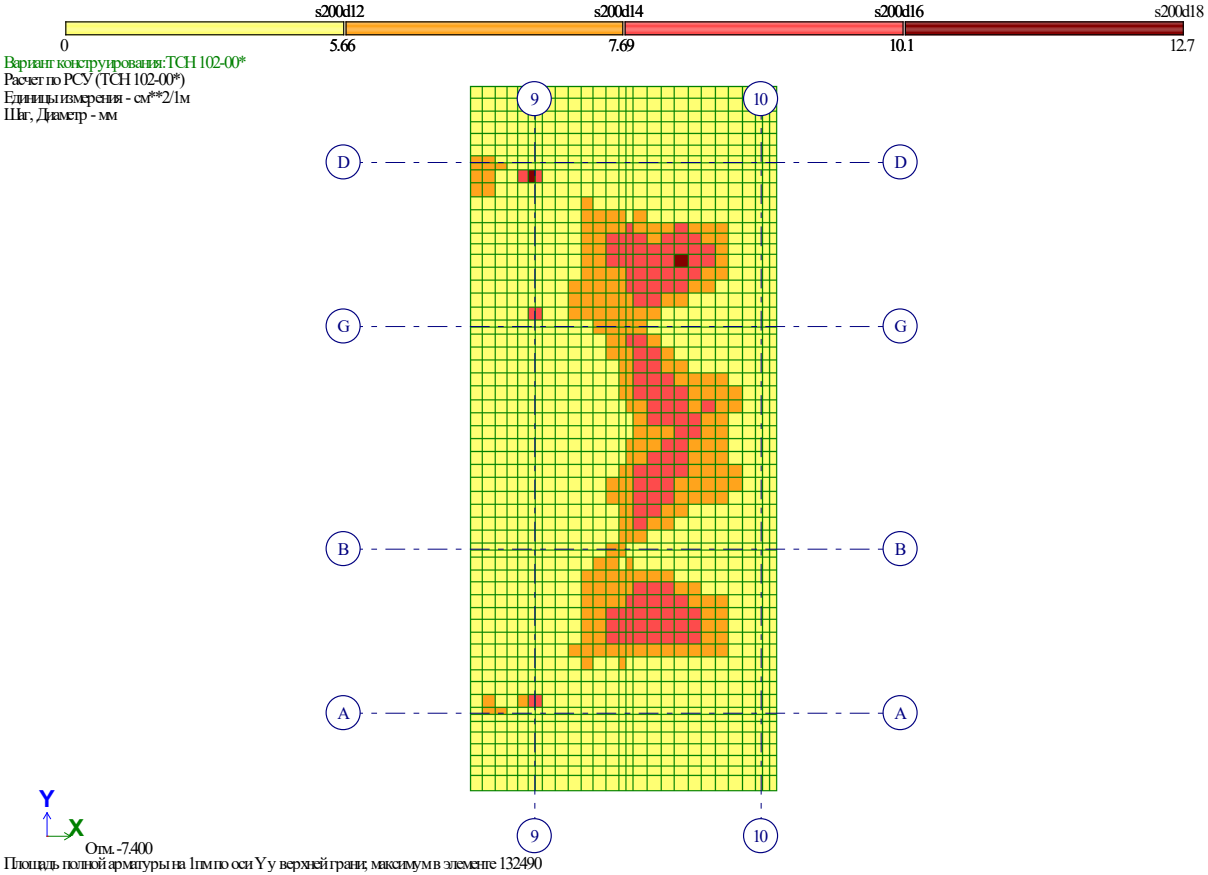

Рис. 29 Площадь полной арматуры на 1пм по оси Y у верхней грани

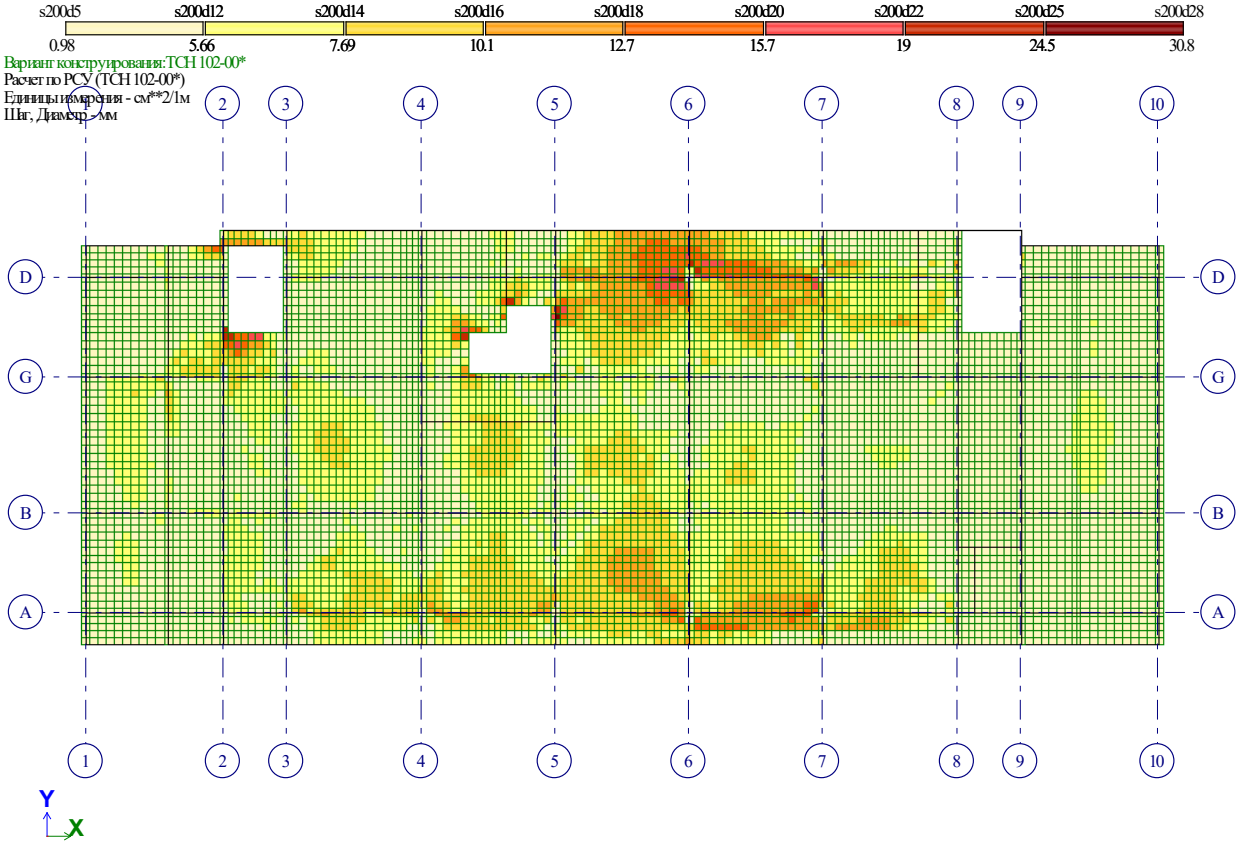

Площадь полной арматуры на 1пм по оси X у нижней грани (балки-стенки - посередине); максимум в элементе 70700

Рис. 30 Площадь полной арматуры на 1пм по оси X у нижней грани (балки-стенки – посередине)(2)

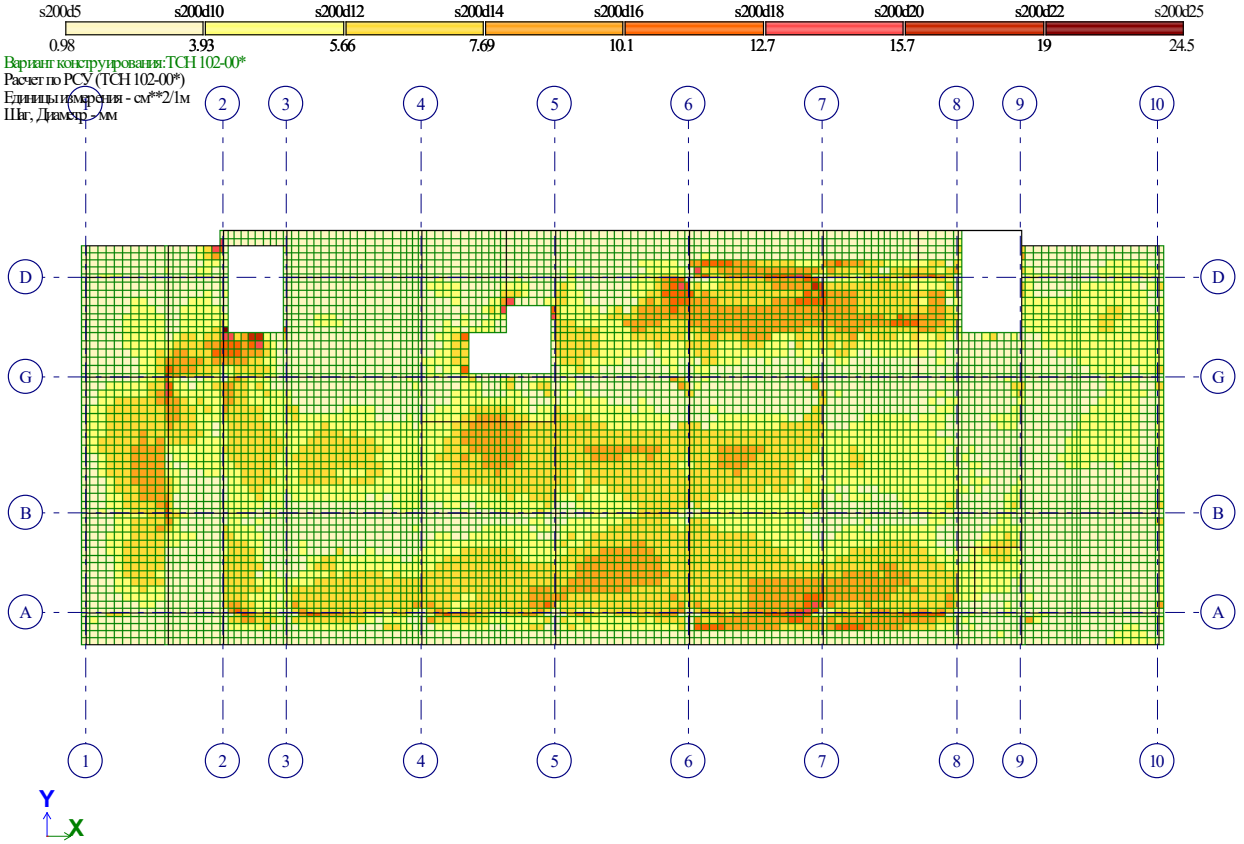

Площадь полной арматуры на 1пм по оси Y у нижней грани (балки-стенки - посередине); максимум в элементе 22303

Рис. 31 Площадь полной арматуры на 1пм по оси Y у нижней грани (балки-стенки – посередине)(2)

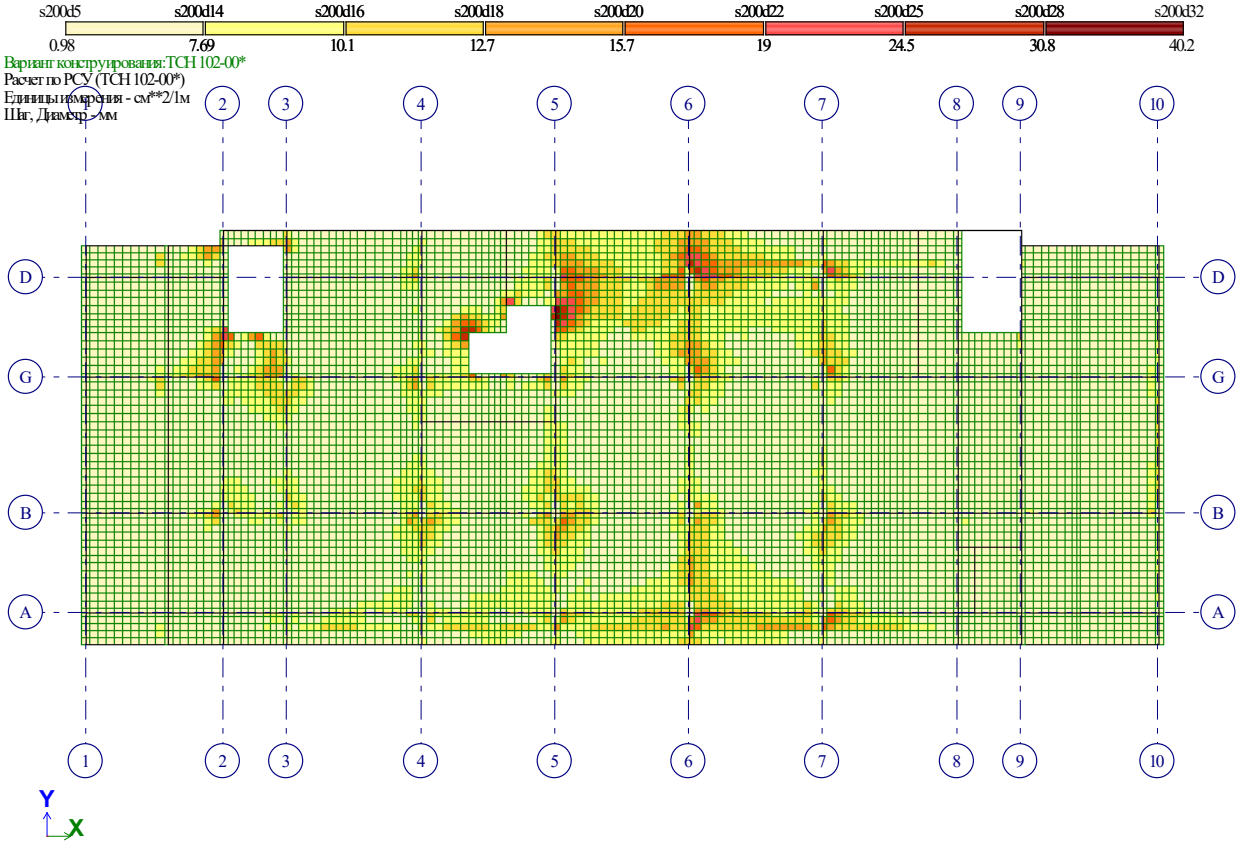

Площадь полной арматуры на 1пм по оси X у верхней грани, максимум в элементе 70700

Рис. 32 Площадь полной арматуры на 1пм по оси X у верхней грани(2)

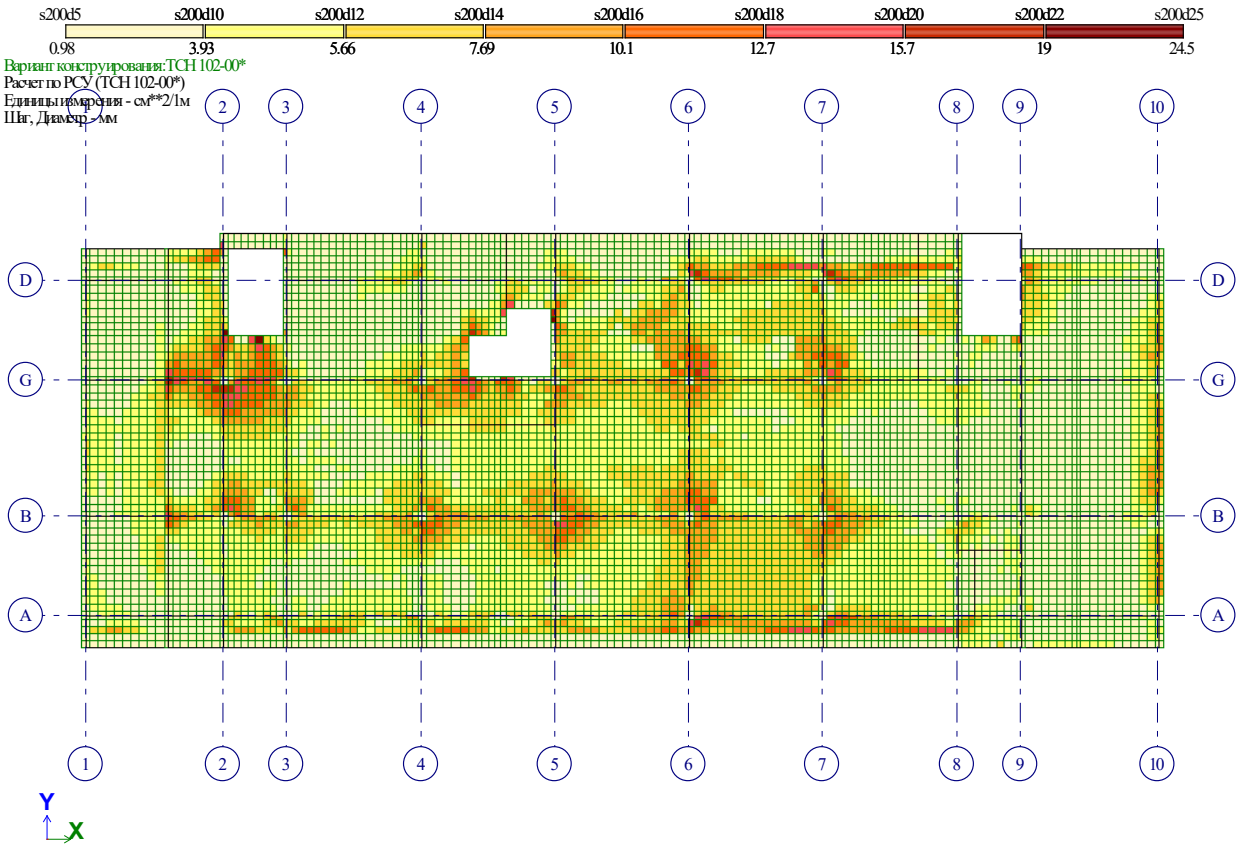

Площадь полной арматуры на 1пм по оси Y у верхней грани, максимум в элементе 22303

Рис. 33 Площадь полной арматуры на 1пм по оси Y у верхней грани(2)

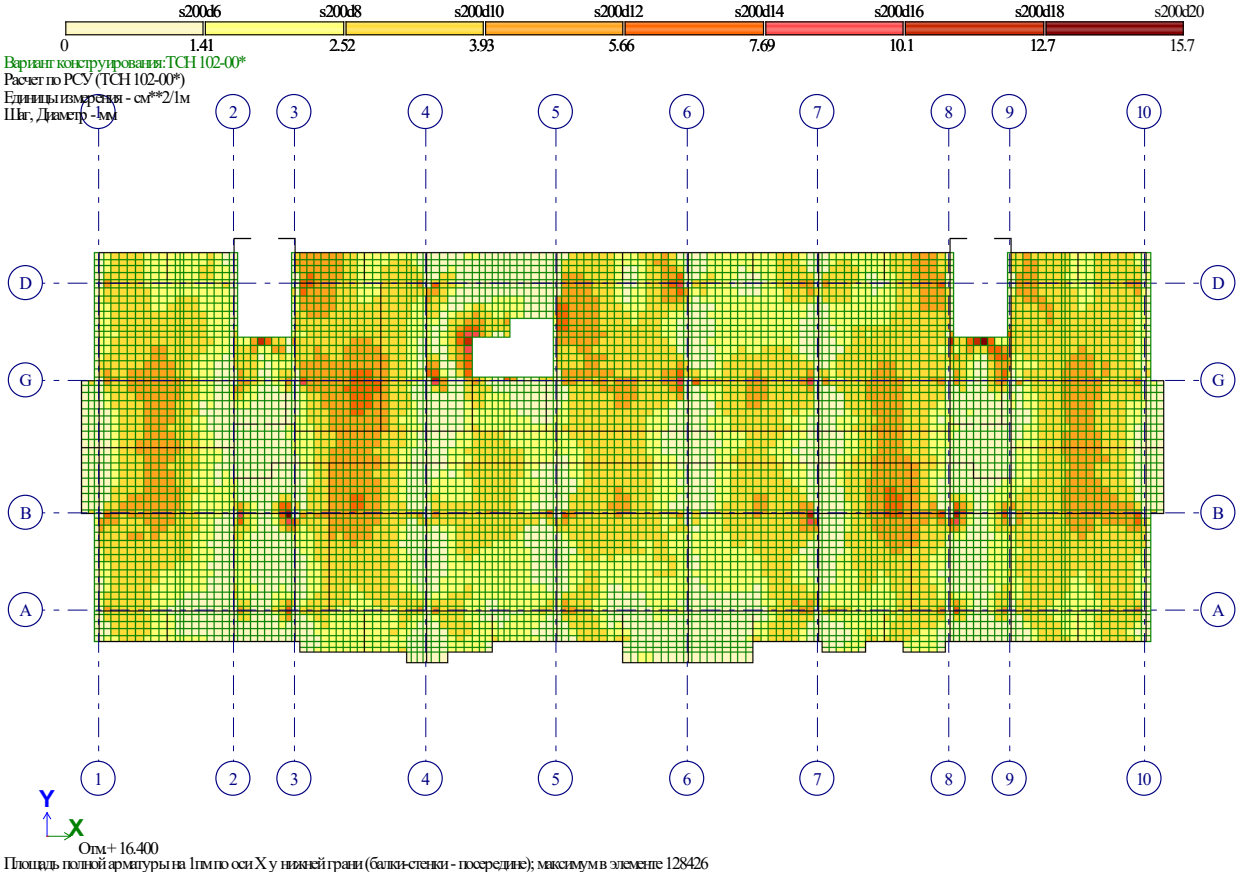

Рис. 34 Площадь полной арматуры на 1пм по оси X у нижней грани (балки-стенки – посередине)(3)

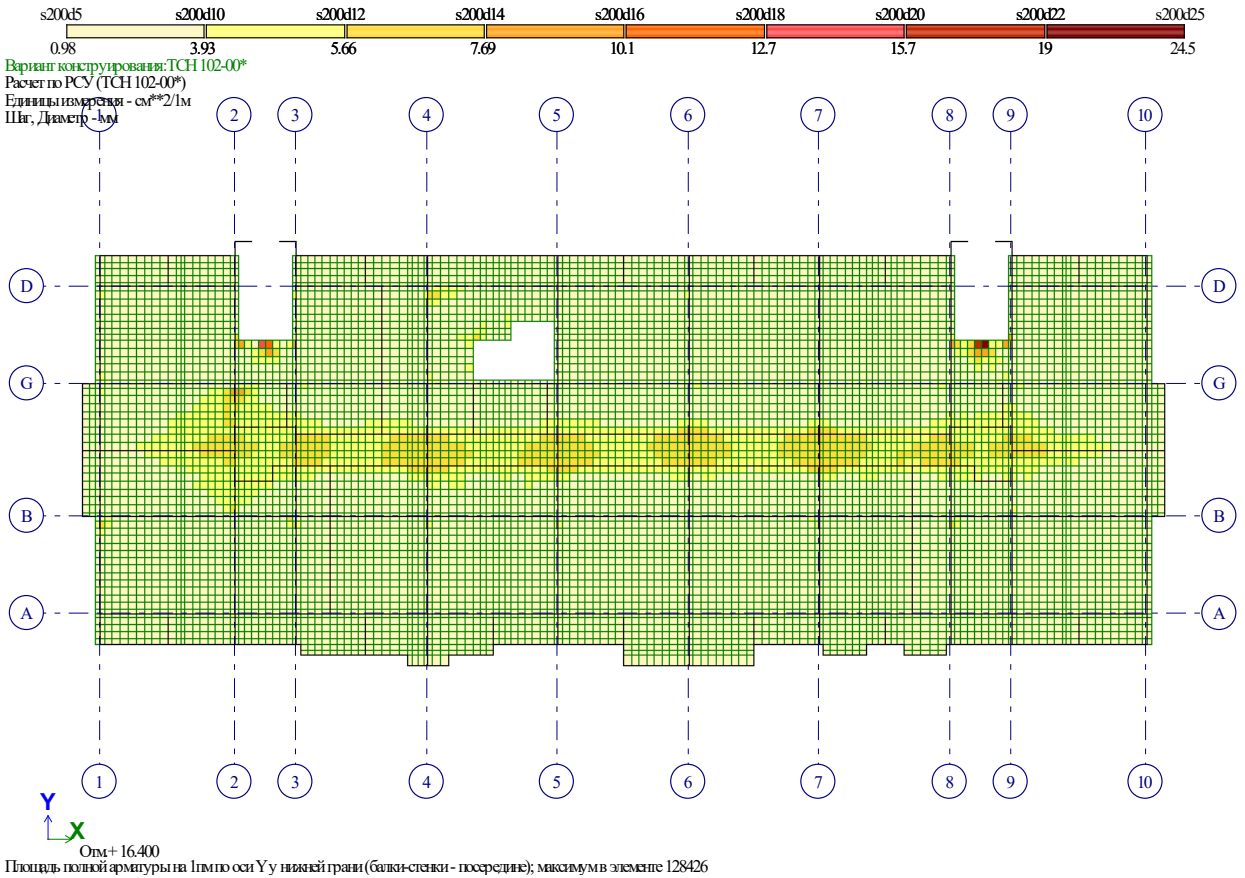

Рис. 35 Площадь полной арматуры на 1пм по оси Y у нижней грани (балки-стенки – посередине)(3)

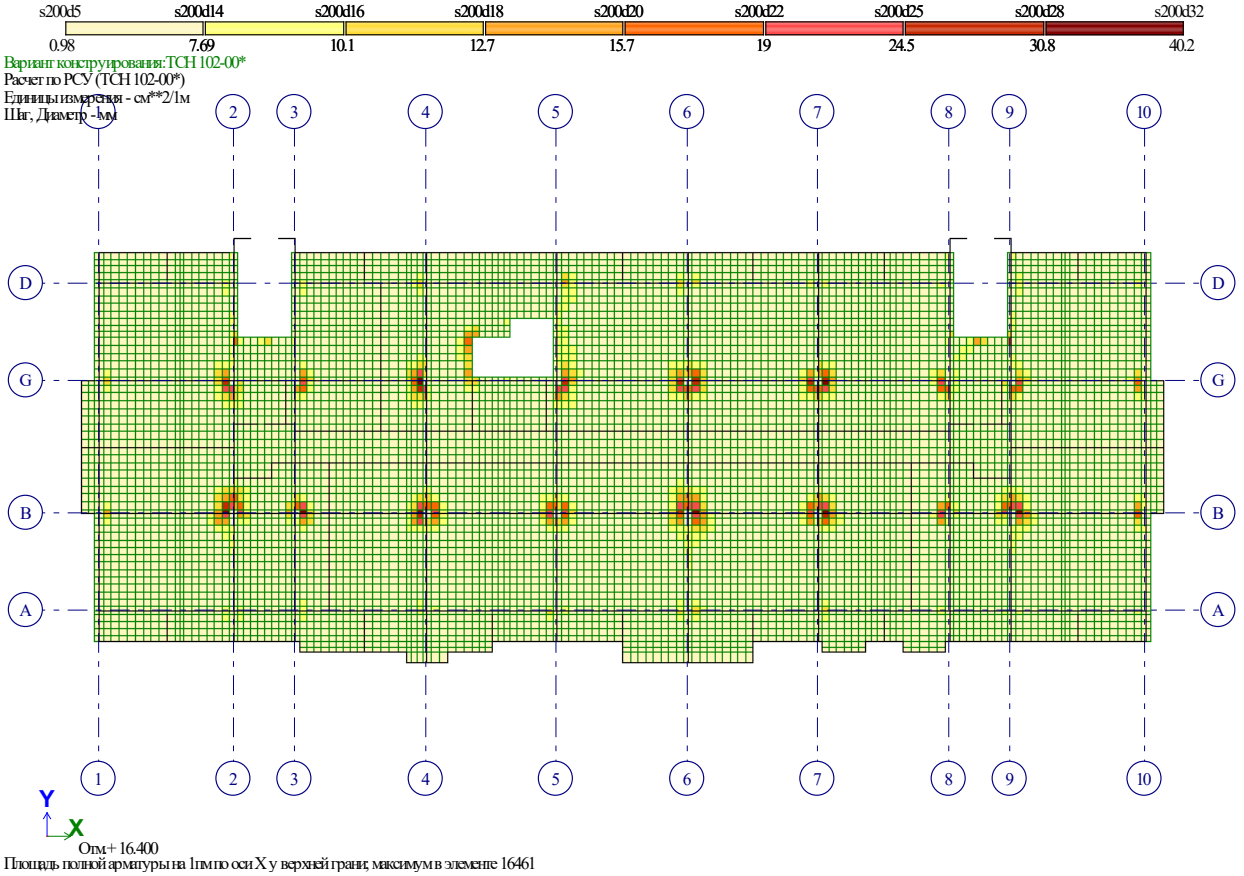

Рис. 36 Площадь полной арматуры на 1пм по оси X у верхней грани(3)

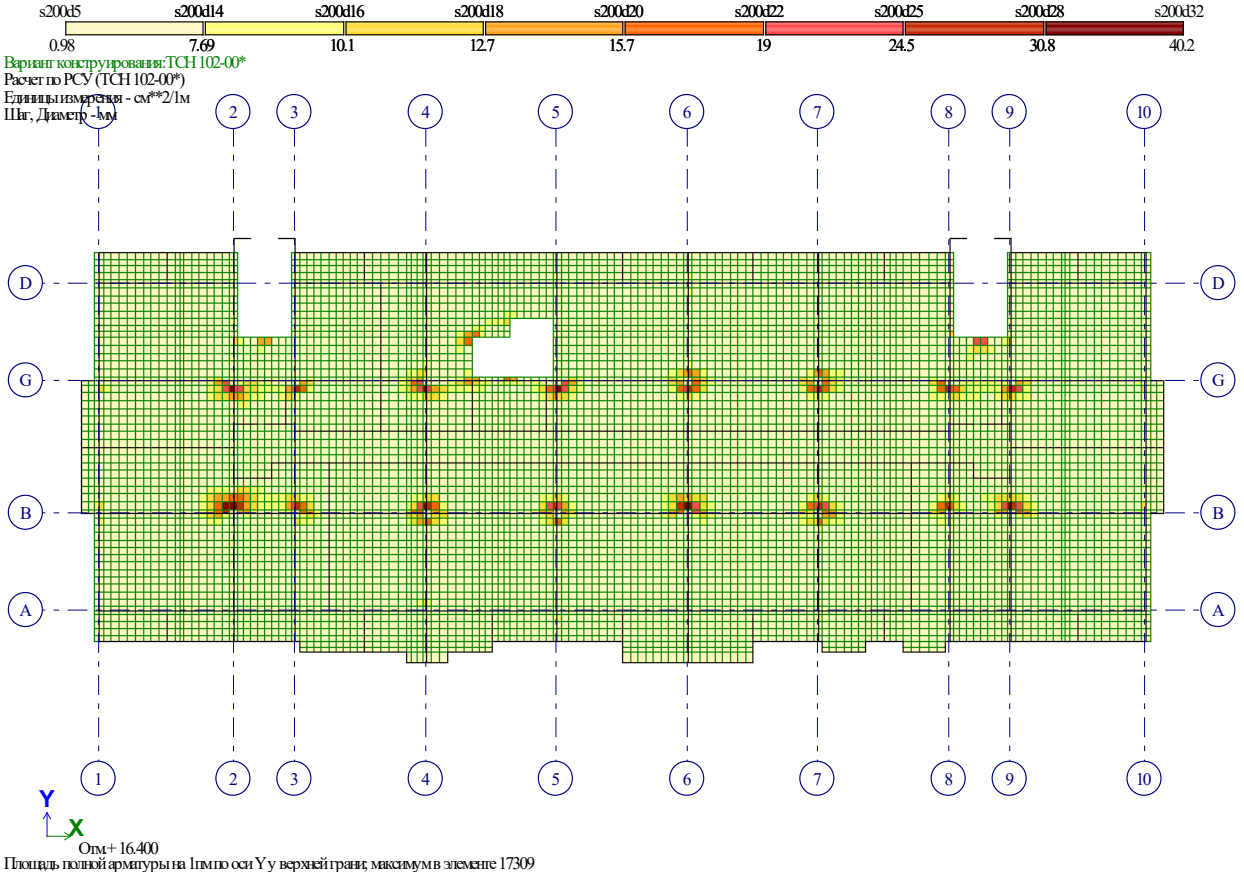

Рис. 37 Площадь полной арматуры на 1пм по оси Y у верхней грани(3)

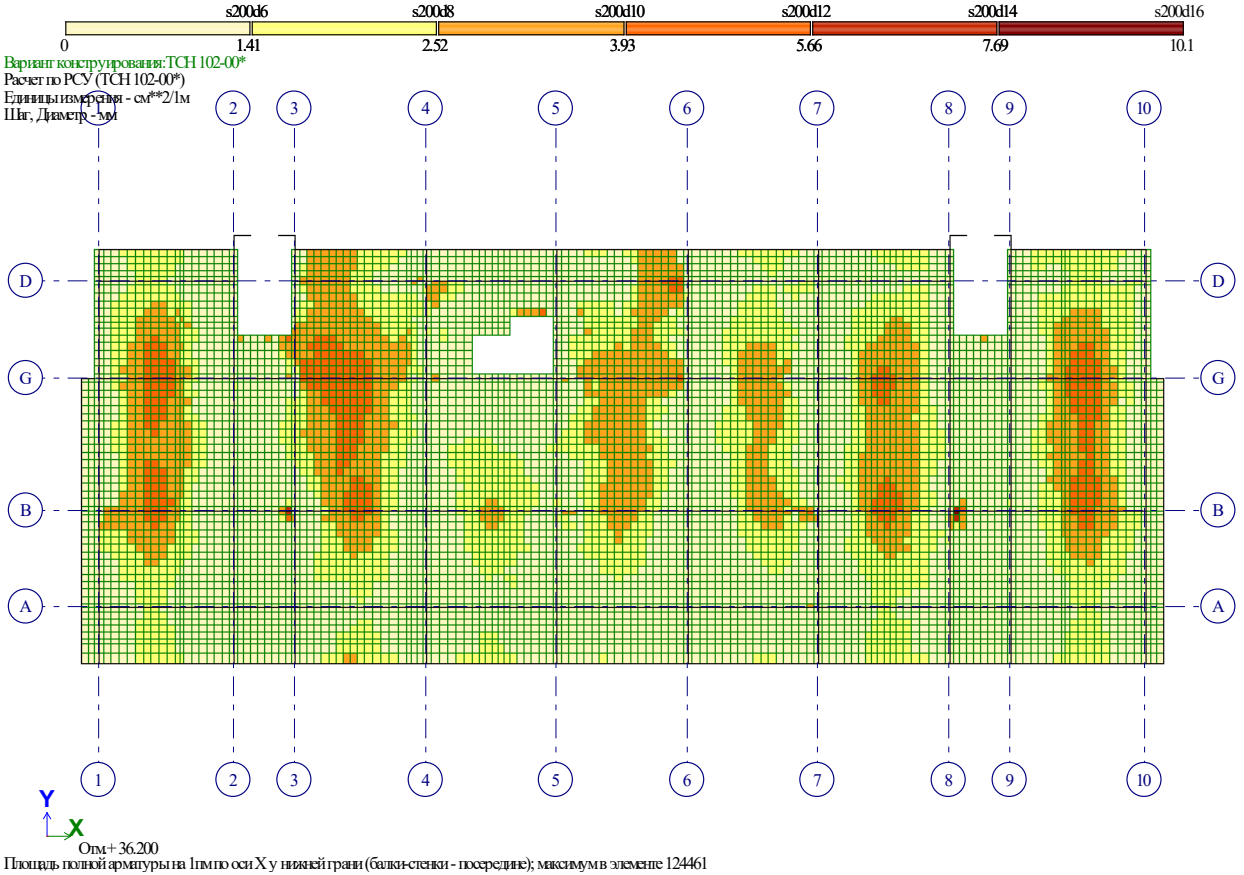

Рис. 38 Площадь полной арматуры на 1пм по оси X у нижней грани (балки-стенки – посередине)(4)

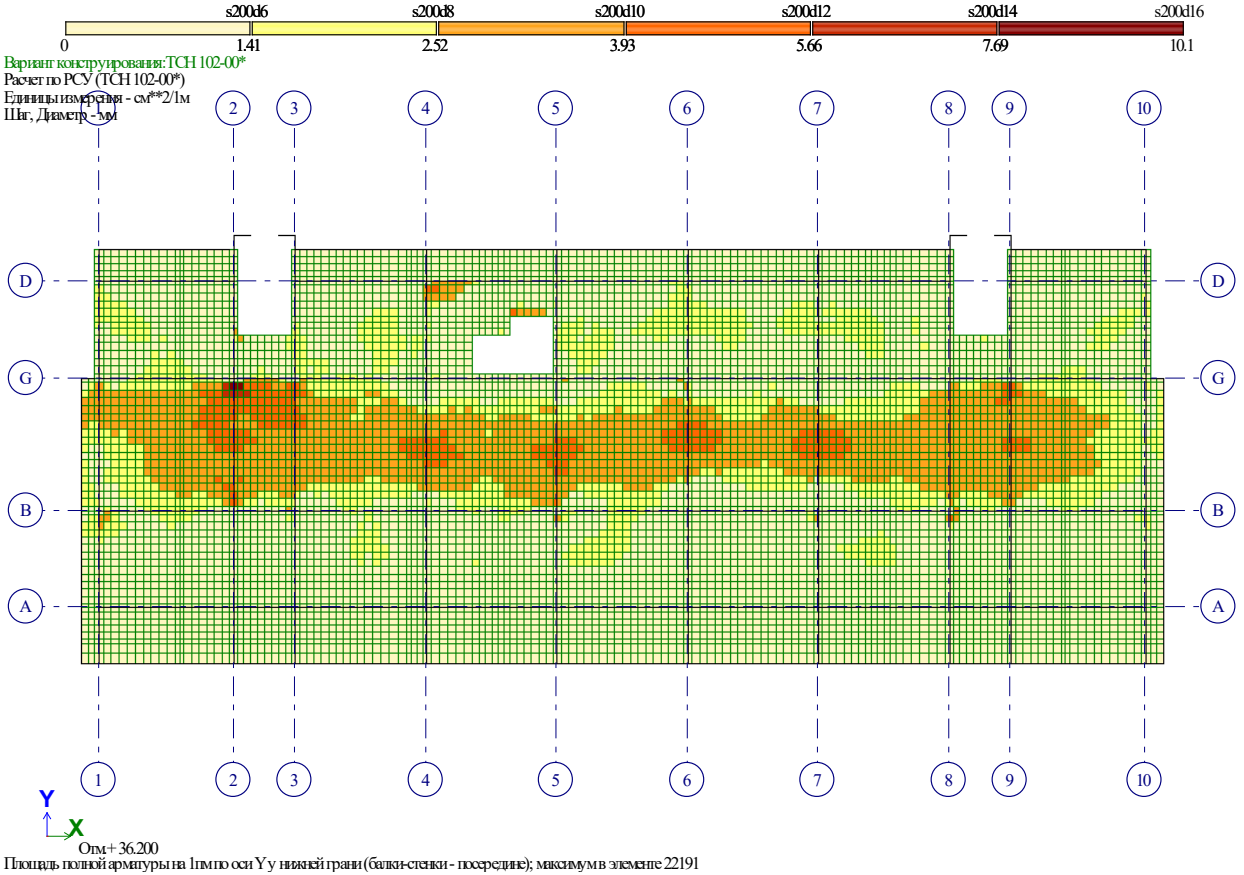

Рис. 39 Площадь полной арматуры на 1пм по оси Y у нижней грани (балки-стенки – посередине)(4)

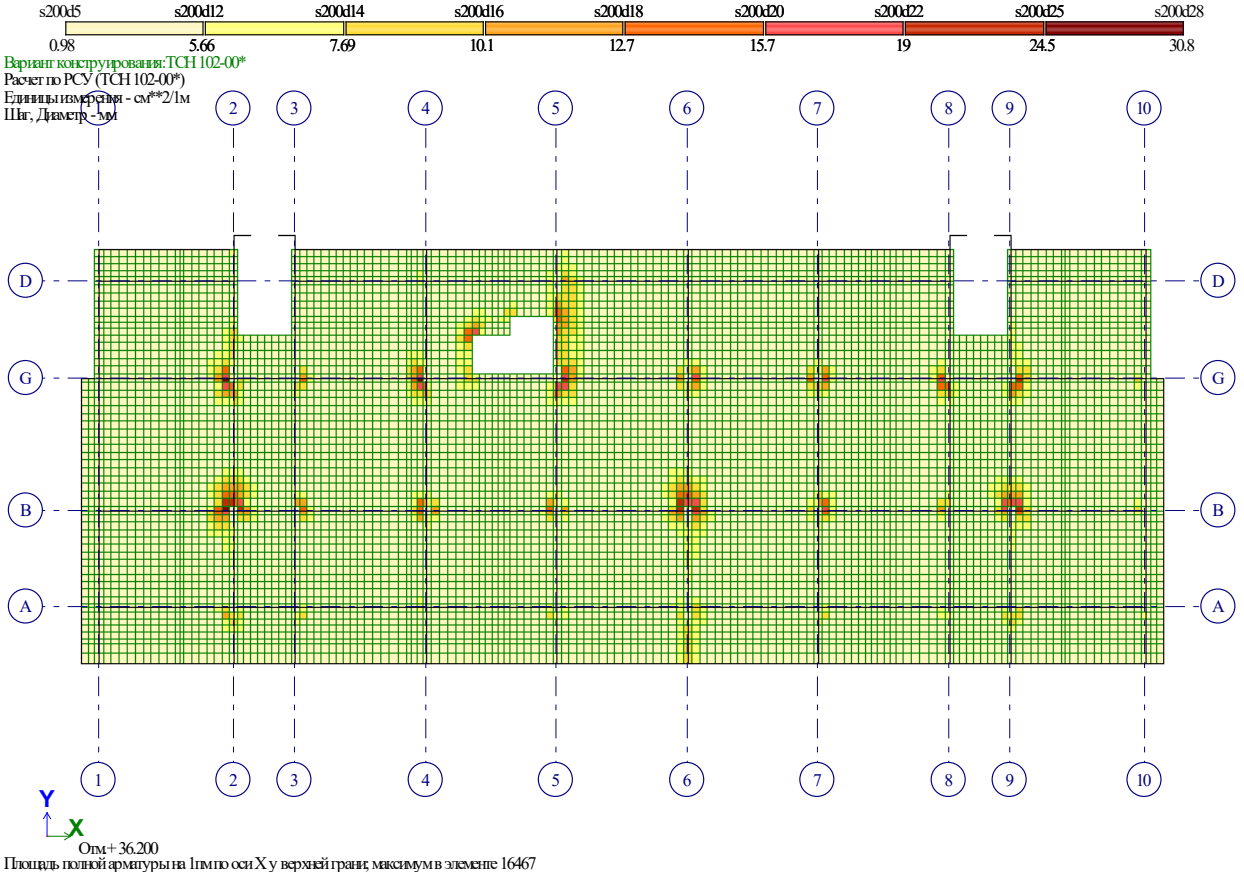

Рис. 40 Площадь полной арматуры на 1пм по оси X у верхней грани(4)

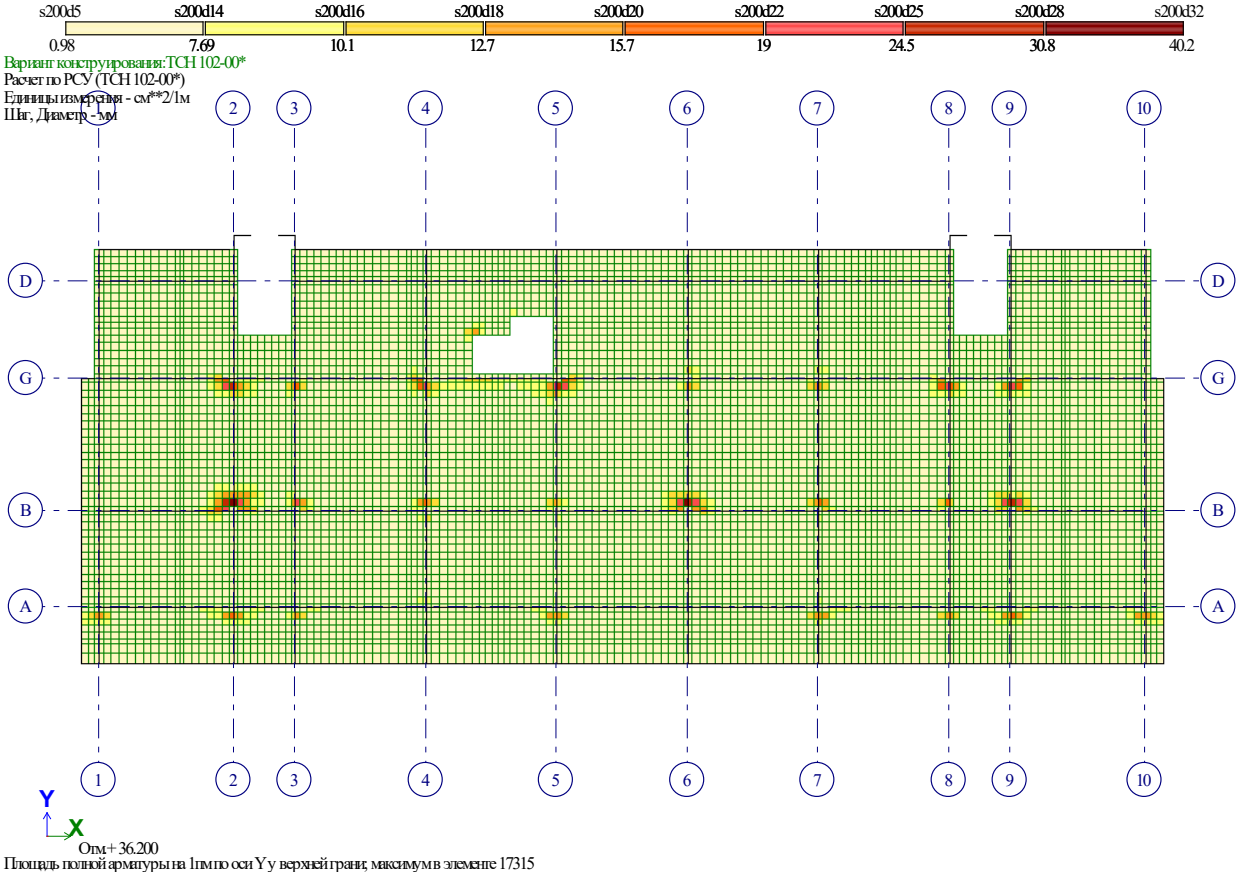

Рис. 41 Площадь полной арматуры на 1пм по оси Y у верхней грани(4)

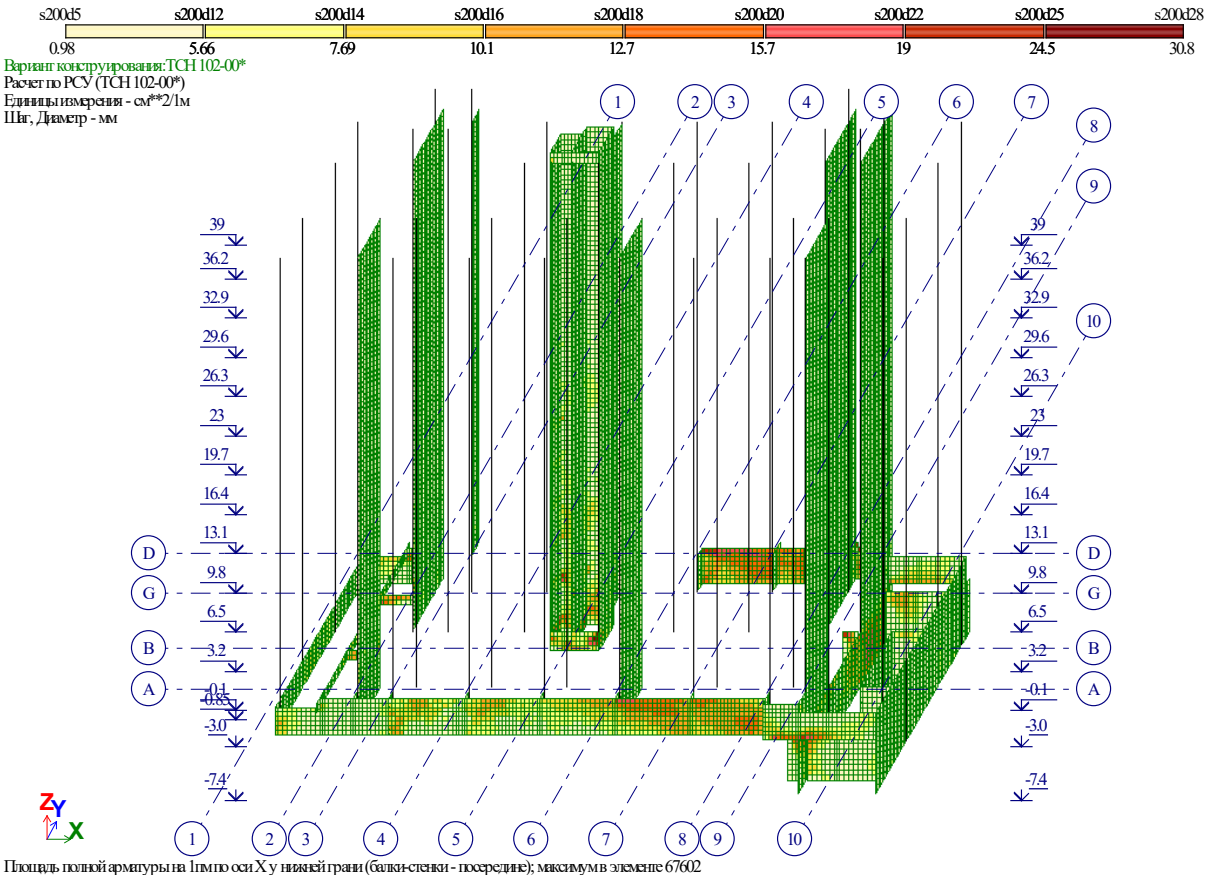

Площадь полной арматуры на 1пм по оси X у нижней грани (балки-стенки - посередине); максимум в элементе 67602

Рис. 42 Площадь полной арматуры на 1пм по оси X у нижней грани (балки-стенки – посередине)(5)

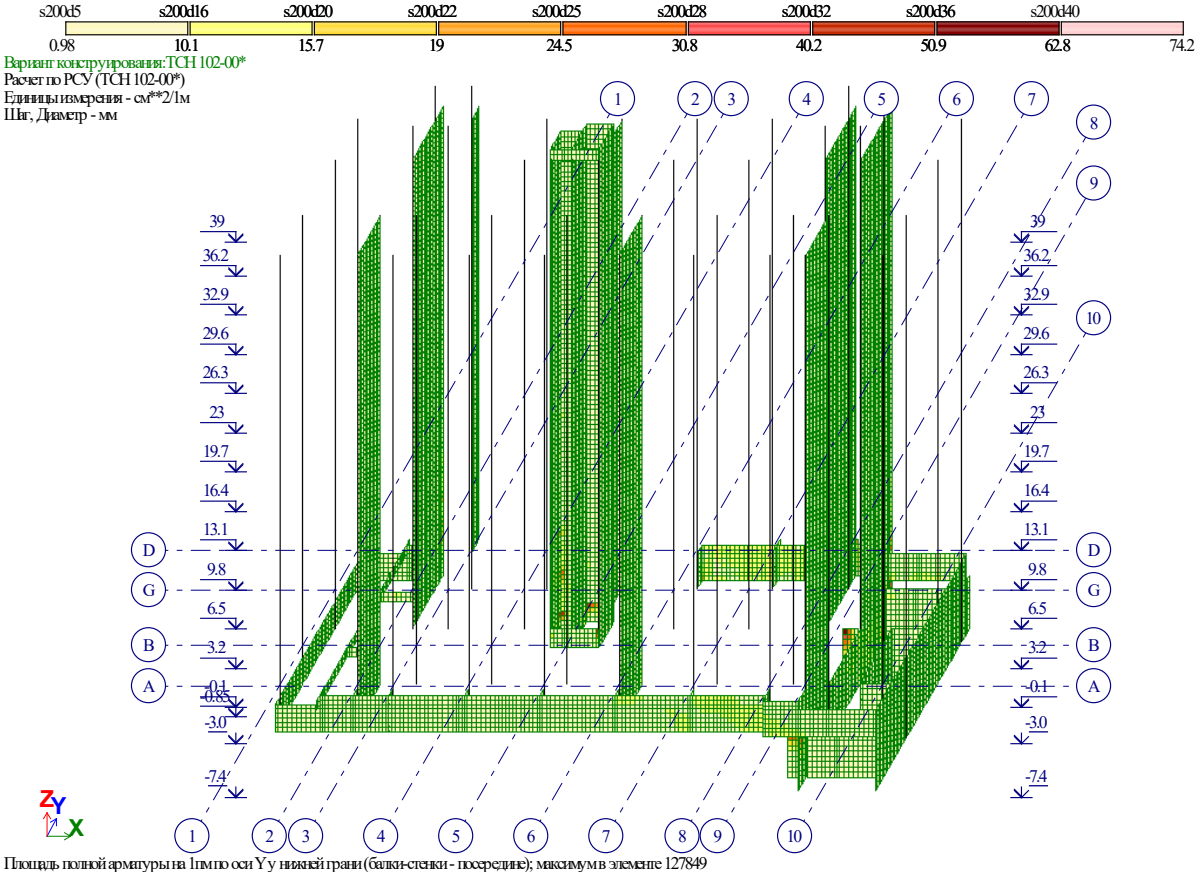

Площадь полной арматуры на 1пм по оси Y у нижней грани (балки-стенки - посередине); максимум в элементе 127849

Рис. 43 Площадь полной арматуры на 1пм по оси Y у нижней грани (балки-стенки – посередине)(5)

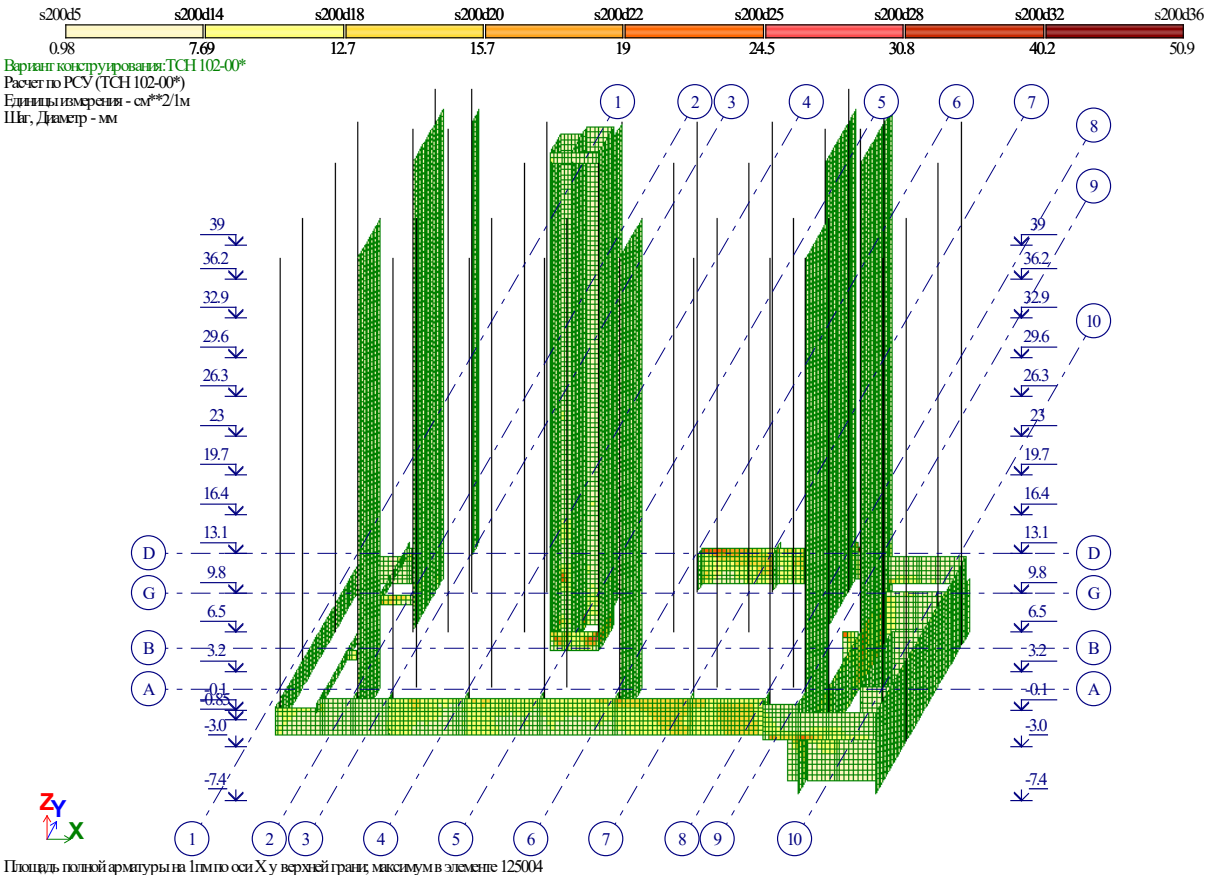

Рис. 44 Площадь полной арматуры на 1пм по оси X у верхней грани(5)

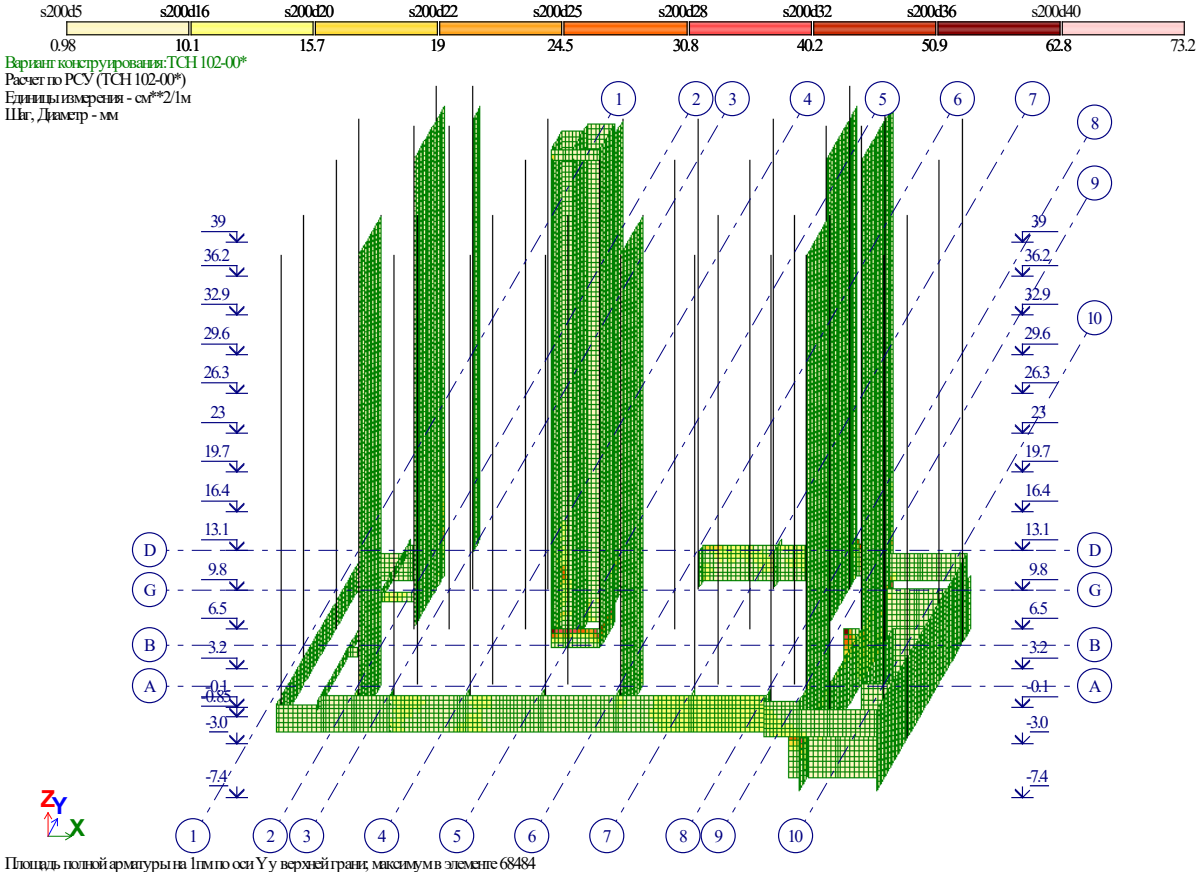

Рис. 45 Площадь полной арматуры на 1пм по оси Y у верхней грани(5)

თბილისი, დიდი დიღომი, ვეფხისტყაოსნის ქუჩა
მრავალბინიანი საცხოვრებელი სახლი
(კომერციული,საცხოვრებელი)
ს/კ 01.72.14.035.761 და 01.72.14.035.762

კონსტრუქციული ნაწილი



თბილისი
2025

რკ/ბ-ის საძირკვლის ფილის საყალიბე გეგმა
ნიშნ. -7.400
მ. 1:100

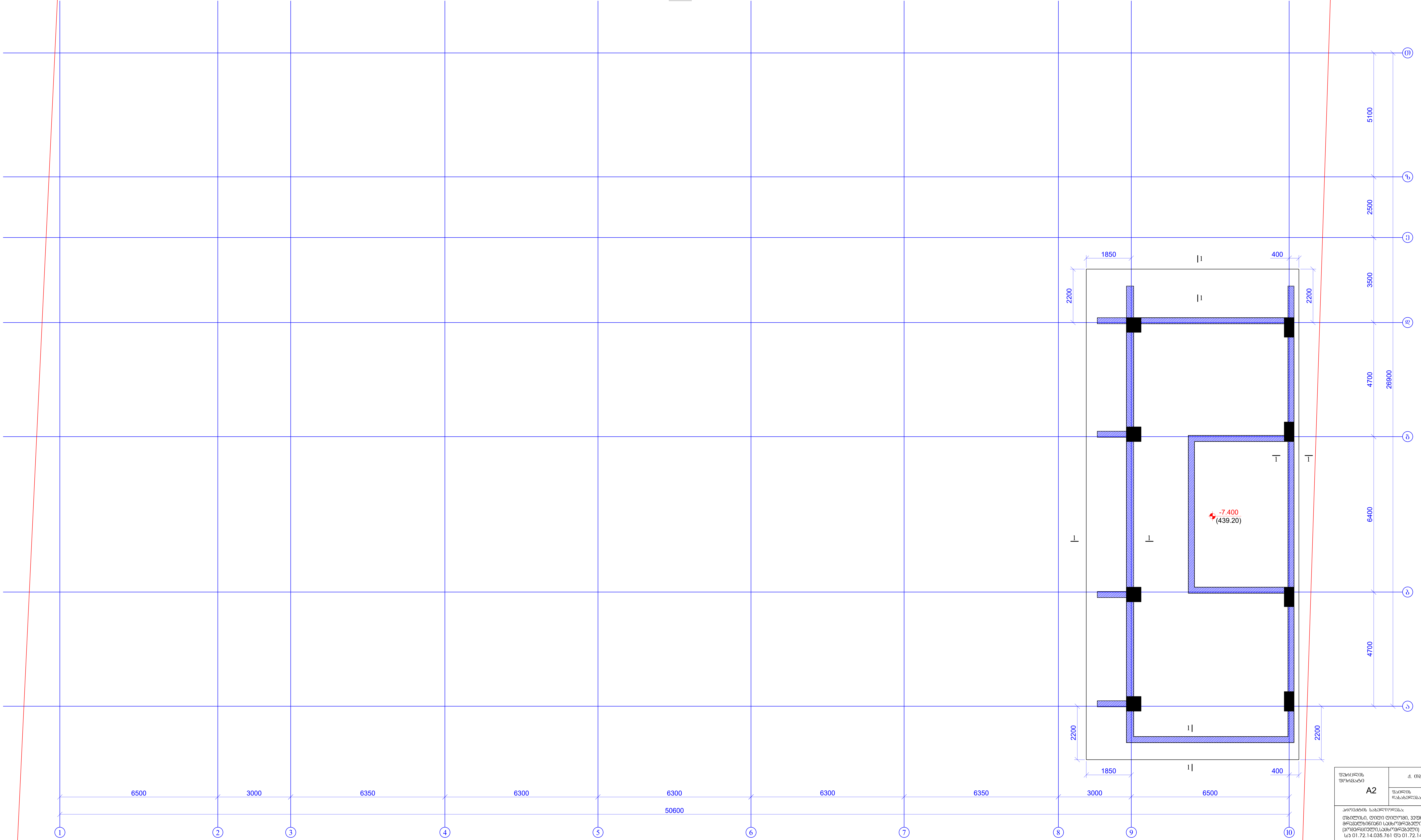

ფურცლის ფორმატი A2	ქ. თბილისი 2025
	ფაილის დასახელება:

პროექტის სახელწოდება:
თბილისი, დიდი დიღომი, ვეფხისტყაოსნის ქუჩა
მრავალბინიანი საცხოვრებელი სახლი
(კომერციული,საცხოვრებელი)
ს/კ 01.72.14.035.761 და 01.72.14.035.762

თანამდებობა	გვარი	ხელმოწერა
შეასრულა	ზ.ქველაშვილი	
შეამოწმა	თ.მაცაბერიძე	

პროექტის №:	ნახაზის სახელწოდება: რკ/ბ-ის საძირკვლის ფილის საყალიბე გეგმა ნიშნ. -7.400
თარიღი: 28 თებერვალი 2025	
კონსტრუქციული პროექტი	
სტადია	მუშა პროექტი
ნახაზის #:	კ- 1
	რევიზია: 05



ԱՐՏԱՔԻՆ ՊԱՐՍՊԱԿ
ՀՈՂԱՄԱՍԻ ՀԱՏԱԿԱՑՄԱՆ ՀԱՄԱՐ
ԳՐԱՖԻԿ 1:100

ՇԻՆԱՐԱՐԻ	Ա. ՄԱՆՈՒԿՅԱՆ 2025
ԳԼԽԱՎՈՐ ՃԱՐՏԱՐԱՊԵՏ	
ՀԱՍԱՐԱԿԱԿԱՆ ՊԱՇՏՈՆԱՏԱՐ	
ՆԱԽԱԳԻԾ	A2
ՀԱՄԱՀԵՂԻՆԱԿ	
ՀՈՂԱՄԱՍԻ ՀԱՏԱԿԱՑՄԱՆ ՀԱՄԱՐ ԳՐԱՖԻԿ 1:100	
ՀԱՍՑԵՀԱՍՑԵՅԻ ՀԱՍԱՐԱԿԱԿԱՆ ՊԱՇՏՈՆԱՏԱՐ ՀՀ ԿՈՏԱՅՔԻ ՄԱՐԶԻ ԳԵՂԱՐՔՈՒՆԻՔ ՀԱՄԱՅՆՔԻ ԳԵՂԱՐՔՈՒՆԻՔ ԳՅՈՒՂԻ ՀԱՍՑԵՀԱՍՑԵՅԻ ՀԱՏԱԿԱՑՄԱՆ ՀԱՄԱՐ ԳՐԱՖԻԿ 1:100	
ՀՀ 01.72.14.035.761 ԳՅ 01.72.14.035.762	
ՀԱՍՑԵՀԱՍՑԵՅԻ ՀԱՏԱԿԱՑՄԱՆ ՀԱՄԱՐ	ՀՀՇՀՈՒՉԱՆ

საძირკვლის ფილის ქვედა შრის
დამატებითი არმირების გეგმა
ნიშნ. -7.400
მ. 1:100

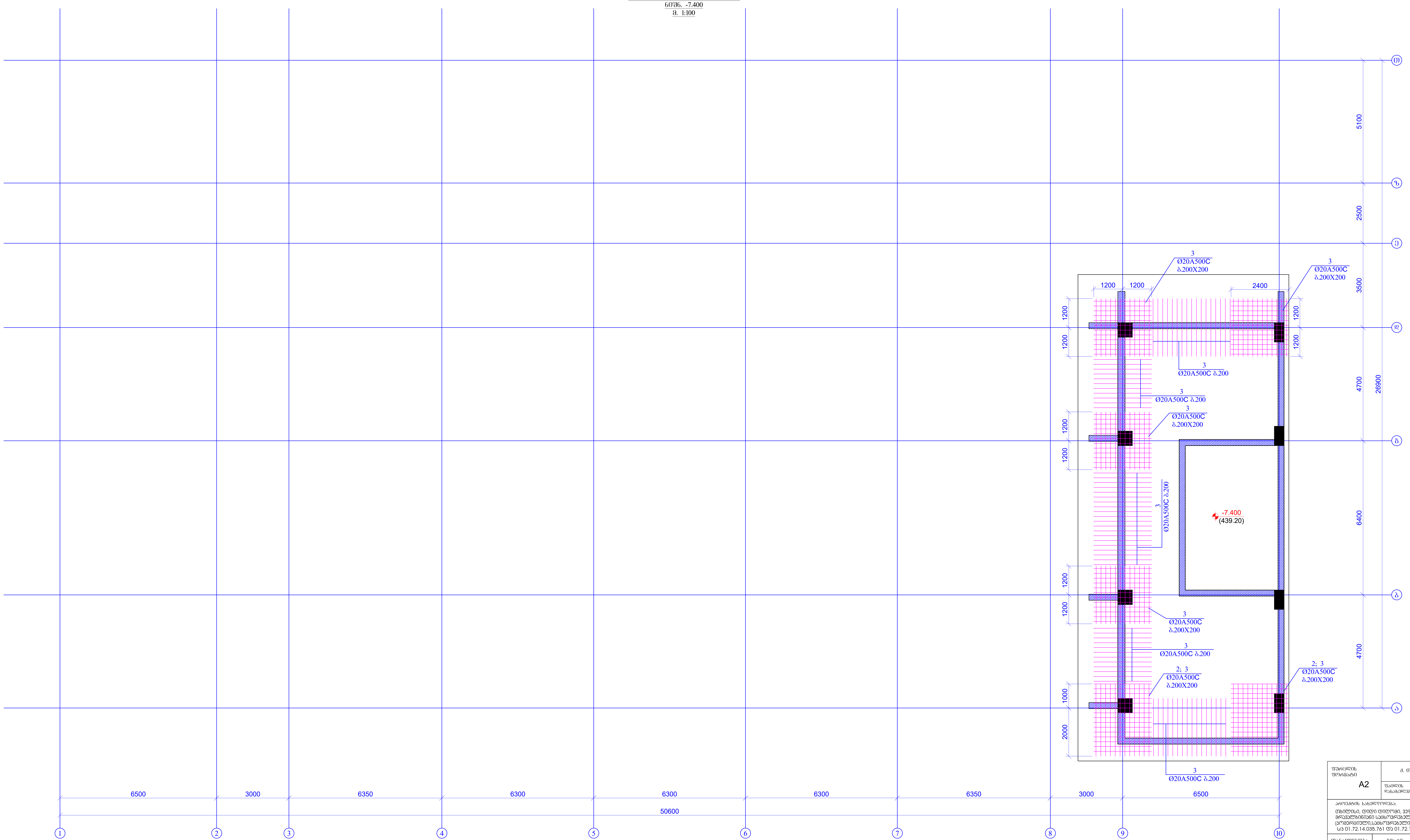

ფურცლის ფორმატი A2	ქ. თბილისი 2025	
	ფაილის დასახელება:	
პროექტის სახელწოდება: თბილისი, დიდი დიღომი, ვეფხისტყაოსნის ქუჩა მრავალბინიანი საცხოვრებელი სახლი (კომერციული,საცხოვრებელი) ს/კ 01.72.14.035.761 და 01.72.14.035.762		
თანამდებობა	გვარი	ხელმოწერა
შეასრულა	ზ.ყველაშვილი	
შეამოწმა	თ.მაცაბერიძე	
პროექტის №:	ნახაზის სახელწოდება: საძირკვლის ფილის ქვედა შრის დამატებითი არმირების გეგმა ნიშნ. -7.400	
თარიღი: 28 თებერვალი 2025		
კონსტრუქციული პროექტი		
სტადია	მუშა პროექტი	
ნახაზის #:	კ- 3	რევიზია: 05

რკ/ბ-ის საძირკვლის ფილის ზედა შრის დამატებითი არმირების გეგმა
ნიშნული -7.400
მ 1:100

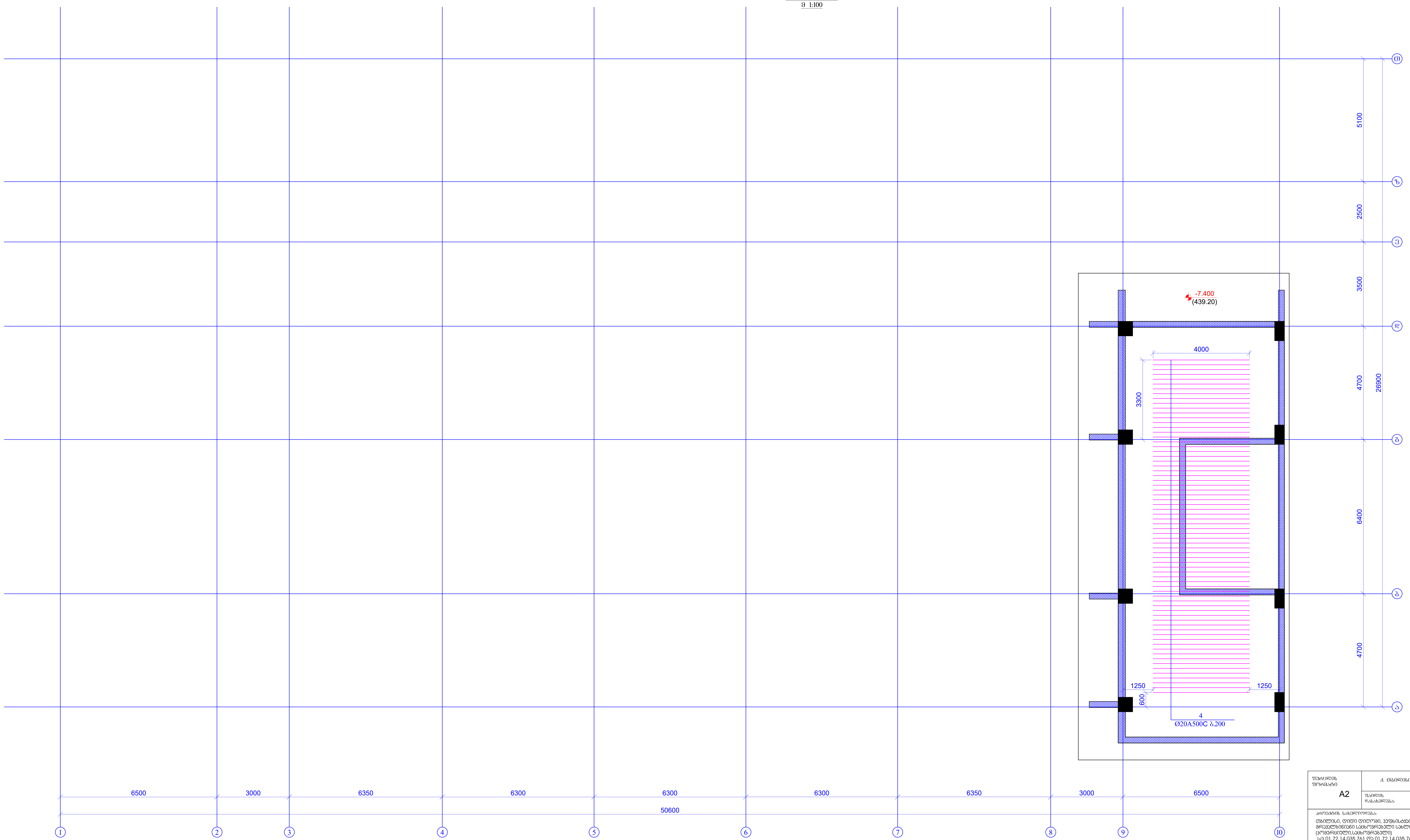

ფურცლის ფორმატი A2	ქ. თბილისი 2025
	ფაილის დასახელება:

პროექტის სახელწოდება:
თბილისი, დიდი დიღომი, ვეფხისტყაოსნის ქუჩა
მრავალბინიანი საცხოვრებელი სახლი
(კომერციული,საცხოვრებელი)
ს/კ 01.72.14.035.761 და 01.72.14.035.762

თანამდებობა	გვარი	ხელმოწერა
შეასრულა	ზ.ყველაშვილი	
შეამოწმა	თ.მაცაბერიძე	თ.

პროექტის №:	ნახაზის სახელწოდება: რკ/ბ-ის საძირკვლის ფილის ზედა შრის დამატებითი არმირების გეგმა ნიშნული -7.400
თარიღი: 28 თებერვალი 2025	
კონსტრუქციული პროექტი	
სტადია	მუშა პროექტი
ნახაზის #: კ- 4	რევიზია: 05

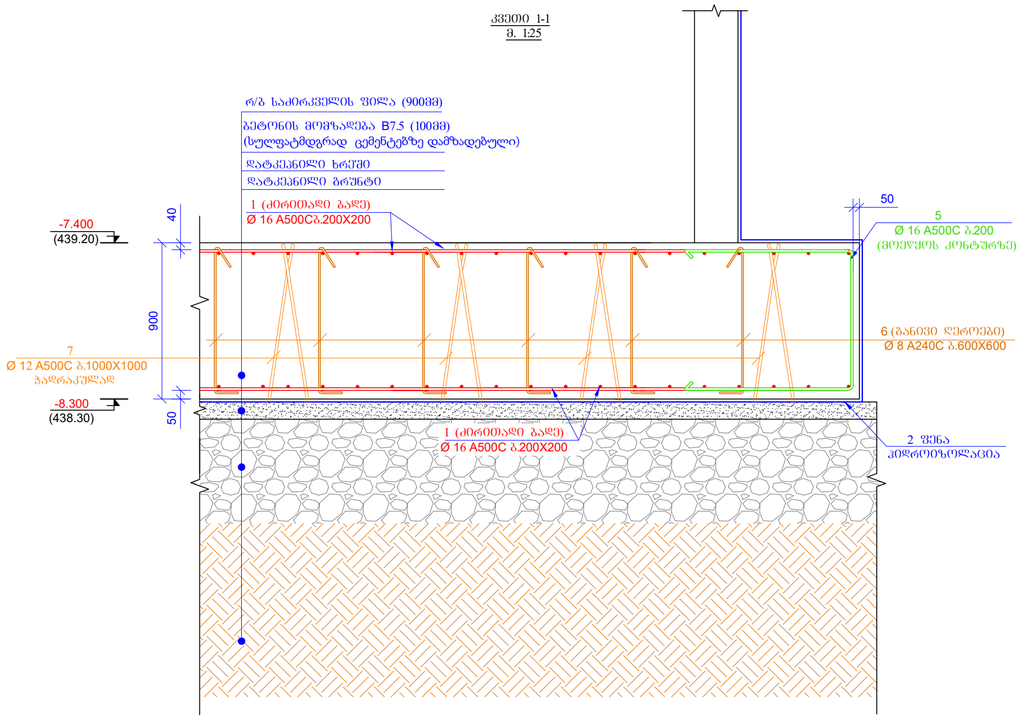

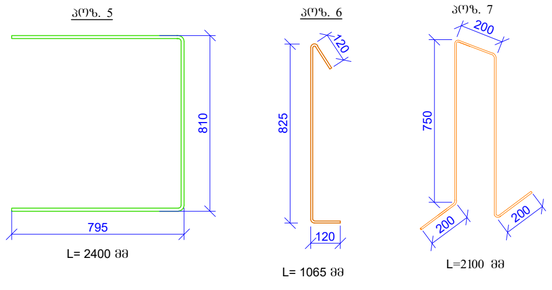

პოზ.	ა ღ ნ ი შ ვ ნ ა	დ ა ს ა ხ ე ლ ე ბ ა	რაოდ.	წონა, კგ	
		საძირკვლის ფილა ნიშ. -7.400			
		დეტალები		ერთეული (კგ)	სულ (კგ)
1	დაიჭრას ადგილზე	Ø 16 A500C ℓ= 3850000	-	6083.18	6083.18
2		Ø 20 A500C ℓ= 3000	24	7.41	177.76
3		Ø 20 A500C ℓ= 2400	202	5.93	1196.89
4		Ø 20 A500C ℓ= 4000	70	9.88	691.27
5		Ø 16 A500C ℓ= 2400	290	3.79	1099.71
6		Ø 8 A500C ℓ= 1065	490	0.42	206.14
7		Ø 12 A500C ℓ= 2100	170	1.87	317.29
				ჯამი:	9772.24
		ბეტონი B25 W6			159.30
		ბეტონი B7.5			17.90

შენიშვნა:	
1. ბეტონის დაცვითი ფენის სისქე ქვედა ბადის ზემოთ 30მმ-ია.	
2. ბეტონის დაცვითი ფენის სისქე ზედა ბადის ქვემოთ 30მმ-ია.	
3. ბეტონის დაცვითი ფენის სისქე ბოლოებში 50მმ-ია.	
4. ბეტონის დაცვითი ფენის სისქე ფილის ზედა ზედაპირზე 50მმ-ია.	
5. ბეტონის დაცვითი ფენის სისქე ფილის ქვედა ზედაპირზე 50მმ-ია.	
6. ბეტონის დაცვითი ფენის სისქე ფილის გვერდით ზედაპირზე 50მმ-ია.	
7. ბეტონის დაცვითი ფენის სისქე ფილის ბოლოებში 50მმ-ია.	
8. ბეტონის დაცვითი ფენის სისქე ფილის ზედა ზედაპირზე 50მმ-ია.	
9. ბეტონის დაცვითი ფენის სისქე ფილის ქვედა ზედაპირზე 50მმ-ია.	
10. ბეტონის დაცვითი ფენის სისქე ფილის გვერდით ზედაპირზე 50მმ-ია.	
11. ბეტონის დაცვითი ფენის სისქე ფილის ბოლოებში 50მმ-ია.	

შესრულებულია A2	ქ. თბილისი 2025	
	შესრულების დასახელება:	
პროექტის სახელწოდება: თბილისი, ცენტრ ცენტრემ, ვეფხისტყაოსნის ქუჩა მრავალფუნქციური სამოურავებელი სახლი (პროექტირების სამოურავებელი) ს/ა 01.72.14.035.761 ს/ნ 01.72.14.035.762		
მთავარი არქიტექტორი	გვარი	ხელმოწერა
შესასრულა	ზ.ქვლივიძე/ვ.ქვლივი	
შესამოწმა	მ.ბასილაძე/ნ.ძაძა	
პროექტის №:	ნახაზის სახელწოდება: კვეთი 1-1 საძირკვლის ფილა	
თარიღი: 28 თებერვალი 2025		
პროექტირების პროექტი		
სტადია	შუქა პროექტი	
ნახაზის #:	ა- 5	ცვლილება: 05

რკ/ბ-ის სვეტების ნაშვერების გეგმა
ნიშნ. -7.400
მ 1:100

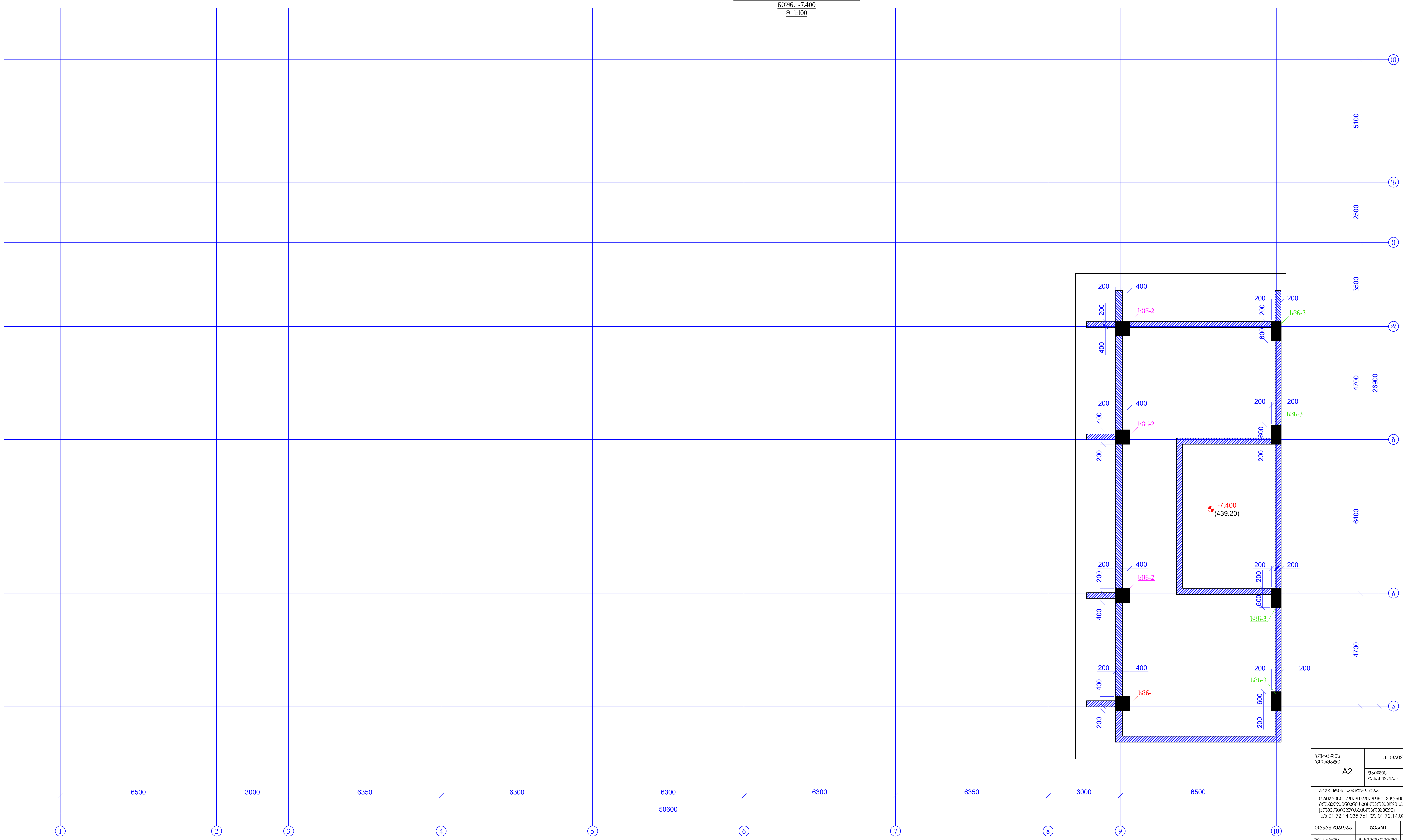

ფურცლის ფორმატი A2	ქ. თბილისი 2025	
	ფაილის დასახელება:	
პროექტის სახელწოდება: თბილისი, დიდი დიღომი, ვეფხისტყაოსნის ქუჩა მრავალბინიანი საცხოვრებელი სახლი (კომერციული,საცხოვრებელი) ს/კ 01.72.14.035.761 და 01.72.14.035.762		
თანამდებობა	გვარი	ხელმოწერა
შეასრულა	ზ.ყველაშვილი	
შეამოწმა	თ.მაცაბერიძე	
პროექტის №:	ნახაზის სახელწოდება: რკ/ბ-ის სვეტების ნაშვერების გეგმა ნიშნ. -7.400	
თარიღი: 28 თებერვალი 2025		
კონსტრუქციული პროექტი		
სტადია	მუშა პროექტი	
ნახაზის #:	კ- 6	რევიზია: 05

ხმ.-1 (1ც)

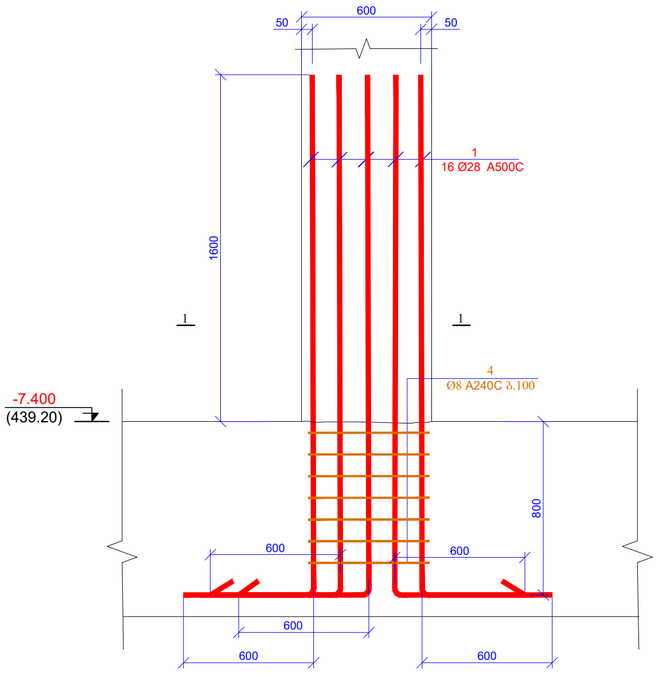

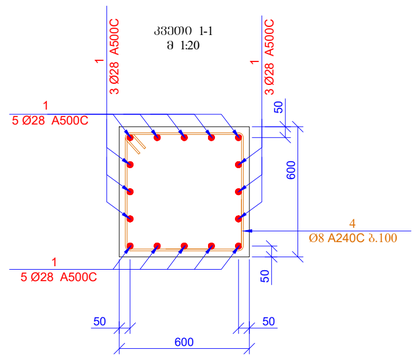

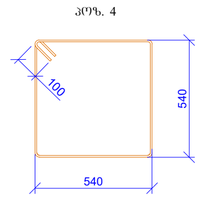

L=2360 მმ

ხმ.-2 (3ც)

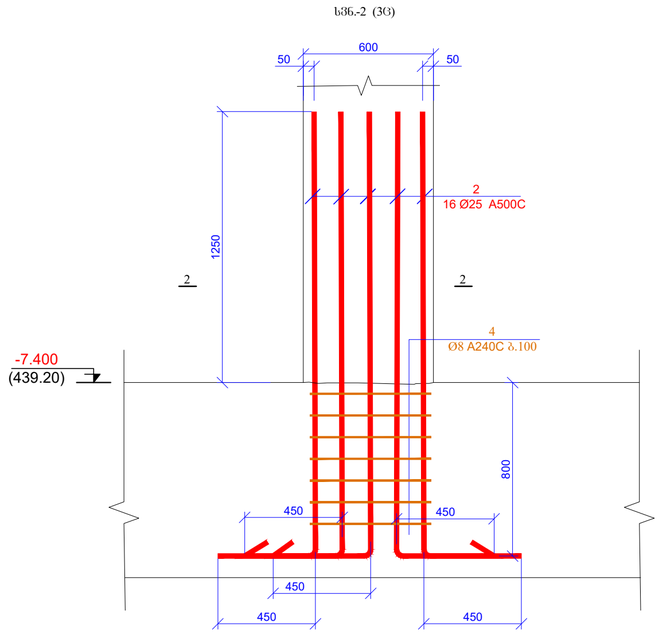

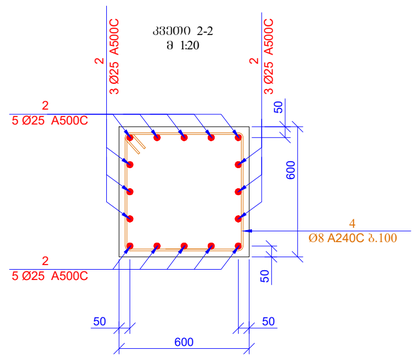

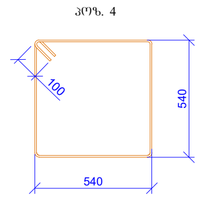

L=2360 მმ

ხმ.-3 (4ც)

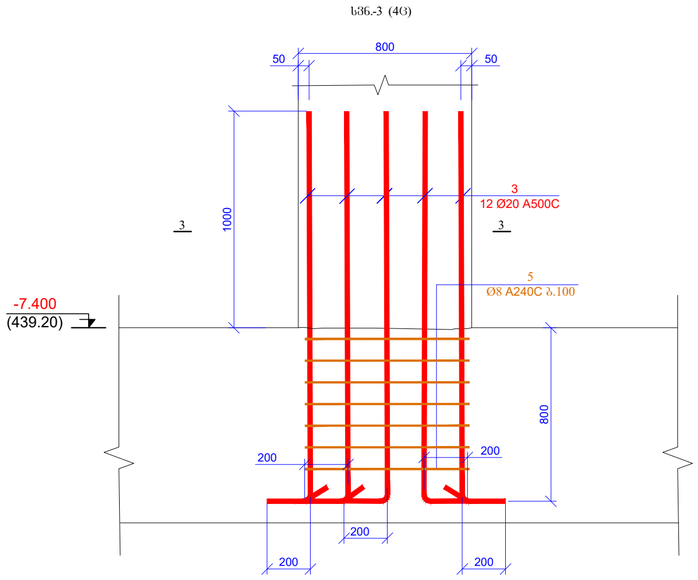

ჯვეთი 3-3
მ 1:20

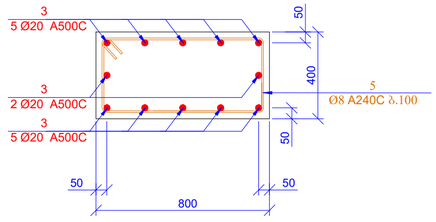

პოზ. 5

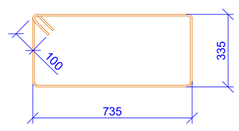

L=2340 მმ

პოზ.	ა ღ ნ ი შ ვ ნ ა	დ ა ხ ა ს ა ხ ე ლ ე ბ ა		რაოდ.	წონა, კგ	
		სვეტის ნაშვერები				
		დეტალები			ერთეული (კგ)	სულ (კგ)
1		Ø 28	A500C ℓ= 3000	16	14.52	232.27
2		Ø 25	A500C ℓ= 2500	48	9.64	462.90
3		Ø 20	A500C ℓ= 2000	48	4.94	237.01
4		Ø 8	A240C ℓ= 2360	28	0.93	26.10
5		Ø 8	A240C ℓ= 2340	28	0.92	25.88
					ჯამი:	984.16

ფურცლის ზომა: A2	ქ. ოზურგეთი 2025
	ფაილის დასახელება:

პროექტის სახელწოდება:
ოზურგეთში, ცენტრ ცენტრში, ვეფხისტყაოსნის ქუჩა მრავალფუნქციური საცხოვრებელი სახლი (პოვერშიდეს საცხოვრებელი)
ს/პ 01.72.14.035.761 ს/ე 01.72.14.035.762

შესაბამება	ფაილი	ხელმოწერა
შესახრულა	ზ.ქველიაშვილი	
შესამოწმა	ო.ჩხაიძე	

პროექტის №:	ნახაზის სახელწოდება:
თარიღი: 28 თებერვალი 2025	სხ. ს. ბ. 3 ჯვეთი 1-1, 2-2, 3-3 სპეციფიკაცია
პროგრამული უზრუნველყოფა	
სტადია	შუშა პროექტი
ნახაზის #:	ქ- 7 ტექნიკა: 05

რკ/ბ-ის კედლების ნაშვერების გეგმა
ნიშნ. -7.400
მ 1:100

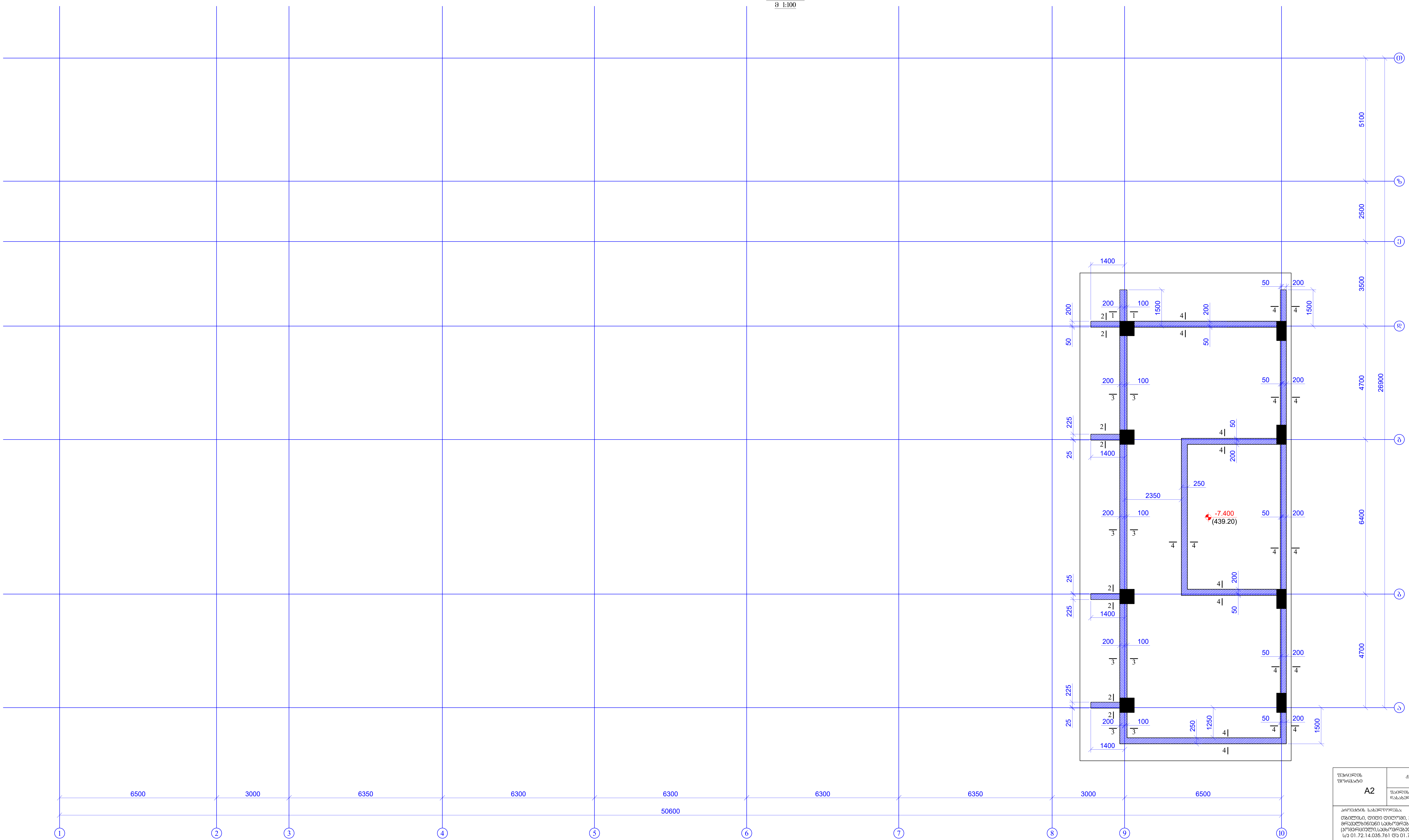

ფურცლის ფორმატი A2	ქ. თბილისი 2025	
	ფაილის დასახელება:	
პროექტის სახელწოდება: თბილისი, დიდი დიღომი, ვეფხისტყაოსნის ქუჩა მრავალბინიანი საცხოვრებელი სახლი (კომერციული,საცხოვრებელი) ს/კ 01.72.14.035.761 და 01.72.14.035.762		
თანამდებობა	გვარი	ხელმოწერა
შეასრულა	ზ.ყველაშვილი	
შეამოწმა	თ.მაცაბერიძე	
პროექტის №:	ნახაზის სახელწოდება: რკ/ბ-ის კედლების ნაშვერების გეგმა ნიშნ. -7.400	
თარიღი: 28 თებერვალი 2025		
კონსტრუქციული პროექტი		
სტადია	მუშა პროექტი	
ნახაზის #:	კ- 8	რევიზია: 05

კვეთი 1-1
მ 1:20

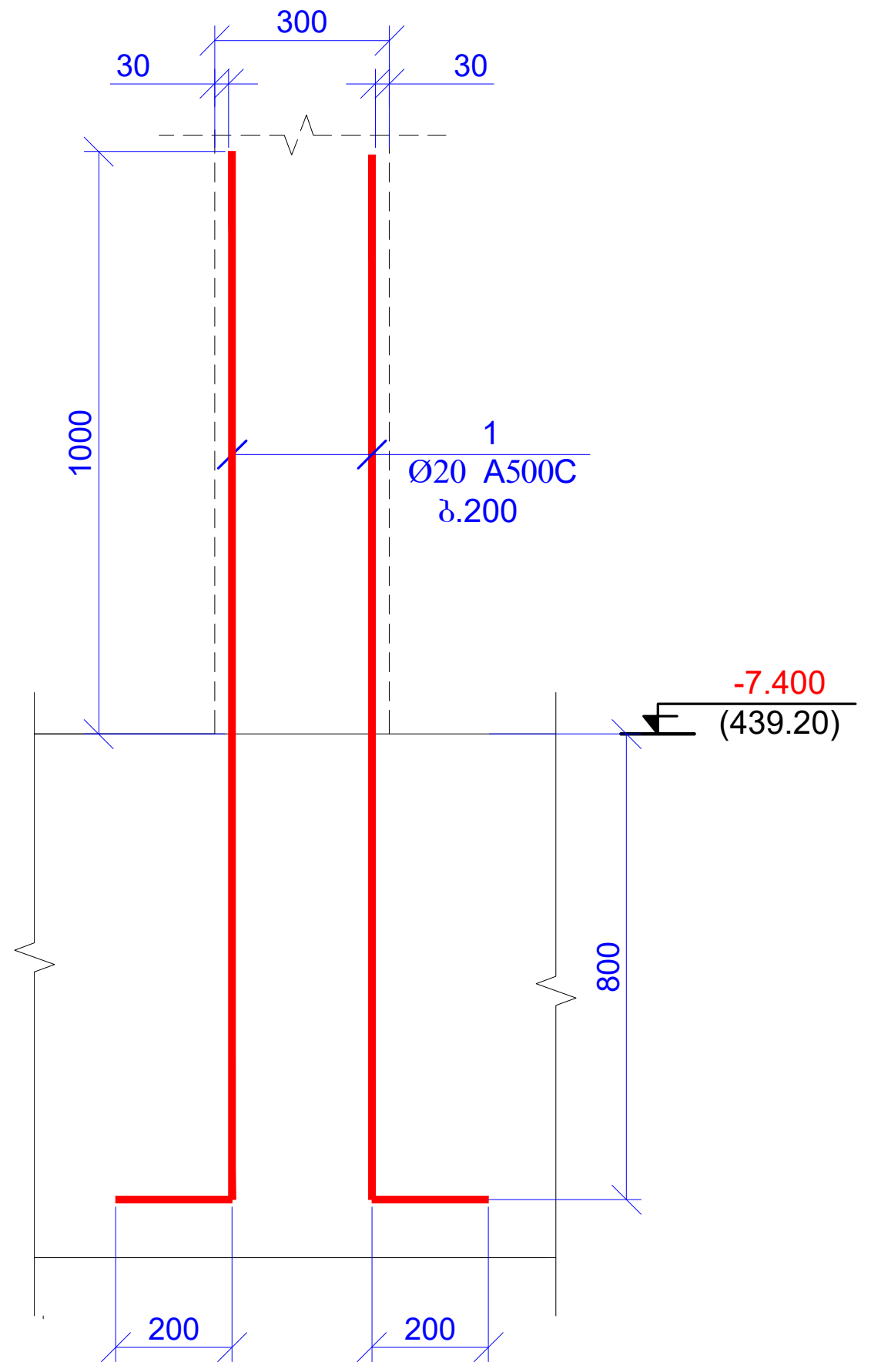

კვეთი 2-2
მ 1:20

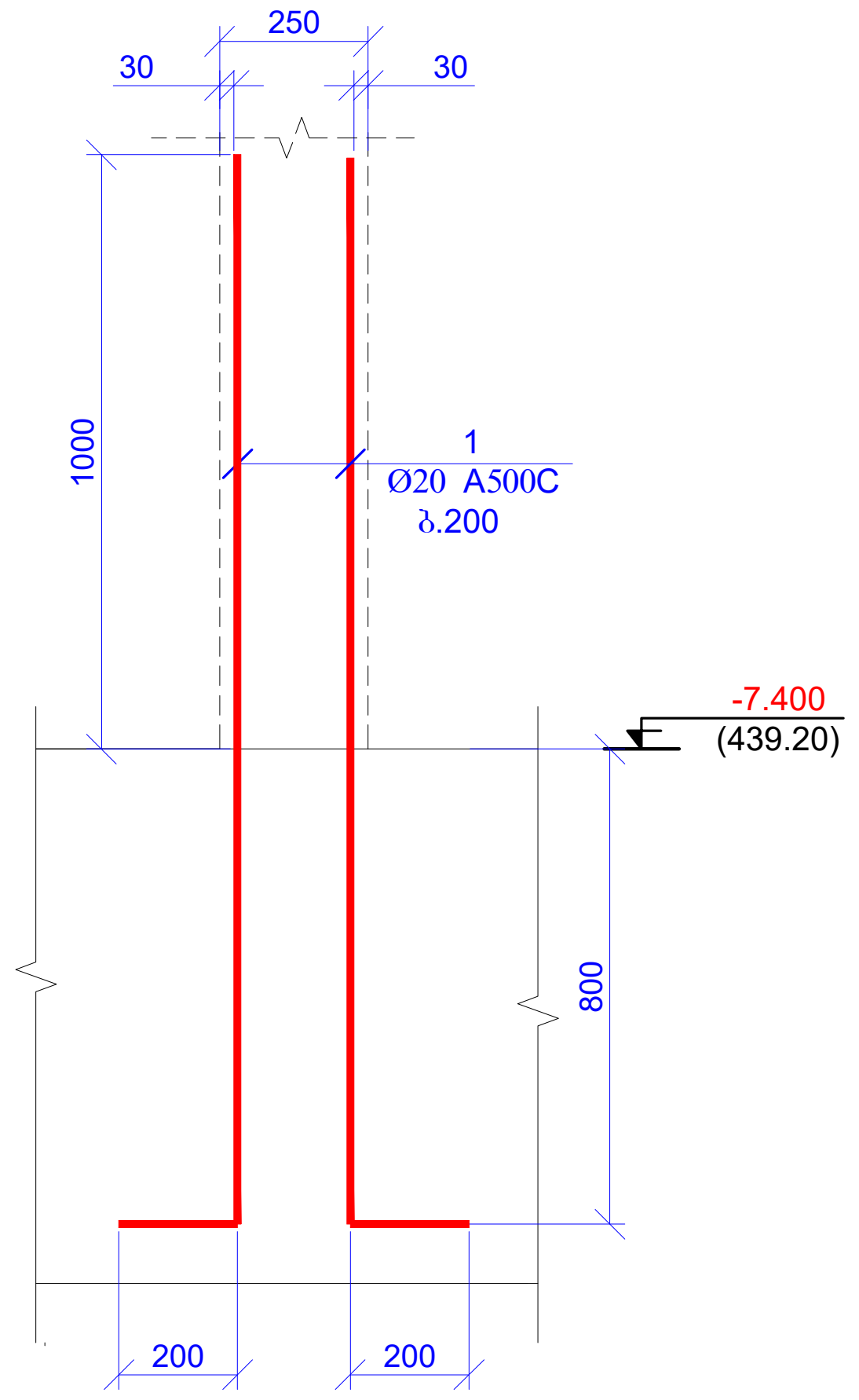

კვეთი 3-3
მ 1:20

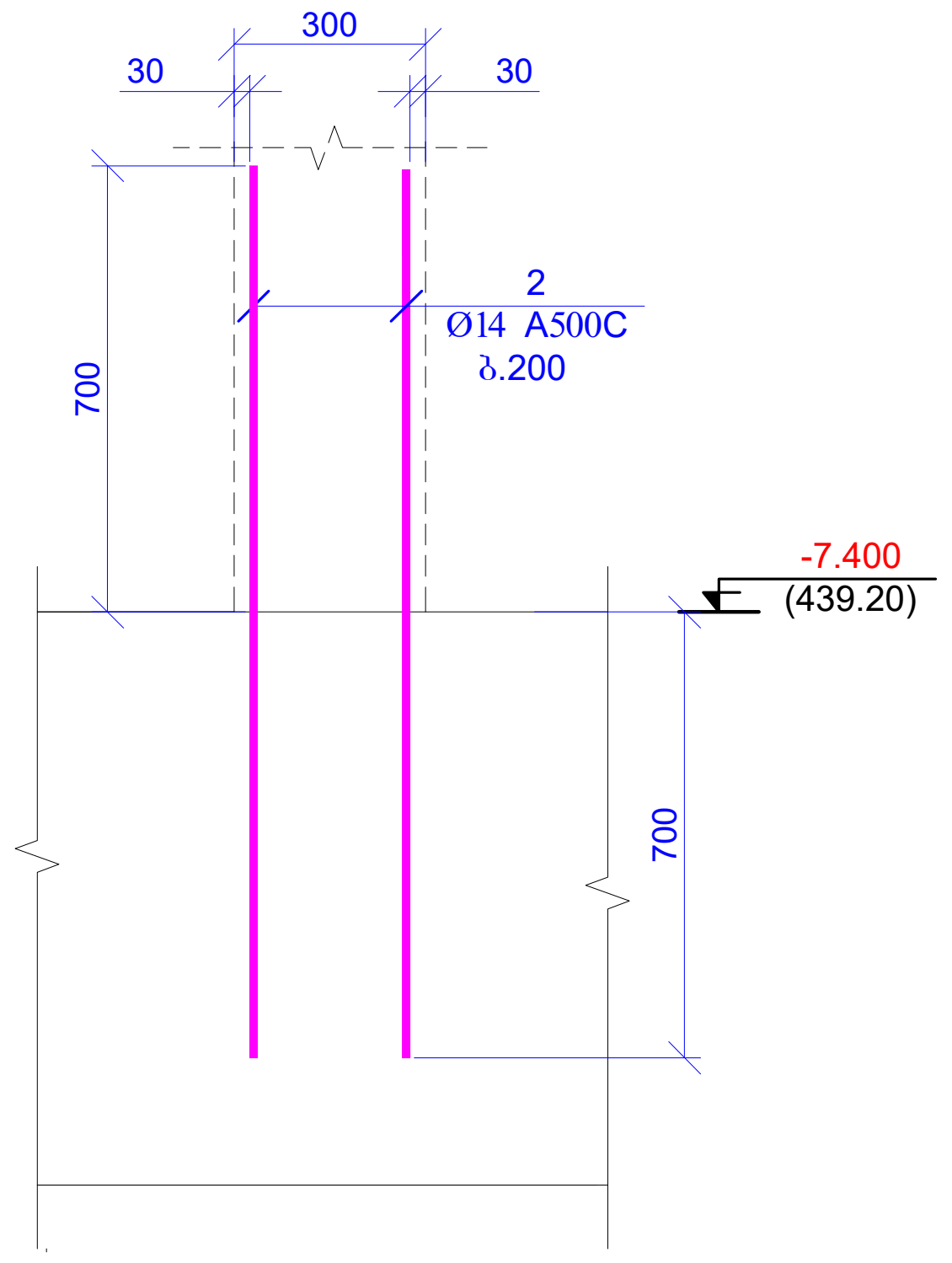

კვეთი 4-4
მ 1:20

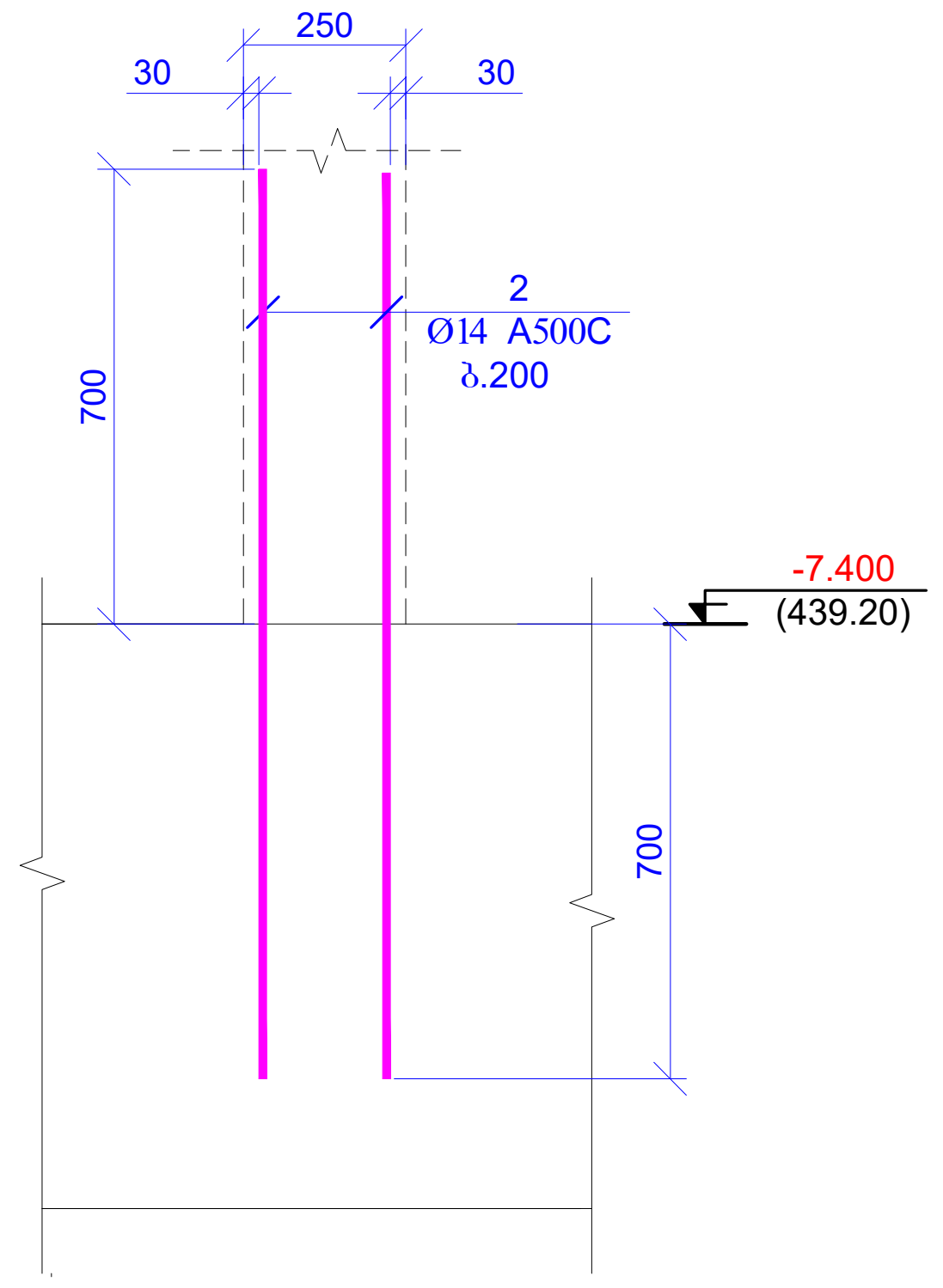

პოზ.	ა ღ ნ ი შ ვ ნ ა	დ ა ს ა ხ ე ლ ე ბ ა	რაოდ.	წონა, კგ	
		კედლის ნაშვერები			
		დეტალები		ერთეული (კგ)	სულ (კგ)
1		Ø 20 A500C ℓ= 2000	60	4.94	296.26
2		Ø 14 A500C ℓ= 1400	566	1.69	958.59
				ჯამი:	1254.84

ფურცლის ფორმატი A2	ქ. თბილისი 2025	
	ფაილის დასახელება:	
პროექტის სახელწოდება: თბილისი, დიდი დიღომი, ვეფხისტყაოსნის ქუჩა მრავალბინიანი საცხოვრებელი სახლი (კომერციული,საცხოვრებელი) ს/კ 01.72.14.035.761 და 01.72.14.035.762		
თანამდებობა	გვარი	ხელმოწერა
შეასრულა	ზ.ყველაშვილი	
შეამოწმა	თ.მაცაბერიძე	თ.
პროექტის №:	ნახაზის სახელწოდება: კვეთი 1-1; 2-2; 3-3; 4-4 სპეციფიკაცია	
თარიღი: 28 თებერვალი 2025		
კონსტრუქციული პროექტი		
სტადია	მუშა პროექტი	
ნახაზის #:	კ- 9	რევიზია: 05

რკ/ბ-ის სვეტების მარკირების გეგმა
ნიშნ. -7.400
მ 1:100

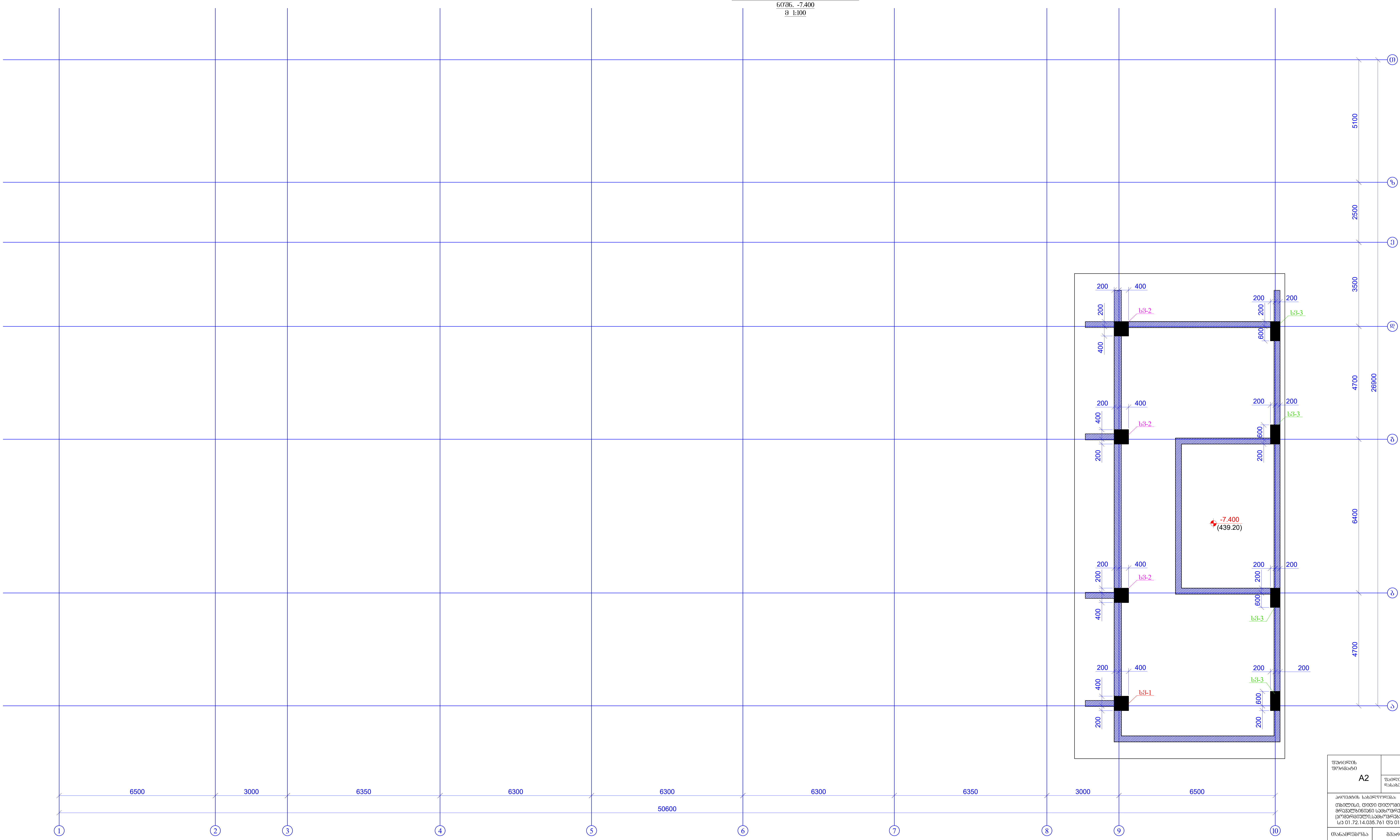

ფურცლის ფორმატი A2	ქ. თბილისი 2025	
	ფაილის დასახელება:	
პროექტის სახელწოდება: თბილისი, დიდი დიღომი, ვეფხისტყაოსნის ქუჩა მრავალბინიანი საცხოვრებელი სახლი (კომერციული,საცხოვრებელი) ს/კ 01.72.14.035.761 და 01.72.14.035.762		
თანამდებობა	გვარი	ხელმოწერა
შეასრულა	ზ.ქველაშვილი	
შეამოწმა	თ.მაცაბერიძე	
პროექტის №:	ნახაზის სახელწოდება: რკ/ბ-ის სვეტების მარკირების გეგმა ნიშნ. -7.400	
თარიღი: 28 თებერვალი 2025		
კონსტრუქციული პროექტი		
სტადია	მუშა პროექტი	
ნახაზის #:	კ- 10	რევიზია: 05

ს3.1 (1C)

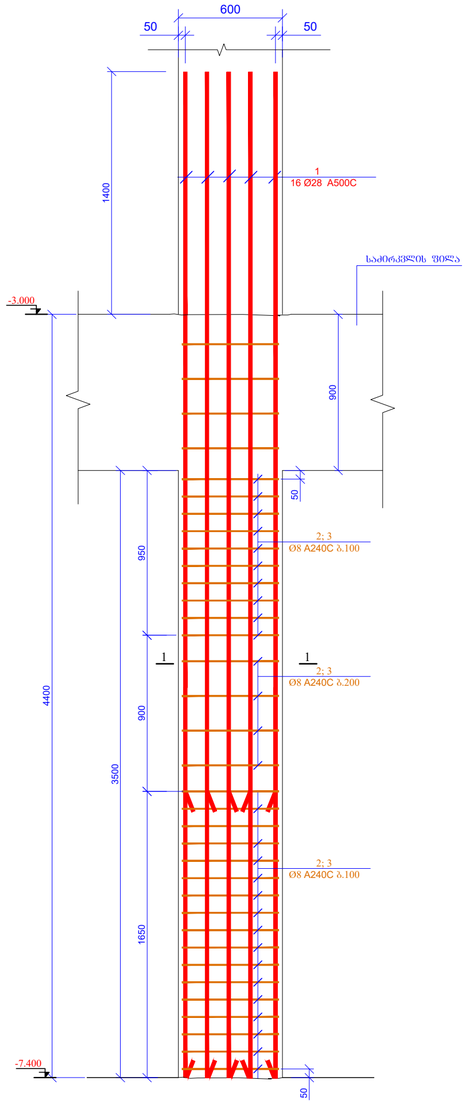

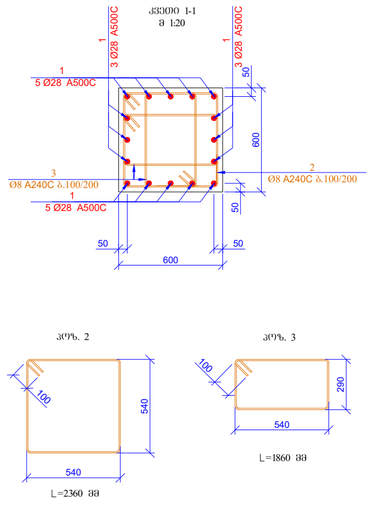

პოზ.	ა ღ ნ ი შ ვ ნ ა	დ ა ხ ა ა ხ ე ლ ე ბ ა	რაოდ.	ღონა, კბ	
		სვეტი 1			
		დეტალები		ერთეული (კბ)	სულ (კბ)
1		Ø 28 A500C ℓ= 5800	16	28.07	449.05
2		Ø 8 A240C ℓ= 2360	33	0.93	30.76
3		Ø 8 A240C ℓ= 1860	66	0.73	48.49
				ჯამი:	528.30
		ბეტონი B25			1.26

ს3.2 (3C)

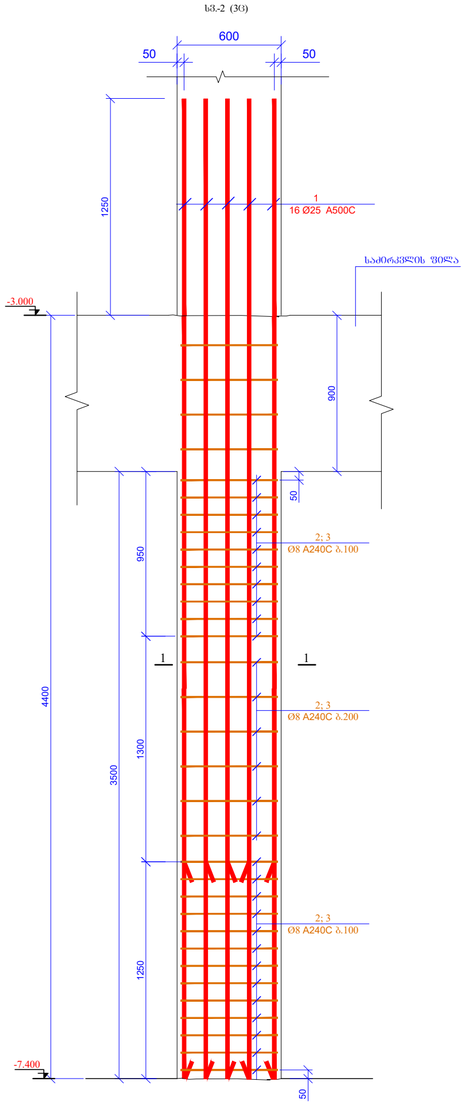

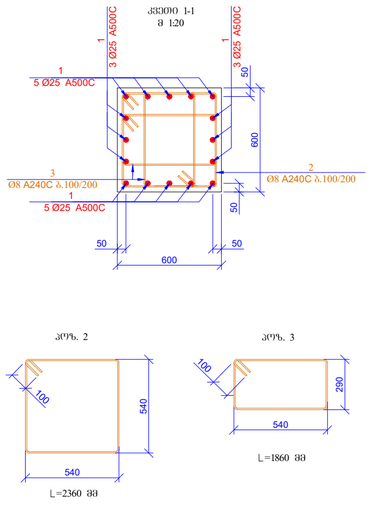

პოზ.	ა ღ ნ ი შ ვ ნ ა	დ ა ხ ა ა ხ ე ლ ე ბ ა	რაოდ.	ღონა, კბ	
		სვეტი 2			
		დეტალები		ერთეული (კბ)	სულ (კბ)
1		Ø 25 A500C ℓ= 5650	48	21.80	1046.16
2		Ø 8 A240C ℓ= 2360	93	0.93	86.70
3		Ø 8 A240C ℓ= 1860	186	0.73	136.66
				ჯამი:	1269.52
		ბეტონი B25			3.78

შეკვეთის ფორმატი A2	ქ. თბილისი 2025
	შკალის დანახსნილია:

პროექტის სახელწოდება:
თბილისი, ვაკის დეპარტამენტი, ვერტმფრენების ქარხნის მრავალფუნქციური სპორტული კომპლექსი (ჯოგინგისტული,საცხოვრებელი)
ს/პ 01.72.14.035.761 ფუ 01.72.14.035.762

მონაწილეობა	მენარე	ხელმოწერა
შესრულა	ზ.ჯიჯილაშვილი	
შესამოწმა	მ.ბაცაბაძე	

პროექტის №:
შკალა:
28 ოქტომბერი 2025
კონსტრუქციული პროექტი

ნახაზის სახელწოდება:
სვ.ს.2
კვეთი 1-1
ს.ელემენტების

სტადია	შუშა პროექტი
ნახაზის #:	ჯ- 11 ფურცლის: 05

სვ.-3 (4ც)

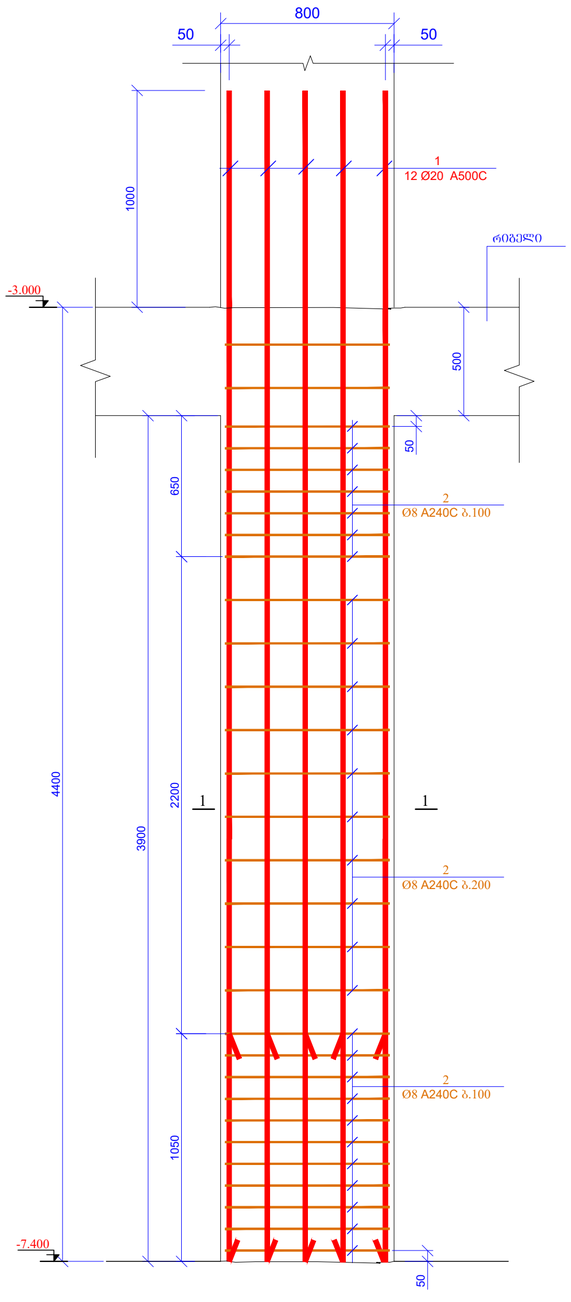

კვეთი 1-1
მ 1:20

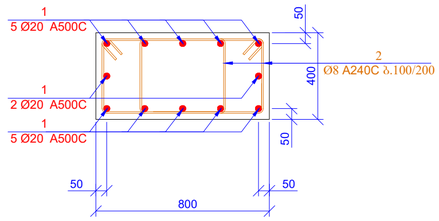

პოზ. 2

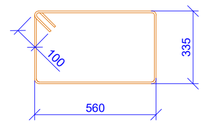

L=1990 მმ

პოზ.	ა ღ ნ ი შ ვ ნ ა	დ ა ს ა ხ ე ლ ე ბ ა	რაოდ.	წონა, კგ	
		სვეტი 3			
		დეტალები		ერთეული (კგ)	სულ (კგ)
1		Ø 20 A500C ℓ= 5400	48	13.33	639.92
2		Ø 8 A240C ℓ= 1990	240	0.79	188.66
				ჯამი:	828.58
		ბეტონი B25			4.99

შეკვეთის ფორმატი A2	ქ. თბილისი 2025
	შპალის დასახელება:
პროექტის სახელწოდება: თბილისი, დიდი დიღომი, ვეფხისტყაოსნის ქუჩა მრავალბინიანი საცხოვრებელი სახლი (პომპეოსეთი,საცხოვრებელი) სა 01.72.14.035.761 ეს 01.72.14.035.762	
თანამდებობა	გვარი ხელმოწერა
შესრულა	ზ.ჯიჯელავიშვილი
შეამოწმა	თ.ბაკაიაბერიძე
პროექტის №:	ნახაზის სახელწოდება:
თარიღი: 28 თებერვალი 2025	სვ.3 კვეთი 1-1 საძირკვლისა
პროგრამული პროექტი	
სტადია	მშენ. პროექტი
ნახაზის #:	კ- 12 ფურცელი: 05

რკ/ბ-ის კედლების განლაგების გეგმა
ნიშნ. -7.400
მ 1:100

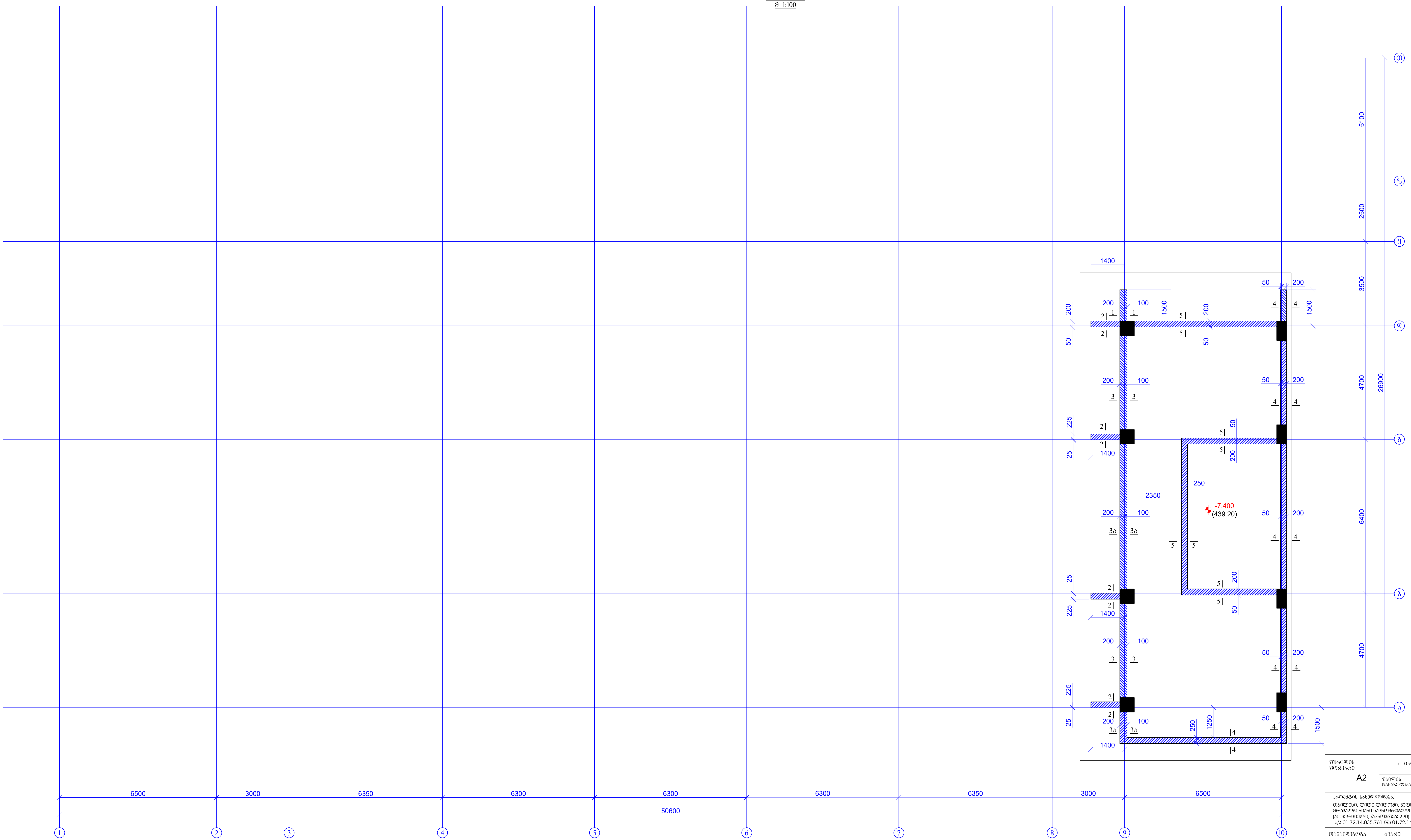

ფურცლის ფორმატი A2	ქ. თბილისი 2025
	ფაილის დასახელება:

პროექტის სახელწოდება:
თბილისი, დიდი დიღომი, ვეფხისტყაოსნის ქუჩა
მრავალბინიანი საცხოვრებელი სახლი
(კომერციული,საცხოვრებელი)
ს/კ 01.72.14.035.761 და 01.72.14.035.762

თანამდებობა	გვარი	ხელმოწერა
შეასრულა	ზ.ყველაშვილი	
შეამოწმა	თ.მაცაბერიძე	თ.

პროექტის №:	ნახაზის სახელწოდება:
თარიღი: 28 თებერვალი 2025	რკ/ბ-ის კედლების განლაგების გეგმა ნიშნ. -7.400
კონსტრუქციული პროექტი	
სტადია	მუშა პროექტი
ნახაზის #:	კ- 13 რევიზია: 05

ბოძი 1-1
მ1:20

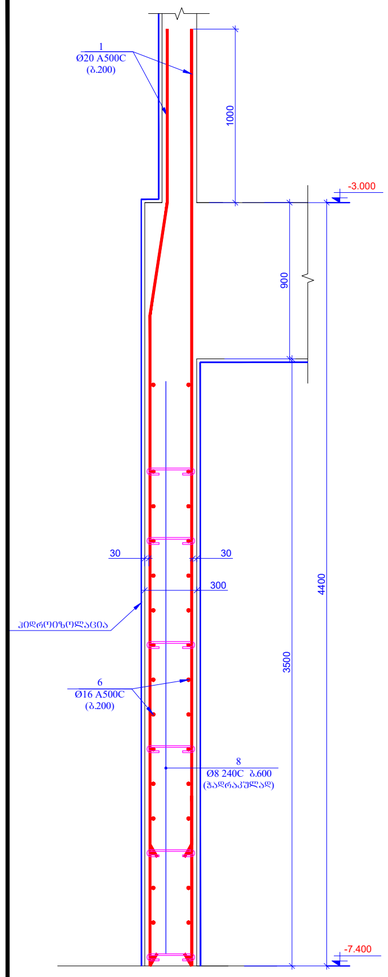

ბოძი 2-2
მ1:20

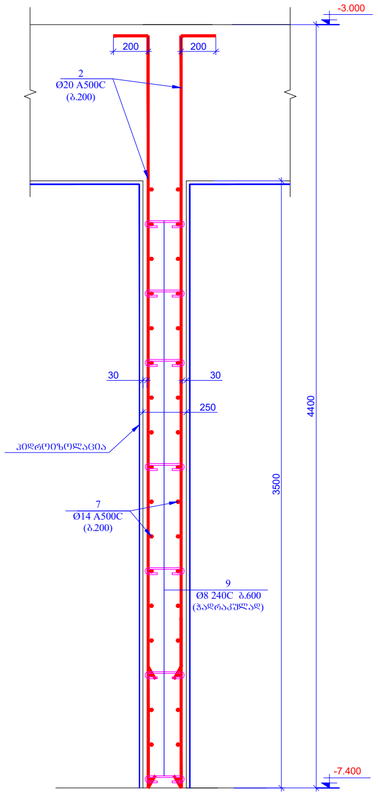

ბოძი 3-3
მ1:20

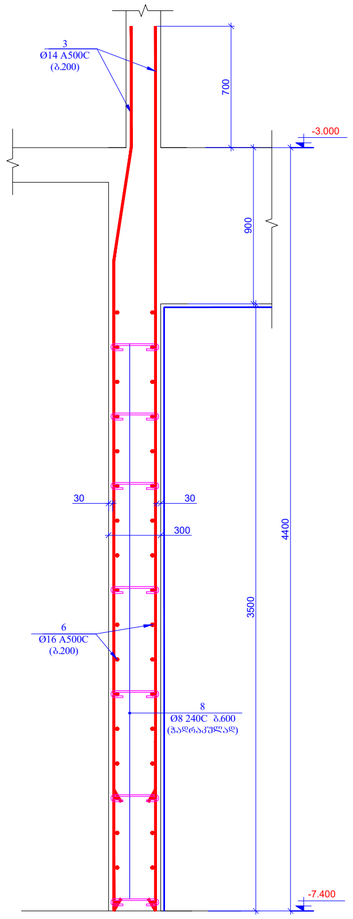

ბოძი 3ა-3ა
მ1:20

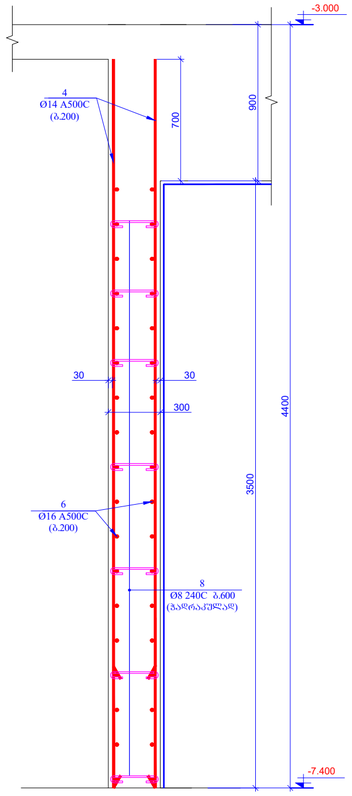

ბოძი 4-4
მ1:20

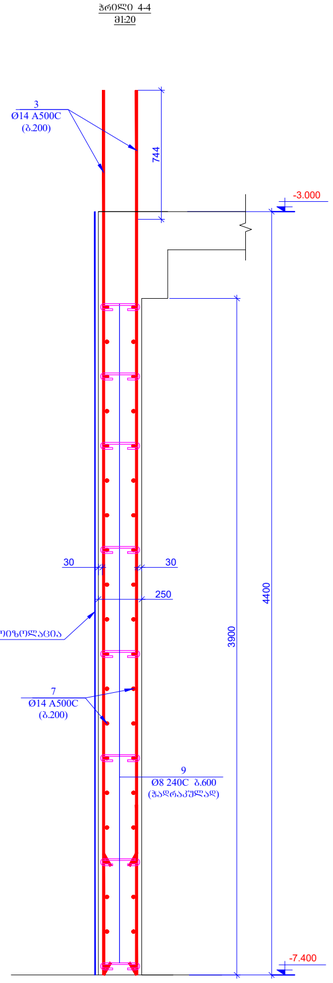

ბოძი 5-5
მ1:20

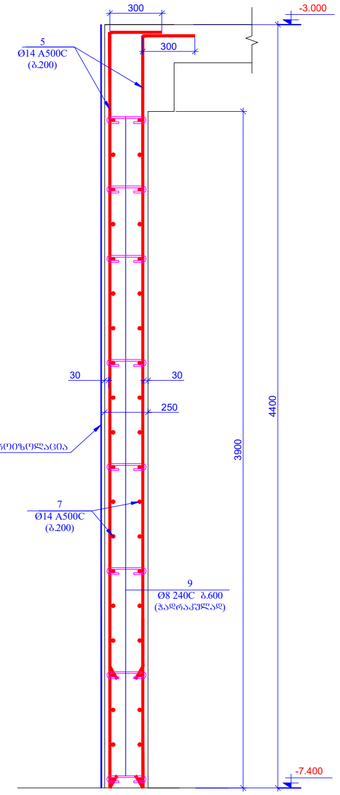

პოზ. 8
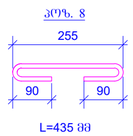

L=435 მმ

პოზ. 9
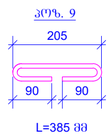

L=385 მმ

პოზ.	ა ღ ნ ი შ ვ ნ ა	დ ა ხ ა ხ ე ლ ე ბ ა						რაოდ.	წონა, კგ	
		კედლები ნიშ. -7.400								
		დეტალები							ერთეული (კგ)	სულ (კგ)
1		Ø	20	A500C	ℓ=	5100		14	12.59	176.27
2		Ø	20	A500C	ℓ=	4200		46	10.37	476.98
3		Ø	14	A500C	ℓ=	4800		296	5.81	1718.78
4		Ø	14	A500C	ℓ=	3900		72	4.72	339.69
5		Ø	14	A500C	ℓ=	4300		198	5.20	1029.96
6	დაიჭრას ადგილზე	Ø	16	A500C	ℓ=	660000		-	1042.83	1042.83
7	დაიჭრას ადგილზე	Ø	14	A500C	ℓ=	2100000		-	2540.42	2540.42
8		Ø	8	A240C	ℓ=	435		140	0.17	24.06
9		Ø	8	A240C	ℓ=	385		450	0.15	68.44
									ჯამი:	7417.42
		ბეტონი B25 W6								58.04

წარწერის ზომებში A2	ქ. თბილისი 2025
	წყალობის წარმოდგენა:

პროექტის სახელწოდება:
თბილისში, ცენტრ ცენტრში, ვეფხისტყაოსნის ქუჩა მრავალფუნქციური საცხოვრებელი სახლის (აპარტამენტის,საცხოვრებელი) სმ 01.72.14.035.761 ცვ 01.72.14.035.762

მთავარპროექტი	გვასარი	ხელმოწერა
შესრულება	ზ.ჭიჭილაშვილი	
შესრულება	ე.ბასილაიაშვილი	

პროექტის №:	ნახაზის სახელწოდება:
თარიღი: 28 ოქტომბერი 2025	ბოძი 1-1, 2-2, 3-3, 3ა-3ა 4-4, 5-5 განლაგება
პროექტირების პროექტი	
სტადია	შუშა პროექტი
ნახაზის #:	ა- 14 ფურცლის: 05

საძირკვლის ფილის
ძირითადი ბადეებით არმირების გეგმა
ნიშნ. -3.000
მ. 1:100

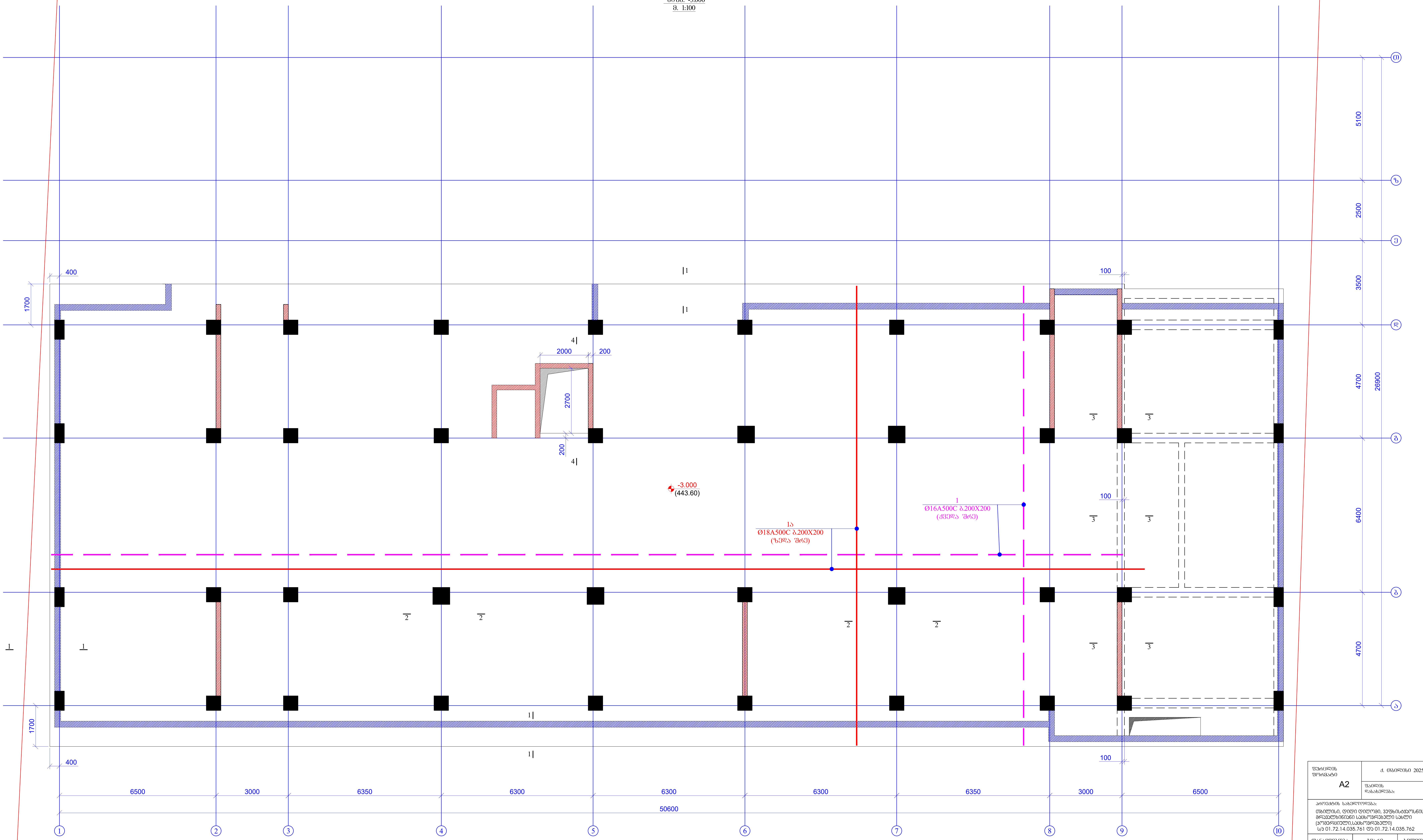

ფურცლის ფორმატი A2	ქ. თბილისი 2025
	ფაილის დასახელება:

პროექტის სახელწოდება:
თბილისი, დიდი დიღომი, ვეფხისტყაოსნის ქუჩა
მრავალბინიანი საცხოვრებელი სახლი
(კომერციული,საცხოვრებელი)
ს/კ 01.72.14.035.761 და 01.72.14.035.762

თანამდებობა	გვარი	ხელმოწერა
შეასრულა	ზ.ყველაშვილი	
შეამოწმა	თ.მაცაბერიძე	

პროექტის №:	ნახაზის სახელწოდება:
თარიღი: 28 თებერვალი 2025	საძირკვლის ფილის ძირითადი ბადეებით არმირების გეგმა ნიშნ. -3.000
კონსტრუქციული პროექტი	
სტადია	მუშა პროექტი
ნახაზის #:	კ- 15
რევიზია: 05	

საძირკვლის ფილის ქვედა შრის
დამატებითი არმირების გეგმა
ნიშნ. -3.000
მ. 1:100

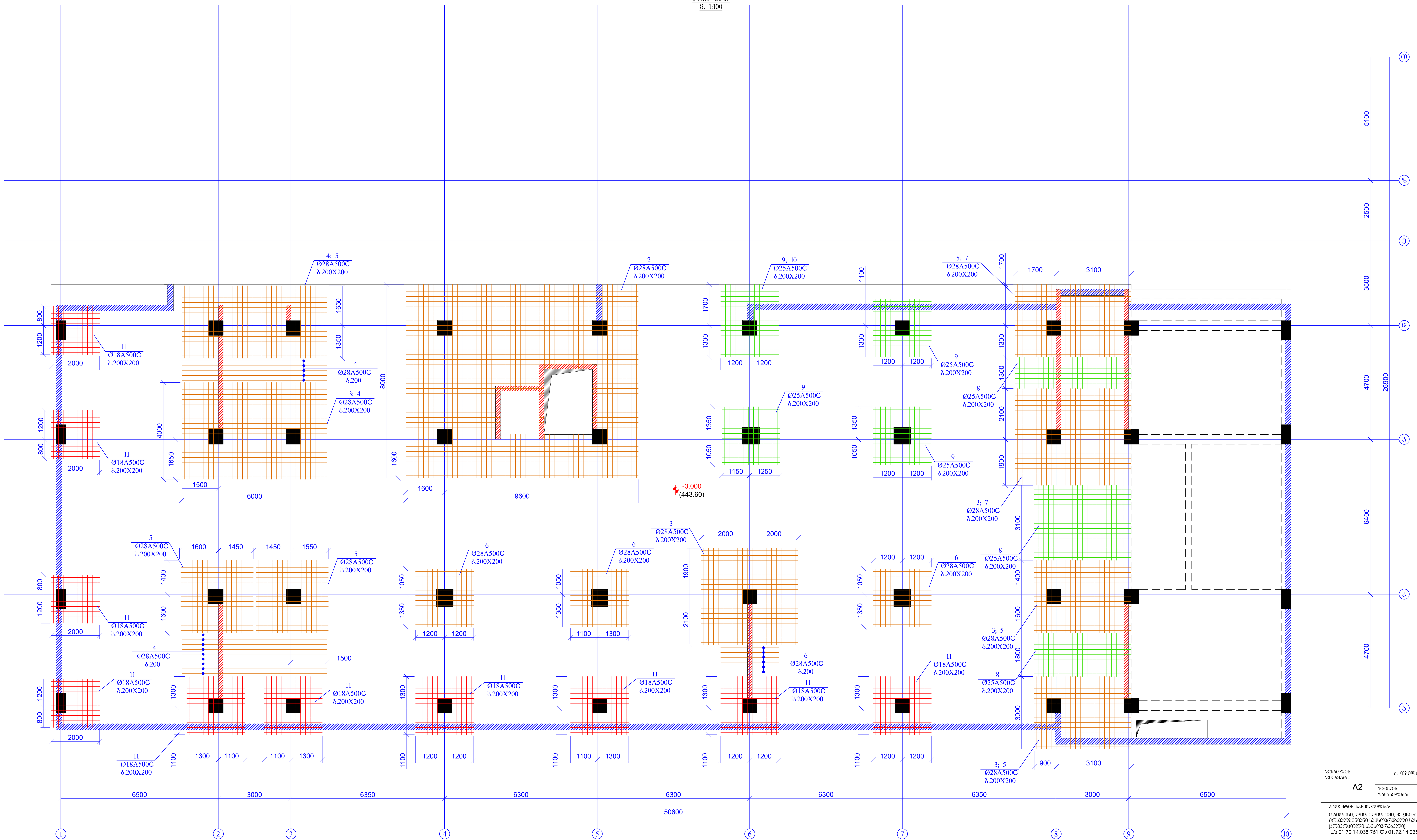

ფურცლის ფორმატი A2	ქ. თბილისი 2025
	ფაილის დასახელება:

პროექტის სახელწოდება:
თბილისი, დიდი დიღომი, ვეფხისტყაოსნის ქუჩა
მრავალბინიანი საცხოვრებელი სახლი
(კომერციული,საცხოვრებელი)
ს/კ 01.72.14.035.761 და 01.72.14.035.762

თანამდებობა	გვარი	ხელმოწერა
შეასრულა	ზ.ყველაშვილი	
შეამოწმა	თ.მაცაბერიძე	თ.

პროექტის №:	ნახაზის სახელწოდება:
თარიღი: 28 თებერვალი 2025	საძირკვლის ფილის ქვედა შრის დამატებითი არმირების გეგმა
კონსტრუქციული პროექტი	
სტადია	მუშა პროექტი
ნახაზის #:	კ- 16 — რევიზია: 05

რკ/ბ-ის საძირკვლის ფილის ზედა შრის დამატებითი არმირების გეგმა
X მიმართულება
ნიშნული -3.000
მ 1:100

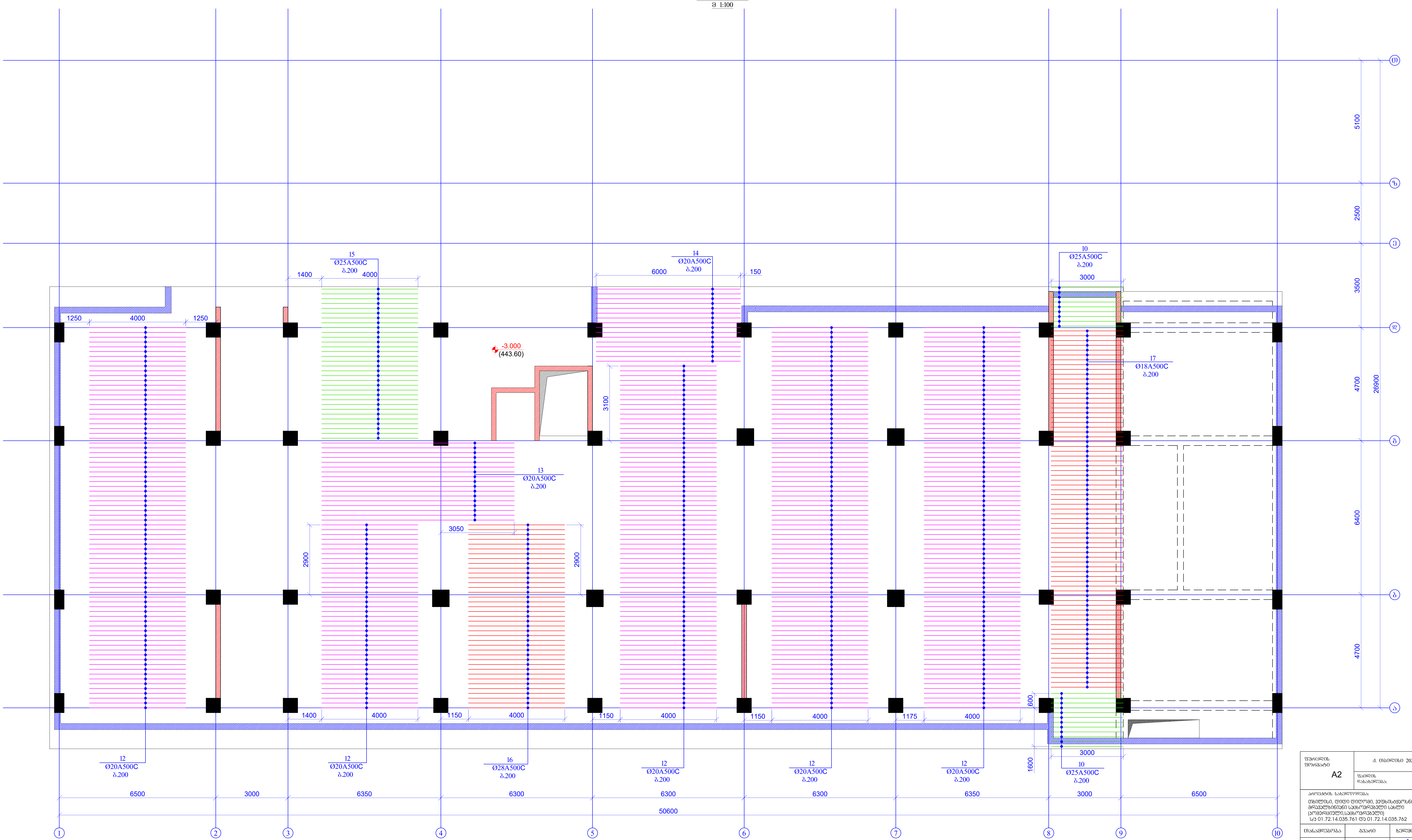

ფურცლის ფორმატი A2	ქ. თბილისი 2025	
	ფაილის დასახელება:	
პროექტის სახელწოდება: თბილისი, დიდი დიღომი, ვეფხისტყაოსნის ქუჩა მრავალბინიანი საცხოვრებელი სახლი (კომერციული,საცხოვრებელი) ს/კ 01.72.14.035.761 და 01.72.14.035.762		
თანამდებობა	გვარი	ხელმოწერა
შეასრულა	ზ.ქველაშვილი	
შეამოწმა	თ.მაცაბერიძე	თ.
პროექტის №:	ნახაზის სახელწოდება: რკ/ბ-ის საძირკვლის ფილის ზედა შრის დამატებითი არმირების გეგმა X მიმართულება ნიშნული -3.000	
თარიღი: 28 თებერვალი 2025		
კონსტრუქციული პროექტი		
სტადია	მუშა პროექტი	
ნახაზის #:	კ- 17	რევიზია: 05

რკ/ბ-ის საძირკვლის ფილის ზედა შრის დამატებითი არმირების გეგმა
Y მიმართულება
ნიშნული -3.000
მ 1:100

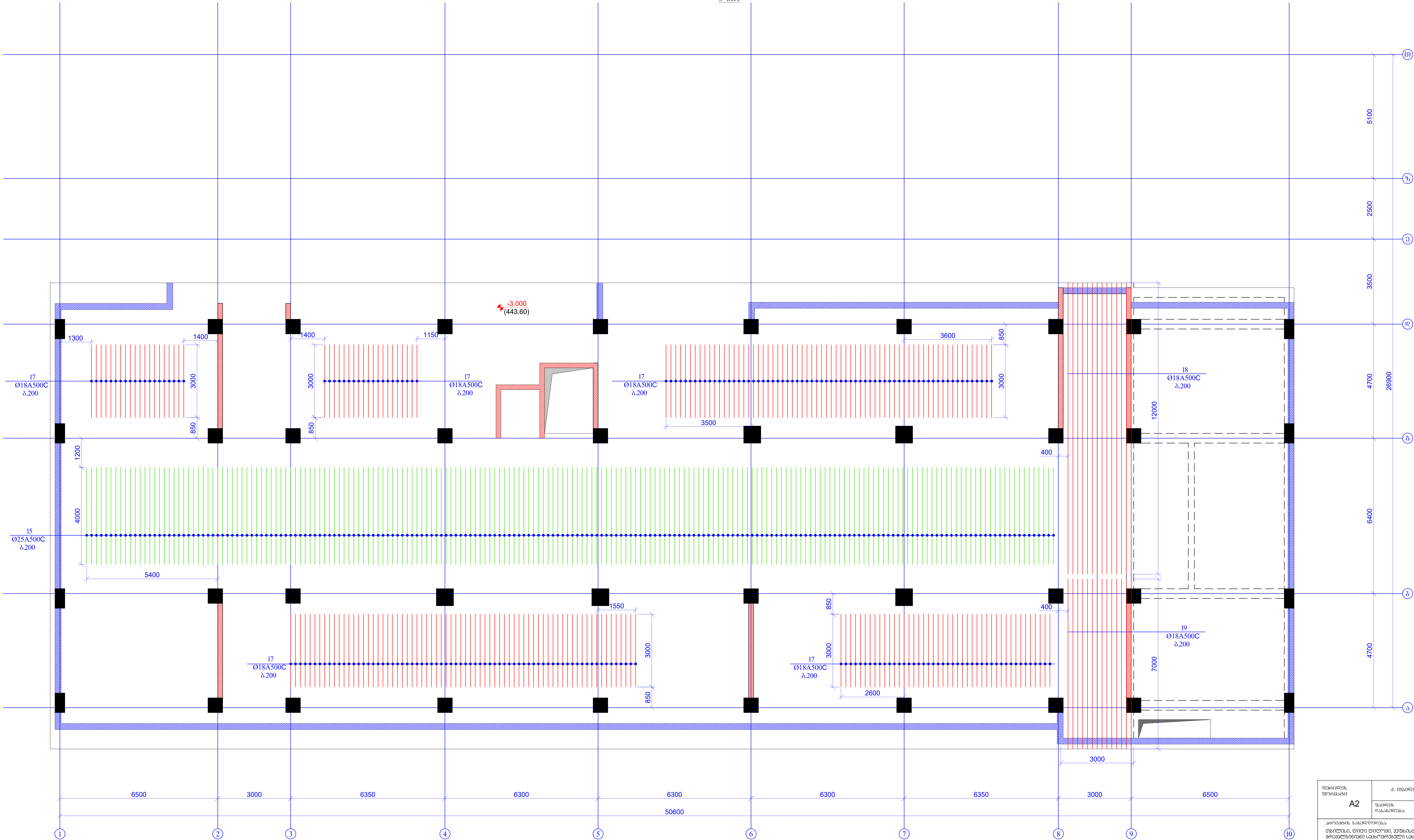

ფურცლის ფორმატი A2	ქ. თბილისი 2025
	ფაილის დასახელება:

პროექტის სახელწოდება:
თბილისი, დიდი დიღომი, ვეფხისტყაოსნის ქუჩა
მრავალბინიანი საცხოვრებელი სახლი
(კომერციული,საცხოვრებელი)
ს/კ 01.72.14.035.761 და 01.72.14.035.762

თანამდებობა	გვარი	ხელმოწერა
შეასრულა	ზ.ყველაშვილი	
შეამოწმა	თ.მაცაბერიძე	თ.

პროექტის №:	ნახაზის სახელწოდება:
თარიღი: 28 თებერვალი 2025	რკ/ბ-ის საძირკვლის ფილის ზედა შრის დამატებითი არმირების გეგმა Y მიმართულება ნიშნული -3.000
კონსტრუქციული პროექტი	
სტადია	მუშა პროექტი
ნახაზის #:	კ- 18
რევიზია: 05	

საძირკვლის ფილაში საკიდების მოწყობის გეგმა

ნიშნ. -3.000

მ. 1:100

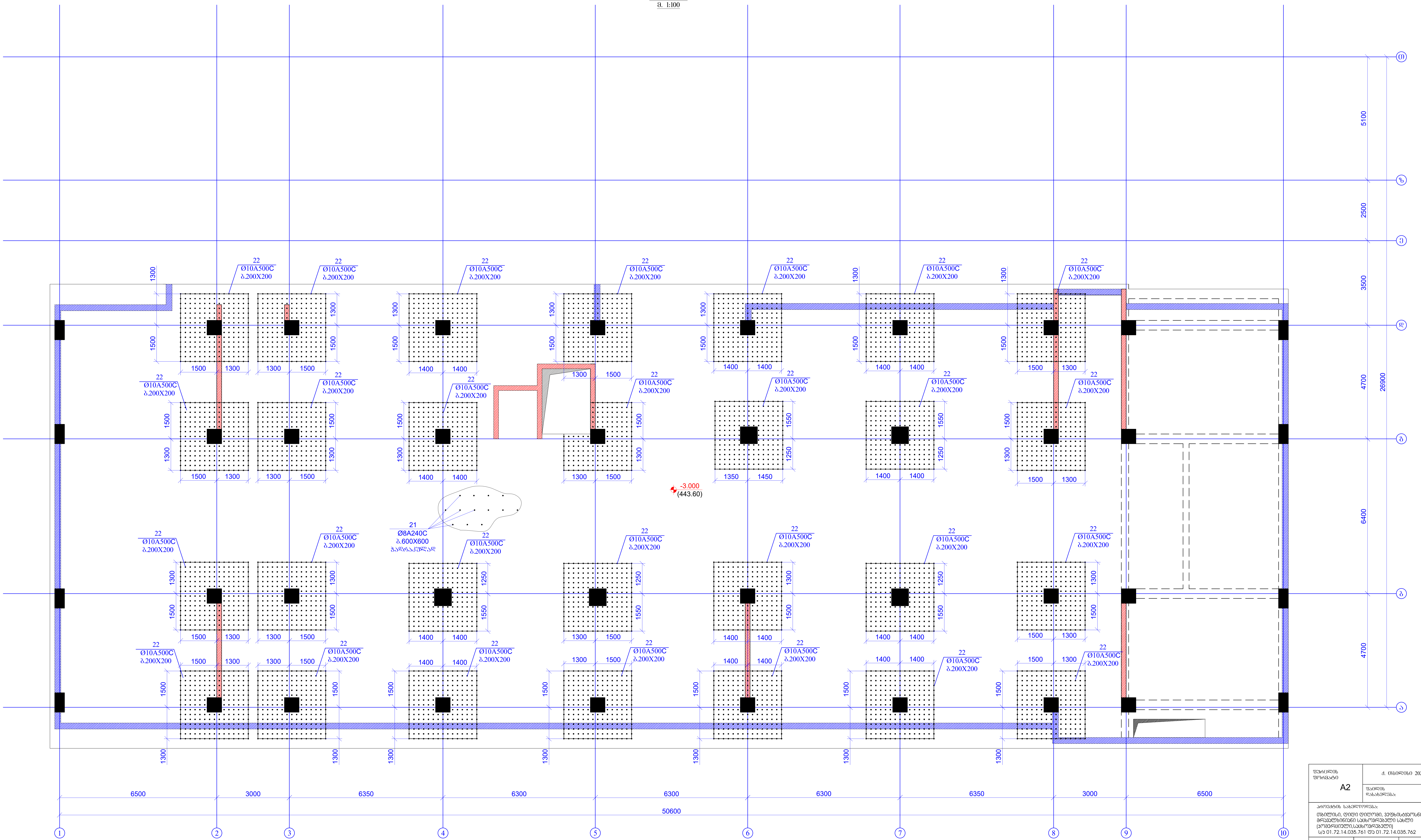

ფურცლის ფორმატი A2	ქ. თბილისი 2025
	ფაილის დასახელება:

პროექტის სახელწოდება:
თბილისი, დიდი დიღომი, ვეფხისტყაოსნის ქუჩა
მრავალბინიანი საცხოვრებელი სახლი
(კომერციული,საცხოვრებელი)
ს/კ 01.72.14.035.761 და 01.72.14.035.762

თანამდებობა	გვარი	ხელმოწერა
შეასრულა	ზ.ყველაშვილი	
შეამოწმა	თ.მაცაბერიძე	თ.

პროექტის №:	ნახაზის სახელწოდება: საძირკვლის ფილაში საკიდების მოწყობის გეგმა ნიშნ. -3.000
თარიღი: 28 თებერვალი 2025	
კონსტრუქციული პროექტი	
სტადია	მუშა პროექტი
ნახაზის #:	კ- 19 რევიზია: 05

კვეთი 1-1
მ. 1:25

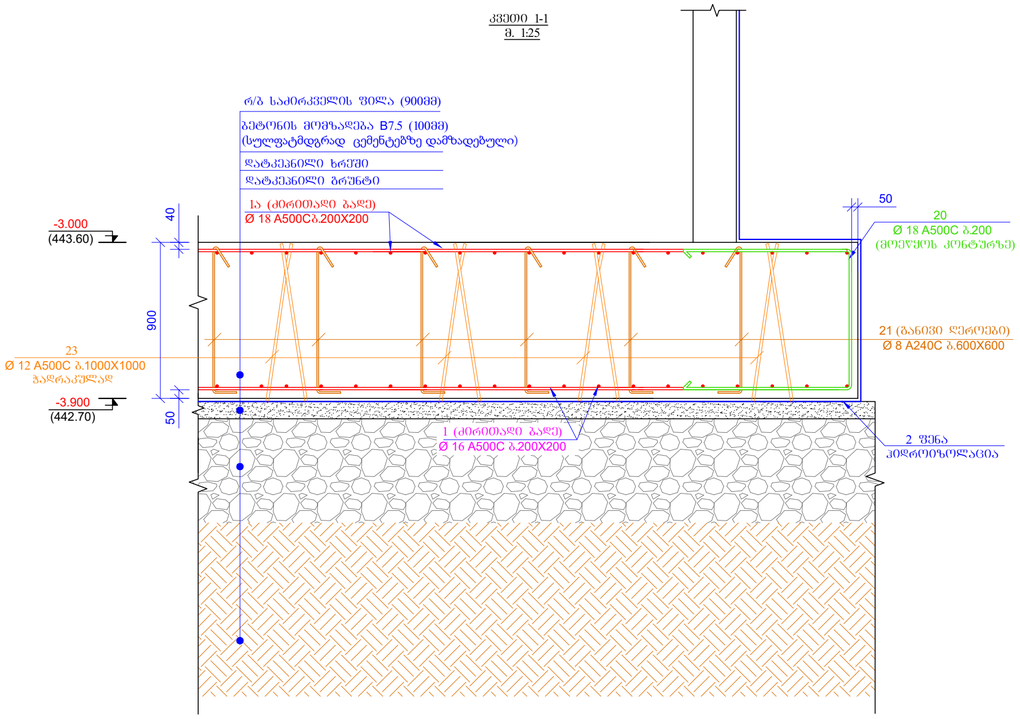

კვეთი 3-3
მ. 1:25

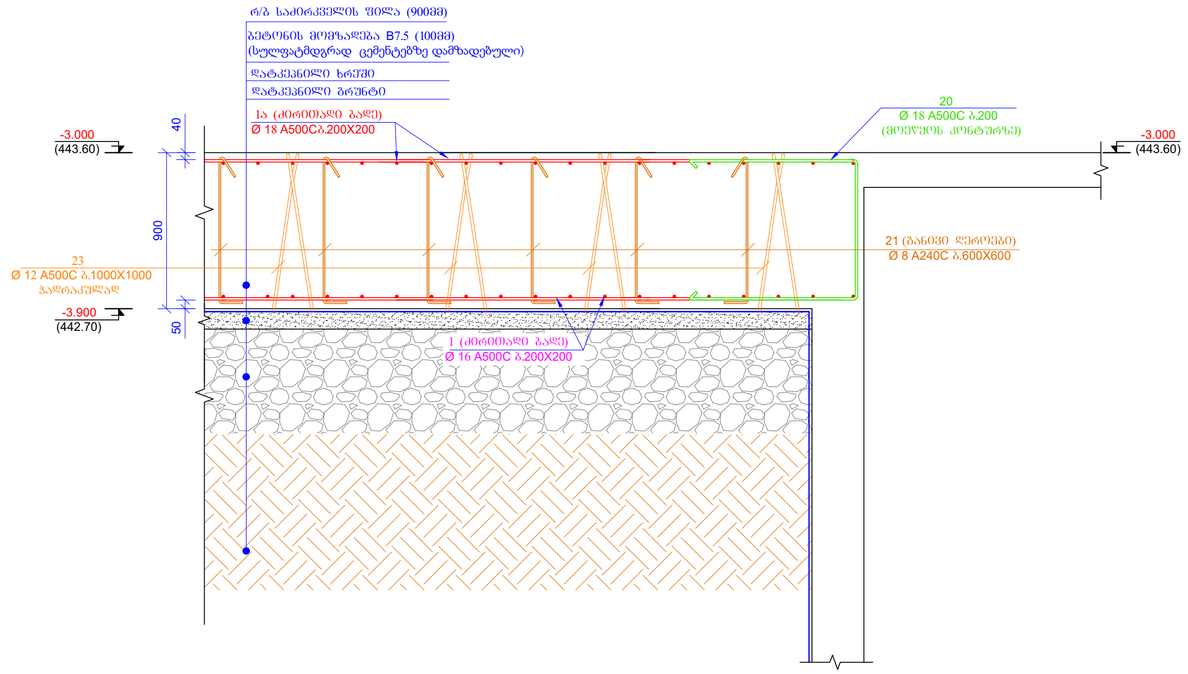

კვეთი 2-2
მ. 1:25

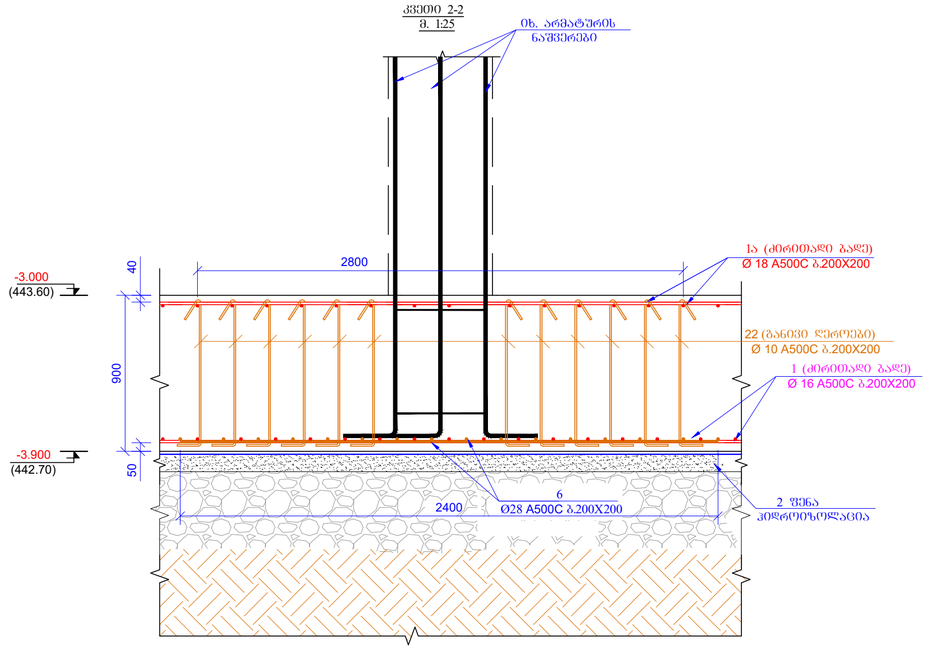

ფურცლის ფორმატი: A2	თ. თბილისი 2025
	ფაილის დასახელება:

პროექტის სახელწოდება:
თბილისი, დიდი დიღომი, ვეფხისტყაოსნის ქუჩა მრავალფუნქციანი საცხოვრებელი სახლი (პოზიციონირება საცხოვრებელი)
ს/პ 01.72.14.035.761 ფუ 01.72.14.035.762

მთავარსებრძანა	მენარი	ხელმოწერა
შესრულება	ზ.ქსნელაშვილი	
შესამოწმა	მ.ჩხაიძე	

პროექტის №:	ნახაზის სახელწოდება:
თარიღი: 28 თებერვალი 2025	კვეთი 1-1, 2-2, 3-3
კოორდინატების პროექტი	
სტადია	შუალედური პროექტი
ნახაზის #:	ქ- 20 ტექნიკა: 05

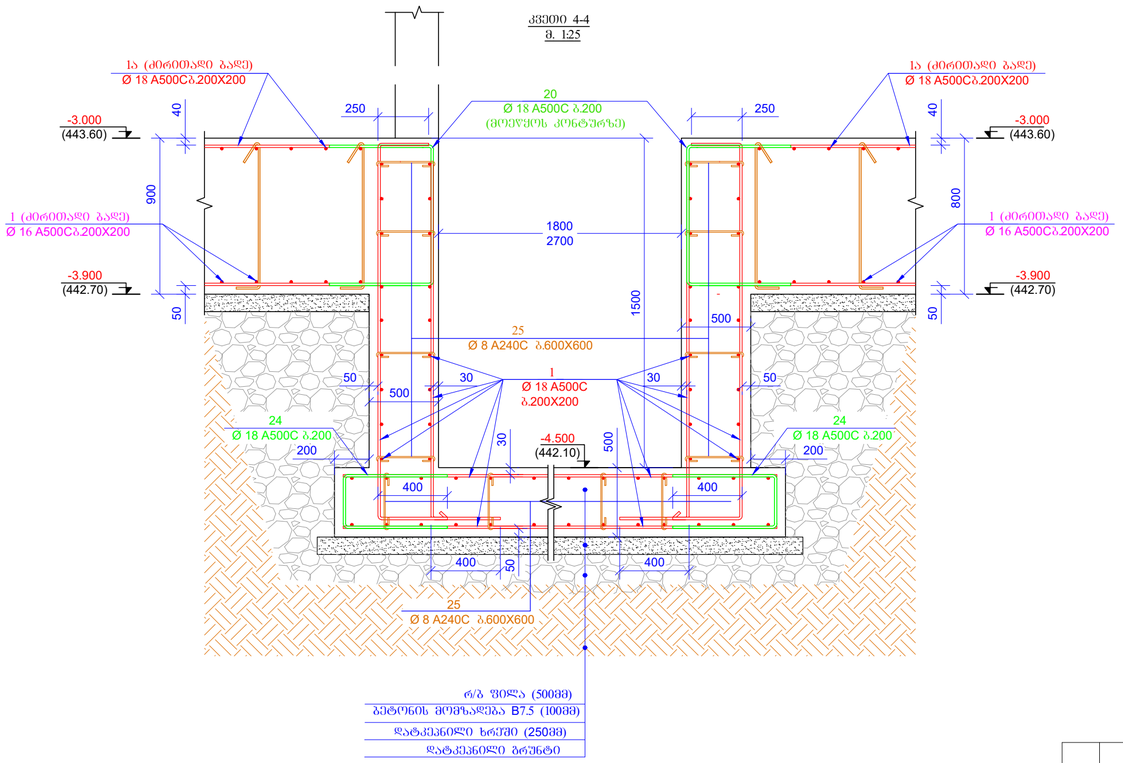

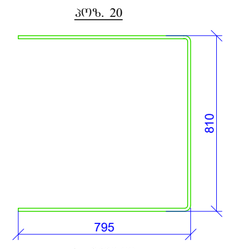

L= 2400 მმ

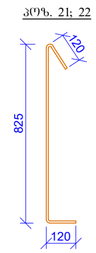

L= 1065 მმ

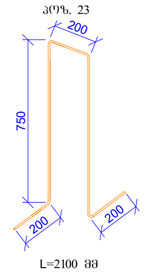

L=2100 მმ

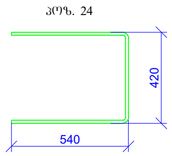

L= 1500 მმ

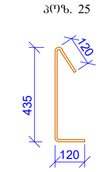

L= 675 მმ

კოზ.	ა ღ ნ ი შ ვ ნ ა	დ ა ხ ა ა ხ ე ლ ე ბ ა	რაოდ.	წონა, კგ	
		საძირკვლის ფილა ნიშ. -3.000			
		დეტალები		ერთეული (კგ)	სულ (კგ)
1	დაიჭრას ადგილზე	Ø 16 A500C ℓ= 9250000	-	14615.44	14615.44
1ა	დაიჭრას ადგილზე	Ø 18 A500C ℓ= 9300000	-	18597.66	18597.66
2	დაიჭრას ადგილზე	Ø 28 A500C ℓ= 680000	-	3290.45	3290.45
3		Ø 28 A500C ℓ= 4000	124	19.36	2400.09
4		Ø 28 A500C ℓ= 6000	49	29.03	1422.64
5		Ø 28 A500C ℓ= 3000	154	14.52	2235.57
6		Ø 28 A500C ℓ= 2400	78	11.61	905.84
7		Ø 28 A500C ℓ= 4800	35	23.23	812.93
8	დაიჭრას ადგილზე	Ø 25 A500C ℓ= 260000	-	1002.96	1002.96
9		Ø 25 A500C ℓ= 2400	87	9.26	805.45
10		Ø 25 A500C ℓ= 3000	32	11.57	370.32
11		Ø 18 A500C ℓ= 2000	224	4.00	895.89
12		Ø 20 A500C ℓ= 4000	351	9.88	3466.23
13		Ø 20 A500C ℓ= 8000	17	19.75	335.76
14		Ø 20 A500C ℓ= 6000	16	14.81	237.01
15		Ø 25 A500C ℓ= 4000	232	15.43	3579.80
16		Ø 18 A500C ℓ= 4000	39	8.00	311.96
17		Ø 18 A500C ℓ= 3000	299	6.00	1793.77
18		Ø 18 A500C ℓ= 12000	14	24.00	335.96
19		Ø 18 A500C ℓ= 7000	14	14.00	195.98
20		Ø 18 A500C ℓ= 2400	640	4.80	3071.61
21		Ø 8 A240C ℓ= 1065	1770	0.42	744.62
22		Ø 10 A500C ℓ= 1065	6000	0.66	3943.95
23		Ø 12 A500C ℓ= 2100	850	1.87	1586.47
24		Ø 18 A500C ℓ= 1500	80	3.00	239.97
25		Ø 8 A240C ℓ= 675	30	0.27	8.00
				ჯამი:	67206.33
		ბეტონი B25 W6			772.40
		ბეტონი B7.5			86.20

მასალების ჯამური ხარჯი (საძირკვლები)												
არმატურის ხარჯი, კგ; სტანდარტი ISO 6935-2:2015/2018												
Ø6 A240C	Ø8 A240C	Ø10A240C	Ø10 A500C	Ø12 A500C	Ø14 A500C	Ø16 A500C	Ø18 A500C	Ø20 A500C	Ø22 A500C	Ø25 A500C	Ø28 A500C	Ø32 A500C
0.00	1585.08	0.00	3943.95	1586.47	4323.07	15727.80	26666.64	5006.78	0.00	8381.66	11996.59	0.00
											ჯამი:	79218.03
										ბეტონი	B25W6	772.40 მ³
										ბეტონი	B7.5	86.20 მ³
										ბეტონი	B25	31.66 მ³

შკალა A2	თარიღი: მაისი 2025
პროექტის სახელწოდება: თბილისი, დიდი დიღომი, ვეფხისტყაოსნის ქუჩა მრავალბინიანი საცხოვრებელი სახლი (პოვერლიფტით) საცხოვრებელ სახლში) სს 01.72.14.035.761 ფა 01.72.14.035.762	
ინიციატორი	გვარი ხელმოწერა
შესრულა	ზ.ჭილაშვილი
შესამოწმა	ი.ჩარკვიანი
პროექტის №:	ნახაზის სახელწოდება:
თარიღი: 28 თებერვალი 2025	კვეთი 4-4 საძირკვლის
პროექტის ეტაპი	
სტადია	შუალე პროექტი
ნახაზის #:	ა- 21 ფურცლის: 05

რკ/ბ-ის სვეტების ნაშვერების გეგმა
ნიშნ. -3.000
მ 1:100

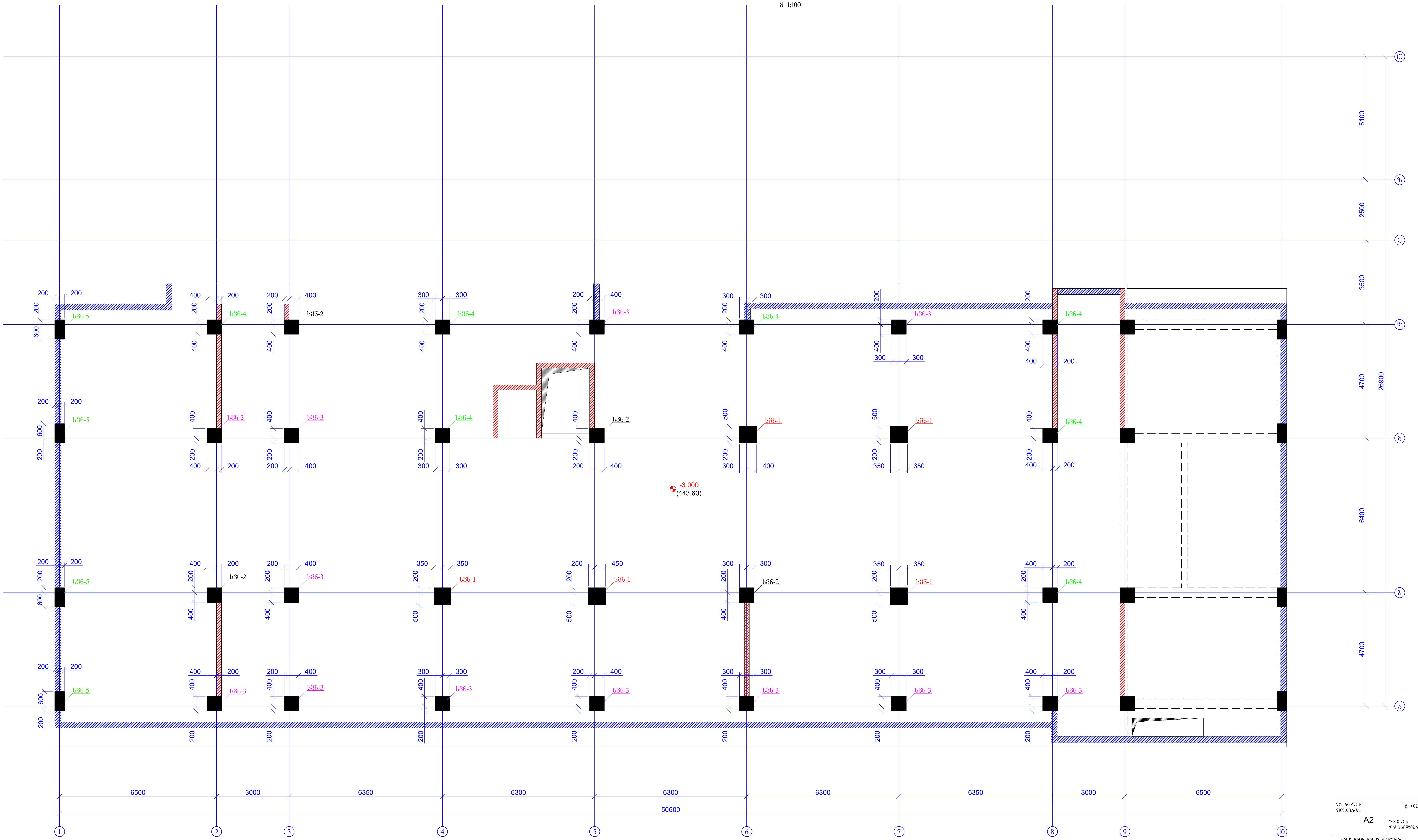

ფურცლის ფორმატი A2	ქ. თბილისი 2025	
	ფაილის დასახელება:	
პროექტის სახელწოდება: თბილისი, დიდი დიღომი, ვეფხისტყაოსნის ქუჩა მრავალბინიანი საცხოვრებელი სახლი (კომერციული,საცხოვრებელი) ს/კ 01.72.14.035.761 და 01.72.14.035.762		
თანამდებობა	გვარი	ხელმოწერა
შეასრულა	ზ.ქველაშვილი	
შეამოწმა	თ.მაცაბერიძე	თ.
პროექტის №:	ნახაზის სახელწოდება: რკ/ბ-ის სვეტების მარკირების გეგმა ნიშნ. -3.000	
თარიღი: 28 თებერვალი 2025		
კონსტრუქციული პროექტი		
სტადია	მუშა პროექტი	
ნახაზის #:	კ- 22	რევიზია: 05

ხ36.-1 (5ც)

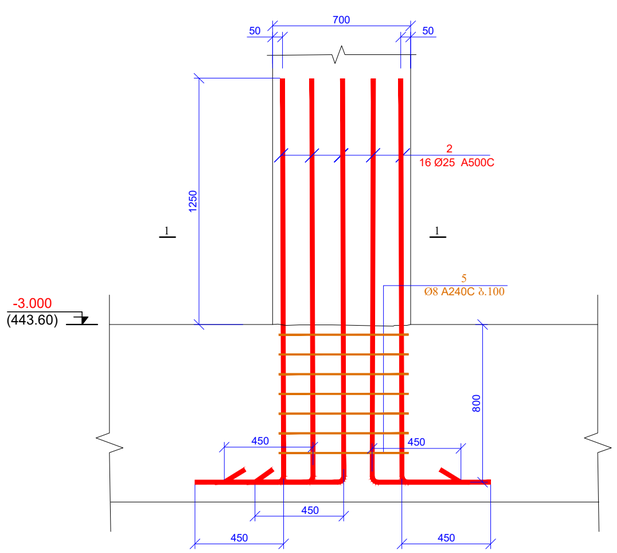

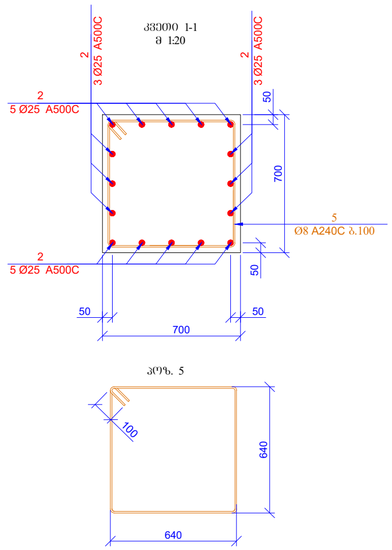

L=2760 მმ

ხ36.-2 (4ც)

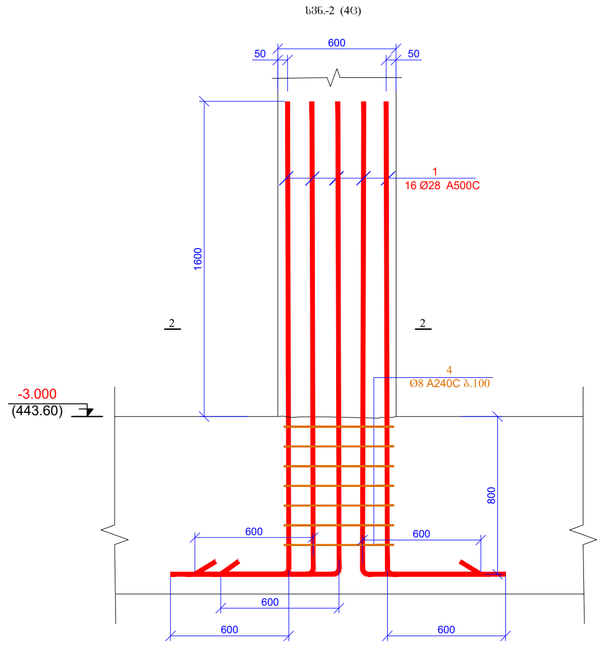

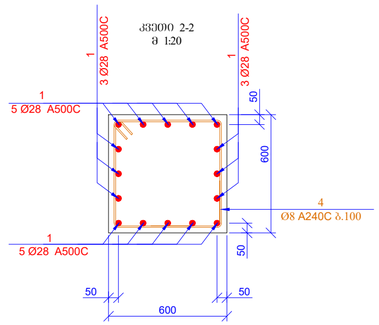

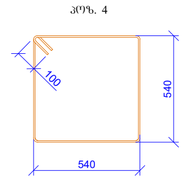

L=2360 მმ

ხ36.-3 (12ც)

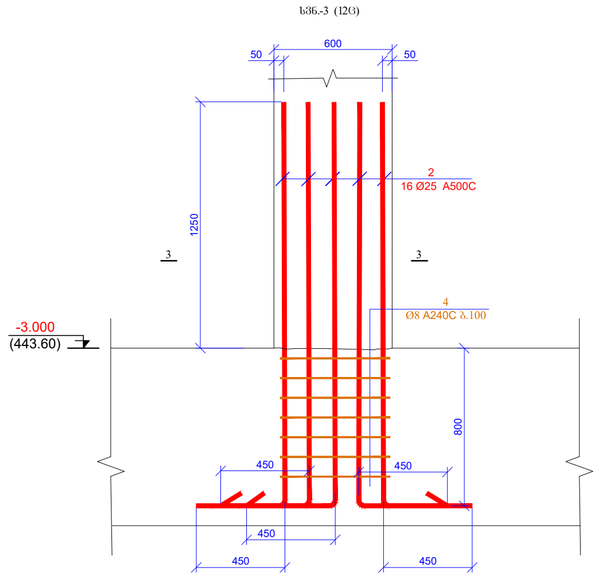

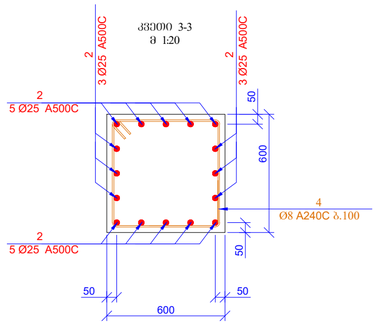

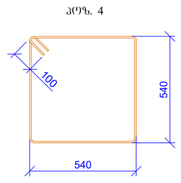

L=2360 მმ

შკალა A2	თარიღი 01.2025	
პროექტის სახელწოდება: თბილისის, ცენტრ ცენტრში, ვეფხისტყაოსნის ქუჩა #რნკალფეხიანი საცხოვრებელი სახლი (პროექტირება,სამშენებლო) ს/პ 01.72.14.035.761 ტე 01.72.14.035.762		
მასალების ცხრილი	ჭრილი	ხედი
შესახვევი	ზ.ქნილვაზი	
შესამოწმა	მესაპაპიტი	
პროექტის №:	ნახაზის სახელწოდება: ხ36 1, 2, 3 ჭ3000 1-1, 2-2, 3-3	
შესრული 28 თებერვალი 2025		
პროექტირების პროექტი		
სტადია	შუალედური პროექტი	
ნახაზის #:	ჯ- 23	ტექნიკა: 05

ხ36.-4 (7C)

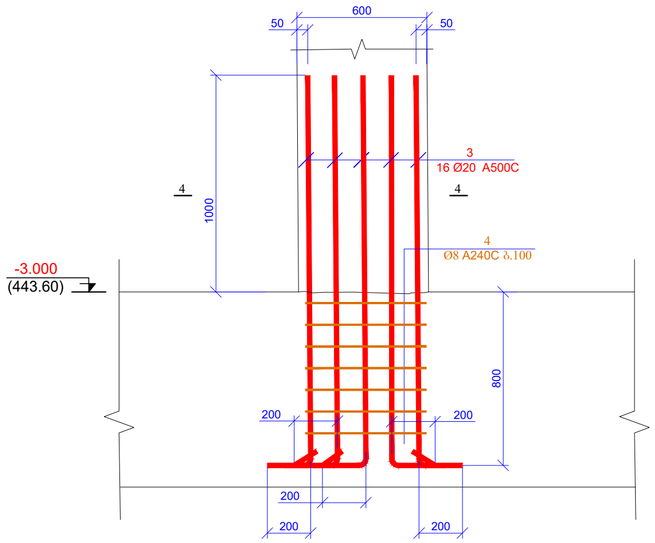

მ3000 4-4
მ 1:20

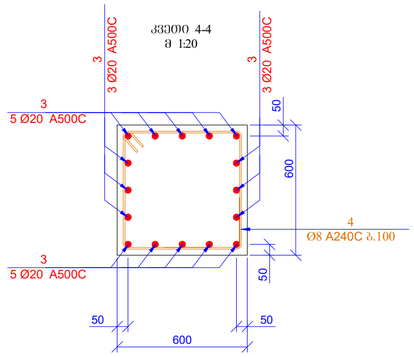

ᲛᲝᲜ. 4

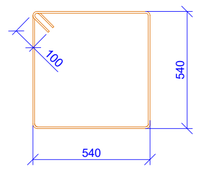

L=2360 მმ

ხ36.-5 (4C)

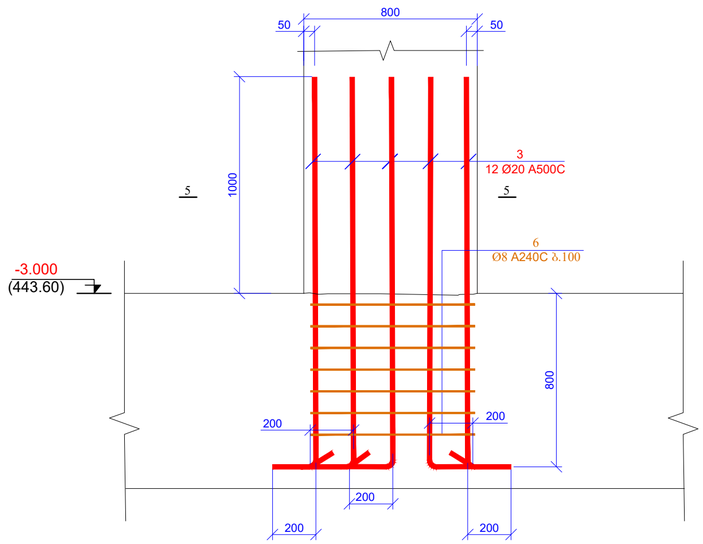

მ3000 5-5
მ 1:20

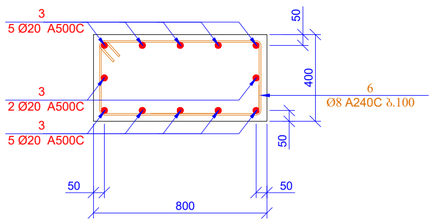

ᲛᲝᲜ. 6

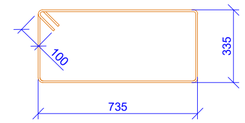

L=2340 მმ

პოზ.	ა ღ ნ ი შ ვ ნ ა	დ ა ს ა ხ ე ლ ე ბ ა	რაოდ.	წონა, კგ	
		სვეტის ნაშვერები			
		დეტალები		ერთეული (კგ)	სულ (კგ)
1		Ø 28 A500C ℓ= 3000	64	14.52	929.07
2		Ø 25 A500C ℓ= 2500	272	9.64	2623.13
3		Ø 20 A500C ℓ= 2000	160	4.94	790.02
4		Ø 8 A240C ℓ= 2360	161	0.93	150.09
5		Ø 8 A240C ℓ= 2760	35	1.09	38.16
6		Ø 8 A240C ℓ= 2340	28	0.92	25.88
				ჯამი:	4556.35

შენობის დანიშნულება	ქ. თბილისი 2025
	ფასადის ნაწილობრივი:
პროექტის სახელწოდება: თბილისში, დიდი დიღომი, ვეფხისტყაოსნის ქუჩა #12,ველოსპორტული საცხოვრებელი სახლი (პოტენციური საცხოვრებელი) სპ 01.72.14.035.761 ᲡᲡ 01.72.14.035.762	
მონაწილეობა	ბინაი	ხელმოწერა
შესასრულა	ზ.ქიქნაძე/ვ.ბიძინი	
შესამოწმა	მ.ჩხაიძე/ბ.ბოძაძე	
პროექტის №:	ნახაზის სახელწოდება:	
თარიღი: 28 თებერვალი 2025	სვ. 4, 5 მ3000 4-4, 5-5 ჩანართები/ნაწილი	
პროექტირების პროექტი		
სტადია	მუშა პროექტი	
ნახაზის #:	პ- 24	ტექნიკა: 05

რკ/ბ-ის კედლების ნაშვერების გეგმა
ნიშნ. -3.000
მ 1:100

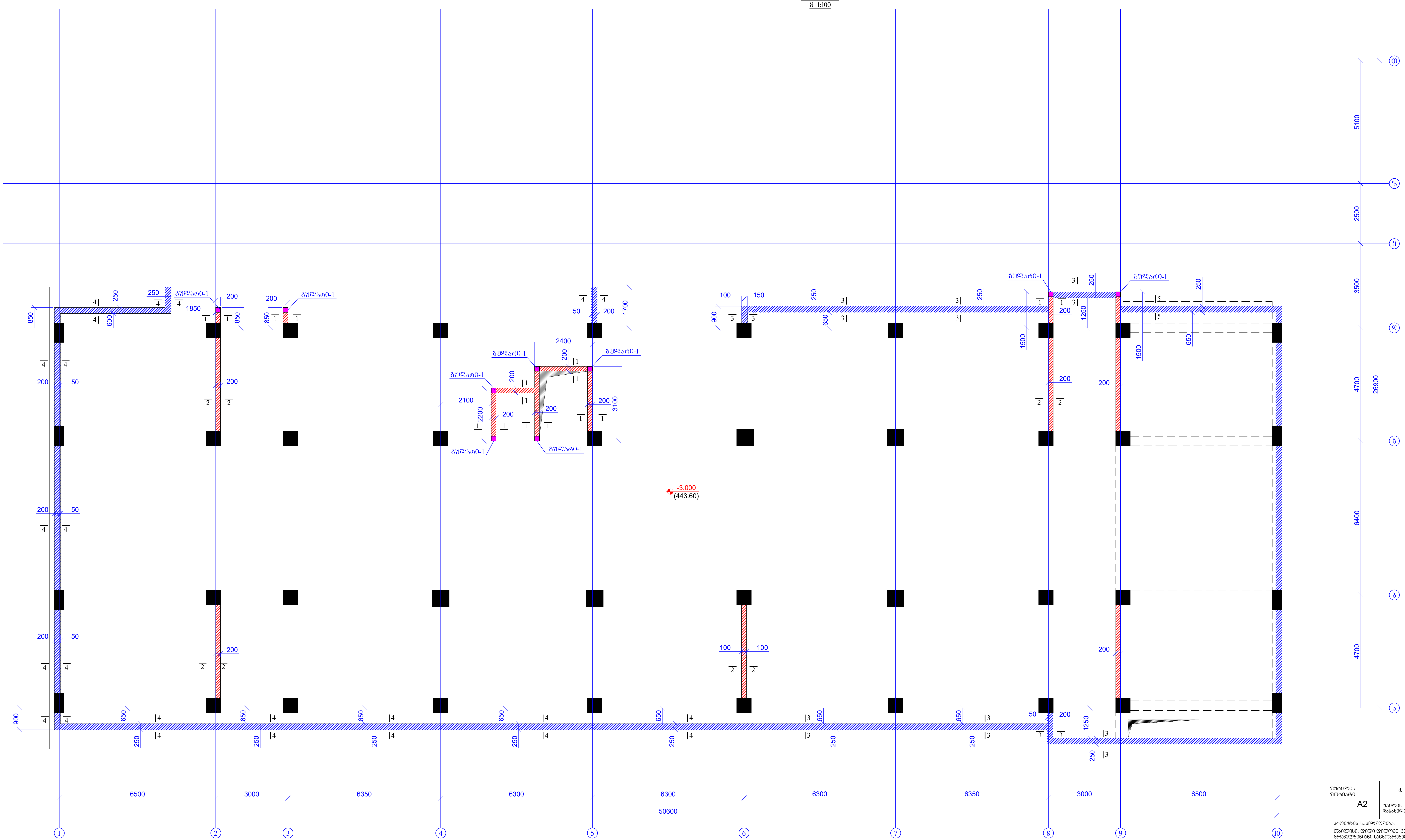

ფურცლის ფორმატი A2	ქ. თბილისი 2025	
	ფაილის დასახელება:	
პროექტის სახელწოდება: თბილისი, დიდი დიღომი, ვეფხისტყაოსნის ქუჩა მრავალბინიანი საცხოვრებელი სახლი (კომერციული,საცხოვრებელი) ს/კ 01.72.14.035.761 და 01.72.14.035.762		
თანამდებობა	გვარი	ხელმოწერა
შეასრულა	ზ.ყველაშვილი	
შეამოწმა	თ.მაცაბერიძე	თ.
პროექტის №:	ნახაზის სახელწოდება: რკ/ბ-ის კედლების ნაშვერების გეგმა ნიშნ. -3.000	
თარიღი: 28 თებერვალი 2025		
კონსტრუქციული პროექტი		
სტადია	მუშა პროექტი	
ნახაზის #:	კ- 25	რევიზია: 05

ჯვ3000 1-1
მ 1:20

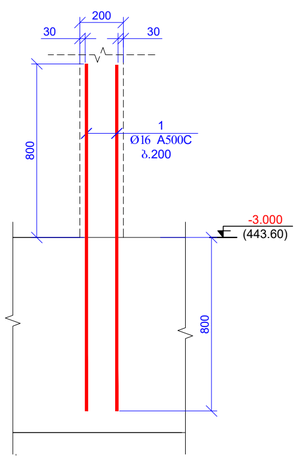

ჯვ3000 2-2
მ 1:20

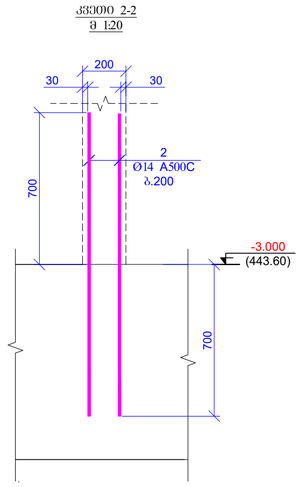

ჯვ3000 3-3
მ 1:20

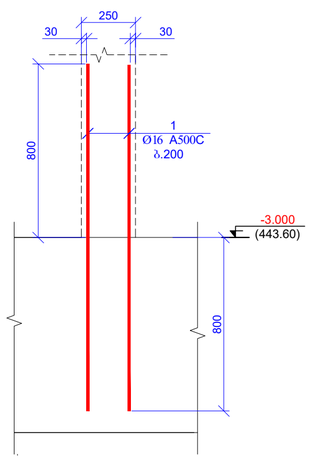

ჯვ3000 4-4
მ 1:20

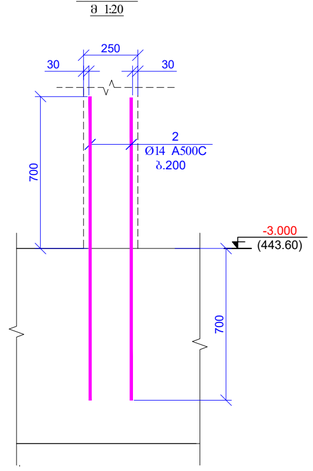

ჯვ3000 5-5
მ 1:20

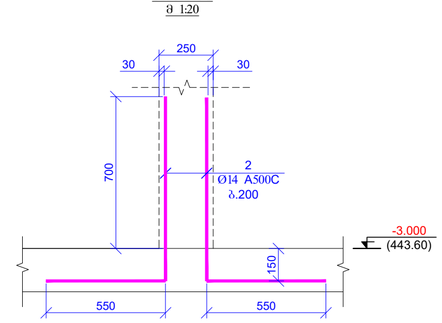

ზვლაბი-1
მ 1:20

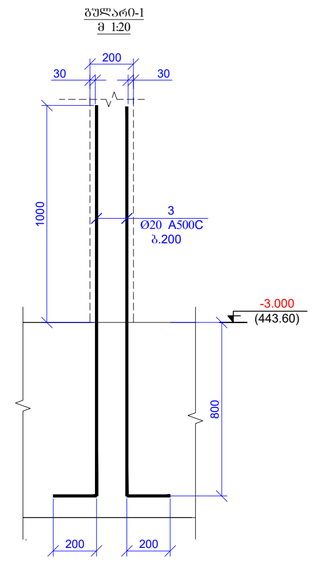

პოზ.	ა ღ ნ ი შ ვ ნ ა	დ ა ხ ა ხ ე ლ ე ბ ა	რაოდ.	წონა, კგ	
		კედლის ნაშვერებები			
		დეტალები		ერთეული (კგ)	სულ (კგ)
1		Ø 16 A500C ℓ= 1600	440	2.53	1112.35
2		Ø 14 A500C ℓ= 1400	824	1.69	1395.54
3		Ø 20 A500C ℓ= 2000	36	4.94	177.76
				ჯამი:	2685.65

ფურცლის ზომა: A2	ქ. თბილისი 2025
	შპს: დანაყოფი:

პროექტის სახელწოდება:
თბილისის, დიდი დიღომი, ვეფხისტყაოსნის ქუჩა მრავალფუნქციანი საცხოვრებელი სახლი (პოზიციები საცხოვრებელში)
სპ 01.72.14.035.761 ფუ 01.72.14.035.762

მთანამწყობა	მესაი	ხელმოწერა
შესასრულა	ზ.ქიქნაძე/მესაი	
შესამოწმა	მ.ჭანტურია/მესაი	

პროექტის №:
შკალა: 1:20
28 თებერვალი 2025
პროექტის ეტაპი: პროექტი

ნახაზის სახელწოდება:
ჯვ3000 1-1; 2-2; 3-3; 4-4; 5-5
ზვლაბი-1

სტადია	მუშა პროექტი	
ნახაზის #:	ჯ- 26	რევიზია: 05

რიგელების განლაგების გეგმა
ნიშნ. -3.000
მ. 1:100

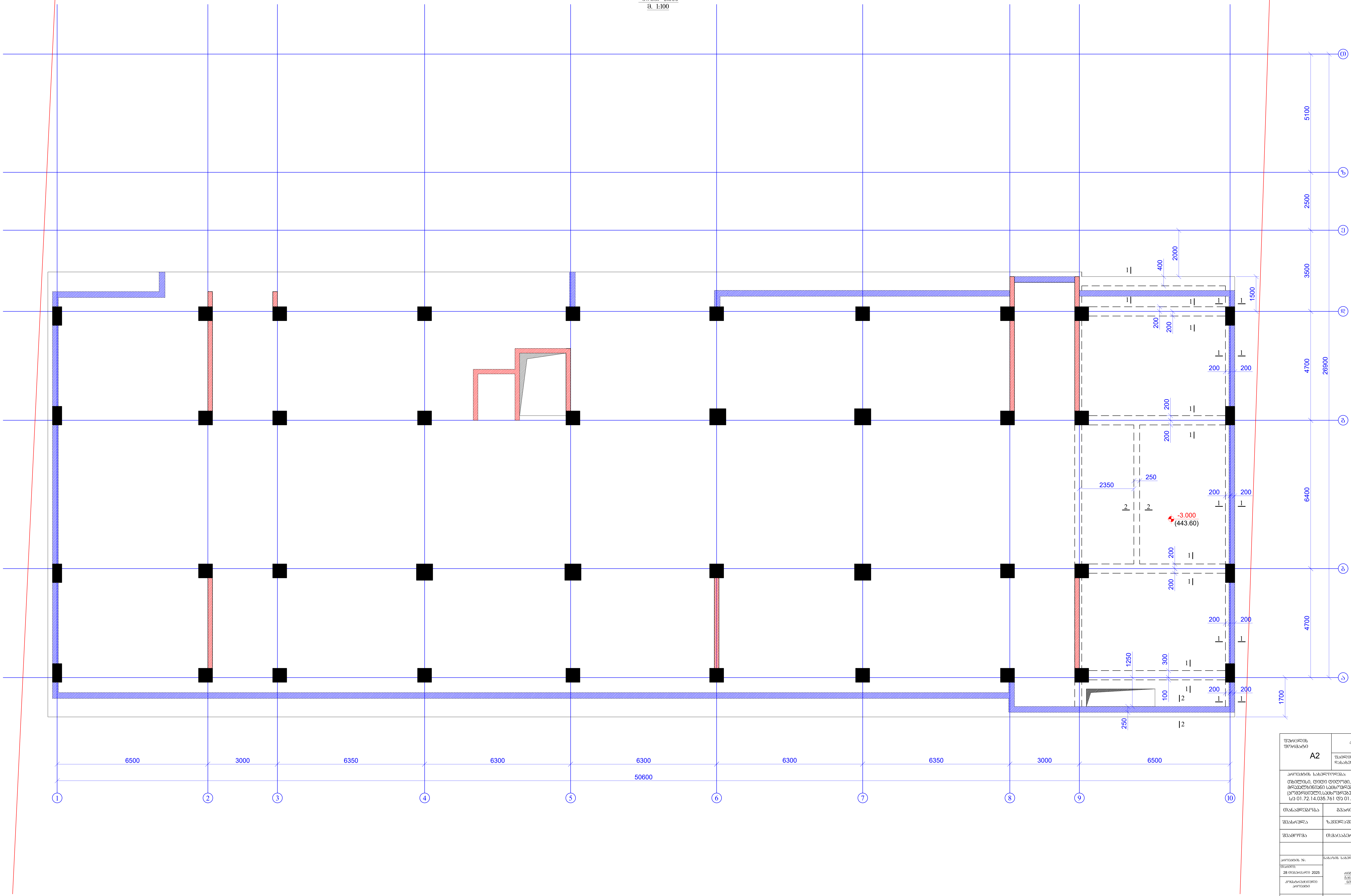

ფურცლის ფორმატი A2	ქ. თბილისი 2025	
	ფაილის დასახელება:	
პროექტის სახელწოდება: თბილისი, დიდი დიღომი, ვეფხისტყაოსნის ქუჩა მრავალბინიანი საცხოვრებელი სახლი (კომერციული,საცხოვრებელი) ს/კ 01.72.14.035.761 და 01.72.14.035.762		
თანამდებობა	გვარი	ხელმოწერა
შეასრულა	ზ.ქველაშვილი	
შეამოწმა	თ.მაცაბერიძე	
პროექტის №:	ნახაზის სახელწოდება: რიგელების განლაგების გეგმა ნიშნ. -3.000	
თარიღი: 28 თებერვალი 2025		
კონსტრუქციული პროექტი		
სტადია	მუშა პროექტი	
ნახაზის #:	კ- 27	რევიზია: 05

რიგელების ქვედა შრის დამატებითი არმირების გეგმა
ნიშ. -3.000
მ. 1:100

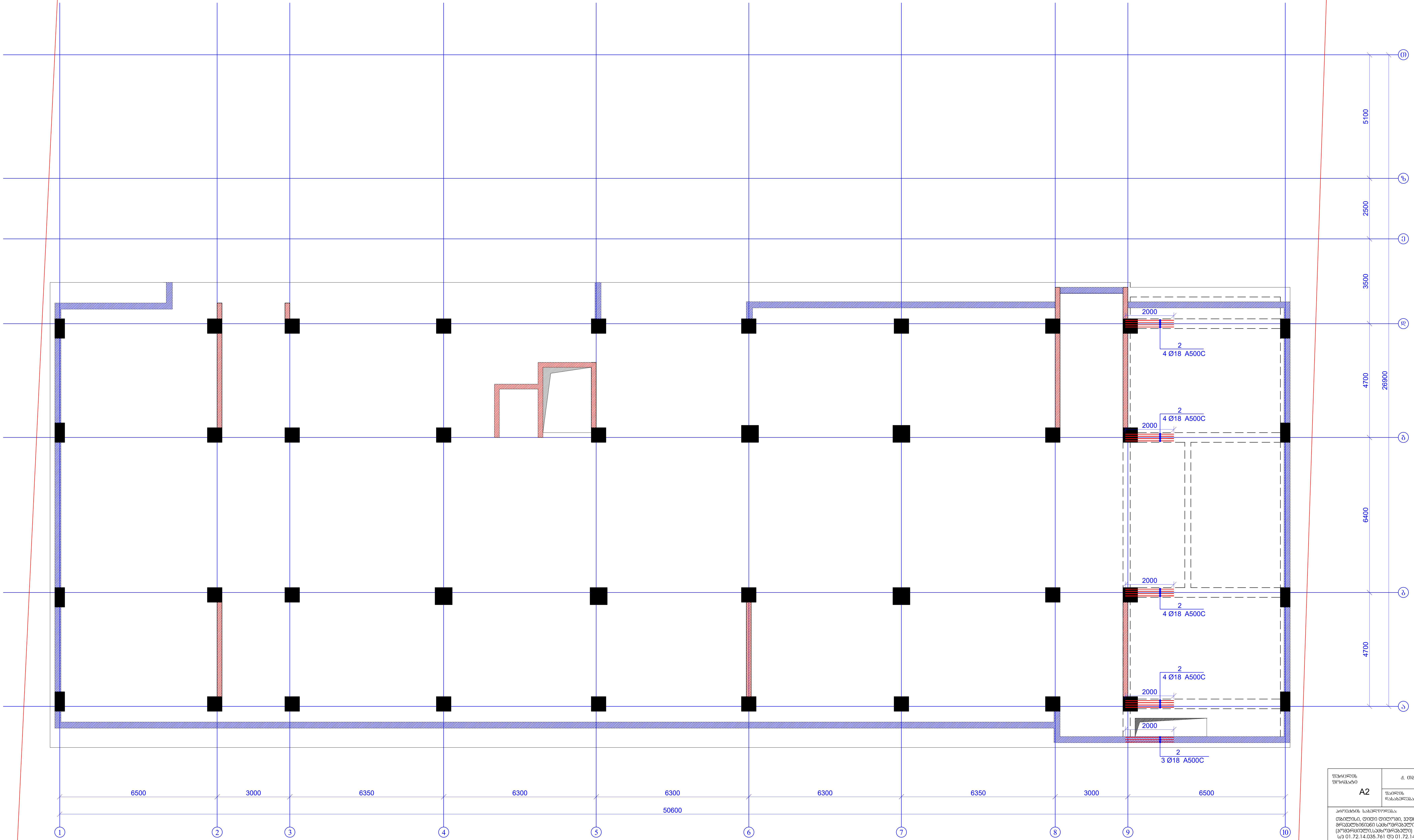

ფურცლის ფორმატი A2	ქ. თბილისი 2025
	ფაილის დასახელება:
პროექტის სახელწოდება: თბილისი, დიდი დიღომი, ვეფხისტყაოსნის ქუჩა მრავალბინიანი საცხოვრებელი სახლი (კომერციული,საცხოვრებელი) ს/კ 01.72.14.035.761 და 01.72.14.035.762	

თანამდებობა	გვარი	ხელმოწერა
შეასრულა	ზ.ყველაშვილი	
შეამოწმა	თ.მაცაბერიძე	

პროექტის №:	ნახაზის სახელწოდება: რიგელების ქვედა შრის დამატებითი არმირების გეგმა ნიშ. -3.000
თარიღი: 28 თებერვალი 2025	
კონსტრუქციული პროექტი	
სტადია	მუშა პროექტი
ნახაზის #:	კ- 28 რევიზია: 05

რიგელების ზედა შრის დამატებითი არმირების გეგმა
ნიშნ. -3.000
მ. 1:100

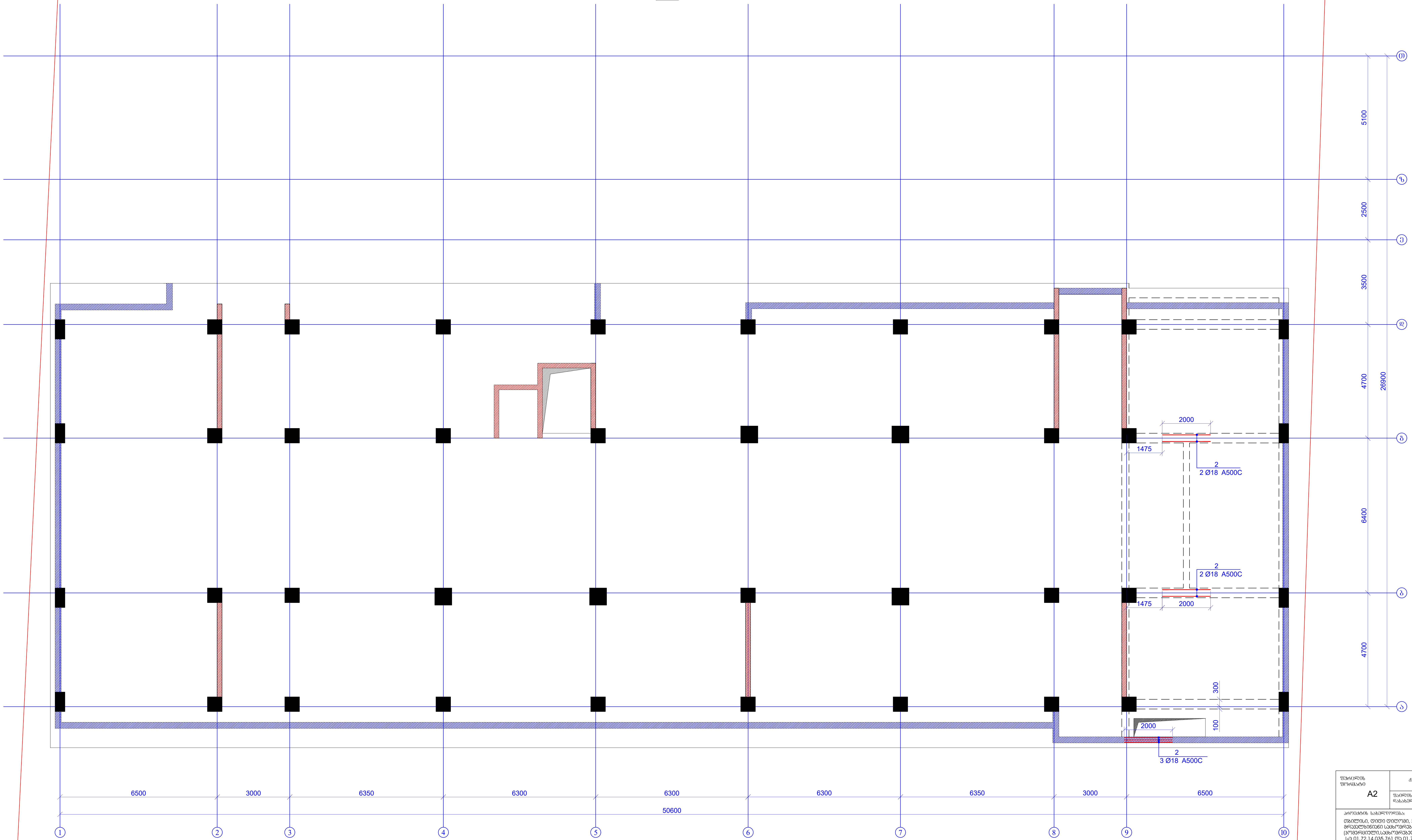

ფურცლის ფორმატი A2	ქ. თბილისი 2025	
	ფაილის დასახელება:	
პროექტის სახელწოდება: თბილისი, დიდი დიღომი, ვეფხისტყაოსნის ქუჩა მრავალბინიანი საცხოვრებელი სახლი (კომერციული,საცხოვრებელი) ს/კ 01.72.14.035.761 და 01.72.14.035.762		
თანამდებობა	გვარი	ხელმოწერა
შეასრულა	ზ.ქველაშვილი	
შეამოწმა	თ.მაცაბერიძე	
პროექტის №:	ნახაზის სახელწოდება: რიგელების ზედა შრის დამატებითი არმირების გეგმა ნიშნ. -3.000	
თარიღი: 28 თებერვალი 2025		
კონსტრუქციული პროექტი		
სტადია	მუშა პროექტი	
ნახაზის #:	კ- 29	რევიზია: 05

კვეთი 1-1
მ. 1:20

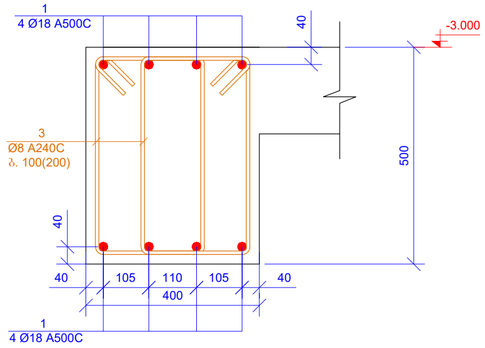

კვეთი 2-2
მ. 1:20

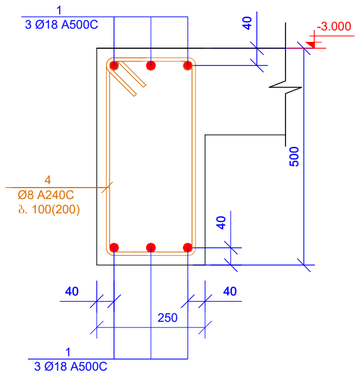

კარკ. 3

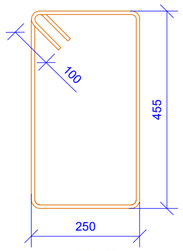

L=1610 მმ

კარკ. 4

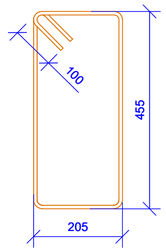

L=1520 მმ

პოზ.	ა ღ ნ ი შ ვ ნ ა	დ ა ს ა ხ ე ლ ე ბ ა	რაოდ.	ღონა, კბ	
		რიგელები ნიშნ. -3.000			
		დეტალები		ერთეული (კბ)	სულ (კბ)
1	დაიჭრას ადგილზე	Ø 18 A500C ℓ= 560000	-	1119.86	1119.86
4		Ø 18 A500C ℓ= 2000	26	4.00	103.99
5		Ø 8 A240C ℓ= 1610	780	0.64	496.06
6		Ø 8 A240C ℓ= 1520	95	0.60	57.04
				ჯამი:	1776.94
		ბეტონი B25			7.46

ფურცლის ზომა: A2		ქ. თბილისი 2025
		ფასების წარმოდგენა:
პროექტის სახელწოდება: თბილისში, ცენტრ ცენტრში, ვერძნისტბილოსნის ქუჩა მრავალფუნქციური საცხოვრებელი სახლი (კოშტრიგიტელი,საცხოვრებელი) სპ 01.72.14.035.761 ტე 01.72.14.035.762		
მთანამდებობა	ვასაძე	ხელმოწერა
შესრულება	ზ.ჭიჭილაშვილი	
შესამოწმა	მ.ცისკაბაშიძე	
პროექტის №:	ნახაზის სახელწოდება: კვეთი 1-1, 2-2 ჩაძირვასათვის	
თარიღი: 28 თებერვალი 2025		
პროექტირებული პროექტი		
სტადია	შუშა პროექტი	
ნახაზის #:	პ- 30	ფურცლის: 05

გადახურვის ფილის
არმირების გეგმა
ნიშნ. -3.000
მ. 1:100

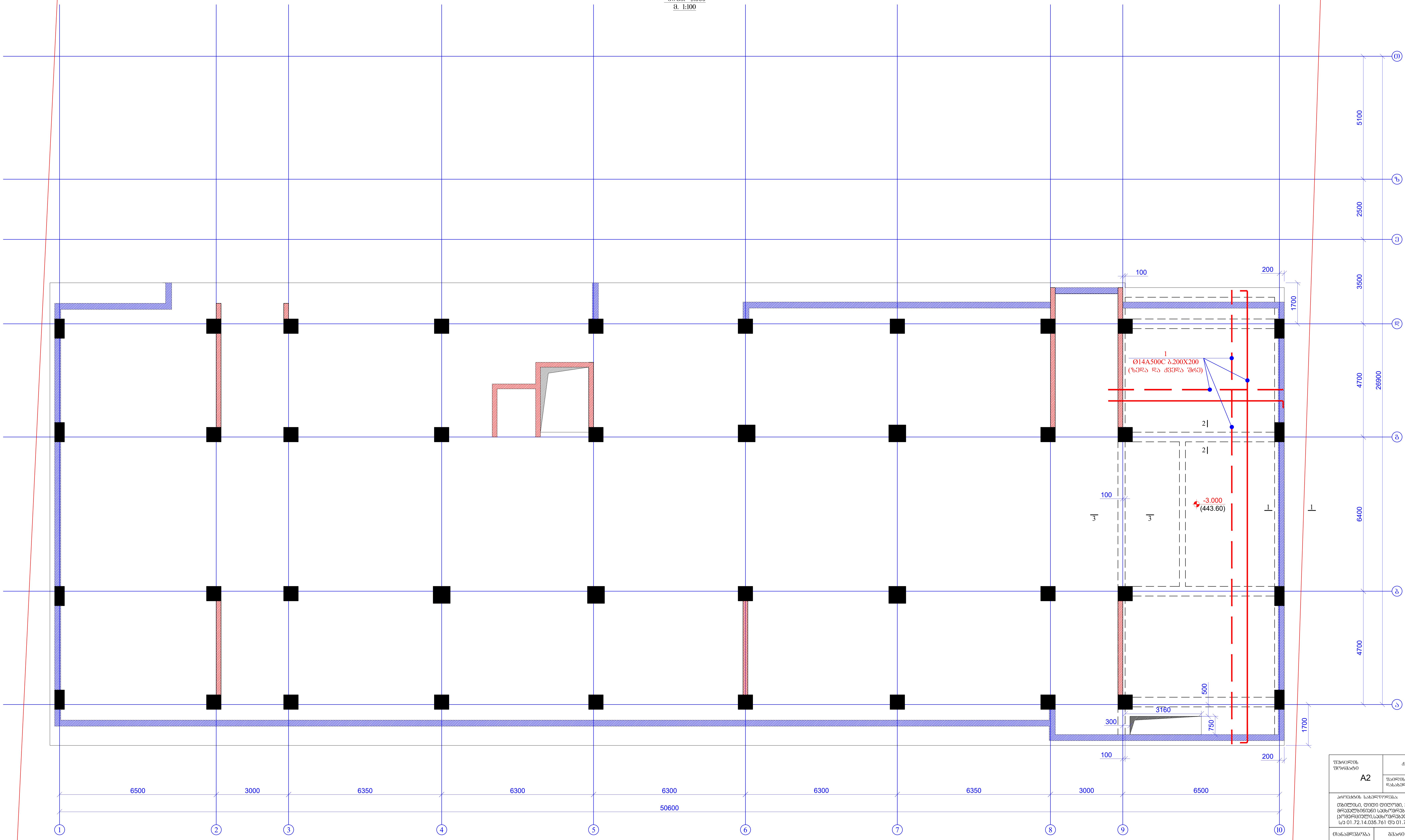

ფურცლის ფორმატი A2	ქ. თბილისი 2025
	ფაილის დასახელება:

პროექტის სახელწოდება:
თბილისი, დიდი დიღომი, ვეფხისტყაოსნის ქუჩა
მრავალბინიანი საცხოვრებელი სახლი
(კომერციული,საცხოვრებელი)
ს/კ 01.72.14.035.761 და 01.72.14.035.762

თანამდებობა	გვარი	ხელმოწერა
შეასრულა	ზ.ყველაშვილი	
შეამოწმა	თ.მაცაბერიძე	

პროექტის №:	ნახაზის სახელწოდება:
თარიღი: 28 თებერვალი 2025	გადახურვის ფილის არმირების გეგმა ნიშნ. -3.000
კონსტრუქციული პროექტი	
სტადია	მუშა პროექტი
ნახაზის #: კ- 31	რევიზია: 05

კვეთი 1-1
მ.1:20

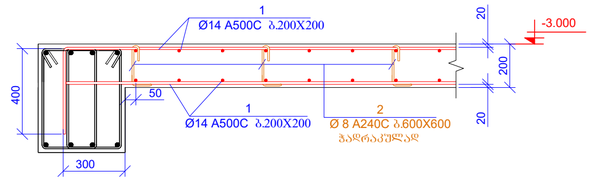

კვეთი 2-2
მ.1:20

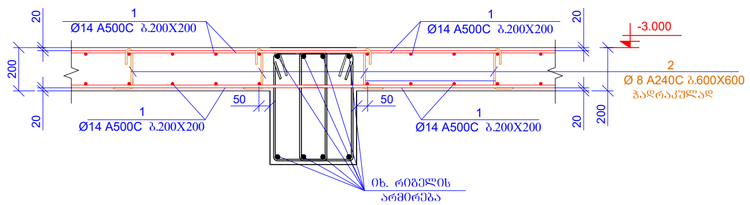

კვეთი 3-3
მ.1:20

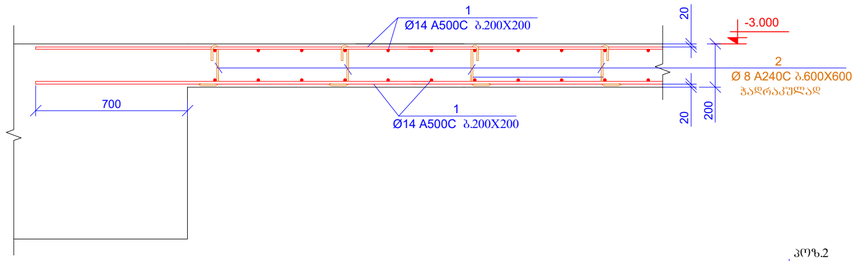

პოზ.	ა ღ წ ე რ ი ლ ო ბ ა	დ ა ხ ა ს ა ხ ე ლ ე ბ ა	რაოდ.	წონა, კგ	
		გადახურვის ფილა ნიშ. -3.000			
		დეტალები		ერთეული (კგ)	ჯამ (კგ)
1	დაიჭრას ადგილზე	Ø 14 A500C ℓ= 2420000	-	2927.53	2927.53
2		Ø 8 A240C ℓ= 345	270	0.14	36.80
3		Ø 8 A240C ℓ= 720	100	0.28	28.44
				ჯამი:	2992.77
		ბეტონი B25			24.20

პოზ.2

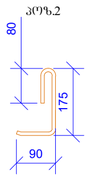

L=345 მმ

პოზ.3

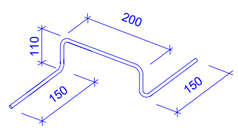

L=720 მმ

მასალების ჯამური ხარჯი (ნიშნული -3.000 მდე)													
არმატურის ხარჯი, კგ; სტანდარტი ISO 6935-2:2015/2018													
Ø6 A240C	Ø8 A240C	Ø10A240C	Ø10 A500C	Ø12 A500C	Ø14 A500C	Ø16 A500C	Ø18 A500C	Ø20 A500C	Ø22 A500C	Ø25 A500C	Ø28 A500C	Ø32 A500C
0.00	2426.96	0.00	3943.95	1903.76	10910.50	23953.53	26666.64	8899.13	0.00	9890.73	12677.91	0.00
											ჯამი:	101273.11
										ბეტონი B25W6	999.78	მ³
										ბეტონი B7.5	104.10	მ³
										ბეტონი B25	31.66	მ³

შენობის შიფრი/ფურცლის ნომერი	A2	ქ. ოზურგეთი 2025
		შპალის დასახელება:
პროექტის სახელწოდება: მუნიციპალ. დღიდი ღიღიურის, ვენეზისტემის ჯამა მრავალფუნქციანი საცხოვრებელი სახლის (აპარტამენტის) საპროექტო ტიპი სტ 01.72.14.035.761 ფუ 01.72.14.035.762		
მთავარქიტექტორი	ბესარიონ	ხელმოწერა
შესასრულა	ზ.ქიქნაძე/ბესო	
შესამოწმა	მ.ბასილაია/ბესო	
პროექტის №:		
თარიღი: 28 თებერვალი 2025		
პროექტირების პროექტი		
სტადია	მუშა პროექტი	
ნახაზის #:	ჯ- 32	ტექნიკა: 05

რკ/ბ-ის სვეტების მარკირების გეგმა

ნიშნ. -3.000

მ 1:100

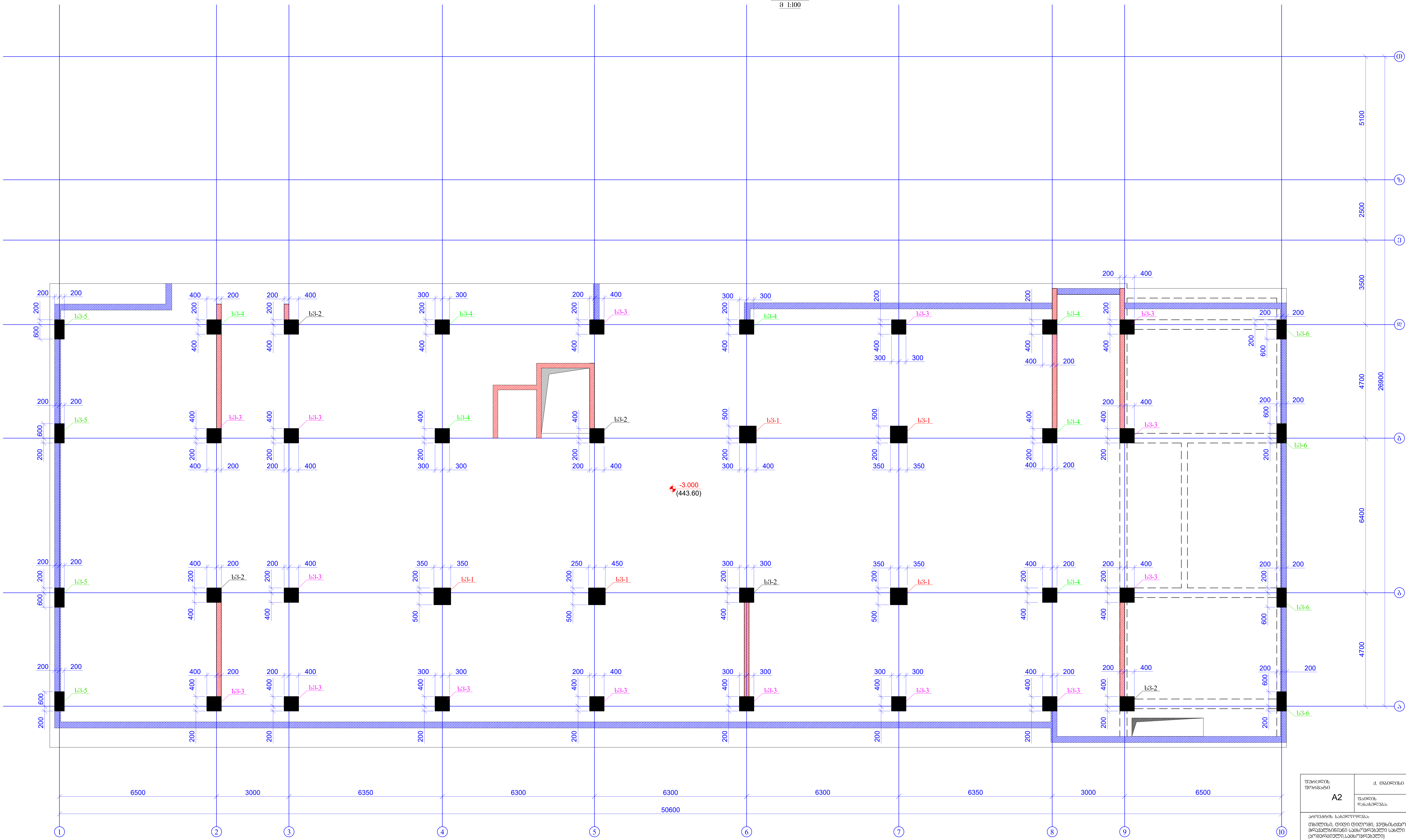

ფურცლის ფორმატი A2	ქ. თბილისი 2025
	ფაილის დასახელება:

პროექტის სახელწოდება:

თბილისი, დიდი დიღომი, ვეფხისტყაოსნის ქუჩა მრავალბინიანი საცხოვრებელი სახლი (კომერციული,საცხოვრებელი)
ს/კ 01.72.14.035.761 და 01.72.14.035.762

თანამდებობა	გვარი	ხელმოწერა
შეასრულა	ზ.ქველაშვილი	
შეამოწმა	თ.მაცაბერიძე	

პროექტის №:	ნახაზის სახელწოდება: რკ/ბ-ის სვეტების მარკირების გეგმა ნიშნ. -3.000
თარიღი: 28 თებერვალი 2025	
კონსტრუქციული პროექტი	
სტადია	მუშა პროექტი
ნახაზის #:	კ- 33 — რევიზია: 05

ბმ-1 (5ც)

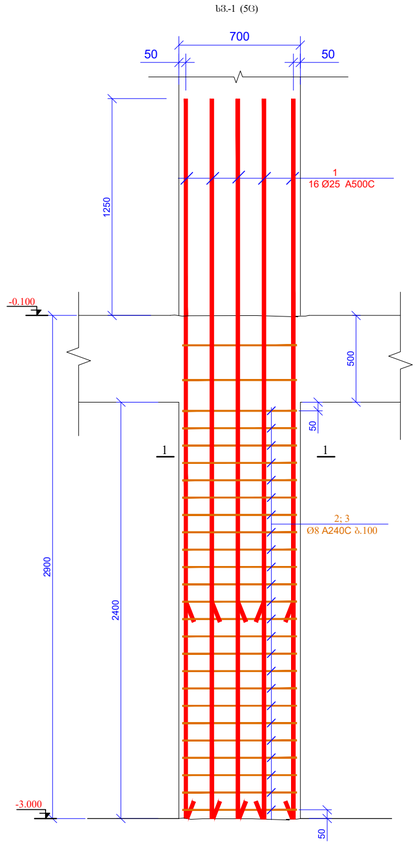

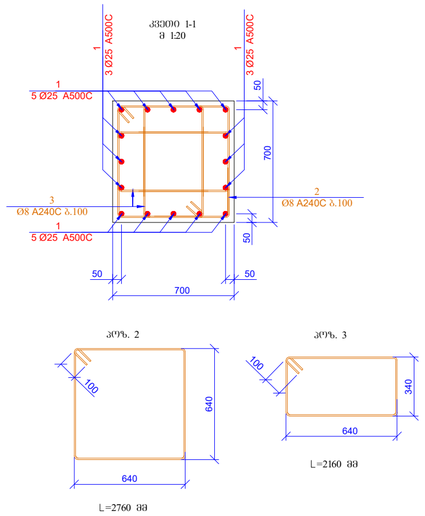

პოზ.	აღნიშვნა	დასახელება	ერთ.	ოდენობა	
		სვეტი 1			
		დეტალები		ერთეული (კგ)	სულ (კგ)
1		Ø 25 A500C ℓ= 4150	80	16.01	1280.70
2		Ø 8 A240C ℓ= 2760	135	1.09	147.18
3		Ø 8 A240C ℓ= 2160	270	0.85	230.37
				ჯამი:	1658.26
		ბეტონი B25			5.88

ბმ-2 (5ც)

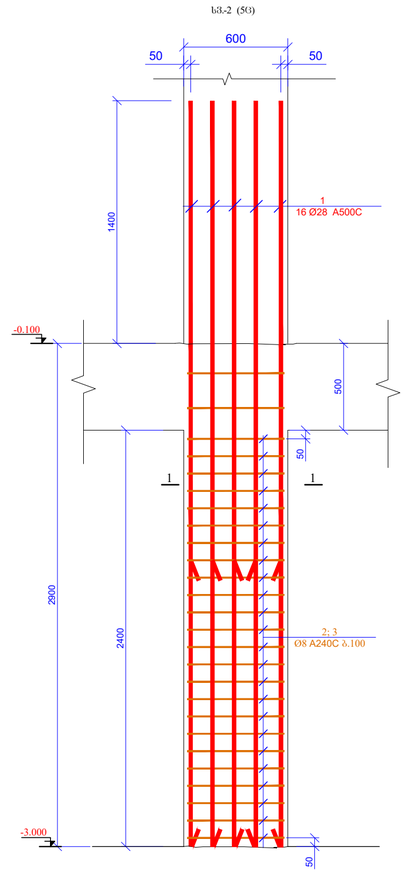

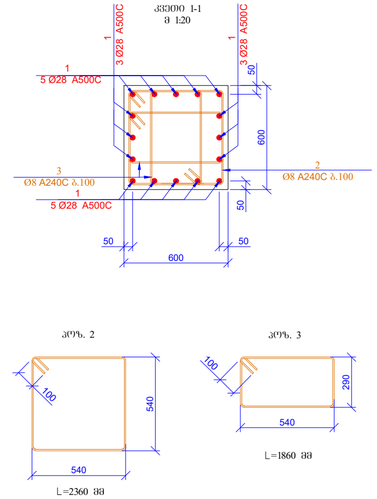

პოზ.	აღნიშვნა	დასახელება	ერთ.	ოდენობა	
		სვეტი 2			
		დეტალები		ერთეული (კგ)	სულ (კგ)
1		Ø 28 A500C ℓ= 4300	80	20.81	1664.58
2		Ø 8 A240C ℓ= 2360	135	0.93	125.85
3		Ø 8 A240C ℓ= 1860	270	0.73	198.38
				ჯამი:	1988.81
		ბეტონი B25			4.32

შეკვეთის ფორმატი A2	ქ. თბილისი 2025
	შენობის დასახელება:

პროექტის სახელწოდება:
თბილისი, ნიშნის დიდუბეში, ვეფხისტყაოსნის ქუჩა მრავალფუნქციანი სპორტული საბერო (ტრიბუნებით) სპორტული საცხოვრებელი სახლი
ს/პ 01.72.14.035.761 ს/პ 01.72.14.035.762

მთანამდებობა	გვარი	ხელმოწერა
შესრულა	ზ.ჭიჭილაშვილი	
შესამოწმა	მ.ცაცანაშვილი	

პროექტის №:	ნახაზის სახელწოდება:
შენობის:	
28 თებერვალი 2025	სვეტი ს. 2 ცენტრი 1:1 ჩანართისათვის
პროექტირების პროექტი	
სტადია	შუშა პროექტი
ნახაზის #:	ა- 34 ფურცლის: 05

სვ-3 (15ც)

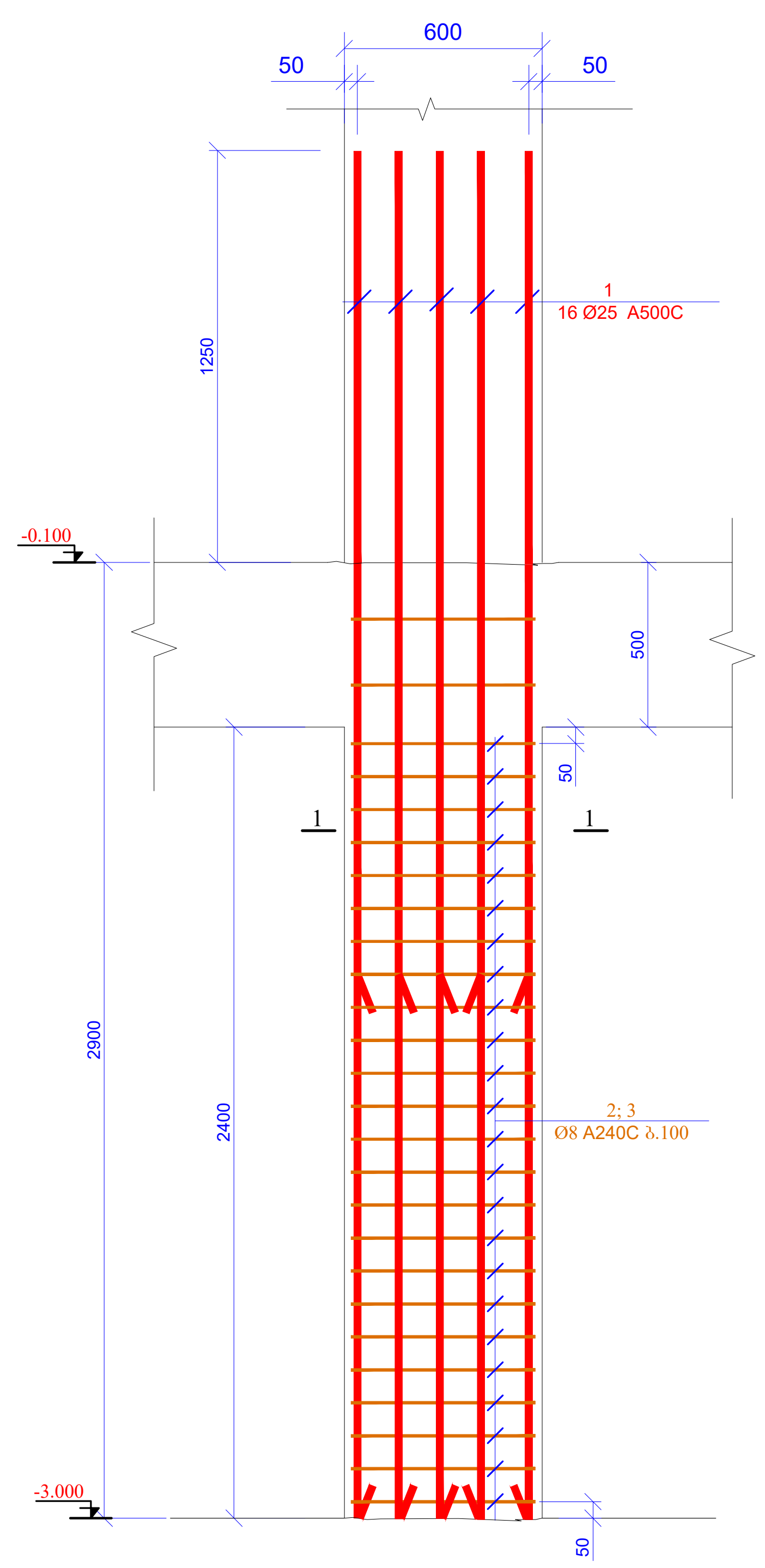

კვეთი 1-1
მ 1:20

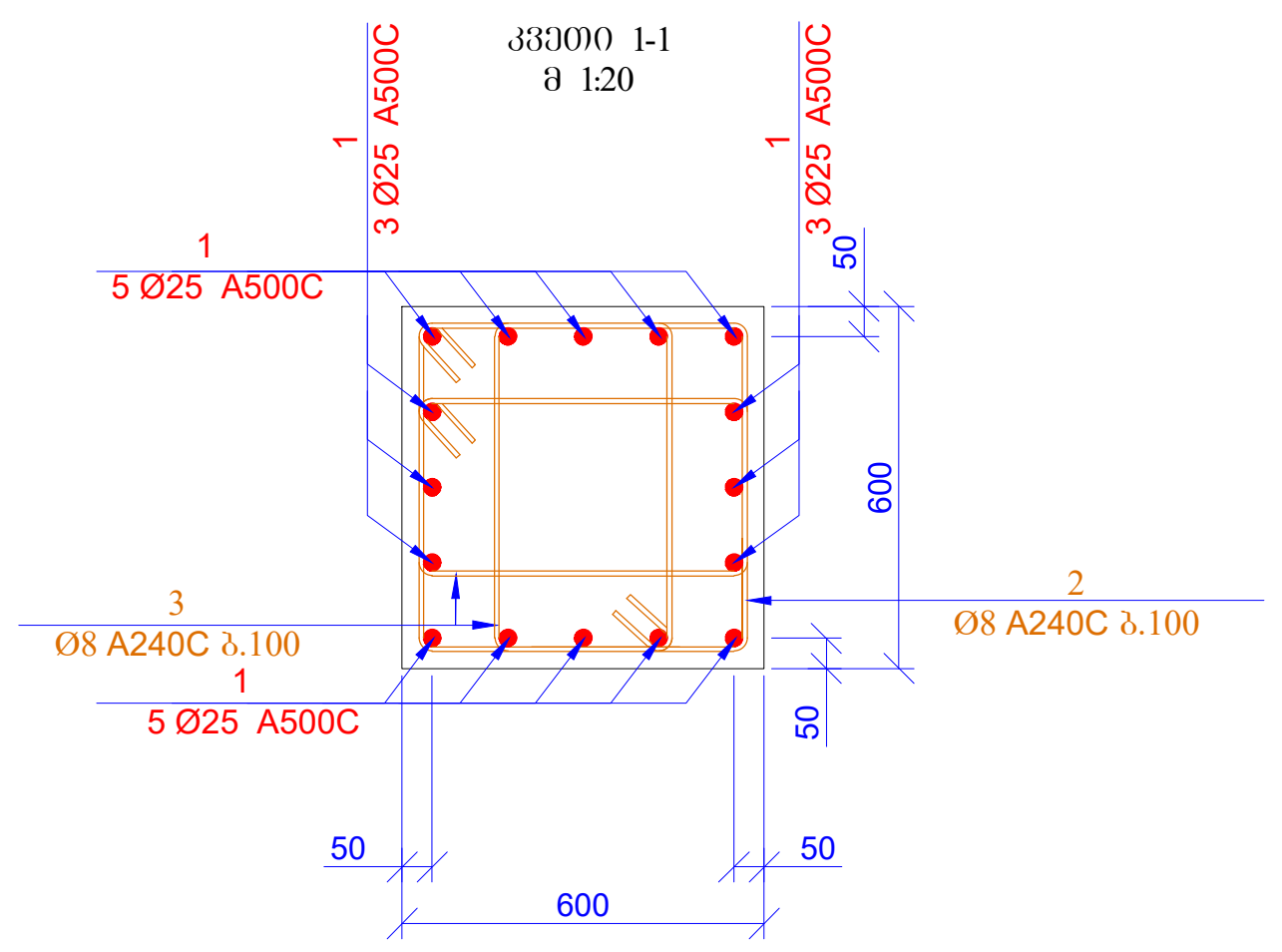

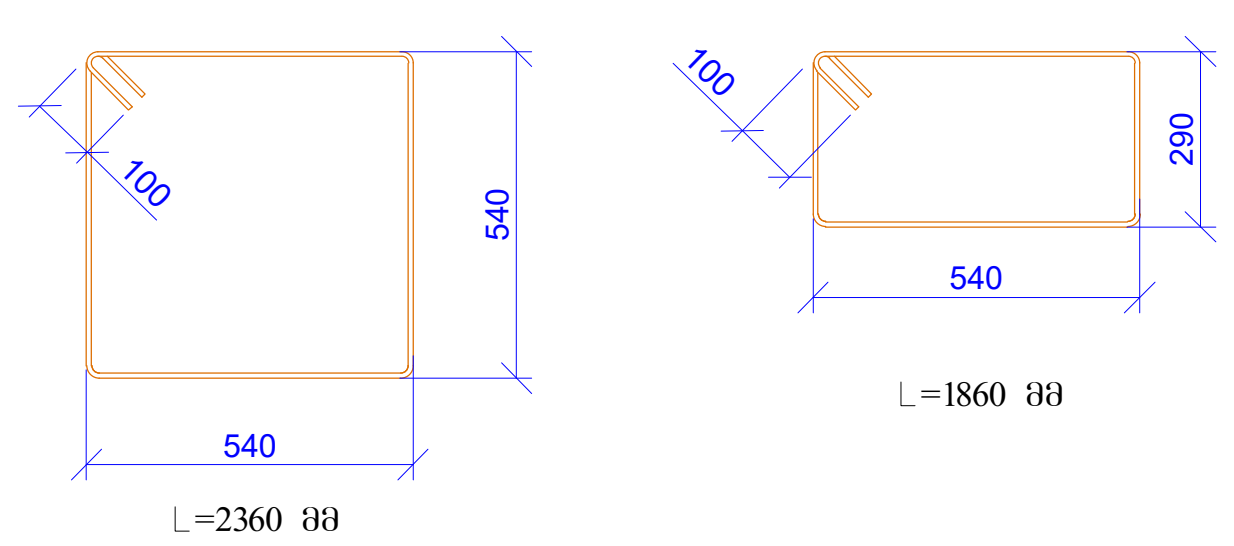

პოზ.	ა ღ ნ ი შ ვ ნ ა	დ ა ს ა ხ ე ლ ე ბ ა	რაოდ.	წონა, კგ	
		სვეტი 3			
		დეტალები		ერთეული (კგ)	სულ (კგ)
1		Ø 25 A500C ℓ= 4150	240	16.01	3842.11
2		Ø 8 A240C ℓ= 2360	405	0.93	377.55
3		Ø 8 A240C ℓ= 1860	810	0.73	595.13
				ჯამი:	4814.79
		ბეტონი B25			12.96

სვ-4 (7ც)

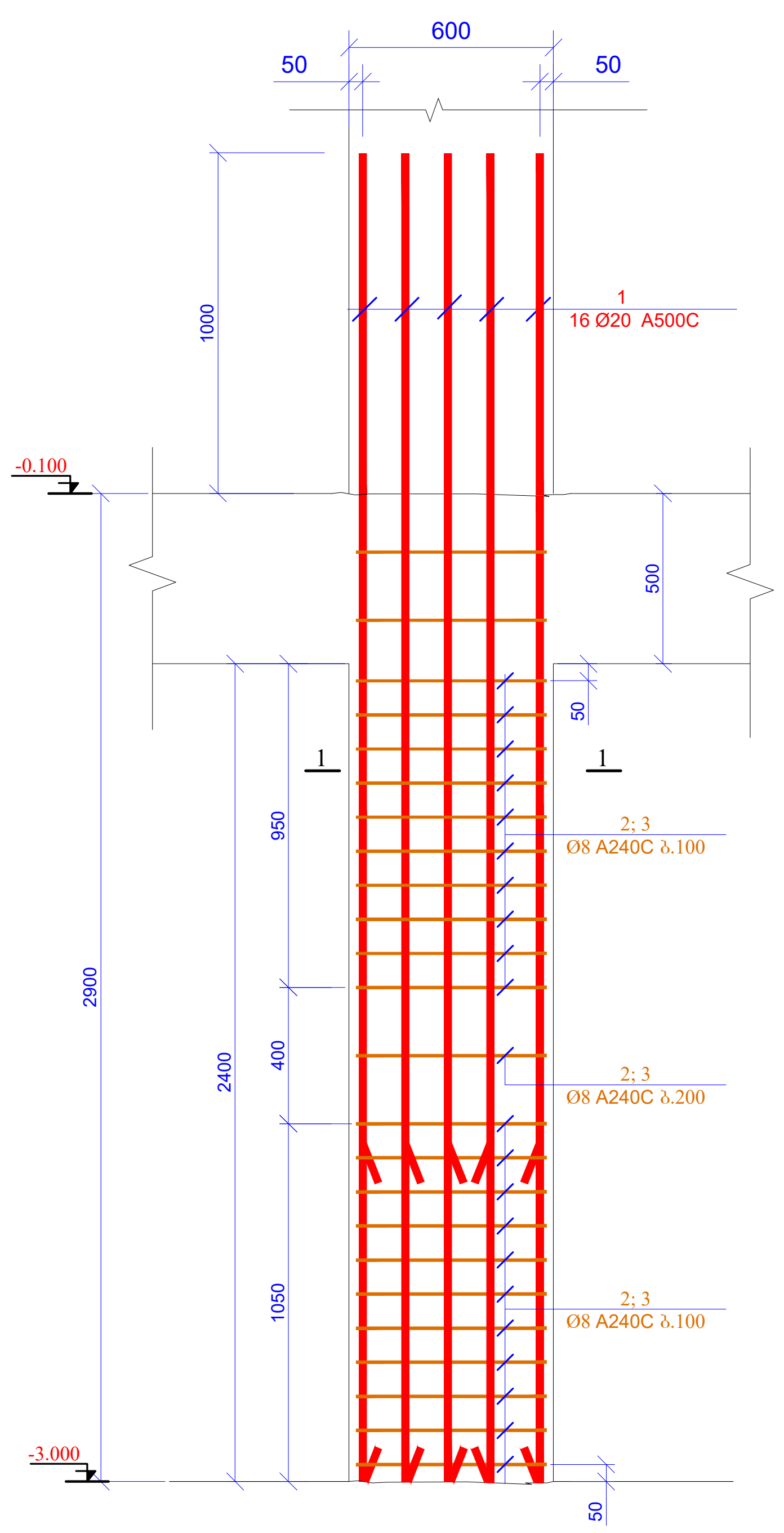

კვეთი 1-1
მ 1:20

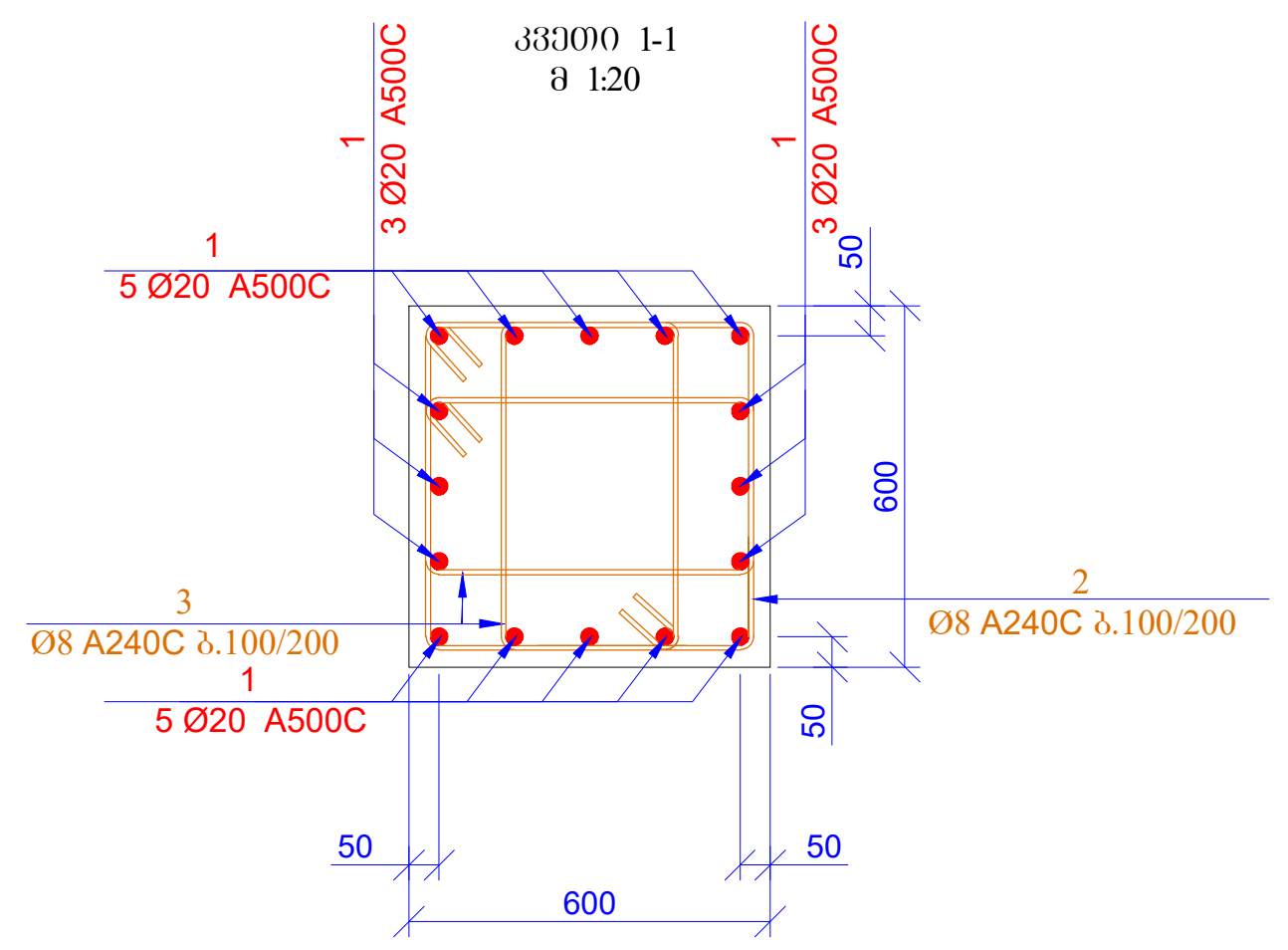

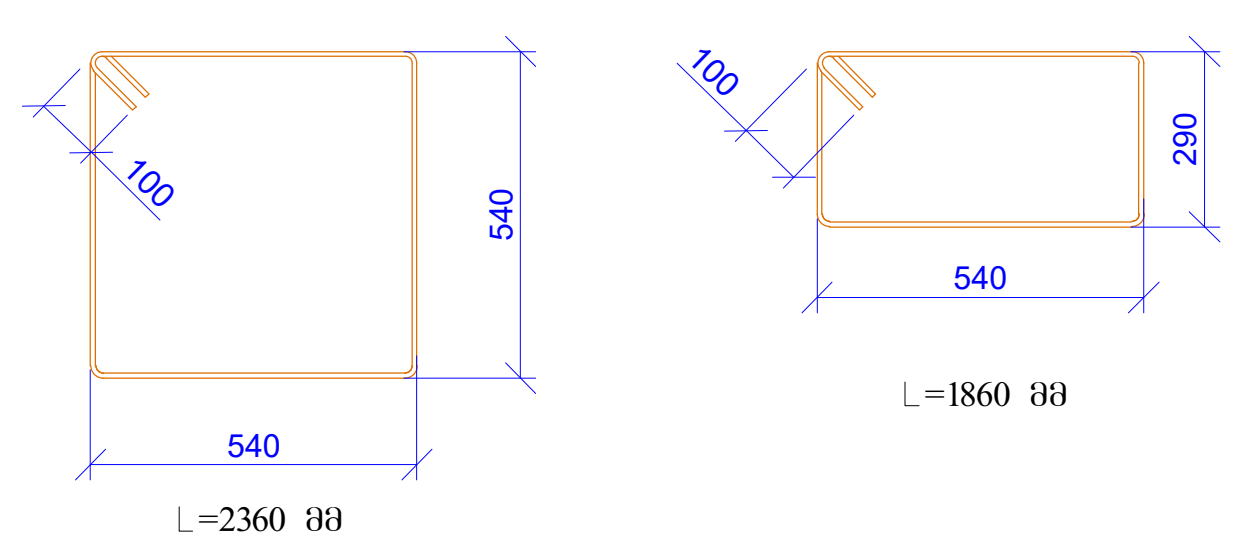

პოზ.	ა ღ ნ ი შ ვ ნ ა	დ ა ს ა ხ ე ლ ე ბ ა	რაოდ.	წონა, კგ	
		სვეტი 4			
		დეტალები		ერთეული (კგ)	სულ (კგ)
1		Ø 20 A500C ℓ= 3900	112	9.63	1078.38
2		Ø 8 A240C ℓ= 2360	168	0.93	156.61
3		Ø 8 A240C ℓ= 1860	336	0.73	246.87
				ჯამი:	1481.86
		ბეტონი B25			6.05

ფურცლის ფორმატი A2	ქ. თბილისი 2025	
	ფაილის დასახელება:	
პროექტის სახელწოდება: თბილისი, დიდი დიღომი, ვეფხისტყაოსნის ქუჩა მრავალბინიანი საცხოვრებელი სახლი (კომერციული,საცხოვრებელი) ს/კ 01.72.14.035.761 და 01.72.14.035.762		
თანამდებობა	გვარი	ხელმოწერა
შეასრულა	ზ.ყველაშვილი	
შეამოწმა	თ.მაცაბერიძე	თ.
პროექტის №:	ნახაზის სახელწოდება: სვეტი 3; 4 კვეთი 1-1 სპეციფიკაცია	
თარიღი: 28 თებერვალი 2025		
კონსტრუქციული პროექტი		
სტადია	მუშა პროექტი	
ნახაზის #:	კ- 35	რევიზია: 05

Ø6 A240C	Ø8 A240C	Ø10A240C	Ø10 A500C	Ø12 A500C	Ø14 A500C	Ø16 A500C	Ø18 A500C	Ø20 A500C	Ø22 A500C	Ø25 A500C	Ø28 A500C	Ø32 A500C
0.00	2342.06	0.00	0.00	0.00	0.00	0.00	0.00	1884.21	0.00	5122.81	1664.58	0.00

ჯამი:			11013.66
ეჯ	34.07	B25	ბეტონი

შენობის დანიშნულება	საცხოვრებელი სახლი
პროექტის სტადია	ტექნიკური პროექტი
პროექტის დასახელება	ბინათმშენებლობა
	ქ. ბათუმი, ნინოწმინდის ქ. №36
ნახაზის დასახელება	არმატურის ნახაზი
	საძირკვლის ფილა
მასშტაბი	1:50
ფორმატი	A2
თარიღი	ივნისი 2025

ავტორი	ნ. ბერიძე
შემოწმებული	ნ. ბერიძე
ნახაზის #	ა- 36

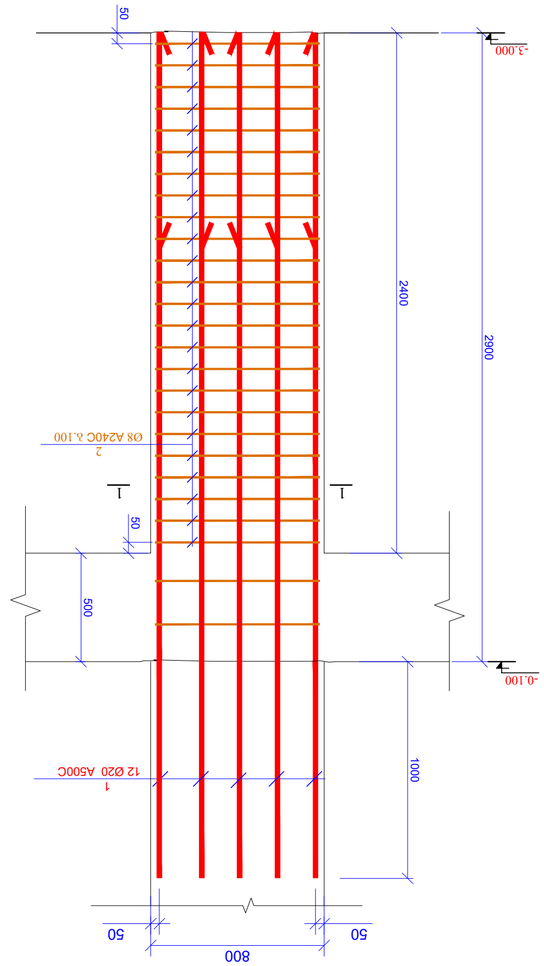

ბეტონის კლასი B25 მოთხოვნილი სიმტკიცის ასაღები 70%-ით (ცემენტი CEM II/A-M (S-LL) 42,5 N) ISO 6935-2:2015/2018 მიხედვით, ბ.ნ. 52.01-03

არმატურის ფოლადი A500C (ცემენტი CEM II/A-M (S-LL) 42,5 N) ISO 6935-2:2015/2018 მიხედვით, ბ.ნ. 52.01-03

ანკერული სიგრძეები ბეტონის B25 კლასისთვის (ცემენტი CEM II/A-M (S-LL) 42,5 N) ISO 6935-2:2015/2018 მიხედვით, ბ.ნ. 52.01-03

ფოლადის კლასი	ანკერული სიგრძე (ბეტონის კლასი B25)	
	ცემენტი CEM II/A-M (S-LL) 42,5 N	
A500C	40 Ø	
A240C	40 Ø	

ბეტონის დამცავი ფენის სისქე

ფილა	50 მმ

ბეტონის დამცავი ფენის სისქე

ფილა	50 მმ

ჯამური ფოლადის ხარჯთაღრიცხვა (ცემენტი CEM II/A-M (S-LL) 42,5 N) -3.000

რკ/ბ-ის სვეტების მარკირების გეგმა
ნიშნ. -0.100
მ 1:100

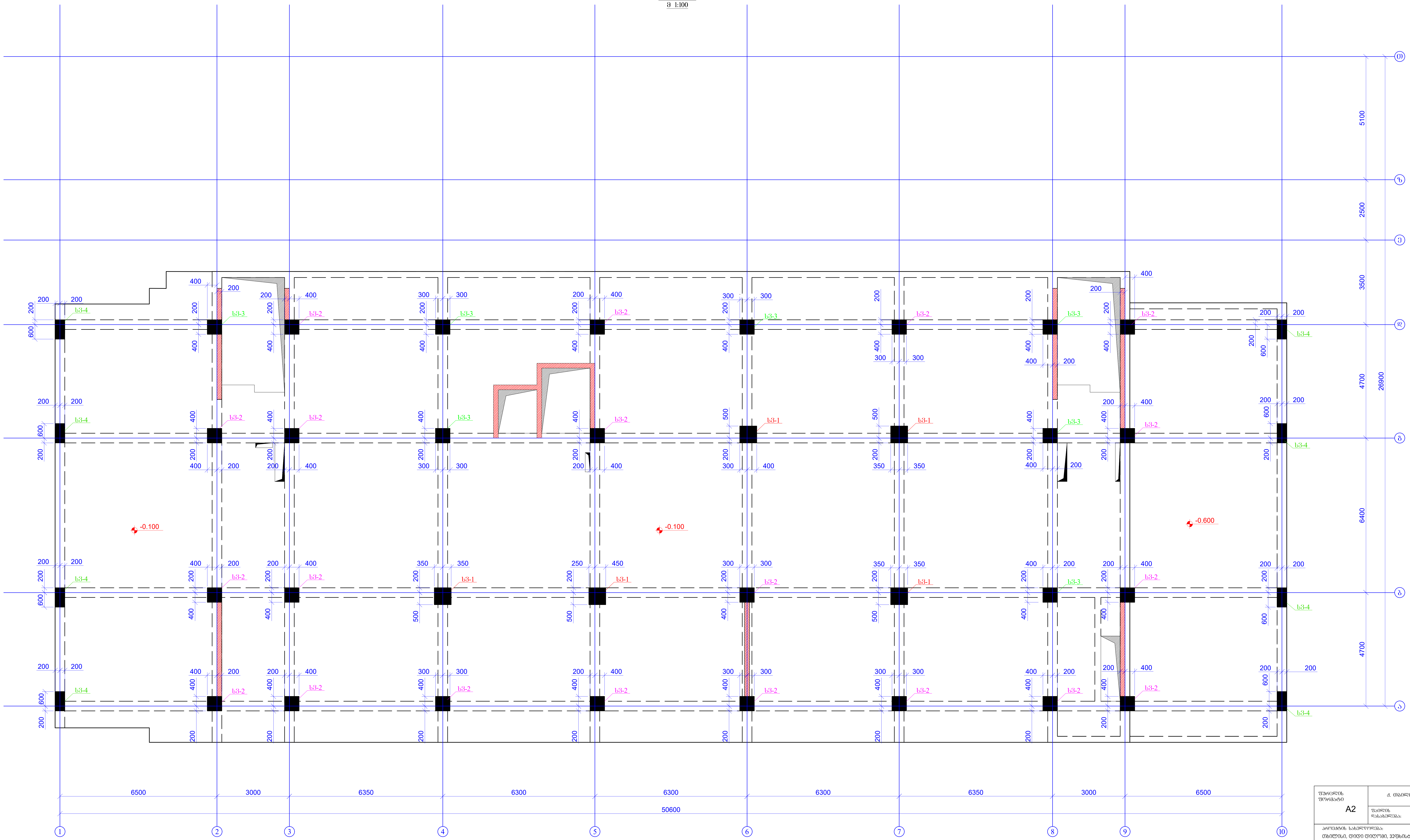

ფურცლის ფორმატი A2	ქ. თბილისი 2025	
	ფაილის დასახელება:	
პროექტის სახელწოდება: თბილისი, დიდი დიღომი, ვეფხისტყაოსნის ქუჩა მრავალბინიანი საცხოვრებელი სახლი (კომერციული,საცხოვრებელი) ს/კ 01.72.14.035.761 და 01.72.14.035.762		
თანამდებობა	გვარი	ხელმოწერა
შეასრულა	ზ.ქველაშვილი	
შეამოწმა	თ.მაცაბერიძე	
პროექტის №:	ნახაზის სახელწოდება: რკ/ბ-ის სვეტების მარკირების გეგმა ნიშნ. -0.100	
თარიღი: 28 თებერვალი 2025		
კონსტრუქციული პროექტი		
სტადია	მუშა პროექტი	
ნახაზის #:	კ- 37	რევიზია: 05

ბმ-1 (5ც)

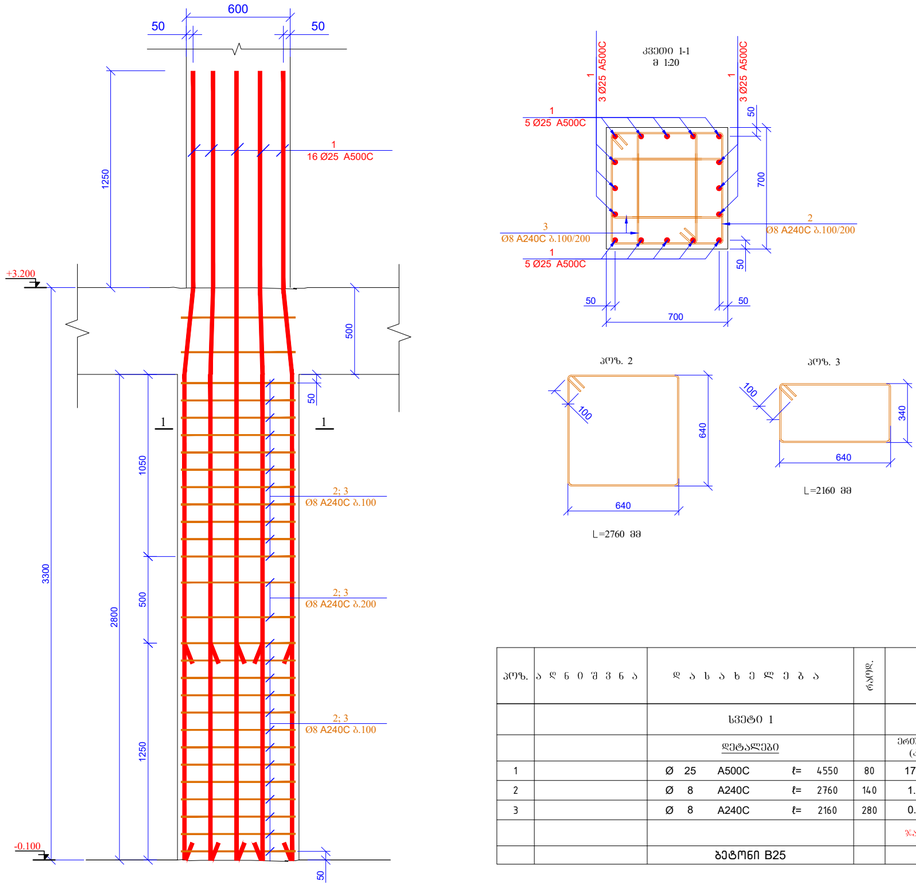

L=2760 მმ

L=2160 მმ

პოზ.	ა ღ ნ ი შ ვ ნ ა	დ ა ხ ა ს ი ა ხ ე ლ ე ბ ა	რაოდ.	წონა, კგ	
		სვეტი 1			
		დეტალები		ერთეული (კგ)	სულ (კგ)
1		Ø 25 A500C ℓ= 4550	80	17.55	1404.14
2		Ø 8 A240C ℓ= 2760	140	1.09	152.63
3		Ø 8 A240C ℓ= 2160	280	0.85	238.90
				ჯამი:	1795.68
		ბეტონი B25			6.86

ბმ-2 (2ც)

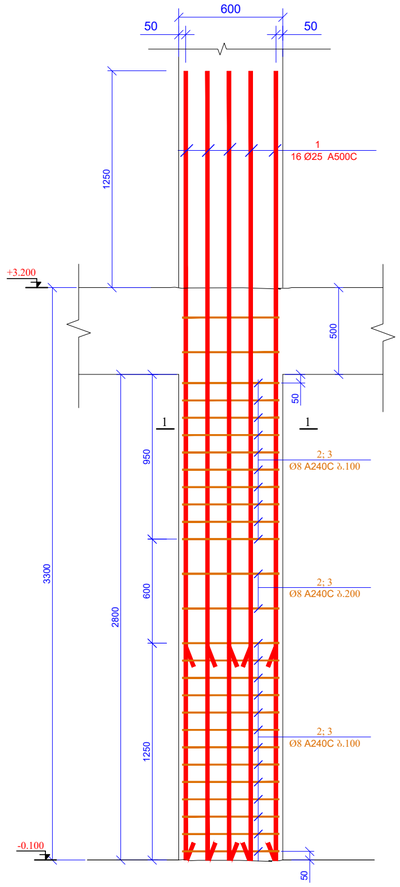

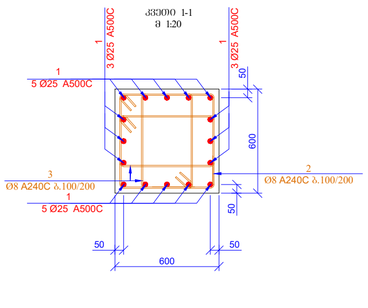

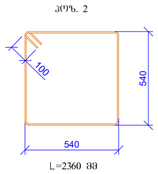

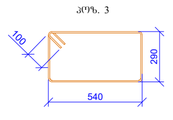

L=2360 მმ

L=1860 მმ

პოზ.	ა ღ ნ ი შ ვ ნ ა	დ ა ხ ა ს ი ა ხ ე ლ ე ბ ა	რაოდ.	წონა, კგ	
		სვეტი 2			
		დეტალები		ერთეული (კგ)	სულ (კგ)
1		Ø 25 A500C ℓ= 4550	320	17.55	5616.58
2		Ø 8 A240C ℓ= 2360	540	0.93	503.40
3		Ø 8 A240C ℓ= 1860	1080	0.73	793.50
				ჯამი:	6913.48
		ბეტონი B25			20.16

ფურცლის ფორმატი A2	დ. თბილისი 2025
	ფარდის დასახელება:
პროექტის სახელწოდება: თბილისი, დიდი დიდომი, ვეფხისტყაოსნის ქუჩა მრავალბინიანი საცხოვრებელი სახლი (აპარტამენტები,საცხოვრებლები) ს/ს 01.72.14.035.761 და 01.72.14.035.762	
მასანაწილებელი	ფაზა / ხელშეკრულება
შესასრულა	ზ.ქველაძე/შვილი
შესამოწმა	მ.ჭანტურაძე/ინ
პროექტის №:	ნახაზის სახელწოდება:
თარიღი: 28 თებერვალი 2025	სვეტი 1, 2 კვეთი 1-1 ჩარჩოსათვის
პროექტის ავტორები	
სტადია	მუშა პროექტი
ნახაზის #:	ა- 38 რევიზია: 05

ЗАКАЗЧИК: ЗАО "Ремонтно-строительное управление"	
ОБЪЕКТ: Реконструкция здания под размещение производственных помещений по адресу: г. Минск, ул. Кальварийская, 17	
СТАДИЯ: Рабочий проект	ЛИСТОВ: 2
НАИМЕНОВАНИЕ: Монолитные железобетонные конструкции	
ГИП: Ковалёв А.В.	
Н. контр.: Шевцова Т.Н.	
Разработал: Гончаренко Е.С.	
Проверил: Ковалёв А.В.	
Н. контр.: Шевцова Т.Н.	
ГАП: Ковалёв А.В.	

Инв.№ подл.	Подпись и дата
Взам.инв.№	
Подпись и дата	
Инв.№ подл.	

| | | |

რკ/ბ-ის სვეტების მარკირების გეგმა
ნიშნ. +3.200
მ 1:100

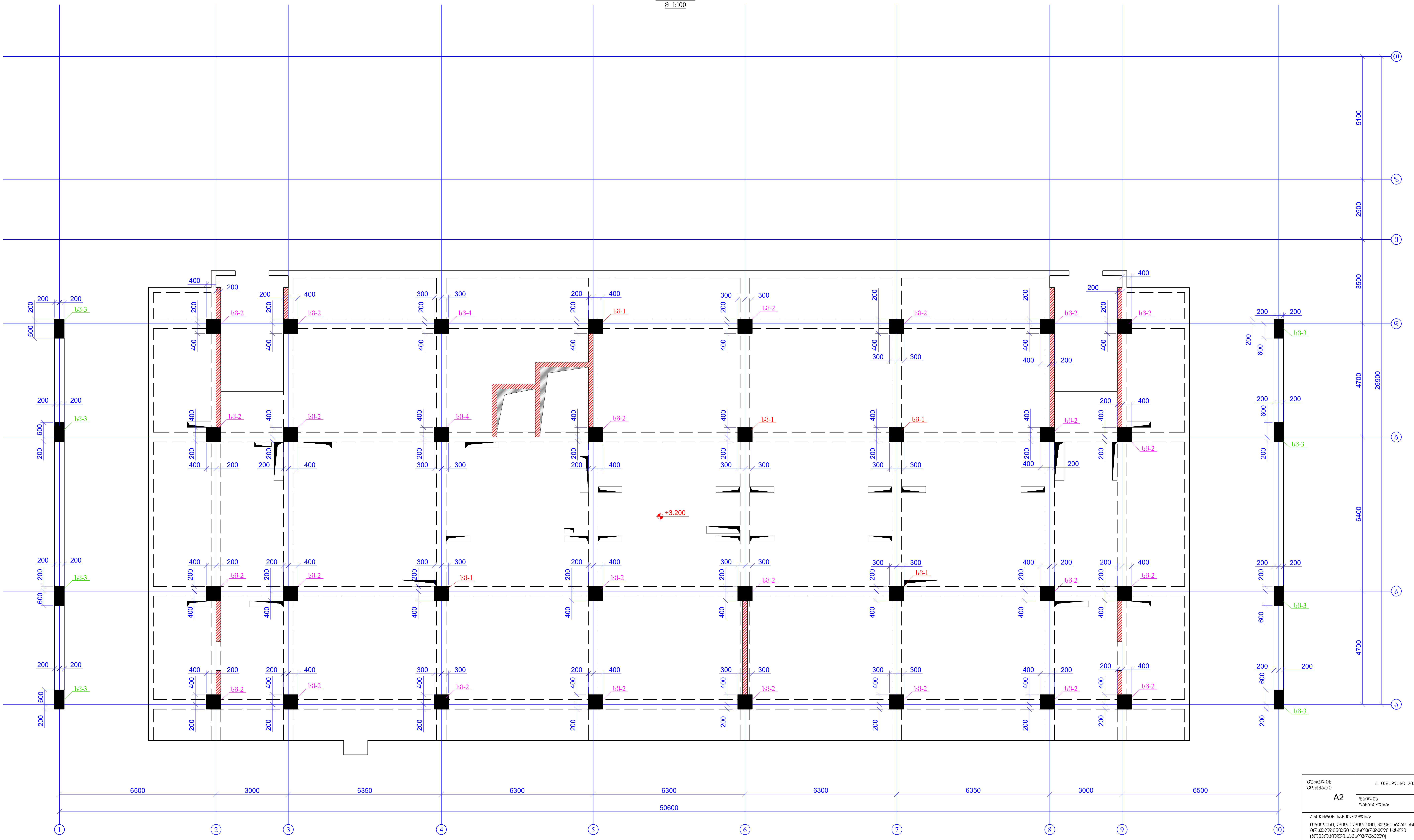

ფურცლის ფორმატი A2	ქ. თბილისი 2025
	ფაილის დასახელება:

პროექტის სახელწოდება:
თბილისი, დიდი დიღომი, ვეფხისტყაოსნის ქუჩა მრავალბინიანი საცხოვრებელი სახლი (კომერციული,საცხოვრებელი)
ს/კ 01.72.14.035.761 და 01.72.14.035.762

თანამდებობა	გვარი	ხელმოწერა
შეასრულა	ზ.ქველაშვილი	
შეამოწმა	თ.მაცაბერიძე	

პროექტის №:	ნახაზის სახელწოდება:
თარიღი: 28 თებერვალი 2025	რკ/ბ-ის სვეტების მარკირების გეგმა ნიშნ. +3.200
კონსტრუქციული პროექტი	
სტადია	მუშა პროექტი
ნახაზის #:	კ- 40
რევიზია: 05	

ბ3-1 (50)

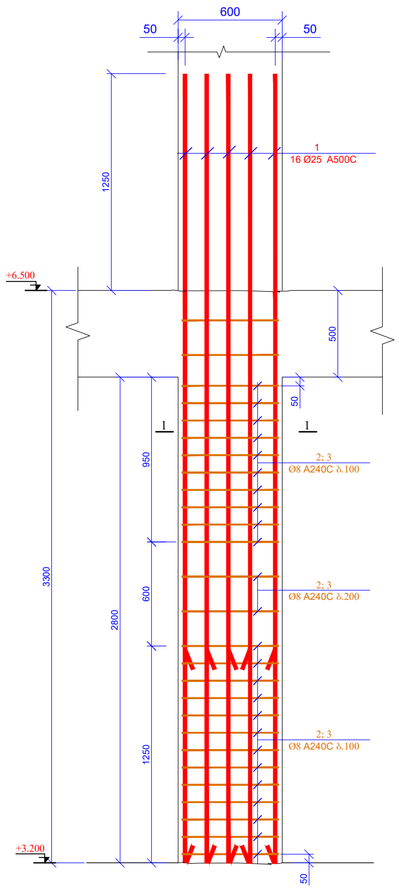

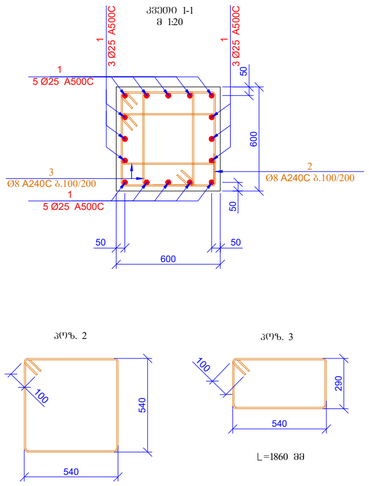

პოზ.	ა ღ ნ ი შ ვ ნ ა	დ ა ს ა ხ ე ლ ე ბ ა	რაოდ.	წონა, კგ	
		სვეტი 1			
		დეტალები		ერთეული (კგ)	სულ (კგ)
1		Ø 25 A500C ℓ= 4550	80	17.55	1404.14
2		Ø 8 A240C ℓ= 2360	135	0.93	125.85
3		Ø 8 A240C ℓ= 1860	270	0.73	198.38
				ჯამი:	1728.37
		ბეტონი B25			5.04

ბ3-2 (270)

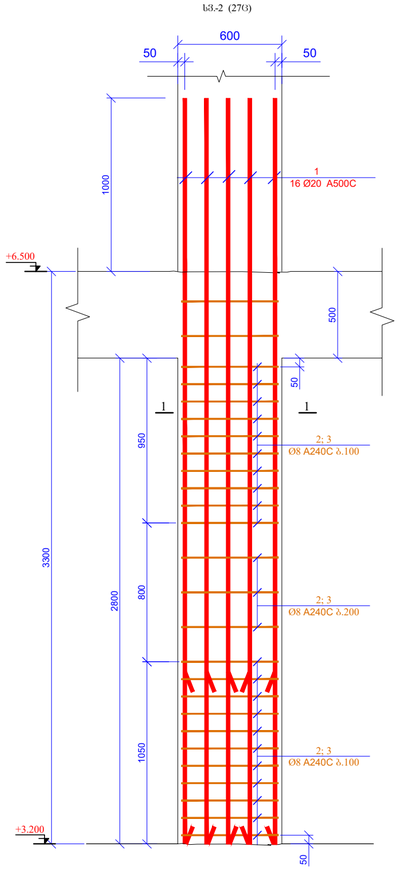

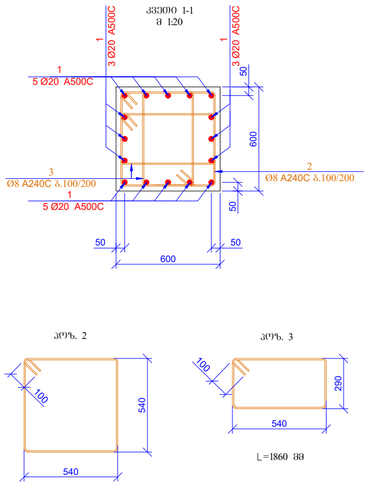

პოზ.	ა ღ ნ ი შ ვ ნ ა	დ ა ს ა ხ ე ლ ე ბ ა	რაოდ.	წონა, კგ	
		სვეტი 2			
		დეტალები		ერთეული (კგ)	სულ (კგ)
1		Ø 20 A500C ℓ= 4300	432	10.62	4586.09
2		Ø 8 A240C ℓ= 2360	702	0.93	654.42
3		Ø 8 A240C ℓ= 1860	1404	0.73	1031.55
				ჯამი:	6272.06
		ბეტონი B25			27.22

ფურცლის ზომა: A2	ქ. თბილისი 2025
	ფასადის ნახატები:

პროექტის სახელწოდება:
თბილისში, ციხე ციტელში, ვენეზიანტიპის ჭრა მრავალფუნქციანი სპორტული ცენტრი (კომპლექსის,სპორტული ცენტრი) სპ 01.72.14.035.761 ტპ 01.72.14.035.762

თანამდებობა	ავტორი	ხელმოწერა
შესრულება	ზ.ქცილაძე	
შესამოწმა	ო.ცაბაძე	

პროექტის №:	ნახაზის სახელწოდება:
დეკემბერი 28 თებერვალი 2025	სვეტი 1, 2 კვეთი 1-1 ხელოვნებითა
პროექტირების პროექტი	
სტადია	შუშა პროექტი
ნახაზის #:	ქ- 41 რევიზია: 05

ЗАСЦЗСЗЗЗОЬ ЧСЗЗЗЗЗЗО ЬСЗЗЗЗО (ЬЗЗЗЗЗЗО ЗЗЗОЗЗЗО +3.200)														
ЗЗЗЗЗЗЗЗЗЬ ЬСЗЗЗЗО, ЗЗЬ: ЬЗЗЗЗЗЗЗЗЗО ISO 6935-2:2015/2018														
Ø6 A240C	Ø8 A240C	Ø10A240C	Ø10 A500C	Ø12 A500C	Ø14 A500C	Ø16 A500C	Ø18 A500C	Ø20 A500C	Ø22 A500C	Ø25 A500C	Ø28 A500C	Ø32 A500C		
0.00	2312.05	0.00	0.00	0.00	0.00	0.00	0.00	5605.22	0.00	1404.14	0.00	0.00		
ЗЗЗЬЗЗ	9321.42													
ЗЗЗЗЗЗЗ Ь25													39.42	ЗР

| ЗЗЗЗЗЗЗЗЗ

რკ/ბ-ის სვეტების მარკირების გეგმა
ნიშნ. +6.500
მ 1:100

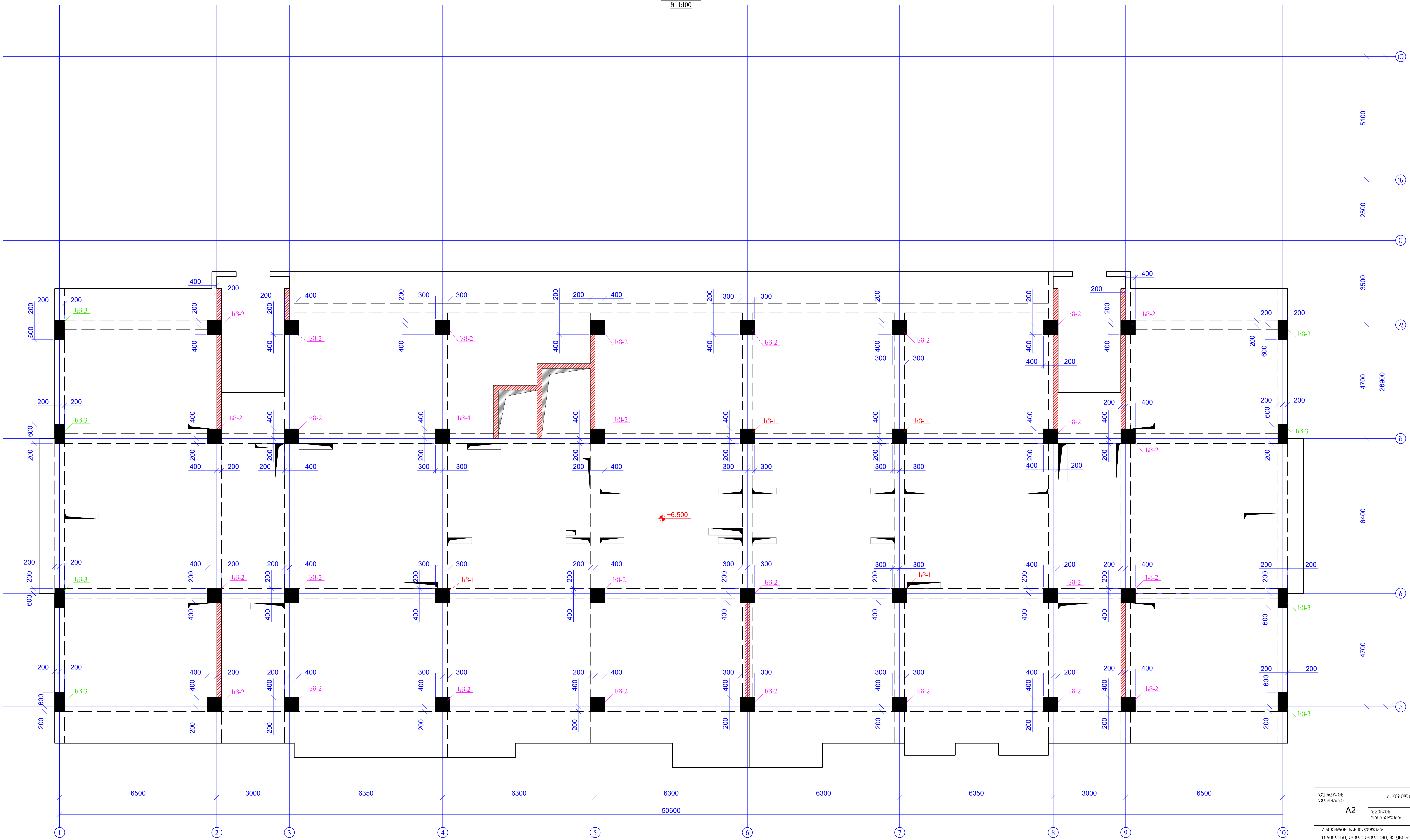

ფურცლის ფორმატი A2	ქ. თბილისი 2025
	ფაილის დასახელება:
პროექტის სახელწოდება: თბილისი, დიდი დიღომი, ვეფხისტყაოსნის ქუჩა მრავალბინიანი საცხოვრებელი სახლი (კომერციული,საცხოვრებელი) ს/კ 01.72.14.035.761 და 01.72.14.035.762	

თანამდებობა	გვარი	ხელმოწერა
შეასრულა	ზ.ყველაშვილი	
შეამოწმა	თ.მაცაბერიძე	თ.

პროექტის №:	ნახაზის სახელწოდება: რკ/ბ-ის სვეტების მარკირების გეგმა ნიშნ. +6.500
თარიღი: 28 თებერვალი 2025	
კონსტრუქციული პროექტი	
სტადია	მუშა პროექტი
ნახაზის #: კ- 43	რევიზია: 05

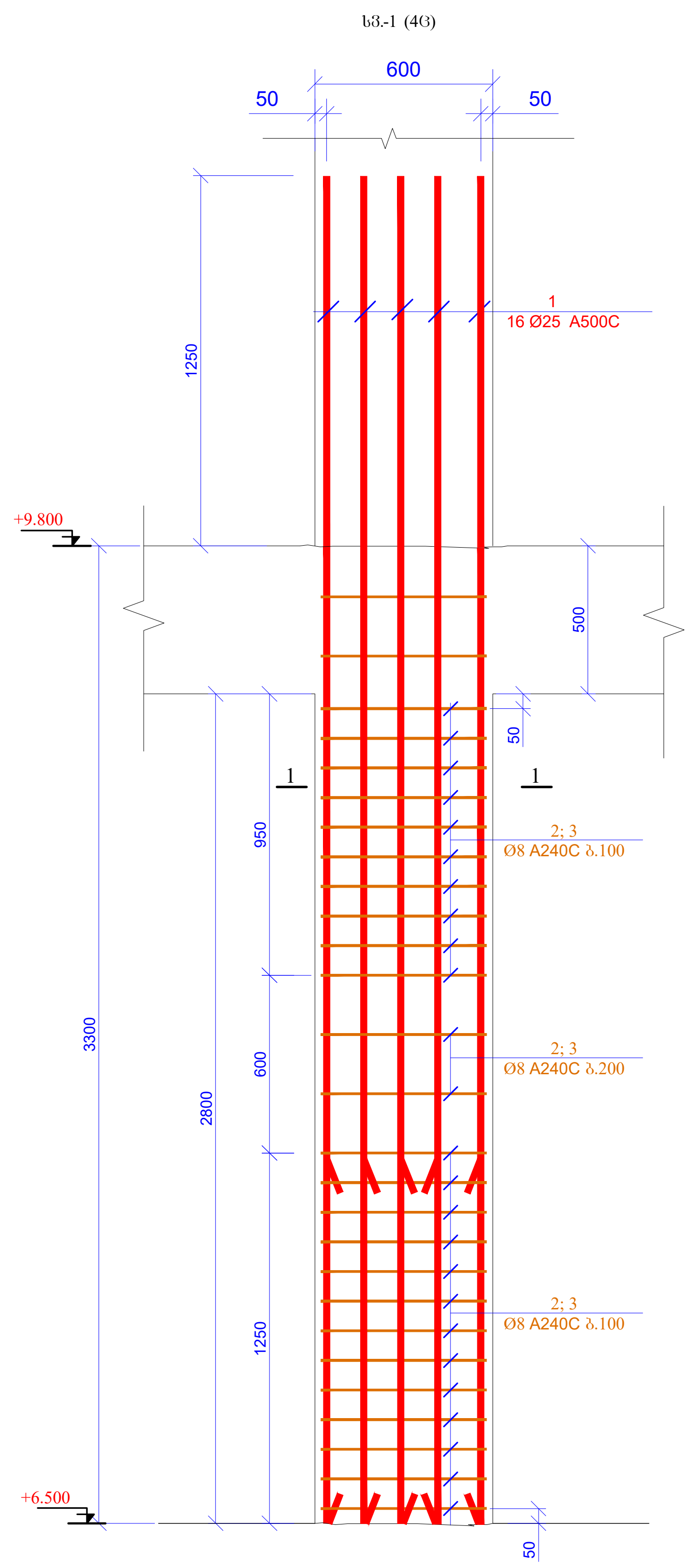

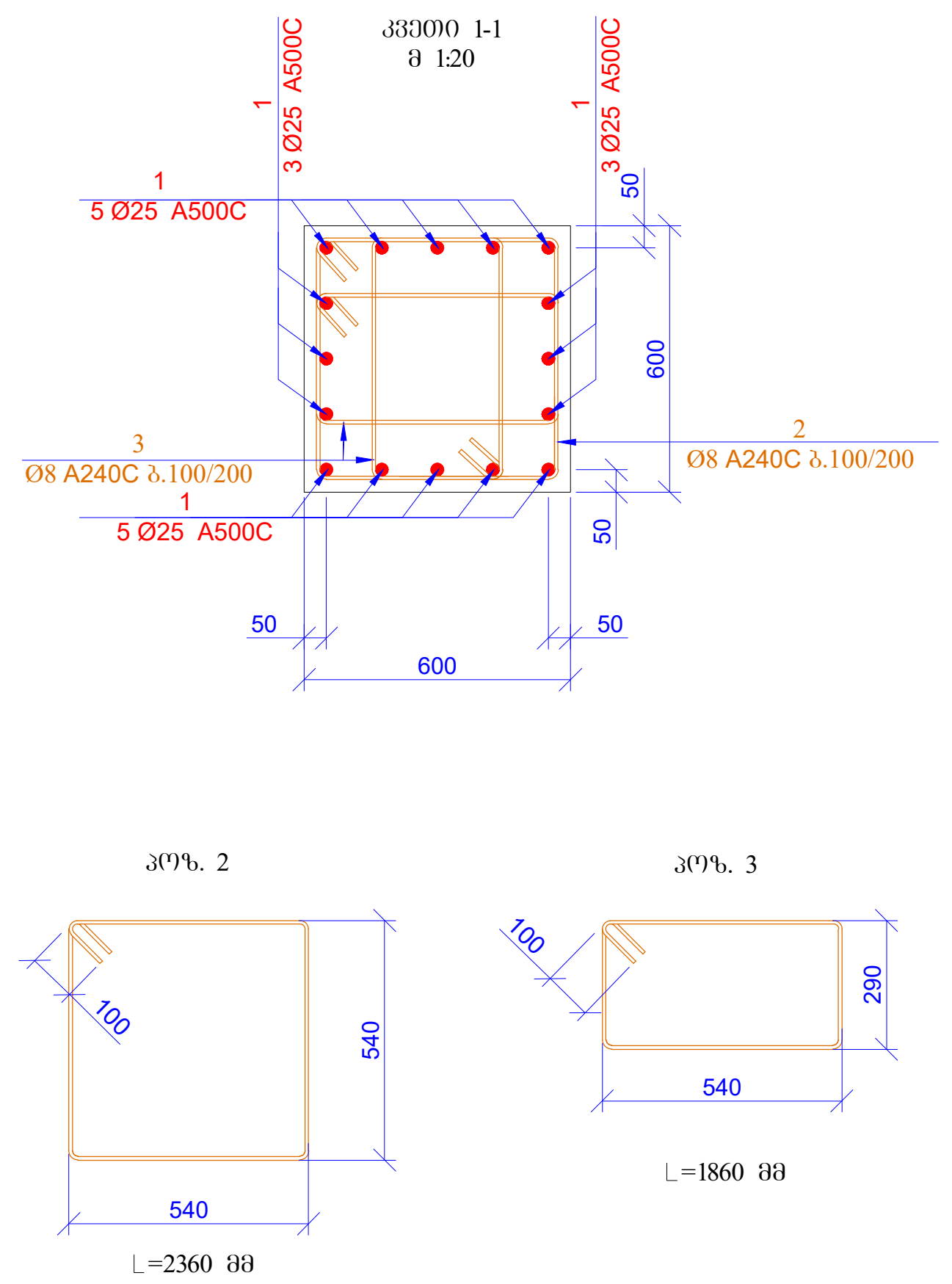

პოზ.	ა ღ ნ ი შ ვ ნ ა	დ ა ს ა ხ ე ლ ე ბ ა				რაოდ.	წონა, კგ	
		სვეტი 1						
		დეტალები					ერთეული (კგ)	სულ (კგ)
1		Ø 25	A500C	ℓ=	4550	64	17.55	1123.32
2		Ø 8	A240C	ℓ=	2360	108	0.93	100.68
3		Ø 8	A240C	ℓ=	1860	216	0.73	158.70
							ჯამი:	1382.70
		ბეტონი B25						4.03

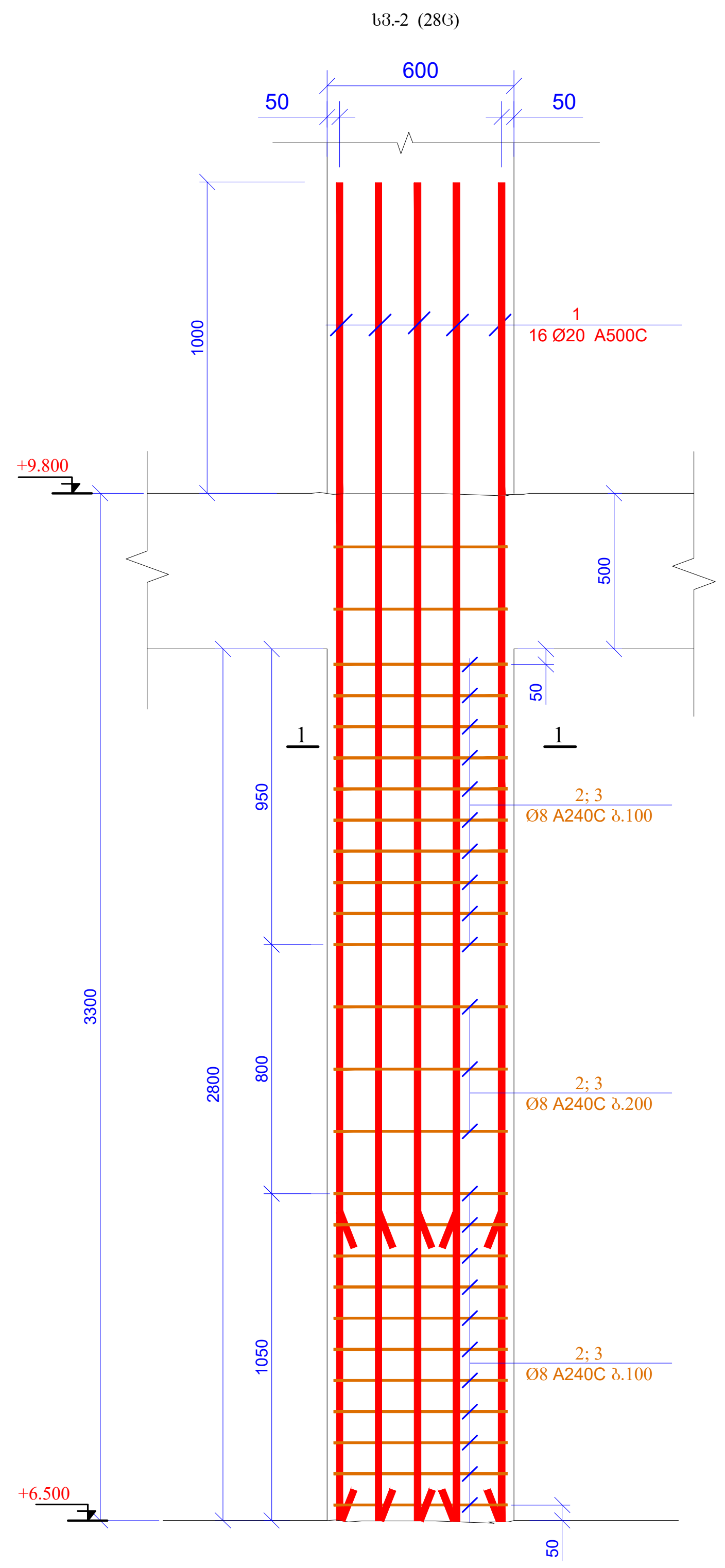

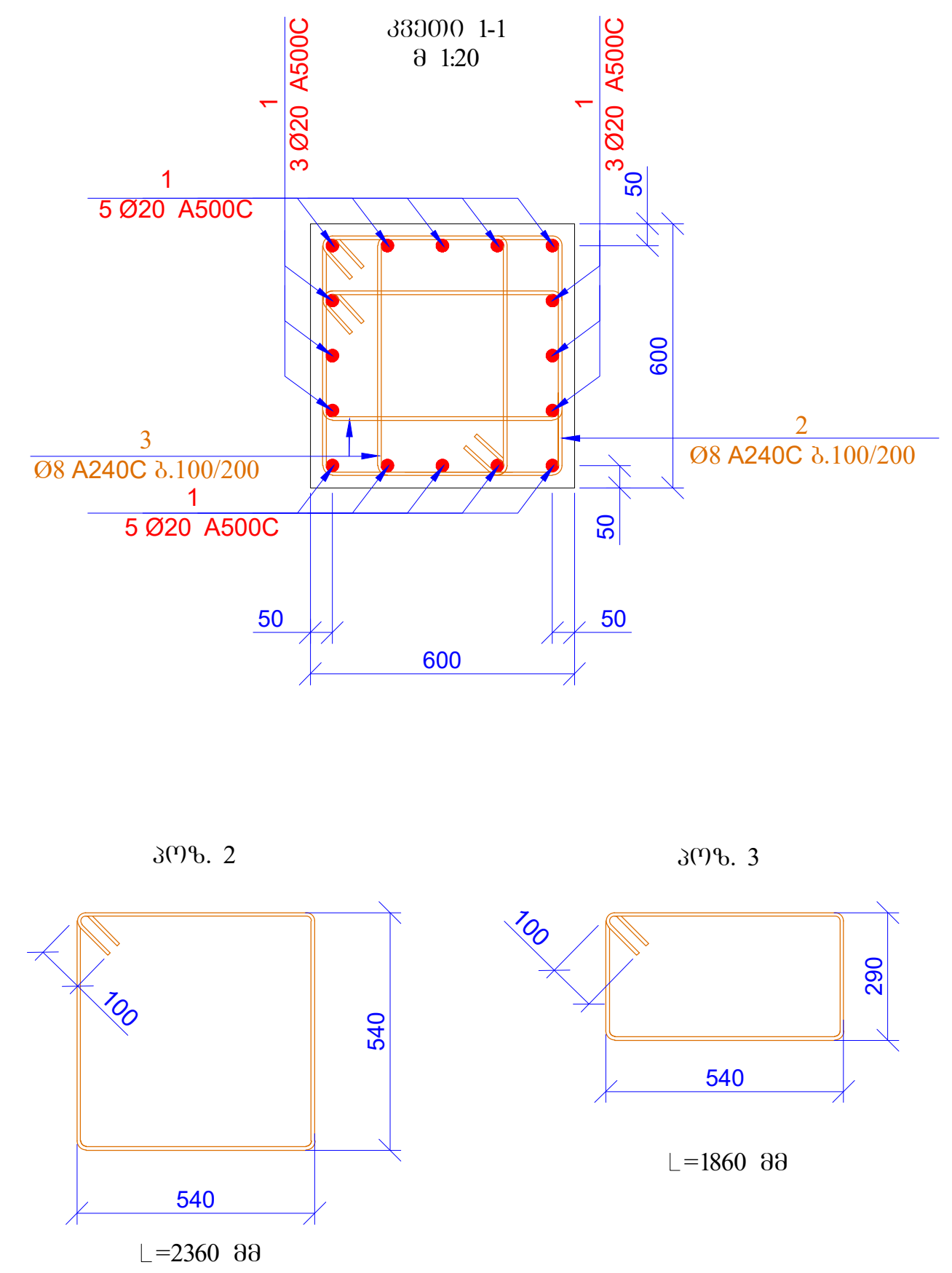

პოზ.	ა ღ ნ ი შ ვ ნ ა	დ ა ს ა ხ ე ლ ე ბ ა				რაოდ.	წონა, კგ	
		სვეტი 2						
		დეტალები					ერთეული (კგ)	სულ (კგ)
1		Ø 20	A500C	ℓ=	4300	448	10.62	4755.94
2		Ø 8	A240C	ℓ=	2360	728	0.93	678.66
3		Ø 8	A240C	ℓ=	1860	1456	0.73	1069.76
							ჯამი:	6504.36
		ბეტონი B25						28.22

ფურცლის ფორმატი A2	ქ. თბილისი 2025	
	ფაილის დასახელება:	
პროექტის სახელწოდება: თბილისი, დიდი დიღომი, ვეფხისტყაოსნის ქუჩა მრავალბინიანი საცხოვრებელი სახლი (კომერციული,საცხოვრებელი) ს/კ 01.72.14.035.761 და 01.72.14.035.762		
თანამდებობა	გვარი	ხელმოწერა
შეასრულა	ზ.ყველაშვილი	
შეამოწმა	თ.მაცაბერიძე	თ.
პროექტის №:	ნახაზის სახელწოდება: სვეტი 1; 2 კვეთი 1-1 სპეციფიკაცია	
თარიღი: 28 თებერვალი 2025		
კონსტრუქციული პროექტი		
სტადია	მუშა პროექტი	
ნახაზის #:	კ- 44	რევიზია: 05

ՇՇԵՄՈՒՄՆԵՐԻ ՑԱՆԿ	Ա2
ՇԱՐՔԻ ՏԱՐԵԹԻՎ	մ. մայիսի 2025

ԱՌՈՒՄՆԱԿԱՆ ԱՇԽԱՏԱՆՔՆԵՐԻ ՀԱՄԱԼԻՐ ՇԻՆԱՐԱՐՈՒԹՅԱՆ ՀԱՄԱՐ ՕԳՏԱԳՈՐԾՎՈՂ ՀԱՄԱՑԱՆՑԱՅԻՆ ՏԵԽՆԻԿԱԿԱՆ ՄԻՋՈՑՆԵՐԻ ՑԱՆԿ [ՀՊԾԿԱՄՈՒՏՔԱՅԻՆ ՄԻՋՈՑՆԵՐԻ ՀԱՄԱՐ] ՀՀ 01.72.14.035,761 ԳՑ 01.72.14.035.762

ՕՐԱԿԱՐԳՈՒՄԸ	ԱՇԽԱՏ	ԲԱՐԵԳՈՐԾԱԿԱՆ	
ՀԱՍՏԱՏՎԱԾ	ԿԱՐԱՊԵՏ ՀԱՅԿԱԶՅԱՆ		
ՀԱՍՏԱՏՎԱԾ	ՄԱՆԱՍԵՐ ՀԱՅԿԱԶՅԱՆ		
ՀԱՄԱՁԱՅՆԵՑՎԱԾ			

ՀԱՄԱՁԱՅՆԵՑՎԱԾ Ն։	
ՊԱՏՎԵՐ	
28 ՓԵՏՐՎԱՐԻ 2025	ԼՂՀՀ 3
ԱՇԽԱՏԱՆՔԱՅԻՆ ՓՈՒԼ	ԼՂՀՀ ՇԻՆԱՐԱՐՈՒԹՅԱՆ ԵՎ ՏԱՐԱԾՔԱՅԻՆ ԿԱՌԱՎԱՐՄԱՆ ՆԱԽԱՐԱՐՈՒԹՅՈՒՆ
ՄԱՍՆԱԳԻՏԱԿԱՆ ՀՍԿ	
ՀԱՏՎԱԾ	ՇԻՆԱՐԱՐՈՒԹՅՈՒՆ
ԱՇԽԱՏԱՆՔԱՅԻՆ ՀՍԿ	ՀՀ ՍՅՈՒՆԻՔԻ ՄԱՐԶ, ԿԱՊԱՆ ՔԱՂԱՔԻ ՀԱՄԱՅՆՔԱՊԵՏԱՐԱՆԻ ՇԵՆՔԻ ՎԵՐԱԿԱՆԳՆՈՒՄ
ՀԱՏՎԱԾԻ #	Շ- 45
ՀԱՏՎԱԾԻ ԱՆՎԱՆՈՒՄ. 05	

Ընդհանուր պարանոցի ամրանավորման սխեմա (Ելակետային նշագիծ՝ +6.500)

ՀՀՇՀՆ 20-04.01-2015/2018 «Բետոնե և երկաթբետոնե կոնստրուկցիաներ», աղ. Բետոնագծերի ISO 6935-2:2015/2018

Ø6 A240C	Ø8 A240C	Ø10A240C	0.00	2309.65	0.00	Ø10 A500C	0.00	Ø12 A500C	0.00	Ø14 A500C	0.00	Ø16 A500C	0.00	Ø18 A500C	0.00	Ø20 A500C	5775.08	0.00	1123.32	Ø25 A500C	0.00	Ø28 A500C	Ø32 A500C

9208.04	ձ/ձո՝		
39.42	կգ	Ե25 ՔՊԾՄՆ	ՃՈՒՂԱՀԵՍ

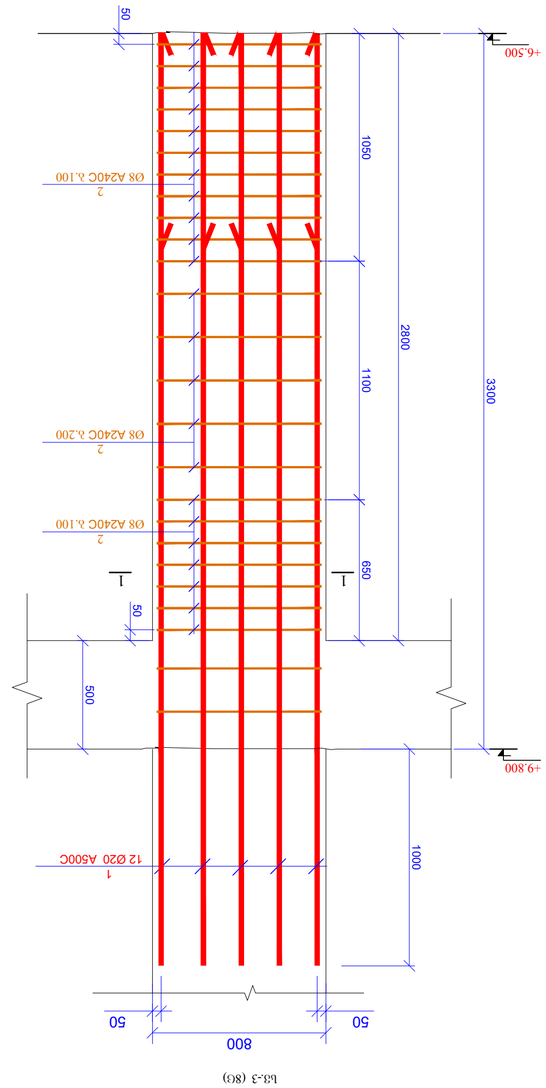

Եզ-3 (ՏՁ)

ՀՈՒՄԲ.	ՃԱՆԿԱՑՎԱԾ ԱՐՏԱԴՐԱՆՔՆԵՐԻ ՏԵՍԱԿԱՆ ՆԿԱՐԸ		ՔԱՆԱԿԸ, ՀԱ	ՄԱՍՆԱԿԻ ՀԱՄԱՐ
	ԱՆՎԱՆՈՒՄ			
	ԱՄՐԱՆ Ե3Ե0 3			
	ԸՆԴՀԱՆՈՒՐ ԵՐԿԱՐՈՒԹՅՈՒՆ (ՀՄ)		ԱՄՐԱՆԻ ՔԱՇԸ (ՀՄ)	ԸՆԴՀԱՆՈՒՐ ՔԱՇԸ (ՀՄ)
1	Ø 20 A500C	ℓ= 4300	96	10.62	1019.13
2	Ø 8 A240C	ℓ= 1990	384	0.79	301.85
				ՀՀՇՀՆ.	1320.98
	ԱՄՐԱՆ Ե3Ե0 Ե25				7.17

Ամրանավորման սխեմա 3 1:20

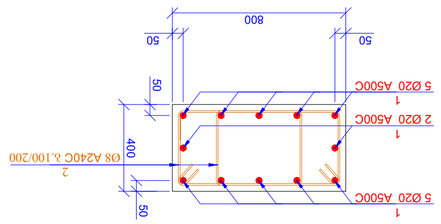

Ձող 2

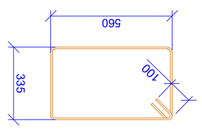

L=1990 Ø8

რკ/ბ-ის სვეტების მარკირების გეგმა
ნიშნ. +9.800
მ 1:100

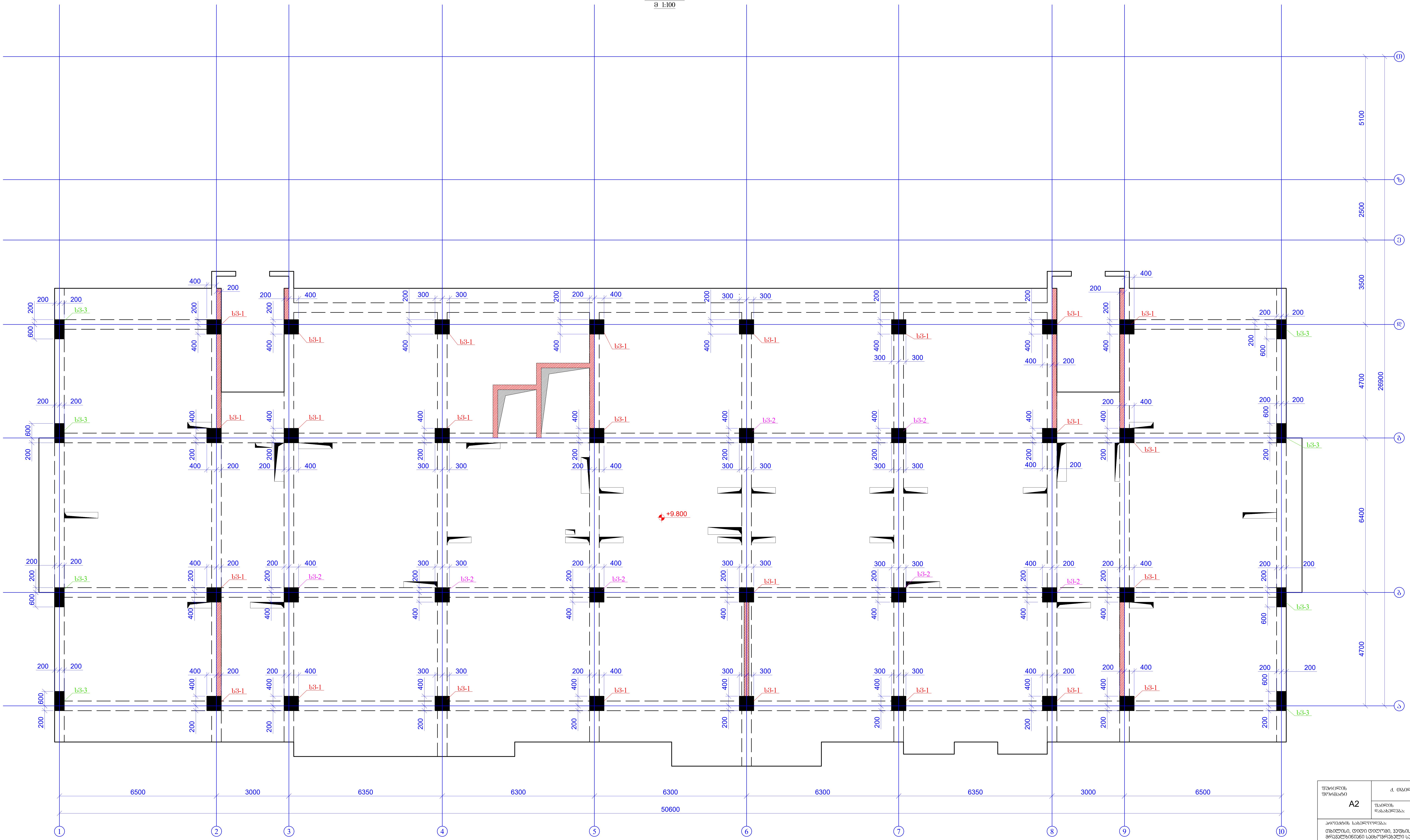

ფურცლის ფორმატი A2	ქ. თბილისი 2025	
	ფაილის დასახელება:	
პროექტის სახელწოდება: თბილისი, დიდი დიღომი, ვეფხისტყაოსნის ქუჩა მრავალბინიანი საცხოვრებელი სახლი (კომერციული,საცხოვრებელი) ს/კ 01.72.14.035.761 და 01.72.14.035.762		
თანამდებობა	გვარი	ხელმოწერა
შეასრულა	ზ.ქველაშვილი	
შეამოწმა	თ.მაცაბერიძე	
პროექტის №:	ნახაზის სახელწოდება: რკ/ბ-ის სვეტების მარკირების გეგმა ნიშნ. +9.800	
თარიღი: 28 თებერვალი 2025		
კონსტრუქციული პროექტი		
სტადია	მუშა პროექტი	
ნახაზის #:	კ- 46	რევიზია: 05

სვ.-1 (25ც)

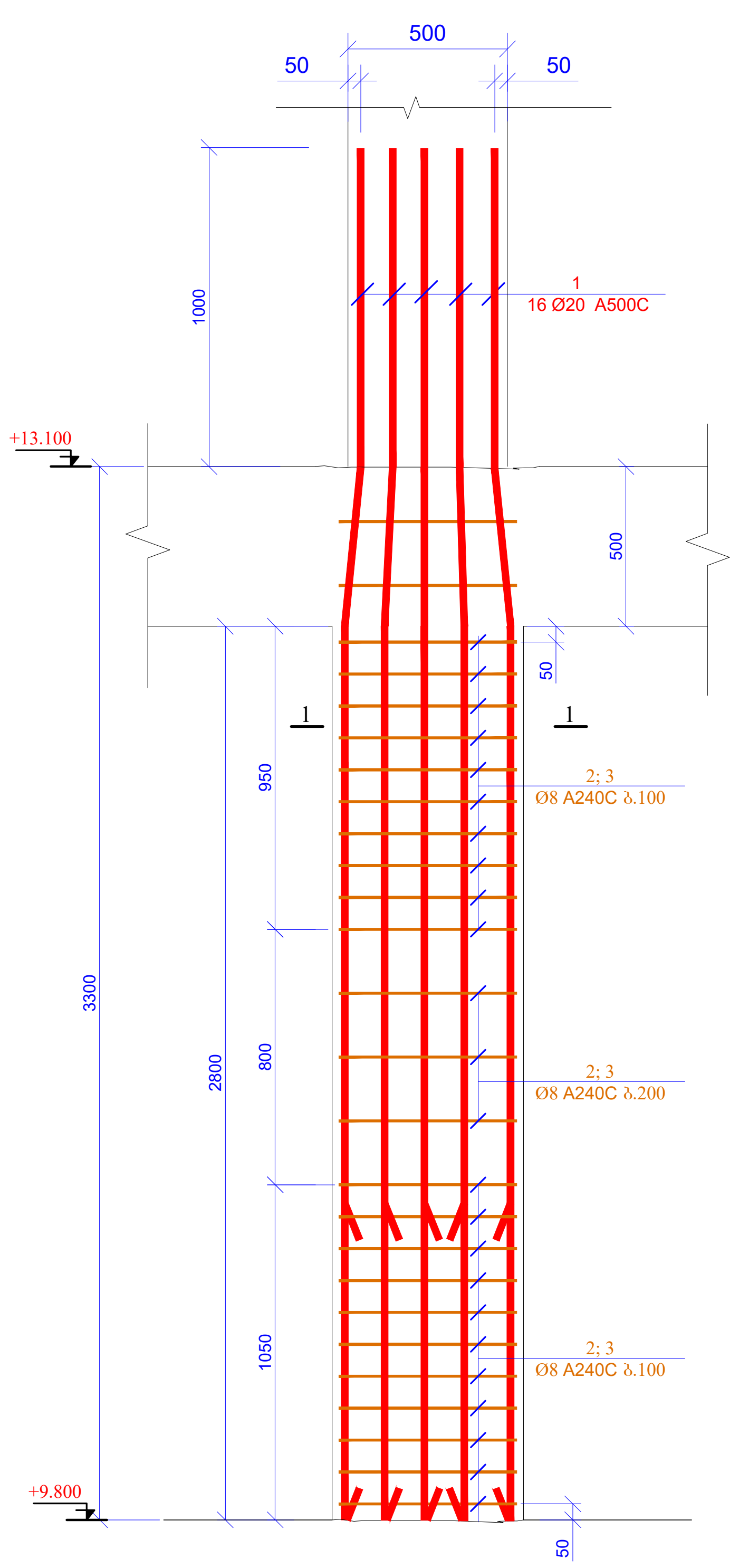

კვეთი 1-1
მ 1:20

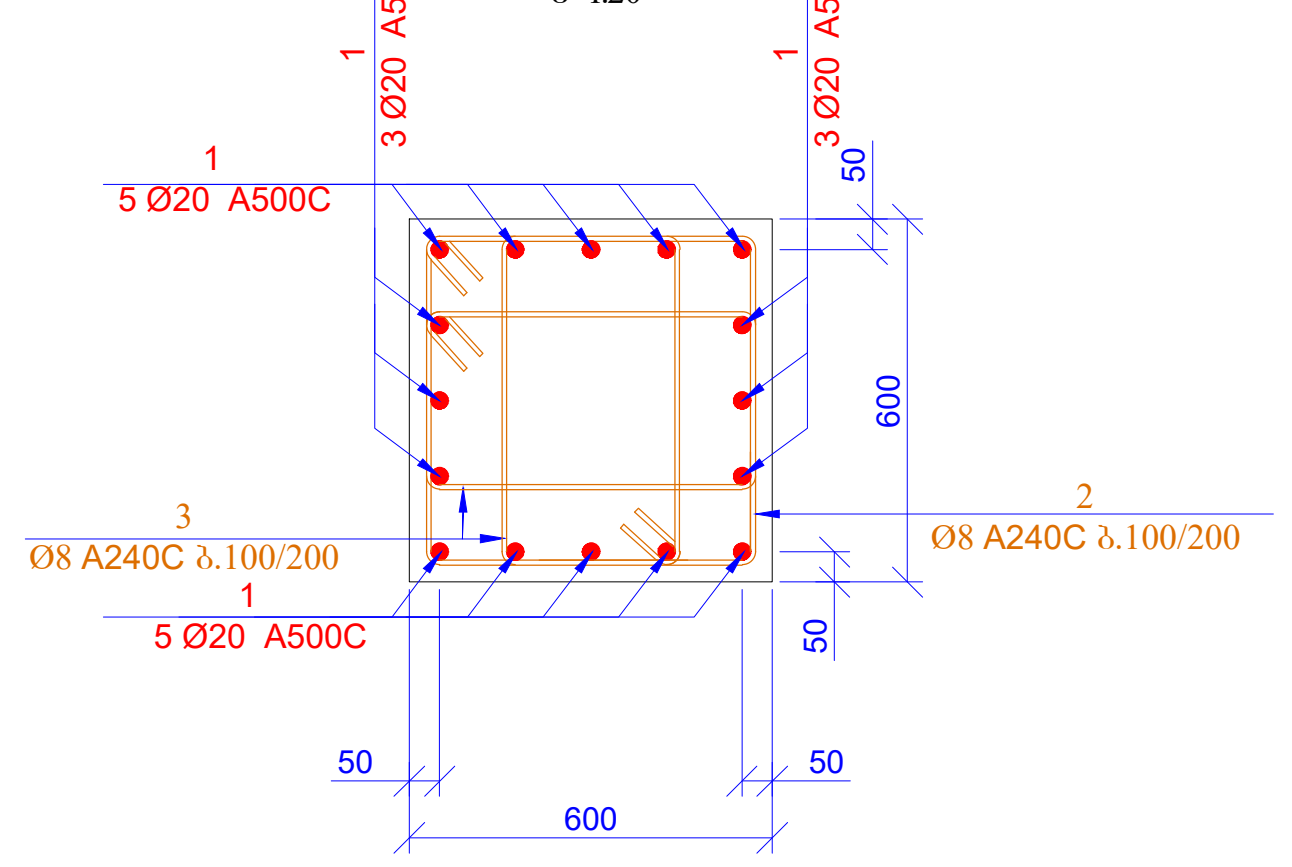

პოზ. 2

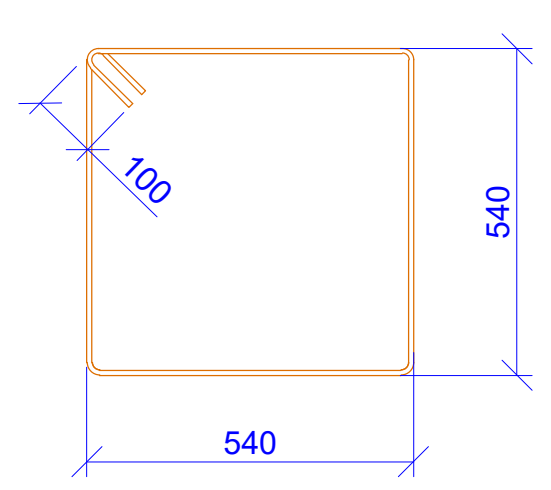

L=2360 მმ

პოზ. 3

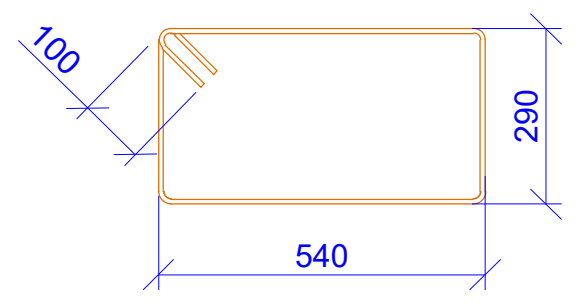

L=1860 მმ

პოზ.	ა ღ ნ ი შ ვ ნ ა	დ ა ს ა ხ ე ლ ე ბ ა	რაოდ.	წონა, კგ	
		სვეტი 2			
		დეტალები		ერთეული (კგ)	სულ (კგ)
1		Ø 20 A500C ℓ= 4300	400	10.62	4246.38
2		Ø 8 A240C ℓ= 2360	675	0.93	629.25
3		Ø 8 A240C ℓ= 1860	1350	0.73	991.88
				ჯამი:	5867.51
		ბეტონი B25			25.20

სვ.-2 (7ც)

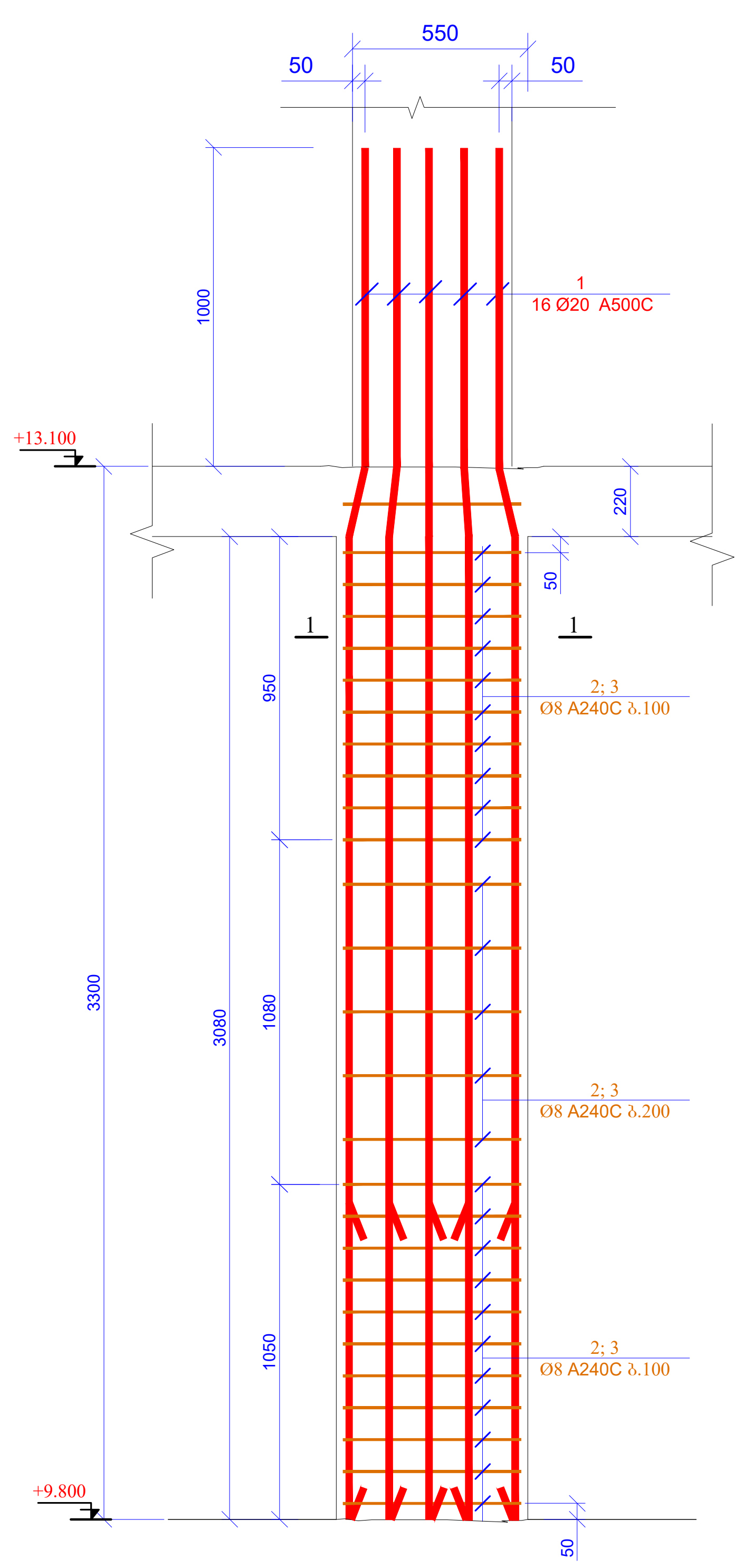

კვეთი 1-1
მ 1:20

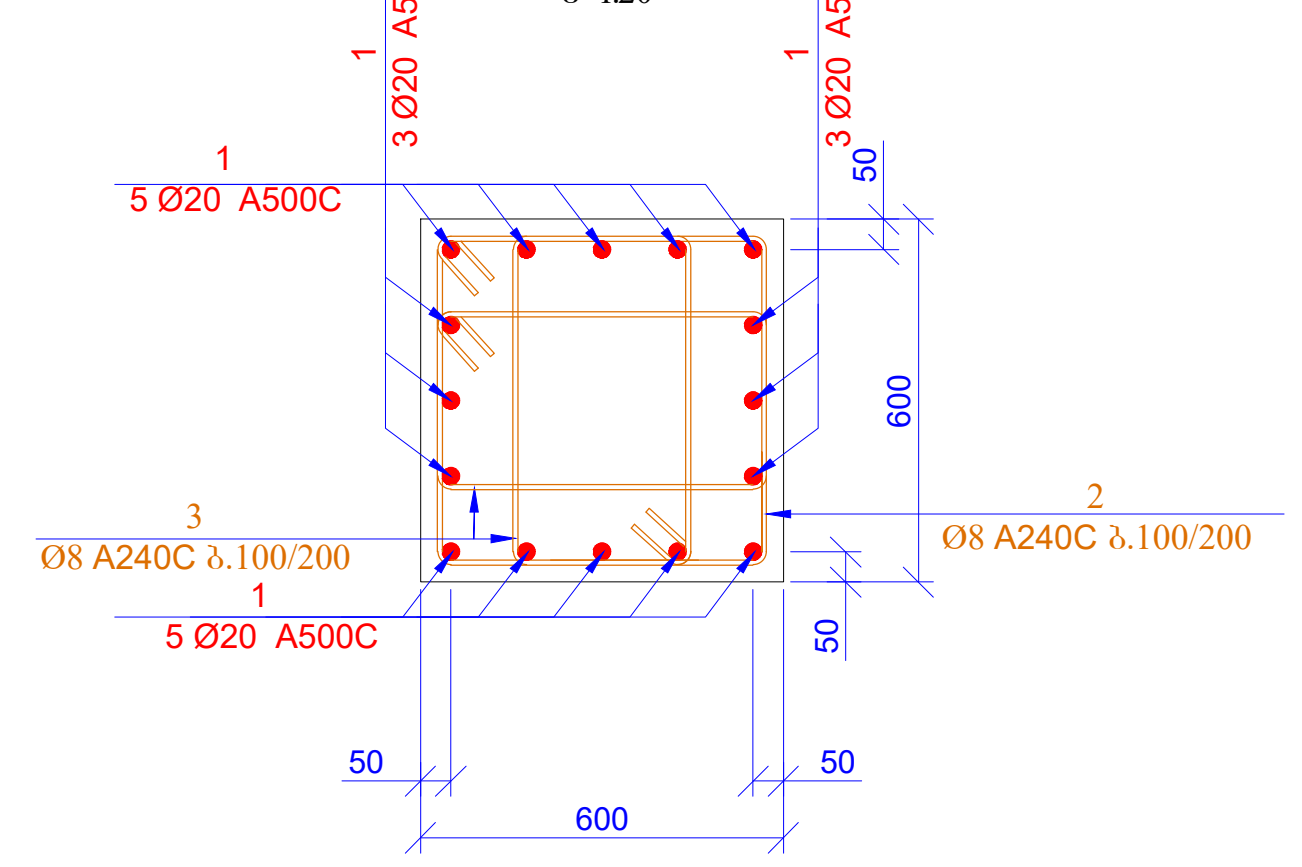

პოზ. 2

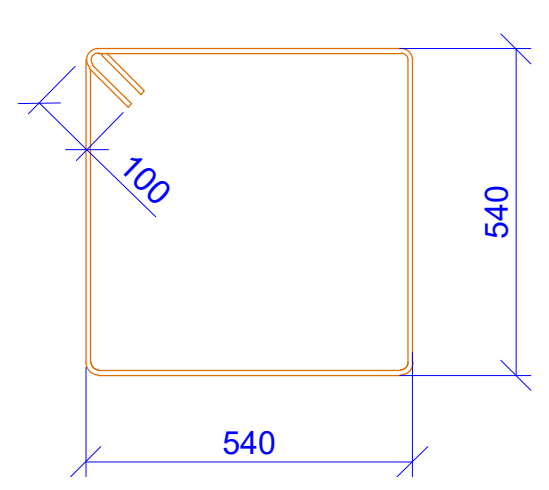

L=2360 მმ

პოზ. 3

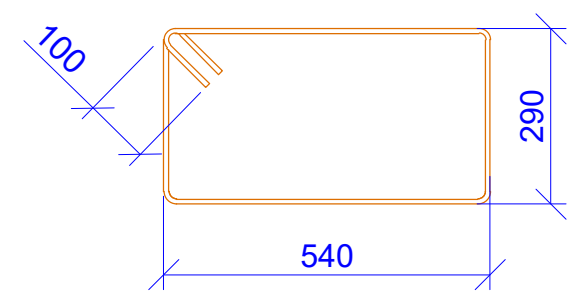

L=1860 მმ

პოზ.	ა ღ ნ ი შ ვ ნ ა	დ ა ს ა ხ ე ლ ე ბ ა	რაოდ.	წონა, კგ	
		სვეტი 2			
		დეტალები		ერთეული (კგ)	სულ (კგ)
1		Ø 20 A500C ℓ= 4300	112	10.62	1188.99
2		Ø 8 A240C ℓ= 2360	189	0.93	176.19
3		Ø 8 A240C ℓ= 1860	378	0.73	277.73
				ჯამი:	1642.90
		ბეტონი B25			7.76

ფურცლის ფორმატი A2	ქ. თბილისი 2025 ფაილის დასახელება:	
პროექტის სახელწოდება: თბილისი, დიდი დიღომი, ვეფხისტყაოსნის ქუჩა მრავალბინიანი საცხოვრებელი სახლი (კომერციული,საცხოვრებელი) ს/კ 01.72.14.035.761 და 01.72.14.035.762		
თანამდებობა	გვარი	ხელმოწერა
შეასრულა	ზ.ყველაშვილი	
შეამოწმა	თ.მაცაბერიძე	თ.
პროექტის №:	ნახაზის სახელწოდება: სვეტი 1; 2 კვეთი 1-1 სპეციფიკაცია	
თარიღი: 28 თებერვალი 2025		
კონსტრუქციული პროექტი		
სტადია	მუშა პროექტი	
ნახაზის #:	კ- 47	რევიზია: 05

ხ3-3 (8G)

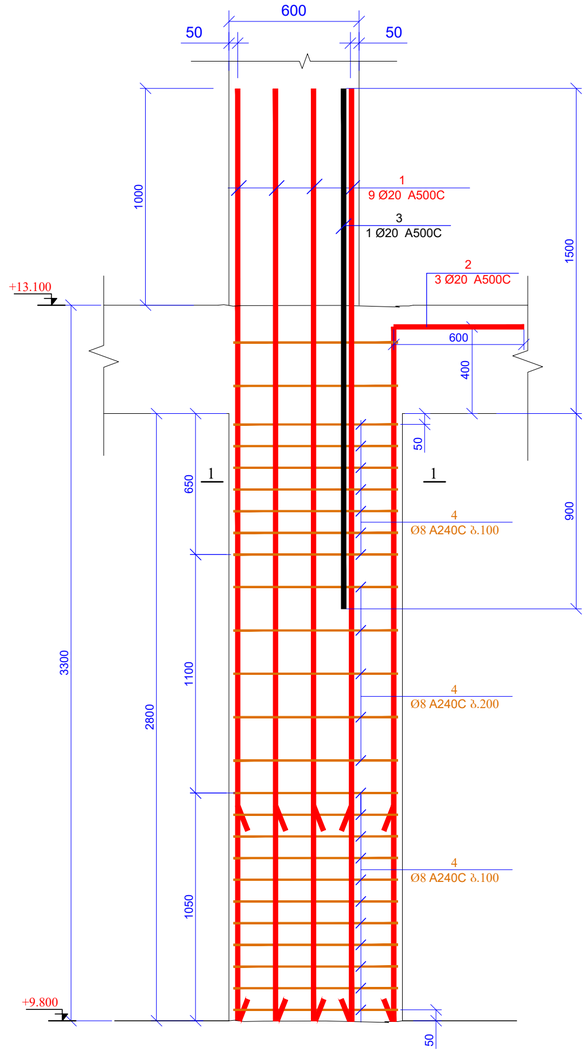

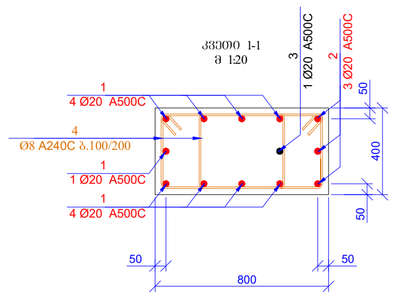

პოზ. 4

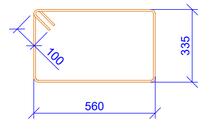

L=1990 მმ

პოზ.	ა ღ ნ ი შ ვ ნ ა	დ ა ს ა ხ ე ლ ე ბ ა	რაოდ.	წონა, კგ	
		სვეტი 3			
		დეტალები		ერთეული (კგ)	სულ (კგ)
1		Ø 20 A500C ℓ= 4300	72	10.62	764.35
2		Ø 20 A500C ℓ= 3800	24	9.38	225.16
3		Ø 20 A500C ℓ= 2400	8	5.93	47.40
4		Ø 8 A240C ℓ= 1990	384	0.79	301.85
				ჯამი:	1338.76
		ბეტონი B25			7.17

მასალების ჯამური ხარჯი (სვეტები ნიშნული +9.800)

არმატურის ხარჯი, კგ; სტანდარტი ISO 6935-2:2015/2018

Ø6 A240C	Ø8 A240C	Ø10A240C	Ø10 A500C	Ø12 A500C	Ø14 A500C	Ø16 A500C	Ø18 A500C	Ø20 A500C	Ø22 A500C	Ø25 A500C	Ø28 A500C	Ø32 A500C
0.00	2376.90	0.00	0.00	0.00	0.00	0.00	0.00	6472.27	0.00	0.00	0.00	0.00
											ჯამი:	8849.17
										ბეტონი B25		40.13 მ³

შენიშვნა	

რკ/ბ-ის სვეტების მარკირების გეგმა
ნიშნ. +13.100; +16.400; +19.700; +23.000; +26.300; +29.600
მ 1:100

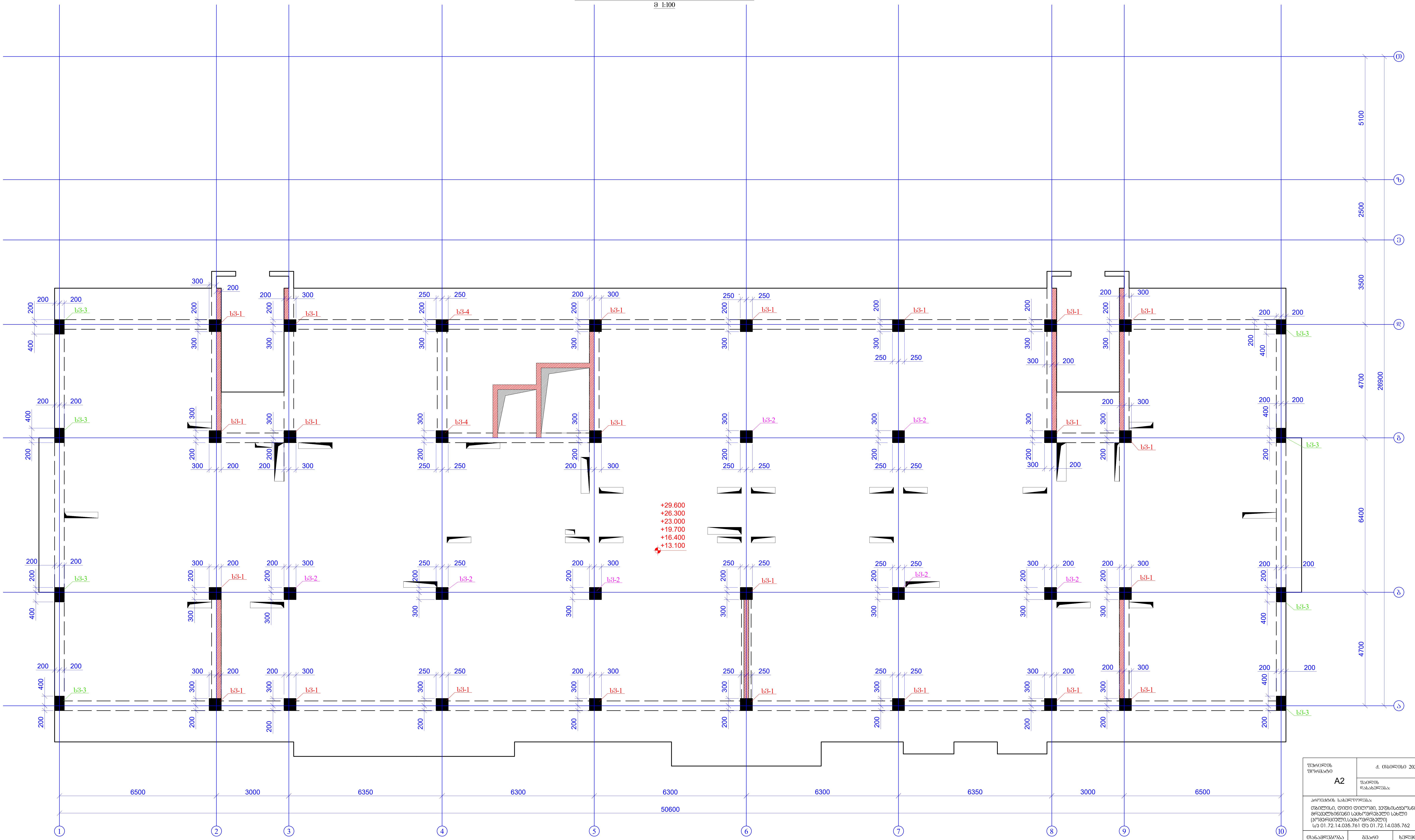

ფურცლის ფორმატი A2	ქ. თბილისი 2025
	ფაილის დასახელება:

პროექტის სახელწოდება:
თბილისი, დიდი დიღომი, ვეფხისტყაოსნის ქუჩა
მრავალბინიანი საცხოვრებელი სახლი
(კომერციული,საცხოვრებელი)
ს/კ 01.72.14.035.761 და 01.72.14.035.762

თანამდებობა	გვარი	ხელმოწერა
შეასრულა	ზ.ქველაშვილი	
შეამოწმა	თ.მაცაბერიძე	თ.

პროექტის №:	ნახაზის სახელწოდება:
თარიღი: 28 თებერვალი 2025	რკ/ბ-ის სვეტების მარკირების გეგმა ნიშნ. +13.100; +16.400; +19.700; +23.000; +26.300; +29.600
კონსტრუქციული პროექტი	
სტადია	მუშა პროექტი
ნახაზის #:	კ- 49
რევიზია: 05	

სვ.1 (2ც)

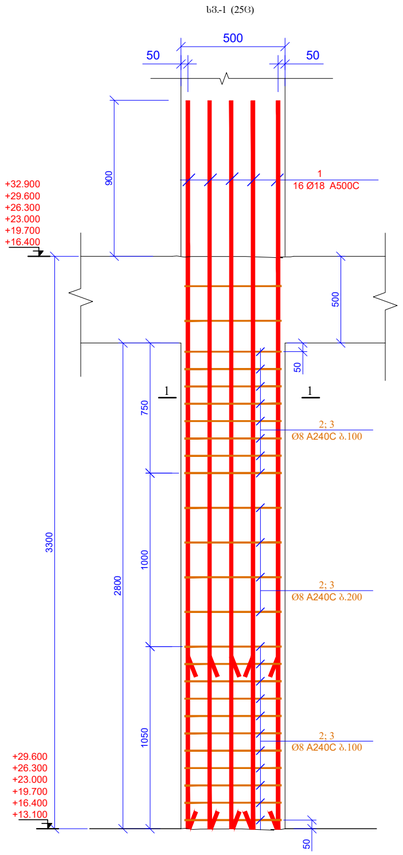

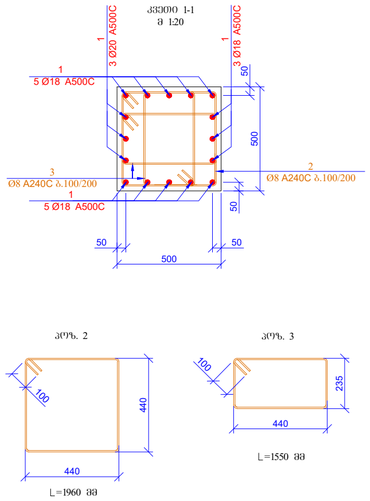

სპეციფიკაცია მოცემულია ერთი ნაწილისთვის

პოზ.	ა ღ ნ ი შ ვ ნ ა	დ ა ხ ა ს ი ა ხ ე ლ ე ბ ა	რაოდ.	წონა, კგ	
		სვეტი 1			
		დეტალები		ერთეული (კგ)	სულ (კგ)
1		Ø 18 A500C ℓ= 4200	400	8.40	3359.58
2		Ø 8 A240C ℓ= 1960	625	0.77	483.89
3		Ø 8 A240C ℓ= 1550	1250	0.61	765.34
				ჯამი:	4608.80
		ბეტონი B25			17.50

სვ.2 (7ც)

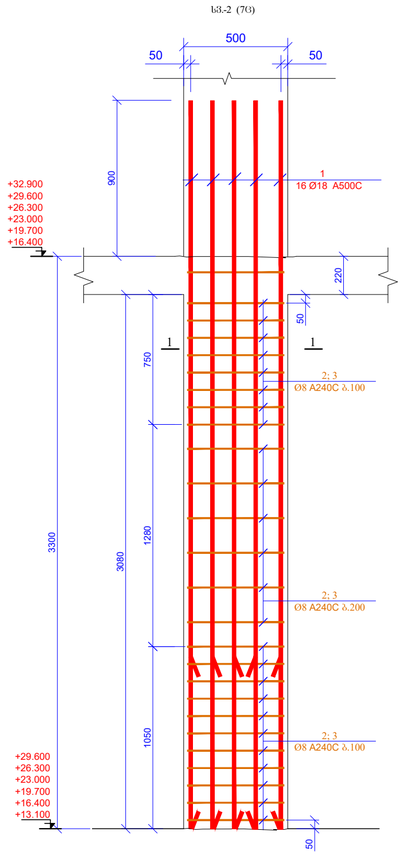

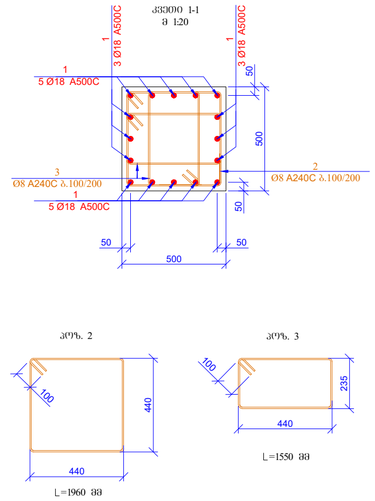

სპეციფიკაცია მოცემულია ერთი ნაწილისთვის

პოზ.	ა ღ ნ ი შ ვ ნ ა	დ ა ხ ა ს ი ა ხ ე ლ ე ბ ა	რაოდ.	წონა, კგ	
		სვეტი 2			
		დეტალები		ერთეული (კგ)	სულ (კგ)
1		Ø 18 A500C ℓ= 4200	112	8.40	940.68
2		Ø 8 A240C ℓ= 1960	175	0.77	135.49
3		Ø 8 A240C ℓ= 1550	350	0.61	214.29
				ჯამი:	1290.46
		ბეტონი B25			5.39

ფურცლის ზომა: A2	ქ. თბილისი 2025
	ფაილის დასახელება:
პროექტის საბოლოო ობიექტი: თბილისი, ცენტრი ცენტრში, ვეფხისტყაოსნის ქუჩა მრავალბინიანი საცხოვრებელი სახლი (პომპეზაციით).საცხოვრებელი სა 01.72.14.035.761 დე 01.72.14.035.762	
ორგანიზაცია	პასუხისმგებელი პირი
შესრულება	ზ.კვირკველიანი
შესამოწმა	თ.ბასილაიშვილი
პროექტის №:	ნახაზის საბოლოო ობიექტი:
თარიღი: 28 თებერვალი 2025	სვეტი 1, 2 კვეთი 1-1 სპეციფიკაცია
პროექტის პირი	
სტადია	მუშა პროექტი
ნახაზის #:	ა- 50 ვერსია: 05

სვ.-3 (8ც)

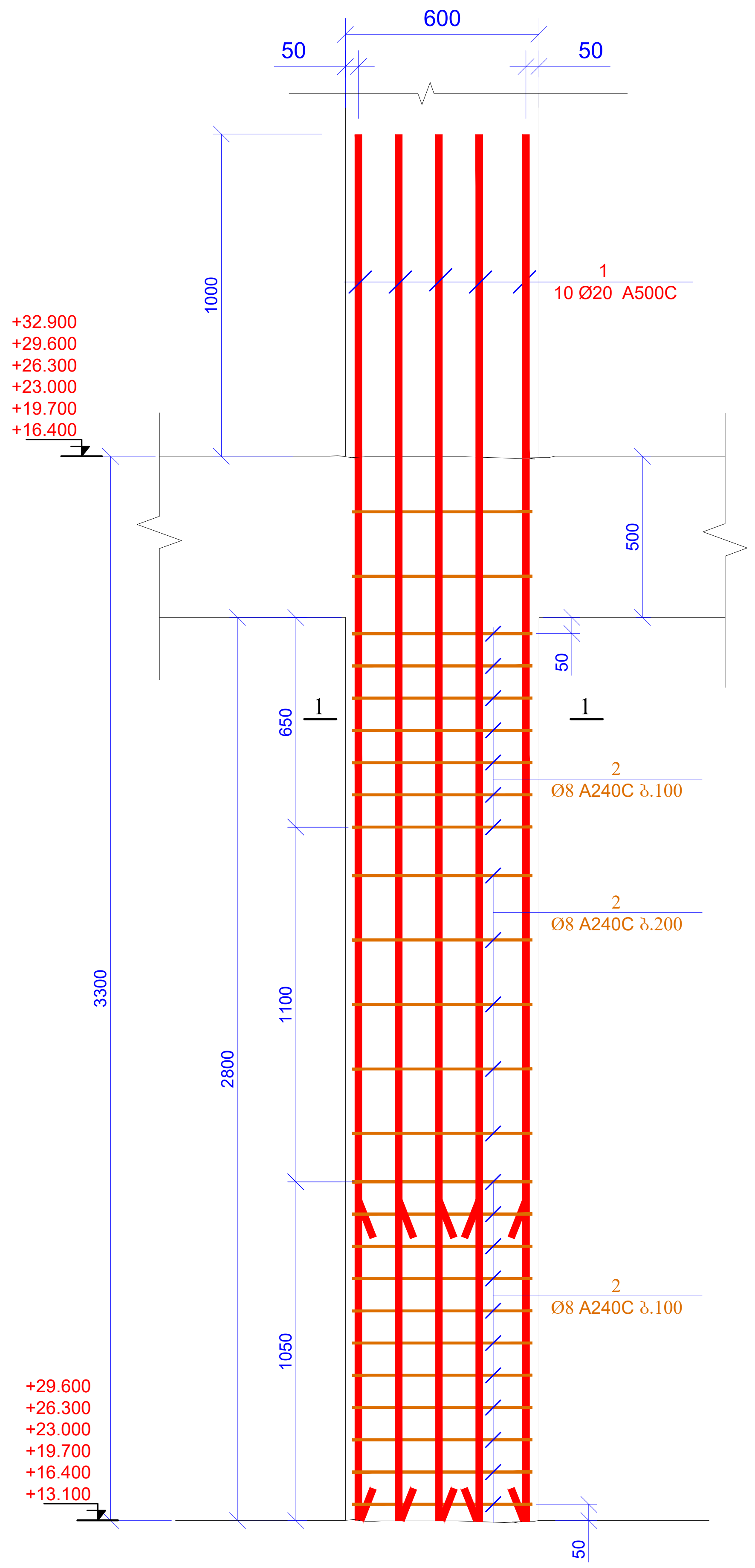

ჭრილი 1-1
მ 1:20

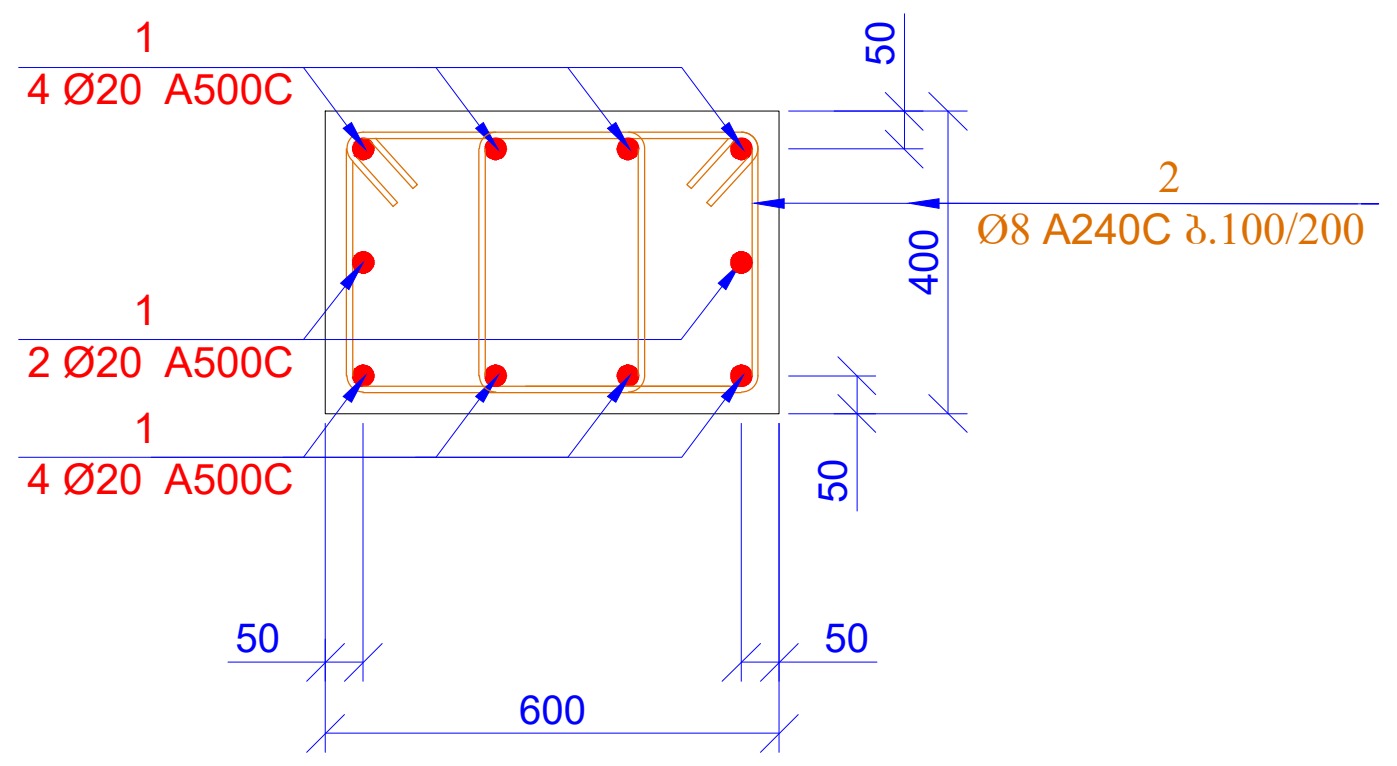

პოზ. 2

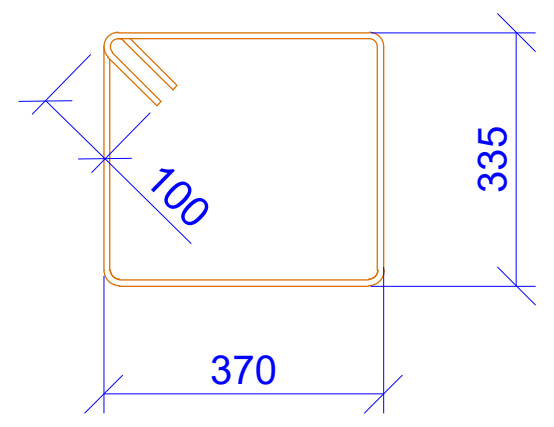

L=1610 მმ

სპეციფიკაცია მოცემულია ერთი ნიშნულისთვის

პოზ.	აღნიშვნა	დასახელება	რაოდ.	წონა, კგ	
		სვეტი 3			
		დეტალები		ერთეული (კგ)	სულ (კგ)
1		Ø 20 A500C ℓ= 4300	80	10.62	849.28
2		Ø 8 A240C ℓ= 1610	384	0.64	244.21
				ჯამი:	1093.49
		ბეტონი B25			5.38

მასალების ჯამური ხარჯი (სვეტები ნიშნული +13.100; +16.400; +19.700; +23.000; +26.300; +29.600)

არმატურის ხარჯი, კგ; სტანდარტი ISO 6935-2:2015/2018

Ø6 A240C	Ø8 A240C	Ø10A240C	Ø10 A500C	Ø12 A500C	Ø14 A500C	Ø16 A500C	Ø18 A500C	Ø20 A500C	Ø22 A500C	Ø25 A500C	Ø28 A500C	Ø32 A500C
0.00	11059.32	0.00	0.00	0.00	0.00	0.00	25801.55	5095.65	0.00	0.00	0.00	0.00
											ჯამი:	41956.53
										ბეტონი B25	169.60	მ³

ფურცლის ფორმატი A2	ქ. თბილისი 2025	
	ფაილის დასახელება:	
პროექტის სახელწოდება: თბილისი, დიდი დიღომი, ვეფხისტყაოსნის ქუჩა მრავალბინიანი საცხოვრებელი სახლი (კომერციული,საცხოვრებელი) ს/ა 01.72.14.035.761 და 01.72.14.035.762		
თანამდებობა	გვარი	ხელმოწერა
შეასრულა	ზ.ქველაშვილი	
შეამოწმა	თ.მაცაბერიძე	თ.
პროექტის №:	ნახაზის სახელწოდება:	
თარიღი: 28 თებერვალი 2025	სვეტი 3 ჭრილი 1-1 სპეციფიკაცია	
კონსტრუქციული პროექტი		
სტადია	მუშა პროექტი	
ნახაზის #:	კ- 51	რევიზია: 05

რკ/ბ-ის სვეტების მარკირების გეგმა
ნიშნ. +32.900
მ 1:100

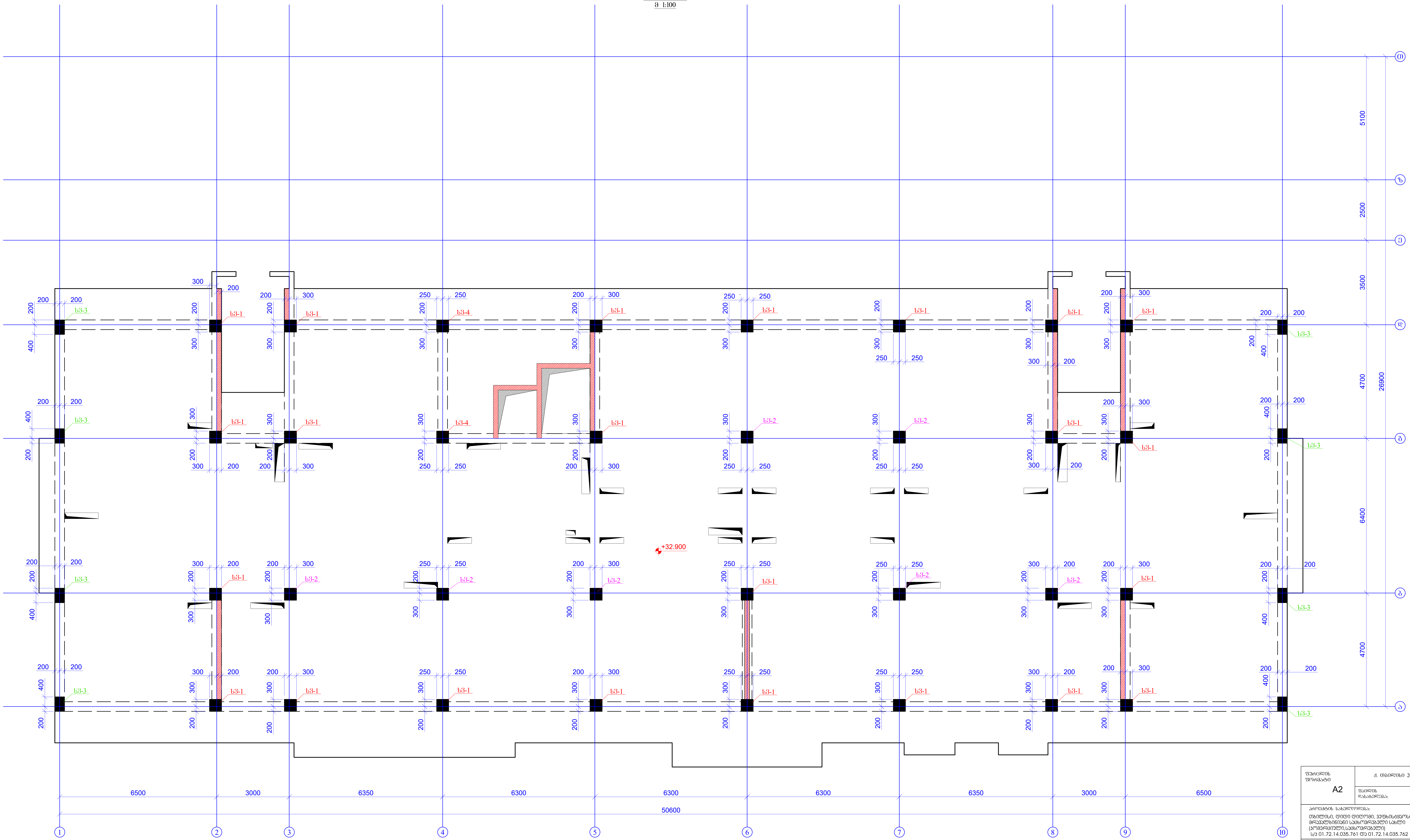

ფურცლის ფორმატი A2	ქ. თბილისი 2025	
	ფაილის დასახელება:	
პროექტის სახელწოდება: თბილისი, დიდი დიღომი, ვეფხისტყაოსნის ქუჩა მრავალბინიანი საცხოვრებელი სახლი (კომერციული,საცხოვრებელი) ს/კ 01.72.14.035.761 და 01.72.14.035.762		
თანამდებობა	გვარი	ხელმოწერა
შეასრულა	ზ.ყველაშვილი	
შეამოწმა	თ.მაცაბერიძე	
პროექტის №:	ნახაზის სახელწოდება: რკ/ბ-ის სვეტების მარკირების გეგმა ნიშნ. +32.900	
თარიღი: 28 თებერვალი 2025		
კონსტრუქციული პროექტი		
სტადია	მუშა პროექტი	
ნახაზის #:	კ- 52	რევიზია: 05

ნახაზის #:	ა- 53
ნახაზის დას.:	მასშტაბი: 05

შენობა/ნაგებობა	A2
ნახაზის დასახელება	ა. მოედნის/ბაზის 2025

პროექტის ხელმძღვანელი/ავტორი:

ტექნიკური ზედამხედველობის ორგანიზაციის/ინსპექტირების ჯგუფის ხელმძღვანელი/წევრი:

ტექნიკური ზედამხედველობის ორგანიზაციის/ინსპექტირების ჯგუფის ხელმძღვანელი/წევრი	ხელმოწერა	ხელმოწერის ავტორიზაციის ნომერი, თარიღი
პასუხისმგებელი მშენებელი		
პროექტის ხელმძღვანელი/ავტორი		

პროექტის №:	
შეთანხმების 2025 28 ივლისის	
პროექტის ხელმძღვანელის/ავტორის ხელმოწერის ავტორიზაციის ნომერი, თარიღი	
ნახაზის დასახელება	ვერტიკალური ჭრილი
ნახაზის #:	ა- 53
ნახაზის დას.:	მასშტაბი: 05

ბჯ-1 (25ც)

+32.900
+36.200
50
2800
1000
750
400
500
16 Ø18 A500C
5 Ø18 A500C
3 Ø18 A500C
ᲙᲐ A240C ⌀.100
ᲙᲐ A240C ⌀.200

ᲯᲒᲤ.	ა ჯ ნ ე ი ა	ზომა	ა ჯ ნ ე ი ა ბ ე ჯ ე ე ა ა
			ბეტონის 1
			ფიტინგების ტიპი
1	Ø 18 A500C ℓ= 3700	400	7.40 2959.63
2	Ø 8 A240C ℓ= 1960	625	0.77 483.89
3	Ø 8 A240C ℓ= 1550	1250	0.61 765.34
			ჯამი: 4208.85
			ბეტონი B25 17.50

ბჯ-2 (7ც)

+32.900
+36.200
50
3080
1280
750
220
16 Ø18 A500C
5 Ø18 A500C
3 Ø18 A500C
ᲙᲐ A240C ⌀.100
ᲙᲐ A240C ⌀.200

ᲯᲒᲤ.	ა ჯ ნ ე ი ა	ზომა	ა ჯ ნ ე ი ა ბ ე ჯ ე ე ა ა
			ბეტონის 2
			ფიტინგების ტიპი
1	Ø 18 A500C ℓ= 4000	112	8.00 895.89
2	Ø 8 A240C ℓ= 1960	175	0.77 135.49
3	Ø 8 A240C ℓ= 1550	350	0.61 214.29
			ჯამი: 1245.67
			ბეტონი B25 5.39

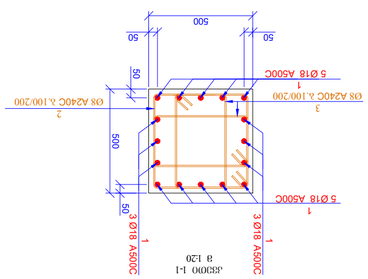

Ø6 A240C	Ø8 A240C	Ø10A240C	1843.22	0.00	0.00	0.00	0.00	0.00	0.00	0.00	0.00	0.00	0.00
Ø32 A500C	Ø28 A500C	Ø25 A500C	Ø22 A500C	Ø20 A500C	Ø18 A500C	Ø16 A500C	Ø14 A500C	Ø12 A500C	Ø10 A500C	4447.44	0.00	0.00	0.00

ЗАЛИВКА БЕТОНОМ Ж3 (В35) ОТМ +32.900			
ЗАКЛАДНЫЕ ДЕТАЛИ, ЦОКОЛЬНЫЕ ISO 6935-2:2015/2018			
ЗОШМ6П В25	28.27	кг	6290.66
			кг.зап.

0.00	1843.22	0.00	Ø10A240C	Ø8 A240C	Ø6 A240C								
0.00	0.00	0.00	0.00	0.00	0.00	0.00	0.00	0.00	0.00	4447.44	0.00	0.00	0.00
0.00	0.00	0.00	0.00	0.00	0.00	0.00	0.00	0.00	0.00	0.00	0.00	0.00	0.00
Ø32 A500C	Ø28 A500C	Ø25 A500C	Ø22 A500C	Ø20 A500C	Ø18 A500C	Ø16 A500C	Ø14 A500C	Ø12 A500C	Ø10 A500C	Ø8 A240C	Ø6 A240C		

0.00	0.00	0.00	0.00	0.00	0.00	0.00	0.00	0.00	0.00	0.00

რკ/ბ-ის სვეტების მარკირების გეგმა
ნიშნ. +36.200
მ 1:100

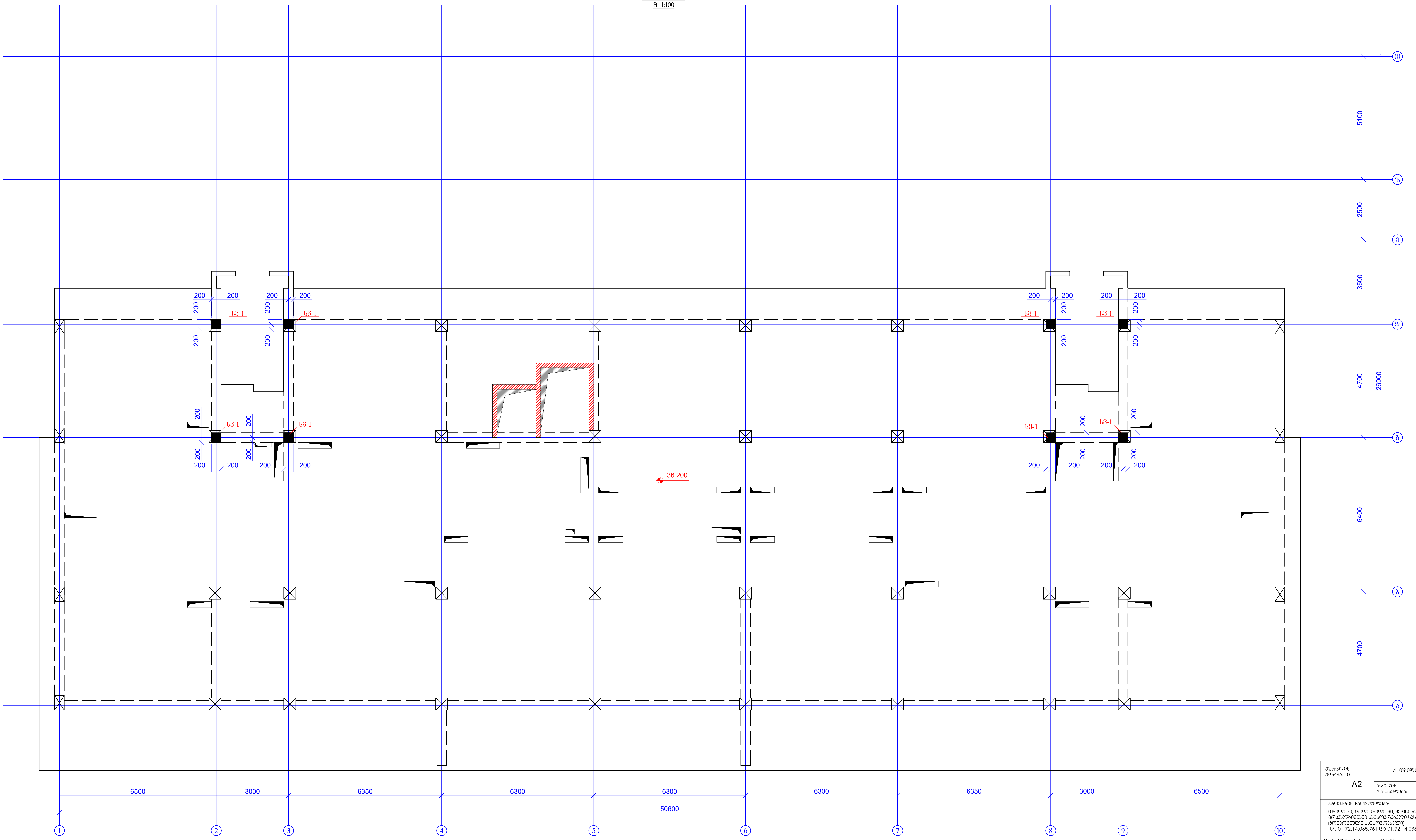

ფურცლის ფორმატი A2	ქ. თბილისი 2025
	ფაილის დასახელება:

პროექტის სახელწოდება:
თბილისი, დიდი დიღომი, ვეფხისტყაოსნის ქუჩა მრავალბინიანი საცხოვრებელი სახლი (კომერციული,საცხოვრებელი)
ს/კ 01.72.14.035.761 და 01.72.14.035.762

თანამდებობა	გვარი	ხელმოწერა
შეასრულა	ზ.ყველაშვილი	
შეამოწმა	თ.მაცაბერიძე	თ.

პროექტის №:	ნახაზის სახელწოდება:
თარიღი: 28 თებერვალი 2025	რკ/ბ-ის სვეტების მარკირების გეგმა ნიშნ. +36.200
კონსტრუქციული პროექტი	
სტადია	მუშა პროექტი
ნახაზის #: კ- 55	რევიზია: 05

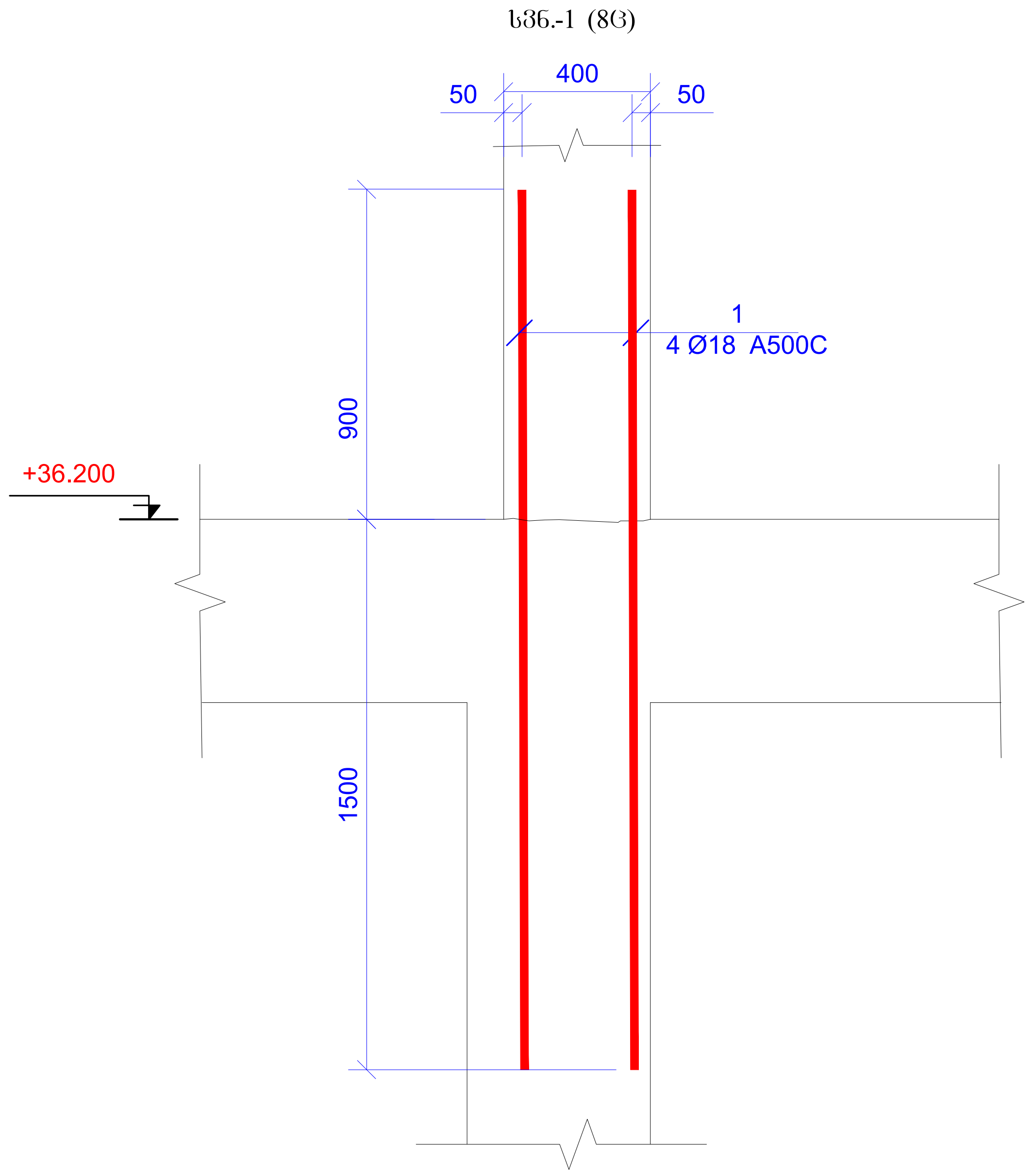

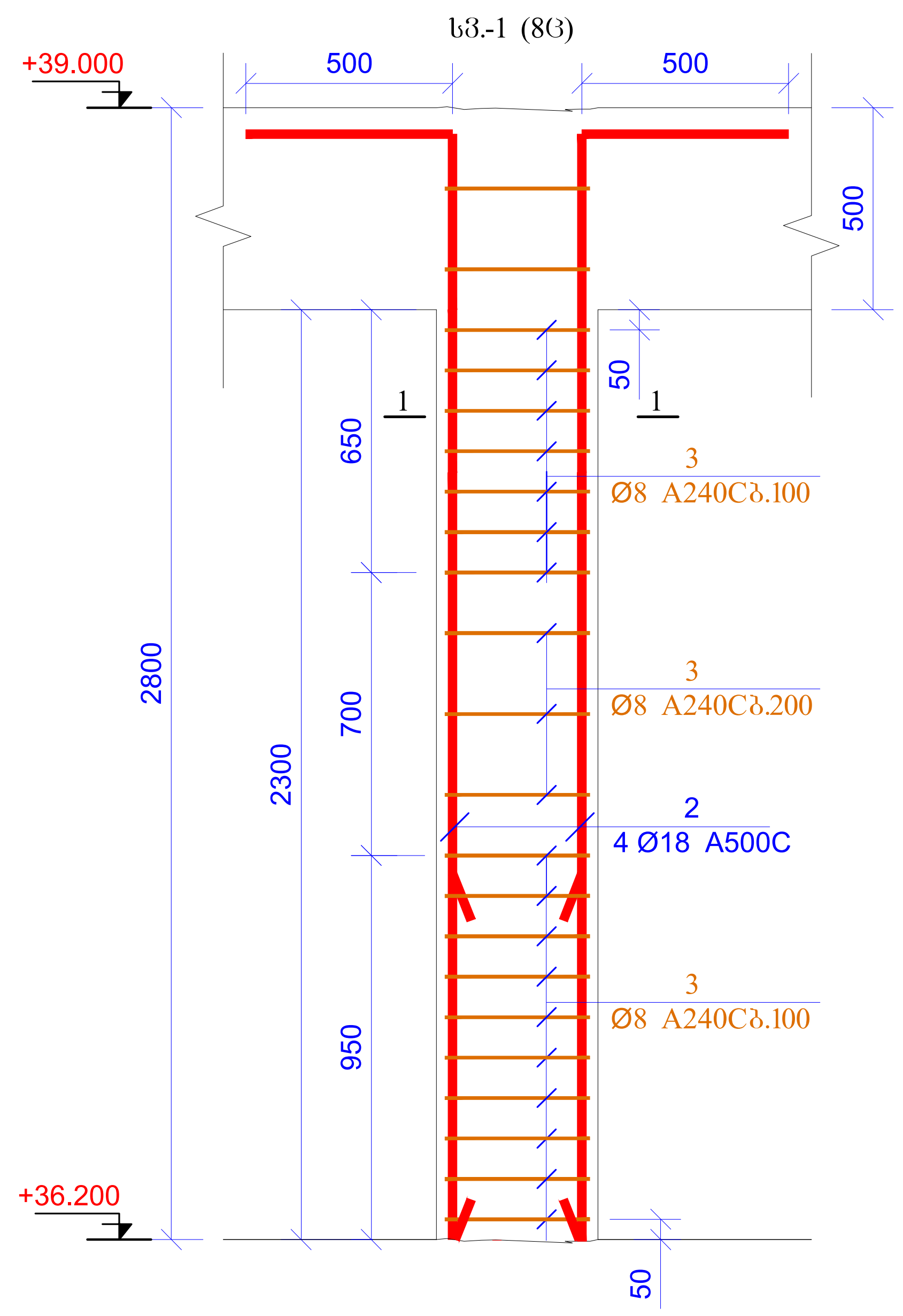

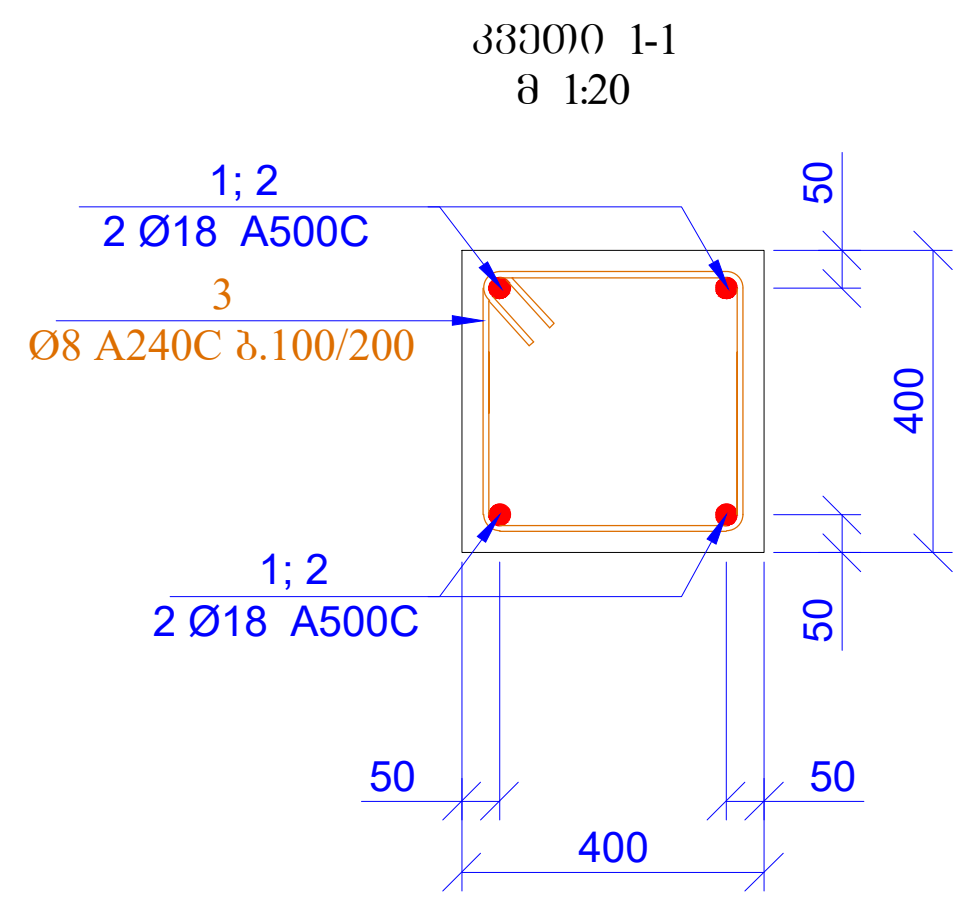

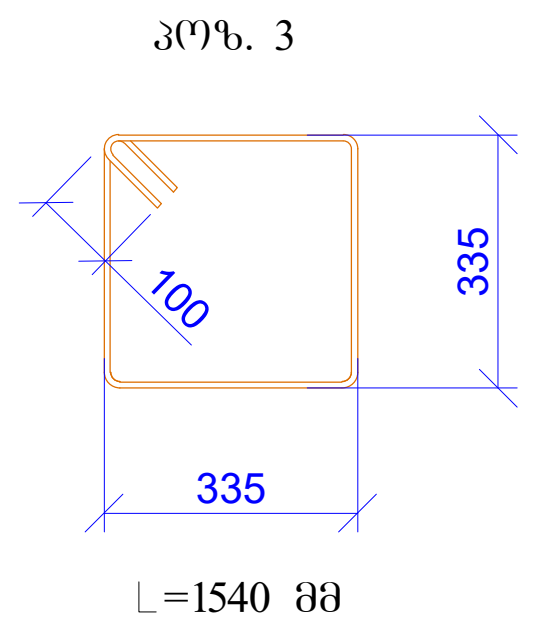

პოზ.	ა ღ ნ ი შ ვ ნ ა	დ ა ს ა ხ ე ლ ე ბ ა	რაოდ.	წონა ერთ. (კგ)	საერთო წონა (კგ)
		სვეტი-1			
1		Ø 18 A500C ℓ= 2400	32	4.80	153.58
2		Ø 18 A500C ℓ= 3200	32	6.40	204.77
3		Ø 8 A240C ℓ= 1540	176	0.61	107.06
				სულ:	465.42
		მასალები			
		ბეტონი B25		2.944	მ³

მასალების ჯამური ხარჯი (სვეტები)												
არმატურის ხარჯი, კგ; სტანდარტი ISO 6935-2:2015/2018												
Ø6 A240C	Ø8 A240C	Ø10A240C	Ø10 A500C	Ø12 A500C	Ø14 A500C	Ø16 A500C	Ø18 A500C	Ø20 A500C	Ø22 A500C	Ø25 A500C	Ø28 A500C	Ø32 A500C
0.00	24815.40	0.00	0.00	0.00	0.00	0.00	30607.35	27159.05	0.00	14670.99	1664.58	0.00
											ჯამი:	98917.37
										ბეტონი B25	396.38	მ³

ფურცლის ფორმატი A2	ქ. თბილისი 2025	
	ფაილის დასახელება:	
პროექტის სახელწოდება: თბილისი, დიდი დიღომი, ვეფხისტყაოსნის ქუჩა მრავალბინიანი საცხოვრებელი სახლი (კომერციული,საცხოვრებელი) ს/კ 01.72.14.035.761 და 01.72.14.035.762		
თანამდებობა	გვარი	ხელმოწერა
შეასრულა	ზ.ყველაშვილი	
შეამოწმა	თ.მაცაბერიძე	თ.
პროექტის №:	ნახაზის სახელწოდება: სვეტი 1, კვეთი 1-1, სპეციფიკაცია	
თარიღი: 28 თებერვალი 2025		
კონსტრუქციული პროექტი		
სტადია	მუშა პროექტი	
ნახაზის #:	კ- 56	რევიზია: 05

რკ/ბ-ის კედლების განლაგების გეგმა
ნიშნ. -3.000
მ 1:100

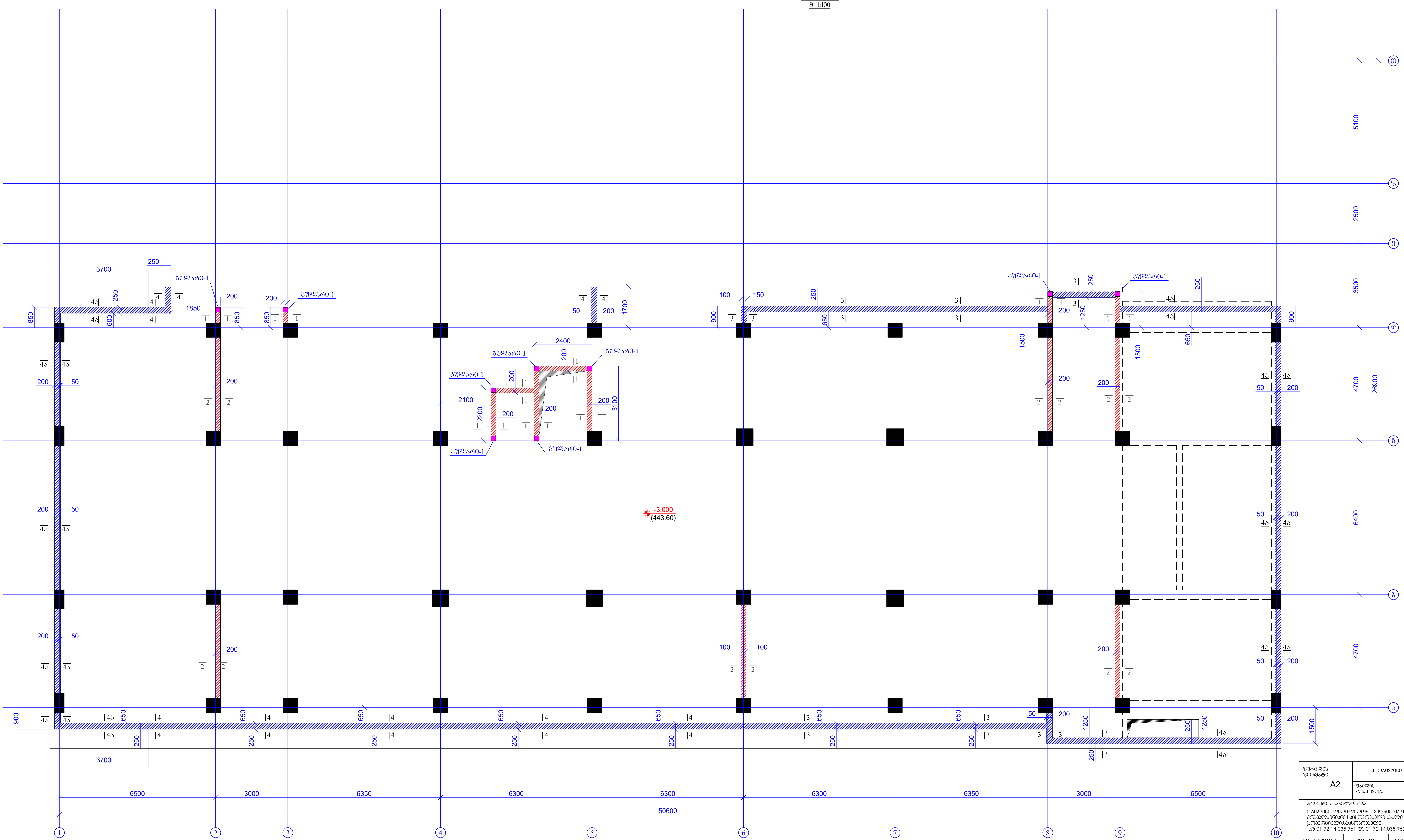

ფურცლის ფორმატი A2	ქ. თბილისი 2025	
	ფაილის დასახელება:	
პროექტის სახელწოდება: თბილისი, დიდი დიღომი, ვეფხისტყაოსნის ქუჩა მრავალბინიანი საცხოვრებელი სახლი (კომერციული,საცხოვრებელი) ს/კ 01.72.14.035.761 და 01.72.14.035.762		
თანამდებობა	გვარი	ხელმოწერა
შეასრულა	ზ.ყველაშვილი	
შეამოწმა	თ.მაცაბერიძე	
პროექტის №:	ნახაზის სახელწოდება: რკ/ბ-ის კედლების განლაგების გეგმა ნიშნ. -3.000	
თარიღი: 20 თებერვალი 2025		
კონსტრუქციული პროექტი		
სტადია	მუშა პროექტი	
ნახაზის #:	კ- 57	რევიზია: 05

ჭრილი 1-1
მ1:20

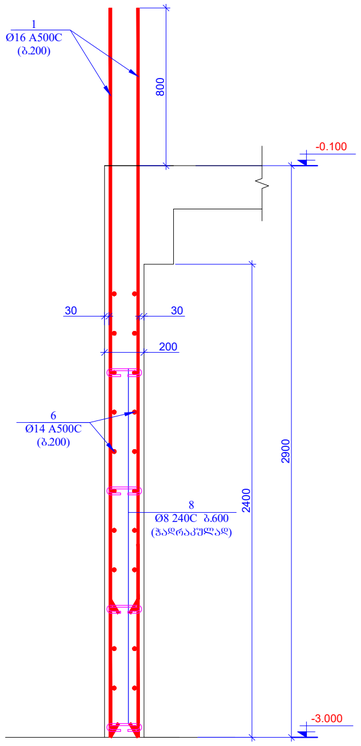

ჭრილი 2-2
მ1:20

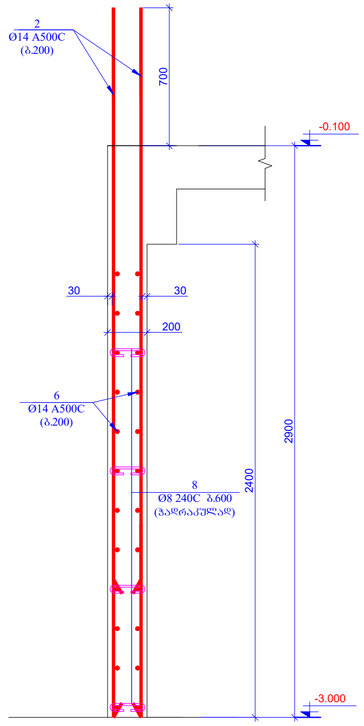

ჭრილი 3-3
მ1:20

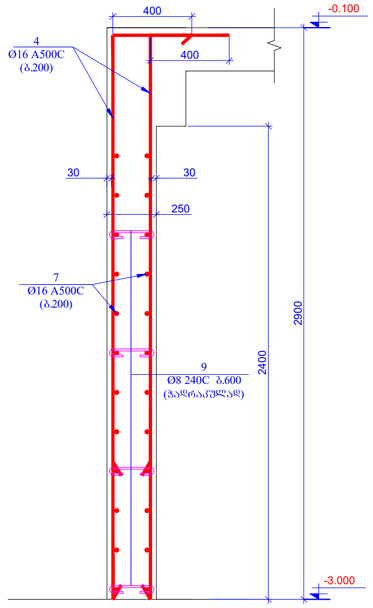

ჭრილი 4-4
მ1:20

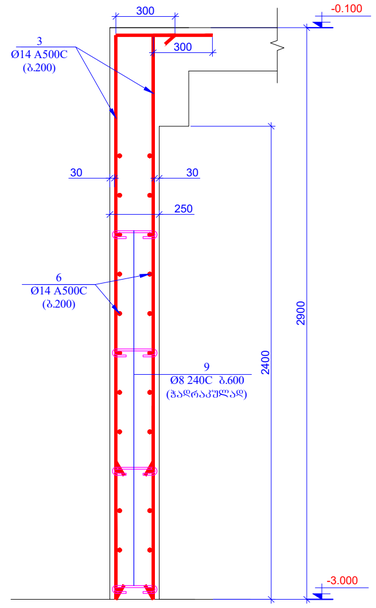

ჭრილი 4ა-4ა
მ1:20

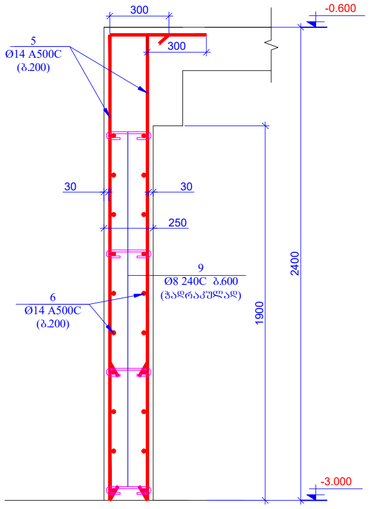

გვლარი - 1 (9ც)
მ 1:20

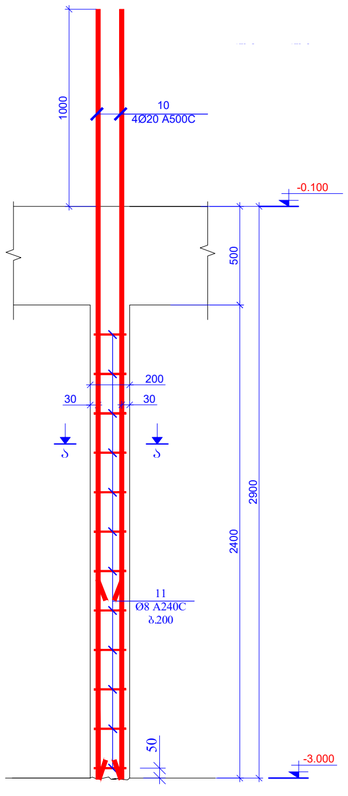

ჭრილი ა-ა
მ1:20

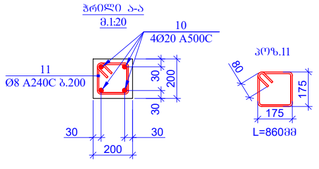

პოზ.11

პოზ. 8

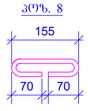

პოზ. 9

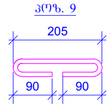

პოზ.	ა ღ ნ ი შ ვ ნ ა	დ ა ს ა ხ ე ლ ე ბ ა	რაოდ.	წონა, კგ	
		კედლების ნიშნ. -3.000			
		დეტალები		ერთეული (კგ)	სულ (კგ)
1		Ø 16 A500C ℓ= 3700	130	5.85	760.00
2		Ø 14 A500C ℓ= 3600	240	4.36	1045.20
3		Ø 14 A500C ℓ= 3100	310	3.75	1162.55
4		Ø 16 A500C ℓ= 3200	320	5.06	1617.97
5		Ø 14 A500C ℓ= 2600	540	3.15	1698.45
6	დაიჭრას ადგილზე	Ø 14 A500C ℓ= 3400000	-	4113.06	4113.06
7	დაიჭრას ადგილზე	Ø 16 A500C ℓ= 830000	-	1311.44	1311.44
8		Ø 8 A240C ℓ= 300	260	0.12	30.81
9		Ø 8 A240C ℓ= 385	650	0.15	98.85
10		Ø 20 A500C ℓ= 3900	36	9.63	346.62
11		Ø 8 A240C ℓ= 860	108	0.34	36.69
				ჯამი:	12221.65
		ბეტონი B25 W6			82.59

მასალების ჯამური ხარჯი (კედლების ნიშნული -3.000)

არმატურის ხარისხი, კმ; სტანდარტი ISO 6935-2:2015/2018

Ø6 A240C	Ø8 A240C	Ø10A240C	Ø10 A500C	Ø12 A500C	Ø14 A500C	Ø16 A500C	Ø18 A500C	Ø20 A500C	Ø22 A500C	Ø25 A500C	Ø28 A500C	Ø32 A500C
0.00	166.35	0.00	0.00	0.00	8019.26	3689.41	0.00	346.62	0.00	0.00	0.00	0.00

ჯამი: 12221.65

ბეტონი B25W6	82.59	მ³

შენობის ზომა	A2
	ქ. თბილისი 2025
პროექტის სახელწოდება:	მუხიანის, დიდი დიღომი, პერგამენტების ქუჩა მრავალფუნქციანი საცხოვრებელი სახლი (პროექტირების საბოლოო ეტაპი) ს/ნ 01.72.14.035.761 ფუ 01.72.14.035.762
მესაკუთრე	ზ.ქიქნაძე,ნ.ქიქნაძე
შესრულება	მ.ჩხაიძე,ა.ჯორბენაძე
პროექტის №:	
თარიღი: 20 თებერვალი 2025	
პროექტის ეტაპი	
ნახაზის სახელწოდება:	ჭრილები 1-1, 2-2, 3-3, 4-4, 4ა-4ა ჭრილი 1-1 ჭრილი ა-ა საძირკვლამდე
სტადია	მშენ. პროექტი
ნახაზის #:	ა- 58 რედაქცია: 05

რკ/ბ-ის დიაფრაგმების განლაგების გეგმა
ნიშნ. -0.100
მ 1:100

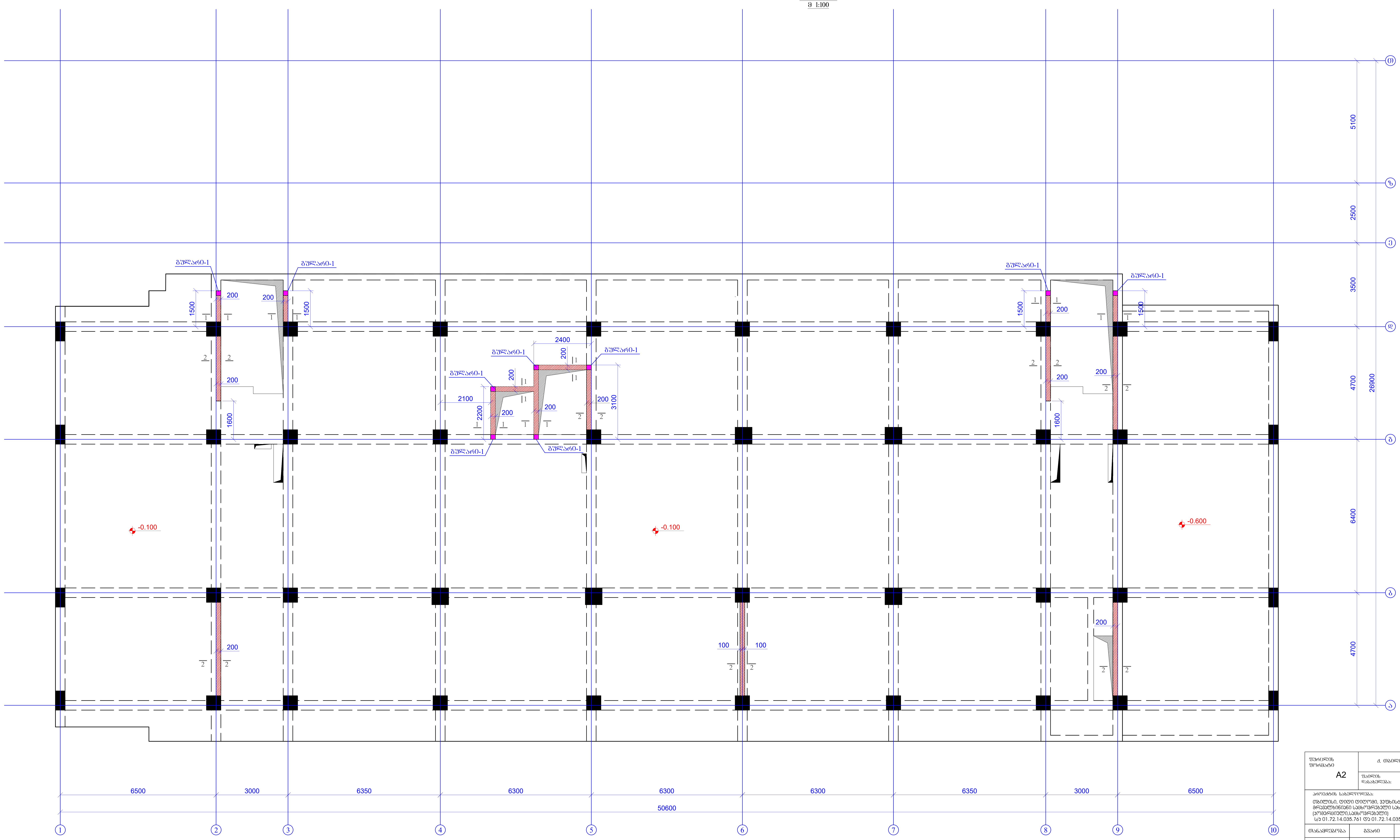

ფურცლის ფორმატი A2	ქ. თბილისი 2025
	ფაილის დასახელება:

პროექტის სახელწოდება:
თბილისი, დიდი დიღომი, ვეფხისტყაოსნის ქუჩა
მრავალბინიანი საცხოვრებელი სახლი
(კომერციული,საცხოვრებელი)
ს/კ 01.72.14.035.761 და 01.72.14.035.762

თანამდებობა	გვარი	ხელმოწერა
შეასრულა	ზ.ყველაშვილი	
შეამოწმა	თ.მაცაბერიძე	თ.

პროექტის №:	ნახაზის სახელწოდება:
თარიღი: 20 თებერვალი 2025	რკ/ბ-ის დიაფრაგმების განლაგების გეგმა ნიშნ. -0.100
კონსტრუქციული პროექტი	
სტადია	მუშა პროექტი
ნახაზის #:	კ- 59 რევიზია: 05

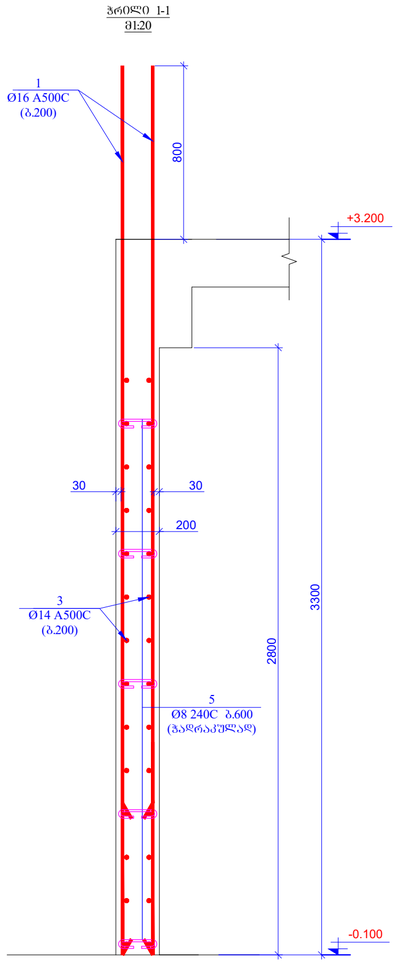

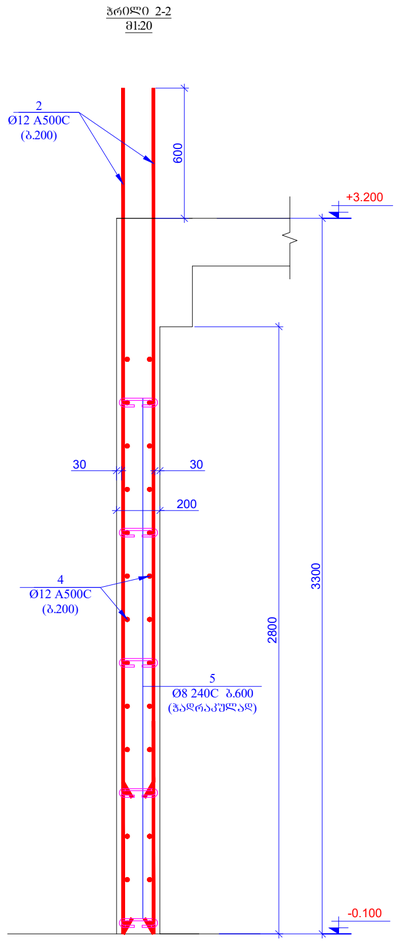

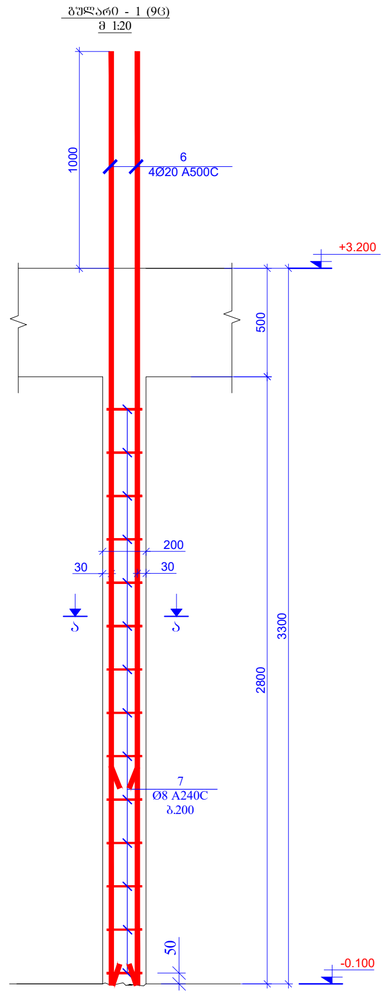

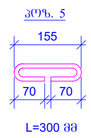

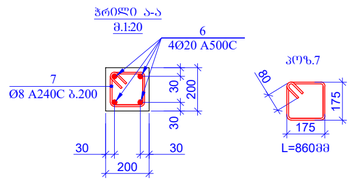

პოზ.	ა ღ წ ე რ ი ლ ო ბ ა	დ ა ხ ა ს ი ა თ ე ბ ა	რაოდ.	წონა, კგ	
		დიაფრაგმების ნიშნ. -0.100			
		დეტალები		ერთეულის (კგ)	სულ (კგ)
1		Ø 16 A500C ℓ= 4100	122	6.48	790.34
2		Ø 12 A500C ℓ= 3900	234	3.47	811.10
3	დაიჭრას ადგილზე	Ø 14 A500C ℓ= 400000	-	483.89	483.89
4	დაიჭრას ადგილზე	Ø 12 A500C ℓ= 820000	-	728.80	728.80
5		Ø 8 A240C ℓ= 300	270	0.12	32.00
6		Ø 20 A500C ℓ= 4300	36	10.62	382.17
7		Ø 8 A240C ℓ= 860	126	0.34	42.80
				ჯამი:	3271.10
		ბეტონი B25			21.28

მახალების ჯამური ხარჯი (დიაფრაგმები ნიშნული -0.100)

არმატურის ხარჯი, კგ; სტანდარტი ISO 6935-2:2015/2018

Ø6 A240C	Ø8 A240C	Ø10A240C	Ø10 A500C	Ø12 A500C	Ø14 A500C	Ø16 A500C	Ø18 A500C	Ø20 A500C	Ø22 A500C	Ø25 A500C	Ø28 A500C	Ø32 A500C
0.00	74.80	0.00	0.00	1539.90	483.89	790.34	0.00	382.17	0.00	0.00	0.00	0.00
											ჯამი	3271.10
										ბეტონი B25		21.28	მ³

შენობის დანიშნულება	ა. (ა.ა.) ი.		
ფასადის ტიპი			
ფასადის ფერი			
ფასადის ფართობი			
ფასადის ტიპი			
ფასადის ფერი			
ფასადის ფართობი			
ფასადის ტიპი			
ფასადის ფერი			
ფასადის ფართობი			
ფასადის ტიპი			
ფასადის ფერი			
ფასადის ფართობი			

შენობის ტიპი			
შენობის ფერი			
შენობის ფართობი			
შენობის ტიპი			
შენობის ფერი			
შენობის ფართობი			
შენობის ტიპი			
შენობის ფერი			
შენობის ფართობი			
შენობის ტიპი			
შენობის ფერი			
შენობ

რკ/ბ-ის დიაფრაგმების განლაგების გეგმა
ნიშნ. +3.200
მ 1:100

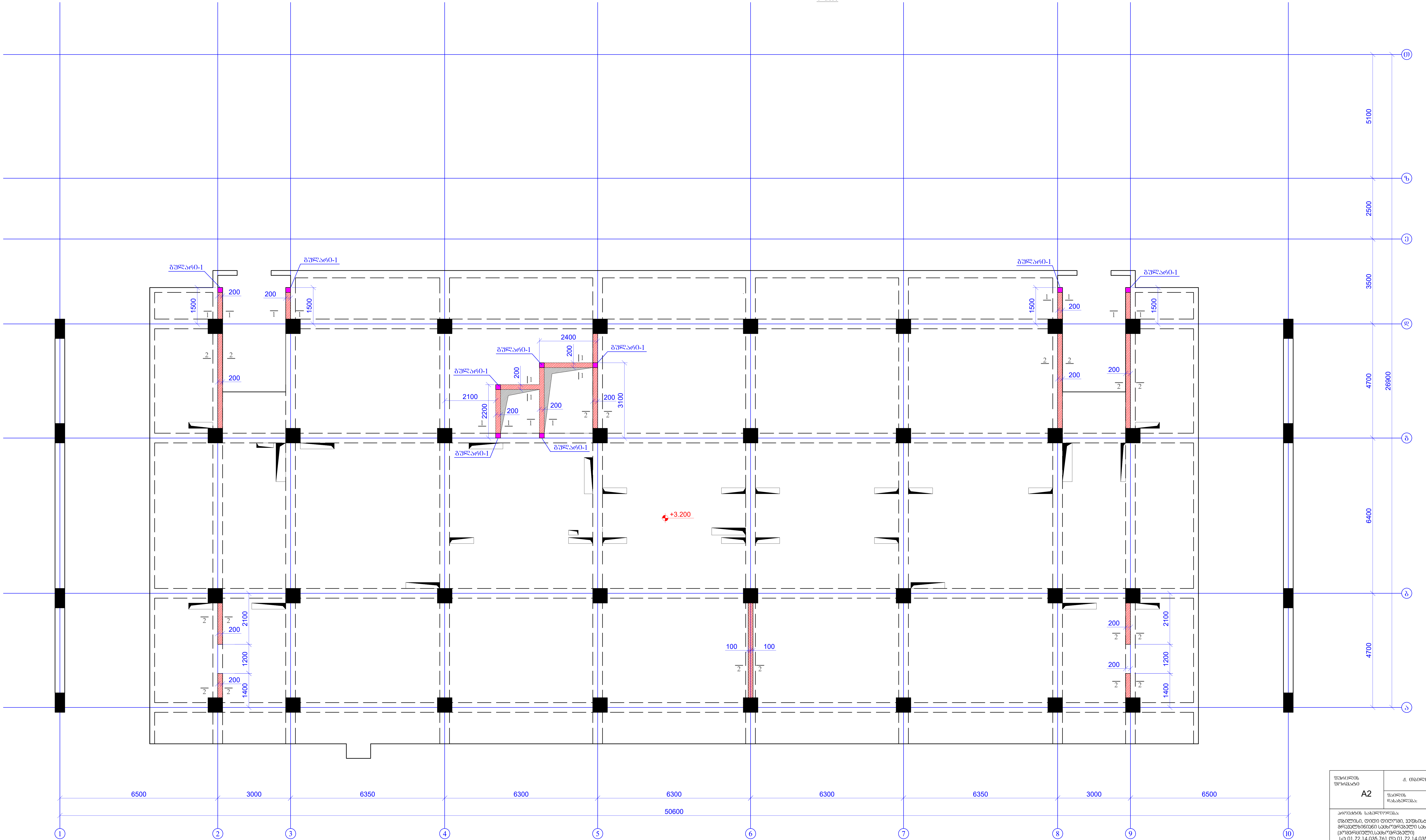

ფურცლის ფორმატი A2	ქ. თბილისი 2025
	ფაილის დასახელება:

პროექტის სახელწოდება:
თბილისი, დიდი დიღომი, ვეფხისტყაოსნის ქუჩა
მრავალბინიანი საცხოვრებელი სახლი
(კომერციული,საცხოვრებელი)
ს/კ 01.72.14.035.761 და 01.72.14.035.762

თანამდებობა	გვარი	ხელმოწერა
შეასრულა	ზ.ყველაშვილი	
შეამოწმა	თ.მაცაბერიძე	

პროექტის №:	ნახაზის სახელწოდება:
თარიღი: 20 თებერვალი 2025	რკ/ბ-ის დიაფრაგმების განლაგების გეგმა ნიშნ. +3.200
კონსტრუქციული პროექტი	
სტადია	მუშა პროექტი
ნახაზის #:	კ- 61
რევიზია: 05	

ჭრილი 1-1
მ1:20

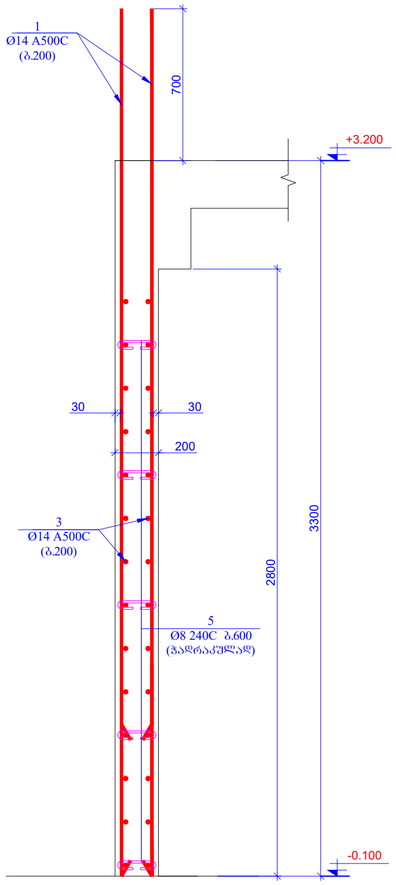

ჭრილი 2-2
მ1:20

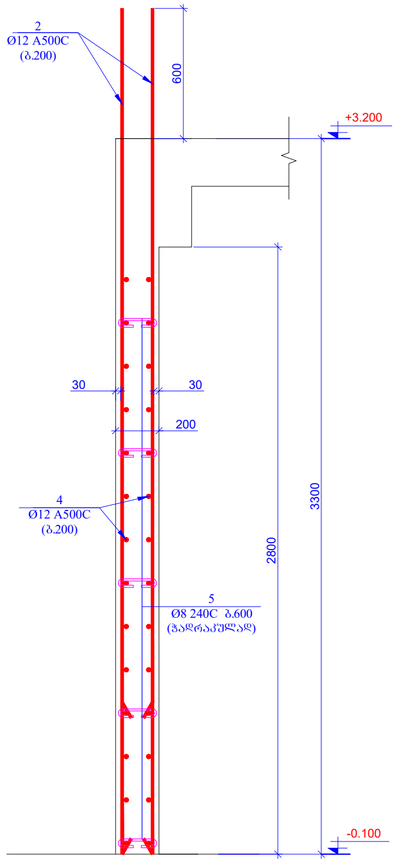

გუდარი - 1 (9ც)
მ 1:20

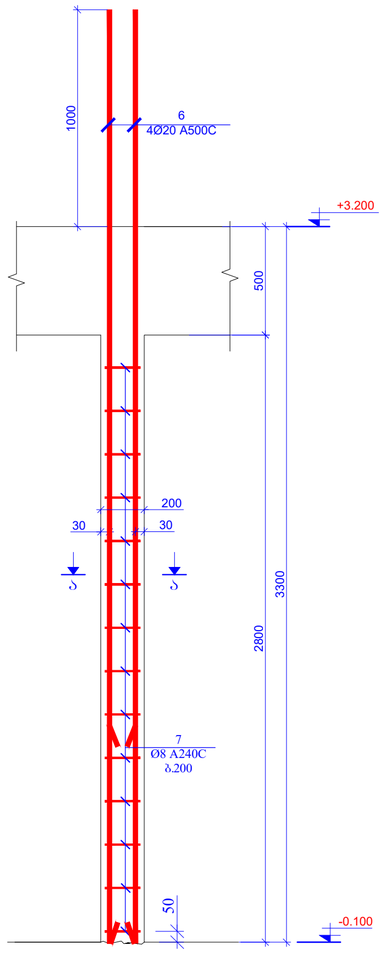

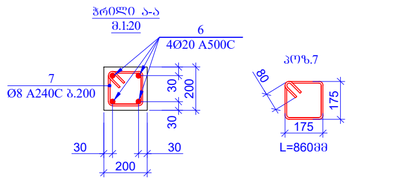

კოჭ. 5

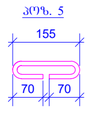

L=300 მმ

კოჭ.	ა დ ნ ი შ ვ ნ ა	დ ა ს ა ხ ე ლ ე ბ ა	რაოდ.	ღერძა, კგ	
		დიაფრაგმები ნიშნ. -0.100			
		დეტალები		ერთეული (კგ)	სულ (კგ)
1		Ø 14 A500C ℓ= 4000	122	4.84	590.35
2		Ø 12 A500C ℓ= 3900	274	3.47	949.75
3	დაიჭრას ადგილზე	Ø 14 A500C ℓ= 400000	-	483.89	483.89
4	დაიჭრას ადგილზე	Ø 12 A500C ℓ= 1020000	-	906.55	906.55
5		Ø 8 A240C ℓ= 300	295	0.12	34.96
6		Ø 20 A500C ℓ= 4300	36	10.62	382.17
7		Ø 8 A240C ℓ= 860	126	0.34	42.80
				ჯამი:	3390.47
		ბეტონი B25			23.52

მახალების ჯამური ხარჯი (დიაფრაგმები ნიშნული -0.100)												
არმატურის ხარჯი, კგ; სტანდარტი ISO 6935-2:2015/2018												
Ø6 A240C	Ø8 A240C	Ø10A240C	Ø10 A500C	Ø12 A500C	Ø14 A500C	Ø16 A500C	Ø18 A500C	Ø20 A500C	Ø22 A500C	Ø25 A500C	Ø28 A500C	Ø32 A500C
0.00	77.76	0.00	0.00	1856.30	1074.24	0.00	0.00	382.17	0.00	0.00	0.00	0.00
											ჯამი	3390.47
										ბეტონი B25		23.52 მ³

შენობის შიფრატიპი	A2	ქ. თბილისი 2025
		შენობის დანიშნულება:
პროექტის სახელწოდება:		
თბილისში, დიდი დიღომი, ვეფხისტყაოსნის ქუჩა მრავალფუნქციანი სპორტული კომპლექსი (სპორტული სასტუმრო) ს/პ 01.72.14.035.761 ფე 01.72.14.035.762		
მთავარი პროექტირება	მესაი	ხელმოწერა
შესასრულა	ზ.ქიქნაძე/მესაი	
შესამოწმა	მ.ჩხარტიშვილი	
პროექტის №:	ნახაზის სახელწოდება:	
თარიღი: 20 თებერვალი 2025	ბიჯები I-I, 2-2 გუდარი 1, ბიჯები ა-ა საკიდნასადგომი	
კოორდინატები პროექტის		
სტადია	შუალედური პროექტის	
ნახაზის #:	კ- 62	ფურცლის: 05

რკ/ბ-ის დიაფრაგმების განლაგების გეგმა
ნიშნ. +6.500; +9.800
მ 1:100

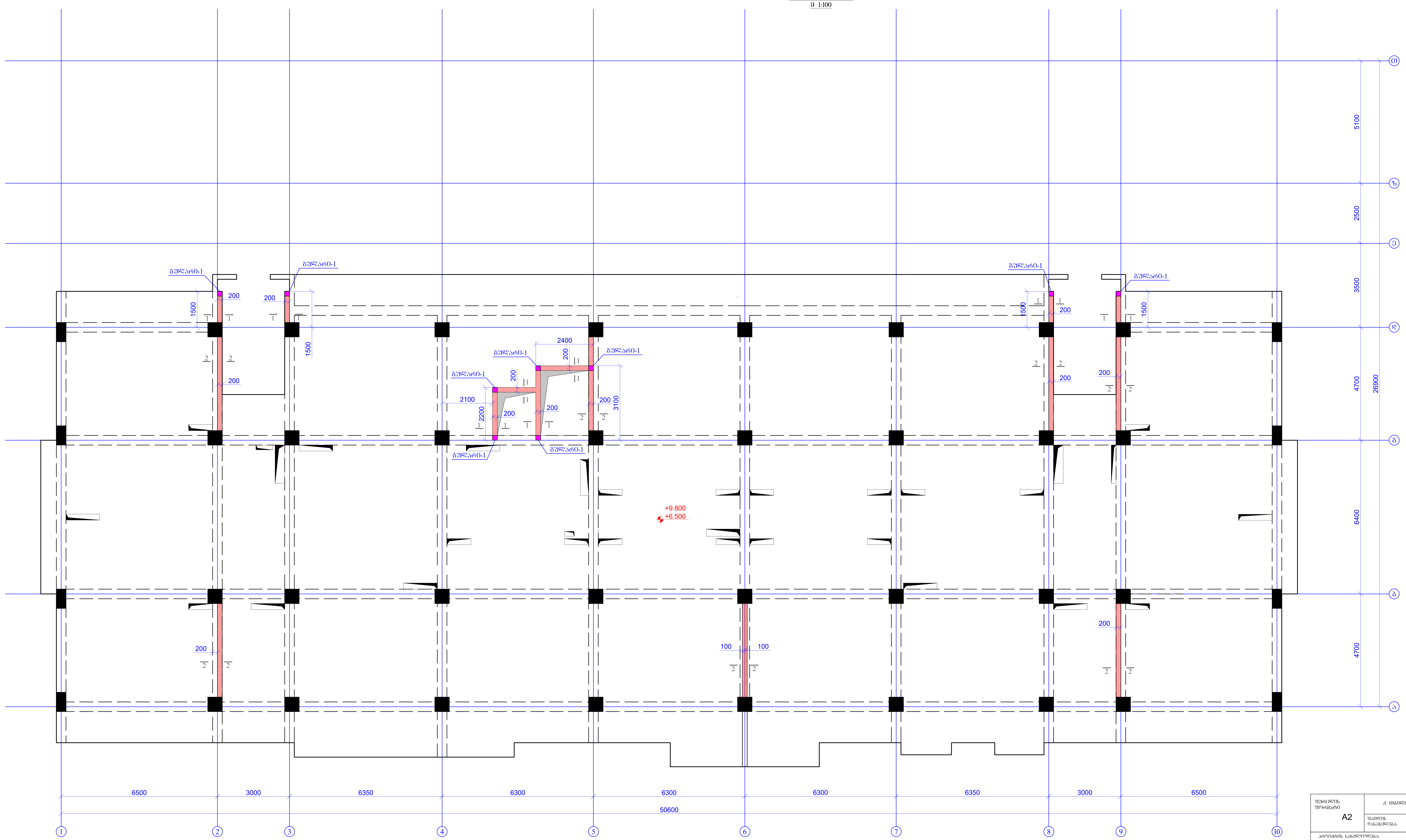

ფურცლის ფორმატი A2	ქ. თბილისი 2025
	ფაილის დასახელება:

პროექტის სახელწოდება:
თბილისი, დიდი დიღომი, ვეფხისტყაოსნის ქუჩა
მრავალბინიანი საცხოვრებელი სახლი
(კომერციული,საცხოვრებელი)
ს/კ 01.72.14.035.761 და 01.72.14.035.762

თანამდებობა	გვარი	ხელმოწერა
შეასრულა	ზ.ყველაშვილი	
შეამოწმა	თ.მაცაბერიძე	

პროექტის №:	ნახაზის სახელწოდება: რკ/ბ-ის დიაფრაგმების განლაგების გეგმა ნიშნ. +6.500; +9.800
თარიღი: 20 თებერვალი 2025	
კონსტრუქციული პროექტი	
სტადია	მუშა პროექტი
ნახაზის #: კ- 63	რევიზია: 05

ჭრილი 1-1
მ1:20

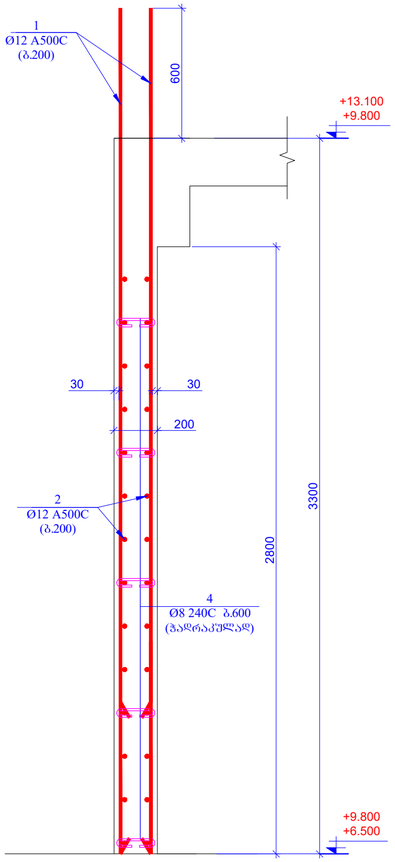

ჭრილი 2-2
მ1:20

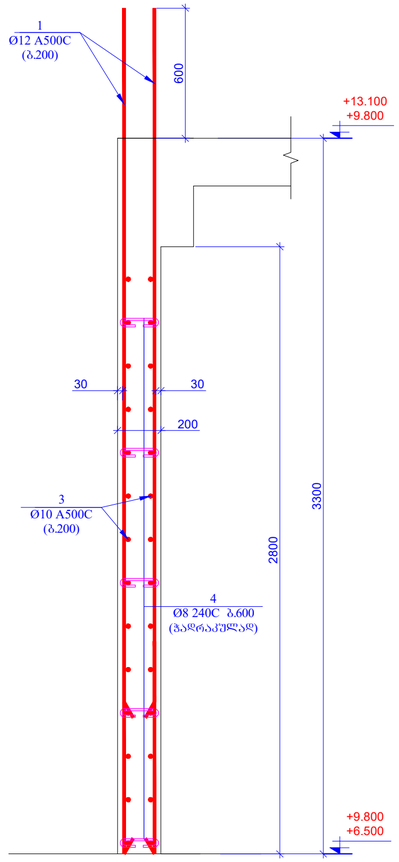

შუალედი - 1 (ღია)
მ 1:20

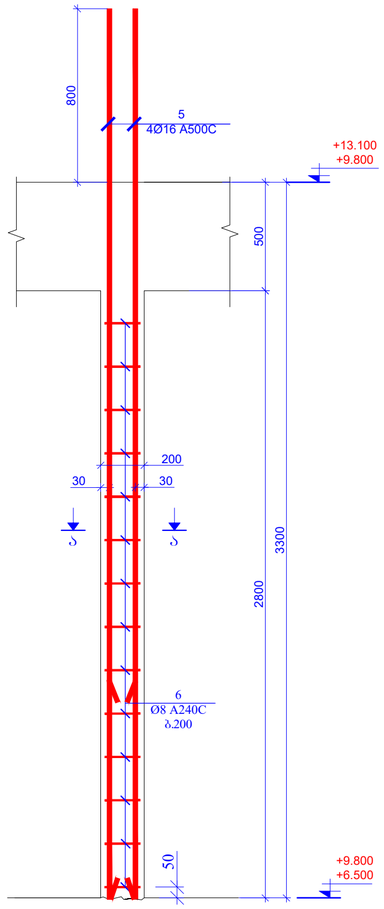

ჭრილი ა-ა
მ1:20

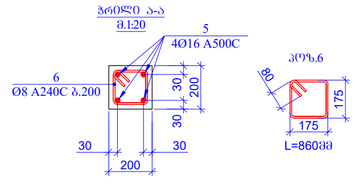

პოზ.6

პოზ. 4

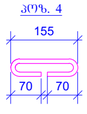

საყრდენებისა მოცემულია ერთი ნაშენულობისთვის

პოზ.	ა ღ ნ ი შ ვ ნ ა	დ ა ხ ა ს ი ე ლ ე ბ ა	რაოდ.	წონა, კგ	
		დიაფრაგმები ნიშ. +6.500; +9.800			
		დეტალები		ერთეული (კგ)	სულ (კგ)
1		Ø 12 A500C ℓ= 3900	396	3.47	1372.63
2	დაიჭრას ადგილზე	Ø 12 A500C ℓ= 400000	-	355.51	355.51
3	დაიჭრას ადგილზე	Ø 10 A500C ℓ= 1020000	-	629.55	629.55
4		Ø 8 A240C ℓ= 300	295	0.12	34.96
5		Ø 16 A500C ℓ= 4100	36	6.48	233.22
6		Ø 8 A240C ℓ= 860	126	0.34	42.80
				ჯამი:	2668.67
		ბეტონი B25			23.52

მასალების ჯამური ხარჯი (დიაფრაგმები ნიშნული +6.500; +9.800)

არმატურის ხარისხი, კმ: სტანდარტი ISO 6935-2:2015/2018

Ø6 A240C	Ø8 A240C	Ø10A240C	Ø10 A500C	Ø12 A500C	Ø14 A500C	Ø16 A500C	Ø18 A500C	Ø20 A500C	Ø22 A500C	Ø25 A500C	Ø28 A500C	Ø32 A500C
0.00	155.52	0.00	1259.10	3456.28	0.00	466.43	0.00	0.00	0.00	0.00	0.00	0.00
											ჯამი:	5337.33
										ბეტონი	B25	47.04	მ³

შეკვეთის შიფრატი A2	ქ. ოზურგეთი 2025	
	შპს ოზურგეთი დასახლება	
პროექტის დასახელება: ოზურგეთი, ცენტრი ცენტრში, ვეფხისტყაოსნის ქუჩა მრავალბინიანი საცხოვრებელი სახლი (კომპლექსში საცხოვრებელი) სს 01.72.14.035.761 ცე 01.72.14.035.762		
მთავარი ინჟინერი	გვარი	ხელმოწერა
შესრულება	ზ.ქვლივაძე	
შესამოწმა	მ.ცაავა	
პროექტის №:		
შკალა: 1:20		
20 თებერვალი 2025		
კონსტრუქციული პროექტი	ნაწილის დასახელება: ჭრილი 1-1; 2-2 შუალედი 1; ჭრილი ა-ა საყრდენებისთვის	
სტადია	მუშა პროექტი	
ნახაზის #:	კ- 64	ფურცლის: 05

რკ/ბ-ის დიაფრაგმების განლაგების გეგმა
ნიშნ. +13.100; +16.400; +19.700; +23.000; +26.300; +29.600
მ 1:100

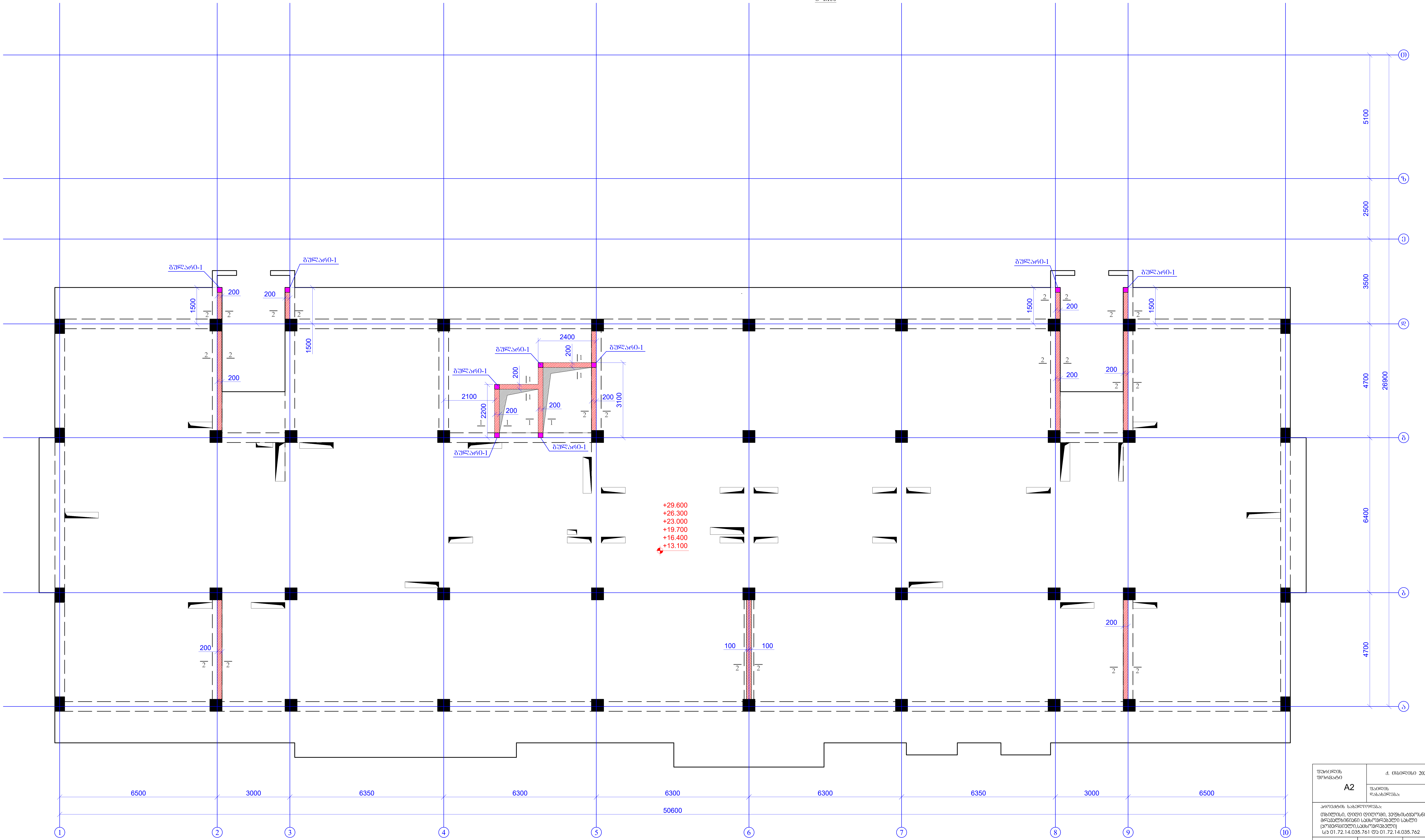

ფურცლის ფორმატი A2	ქ. თბილისი 2025	
	ფაილის დასახელება:	

პროექტის სახელწოდება:
თბილისი, დიდი დიღომი, ვეფხისტყაოსნის ქუჩა
მრავალბინიანი საცხოვრებელი სახლი
(კომერციული,საცხოვრებელი)
ს/კ 01.72.14.035.761 და 01.72.14.035.762

თანამდებობა	გვარი	ხელმოწერა
შეასრულა	ზ.ქველაშვილი	
შეამოწმა	თ.მაცაბერიძე	

პროექტის №:	ნახაზის სახელწოდება:
თარიღი: 20 თებერვალი 2025	რკ/ბ-ის დიაფრაგმების განლაგების გეგმა ნიშნ. +13.100; +16.400; +19.700; +23.000; +26.300; +29.600
კონსტრუქციული პროექტი	
სტადია	მუშა პროექტი
ნახაზის #:	კ- 65
რევიზია: 05	

ჭრილი 1-1
მ1:20

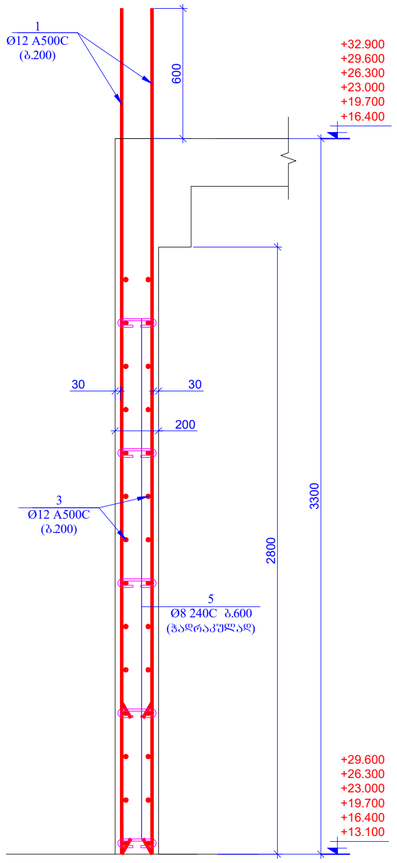

ჭრილი 2-2
მ1:20

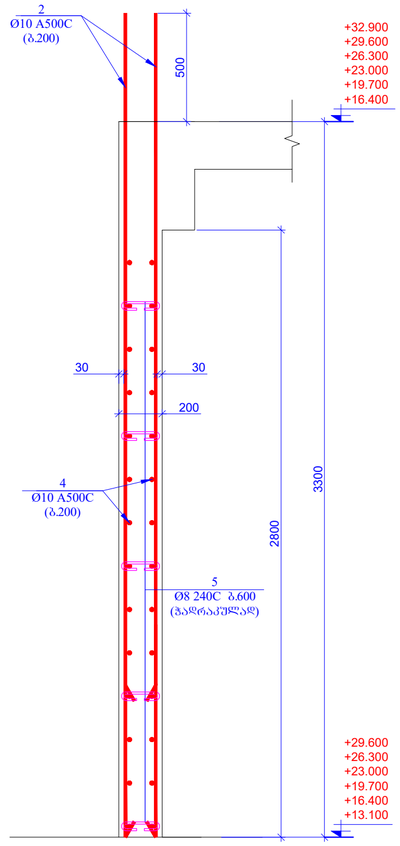

გვერდითი - 1 (9ც)
მ 1:20

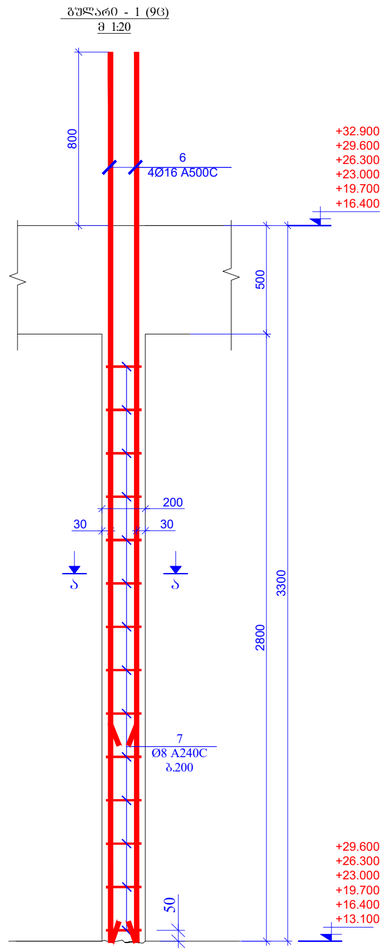

ჭრილი ა-ა
მ.1:20

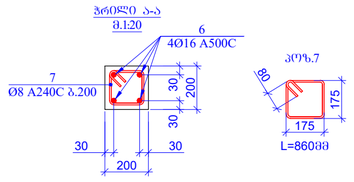

კვეთი 5

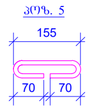

საცნობარო მოცემულია ქვემო ნომრებისთვის

კვეთი	ა ღ ნ ი შ ვ ნ ა	დ ა ხ ა ა ხ ე ლ ე ბ ა	რაოდ.	წონა, კგ	
		დიაფრაგმები ნომ. +13.100; +16.400; +19.700; +23.000; +26.300; +29.600			
		დეტალები		ერთეული (კგ)	სულ (კგ)
1		Ø 12 A500C ℓ= 3900	82	3.47	284.23
2		Ø 10 A500C ℓ= 3800	314	2.35	736.45
3	დაჭრას ადგილზე	Ø 12 A500C ℓ= 250000	-	222.19	222.19
4	დაჭრას ადგილზე	Ø 10 A500C ℓ= 1170000	-	722.13	722.13
5		Ø 8 A240C ℓ= 300	295	0.12	34.96
6		Ø 16 A500C ℓ= 4100	36	6.48	233.22
7		Ø 8 A240C ℓ= 860	126	0.34	42.80
				ჯამი:	2275.98
		ბეტონი B25			23.52

მასალების ჯამური ხარჯი (დიაფრაგმები ნომ. +13.100; +16.400; +19.700; +23.000; +26.300; +29.600)												
არმატურის ხარჯი, კგ; სტანდარტი ISO 6935-2:2015/2018												
Ø6 A240C	Ø8 A240C	Ø10A240C	Ø10 A500C	Ø12 A500C	Ø14 A500C	Ø16 A500C	Ø18 A500C	Ø20 A500C	Ø22 A500C	Ø25 A500C	Ø28 A500C	Ø32 A500C
0.00	466.57	0.00	8751.49	3038.55	0.00	1399.29	0.00	0.00	0.00	0.00	0.00	0.00
											ჯამი:	13655.90
									ბეტონი	B25	141.12	მ³

შენობის შიფრატი	A2	ქ. ოზურგეთი 2025
		შაბლონის ნომერი:
პროექტის სახელწოდება:		
მუნიციპალ. ცენტრი ცენტრში, ვენეციანური სტილის ქარა მრავალფუნქციანი საცხოვრებელი სახლი (პოზიციები: საცხოვრებელი) ს/ს 01.72.14.035.761 ფე 01.72.14.035.762		
მთანამწყობრება	მესაი	ხელმოწერა
შესასრულა	ზ.ქიქნაძე/მგებელი	
შესამოწმა	მ.მესხიაშვილი/ამ	
პროექტის №:	ნახაზის სახელწოდება:	
შენობის: 20 ოპერაციული 2025		
კონსტრუქციული პროექტი	ბეტონი L1, L2, L3 ჭრილები 1, 2, გვერდი 1, ჭრილი ა-ა საცნობარო	
სტადია	მუშა პროექტი	
ნახაზის #:	კ- 66	ტექნიკა: 05

რკ/ბ-ის დიაფრაგმების განლაგების გეგმა
ნიშნ. +32.900
მ 1:100

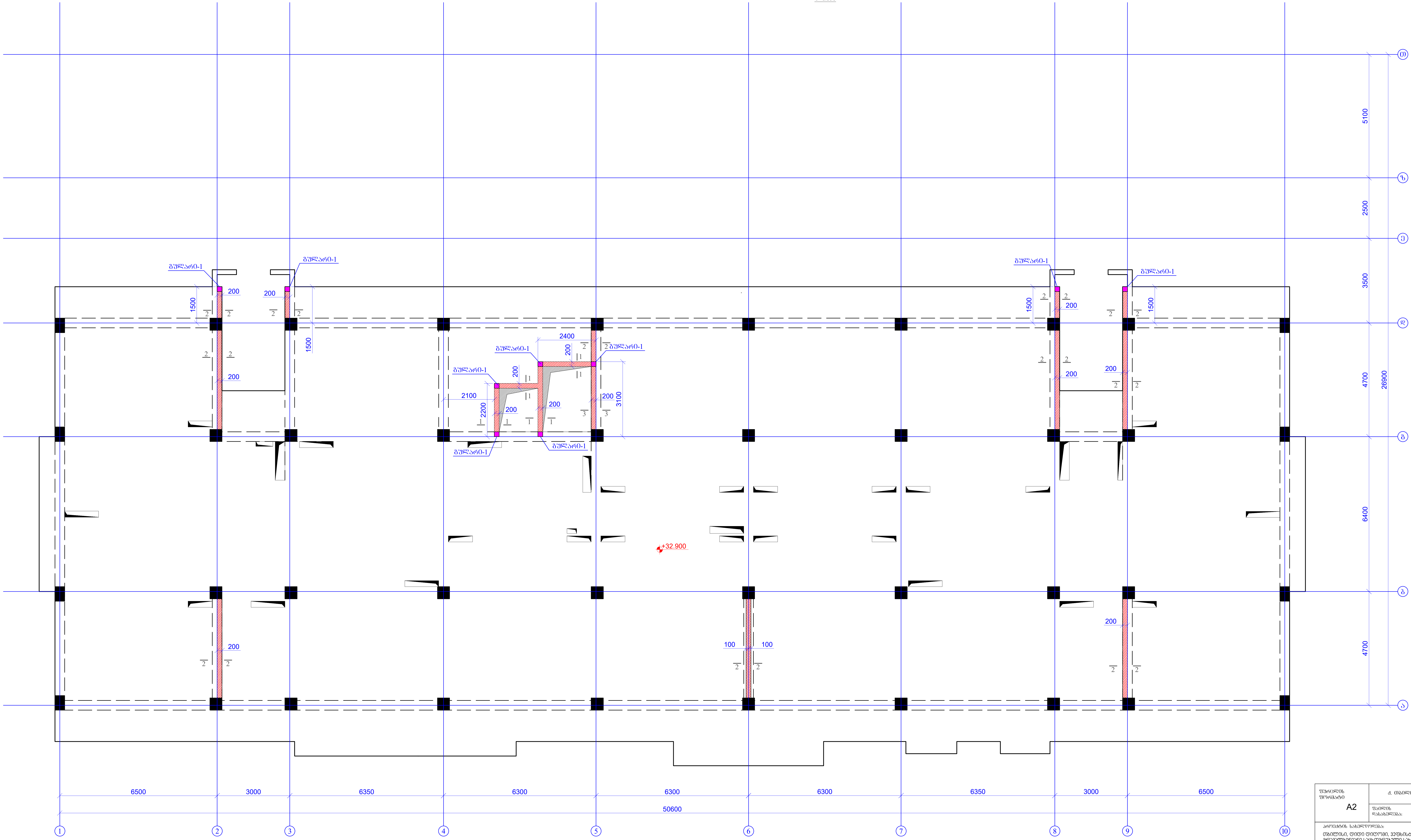

ფურცლის ფორმატი A2	ქ. თბილისი 2025
	ფაილის დასახელება:

პროექტის სახელწოდება:
თბილისი, დიდი დიღომი, ვეფხისტყაოსნის ქუჩა
მრავალბინიანი საცხოვრებელი სახლი
(კომერციული,საცხოვრებელი)
ს/კ 01.72.14.035.761 და 01.72.14.035.762

თანამდებობა	გვარი	ხელმოწერა
შეასრულა	ზ.ქველაშვილი	
შეამოწმა	თ.მაცაბერიძე	თ.

პროექტის №:	ნახაზის სახელწოდება:
თარიღი: 20 თებერვალი 2025	რკ/ბ-ის დიაფრაგმების განლაგების გეგმა ნიშნ. +32.900
კონსტრუქციული პროექტი	
სტადია	მუშა პროექტი
ნახაზის #:	კ- 67 — რევიზია: 05

ჭრილი 1-1
მ1:20

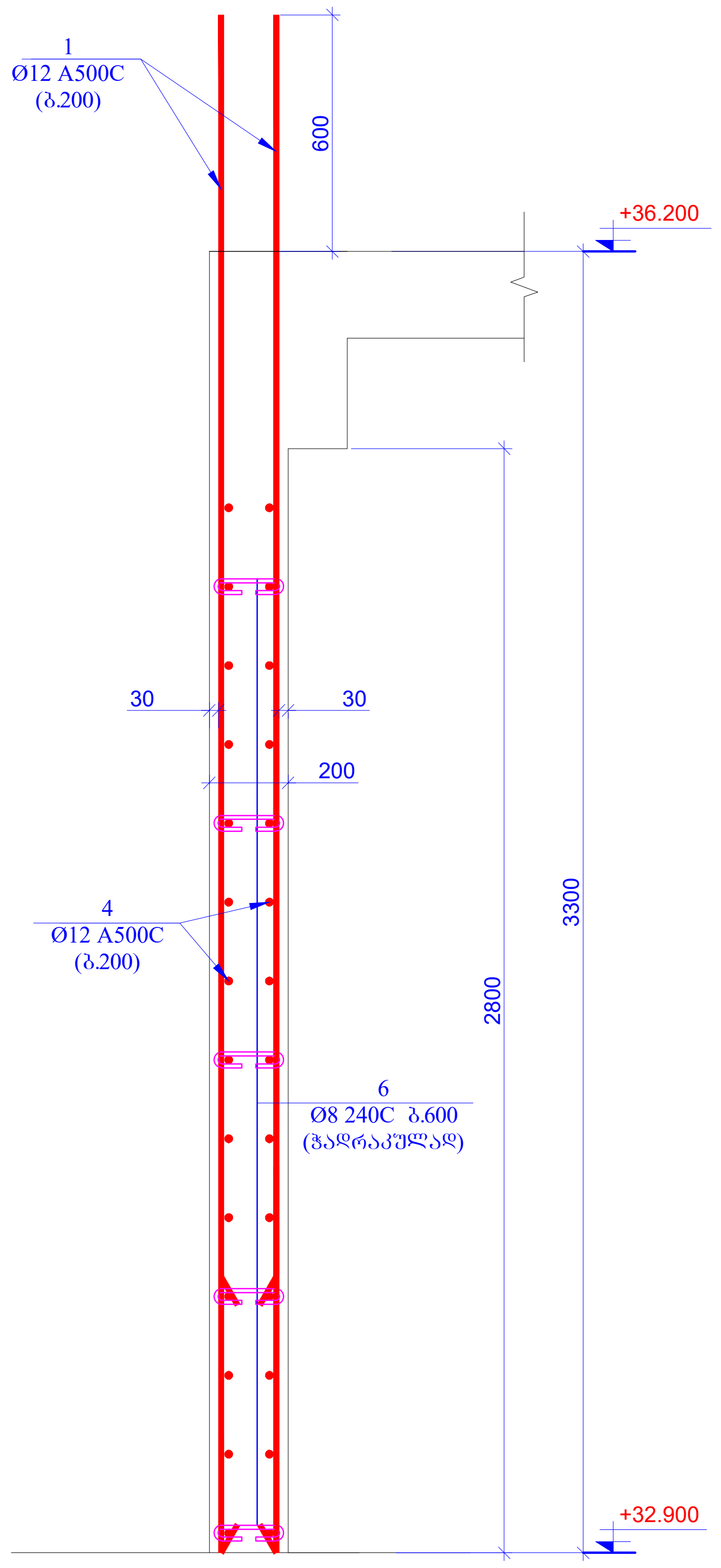

ჭრილი 2-2
მ1:20

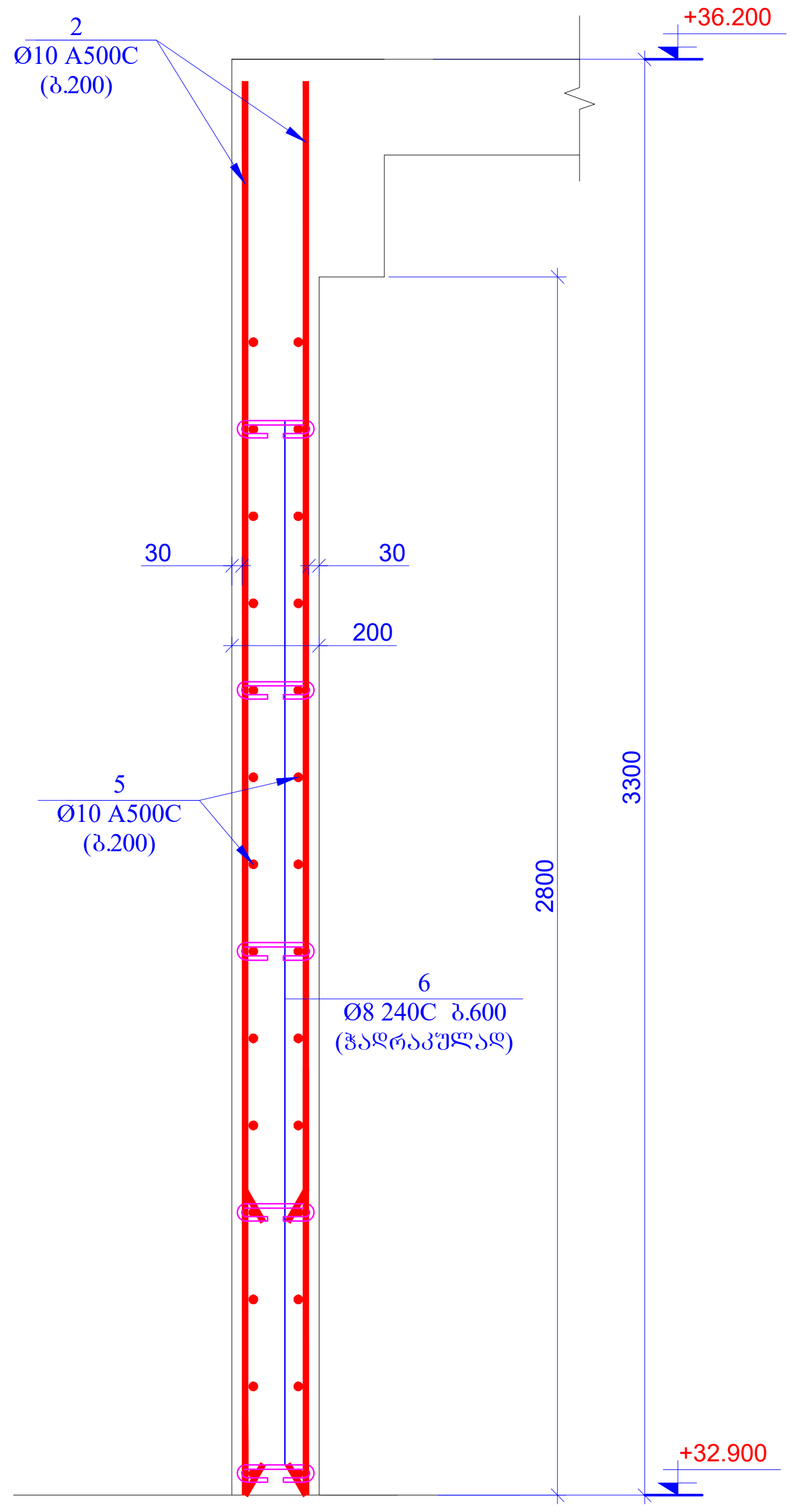

ჭრილი 3-3
მ1:20

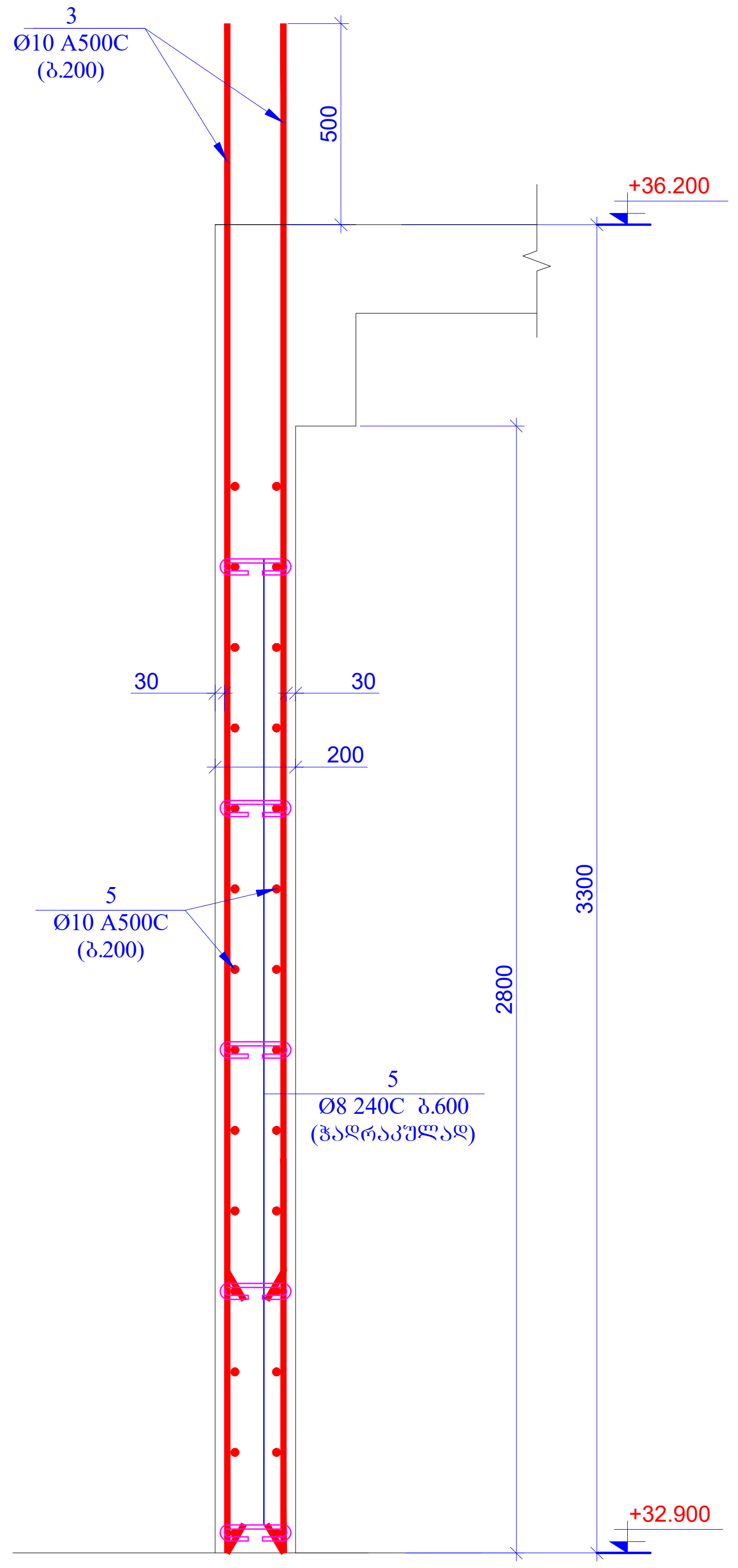

ბულარი - 1 (9ც)
მ 1:20

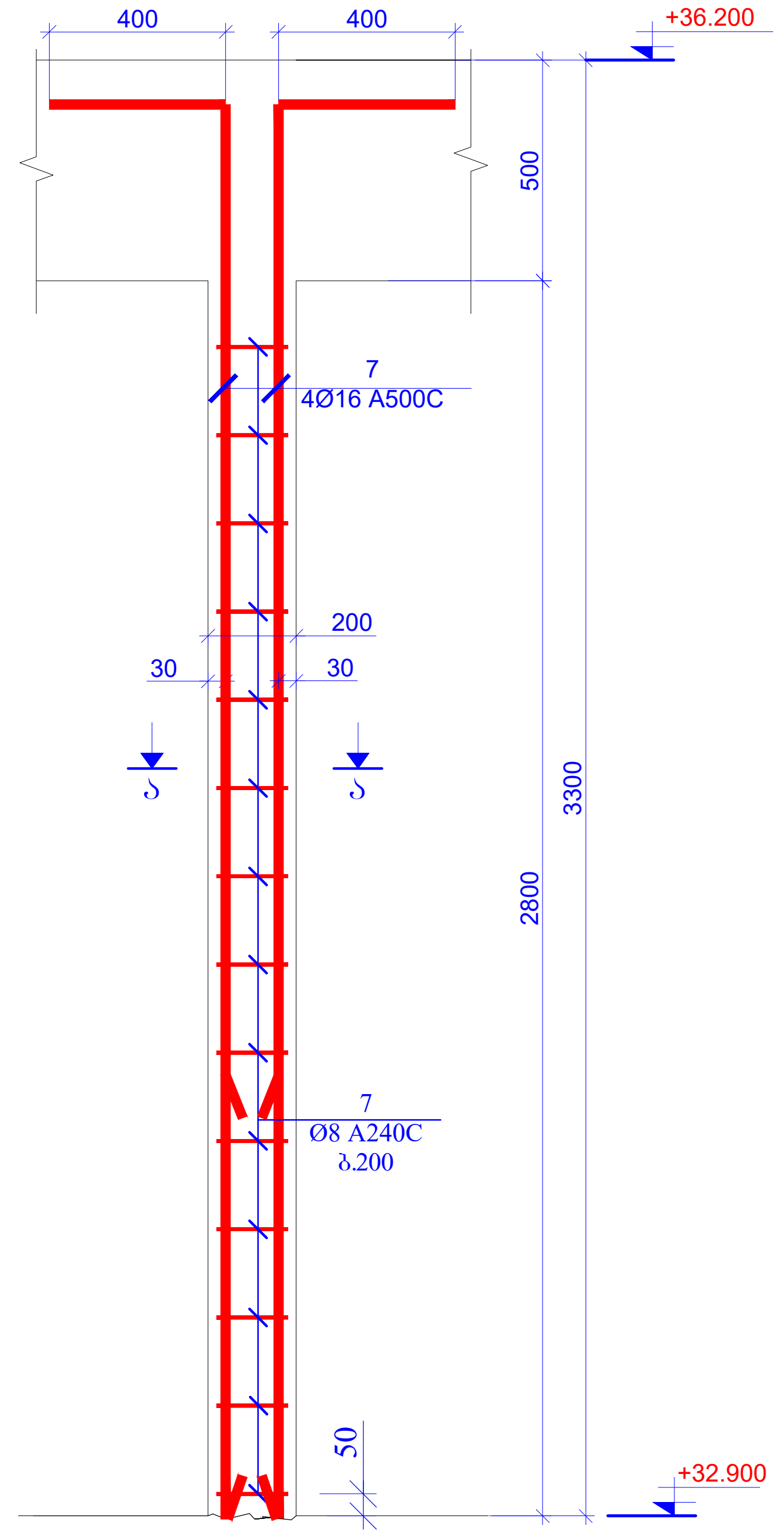

ჭრილი ა-ა
მ1:20

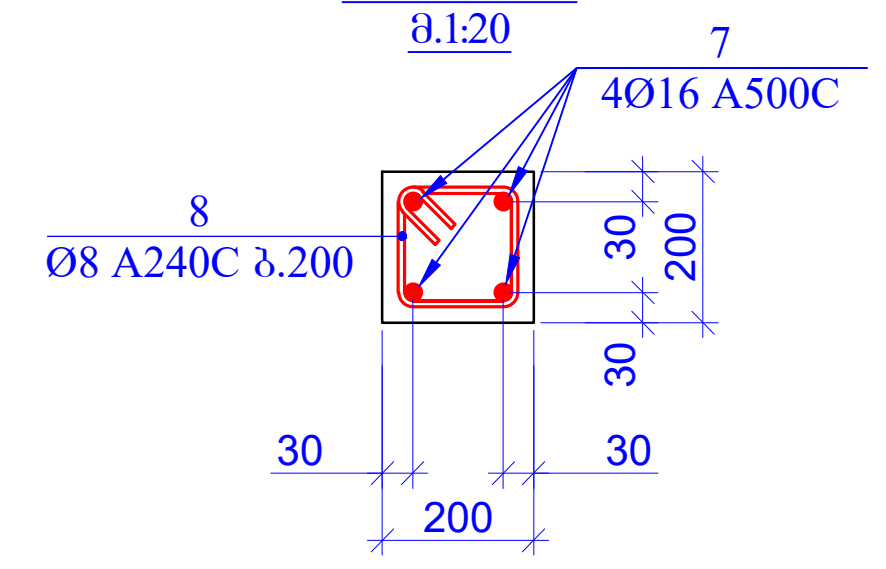

პოზ.8

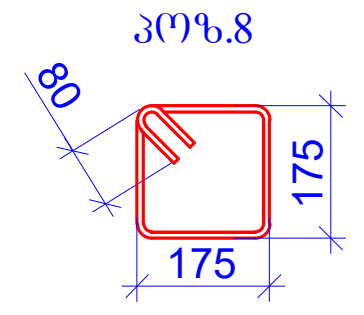

L=860მმ

პოზ. 6

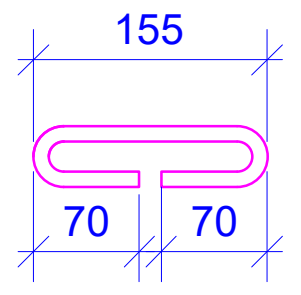

L=300 მმ

პოზ.	ა ღ ნ ი შ ვ ნ ა	დ ა ს ა ხ ე ლ ე ბ ა				რაოდ.	წონა, კგ	
		დიაფრაგმები ნიშნ. +32.900						
		დეტალები					ერთეული (კგ)	სულ (კგ)
1		Ø 12	A500C	ℓ=	3900	82	3.47	284.23
2		Ø 10	A500C	ℓ=	3250	288	2.01	577.71
3		Ø 10	A500C	ℓ=	3800	26	2.35	60.98
4	დაიჭრას ადგილზე	Ø 12	A500C	ℓ=	250000	-	222.19	222.19
5	დაიჭრას ადგილზე	Ø 10	A500C	ℓ=	1170000	-	722.13	722.13
6		Ø 8	A240C	ℓ=	300	295	0.12	34.96
7		Ø 16	A500C	ℓ=	3600	36	5.69	204.77
8		Ø 8	A240C	ℓ=	860	126	0.34	42.80
							ჯამი:	2149.78
		ბეტონი B25						23.52

მასალების ჯამური ხარჯი (დიაფრაგმები ნიშნული +32.900)												
არმატურის ხარჯი, კგ; სტანდარტი ISO 6935-2;2015/2018												
Ø6 A240C	Ø8 A240C	Ø10A240C	Ø10 A500C	Ø12 A500C	Ø14 A500C	Ø16 A500C	Ø18 A500C	Ø20 A500C	Ø22 A500C	Ø25 A500C	Ø28 A500C	Ø32 A500C
0.00	77.76	0.00	1360.82	506.43	0.00	204.77	0.00	0.00	0.00	0.00	0.00	0.00
											ჯამი:	2149.78
									ბეტონი	B25	23.52	მ³

ფურცლის ფორმატი A2	ქ. თბილისი 2025	
	ფაილის დასახელება:	
პროექტის სახელწოდება: თბილისი, დიდი დიღომი, ვეფხისტყაოსნის ქუჩა მრავალბინიანი საცხოვრებელი სახლი (კომერციული,საცხოვრებელი) ს/კ 01.72.14.035.761 და 01.72.14.035.762		
თანამდებობა	გვარი	ხელმოწერა
შეასრულა	ზ.ყველაშვილი	
შეამოწმა	თ.მაცაბერიძე	თ. [signature]
პროექტის №:	ნახაზის სახელწოდება: ჭრილი 1-1; 2-2; 3-3 ბულარი 1; ჭრილი ა-ა სპეციფიკაცია	
თარიღი: 20 თებერვალი 2025		
კონსტრუქციული პროექტი		
სტადია	მუშა პროექტი	
ნახაზის #:	კ- 68	რევიზია: 05

რკ/ბ-ის დიაფრაგმების განლაგების გეგმა
ნიშნ. +36.200
მ 1:100

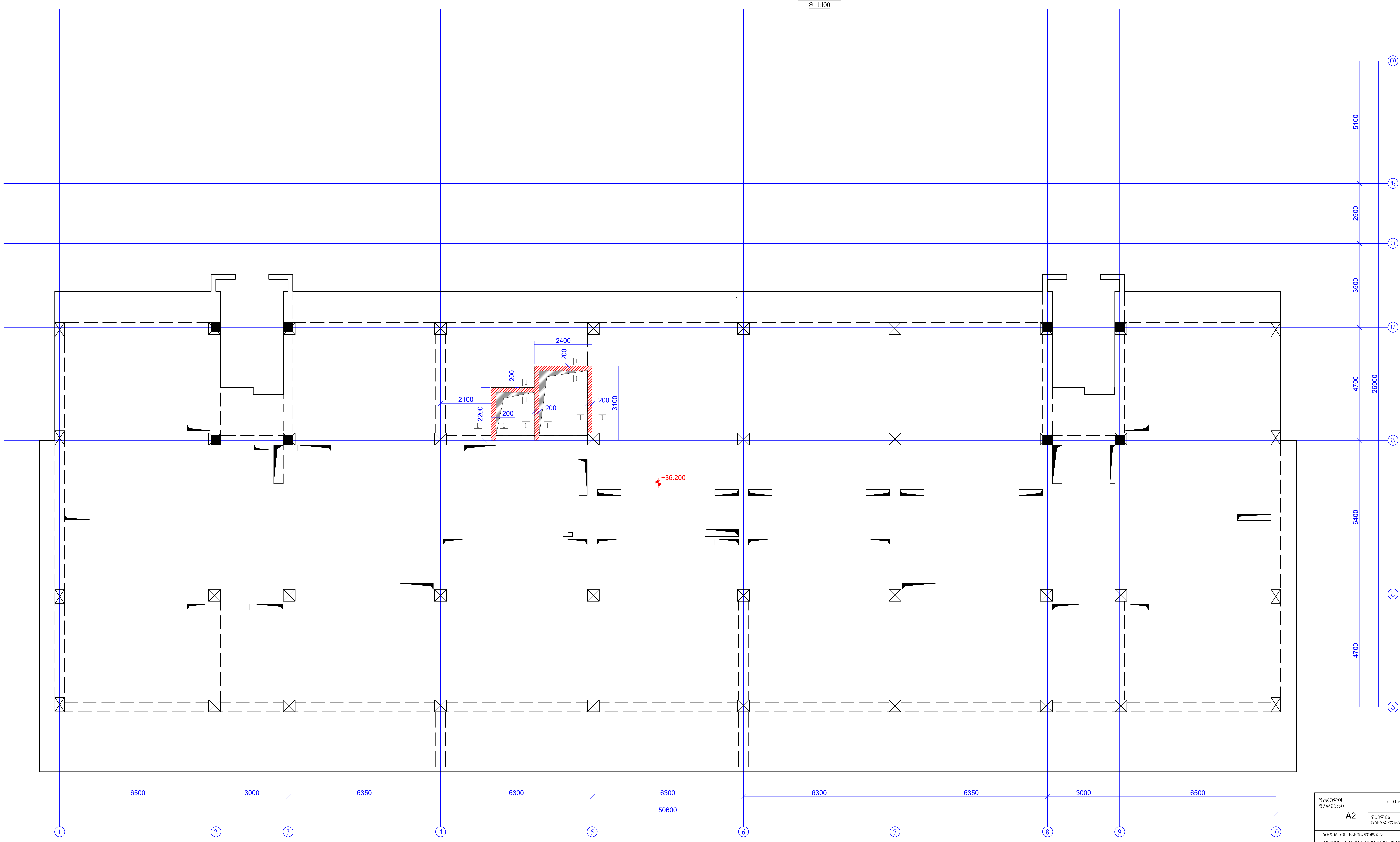

ფურცლის ფორმატი A2	ქ. თბილისი 2025
	ფაილის დასახელება:

პროექტის სახელწოდება:
თბილისი, დიდი დიღომი, ვეფხისტყაოსნის ქუჩა
მრავალბინიანი საცხოვრებელი სახლი
(კომერციული,საცხოვრებელი)
ს/კ 01.72.14.035.761 და 01.72.14.035.762

თანამდებობა	გვარი	ხელმოწერა
შეასრულა	ზ.ქველაშვილი	
შეამოწმა	თ.მაცაბერიძე	

პროექტის №:	ნახაზის სახელწოდება:
თარიღი: 20 თებერვალი 2025	რკ/ბ-ის დიაფრაგმების განლაგების გეგმა ნიშნ. +36.200
კონსტრუქციული პროექტი	
სტადია	მუშა პროექტი
ნახაზის #:	კ- 69 რევიზია: 05

ВЗЦЛЖЗЗОЦЬ ЧЗЗГЗЮ ЬЛЖЧО ОЖЧЧО ЖЗ ЖОЗЬЖЗЗЗЗЮ)
ЛЖЬЖЗЗЮЦЬ ЬЛЖЧО. Ж. ЬЖЗЬЖЛЖЧО ISO 6935-2:2015/2018

Ø6 A240C	Ø8 A240C	Ø10A240C	Ø10 A500C	Ø12 A500C	Ø14 A500C	Ø16 A500C	Ø18 A500C	Ø20 A500C	Ø22 A500C	Ø25 A500C	Ø28 A500C	Ø32 A500C
0.00	1023.51	0.00	11608.42	10397.45	9577.39	6550.25	0.00	1110.97	0.00	0.00	0.00	0.00

ЖЗЛЛ	4,026.7.98

ЗЗЬМ6Л B25W6	82.59	ЖР

ЗЗЬМ6Л B25	259.97	ЖР

| ЗЖЧЬ. | ЧЖЧЬЖЗЗЗЗЮ ЬЖЧЮ | ЖЧ

რკ/ბ-ის რიგელების განლაგების გეგმა
ნიშნ. -0.100
მ 1:100

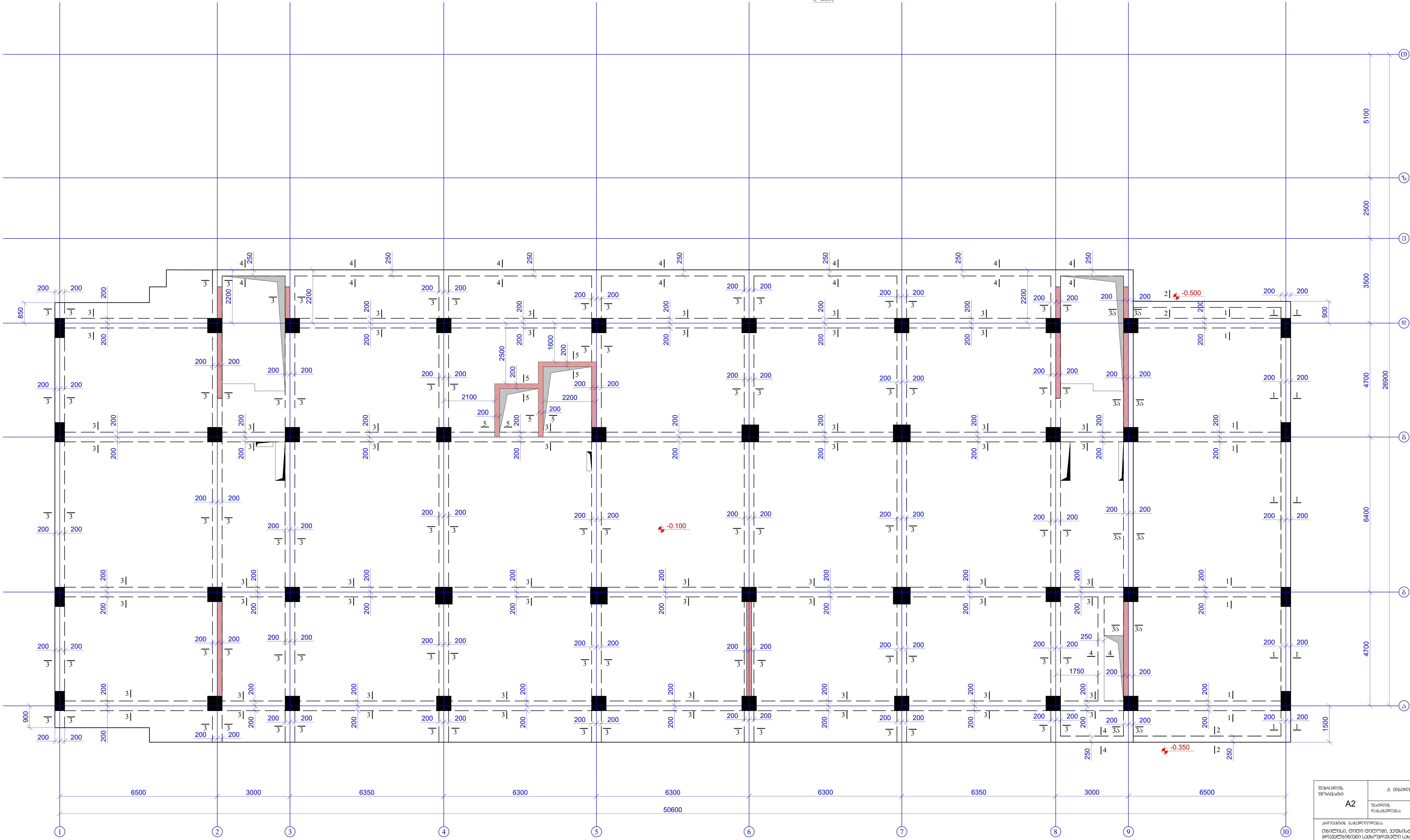

ფურცლის ფორმატი A2	ქ. თბილისი 2025
	ფაილის დასახელება:

პროექტის სახელწოდება:
თბილისი, დიდი დიღომი, ვეფხისტყაოსნის ქუჩა
მრავალბინიანი საცხოვრებელი სახლი
(კომერციული,საცხოვრებელი)
ს/კ 01.72.14.035.761 და 01.72.14.035.762

თანამდებობა	გვარი	ხელმოწერა
შეასრულა	ზ.ქველაშვილი	
შეამოწმა	თ.მაცაბერიძე	თ.

პროექტის №:	ნახაზის სახელწოდება: რკ/ბ-ის რიგელების განლაგების გეგმა ნიშნ. -0.100
თარიღი: 20 თებერვალი 2025	
კონსტრუქციული პროექტი	
სტადია	მუშა პროექტი
ნახაზის #:	კ- 71 — რევიზია: 05

რიგელების ქვედა შრის დამატებითი არმირების გეგმა

ნიშ. -0.100

მ. 1:100

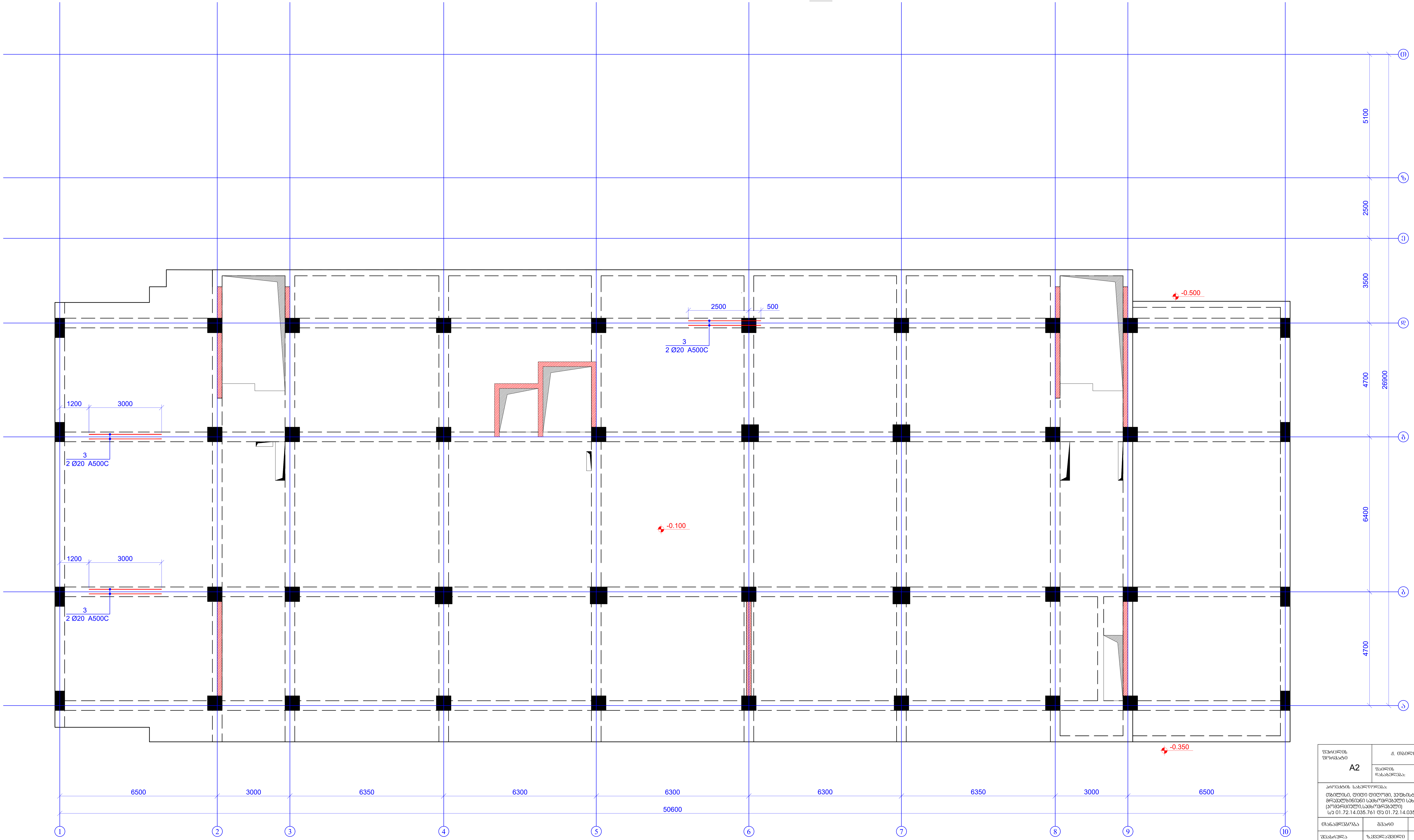

ფურცლის ფორმატი A2	ქ. თბილისი 2025	
	ფაილის დასახელება:	
პროექტის სახელწოდება: თბილისი, დიდი დიღომი, ვეფხისტყაოსნის ქუჩა მრავალბინიანი საცხოვრებელი სახლი (კომერციული,საცხოვრებელი) ს/კ 01.72.14.035.761 და 01.72.14.035.762		
თანამდებობა	გვარი	ხელმოწერა
შეასრულა	ზ.ყველაშვილი	
შეამოწმა	თ.მაცაბერიძე	
პროექტის №:	ნახაზის სახელწოდება: რიგელების ქვედა შრის დამატებითი არმირების გეგმა ნიშ. -0.100	
თარიღი: 20 თებერვალი 2025		
კონსტრუქციული პროექტი		
სტადია	მუშა პროექტი	
ნახაზის #:	კ- 72	რევიზია: 05

რიგელების ზედა შრის დამატებითი არმირების გეგმა

ნიშნ. -0.100

მ. 1:100

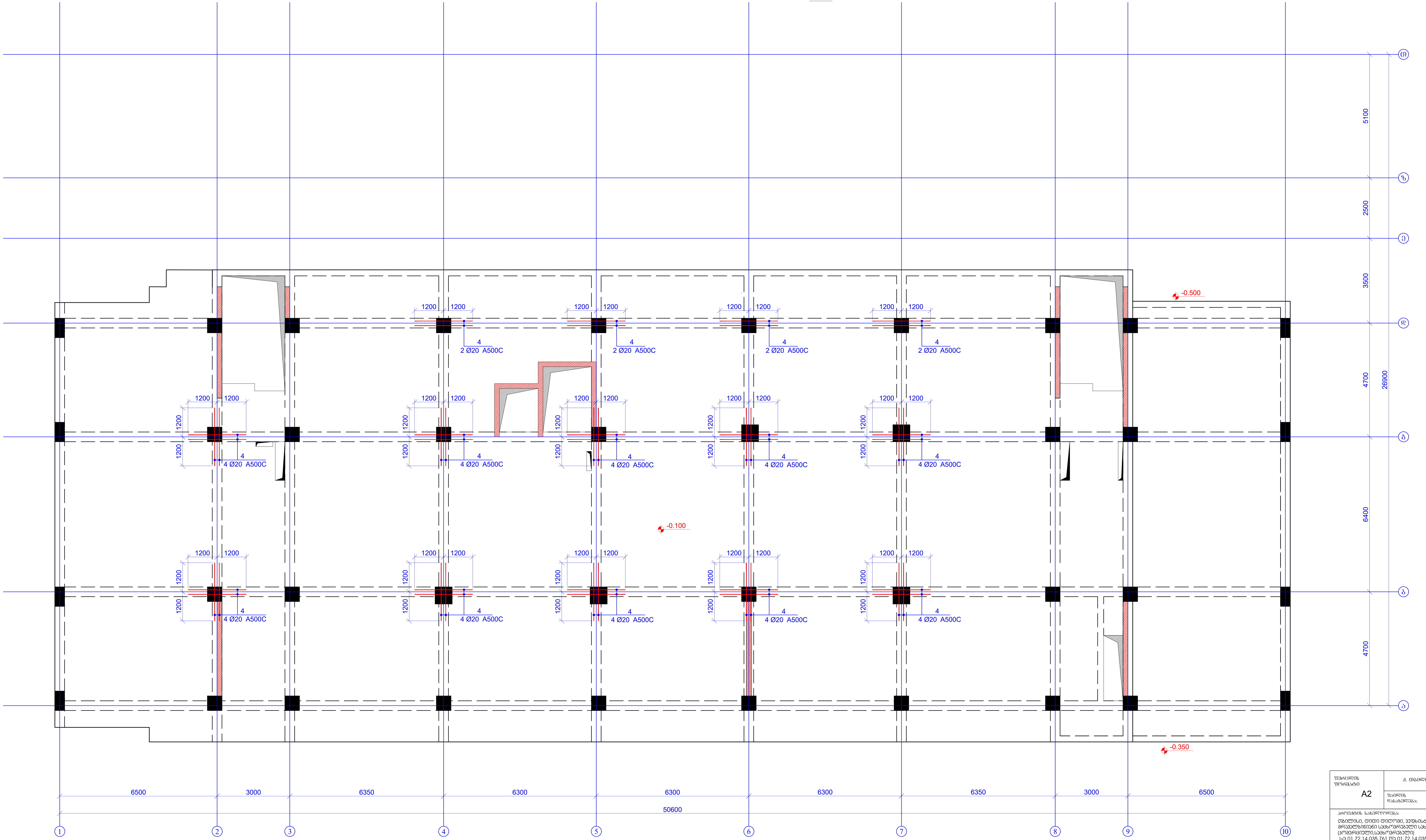

ფურცლის ფორმატი A2	ქ. თბილისი 2025
	ფაილის დასახელება:

პროექტის სახელწოდება:
თბილისი, დიდი დიღომი, ვეფხისტყაოსნის ქუჩა
მრავალბინიანი საცხოვრებელი სახლი
(კომერციული,საცხოვრებელი)
ს/კ 01.72.14.035.761 და 01.72.14.035.762

თანამდებობა	გვარი	ხელმოწერა
შეასრულა	ზ.ყველაშვილი	
შეამოწმა	თ.მაცაბერიძე	თ.

პროექტის №:	ნახაზის სახელწოდება: რიგელების ზედა შრის დამატებითი არმირების გეგმა ნიშნ. -0.100
თარიღი: 20 თებერვალი 2025	
კონსტრუქციული პროექტი	
სტადია	მუშა პროექტი
ნახაზის #:	კ- 73
	რევიზია: 05

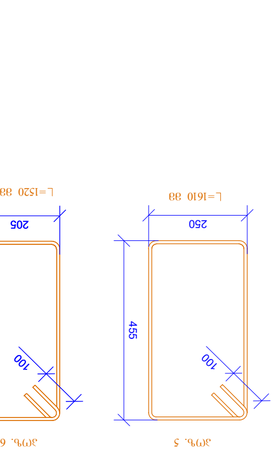

ЭПУ. 5 ЭПУ. 6 ЭПУ. 7 ЭПУ. 8 ЭПУ. 10

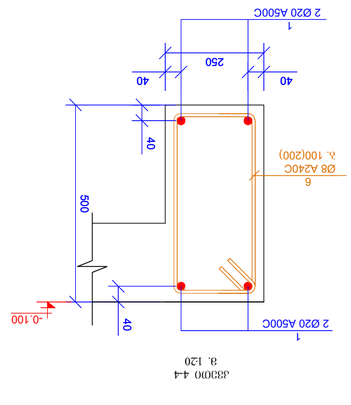

Э3ООЮ 4-4
в. 1:20

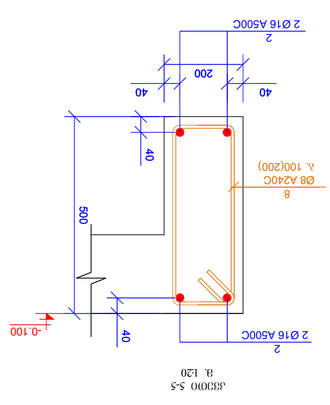

Э3ООЮ 5-5
в. 1:20

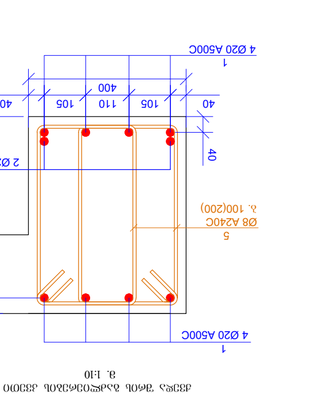

Э3ООЮ 3-3
в. 1:20

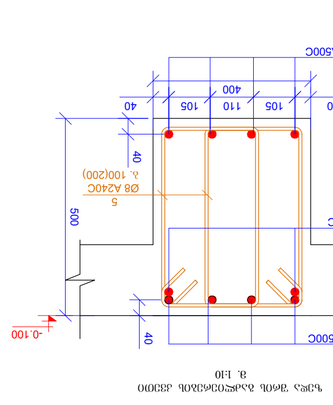

Ч3ЭЬ ЭПОЬ ЭЬЬЭ2ОЭ6ЭЬОЬ Э3ЭОЮ
в. 1:10

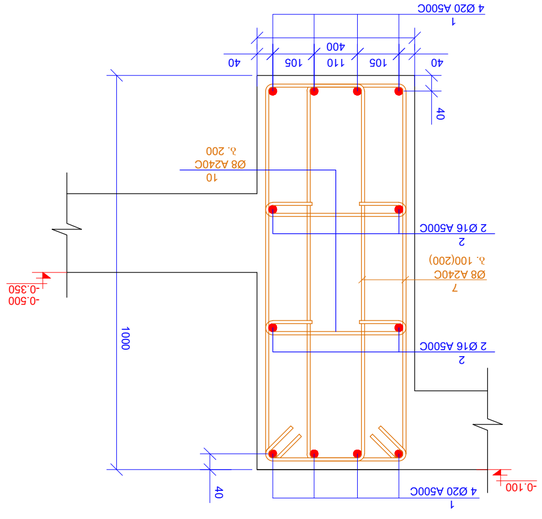

Э3ООЮ 3Ь-3Ь
в. 1:20

| ЭПУ№ | ⅄ ⅋ 6 0 ∀ 3 6 ⅄ | | |

რკ/ბ-ის რიგელების განლაგების გეგმა
ნიშნ. +3.200
მ 1:100

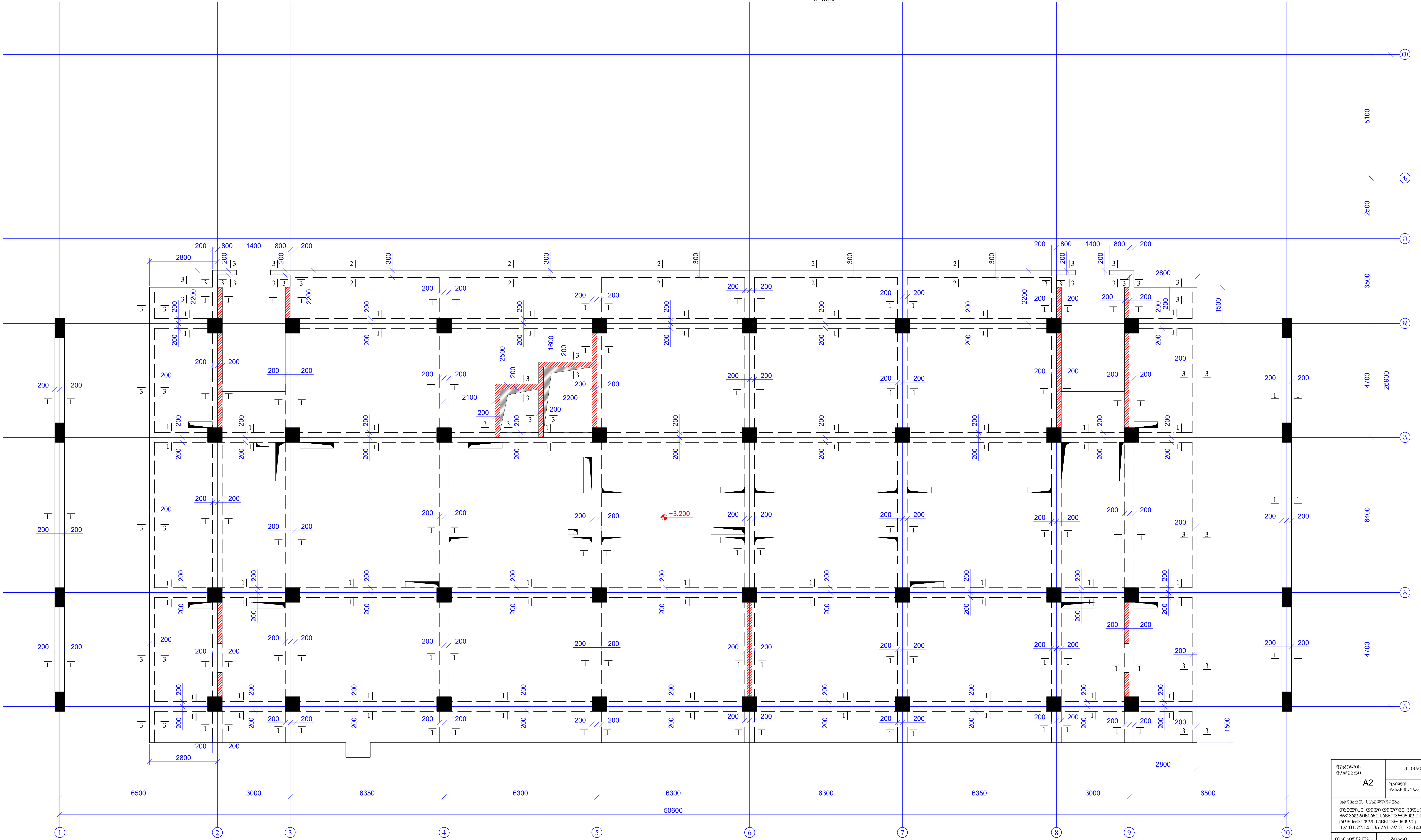

ფურცლის ფორმატი A2	ქ. თბილისი 2025	
	ფაილის დასახელება:	
პროექტის სახელწოდება: თბილისი, დიდი დიღომი, ვეფხისტყაოსნის ქუჩა მრავალბინიანი საცხოვრებელი სახლი (კომერციული,საცხოვრებელი) ს/კ 01.72.14.035.761 და 01.72.14.035.762		
თანამდებობა	გვარი	ხელმოწერა
შეასრულა	ზ.ყველაშვილი	
შეამოწმა	თ.მაცაბერიძე	თ.
პროექტის №:	ნახაზის სახელწოდება: რკ/ბ-ის რიგელების განლაგების გეგმა ნიშნ. +3.200	
თარიღი: 20 თებერვალი 2025		
კონსტრუქციული პროექტი		
სტადია	მუშა პროექტი	
ნახაზის #:	კ- 75	რევიზია: 05

რიგელების ქვედა შრის დამატებითი არმირების გეგმა

ნიშნ. +3.200

მ. 1:100

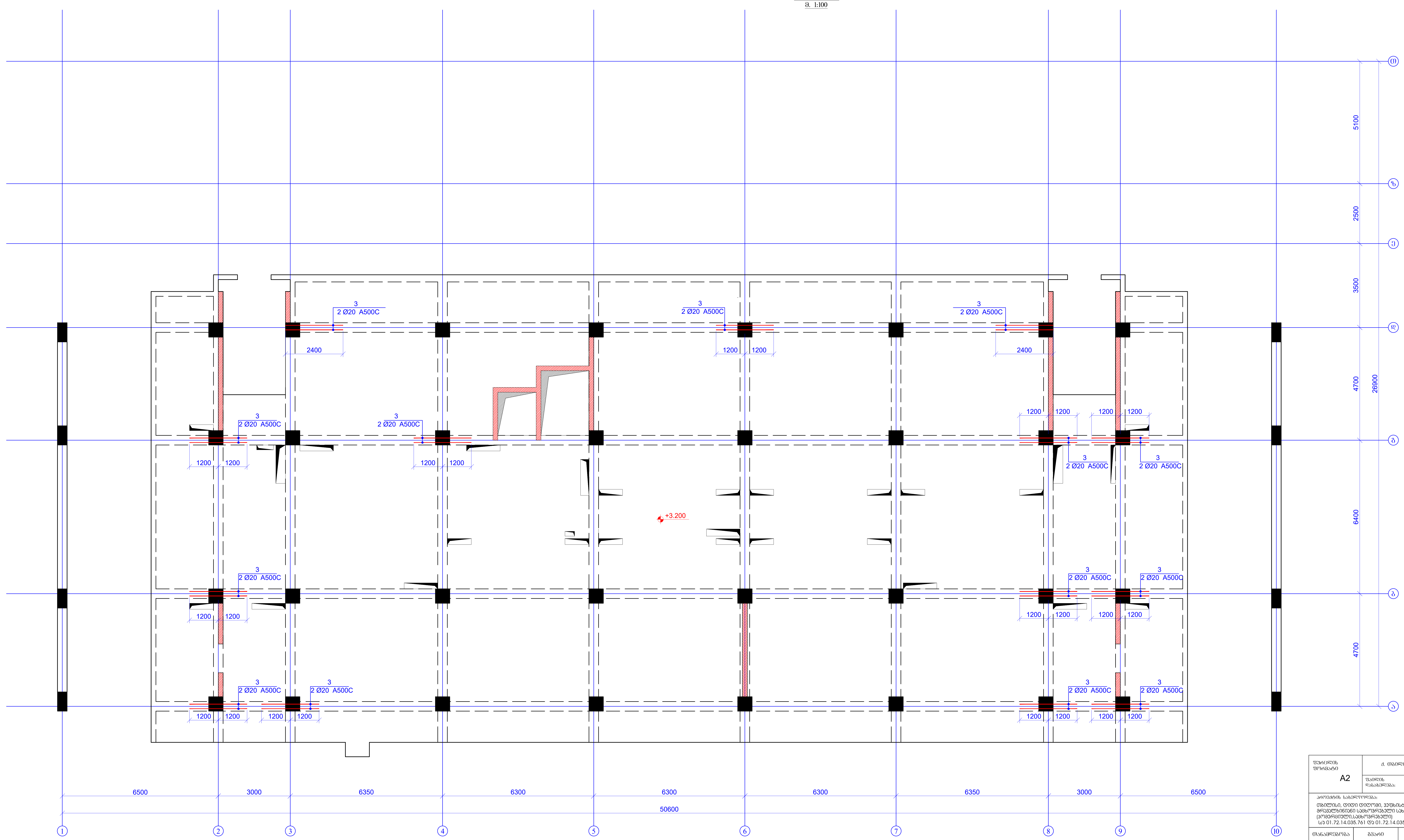

ფურცლის ფორმატი A2	ქ. თბილისი 2025	
	ფაილის დასახელება:	
პროექტის სახელწოდება: თბილისი, დიდი დიღომი, ვეფხისტყაოსნის ქუჩა მრავალბინიანი საცხოვრებელი სახლი (კომერციული,საცხოვრებელი) ს/კ 01.72.14.035.761 და 01.72.14.035.762		
თანამდებობა	გვარი	ხელმოწერა
შეასრულა	ზ.ყველაშვილი	
შეამოწმა	თ.მაცაბერიძე	
პროექტის №:	ნახაზის სახელწოდება:	
თარიღი: 20 თებერვალი 2025	რიგელების ქვედა შრის დამატებითი არმირების გეგმა ნიშნ. +3.200	
კონსტრუქციული პროექტი		
სტადია	მუშა პროექტი	
ნახაზის #:	კ- 76	რევიზია: 05

რიგელების ზედა შრის დამატებითი არმირების გეგმა
ნიშნ. +3.200
მ. 1:100

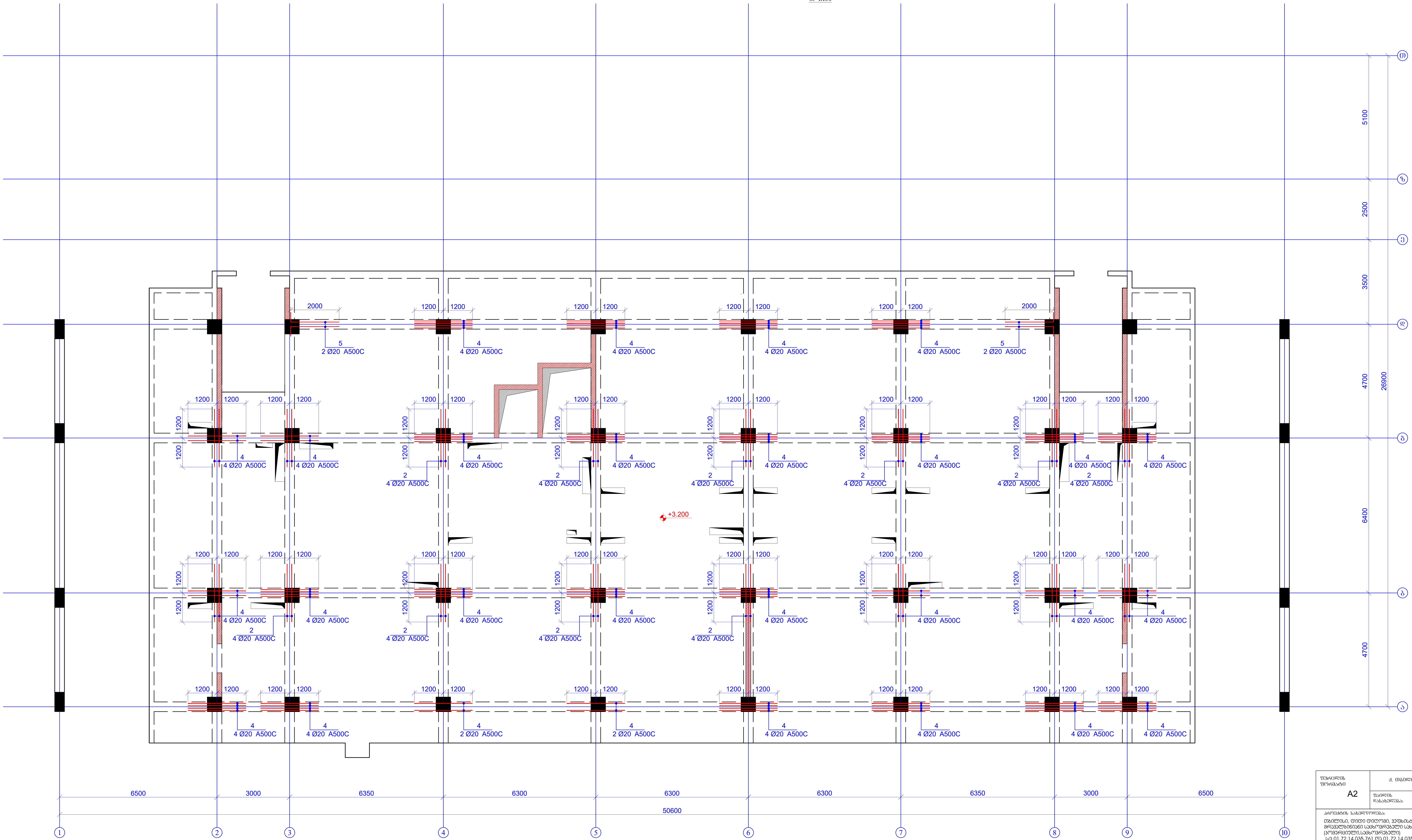

ფურცლის ფორმატი A2	ქ. თბილისი 2025	
	ფაილის დასახელება:	
პროექტის სახელწოდება: თბილისი, დიდი დიღომი, ვეფხისტყაოსნის ქუჩა მრავალბინიანი საცხოვრებელი სახლი (კომერციული,საცხოვრებელი) ს/კ 01.72.14.035.761 და 01.72.14.035.762		
თანამდებობა	გვარი	ხელმოწერა
შეასრულა	ზ.ყველაშვილი	
შეამოწმა	თ.მაცაბერიძე	
პროექტის №:	ნახაზის სახელწოდება: რიგელების ზედა შრის დამატებითი არმირების გეგმა ნიშნ. +3.200	
თარიღი: 20 თებერვალი 2025		
კონსტრუქციული პროექტი		
სტადია	მუშა პროექტი	
ნახაზის #:	კ- 77	რევიზია: 05

კვეთი 1-1
მ. 1:20

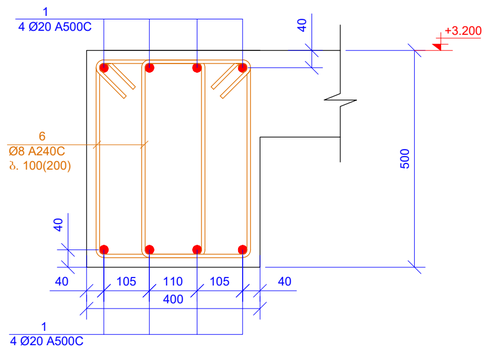

კვეთი 2-2
მ. 1:20

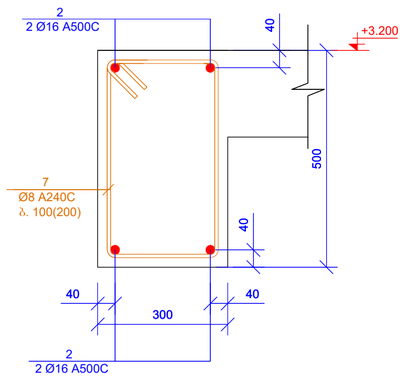

კვეთი 3-3
მ. 1:20

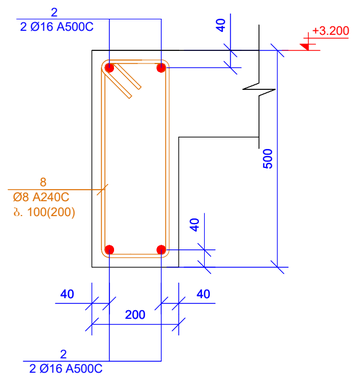

პოზ. 5

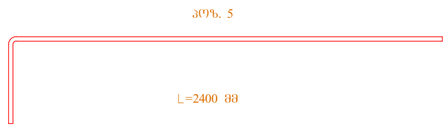

L=2400 მმ

ქვედა შრის გაძლიერების კვეთი
მ. 1:10

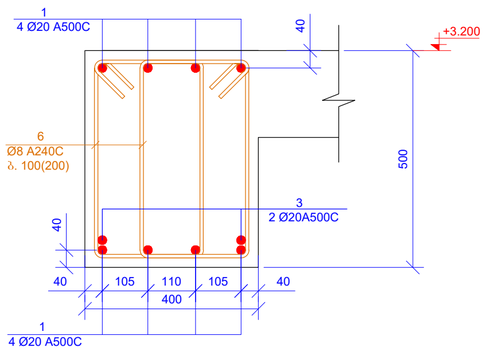

ზედა შრის გაძლიერების კვეთი
მ. 1:10

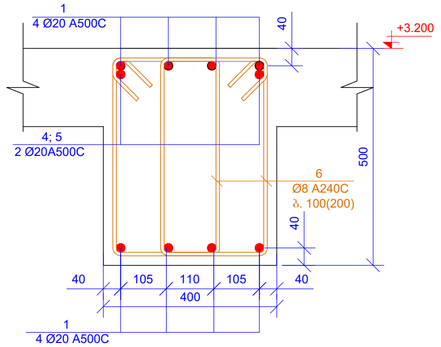

ზედა შრის გაძლიერების კვეთი
მ. 1:10

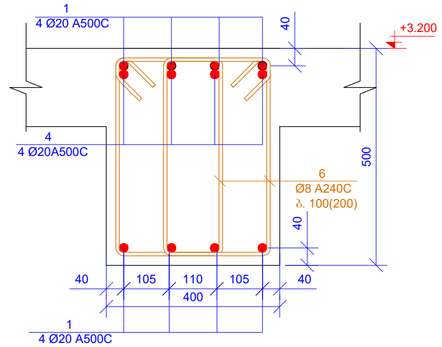

პოზ. 6

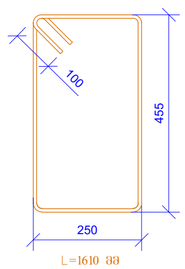

L=1610 მმ

პოზ. 7

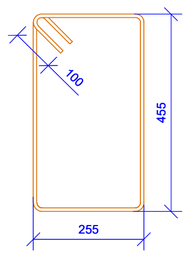

L=1620 მმ

პოზ. 8

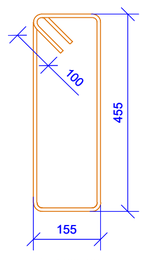

L=1420 მმ

პოზ.	ა ღ ნ ი შ ვ ნ ა	ღ ა ს ა ხ ე ლ ე ბ ა	რაოდ.	წონა, კგ	
		რიგელები ნიშ. +3.200			
		დეტალები		ერთეული (კგ)	სულ (კგ)
1	დაიჭრას ადგილზე	Ø 20 A500C ℓ= 3250000	-	8023.68	8023.68
2	დაიჭრას ადგილზე	Ø 16 A500C ℓ= 235000	-	371.31	371.31
3		Ø 20 A500C ℓ= 2400	28	5.93	165.91
4		Ø 20 A500C ℓ= 2400	128	5.93	758.42
5		Ø 20 A500C ℓ= 2400	4	5.93	23.70
6		Ø 8 A240C ℓ= 1610	5130	0.64	3262.52
7		Ø 8 A240C ℓ= 1620	200	0.64	127.98
8		Ø 8 A240C ℓ= 1420	430	0.56	241.19
				ჯამი:	12974.72
		ბეტონი B25			51.62

მასალების ჯამური ხარჯი (რიგელები ნიშ. +3.200)

არმატურის ხარჯი, კგ; სახ. სტანდარტი 5781-82*

Ø6 A240C	Ø8 A240C	Ø10 A240C	Ø10 A500C	Ø12 A500C	Ø14 A500C	Ø16 A500C	Ø18 A500C	Ø20 A500C	Ø22 A500C	Ø25 A500C	Ø28 A500C	Ø32 A500C
0.00	3631.70	0.00	0.00	0.00	0.00	371.31	0.00	8971.71	0.00	0.00	0.00	0.00
											ჯამი:	12974.72
											ბეტონი B25	51.62 მ³

შენობის დანიშნულება	ქ. თბილისი 2025
	A2
პროექტის სახელწოდება:	
თბილისი, ცენტრი ცენტრამ, ვეფხისტყაოსნის ქუჩა მრავალბინიანი საცხოვრებელი სახლი (პერფორაციული საცხოვრებელი) სა 01.72.14.035.761 ცნ 01.72.14.035.762	
მონაწილეობა	ავტორი / ხელმძღვანელი
შესრულა	ჯ.ჯიჯელავიშვილი
შესამოწმა	თ.ბაბასაბაშვილი
პროექტის №:	ნახაზის სახელწოდება:
თარიღი: 20 თებერვალი 2025	კვეთი 1-1, 2-2, 3-3 გაძლიერების კვეთები საძირკვლის
პროგრამული უზრუნველყოფა	
სტადია	მუშა პროექტი
ნახაზის #:	კ- 78 ფურცლის: 05

რკ/ბ-ის რიგელების განლაგების გეგმა
ნიშნ. +6.500
მ 1:100

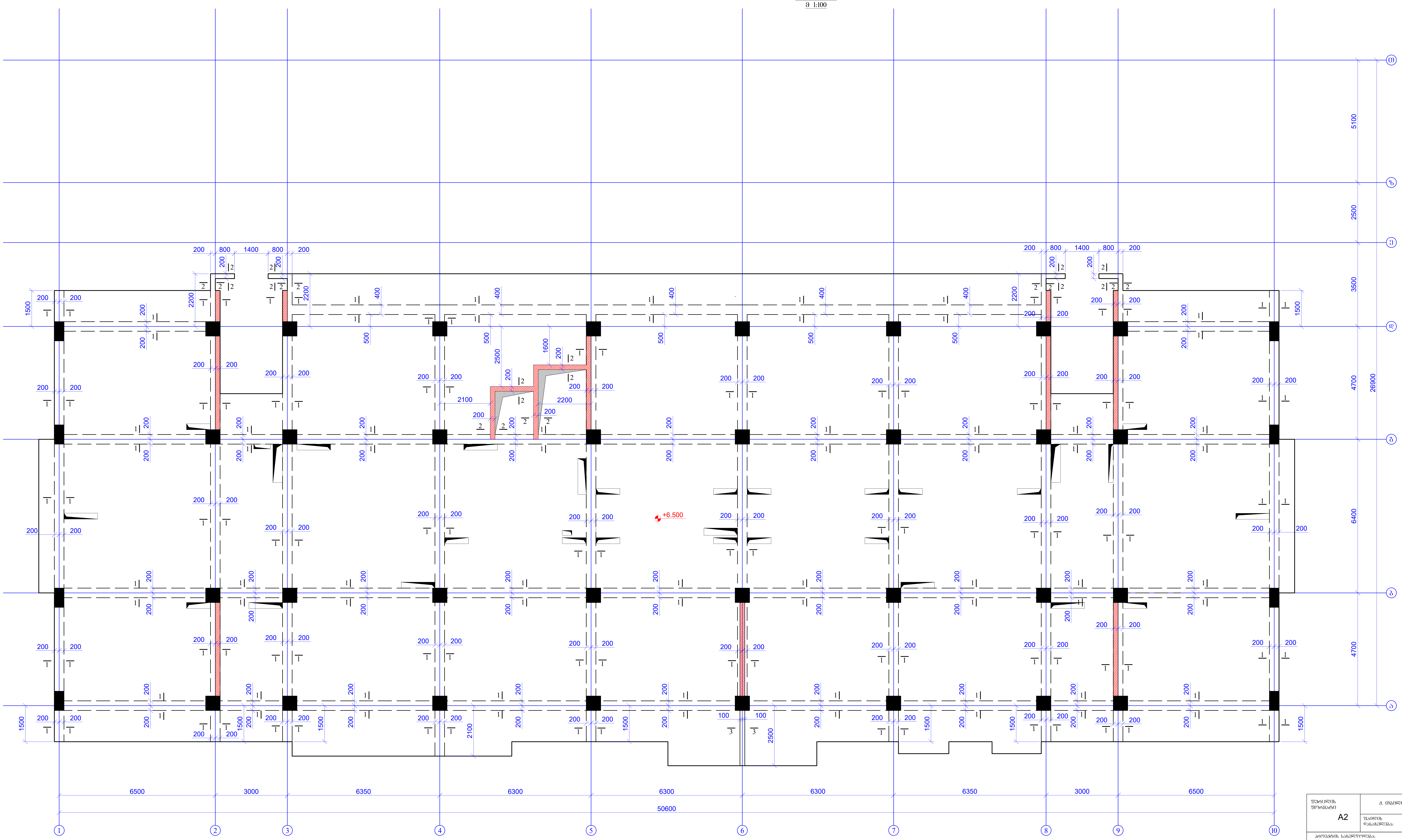

ფურცლის ფორმატი A2	ქ. თბილისი 2025
	ფაილის დასახელება:

პროექტის სახელწოდება:
თბილისი, დიდი დიღომი, ვეფხისტყაოსნის ქუჩა
მრავალბინიანი საცხოვრებელი სახლი
(კომერციული,საცხოვრებელი)
ს/კ 01.72.14.035.761 და 01.72.14.035.762

თანამდებობა	გვარი	ხელმოწერა
შეასრულა	ზ.ყველაშვილი	
შეამოწმა	თ.მაცაბერიძე	

პროექტის №:	ნახაზის სახელწოდება:
თარიღი: 20 თებერვალი 2025	რკ/ბ-ის რიგელების განლაგების გეგმა ნიშნ. +6.500
კონსტრუქციული პროექტი	
სტადია	მუშა პროექტი
ნახაზის #:	კ- 79 — რევიზია: 05

რიგელების ზედა შრის დამატებითი არმირების გეგმა
ნიშნ. +6.500
მ. 1:100

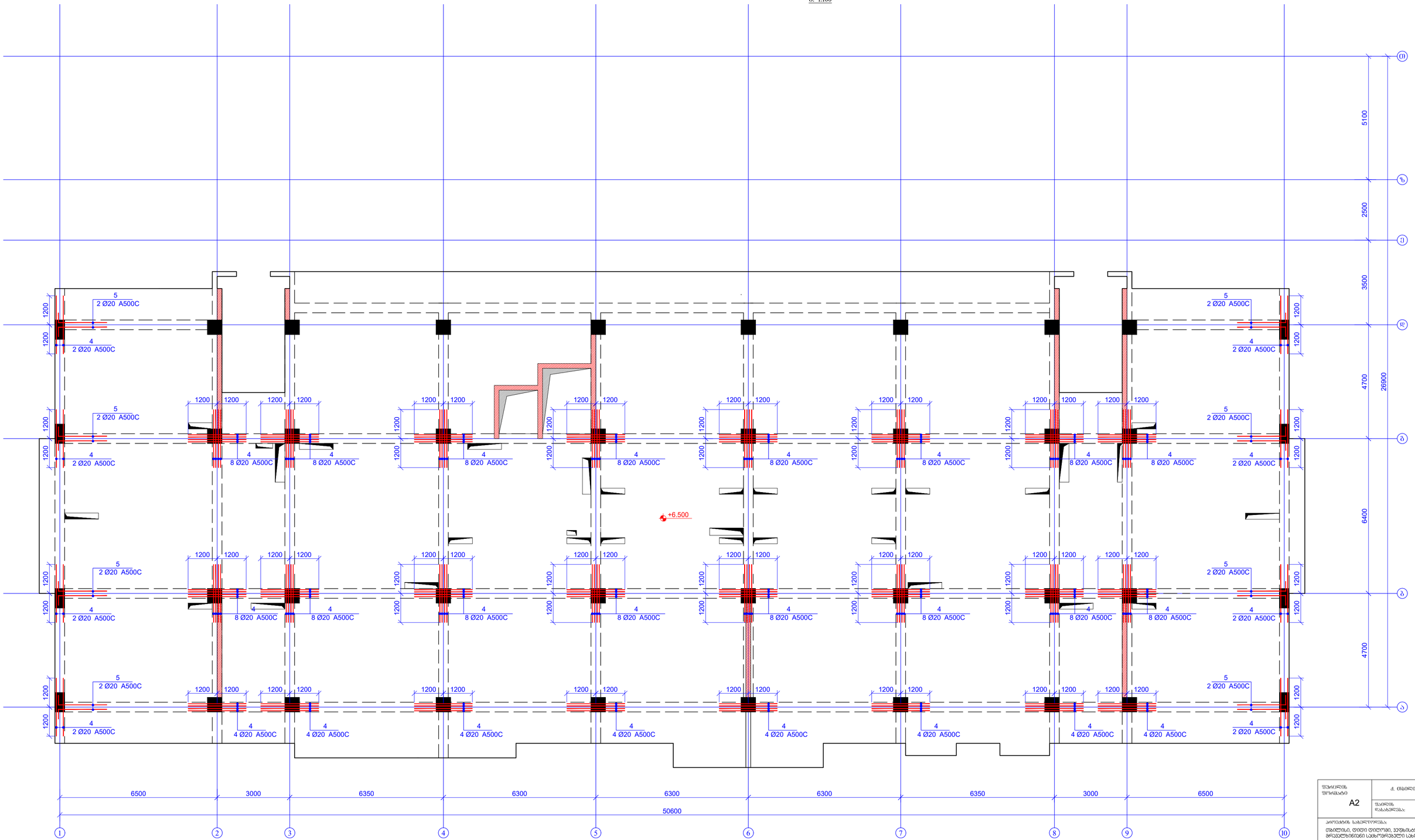

შეკვეთის ფორმატი	ქ. თბილისი 2025
A2	შპონის წახახვრება:

პროექტის სახელწოდება:
თბილისი, ვაკის ტერიტორია, პეტრე ქავთარაძის ქუჩა ორნავალიანების სპორტული კომპლექსის (ტრიბუნების) სპორტული დანიშნულების სპორტული სპორტული სპორტული

| | | |

რკ/ბ-ის რიგელების განლაგების გეგმა
ნიშნ. +9.800
მ 1:100

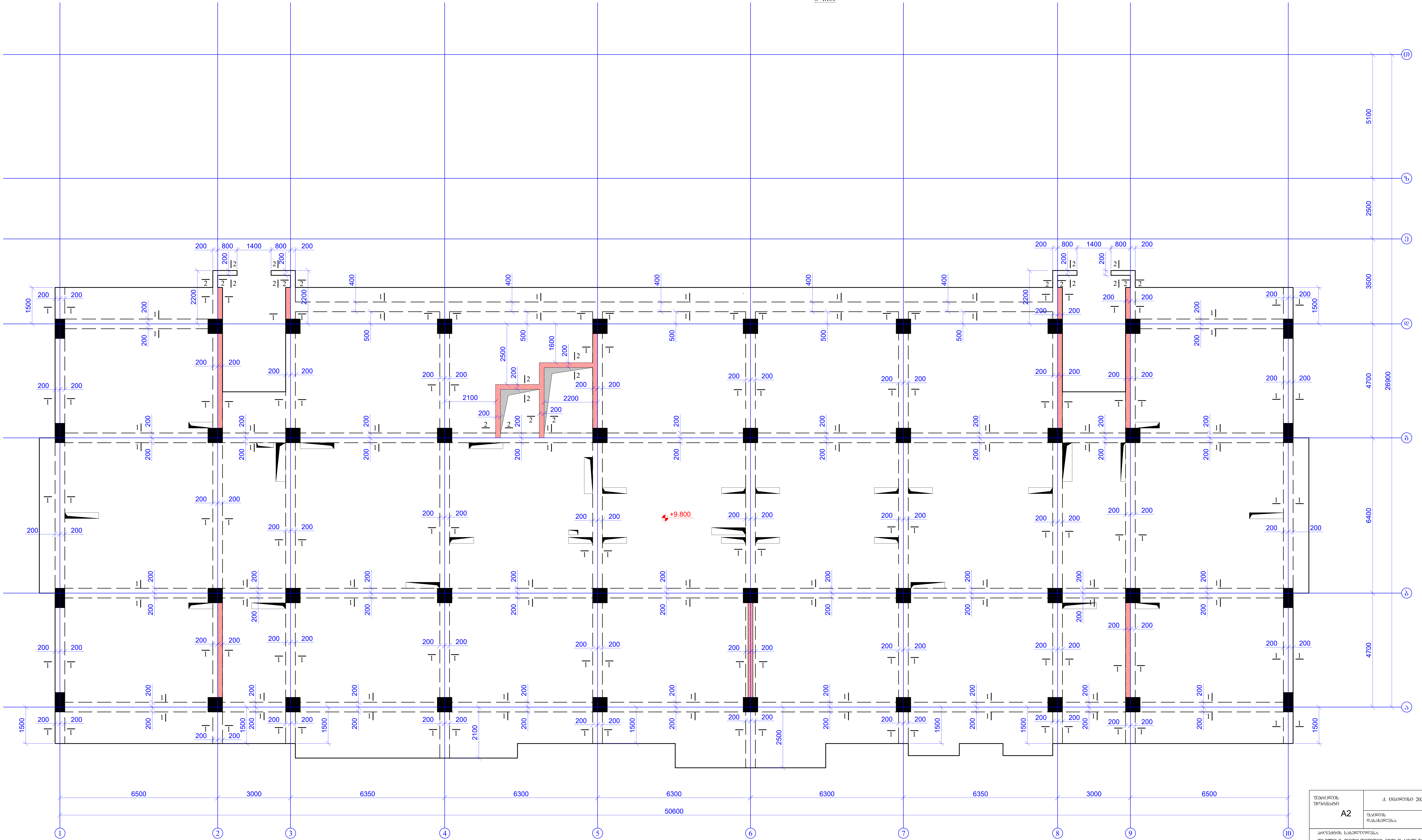

ფურცლის ფორმატი A2	ქ. თბილისი 2025
	ფაილის დასახელება:

პროექტის სახელწოდება:
თბილისი, დიდი დიღომი, ვეფხისტყაოსნის ქუჩა მრავალბინიანი საცხოვრებელი სახლი (კომერციული,საცხოვრებელი) ს/კ 01.72.14.035.761 და 01.72.14.035.762

თანამდებობა	გვარი	ხელმოწერა
შეასრულა	ზ.ყველაშვილი	
შეამოწმა	თ.მაცაბერიძე	

პროექტის №:	ნახაზის სახელწოდება:
თარიღი: 20 თებერვალი 2025	
კონსტრუქციული პროექტი	რკ/ბ-ის რიგელების განლაგების გეგმა ნიშნ. +9.800
სტადია	მუშა პროექტი
ნახაზის #:	კ- 82 — რევიზია: 05

რიგელების ზედა შრის დამატებითი არმირების გეგმა
ნიშნ. +9.800
მ. 1:100

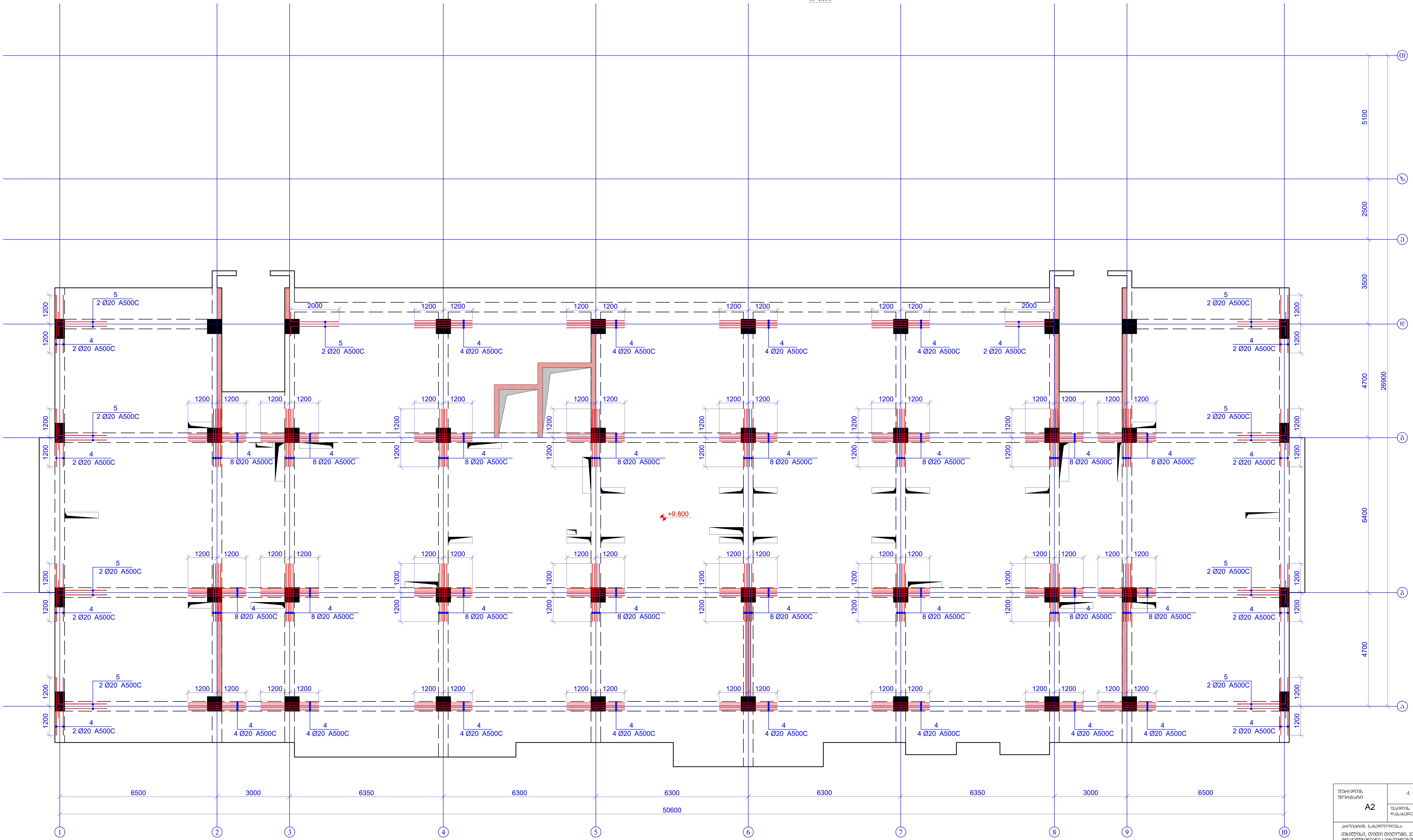

ფურცლის ფორმატი A2	ქ. თბილისი 2025
	ფაილის დასახელება:

პროექტის სახელწოდება:
თბილისი, დიდი დიღომი, ვეფხისტყაოსნის ქუჩა
მრავალბინიანი საცხოვრებელი სახლი
(კომერციული,საცხოვრებელი)
ს/კ 01.72.14.035.761 და 01.72.14.035.762

თანამდებობა	გვარი	ხელმოწერა
შეასრულა	ზ.ყველაშვილი	
შეამოწმა	თ.მაცაბერიძე	თ.

პროექტის №:	ნახაზის სახელწოდება:
თარიღი: 20 თებერვალი 2025	რიგელების ზედა შრის დამატებითი არმირების გეგმა ნიშნ. +9.800
კონსტრუქციული პროექტი	
სტადია	მუშა პროექტი
ნახაზის #:	კ- 83 — რევიზია: 05

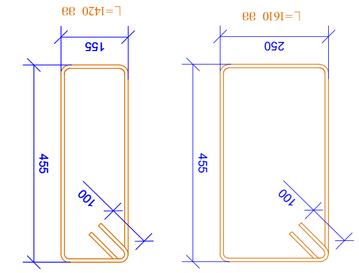

зүүн. 6 зүүн. 7

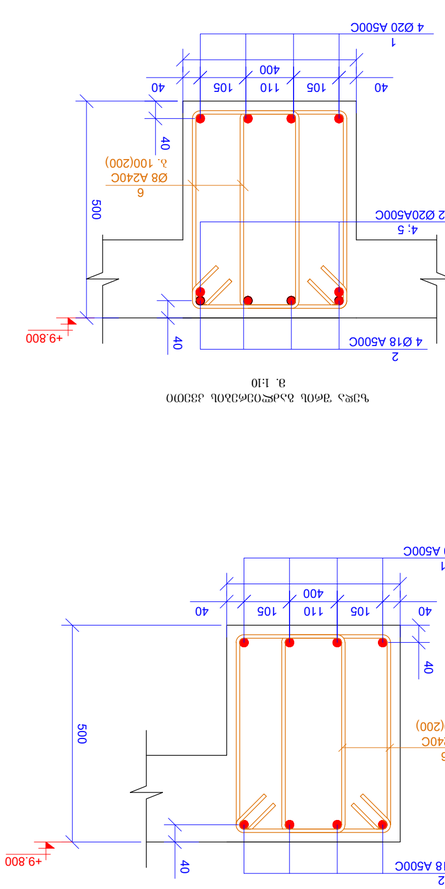

2-2 зүүмэ
в. 1:20

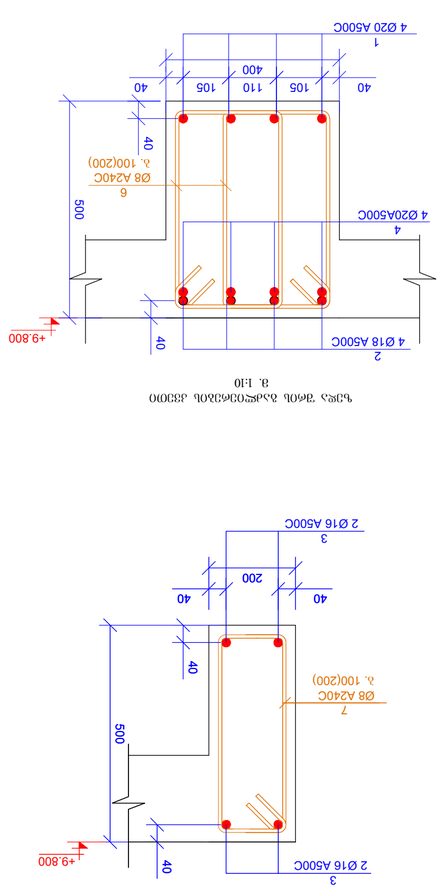

1-1 зүүмэ
в. 1:20

хүснэгтийн зүүмэ
в. 1:10

хүснэгтийн зүүмэ
в. 1:10

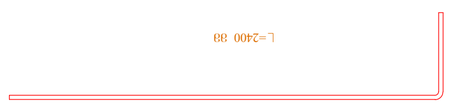

зүүмэ, 5

зүүмэ№	⌀	Ангилал	Урт, мм	Ширхэг	Нийт урт, м	Жин, кг
1	Ø 20	A500C	17000	-	4197.00	4197.00
2	Ø 18	A500C	17000	-	3419.57	3419.57
3	Ø 16	A500C	7000	-	110.60	110.60
4	Ø 20	A500C	2400	192	5.93	1137.63
5	Ø 20	A500C	2400	20	5.93	118.50
6	Ø 8	A240C	1610	5640	0.64	3586.87
7	Ø 8	A240C	1420	120	0.56	67.31
					Хэмжээ:	12637.49
			Ø25 B25			50.82

Ø6 A240C	Ø8 A240C	Ø10 A240C	Ø10 A500C	Ø12 A500C	Ø14 A500C	Ø16 A500C	Ø18 A500C	Ø20 A500C	Ø22 A500C	Ø25 A500C	Ø28 A500C	Ø32 A500C
0.00	3654.18	0.00	0.00	0.00	0.00	110.60	3419.57	5453.14	0.00	0.00	0.00	0.00

Хэмжээ:	12637.49						
Ø25 B25							50.82

Нийт урт, м	12637.49
Нийт жин, кг	12637.49
Ø6 A240C	0.00
Ø8 A240C	3654.18
Ø10 A240C	0.00
Ø10 A500C	0.00
Ø12 A500C	0.00
Ø14 A500C	0.00
Ø16 A500C	110.60
Ø18 A500C	3419.57
Ø20 A500C	5453.14
Ø22 A500C	0.00
Ø25 A500C	0.00
Ø28 A500C	0.00
Ø32 A500C	0.00

Ангилал	Урт, мм	Ширхэг	Нийт урт, м	Жин, кг
A500C	17000	-	4197.00	4197.00
A500C	17000	-	3419.57	3419.57
A500C	7000	-	110.60	110.60
A500C	2400	192	5.93	1137.63
A500C	2400	20	5.93	118.50
A240C	1610	5640	0.64	3586.87
A240C	1420	120	0.56	67.31
			Хэмжээ:	12637.49
B25				50.82

Нийт урт, м	12637.49
Нийт жин, кг	12637.49
A240C	7240.31
A500C	5397.18

Ø6	Ø8	Ø10	Ø12	Ø14	Ø16	Ø18	Ø20	Ø22	Ø25	Ø28	Ø32
0.00	3654.18	0.00	0.00	0.00	110.60	3419.57	5453.14	0.00	0.00	0.00

რკ/ბ-ის რიგელების განლაგების გეგმა
ნიშნ. +13.100; +16.400; +19.700; +23.000; +26.300; +29.600; +32.900
მ 1:100

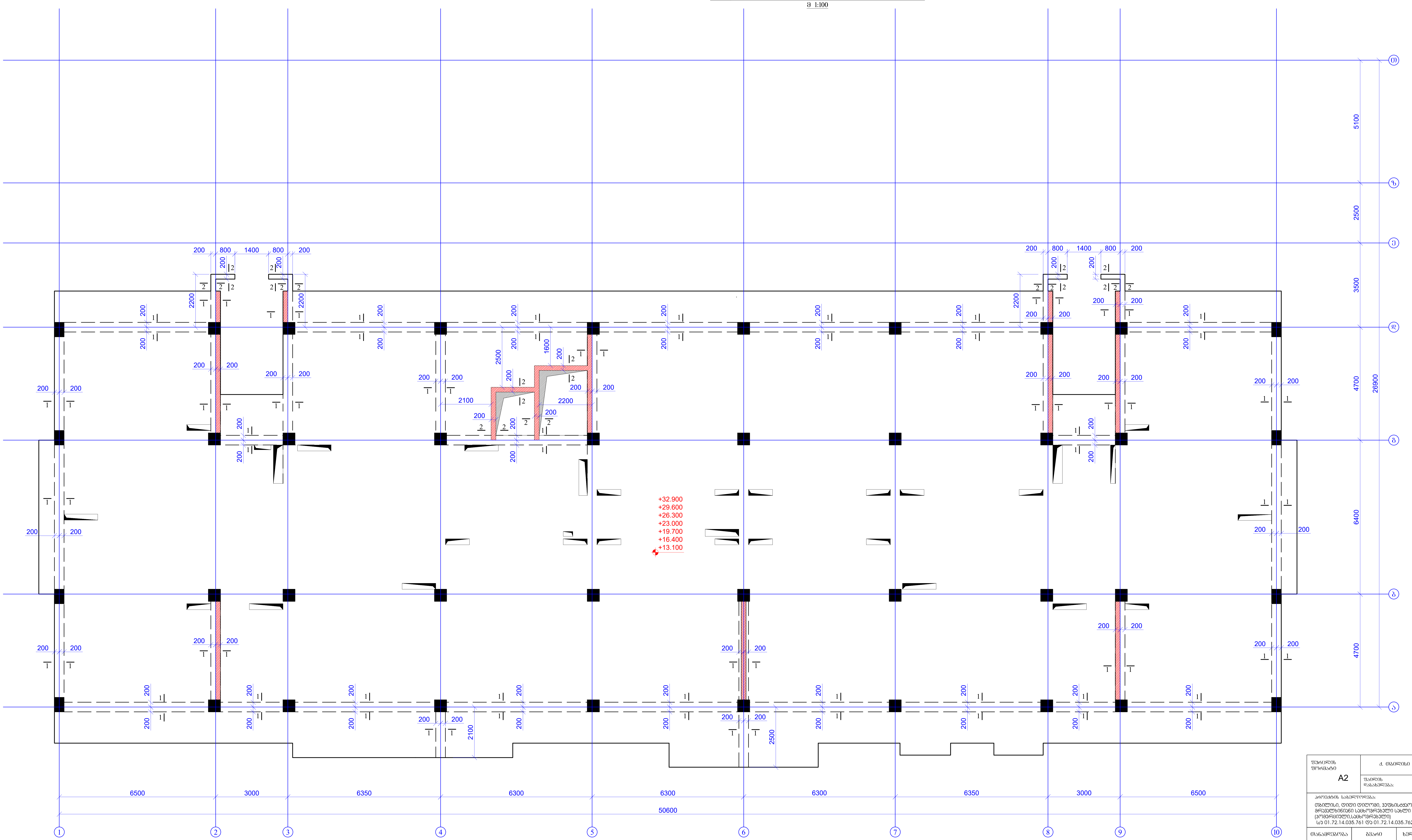

ფურცლის ფორმატი A2	ქ. თბილისი 2025
	ფაილის დასახელება:

პროექტის სახელწოდება:
თბილისი, დიდი დიღომი, ვეფხისტყაოსნის ქუჩა
მრავალბინიანი საცხოვრებელი სახლი
(კომერციული,საცხოვრებელი)
ს/კ 01.72.14.035.761 და 01.72.14.035.762

თანამდებობა	გვარი	ხელმოწერა
შეასრულა	ზ.ქველაშვილი	
შეამოწმა	თ.მაცაბერიძე	თ.

პროექტის №:	ნახაზის სახელწოდება:
თარიღი: 20 თებერვალი 2025	რკ/ბ-ის რიგელების განლაგების გეგმა ნიშნ. +13.100; +16.400; +19.700; +23.000; +26.300; +29.600; +32.900
კონსტრუქციული პროექტი	
სტადია	მუშა პროექტი
ნახაზის #:	კ- 85 / რევიზია: 05

რიგელების ქვედა შრის დამატებითი არმირების გეგმა
ნიშნ. +13.100; +16.400; +19.700; +23.000; +26.300; +29.600; +32.900
მ. 1:100

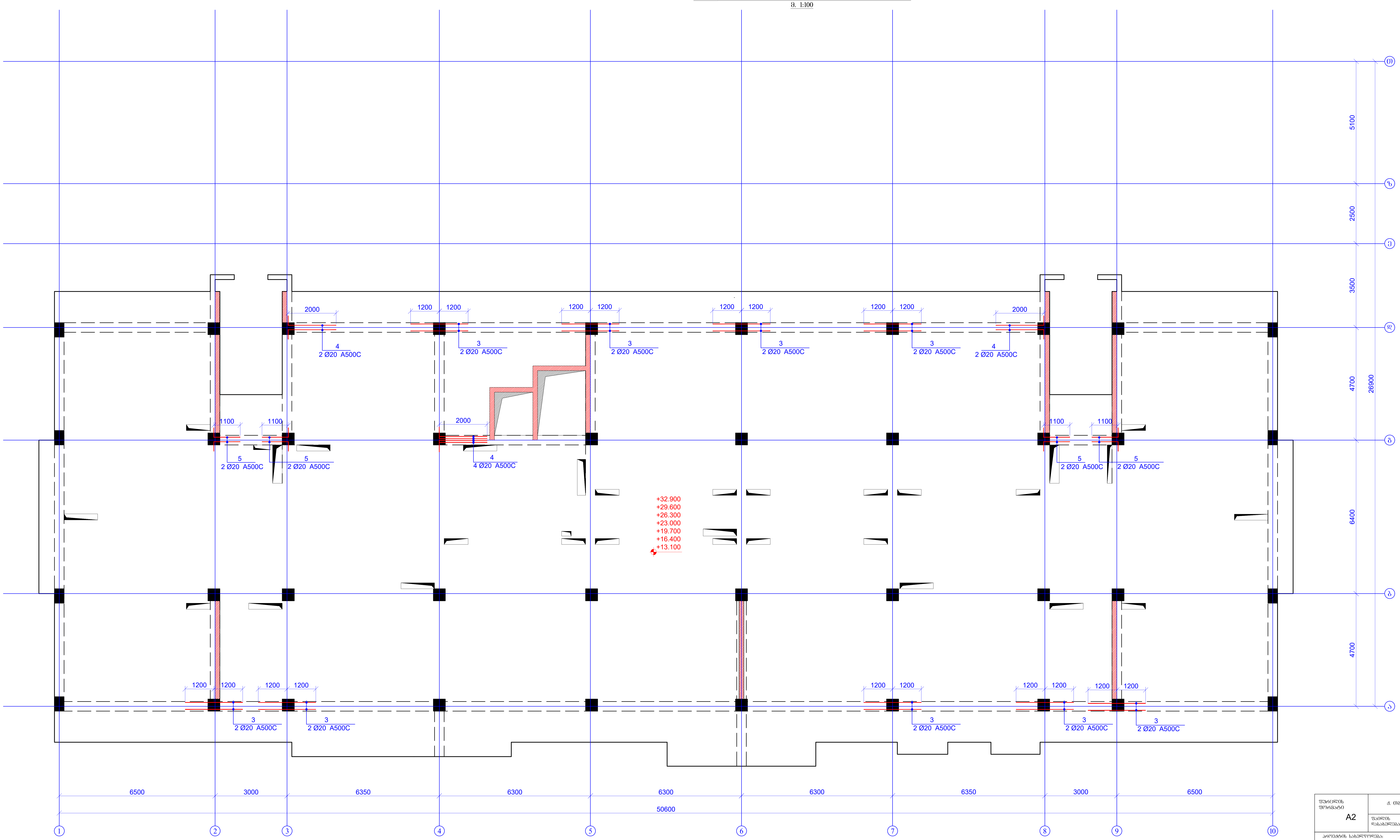

ფურცლის ფორმატი A2	ქ. თბილისი 2025	
	ფაილის დასახელება:	
პროექტის სახელწოდება: თბილისი, დიდი დიღომი, ვეფხისტყაოსნის ქუჩა მრავალბინიანი საცხოვრებელი სახლი (კომერციული,საცხოვრებელი) ს/კ 01.72.14.035.761 და 01.72.14.035.762		
თანამდებობა	გვარი	ხელმოწერა
შეასრულა	ზ.ყველაშვილი	
შეამოწმა	თ.მაცაბერიძე	თ.
პროექტის №:	ნახაზის სახელწოდება: რიგელების ქვედა შრის დამატებითი არმირების გეგმა ნიშნ. +13.100; +16.400; +19.700; +23.000; +26.300; +29.600; +32.900	
თარიღი: 20 თებერვალი 2025		
კონსტრუქციული პროექტი		
სტადია	მუშა პროექტი	
ნახაზის #:	კ- 86	რევიზია: 05

რიგელების ზედა შრის დამატებითი არმირების გეგმა
ნიშნ. +13.100; +16.400; +19.700; +23.000; +26.300; +29.600; +32.900
მ. 1:100

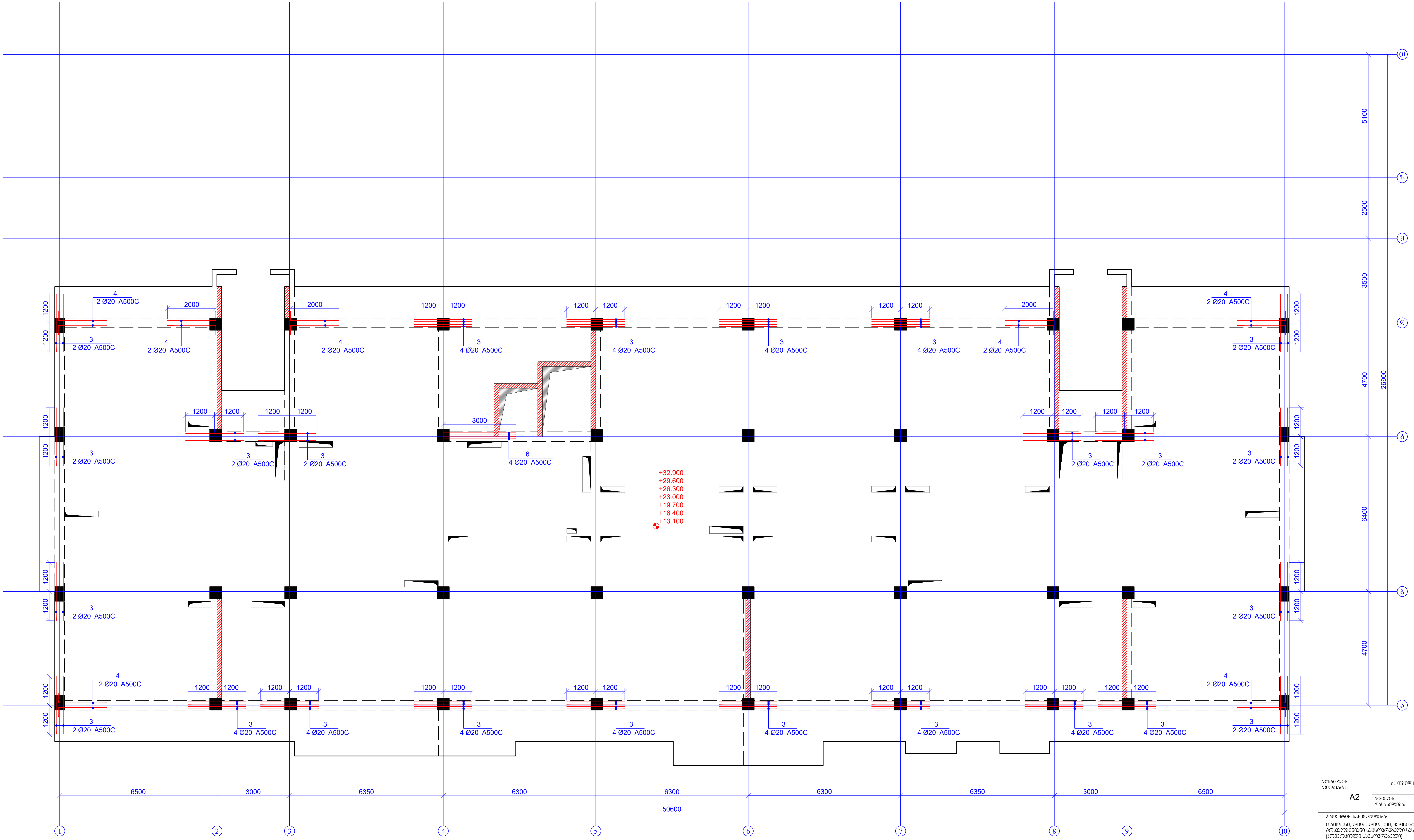

ფურცლის ფორმატი A2	ქ. თბილისი 2025
	ფაილის დასახელება:

პროექტის სახელწოდება:
თბილისი, დიდი დიღომი, ვეფხისტყაოსნის ქუჩა
მრავალბინიანი საცხოვრებელი სახლი
(კომერციული,საცხოვრებელი)
ს/კ 01.72.14.035.761 და 01.72.14.035.762

თანამდებობა	გვარი	ხელმოწერა
შეასრულა	ზ.ქველაშვილი	
შეამოწმა	თ.მაცაბერიძე	თ.

პროექტის №:	ნახაზის სახელწოდება:
თარიღი: 20 თებერვალი 2025	
კონსტრუქციული პროექტი	რიგელების ზედა შრის დამატებითი არმირების გეგმა ნიშნ. +13.100; +16.400; +19.700; +23.000; +26.300; +29.600; +32.900
სტადია	მუშა პროექტი
ნახაზის #:	კ- 87 — რევიზია: 05

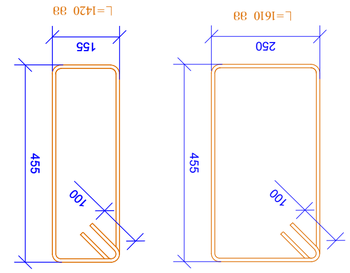

ձողակ 7 ձողակ 8

| ձող№ | չափը և ձևը | | |

რკ/ბ-ის რიგელების განლაგების გეგმა
ნიშნ. +36.200
მ 1:100

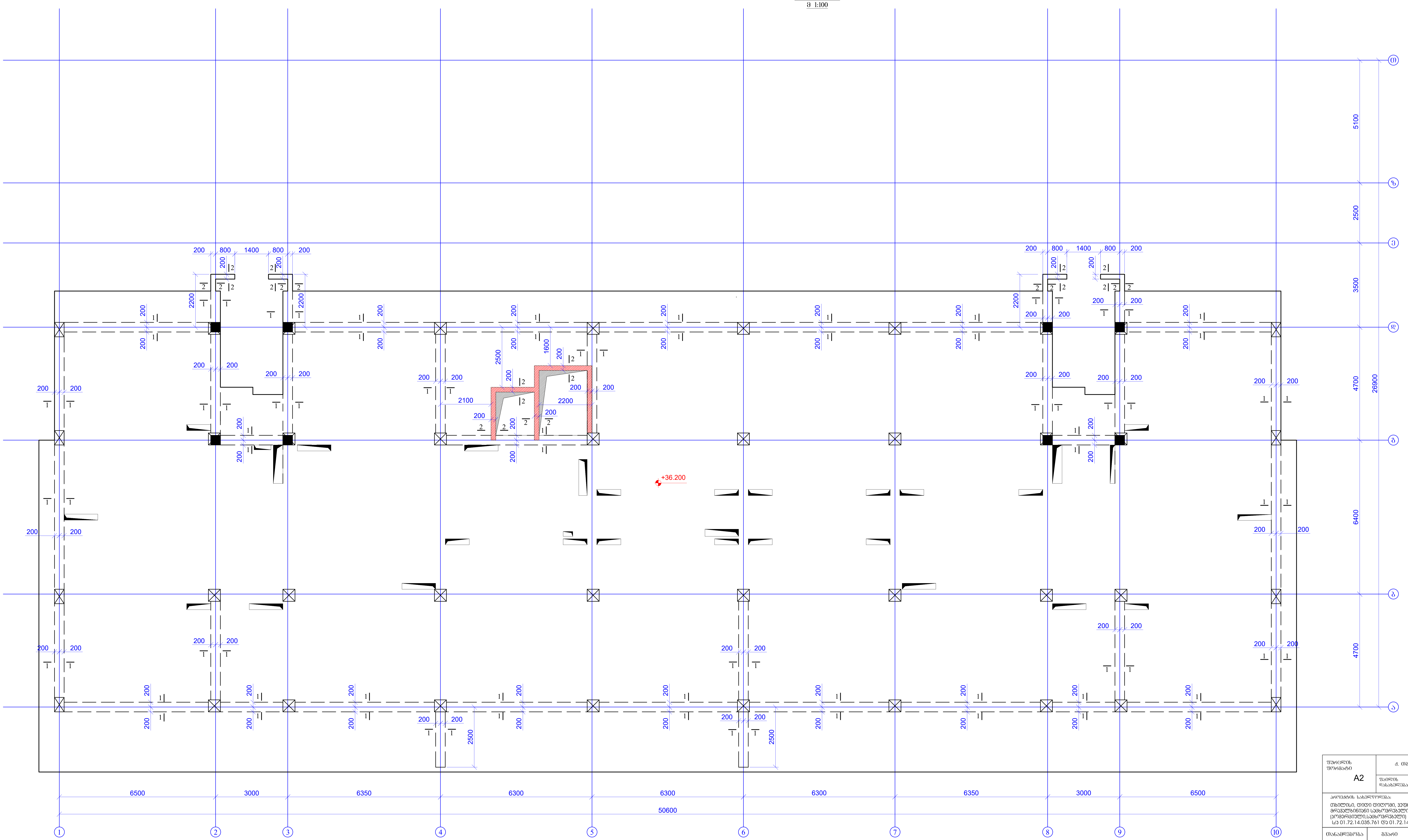

ფურცლის ფორმატი A2	ქ. თბილისი 2025	
	ფაილის დასახელება:	
პროექტის სახელწოდება: თბილისი, დიდი დიღომი, ვეფხისტყაოსნის ქუჩა მრავალბინიანი საცხოვრებელი სახლი (კომერციული,საცხოვრებელი) ს/კ 01.72.14.035.761 და 01.72.14.035.762		
თანამდებობა	გვარი	ხელმოწერა
შეასრულა	ზ.ქველაშვილი	
შეამოწმა	თ.მაცაბერიძე	
პროექტის №:	ნახაზის სახელწოდება: რკ/ბ-ის რიგელების განლაგების გეგმა ნიშნ. +36.200	
თარიღი: 20 თებერვალი 2025		
კონსტრუქციული პროექტი		
სტადია	მუშა პროექტი	
ნახაზის #:	კ- 89	რევიზია: 05

რიგელების ზედა შრის დამატებითი არმირების გეგმა

ნიშნ. +36.200

მ. 1:100

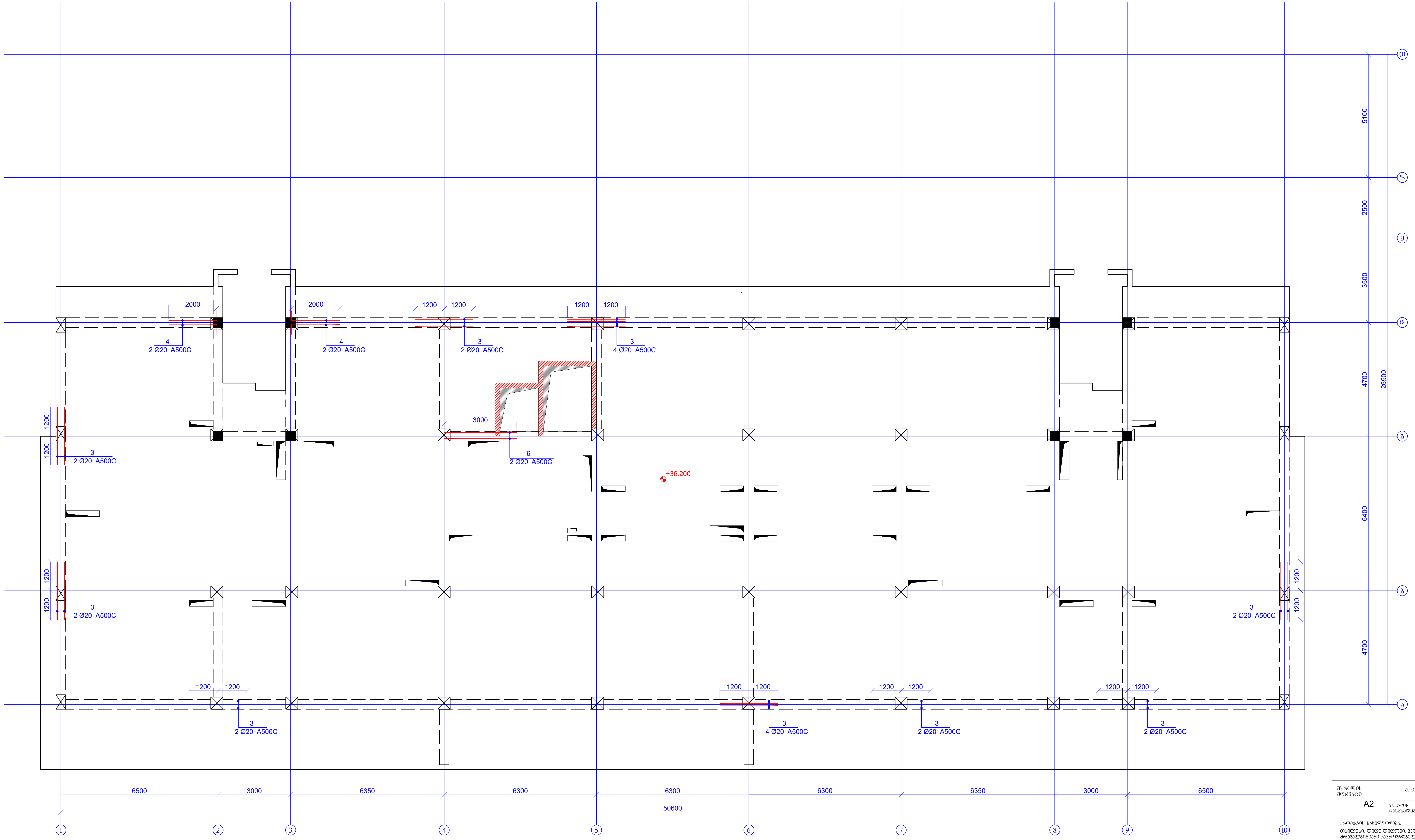

ფურცლის ფორმატი A2	ქ. თბილისი 2025
	ფაილის დასახელება:

პროექტის სახელწოდება:
თბილისი, დიდი დიღომი, ვეფხისტყაოსნის ქუჩა
მრავალბინიანი საცხოვრებელი სახლი
(კომერციული,საცხოვრებელი)
ს/კ 01.72.14.035.761 და 01.72.14.035.762

თანამდებობა	გვარი	ხელმოწერა
შეასრულა	ზ.ქველაშვილი	
შეამოწმა	თ.მაცაბერიძე	

პროექტის №:	ნახაზის სახელწოდება:
თარიღი: 20 თებერვალი 2025	რიგელების ზედა შრის დამატებითი არმირების გეგმა ნიშნ. +36.200
კონსტრუქციული პროექტი	
სტადია	მუშა პროექტი
ნახაზის #: კ- 90	რევიზია: 05

კვეთი 1-1
მ. 1:20

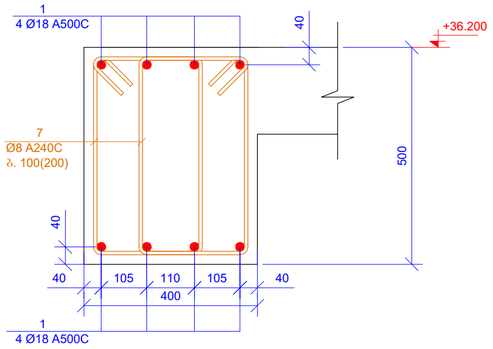

კვეთი 2-2
მ. 1:20

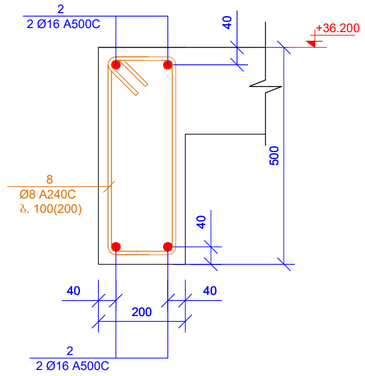

პოზ. 4

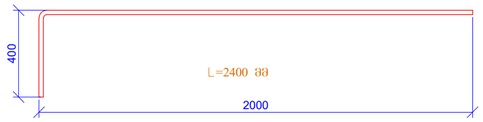

ზედა შრის გაძლიერების კვეთი
მ. 1:10

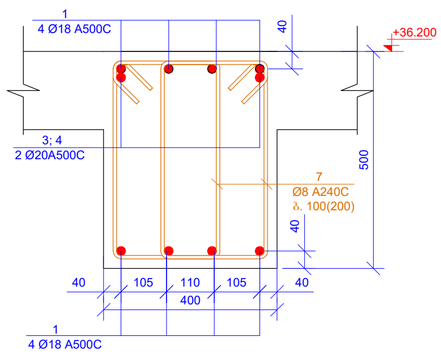

ზედა შრის გაძლიერების კვეთი
მ. 1:10

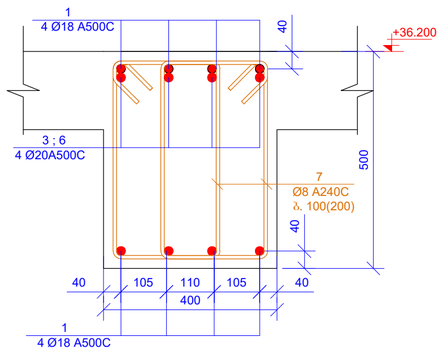

პოზ. 7

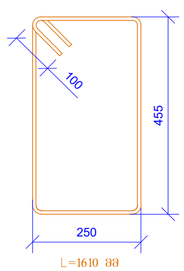

პოზ. 8

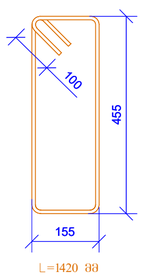

პოზ.	ა ღ ნ ი შ ვ ნ ა	დ ა ხ ა ხ ე ლ ე ბ ა	რაოდ.	წონა, კგ	
		რიგელები ნიშ. +36.200			
		დეტალები		ერთეული (კგ)	სულ (კგ)
1	დაიჭრას ადგილზე	Ø 18 A500C ℓ= 1745000	-	3489.56	3489.56
2	დაიჭრას ადგილზე	Ø 16 A500C ℓ= 70000	-	110.60	110.60
3		Ø 20 A500C ℓ= 2400	22	5.93	130.35
4		Ø 20 A500C ℓ= 2400	4	5.93	23.70
6		Ø 20 A500C ℓ= 3000	2	7.41	14.81
7		Ø 8 A240C ℓ= 1610	2860	0.64	1818.87
8		Ø 8 A240C ℓ= 1420	120	0.56	67.31
				ჯამი:	5655.21
		ბეტონი B25			23.18

მასალების ჯამური ხარჯი (რიგელები ნიშ. +36.200)													
არმატურის ხარჯი, კგ; სახ. სტანდარტი 5781-82*													
Ø6 A240C	Ø8 A240C	Ø10 A240C	Ø10 A500C	Ø12 A500C	Ø14 A500C	Ø16 A500C	Ø18 A500C	Ø20 A500C	Ø22 A500C	Ø25 A500C	Ø28 A500C	Ø32 A500C	
0.00	1886.18	0.00	0.00	0.00	0.00	110.60	3489.56	168.87	0.00	0.00	0.00	0.00	
											ჯამი:	5655.21	
										ბეტონი	B25	23.18	მ³

შეკვრის ფორმატი A2	ქ. თბილისი 2025
	შკალის დანახვრება:

პროექტის სახელწოდება:
თბილისი, ცენტრი ცენტრში, პეტრიწაძეწყნის ქუჩა მრავალფუნქციანი საცხოვრებელი სახლი (პროექტირება,სცხოვრებელი) ს/ს 01.72.14.035.761 ს/ს 01.72.14.035.762

თანამდებობა	გვარი	ხელმოწერა
შესრულება	ზ.ჭელიძანიშვილი	
შესამოწმა	ე.ბასილაიშვილი	

პროექტის №:	სახაზის სახელწოდება:
ტომები:	კვეთი 1-1, 2-2
20 თებერვალი 2025	ზედა შრის გაძლიერების კვეთები
პროექტირების პროექტი	
სტადია	შუშა პროექტი
ნახაზის #:	პ- 91 რევიზია: 05

რკ/ბ-ის რიგელების განლაგების გეგმა
ნიშნ. +39.000
მ 1:100

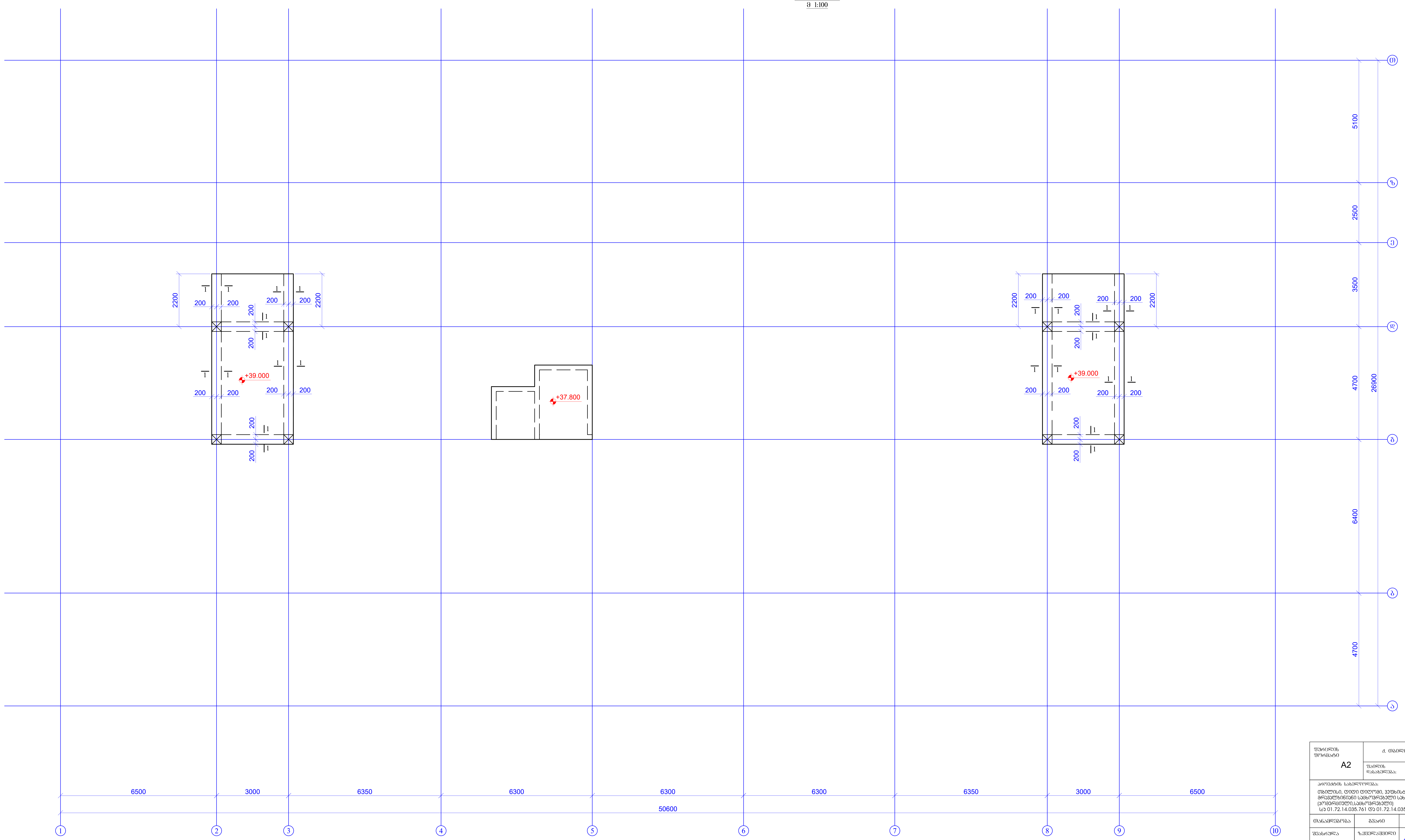

ფურცლის ფორმატი A2	ქ. თბილისი 2025	
	ფაილის დასახელება:	
პროექტის სახელწოდება: თბილისი, დიდი დიღომი, ვეფხისტყაოსნის ქუჩა მრავალბინიანი საცხოვრებელი სახლი (კომერციული,საცხოვრებელი) ს/კ 01.72.14.035.761 და 01.72.14.035.762		
თანამდებობა	გვარი	ხელმოწერა
შეასრულა	ზ.ქველაშვილი	
შეამოწმა	თ.მაცაბერიძე	
პროექტის №:	ნახაზის სახელწოდება: რკ/ბ-ის რიგელების განლაგების გეგმა ნიშნ. +39.000	
თარიღი: 20 თებერვალი 2025		
კონსტრუქციული პროექტი		
სტადია	მუშა პროექტი	
ნახაზის #:	კ- 92	რევიზია: 05

| | | |

გადახურვის ფილის საყალიბე გეგმა

ნიშნ. -0.100

მ. 1:100

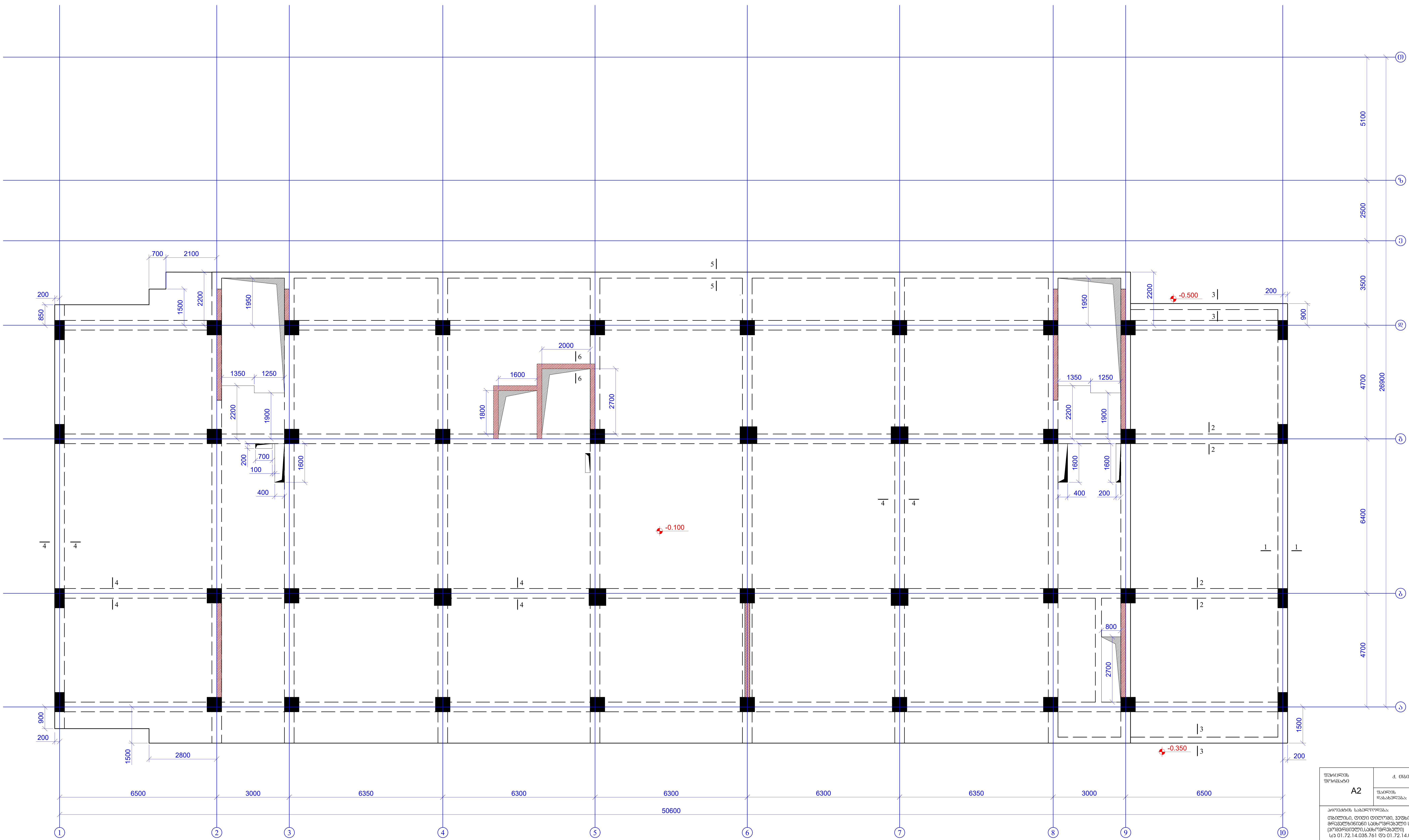

ფურცლის ფორმატი A2	ქ. თბილისი 2025
	ფაილის დასახელება:

პროექტის სახელწოდება:
თბილისი, დიდი დიღომი, ვეფხისტყაოსნის ქუჩა
მრავალბინიანი საცხოვრებელი სახლი
(კომერციული,საცხოვრებელი)
ს/კ 01.72.14.035.761 და 01.72.14.035.762

თანამდებობა	გვარი	ხელმოწერა
შეასრულა	ზ.ყველაშვილი	
შეამოწმა	თ.მაცაბერიძე	თ.

პროექტის №:	ნახაზის სახელწოდება:
თარიღი: 28 თებერვალი 2025	გადახურვის ფილის საყალიბე გეგმა ნიშნ. +0.600; -0.100
კონსტრუქციული პროექტი	
სტადია	მუშა პროექტი
ნახაზის #: კ- 94	რევიზია: 05

გადახურვის ფილის ქვედა შრის არმირების გეგმა
ნიშნ. -0.100
მ. 1:100

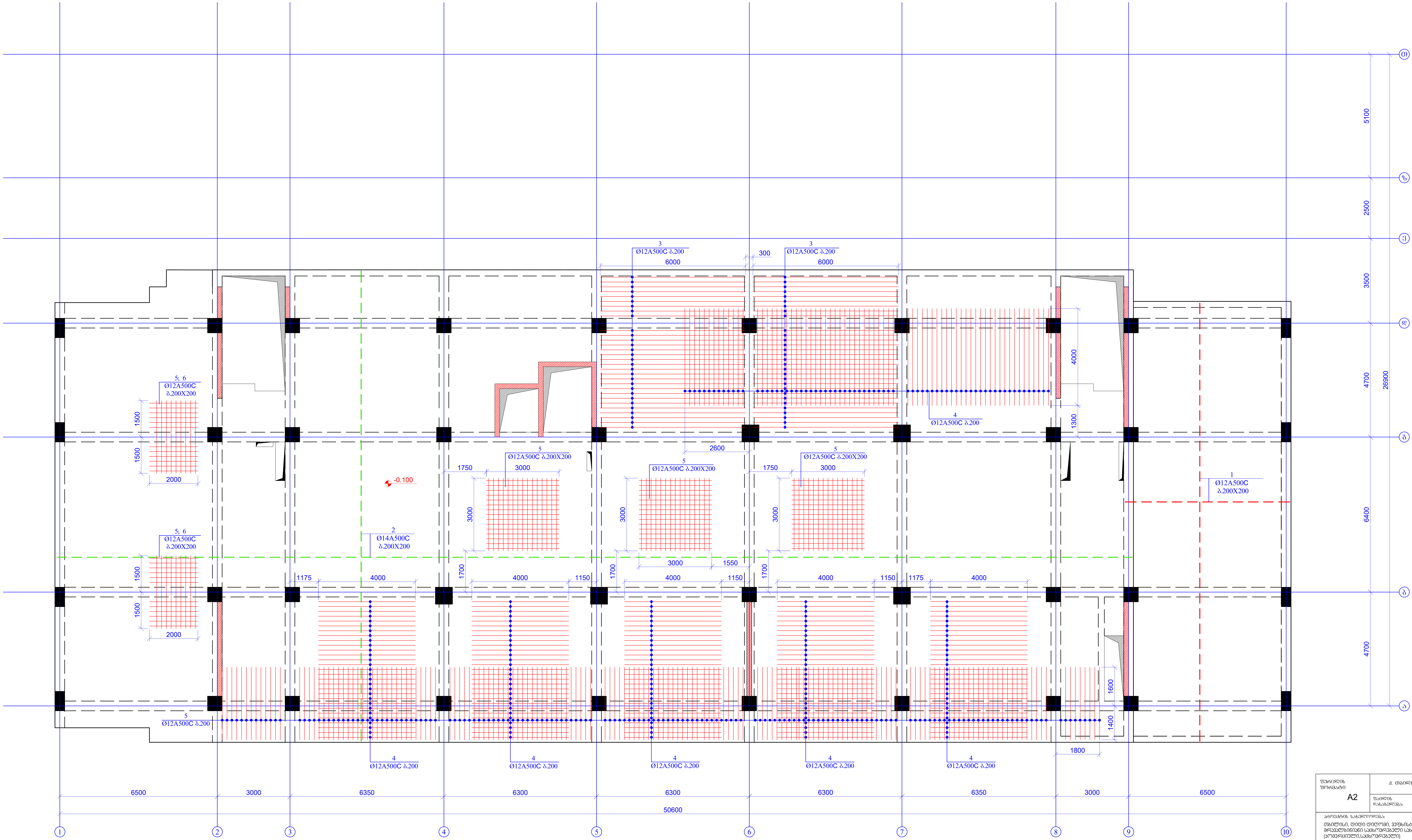

ფურცლის ფორმატი A2	ქ. თბილისი 2025	
	ფაილის დასახელება:	
პროექტის სახელწოდება: თბილისი, დიდი დიღომი, ვეფხისტყაოსნის ქუჩა მრავალბინიანი საცხოვრებელი სახლი (კომერციული,საცხოვრებელი) ს/კ 01.72.14.035.761 და 01.72.14.035.762		
თანამდებობა	გვარი	ხელმოწერა
შეასრულა	ზ.ყველაშვილი	
შეამოწმა	თ.მაცაბერიძე	
პროექტის №:	ნახაზის სახელწოდება: გადახურვის ფილის ქვედა შრის არმირების გეგმა ნიშნ. -0.600; -0.100	
თარიღი: 28 თებერვალი 2025		
კონსტრუქციული პროექტი		
სტადია	მუშა პროექტი	
ნახაზის #:	კ- 95	რევიზია: 05

გადახურვის ფილის ზედა შრის არმირების გეგმა
ნიშნ. -0.100
მ. 1:100

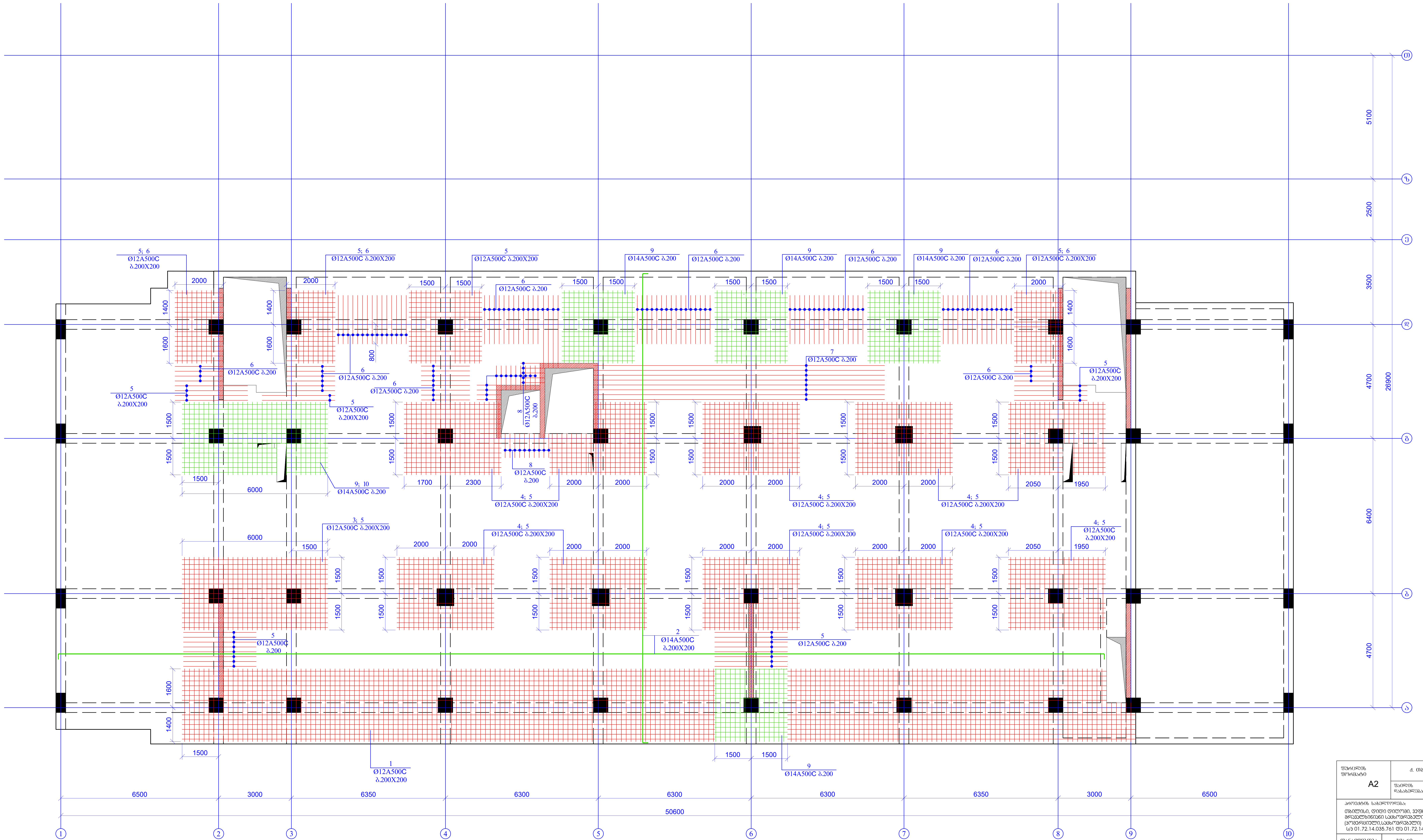

ფურცლის ფორმატი A2	ქ. თბილისი 2025
	ფაილის დასახელება:

პროექტის სახელწოდება:
თბილისი, დიდი დიღომი, ვეფხისტყაოსნის ქუჩა მრავალბინიანი საცხოვრებელი სახლი (კომერციული,საცხოვრებელი)
ს/კ 01.72.14.035.761 და 01.72.14.035.762

თანამდებობა	გვარი	ხელმოწერა
შეასრულა	ზ.ქველაშვილი	
შეამოწმა	თ.მაცაბერიძე	თ.

პროექტის №:	ნახაზის სახელწოდება: გადახურვის ფილის ზედა შრის არმირების გეგმა ნიშნ. -0.600; -0.100
თარიღი: 28 თებერვალი 2025	
კონსტრუქციული პროექტი	
სტადია	მუშა პროექტი
ნახაზის #:	კ- 96 — რევიზია: 05

კვეთი 1-1
მ.1:20

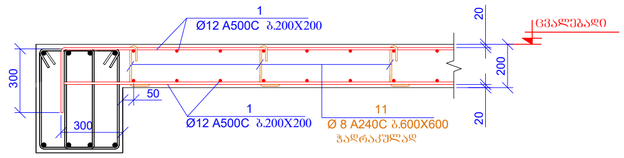

კვეთი 2-2
მ.1:20

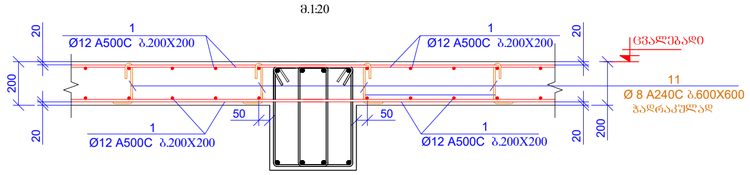

კვეთი 3-3
მ.1:20

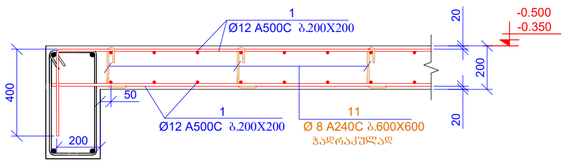

კვეთი 4-4
მ.1:20

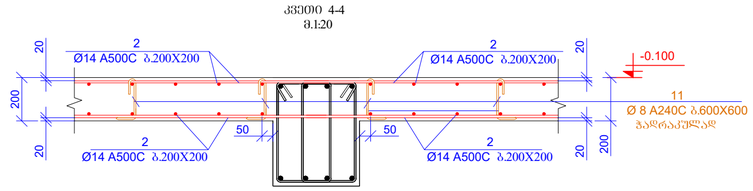

კვეთი 5-5
მ.1:20

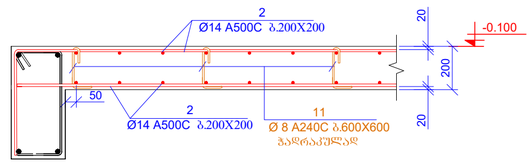

კვეთი 6-6
მ.1:20

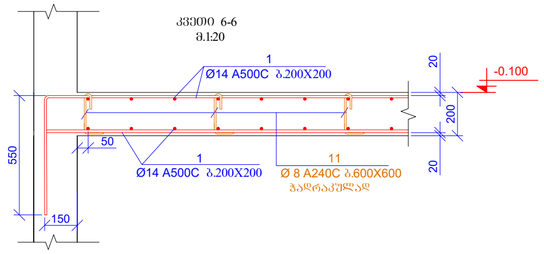

პოზ.11

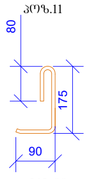

L=345 მმ

პოზ.12

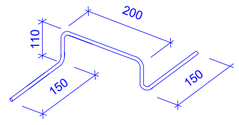

L=720 მმ

პოზ.	ა ღ წ ე რ ი ლ ო ბ ა	დ ა ხ ა ა ხ ე ლ ე ბ ა			რაოდ.	წონა, კგ	
		ბაღახურვის ფილა ნიშ. -0.100					
		დეტალები				ერთეული (კგ)	სულ (კგ)
1	დაიჭრას ადგილზე	Ø 12	A500C	ł= 5000000	-	4443.89	4443.89
2	დაიჭრას ადგილზე	Ø 14	A500C	ł= 15140000	-	18315.23	18315.23
3		Ø 12	A500C	ł= 6000	75	5.33	399.95
4		Ø 12	A500C	ł= 4000	360	3.56	1279.84
5		Ø 12	A500C	ł= 3000	566	2.67	1509.14
6		Ø 12	A500C	ł= 2000	168	1.78	298.63
7		Ø 12	A500C	ł= 12000	8	10.67	85.32
8		Ø 12	A500C	ł= 1000	27	0.89	24.00
9		Ø 14	A500C	ł= 3000	132	3.63	479.05
10		Ø 14	A500C	ł= 6000	14	7.26	101.62
11		Ø 8	A240C	ł= 345	2100	0.14	286.19
12		Ø 8	A240C	ł= 720	770	0.28	218.99
						ჯამი:	27441.84
		ბეტონი B25					190.40

მასალების ჯამური ხარჯი (ფილა ნიშ. -0.100)

არმატურის ხარჯი, კგ; სახ. სტანდარტი 5781-82*

Ø6 A240C	Ø8 A240C	Ø10 A240C	Ø10 A500C	Ø12 A500C	Ø14 A500C	Ø16 A500C	Ø18 A500C	Ø20 A500C	Ø22 A500C	Ø25 A500C	Ø28 A500C	Ø32 A500C
0.00	505.18	0.00	0.00	8040.77	18895.89	0.00	0.00	0.00	0.00	0.00	0.00	0.00

ჯამი: 27441.84

ბეტონი B25 190.40 მ³

შენობის/ნაგებობის დასახელება:			
ობიექტის სახელწოდება:			
ობიექტი, ცენტრი ცენტრით, ვეფხისტყაოსნის ქუჩა მრავალბინიანი საბინაო-სავაჭრო სახლი (ა(ა)იპ ფსიქიატრიული საბინაო-სავაჭრო) ს/ა 01.72.14.035.761 ცნ 01.72.14.035.762			
ორანჟერეა	გვარი	ხელმოწერა	
შესრულება	ზ.ქველაძე		
შესრულება	ო.ჯანაშია		
პროექტის №:	ნახაზის სახელწოდება:		
თარიღი: 28 ოქტომბერი 2025	კვეთი 1-1, 2-2, 3-3, 4-4, 5-5, 6-6 ბალიშისქანები		
პროექტირების ეტაპი	შუალედური პროექტი		
ხაზი			
ნახაზის #:	ქ- 97	ცვლილება: 05	

გადახურვის ფილის საყალიბე გეგმა
ნიშნ. +3.200
მ. 1:100

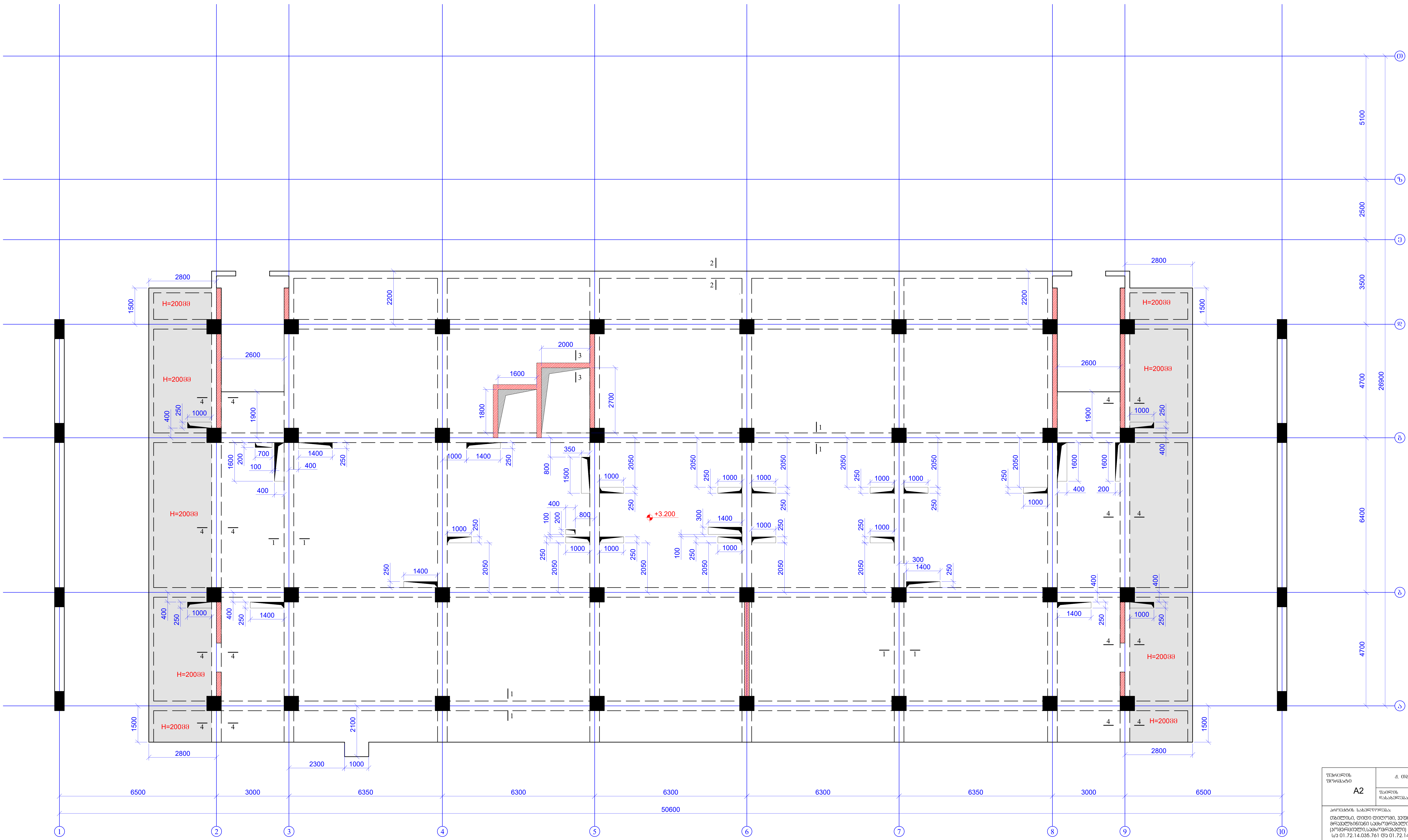

ფურცლის ფორმატი A2	ქ. თბილისი 2025	
	ფაილის დასახელება:	

პროექტის სახელწოდება:
თბილისი, დიდი დიღომი, ვეფხისტყაოსნის ქუჩა მრავალბინიანი საცხოვრებელი სახლი (კომერციული,საცხოვრებელი)
ს/კ 01.72.14.035.761 და 01.72.14.035.762

თანამდებობა	გვარი	ხელმოწერა
შეასრულა	ზ.ყველაშვილი	
შეამოწმა	თ.მაცაბერიძე	თ.

პროექტის №:	ნახაზის სახელწოდება:
თარიღი: 28 თებერვალი 2025	გადახურვის ფილის საყალიბე გეგმა ნიშნ. +3.200
კონსტრუქციული პროექტი	
სტადია	მუშა პროექტი
ნახაზის #:	კ- 98 რევიზია: 05

გადახურვის ფილის ქვედა შრის არმირების გეგმა

ნიშნ. +3.200

მ. 1:100

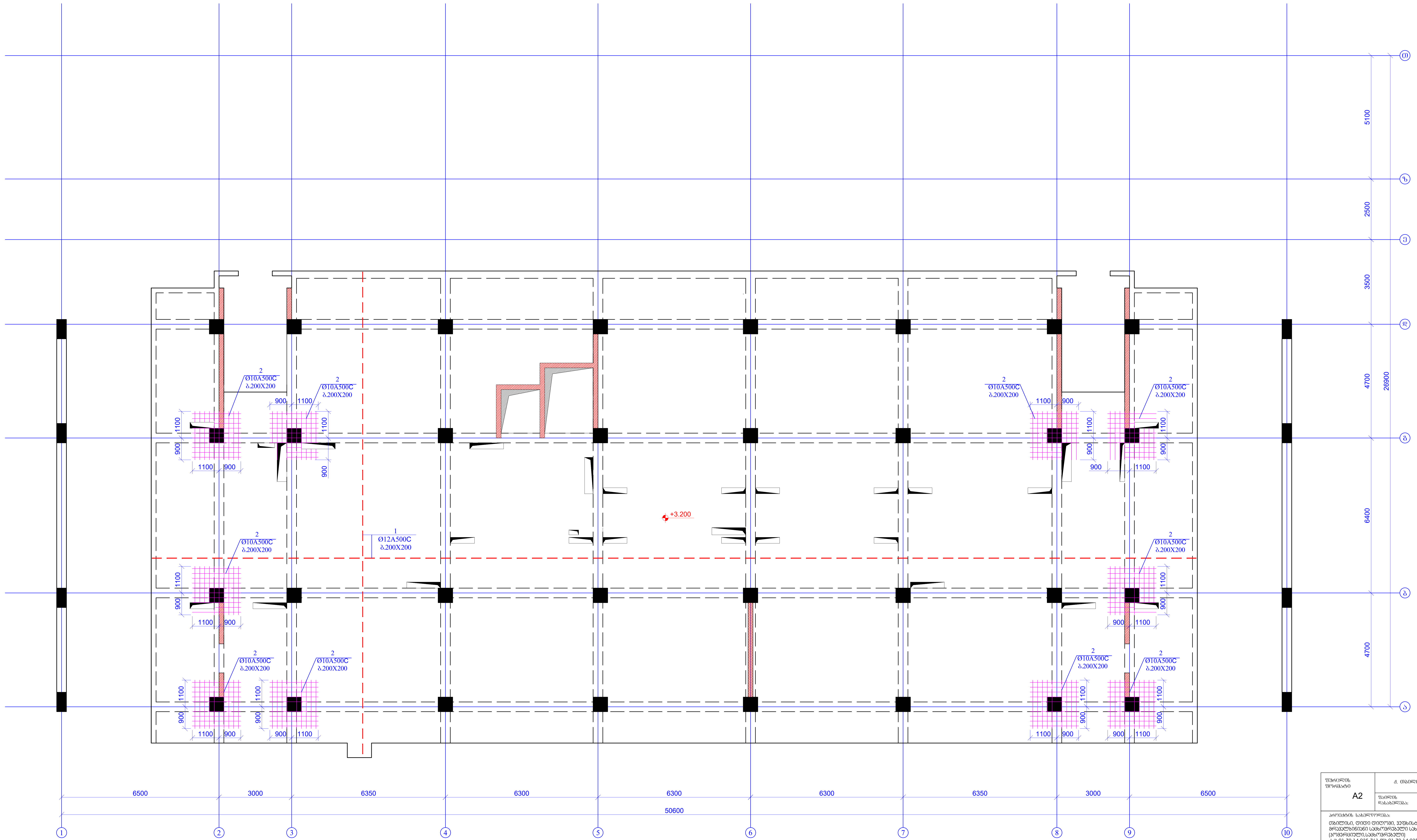

ფურცლის ფორმატი A2	ქ. თბილისი 2025	
	ფაილის დასახელება:	
პროექტის სახელწოდება: თბილისი, დიდი დიღომი, ვეფხისტყაოსნის ქუჩა მრავალბინიანი საცხოვრებელი სახლი (კომერციული,საცხოვრებელი) ს/კ 01.72.14.035.761 და 01.72.14.035.762		
თანამდებობა	გვარი	ხელმოწერა
შეასრულა	ზ.ყველაშვილი	
შეამოწმა	თ.მაცაბერიძე	თ.
პროექტის №:	ნახაზის სახელწოდება: გადახურვის ფილის ქვედა შრის არმირების გეგმა ნიშნ. +3.200	
თარიღი: 28 თებერვალი 2025		
კონსტრუქციული პროექტი		
სტადია	მუშა პროექტი	
ნახაზის #:	კ- 99	რევიზია: 05

გადახურვის ფილის ზედა შრის არმირების გეგმა

ნიშნ. +3.200

მ. 1:100

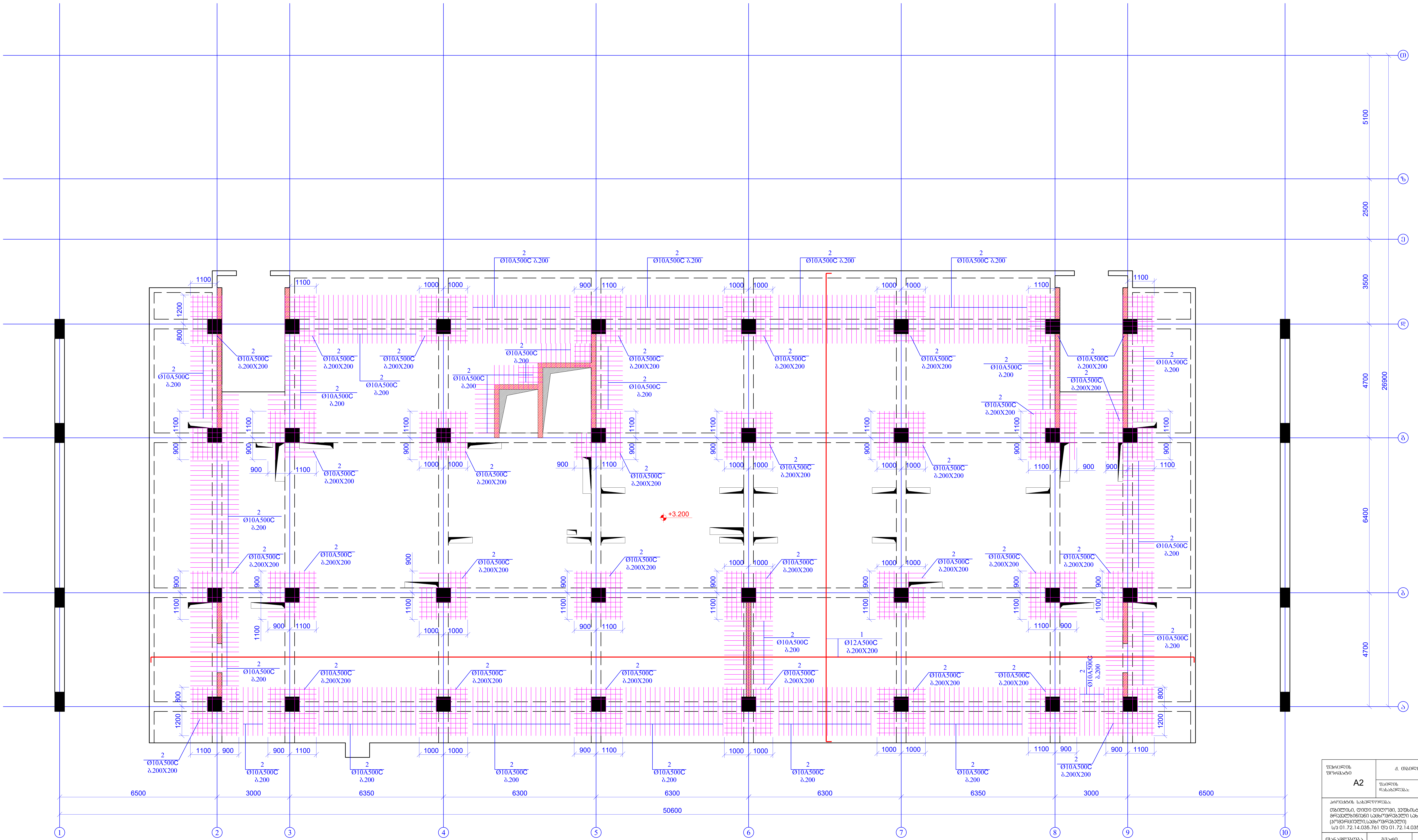

ფურცლის ფორმატი A2	ქ. თბილისი 2025
	ფაილის დასახელება:

პროექტის სახელწოდება:
თბილისი, დიდი დიღომი, ვეფხისტყაოსნის ქუჩა
მრავალბინიანი საცხოვრებელი სახლი
(კომერციული,საცხოვრებელი)
ს/კ 01.72.14.035.761 და 01.72.14.035.762

თანამდებობა	გვარი	ხელმოწერა
შეასრულა	ზ.ყველაშვილი	
შეამოწმა	თ.მაცაბერიძე	თ.

პროექტის №:	ნახაზის სახელწოდება:
თარიღი: 28 თებერვალი 2025	გადახურვის ფილის ზედა შრის არმირების გეგმა ნიშნ. +3.200
კონსტრუქციული პროექტი	
სტადია	მუშა პროექტი
ნახაზის #:	კ- 100 რევიზია: 05

კვეთი 1-1
მ.1:20

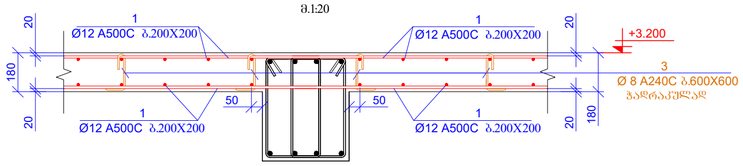

კვეთი 2-2
მ.1:20

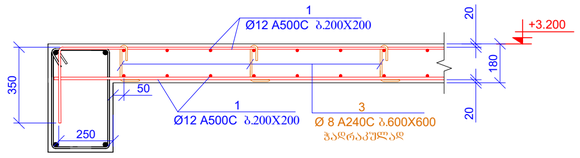

კვეთი 3-3
მ.1:20

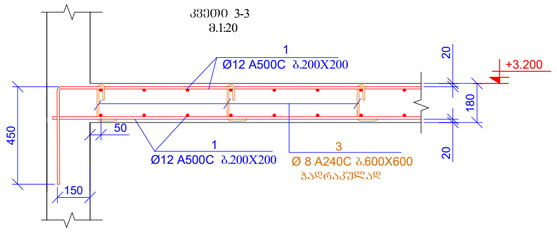

კვეთი 4-4
მ.1:20

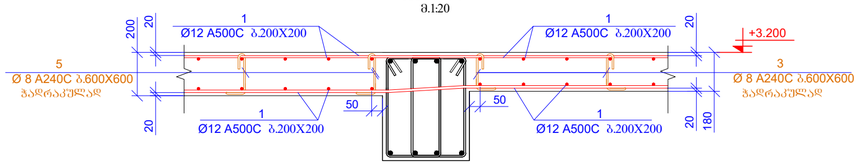

პოზ.3



L=325 მმ

პოზ.4

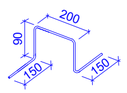

L=680 მმ

პოზ.5



L=345 მმ

პოზ.6

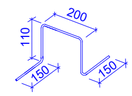

L=720 მმ

პოზ.	ა ღ ნ ი შ ვ ნ ა	დ ა ს ა ხ ე ლ ე ბ ა			რაოდ.	წონა, კგ	
		მაღახშრვის ზილა ნიშნ. +3.200					
		დეტალები				ერთეული (კგ)	სულ (კგ)
1	დაიჭრას ადგილზე	Ø 12	A500C	ł= 16000000	-	14220.43	14220.43
2	დაიჭრას ადგილზე	Ø 10	A500C	ł= 2350000	-	1450.43	1450.43
3		Ø 8	A240C	ł= 325	1500	0.13	192.57
4		Ø 8	A240C	ł= 680	540	0.27	145.05
5		Ø 8	A240C	ł= 345	280	0.14	38.16
6		Ø 8	A240C	ł= 720	100	0.28	28.44
						ჯამი:	16075.08
		ბეტონი B25					146.56

მასალების ჯამური ხარჯი (ზილა ნიშნ. +3.200)												
არმატურის ხარჯი, კგ; სახ. სტანდარტი 5781-82*												
Ø6 A240C	Ø8 A240C	Ø10 A240C	Ø10 A500C	Ø12 A500C	Ø14 A500C	Ø16 A500C	Ø18 A500C	Ø20 A500C	Ø22 A500C	Ø25 A500C	Ø28 A500C	Ø32 A500C
0.00	404.22	0.00	1450.43	14220.43	0.00	0.00	0.00	0.00	0.00	0.00	0.00	0.00
											ჯამი:	16075.08
									ბეტონი	B25	146.56	მ³

შეკვეთის ნომერი	ქ. თბილისი 2025
A2	შაბლონის დასახელება:

პროექტის სახელწოდება:
თბილისი, დიდი დიღომი, ვეფხისტყაოსნის ქუჩა მრავალბინიანი საცხოვრებელი სახლი (პომპრაქტიკი).საცხოვრებელი
სა 01.72.14.035.761 დე 01.72.14.035.762

შემსრულებელი	სტარი	ხელმოწერა
შესრულება	ზ.ჯიჯელავიშვილი	
შესამოწმა	თ.ბაბასაბაშვილი	

პროექტის №:
თარიღი:
28 თებერვალი 2025
კონსტრუქციული ელემენტი

ნახაზის სახელწოდება:
დეტალი 1-1, 2-2, 3-3, 4-4
ხელმოწერასთან

სტადია: მუშა პროექტი

ნახაზის #: კ- 101 ფურცლის: 05

გადახურვის ფილის საყალიბე გეგმა
ნიშნ. +6.500
მ. 1:100

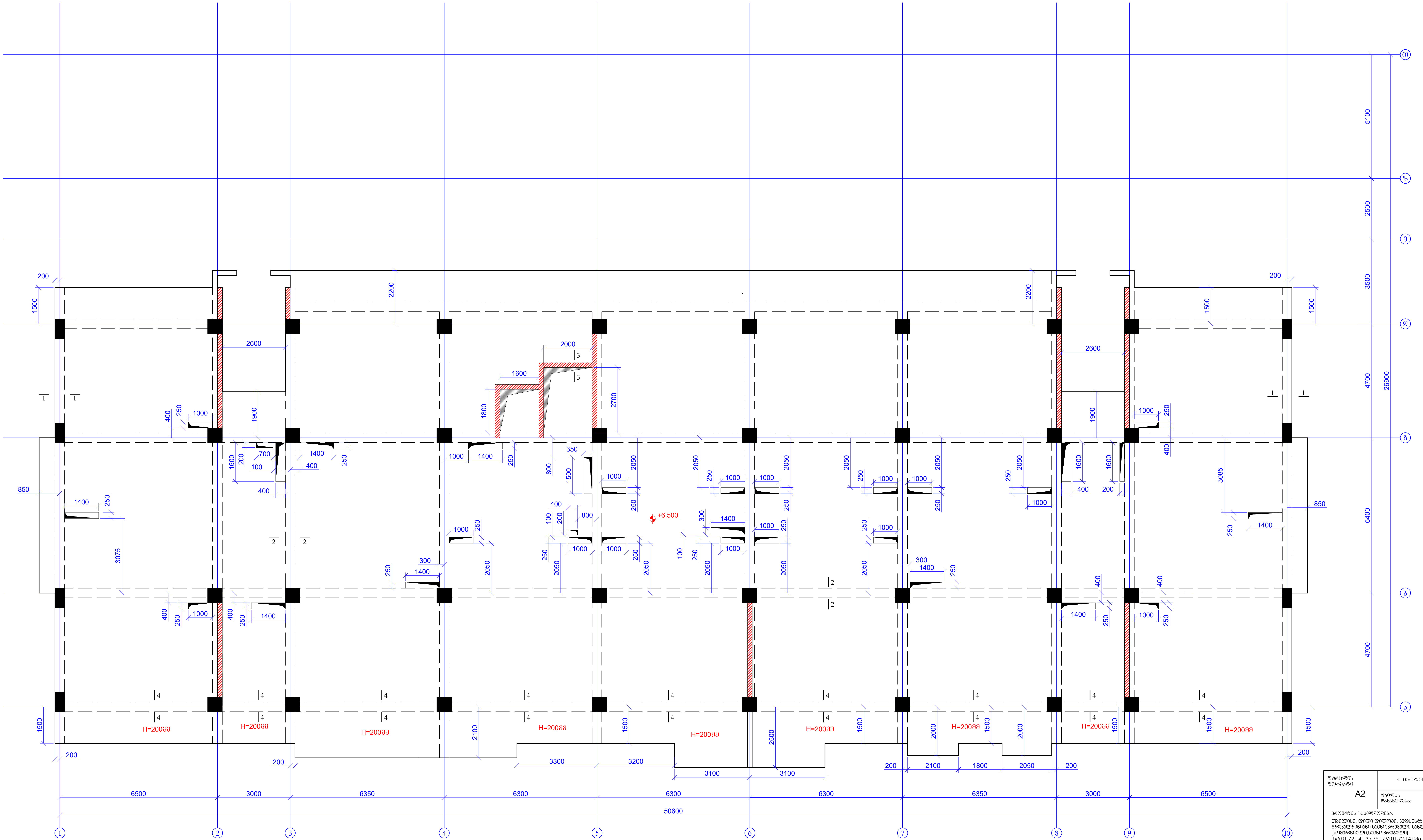

ფურცლის ფორმატი A2	ქ. თბილისი 2025	
	ფაილის დასახელება:	
პროექტის სახელწოდება: თბილისი, დიდი დიღომი, ვეფხისტყაოსნის ქუჩა მრავალბინიანი საცხოვრებელი სახლი (კომერციული,საცხოვრებელი) ს/კ 01.72.14.035.761 და 01.72.14.035.762		
თანამდებობა	გვარი	ხელმოწერა
შეასრულა	ზ.ყველაშვილი	
შეამოწმა	თ.მაცაბერიძე	
პროექტის №:	ნახაზის სახელწოდება: გადახურვის ფილის საყალიბე გეგმა ნიშნ. +6.500	
თარიღი: 28 თებერვალი 2025		
კონსტრუქციული პროექტი		
სტადია	მუშა პროექტი	
ნახაზის #:	კ- 102	რევიზია: 05

გადახურვის ფილის ქვედა შრის არმირების გეგმა

ნიშნ. +6.500

მ. 1:100

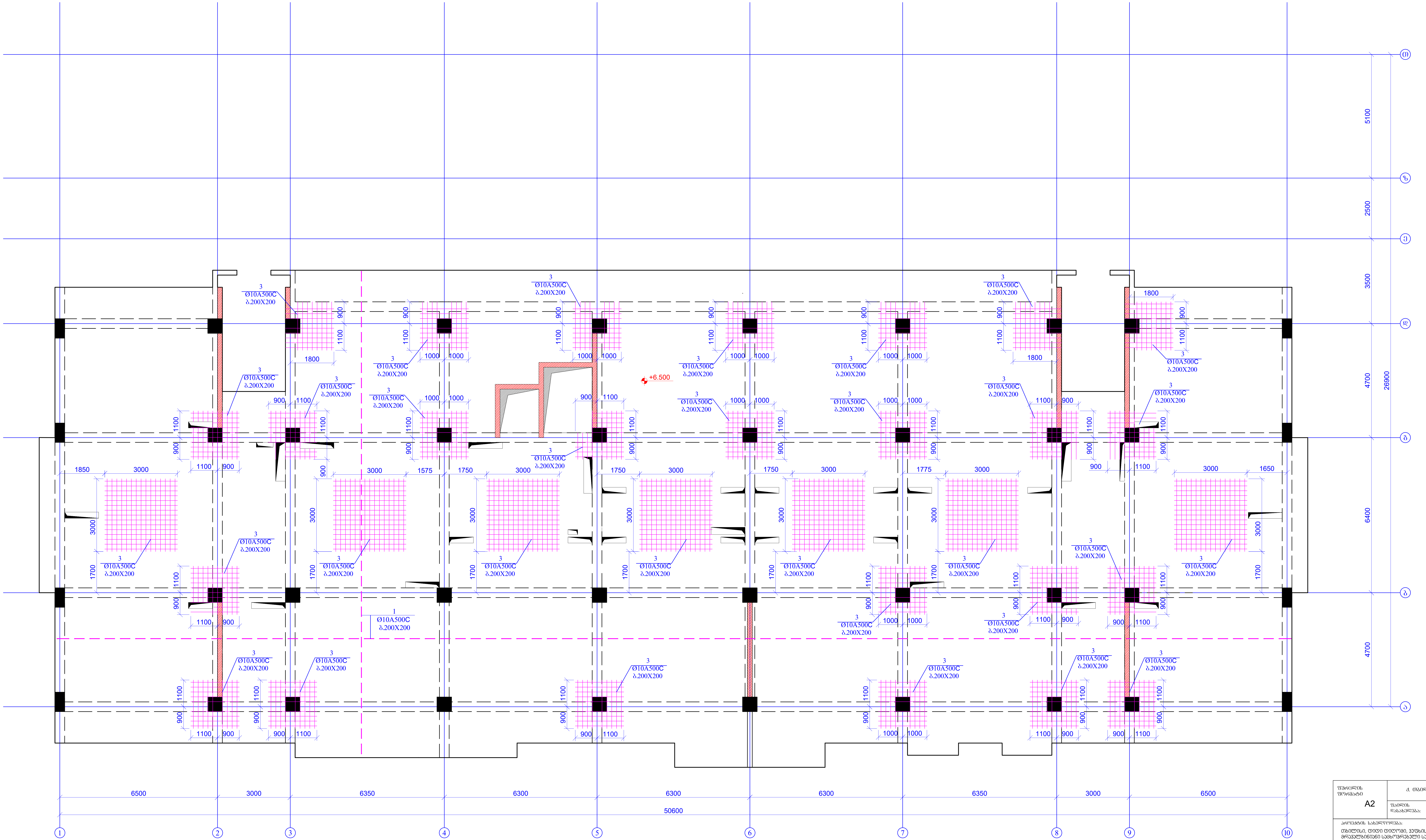

ფურცლის ფორმატი A2	ქ. თბილისი 2025
	ფაილის დასახელება:

პროექტის სახელწოდება:

თბილისი, დიდი დიღომი, ვეფხისტყაოსნის ქუჩა მრავალბინიანი საცხოვრებელი სახლი (კომერციული,საცხოვრებელი)
ს/კ 01.72.14.035.761 და 01.72.14.035.762

თანამდებობა	გვარი	ხელმოწერა
შეასრულა	ზ.ყველაშვილი	
შეამოწმა	თ.მაცაბერიძე	

პროექტის №:	ნახაზის სახელწოდება: გადახურვის ფილის ქვედა შრის არმირების გეგმა ნიშნ. +6.500
თარიღი: 28 თებერვალი 2025	
კონსტრუქციული პროექტი	
სტადია	მუშა პროექტი
ნახაზის #:	კ- 103 რევიზია: 05

გადახურვის ფილის ზედა შრის არმირების გეგმა
ნიშნ. +6.500
მ. 1:100

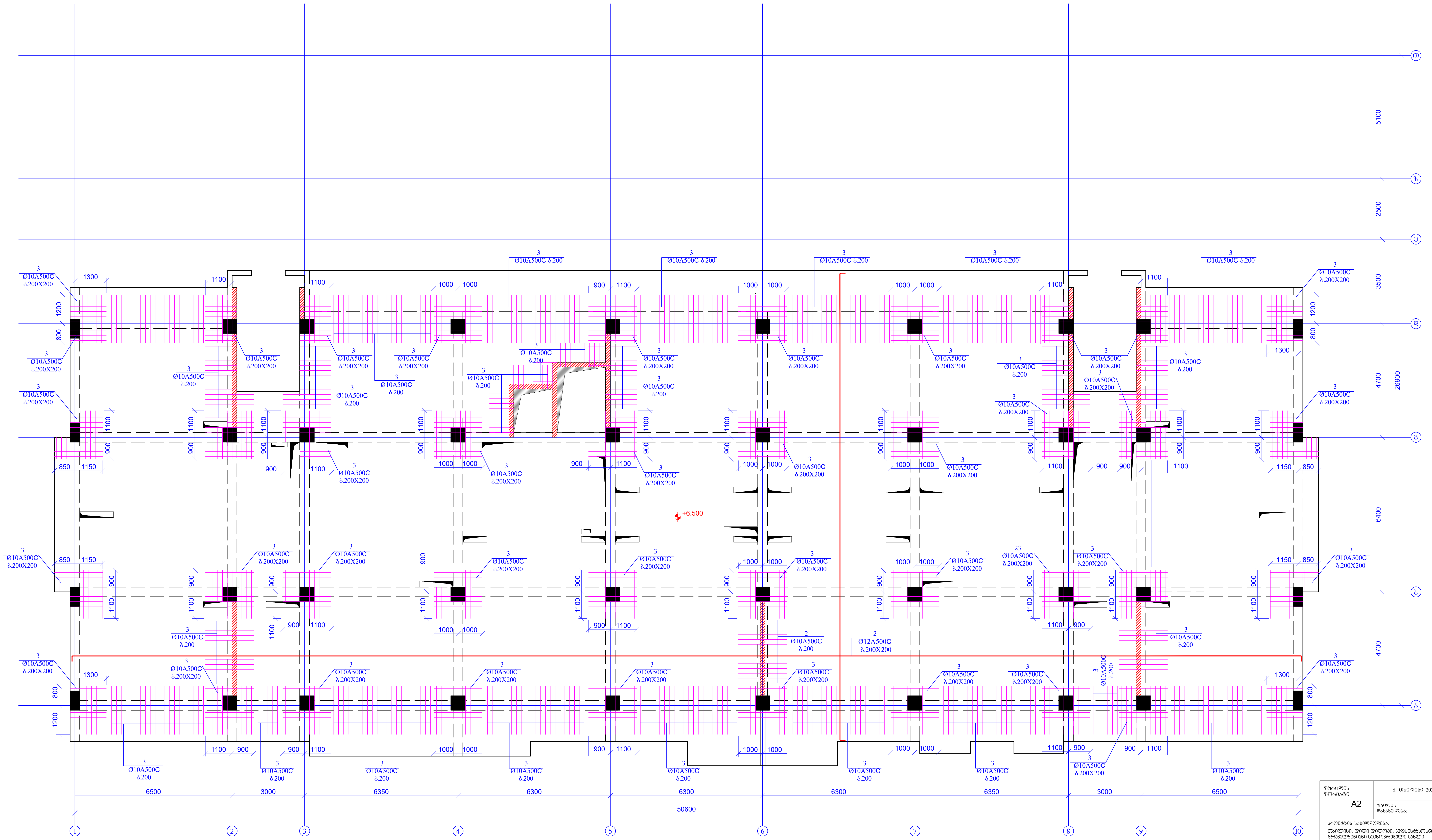

ფურცლის ფორმატი A2	ქ. თბილისი 2025	
	ფაილის დასახელება:	
პროექტის სახელწოდება: თბილისი, დიდი დიღომი, ვეფხისტყაოსნის ქუჩა მრავალბინიანი საცხოვრებელი სახლი (კომერციული,საცხოვრებელი) ს/კ 01.72.14.035.761 და 01.72.14.035.762		
თანამდებობა	გვარი	ხელმოწერა
შეასრულა	ზ.ქველაშვილი	
შეამოწმა	თ.მაცაბერიძე	
პროექტის №:	ნახაზის სახელწოდება: გადახურვის ფილის ზედა შრის არმირების გეგმა ნიშნ. +6.500	
თარიღი: 28 თებერვალი 2025		
კონსტრუქციული პროექტი		
სტადია	მუშა პროექტი	
ნახაზის #:	კ- 104	რევიზია: 05

კვეთი 1-1
მ.1:20

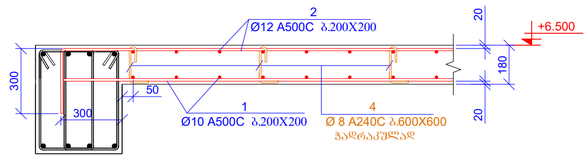

კვეთი 2-2
მ.1:20

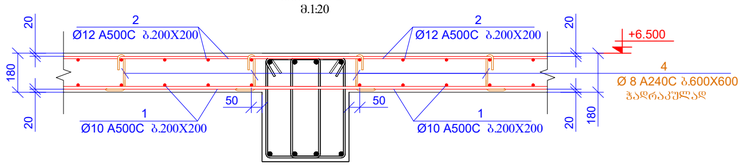

კვეთი 3-3
მ.1:20

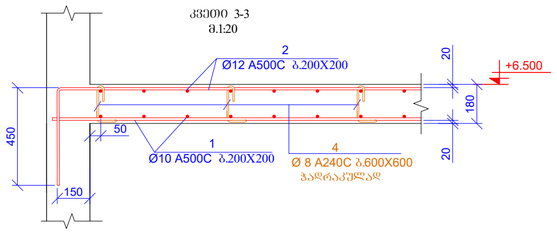

კვეთი 4-4
მ.1:20

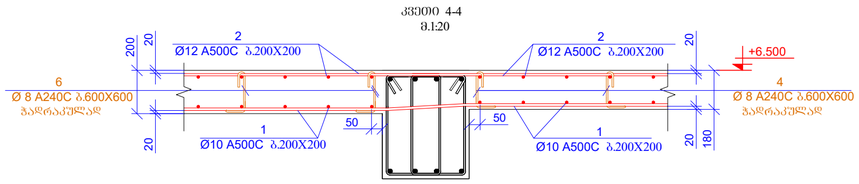

პოზ.4



L=325 მმ

პოზ.5

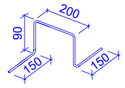

L=680 მმ

პოზ.6



L=345 მმ

პოზ.7

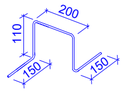

L=720 მმ

პოზ.	ა ღ ნ ი შ ვ ნ ა	დ ა ს ა ხ ე ლ ე ბ ა	რაოდ.	წონა, კგ	
		მაღახშრვის ფილა ნიშ. +6.500			
		დეტალები		ერთეული (კგ)	სულ (კგ)
1	დაიჭრას ამბილზე	Ø 10 A500C ℓ= 9700000	-	5986.90	5986.90
2	დაიჭრას ამბილზე	Ø 12 A500C ℓ= 9760000	-	8674.46	8674.46
3	დაიჭრას ამბილზე	Ø 10 A500C ℓ= 3600000	-	2221.94	2221.94
4		Ø 8 A240C ℓ= 325	2000	0.13	256.76
5		Ø 8 A240C ℓ= 680	700	0.27	188.03
6		Ø 8 A240C ℓ= 345	200	0.14	27.26
7		Ø 8 A240C ℓ= 720	80	0.28	22.75
				ჯამი:	17378.10
		ბეტონი B25			176.74

მასალების ჯამური ხარჯი (ფილა ნიშ. +6.500)												
არმატურის ხარჯი, კგ; სახ. სტანდარტი 5781-82*												
Ø6 A240C	Ø8 A240C	Ø10 A240C	Ø10 A500C	Ø12 A500C	Ø14 A500C	Ø16 A500C	Ø18 A500C	Ø20 A500C	Ø22 A500C	Ø25 A500C	Ø28 A500C	Ø32 A500C
0.00	494.79	0.00	8208.84	8674.46	0.00	0.00	0.00	0.00	0.00	0.00	0.00	0.00
											ჯამი:	17378.10
									ბეტონი	B25	176.74	მ³

შეკვეთის შიფრატი	A2	ქ. თბილისი 2025
		შპონის დასახელება:
პროექტის სახელწოდება: თბილისი, ვაკის რაიონი, ვერტმფრენების სანიტარული სანტრი (კოშტრუქციული,სამხედრო) ს/პ 01.72.14.035.761 შე 01.72.14.035.762		
მასანაწილებელი	მენარე	ხელმოწერა
შესრულება	ზ.ჯიქიძე/ანშიძე	
შესამოწმა	მ.მანანაშვილი	
პროექტის №:		
შპონის 28 თებერვალი 2025		
პროექტირების პროექტი		
სტადია	შუშა პროექტი	
ნახაზის #:	კ- 105	რედაქცია: 05

გადახურვის ფილის საყალიბე გეგმა
ნიშნ. +9.800
მ. 1:100

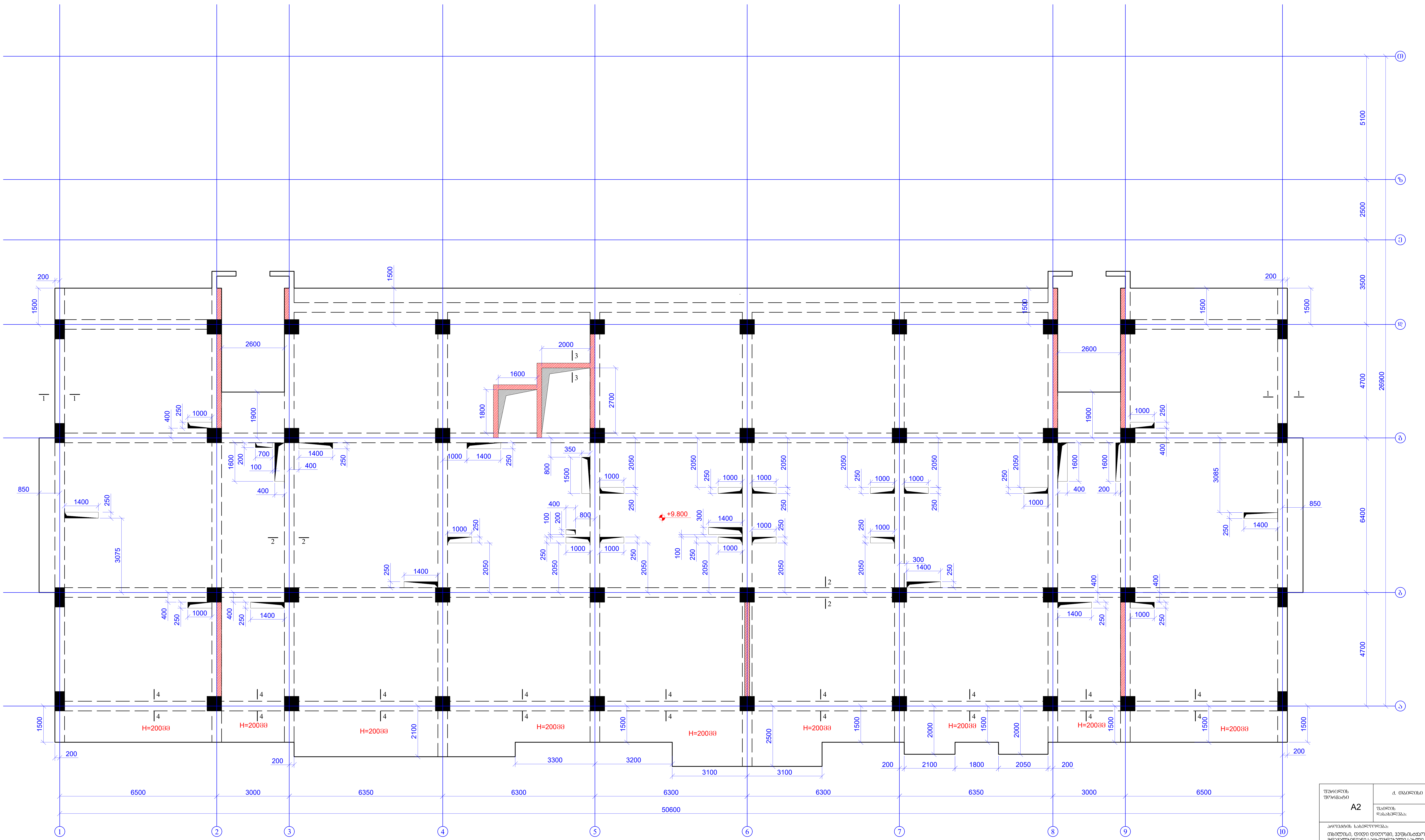

ფურცლის ფორმატი A2	ქ. თბილისი 2025	
	ფაილის დასახელება:	
პროექტის სახელწოდება: თბილისი, დიდი დიღომი, ვეფხისტყაოსნის ქუჩა მრავალბინიანი საცხოვრებელი სახლი (კომერციული,საცხოვრებელი) ს/კ 01.72.14.035.761 და 01.72.14.035.762		
თანამდებობა	გვარი	ხელმოწერა
შეასრულა	ზ.ყველაშვილი	
შეამოწმა	თ.მაცაბერიძე	
პროექტის №:	ნახაზის სახელწოდება: გადახურვის ფილის საყალიბე გეგმა ნიშნ. +9.800	
თარიღი: 28 თებერვალი 2025		
კონსტრუქციული პროექტი		
სტადია	მუშა პროექტი	
ნახაზის #:	კ- 106	რევიზია: 05

გადახურვის ფილის ქვედა შრის არმირების გეგმა

ნიშნ. +9.800

მ. 1:100

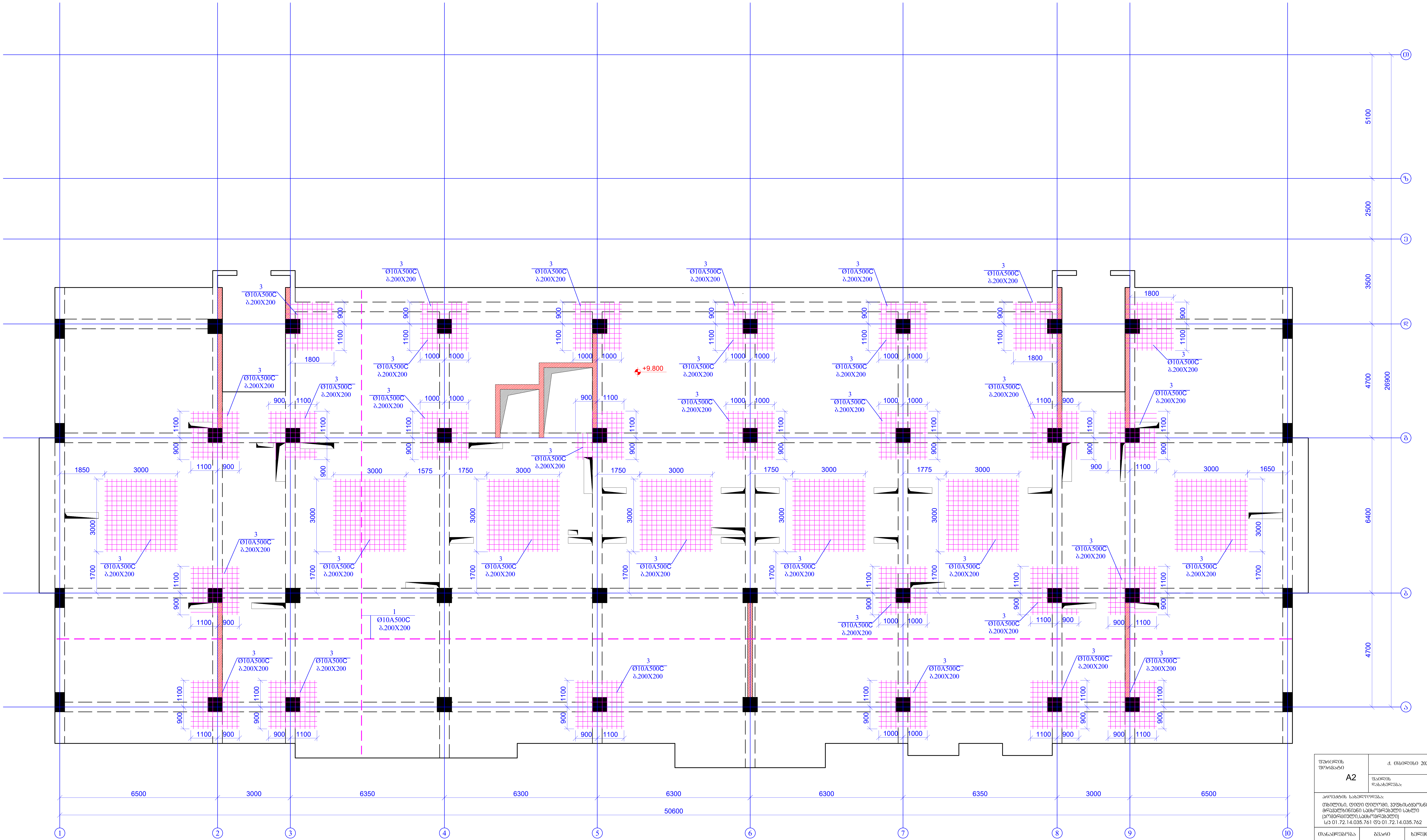

ფურცლის ფორმატი A2	ქ. თბილისი 2025
	ფაილის დასახელება:

პროექტის სახელწოდება:

თბილისი, დიდი დიღომი, ვეფხისტყაოსნის ქუჩა მრავალბინიანი საცხოვრებელი სახლი (კომერციული,საცხოვრებელი) ს/კ 01.72.14.035.761 და 01.72.14.035.762

თანამდებობა	გვარი	ხელმოწერა
შეასრულა	ზ.ყველაშვილი	
შეამოწმა	თ.მაცაბერიძე	თ.

პროექტის №:	ნახაზის სახელწოდება:
თარიღი: 28 თებერვალი 2025	გადახურვის ფილის ქვედა შრის არმირების გეგმა ნიშნ. +9.800
კონსტრუქციული პროექტი	
სტადია	მუშა პროექტი
ნახაზის #:	კ- 107
რევიზია: 05	

გადახურვის ფილის ზედა შრის არმირების გეგმა
ნიშნ. +9.800
მ. 1:100

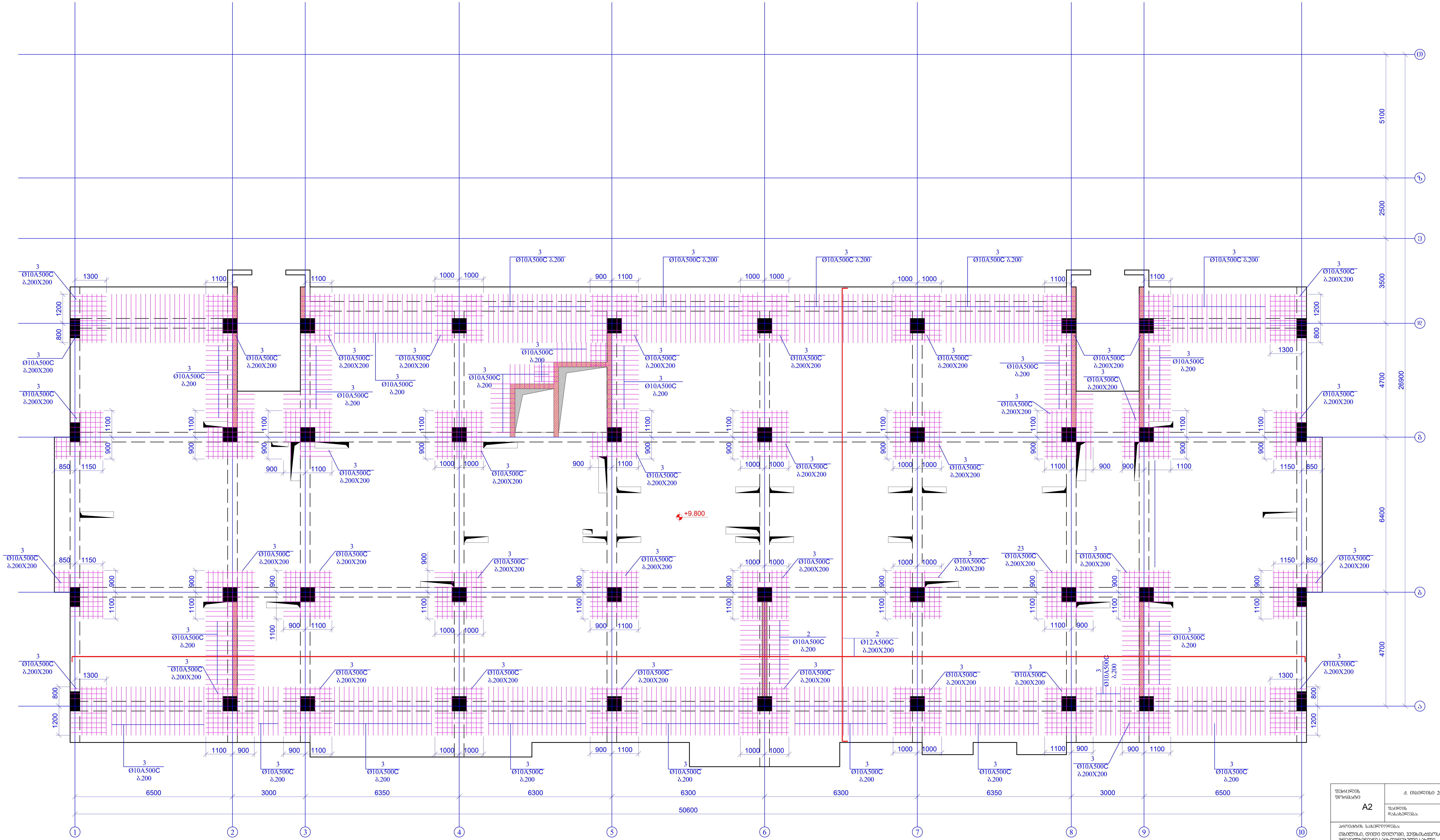

ფურცლის ფორმატი A2	ქ. თბილისი 2025 ფაილის დასახელება:	
პროექტის სახელწოდება: თბილისი, დიდი დიღომი, ვეფხისტყაოსნის ქუჩა მრავალბინიანი საცხოვრებელი სახლი (კომერციული,საცხოვრებელი) ს/კ 01.72.14.035.761 და 01.72.14.035.762		
თანამდებობა	გვარი	ხელმოწერა
შეასრულა	ზ.ქველაშვილი	
შეამოწმა	თ.მაცაბერიძე	
პროექტის №: თარიღი: 28 თებერვალი 2025 კონსტრუქციული პროექტი	ნახაზის სახელწოდება: გადახურვის ფილის ზედა შრის არმირების გეგმა ნიშნ. +9.800	
სტადია	მუშა პროექტი	
ნახაზის #:	კ- 108	რევიზია: 05

| | | |

გადახურვის ფილის საყალიბე გეგმა
ნიშნ. +13.100; +16.400; +19.700; +23.000; +26.300; +29.600; +32.900
მ. 1:100

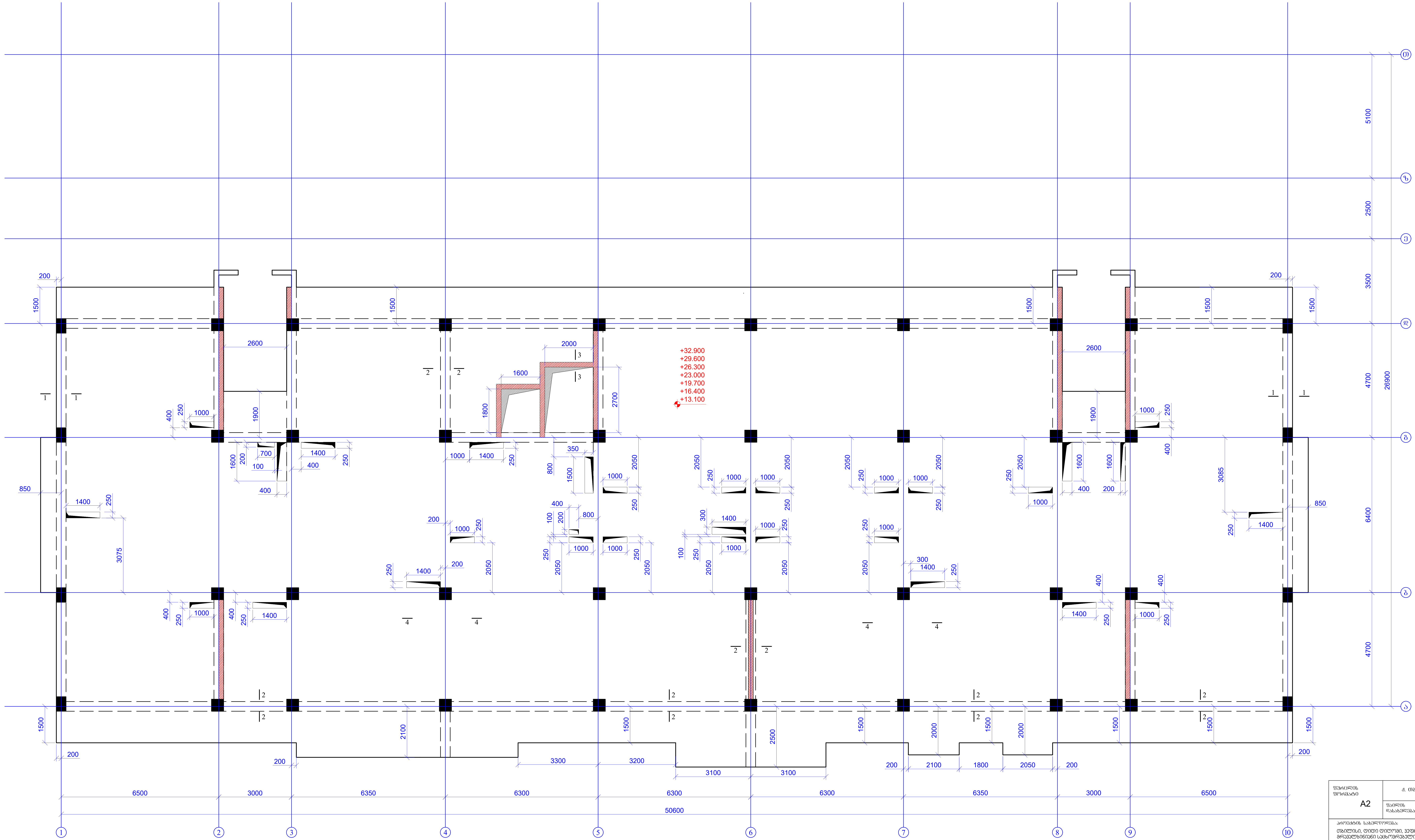

ფურცლის ფორმატი A2	ქ. თბილისი 2025	
	ფაილის დასახელება:	
პროექტის სახელწოდება: თბილისი, დიდი დიღომი, ვეფხისტყაოსნის ქუჩა მრავალბინიანი საცხოვრებელი სახლი (კომერციული,საცხოვრებელი) ს/კ 01.72.14.035.761 და 01.72.14.035.762		
თანამდებობა	გვარი	ხელმოწერა
შეასრულა	ზ.ყველაშვილი	
შეამოწმა	თ.მაცაბერიძე	
პროექტის №:	ნახაზის სახელწოდება: გადახურვის ფილის საყალიბე გეგმა ნიშნ. +13.100; +16.400; +19.700; +23.000; +26.300; +29.600; +32.900	
თარიღი: 28 თებერვალი 2025		
კონსტრუქციული პროექტი		
სტადია	მუშა პროექტი	
ნახაზის #:	კ- 110	რევიზია: 05

გადახურვის ფილის ქვედა შრის არმირების გეგმა
ნიშნ. +13.100; +16.400; +19.700; +23.000; +26.300; +29.600; +32.900
მ. 1:100

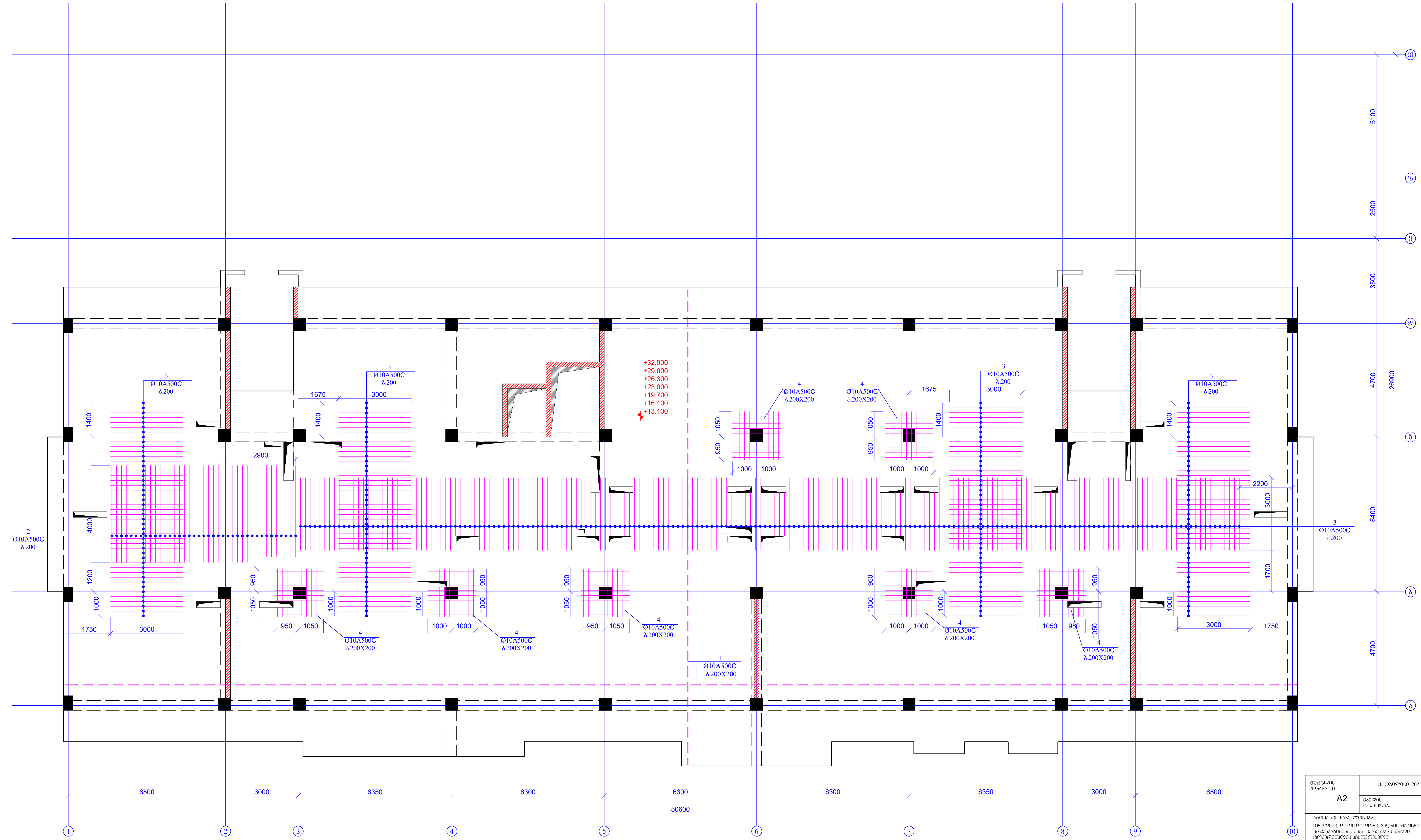

ფურცლის ფორმატი A2	ქ. თბილისი 2025	
	ფაილის დასახელება:	
პროექტის სახელწოდება: თბილისი, დიდი დიღომი, ვეფხისტყაოსნის ქუჩა მრავალბინიანი საცხოვრებელი სახლი (კომერციული,საცხოვრებელი) ს/კ 01.72.14.035.761 და 01.72.14.035.762		
თანამდებობა	გვარი	ხელმოწერა
შეასრულა	ზ.ყველაშვილი	
შეამოწმა	თ.მაცაბერიძე	
პროექტის №:	ნახაზის სახელწოდება: გადახურვის ფილის ქვედა შრის არმირების გეგმა ნიშნ. +13.100; +16.400; +19.700; +23.000; +26.300; +29.600; +32.900	
თარიღი: 28 თებერვალი 2025		
კონსტრუქციული პროექტი		
სტადია	მუშა პროექტი	
ნახაზის #:	კ- 111	რევიზია: 05

გადახურვის ფილის ზედა შრის არმირების გეგმა
ნიშნ. +13.100; +16.400; +19.700; +23.000; +26.300; +29.600; +32.900
მ. 1:100

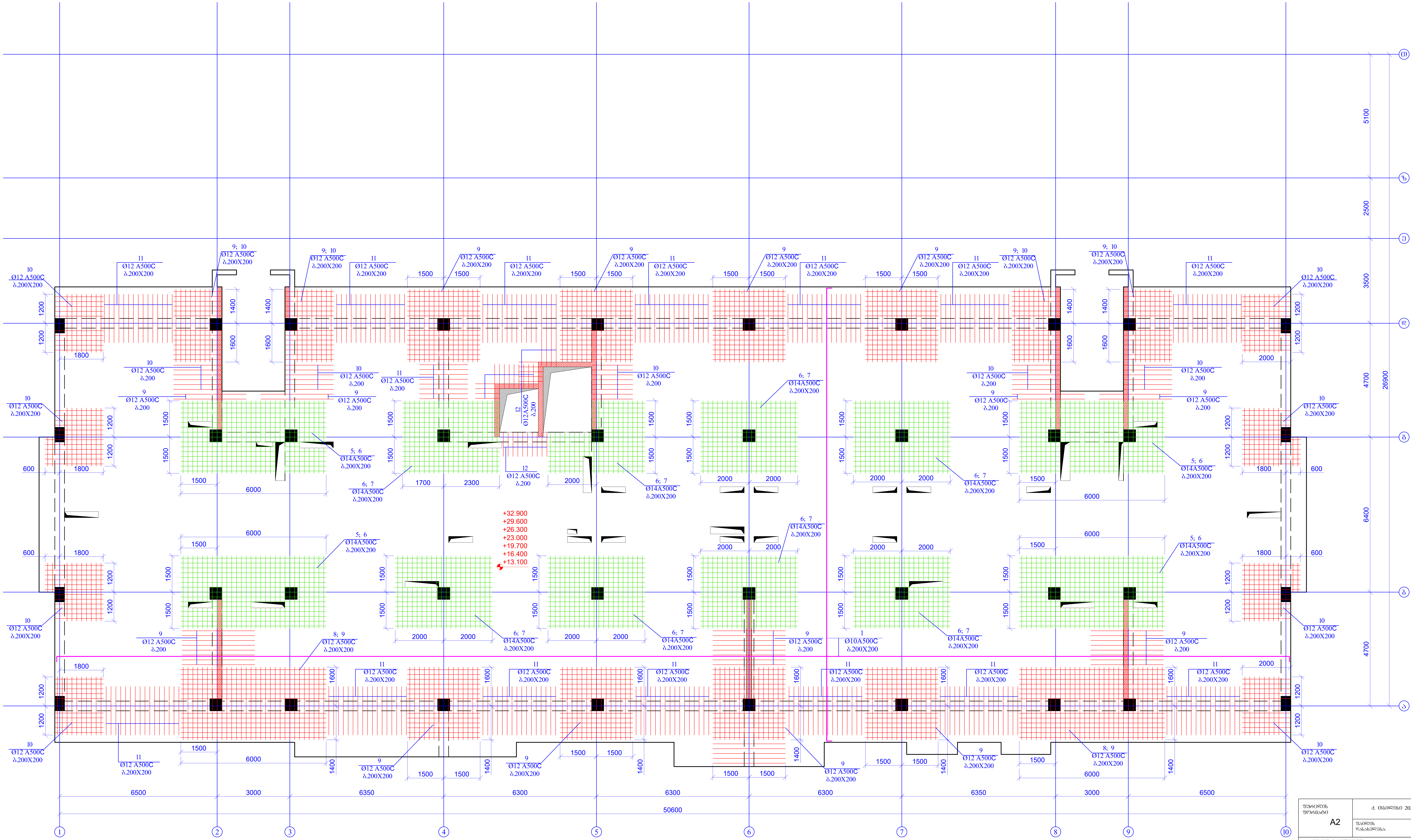

ფურცლის ფორმატი A2	ქ. თბილისი 2025
	ფაილის დასახელება:

პროექტის სახელწოდება:
თბილისი, დიდი დიღომი, ვეფხისტყაოსნის ქუჩა
მრავალბინიანი საცხოვრებელი სახლი
(კომერციული,საცხოვრებელი)
ს/კ 01.72.14.035.761 და 01.72.14.035.762

თანამდებობა	გვარი	ხელმოწერა
შეასრულა	ზ.ქველაშვილი	
შეამოწმა	თ.მაცაბერიძე	თ.

პროექტის №:	ნახაზის სახელწოდება:
თარიღი: 28 თებერვალი 2025	გადახურვის ფილის ზედა შრის არმირების გეგმა ნიშნ. +13.100; +16.400; +19.700; +23.000; +26.300; +29.600; +32.900
კონსტრუქციული პროექტი	
სტადია	მუშა პროექტი
ნახაზის #:	კ- 112 რევიზია: 05

კარკასების განლაგების გეგმა

ნიშნ. +13.100; +16.400; +19.700; +23.000; +26.300; +29.600; +32.900

მ. 1:100

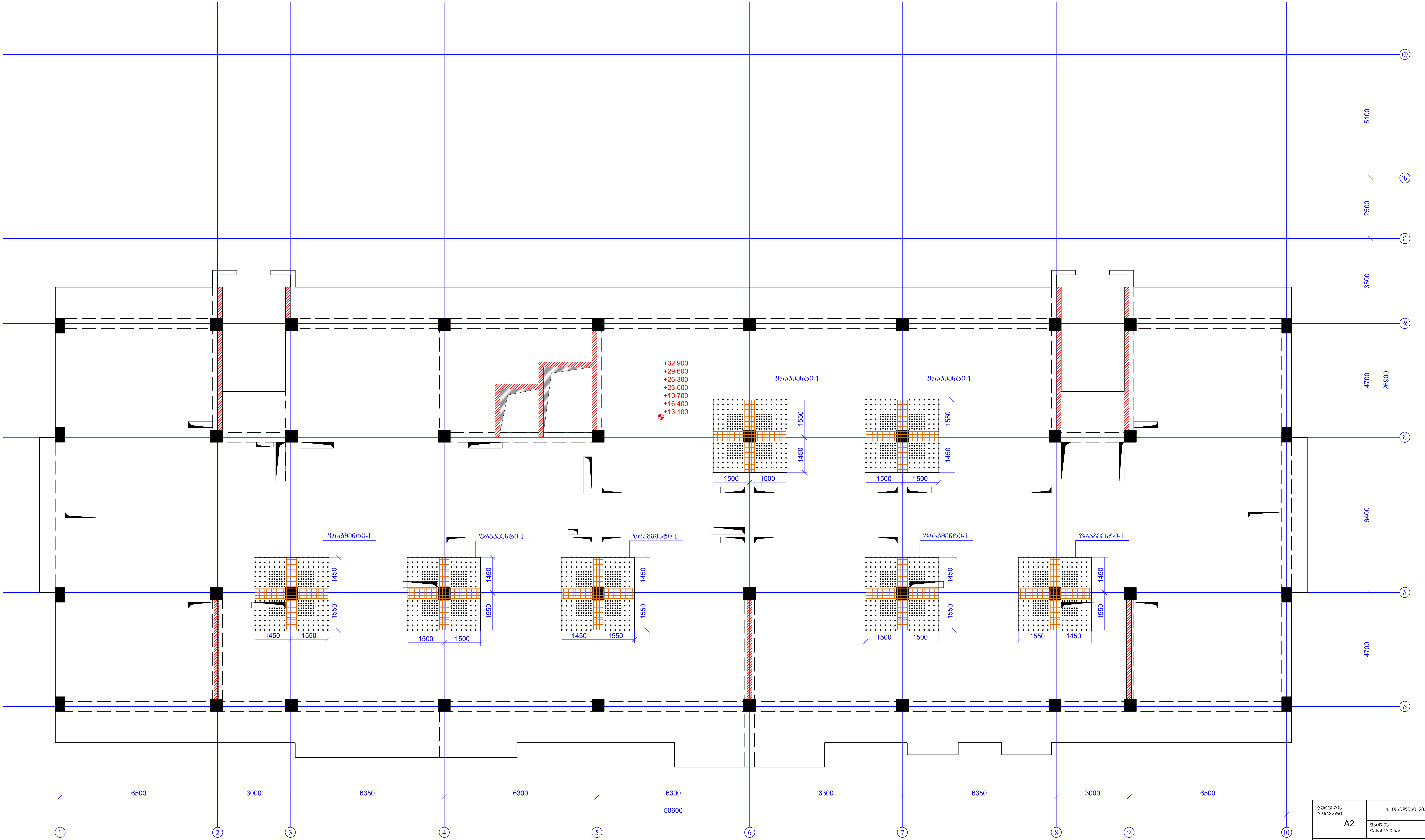

ფურცლის ფორმატი A2	ქ. თბილისი 2025	
	ფაილის დასახელება:	
პროექტის სახელწოდება: თბილისი, დიდი დიღომი, ვეფხისტყაოსნის ქუჩა მრავალბინიანი საცხოვრებელი სახლი (კომერციული,საცხოვრებელი) ს/კ 01.72.14.035.761 და 01.72.14.035.762		
თანამდებობა	გვარი	ხელმოწერა
შეასრულა	ზ.ქველაშვილი	
შეამოწმა	თ.მაცაბერიძე	
პროექტის №:	ნახაზის სახელწოდება: კარკასების განლაგების გეგმა ნიშნ. +13.100; +16.400; +19.700; +23.000; +26.300; +29.600; +32.900	
თარიღი: 28 თებერვალი 2025		
კონსტრუქციული პროექტი		
სტადია	მუშა პროექტი	
ნახაზის #:	კ- 113	რევიზია: 05

ჭრილი 1-1
მ.1:20

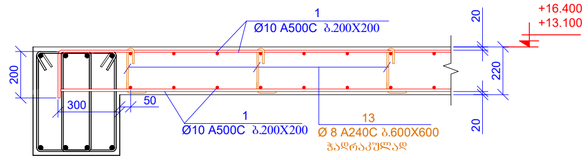

ჭრილი 2-2
მ.1:20

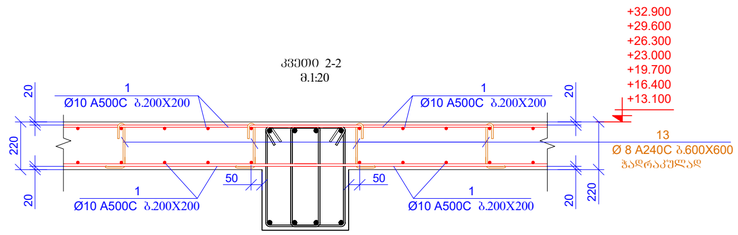

ჭრილი 3-3
მ.1:20

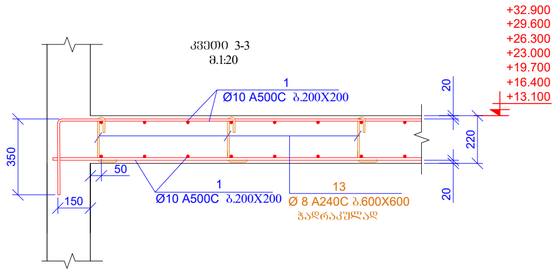

ჭრილი 4-4
მ. 1:20

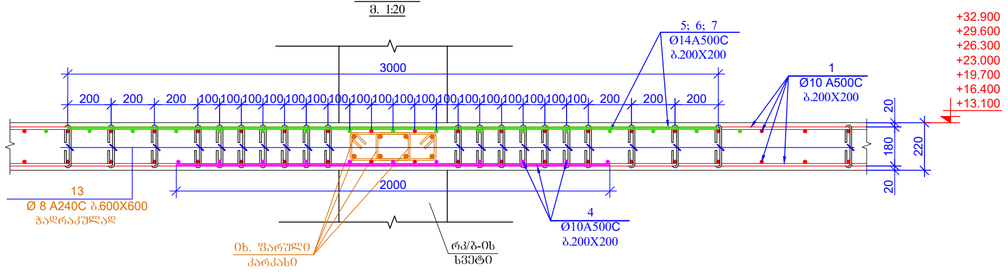

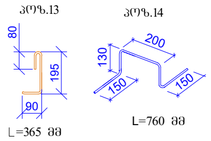

კარკასი1-1 (8ც)

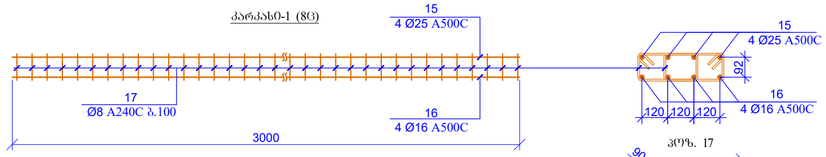

კოჭ. 17

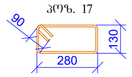

L=1000 მმ

ფრაგმენტი 1
მ. 1:20

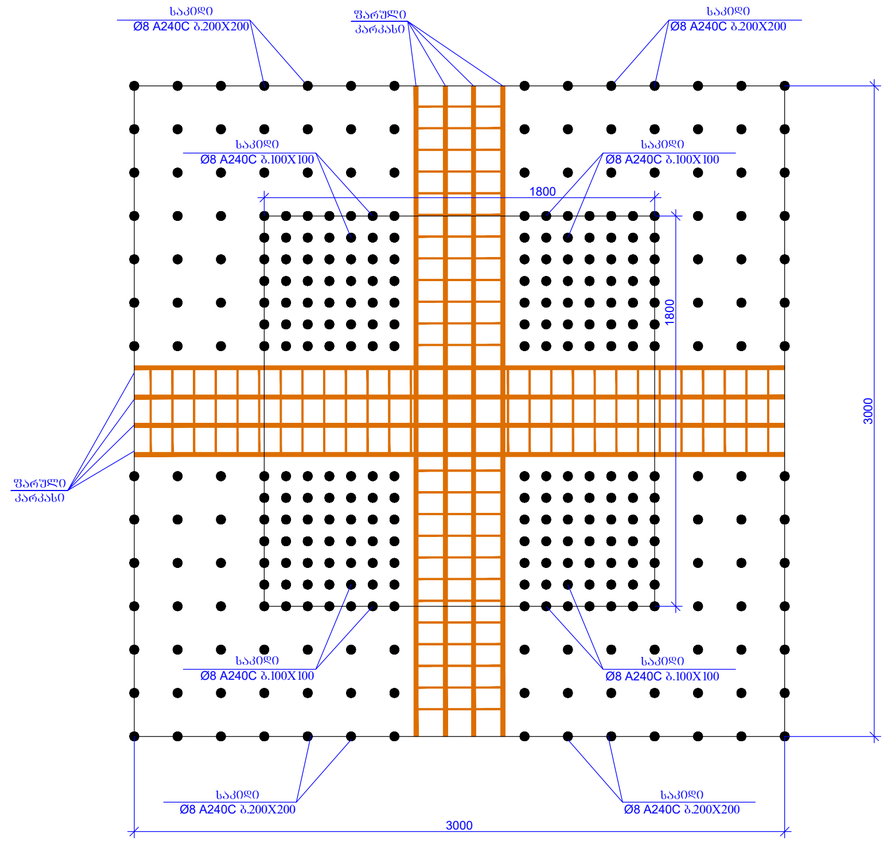

სპეციფიკაცია მოცემულია ერთი ნიშნულისთვის

კოჭ.	ა ღ ნ ი შ ვ ნ ა	დ ა ს ა ხ ე ლ ე ბ ა	რაოდ.	წონა, კგ	
		გაღანაშრომის შიდა ნიშნ. +13.100; +16.400; +19.700; +23.000; +26.300; +29.600; +32.900			
		დეტალები		ერთეულზე (კგ)	სულ (კგ)
1	დაიჭრას ადგილზე	Ø 10 A500C ℓ= 19120000	-	11800.98	11800.98
2		Ø 10 A500C ℓ= 4000	32	2.47	79.00
3		Ø 10 A500C ℓ= 3000	380	1.85	703.62
4		Ø 10 A500C ℓ= 2000	140	1.23	172.82
5		Ø 14 A500C ℓ= 6000	60	7.26	435.50
6		Ø 14 A500C ℓ= 3000	280	3.63	1016.17
7		Ø 14 A500C ℓ= 4000	120	4.84	580.67
8		Ø 12 A500C ℓ= 6000	26	5.33	138.65
9		Ø 12 A500C ℓ= 3000	336	2.67	895.89
10		Ø 12 A500C ℓ= 2400	247	2.13	526.87
11		Ø 12 A500C ℓ= 2000	223	1.78	396.39
12		Ø 12 A500C ℓ= 1000	33	0.89	29.33
13		Ø 8 A500C ℓ= 365	4500	0.14	648.81
14		Ø 8 A240C ℓ= 760	850	0.30	255.18
15		Ø 25 A500C ℓ= 3000	56	11.57	648.07
16		Ø 16 A500C ℓ= 3000	56	4.74	265.45
17		Ø 8 A240C ℓ= 1000	700	0.40	276.51
				ჯამი:	18869.89
		ბეტონი B25			209.22

მასალების ჯამური ხარჯი (შიდა ნიშნ. +13.100; +16.400; +19.700; +23.000; +26.300; +29.600; +32.900)

არმატურის ხარჯი, კგ; სახ. სტანდარტი 5781-82*

Ø6 A240C	Ø8 A240C	Ø10 A240C	Ø10 A500C	Ø12 A500C	Ø14 A500C	Ø16 A500C	Ø18 A500C	Ø20 A500C	Ø22 A500C	Ø25 A500C	Ø28 A500C	Ø32 A500C
0.00	8263.45	0.00	89294.93	13909.89	14226.36	1858.14	0.00	0.00	0.00	4536.47	0.00	0.00
											ჯამი	132089.24
										ბეტონი B25	1464.54	მ³

შეკვეთის შიფრი/ნომერი	A2
	d. თებერვალი 2025
	შაბლონის დასახელება:
პროექტის სახელწოდება:	თბილისი, ცენტრ ცენტრში, ვეფხისტყაოსნის ქუჩა მრავალფუნქციური სამოთხოვნებელი სახლი (კოშტრაქტორი,საპროექტო) ს/ბ 01.72.14.035.761 ტ/ბ 01.72.14.035.762
შესრულება	ზ.ჯიქიძე,ა.ქებაძე
შესამოწმა	ო.ჩაჩანაშვილი
პროექტის №:	ნახაზის სახელწოდება:
თარიღი: 28 თებერვალი 2025	კვანძი 1-1, 2-2, 3-3, 4-4 ჭრილები,სპეც.
პროექტის ეტაპი	
სტადია	შუშა პროექტი
ნახაზის #:	ქ- 114 რევიზია: 05

გადახურვის ფილის საყალიბე გეგმა
ნიშნ. +36.200
მ. 1:100

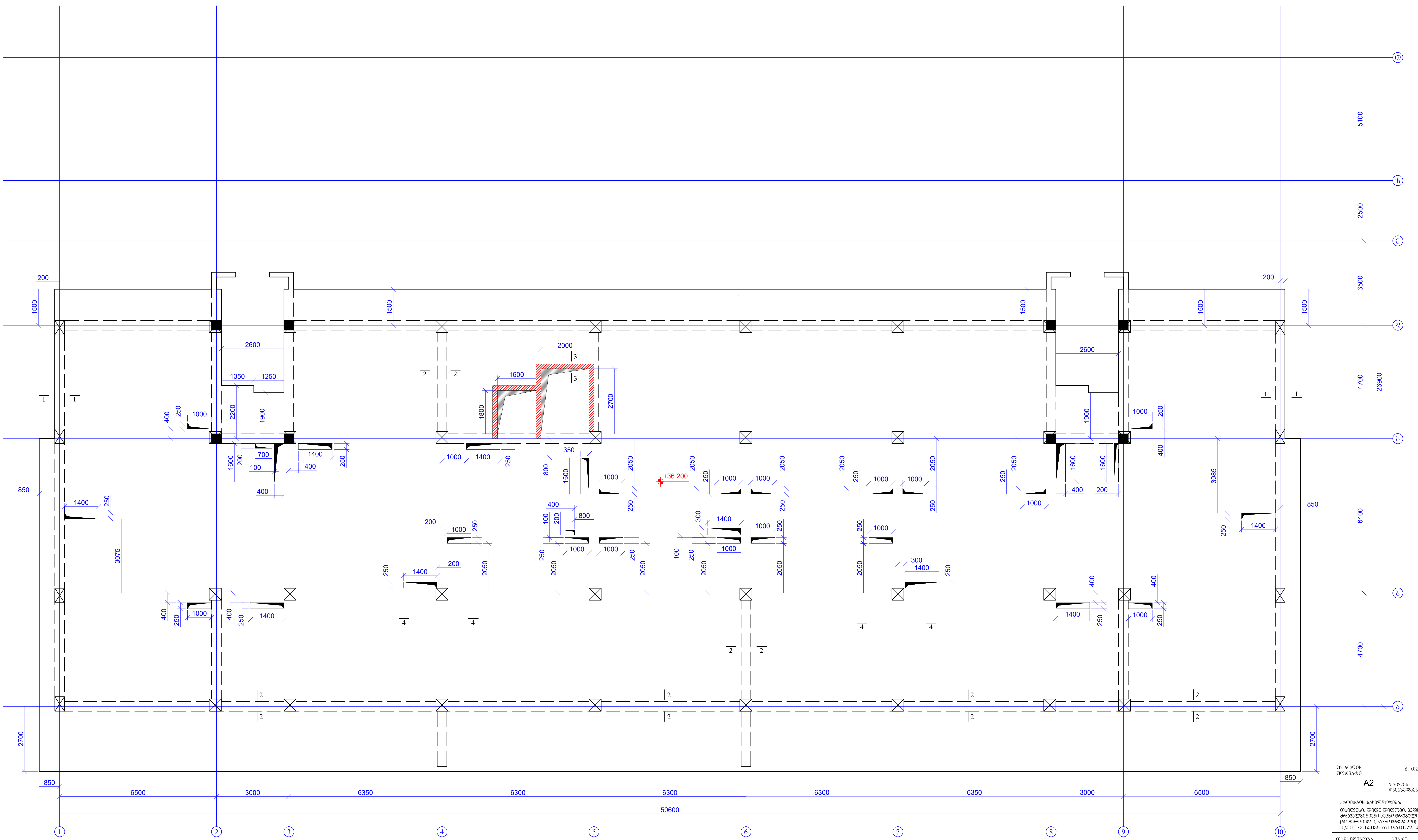

ფურცლის ფორმატი A2	ქ. თბილისი 2025
	ფაილის დასახელება:

პროექტის სახელწოდება:
თბილისი, დიდი დიღომი, ვეფხისტყაოსნის ქუჩა
მრავალბინიანი საცხოვრებელი სახლი
(კომერციული,საცხოვრებელი)
ს/კ 01.72.14.035.761 და 01.72.14.035.762

თანამდებობა	გვარი	ხელმოწერა
შეასრულა	ზ.ყველაშვილი	
შეამოწმა	თ.მაცაბერიძე	თ.

პროექტის №:	ნახაზის სახელწოდება:
თარიღი: 28 თებერვალი 2025	გადახურვის ფილის საყალიბე გეგმა ნიშნ. +36.200
კონსტრუქციული პროექტი	
სტადია	მუშა პროექტი
ნახაზის #:	კ- 115 რევიზია: 05

გადახურვის ფილის ქვედა შრის არმირების გეგმა

ნიშნ. +36.200

მ. 1:100

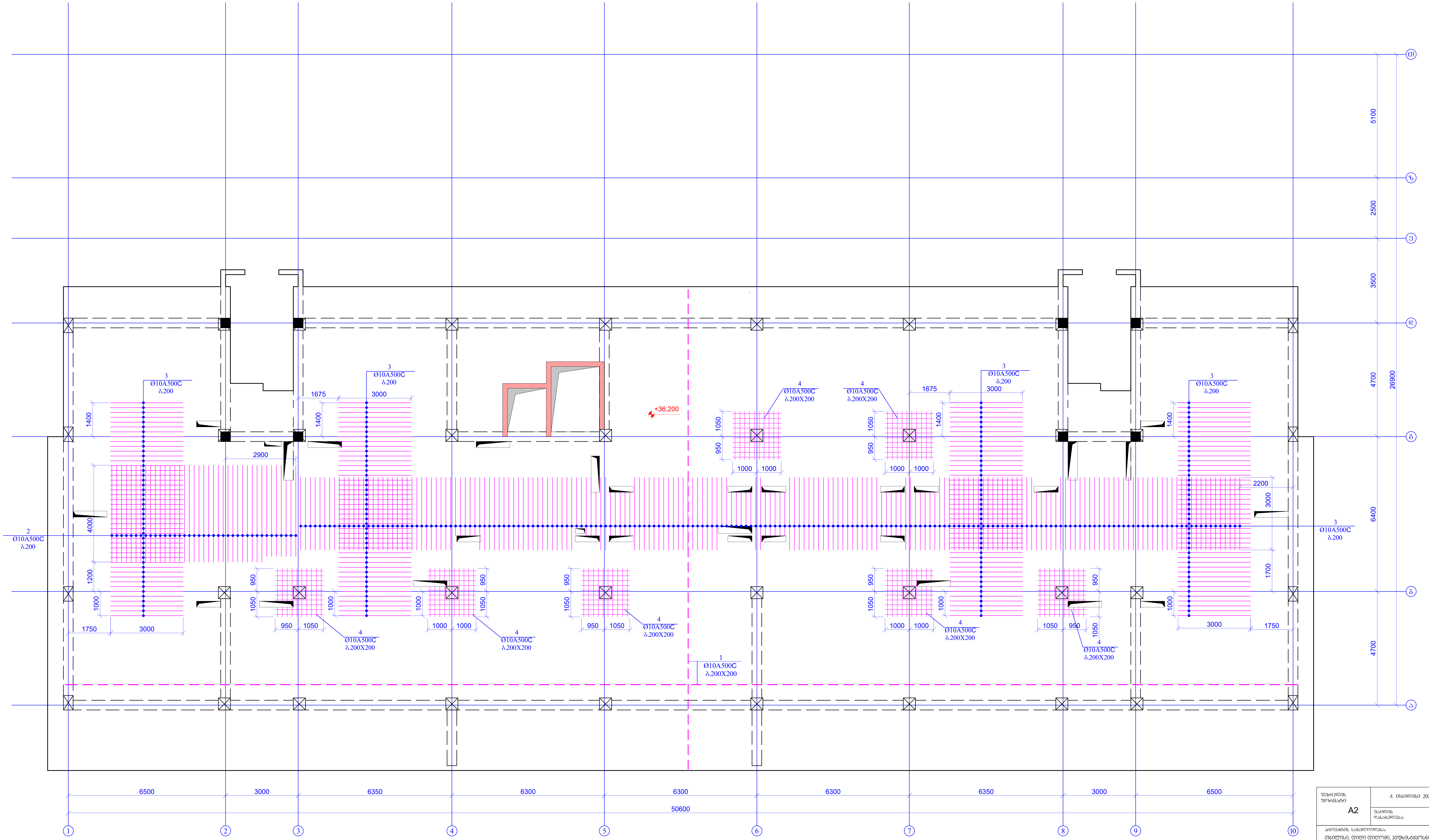

ფურცლის ფორმატი A2	ქ. თბილისი 2025	
	ფაილის დასახელება:	
პროექტის სახელწოდება: თბილისი, დიდი დიღომი, ვეფხისტყაოსნის ქუჩა მრავალბინიანი საცხოვრებელი სახლი (კომერციული,საცხოვრებელი) ს/კ 01.72.14.035.761 და 01.72.14.035.762		
თანამდებობა	გვარი	ხელმოწერა
შეასრულა	ზ.ქველაშვილი	
შეამოწმა	თ.მაცაბერიძე	

პროექტის №:	ნახაზის სახელწოდება: გადახურვის ფილის ქვედა შრის არმირების გეგმა ნიშნ. +36.200
თარიღი: 28 თებერვალი 2025	
კონსტრუქციული პროექტი	
სტადია	მუშა პროექტი
ნახაზის #:	კ- 116 რევიზია: 05

გადახურვის ფილის ზედა შრის არმირების გეგმა

ნიშნ. +36.200

მ. 1:100

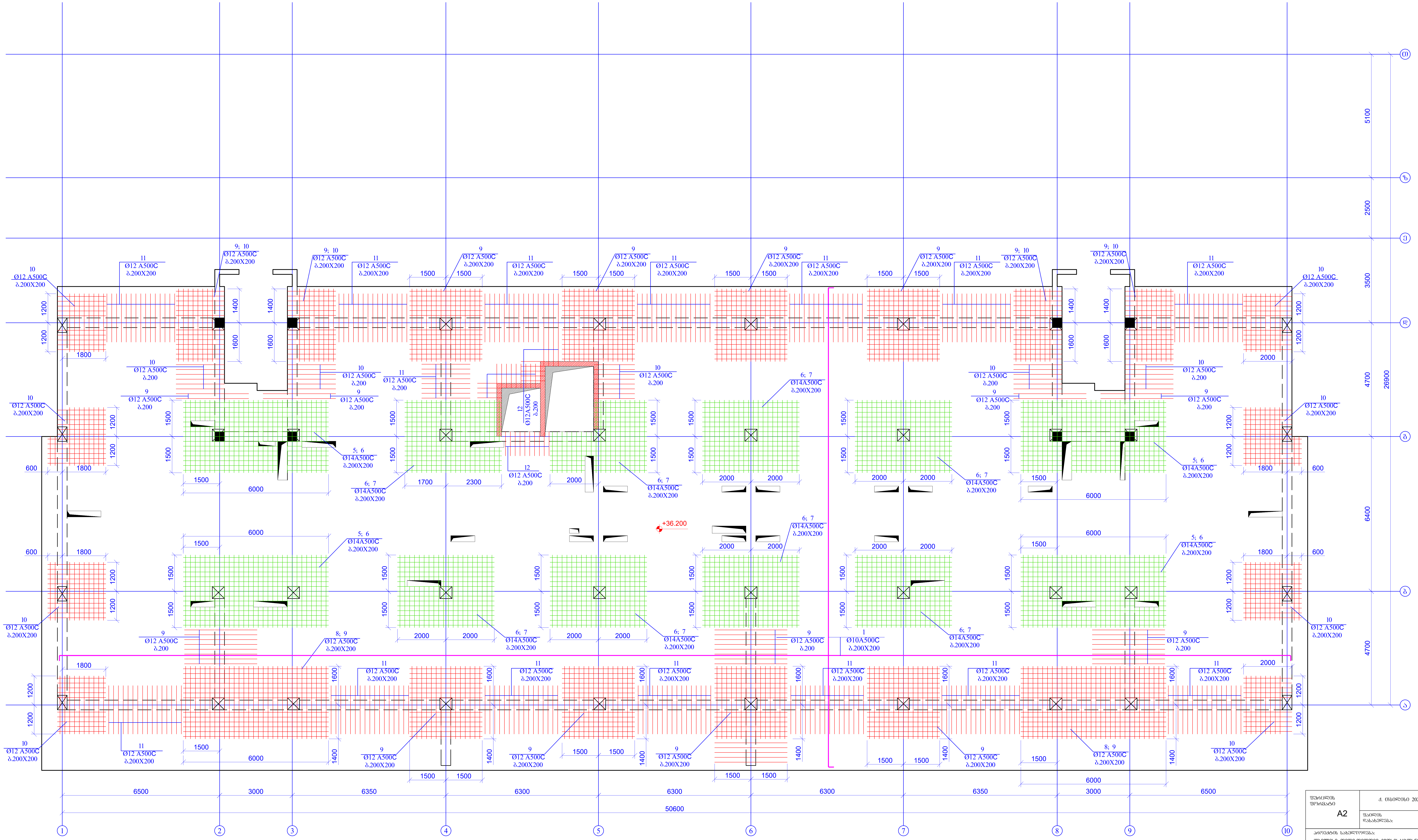

ფურცლის ფორმატი A2	ქ. თბილისი 2025
	ფაილის დასახელება:

პროექტის სახელწოდება:

თბილისი, დიდი დიღომი, ვეფხისტყაოსნის ქუჩა
მრავალბინიანი საცხოვრებელი სახლი
(კომერციული,საცხოვრებელი)
ს/კ 01.72.14.035.761 და 01.72.14.035.762

თანამდებობა	გვარი	ხელმოწერა
შეასრულა	ზ.ქველაშვილი	
შეამოწმა	თ.მაცაბერიძე	თ.

პროექტის №:	ნახაზის სახელწოდება:
თარიღი: 28 თებერვალი 2025	გადახურვის ფილის ზედა შრის არმირების გეგმა ნიშნ. +36.200
კონსტრუქციული პროექტი	
სტადია	მუშა პროექტი
ნახაზის #: კ- 117	რევიზია: 05

კარკასების განლაგების გეგმა
ნიშნ. +36.200
მ. 1:100

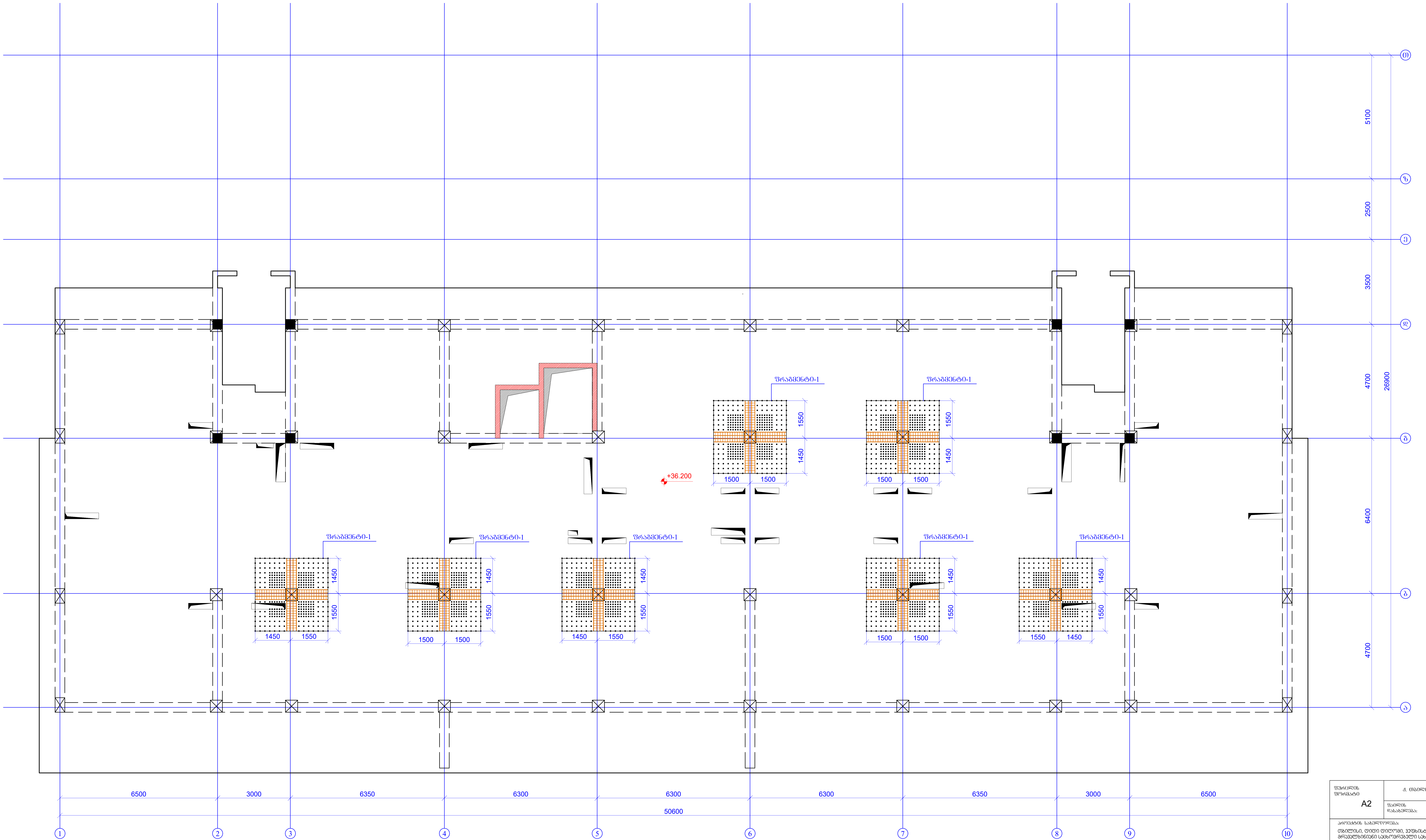

ფურცლის ფორმატი A2	ქ. თბილისი 2025
	ფაილის დასახელება:

პროექტის სახელწოდება:
თბილისი, დიდი დიღომი, ვეფხისტყაოსნის ქუჩა
მრავალბინიანი საცხოვრებელი სახლი
(კომერციული,საცხოვრებელი)
ს/კ 01.72.14.035.761 და 01.72.14.035.762

თანამდებობა	გვარი	ხელმოწერა
შეასრულა	ზ.ყველაშვილი	
შეამოწმა	თ.მაცაბერიძე	თ.

პროექტის №:
თარიღი: 28 თებერვალი 2025
კონსტრუქციული პროექტი

ნახაზის სახელწოდება:
კარკასების განლაგების გეგმა
ნიშნ. +36.200

სტადია	მუშა პროექტი	
ნახაზის #:	კ- 118	რევიზია: 05

კვეთი 1-1
მ.1:20

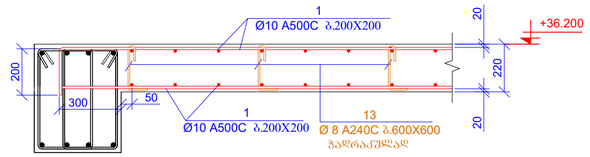

კვეთი 2-2
მ.1:20

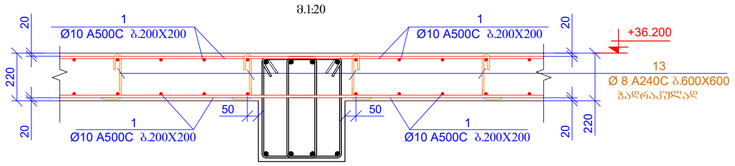

კვეთი 3-3
მ.1:20

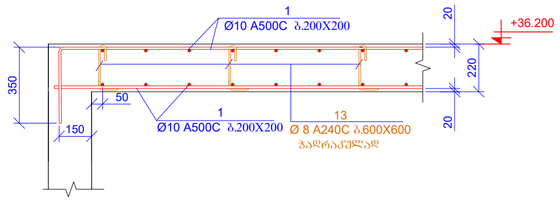

პრიზმა 4-4
მ. 1:20

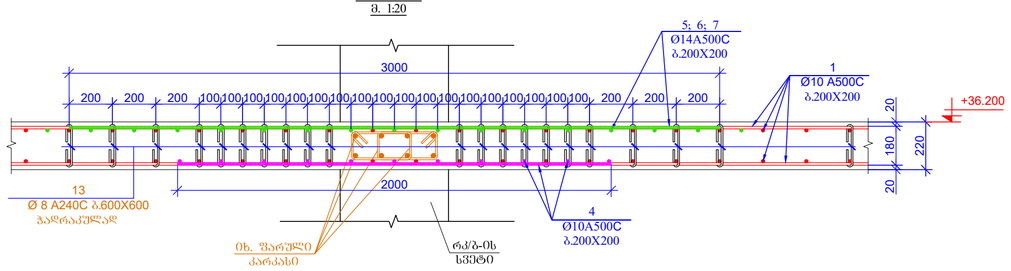

კარკასი1-1 (8ც)

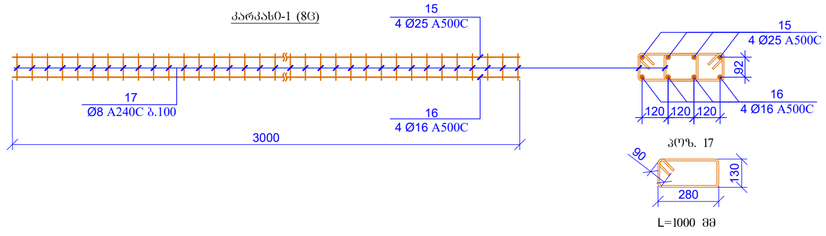

პოზ. 17

L=1000 მმ

პოზ.13

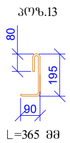

L=365 მმ

პოზ.14

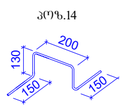

L=760 მმ

ფრაგმენტი 1
მ. 1:20

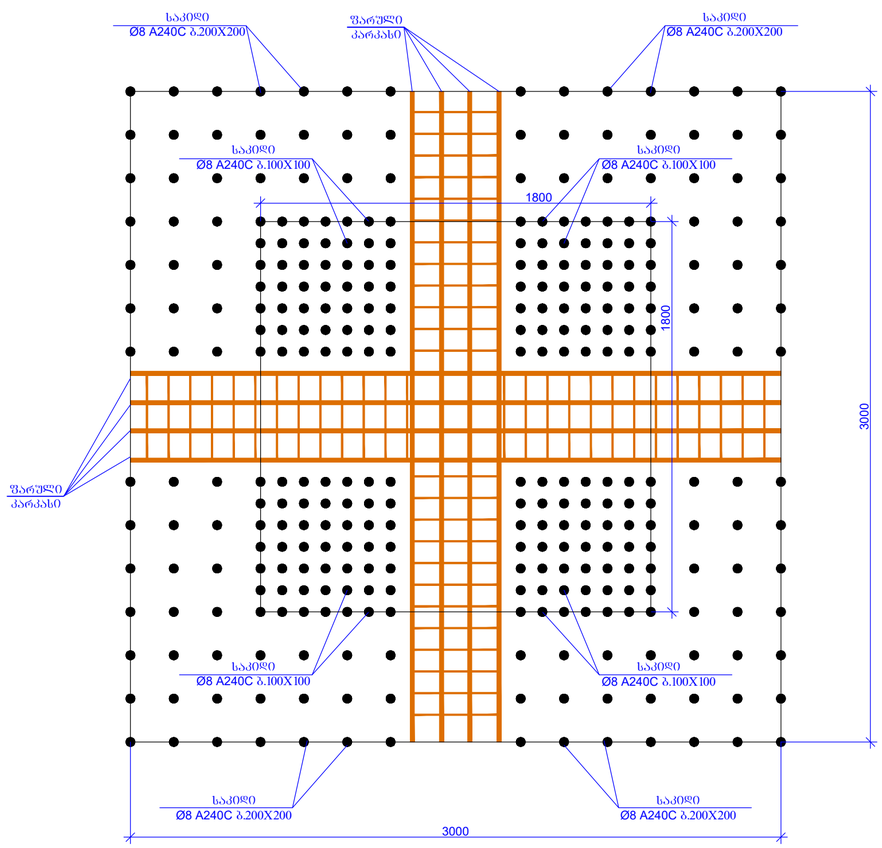

პოზ.	ა ღ ნ ი შ ვ ნ ა	დ ა ხ ა ს ი ა ხ ე ბ ა	რაოდ.	წონა, კგ	
		ბაღახურვის ფილა ნიშნ. +36.200			
		დეტალები		ერთეული (კგ)	სულ (კგ)
1	დაიჭრას ადგილზე	Ø 10 A500C l= 20320000	-	12541.63	12541.63
2		Ø 10 A500C l= 4000	32	2.47	79.00
3		Ø 10 A500C l= 3000	380	1.85	703.62
4		Ø 10 A500C l= 2000	140	1.23	172.82
5		Ø 14 A500C l= 6000	60	7.26	435.50
6		Ø 14 A500C l= 3000	280	3.63	1016.17
7		Ø 14 A500C l= 4000	120	4.84	580.67
8		Ø 12 A500C l= 6000	26	5.33	138.65
9		Ø 12 A500C l= 3000	336	2.67	895.89
10		Ø 12 A500C l= 2400	247	2.13	526.87
11		Ø 12 A500C l= 2000	223	1.78	396.39
12		Ø 12 A500C l= 1000	33	0.89	29.33
13		Ø 8 A500C l= 365	4660	0.14	671.88
14		Ø 8 A240C l= 760	910	0.30	273.19
15		Ø 25 A500C l= 3000	56	11.57	648.07
16		Ø 16 A500C l= 3000	56	4.74	265.45
17		Ø 8 A240C l= 1000	700	0.40	276.51
				ჯამი:	19651.62
		ბეტონი B25			222.20

მახალებების ჯამური ხარჯი (ფილა ნიშნ. +36.200)												
არმატურის ხარჯი, კგ; სახ. სტანდარტი 5781-82*												
Ø6 A240C	Ø8 A240C	Ø10 A240C	Ø10 A500C	Ø12 A500C	Ø14 A500C	Ø16 A500C	Ø18 A500C	Ø20 A500C	Ø22 A500C	Ø25 A500C	Ø28 A500C	Ø32 A500C
0.00	1221.57	0.00	13497.07	1987.13	2032.34	265.45	0.00	0.00	0.00	648.07	0.00	0.00
											ჯამი	19651.62
										ბეტონი B25		222.20 მ³

შენობის ზომიერების კლასი	A2
	მ. ოსლოზის 2025
	შენობის წარმადობა:

პროექტის სახელწოდება:
ოზიდზის, ლიდი ლიდუოვი, ვეფხისტყაოსნის ქარა მრავალბინიანი საცხოვრებელი სახლი (პოვერლიფტით) საცხოვრებელი) სა 01.72.14.035.761 ლა 01.72.14.035.762

მესაკუთრეობა	ბინაი	ხელშეწყობა
შესაბრული	ზ.ჯიჯილაშვილი	
შესაბრუდა	მ.ბასილაშვილი	

პროექტის №:	ნახაზის სახელწოდება:
შესრულ: 26 ოქტომბერი 2025	კედლი 1-1, 2-2, 3-3, 4-4 სტრუქტურული
პროექტირების პროექტი	
სტადია	შუშა პროექტი
ნახაზის #:	პ- 119 ცვლილება: 05

გადახურვის ფილის გეგმა
ნიშნ. **+37.800;** +39.000
მ. 1:100

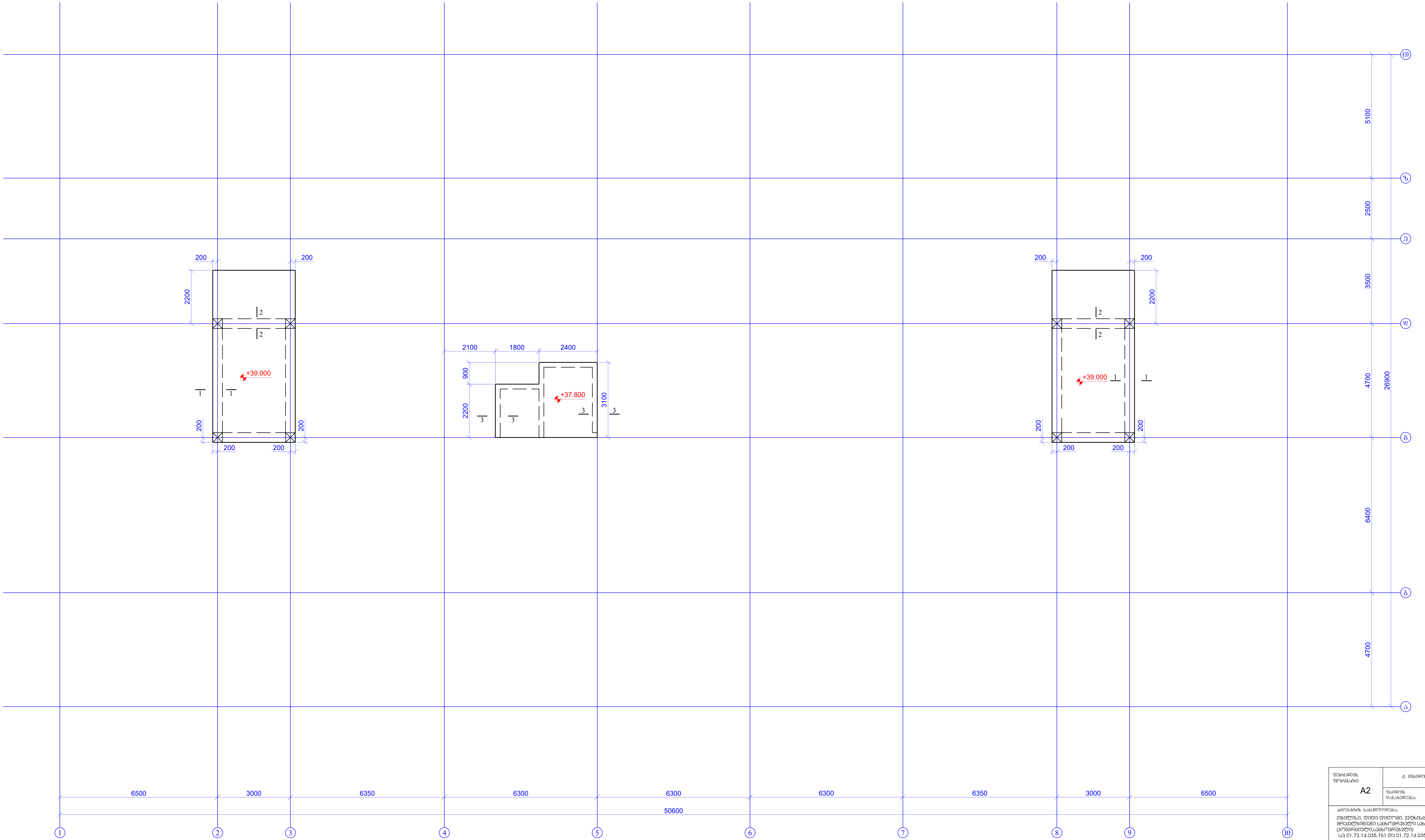

ფურცლის ფორმატი A2	ქ. თბილისი 2025
	ფაილის დასახელება:

პროექტის სახელწოდება:
თბილისი, დიდი დიღომი, ვეფხისტყაოსნის ქუჩა
მრავალბინიანი საცხოვრებელი სახლი
(კომერციული,საცხოვრებელი)
ს/კ 01.72.14.035.761 და 01.72.14.035.762

თანამდებობა	გვარი	ხელმოწერა
შეასრულა	ზ.ყველაშვილი	
შეამოწმა	თ.მაცაბერიძე	თ.

პროექტის №:
თარიღი: 28 თებერვალი 2025
კონსტრუქციული პროექტი

ნახაზის სახელწოდება:
გადახურვის ფილის გეგმა
ნიშნ. **+37.800;** +39.000

სტადია	მუშა პროექტი
ნახაზის #:	კ- 120
რევიზია: 05	

კვეთი 1-1
მ.1:20

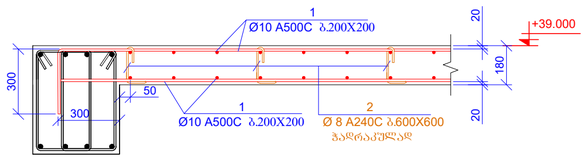

კვეთი 2-2
მ.1:20

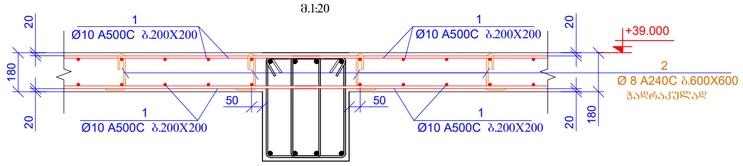

კვეთი 3-3
მ.1:20

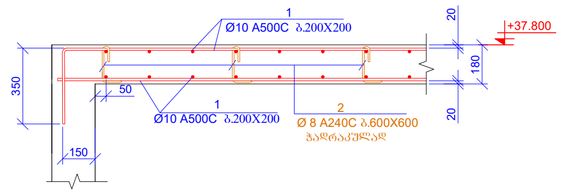

პოზ.2



L=325 მმ

პოზ.3

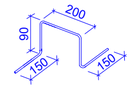

L=680 მმ

პოზ.	ა ღ ნ ი შ ვ ნ ა	დ ა ხ ა ს ა ხ ე ლ ე ბ ა	რაოდ.	წონა, კგ	
		გაღახურვის ფილა ნიშ. +37.800; +39.000			
		დეტალები		ერთეული (კგ)	სულ (კგ)
1	დაიჭრას ადგილზე	Ø 10 A500C ℓ= 1200000	-	740.65	740.65
2		Ø 8 A240C ℓ= 325	130	0.13	16.69
3		Ø 8 A240C ℓ= 680	50	0.27	13.43
				ჯამი:	770.77
		ბეტონი B25			10.80

მასალების ჯამური ხარჯი (ფილა ნიშ. +37.800; +39.000)													
არმატურის ხარჯი, კგ; სახ. სტანდარტი 5781-82*													
Ø6 A240C	Ø8 A240C	Ø10 A240C	Ø10 A500C	Ø12 A500C	Ø14 A500C	Ø16 A500C	Ø18 A500C	Ø20 A500C	Ø22 A500C	Ø25 A500C	Ø28 A500C	Ø32 A500C	
0.00	30.12	740.65	0.00	0.00	0.00	0.00	0.00	0.00	0.00	0.00	0.00	0.00	
											ჯამი:	770.77	
										ბეტონი	B25	10.80	მ³

მასალების ჯამური ხარჯი (ფილები)												
არმატურის ხარჯი, კგ; სახ. სტანდარტი 5781-82*												
Ø6 A240C	Ø8 A240C	Ø10 A240C	Ø10 A500C	Ø12 A500C	Ø14 A500C	Ø16 A500C	Ø18 A500C	Ø20 A500C	Ø22 A500C	Ø25 A500C	Ø28 A500C	Ø32 A500C
0.00	11401.05	0.00	121264.98	55311.61	35154.59	2123.58	0.00	0.00	0.00	5184.53	0.00	0.00
											ჯამი:	230440.35
										ბეტონი	B25	2384.02	მ³

ფურცლის ფორმატი: A2	ქ. ოზურგეთი 2025
	ფაილის დასახელება:
პროექტის სახელწოდება: მუნიციპალ. დღიღი ცენტრის, ვეფხისტყაოსნის ქუჩა #12ა,ზურგოზნიანი საცხოვრებელი სახლის (პოლივალენტის) საბოსტნე სახლი სს 01.72.14.035.761 ფე 01.72.14.035.762	
მთავარპროექტი:	ბესიკი ფოფხაძე
შესასრულა	ზ.ქიქილაშვილი
შესამოწმა	მ.ბასილაიაძის
პროექტის №:	ნახაზის სახელწოდება:
თარიღი: 28 თებერვალი 2025	კვეთი 1-1, 2-2, 3-3 საძირკვლისა
კოორდინატების პროექტი	
სტადია	შუალედური პროექტი
ნახაზის #:	პ- 121 ტექნიკა: 05

კიბე-1
(-3.000 დან -0.100 ნიშნულამდე)
მ. 1:50

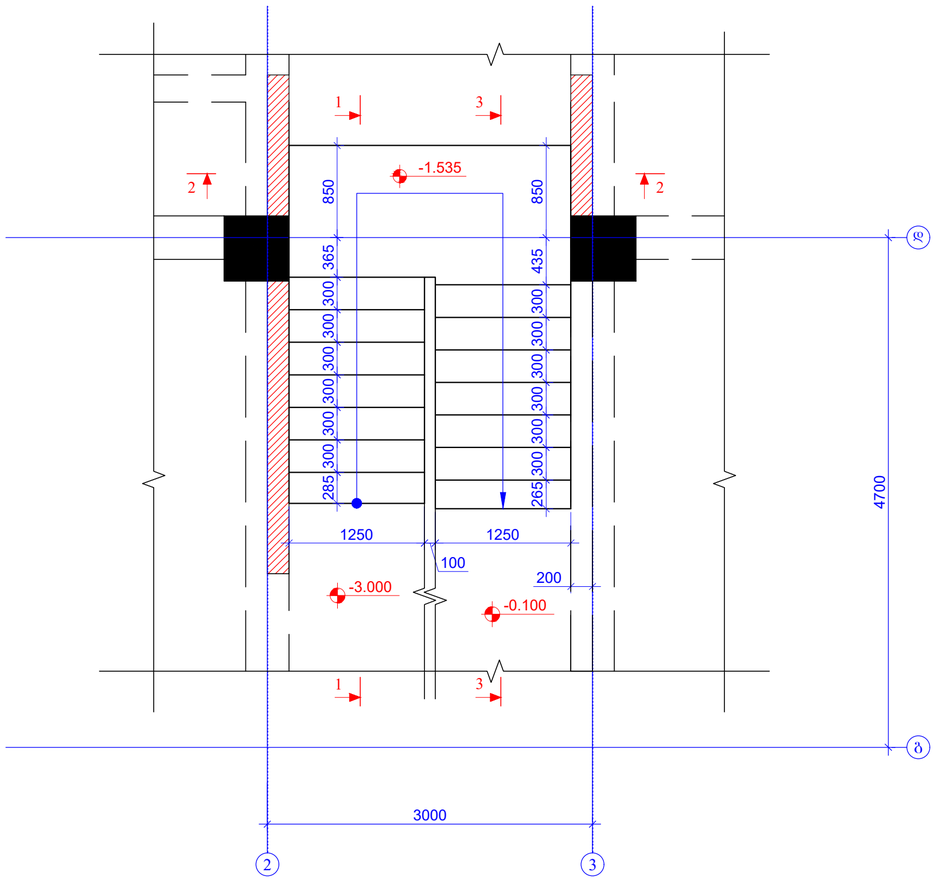

ჭრილი 1 - 1
მ. 1:50

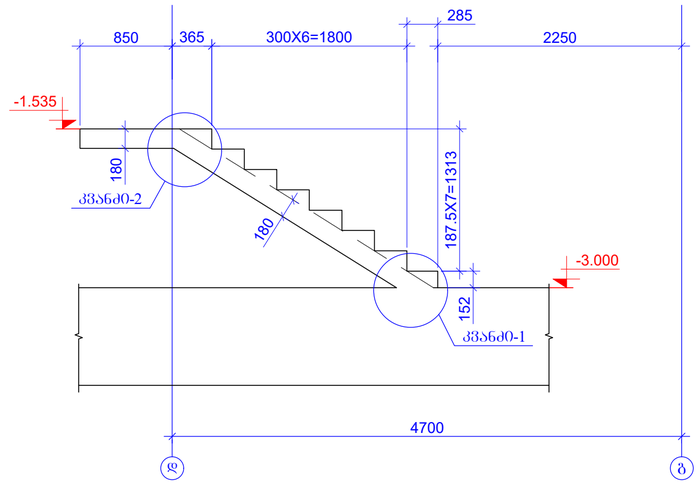

ჭრილი 3 - 3
მ. 1:50

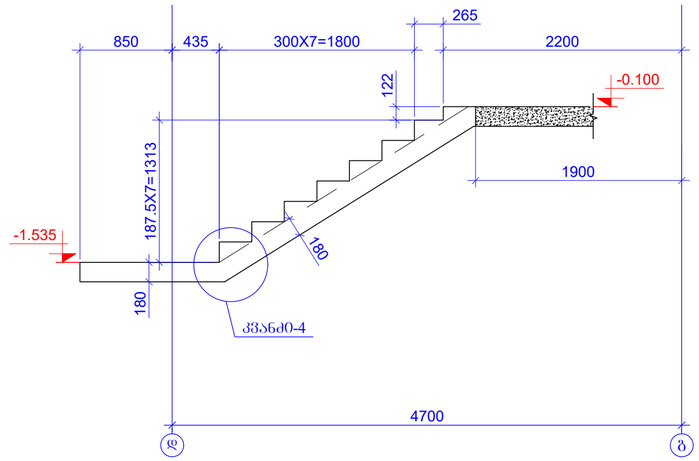

ჭრილი 2 - 2
მ. 1:50

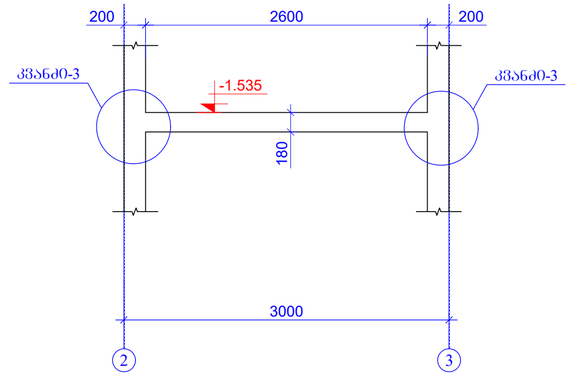

შენობის დანიშნულება	ა. ბაბილოსი 2025	
	შენობის დასახელება:	
პროექტის სახელწოდება: თბილისი, დიდი დიღომი, ვეფხისტყაოსნის ქუჩა მრავალბინიანი საცხოვრებელი სახლი (პირველი რიგი) და საცხოვრებელი) სა 01.72.14.035.761 ცე 01.72.14.035.762		
მთავარპროექტი	კვანძი	ხელმძღვანელი
შესრულება	ზ.ჯიქიაშვილი	
შესრულება	მ.ბასილაიძის	
პროექტის №:	ნახაზის სახელწოდება: კიბე-1 (-3.000 დან -0.100 ნიშნულამდე) ჭრილი 1-1, 2-2, 3-3	
თარიღი: 28 თებერვალი 2025		
პროექტირების პროექტი		
სტადია	შუქა პროექტი	
ნახაზის #:	კ- 122	ფურცლის: 05

ფურცლის შეიდგან A2

კიბე-1
(-0.100 დან +36.200 ნიშნულამდე)
მ. 1:50

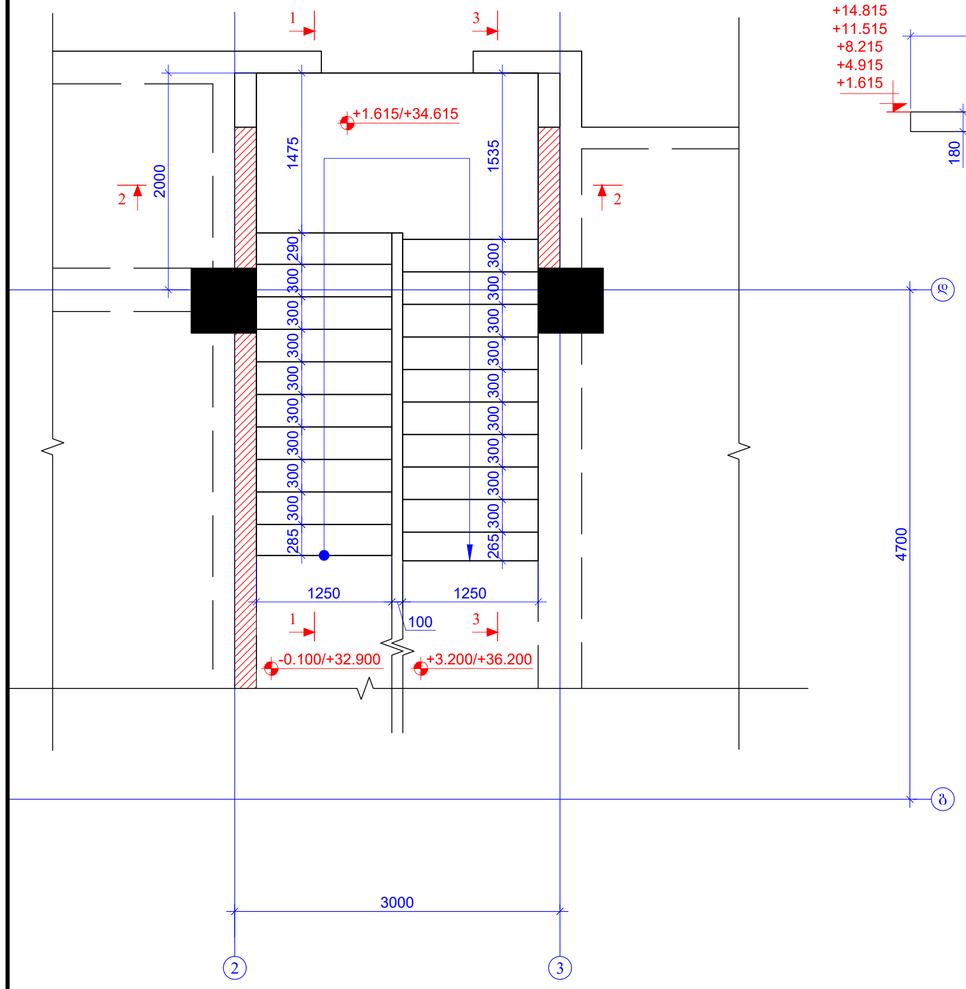

ჭრილი 1 - 1
მ. 1:50

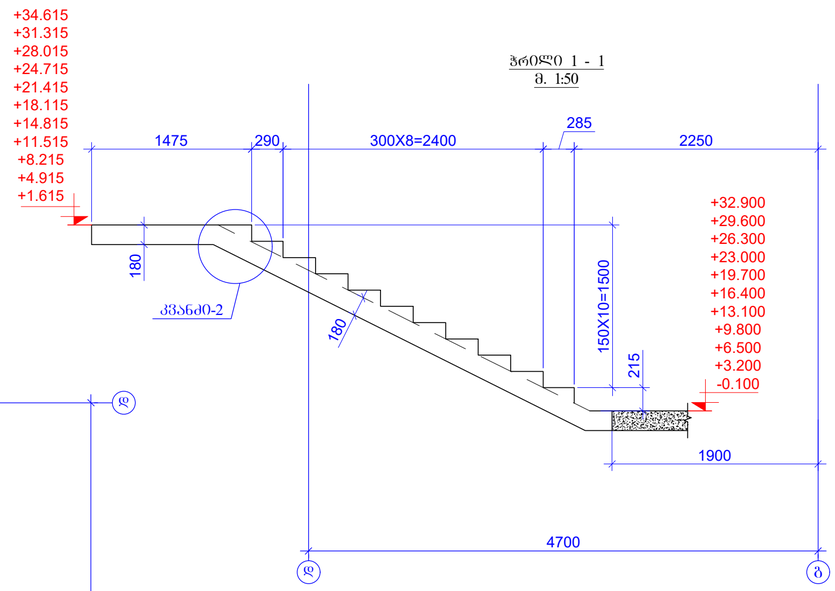

ჭრილი 3 - 3
მ. 1:50

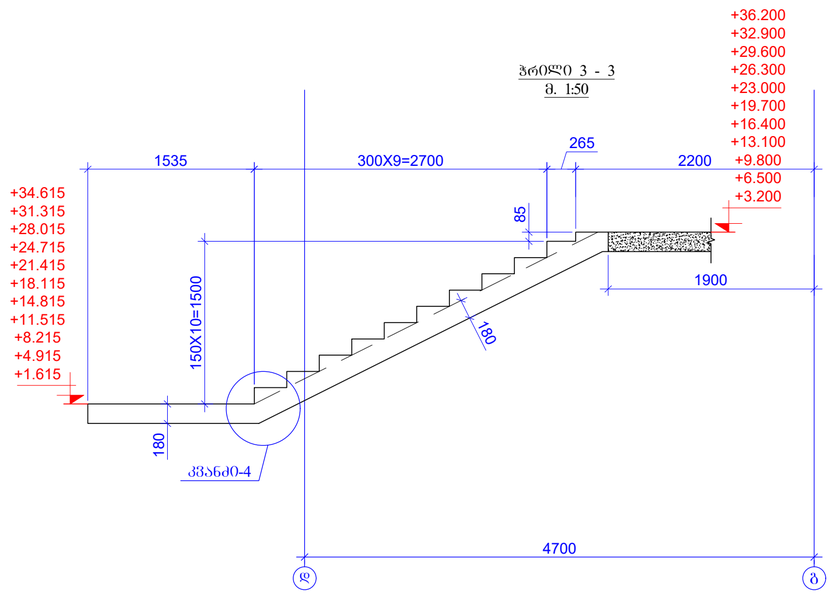

ჭრილი 2 - 2
მ. 1:50

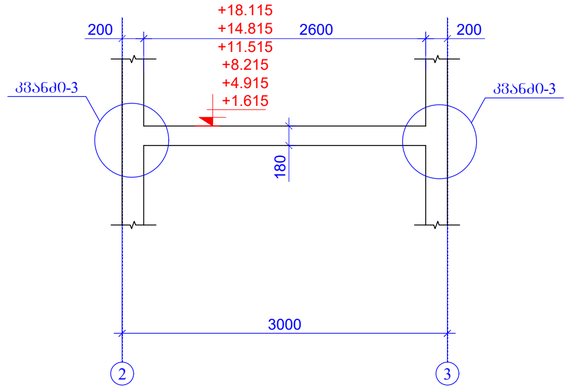

შენობის დანიშნულება	ქ. თბილისი 2025	
	A2	შენობის წარმოებლობა:

პროექტის სახელწოდება:
თბილისი, ცენტრი ცენტრში, ვეფხისტყაოსნის ქუჩა მრავალფუნქციური საცხოვრებელი სახლი (კორპუსებით),საცხოვრებელი)
ს/პ 01.72.14.035.761 ს/პ 01.72.14.035.762

თანამდებობა	გვარი	ხელმოწერა
შესრულა	ზ.ჭიჭილაშვილი	
შესწორება	ო.ბასილაიაძე	

პროექტის №:	ნახაზის სახელწოდება:
შენობის: 28 ოქტომბერი 2025	კიბე-1 (-0.100 დან +36.200 ნიშნულამდე) ჭრილი 1-1, 2-2, 3-3
პროექტის ეტაპი	შუალედური პროექტი
ხარისხი	ნახაზის #: ა- 123 ფურცლის: 05

კიბე-2
(-3.000 დან -0.100 ნიშნულამდე)
მ. 1:50

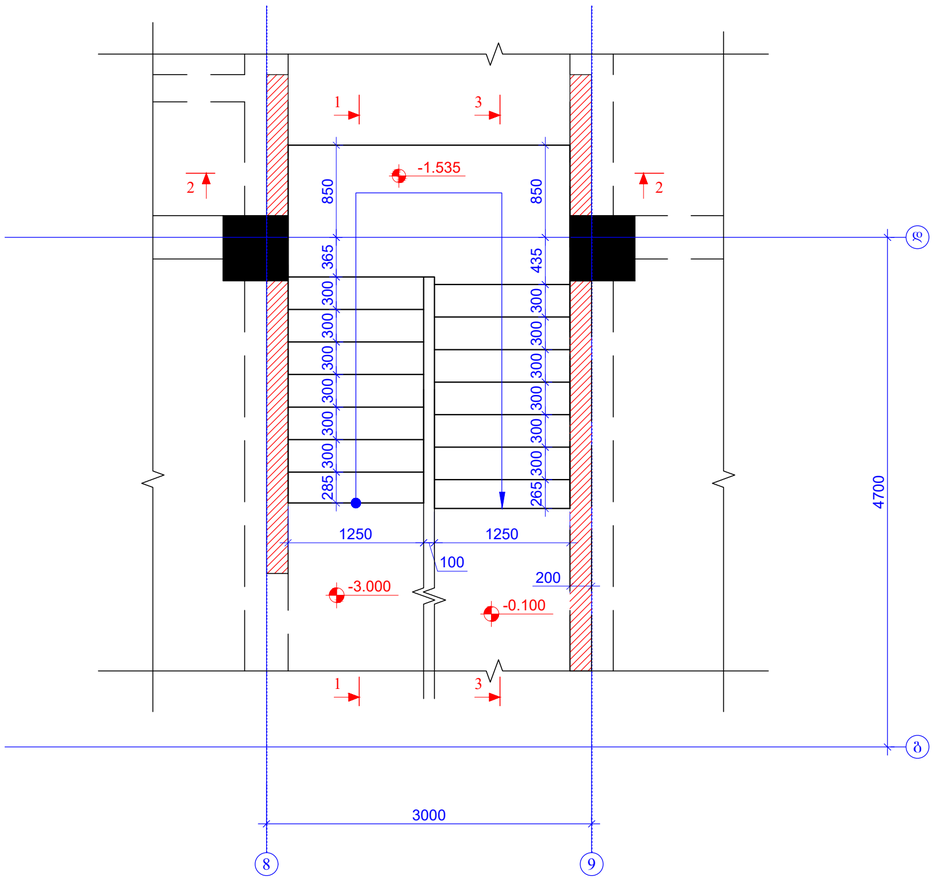

ჭრილი 1 - 1
მ. 1:50

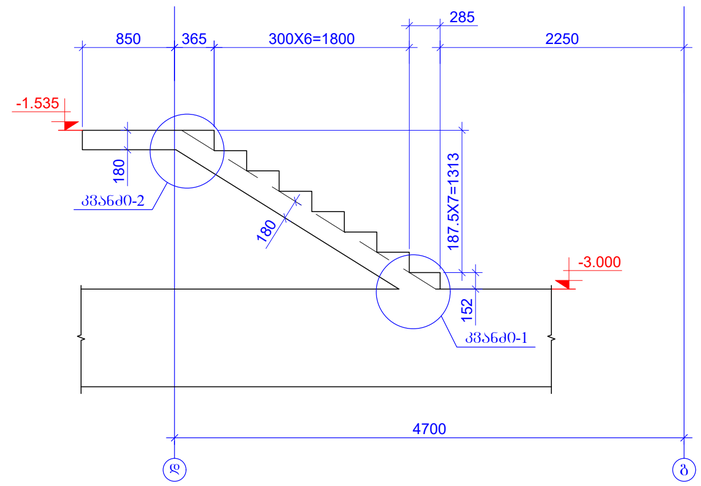

ჭრილი 2 - 2
მ. 1:50

ჭრილი 3 - 3
მ. 1:50

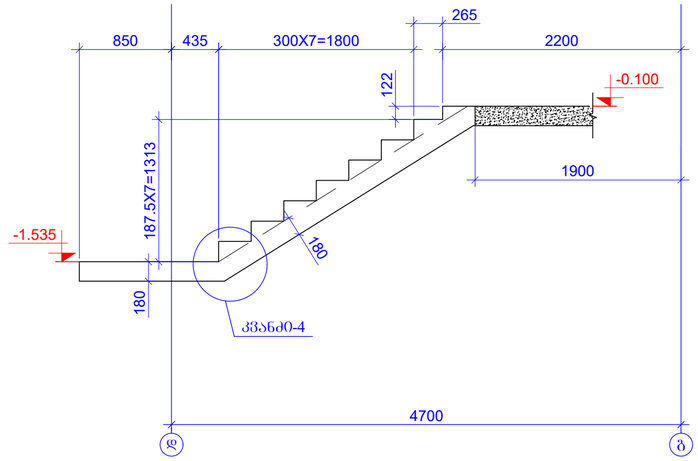

შემსრულებელი	ზ.ჭიჭილაშვილი	
შემოწმება	ო.ბაბალაშვილი	

შენობის დანიშნულება	
პროექტის ნომერი:	
ტიპიური:	
28 თებერვალი 2025	
პროექტირების ეტაპები	
სტადია	მშენ. პროექტი
ნახაზის #:	კ- 124 ფურცლის: 05

ფურცლის ზომა: A2	ქ. თბილისი 2025
	შპალის დანიშნულება:

პროექტის სახელწოდება:
თბილისი, დიდი დიღომი, ვეფხისტყაოსნის ქუჩა მრავალბინიანი საცხოვრებელი სახლი (პოშარიშვილის,საცხოვრებელი)
სა 01.72.14.035.761 ეს 01.72.14.035.762

ნახაზის სახელწოდება:
კიბე-2
(-3.000 დან -0.100 ნიშნულამდე)
ჭრილი 1-1, 2-2, 3-3

კიბე-2
(-0.100 დან +36.200 ნიშნულამდე)
მ. 1:50

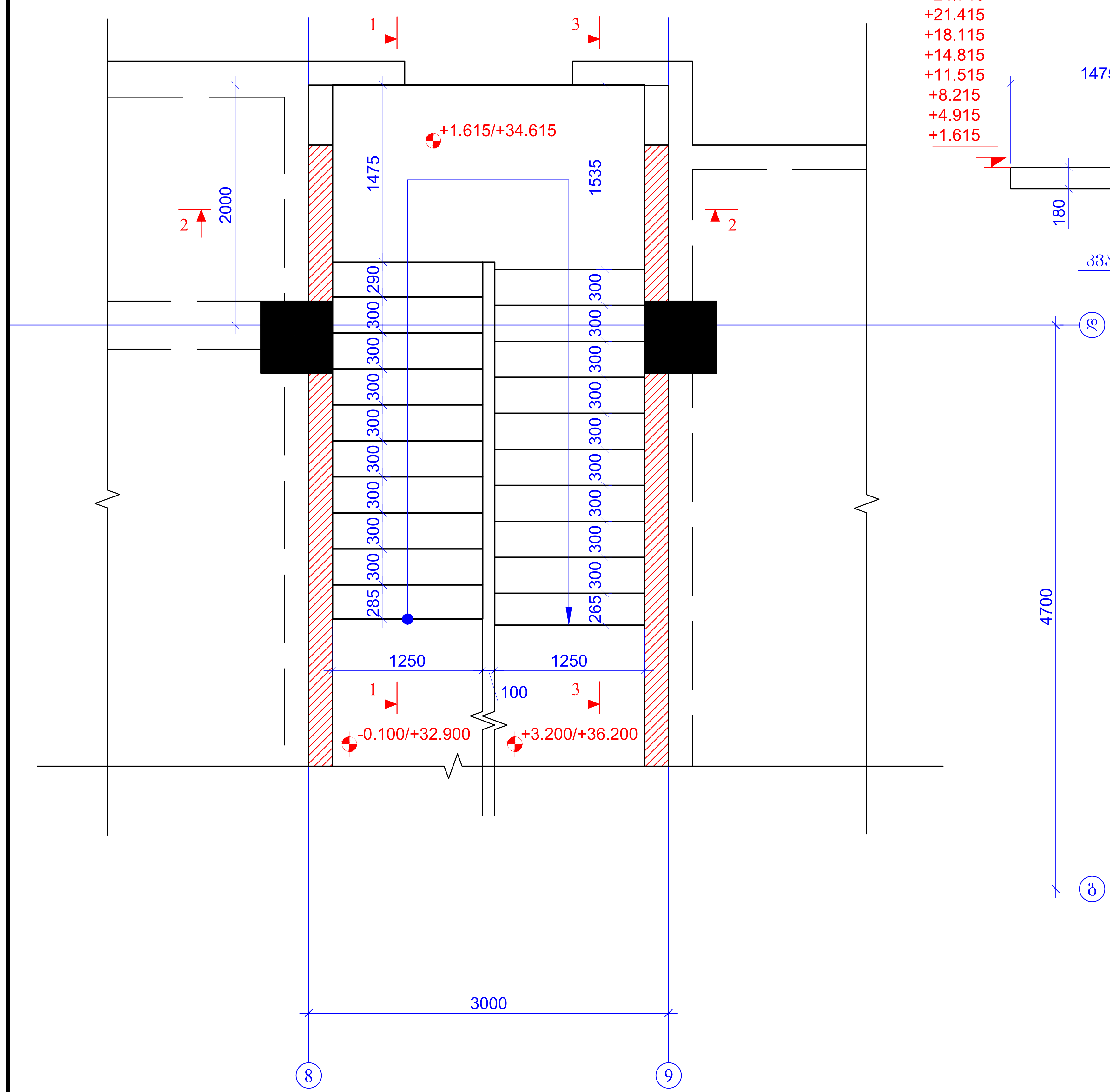

ჭრილი 1 - 1
მ. 1:50

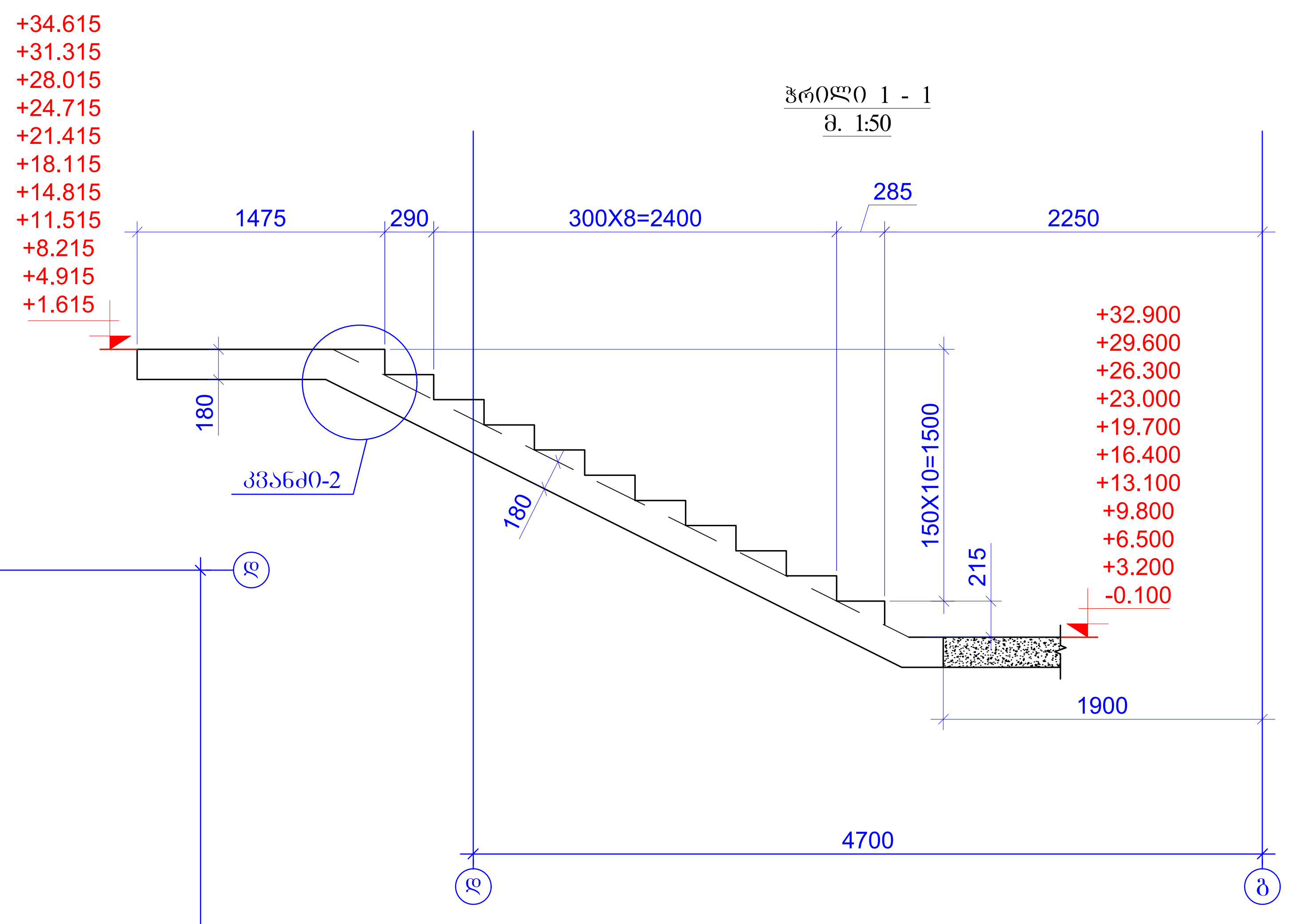

ჭრილი 3 - 3
მ. 1:50

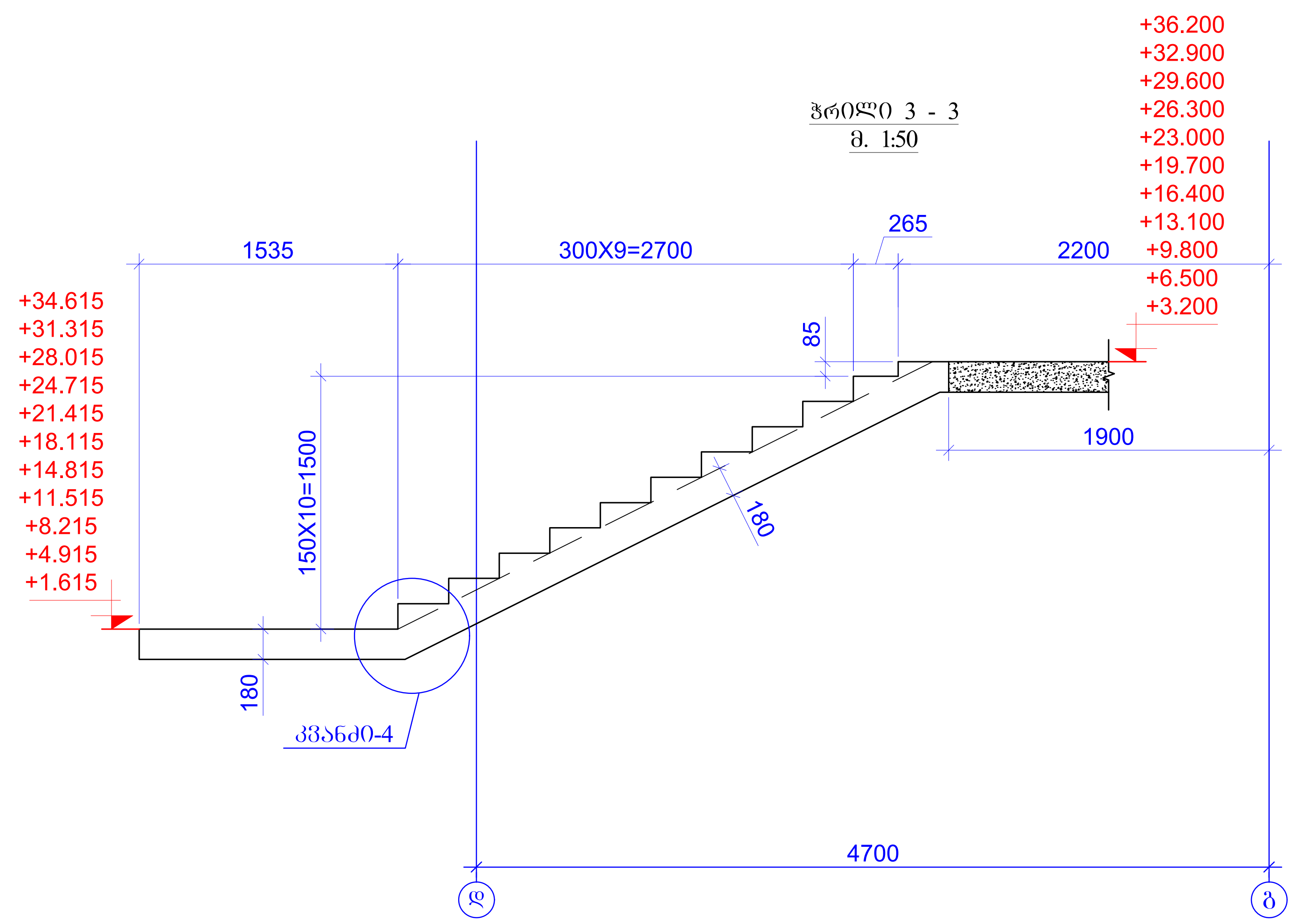

ჭრილი 2 - 2
მ. 1:50

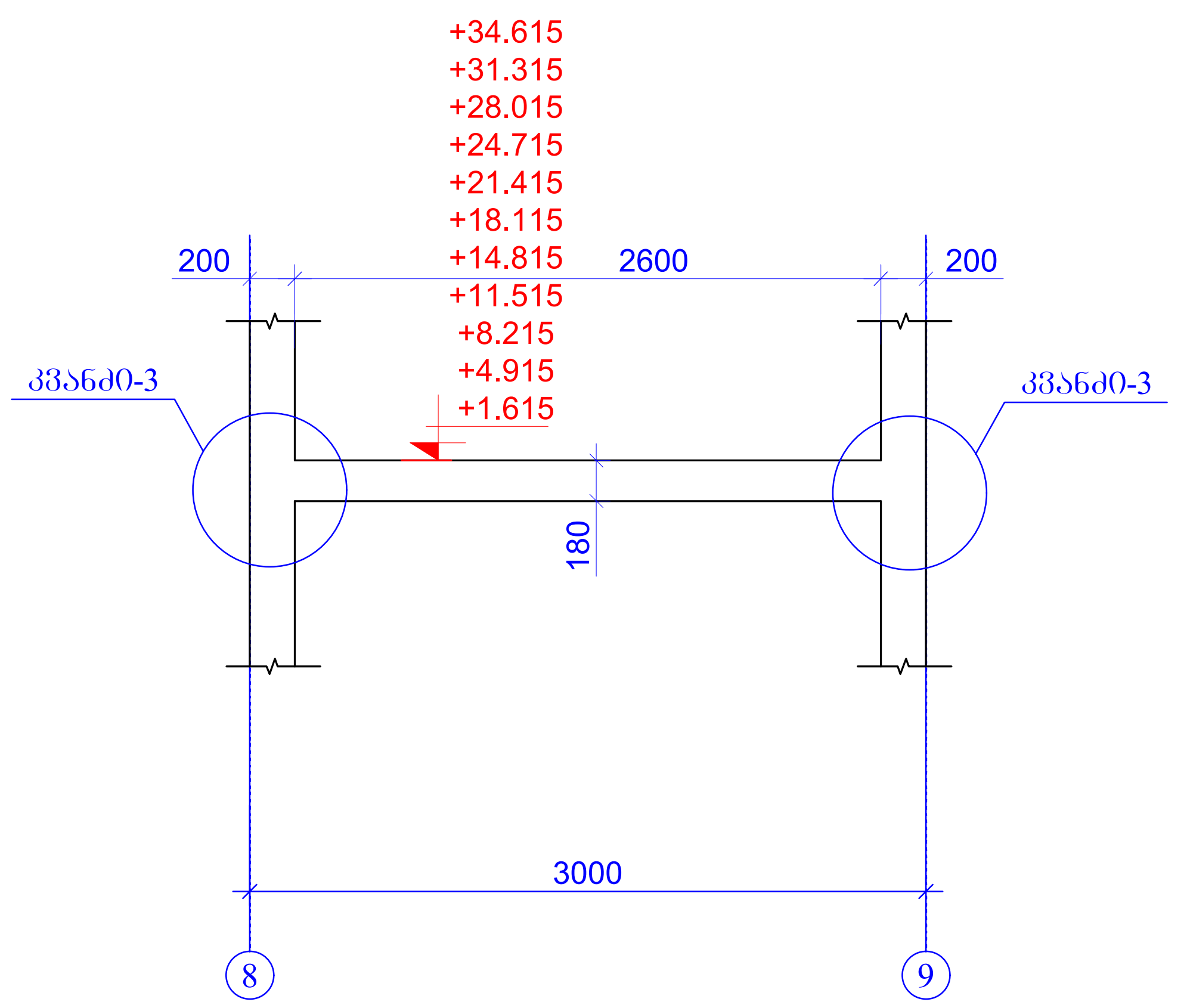

ფურცლის ფორმატი A2	ქ. თბილისი 2025	
	ფაილის დასახელება:	
პროექტის სახელწოდება: თბილისი, დიდი დიღომი, ვეფხისტყაოსნის ქუჩა მრავალბინიანი საცხოვრებელი სახლი (კომერციული,საცხოვრებელი) ს/კ 01.72.14.035.761 და 01.72.14.035.762		
თანამდებობა	გვარი	ხელმოწერა
შეასრულა	ზ.ყველაშვილი	
შეამოწმა	თ.მაცაბერიძე	
პროექტის №:	ნახაზის სახელწოდება: კიბე-2 (-0.100 დან +36.200 ნიშნულამდე) ჭრილი 1-1; 2-2; 3-3	
თარიღი: 28 თებერვალი 2025		
კონსტრუქციული პროექტი		
სტადია	მუშა პროექტი	
ნახაზის #:	კ- 125	რევიზია: 05

"კვანძი-1"
მ.1:20

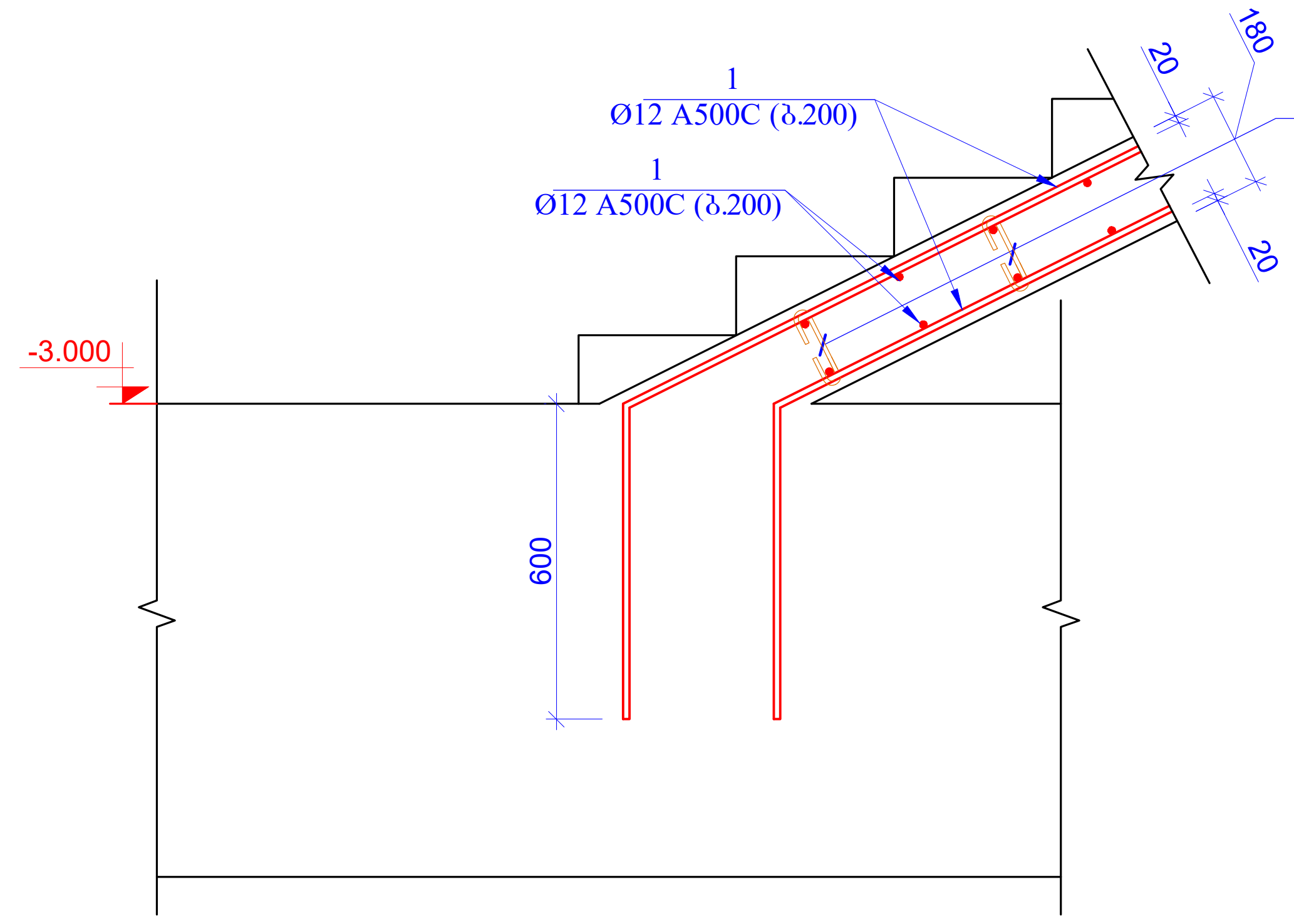

"კვანძი-4"
მ.1:20

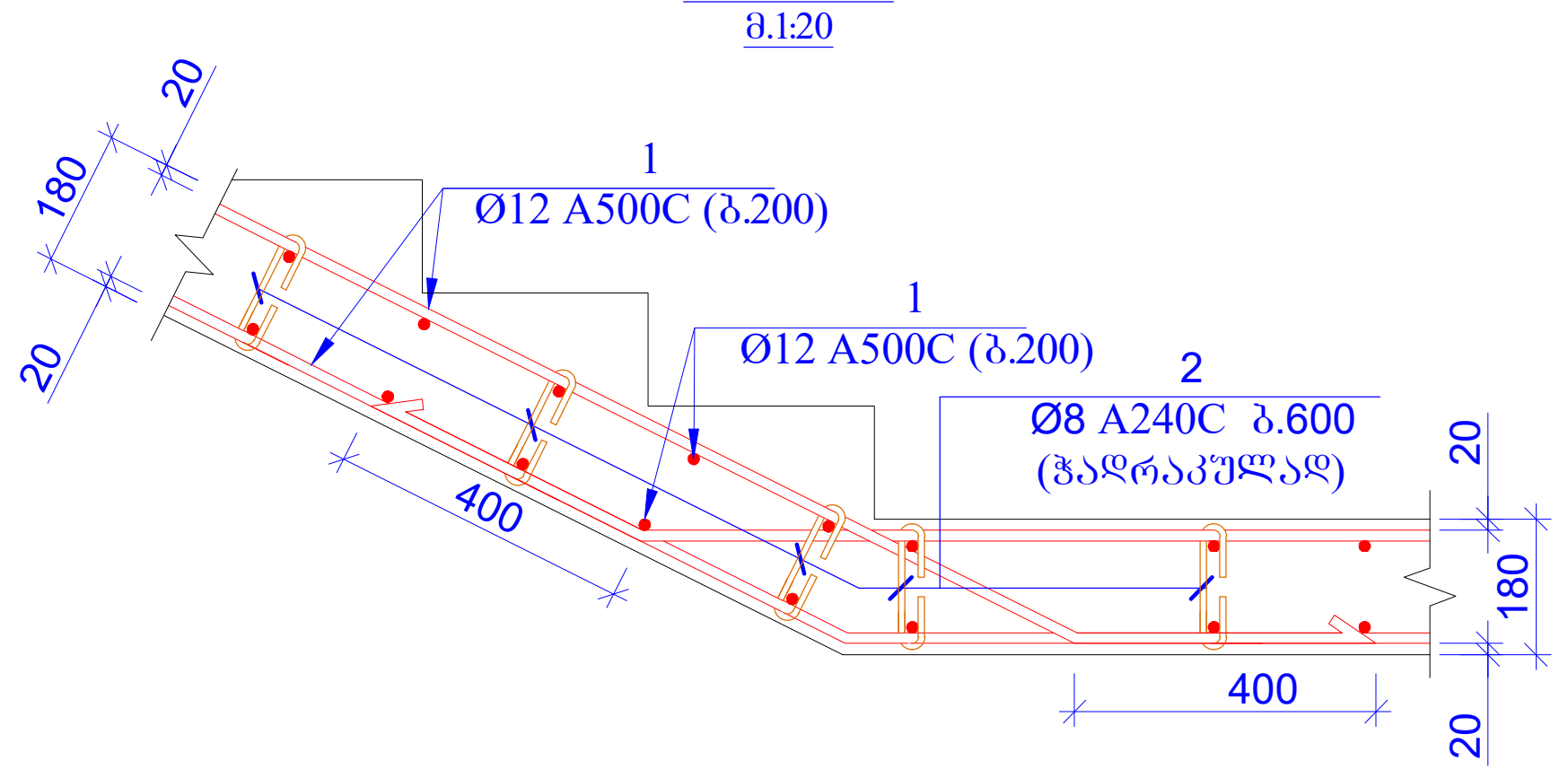

პოზ.2

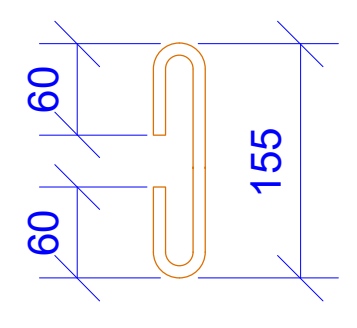

"კვანძი-2"
მ.1:20

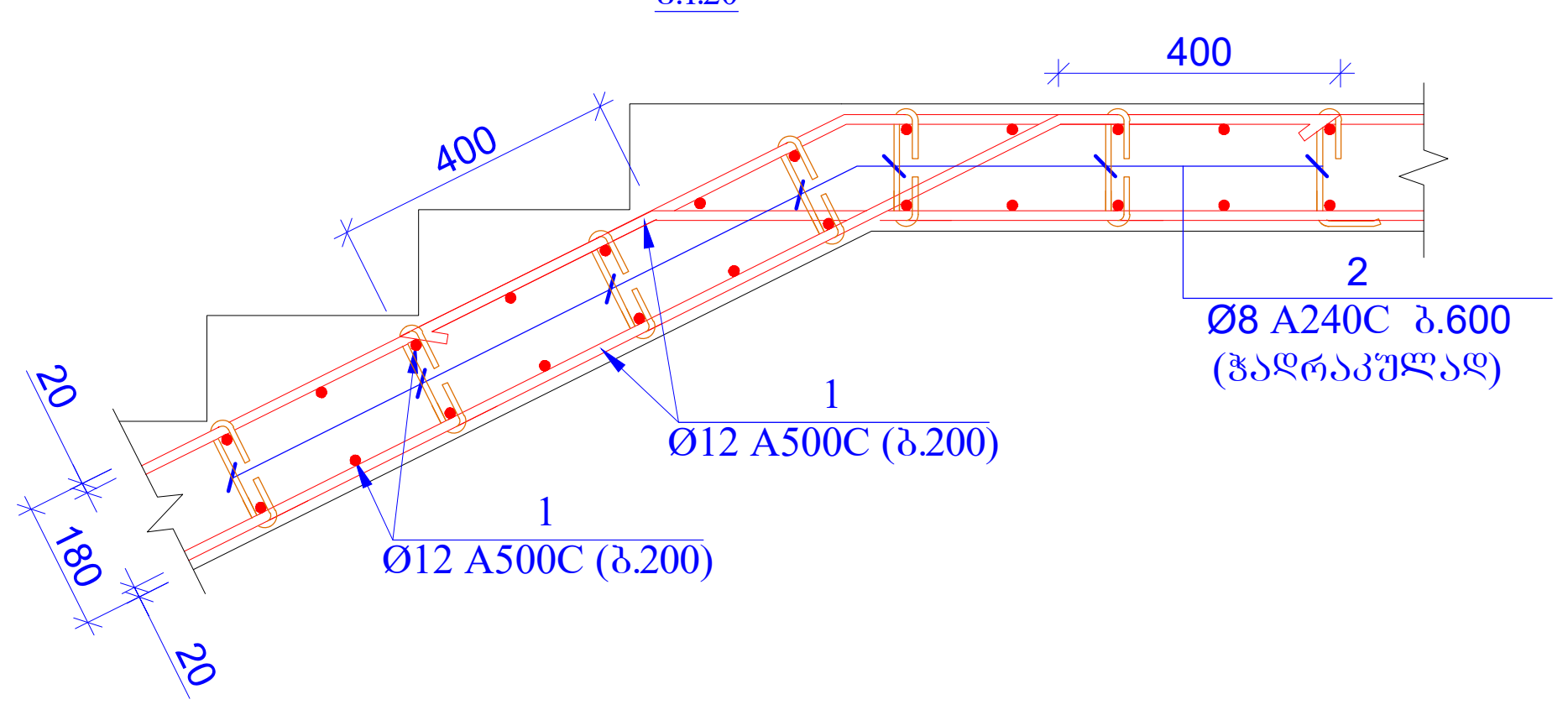

"კვანძი-3"
მ.1:20

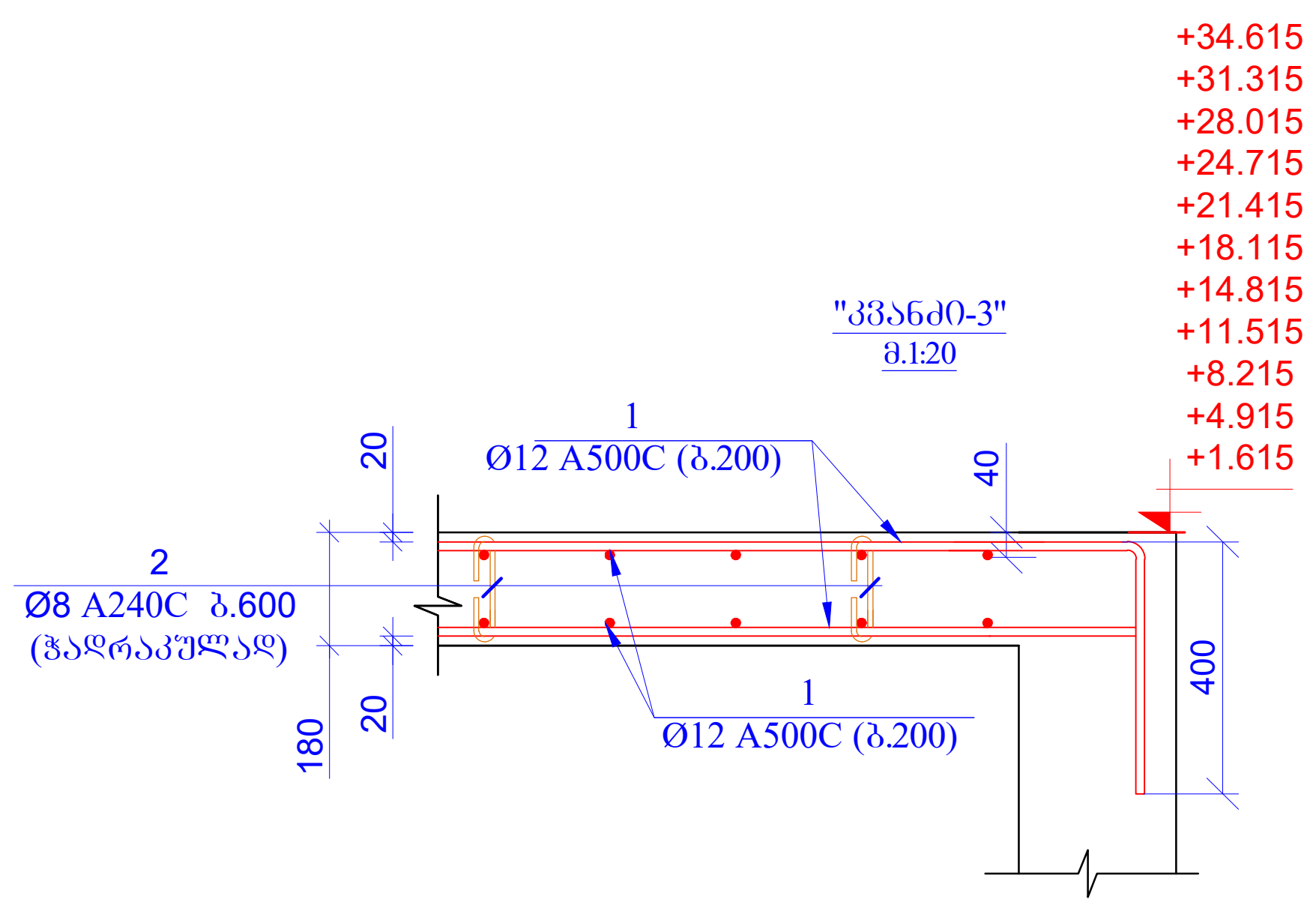

პოზ.	ა ღ ნ ი შ ვ ნ ა	დ ა ს ა ხ ე ლ ე ბ ა	რაოდ.	წონა, კგ	
		კიბე-1			
		დეტალები		ერთეული (კგ)	სულ (კგ)
1	დაიჭრას ადგილზე	Ø 12 A500C ℓ= 3210000	-	2852.97	2852.97
2		Ø 8 A240C ℓ= 275	400	0.11	43.45
				ჯამი:	2896.43
		ბეტონი B25			34.25

პოზ.	ა ღ ნ ი შ ვ ნ ა	დ ა ს ა ხ ე ლ ე ბ ა	რაოდ.	წონა, კგ	
		კიბე-2			
		დეტალები		ერთეული (კგ)	სულ (კგ)
1	დაიჭრას ადგილზე	Ø 12 A500C ℓ= 3210000	-	2852.97	2852.97
2		Ø 8 A240C ℓ= 275	400	0.11	43.45
				ჯამი:	2896.43
		ბეტონი B25			34.25

ფურცლის ფორმატი A2	ქ. თბილისი 2025	
	ფაილის დასახელება:	
პროექტის სახელწოდება: თბილისი, დიდი დიღომი, ვეფხისტყაოსნის ქუჩა მრავალბინიანი საცხოვრებელი სახლი (კომერციული,საცხოვრებელი) ს/კ 01.72.14.035.761 და 01.72.14.035.762		
თანამდებობა	გვარი	ხელმოწერა
შეასრულა	ზ.ყველაშვილი	
შეამოწმა	თ.მაცაბერიძე	
პროექტის №:	ნახაზის სახელწოდება: კვანძი 1; 2; 3; 4 სპეციფიკაცია	
თარიღი: 28 თებერვალი 2025		
კონსტრუქციული პროექტი		
სტადია	მუშა პროექტი	
ნახაზის #:	კ- 126	რევიზია: 05

კიბე-3
(-7.100 დან -3.000 ნიშნულამდე)
მ. 1:50

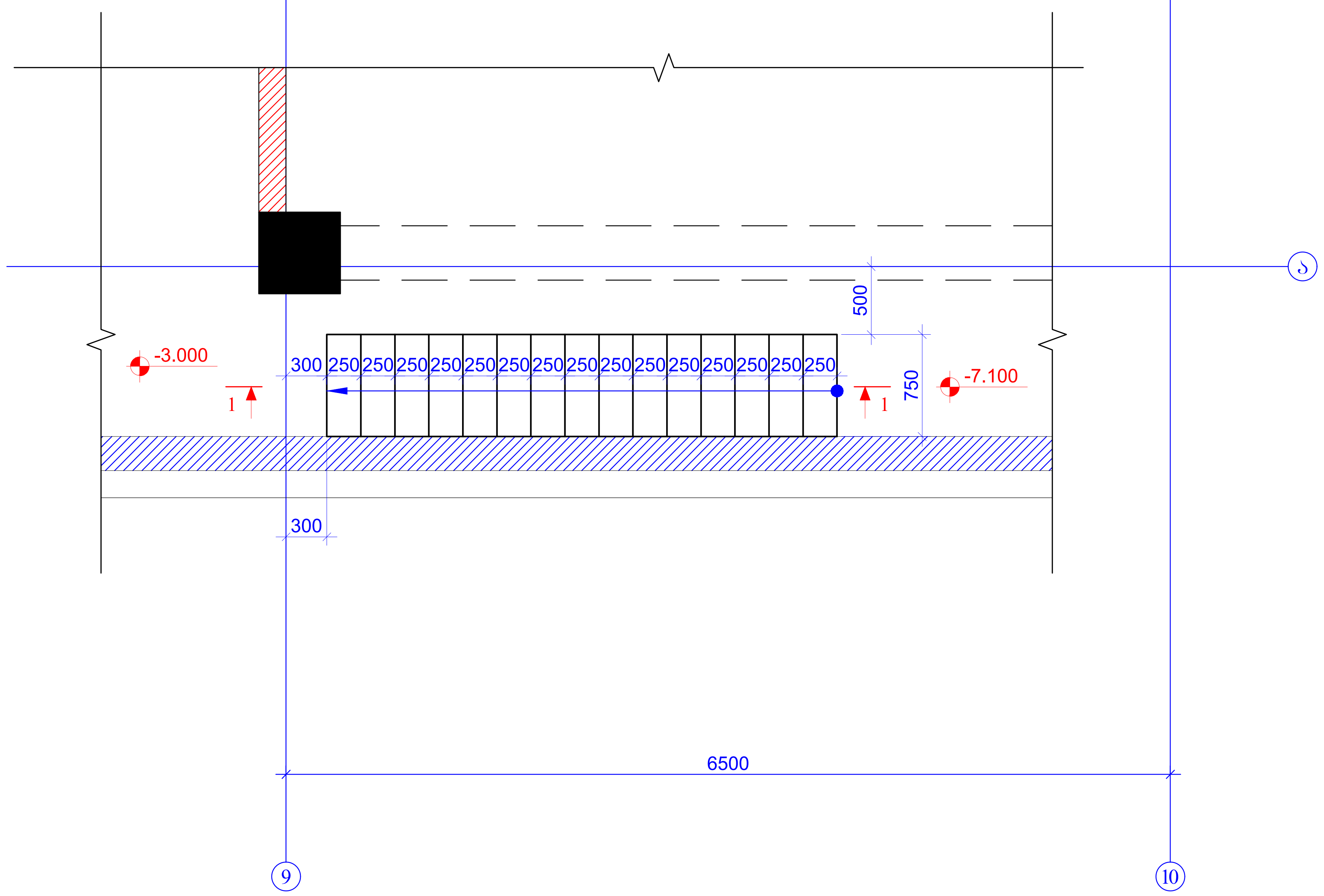

ჭრილი 1 - 1
მ. 1:50

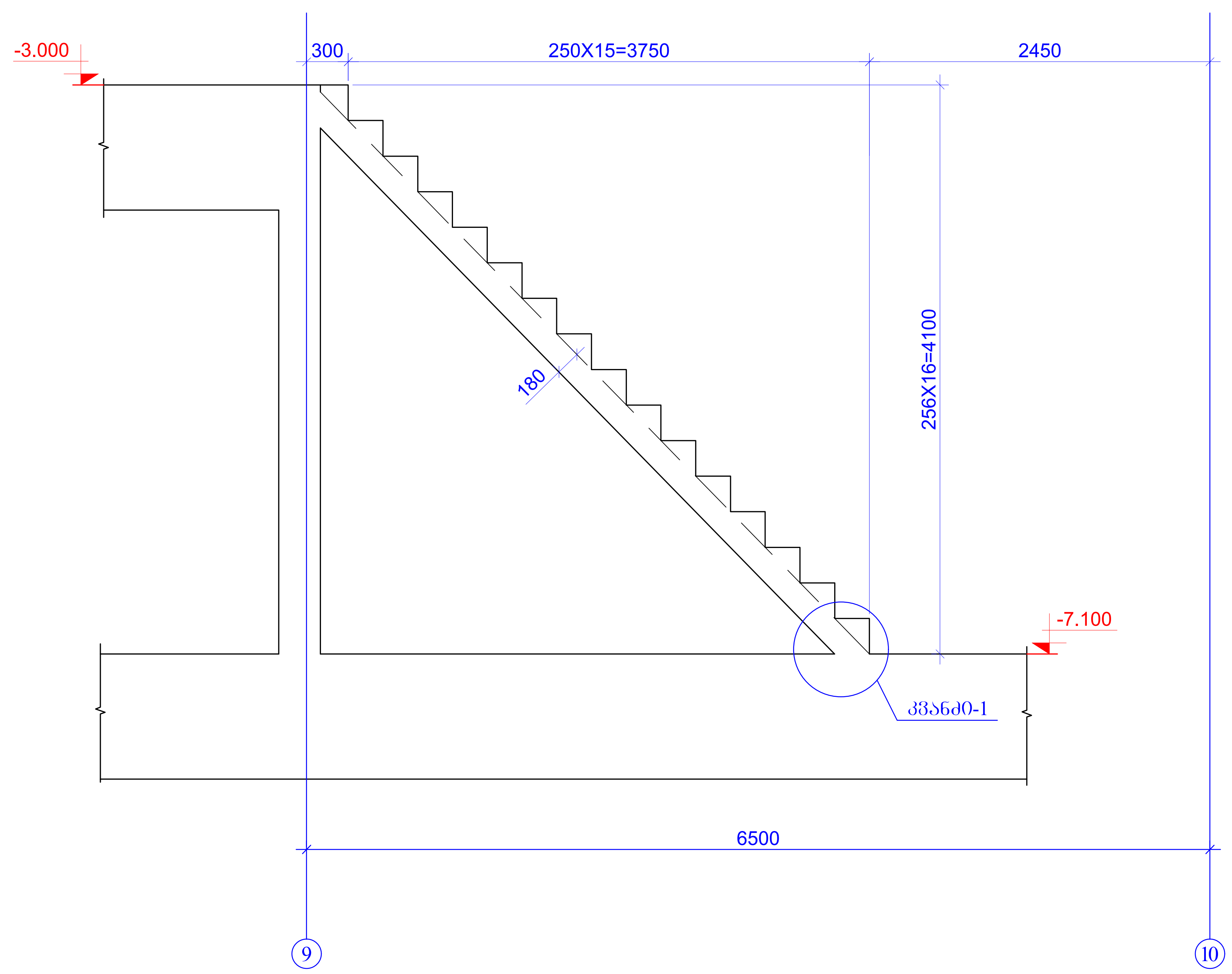

ფურცლის ფორმატი A2	ქ. თბილისი 2025	
	ფაილის დასახელება:	
პროექტის სახელწოდება: თბილისი, დიდი დიღომი, ვეფხისტყაოსნის ქუჩა მრავალბინიანი საცხოვრებელი სახლი (კომერციული,საცხოვრებელი) ს/კ 01.72.14.035.761 და 01.72.14.035.762		
თანამდებობა	გვარი	ხელმოწერა
შეასრულა	ზ.ყველაშვილი	
შეამოწმა	თ.მაცაბერიძე	
პროექტის №:	ნახაზის სახელწოდება: კიბე-3 (-7.100 დან -3.000 ნიშნულამდე) ჭრილი 1-1	
თარიღი: 28 თებერვალი 2025		
კონსტრუქციული პროექტი		
სტადია	მუშა პროექტი	
ნახაზის #:	კ- 127	რევიზია: 05

კიბე-4
(-3.000 დან -0.100 ნიშნულამდე)
მ. 1:50

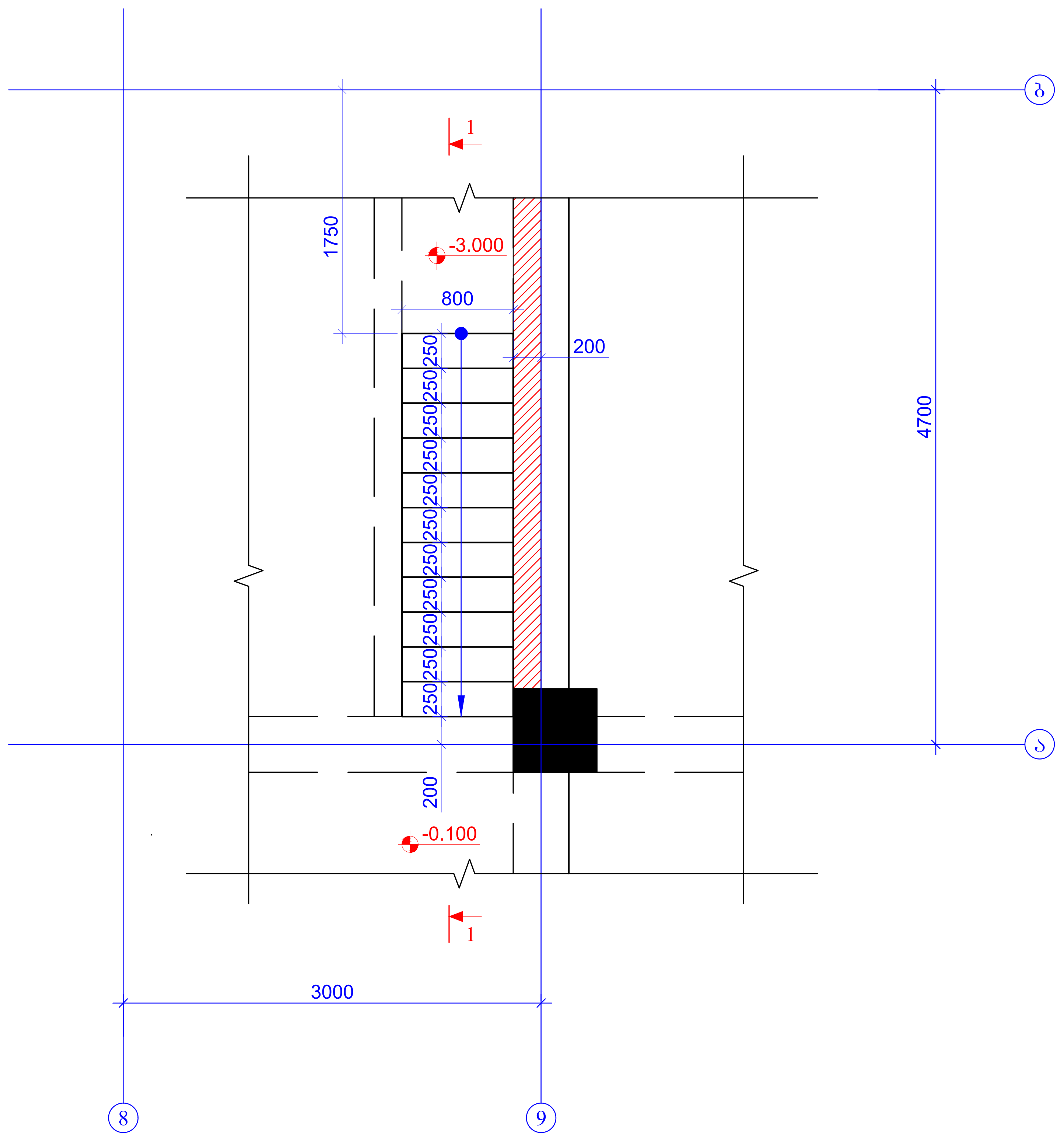

ჭრილი 1 - 1
მ. 1:50

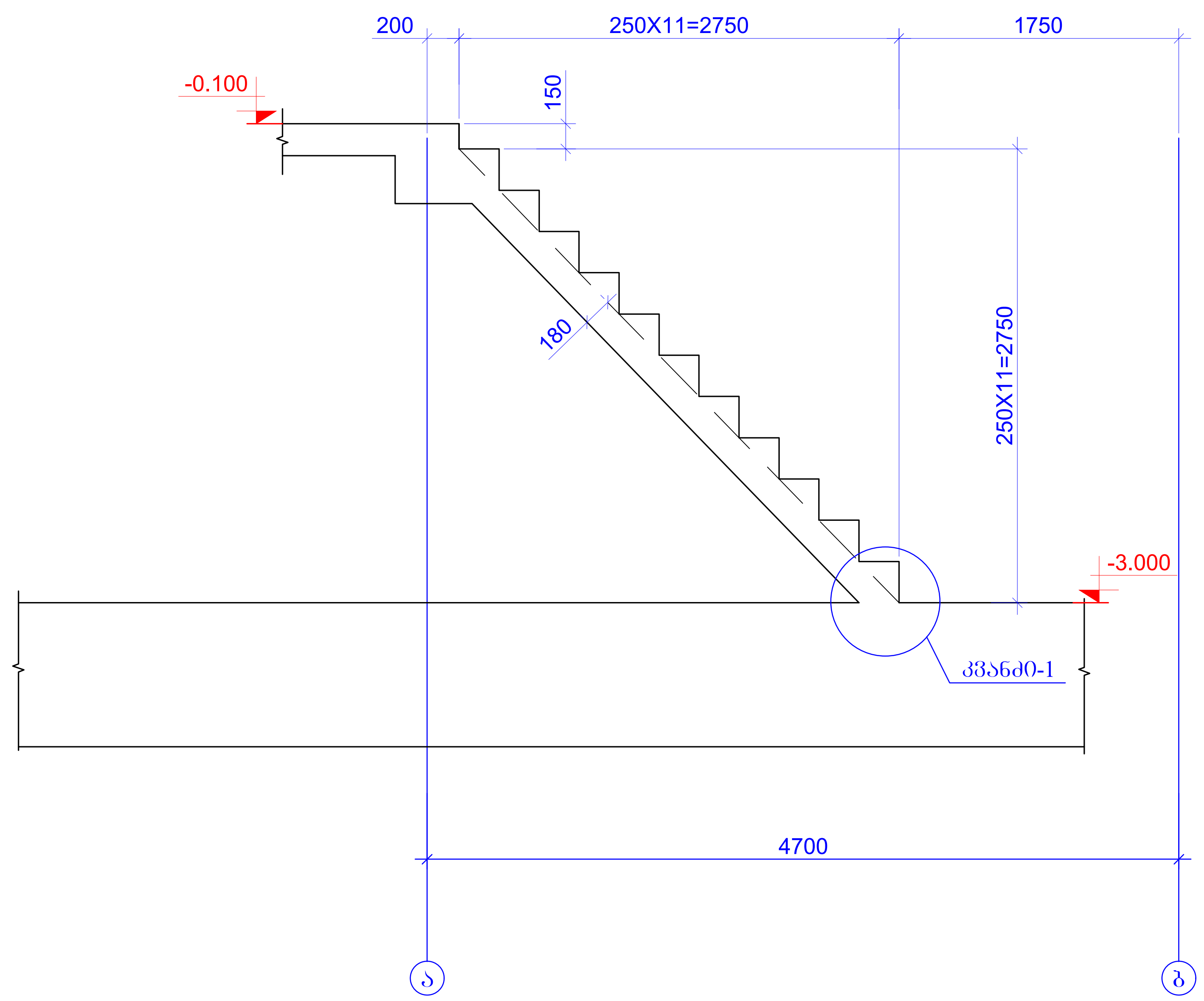

ფურცლის ფორმატი A2	ქ. თბილისი 2025	
	ფაილის დასახელება:	
პროექტის სახელწოდება: თბილისი, დიდი დიღომი, ვეფხისტყაოსნის ქუჩა მრავალბინიანი საცხოვრებელი სახლი (კომერციული,საცხოვრებელი) ს/კ 01.72.14.035.761 და 01.72.14.035.762		
თანამდებობა	გვარი	ხელმოწერა
შეასრულა	ზ.ყველაშვილი	
შეამოწმა	თ.მაცაბერიძე	
პროექტის №:	ნახაზის სახელწოდება: კიბე-4 (-3.000 და -0.100 ნიშნულამდე) ჭრილი 1-1	
თარიღი: 28 თებერვალი 2025		
კონსტრუქციული პროექტი		
სტადია	მუშა პროექტი	
ნახაზის #:	კ- 128	რევიზია: 05

| | | |

ОБЪЕМНО-ПЛАНИРОВОЧНОЕ РЕШЕНИЕ 34 ЗДАНИЯ
ЗАВОЗНОЕ

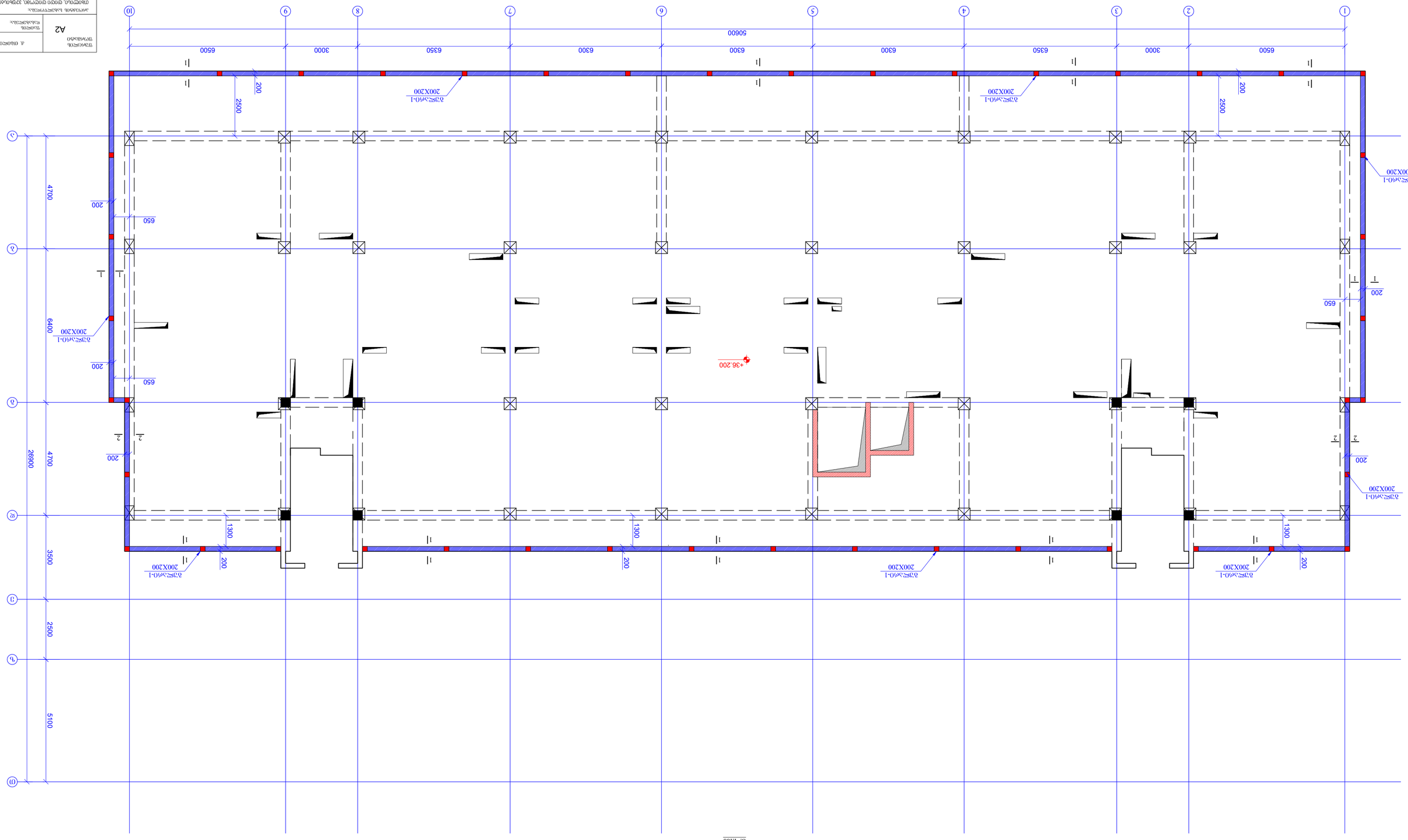

ЗАВОЗНОЕ ОБЪЕМНО-ПЛАНИРОВОЧНОЕ РЕШЕНИЕ
60'36_ +36.200
3_1:100

Заказчик	ООО "Завозное"
Объект	Завозное, Завозненский округ, д.Завозное, ул.Заводская, 1к/200
Стадия	Рабочая документация
Раздел	АР
Наименование	Общие данные. Ведомость чертежей. Экспликация помещений. Ведомость отделки. Ведомость заполнений проемов. Спецификация элементов. Ведомость ссылочных и прилагаемых документов. Ведомость рабочих чертежей основного комплекта

ЗОЧЬ.	۱ ۲ ۶ ۰ ۳ ۳ ۶ ۱	۲ ۱ ۶ ۱ ۶ ۱ ۲ ۲ ۱ ۱	۶۵۱۲۰۲	۷۲۰۶۱, ۱۶							
		۱۱۱۸۱۱۱۱۱۱۰ ۶۰۲۶. +۳۶.۲۰۰									
		۲۲۰۲۲۲۲۲۰		۲۶۰۶۲۲۲۲۰ (۱۶)	۶۳۲۲ (۱۶)						
۱	۲۱۲۸۱۱۱۱۶ ۱۲۶۲۲۲۶۲	Ø 10 A500C	₹= 590000	-	364.15	364.15					
۲		Ø 10 A500C	₹= 1600	176	0.99	173.81					
۳		Ø 8 A240C	₹= 860	850	0.34	288.75					
					٪۱۱۶۰:	826.71					
		۱۱۱۸۱۱۱۱۱۱۰ B25				6.93					

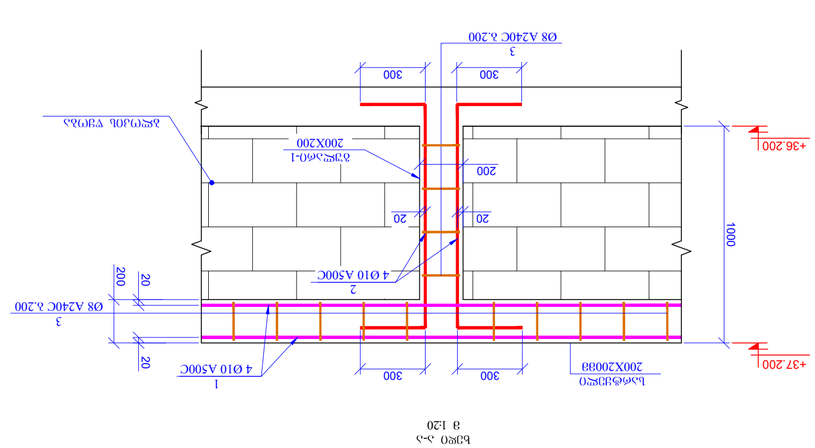
+36.200
+37.200
1000
20
200
300
300
3
Ø8 A240C ۱.۲۰۰
2
4 Ø10 A500C
1
200X200۳۶
۱۱۱۱۱۱

პანდუსის გეგმა
მ 1:100

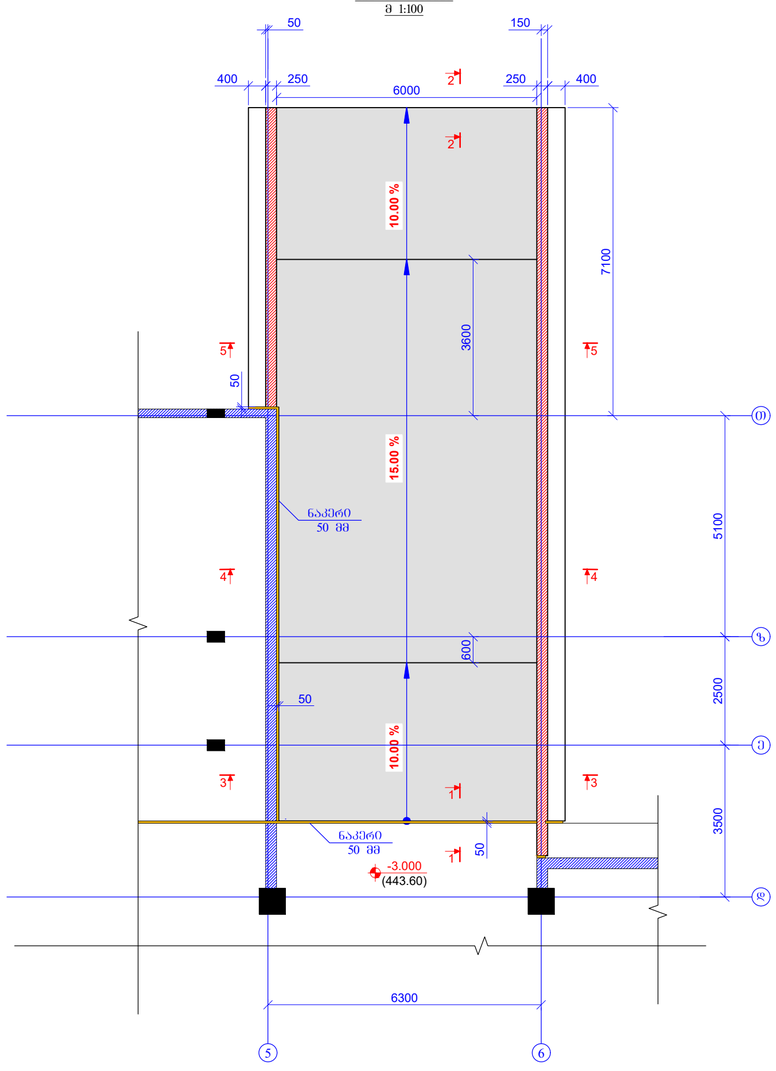

პრofილი 1-1
მ 1:25

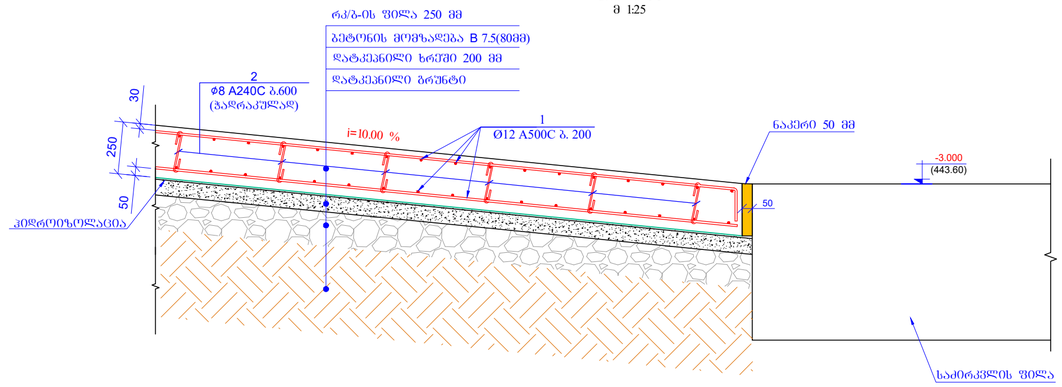

პრofილი 2-2
მ 1:25

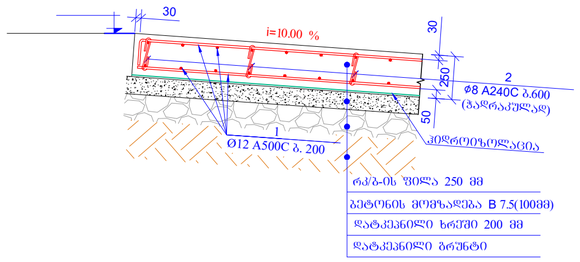

პრofილი 3-3
მ 1:25

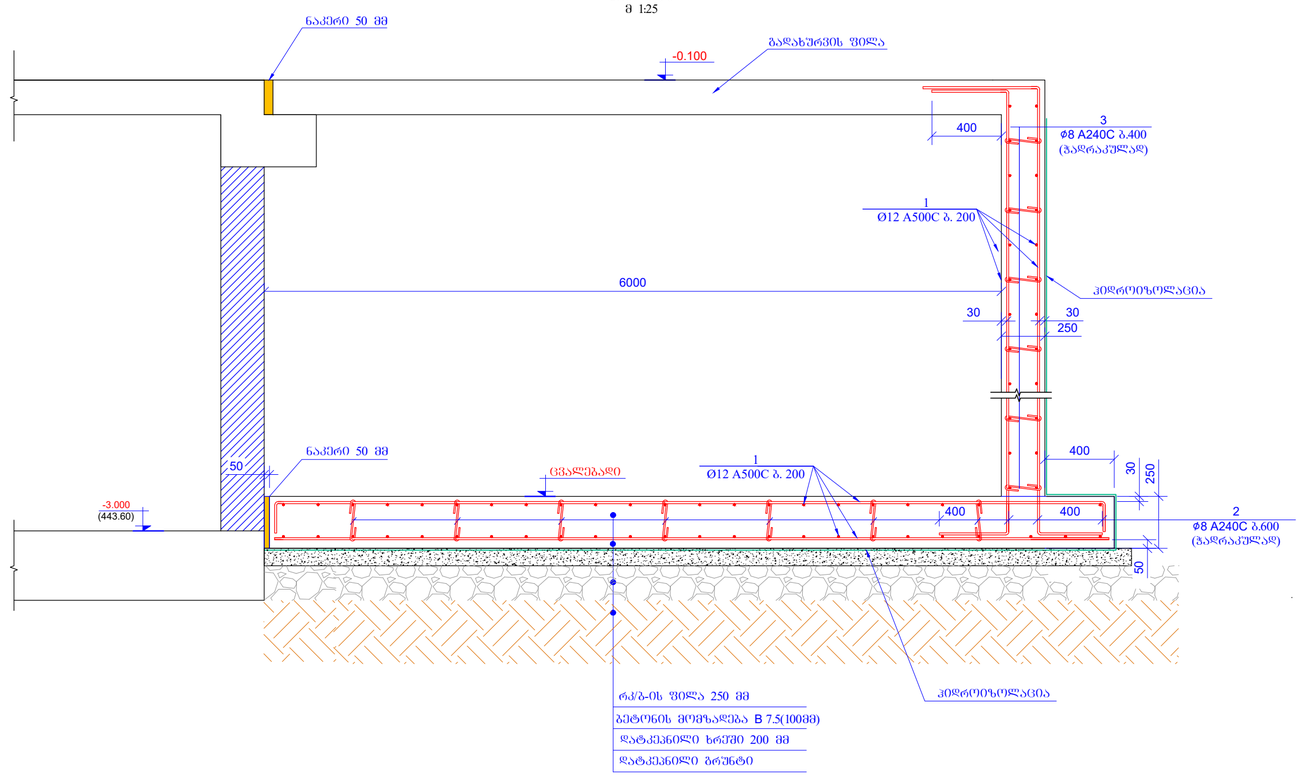

ფურცლის ზომა/ფორმატი: A2		ქ. თბილისი 2025
		ფაილის დასახელება:
პროექტის სახელწოდება: თბილისი, დიდი დიღომი, ვეფხისტყაოსნის ქუჩა მრავალბინიანი საცხოვრებელი სახლი (კორპუსი 1,საცხოვრებელი) სა 01.72.14.035.761 ნა 01.72.14.035.762		
მონაწილეობა	მცარე	ხელმოწერა
შესრულება	ზ.ჯიჯელავიშვილი	
შესამოწმა	მ.ბაკაიაშვილი	
პროექტის №:	ნახაზის სახელწოდება:	
თარიღი: 28 თებერვალი 2025	პანდუსის გეგმა პროფილები 1-1, 2-2, 3-3	
პროექტირების პროექტი		
ხანაზი	შენა პროექტი	
ნახაზის #:	პ- 132	რევიზია: 05

პრ0ლი 4-4
მ 1:25

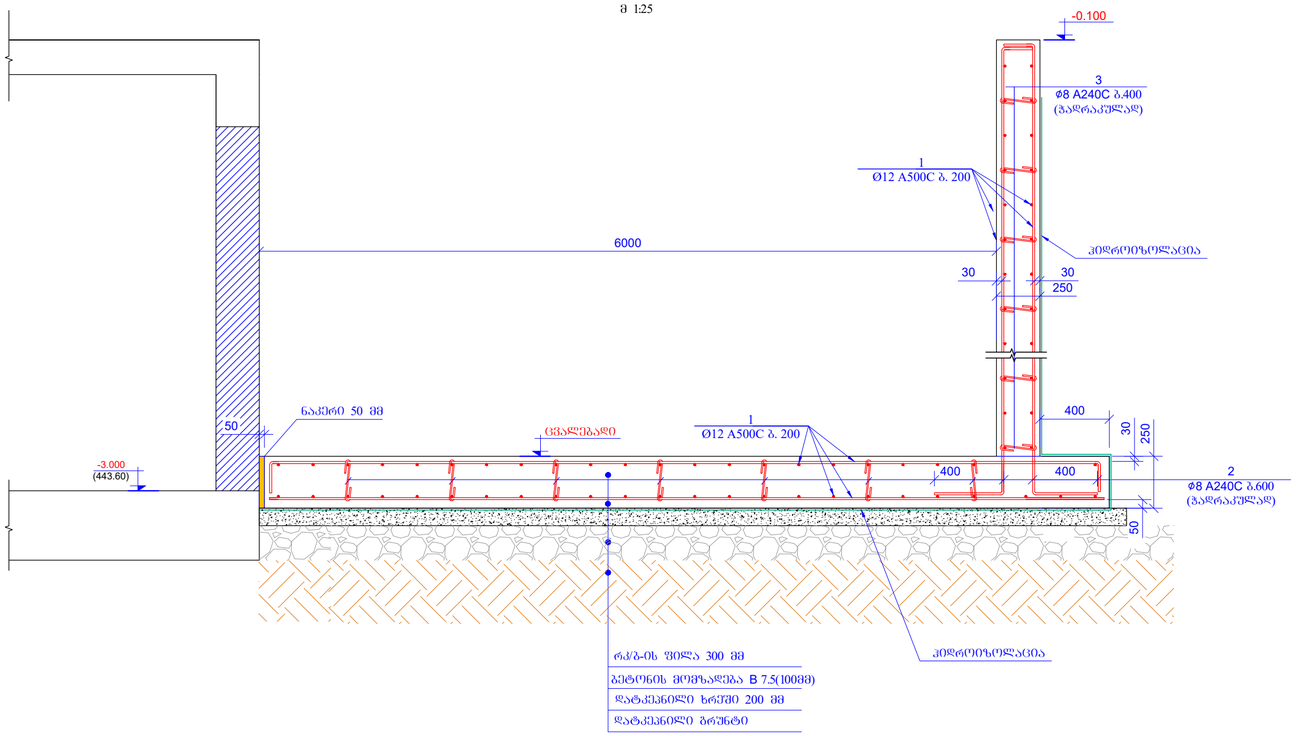

პრ0ზ. 2
მ. 1:10

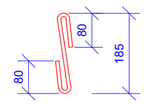

L=345 მმ

პრ0ზ. 3
მ. 1:10

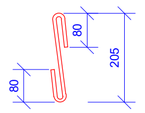

L=365 მმ

პრ0ზ.	ა ღ ნ ი შ ვ ნ ა	დ ა ს ა ხ ე ლ ე ბ ა	რაოდ.	ერთ. წონა (კგ)	საერთო წონა (კგ)
		პანღუსი			
1	დაიწრას ადგილზე	Ø 12 A500C ł= 3320000	-	2950.74	2950.74
2		Ø 8 A240C ł= 345	300	0.14	40.88
3		Ø 8 A240C ł= 365	110	0.14	15.86
				ს უ ლ :	3007.48
		მასალები			
		ბეტონი B25W6		38.750	მ³
		ბეტონი B7.5		9.040	მ³

პრ0ლი 5-5
მ 1:25

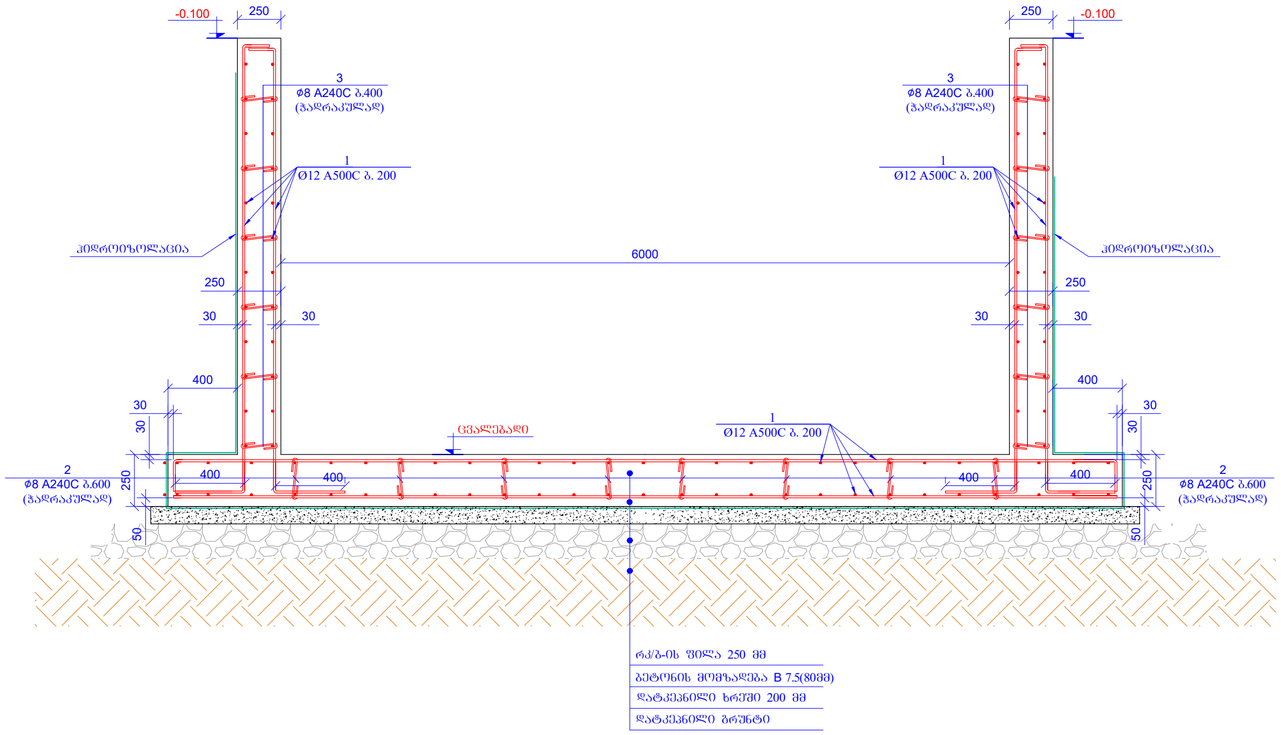

შენობის შირითადი დანიშნულება	დ. თბილისი 2025
A2	შენობის დასახელება:
პროექტის სახელწოდება: თბილისი, ვაკის ეკონომიკის, პოლიტიკისა და ჟურნალისტიკის ფაკულტეტის სასწავლო კორპუსის (კორპუსი N1) და სასტუმროს (კორპუსი N2) სამშენებლო სამუშაოების წარმოების პროექტი. ს/პ 01.72.14.035.761 ტე 01.72.14.035.762	
მონაწილეობა	გვარი ხელმოწერა
შესრულა	ზ.ჭიჭილაშვილი
შესამოწმა	ო.მგალობლიშვილი
პროექტის N:	ნახაზის სახელწოდება:
თარიღი: 28 თებერვალი 2025	პრ0ლი 4-4, 5-5 განივი ჭრილები
პროექტირების პროექტი	
სტადია	შუშა პროექტი
ნახაზის #:	კ- 133 რევიზია: 05

ანძლასის გაღახურვის
ზედის გეგმა
ნიშნ. -0.100
მ 1:100

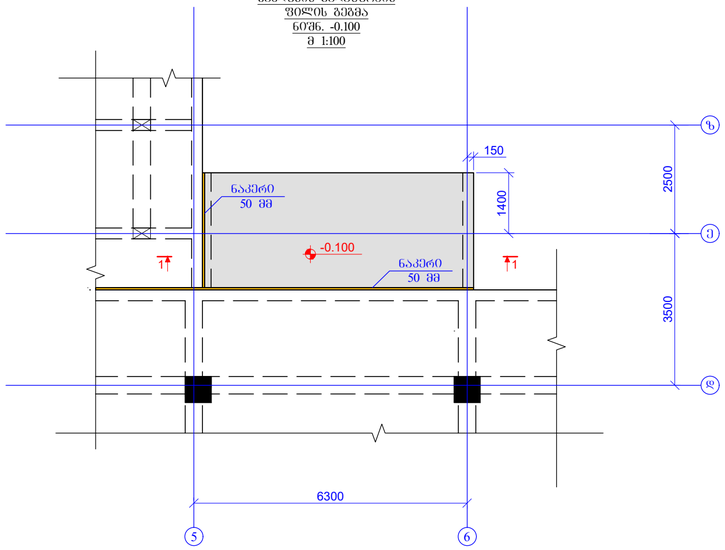

ჭრილი 1-1
მ 1:25

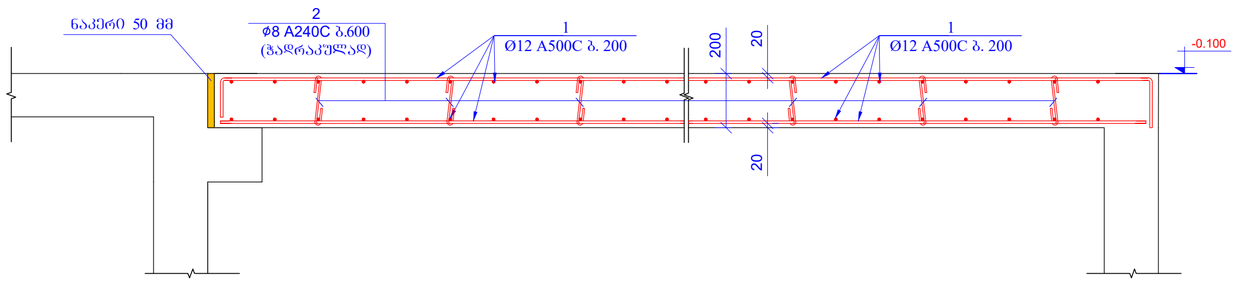

პოზ.	ა ღ წ ე რ ა	დ ა ხ ა ს ი ა თ ე ბ ა		ერთ.	ერთეული ზომა (კგ)	საერთო ზომა (კგ)
		ზედა ნიშნ. -0.100				
1	დაიჭრას ადგილზე	Ø 12 A500C	ℓ= 330000	-	293.30	293.30
2		Ø 8 A240C	ℓ= 340	40	0.13	5.37
3		Ø 8 A240C	ℓ= 720	15	0.28	4.27
					სულ	302.93
		მასალები				
		ბეტონი B25			3.280	მ³

პოზ. 2
მ. 1:10

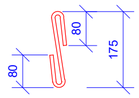

L=340 მმ

პოზ.3

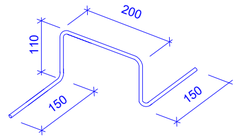

L=720 მმ

მასალების ჯამური ხარჯი (პანლუსი)												
არმატურის ხარჯი, კგ; სახ. სტანდარტი 5781-82*												
Ø6 A240C	Ø8 A240C	Ø10 A240C	Ø10 A500C	Ø12 A500C	Ø14 A500C	Ø16 A500C	Ø18 A500C	Ø20 A500C	Ø22 A500C	Ø25 A500C	Ø28 A500C	Ø32 A500C
0.00	66.38	0.00	0.00	3244.04	0.00	0.00	0.00	0.00	0.00	0.00	0.00	0.00
										ჯამი		3310.42
									ბეტონი B25		3.28	მ³
									ბეტონი B25W6		38.75	მ³
									ბეტონი B7.5		9.04	მ³

შენობის ზომა	ძ. ოსტიის 2025
A2	ზომის წარმოება:

პროექტის სახელწოდება:
ოზიდზის, დიდი დიდუფა, ვეფხისტყაოსნის ქუჩა მრავალბინიანი საცხოვრებელი სახლი (პოვერფაილების საცხოვრებელი)
სპ 01.72.14.035.761 დუ 01.72.14.035.762

მესაკუთრება	ბენარი	ხელმოწერა
შესასრულა	ზ.ქიქნაძე/გიგილი	
შესამოწმა	მ.ბარნაბიშვილი	

პროექტის №:	ნახაზის სახელწოდება:
თარიღი: 28 თებერვალი 2025	ანძლების გაღახურვის ზედის გეგმა ნიშნ. -0.100 ჭრილი 1-1 სპეციფიკაცია
პროექტირების ეტაპი	
სტადია	შუშა პროექტი
ნახაზის #:	პ- 134 ფურცლის: 05

საძირკვლის ფილის ძირითადი ბადეებით არმირების გეგმა
ნიშნ. -3.000
მ. 1:100

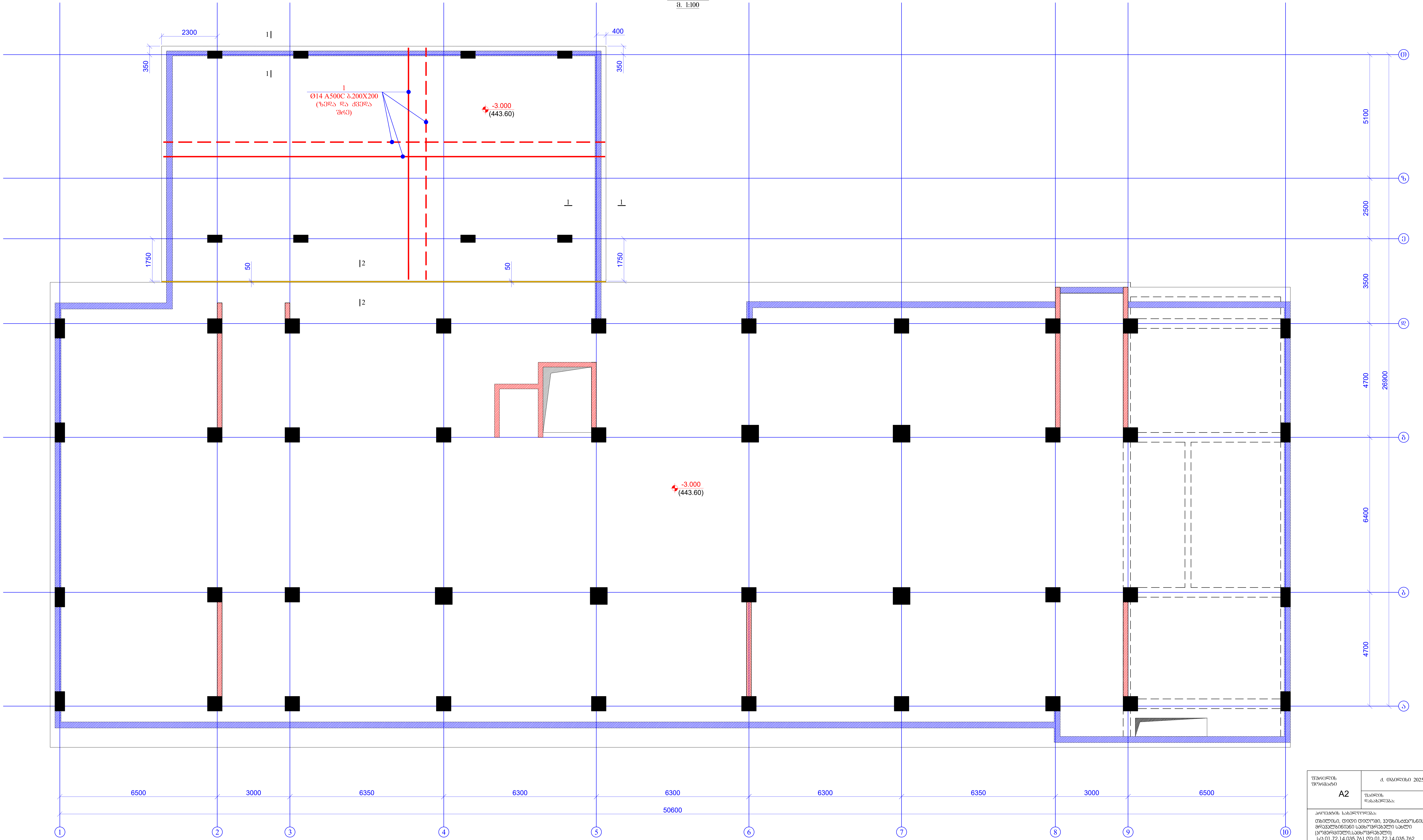

ფურცლის ფორმატი A2	ქ. თბილისი 2025
	ფაილის დასახელება:

პროექტის სახელწოდება:
თბილისი, დიდი დიღომი, ვეფხისტყაოსნის ქუჩა
მრავალბინიანი საცხოვრებელი სახლი
(კომერციული,საცხოვრებელი)
ს/კ 01.72.14.035.761 და 01.72.14.035.762

თანამდებობა	გვარი	ხელმოწერა
შეასრულა	ზ.ყველაშვილი	
შეამოწმა	თ.მაცაბერიძე	

პროექტის №:	ნახაზის სახელწოდება:
თარიღი: 28 თებერვალი 2025	საძირკვლის ფილის ძირითადი ბადეებით არმირების გეგმა ნიშნ. -3.000
კონსტრუქციული პროექტი	
სტადია	მუშა პროექტი
ნახაზის #:	კ- 135 რევიზია: 05

საძირკვლის ფილის ქვედა შრის დამატებითი არმირების გეგმა

ნიშნ. -3.000

მ. 1:100

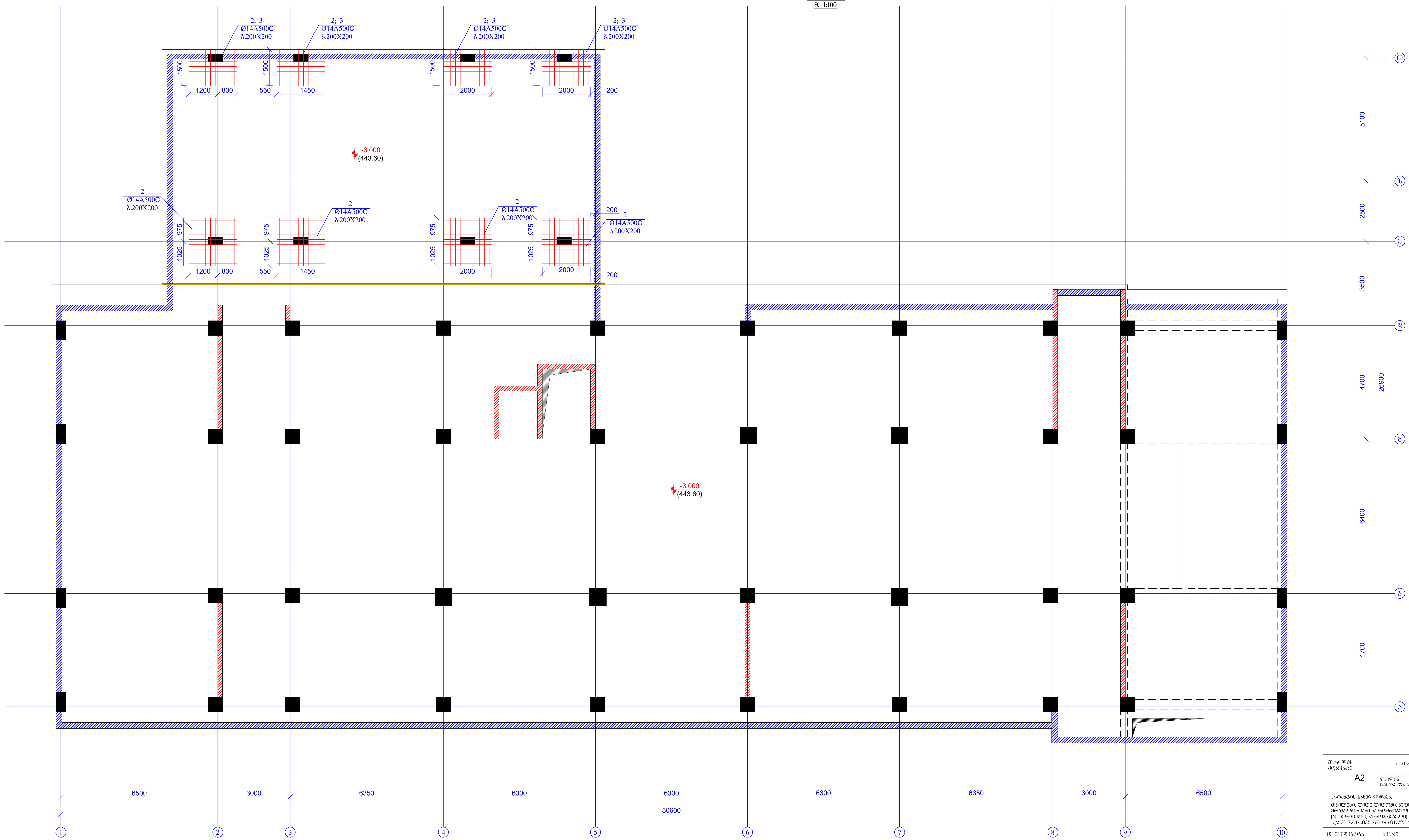

ფურცლის ფორმატი A2	ქ. თბილისი 2025
	ფაილის დასახელება:

პროექტის სახელწოდება:

თბილისი, დიდი დიღომი, ვეფხისტყაოსნის ქუჩა მრავალბინიანი საცხოვრებელი სახლი (კომერციული,საცხოვრებელი)
ს/კ 01.72.14.035.761 და 01.72.14.035.762

თანამდებობა	გვარი	ხელმოწერა
შეასრულა	ზ.ყველაშვილი	
შეამოწმა	თ.მაცაბერიძე	თ.

პროექტის №:	ნახაზის სახელწოდება: საძირკვლის ფილის ქვედა შრის დამატებითი არმირების გეგმა ნიშნ. -3.000
თარიღი: 28 თებერვალი 2025	
კონსტრუქციული პროექტი	
სტადია	მუშა პროექტი
ნახაზის #:	კ- 136 რევიზია: 05

საძირკვლის ფილის ზედა შრის
დამატებითი არმირების გეგმა
ნიშნ. -3.000
მ. 1:100

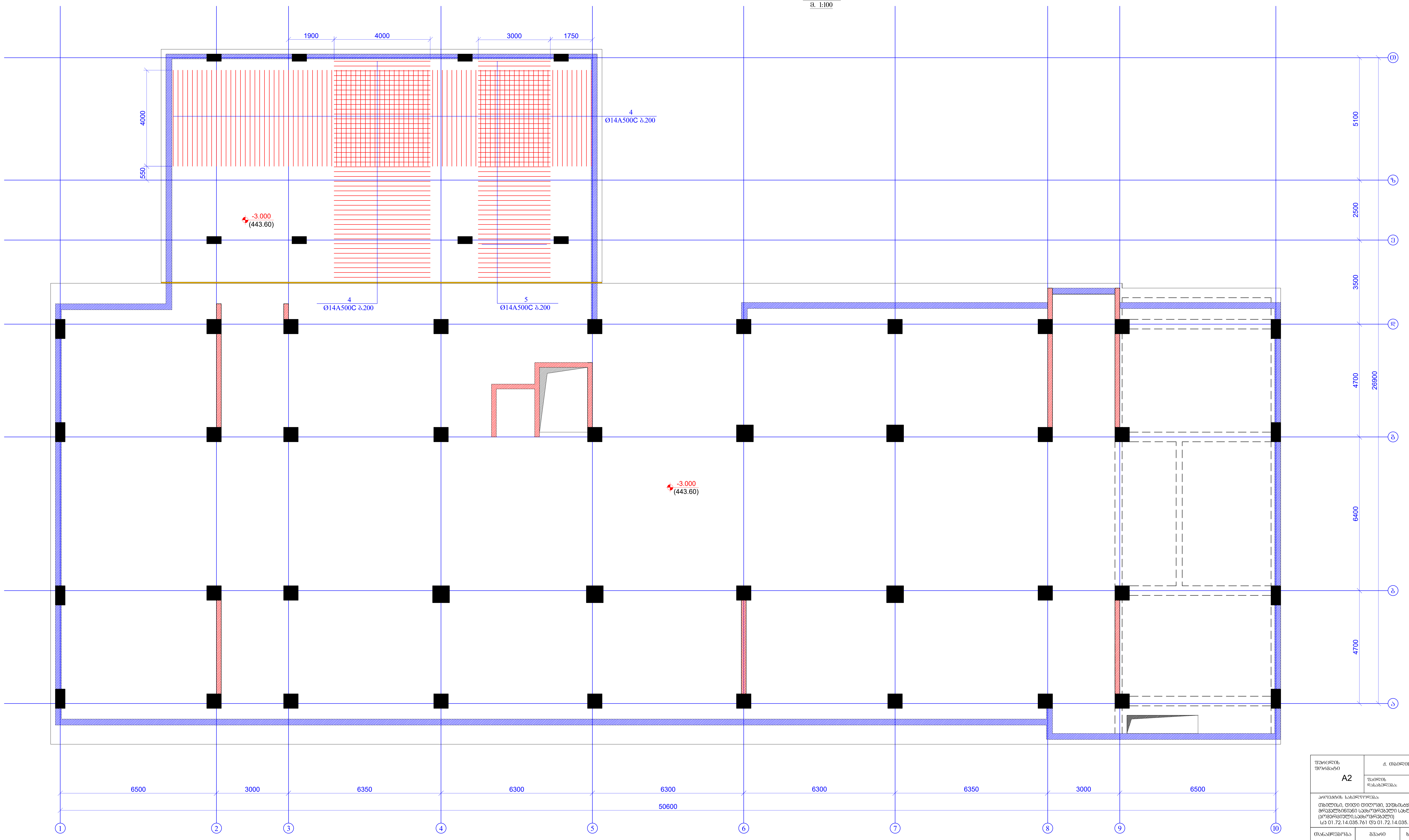

ფურცლის ფორმატი A2	ქ. თბილისი 2025	
	ფაილის დასახელება:	

პროექტის სახელწოდება:
თბილისი, დიდი დიღომი, ვეფხისტყაოსნის ქუჩა
მრავალბინიანი საცხოვრებელი სახლი
(კომერციული,საცხოვრებელი)
ს/კ 01.72.14.035.761 და 01.72.14.035.762

თანამდებობა	გვარი	ხელმოწერა
შეასრულა	ზ.ყველაშვილი	
შეამოწმა	თ.მაცაბერიძე	თ.

პროექტის №:	ნახაზის სახელწოდება: საძირკვლის ფილის ზედა შრის დამატებითი არმირების გეგმა ნიშნ. -3.000
თარიღი: 28 თებერვალი 2025	
კონსტრუქციული პროექტი	
სტადია	მუშა პროექტი
ნახაზის #:	კ- 137 რევიზია: 05

საძირკვლის ფილაში საკიდების მოწყობის გეგმა
ნიშნ. -3.000
მ. 1:100

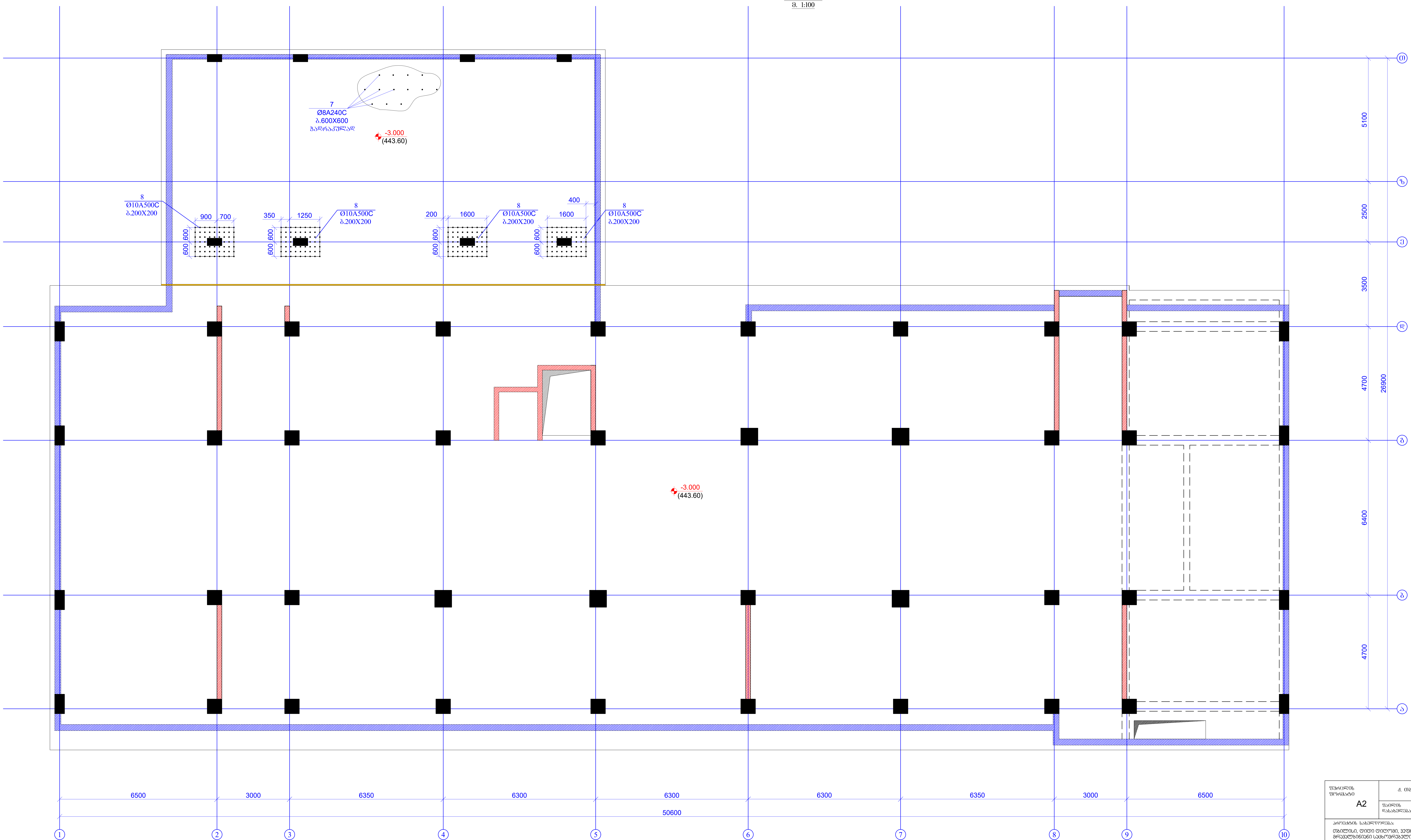

ფურცლის ფორმატი A2	ქ. თბილისი 2025	
	ფაილის დასახელება:	
პროექტის სახელწოდება: თბილისი, დიდი დიღომი, ვეფხისტყაოსნის ქუჩა მრავალბინიანი საცხოვრებელი სახლი (კომერციული,საცხოვრებელი) ს/კ 01.72.14.035.761 და 01.72.14.035.762		
თანამდებობა	გვარი	ხელმოწერა
შეასრულა	ზ.ქველაშვილი	
შეამოწმა	თ.მაცაბერიძე	
პროექტის №:	ნახაზის სახელწოდება: საძირკვლის ფილაში საკიდების მოწყობის გეგმა ნიშნ. -3.000	
თარიღი: 28 თებერვალი 2025		
კონსტრუქციული პროექტი		
სტადია	მუშა პროექტი	
ნახაზის #:	კ- 138	რევიზია: 05

კვეთი 1-1
მ. 1:25

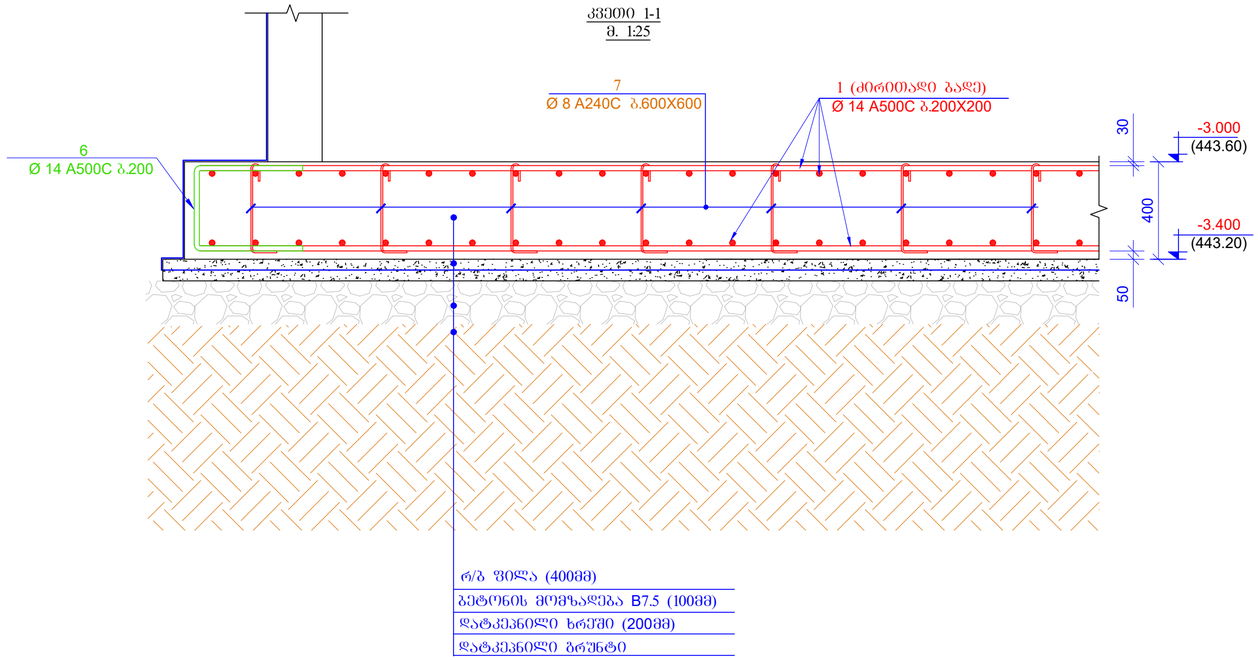

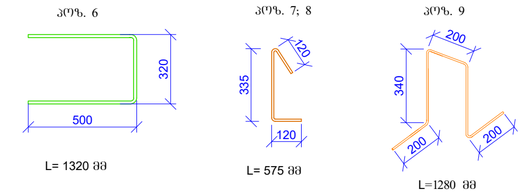

პოზ.	ა ღ ნ ი შ ვ ნ ა	დ ა ხ ა ს ა ხ ე ლ ე ბ ა	რაოდ.	წონა, კგ	
		საძირკვლის ფილა ნიშნ. -3.000			
		დეტალები		ერთეული (კგ)	სულ (კგ)
1	დაიჭრას ადგილზე	Ø 14 A500C ł= 3840000	-	4645.34	4645.34
2		Ø 14 A500C ł= 2000	108	2.42	261.30
3		Ø 14 A500C ł= 1500	40	1.81	72.58
4		Ø 14 A500C ł= 4000	134	4.84	648.41
5		Ø 14 A500C ł= 3000	46	3.63	166.94
6		Ø 14 A500C ł= 1320	280	1.60	447.11
7		Ø 8 A240C ł= 575	400	0.23	90.85
8		Ø 10 A500C ł= 575	240	0.35	85.17
9		Ø 12 A500C ł= 1280	170	1.14	193.40
				ჯამი:	6611.12
		ბეტონი B25 W6			71.20
		ბეტონი B7.5			18.00

კვეთი 2-2
მ. 1:25

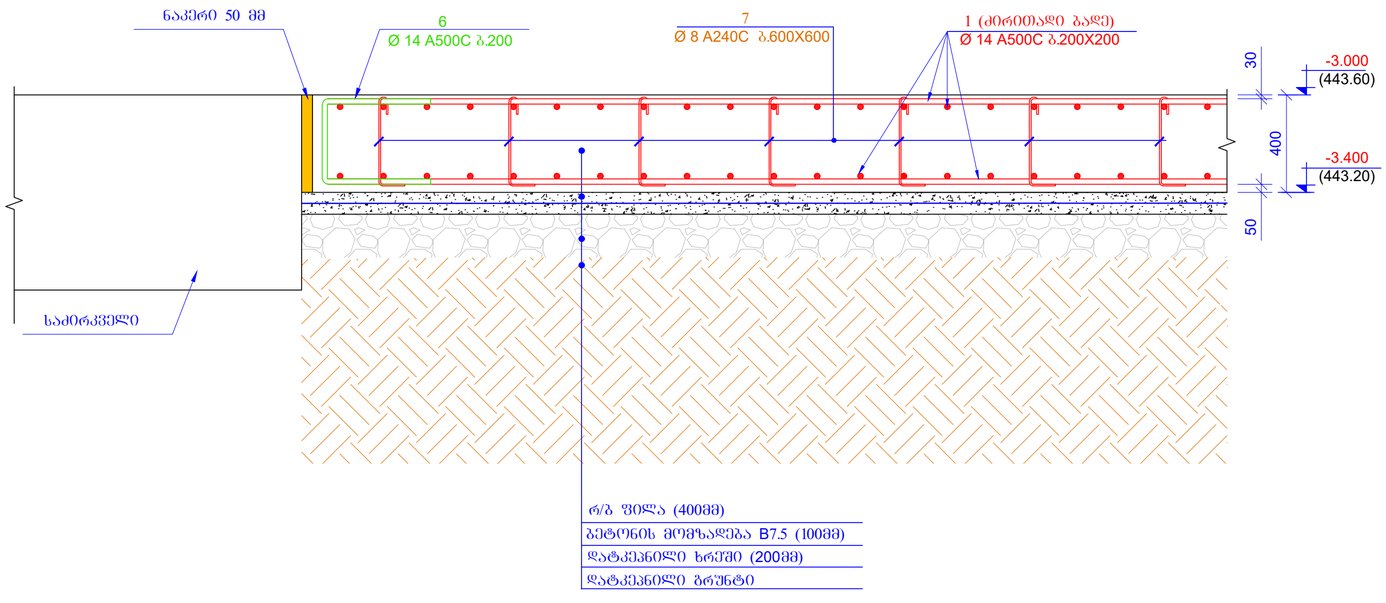

შენობის შიფრის/ნომერი	დ. ოსმოლის 2025
A2	შენობის დანიშნულება:
პროექტის სახელწოდება:	
ოსმოლის, დღევი ღელეზე, ველნისტყარის ჭრა მრავალფუნქციანი საცხოვრებელი სახლის (პოვერიტელის საცხოვრებელი) სპ 01.72.14.035.761 ფე 01.72.14.035.762	

მთავარი არქიტექტორი	გვარი	ხელმოწერა
შესასრულა	ზ.ქცილაძე	
შესამოწმა	მ.ჩხაიძე	

პროექტის №:	ნახაზის სახელწოდება:
თარიღი: 28 თებერვალი 2025	კვეთი 1-1, 2-2 საძირკველი
პროექტის პროექტი	
სტადია	შუშა პროექტი
ნახაზის #:	პ- 139 რევიზია: 05

რკ/ბ-ის სვეტების ნაშვერების გეგმა
ნიშნ. -3.000
მ 1:100

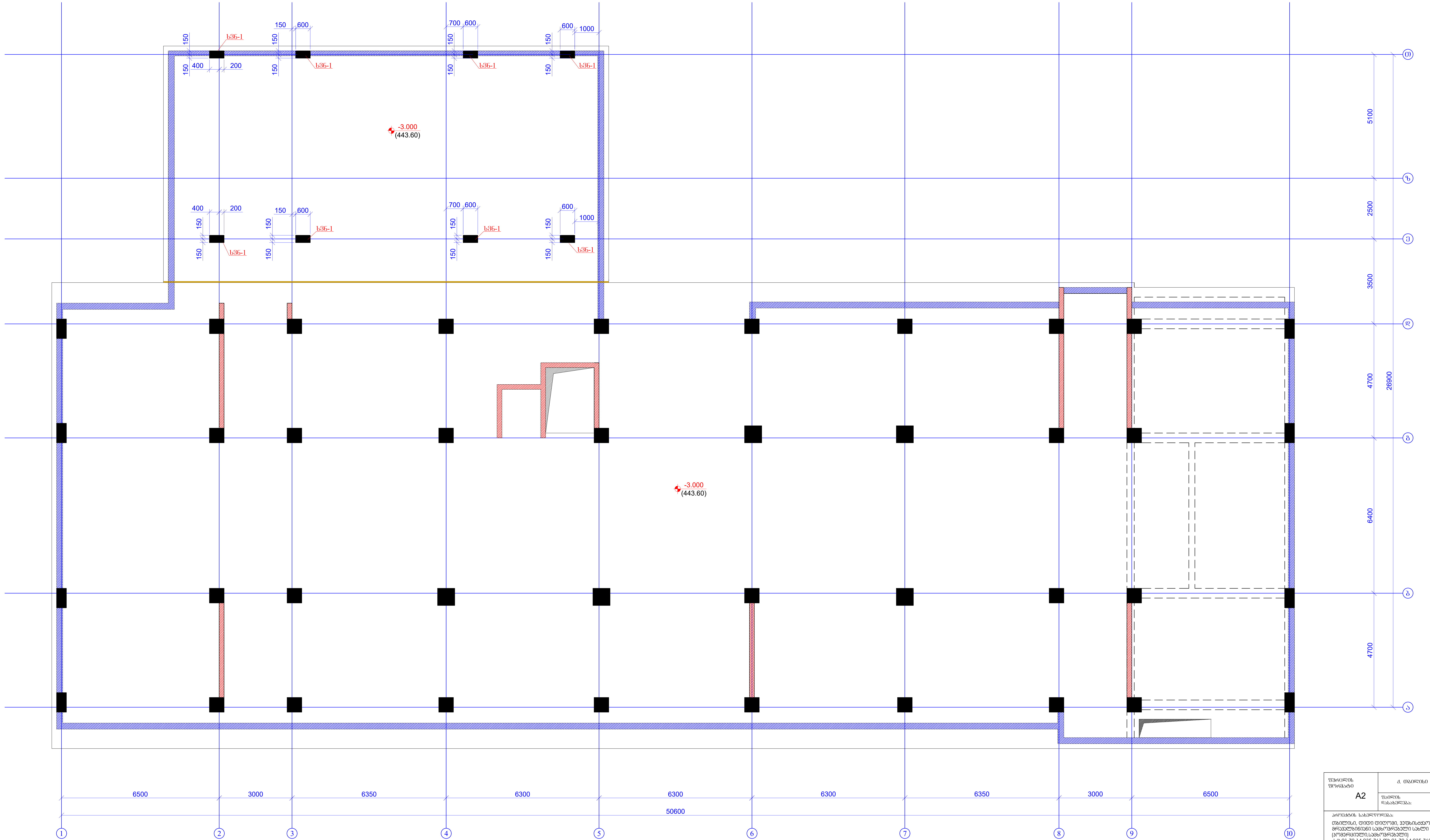

ფურცლის ფორმატი A2	ქ. თბილისი 2025	
	ფაილის დასახელება:	
პროექტის სახელწოდება: თბილისი, დიდი დიღომი, ვეფხისტყაოსნის ქუჩა მრავალბინიანი საცხოვრებელი სახლი (კომერციული,საცხოვრებელი) ს/კ 01.72.14.035.761 და 01.72.14.035.762		
თანამდებობა	გვარი	ხელმოწერა
შეასრულა	ზ.ყველაშვილი	
შეამოწმა	თ.მაცაბერიძე	
პროექტის №:	ნახაზის სახელწოდება: რკ/ბ-ის სვეტების ნაშვერების გეგმა ნიშნ. -3.000	
თარიღი: 28 თებერვალი 2025		
კონსტრუქციული პროექტი		
სტადია	მუშა პროექტი	
ნახაზის #:	კ- 140	რევიზია: 05

სვნ.-1 (8ც)

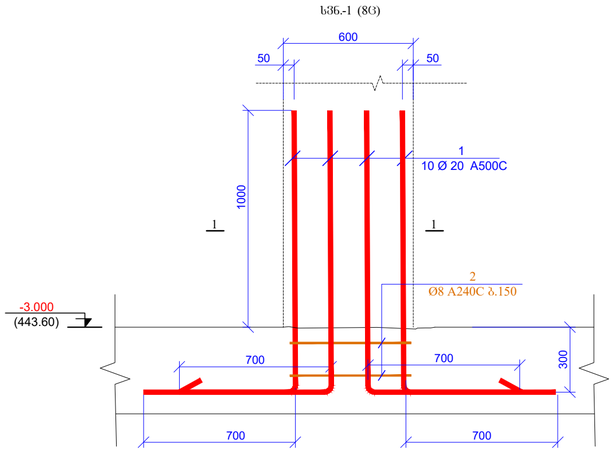

კვეთი 1-1
მ 1:20

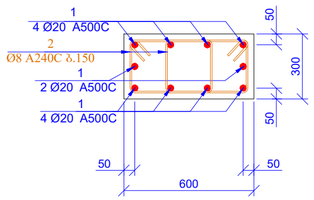

პოზ. 2

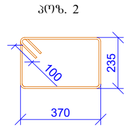

L=1410 მმ

პოზ.	ა ღ ნ ი შ ვ ნ ა	დ ა ხ ა ს ი ა თ ე ბ ა	რაოდ.	ღონა, კბ	
		სვეტის ნაშვერები ნიშნ. -3.000			
		დეტალები		ერთეული (კბ)	სულ (კბ)
1		Ø 20 A500C ℓ= 2000	80	4.94	395.01
2		Ø 8 A240C ℓ= 1340	32	0.53	16.94
0		0 0 0 0 0	0	0.00	0.00
				ჯამი:	411.95

ფურცლის ფორმატი A2	ქ. ოსმოზისი 2025
	შპალის დანახარჯია:

პროექტის სახელწოდება:
ოზიდეზის, დიდი დიდუფის, ვეფხისტყაოსნის ქუჩა მრავალფუნქციანი საცხოვრებელი სახლი (პოზიციები სახლთან ერთად)
სპ 01.72.14.035.761 ფუ 01.72.14.035.762

მთავარმქმნელი	მენარდე	ხელმძღვანელი
შესასრულა	ზ.ქიქნაძე/გ.ფიფია	
შესამოწმა	მ.ჩხარტიშვილი	

პროექტის №:
მცირდა: 28 თებერვალი 2025
კონსტრუქციული პროექტის

ნახაზის სახელწოდება:
სვნ. 1
კვეთი 1-1
სპეციფიკაცია

სტადია	შუალედური პროექტი
ნახაზის #:	პ- 141 ტექნიკა: 05

რკ/ბ-ის კედლების ნაშვერების გეგმა
ნიშნ. -3.000
მ 1:100

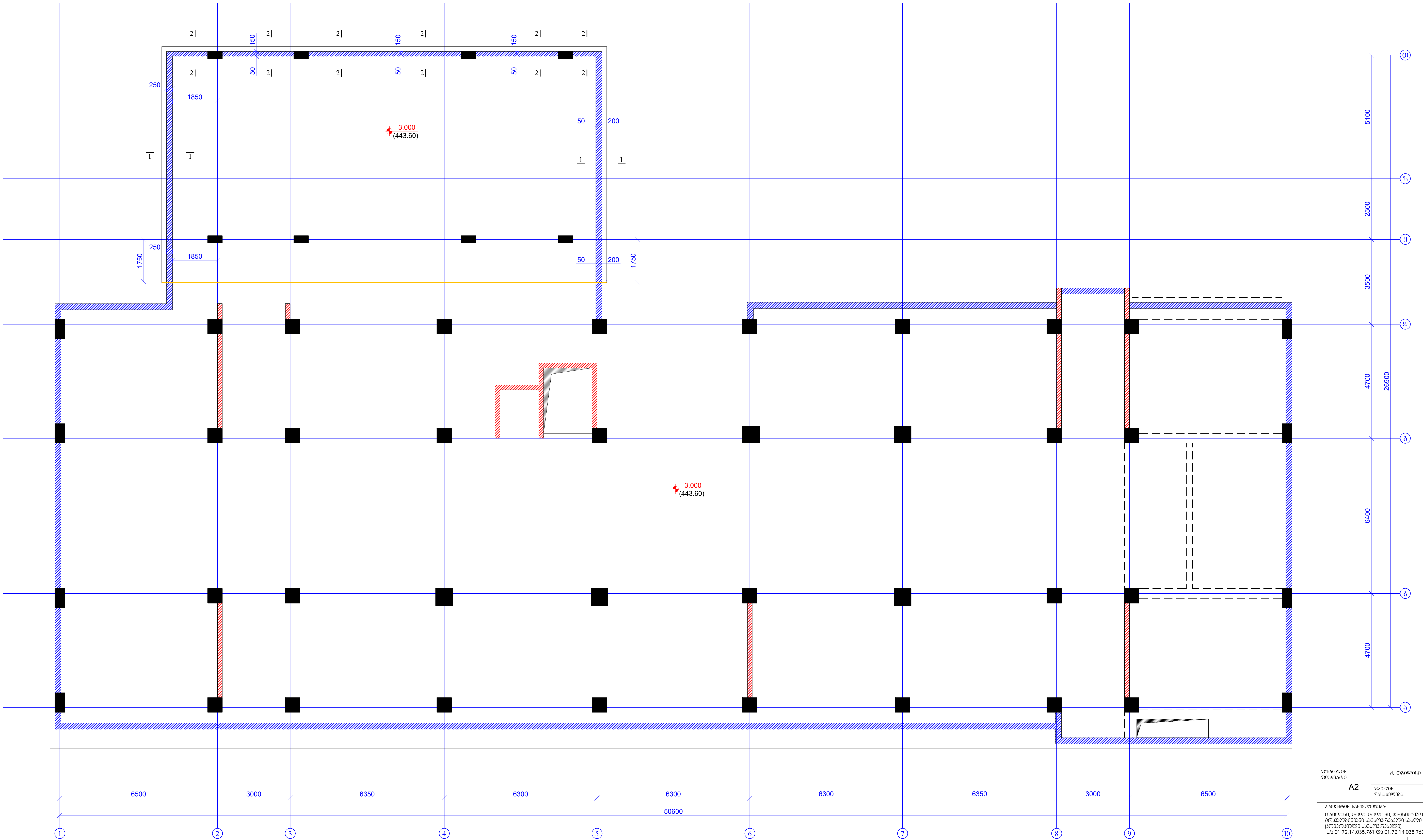

ფურცლის ფორმატი A2	ქ. თბილისი 2025 ფაილის დასახელება:	
პროექტის სახელწოდება: თბილისი, დიდი დიღომი, ვეფხისტყაოსნის ქუჩა მრავალბინიანი საცხოვრებელი სახლი (კომერციული,საცხოვრებელი) ს/კ 01.72.14.035.761 და 01.72.14.035.762		
თანამდებობა	გვარი	ხელმოწერა
შეასრულა	ზ.ყველაშვილი	
შეამოწმა	თ.მაცაბერიძე	
პროექტის №: თარიღი: 28 თებერვალი 2025 კონსტრუქციული პროექტი	ნახაზის სახელწოდება: რკ/ბ-ის კედლების ნაშვერების გეგმა ნიშნ. -3.000	
სტადია	მუშა პროექტი	
ნახაზის #:	კ- 142	რევიზია: 05

ვაქციის ნომერი (ბაქანის) ჯამური ბეტონი
არმატურის ხარისხი ბეტონის კლასი მე- 28-ე დღეს ბეტონის ისო 6935-2:2019/2018

Ø6 A240C	Ø8 A240C	Ø10A240C	Ø10 A500C	Ø12 A500C	Ø14 A500C	Ø16 A500C	Ø18 A500C	Ø20 A500C	Ø22 A500C	Ø25 A500C	Ø28 A500C	Ø32 A500C
0.00	107.79	0.00	85.17	566.68	6241.69	0.00	0.00	395.01	0.00	0.00	0.00	0.00
ჯამი: 7396.35												
ბეტონი B25W6											71.20	მ³
ბეტონი B7.5											18.00	მ³

| ვაქციის ნომერი | ელემენტის დასახელება | რაოდენობა | ზომა, სმ | | | | | | | | | | | |

რკ/ბ-ის სვეტების მარკირების გეგმა
ნიშნ. -3.000
მ 1:100

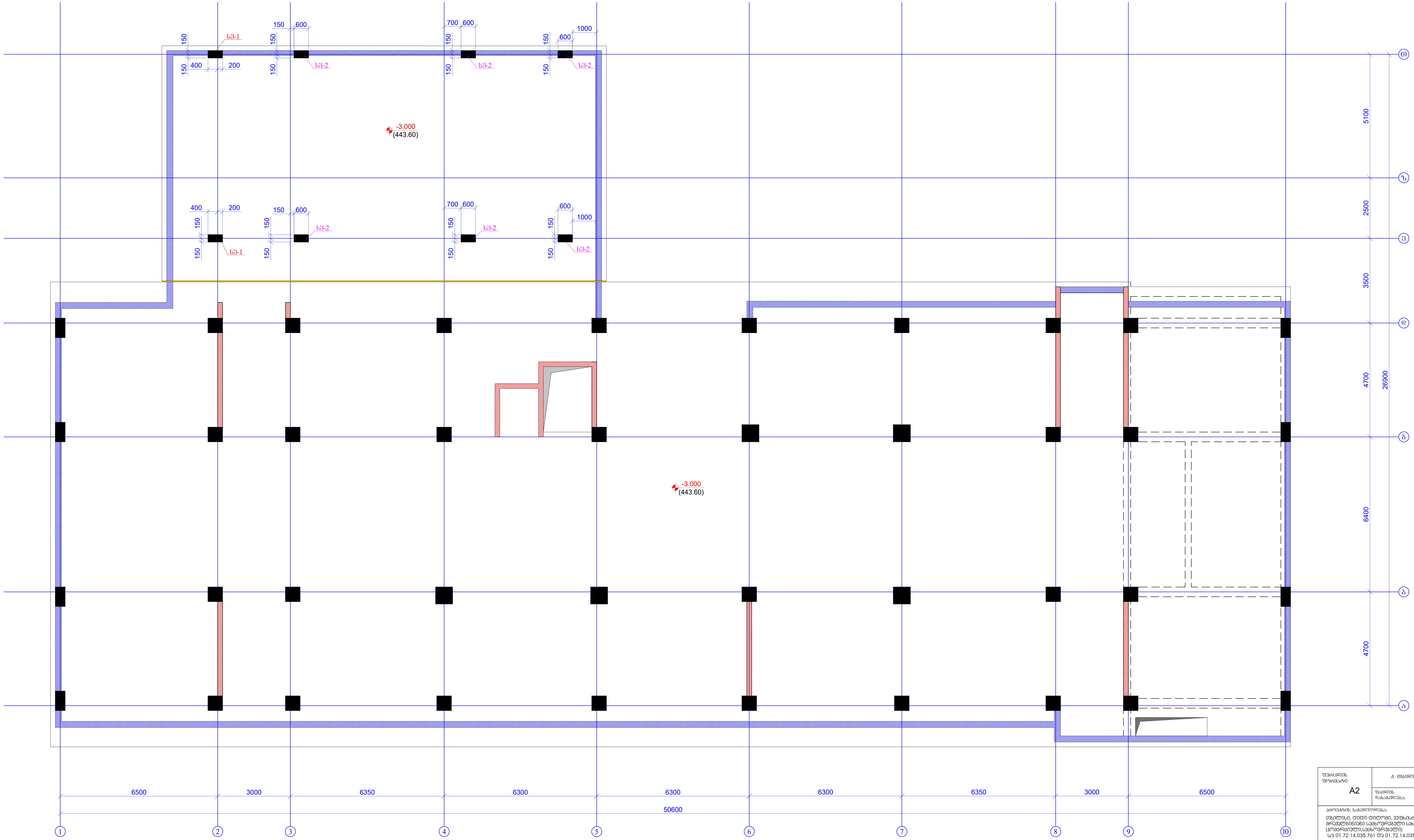

ფურცლის ფორმატი A2	ქ. თბილისი 2025
	ფაილის დასახელება:

პროექტის სახელწოდება:
თბილისი, დიდი დიღომი, ვეფხისტყაოსნის ქუჩა
მრავალბინიანი საცხოვრებელი სახლი
(კომერციული,საცხოვრებელი)
ს/კ 01.72.14.035.761 და 01.72.14.035.762

თანამდებობა	გვარი	ხელმოწერა
შეასრულა	ზ.ყველაშვილი	
შეამოწმა	თ.მაცაბერიძე	თ.

პროექტის №:	ნახაზის სახელწოდება:
თარიღი: 28 თებერვალი 2025	რკ/ბ-ის სვეტების მარკირების გეგმა ნიშნ. -3.000
კონსტრუქციული პროექტი	
სტადია	მუშა პროექტი
ნახაზის #:	კ- 144 რევიზია: 05

ՏՏՀ «ՀԱՅԿԱԶՆԵՐԳԻ»	Հ. ՄԱՆՈՒՉԱՐՅԱՆ 2025
ՏՐԱՆՍՊՈՐՏԱՅԻՆ ԿԱՌՈՒՑՎԱԾՔՆԵՐԻ ԱԳԱԼԱՅԱՆ ՄԱՍՆԱՃՅՈՒՂ	A2
ԱՌԱՋԱԴԱՍԱԿԱՆ ԼԱՐԵՐ ՀԱՄԱԿԱՐԳԻ ՀԱՄԱՐ	
ՄԱՍՆԱՃՅՈՒՂԻ ՀԱՄԱՐ ՏՐԱՆՍՊՈՐՏԱՅԻՆ ԿԱՌՈՒՑՎԱԾՔՆԵՐԻ ԱԳԱԼԱՅԱՆ ՄԱՍՆԱՃՅՈՒՂ (ԱՐՀԱՎԱՆՁՄԱՆ ԱՇԽԱՏԱՆՔՆԵՐ) ԱԺ 01.72.14.035.761 ԳՆ 01.72.14.035.762	
ՕՐԱԿԱՐԳՈՂԻ ՀԱՍՏ.	ԱՇԽ. ԿԱՐԳ
ՀԱՅԱՍՏԱՆԻ ՀԱՆՐԱՊԵՏՈՒԹՅԱՆ	
ՀԱՅԱՍՏԱՆԻ ՀԱՆՐԱՊԵՏՈՒԹՅԱՆ ՏԱՐԱԾՔԱՅԻՆ ԿԱՌԱՎԱՐՄԱՆ ԵՎ ՏԵՂԱԿԱՆ ԻՆՔՆԱԿԱՌԱՎԱՐՄԱՆ ՆԱԽԱՐԱՐՈՒԹՅՈՒՆ	
ՀՀ ՏԱՐԱԾՔԱՅԻՆ ԿԱՌԱՎԱՐՄԱՆ ԵՎ ՏԵՂԱԿԱՆ ԻՆՔՆԱԿԱՌԱՎԱՐՄԱՆ ՆԱԽԱՐԱՐԻ ՏԵՂԱԿԱԼ

რკ/ბ-ის კედლების განლაგების გეგმა
ნიშნ. -3.000
მ 1:100

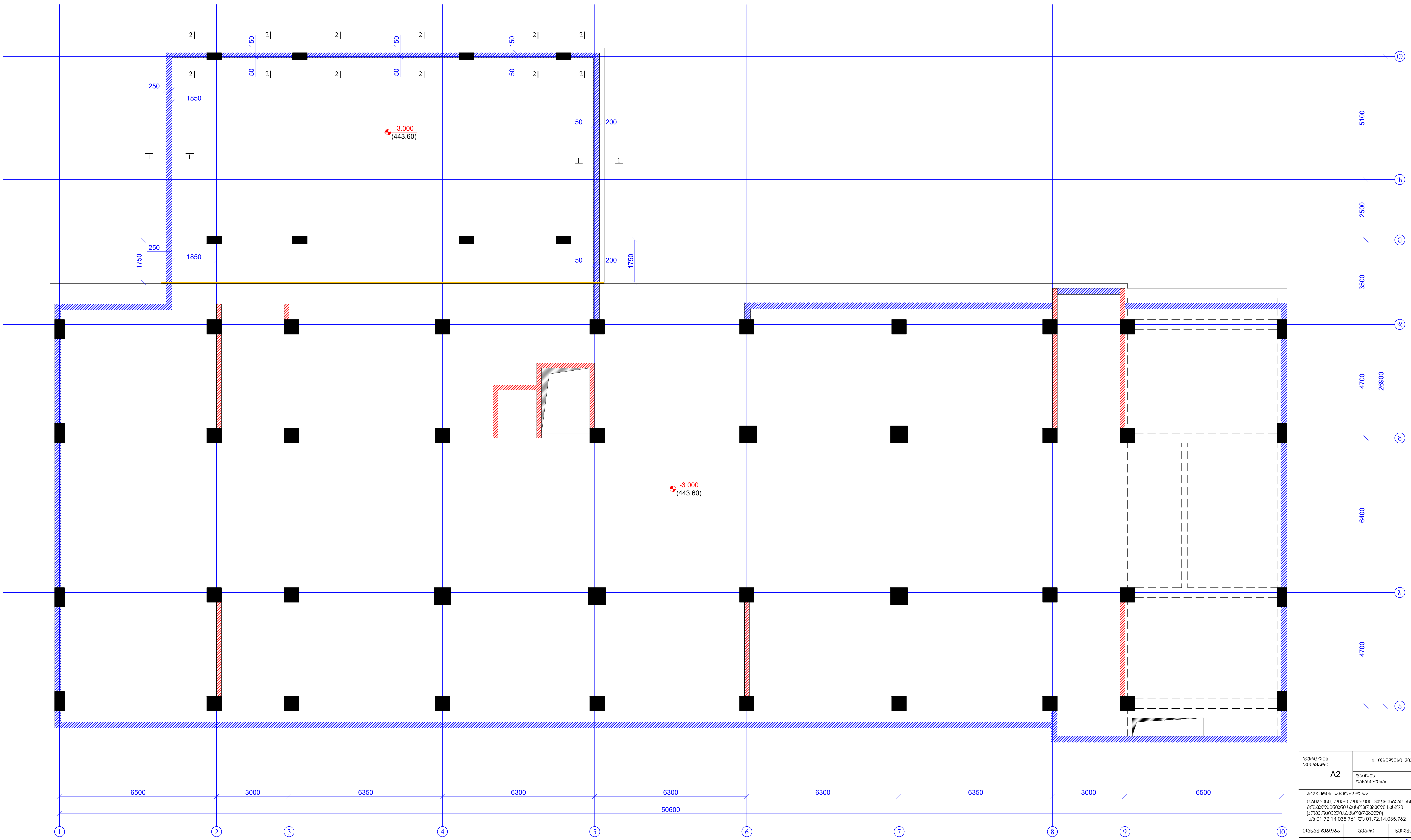

ფურცლის ფორმატი A2	ქ. თბილისი 2025	
	ფაილის დასახელება:	
პროექტის სახელწოდება: თბილისი, დიდი დიღომი, ვეფხისტყაოსნის ქუჩა მრავალბინიანი საცხოვრებელი სახლი (კომერციული,საცხოვრებელი) ს/კ 01.72.14.035.761 და 01.72.14.035.762		
თანამდებობა	გვარი	ხელმოწერა
შეასრულა	ზ.ქველაშვილი	
შეამოწმა	თ.მაცაბერიძე	
პროექტის №:	ნახაზის სახელწოდება: რკ/ბ-ის კედლების განლაგების გეგმა ნიშნ. -3.000	
თარიღი: 28 თებერვალი 2025		
კონსტრუქციული პროექტი		
სტადია	მუშა პროექტი	
ნახაზის #:	კ- 146	რევიზია: 05

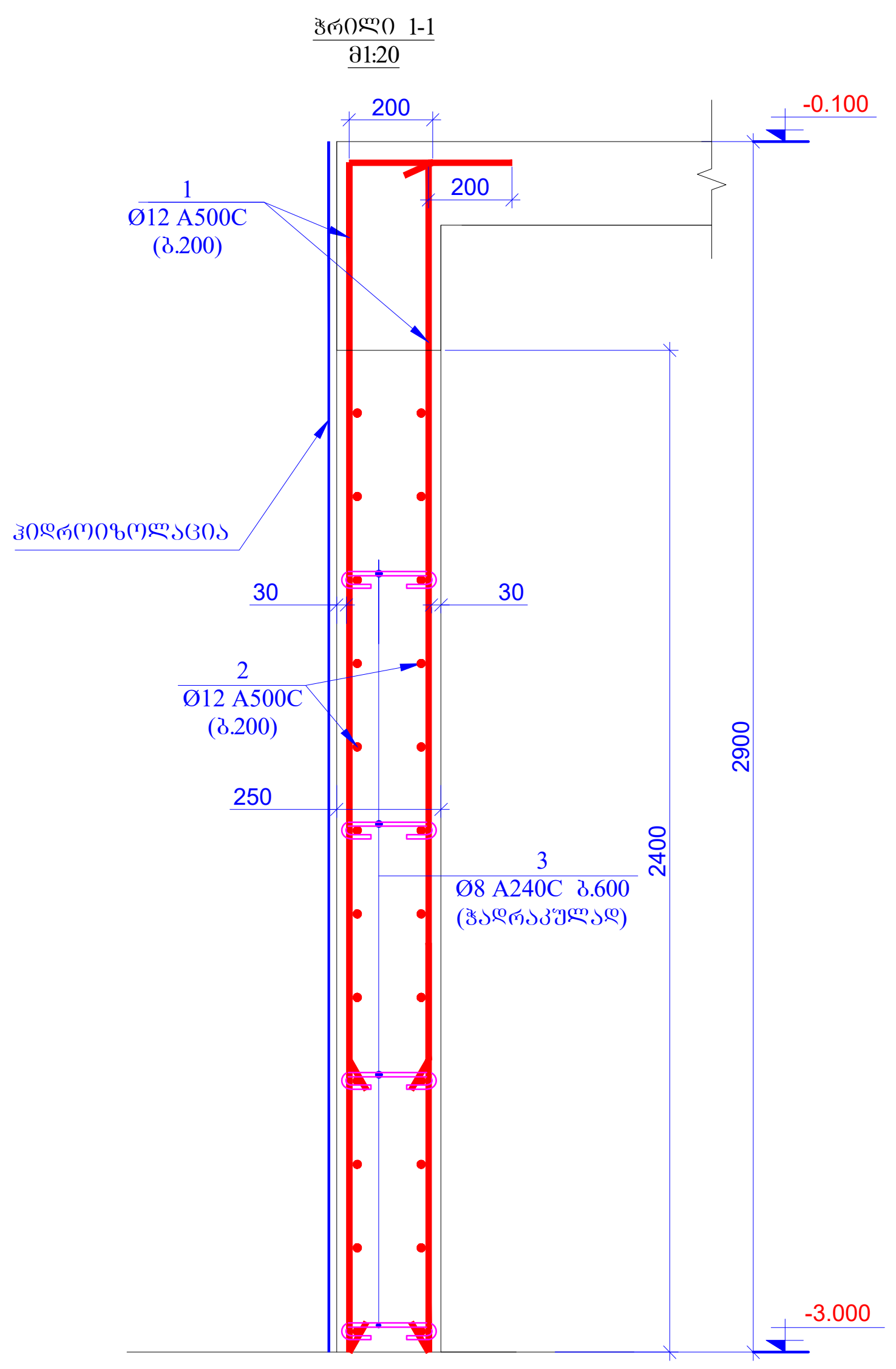

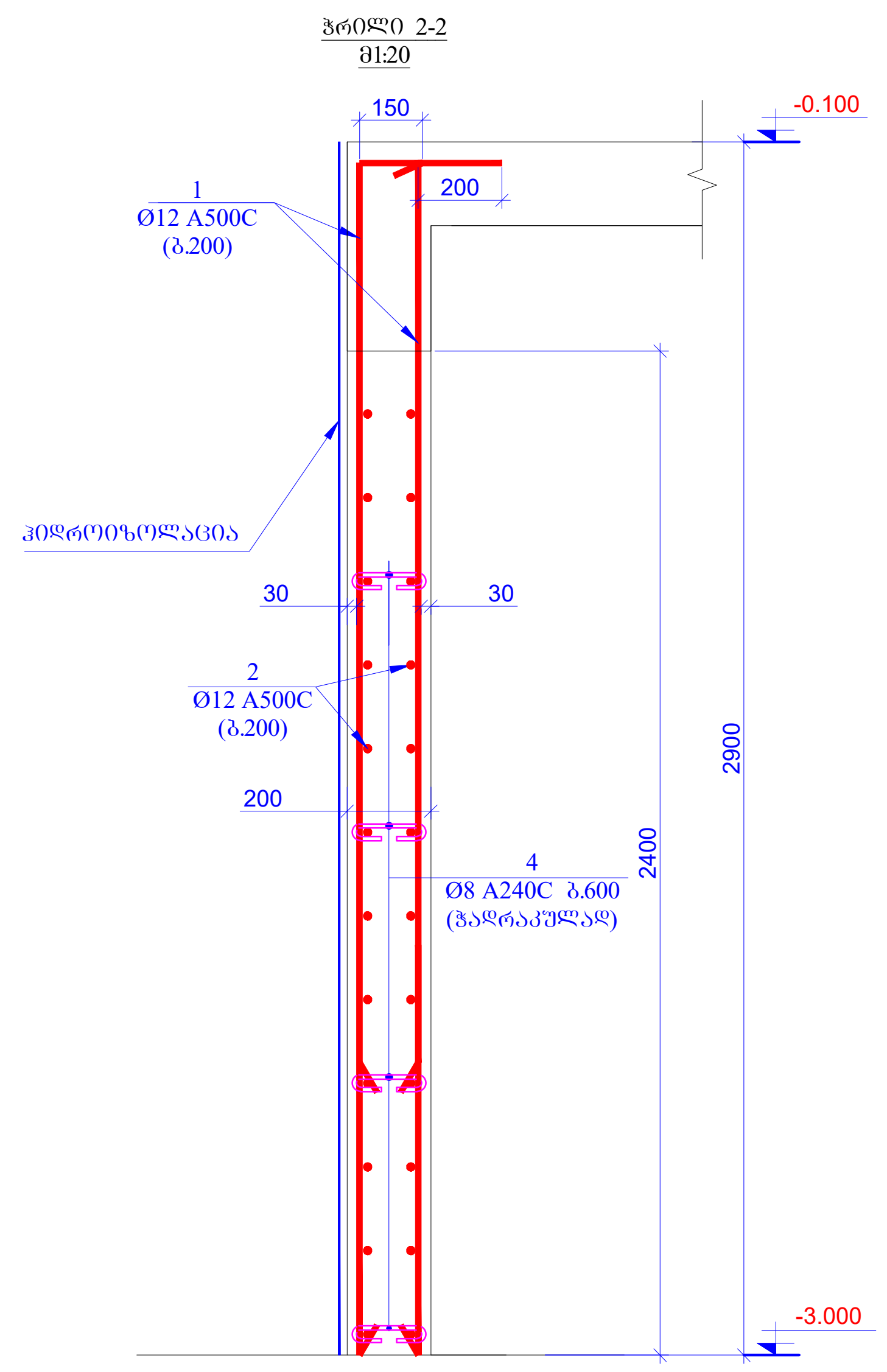

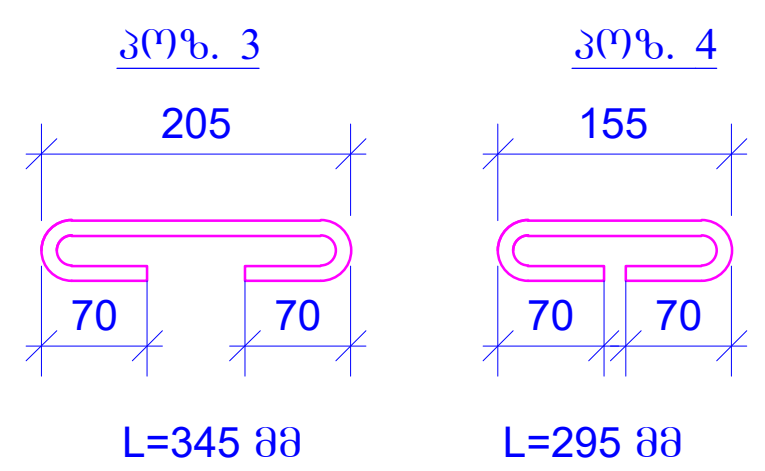

პოზ.	ა ღ ნ ი შ ვ ნ ა	დ ა ს ა ხ ე ლ ე ბ ა	რაოდ.	წონა ერთ. (კგ)	საერთო წონა (კგ)
		რ/ბ-ის კედლები ნიშნ. -3.000			
1		Ø 12 A500C ℓ= 3100	350	2.76	964.32
2	დაიჭრას ადგილზე	Ø 12 A500C ℓ= 950000	-	844.34	844.34
3		Ø 8 A240C ℓ= 345	120	0.14	16.35
4		Ø 8 A240C ℓ= 295	110	0.12	12.82
			სულ:		1837.83
		მასალები			
		ბეტონი B25W6		20.040	მ^3

ფურცლის ფორმატი A2	ქ. თბილისი 2025
	ფაილის დასახელება:

პროექტის სახელწოდება:
თბილისი, დიდი დიღომი, ვეფხისტყაოსნის ქუჩა
მრავალბინიანი საცხოვრებელი სახლი
(კომერციული,საცხოვრებელი)
ს/კ 01.72.14.035.761 და 01.72.14.035.762

თანამდებობა	გვარი	ხელმოწერა
შეასრულა	ზ.ყველაშვილი	
შეამოწმა	თ.მაცაბერიძე	თ.

პროექტის №:	ნახაზის სახელწოდება:
თარიღი: 28 თებერვალი 2025	ჭრილი 1-1; 2-2 სპეციფიკაცია
კონსტრუქციული პროექტი	
სტადია	მუშა პროექტი
ნახაზის #:	კ- 147 რევიზია: 05

რიგელების
განლაგების გეგმა
ნიშნ. -0.100
მ. 1:100

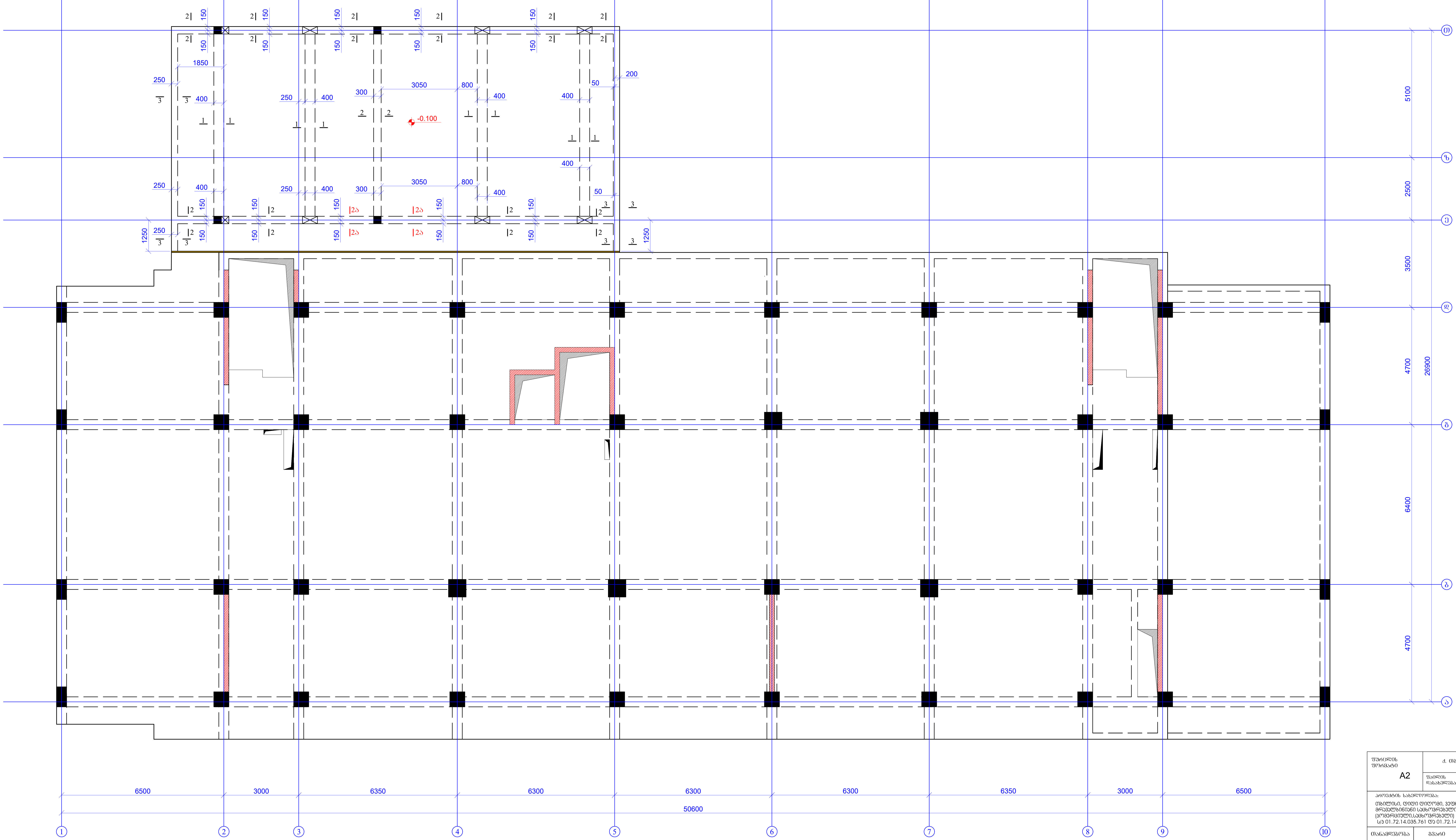

ფურცლის ფორმატი A2	ქ. თბილისი 2025	
	ფაილის დასახელება:	
პროექტის სახელწოდება: თბილისი, დიდი დიღომი, ვეფხისტყაოსნის ქუჩა მრავალბინიანი საცხოვრებელი სახლი (კომერციული,საცხოვრებელი) ს/კ 01.72.14.035.761 და 01.72.14.035.762		
თანამდებობა	გვარი	ხელმოწერა
შეასრულა	ზ.ყველაშვილი	
შეამოწმა	თ.მაცაბერიძე	თ.
პროექტის №:	ნახაზის სახელწოდება: რიგელების განლაგების გეგმა ნიშნ. -0.100	
თარიღი: 28 თებერვალი 2025		
კონსტრუქციული პროექტი		
სტადია	მუშა პროექტი	
ნახაზის #:	კ- 148	რევიზია: 05

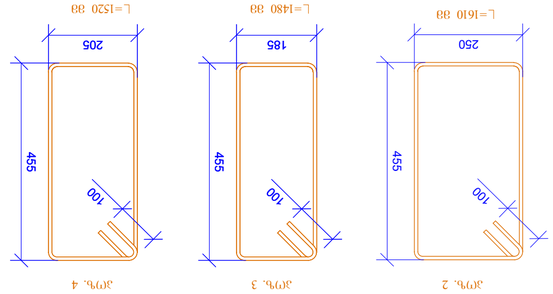
L=1610 ձե
250
455
100
ՅՈԳ. 2
L=1480 ձե
185
455
100
ՅՈԳ. 3
L=1520 ձե
205
455
100
ՅՈԳ. 4

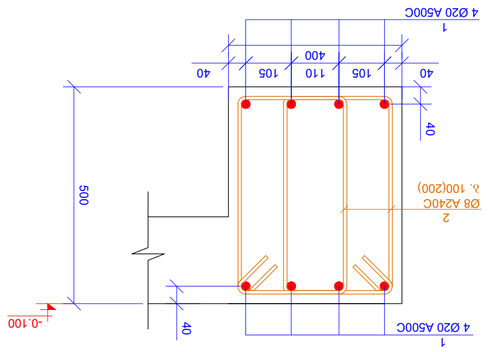
ձՅՅՈՈ 1-1
ձ. 1:20
1
4 Ø20 A500C
2
Ø8 A240C
ձ. 100(200)
500
40
105
110
105
40
40
-0.100

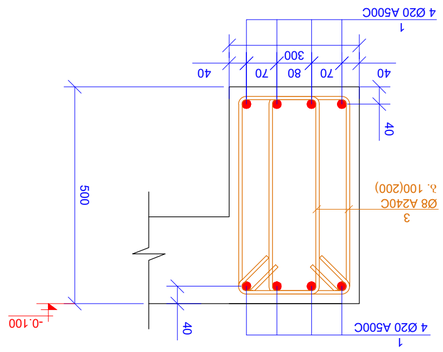
ձՅՅՈՈ 2-2
ձ. 1:20
1
4 Ø20 A500C
3
Ø8 A240C
ձ. 100(200)
500
40
70
80
70
300
40
40
-0.100

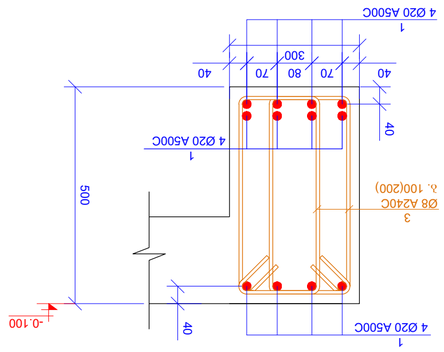
ձՅՅՈՈ 2ֈ-2ֈ
ձ. 1:20
1
4 Ø20 A500C
3
Ø8 A240C
ձ. 100(200)
500
40
70
80
70
300
40
40
-0.100

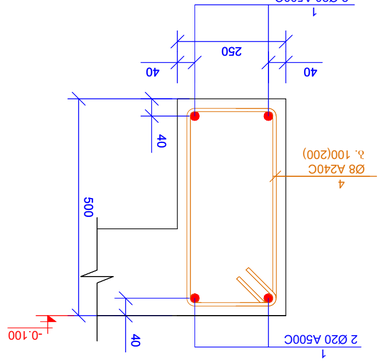
ձՅՅՈՈ 3-3
ձ. 1:20
1
2 Ø20 A500C
4
Ø8 A240C
ձ. 100(200)
500
40
40
250
40
-0.100

| ՅՈԳ. | ՀՀՀ

გადახურვის ფილის ძირითადი ბადეებით
არმირების გეგმა
ნიშნ. -0.100
მ. 1:100

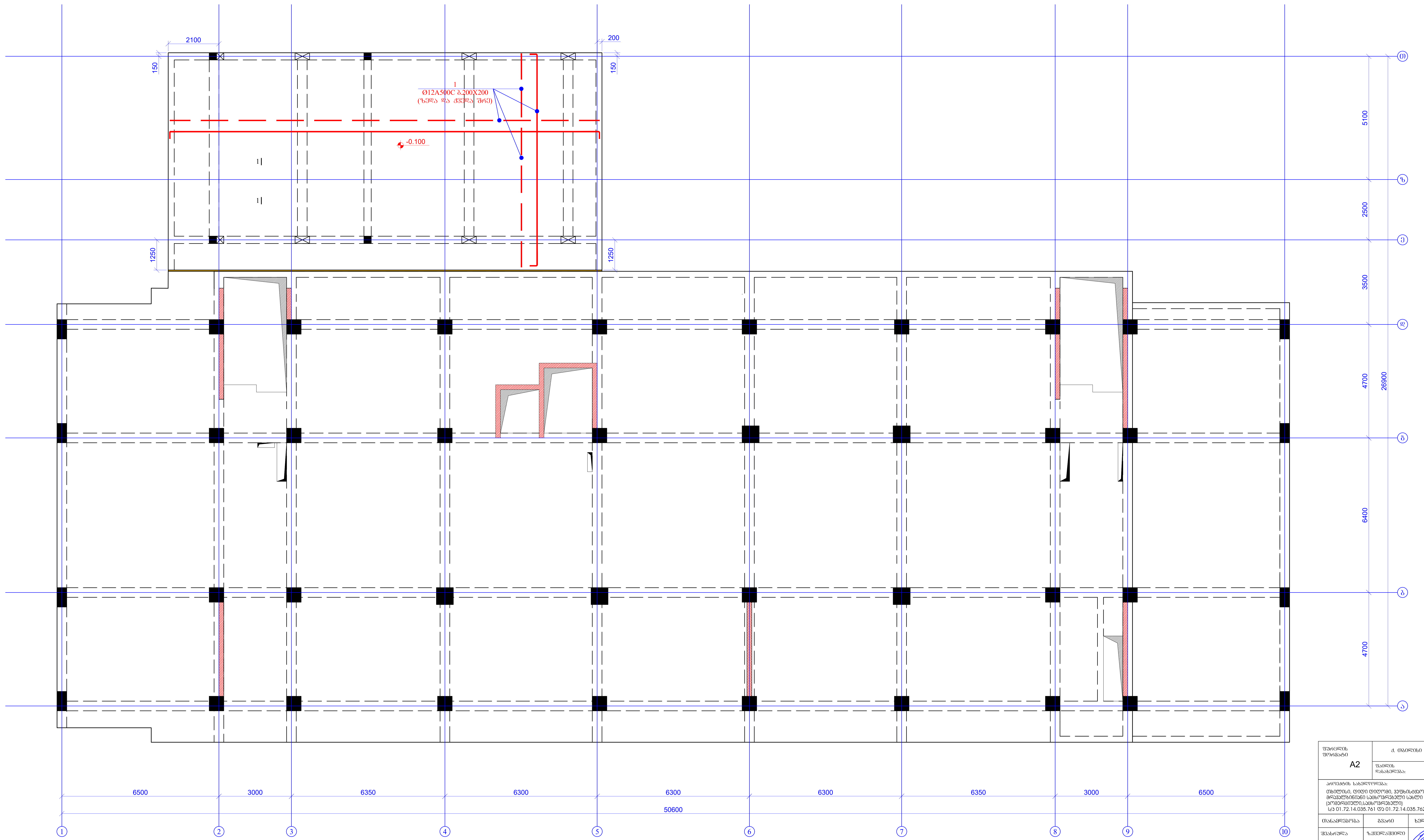

ფურცლის ფორმატი A2	ქ. თბილისი 2025
	ფაილის დასახელება:

პროექტის სახელწოდება:
თბილისი, დიდი დიღომი, ვეფხისტყაოსნის ქუჩა
მრავალბინიანი საცხოვრებელი სახლი
(კომერციული,საცხოვრებელი)
ს/კ 01.72.14.035.761 და 01.72.14.035.762

თანამდებობა	გვარი	ხელმოწერა
შეასრულა	ზ.ყველაშვილი	
შეამოწმა	თ.მაცაბერიძე	

პროექტის №:	ნახაზის სახელწოდება:
თარიღი: 28 თებერვალი 2025	გადახურვის ფილის ძირითადი ბადეებით არმირების გეგმა ნიშნ. -0.100
კონსტრუქციული პროექტი	
სტადია	მუშა პროექტი
ნახაზის #:	კ- 150 რევიზია: 05

გადახურვის ფილის ზედა შრის დამატებითი არმირების გეგმა
ნიშნ. -0.100
მ. 1:100

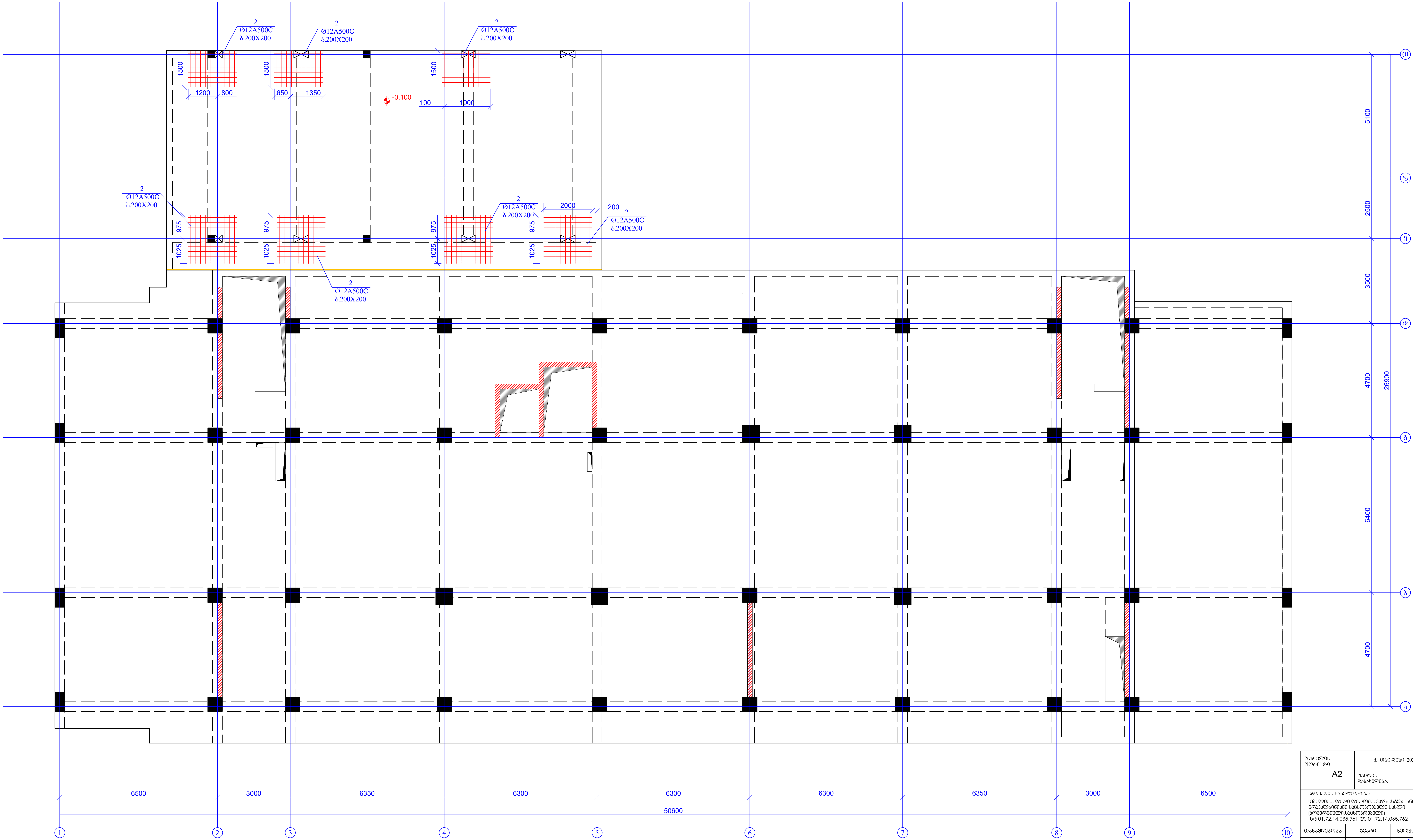

ფურცლის ფორმატი A2	ქ. თბილისი 2025	
	ფაილის დასახელება:	
პროექტის სახელწოდება: თბილისი, დიდი დიღომი, ვეფხისტყაოსნის ქუჩა მრავალბინიანი საცხოვრებელი სახლი (კომერციული,საცხოვრებელი) ს/კ 01.72.14.035.761 და 01.72.14.035.762		
თანამდებობა	გვარი	ხელმოწერა
შეასრულა	ზ.ქველაშვილი	
შეამოწმა	თ.მაცაბერიძე	
პროექტის №:	ნახაზის სახელწოდება: გადახურვის ფილის ზედა შრის დამატებითი არმირების გეგმა	
თარიღი: 28 თებერვალი 2025		
კონსტრუქციული პროექტი		
სტადია	მუშა პროექტი	
ნახაზის #:	კ- 151	რევიზია: 05

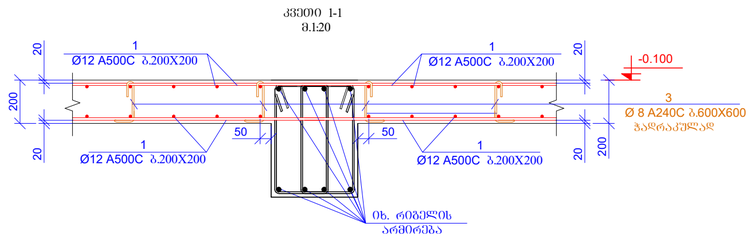

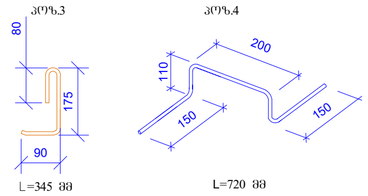

პოზ.	ა ღ ნ ი შ ვ ნ ა	დ ა ხ ა ხ ე ლ ე ბ ა	რაოდ.	წონა, კგ	
		ბაღახურვის ფილა ნიშნ. -0.100			
		დეტალები		ერთეული (კგ)	სულ (კგ)
1	დაიჭრას ადგილზე	Ø 12 A500C ℓ= 3200000	-	2844.09	2844.09
2		Ø 12 A500C ℓ= 2000	160	1.78	284.41
3		Ø 8 A240C ℓ= 345	300	0.14	40.88
4		Ø 8 A240C ℓ= 720	120	0.28	34.13
				ჯამი:	3203.51
		ბეტონი B25			32.20

შენობის დანიშნულება	A2
პროექტის სახელწოდება:	
თბილისში, დიდი დიღომი, ვეფხისტყაოსნის ქუჩა მრავალფუნქციანი საცხოვრებელი სახლი (პოშეხილთან საცხოვრებლით) სპ 01.72.14.035.761 ფუ 01.72.14.035.762	
ობიექტის ადგილმდებარეობა:	
ქვესადგური	
ფასადი	
პროექტის №:	
შესრულების ადგილი: 28 თებერვალი 2025	
პროექტირების ეტაპი	
სტადია	მუშა პროექტი
ნახაზის #:	ქ- 152 ტექნიკა: 05

ძ. თბილისი 2025	
შპს „ნიკორა ჯგუფი“	
ხელმძღვანელი	
ზ.ჭიჭილაშვილი	
ო.ჩხარტიშვილი	
ნახაზის სახელწოდება: კვეთი 1-1 ბაღახურავის	

რკ/ბ-ის სვეტების მარკირების გეგმა
ნიშნ. -0.100
მ 1:100

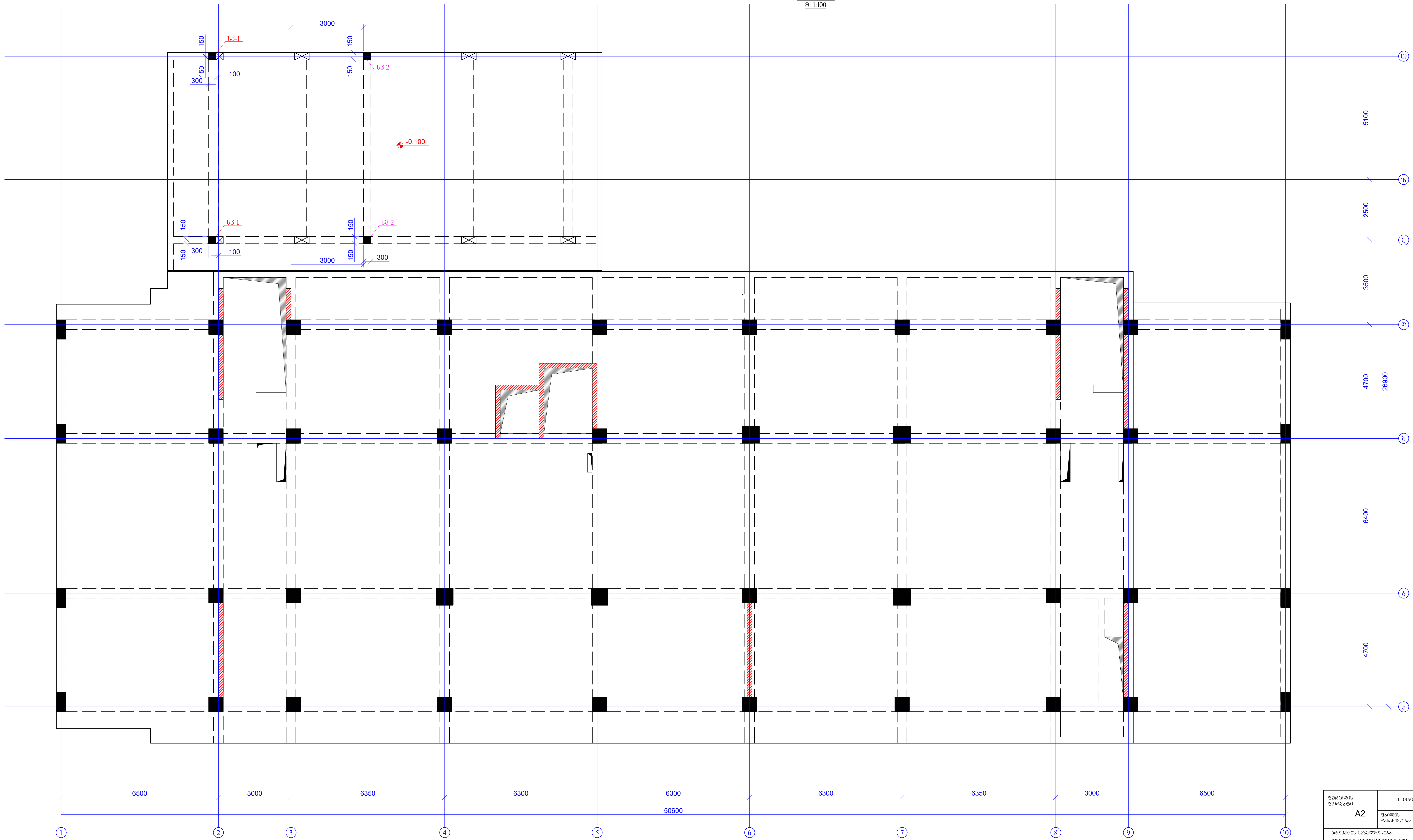

ფურცლის ფორმატი A2	ქ. თბილისი 2025	
	ფაილის დასახელება:	
პროექტის სახელწოდება: თბილისი, დიდი დიღომი, ვეფხისტყაოსნის ქუჩა მრავალბინიანი საცხოვრებელი სახლი (კომერციული,საცხოვრებელი) ს/კ 01.72.14.035.761 და 01.72.14.035.762		
თანამდებობა	გვარი	ხელმოწერა
შეასრულა	ზ.ყველაშვილი	
შეამოწმა	თ.მაცაბერიძე	თ.
პროექტის №:	ნახაზის სახელწოდება: რკ/ბ-ის სვეტების მარკირების გეგმა ნიშნ. -0.100	
თარიღი: 28 თებერვალი 2025		
კონსტრუქციული პროექტი		
სტადია	მუშა პროექტი	
ნახაზის #:	კ- 153	რევიზია: 05

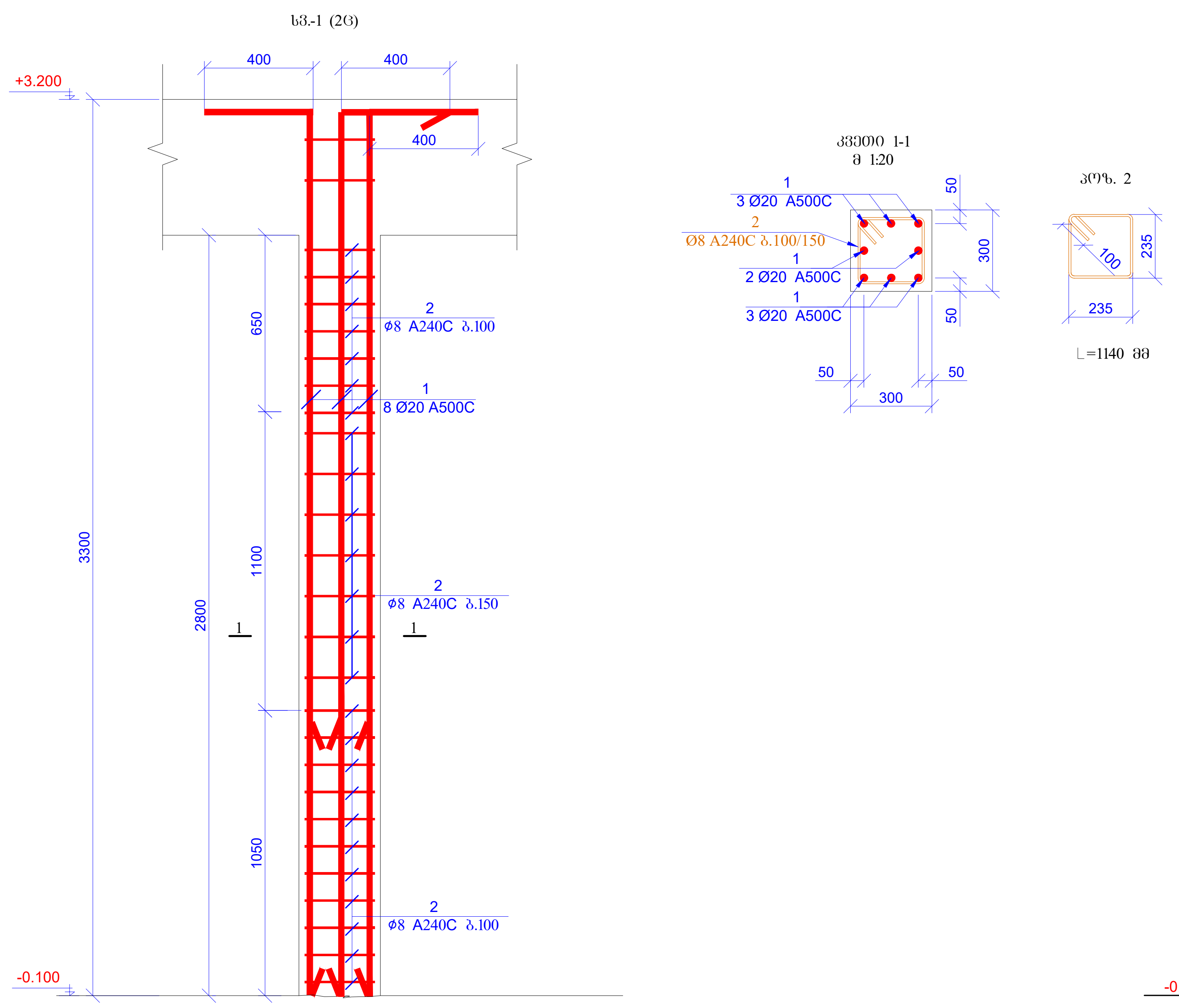

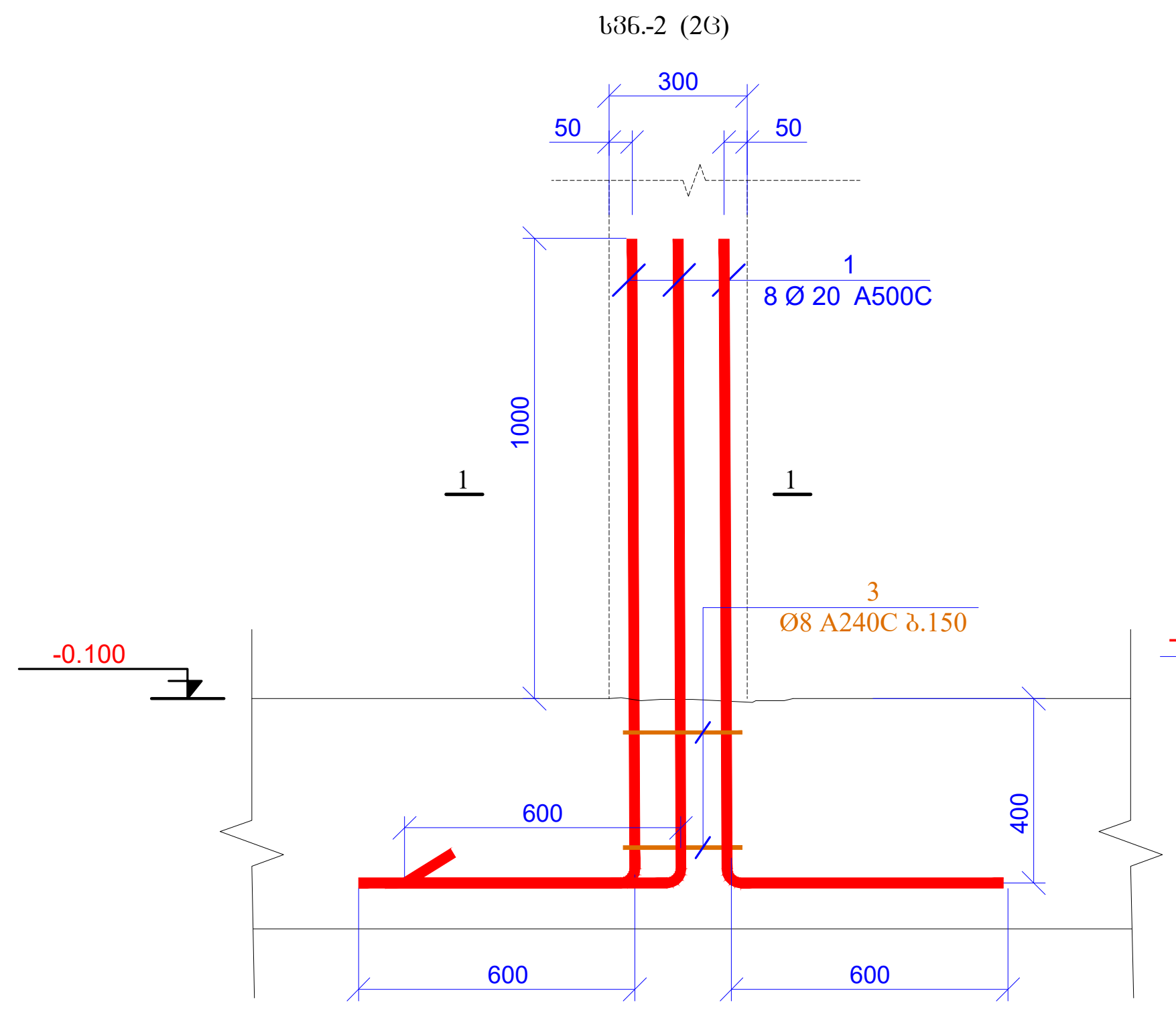

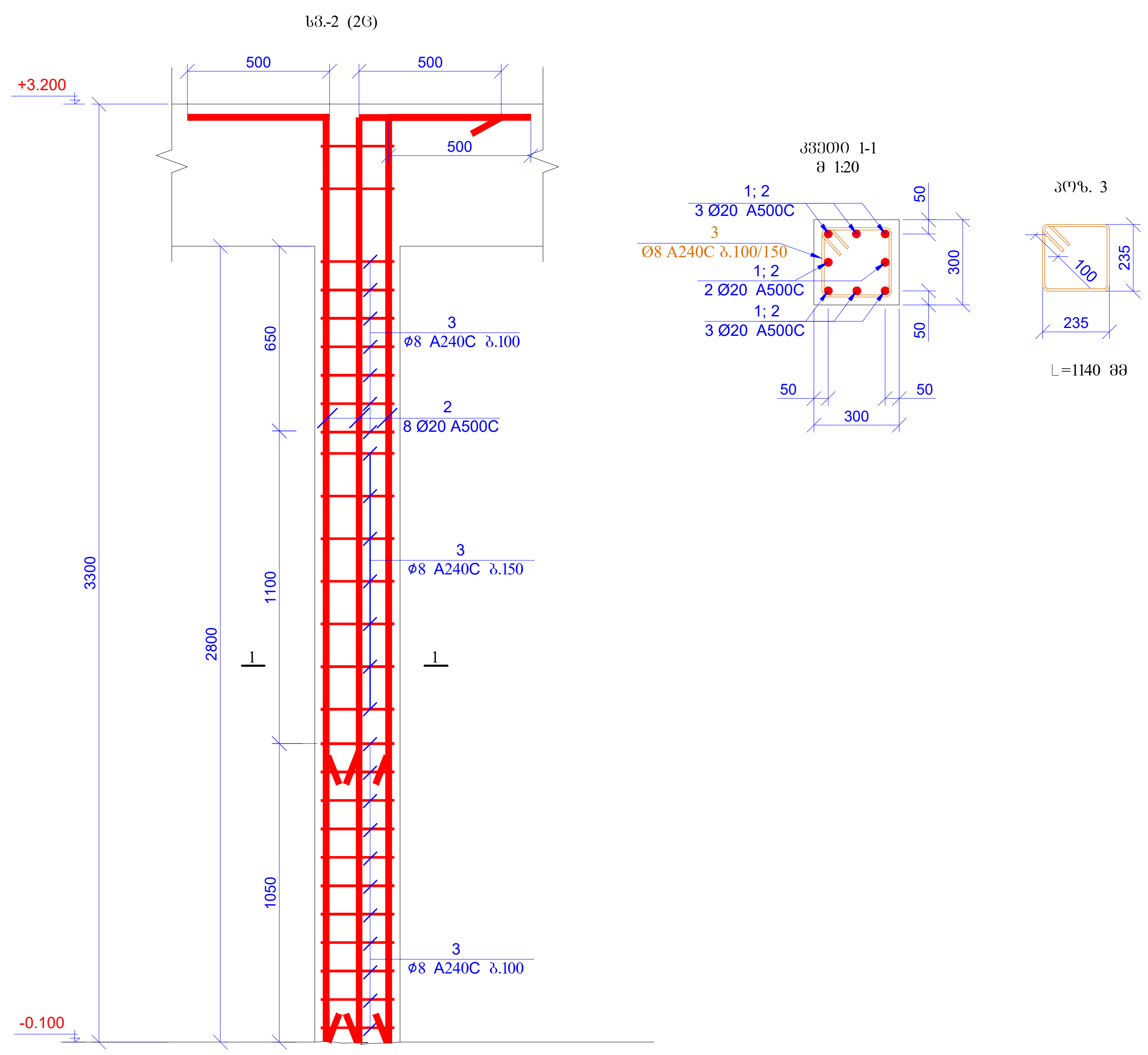

პოზ.	ა ღ ნ ი შ ვ ნ ა	დ ა ს ა ხ ე ლ ე ბ ა	რაოდ.	წონა, კგ	
		სვეტი-1			
		დეტალები		ერთეული (კგ)	სულ (კგ)
1		Ø 20 A500C ℓ= 3600	16	8.89	142.20
2		Ø 8 A240C ℓ= 1140	54	0.45	24.32
				ჯამი:	166.52
		ბეტონი B25			0.50

პოზ.	ა ღ ნ ი შ ვ ნ ა	დ ა ს ა ხ ე ლ ე ბ ა	რაოდ.	წონა, კგ	
		სვეტი-2			
		დეტალები		ერთეული (კგ)	სულ (კგ)
1		Ø 20 A500C ℓ= 2000	16	4.94	79.00
2		Ø 20 A500C ℓ= 3700	16	9.13	146.15
3		Ø 8 A240C ℓ= 1140	56	0.45	25.22
				ჯამი:	250.37
		ბეტონი B25			0.50

მასალების ჯამური ხარჯი (სვეტები ნიშნ. -0.100)

არმატურის ხარჯი, კგ; სტანდარტი ISO 6935-2:2015/2018

Ø6 A240C	Ø8 A240C	Ø10A240C	Ø10 A500C	Ø12 A500C	Ø14 A500C	Ø16 A500C	Ø18 A500C	Ø20 A500C	Ø22 A500C	Ø25 A500C	Ø28 A500C	Ø32 A500C
0.00	49.53	0.00	0.00	0.00	0.00	0.00	0.00	367.36	0.00	0.00	0.00	0.00
											ჯამი:	416.90
										ბეტონი B25	1.01	მ³

ფურცლის ფორმატი A2	ქ. თბილისი 2025
	ფაილის დასახელება:
პროექტის სახელწოდება: თბილისი, დიდი დიღომი, ვეფხისტყაოსნის ქუჩა მრავალბინიანი საცხოვრებელი სახლი (კომერციული,საცხოვრებელი) ს/კ 01.72.14.035.761 და 01.72.14.035.762	

თანამდებობა	გვარი	ხელმოწერა
შეასრულა	ზ.ქველაშვილი	
შეამოწმა	თ.მაცაბერიძე	

პროექტის №:	ნახაზის სახელწოდება: სვეტი 1; 2 კვეთი 1-1 სპეციფიკაცია
თარიღი: 28 თებერვალი 2025	
კონსტრუქციული პროექტი	
სტადია	მუშა პროექტი
ნახაზის #:	კ- 154 რევიზია: 05

რიგელების
განლაგების გეგმა
ნიშნ. +3.200
მ. 1:100

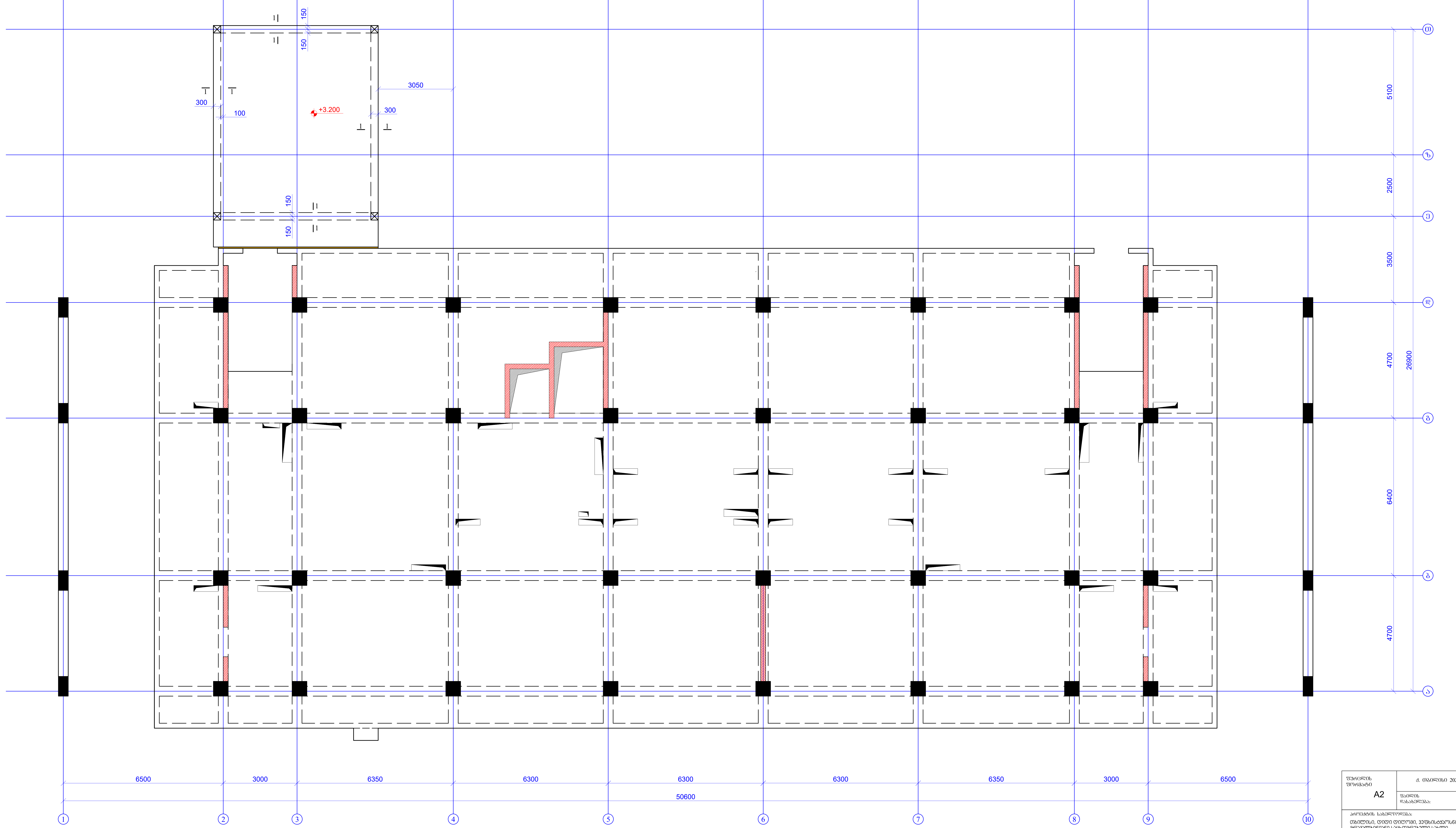

ფურცლის ფორმატი A2	ქ. თბილისი 2025
	ფაილის დასახელება:

პროექტის სახელწოდება:
თბილისი, დიდი დიღომი, ვეფხისტყაოსნის ქუჩა
მრავალბინიანი საცხოვრებელი სახლი
(კომერციული,საცხოვრებელი)
ს/კ 01.72.14.035.761 და 01.72.14.035.762

თანამდებობა	გვარი	ხელმოწერა
შეასრულა	ზ.ქველაშვილი	
შეამოწმა	თ.მაცაბერიძე	

პროექტის №:	ნახაზის სახელწოდება:
თარიღი: 28 თებერვალი 2025	რიგელების განლაგების გეგმა ნიშნ. +3.200
კონსტრუქციული პროექტი	
სტადია	მუშა პროექტი
ნახაზის #:	კ- 155 რევიზია: 05

| | | |

გადახურვის ფილის არმირების სქემა ნიშნ. +3.200 მ. 1:100

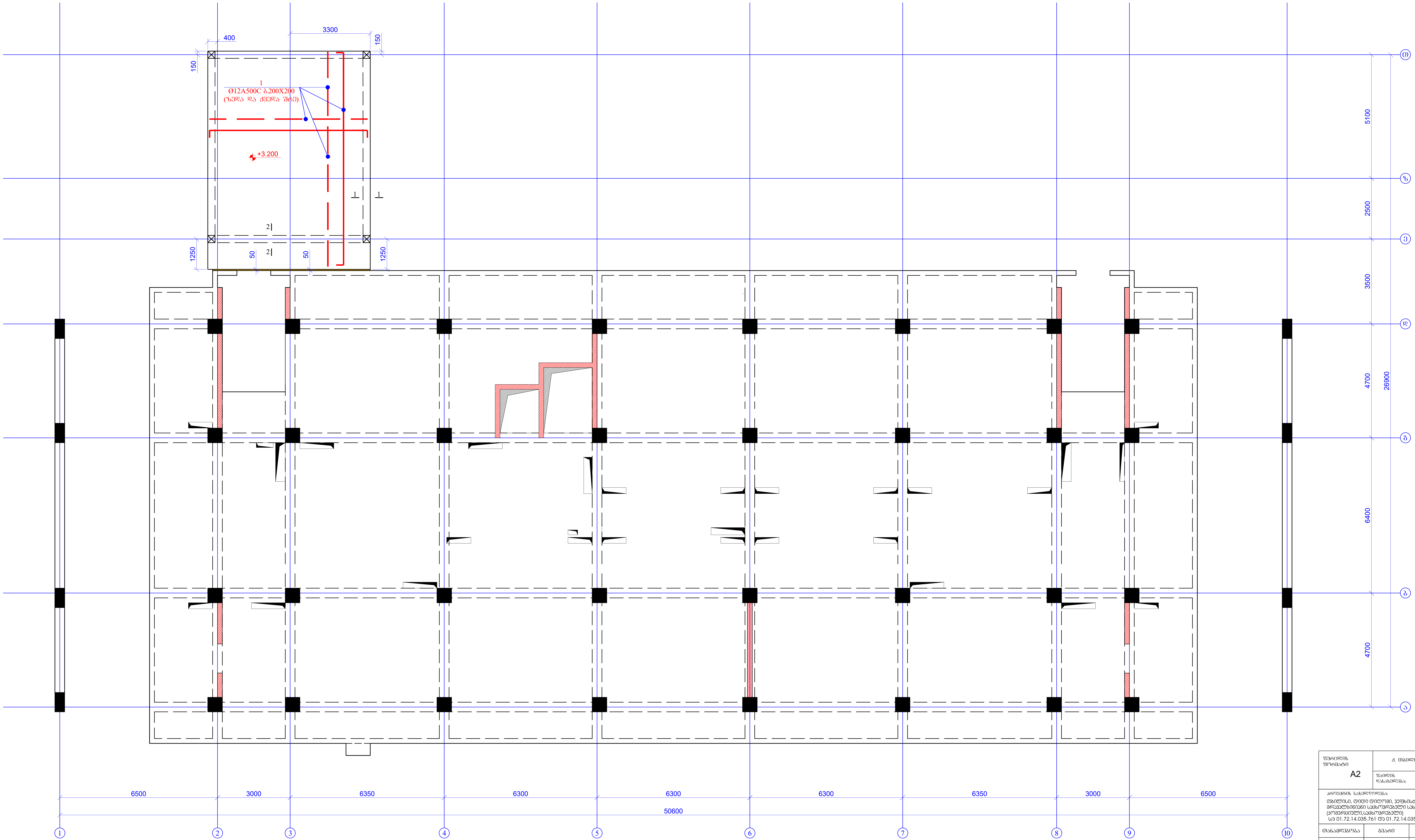

ფურცლის ფორმატი A2	ქ. თბილისი 2025
	ფაილის დასახელება:

პროექტის სახელწოდება:
თბილისი, დიდი დიღომი, ვეფხისტყაოსნის ქუჩა
მრავალბინიანი საცხოვრებელი სახლი
(კომერციული,საცხოვრებელი)
ს/კ 01.72.14.035.761 და 01.72.14.035.762

თანამდებობა	გვარი	ხელმოწერა
შეასრულა	ზ.ყველაშვილი	
შეამოწმა	თ.მაცაბერიძე	თ.

პროექტის №:	ნახაზის სახელწოდება: გადახურვის ფილის არმირების სქემა ნიშნ. +3.200
თარიღი: 28 თებერვალი 2025	
კონსტრუქციული პროექტი	
სტადია	მუშა პროექტი
ნახაზის #:	კ- 157 რევიზია: 05

კვეთი 1-1
მ.1:20

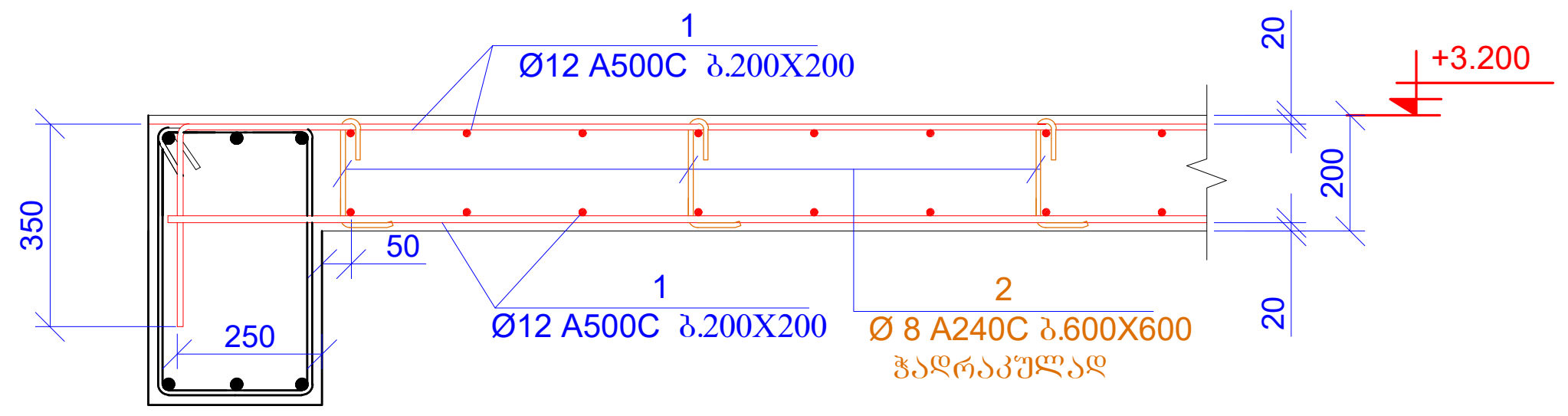

კვეთი 2-2
მ.1:20

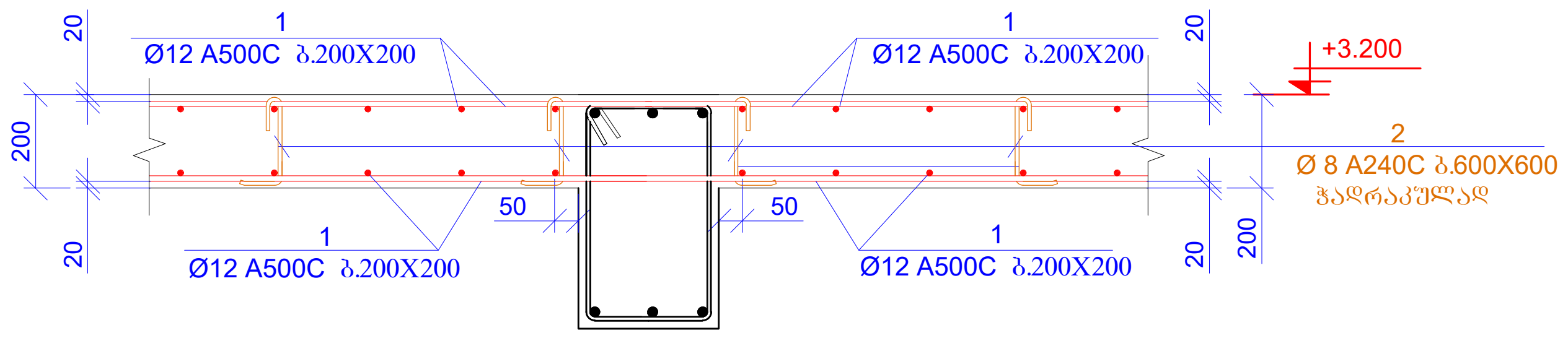

პოზ.	ა ღ ნ ი შ ვ ნ ა	დ ა ს ა ხ ე ლ ე ბ ა				რაოდ.	წონა, კგ	
		გადახურვის ფილა ნიშნ. +3.200						
		დეტალები					ერთეული (კგ)	სულ (კგ)
1	დაიჭრას ადგილზე	Ø 12	A500C	ℓ=	1200000	-	1066.53	1066.53
2		Ø 8	A240C	ℓ=	345	130	0.14	17.72
3		Ø 8	A240C	ℓ=	720	50	0.28	14.22
							ჯამი:	1098.47
		ბეტონი B25						12.00

პოზ.2

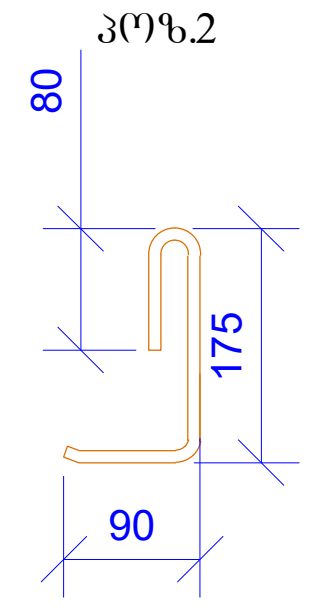

L=345 მმ

პოზ.3

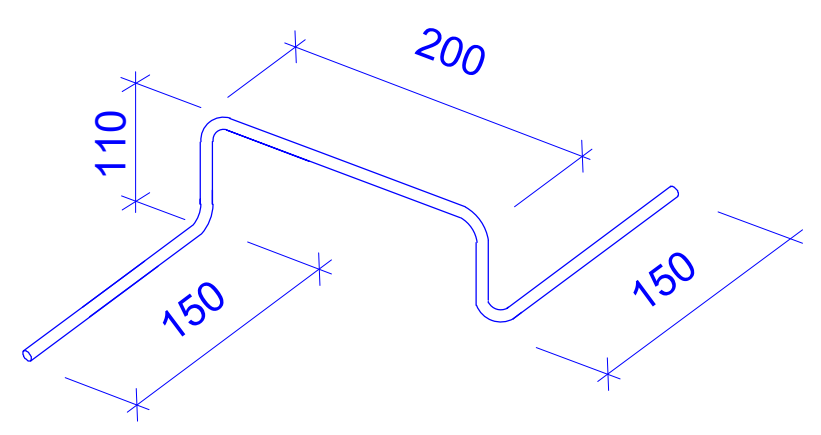

L=720 მმ

მასალების ჯამური ხარჯი (ორსართულიანი შენობა)												
არმატურის ხარჯი, კგ; სტანდარტი ISO 6935-2;2015/2018												
Ø6 A240C	Ø8 A240C	Ø10A240C	Ø10 A500C	Ø12 A500C	Ø14 A500C	Ø16 A500C	Ø18 A500C	Ø20 A500C	Ø22 A500C	Ø25 A500C	Ø28 A500C	Ø32 A500C
0.00	1373.70	0.00	85.17	6570.37	6241.69	0.00	0.00	3829.64	0.00	0.00	0.00	0.00
											ჯამი:	18100.58
										ბეტონი B25W6	91.24	მ³
										ბეტონი B7.5	18.00	მ³
										ბეტონი B25	60.30	მ³

ფურცლის ფორმატი A2	ქ. თბილისი 2025	
	ფაილის დასახელება:	
პროექტის სახელწოდება: თბილისი, დიდი დიღომი, ვეფხისტყაოსნის ქუჩა მრავალბინიანი საცხოვრებელი სახლი (კომერციული,საცხოვრებელი) ს/კ 01.72.14.035.761 და 01.72.14.035.762		
თანამდებობა	გვარი	ხელმოწერა
შეასრულა	ზ.ქველაშვილი	[signature]
შეამოწმა	თ.მაცაბერიძე	თ. [signature]
პროექტის №:	ნახაზის სახელწოდება: კვეთი 1-1; 2-2 სპეციფიკაცია	
თარიღი: 28 თებერვალი 2025		
კონსტრუქციული პროექტი		
სტადია	მუშა პროექტი	
ნახაზის #:	კ- 158	რევიზია: 05

რიგელებში არმატურების გადაბმის სქემატური ნახაზი

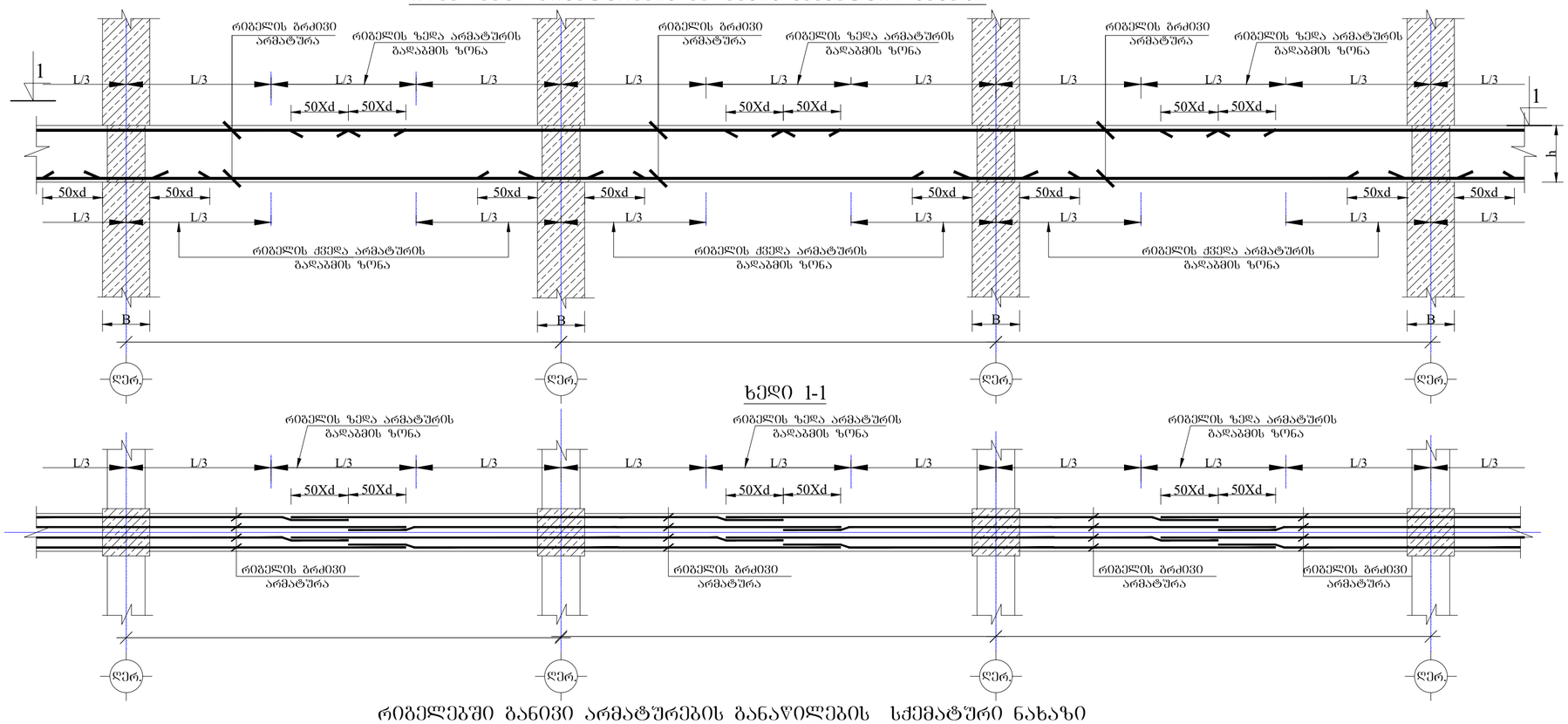

ხედი 1-1

რიგელებში განივი არმატურების განაწილების სქემატური ნახაზი

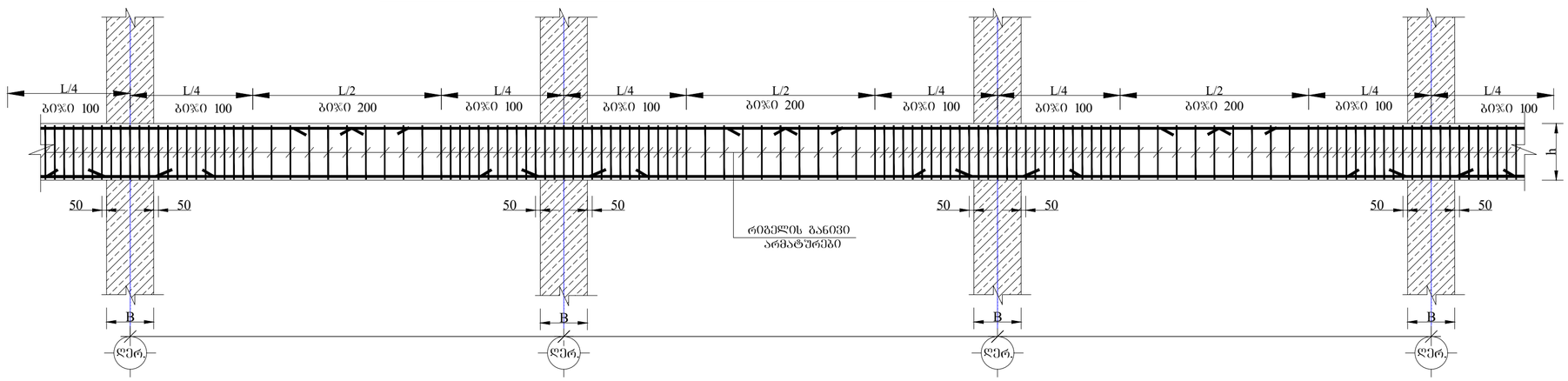

რიგელების შეერთების კვანძი

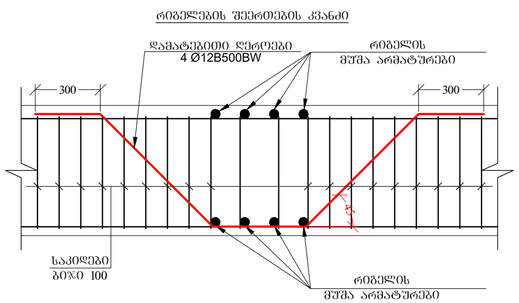

რიგელის არმატურების სვეტებში ჩაანკერების ტიპიური დეტალები

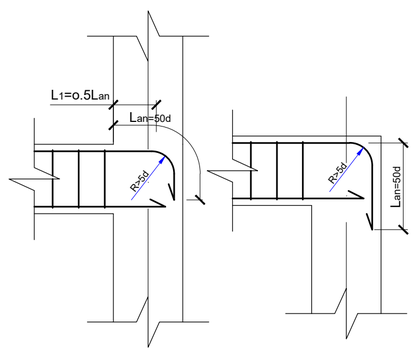

რიგელებისა და სვეტების შეერთების კვანძში საკიდების განაწილების სქემატური ნახაზი

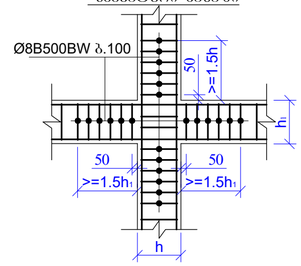

შენობის შიფრი: A2		ქ. თბილისი 2025
		შენობის დასახელება:
პროექტის საჯარო სახელწოდება: თბილისში, დიდი დიღომი, პეტრე მელიქიშვილის ქუჩა მრავალფუნქციანი სპორტული კომპლექსის (სპორტდარბაზის) სამშენებლო სამუშაოები) სტ 01.72.14.035.761 დტ 01.72.14.035.762		
ტიპიური პროექტი	ბეტონი	ხელსაწყობა
შესრულება	ზ.ჯინჭარაძვილი	
შემოწმება	ლ.ბარამაშვილი	
პროექტის №: 0122022	ნახაზის სახელწოდება:	
28 თებერვალი 2025		სქემატური ნახაზი
პროექტირების პროცესი		
სტადია	მუშა პროექტი	
ნახაზის #:	ა- 159	რევიზია: 05

რკ. ბ-ის ფილის ქვედა შრის არმირების სქემატური ნახაზი

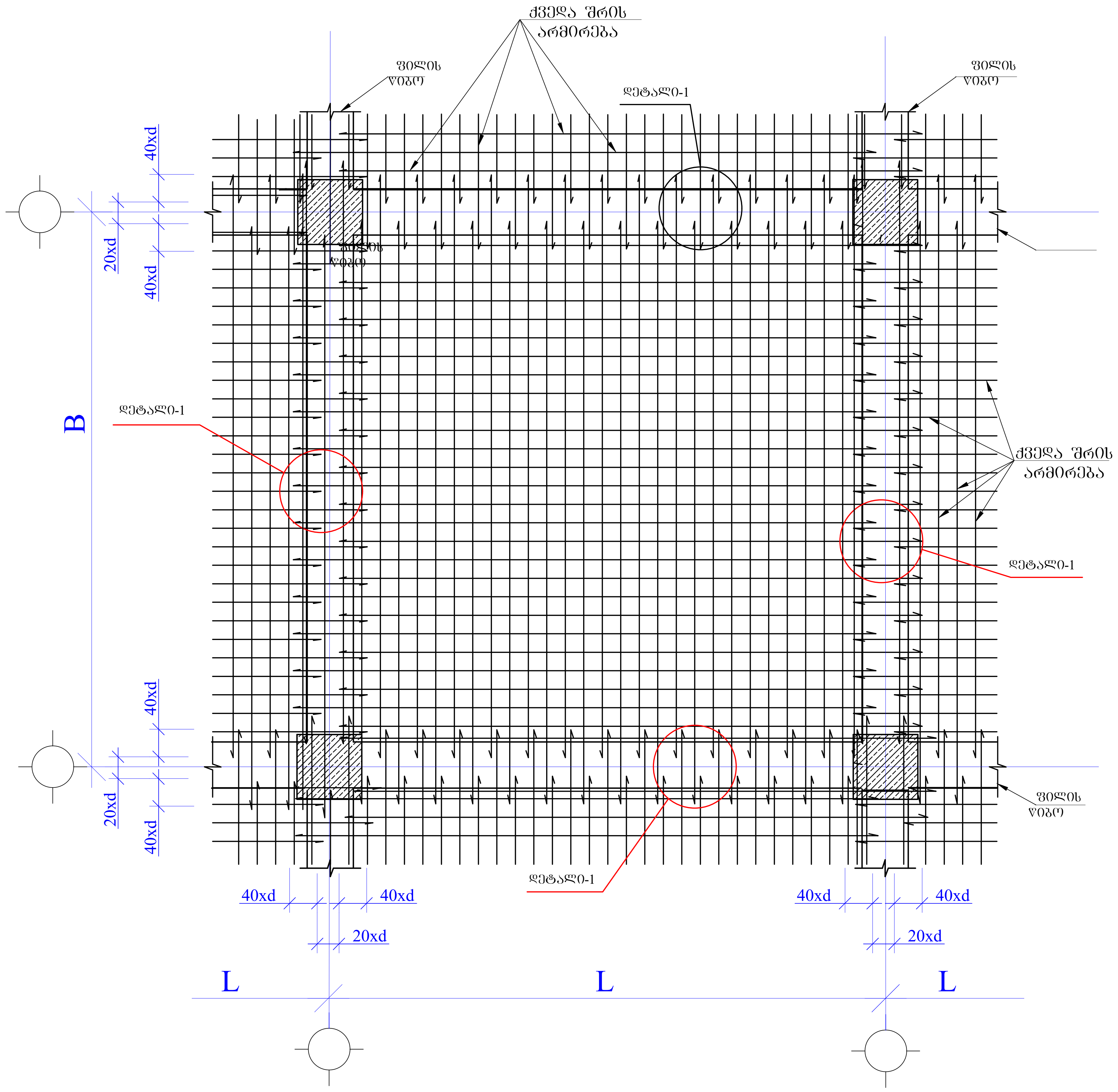

რკ. ბ-ის ფილის ზედა შრის არმირების სქემატური ნახაზი

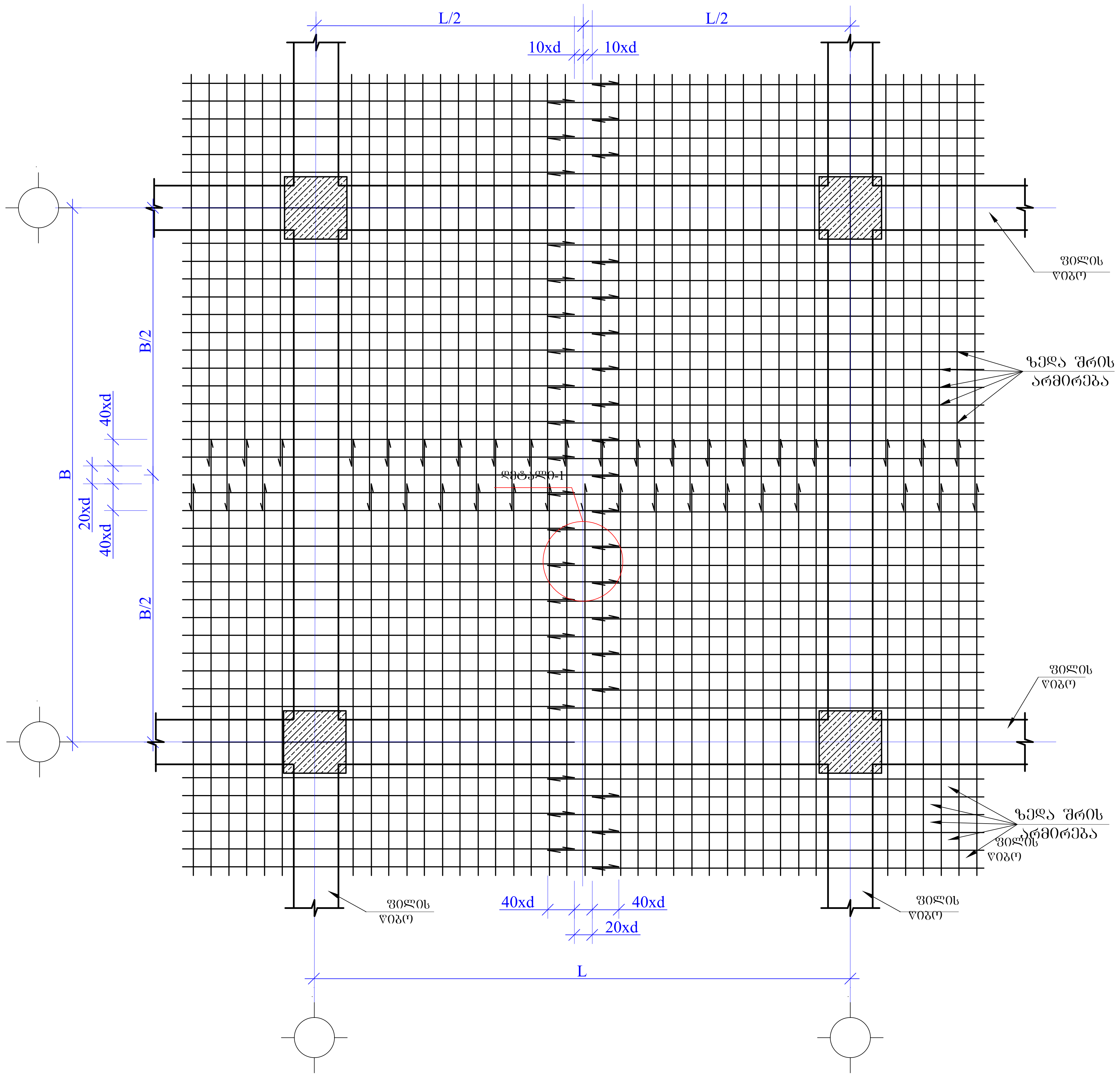

დეტალი-1

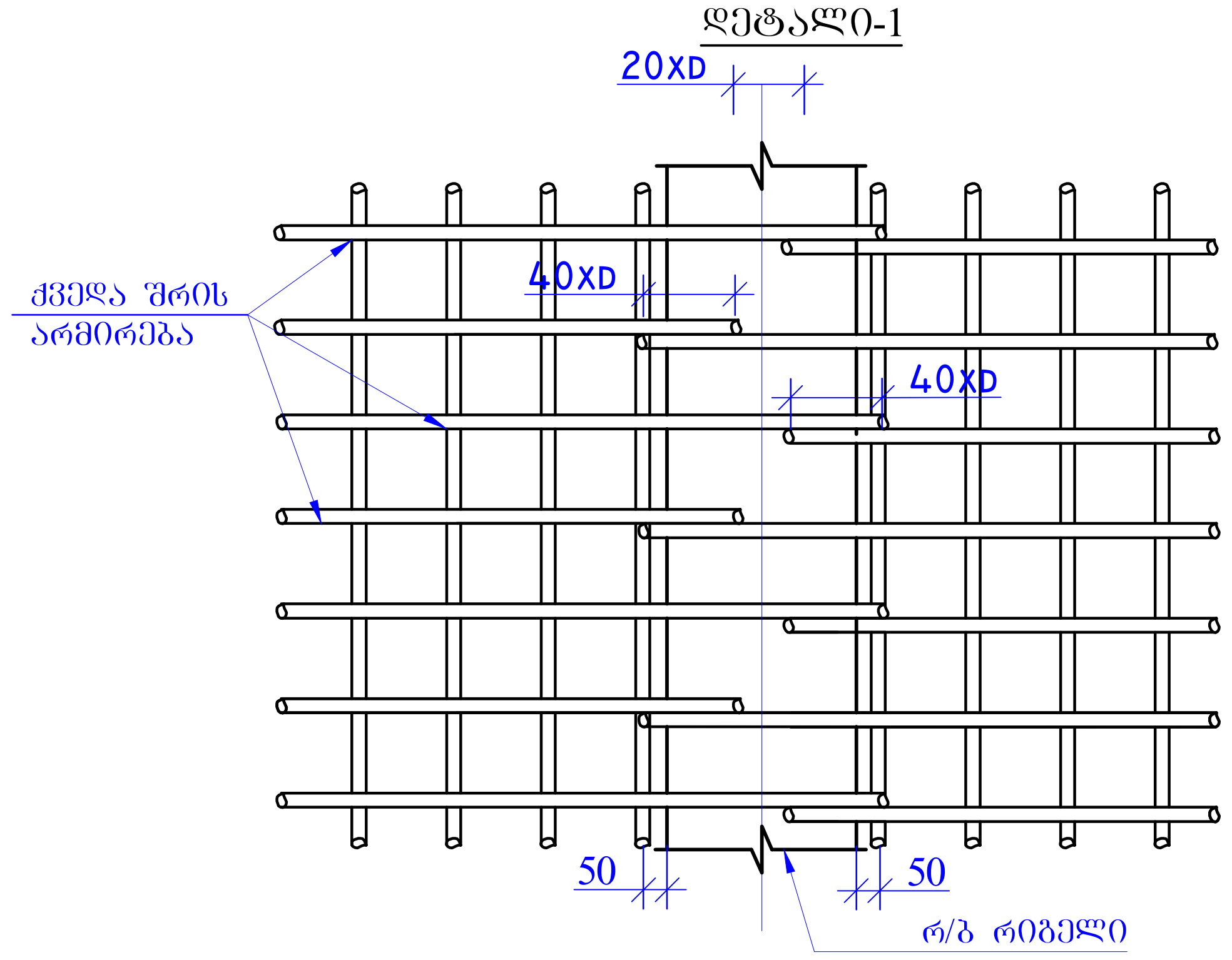

დეტალი-2

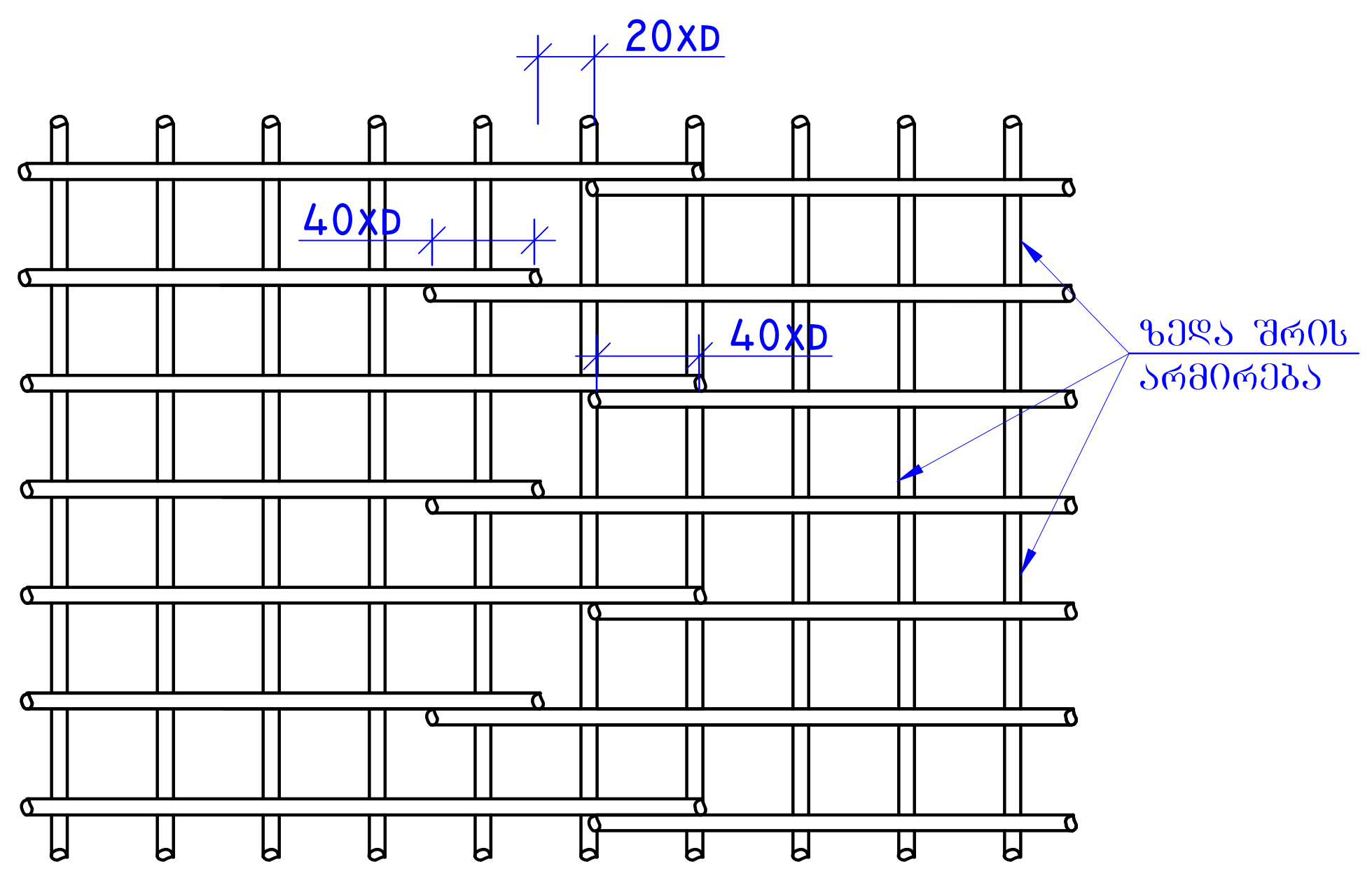

ფურცლის ფორმატი A2	ქ. თბილისი 2025	
	ფაილის დასახელება:	
პროექტის სახელწოდება: თბილისი, დიდი დიღომი, ვეფხისტყაოსნის ქუჩა მრავალბინიანი საცხოვრებელი სახლი (კომერციული,საცხოვრებელი) ს/კ 01.72.14.035.761 და 01.72.14.035.762		
თანამდებობა	გვარი	ხელმოწერა
შეასრულა	ზ.ყველაშვილი	
შეამოწმა	თ.მაცაბერიძე	
პროექტის №:	ნახაზის სახელწოდება: სქემატური კვანძები	
თარიღი: 28 თებერვალი 2025		
კონსტრუქციული პროექტი		
სტადია	მუშა პროექტი	
ნახაზის #:	კ- 160	რევიზია: 05

ՇԻՆԱՐԱՐԱԿԱՆ ՏԵՂԵԿԱՏՎԱԿԱՆ ՀԱՄԱԿԱՐԳԻ ՀԱՄԱՐ	Ա. ՕՀԱՆՆԵՍՅԱՆ 2025
ՀԱՄԱՀԵՂԻՆԱԿ	Ա2
ՀԱՐԿԱՅԻՆ ՀԱՄԱԿԱՐԳԻ ՀԱՄԱՐ:	
ՕՂԱՏՈՒՄ, ՏՈՒՆ ԵՎ ՇԻՆՈՒԹՅՈՒՆ, ՀՅՈՒՍԱՅԻՆ ՇԵՆՔԵՐԻ ՀԱՄԱՐ ՍԻՆՅՈՐԱՑՎԱԾ ՍԱՆՄԱՍՆԱԿՈՒԹՅԱՄԲ ՍԱՆՄԱՍՆԱԿՈՒԹՅԱՄԲ (ՄՐՑՅԱՌՈՒՅԹԱՅԻՆ ՀԱՄԱԿԱՐԳԵՐԻ ՀԱՄԱՐ) Ս/Տ 01.72.14.035.761 ԵՑ 01.72.14.035.762	
ՕՐԱՆՇԱՆԱԿՈՒՄ	ՀԱՏՎԱԾԻ ՀԱՄԱՐ
ՏՅՈՒՆ ՏԵՂԱԿԱՅՈՒՄ	ՀԱՏՎԱԾԻ ՀԱՄԱՐ
ՏԵՍՉՈՒԹՅՈՒՆ	ՕՐԱՆՇԱՆԱԿՈՒՄ
ՀԱՍՏԱՏՈՒՄ ՀԱՄԱՐՎԱԾ Է:	
ՀԱՏՎԱԾԻ ՀԱՄԱՐ	ՀԱՄԱՐԱԿԱՆ ՀԱՍՏԱՏՈՒԹՅՈՒՆ 28 ՕԳՈՍՏՈՍԻ 2025 ՀՀ ՇԻՆԱՐԱՐՈՒԹՅԱՆ ԵՎ ՏԱՐԱԾՔԱՅԻՆ ԿԱՌԱՎԱՐՄԱՆ ՀԱՆՐԱՅԻՆ ԾԱՌԱՅՈՒԹՅՈՒՆ
ՀԱՏՎԱԾԻ ՀԱՄԱՐ	ՄԱՍՆԱԳԻՏԱԿԱՆ ՀԱՏՎԱԾ
ՀԱՄԱՐԱԿԱՆ ՀԱՄԱՐ:	Ա- 161
ՀԱՏՎԱԾԻ #:	ՀԱՄԱՐԱԿԱՆ: 05

ՀԱՄԱՀԱՐԱԿՈՒԹՅԱՆ ՀԱՄԱՐ ՀԱՍՏԱՏՎԱԾ ՉԱՓԱԾՆԵՐԻ ՀԱՄԱՌՈՏ ՑՈՒՑԱԿ (ՁՈՒՅԼԱՏՐՎԱԾ ՀԱՄԱՐ)

ՀԱՄԱՀԱՐԱԿՈՒԹՅԱՆ ՀԱՄԱՐ, ՀՀ ԼՈՍՏ ISO 6935-2:2015/2018												
Ø6 A240C	Ø8 A240C	Ø10A240C	Ø10 A500C	Ø12 A500C	Ø14 A500C	Ø16 A500C	Ø18 A500C	Ø20 A500C	Ø22 A500C	Ø25 A500C	Ø28 A500C	Ø32 A500C
0.00	7226.96	0.00	13744.95	8326.76	6188.50	3521.53	9200.64	7570.58	0.00	29690.18	1431.68	0.00
											ՀՀՇ 601802	
									ՀՀՄՆ	B25W6	1211.56	մ³
									ՀՀՄՆ	B7.5	131.14	մ³
									ՀՀՄՆ	B25	3620.06	մ³

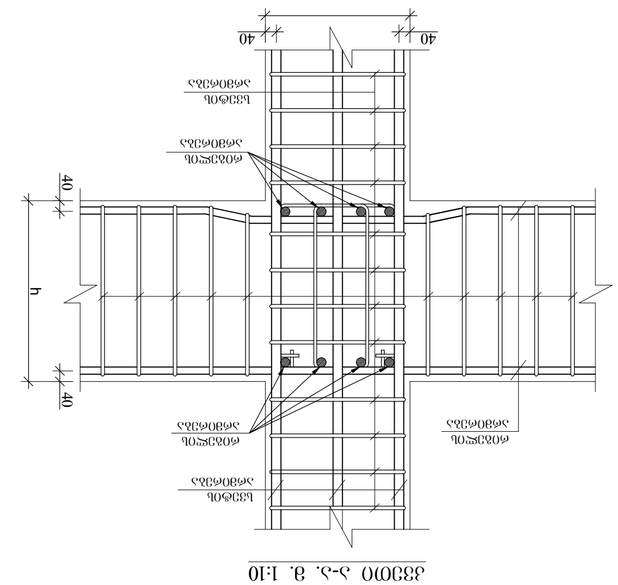

ՀՈՐԻԶՈՆԱԿԱՆ ԿԱՊԱՐՄԱՆ ՇԵՐՏԵՐ ՀՀ ՆՈՐԱՀԱՍՏԱՏՎԱԾ ՀԱՄԱՐ
ՁՈՒՅԼԱՏՐՎԱԾ ՀԱՄԱՐ)

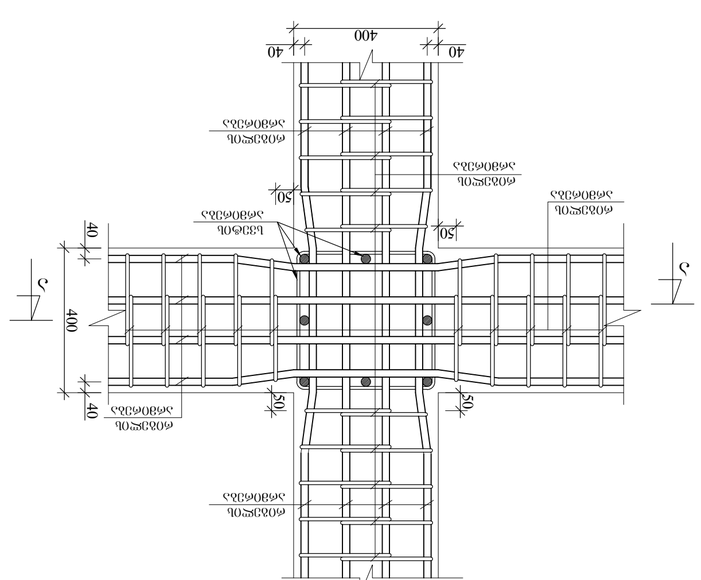

ՀՈՐԻԶՈՆԱԿԱՆ ԿԱՊԱՐՄԱՆ ՇԵՐՏԵՐ ՀՀ ՆՈՐԱՀԱՍՏԱՏՎԱԾ ՀԱՄԱՐ
ՁՈՒՅԼԱՏՐՎԱԾ ՀԱՄԱՐ)

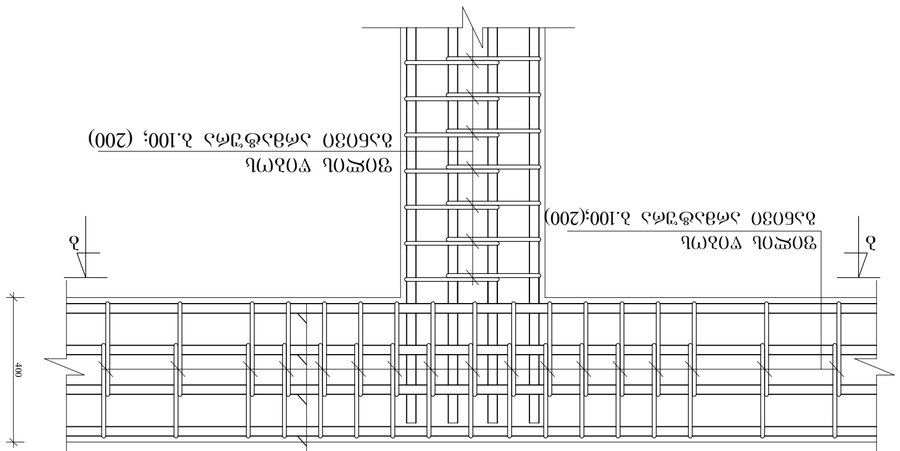

ՀՈՐԻԶՈՆԱԿԱՆ ԿԱՊԱՐՄԱՆ ՇԵՐՏԵՐ ՀՀ ՆՈՐԱՀԱՍՏԱՏՎԱԾ ՀԱՄԱՐ
ՁՈՒՅԼԱՏՐՎԱԾ ՀԱՄԱՐ)

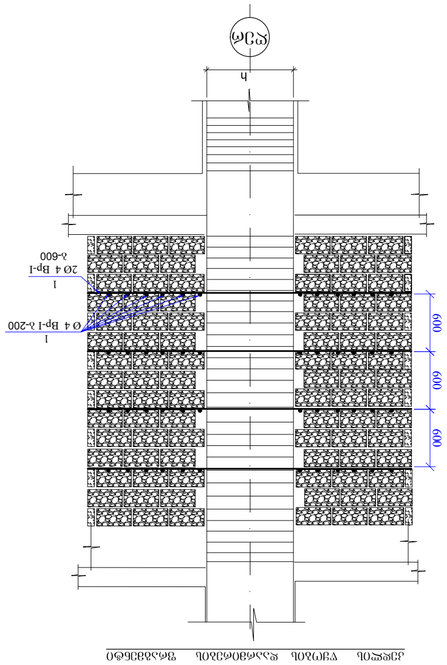

ՀՈՐԻԶՈՆԱԿԱՆ ԿԱՊԱՐՄԱՆ ՇԵՐՏԵՐ ՀՀ ՆՈՐԱՀԱՍՏԱՏՎԱԾ ՀԱՄԱՐ
ՁՈՒՅԼԱՏՐՎԱԾ ՀԱՄԱՐ)

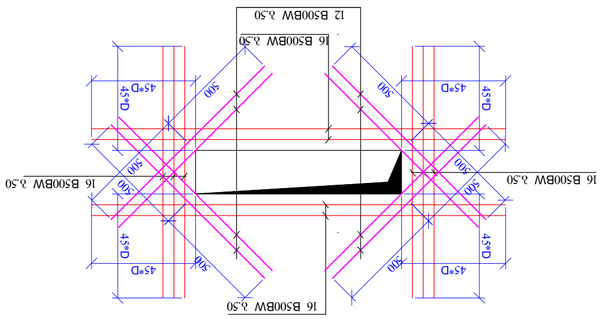

ՀԱՍՏԱՏՎԱԾ ՁՈՒՅԼԱՏՐՎԱԾ ՀՅՈՒՍԱՅԻՆ ՇԵՆՔԵՐԻ ՀԱՄԱՐ
ՁՈՒՅԼԱՏՐՎԱԾ ՀԱՄԱՐ)
8.1.20