შენობა-ნაგებობის უსაფრთხოების წესებთან შესაბამისობის ანალიზი

გამოყენებული წესები - **„შენობა-ნაგებობის უსაფრთხოების წესები“**

ჩამოთვალეთ შენობის დაკავებულებები და აღწერეთ თითოეული გამოყენება
საქმიანი ჯგუფი სქ - საოფისე ფართები და ადმინისტრაცია -6.00 - +12.80 ნიშნულებზე;
მცირე საფრთხის შემცველი სასაწყობო ჯგუფი სწ-2 - საწყობები და მაცივარ-კამერები -6.00 - +6.40 ნიშნულებზე;
დამხმარე და სახვადასხვა დანიშნულების ჯგუფი დს - დამხმარე-ტექნიკური სათავსები -6.00; -3.00; +3.20 - +9.60 ნიშნულებზე.

შენიშვნა: 303.1.2 ქვეთავის მიხედვით, თავშეყრისათვის გამოყენებული ოთახი ან სივრცე, რომელიც სხვა დაკავებულობის დამხმარეა და რომლის დაკავებულობის დატვირთვა 50 ნაკლებია, უნდა კლასიფიცირდეს, როგორც სქ ჯგუფის დაკავებულობა ან მისი ნაწილი, ასევე თავშეყრისათვის გამოყენებული ოთახი ან სივრცე, რომელიც სხვა დაკავებულობის დამხმარეა და რომლის ფართობი 70 მ 2 -ზე ნაკლებია, უნდა კლასიფიცირდეს, როგორც სქ ჯგუფის დაკავებულობა ან მისი ნაწილი.

კონსტრუქციის ტიპი:	I-B

დასაშვები სიმაღლე მიწის დონის ზემოთ ცხრილი 503-ის მიხედვით:	48.8 მეტრი
საპროექტო შენობის სიმაღლე მიწის დონის ზემოთ:	22 მეტრი

შენიშვნა: 1) 202 ქვეთავის მიხედვით, შენობის სიმაღლე განისაზღვრება, როგორც შვეული დაშორება მიწის დონიდან სახურავის ყველაზე მაღალი ზედაპირის საშუალო სიმაღლემდე. შენობის სიმაღლის განსაზღვრისას არ იანგარიშება პარაპეტების სიმაღლე. მიწის დონე ითვლება შენობასა და მიწის ნაკვეთის საზღვარს შორის 1,8 მ-მდე ფარგლებში მოქცეული ფართობის ყველაზე დაბალი ნიშნულების მიხედვით. სადაც მოპირკეთებული ზედაპირის დონე გარე კედლებიდან დამრეცად მიდის, ათვლის დონე განსაზღვრულია შენობასა და მიწის ნაკვეთის საზღვარს შორის მოქცეული ფართობის ყველაზე დაბალი ნიშნულების მიხედვით.

2) მიწის დონე საკონტროლო სიბრტყეა, რომელიც შენობის გარე კედლების გასწვრივ არსებული მიწის დონეების საშუალო დონეა.

სართულიანობის შეზღუდვები ცხრილი 503-ის მიხედვით:		
დაკავებულობის ჯგუფი	**დასაშვები სართულიანობა მიწის დონის ზემოთ**	**შემოთავაზებული სართულიანობა მიწის დონის ზემოთ**
საქმიანი ჯგუფი	11	6
მცირე საფრთხის შემცველი სასაწყობო ჯგუფი სწ-2	11	2
დამხმარე და სხვადასხვა დანიშნულების ჯგუფი დს	5	4

ფართობის შეზღუდვები ცხრილი 503-ის მიხედვით:		
დაკავებულობის ჯგუფი	დასაშვები ფართობი (ცალკეულ სართულზე)	შემოთავაზებული ფართობი (ცალკეულ სართულზე)
საქმიანი ჯგუფი	შეუზღუდავია	არ იზღუდება
მცირე საფრთხის შემცველი სასაწყობო ჯგუფი სწ-2	7340 მ²	1846.2 მ² (- 6.00 ნიშნულზე)
		1679.4 მ² (±0.00 ნიშნულზე)
		1720.9 მ² (+6.40 ნიშნულზე)
დამხმარე და სახვადასხვა დანიშნულების ჯგუფი დს	3300 მ²	60.8 მ² (-6.00/-3.00 ნიშნულებზე)
		9.5 მ² (±0.00 ნიშნულზე)
		73.3 მ² (+3.20 ნიშნულზე)
		7.8 მ² (+6.40 ნიშნულზე)
		57 მ ² (+9.60 ნიშნულზე)
		4.1 მ ² (+12.80 ნიშნულზე)

შენიშვნა: 202 ქვეთავის მიხედვით, შენობის ფართობი განისაზღვრება, როგორც გარე კედლებს (ან გარე კედლებსა და ცეცხლმედეგ კედლებს) შორის მოქცეული ფართობი, გარდა საჰაერო შახტებისა და, სულ მცირე, სამი მხრიდან გარე კედლებით შემოზღუდული ეზოებისა. შენობის ფართობები, რომელთაც არ აკრავს კედლები, ითვლება შენობის ფართობად, თუ ის მოქცეულია სახურავის ან ზედა სართულის თარაზული ნაშვერის საზღვრებში.

გარე კედლის ღიობებისადმი მოთხოვნები * ცხრილი 705.8 -ის მიხედვით							
გარე კედელი	ხანძარსაწინააღმდეგო მანძილი (მეტრი)	კედლის ღიობების ფართობი (კედლის %)					
		დასაშვები			გათვალისწინებული		
		დაცული	დაუცველი საშხეფებით	დაუცველი	დაცული	დაუცველი საშხეფებით	დაუცველი
1-9	3<X<9	აუცილებელი არ არის	აუცილებელი არ არის	შეუზღუდავია			არ იზღუდება
12-7	4.5<X<6	75%	75%	25%			ღიობების გარეშე

7-1	3<X<4.5	45%	45%	15%			ღიობების გარეშე
ა-ე	9<	აუცილებელი არ არის	აუცილებელი არ არის	შეუზღუდავია			არ იზღუდება
ე-ა	9<	აუცილებელი არ არის	აუცილებელი არ არის	შეუზღუდავია			არ იზღუდება

შენიშვნა: 1) 202 ქვეთავის შესაბამისად, ხანძარსაწინააღმდეგო მანძილი იზომება შენობის ფასადიდან ქვემოთ ჩამოთვლილთაგან ერთ-ერთამდე: 1. მიწის ნაკვეთის საზღვრის უახლოეს წერტილამდე; 2. ქუჩის, ჩიხის ან საზოგადოებრივი გზის შუახაზამდე; 3. მიწის ერთ ნაკვეთზე მდებარე ორ შენობას შორის წარმოსახვით ხაზამდე.
მანძილი უნდა გაიზომოს კედლის ზედაპირიდან მართი კუთხით.

გარე კედლის ცეცხლმედეგობისადმი მოთხოვნები * ცხრილი 602 -ის და 705.8.5 ქვეთავის მიხედვით				
გარე კედელი	ხანძარსაწინააღმდეგო მანძილი (მეტრი)	ცეცხლმედეგობის ხარისხი (საათი)		
		მოთხოვნილი 602 ცხრილით	მოთხოვნილი 705.8 ქვეთავით	გათვალისწინებული
1-9	3<X<9	1	1	1
9-1	9<	0	0	0
ა-ე	9<	0	1	0 (ე-გ ღერძებში) 1 (გ-ა ღერძებში)
ე-ა	9<	0	0	0

შენიშვნა: 1) ვინაიდან 1-9 ფასადი ღიობებს გარეშეა დაგეგმარებული, 705.8 ქვეთავით მოთხოვნილი ცეცხლმედეგობის ხარისხი გარე კედლისთვის სავალდებულო აღარაა.

ხანძრისაგან დაცვის სისტემებისადმი მოთხოვნები							
დაკავებულობები /სივრცეები/ გასასვლელი საშუალებები	ავტო საშხეფი სისტემა	ალტერნატიული ავტომატური ცეცხლსაქრობი სისტემები	სახანძრო განგაშისა, კვამლ და ცეცხლ აღმომჩენი სისტემები	სახანძრო მილ დგარების სისტემები	კვამლის საკონტროლო სისტემები	ხელის ცეცხლ მაქრები	საავარიო განგაშის სისტემები

სქ ჯგუფი			კი (სახანძრო განგაშის ხელით სამართავი სისტემა); (დამკვებელთა შეტყობინების სისტემა); (მხედველობითი განგაშის მოწყობილობები); (კვამლაღმომჩენები)			კი	
სწ-2 ჯგუფი			კი (სახანძრო განგაშის ხელით სამართავი სისტემა); (დამკვებელთა შეტყობინების სისტემა); (მხედველობითი განგაშის მოწყობილობები); (კვამლაღმომჩენები)	კი	კი	კი	
დს ჯგუფი			კი (სახანძრო განგაშის ხელით სამართავი სისტემა); (დამკვებელთა შეტყობინების სისტემა); (კვამლაღმომჩენები)			კი	
კიბის უჯრედი			კი (სახანძრო განგაშის ხელით სამართავი სისტემის კოლოფი, გასასვლელის გზა-კარებთან)	კი	კი (დაწნევის სისტემა)		
ლიფტი			კი (კვამლაღმომჩენები, თითოეული სართულის დონეზე ლიფტის შესასვლელთან და სამანქანე ოთახში).		კი (დაწნევის სისტემა)		
დერეფანი			კი (სახანძრო განგაშის ხელით სამართავი სისტემის კოლოფი, გასასვლელის გზა-კარებთან) (კვამლაღმომჩენები)	კი	კი	კი	
სახანძრო ჰიდრანტები				კი			
სახანძრო-სამაშველო სამსახურის მიერ გამოსაყენებელი მისაერთებელი				კი (დ-ე ფასადზე)			

განიავებისადმი მოთხოვნები		
დაკავებულობები/სივრცეები/ გასასვლელი საშუალებები	ბუნებრივი განიავება	ხელოვნური განიავება
სქ ჯგუფი	კი	კი
სწ-2 ჯგუფი		კი
დს ჯგუფი	კი	კი
კიბის უჯრედი	კი	კი
ლიფტი		კი
დერეფანი	კი	კი

თითოეული სართულიდან გასასვლელი საშუალება									
სართულები	დაკავებულობა და დაკავებულობის დატვირთვის ჯამური მაჩვენებელი	მოთხოვნილი გასასვლელების/გასასვლელთან მისადგომის რაოდენობა	გათვალისწინებული გასასვლელების/გასასვლელთან მისადგომის რაოდენობა და ტიპი	გასასვლელი საშუალებების სიგანე(მეტრი)					
				გზა-კიბეები		დერეფანი		გასასვლელის გზა-კარი	
				მოთხოვნილი	გათვალისწინებული	მოთხოვნილი	გათვალისწინებული	მოთხოვნილი	გათვალისწინებული
I სართული	სწ-2 სქ დს დ.დ = 47	2	2 (1 გზა-კარი) (1 გზა-კიბე)	1.2	1.2	1.2	1.3 მინ.	0.82	0.90 მინ.
II სართული	სწ-2 სქ დს დ.დ = 52	2	3 (1 გზა-კარი) (2 გზა-კიბე)	1.2	1.2	1.2	1.3 მინ.	0.82	0.90
III სართული	სქ დს დ.დ = 15	2	2 (გზა-კიბე)	1.2	1.2	1.2	1.3 მინ.	0.82	0.90
IV სართული	სწ-2 სქ დს დ.დ = 80	2	2 (გზა-კიბე)	1.2	1.2	1.2	1.2 მინ.	0.82	0.90
V სართული	სქ დს დ.დ = 32	2	2 (გზა-კიბე)	1.2	1.2	1.2	1.3 მინ.	0.82	0.90

VI სართული	სქ დს დ.დ =30	2	2 (გზა-კიბე)	1.2	1.2	1.2	1.3 მინ.	0.82	0.90

წყალსადენი სისტემის ფიქსირებული მოწყობილობების რაოდენობა ცხრილი 1602.1-ის მიხედვით											
სართულები	საცხოვრებელი ერთეულები/ დაკავებულობის დატვირთვა სართულზე	ფიქსირებული მოწყობილობები (ცალი)									
		უნიტაზი		ტუალეტის ხელსაბანები		აბაზანა/შხაპი		სამზარეულოს/ სამომსახურო ნიჟარა		ავტომატური სარეცხი მანქანის მისაერთებელი	
		მოთხოვნილი	განთავსებული	მოთხოვნილი	განთავსებული	მოთხოვნილი	განთავსებული	მოთხოვნილი	განთავსებული	მოთხოვნილი	განთავსებული
სქ ჯგუფი	დ.დ. 129	6	11	6	11	-		1	1	-	-
სწ ჯგუფი	დ.დ. 78	2	3	2	3	-	-	1	1	-	-

ՕՄՇՆԱԿԱՆ ՏՎՅԱԼՆԵՐ	ՇԱՀԱԳՐՈՒԹՅՈՒՆ
ՆԱԽԱԳԾԱՅԻՆ ԾԱԾԿԱԳԻՐ	ՀԱՍԱՐԱԿԱՑՎԱԾ
ՊԱՏՎԵՐԱՏՎՈՂ ՀԱՍԱՐԱԿՈՒԹՅՈՒՆ	ՀԱՍԱՐԱԿԱՑՎԱԾ
ԱՇԽԱՏԱՆՔԱՅԻՆ ՆԿԱՐ	ՏԵՍ ԱՇԽԱՏԱՆՔԱՅԻՆ ՆԿԱՐՆԵՐԻ ՑԱՆԿ

ՀԱՅԱՍՏԱՆԻ ՀԱՆՐԱՊԵՏՈՒԹՅԱՆ ԿԱՊՈՒՅՏԻ ՀԱՄԱՅՆՔԻ ՎԱՐՉԱՐԱՆԻ ՇԵՆՔԻ ՎԵՐԱԿԱՆԳՆՈՒՄ

ՀԱՍՑԵ՝ ՔԱՂԱՔԱՇԻՆՈՒԹՅԱՆ ՎԱՐՉՈՒԹՅՈՒՆ

ՀԱՍԱՐԱԿԱՑՎԱԾ ՇԻՆԱՐԱՐՈՒԹՅԱՆ ՏԵՂԱԿԱԼ ՊԱՏԱՍԽԱՆԱՏՎ

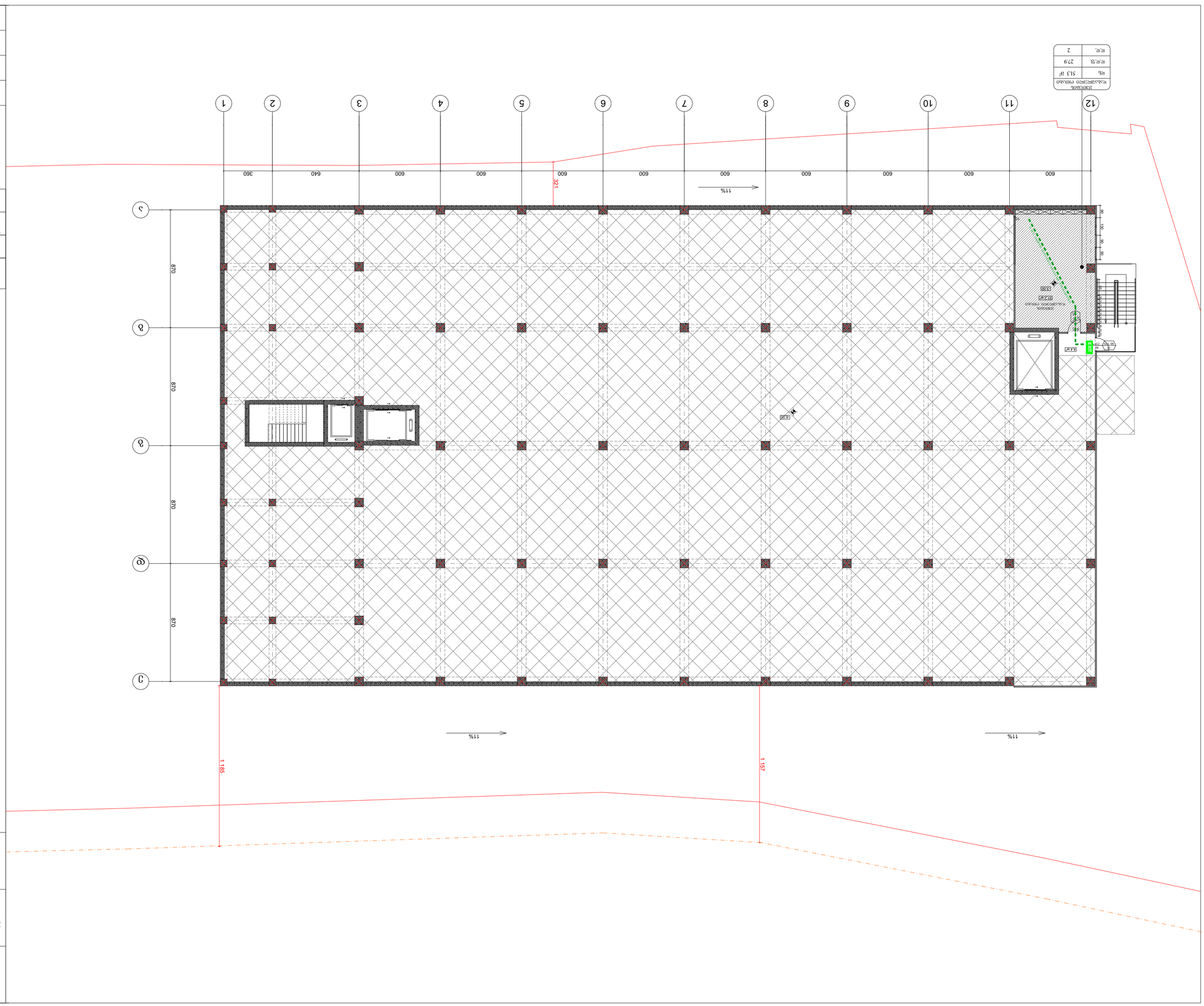

Площадь	512 м²
Периметр	27.9
Количество помещений	2

Материал стен	Кирпич
Материал перекрытий	Железобетонные плиты
Материал кровли	Рулонная мягкая
Материал фундамента	Монолитный железобетонный

Материал полов	Керамическая плитка
Материал потолков	Подвесной потолок "Армстронг"
Материал дверей	Металлические
Материал окон	Пластиковые

1	1.1	Вентиляционная
2	1.2	Электрощитовая

ტექნიკური ცვლილებები	
ნომერი	1
ფართი	9.5 მ²
ფ.ფ.ფ.	279
ფ.ფ.ს.	93
ფ.ფ.	3

ოთახი	
ნომერი	23 მ²
ფ.ფ.ს.	93
ფ.ფ.	3

სველი წერტილი	
ნომერი	B39.7 მ²
ფ.ფ.ს.	46.5
ფ.ფ.	18

ოთახი	
ნომერი	418 მ²
ფ.ფ.ს.	9.3
ფ.ფ.	5

ტექნიკური ოთახი	
ნომერი	234 მ²
ფ.ფ.ს.	4.7
ფ.ფ.	5

სველი წერტილი	
ნომერი	57.3 მ²
ფ.ფ.ს.	46.5
ფ.ფ.	1

სველი წერტილი	
ნომერი	703.9 მ²
ფ.ფ.ს.	46.5
ფ.ფ.	15

სველი წერტილი	
ნომერი	B-2
ფ.ფ.	135.8 მ²
ფ.ფ.ს.	279
ფ.ფ.	5

ტექნიკური ოთახი	
ნომერი	B-2
ფ.ფ.	57.3 მ²
ფ.ფ.ს.	46.5
ფ.ფ.	1

ტექნიკური ოთახი	
ნომერი	B-2
ფ.ფ.	135.8 მ²
ფ.ფ.ს.	279
ფ.ფ.	5

ტექნიკური ოთახი	
ნომერი	B-2
ფ.ფ.	703.9 მ²
ფ.ფ.ს.	46.5
ფ.ფ.	15

სველი წერტილი	
ნომერი	B39.7 მ²
ფ.ფ.ს.	46.5
ფ.ფ.	18

ოთახი	
ნომერი	23 მ²
ფ.ფ.ს.	93
ფ.ფ.	3

ტექნიკური ოთახი	
ნომერი	1
ფართი	9.5 მ²
ფ.ფ.ს.	279
ფ.ფ.	3

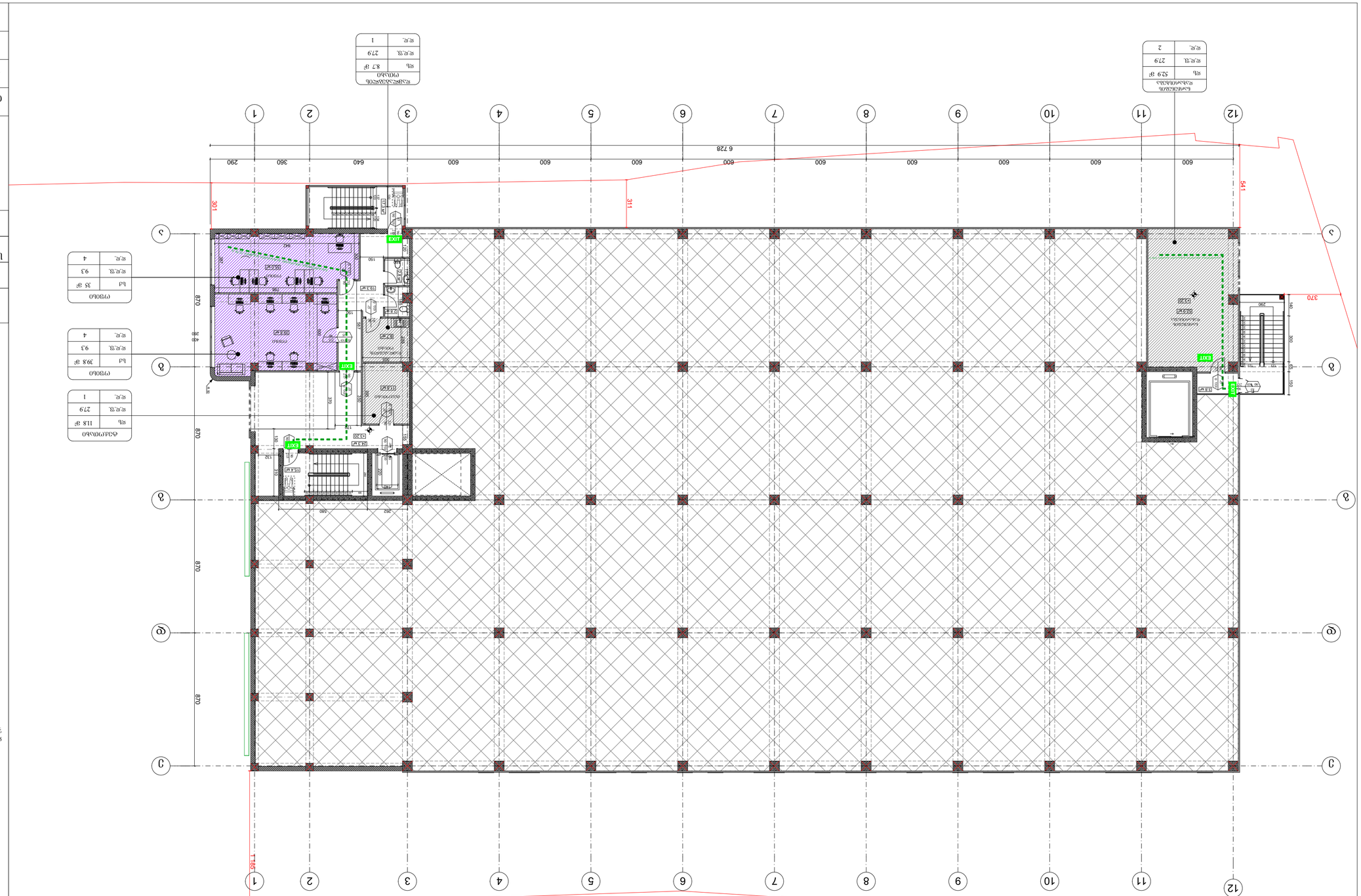

ՀԱՏԱԿԱՐԳԱՅԻՆ ԱՂՅՈՒՍԱԿ

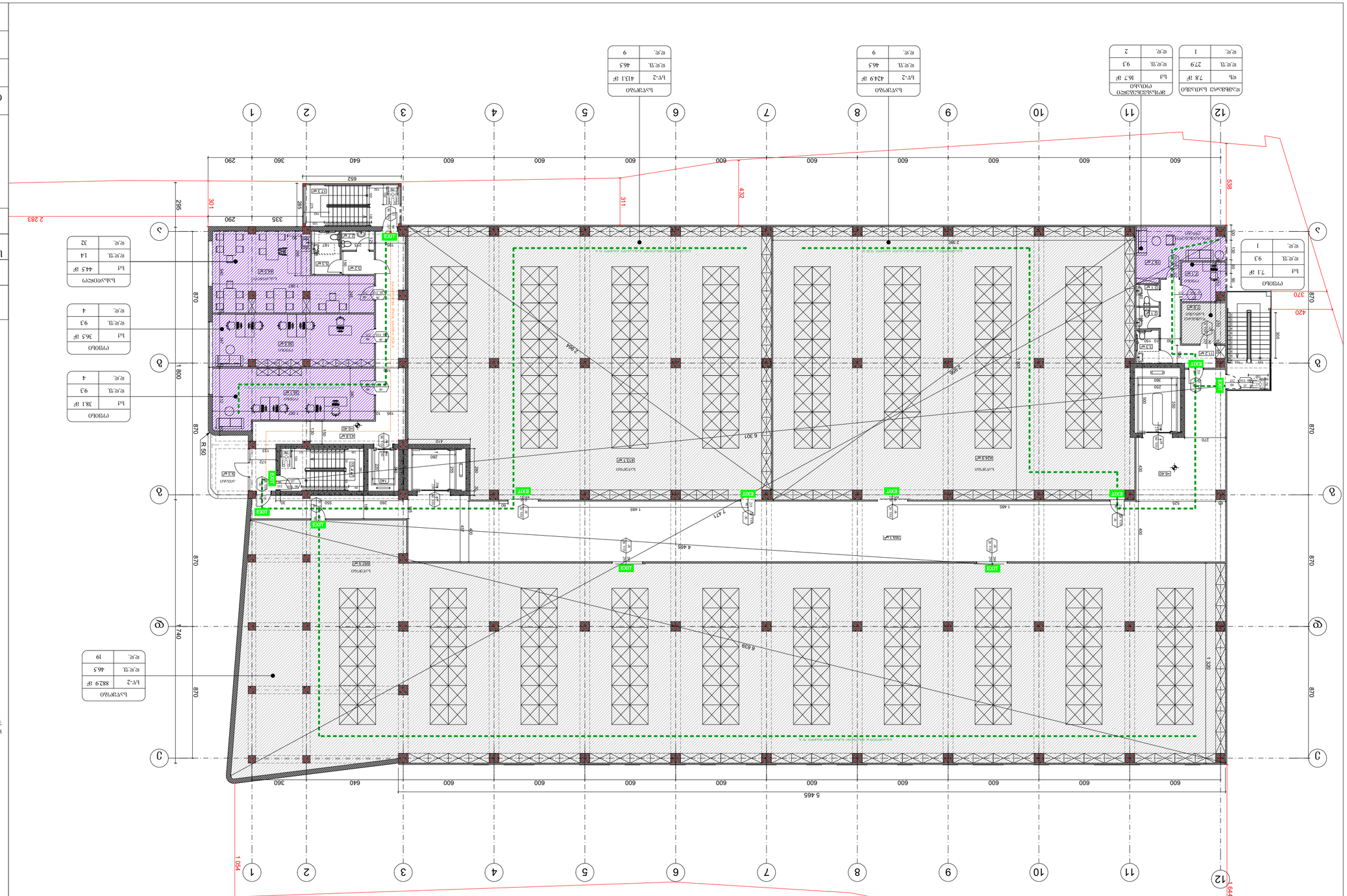
1
2
3
4
5
6
7
8
9
10
11
12
A
B
C
D
EXIT
600
640
360
290
335
652
5 465
1 644
1 054
2 283
301
311
432
598
870
740
420
370
1 800
6 301
7 417
4 465
5 639
5 330
2 980
2 060
1 485
1 485
R 50
2 235
235
295
1 740
1 800
870
870
870

ტიპიური სართულის ფრაგმენტი	1:200
ფასადების ფრაგმენტი "ვანის ფანჯრით"	
ფასადების ფრაგმენტი	ვარიანტი ბეტონის ბლოკებით
პანელური ფასადის ფრაგმენტი	ვარიანტი ბეტონის ბლოკებით

ფასადების ფრაგმენტების ნახაზი - 32

ფასადის ტიპი	ფერი
ალუმინის ფანჯრის ბლოკი	RGB (79,12,187)
ალუმინის ფანჯრის ბლოკი (ტიპი)	RGB (136,135,134)
ფასადის ტიპი (ფერი)	RGB (57,57,56)

ფასადების ფრაგმენტის ნომერი	ფანჯრის ბლოკის ტიპი	შენიშვნა
ფასადების ფრაგმენტის ნომერი	ფანჯრის ბლოკის ტიპი	შენიშვნა

ფასადების ფრაგმენტის ნახატი

ფ.ფ.	1	ალუმინის ფანჯრის ბლოკი
ფ.ფ.3	46.5	ფანჯრის ბლოკის ზომა (სიგანე)
ბ-2	57.3 მ²	ფანჯრის ბლოკის ზომა
ბლოკის ტიპი		

ბლოკის ტიპი

ფანჯრის ბლოკის ტიპი

ფანჯრის ბლოკის ნახატი (მხ)

90	0 ∀0
235	ა2

ფანჯრის ბლოკის ნახატი

ფანჯრის ბლოკის ნახატი (მხ)

ფანჯრის ბლოკის ნახატი

ფ.ფ.	1
ფ.ფ.3	46.5
ბ-2	57.3 მ²
ბლოკის ტიპი	

ბლოკის ტიპი

ფანჯრის ბლოკის ნახატი

ფანჯრის ბლოკის ტიპ

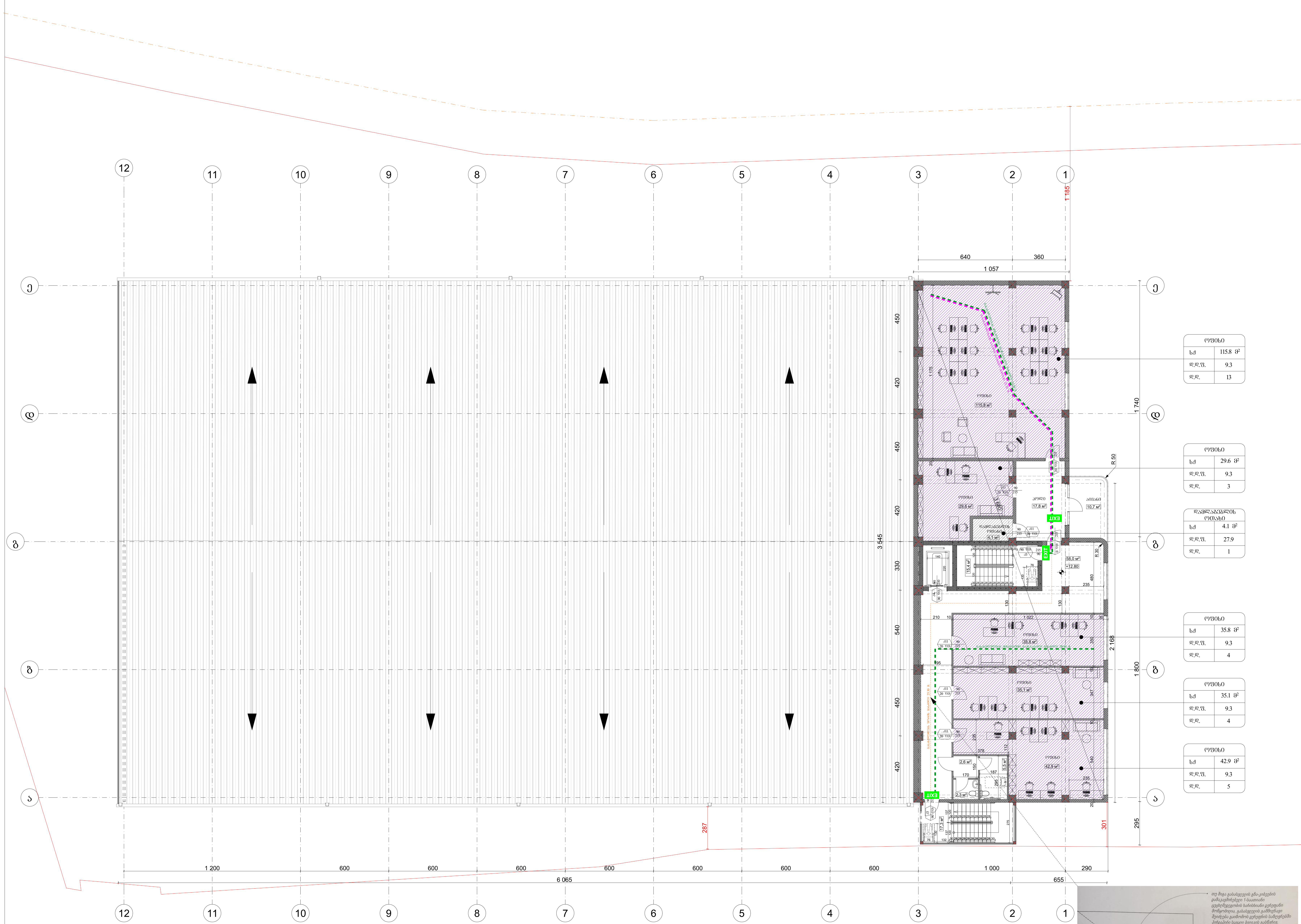

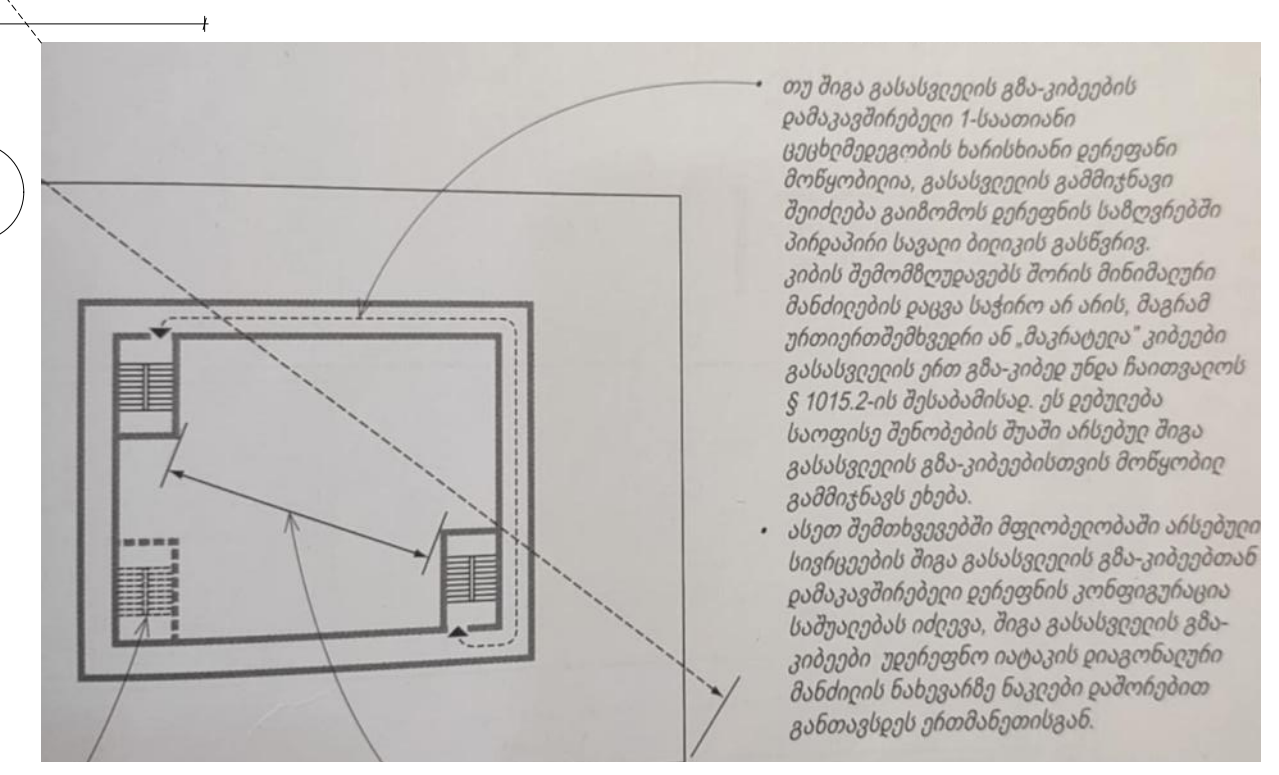

შენობა ნაგებობის ფუნქცია:
სასაწყობე და საოფისე შენობა

მისამართი: ქ.თბილისი, სარაჯიშვილის ქ№6
ს/კ 01.11.04.026.158

დაკავებულობის და გასასვლელი საშუალებების გეგმა **+12.80** ნიშნულზე

პირობითი აღნიშვნები

90 / 235 — 0 წთ / კ2

- კარის თავისუფალი სიგანე (სმ)
- ხანძარმედეგობა
- კარის ნუმერაცია
- კარის თავისუფალი სიმაღლე (სმ)

საწყობი	
სწ-2	57.3 მ²
დ.დ.ფ	46.5
დ.დ.	1

- დაკავებულობის ჯგუფი
- სივრცის დასახელება
- მთლიანი ფართი
- დაკავებულობის დატვირთვის ფაქტორი
- დაკავებულობის დატვირთვა

საკადასტრო საზღვარი

საზოგადოებრივი სივრცის შუახაზი

427 ხანძარსაწინააღმდეგო მანძილი

გასასვლელთან მისადგომი მაქსიმალური სავალი მანძილი

გასასვლელისკენ სავალი საერთო ბილიკი

EXIT გასასვლელის აღმნიშვნელი განათებული ნიშანი

დაკავებულობის ჯგუფების აღნიშვნები

დაკავებულობის ჯგუფები	დაკავებულობის ჯგუფის აღნიშვნა	ფერის კოდი
საქმიანი ჯგუფი (სქ)		RGB (79,12,187)
სასაწყობო ჯგუფი (სწ)		RGB (136,135,134)
დამხმარე ჯგუფი (სდ)		RGB (57,57,56)

დაკავებულობის დატვირთვა სართულზე - 30

თანამდებობა	გვარი	ხელმოწერა
არქიტექტორი	შოთიკო ვეშაპიძე	
დამკვეთი	შპს "ევროპროდუქტი"	
მასშტაბი	1:200	ფორმატი A2

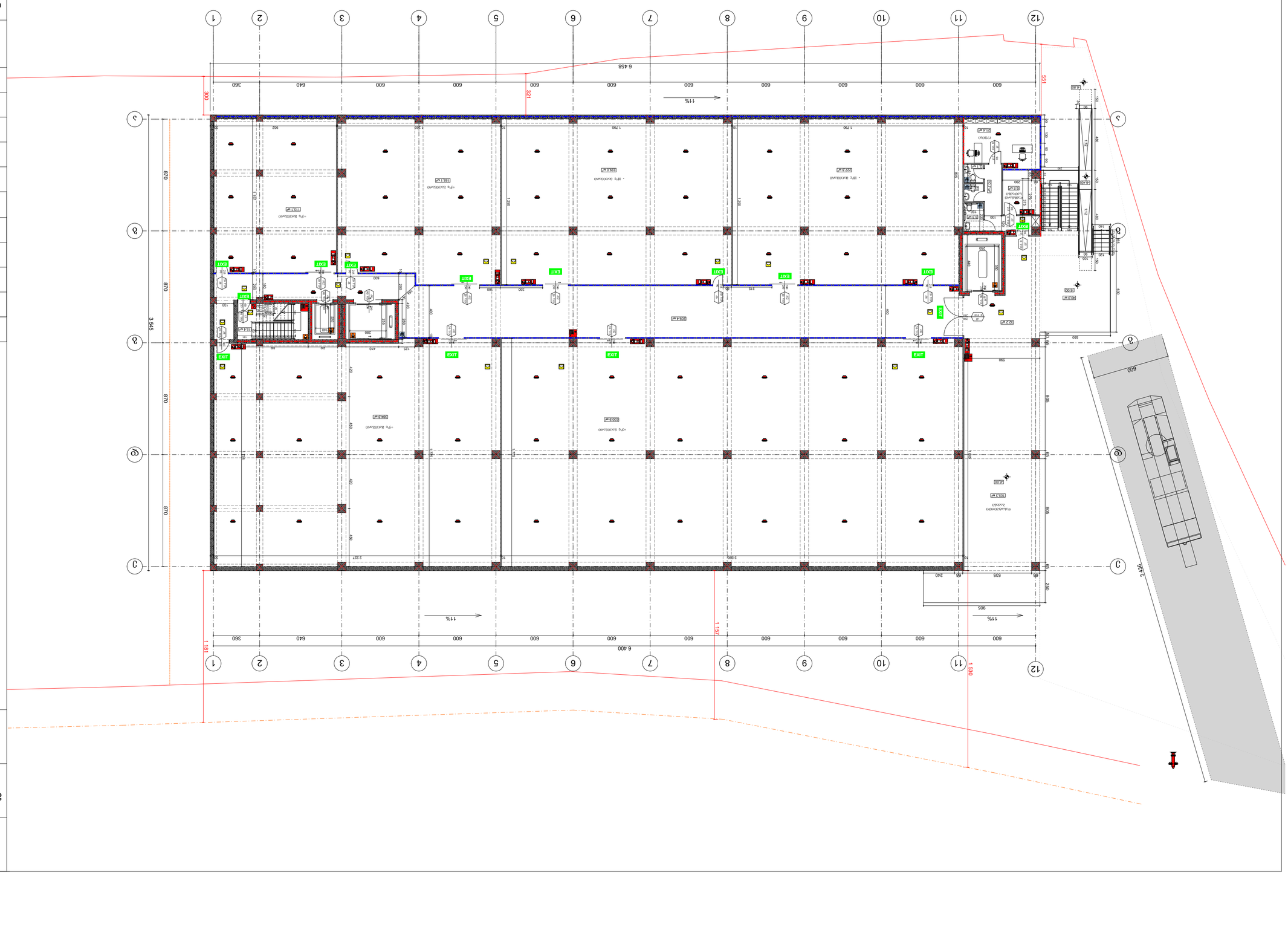
1
2
3
4
5
6
7
8
9
10
11
12
А
Б
В
Г
Д
Е
6 458
6 400
3 545
11%
EXIT
EXIT
EXIT

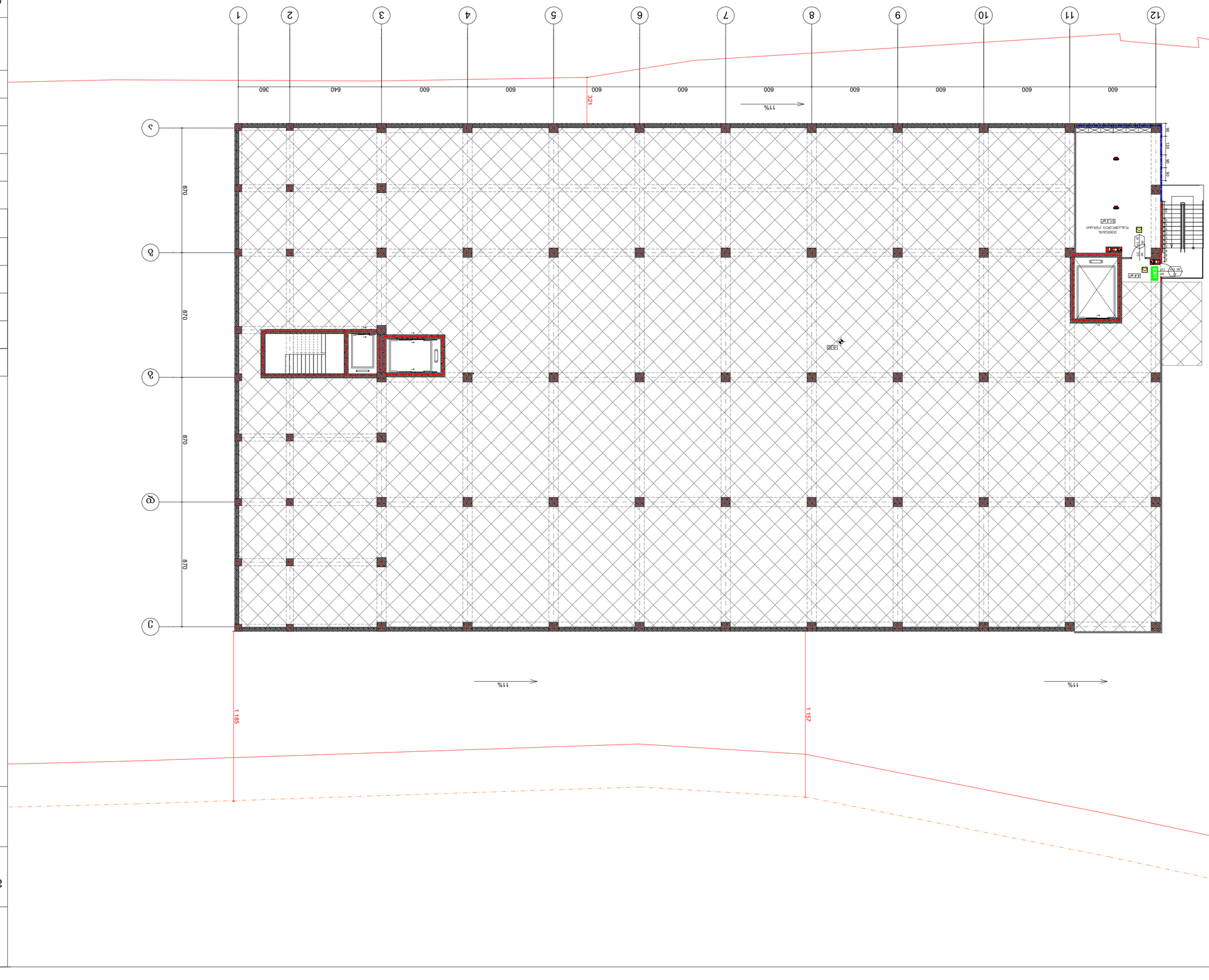

Գլխավոր ճարտարապետ	Ա.Ա.Ղազարյան
Գլխավոր ինժեներ	Ա.Ա.Ղազարյան
Նախագծի ղեկավար	Ա.Ա.Ղազարյան
Կազմող	Ա.Ա.Ղազարյան
Ստուգող	Ա.Ա.Ղազարյան
Գծագրի անվանումը	Հատակագիծ
Գծագրի համարը	Ա-2
Նախագծի փուլը	Նախագիծ
Գծագրի չափսը	A2
Մասշտաբը	1:200

Հատակագիծ - 2

Ընդհանուր մակերես	1 լսարանոց շենքերի և շինությունների նախագծման նորմերի
Ընդհանուր մակերես	2 լսարանոց շենքերի և շինությունների նախագծման նորմերի
Հրդեհային ջրամատակարարման ներքին ցանցեր	
Հրդեհային ջրամատակարարման արտաքին ցանցեր	
Հրդեհաշիջիչ սարքավորումներ և սարքեր	
Հրդեհային ազդանշանային համակարգեր	
Ծխի հեռացման համակարգեր	
Հրդեհային ավտոմատիկա	
Հրդեհային ազդանշանային համակարգեր	
Ելքեր	
Ելքեր	
Ելք

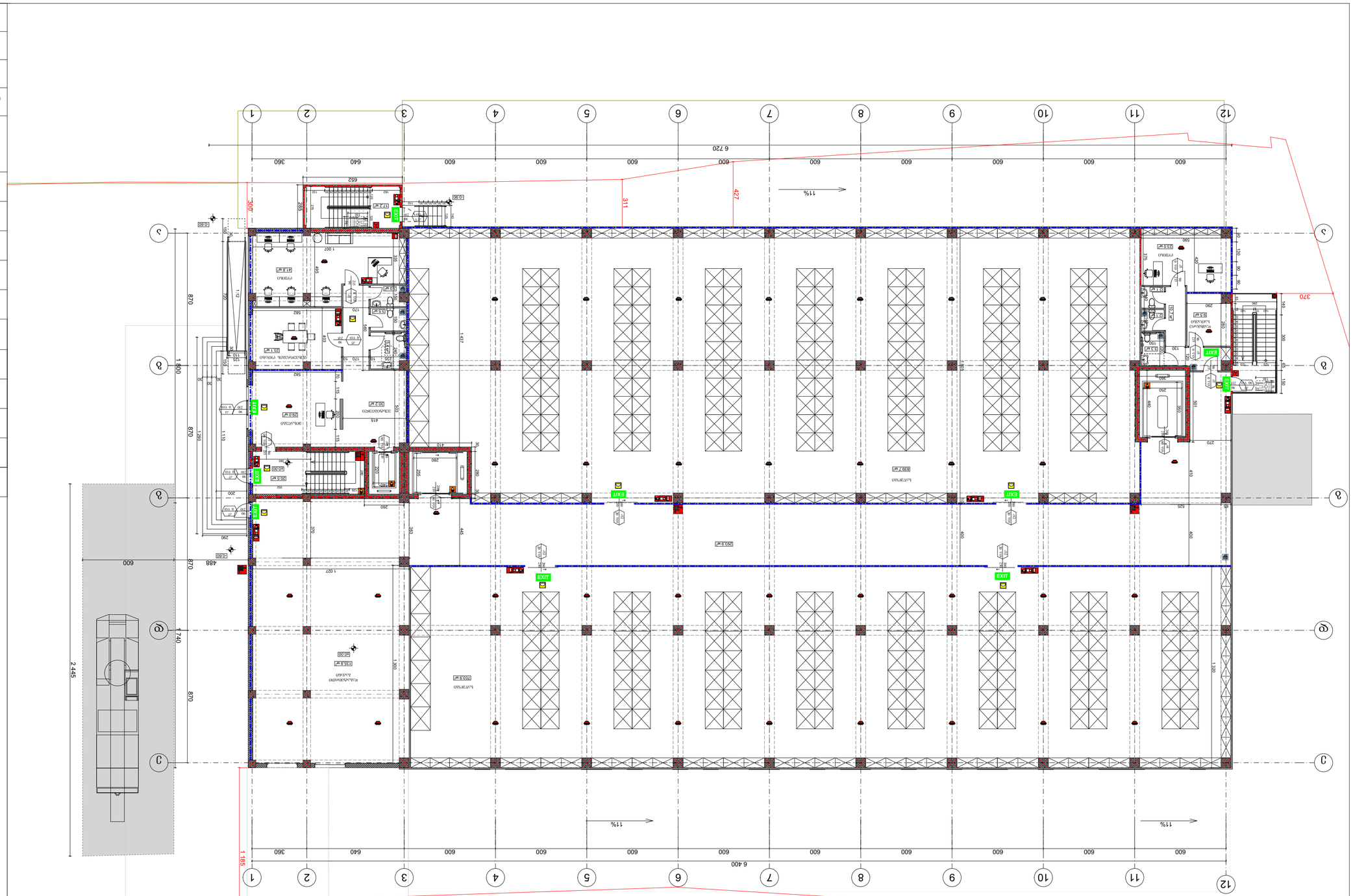

ՀՀ ԱՇԽԱՏԱՆՔԻ ՆԱԽԱՐԱՐՈՒԹՅԱՆ ՔԱՂԱՔԱՇԻՆՈՒԹՅԱՆ ԵՎ ՀՈՂԱՅԻՆ ԿԱՌԱՎԱՐՄԱՆ ՊԵՏԱԿԱՆ ԾԱՌԱՅՈՒԹՅՈՒՆ	
ՀԱՄԱՁԱՅՆԱԳՐՈՒԹՅԱՆ ՀԱՄԱՐ

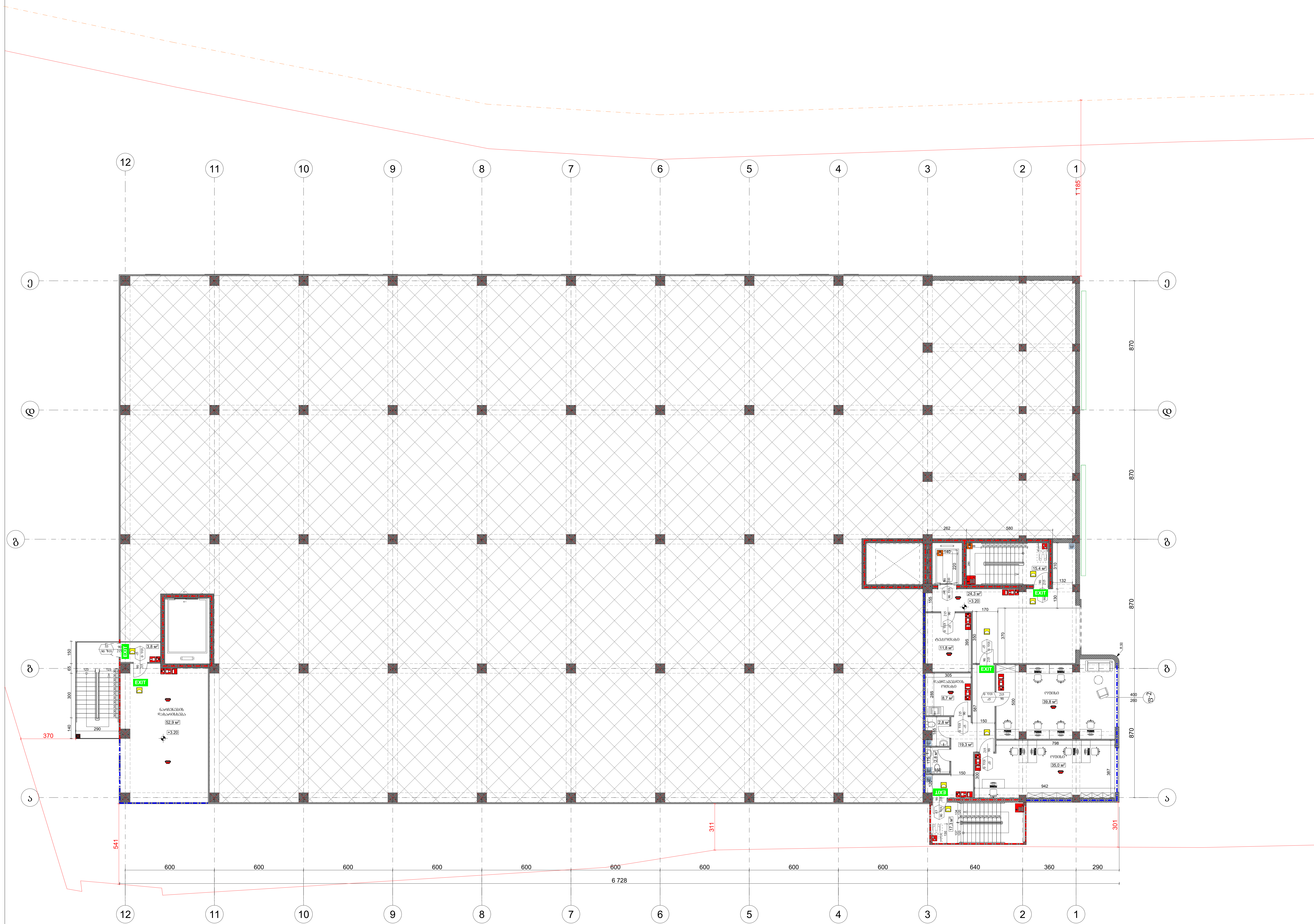

შენობა ნაგებობის ფუნქცია:
სასაწყობე და საოფისე შენობა

მისამართი: ქ.თბილისი, სარაჯიშვილის ქ№6
ს/კ 01.11.04.026.158

ხანძარსაწინააღმდეგო გეგმა **+3.20** ნიშნულზე

პირობითი აღნიშვნები

90 / 235 — 0 წთ / კ2
- კარის თავისუფალი სიგანე (სმ)
- ხანძარმედეგობა
- კარის ნუმერაცია
- კარის თავისუფალი სიმაღლე (სმ)

საკადასტრო საზღვარი

საზოგადოებრივი სივცის შუახაზი

ხანძარსაწინააღმდეგო მანძილი

EXIT — გასასვლელის აღმნიშვნელი განათებული ნიშანი

2 საათიანი ცეცხლმედეგობის აღმნიშვნელი ხაზი

1 საათიანი ცეცხლმედეგობის აღმნიშვნელი ხაზი

სიმბოლოს სახელწოდება

- სახანძრო ჰიდრანტი
- სახანძრო მილდგარი
- კვამლზე მორეაგირე მაუწყებელი
- სახანძრო განგაშის ღილაკი
- დამკავებელთა შეტყობინების სისტემა
- ხელის ცეცხლმაქრი
- ორმხრივი კავშირის სისტემა
- საავარიო განათება
- ჰაერის დაწნევის სისტემა
- მექანიკური განიავების სისტემა

დაკავებულობის დატვირთვა სართულზე - 15

თანამდებობა	გვარი	ხელმოწერა
არქიტექტორი	შოთიკო ვეშაპიძე	
დამკვეთი	შპს "ევროპროდუქტი"	
მასშტაბი	1:200	ფორმატი A2

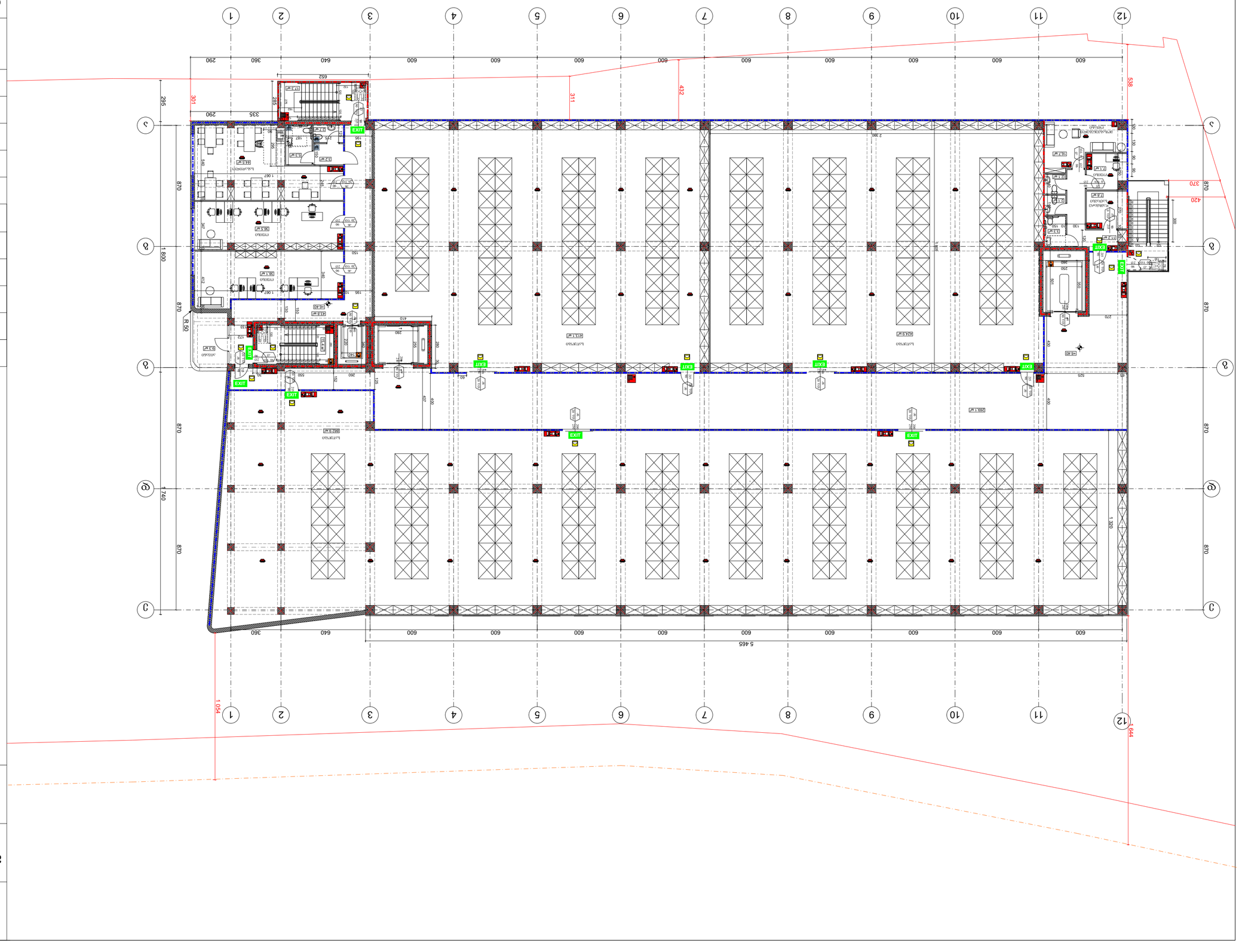

ЗАСТРОЙЩИК: ЗАО "ЭЛИТСТРОЙ"	
ОБЪЕКТ: ЖИЛОЙ КОМПЛЕКС ПО УЛ. ЛЕНИНА, ДОМ №6	
ЭТАП: 01.11.04.026.158	
ПЛАН ЭТАЖА +6,40	
ПЛАН ЭТАЖА	
ЛИСТ	ЛИСТОВ
1:200	А2

ЭКСПЛИКАЦИЯ ПОМЕЩЕНИЙ ЭТАЖА - 80

№	НАЗВАНИЕ	ПЛОЩАДЬ
1	ТОРГОВЫЙ ЗАЛ	2 269,1 м²
2	ТОРГОВЫЙ ЗАЛ	2 280 м²
3	ТОРГОВЫЙ ЗАЛ	2 276,9 м²
4	ТОРГОВЫЙ ЗАЛ	2 273,1 м²
5	ТОРГОВЫЙ ЗАЛ	2 269,3 м²
6	ТОРГОВЫЙ ЗАЛ	2 265,5 м²
7	ТОРГОВЫЙ ЗАЛ	2 261,7 м²
8	ТОРГОВЫЙ ЗАЛ	2 257,9 м²
9	ТОРГОВЫЙ ЗАЛ	2 254,1 м²
10	ТОРГОВЫЙ ЗАЛ	2 250,3 м²
11	ТОРГОВЫЙ ЗАЛ	2 246,5 м²
12	ТОРГОВЫЙ ЗАЛ	2 242,7 м²
13	ТОРГОВЫЙ ЗАЛ	2 238,9 м²
14	ТОРГОВЫЙ ЗАЛ	2 235,1 м²
15	ТОРГОВЫЙ ЗАЛ	2 231,3 м²
16	ТОРГОВЫЙ ЗАЛ	2 227,5 м²
17	ТОРГОВЫЙ ЗАЛ	2 223,7 м²
18	ТОРГОВЫЙ ЗАЛ	2 219,9 м²
19	ТОРГОВЫЙ ЗАЛ	2 216,1 м²
20	ТОРГОВЫЙ ЗАЛ	2 212,3 м²
21	ТОРГОВЫЙ ЗАЛ	2 208,5 м²
22	ТОРГОВЫЙ ЗАЛ	2 204,7 м²
23	ТОРГОВЫЙ ЗАЛ	2 200,9 м²
24	ТОРГОВЫЙ ЗАЛ	2 197,1 м²
25	ТОРГОВЫЙ ЗАЛ	2 193,3 м²
26	ТОРГОВЫЙ ЗАЛ	2 189,5 м²
27	ТОРГОВЫЙ ЗАЛ	2 185,7 м²
28	ТОРГОВЫЙ ЗАЛ	2 181,9 м²
29	ТОРГОВЫЙ ЗАЛ	2 178,1 м²
30	ТОРГОВЫЙ ЗАЛ	2 174,3 м²
31	ТОРГОВЫЙ ЗАЛ	2 170,5 м²
32	ТОРГОВЫЙ ЗАЛ	2 166,7 м²
33	ТОРГОВЫЙ ЗАЛ	2 162,9 м²
34	ТОРГОВЫЙ ЗАЛ	2 159,1 м²
35	ТОРГОВЫЙ ЗАЛ	2 155,3 м²
36	ТОРГОВЫЙ ЗАЛ	2 151,5 м²
37	ТОРГОВЫЙ ЗАЛ	2 147,7 м²
38	ТОРГОВЫЙ ЗАЛ	2 143,9 м²
39	ТОРГОВЫЙ ЗАЛ	2 140,1 м²
40	ТОРГОВЫЙ ЗАЛ	2 136,3 м²
41	ТОРГОВЫЙ ЗАЛ	2 132,5 м²
42	ТОРГОВЫЙ ЗАЛ	2 128,7 м²
43	ТОРГОВЫЙ ЗАЛ	2 124,9 м²
44	ТОРГОВЫЙ ЗАЛ	2 121,1 м²
45	ТОРГОВЫЙ ЗАЛ	2 117,3 м²
46	ТОРГОВЫЙ ЗАЛ	2 113,5 м²
47	ТОРГОВЫЙ ЗАЛ	2 109,7 м²
48	ТОРГОВЫЙ ЗАЛ	2 105,9 м²
49	ТОРГОВЫЙ ЗАЛ	2 102,1 м²
50	ТОРГОВЫЙ ЗАЛ	2 098,3 м²
51	ТОРГОВЫЙ ЗАЛ	2 094,5 м²
52	ТОРГОВЫЙ ЗАЛ	2 090,7 м²
53	ТОРГОВЫЙ ЗАЛ	2 086,9 м²
54	ТОРГОВЫЙ ЗАЛ	2 083,1 м²
55	ТОРГОВЫЙ ЗАЛ	2 079,3 м²
56	ТОРГОВЫЙ ЗАЛ	2 075,5 м²
57	ТОРГОВЫЙ ЗАЛ	2 071,7 м²
58	ТОРГОВЫЙ ЗАЛ	2 067,9 м²
59	ТОРГОВЫЙ ЗАЛ	2 064,1 м²
60	ТОРГОВЫЙ ЗАЛ	2 060,3 м²
61	ТОРГОВЫЙ ЗАЛ	2 056,5 м²
62	ТОРГОВЫЙ ЗАЛ	2 052,7 м²
63	ТОРГОВЫЙ ЗАЛ	2 048,9 м²
64	ТОРГОВЫЙ ЗАЛ	2 045,1 м²
65	ТОРГОВЫЙ ЗАЛ	2 041,3 м²
66	ТОРГОВЫЙ ЗАЛ	2 037,5 м²
67	ТОРГОВЫЙ ЗАЛ	2 033,7 м²
68	ТОРГОВЫЙ ЗАЛ	2 029,9 м²
69	ТОРГОВЫЙ ЗАЛ	2 026,1 м²
70	ТОРГОВЫЙ ЗАЛ	2 022,3 м²
71	ТОРГОВЫЙ ЗАЛ	2 018,5 м²
72	ТОРГОВЫЙ ЗАЛ	2 014,7 м²
73	ТОРГОВЫЙ ЗАЛ	2 010,9 м²
74	ТОРГОВЫЙ ЗАЛ	2 007,1 м²
75	ТОРГОВЫЙ ЗАЛ	2 003,3 м²
76	ТОРГОВЫЙ ЗАЛ	1 999,5 м²
77	ТОРГОВЫЙ ЗАЛ	1 995,7 м²
78	ТОРГОВЫЙ ЗАЛ	1 991,9 м²
79	ТОРГОВЫЙ ЗАЛ	1 988,1 м²
80	ТОРГОВЫЙ ЗАЛ	1 984,3 м²
81	ТОРГОВЫЙ ЗАЛ	1 980,5 м²
82	ТОРГОВЫЙ ЗАЛ	1 976,7 м²
83	ТОРГОВЫЙ ЗАЛ	1 972,9 м²
84	ТОРГОВЫЙ ЗАЛ	1 969,1 м²
85	ТОРГОВЫЙ ЗАЛ	1 965,3 м²
86	ТОРГОВЫЙ ЗАЛ	1 961,5 м²
87	ТОРГОВЫЙ ЗАЛ	1 957,7 м²
88	ТОРГОВЫЙ ЗАЛ	1 953,9 м²
89	ТОРГОВЫЙ ЗАЛ	1 950,1 м²
90	ТОРГОВЫЙ ЗАЛ	1 946,3 м²
91	ТОРГОВЫЙ ЗАЛ	1 942,5 м²
92	ТОРГОВЫЙ ЗАЛ	1 938,7 м²
93	ТОРГОВЫЙ ЗАЛ	1 934,9 м²
94	ТОРГОВЫЙ ЗАЛ	1 931,1 м²
95	ТОРГОВЫЙ ЗАЛ	1 927,3 м²
96	ТОРГОВЫЙ ЗАЛ	1 923,5 м²
97	ТОРГОВЫЙ ЗАЛ	1 919,7 м²
98	ТОРГОВЫЙ ЗАЛ	1 915,9 м²
99	ТОРГОВЫЙ ЗАЛ	1 912,1 м²
100	ТОРГОВЫЙ ЗАЛ	1 908,3 м²
101	ТОРГОВЫЙ ЗАЛ	1 904,5 м²
102	ТОРГОВЫЙ ЗАЛ	1 900,7 м²
103	ТОРГОВЫЙ ЗАЛ	1 896,9 м²
104	ТОРГОВЫЙ ЗАЛ	1 893,1 м²
105	ТОРГОВЫЙ ЗАЛ	1 889,3 м²
106	ТОРГОВЫЙ ЗАЛ	1 885,5 м²
107	ТОРГОВЫЙ ЗАЛ	1 881,7 м²
108	ТОРГОВЫЙ ЗАЛ	1 877,9 м²
109	ТОРГОВЫЙ ЗАЛ	1 874,1 м²
110	ТОРГОВЫЙ ЗАЛ	1 870,3 м²
111	ТОРГОВЫЙ ЗАЛ	1 866,5 м²
112	ТОРГОВЫЙ ЗАЛ	1 862,7 м²
113	ТОРГОВЫЙ ЗАЛ	1 858,9 м²
114	ТОРГОВЫЙ ЗАЛ	1 855,1 м²
115	ТОРГОВЫЙ ЗАЛ	1 851,3 м²
116	ТОРГОВЫЙ ЗАЛ	1 847,5 м²
117	ТОРГОВЫЙ ЗАЛ	1 843,7 м²
118	ТОРГОВЫЙ ЗАЛ	1 839,9 м²
119	ТОРГОВЫЙ ЗАЛ	1 836,1 м²
120	ТОРГОВЫЙ ЗАЛ	1 832,3 м²
121	ТОРГОВЫЙ ЗАЛ	1 828,5 м²
122	ТОРГОВЫЙ ЗАЛ	1 824,7 м²
123	ТОРГОВЫЙ ЗАЛ	1 820,9 м²
124	ТОРГОВЫЙ ЗАЛ	1 817,1 м²
125	ТОРГОВЫЙ ЗАЛ	1 813,3 м²
126	ТОРГОВЫЙ ЗАЛ	1 809,5 м²
127	ТОРГОВЫЙ ЗАЛ	1 805,7 м²
128	ТОРГОВЫЙ ЗАЛ	1 801,9 м²
129	ТОРГОВЫЙ ЗАЛ	1 798,1 м²
130	ТОРГОВЫЙ ЗАЛ	1 794,3 м²
131	ТОРГОВЫЙ ЗАЛ	1 790,5 м²
132	ТОРГОВЫЙ ЗАЛ	1 786,7 м²
133	ТОРГОВЫЙ ЗАЛ	1 782,9 м²
134	ТОРГОВЫЙ ЗАЛ	1 779,1 м²
135	ТОРГОВЫЙ ЗАЛ	1 775,3 м²
136	ТОРГОВЫЙ ЗАЛ	1 771,5 м²
137	ТОРГОВЫЙ ЗАЛ	1 767,7 м²
138	ТОРГОВЫЙ ЗАЛ	1 763,9 м²
139	ТОРГОВЫЙ ЗАЛ	1 760,1 м²
140	ТОРГОВЫЙ ЗАЛ	1 756,3 м²
141	ТОРГОВЫЙ ЗАЛ	1 752,5 м²
142	ТОРГОВЫЙ ЗАЛ	1 748,7 м²
143	ТОРГОВЫЙ ЗАЛ	1 744,9 м²
144	ТОРГОВЫЙ ЗАЛ	1 741,1 м²
145	ТОРГОВЫЙ ЗАЛ	1 737,3 м²
146	ТОРГОВЫЙ ЗАЛ	1 733,5 м²
147	ТОРГОВЫЙ ЗАЛ	1 729,7 м²
148	ТОРГОВЫЙ ЗАЛ	1 725,9 м²
149	ТОРГОВЫЙ ЗАЛ	1 722,1 м²
150	ТОРГОВЫЙ ЗАЛ	1 718,3 м²
151	ТОРГОВЫЙ ЗАЛ	1 714,5 м²
152	ТОРГОВЫЙ ЗАЛ	1 710,7 м²
153	ТОРГОВЫЙ ЗАЛ	1 706,9 м²
154	ТОРГОВЫЙ ЗАЛ	1 703,1 м²
155	ТОРГОВЫЙ ЗАЛ	1 699,3 м²
156	ТОРГОВЫЙ ЗАЛ	1 695,5 м²
157	ТОРГОВЫЙ ЗАЛ	1 691,7 м²
158	ТОРГОВЫЙ ЗАЛ	1 687,9 м²
159	ТОРГОВЫЙ ЗАЛ	1 684,1 м²
160	ТОРГОВЫЙ ЗАЛ	1 680,3 м²
161	ТОРГОВЫЙ ЗАЛ	1 676,5 м²
162	ТОРГОВЫЙ ЗАЛ	1 672,7 м²
163	ТОРГОВЫЙ ЗАЛ	1 668,9 м²
164	ТОРГОВЫЙ ЗАЛ	1 665,1 м²
165	ТОРГОВЫЙ ЗАЛ	1 661,3 м²
166	ТОРГОВЫЙ ЗАЛ	1 657,5 м²
167	ТОРГОВЫЙ ЗАЛ	1 653,7 м²
168	ТОРГОВЫЙ ЗАЛ	1 649,9 м²
169	ТОРГОВЫЙ ЗАЛ	1 646,1 м²
170	ТОРГОВЫЙ ЗАЛ	1 642,3 м²
171	ТОРГОВЫЙ ЗАЛ	1 638,5 м²
172	ТОРГОВЫЙ ЗАЛ	1 634,7 м²
173	ТОРГОВЫЙ ЗАЛ	1 630,9 м²
174	ТОРГОВЫЙ ЗАЛ	1 627,1 м²
175	ТОРГОВЫЙ ЗАЛ	1 623,3 м²
176	ТОРГОВЫЙ ЗАЛ	1 619,5 м²
177	ТОРГОВЫЙ ЗАЛ	1 615,7 м²
178	ТОРГОВЫЙ ЗАЛ	1 611,9 м²
179	ТОРГОВЫЙ ЗАЛ	1 608,1 м²
180	ТОРГОВЫЙ ЗАЛ	1 604,3 м²
181	ТОРГОВЫЙ ЗАЛ	1 600,5 м²
182	ТОРГОВЫЙ ЗАЛ	1 596,7 м²
183	ТОРГОВЫЙ ЗАЛ	1 592,9 м²
184	ТОРГОВЫЙ ЗАЛ	1 589,1 м²
185	ТОРГОВЫЙ ЗАЛ	1 585,3 м²
186	ТОРГОВЫЙ ЗАЛ	1 581,5 м²
187	ТОРГОВЫЙ ЗАЛ	1 577,7 м²
188	ТОРГОВЫЙ ЗАЛ	1 573,9 м²
189	ТОРГОВЫЙ ЗАЛ	1 570,1 м²
190	ТОРГОВЫЙ ЗАЛ	1 566,3 м²
191	ТОРГОВЫЙ ЗАЛ	1 562,5 м²
192	ТОРГОВЫЙ ЗАЛ	1 558,7 м²
193	ТОРГОВЫЙ ЗАЛ	1 554,9 м²
194	ТОРГОВЫЙ ЗАЛ	1 551,1 м²
195	ТОРГОВЫЙ ЗАЛ	1 547,3 м²
196	ТОРГОВЫЙ ЗАЛ	1 543,5 м²
197	ТОРГОВЫЙ ЗАЛ	1 539,7 м²
198	ТОРГОВЫЙ ЗАЛ	1 535,9 м²
199	ТОРГОВЫЙ ЗАЛ	1 532,1 м²
200	ТОРГОВЫЙ ЗАЛ	1 528,3 м²
201	ТОРГОВЫЙ ЗАЛ	1 524,5 м²
202	ТОРГОВЫЙ ЗАЛ	1 520,7 м²
203	ТОРГОВЫЙ ЗАЛ	1 516,9 м²
204	ТОРГОВЫЙ ЗАЛ	1 513,1 м²
205	ТОРГОВЫЙ ЗАЛ	1 509,3 м²
206	ТОРГОВЫЙ ЗАЛ	1 505,5 м²
207	ТОРГОВЫЙ ЗАЛ	1 501,7 м²
208	ТОРГОВЫЙ ЗАЛ	1 497,9 м²
209	ТОРГОВЫЙ ЗАЛ	1 494,1 м²
210	ТОРГОВЫЙ ЗАЛ	1 490,3 м²
211	ТОРГОВЫЙ ЗАЛ	1 486,5 м²
212	ТОРГОВЫЙ ЗАЛ	1 482,7 м²
213	ТОРГОВЫЙ ЗАЛ	1 478,9 м²
214	ТОРГОВЫЙ ЗАЛ	1 475,1 м²
215	ТОРГОВЫЙ ЗАЛ	1 471,3 м²
216	ТОРГОВЫЙ ЗАЛ	1 467,5 м²
217	ТОРГОВЫЙ ЗАЛ	1 463,7 м²
218	ТОРГОВЫЙ ЗАЛ	1 459,9 м²
219	ТОРГОВЫЙ ЗАЛ	1 456,1 м²
220	ТОРГОВЫЙ ЗАЛ	1 452,3 м²
221	ТОРГОВЫЙ ЗАЛ	1 448,5 м²
222	ТОРГОВЫЙ ЗАЛ	1 444,7 м²
223	ТОРГОВЫЙ ЗАЛ	1 440,9 м²
224	ТОРГОВЫЙ ЗАЛ	1 437,1 м²
225	ТОРГОВЫЙ ЗАЛ	1 433,3 м²
226	ТОРГОВЫЙ ЗАЛ	1 429,5 м²
227	ТОРГОВЫЙ ЗАЛ	1 425,7 м²
228	ТОРГОВЫЙ ЗАЛ	1 421,9 м²
229	ТОРГОВЫЙ ЗАЛ	1 418,1 м²
230	ТОРГОВЫЙ ЗАЛ	1 414,3 м²
231	ТОРГОВЫЙ ЗАЛ	1 410,5 м²
232	ТОРГОВЫЙ ЗАЛ	1 406,7 м²
233	ТОРГОВЫЙ ЗАЛ	1 402,9 м²
234	ТОРГОВЫЙ ЗАЛ	1 399,1 м²
235	ТОРГОВЫЙ ЗАЛ	1 395,3 м²
236	ТОРГОВЫЙ ЗАЛ	1 391,5 м²
237	ТОРГОВЫЙ ЗАЛ	1 387,7 м²
238	ТОРГОВЫЙ ЗАЛ	1 383,9 м²
239	ТОРГОВЫЙ ЗАЛ	1 380,1 м²
240	ТОРГОВЫЙ ЗАЛ	1 376,3 м²
241	ТОРГОВЫЙ ЗАЛ	1 372,5 м²
242	ТОРГОВЫЙ ЗАЛ	1 368,7 м²
243	ТОРГОВЫЙ ЗАЛ	1 364,9 м²
244	ТОРГОВЫЙ ЗАЛ	1 361,1 м²
245	ТОРГОВЫЙ ЗАЛ	1 357,3 м²
246	ТОРГОВЫЙ ЗАЛ	1 353,5 м²
247	ТОРГОВЫЙ ЗАЛ	1 349,7 м²
248	ТОРГОВЫЙ ЗАЛ	1 345,9 м²
249	ТОРГОВЫЙ ЗАЛ	1 342,1 м²
250	ТОРГОВЫЙ ЗАЛ	1 338,3 м²
251	ТОРГОВЫЙ ЗАЛ	1 334,5 м²
252	ТОРГОВЫЙ ЗАЛ	1 330,7 м²
253	ТОРГОВЫЙ ЗАЛ	1 326,9 м²
254	ТОРГОВЫЙ ЗАЛ	1 323,1 м²
255	ТОРГОВЫЙ ЗАЛ	1 319,3 м²
256	ТОРГОВЫЙ ЗАЛ	1 315,5 м²
257	ТОРГОВЫЙ ЗАЛ	1 311,7 м²
258	ТОРГОВЫЙ ЗАЛ	1 307,9 м²
259	ТОРГОВЫЙ ЗАЛ	1 304,1 м²
260	ТОРГОВЫЙ ЗАЛ	1 300,3 м²
261	ТОРГОВЫЙ ЗАЛ	1 296,5 м²
262	ТОРГОВЫЙ ЗАЛ	1 292,7 м²
263	ТОРГОВЫЙ ЗАЛ	1 288,9 м²
264	ТОРГОВЫЙ ЗАЛ	1 285,1 м²
265	ТОРГОВЫЙ ЗАЛ	1 281,3 м²
266	ТОРГОВЫЙ ЗАЛ	1 277,5 м²
267	ТОРГОВЫЙ ЗАЛ	1 273,7 м²
268	ТОРГОВЫЙ ЗАЛ	1 269,9 м²
269	ТОРГОВЫЙ ЗАЛ	1 266,1 м²
270	ТОРГОВЫЙ ЗАЛ	1 262,3 м²
271	ТОРГОВЫЙ ЗАЛ	1 258,5 м²
272	ТОРГОВЫЙ ЗАЛ	1 254,7 м²
273	ТОРГОВЫЙ ЗАЛ	1 250,9 м²
274	ТОРГОВЫЙ ЗАЛ	1 247,1 м²
275	ТОРГОВЫЙ ЗАЛ	1 243,3 м²
276	ТОРГОВЫЙ ЗАЛ	1 239,5 м²
277	ТОРГОВЫЙ ЗАЛ	1 235,7 м²
278	ТОРГОВЫЙ ЗАЛ	1 231,9 м²
279	ТОРГОВЫЙ ЗАЛ	1 228,1 м²
280	ТОРГОВЫЙ ЗАЛ	1 224,3 м²
281	ТОРГОВЫЙ ЗАЛ	1 220,5 м²
282	ТОРГОВЫЙ ЗАЛ	1 216,7 м²
283	ТОРГОВЫЙ ЗАЛ	1 212,9 м²
284	ТОРГОВЫЙ ЗАЛ	1 209,1 м²
285	ТОРГОВЫЙ ЗАЛ	1 205,3 м²
286	ТОРГОВЫЙ ЗАЛ	1 201,5 м²
287	ТОРГОВЫЙ ЗАЛ	1 197,7 м²
288	ТОРГОВЫЙ ЗАЛ	1 193,9 м²
289	ТОРГОВЫЙ ЗАЛ	1 190,1 м²
290	ТОРГОВЫЙ ЗАЛ	1 186,3 м²
291	ТОРГОВЫЙ ЗАЛ	1 182,5 м²
292	ТОРГОВЫЙ ЗАЛ	1 178,7 м²
293	ТОРГОВЫЙ ЗАЛ	1 174,9 м²
294	ТОРГОВЫЙ ЗАЛ	1 171,1 м²
295	ТОРГОВЫЙ ЗАЛ	1 167,3 м²
296	ТОРГОВЫЙ ЗАЛ	1 163,5 м²
297	ТОРГОВЫЙ ЗАЛ	1 159,7 м²
298	ТОРГОВЫЙ ЗАЛ	1 155,9 м²
299	ТОРГОВЫЙ ЗАЛ	1 152,1 м²
300	ТОРГОВЫЙ ЗАЛ	1 148,3 м²
301	ТОРГОВЫЙ ЗАЛ	1 144,5 м²
302	ТОРГОВЫЙ ЗАЛ	1 140,7 м²
303	ТОРГОВЫЙ ЗАЛ	1 136,9 м²
304	ТОРГОВЫЙ ЗАЛ	1 133,1 м²
305	ТОРГОВЫЙ ЗАЛ	1 129,3 м²
306	ТОРГОВЫЙ ЗАЛ	1 125,5 м²
307	ТОРГОВЫЙ ЗАЛ	1 121,7 м²
308	ТОРГОВЫЙ ЗАЛ	1 117,9 м²
309	ТОРГОВЫЙ ЗАЛ	1 114,1 м²
310	ТОРГОВЫЙ ЗАЛ	1 110,3 м²
311	ТОРГОВЫЙ ЗАЛ	1 106,5 м²
312	ТОРГОВЫЙ ЗАЛ	1 102,7 м²
313	ТОРГОВЫЙ ЗАЛ	1 098,9 м²
314	ТОРГОВЫЙ ЗАЛ	1 095,1 м²
315	ТОРГОВЫЙ ЗАЛ	1 091,3 м²
316	ТОРГОВЫЙ ЗАЛ	1 087,5 м²
317	ТОРГОВЫЙ ЗАЛ	1 083,7 м²
318	ТОРГОВЫЙ ЗАЛ	1 079,9 м²
319	ТОРГОВЫЙ ЗАЛ	1 076,1 м²
320	ТОРГОВЫЙ ЗАЛ	1 072,3 м²
321	ТОРГОВЫЙ ЗАЛ	1 068,5 м²
322	ТОРГОВЫЙ ЗАЛ	1 064,7 м²
323	ТОРГОВЫЙ ЗАЛ	1 060,9 м²
324	ТОРГОВЫЙ ЗАЛ	1 057,1 м²
325	ТОРГОВЫЙ ЗАЛ	1 053,3 м²
326	ТОРГОВЫЙ ЗАЛ	1 049,5 м²
327	ТОРГОВЫЙ ЗАЛ	1 045,7 м²
328	ТОРГОВЫЙ ЗАЛ	1 041,9 м²
329	ТОРГОВЫЙ ЗАЛ	1 038,1 м²
330	ТОРГОВЫЙ ЗАЛ	1 034,3 м²
331	ТОРГОВЫЙ ЗАЛ	1 030,5 м²
332	ТОРГОВЫЙ ЗАЛ	1 026,7 м²
333	ТОРГОВЫЙ ЗАЛ	1 022,9 м²
334	ТОРГОВЫЙ ЗАЛ	1 019,1 м²
335	ТОРГОВЫЙ ЗАЛ	1 015,3 м²
336	ТОРГОВЫЙ ЗАЛ	1 011,5 м²
337	ТОРГОВЫЙ ЗАЛ	1 007,7 м²
338	ТОРГОВЫЙ ЗАЛ	1 003,9 м²
339	ТОРГОВЫЙ ЗАЛ	1 000,1 м²
340	ТОРГОВЫЙ ЗАЛ	996,3 м²
341	ТОРГОВЫЙ ЗАЛ	992,5 м²
342	ТОРГОВЫЙ ЗАЛ	988,7 м²
343	ТОРГОВЫЙ ЗАЛ	984,9 м²
344	ТОРГОВЫЙ ЗАЛ	981,1 м²
345	ТОРГОВЫЙ ЗАЛ	977,3 м²
346	ТОРГОВЫЙ ЗАЛ	973,5 м²
347	ТОРГОВЫЙ ЗАЛ	969,7 м²
348	ТОРГОВЫЙ ЗАЛ	965,9 м²
349	ТОРГОВЫЙ ЗАЛ	962,1 м²
350	ТОРГОВЫЙ ЗАЛ	958,3 м²
351	ТОРГОВЫЙ ЗАЛ	954,5 м²
352	ТОРГОВЫЙ ЗАЛ	950,7 м²
353	ТОРГОВЫЙ ЗАЛ	946,9 м²
354	ТОРГОВЫЙ ЗАЛ	943,1 м²
355	ТОРГОВЫЙ ЗАЛ	939,3 м²
356	ТОРГОВЫЙ ЗАЛ	935,5 м²
357	ТОРГОВЫЙ ЗАЛ	931,7 м²
358	ТОРГОВЫЙ ЗАЛ	927,9 м²
359	ТОРГОВЫЙ ЗАЛ	924,1 м²
360	ТОРГОВЫЙ ЗАЛ	920,3 м²
361	ТОРГОВЫЙ ЗАЛ	916,5 м²
362	ТОРГОВЫЙ ЗАЛ	912,7 м²
363	ТОРГОВЫЙ ЗАЛ	908,9 м²
364	ТОРГОВЫЙ ЗАЛ	905,1 м²
365	ТОРГОВЫЙ ЗАЛ	901,3 м²
366	ТОРГОВЫЙ ЗАЛ	897,5 м²
367	ТОРГОВЫЙ ЗАЛ	893,7 м²
368	ТОРГОВЫЙ ЗАЛ	889,9 м²
369	ТОРГОВЫЙ ЗАЛ	886,1 м²
370	ТОРГОВЫЙ ЗАЛ	882,3 м²
371	ТОРГОВЫЙ ЗАЛ	878,5 м²
372	ТОРГОВЫЙ ЗАЛ	874,7 м²
373	ТОРГОВЫЙ ЗАЛ	870,9 м²
374	ТОРГОВЫЙ ЗАЛ	867,1 м²
375	ТОРГОВЫЙ ЗАЛ	863,3 м²
376	ТОРГОВЫЙ ЗАЛ	859,5 м²
377	ТОРГОВЫЙ ЗАЛ	855,7 м²
378	ТОРГОВЫЙ ЗАЛ	851,9 м²
379	ТОРГОВЫЙ ЗАЛ	848,1 м²
380	ТОРГОВЫЙ ЗАЛ	844,3 м²
381	ТОРГОВЫЙ ЗАЛ	840,5 м²
382	ТОРГОВЫЙ ЗАЛ	836,7 м²
383	ТОРГОВЫЙ ЗАЛ	832,9 м²
384	ТОРГОВЫЙ ЗАЛ	829,1 м²
385	ТОРГОВЫЙ ЗАЛ	825,3 м²
386	ТОРГОВЫЙ ЗАЛ	821,5 м²
387	ТОРГОВЫЙ ЗАЛ	817,7 м²
388	ТОРГОВЫЙ ЗАЛ	813,9 м²
389	ТОРГОВЫЙ ЗАЛ	810,1 м²
390	ТОРГОВЫЙ ЗАЛ	806,3 м²
391	ТОРГОВЫЙ ЗАЛ	802,5 м²
392	ТОРГОВЫЙ ЗАЛ	798,7 м²
393	ТОРГОВЫЙ ЗАЛ	794,9 м²
394	ТОРГОВЫЙ ЗАЛ	791,1 м²
395	ТОРГОВЫЙ ЗАЛ	787,3 м²
396	ТОРГОВЫЙ ЗАЛ	783,5 м²
397	ТОРГОВЫЙ ЗАЛ	779,7 м²
398	ТОРГОВЫЙ ЗАЛ	775,9 м²
399	ТОРГОВЫЙ ЗАЛ	772,1 м²
400	ТОРГОВЫЙ ЗАЛ	768,3 м²
401	ТОРГОВЫЙ ЗАЛ	764,5 м²
402	ТОРГОВЫЙ ЗАЛ	760,7 м²
403	ТОРГОВЫЙ ЗАЛ	756,9 м²
404	ТОРГОВЫЙ ЗАЛ	753,1 м²
405	ТОРГОВЫЙ ЗАЛ	749,3 м²
406	ТОРГОВЫЙ ЗАЛ	745,5 м²
407	ТОРГОВЫЙ ЗАЛ	741,7 м²
408	ТОРГОВЫЙ ЗАЛ	737,9 м²
409	ТОРГОВЫЙ ЗАЛ	734,1 м²
410	ТОРГОВЫЙ ЗАЛ	730,3 м²
411	ТОРГОВЫЙ ЗАЛ	726,5 м²
412	ТОРГОВЫЙ ЗАЛ	722,7 м²
413	ТОРГОВЫЙ ЗАЛ	718,9 м²
414	ТОРГОВЫЙ ЗАЛ	715,1 м²
415	ТОРГОВЫЙ ЗАЛ	711,3 м²
416	ТОРГОВЫЙ ЗАЛ	707,5 м²
417	ТОРГОВЫЙ ЗАЛ	703,7 м²
418	ТОРГОВЫЙ ЗАЛ	699,9 м²
419	ТОРГОВЫЙ ЗАЛ	696,1 м²
420	ТОРГОВЫЙ ЗАЛ	692,3 м²
421	ТОРГОВЫЙ ЗАЛ	688,5 м²
422	ТОРГОВЫЙ ЗАЛ	684,7 м²
423	ТОРГОВЫЙ ЗАЛ	680,9 м²
424	ТОРГОВЫЙ ЗАЛ	677,1 м²
425	ТОРГОВЫЙ ЗАЛ	673,3 м²
426	ТОРГОВЫЙ ЗАЛ	669,5 м²
427	ТОРГОВЫЙ ЗАЛ	665,7 м²
428	ТОРГОВЫЙ ЗАЛ	661,9 м²
429	ТОРГОВЫЙ ЗАЛ	658,1 м²
430	ТОРГОВЫЙ ЗАЛ	654,3 м²
431	ТОРГОВЫЙ ЗАЛ	650,5 м²
432	ТОРГОВЫЙ ЗАЛ	646,7 м²
433	ТОРГОВЫЙ ЗАЛ	642,9 м²
434	ТОРГОВЫЙ ЗАЛ	639,1 м²
435	ТОРГОВЫЙ ЗАЛ	635,3 м²
436	ТОРГОВЫЙ ЗАЛ	631,5 м²
437	ТОРГОВЫЙ ЗАЛ	627,7 м²
438	ТОРГОВЫЙ ЗАЛ

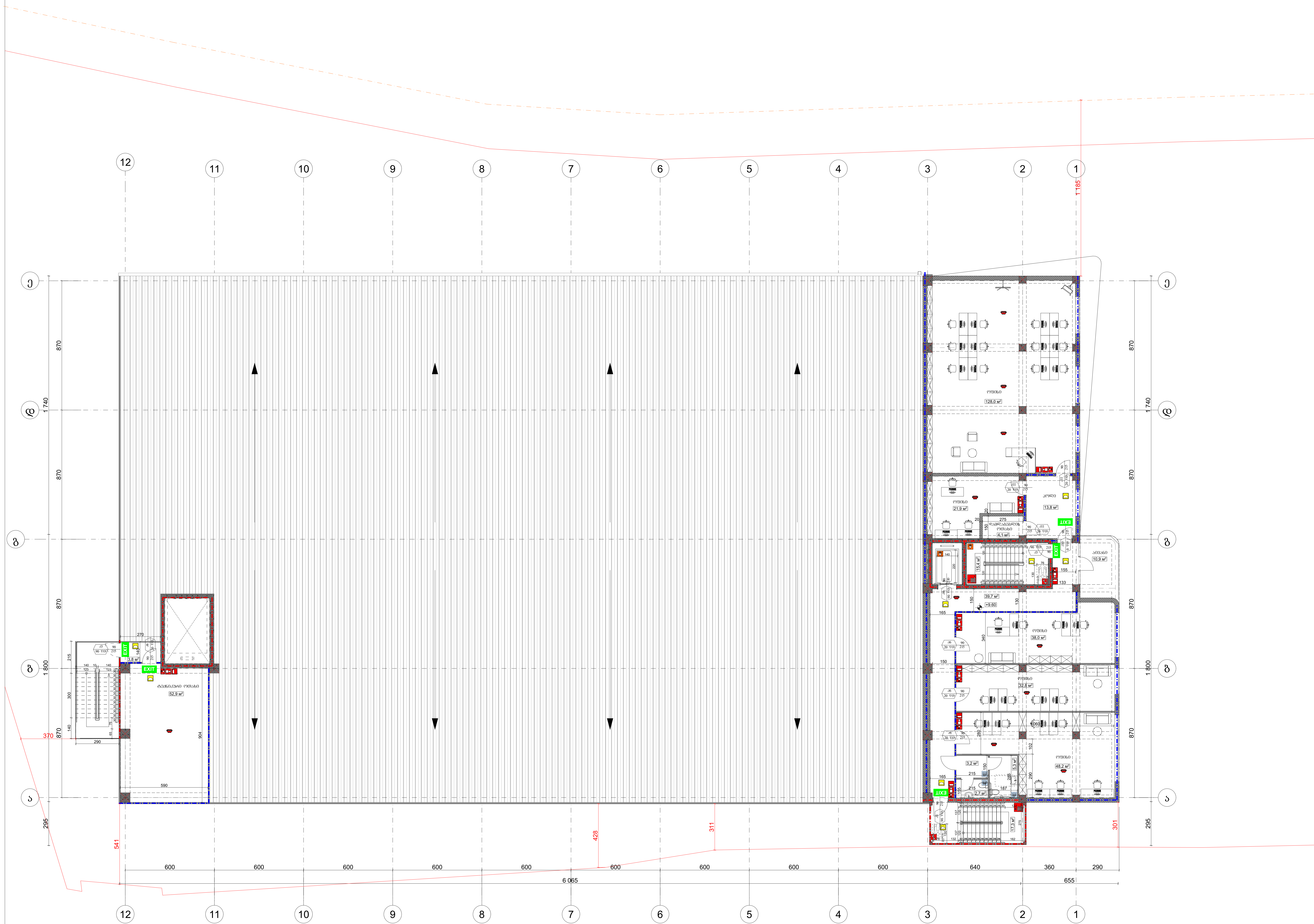

შენობა ნაგებობის ფუნქცია:

სასაწყობე და საოფისე შენობა

მისამართი: ქ.თბილისი, სარაჯიშვილის ქ№6
ს/კ 01.11.04.026.158

ხანძარსაწინააღმდეგო გეგმა **+9.60** ნიშნულზე

პირობითი აღნიშვნები

90 | 0 წთ — ხანძარმედეგობა
235 | კ2 — კარის ნუმერაცია

კარის თავისუფალი სიგანე (სმ)
კარის თავისუფალი სიმაღლე (სმ)

საკადასტრო საზღვარი

საზოგადოებრივი სივცის შუახაზი

ხანძარსაწინააღმდეგო მანძილი

EXIT — გასასვლელის აღმნიშვნელი განათებული ნიშანი

2 საათიანი ცეცხლმედეგობის აღმნიშვნელი ხაზი

1 საათიანი ცეცხლმედეგობის აღმნიშვნელი ხაზი

	სიმბოლოს სახელწოდება
	სახანძრო ჰიდრანტი
	სახანძრო მილდგარი
	კვამლზე მორეაგირე მაუწყებელი
	სახანძრო განგაშის ღილაკი
	დამკავებელთა შეტყობინების სისტემა
	ხელის ცეცხლმაქრი
	ორმხრივი კავშირის სისტემა
	საავარიო განათება
	ჰაერის დაწნევის სისტემა
	მექანიკური განიავების სისტემა

დაკავებულობის დატვირთვა სართულზე - 33

თანამდებობა	გვარი	ხელმოწერა
არქიტექტორი	შოთიკო ვეშაპიძე	
დამკვეთი	შპს "ევროპროდუქტი"	
მასშტაბი	1:200	ფორმატი A2

ծրագրի անվանում	Ներքին հարդարման աշխատանքներ
օբյեկտի հասցե	ՀՀ, ք. Երևան, Արաբկիր 1-ին զանգված, 6-րդ թաղամաս, շենք 1
գծագրի անվանում	Հատակագիծ +12.80 նշագծով
գծագրի համարը	Ա-200
ձևաչափը	A2

Հրշեջ ծածկույթի խողովակ	
Հրշեջ ծածկույթի ջրցան	
Հրշեջ ծածկույթի ազդանշանային կոճակ	
Հրշեջ ծածկույթի ձայնային և լուսային ազդանշանային սարք	
Հրշեջ ծածկույթի կրակմարիչ	
Ծխի դետեկտոր (ծխազգայուն)	
Ջերմության դետեկտոր	
Հրշեջ ծածկույթի ինքնաակտիվացման սարք	
Հրշեջ ծածկույթի ինքնաակտիվացման սարքի կառավարման վահանակ	

Հատակագծային պլանների նշագծման համակարգ - 30

Ծանուցման սարքերի միացման տուփ	Ծածկույթ
Ծածկույթի ներքին ջրմուղ	Ներքին ջրմուղ
Ծածկույթի ջրցան	Ջրհորդանի ջրմուղ
Ծածկույթի ազդանշանային կոճակ	Ծածկույթի ներքին կոյուղի
Ծածկույթի ձայնային և լուսային ազդանշանային սարք	Ծածկույթի ներքին ջրմուղ
Ծածկույթի կրակմարիչ	Ծածկույթի ներքին ջրմուղ
Ծածկույթի ծխի դետեկտոր	Ծածկույթի ներքին ջրմուղ
Ծածկույթի ջերմության դետեկտոր	Ծածկույթի ներքին ջրմուղ
Ծածկույթի ինքնաակտիվացման սարք	Ծածկույթի ներքին ջրմուղ
Ծածկույթի ինքնաակտիվացման սարքի կառավարման վահանակ	Ծածկույթի ներքին ջրմուղ

Ներքին ջրմուղ

Ներքին կոյուղի

Ծածկույթի ներքին ջրմուղ

Ջրհորդանի ջրմուղ

Ծածկույթի ջրցան

Ծածկույթի ներքին ջրմուղ

Ծածկույթի ներքին ջրմուղ

Ծածկույթի ներքին ջրմուղ

ՀԱՏԱՏԱՐԱՑՎԱԾ ԱՇԽԱՏԱՆՔՆԵՐԻ ԾԱՎԱԼ	ՀԱՍԱՐԱԿԱՑԻ ԱՇԽԱՏԱՆՔՆԵՐԻ ԾԱՎԱԼ
ՀԱՍԱՐԱԿԱՑԻ

ՄԱՍՆԱՃՅՈՒՂԱՐԿՈՒԹՅՈՒՆ	ՕԴԱՓՈՒԼԱԿ	ԲԱԺՆԵՆՈՒՄԵՐ
ՀԱՄԱՁԱՅՆԱԳՐՈՒԹՅՈՒՆ	ԵՐԵՎԱՆԻ ՀԻՄՆԱԿԱՆ ՀԱՄԱԼՍԱՐԱՆ	
ՀԱՍՏԱՏՈՂ	ԵՐԵՎԱՆԻ ՀԻՄՆԱԿԱՆ ՀԱՄԱԼՍԱՐԱՆ	
ՊԱՏԱՍԽԱՆԱՏՈՒ	"ՅԱԽ "ՀԱՅԿԱԿԱՆՆԱԽԱԳԾԱՅԻՆ	
ՄԱՍՆԱԳԻՏԱԿԱՆ ՀԱՏԱԿ	ԳԾԱՅԻՆ ՕԴԱՓՈՒԼԱԿ A2	2024Թ.

ՇԻՆԱՐԱՐԱԿԱՆ-ՏԱՇԻՆԱՅԻՆ ՄԱՍ

ՏԱՆԿԱՅԻՆ ՀԱՄԱԼՍԱՐԻ ԱՐՏԱԴՐԱՄԱՍՆԱՅԻ ՇԵՆՔԵՐ

ՀԱՍԱՐԱԿԱԿԱՆ ՀԱՏԱԿԱՑՈՒՄ ԱՐՏԱԴՐԱՄԱՍՆԱՅԻ ՇԵՆՔԵՐԻ ՀԱՄԱԼՍԱՐԻ ՇԻՆՈՒԹՅՈՒՆՆԵՐԻ ՀԱՄԱ

შენობა-ნაგებობის ფუნქცია:
სასაწყობე და საოფისე შენობა

მისამართი: ქ.თბილისი, სარაჯიშვილის ქ№6
ს/კ 01.11.04.026.158

მისაწვდომობის გეგმა **+3.20** ნიშნულზე

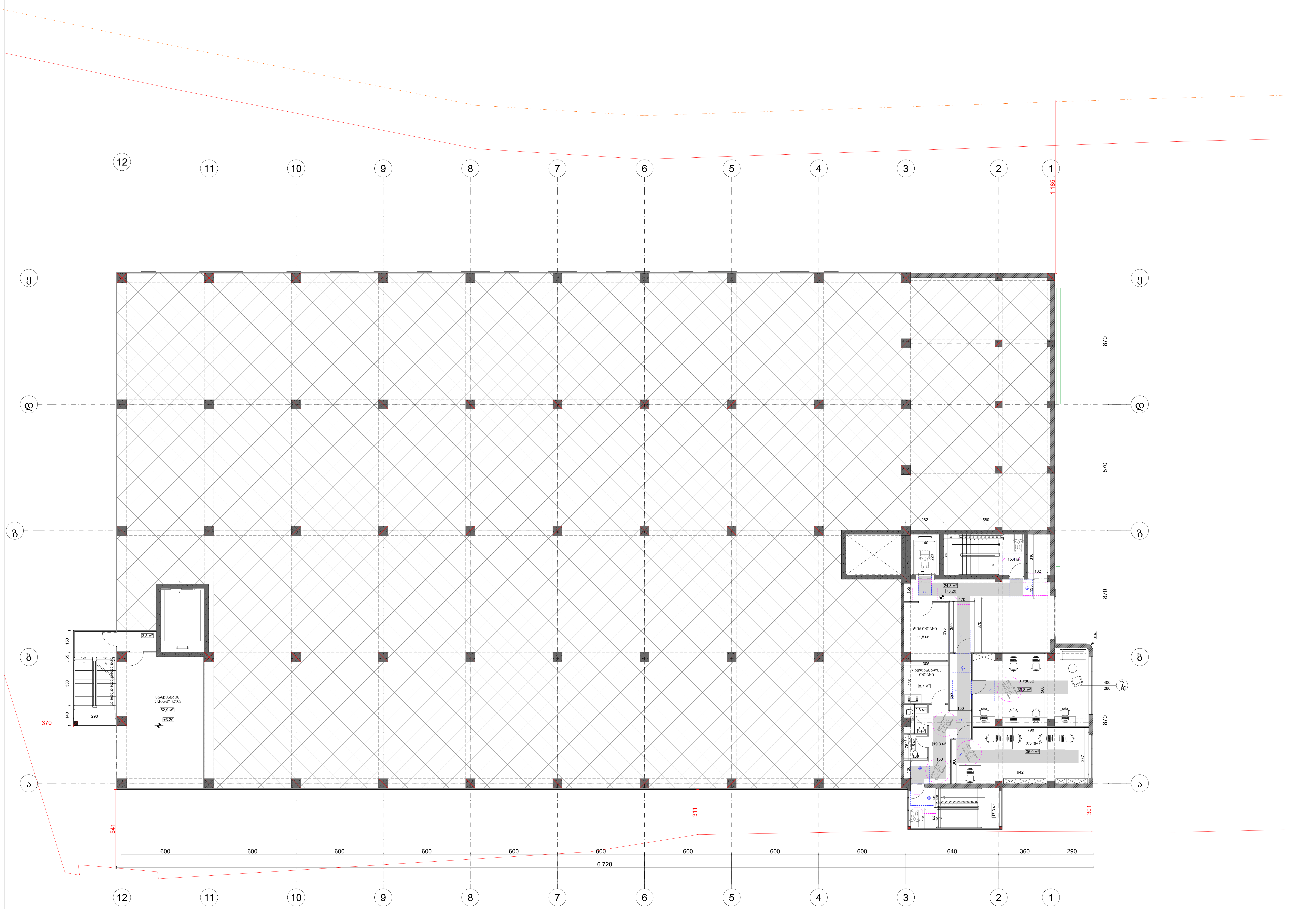

პირობითი აღნიშვნები

მისაწვდომი სვლაგეზი

მოსატრიალებელი სივრცეები:

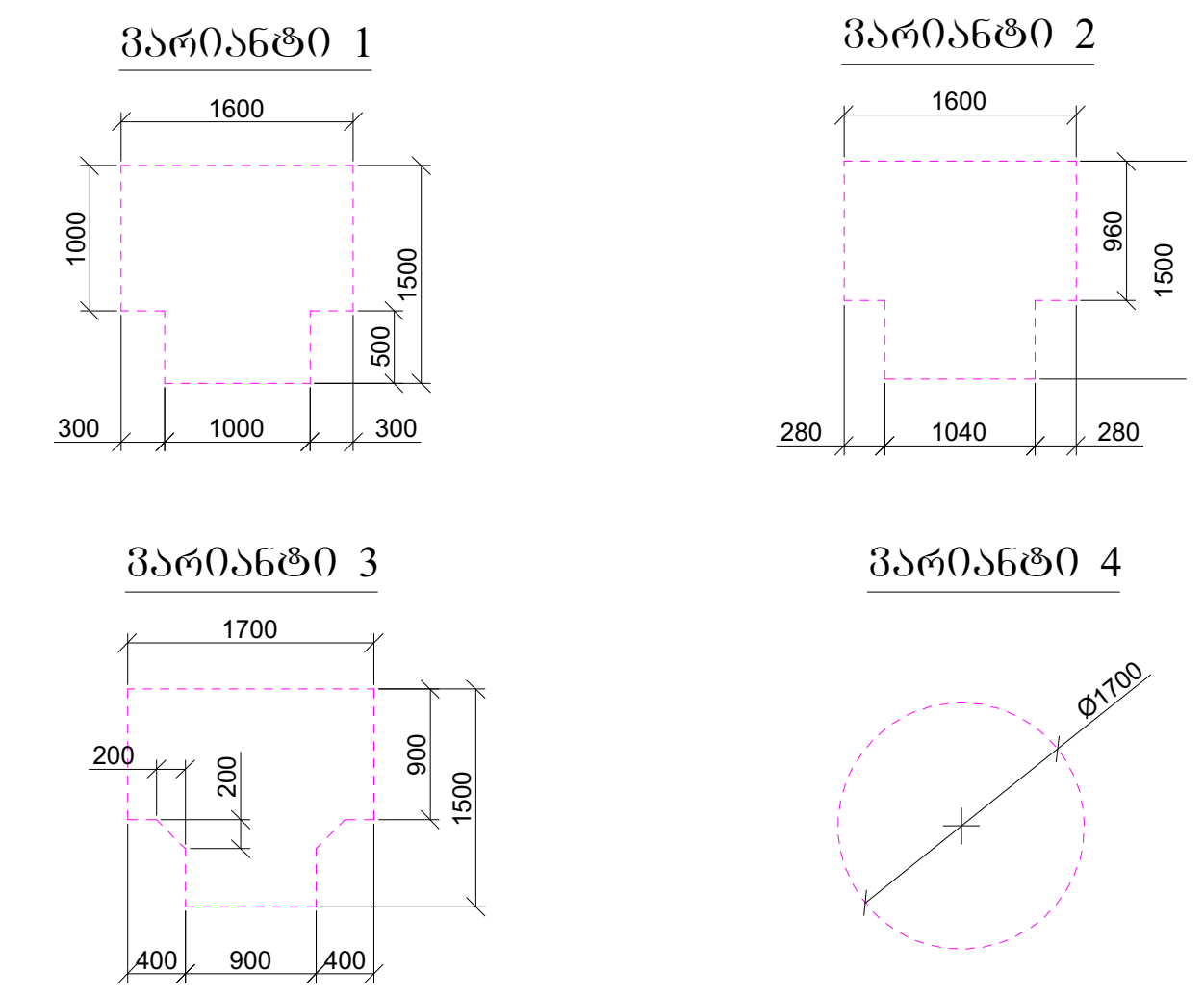

კარის წინ თავისუფალი სივრცე:

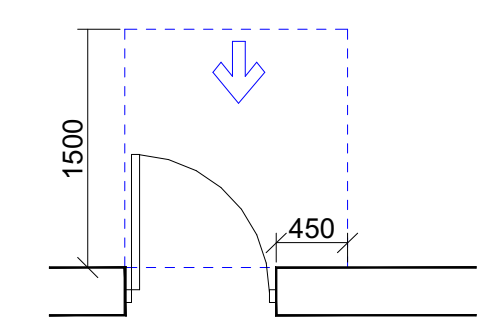

თავისუფალი სივრცე კართან მანევრირებისთვის
-ანჯამიანი კარი
წინიდან მისაწვდომი - გამოწევით გაღება

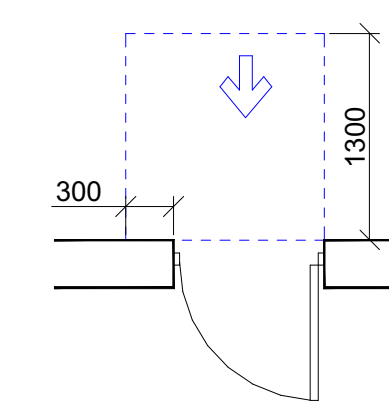

თავისუფალი სივრცე კართან მანევრირებისთვის
-ანჯამიანი კარი
წინიდან მისაწვდომი - მიწოლით გაღება

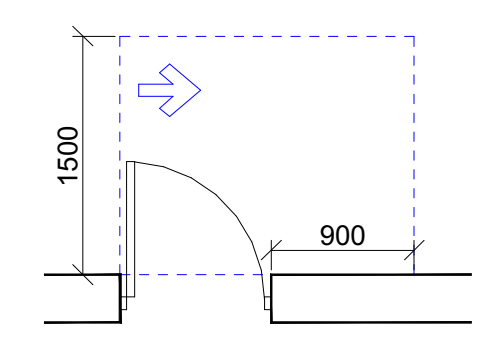

თავისუფალი სივრცე კართან მანევრირებისთვის
-ანჯამიანი კარი
ანჯამის მხრიდან მისაწვდომი - გამოწევით გაღება

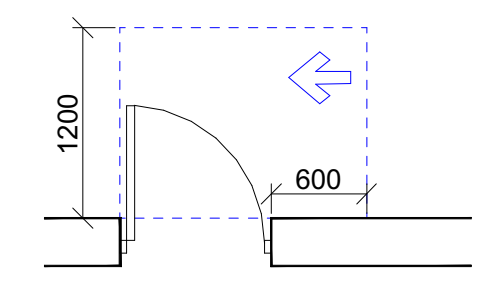

თავისუფალი სივრცე კართან მანევრირებისთვის
-ანჯამიანი კარი
საკეტის მხრიდან მისაწვდომი - გამოწევით გაღება

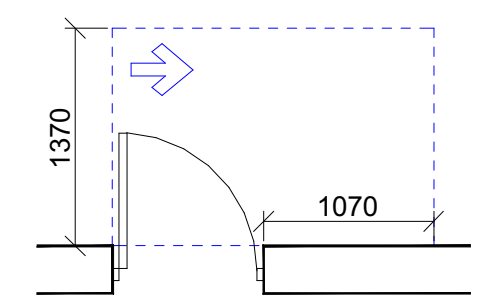

თავისუფალი სივრცე კართან მანევრირებისთვის
-ანჯამიანი კარი
ანჯამის მხრიდან მისაწვდომი - გამოწევით გაღება

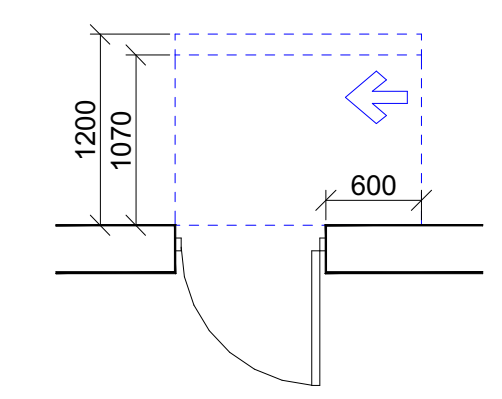

თავისუფალი სივრცე კართან მანევრირებისთვის
-ანჯამიანი კარი
ანჯამის მხრიდან მისაწვდომი - მიწოლით გაღება
1200 მმ. თუ მოწყობილია მიმხურავი

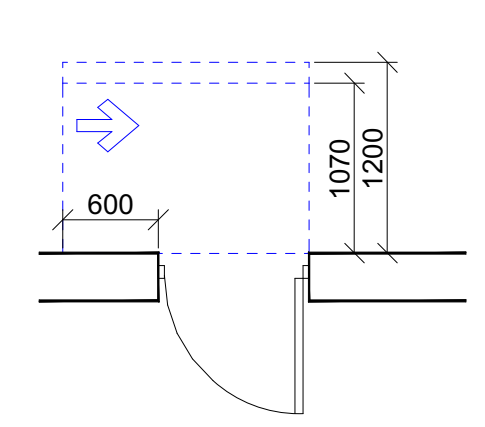

თავისუფალი სივრცე კართან მანევრირებისთვის
-ანჯამიანი კარი
საკეტის მხრიდან მისაწვდომი - მიწოლით გაღება
1200 მმ. თუ მოწყობილია მიმხურავი

თანამდებობა	გვარი	ხელმოწერა
არქიტექტორი	შოთიკო ვეშაპიძე	
შეასრულა	შოთიკო ვეშაპიძე	
დამკვეთი	შპს "ევროპროდუქტი"	
მასშტაბი 1:200	ფორმატი A2	2024წ.

Объект	Многоквартирный дом с подземной автостоянкой, расположенный по адресу: г.Москва, ул.Сущевский Вал, вл.5
Стадия	Рабочая документация
Раздел	Архитектурные решения
Наименование	План 1 этажа. Отм. +6.40
Шифр	01.11.04.026.158
Изм.	Кол.уч. Лист № док. Подп. Дата
Разработал	Гл.архитектор проекта
Проверил	Нач.отдела
Н.контр.	
ГИП	
Масштаб	1:200
Формат	А2
	2024г.

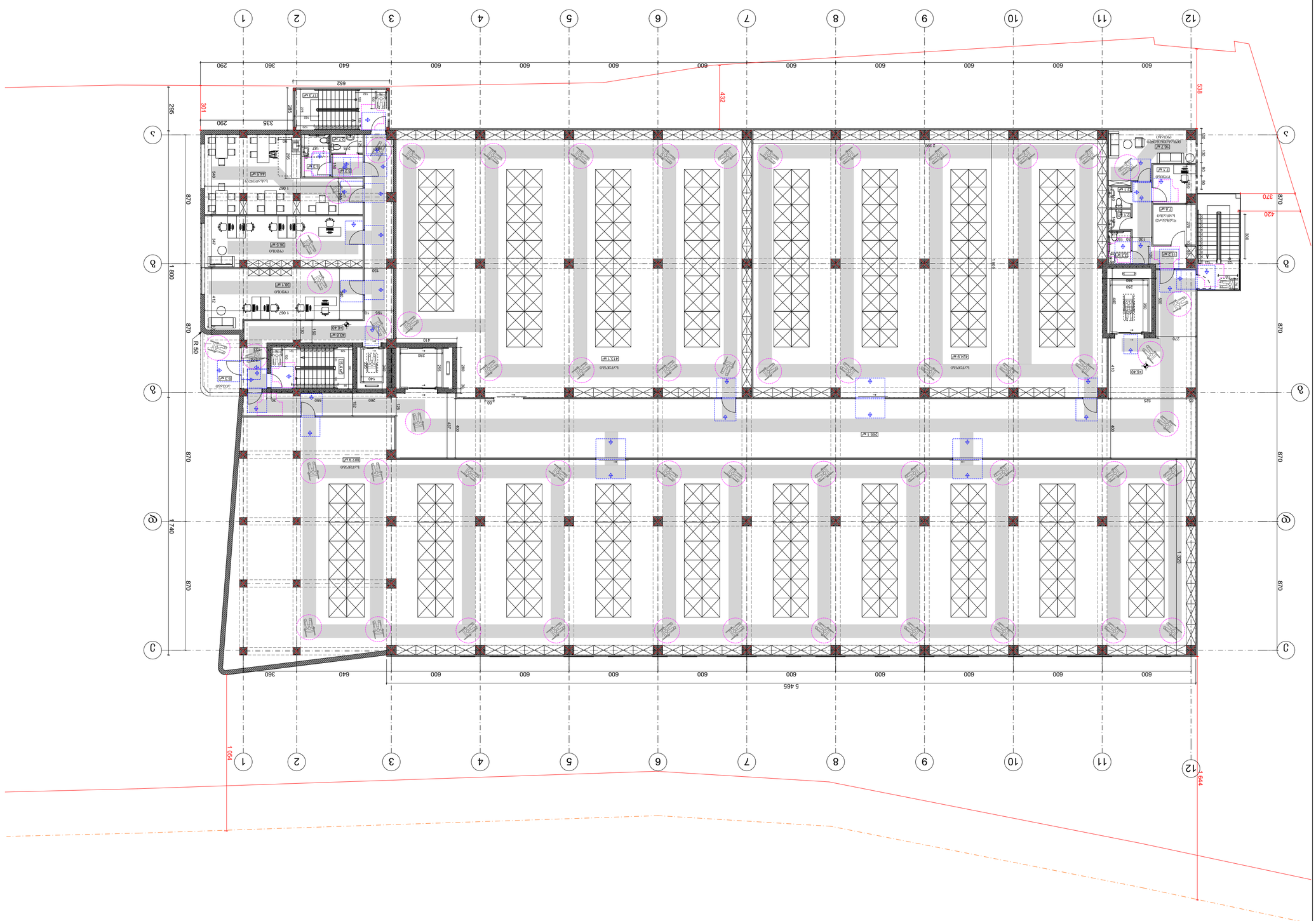
1 2 3 4 5 6 7 8 9 10 11 12
А Б В Г Д Е
1 054
-644
5 465
1 740
1 800
870
295
301
432
538
370
420
652
335
290
360
640
600
2 360
1 320
R 50
Лестничная клетка
Помещение охраны
Помещение уборочного инвентаря
Помещение для хранения
Помещение для персонала
Помещение для отдыха персонала
Помещение для приема пищи
Помещение для переодевания
Помещение для переодевания персонала
Помещение для переодевания персонала
Помещение для переодевания персонала

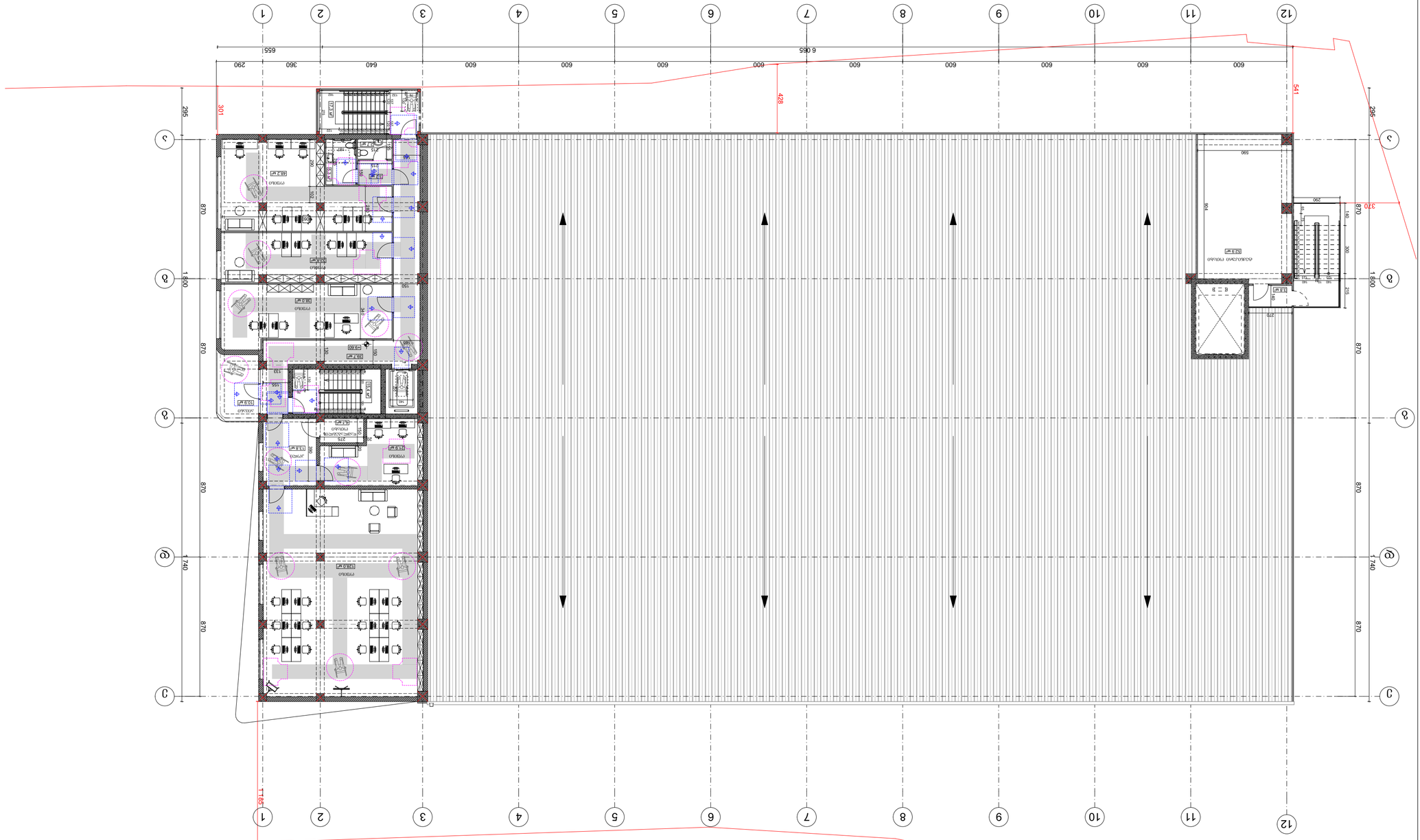

ՀԱՏԱԿԱՑՄԱՆ ԱՇԽԱՏԱՆՔՆԵՐԻ ԾԱՎԱԼ	ՄԱՍԵՐ	ՀԱՏՈՐԱԿՈՒՄ
ՀԱՏՈՒԿ ՇԻՆԱՐԱՐԱԿԱՆ ԱՇԽԱՏԱՆՔՆԵՐ		
ՀԱՏՈՒԿ ՍԱՆՏԵԽՆԻԿԱԿԱՆ ԱՇԽԱՏԱՆՔՆԵՐ		
ՀԱՏՈՒԿ ԷԼԵԿՏՐԱՀԱՂՈՐԴԱԿԱՆ ԱՇԽԱՏԱՆՔՆԵՐ		
ՀԱՏՈՒԿ ՋԵՐՄԱՅԻՆ ԱՇԽԱՏԱՆՔՆԵՐ		
ՀԱՏՈՒԿ ՕԴՈՐԱԿԱՅԻՆ ԱՇԽԱՏԱՆՔՆԵՐ		

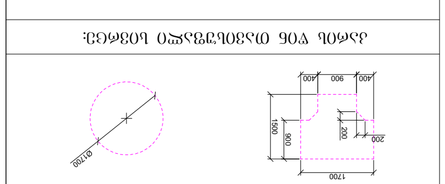

ՕԴԱՓԱԿՈՒՄ ԱՅՍ ՏԵՂԱՄԱՍԻՆ ԱՇԽԱՏԱՆՔՆԵՐԻ ԿԱՏԱՐՄԱՆ ԺԱՄԱՆԱԿ ՊԱՀԱՆՋՎՈՂ ՀԱՏՈՒԿ ՆՇԱՆՆԵՐԸ ԵՎ ԴՐԱՆՑ ՏԵՍԱԿԸ ՏԵՍ ՆԿԱՐ 1

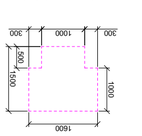

ՕԴԱՓԱԿՈՒՄ ԱՅՍ ՏԵՂԱՄԱՍԻՆ ԱՇԽԱՏԱՆՔՆԵՐԻ ԿԱՏԱՐՄԱՆ ԺԱՄԱՆԱԿ ՊԱՀԱՆՋՎՈՂ ՀԱՏՈՒԿ ՆՇԱՆՆԵՐԸ ԵՎ ԴՐԱՆՑ ՏԵՍԱԿԸ ՏԵՍ ՆԿԱՐ 2

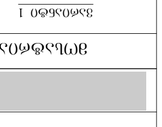

ՕԴԱՓԱԿՈՒՄ ԱՅՍ ՏԵՂԱՄԱՍԻՆ ԱՇԽԱՏԱՆՔՆԵՐԻ ԿԱՏԱՐՄԱՆ ԺԱՄԱՆԱԿ ՊԱՀԱՆՋՎՈՂ ՀԱՏՈՒԿ ՆՇԱՆՆԵՐԸ ԵՎ ԴՐԱՆՑ ՏԵՍԱԿԸ ՏԵՍ ՆԿԱՐ 3

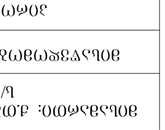

ՕԴԱՓԱԿՈՒՄ ԱՅՍ ՏԵՂԱՄԱՍԻՆ ԱՇԽԱՏԱՆՔՆԵՐԻ ԿԱՏԱՐՄԱՆ ԺԱՄԱՆԱԿ ՊԱՀԱՆՋՎՈՂ ՀԱՏՈՒԿ ՆՇԱՆՆԵՐԸ ԵՎ ԴՐԱՆՑ ՏԵՍԱԿԸ ՏԵՍ ՆԿԱՐ 4

ՕԴԱՓԱԿՈՒՄ ԱՅՍ ՏԵՂԱՄԱՍԻՆ ԱՇԽԱՏԱՆՔՆԵՐԻ ԿԱՏԱՐՄԱՆ ԺԱՄԱՆԱԿ ՊԱՀԱՆՋՎՈՂ ՀԱՏՈՒԿ ՆՇԱՆՆԵՐԸ ԵՎ ԴՐԱՆՑ ՏԵՍԱԿԸ ՏԵՍ ՆԿԱՐ 5

ՕԴԱՓԱԿՈՒՄ ԱՅՍ ՏԵՂԱՄԱՍԻՆ ԱՇԽԱՏԱՆՔՆԵՐԻ ԿԱՏԱՐՄԱՆ ԺԱՄԱՆԱԿ ՊԱՀԱՆՋՎՈՂ ՀԱՏՈՒԿ ՆՇԱՆՆԵՐԸ ԵՎ ԴՐԱՆՑ ՏԵՍԱԿԸ ՏԵՍ ՆԿԱՐ 6

ՀԱՏՈՒԿ ՎՈՉ ՕԱՅԻՆԱՅԻՆ ԼՈՒՅՍԱՎՈՐՄԱՆ ՍԽԵՄԱ.

ՀԱՏՈՒԿ ՇԻՆԱՐԱՐԱԿԱՆ ՊԱՀԱՆՋՎՈՂ ՀԱՏԿԱՆԻՇՆԵՐ		
ՀԱՏՈՒԿ ՍԱՆՏԵԽՆԻԿԱԿԱՆ ԱՇԽԱՏԱՆՔՆԵՐԻ ԾԱՎԱԼ	ՄԱՍԵՐ	ՀԱՏՈՐԱԿՈՒՄ
ՀԱՏՈՒԿ ԷԼԵԿՏՐԱՀԱՂՈՐԴԱԿԱՆ ԱՇԽԱՏԱՆՔՆԵՐԻ ԾԱՎԱԼ		
ՀԱՏՈՒԿ ՋԵՐՄԱՅԻՆ ԱՇԽԱՏԱՆՔՆԵՐԻ ԾԱՎԱԼ		
ՀԱՏՈՒԿ ՕԴՈՐԱԿԱՅԻՆ ԱՇԽԱՏԱՆՔՆԵՐԻ ԾԱՎԱԼ		

ՀԱՏԱԿԱՑՄԱՆ ԱՇԽԱՏԱՆՔՆԵՐԻ ՊՐՈՑԵՍԻ ՆԿԱՐԱԳՐՈՒԹՅՈՒՆ.

ՀԱՏՈՒԿ ՇԻՆԱՐԱՐԱԿԱՆ ՊԱՀԱՆՋՎՈՂ ՀԱՏԿԱՆԻՇՆԵՐ

ՀԱՏՈՒԿ ՍԱՆՏԵԽՆԻԿԱԿԱՆ ԱՇԽԱՏԱՆՔՆԵՐԻ ԾԱՎԱԼ

ՀԱՏՈՒԿ ԷԼԵԿՏՐԱՀԱՂՈՐԴԱԿԱՆ ԱՇԽԱՏԱՆՔՆԵՐԻ ԾԱՎԱԼ

ՀԱՏՈՒԿ ՋԵՐՄԱՅԻՆ ԱՇԽԱՏԱՆՔՆԵՐԻ ԾԱՎԱԼ

ՀԱՏՈՒԿ ՕԴՈՐԱԿԱՅԻՆ ԱՇԽԱՏԱՆՔՆԵՐԻ ԾԱՎԱԼ

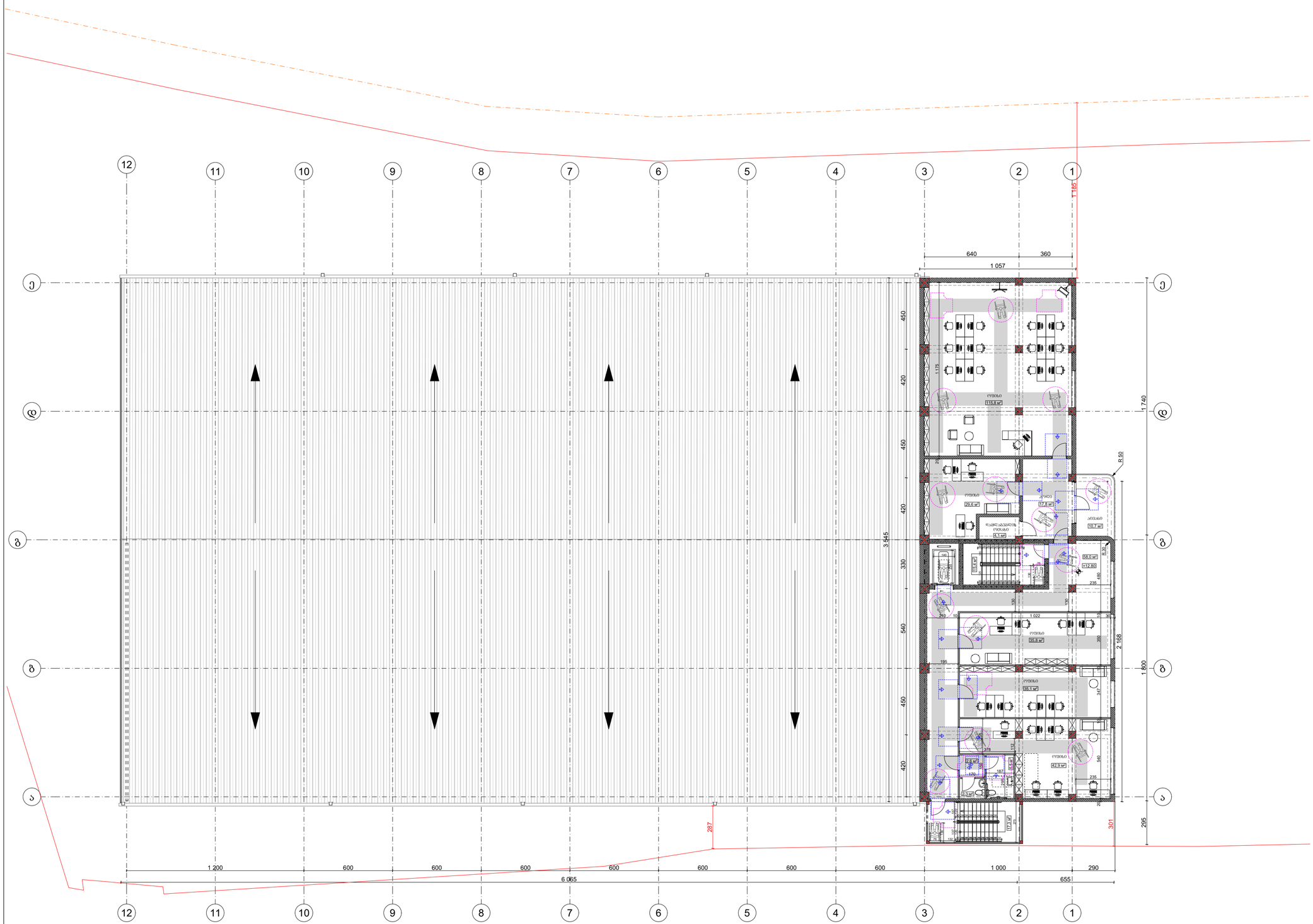

შენობა-ნაგებობის დანიშნულება:

სასაწყობე და სათვისე შენობა

მისამართი: ქ.თბილისი, სარაჯიშვილის ქ№6
ს/კ 01.11.04.026.158

მისაწვდომობის გეგმა **+12.80** ნიშნულზე

პირობითი აღნიშვნები

მისაწვდომი სვლაბეზი

მოსატრიალებელი სივრცეები:

ვარიანტი 1

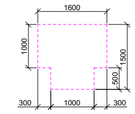

ვარიანტი 2

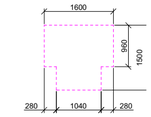

ვარიანტი 3

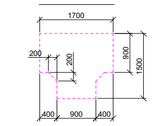

ვარიანტი 4

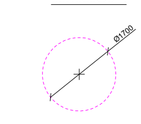

კარის წინ თავისუფალი სივრცე:

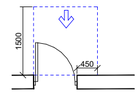

თავისუფალი სივრცე კართან მანევრირებისთვის
-ანჯამიანი კარი
წინიდან მისაწვდომი - გამოუვიდეთ გაღება

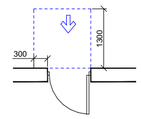

თავისუფალი სივრცე კართან მანევრირებისთვის
-ანჯამიანი კარი
წინიდან მისაწვდომი - მიუღწეთ გაღება

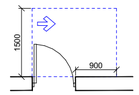

თავისუფალი სივრცე კართან მანევრირებისთვის
-ანჯამიანი კარი
ანჯამის მხრიდან მისაწვდომი - გამოუვიდეთ გაღება

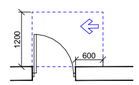

თავისუფალი სივრცე კართან მანევრირებისთვის
-ანჯამიანი კარი
საკეტის მხრიდან მისაწვდომი - გამოუვიდეთ გაღება

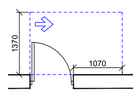

თავისუფალი სივრცე კართან მანევრირებისთვის
-ანჯამიანი კარი
ანჯამის მხრიდან მისაწვდომი - გამოუვიდეთ გაღება

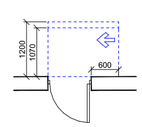

თავისუფალი სივრცე კართან მანევრირებისთვის
-ანჯამიანი კარი
ანჯამის მხრიდან მისაწვდომი - მიუღწეთ გაღება
1200 მინ. თუ მიუწვდომელია მიმხურავი

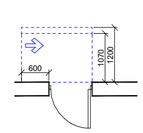

თავისუფალი სივრცე კართან მანევრირებისთვის
-ანჯამიანი კარი
საკეტის მხრიდან მისაწვდომი - მიუღწეთ გაღება
1200 მინ. თუ მიუწვდომელია მიმხურავი

თანამდებობა	გვარი	ხელმოწერა
არქიტექტორი	შოთიკო ვეშაპიძე	
შესრულა	შოთიკო ვეშაპიძე	
დამკვეთი	შპს "ეკოპაროლშტატი"	
მასშტაბი 1:200	ფორმატი A2	2024წ.

შშმპ გარე პანდუსი (№1)

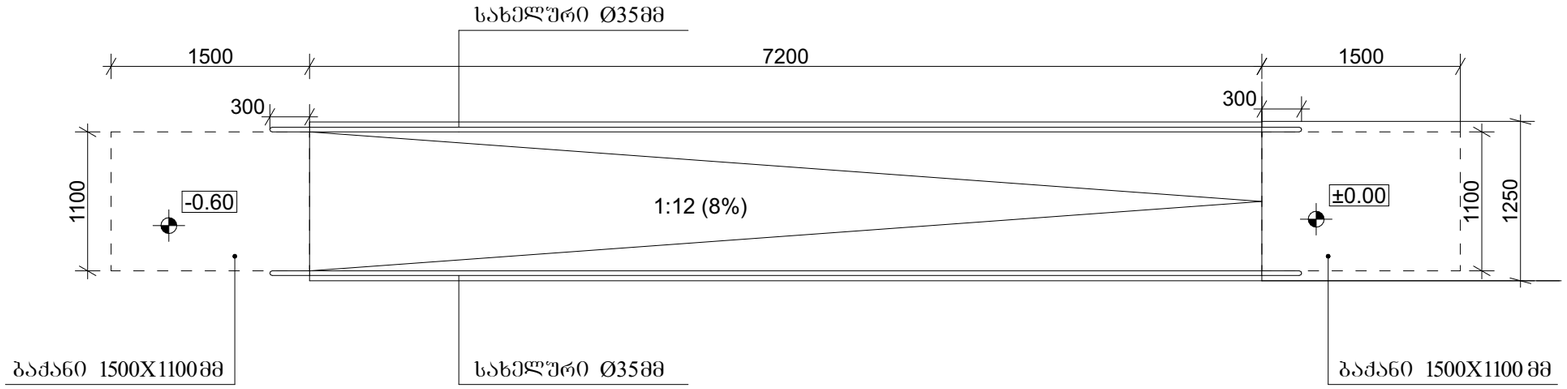

გეგმა

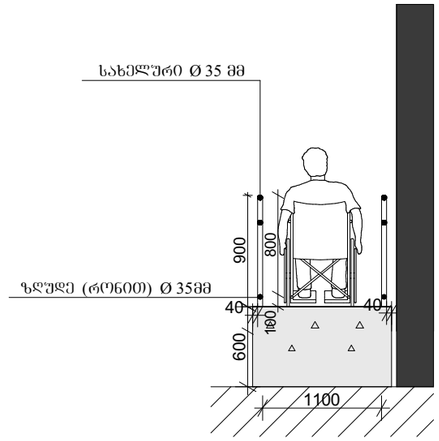

ჭრილი

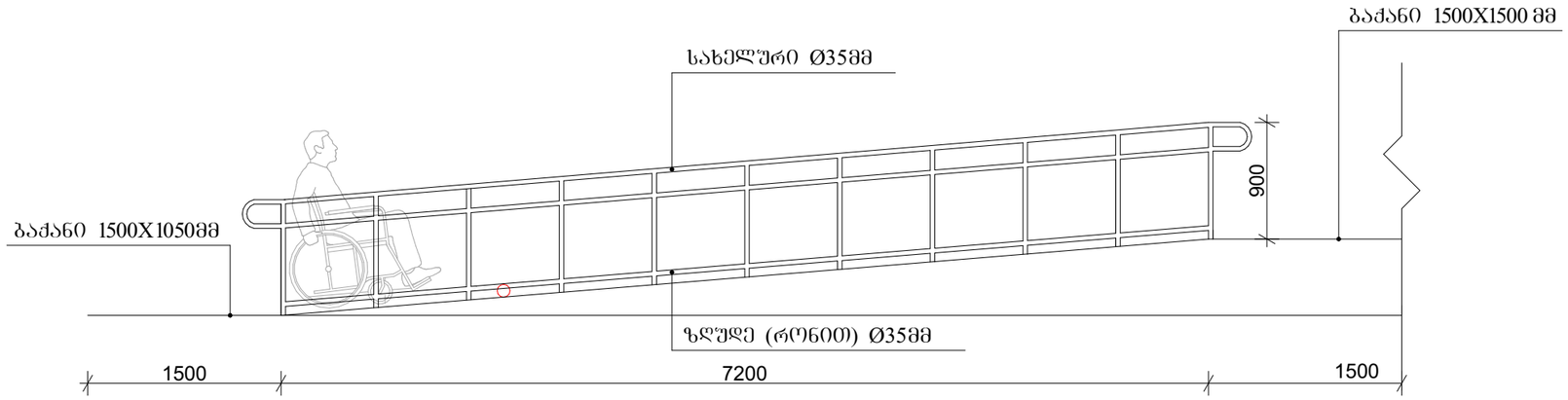

ფასადი

შშმპ გარე პანდუსი (№2)

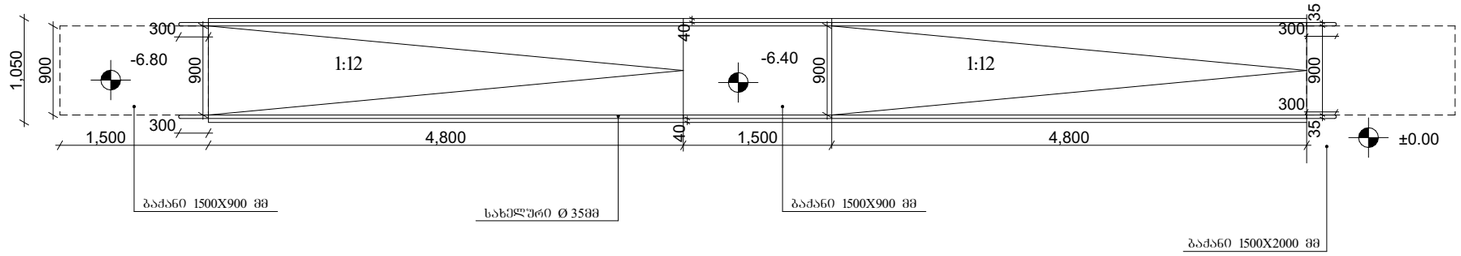

გეგმა მ 1:50

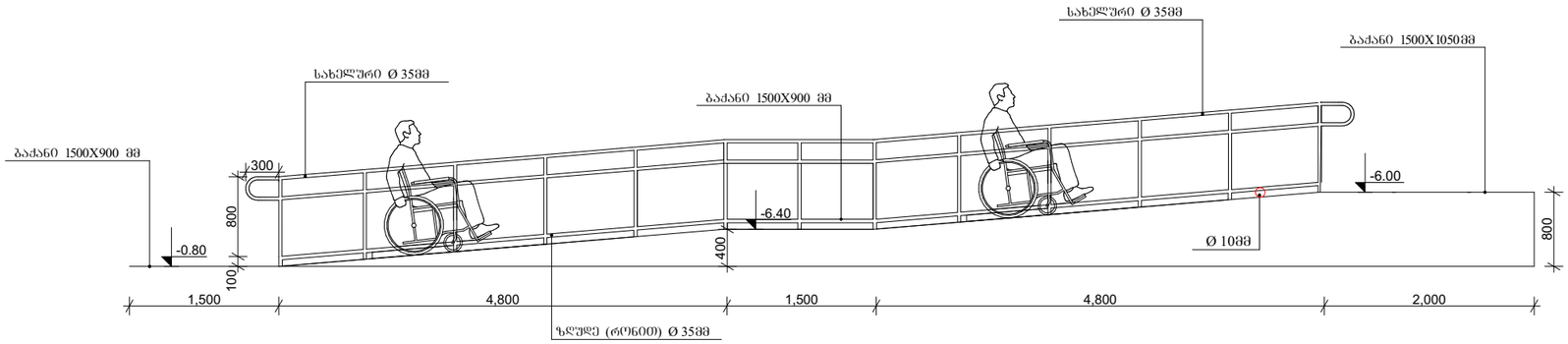

ფასადი მ 1:50

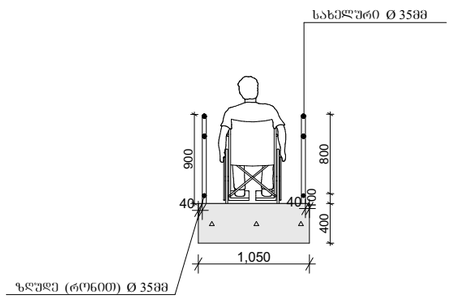

ჭრილი მ 1:50

შენიშვნები:

1. პანდუსების და ბაძნების ზედაპირები იძნება მდგრადი, მქარი და არასრიალა;
2. პანდუსების სახელურები არ იტრიალებს მათი ბუდეების საზღვრებში;
3. სახელურები და ნებისმიერი კედელი ან მათ მომიჯნავედ მდებარე სხვა ზედაპირი არ შეიცავს ბასრ და უხეშ ელემენტებს;
4. პანდუსი დაბეგმარდება იმგვარად, რო სავალ ზედაპირებზე წყალი არ დაბროვდება;
5. პანდუსის და ბაძნების განივი კვეთის დახრა არ აღემატება 1:48-ს.

გზა-კარები

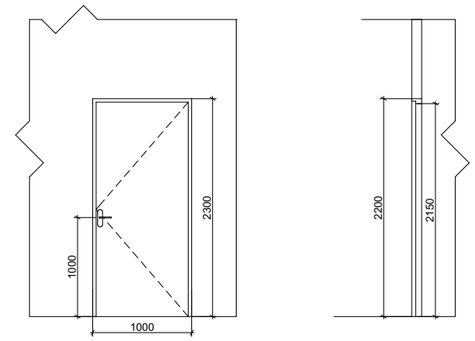

გზა-კარი ზღურბლისა და მიმხურავის გარეშე

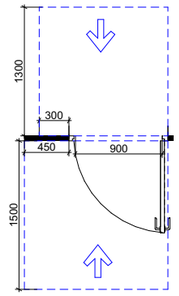

მისაწვდომი ტუალეტი

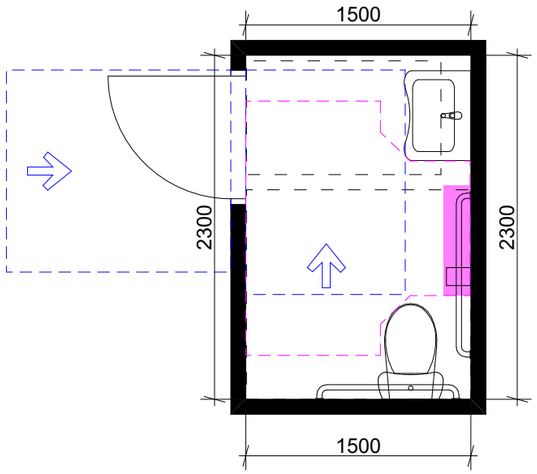

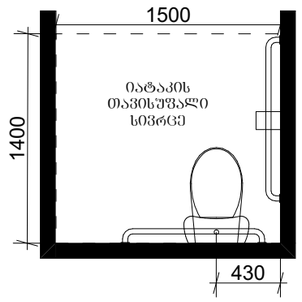

ხელმოსაჭიდი ძელების მდებარეობა

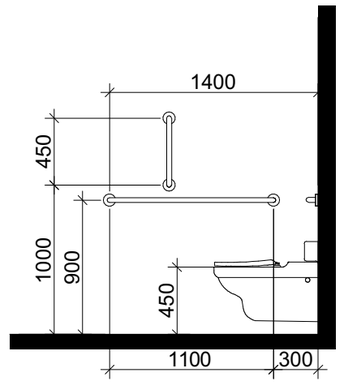

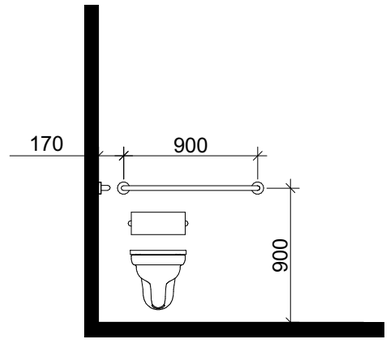

ხელსაბანის მდებარეობა

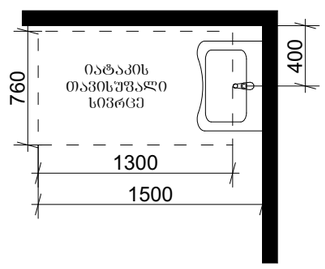

თავისუფალი სივრცე ფეხის ფალანგისათვის

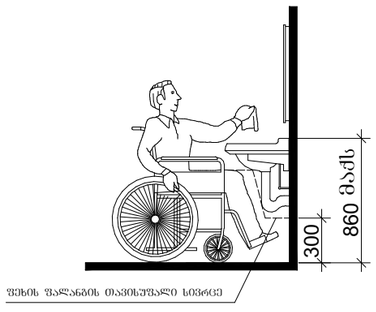

T-ფორმის მოსატრიალებელი სივრცე ვარიანტი 3

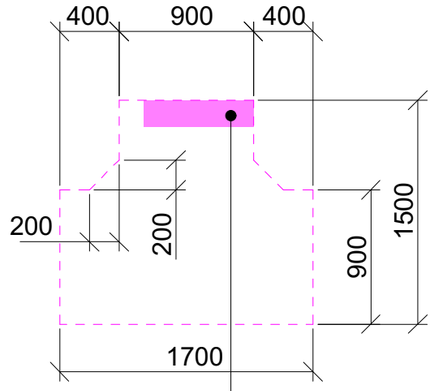

304.3.2.2 ქვეთავით დასაშვები გადაწარა

თავისუფალი სივრცე კართან მანევრირებისთვის

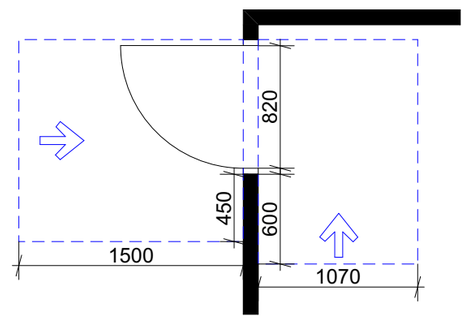

ანჯამიანი კარი
ღიობიდან მისაწვდომი
გამოღებით გადება

ანჯამიანი კარი
საკეტის მხრიდან მისაწვდომი
მიწოლით გადება

მისაწვდომი ტუალეტი

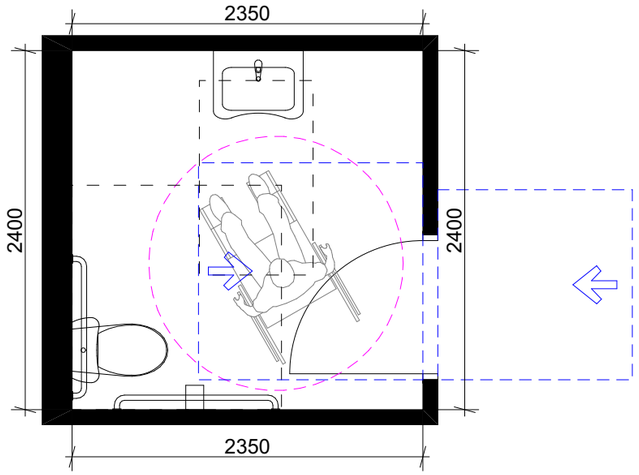

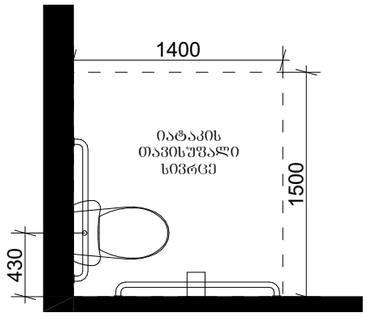

ხელმოსაჭიდი ძელების მდებარეობა

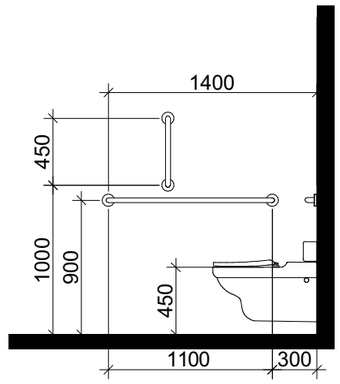

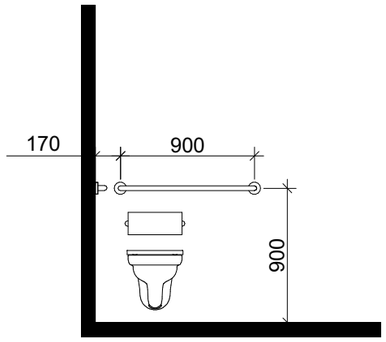

ხელსაბანის მდებარეობა

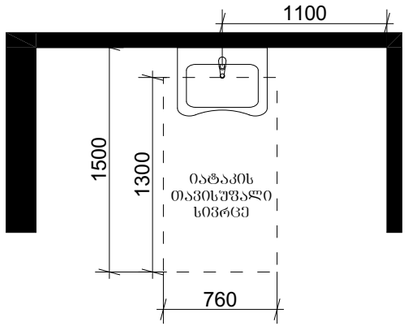

თავისუფალი სივრცე ფეხის ფალანგისათვის

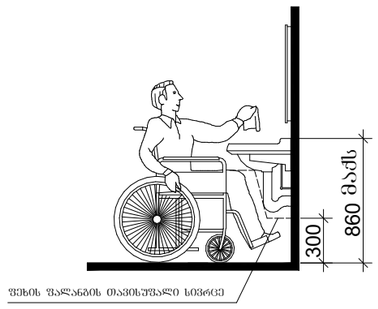

წრიული მოსატრიალებელი სივრცე

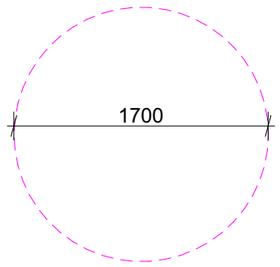

თავისუფალი სივრცე კართან მანევრირებისთვის

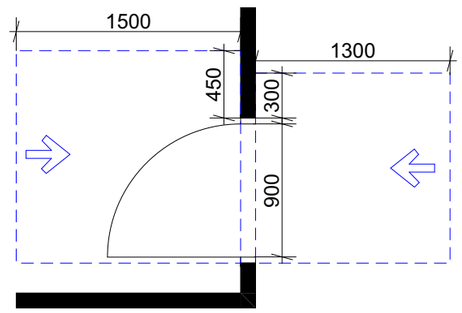

ანჯამიანი კარი
წინიდან მისაწვდომი
გამოწევით გაღება

ანჯამიანი კარი
წინიდან მისაწვდომი
მიწოლით გაღება

ნიშანთა სისტემა

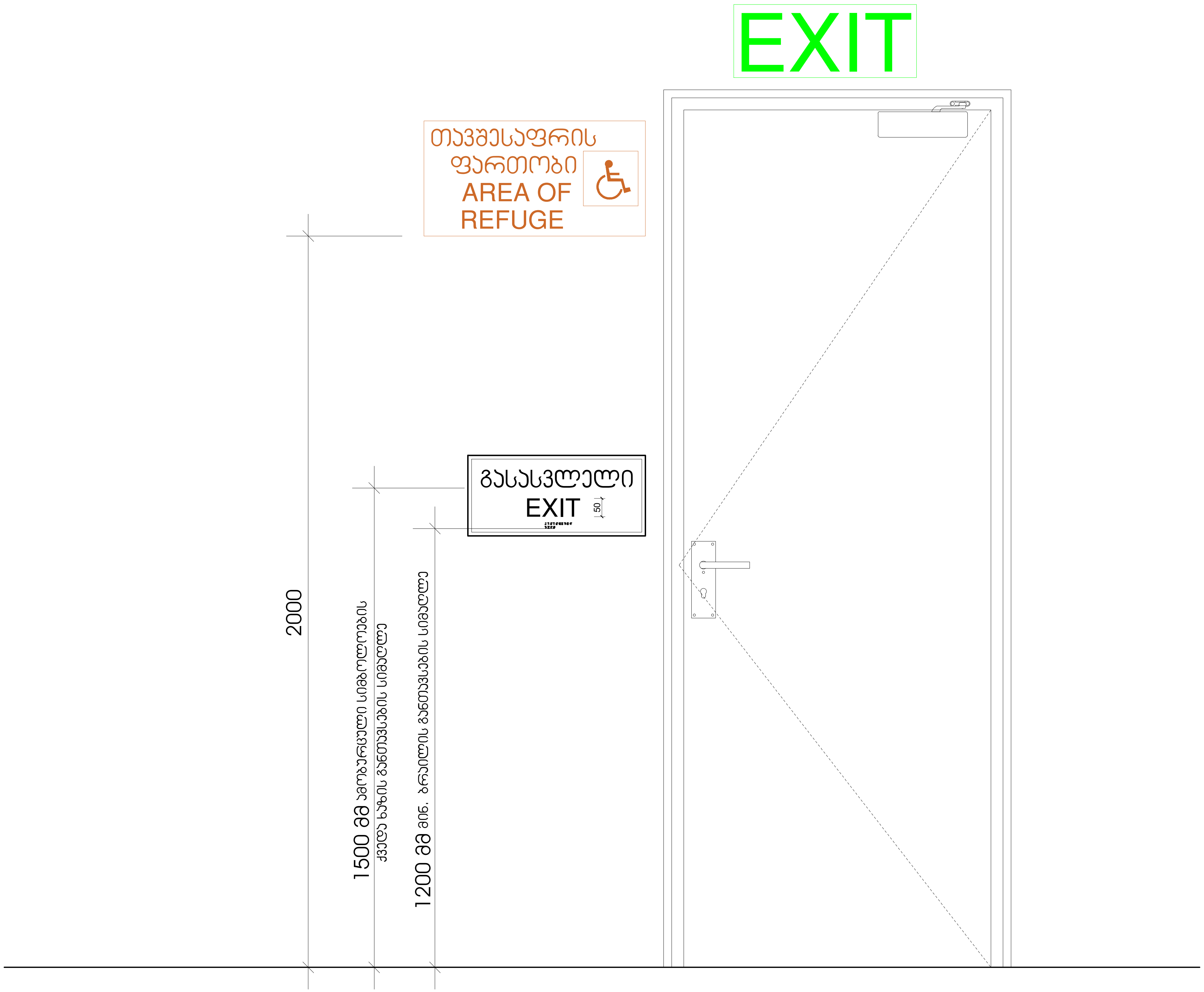

გასასვლელის განათებული ნიშანი

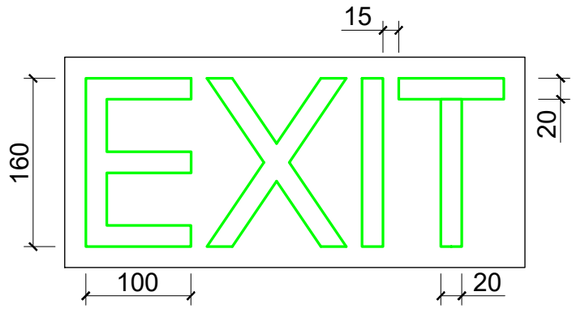

განათებული ნიშანი თავშესაფრის ფართობთან მიმავალ ჯართან

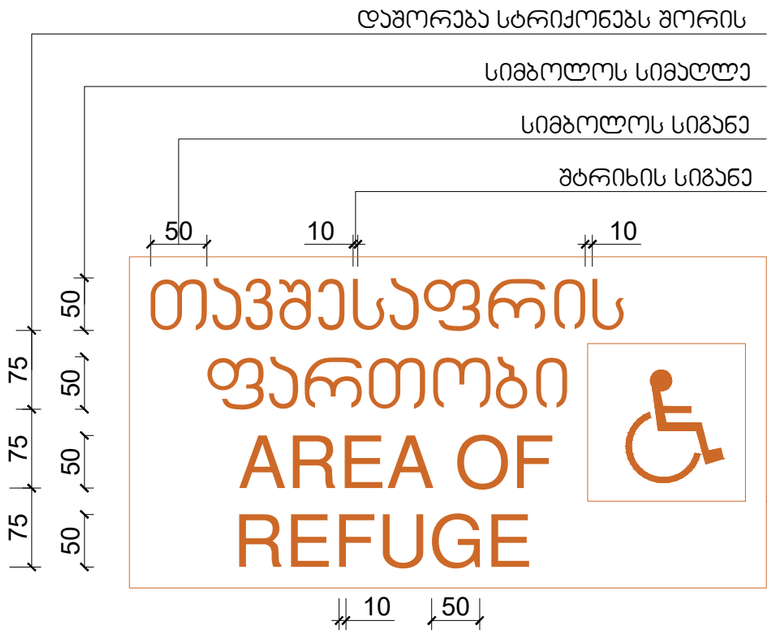

ნიშანი ამობურცული სიმბოლოებით და ბრაილით გზა-ჯიბის შესასვლელთან და გარეთ გამავალ ყველა ჯართან

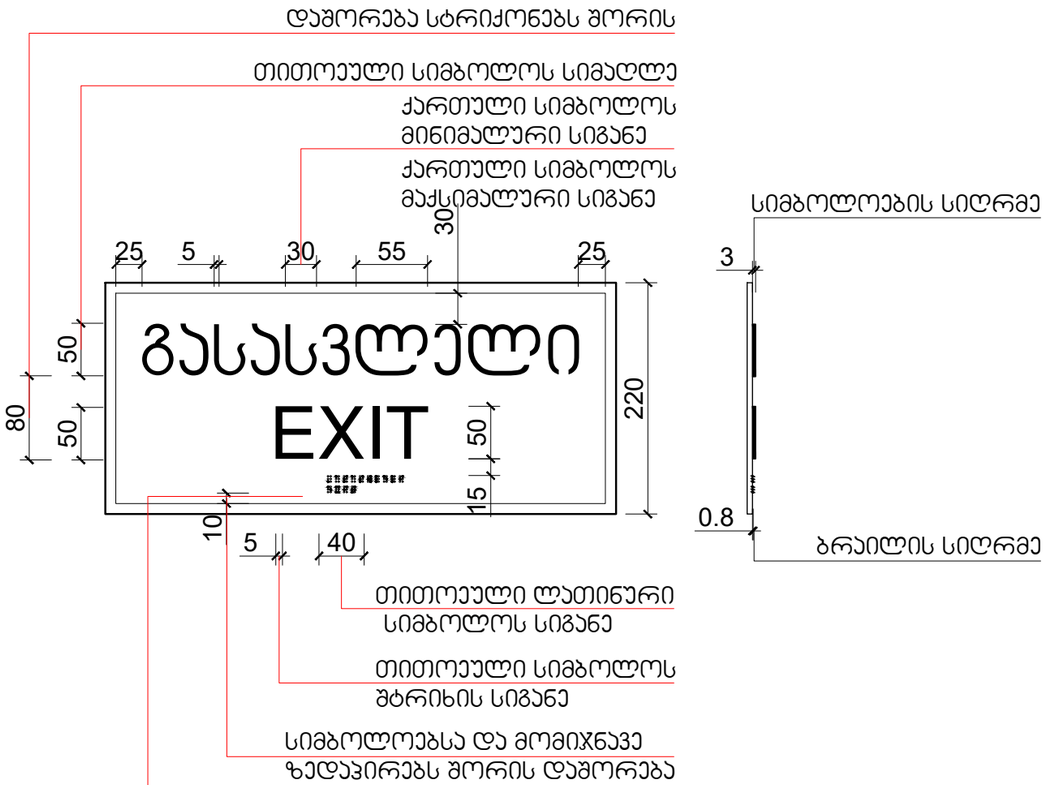

ნიშანი პიქტოგრამებით, ამობურცული ნიშნებით და ბრაილით გათვალისწინებული მისაწვდომი ტუალეტებთან ჯარის მოსაწყობად



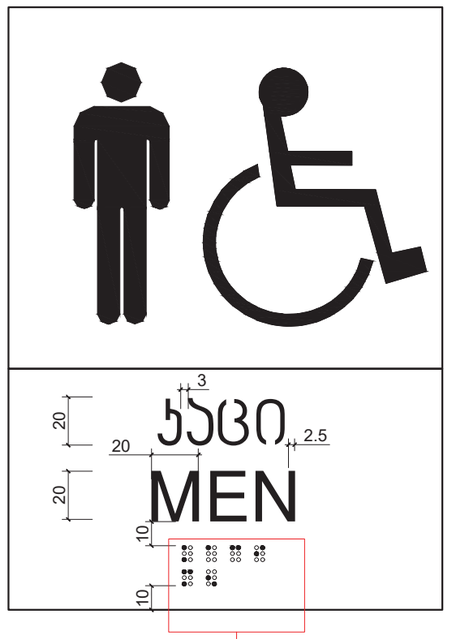



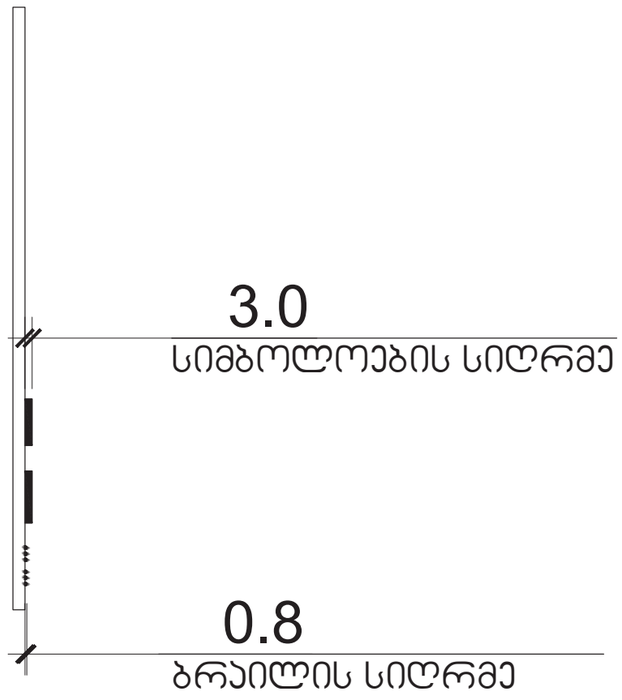

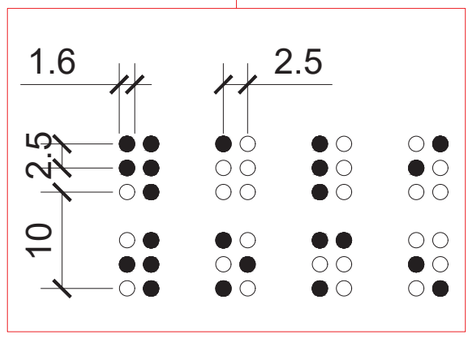

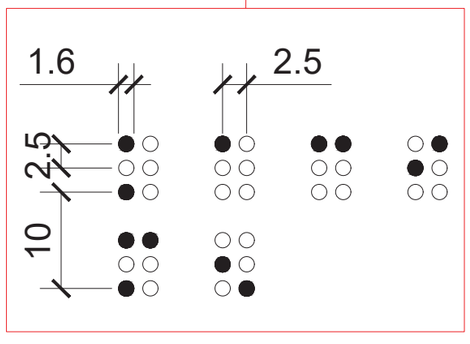

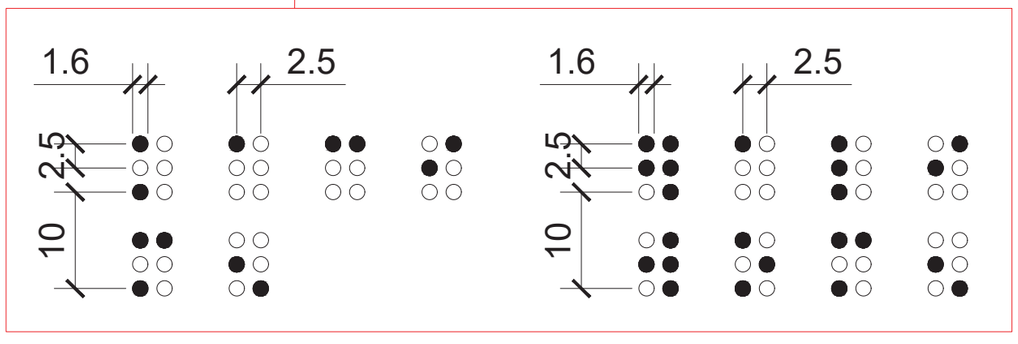

ნიშანთა სისტემა

ორმხრივი კავშირის გამოყენების წესები, ნიშანი უნდა გაიკრას თავშესაფრის ფართობებთან

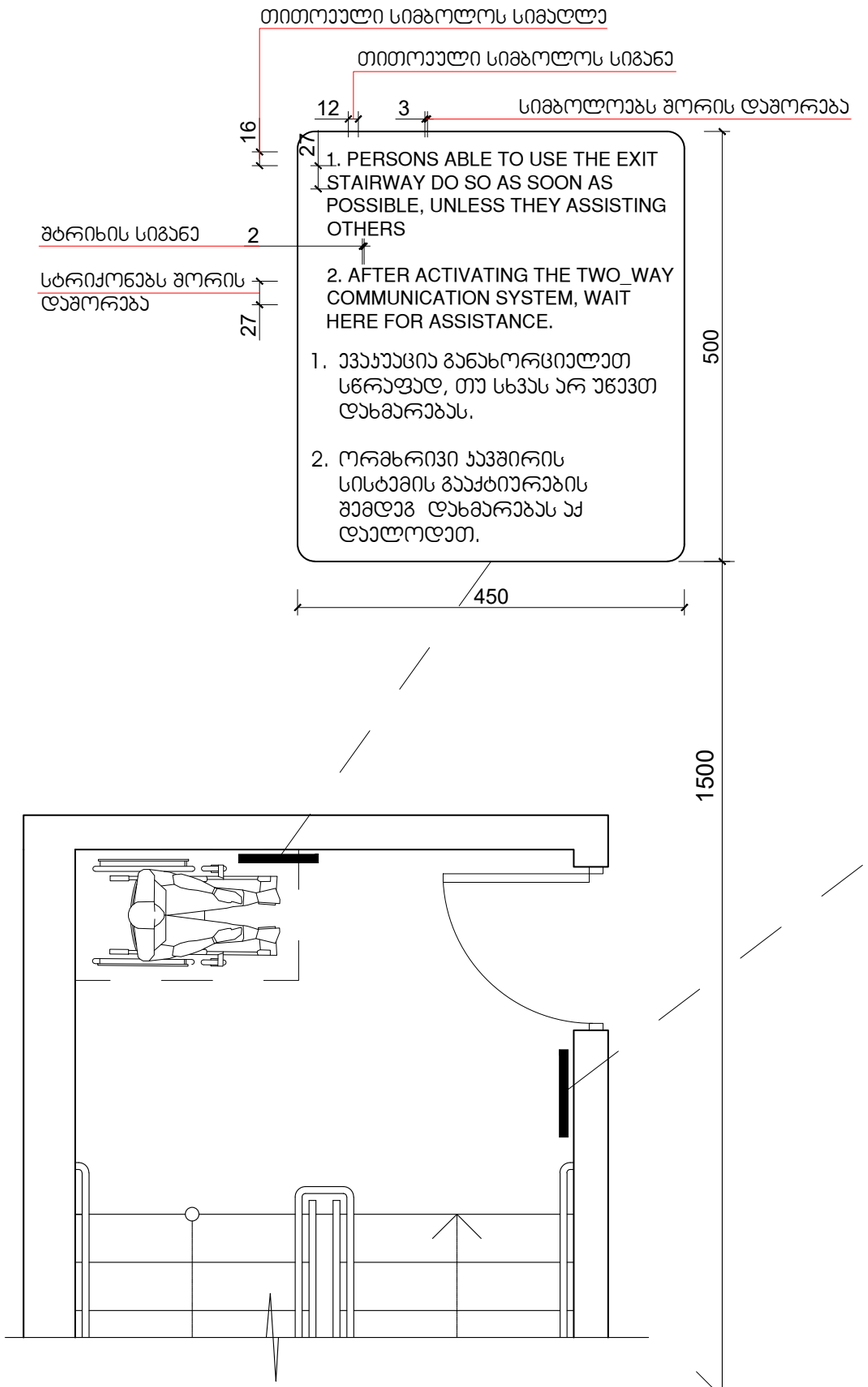

გზა-კიბის ამოსაცნობის ნიშანი, გზა-კიბის საზღვრებში, დერეფანში გამავალი კარის საკეტის მოსამაგრებლად

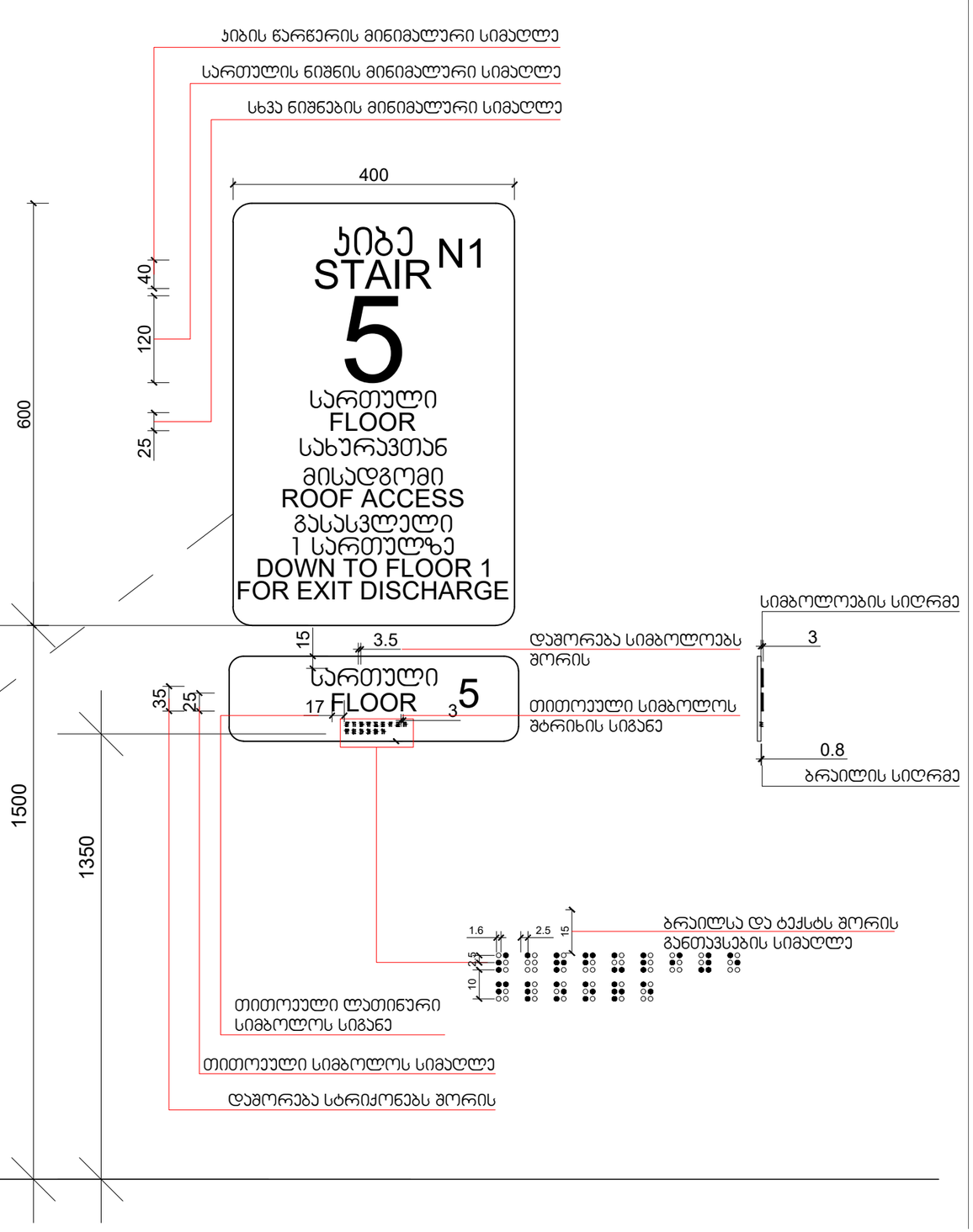

შიგა გასასვლელის გზა-კიბე

კვეთი 2

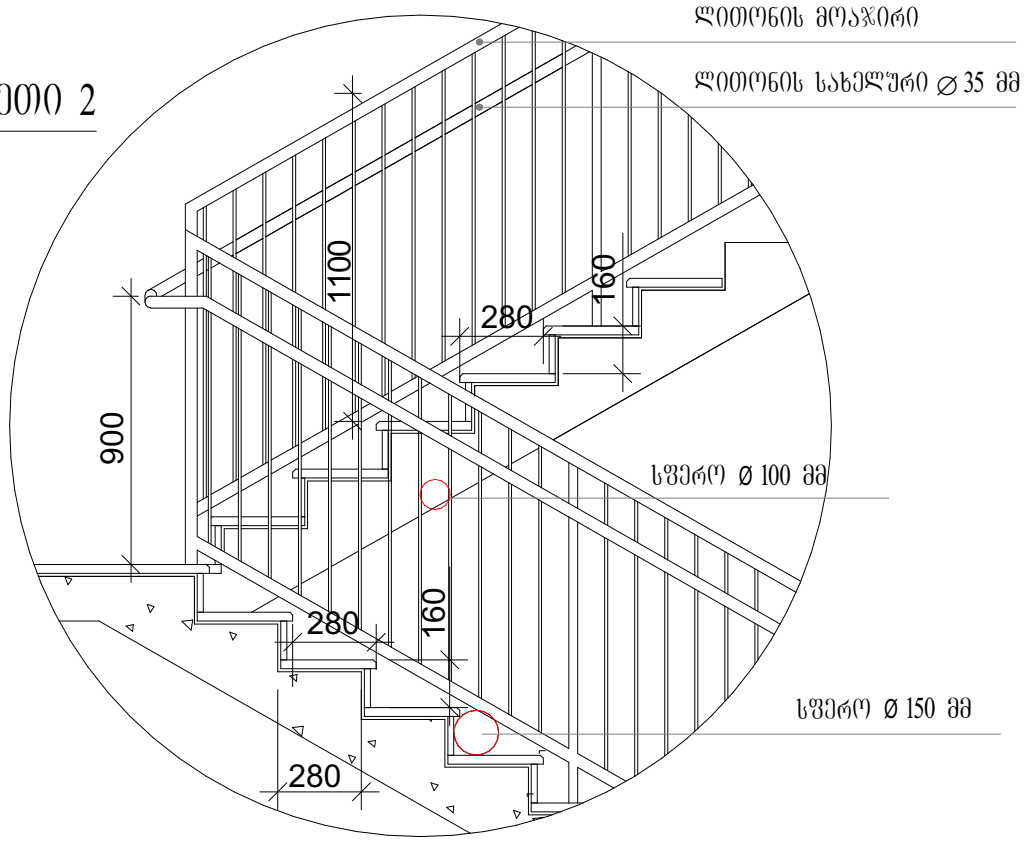

სახელური

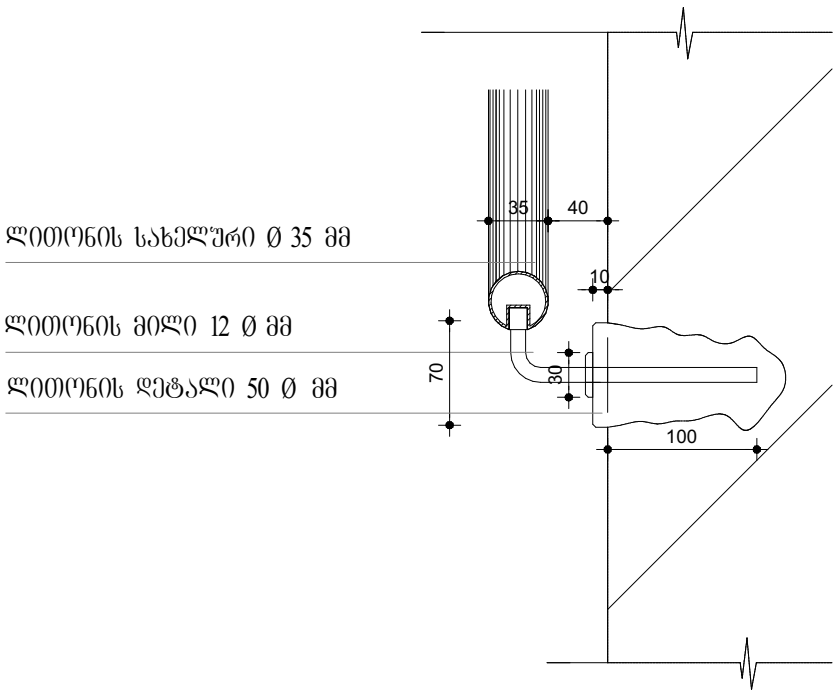

კვეთი 2

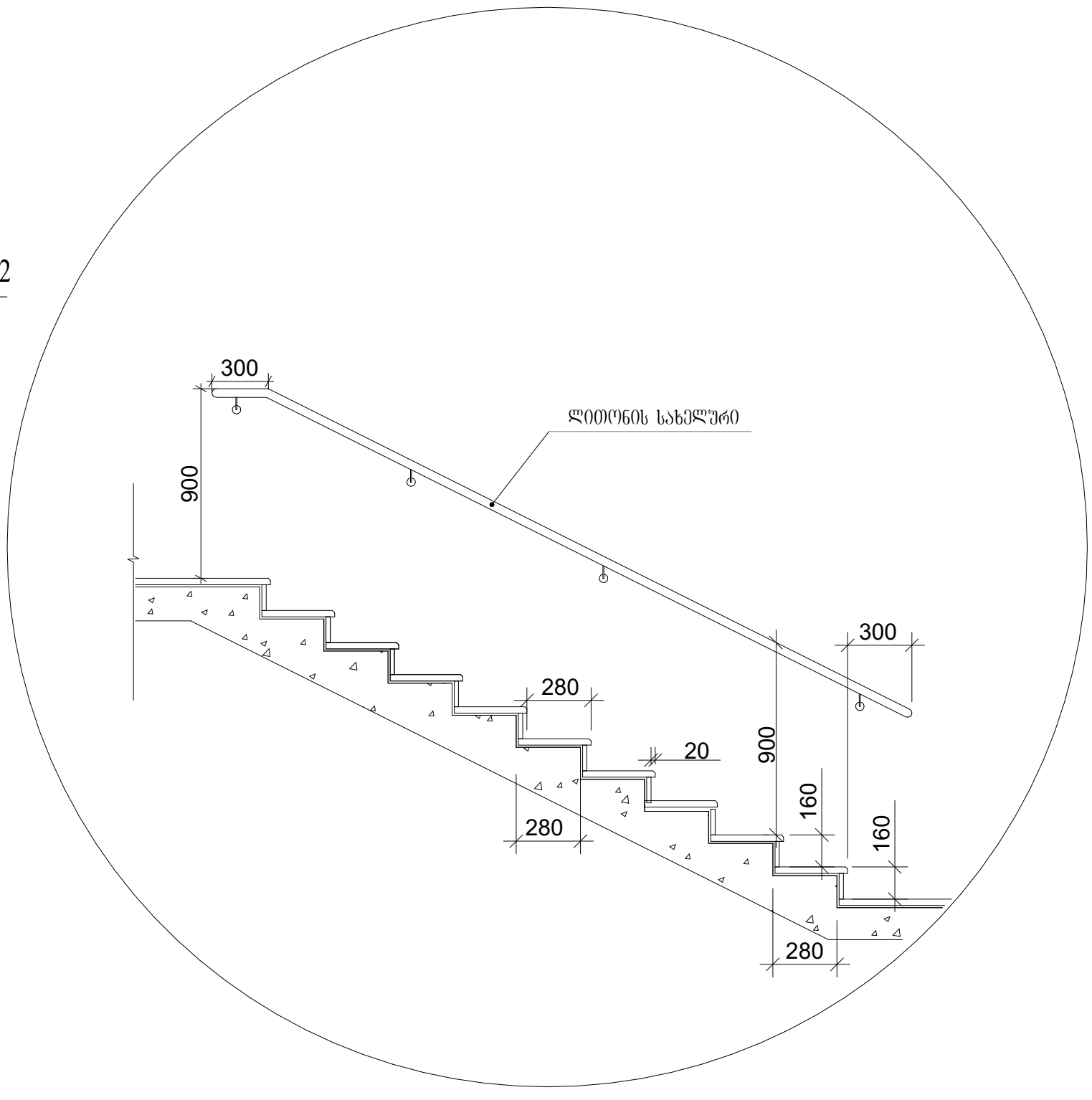

ə 1:25