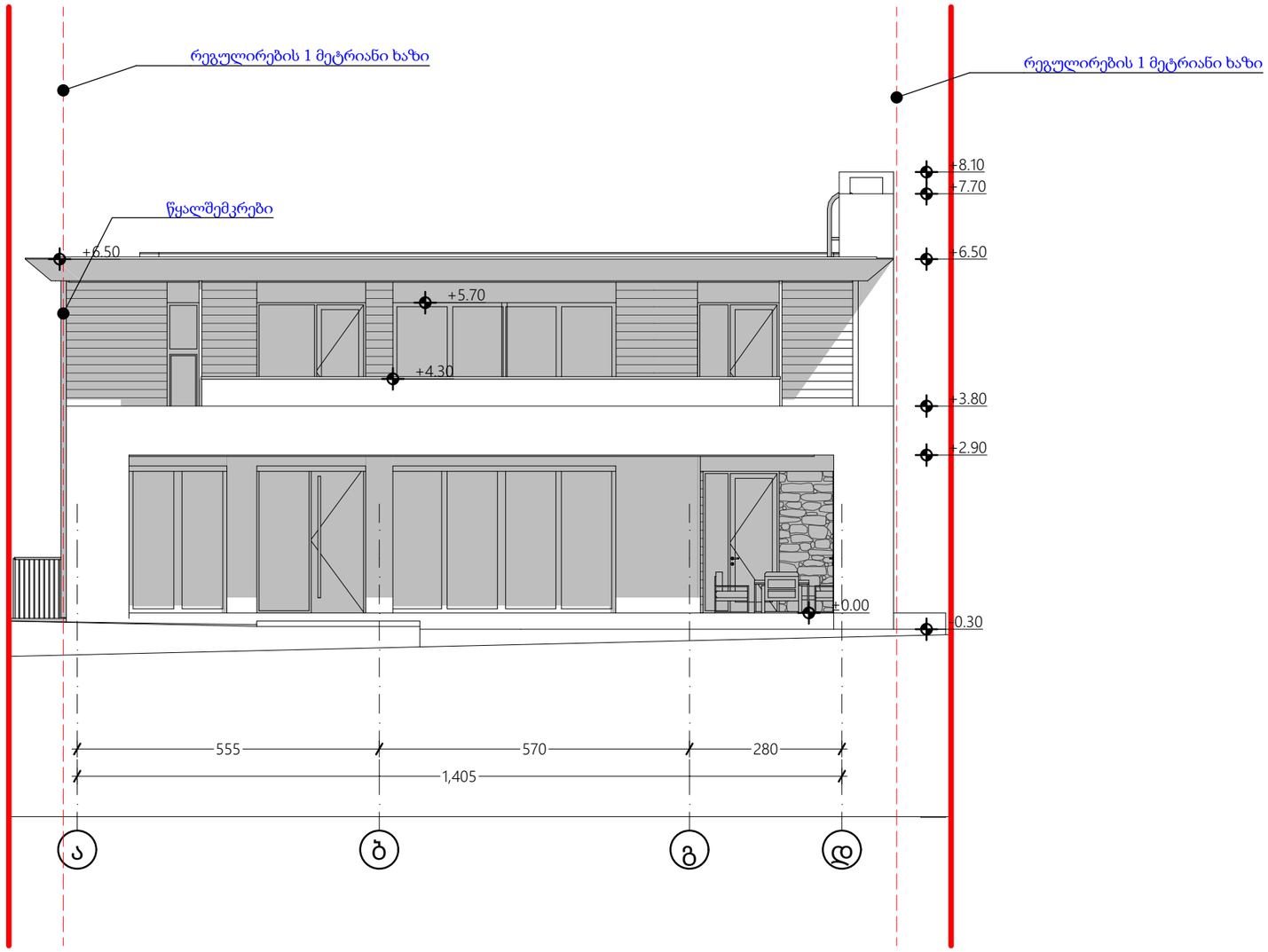

E-01 ფასადი ა'-დ 1:100

ფორმატი	დაკვეთა №	პროექტი №	შაილის სახელი
A3	12-2025	12-2025	

პირობითი აღნიშვნები

საკადასტრო საზღვარი

წყლის გადასვლის მიმართულება

შენიშვნები

1.ნახაზზე ყველა ცვლილება მშენებლობისას შეთანხმებული უნდა იყოს პროექტის ავტორთან
2.ფურცლის კორექტირებით ავტომატურად უქმდება წინა ვარიანტი
3.კარ-ფანჯრის და ვიტრაჟების სპეციფიკაცია იხ. პროექტის შესაბამის ნაწილში

სიტუაციური სქემა



პროექტი: არქიტექტურული პროექტი

მისამართი: 01.72.58.033.110
ქალაქი თბილისი , სოფელი თხინვალა

თანამდებობა	გვარი	ხელმოწერა
დირექტორი	მ. ბარათაშვილი	
მთ.არქიტექტორი	მ. ბარათაშვილი	
ავტორი	მ. ბარათაშვილი	
კონსტრუქტორი		
დაამუშავა		

ავტორი
შპს „არქჭაბი“
საპროექტო ჯგუფი
ქ. თბილისი
ტელ: 555122854

დამკვეთი:
მამუკა ბარათაშვილი

არქიტექტურული ნაწილი

მასშტაბი		თარიღი	25.02.2025
ბლოკი			
ნახაზი			

ახალი მშენებლობა

№	კორექტ.	თარიღი
1		
2		

სტადია	ინდექსი	ფურცელი
საპროექტო ნახაზები		

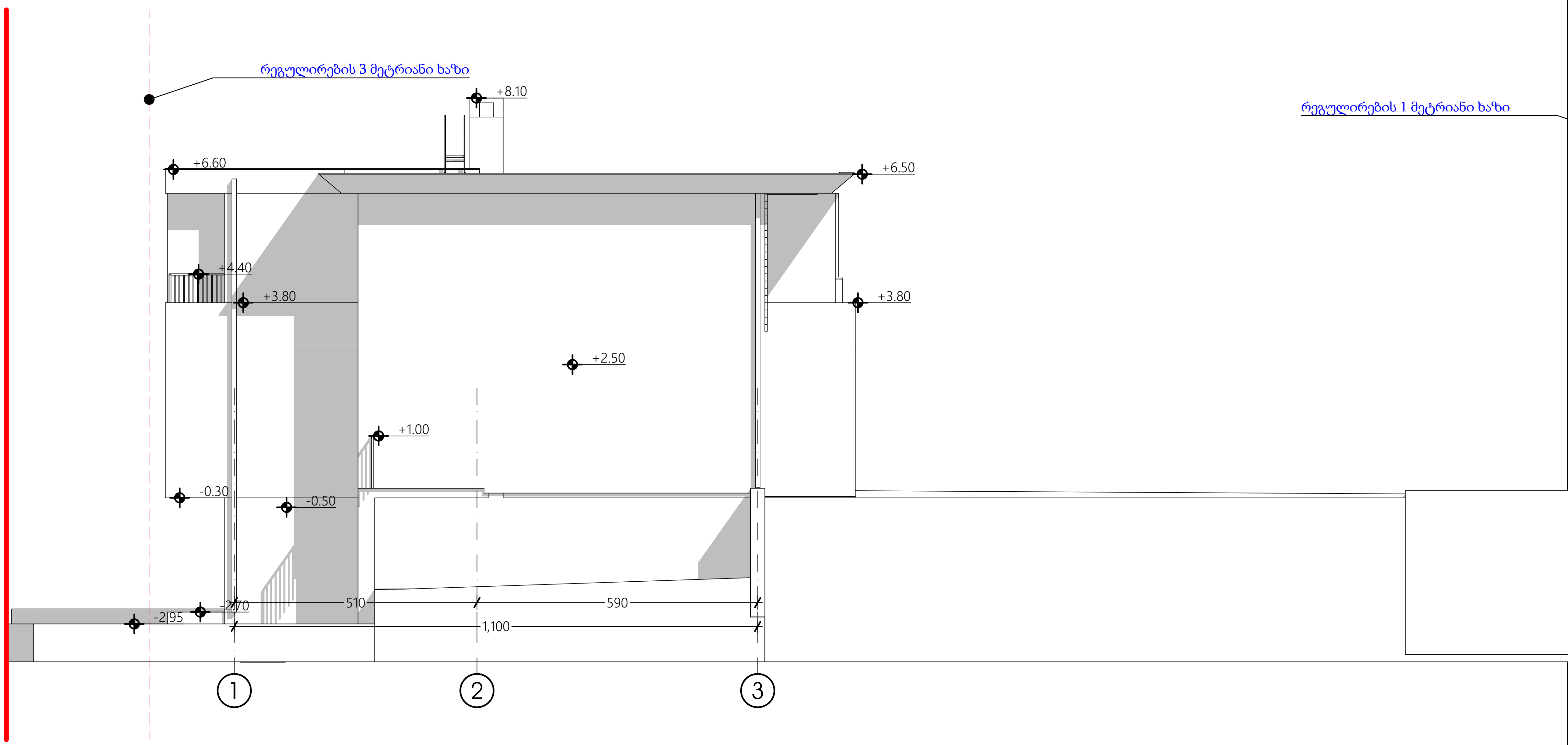

E-03

ფასადი 1-5

1:100

ფორმატი	დაკვეთა №	პროექტი №	ფაილის სახელი
A3	12-2025	12-2025	

პირობითი აღნიშვნები

საკადასტრო საზღვარი

წყლის გადასვლის მიმართულება

შენიშვნები

1.ნახაზზე ყველა ცვლილება მშენებლობისას შეთანხმებული უნდა იყოს პროექტის ავტორთან
2.ფურცლის კორექტირებით ავტომატურად უქმდება წინა ვარიანტი
3.კარ-ფანჯრის და ვიტრაჟების სპეციფიკაცია იხ. პროექტის შესაბამის ნაწილში

სიტუაციური სქემა



...ტექტურული პროექტი

...2.58.033.110

...ი , სოფელი თხინვალა

	გვარი	ხელმოწერა
	მ. ბარათაშვილი	
...ი	მ. ბარათაშვილი	
ავტორი	მ. ბარათაშვილი	
კონსტრუქტორი		
დაამუშავა		

ავტორი

შპს „არქჰაბი“

საპროექტო ჯგუფი

ქ. თბილისი

ტელ: 555122854

დამკვეთი:

მამუკა ბარათაშვილი

არქიტექტურული ნაწილი

მასშტაბი		თარიღი	25.02.2025
ბლოკი			
ნახაზი			

ახალი მშენებლობა

№	კორექტ.	თარიღი
1		
2		

სტადია	ინდექსი	ფურცელი
საპროექტო ნახაზები		

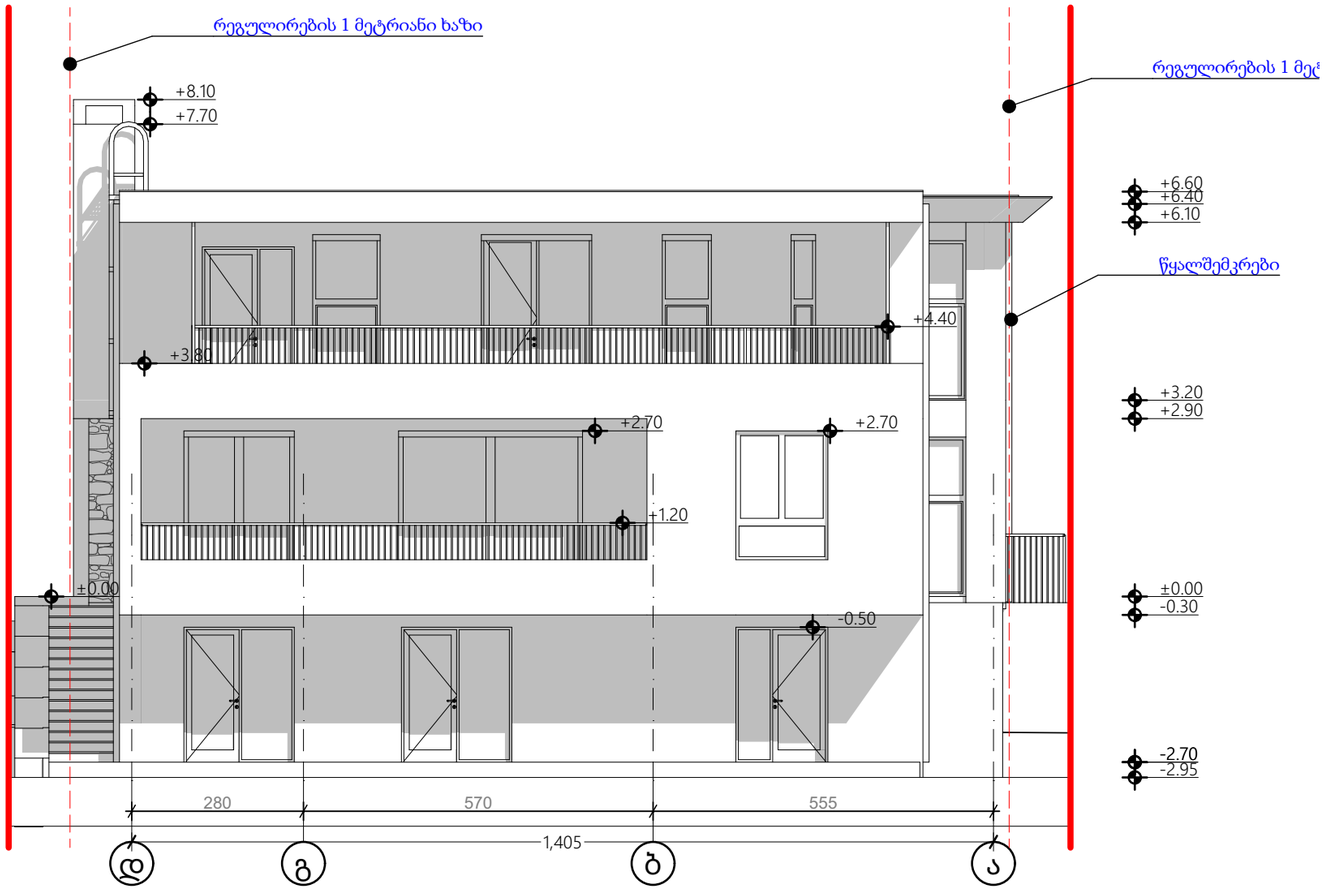

E-02 ფასადი დ-ა' 1:100

ფორმატი	დაკვეთა №	პროექტი №	შაილის სახელი
A3	12-2025	12-2025	

პირობითი აღნიშვნები

საკადასტრო საზღვარი

წყლის ბადასვლის მიმართულება

შენიშვნები

1.ნახაზზე ყველა ცვლილება მშენებლობისას შეთანხმებული უნდა იყოს პროექტის ავტორთან
2.ფურცლის კორექტირებით ავტომატურად უძრავება წინა ვარიანტი
3.კარ-ფანჯრის და ვიტრაჟების სპეციფიკაცია იხ. პროექტის შესაბამის ნაწილში

სიტუაციური სქემა



პროექტი: არქიტექტურული პროექტი

მისამართი: 01.72.58.033.110
ქალაქი თბილისი , სოფელი თხინვალა

თანამდებობა	გვარი	ხელმოწერა
დირექტორი	მ. ბარათაშვილი	
მთ.არქიტექტორი	მ. ბარათაშვილი	
ავტორი	მ. ბარათაშვილი	
კონსტრუქტორი		
დაამუშავა		

ავტორი
შპს „არქჭაბი“
საპროექტო ჯგუფი
ქ. თბილისი
ტელ: 555122854

დამკვეთი:
მამუკა ბარათაშვილი

არქიტექტურული ნაწილი

მასშტაბი		თარიღი	25.02.2025
ბლოკი			
ნახაზი			

	ახალი მშენებლობა		
	№	კორექტ.	თარიღი
	1		
	2		

სტადია	ინდექსი	ფურცელი
საპროექტო ნახაზები		

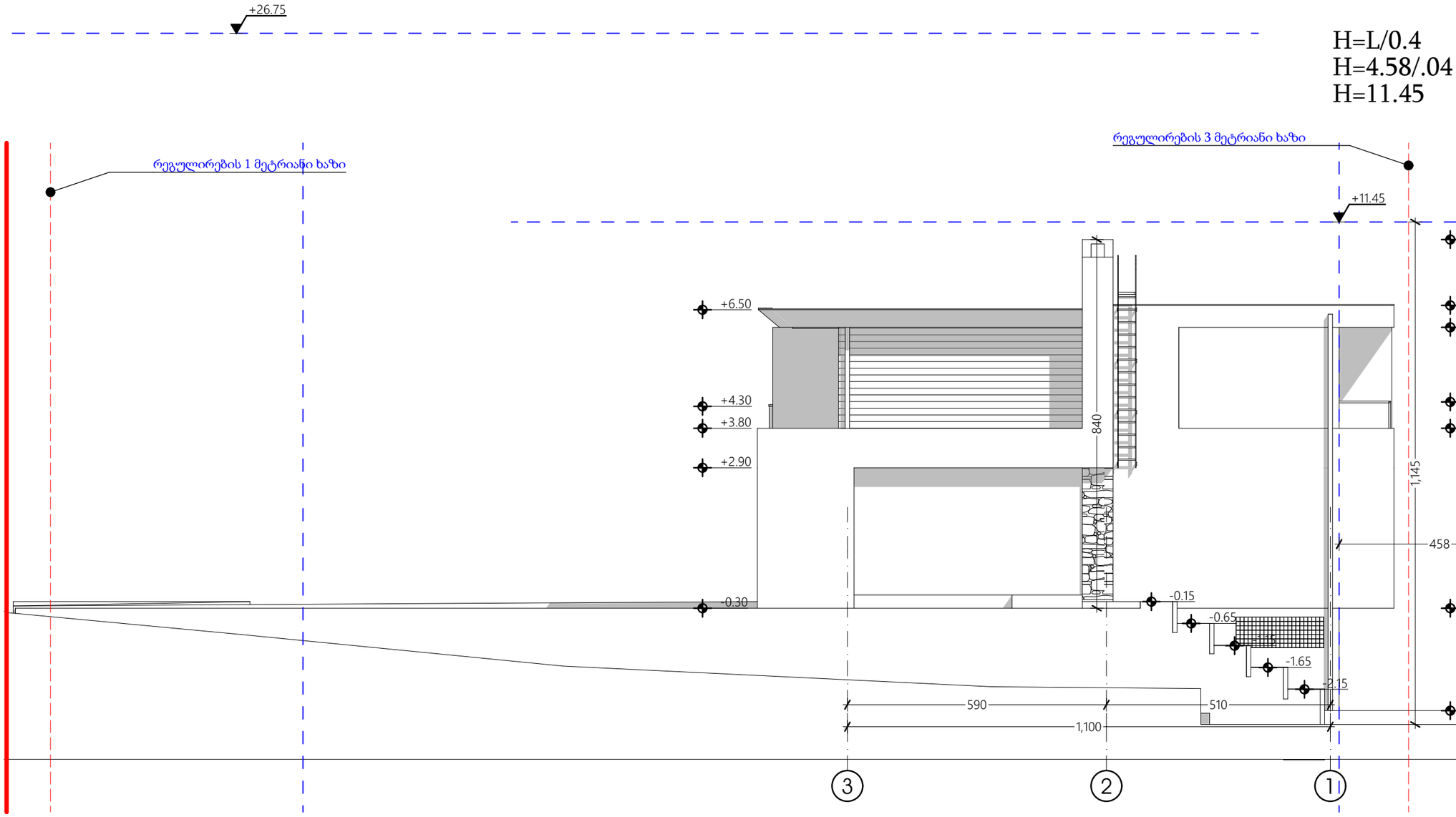

E-05

ფასადი 5-1

1:100

შრომატი	დაკვეთა №	პროექტი №	შაილის სახელი
A3	12-2025	12-2025	

პირობითი აღნიშვნები

საკადასტრო საზღვარი

წყლის ბადასვლის მიმართულება

შენიშვნები

1.ნახაზზე ჭვრელა ცვლილება მშენებლობისას შეთანხმებული უნდა იყოს პროექტის ავტორთან
2.შურცლის პროექტირებით ავტომატურად უმდება წვნა ვარიანტი
3.ხის ფანჯრის და ვიტრაჟების სპეციფიკაცია იხ. პროექტის შესაბამის ნაწილში

სიტუაციური სქემა

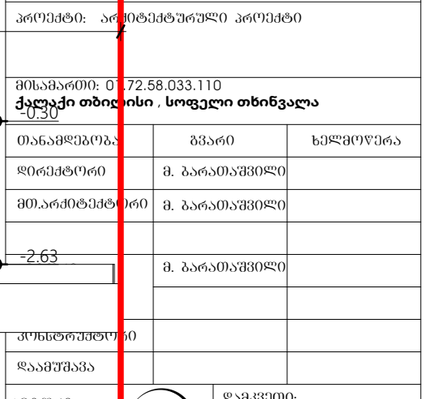

პროექტის: არქიტექტურული პროექტი

მისამართი: 01.72.58.033.110
ქალაქი თბილისი , სოფელი თხინვალა

თანამდებობა	გვარი	ხელმოწერა
დირექტორი	მ. ბარათაშვილი	
მთ.არქიტექტორი	მ. ბარათაშვილი	
	მ. ბარათაშვილი	
კონსტრუქტორი		
დაამუშავა		

ავტორი
შპს „არქჭაბი“
საპროექტო ჯგუფი
ქ. თბილისი
ტელ: 555122854

დამკვეთი:
მამუკა ბარათაშვილი

არქიტექტურული ნაწილი

მასშტაბი		თარიღი	25.02.2025
ბლოკი			
ნახაზი			
		ახალი მშენებლობა	
		№	კორექტ.	თარიღი
		1		
		2		
სტადია	ინდექსი	შურცელი	
საპროექტო ნახაზები			