| **გამოყენებული წესები** - „შენობა-ნაგებობის უსაფრთხოების წესები“ |
|---|

| ჩამოთვალეთ შენობის დაკავებულებები და აღწერეთ თითოეული გამოყენება | |
|---|---|
| სც-2 (310.4) საცხოვრებელი ჯგუფი. | 2-6 სართულებზე |
| სწ-2 (311.3) სასაწყობო ჯგუფი “ავტოსადგომ გარაჟებს და არაწვადი მასალის შესანახ სასაწყობო სივრცეებს” | 1 სართული |
| სვ (309.1) სავაჭრო ჯგუფი | 2 სართული |

| *კონსტრუქციის ტიპი:* | |
|---|---|
| განსაზღვრეთ კონსტრუქციის ტიპი ახალი შენობისთვის:<br>**მაგალითი: II-A, II-B, V-A, V-B** | **I-B** ტიპი |

| სიმაღლის შეზღუდვები<br>**ცხრილი 503 -ის მიხედვით** | | |
|---|---|---|
| დაკავებულობები | **დასაშვები სართულიანობა** | **შემოთავაზებული სართულიანობა** |
| საცხოვრებელი ჯგუფი სც-2 | შეუზღუდავი | 5 |
| სასაწყობე ჯგუფი სწ-2 | შეუზღუდავი | 1 |
| სავაჭრო ჯგუფი სვ | შეუზღუდავი | 1 |
| | **დასაშვები** | **შემოთავაზებული** |
| საერთო სიმაღლე = | 48.8 | 22.2 |
| მიწის ზემოთ სართულის რაოდენობა = | | 6 |

| ფართობის შეზღუდვები<br>**ცხრილი 503 -ის მიხედვით** | | |
|---|---|---|
| დაკავებულობები | **დასაშვები ფართობი** | **შემოთავაზებული ფართობი** |
| სავაჭრო ჯგუფი სვ (2 სართ.) | შეუზღუდავი | 64.3 |
| საცხოვრებელი ჯგუფი სც-2 (2-6 სართ.) | შეუზღუდავი | 661.0 |
| | | |
| | | |
| იატაკის საერთო ფართობი = | **3960** | |
| იატაკების რაოდენობა = | **6** | |
| შენობის საერთო ფართობი სართულების გარე პერიმეტრებით = | **4950.5** | |

| გარე კედლის ცეცხლმედეგობისა და ღიობისადმი მოთხოვნები<br>**ცხრილების 602-ის და 705.8 -ის მიხედვით** | | | | | | | | | |
|---|---|---|---|---|---|---|---|---|---|
| გარე კედელი | **ხანძარსაწინააღმდეგო მანძილი** (მეტრი) | **ცეცხლმედეგობის ხარისხი** (საათი) | | **კედლის ღიობების ფართობი** (კედლის %) | | | | | |
| | | **მოთხოვნილი** | **გათვალისწინებული** | **დასაშვები** | | | **გათვალისწინებული** | | |
| | | | | **დაცული** | **დაუცველი საშხეფებით** | **დაუცველი** | **დაცული** | **დაუცველი საშხეფებით** | **დაუცველი** |
| **1-7 ღეძებში** | 7.2 მ | 1 | 1 | შეუზღუდავი | შეუზღუდავი | 70% | - | - | აკმაყოფილებს |
| **ა-დ ღეძებში** | 0.0 მ | 1 | 1 | დაუშვებელია | დაუშვებელია | დაუშვებელია | - | - | - |
| **დ-ა ღეძებში** | 4.5 მ | 1 | 1 | 75% | 75% | 25% | - | - | აკმაყოფილებს |
| **7-1 ღერძებში** | >9.0მ | 0 | 0 | შეუზღუდავი | შეუზღუდავი | შეუზღუდავი | - | - | აკმაყოფილებს |

| ხანძრისაგან დაცვის სისტემებისადმი მოთხოვნები | | | | | | | |
|---|---|---|---|---|---|---|---|
| დაკავებულობები/სივრცეები/გასასვლელი საშუალებები | **ავტოსაშხეფი სისტემა** | **ალტერნატიული ავტომატური ცეცხლსაქრობი სისტემები** | **ხელით სამართავი სახანძრო განგაშის სისტემები** | **სახანძრო მილდგარების სისტემები** | **კვამლის საკონტროლო სისტემები** | **ხელის ცეცხლმაქრები** | **საავარიო განგაშის სისტემები** |
| საცხოვრებელი ჯგუფი სც-2 | - | - | - | - | კვამლის აღნიშჩენი | - | კი |
| სასაწყობე ჯგუფი სწ-2 | - | - | კი | - | კვამლის აღნიშჩენი | კი | |
| სავაჭრო ჯგუფი სვ | - | - | კი | - | კვამლის აღნიშჩენი | კი | |
| ღია ავტოსადგომი | - | - | კი | კი | მექანიკური განიავება/ კვამლის გაწოვა | კი | |
| დერეფნები | - | - | კი | კი | მექანიკური განიავება / კვამლის გაწოვა | კი | |
| კიბის უჯრედი | - | - | - | - | დაწნევის სისტემა | - | |
| ლიფტის შახტა | - | - | - | - | დაწნევის სისტემა | - | |
| სახანძრო-ამაშველო სამსახურის მიერ გამოსაყენებელი მისაერთებლები | | | | კი | | | |

| **განიაავების მოთხოვნა** | | |
|---|---|---|
| **დაკავებულობები/სივრცეები/გასასვლელი საშუალებები** | **ბუნებრივი განიავება** | **ხელოვნური განიავება** |
| **საცხოვრებელი ჯგუფი სც-2** | კი | - |
| **სასაწყობე ჯგუფი სწ-2** | კი | - |
| **საქმიანი ჯგუფი სქ** | კი | - |
| **სავაჭრო ჯგუფი სვ** | კი | - |
| | | |
| **დერეფნები** | - | კი |
| **კიბის უჯრედი** | - | კი |

| თითოეული სართულიდან გასასვლელი საშუალება | | | | | | | | | | |
|---|---|---|---|---|---|---|---|---|---|---|
| სართულები | დაკავებულობა და დაკავებულობის დატვირთვის ჯამური მაჩვენებელი | მოთხოვნილი გასასვლელების/გასასვლელთან მისადგომის რაოდენობა | გათვალისწინებული გასასვლელების/გასასვლელთან მისადგომის რაოდენობა და ტიპი | გასასვლელი საშუალებების სიგანე | | | | | |
| | | | | გზა-კიბეები | | დერაფანი, | | გასასვლელის გზა-კარი | |
| | | | | მოთხოვნილი | გათვალისწინებული | მოთხოვნილი | გათვალისწინებული | მოთხოვნილი | გათვალისწინებული |
| მეორე სართული | 54 | 2 | 1 (შიგა გასასვლელის გზა-კიბე) 1 გასასვლელი გზა კარი | 1,1 | >1,1 | 1,2 | >1,2 | 0,82 | >0,82 |
| მესამე - მეექვსე სართული | 133 | 2 | 2 (შიგა და გარე გასასვლელის გზა-კიბეები) | 1,1 | >1,1 | 1,2 | >1,2 | 0,82 | >0,82 |

| წყალსადენი სისტემის ფიქსირებული მოწყობილობების რაოდენობა-საცხოვრებელი ჯგუფი სც-2 და სც-3 ქვეჯგუფები ცხრილი 1602.1-ის მიხედვით | | | | | | | | | | | |
|---|---|---|---|---|---|---|---|---|---|---|---|
| სართულები | საცხოვრებელი ერთეული | ფიქსირებული მოწყობილობები | | | | | | | | | |
| | | უნიტაზი (ერთ საცხოვრებელ ერთეულზე) | | ტუალეტის ხელსაბანები (ერთ საცხოვრებელ ერთეულზე) | | აბაზანა/შხაპი (ერთ საცხოვრებელ ერთეულზე) | | სამზარეულოს ნიჟარა (ერთ საცხოვრებელ ერთეულზე) | | ავტომატური სარეცხი მანქანის მისაერთებელი | |
| | | მოთხოვნილი | გათვალისწინებული | მოთხოვნილი | გათვალისწინებული | მოთხოვნილი | გათვალისწინებული | მოთხოვნილი | გათვალისწინებული | მოთხოვნილი | გათვალისწინებული |
| პირველი სართული | 16 | 1 | 1 | 1 | 1 | 1 | 1 | 1 | 1 | 1 | 1 |
| მესამე - მეექვსე სართული | 33 | 1 | 1 | 1 | 1 | 1 | 1 | 1 | 1 | 1 | 1 |

| წყალსადენი სისტემის ფიქსირებული მოწყობილობების **ცხრილი 1602.1-ის მიხედვით** | | | | | | | | | | | |
|---|---|---|---|---|---|---|---|---|---|---|---|
| **სართულები** | **დაკავებულობა და დაკავებულობის დატვირთვის ჯამური მაჩვენებელი** | **ფიქსირებული მოწყობილობები** | | | | | | | | | |
| | | **უნიტაზი** | | **ხელსაბანი** | | **აბაზანა/შხაპი** | | **წყლის დასალევი შადრევნები** | | **სამომსახურეო ნიჟარა** | |
| | | მოთხოვნილი | გათვალისწინებული | მოთხოვნილი | გათვალისწინებული | მოთხოვნილი | გათვალისწინებული | მოთხოვნილი | გათვალისწინებული | მოთხოვნილი | გათვალისწინებული |
| მეორე სართული | **23** | 1 | 1 | 1 | 1 | - | - | 1 | 1 | 1 | 1 |

| | |
|---|---|
| ტერიტორიის საერთო ფართობი | 6262მ² |
| მიწის ნაკვეთის დაფარვის კოეფიციენტი | 3240მ² |
| მიწის ნაკვეთის ბეტონით მოპირკეთების ფართობი | 4472მ² |
| მიწის ნაკვეთის ათვისების კოეფიციენტი | 7339მ² |
| ტერიტორიის მწვანე ნარგავებით დაფარული ფართობი | 1464მ² |

# ქ. ბათუმში, ნ. ჯაფარიძის ქუჩა №5-ში მდებარე ნაკვეთზე მრავალბინიანი საცხოვრებელი სახლის მშენებლობის პროექტი

## ტექნიკური ანგარიში

### ზოგადი ნაწილი

**ობიექტის მდებარეობა:** ქ. ბათუმში, ნ. ჯაფარიძის ქუჩა №5-ში მდებარე ნაკვეთი

**ნაკვეთის ფართობი:** 6262 მ²

**ნაკვეთის საკადასტრო კოდი:** 05.27.06.010.

**ნაკვეთის მესაკუთრე:** შპს „ბათუმის ბაღები"

**ნაკვეთის ფორმა და რელიეფი:** ნაკვეთი ტრაპეციის ფორმისაა. რელიეფი ბუნებრივად ციცაბოა ჩრდილოეთიდან სამხრეთისაკენ. ნაკვეთის ჩრდილოეთ საზღვარზე ნიშნულთა სხვაობა 18.0 მეტრია, ხოლო სამხრეთ საზღვარზე 6.0 მეტრი.

**ნაკვეთის მოსაზღვრე ტერიტორიები:** ნაკვეთის ჩრდილოეთ საზღვარზე გადის ნ. ჯაფარიძის ქუჩა, სამხრეთ საზღვარზე ნაკვეთი ესაზღვრება ქ. ბათუმის მერიის საკუთრებაში არსებულ ტერიტორიას, დასავლეთ საზღვარზე ნაკვეთი ესაზღვრება ქ. ბათუმის მერიის საკუთრებაში არსებულ ტერიტორიას, აღმოსავლეთ საზღვარზე ნაკვეთი ესაზღვრება ქ. ბათუმის მერიის საკუთრებაში არსებულ ტერიტორიას.

**ნაკვეთის ათვისების პარამეტრები:** ნაკვეთის ათვისების კოეფიციენტი 0.52, ნაკვეთის დაფარვის კოეფიციენტი 0.34.

**ნაკვეთის მიწისქვეშა და ზედაპირული წყლები:** ნაკვეთის ტერიტორიაზე მიწისქვეშა წყლები არ არის. ნაკვეთის ტერიტორიაზე ზედაპირული წყლები არ არის.

**ნაკვეთის ინჟინრული ინფრასტრუქტურა:** ნაკვეთის ტერიტორიაზე ინჟინრული ინფრასტრუქტურა არ არის.

**ნაკვეთის ტრანსპორტით მისადგომები:** ნაკვეთზე ტრანსპორტით მისადგომი გზა ნ. ჯაფარიძის ქუჩიდან.

**ნაკვეთის ინჟინრულ-გეოლოგიური პირობები:** ნაკვეთის ინჟინრულ-გეოლოგიური პირობები ხელსაყრელია.

**ნაკვეთის სეისმური პირობები:** ნაკვეთის სეისმური პირობები ხელსაყრელია.

**ნაკვეთის ნიადაგის ტიპი:** ნაკვეთის ნიადაგის ტიპი ხელსაყრელია.

**ნაკვეთის ეროზიული პროცესები:** ნაკვეთის ეროზიული პროცესები არ არის.

**ნაკვეთის ტერიტორიაზე ხე-მცენარეები:** ნაკვეთის ტერიტორიაზე ხე-მცენარეები არ არის.

**ნაკვეთის ტერიტორიაზე ძეგლები:** ნაკვეთის ტერიტორიაზე ძეგლები არ არის.

**ნაკვეთის ტერიტორიაზე ისტორიული ნაგებობები:** ნაკვეთის ტერიტორიაზე ისტორიული ნაგებობები არ არის.

**ნაკვეთის ტერიტორიაზე ისტორიული ნაგებობების ნაშთები:** ნაკვეთის ტერიტორიაზე ისტორიული ნაგებობების ნაშთები არ არის.

**ნაკვეთის ტერიტორიაზე ისტორიული ნაგებობების ნაშთების ადგილმდებარეობა:** ნაკვეთის ტერიტორიაზე ისტორიული ნაგებობების ნაშთების ადგილმდებარეობა არ არის.

**ნაკვეთის ტერიტორიაზე ისტორიული ნაგებობების ნაშთების ფოტოები:** ნაკვეთის ტერიტორიაზე ისტორიული ნაგებობების ნაშთების ფოტოები არ არის.

**ნაკვეთის ტერიტორიაზე ისტორიული ნაგებობების ნაშთების ნახაზები:** ნაკვეთის ტერიტორიაზე ისტორიული ნაგებობების ნაშთების ნახაზები

| | |
|---|---|
| ბინათმოქმედების ფართობი | 606.2მ² |
| ბინათმოქმედების ფართობი | 339მ² |
| აფთიაქი, პარიკმახერო, ჭიქა-ლანგარი | 1052მ² |
| ბინათმოქმედების ფართობი | 743.2მ² |




# ობიექტის სიტუაციური გეგმა

ტექ. 0.00 ნიშნულის გეგმა

## ტექნიკური მონაცემები:

| | |
|---|---|
| ნაგებობის საერთო ფართობი: | |
| ნაგებობის ძირითადი ფართობი: | |
| ნებართვის №587821 04.04.2022 | |
| სართულების რაოდენობა | |
| სართულების რაოდენობა (მათ შორის ტექნიკური სართული) | |
| სართულის სიმაღლე, I, №4 | |
| ფასადის ფართობი (მათ შორის: | |
| ნაგებობის მოცულობა | |
| ნაგებობის სიმაღლე | |
| ნაგებობის კლასი | |
| ნაგებობის ხანგრძლივობის ჯგუფი | |
| ნაგებობის ცეცხლგამძლეობის ხარისხი | |
| ნაგებობის ფუნქციური დანიშნულება | |
| ნაგებობის ფუნქციური პროცესის ორგანიზაციის სქემა | |
| ნაგებობის ფუნქციური პროცესის ორგანიზაციის სქემა | |
| ნაგებობის ფუნქციური პროცესის ორგანიზაციის სქემა | |
| ნაგებობის ფუნქციური პროცესის ორგანიზაციის სქემა | |
| ნაგებობის ფუნქციური პროცესის ორგანიზაციის სქემა | |

## ნაგებობის ფუნქციური პროცესის ორგანიზაციის სქემა

| | |
|---|---|
| ნაგებობის ფუნქციური პროცესის ორგანიზაციის სქემა | |
| ნაგებობის ფუნქციური პროცესის ორგანიზაციის სქემა | |
| ნაგებობის ფუნქციური პროცესის ორგანიზაციის სქემა | |
| ნაგებობის ფუნქციური პროცესის ორგანიზაციის სქემა | |
| ნაგებობის ფუნქციური პროცესის ორგანიზაციის სქემა | |

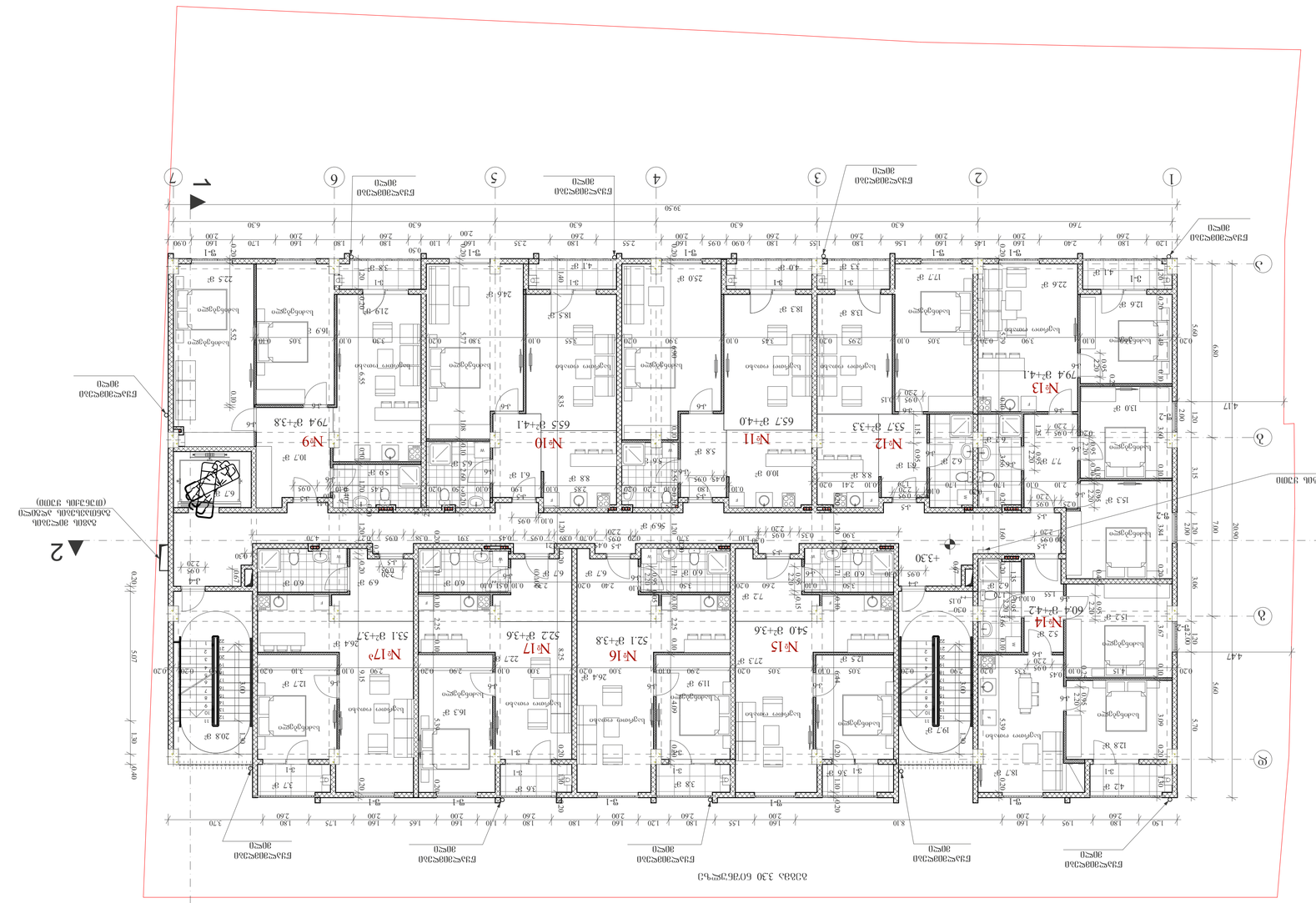


| | |
|---|---|
| ობიექტის ფართობი | 615.5მ² |
| ობიექტის ფარგლებში | 382მ² |
| კორპუსის ფართობი ფილტრის ფარდის გარეშე | 164.1მ² |
| ობიექტის ფართობი | 757.8მ² |

ნახაზის 3.30 მე-6 ნაწილი

# პროექტის ნაწილები:

შპს "ინჟინერინგ ჯგუფი"

| | |
|---|---|
| პროექტის ავტორი | ა.ა. |
| პროექტის ნაწილები: | |
| არქიტექტურული ნაწილი | |
| კონსტრუქციული ნაწილი | |
| ელექტრომოწყობილობები | |
| სანტექნიკა, ვენტილაცია, გათბობა | |
| სამშენებლო ნაწილი | |
| ნახაზის დასახელება | |
| ნახაზის N | N587821 04.04.2022 |
| ობიექტის მისამართი: | |
| ქ. თბილისი, ვაკის რაიონი, | |
| ი. ჭავჭავაძის გამზირი N | |
| საკადასტრო კოდი: | 01.12.09.003.013 |
| ნახაზის ავტორი: | |
| ა.ა. | |
| შპს "ინჟინერინგ ჯგუფი" | |
| CAD FILE: | 3D.dwg, 3D.dwf, 3D.pdf, 3D.jpg |

| | |
|---|---|
| ნახაზის დასახელება: | ობიექტის 3D ხედები |
| ნახაზის N | 3 |
| მასშტაბი | 1:100 |
| ფორმატი | A-1 |


ნახაზის ნებისმიერი ნაწილობრივი ან სრული კოპირება, გამრავლება ან გავრცელება დაუშვებელია ავტორის წერილობითი ნებართვის გარეშე. ნახაზის ავტორი პასუხისმგებელია მხოლოდ იმ ცვლილებებზე, რომლებიც მის მიერ არის შეტანილი. ნახაზის ავტორი არ აგებს პასუხს ნახაზში სხვა პირების მიერ შეტანილ ცვლილებებზე.

| | |
|---|---|
| მიწისქვეშა ავტოსადგომის ფართი | 605.5მ² |
| მიწისპირა ავტოსადგომის ფართი | 479მ² |
| კიბის შუასართის ფართი ჯამში | 104.1მ² |
| მიწისპირა ფართი | 757.5მ² |

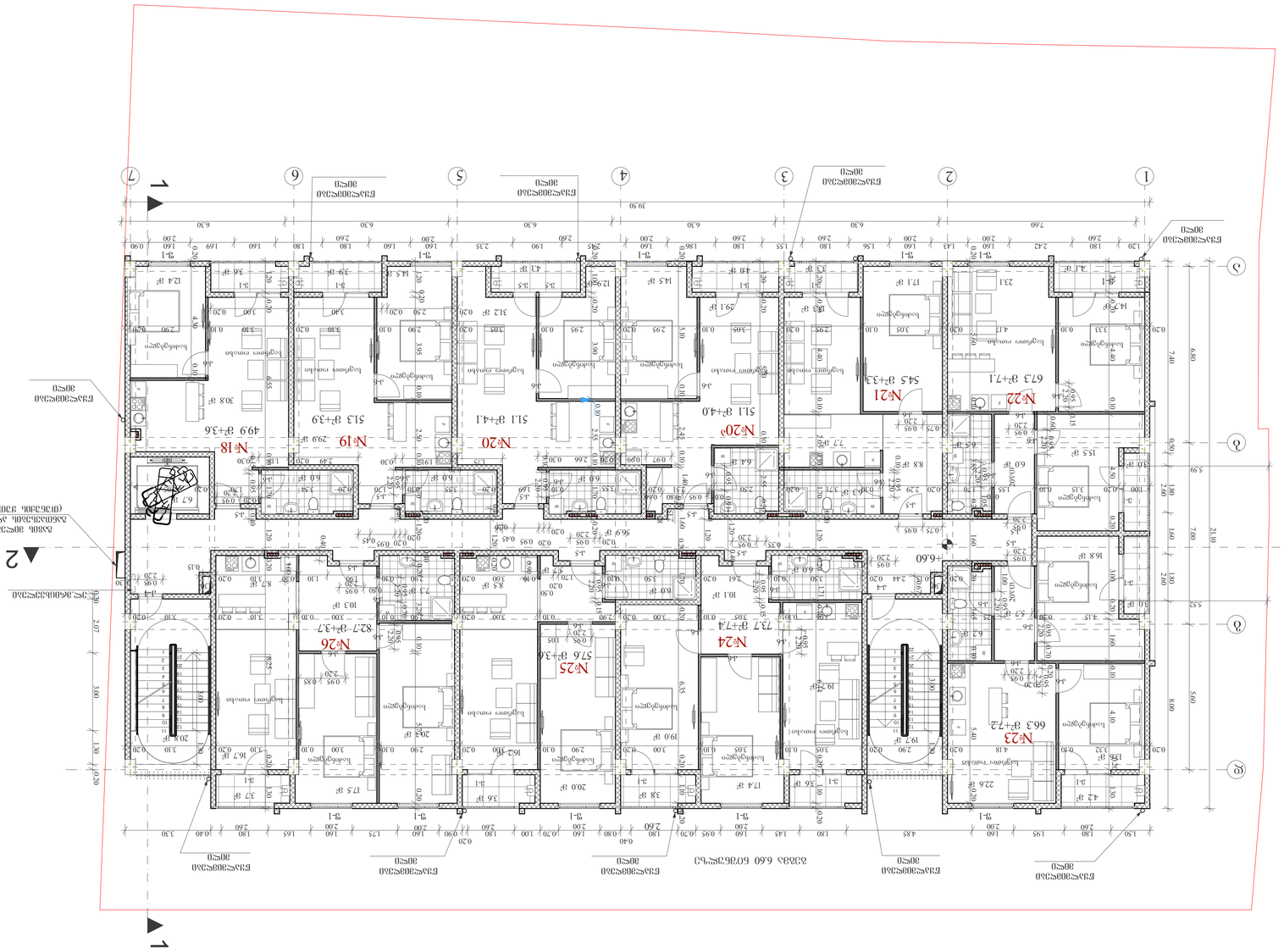
№18
№19
№20
№20ა
№21
№22
№23
№24
№25
№26
49.9 მ²+3.6
51.3 მ²+3.9
51.1 მ²+4.1
51.1 მ²+4.0
54.5 მ²+3.3
67.3 მ²+7.1
66.3 მ²+7.2
73.7 მ²+7.4
57.6 მ²+3.6
82.7 მ²+3.7
ნაგვის კამერა
ნაგვის კამერა
ნაგვის კამერა

| | |
|---|---|
| მიწათსარგებლობის ფართობი | 602.6მ² |
| მიწათსარგებლობის კოეფიციენტი | 50.7% |
| კომპლექსის ფარგლებში ფარდობითი ხვედრითი წონა | 104.1% |
| მიწათსარგებლობის ფართობი | 757.4მ² |

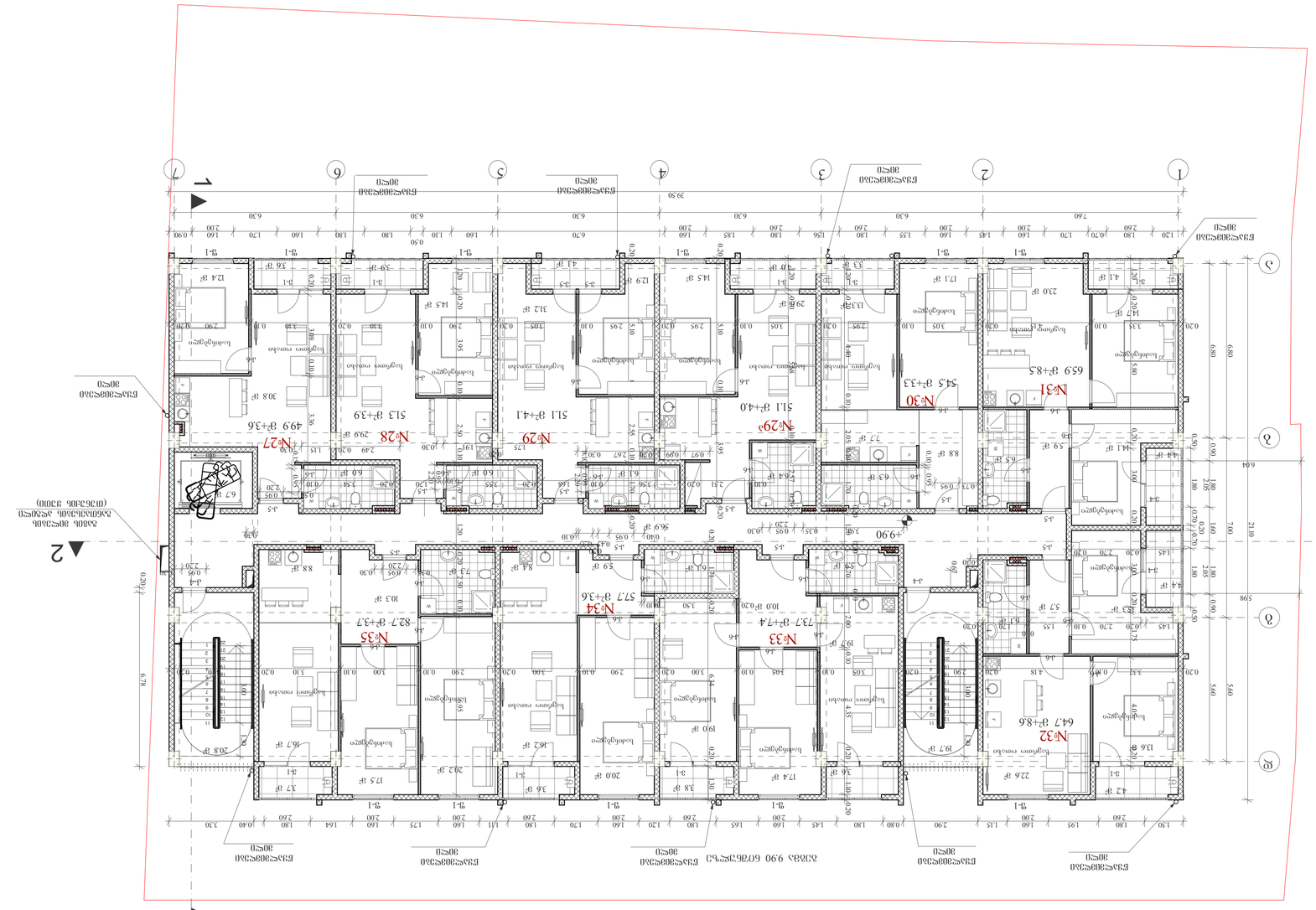


ნაკვეთის 990 ნომერზე მშენებარე საცხოვრებელი კორპუსის ფასადი

## ვერტიკალური ჭრილი:

ფიზიკური პირის სახელი, გვარი ან იურიდიული პირის დასახელება, საიდენტიფიკაციო კოდი

ხელმოწერა

ფიზიკური პირის სახელი, გვარი ან იურიდიული პირის დასახელება, საიდენტიფიკაციო კოდი

ხელმოწერა

ნაკვეთის 990 ნომერზე მშენებარე საცხოვრებელი კორპუსის ფასადი

| | |
|---|---|
| ნაკვეთის ფართობი | 602.6მ² |
| მიწათსარგებლობის კოეფიციენტი | 50.7% |
| კომპლექსის ფარგლებში ფარდობითი ხვედრითი წონა | 104.1% |
| მიწათსარგებლობის ფართობი | 757.4მ² |

ნაკვეთის 990 ნომერზე მშენებარე საცხოვრებელი კორპუსის ფასადი

| | |
|---|---|
| ბინათმოწყობილობის ფართობი | 601.2მ² |
| ბინათმოსაწყობის ფართობი | 48.0მ² |
| აივნის ფართობის გათვალისწინებით ფართობი | 105.3მ² |
| ბინათმოსაწყობი ფართობი | 754.5მ² |

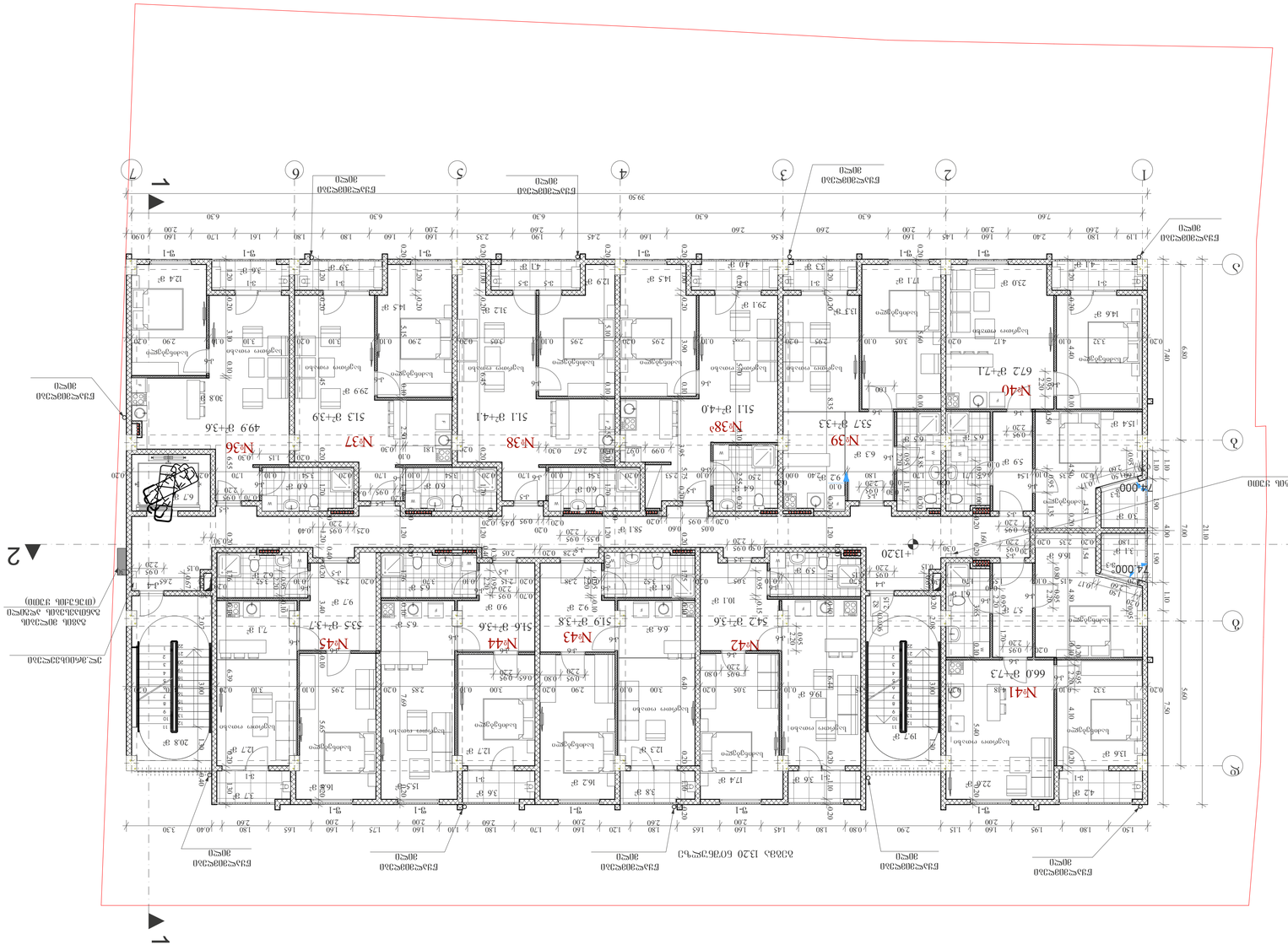
1
2
3
4
5
6
7
39.90
6.30
7.60
ნომერი 30სექ
ნომერი 30სექ
ნომერი 30სექ

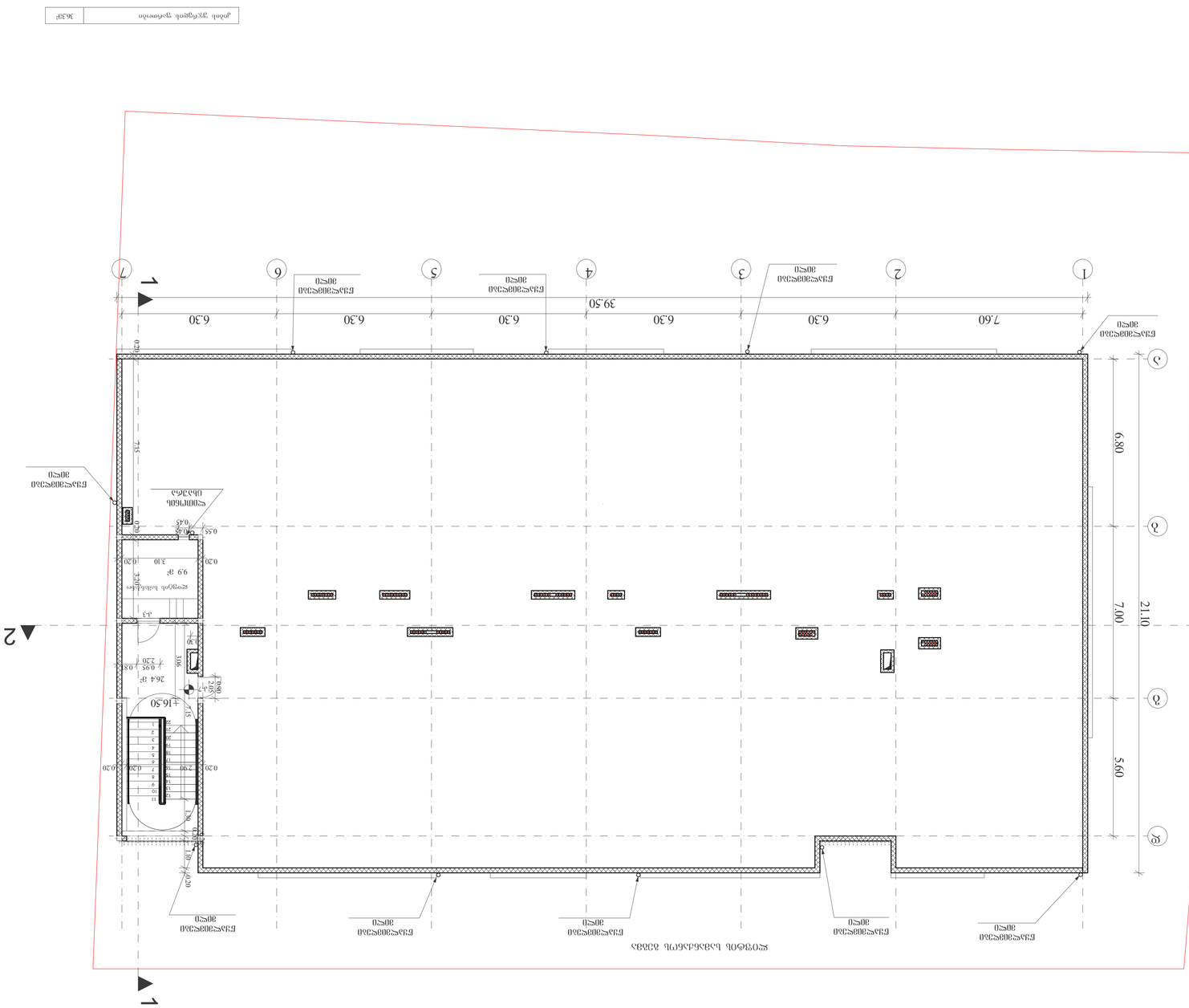
1
2
3
4
5
6
7
A
B
C
D
6.30
39.50
7.60
21.10
7.00
6.80
5.60
0.30
0.20
0.45
0.55
3.10
0.20
3.30
99 მ²
264 მ²
1.95
2.08
2.20
+16.50
+13.10
+10.10
+7.15
+3.30
+0.00
-0.15
-0.30
-0.45
-0.60
-0.75
-0.90
-1.05
-1.20
-1.35
-1.50
-1.65
-1.80
-1.95
-2.10
-2.25
-2.40
-2.55
-2.70
-2.85
-3.00
-3.15
-3.30
-3.45
-3.60
-3.75
-3.90
-4.05
-4.20
-4.35
-4.50
-4.65
-4.80
-4.95
-5.10
-5.25
-5.40
-5.55
-5.70
-5.85
-6.00

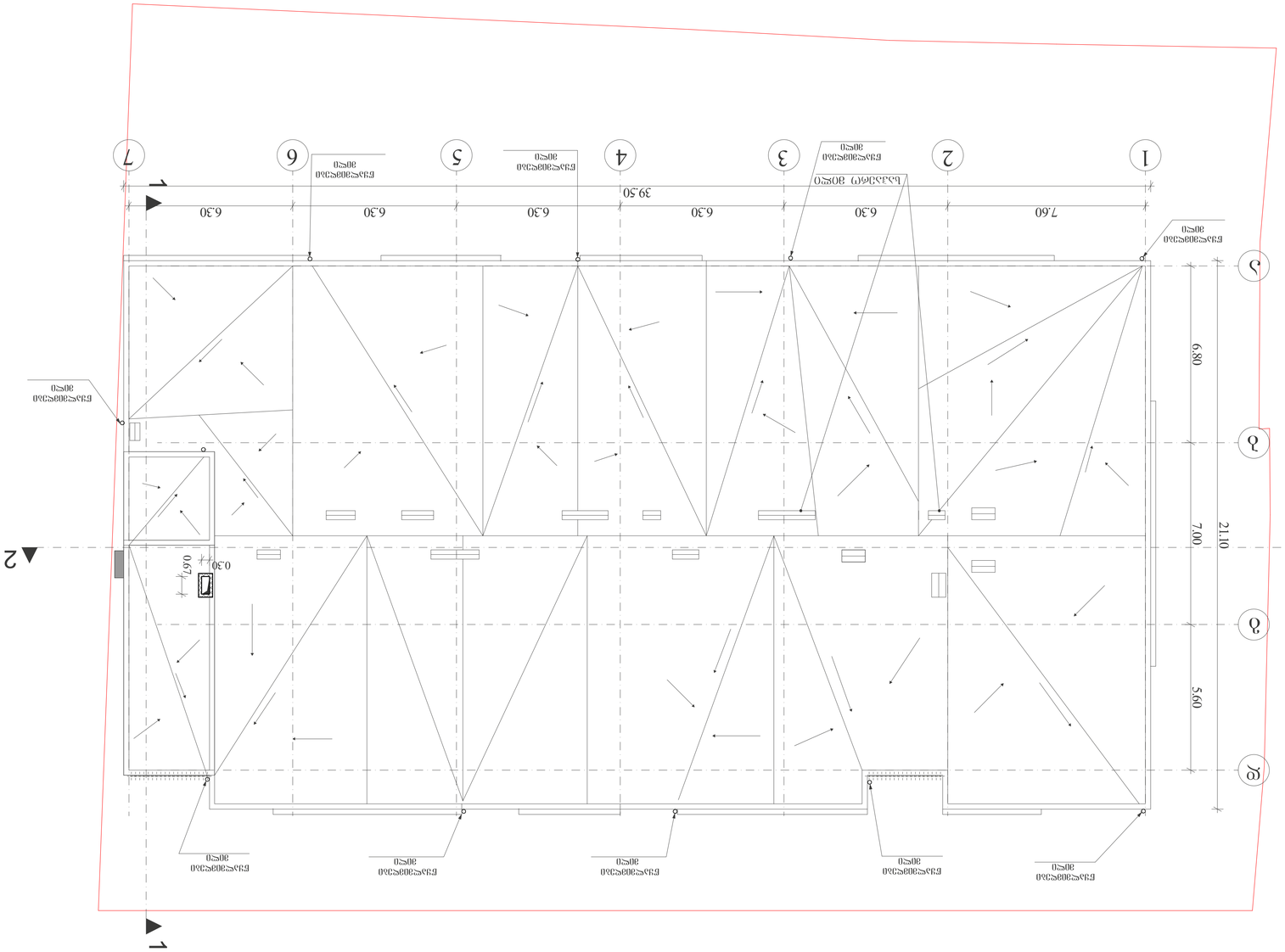


# ეპიზოდი 1

ფილიალი „ა(ა)იპ ,,ეროვნული ბიბლიოთეკა ეკატერინე ბაგრატიონი-დედოფალი ქართლელი“ ბიბლიოთეკა-მუზეუმი

## ეპიზოდი 1 ფასადების ტიპები

- ბეტონი
- აგური
- ფილარი

## ეპიზოდი 1 ფანჯრების ტიპები

- ერთკარა ფანჯარა ალუმინის ჩარჩოთი
- ორკარა ფანჯარა ალუმინის ჩარჩოთი
- ორკარა ფანჯარა ალუმინის ჩარჩოთი, ქვედა ნაწილი ბრმა
- ორკარა ფანჯარა ალუმინის ჩარჩოთი, ქვედა ნაწილი ბრმა
- ფანჯრის ტიპი (ა-ბ) ზომა ფანჯრის ბლოკის ტიპი

ფანჯრების ტიპების ზომები იხილეთ ფანჯრების ტიპების ცხრილში;

ალუმინის ჩარჩოიანი ორკარა ფანჯარა ბრმა ქვედა ნაწილით;

ალუმინის ჩარჩოიანი ორკარა ფანჯარა;

ალუმინის ჩარჩოიანი ერთკარა ფანჯარა ბრმა ქვედა ნაწილით;

ალუმინის ჩარჩოიანი ერთკარა ფანჯარა;

ფანჯრების ტიპების ზომები იხილეთ ფანჯრების ტიპების ცხრილში;

ფანჯრების ტიპების ცხრილში მითითებული ფანჯრების ტიპების ზომები უნდა შეესაბამებოდეს „ტექნიკური რეგლამენტის - ინსპექციის ჩატარების წესის დამტკიცების შესახებ“ საქართველოს მთავრობის 2019 წლის 31 დეკემბრის №255 დადგენილების მოთხოვნებს.


ეპიზოდი 1 ფასადების ტიპები

ეპიზოდის ნომერი: „ა(ა)იპ ,,ეროვნული ბიბლიოთეკა ეკატერინე ბაგრატიონი-დედოფალი ქართლელი“ ბიბლიოთეკა-მუზეუმი

პროექტის ავტორი: 01.12.09.003.013

ფილიალის ადგილმდებარეობა: ქ. თბილისი, ა(ა)იპ „ეროვნული ბიბლიოთეკა ეკატერინე ბაგრატიონი-დედოფალი ქართლელი“ ბიბლიოთეკა-მუზეუმის ფილიალის მშენებლობა

პროექტის ეტაპი: ტენდერული დოკუმენტაცია

პროექტის ავტორი: შპს „ბიბლიოთეკა-მუზეუმების პროექტირების ცენტრი“

პროექტის ხელმძღვანელი: ნ. ჯანელიძე

პროექტის ნომერი: №587821 04.04.2022

ეპიზოდის დასახელება: ეპიზოდი 1 ფასადების ტიპები

ეპიზოდის ნომერი: ეპიზოდი 1 ფასადების ტიპები

ფურცლის დასახელება: ეპიზოდი 1 ფასადების ტიპები

ფურცლის ნომერი: A-3 მ 1:100

ფურცლების რაოდენობა: 108 - 53

# ПЛАН ОРГАНИЗАЦИИ ЗЕМЕЛЬНОГО УЧАСТКА

## ПЛАН ОРГАНИЗАЦИИ ЗЕМЕЛЬНОГО УЧАСТКА С ОБОЗНАЧЕНИЕМ ГРАНИЦ ЗОН С ОСОБЫМИ УСЛОВИЯМИ ИСПОЛЬЗОВАНИЯ ТЕРРИТОРИИ

| | | |
|---|---|---|
| Условные обозначения зон с особыми условиями использования территории | Условные обозначения | Площадь зон с особыми условиями использования территории, кв.м |
| Зона ограничения застройки (ЗОЗ) | | RGB (34,139,34) |
| Зона ограничения застройки (ЗУ) | | RGB (79,12,187) |
| Зона ограничения застройки (ЗУ) - Зона ограничения застройки | | RGB (245,99,20) |
| Зона ограничения застройки (ЗУ) | | RGB (160,32,240) |
| Зона ограничения застройки (ЗУ) - Зона ограничения застройки | | RGB (94,8,58) |
| Зона ограничения застройки (ЗУ) | | RGB (0,0,255) |
| Зона ограничения застройки (ЗУ) | | RGB (255,0,0) |
| Зона ограничения застройки (ЗУ) | | RGB (220,185,0) |
| Зона ограничения застройки (ЗУ) | | RGB (136,135,134) |
| Зона ограничения застройки (ЗУ) | | RGB (57,57,56) |

| | |
|---|---|
| Шифр | ЗУ-101-ЖЗ |
| Стадия | Лист | Листов |
| П | 3 | 3 |

| | | |
|---|---|---|
| Главный архитектор проекта | | Д.Ю. Ларионов |
| Разработал | | Д.Ю. Ларионов |
| Н.контроль | | Д.Ю. Ларионов |

ООО "Проектная мастерская "Архитектор"
Свидетельство о допуске к определенному виду или видам работ, которые оказывают влияние на безопасность объектов капитального строительства № 0078.02-2009-5257031230-П-33 от 31 июля 2019 г.

Заказчик: Администрация Ленинского муниципального района Московской области

Объект: Многоквартирный жилой дом по адресу: Московская область, Ленинский муниципальный район, городское поселение Видное, г. Видное, ул. Заводская, д. 6

Чертеж: План организации земельного участка с обозначением границ зон с особыми условиями использования территории

Формат А-1 Масштаб 1:100

Инв. № подл. | Подпись и дата | Взам. инв. №

Согласовано:

Главный архитектор г.о. Ленинский
А.Ю. Ларионов

Главный специалист по архитектуре и градостроительству
Д.Ю. Ларионов

Начальник управления архитектуры и градостроительства
Е.А. Ларионова

Начальник отдела архитектуры
Д.Ю. Ларионов

Начальник отдела градостроительства
Д.Ю. Ларионов

Начальник отдела по работе с территориями
Д.Ю. Ларионов

Начальник отдела по работе с территориями
Д.Ю. Ларионов

Начальник отдела по работе с территориями

ბეგმა 0.00 ნიშნულზე
დაკავებულობის და გასასვლელი
საშუალებების ბეგმა

# ჭუჩის ღერძული ხაზი




## პირობითი ნიშნები

- მიწის ნაკვეთის საზღვარი
- ბეტონი
- ბლოკი
- ტიხარი
- ერთფრთიანი კარი
- ერთფრთიანი კარი ზღურბლით
- ორფრთიანი კარი
- ორფრთიანი კარი ზღურბლით

ჯარის თავისუფალი სიგანე
82 / 235 — 90 წთ
ხანძარმედეგობა
ჯარის ნებადართვა
ჯარის თავისუფალი სიმაღლე

დაკავებულობის ჯგუფი

| საცხოვრებელი ბინა "ბ" ტიპი №--- | სივრცის დასახელება |
|---|---|
| სს - 2 | 115.5 მ² — მთლიანი ფართი |
| დ. დ. ფ | 18.6 — დაკავებულობის დატვირთვის ფაქტორი |
| დ. დ. | 7 — დაკავებულობის დატვირთვა |

გასასვლელთან მისადგომი მაქსიმალური სავალი მანძილი

EXIT — გასასვლელის აღმნიშვნელი განათებული ნიშანი

### დაკავებულობის ჯგუფების აღნიშვნები

| დაკავებულობის ჯგუფები | დაკავებულობის ჯგუფის აღნიშვნა | ფერის კოდი |
|---|---|---|
| თავშეყრის ჯგუფი (თშ) | | RGB (34,139,34) |
| საქმიანი ჯგუფი (სქ) | | RGB (79,12,187) |
| საგანმანათლებლო ჯგუფი - (სგ) | | RGB (245,99,20) |
| სამრეწველო ჯგუფი (სმ) | | RGB (160,32,240) |
| დიდი საფრთხის შემცველი ჯგუფი - (დსშ) | | RGB (94,8,58) |
| დაწესებულებითი ჯგუფი (დწ) | | RGB (0,0,255) |
| საჯარო ჯგუფი (სჯ) | | RGB (255,0,0) |
| საცხოვრებელი ჯგუფი (სც) | | RGB (220,185,0) |
| სასაწყობო ჯგუფი (სწ) | | RGB (136,135,134) |
| დამხმარე ჯგუფი (დს) | | RGB (57,57,56) |

შპს. "ნ კლუბი"

მიწის ნაკვეთის სამშენებლოდ გამოყენების პირობები:
ბრძანება №5877821 04.04.2022

საპროექტო ობიექტი
მრავალბინიანი საცხოვრებელი
ახალი მშენებლობა

საპროექტო ობიექტის მისამართი:
ქ.თბილისი,
შ.ახვლედიანის I, №4

საკადასტრო კოდი: 01.12.09.003.013

მიწის ნაკვეთის ფართობი: 1 500.33მ

ფუნქციური ზონა: სზ-5

ტერიტორიულ-სტრუქტურული ზონა:
პერიფერიული ზონა (პზ)

დადგენილი განაშენიანების რეგულირების პარამეტრები:
კ1 - 0.5
კ2 - 2.1
კ3 - 0.3

საშუალება: მშენებლობის ნებაროვის მისაღებად საჭირო დოკუმენტები იხილეთ "მშენებლობის ნებართვის გაცემისა და შენობა-ნაგებობების ექსპლუატაციაში მიღების წესისა და პირობების შესახებ" საქართველოს მთავრობის 2019 წლის 31 მაისის №255 დადგენილება.

CAD FILE: შესრულებულია ArchiCad ფაილში და წარმოდგენილია PDF ფაილის სახით

დამკვეთი:
"ნ კლუბი"

პროექტის ავტორი:
თ. კოშაძე, გ. დავითაია

შესრულება თ. კოშაძე
შემოწმება გ.დავითაია

ბეგმა 0.00 ნიშნულზე
დაკავებულობის და გასასვლელი
საშუალებების ბეგმა

ა0-102-დგ

ფორმატი A-1 მ 1:100

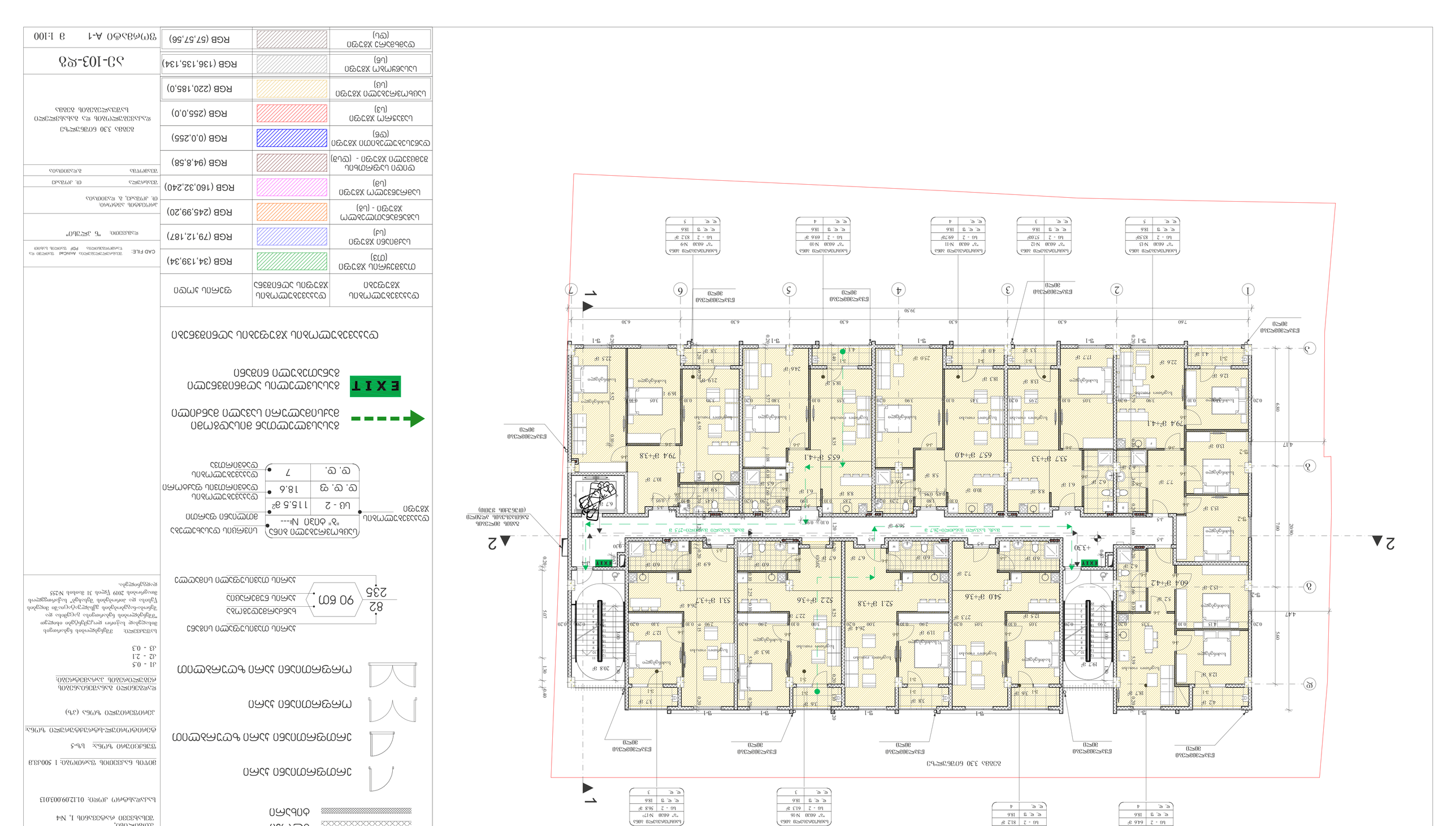


# ՀԱՐԿԱՅԻՆ ՊԱՇՏՊԱՆՈՒԹՅԱՆ ՊԼԱՆ

ՀԱՐԿԱՅԻՆ ՊԱՇՏՊԱՆՈՒԹՅԱՆ ՊԼԱՆ ԵՎ ՀԱՐԿԱՅԻՆ ՊԱՇՏՊԱՆՈՒԹՅԱՆ ՀԱՄԱԿԱՐԳԻ ՀԱՄԱՊԱՏԱՍԽԱՆ ՀԱՏՎԱԾՆԵՐԻ ՑՈՒՑԱԿ

ՀԱՏԱԿ 3.30 ՀՈՒՆՎԱՐԻ ՀԱՐԿԱՅԻՆ ՊԱՇՏՊԱՆՈՒԹՅԱՆ ՀԱՄԱԿԱՐԳԻ ՀԱՄԱՊԱՏԱՍԽԱՆ ՀԱՏՎԱԾՆԵՐԻ ՑՈՒՑԱԿ

ՀԱՐԿԱՅԻՆ ՊԱՇՏՊԱՆՈՒԹՅԱՆ ՀԱՄԱԿԱՐԳԻ ՀԱՄԱՊԱՏԱՍԽԱՆ ՀԱՏՎԱԾՆԵՐԻ ՑՈՒՑԱԿ

| ՀԱՏՎԱԾՆԵՐԻ ԱՆՎԱՆՈՒՄԸ | ՀԱՏՎԱԾՆԵՐԻ ՏԵՍԱԿԸ ԵՎ ՉԱՓԵՐԸ | ՀԱՏՎԱԾՆԵՐԻ ՔԱՆԱԿԸ |
|---|---|---|
| ՀՀՍՍ-1 | 1200×2100 մմ | 4 |
| ՀՀՍՍ-2 | 1500×2100 մմ | 2 |
| ՀՀՍՍ-3 | 900×2100 մմ | 6 |
| ՀՀՍՍ-4 | 1800×2100 մմ | 1 |
| ՀՀՍՍ-5 | 1200×1200 մմ | 3 |
| ՀՀՍՍ-6 | 2400×2100 մմ | 2 |
| ՀՀՍՍ-7 | 1000×2100 մմ | 5 |
| ՀՀՍՍ-8 | 1500×1200 մմ | 1 |
| ՀՀՍՍ-9 | 2000×2100 մմ | 2 |
| ՀՀՍՍ-10 | 1200×2100 մմ | 3 |
| ՀՀՍՍ-11 | 1800×2100 մմ | 1 |
| ՀՀՍՍ-12 | 1200×1200 մմ | 2 |
| ՀՀՍՍ-13 | 2400×2100 մմ | 1 |
| ՀՀՍՍ-14 | 1000×2100 մմ | 4 |
| ՀՀՍՍ-15 | 1500×1200 մմ | 2 |
| ՀՀՍՍ-16 | 1200×2100 մմ | 3 |
| ՀՀՍՍ-17 | 1800×2100 մմ | 1 |

| ՀԱՏԱԿԱԳԾԵՐԻ ՑՈՒՑԱԿ | |
|---|---|
| ՀԱՏԱԿԱԳԾԵՐԻ ԱՆՎԱՆՈՒՄԸ | ՀԱՏԱԿԱԳԾԵՐԻ ՏԵՍԱԿԸ |
| ՀՀՍՍ-1 | 1200×2100 մմ |
| ՀՀՍՍ-2 | 1500×2100 մմ |
| ՀՀՍՍ-3 | 900×2100 մմ |
| ՀՀՍՍ-4 | 1800×2100 մմ |
| ՀՀՍՍ-5 | 1200×1200 մմ |
| ՀՀՍՍ-6 | 2400×2100 մմ |
| ՀՀՍՍ-7 | 1000×2100 մմ |
| ՀՀՍՍ-8 | 1500×1200 մմ |
| ՀՀՍՍ-9 | 2000×2100 մմ |
| ՀՀՍՍ-10 | 1200×2100 մմ |
| ՀՀՍՍ-11 | 1800×2100 մմ |
| ՀՀՍՍ-12 | 1200×1200 մմ |
| ՀՀՍՍ-13 | 2400×2100 մմ |
| ՀՀՍՍ-14 | 1000×2100 մմ |
| ՀՀՍՍ-15 | 1500×1200 մմ |
| ՀՀՍՍ-16 | 1200×2100 մմ |
| ՀՀՍՍ-17 | 1800×2100 մմ

# תכנית קומת מרתף

## מפתח

| | |
|---|---|
| קווי מדידה | |
| קווי בניין | |
| קירות חדשים | |
| קירות קיימים | |
| קירות להריסה | |

### סימון חלונות

חלון בגובה 90 ס"מ מעל פני הרצפה

חלון בגובה 235 ס"מ מעל פני הרצפה

### סימון דלתות

דלת הזזה

דלת חד כנפית

דלת כפולה

דלת הזזה כפולה

### סימון פתחי אוורור

פתח אוורור בגובה 30 ס"מ מעל פני הרצפה

פתח אוורור בגובה 235 ס"מ מעל פני הרצפה

### סימון מדרגות

מדרגות עולות

מדרגות יורדות

### סימון מעקות

מעקה בטיחות

### סימון מפלסים

מפלס 0.00 מתאים למפלס 269.50 מ' מעל פני הים

מפלס 0.20 מתאים למפלס 269.70 מ' מעל פני הים

מפלס 0.30 מתאים למפלס 269.80 מ' מעל פני הים

מפלס 0.45 מתאים למפלס 269.95 מ' מעל פני הים

מפלס 0.97 מתאים למפלס 270.47 מ' מעל פני הים

### סימון חתכים

חתך 1-1

חתך 2-2

### סימון פרטים

פרט מס' 1

פרט מס' 2

### סימון מבנים

מבנה קיים

מבנה להריסה

מבנה חדש

### סימון גבולות

גבול מגרש

גבול חלקה

### סימון מידות

מידות בס"מ

מידות במ'

### סימון כיוונים

כיוון הליכה

כיוון נסיעה

### סימון מיוחד

מיוחד

## מקרא

| | |
|---|---|
| מספר חלקה | 6 |
| מספר מגרש | 104 |
| מספר תוכנית | 53-104-מק |
| שטח המגרש | 1,100 מ"ר |
| שטח הבניה המותר | 1,100 מ"ר |
| שטח הבניה המבוקש | 1,100 מ"ר |
| מספר קומות | 7 |
| מספר יחידות דיור | 18 |
| מספר חניות | 18 |
| מספר מקומות חניה לנכים | 1 |
| מספר מקומות חניה לאופנועים | 1 |
| מספר מקומות חניה לאופניים | 18 |
| מספר מקומות חניה לרכב משלוחים | 1 |
| מספר מקומות חניה לרכב שירות | 1 |
| מספר מקומות חניה לרכב משאית | 1 |
| מספר מקומות חניה לרכב אוטובוס | 1 |
| מספר מקומות חניה לרכב מיוחד | 1 |
| מספר מקומות חניה לרכב אחר | 1 |
| מספר מקומות חניה לרכב חשמלי | 1 |
| מספר מקומות חניה לרכב חשמלי לנכים | 1 |
| מספר מקומות חניה לרכב חשמלי לאופנועים | 1 |
| מספר מקומות חניה לרכב חשמלי לאופניים | 1 |
| מספר מקומות חניה לרכב חשמלי לרכב משלוחים | 1 |
| מספר מקומות חניה לרכב חשמלי לרכב שירות | 1 |
| מספר מקומות חניה לרכב חשמלי לרכב משאית | 1 |
| מספר מקומות חניה לרכב חשמלי לרכב אוטובוס | 1 |
| מספר מקומות חניה לרכב חשמלי לרכב מיוחד | 1 |
| מספר מקומות חניה לרכב חשמלי לרכב אחר | 1 |

## מקרא

| | |
|---|---|
| קווי מדידה | |
| קווי בניין | |
| קירות חדשים | |
| קירות קיימים | |
| קירות להריסה | |

### סימון חלונות

חלון בגובה 90 ס"מ מעל פני הרצפה

חלון בגובה 235 ס"מ מעל פני הרצפה

### סימון דלתות

דלת הזזה

דלת חד כנפית

דלת כפולה

דלת הזזה כפולה

### סימון פתחי אוורור

פתח אוורור בגובה 30 ס"מ מעל פני הרצפה

פתח אוורור בגובה 235 ס"מ מעל פני הרצפה

### סימון מדרגות

מדרגות עולות

מדרגות יורדות

### סימון מעקות

מעקה בטיחות

### סימון מפלסים

מפלס 0.00 מתאים למפלס 269.50 מ' מעל פני הים

מפלס 0.20 מתאים למפלס 269.70 מ' מעל פני הים

מפלס 0.30 מתאים למפלס 269.80 מ' מעל פני הים

מפלס 0.45 מתאים למפלס 269.95 מ' מעל פני הים

מפלס 0.97 מתאים למפלס 270.47 מ' מעל פני הים

### סימון חתכים

חתך 1-1

חתך 2-2

### סימון פרטים

פרט מס' 1

פרט מס' 2

### סימון מבנים

מבנה קיים

מבנה להריסה

מבנה חדש

### סימון גבולות

גבול מגרש

גבול חלקה

### סימון מידות

מידות בס"מ

מידות במ'

### סימון כיוונים

כיוון הליכה

כיוון נסיעה

### סימון מיוחד

מיוחד

## מקרא

| | |
|---|---|
| מספר חלקה | 6 |
| מספר מגרש | 104 |
| מספר תוכנית | 53-104-מק |
| שטח המגרש | 1,100 מ"ר |
| שטח הבניה המותר | 1,100 מ"ר |
| שטח הבניה המבוקש | 1,100 מ"ר |
| מספר קומות | 7 |
| מספר יחידות דיור | 18 |
| מספר חניות | 18 |
| מספר מקומות חניה לנכים | 1 |
| מספר מקומות חניה לאופנועים | 1 |
| מספר מקומות חניה לאופניים | 18 |
| מספר מקומות חניה לרכב משלוחים | 1 |
| מספר מקומות חניה לרכב שירות | 1 |
| מספר מקומות חניה לרכב משאית | 1 |
| מספר מקומות חניה לרכב אוטובוס | 1 |
| מספר מקומות חניה לרכב מיוחד | 1 |
| מספר מקומות חניה לרכב אחר | 1 |
| מספר מקומות חניה לרכב חשמלי | 1 |
| מספר מקומות חניה לרכב חשמלי לנכים | 1 |
| מספר מקומות חניה לרכב חשמלי לאופנועים | 1 |
| מספר מקומות חניה לרכב חשמלי לאופניים | 1 |
| מספר מקומות חניה לרכב חשמלי לרכב משלוחים | 1 |
| מספר מקומות חניה לרכב חשמלי לרכב שירות | 1 |
| מספר מקומות חניה לרכב חשמלי לרכב משאית | 1 |
| מספר מקומות חניה לרכב חשמלי לרכב אוטובוס | 1 |
| מספר מקומות חניה לרכב חשמלי לרכב מיוחד | 1 |
| מספר מקומות חניה לרכב חשמלי לרכב אחר | 1 |

## מקרא

| | |
|---|---|
| מספר חלקה | 6 |
| מספר מגרש | 104 |
| מספר תוכנית | 53-104-מק |
| שטח המגרש | 1,100 מ"ר |
| שטח הבניה המותר | 1,100 מ"ר |
| שטח הבניה המבוקש | 1,100 מ"ר |
| מספר קומות | 7 |
| מספר יחידות דיור | 18 |
| מספר חניות | 18 |
| מספר מקומות חניה לנכים | 1 |
| מספר מקומות חניה לאופנועים | 1 |
| מספר מקומות חניה לאופניים | 18 |
| מספר מקומות חניה לרכב משלוחים | 1 |
| מספר מקומות חניה לרכב שירות | 1 |
| מספר מקומות חניה לרכב משאית | 1 |
| מספר מקומות חניה לרכב אוטובוס | 1 |
| מספר מקומות חניה לרכב מיוחד | 1 |
| מספר מקומות חניה לרכב אחר | 1 |
| מספר מקומות חניה לרכב חשמלי | 1 |
| מספר מקומות חניה לרכב חשמלי לנכים | 1 |
| מספר מקומות חניה לרכב חשמלי לאופנועים | 1 |
| מספר מקומות חניה לרכב חשמלי לאופניים | 1 |
| מספר מקומות חניה לרכב חשמלי לרכב משלוחים | 1 |
| מספר מקומות חניה לרכב חשמלי לרכב שירות | 1 |
| מספר מקומות חניה לרכב חשמלי לרכב משאית | 1 |
| מספר מקומות חניה לרכב חשמלי לרכב אוטובוס | 1 |
| מספר מקומות חניה לרכב חשמלי לרכב מיוחד | 1 |
| מספר מקומות חניה לרכב חשמלי לרכב אחר | 1 |

# תכנית קומת מרתף

| | |
|---|---|
| שטח הבניה המותר | 1,100 מ"ר |
| שטח הבניה המבוקש | 1,100 מ"ר |
| מספר קומות | 7 |
| מספר יחידות דיור | 18 |
| מספר חניות | 18 |
| מספר מקומות חניה לנכים | 1 |
| מספר מקומות חניה לאופנועים | 1 |
| מספר מקומות חניה לאופניים | 18 |
| מספר מקומות חניה לרכב משלוחים | 1 |
| מספר מקומות חניה לרכב שירות | 1 |
| מספר מקומות חניה לרכב משאית | 1 |
| מספר מקומות חניה לרכב אוטובוס | 1 |
| מספר מקומות חניה לרכב מיוחד | 1 |
| מספר מקומות חניה לרכב אחר | 1 |
| מספר מקומות חניה לרכב חשמלי | 1 |
| מספר מקומות חניה לרכב חשמלי לנכים | 1 |
| מספר מקומות חניה לרכב חשמלי לאופנועים | 1 |
| מספר מקומות חניה לרכב חשמלי לאופניים | 1 |
| מספר מקומות חניה לרכב חשמלי לרכב משלוחים | 1 |
| מספר מקומות חניה לרכב חשמלי לרכב שירות | 1 |
| מספר מקומות חניה לרכב חשמלי לרכב משאית | 1 |
| מספר מקומות חניה לרכב חשמלי לרכב אוטובוס | 1 |
| מספר מקומות חניה לרכב חשמלי לרכב מיוחד | 1 |
| מספר מקומות חניה לרכב חשמלי לרכב אחר | 1 |

| | |
|---|---|
| מספר חלקה | 6 |
| מספר מגרש | 104 |
| מספר תוכנית | 53-104-מק |
| שטח המגרש | 1,100 מ"ר |

გეგმა 9.9 ნიშნულზე

დაკავებულობის და გასასვლელი საშუალებების გეგმა




# პირობითი ნიშნები

მიწის ნაკვეთის საზღვარი

ბეტონი

ბლოკი

ტიხარი

ერთფრთიანი კარი

ერთფრთიანი კარი ზღურბლით

ორფრთიანი კარი

ორფრთიანი კარი ზღურბლით

82 / 235 — 90 ნთ

კარის თავისუფალი სიგანე

ხანძარმედეგობა

კარის ნუმერაცია

კარის თავისუფალი სიმაღლე

| საცხოვრებელი ბინა "ბ" ტიპი №--- | |
|---|---|
| სც - 2 | 115.5 მ² |
| დ. დ. ფ | 18.6 |
| დ. დ. | 7 |

დაკავებულობის ჯგუფი

სივრცის დასახელება

მთლიანი ფართი

დაკავებულობის დატვირთვის ფაქტორი

დაკავებულობის დატვირთვა

გასასვლელთან მისადგომი მაქსიმალური სავალი მანძილი

EXIT გასასვლელის აღმნიშვნელი განათებული ნიშანი

## დაკავებულობის ჯგუფების აღნიშვნები

| დაკავებულობის ჯგუფები | დაკავებულობის ჯგუფის აღნიშვნა | ფერის კოდი |
|---|---|---|
| თავშეყრის ჯგუფი (თვ) | | RGB (34,139,34) |
| საქმიანი ჯგუფი (სქ) | | RGB (79,12,187) |
| საგანმანათლებლო ჯგუფი - (სგ) | | RGB (245,99,20) |
| სამრეწველო ჯგუფი (სმ) | | RGB (160,32,240) |
| დიდი საფრთხის შემცველი ჯგუფი - (დსშ) | | RGB (94,8,58) |
| დაწესებულებითი ჯგუფი (დწ) | | RGB (0,0,255) |
| სავაჭრო ჯგუფი (სვ) | | RGB (255,0,0) |
| საცხოვრებელი ჯგუფი (სც) | | RGB (220,185,0) |
| სასაწყობო ჯგუფი (სწ) | | RGB (136,135,134) |
| დამხმარე ჯგუფი (დს) | | RGB (57,57,56) |

შ.პ.ს. "ნ პლუსი"

მიწის ნაკვეთის სამშენებლოდ გამოყენების პირობები:

ბრძანება №5877821 04.04.2022

საპროექტო ობიექტი

მრავალბინიანი საცხოვრებელი

ახალი მშენებლობა

საპროექტო ობიექტის მისამართი:

ქ.თბილისი,
შესახვევი რატევანის I, №4

საკადასტრო კოდი: 01.12.09.003.013

მიწის ნაკვეთის ფართობი: 1 500კვ.მ

ფუნქციური ზონა: სზ-5

ტერიტორიულ-სტრუქტურული ზონა:

პერიფერიული ზონა (პზ)

დადგენილი განაშენიანების რეგულირების პარამეტრები:

კ1 - 0.5
კ2 - 2.1
კ3 - 0.3

საფუძველი: მშენებლობის ნებართვის მისაღებად საჭირო დოკუმენტები იხილეთ "მშენებლობის ნებართვისა გაცემისა და შენობა-ნაგებობების ექსპლუატაციაში მიღების წესისა და პირობების შესახებ" საქართველოს მთავრობის 2019 წლის 31 მაისის №255 დადგენილება.

CAD FILE: შესრულებულია ArchiCad ფაილში და წარმოდგენილია PDF ფაილის სახით

დამკვეთი: "ნ პლუსი"

პროექტის ავტორი:
თ. კოშაძე, გ. დავითაია

| | |
|---|---|
| შეასრულა | თ. კოშაძე |
| შეამოწმა | გ.დავითაია |

გეგმა 9.90 ნიშნულზე

დაკავებულობის და გასასვლელი საშუალებების გეგმა

აე-105-დგ

ფორმატი A-1 მ 1:100


1
2
3
4
5
6
7
А
Б
В
Г
Д
1-1
2-1
3-1
4-1
5-1
6-1
7-1
8-1
9-1
672 ø7+21
660 ø7+73
542 ø8+36
533 ø8+37
519 ø9+38
516 ø9+36
513 ø10+41
499 ø10+36
537 ø9+33
51.1 ø9+4.0
Вход
Выход
Лифт
Коридор
Кладовая
Гардероб
Спальня
Гостиная
Кухня
Ванная
Санузел
Балкон
Лоджия
Терраса
Тамбур
Холл
Электрощитовая
Водомерный узел
Насосная
Помещение уборочного инвентаря
Помещение для мусоросборников
Помещение для хранения велосипедов
Помещение для хранения колясок
Помещение для хранения инвентаря
Помещение для хранения оборудования
Помещение для хранения
Помещение для сушки белья
Помещение для отдыха
Помещение для персонала
Помещение для охраны
Помещение для консьержа
Помещение для администрации
Помещение для управляющей компании
Помещение для ТСЖ
Помещение для ЖСК
Помещение для ЖКХ
Помещение для ЖЭУ
Помещение для ЖЭК
Помещение для ЖЭО
Помещение для ЖЭС
Помещение для ЖЭП
Помещение для ЖЭТ
Помещение для ЖЭЦ
Помещение для ЖЭЧ
Помещение для ЖЭШ
Помещение для ЖЭЩ
Помещение для ЖЭЮ
Помещение для ЖЭЯ
Помещение для ЖЭА
Помещение для ЖЭБ
Помещение для ЖЭВ
Помещение для ЖЭГ
Помещение для ЖЭД
Помещение для ЖЭЕ
Помещение для ЖЭЖ
Помещение для ЖЭЗ
Помещение для ЖЭИ
Помещение для ЖЭЙ
Помещение для ЖЭК
Помещение для ЖЭЛ
Помещение для ЖЭМ
Помещение для ЖЭН
Помещение для ЖЭО
Помещение для ЖЭП
Помещение для ЖЭР
Помещение для ЖЭС
Помещение для ЖЭТ
Помещение для ЖЭУ
Помещение для ЖЭФ
Помещение для ЖЭХ

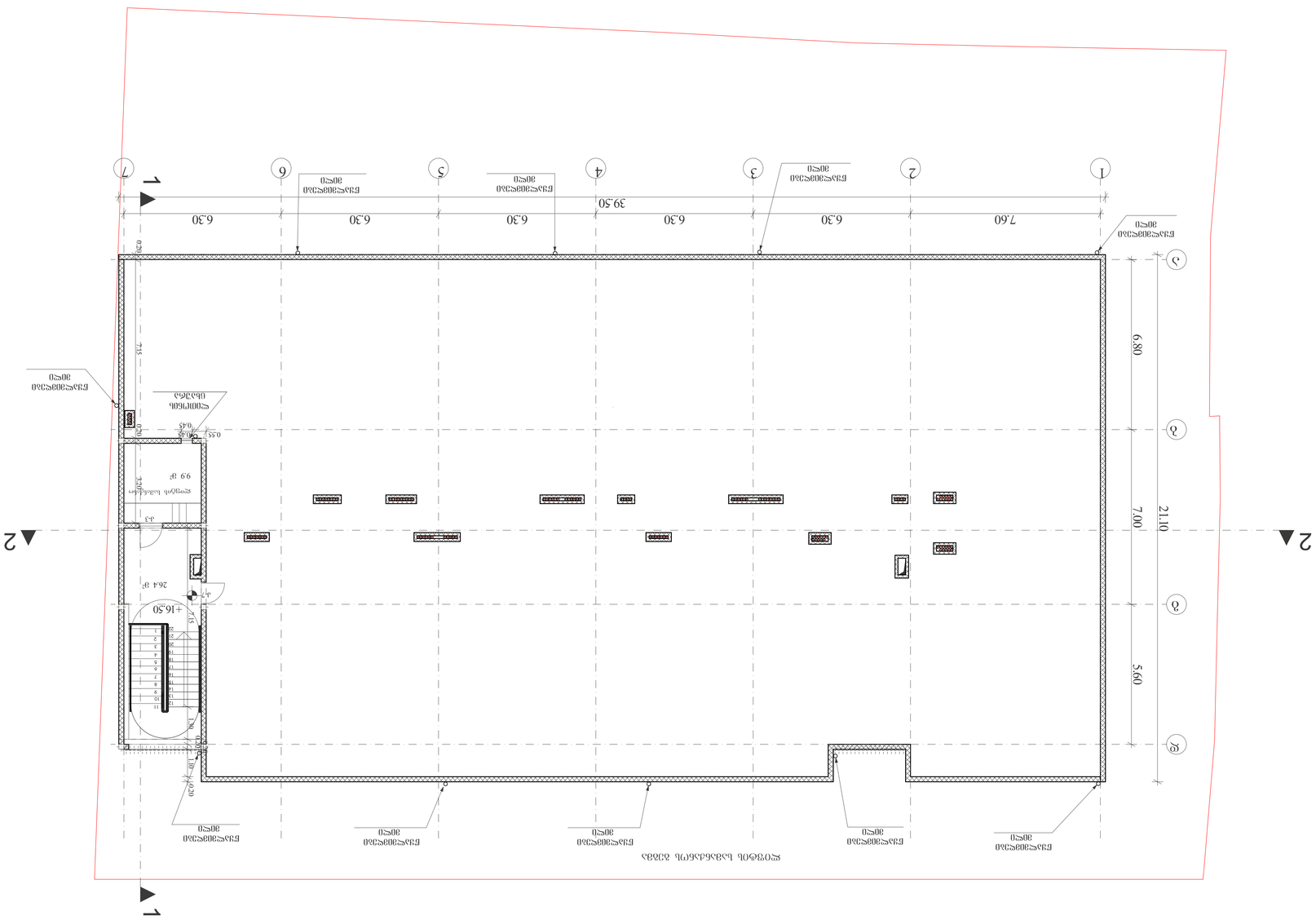
1
2
3
4
5
6
7
39.50
6.30
7.60
6.30
6.30
6.30
6.30
6.30
21.10
7.00
5.60
6.30
ქუჩა ბაგრატიონთა
ქუჩა ბაგრატიონთა
ქუჩა ბაგრატიონთა

## ა/სადგომის გეგმა

### მისაწვდომობის გეგმა

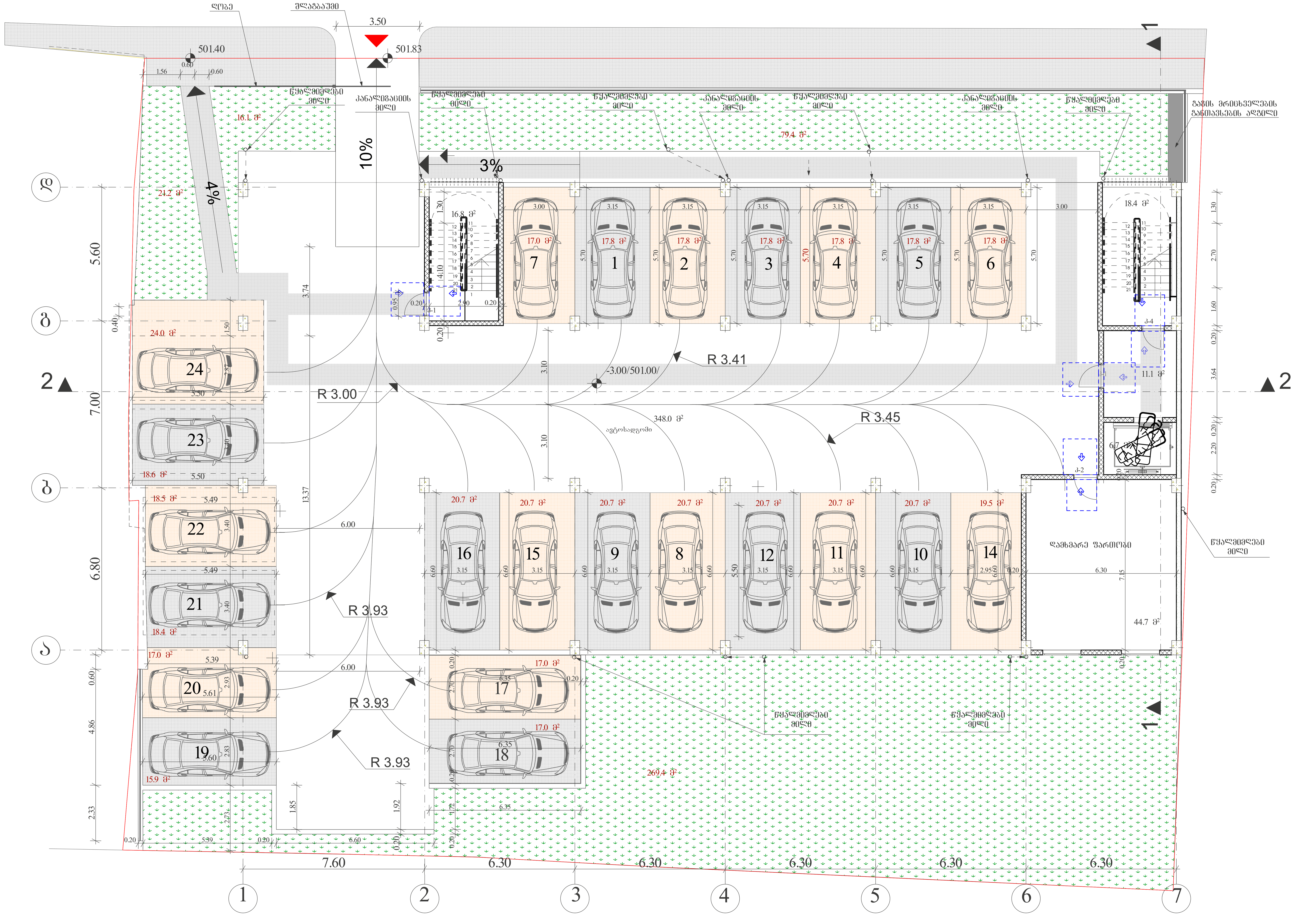


# პირობითი ნიშნები

მისაწვდომი სვლაგეზი

## მოსატრიალებელი სივრცეები

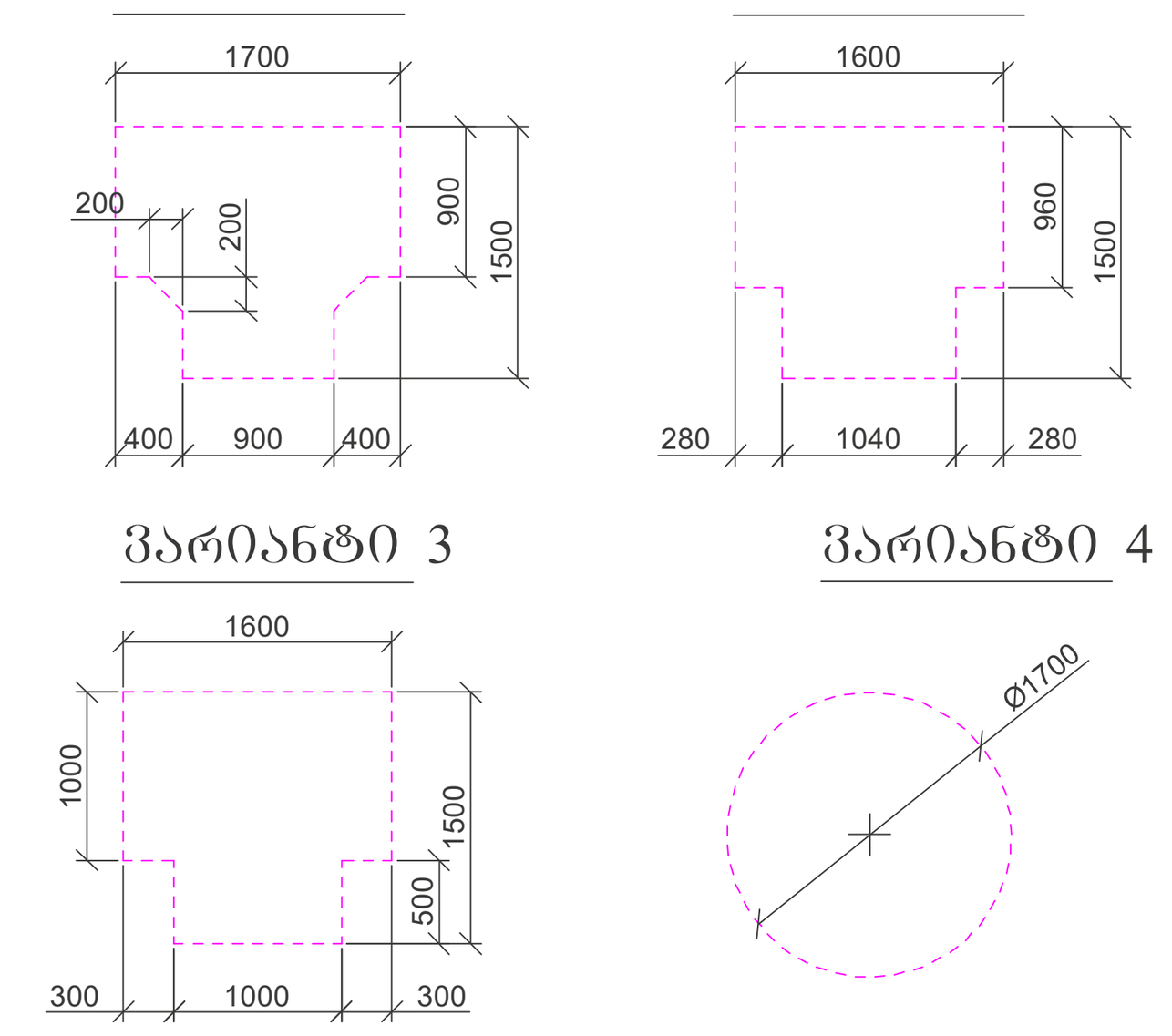


## კარის წინ თავისუფალი სივრცე

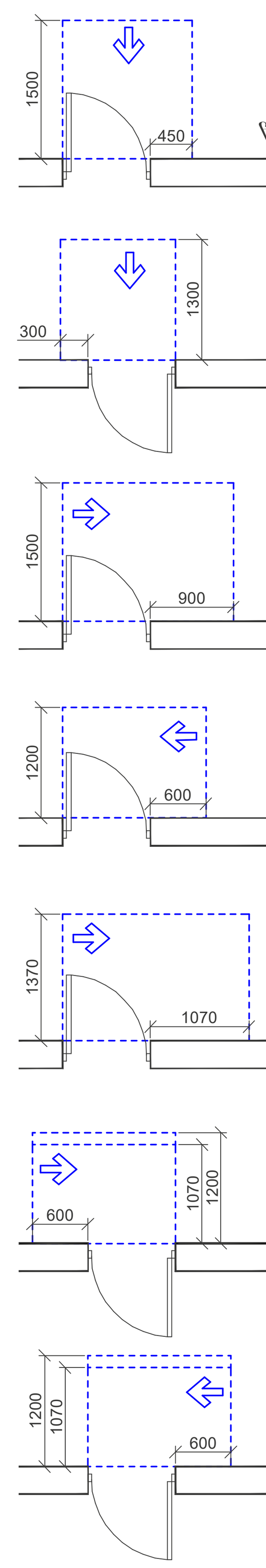

თავისუფალი სივრცე კართან მანევრირებისთვის
- ანჯამიანი კარი
წინიდან მისაწვდომი - გამოწევით გაღება

თავისუფალი სივრცე კართან მანევრირებისთვის
- ანჯამიანი კარი
წინიდან მისაწვდომი - მიწოლით გაღება

თავისუფალი სივრცე კართან მანევრირებისთვის
- ანჯამიანი კარი
ანჯამის მხრიდან მისაწვდომი - გამოწევით გაღება

თავისუფალი სივრცე კართან მანევრირებისთვის
- ანჯამიანი კარი
საკეტის მხრიდან მისაწვდომი - გამოწევით გაღება

თავისუფალი სივრცე კართან მანევრირებისთვის
- ანჯამიანი კარი
ანჯამის მხრიდან მისაწვდომი - გამოწევით გაღება

თავისუფალი სივრცე კართან მანევრირებისთვის
- ანჯამიანი კარი
საკეტის მხრიდან მისაწვდომი - მიწოლით გაღება
120 მინ. თუ მოწყობილია მიმხურავი

თავისუფალი სივრცე კართან მანევრირებისთვის
- ანჯამიანი კარი
ანჯამის მხრიდან მისაწვდომი - მიწოლით გაღება
120 მინ. თუ მოწყობილია მიმხურავი

## შენიშვნები

1. იატაკის ზედაპირები მოეწყობა ისე, რომ იქნება მდგრადი, მყარი და არასრიალა.
2. განათების სამართავები, ელექტრო გამანაწილებლები, ელექტრო ჩამრთველები და დენსართები, ტემპერატურის მარეგულირებლები, მოწყობილობების სამართავები, წყალსადენი სისტემის მოწყობილობების მარეგულირებლები და დამცავი და ორმხრივი საკომუნიკაციო სისტემების სამართავები "ა" ტიპის ერთეულში მოეწყობა სტანდარტის 309 – ე ქვეთავის შესაბამისად".
3. სინათლის ჩამრთველები, ელექტრო ჩამრთველები, დენსართები, ტემპერატურის მარეგულირებლები, ელექტრო გამანაწილებლები, და უსაფრთხოების ან შიდასაკომუნიკაციო სისტემების სამართავები "ბ" ტიპის ერთეულებში მოეწყობა სტანდარტის 309.2 და 1104.1.1 ქვეთავების მიხედვით.

შ.პ.ს. "ნ პლუსი"

მიწის ნაკვეთის სამშენებლოდ გამოყენების პირობები:

ბრძანება №5877821 04.04.2022

საპროექტო ობიექტი

მრავალბინიანი საცხოვრებელი სახლი

ახალი მშენებლობა

საპროექტო ობიექტის მისამართი

ქ.თბილისი, შესახვევი რატევანის I, №4

საკადასტრო კოდი: 01.12.09.003.013

მიწის ნაკვეთის ფართობი: 1 500კვ.მ

ფუნქციური ზონა: სზ-5

ტერიტორიულ-სტრუქტურული ზონა:

პერიფერიული ზონა (პზ)

დადგენილი განაშენიანების რეგულირების პარამეტრები:

კ1 - 0.5
კ2 - 2.1
კ3 - 0.3

საფუძველი: მშენებლობის ნებართვის მისაღებად საჭირო დოკუმენტები იხილეთ "მშენებლობის ნებართვისა გაცემისა და შენობა-ნაგებობების ექსპლუატაციაში მიღების წესისა და პირობების შესახებ" საქართველოს მთავრობის 2019 წლის 31 მაისის №255 დადგენილება.

CAD FILE: შესრულებულია ArchiCad ფაილში და წარმოდგენილია PDF ფაილის სახით

დამკვეთი: "ნ პლუსი"

| | |
|---|---|
| შეასრულა | თ. კოშაძე |
| შეამოწმა | გ.დავითაია |

ა/სადგომის გეგმა
მისაწვდომობის გეგმა

აე-101-მგ

ფორმატი A-1 მ 1:100

# გეგმა 0.00 ნიშნულზე
მისაწვდომობის გეგმა

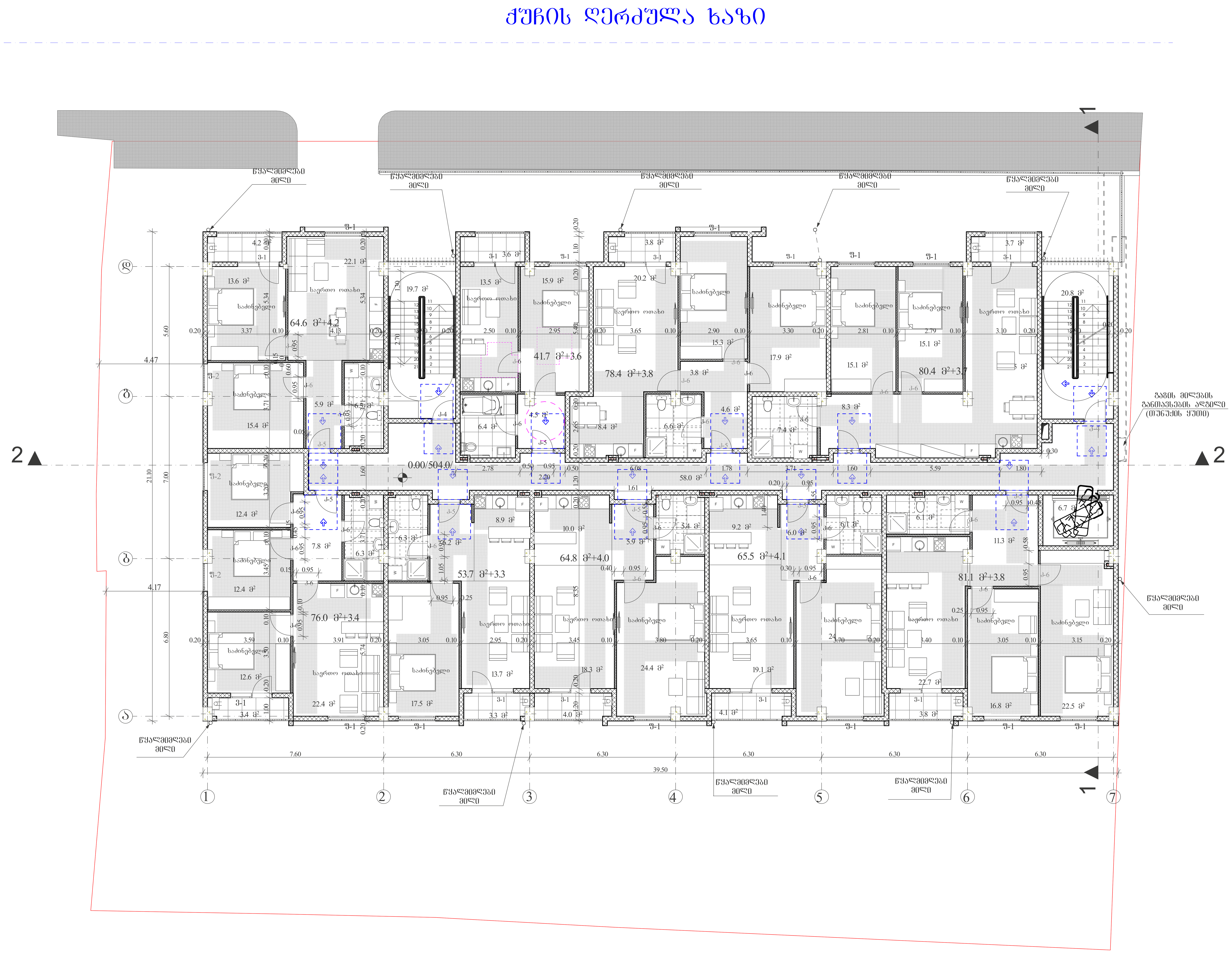


## პირობითი ნიშნები

მისაწვდომი სვლაგეზი

## მოსატრიალებელი სივრცეები

ვარიანტი 1 ვარიანტი 2 ვარიანტი 3 ვარიანტი 4

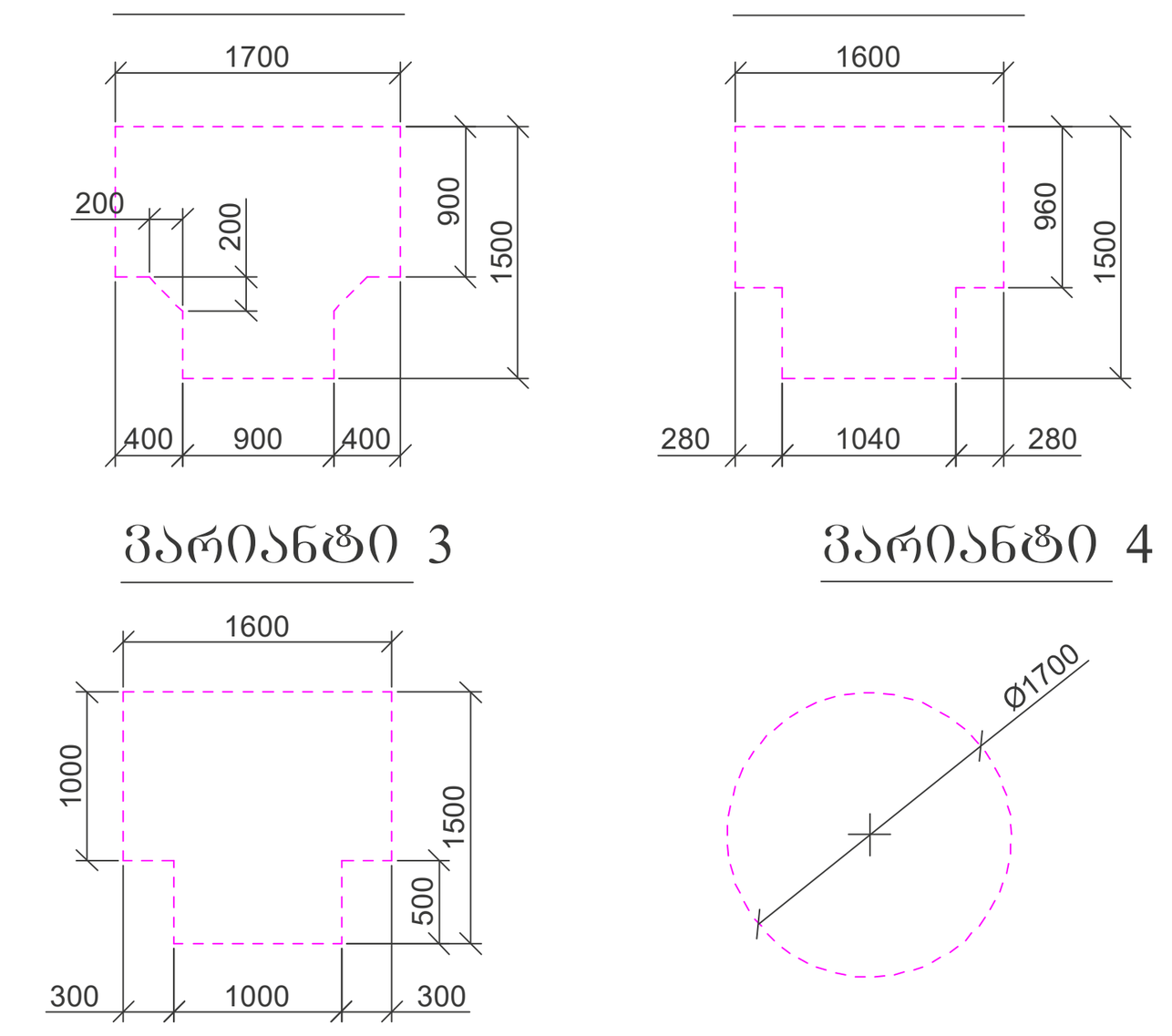


## კარის წინ თავისუფალი სივრცე

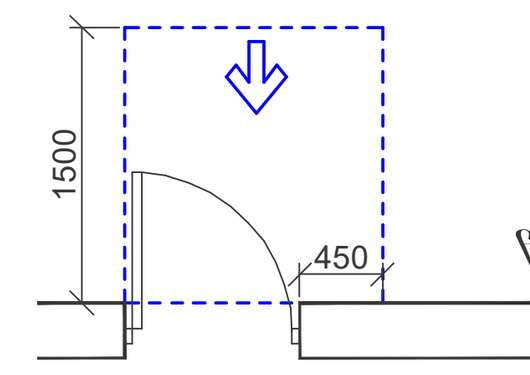

თავისუფალი სივრცე კართან მანევრირებისთვის
- ანჯამიანი კარი
წინიდან მისაწვდომი - გამოწევით გაღება

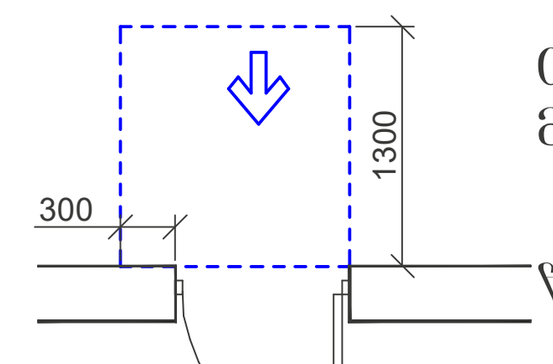

თავისუფალი სივრცე კართან მანევრირებისთვის
- ანჯამიანი კარი
წინიდან მისაწვდომი - მიწოლით გაღება

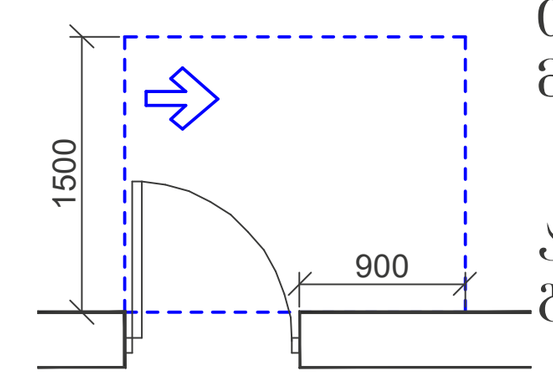

თავისუფალი სივრცე კართან მანევრირებისთვის
- ანჯამიანი კარი
ანჯამის მხრიდან მისაწვდომი - გამოწევით გაღება

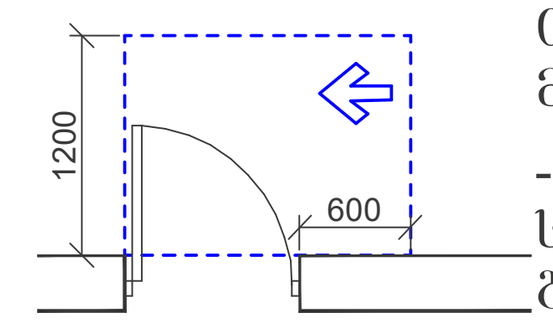

თავისუფალი სივრცე კართან მანევრირებისთვის
- ანჯამიანი კარი
საკეტის მხრიდან მისაწვდომი - გამოწევით გაღება

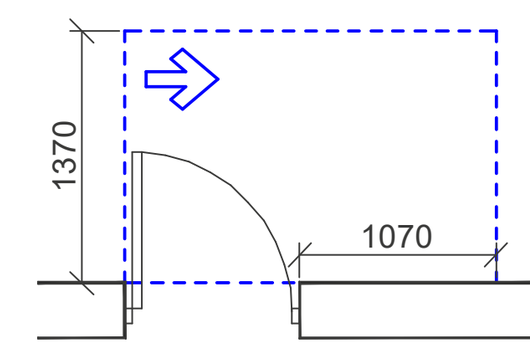

თავისუფალი სივრცე კართან მანევრირებისთვის
- ანჯამიანი კარი
ანჯამის მხრიდან მისაწვდომი - გამოწევით გაღება

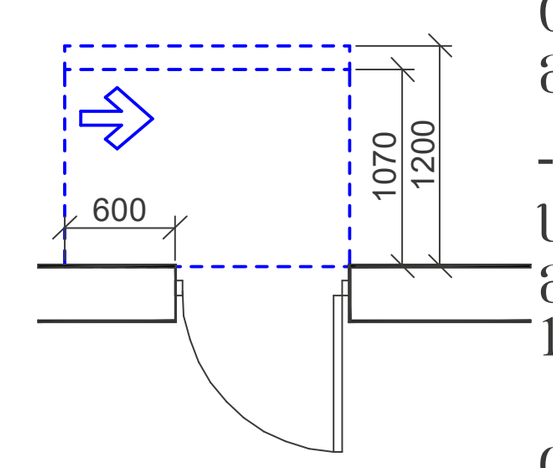

თავისუფალი სივრცე კართან მანევრირებისთვის
- ანჯამიანი კარი
საკეტის მხრიდან მისაწვდომი - მიწოლით გაღება
120 მინ. თუ მოწყობილია მიმხურავი

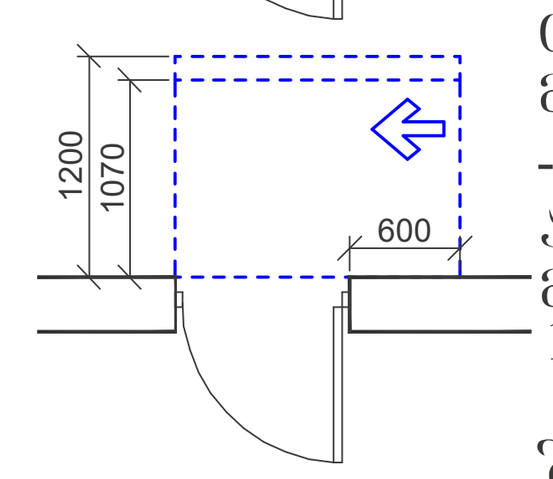

თავისუფალი სივრცე კართან მანევრირებისთვის
- ანჯამიანი კარი
ანჯამის მხრიდან მისაწვდომი - მიწოლით გაღება
120 მინ. თუ მოწყობილია მიმხურავი

## შენიშვნები

1. იატაკის ზედაპირები მოეწყობა ისე, რომ იქნება მდგრადი, მყარი და არასრიალა.
2. განათების სამართავები, ელექტრო გამანაწილებლები, ელექტრო ჩამრთველები და ღენსართები, ტემპერატურის მარეგულირებლები, მოწყობილობების სამართავები, წყალსადენი სისტემის მოწყობილობების მარეგულირებლები და დამცავი და ორმხრივი საკომუნიკაციო სისტემების სამართავები "ა" ტიპის ერთეულში მოეწყობა სტანდარტის 309 – ე ქვეთავის შესაბამისად".
3. სინათლის ჩამრთველები, ელექტრო ჩამრთველები, ღენსართები, ტემპერატურის მარეგულირებლები, ელექტრო გამანაწილებლები, და უსაფრთხოების ან შიდასაკომუნიკაციო სისტემების სამართავები "ბ" ტიპის ერთეულებში მოეწყობა სტანდარტის 309.2 და 1104.1.1 ქვეთავების მიხედვით.

შ.პ.ს. "ნ პლუსი"

მიწის ნაკვეთის სამშენებლოდ გამოყენების პირობები:

ბრძანება №5877821 04.04.2022

საპროექტო ობიექტი

მრავალბინიანი საცხოვრებელი

ახალი მშენებლობა

საპროექტო ობიექტის მისამართი:

ქ.თბილისი,
შესახვევი რატევანის I, №4

საკადასტრო კოდი: 01.12.09.003.013

მიწის ნაკვეთის ფართობი: 1 500კვ.მ

ფუნქციური ზონა: სზ-5

ტერიტორიულ-სტრუქტურული ზონა:

პერიფერიული ზონა (პზ)

დადგენილი განაშენიანების რეგულირების პარამეტრები:

კ1 - 0.5
კ2 - 2.1
კ3 - 0.3

საფუძველი: მშენებლობის ნებართვის მისაღებად საჭირო დოკუმენტები იხილეთ "მშენებლობის ნებართვისა გაცემისა და შენობა-ნაგებობების ექსპლუატაციაში მიღების წესისა და პირობების შესახებ" საქართველოს მთავრობის 2019 წლის 31 მაისის №255 დადგენილება.

CAD FILE: შესრულებულია ArchiCad ფაილში და წარმოდგენილია PDF ფაილის სახით

დამკვეთი:
"ნ პლუსი"

პროექტის ავტორი:
თ. კოშაძე, გ. დავითაია

| | |
|---|---|
| შეასრულა | თ. კოშაძე |
| შეამოწმა | გ.დავითაია |

გეგმა 0.00 ნიშნულზე
მისაწვდომობის გეგმა

აე-102-მგ

ფორმატი A-1 მ 1:100

გეგმა 3.30 ნიშნულზე

მისაწვდომობის გეგმა




## პირობითი ნიშნები



მისაწვდომი სვლაგეზი

## მოსატრიალებელი სივრცეები

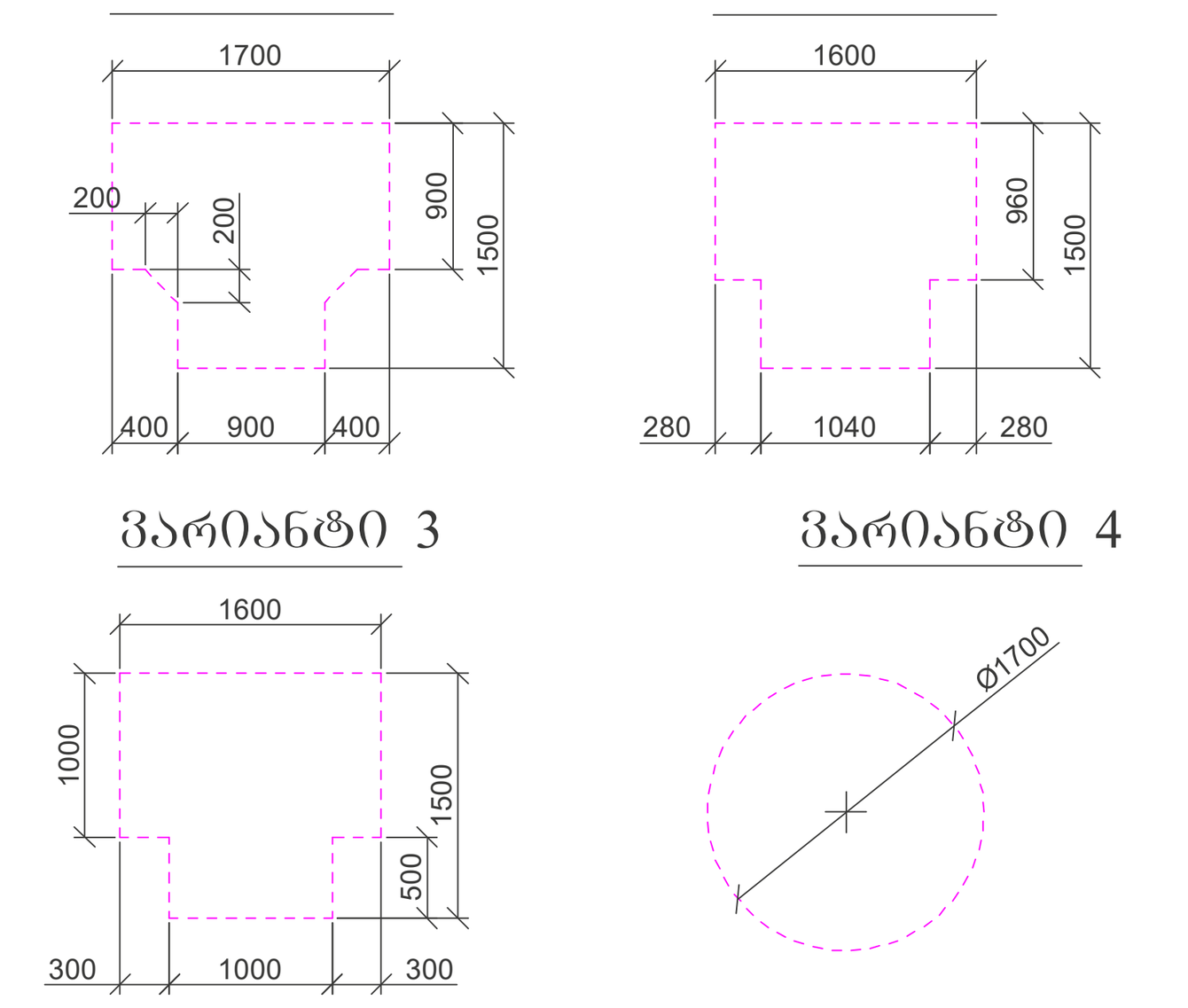


## კარის წინ თავისუფალი სივრცე

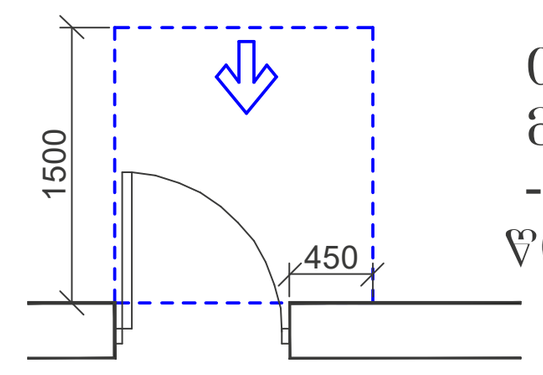
თავისუფალი სივრცე კართან მანევრირებისთვის
- ანჯამიანი კარი
წინიდან მისაწვდომი - გამოწევით გაღება

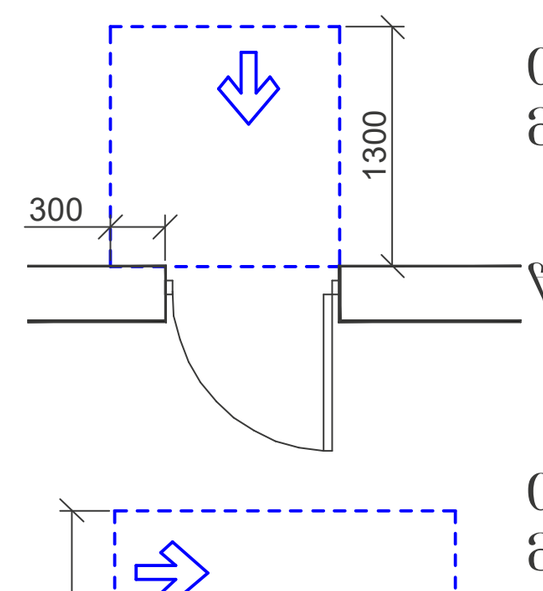
თავისუფალი სივრცე კართან მანევრირებისთვის
- ანჯამიანი კარი
წინიდან მისაწვდომი - მიწოლით გაღება

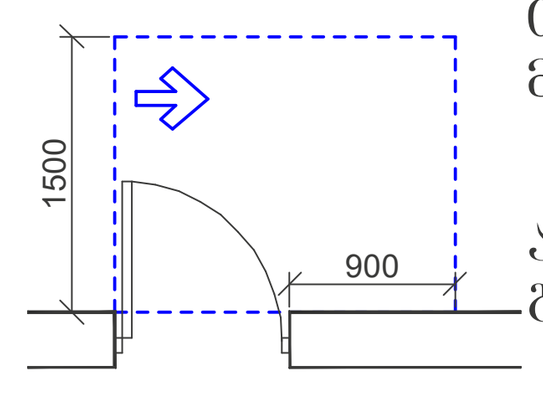
თავისუფალი სივრცე კართან მანევრირებისთვის
- ანჯამიანი კარი
ანჯამის მხრიდან მისაწვდომი - გამოწევით გაღება

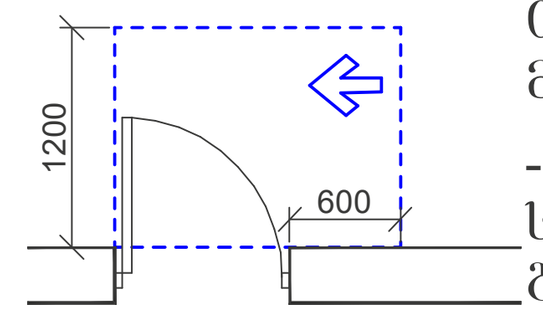
თავისუფალი სივრცე კართან მანევრირებისთვის
- ანჯამიანი კარი
საკეტის მხრიდან მისაწვდომი - გამოწევით გაღება

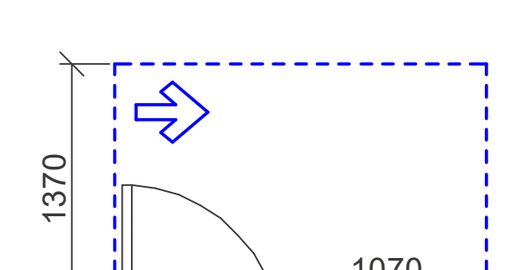
თავისუფალი სივრცე კართან მანევრირებისთვის
- ანჯამიანი კარი
ანჯამის მხრიდან მისაწვდომი - გამოწევით გაღება

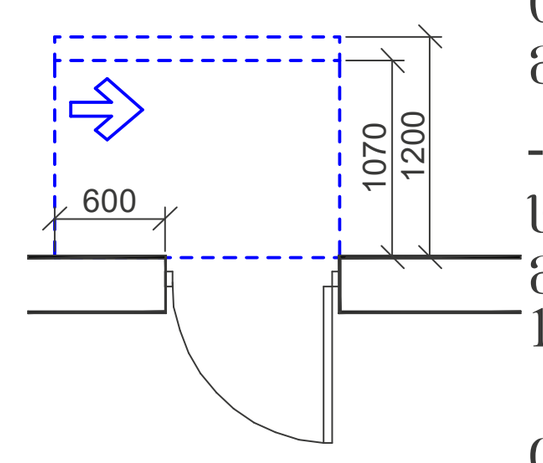
თავისუფალი სივრცე კართან მანევრირებისთვის
- ანჯამიანი კარი
საკეტის მხრიდან მისაწვდომი - მიწოლით გაღება
120 მინ. თუ მოწყობილია მიმხურავი

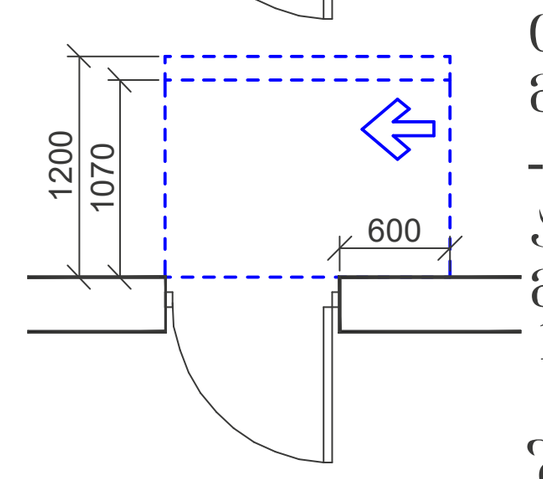
თავისუფალი სივრცე კართან მანევრირებისთვის
- ანჯამიანი კარი
ანჯამის მხრიდან მისაწვდომი - მიწოლით გაღება
120 მინ. თუ მოწყობილია მიმხურავი

## შენიშვნები

1. იატაკის ზედაპირები მოეწყობა ისე, რომ იქნება მდგრადი, მყარი და არასრიალა.
2. განათების სამართავები, ელექტრო გამანაწილებლები, ელექტრო ჩამრთველები და ღენსართები, ტემპერატურის მარეგულირებლები, მოწყობილობების სამართავები, წყალსადენი სისტემის მოწყობილობების მარეგულირებლები და დამცავი და ორმხრივი საკომუნიკაციო სისტემების სამართავები "ა" ტიპის ერთეულში მოეწყობა სტანდარტის 309 – ე ქვეთავის შესაბამისად".
3. სინათლის ჩამრთველები, ელექტრო ჩამრთველები, ღენსართები, ტემპერატურის მარეგულირებლები, ელექტრო გამანაწილებლები, და უსაფრთხოების ან შიდასაკომუნიკაციო სისტემების სამართავები "ბ" ტიპის ერთეულებში მოეწყობა სტანდარტის 309.2 და 1104.1.1 ქვეთავების მიხედვით.

შ.პ.ს. "ნ პლუსი"

მიწის ნაკვეთის სამშენებლოდ გამოყენების პირობები:

ბრძანება №5877821 04.04.2022

საპროექტო ობიექტი

მრავალბინიანი საცხოვრებელი

ახალი მშენებლობა

საპროექტო ობიექტის მისამართი:
ქ.თბილისი,
შესახვევი რატევანის I, №4

საკადასტრო კოდი: 01.12.09.003.013

მიწის ნაკვეთის ფართობი: 1 500კვ.მ

ფუნქციური ზონა: სზ-5

ტერიტორიულ-სტრუქტურული ზონა:

პერიფერიული ზონა (პზ)

დადგენილი განაშენიანების რეგულირების პარამეტრები:

კ1 - 0.5
კ2 - 2.1
კ3 - 0.3

საფუძველი: მშენებლობის ნებართვის მისაღებად საჭირო დოკუმენტები იხილეთ "მშენებლობის ნებართვისა გაცემისა და შენობა-ნაგებობების ექსპლუატაციაში მიღების წესისა და პირობების შესახებ" საქართველოს მთავრობის 2019 წლის 31 მაისის №255 დადგენილება.

CAD FILE: შესრულებულია ArchiCad ფაილში და წარმოდგენილია PDF ფაილის სახით

დამკვეთი: "ნ პლუსი"

პროექტის ავტორი:
თ. კოშაძე, გ. დავითაია

| | |
|---|---|
| შეასრულა | თ. კოშაძე |
| შეამოწმა | გ.დავითაია |

გეგმა 3.30 ნიშნულზე
მისაწვდომობის გეგმა

აე-103-მგ

ფორმატი A-1 მ 1:100

## გეგმა 6.60 ნიშნულზე
მისაწვდომობის გეგმა



## პირობითი ნიშნები

მისაწვდომი სვლაგეზი

### მოსატრიალებელი სივრცეები

ვარიანტი 1

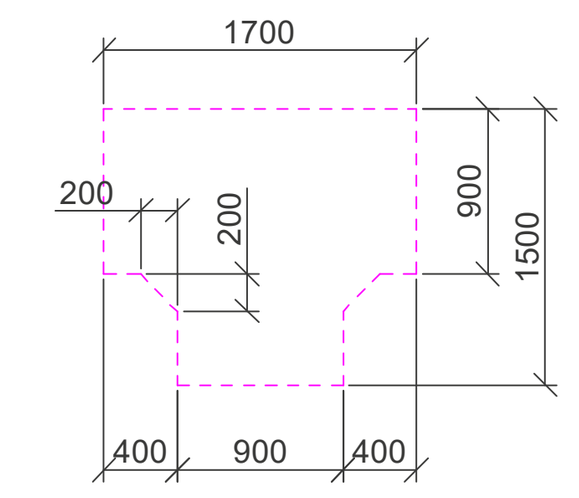

ვარიანტი 2

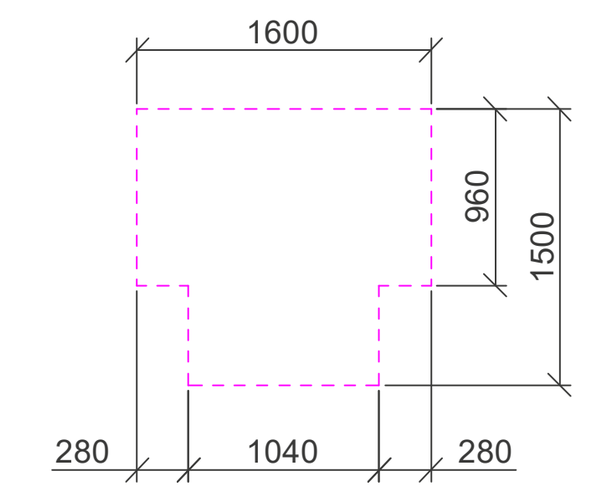

ვარიანტი 3

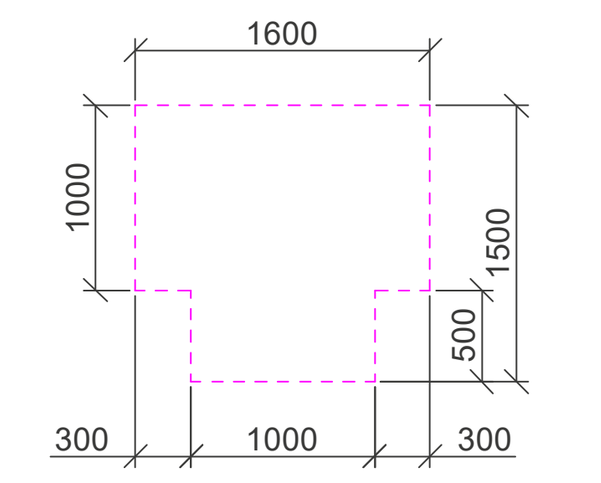

ვარიანტი 4

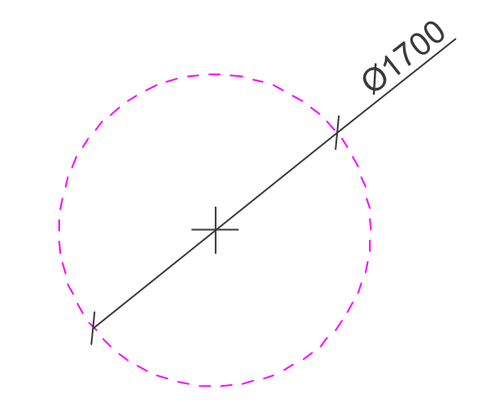

### კარის წინ თავისუფალი სივრცე

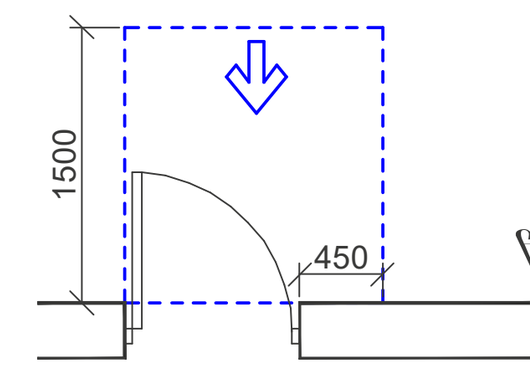

თავისუფალი სივრცე კართან მანევრირებისთვის
- ანჯამიანი კარი
წინიდან მისაწვდომი - გამოწევით გაღება

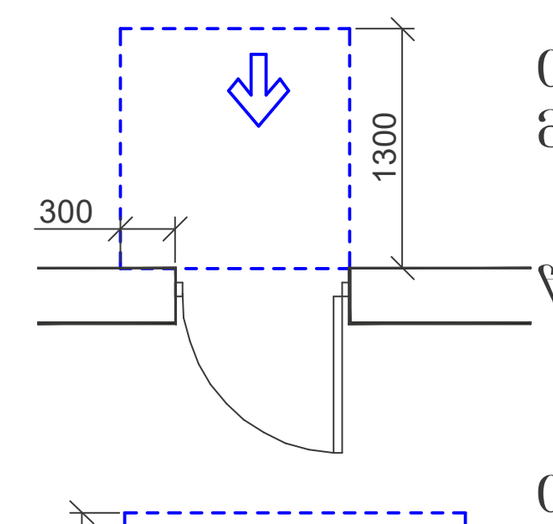

თავისუფალი სივრცე კართან მანევრირებისთვის
- ანჯამიანი კარი
წინიდან მისაწვდომი - მიწოლით გაღება

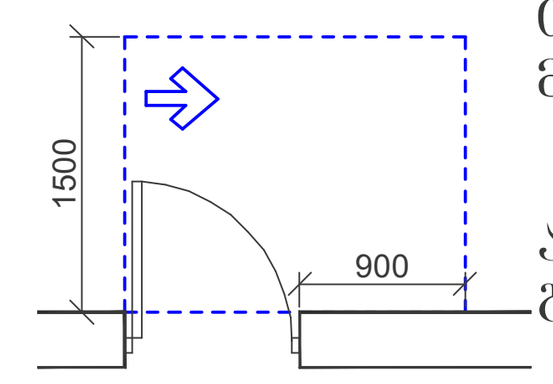

თავისუფალი სივრცე კართან მანევრირებისთვის
- ანჯამიანი კარი
ანჯამის მხრიდან მისაწვდომი - გამოწევით გაღება

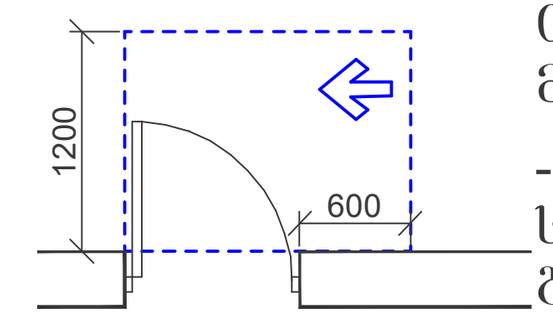

თავისუფალი სივრცე კართან მანევრირებისთვის
- ანჯამიანი კარი
საკეტის მხრიდან მისაწვდომი - გამოწევით გაღება

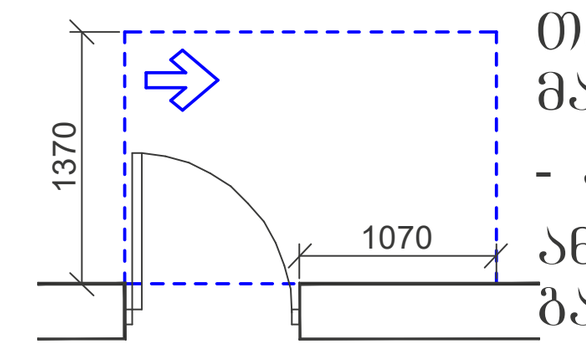

თავისუფალი სივრცე კართან მანევრირებისთვის
- ანჯამიანი კარი
ანჯამის მხრიდან მისაწვდომი - გამოწევით გაღება

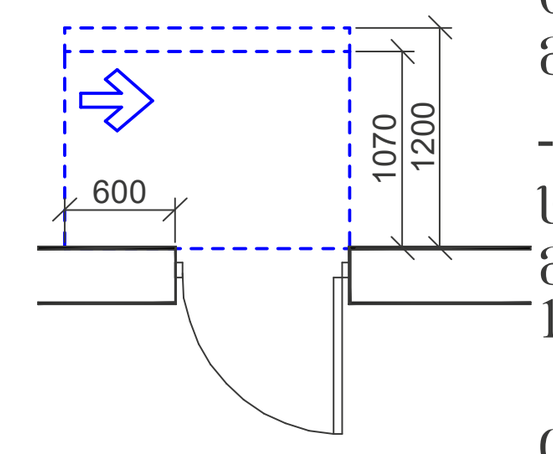

თავისუფალი სივრცე კართან მანევრირებისთვის
- ანჯამიანი კარი
საკეტის მხრიდან მისაწვდომი - მიწოლით გაღება
120 მინ. თუ მოწყობილია მიმხურავი

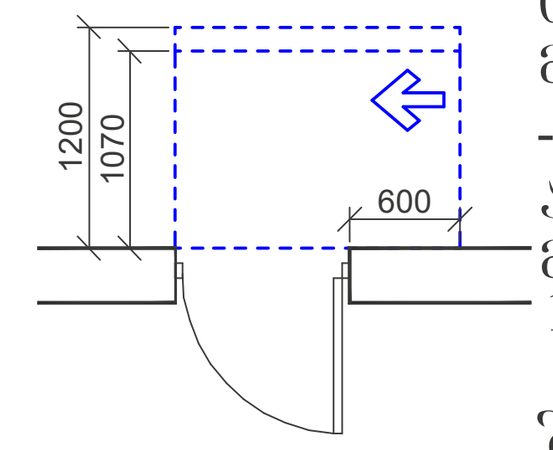

თავისუფალი სივრცე კართან მანევრირებისთვის
- ანჯამიანი კარი
ანჯამის მხრიდან მისაწვდომი - მიწოლით გაღება
120 მინ. თუ მოწყობილია მიმხურავი

### შენიშვნები

1. იატაკის ზედაპირები მოეწყობა ისე, რომ იქნება მდგრადი, მყარი და არასრიალა.
2. განათების სამართავები, ელექტრო გამანაწილებლები, ელექტრო ჩამრთველები და ღილაკები, ტემპერატურის მარეგულირებლები, მოწყობილობების სამართავები, წყალსადენი სისტემის მოწყობილობების მარეგულირებლები და დამცავი და ორმხრივი საკომუნიკაციო სისტემების სამართავები "ა" ტიპის ერთეულში მოეწყობა სტანდარტის 309 – ე ქვეთავის შესაბამისად".
3. სინათლის ჩამრთველები, ელექტრო ჩამრთველები, ღილაკები, ტემპერატურის მარეგულირებლები, ელექტრო გამანაწილებლები, და უსაფრთხოების ან შიდასაკომუნიკაციო სისტემების სამართავები "ბ" ტიპის ერთეულებში მოეწყობა სტანდარტის 309.2 და 1104.1.1 ქვეთავების მიხედვით.

---

შ.პ.ს. "ნ პლუსი"

მიწის ნაკვეთის სამშენებლოდ გამოყენების პირობები:

ბრძანება №5877821 04.04.2022

საპროექტო ობიექტი

მრავალბინიანი საცხოვრებელი

ახალი მშენებლობა

საპროექტო ობიექტის მისამართი:
ქ.თბილისი,
შესახვევი რატევანის I, №4

საკადასტრო კოდი: 01.12.09.003.013

მიწის ნაკვეთის ფართობი: 1 500კვ.მ

ფუნქციური ზონა: სზ-5

ტერიტორიულ-სტრუქტურული ზონა:

პერიფერიული ზონა (პზ)

დადგენილი განაშენიანების რეგულირების პარამეტრები:

კ1 - 0.5
კ2 - 2.1
კ3 - 0.3

საფუძველი: მშენებლობის ნებართვის მისაღებად საჭირო დოკუმენტები იხილეთ "მშენებლობის ნებართვისა გაცემისა და შენობა-ნაგებობების ექსპლუატაციაში მიღების წესისა და პირობების შესახებ" საქართველოს მთავრობის 2019 წლის 31 მაისის №255 დადგენილება.

CAD FILE: შესრულებულია ArchiCad ფაილში და წარმოდგენილია PDF ფაილის სახით

დამკვეთი: "ნ პლუსი"


პროექტის ავტორი:
თ. კოშაძე, გ. დავითაია


| | |
|---|---|
| შეასრულა | თ. კოშაძე |
| შეამოწმა | გ.დავითაია |

გეგმა 6.60 ნიშნულზე
მისაწვდომობის გეგმა

აე-104-მგ

ფორმატი A-1 მ 1:100

## გეგმა 9.9 ნიშნულზე

მისაწვდომობის გეგმა



### პირობითი ნიშნები

900 მისაწვდომი სვლაგეზი

### მოსატრიალებელი სივრცეები

ვარიანტი 1 — ვარიანტი 2 — ვარიანტი 3 — ვარიანტი 4

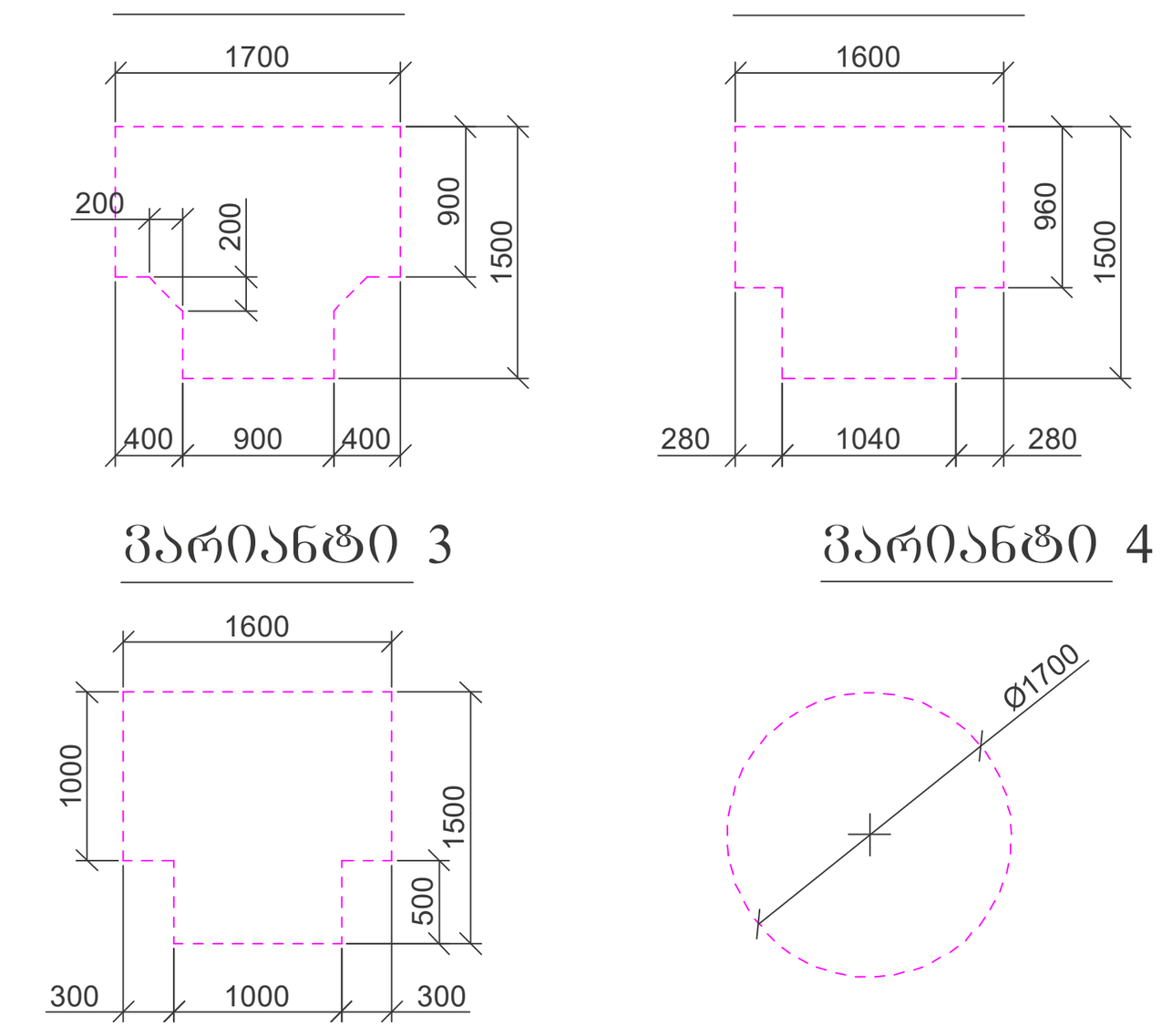

### კარის წინ თავისუფალი სივრცე

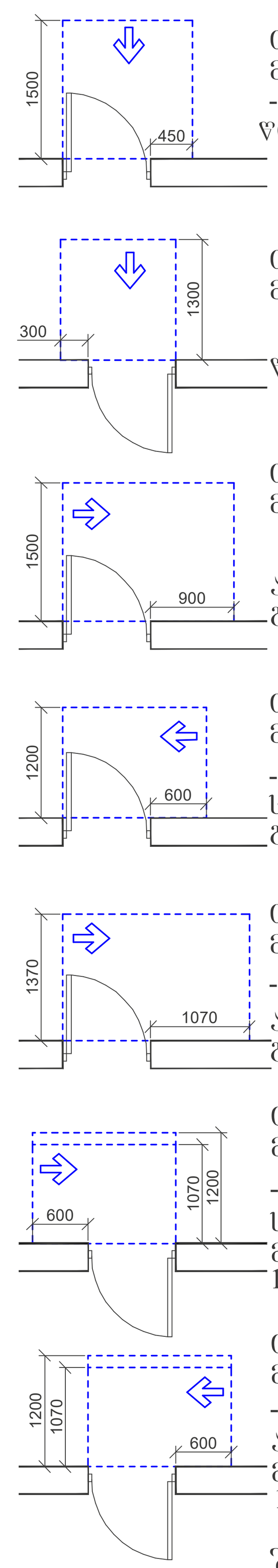

თავისუფალი სივრცე კართან მანევრირებისთვის
- ანჯამიანი კარი
წინიდან მისაწვდომი - გამოწევით გაღება

თავისუფალი სივრცე კართან მანევრირებისთვის
- ანჯამიანი კარი
წინიდან მისაწვდომი - მიწოლით გაღება

თავისუფალი სივრცე კართან მანევრირებისთვის
- ანჯამიანი კარი
ანჯამის მხრიდან მისაწვდომი - გამოწევით გაღება

თავისუფალი სივრცე კართან მანევრირებისთვის
- ანჯამიანი კარი
საკეტის მხრიდან მისაწვდომი - გამოწევით გაღება

თავისუფალი სივრცე კართან მანევრირებისთვის
- ანჯამიანი კარი
ანჯამის მხრიდან მისაწვდომი - გამოწევით გაღება

თავისუფალი სივრცე კართან მანევრირებისთვის
- ანჯამიანი კარი
საკეტის მხრიდან მისაწვდომი - მიწოლით გაღება
120 მინ. თუ მოწყობილია მიმხურავი

თავისუფალი სივრცე კართან მანევრირებისთვის
- ანჯამიანი კარი
ანჯამის მხრიდან მისაწვდომი - მიწოლით გაღება
120 მინ. თუ მოწყობილია მიმხურავი

### შენიშვნები

1. იატაკის ზედაპირები მოეწყობა ისე, რომ იქნება მდგრადი, მყარი და არასრიალა.
2. განათების სამართავები, ელექტრო გამანაწილებლები, ელექტრო ჩამრთველები და დენსართები, ტემპერატურის მარეგულირებლები, მოწყობილობების სამართავები, წყალსადენი სისტემის მოწყობილობების მარეგულირებლები და დამცავი და ორმხრივი საკომუნიკაციო სისტემების სამართავები ''ა" ტიპის ერთეულში მოეწყობა სტანდარტის 309 – ე ქვეთავის შესაბამისად".
3. სინათლის ჩამრთველები, ელექტრო ჩამრთველები, დენსართები, ტემპერატურის მარეგულირებლები, ელექტრო გამანაწილებლები, და უსაფრთხოების ან შიდასაკომუნიკაციო სისტემების სამართავები ''ბ" ტიპის ერთეულებში მოეწყობა სტანდარტის 309.2 და 1104.1.1 ქვეთავების მიხედვით.

შ.პ.ს. "ნ პლუსი"

მიწის ნაკვეთის სამშენებლოდ გამოყენების პირობები:

ბრძანება №5877821 04.04.2022

საპროექტო ობიექტი

მრავალბინიანი საცხოვრებელი

ახალი მშენებლობა

საპროექტო ობიექტის მისამართი:

ქ.თბილისი,
შესახვევი რატევანის I, №4

საკადასტრო კოდი: 01.12.09.003.013

მიწის ნაკვეთის ფართობი: 1 500კვ.მ

ფუნქციური ზონა: სზ-5

ტერიტორიულ-სტრუქტურული ზონა:

პერიფერიული ზონა (პზ)

დადგენილი განაშენიანების რეგულირების პარამეტრები:

კ1 - 0.5
კ2 - 2.1
კ3 - 0.3

საფუძველი: მშენებლობის ნებართვის მისაღებად საჭირო დოკუმენტები იხილეთ "მშენებლობის ნებართვისა გაცემისა და შენობა-ნაგებობების ექსპლუატაციაში მიღების წესისა და პირობების შესახებ" საქართველოს მთავრობის 2019 წლის 31 მაისის №255 დადგენილება.

CAD FILE: შესრულებულია ArchiCad ფაილში და წარმოდგენილია PDF ფაილის სახით

დამკვეთი: "ნ პლუსი"

პროექტის ავტორი:
თ. კოშაძე, გ. დავითაია

| | |
|---|---|
| შეასრულა | თ. კოშაძე |
| შეამოწმა | გ.დავითაია |

გეგმა 9.90 ნიშნულზე
მისაწვდომობის გეგმა

აე-105-მგ

ფორმატი A-1 მ 1:100

გეგმა 13.20 ნიშნულზე

მისაწვდომობის გეგმა




## პირობითი ნიშნები

მისაწვდომი სვლაგეზი

## მოსატრიალებელი სივრცეები

ვარიანტი 1 | ვარიანტი 2 | ვარიანტი 3 | ვარიანტი 4

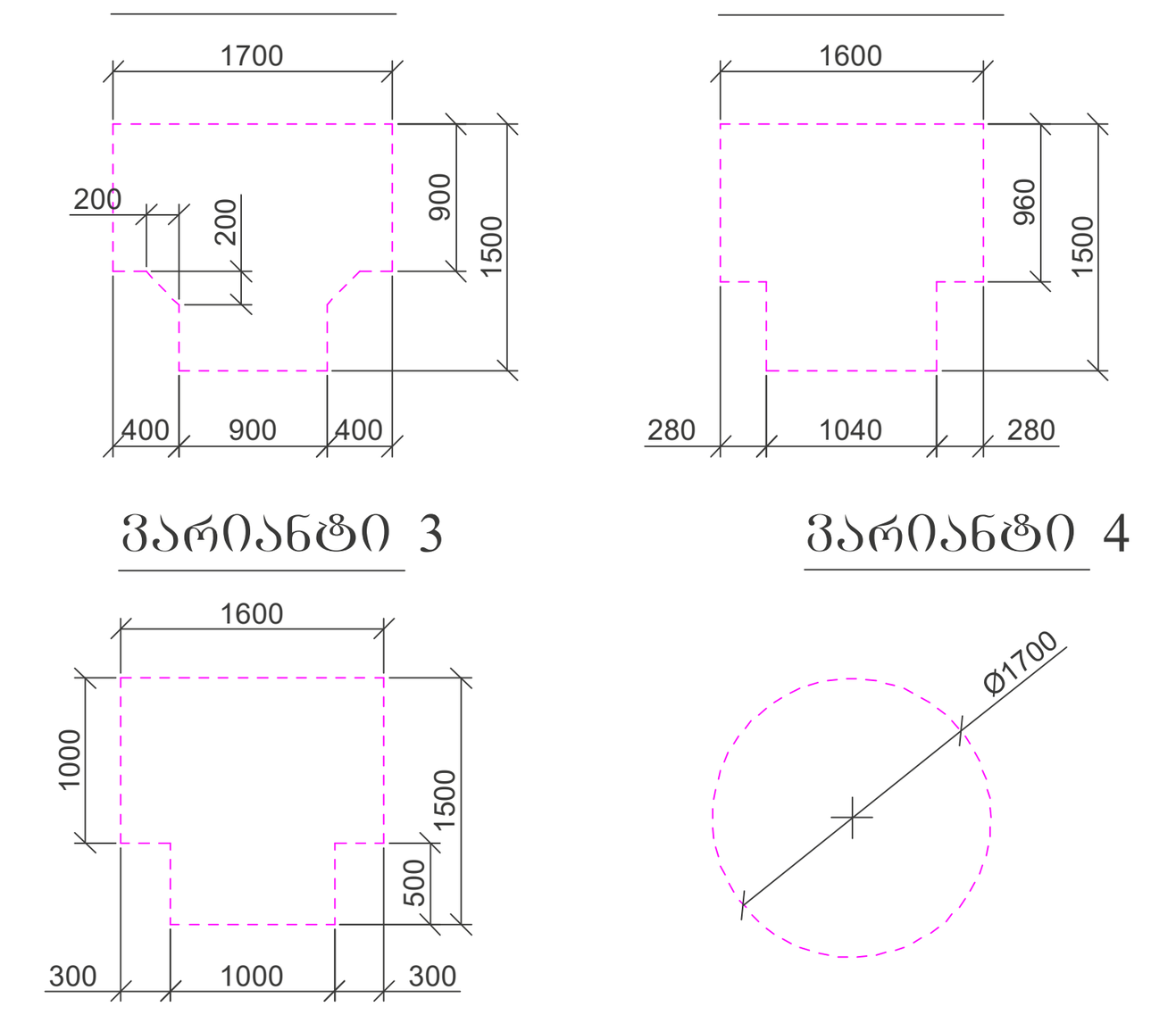

## კარის წინ თავისუფალი სივრცე

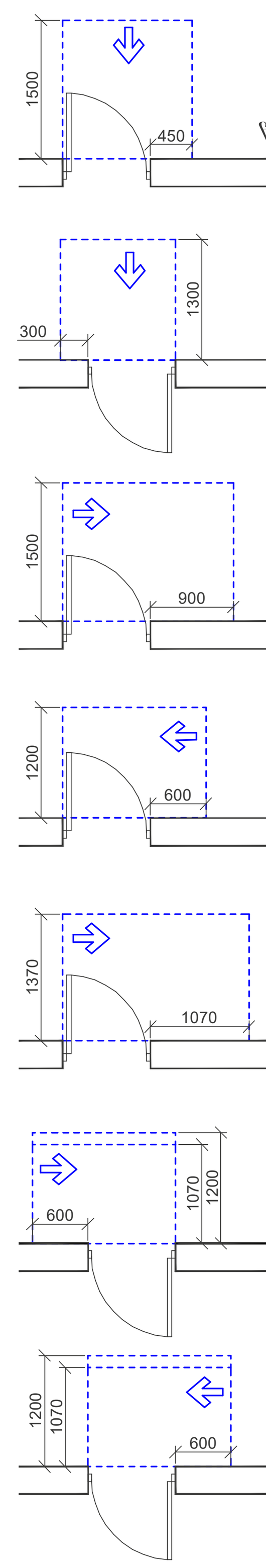

თავისუფალი სივრცე კართან მანევრირებისთვის
- ანჯამიანი კარი
წინიდან მისაწვდომი - გამოწევით გაღება

თავისუფალი სივრცე კართან მანევრირებისთვის
- ანჯამიანი კარი
წინიდან მისაწვდომი - მიწოლით გაღება

თავისუფალი სივრცე კართან მანევრირებისთვის
- ანჯამიანი კარი
ანჯამის მხრიდან მისაწვდომი - გამოწევით გაღება

თავისუფალი სივრცე კართან მანევრირებისთვის
- ანჯამიანი კარი
საკეტის მხრიდან მისაწვდომი - გამოწევით გაღება

თავისუფალი სივრცე კართან მანევრირებისთვის
- ანჯამიანი კარი
ანჯამის მხრიდან მისაწვდომი - გამოწევით გაღება

თავისუფალი სივრცე კართან მანევრირებისთვის
- ანჯამიანი კარი
საკეტის მხრიდან მისაწვდომი - მიწოლით გაღება
120 მინ. თუ მოწყობილია მიმხურავი

თავისუფალი სივრცე კართან მანევრირებისთვის
- ანჯამიანი კარი
ანჯამის მხრიდან მისაწვდომი - მიწოლით გაღება
120 მინ. თუ მოწყობილია მიმხურავი

## შენიშვნები

1. იატაკის ზედაპირები მოეწყობა ისე, რომ იქნება მდგრადი, მყარი და არასრიალა.
2. განათების სამართავები, ელექტრო გამანაწილებლები, ელექტრო ჩამრთველები და ღენსართები, ტემპერატურის მარეგულირებლები, მოწყობილობების სამართავები, წყალსადენი სისტემის მოწყობილობების მარეგულირებლები და დამცავი და ორმხრივი საკომუნიკაციო სისტემების სამართავები "ა" ტიპის ერთეულში მოეწყობა სტანდარტის 309 – ე ქვეთავის შესაბამისად".
3. სინათლის ჩამრთველები, ელექტრო ჩამრთველები, ღენსართები, ტემპერატურის მარეგულირებლები, ელექტრო გამანაწილებლები, და უსაფრთხოების ან შიდასაკომუნიკაციო სისტემების სამართავები "ბ" ტიპის ერთეულებში მოეწყობა სტანდარტის 309.2 და 1104.1.1 ქვეთავების მიხედვით.

შ.პ.ს. "ნ პლუსი"

მიწის ნაკვეთის სამშენებლოდ გამოყენების პირობები:

ბრძანება №5877821 04.04.2022

საპროექტო ობიექტი

მრავალბინიანი საცხოვრებელი

ახალი მშენებლობა

საპროექტო ობიექტის მისამართი:
ქ.თბილისი,
შესახვევი რატევანის I, №4

საკადასტრო კოდი: 01.12.09.003.013

მიწის ნაკვეთის ფართობი: 1 500კვ.მ

ფუნქციური ზონა: სზ-5

ტერიტორიულ-სტრუქტურული ზონა:

პერიფერიული ზონა (პზ)

დადგენილი განაშენიანების რეგულირების პარამეტრები:

კ1 - 0.5
კ2 - 2.1
კ3 - 0.3

საფუძველი: მშენებლობის ნებართვის მისაღებად საჭირო დოკუმენტები იხილეთ "მშენებლობის ნებართვისა გაცემისა და შენობა-ნაგებობების ექსპლუატაციაში მიღების წესისა და პირობების შესახებ" საქართველოს მთავრობის 2019 წლის 31 მაისის №255 დადგენილება.

CAD FILE: შესრულებულია ArchiCad ფაილში და წარმოდგენილია PDF ფაილის სახით

დამკვეთი: "ნ პლუსი"


პროექტის ავტორი:
თ. კოშაძე, გ. დავითაია


| | |
|---|---|
| შეასრულა | თ. კოშაძე |
| შეამოწმა | გ.დავითაია |

გეგმა 13.20 ნიშნულზე
მისაწვდომობის გეგმა

აე-106-მგ

ფორმატი A-1    მ 1:100

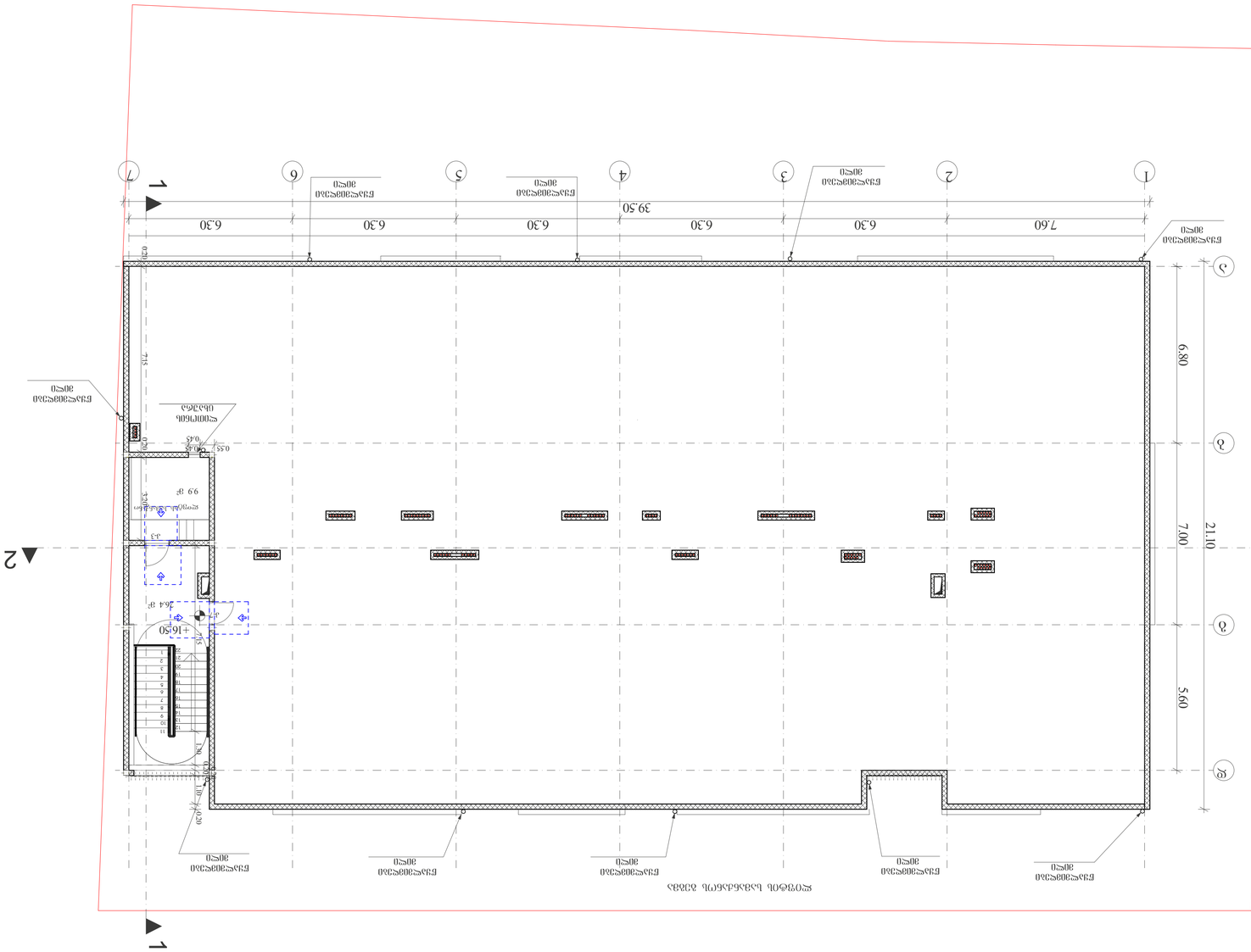
1
2
3
4
5
6
7
Ø
Ø
Ø
1
2
39.50
7.60
6.30
6.30
6.30
6.30
6.30
6.30
21.10
7.00
5.60
6.80
99 მ²
64 მ²
+16.50
+10.30
+7.15
+0.20
±0.00
-0.45
-0.55
-0.70
-1.20
-1.50
-2.70
-3.00
-3.30
-3.60
-3.90
-4.20
-4.50
-4.80
-5.10
-5.40
-5.70
-6.00
-6.30
-6.60
-6.90
-7.20
-7.50
-7.80
-8.10
-8.40
-8.70
-9.00
-9.30
-9.60
-9.90
-10.20
-10.50
-10.80
-11.10
-11.40
-11.70
-12.00
-12.30
-12.60
-12.90
-13.20
-13.50
-13.80
-14.10
-14.40
-14.70
-15.00
-15.30
-15.60
-15.90
-16.20
-16.50
ფანჯარა 30x150
ფანჯარა 30x150
ფანჯარა 30x150

ა/სადგომის გეგმა

ხანძარსაწინააღმდეგო გეგმა

ქუჩის ღერძული ხაზი

სახანძრო მაძნძანის მისადგომი არეალი

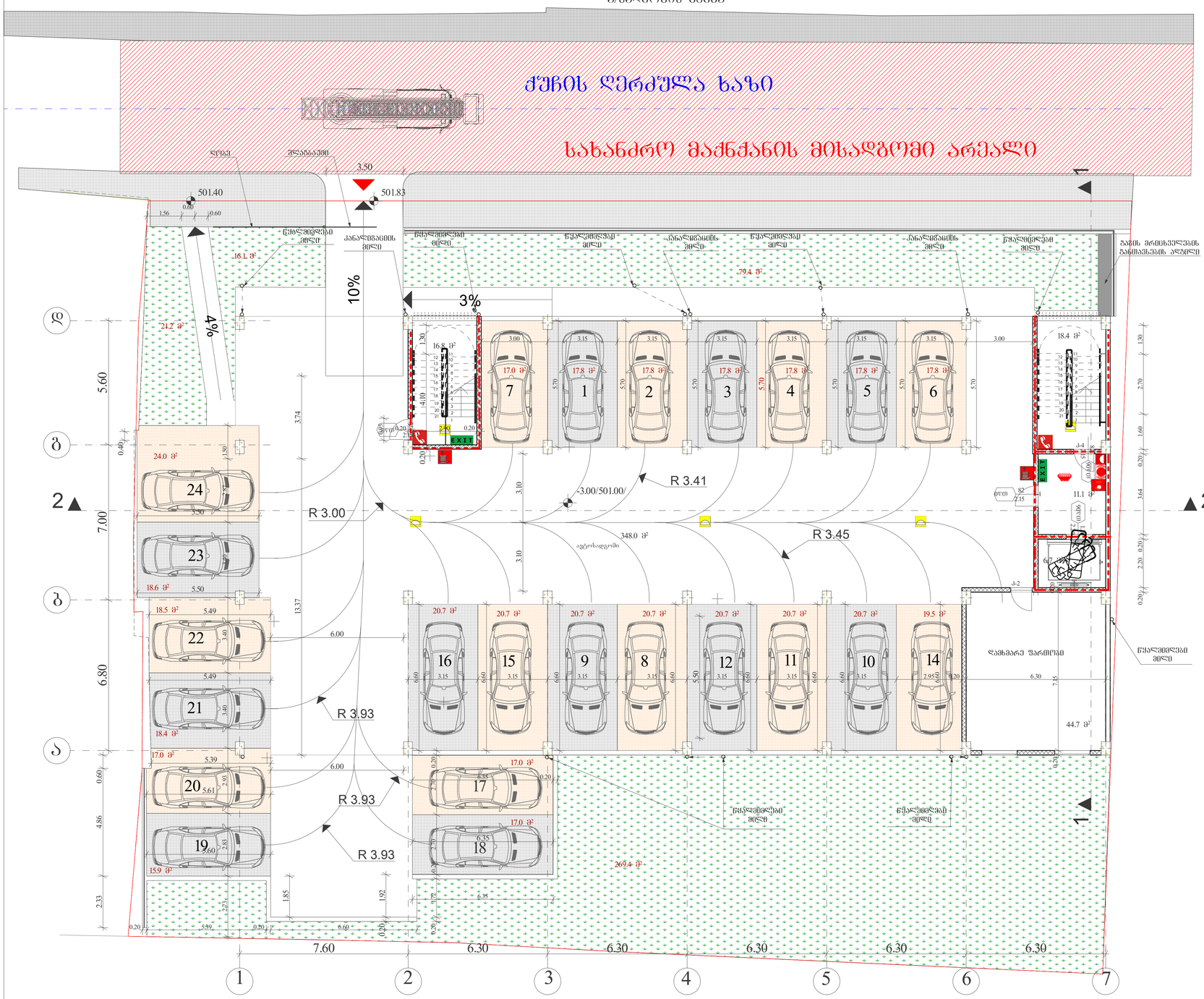


| შენობის ელემენტები | ტიპი - I<br>B |
|---|---|
| ძირითადი კონსტრუქციული ჩარჩო | 2 |
| მზიდი კედლები<br>გარე<br>შიგა | <br>2<br>2 |
| არამზიდი კედლები და ტიხრები<br>გარე | ცხრილი<br>602 |
| არამზიდი კედლები და ტიხრები<br>შიგა | 0 |
| იატაკის კონსტრუქცია და<br>არაძირითადი ნაწილები | 2 |
| სახურავის კონსტრუქცია და<br>არაძირითადი ნაწილები | 1 |

## პირობითი ნიშნები:

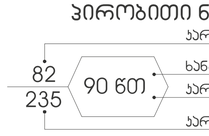





### სიმბოლოს სახელწოდება

| | |
|---|---|
| | ხელის ცეცხლმაქრი |
| | სახანძრო მილდგარი |
| | ორმხრივი კავშირის სისტემა |
| | კვამლზე მორეაგირე მაუწყებელი |
| | კვამლის ავტომატური აღმომჩენი |
| | ავტოსაშხეფი |
| | ალტერნატიული ავტომატური ცეცხლქრობის სისტემა |
| | სახანძრო განგაშის ღილაკი |
| | დამკავებელთა შეტყობინების სისტემა (სახანძრო სიგნალიზაცია) |
| | ავარიული განათება |
| | საევარიო განათება |
| | სახანძრო მისაერთებელი |
| | სახანძრო ჰიდრანტი |

შენიშვნა;

ლიფტის შახტა აღჭურვილი იქნება ჰაერის დაწნევის სისტემით.

ჰაერის დაწნევის სისტემა უზრუნველყოფილი იქნება სათადარიგო ელმომარაგებით.

დენის გათიშვის შემთხვევაში სათადარიგო ელექტროსისტემა ავტომატურად გაანათებს გასასვლელ საშუალებებს.

კონსტრუქციული ჯროექტის დამუშავებისას დაცული იქნას I-B კონსტრუქციის ტიპის მოთხოვნები.

ხანძარსაწინააღმდეგო დაცვის სისტემების საინჟინრო დოკუმენტაცია დამუშავდეს 28.01.16 წ. №41 დადგენილების შესაბამისად.

შპს. "ნ კლუსი"

მიწის ნაკვეთის სამშენებლოდ გამოყენების პირობები:

ბრძანება №5877821 04.04.2022

საპროექტო ობიექტი

მრავალბინიანი საცხოვრებელი სახლი

ახალი მშენებლობა

საპროექტო ობიექტის მისამართი

ქ.ბებილისი, ზ.შიხაშვილი რატიშვილის I, №4

საკადასტრო კოდი: 01.12.09.003.013

მიწის ნაკვეთის ზართობი: 1 500.კვ.მ

ზუნქციური ზონა: სზ-5

ტერიტორიულ-სტრუქტურული ზონა:

კერიფერიული ზონა (კზ)

დაგეგმილი განაშენიანების რეგულირების პარამეტრები:

კ1 - 0.5
კ2 - 2.1
კ3 - 0.3

საუშაქველი: მშენებლობის ნებაროვის მისაღებად საჭირო დოკუმენტები ითხოვეთ "მშენებლობის ნებართვისა და განცხისა და შენობა-ნაგებობების ექსპლუატაციაში მიღების წესისა და პირობების შესახებ" საქართველოს მთავრობის 2019 წლის 31 მაისის №255 დადგენილება.

CAD FILE: შესაბამისობაშია ArchiCad შაირები და წაბეჭდვისთვის PDF შაირის სახით

დამკვეთი:
"ნ კლუსი"

შესრულა თ. კოშაძე
შემოწმა გ.ლაკობაია

ა/სადგომის გეგმა
ხანძარსაწინააღმდეგო გეგმა

ხ -101

ფორმატი A-1 მ 1:100

გეგმა 0.00 ნიშნულზე
ხანძარსაწინააღმდეგო გეგმა

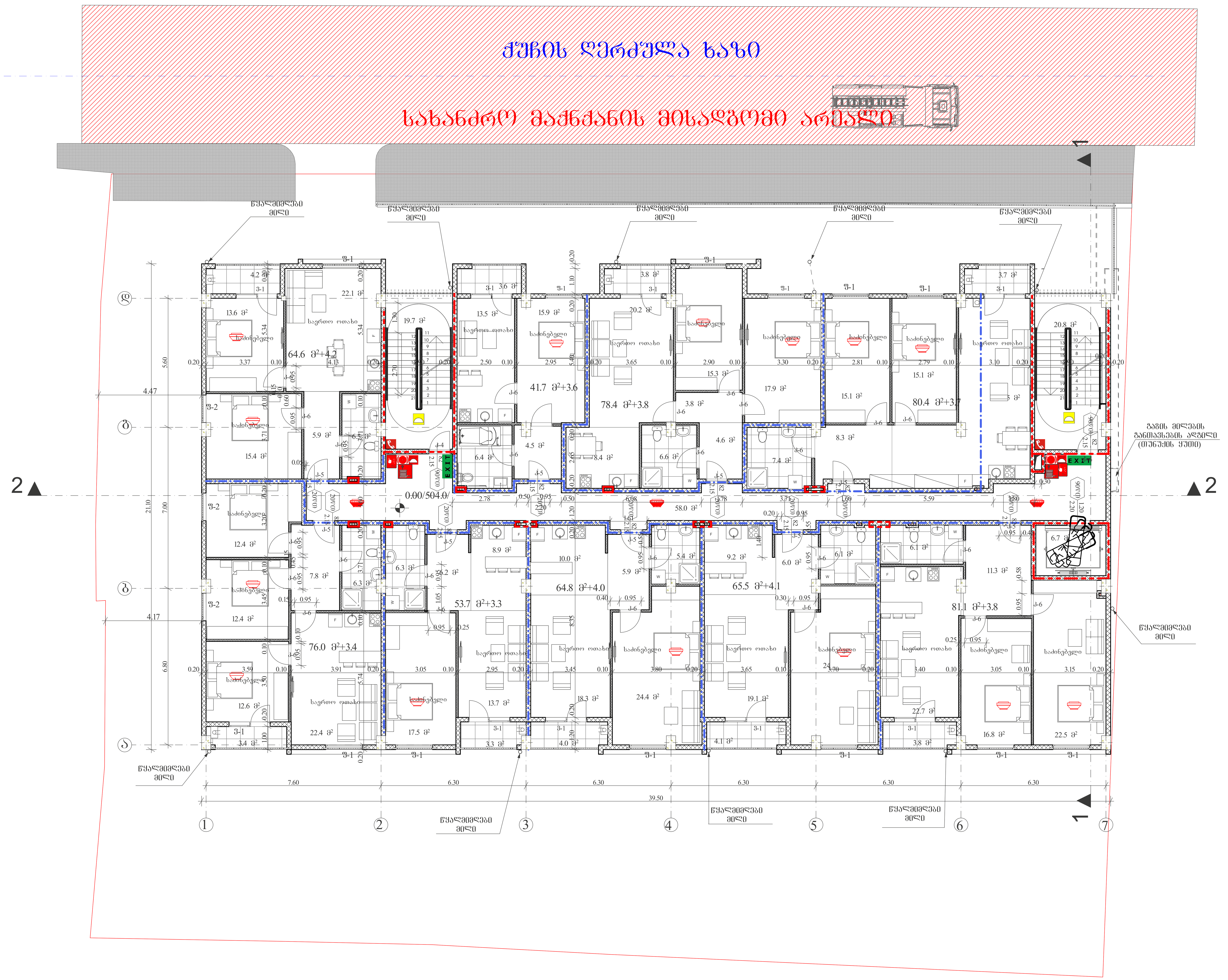


| შენობის ელემენტები | ტიპი - I B |
|---|---|
| ძირითადი კონსტრუქციული ჩარჩო | 2 |
| მზიდი კედლები<br>გარე<br>შიგა | <br>2<br>2 |
| არამზიდი კედლები და ტიხრები<br>გარე | ცხრილი 602 |
| არამზიდი კედლები და ტიხრები<br>შიგა | 0 |
| იატაკის კონსტრუქცია და<br>არაძირითადი ნაწილები | 2 |
| სახურავის კონსტრუქცია და<br>არაძირითადი ნაწილები | 1 |

## პირობითი ნიშნები:

82 / 235 — 90 წთ
- კარის თავისუფალი სიგანე
- ხანძარმედეგობა
- კარის ნუმერაცია
- კარის თავისუფალი სიმაღლე

EXIT — გასასვლელი აღმნიშვნელი განათებული ნიშანი
- 1 საათიანი ხანძარმედეგობის აღმნიშვნელი ხაზი
- 2 საათიანი ხანძარმედეგობის აღმნიშვნელი ხაზი
- 3 საათიანი ხანძარმედეგობის აღმნიშვნელი ხაზი
- სახანძრო მილი

| სიმბოლოს სახელწოდება |
|---|
| ხელის ცეცხლმაქრი |
| სახანძრო მილდგარი |
| ორმხრივი კავშირის სისტემა |
| კვამლზე მორეაგირე მაუწყებელი |
| კვამლის ავტომატური აღმომჩენი |
| ავტოსამხეფი |
| ალტერნატიული ავტომატური ცეცხლქრობის სისტემა |
| სახანძრო განგაშის ღილაკი |
| დამაავებელთა შეტყობინების სისტემა (სახანძრო სიგნალიზაცია) |
| ავარიული განათება |
| საავარიო განათება |
| სახანძრო მისაერთებელი |
| სახანძრო ჰიდრანტი |

შენიშვნა:
ლიფტის შახტა აღჭურვილი იქნება ჰაერის დაწნევის სისტემით.

ჰაერის დაწნევის სისტემა უზრუნველყოფილი იქნება სათადარიგო ელმომარაგებით.

დენის გათიშვის შემთხვევაში სათადარიგო ელექტროსისტემა ავტომატურად გაანათებს გასასვლელ საშუალებებს.

კონსტრუქციული პროექტის დამუშავებისას დაცული იქნას I-B კონსტრუქციის ტიპის მოთხოვნები.

ხანძარსაწინააღმდეგო დაცვის სისტემების საინჟინრო დოკუმენტაცია დამუშავდეს 28.01.16 წ. №41 დადგენილების შესაბამისად.

შ.პ.ს. "ნ პლუსი"

მიწის ნაკვეთის სამშენებლოდ გამოყენების პირობები:
ბრძანება №5877821 04.04.2022

საპროექტო ობიექტი
მრავალბინიანი საცხოვრებელი
ახალი მშენებლობა

საპროექტო ობიექტის მისამართი:
ქ.თბილისი,
შესახვევი რატევანის I, №4

საკადასტრო კოდი: 01.12.09.003.013

მიწის ნაკვეთის ფართობი: 1 500კვ.მ
ფუნქციური ზონა: სზ-5
ტერიტორიულ-სტრუქტურული ზონა:
პერიფერიული ზონა (პზ)

დადგენილი განაშენიანების რეგულირების პარამეტრები:
კ1 - 0.5
კ2 - 2.1
კ3 - 0.3

საფუძველი: მშენებლობის ნებართვის მისაღებად საჭირო დოკუმენტები იხილეთ "მშენებლობის ნებართვისა გაცემისა და შენობა-ნაგებობების ექსპლუატაციაში მიღების წესისა და პირობების შესახებ" საქართველოს მთავრობის 2019 წლის 31 მაისის №255 დადგენილება.

CAD FILE: შესრულებულია ArchiCad ფაილში და წარმოდგენილია PDF ფაილის სახით

დამკვეთი:
"ნ პლუსი"

პროექტის ავტორი:
თ. კოშაძე, გ. დავითაია

| | |
|---|---|
| შეასრულა | თ. კოშაძე |
| შეამოწმა | გ.დავითაია |

გეგმა 0.00 ნიშნულზე
ხანძარსაწინააღმდეგო გეგმა

ხ -102

ფორმატი A-1 მ 1:100

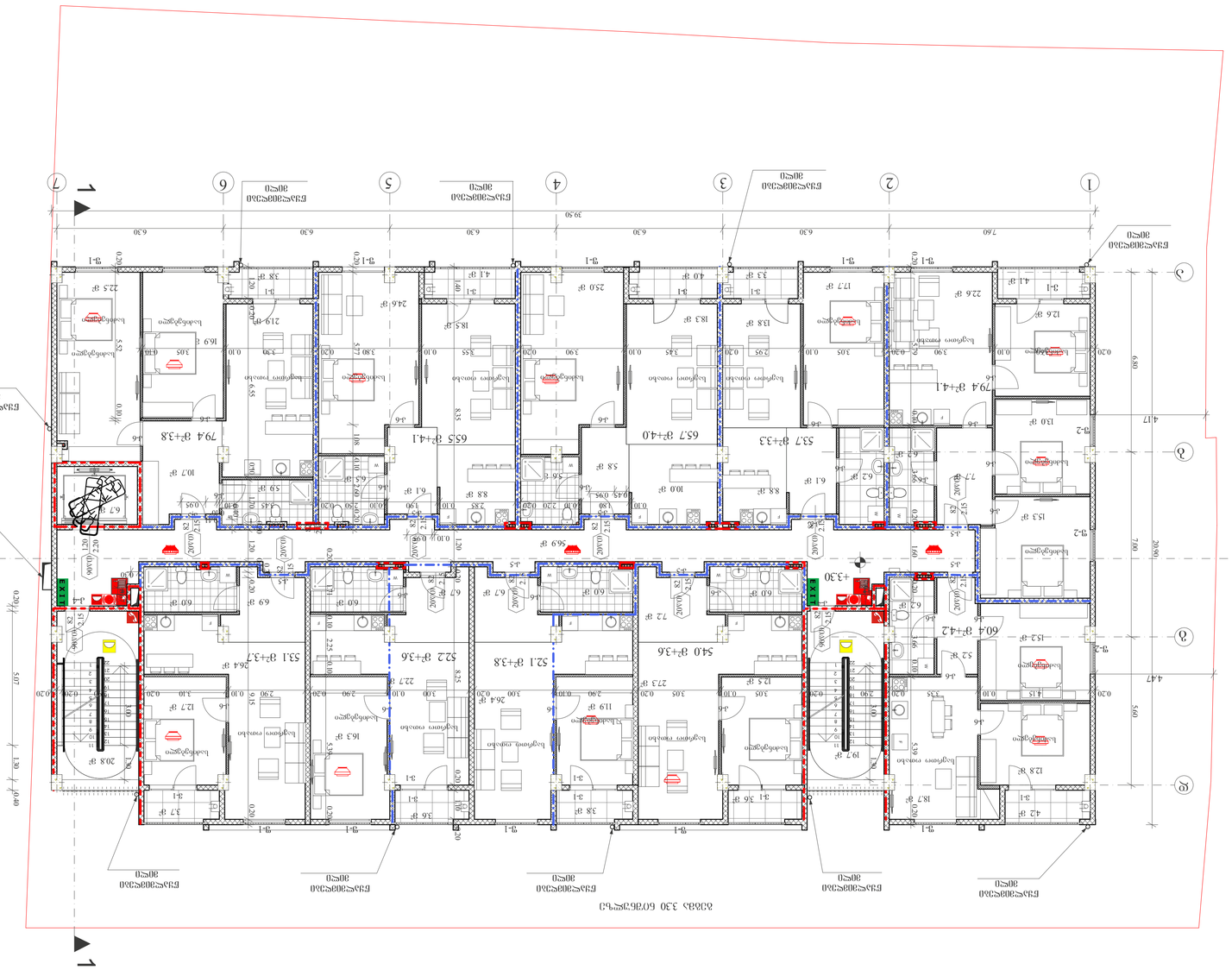
1
2
3
4
5
6
7
А
Б
В
Г
1
2
3
+3.30
Гидравлическая обвязка
Гидравлическая обвязка
Гидравлическая обвязка


1
2
3
4
5
6
7
А
Б
В
Г
Д
+6.60
Евакуационен изход
Евакуационен изход
Евакуационен изход


1
2
3
4
5
6
7
А
Б
В
Г
Д
Е

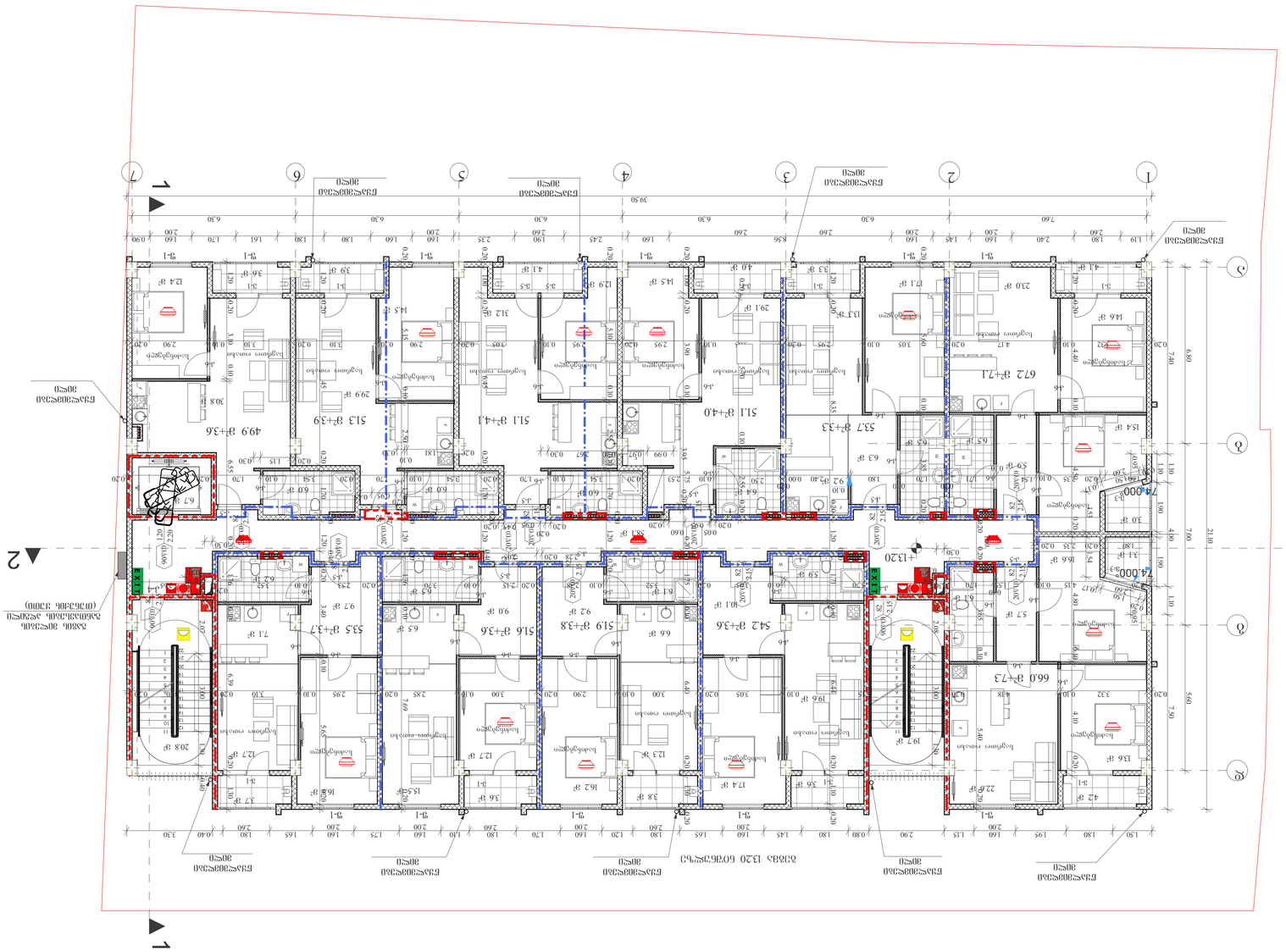
1
2
3
4
5
6
7
А
Б
В
Г
Д
Е
Ж
1-В
1-Б
1-А
1-Г
1-Д
1-Е
1-Ж
74.000
21.00
7.40
6.80
5.60
39.90
6.30
7.60
1.90
2.60
2.35
2.45
1.60
2.00
1.80
1.70
1.45
1.20
2.40
1.95
1.50
1.15
2.90
0.80
1.00
1.65
1.75
0.40
0.30
0.20
0.10
0.05
0.00
0.99
0.97
0.57
0.54
0.52
0.51
0.49
0.48
0.46
0.45
0.44
0.43
0.42
0.41
0.39
0.38
0.37
0.36
0.35
0.34
0.33
0.32
0.31
0.29
0.28
0.27
0.26
0.25
0.24
0.23
0.22
0.21
0.19
0.18
0.17
0.16
0.15
0.14
0.13
0.12
0.11
0.09
0.08
0.07
0.06
0.04
0.03
0.02
0.01
672 ø7+7.1
49.9 ø8+3.6
51.3 ø7+4.1
51.1 ø7+4.0
53.7 ø7+3.3
66.0 ø7+7.3
54.2 ø7+3.6
51.9 ø7+3.8
51.6 ø7+3.6
53.3 ø7+3.7
ЕЗ.ЗЧ.ЗОВ.ЧЗ.30
ЗОЧ.О

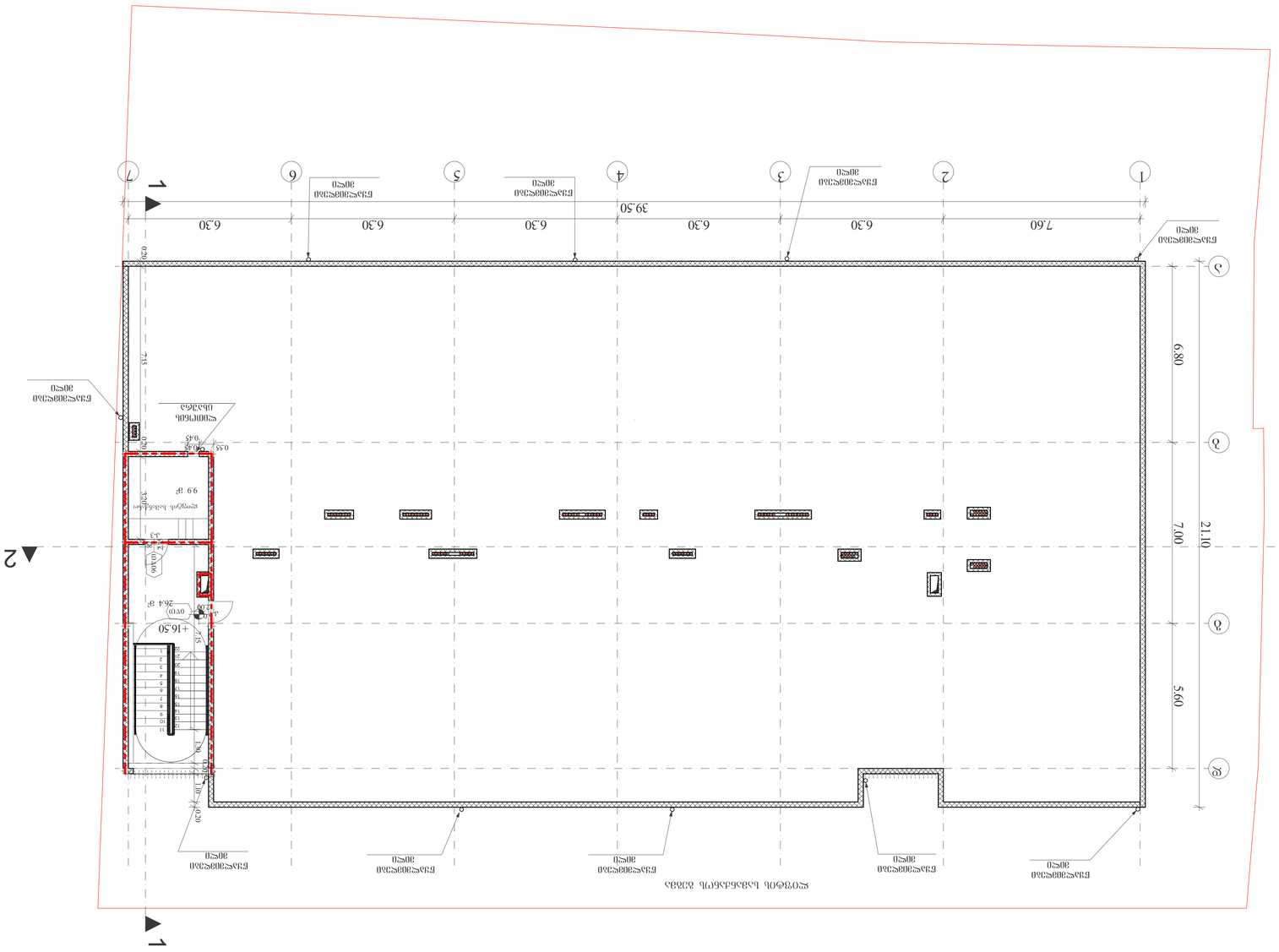
1
2
3
4
5
6
7
А
Б
В
7.60
6.30
39.50
21.10
7.00
5.60
6.30
ЕЗАЯСЭ08ЯС30
30ТСП
ЕЗАЯСЭ08ЯС30
30ТСП
ЕЗАЯСЭ08ЯС30
30ТСП

# მიწის საკონტროლო დონის განსაზღვრა

მიწის დონის განსაზღვრა
არქიტექტურული გეგმა

მ 1:100

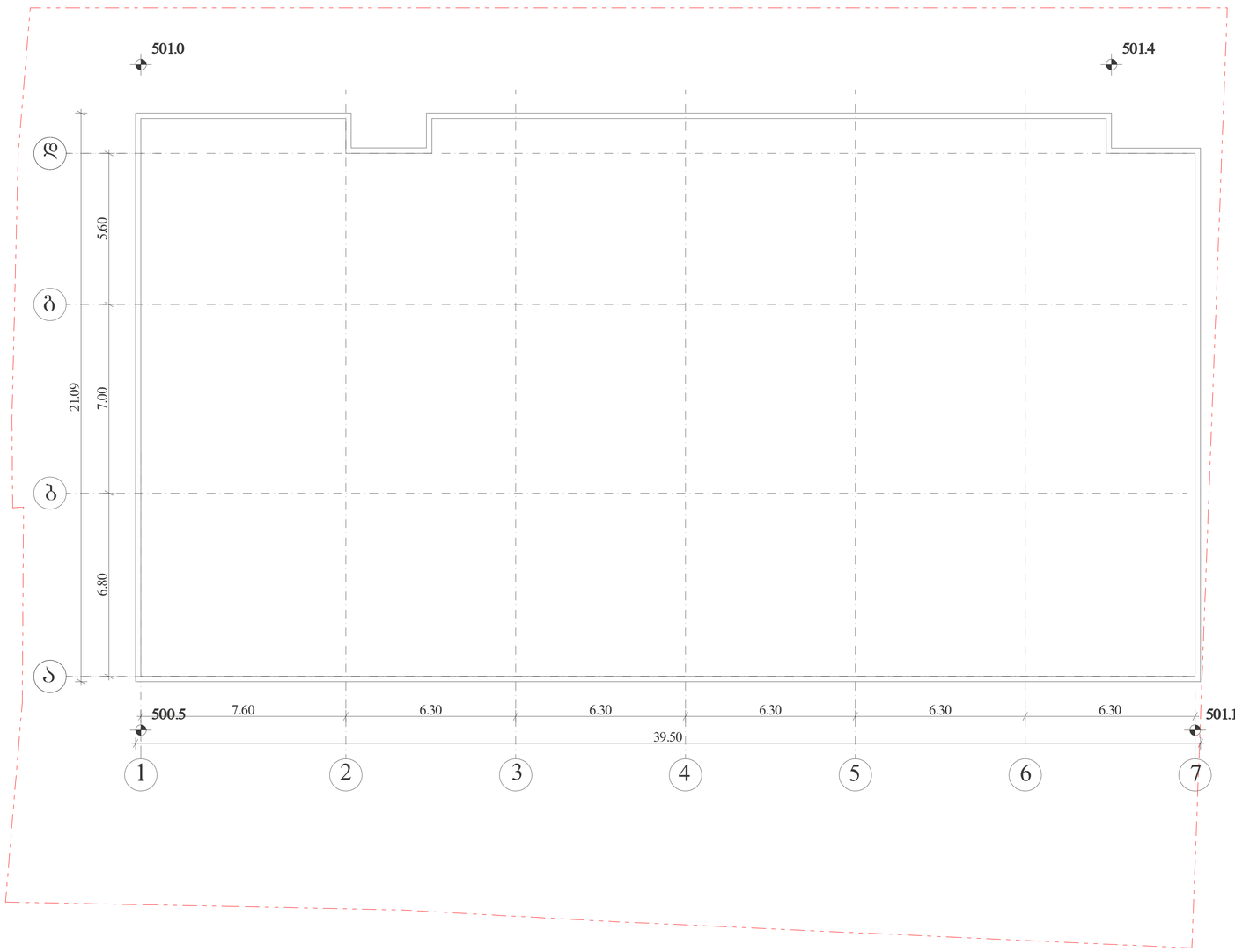


## მიწის საკონტროლო დონე=(501.0+501.4+501.1+500.5) : 4 =501.0

მიწის დონე. ათვლის დონე/სიბრტყე, რომელიც წარმოადგენს შენობის გარე კედლების მოსაზღვრე მიწის მოპირკეთებული ზედაპირის გასაშუალებულ დონეს. თუ მიწის მოპირკეთებული ზედაპირის დონე გარე კედლებიდან დამრეცად მიდის, ათვლის დონე უნდა განისაზღვროს შენობასა და მიწის ნაკვეთის საზღვარს შორის მოქცეული ფართობის ყველაზე დაბალი ნიშნულების მიხედვით, თუ მიწის ნაკვეთის საზღვარი შენობიდან დაშორებულია 1,8 მ-ზე მეტად, შენობასა და შენობიდან 1,8 მ-მდე ფარგლებში მოქცეული ყველაზე დაბალი ნიშნულების მიხედვით.

## პირობითი ნიშნები:

მიწის ნაკვეთის საზღვარი

ბეტონი

ბლოკი

ტიხარი

ერთფრთიანი კარი

ერთფრთიანი კარი ზღურბლით

ორფრთიანი კარი

ორფრთიანი კარი ზღურბლით

შ.პ.ს. "ნ კლუსი"

მიწის ნაკვეთის საშენებლოდ
გამოყენების პირობები:

ბრძანება №5877821 04.04.2022

საპროექტო ობიექტი

მრავალბინიანი საცხოვრებელი

ახალი მშენებლობა

საპროექტო ობიექტის მისამართი:

ქ.თბილისი,
შესახვევი რატევანის I, №4

საკადასტრო კოდი: 01.12.09.003.013

მიწის ნაკვეთის ფართობი: 1 500კვ.მ

შენიშვნა ზონა: ხზ-5

ტერიტორიულ-სტრუქტურული ზონა:

პერიფერიული ზონა (პზ)

დადგენილი განაშენიანების
რეგულირების პარამეტრები:

კ1 - 0.5
კ2 - 2.1
კ3 - 0.3

საუწყებო: შენიშვნა: შენიშვნების ნებართვის მისაღებად საჭირო დოკუმენტები იხილეთ "შენიშვნების ნებართვისა გაცემისა და შენობა-ნაგებობების ექსპლუატაციაში მიღების წესისა და პირობების შესახებ" საქართველოს მთავრობის 2019 წლის 31 მაისის №255 დადგენილება.

CAD FILE: შესაბამისვერსიაში ArchiCad შაფრები და წარმოდგენილია PDF შაფრის სახით

დამკვეთი: "ნ კლუსი"

პროექტის ავტორი:
თ. კოშახიძე, ბ. ღვინთაია

შესამოწმა თ. კოშახიძე

შესრულა ბ.ღვინთაია

მიწის დონის განსაზღვრა
არქიტექტურა

აე - 109

ფორმატი A-3 მ 1:100

## ჯიბე -3,00 ნიშნულზე

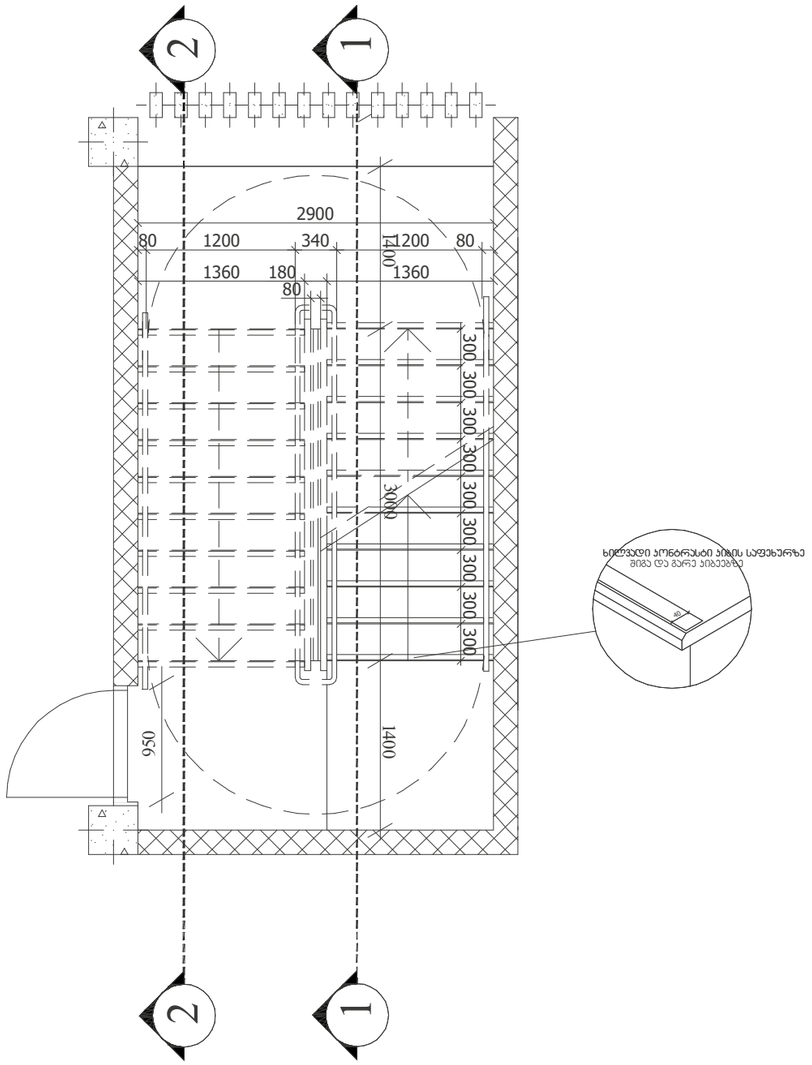


## ჯიბე ტიპიურ სართულზე

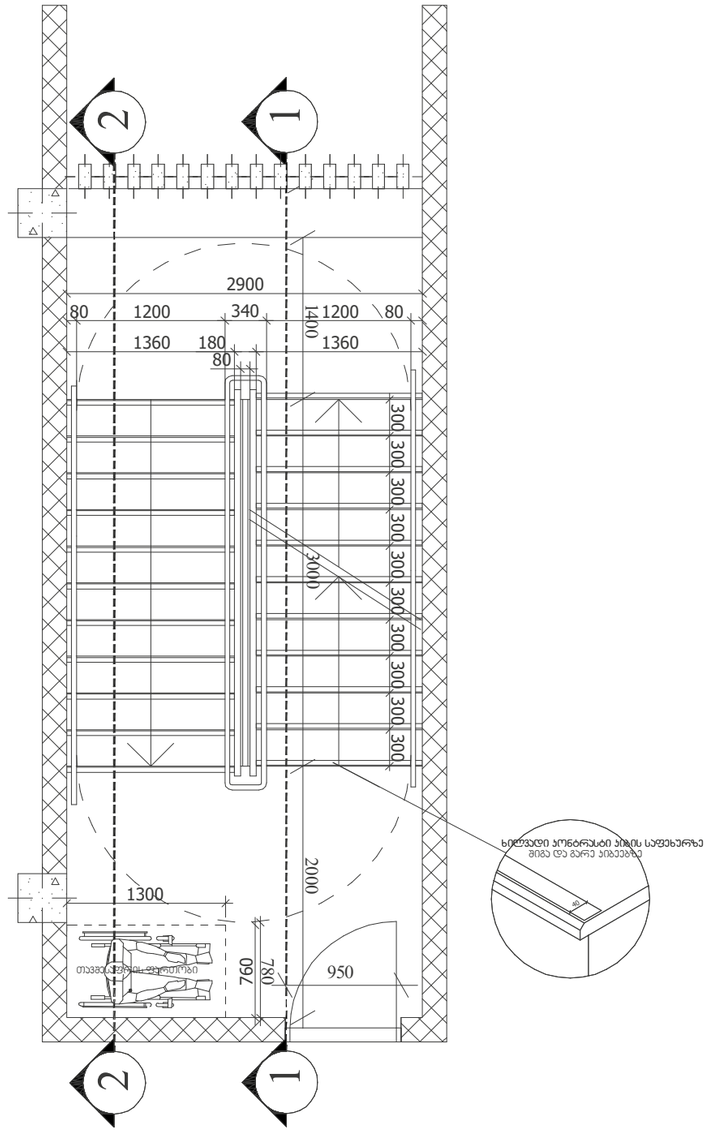


## შენიშვნები:

1. ყველა კიბეს (მათ შორის გარე კიბეს) ყოველი საფეხურის და საბიჯელის 40 მმ სავალ ნაწილს, რომელიც იზომება საფეხურის ნაშვერიდან თარაზულად, ექნება ერთგვაროვანი ფერის მქონე ზედაპირი, რომელიც საფეხურის დანარჩენი ნაწილისგან მკვეთრად განსხვავებული იქნება (მუქი ღია ფონზე). ხილვადი კონტრასტი გაგრძელდება ყოველი საფეხურის ერთი კიდიდან საფეხურის მეორე კიდემდე.

2. მისაწვდომი გზაკიბის საზღვრებში იატაკის ზედაპირები იქნება მდგრადი, მყარი და არასრიალა.

3. კიბის საფეხურების განსხვავებული მონიშვნა იქნება გამძლე.

4. შენობის გარეთ მდებარე კიბის საფეხურები და ბაქნები ისე დაგეგმარდება, რომ სავალ ზედაპირზე წყალი არ დაგროვდება.

5. გასანათებელი საშუალებები უზრუნველყოფს კიბეების განათებას, რომელიც გაიზომება საბიჯელების ზედაპირების და ბაქნების ზედაპირების ცენტრში გაზომვისას საფეხურის წინაპირიდან 600 მმ-ის საზღვრებში, შემდეგი წესის შესაბამისად:

- არაუმცირეს 11 ლუქსი განათება.
- არაუმცირეს 110 ლუქსი განათება, კიბით სარგებლობის დროს.
- კიბეების გამოყენებისას 11 ლუქსიდან 110 ლუქსზე გადასვლა შესაძლებელი უნდა იყოს განათების სამართავებით უზრუნველყოფილი ავტომატური, მოძრავი სენსორული ტიპის განათების ჩამრთველებით, რომლებიც შეესაბამება ყველა ქვემოთ ჩამოთვლილს:
- განათების სამართავები აღჭურვილი იქნება საიმედო ოპერაციული სისტემით და შეფასებული იქნება ამ მიზნით გამოყენებისთვის.
- მოძრავი სენსორი გააქტიურდება დამკვებლის მოძრაობით საფეხურებზე ან საფეხურების ბაქნებზე.
- განათების გამააქტიურებლები დაყენებული იქნება არაუმცირეს 15 წუთიანი მოქმედების პერიოდით.
- გზა–კიბის განათება ჩაირთვება ავტომატური სენსორული ჩამრთველებით, ასეთის არსებობის შემთხვევაში, ისე, რომ შესასვლელში მდებარე ბაქანზე, შესასვლელში მდებარე ბაქნის მოსაზღვრე თითოეულ კიბის მარშსა და შესასვლელში მდებარე ბაქნის ზემოთ და ქვემოთ მდებარე ბაქნებზე მე–4 პუნქტით დადგენილი განათებულობის დონე საფეხურის გამოყენებამდე იქნება უზრუნველყოფილი.
- კიბის სახელურები და ნებისმიერი კედელი ან მათ მომიჯნავედ მდებარე სხვა ზედაპირი არ იქნება ბასრი ან უხეში ელემენტების შემცველი.
- კიბის სახელურები არ იტრიალებს მათი ბუდეების საზღვრებში.

მასშტაბი: 1:50

შ.პ.ს. "ნ კლუსი"

მიწის ნაკვეთის სამშენებლოდ გამოყენების პირობები:

ბრძანება №5877821 04.04.2022

საარქიტექტო ობიექტი

მრავალბინიანი საცხოვრებელი

ახალი მშენებლობა

საარქიტექტო ობიექტის მისამართი:
ქ.თბილისი,
შესახვევი რატევანის I, №4

საკადასტრო კოდი: 01.12.09.003.013

მიწის ნაკვეთის ფართობი: 1 500.მ2

ფუნქციური ზონა: სზ-5

ტერიტორიულ-სტრუქტურული ზონა:

პერიფერიული ზონა (ჯს)

დაშვებული განაშენიანების რეგულირების პარამეტრები:

კ1 - 0.5
კ2 - 2.1
კ3 - 0.3

საშუალება: შშრებლობის ნებართვის მისაღებად საჭირო დოკუმენტები ითვალისწინებს "შშრებლობის ნებართვისა და შენობა-ნაგებობების ექსპლუატაციაში მიღების წესისა და პირობების შესახებ" საქართველოს მთავრობის 2019 წლის 31 მაისის №255 დადგენილება.

CAD FILE: შესასრულებელია ArchiCad წარმოდგენილია PDF ფორმატში

დამკვეთი: "ნ კლუსი"

პროექტის ავტორი:
ი. ქოქაძე, ბ. ჯაფიანია

შესრულა მ.ბახტაძე

შემოწმა ი.ქოქაძე

# კიბე არქიტექტურა

აე - 400

ფორმატი A-3

# სახელური

## კვეთი 2

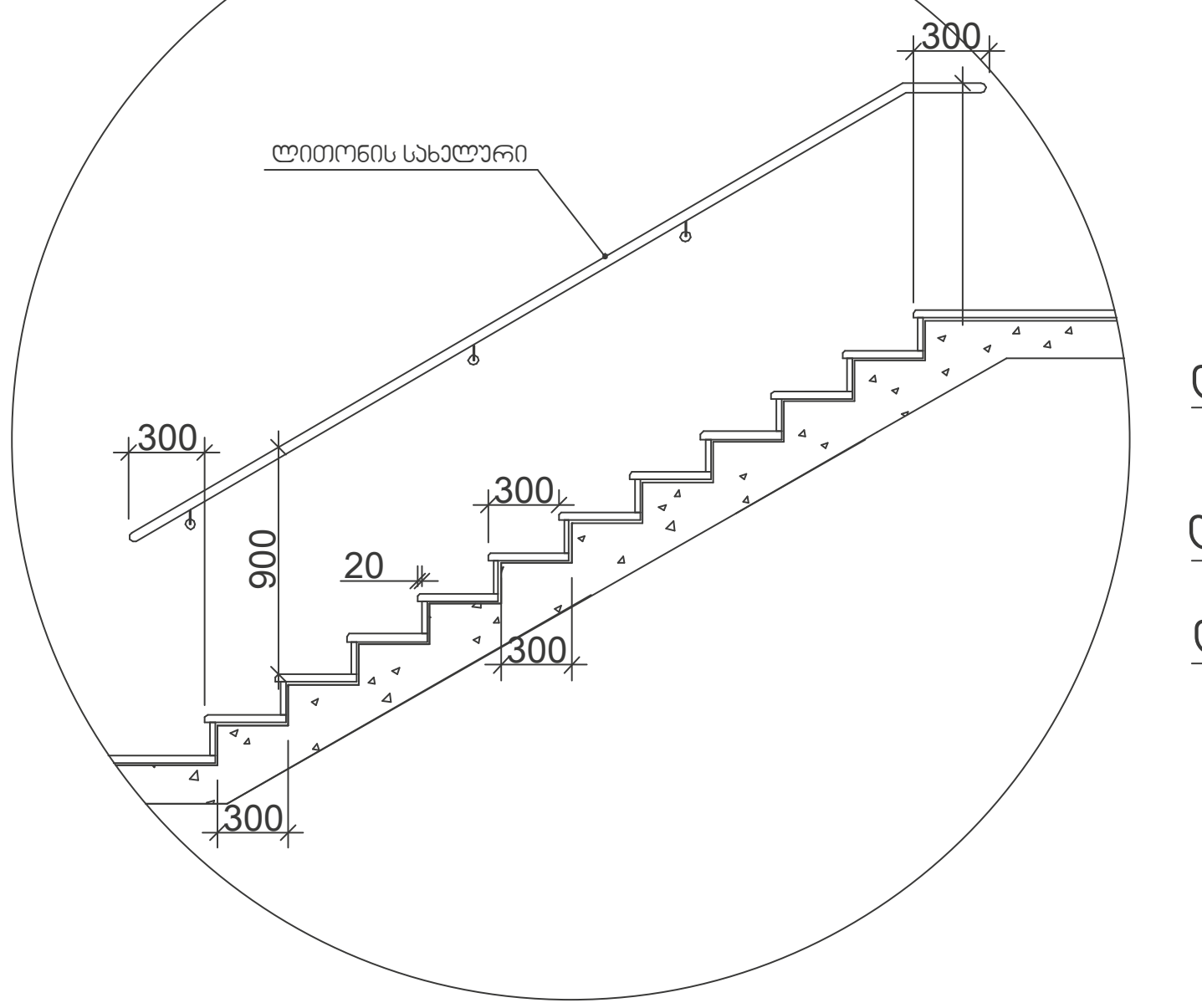


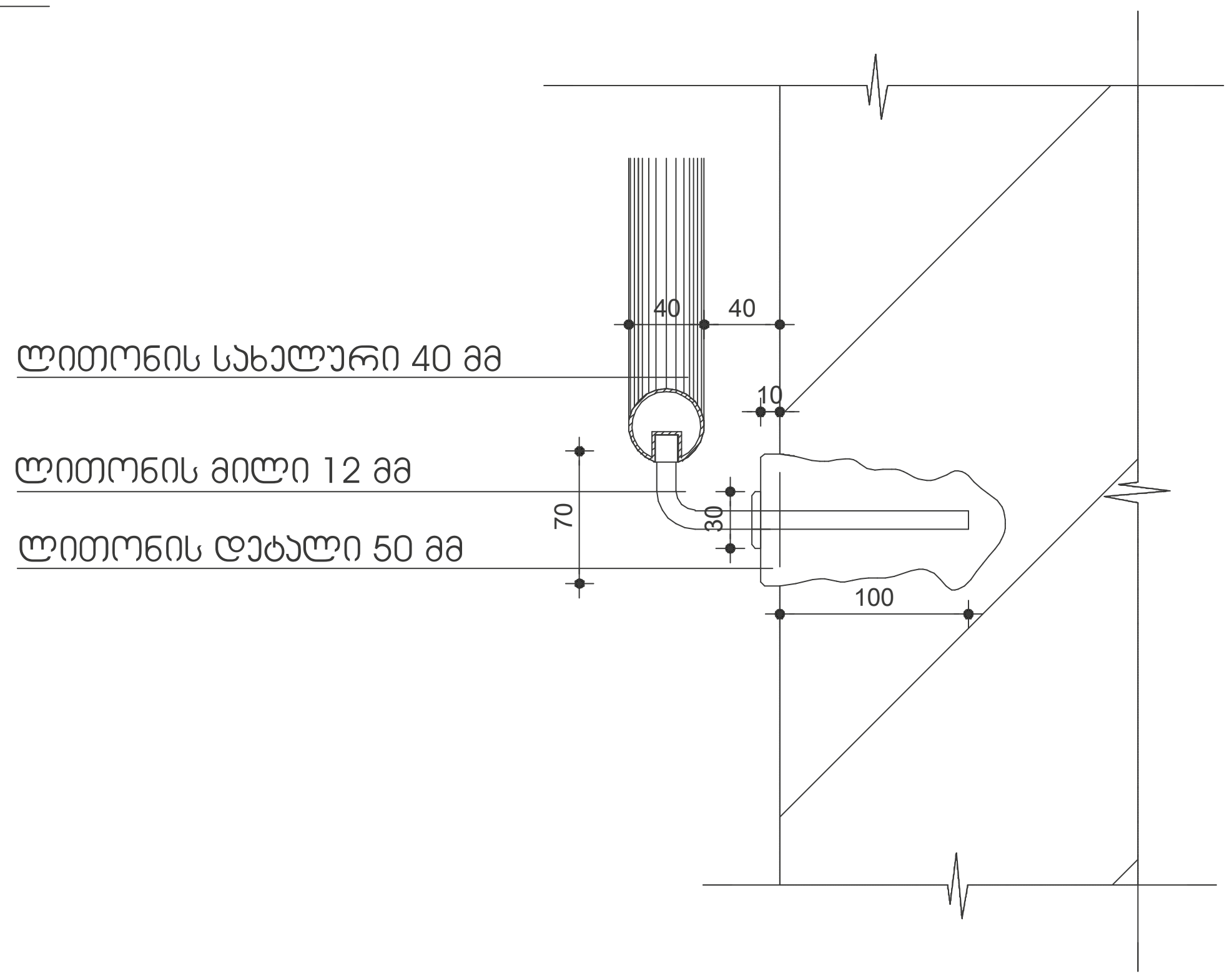


## კვეთი 1

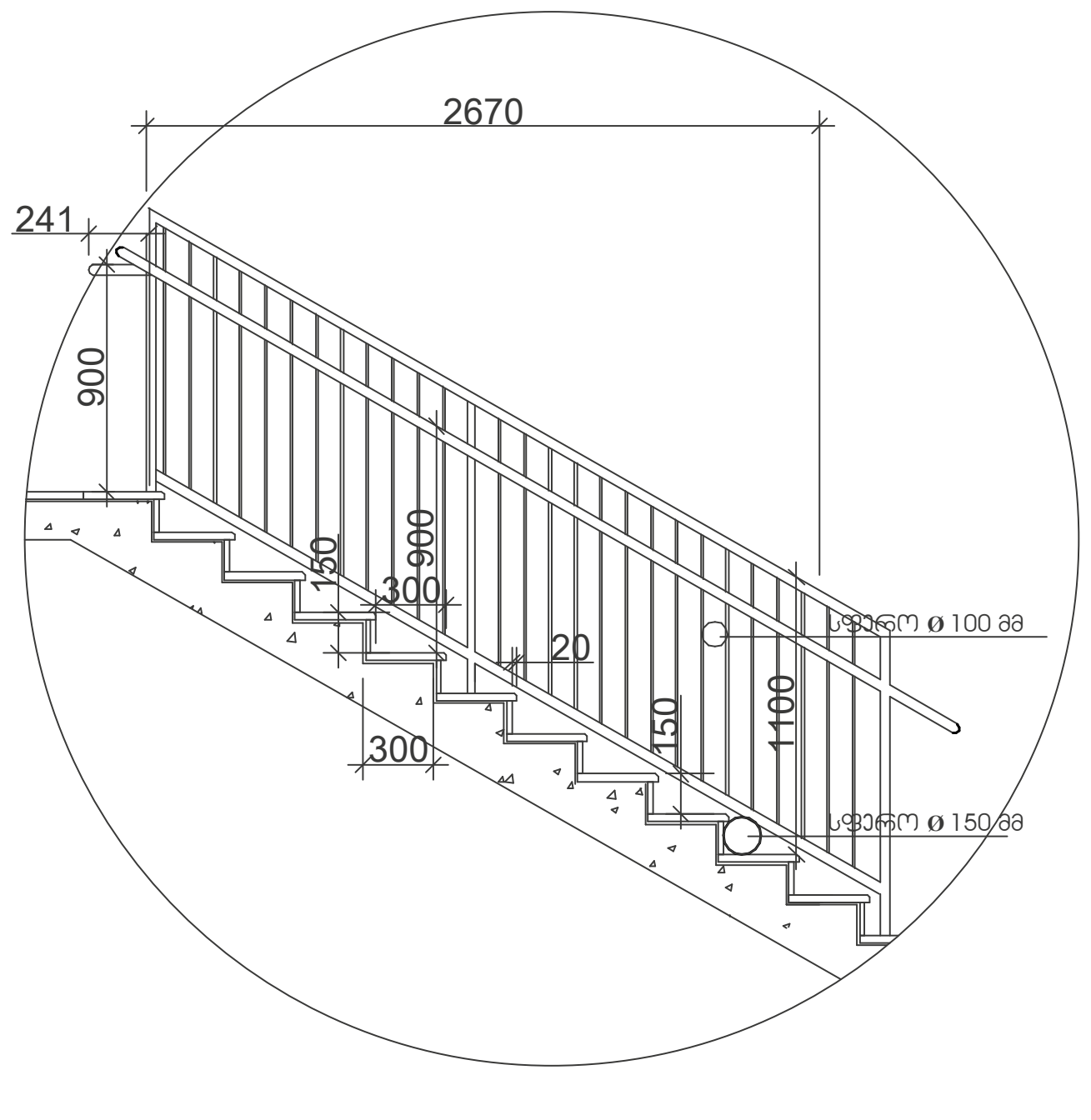


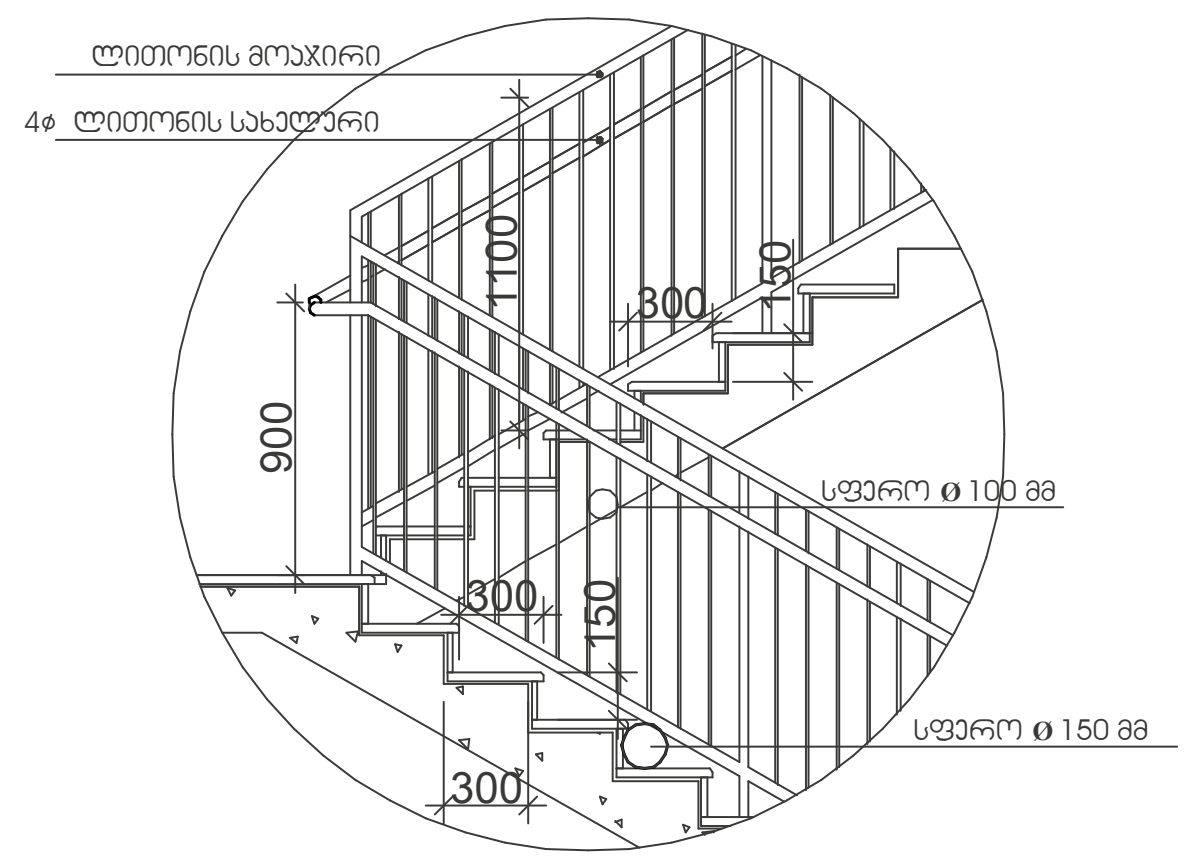


## შენიშვნები:

1. ყველა კიბეს (მათ შორის გარე კიბეს) ყოველი საფეხურის და საბიჯელის 40 მმ სავალ ნაწილს, რომელიც იზომება საფეხურის ნაშვერიდან თარაზულად, ექნება ერთგვაროვანი ფერის მქონე ზედაპირი, რომელიც საფეხურის დანარჩენი ნაწილისგან მკვეთრად განსხვავებული იქნება (მუქი ღია ფონზე). ხილვადი კონტრასტი გაგრძელდება ყოველი საფეხურის ერთი კიდიდან საფეხურის მეორე კიდემდე.

2. მისაწვდომი გზაკიბის საზღვრებში იატაკის ზედაპირები იქნება მდგრადი, მყარი და არასრიალა.

3. კიბის საფეხურების განსხვავებული მონიშვნა იქნება გამძლე.

4. შენობის გარეთ მდებარე კიბის საფეხურები და ბაქნები ისე დაგეგმარდება, რომ სავალ ზედაპირზე წყალი არ დაგროვდება.

5. გასანათებელი საშუალებები უზრუნველყოფს კიბეების განათებას, რომელიც გაიზომება საბიჯელების ზედაპირების და ბაქნების ზედაპირების ცენტრში გაზომვისას საფეხურის წინაპირიდან 600 მმ-ის საზღვრებში, შემდეგი წესის შესაბამისად:

- არაუმცირეს 11 ლუქსი განათება.
- არაუმცირეს 110 ლუქსი განათება, კიბით სარგებლობის დროს.
- კიბეების გამოყენებისას 11 ლუქსიდან 110 ლუქსზე გადასვლა შესაძლებელი უნდა იყოს განათების სამართავებით უზრუნველყოფილი ავტომატური, მოძრავი სენსორული ტიპის განათების ჩამრთველებით, რომლებიც შეესაბამება ყველა ქვემოთ ჩამოთვლილს:
- განათების სამართავები აღჭურვილი იქნება საიმედო ოპერაციული სისტემით და შეფასებული იქნება ამ მიზნით გამოყენებისთვის.
- მოძრავი სენსორი გააქტიურდება დამკავებლის მოძრაობით საფეხურებზე ან საფეხურების ბაქნებზე.
- განათების გამააქტიურებლები დაყენებული იქნება არაუმცირეს 15 წუთიანი მოქმედების პერიოდით.
- გზა—კიბის განათება ჩაირთვება ავტომატური სენსორული ჩამრთველებით, ასეთის არსებობის შემთხვევაში, ისე, რომ შესასვლელში მდებარე ბაქანზე, შესასვლელში მდებარე ბაქნის მოსაზღვრე თითოეულ კიბის მარშსა და შესასვლელში მდებარე ბაქნის ზემოთ და ქვემოთ მდებარე ბაქნებზე მე—4 პუნქტით დადგენილი განათებულობის დონე საფეხურის გამოყენებამდე იქნება უზრუნველყოფილი.
- კიბის სახელურები და ნებისმიერი კედელი ან მათ მომიჯნავედ მდებარე სხვა ზედაპირი არ იქნება ბასრი ან უხეში ელემენტების შემცველი.
- კიბის სახელურები არ იტრიალებს მათი ბუდეების საზღვრებში.

მასშტაბი: 1:50

შ.პ.ს. "ნ პლუსი"

მიწის ნაკვეთის სამშენებლოდ გამოყენების პირობები:

ბრძანება №5877821 04.04.2022

საპროექტო ობიექტი

მრავალბინიანი საცხოვრებელი

ახალი მშენებლობა

საპროექტო ობიექტის მისამართი:

ქ.თბილისი,
შესახვევი რატევანის I, №4

საკადასტრო კოდი: 01.12.09.003.013

მიწის ნაკვეთის ფართობი: 1 500კვ.მ

ფუნქციური ზონა: სზ-5

ტერიტორიულ-სტრუქტურული ზონა:

პერიფერიული ზონა (პზ)

დადგენილი განაშენიანების რეგულირების პარამეტრები:

კ1 - 0.5
კ2 - 2.1
კ3 - 0.3

საფუძველი: მშენებლობის ნებართვის მისაღებად საჭირო დოკუმენტები იხილეთ "მშენებლობის ნებართვისა გაცემისა და შენობა-ნაგებობების ექსპლუატაციაში მიღების წესისა და პირობების შესახებ" საქართველოს მთავრობის 2019 წლის 31 მაისის №255 დადგენილება.

CAD FILE: შესრულებულია ArchiCad ფაილში და წარმოდგენილია PDF ფაილის სახით

დამკვეთი: "ნ პლუსი"

პროექტის ავტორი:
თ. კოშაძე, გ. დავითაია

| | |
|---|---|
| შესრულა | მ.ბახტაძე |
| შეამოწმა | თ.კოშაძე |

კიბე
არქიტექტურა

აე - 401

ფორმატი A-3

## ლიფტის ტექნიკური მახასიათებლები

ლიფტის შახტის გაბარიტები 2800X2200 მმ
ლიფტის კაბინის შიგა გაბარიტები 1600X2300 მმ
ლიფტის კარის სუფთა სიგანე 1200 მმ
ლიფტის კარის ცეცხლმედეგობა 90 წთ

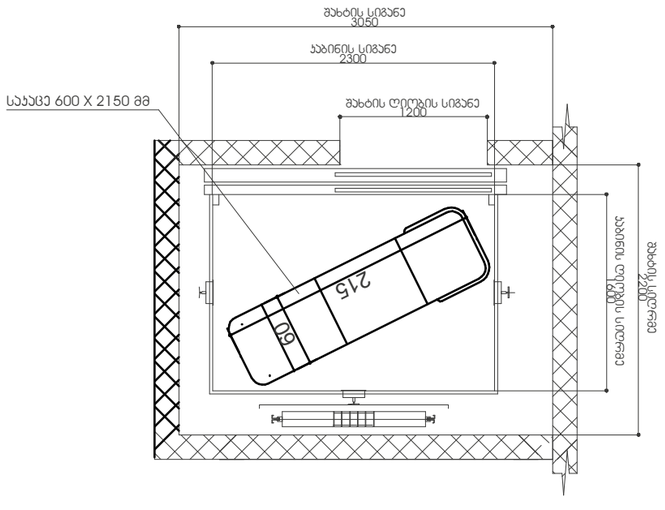


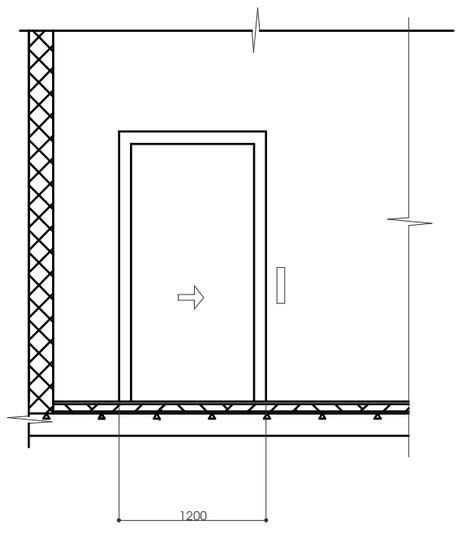


მასშტაბი: 1:50

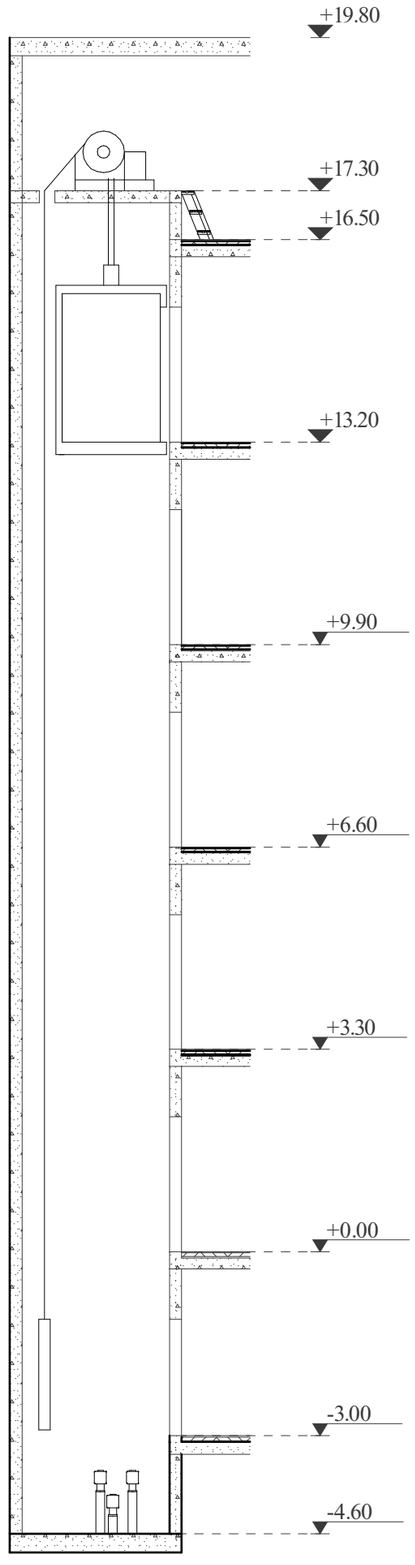


მასშტაბი: 1:100

## შენიშვნები:

შენობაში გამოყენებულია 408-ე ქვეთავის შესაბამისი შეზღუდული გამოყენების ლიფტი.

- ლიფტი შესაბამისობაში იქნება ASME A17.1/CSA B44 სტანდარტთან.
- ლიფტის გამოსაძახებელი ღილაკები და კლავიშები შესაბამისობაში იქნება 407.2.1 ქვეთავთან.
- ფოიეს სიგნალები შესაბამისობაში იქნება 407.2.2 ქვეთავთან.
- ლიფტის შახტებთან განთავსებული ნიშნები შესაბამისობაში იქნება 407.2.3 ქვეთავთან.
- ლიფტის კაბინის ბალანსირება შესაბამისობაში იქნება 407.4.4–ე ქვეთავთან.
- ლიფტის კაბინის განათება შესაბამისობაში იქნება 407.4.5–ე ქვეთავთან.
- ლიფტის კაბინის სამართავები შესაბამისობაში იქნება 407.4.6–ე ქვეთავთან. მართვის პანელები განთავსდება გვერდითა კედლის ცენტრში.
- კაბინის სამართავების აღნიშვნები და მითითებები შესაბამისობაში იქნება 407.4.7–ე ქვეთავთან.
- კაბინაში მოეწყობა 407.4.10–ე ქვეთავის შესაბამისი საავარიო სიგნალიზაციის მექანიზმები.

შ.პ.ს. "ნ კლუბი"

მიწის ნაკვეთის სამშენებლოდ გამოყენების პირობები:

ბრძანება №5877821 04.04.2022

საარეალტო ობიექტი

მრავალბინიანი საცხოვრებელი

ახალი მშენებლობა

საარეალტო ობიექტის მისამართი:
ქ.თბილისი,
შესახვევი რატევანის I, №4

საკადასტრო კოდი: 01.12.09.003.013

მიწის ნაკვეთის ფართობი: 1 500.კვ.მ

ფუნქციური ზონა: სზ-5

ტერიტორიულ-სტრუქტურული ზონა:

კერძოსერიული ზონა (კზ)

დაშვებული განაშენიანების რეგულირების კარამეტრები:

კ1 - 0.5
კ2 - 2.1
კ3 - 0.3

საშუალება: შენობების ნებართვის მისაღებად საჭირო დოკუმენტები ითხოვეთ "შენობა-ნაგებობების ექსპლუატაციაში მიღების წესისა და პირობების შესახებ" საქართველოს მთავრობის 2019 წლის 31 მაისის №255 დადგენილება.

CAD FILE: შესრულებულია ArchiCad ფაილში და წარმოდგენილია PDF ფორმის სახით

დამკვეთი: "ნ კლუბი"

პროექტის ავტორი:
ი. კოპაძე, გ. დავითაია

შესრულა გ.ბახტაძე

შეამოწმა ი.კოპაძე

# ლიფტი არქიტექტურა

აე - 402

ფორმატი A-3

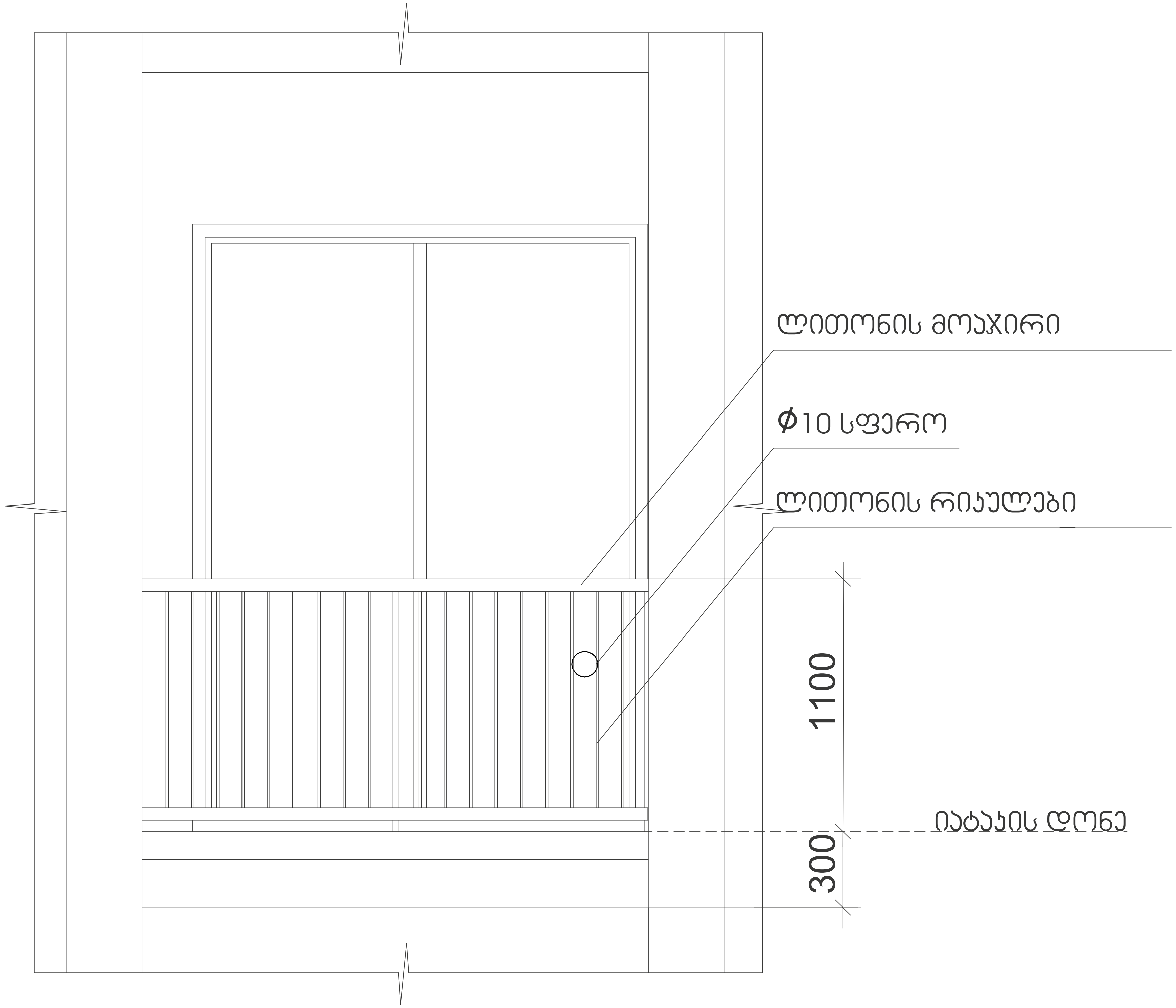


მასშტაბი: 1:20

შ.პ.ს. "ნ პლუსი"

მიწის ნაკვეთის სამშენებლოდ გამოყენების პირობები:

ბრძანება №5877821 04.04.2022

საპროექტო ობიექტი

მრავალბინიანი საცხოვრებელი

ახალი მშენებლობა

საპროექტო ობიექტის მისამართი:
ქ.თბილისი,
შესახვევი რატევანის I, №4

საკადასტრო კოდი: 01.12.09.003.013

მიწის ნაკვეთის ფართობი: 1 500კვ.მ

ფუნქციური ზონა: სზ-5

ტერიტორიულ-სტრუქტურული ზონა:

პერიფერიული ზონა (პზ)

დადგენილი განაშენიანების რეგულირების პარამეტრები:

კ1 - 0.5
კ2 - 2.1
კ3 - 0.3

საფუძველი: მშენებლობის ნებართვის მისაღებად საჭირო დოკუმენტები იხილეთ "მშენებლობის ნებართვისა გაცემისა და შენობა-ნაგებობების ექსპლუატაციაში მიღების წესისა და პირობების შესახებ" საქართველოს მთავრობის 2019 წლის 31 მაისის №255 დადგენილება.

CAD FILE: შეასრულებულია ArchiCad ფაილში და წარმოდგენილია PDF ფაილის სახით

დამკვეთი: "ნ პლუსი"

პროექტის ავტორი:
თ. კოშაძე, გ. დავითაია

| | |
|---|---|
| შეასრულა | მ.ბახტაძე |
| შეამოწმა | თ.კოშაძე |

# აივნის მოაჯირი
# არქიტექტურა

აე - 403

ფორმატი A-3

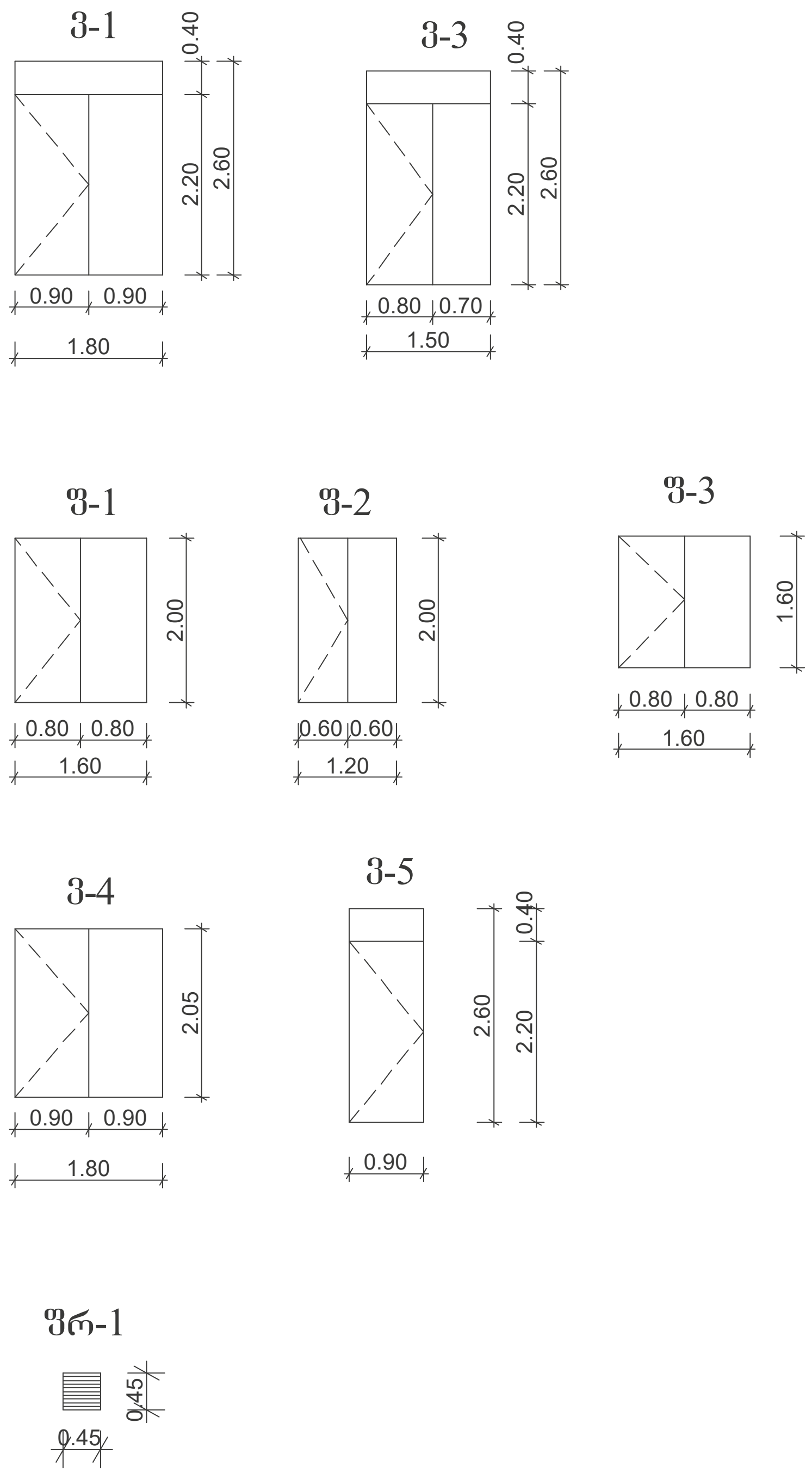


# ღიობების შევსების სპეციფიკაცია

| ტიპი | გაბარიტები (სიგანე X სიმაღლე) | რაოდ. | ფართობი (კვ.მ) | ცეცხლმე-დეგობა |
|---|---|---|---|---|
| 1 | 2 | 3 | 4 | 5 |
| მეტალის კარი | | | | |
| კ-1 | 950X2200 | 2 | 2.09 | — |
| კ-2 | 1000X2200 | 1 | 2.20 | — |
| კ-3 | 950X2200 | 1 | 2.09 | — |
| კ-5 | 950X2200 | 50 | 2.09 | 20 წთ |
| კ-7 | 900X2050 | 1 | 1.85 | |
| მეტალო-პლასტმასის ფანჯარა | | | | |
| ფ-1 | 1600X2000 | 52 | 3.20 | — |
| ფ-2 | 1200X2000 | 6 | 2.40 | — |
| ფ-3 | 1600X1600 | 2 | 2.56 | — |
| მეტალო-პლასტმასის ვიტრაჟი | | | | |
| ვ-1 | 1800X2600 | 51 | 4.70 | — |
| ვ-3 | 1500X2600 | 2 | 3.90 | — |
| ვ-4 | 1800X2050 | 2 | 3.69 | — |
| ვ-5 | 900X2600 | 6 | 2.34 | — |
| ხის კარი | | | | |
| კ-4 | 950X2200 | 11 | 2.09 | 90 წთ |
| კ-6 | 950X2200 | 136 | 2.09 | — |
| მეტალის ფრამუგა | | | | |
| ფრ-1 | 450X450 | 1 | 0.20 | — |

შ.პ.ს. "ნ პლუსი"

მიწის ნაკვეთის სამშენებლოდ გამოყენების პირობები:

ბრძანება №5877821 04.04.2022

საპროექტო ობიექტი

მრავალბინიანი საცხოვრებელი

ახალი მშენებლობა

საპროექტო ობიექტის მისამართი:
ქ.თბილისი,
შესახვევი რატევანის I, №4

საკადასტრო კოდი: 01.12.09.003.013

მიწის ნაკვეთის ფართობი: 1 500კვ.მ

ფუნქციური ზონა: სზ-5

ტერიტორიულ-სტრუქტურული ზონა:

პერიფერიული ზონა (პზ)

დადგენილი განაშენიანების რეგულირების პარამეტრები:

კ1 - 0.5
კ2 - 2.1
კ3 - 0.3

საფუძველი: მშენებლობის ნებართვის მისაღებად საჭირო დოკუმენტები იხილეთ "მშენებლობის ნებართვისა გაცემისა და შენობა-ნაგებობების ექსპლუატაციაში მიღების წესისა და პირობების შესახებ" საქართველოს მთავრობის 2019 წლის 31 მაისის №255 დადგენილება.

CAD FILE: შესრულებულია ArchiCad ფაილში და წარმოდგენილია PDF ფაილის სახით

დამკვეთი: "ნ პლუსი"

პროექტის ავტორი:
თ. კოშაძე, გ. დავითაია

| | |
|---|---|
| შეასრულა | მ.ბახტაძე |
| შეამოწმა | თ.კოშაძე |

ღიობების შევსების სპეციფიკაცია და სქემები

არქიტექტურა

აე - 404

ფორმატი A-3

# კვანძი №1
# ქვიშაცემენტით შელესილი გარე კედელი
# ცეცხლმედეგობა 1 სთ-ზე მეტი.

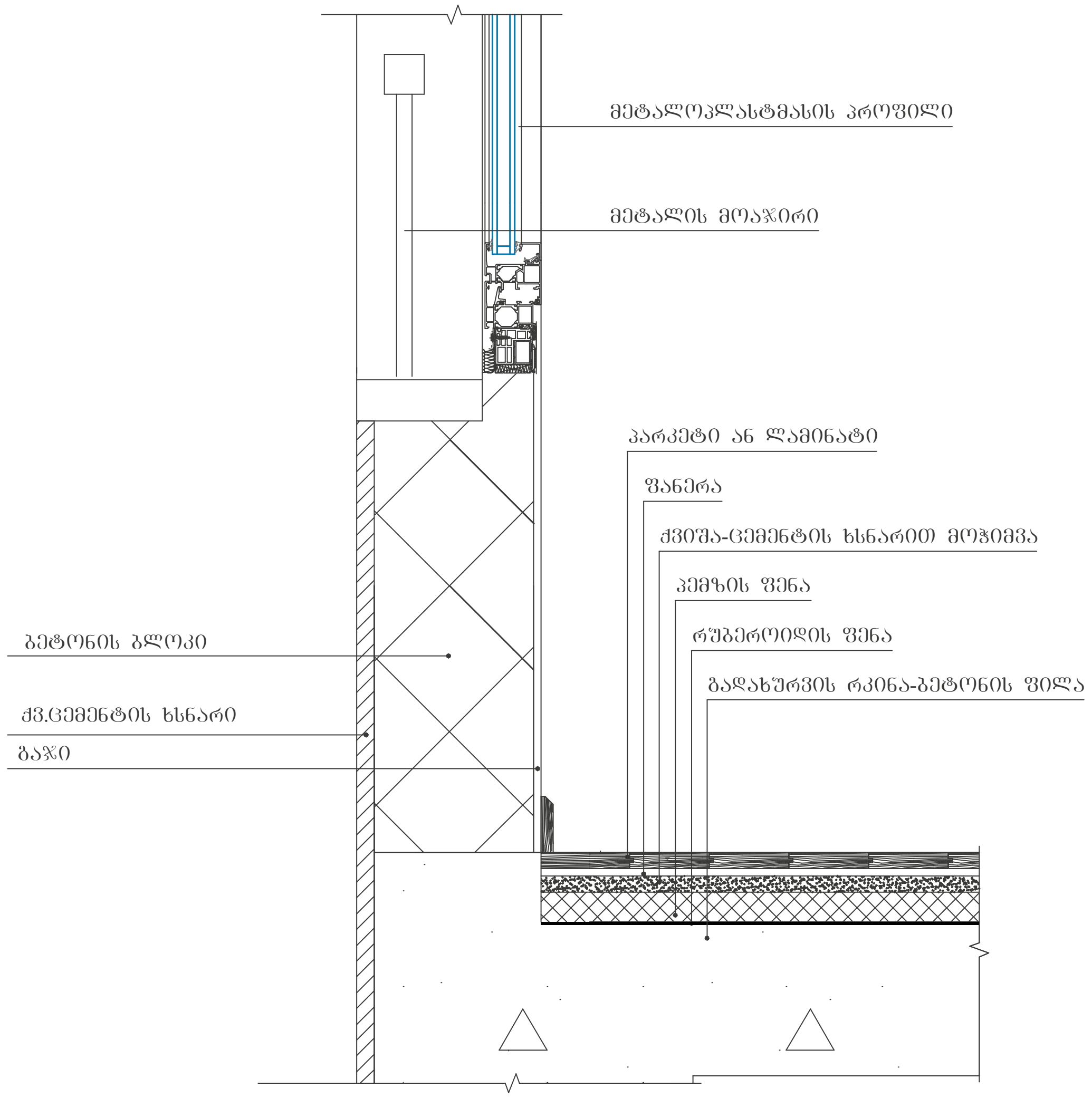


# კვანძი №3
# სახურავის დეტალიზაცია

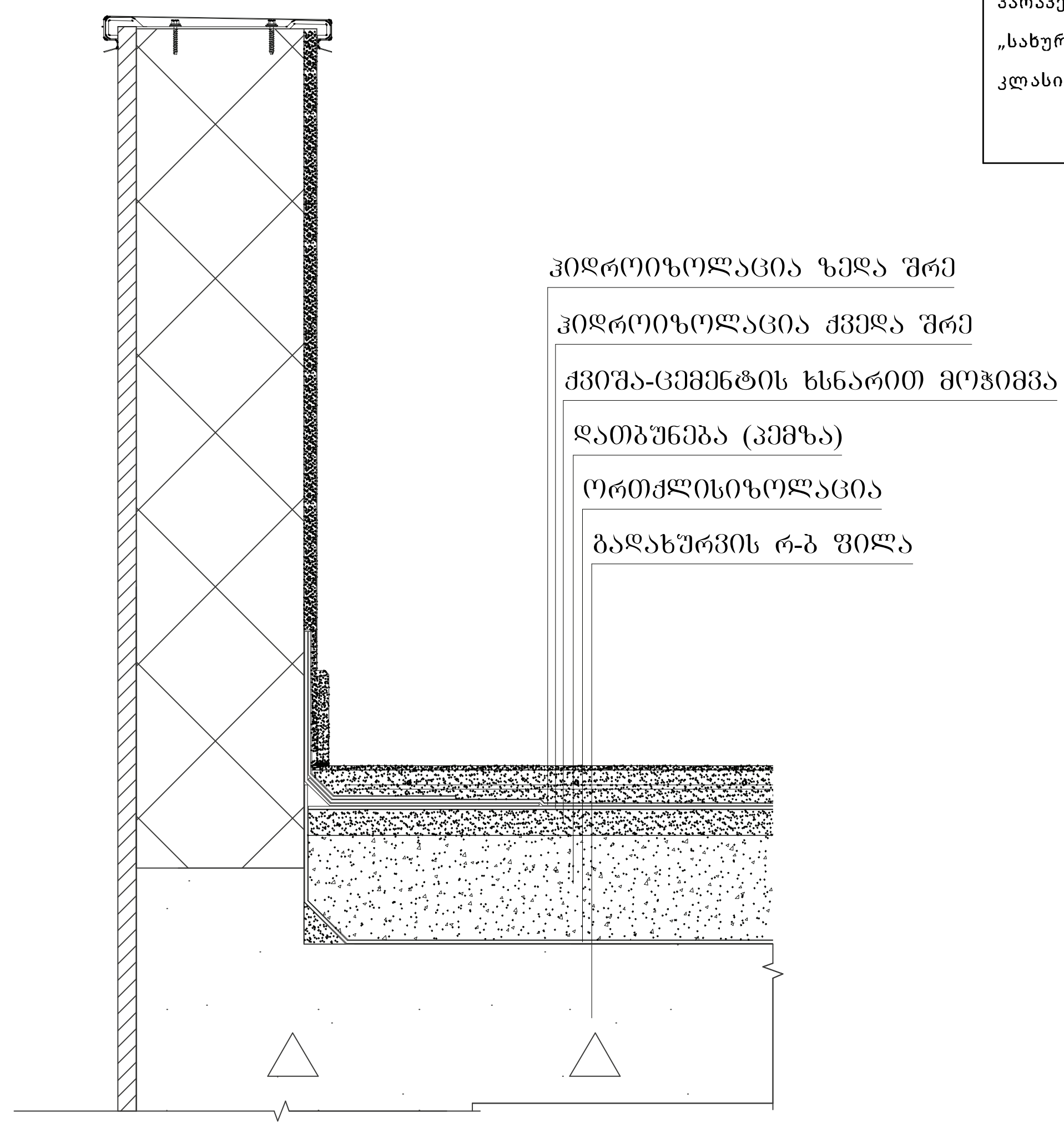


## შენიშვნები:

ჰიდროიზოლაცია გამოყენებული უნდა იყოს გარე კარისა და ფანჯრის ანაწყობების, გაყვანილობების და გარე კედლის ანაწყობების (მათ შორის პარაპეტის) დასრულების ადგილების პერიმეტრებთან, გარე კედლისა და სახურავის გადაკვეთასთან, საკვამურებთან, პორტიკებთან (კართანებთან), ტერასებთან (ბანებთან), აივნებთან და მსგავს ნაშვერებთან შეერთების ადგილებში, ასევე, ჩაშენებულ წყალსადინარ ღარებში და მსგავს ადგილებში, საიდანაც წყალმა შეიძლება კედელში შეაღწიოს. ჰიდროიზოლაცია უნდა მოეწყოს გამოშვერილი კიდეების ორივე მხარეზე და ბოლოებთან კედლისზედა ბურულების, წოლანების ქვეშ და უწყვეტი გამოშვერილი გაფორმების თავზე.

"ჰიდროიზოლაცია ისე უნდა მოეწყოს, რომ კედლისზედა ბურულების გადაბმების, ნესტგამტარი მასალების, პარაპეტის კედლების გადაკვეთის ადგილებისა და სახურავის ზედაპირზე არსებული სხვა ღიობების გავლით ნესტმა ვერ შეაღწიოს კედელსა და სახურავში".

„ჰიდროიზოლაცია უნდა მოთავსდეს კედლისა და სახურავის გადაკვეთის ადგილებში, წყალსადინარ არხებთან, სახურავის ქანობის ან მიმართულების შეცვლის ადგილებში, ასევე, სახურავის ღიობების გარშემო. ლითონის ჰიდროიზოლაცია უნდა იყოს კოროზიამედეგი და, არანაკლებ, 0,5 მ სისქისა (No. 26 გალვანიზებული ფურცლისა)"

„პარაპეტის კედლები სათანადოდ უნდა დაიფაროს არაწვადი, წყალგაუმტარი მასალებით, რომელთა სიგანე პარაპეტის კედლების სიგანეზე ნაკლები არ უნდა იყოს.

„სახურავის ბურულის კლასიფიკაცია უნდა განისაზღვროს B კლასით.

მასშტაბი: 1:10

შ.პ.ს. "ნ პლუსი"

მიწის ნაკვეთის სამშენებლოდ გამოყენების პირობები:

ბრძანება №5877821 04.04.2022

საპროექტო ობიექტი

მრავალბინიანი საცხოვრებელი

ახალი მშენებლობა

საპროექტო ობიექტის მისამართი:
ქ.თბილისი,
შესახვევი რატევანის I, №4

საკადასტრო კოდი: 01.12.09.003.013

მიწის ნაკვეთის ფართობი: 1 500კვ.მ

ფუნქციური ზონა: სზ-5

ტერიტორიულ-სტრუქტურული ზონა:

პერიფერიული ზონა (პზ)

დადგენილი განაშენიანების რეგულირების პარამეტრები:

კ1 - 0.5
კ2 - 2.1
კ3 - 0.3

საფუძველი: მშენებლობის ნებართვის მისაღებად საჭირო დოკუმენტები იხილეთ "მშენებლობის ნებართვისა გაცემისა და შენობა-ნაგებობების ექსპლუატაციაში მიღების წესისა და პირობების შესახებ" საქართველოს მთავრობის 2019 წლის 31 მაისის №255 დადგენილება.

CAD FILE: შეასრულებულია ArchiCad ფაილში და წარმოდგენილია PDF ფაილის სახით

დამკვეთი: "ნ პლუსი"

პროექტის ავტორი:
თ. კოშაძე, გ. დავითაია

| | |
|---|---|
| შეასრულა | მ.ბახტაძე |
| შეამოწმა | თ.კოშაძე |

გარე კედლების
დეტალები
არქიტექტურა

აე - 500

ფორმატი A-3

## გაძლიერებული ბეტონის სვეტი 40X60 მმ
## ცეცხლმედეგობა 2 სთ.

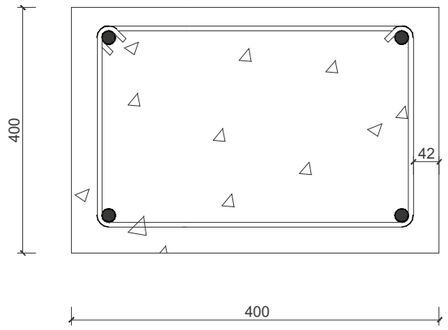


## გაძლიერებული ბეტონის ჯედელი
## ცეცხლმედეგობა 2 სთ.

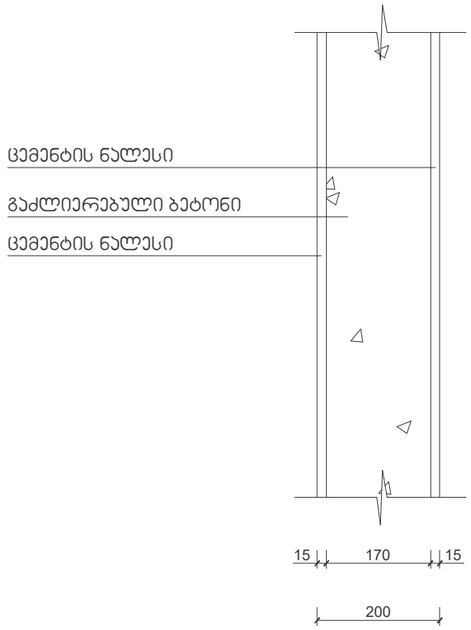


| შენობის ელემენტები | ტიპი - I |
|---|---|
| | B |
| ძირითადი კონსტრუქციული ჩარჩო | 2 |
| მზიდი ჯედლები<br>გარე<br>შიგა | <br>2<br>2 |
| არამზიდი ჯედლები და ტიხრები<br>გარე | ცხრილი 602 |
| არამზიდი ჯედლები და ტიხრები<br>შიგა | 0 |
| იატაკის კონსტრუქცია და არაძირითადი ნაწილები | 2 |
| სახურავის კონსტრუქცია და არაძირითადი ნაწილები | 1 |

შენიშვნა:

კონსტრუქციული პროექტის დამუშავებისას დაცული იქნას I-B კონსტრუქციის ტიპის მოთხოვნები.

## გაძლიერებული ბეტონის ჭოჭი
## იატაკის და სახურავის ფილა
## ცეცხლმედეგობა 2 სთ.

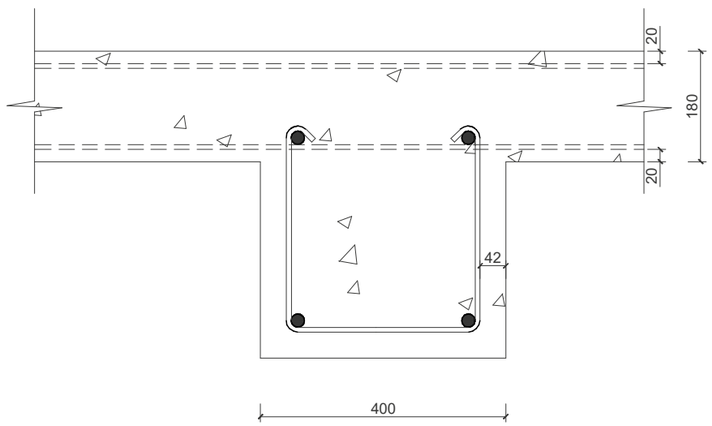


## ბლოკის ჯედელი
## ბინებს შორის გამყოფი ტიხარი
## ცეცხლმედეგობა 1 სთ.

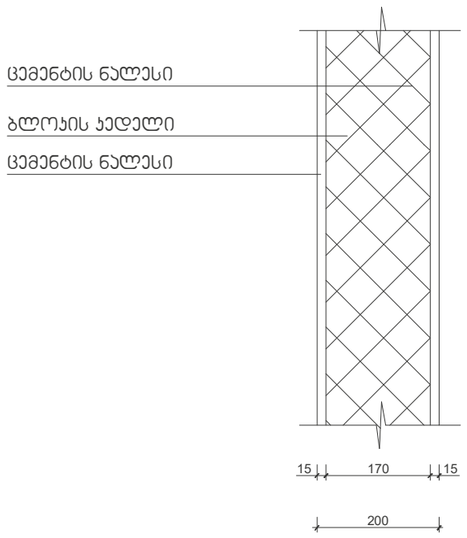


## ბლოკის ჯედელი
## ტიხარი
## ცეცხლმედეგობა 1 სთ.

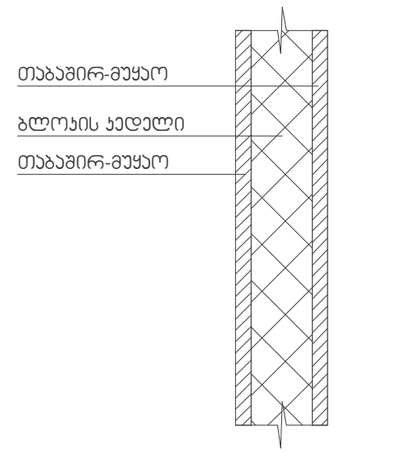


მასშტაბი: 1:10

შ.პ.ს. "ნ კლუბი"

მიწის ნაკვეთის სამშენებლოდ გამოყენების პირობები:

ბრძანება №5877821 04.04.2022

საპროექტო ობიექტი

მრავალბინიანი საცხოვრებელი სახლი

ახალი მშენებლობა

საპროექტო ობიექტის მისამართი:

ქ.თბილისი,
შესახვევი რატევანის I, №4

საკადასტრო კოდი: 01.12.09.003.013

მიწის ნაკვეთის ფართობი: 1 500.კვ.მ

ფუნქციური ზონა: სზ-5

ტერიტორიულ-სტრუქტურული ზონა:

პერიფერიული ზონა (კზ)

დადგენილი განაშენიანების რეგულირების პარამეტრები:

კ1 - 0.5
კ2 - 2.1
კ3 - 0.3

საფუძველი: მშენებლობის ნებართვის მისაღებად საჭირო დოკუმენტები იხილეთ "მშენებლობის ნებართვის გაცემისა და მშენობა-ნაგებობების ექსპლუატაციაში მიღების წესისა და პირობების შესახებ" საქართველოს მთავრობის 2019 წლის 31 მაისის №255 დადგენილება.

CAD FILE: შესრულებულია ArchiCad ფაილი და წარმოდგენილია PDF ფაილის სახით

დამკვეთი: "ნ კლუბი"

პროექტის ავტორი:
თ. კოშაძე, ბ. დავითაია

შესრულა მ.ახატაძე

შემოწმა თ.კოშაძე

# კონსტრუქციული ტიპის დეტალები

ხ - 400

ფორმატი A-3

## კ-1
## კარი ზღურბლის გარეშე მიმხურავით

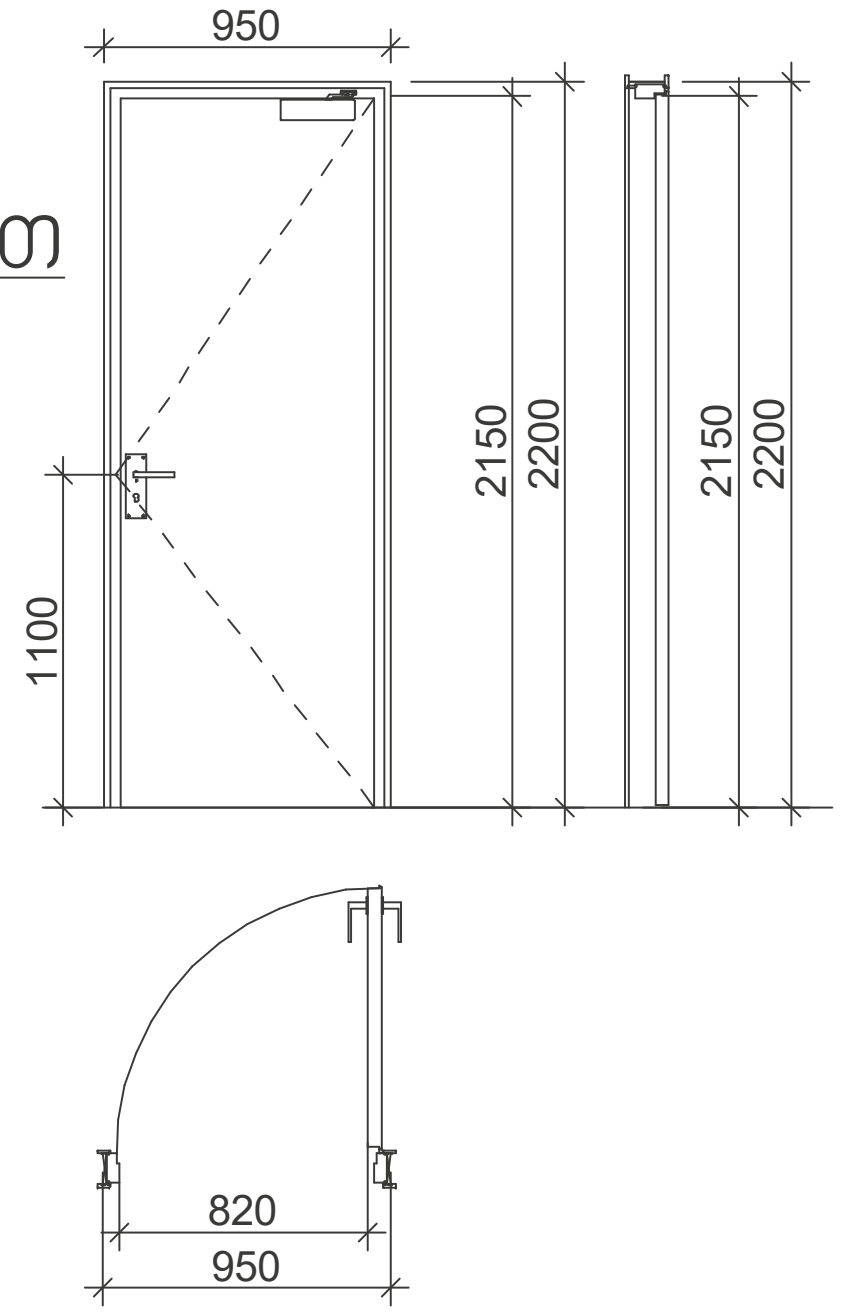


## კ-2
## კარი ზღურბლით მიმხურავის გარეშე

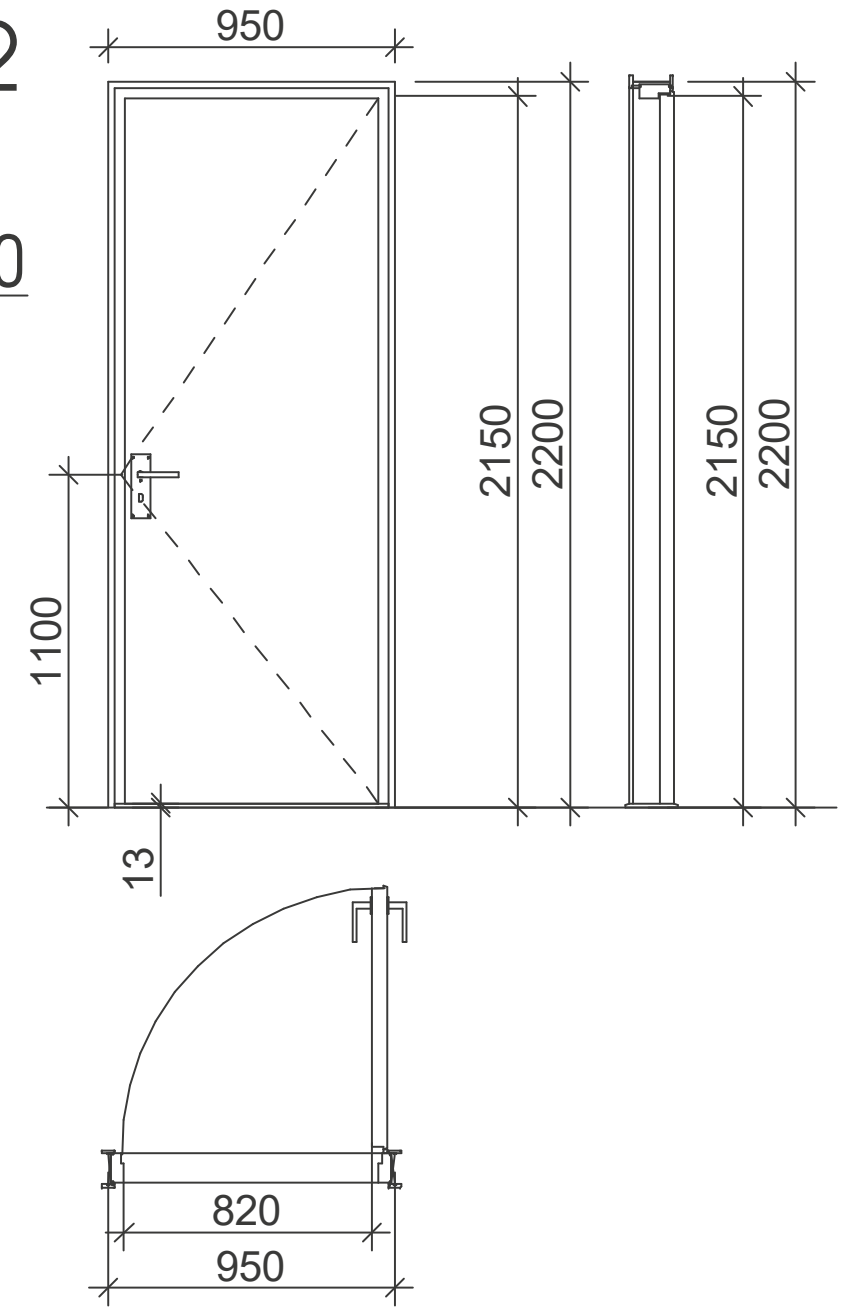


## კ-3
## კარი ზღურბლის და მიმხურავის გარეშე

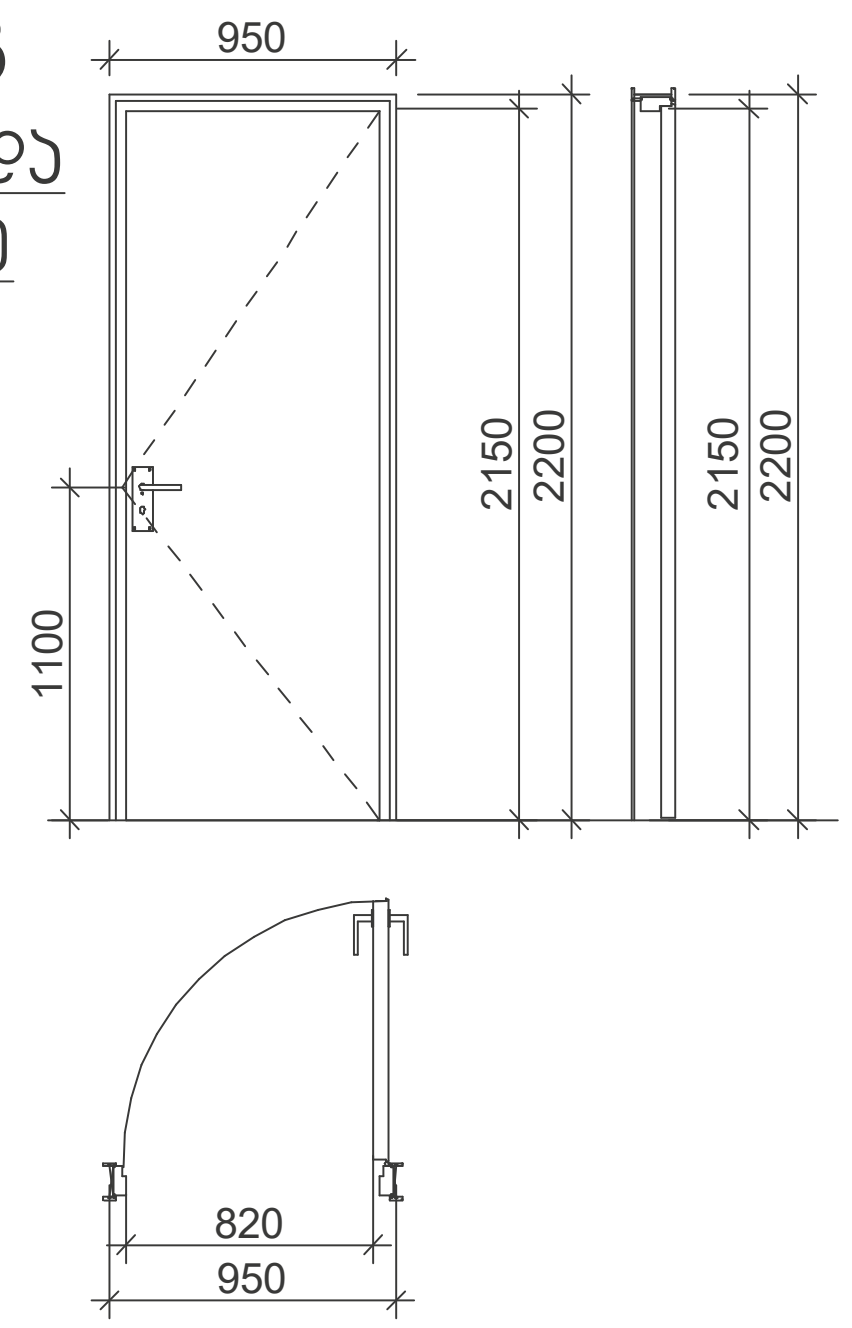


## ზღურბლი მ. 1:1

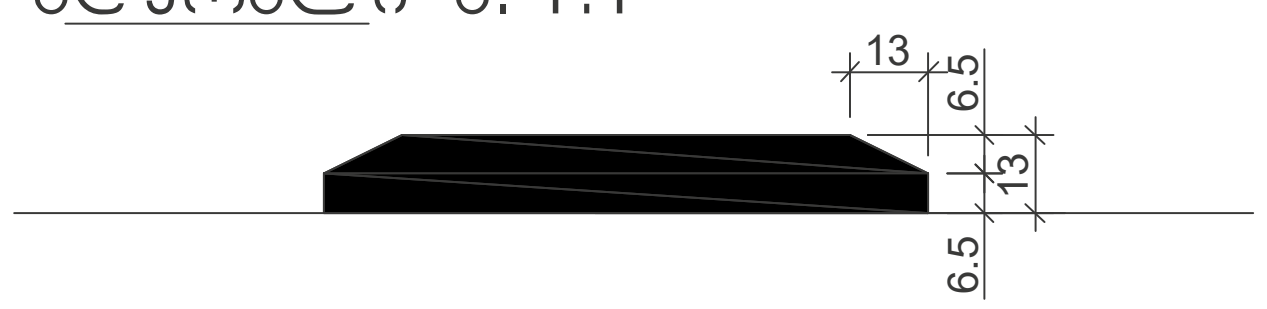


## შენიშვნები:

- კარის ზედაპირი უნდა იყოს გლუვი იატაკიდან მინიმუმ 250 მმ-ის საზღვრებში.
- სახელურები, ჩამოსაწევი სახელურები, საკეტები, რაზები და მისაწვდომი კარის სხვა სამართავები ისეთი ფორმის იქნება, რომ ადვილად შეიძლებოდეს ერთი ხელით მოჭიდება და მის ასამუშავებლად საჭირო არ იქნება მაგრად მოჭიდება, წვალება ან მაჯის ტრიალი.
- დახურული კარის კავეულის გასაღები ნაწილები და გაღებისათვის განკუთვნილი ძალა შესაბამისობაში იქნება შემდეგთან:
    1. წინიდან მისაწვდომობისას, გამოწევით ან მიწოლით გაღებადი, არაუმეტეს 66.7 ნიუტონი.
    2. ბრუნვითი მოძრაობით გასაღები, არაუმეტეს 315 ნიუტონი სმ.
- **გასასვლელის კომპონენტებს (გზა-კიბე და ვესტიბიული) ემსახურება მიმხურავით აღჭურვილი კარებები.**
- კარის მიმხურავები ისე მოეწყობა, რომ 90 გრადუსით, ღია მდგომარეობიდან 12 გრადუსით გაღებულ მდგომარეობამდე კარის მისახურად საჭირო დრო არაუმცირეს 5 წამი იქნება.
- კარის ზამბარიანი ანჯამები ისე მოეწყობა, რომ 70 გრადუსით ღია მდგომარეობიდან დახურულ მდგომარეობამდე კარი არაუმცირეს 1.5 წამში გადავა.
- ცეცხლმედეგი კარისგან განსხვავებული კარის მიწოლით ან გამოწევით გაღებისათვის საჭირო ძალა შესაბამისობაში იქნება შემდეგთან:
    1. შენობაში განთავსებული ანჯამიანი კარი: არაუმეტეს 22.2 ნიუტონი.
- კარებების ცეცხლმედეგობა მითითებულია ხანძარსაწინააღმდეგო გეგმებზე.
- კარებების გაღების მიმართულება მითითებულია გეგმებზე.
- კერის ზღურბლი მითითბულია გეგმებზე
- არცერთი კარის სუფთა სიმაღლე არ იქნება 2,05 მეტრზე ნაკლები.

**გზა-კიბესა და გაზის მრიცხველების აივანზე გასასვლელი კარებები აღჭურვილი იქნება მიმხურავებით.**

**ბინის შესასვლელი კარებები და აივნებზე გასასვლელი კარებები იქნება ზღურბლით.**

მასშტაბი: 1:50

შ.პ.ს. "ნ პლუსი"

მიწის ნაკვეთის სამშენებლოდ გამოყენების პირობები:

ბრძანება №5877821 04.04.2022

საპროექტო ობიექტი

მრავალბინიანი საცხოვრებელი

ახალი მშენებლობა

საპროექტო ობიექტის მისამართი:

ქ.თბილისი,
შესახვევი რატევანის I, №4

საკადასტრო კოდი: 01.12.09.003.013

მიწის ნაკვეთის ფართობი: 1 500კვ.მ

ფუნქციური ზონა: სზ-5

ტერიტორიულ-სტრუქტურული ზონა:

პერიფერიული ზონა (პზ)

დადგენილი განაშენიანების რეგულირების პარამეტრები:

კ1 - 0.5
კ2 - 2.1
კ3 - 0.3

საფუძველი: მშენებლობის ნებართვის მისაღებად საჭირო დოკუმენტები იხილეთ "მშენებლობის ნებართვისა გაცემისა და შენობა-ნაგებობების ექსპლუატაციაში მიღების წესისა და პირობების შესახებ" საქართველოს მთავრობის 2019 წლის 31 მაისის №255 დადგენილება.

CAD FILE: შეასრულულებულია ArchiCad ფაილში და წარმოდგენილია PDF ფაილის სახით

დამკვეთი: "ნ პლუსი"

პროექტის ავტორი:
თ. კოშაძე, გ. დავითაია

| | |
|---|---|
| შეასრულა | მ.ბახტაძე |
| შეამოწმა | თ.კოშაძე |

# კარი
# არქიტექტურა

აე - 600

ფორმატი A-3

# ა ტიპის ბინა №7

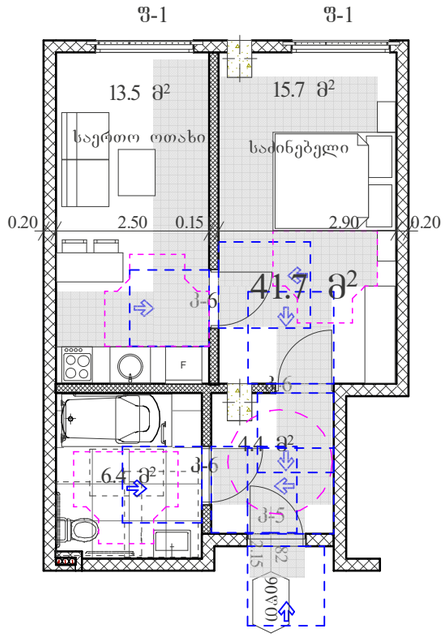


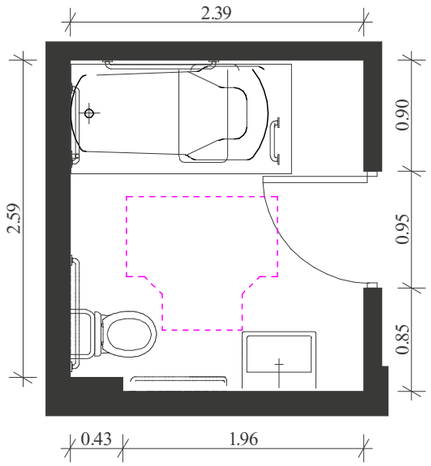


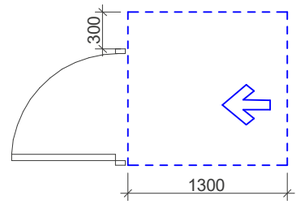


თავისუფალი სივრცე კართან მანევრირებისთვის ანჯამიანი კარი გინიდან მისაყვდომი - მიწოლით გაღება

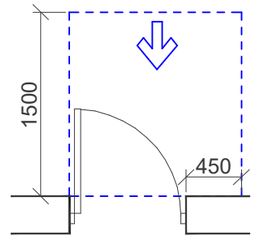


თავისუფალი სივრცე კართან მანევრირებისთვის - ანჯამიანი კარი გინიდან მისაყვდომი - გამოწევით გაღება

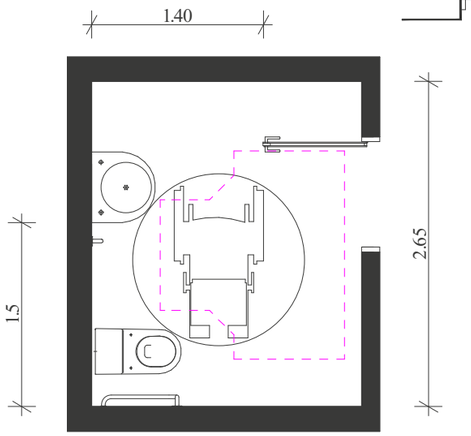


ᲢᲤᲝᲠᲛᲘᲡ ᲛᲝᲡᲐᲢᲠᲘᲐᲚᲔᲑᲔᲚᲘ ᲡᲘᲕᲠᲪᲔ ᲕᲐᲠᲘᲐᲜᲢᲘ 1

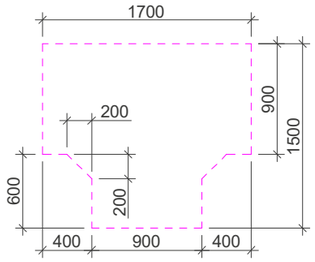


## ᲣᲜᲘᲑᲐᲖᲘᲡ ᲓᲐ ᲮᲔᲚᲛᲝᲡᲐᲬᲘᲓᲘ ᲫᲔᲚᲔᲑᲘᲡ (ᲡᲐᲭᲘᲠᲝᲔᲑᲘᲡ ᲨᲔᲛᲗᲮᲕᲔᲕᲐᲨᲘ) ᲛᲓᲔᲑᲐᲠᲔᲝᲑᲐ

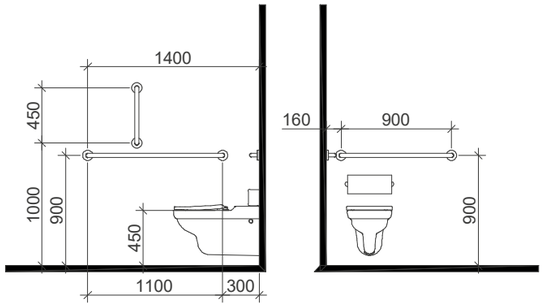





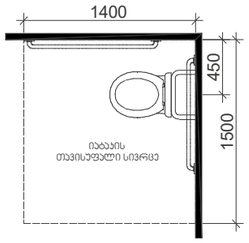


## ᲓᲐᲡᲐᲯᲓᲝᲛᲘᲡ ᲛᲯᲝᲜᲔ ᲐᲑᲐᲖᲐᲜᲐ ᲮᲔᲚᲛᲝᲡᲐᲬᲘᲓᲘ ᲫᲔᲚᲔᲑᲘᲗ

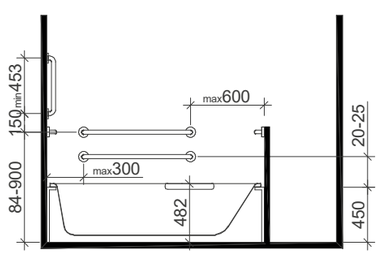


## ᲮᲔᲚᲡᲐᲑᲐᲜᲘᲡ ᲛᲓᲔᲑᲐᲠᲔᲝᲑᲐ

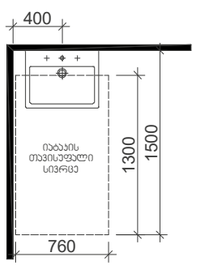


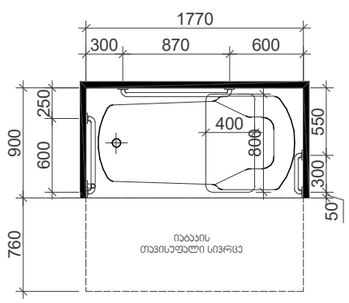


## ᲗᲐᲕᲘᲡᲣᲤᲐᲚᲘ ᲡᲘᲕᲠᲪᲔ ᲤᲔᲮᲘᲡ ᲤᲐᲚᲐᲜᲒᲘᲡᲗᲕᲘᲡ

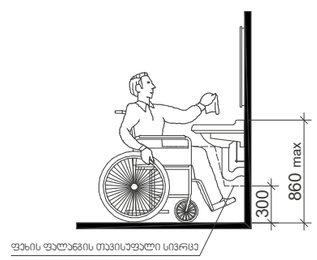


## მასშტაბი: 1:50

## შენიშვნა

"ტიპის ერთეულში ხელმოსაჯიდი ძელები დამაგრდება საჭიროების შემთხვევაში

შ.პ.ს. "ნ კლუსი"

მიწის ნაკვეთის სამშენებლოდ გამოყენების პირობები:

ბრძანება №5877821 04.04.2022

საპროექტო ობიექტი

მრავალბინიანი საცხოვრებელი სახლი

ახალი მშენებლობა

საპროექტო ობიექტის მისამართი:

ქ.თბილისი, შესახვევი რატევანის I, №4

საკადასტრო კოდი: 01.12.09.003.013

მიწის ნაკვეთის ზართობი: 1 500.კვ.მ

ფუნქციური ზონა: სზ-5

ტერიტორიულ-სტრუქტურული ზონა:

პერიფერიული ზონა (პზ)

დაშვებული განაშენიანების რეგულირების პარამეტრები:

კ1 - 0.5
კ2 - 2.1
კ3 - 0.3

საშენაწყისი: შრომებლობის ნებართვის მისაღებად საჭირო დოკუმენტები იხილეთ "შრომებლობის ნებართვისა გაცემისა და შენობა-ნაგებობების ექსპლუატაციაში მიღების წესისა და პირობების შესახებ" საქართველოს მთავრობის 2019 წლის 31 მაისის №255 დადგენილება.

CAD FILE: შესაბრუნებელია ArchiCad ფაილში და წარმოდგენილია PDF ფაილის სახით

დამკვეთი: "ნ კლუსი"

პროექტის ავტორი:
ი. კოპაძე, ბ. დავითაია

შემსრულებელი ი.კოპაძე

შემოწმებული ბ.დავითაია

# მისაწვდომი ტუალეტები

ა ე - 400 - მ

ფორმატი A-3

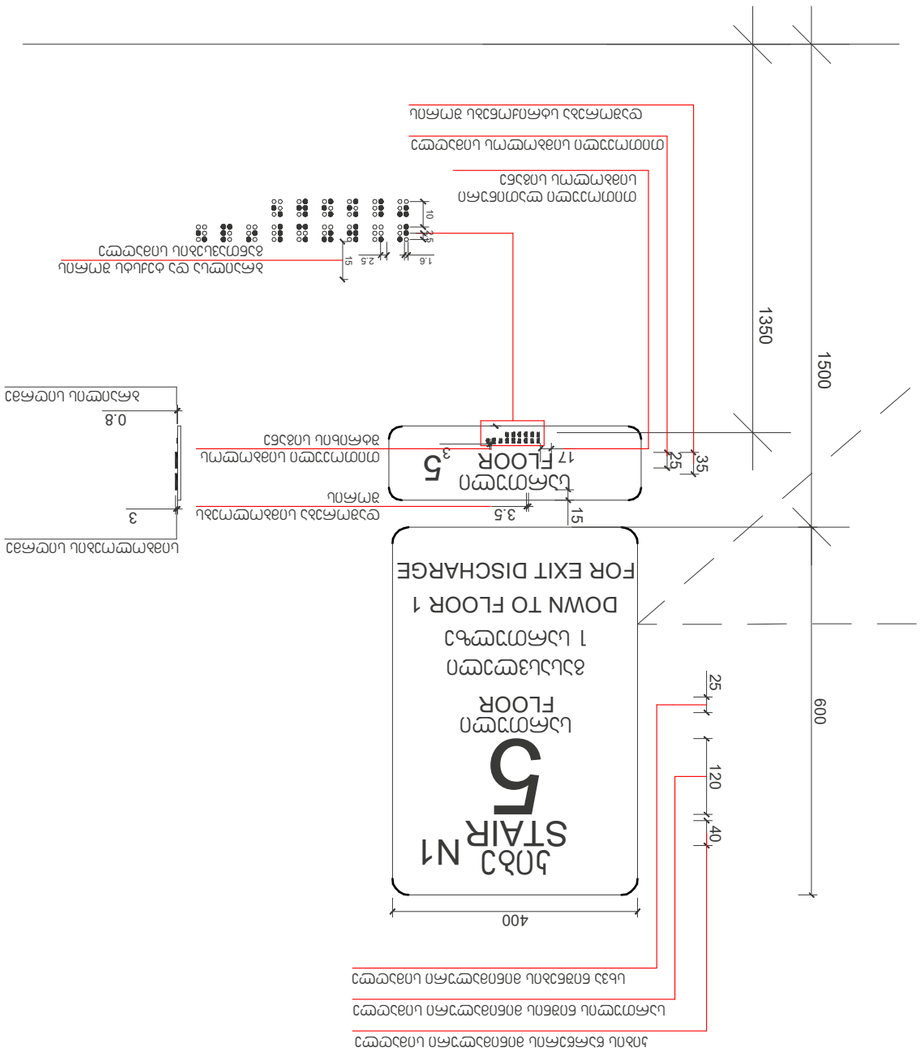


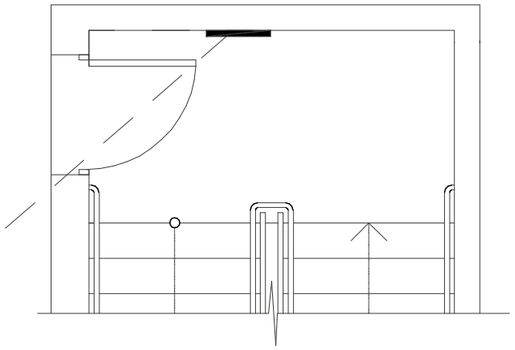

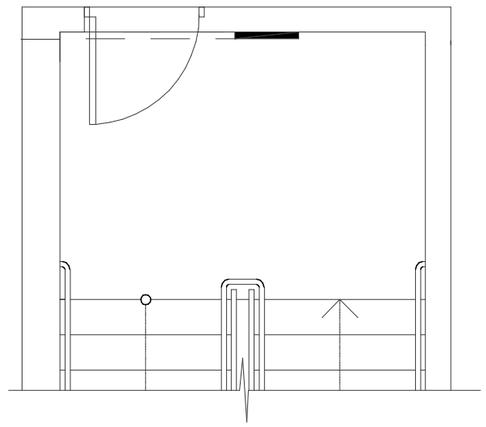

ՊԱՏՈՒՀԱՆԻ ՎԵՐԻՆ ՀԱՏԱԿ

ՊԱՏՈՒՀԱՆԻ ՎԵՐԻՆ ՀԱՏԱԿԻ ԱՅՐՈՒՄ ԵՎ ԱՅԴ ՀԱՏԱԿԸ ԱՆՑՆՈՂ ՄԱՍԻ ՊԱՏԿԵՐԱԳԻՐԸ

# 8-401-ՀՀ

ՀԱՏԱԿ A-3

ՀՀ, ՀԱՅԱՍՏԱՆ

ՀԱՄԱՅՆՔԱՅԻՆ ՀԱՐԿԱՅԻՆ ՀԱՄԱԼԻՐ

ՀՀ, ՀՐԱԶԴԱՆ, Ջ. ԿԱՐԱՊԵՏՅԱՆ

ՀԱՍՏԱՏՈՂ ԱՇԽԱՏԱԿԱԶՄ

ՀԱՍՏԱՏՈՂ ՄԱՍՆԱԳԻՏԱԿԱՆ ՀԱՄԱԿԱՐԳ

ՀՀ ՀԱՅԿԱԿԱՆ ՀԱՆՐԱՊԵՏՈՒԹՅԱՆ

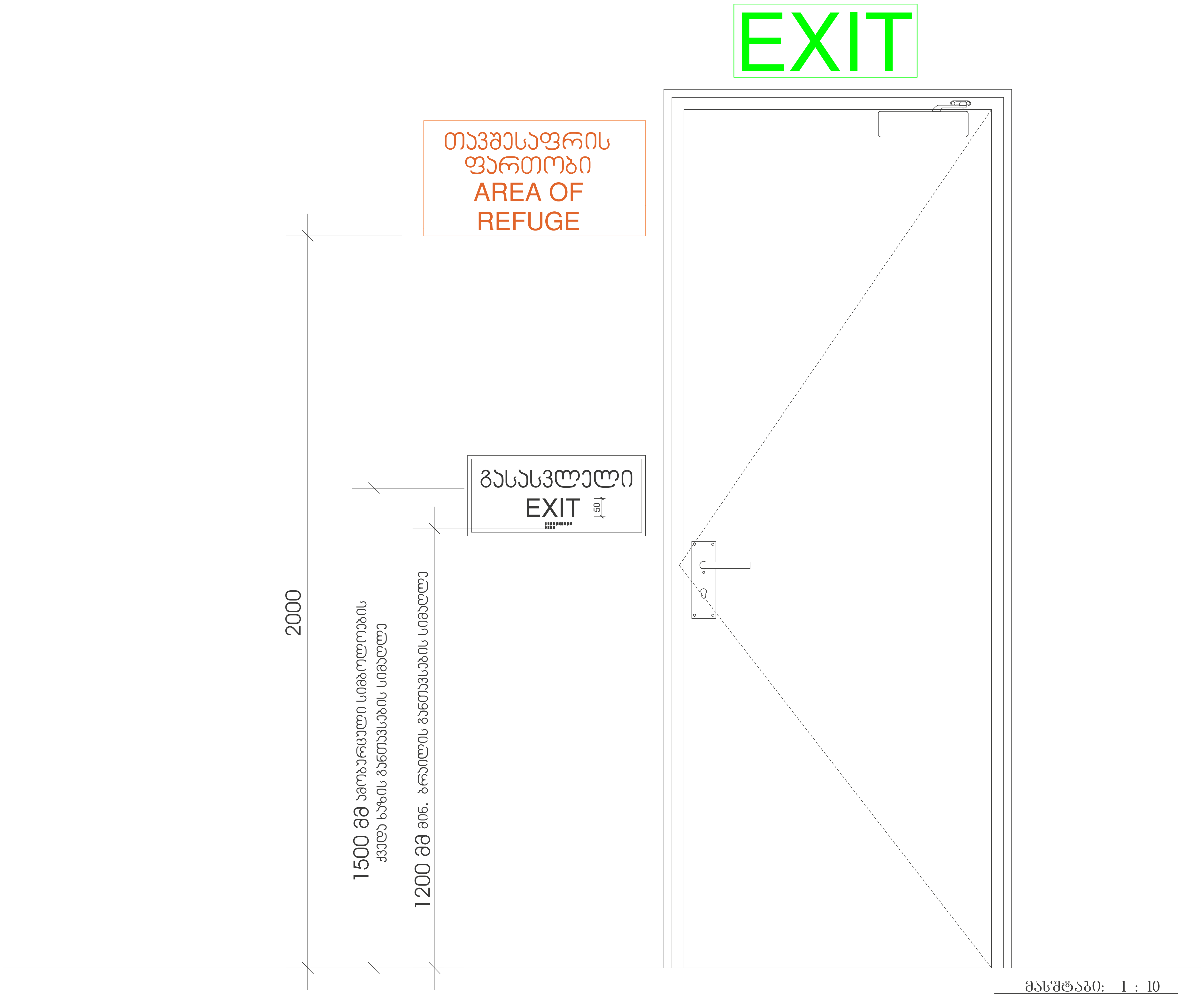


მასშტაბი: 1 : 10

შ.პ.ს. "ნ პლუსი"

მიწის ნაკვეთის სამშენებლოდ გამოყენების პირობები:

ბრძანება №5877821 04.04.2022

საპროექტო ობიექტი

მრავალბინიანი საცხოვრებელი

ახალი მშენებლობა

საპროექტო ობიექტის მისამართი:

ქ.თბილისი,
შესახვევი რატევანის I, №4

საკადასტრო კოდი: 01.12.09.003.013

მიწის ნაკვეთის ფართობი: 1 500კვ.მ

ფუნქციური ზონა: სზ-5

ტერიტორიულ-სტრუქტურული ზონა:

პერიფერიული ზონა (პზ)

დადგენილი განაშენიანების რეგულირების პარამეტრები:

კ1 - 0.5
კ2 - 2.1
კ3 - 0.3

საფუძველი: მშენებლობის ნებართვის მისაღებად საჭირო დოკუმენტები იხილეთ "მშენებლობის ნებართვისა გაცემისა და შენობა-ნაგებობების ექსპლუატაციაში მიღების წესისა და პირობების შესახებ" საქართველოს მთავრობის 2019 წლის 31 მაისის №255 დადგენილება.

CAD FILE: შესრულებულია ArchiCad ფაილში და წარმოდგენილია PDF ფაილის სახით

დამკვეთი: "ნ პლუსი"

პროექტის ავტორი:
თ. კოშაძე, გ. დავითაია

| | |
|---|---|
| შეასრულა | მ.ბახტაძე |
| შეამოწმა | თ.კოშაძე |

# ნიშნები

აე - 402 - მ

ფორმატი A-3

## გასასვლელის განათებული ნიშანი

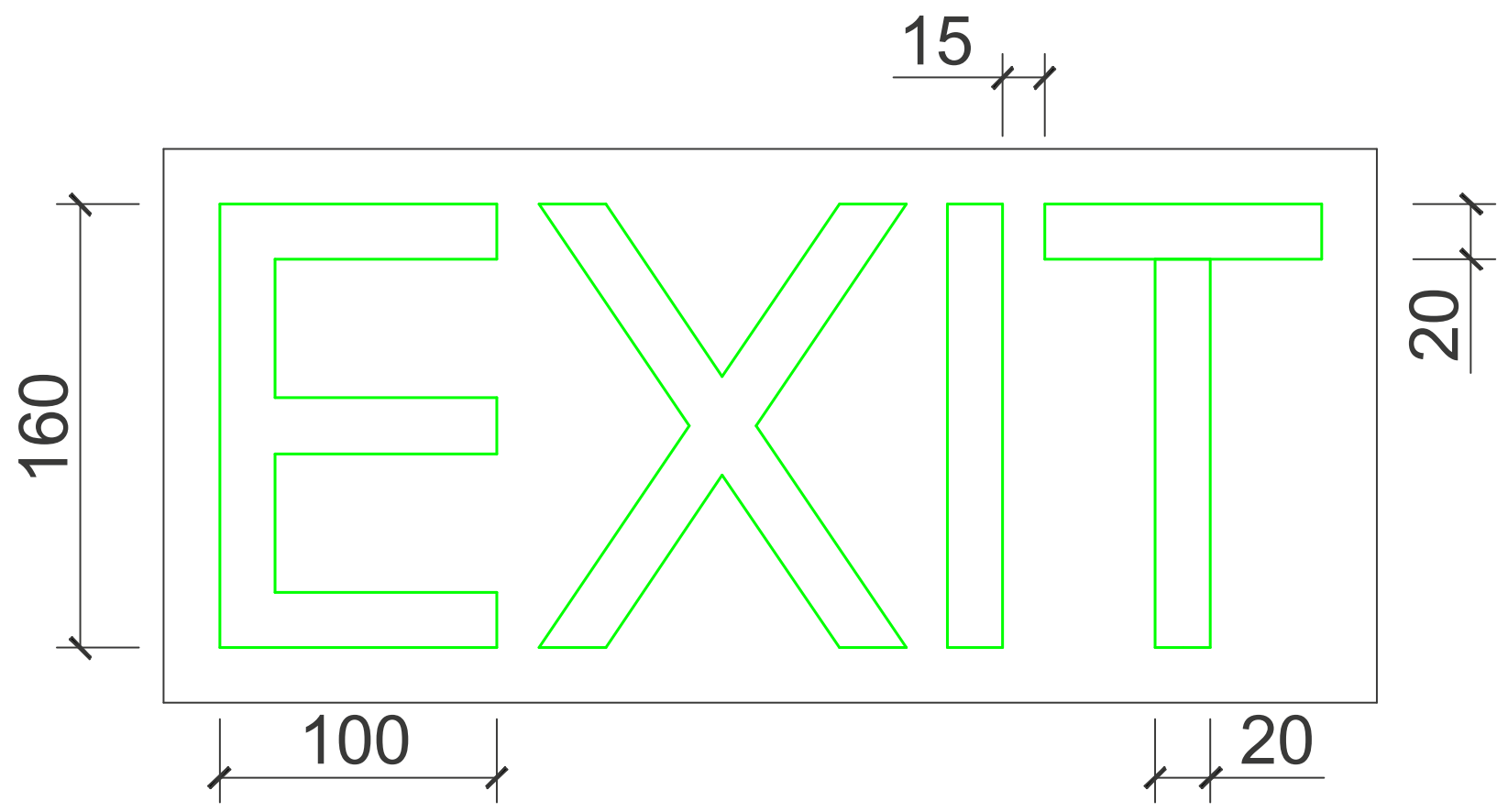


## ნიშანი ამობურცული სიმბოლოებით და ბრაილით გზა-კიბის შესასვლელთან და გარეთ გამავალ ყველა კართან

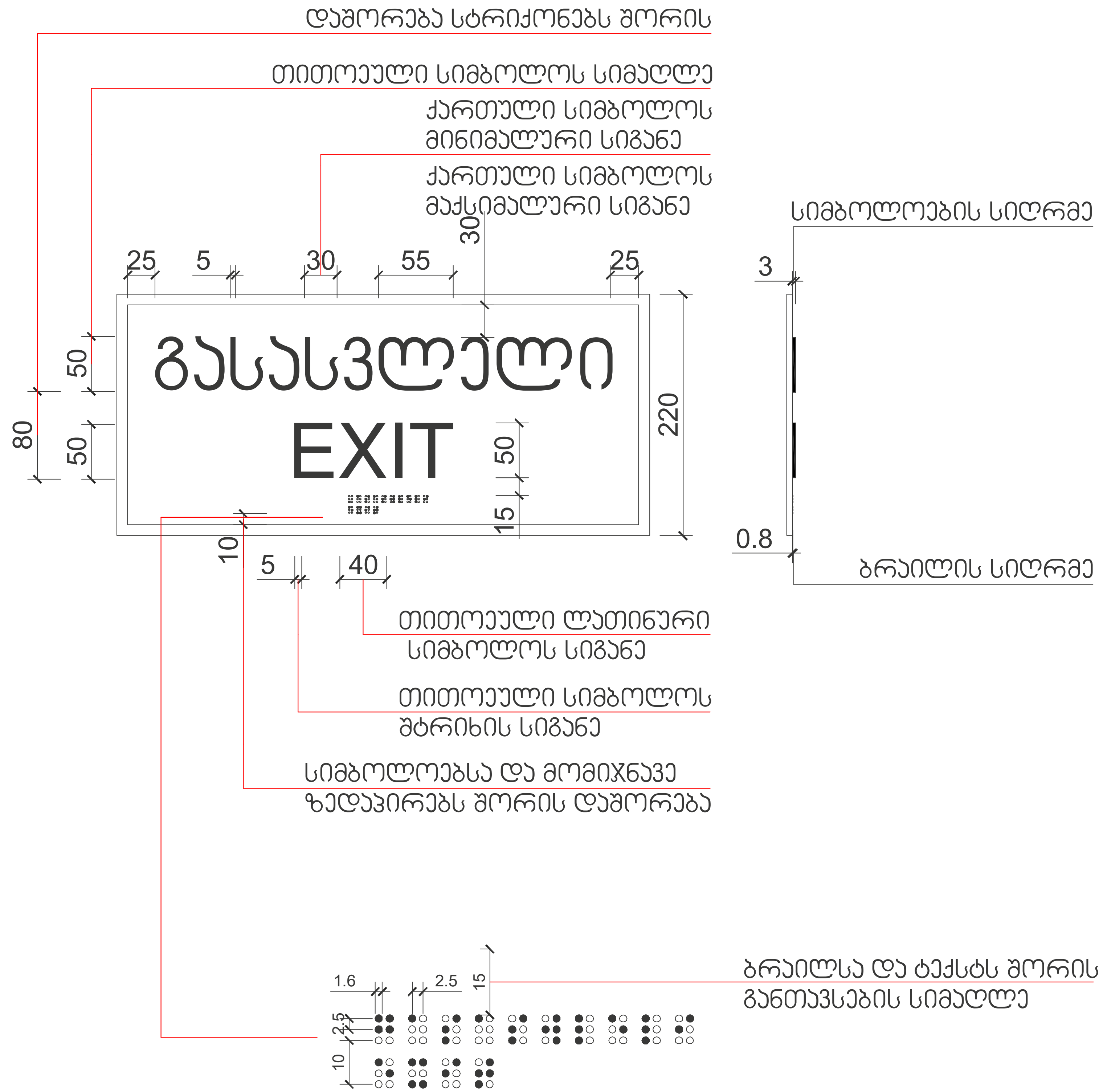


მასშტაბი: 1 : 5

შ.პ.ს. "ნ პლუსი"

მიწის ნაკვეთის სამშენებლოდ გამოყენების პირობები:

ბრძანება №5877821 04.04.2022

საპროექტო ობიექტი

მრავალბინიანი საცხოვრებელი

ახალი მშენებლობა

საპროექტო ობიექტის მისამართი:

ქ.თბილისი,
შესახვევი რატევანის I, №4

საკადასტრო კოდი: 01.12.09.003.013

მიწის ნაკვეთის ფართობი: 1 500კვ.მ

ფუნქციური ზონა: სზ-5

ტერიტორიულ-სტრუქტურული ზონა:

პერიფერიული ზონა (პზ)

დადგენილი განაშენიანების რეგულირების პარამეტრები:

კ1 - 0.5
კ2 - 2.1
კ3 - 0.3

საფუძველი: მშენებლობის ნებართვის მისაღებად საჭირო დოკუმენტები იხილეთ "მშენებლობის ნებართვისა გაცემისა და შენობა-ნაგებობების ექსპლუატაციაში მიღების წესისა და პირობების შესახებ" საქართველოს მთავრობის 2019 წლის 31 მაისის №255 დადგენილება.

CAD FILE: შესრულებულია ArchiCad ფაილში და წარმოდგენილია PDF ფაილის სახით

დამკვეთი: "ნ პლუსი"

პროექტის ავტორი:
თ. კოშაძე, გ. დავითაია

| | |
|---|---|
| შესრულა | მ.ბახტაძე |
| შეამოწმა | თ.კოშაძე |

ნიშნები

აე - 403 - მ

ფორმატი A-3


IN CASE OF FIRE
ELEVATORS ARE OUT OF SERVICE
USE EXIT




75

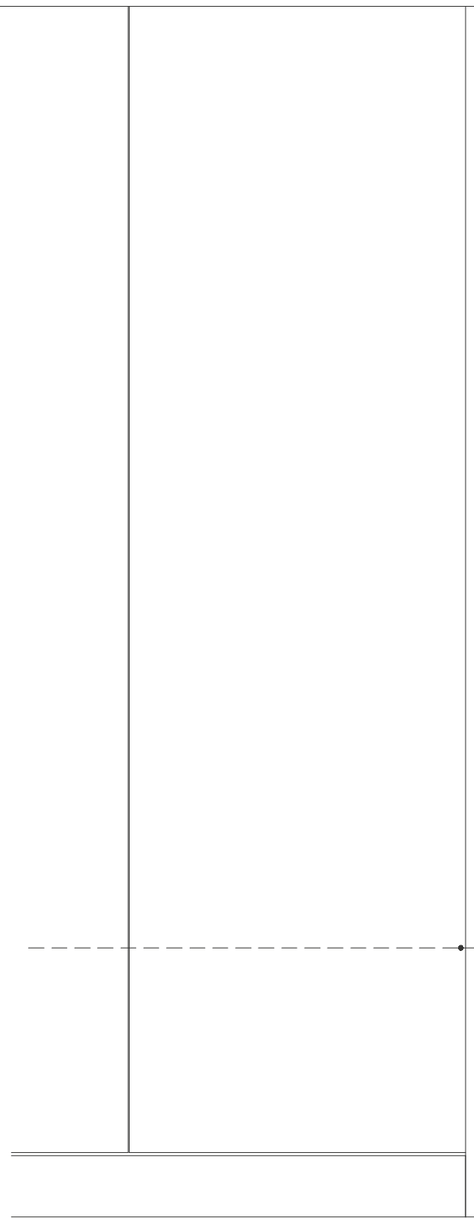

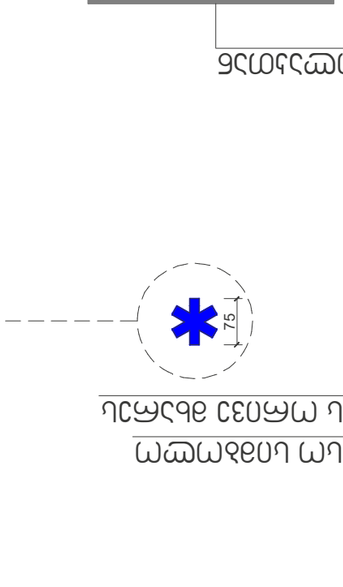

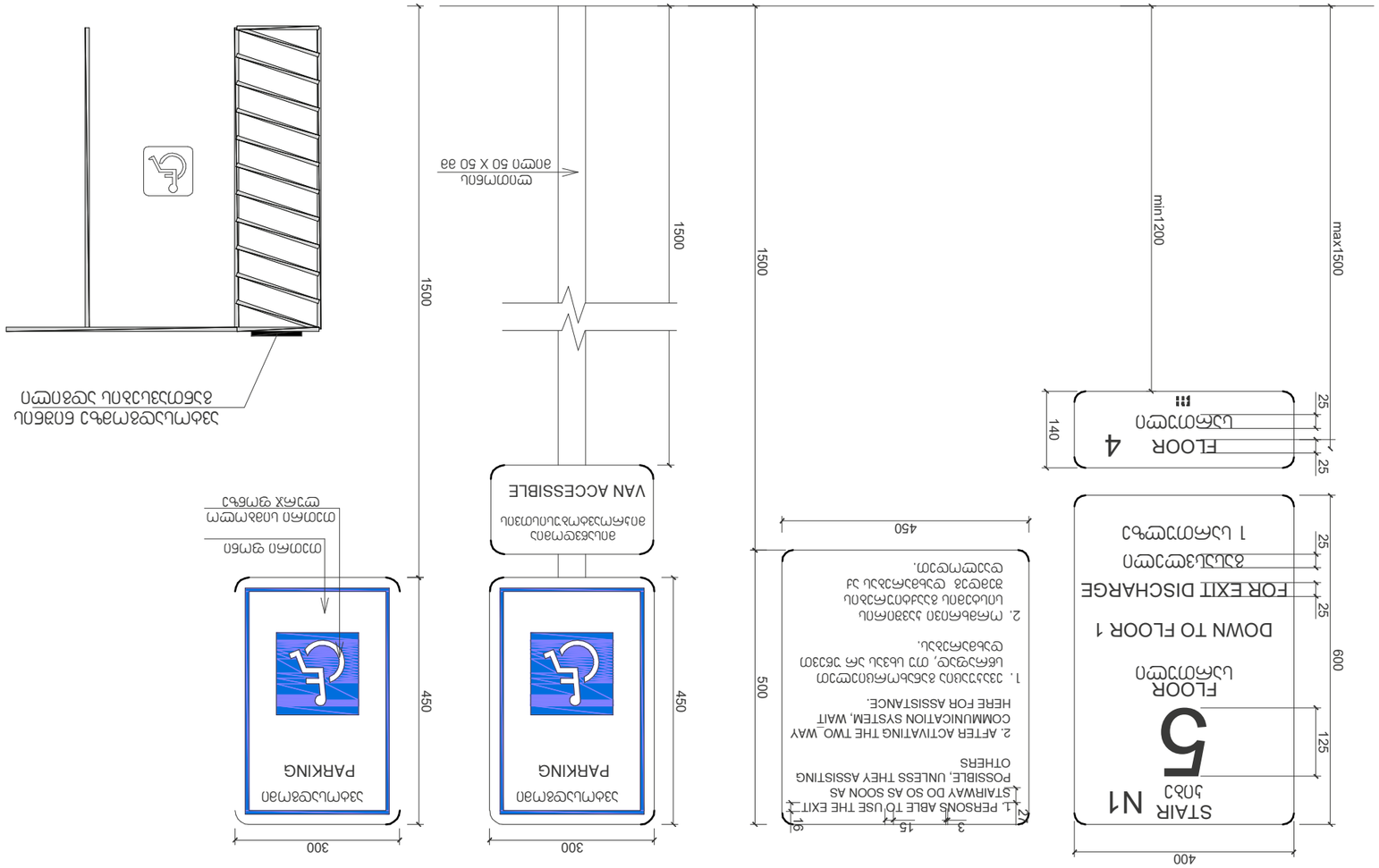
STAIR N1
ЛЗ3
5
FLOOR
ЦЗБЕМЗЧЕП
FLOOR 4
ЦЗБЕМЗЧЕП
DOWN TO FLOOR 1
ЗЗЦЗЦЗЧЕП
FOR EXIT DISCHARGE
1 ЦЗМЕМЗЧЕЧЗ
400
600
125
25
25
25
140
min1200
max1500
1500
1500
ЕЧЗЧЕЦЗЧЕП ЗЗЦЗЦЗЧЕП
ЗЗЦЗЦЗЧЕП ЕЧЗЧЕЦЗЧЕП
1. PERSONS ABLE TO USE THE EXIT STAIRWAY DO SO AS SOON AS POSSIBLE, UNLESS THEY ASSISTING OTHERS
2. AFTER ACTIVATING THE TWO_WAY COMMUNICATION SYSTEM, WAIT HERE FOR ASSISTANCE.
1. ЗЗЦЗЦЗЧЕП ЗЗЦЗЦЗЧЕП ЗЗЦЗЦЗЧЕП ЗЗЦЗЦЗЧЕП ЦЗЕЧЗЧЕЦЗЧЕП ЗЗЦЗЦЗЧЕП, ЗЗЦЗЦЗЧЕП ЗЗЦЗЦЗЧЕП ЗЗЦЗЦЗЧЕП ЗЗЦЗЦЗЧЕП

# კ1 კოეფიციენტის საანგარიშო ფართი

კ1 =812.6/1500=0.5

812.6 მ$^2$

კ2 =4098.8/1500=2.7

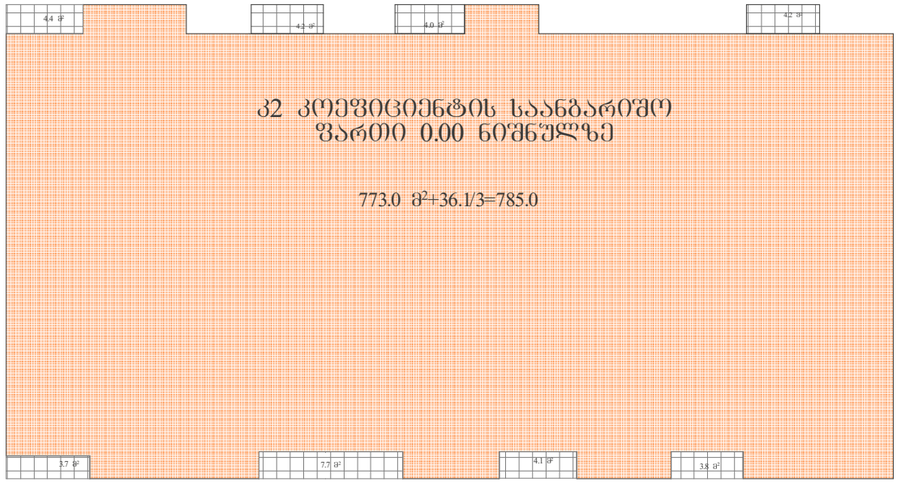





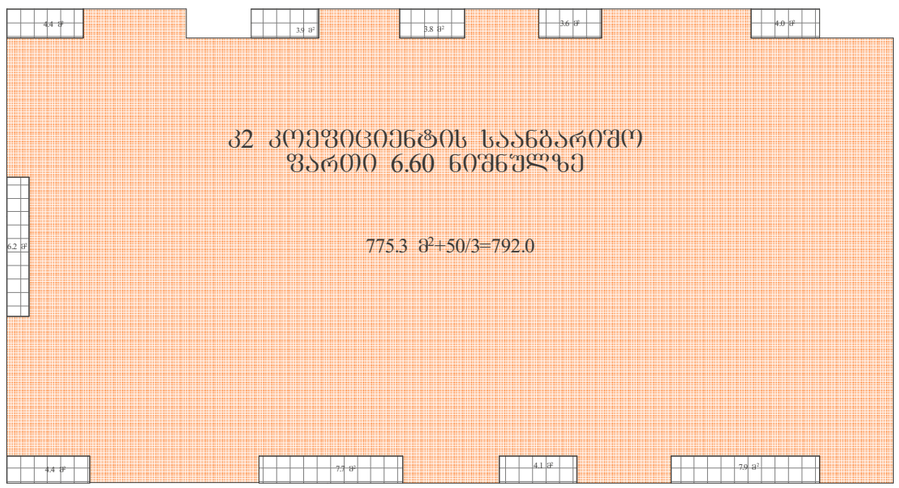


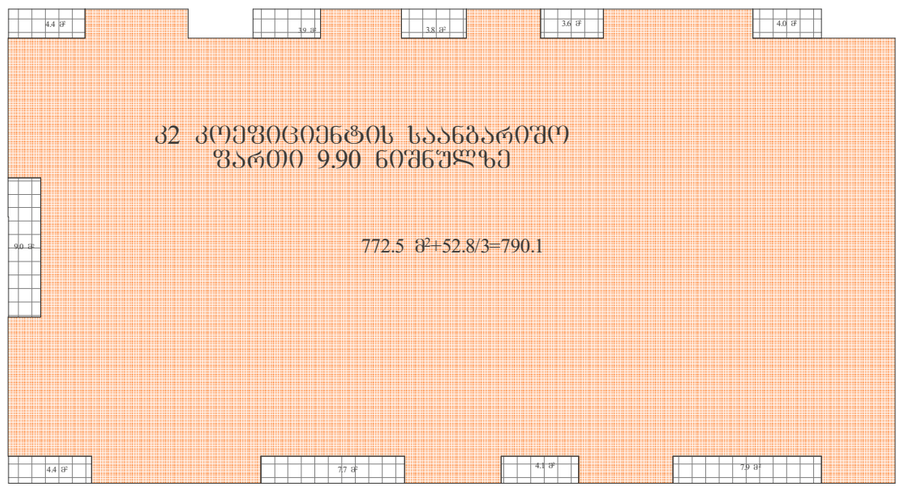


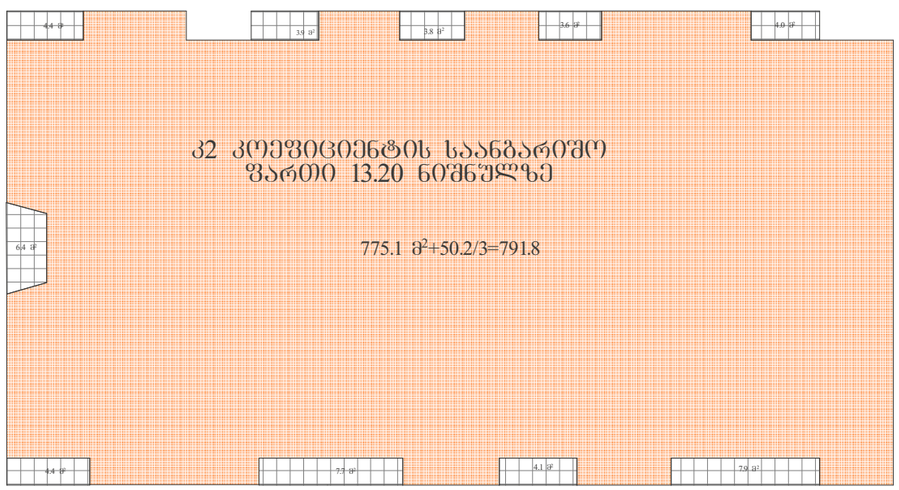


კ2 კოეფიციენტის საანგარიშო
ფართი -3.00 ნიშნულზე

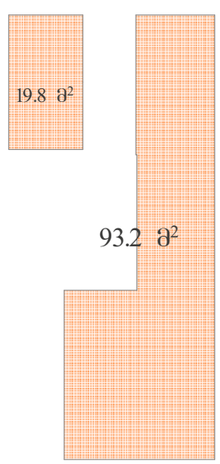


კ2 კოეფიციენტის საანგარიშო
ფართი 16.20 ნიშნულზე

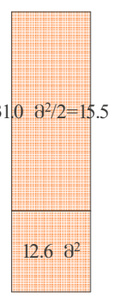

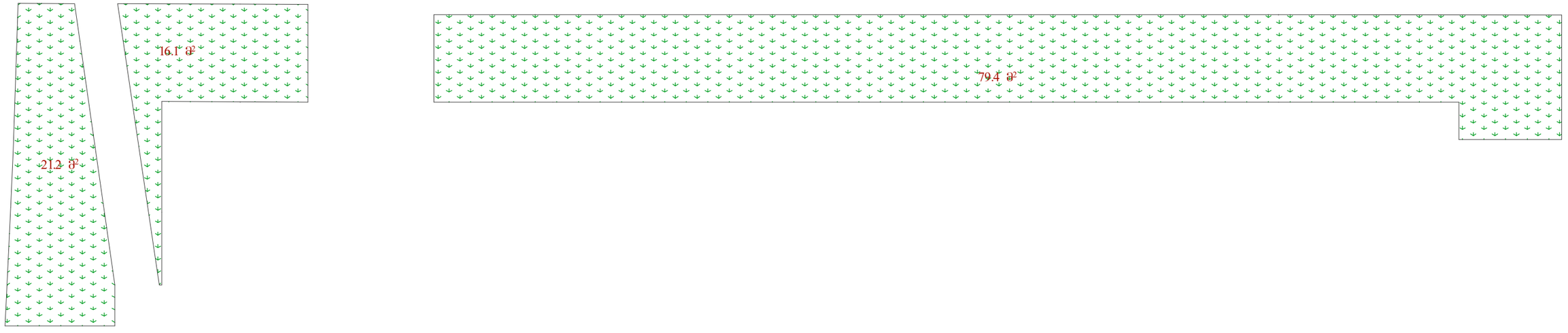


# კ3 კოეფიციენტის საანგარიშო ფართი

კ3 =386.1/1500=0.3

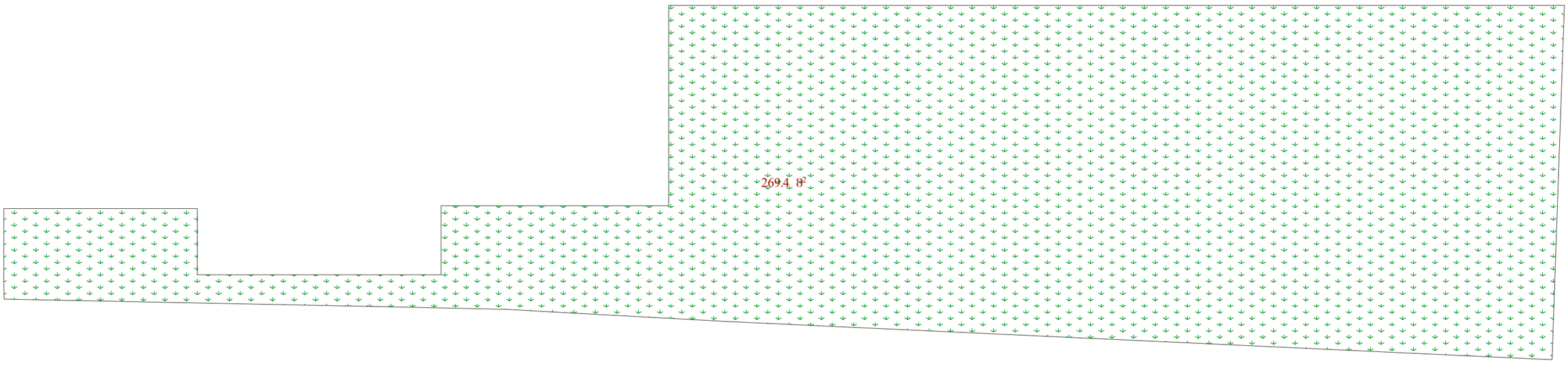

განაშენიანების ფართი 4927.7

განაშენიანების ფართი -3.00 ნიშნულზე
782.1 მ²

განაშენიანების ფართი 6.60 ნიშნულზე
825.3 მ²

განაშენიანების ფართი 0.00 ნიშნულზე
809.2 მ²

განაშენიანების ფართი 9.90 ნიშნულზე
825.3 მ²

განაშენიანების ფართი 16.20 ნიშნულზე
43.6 მ²

განაშენიანების ფართი 3.30 ნიშნულზე
825.3 მ²

განაშენიანების ფართი 13.20 ნიშნულზე
825.3 მ²