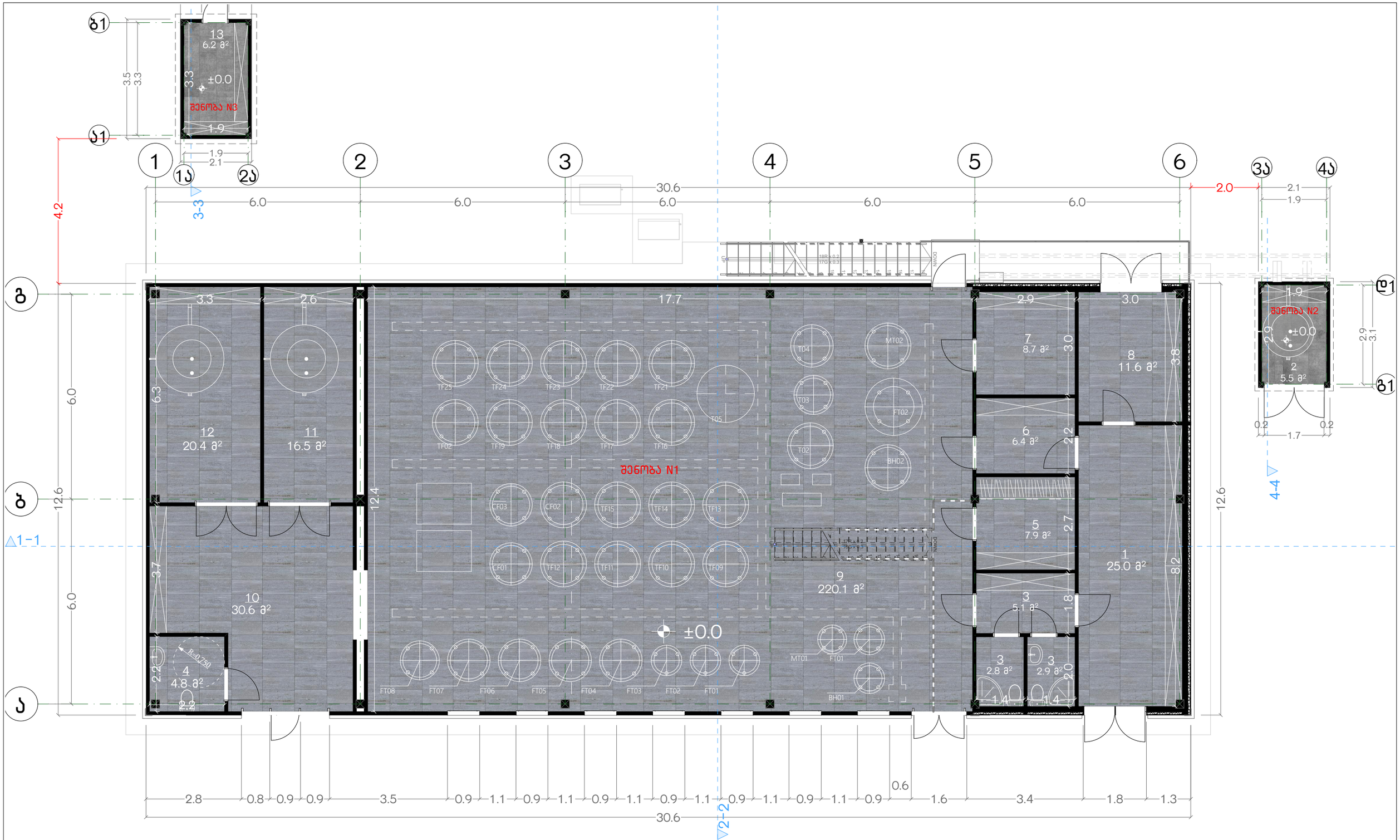

ექსპლიკაცია:	ექსპლიკაცია:	პირობითი აღნიშვნები:	ობიექტის სახელწოდება:	ობიექტის მისამართი:	თანამდებობა	სახ/გვარი	ხელმოწერა
1) მარცვლეულის საწყობი 2) დამხმარე სათავსო 3) WC 4) WC შ.შ.მ პირისთვის 5) ლაბორატორია 6) საწარმო (დასანაწილებელი სივრცე) 7) საწარმო (წყლის მოსამზადებელი საწარმო)	8) გაზის საქვაბე ოთახი 9) საწარმო (ლუდსახარში) 10) საწარმო (ცარიელი ტარის სამრეცხაო) 11) საწარმო (ჩამოსხმა, რეცხვა, შეფუთვა) 12) საწარმო სივრცე 13) დამხმარე სათავსო	საპადასტრო ხაზი არქიტექტურული ნიშნული ჭრილის ხაზი აბს. ნიშ. +396.2 = არქ. ნიშ. 0.0	ქარხანა (კორექტირებული პროექტი)	ქალაქი თბილისი, გზატკეცილი გარდაბანი. №42 ს/კ 01.19.32.001.116	არქიტექტორი	გ.ხოფერია	
					არქიტექტორი	ლ.გორჯოდაშვილი	
			გეგმა (სართული 1)	ზურა ლოლუა	1:100	A3	18/03/2025

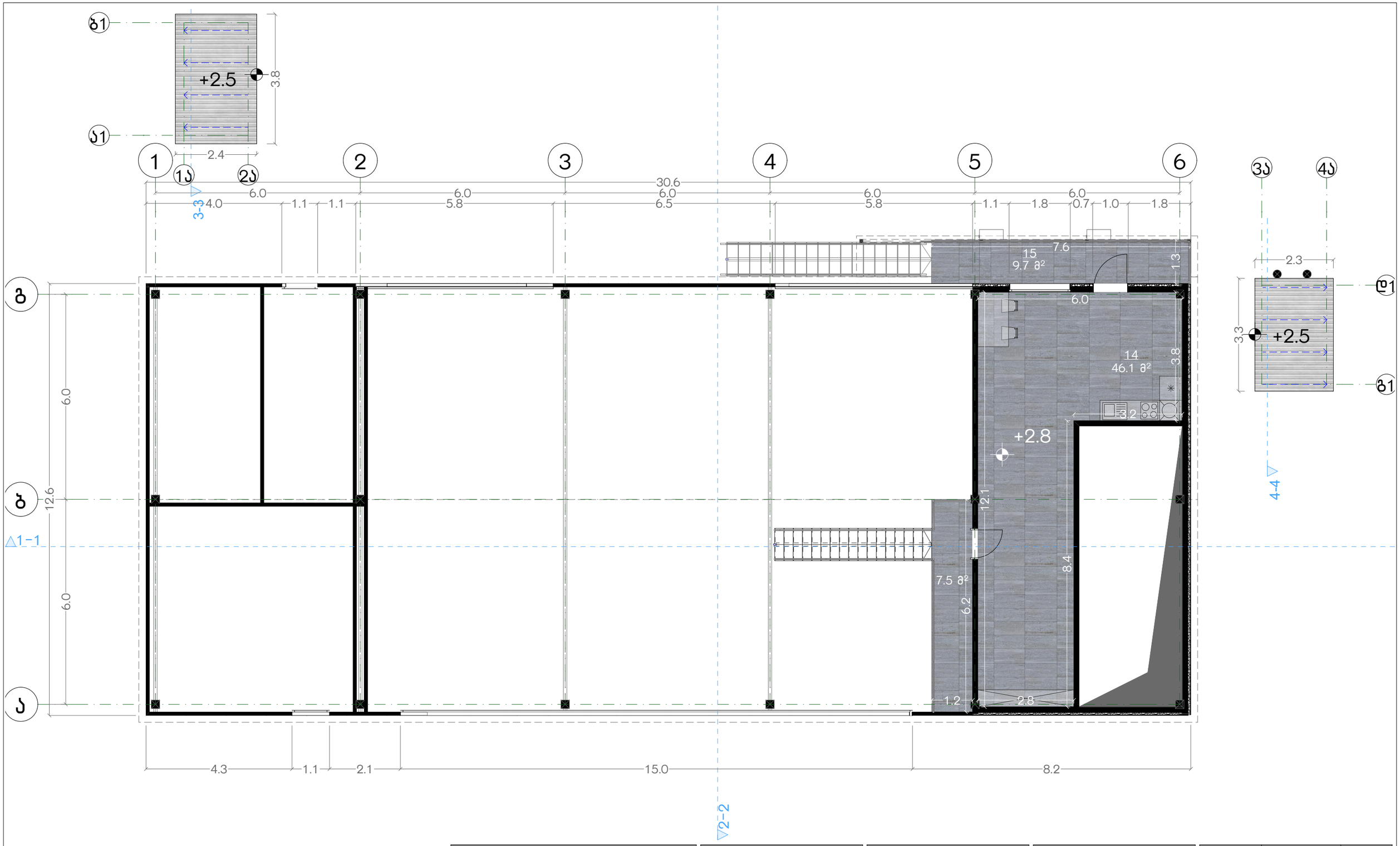

ექსპლიკაცია:
14) ოფისი / სამზარეულო 15) აივანი

პირობითი აღნიშვნები:
საპადასტრო ხაზი
არქიტექტურული ნიშნული
ჭრილის ხაზი
აბს. ნიშ. +396.2 = არქ. ნიშ. 0.0

ობიექტის სახელწოდება:
ქარხანა (პორექტირებული პროექტი)

ობიექტის მისამართი:
ქალაქი თბილისი. გზატკეცილი გარდაბანი. №42 ს/კ 01.19.32.001.116

თანამდებობა	სახ/გვარი	ხელმოწერა
არქიტექტორი	გ.ხოშტარია	
არქიტექტორი	ლ.გორჯოლაშვილი	

გეგმის დასახელება:
გეგმა (სართული 2)

დამკვეთი:
ზურა ლოლუა

მასშტაბი:	ფორმატი:	თარიღი:
1:100	A3	18/03/2025

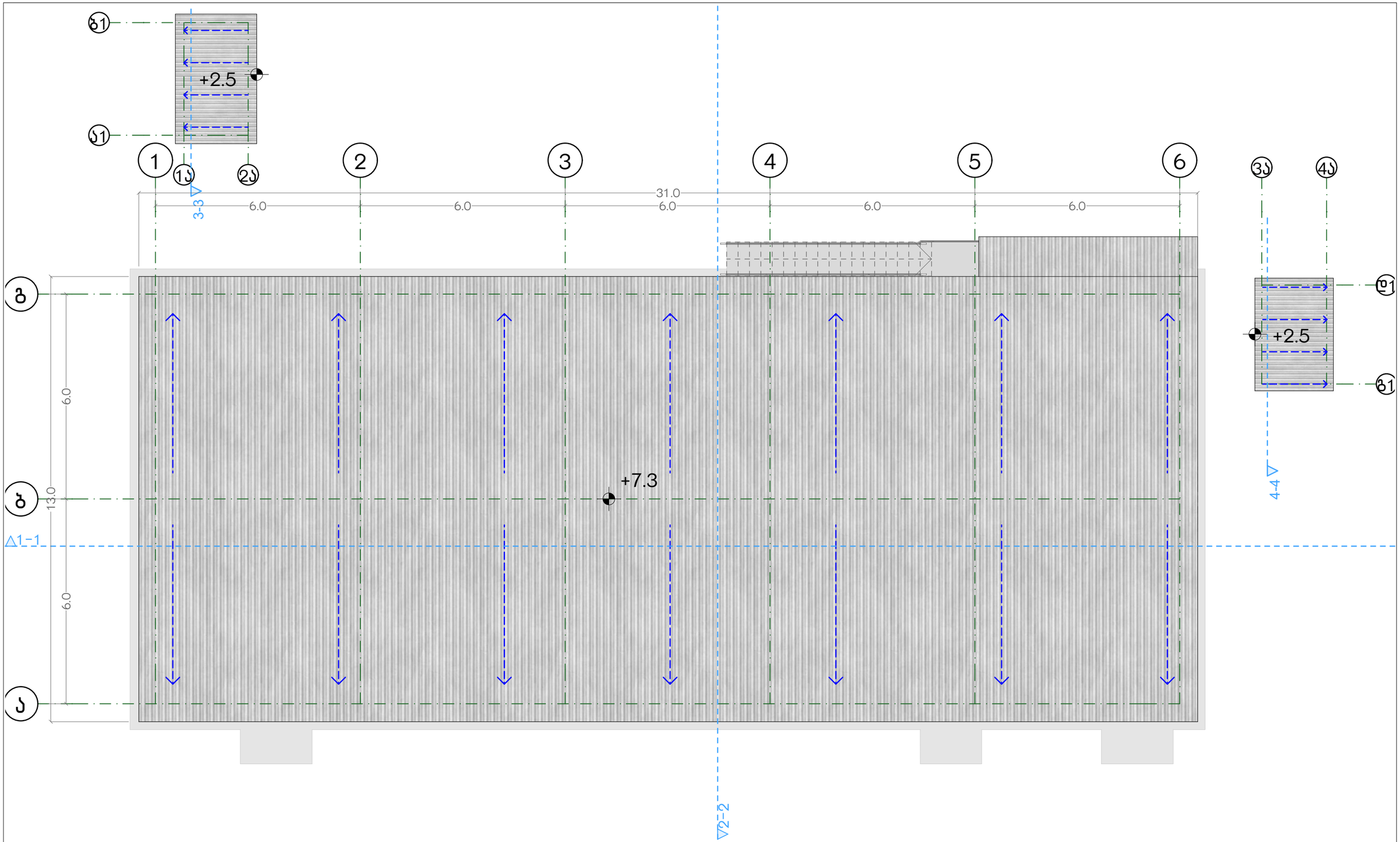

ექსპლიკაცია:	პირობითი აღნიშვნები:	ობიექტის სახელწოდება:	ობიექტის მისამართი:	თანამდებობა	სახ/გვარი	ხელმოწერა
	საკადასტრო ხაზი არქიტექტურული ნიშნული ჭრილის ხაზი აბს. ნიშ. +396.2 = არქ. ნიშ. 0.0	ქარხანა (კორექტირებული პროექტი)	ქალაქი თბილისი, გზატკეცილი გარდაბანი, №42 ს/კ 01.19.32.001.116	არქიტექტორი	გ.ხომერიკი	
				არქიტექტორი	ლ.გორჯოლაშვილი	
		გვერდის დასახელება:	დამკვეთი:	მასშტაბი:	ფორმატი:	თბილისი:
		გეგმა (გადახურვა)	ზურა ლოლუა	1:100	A3	18/03/2025

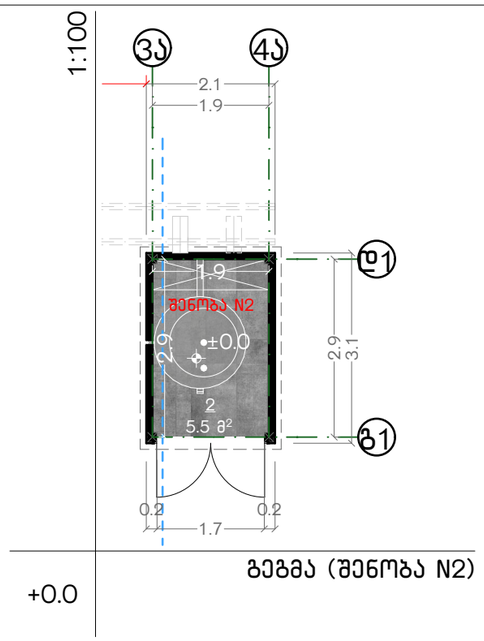

გეგმა (შენობა N2)

+0.0

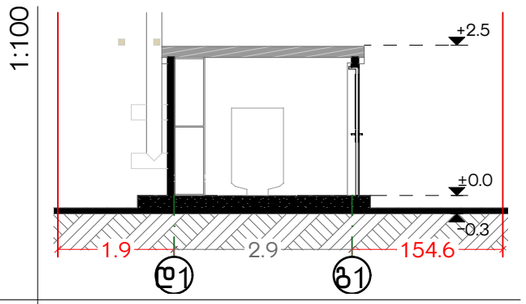

4-4

ჭრილი (შენობა N2)

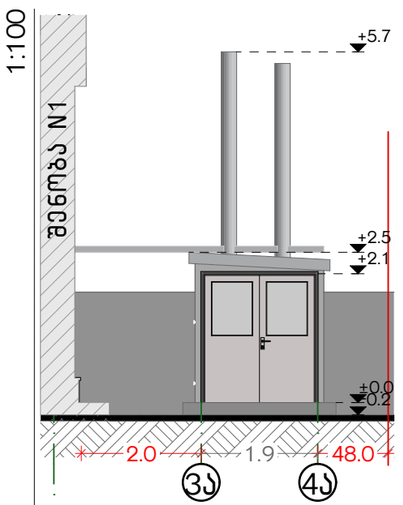

ფასადი (შენობა N2)

3ა-4ა

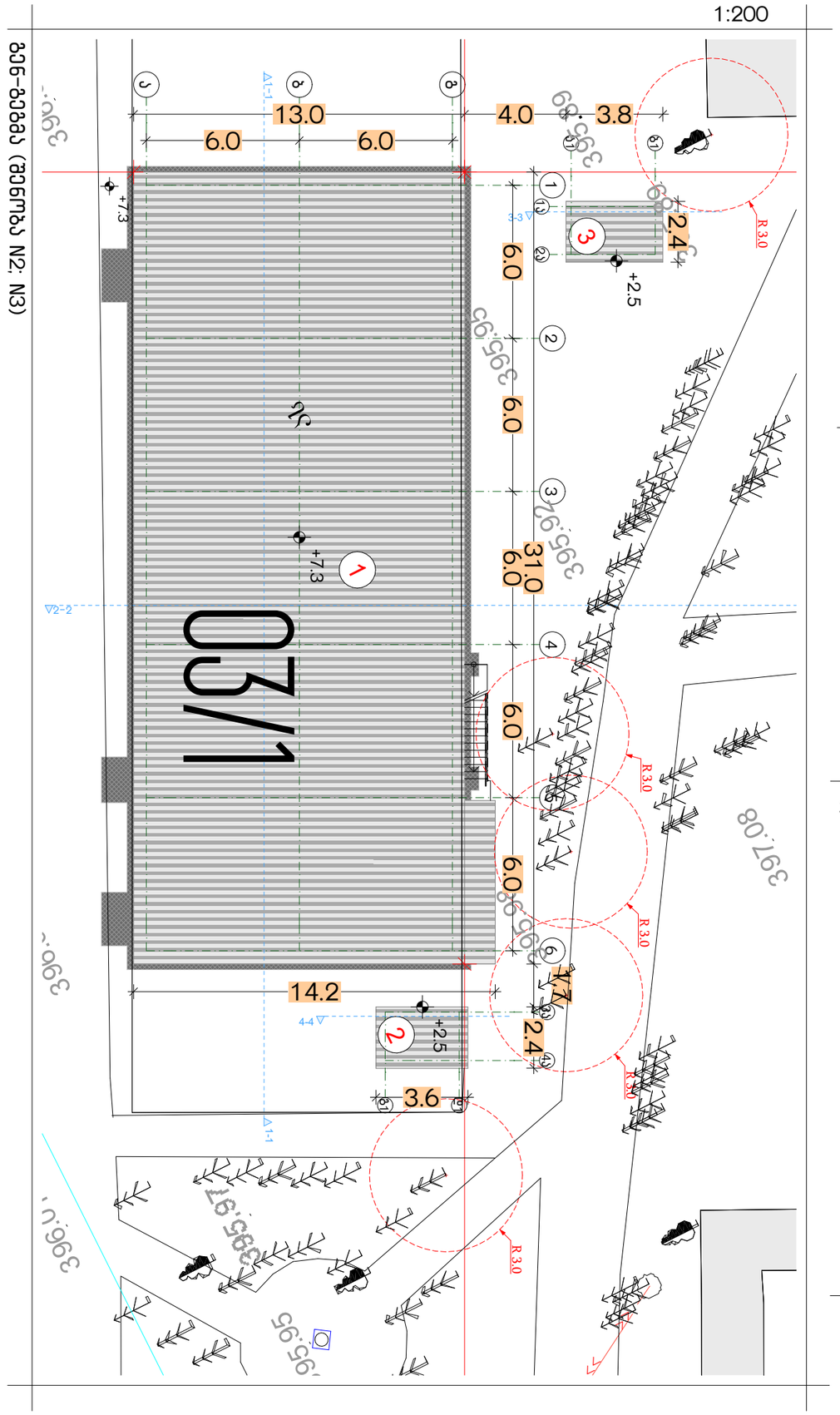

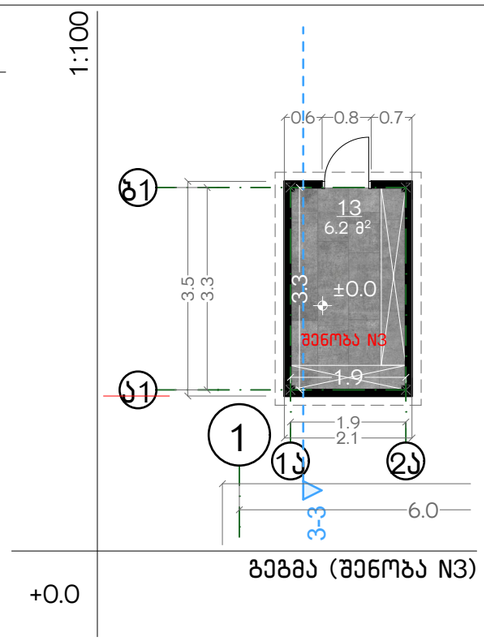

გეგმა (შენობა N3)

+0.0

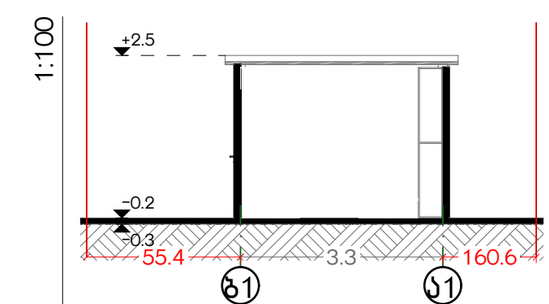

3-3

ჭრილი (შენობა N3)

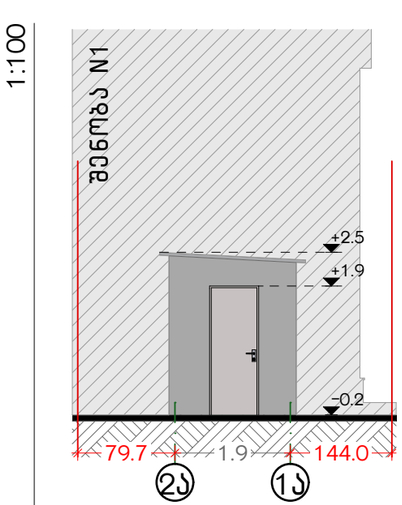

ფასადი (შენობა N3)

2ა-1ა

პროექტის სახელწოდება:

ქარხანა
(კორექტირებული პროექტი)

გვერდის სახელწოდება:

შენობა 62; 63

პირობითი აღნიშვნები:

- აბს. ნიშ. +396.2 = არქ. ნიშ. 0.0
- არქიტექტ. ნიშნული
- ჭრილის ხაზი
- საკადასტრო ხაზი (საპროექტო)

ექსპლიკაცია:

2) დამხმარე სათავსო
13) დამხმარე სათავსო

მისამართი:

ქალაქი თბილისი, გზატკეცილი
გარდაბანი. №42
ს/კ 01.19.32.001.116

დამკვეთი:

გურა ლოლუა

თანამდ.	სახ/გვარი:	ხელმოწ.
არქიტექტ.	გ.ხომერიკი	
არქიტექტ.	ლ.გორგოდაშვილი	

მასშტაბი:	ფორმატი:	თარიღი:
1:100, 1:200	A3	18/03/2025

ნახაზების ჩამონათვალი

ლუდსახარში

N	დასახელება	მასშტაბი
01	ნახაზების ჩამონათვალი	
02	აღნიშვნები და სიმბოლოები	
03	ტექნიკურ-ეკონომიკური მაჩვენებლები	
04	გენერალური გეგმა	1:2000
05 05' 05"	მანძილები საპროექტო შენობიდან საკადასტრო საზღვრამდე ინტენსივობის საანგარიშო კროკები ინტენსივობის საანგარიშო კროკები	1:1000 1:200 1:500
06	პირველი სართულის გეგმა	1:100
07	მეორე სართულის გეგმა	1:100
08	გადახურვის გეგმა	1:100
09	ფასადი 6:1	1:100
10	ფასადი 1:6	1:100
11	ფასადები ა-გ; გ-ა	1:100
12	ჭრილები 1-6; ა-გ	1:100

შენობის უსაფრთხოება

13	განმარტებითი ბარათი	
14	ცხრილი 1	
15	ცხრილი 2	
16	ცხრილი 3	
17	ცხრილი 4	
18	ცხრილი 5	
19	პირველი სართულის გეგმა	1:100
20	მეორე სართულის გეგმა	1:100
21	გზა-კიბის დეტალური ნახაზი	1:100

დასახელება	შპს TOURBILLION-ტურბილიონი		
მისამართი	ოფისი C-313 დადიანის-7.თბილისი		
TOURBILLION Timeless Architecture DESIGN THAT STANDS THE TEST OF TIME		დირექტორი	მ.კაპანაძე
		არქიტექტორი	ა.ბოშაძე
		კონსტრუქტორი	ზ.ლარცულიანი
		ვიზუალიზაცია	ლ.კაპანაძე
		ფორმატი	ფურცელი
		A-3	01
			15.08.2017 წ.

გამოყენებული პირობითი აღნიშვნები

საკადასტრო საზღვარი

±0.000 იატაკის მოპირკეთების ნიშნული

+6.60 ნიშნული ჭრილზე, ფასადზე

1 1 ჭრილის ხაზი

სმ-2 დაკავებულობის ჯგუფი (ქვეჯგუფი)

დ.დ-24.2 დაკავებულობის დატვირთვა

10 სივრცის ნომერი

225,42 მ² სივრცის ფართი

82 კარის თავისუფალი სიგანე

90 წთ ხანძარმედეგობა

210 კარის თავისუფალი სიმაღლე

სენდვიჩპანელის ტიხარი

კედლის ცეცხლმედეგობა (2 საათიანი)

გრუნტი

სამრეწველო დაკავებულობა **სმ-2**

საქმიანი დაკავებულობა **სქ**

დამხმარე დაკავებულობა **დს**

სასაწყობო დაკავებულობა **სწ-1**

სახანძრო-სამაშველო სამსახურის მიერ გამოსაყენებელი მისაერთებელი

წყლის დასალევი შადრევანი

წყლის სალექარი (არხი)

ტრაპი

გასასვლელამდე სავალი მანძილი

მისაწვდომი სვლაგეზი

გასასვლელი

ხელის ცეცხლმაქრი

N ჩრდილოეთის აღნიშვნა

გაძლიერებული ბეტონის ფილა

ბეტონის ბლოკი

წყალმიმღები მილი

დასახელება	შპს TOURBILLION-ტურბილიონი
მისამართი	ოფისი C-313 დადიანის-7. თბილისი

TOURBILLION Timeless Architecture DESIGN THAT STANDS THE TEST OF TIME

დირექტორი	მ.კაპანაძე	
არქიტექტორი	ა.ბოშაძე	
კონსტრუქტორი	ზ.ლარცულიანი	
ვიზუალიზაცია	ლ.კაპანაძე	
ფორმატი	ფურცელი	15.08.2017 წ.
A-3	02	

განმარტებითი ბარათი

დაგეგმარების საფუძველი და მიზნის აღწერა:

საპროექტო შენობის დაგეგმარების საფუძველს წარმოადგენს ქ. თბილისის მუნიციპალიტეტის საკრებულოს მიერ მიწის ნაკვეთის სამშენებლოდ გამოყენების პირობები ბრძანება N3294499. პროექტის მიზანია "ლუდსახარშის" მშენებლობა დაგეგმარება მოქმედი კანონმდებლობის დაცვით, თანამედროვე გეგმარების პრინციპების და შენობა-ნაგებობის უსაფრთხოების ნორმების გამოყენებით.

მიწის ნაკვეთის მდებარეობის აღწერა:

არსებული მიწის ნაკვეთი მდებარეობს ქ. თბილისი, გარდაბნის გზატკეცილი N 42 -ში არსებულ მიწის ნაკვეთზე, რომლის საკადასტრო კოდია: 01.19.32.001.063, ფართი 63603 კმ2. საპროექტო ტერიტორიას დასავლეთიდან ესაზღვრება სახელმწიფოს მფლობელობაში არსებული ნაკვეთი და ასევე ქუჩა, ხოლო დანარჩენი მხრიდან კერძო ნაკვეთები.

პროექტის შინაარსობრივი აღწერა:

არსებული შენობის გაბარიტული 30,64X12,64 მ. შენობა ორსართულიანია, გააჩნია ორი კიბის უჯრედი. პირველ სართულზე გათვალისწინებულია სასაწყობო, საწარმოო და დამხმარე ფართები, ასევე სველი წერტილები. მეორე სართუკზე განლაგებულია ადმინისტრაციული ფართები. შენობის სიმაღლეა 6,47მ (კონსტრუქციული სიმაღლე 7,2 მ) სამშენებლო მასალად გამოყენებულია პოლიურეტანის სენდვიჩპანელი და გარკეულ ნაწილებში ბეტონის ბლოკის კედლები.

პროექტის ძირითადი სტრუქტურული სისტემის აღწერა:

შენობის საძირკველი შერეული ტიპისაა, ძირითადი დატვირთვები მოდის შენობის ცენტრალურ ნაწილში, შედეგად კეთდება მონოლითური, არმირებული საძირკველი, ხოლო სადაც ამის საჭიროება არ არის ეწყობა ლენტური ფუნდამენტი. გარე კედლები სენდვიჩპანელისგან ეწყობა, რომელიც მაგრდება მეტალის კარკასზე. შენობის 5-6 ღერძებს შორის შიდა ტიხრები ეწყობა ბეტონის ბლოკისაგან, სართულშუა გადახურვაც ბეტონისგანაა. გადახურვა ქანობიანია, მასალად გამოყენებული იქნება სენდვიჩ პანელი.

შენბოს დაგეგმარებისას გამოყენებული კანონმდებლობის აღწერა:

"მშენებლობის ნებართვის გაცემის წესისა და სანებართვო პირობების შესახებ" საქართველოს მთავრობის 2009 წ. 24 მარტის დადგენილება;

ქ. თბილისის მუნიციპალიტეტის საკრებულოს 2016წ. 24 მაისის #14-39 დადგენილება.

საქართველოს მთავრობის 2016წ. 28 იანვრის დადგენილება. 41 დადგენილება. ტექნიკური რეგლამენტის: შენობა-ნაგებობის უსაფრთხოების წესების" დამტკიცების თაობაზე.

დასახელება	შპს TOURBILLION-ტურბილიონი			
მისამართი	ოფისი C-313 დადიანის-7.თბილისი			
TOURBILLION Timeless Architecture DESSIGN THAT STANDS THE TEST OF TIME		დირექტორი	მ.კაპანაძე	
		არქიტექტორი	ა.ბოშაძე	
		კონსტრუქტორი	ზ.ლარცულიანი	
		ვიზუალიზაცია	ლ.კაპანაძე	
		ფორმატი	ფურცელი	15.08.2017 წ.
		A-3	13	

შენობა-ნაგებობის უსაფრთხოების წესებთან შესაბამისობის ანალიზი

გამოყენებული წესები - შენობა-ნაგებობის უსაფრთხოების წესები

პროექტის დასახელება	ქარხანა (ლუდსახარში)
პროექტის მისამართი	ქ. თბილისი. გზატკეცილი გარდაბანი, N 42 (ს.კ. 01.19.32.001.063)
არქიტექტორი	ა. ბოშაძე
სტრუქტურული ინჟინერი	ზ. ლარცულიანი
წყალგაყვანილობის, ელექტროობის, ბუნებრივი აირის სისტების ან/და მექანიკური სისტემების ინჟინერი	შპს "სტუდია 3"

ჩამოთვალეთ შენობის დაკავებულობა და აღწერეთ თითოეული გამოყენება	
1. სამრეწველო ჯგუფი სმ-2 (საწარმოო სივრცე)	1 სართული მიწის დონის ზემოთ
2. საქმიანი ჯგუფი სქ (ადმინისტრაცია)	2 სართული მიწის დონის ზემოთ
3. დამხმარე და სხვადასხვა დანიშნულების ჯგუფი დს (საქვაბე)	1 სართული მიწის დონის ზემოთ
4. სასაწყობო ჯგუფი სწ-1 (საწყობი)	1 სართული მიწის დონის ზემოთ

<u>კონსტრუქციის ტიპი</u>		
განსაზღვრეთ კონსტრუქციის ტიპი ახალი შენობისთვის;	ტიპი II-B	მიწის ზემოთ 2 სართული
შერეული კონსტრუქციის შემთხვევაში მიუთითეთ ტიპი, რომელიც გამოყენებული იქნება. განსაზღვრეთ ტიპები და მათი მდებარეობა.		

დასახელება	შპს TOURBILLION-ტურბილიონი			
მისამართი	ოფისი C-313 დადიანის-7. თბილისი			
TOURBILLION Timeless Architecture DESSIGN THAT STANDS THE TEST OF TIME		დირექტორი	მ. კაპანაძე	
		არქიტექტორი	ა. ბოშაძე	
		კონსტრუქტორი	ზ. ლარცულიანი	
		ვიზუალიზაცია	ლ. კაპანაძე	
		ფორმატი	ფურცელი	15.08.2017 წ.
		A-3	14	

სიმაღლის შეზღუდვები
ცხრილი 503-ის მიხედვით

დაკავებულობები	დასაშვები სართულიანობა	შემოთავაზებული სიმაღლე
1.სამრეწველო ჯგუფი: სმ-2	დასაშვები 3 სართული	მიწის დონის ზედა 1 სართული
2. საქმიანი ჯგუფი: სქ	დასაშვები 4 სართული	მიწის დონის ზედა 2 სართული
3. დამხმარე და სხვადასხვა დანიშნულების ჯგუფი: დს	დასაშვები 2 სართული	მიწის დონის ზედა 1 სართული
4. სასაწყობე ჯგუფი: სწ-1	დასაშვები 3 სართული	მიწის დონის ზედა 1 სართული
შენობის სიმაღლე მეტრებში (მ.)=	16.8 მ.	6.47 მ
მიწის ზემოთ სართულების რაოდენობა	2 სართული	
მიწის ქვემოთ სართულების რაოდენობა	0 სართული	

ფართობის შეზღუდვები

დაკავებულობები		დასაშვები ფართობი (ცხრილი 503)	შემოთავაზებული ფართობი
სამრეწველო ჯგუფი: სმ-1	მიწის დონის ზედა 1 სართული	**1670**	**315.45**
საქმიანი ჯგუფი: სქ	მიწის დონის ზედა 2 სართული	**1770**	**44.20**
დამხმარე ჯგუფი: დს	მიწის დონის ზედა 1 სართული	**790**	**9.62**
სასაწყობე ჯგუფი: სწ-1	მიწის დონის ზედა 1 სართული	**1630**	**21.52**
1 სართულის იატაკის მთლიანი ფართობი (კიბის და დერეფნის ჩათვლით) =		**373.60**	
2 სართულის იატაკის მთლიანი ფართობი (კიბის და დერეფნის ჩათვლით)=		**53.43**	
იატაკების სუფთა (სასარგებლო) ფართობი=		**401.30**	
იატაკების რაოდენობა=		**2**	
იატაკების მთლიანი (საერთო) ფართობი=		**427.05**	

დასახელება	შპს TOURBILLION-ტურბილიონი			
მისამართი	ოფისი C-313 დადიანის-7.თბილისი			
TOURBILLION Timeless Architecture DESIGN THAT STANDS THE TEST OF TIME		დირექტორი	მ.კაპანაძე	
		არქიტექტორი	ა.ბოშაძე	
		კონსტრუქტორი	ზ.ლარცულიანი	
		ვიზუალიზაცია	ლ.კაპანაძე	
		ფორმატი	ფურცელი	15.08.2017 წ.
		A-3	15	

გარე კედლის ცეცხლმედეგობისა და ღიობისადმი მოთხოვნები ცხრილების 602-ის და 705.8-ის მიხედვით									
გარე კედელი	ხანძარსაწინააღმდეგო მანძილი (მეტრი) (მინიმუმი)	ცეცხლმედეგობის ხარისხი (საათი)		კედლის ღიობების ფართობი (კედლის %)					
		მოთხოვნილი	გათვალისწინებული	დასაშვები			გათვალისწინებული		
				დაცული	დაუცველი საშხეფებით	დაუცველი	დაცული	დაუცველი საშხეფებით	დაუცველი
ღერძები 1-6	9.46	0	0	შეუზღუდავია	შეუზღუდავია	შეუზღუდავია	———	———	24,5%
ღერძები 6-1	63.76	0	0	შეუზღუდავია	შეუზღუდავია	შეუზღუდავია	———	———	12,1%
ღერძები ა-გ	17.6	0	0	შეუზღუდავია	შეუზღუდავია	შეუზღუდავია	———	———	———
ღერძები გ-ა	19.97	0	0	შეუზღუდავია	შეუზღუდავია	შეუზღუდავია	———	———	———

ხანძრისგან დაცვის სისტემებისადმი მოთხოვნები								
დაკავებულობები/სივრცეები/გასასვლელი საშუალებები	ავტოსაშხეფი სისტემა	ალტერნატიული ავტომატური ცეცხლსაქრობი სისტემები	სახანძრო განგაშისა და ცეცხლალმომჩენი სისტემები	სახანძრო მილდგარების სისტემები	კვამლის საკონტროლო სისტემები	ხელის ცეცხლმაქრები	საავარიო განგაშის სისტემები	სახანძრო-სამაშველო სამსახურის მიერ გამოსაყენებელი მისაერთებელი
1. სამრეწველო ჯგუფი: სმ-2	———	———	———	———	———	კი	———	———
2. საქმიანი ჯგუფი: სქ	———	———	———	———	———	კი	———	
3. დამხმარე ჯგუფი: დს	———	———	———	———	———	კი	———	
4. სასაწყობე ჯგუფი: სწ-1	———	———	———	———	———	კი	———	

ყველა დონის გასასვლელების რაოდენობა და სიგანე		გასასვლელების რაოდენობა		გასასვლელი საშუალებების სიგანე (მეტრი)					
				გზა-კიბეები		დერეფანი		გასასვლელის გზა-კარი (თავისუფალი)	
		მოთხოვნილი	გათვალისწინებული	მოთხოვნილი	გათვალისწინებული	მოთხოვნილი	გათვალისწინებული	მოთხოვნილი	გათვალისწინებული
პირველი სართული	სამრეწველო ჯგუფი: სმ-2	2	3 (გზა-კარი)	-	-	-	-	0.82 მ.	0.82მ, 1.34მ. 1.64 მ.
	დამხმარე ჯგუფი: დს	1	1 (გზა-კარი)	-	-	-	-	0.82 მ.	1.64 მ.
	სასაწყობე ჯგუფი: სწ-1	1	1 (გზა-კარი)	-	-	-	-	0.82 მ.	1.64 მ.
მეორე სართული	საქმიანი ჯგუფი: სქ	2	2 (გზა-კარი)	0.9 მ.	0,92 მ. 0,90 მ.	-	-	0.82 მ.	0,82 მ.

დასახელება	შპს TOURBILLION-ტურბილიონი
მისამართი	ოფისი C-313 დადიანის-7.თბილისი

დირექტორი	მ.კაპანაძე	
არქიტექტორი	ა.ბოშაძე	
კონსტრუქტორი	ზ.ლარცულიანი	
ვიზუალიზაცია	ლ.კაპანაძე	
ფორმატი	ფურცელი	15.08.2017 წ.
A-3	16	

სართულები	დაკავებულობა და დაკავებულობის დატვირთვის ჯამური მაჩვენებელი	წყალსადენი სისტემის ფიქსირებული მოწყობილობების რაოდენობა ცხრილი 1602.1-ის მიხედვით											
		ფიქსირებული მოწყობილობები											
		უნიტაზი			ტუალეტის ხელსაბანები			აბაზანა/შხაპი		სასმელი წყლის ფანტანი		სამომსახურეო ნიჟარა	
		მოთხოვნილი		გათვალისწინებული	მოთხოვნილი		გათვალისწინებული	მოთხოვნილი	გათვალისწინებული	მოთხოვნილი	გათვალისწინებული	მოთხოვნილი	გათვალისწინებული
პირველი სართული	სამრეწველო ჯგუფი: სმ-2	1	სულ 3	2+1(შშმპ) sul 3		სულ 3	2+1(შშმპ) sul 3	-	-	1	1 (ეზოში)	2	2 (თითო სართულზე)
	დამხმარე ჯგუფი: დს	-			-								
	სასაწყობო ჯგუფი სწ-1	1			1								
მეორე სართული	საქმიანი ჯგუფი სქ	1ც 25-ზე სულ1			1ც 40-ზე სულ1								

დასახელება	შპს TOURBILLION-ტურბილიონი		
მისამართი	ოფისი C-313 დადიანის-7.თბილისი		
	დირექტორი	მ.კაპანაძე	
	არქიტექტორი	ა.ბოჟაძე	
	კონსტრუქტორი	ზ.ლარცულიანი	
	ვიზუალიზაცია	ლ.კაპანაძე	
	ფორმატი	ფურცელი	15.08.2017 წ.
	A-3	17	

დაკავებულობის დატვირთვა და გასასვლელები

ყველა სართულზე ყველა სივრცის და საერთო დაკავებულობის განსაზღვრა

ოთახი #	დაკავებულობა	ფართობი (კვ.მ.)	დაკავებულობის დატვირთვის ფაქტორი (ცხრილი 1004. 1. 2)	დაკავებულობის დატვირთვა
პირველი სართული				
1	სწ-1	21.52 კვ.მ.	46.5	0.5
6	სმ-2	8.21 კვ.მ.	9.3	0.9
7	სმ-2	7.8 კვ.მ.	9.3	0.8
8	სმ-2	6.72 კვ.მ.	9.3	0.7
9	დს	9.62 კვ.მ.	27.9	0.3
10	სმ-2	225.42 კვ.მ.	9.3	24.2
11	სმ-2	30.08 კვ.მ.	9.3	3.2
12	სმ-2	19.17 კვ.მ.	9.3	2.1
13	სმ-2	18.05 კვ.მ.	9.3	1.9
მეორე სართული				
14	სქ	9.63 კვ.მ.	1.4	6.8
15	სქ	13.65 კვ.მ.	9.3	1.5
16	სქ	20.92 კვ.მ.	9.3	2.2

დასახელება	შპს TOURBILLION-ტურბილიონი			
მისამართი	ოფისი C-313 დადიანის-7.თბილისი			
TOURBILLION Timeless Architecture DESIGN THAT STANDS THE TEST OF TIME		დირექტორი	მ.კაპანაძე	
		არქიტექტორი	ა.ბოშაძე	
		კონსტრუქტორი	ზ.ლარცულიანი	
		ვიზუალიზაცია	ლ.კაპანაძე	
		ფორმატი	ფურცელი	15.08.2017 წ.
		A-3	18	

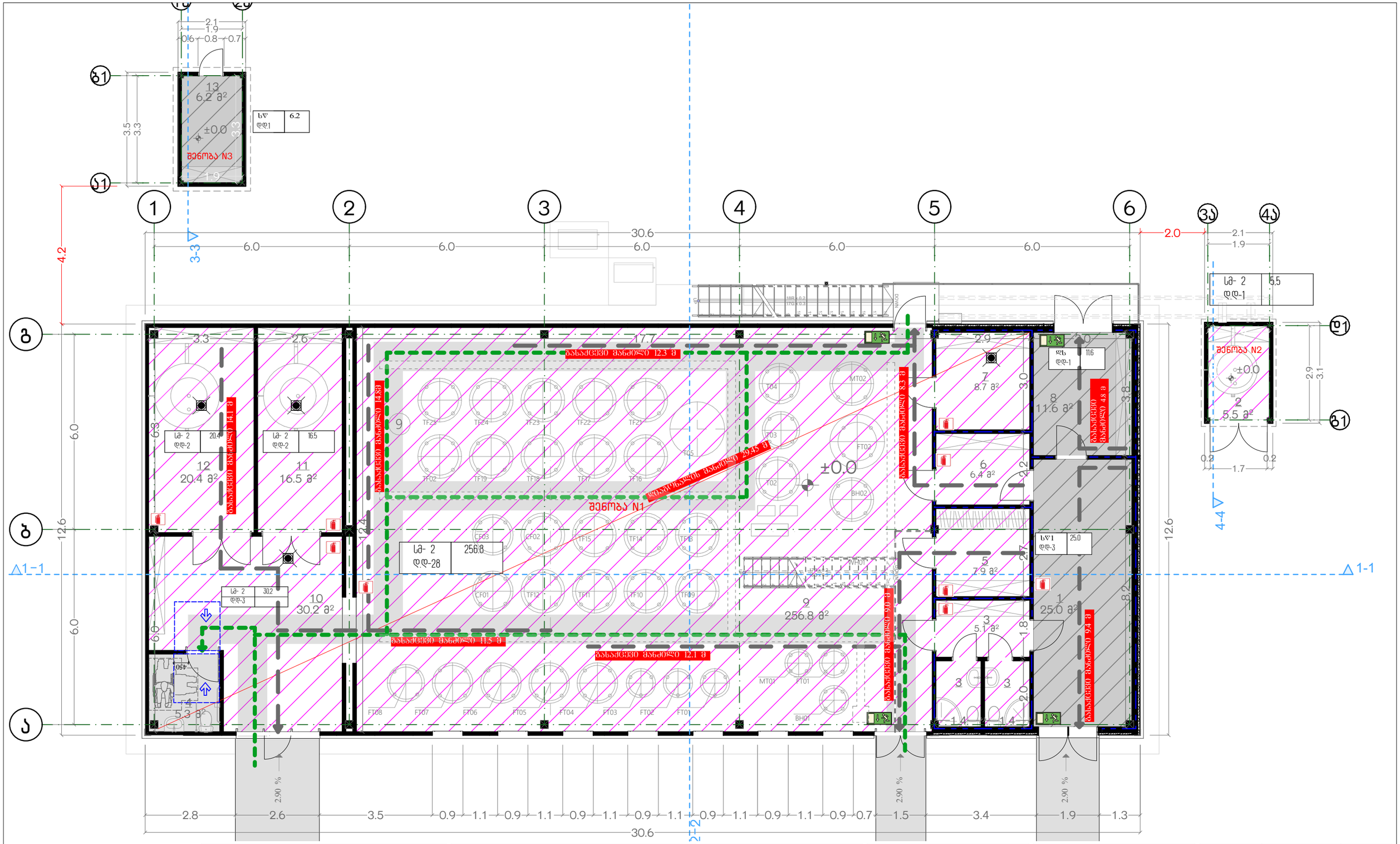

შენიშვნა: სამომხმარებლო ნიქარა განთავსებულია ეზოში

ექსპლიკაცია:	ექსპლიკაცია:
1) მარცვლეულის საწყობი	8) გაზის საქვაბე ოთახი
2) დამხმარე სათავსო	9) საწარმო (ლუდსახარში)
3) WC	10) საწარმო (ცარიელი ტარის სამრეცხაო)
4) WC შ.შ.მ პირისთვის	11) საწარმო (ჩამოსხმა, რეცხვა, შეფუთვა)
5) ლაბორატორია	12) საწარმო სივრცე
6) საწარმო (დასანანილებელი სივრცე)	13) დამხმარე სათავსო
7) საწარმო (წყლის მოსამზადებელი საწარმო)	

პირობითი აღნიშვნები:
საკადასტრო ხაზი
არქიტექტურული ნიშნული
ჭრილის ხაზი
აბს. ნიშ. +396.2 = არქ. ნიშ. 0.0

ობიექტის სახელწოდება:
ქარხანა (კორექტირებული პროექტი)

ობიექტის მისამართი:
ქალაქი თბილისი, გზატკეცილი გარდაბანი. №42 ს/კ 01.19.32.001.116

თანამდებობა	სახ/გვარი	ხელმოწერა
არქიტექტორი	გ.ხოფერიკი	
არქიტექტორი	ლ.გორჯოდაშვილი	

გვერდის დასახელება:
გეგმა (სართული 1)

დამკვეთი:
ზურა ლოლუა

მასშტაბი:	ფორმატი:	თარიღი:
1:105	A3	18/03/2025

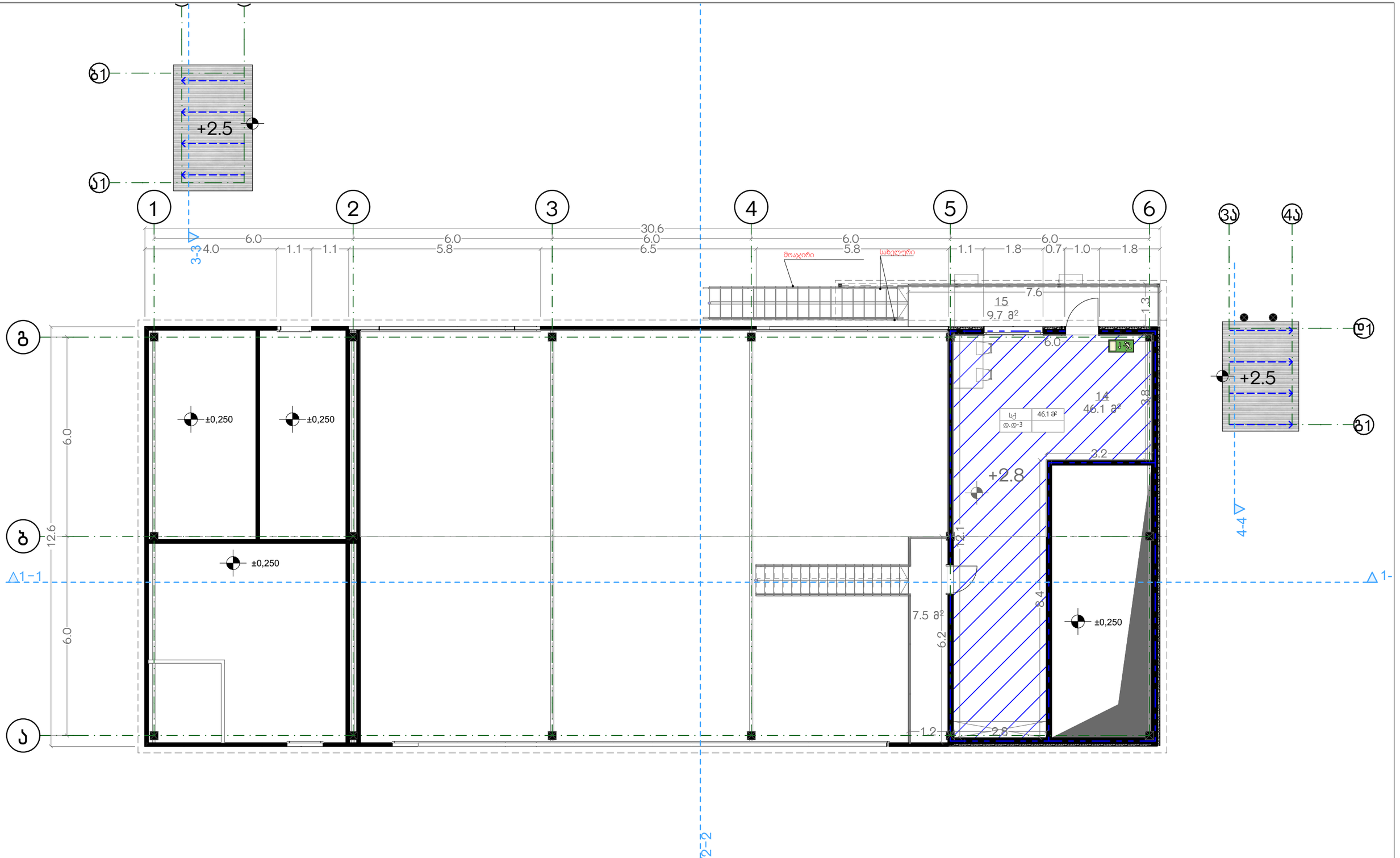

ექსპლიკაცია:
14) ოფისი 15) აივანი

პირობითი აღნიშვნები:
საკადასტრო ხაზი
არქიტექტურული ნიშნული
ჭრილის ხაზი
აბს. ნიშ. +396.2 = არქ. ნიშ. 0.0

ობიექტის სახელწოდება:
ქარხანა (პორექტირებული პროექტი)

ობიექტის მისამართი:
ქალაქი თბილისი, გზატკეცილი გარდაბანი. №42 ს/კ 01.19.32.001.116

გვერდის დასახელება:
გეგმა (სართული 2)

დამკვეთი:
ზურა ოლოლუა

თანამდებობა	სახ/გვარი	ხელმოწერა
არქიტექტორი	გ.ხოფერიკი	
არქიტექტორი	ლ.გორჯოლაშვილი	

მასშტაბი:	ფორმატი:	თბილისი:
1:105	A3	18/03/2025

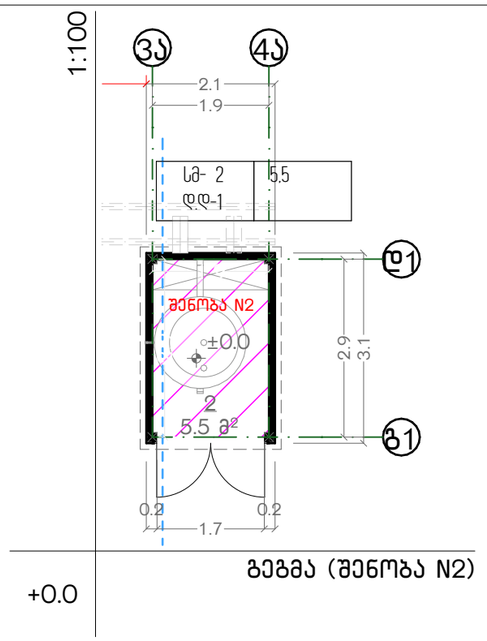

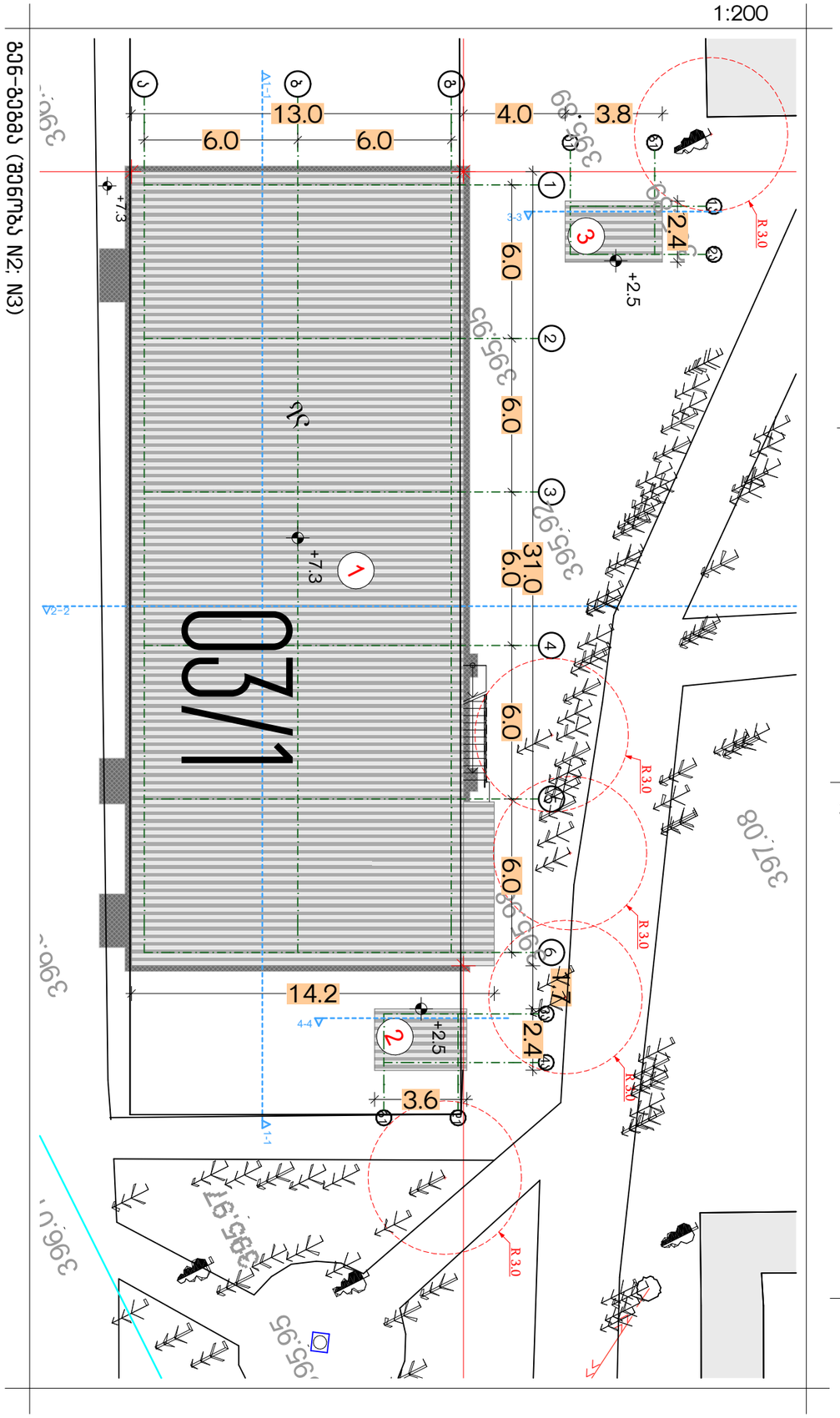

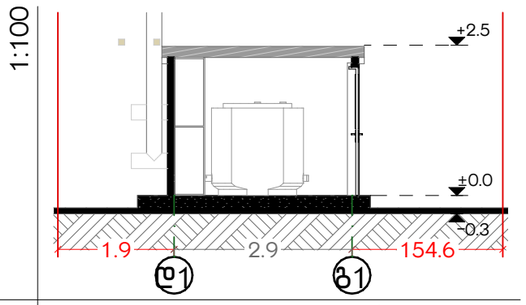

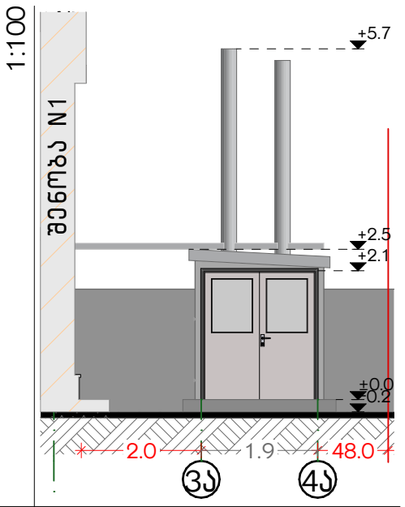

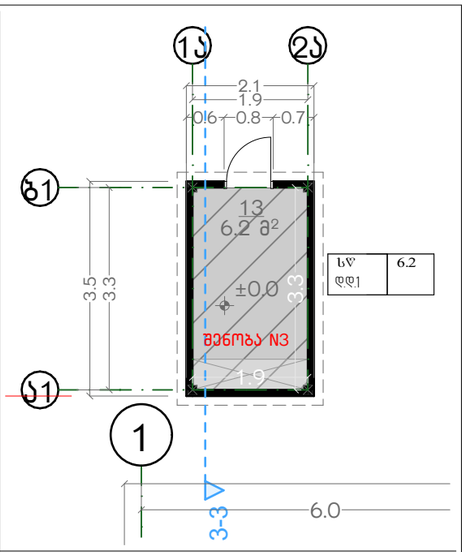

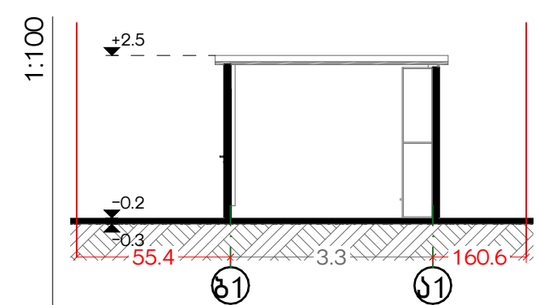

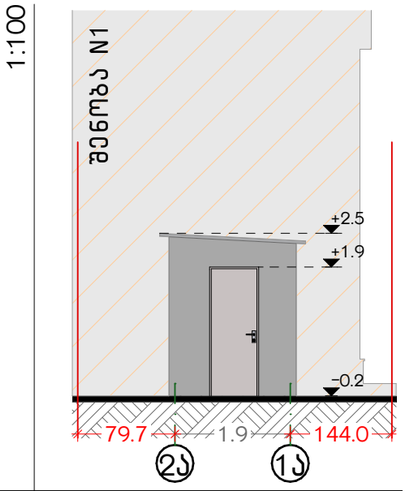

პროექტის სახელწოდება:

ქარხანა
(კორექტირებული პროექტი)

გვერდის სახელწოდება:

შენობა 62; 63

პირობითი აღნიშვნები:

- აბს. ნიშ. +396.2 = არქ. ნიშ. 0.0
- პროექტირებული ნიშნული
- ჭრილის ხაზი
- საკადასტრო ხაზი (საპროექტო)

ექსპლიკაცია:

მისამართი:

ქალაქი თბილისი, გზატკეცილი
გარდაბანი, №42
ს/კ 01.19.32.001.116

დამკვეთი:

გურა ლოლუა

თანამდ.	სახ/გვარი:	ხელმოწ.
არქიტექტ.	გ.ხომერიკი	
არქიტექტ.	ლ.ბორჯომოდაშვილი	

მასშტაბი:	ფორმატი:	თარიღი:
1:100, 1:200	A3	18/03/2025

გარე კიბე

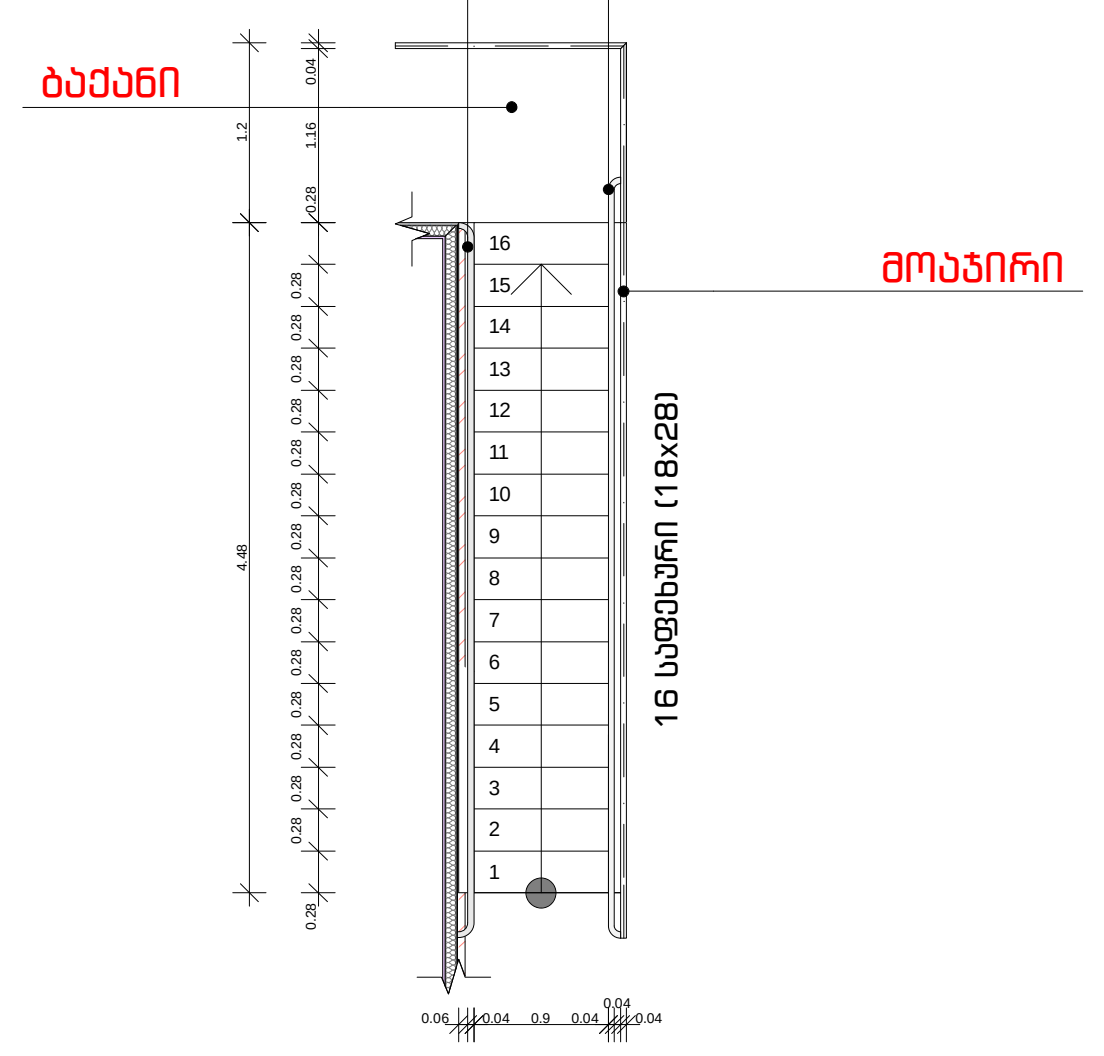

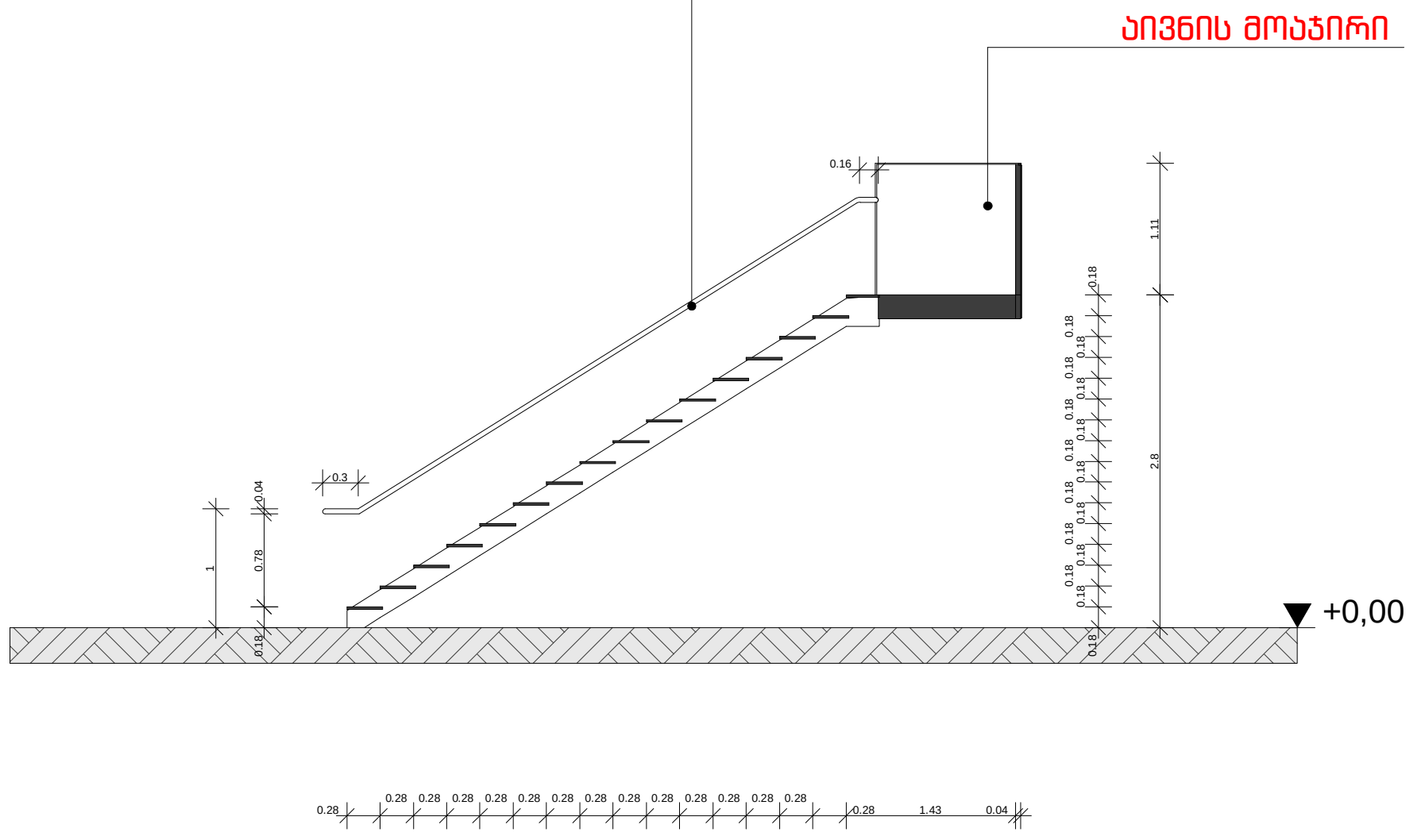

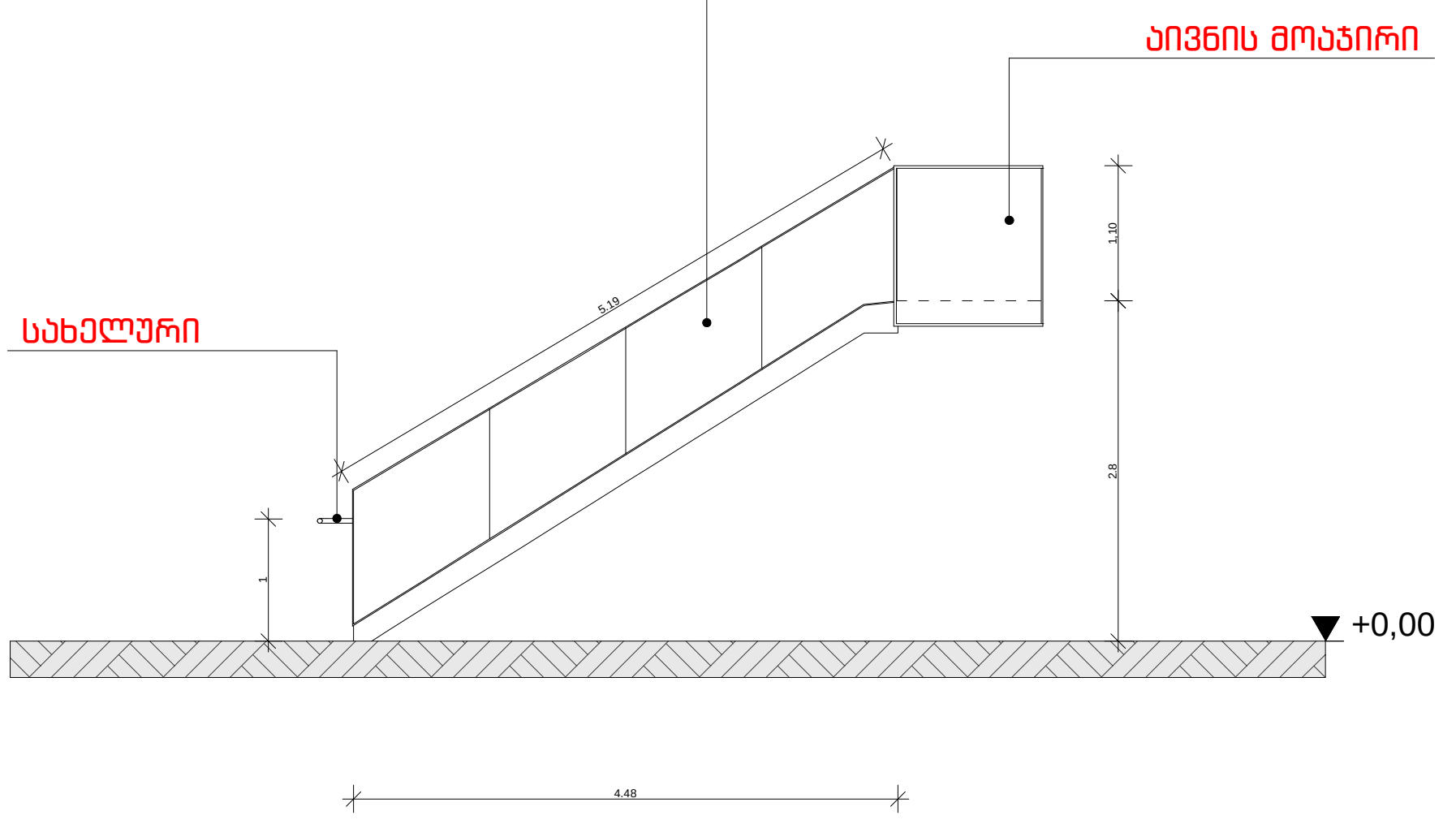

დეტალები

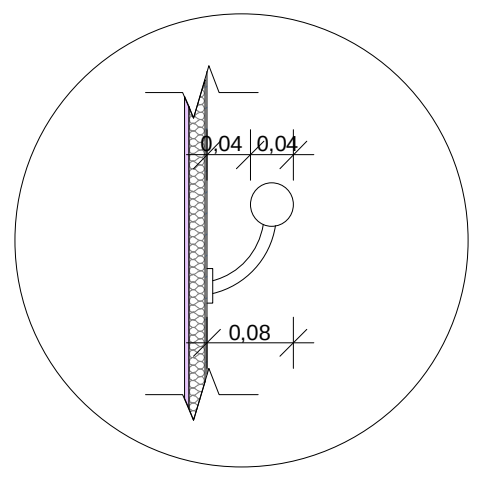

შიდა კიბე

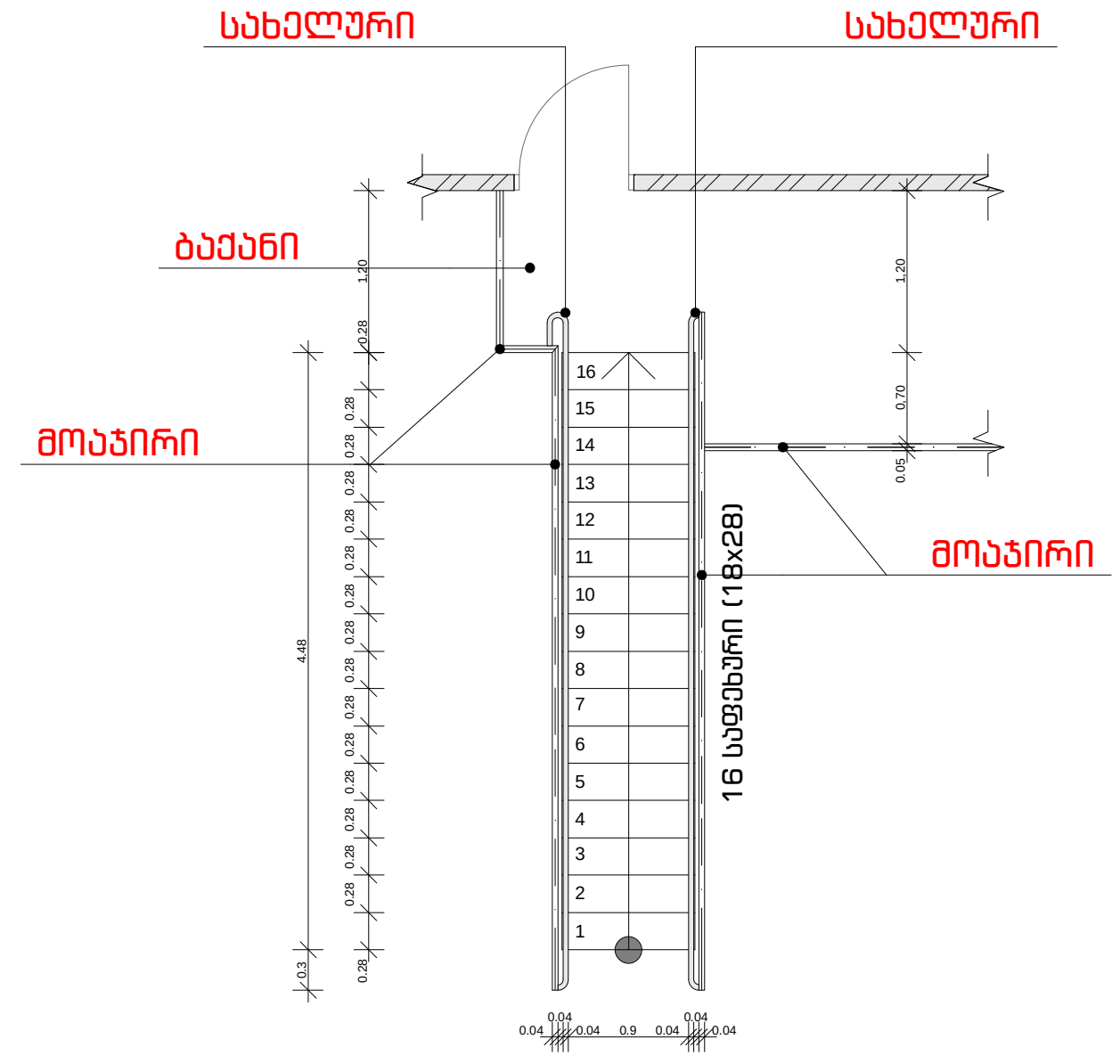

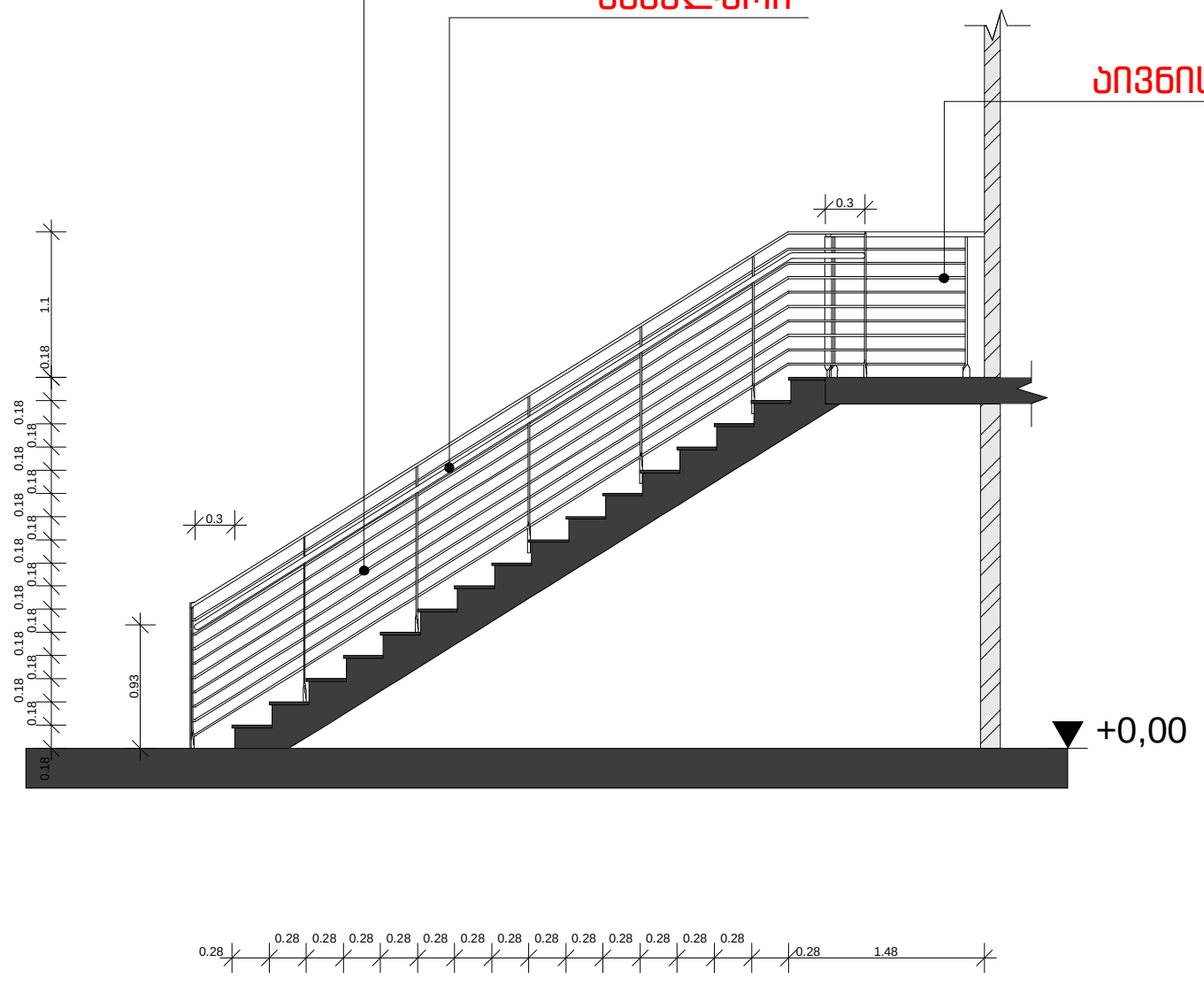

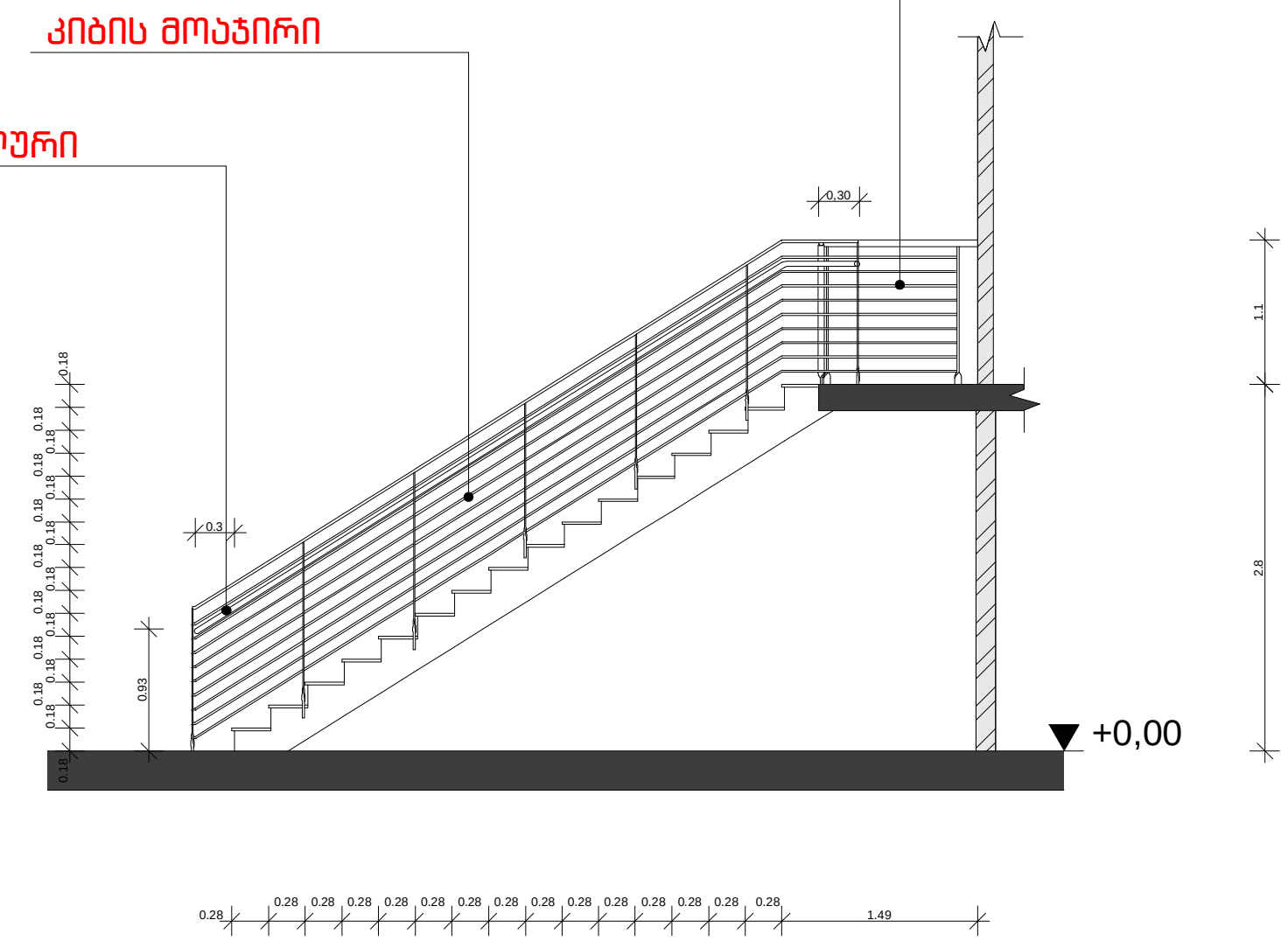

დეტალები

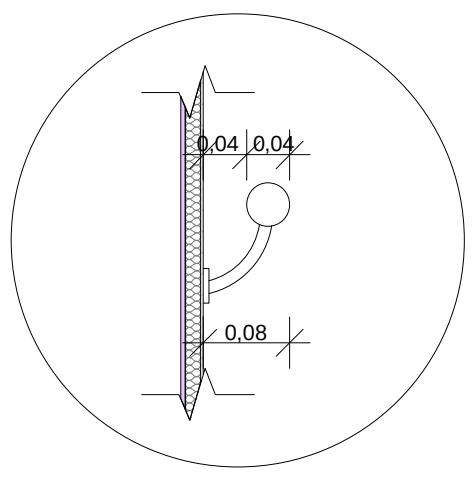

დასახელება	შპს TOURBILLION-ტურბილიონი		
მისამართი	ოფისი C-313 დადიანის-7.თბილისი		
	დირექტორი	მ.კაპანაძე	
	არქიტექტორი	ა.ბოჭაძე	
	კონსტრუქტორი	ზ.ლარცულიანი	
	ვიზუალიზაცია	ლ.კაპანაძე	
	ფორმატი	ფურცელი	მასშტაბი 1:100 15.08.2017 წ.
	A-3	21	