თბილისი მშრალი პორტი

B კლასის საწყობი და ოფისი

შენობა N1 ; N2

ARTSTUDIO
PROJECT

2025 წელი

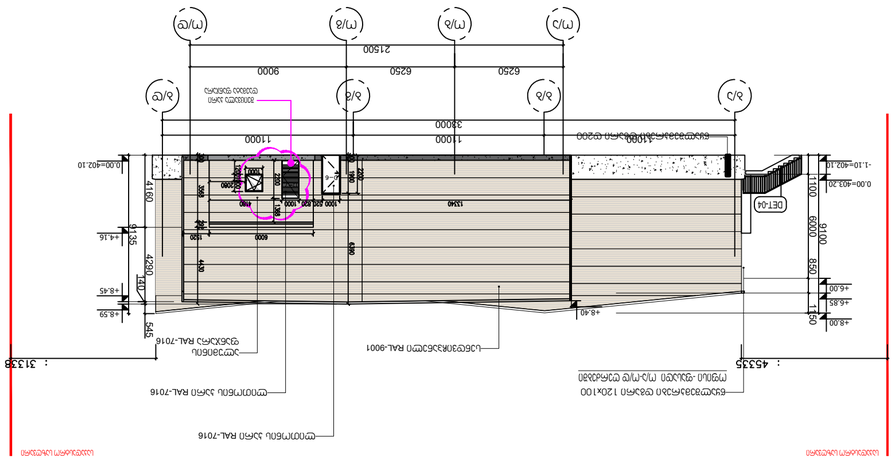

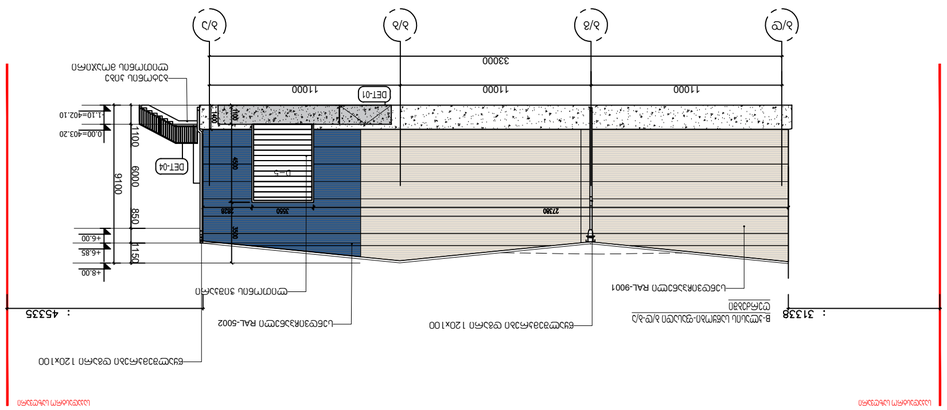

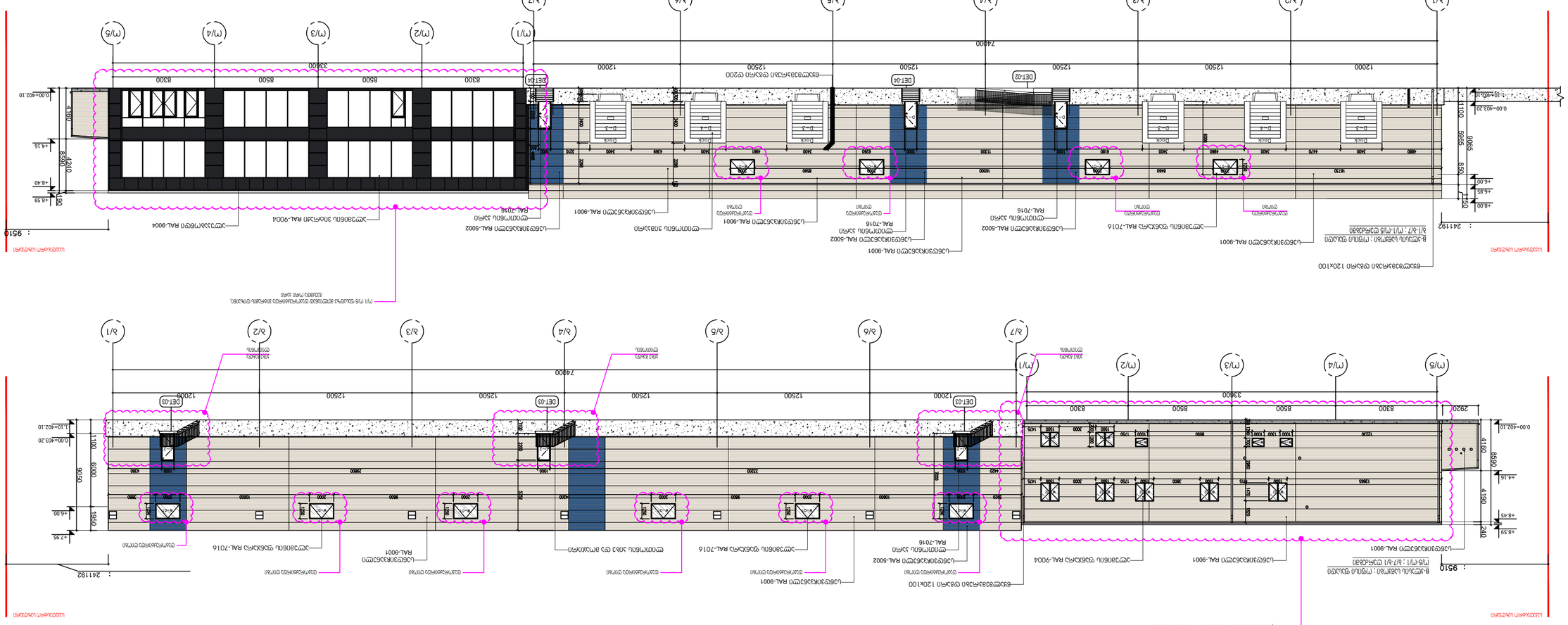

ARTSTUDIO PROJECT
LLC "ARTSTUDIO PROJECT"
Address: Bogdan Chkheidze Str.#3,
Metro Park Settlement, Block #4, 0179,
Tbilisi, Georgia
Phone: (+995 32) 291 52 54
E-mail: info@artstudio.ge
www.artstudio.ge

ᲡᲐᲛᲨᲔᲜᲔᲑᲚᲝ ᲞᲠᲝᲔᲥᲢᲘ

2.40 ᲐᲮᲐᲚᲘ ᲨᲔᲛᲝᲓᲒᲐᲛᲐ ᲒᲐᲜᲐᲗᲔᲑᲐ

ᲡᲥᲔᲛᲐ

ᲐᲮᲐᲚᲘ ᲨᲔᲛᲝᲓᲒᲐᲛᲐ ᲒᲐᲜᲐᲗᲔᲑᲐ

ᲛᲘᲬᲘᲡ ᲥᲕᲔᲨ ᲛᲓᲒᲐᲠᲔ ᲡᲐᲮᲚᲔᲑᲘᲡ ᲛᲨᲔᲜᲔᲑᲚᲝᲑᲘᲡ ᲓᲐᲒᲔᲒᲛᲐᲠᲔᲑᲘᲡ ᲓᲐᲛᲐᲢᲔᲑᲘᲗᲘ ᲡᲐᲛᲣᲨᲐᲝ ᲡᲐᲛᲨᲔᲜᲔᲑᲚᲝᲡ ᲛᲨᲔᲜᲔᲑᲚᲝᲑᲘᲡ ᲓᲠᲝᲡ ᲓᲐᲛᲐᲢᲔᲑᲘᲗ ᲡᲐᲛᲣᲨᲐᲝ ᲡᲐᲛᲨᲔᲜᲔᲑᲚᲝᲡ ᲛᲨᲔᲜᲔᲑᲚᲝᲑᲘᲡ ᲓᲠᲝᲡ ᲓᲐᲛᲐᲢᲔᲑᲘᲗ ᲡᲐᲛᲣᲨᲐᲝ ᲡᲐᲛᲨᲔᲜᲔᲑᲚᲝᲡ ᲛᲨᲔᲜᲔᲑᲚᲝᲑᲘᲡ ᲓᲠᲝᲡ ᲓᲐᲛᲐᲢᲔᲑᲘᲗ ᲡᲐᲛᲣᲨᲐᲝ ᲡᲐᲛᲨᲔᲜᲔᲑᲚᲝᲡ ᲛᲨᲔᲜᲔᲑᲚᲝᲑᲘᲡ ᲓᲠᲝᲡ ᲓᲐᲛᲐᲢᲔᲑᲘᲗ

ᲡᲐᲙᲝᲜᲡᲢᲠᲣᲥᲪᲘᲝ ᲜᲐᲬᲘᲚᲘ

ᲐᲠᲥᲘᲢᲔᲥᲢᲣᲠᲣᲚᲘ ᲜᲐᲬᲘᲚᲘ ᲓᲐ ᲛᲔᲥᲐᲜᲘᲙᲣᲠᲘ ᲬᲧᲝᲑᲘᲡ ᲡᲘᲡᲢᲔᲛᲔᲑᲘᲡ ᲛᲝᲬᲧᲝᲑᲘᲚᲝᲑᲘᲡ ᲓᲐᲒᲔᲒᲛᲐᲠᲔᲑᲘᲡ ᲜᲐᲬᲘᲚᲘ

ᲛᲐᲡᲨᲢᲐᲑᲘ:	1:250
ᲗᲐᲠᲘᲦᲘ:	16.12.24
ᲤᲝᲠᲛᲐᲢᲘ:	A2
ᲒᲕᲔᲠᲓᲘᲡ ᲜᲝᲛᲔᲠᲘ:	

ᲡᲐᲙᲝᲜᲡᲢᲠᲣᲥᲪᲘᲝ ᲜᲝᲛᲔᲠᲘ

ᲐᲮᲐᲚᲘ ᲨᲔᲛᲝᲓᲒᲐᲛᲐ ᲒᲐᲜᲐᲗᲔᲑᲐ ᲓᲐᲛᲐᲢᲔᲑᲘᲗᲘ ᲡᲐᲛᲣᲨᲐᲝ ᲡᲐᲛᲨᲔᲜᲔᲑᲚᲝᲡ ᲛᲨᲔᲜᲔᲑᲚᲝᲑᲘᲡ ᲓᲠᲝᲡ ᲓᲐᲛᲐᲢᲔᲑᲘᲗ ᲡᲐᲛᲣᲨᲐᲝ ᲡᲐᲛᲨᲔᲜᲔᲑᲚᲝᲡ ᲛᲨᲔᲜᲔᲑᲚᲝᲑᲘᲡ ᲓᲠᲝᲡ ᲓᲐᲛᲐᲢᲔᲑᲘᲗ

ᲐᲠᲥᲘᲢᲔᲥᲢᲘᲡ ᲛᲗᲐᲕᲐᲠᲘ ᲘᲜᲟᲘᲜᲔᲠᲘ	ᲓᲐᲕᲘᲗ ᲩᲮᲔᲘᲫᲔ	
ᲔᲜᲔᲠᲒᲔᲢᲘᲙᲘᲡᲘ	ᲒᲘᲝᲠᲒᲘ ᲛᲔᲡᲮᲘ	
ᲐᲠᲥᲘᲢᲔᲥᲢᲣᲠᲘᲡ ᲛᲗᲐᲕᲐᲠᲘ ᲐᲠᲥᲘᲢᲔᲥᲢᲝᲜᲘ	ᲜᲘᲜᲝ ᲛᲔᲡᲮᲘ	
ᲐᲠᲥᲘᲢᲔᲥᲢᲘᲡ ᲛᲗᲐᲕᲐᲠᲘ ᲐᲠᲥᲘᲢᲔᲥᲢᲝᲜᲘ	ᲜᲘᲜᲝ ᲛᲔᲡᲮᲘ	
ᲐᲠᲥᲘᲢᲔᲥᲢᲘᲡ ᲛᲗᲐᲕᲐᲠᲘ ᲐᲠᲥᲘᲢᲔᲥᲢᲝᲜᲘ	ᲓᲐᲕᲘᲗ ᲩᲮᲔᲘᲫᲔ	

ᲓᲐᲛᲙᲕᲔᲗᲘᲚᲘᲐ ᲛᲔ ᲛᲔᲠᲕᲔ ᲡᲐᲠᲗᲣᲚᲘ

კოდი	D−1
ზომები	100X220 სმ
რაოდენობა	3

შენიშვნა: ნაკეთობის დამზადების წინ ღიობის ზომები გადამოწმდეს ადგილზე;

ფერი შეთანხმდეს არ. არქიტექტორთან.

საბაზრო მასალა

ლითონი

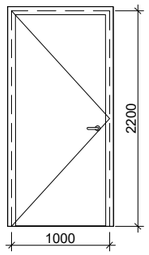

კოდი	D−2
ზომები	100X220 სმ
რაოდენობა	3

შენიშვნა: ნაკეთობის დამზადების წინ ღიობის ზომები გადამოწმდეს ადგილზე;

ფერი შეთანხმდეს არ. არქიტექტორთან.

საბაზრო მასალა

ლითონი

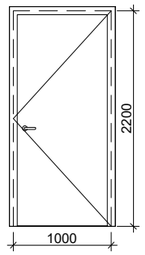

კოდი	W−1
ზომები	200X125 სმ
რაოდენობა	10

შენიშვნა: ნაკეთობის დამზადების წინ ღიობის ზომები გადამოწმდეს ადგილზე;

ფერი შეთანხმდეს არ. არქიტექტორთან.

საბაზრო მასალა

ალუმინი

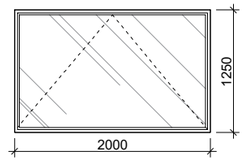

კოდი	D−3
ზომები	250X300 სმ
რაოდენობა	4

შენიშვნა: ნაკეთობის დამზადების წინ ღიობის ზომები გადამოწმდეს ადგილზე;

ფერი : RAL 9005

საბაზრო მასალა

ლითონი

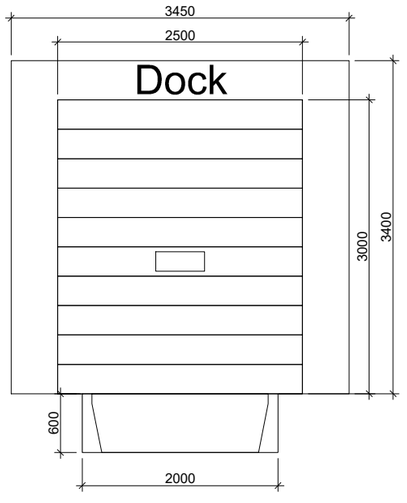

კოდი	D−4
ზომები	250X300 სმ
რაოდენობა	2

შენიშვნა: ნაკეთობის დამზადების წინ ღიობის ზომები გადამოწმდეს ადგილზე;

ფერი : RAL 9005

საბაზრო მასალა

ლითონი

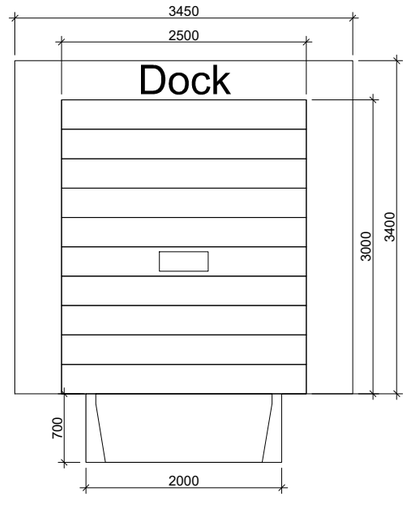

კოდი	D−5
ზომები	355X450 სმ
რაოდენობა	1

შენიშვნა: ნაკეთობის დამზადების წინ ღიობის ზომები გადამოწმდეს ადგილზე;

ფერი შეთანხმდეს არ. არქიტექტორთან.

საბაზრო მასალა

ლითონი

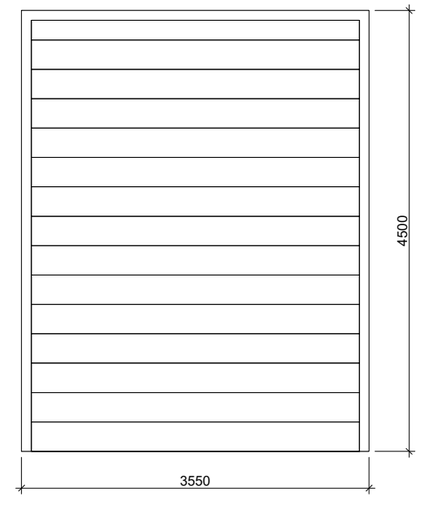

LLC "ARTSTUDIO PROJECT"
Architectural Department
Adress: Bagebi, Tskneti Highway,
Z. Sakandelidze Str.#3,
Metra Park Settlement, Block #4, 0179,
Tbilisi, Georgia
Phone: (+995 32) 291 52 54
E-mail: info@artstudio.ge;
www.artstudio.ge

ლეგენდა

დამკვეთი

შპს თბილისი მშრალი პორტი

პროექტის დასახელება

თბილისი მშრალი პორტი

მისამართი

საქართველო, თბილისი,
ჟინჟმარაულის ჭუჩა 37

მთავარი არქიტექტორი	გ.სულაბაძე	
დირექტორი	ი.საყალვინი	
არქიტექტორი	ნ.ივანიძე	
არქიტექტორი	ნ.ნემსაძე	

სათაური

B კლასის შენობის კარ-ფანჯრების სპეციფიკაცია

მასშტაბი:

თარიღი: 29.01.2025

ფორმატი: A3

ნახაზის კოდი:

B კლასის შენობის კარ-ფანჯრების სპეციფიკაციის ცხრილი

ტიპი	ზომა (სმ)		საბაზო მასალა	რაოდენობა	რაოდენობა	ფართობი	საერთო ფართი
	L	H		0.00			
W-1	200	125	ალუმინი	10	10	2.5	25 მ²
ჯამი							2.5 მ²
D-1	100	220	ლითონი	3	3	2.2	6.6 მ²
D-2	100	220	ლითონი	3	3	2.2	6.6 მ²
D-3	250	300	ლითონი	4	4	7.5	30.0 მ²
D-4	250	300	ლითონი	2	2	7.5	15 მ²
D-5	355	450	ლითონი	1	1	15.98	15.98 მ²
ჯამი					13		74.18 მ²

ARTSTUDIO PROJECT

LLC "ARTSTUDIO PROJECT"
Architectural Department
Adress: Bagebi, Tskneti Highway,
Z. Sakandelidze Str.#3,
Metra Park Settlement, Block #4, 0179,
Tbilisi, Georgia
Phone: (+995 32) 291 52 54
E-mail: info@artstudio.ge;
www.artstudio.ge

ლეგენდა

დამკვეთი

შპს თბილისი მშრალი პორტი

პროექტის დასახელება

თბილისი მშრალი პორტი

მისამართი

საქართველო, თბილისი,
ჭინჭმარაულის ჭუჩა 37

მთავარი არქიტექტორი	გ.სულაბერიძე	
დირექტორი	ი.საკალვინი	
არქიტექტორი	ნ.ღვანიძე	
არქიტექტორი	ნ.ნემსაძე	

სათაური

B კლასის შენობის კარ-ფანჯრების სპეციფიკაციის ცხრილი

მასშტაბი:

თარიღი: 29.01.2025

ფორმატი: A3

ნახაზის კოდი:

კოდი	W–2	საბაზრო მასალა	ალუმინი
ზომები	150X150 სმ		
რაოდენობა	5		

შენიშვნა: ნაკეთობის დამზადების წინ ღიობის ზომები გადამოწმდეს ადგილზე;

ფერი შეთანხმდეს არ. ავტორთან.

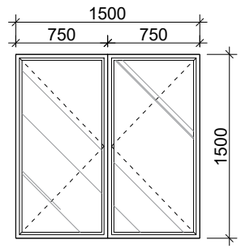

კოდი	W–3	საბაზრო მასალა	ალუმინი
ზომები	150X120 სმ		
რაოდენობა	2		

შენიშვნა: ნაკეთობის დამზადების წინ ღიობის ზომები გადამოწმდეს ადგილზე;

ფერი შეთანხმდეს არ. ავტორთან.

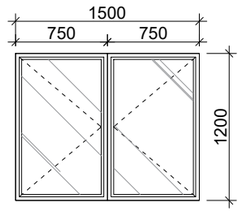

კოდი	W–4	საბაზრო მასალა	ალუმინი
ზომები	100X70 სმ		
რაოდენობა	3		

შენიშვნა: ნაკეთობის დამზადების წინ ღიობის ზომები გადამოწმდეს ადგილზე;

ფერი შეთანხმდეს არ. ავტორთან.

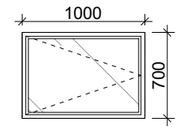

კოდი	D–6	საბაზრო მასალა	ლითონი
ზომები	100X220 სმ		
რაოდენობა	1		

შენიშვნა: ნაკეთობის დამზადების წინ ღიობის ზომები გადამოწმდეს ადგილზე;

ფერი შეთანხმდეს არ. ავტორთან.

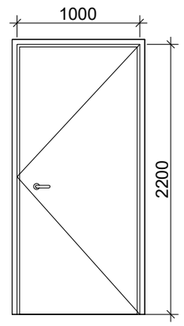

კოდი	D–7	საბაზრო მასალა	ლითონი
ზომები	100X220 სმ		
რაოდენობა	1		

შენიშვნა: ნაკეთობის დამზადების წინ ღიობის ზომები გადამოწმდეს ადგილზე;

ფერი შეთანხმდეს არ. ავტორთან.

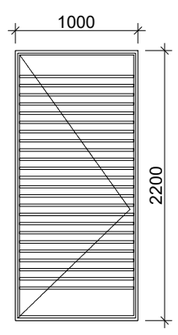

კოდი	W–5	საბაზრო მასალა	ალუმინი
ზომები	100X100 სმ		
რაოდენობა	1		

შენიშვნა: ნაკეთობის დამზადების წინ ღიობის ზომები გადამოწმდეს ადგილზე;

ფერი შეთანხმდეს არ. ავტორთან.

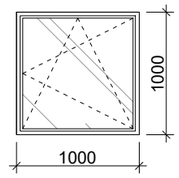

ARTSTUDIO PROJECT

LLC "ARTSTUDIO PROJECT"
Architectural Department
Adress: Bagebi, Tskneti Highway,
Z. Sakandelidze Str.#3,
Metra Park Settlement, Block #4, 0179,
Tbilisi, Georgia
Phone: (+995 32) 291 52 54
E-mail: info@artstudio.ge;
www.artstudio.ge

ლეგენდა

დამკვეთი

შპს თბილისი მშრალი პორტი

პროექტის დასახელება

თბილისი მშრალი პორტი

მისამართი

საქართველო, თბილისი,
ჟინჟმარაულის ქუჩა 37

მთავარი არქიტექტორი	გ.ხულაბეიძე	
დირექტორი	ი.სკალვინი	
არქიტექტორი	ნ.ივანიძე	
არქიტექტორი	ნ.ნემსაძე	

სათაური

B კლასის ოფისის შენობის კარ-ფანჯრების სპეციფიკაცია

მასშტაბი:

თარიღი: 29.01.2025

ფორმატი: A3

ნახაზის კოდი:

B კლასის ოფისის შენობის კარ-ფანჯრების სპეციფიკაციის ცხრილი

ტიპი	ზომა (სმ)		საბაზო მასალა	რაოდენობა		რაოდენობა	ფართობი	საერთო ფართი
	L	H		0.00	4.16			
W-2	150	150	ალუმინი		5	5	2.2	11 მ²
W-3	150	120	ალუმინი	2		2	2.2	4.4 მ²
W-4	100	70	ალუმინი	3		3	7.5	22.5 მ²
W-5	100	100	ალუმინი	1		1	1.0	1.0 მ²
ჯამი						10		38.9 მ²
D-6	100	220	ლითონი	1		1	2.2	2.2 მ²
D-7	100	220	ლითონი	1		1	2.2	2.2 მ²
ჯამი						2		4.4 მ²

ARTSTUDIO PROJECT

LLC "ARTSTUDIO PROJECT"
Architectural Department
Adress: Bagebi, Tskneti Highway,
Z. Sakandelidze Str.#3,
Metra Park Settlement, Block #4, 0179,
Tbilisi, Georgia
Phone: (+995 32) 291 52 54
E-mail: info@artstudio.ge;
www.artstudio.ge

ლეგენდა

დამკვეთი

შპს თბილისი მშრალი პორტი

პროექტის დასახელება

თბილისი მშრალი პორტი

მისამართი

საქართველო, თბილისი,
ჟინჟმარაულის ჭუჩა 37

მთავარი არქიტექტორი	გ.ხულაბეიძე	
დირექტორი	ი.საკალვინი	
არქიტექტორი	ნ.ივანიძე	
არქიტექტორი	ნ.ნემსაძე	

სათაური

B კლასის ოფისის შენობის კარ-ფანჯრების სპეციფიკაციის ცხრილი

მასშტაბი:

თარიღი: 29.01.2025

ფორმატი: A3

ნახაზის კოდი:

DET-01 პანდუსი გეგმა

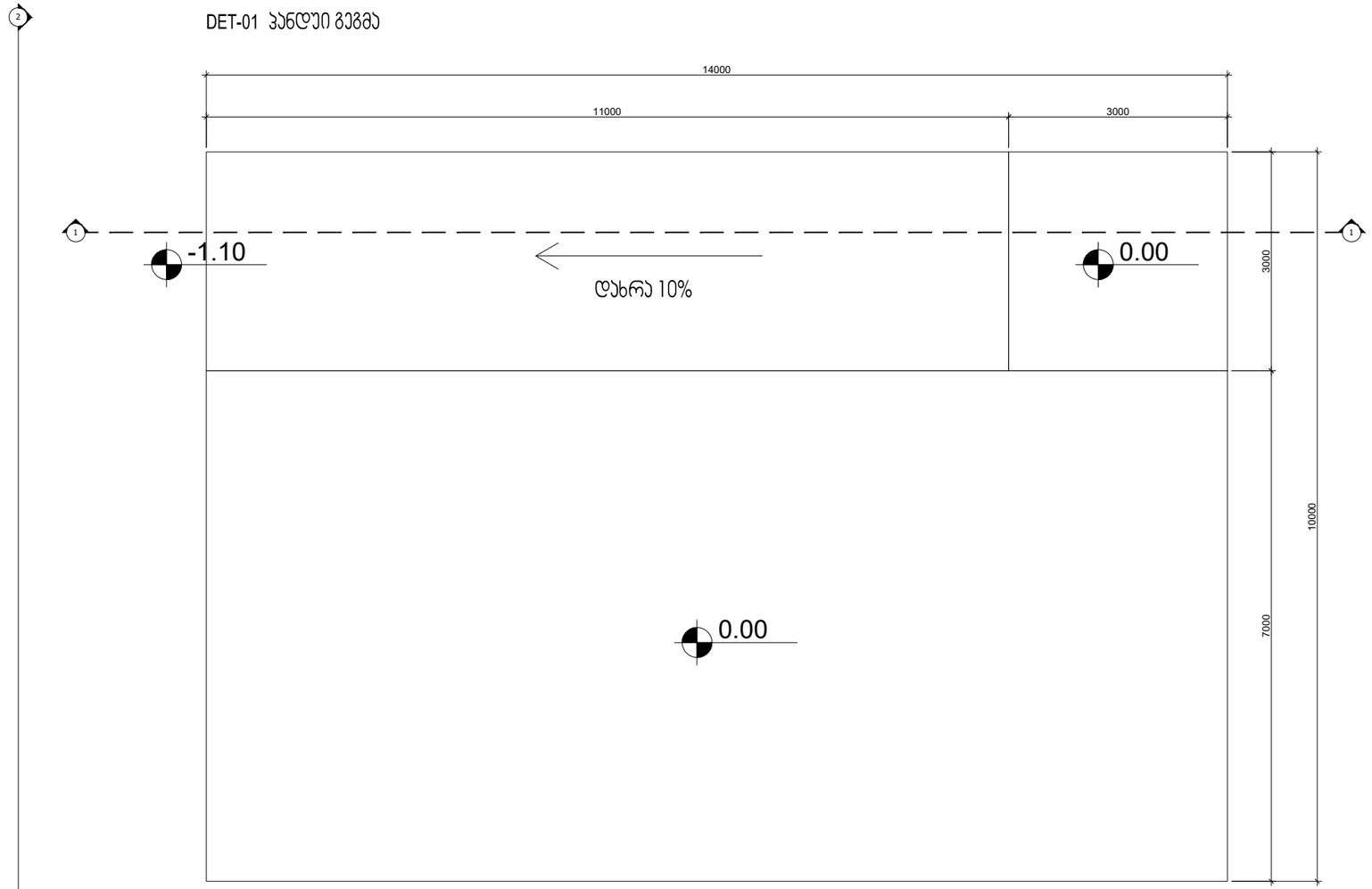

ჭრილი 1-1

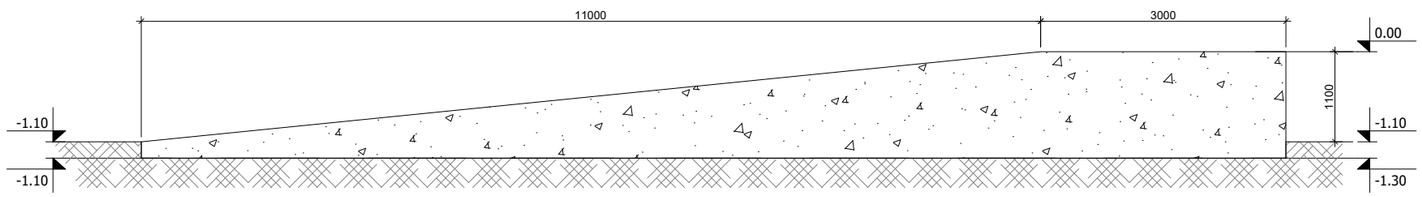

ჭრილი 2-2

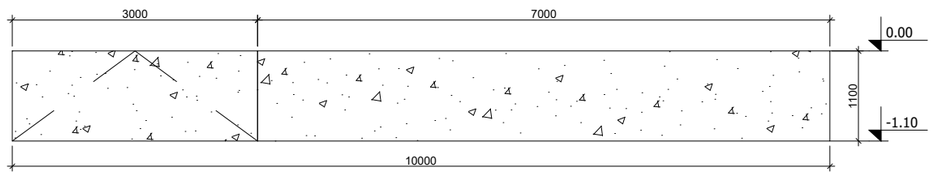

ARTSTUDIO PROJECT

LLC "ARTSTUDIO PROJECT"
Urban Planning Department
Adress: Bagebi, Tskneti Highway,
Z. Sakandelidze Str.#3,
Metra Park Settlement, Block #4, 0179,
Tbilisi, Georgia
Phone: (+995 32) 291 52 54
E-mail: info@artstudio.ge;
www.artstudio.ge

ლეგენდა

დამკვეთი

შპს თბილისი მშრალი პორტი

პროექტის დასახელება

თბილისი მშრალი პორტი

მისამართი

საქართველო, თბილისი,
ძინძმარაულის ქუჩა 37

მთავარი არქიტექტორი	გ.ხულაბეიძე	
დირექტორი	ი.სკპალვინი	
არქიტექტორი	ნ.ივანიძე	
არქიტექტორი	ნ.ნემსაძე	
პიზუალიზაცია	ნ.ნემსაძე	

სათაური

შენობა №1 ბეტონის პანდუსი DET-01

მასშტაბი:

თარიღი: 29.01.2025

ფორმატი: A3

ნახაზის კოდი:

01 პანდუსის გეგმა DET-02

მ. 1:50

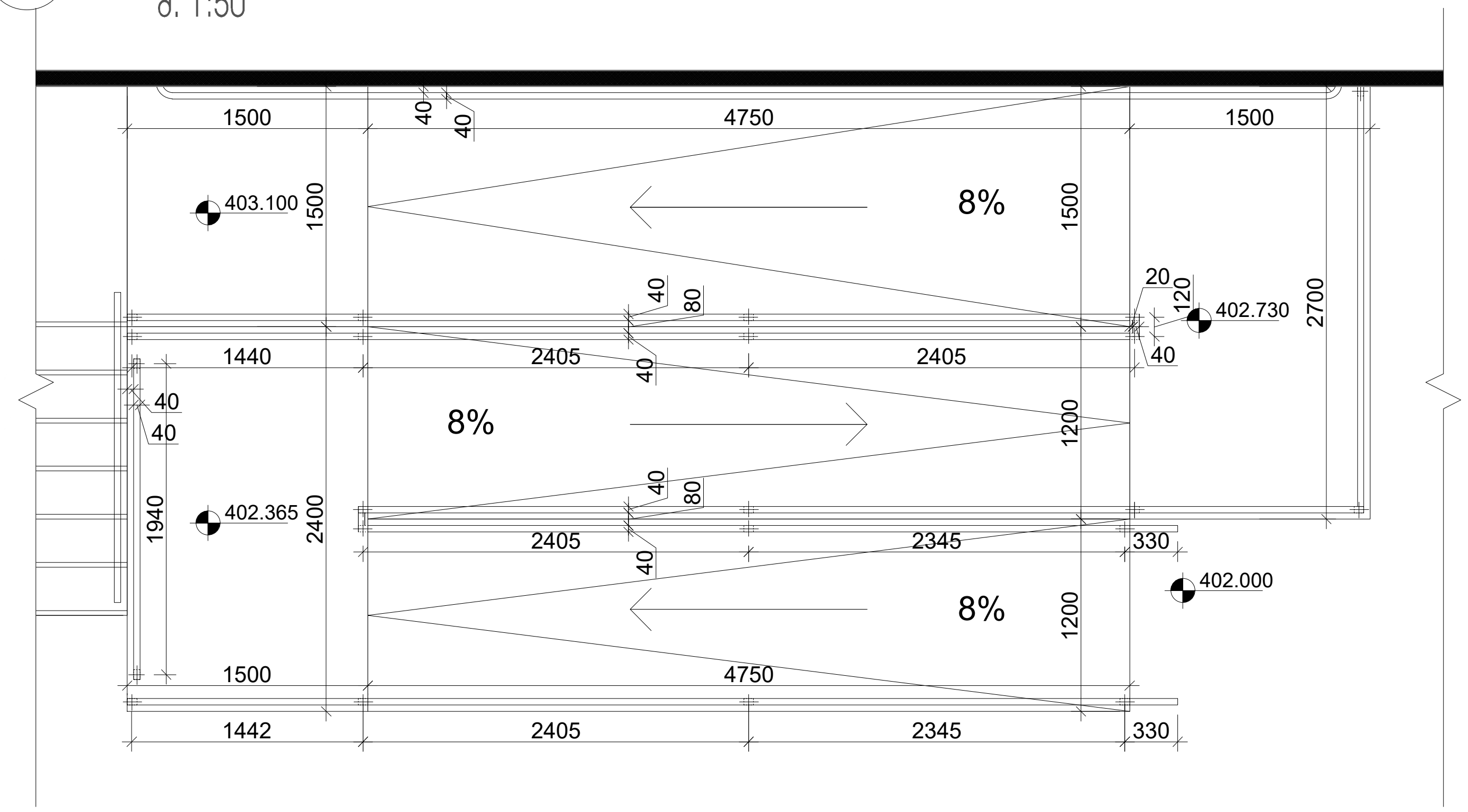

01 პანდუსის ჭრილი

მ. 1:50

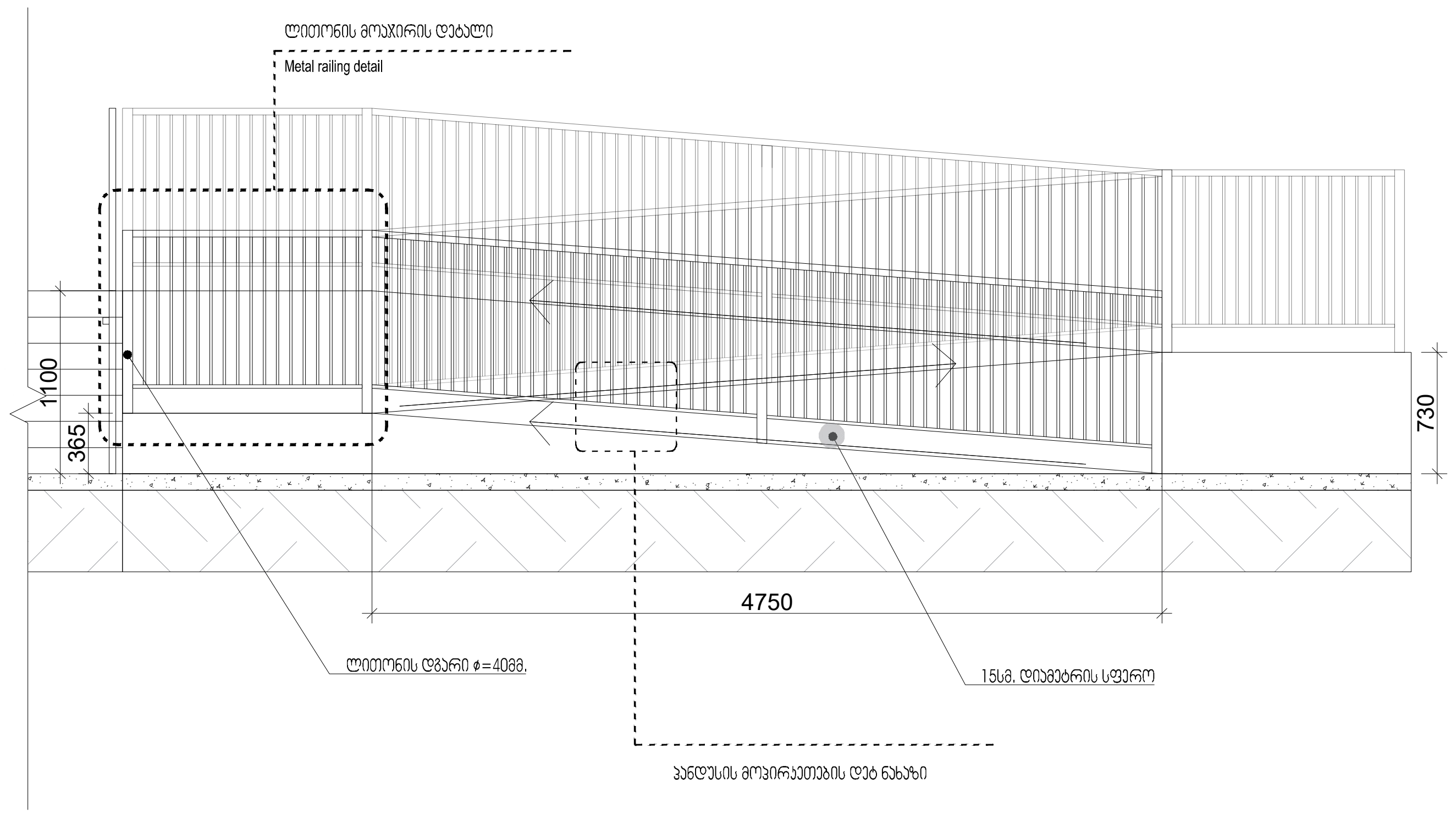

01 ლითონის მოაჯირის დეტალი

მ. 1:20

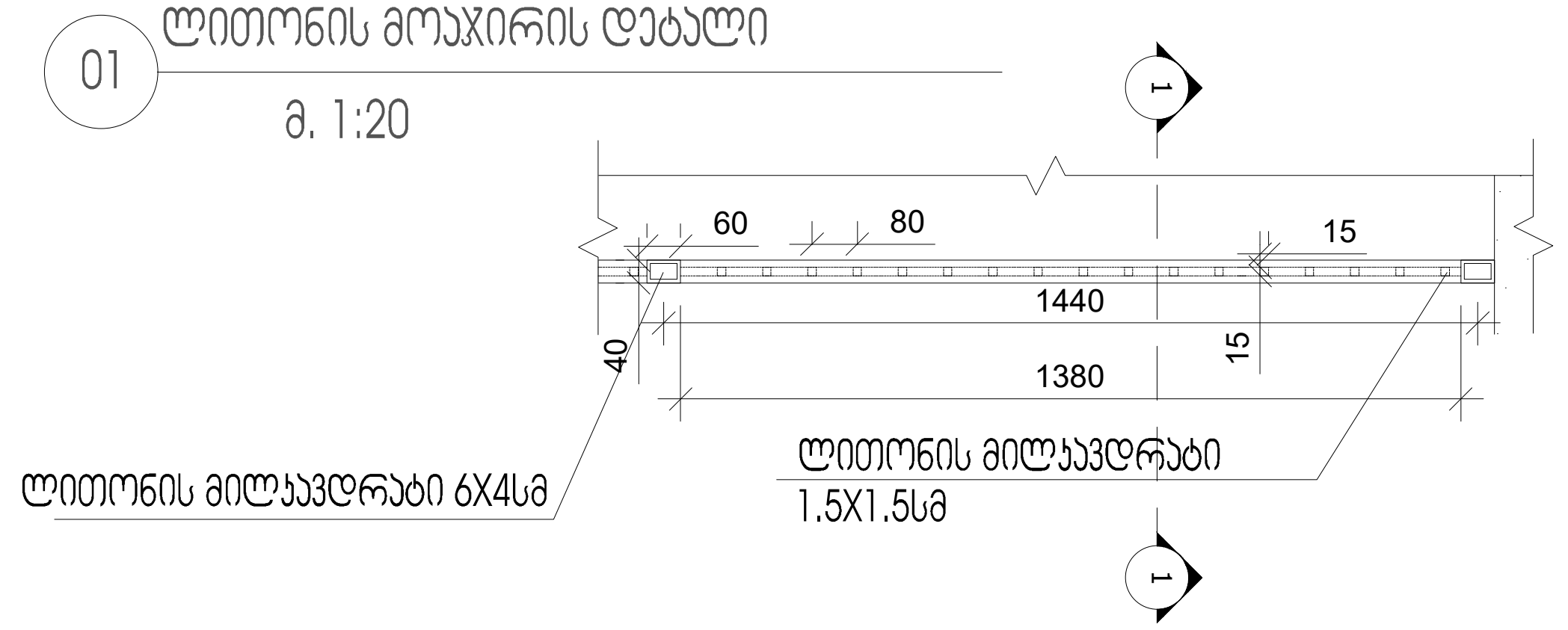

01 ლითონის მოაჯირის დეტალი

მ. 1:20

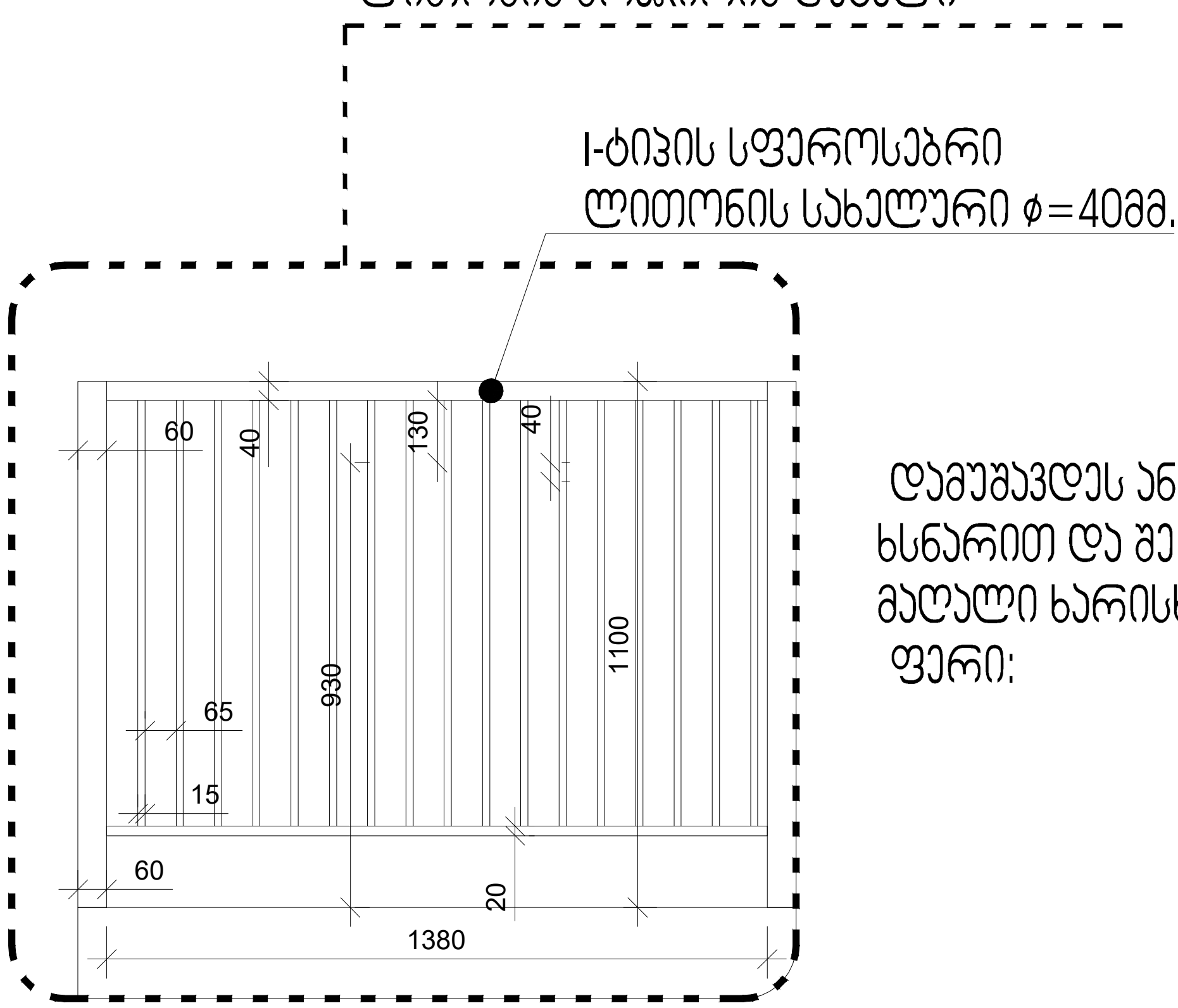

დამუშავდეს ანტიკოროზიული ხსნარით და შეიღებოს მაღალი ხარისხის საღებავით ფერი:

01 ლითონის მოაჯირის დეტალი

მ. 1:20

ჭრილი 1-1

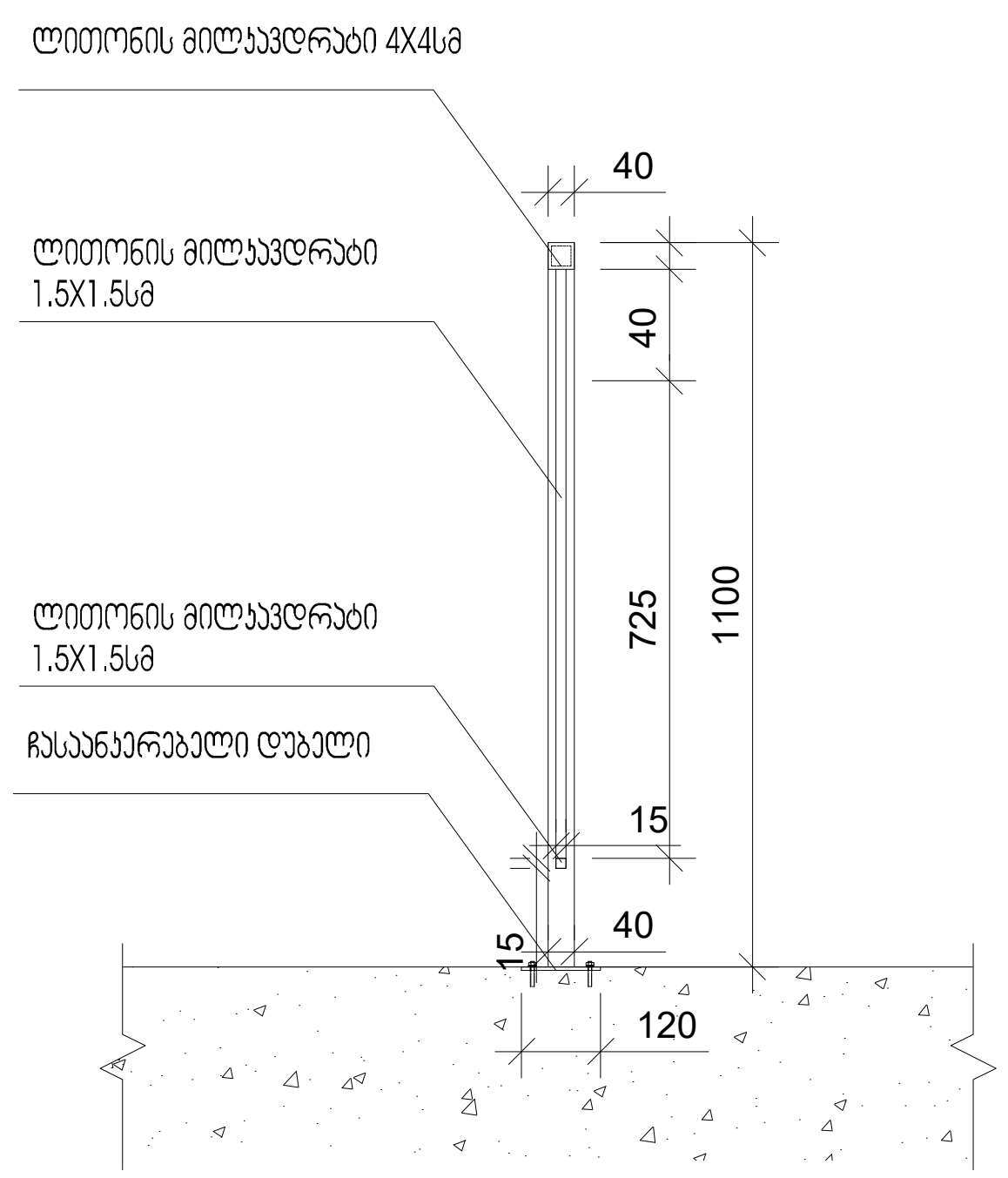

პანდუსის მოპირკეთების კვანძი

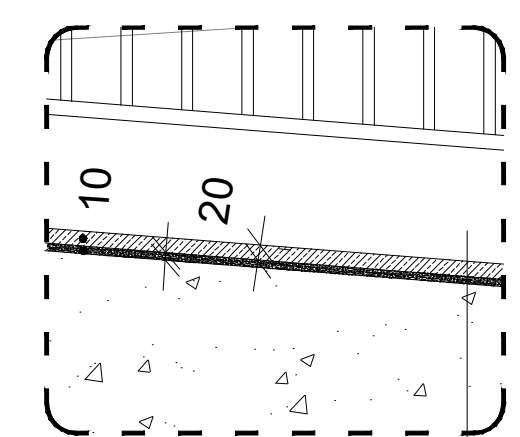

მოცურების
საწინააღმდეგო ზედაპირის მქონე
ბუნებრივი გრანიტის ფილა - 20 მმ
წებო ცემენტის ხსნარი 10 მმ.
რკინაბეტონის ფილა

ARTSTUDIO PROJECT

LLC "ARTSTUDIO PROJECT"
Urban Planning Department
Adress: Bagebi, Tskneti Highway,
Z. Sakandelidze Str.#3,
Metra Park Settlement, Block #4, 0179,
Tbilisi, Georgia
Phone: (+995 32) 291 52 54
E-mail: info@artstudio.ge;
www.artstudio.ge

ლეგენდა

დამკვეთი

შპს თბილისი მშრალი პორტი

პროექტის დასახელება

თბილისი მშრალი პორტი

მისამართი

საქართველო, თბილისი,
ქინძმარაულის ქუჩა 37

მთავარი არქიტექტორი	გ.სულაბერიძე	
დირექტორი	ი.სკალვინი	
არქიტექტორი	ნ.ივანიძე	
არქიტექტორი	ნ.ნემსაძე	
ვიზუალიზაცია	ნ.ნემსაძე	

სათაური

შენობა №1 პანდუსის დეტალური ნახაზი DET-02

მასშტაბი:

თარიღი: 29.01.2025

ფორმატი: A3

ნახაზის კოდი:

კიბის გეგმა DET-03

მ. 1:20

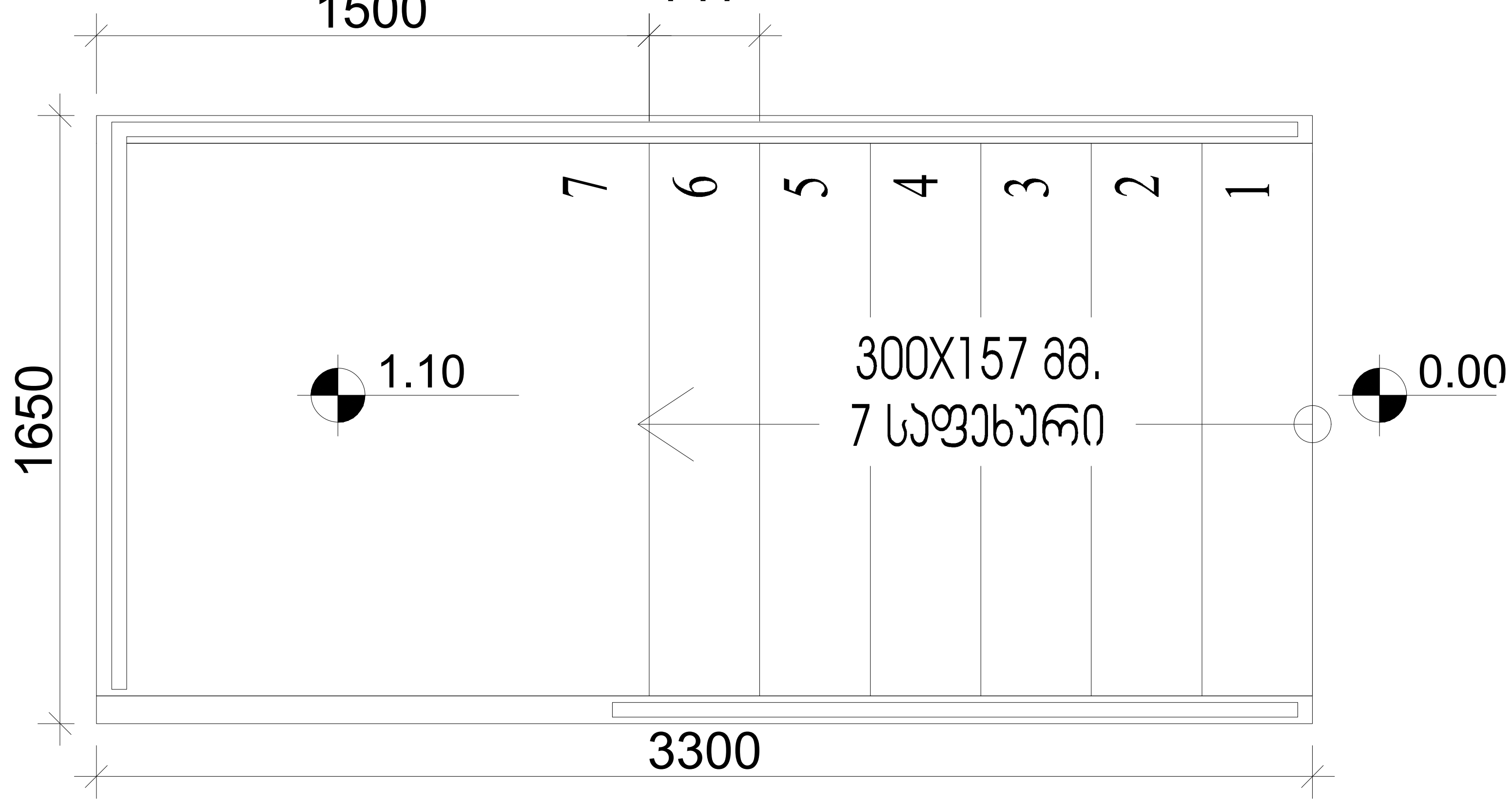

ლითონის მოაჯირის დეტალი

მ. 1:20

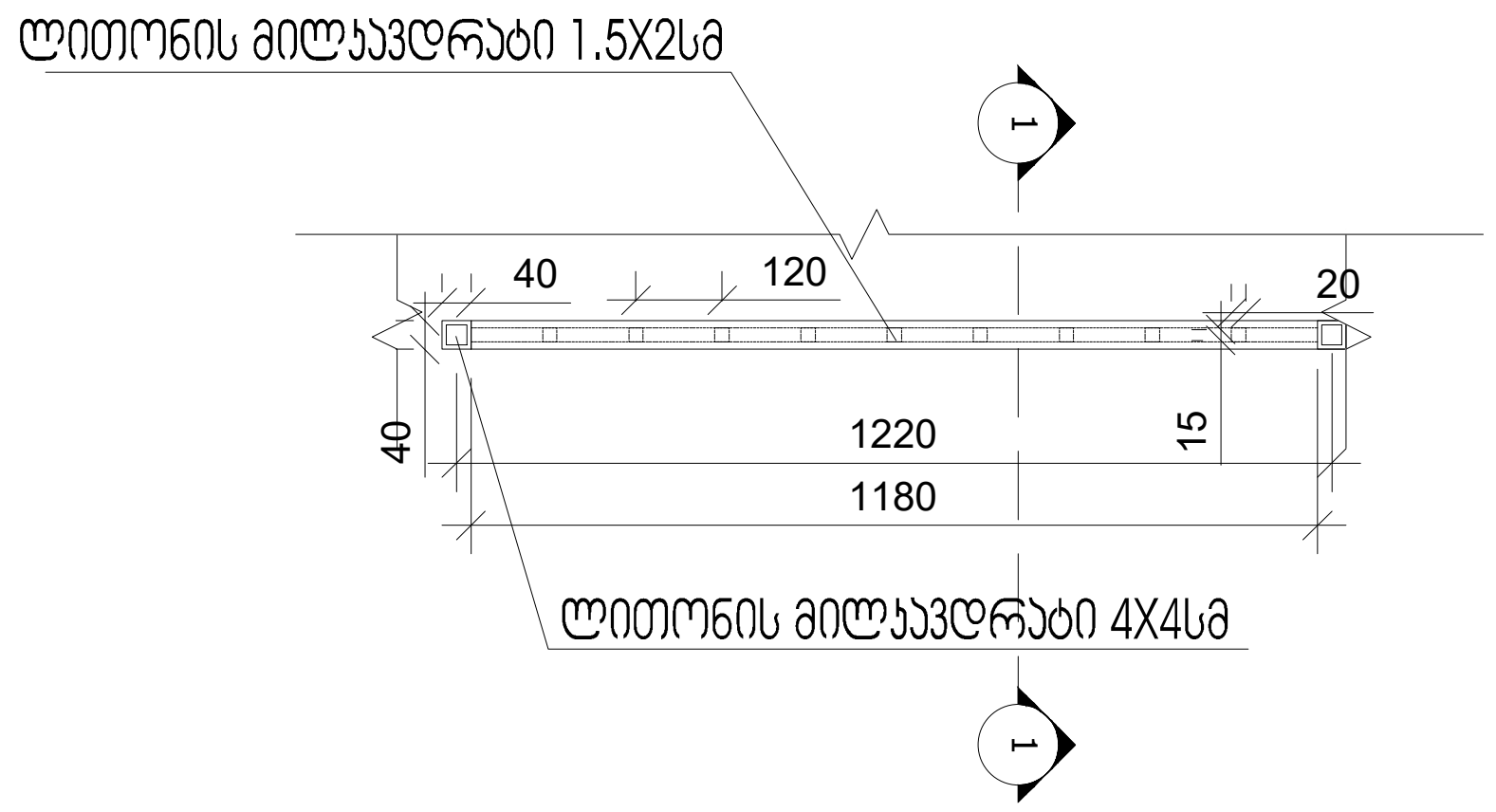

კიბის ჭრილი

მ. 1:20

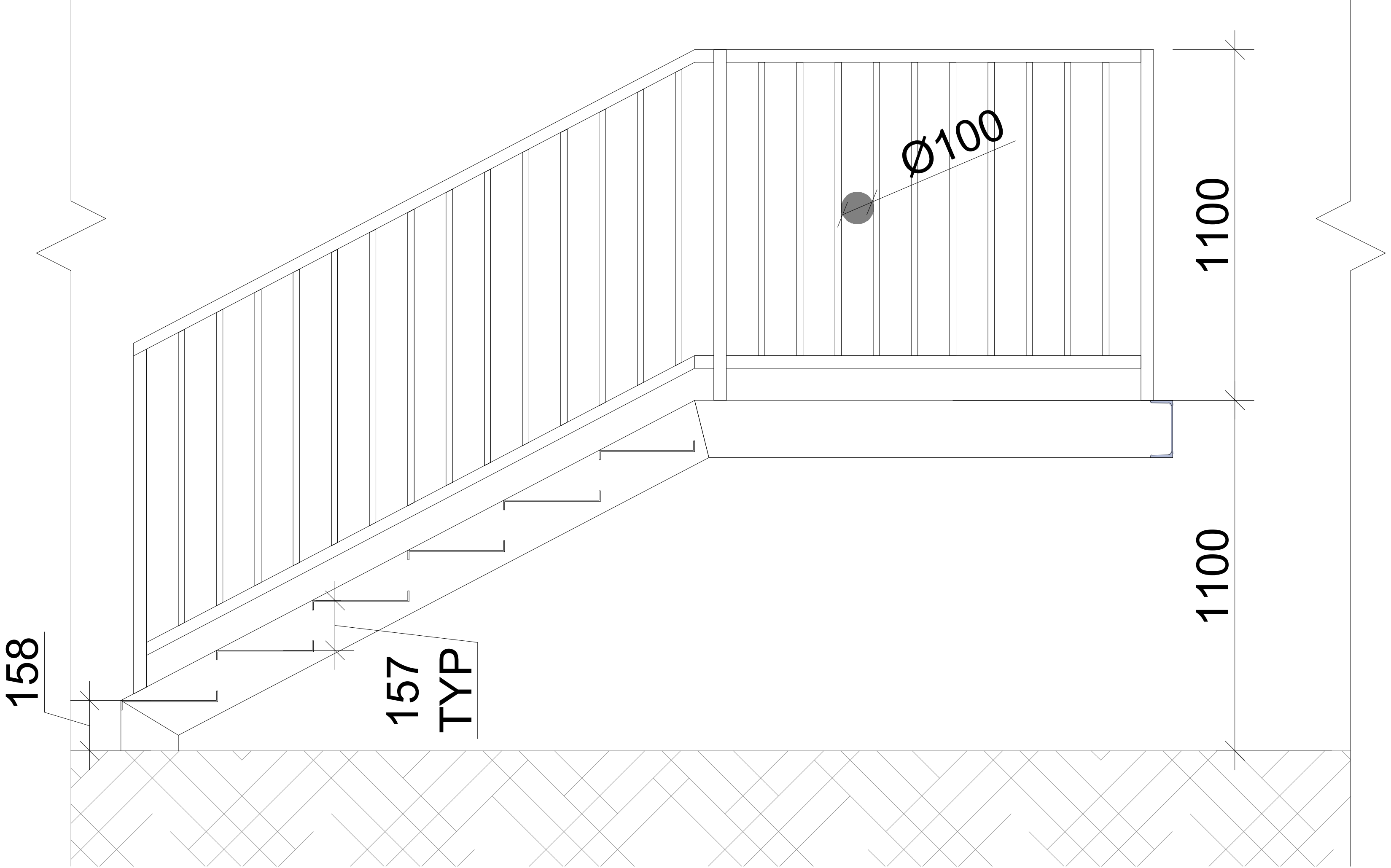

ლითონის მოაჯირის დეტალი

მ. 1:20

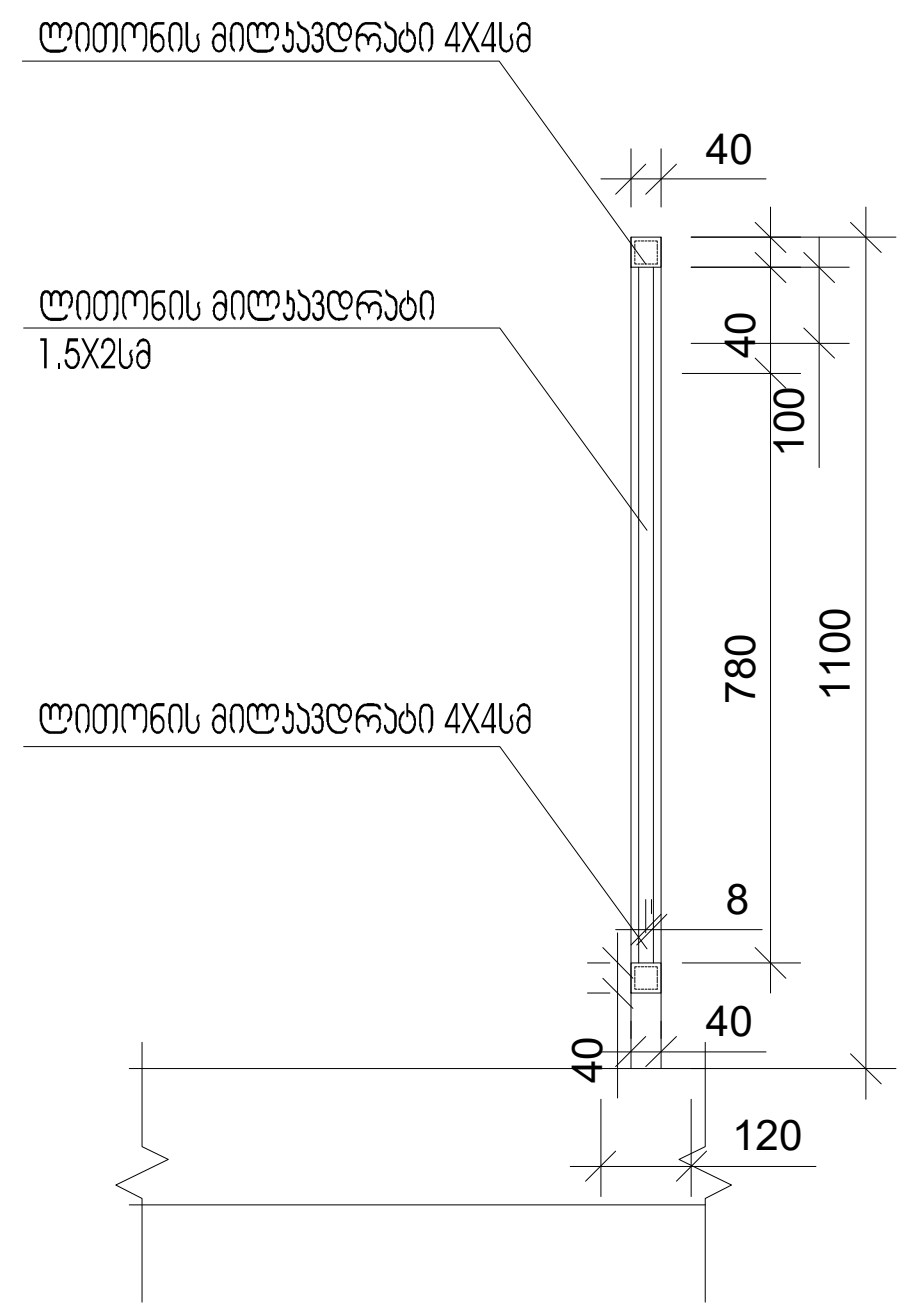

ARTSTUDIO PROJECT

LLC "ARTSTUDIO PROJECT"
Urban Planning Department
Adress: Bagebi, Tskneti Highway,
Z. Sakandelidze Str.#3,
Metra Park Settlement, Block #4, 0179,
Tbilisi, Georgia
Phone: (+995 32) 291 52 54
E-mail: info@artstudio.ge;
www.artstudio.ge

ლეგენდა

დამკვეთი

შპს თბილისი მშრალი პორტი

პროექტის დასახელება

თბილისი მშრალი პორტი

მისამართი

საქართველო, თბილისი,
ქინძმარაულის ქუჩა 37

მთავარი არქიტექტორი	გ.სულაბერიძე	
დირექტორი	ი.სკალვინი	
არქიტექტორი	ნ.ივანიძე	
არქიტექტორი	ნ.ნემსაძე	
ვიზუალიზაცია	ნ.ნემსაძე	

სათაური

შენობა №1 ლითონის კიბის
დეტალური ნახაზი DET-03

მასშტაბი:

თარიღი: 29.01.2025

ფორმატი: A3

ნახაზის კოდი:

კიბის გეგმა DET-04

მ. 1:20

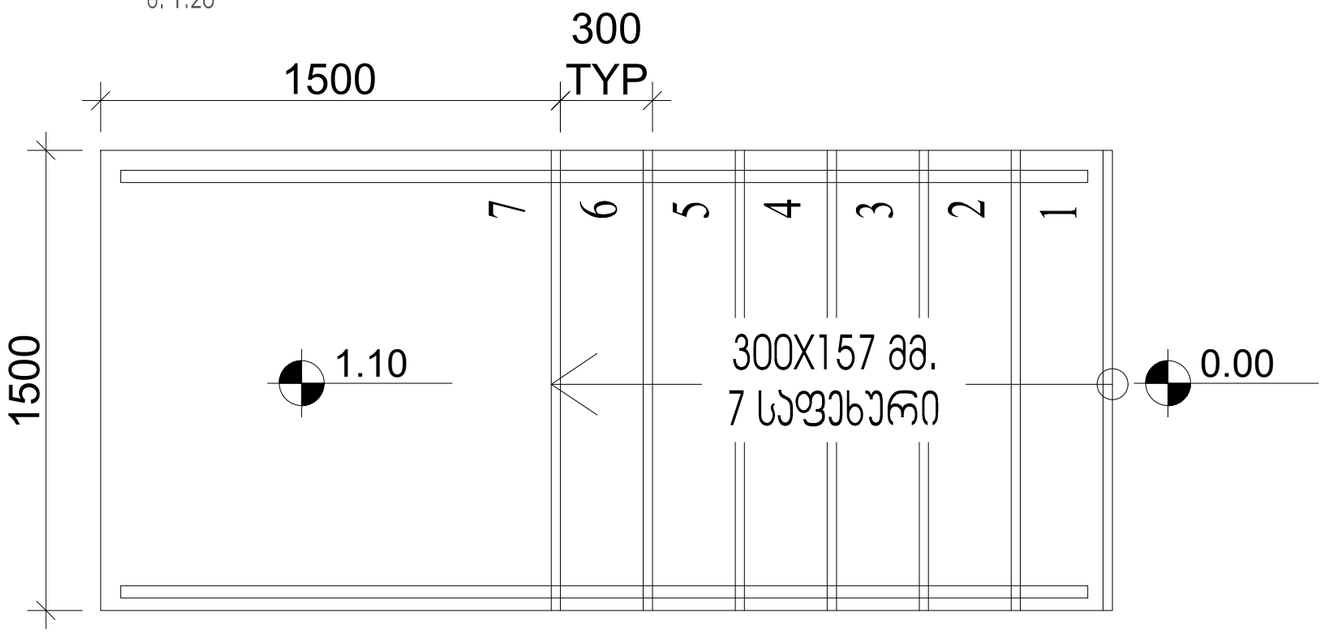

ლითონის მოაჯირის დეტალი

მ. 1:20

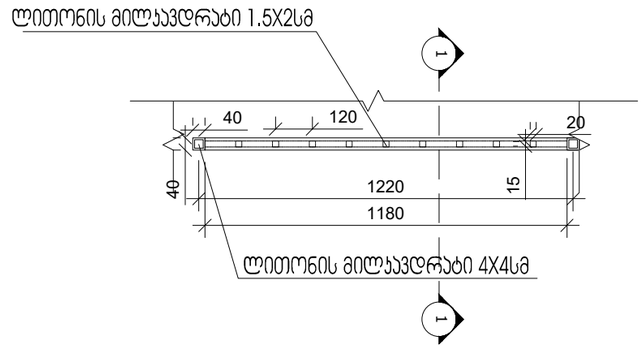

კიბის ჭრილი

მ. 1:20

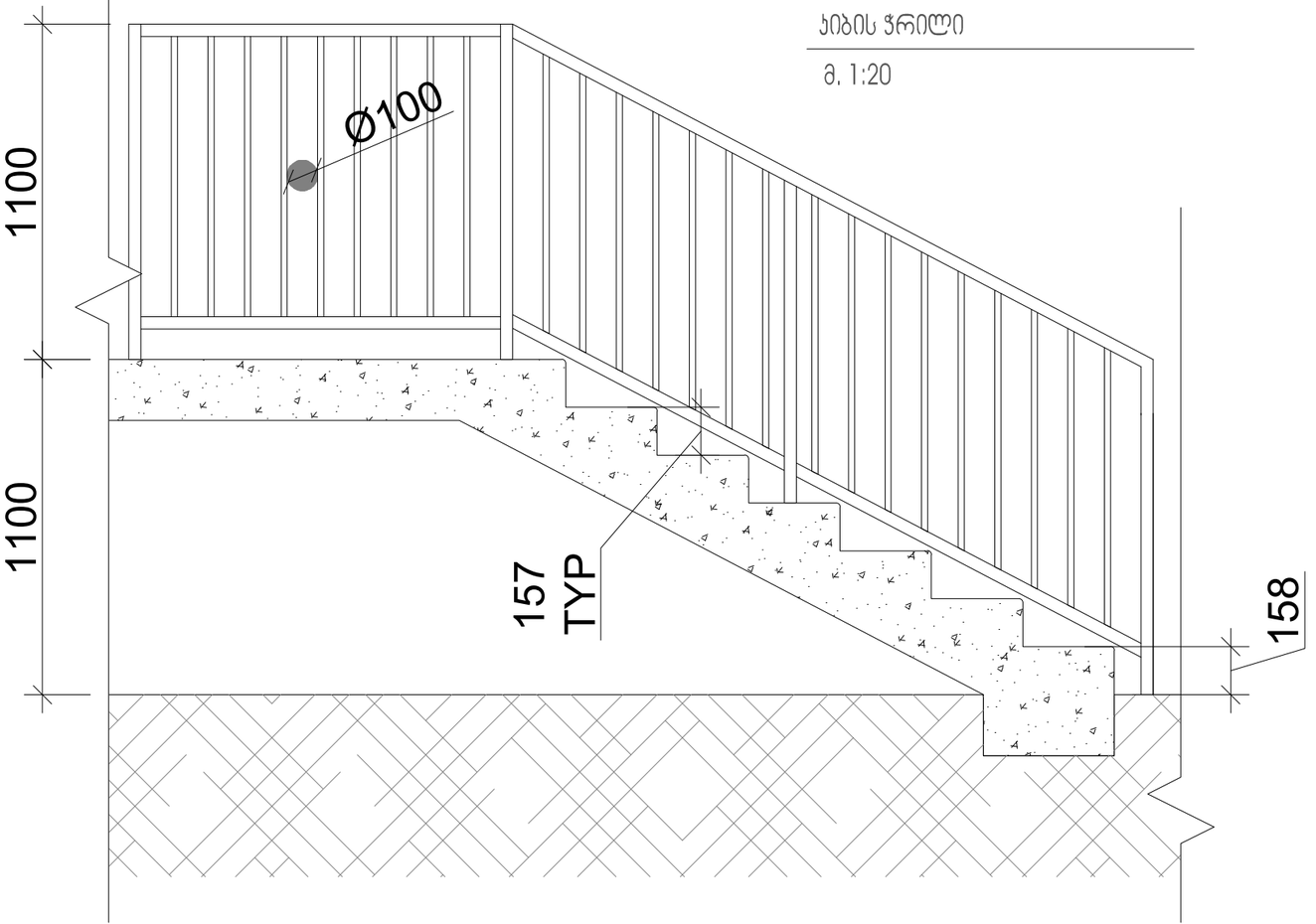

ლითონის მოაჯირის დეტალი

მ. 1:20

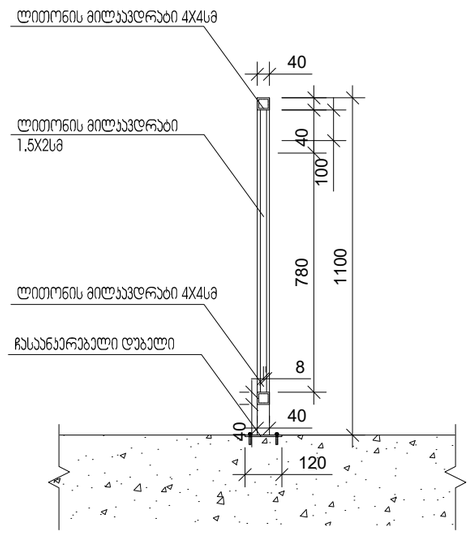

ARTSTUDIO PROJECT

LLC "ARTSTUDIO PROJECT"
Urban Planning Department
Adress: Bagebi, Tskneti Highway,
Z. Sakandelidze Str.#3,
Metra Park Settlement, Block #4, 0179,
Tbilisi, Georgia
Phone: (+995 32) 291 52 54
E-mail: info@artstudio.ge;
www.artstudio.ge

ლეგენდა

დამკვეთი

შპს თბილისი მშრალი პორტი

პროექტის დასახელება

თბილისი მშრალი პორტი

მისამართი

საქართველო, თბილისი,
ძინძმარაულის ქუჩა 37

მთავარი არქიტექტორი	გ.ხულაბეიძე	
დირექტორი	ი.სკპალვინი	
არქიტექტორი	ნ.ივანიძე	
არქიტექტორი	ნ.ნემსაძე	
ვიზუალიზაცია	ნ.ნემსაძე	

სათაური

შენობა №1 ბეტონის კიბის
დეტალური ნახაზი DET-04

მასშტაბი:

თარიღი: 29.01.2025

ფორმატი: A3

ნახაზის კოდი:

თბილისი მშრალი პორტი

მექანიზაცია

შენობა N3

ARTSTUDIO
PROJECT

2025 წელი

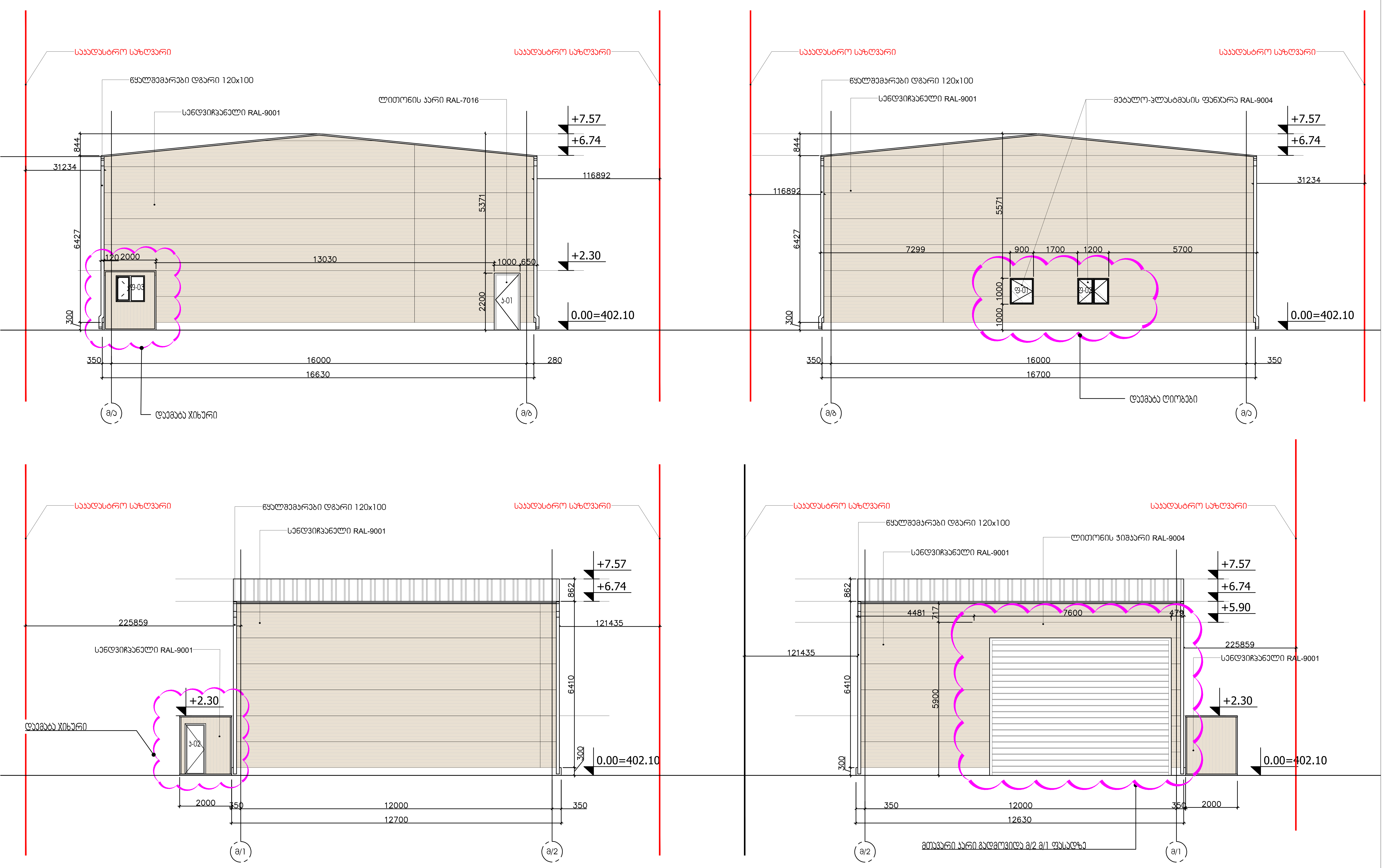

LLC "ARTSTUDIO PROJECT"
Architectural Department
Adress: Bagebi, Tskneti Highway, Z. Sakandelidze Str.#3, Metra Park Settlement, Block #4, 0179, Tbilisi, Georgia
Phone: (+995 32) 291 52 54
E-mail: info@artstudio.ge;
www.artstudio.ge

ლეგენდა

2.40 არქიტექტურული ნიშნული

ღერძი

დამკვეთი

შპს თბილისი მშრალი პორტი

პროექტის დასახელება

თბილისი მშრალი პორტი

მისამართი

საქართველო, თბილისი, ქინძმარაულის ქუჩა 37

მთავარი არქიტექტორი	გ.სულაბეიძე	
დირექტორი	ი.სკალვინი	
არქიტექტორი	ნ.ივანიძე	
არქიტექტორი	ნ.ნემსაძე	
ვიზუალიზაცია	ნ.ნემსაძე	

სათაური

მექანიზაციის ფასადები

მასშტაბი: 1:100

თარიღი: 29.01.2025

ფორმატი: A2

ნახაზის კოდი:

LLC "ARTSTUDIO PROJECT"
Architectural Department
Adress: Bagrati Tsereli Highway,
2, Saburtalo str. #79,
Metro Park Saburtalo, Block #4, 0179,
Tbilisi, Georgia
Phone: (+995 32) 291 52 54
E-mail: info@artstudio.ge
www.artstudio.ge

ARTSTUDIO PROJECT

ალბომი

ფასადების ტიპიური ელემენტების ნახატი

ფანჯრების ტექნიკური მახასიათებლების ცხრილი

ფანჯრების ტექნიკური მახასიათებლების ცხრილი

განმარტებითი ბარათი

შპს „არტსტუდიო პროექტი“,
არქიტექტორი ანა ლომსაძე
№ 37

ანა ლომსაძე	არქიტექტორი	
ნინო ჩხეიძე	ინჟინერი	
გიორგი ბერიძე	ინჟინერი	
ანა ლომსაძე	ინჟინერი	
ანა ლომსაძე	ინჟინერი	
ანა ლომსაძე	ინჟინერი	
ანა ლომსაძე	ინჟინერი	

ნახატის ტიპი

ფასადების ტიპიური ელემენტების ნახატი

პროექტის სტადია

პროექტის ეტაპი

თარიღი

29.01.2025

ფურცლის ფორმატი

A2

ნახატის ტიპი

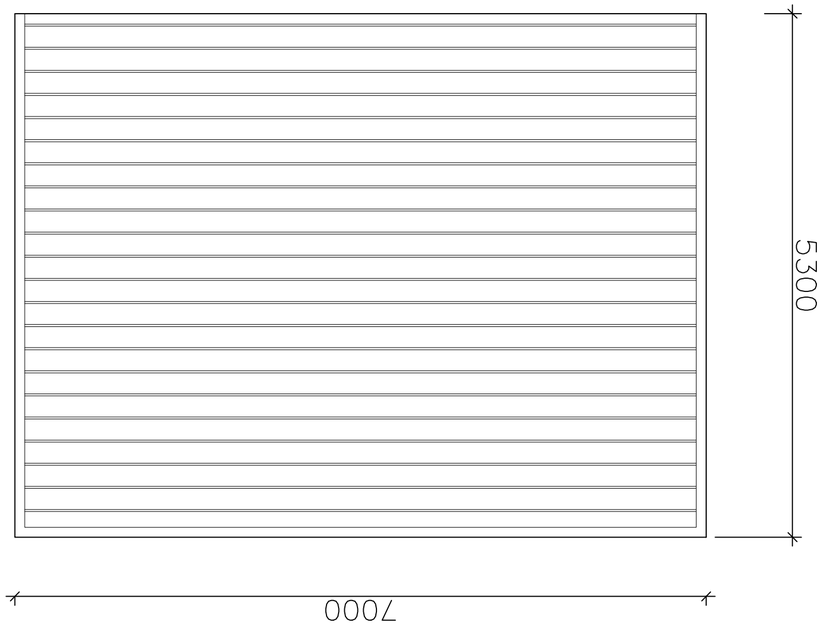

ფანჯრის ტიპი ნომ. ფანჯრის ტიპის აღწერა

ფანჯრის ტიპი ნომ. 3-01
ფანჯრის ზომა 100X220 სმ
ფანჯრის რაოდენობა 1
ფანჯრის აღწერა: ალუმინის პროფილის ორკამერიანი ორმაგი მინით შემავსებელი ფანჯრის ბლოკი, ფანჯრის ფერი RAL 9010 (თეთრი), ფანჯრის ბლოკის ფერი ანთრაციტი RAL 7016,

მექანიზაციის შენობის კარ-ფანჯრების სპეციფიკაციის ცხრილი

ტიპი	ზომა (სმ)		საბაზო მასალა	რაოდენობა	რაოდენობა	ფართობი	საერთო ფართი
	L	H		0.00			
კ-01	100	220	მეტალო პლასტმასი	1	1	2.2	2.2 მ^2
კ-02	80	195	მეტალო პლასტმასი	1	1	1.56	1.56 მ^2
კ-03	760	590	ლითონი	1	1	35.00	35.00 მ^2
ჯამი					3		38.76 მ^2
ფ-01	90	100	მეტალო პლასტმასი	1	1	0.9	0.9 მ^2
ფ-02	120	100	მეტალო პლასტმასი	1	1	1.2	1.2 მ^2
ფ-03	110	100	მეტალო პლასტმასი	1	1	1.1	1.1 მ^2
ჯამი					3		3.2 მ^2

ARTSTUDIO PROJECT
LLC "ARTSTUDIO PROJECT"
Architectural Department
Adress: Bagebi, Tskneti Highway,
Z. Sakandelidze Str.#3,
Metra Park Settlement, Block #4, 0179,
Tbilisi, Georgia
Phone: (+995 32) 291 52 54
E-mail: info@artstudio.ge;
www.artstudio.ge

ლეგენდა

დამკვეთი

შპს თბილისი მშრალი პორტი

პროექტის დასახელება

თბილისი მშრალი პორტი

მისამართი

საქართველო, თბილისი,
ქინძმარაულის ქუჩა 37

მთავარი არქიტექტორი	გ.სულაბერიძე	
დირექტორი	ი.სკალვინი	
არქიტექტორი	ნ.ივანიძე	
არქიტექტორი	ნ.ნემსაძე	
ვიზუალიზაცია	ნ.ნემსაძე	

სათაური

მექანიზაციის კარ-ფანჯრების სპეციფიკაციის ცხრილი

მასშტაბი:

თარიღი: 29.01.2025

ფორმატი: A2

ნახაზის კოდი:

თბილისი მშრალი პორტი

ოფისი

შენობა N4

ARTSTUDIO
PROJECT

2025 წელი

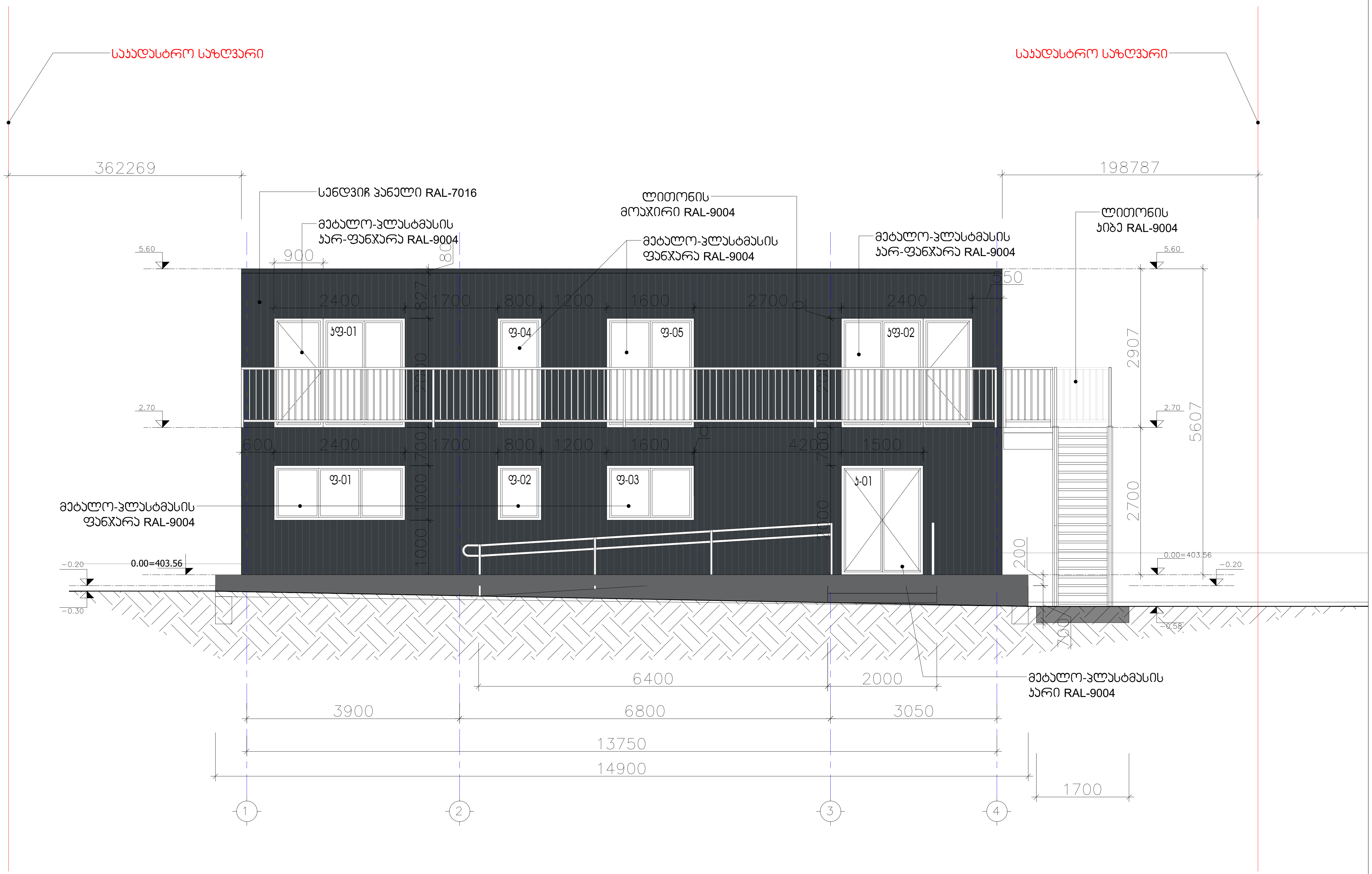

ARTSTUDIO PROJECT

LLC "ARTSTUDIO PROJECT"
□რცჰიტეცტურალ □ეპარტმენტ
□დრესს: □აგები, თსანეტი ჯიგჰნაყ,
ძ. შააანდელიძე შტრ.№3,
□ეტრა რარა შეტტლემენტ, □ლოცა №4,
0179,
თბილისი, □ეორგია
რჰონე: (+995 32) 291 52 54
-მაილ: ინფო@არტსტუდიო.გე;
წწწ.არტსტუდიო.გე

ლეგენდა

დამკვეთი

შპს თბილისი მშრალი პორტი

პროექტის დასახელება

თბილისი მშრალი პორტი

მისამართი

საქართველო, თბილისი,
ქინძმარაულის ქუჩა 37

მთავარი არქიტექტორი	გ.სულაბერიძე	[signature]
დირექტორი	ი.სკალვინი	[signature]
არქიტექტორი	ნ.ივანიძე	[signature]
არქიტექტორი	ნ.ნემსაძე	[signature]
ვიზუალიზაცია	ნ.ნემსაძე	[signature]

სათაური

ოფისი ფასადი 1-4 ღერძებში

მასშტაბი: 1:75

თარიღი: 29.01.2025

ფორმატი: A3

ნახაზის კოდი:

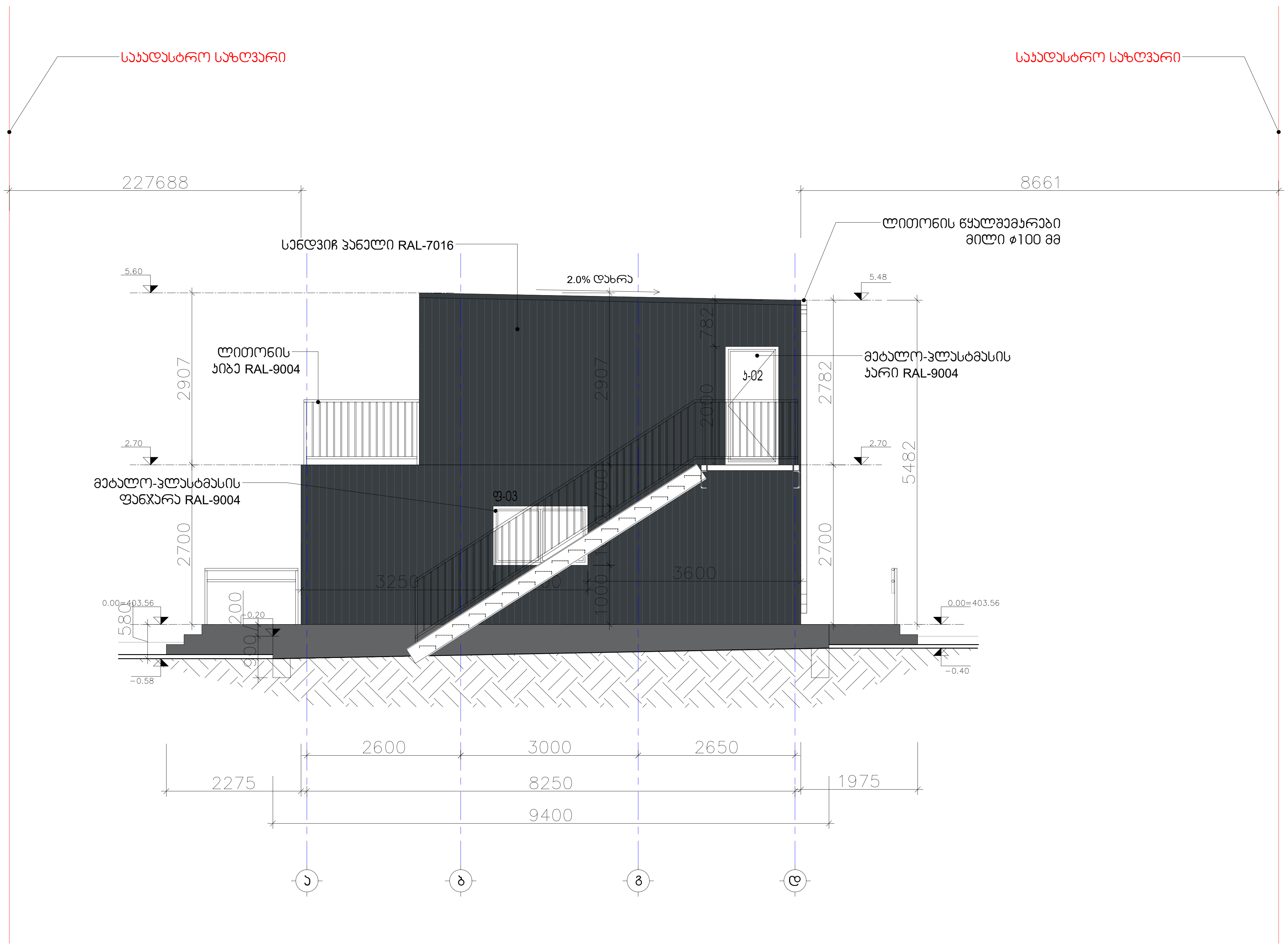

LLC "ARTSTUDIO PROJECT"
□რცჰიტეცტურალ □ეპარტმენტ
□დრესს: □აგები, თსანები xიგჰწაყ,
ძ. შაკანდელიძე შტრ.№3,
□ეტრა რარა შეტტლემენტ, □ლოცკ №4,
0179,
თბილისი, □ეორგია
რჰონე: (+995 32) 291 52 54
-მაილ: ინფო@არტსტუდიო.გე;
წწწ.არტსტუდიო.გე

ლეგენდა

დამკვეთი

შპს თბილისი მშრალი პორტი

პროექტის დასახელება

თბილისი მშრალი პორტი

მისამართი

საქართველო, თბილისი,
ქინძმარაულის ქუჩა 37

მთავარი არქიტექტორი	გ.სულაბერიძე	
დირექტორი	ი.სკალვინი	
არქიტექტორი	ნ.ივანიძე	
არქიტექტორი	ნ.ნემსაძე	
ვიზუალიზაცია	ნ.ნემსაძე	

სათაური

ოფისი ფასადი დ-ა ღერძებში

მასშტაბი: 1:75

თარიღი: 29.01.2025

ფორმატი: A3

ნახაზის კოდი:

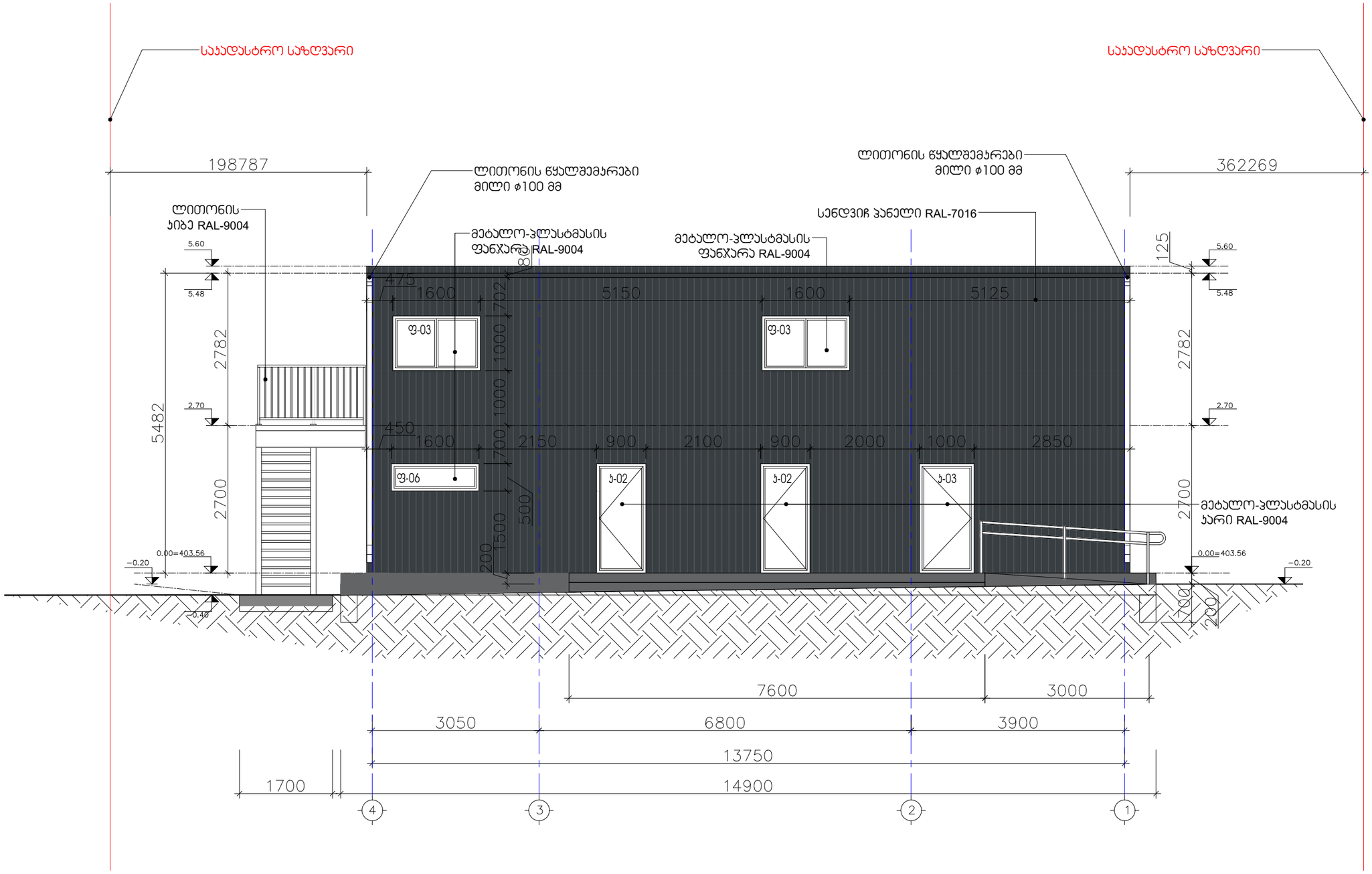

ARTSTUDIO PROJECT

LLC "ARTSTUDIO PROJECT"
□რსვიტექტურულ □ეპარტმენტ
□ფრესს: □ბვზბი, მსანვები ინვბნეს,
ძ. მეანდელეთიფზე ბონ.№3,
□ებრა რარე მებილვენი, □ლოცი №4,
0179,
თბილისი, □ეორგია
რჭონ: (+995 32) 291 52 54
-მეილ: inფო@არტსტუდიო.გე;
www.არტსტუდიო.გე

ლეგენდა

დამკვეთი

შპს თბილისი მშრალი პორტი

პროექტის დასახელება

თბილისი მშრალი პორტი

მისამართი

საქართველო, თბილისი,
ჭინჭმარაულის ჭუჩა 37

მთავარი არქიტექტორი	გ.ცულაძეიძე	
დირექტორი	ი.ხაჯალიანი	
არქიტექტორი	ნ.ივანიძე	
არქიტექტორი	ნ.ნემსაძე	
ვიზუალიზაცია	ნ.ნემსაძე	

სათაური

ოფისი ფასადი 4-1 ღერძებში

მასშტაბი: 1: 75

თარიღი: 29.01.2025

ფორმატი: A3

ნახაზის კოდი:

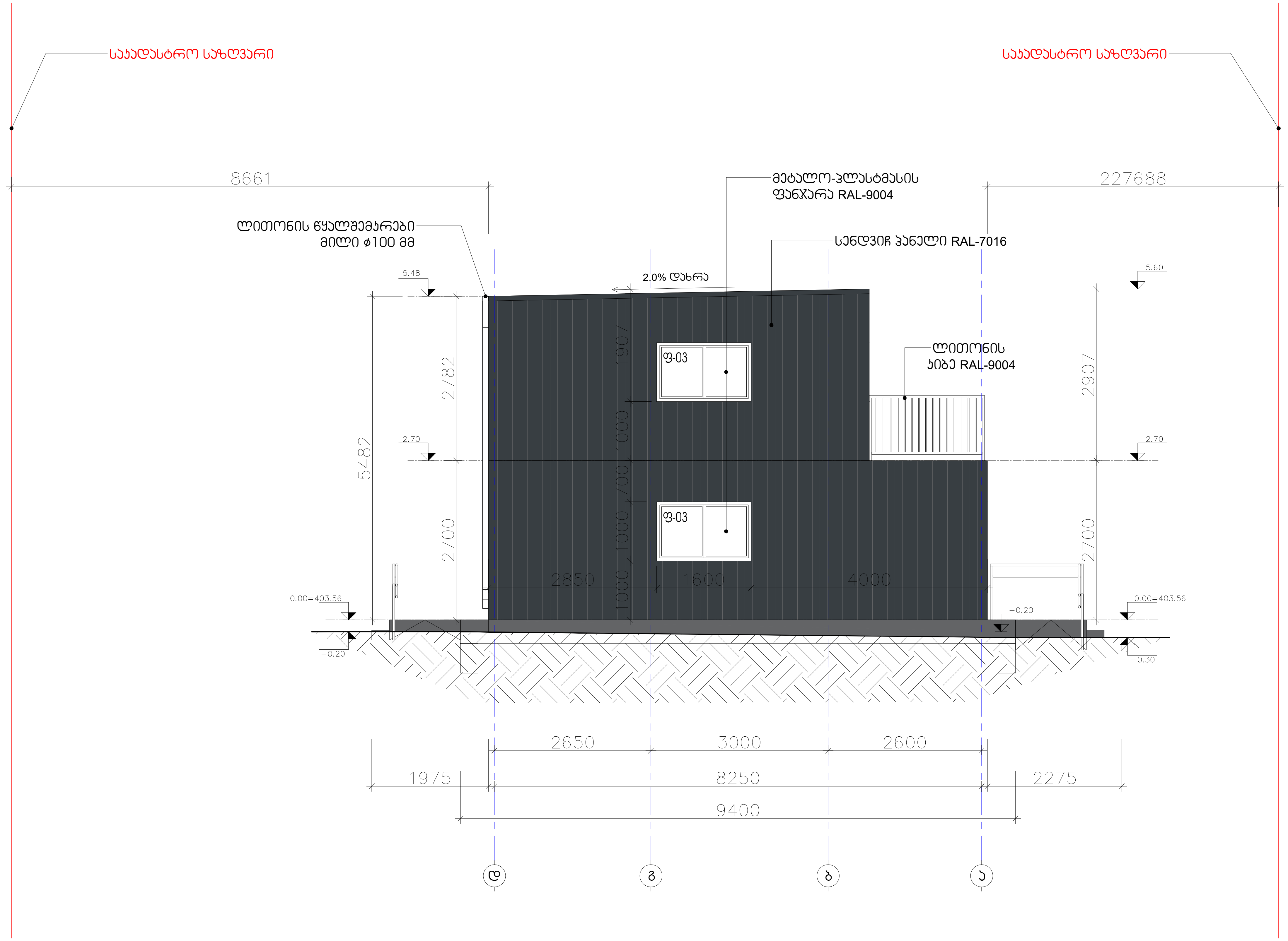

ARTSTUDIO PROJECT

LLC "ARTSTUDIO PROJECT"
□რცჰიტეცტურალ □ეპარტმენტ
□დრესს: □აგება, თსანეტი ჯიგჰწაყ,
ძ. შაკანდელიძე შტრ.№3,
□ეტრა რარა შეტტლემენტ, □ლოცკ №4,
0179,
თბილისი, □ეორგია
რჰონე: (+995 32) 291 52 54
-მაილ: ინფო@არტსტუდიო.გე;
წწწ.არტსტუდიო.გე

ლეგენდა

დამკვეთი

შპს თბილისი მშრალი პორტი

პროექტის დასახელება

თბილისი მშრალი პორტი

მისამართი

საქართველო, თბილისი,
ქინძმარაულის ქუჩა 37

მთავარი არქიტექტორი	გ.სულაბერიძე	[signature]
დირექტორი	ი.სკალვინი	[signature]
არქიტექტორი	ნ.ივანიძე	[signature]
არქიტექტორი	ნ.ნემსაძე	[signature]
ვიზუალიზაცია	ნ.ნემსაძე	[signature]

სათაური

ოფისი ფასადი დ-ა ღერძებში

მასშტაბი: 1:75

თარიღი: 29.01.2025

ფორმატი: A3

ნახაზის კოდი:

კოდი	ჯფ–01	საბაზო მასალა	მეტალო პლასტმასი
ზომები	240X200 სმ		
რაოდენობა	1		

შენიშვნა: ნაკეთობის დამზადების წინ ღიობის ზომები გადამოწმდეს ადგილზე;

ფერი შეთანხმდეს პრ. ავტორთან.

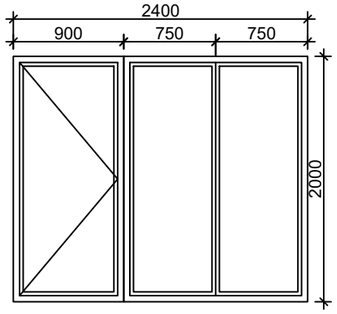

კოდი	ჯფ–02	საბაზო მასალა	მეტალო პლასტმასი
ზომები	240X200 სმ		
რაოდენობა	1		

შენიშვნა: ნაკეთობის დამზადების წინ ღიობის ზომები გადამოწმდეს ადგილზე;

ფერი შეთანხმდეს პრ. ავტორთან.

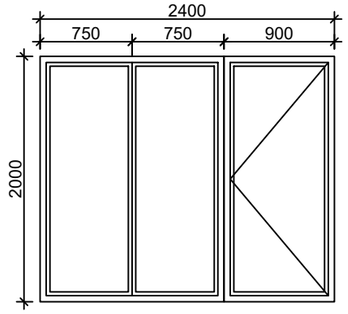

კოდი	ჯ–04	საბაზო მასალა	მეტალო პლასტმასი
ზომები			
რაოდენობა	1		

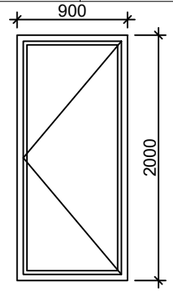

ARTSTUDIO PROJECT

LLC "ARTSTUDIO PROJECT"
□რსვიტბეცტრალ □ეპარტმენი
□ტრეს: □ბეზი, მსანები ჰიგნეს,
ძ. მეაინდეეთიტზე ბერ.N3,
□ებრა რარე მეიილეენი, □ტიდ N4,
0179,
თბილისი, □ეორგია
რჭონე: (+995 32) 291 52 54
-გეილ: inფო@არტსტუდიო.გე;
ააა.არტსტუდიო.გე

ლეგენდა

დამკვეთი

შპს თბილისი მშრალი პორტი

პროექტის დასახელება

თბილისი მშრალი პორტი

მისამართი

საქართველო, თბილისი,
ჟინჟმარაულის ქუჩა 37

მთავარი არქიტექტორი	გ.სულაბიძე	
დირექტორი	ი.ხალვინი	
არქიტექტორი	ნ.ივანიძე	
არქიტექტორი	ნ.ნემსაძე	
ვიზუალიზაცია	ნ.ნემსაძე	

სათაური

ოფისი - ჯარ-ფანჯრების სპეციფიკაცია

მასშტაბი:	1: 75
თარიღი:	29.01.2025
ფორმატი:	A3

ნახაზის კოდი:

კოდი	კ–01
ზომები	150X200 სმ
რაოდენობა	1

საბაზრო მასალა

მეტალო პლასტმასი

შენიშვნა: ნაკეთობის დამზადების წინ ღიობის ზომები გადამოწმდეს ადგილზე;

ფერი შეთანხმდეს არ. ავტორთან.

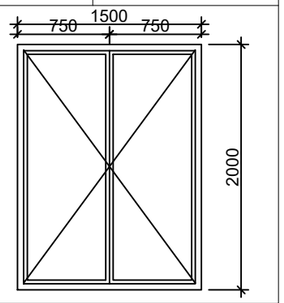

კოდი	კ–02
ზომები	90X200 სმ
რაოდენობა	3

საბაზრო მასალა

მეტალო პლასტმასი

შენიშვნა: ნაკეთობის დამზადების წინ ღიობის ზომები გადამოწმდეს ადგილზე;

ფერი შეთანხმდეს არ. ავტორთან.

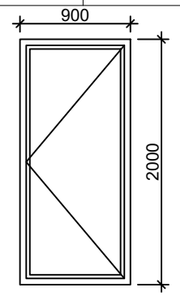

კოდი	კ–03
ზომები	90X200 სმ
რაოდენობა	1

საბაზრო მასალა

მეტალო პლასტმასი

შენიშვნა: ნაკეთობის დამზადების წინ ღიობის ზომები გადამოწმდეს ადგილზე;

ფერი შეთანხმდეს არ. ავტორთან.

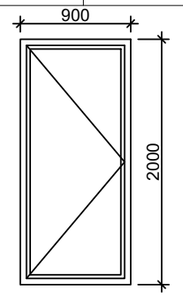

კოდი	ფ–01
ზომები	240X100 სმ
რაოდენობა	1

საბაზრო მასალა

მეტალო პლასტმასი

შენიშვნა: ნაკეთობის დამზადების წინ ღიობის ზომები გადამოწმდეს ადგილზე;

ფერი შეთანხმდეს არ. ავტორთან.

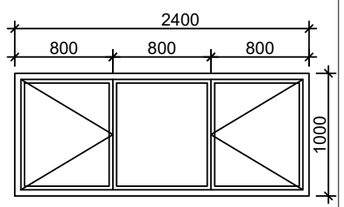

კოდი	ფ–02
ზომები	80X100 სმ
რაოდენობა	1

საბაზრო მასალა

მეტალო პლასტმასი

შენიშვნა: ნაკეთობის დამზადების წინ ღიობის ზომები გადამოწმდეს ადგილზე;

ფერი შეთანხმდეს არ. ავტორთან.

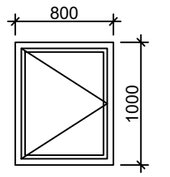

კოდი	ფ–03
ზომები	160X100 სმ
რაოდენობა	6

საბაზრო მასალა

მეტალო პლასტმასი

შენიშვნა: ნაკეთობის დამზადების წინ ღიობის ზომები გადამოწმდეს ადგილზე;

ფერი შეთანხმდეს არ. ავტორთან.

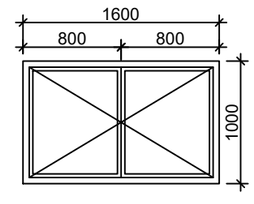

კოდი	ფ–04
ზომები	80X200 სმ
რაოდენობა	1

საბაზრო მასალა

მეტალო პლასტმასი

შენიშვნა: ნაკეთობის დამზადების წინ ღიობის ზომები გადამოწმდეს ადგილზე;

ფერი შეთანხმდეს არ. ავტორთან.

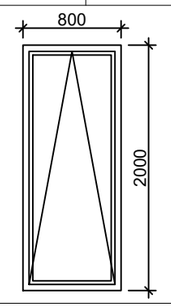

კოდი	ფ–05
ზომები	160X200 სმ
რაოდენობა	1

საბაზრო მასალა

მეტალო პლასტმასი

შენიშვნა: ნაკეთობის დამზადების წინ ღიობის ზომები გადამოწმდეს ადგილზე;

ფერი შეთანხმდეს არ. ავტორთან.

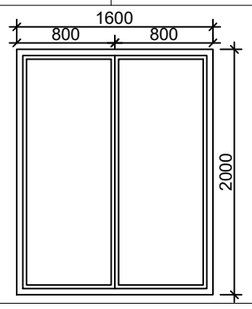

კოდი	ფ–06
ზომები	80X100 სმ
რაოდენობა	1

საბაზრო მასალა

მეტალო პლასტმასი

შენიშვნა: ნაკეთობის დამზადების წინ ღიობის ზომები გადამოწმდეს ადგილზე;

ფერი შეთანხმდეს არ. ავტორთან.

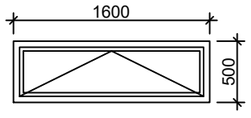

ARTSTUDIO PROJECT

LLC "ARTSTUDIO PROJECT"
□რჩვიბებცბერულ □ებარბემენ
□ფრებს: □ებემი, მსანებიი ბიმემენ,
ძ. მებანდღებლიძეს ბერ.№3,
□ებრა რარე მებილემენი, □ლიება №4,
0179,
თბილისი, □ეორგია
რჭონე: (+995 32) 291 52 54
-მეილ: inფო@არტსტუდიო.გე;
www.არტსტუდიო.გე

ლეგენდა

დამკვეთი

შპს თბილისი მშრალი პორტი

პროექტის დასახელება

თბილისი მშრალი პორტი

მისამართი

საქართველო, თბილისი,
ჟინჟმარაულის ქუჩა 37

მთავარი არქიტექტორი	გ.ხულაბეიძე	
დირექტორი	ი.სპკალვინი	
არქიტექტორი	ნ.ივანიძე	
არქიტექტორი	ნ.ნემსაძე	
ვიზუალიზაცია	ნ.ნემსაძე	

სათაური

ოფისი - ჯარ-ფანჯრების სპეციფიკაცია

მასშტაბი:	1: 75
თარიღი:	29.01.2025
ფორმატი:	A3

ნახაზის კოდი:

ofisis Senobis kar-fanjrebis specifikacia

ტიპი	ზომა (სმ)		საბაზო მასალა	რაოდენობა		რაოდენობა	ფართობი	საერთო ფართი
	L	H		0.00	2.50			
კფ–01	240	200	მეტალო პლასტმასი		1	1	4.8 მ²	4.8 მ²
კფ–02	240	200	მეტალო პლასტმასი		1	1	4.8მ²	4.8მ²
ჯამი						2		9.6 მ²
ფ–01	150	200	მეტალო პლასტმასი	1		1	3	3 მ²
ფ–02	300	100	მეტალო პლასტმასი	1		1	3	3 მ²
ფ–03	200	100	მეტალო პლასტმასი	3	3	6	2	12 მ²
ფ–04	220	100	მეტალო პლასტმასი		1	1	2.2	2.2 მ²
ფ–05	200	200	მეტალო პლასტმასი		1	1	4	4 მ²
ფ–06	50	50	მეტალო პლასტმასი	1		1	0.25	0.25 მ²
			ჯამი			11		27.6 მ²
კ–01	150	200	მეტალო პლასტმასი	1		1	1	2 მ²
კ–02	90	200	მეტალო პლასტმასი	2	1	3	1.8	5.4 მ²
კ–03	90	200	მეტალო პლასტმასი	1		1	1	1.8 მ²
ჯამი						5		9 მ²

ARTSTUDIO PROJECT
LLC "ARTSTUDIO PROJECT"
□რჩვიბებცნერულ □ეპარებმენი
□ფრენს: □ებეზი, მსაწვები ბებვნენ,
ძ. მეუნენდელიძეზე ბერ.№3,
□ებრა რარე მეიილენენი, □ლილი №4,
0179,
თბილისი, □ორგია
რჩონე: (+995 32) 291 52 54
-მეილ: inფო@არხსტუდიო.გე;
ააა.არხსტუდიო.გე

ლეგენდა

დამკვეთი

შპს თბილისი მშრალი პორტი

პროექტის დასახელება

თბილისი მშრალი პორტი

მისამართი

საქართველო, თბილისი,
ჟინჟმარაულის ქუჩა 37

მთავარი არქიტექტორი	გ.სულაბაიძე	
დირექტორი	ი.ხაჯალიანი	
არქიტექტორი	ნ.ივანიძე	
არქიტექტორი	ნ.ნემსაძე	
პიზუალიზაცია	ნ.ნემსაძე	

სათაური

ოფისი - ჯარ-ფანჯრების
სპეციფიკაციის ცხრილი

მასშტაბი: 1: 75

თარიღი: 29.01.2025

ფორმატი: A3

ნახაზის კოდი:

კიბის და პანდუსის
დეტალური ნახაზი DET-03

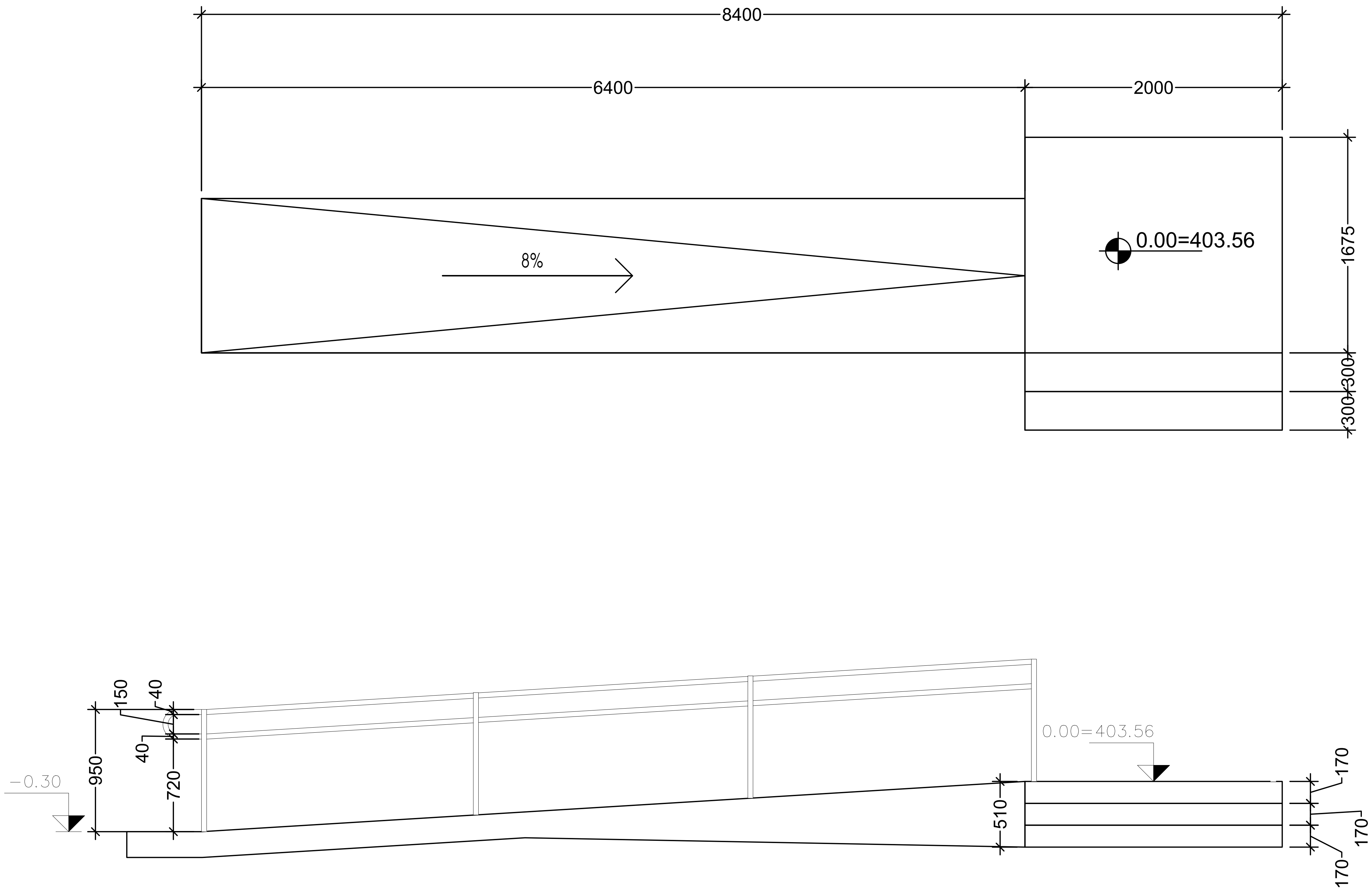

ARTSTUDIO PROJECT
LLC "ARTSTUDIO PROJECT"
□რცჰიტეცტურალ □ეპარტმენტ
□დრესს: □აგები, თსანეტი xიგჰწაყ,
ძ. შააანდელიდზე შტრ.№3,
□ეტრა რარკ შეტტლემენტ, □ლოცკ №4,
0179,
თბილისი, □ეორგია
რჰონე: (+995 32) 291 52 54
-მაილ: ინფო@არტსტუდიო.გე;
წწწ.არტსტუდიო.გე

ლეგენდა

დამკვეთი

შპს თბილისი მშრალი პორტი

პროექტის დასახელება

თბილისი მშრალი პორტი

მისამართი

საქართველო, თბილისი,
ქინძმარაულის ქუჩა 37

მთავარი არქიტექტორი	გ.სულაბერიძე	
დირექტორი	ი.სკალვინი	
არქიტექტორი	ნ.ივანიძე	
არქიტექტორი	ნ.ნემსაძე	
ვიზუალიზაცია	ნ.ნემსაძე	

სათაური

შენობა №4 კიბის და პანდუსის
დეტალური ნახაზი DET-03

მასშტაბი:

თარიღი: 29.01.2025

ფორმატი: A3

ნახაზის კოდი:

კიბის და პანდუსის
დეტალური ნახაზი DET-02

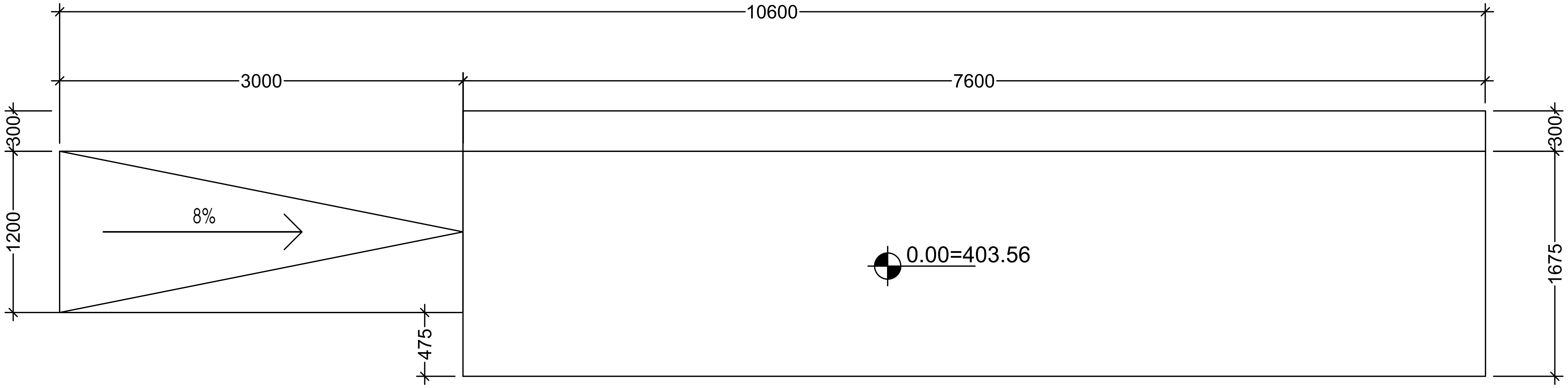

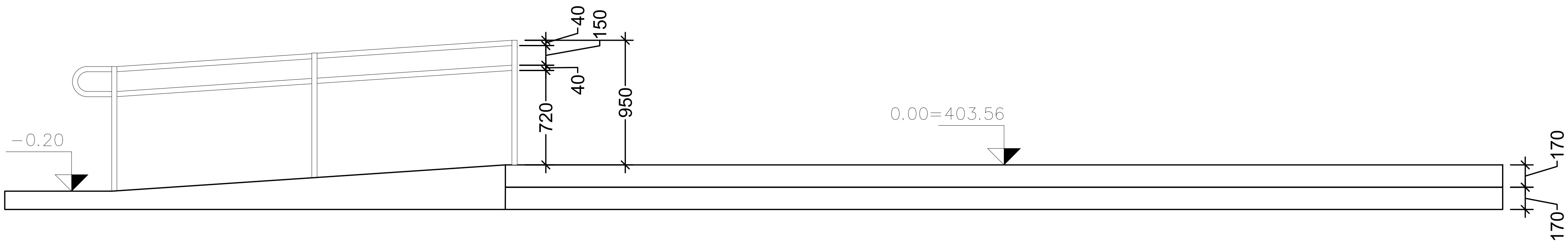

LLC "ARTSTUDIO PROJECT"
□რცჰიტეცტურალ □ეპარტმენტ
□დრესს: □აგები, თსანები xიგჰწაყ,
ძ. შააანდელიძზე შტრ.№3,
□ეტრა რარა შეტტლემენტ, □ლოცა №4,
0179,
თბილისი, □ეორგია
რჰონე: (+995 32) 291 52 54
-მაილ: ინფო@არტსტუდიო.გე;
666.არტსტუდიო.გე

ლეგენდა

დამკვეთი

შპს თბილისი მშრალი პორტი

პროექტის დასახელება

თბილისი მშრალი პორტი

მისამართი

საქართველო, თბილისი,
ქინძმარაულის ქუჩა 37

მთავარი არქიტექტორი	გ.სულაბერიძე	
დირექტორი	ი.სკალვინი	
არქიტექტორი	ნ.ივანიძე	
არქიტექტორი	ნ.ნემსაძე	
ვიზუალიზაცია	ნ.ნემსაძე	

სათაური

შენობა №4 კიბის და პანდუსის
დეტალური ნახაზი DET-02

მასშტაბი:

თარიღი: 29.01.2025

ფორმატი: A3

ნახაზის კოდი:

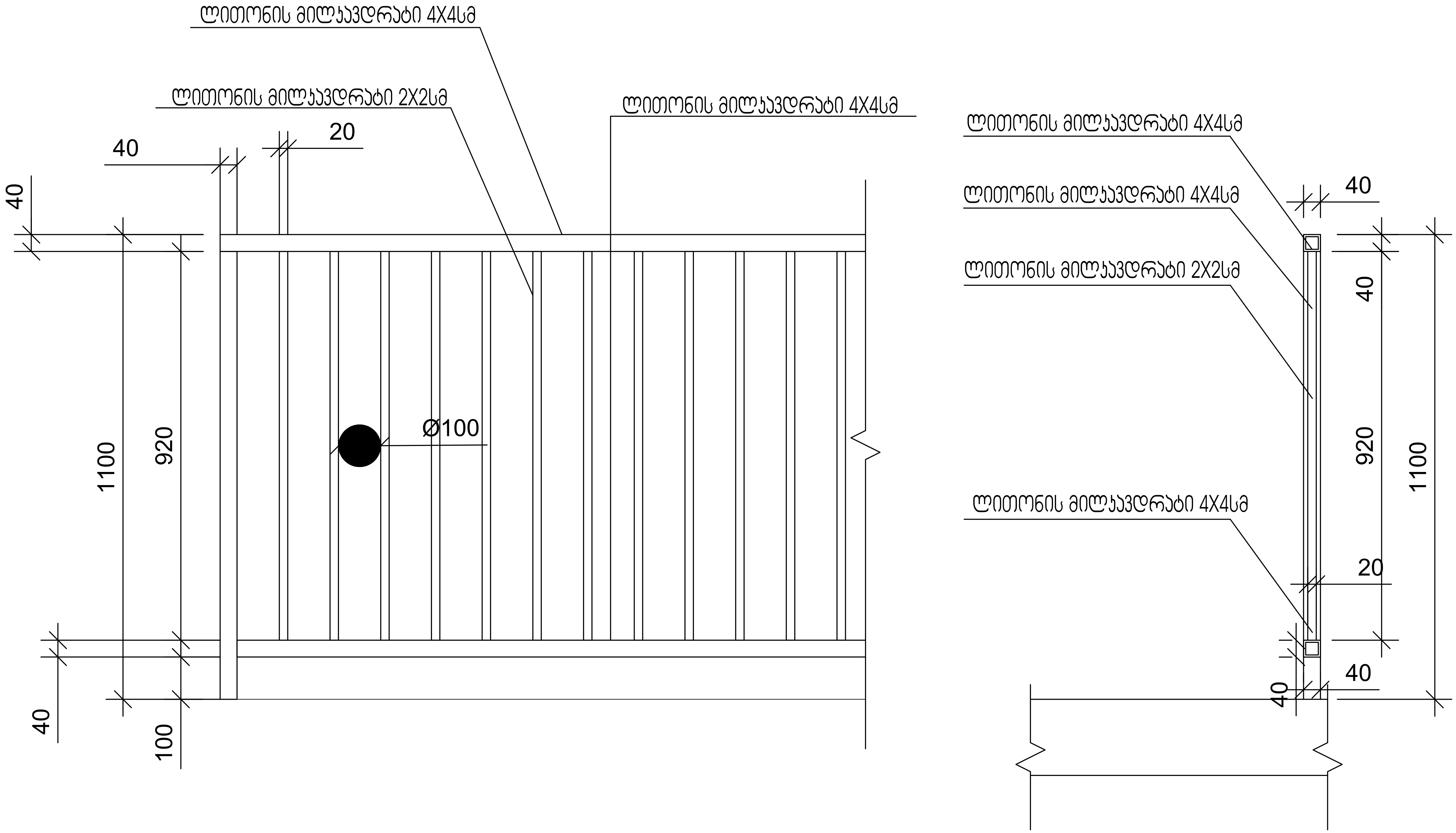

ARTSTUDIO PROJECT
LLC "ARTSTUDIO PROJECT"
□რქიტექტურალ □ეპარტმენტ
□დრესს: □აგები, თსანები ჯიგვნაყ,
ძ. შაკანდელიძე შტრ.№3,
□ებრა რარა შეტტლემენტ, □ლოცა №4,
0179,
თბილისი, □ეორგია
ფონე: (+995 32) 291 52 54
-მაილ: ინფო@არტსტუდიო.გე;
www.არტსტუდიო.გე

ლეგენდა

დამკვეთი

შპს თბილისი მშრალი პორტი

პროექტის დასახელება

თბილისი მშრალი პორტი

მისამართი

საქართველო, თბილისი,
ქინძმარაულის ქუჩა 37

მთავარი არქიტექტორი	გ.სულაბერიძე	
დირექტორი	ი.სკალვინი	
არქიტექტორი	ნ.ივანიძე	
არქიტექტორი	ნ.ნემსაძე	
ვიზუალიზაცია	ნ.ნემსაძე	

სათაური

შენობა №4 აივნის მოაჯირის
დეტალური ნახაზი

მასშტაბი: 1:20 ; 1:25

თარიღი: 29.01.2025

ფორმატი: A3

ნახაზის კოდი:

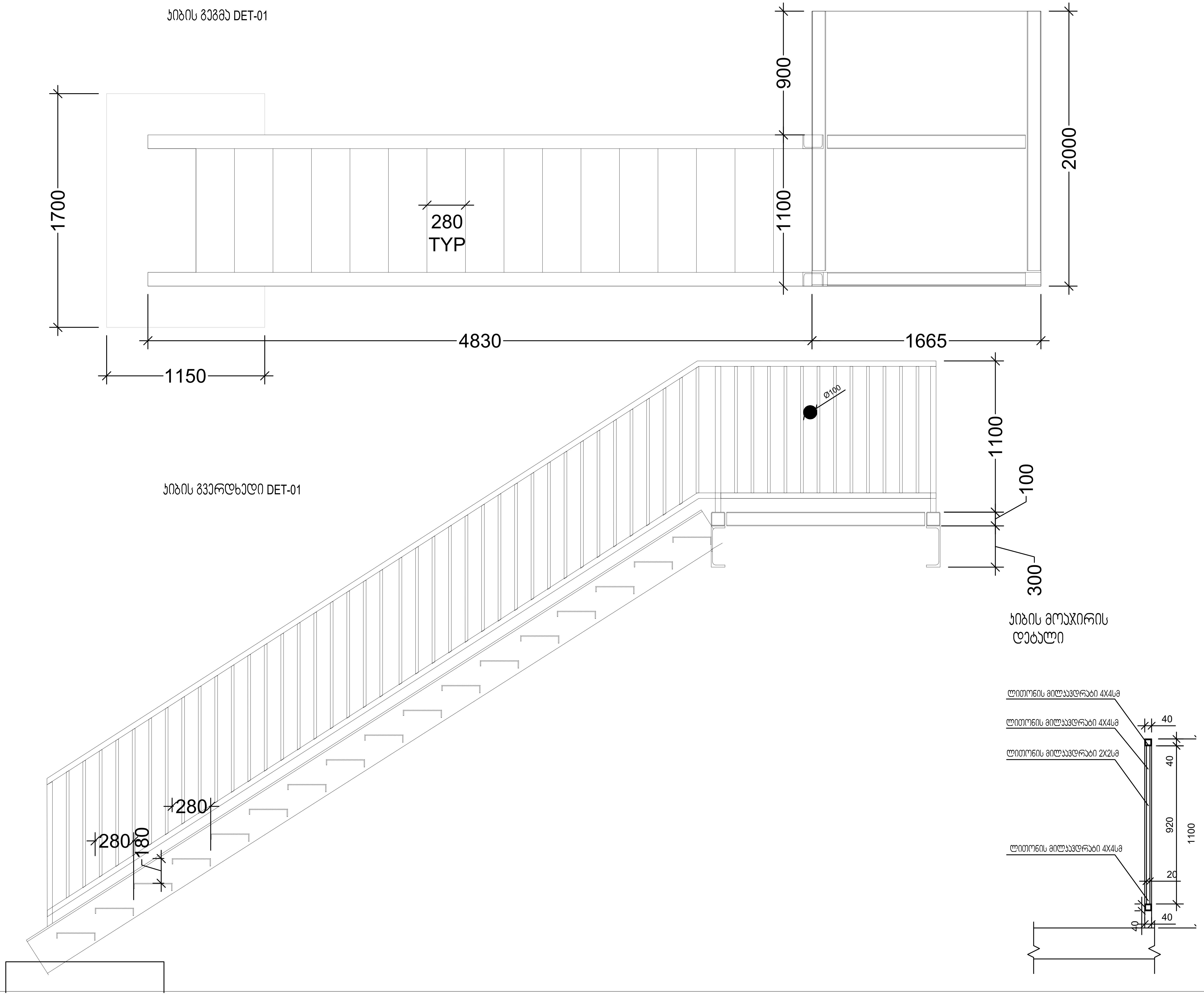

ARTSTUDIO PROJECT
LLC "ARTSTUDIO PROJECT"
□რცჰიტეცტურალ □ეპარტმენტ
□დრესს: □აგები, თსანები ხიგჰწაყ,
ძ. შაპანდელიძე შტრ.№3,
□ეტრა რარა შეტტლემენტ, □ლოცკ №4,
0179,
თბილისი, □ეორგია
რჰონე: (+995 32) 291 52 54
-მაილ: ინფო@არტსტუდიო.გე;
წწწ.არტსტუდიო.გე

ლეგენდა

დამკვეთი

შპს თბილისი მშრალი პორტი

პროექტის დასახელება

თბილისი მშრალი პორტი

მისამართი

საქართველო, თბილისი,
ქინძმარაულის ქუჩა 37

მთავარი არქიტექტორი	გ.სულაბეიძე	
დირექტორი	ი.სკალვინი	
არქიტექტორი	ნ.ივანიძე	
არქიტექტორი	ნ.ნემსაძე	
ვიზუალიზაცია	ნ.ნემსაძე	

სათაური

შენობა №4 კიბის დეტალური ნახაზი
DET-01

მასშტაბი: 1:20 ; 1:25

თარიღი: 29.01.2025

ფორმატი: A3

ნახაზის კოდი:

თბილისი მშრალი პორტი

მეორადი მანქანების ინსპექტირების ცენტრი

შენობა N5

ARTSTUDIO
PROJECT

2025 წელი

LLC "ARTSTUDIO PROJECT"
Architectural Department
Adress: Tsereteli Prospect, 2, Building 1, Mtatsminda Pic Park, Sabanazdze Str #3, Tbilisi, Georgia
Phone: (+995 32) 291 52 54
E-mail: info@artstudio.ge;
www.artstudio.ge

ARTSTUDIO PROJECT

ავტორის ზედამხედველობა

ფასადი ა-ა

ფასადი ა-ა

ავტორის ზედამხედველობა

ფასადი ბ-ბ

ავტორის ზედამხედველობა

ფასადი გ-გ

ავტორის ზედამხედველობა

ფასადი დ-დ

ავტორის ზედამხედველობა

ფასადი ე-ე

ავტორის ზედამხედველობა

ფასადი ვ-ვ

ავტორის ზედამხედველობა

ფასადი ზ-ზ

ავტორის ზედამხედველობა

ფასადი თ-თ

ავტორის ზედამხედველობა

ფასადი ი-ი

ავტორის ზედამხედველობა

ფასადი კ-კ

ავტორის ზედამხედველობა

ფასადი ლ-ლ

ავტორის ზედამხედველობა

ფასადი მ-მ

ავტორის ზედამხედველობა

ფასადი ნ-ნ

ავტორის ზედამხედველობა

ფასადი ო-ო

ავტორის ზედამხედველობა

ფასადი პ-პ

ავტორის ზედამხედველობა

ფასადი ჟ-ჟ

ავტორის ზედამხედველობა

ფასადი რ-რ

ავტორის ზედამხედველობა

ფასადი ს-ს

ავტორის ზედამხედველობა

ფასადი ტ-ტ

ავტორის ზედამხედველობა

ფასადი უ-უ

ავტორის ზედამხედველობა

ფასადი ფ-ფ

ავტორის ზედამხედველობა

ფასადი ქ-ქ

ავტორის ზედამხედველობა

ფასადი ღ-ღ

ავტორის ზედამხედველობა

ფასადი ყ-ყ

ავტორის ზედამხედველობა

ფასადი შ-შ

ავტორის ზედამხედველობა

ფასადი ჩ-ჩ

ავტორის ზედამხედველობა

ფასადი ც-ც

ავტორის ზედამხედველობა

ფასადი ძ-ძ

ავტორის ზედამხედველობა

ფასადი წ-წ

ავტორის ზედამხედველობა

ფასადი ჭ-ჭ

ავტორის ზედამხედველობა

ფასადი ხ-ხ

ავტორის ზედამხედველობა

ფასადი ჯ-ჯ

ავტორის ზედამხედველობა

ფასადი ჰ-ჰ

ავტორის ზედამხედველობ

ფასადი 1-7

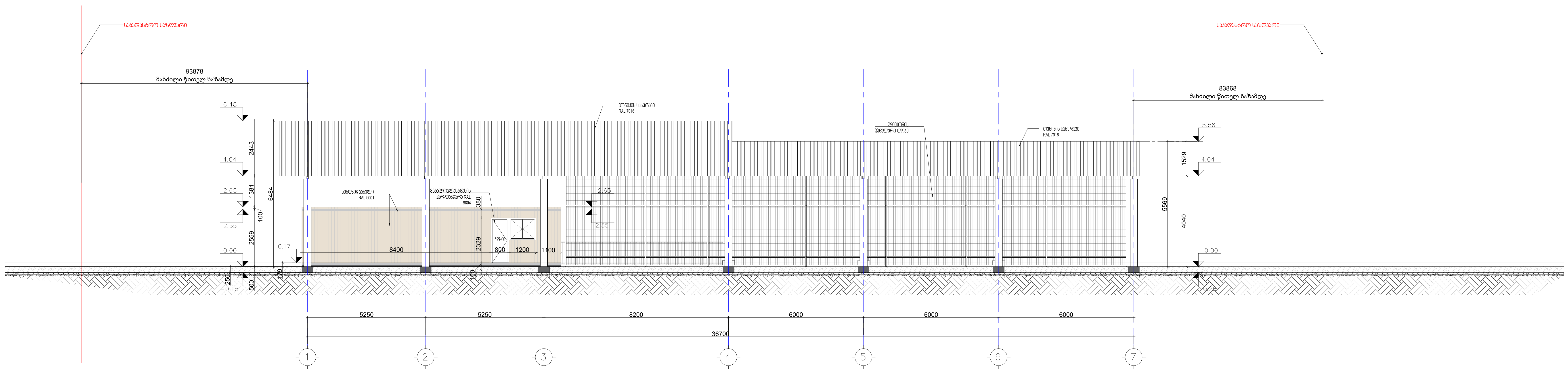

ფასადი 7-1

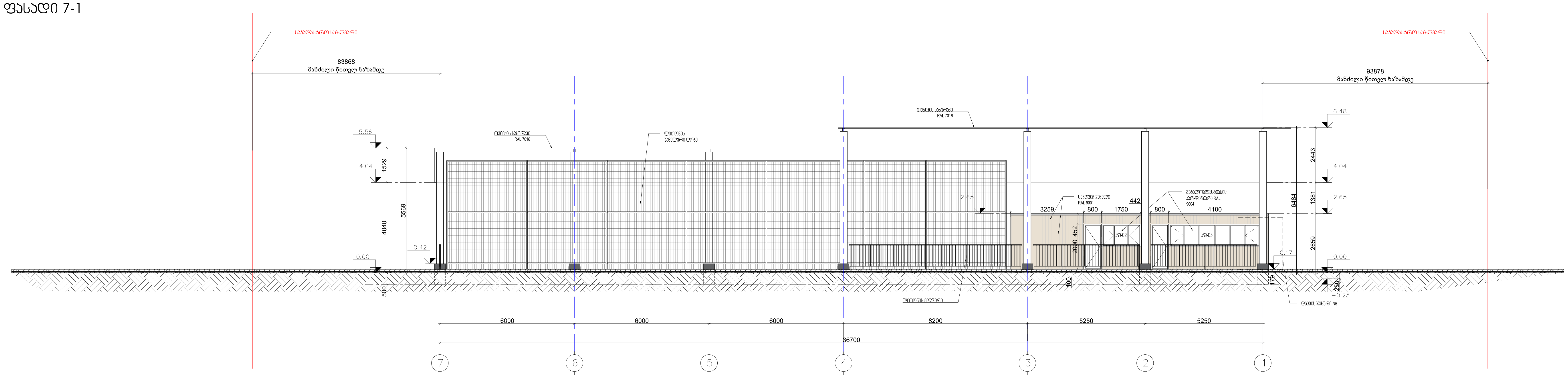

ARTSTUDIO PROJECT

LLC "ARTSTUDIO PROJECT"
Architectural Department
Adress: Bagebi, Tskneti Highway,
Z. Sakandelidze Str.#3,
Metra Park Settlement, Block #4, 0179,
Tbilisi, Georgia
Phone: (+995 32) 291 52 54
E-mail: info@artstudio.ge;
www.artstudio.ge

ლეგენდა

2.40 არქიტექტურული ნიშნული

1 ღერძი

დამკვეთი

შპს თბილისი მშრალი პორტი

პროექტის დასახელება

თბილისი მშრალი პორტი

მისამართი

საქართველო, თბილისი,
ქინძმარაულის ქუჩა 37

მთავარი არქიტექტორი	გ.სულაბერიძე	
დირექტორი	ი.სკალვინი	
არქიტექტორი	ნ.ივანიძე	
არქიტექტორი	ნ.ნემსაძე	
ვიზუალიზაცია	ნ.ნემსაძე	

სათაური

შენობა N5 მეორადი მანქანების ინსპექტირების ცენტრის ფასადები

მასშტაბი: 1:150

თარიღი: 16.12.24

ფორმატი: A2

ნახაზის კოდი:

კოდი	-01	საბაზო მასალა	მეტალო პლასტმასი
ზომები	200X200 სმ		
რაოდენობა	1		

შენიშვნა: ნაკეთობის დამზადების წინ ღიობის ზომები გადამოწმდეს ადგილზე;

ფერი შეთანხმდეს პრ. ავტორთან.

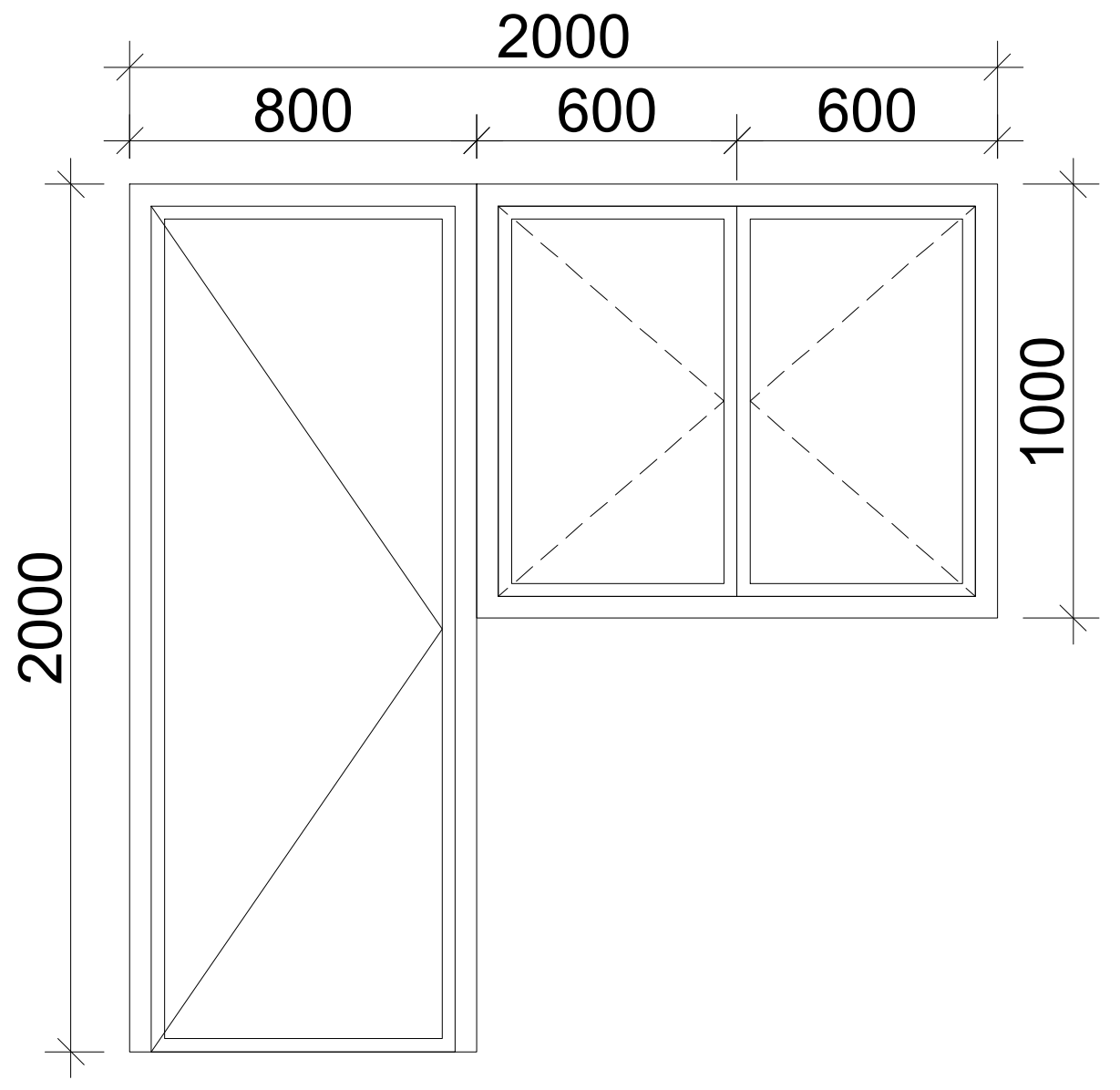

კოდი	-02	საბაზო მასალა	მეტალო პლასტმასი
ზომები	255X200 სმ		
რაოდენობა	1		

შენიშვნა: ნაკეთობის დამზადების წინ ღიობის ზომები გადამოწმდეს ადგილზე;

ფერი შეთანხმდეს პრ. ავტორთან.

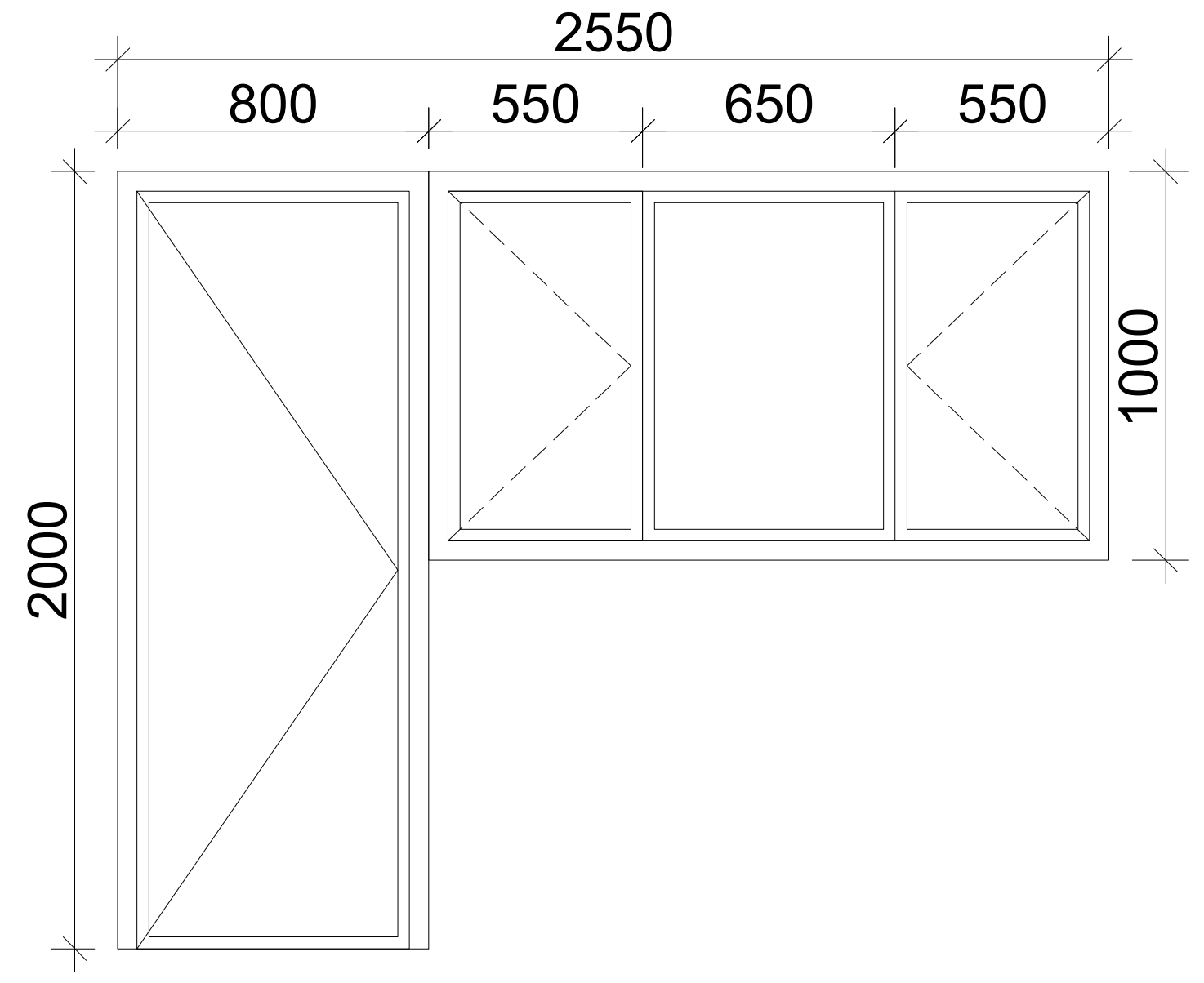

კოდი	-01	საბაზო მასალა	მეტალო პლასტმასი
ზომები	120X100 სმ		
რაოდენობა	1		

შენიშვნა: ნაკეთობის დამზადების წინ ღიობის ზომები გადამოწმდეს ადგილზე;

ფერი შეთანხმდეს პრ. ავტორთან.

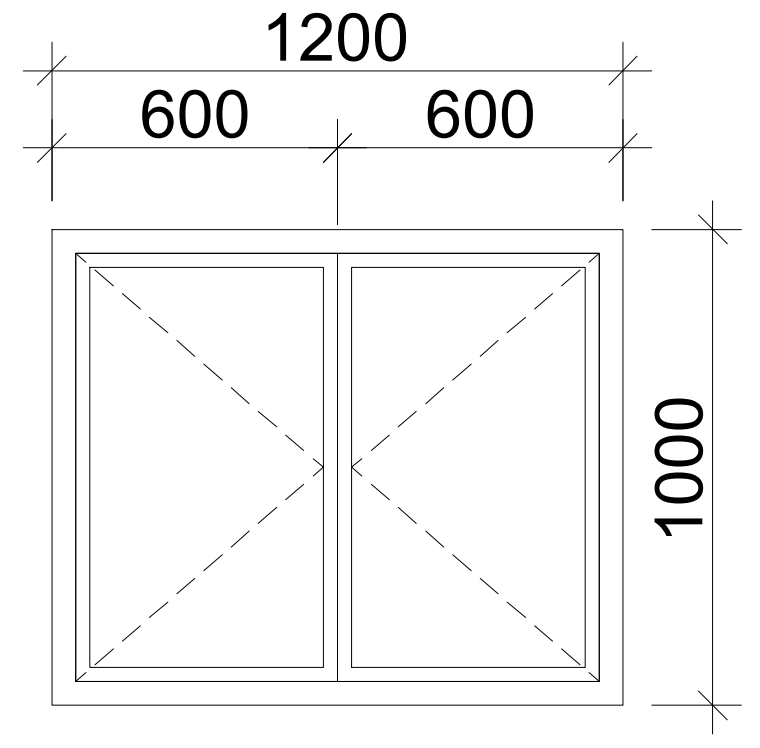

კოდი	-03	საბაზო მასალა	მეტალო პლასტმასი
ზომები	490X200 სმ		
რაოდენობა	1		

შენიშვნა: ნაკეთობის დამზადების წინ ღიობის ზომები გადამოწმდეს ადგილზე;

ფერი შეთანხმდეს პრ. ავტორთან.

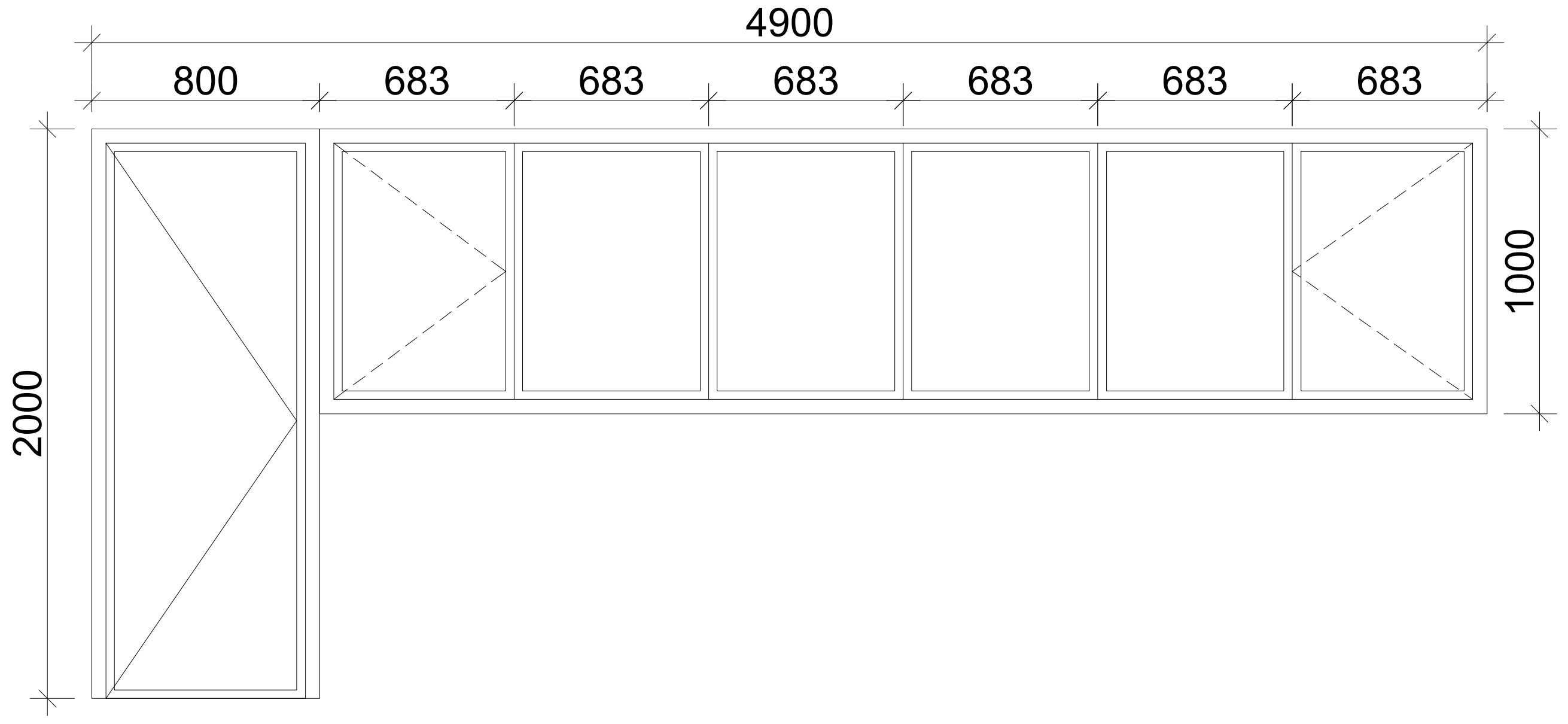

კოდი	-02	საბაზო მასალა	მეტალო პლასტმასი
ზომები	150X100 სმ		
რაოდენობა	1		

შენიშვნა: ნაკეთობის დამზადების წინ ღიობის ზომები გადამოწმდეს ადგილზე;

ფერი შეთანხმდეს პრ. ავტორთან.

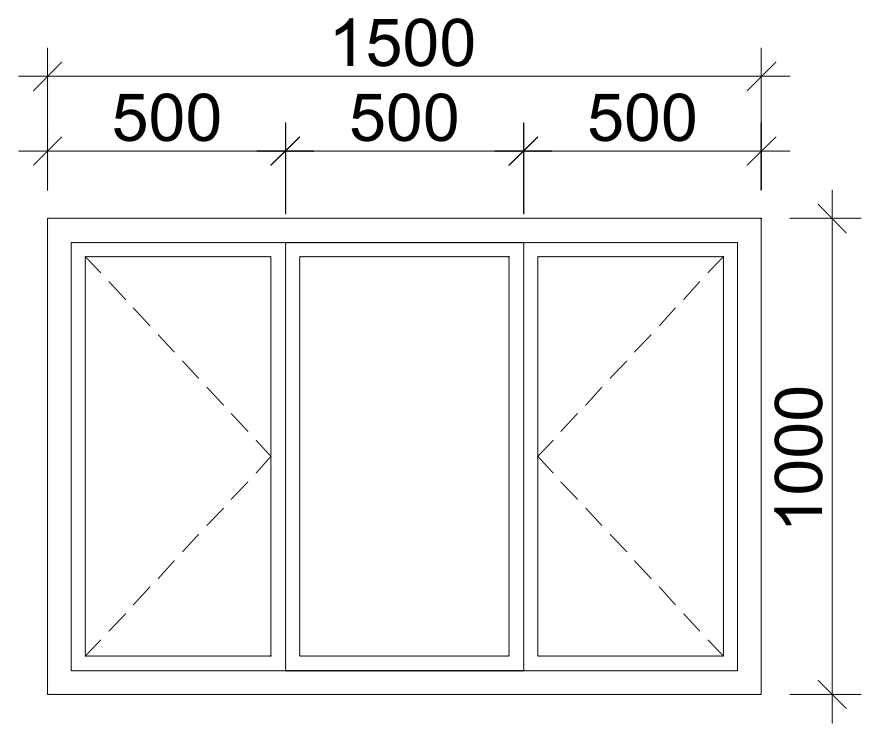

ARTSTUDIO PROJECT

LLC "ARTSTUDIO PROJECT"
Architectural Department
Adress: Bagebi, Tskneti Highway,
Z. Sakandelidze Str.#3,
Metra Park Settlement, Block #4, 0179,
Tbilisi, Georgia
Phone: (+995 32) 291 52 54
E-mail: info@artstudio.ge;
www.artstudio.ge

ლეგენდა

2.40 არქიტექტურული ნიშნული

1 ღერძი

დამკვეთი

შპს თბილისი მშრალი პორტი

პროექტის დასახელება

თბილისი მშრალი პორტი

მისამართი

საქართველო, თბილისი,
ქინძმარაულის ქუჩა 37

მთავარი არქიტექტორი	გ.სულაბერიძე	[signature]
დირექტორი	ი.სკალვინი	[signature]
არქიტექტორი	ნ.ივანიძე	[signature]
არქიტექტორი	ნ.ნემსაძე	[signature]
ვიზუალიზაცია	ნ.ნემსაძე	[signature]

სათაური
შენობა N5 მეორადი მანქანების ინსპექტირების ცენტრი
კარ-ფანჯრების სპეციფიკაცია

მასშტაბი:

თარიღი: 16.12.24

ფორმატი:

ნახაზის კოდი:

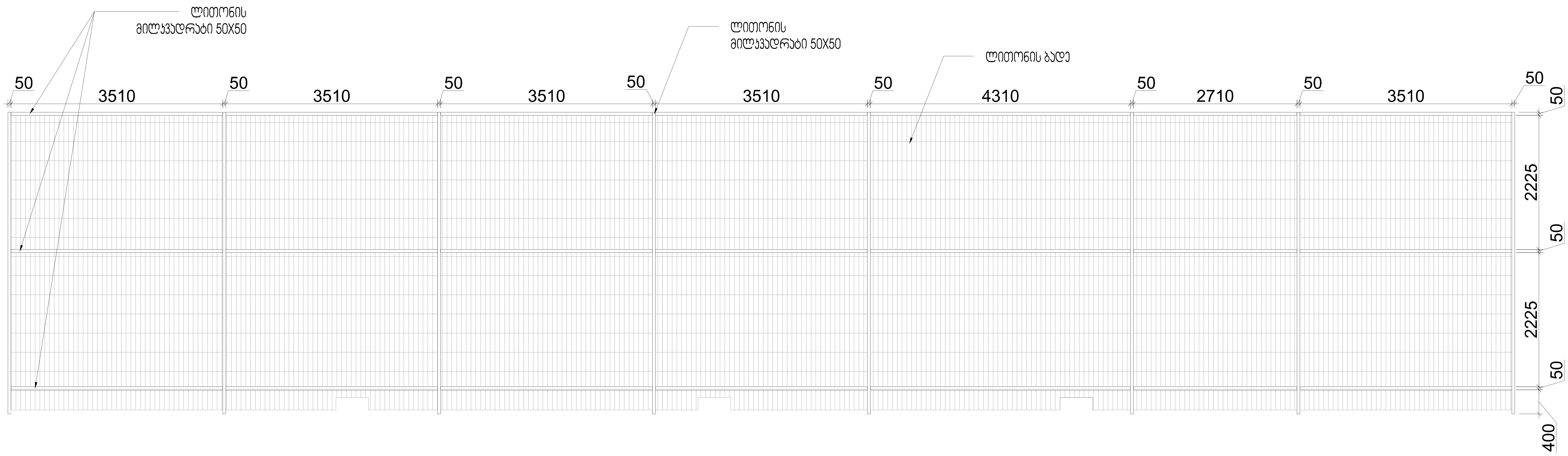

ARTSTUDIO PROJECT
LLC "ARTSTUDIO PROJECT"
Architectural Department
Adress: Bagebi, Tskneti Highway,
Z. Sakandelidze Str.#3,
Metra Park Settlement, Block #4, 0179,
Tbilisi, Georgia
Phone: (+995 32) 291 52 54
E-mail: info@artstudio.ge;
www.artstudio.ge

ლეგენდა

2.40 არქიტექტურული ნიშნული

1 ღერძი

დამკვეთი

შპს თბილისი მშრალი პორტი

პროექტის დასახელება

თბილისი მშრალი პორტი

მისამართი

საქართველო, თბილისი,
ქინძმარაულის ქუჩა 37

მთავარი არქიტექტორი	გ.სულაბეიძე	
დირექტორი	ი.სკალვინი	
არქიტექტორი	ნ.ივანიძე	
არქიტექტორი	ნ.ნემსაძე	
ვიზუალიზაცია	ნ.ნემსაძე	

სათაური
შენობა N5 მეორადი მანქანების ინსპექტირების ცენტრი, ლითონის პანელური ღობე

მასშტაბი: 1:50

თარიღი: 16.12.24

ფორმატი:

ნახაზის კოდი:

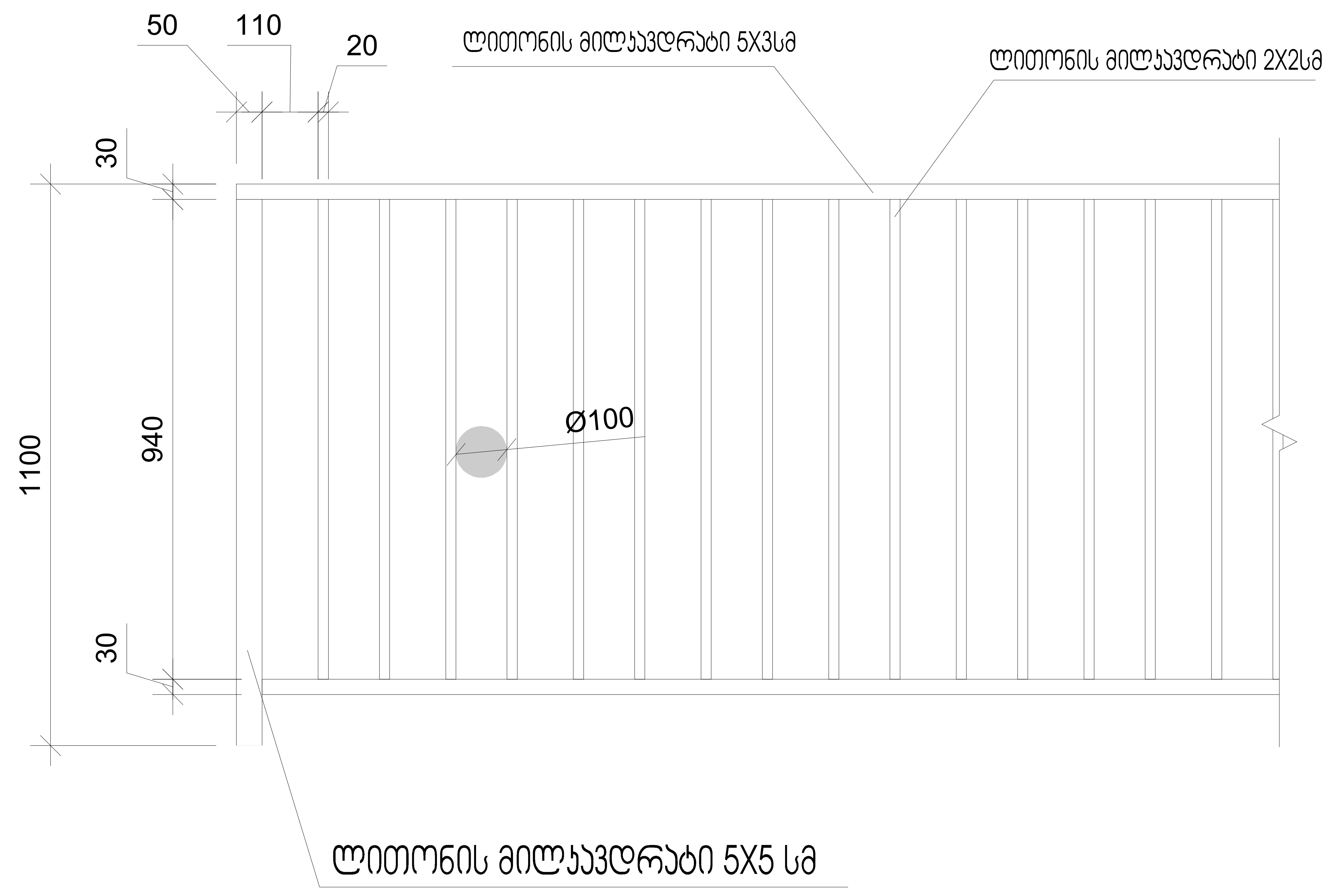

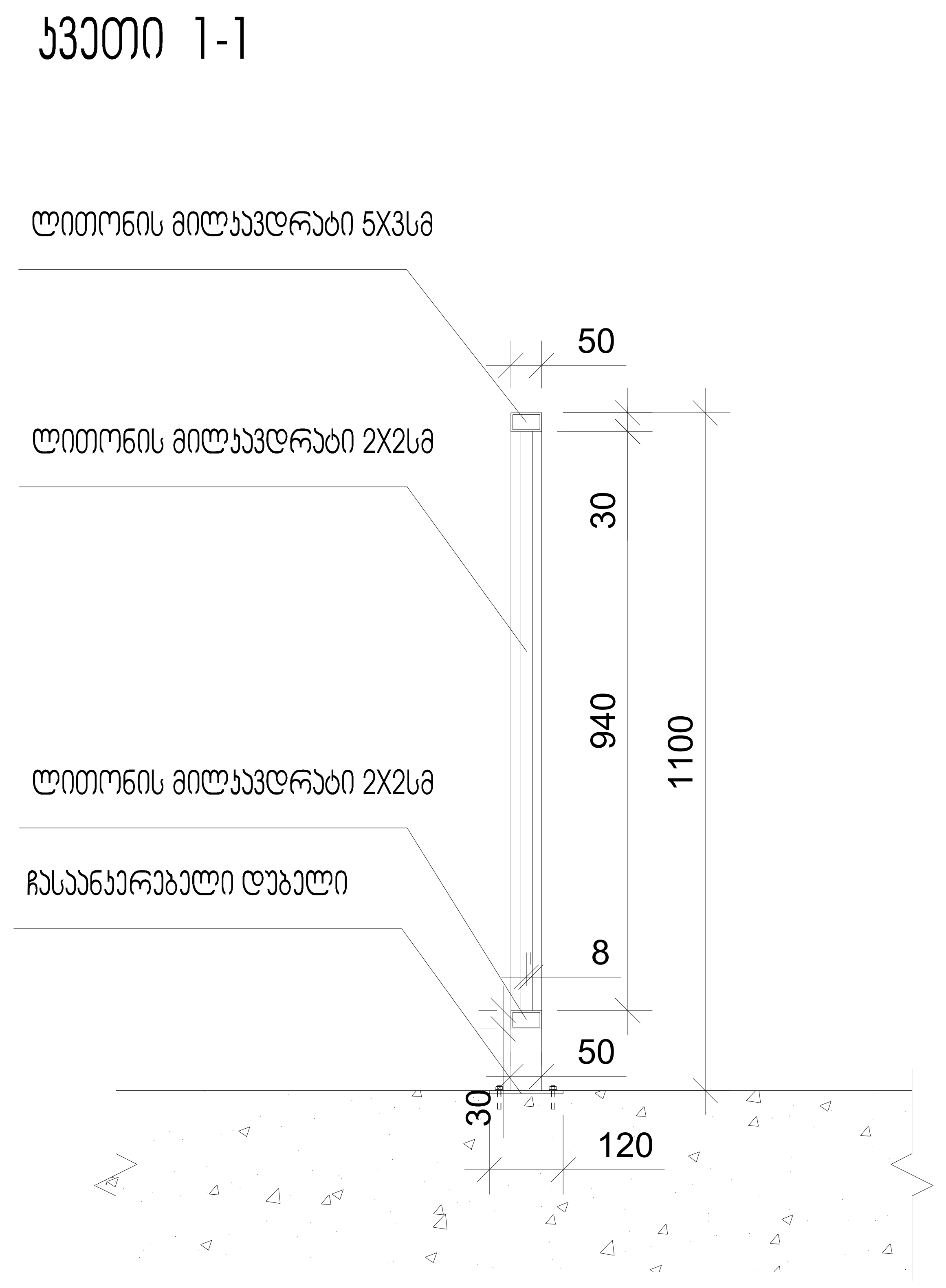

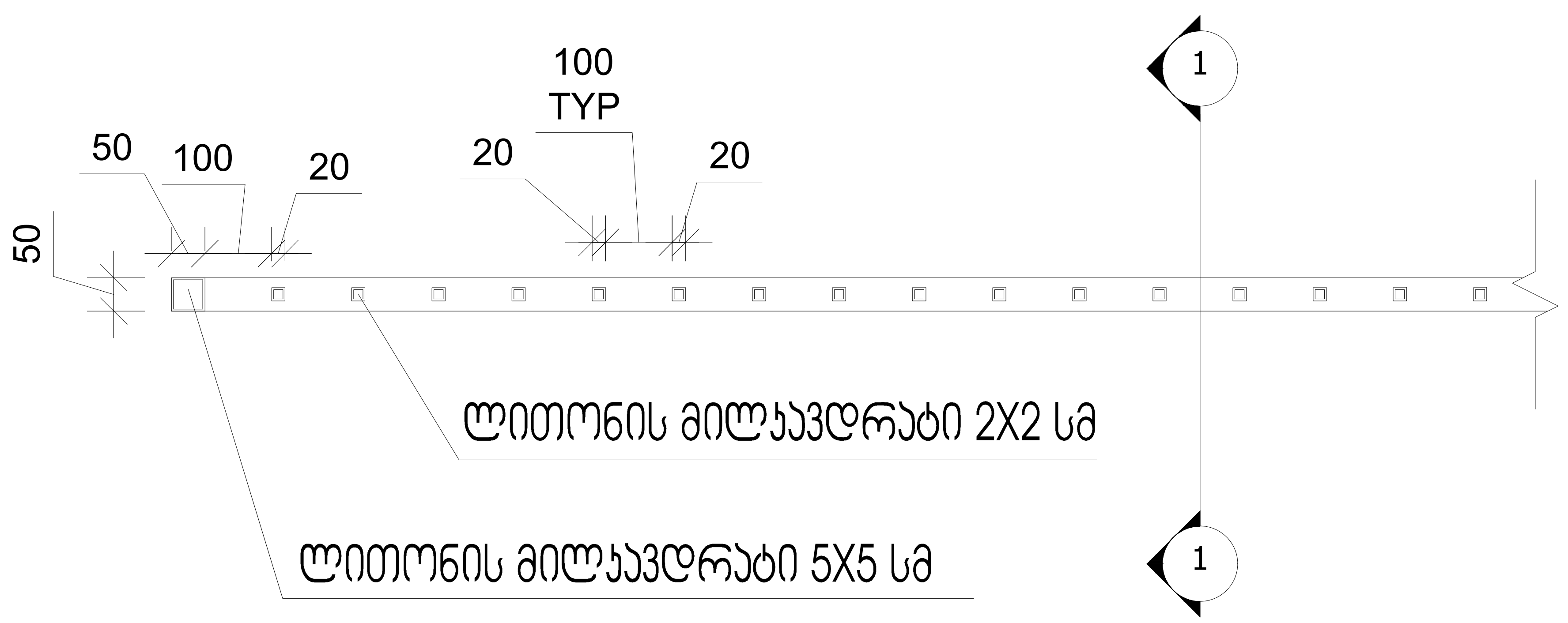

ARTSTUDIO PROJECT

LLC "ARTSTUDIO PROJECT"
Architectural Department
Adress: Bagebi, Tskneti Highway,
Z. Sakandelidze Str.#3,
Metra Park Settlement, Block #4, 0179,
Tbilisi, Georgia
Phone: (+995 32) 291 52 54
E-mail: info@artstudio.ge;
www.artstudio.ge

ლეგენდა

2.40 არქიტექტურული ნიშნული

ღერძი

დამკვეთი

შპს თბილისი მშრალი პორტი

პროექტის დასახელება

თბილისი მშრალი პორტი

მისამართი

საქართველო, თბილისი,
ქინძმარაულის ქუჩა 37

მთავარი არქიტექტორი	გ.სულაბეიძე	
დირექტორი	ი.სკალვინი	
არქიტექტორი	ნ.ივანიძე	
არქიტექტორი	ნ.ნემსაძე	
ვიზუალიზაცია	ნ.ნემსაძე	

სათაური
შენობა N5 მეორადი მანქანების ინსპექტირების ცენტრი ტიპიური მოაჯირის დეტალი

მასშტაბი: 1:10

თარიღი: 16.12.24

ფორმატი:

ნახაზის კოდი:

თბილისი მშრალი პორტი

დაცვის ჯიხურები

შენობა N6; N7; N8

ARTSTUDIO
PROJECT

2025 წელი

დაცვის ჯიხური №8

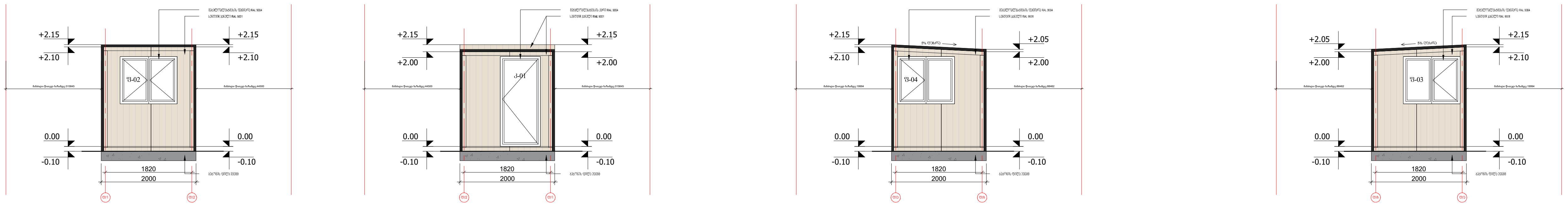

დაცვის ჯიხური №7

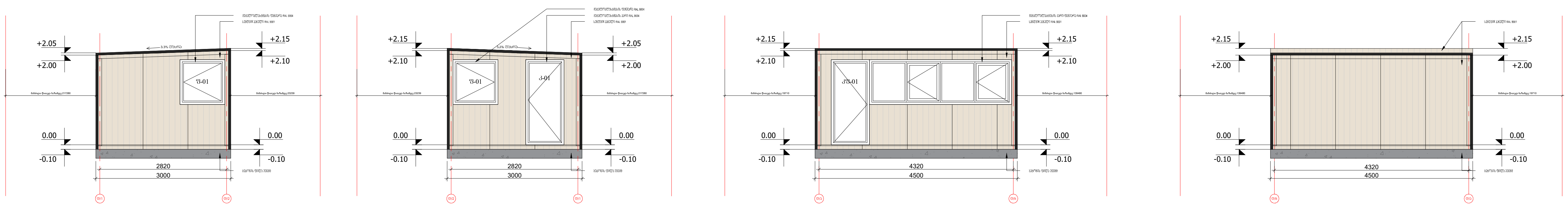

დაცვის ჯიხური №6

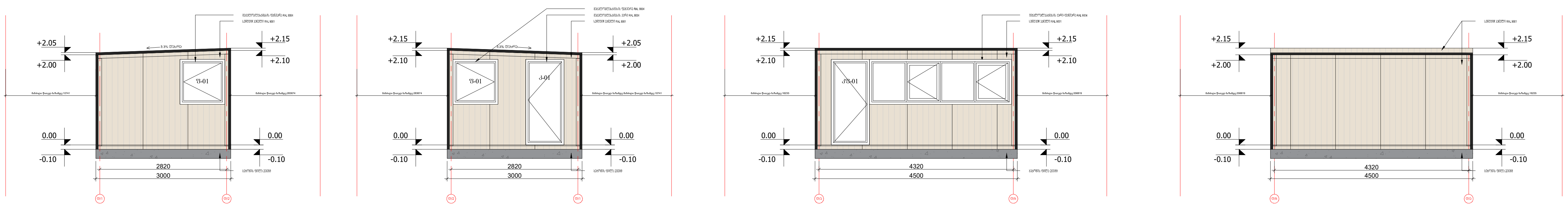

ARTSTUDIO PROJECT

LLC "ARTSTUDIO PROJECT"
Architectural Department
Adress: Bagebi, Tskneti Highway,
Z. Sakandelidze Str.#3,
Metra Park Settlement, Block #4, 0179,
Tbilisi, Georgia
Phone: (+995 32) 291 52 54
E-mail: info@artstudio.ge;
www.artstudio.ge

ლეგენდა

±0.00 არქიტექტურული ნიშნული

3 ჭრილი

1 ღერძი

დამკვეთი

შპს "თბილისი მშრალი პორტი"

პროექტის დასახელება

თბილისი მშრალი პორტი

მისამართი

საქართველო, თბილისი,
ქინძმარაულის ქუჩა 37

მთავარი არქიტექტორი	გ.სულაბეიძე	
დირექტორი	ი.სკალვინი	
არქიტექტორი	ნ.ივანიძე	
არქიტექტორი	ნ.ნემსაძე	
ვიზუალიზაცია	ნ.ნემსაძე	

სათაური

დაცვის ჯიხურების ფასადები

მასშტაბი: 1:50

თარიღი: 25.12.23

ფორმატი: A1

ნახაზის კოდი:

კოდი	კ-01
ზომები	85X190 სმ
რაოდენობა	2

შენიშვნა: ნაკეთობის დამზადების წინ ღიობის ზომები გადამოწმდეს ადგილზე;

ფერი შეთანხმდეს არ. ავტორთან.

საბაზო მასალა

მეტალო პლასტმასი

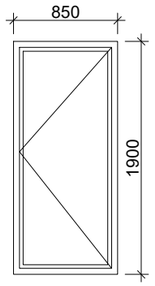

კოდი	კფ-01
ზომები	401X190 სმ
რაოდენობა	1

შენიშვნა: ნაკეთობის დამზადების წინ ღიობის ზომები გადამოწმდეს ადგილზე;

ფერი შეთანხმდეს არ. ავტორთან.

საბაზო მასალა

მეტალო პლასტმასი

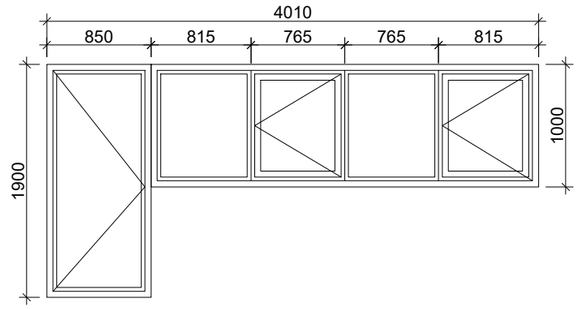

კოდი	ფ-01
ზომები	100X100 სმ
რაოდენობა	2

შენიშვნა: ნაკეთობის დამზადების წინ ღიობის ზომები გადამოწმდეს ადგილზე;

ფერი შეთანხმდეს არ. ავტორთან.

საბაზო მასალა

მეტალო პლასტმასი

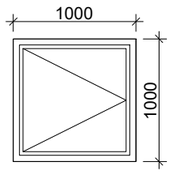

კოდი	ფ-02
ზომები	120X100 სმ
რაოდენობა	1

შენიშვნა: ნაკეთობის დამზადების წინ ღიობის ზომები გადამოწმდეს ადგილზე;

ფერი შეთანხმდეს არ. ავტორთან.

საბაზო მასალა

მეტალო პლასტმასი

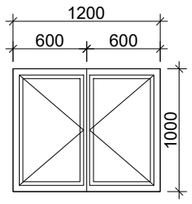

კოდი	ფ-03
ზომები	120X100 სმ
რაოდენობა	1

შენიშვნა: ნაკეთობის დამზადების წინ ღიობის ზომები გადამოწმდეს ადგილზე;

ფერი შეთანხმდეს არ. ავტორთან.

საბაზო მასალა

მეტალო პლასტმასი

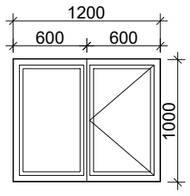

კოდი	ფ-04
ზომები	120X100 სმ
რაოდენობა	1

შენიშვნა: ნაკეთობის დამზადების წინ ღიობის ზომები გადამოწმდეს ადგილზე;

ფერი შეთანხმდეს არ. ავტორთან.

საბაზო მასალა

მეტალო პლასტმასი

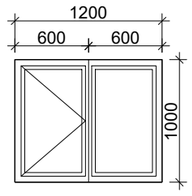

ARTSTUDIO PROJECT

LLC "ARTSTUDIO PROJECT"
Architectural Department
Adress: Bagebi, Tskneti Highway, Z. Sakandelidze Str.#3, Metra Park Settlement, Block #4, 0179, Tbilisi, Georgia
Phone: (+995 32) 291 52 54
E-mail: info@artstudio.ge;
www.artstudio.ge

ლეგენდა

დამკვეთი

შპს "თბილისი მშრალი პორტი"

პროექტის დასახელება

თბილისი მშრალი პორტი

მისამართი

საქართველო, თბილისი, ჭინჭარაულის ქუჩა 37

მთავარი არქიტექტორი	გ.ხულაბეიძე	
დირექტორი	ი.ხაჯვინი	
არქიტექტორი	ნ.ივანიძე	
არქიტექტორი	ნ.ნემსაძე	
ვიზუალიზაცია	ნ.ნემსაძე	

სათაური

კარ ფანჯრების სპეციფიკაცია

მასშტაბი:	1:50
თარიღი:	29.01.2025
ფორმატი:	A1

ნახაზის კოდი:

დაცვის ჯიხურის კარ-ფანჯრების სპეციფიკაციის ცხრილი

ტიპი	ზომა (სმ)		საბაზო მასალა	რაოდენობა	რაოდენობა	ფართობი	საერთო ფართი
	L	H		0.00			
კ-01	85	190	მეტალოპლასტმასი	1	1	1.62	1.62 მ²
ჯამი							1.62 მ²
კფ-01	401	190	მეტალოპლასტმასი	1	1	7.6	7.6 მ²
ჯამი							7.6 მ²
ფ-01	100	100	მეტალოპლასტმასი	2	2	1.0	2.0 მ²
ფ-02	120	100	მეტალოპლასტმასი	1	1	1.2	1.2 მ²
ფ-03	120	100	მეტალოპლასტმასი	1	1	1.2	1.2 მ²
ფ-04	120	100	მეტალოპლასტმასი	1	1	1.2	1.2 მ²
ჯამი					5		5.6 მ²

ARTSTUDIO PROJECT

LLC "ARTSTUDIO PROJECT"
Architectural Department
Adress: Bagebi, Tskneti Highway,
Z. Sakandelidze Str.#3,
Metra Park Settlement, Block #4, 0179,
Tbilisi, Georgia
Phone: (+995 32) 291 52 54
E-mail: info@artstudio.ge;
www.artstudio.ge

ლეგენდა

დამკვეთი

შპს "თბილისი მშრალი პორტი"

პროექტის დასახელება

თბილისი მშრალი პორტი

მისამართი

საქართველო, თბილისი,
ჭინჭმარაულის ქუჩა 37

მთავარი არქიტექტორი	გ.ხულაბეიძე	
დირექტორი	ი.სკალვინი	
არქიტექტორი	ნ.ივანიძე	
არქიტექტორი	ნ.ნემსაძე	
ვიზუალიზაცია	ნ.ნემსაძე	

სათაური

კარ ფანჯრების სპეციფიკაციების ცხრილი

მასშტაბი: 1:50

თარიღი: 29.01.2025

ფორმატი: A1

ნახაზის კოდი: