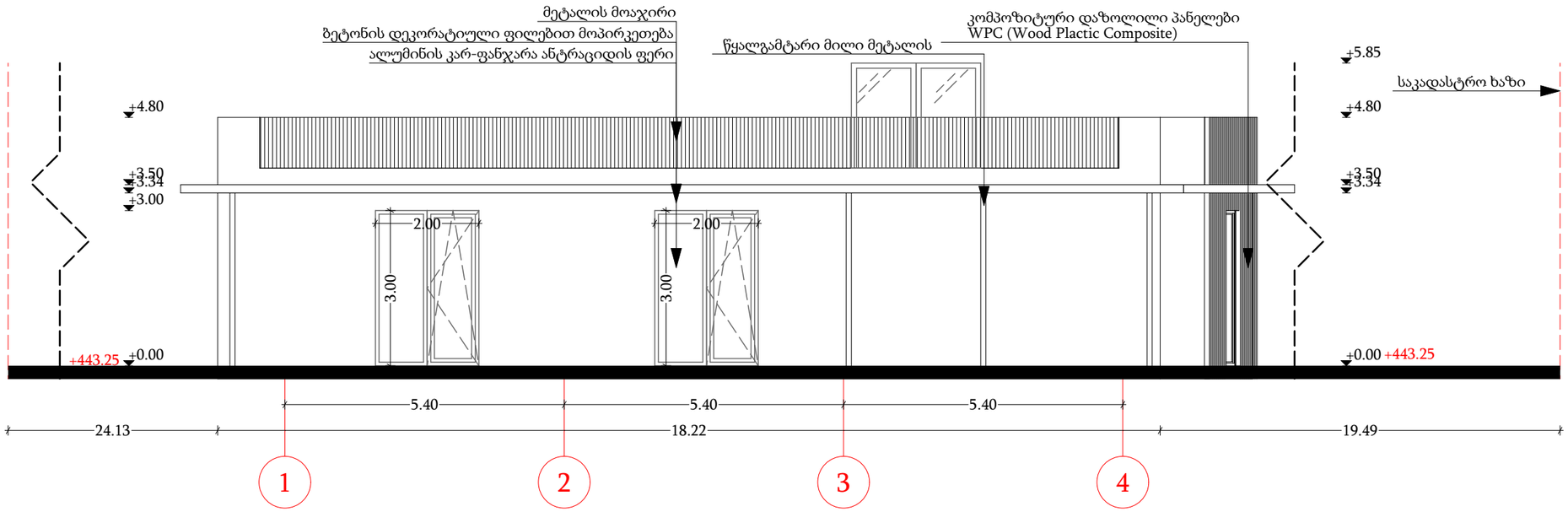

პროექტის დასახელება

avtosamrecxao

დამკვეთი

რენატი უსუფოვი

ექსპლიკაცია

ნახაზის დასახელება

ფასადი 1-4 ღერძებში

მასშტაბი 1:100

arqiteqtori	დ.მაისაშვილი
arqiteqtori	k.romanaZe

თარიღი 2023 წელი

A 3

gv.raodenoba	gverdi
5	1

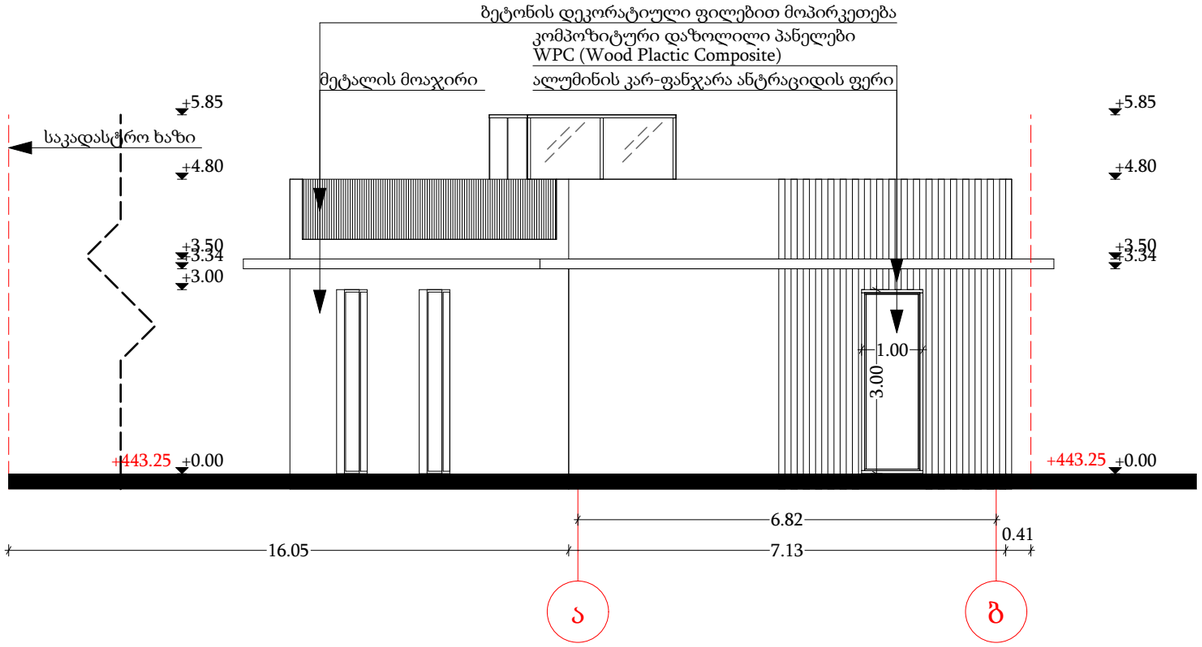

პროექტის დასახელება

avtosamrecxao

დამკვეთი

რენატი უსუფოვი

ექსპლიკაცია

ნახაზის დასახელება

ფასადი ა-ბ ღერძებში

მასშტაბი 1:100

arqiteqtori დ.მაისამვილი
arqiteqtori k.romanaZe

თარიღი 2023 წელი

A 3

gv.raodenoba	gverdi
5	2

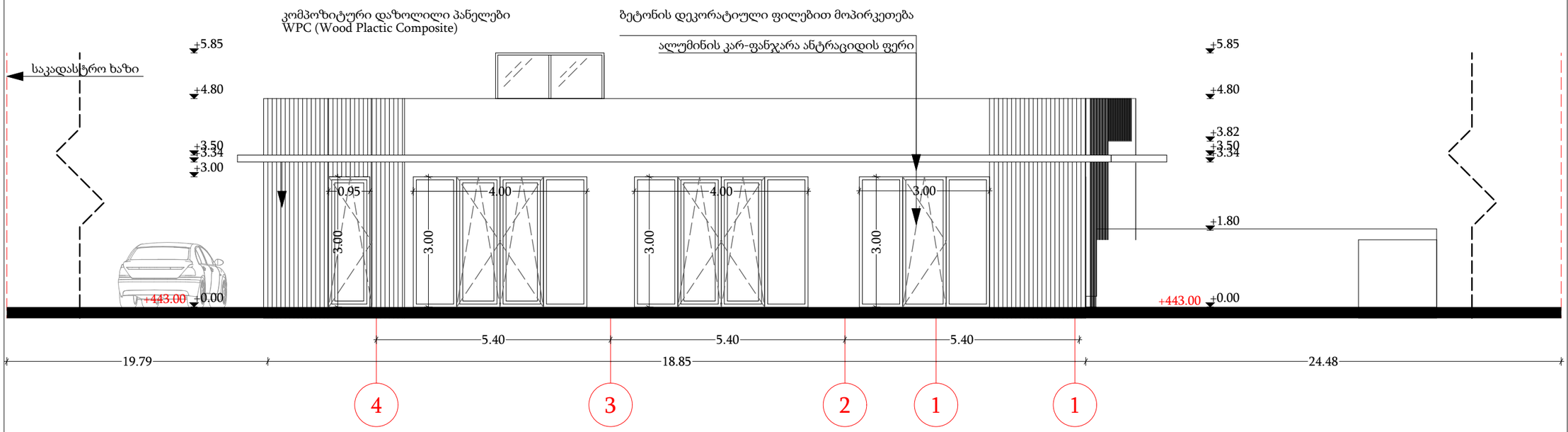

პროექტის დასახელება

avtosamrecxao

დამკვეთი

რენატი უსუფოვი

ექსპლიკაცია

ნახაზის დასახელება

ფასადი 4-1 ღერძებში

მასშტაბი 1:100

arqiteqtori	დ.მაისაშვილი
arqiteqtori	k.romanaZe

თარიღი 2023 წელი

A 3

gv.raodenoba	gverdi
5	3

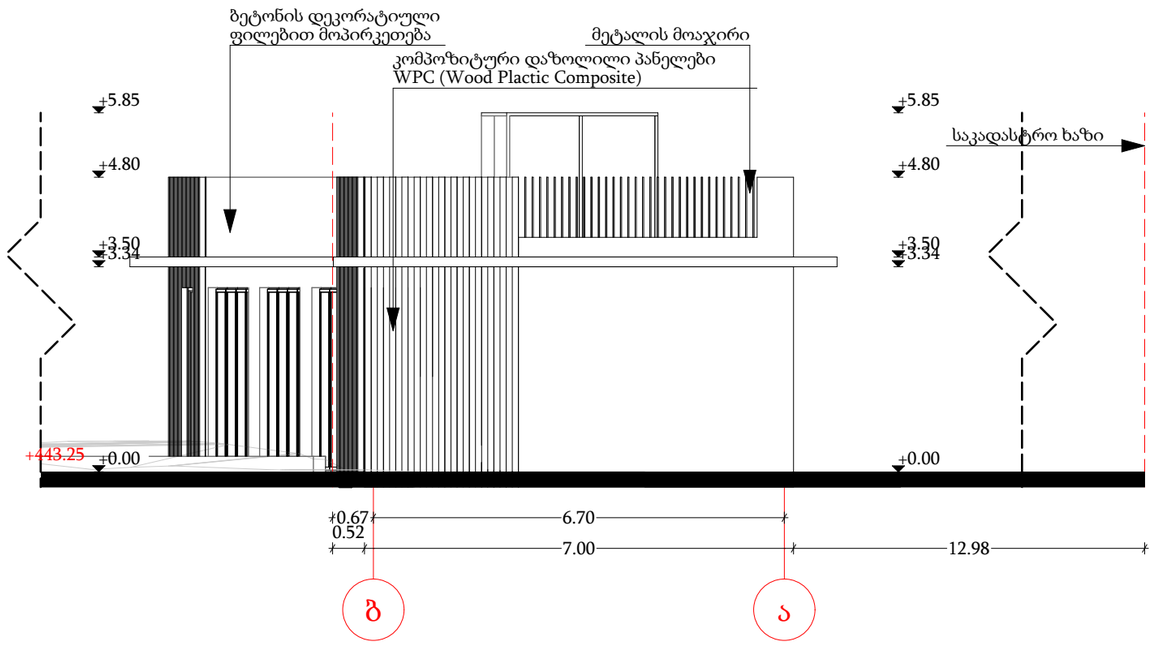

პროექტის დასახელება

avtosamrecxao

დამკვეთი

რენატი უსუფოვი

ექსპლიკაცია

ნახაზის დასახელება

ფასადი ბ-ა ღერძებში

მასშტაბი 1:100

arqiteqtori დ.მაისაშვილი
arqiteqtori k.romanaZe

თარიღი 2023 წელი

A 3

gv.raodenoba	gverdi
5	4

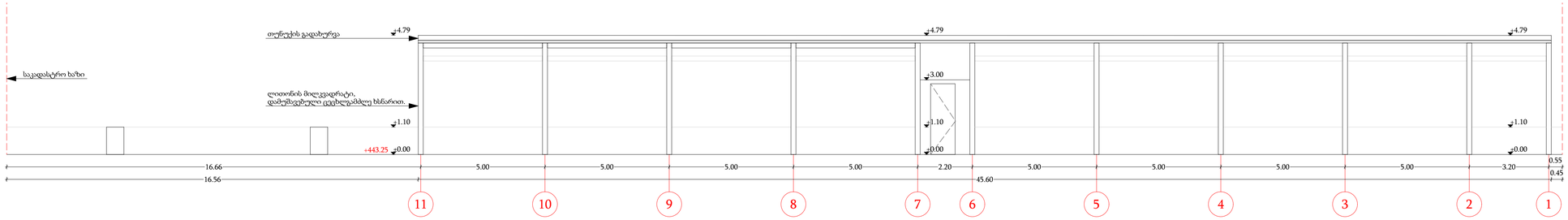

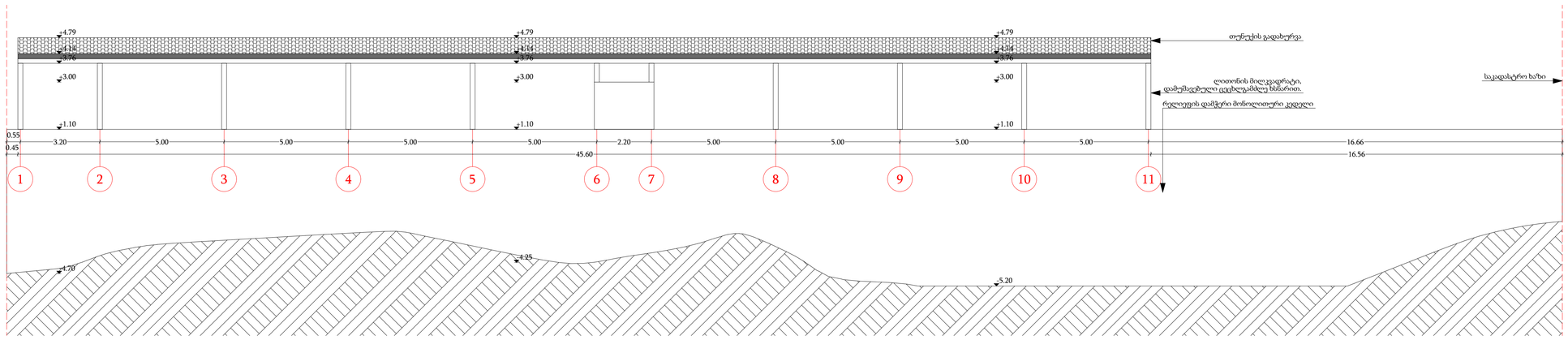

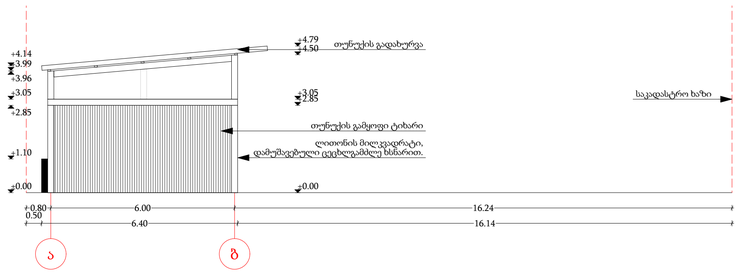

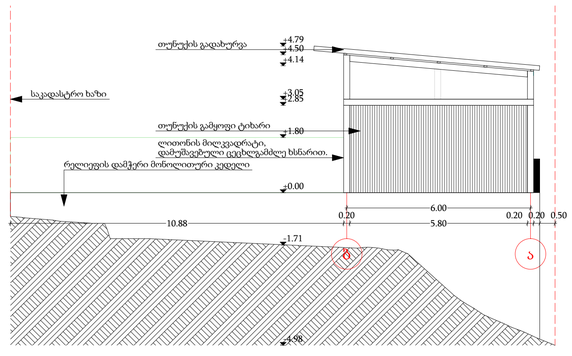

პროექტის დასახელება	
avtosamrecxao	
დამკვეთი	
რენატი უსუფოვი	
ექსპლიკაცია	
ნახაზის დასახელება	
ფასადი 11-1, 1-11, ბ-ა და ა-ბ ღერძებში	
მასშტაბი	1:100
arqiteqtori	დ.მაისაშვილი
arqiteqtori	k.romanaZe
თარიღი	2023 წელი
A 1	
gv.raodenoba	gverdi
5	5

გამოსაყენებელი მასალების დეტალური განმარტება

ავტო-სამრეცხაოს პროექტი და მისი დამხმარე ფართი წარმოადგენს ერთ სართულიან შენობას.

სამრეცხაოს ძირიტადი ნაწილი შედგება ლითონის მრგვალი მილებისგან და გადახურვისთვის გამოყენებულია პროფილირებული თუნუქისფურცელი.

სამრეცხაოს დამხმარე შენობის ფასადზე კი გამოყენებულია მუქი ხის ფერი პანელები და ბეტონის ფილები,ასევე ღიობები შევსებულია ანტრაციდის ფერი ალუმინის ვიტრაჟული კარ-ფანჯით, რომელთა დეტალები წარმოდგენილია.

ტერიტორიაზე მოეწყობა ცოცხალი ღობე,რომელიც არის კვიდოს ჯიშის ბუჩქი და გაკეთებული აქვს სხვლა-ფორმირება.



WOOD PLASTIC COMPOSITE
(კომპოზიტური მასალა)
მუქი ხის ფერი კომპოზიტური მასალა დამუშავებულია ცეცხლ-გამძლე ხსნარით და გამოიყენება ფასადის მოპირკეთებისთვის.

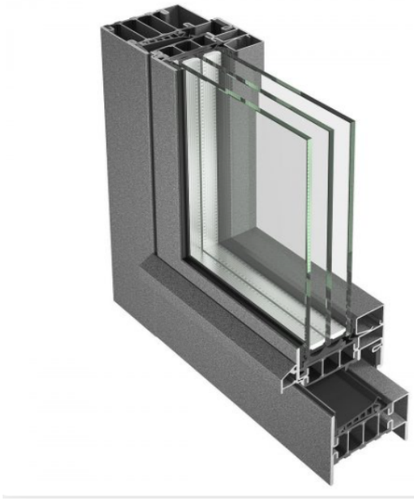

ანტრაციდის ფერი ალუმინის ვიტრაჟული კარ-ფანჯარა გამჭირვალე შუშით

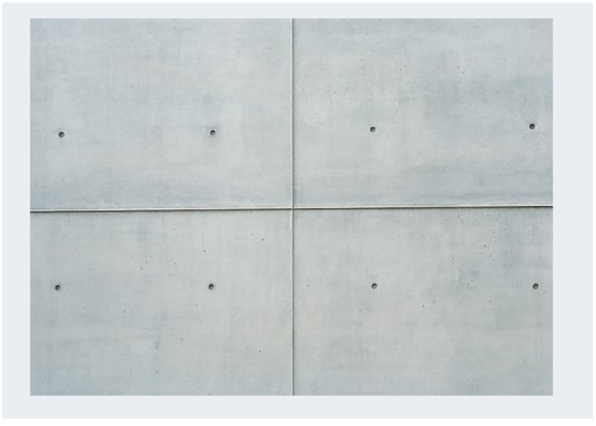

ბეტონის ფილები



ცოცხალი ღობე სხვლა-ფორმირებით

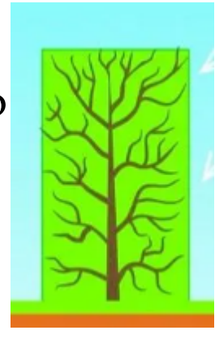

ღიობი 1

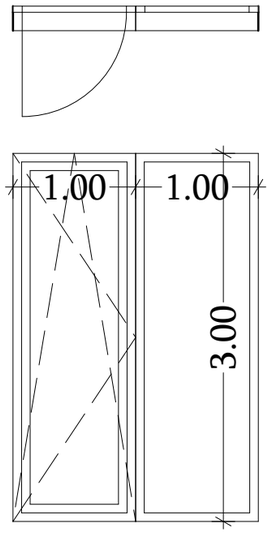

ღიობი 2

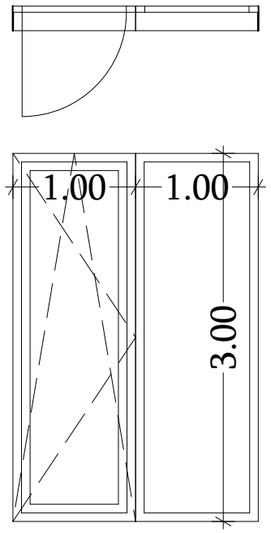

ღიობი 3

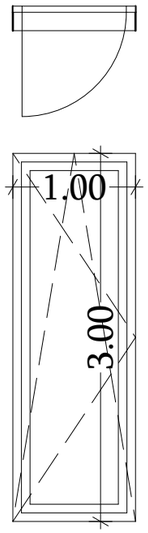

ღიობი 4

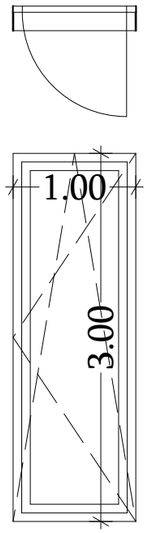

ღიობი 5

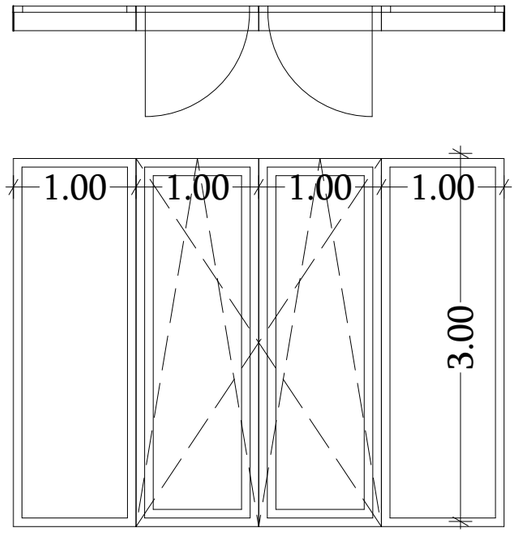

ღიობი 6

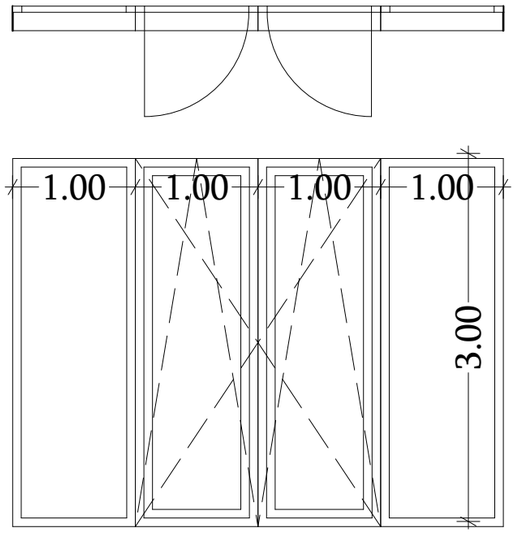

ღიობი 7

ღიობი 8

პროექტის დასახელება

avtosamrecxao

დამკვეთი

რენატი უსუფოვი

ექსპლიკაცია

ნახაზის დასახელება

ღიობების სპეციპიკაცია

მასშტაბი	1:50
arqiteqtori	დ.მაისაშვილი
arqiteqtori	k.romanaZe
თარიღი	2023 წელი
A 3	
gv.raodenoba	gverdi
4	3