დამკვეთი: შ.პ.ს „იონფაშ-ჯორჯია“
საიდ.კოდი: 200271721

ქ. თბილისი, შუშის ქ.N38

საწყობის მშენებლობის ორგანიზაციის პროექტი

თბილისი 2023

ქ. თბილისი, შუშის ქ. 38
საწყობის
მშენებლობის ორგანიზაციის პროექტი

სამუშაოთა ორგანიზაციის პროექტის შედგენას საფუძვლად დაედო არქიტექტურული პროექტი, ტერიტორიის დათვალიერება და შესწავლა. მასთან სამანქანო მისასვლელი გზა არსებობს , რაც წარმოდგენილია სამუშაოთა წარმარმართვის და ორგანიზაციის გეგმაზე. სამშენებლო სამუშაოები წარიმართოს ძირითადად ხელით და ელექტრო საწევსელას დახმარებით. უბანი ხასიათდება შემდეგი კლიმატური და სეისმური ფაქტორებით: ქარის დაწოლა -45 კვ.მ/მ^2 თოვლის საფარის წონა 50 კვ.მ/მ^2. საამშენებლო . მექანიზმების ნუსხა მოყვანილია ცხრილში მომდევნო ფურცელზე სამუშაოთა წარმოების დროს აუცილებელია შრომის უსაფრთხოების წესების დაცვა, აგრეთვე შენობის მშენებლობის დროს სელიტებურ ზონაში მტვრის გაფანტვისაგან დამცავი ღონისძიებების უზრუნველყოფა. ტერიტორია უნდა დაიკვალოს წითელი ხაზების ფარგლებში. საპროექტო შენობა უნდა მიებას წითელ ხაზებს. სამშენებლო სამუშაოებიიწყება:

I რიგი: 1 ეტ. მოსამზადებელი სამუშაოები, რომლებიც დაკავშირებულია სამშენებლო მოედნის მოწესრიგებასთან, შესანარჩუნებელი მწვანე ნარგავების დაცვასა და მიწისქვეშა საინჟინრო კომუნიკაციების გადატანასთან 40 დღე; 2 ეტ. შენობა-ნაგებობის გრუნტზე დაკვალვა და ძირითადი ღერძების დაფიქსირება 30 დღე.

II რიგი: 1 ეტ. შენობა-ნაგებობის მიწის სამუშაოები და ფუძის მოწყობის სამუშაოები 70 დღე; 2 ეტ. შენობა-ნაგებობის საძირკვლის მოწყობის სამუშაოები; ძირითადი კონსტრუქციული სისტემის მოწყობა შენობა-ნაგებობის ნულოვან ნიშნულამდე 100 დღე. 3 ეტ. შენობა-ნაგებობის ნულოვანი ნიშნულიდან ძირითადი კონსტრუქციული სისტემის (არამზიდი კონსტრუქციების გამოკლებით) მოწყობა: 90 დღე 4 ეტ. შენობა-ნაგებობის სახურავის და გადახურვის მოწყობა 60 დღე. 5 ეტ. არამზიდი კონსტრუქციების მოწყობა; შენობა-ნაგებობის ლოკალური საერთო სარგებლობის საინჟინრო-ტექნიკური ქსელების მოწყობა; ტექნოლოგიური მოწყობილობების მონტაჟი; 100 დღე. 6 ეტ. შენობა-ნაგებობის გარე მოსაპირკეთებელი სამუშაოები მიწის ნაკვეთის კეთილმოწყობის სამუშაოები 50 დღე.

აღნიშნული სამუშაოების ხანძლივობა მითითებულია მშენებლობის კალენდარულ გრაფიკში. სამუშაოები აუცილებელია წარიმართოს საავტორო ზედამხედველობის ქვეშ. სამშენებლო სამუშაოებზე დამკვეთის მიერ დადგენილია გეგმიური ხანგრძლივობა 18 თვის პერიოდი.

შენობის დასაშლელ სამუშაოთა წარმოების პროექტის შესადგენი ნორმატივები

2.1 СНиП 3.01.01-85 „Оригинализация строительного производства'' М.,1989

2.2 СНиП -4-80 „Техника безопасности на строительстве'' М., 1981

2.3 Справочник инженера строителя, М., 1989

2.4 Строительные стреловые самоходные краны, М., 1984

2.5 კრებული სამახსოვრო "სამშენებლო წარმოების ნორმები და წესები", ამონაწერი სამშენებლო ნორმებიდან და წესებიდან, თბ., 1987

2.6 მშენებლობის ორგანიზაციის პროექტში მომუშავეთა შორის უსაფრთხოების და სანიტარულ ჰიგიენური მომსახურეობის საკითხებზე მთავარ წყაროდ წარმოდგენილია საამშენბლო ნორმების საქარტველოს მავრობის №41 დადგენილების პუნქტი №20-ის მიხედვით.

ასაშენებელი ობიექტის დახასიათება

.

შენობები გეგმაში მართკუთხა ფორმისაა, სხვადასხვა ზომებით. შენობა ორ სართულიანია , მონოლითური რკინა/ბეტონისკარკასით. საძირკველი შერეული ტიპისაა. კედლების შევსება ხდება წვრილი კედლის ბლოკით, გადახურვა ფერმებითა და სენდვიჩ პანელებით.

მშენებლობის ხანგრძლივობის შესახებ

შენობის მშენებლობა დამკვეთის მიერ განსაზღვრულია 18 თვის ვადაში რაც არის გაწერილი და გათვალიწინებული მშენებლობის კალენდარულ გრაფიკში.

გეგმიურად დადგენილი ხანგრძლივობის დაცვა შენობის მშენებლობაზე 18 თვის პერიოდში შესაძლებელია უწყვეტი ფინანსირების შემთხვევაში. რასაც ხელი უნდა შეუწყოს ქ. თბილისის რბილმა და ზომიერმა კლიმატურმა პირობებმაც. სამუშაოთა შესრულების ვადების დაცვა უწყვეტ ფინანსირებაზეა დამოკიდებული, რაც უნდა გაითვალისწინოს დამკვეთმა. იმის გამო რომ საპროექტო შენობის მიმდებარედ არ არის განთავსებული არსებული შენობები, მისი მშენებლობა არ გამოიწვევს მიმდებარე შენობების დაზიანებას.

სამშენებლო მანქანა-მექანიზმების, დანადგარებისა და ინსტრუმენტების ჩამონათვალი

№	დასახელება	მარკა	რაოდენ. ცალი
1	2	3	4
1	თვითმცლელი ძარიანი და სპეც-დანიშნულების ავტოტრანსპორტი სამშენებლო ტვირთის გადასატანად	სხვადასხვა	2
2	გადასატანი კომპრესორი	სო-48	1
3	ელექტროშესადუღებელი საჭრელი აგრეგატი	კომპ.	1
4	ავტოკენური შედუღების და ჭრის აპარატი	კომპ. პკუ-35	1
5	ბეტონის ტუმბო	-	1
6	ლითონის სახარაჩო სექციები 100 მ2 ფართობისათვის	კომპ.	1
7	ამწე	-	1
8	ხელის ელექტრო პნევმატური ჩაქუჩი	კომპ.	2

მომუშავეთა შრომის უსაფრთხოების წესების დაცვის თაობაზე

მომუშავეთა შრომის უსაფრთხოების პირობების დაცვა შენობათა დაშლის ცალკეულ ეტაპებზე აუცილებელია სნ და წ III-4-80* "უსაფრთხოების ტექნიკა მშენებლობაზე" და სხვა ნორმატულ-საკანონმდებლო დოკუმენტების შესაბამისობით. მათგან ყურადღებას გამახვილებთ შემდეგზე:

13.1. სამუშაო ადგილები მუშაობის პირობებისა და ტექნოლოგიურობის გათვალისწინებით უზრუნველყოფილი უნდა იყოს კოლექტიური დაცვისა და სიგნალიზაციის საშუალებით.

13.2 ელექტროუსაფრთხოების წესები ჩამოყალიბებულია სახელმწიფოსტამდარტში 12.013-88 ელექტროკარადა ყოველთვის უნდა იყოს ჩაკეტილ მდგომარეობაში, ელექტროკაბელები, ელექრტოსადენები და ელექტრომოწყობილობები კი იზოლირებულ. გაშიშვლებული სადენების გამოყენება აკრძალულია.

13.3 ამწეების მუშაობის პერიობში დაუშვებელია უცხო პირთა, ასევე დაშლის ოპერაციებში დაუსაქმებელ მუშა-მომსახურეთა ყოფნა სამშემებლო გენგეგმაზე შემოფარგლული ამწეთა მოქმედების სახიფათო ზონის ფარგლებში. ასეთი ზონები სცილდება შემოღობილი ტერიტორიის ფარგლებსაც, რის გამოც აუცილებელია შემზღუდავი ღონისძიებების განხორციელება: იკრძალება ისრის ტრიალი დასაშლელი შენობის გარეთ; აშლილი კონსტრუქციის ჩამოშვება უნდა განხორციელდეს შენობის ვერტიკალის გასწვრივ მათი ავტოსატრანსპორტო საშუალებებში პირდაპირი ცატვირთვით; კონსტრუქციიდან მარყუჟების ჩახსნაზე გამოყოფილი მუშები შორიდან ხემძღვანელობენ ჩამოშვების პროცესს; შემდეგ უახლოვდებიან მანქანებს და ასრულებენ მათ მანქანებში ჩატვირთვას უსაფრთხოების წესების დაცვითა და მარყუჟების შეხსნით.

იკრძალება ამწის ისარზე ჩამოკიდებული ტვირთით ისრის შემობრუნება მოედნისა და ქუჩის მხარეს, ცხადია ისრის ტრიალიც ღერძის გარშემო.

აუცილებელია დროებით ღობეებზე გაიკრას ამწის მოქმედების სახოფათო ზონების აღნიშნული ფორნიშები ღობის გარეთა რადიუსების მითითებებით მეტრებში. ღამის პერიოდებში უსაფრთხოების ზონის აღმნიშვნელი ფირნიშები აუცილებელია განათდეს.

სამიშაოთა უწყვეტობისა და ტექნოლოგიურობის, აგრეთვე შრომის უსაფრთხოების უზრუნველყოფად აუცილებელია მშენებლობის სხრილში

მოცემული და ჩვენს მიერ რეკომენდირებული მანქანა-მექანიზმებით, ინსტრუმენტებითა და დანადგარ-სამარჯვეებით აღჭურვა. ცხადია შესაძლებელია მათი შეცვლაც უფრო თანამედროვეთი.

. დაშლით ოპერაციებში დასაქმებული მუშაკები დაცული უნდა იყვნენ თავის დამცავი ჩაფხუტებით (კასკებით).

. დაუშვებელია მანქანების, ხელსაწყოებისა და მოწყობილობების დატოვება ჩართულ მდგომარეობაში ზედამხედველობის გარეშე. ცხადია მათი ტექნიკური მომსახურეობაც უნდა მოხდეს ძრავის გამორთვის შემდეგ.

. ლითონის ელემენტების ჩაჭრას ელექტრო ან აიროვანი აპარატებით ქვედა იარუსებზე 5 მეტრის რადიუსში ფართობები უნდა გავანთავისუფლოთ წვადი მასალებისაგან, ხოლო 10 მეტრის რადიოსში ასაფეთქებელი (მაგალითად ჟანგბადის ბალონები) მასალებისაგან.

. დასაშლელ სამუშაოებზე დასაქმებულია ყველა მუშაკმა (როგორც მუშამ, ასევე მოსამსახურემ) უნდა შეისწავლოს შრომის უსაფრთხოების წესებს, ასევე მოსამსახურემ) უნდა შეისწავლოს შრომის უსაფრთხოების წესები, გაიაროს ინსტრუქტაჟი, ჩააბაროს გამოცდა სპეციალურ ჟურნალში ხელმოწერების დაფიქსირებით.

ბუნების დაცვითი და ჰაერის დაბინძურების საწინააღმდეგო ღონისძიებები

შენობა მდებარეობს ქ.თბილისი საგარეუბნო განაშენიანებაში. აღნიშნულის გამო აუცილებელია შენობის მშენებლობის პერიოდში შემდეგი ღონისძიებების დაცვა.

გარემოს დაცვის სამსახურის ნებართვის გარეშე იკრძალება მრავალწლიანი ხეებისა და ნარგავების მოჭრა, ამოძირკვა ან განადგურება.

მონოლითური რკინა-ბეტონის, კედლების, ტიხრების, იატაკის მშენებლობის პროცესში მოსალოდნელია მტვრის გაფანტვა გარე სივრცეში, რის გამოც შენობას უნდა ჩამოეფაროს ფარდა ანდა სამუშაოები განხოციელდეს დახურულ სივრცეში ვენტილაციის მოწყობით.

იკრძალება სამშენებლო ნაგვისა და ნარჩენების ღია წესით გადატანა და ჩამოყრა. სასურველია სამშენებლო ნაგვის პირდაპირ თვითმცლელი მანქანების ძარებში ჩაყრა. დიდი ზომის სამშენებლო ნარჩენები ან მოხსნილი ნაკეთობები უნდა ჩამოვუშვათ ამწის საშუალებით. აქაც სასურველია მაშინვე მოხდეს მათი ავტომანქანების ძარებში ჩატვირთვა და ნაგავსაყრელზე ან დამკვეთის მიერ მითითებულ ადგილზე მიტანა შესაბამისი სამსახურებთან შეთანხმების შემდეგ.

დაუშვებელია არსებული საკანალიზაციო ჭების დანაგვიანება სამშენებლო ნარცენებით.

ასევე დაუშვებელია ამოსახაპი ორმოების მოწყობა. ინვენტარული საყოფაცხოვრებო ვაგონეტიდან საკანალიზაციო ჩადინება უნდა მოეწყოს უშუალოდ საქალაქო საკანალიზაციო წებში. გენგეგმაზე მათ მოსაწყობად
მითითებული ადგილები შესაძლებელია შეიცვალოს საკანალიზაციო ჭების სიახლოვეს მათი განთავსებით ამწეთა მოქმედების სახიფათო ზონების საზღვრების გათვალისწინებით. სამშენებლო ნაგვის ტრანსპორტირება ფხვიერ მდგომარეობაში რეკომენდირებული არ არის. ავტომანქანების ძარებში ჩატვირთვის შემდეგ მათი ზედაპირი დაინამოს.

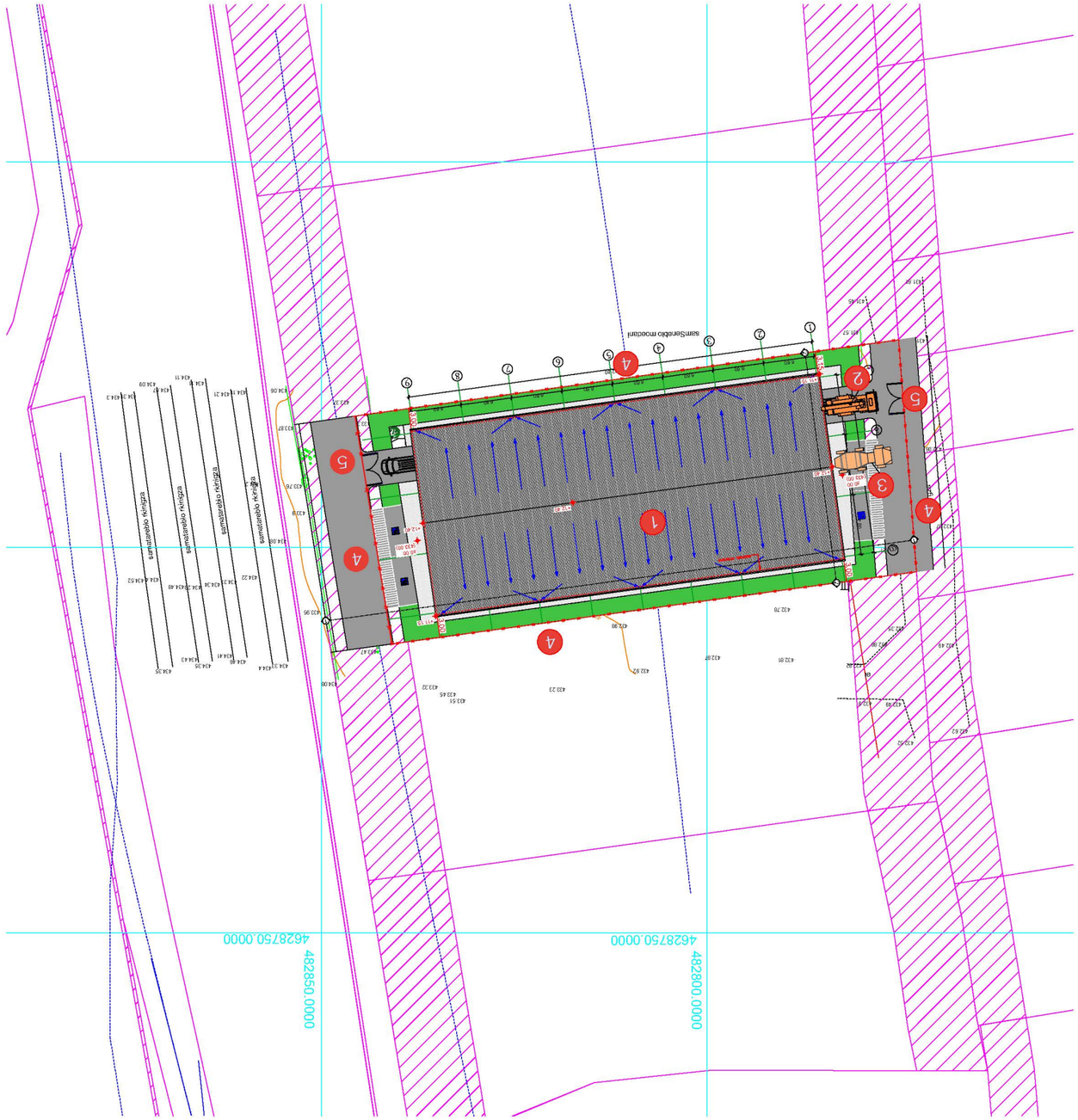
4628750.0000
482850.0000
4628750.0000
482800.0000
Santiago Hidalgo
Santiago Hidalgo
Santiago Hidalgo

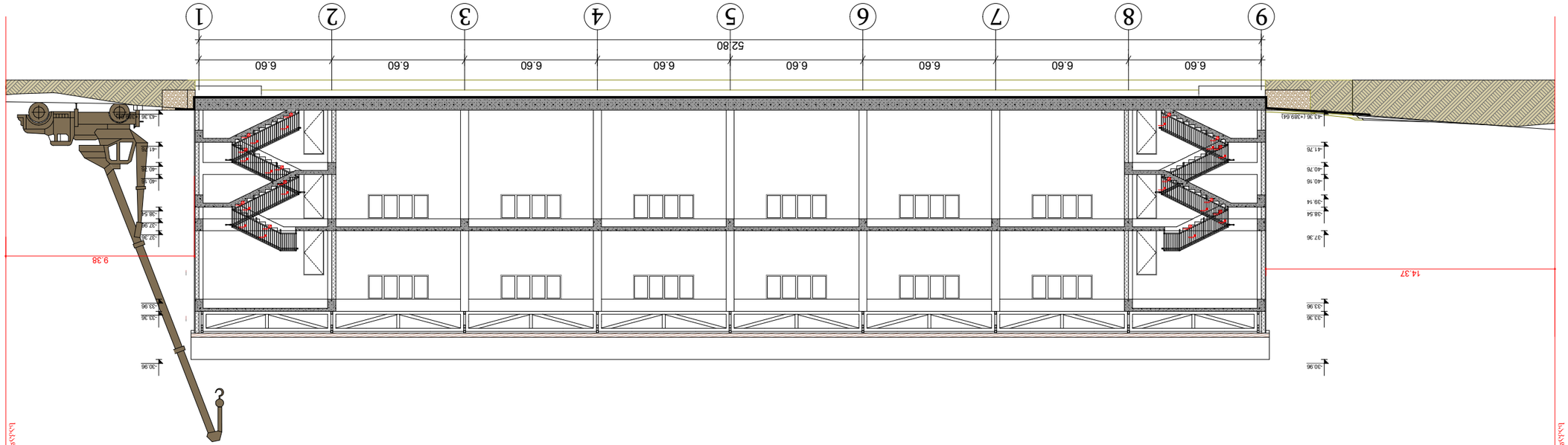

ხელშეკრულების ტიპი

ხელშეკრულების ობიექტი

სამუშაოების ნუსხა

ობიექტი: ბინათმშენებლობა

მისამართი: ქ. თბილისი, ნ.ნიქოლაძის ქუჩა №115ა

ტექნიკური ზედამხედველი	ხელმოწერა	სახელი, გვარი
ავტორი		ა. ჯიქია
არქიტექტორი		ა. ტაბატაძე
კონსტრუქციების ინჟინერი		ა. ტაბატაძე
ინჟინერ-ტექნოლოგი		ნ. ჯიქია

ხელშეკრულების ნომერი და თარიღი

1	ავტომატური მაფრქვევლის სისტემა	
2	ხანძარსაწინააღმდეგო ჰიდრანტი	
3	ხანძარსაწინააღმდეგო ონკანი	
4	ელექტრო	
5	ანძა	

ნახაზის ნომერი და დასახელება

ნახაზი 1-1

ნახაზის ავტორი (ოჯახის წევრები)

ნახაზის ტიპი

სამუშაო პროექტი

ობიექტის მისამართი

ქ. თბილისი,
ვარკეთილი დ. №38

ობიექტის ნომერი

ობიექტის მშენებელი

შპს „ST.ART" ს/კ 400022104
ს.კ.ნ.ქ.ი.ტ. ქ. თბილისი,
ა.ნ. ჯ.ნიქოლაძის ქუჩა №115ა

ტექნიკური ზედამხედველი	ხელმოწერა	სახელი, გვარი
ავტორი		ა. ჯიქია
არქიტექტორი		ა. ტაბატაძე
კონსტრუქციების ინჟინერი		ა. ტაბატაძე
ინჟინერ-ტექნოლოგი		ნ. ჯიქია

ნახაზის ნომერი და დასახელება

ფურცლის ფორმატი: A2

ა. თბილისის 2023 წ

მშენებლობის კალენდარული გრაფიკი

№	სამუშაოთა ჩამონათვალი	დღე
I	მშენებლობის პირველი რიგი	
	მოსამზადებელი სამუშაოების პერიოდი	
1ეტ.	მოსამზადებელი სამუშაოები, რომლებიც დაკავშირებულია სამშენებლო მოედნის მოწესრიგებასთან, შესანარჩუნებელი მწვანე ნარგავების დაცვასა და მიწისქვეშა საინჟინრო კომუნიკაციების დატანასთან	40
2ეტ.	შენობა ნაგებობის გრუნტზე დაკვალვა და ძირითადი ღერძების დაფიქსირება	30
II	მშენებლობის მეორე რიგი	
	ძირითადი სამუშაოების პერიოდი	
1ეტ.	შენობა-ნაგებობის მიწის სამუშაოები; შენობა-ნაგებობის ფუძის მოწყობის სამუშაოები;	70
2ეტ.	შენობა-ნაგებობის საძირკვლის მოწყობის სამუშაოები; ძირითადი კონსტრუქციული სისტემის მოწყობა შენობა-ნაგებობის ნულოვან ნიშნულამდე.	100
3ეტ.	შენობა-ნაგებობის ნულოვანი ნიშნულიდან ძირითადი კონსტრუქციული სისტემის (არამზიდი კონსტრუქციების გამოკლებით) მოწყობა:	90
4ეტ.	- შენობა-ნაგებობისსახურავის და გადახურვის მოწყობა:	60
5ეტ.	არამზიდი კონსტრუქციების მოწყობა შენობა-ნაგებობის ლოკალური საერთო სარგებლობის საინჟინრო ტექნიკური ქსელების მოწყობა ტექნოლოგიური მოწყობილობების მონტაჟი	100
6ეტ.	შენბა-ნაგებობის გარე მოსაპირკეთებელი სამუშაოები; მიწის ნაკვეთის კეთილმოწყობის სამუშაოები.	50

1 წელი: I თვე, II თვე, IIIთვე, IVთვე, Vთვე, VIთვე, VIIთვე, VIIIთვე, IXთვე, Xთვე, XIთვე, XIIთვე (10, 20, 30)

6 თვე: I თვე, II თვე, IIIთვე, IVთვე, Vთვე, VIთვე (10, 20, 30)

ღობე

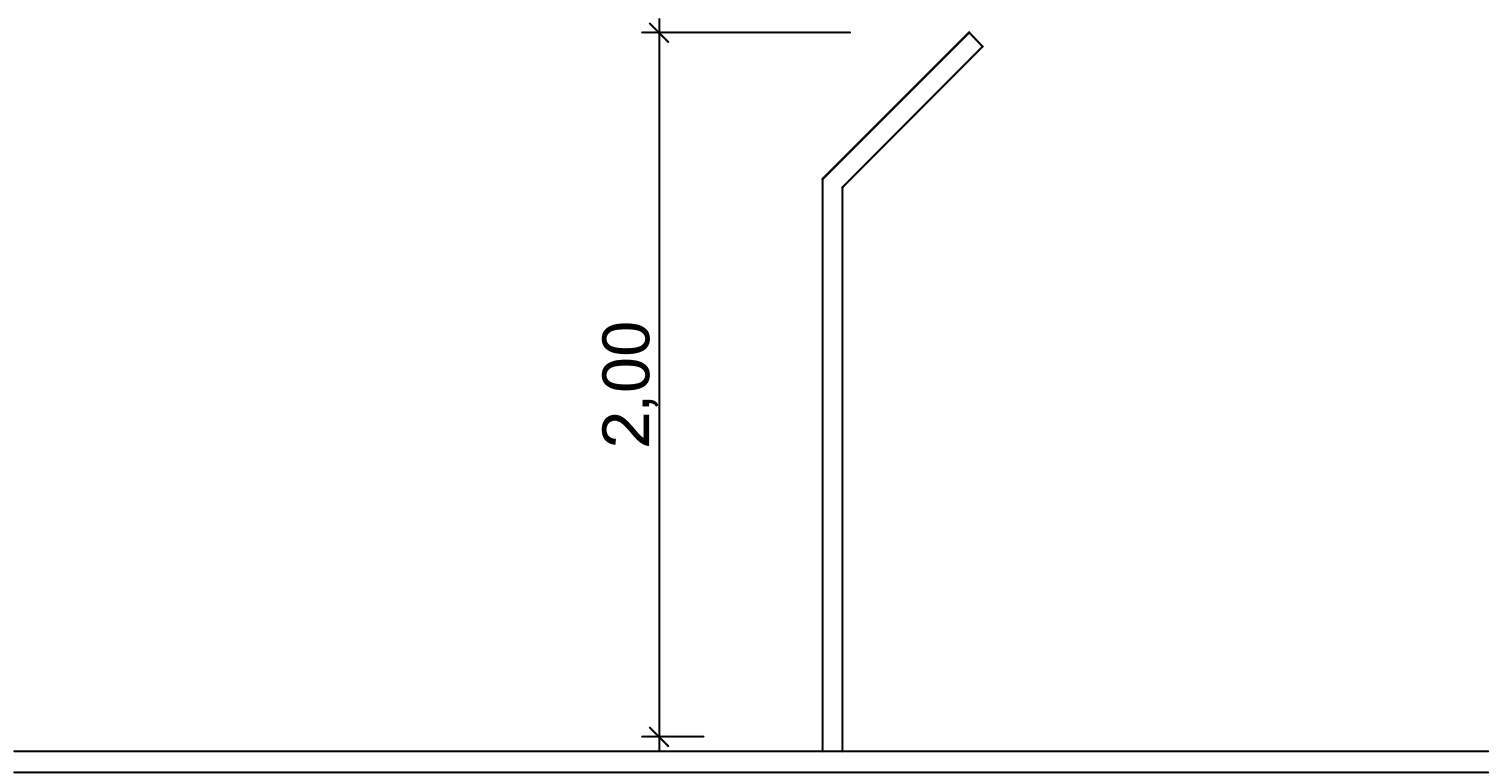

ნახაზის დასახელება

მშენებლობის ორგანიზაცია

მშენებლობის კალენდარული გრაფიკი

შენიშვნა:

საპროექტო შენობა

დროებითი ღობე

ამწე

ჭიშკარი

1 საპროექტო ობიექტი
2 ამწე
3 ბეტონის ტუმბო
4 ღობე
5 ჭიშკარი

სქემატური ჭრილი

დამკვეთი:

შპს "იონფაშ ჯორჯია",
ID 200271721

ობიექტის დასახელება:

საცხოვრებლო საწყობი

ობიექტის მისამართი:

ქ. თბილისი,
შუშის ქ. № 38

დამპროექტებელი:

შ.პ.ს "ST.ART" ს/კ: 400022104
საქართველო, ქ. თბილისი,
აკ. წერეთლის გამზ. №115ა

თანამდებობა	ხელმოწერა	სახელი/გვარი
დირექტორი		ა. ბლიაძე
არქიტექტორი		გ. კაპანაძე
არქიტექტორი		შ. ტყემალაძე
შეასრულა		ე. ლომაძე

საავტორო უფლება: შ.პ.ს "ST.ART"

ფორმატი: A2

ქ. თბილისი 2023 წ