სარდაფის სართულის გეგმა ნიშნულზე -3.20

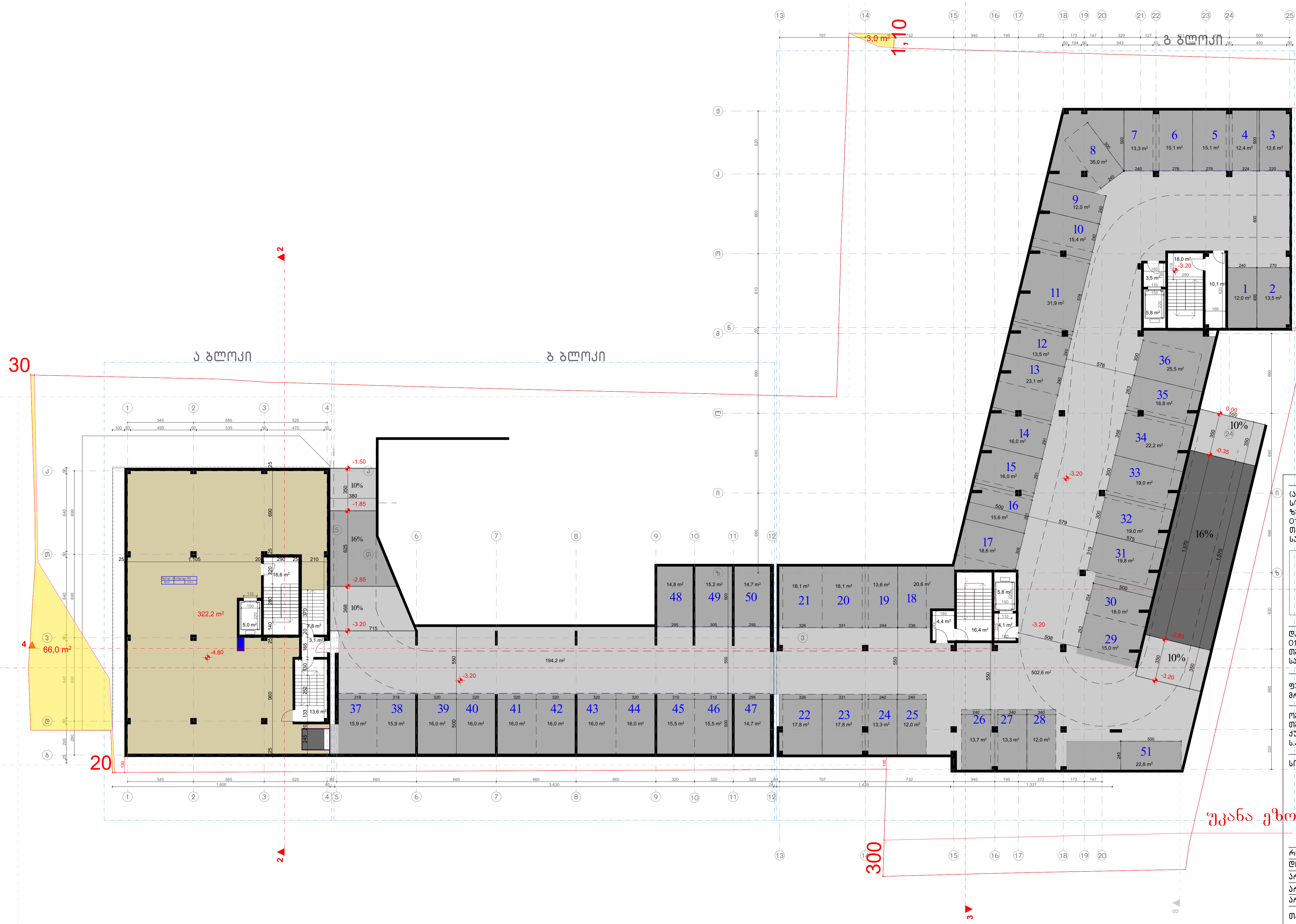

(არქიტექტურა) შ.პ.ს „არქიტექტურის ხმა“
ს/კ 405667826
ზესტაფონის ქ. №15
0180
თბილისი
საქართველო

SOUND OF ARCHITECTURE

დამკვეთი:
0179
თბილისი
საქართველო

ფუნქცია:
მრავალბინიანი საცხოვრებელი სახლი

ობიექტის მისამართი:
თბილისი, მიხეილ წინამძღვრიშვილის
ქუჩა N 121ა
ს.კ 01.16.01.010.017

სიტუაციური სქემა:

როექტის №: 01
დირექტორი: ნ წულაია
არქიტექტორი: მ.ხარაზიშვილი
არქიტექტორი: ნ. წულაია
არქიტექტორი: ვ. იობიძე

თარიღი: 22.01.2025

მასშტაბი: 1:200

A-2

პირველი სართულის გეგმა ნიშნულზე +-0.00

0.00=411.7

(არქიტექტურა) შ.პ.ს „არქიტექტურის ხმა"
ს/კ 405667826
ზესტაფონის ქ. №15
0180
თბილისი
საქართველო

SOUND OF ARCHITECTURE

დამკვეთი:
0179
თბილისი
საქართველო

ფუნქცია:
მრავალბინიანი საცხოვრებელი სახლი

ობიექტის მისამართი:
თბილისი, მიხეილ წინამძღვრიშვილის ქუჩა N 121ა
ს.კ 01.16.01.010.017

სიტუაციური სქემა:

პროექტის №: 01
დირექტორი: ნ წულაია
არქიტექტორი: მ.ხარაზიშვილი
არქიტექტორი: ნ. წულაია
არქიტექტორი: ვ. იობიძე

თარიღი: 22.01.2025

მაშტაბი: 1:200

A-2

მეორე სართულის გეგმა ნიშნულზე +3.20

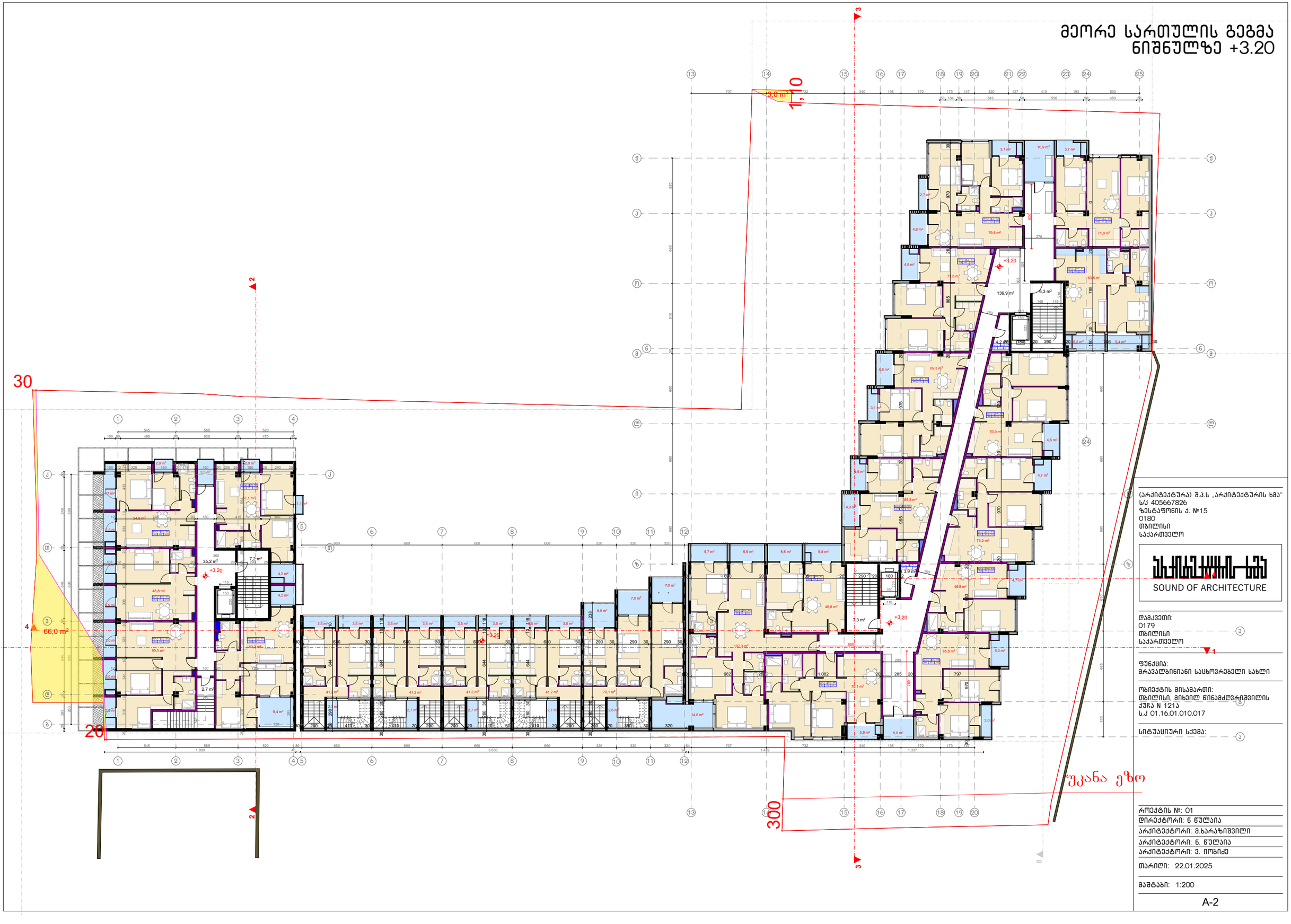

(არქიტექტურა) შ.პ.ს „არქიტექტურის ხმა"
ს/კ 405667826
ზესტაფონის ქ. №15
0180
თბილისი
საქართველო

SOUND OF ARCHITECTURE

დამკვეთი:
0179
თბილისი
საქართველო

ფუნქცია:
მრავალბინიანი საცხოვრებელი სახლი

ობიექტის მისამართი:
თბილისი, მიხეილ წინამძღვრიშვილის ქუჩა N 121ა
ს.კ 01.16.01.010.017

სიტუაციური სქემა:

პროექტის №: 01
დირექტორი: ნ წულაია
არქიტექტორი: მ.ხარაზიშვილი
არქიტექტორი: ნ. წულაია
არქიტექტორი: ვ. იობიძე

თარიღი: 22.01.2025

მაშტაბი: 1:200

A-2

მესამე სართულის გეგმა
ნიშნულზე +6.45

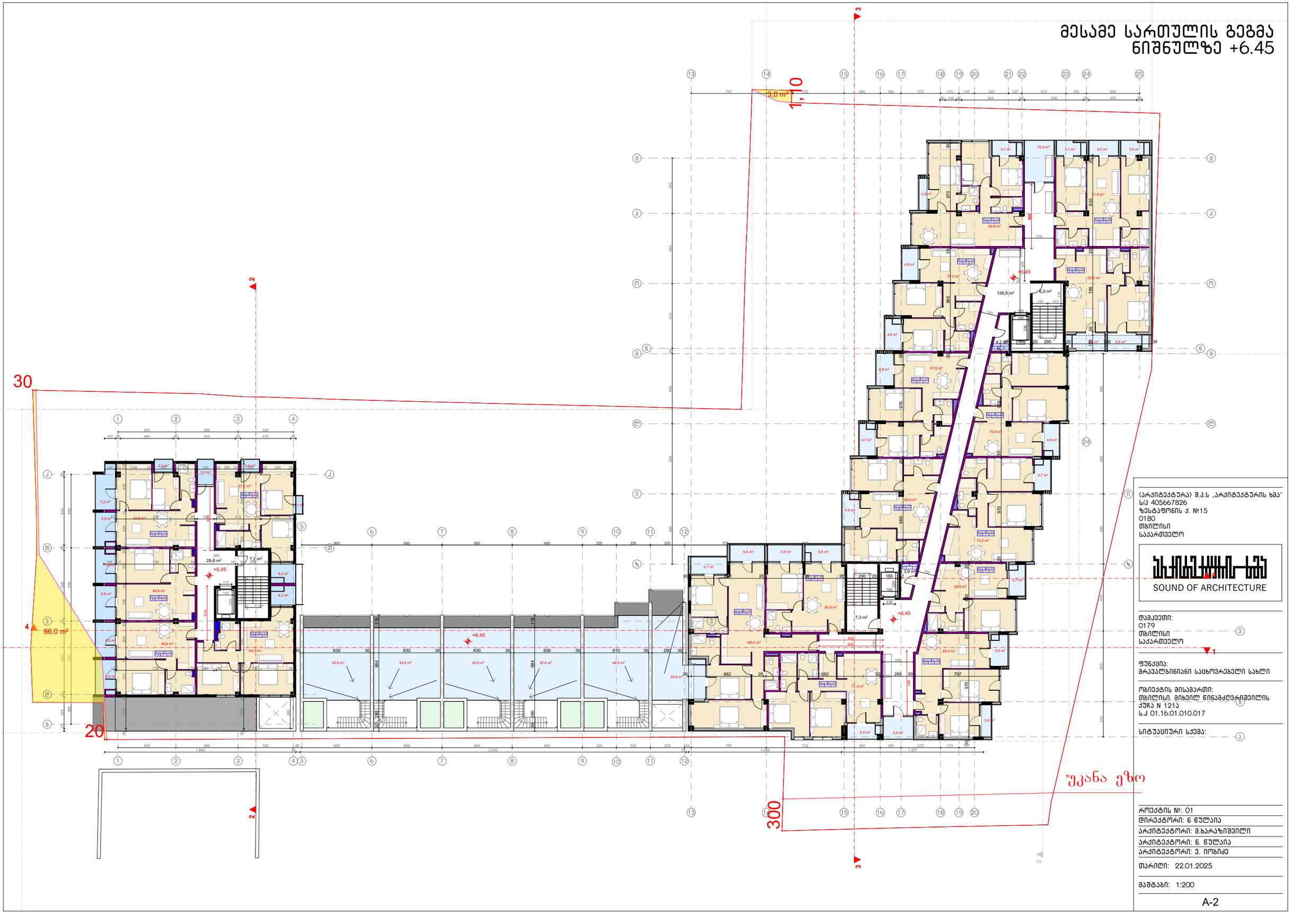

(არქიტექტურა) შ.პ.ს „არქიტექტურის ხმა"
ს/კ 405667826
ზესტაფონის ქ. №15
0180
თბილისი
საქართველო

SOUND OF ARCHITECTURE

დამკვეთი:
0179
თბილისი
საქართველო

ფუნქცია:
მრავალბინიანი საცხოვრებელი სახლი

ობიექტის მისამართი:
თბილისი, მიხეილ წინამძღვრიშვილის
ქუჩა N 121ა
ს.კ 01.16.01.010.017

სიტუაციური სქემა:

პროექტის №: 01
დირექტორი: ნ წულაია
არქიტექტორი: მ.ხარაზიშვილი
არქიტექტორი: ნ. წულაია
არქიტექტორი: ვ. იობიძე

თარიღი: 22.01.2025

მაშტაბი: 1:200

A-2

მეოთხე სართულის გეგმა
ნიშნულზე +9.70

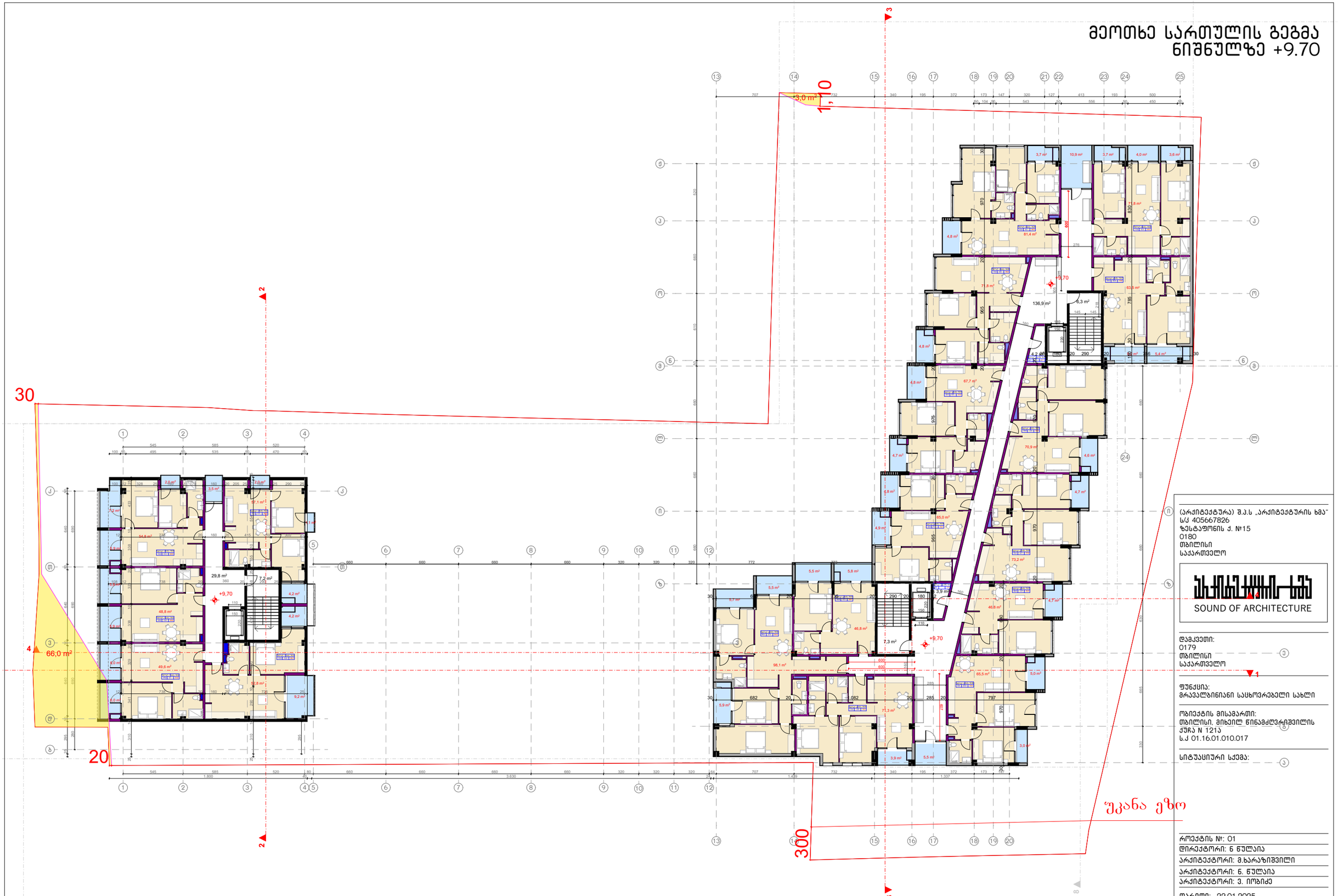

(არქიტექტურა) შ.პ.ს „არქიტექტურის ხმა"
ს/კ 405667826
ზესტაფონის ქ. №15
0180
თბილისი
საქართველო

SOUND OF ARCHITECTURE

დამკვეთი:
0179
თბილისი
საქართველო

ფუნქცია:
მრავალბინიანი საცხოვრებელი სახლი

ობიექტის მისამართი:
თბილისი, მიხეილ წინამძღვრიშვილის
ქუჩა N 121ა
ს.კ 01.16.01.010.017

სიტუაციური სქემა:

პროექტის №: 01
დირექტორი: ნ წულაია
არქიტექტორი: მ.ხარაზიშვილი
არქიტექტორი: ნ. წულაია
არქიტექტორი: ვ. იობიძე

თარიღი: 22.01.2025

მაშტაბი: 1:200

A-2

მეხუთე სართულის გეგმა
ნიშნულზე +12.95

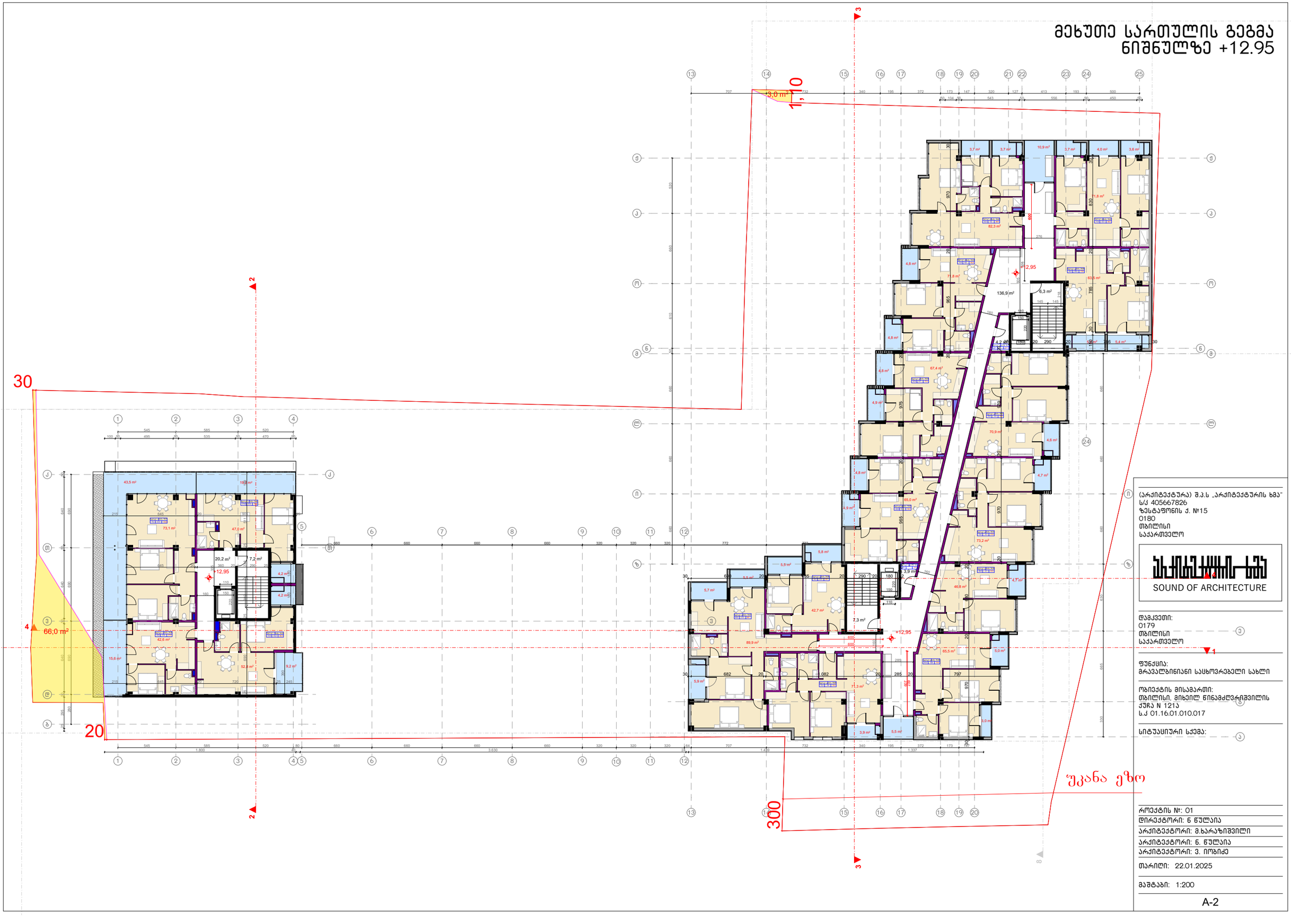

(არქიტექტურა) შ.პ.ს „არქიტექტურის ხმა"
ს/კ 405667826
ზესტაფონის ქ. №15
0180
თბილისი
საქართველო

SOUND OF ARCHITECTURE

დამკვეთი:
0179
თბილისი
საქართველო

ფუნქცია:
მრავალბინიანი საცხოვრებელი სახლი

ობიექტის მისამართი:
თბილისი, მიხეილ წინამძღვრიშვილის
ქუჩა N 121ა
ს.კ 01.16.01.010.017

სიტუაციური სქემა:

პროექტის №: 01
დირექტორი: ნ წულაია
არქიტექტორი: მ.ხარაზიშვილი
არქიტექტორი: ნ. წულაია
არქიტექტორი: ვ. იობიძე

თარიღი: 22.01.2025

მაშტაბი: 1:200

A-2

მეექვსე სართულის გეგმა
ნიშნულზე +16.20

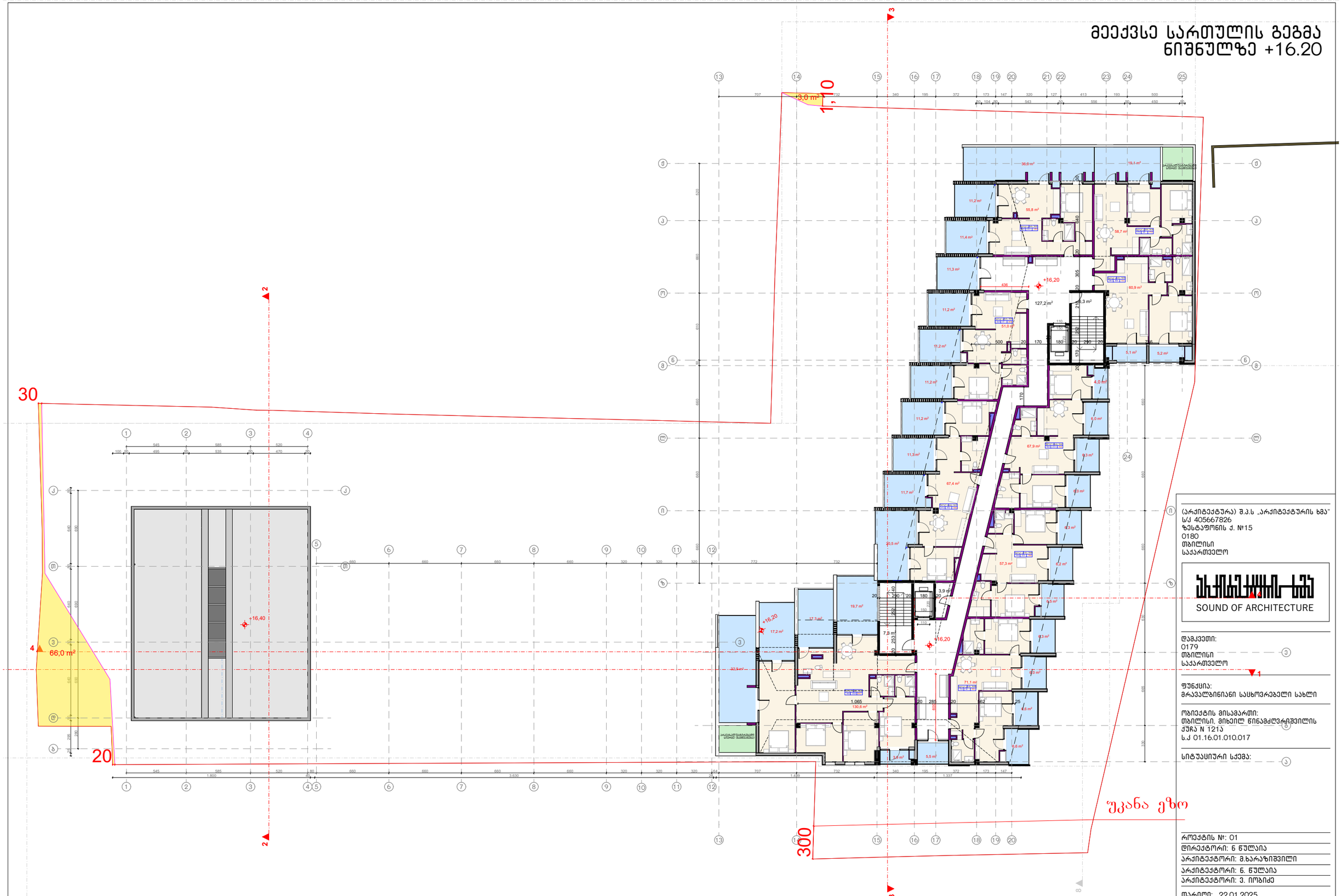

(არქიტექტურა) შ.პ.ს „არქიტექტურის ხმა"
ს/კ 405667826
ზესტაფონის ქ. №15
0180
თბილისი
საქართველო

SOUND OF ARCHITECTURE

დამკვეთი:
0179
თბილისი
საქართველო

ფუნქცია:
მრავალბინიანი საცხოვრებელი სახლი

ობიექტის მისამართი:
თბილისი, მიხეილ წინამძღვრიშვილის ქუჩა N 121ა
ს.კ 01.16.01.010.017

სიტუაციური სქემა:

რეჟისორი: 01
დირექტორი: ნ წულაია
არქიტექტორი: მ.ხარაზიშვილი
არქიტექტორი: ნ. წულაია
არქიტექტორი: ვ. იობიძე

თარიღი: 22.01.2025

მაშტაბი: 1:200

A-2

სახურავის გეგმა

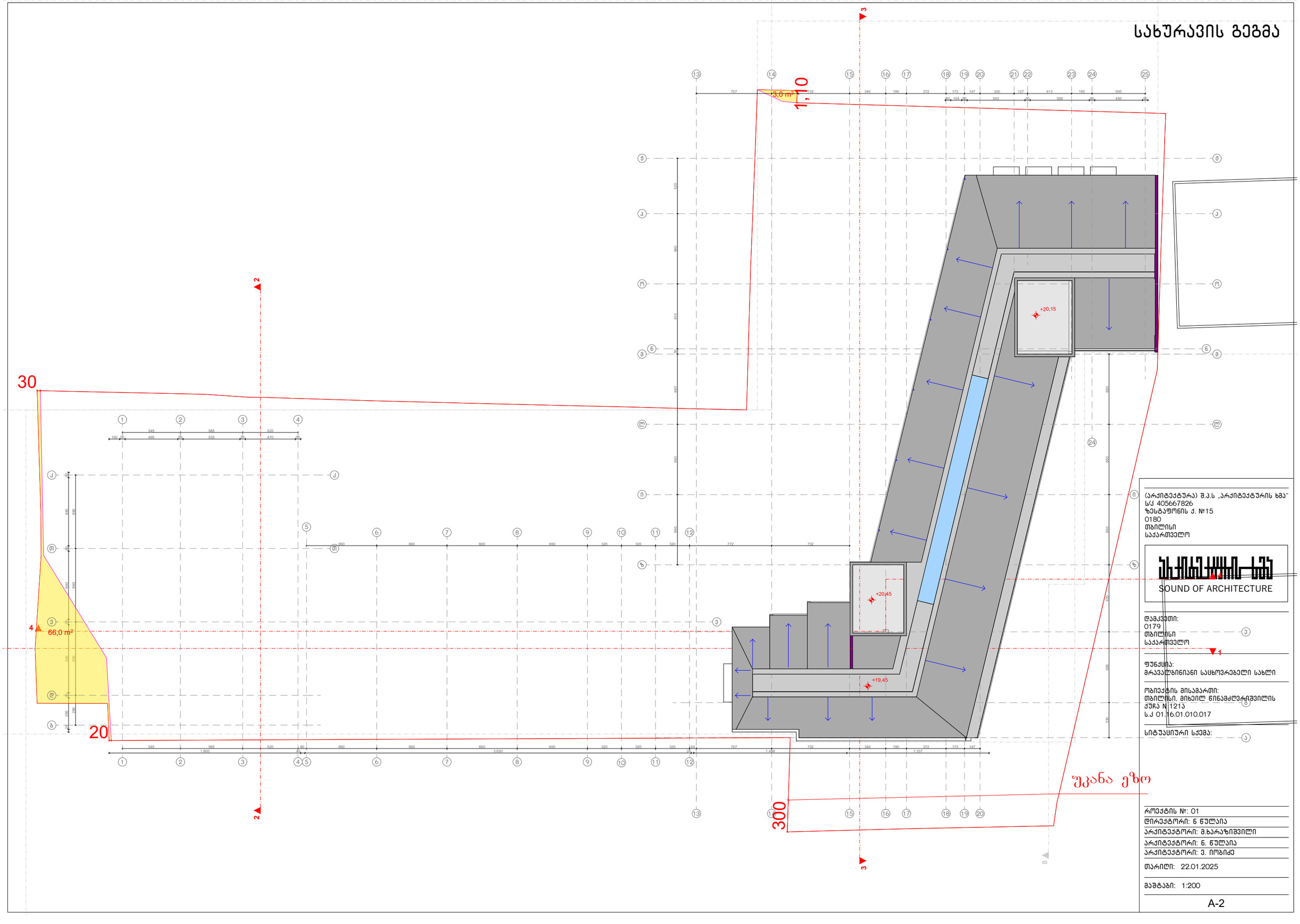

(არქიტექტურა) შ.პ.ს „არქიტექტურის ხმა"
ს/კ 405667826
ზესტაფონის ქ. №15
0180
თბილისი
საქართველო

SOUND OF ARCHITECTURE

დამკვეთი:
0179
თბილისი
საქართველო

ფუნქცია:
მრავალბინიანი საცხოვრებელი სახლი

ობიექტის მისამართი:
თბილისი, მიხეილ წინამძღვრიშვილის
ქუჩა N 121ა
ს.კ 01.16.01.010.017

სიტუაციური სქემა:

პროექტის №: 01
დირექტორი: ნ წულაია
არქიტექტორი: მ.ხარაზიშვილი
არქიტექტორი: ნ. წულაია
არქიტექტორი: ე. იობიძე

თარიღი: 22.01.2025

მაშტაბი: 1:200

A-2

მრავალბინიანი საცხოვრებელი სახლი

ხანძარსაწინააღმდეგო პროექტი

ქ.თბილისი,მიხეილ წინამძღვრიშვილის ქუჩა №21ა

ს.კ № 01.16.01.010.017

საქართველოს მთავრობის 2016 წლის 28 იანვარის №41
დადგენილებასთან ტექნიკური რეგლამენტის შენობა-ნაგებობის
უსაფრთხოების წესების დამტკიცების თაობაზე შესაბამისობის ანალიზი

შენობა-ნაგებობის უსაფრთხოების წესებთან შესაბამისობის ანალიზი

გამოყენებული წესები - **„შენობა-ნაგებობის უსაფრთხოების წესები“**

ჩამოთვალეთ შენობის დაკავებულებები და აღწერეთ თითოეული გამოყენება
სასაწყობო ჯგუფის ქვეჯგუფი **სწ-2** (შემოზღუდული ავტოსადგომი გარაჟი, სატუმბო ოთახი, წყლის რეზერვუარი, აუზის ტექნიკური ფართი-4.80;-3.20 ნიშნულებზე)
საქმიანი ჯგუფი **სქ** (საოფისე ფართობი **+/-0,00** ნიშნულზე)
სავაჭრო ჯგუფი **სვ** (საცალო და საბითუმო მაღაზიები-1.50 ნიშნულზე)
საცხოვრებელი ჯგუფის ქვეჯგუფი **სც-2** (მრავალბინიანი საცხოვრებელი ფართობი +/-0,00;+2,95;+6,25;+9,55;+12,85;+16,15 ნიშნულებზე)

<u>კონსტრუქციის ტიპი:</u>	
განსაზღვრეთ კონსტრუქციის არსებული შენობისთვის: მაგალითი: II-A, II-B, V-A, V-B	
განსაზღვრეთ კონსტრუქციის ტიპი ახალი შენობისთვის: მაგალითი: II-A, II-B, V-A, V-B	**I-A**
შერეული კონსტრუქციის შემთხვევაში მიუთითეთ ტიპები, რომელიც გამოყენებული იქნება, განსაზღვრეთ ტიპები და მათი მდებარეობა:	

სიმაღლის შეზღუდვები ცხრილი 503 -ის მიხედვით		
დაკავებულობები	**დასაშვები სართულიანობა**	**შემოთავაზებული სართულიანობა**
სასაწყობო ჯგუფის ქვეჯგუფი **სწ-2**	**შეუზღუდავი**	**1**
სავაჭრო ჯგუფი **სვ**	**შეუზღუდავი**	**1**
საქმიანი ჯგუფი **სქ**	**შეუზღუდავი**	**1**
საცხოვრებელი ჯგუფის ქვეჯგუფი **სც-2**	**შეუზღუდავი**	**6**
	დასაშვები სიმაღლე	**შემოთავაზებული სიმაღლე**
საერთო სიმაღლე =	**შეუზღუდავი**	**გ ბლოკი** **19,90** **ა ბლოკი**

		17,85
მიწის ზემოთ სართულის რაოდენობა	6 სართული	

ფართობის შეზღუდვები ცხრილი 503 -ის მიხედვით		
დაკავებულობები	დასაშვები ფართობი	შემოთავაზებული ფართობი
სასაწყობო ჯგუფის ქვეჯგუფი სწ-2	შეუზღუდავი	-4.90 ნიშნულზე 322.0 მ2 -3.20 ნიშნულზე 1662.0 მ2
სავაჭრო ჯგუფი სვ	შეუზღუდავი	-1.50 ნიშნულზე 294.4მ2
საქმიანი ჯგუფი სქ	შეუზღუდავი	+/-0.00 ნიშნულზე 811,0 მ
საცხოვრებელი ჯგუფის ქვეჯგუფი სც-2	შეუზღუდავი	+2,95_+39,25 ნიშნულებზე (თითოეული სართულის ფართობი) 7040.0მ2
იატაკის საერთო ფართობი =	10129.0კვ.მ	
იატაკების რაოდენობა =	7	
შენობის საერთო ფართობი =	11900,0კვ.მ	

გარე კედლის ცეცხლმედეგობისა და ღიობისადმი მოთხოვნები ცხრილების 602-ის და 705.8 -ის მიხედვით									
გარე კედელი (ღერძებში)	ხანძარსაწინააღმდეგო მანძილი (მეტრი)	ცეცხლმედეგობის ხარისხი (საათი)		კედლის ღიობების ფართობი (კედლის %)					
				დასაშვები			გათვალისწინებული		
		მოთხოვნილი	გათვალისწინებული	დაცული	დაუცველი საშხეფებით	დაუცველი	დაცული	დაუცველი საშხეფებით	დაუცველი
1-14	0.53	2	2	დაუშვებელია	დაუშვებელია	დაუშვებელია	-		0%

15-20	8.50	0	0	შეუზღუდავი	შეუზღუდავი	70%	-		15%
ა-მ	8,05 მეტრი	0	0	შეუზღუდავი	შეუზღუდავი	70%	-		18%
ნ-ჟ	7.86	0	0	შეუზღუდავი	შეუზღუდავი	70%	-		23%
ჟ-ი	9 მეტრზე მეტი	0	0	შეუზღუდავი	შეუზღუდავი	შეუზღუდავი	-		არ იზღუდება
12-5	9 მეტრზე მეტი	0	0	შეუზღუდავი	შეუზღუდავი	შეუზღუდავი	-		არ იზღუდება
5-1	9 მეტრზე მეტი	0	0	შეუზღუდავი	შეუზღუდავი	შეუზღუდავი	-		არ იზღუდება

ხანძრისაგან დაცვის სისტემებისადმი მოთხოვნები							
დაკავებულობები/სივრცეები/გასასვლელი საშუალებები	ავტოსაშხეფი სისტემა	ალტერნატიული ავტომატური ცეცხლსაქრობი სისტემები	სახანძრო განგაშისა, კვამლაღმომჩენი და ცეცხლაღმომჩენი სისტემები	სახანძრო მილდგარების სისტემები	კვამლის საკონტროლო სისტემები	ხელის ცეცხლმაქრები	საავარიო განგაშის სისტემები
სასაწყობო ჯგუფი სწ-2	კი	არა	კი (სახანძრო განგაშის ხელით სამართავი სისტემა); (დამკავებელთა შეტყობინების სისტემა); (მხედველობითი განგაშის სისტემა); (კვამლააღმომჩენები)	კი	შემოზღუდული ავტოსადგომი აღჭურვილია კვამლის გაწოვის სიტემით	კი	არა
სავაჭრო ჯგუფი (სვ)	არა	არა	კი (სახანძრო განგაშის ხელით სამართავი სისტემა);	კი	-	კი	არა

			(დამკავებელთა შეტყობინების სისტემა); (მხედველობითი განგაშის სისტემა); (კვამლააღმომჩენები)				
საქმიანი ჯგუფი სქ	არა	არა	კი (სახანძრო განგაშის ხელით სამართავი სისტემა); (დამკავებელთა შეტყობინების სისტემა); (მხედველობითი განგაშის სისტემა); (კვამლააღმომჩენები)	კი		კი	არა
საცხოვრებელი ჯგუფი სც-2	კი (მხოლოდ დერეფნებში)	არა	კი (სახანძრო განგაშის ხელით სამართავი სისტემა); (დამკავებელთა შეტყობინების სისტემა); (მხედველობითი განგაშის სისტემა); (კვამლააღმომჩენები)	კი		კი	არა
კიბის უჯრედი		არა	კი (სახანძრო განგაშის ხელით სამართავი სისტემის კოლოფი, გასასვლელის გზაკარებთან)		კი (აღჭურვილია ჰაერის მექანიკური კონტროლის)		
ლიფტები			(სახანძრო განგაშის		კი		

		არა	ხელით სამართავი სისტემის კოლოფი, გასასვლელის გზაკარებთან)		(ლიფტები აღჭურვილია ჰაერის დაწნევის სიტემით		
დერეფანი	კი				კი აღჭურვილია კვამლის გაწოვის სიტემით		
სახანძრო-სამაშველო სამსახურის მიერ გამოსაყენებელი მისაერთებლები				კი			
სახანძრო ტუმბოები და წყლის რეზერვუარი (განთვსებულია ტექნიკურ სართულზე -4,80ნიშნულზე)				კი			

თითოეული სართულიდან გასასვლელი საშუალება									
სართულები	დაკავებულობა და დაკავებულობის დატვირთვის ჯამური მაჩვენებელი	მოთხოვნილი გასასვლელების/გასასვლელთან მისადგომის რაოდენობა	გათვალისწინებული გასასვლელების/გასასვლელთან მისადგომის რაოდენობა და ტიპი	გასასვლელი საშუალებების სიგანე(მეტრი)					
				გზა-კიბეები		დერაფანი,		გასასვლელის გზა-კარი	
				მოთხოვნილი	გათვალისწინებული	მოთხოვნილი	გათვალისწინებული	მოთხოვნილი	გათვალისწინებული
-4,80 ნიშნული -3,20 ნიშნული	სწ-2 (დ.დ - 104)	2	3 შიგა გასასვლელის გზა-კიბე	1.40 (თითო)	1.40 (თითო)	-	-	0.82 (თითო გზა-კარი)	0,82 (თითო გზა-კარი)
-1.50 ნიშნული	კომერციული ფართი სვ (დ.დ-14)	1	3 შენობიდან გამოსასვლელი გზა-კარი					0.82 (თითო გზა-კარი)	0,82 (თითო გზა-კარი)
	საოფისე ფართი#1 სქ	1	2 შენობიდან გამოსასვლე					0.82 (თითო	0,82

	(დ.დ-18)		ლი გზა-კარი					გზა-კარი)	(თითო გზა-კარი)
	საოფისე ფართი #2 სქ (დ.დ-14)	1	2 შენობიდან გამოსასვლე ლი გზა-კარი					0.82 (თით ო გზა-კარი)	0,82 (თითო გზა-კარი)
	საოფისე ფართი #3 სქ (დ.დ-21)	1	1 შენობიდან გამოსასვლე ლი გზა-კარი					0.82 (თით ო გზა-კარი)	0,82 (თითო გზა-კარი)
+/-0,00 ნიშნული	საოფისე ფართი #4 სქ (დ.დ-14)	1	2 შენობიდან გამოსასვლე ლი გზა-კარი					0.82 (თით ო გზა-კარი)	0,82 (თითო გზა-კარი)
	საოფისე ფართი #5 სქ (დ.დ-17)	1	3 შენობიდან გამოსასვლე ლი გზა-კარი					0.82 (თით ო გზა-კარი)	0,82 (თითო გზა-კარი)
+2.95;+6,25 ნიშნული	ბლოკი#ა სც-2 (დ,დ,-18)	2	2 შიგა გასასვლელი ს გზა-კიბე	1.40 (თითო)	1.40 (თითო)	-	-	0.82 (თით ო გზა-კარი)	0,82 (თითო გზა-კარი)
+2,95_+16.15 ნიშნულებზე	ბლოკი ბ თითოეული საცხოვრებელ ი ბინა სც-2 (დ.დ-10)	1	თითოეულ საცხოვრებელ ბინას ემსახურება 1 გასასვლელთ ან მისადგომი გზა-კიბე	1.40 (თითო)	1.40 (თითო)	1.20	1,60	0.82 (თით ო გზა-კარი)	0.82 (თითო გზა-კარი)

+2,95_+16.15 ნიშნულებზე	ბლოკი გ სც-2 (დ.დ-67)	2	2 შიგა გასასვლელის გზა-კიბე	1.40 (თითო)	1.40 (თითო)	1.20	1,60	0.82 (თითო გზა-კარი)	0.82 (თითო გზა-კარი)

დაკავებულობები/სივრცეები/გასასვლელი საშუალებები	ბუნებრივი განიავება	ხელოვნური განიავება
საცხოვრებელი ჯგუფი სც-2; საცხოვრებელი ჯგუფი სვ საქმიანი ჯგუფი სქ სასაწყობო ჯგუფი	კი	
სასაწყობო ჯგუფი სწ-2		კი
კიბის უჯრედი		კი
ლიფტები		კი
დერეფანი		კი

წყალსადენი სისტემის ფიქსირებული მოწყობილობების რაოდენობა ცხრილი 1602.1-ის მიხედვით													
სართულები	დაკავებულობა და დაკავებულობის დატვირთვის ჯამური მაჩვენებელი	ფიქსირებული მოწყობილობები(ცალი)											
		უნიტაზი		ტუალეტის ხელსაბანები		აბაზანა/შხაპი		სასმელი წყლის ფანტანი		სამომსახურეო ნიჟარა		სამზარეულოს ნიჟარა	
		მოთხოვნილი	გათვალისწინებული	მოთხოვნილი	გათვალისწინებული	მოთხოვნილი	გათვალისწინებული	მოთხოვნილი	გათვალისწინებული	მოთხოვნილი	გათვალისწინებული	მოთხოვნილი	გათვალისწინებული
-4,80 ნიშნული	სწ-2 (დ.დ - 90)	შენობა-ნაგებობის უსაფრთხოების წესების 1602.3 ქვეთავის მიხედვით საზოგადოებრივი ტუალეტები აუცილებელი არ არის ღია ან შემოზღუდულ ავტოსადგომ გარაჟებში. ტუალეტის მოწყობილობები საჭირო არ არის ავტოსადგომ გარაჟებში, რომელთაც ავტოსადგომის მეთვალყურეები არ ემსახურებიან.											
-1.50 ნიშნული	კომერციული ფართი სვ (დ.დ-14)	1	(თითოეულ ფართში) 1	1	(თითოეულ ფართში) 1					მინ 1	1	1	მინ 1
+/-0,00 ნიშნული	საოფისე ფართი#1 სქ (დ.დ-18)	1	1	1	1					მინ 1	1	1	მინ 1
	საოფისე ფართი #2 სქ (დ.დ-14)	1	1	1	1					მინ 1	1	1	მინ 1
	საოფისე ფართი #3 სქ (დ.დ-14)	1	1	1	1	1	1			მინ 1	1	1	მინ 1

	საოფისე ფართი #4 სქ (დ.დ-21)	1	1	1	1								
	საოფისე ფართი #5 სქ (დ.დ-14)	1	1	1	1								
	საოფისე ფართი #6 სქ (დ.დ-17)	1	1	1	1								
+/-0,00 ;+2,95;+6,25 ნიშნული	სც-2 (დ.დ-10)	1	(თითოეულ ფართში) 1	1	(თითოეულ ფართში) 1					მინ 1	1	1	მინ 1
+2,95;+6.25; +9.55;+12.85 ;+16.15 ნიშნულებზე	სც-2 (დ.დ-67)	1	(თითოეულ ფართში) 1	1	(თითოეულ ფართში) 1					მინ 1	1	1	მინ 1

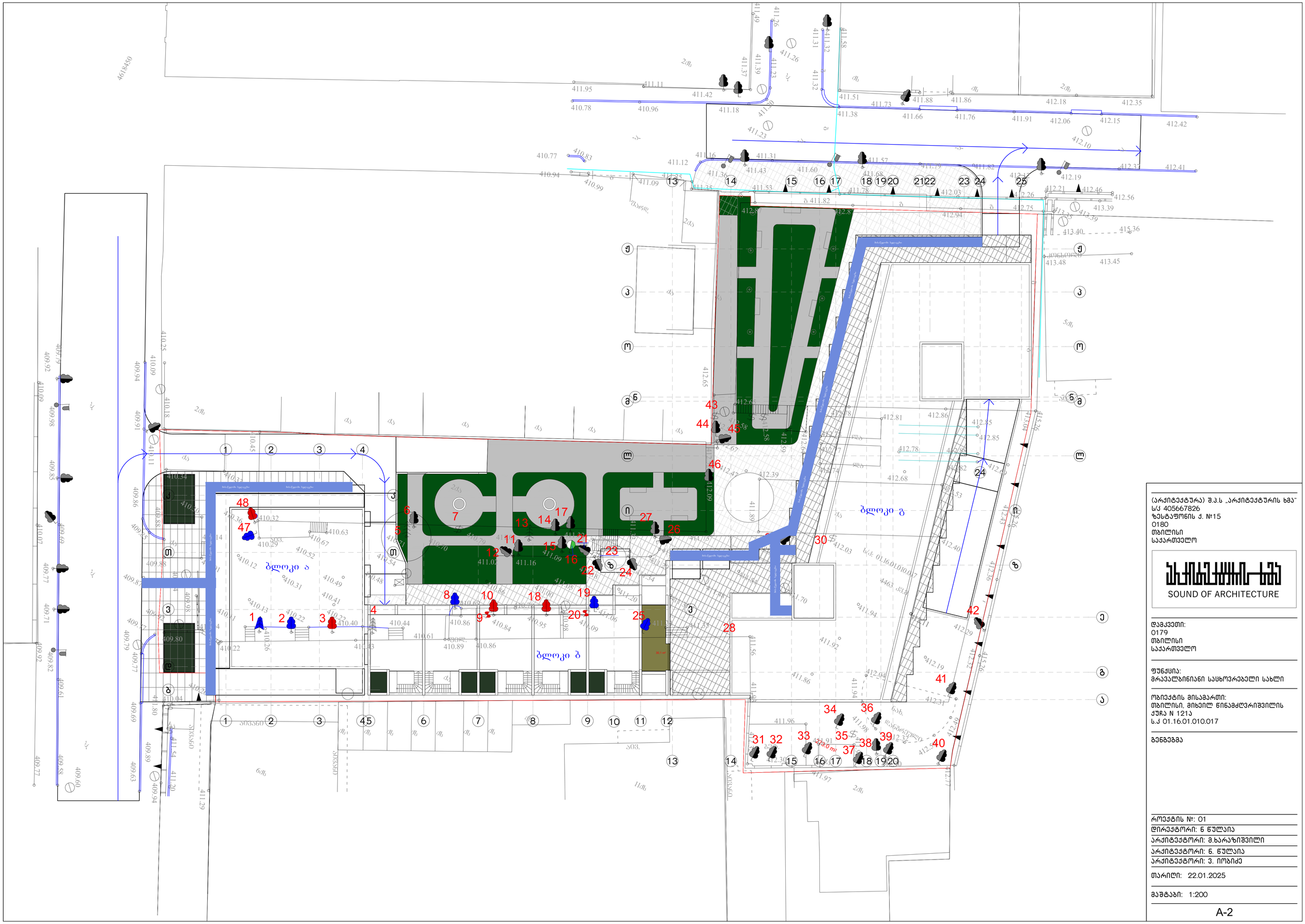
ბლოკი ა
ბლოკი ბ
ბლოკი გ
2ძნ
ძნ
5ძნ
6ძნ
11ძნ
ხის
ბეტონის ფილები
ასფალტი
ბეტონის ბორდიური
ბეტონის ბორდიური
ბეტონის ბორდიური

სარდაფის სართულის გეგმა
ნიშნულზე -3.20

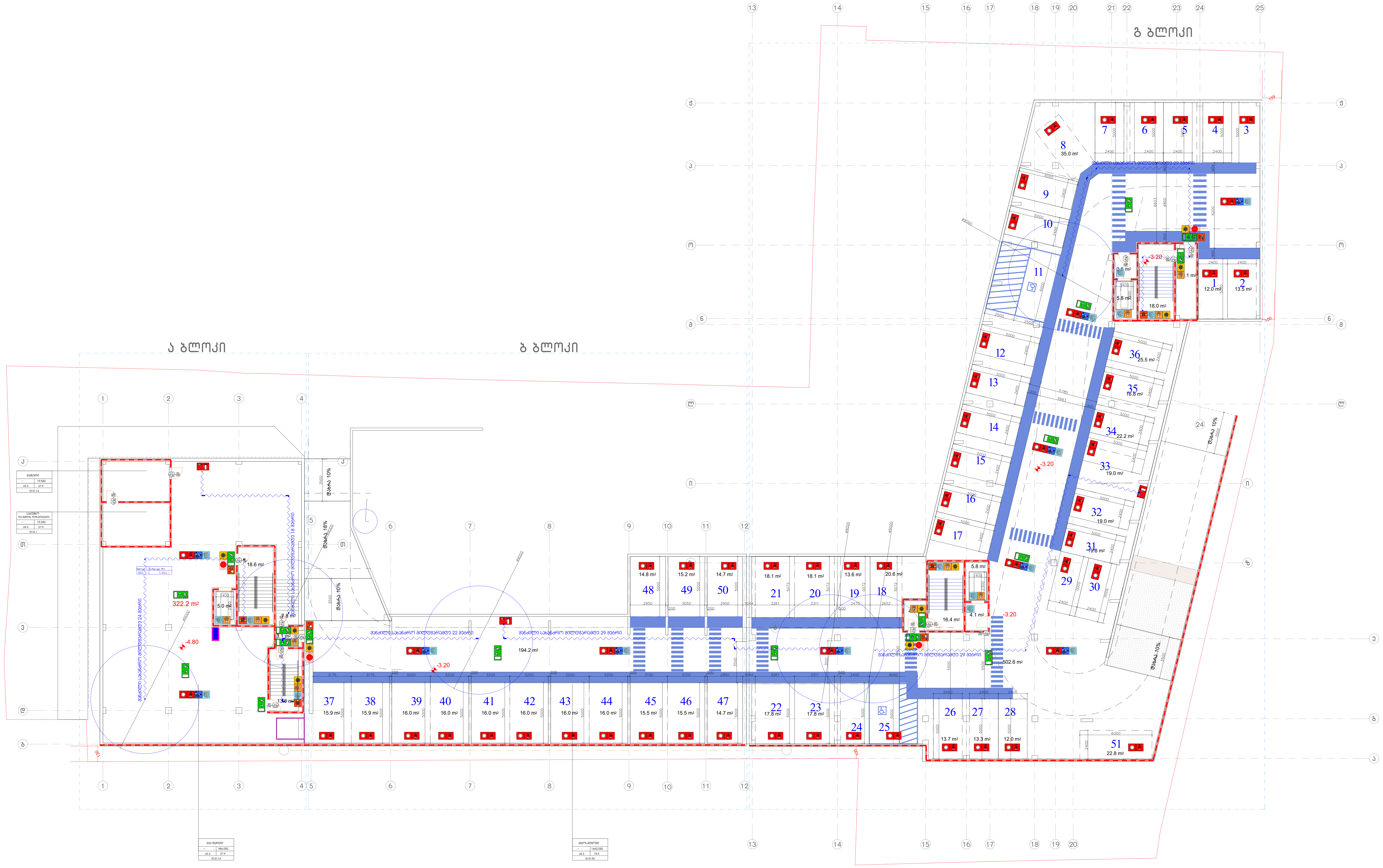

შენობის ელემენტები	ტიპი A
ძირითადი კონსტრუქციული ჩარჩო	1
	2 2
არამზიდი კედლები და ტიხრები გარე	ცხრილი 602
არამზიდი კედლები და ტიხრები შიგა	0
	2
	1

82 / 235 — 90 ნთ / ქ1

- კარის თავისუფალი სიგანე
- ხანძარმედეგობა
- კარის ნუმერაცია
- კარის თავისუფალი სიმაღლე

EXIT — გასასვლელი აღმნიშვნელი განათებული ნიშანი

1 საათიანი ხანძარმედეგობის აღმნიშვნელი ხაზი

2 საათიანი ხანძარმედეგობის აღმნიშვნელი ხაზი

სიმბოლოს სახელწოდება
ხელის ცეცხლმაქრი
სახანძრო მილდბარი
ორმხრივი კავშირის სისტემა
კვამლზე ავტომატური მორეაგირე მაუწყებელი
ჰაერის დაწნევის სისტემა
ავტოსაშხეფი
კვამლის გაწოვის სისტემა
სახანძრო განგაშის ღილაკი
დამკავშირებელთა შეტყობინების სისტემა(ტექსტური შეტყობინების სისტემა)
ავარიული განათება
სახანძრო მისაერთებელი
სახანძრო ჰიდრანტი
ხანძრის მართვის ოთახი
სახანძრო ლიფტი
სახანძრო მილდბარის კარადა
ვიზუალური და ხმოვანი განგაშის სისტემა
მექანიკური განიავების სისტემა

შენიშვნა:

გეგმებზე მოცემული ხანძარსაწინააღმდეგო დაცვის სისტემების,მექანიკური მოწყობილობების, გასასვლელის ნიშნების და სხვა შენობა-ნაგებობის უსაფრთხოების წესებით მოთხოვნილი სისტემების აღნიშვნების განლაგება და რაოდენობა პირობითია.
ხანძარსაწინააღმდეგო დაცვის სისტემების, მექანიკური მოწყობილობების გასასვლელის ნიშნების და სხვა აუცილებელი სისტემების პროექტი უნდა დამუშავდეს და განხორციელდეს შესაბამისი სპეციალისტების მიერ შენობა-ნაგებობის უსაფრთხოების წესებში მითითებული მოთხოვნების და სტანდარტების გამოყენებით.

გეგმებზე მოცუმელი დაკავებულობები, დაკავებულობის ჯგუფები და დაკავებულობის დატვირთვები, ასევე კედლების და კარების ცეცხლმედეგობის ხარისხების შესაბამისი აღნიშვნები, გასასვლელამდე სავალი მანძილები, გასასვლელისკენ სავალი საერთო ბილიკების სიგრძეები და სხვა წესებთან შესაბამისობისთვის აუცილებელი გრაფიკული აღნიშვნები განსაზღვრულია საქართველოს მთავრობის 2016 წლის 28 იანვრის №41 დადგენილების "ტექნიკური რეგლამენტის "შენობა ნაგებობის უსაფრთხოების წესებთან დამტკიცების თაობაზე" მიხედვით და აღნიშნული დადგენილების შემდგომი რედაქციების გათვალისწინებით.

დენის გათიშვის შემთხვევაში სათადარიგო ელექტროსისტემა ავტომატურად გაანათებს გასასვლელ საშუალებებს.

(არქიტექტურა) შ.პ.ს „არქიტექტურის ხმა“
ს/კ 405667826
ზესტაფონის ქ. №15
0180
თბილისი
საქართველო

SOUND OF ARCHITECTURE

დამკვეთი:
0179
თბილისი
საქართველო

ფუნქცია:
მრავალბინიანი საცხოვრებელი სახლი

ობიექტის მისამართი:
თბილისი, მიხეილ წინამძღვრიშვილის ქუჩა N 121ა
ს.კ 01.16.01.010.017

სიტუაციური სქემა:

როექტის №: 01
დირექტორი: ნ წულაია
არქიტექტორი: მ.ხარაზიშვილი
არქიტექტორი: ნ. წულაია
არქიტექტორი: ვ. იობიძე

თარიღი: 22.01.2025

მასშტაბი: 1:200

Общая +/-0.00 благоустройства

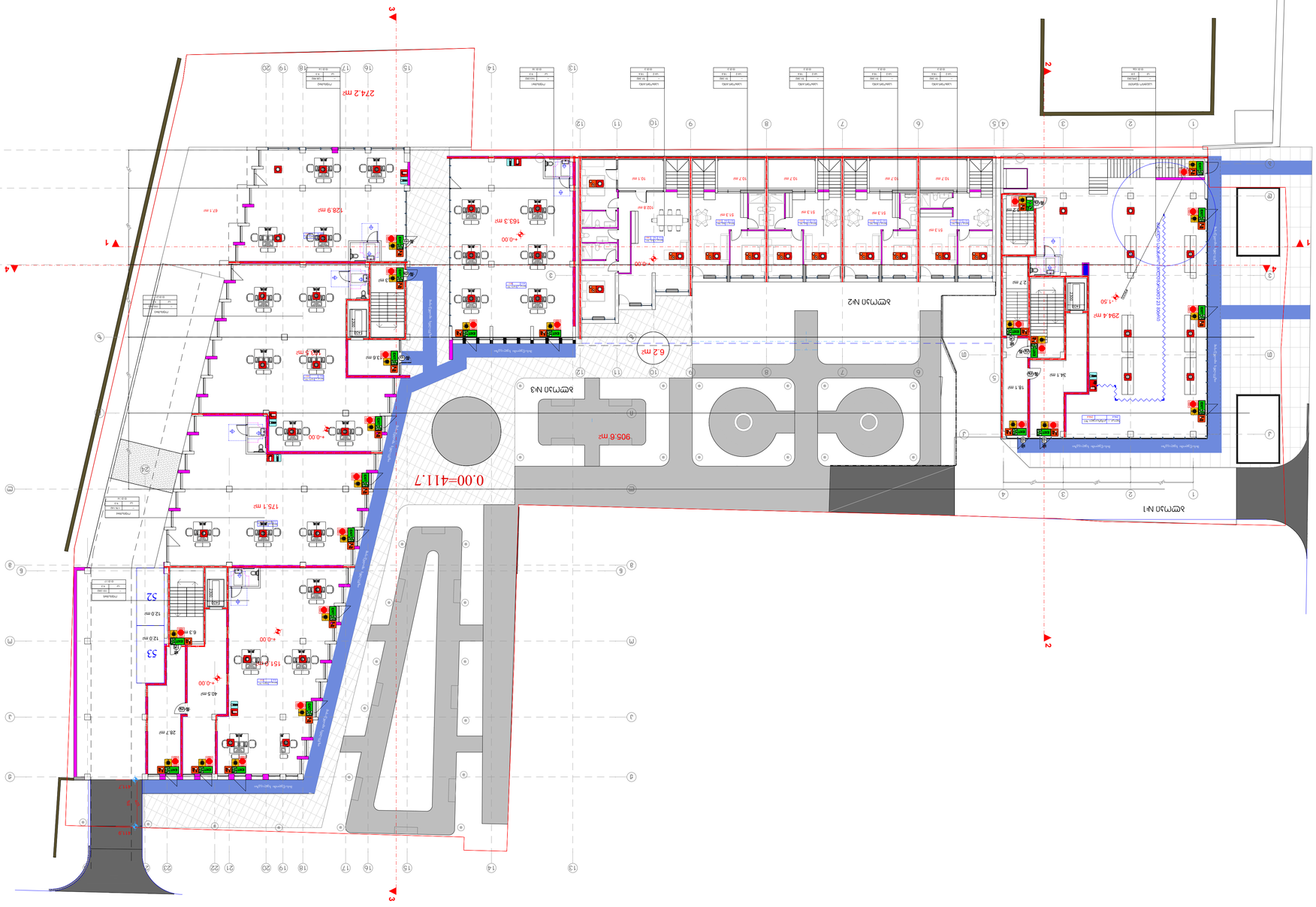
0.00=411.7
905.6 m2
6.2 m2
163.3 m2
128.9 m2
274.2 m2
294.4 m2
175.1 m2
40.5 m2
28.7 m2
12.0 m2
12.0 m2
6.3 m2
3.6 m2
3.6 m2
3.6

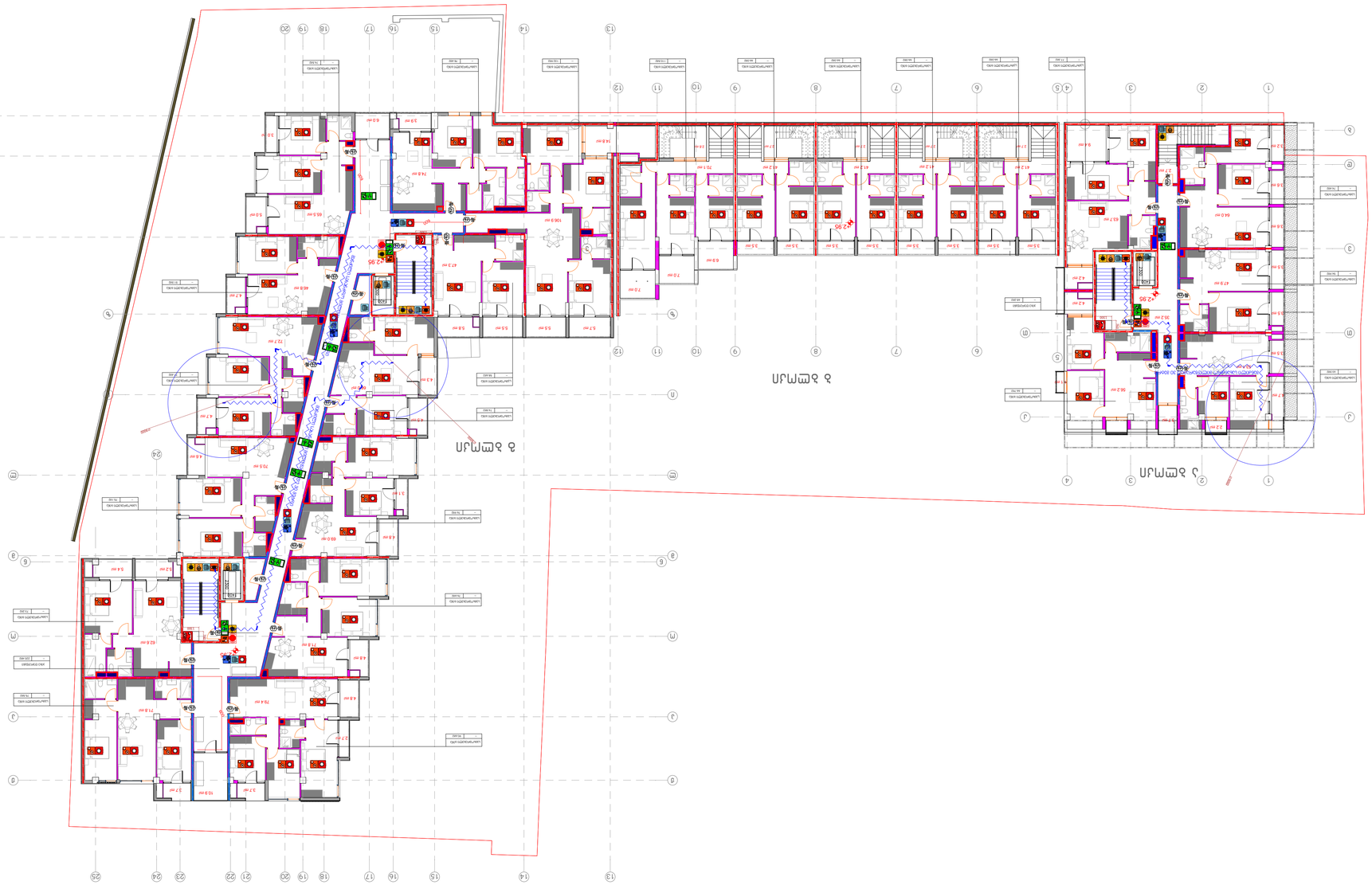

ծրագրի անվանում	ՇԵՆՔԵՐԻ ԱՆՎՏԱՆԳ ՕԳՏԱԳՈՐԾՄԱՆ ՀԱՄԱԼԻՐ
ՀԱՏՎԱԾ	A
ՇԵՆՔԻ ՀԱՍՑԵՆԵՐԻ ՔԱՆԱԿԸ	1
ՇԵՆՔԻ ՀԱՍՑԵՆԵՐԻ ՄԱԿԵՐԵՍԸ	2 2
ՀԱՍԱՐԱԿԱԿԱՆ ԵՎ ՕԺԱՆԴԱԿԱՅԻՆ ՆՇԱՆԱԿ	ԱՆՀՈՒՄ 602
ՀԱՍԱՐԱԿԱԿԱՆ ՀԱՐԿԱՅԻՆ ԵՎ ՕԺԱՆԴԱԿԱՅԻՆ ՆՇԱՆԱԿ	0
	2
	1

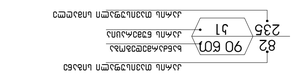

- ՀԱՄԱՐԱԿԱՆ ՀՈՍԱՆՔԻ ՀԱՏԱԿԱՑՈՒՄ ՀՈՍԱՆՔԻ ՀԱՏԱԿԱՑՈՒՄ ՀՈՍԱՆՔԻ ՀԱՏԱԿԱՑՈՒՄ
-

გეგმა +6.25 ნიშნულზე

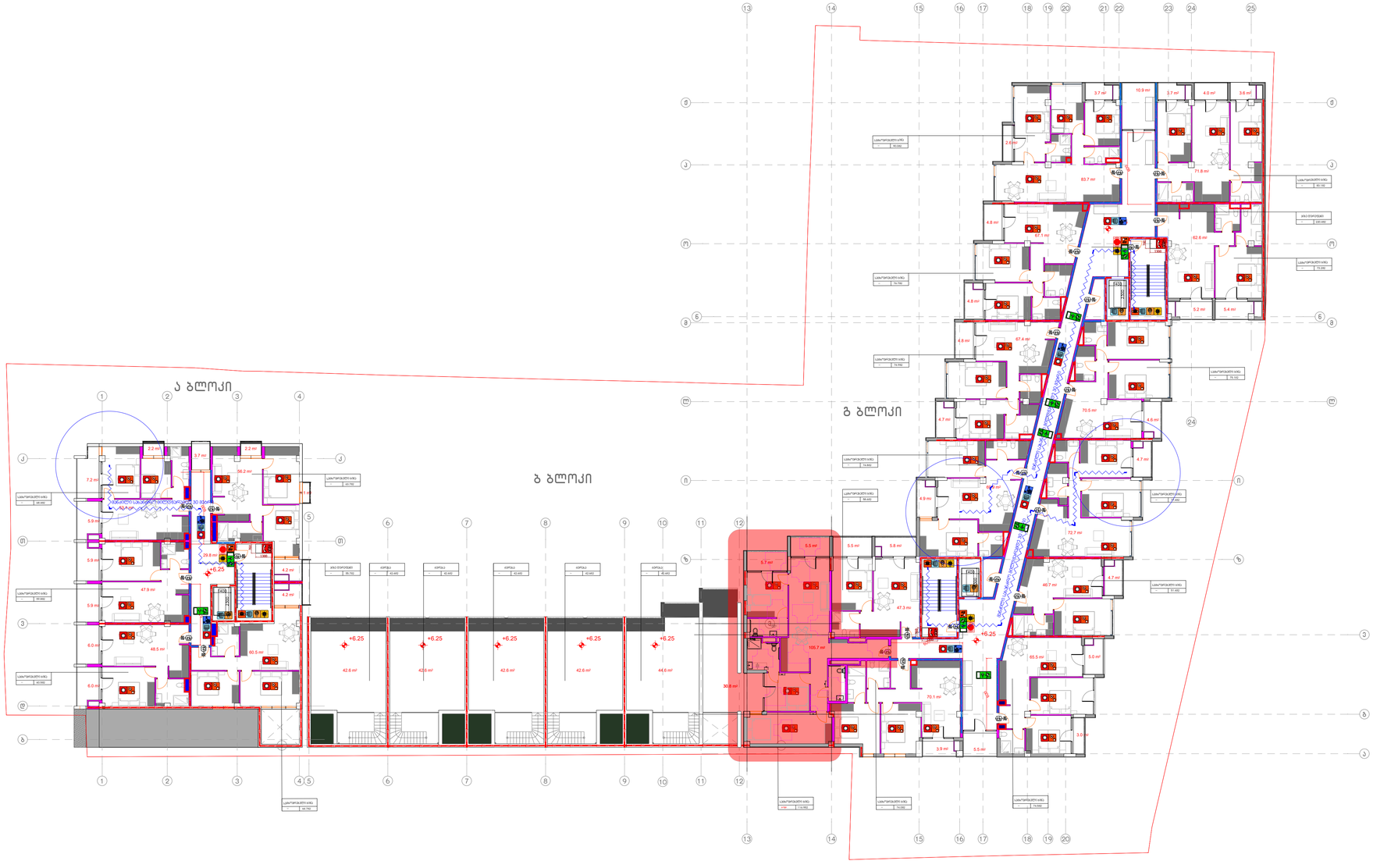

შენობის ელემენტები	ტიპი
	A
ძირითადი კონსტრუქციული ჩარჩო	1
	2 2
არამზიდი კედლები და ტიხრები გარე	ცხრილი 602
არამზიდი კედლები და ტიხრები შიგა	0
	2
	1



გასასვლელი აღმნიშვნელი განათებული ნიშანი

1 საათიანი ხანძარმედეგობის აღმნიშვნელი ხაზი

2 საათიანი ხანძარმედეგობის აღმნიშვნელი ხაზი

სიმბოლოს სახელწოდება	
ხელის ცეცხლმაქრი	
სახანძრო მილდგარი	
ორმხრივი კავშირის სისტემა	
კვამლზე ავტომატური მორეაგირე მაუწყებელი	
კაერის დანთების სისტემა	
ავტოსაშხეფი	
კვამლის გაწოვის სისტემა	
სახანძრო ბანგაშის ღილაკი	
დამკავებელთა შეტყობინების სისტემა(ტექსტური შეტყობინების სისტემა)	
ავარიული განათება	
სახანძრო მისაერთებელი	
სახანძრო კიდრანტი	
ხანძრის გართვის ოთახი	
სახანძრო ლიფტი	
სახანძრო მილდგარის კარადა	
ვიზუალური და ხმოვანი განგაშის სისტემა	
მექანიკური განიავების სისტემა	

შენიშვნა:

გეგმებზე მოცემული ხანძარსაწინააღმდეგო დაცვის სისტემების,მექანიკური მოწყობილობების, გასასვლელის ნიშნების და სხვა მშენობა-ნაგებობის უსაფრთხოების წესებით მოთხოვნილი სისტემების აღნიშვნების განლაგება და რაოდენობა პირობითია. ხანძარსაწინააღმდეგო დაცვის სისტემების, მექანიკური მოწყობილობების გასასვლელის ნიშნების და სხვა აუცილებელი სისტემების პროექტი უნდა დამუშავდეს და განხორციელდეს შესაბამისი სპეციალისტების მიერ მშენობა-ნაგებობის უსაფრთხოების წესებში მითითებული მოთხოვნების და სტანდარტების გამოყენებით.

გეგმებზე მოცემული დაკავებულობები, დაკავებულობის ჯგუფები და დაკავებულობის დატვირთვები, ასევე ავეჯის და კარების ფრთების განლაგება ნახაზებზე მოცემულია მხოლოდ ინფორმაციული ხასიათის. საბოლოო ვარიანტი დაზუსტდება ინტერიერის დიზაინის პროექტის შემუშავების პროცესში.

დენის გათიშვის შემთხვევაში სათადარიგო ელექტროსისტემა ავტომატურად გაანათებს გასასვლელ სამშალებებს.

(არქიტექტურა) შ.პ.ს „არქიტექტურის ხმა"
ს/კ 405667826
ზესტაფონის ქ. №15
0180
თბილისი
საქართველო

SOUND OF ARCHITECTURE

დამკვეთი:
0179
თბილისი
საქართველო

ფუნქცია:
მრავალბინიანი საცხოვრებელი სახლი

ობიექტის მისამართი:
თბილისი, მიხეილ წინამძღვრიშვილის ქუჩა N 121ა
ს.კ 01.16.01.010.017

სიტუაციური სქემა:

პროექტის №: 01
დირექტორი: ნ წულაია
არქიტექტორი: მ.ხარაზიშვილი
არქიტექტორი: ნ. წულაია
არქიტექტორი: ვ. ბობიძე

თარიღი: 22.01.2025

მაშტაბი: 1:200

ვეშვა +9.55 ნიშნულზე

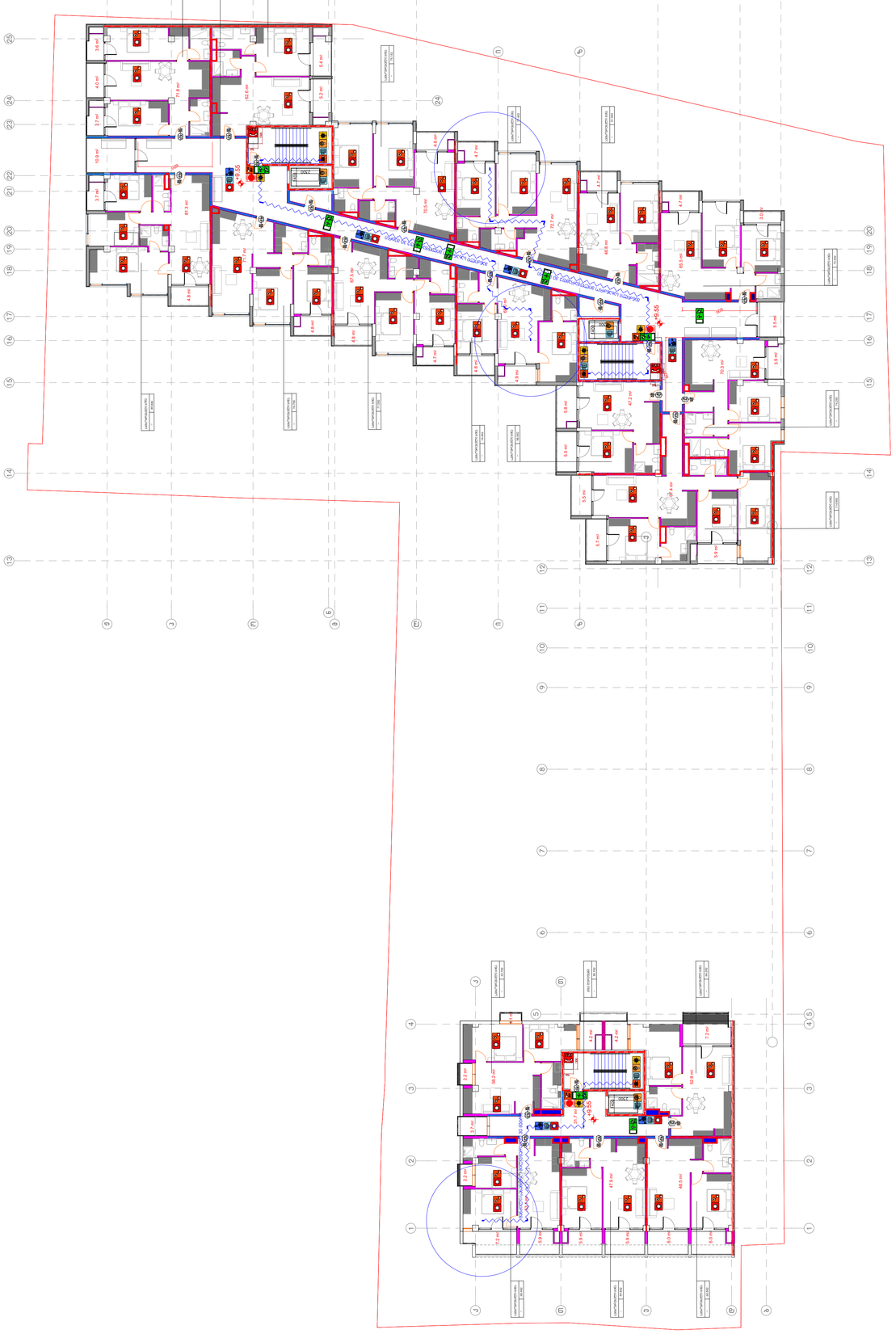

ფენის დასახელება	ფენის სისქე
ძირითადი კონსტრუქციული ჩარჩო	A
	1
	2
	2
არაგზიანი ადგილები და ბრიტანი ბარი	სხვადასხვა 602
არაგზიანი ადგილები და ბრიტანი ბრა	0
	2
	1

ავარიის ევაკუაციის სქემა

82 / 90 წთ — ხანძრისგამძლეობა
235 / 31 — ავარიის ხანგრძლივობა

ბახანაძეების ტერიტორიის ბაზებიდან ნივთების

1 სართულის ხანძარქვიანობის ტიპის

2 სართულის ხანძარქვიანობის ტიპის

სერვისული საჭიროებები

ხმელის ფარის ადგილი

საბანძრო ადგილის სისტემა

ოთახში ავარიის ორმოში

ავარიის ხანგრძლივობის ადგილი

ავარიის ხანგრძლივობის სისტემა

საბანძრო ადგილის სისტემა

საბანძრო ადგილის ოთახი

საბანძრო ადგილის ოთახი

საბანძრო ადგილის ოთახი

საბანძრო ადგილის სისტემა

საბანძრო ადგილის სისტემა

ზემოთ:

ბახანაძეებზე ტერიტორიის ბაზებიდან ნივთების ადგილის სისტემა. ბახანაძეების ტერიტორიის ბაზებიდან ნივთების ადგილის სისტემა. ბახანაძეების ტერიტორიის ბაზებიდან ნივთების ადგილის სისტემა. ბახანაძეების ტერიტორიის ბაზებიდან ნივთების ადგილის სისტემა.

ბახანაძეებზე ტერიტორიის ბაზებიდან ნივთების ადგილის სისტემა. ბახანაძეების ტერიტორიის ბაზებიდან ნივთების ადგილის სისტემა. ბახანაძეების ტერიტორიის ბაზებიდან ნივთების ადგილის სისტემა. ბახანაძეების ტერიტორიის ბაზებიდან ნივთების ადგილის სისტემა.

ბახანაძეებზე ტერიტორიის ბაზებიდან ნივთების ადგილის სისტემა. ბახანაძეების ტერიტორიის ბაზებიდან ნივთების ადგილის სისტემა. ბახანაძეების ტერიტორიის ბაზებიდან ნივთების ადგილის სისტემა. ბახანაძეების ტერიტორიის ბაზებიდან ნივთების ადგილის სისტემა.

ბახანაძეებზე ტერიტორიის ბაზებიდან ნივთების ადგილის სისტემა. ბახანაძეების ტერიტორიის ბაზებიდან ნივთების ადგილის სისტემა. ბახანაძეების ტერიტორიის ბაზებიდან ნივთების ადგილის სისტემა. ბახანაძეების ტერიტორიის ბაზებიდან ნივთების ადგილის სისტემა.

ნებისმიერი ბახანაძეების ტერიტორიის ბაზებიდან ნივთების ადგილის სისტემა. ბახანაძეების ტერიტორიის ბაზებიდან ნივთების ადგილის სისტემა. ბახანაძეების ტერიტორიის ბაზებიდან ნივთების ადგილის სისტემა. ბახანაძეების ტერიტორიის ბაზებიდან ნივთების ადგილის სისტემა.

(პრიმატების) მ.პ.ს. „პრიმატების ბაზ"
ს/კ 405667826
ზესტაფონის ქ. №15
0180
თბილისი
საქართველო

SOUND OF ARCHITECTURE

დამკვეთი:
0179
თბილისი
საქართველო

ფუნქცია:
მრავალფენიანი საცხოვრებელი სახლი

ობიექტის მისამართი:
თბილისი, გიგილო წინამძღვრიშვილის ქუჩა N 1213
ს/კ 01.16.01.010.017

სიმკვრივის ქვეშა:

ნომერი: 01
დირექტორი: ნ. ნებერა
არქიტექტორი: მ. ბაკაზიშვილი
არქიტექტორი: ნ. ნებერა
არქიტექტორი: ი. იოსიძე
თარიღი: 22.01.2025

მასშტაბი: 1:200

A-2

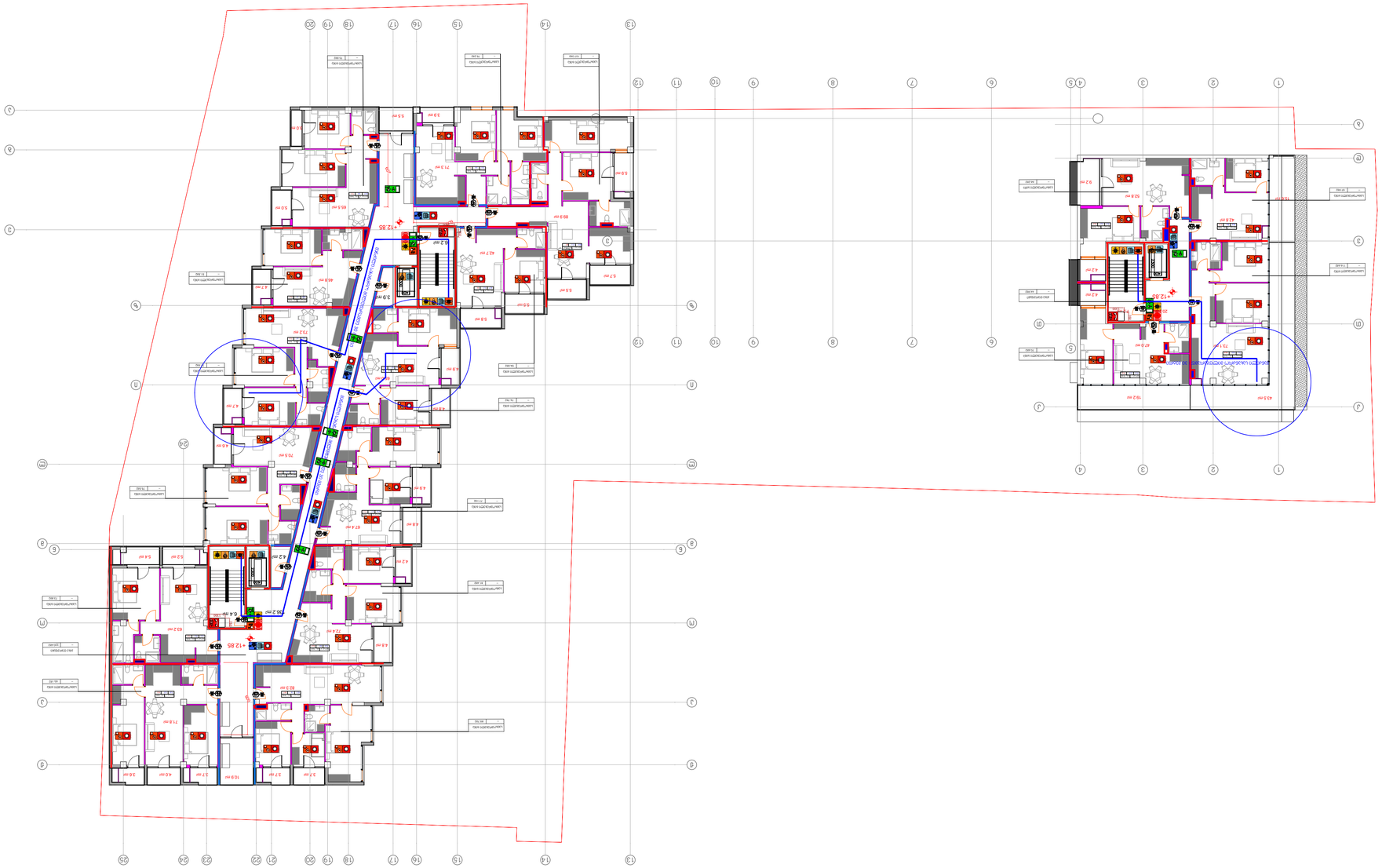
+12.85
Lobby
Lobby
Lobby

გეგმა +16.15 ნიშნულზე

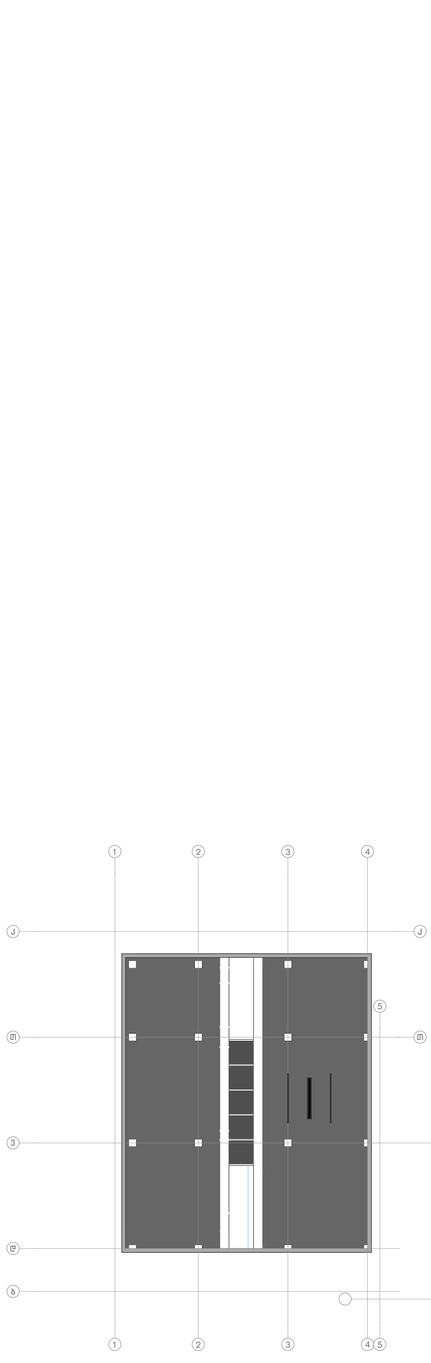

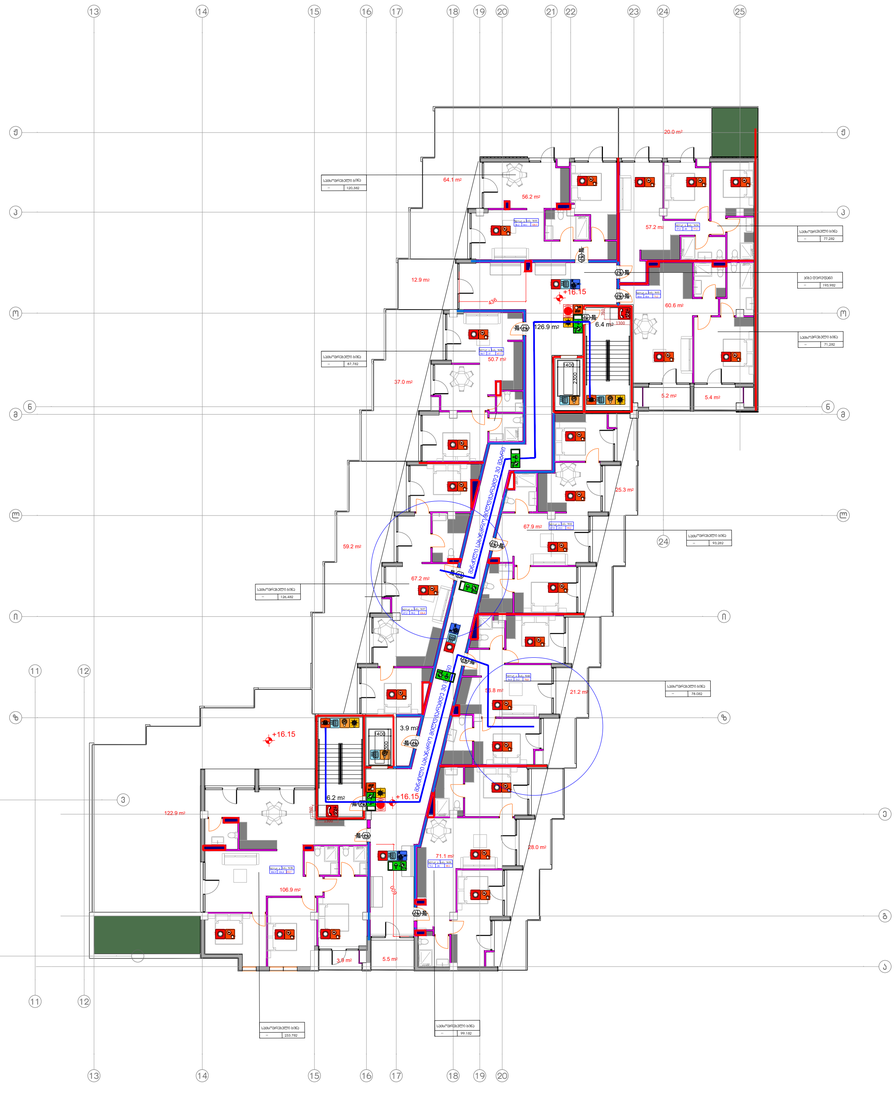

შენობის ელემენტები	ტიპი
	A
ძირითადი კონსტრუქციული ჩარჩო	1
	2 2
არამზიდი კედლები და ტიხრები გარე	ცხრილი 602
არამზიდი კედლები და ტიხრები შიგა	0
	2
	1

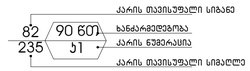

EXIT გასასვლელი ალმნიშვნელი განათებული ნიშანი

1 საათიანი ხანძარმედეგობის ალმნიშვნელი ხაზი

2 საათიანი ხანძარმედეგობის ალმნიშვნელი ხაზი

სიმბოლოს სახელწოდება

- ხელის ცეცხლმაქრი
- სახანძრო მილდგარი
- ორმხრივი კავშირის სისტემა
- კვამლზე ავტომატური მორეაგირე მაუწყებელი
- კაერის დანთების სისტემა
- ავტომაშხეფი
- კვამლის გაწოვის სისტემა
- სახანძრო ბანგაშის ღილაკი
- დამკავებელთა შეტყობინების სისტემა(ტექსტური შეტყობინების სისტემა)
- ავარიული განათება
- სახანძრო მისაერთებელი
- სახანძრო კიდრანტი
- ხანძრის მართვის პოსტი
- სახანძრო ლიფტი
- სახანძრო მილდგარის კარადა
- ვიზუალური და ხმოვანი განგაშის სისტემა
- მექანიკური განიავების სისტემა

შენიშვნა:

გეგმებზე მოცემული ხანძარსაწინააღმდეგო დაცვის სისტემების,მექანიკური მოწყობილობების, გასასვლელის ნიშნების და სხვა შენობა-ნაგებობის უსაფრთხოების წესებით მოთხოვნილი სისტემების აღნიშვნების განლაგება და რაოდენობა პირობითია.
ხანძარსაწინააღმდეგო დაცვის სისტემების, მექანიკური მოწყობილობების გასასვლელის ნიშნების და სხვა ამუილებელი სისტემების პროექტი უნდა დამუშავდეს და განხორციელდეს შესაბამისი სპეციალისტების მიერ შენობა-ნაგებობის უსაფრთხოების წესებში მოთხოვნების და სტანდარტების გამოყენებით.

გეგმებზე მოცემული დაკავებულობები, დაკავებულობის ჯგუფები და დაკავებულობის დატვირთვები, ასევე კედლების და კარების აცხლმედეგობის ხარისხების შესაბამისი აღნიშვნები, გასასვლელამდე სავალი განძილები, გასასვლელისკენ სავალი საერთო ბილიკების სიგრძეები და სხვა წესებთან შესაბამისობისთვის აუცილებელი გრაფიკული აღნიშვნები განსაზღვრულია საქართველოს მთავრობის 2016 წლის 28 იანვრის №41 დადგენილების "ტექნიკური რეგლამენტის "შენობა ნაგებობის უსაფრთხოების წესებთან დაგტკიცების თაობაზე" მიხედვით და აღნიშნული დადგენილების შემდგომი რედაქციების გათვალისწინებით.

დენის გათიშვის შემთხვევაში სათადარიგო ელექტროსისტემა ავტომატურად გაანათებს გასასვლელ საშუალებებს.

(არქიტექტურა) შ.პ.ს „არქიტექტურის ხმა"
ს/კ 405667826
ზესტაფონის ქ. №15
0180
თბილისი
საქართველო

SOUND OF ARCHITECTURE

დამკვეთი:
0179
თბილისი
საქართველო

ფუნქცია:
მრავალბინიანი საცხოვრებელი სახლი

ობიექტის მისამართი:
თბილისი, მიხეილ წინამძღვრიშვილის ქუჩა N 1213
ს.კ 01.16.01.010.017

სიტუაციური სქემა:

პროექტის №: 01
დირექტორი: ნ წულაია
არქიტექტორი: მ.ხარაზიშვილი
არქიტექტორი: ნ. წულაია
არქიტექტორი: ვ. იობიძე

თარიღი: 22.01.2025

მაშტაბი: 1:200

მრავალბინიანი საცხოვრებელი სახლი

დაკავებულობის და გასასვლელების საშუალებების პროექტი

ქ.თბილისი,მიხეილ წინამძღვრიშვილის ქუჩა №21ა

ს.კ № 01.16.01.010.017

საქართველოს მთავრობის 2016 წლის 28 იანვარის №41
დადგენილებასთან ტექნიკური რეგლამენტის შენობა-ნაგებობის
უსაფრთხოების წესების დამტკიცების თაობაზე შესაბამისობის ანალიზი

სარდაფის სართულის გეგმა ნიშნულზე -3.20

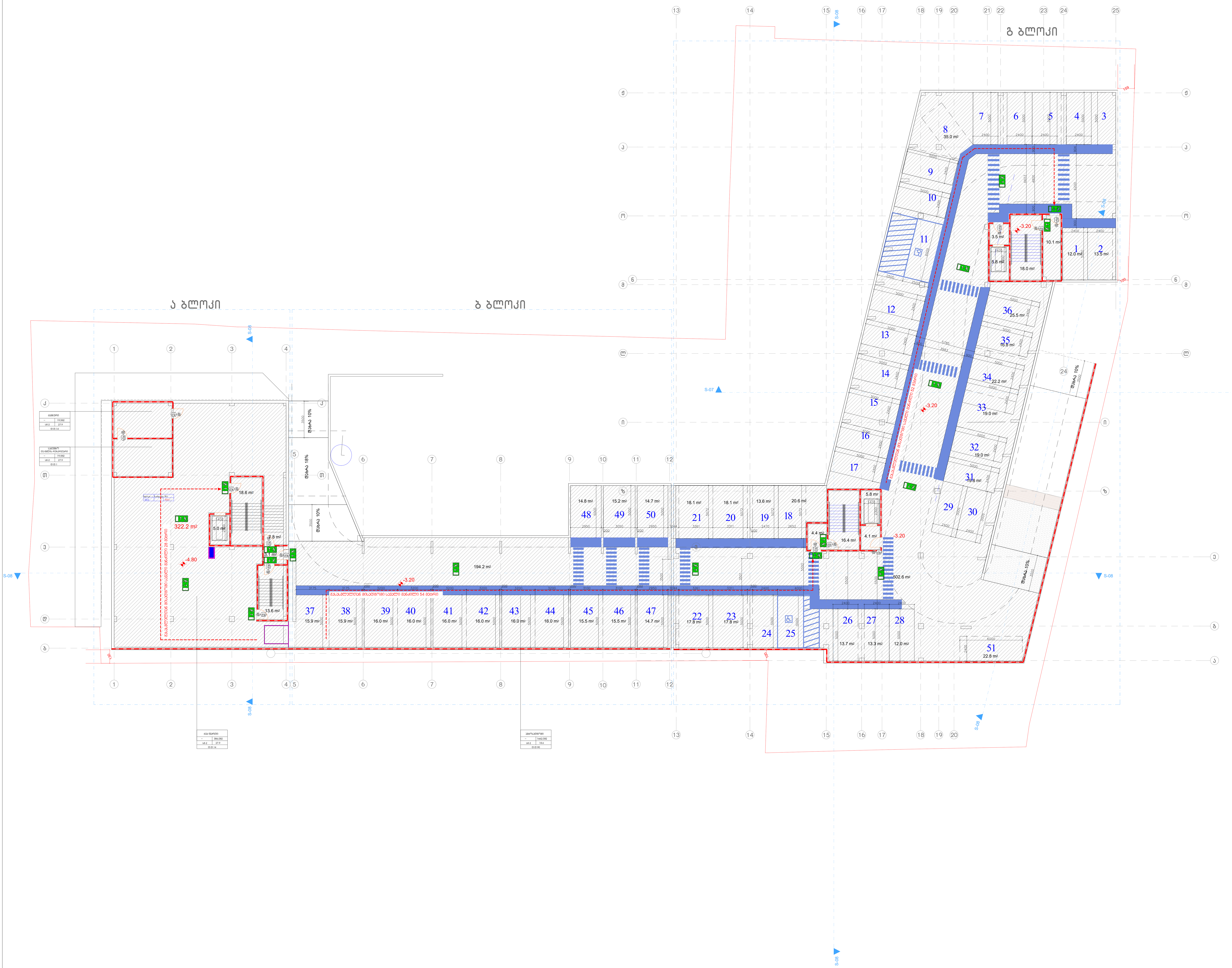

დაკავებულობის ჯგუფების აღნიშვნები

დაკავებულობის ჯგუფები	დაკავებულობის ჯგუფის აღნიშვნა	ფერის კოდი
თავშეყრის ჯგუფი (თვ)		
საქმიანი ჯგუფი (სქ)		RGB (34,139,34)
საგანმანათლებლო ჯგუფი – (სგ)		RGB (79,12,187)
სამრეწველო ჯგუფი (სმ)		RGB (245,99,20)
დიდი საფრთხის შემცველი ჯგუფი– (დსშ)		
დაწესებულებითი ჯგუფი (დწ)		RGB (160,32,240)
სავაჭრო ჯგუფი (სვ)		RGB (94,8,58)
საცხოვრებელი ჯგუფი (სც)		RGB (0,0,255)
სასაწყობო ჯგუფი (სწ)		
დამხმარე ჯგუფი (დს)		RGB (255,0,0)

RGB (220,185,0)

RGB (136,135,134)

RGB (57,57,56)

საწყობი		სივრცის დასახელება
	115.5 მ²	მთლიანი ფართი
სც - 2	27.9	დაკავებულობის ჯგუფი / დაკავებულობის
დ.დ.7		დაკავებულობის დატვირთვა

82 / 90 წთ — კარის თავისუფალი სიგანე; ხანძარმედეგობა

235 / ქ1 — კარის ნუმერაცია; კარის თავისუფალი სიმაღლე

EXIT — გასასვლელი აღმნიშვნელი განათებული ნიშანი

1 საათიანი ხანძარმედეგობის აღმნიშვნელი ხაზი

2 საათიანი ხანძარმედეგობის აღმნიშვნელი ხაზი

გასასვლელთან მისადგომი მაქსიმალური სავალი მანძილი

(არქიტექტურა) შ.პ.ს „არქიტექტურის ხმა“
ს/კ 405667826
ზესტაფონის ქ. №15
0180
თბილისი
საქართველო

არქიტექტურის ხმა
SOUND OF ARCHITECTURE

დამკვეთი:
0179
თბილისი
საქართველო

ფუნქცია:
მრავალბინიანი საცხოვრებელი სახლი

ობიექტის მისამართი:
თბილისი, მიხეილ წინამძღვრიშვილის ქუჩა N 121ა
ს.კ 01.16.01.010.017

სიტუაციური სქემა:

როექტის №: 01
დირექტორი: ნ წულაია
არქიტექტორი: მ.ხარაზიშვილი
არქიტექტორი: ნ. წულაია
არქიტექტორი: ვ. იობიძე

თარიღი: 22.01.2025

მაშტაბი: 1:200

A-2

Ситуационен план +/-0.00 на терен

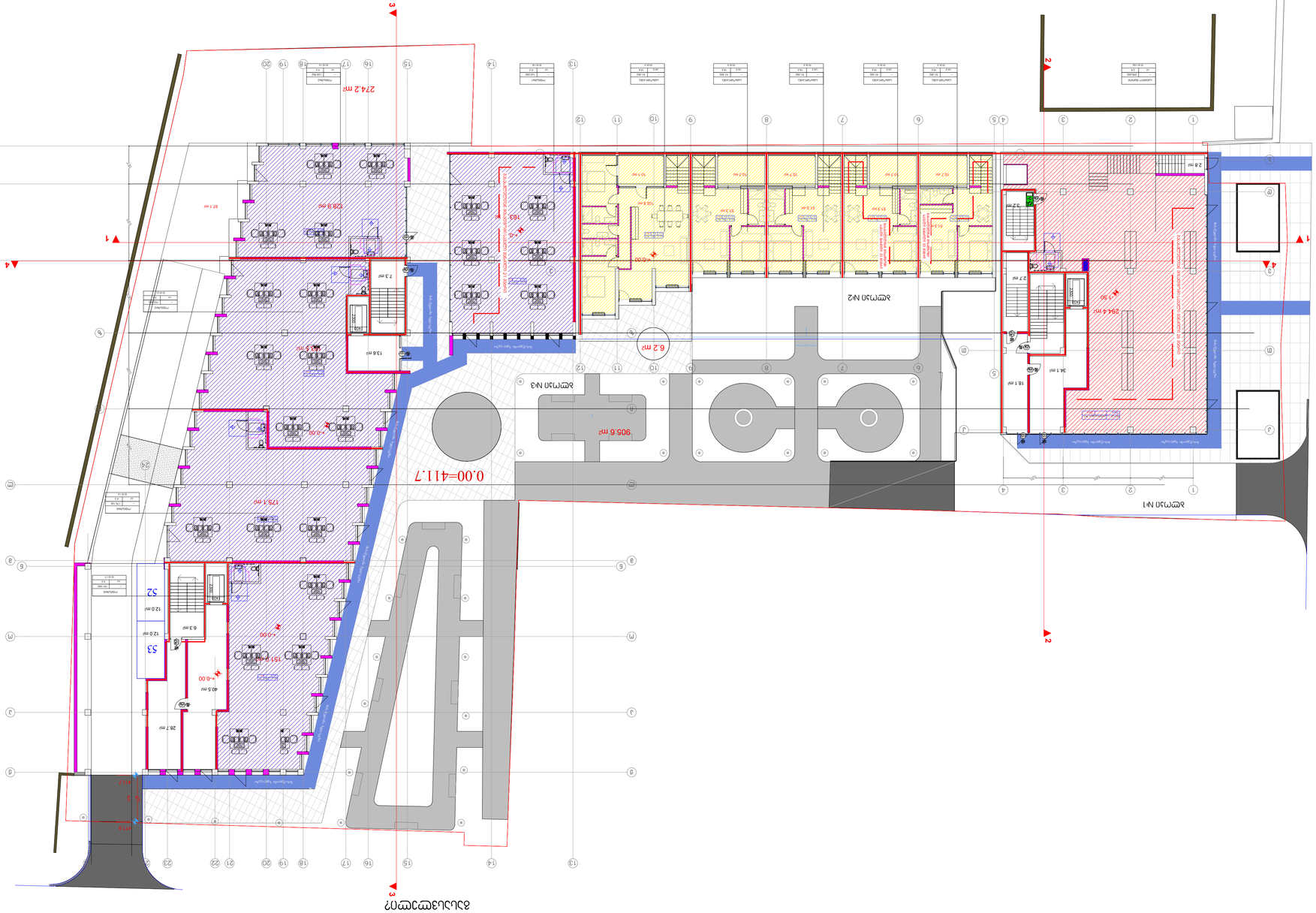
0.00=411.7
905.6 m²
274.2 m²
295.4 m²
Асансьорна шахта
Стълбищна клетка
Стълбищна клетка с евакуационен асансьор

გეგმა +2.95 ნიშნულზე

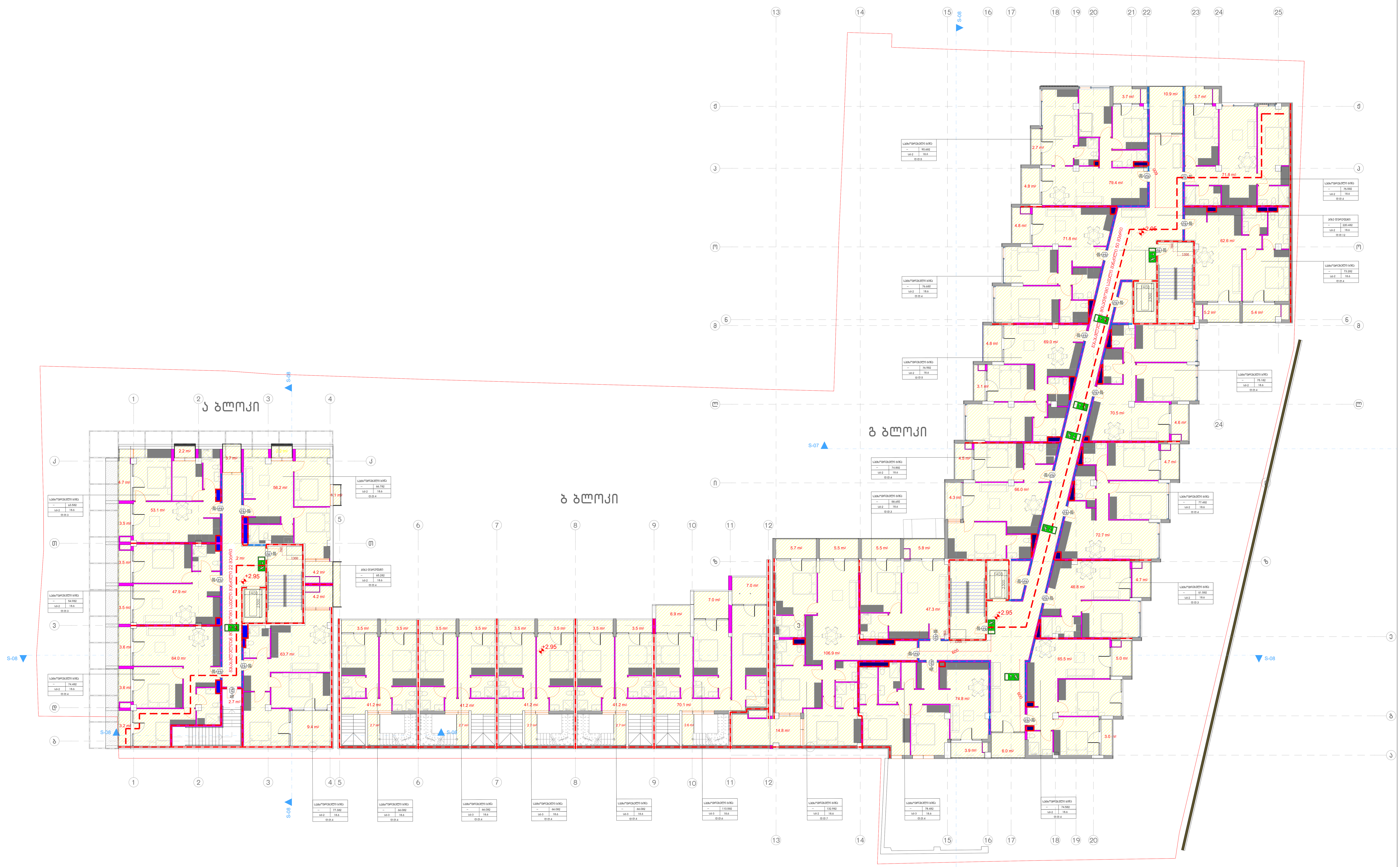

დაკავებულობის ჯგუფების აღნიშვნები

დაკავებულობის ჯგუფები	დაკავებულობის ჯგუფის აღნიშვნა	ფერის კოდი
თავშეყრის ჯგუფი (თვ)		RGB (34,139,34)
საქმიანი ჯგუფი (სქ)		RGB (79,12,187)
საგანმანათლებლო ჯგუფი – (სგ)		RGB (245,99,20)
სამრეწველო ჯგუფი (სმ)		RGB (160,32,240)
დიდი საფრთხის შემცველი ჯგუფი– (დსშ)		RGB (94,8,58)
დაწესებულებითი ჯგუფი (დწ)		RGB (0,0,255)
სავაჭრო ჯგუფი (სვ)		RGB (255,0,0)
საცხოვრებელი ჯგუფი (სც)		RGB (220,185,0)
სასაწყობო ჯგუფი (სწ)		RGB (136,135,134)
დამხმარე ჯგუფი (დს)		RGB (57,57,56)

საწყობი
115.5 მ²
სც - 2 | 27.9
დ.დ.7

დაკავებულობის ჯგუფი
სივრცის დასახელება
მთლიანი ფართი
დაკავებულობის
დაკავებულობის დატვირთვა

82 | 90 წთ
235 | ქ1

კარის თავისუფალი სიგანე
ხანძარმედეგობა
კარის ნუმერაცია
კარის თავისუფალი სიმაღლე

გასასვლელი აღმნიშვნელი განათებული ნიშანი

1 საათიანი ხანძარმედეგობის აღმნიშვნელი ხაზი

2 საათიანი ხანძარმედეგობის აღმნიშვნელი ხაზი

გასასვლელთან მისადგომი მაქსიმალური სავალი მანძილი

(არქიტექტურა) შ.პ.ს „არქიტექტურის ხმა“
ს/კ 405667826
ზესტაფონის ქ. №15
0180
თბილისი
საქართველო

SOUND OF ARCHITECTURE

დამკვეთი:
0179
თბილისი
საქართველო

ფუნქცია:
მრავალბინიანი საცხოვრებელი სახლი

ობიექტის მისამართი:
თბილისი, მიხეილ წინამძღვრიშვილის ქუჩა N 121ა
ს.კ 01.16.01.010.017

სიტუაციური სქემა:

როექტის №: 01
დირექტორი: ნ წულაია
არქიტექტორი: მ.ხარაზიშვილი
არქიტექტორი: ნ. წულაია
არქიტექტორი: ვ. იობიძე

თარიღი: 22.01.2025

მაშტაბი: 1:200

A-2

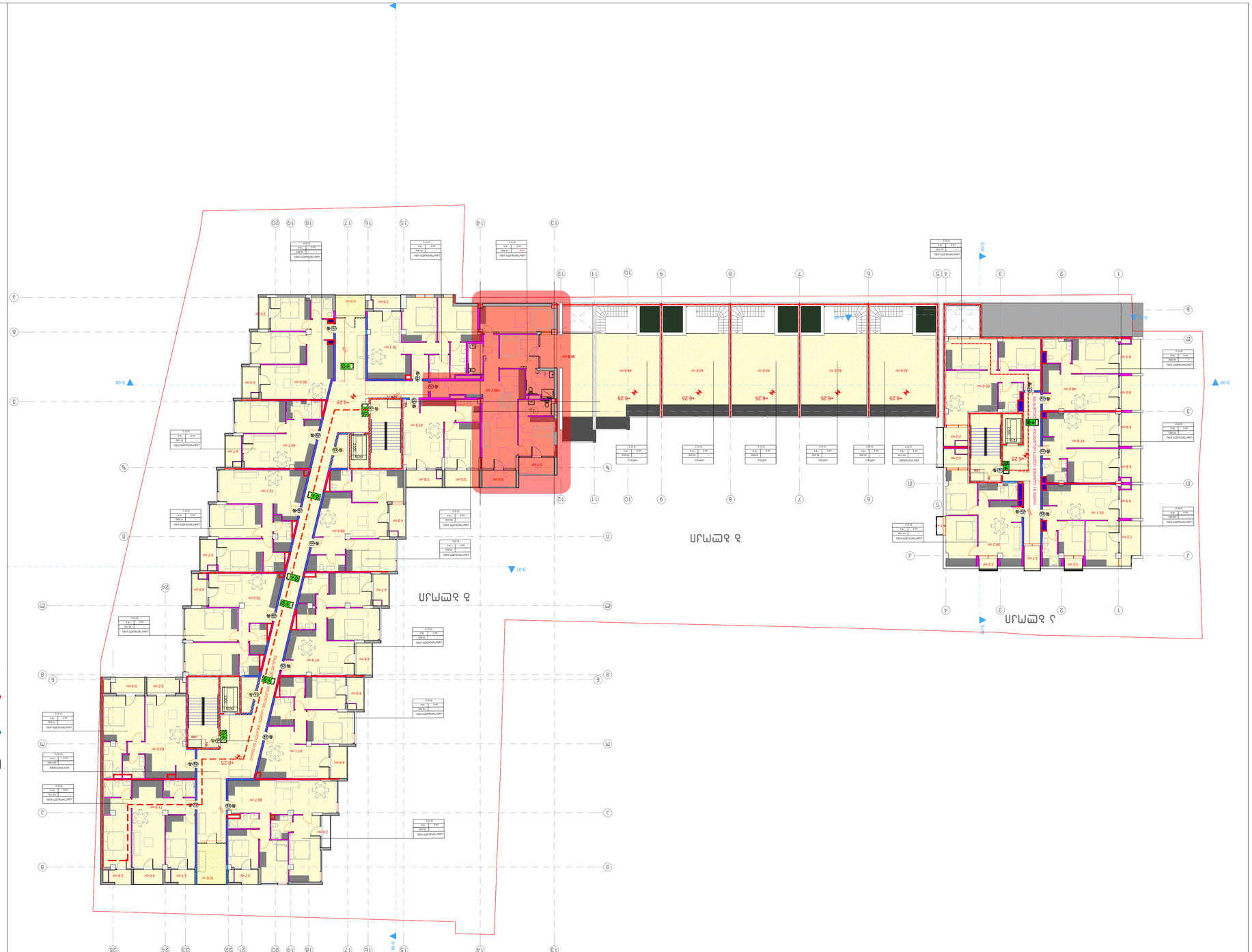
1 ბლოკი
2 ბლოკი
3 ბლოკი
+6.25 ნიშნული
ბეტონის ტროტუარი
ასფალტის საფარი
ბეტონის ბორდიური
ბეტონის ბორდიური
ბეტონის ბორდიური

გეგმა +9.55 ნიშნულზე

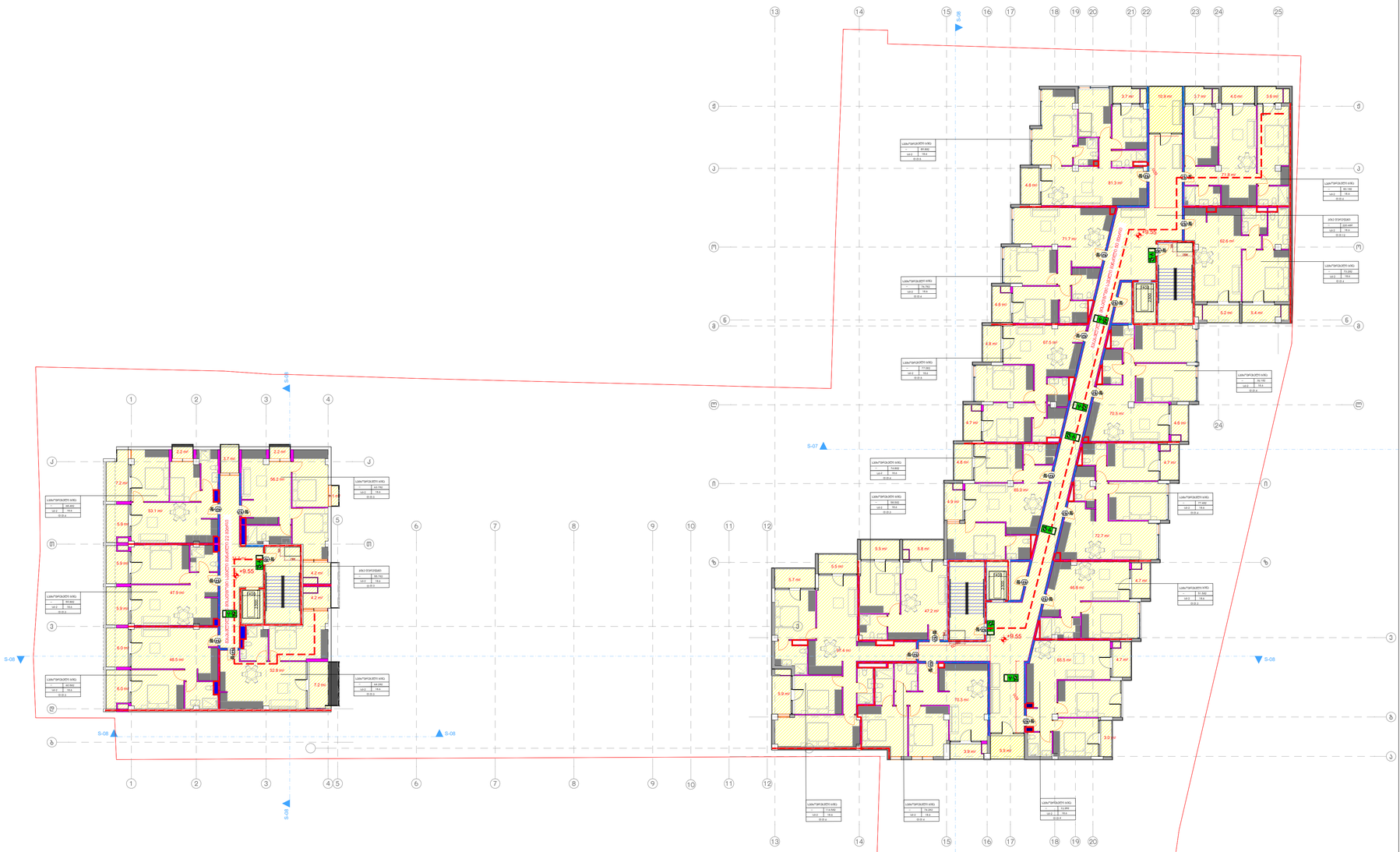
+9.55
+9.55
+9.55
S-06
S-07
S-08
S-08
S-08

გეგმა +12.85 ნიშნულზე

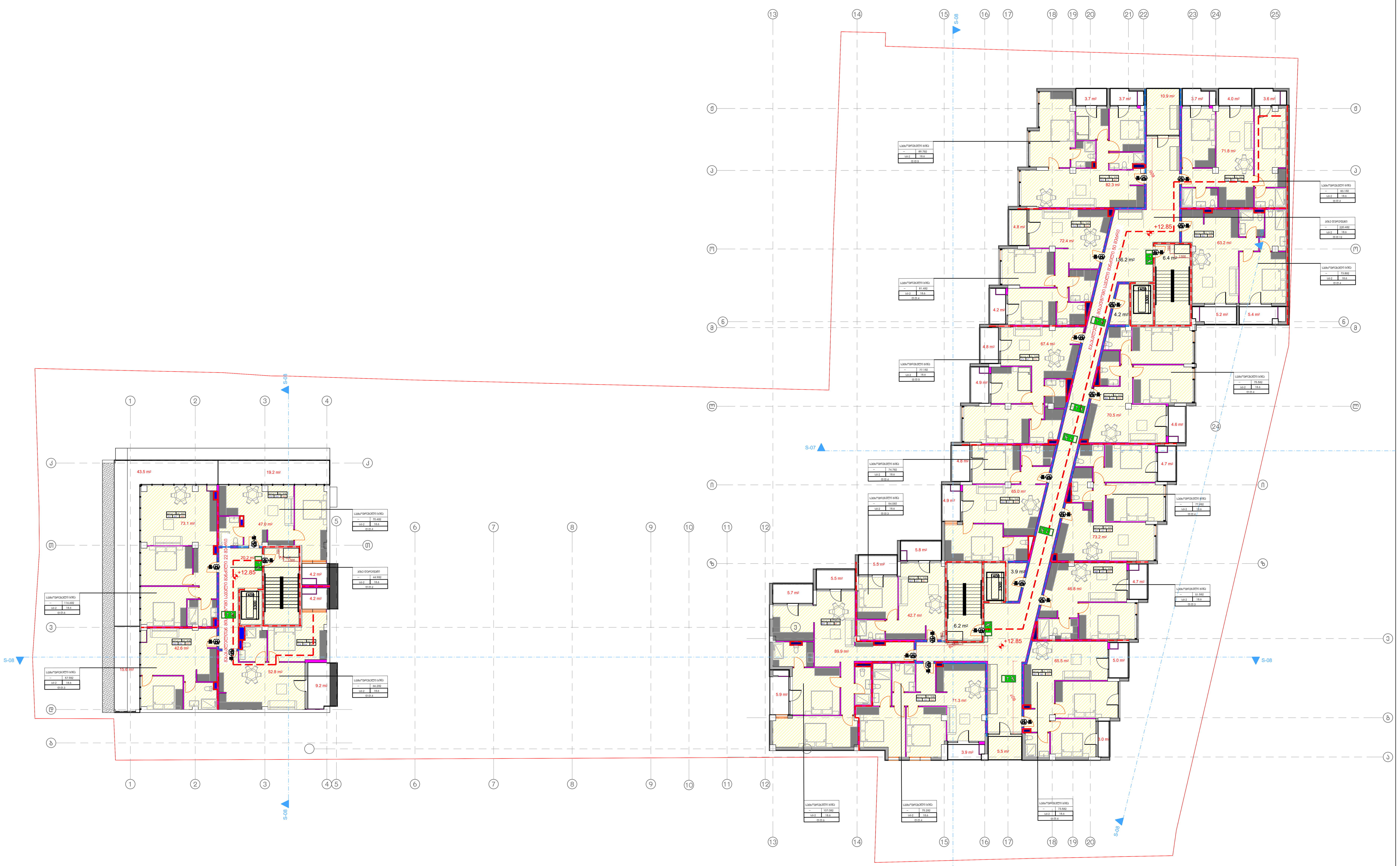

დაკავებულობის ჯგუფების აღნიშვნები

დაკავებულობის ჯგუფები	დაკავებულობის ჯგუფის აღნიშვნა	ფერის კოდი
თავშეყრის ჯგუფი (თვ)		
საქმიანი ჯგუფი (სქ)		
საგანმანათლებლო ჯგუფი – (სგ)		
სამრეწველო ჯგუფი (სმ)		
დიდი საფრთხის შემცველი ჯგუფი– (დსშ)		
დაწესებულებითი ჯგუფი (დწ)		
სავაჭრო ჯგუფი (სვ)		
საცხოვრებელი ჯგუფი (სც)		
სასაწყობო ჯგუფი (სწ)		
დამხმარე ჯგუფი (დს)		

RGB (34,139,34)
RGB (79,12,187)
RGB (245,99,20)
RGB (160,32,240)
RGB (94,8,58)
RGB (0,0,255)
RGB (255,0,0)
RGB (220,185,0)
RGB (136,135,134)
RGB (57,57,56)

საწყობი
115.5 მ²
სც - 2 | 27.9
დ.დ.7

დაკავებულობის ჯგუფი
სივრცის დასახელება
მთლიანი ფართი
დაკავებულობის
დაკავებულობის დატვირთვა

82 / 235 | 90 წთ / ქ1

კარის თავისუფალი სიგანე
ხანძარმედეგობა
კარის ნუმერაცია
კარის თავისუფალი სიმაღლე

EXIT — გასასვლელი აღმნიშვნელი განათებული ნიშანი

1 საათიანი ხანძარმედეგობის აღმნიშვნელი ხაზი

2 საათიანი ხანძარმედეგობის აღმნიშვნელი ხაზი

გასასვლელთან მისადგომი მაქსიმალური სავალი მანძილი

(არქიტექტურა) შ.პ.ს „არქიტექტურის ხმა“
ს/კ 405667826
ზესტაფონის ქ. №15
0180
თბილისი
საქართველო

SOUND OF ARCHITECTURE

დამკვეთი:
0179
თბილისი
საქართველო

ფუნქცია:
მრავალბინიანი საცხოვრებელი სახლი

ობიექტის მისამართი:
თბილისი, მიხეილ წინამძღვრიშვილის ქუჩა N 121ა
ს.კ 01.16.01.010.017

სიტუაციური სქემა:

როექტის №: 01
დირექტორი: ნ წულაია
არქიტექტორი: მ.ხარაზიშვილი
არქიტექტორი: ნ. წულაია
არქიტექტორი: ვ. იობიძე
თარიღი: 22.01.2025
მაშტაბი: 1:200

A-2

გეგმა +16.15 ნიშნულზე

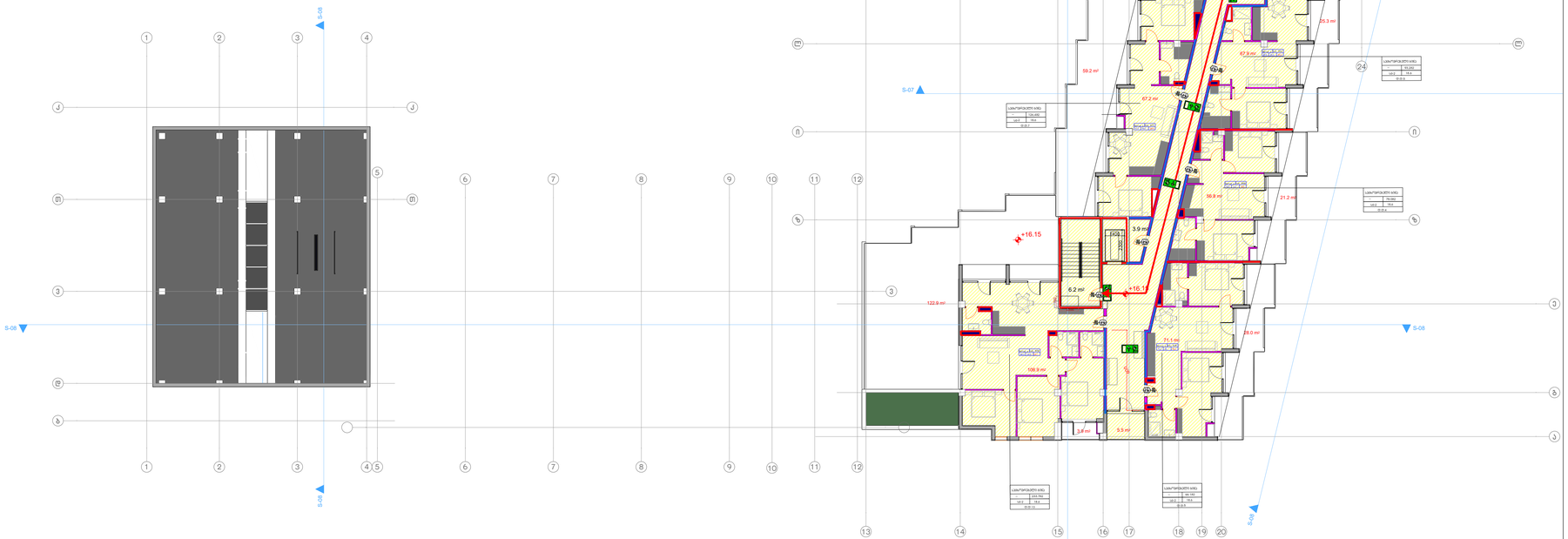

დაკავებულობის ჯგუფების აღნიშვნები

დაკავებულობის ჯგუფები	დაკავებულობის ჯგუფის აღნიშვნა	ფერის კოდი
თავშესაფრის ჯგუფი (თშ)		RGB (220,185,0)
საქმიანი ჯგუფი (სქ)		RGB (34,139,34)
საბანკო-ადმინისტრაციო ჯგუფი – (სბ)		RGB (79,12,187)
საგრეხველო ჯგუფი (სმ)		RGB (245,99,20)
ღიად საფრთხის შემცველი ჯგუფი– (ღწმ)		RGB (160,32,240)
დაწესებულებითი ჯგუფი (დწ)		RGB (94,8,58)
საკვები ჯგუფი (სკ)		RGB (0,0,255)
სასტუმრო ჯგუფი (სს)		RGB (255,0,0)
სასაწყობო ჯგუფი (სწ)		RGB (136,135,134)
დამხმარე ჯგუფი (დმ)		RGB (57,57,56)

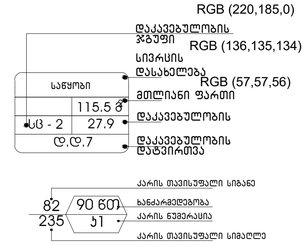

EXIT გასასვლელი აღმნიშვნელი განათებული ნიშანი

1 საათიანი ხანძარმედეგობის აღმნიშვნელი ხაზი

2 საათიანი ხანძარმედეგობის აღმნიშვნელი ხაზი

გასასვლელთან მისადგომი მაქსიმალური სავალი მანძილი

(არქიტექტურა) შ.პ.ს „არქიტექტურის ხმა"
ს/კ 405667826
ზესტაფონის ქ. №15
0180
თბილისი
საქართველო

SOUND OF ARCHITECTURE

დამკვეთი:
0179
თბილისი
საქართველო

ფუნქცია:
მრავალბინიანი საცხოვრებელი სახლი

ობიექტის მისამართი:
თბილისი, მიხეილ წინამძღვრიშვილის ქუჩა N 121ა
ს.კ 01.16.01.010.017

სიტუაციური სქემა:

პროექტის №: 01
დირექტორი: ნ წულაია
არქიტექტორი: მ.ხარაზიშვილი
არქიტექტორი: ნ. წულაია
არქიტექტორი: ვ. იობიძე

თარიღი: 22.01.2025

მაშტაბი: 1:200

A-2

სახურავის გეგმა

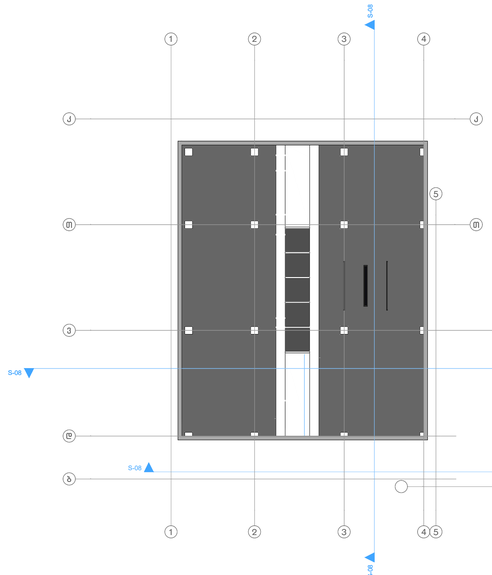

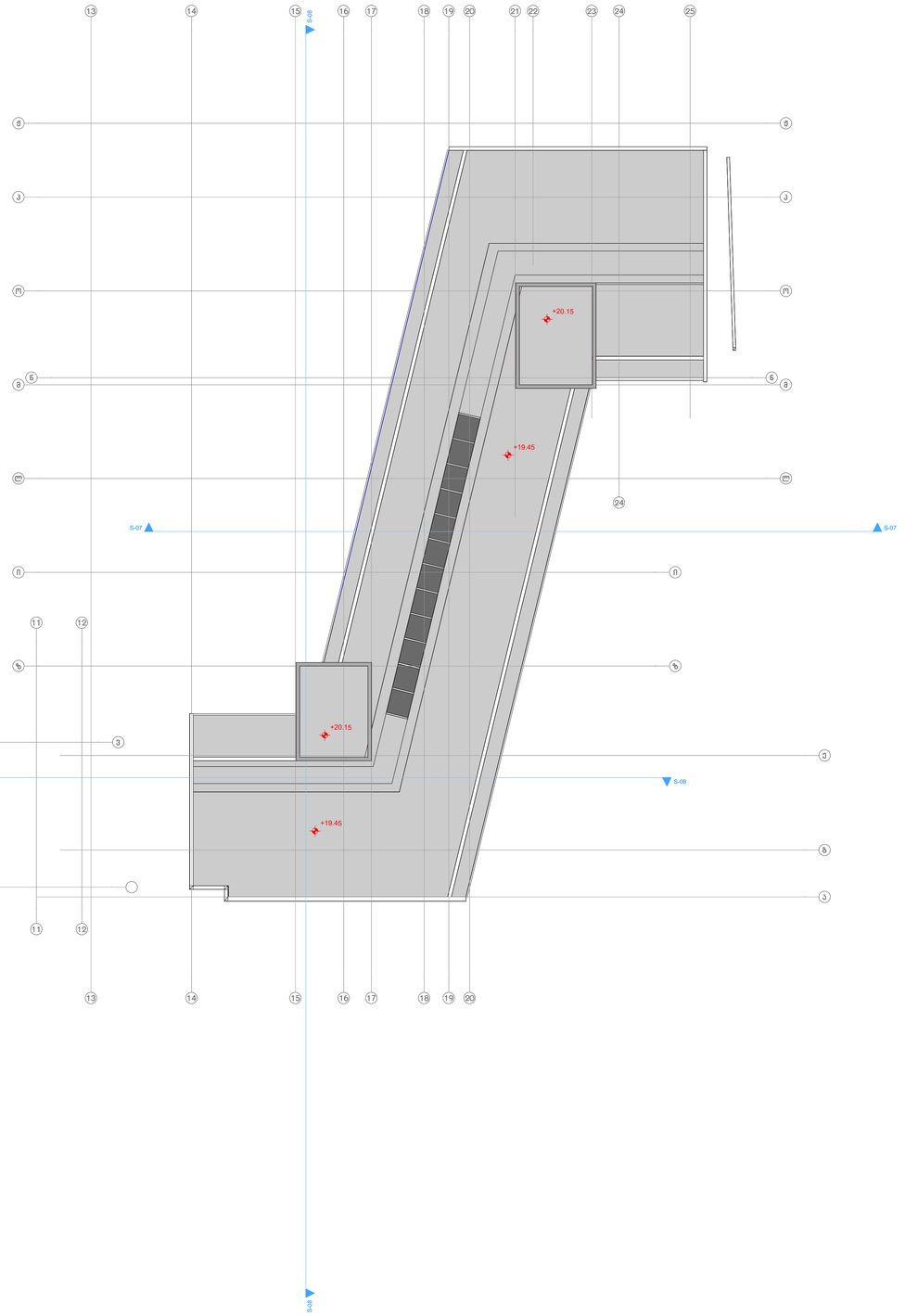

(არქიტექტურა) შ.პ.ს „არქიტექტურის ხმა"
ს/კ 405667826
ზესტაფონის ქ. №15
0180
თბილისი
საქართველო

SOUND OF ARCHITECTURE

დამკვეთი:
0179
თბილისი
საქართველო

ფუნქცია:
მრავალბინიანი საცხოვრებელი სახლი

ობიექტის მისამართი:
თბილისი, მიხეილ წინამძღვრიშვილის
ქუჩა N 121ა
ს.კ 01.16.01.010.017

სიტუაციური სქემა:

პროექტის №: 01
დირექტორი: ნ წულაია
არქიტექტორი: მ.ხარაზიშვილი
არქიტექტორი: ნ. წულაია
არქიტექტორი: ე. იობიძე

თარიღი: 22.01.2025

მაშტაბი: 1:200

A-2

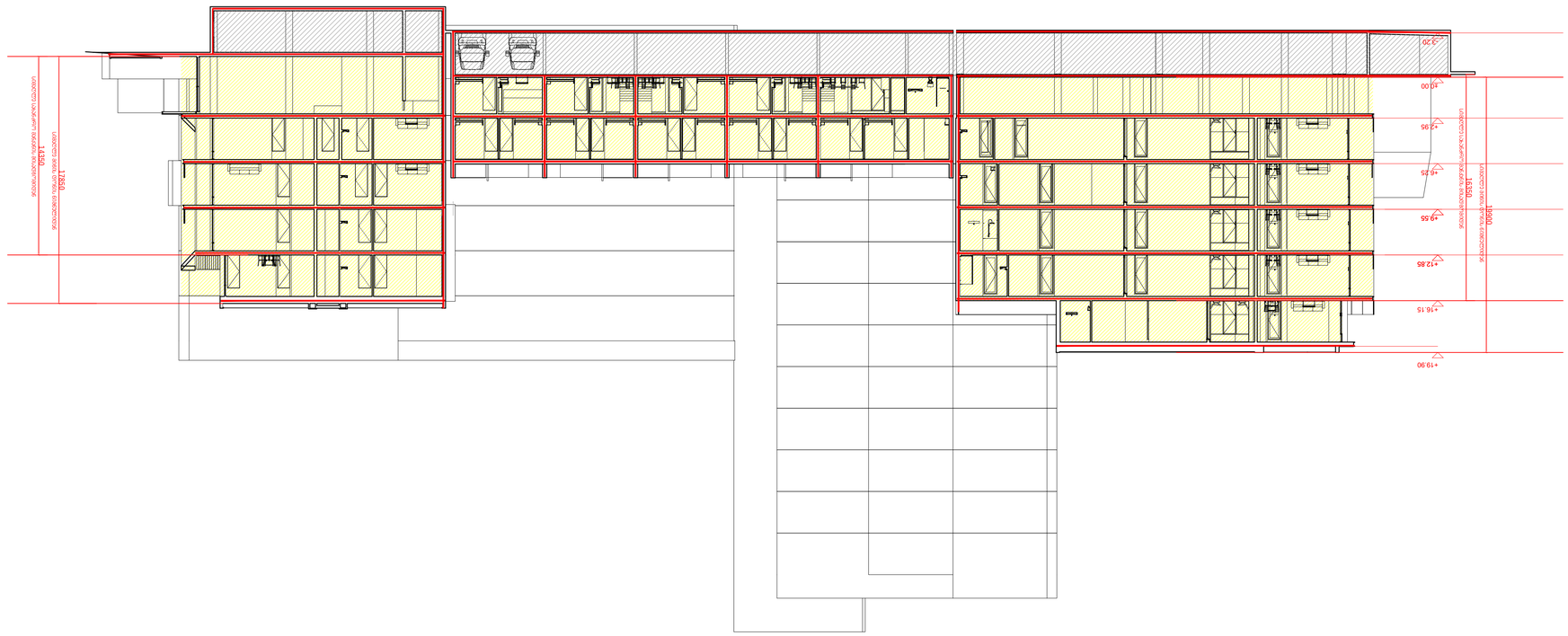

Фасад из композитных алюминиевых кассет (ФК1)	RGB (255,0,0)
Фасад из композитных алюминиевых кассет (ФК2)	RGB (0,0,255)
Фасад из композитных алюминиевых кассет (ФК3)	RGB (94,8,58)
Фасад из композитных алюминиевых кассет (ФК4)	RGB (160,32,240)
Фасад из композитных алюминиевых кассет (ФК5)	RGB (245,99,20)
Фасад из композитных алюминиевых кассет (ФК6)	RGB (79,12,187)
Фасад из композитных алюминиевых кассет (ФК7)	RGB (34,139,34)
Фасад из композитных алюминиевых кассет (ФК8)	
Фасад из композитных алюминиевых кассет (ФК9)	

Фасад из композитных алюминиевых кассет

2 цифровой буквенный код материала фасада

Фасад А-2

Масштаб: 1:200

Дата: 22.01.2025

Стадия: Р

Лист: 01

Количество листов: 1

Формат: А3

Разработал ИАГ

Проверил:

Н.контроль:

ГИП

Изм. Кол.уч. Лист № док. Подп. Дата

Шифр: 0179-ОВ-01

Объект: Многоквартирный жилой дом с нежилыми помещениями и подземной автостоянкой по ул. Ленина, 15 в г. Ростов-на-Дону

Заказчик: ООО "СЗ "Ленина, 15"

ИНН 4056678226

Архитектурное бюро

SOUND OF ARCHITECTURE

მრავალბინიანი საცხოვრებელი სახლი

მისაწვდომობის პროექტი

ქ.თბილისი,მიხეილ წინამძღვრიშვილის ქუჩა №21ა

ს.კ № 01.16.01.010.017

საქართველოს მთავრობის 2016 წლის 28 იანვარის №41
დადგენილებასთან ტექნიკური რეგლამენტის შენობა-ნაგებობის
უსაფრთხოების წესების დამტკიცების თაობაზე შესაბამისობის ანალიზი

სარდაფის სართულის გეგმა
ნიშნულზე -3.20

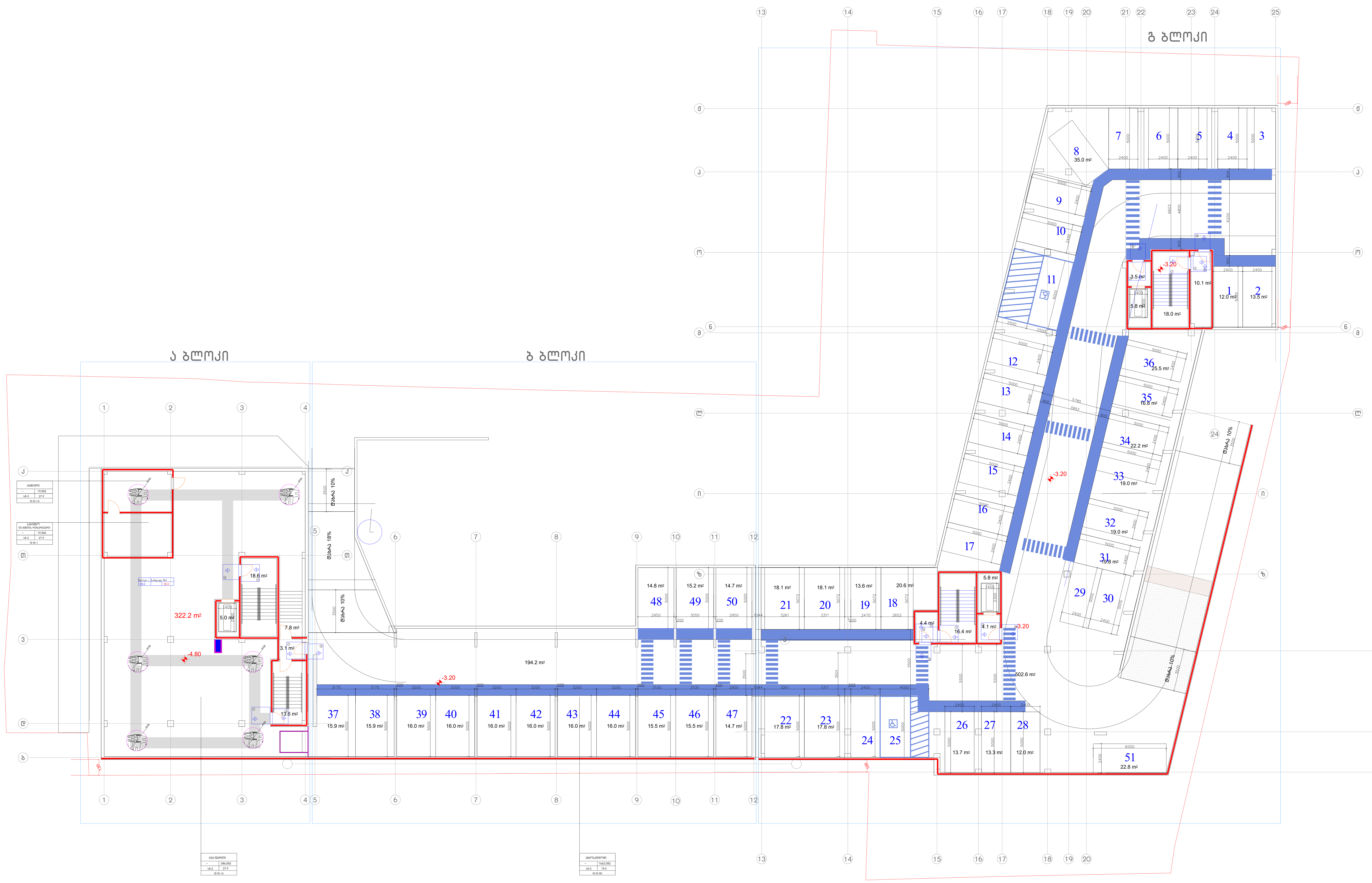

შენიშვნები

მოსატრიალებელი სივრცეები

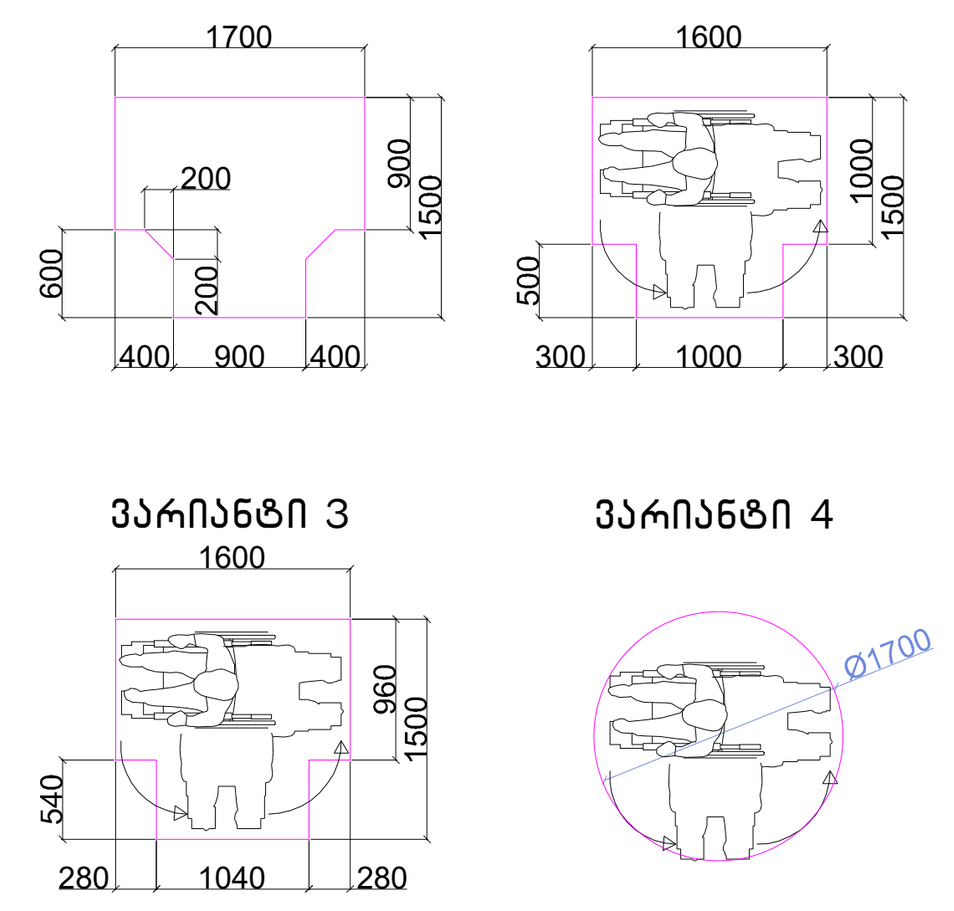

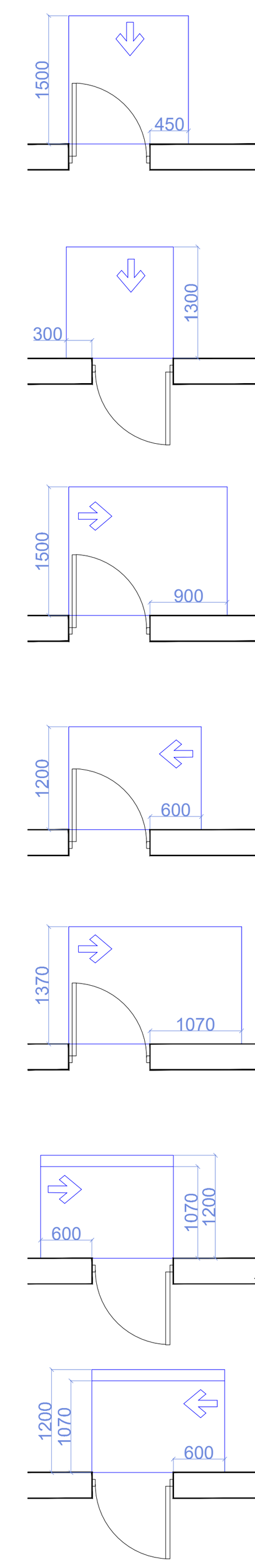

თავისუფალი სივრცე კართან მანევრირებისთვის – ანჯამიანი კარი
წინიდან მისაწვდომი – გამოწევით გაღება

თავისუფალი სივრცე კართან მანევრირებისთვის – ანჯამიანი კარი
წინიდან მისაწვდომი – მიწოლით გაღება

თავისუფალი სივრცე კართან მანევრირებისთვის – ანჯამიანი კარი
ანჯამის მხრიდან მისაწვდომი – გამოწევით გაღება

თავისუფალი სივრცე კართან მანევრირებისთვის – ანჯამიანი კარი
საკეტის მხრიდან მისაწვდომი – გამოწევით გაღება

თავისუფალი სივრცე კართან მანევრირებისთვის – ანჯამიანი კარი
ანჯამის მხრიდან მისაწვდომი – გამოწევით გაღება

თავისუფალი სივრცე კართან მანევრირებისთვის – ანჯამიანი კარი
საკეტის მხრიდან მისაწვდომი – მიწოლით გაღება
120 წმ. თუ მოწყობილია მიმხურავი

თავისუფალი სივრცე კართან მანევრირებისთვის – ანჯამიანი კარი
ანჯამის მხრიდან მისაწვდომი – მიწოლით გაღება
120 წმ. თუ მოწყობილია მიმხურავი

მისაწვდომი სვლაგეზი

შენიშვნები

1.იატაკის ზედაპირები მოეწყობა ისე, რომ იქნება მდგრადი, მყარიუ და არასასრიალა.

შენიშვნა

. იატაკის ზედაპირები უნდა იყოს მდგრადი, მყარი, და არასასრიალო და უნდა შეესაბამებოდეს 302-ქვეთავს, იატაკის ზედაპირებზე დონის ცვლილება უნდა შეესაბამებოდეს 303-ე ქვეთავს

. ავტომატურად მოძრავი კარი უნდა შეესაბამებოდეს 404.3 ქვეთავის მოთხოვნებს

. საპროექტო დოკუმენტაციის ცვლილება ან მშენებლობის დროს განხორციელებული რაიმე სახის ცვლილება,რომელიც იქნება აღნიშნულ არქიტექტურულ პროექტთან შეუსაბამო, ავტომატურად გამოიწვევს წარმოდგენილი შეფასების გაუქმებას, ასევე გახდის არქიტექტურული პროექტის კორერებას და ახალი სამშენებლო ნებართვის მიღების აუცილებლობას.

(არქიტექტურა) შ.პ.ს „არქიტექტურის ხმა"
ს/კ 405667826
ზესტაფონის ქ. №15
0180
თბილისი
საქართველო

SOUND OF ARCHITECTURE

დამკვეთი:
0179
თბილისი
საქართველო

ფუნქცია:
მრავალბინიანი საცხოვრებელი სახლი

ობიექტის მისამართი:
თბილისი, მიხეილ წინამძღვრიშვილის ქუჩა N 121ა
ს.კ 01.16.01.010.017

სიტუაციური სქემა:

როექტის №:	01
დირექტორი:	ნ წულაია
არქიტექტორი:	მ.ხარაზიშვილი
არქიტექტორი:	ნ. წულაია
არქიტექტორი:	ვ. იობიძე
თარიღი:	22.01.2025
მაშტაბი:	1:200

A-2

გეგმა +/-0.00 ნიშნულზე

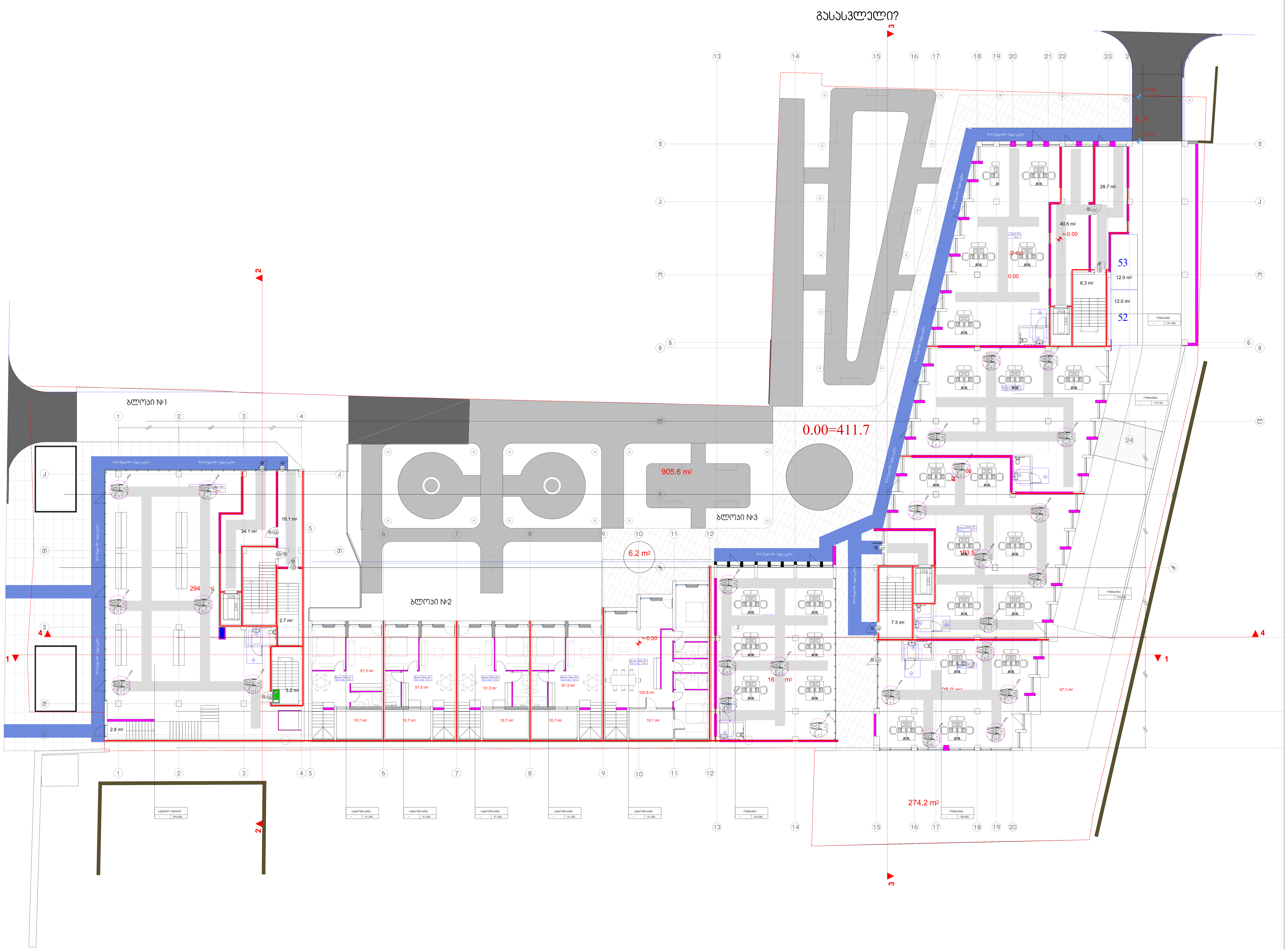

შენიშვნები

მოსატრიალებელი სივრცეები

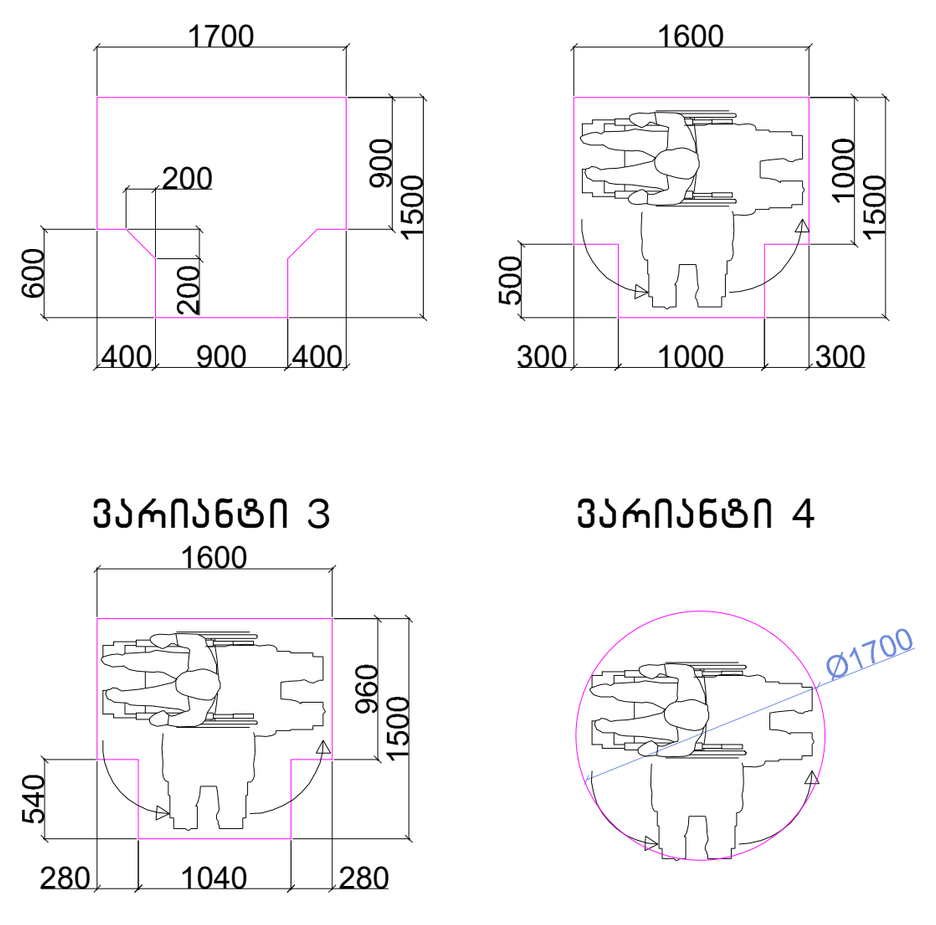

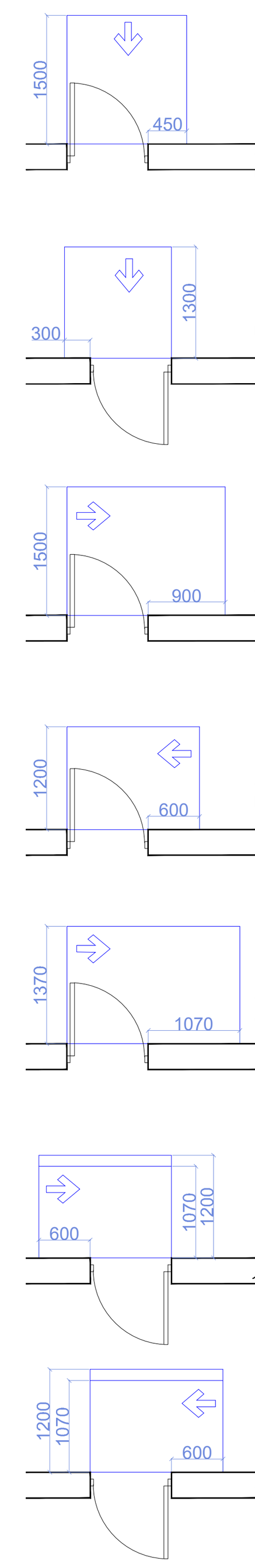

თავისუფალი სივრცე კართან მანევრირებისთვის – ანჯამიანი კარი
წინიდან მისაწვდომი – გამოწევით გაღება

თავისუფალი სივრცე კართან მანევრირებისთვის – ანჯამიანი კარი
წინიდან მისაწვდომი – მიწოლით გაღება

თავისუფალი სივრცე კართან მანევრირებისთვის – ანჯამიანი კარი
ანჯამის მხრიდან მისაწვდომი – გამოწევით გაღება

თავისუფალი სივრცე კართან მანევრირებისთვის – ანჯამიანი კარი
საკეტის მხრიდან მისაწვდომი – გამოწევით გაღება

თავისუფალი სივრცე კართან მანევრირებისთვის – ანჯამიანი კარი
ანჯამის მხრიდან მისაწვდომი – გამოწევით გაღება

თავისუფალი სივრცე კართან მანევრირებისთვის – ანჯამიანი კარი
საკეტის მხრიდან მისაწვდომი – მიწოლით გაღება
120 მინ. თუ მოწყობილია მიმხურავი

თავისუფალი სივრცე კართან მანევრირებისთვის – ანჯამიანი კარი
ანჯამის მხრიდან მისაწვდომი – მიწოლით გაღება
120 მინ. თუ მოწყობილია მიმხურავი

მისაწვდომი სვლაგეზი

შენიშვნები

1.იატაკის ზედაპირები მოეწყობა ისე, რომ იქნება მდგრადი, მყარიუ და არასასრიალა.

შენიშვნა

. იატაკის ზედაპირები უნდა იყოს მდგრადი, მყარი, და არასასრიალო და უნდა შეესაბამებოდეს 302-ქვეთავს, იატაკის ზედაპირებზე დონის ცვლილება უნდა შეესაბამებოდეს 303-ე ქვეთავს

. ავტომატურად მოძრავი კარი უნდა შეესაბამებოდეს 404.3 ქვეთავის მოთხოვნებს

. საპროექტო დოკუმენტაციის ცვლილება ან მშენებლობის დროს განხორციელებული რაიმე სახის ცვლილება,რომელიც იქნება აღნიშნულ არქიტექტურულ პროექტთან შეუსაბამო, ავტომატურად გამოიწვევს წარმოდგენილი შეფასების გაუქმებას, ასევე გახდის არქიტექტურული პროექტის კორერებას და ახალი სამშენებლო ნებართვის მიღების აუცილებლობას.

(არქიტექტურა) შ.პ.ს „არქიტექტურის ხმა“
ს/კ 405667826
ზესტაფონის ქ. №15
0180
თბილისი
საქართველო

SOUND OF ARCHITECTURE

დამკვეთი:
0179
თბილისი
საქართველო

ფუნქცია:
მრავალბინიანი საცხოვრებელი სახლი

ობიექტის მისამართი:
თბილისი, მიხეილ წინამძღვრიშვილის ქუჩა N 121ა
ს.კ 01.16.01.010.017

სიტუაციური სქემა:

როექტის №: 01
დირექტორი: ნ წულაია
არქიტექტორი: მ.ხარაზიშვილი
არქიტექტორი: ნ. წულაია
არქიტექტორი: ვ. იობიძე

თარიღი: 22.01.2025

მაშტაბი: 1:200

გეგმა +2.95 ნიშნულზე

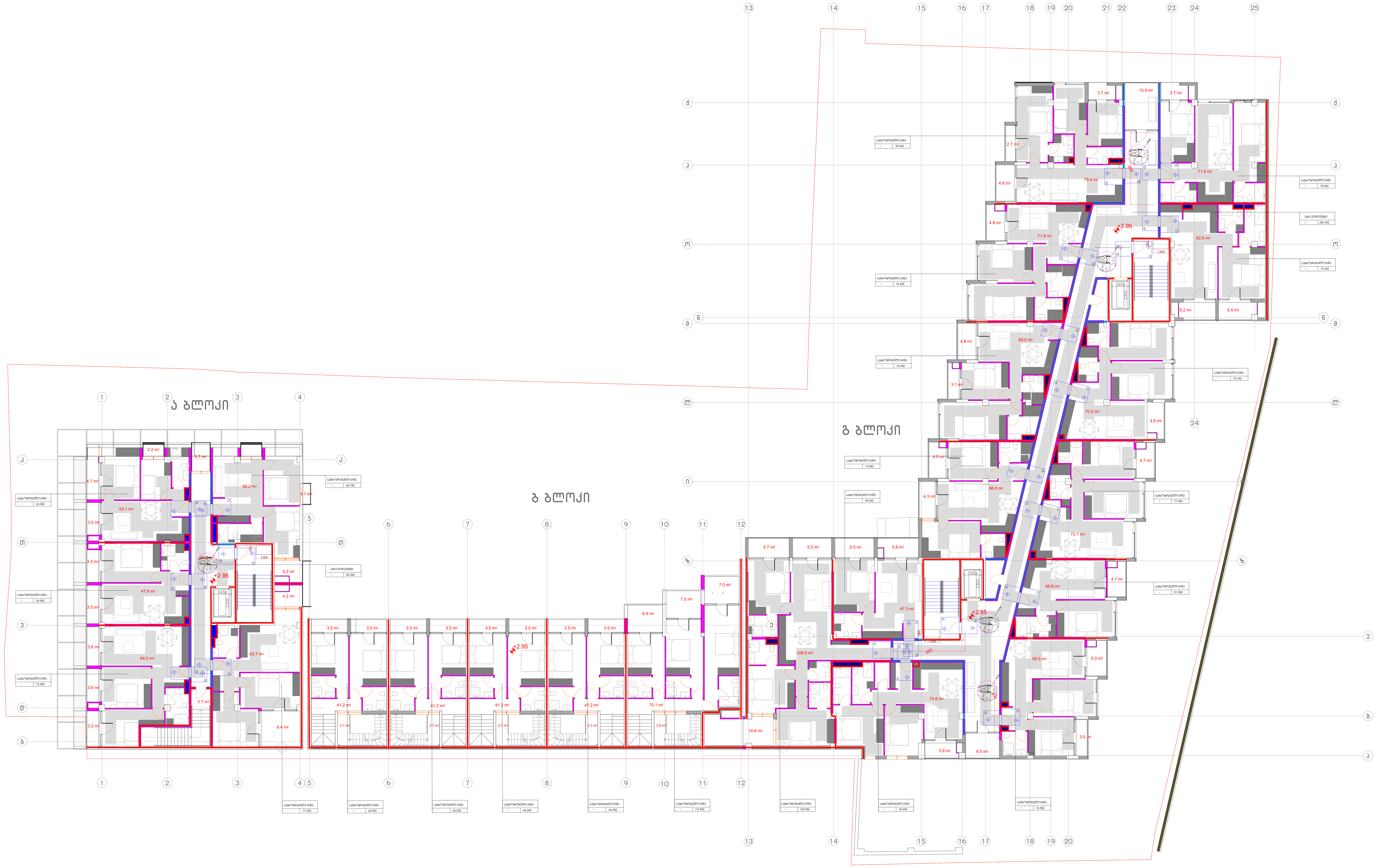

შენიშვნები

მოსატრიალებელი სივრცეები

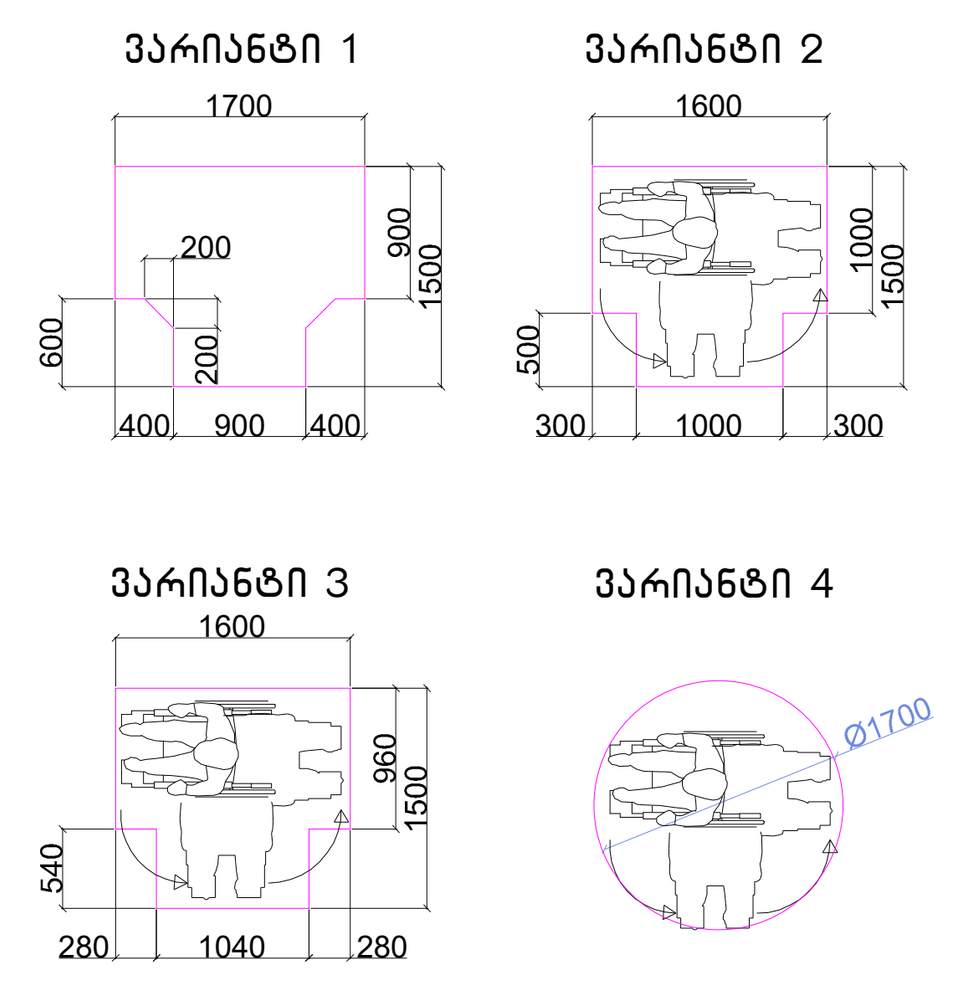

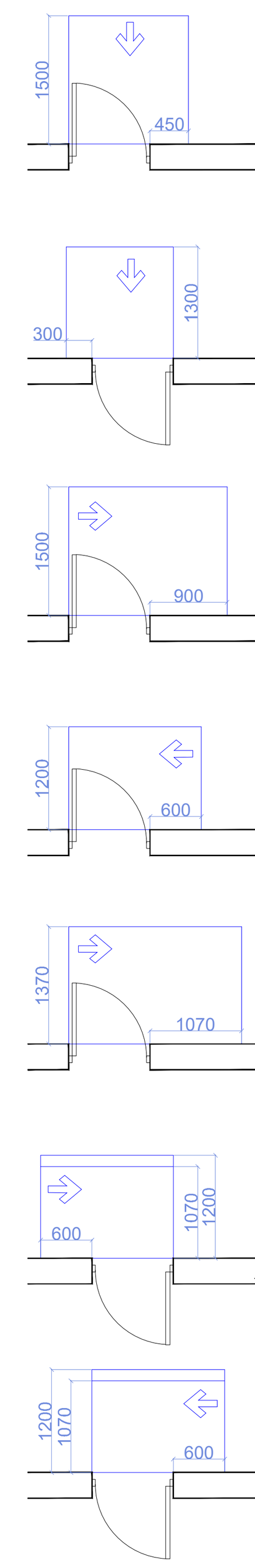

თავისუფალი სივრცე კართან მანევრირებისთვის – ანჯამიანი კარი
წინიდან მისაწვდომი – გამოწევით გაღება

თავისუფალი სივრცე კართან მანევრირებისთვის – ანჯამიანი კარი
წინიდან მისაწვდომი – მიწოლით გაღება

თავისუფალი სივრცე კართან მანევრირებისთვის – ანჯამიანი კარი
ანჯამის მხრიდან მისაწვდომი – გამოწევით გაღება

თავისუფალი სივრცე კართან მანევრირებისთვის – ანჯამიანი კარი
საკეტის მხრიდან მისაწვდომი – გამოწევით გაღება

თავისუფალი სივრცე კართან მანევრირებისთვის – ანჯამიანი კარი
ანჯამის მხრიდან მისაწვდომი – გამოწევით გაღება

თავისუფალი სივრცე კართან მანევრირებისთვის – ანჯამიანი კარი
საკეტის მხრიდან მისაწვდომი – მიწოლით გაღება
120 მინ. თუ მოწყობილია მიმხურავი

თავისუფალი სივრცე კართან მანევრირებისთვის – ანჯამიანი კარი
ანჯამის მხრიდან მისაწვდომი – მიწოლით გაღება
120 მინ. თუ მოწყობილია მიმხურავი

მისაწვდომი სვლაგეზი

შენიშვნები

1.იატაკის ზედაპირები მოეწყობა ისე, რომ იქნება მდგრადი, მყარიუ და არასასრიალა.

შენიშვნა

. იატაკის ზედაპირები უნდა იყოს მდგრადი, მყარი, და არასასრიალო და უნდა შეესაბამებოდეს 302-ქვეთავს, იატაკის ზედაპირებზე დონის ცვლილება უნდა შეესაბამებოდეს 303-ე ქვეთავს

. ავტომატურად მოძრავი კარი უნდა შეესაბამებოდეს 404.3 ქვეთავის მოთხოვნებს

. საპროექტო დოკუმენტაციის ცვლილება ან მშენებლობის დროს განხორციელებული რაიმე სახის ცვლილება,რომელიც იქნება აღნიშნულ არქიტექტურულ პროექტთან შეუსაბამო, ავტომატურად გამოიწვევს წარმოდგენილი შეფასების გაუქმებას, ასევე გახდის არქიტექტურული პროექტის კორერებას და ახალი სამშენებლო ნებართვის მიღების აუცილებლობას.

(არქიტექტურა) შ.პ.ს „არქიტექტურის ხმა"
ს/კ 405667826
ზესტაფონის ქ. №15
0180
თბილისი
საქართველო

SOUND OF ARCHITECTURE

დამკვეთი:
0179
თბილისი
საქართველო

ფუნქცია:
მრავალბინიანი საცხოვრებელი სახლი

ობიექტის მისამართი:
თბილისი, მიხეილ წინამძღვრიშვილის ქუჩა N 121ა
ს.კ 01.16.01.010.017

სიტუაციური სქემა:

როექტის №: 01
დირექტორი: ნ წულაია
არქიტექტორი: მ.ხარაზიშვილი
არქიტექტორი: ნ. წულაია
არქიტექტორი: ვ. იობიძე

თარიღი: 22.01.2025

მაშტაბი: 1:200

გეგმა +6.25 ნიშნულზე

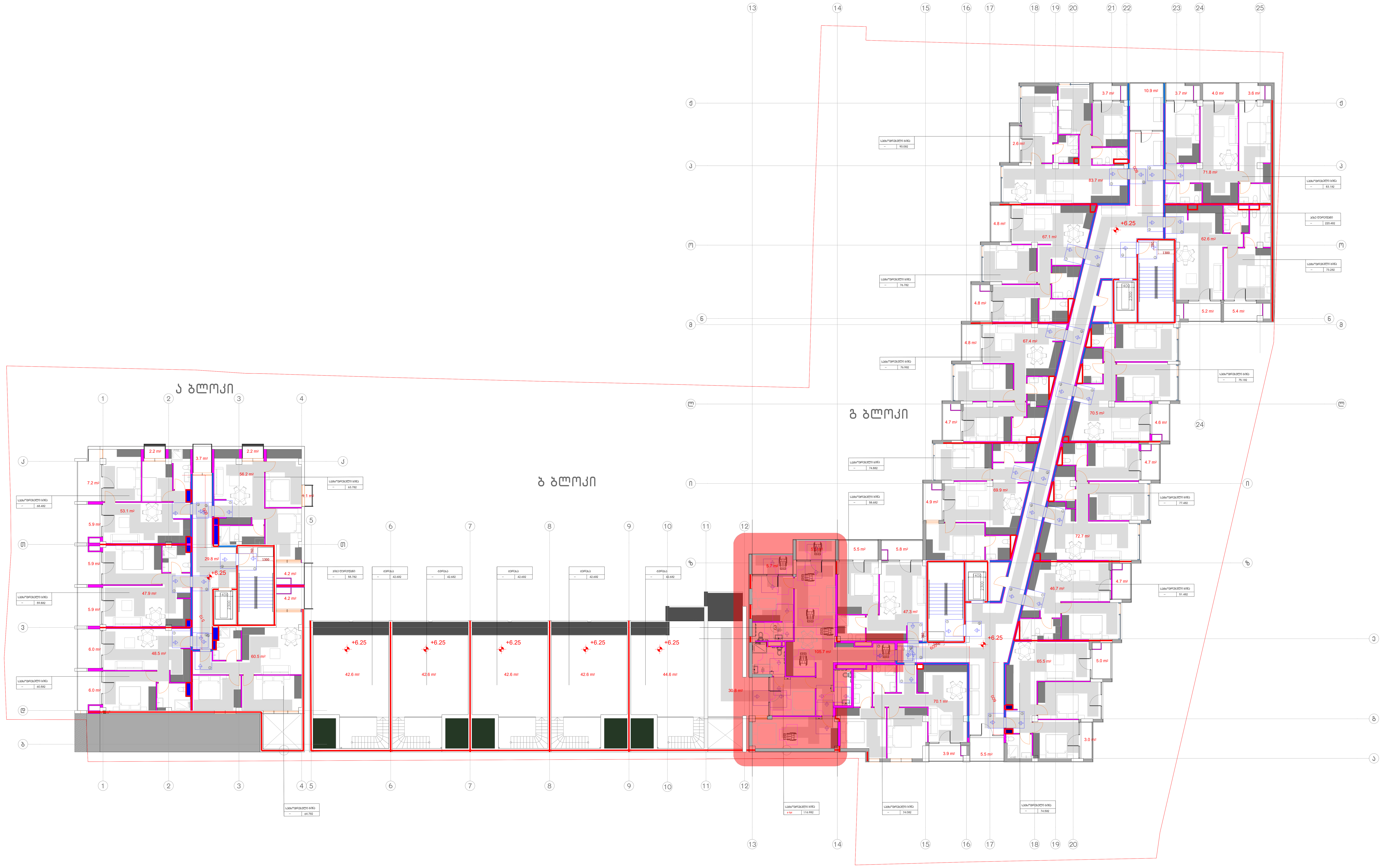

შენიშვნები

მოსატრიალებელი სივრცეები

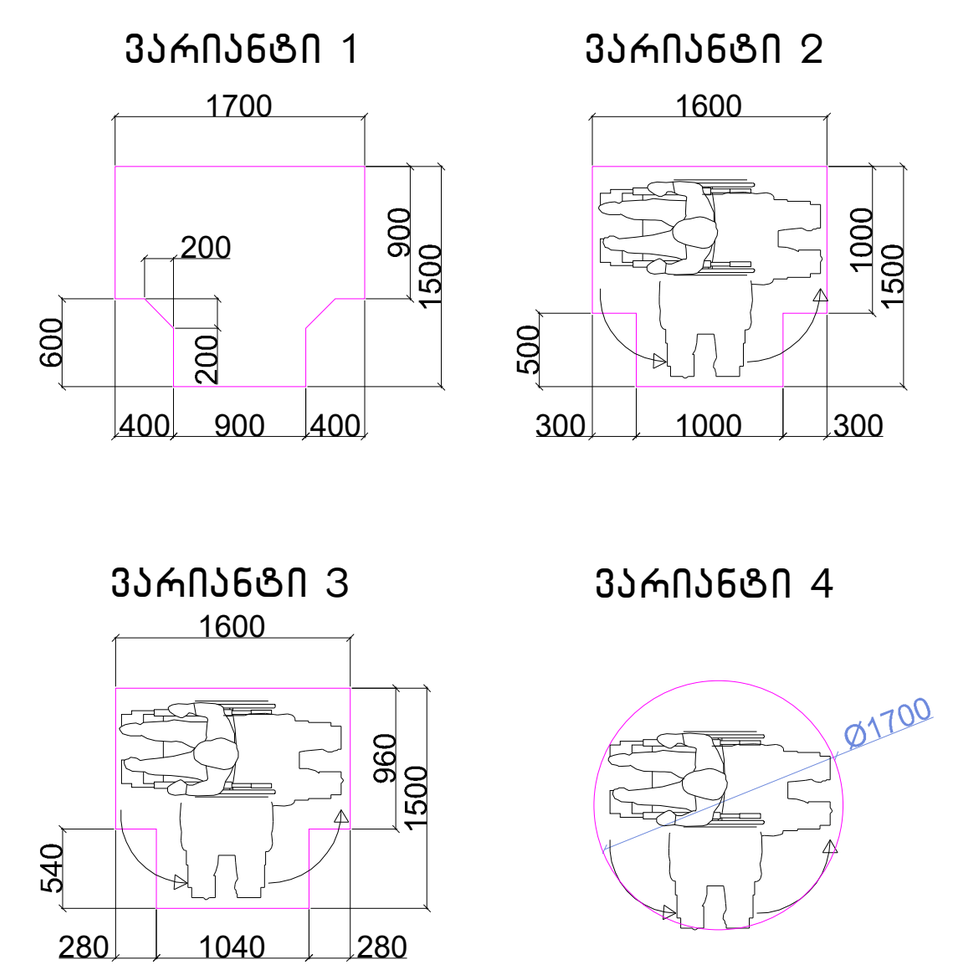

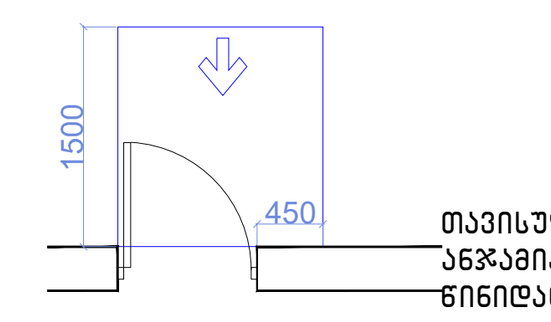

თავისუფალი სივრცე კართან მანევრირებისთვის – ანჯამიანი კარი
წინიდან მისაწვდომი – გამოწევით გაღება

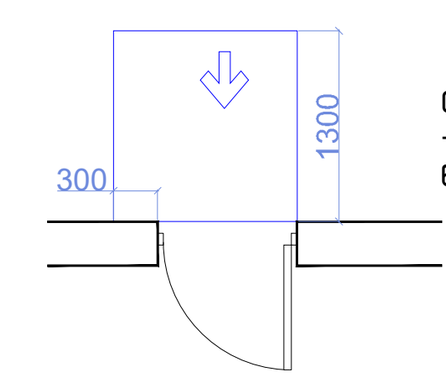

თავისუფალი სივრცე კართან მანევრირებისთვის – ანჯამიანი კარი
წინიდან მისაწვდომი – მიწოლით გაღება

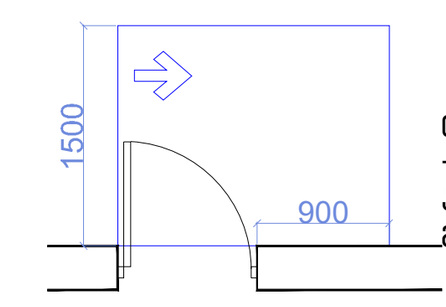

თავისუფალი სივრცე კართან მანევრირებისთვის – ანჯამიანი კარი
ანჯამის მხრიდან მისაწვდომი – გამოწევით გაღება

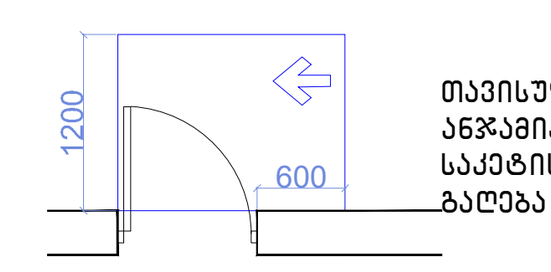

თავისუფალი სივრცე კართან მანევრირებისთვის – ანჯამიანი კარი
საკეტის მხრიდან მისაწვდომი – გამოწევით გაღება

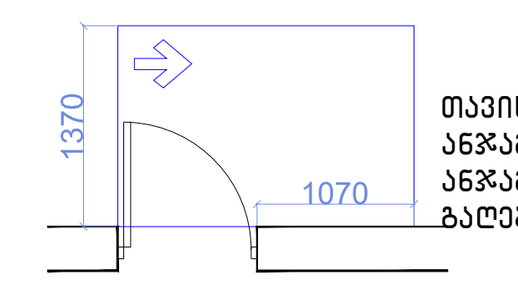

თავისუფალი სივრცე კართან მანევრირებისთვის – ანჯამიანი კარი
ანჯამის მხრიდან მისაწვდომი – გამოწევით გაღება

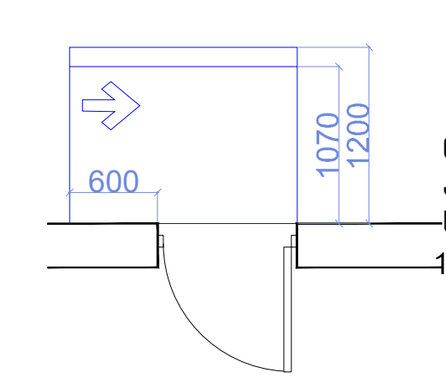

თავისუფალი სივრცე კართან მანევრირებისთვის – ანჯამიანი კარი
საკეტის მხრიდან მისაწვდომი – მიწოლით გაღება
120 მინ. თუ მოწყობილია მიმხურავი

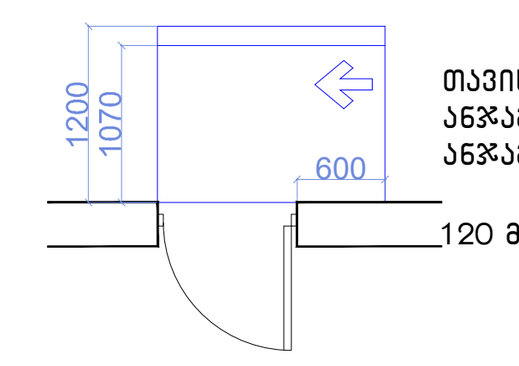

თავისუფალი სივრცე კართან მანევრირებისთვის – ანჯამიანი კარი
ანჯამის მხრიდან მისაწვდომი – მიწოლით გაღება
120 მინ. თუ მოწყობილია მიმხურავი

მისაწვდომი სვლაგეზი

შენიშვნები

1.იატაკის ზედაპირები მოეწყობა ისე, რომ იქნება მდგრადი, მყარიუ და არასასრიალა.

შენიშვნა

. იატაკის ზედაპირები უნდა იყოს მდგრადი, მყარი, და არასასრიალო და უნდა შეესაბამებოდეს 302-ქვეთავს, იატაკის ზედაპირებზე დონის ცვლილება უნდა შეესაბამებოდეს 303-ე ქვეთავს

. ავტომატურად მოძრავი კარი უნდა შეესაბამებოდეს 404.3 ქვეთავის მოთხოვნებს

. საპროექტო დოკუმენტაციის ცვლილება ან მშენებლობის დროს განხორციელებული რაიმე სახის ცვლილება,რომელიც იქნება აღნიშნულ არქიტექტურულ პროექტთან შეუსაბამო, ავტომატურად გამოიწვევს წარმოდგენილი შეფასების გაუქმებას, ასევე გახდის არქიტექტურული პროექტის კორერებას და ახალი სამშენებლო ნებართვის მიღების აუცილებლობას.

(არქიტექტურა) შ.პ.ს „არქიტექტურის ხმა“
ს/კ 405667826
ზესტაფონის ქ. №15
0180
თბილისი
საქართველო

SOUND OF ARCHITECTURE

დამკვეთი:
0179
თბილისი
საქართველო

ფუნქცია:
მრავალბინიანი საცხოვრებელი სახლი

ობიექტის მისამართი:
თბილისი, მიხეილ წინამძღვრიშვილის ქუჩა N 121ა
ს.კ 01.16.01.010.017

სიტუაციური სქემა:

როექტის №: 01
დირექტორი: ნ წულაია
არქიტექტორი: მ.ხარაზიშვილი
არქიტექტორი: ნ. წულაია
არქიტექტორი: ვ. იობიძე

თარიღი: 22.01.2025

მაშტაბი: 1:200

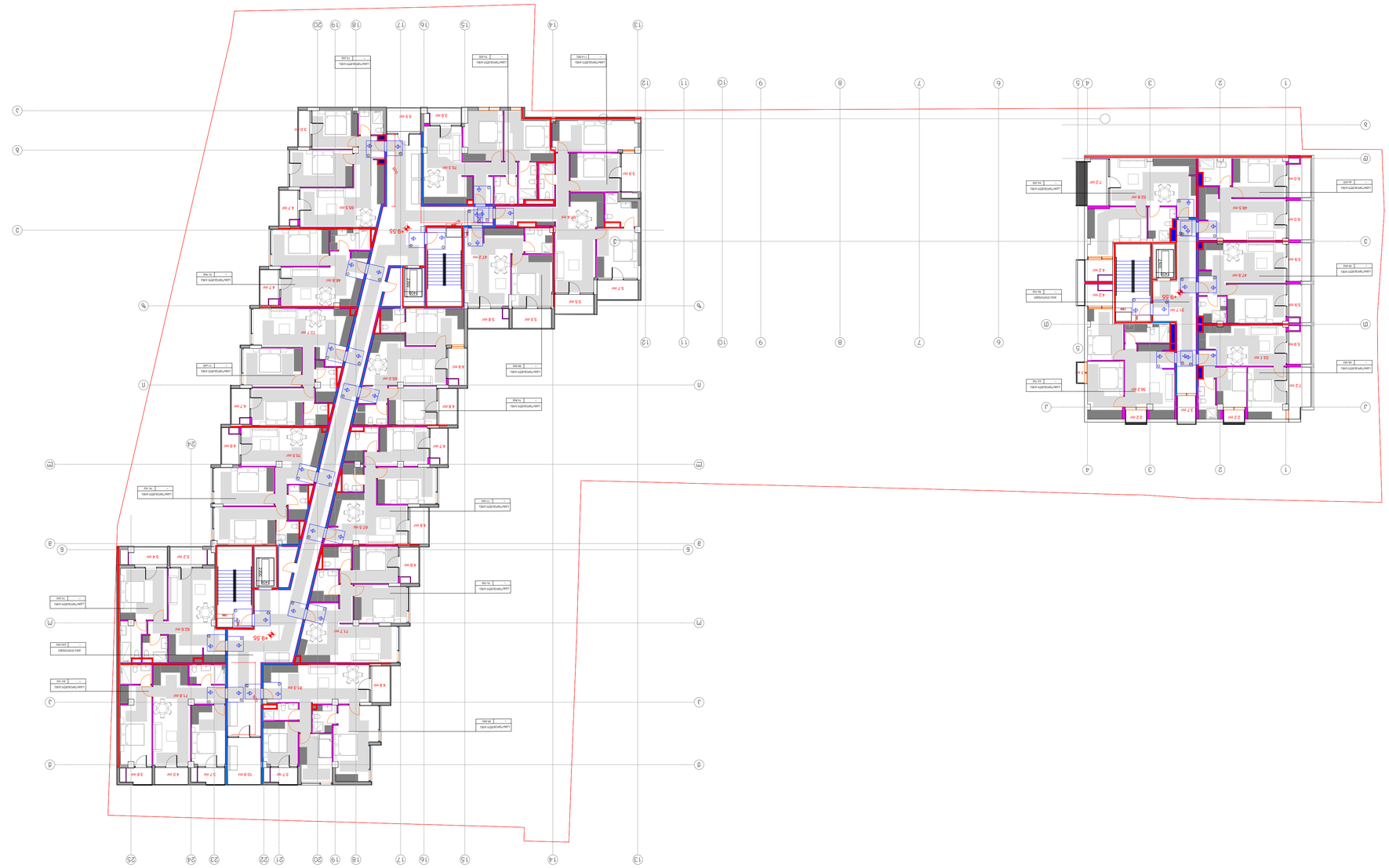

ВЕРТИКАЛЬНАЯ ПЛАНИРОВКА

ЭКСПЛИКАЦИЯ ПОМЕЩЕНИЙ КВАРТИР

ЭКСПЛИКАЦИЯ ПОМЕЩЕНИЙ КВАРТИРЫ 1

Помещение	Площадь, м²
Жилая комната	17,00
Жилая комната	15,00
Кухня	9,00
Санузел	4,00
Санузел	3,00
Коридор	5,00
Коридор	4,00
Гардеробная	2,00
Кладовая	1,50
Лоджия	6,00
Балкон	4,50
Итого	70,00

ЭКСПЛИКАЦИЯ ПОМЕЩЕНИЙ КВАРТИРЫ 2

Помещение	Площадь, м²
Жилая комната	16,00
Жилая комната	10,00
Кухня	9,00
Санузел	3,00
Санузел	3,00
Коридор	5,00
Коридор	3,00
Гардеробная	2,00
Кладовая	1,50
Лоджия	6,00
Балкон	4,50
Итого	63,00

ЭКСПЛИКАЦИЯ ПОМЕЩЕНИЙ КВАРТИРЫ 3

Помещение	Площадь, м²
Жилая комната	16,00
Жилая комната	10,00
Кухня	9,00
Санузел	3,00
Санузел	3,00
Коридор	5,00
Коридор	3,00
Гардеробная	2,00
Кладовая	1,50
Лоджия	6,00
Балкон	4,50
Итого	63,00

ЭКСПЛИКАЦИЯ ПОМЕЩЕНИЙ КВАРТИРЫ 4

Помещение	Площадь, м²
Жилая комната	16,00
Жилая комната	10,00
Кухня	9,00
Санузел	3,00
Санузел	3,00
Коридор	5,00
Коридор	3,00
Гардеробная	2,00
Кладовая	1,50
Лоджия	6,00
Балкон	4,50
Итого	63,00

ЭКСПЛИКАЦИЯ ПОМЕЩЕНИЙ КВАРТИРЫ 5

Помещение	Площадь, м²
Жилая комната	17,00
Жилая комната	15,00
Кухня	9,00
Санузел	4,00
Санузел	3,00
Коридор	5,00
Коридор	4,00
Гардеробная	2,00
Кладовая	1,50
Лоджия	6,00
Балкон	4,50
Итого	70,00

ЭКСПЛИКАЦИЯ ПОМЕЩЕНИЙ КВАРТИРЫ 6

Помещение	Площадь, м²
Жилая комната	16,00
Жилая комната	10,00
Кухня	9,00
Санузел	3,00
Санузел	3,00
Коридор	5,00
Коридор	3,00
Гардеробная	2,00
Кладовая	1,50
Лоджия	6,00
Балкон	4,50
Итого	63,00

ЭКСПЛИКАЦИЯ ПОМЕЩЕНИЙ КВАРТИРЫ 7

Помещение	Площадь, м²
Жилая комната	16,00
Жилая комната	10,00
Кухня	9,00
Санузел	3,00
Санузел	3,00
Коридор	5,00
Коридор	3,00
Гардеробная	2,00
Кладовая	1,50
Лоджия	6,00
Балкон	4,50
Итого	63,00

ЭКСПЛИКАЦИЯ ПОМЕЩЕНИЙ КВАРТИРЫ 8

Помещение	Площадь, м²
Жилая комната	16,00
Жилая комната	10,00
Кухня	9,00
Санузел	3,00
Санузел	3,00
Коридор	5,00
Коридор	3,00
Гардеробная	2,00
Кладовая	1,50
Лоджия	6,00
Балкон	4,50
Итого	63,00

ЭКСПЛИКАЦИЯ ПОМЕЩЕНИЙ КВАРТИРЫ 9

Помещение	Площадь, м²
Жилая комната	17,00
Жилая комната	15,00
Кухня	9,00
Санузел	4,00
Санузел	3,00
Коридор	5,00
Коридор	4,00
Гардеробная	2,00
Кладовая	1,50
Лоджия	6,00
Балкон	4,50
Итого	70,00

ЭКСПЛИКАЦИЯ ПОМЕЩЕНИЙ КВАРТИРЫ 10

Помещение	Площадь, м²
Жилая комната	16,00
Жилая комната	10,00
Кухня	9,00
Санузел	3,00
Санузел	3,00
Коридор	5,00
Коридор	3,00
Гардеробная	2,00
Кладовая	1,50
Лоджия	6,00
Балкон	4,50
Итого	63,00

ЭКСПЛИКАЦИЯ ПОМЕЩЕНИЙ КВАРТИРЫ 11

Помещение	Площадь, м²
Жилая комната	16,00
Жилая комната	10,00
Кухня	9,00
Санузел	3,00
Санузел	3,00
Коридор	5,00
Коридор	3,00
Гардеробная	2,00
Кладовая	1,50
Лоджия	6,00
Балкон	4,50
Итого	63,00

ЭКСПЛИКАЦИЯ ПОМЕЩЕНИЙ КВАРТИРЫ 12

Помещение	Площадь, м²
Жилая комната	16,00
Жилая комната	10,00
Кухня	9,00
Санузел	3,00
Санузел	3,00
Коридор	5,00
Коридор	3,00
Гардеробная	2,00
Кладовая	1,50
Лоджия	6,00
Балкон	4,50
Итого	63,00

ЭКСПЛИКАЦИЯ ПОМЕЩЕНИЙ КВАРТИРЫ 13

Помещение	Площадь, м²
Жилая комната	17,00
Жилая комната	15,00
Кухня	9,00
Санузел	4,00
Санузел	3,00
Коридор	5,00
Коридор	4,00
Гардеробная	2,00
Кладовая	1,50
Лоджия	6,00
Балкон	4,50
Итого	70,00

ЭКСПЛИКАЦИЯ ПОМЕЩЕНИЙ КВАРТИРЫ 14

Помещение	Площадь, м²
Жилая комната	16,00
Жилая комната	10,00
Кухня	9,00
Санузел	3,00
Санузел	3,00
Коридор	5,00
Коридор	3,00
Гардеробная	2,00
Кладовая	1,50
Лоджия	6,00
Балкон	4,50
Итого	63,00

ЭКСПЛИКАЦИЯ ПОМЕЩЕНИЙ КВАРТИРЫ 15

Помещение	Площадь, м²
Жилая комната	16,00
Жилая комната	10,00
Кухня	9,00
Санузел	3,00
Санузел	3,00
Коридор	5,00
Коридор	3,00
Гардеробная	2,00
Кладовая	1,50
Лоджия	6,00
Балкон	4,50
Итого	63,00

ЭКСПЛИКАЦИЯ ПОМЕЩЕНИЙ КВАРТИРЫ 16

Помещение	Площадь, м²
Жилая комната	16,00
Жилая комната	10,00
Кухня	9,00
Санузел	3,00
Санузел	3,00
Коридор	5,00
Коридор	3,00
Гардеробная	2,00
Кладовая	1,50
Лоджия	6,00
Балкон	4,50
Итого	63,00

ЭКСПЛИКАЦИЯ ПОМЕЩЕНИЙ КВАРТИРЫ 17

Помещение	Площадь, м²
Жилая комната	16,00
Жилая комната	10,00
Кухня	9,00
Санузел	3,00
Санузел	3,00
Коридор	5,00
Коридор	3,00
Гардеробная	2,00
Кладовая	1,50
Лоджия	6,00
Балкон	4,50
Итого	63,00

ЭКСПЛИКАЦИЯ ПОМЕЩЕНИЙ КВАРТИРЫ 18

Помещение	Площадь, м²
Жилая комната	16,00
Жилая комната	10,00
Кухня	9,00
Санузел	3,00
Санузел	3,00
Коридор	5,00
Коридор	3,00
Гардеробная	2,00
Кладовая	1,50
Лоджия	6,00
Балкон	4,50
Итого	63,00

ЭКСПЛИКАЦИЯ ПОМЕЩЕНИЙ КВАРТИРЫ 19

Помещение	Площадь, м²
Жилая комната	17,00
Жилая комната	15,00
Кухня	9,00
Санузел	4,00
Санузел	3,00
Коридор	5,00
Коридор	4,00
Гардеробная	2,00
Кладовая	1,50
Лоджия	6,00
Балкон	4,50
Итого	70,00

ЭКСПЛИКАЦИЯ ПОМЕЩЕНИЙ КВАРТИРЫ 20

Помещение	Площадь, м²
Жилая комната	16,00
Жилая комната	10,00
Кухня	9,00
Санузел	3,00
Санузел	3,00
Коридор	5,00
Коридор	3,00
Гардеробная	2,00
Кладовая	1,50
Лоджия	6,00
Балкон	4,50
Итого	63,00

ЭКСПЛИКАЦИЯ ПОМЕЩЕНИЙ КВАРТИРЫ 21

Помещение	Площадь, м²
Жилая комната	16,00
Жилая комната	10,00
Кухня	9,00
Санузел	3,00
Санузел	3,00
Коридор	5,00
Коридор	3,00
Гардеробная	2,00
Кладовая	1,50
Лоджия	6,00
Балкон	4,50
Итого	63,00

ЭКСПЛИКАЦИЯ ПОМЕЩЕНИЙ КВАРТИРЫ 22

Помещение	Площадь, м²
Жилая комната	16,00
Жилая комната	10,00
Кухня	9,00
Санузел	3,00
Санузел	3,00
Коридор	5,00
Коридор	3,00
Гардеробная	2,00
Кладовая	1,50
Лоджия	6,00
Балкон	4,50
Итого	63,00

ЭКСПЛИКАЦИЯ ПОМЕЩЕНИЙ КВАРТИРЫ 23

Помещение	Площадь, м²
Жилая комната	16,00
Жилая комната	10,00
Кухня	9,00
Санузел	3,00
Санузел	3,00
Коридор	5,00
Коридор	3,00
Гардеробная	2,00
Кладовая	1,50
Лоджия	6,00
Балкон	4,50
Итого	63,00

ЭКСПЛИКАЦИЯ ПОМЕЩЕНИЙ КВАРТИРЫ 24

Помещение	Площадь, м²
Жилая комната	16,00
Жилая комната	10,00
Кухня	9,00
Санузел	3,00
Санузел	3,00
Коридор	5,00
Коридор	3,00
Гардеробная	2,00
Кладовая	1,50
Лоджия	6,00
Балкон	4,50
Итого	63,00

ЭКСПЛИКАЦИЯ ПОМЕЩЕНИЙ КВАРТИРЫ 25

Помещение	Площадь, м²
Жилая комната	16,00
Жилая комната	10,00
Кухня	9,00
Санузел	3,00
Санузел	3,00
Коридор	5,00
Коридор	3,00
Гардеробная	2,00
Кладовая	1,50
Лоджия	6,00
Балкон	4,50
Итого	63,00

ЭКСПЛИКАЦИЯ ПОМЕЩЕНИЙ КВАРТИРЫ 26

Помещение	Площадь, м²
Жилая комната	16,00
Жилая комната	10,00
Кухня	9,00
Санузел	3,00
Санузел	3,00
Коридор	5,00
Коридор	3,00
Гардеробная	2,00
Кладовая	1,50
Лоджия	6,00
Балкон	4,50
Итого	63,00

ЭКСПЛИКАЦИЯ ПОМЕЩЕНИЙ КВАРТИРЫ 27

Помещение	Площадь, м²
Жилая комната	16,00
Жилая комната	10,00
Кухня	9,00
Санузел	3,00
Санузел	3,00
Коридор	5,00
Коридор	3,00
Гардеробная	2,00
Кладовая	1,50
Лоджия	6,00
Балкон	4,50
Итого	63,00

ЭКСПЛИКАЦИЯ ПОМЕЩЕНИЙ КВАРТИРЫ 28

Помещение	Площадь, м²
Жилая комната	16,00
Жилая комната	10,00
Кухня	9,00
Санузел	3,00
Санузел	3,00
Коридор	5,00
Коридор	3,00
Гардеробная	2,00
Кладовая	1,50
Лоджия	6,00
Балкон	4,50
Итого	63,00

ЭКСПЛИКАЦИЯ ПОМЕЩЕНИЙ КВАРТИРЫ 29

Помещение	Площадь, м²
Жилая комната	16,00
Жилая комната	10,00
Кухня	9,00
Санузел	3,00
Санузел	3,00
Коридор	5,00
Коридор	3,00
Гардеробная	2,00
Кладовая	1,50
Лоджия	6,00
Балкон	4,50
Итого	63,00

ЭКСПЛИКАЦИЯ ПОМЕЩЕНИЙ КВАРТИРЫ 30

Помещение	Площадь, м²
Жилая комната	16,00
Жилая комната	10,00
Кухня	9,00
Санузел	3,00
Санузел	3,00
Коридор	5,00
Коридор	3,00
Гардеробная	2,00
Кладовая	1,50
Лоджия	6,00
Балкон	4,50
Итого	63,00

ЭКСПЛИКАЦИЯ ПОМЕЩЕНИЙ КВАРТИРЫ 31

Помещение	Площадь, м²
Жилая комната	16,00
Жилая комната	10,00
Кухня	9,00
Санузел	3,00
Санузел	3,00
Коридор	5,00
Коридор	3,00
Гардеробная	2,00
Кладовая	1,50
Лоджия	6,00
Балкон	4,50
Итого	63,00

ЭКСПЛИКАЦИЯ ПОМЕЩЕНИЙ КВАРТИРЫ 32

Помещение	Площадь, м²
Жилая комната	16,00
Жилая комната	10,00
Кухня	9,00
Санузел	3,00
Санузел	3,00
Коридор	5,00
Коридор	3,00
Гардеробная	2,00
Кладовая	1,50
Лоджия	6,00
Балкон	4,50
Итого	63,00

ЭКСПЛИКАЦИЯ ПОМЕЩЕНИЙ КВАРТИРЫ 33

Помещение	Площадь, м²
Жилая комната	16,00
Жилая комната	10,00
Кухня	9,00
Санузел	3,00
Санузел	3,00
Коридор	5,00
Коридор	3,00
Гардеробная	2,00
Кладовая	1,50
Лоджия	6,00
Балкон	4,50
Итого	63,00

ЭКСПЛИКАЦИЯ ПОМЕЩЕНИЙ КВАРТИРЫ 34

Помещение	Площадь, м²
Жилая комната	16,00
Жилая комната	10,00
Кухня	9,00
Санузел	3,00
Санузел	3,00
Коридор	5,00
Коридор	3,00
Гардеробная	2,00
Кладовая	1,50
Лоджия	6,00
Балкон	4,50
Итого	63,00

ЭКСПЛИКАЦИЯ ПОМЕЩЕНИЙ КВАРТИРЫ 35

Помещение	Площадь, м²
Жилая комната	16,00
Жилая комната	10,00
Кухня	9,00
Санузел	3,00
Санузел	3,00
Коридор	5,00
Коридор	3,00
Гардеробная	2,00
Кладовая	1,50
Лоджия	6,00
Балкон	4,50
Итого	63,00

ЭКСПЛИКАЦИЯ ПОМЕЩЕНИЙ КВАРТИРЫ 36

Помещение	Площадь, м²
Жилая комната	16,00
Жилая комната	10,00
Кухня	9,00
Санузел	3,00
Санузел	3,00
Коридор	5,00
Коридор	3,00
Гардеробная	2,00
Кладовая	1,50
Лоджия	6,00
Балкон	4,50
Итого	63,00

ЭКСПЛИКАЦИЯ ПОМЕЩЕНИЙ КВАРТИРЫ 37

Помещение	Площадь, м²
Жилая комната	16,00
Жилая комната	10,00
Кухня	9,00
Санузел	3,00
Санузел	3,00
Коридор	5,00
Коридор	3,00
Гардеробная	2,00
Кладовая	1,50
Лоджия	6,00
Балкон	4,50
Итого	63,00

ЭКСПЛИКАЦИЯ ПОМЕЩЕНИЙ КВАРТИРЫ 38

Помещение	Площадь, м²
Жилая комната	16,00
Жилая комната	10,00
Кухня	9,00
Санузел	3,00
Санузел	3,00
Коридор	5,00
Коридор	3,00
Гардеробная	2,00
Кладовая	1,50
Лоджия	6,00
Балкон	4,50
Итого	63,00

ЭКСПЛИКАЦИЯ ПОМЕЩЕНИЙ КВАРТИРЫ 39

Помещение	Площадь, м²
Жилая комната	16,00
Жилая комната	10,00
Кухня	9,00
Санузел	3,00
Санузел	3,00
Коридор	5,00
Коридор	3,00
Гардеробная	2,00
Кладовая	1,50
Лоджия	6,00
Балкон	4,50
Итого	63,00

ЭКСПЛИКАЦИЯ ПОМЕЩЕНИЙ КВАРТИРЫ 40

Помещение	Площадь, м²
Жилая комната	16,00
Жилая комната	10,00
Кухня	9,00
Санузел	3,00
Санузел	3,00
Коридор	5,00
Коридор	3,00
Гардеробная	2,00
Кладовая	1,50
Лоджия	6,00
Балкон	4,50
Итого	63,00

ЭКСПЛИКАЦИЯ ПОМЕЩЕНИЙ КВАРТИРЫ 41

Помещение	Площадь, м²
Жилая комната	16,00
Жилая комната	10,00
Кухня	9,00
Санузел	3,00
Санузел	3,00
Коридор	5,00
Коридор	3,00
Гардеробная	2,00
Кладовая	1,50
Лоджия	6,00
Балкон	4,50
Итого	63,00

ЭКСПЛИКАЦИЯ ПОМЕЩЕНИЙ КВАРТИРЫ 42

Помещение	Площадь, м²
Жилая комната	16,00
Жилая комната	10,00
Кухня	9,00
Санузел	3,00
Санузел	3,00
Коридор	5,00
Коридор	3,00
Гардеробная	2,00
Кладовая	1,50
Лоджия	6,00
Балкон	4,50
Итого	63,00

ЭКСПЛИКАЦИЯ ПОМЕЩЕНИЙ КВАРТИРЫ 43

Помещение	Площадь, м²
Жилая комната	16,00
Жилая комната	10,00
Кухня	9,00
Санузел	3,00
Санузел	3,00
Коридор	5,00
Коридор	3,00
Гардеробная	2,00
Кладовая	1,50
Лоджия	6,00
Балкон	4,50
Итого	63,00

ЭКСПЛИКАЦИЯ ПОМЕЩЕНИЙ КВАРТИРЫ 44

Помещение	Площадь, м²
Жилая комната	16,00
Жилая комната	10,00
Кухня	9,00
Санузел	3,00
Санузел	3,00
Коридор	5,00
Коридор	3,00
Гардеробная	2,00
Кладовая	1,50
Лоджия	6,00
Балкон	4,50
Итого	63,00

ЭКСПЛИКАЦИЯ ПОМЕЩЕНИЙ КВАРТИРЫ 45

Помещение	Площадь, м²
Жилая комната	16,00
Жилая комната	10,00
Кухня	9,00
Санузел	3,00
Санузел	3,00
Коридор	5,00
Коридор	3,00
Гардеробная	2,00
Кладовая	1,50
Лоджия	6,00
Балкон	4,50
Итого	63,00

ЭКСПЛИКАЦИЯ ПОМЕЩЕНИЙ КВАРТИРЫ 46

Помещение	Площадь, м²
Жилая комната	16,00
Жилая комната	10,00
Кухня	9,00
Санузел	3,00
Санузел	3,00
Коридор	5,00
Коридор	3,00
Гардеробная	2,00
Кладовая	1,50
Лоджия	6,00
Балкон	4,50
Итого	63,00

ЭКСПЛИКАЦИЯ ПОМЕЩЕНИЙ КВАРТИРЫ 47

Помещение	Площадь, м²
Жилая комната	16,00
Жилая комната	10,00
Кухня	9,00
Санузел	3,00
Санузел	3,00
Коридор	5,00
Коридор	3,00
Гардеробная	2,00
Кладовая	1,50
Лоджия	6,00
Балкон	4,50
Итого	63,00

ЭКСПЛИКАЦИЯ ПОМЕЩЕНИЙ КВАРТИРЫ 48

Помещение	Площадь, м²
Жилая комната	16,00
Жилая комната	10,00
Кухня	9,00
Санузел	3,00
Санузел	3,00
Коридор	5,00
Коридор	3,00
Гардеробная	2,00
Кладовая	1,50
Лоджия	6,00
Балкон	4,50
Итого	63,00

ЭКСПЛИКАЦИЯ ПОМЕЩЕНИЙ КВАРТИРЫ 49

Помещение	Площадь, м²
Жилая комната	16,00
Жилая комната	10,00
Кухня	9,00
Санузел	3,00
Санузел	3,00
Коридор	5,00
Коридор	3,00
Гардеробная	2,00
Кладовая	1,50
Лоджия	6,00
Балкон	4,50
Итого	63,00

ЭКСПЛИКАЦИЯ ПОМЕЩЕНИЙ КВАРТИРЫ 50

Помещение	Площадь, м²
Жилая комната	16,00
Жилая комната	10,00
Кухня	9,00
Санузел	3,00
Санузел	3,00
Коридор	5,00
Коридор	3,00
Гардеробная	2,00
Кладовая	1,50
Лоджия	6,00
Балкон	4,50
Итого	63,00

ЭКСПЛИКАЦИЯ ПОМЕЩЕНИЙ КВАРТИРЫ 51

Помещение	Площадь, м²
Жилая комната	16,00
Жилая комната	10,00
Кухня	9,00
Санузел	3,00
Санузел	3,00
Коридор	5,00
Коридор	3,00
Гардеробная	2,00
Кладовая	1,50
Лоджия	6,00
Балкон	4,50
Итого	63,00

ЭКСПЛИКАЦИЯ ПОМЕЩЕНИЙ КВАРТИРЫ 52

Помещение	Площадь, м²
Жилая комната	16,00
Жилая комната	10,00
Кухня	9,00
Санузел	3,00
Санузел	3,00
Коридор	5,00
Коридор	3,00
Гардеробная	2,00
Кладовая	1,50
Лоджия	6,00
Балкон	4,50
Итого	63,00

ЭКСПЛИКАЦИЯ ПОМЕЩЕНИЙ КВАРТИРЫ 53

Помещение	Площадь, м²
Жилая комната	16,00
Жилая комната	10,00
Кухня	9,00
Санузел	3,00
Санузел	3,00
Коридор	5,00
Коридор	3,00
Гардеробная	2,00
Кладовая	1,50
Лоджия	6,00
Балкон	4,50
Итого	63,00

ЭКСПЛИКАЦИЯ ПОМЕЩЕНИЙ КВАРТИРЫ 54

Помещение	Площадь, м²
Жилая комната	16,00
Жилая комната	10,00
Кухня	9,00
Санузел	3,00
Санузел	3,00
Коридор	5,00
Коридор	3,00
Гардеробная	2,00
Кладовая	1,50
Лоджия	6,00
Балкон	4,50
Итого	63,00

ЭКСПЛИКАЦИЯ ПОМЕЩЕНИЙ КВАРТИРЫ 55

Помещение	Площадь, м²
Жилая комната	16,00
Жилая комната	10,00
Кухня	9,00
Санузел	3,00
Санузел	3,00
Коридор	5,00
Коридор	3,00
Гардеробная	2,00
Кладовая	1,50
Лоджия	6,00
Балкон	4,50
Итого	63,00

ЭКСПЛИКАЦИЯ ПОМЕЩЕНИЙ КВАРТИРЫ 56

Помещение	Площадь, м²
Жилая комната	16,00
Жилая комната	10,00
Кухня	9,00
Санузел	3,00
Санузел	3,00
Коридор	5,00
Коридор	3,00
Гардеробная	2,00
Кладовая	1,50
Лоджия	6,00
Балкон	4,50
Итого	63,00

ЭКСПЛИКАЦИЯ ПОМЕЩЕНИЙ КВАРТИРЫ 57

Помещение	Площадь, м²
Жилая комната	16,00
Жилая комната	10,00
Кухня	9,00
Санузел	3,00
Санузел	3,00
Коридор	5,00
Коридор	3,00
Гардеробная	2,00
Кладовая	1,50
Лоджия	6,00
Балкон	4,50
Итого	63,00

ЭКСПЛИКАЦИЯ ПОМЕЩЕНИЙ КВАРТИРЫ 58

Помещение	Площадь, м²
Жилая комната	16,00
Жилая комната	10,00
Кухня	9,00
Санузел	3,00
Санузел	3,00
Коридор	5,00
Коридор	3,00
Гардеробная	2,00
Кладовая	1,50
Лоджия	6,00
Балкон	4,50
Итого	63,00

ЭКСПЛИКАЦИЯ ПОМЕЩЕНИЙ КВАРТИРЫ 59

Помещение	Площадь, м²
Жилая комната	16,00
Жилая комната	10,00
Кухня	9,00
Санузел	3,00
Санузел	3,00
Коридор	5,00
Коридор	3,00
Гардеробная	2,00
Кладовая	1,50
Лоджия	6,00
Балкон	4,50
Итого	63,00

ЭКСПЛИКАЦИЯ ПОМЕЩЕНИЙ КВАРТИРЫ 60

Помещение	Площадь, м²
Жилая комната	16,00
Жилая комната	10,00
Кухня	9,00
Санузел	3,00
Санузел	3,00
Коридор	5,00
Коридор	3,00
Гардеробная	2,00
Кладовая	1,50
Лоджия	6,00
Балкон	4,50
Итого	63,00

ЭКСПЛИКАЦИЯ ПОМЕЩЕНИЙ КВАРТИРЫ 61

Помещение	Площадь, м²
Жилая комната	16,00
Жилая комната	10,00
Кухня	9,00
Санузел	3,00
Санузел	3,00
Коридор	5,00
Коридор	3,00
Гардеробная	2,00
Кладовая	1,50
Лоджия	6,00
Балкон	4,50
Итого	63,00

ЭКСПЛИКАЦИЯ ПОМЕЩЕНИЙ КВАРТИРЫ 62

Помещение	Площадь, м²
Жилая комната	16,00
Жилая комната	10,00
Кухня	9,00
Санузел	3,00
Санузел	3,00
Коридор	5,00
Коридор	3,00
Гардеробная	2,00
Кладовая	1,50
Лоджия	6,00
Балкон	4,50
Итого	63,00

ЭКСПЛИКАЦИЯ ПОМЕЩЕНИЙ КВАРТИРЫ 63

Помещение	Площадь, м²
Жилая комната	16,00
Жилая комната	10,00
Кухня	9,00
Санузел	3,00
Санузел	3,00
Коридор	5,00
Коридор	3,00
Гардеробная	2,00
Кладовая	1,50
Лоджия	6,00
Балкон	4,50
Итого	63,00

ЭКСПЛИКАЦИЯ ПОМЕЩЕНИЙ КВАРТИРЫ 64

Помещение	Площадь, м²
Жилая комната	16,00
Жилая комната	10,00
Кухня	9,00
Санузел	3,00
Санузел	3,00
Коридор	5,00
Коридор	3,00
Гардеробная	2,00
Кладовая	1,50
Лоджия	6,00
Балкон	4,50
Итого	63,00

ЭКСПЛИКАЦИЯ ПОМЕЩЕНИЙ КВАРТИРЫ 65

Помещение	Площадь, м²
Жилая комната	16,00
Жилая комната	10,00
Кухня	9,00
Санузел	3,00
Санузел	3,00
Коридор	5,00
Коридор	3,00
Гардеробная	2,00
Кладовая	1,50
Лоджия	6,00
Балкон	4,50
Итого	63,00

ЭКСПЛИКАЦИЯ ПОМЕЩЕНИЙ КВАРТИРЫ 66

Помещение	Площадь, м²
Жилая комната	16,00
Жилая комната	10,00
Кухня	9,00
Санузел	3,00
Санузел	3,00
Коридор	5,00
Коридор	3,00
Гардеробная	2,00
Кладовая	1,50
Лоджия	6,00
Балкон	4,50
Итого	63,00

ЭКСПЛИКАЦИЯ ПОМЕЩЕНИЙ КВАРТИРЫ 67

Помещение	Площадь, м²
Жилая комната	16,00
Жилая комната	10,00
Кухня	9,00
Санузел	3,00
Санузел	3,00
Коридор	5,00
Коридор	3,00
Гардеробная	2,00
Кладовая	1,50
Лоджия	6,00
Балкон	4,50
Итого	63,00

ЭКСПЛИКАЦИЯ ПОМЕЩЕНИЙ КВАРТИРЫ 68

Помещение	Площадь, м²
Жилая комната	16,00
Жилая комната	10,00
Кухня	9,00
Санузел	3,00
Санузел	3,00
Коридор	5,00
Коридор	3,00
Гардеробная	2,00
Кладовая	1,50
Лоджия	6,00
Балкон	4,50
Итого	63,00

ЭКСПЛИКАЦИЯ ПОМЕЩЕНИЙ КВАРТИРЫ 69

Помещение	Площадь, м²
Жилая комната	16,00
Жилая комната	10,00
Кухня	9,00
Санузел	3,00
Санузел	3,00
Коридор	5,00
Коридор	3,00
Гардеробная	2,00
Кладовая	1,50
Лоджия	6,00
Балкон	4,50
Итого	63,00

ЭКСПЛИКАЦИЯ ПОМЕЩЕНИЙ КВАРТИРЫ 70

| Помещение |

გეგმა +16.15 ნიშნულზე

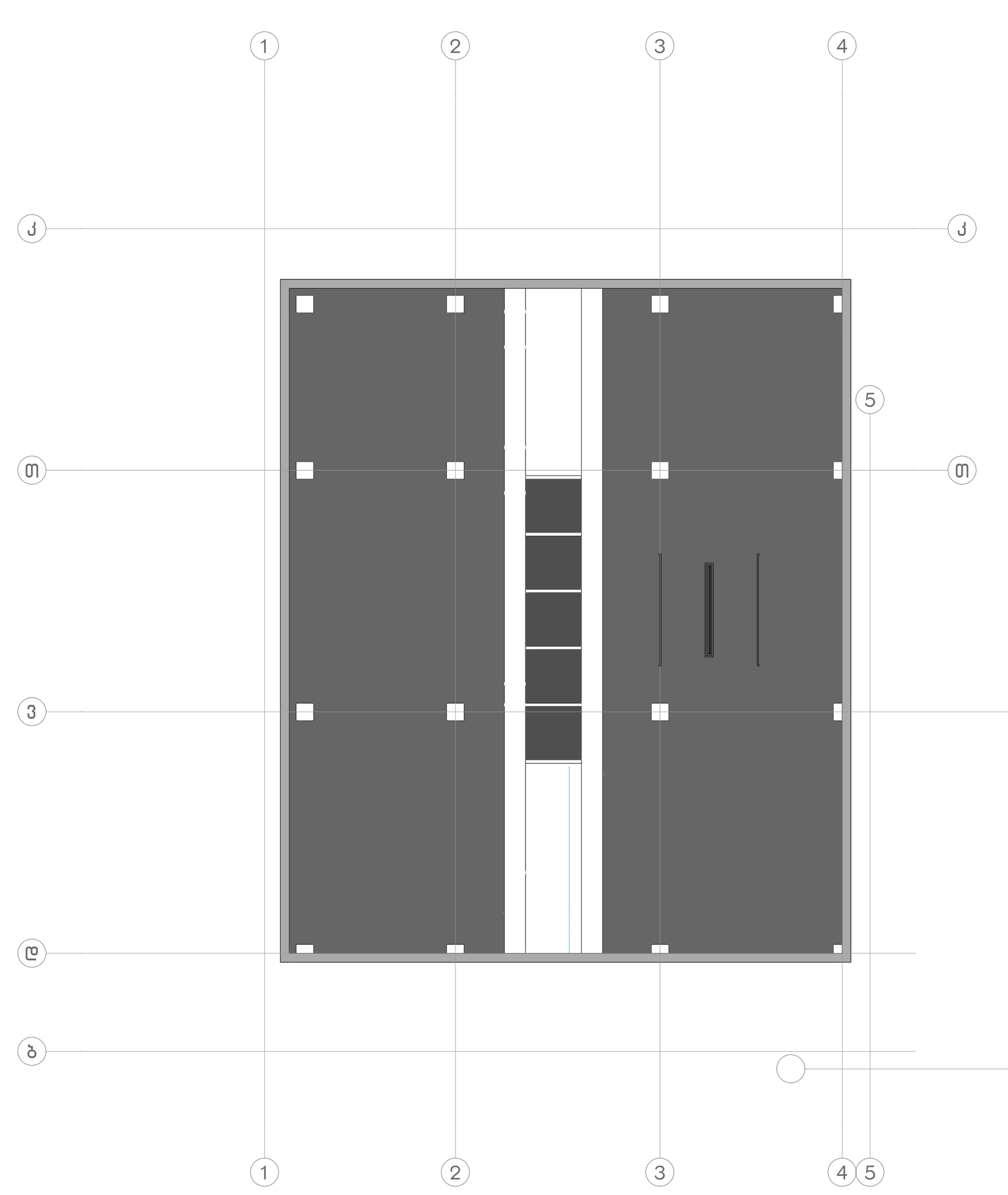

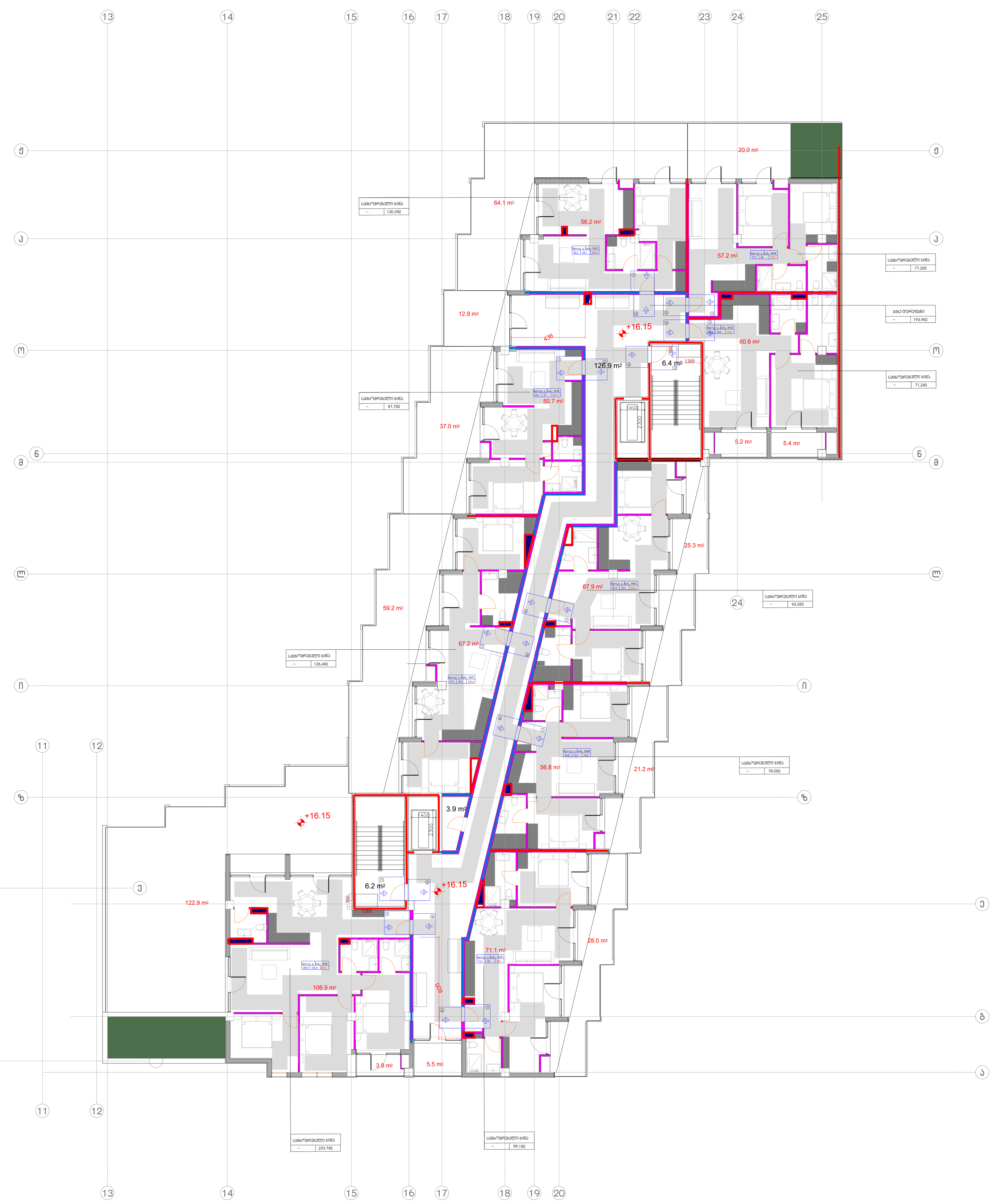

შენიშვნები

მოსატრიალებელი სივრცეები

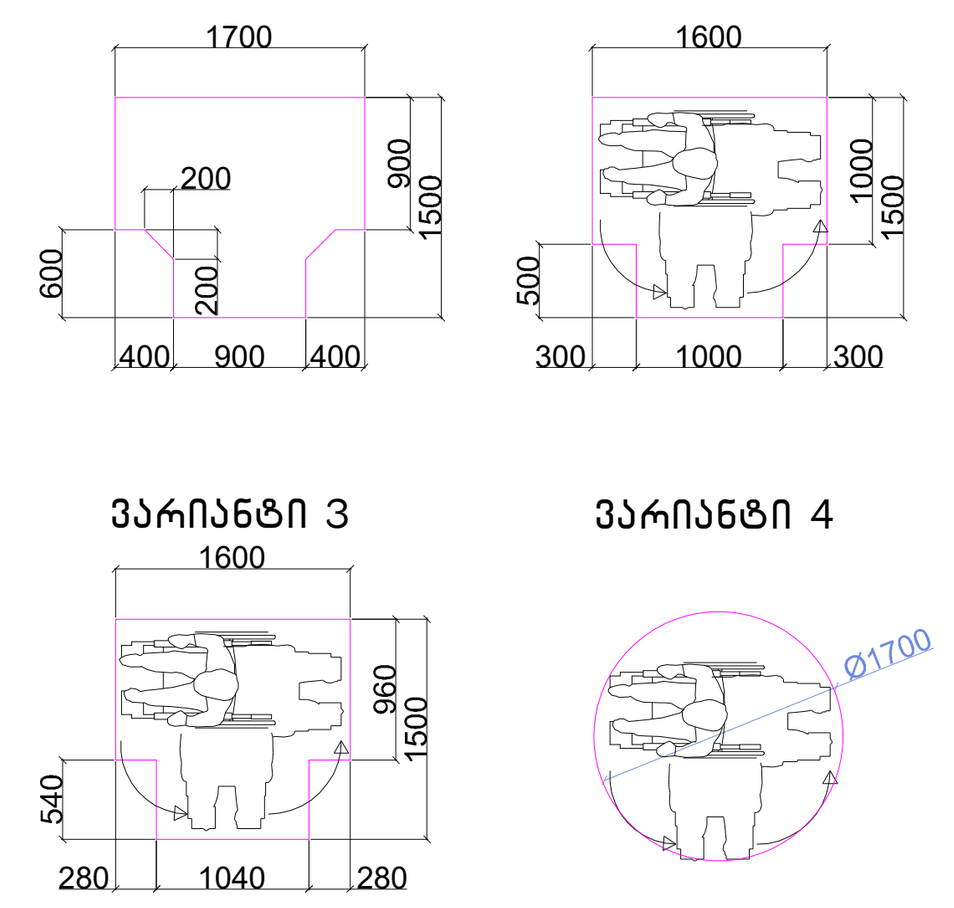

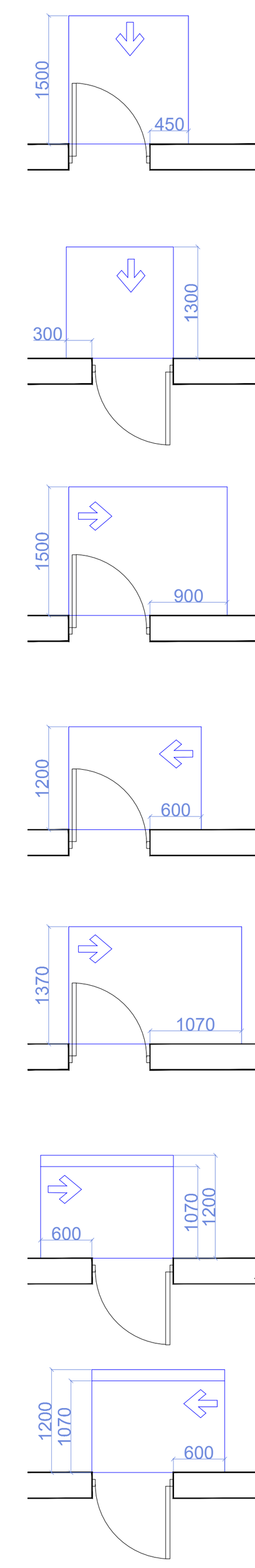

თავისუფალი სივრცე კართან მანევრირებისთვის – ანჯამიანი კარი
წინიდან მისაწვდომი – გამოწევით გაღება

თავისუფალი სივრცე კართან მანევრირებისთვის – ანჯამიანი კარი
წინიდან მისაწვდომი – მიწოლით გაღება

თავისუფალი სივრცე კართან მანევრირებისთვის – ანჯამიანი კარი
ანჯამის მხრიდან მისაწვდომი – გამოწევით გაღება

თავისუფალი სივრცე კართან მანევრირებისთვის – ანჯამიანი კარი
საკეტის მხრიდან მისაწვდომი – გამოწევით გაღება

თავისუფალი სივრცე კართან მანევრირებისთვის – ანჯამიანი კარი
ანჯამის მხრიდან მისაწვდომი – გამოწევით გაღება

თავისუფალი სივრცე კართან მანევრირებისთვის – ანჯამიანი კარი
საკეტის მხრიდან მისაწვდომი – მიწოლით გაღება
120 მინ. თუ მოწყობილია მიმხურავი

თავისუფალი სივრცე კართან მანევრირებისთვის – ანჯამიანი კარი
ანჯამის მხრიდან მისაწვდომი – მიწოლით გაღება
120 მინ. თუ მოწყობილია მიმხურავი

მისაწვდომი სვლაგეზი

შენიშვნები

1.იატაკის ზედაპირები მოეწყობა ისე, რომ იქნება მდგრადი, მყარიუ და არასასრიალა.

შენიშვნა

. იატაკის ზედაპირები უნდა იყოს მდგრადი, მყარი, და არასასრიალო და უნდა შეესაბამებოდეს 302–ქვეთავს, იატაკის ზედაპირებზე დონის ცვლილება უნდა შეესაბამებოდეს 303–ე ქვეთავს

. ავტომატურად მოძრავი კარი უნდა შეესაბამებოდეს 404.3 ქვეთავის მოთხოვნებს

. საპროექტო დოკუმენტაციის ცვლილება ან მშენებლობის დროს განხორციელებული რაიმე სახის ცვლილება,რომელიც იქნება აღნიშნულ არქიტექტურულ პროექტთან შეუსაბამო, ავტომატურად გამოიწვევს წარმოდგენილი შეფასების გაუქმებას, ასევე გახდის არქიტექტურული პროექტის კორერებას და ახალი სამშენებლო ნებართვის მიღების აუცილებლობას.

(არქიტექტურა) შ.პ.ს „არქიტექტურის ხმა“
ს/კ 405667826
ზესტაფონის ქ. №15
0180
თბილისი
საქართველო

SOUND OF ARCHITECTURE

დამკვეთი:
0179
თბილისი
საქართველო

ფუნქცია:
მრავალბინიანი საცხოვრებელი სახლი

ობიექტის მისამართი:
თბილისი, მიხეილ წინამძღვრიშვილის ქუჩა N 121ა
ს.კ 01.16.01.010.017

სიტუაციური სქემა:

როექტის №:	01
დირექტორი:	ნ წულაია
არქიტექტორი:	მ.ხარაზიშვილი
არქიტექტორი:	ნ. წულაია
არქიტექტორი:	ვ. იობიძე
თარიღი:	22.01.2025
მაშტაბი:	1:200

A-2

ა ტიპის ბინის დეტალური ნახაზი
+6.25 ნიშნულზე



შენიშვნები
მოსატრიალებელი სივრცეები

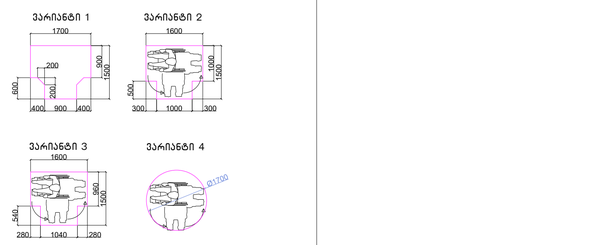

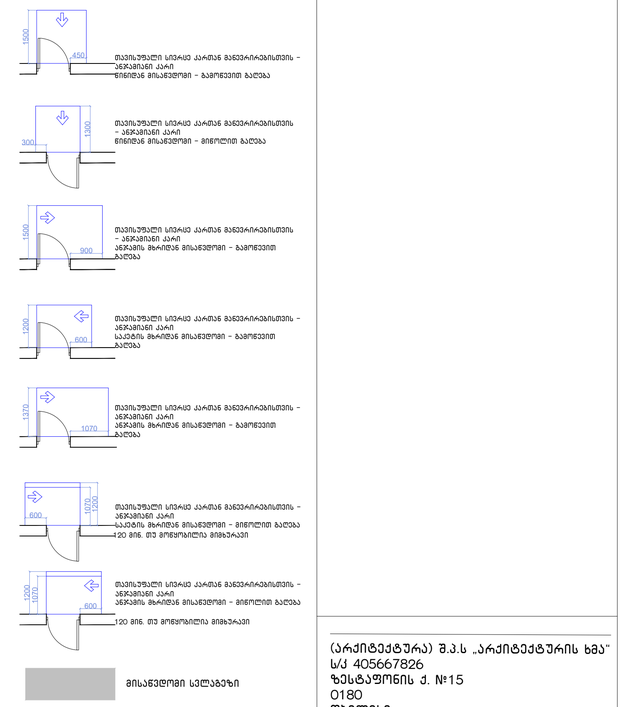

მისაბმელით სალაბეზი

შენიშვნები

1.იატაკის ზედაპირები მოეწყობა ისე, რომ იქნება მდგრადი, მყარიუ და არასასრიალო.

შენიშვნა
. იატაკის ზედაპირები უნდა იყოს მდგრადი, მყარი, და არასასრიალო და უნდა შეესაბამებოდეს 302-ე ქვეთავს, იატაკის ზედაპირებზე ღონის ცვლილება უნდა შეესაბამებოდეს 303-ე ქვეთავს
. ავტომატურად მოძრავი კარი უნდა შეესაბამებოდეს 404.3 ქვეთავის მოთხოვნებს
. საპროექტო დოკუმენტაციის ცვლილება ან მშენებლობის დროს გაწეხორციელებული რაიმე სახის ცვლილება,რომელიც იქნება ა(ა)იპ არქიტექტურულ პროექტთან შეუსაბამო, ავტომატურად გამოიწვევს წარმოდგენილი შეფასების გაუქმებას, ასევე გახდის არქიტექტურული პროექტის კორექტირებას და ახალი სამშენებლო ნებართვის მიღების აუცილებლობას.

(არქიტექტურა) შ.პ.ს „არქიტექტურის ხმა"
ს/კ 405667826
ზესტაფონის ქ. №15
0180
თბილისი
საქართველო

SOUND OF ARCHITECTURE

დამკვეთი:
0179
თბილისი
საქართველო

ფუნქცია:
მრავალბინიანი საცხოვრებელი სახლი

ობიექტის მისამართი:
თბილისი, მიხეილ წინამძღვრიშვილის ქუჩა N 121ა
ს.კ 01.16.01.010.017

სიტუაციური სქემა:

პროექტის №: 01
დირექტორი: ნ წულაია
არქიტექტორი: მ.ხარაზიშვილი
არქიტექტორი: ნ. წულაია
არქიტექტორი: ი. იობიძე

თარიღი: 22.01.2025

მაშტაბი: 1:200

13 საოფისე ფართის №1 სანპვნძის დეტალური ნახაზი

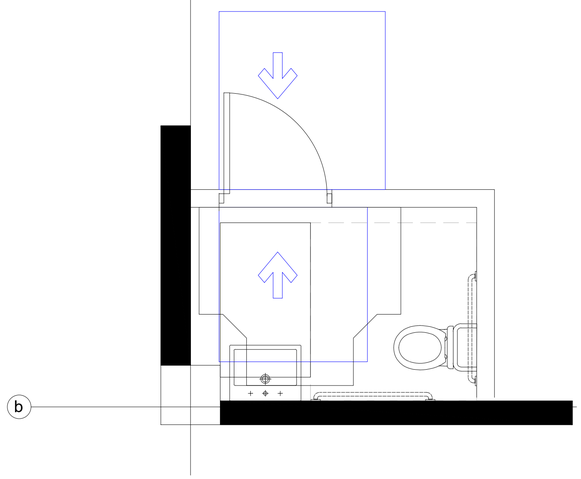

თავისუფალი სივრცე კართან მანევრირებისთვის ანჯამიანი კარი წინიდან მისაწდომი - გამოწევით გაღება

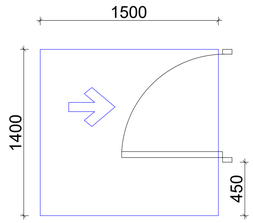

თავისუფალი სივრცე კართან მანევრირებისთვის ანჯამიანი კარი წინიდან მისაწდომი - მიწოლით გაღება

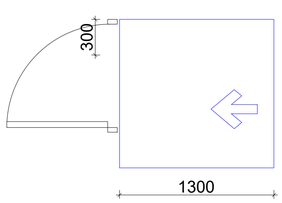

ტ ფორმის მოსატრიალებელი სივრცე ვარიანტი 1

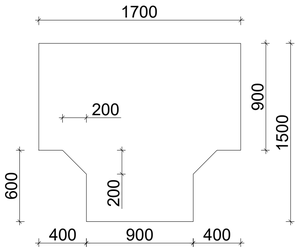

უნიტაზის და ხელმოსაჯიდი ქლებების მდებარეობა

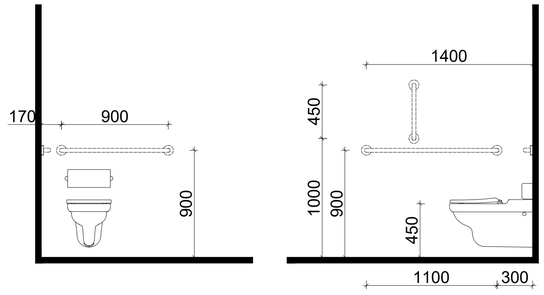

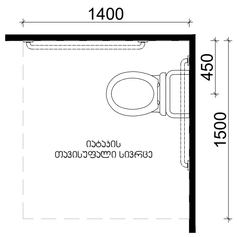

ხელსაბანის მდებარეობა

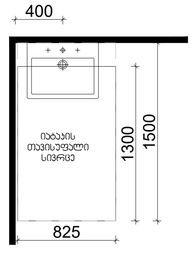

თავისუფალი სივრცე ფეხის ფალანგისთვის

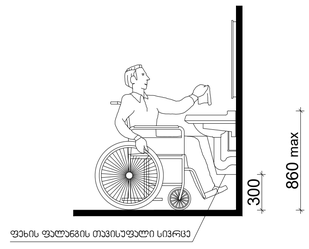

შენიშვნები

მოსატრიალებელი სივრცეები

ვარიანტი 1



ვარიანტი 2



ვარიანტი 3



ვარიანტი 4

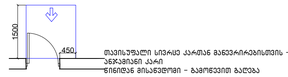

თავისუფალი სივრცე კართან მანევრირებისთვის - ანჯამიანი კარი წინიდან მისაწდომი - გამოწევით გაღება

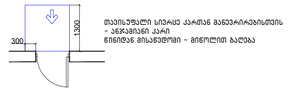

თავისუფალი სივრცე კართან მანევრირებისთვის - ანჯამიანი კარი წინიდან მისაწდომი - მიწოლით გაღება

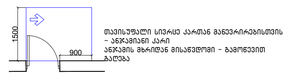

თავისუფალი სივრცე კართან მანევრირებისთვის - ანჯამიანი კარი ანჯამის მხრიდან მისაწდომი - გამოწევით გაღება

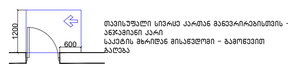

თავისუფალი სივრცე კართან მანევრირებისთვის - ანჯამიანი კარი საპირის მხრიდან მისაწდომი - გამოწევით გაღება

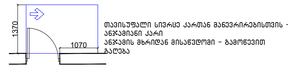

თავისუფალი სივრცე კართან მანევრირებისთვის - ანჯამიანი კარი ანჯამის მხრიდან მისაწდომი - გამოწევით გაღება

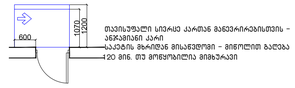

თავისუფალი სივრცე კართან მანევრირებისთვის - ანჯამიანი კარი ანჯამის მხრიდან მისაწდომი - მიწოლით გაღება 120 მინ. თუ მოწყობილია მიმბარკაჟი

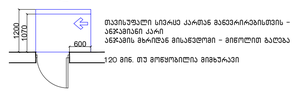

მისაწვდომი სველაგეზი

შენიშვნები

1.იატაკის ზედაპირები მოეწყოს ისე, რომ იქნება მდგრადი, მყარიც და არასასრიალო.

შენიშვნა
. იატაკის ზედაპირები უნდა იყოს მდგრადი, მყარი, და არასასრიალო და უნდა შეესაბამებოდეს 302-ქვეთავს, იატაკის ზედაპირებზე ღრიის ცალილება უნდა შეესაბამებოდეს 303-ე ქვეთავს
. ავტომატურად მოძრავი კარი უნდა შეესაბამებოდეს 404.3 ქვეთავის მოთხოვნებს
. საპროექტო დოკუმენტაციის ცვლილება ან მშენებლობის დროს განხორციელებული რაიმე სახის ცვლილება,რომელიც იქნება აღნიშნულ არქიტექტურულ პროექტთან შეუსაბამო, ავტომატურად გამოიწვევს წარმოდგენილი შეფასების გაუქმებას, ასევე გახდის არქიტექტურული პროექტის ქორერებას და ახალი სამშენებლო ნებართვის მიღების აუცილებლობას.

(არქიტექტურა) შ.პ.ს „არქიტექტურის ხმა"
ს/კ 405667826
ზესტაფონის ქ. №15
0180
თბილისი
საქართველო

SOUND OF ARCHITECTURE

დამკვეთი:
0179
თბილისი
საქართველო

ფუნქცია:
მრავალბინიანი საცხოვრებელი სახლი

ობიექტის მისამართი:
თბილისი, მიხეილ წინამძღვრიშვილის ქუჩა N 121ა
ს.კ 01.16.01.010.017

სიტუაციური სქემა:

პროექტის №: 01
დირექტორი: ნ წულაია
არქიტექტორი: მ.ხარაზიშვილი
არქიტექტორი: ნ. წულაია
არქიტექტორი: ვ. ლორგიძე

თარიღი: 22.01.2025

მაშტაბი: 1:200

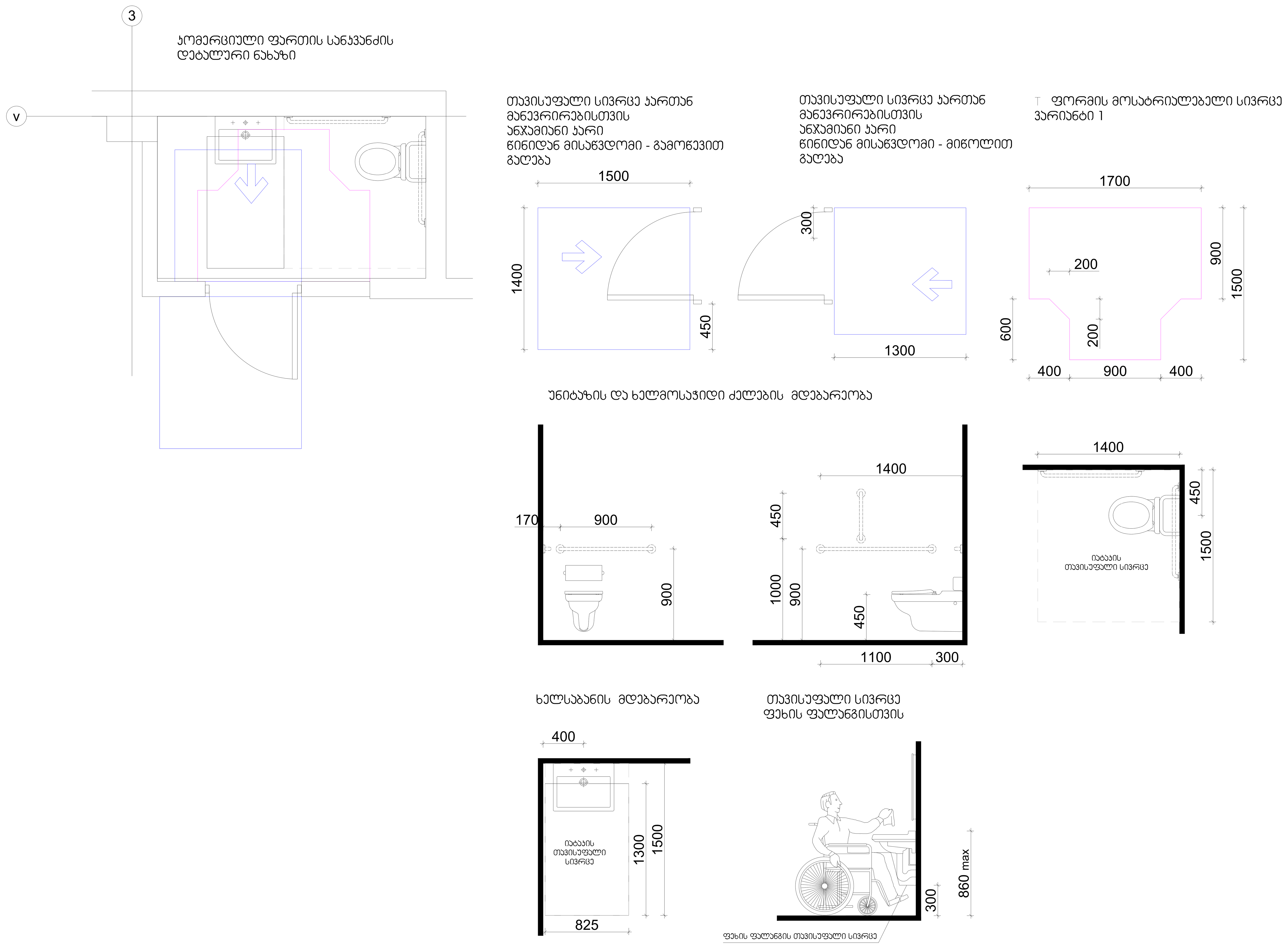

შენიშვნები

მოსატრიალებელი სივრცეები

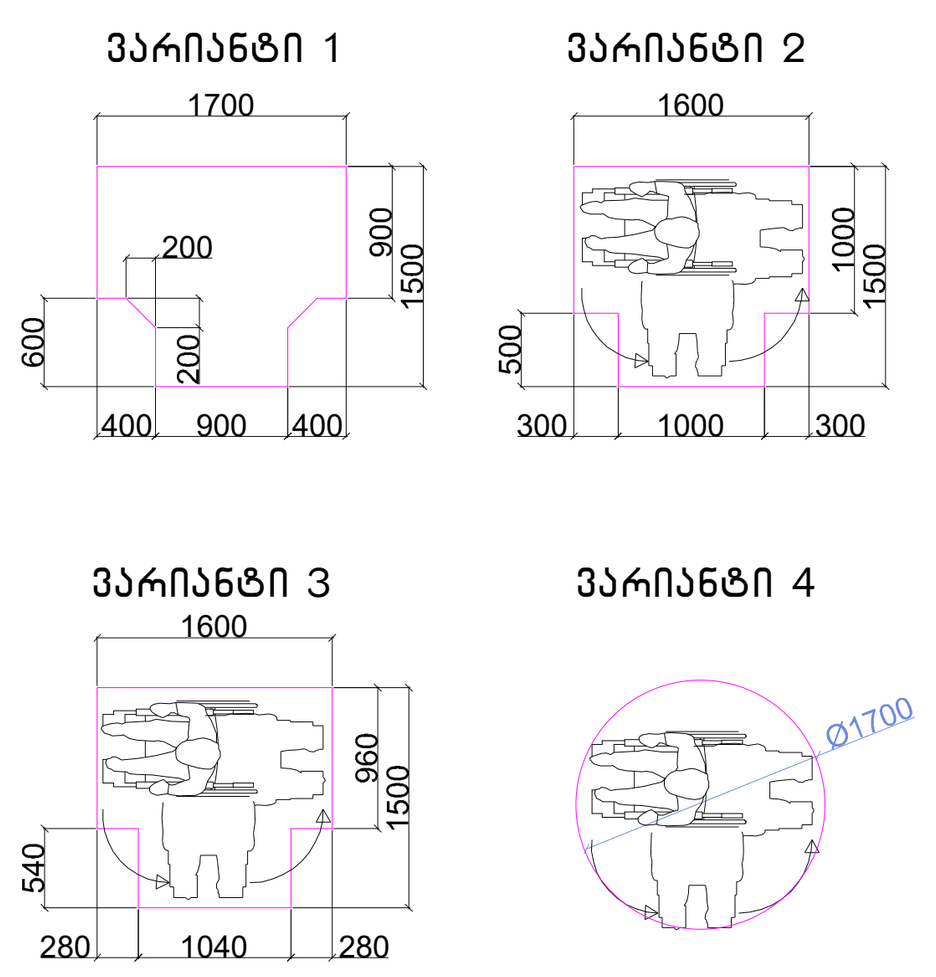

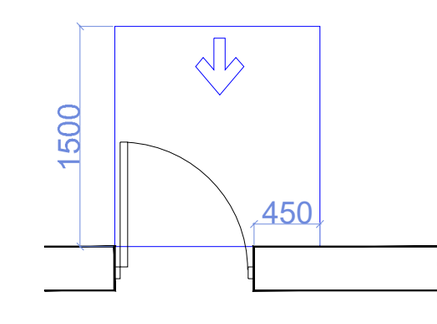

თავისუფალი სივრცე კართან მანევრირებისთვის - ანჯამიანი კარი
წინიდან მისაწვდომი - გამოწევით გაღება

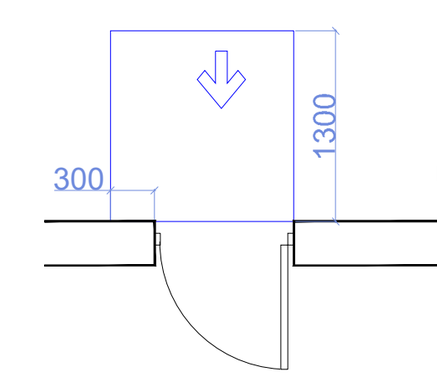

თავისუფალი სივრცე კართან მანევრირებისთვის - ანჯამიანი კარი
წინიდან მისაწვდომი - მიწოლით გაღება

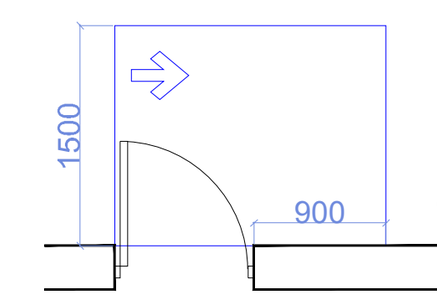

თავისუფალი სივრცე კართან მანევრირებისთვის - ანჯამიანი კარი
ანჯამის მხრიდან მისაწვდომი - გამოწევით გაღება

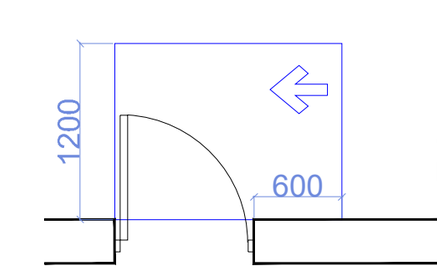

თავისუფალი სივრცე კართან მანევრირებისთვის - ანჯამიანი კარი
საკეტის მხრიდან მისაწვდომი - გამოწევით გაღება

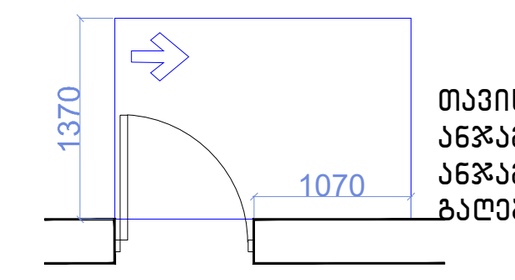

თავისუფალი სივრცე კართან მანევრირებისთვის - ანჯამიანი კარი
ანჯამის მხრიდან მისაწვდომი - გამოწევით გაღება

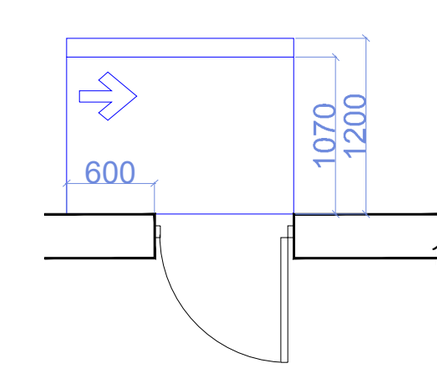

თავისუფალი სივრცე კართან მანევრირებისთვის - ანჯამიანი კარი
საკეტის მხრიდან მისაწვდომი - მიწოლით გაღება
120 მინ. თუ მოწყობილია მიმხურავი

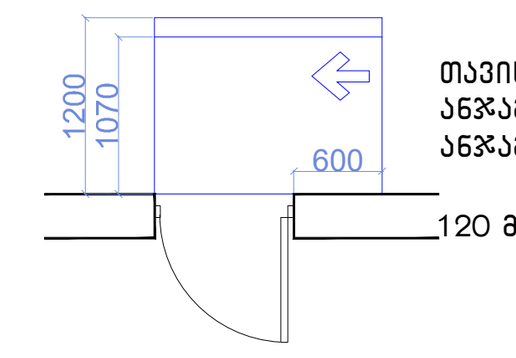

თავისუფალი სივრცე კართან მანევრირებისთვის - ანჯამიანი კარი
ანჯამის მხრიდან მისაწვდომი - მიწოლით გაღება
120 მინ. თუ მოწყობილია მიმხურავი

მისაწვდომი სვლაგეზი

შენიშვნები

1.იატაკის ზედაპირები მოეწყობა ისე, რომ იქნება მდგრადი, მყარიუ და არასასრიალა.

შენიშვნა
. იატაკის ზედაპირები უნდა იყოს მდგრადი, მყარი, და არასასრიალო და უნდა შეესაბამებოდეს 302-ქვეთავს, იატაკის ზედაპირებზე დონის ცვლილება უნდა შეესაბამებოდეს 303-ე ქვეთავს
. ავტომატურად მოძრავი კარი უნდა შეესაბამებოდეს 404.3 ქვეთავის მოთხოვნებს
. საპროექტო დოკუმენტაციის ცვლილება ან მშენებლობის დროს განხორციელებული რაიმე სახის ცვლილება,რომელიც იქნება აღნიშნულ არქიტექტურულ პროექტთან შეუსაბამო, ავტომატურად გამოიწვევს წარმოდგენილი შეფასების გაუქმებას, ასევე გახდის არქიტექტურული პროექტის კორერებას და ახალი სამშენებლო ნებართვის მიღების აუცილებლობას.

(არქიტექტურა) შ.პ.ს „არქიტექტურის ხმა“
ს/კ 405667826
ზესტაფონის ქ. №15
0180
თბილისი
საქართველო

SOUND OF ARCHITECTURE

დამკვეთი:
0179
თბილისი
საქართველო

ფუნქცია:
მრავალბინიანი საცხოვრებელი სახლი

ობიექტის მისამართი:
თბილისი, მიხეილ წინამძღვრიშვილის ქუჩა N 121ა
ს.კ 01.16.01.010.017

სიტუაციური სქემა:

როექტის №: 01
დირექტორი: ნ წულაია
არქიტექტორი: მ.ხარაზიშვილი
არქიტექტორი: ნ. წულაია
არქიტექტორი: ვ. იობიძე
თარიღი: 22.01.2025
მაშტაბი: 1:200

A-2

საოფისე ფართის №2 სანკვანძის
დეტალური ნახაზი

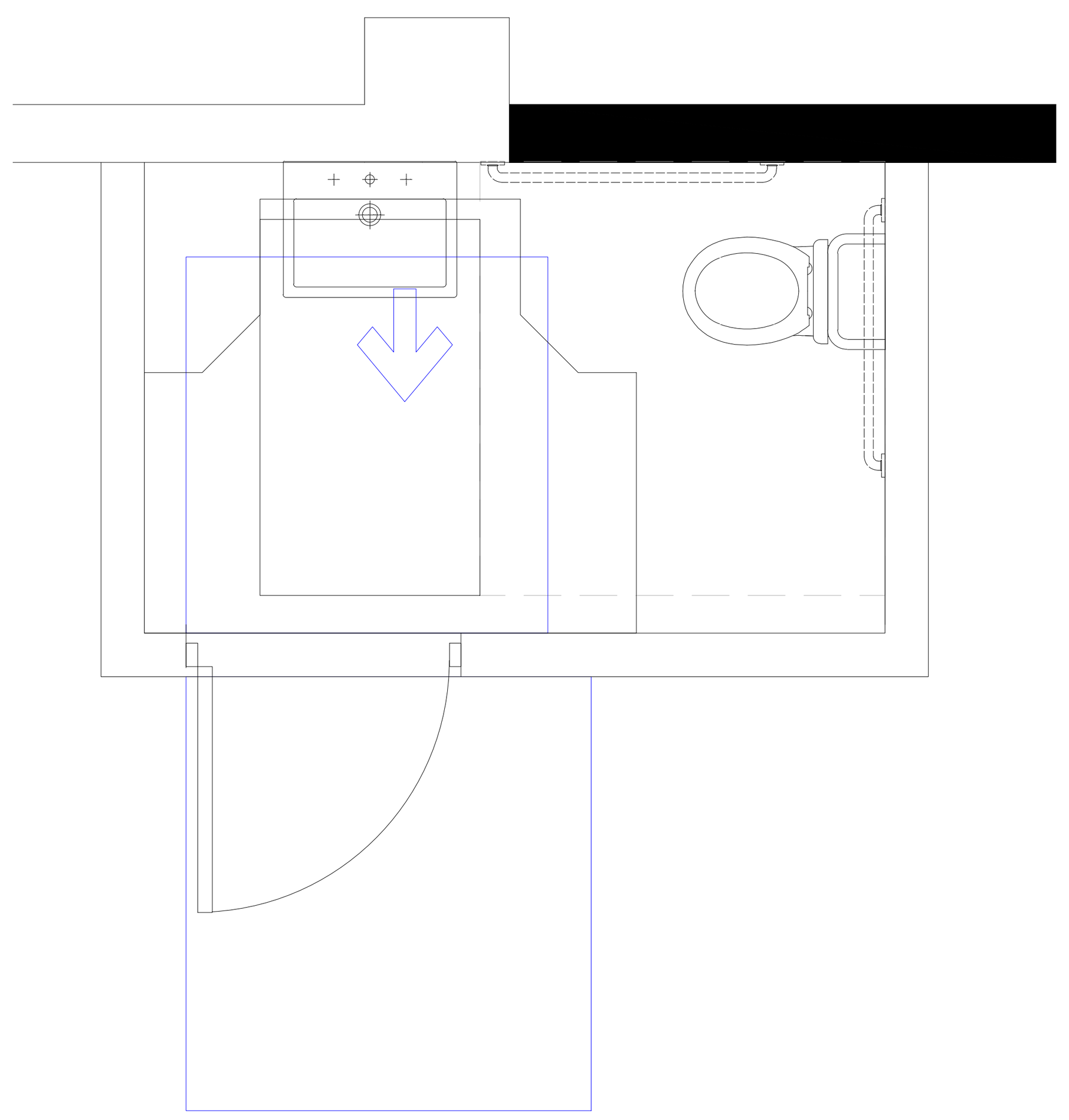

თავისუფალი სივრცე კართან
მანევრირებისთვის
ანჯამიანი კარი
წინიდან მისაწვდომი - გამოწევით
გალება

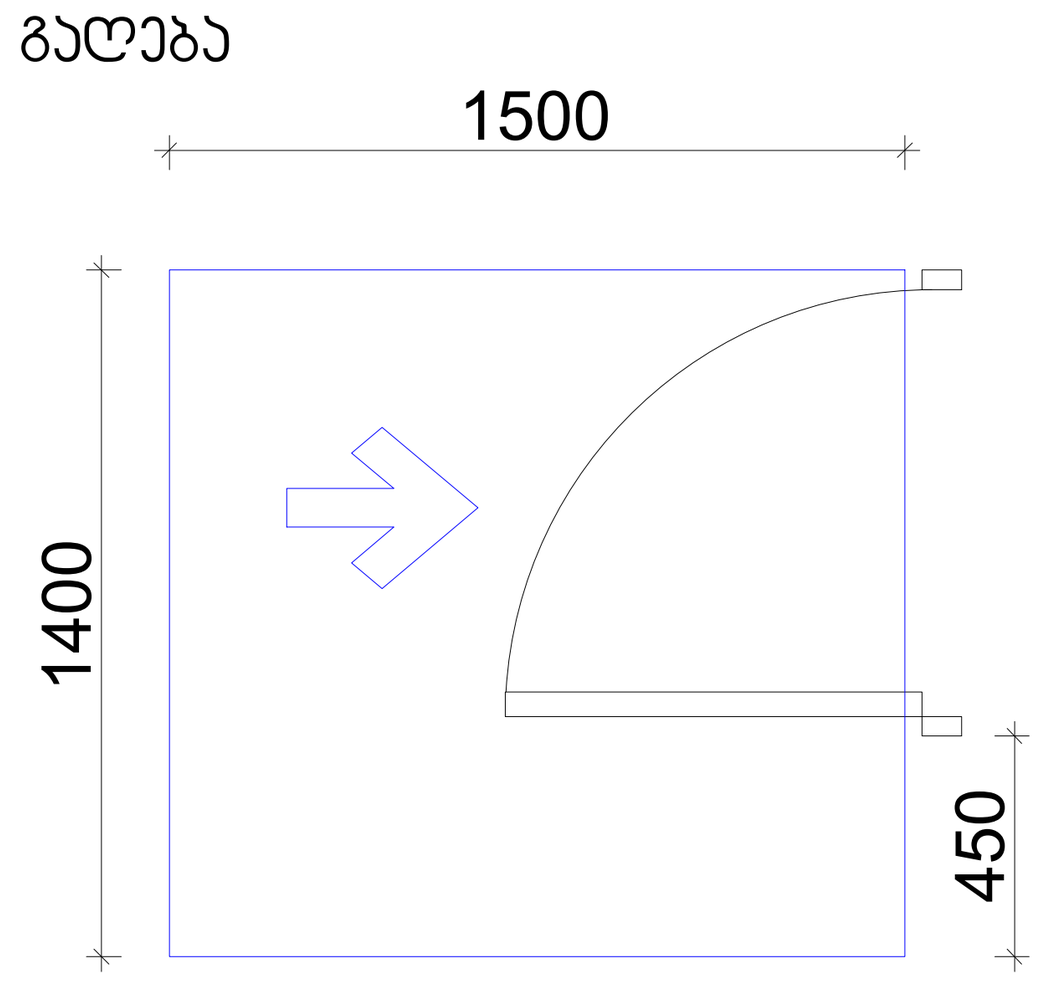

თავისუფალი სივრცე კართან
მანევრირებისთვის
ანჯამიანი კარი
წინიდან მისაწვდომი - მიწოლით
გალება

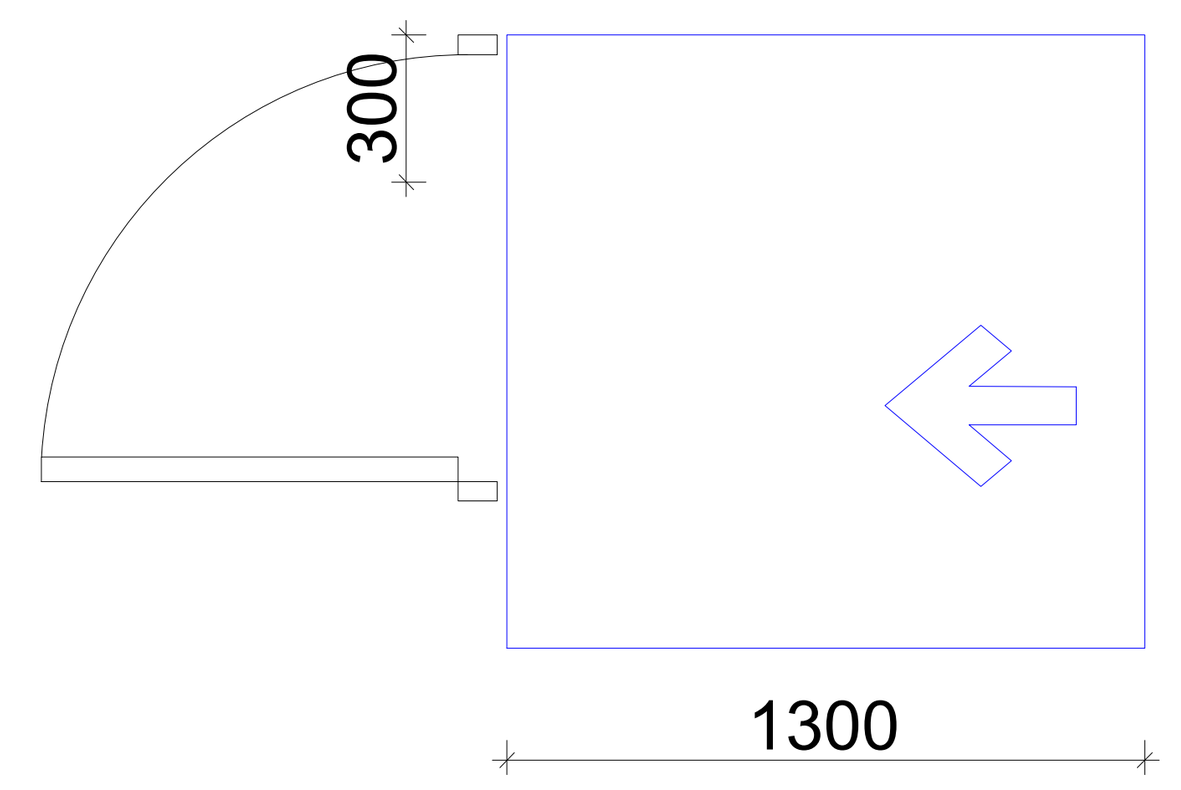

T ფორმის მოსატრიალებელი სივრცე
ვარიანტი 1

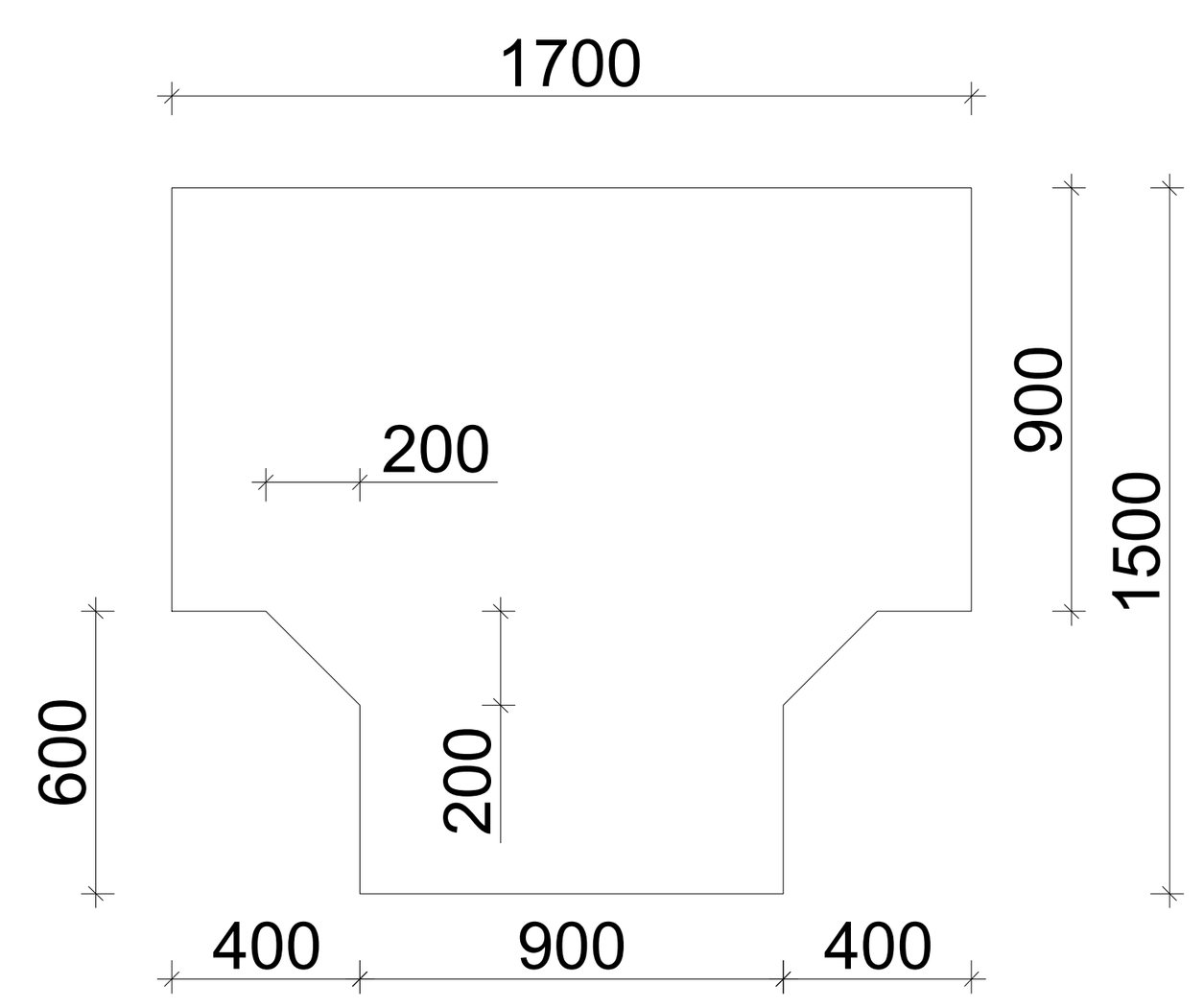

უნიტაზის და ხელმოსაჭიდი ძელების მდებარეობა

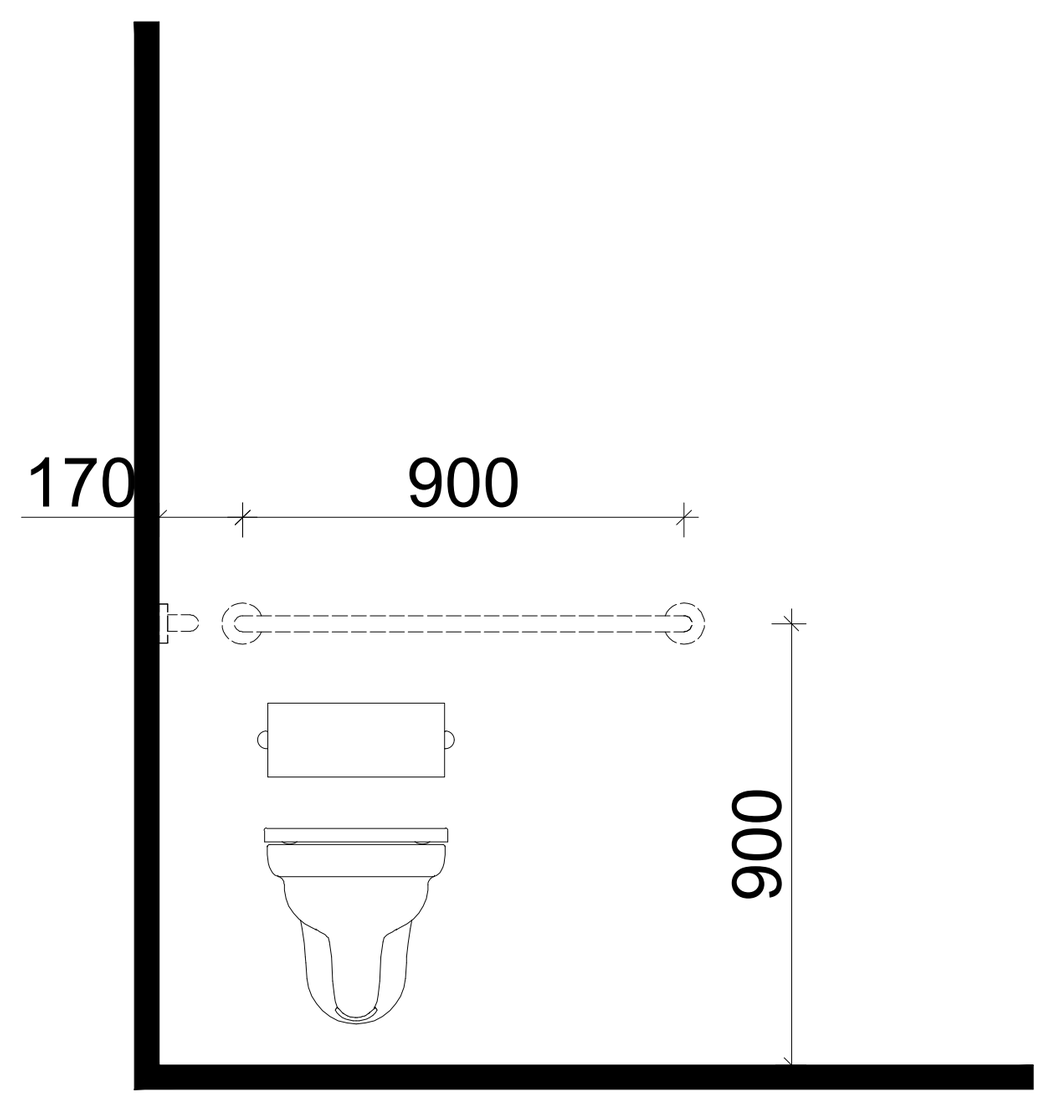

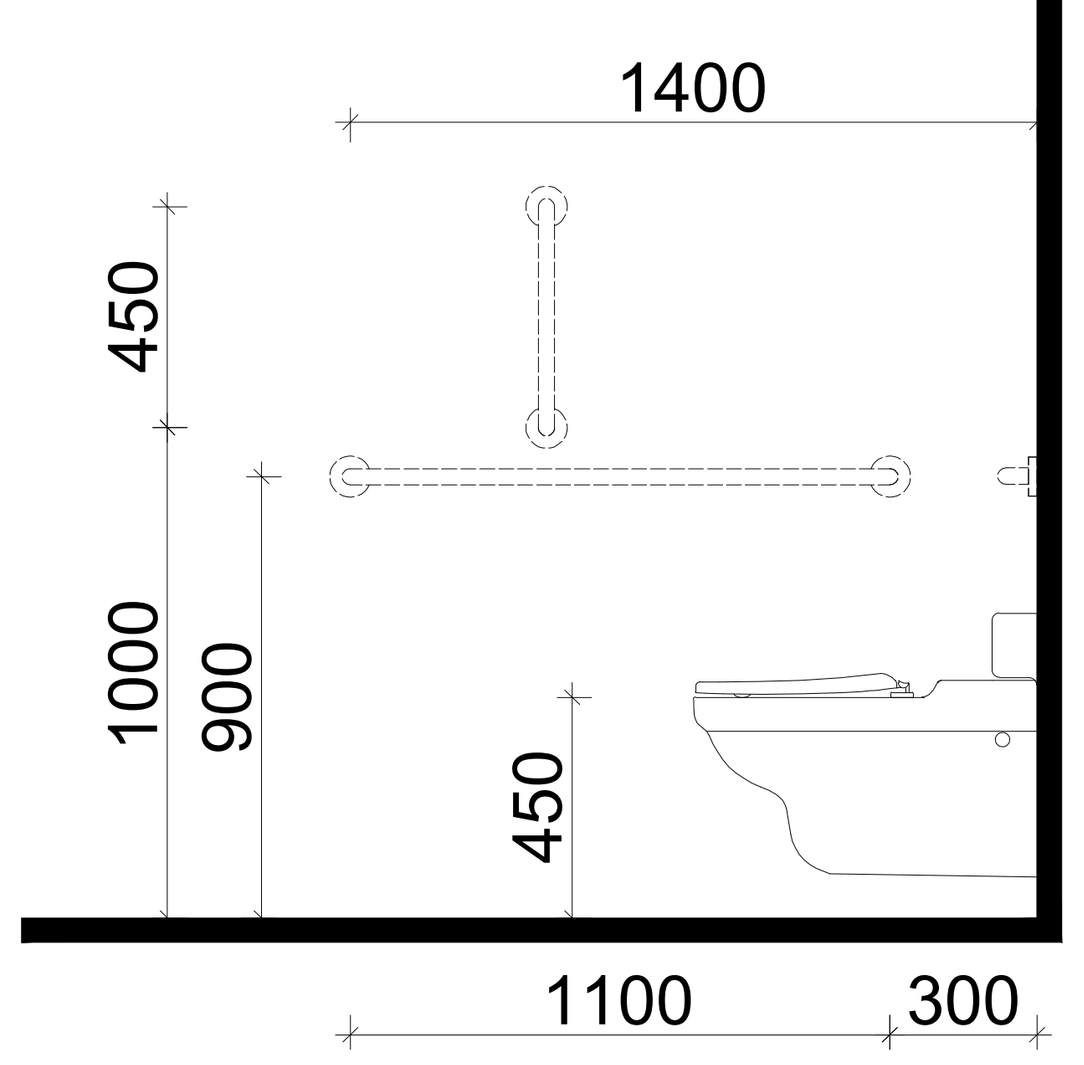

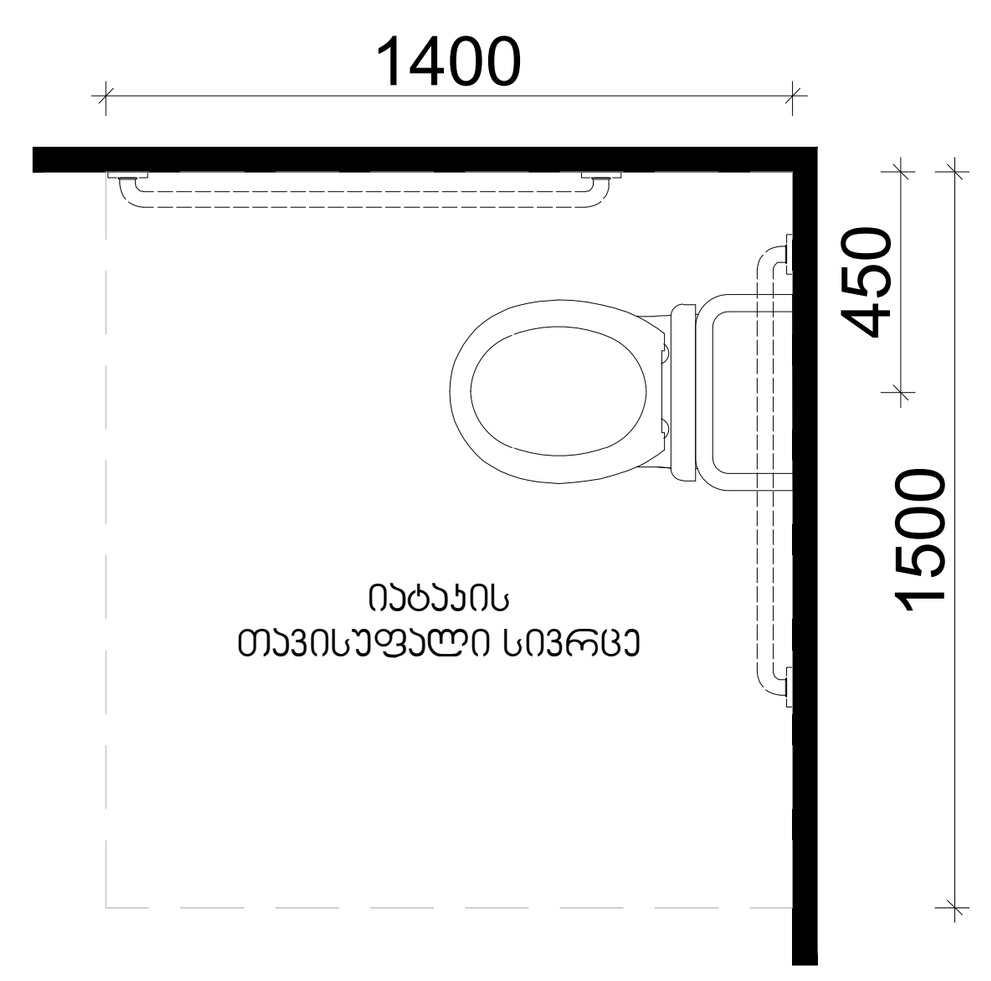

ხელსაბანის მდებარეობა

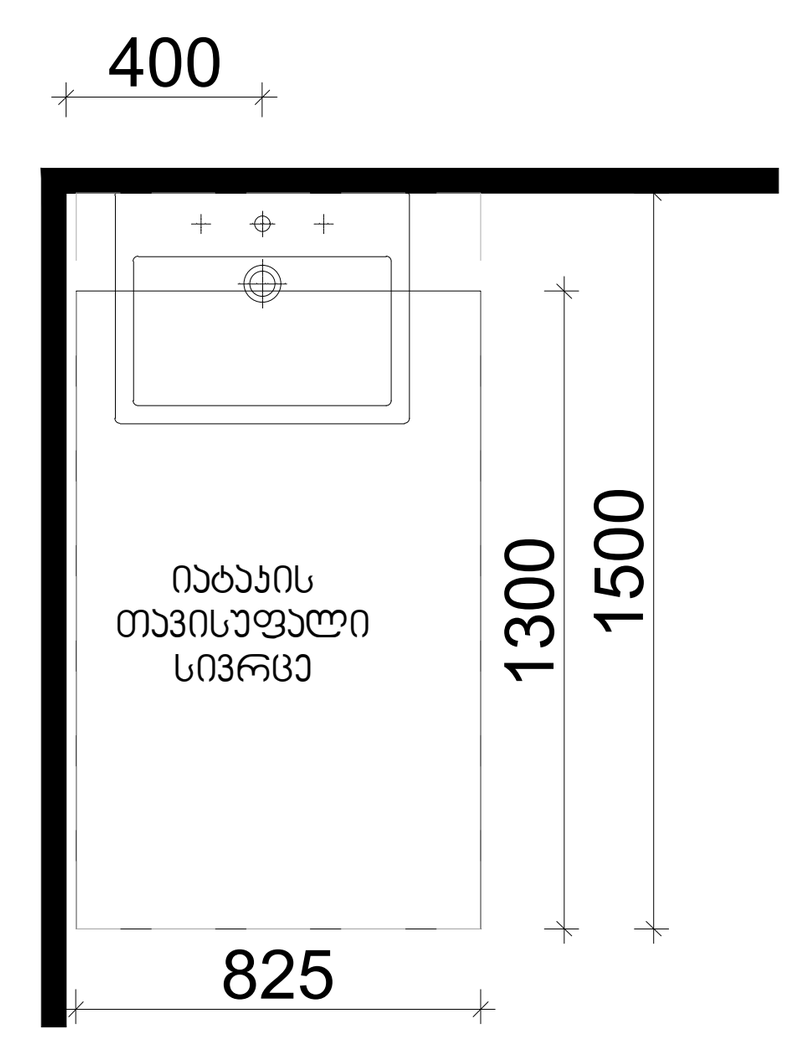

თავისუფალი სივრცე
ფეხის ფლანგისთვის

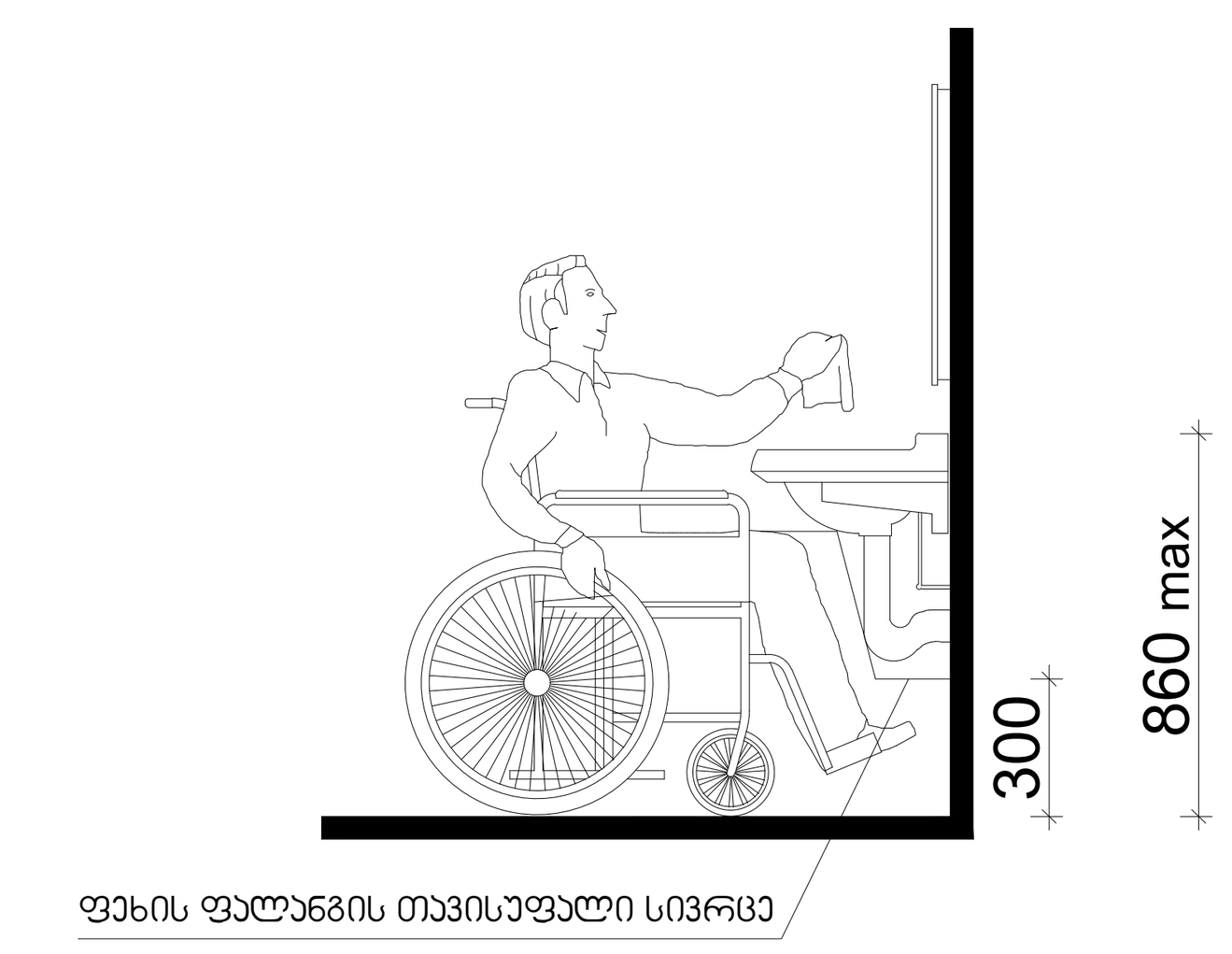

შენიშვნები
მოსატრიალებელი სივრცეები

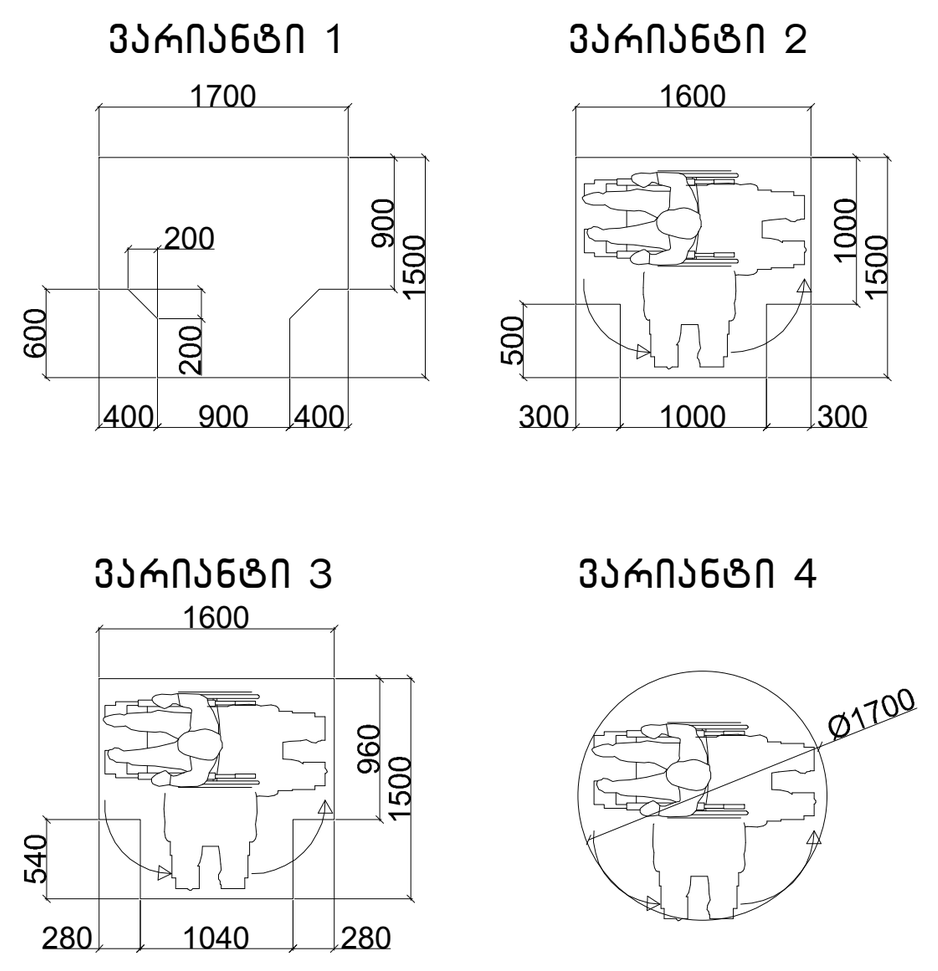

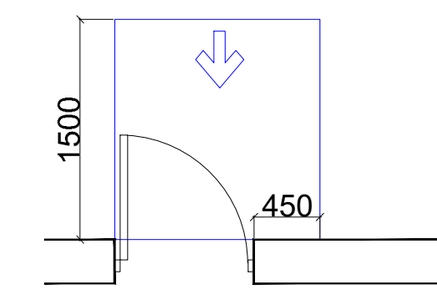

თავისუფალი სივრცე კართან მანევრირებისთვის –
ანჯამიანი კარი
წინიდან მისაწვდომი – გამოწევით გალება

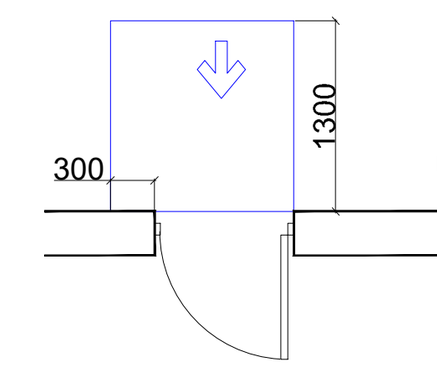

თავისუფალი სივრცე კართან მანევრირებისთვის
– ანჯამიანი კარი
წინიდან მისაწვდომი – მიწოლით გალება

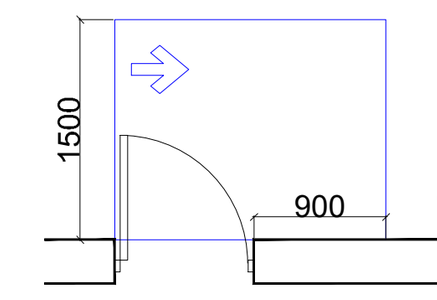

თავისუფალი სივრცე კართან მანევრირებისთვის
– ანჯამიანი კარი
ანჯამის მხრიდან მისაწვდომი – გამოწევით
გალება

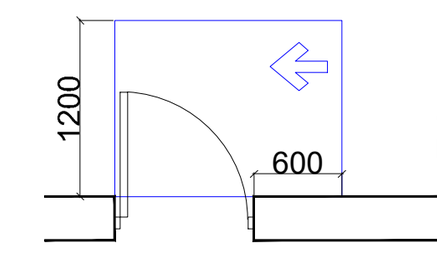

თავისუფალი სივრცე კართან მანევრირებისთვის –
ანჯამიანი კარი
საკეტის მხრიდან მისაწვდომი – გამოწევით
გალება

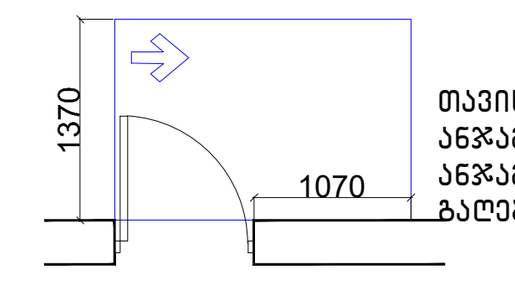

თავისუფალი სივრცე კართან მანევრირებისთვის –
ანჯამიანი კარი
ანჯამის მხრიდან მისაწვდომი – გამოწევით
გალება

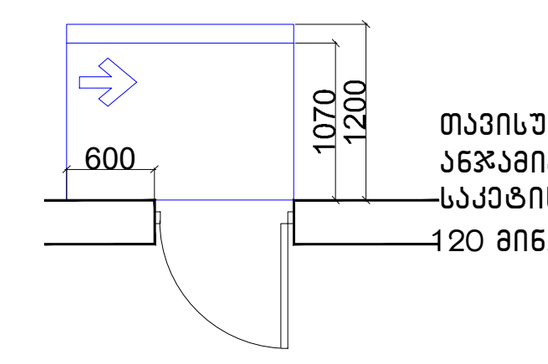

თავისუფალი სივრცე კართან მანევრირებისთვის –
ანჯამიანი კარი
საკეტის მხრიდან მისაწვდომი – მიწოლით გალება
120 მინ. თუ მოწყობილია მიმხურავი

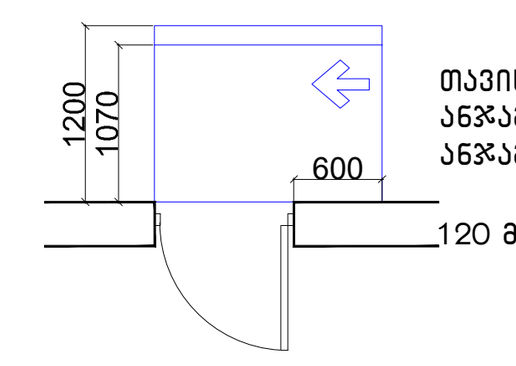

თავისუფალი სივრცე კართან მანევრირებისთვის –
ანჯამიანი კარი
ანჯამის მხრიდან მისაწვდომი – მიწოლით გალება
120 მინ. თუ მოწყობილია მიმხურავი

მისაწვდომი სვლაგეზი

შენიშვნები

1.იატაკის ზედაპირები მოეწყობა ისე,
რომ იქნება მდგრადი, მყარიუ და
არასასრიალა.

შენიშვნა
. იატაკის ზედაპირები უნდა იყოს მდგრადი, მყარი, და
არასასრიალო და უნდა შეესაბამებოდეს 302-ქვეთავს,
იატაკის ზედაპირებზე დონის ცვლილება უნდა
შეესაბამებოდეს 303-ე ქვეთავს
. ავტომატურად მოძრავი კარი უნდა შეესაბამებოდეს
404.3 ქვეთავის მოთხოვნებს
. საპროექტო დოკუმენტაციის ცვლილება ან
მშენებლობის დროს განხორციელებული რაიმე სახის
ცვლილება,რომელიც იქნება აღნიშნულ არქიტექტურულ
პროექტთან შეუსაბამო, ავტომატურად გამოიწვევს
წარმოდგენილი შეფასების გაუქმებას, ასევე გახდის
არქიტექტურული პროექტის კორერებას და ახალი
სამშენებლო ნებართვის მიღების აუცილებლობას.

(არქიტექტურა) შ.პ.ს „არქიტექტურის ხმა“
ს/კ 405667826
ზესტაფონის ქ. №15
0180
თბილისი
საქართველო

SOUND OF ARCHITECTURE

დამკვეთი:
0179
თბილისი
საქართველო

ფუნქცია:
მრავალბინიანი საცხოვრებელი სახლი

ობიექტის მისამართი:
თბილისი, მიხეილ წინამძღვრიშვილის
ქუჩა N 121ა
ს.კ 01.16.01.010.017

სიტუაციური სქემა:

როექტის №:	01
დირექტორი:	ნ წულაია
არქიტექტორი:	მ.ხარაზიშვილი
არქიტექტორი:	ნ. წულაია
არქიტექტორი:	ვ. იობიძე
თარიღი:	22.01.2025
მაშტაბი:	1:200

A-2

საოფისე ფართის №3 სანჯვანძის დეტალური ნახაზი

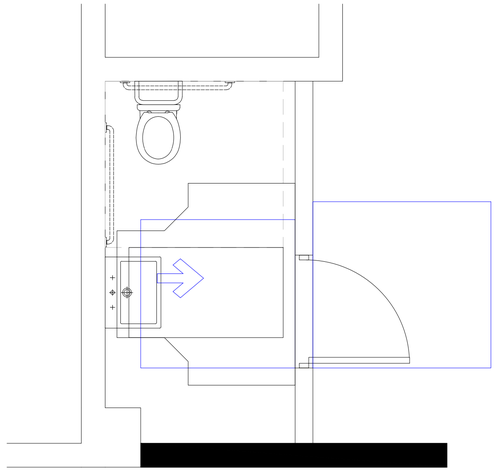

თავისუფალი სივრცე კართან მანევრირებისთვის
ანჯამიანი კარი
წინიდან მისაწვდომი - გამოწევით გაღება

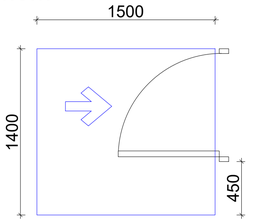

თავისუფალი სივრცე კართან მანევრირებისთვის
ანჯამიანი კარი
წინიდან მისაწვდომი - მიწოლით გაღება

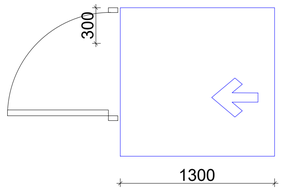

T ფორმის მოსატრიალებელი სივრცე
ვარიანტი 1

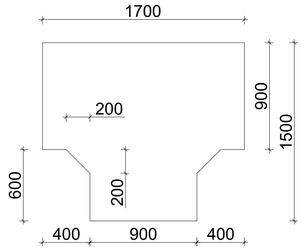

უნიტაზის და ხელმოსაჯიდი ძელების მდებარეობა

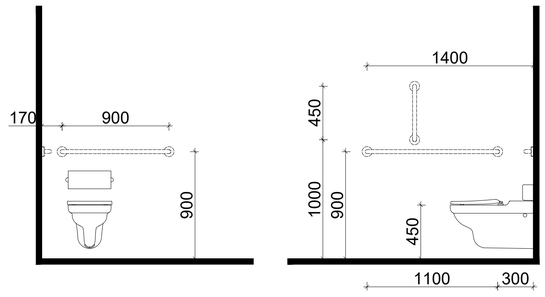

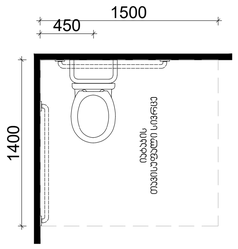

ხელსაბანის მდებარეობა

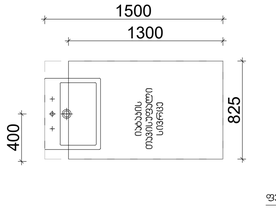

თავისუფალი სივრცე
ფეხის ფალანგისთვის

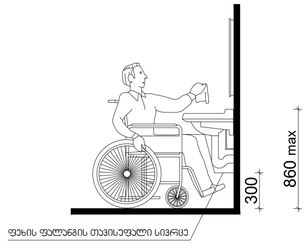

შენიშვნები
მოსატრიალებელი სივრცეები

ვარიანტი 1

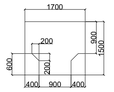

ვარიანტი 2

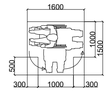

ვარიანტი 3

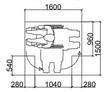

ვარიანტი 4



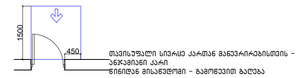

მისაწვდომი სველი ზედაპირი

შენიშვნები

1.იატაკის ზედაპირები მოეწყობა ისე, რომ იქნება მდგრადი, მყარიც და არასასრიალო.

შენიშვნა
. იატაკის ზედაპირები უნდა იყოს მდგრადი, მყარი, და არასასრიალო და უნდა შეესაბამებოდეს 302-ე კვეთას, იატაკის ზედაპირებზე ღონის ცვლილება უნდა შეესაბამებოდეს 303-ე კვეთას
. ავტომატურად მოძრავი კარი უნდა შეესაბამებოდეს 404.3 კვეთის მოთხოვნებს
. საპროექტო დოკუმენტაციის ცვლილება ან მშენებლობის დროს გახორციელებული რაიმე სახის ცვლილება,რომელიც იქნება აღნიშნულ არქიტექტურულ პროექტთან შეუსაბამო, ავტომატურად გამოიწვევს წარმოდგენილი შეფასების გაუქმებას, ასევე გახდის არქიტექტურული პროექტის კორექტირებას და ახალი სამშენებლო ნებართვის მიღების აუცილებლობას.

(არქიტექტურა) შ.პ.ს „არქიტექტურის ხმა"
ს/კ 405667826
ზესტაფონის ქ. №15
0180
თბილისი
საქართველო

SOUND OF ARCHITECTURE

დამკვეთი:
0179
თბილისი
საქართველო

ფუნქცია:
მრავალბინიანი საცხოვრებელი სახლი

ობიექტის მისამართი:
თბილისი, მიხეილ წინამძღვრიშვილის ქუჩა N 121ა
ს.კ 01.16.01.010.017

სიტუაციური სქემა:

პროექტის №: 01
დირექტორი: ნ წულაია
არქიტექტორი: მ.ხარაზიშვილი
არქიტექტორი: ნ. წულაია
არქიტექტორი: ე. იობიძე

თარიღი: 22.01.2025

მაშტაბი: 1:200

A-2

საოფისე ფართის №5 სანჯვანძის
დეტალური ნახაზი

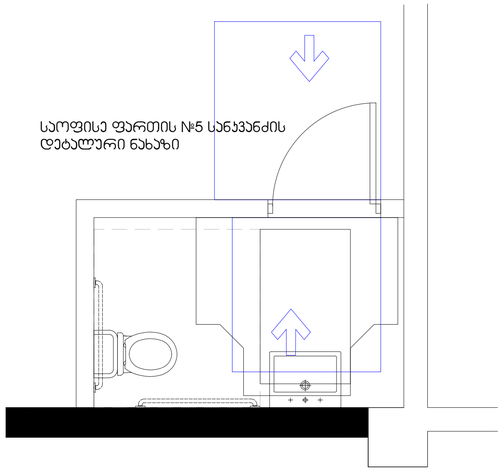

თავისუფალი სივრცე კართან
მანევრირებისთვის
ანჯამიანი კარი
წინიდან მისაწვდომი - გამოწევით
გაღება

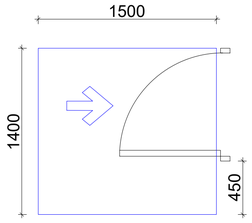

თავისუფალი სივრცე კართან
მანევრირებისთვის
ანჯამიანი კარი
წინიდან მისაწვდომი - მიწოლით
გაღება

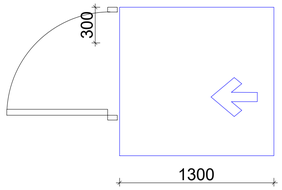

T ფორმის მოსატრიალებელი სივრცე
ვარიანტი 1

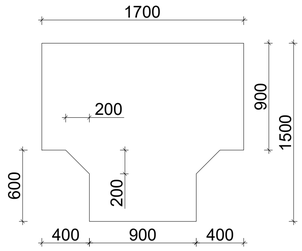

უნიტაზის და ხელმოსაჯიდი ძელების მდებარეობა

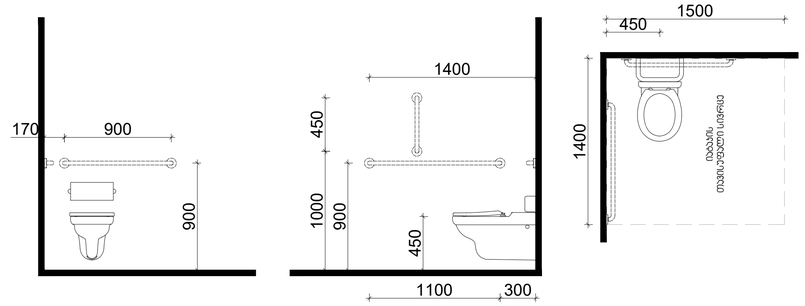

ხელსაბანის მდებარეობა

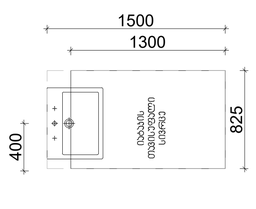

თავისუფალი სივრცე
ფეხის ფალანგისთვის

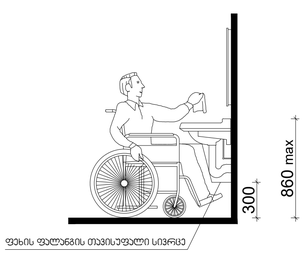

შენიშვნები
მოსატრიალებელი სივრცეები

ვარიანტი 1



ვარიანტი 2



ვარიანტი 3



ვარიანტი 4



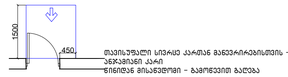

თავისუფალი სივრცე კართან მანევრირებისთვის –
ანჯამიანი კარი
წინიდან მისაწვდომი – გამოწევით გაღება

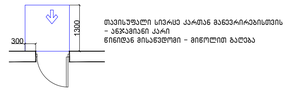

თავისუფალი სივრცე კართან მანევრირებისთვის
– ანჯამიანი კარი
წინიდან მისაწვდომი – მიწოლით გაღება

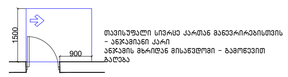

თავისუფალი სივრცე კართან მანევრირებისთვის –
ანჯამიანი კარი
ანჯამის მხარიდან მისაწვდომი – გამოწევით
გაღება

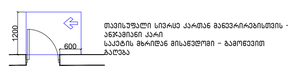

თავისუფალი სივრცე კართან მანევრირებისთვის –
ანჯამიანი კარი
საპირის მხარიდან მისაწვდომი – გამოწევით
გაღება

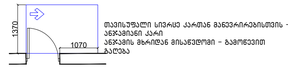

თავისუფალი სივრცე კართან მანევრირებისთვის –
ანჯამიანი კარი
ანჯამის მხარიდან მისაწვდომი – გამოწევით
გაღება

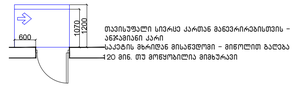

თავისუფალი სივრცე კართან მანევრირებისთვის –
ანჯამიანი კარი
საპირის მხარიდან მისაწვდომი – მიწოლით გაღება
120 მინ. თუ მოწყობილია მიმბარკი

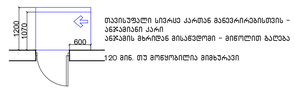

თავისუფალი სივრცე კართან მანევრირებისთვის –
ანჯამიანი კარი
ანჯამის მხარიდან მისაწვდომი – მიწოლით გაღება
120 მინ. თუ მოწყობილია მიმბარკი

მისაწვდომი სველაგეზი

შენიშვნები

1.იატაკის ზედაპირები მოეწყობა ისე,
რომ ჩანება მდრარი, მყარიუ და
არასასრიალა.

შენიშვნა
. იატაკის ზედაპირები უნდა იყოს მდგრადი, მყარი, და
არასასრიალო და უნდა შეესაბამებოდეს 3ი2-ქვეთავს,
იატაკის ზედაპირებზე ღონის ცვლილება უნდა
შეესაბამებოდეს 3ი3-ე ქვეთავს
. ავტომატურად მოძრავი კარი უნდა შეესაბამებოდეს
4ი4.3 ქვეთავის მოთხოვნებს
. საპროექტო დოკუმენტაციის ცვლილება ან
მშენებლობის დროს განხორციელებული რაიმე სახის
ცვლილება,რომელიც იქნება ალნიშნულ არქიტექტურულ
პროექტთან შეუსაბამო, ავტომატურად გამოიწვევს
წარმოდგენილი შეფასების გაუქმებას, ასევე გახდის
არქიტექტურული პროექტის კორექტირებას და ახალი
სამშენებლო ნებართვის მიღების აუცილებლობას.

(არქიტექტურა) შ.პ.ს „არქიტექტურის ხმა"
ს/კ 405667826
ზესტაფონის ქ. №15
0180
თბილისი
საქართველო

SOUND OF ARCHITECTURE

დამკვეთი:
0179
თბილისი
საქართველო

ფუნქცია:
მრავალბინიანი საცხოვრებელი სახლი

ობიექტის მისამართი:
თბილისი, მიხეილ წინამძღვრიშვილის
ქუჩა N 121ა
ს.კ 01.16.01.010.017

სიტუაციური სქემა:

პროექტის №: 01
დირექტორი: ნ წულაია
არქიტექტორი: მ.ხარაზიშვილი
არქიტექტორი: ნ. წულაია
არქიტექტორი: ვ. იობიძე

თარიღი: 22.01.2025

მაშტაბი: 1:200

A-2

საოფისე ფართის №4 სანკვანძის
დეტალური ნახაზი

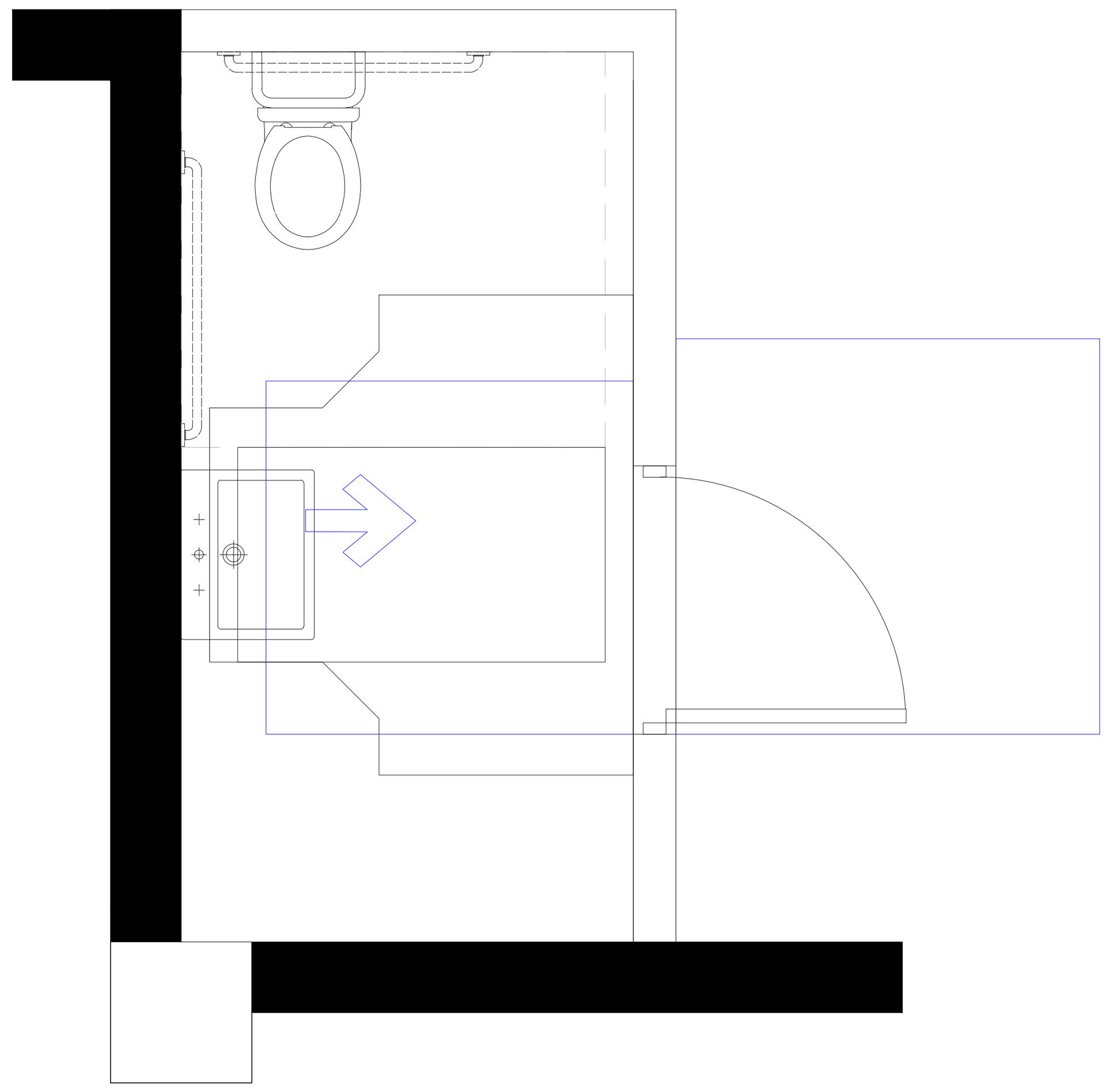

თავისუფალი სივრცე კართან
მანევრირებისთვის
ანჯამიანი კარი
წინიდან მისაწვდომი - გამოწევით
გაღება

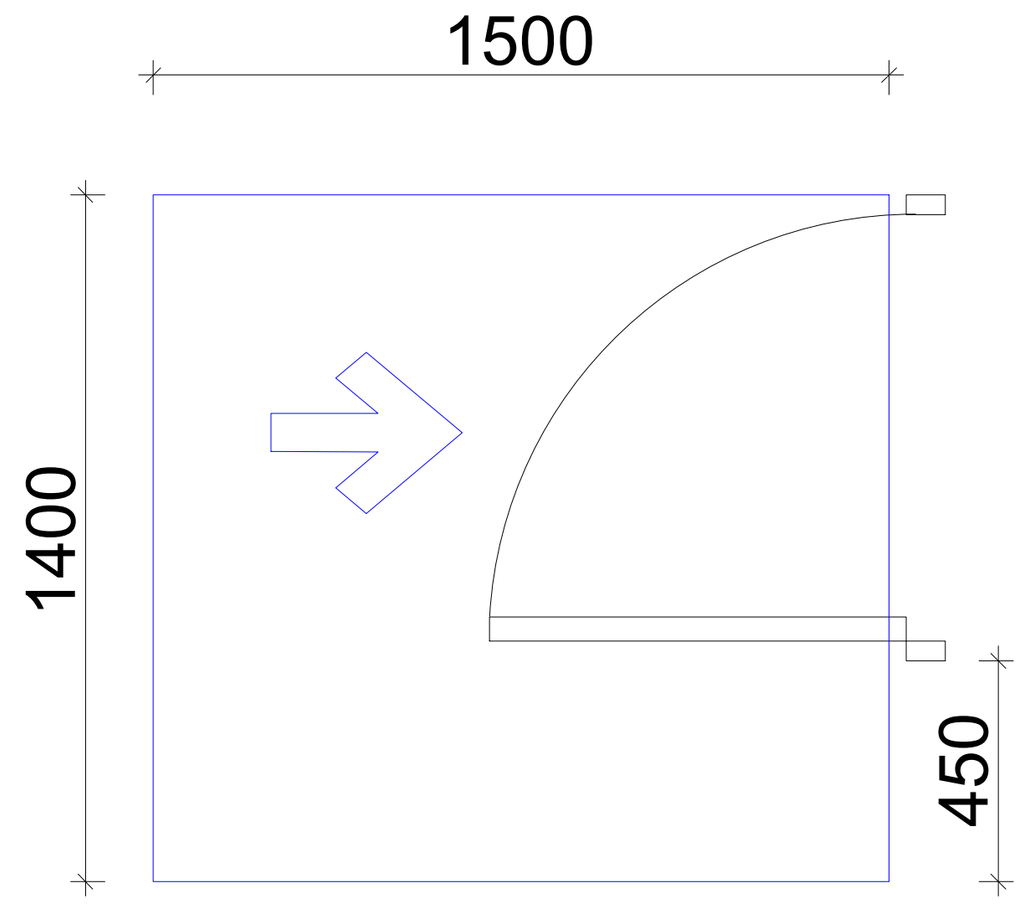

თავისუფალი სივრცე კართან
მანევრირებისთვის
ანჯამიანი კარი
წინიდან მისაწვდომი - მიწოლით
გაღება

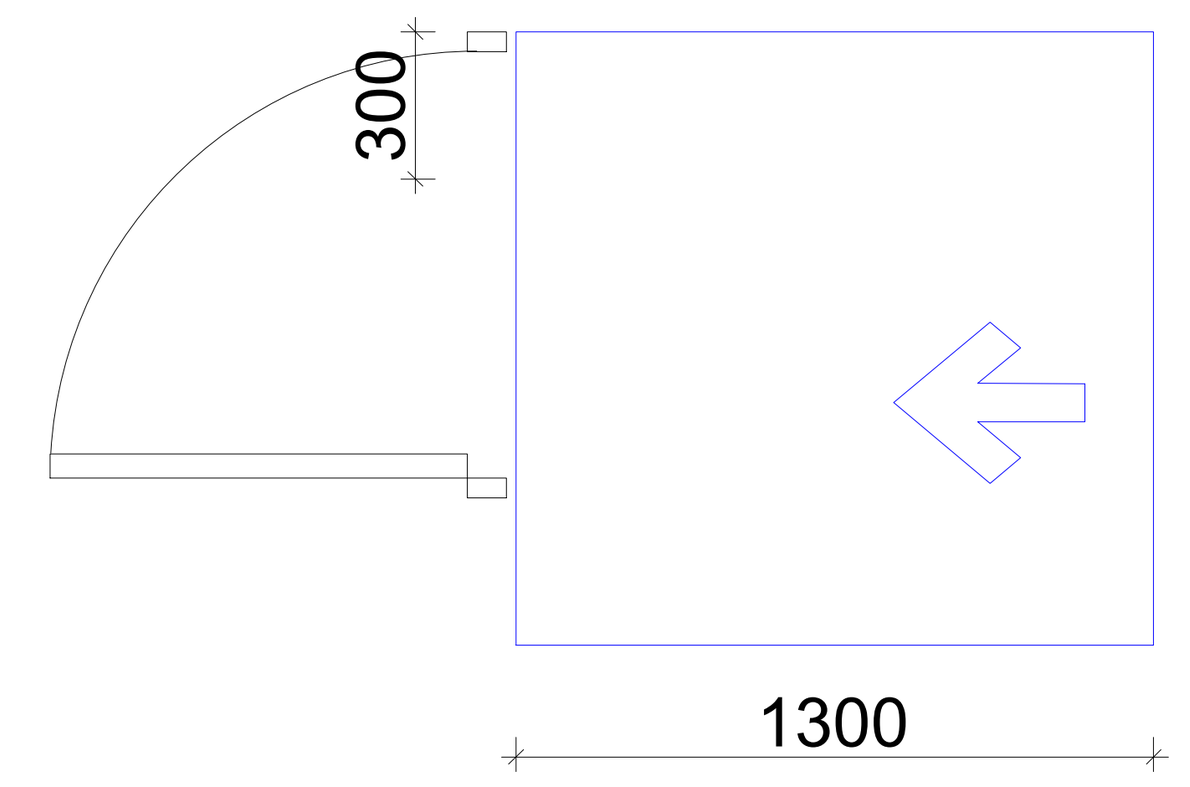

T ფორმის მოსატრიალებელი სივრცე
ვარიანტი 1

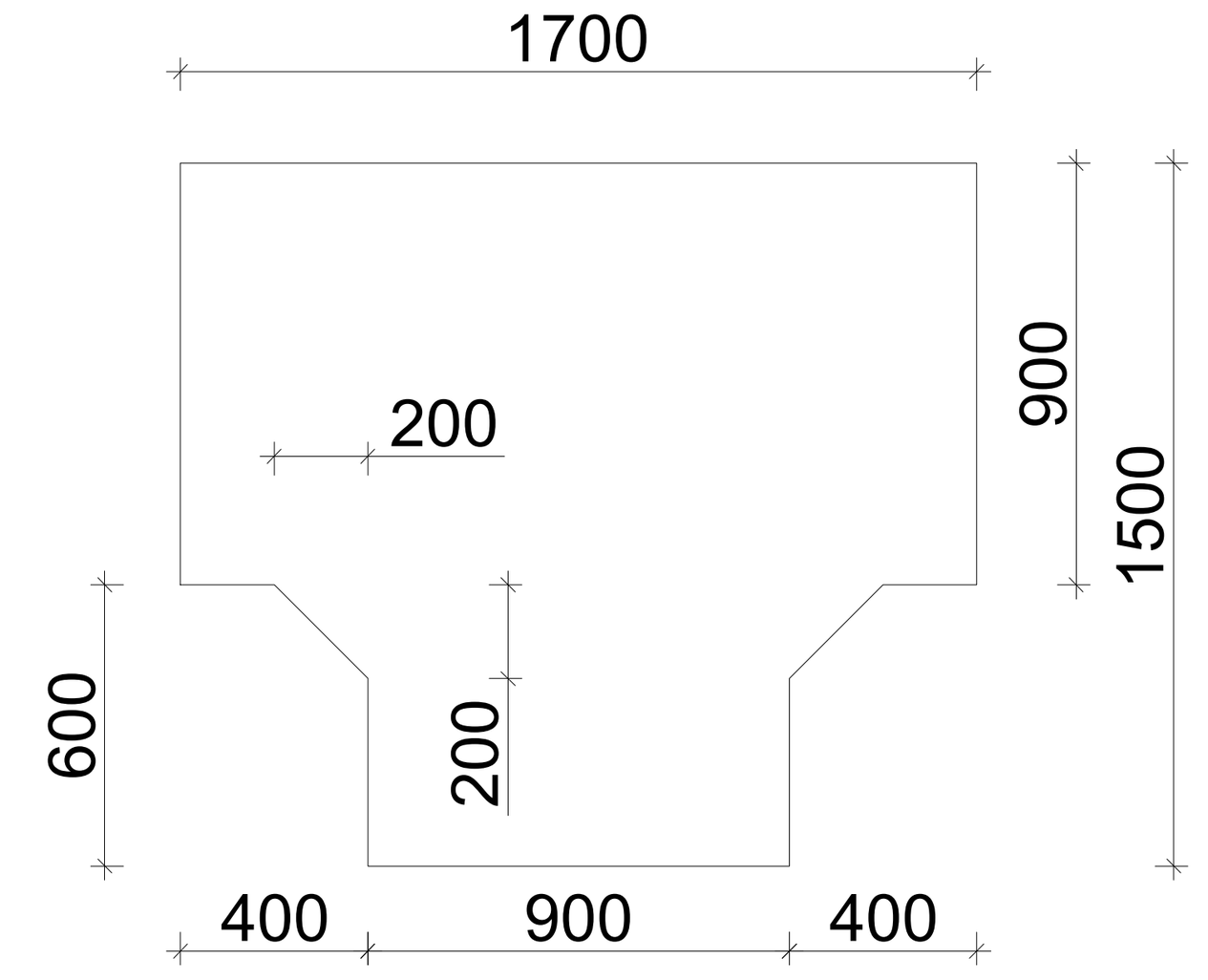

უნიტაზის და ხელმოსაჭიდი ძელების მდებარეობა

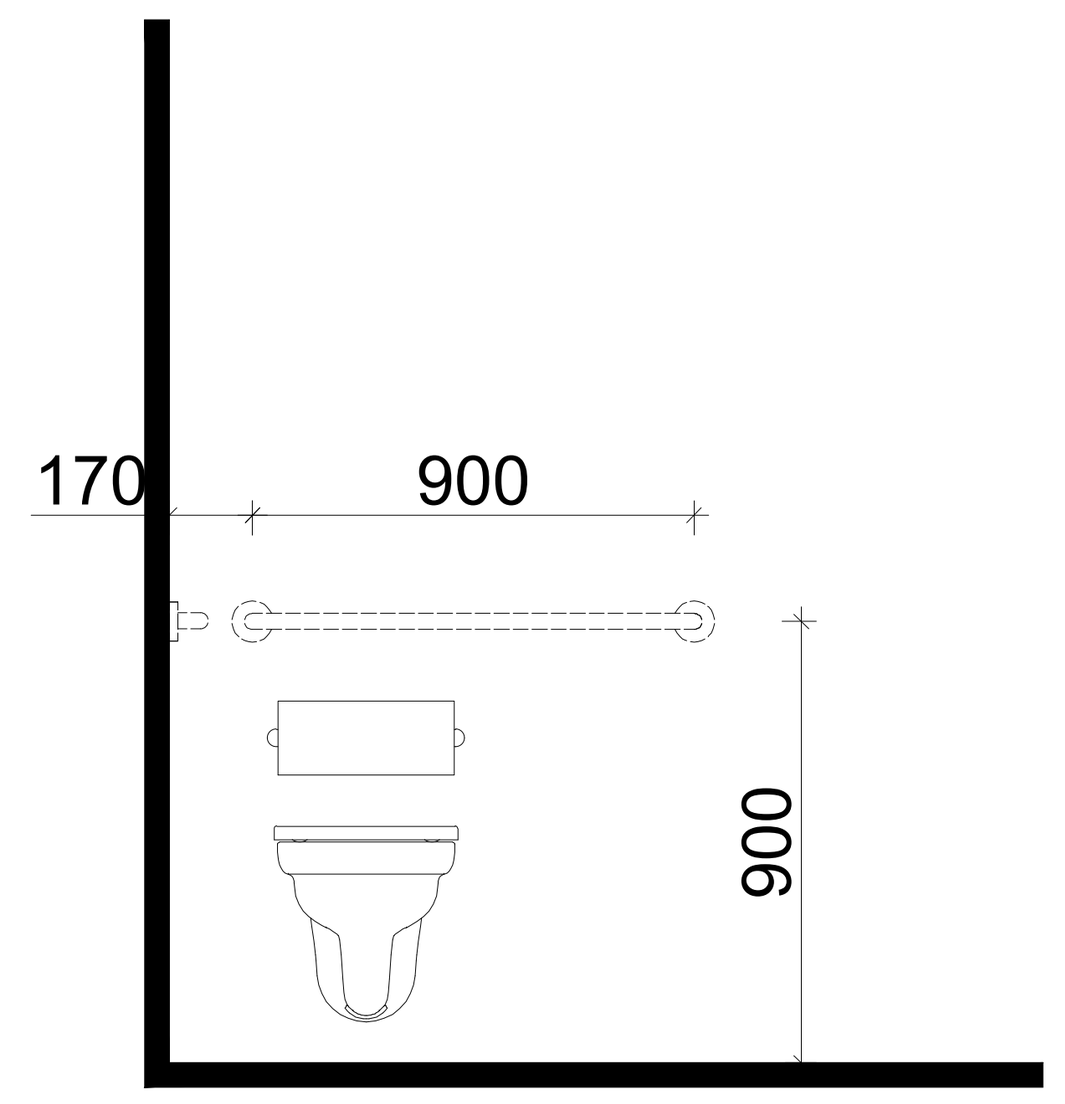

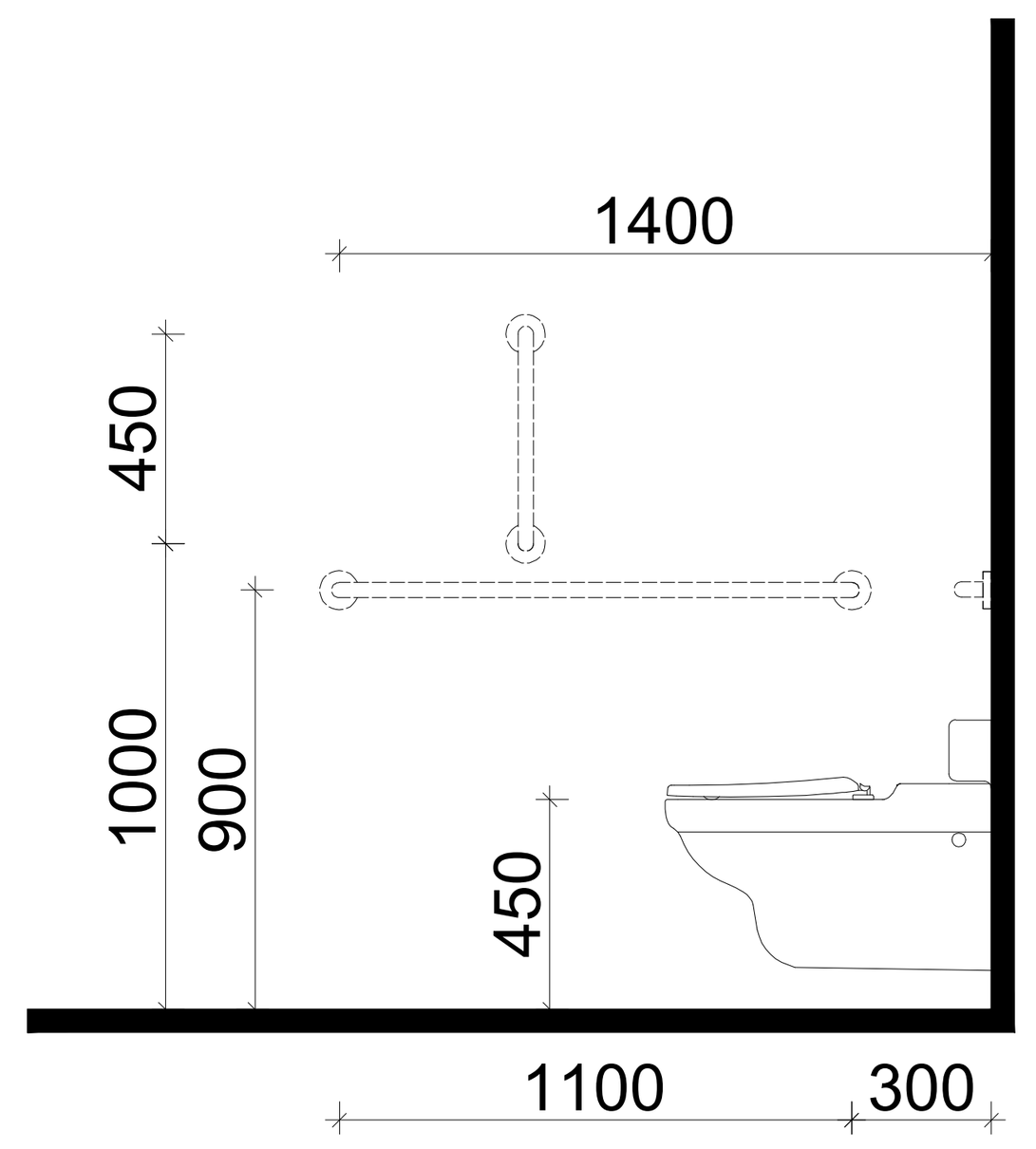

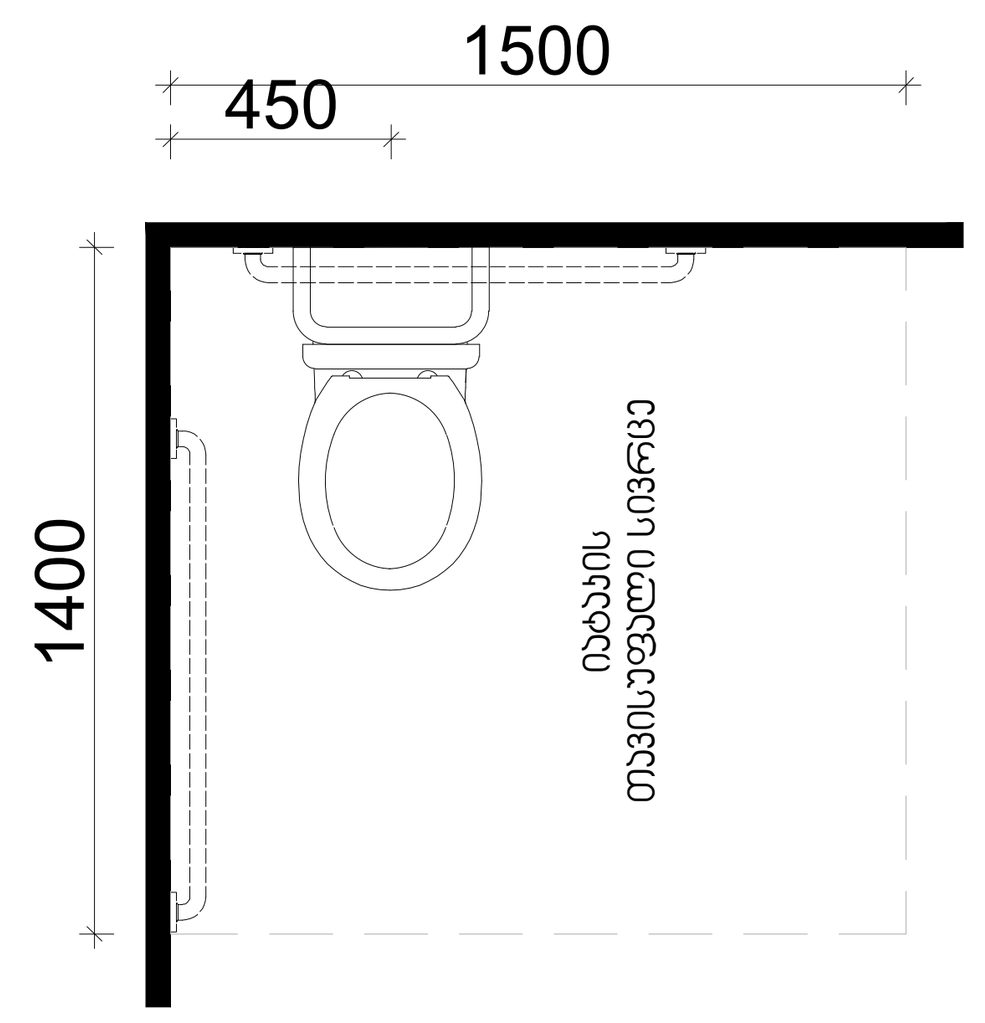

ხელსაბანის მდებარეობა

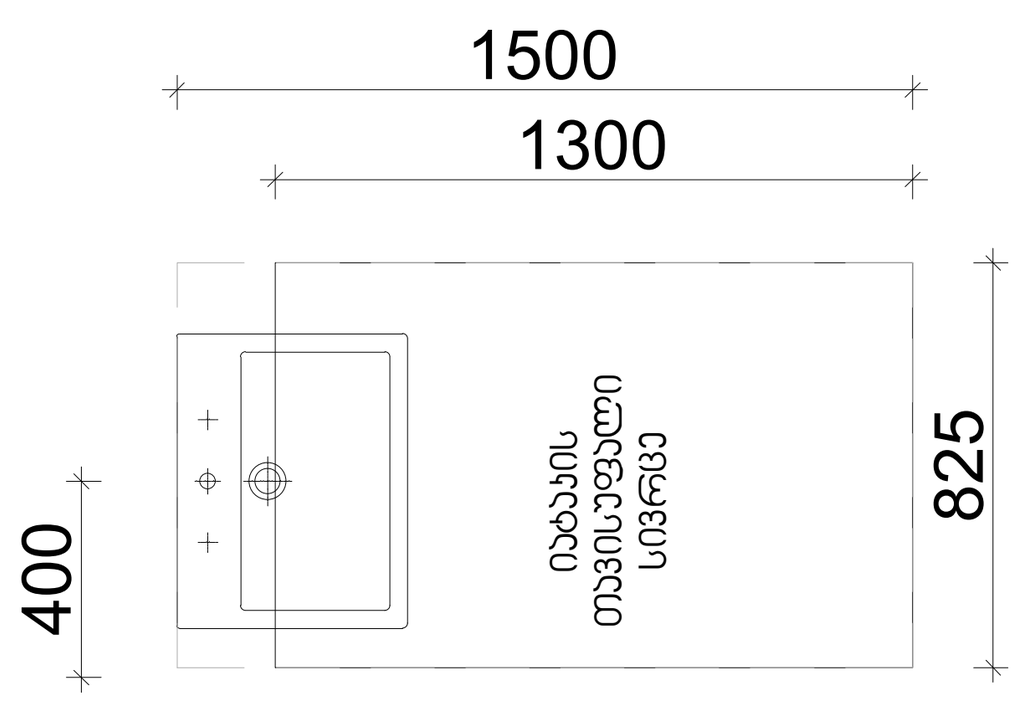

თავისუფალი სივრცე
ფეხის ფალანგისთვის

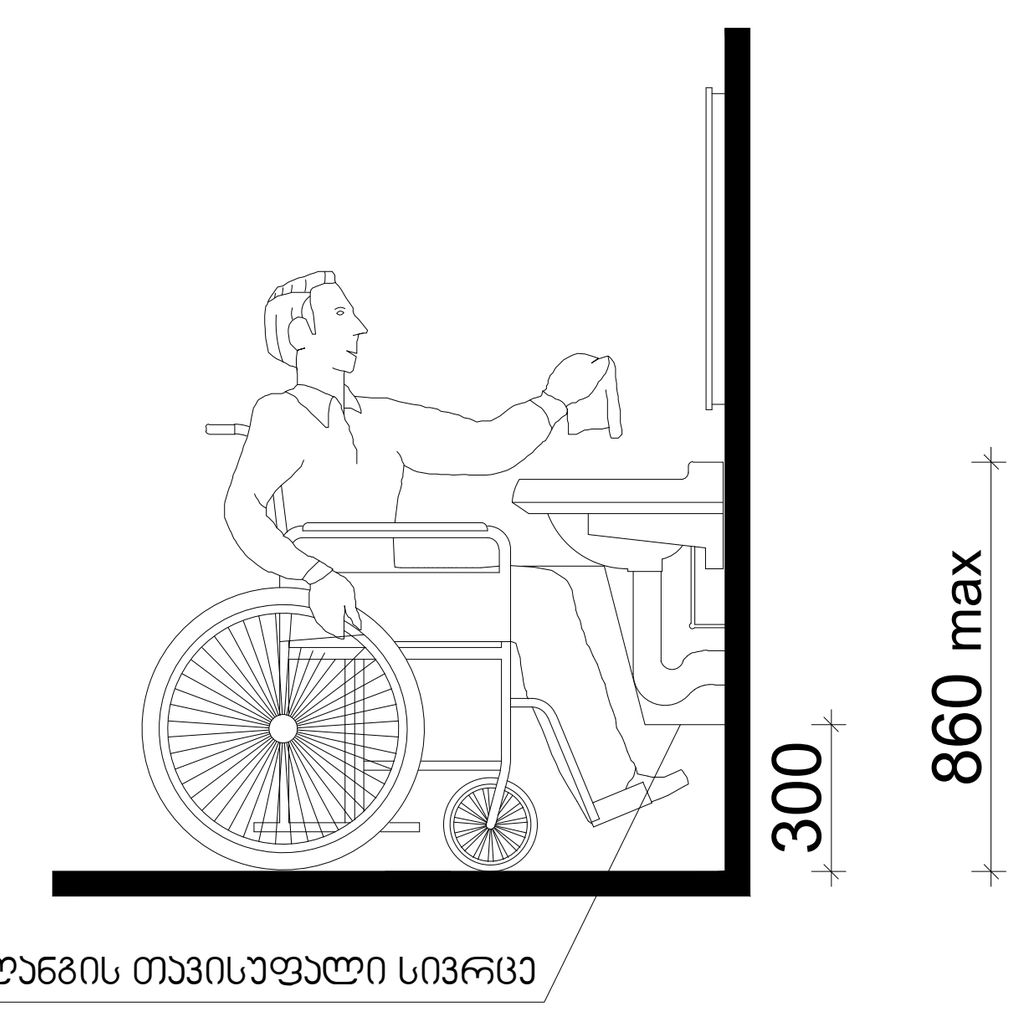

შენიშვნები

მოსატრიალებელი სივრცეები

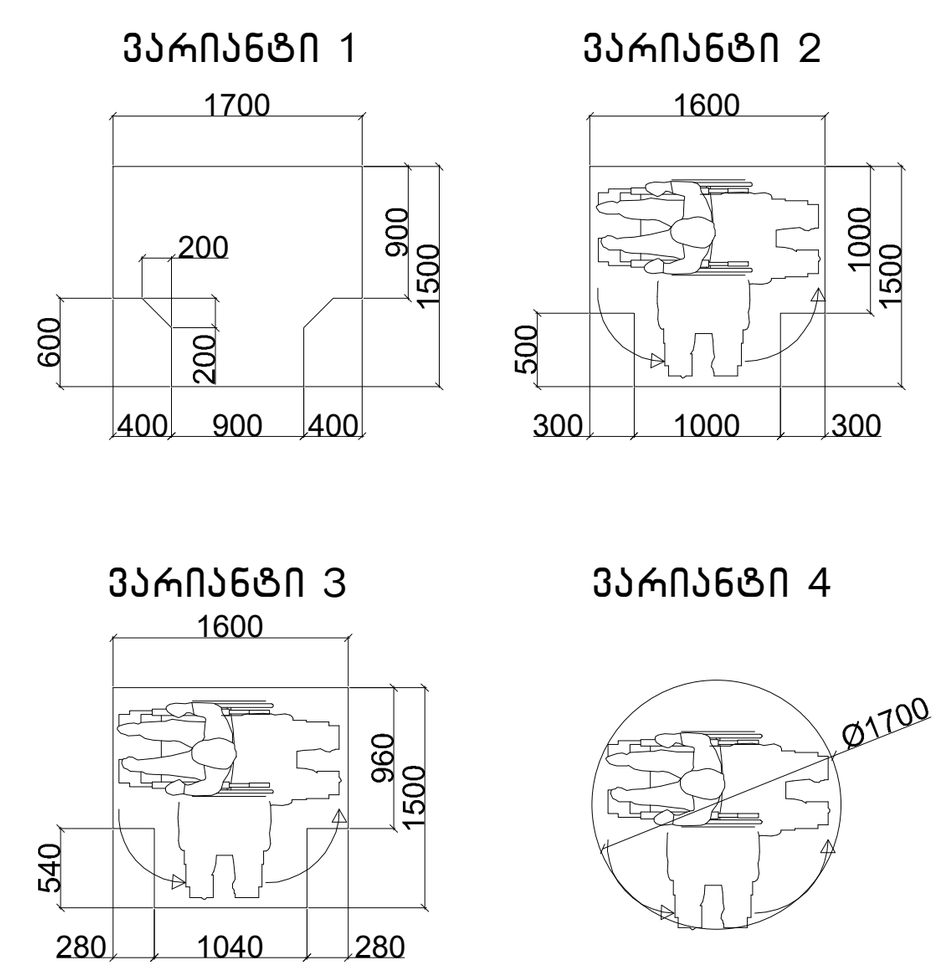

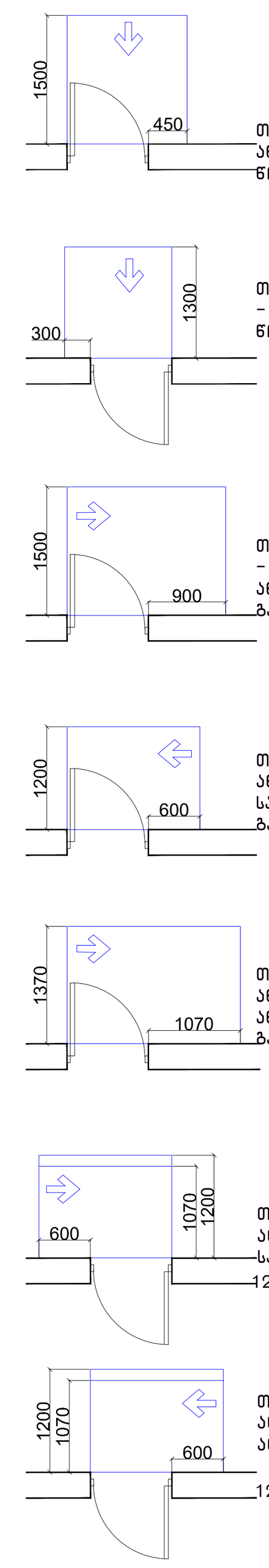

თავისუფალი სივრცე კართან მანევრირებისთვის –
ანჯამიანი კარი
წინიდან მისაწვდომი – გამოწევით გაღება

თავისუფალი სივრცე კართან მანევრირებისთვის
– ანჯამიანი კარი
წინიდან მისაწვდომი – მიწოლით გაღება

თავისუფალი სივრცე კართან მანევრირებისთვის
– ანჯამიანი კარი
ანჯამის მხრიდან მისაწვდომი – გამოწევით
გაღება

თავისუფალი სივრცე კართან მანევრირებისთვის –
ანჯამიანი კარი
საკეტის მხრიდან მისაწვდომი – გამოწევით
გაღება

თავისუფალი სივრცე კართან მანევრირებისთვის –
ანჯამიანი კარი
ანჯამის მხრიდან მისაწვდომი – გამოწევით
გაღება

თავისუფალი სივრცე კართან მანევრირებისთვის –
ანჯამიანი კარი
საკეტის მხრიდან მისაწვდომი – მიწოლით გაღება
120 მინ. თუ მოწყობილია მიმხურავი

თავისუფალი სივრცე კართან მანევრირებისთვის –
ანჯამიანი კარი
ანჯამის მხრიდან მისაწვდომი – მიწოლით გაღება
120 მინ. თუ მოწყობილია მიმხურავი

მისაწვდომი სვლაგეზი

შენიშვნები

1.იატაკის ზედაპირები მოეწყობა ისე,
რომ იქნება მდგრადი, მყარიუ და
არასასრიალა.

შენიშვნა
. იატაკის ზედაპირები უნდა იყოს მდგრადი, მყარი, და
არასასრიალო და უნდა შეესაბამებოდეს 302-ქვეთავს,
იატაკის ზედაპირებზე დონის ცვლილება უნდა
შეესაბამებოდეს 303-ე ქვეთავს
. ავტომატურად მოძრავი კარი უნდა შეესაბამებოდეს
404.3 ქვეთავის მოთხოვნებს
. საპროექტო დოკუმენტაციის ცვლილება ან
მშენებლობის დროს განხორციელებული რაიმე სახის
ცვლილება,რომელიც იქნება აღნიშნულ არქიტექტურულ
პროექტთან შეუსაბამო, ავტომატურად გამოიწვევს
წარმოდგენილი შეფასების გაუქმებას, ასევე გახდის
არქიტექტურული პროექტის კორექციას და ახალი
სამშენებლო ნებართვის მიღების აუცილებლობას.

(არქიტექტურა) შ.პ.ს „არქიტექტურის ხმა“
ს/კ 405667826
ზესტაფონის ქ. №15
0180
თბილისი
საქართველო

SOUND OF ARCHITECTURE

დამკვეთი:
0179
თბილისი
საქართველო

ფუნქცია:
მრავალბინიანი საცხოვრებელი სახლი

ობიექტის მისამართი:
თბილისი, მიხეილ წინამძღვრიშვილის
ქუჩა N 121ა
ს.კ 01.16.01.010.017

სიტუაციური სქემა:

როექტის №: 01
დირექტორი: ნ წულაია
არქიტექტორი: მ.ხარაზიშვილი
არქიტექტორი: ნ. წულაია
არქიტექტორი: ვ. იობიძე

თარიღი: 22.01.2025

მაშტაბი: 1:200

A-2

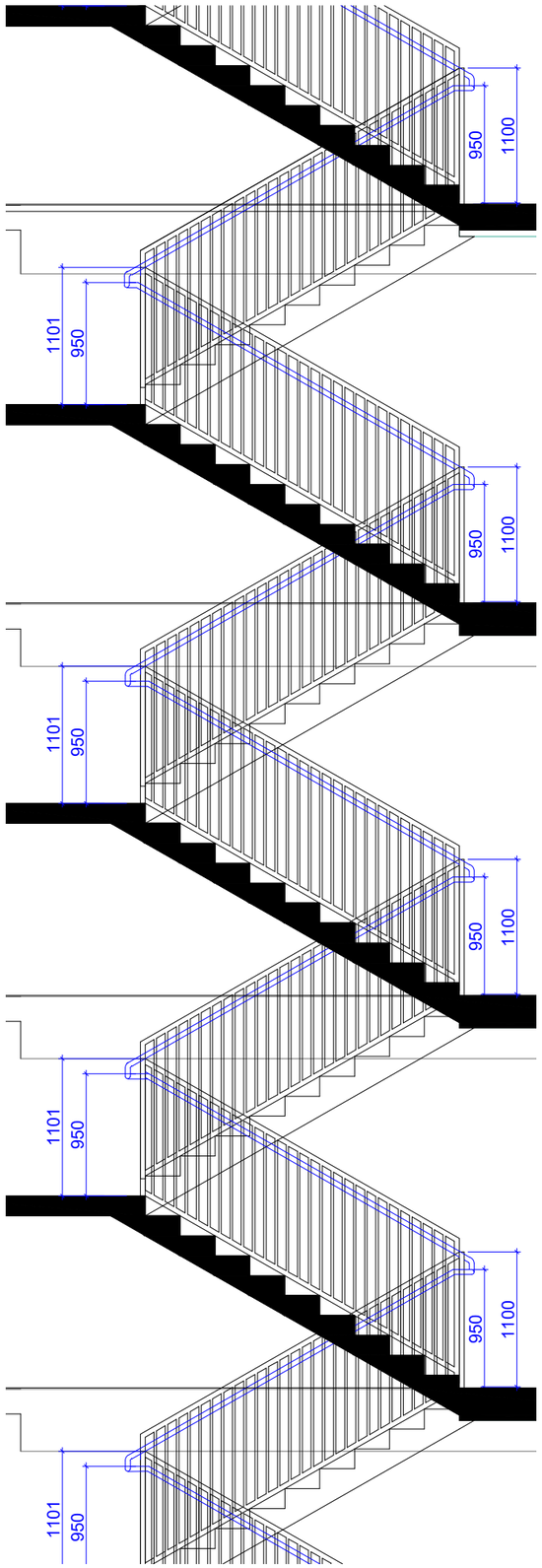

მოაჯირის ფრაგმენტული ნახაზი მ. 1:20

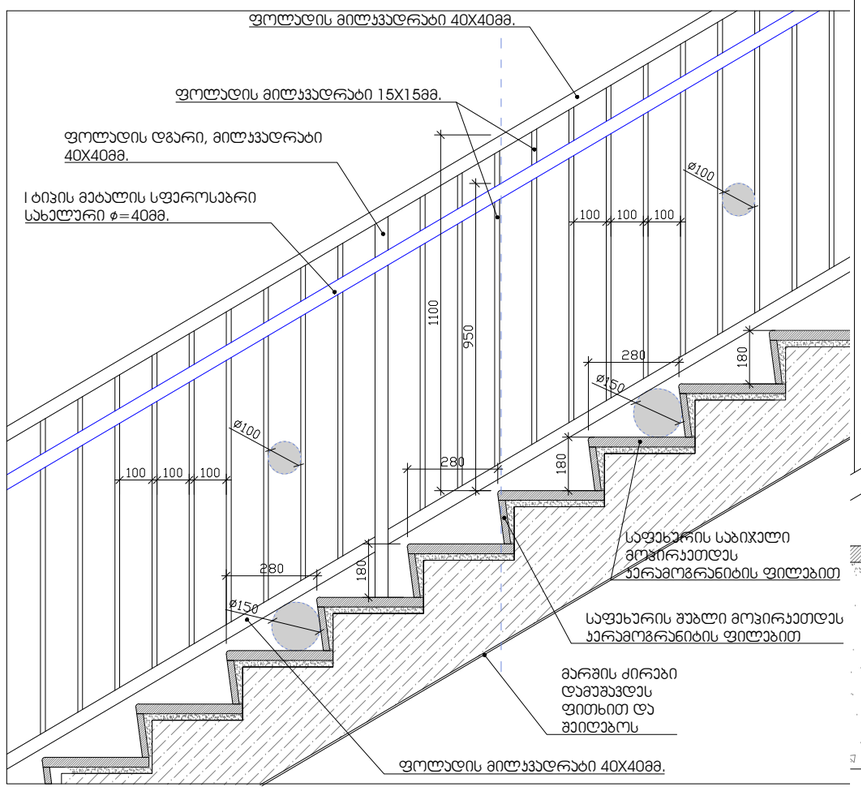

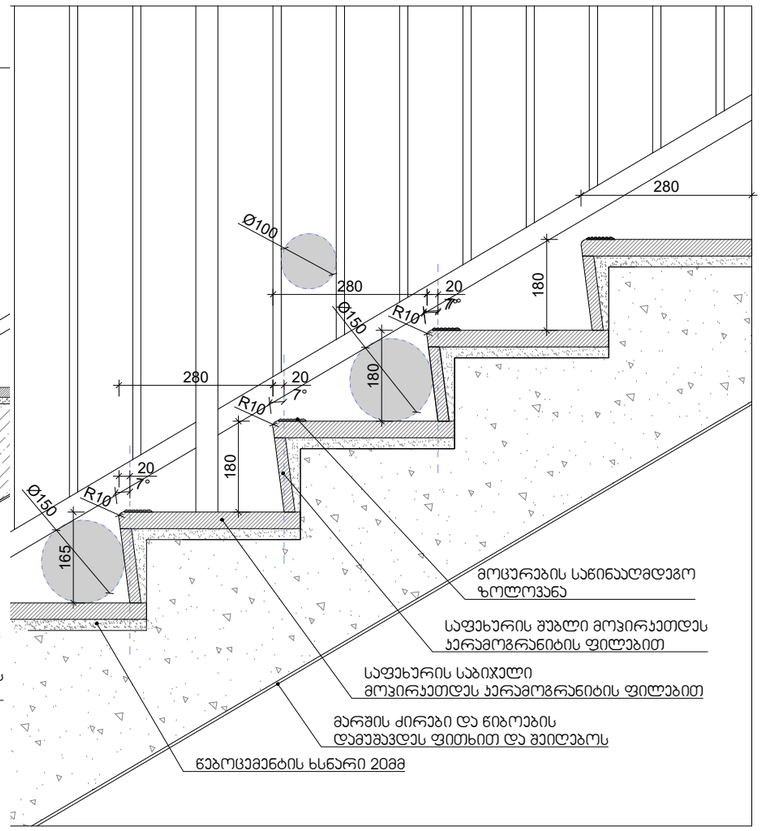

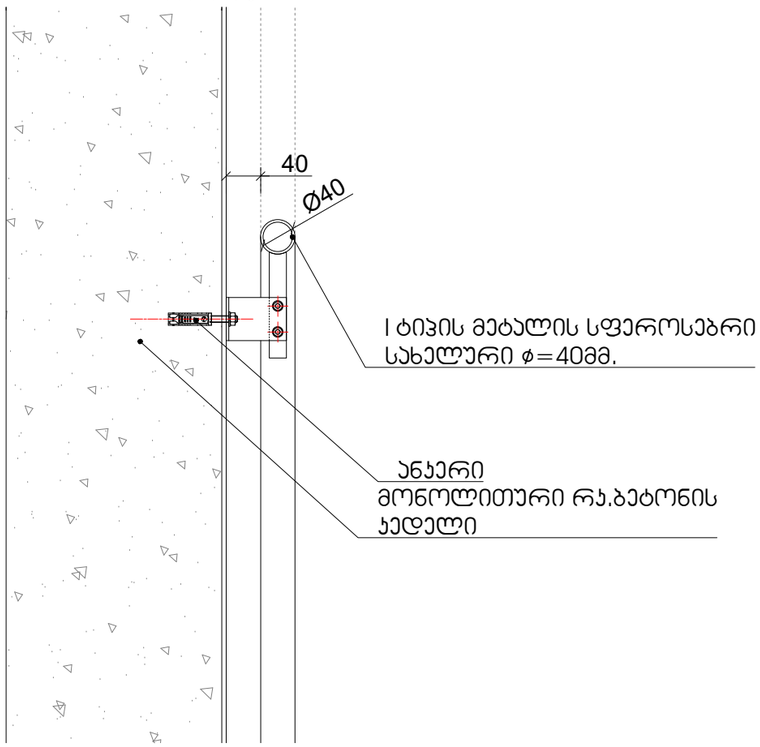

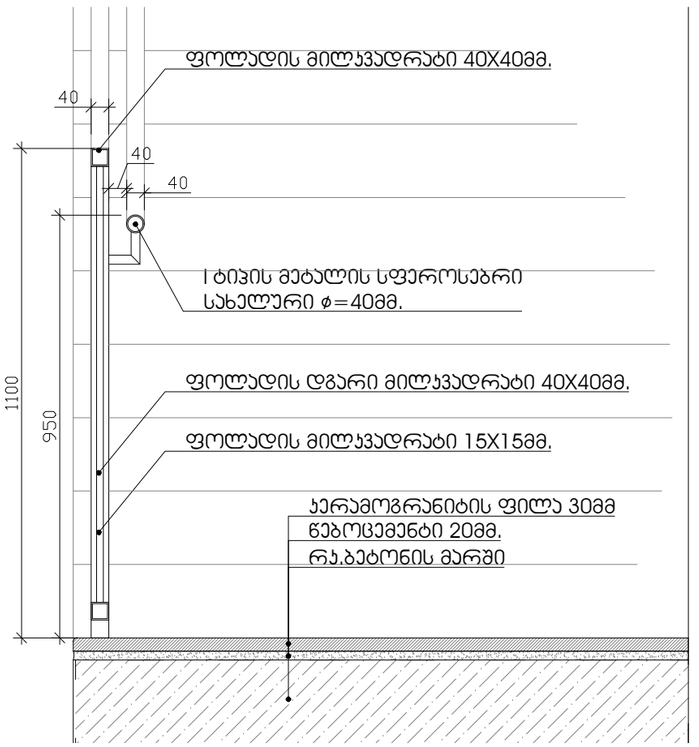

(არქიტექტურა) შ.პ.ს „არქიტექტურის ხმა“
ს/კ 405667826
ზესტაფონის ქ. №15
0180
თბილისი
საქართველო

SOUND OF ARCHITECTURE

დამკვეთი:
0179
თბილისი
საქართველო

ფუნქცია:
მრავალბინიანი საცხოვრებელი სახლი

ობიექტის მისამართი:
თბილისი, მიხეილ წინამძღვრიშვილის ქუჩა N 121ა
ს.კ 01.16.01.010.017

სიტუაციური სქემა:

პროექტის №: 01
დირექტორი: ნ წულაია
არქიტექტორი: მ.ხარაზიშვილი
არქიტექტორი: ნ. წულაია
არქიტექტორი: ვ. იობიძე

თარიღი: 22.01.2025

მაშტაბი: 1:200

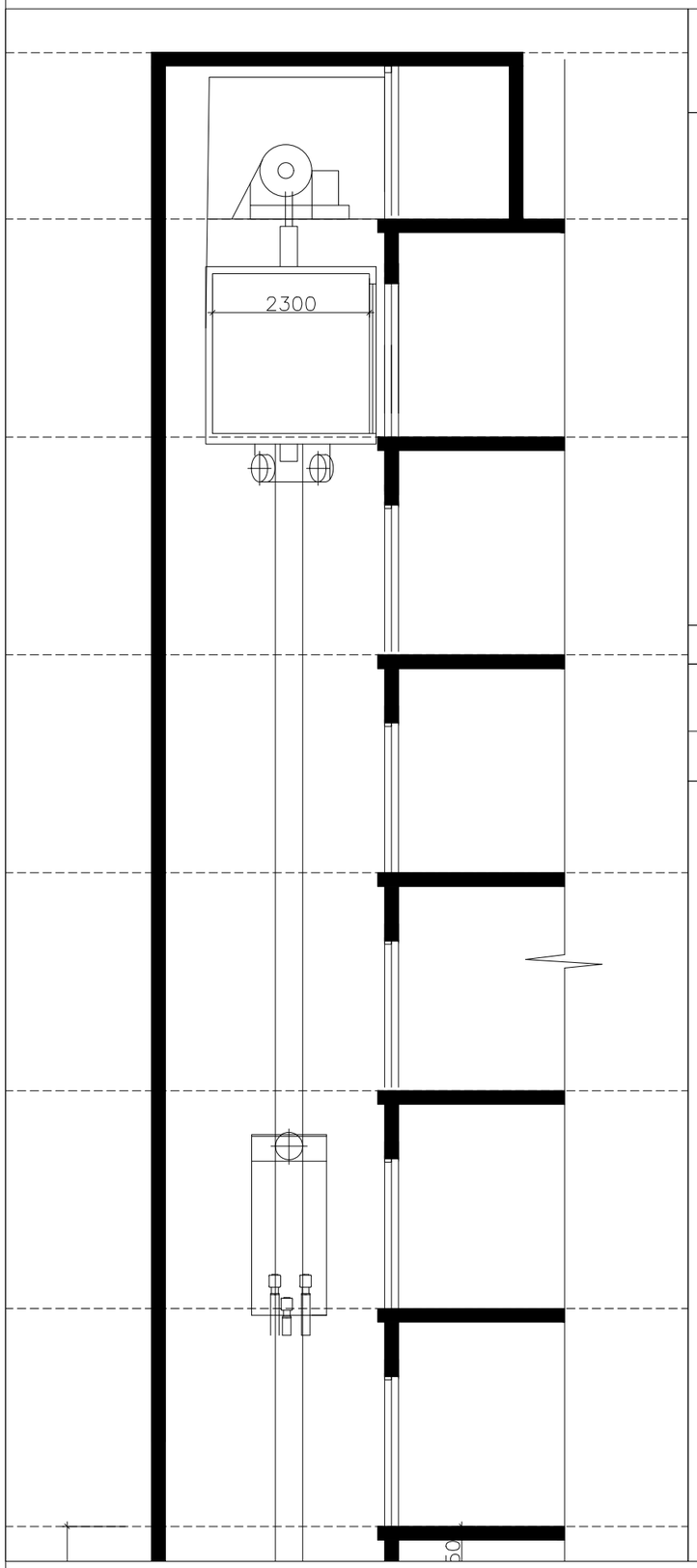

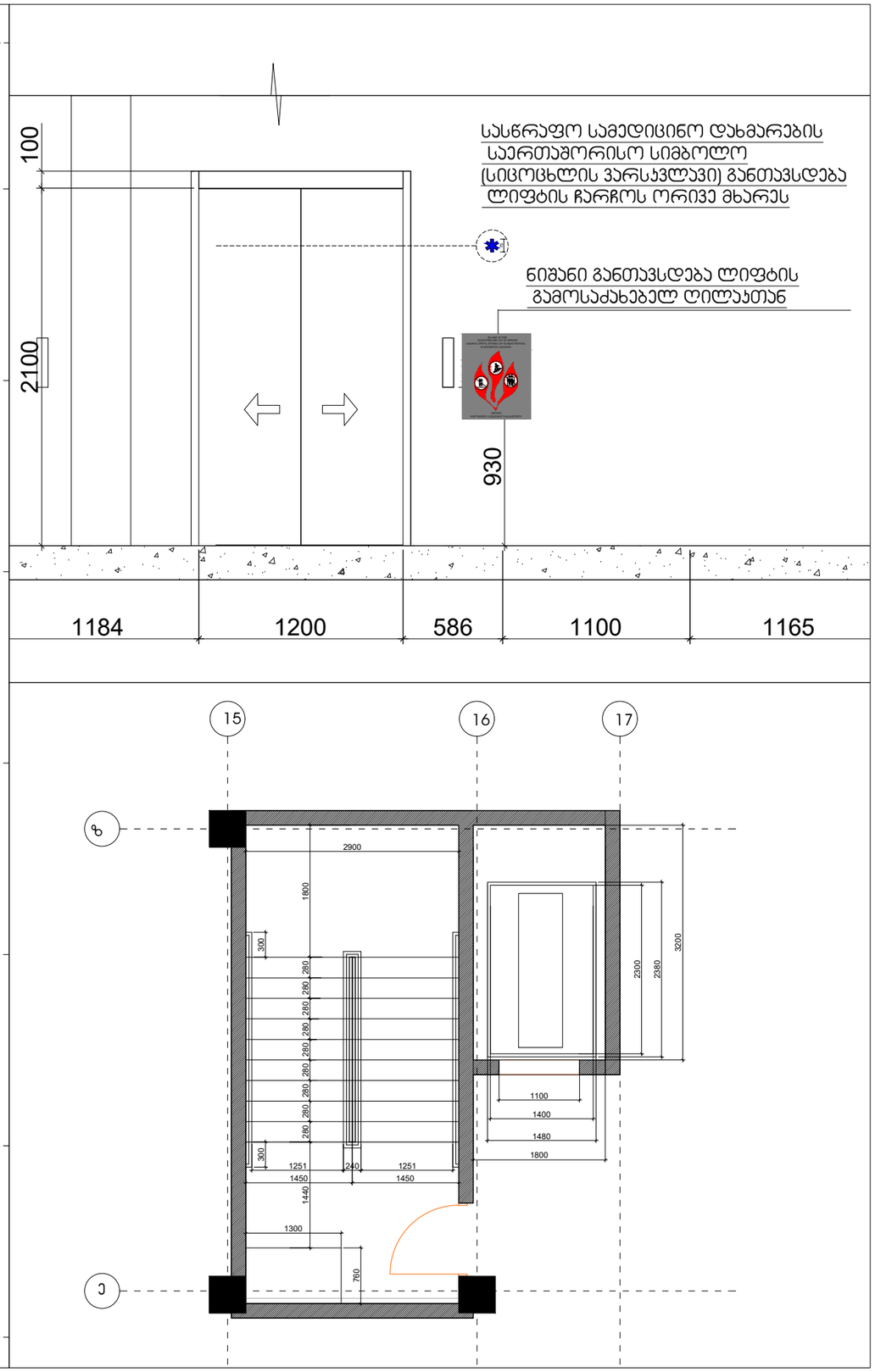

შენიშვნები:
შენობაში გამოყენებულია 408-ე ქვეთავის შესაბამისად შეზღუდული გამოყენების ლიფტი

-- ლიფტი შესაბამისობაში იქნება ASME A 17.1/CSA B44 სტანდარტთან
-- ლიფტის გამოსაძახებელი ღილაკები და კლავიშებიშესაბამისობაში იქნება 407.2.1. ქვეთავთან
-- ფოიეს სიგნალები შესაბამისობაში იქნება 407.2.2 ქვეთავთან.
-- ლიფტის შახტებთან განთავსებული ნიშნები შესაბამისობაში იქნება 407.2.3 ქვეთავთან.
-- ლიფტის კაბინის ბალანსირება შესაბამისობაში იქნება 407.4.4-ე ქვეთავთან.
-- ლიფტის კაბინის განათება შესაბამისობაში იქნება 407.4.5-ე ქვეთავთან
-- ლიფტის კაბინის სამართავები შესაბამისობაში იქნება 407.4.6.-ე ქვეთავთან. მართვის პანელები
-- განთავსდება გვერდითა კედლის ცენტრში.
-- კაბინის სამართავების აღნიშვნები და მითითებები შესაბამისობაში იქნება 407.4.7.-ქვეთავთან
-- კაბინაში მოეწყობა 407.4.10-ე ქვეთავის შესაბამისი საავარიო სიგნალიზაციის მექანიზმები

(არქიტექტურა) შ.პ.ს „არქიტექტურის ხმა“
ს/კ 405667826
ზესტაფონის ქ. №15
0180
თბილისი
საქართველო

SOUND OF ARCHITECTURE

დამკვეთი:
0179
თბილისი
საქართველო

ფუნქცია:
მრავალბინიანი საცხოვრებელი სახლი

ობიექტის მისამართი:
თბილისი, მიხეილ წინამძღვრიშვილის ქუჩა N 121ა
ს.კ 01.16.01.010.017

სიტუაციური სქემა:

პროექტის №: 01
დირექტორი: ნ წულაია
არქიტექტორი: მ.ხარაზიშვილი
არქიტექტორი: ნ. წულაია
არქიტექტორი: ვ. იობიძე

თარიღი: 22.01.2025

მაშტაბი: 1:200

A-2

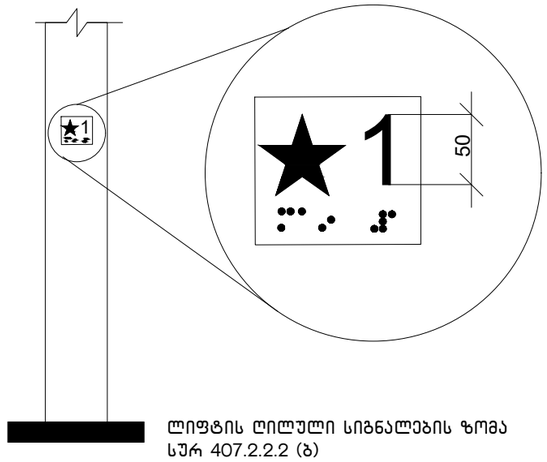

ლიფტის ღილული სიგნალების ზომა
სურ 407.2.2.2 (ბ)

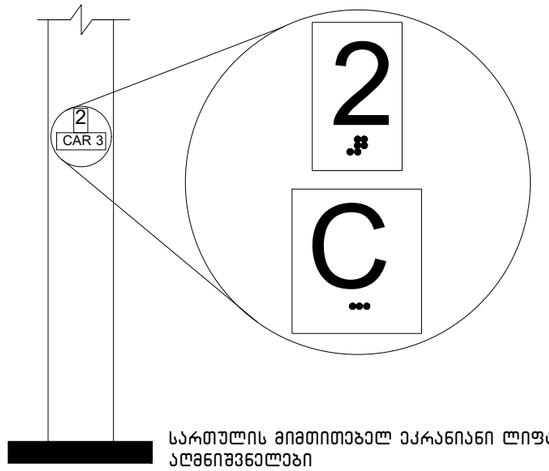

სართულის მიმთითებელ ეკრანიანი ლიფტების
აღმნიშვნელები
სურ. 407.2.3.2 (ა)

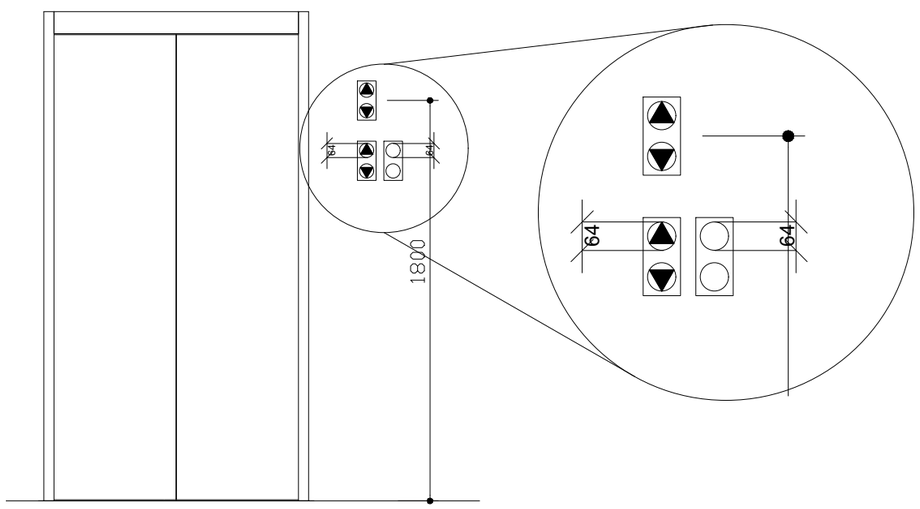

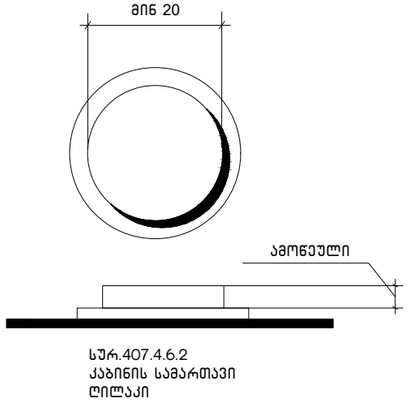

სურ.407.4.6.2
ქაბინის სამართავი
ღილაკი

(არქიტექტურა) შ.პ.ს „არქიტექტურის ხმა"
ს/კ 405667826
ზესტაფონის ქ. №15
0180
თბილისი
საქართველო

SOUND OF ARCHITECTURE

დამკვეთი:
0179
თბილისი
საქართველო

ფუნქცია:
მრავალბინიანი საცხოვრებელი სახლი

ობიექტის მისამართი:
თბილისი, მიხეილ წინამძღვრიშვილის
ქუჩა N 121ა
ს.კ 01.16.01.010.017

სიტუაციური სქემა:

პროექტის №: 01
დირექტორი: ნ. წულაია
არქიტექტორი: მ.ხარაზიშვილი
არქიტექტორი: ნ. წულაია
არქიტექტორი: ვ. იობიძე

თარიღი: 22.01.2025

მაშტაბი: 1:200

ცხრილი 407.4.7.1.3 - სამართავი ღილაკის ამოცნობა

სამართავი ღილაკის ტიპი	ამობურცული ნიშანი	ბრაილის შეტყობინება	თანაფარდობა (გახსნილი რკალები აღნიშნავს გამოუყენებელ წერტილებს ბრაილის თითოეულ უჯრაში)
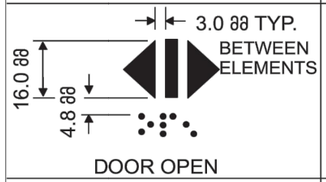 DOOR OPEN		op“en”	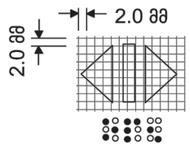
 REAR/SIDE DOOR OPEN		op“en”	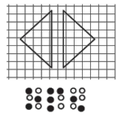
 DOOR CLOSE		close	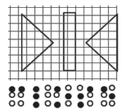
 REAR/SIDE DOOR CLOSE		close	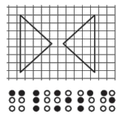
 MAIN		ma“in”	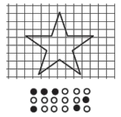
 ALARM		al“ar”m	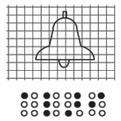
 PHONE		ph“one”	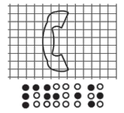
 EMERGENCY STOP (WHEN PROVIDED) X on face of octagon is not required to be tactile		“st”op	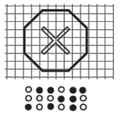

(არქიტექტურა) შ.პ.ს „არქიტექტურის ხმა“
ს/კ 405667826
ზესტაფონის ქ. №15
0180
თბილისი
საქართველო

SOUND OF ARCHITECTURE

დამკვეთი:
0179
თბილისი
საქართველო

ფუნქცია:
მრავალბინიანი საცხოვრებელი სახლი

ობიექტის მისამართი:
თბილისი, მიხეილ წინამძღვრიშვილის ქუჩა N 121ა
ს.კ 01.16.01.010.017

სიტუაციური სქემა:

პროექტის №: 01
დირექტორი: ნ წულაია
არქიტექტორი: მ.ხარაზიშვილი
არქიტექტორი: ნ. წულაია
არქიტექტორი: ვ. იობიძე

თარიღი: 22.01.2025

მაშტაბი: 1:200

კარ-ფანჯრების დეტალიზაცია მ. 1:50

კარის ზედაპირი უნდა იყოს გლუვი მინიმუმ 250 მმ-ის სახელურები, ჩამოსაწევი სახელურები, საკეტები, რაზები და მისაწვდომი კარის სხვა სამართავები ისეთი ფორმის იქნება, რომ ადვილად შეიძლებოლეს ერთი ხელით მოჭიდება და ასამუშავებლად საჭირო არიქნება მაბრად მოჭიდება, წვალება ან მაჯის ტრიალი დახურული კარის კავეულის ნაწილები და გაღებისთვის ბანკუთვნილი ძალა შესაბამისობაში იქნება შემდეგთან:

1. წინიდან მისაწვდომობისას ან მოწოლით გაღებადი, არაუმეტეს 66.76ნიუტონი
2. ბრუნვითი მოძრაობით გასაღები, არაუმეტეს 315 ნიუტონი სმ.
3. კარის მომხურავები ისე მოეწყობა რომ 90 გრადუსით ღია მფგომარეობიდან 12 გრადუსით გაღებულ მდგომარეობამდე კარის მისახურად საჭირო დრო არაუმცირეს 5 წამი იქნება კარის ზამბარიანი ანჯამები ისე მოეწყობა, რომ 70 გრადუსით ღია მდგომარეობიდან დახურულ მდგომარეობამდე კარი არაუმცირეს 1.5 წამში გადავა.

ცეცხლმედები კარისგან განსხვავებული კარის მოწოლით ან გამოწევით გაღებისთვის საჭირო ძალა შესაბამისობაში იქნება შემდეგთან
შენობაში განთავსებული ანჯამიანი კარი: არაუმეტეს 22.2 ნიუტონი

—

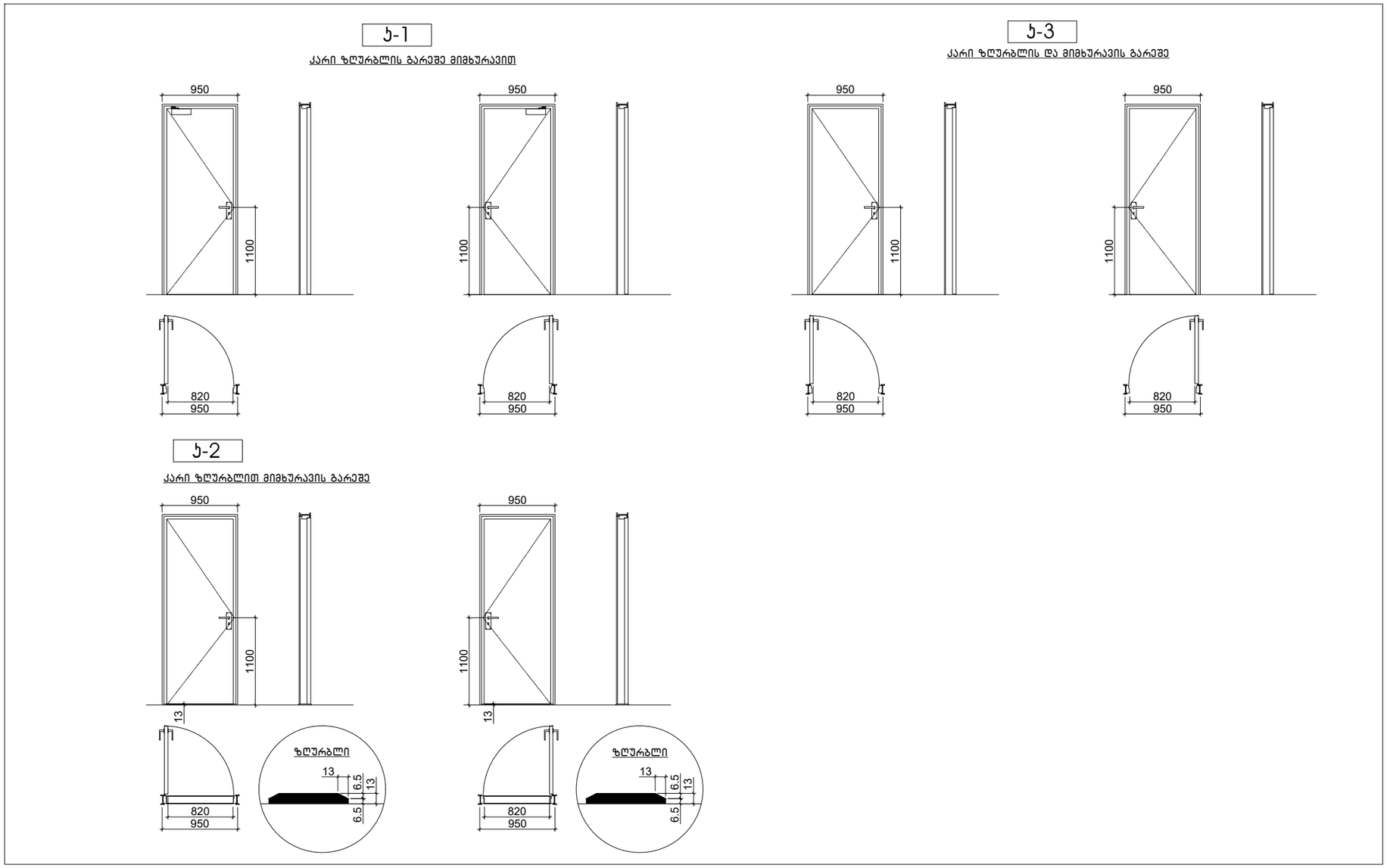

(არქიტექტურა) შ.პ.ს „არქიტექტურის ხმა"
ს/კ 405667826
ზესტაფონის ქ. №15
0180
თბილისი
საქართველო

SOUND OF ARCHITECTURE

დამკვეთი:
0179
თბილისი
საქართველო

ფუნქცია:
მრავალბინიანი საცხოვრებელი სახლი

ობიექტის მისამართი:
თბილისი, მიხეილ წინამძღვრიშვილის ქუჩა N 121ა
ს.კ 01.16.01.010.017

სიტუაციური სქემა:

პროექტის №: 01
დირექტორი: ნ წულაია
არქიტექტორი: მ.ხარაზიშვილი
არქიტექტორი: ნ. წულაია
არქიტექტორი: ვ. იობიძე

თარიღი: 22.01.2025

მაშტაბი: 1:200

A-2

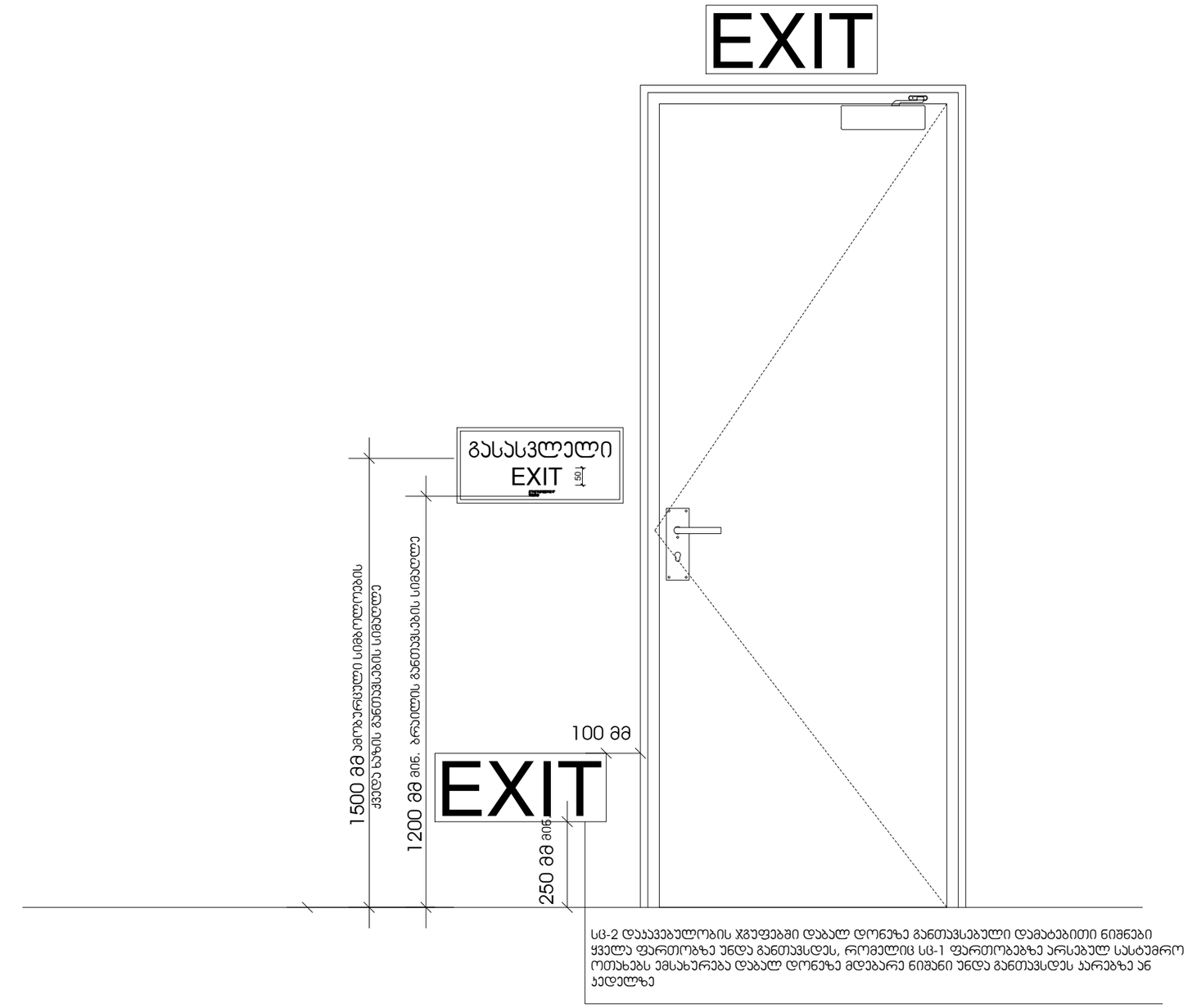

სც-2 დაჟანგებულობის ჯგუფებში დაბალ დონეზე განთავსებული დამატებითი ნიშნები ყველა ფართობზე უნდა განთავსდეს, რომელიც სც-1 ფართობებზე არსებულ სასტუმრო ოთახებს ემსახურება დაბალ დონეზე მდებარე ნიშანი უნდა განთავსდეს კარებზე ან კედელზე

(არქიტექტურა) შ.პ.ს „არქიტექტურის ხმა"
ს/კ 405667826
ზესტაფონის ქ. №15
0180
თბილისი
საქართველო

SOUND OF ARCHITECTURE

დამკვეთი:
0179
თბილისი
საქართველო

ფუნქცია:
მრავალბინიანი საცხოვრებელი სახლი

ობიექტის მისამართი:
თბილისი, მიხეილ წინამძღვრიშვილის
ქუჩა N 121ა
ს.კ 01.16.01.010.017

სიტუაციური სქემა:

პროექტის №: 01
დირექტორი: ნ წულაია
არქიტექტორი: მ.ხარაზიშვილი
არქიტექტორი: ნ. წულაია
არქიტექტორი: ვ. იობიძე

თარიღი: 22.01.2025

მაშტაბი: 1:200

ნიშანი პიქტოგრამებით, ამობურცული ნიშნებით და ბრაილით
განთავსდება
მისაწვდომ ტუალეტებთან კარის მომიჯნავედ

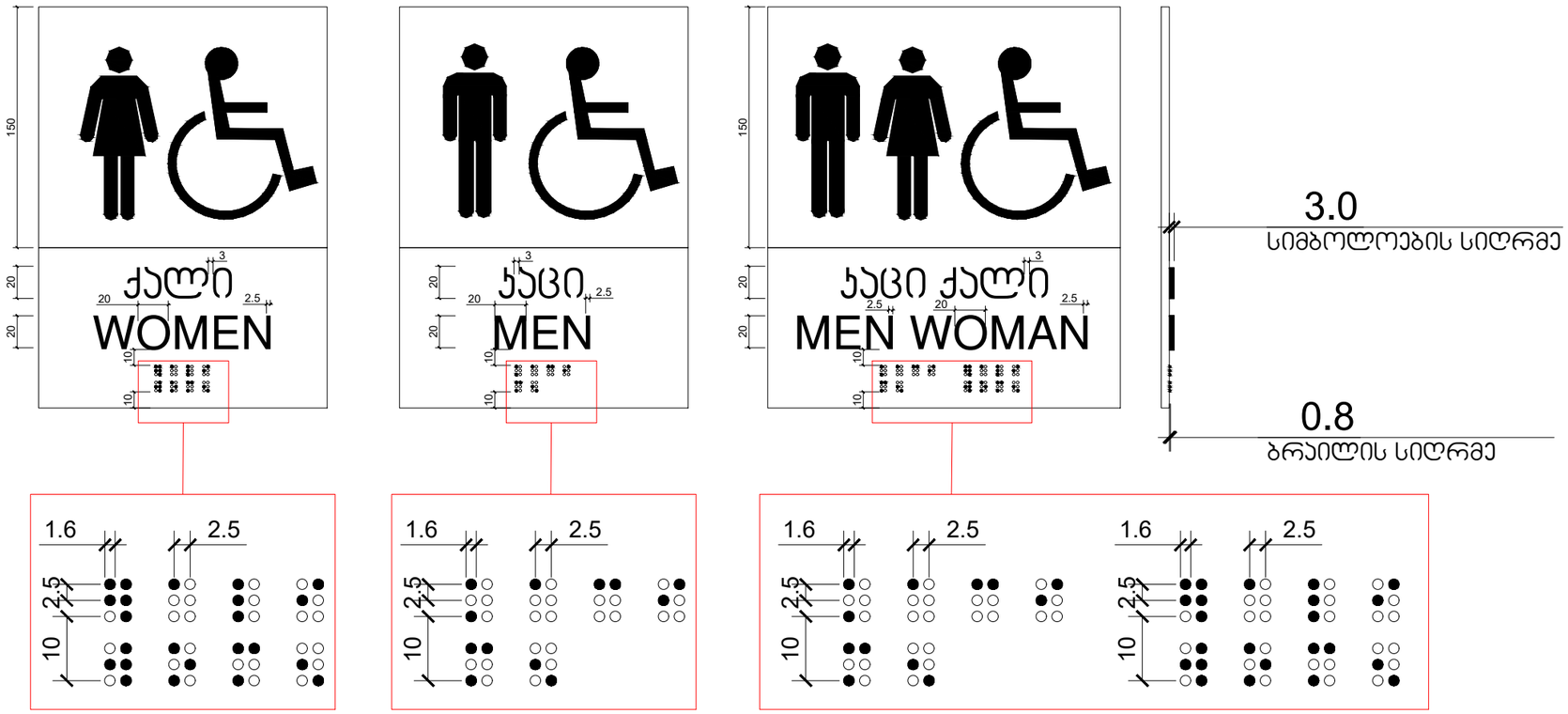

(არქიტექტურა) შ.პ.ს „არქიტექტურის ხმა"
ს/კ 405667826
ზესტაფონის ქ. №15
0180
თბილისი
საქართველო

SOUND OF ARCHITECTURE

დამკვეთი:
0179
თბილისი
საქართველო

ფუნქცია:
მრავალბინიანი საცხოვრებელი სახლი

ობიექტის მისამართი:
თბილისი, მიხეილ წინამძღვრიშვილის
ქუჩა N 121ა
ს.კ 01.16.01.010.017

სიტუაციური სქემა:

პროექტის №: 01
დირექტორი: ნ. წულაია
არქიტექტორი: მ.ხარაზიშვილი
არქიტექტორი: ნ. წულაია
არქიტექტორი: ვ. იობიძე

თარიღი: 22.01.2025

მაშტაბი: 1:200

გზა-ჯიბის ამოსაცნობის ნიშანი, გზა-ჯიბის საზღვრებში, დერეფანში გამავალი ჯარის საიეტის მომიჯნავედ

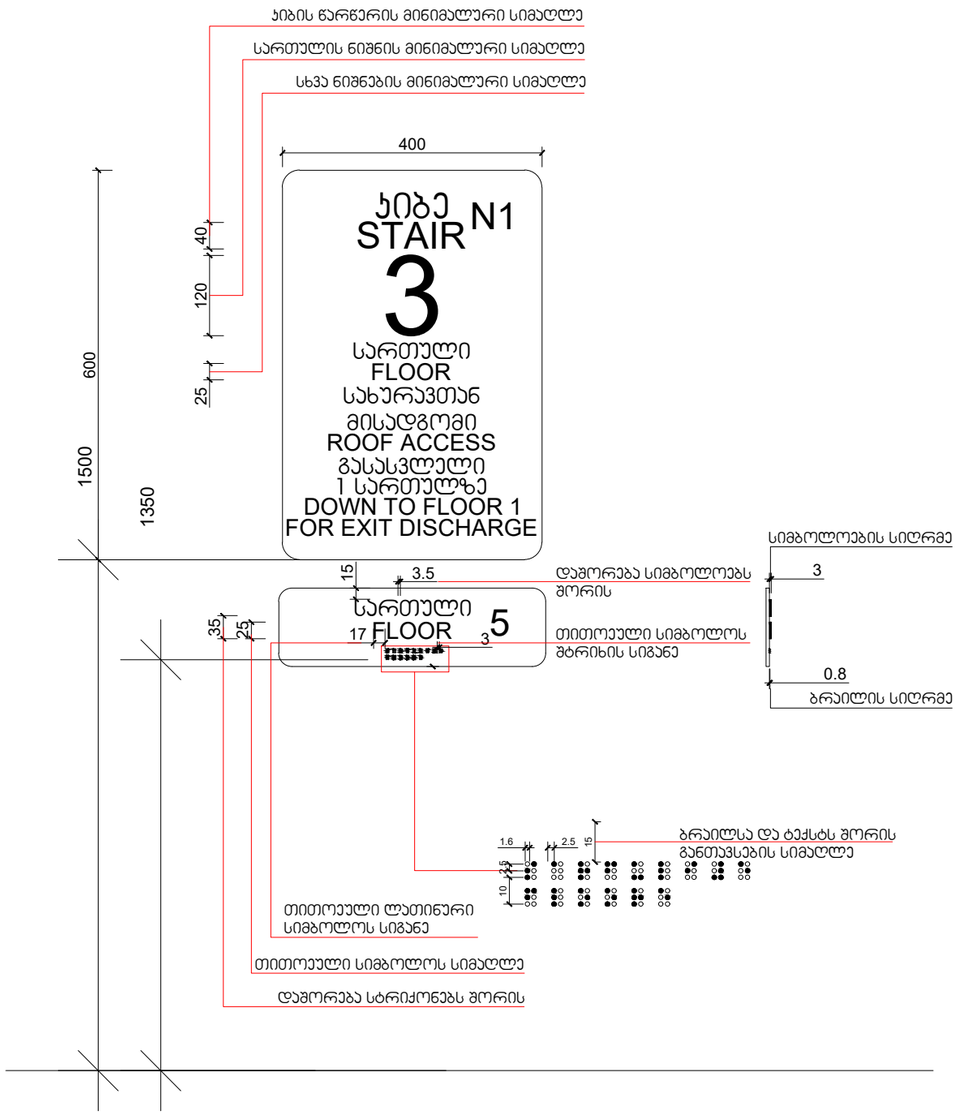

(არქიტექტურა) შ.პ.ს „არქიტექტურის ხმა"
ს/კ 405667826
ზესტაფონის ქ. №15
0180
თბილისი
საქართველო

SOUND OF ARCHITECTURE

დამკვეთი:
0179
თბილისი
საქართველო

ფუნქცია:
მრავალბინიანი საცხოვრებელი სახლი

ობიექტის მისამართი:
თბილისი, მიხეილ წინამძღვრიშვილის ქუჩა N 121ა
ს.კ 01.16.01.010.017

სიტუაციური სქემა:

პროექტის №: 01
დირექტორი: ნ. წულაია
არქიტექტორი: მ.ხარაზიშვილი
არქიტექტორი: ნ. წულაია
არქიტექტორი: ვ. იობაძე

თარიღი: 22.01.2025

მაშტაბი: 1:200

ნიშანი განთავსდება
გზა-ჯიხის საზღვრებში კარის მომიჯნავედ

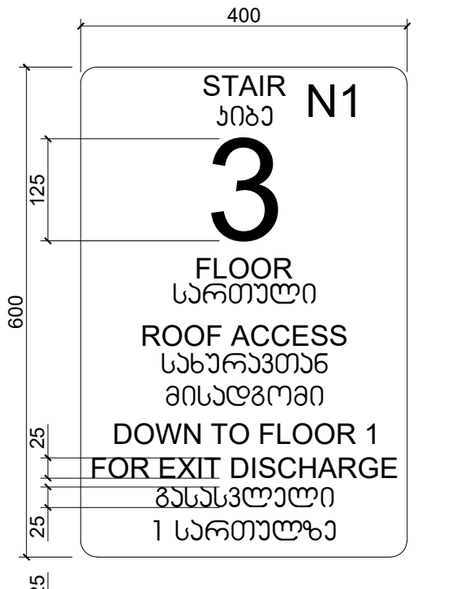

ნიშანი განთავსდება
გზა-ჯიხის საზღვრებში კარის მომიჯნავედ

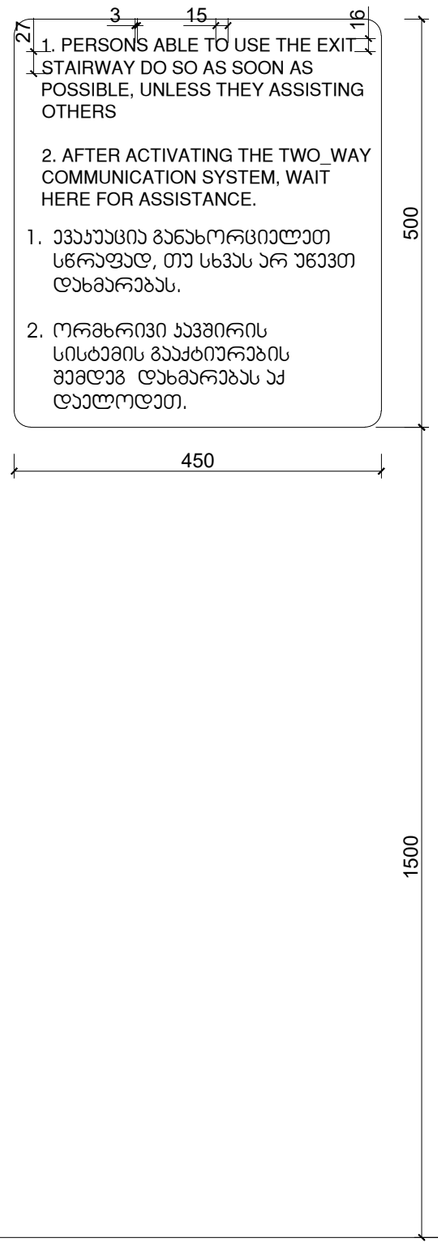

ნიშანი განთავსდება
გარე მისაწვდომ ავტოსადგომთან

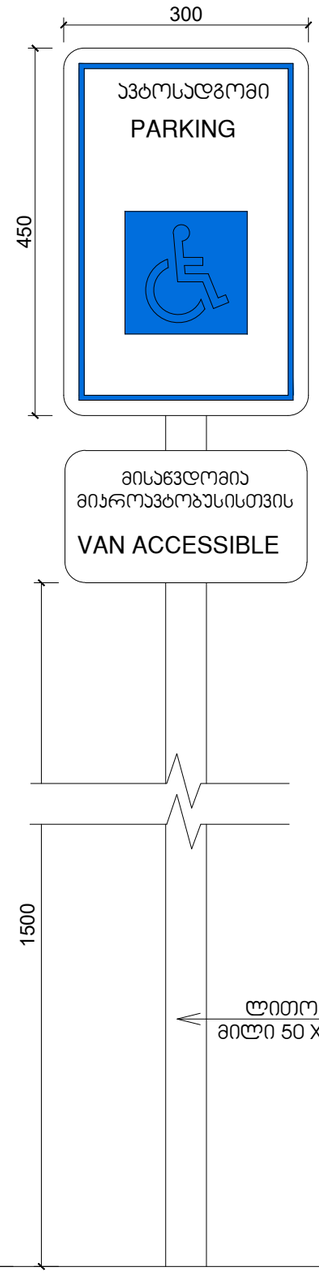

ნიშანი განთავსდება
შიგა მისაწვდომ ავტოსადგომთან

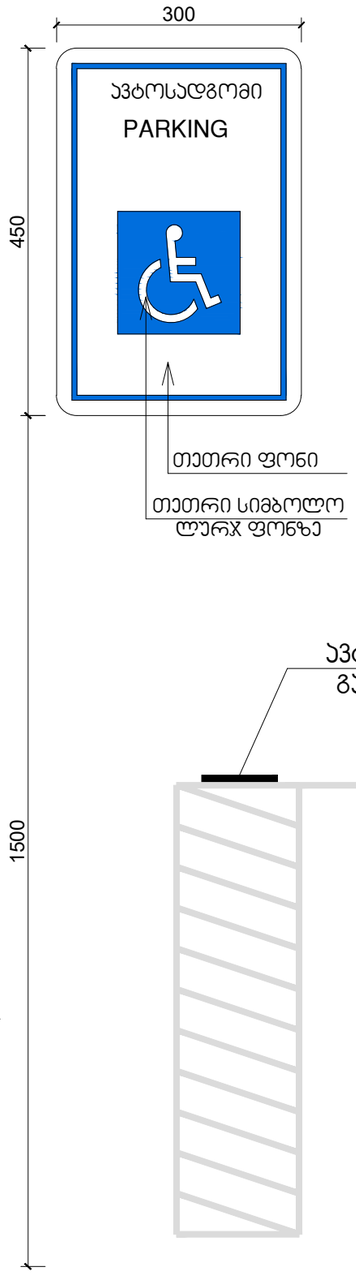

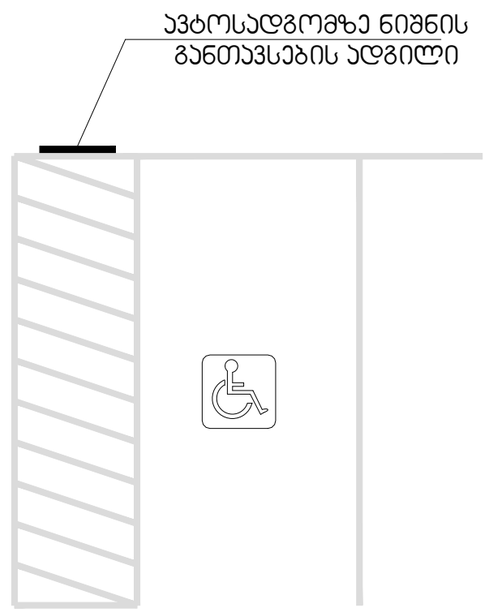

(არქიტექტურა) შ.პ.ს „არქიტექტურის ხმა“
ს/კ 405667826
ზესტაფონის ქ. №15
0180
თბილისი
საქართველო

SOUND OF ARCHITECTURE

დამკვეთი:
0179
თბილისი
საქართველო

ფუნქცია:
მრავალბინიანი საცხოვრებელი სახლი

ობიექტის მისამართი:
თბილისი, მიხეილ წინამძღვრიშვილის ქუჩა N 121ა
ს.კ 01.16.01.010.017

სიტუაციური სქემა:

პროექტის №: 01
დირექტორი: ნ წულაია
არქიტექტორი: მ.ხარაზიშვილი
არქიტექტორი: ნ. წულაია
არქიტექტორი: ვ. იობიძე

თარიღი: 22.01.2025

მაშტაბი: 1:200

ნიშანი ამობურცული სიმბოლოებით და ბრაილით გზა-ჯიბის შესასვლელთან და გარეთ გამავალ ყველა კართან

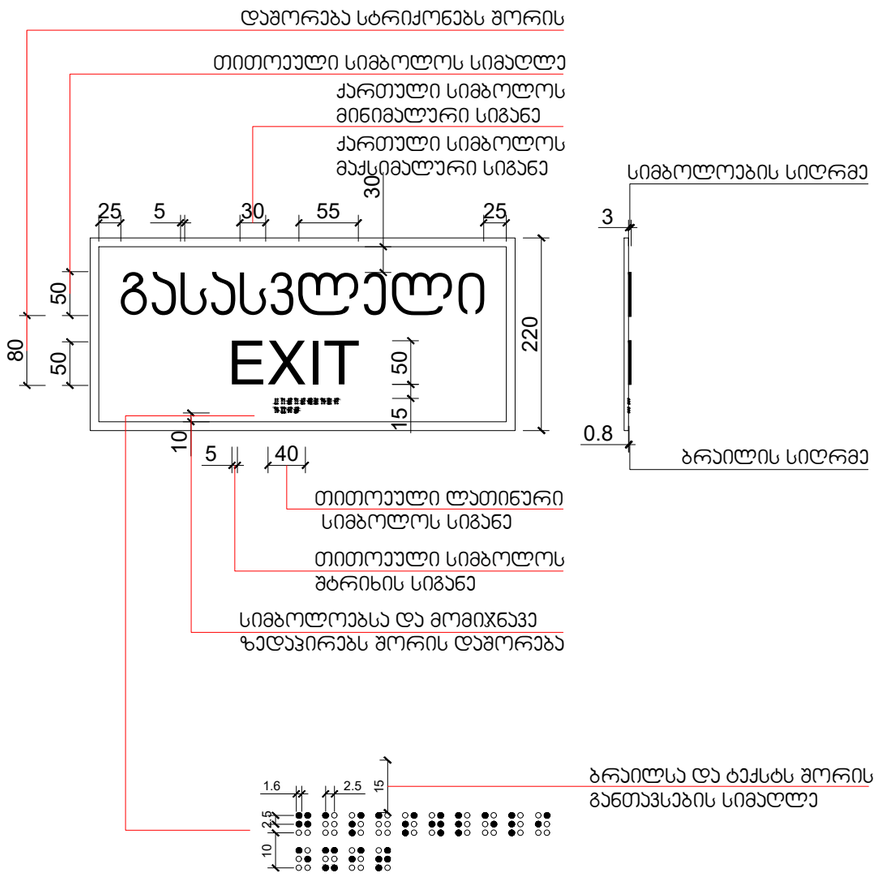

გასასვლელის განათებული ნიშანი

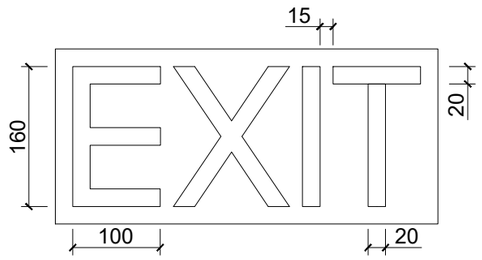

(არქიტექტურა) შ.პ.ს „არქიტექტურის ხმა"
ს/კ 405667826
ზესტაფონის ქ. №15
0180
თბილისი
საქართველო

SOUND OF ARCHITECTURE

დამკვეთი:
0179
თბილისი
საქართველო

ფუნქცია:
მრავალბინიანი საცხოვრებელი სახლი

ობიექტის მისამართი:
თბილისი, მიხეილ წინამძღვრიშვილის ქუჩა N 121ა
ს.კ 01.16.01.010.017

სიტუაციური სქემა:

პროექტის №: 01
დირექტორი: ნ წულაია
არქიტექტორი: მ.ხარაზიშვილი
არქიტექტორი: ნ. წულაია
არქიტექტორი: ვ. იობიძე

თარიღი: 22.01.2025

მაშტაბი: 1:200

შ.შ.მ.პ. ბინის ვიტრაჟის სახელურის სიმაღლე მ. 1:50

ფანჯრების გასაღებად დასახურად დასაკეტად ან ჩასაკეტად და მათ გასახსნელად და გასაღებად გამოყენებული მოქმედი ძალა განისაზღვრება AAMA 513-ის 106.2.13 ქვეთავის მიხედვით გაღებადი ფანჯრების გასაღებად ან დასახურად საჭირო მოქმედი ძალა უნდა იყოს არაუმეტეს 37,7 ნ. შეუღლად ან თარაზულად მოსრიალე ფანჯრისთვის არაუმეტეს 22,2 ნ. ყველა სხვა ტიპის გაღებადი ფანჯრისთვის



შ.შ.მ.პ. ბინის ფანჯრის სახელურის სიმაღლე მ. 1:50

ფანჯრების გასაღებად დასახურად დასაკეტად ან ჩასაკეტად და მათ გასახსნელად და გასაღებად გამოყენებული მოქმედი ძალა განისაზღვრება AAMA 513-ის 106.2.13 ქვეთავის მიხედვით გაღებადი ფანჯრების გასაღებად ან დასახურად საჭირო მოქმედი ძალა უნდა იყოს არაუმეტეს 37,7 ნ. შეუღლად ან თარაზულად მოსრიალე ფანჯრისთვის არაუმეტეს 22,2 ნ. ყველა სხვა ტიპის გაღებადი ფანჯრისთვის

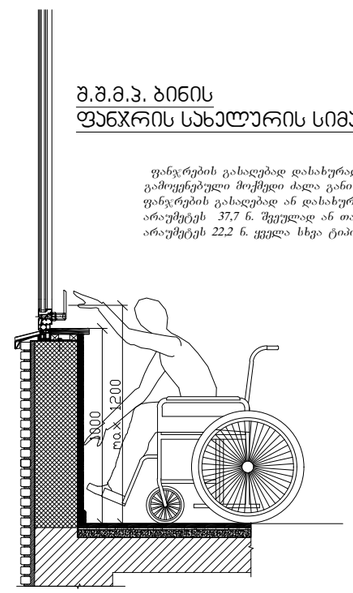

აბაზანის კაბინაზე მიწვდომა მ. 1:50

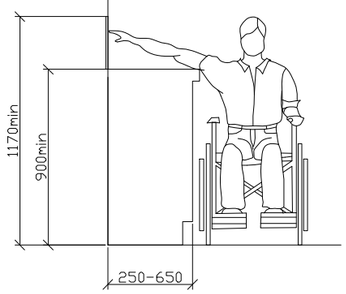

ზღურბლი მ. 1:5

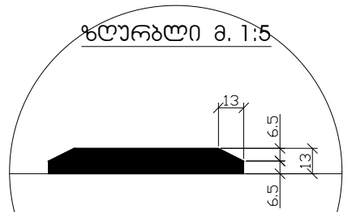

სადარბაზოში შესასვლელი კარის იატაკის შვეული შემაღლება (ზღურბლი)

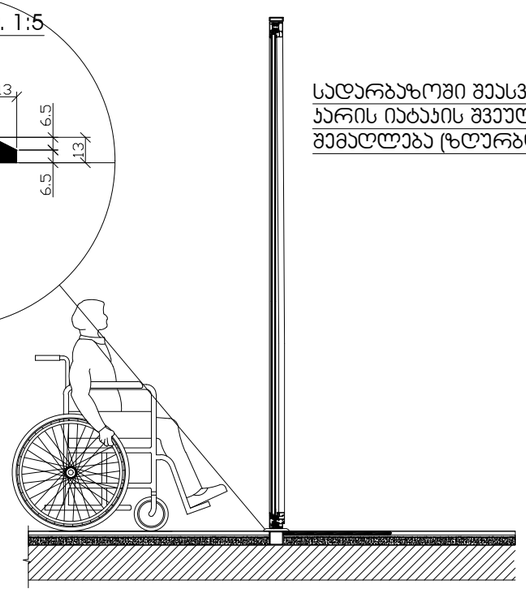

(არქიტექტურა) შ.პ.ს „არქიტექტურის ხმა"
ს/კ 405667826
ზესტაფონის ქ. №15
0180
თბილისი
საქართველო

SOUND OF ARCHITECTURE

დამკვეთი:
0179
თბილისი
საქართველო

ფუნქცია:
მრავალბინიანი საცხოვრებელი სახლი

ობიექტის მისამართი:
თბილისი, მიხეილ წინამძღვრიშვილის ქუჩა N 121ა
ს.კ 01.16.01.010.017

სიტუაციური სქემა:

პროექტის №: 01
დირექტორი: ნ წულაია
არქიტექტორი: მ.ხარაზიშვილი
არქიტექტორი: ნ. წულაია
არქიტექტორი: ვ. იობიძე

თარიღი: 22.01.2025

მაშტაბი: 1:200