

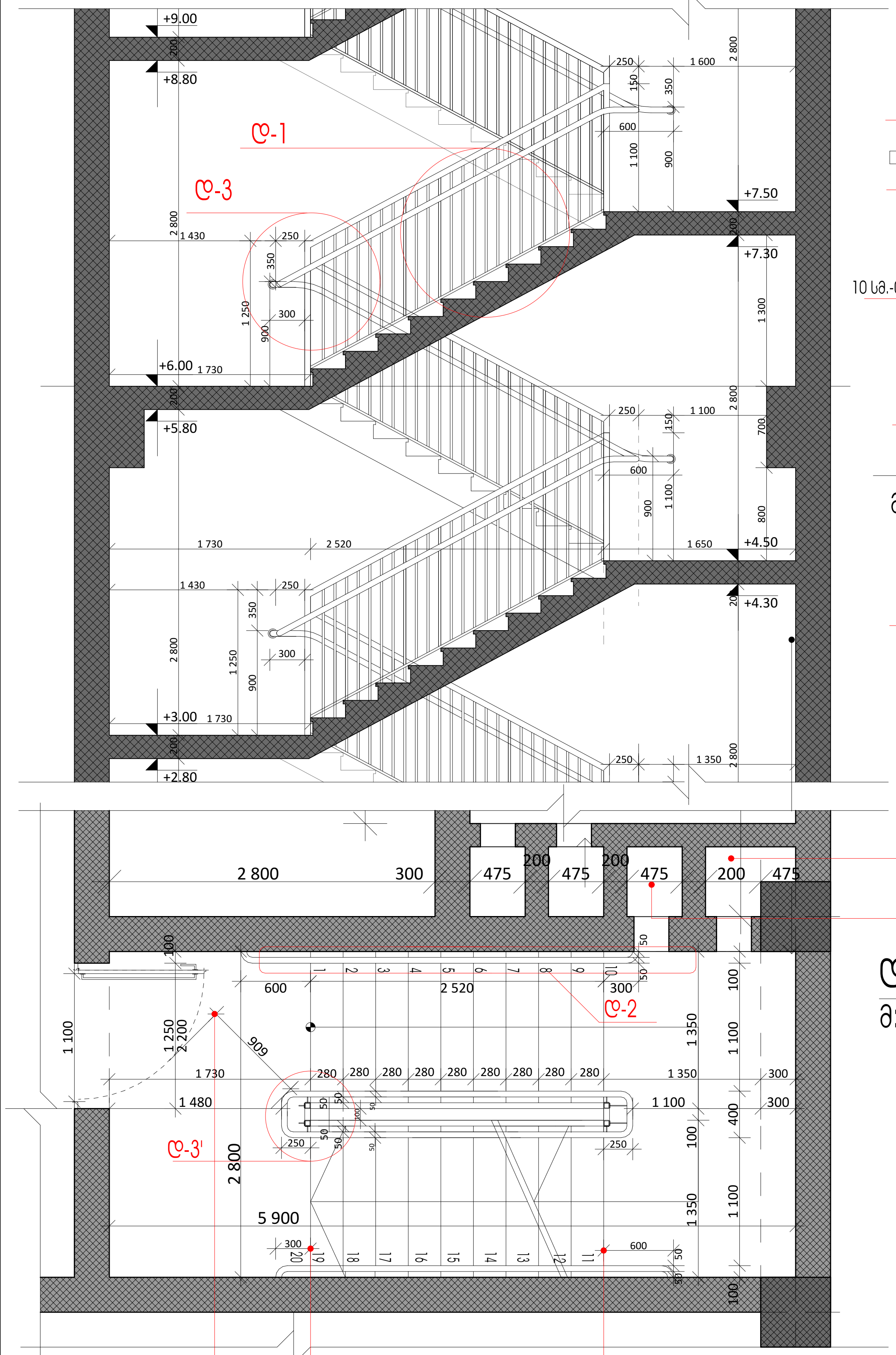

კარი ემსახურება 50-ზე მეტი დამკავებლებს და არცერთ პოზიციაში არ ამცირებს ბაქნის სიგანეს, მისი აუცილებელი სიგანის ნახევარზე მეტად

სახელური ბოლო საფეხურის შემაღლებიდან ერთი საბიჯელის სიგრძეზე დაგრძელებულია 30 სმ-ით

სახელური ბოლო საფეხურის შემაღლებიდან ერთი საბიჯელის სიგრძეზე დაგრძელებულია და **ADAAG**-ის მოთხოვნებით გზა-კიბის ძირთან დამაგრებულია 30სმ.

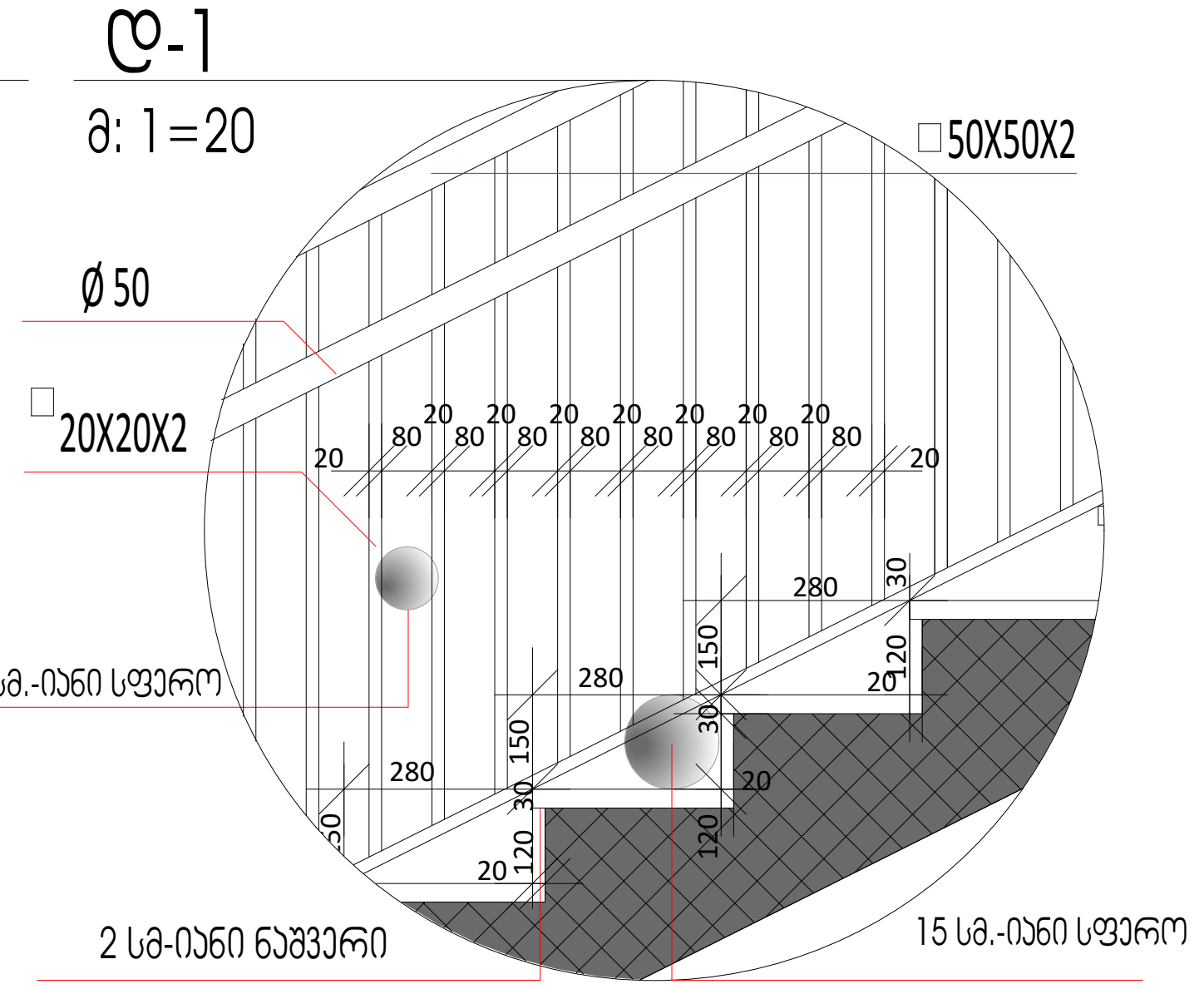

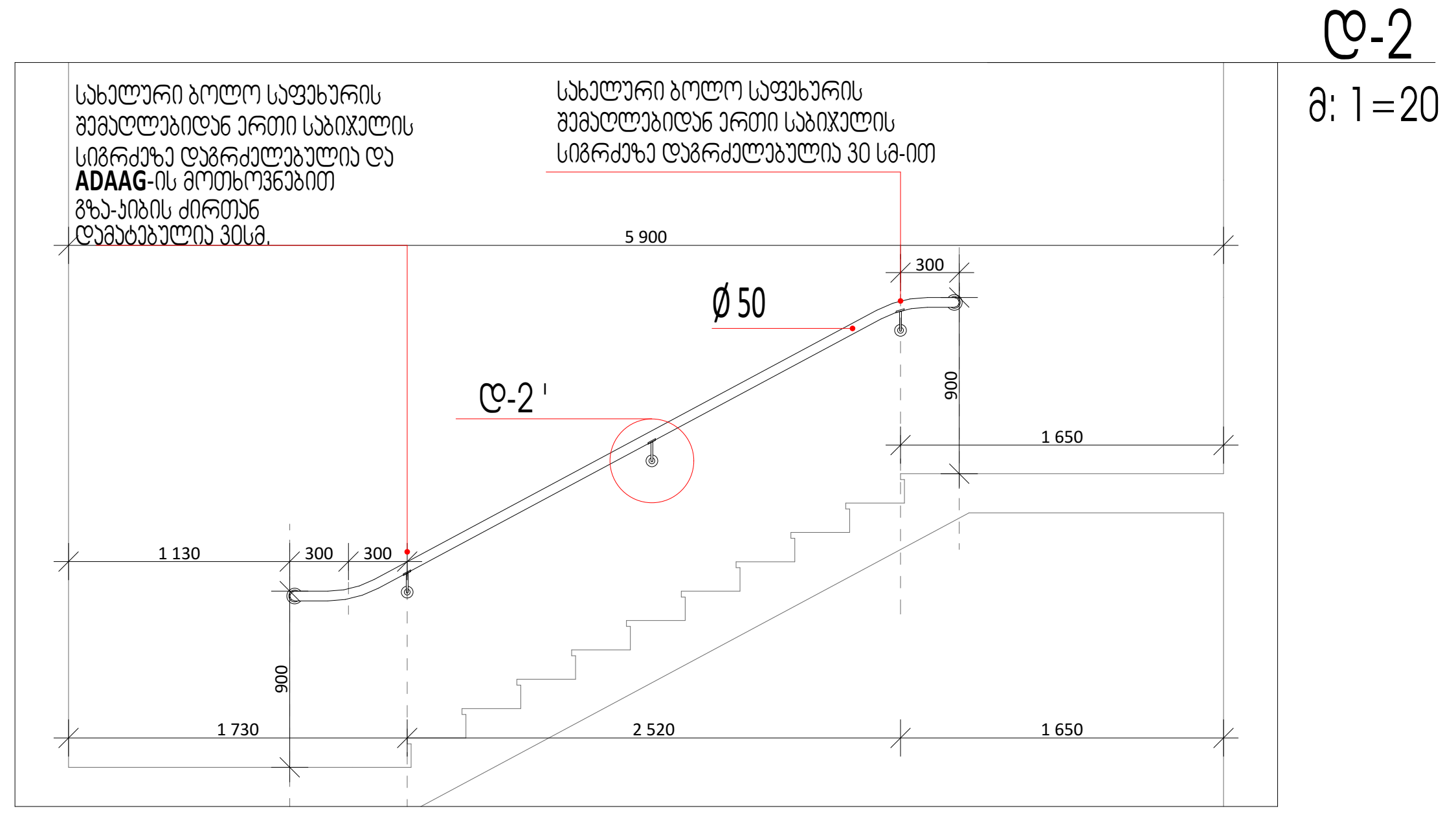

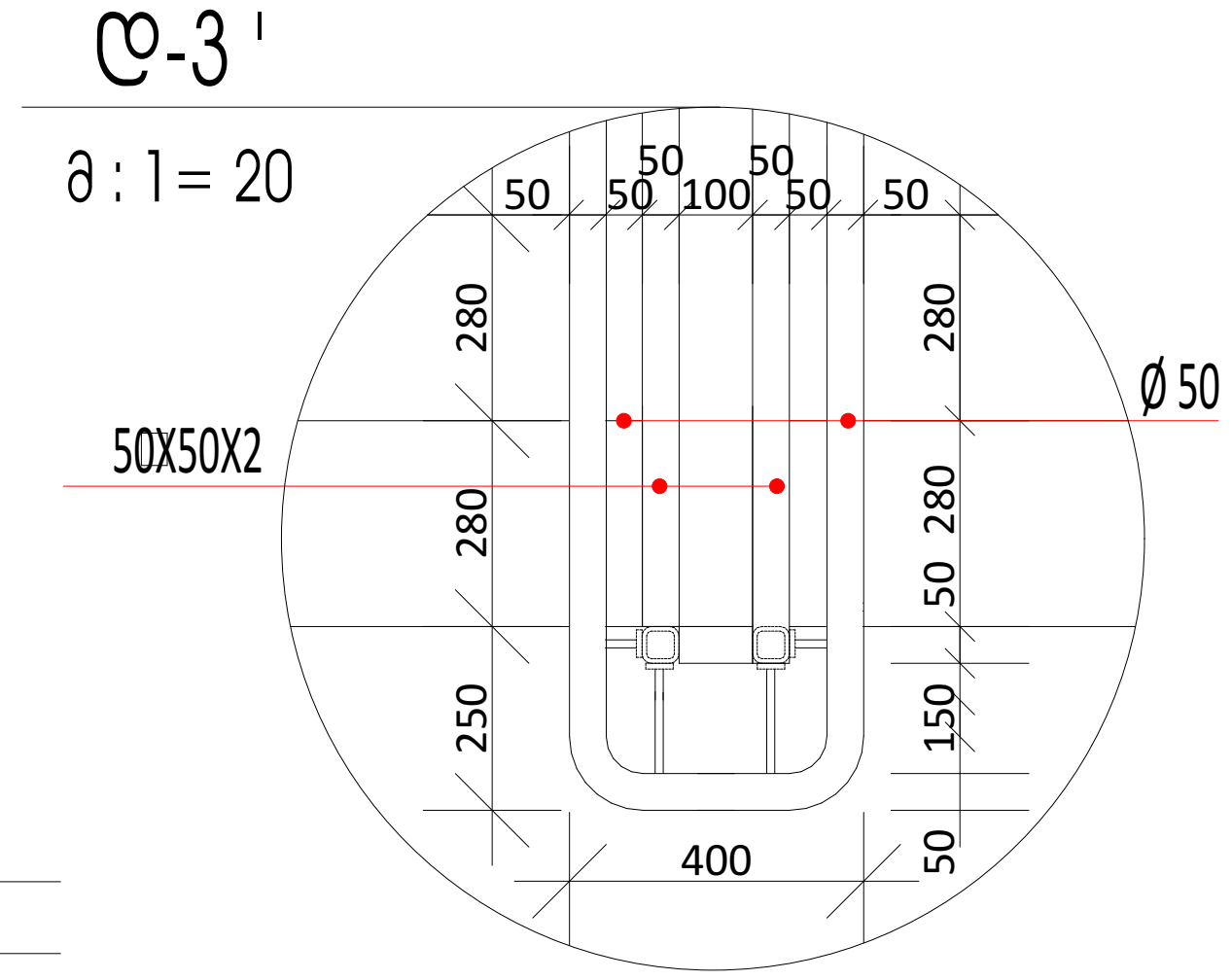

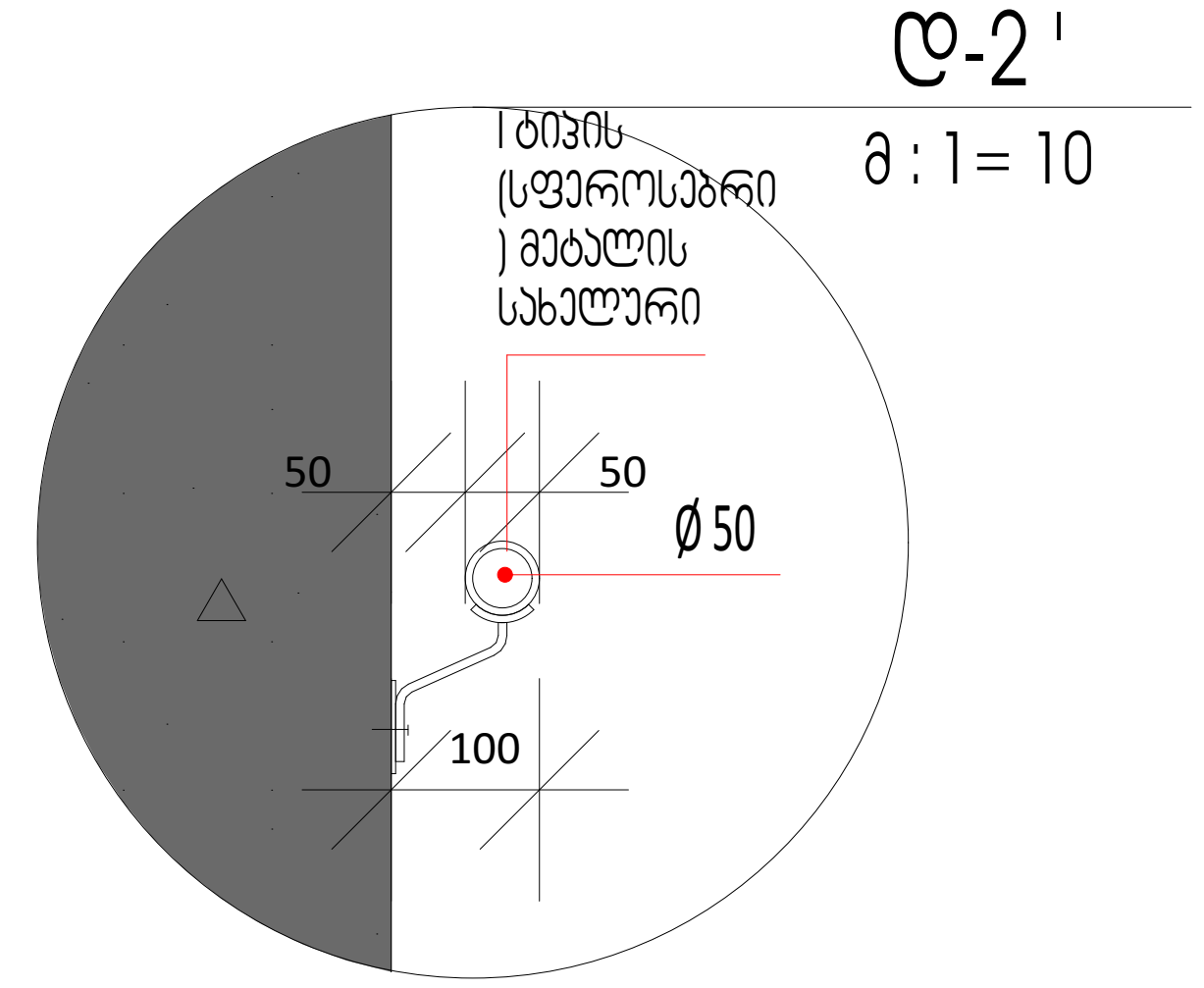

საფენტილაციო არხი ,კიბის უჯრედის მექანიკური განიავებისთვის. ჰაერის გამწოვი

საფენტილაციო არხი ,კიბის უჯრედის მექანიკური განიავებისთვის. ჰაერის მოდინება

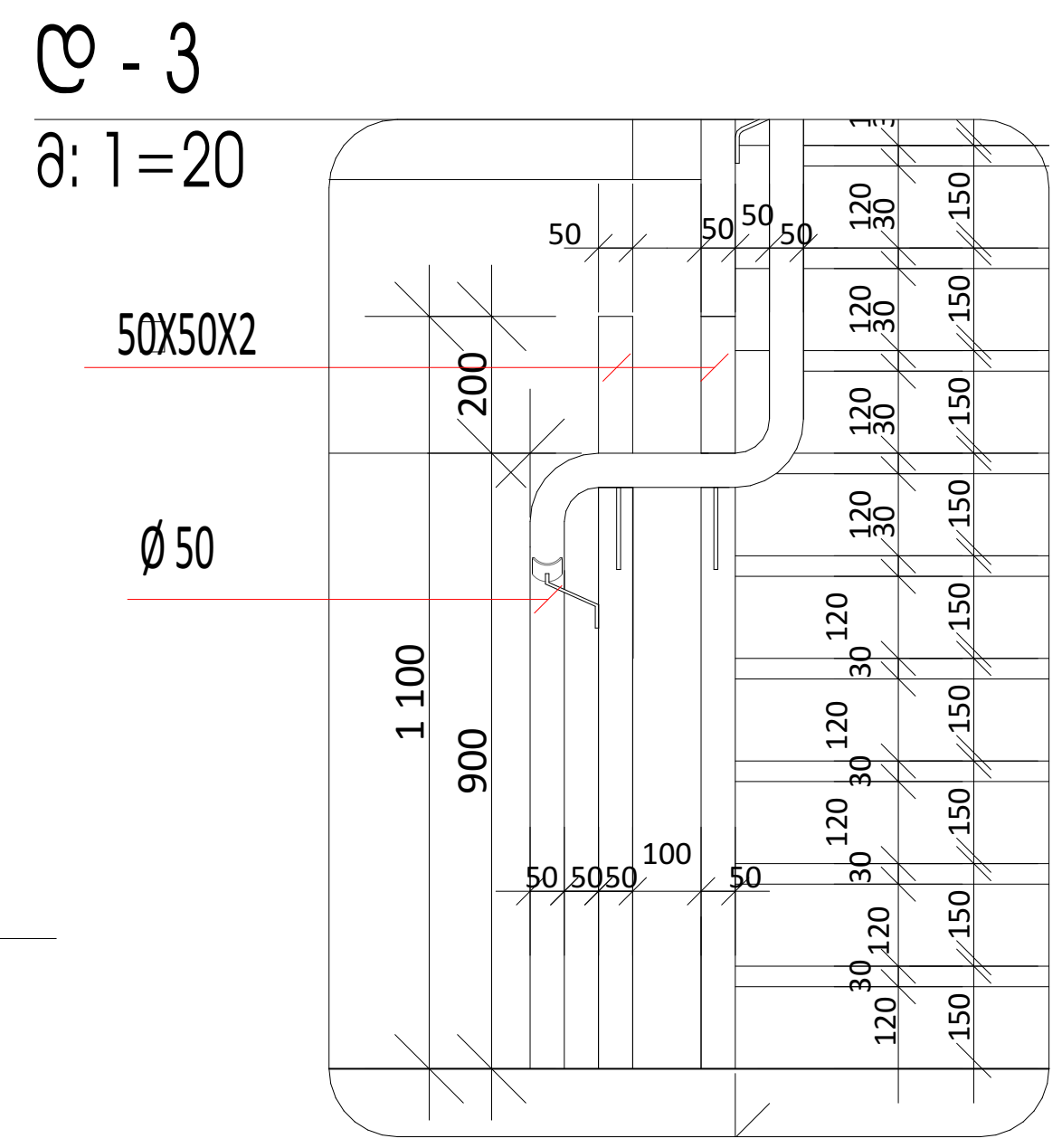

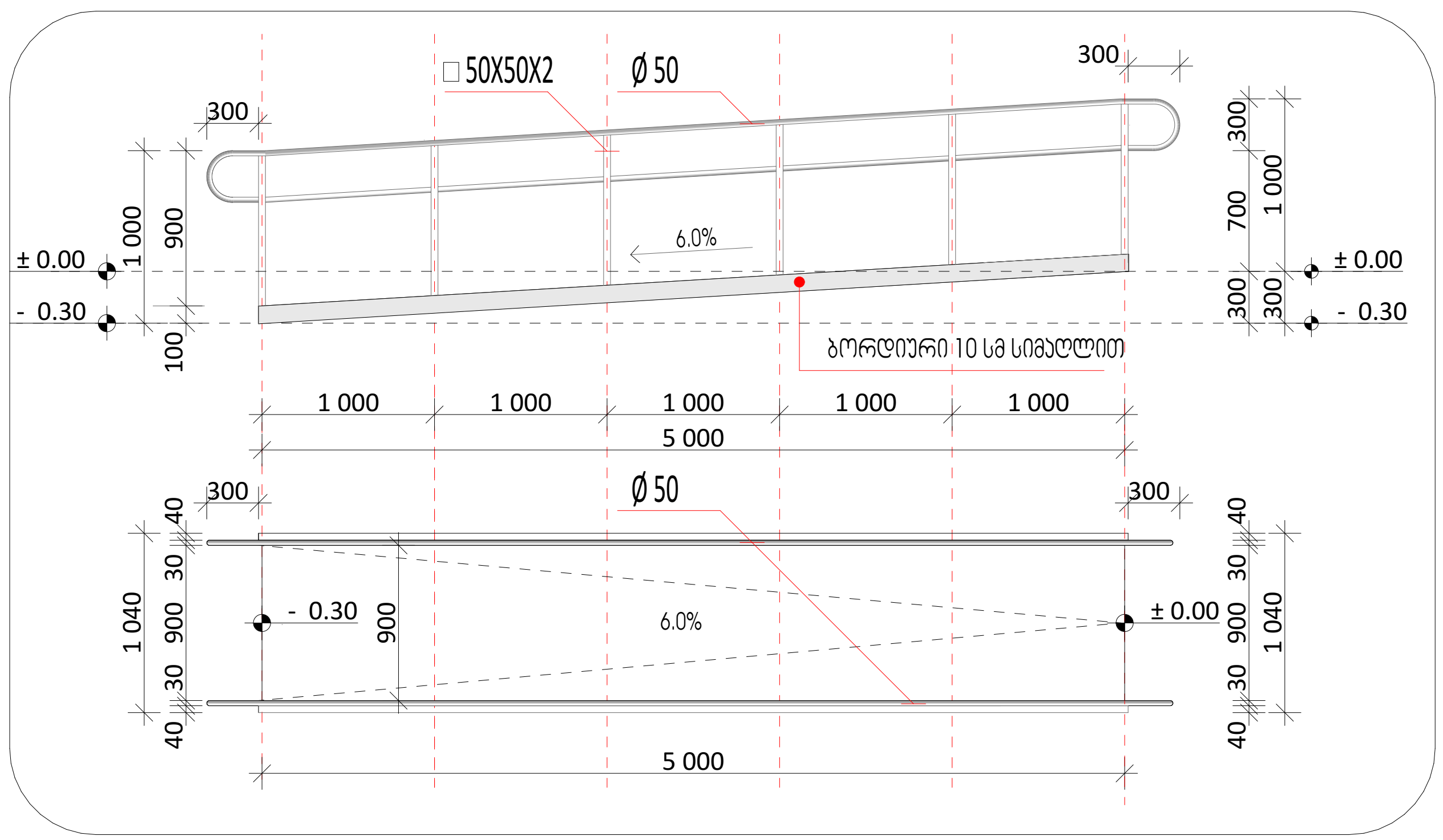

ალბომის ნაწილი:	ობიექტის სახელწოდება:	მასშტაბი:		
არქიტექტურული ნაწილი	სავაჭრო პავილიონი	1:200	დირექტორი	ზ. სურგულაძე
ფურცლის დასახელება: კიბის დეტალი	ობიექტის მისამართი: ქ. თბილისი, ბელიაშვილის ქ. №117	ფურცელი:	ავტორი	ზ. სურგულაძე
პირობითი აღნიშვნები:	დამკვეთი: არტურ არაბიან	ფურცლები:	დამუშავა	ლ. ნაკაძე
	დამკვეთის მისამართი:	თარიღი: 04/11/2019	შემოწმა	დ. ვეშაპიძე

L.T.D. Surgula
Architecture. Interior. Product Design.
Gudiashvili str. 9
Tel: +995 568 99 60 60
Email: info@surgula.com
Website: www.surgula.com

ხედების დასახელება			
ფასადების ნაწილი			
ფასადის ელემენტების ნაწილი			
ფასადის ელემენტების ნაწილი			
მასშტაბი	1:200	ფასადის ნომერი	
ფასადის ტიპი	ფასადის ნაწილი	ფასადის ნომერი	
ფასადის ტიპი	ფასადის ნაწილი	ფასადის ნომერი	
მე. ნახატის ნომერი	მასშტაბი	04/11/2019	

L.T.D. Surgula
Architecture, Interior, Product Design
Gudiashvili str. 9
Tel: +995 568 99 60 60
Email: info@surgula.com
Website: www.sv.surgula.com

ფ-6

+6.00
5 300
600
6 000
25

ფ-5

+12,00
100
1 000
200
700
600
100
900
5 400
6 000

ფ-6

1 : 25 = 8

+4.50
+5.70
+5.30
+6.00
4500
1 200
200
100
25
100
600
100
5 300
6 000

ფ-5

1 : 25 = 8

+10.50
+12.10
+11.70
+11.30
+12.00
+13.00
1 200
200
100
900
600
100
700
200
1 000
100
5 300
6 000