საქართველოს შინაგან საქმეთა სამინისტრო
საპატრულო პოლიციის დეპარტამენტი

MINISTRY OF INTERNAL AFFAIRS OF GEORGIA
PATROL POLICE DEPARTMENT

09/08/2024

MIA 1 24 02428806

მოქალაქე ლევან ლალიაშვილს
ქ. რუსთავი, XII მიკრო/რაიონი, N 5, ბინა 59
ასლი: შსს საპატრულო პოლიციის დეპარტამენტის
ქ. თბილისის მთავარ სამმართველოს

ბატონო ლევან,

შსს საპატრულო პოლიციის დეპარტამენტში განხილულ იქნა თქვენი განცხადება, რომელშიც ითხოვთ, ქალაქ თბილისში, დავით ჯაბიძის , N 8-ში არსებულ მიწის ნაკვეთზე (ს/კ: 01.11.10.004.453) კაპიტალური ღობის მოწყობის საგზაო მოძრაობის ორგანიზაციის წარმოდგენილი დროებითი სქემების შეთანხმებას.

ვითვალისწინებთ რა, ს.ს.ი.პ. ტრანსპორტისა და ურბანული განვითარების სააგენტოს (2024 წლის 8 აგვისტოსი 16-01242213113) თანხმობას შსს საპატრულო პოლიციის დეპარტამენტი ითანხმებს (საგზაო მოძრაობის უსაფრთხოების კუთხით) წარმოდგენილ დროებითი და მუდმივი მოძრაობის ორგანიზაციის სქემებს და არ არის წინააღმდეგი განახორციელოთ აღნიშნული სამუშაოები შემდეგი პირობების დაცვით:

სამშენებლო ობიექტზე მისასვლელი გზა (სამუშაოების განხორციელების პროცესში) აღიჭურვოს მოძრაობის რეგულირების ტექნიკური საშუალებებით შეთანხმებული სქემების შესაბამისად, ხოლო მიმდებარე ტერიტორიაზე არსებულ მოძრაობის ორგანიზების ტექნიკურ საშუალებებს გაუკეთდეს დროებით დემონტაჟი ან შეიფუთოს;

- საგზაო მოძრაობის ორგანიზების სქემები შეთანხმებულია იმ პირობით, რომ სამშენებლო ტექნიკა იმოძრავებს მოქმედი სამართლებრივი დადგენილი წესით.
- საგზაო მოძრაობის რეგულირებისთვის და ფეხით მოსიარულეთა უსაფრთხო გადაადგილების მიზნით სამუშაოების მწარმოებლის მიერ გამოყოფილ იქნეს სპეც. ტანსაცმლით და ალმით აღჭურვილი საჭირო რაოდენობის თანამშრომელი;
- დაცული იქნას გზის სავალი ნაწილის სისუფთავე, არ დაუშვათ სამშენებლო მასალისა და ტექნიკის გზის სავალ ნაწილზე განთავსება;
- სამუშაოების დასრულებისთანავე ფეხით მოსიარულეთა ბილიკი მოყვანილ იქნას არსებული სტანდარტის შესაბამისად, დროებითი მოძრაობის რეგულირების ტექნიკურ საშუალებებს გაუკეთდეს დემონტაჟი და მიმდებარე ტერიტორია აღიჭურვოს მოძრაობის რეგულირების ტექნიკური საშუალებებით შეთანხმებული საგზაო მოძრაობის ორგანიზაციის სქემების შესაბამისად;

0190, თბილისი, ნოე რამიშვილის ქ. №38
№38, Noe Ramishvili St. 0190, Tbilisi, Georgia
ტელ./Tel.: (+995 032) 2 41 42 42
ფაქსი/Fax: (+995 032) 2 41 85 02
E-mail: patrolinfo@mia.gov.ge

- სამუშაოების დაწყების შესახებ წინასწარ ეცნობოს ქ. თბილისის მუნიციპალიტეტის მერიის სსიპ ქონების მართვის სააგენტოს და შსს საპატრულო პოლიციის დეპარტამენტის სამორიგეო ნაწილს (241–85–04; 241–85–05).

მეორე ადრესატს: გთხოვთ, უზრუნველყოთ კონტროლის დაწესება წერილში მითითებულ პირობების შესრულებაზე და მოძრაობის რეგულირების ტექნიკური საშუალებების განთავსების მდგომარეობაზე. შეუსრულებლობის შემთხვევაში გაატარეთ ზომები საქართველოს ადმინისტრაციულ სამართალდარღვევათა კოდექსის 134 მუხლით გათვალისწინებული მოთხოვნების შესაბამისად.

დანართი: სქემა 1 ფაილად

პატივისცემით,

საპატრულო პოლიციის დეპარტამენტი
საორგანიზაციო სამმართველო
სამმართველოს უფროსი
ტეფნაძე ლაშა



ქალაქ თბილისის მუნიციპალიტეტის საჯარო სამართლის იურიდიული პირი – ქალაქ თბილისის მუნიციპალიტეტის ტრანსპორტისა და ურბანული განვითარების სააგენტო

წერილის ნომერი: **16-01242213113**
გაცემის თარიღი: **08/08/2024**

ადრესატი: ლევან ლალიაშვილი
პირადი ნომერი: 14001026895
მისამართი: საქართველო, ქალაქი რუსთავი, XII მიკრო/რაიონი, N 5, ბინა 59

ქალაქ თბილისის მუნიციპალიტეტის სსიპ - ქალაქ თბილისის მუნიციპალიტეტის ტრანსპორტისა და ურბანული განვითარების სააგენტომ განიხილა 2024 წლის 7 აგვისტოს № 01242204029-16 განცხადება, რომელთან დაკავშირებითაც გაცნობებთ შემდეგს:

დაკმაყოფილდეს 2024 წლის 7 აგვისტოს № 01242204029-16 განცხადება და შეთანხმდეს ქალაქ თბილისში, დავით ჯაბიძის , N 8-ში არსებულ მიწის ნაკვეთზე (საკადასტრო კოდი: N 01.11.10.004.453) საგზაო მოძრაობის ორგანიზების სქემა თანდართულ ბმულზე არსებული დანართის შესაბამისად.

წარმოდგენილი საგზაო მოძრაობის ორგანიზების სქემა სააგენტოს მიერ შეთანხმდა იმ პირობით, რომ ტროტუარებისა და სამანქანო გზის ნაწილი, რომელიც მდებარეობს საკადასტრო საზღვრებში, დაიტვირთება საჯარო სერვიტუტით, ხოლო სერვიტუტის არეალის განსაზღვრა მოხდება ტროტუარის დასაწყისიდან ტროტუარის დასასრულამდე სამანქანო შესასვლელ-გამოსასვლელი გზის ჩათვლით.

საგზაო მოძრაობის ორგანიზების სქემები შეთანხმებულია იმ პირობით, რომ სამშენებლო ტექნიკა იმოძრავებს მოქმედი სამართლებრივი დადგენილი წესით.

ასევე გაცნობებთ, რომ საჭიროების შემთხვევაში, სსიპ ტრანსპორტისა და ურბანული განვითარების სააგენტო იტოვებს უფლებამოსილებას, მოითხოვოს სამუშაოების პერიოდში არსებული სიტუაციის საგზაო მოძრაობის ორგანიზების სქემის ალტერნატიული ვარიანტის წარმოდგენა.

სამუშაოების მიმდინარეობის პერიოდში, საგზაო მოძრაობის ორგანიზების დროებითი სქემის მიხედვით გათვალისწინებული საგზაო ნიშნები უნდა განთავსდეს მოძრავ დგარზე, რათა არ დაზიანდეს მიმდებარე ტერიტორიაზე არსებული ინფრასტრუქტურა.

იმ შემთხვევაში, თუ სამუშაოებისათვის საჭირო დროებითი და არსებული საგზაო ნიშნები ეწინააღმდეგება/ხელს უშლის ერთმანეთს, საჭიროა უკვე არსებული საგზაო ნიშნები შეიფუთოს, ხოლო სამუშაოს დასრულებისთანავე დემონტაჟი უნდა გაუკეთდეს დროებით დამონტაჟებულ საგზაო მოძრაობის ორგანიზების ტექნიკურ საშუალებებს და ქუჩის სავალი ნაწილი (ყველა შეფუთული ნიშნის ჩათვლით) მოყვანილი იქნას პირვანდელ მდგომარეობაში.

დამატებით გაცნობებთ, რომ თუ მშენებლობის პერიოდში, საპროექტო ტერიტორიის მიმდებარედ, ხორციელდება სხვა სამშენებლო სამუშაოები და დროებითი საგზაო ნიშნები, რომლებიც განთავსებულია სხვა, ნებართვის მქონე, შემსრულებელი კომპანიის მიერ და კვეთს/ეწინააღმდეგება თქვენს მიერ დასამონტაჟებელ საგზაო ნიშნებს, დროებითი საგზაო ნიშნები დაიტანოთ საჭიროებისამებრ და აუცილებლობის შემთხვევაში, სამუშაოები განახორციელოთ უკვე განთავსებული დროებითი საგზაო ნიშნების გამოყენებით. ხოლო, სხვა შემსრულებლის მიერ, სამუშაოების დასრულებისა და ნიშნების დემონტაჟის შემთხვევაში, უზრუნველყოთ თქვენი საგზაო ნიშნების სრულად მონტაჟი, მოცემული პირობების შესაბამისად.

საგზაო მოძრაობის ორგანიზების სქემის ცვლილება საჭიროებს შეთანხმებას სააგენტოსთან.

გადაწყვეტილების გასაჩივრება, დაინტერესებული მხარის მიერ, შესაძლებელია ამ გადაწყვეტილების გაცნობიდან ერთი თვის ვადაში ქალაქ თბილისის მუნიციპალიტეტის მერთან (მისამართი: ჟ. შარტავას ქუჩა N7) კანონმდებლობით დადგენილი წესით.

დანართი: სსიპ - ტრანსპორტისა და ურბანული განვითარების სააგენტოს მიერ შეთანხმებული საგზაო მოძრაობის ორგანიზების სქემები იხილეთ თანდართულ ბმულზე :

https://cloud.msda.ge/index.php/s/mWXWCwh30DxtwTZ

პატივისცემით,

ვიქტორ წილოსანი

სააგენტოს უფროსი

გამოყენებულია კვალიფიციური
ელექტრონული ხელმოწერა/
ელექტრონული შტამპი

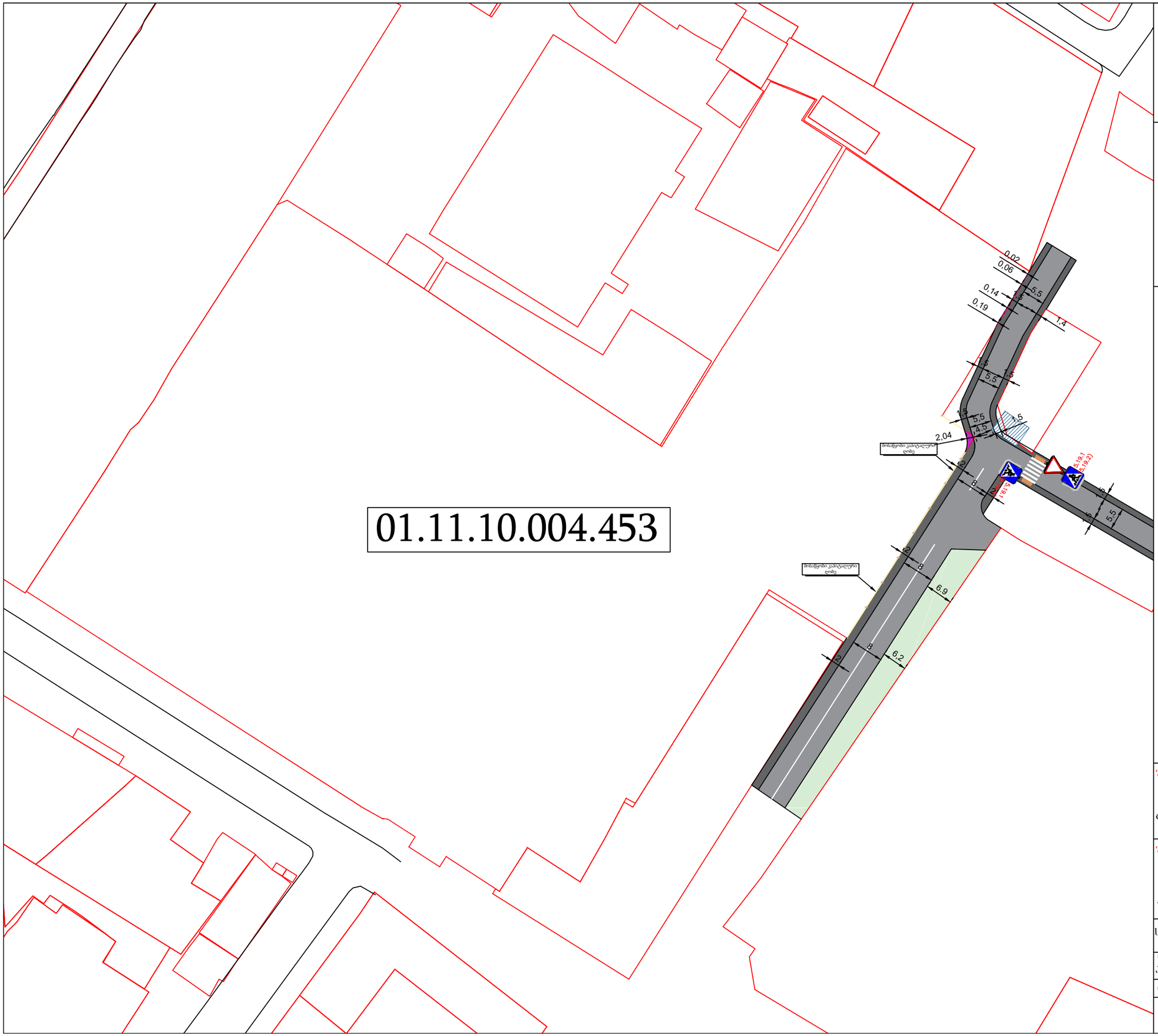

01.11.10.004.453

პირობითი აღნიშვნები

- სამანქანო გზა
- ტროტუარი
- საპროექტო სერვიტუტი

საგზაო მოძრაობის ორგანიზების ტექნიკური საშუალებები

- 2.3 1 ცალი
- 5.19.1 5.19.2) — 5.19.1/2 4 ცალი

ტროტუარის ჭრილი

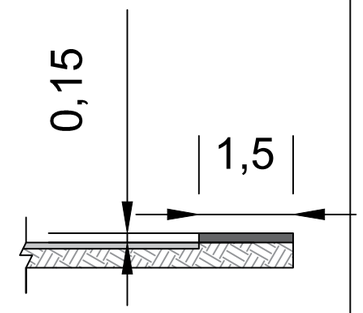

შშმ პირთა პანდუსი

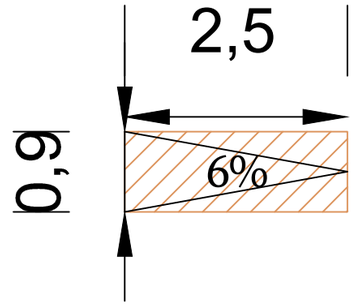

შენიშვნა:

საპროექტო ტერიტორიის სამხრეთ-აღმოსავლეთით გზები და ტროტუარები დატანილია შპაქტობრივი მდგომარეობის გათვალისწინებით

შენიშვნა:

გზის შუახაზი აღებულია ს/კ: 01.11.10.004.453 და ს/კ: 01.11.10.004.115 რეგისტრირებულ მიწის ნაკვეთზე არსებულ შენობას შორის პარამეტრით

საგზაო მოძრაობის ორგანიზების სქემა (დასრულებული ვარიანტი)

მასშტაბი	შრიფტი	თარიღი
პირობითი	A3	22.07.2024

საკადასტრო კოდი	01.11.10.004.453
მისამართი	დ.ჯაბიძის ქ. N8

01.11.10.004.453

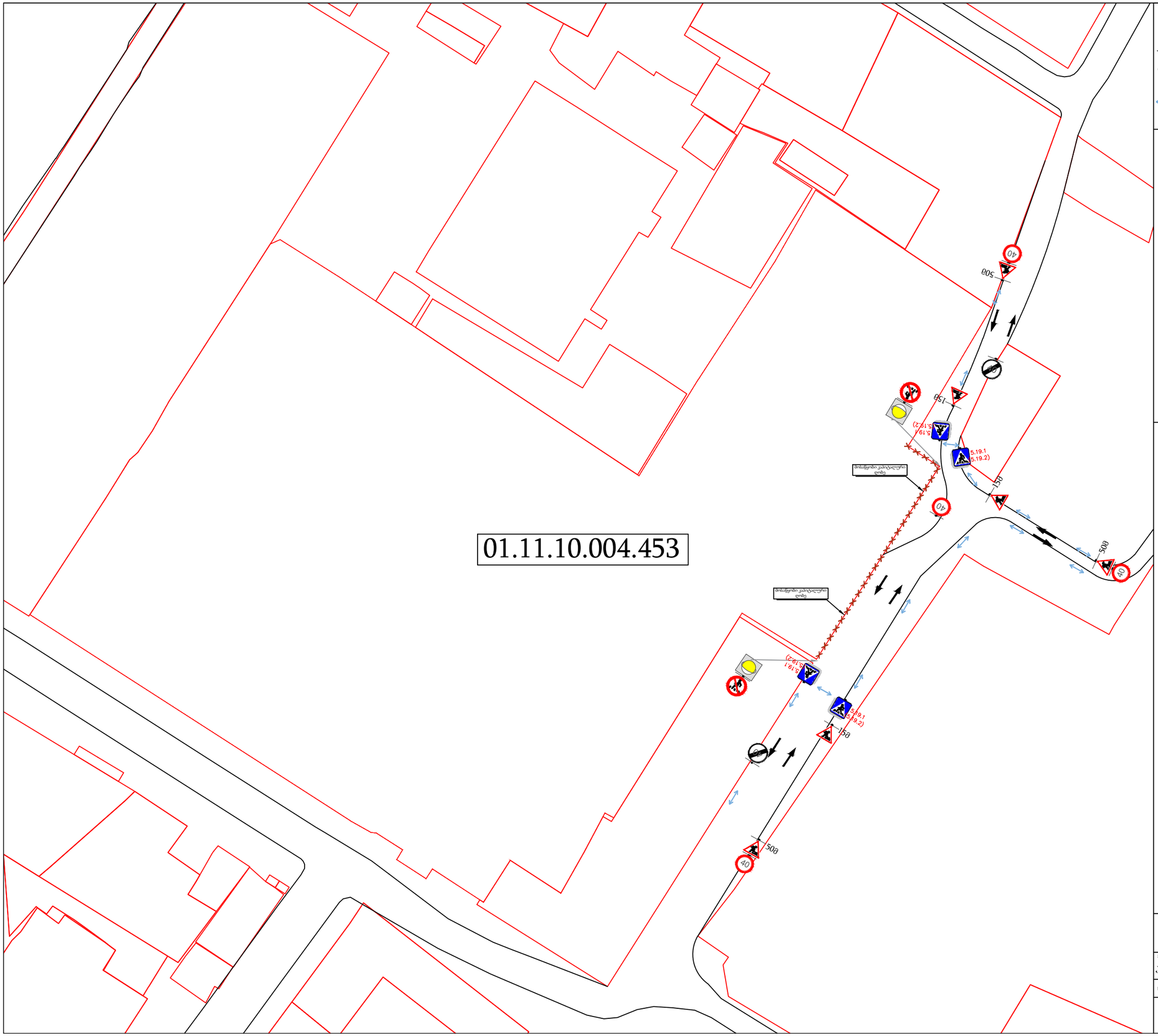

აირობითი აღნიშვნები

ტრანსპორტის მოძრაობა

ქვეითთა გადაადგილების მიმართულება

საგზაო მოძრაობის ორგანიზების ტექნიკური საშუალებები

	1.26 6 ცალი
	3.10 2 ცალი
40	3.24 4 ცალი
	3.25 2 ცალი
5.19.1 5.19.2)	5.19.1/2 8 ცალი
	ტ7 შუქ. 2 ცალი

კაპიტალური ღობის მშენებლობის პერიოდში საგზაო მოძრაობის ორგანიზების დროებითი სქემა

მასშტაბი	ფორმატი	თარიღი
აირობითი	A3	22.07.2024

საპროექტო კოდი 01.11.10.004.453

მისამართი დ.ჯაბიძის ქ. N8

არსებული მიწის ნაკვეთის საკადასტრო საზღვრები

01.11.10.004.162

01.11.10.004.115

ᲓᲠᲝᲘᲡ ᲛᲝᲬᲧᲝᲑᲘᲡ ᲒᲔᲒᲛᲐ
30.000მმ
25.600მმ
7.200მმ
5.000მმ
900მმ
400მმ
01.11.10.004.115


ღობის მოწყობის ფოტომონტაჟი
ღიობინის მრავირი
შეღებილი ანტიკოროზიული საღებავით
RAL-1015
49.100 მმ
4500 მმ
6400 მმ
+1.300
1.200
+0.30
±00.00

საკადასტრო გეგმა

საჯარო რეესტრის ეროვნული სააგენტო

საკადასტრო კოდი:	01.11.10.004.453	ნაკვეთის დანიშნულება:	არასასოფლო სამეურნეო
განცხადების ნომერი:	882024688899	ფართობი:	23215 კვ.მ (WGS 84 / UTM zone 38N)
მომზადების თარიღი:	21/05/2024		

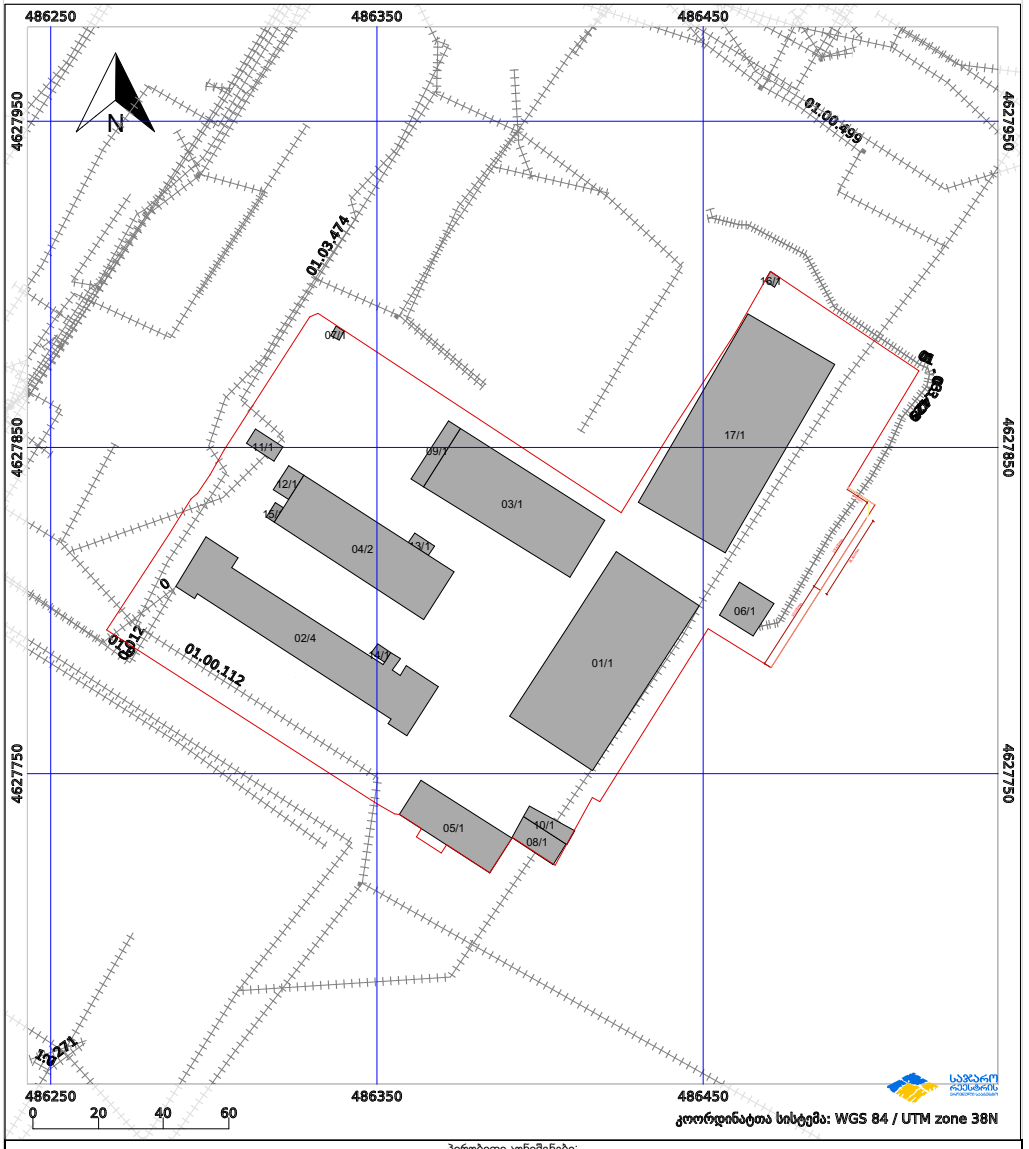

პირობითი აღნიშვნები:

	ნაკვეთის საზღვარი		მშენებარე ნაგებობა	02/4	ამენებული ნაგებობა		მიწისქვეშა ნაგებობა
	ხაზობრივი ნაგებობა		ტყის ფონდი		ვალდებულება		ქარსაფარი ზოლი

მიწის (უძრავი ქონების) საკადასტრო კოდი **N 01.11.10.004.453**

ამონაწერი საჯარო რეესტრიდან

განცხადების რეგისტრაცია
N 892024224857 - 15/08/2024 16:16:45

მომზადების თარიღი
21/08/2024 13:24:17

საკუთრების განყოფილება

ზონა	სექტორი	კვარტალი	ნაკვეთი
თბილისი	გლდანი		
01	**11**	**10**	**004/453**

მისამართი: ქალაქი თბილისი , ქუჩა დავით ჯაბიძე , N 8

ნაკვეთის საკუთრების ტიპი: საკუთრება

ნაკვეთის დანიშნულება: არასასოფლო სამეურნეო

დაზუსტებული ფართობი: 23215.00 კვ.მ.

ნაკვეთის წინა ნომერი: **01.11.10.004.162; 01.11.10.004.043;**

შენობა-ნაგებობის ჩამონათვალი: N1 საერთო ფართით 1789.28 კვ.მ., N2 საერთო ფართით 5109.23 კვ.მ. (სარდაფი - 1023.09 კვ.მ., I სართული - 1043.66 კვ.მ., II სართული - 1014.16 კვ.მ., III სართული - 1014.16 კვ.მ., IV სართული - 1014.16 კვ.მ.), N3 საერთო ფართით 1017.21 კვ.მ., N4 საერთო ფართით 1745.03 კვ.მ. (სარდაფი - 51.69 კვ.მ., I სართული - 855.88 კვ.მ., II სართული - 837.46 კვ.მ.), N5 საერთო ფართით 388.37 კვ.მ., N6 საერთო ფართით 124.24 კვ.მ., N7 საერთო ფართით 7.50 კვ.მ., N8 საერთო ფართით 116.89 კვ.მ., N9 საერთო ფართით 87.73 კვ.მ., N10 საერთო ფართით 54.17 კვ.მ., N11 საერთო ფართით 42.56 კვ.მ., N12 საერთო ფართით 44 კვ.მ., N13 საერთო ფართით 20.25 კვ.მ., N14 საერთო ფართით 14.10 კვ.მ., N15 საერთო ფართით 12.98 კვ.მ., N16 საერთო ფართით 8.99 კვ.მ., N17 საერთო ფართით 1964.8 კვ.მ.

მესაკუთრის განყოფილება

განცხადების რეგისტრაცია : ნომერი 892024106923 , თარიღი 23/07/2024 16:42:49
უფლების რეგისტრაცია: თარიღი 29/07/2024

უფლების დამადასტურებელი დოკუმენტი:

- სახელმწიფო საკუთრებაში არსებული უძრავი ნივთის უპირობო აუქციონის ფორმით პრივატიზებისას ნასყიდობის ხელშეკრულება N 2023051177444 უ.უ. , დამოწმების თარიღი:10/08/2023 ,სსიპ საქართველოს იუსტიციის სამინისტრო საჯარო რეესტრის ეროვნული სააგენტო
- ბრძანება Nბ-19/01171012454-17 , დამოწმების თარიღი:25/04/2017 , ქალაქ თბილისის მუნიციპალიტეტის მერიის ბედამხელველობის საქალაქო სამსახური
- გაღაწყვეტილება NM13000975/3 , დამოწმების თარიღი:25/02/2013 ,სსიპ საქართველოს იუსტიციის სამინისტრო საჯარო რეესტრის ეროვნული სააგენტო
- საკუთრების დამადასტურებელი მოწობა N350-ა , დამოწმების თარიღი:24/07/2007 , საქართველოს ეკონომიკური განვითარების სამინისტრო

მესაკუთრეები:
შპს "ერთობა" , ID ნომერი:200036406

მესაკუთრე:
შპს "ერთობა"

აღწერა:

იპოთეკა

1) განცხადების რეგისტრაცია ნომერი 882016581700 თარიღი 31/08/2016 13:49:02

იპოთეკარი: სააქციო საზოგადოება "თიბისი ბანკი"204854595;
მესაკუთრე: შპს "ერთობა" 200036406;
საგანი:მიწის დაზუსტებული ფართობი: 22566.00 კვ.მ. შენობა-ნაგებობ(ებ)ით ;

იპოთეკის ხელშეკრულება N1231231095291, დამოწმების თარიღი31/08/2016, საქართველოს იუსტიციის სამინისტროს საჯარო რეესტრის ეროვნული სააგენტო

უფლების რეგისტრაცია: თარიღი 05/09/2016

საგალასახადო გირავნობა:

რეგისტრირებული არ არის

სარგებლობა

განცხადების რეგისტრაცია ნომერი 882011235055 თარიღი 19/05/2011 16:11:02

დამქირავებელი: შპს "ჯეოსელი" 203841940;
მესაკუთრე: შპს "ერთობა" 200036406;
საგანი:ფართი: 20.00 კვ.მ.;
ვადა:3 წელი;

ქირავნობის ხელშეკრულება, დამოწმების თარიღი19/05/2011, სსიპ საქართველოს იუსტიციის სამინისტრო საჯარო რეესტრის ეროვნული სააგენტო

უფლების რეგისტრაცია: თარიღი 24/05/2011

განცხადების რეგისტრაცია ნომერი 882015118995 თარიღი 05/03/2015 10:50:29

დამქირავებელი: შპს "მაგთიკომი"204876606;
მესაკუთრე: შპს "ერთობა" 200036406;
საგანი:N2 საერთო ფართიდან 15 კვ.მ. (სარდაფი-10 კვ.მ. და IV სართულზე 5 კვ.მ. ფართი);
ვადა:3 წელი;

ქირავნობის ხელშეკრულება, დამოწმების თარიღი05/03/2015, სსიპ საქართველოს იუსტიციის სამინისტრო საჯარო რეესტრის ეროვნული სააგენტო

უფლების რეგისტრაცია: თარიღი 20/03/2015

განცხადების რეგისტრაცია ნომერი 882016910577 თარიღი 29/12/2016 16:33:16

მოიჯარე: შპს "ბიდი პლიუსი" 400177615;
მესაკუთრე: შპს "ერთობა" 200036406;
საგანი:შენობა N2, II სართული , ფართი: 143.47 კვ.მ.;
საბოლოო თარიღი:31/12/2017;

იჯარის ხელშეკრულება, დამოწმების თარიღი29/12/2016, სსიპ საქართველოს იუსტიციის სამინისტრო საჯარო რეესტრის ეროვნული სააგენტო ,

უფლების რეგისტრაცია: თარიღი 30/01/2017

იჯარის ხელშეკრულების ცვლილება, დამოწმების თარიღი25/01/2017, სსიპ საქართველოს იუსტიციის სამინისტრო საჯარო რეესტრის ეროვნული სააგენტო ,

განცხადების რეგისტრაცია ნომერი 882016910691 თარიღი 29/12/2016 16:43:58	**მეიჯარე**: **შპს "ერთობა"** 200036406; **მოიჯარე**: **შპს ბილი კომპანი**205295296; საგანი:შენობა-ნაგებობა N2 სართ 2,ფართი 240.68 კვ.მ ,შენობა-ნაგებობა N 1 ფართი 1002.21 კვ.მ; საბოლოო თარიღი:31/12/2017;
უფლების რეგისტრაცია: თარიღი 26/01/2017	**იჯარის ხელშეკრულება , დამოწმების თარიღი29/12/2016, სსიპ საქართველოს იუსტიციის სამინისტროს საჯარო რეესტრის ეროვნული სააგენტო** **დამატებითი შეთანხმება , დამოწმების თარიღი25/01/2017, სსიპ საქართველოს იუსტიციის სამინისტროს საჯარო რეესტრის ეროვნული სააგენტო**
განცხადების რეგისტრაცია ნომერი 882017053687 თარიღი 25/01/2017 16:04:21	**მოიჯარე**: **შპს აის ლენდ ჯორჯია** 405041798; **მესაკუთრე**: **შპს "ერთობა"** 200036406; საგანი:შენობა N2, სართული 1 ფართი 32.4კვ.მ და შენობაN4, სართული 1, ფართი 188.25კვ.მ; საბოლოო თარიღი:31/12/2017;
უფლების რეგისტრაცია: თარიღი 30/01/2017	**იჯარის ხელშეკრულება, დამოწმების თარიღი25/01/2017, საქართველოს იუსტიციის სამინისტროს საჯარო რეესტრის ეროვნული სააგენტო**
განცხადების რეგისტრაცია ნომერი 882023114384 თარიღი 13/02/2023 09:25:42	**მოიჯარე**: **მაიკო ფარჯიანი**P/N: 30001004632; საგანი:შენობა N2 საერთო ფართით 5109.23 კვ.მ.-დან 30.00 კვ.მ. ; საბოლოო თარიღი:31/12/2024; **საიჯარო ხელშეკრულება N 18/22-ააა , დამოწმების თარიღი24/02/2023, საქართველოს იუსტიციის სამინისტროს საჯარო რეესტრის ეროვნული სააგენტო**
უფლების რეგისტრაცია: თარიღი 02/03/2023	

შეზღუდული სარგებლობა

განცხადების რეგისტრაცია ნომერი 892024224857 თარიღი 15/08/2024 16:16:45	საგანი:დაზუსტებული ფართობი: 23215.00 კვ.მ.-დან 5 კვ.მ. დატვირთულია საჯარო სერვიტუტით ; **წერილი N16-01242213113, დამოწმების თარიღი08/08/2024, სსიპ "ქალაქ თბილისის მუნიციპალიტეტის არქიტექტურის სამსახური"**
უფლების რეგისტრაცია: თარიღი 21/08/2024	

ვალდებულება

ყადაღა/აკრძალვა:

რეგისტრირებული არ არის

მოვალეთა რეესტრი:

რეგისტრირებული არ არის

- ფიზიკური პირის მიერ არასამეწარმეო საქმიანობის ფარგლებში 2 წლამდე ვადით საკუთრებაში არსებული ქონების/აქტივის მიწოლებით ნამეტი შემოსავლის მიღების შემთხვევაში ფიზიკური პირი ვალდებულია არაუგვიანეს საანგარიშო თვის მომდევნო თვის 15 რიცხვისა საგადასახადო ორგანოს წარუდგინოს დეკლარაცია საშემოსავლო გადასახადის შესახებ და ამავე ვადაში გადაიხადოს კუთვნილი საშემოსავლო გადასახადი.
- საგადასახადო წლის განმავლობაში გადახდის წყაროსთან დაუკავებლად 1000 ლარის ან მეტი ღირებულების ქონების საჩუქრად მიღებისას საშემოსავლო გადასახადი გადახდას ექვემდებარება საანგარიშო წლის მომდევნო წლის 1 აპრილამდე, რის შესახებაც აღნიშნული ფიზიკური პირი იმავე ვადაში წარუდგენს დეკლარაციას საგადასახადო ორგანოს.
- აღნიშნული ვალდებულების შეუსრულებლობა წარმოადგენს საგადასახადო სამართალდარღვევას, რაც იწვევს პასუხისმგებლობას საგადასახადო კოდექსის XL თავის მიხედვით.
- დოკუმენტის ნამდვილობის გადამოწმება შესაძლებელია საჯარო რეესტრის ეროვნული სააგენტოს ოფიციალურ ვებ–გვერდზე www.napr.gov.ge;
- ამონაწერის მიღება შესაძლებელია ვებ–გვერდზე www.napr.gov.ge, ნებისმიერ ტერიტორიულ სარეგისტრაციო სამსახურში, იუსტიციის სახლებსა და სააგენტოს ავტორიზებულ პირებთან;
- ამონაწერში ტექნიკური ხარვეზის აღმოჩენის შემთხვევაში დაგვიკავშირდით: 2 405405 ან პირადად შეავსეთ განაცხადი ვებ–გვერდზე;
- კონსულტაციის მიღება შესაძლებელია იუსტიციის სახლის ცხელ ხაზზე 2 405405;
- საჯარო რეესტრის თანამშრომელთა მხრიდან უკანონო ქმედების შემთხვევაში დაგვიკავშირდით ცხელ ხაზზე: 2 405405
- თქვენთვის საინტერესო ნებისმიერ საკითხთან დაკავშირებით მოგვწერეთ ელ-ფოსტით: info@napr.gov.ge

საკადასტრო გეგმა

საჯარო რეესტრის ეროვნული სააგენტო

საკადასტრო კოდი:	**01.11.10.004.453**	ნაკვეთის დანიშნულება:	**არასასოფლო სამეურნეო**
განცხადების ნომერი:	**892024224857**	ფართობი:	**23215 კვ.მ (WGS 84 / UTM zone 38N)**
მომზადების თარიღი:	**16/08/2024**	ვალდებულების ფართობი:	**5 კვ.მ (WGS 84 / UTM zone 38N)**

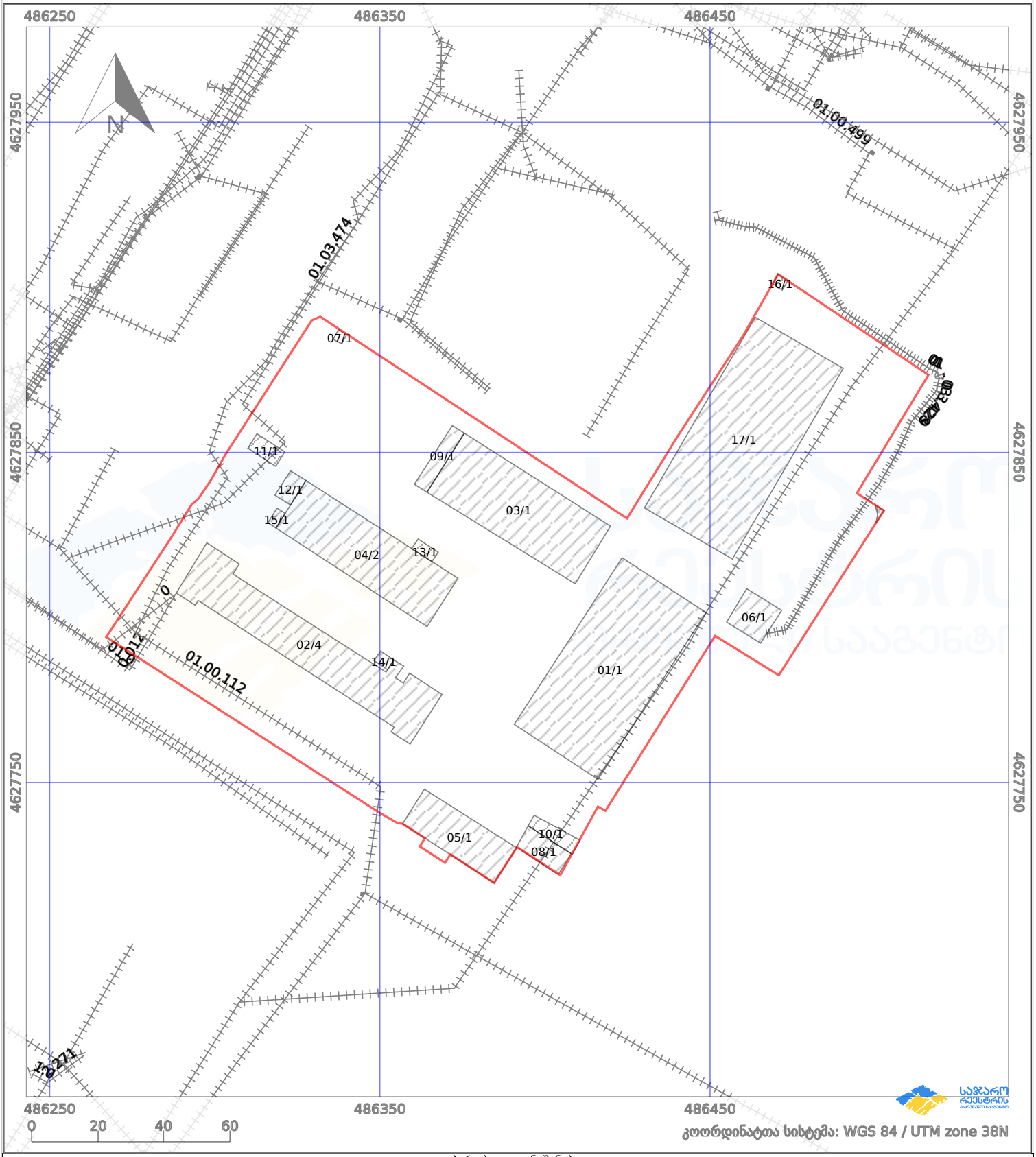

პირობითი აღნიშვნები:

ნაკვეთის საზღვარი		მშენებარე ნაგებობა	02/4	აშენებული ნაგებობა		მიწისქვეშა ნაგებობა
ხაზობრივი ნაგებობა		ტყის ფონდი		ვალდებულება		ქარსაფარი ზოლი