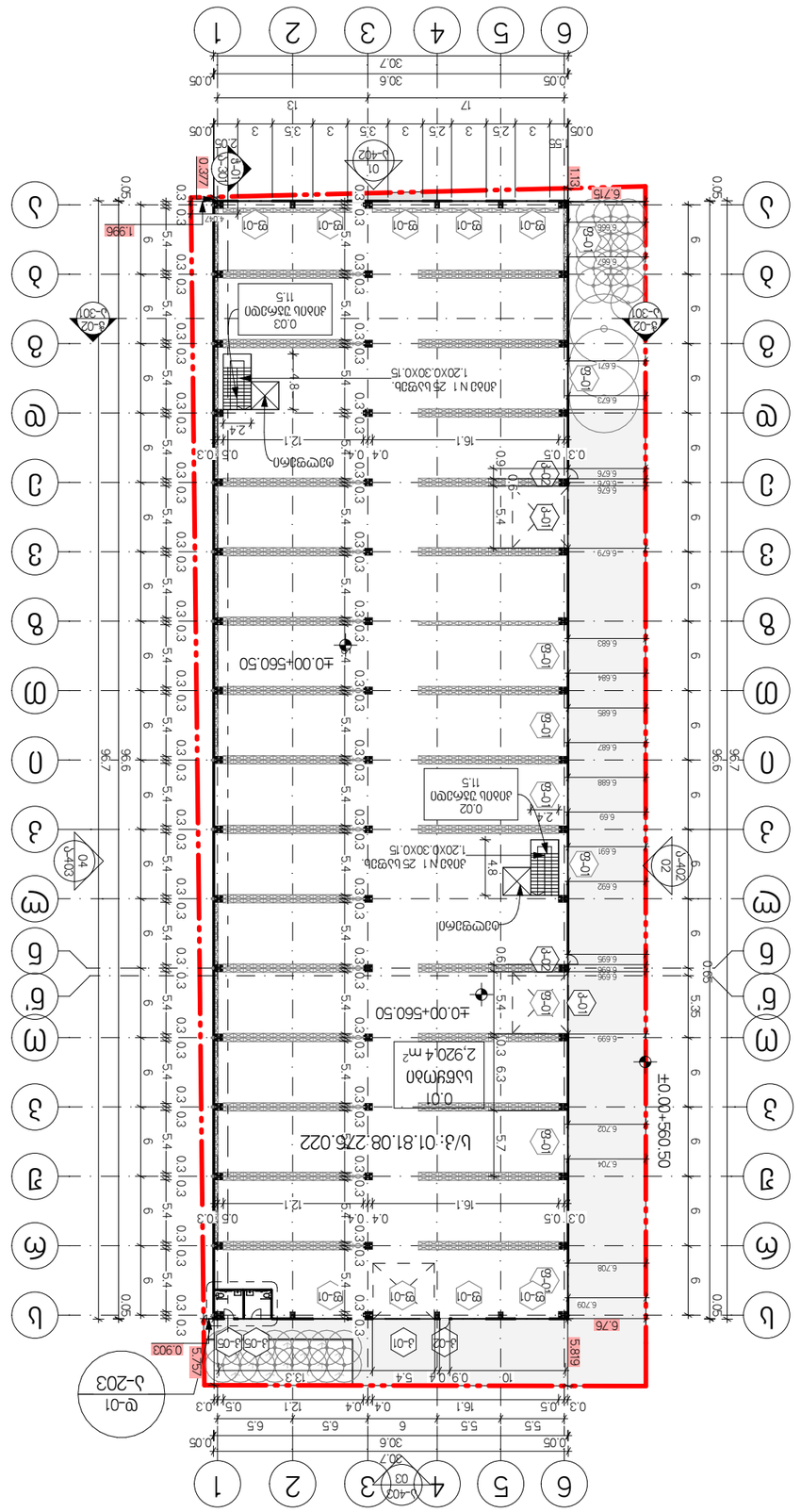

Explication		
N	ფასადის ფასი/ფილის ნახაზის ნომერი	ფასი/ფილის ნომერი
ფასადის ფასი/ფილის ნომერი		
0.04	სველი წერტილის ტიპი	6.2
0.05	სველი წერტილის ტიპი	5.8
		12.0 m²
ამოღების ფასი/ფილის და სანაპირო ფასი/ფილის ნომერი		
0.02	ამოღების ვანილის ტიპი	11.5
0.03	ამოღების ვანილის ტიპი	11.5
-1.02	ამოღების ვანილის ტიპი	11.5
-1.03	ამოღების ვანილის ტიპი	11.5
		46.0 m²
სველი წერტილის ნომერი		
0.01	სველი წერტილის ტიპი	2,920.4
-1.01	სველი წერტილის ტიპი	1,939.9
		4,860.3 m²
		4,918.3 m²

ვერტიკალური ამოღების ნახაზის ნომერი	ფასი/ფილის ნომერი	N
ამოღების ნახაზი -3.80 ნიშნულის მქონე		
-1.01	სველი წერტილის ტიპი	1,939.9
-1.02	ამოღების ვანილის ტიპი	11.5
-1.03	ამოღების ვანილის ტიპი	11.5
		1,962.9 m²

ამოღების ნახაზი ±0.00 ნიშნულის მქონე		
0.01	სველი წერტილი	2,920.4
0.02	ამოღების ვანილი	11.5
0.03	ამოღების ვანილი	11.5
0.04	სველის წერტილის ტიპი	6.2
0.05	სველის წერტილის ტიპი	5.8
		2,955.4 m²
		4,918.3 m²

Project	პროექტის დასახელება
სველი წერტილის ნახაზი ±0.00 ნიშნულის მქონე	
Client	დამკვეთი
შპს "ორიონი 3/6 24555555669	
Address	მისამართი
ქალაქი თბილისი, სოფელი დიდი დიღომის მ/ა ნაკვეთი 01.81.08.276.022	

Drawing	ნახაზის
Date of issue	გამოშვების თარიღი
3/25/2025	
Scale	მასშტაბი
1:500	
Stage	ეტაპი
პროექტი	
Paper size	ფორმატი
A3	
File name	ფაილის სახელწოდება
ფაილის სახელწოდება	
Pages	ფურცლების რაოდენობა
3-201	

Position	თანამდებობა	Name Surname	პირადი ნომერი	Signature
Director	დირექტორი	Giorgi Kiknitadze	01008030030	
Author	ავტორი	Giorgi Khetadze	01008030030	
Architect	არქიტექტორი			
Architect	არქიტექტორი			
Constructor	კონსტრუქტორი			

არქიტექტურა
architecture

Notes	შენიშვნები
1. ნახაზზე ყველა ზომა მოცემულია მილიმეტრებში, თუ სხვა რამ არ არის მითითებული.	
2. ფილის ნიშნული ±0.00 შეესაბამება ზღვის დონიდან 560.50 მ სიმაღლეს.	
3. ამოღების ნახაზის ნომრები მიუთითებს ფილის ზედაპირზე სველი წერტილების ადგილმდებარეობაზე.	
4. ნიშნულები მოცემულია ფილის ზედაპირის მიმართ.	
5. ნახაზის მასშტაბი 1:500.	
6. ყველა განზომილება უნდა შემოწმდეს ადგილზე მშენებლობის დაწყებამდე.	
7. ნახაზის გამოყენება სხვა პროექტისთვის დაუშვებელია ავტორის წერილობითი ნებართვის გარეშე.	

"ARCH 3.6" LTD
Architectural Design Studio
N3 Office , 3 Mgaloblishvili str.,
Tbilisi, Georgia. ID: 404957579
mob / cell phone: +995 557 30 30 30
www.archmax.ge info@archmax.ge

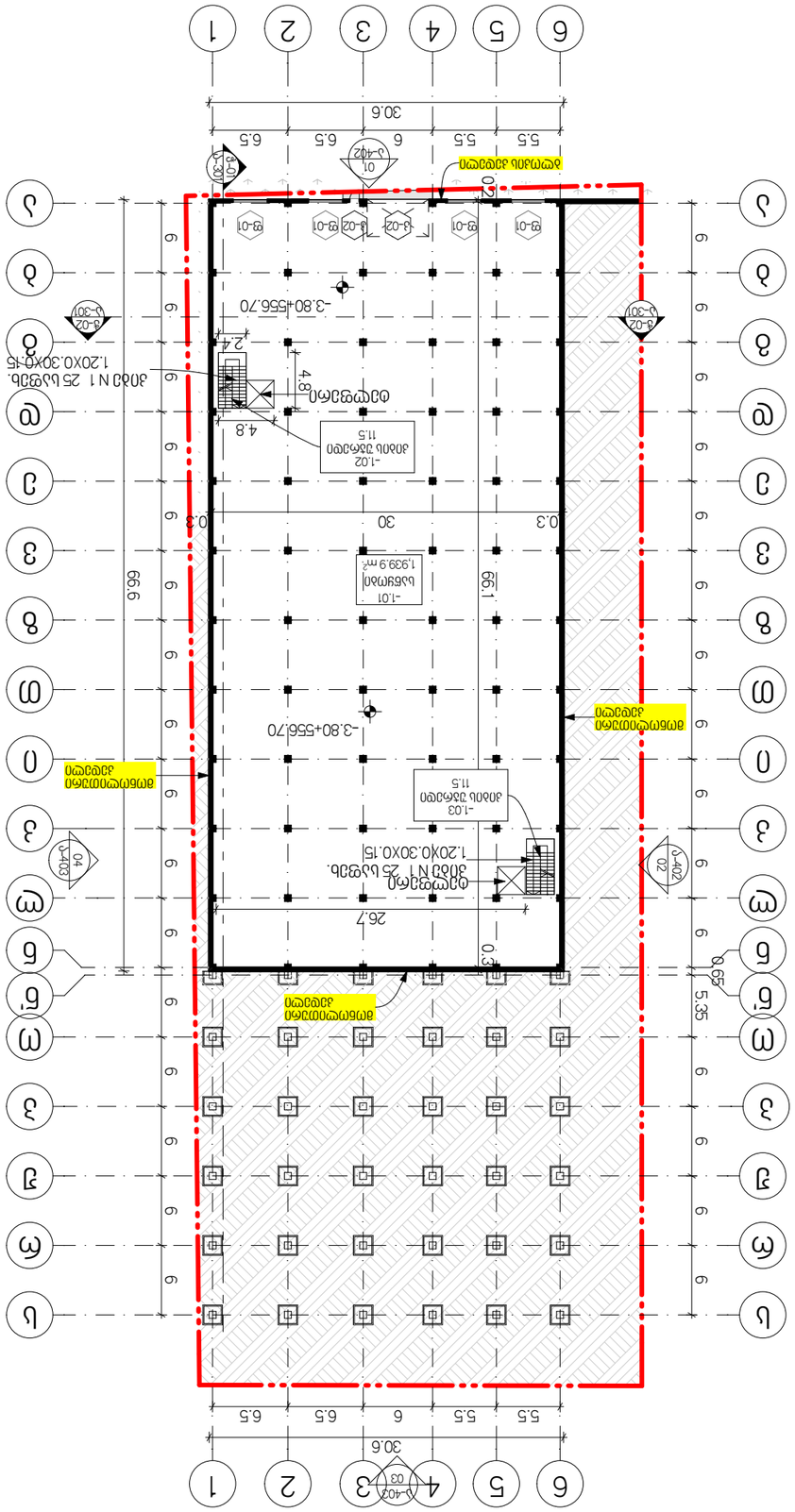
-3.80+556.70
-1.02
-1.01
1,939.9 m²
-1.03
1.20X0.30X0.15
3.80+556.70
1.20X0.30X0.15
30
30.6
26.7
99
99
0.3
0.3
4.8
2.4
5.35
0.65
5.5
5.5
6
6.5
6.5
6
5.5
5.5
6.5
6.5
9
9
9

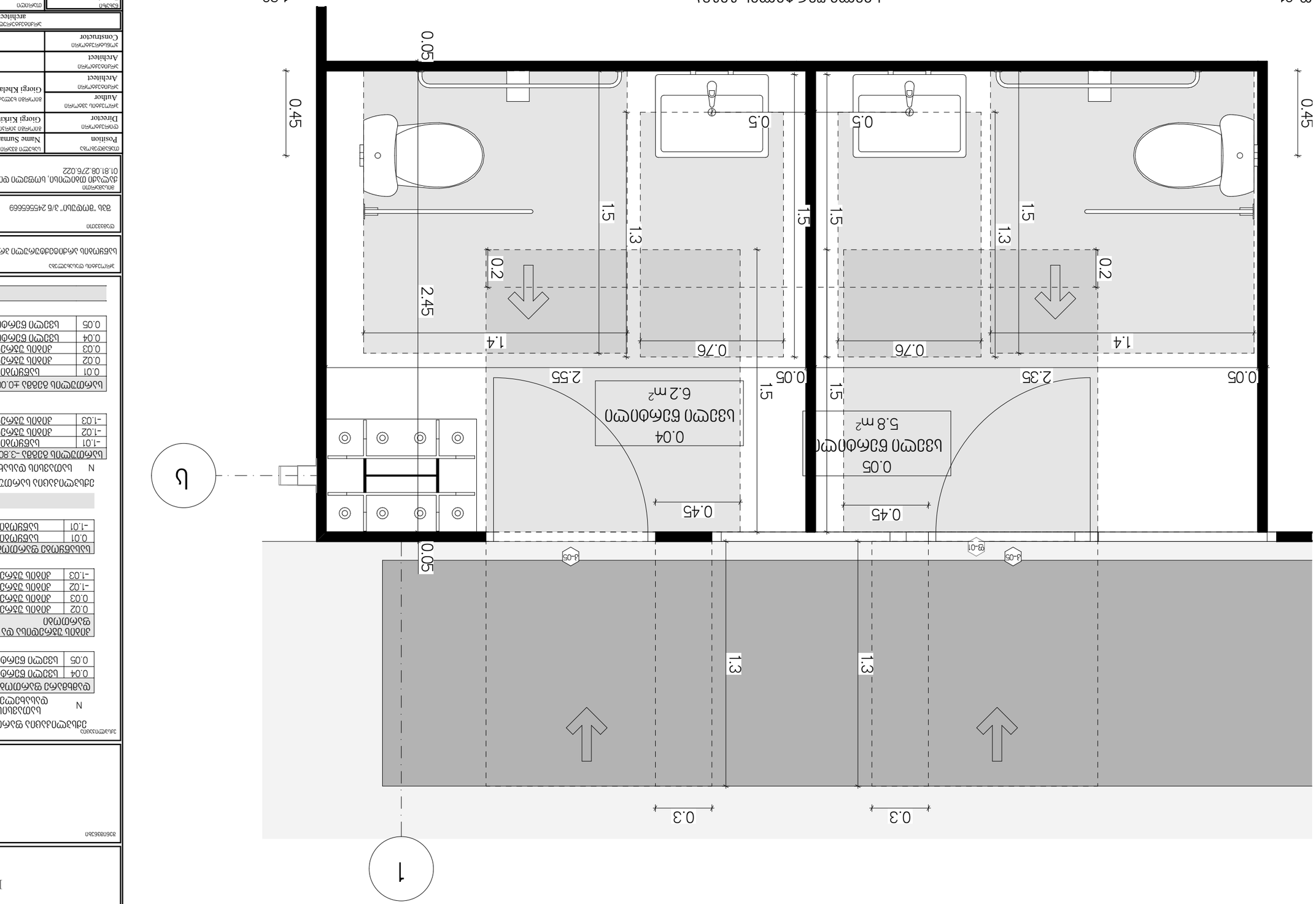

Drawing	ნახაზი
Date of issue	გამოშვების თარიღი
Scale	მასშტაბი
Stage	ეტაპი
Paper size	ფორმატის ზომა
File name	ფაილის დასახელება
Pages	ფურცლების რაოდენობა

3/25/2025	
1:20	
პროექტი	
A3	
3-203	

Author	ავტორი
Architect	არქიტექტორი
Architect	არქიტექტორი
Constructor	კონსტრუქტორი

არქიტექტურული ნაწილი
architecture

Position	Name Surname	Signature
დირექტორი	გიორგი ხარებავა	
Director	Giorgi Kharebava	
ავტორი	გიორგი ხელთაძე	
Author	Giorgi Kheladze	
არქიტექტორი		
Architect		
არქიტექტორი		
Architect		
კონსტრუქტორი		
Constructor		

პროექტის დასახელება
Project
სველი წერტილების გეგმა
ობიექტის მისამართი, სოფელი ფონი ფონის მუნიციპალიტეტი
01.81.08.276.022
Address
შპს "ფონის ქვა" 3/6 245565669
Client

Explication

ფონის მუნიციპალიტეტის სოფელ ფონში მდებარე ნაკვეთის ფრაგმენტული გეგმა

N	ობიექტის დასახელება	ფართობი
0.04	სველი წერტილი მე-4	6.2
0.05	სველი წერტილი მე-5	5.8
		12.0 m²

ეტაპის ფართობების უწყისი სველი წერტილების ფართობი

0.02	ეტაპის ფართობი	11.5
0.03	ეტაპის ფართობი	11.5
-1.02	ეტაპის ფართობი	11.5
-1.03	ეტაპის ფართობი	11.5
		46.0 m²

სველი წერტილების ფართობი

0.01	ხარჯთაღრიცხვა	2,920.4
-1.01	ხარჯთაღრიცხვა	1,939.9
		4,860.3 m²

		4,918.3 m²

ეტაპის ფართობების ცხრილი სველი წერტილების ფართობის გამოკლებით

N	ობიექტის დასახელება	ფართობი
0.01	ხარჯთაღრიცხვა	2,920.4
-1.01	ხარჯთაღრიცხვა	1,939.9
	სველი წერტილების ფართობის გამოკლება -3.80 მ²-ზე	
-1.02	ეტაპის ფართობი	11.5
-1.03	ეტაპის ფართობი	11.5
		1,962.9 m²

0.01	ხარჯთაღრიცხვა	2,920.4
0.02	ეტაპის ფართობი	11.5
0.03	ეტაპის ფართობი	11.5
0.04	სველი წერტილი მე-4	6.2
0.05	სველი წერტილი მე-5	5.8
		2,955.4 m²

	4,918.3 m²

შენიშვნები
Notes

შპს "ნიუ მაქსი"
LTD "NEW MAX"
N3 Office , 3 Magalobishvili str,
Tbilisi, Georgia. ID: 404957579
ტელ / cell phone: +995 557 30 30 30
e-mail: info@newmax.ge www.newmax.ge
ს/კ 404957579

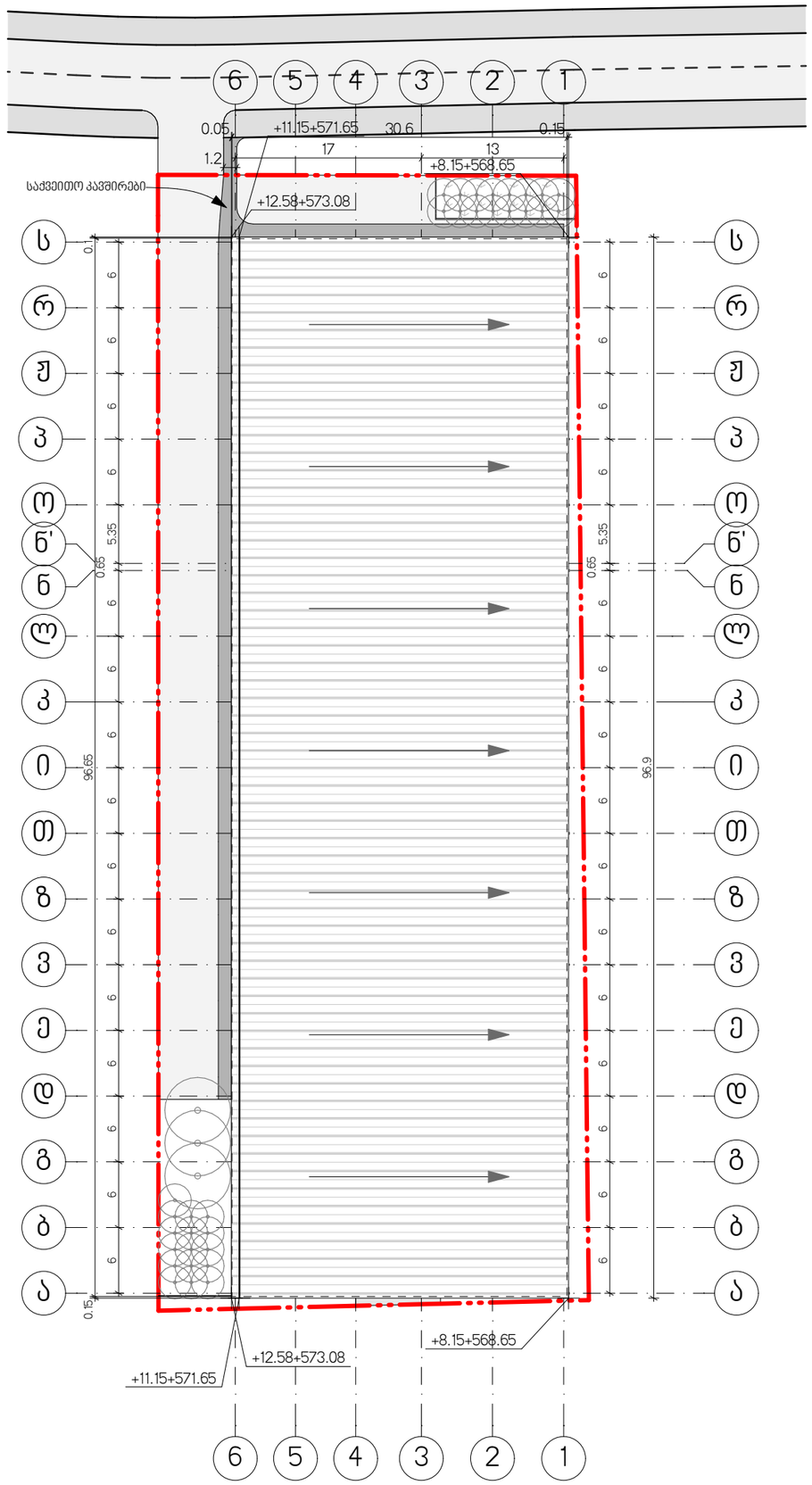

გადახურვის გეგმა 1:500

შპს „ნიუ მაქს"
საქართველო, თბილისი, მგალობლიშვილის ქ. 3,
ოფისი N3 ს/ნ: 404957579
www.newmax.ge info@newmax.ge
mob / cell phone: +995 557 30 30 30

LTD "NEW MAX"
N3 Office , 3 Mgaloblishvili str,
Tbilisi, Georgia. ID: 404957579

შენიშვნები — Notes

ექსპლიკაცია — Explication

პროექტის დასახელება — Project
საწყობის არქიტექტურული პროექტი

დამკვეთი — Client
შპს "მოდუსი" ს/ნ 245565669

მისამართი — Address
ქალაქი თბილისი, სოფელი დიდი ლილო ს/ნ
01.81.08.276.022

თანამდებობა Position	სახელი გვარი Name Surname	ხელმოწერა Signature
დირექტორი Director	გიორგი პირქიტაძე Giorgi Kirkitadze	
პროექტის ავტორი Author არქიტექტორი Architect	გიორგი ხელაძე Giorgi Kheladze	
არქიტექტორი Architect		
კონსტრუქტორი Constructor		

არქიტექტურული ნაწილი
architecture

ნახაზი Drawing	თარიღი Date of issue	3/25/2025
გადახურვის გეგმა	მასშტაბი Scale	1:500
	სტადია Stage	პროექტი
	ფორმატი Paper size	A3
	ფაილის სახელი File name	
	ფურცელი Pages	ა-204

± 0.00 ნიშნული

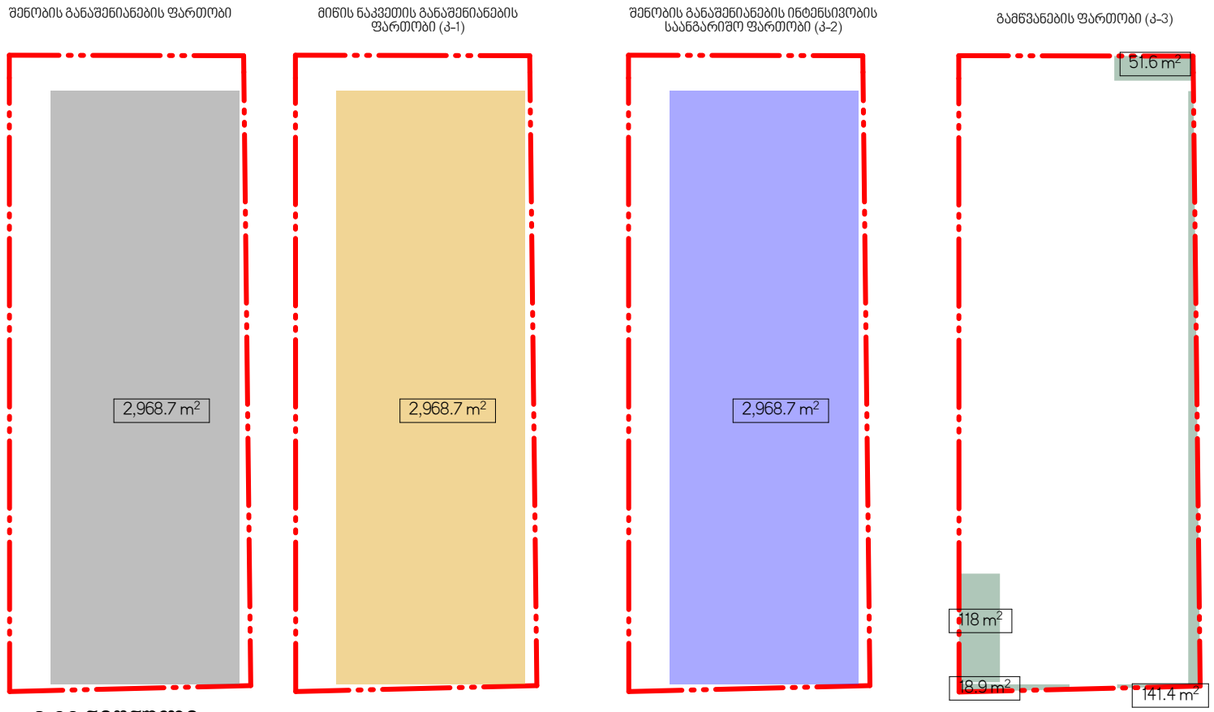

- 3.80 ნიშნული

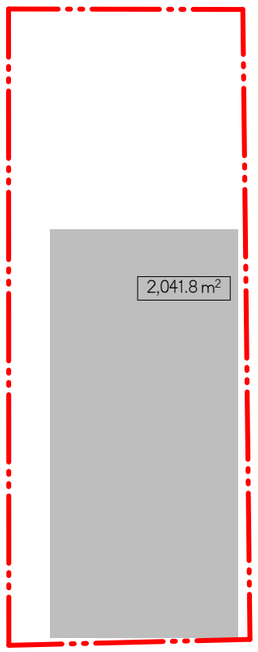

კრებები

კრებების ექსპლიკაცია			
კატეგორია	სიმბოლო	ფართობი	ანგარიში
მიწის ნაკვეთის განაშენიანების ფართობი (კ-1)		2,968.7	კ-1=2968.7/4000=0.7
შენობის განაშენიანების ინტენსივობის საანგარიშო ფართობი (კ-2)		2,968.7	კ-2=2968.7/4000=0.7
გამწვანების ფართობი (კ-3)		329.9	კ-3=329.9/4000=0.1
შენობის განაშენიანების ფართობი		5,010.5	

კროკები 1:1000

შპს „ნიუ მაქს"
საქართველო, თბილისი, მგალობლიშვილის ქ. 3,
ოფისი N3 ს/ნ: 404957579
www.newmax.ge info@newmax.ge
mob / cell phone: +995 557 30 30 30

LTD "NEW MAX"
N3 Office , 3 Mgaloblishvili str,
Tbilisi, Georgia. ID: 404957579

შენიშვნები Notes

ექსპლიკაცია Explication

პროექტის დასახელება Project
საწყობის არქიტექტურული პროექტი

დამკვეთი Client
შპს "მოდუსი" ს/ნ 245565669

მისამართი Address
ქალაქი თბილისი, სოფელი დიდი ლილო ს/კ 01.81.08.276.022

თანამდებობა Position	სახელი გვარი Name Surname	ხელმოწერა Signature
დირექტორი Director	გიორგი ქირქიტაძე Giorgi Kirkitadze	
პროექტის ავტორი Author არქიტექტორი Architect	გიორგი ხელაძე Giorgi Kheladze	
არქიტექტორი Architect		
კონსტრუქტორი Constructor		

არქიტექტურული ნაწილი architecture

ნახაზი Drawing	თარიღი Date of issue	3/25/2025
კროკები	მასშტაბი Scale	1:1000
	სტადია Stage	პროექტი
	ფორმატი Paper size	A3
	ფაილის სახელი File name	
	ფურცელი Pages	ა-205

შენობა-ნაგებობის უსაფრთხოების წესებთან შესაბამისობის ანალიზი

გამოყენებული წესები - „შენობა-ნაგებობის უსაფრთხოების წესები“

ჩამოთვალეთ შენობის დაკავებულებები და აღწერეთ თითოეული გამოყენება
სწ-2 - საწყობი (ლითონის -3.80 და ±0.00 ნიშნულებზე)

კონსტრუქციის ტიპი:	
განსაზღვრეთ კონსტრუქციის არსებული შენობისთვის: მაგალითი: II-A, II-B, V-A, V-B	
განსაზღვრეთ კონსტრუქციის ტიპი ახალი შენობისთვის: მაგალითი: II-A, II-B, V-A, V-B	I-B
შერეული კონსტრუქციის შემთხვევაში მიუთითეთ ტიპები, რომელიც გამოყენებული იქნება, განსაზღვრეთ ტიპები და მათი მდებარეობა:	

სიმაღლის შეზღუდვები ცხრილი 503 -ის მიხედვით		
დაკავებულობები	დასაშვები სართულიანობა	შემოთავაზებული სართულიანობა
სწ-2	11	2
	დასაშვები სიმაღლე	შემოთავაზებული სიმაღლე
შენობის სიმაღლე =	48.8	12.50
მიწის დონის ზემოთ სართულ(ებ)ის რაოდენობა =	2	

ფართობის შეზღუდვები ცხრილი 503 -ის მიხედვით		
დაკავებულობები	დასაშვები ფართობი (სართულზე) მ²	შემოთავაზებული ფართობი (სართულზე) მ²
სწ-2 (-3.80 ნიშ.)	7340	1939.9
სწ-2 (±0.00 ნიშ.)	7340	2920.4
შემოთავაზებული ფართობების ჯამი =	4860.3	
სართულების რაოდენობა =	2	
შენობის საერთო ფართობი =	5010.5	

გარე კედლის ცეცხლმედეგობისა და ღიობისადმი მოთხოვნები ცხრილების 602-ის და 705.8 -ის მიხედვით									
გარე კედელი	ხანძარსაწინააღმდეგო მანძილი (მეტრი)	ცეცხლმედეგობის ხარისხი (საათი)		კედლის ღიობების ფართობი (კედლის %)					
		მოთხოვნილი	გათვალისწინებული	დასაშვები			გათვალისწინებული		
				დაცული	დაუცველი საშხეფებით	დაუცველი	დაცული	დაუცველი საშხეფებით	დაუცველი
„ს-ა“	6.7	1	1	შეუზღუდავი	შეუზღუდავი	45	-	-	10
„1-6“	>9.0	0	-	შეუზღუდავი	შეუზღუდავი	შეუზღუდავი	-	-	-
„ა-ს“	0.9	1	1	დაუშვებელი	დაუშვებელი	15	0	0	0
„6-1“	>9.0	0	-	შეუზღუდავი	შეუზღუდავი	შეუზღუდავი	-	-	-

ხანძრისაგან დაცვის სისტემებისადმი მოთხოვნები							
დაკავებულობები/სივრცეები/გასასვლელი საშუალებები	ავტოსაშხეფი სისტემა	ალტერნატიული ავტომატური ცეცხლსაქრობი სისტემები	სახანძრო განგაშისა, კვამლაღმომჩენი და ცეცხლაღმომჩენი სისტემები	სახანძრო მილდგარების სისტემები	კვამლის საკონტროლო სისტემები	ხელის ცეცხლმაქრები	საავარიო განგაშის სისტემები
სწ-2	-	-	კი	-	-	კი	-
სახანძრო-სამაშველო სამსახურის მიერ გამოსაყენებელი მისაერთებლები				კი			
სახანძრო ტუმბოები და წყლის რეზერვუარი				-			

განიავებისადმი მოთხოვნები		
დაკავებულობები/სივრცეები/გასასვლელი საშუალებები	ბუნებრივი განიავება	მექანიკური განიავება
სწ-2	კი	კი

თითოეული სართულიდან გასასვლელი საშუალება										
სართულები	დაკავებულობა და დაკავებულობის დატვირთვის ჯამური მაჩვენებელი	მოთხოვნილი გასასვლელების/გასასვლელთან მისადგომის რაოდენობა	გათვალისწინებ ული გასასვლელების/ გასასვლელთან მისადგომის რაოდენობა და ტიპი	გასასვლელი საშუალებების სიგანე(მეტრი)					
				გზა-კიბეები		დერაფანი,		გასასვლელის გზაკარი	
				მოთხოვნილი	გათვალისწინებული	მოთხოვნილი	გათვალისწინებული	მოთხოვნილი	გათვალისწინებული
(-I)	სწ-2 ს.დ.დ. 42	1	1 გზა-კიბე	0.90	1.10	-	-	-	-
(I)	სწ-2 ს.დ.დ. 63	3	3 გზა-კარი	-	-	-	-	0.82	0.92

წყალსადენი სისტემის ფიქსირებული მოწყობილობების რაოდენობა ცხრილი 1602.1-ის მიხედვით													
სართულები	დაკავებულობა და დაკავებულობის დატვირთვის ჯამური მაჩვენებელი	ფიქსირებული მოწყობილობები(ცალი)											
		უნიტაზი		ტუალეტის ხელსაბანები		აბაზანა/შხაპი		სასმელი წყლის ფანტანი		სამომსახურეო ნიჟარა		სამზარეულოს ნიჟარა	
		მოთხოვნილი	გათვალისწინებული	მოთხოვნილი	გათვალისწინებული	მოთხოვნილი	გათვალისწინებული	მოთხოვნილი	გათვალისწინებული	მოთხოვნილი	გათვალისწინებული	მოთხოვნილი	გათვალისწინებული
-I და I	სწ-2 ს.დ.დ. 105	2	2	2	2	-	-	0	-	2	2	-	-

პირობითი ნიშნები :

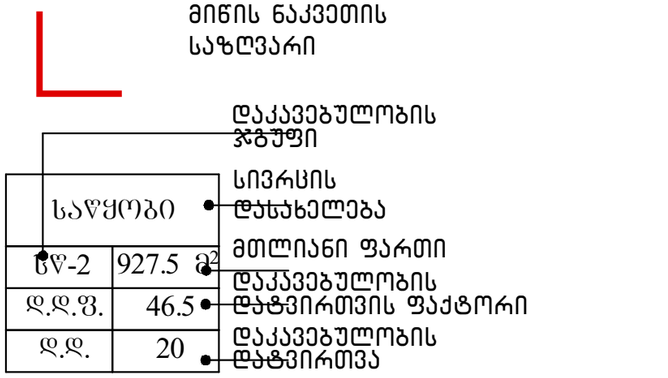

სიმბოლოს სახელწოდება	
ხელის ცეცხლმაქრი	
სახანძრო მილსადარი	
ორმხრივი კაშშირის სისტემა	
კვამლზე მორეაგირე მაუწყებელი	
კვამლის ავტომატური აღმომჩენი	
ავტოხაშხაშა	
ალტერნატიული ავტომატური ცეცხლქრობის სისტემა	
სახანძრო განგაშის ღილაკი	
დამკავებელთა შეტყობინების სისტემა	(სახანძრო სიგნალიზაცია)
ავარიული განათება	
საავარიო განათება	
სახანძრო მისაერთებელი	
სახანძრო კიდრანტი	

პირობითი ნიშნები

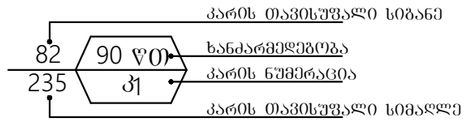

EXIT გასასვლელი აღმნიშვნელი განათებული ნიშანი



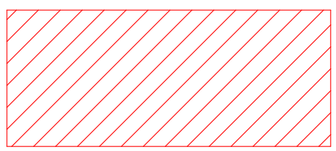

სახანძრო მანქანის მისადგომი

საპროექტო შენობაში გამოყენებული თავისუფალი სივრცეები კართან მანევრირებისთვის მ 1 :50

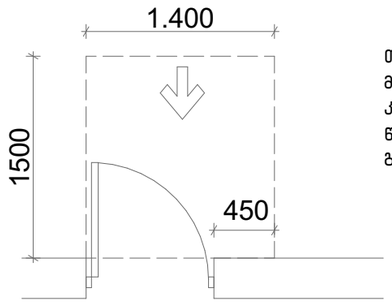

თავისუფალი სივრცე კართან მანევრირებისთვის – ანჯამიანი კარი
წინიდან მისაწვდომი – გამოწევით გაღება

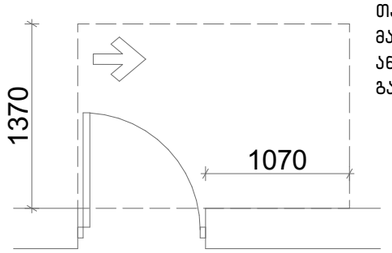

თავისუფალი სივრცე კართან მანევრირებისთვის – ანჯამიანი კარი ანჯამის მხრიდან მისაწვდომი – გამოწევით გაღება

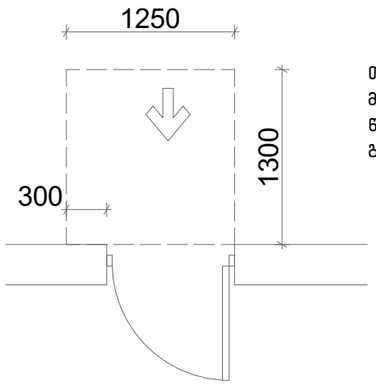

თავისუფალი სივრცე კართან მანევრირებისთვის – ანჯამიანი კარი
წინიდან მისაწვდომი – მიწოლით გაღება

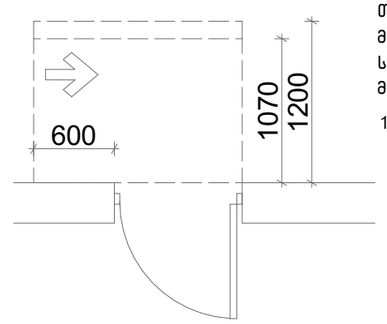

თავისუფალი სივრცე კართან მანევრირებისთვის – ანჯამიანი კარი
საკეტის მხრიდან მისაწვდომი – მიწოლით გაღება

120 მინ. თუ მოწყობილია მიმხურავი

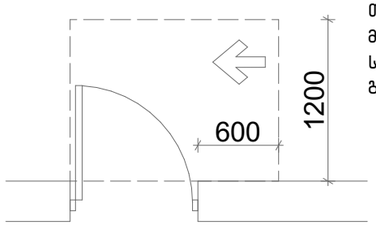

თავისუფალი სივრცე კართან მანევრირებისთვის – ანჯამიანი კარი
საკეტის მხრიდან მისაწვდომი – გამოწევით გაღება

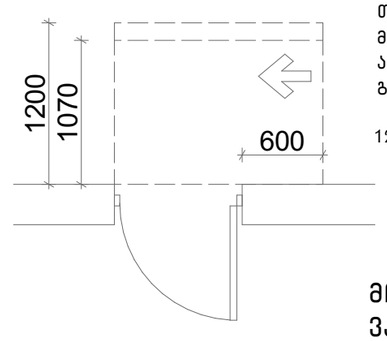

თავისუფალი სივრცე კართან მანევრირებისთვის – ანჯამიანი კარი
ანჯამის მხრიდან მისაწვდომი – მიწოლით გაღება

120 მინ. თუ მოწყობილია მიმხურავი

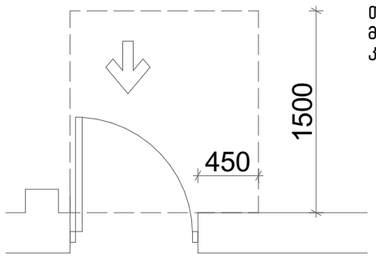

თავისუფალი სივრცე კართან მანევრირებისთვის -ნიშებში მოწყობილი კარი და ჭიშკარი -გამოწევით გაღება

მოსატრიალებელი სივრცეები

ვარიანტი 4

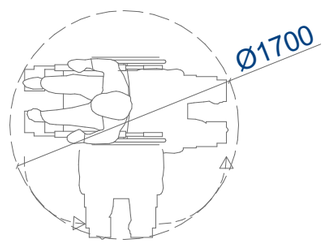

ვარიანტი 1

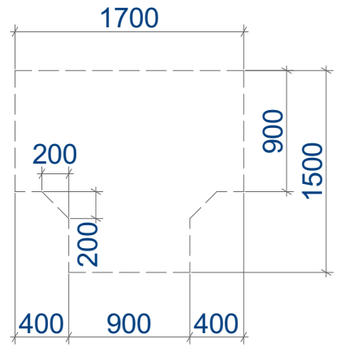

ვარიანტი 2

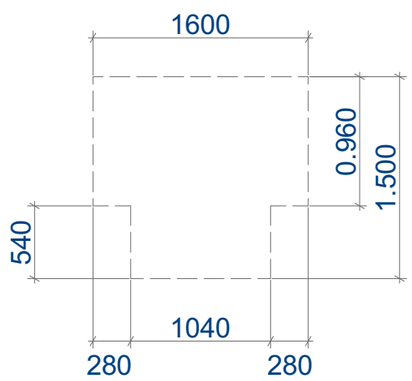

ვარიანტი 3

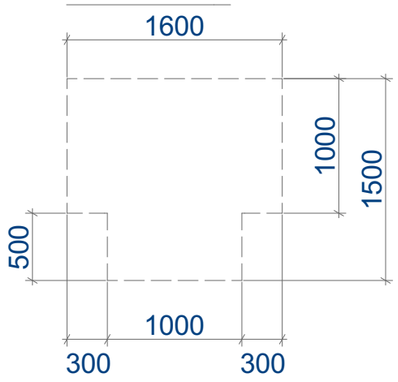

ხელსაბანის მდებარეობა

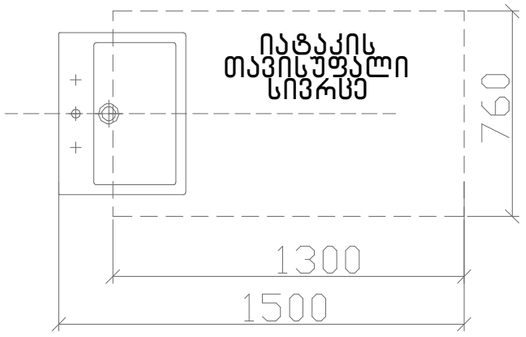



T ფორმის მოსატრიალებელი სივრცე
304.3.2.1 (ა) ვარიანტი 1

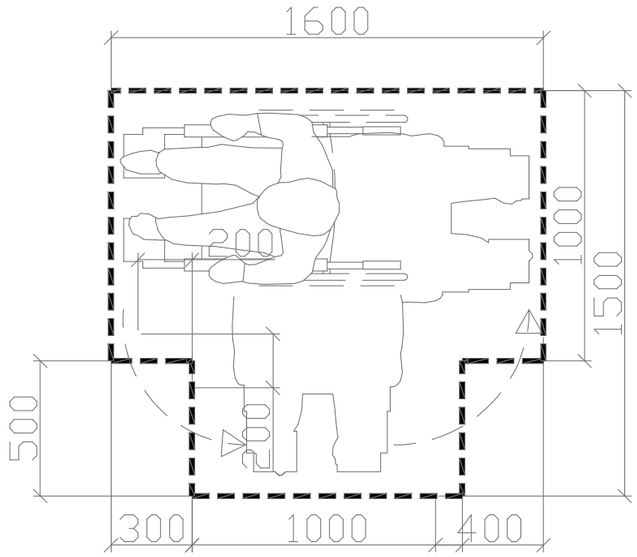

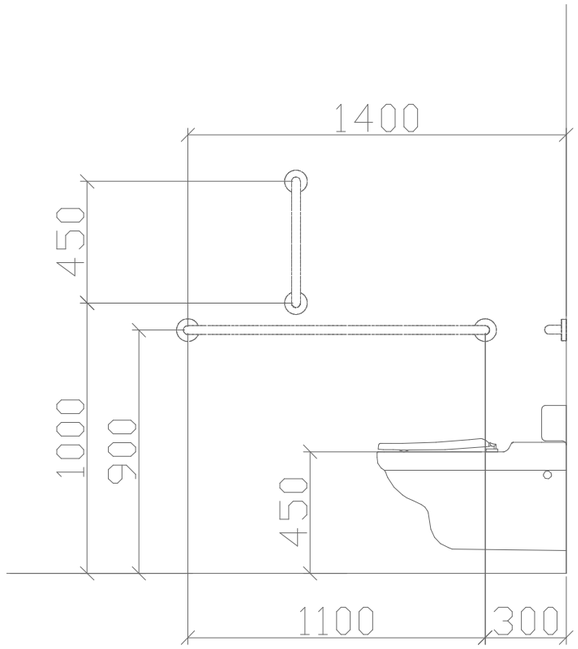

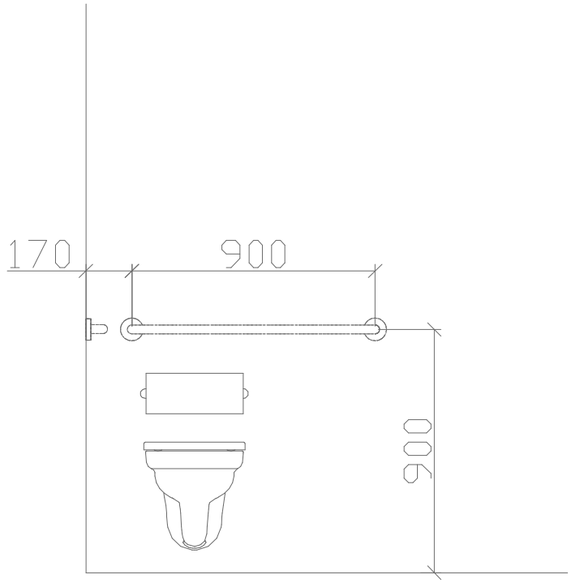

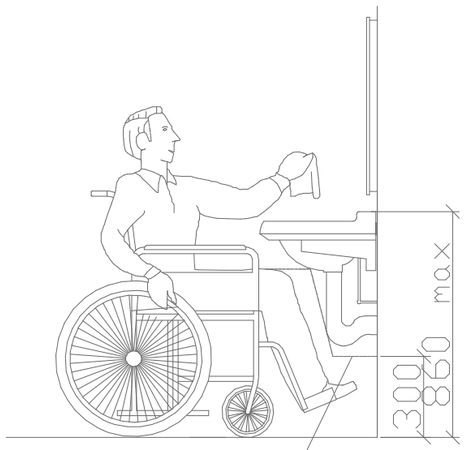

ფეხის ფალანგის თავისუფალი სივრცე

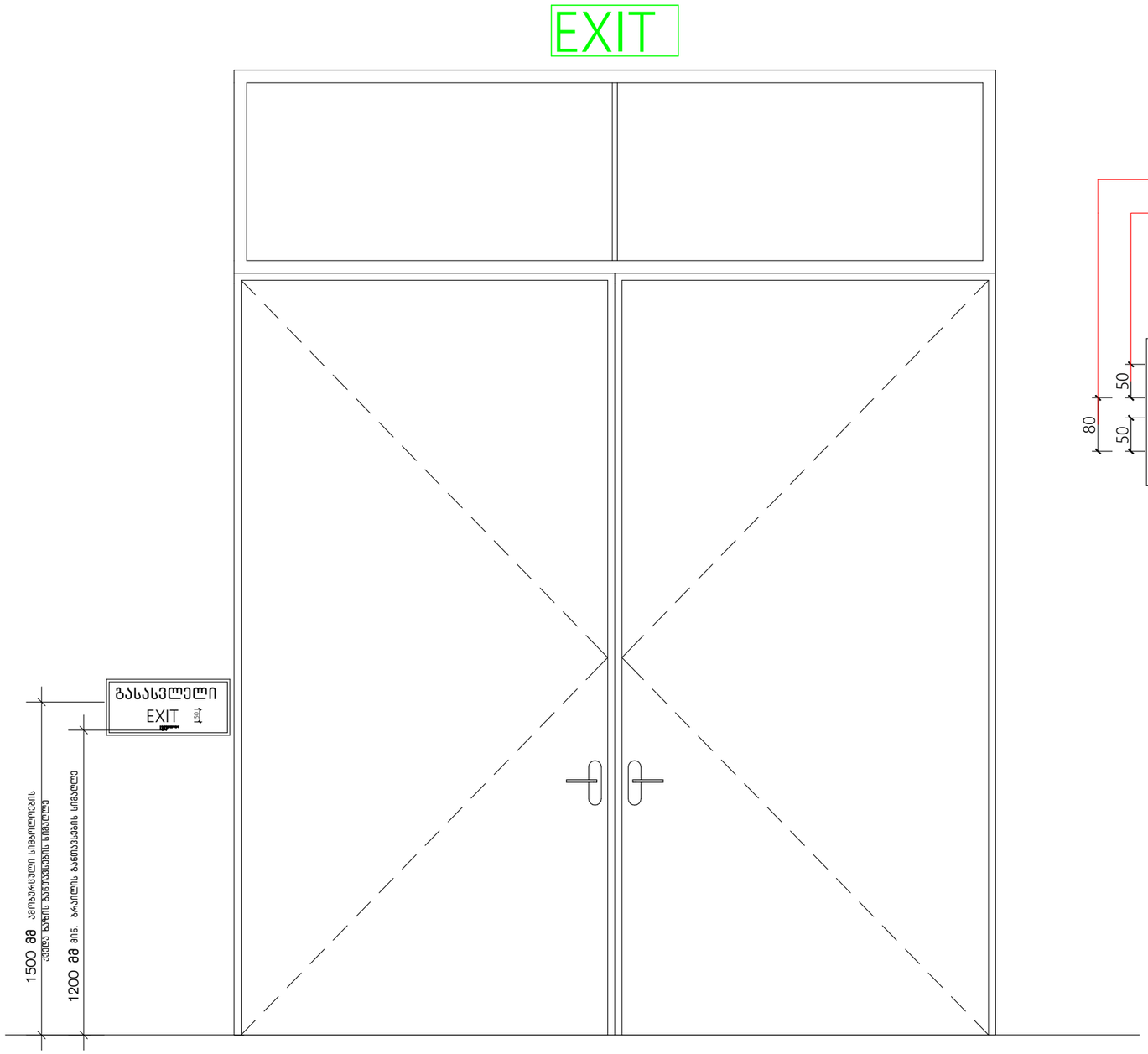

ნიშანი ამობურცული სიმბოლოებით და ბრაილით გზა –კიბის შესასვლელთან და გარეთ გამავალ ყველა კართან

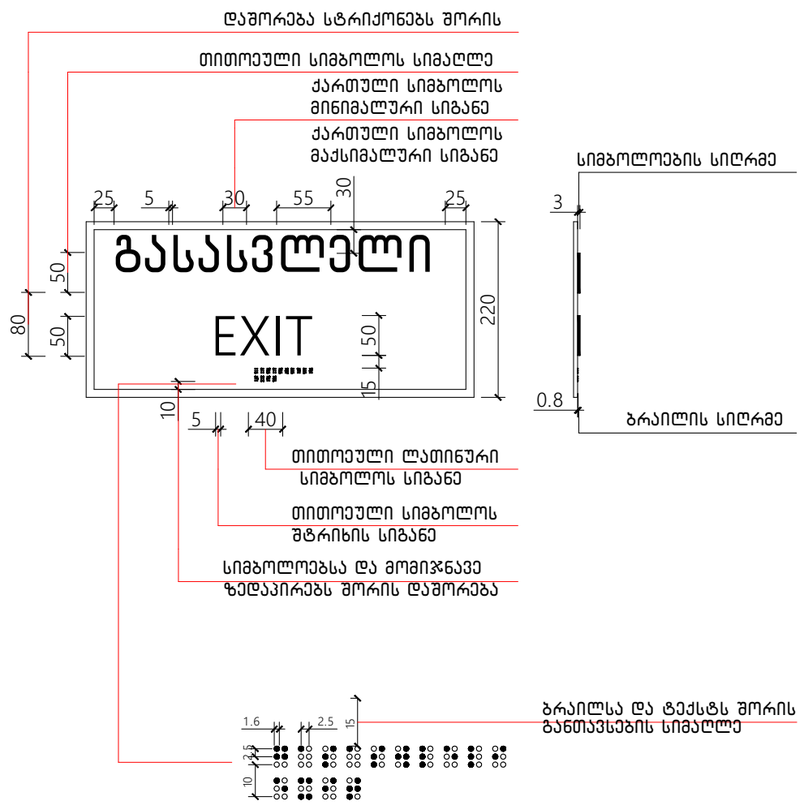

გასასვლელის განათებული ნიშანი

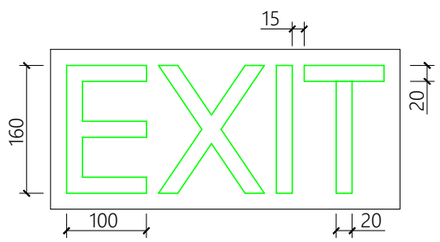

ნიშანი პიქტოგრამიბით , ამობურცული ნიშნებით და ბრაილით

განთავსდება

მისაწვდომ ტუალეტებთან კარის მომიჯნავედ

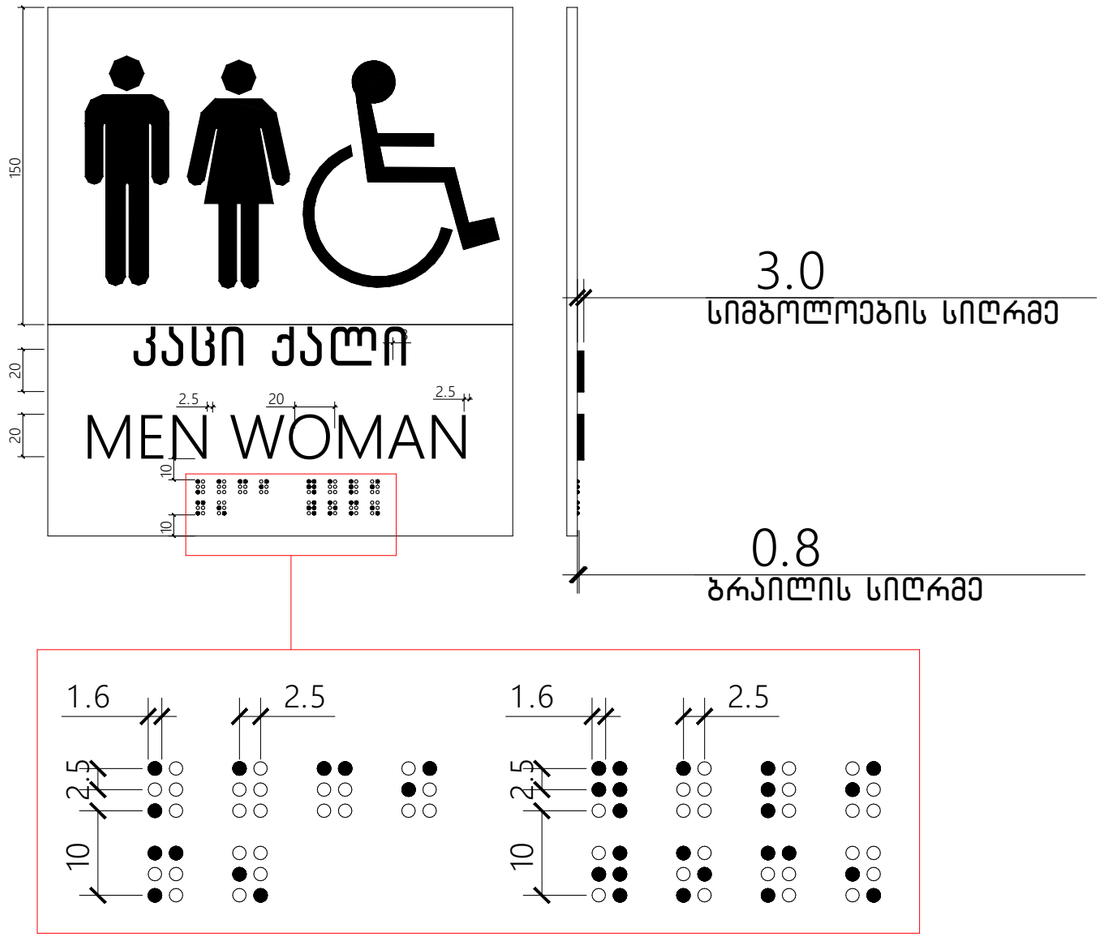

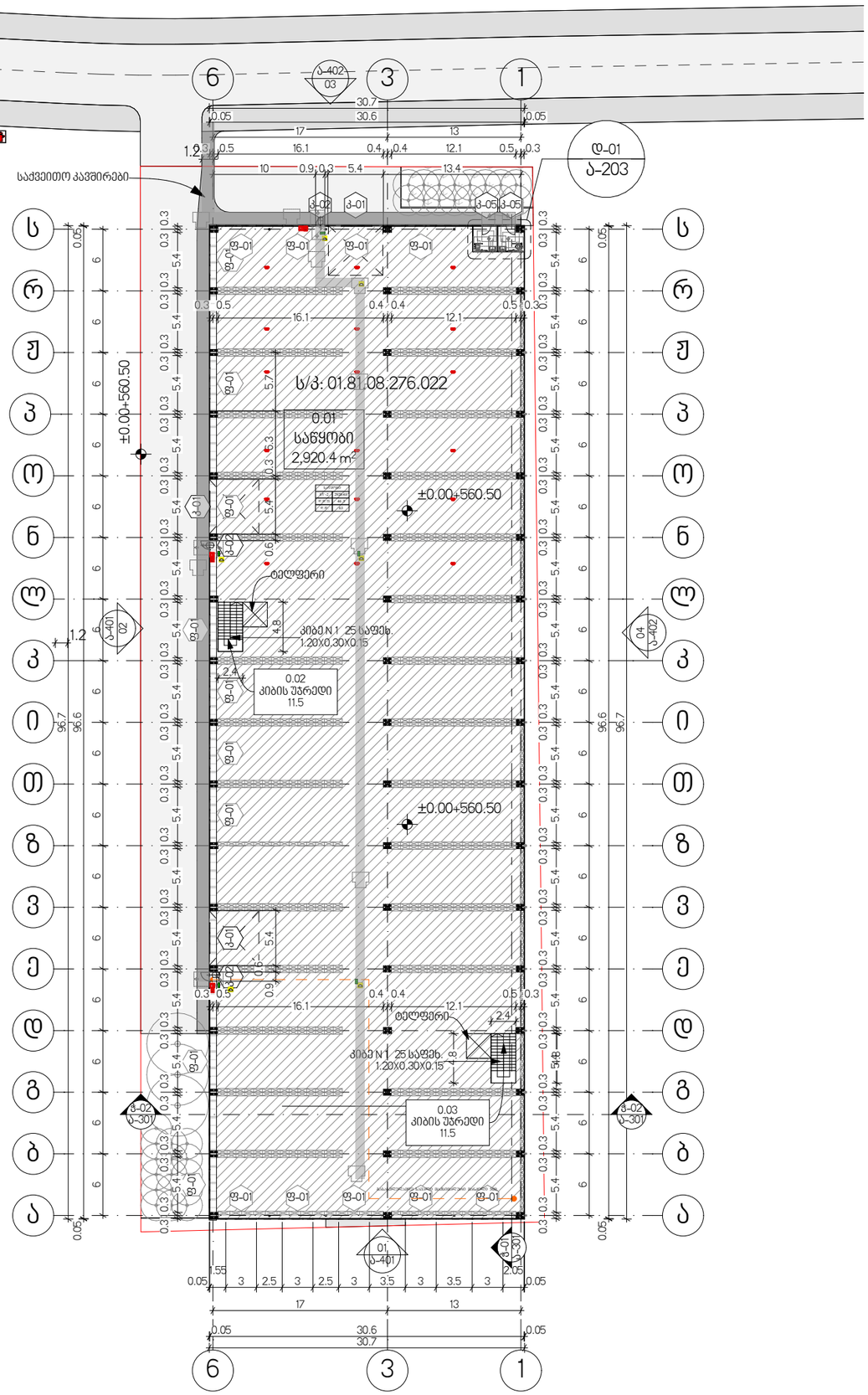

0. სართულის გეგმა ±0.00 ნიშნულზე 1:500

შპს „ნიუ მაქს"
საქართველო, თბილისი, მგალობლიშვილის ქ. 3,
ოფისი N3 ს/ნ: 404957579
www.newmax.ge info@newmax.ge
mob / cell phone: +995 557 30 30 30

LTD "NEW MAX"
N3 Office , 3 Mgaloblishvili str,
Tbilisi, Georgia. ID: 404957579

შენიშვნები — Notes

ახსნა-განმარტება — Explication

პროექტის დასახელება — Project
საწყობის არქიტექტურული პროექტი

დამკვეთი — Client
შპს "მოდუსი" პ/ნ 245565669

მისამართი — Address
ქალაქი თბილისი, სოფელი დიდი ლილო ს/კ 01.81.08.276.022

თანამდებობა Position	სახელი გვარი Name Surname	ხელმოწერა Signature
დირექტორი Director	გიორგი ქირკიტაძე Giorgi Kirkitadze	
პროექტის ავტორი Author	გიორგი ხელაძე Giorgi Kheladze	
არქიტექტორი Architect		
არქიტექტორი Architect		
კონსტრუქტორი Constructor		

არქიტექტურული ნაწილი
architecture

ნახაზი Drawing	თარიღი Date of issue	3/10/2025
0. სართულის გეგმა ±0.00 ნიშნულზე	მასშტაბი Scale	
	სტადია Stage	პროექტი
	ფორმატი Paper size	A3
	ფაილის სახელი File name	
	ფურცელი Pages	.1

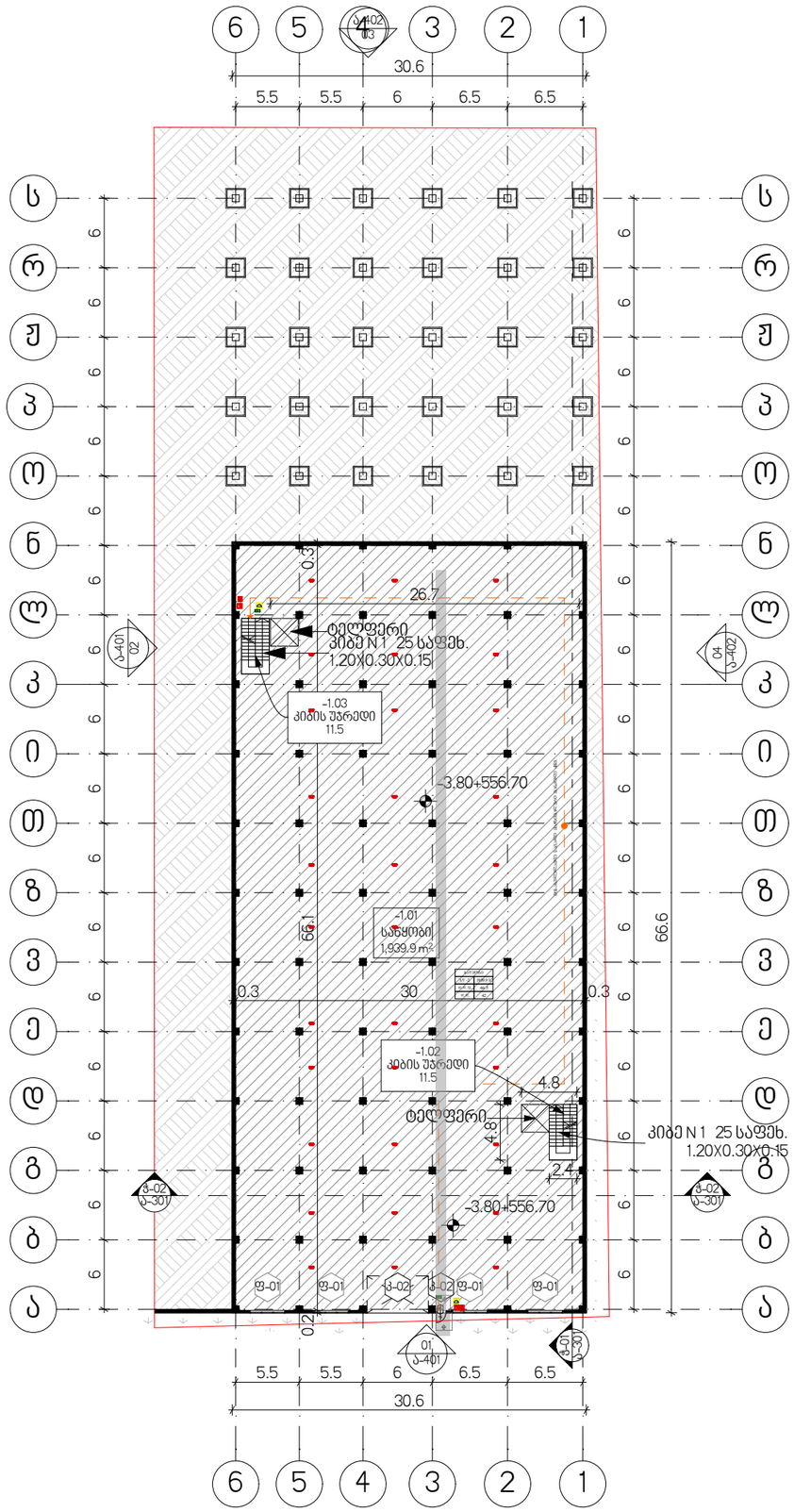

-1. სართულის გეგმა -3.80 ნიშნულზე 1:500

შპს „ნიუ მაქს"
საქართველო, თბილისი, მგალობლიშვილის ქ. 3,
ოფისი N3 ს/ნ: 404957579
www.newmax.ge info@newmax.ge
mob / cell phone: +995 557 30 30 30

LTD "NEW MAX"
N3 Office , 3 Mgaloblishvili str,
Tbilisi, Georgia. ID: 404957579

შენიშვნები — Notes

ექსპლიკაცია — Explication

პროექტის დასახელება — Project
საწყობის არქიტექტურული პროექტი

დამკვეთი — Client
შპს "მოდუსი" ს/ნ 245565669

მისამართი — Address
ქალაქი თბილისი, სოფელი დიდი ლილო ს/ა
01.81.08.276.022

თანამდებობა Position	სახელი გვარი Name Surname	ხელმოწერა Signature
დირექტორი Director	გიორგი ქირკიტაძე Giorgi Kirkitadze	
პროექტის ავტორი Author	გიორგი ხელაძე Giorgi Kheladze	
არქიტექტორი Architect		
არქიტექტორი Architect		
კონსტრუქტორი Constructor		

არქიტექტურული ნაწილი
architecture

ნახაზი Drawing	თარიღი Date of issue	3/10/2025
-1. სართულის გეგმა -3.80 ნიშნულზე	მასშტაბი Scale	
	სტადია Stage	პროექტი
	ფორმატი Paper size	A3
	ფაილის სახელი File name	
	ფურცელი Pages	.2