ქ.თბილისი, იალბუზის ქუჩა (ს/კ 01.17.13.043.032)
მრავალსართულიანი საცხოვრებელი სახლი

კონსტრუქციული ნაწილი

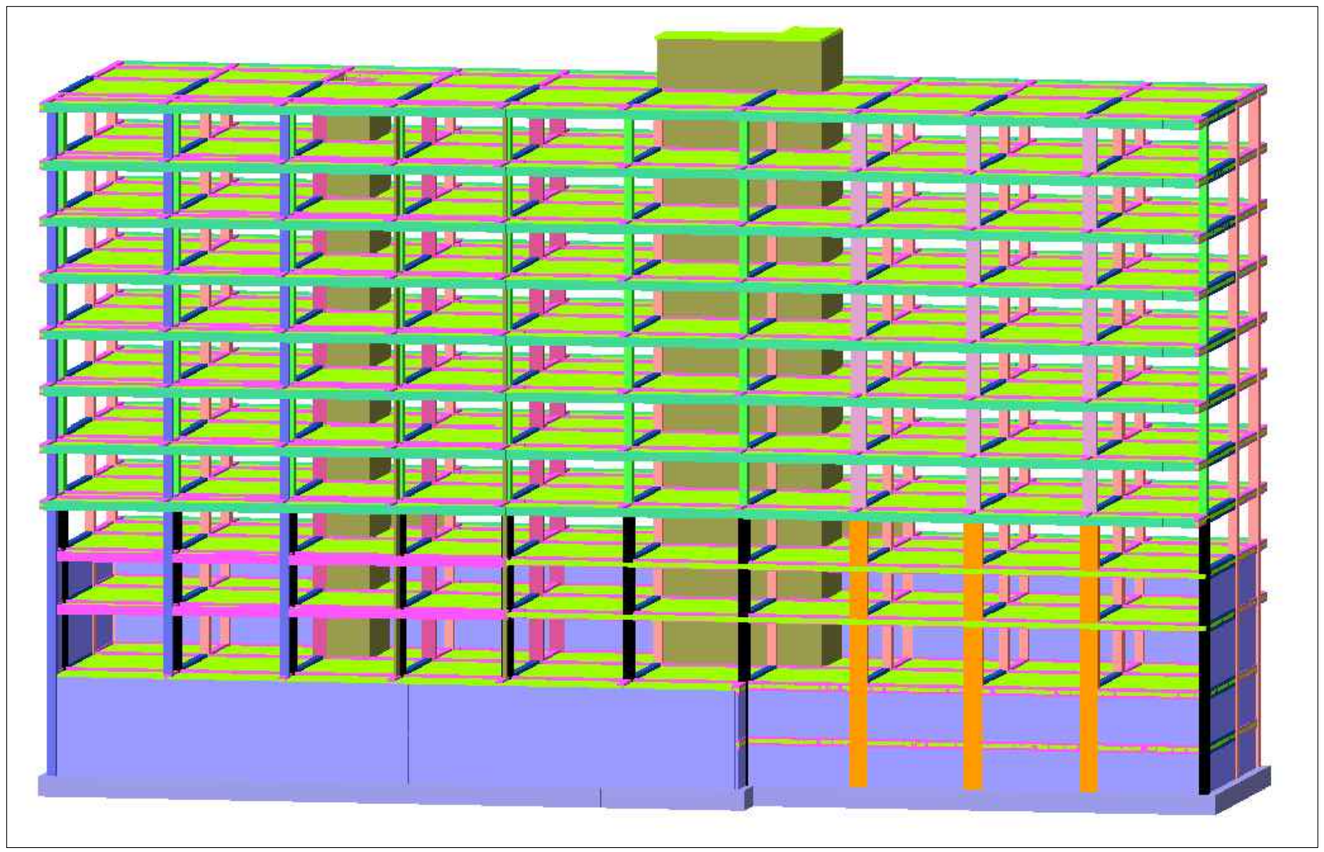

2023

ქ.თბილისი, იალბუზის ქუჩა (ს/კ 01.17.13.043.032)
მრავალსართულიანი საცხოვრებელი სახლი

კონსტრუქციული ნაწილი

არქიტექტორი
კონსტრუქტორი

გ.შალიტაური

მარიამ მამასახლისი
გ.შალიტაური

2023

ספרות	----------	
אחסון מכונות	מ.אחסון מכונות	
אחסון חומרים	מ.אחסון חומרים	

גג שטוח	3
מרתף	01
מספר תכנית	---

מחסן מכונות ומרתפים מתחת לחלק מהמבנה
בית ספר תיכון ע"ש יצחק רבין , (ע/ג 01.17.13.04.032)
ג.מ.מ.ת.ת.ת

ש.מ.ר	----------		ד.מ.מ.ש.ה.ת, ת.ל.ב.ש.ה.ת , (ג/ג 01.17.13.04.032)
ת.ל.ב.ש.ה.ת	ש.ג.ת.ש.ה.ת		ת.ל.ב.ש.ה.ת.ג.ש.ת.ת.ש.ה.ת.ל.ב.ש.ה.ת.ג.ש.ת.ת.ש.ה.ת
ת.ל.ב.ש.ה.ת	ש.ג.ת.ש.ה.ת	ת.ל.ב.ש.ה.ת.ג.ש.ת.ת.ש.ה.ת.ל.ב.ש.ה.ת.ג.ש.ת.ת.ש.ה.ת	
		ת.ל.ב.ש.ה.ת.ג.ש.ת.ת.ש.ה.ת.ל.ב.ש.ה.ת.ג.ש.ת.ת.ש.ה.ת	ג.ת.ב.ג.ש. ת.ל.
			ש.ת.ג.ש. א: 02
			ש.ת.ג.ש.ת.ת.ש. ---

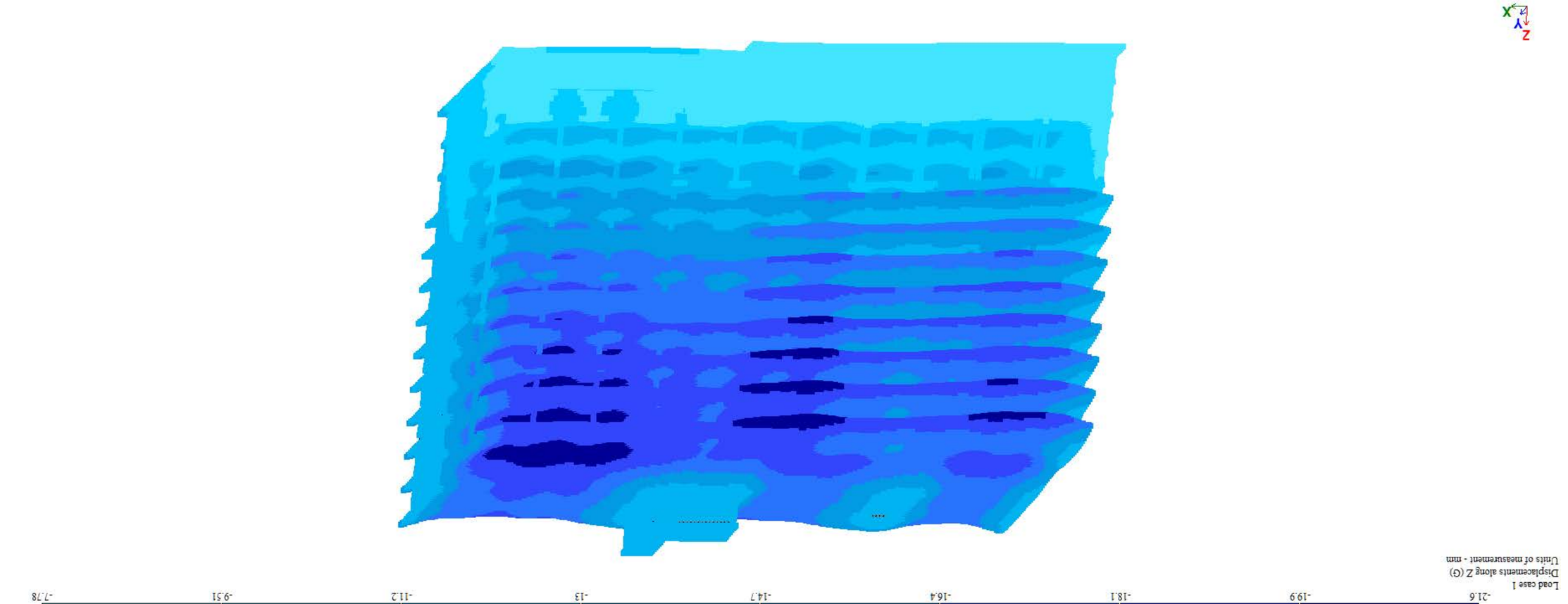

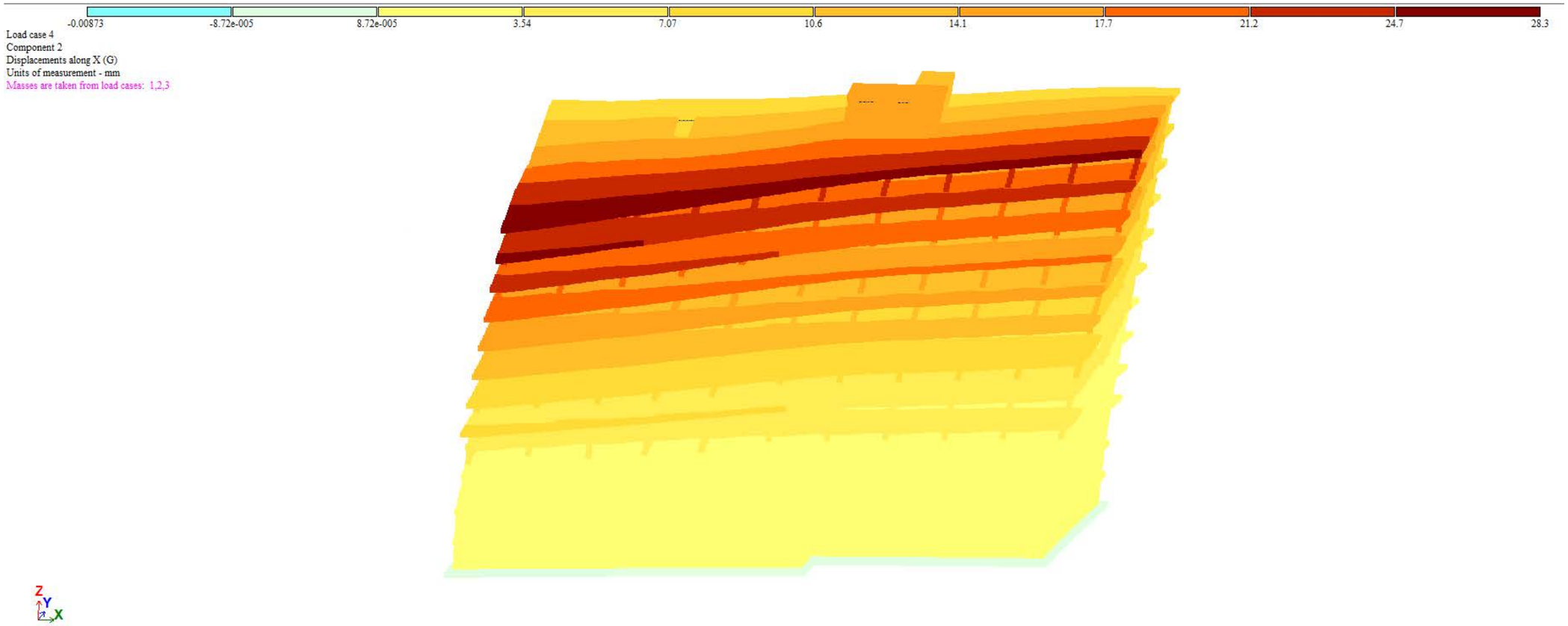

დამკვეთი	----------		ქ.თბილისი, იალბუზის ქუჩა , (ს/კ 01.17.13.043.032) მრავალსართულიანი საცხოვრებელი სახლი	
არქიტექტორი	მ. მამასახლისი			
კონსტრუქტორი	გ.შალიტაური		მრავალსართულიანი მრავალფუნქციური საცხოვრებელი სახლი	მუშა პრ.
				ფურც. № 02
				ფურცლები ---

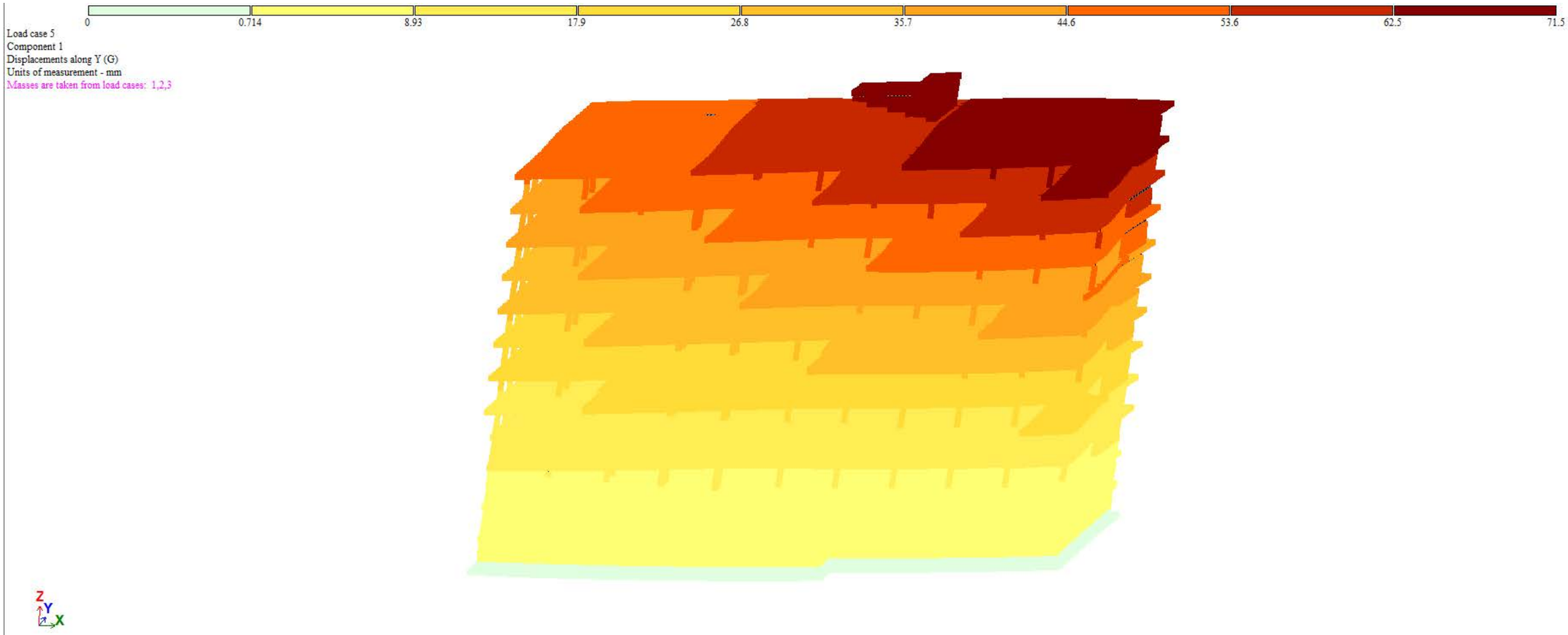

დამკვეთი	----------		ქ.თბილისი, იალბუზის ქუჩა , (ს/კ 01.17.13.043.032) მრავალსართულიანი საცხოვრებელი სახლი
არქიტექტორი	მ. მამასახლისი		
კონსტრუქტორი	გ.შალიტაური		მრავალსართულიანი მრავალფუნქციური საცხოვრებელი სახლი

მუშა პრ.	
ფურც. №	02
ფურცლები	---

EIGENVALUES, FREQUENCIES, PERIODS OF VIBRATIONS, LOAD CASES 4 (mod. 53)

:No.:	EIGEN : VALUES	FREQUENCIES : rad/s	: Hz	PERIODS : s	DISTRIBUTION : COEFFICIENT	MODAL : MASS : %	
1	18.561924	4.31	0.69	1.4576	-0.008224	0.0	0.0
2	29.664163	5.45	0.87	1.1530	1.245126	28.9	28.9
3	46.824732	6.84	1.09	0.9177	1.220984	31.6	60.5
4	377.355220	19.43	3.09	0.3233	0.051376	0.1	60.5
5	471.579944	21.72	3.46	0.2892	-0.550891	8.1	68.7

EIGENVALUES, FREQUENCIES, PERIODS OF VIBRATIONS, LOAD CASES 5 (mod. 53)

:No.:	EIGEN : VALUES	FREQUENCIES : rad/s	: Hz	PERIODS : s	DISTRIBUTION : COEFFICIENT	MODAL : MASS : %	
1	18.561924	4.31	0.69	1.4576	1.881248	66.8	66.8
2	29.664163	5.45	0.87	1.1530	-0.261749	1.3	68.1
3	46.824732	6.84	1.09	0.9177	0.260261	1.4	69.5
4	377.355220	19.43	3.09	0.3233	-0.890448	15.4	84.9
5	471.579944	21.72	3.46	0.2892	0.131542	0.5	85.4

damkveTi	----------		ქ.თბილისი, იალბუზის ქუჩა , (ს/კ 01.17.13.043.032) მრავალსართულიანი საცხოვრებელი სახლი
arqiteqtori	m.mamasaxlisi		
konstruqtori	g.Salitauri	მშენებარეა	მრავალსართულიანი მრავალფუნქციური საცხოვრებელი სახლი
			muSapr.
			furc.# 04
			furclebi ---

ქვაბულის გამაგრების გეგმა (ტოპო გეგმაზე)



			ქ.თბილისი, იალბუზის ქუჩა , (ს/კ 01.17.13.043.0232) მრავალსართულიანი საცხოვრებელი სახლი
არქიტექტორი	მ. მამასახლისი		
კონსტრუქტორი	გ.შალიტაური		მრავალსართულიანი მრავალფუნქციური საცხოვრებელი სახლი
			მუშა პრ.
			ფურც. № 001
			ფურცლები ---

ქვაბულის გამაგრების გეგმა

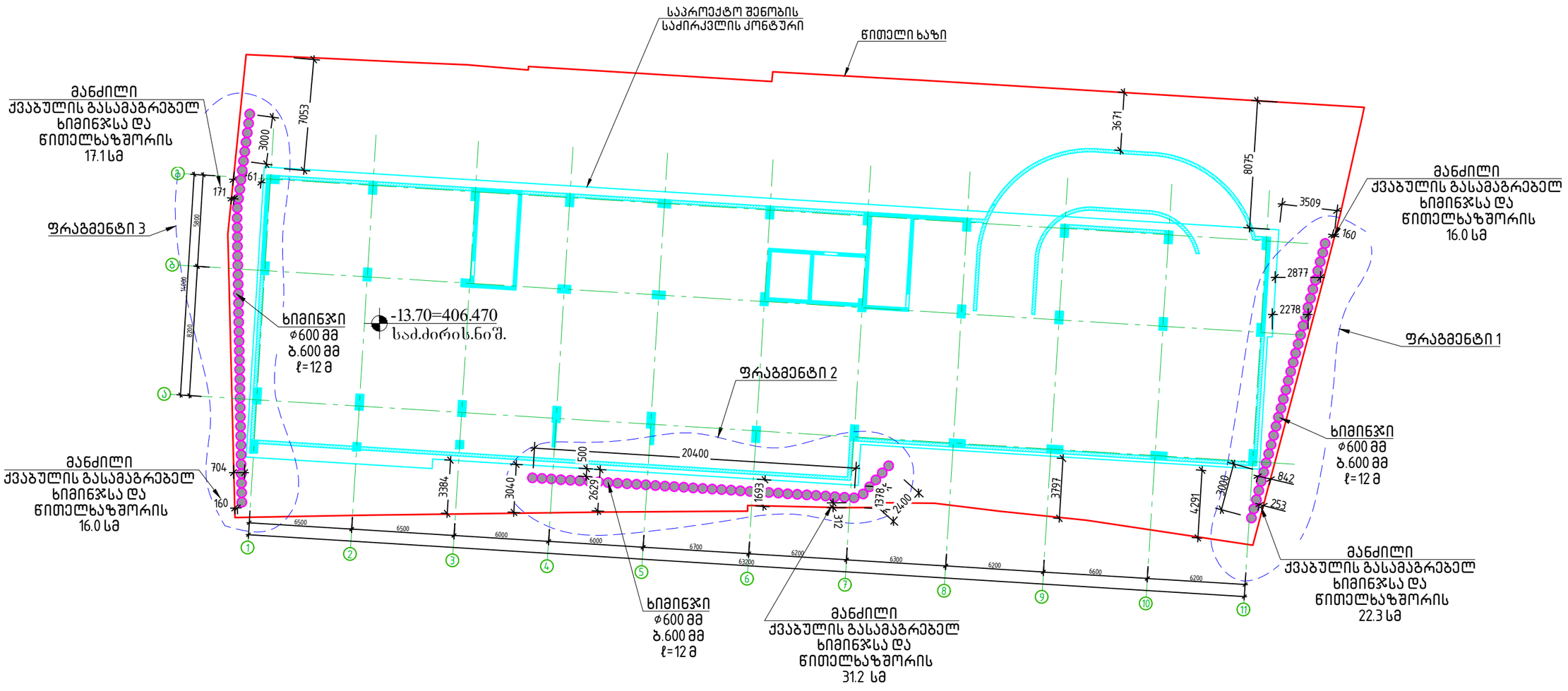

			ქ.თბილისი, იალბუზის ქუჩა , (ს/კ 01.17.13.043.0232) მრავალსართულიანი საცხოვრებელი სახლი
არქიტექტორი	მ. მამასახლისი		
კონსტრუქტორი	გ.შალიტაური		მრავალსართულიანი მრავალფუნქციური საცხოვრებელი სახლი

მუშა პრ.	
ფურც. №	001
ფურცლები	---

ფრაგმენტი 1

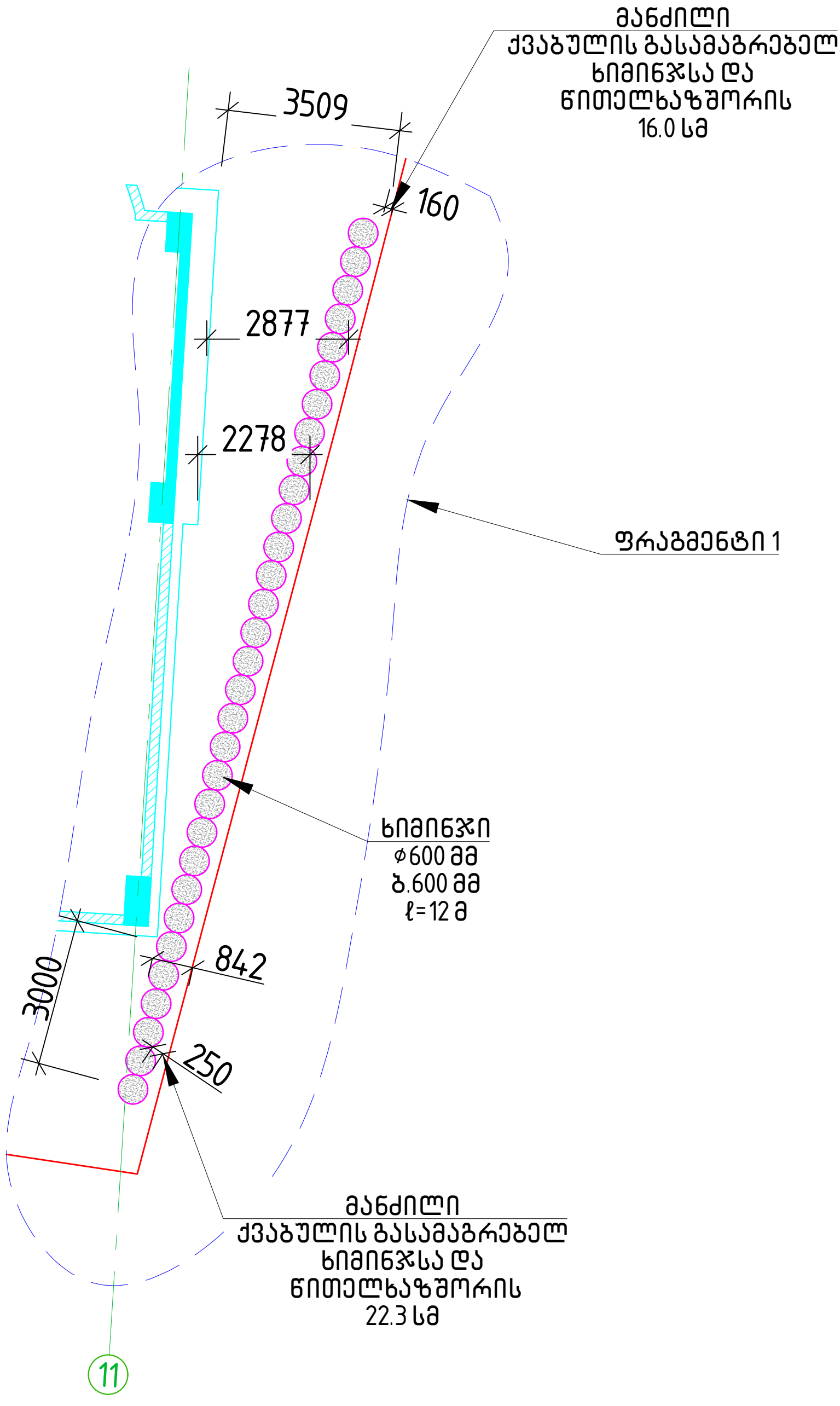

			არქიტექტორი
			კონსტრუქტორი
			გ.გვასალია
			გ.გვასალია

ფრაგმენტი 2

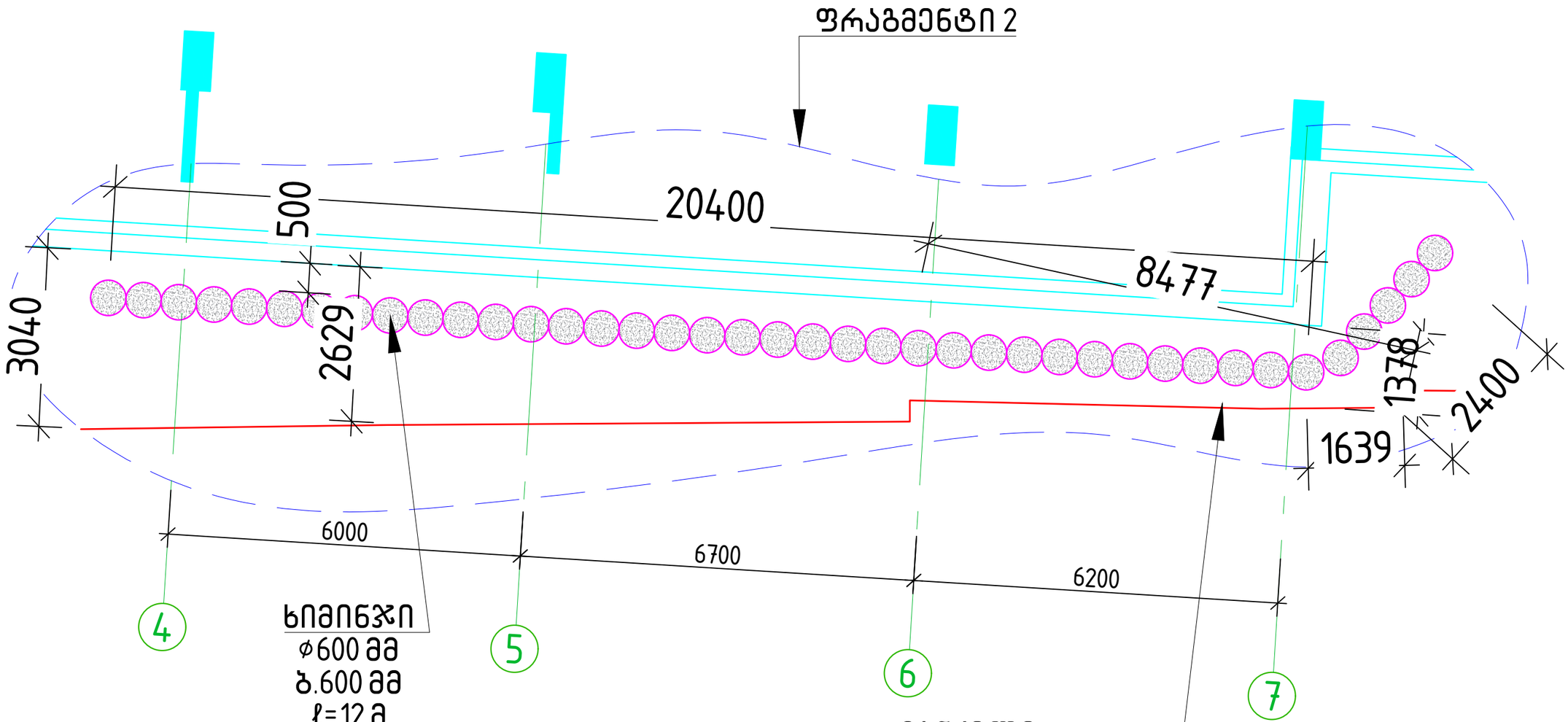

			ქ.თბილისი, იალბუზის ქუჩა , (ს/კ 01.17.13.043.0232) მრავალსართულიანი საცხოვრებელი სახლი
არქიტექტორი	მ. მამასახლისი		
კონსტრუქტორი	გ.შალიტაური	შალიტაური	მრავალსართულიანი მრავალფუნქციური საცხოვრებელი სახლი
			მუშა პრ.
			ფურც. №
			ფურცლები ---

ფრაგმენტი 3

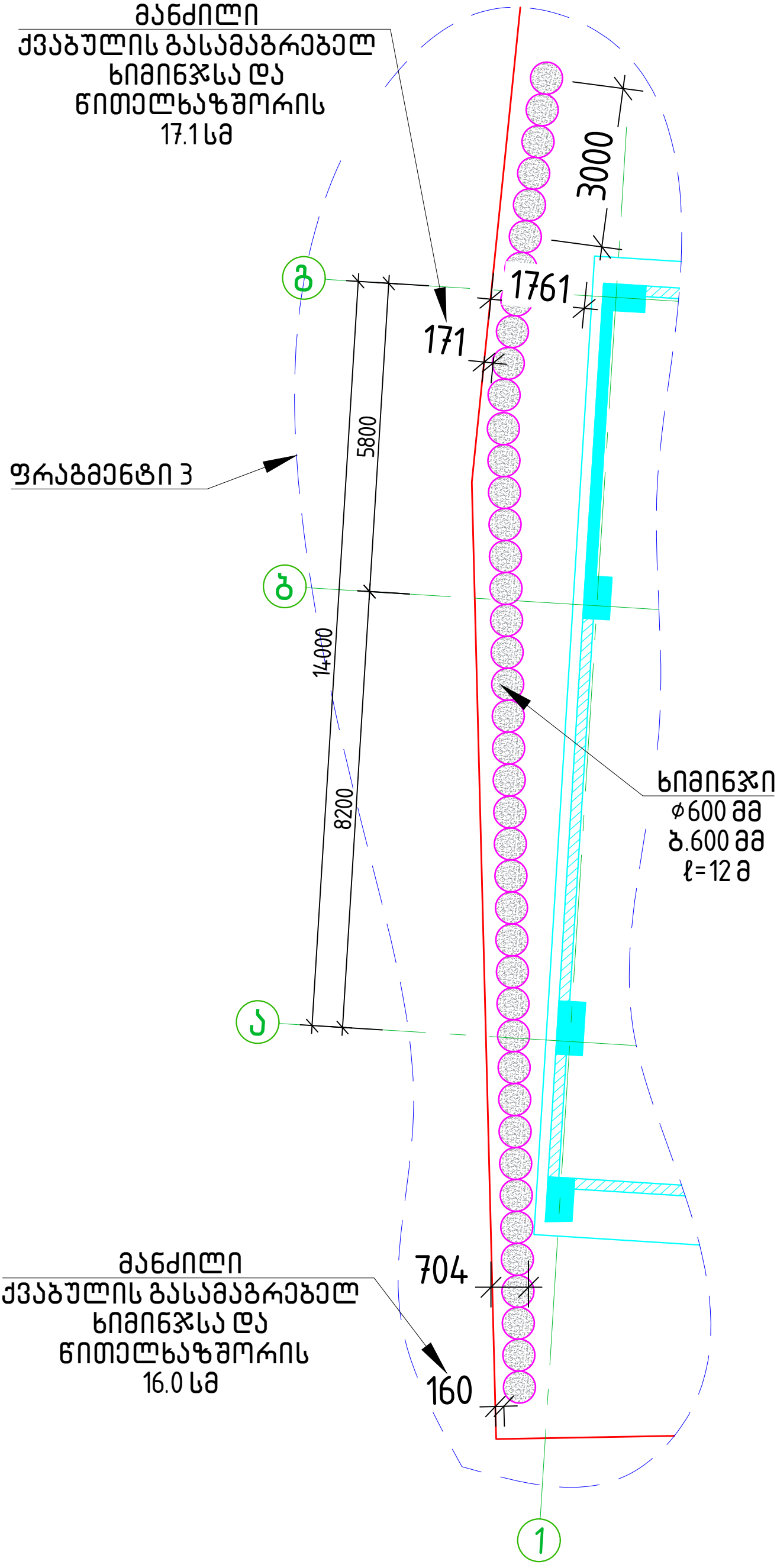

	ქ.თბილისი, ისლუზის ქუჩა, (ს/კ 01.17.13.043.0232) მრავალსართულიანი საცხოვრებელი სახლი
მრავალსართულიანი მრავალფუნქციური საცხოვრებელი სახლი	

ჭრილი 1-1

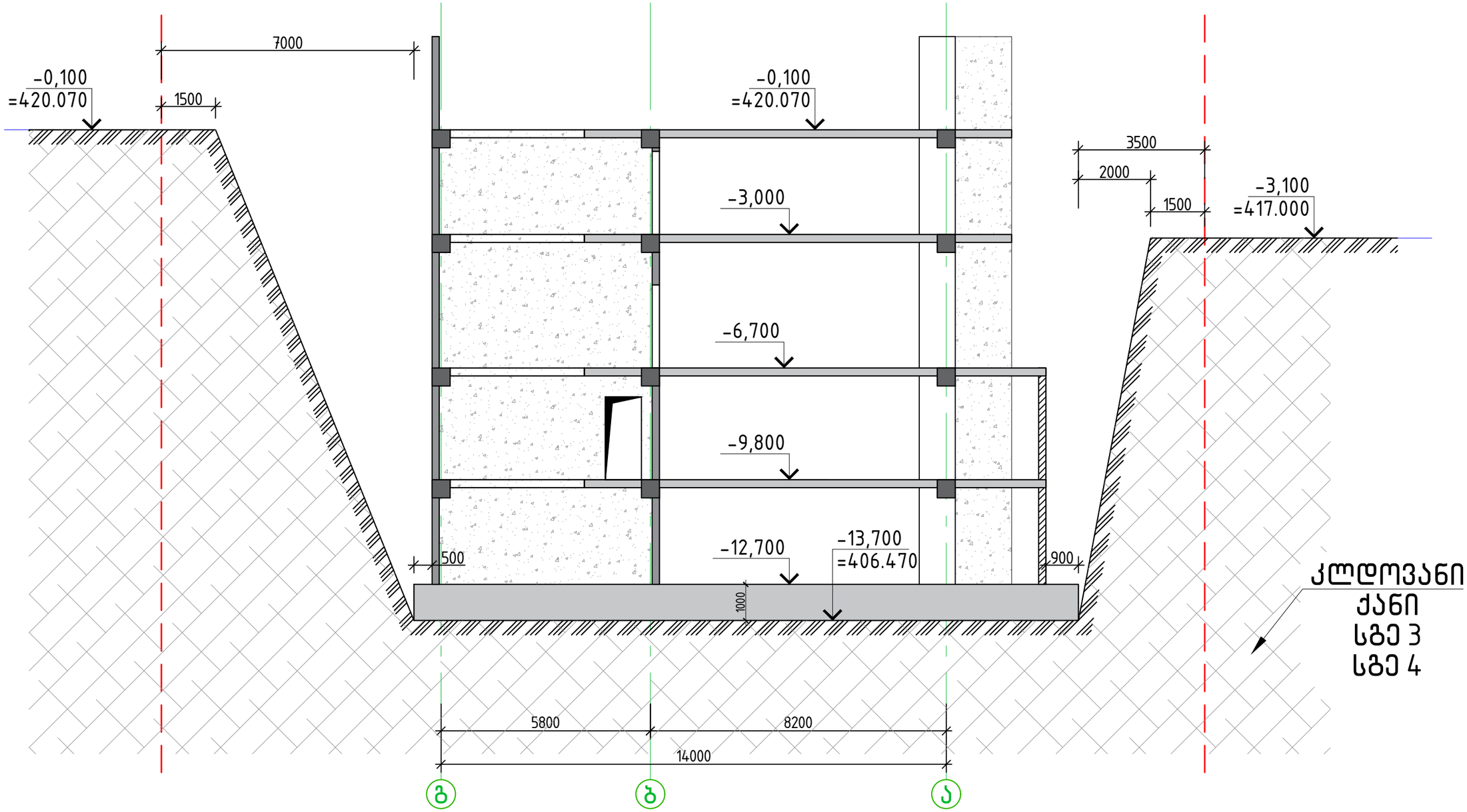

სგე 3 არგილიტის (65-70%) და ქვიშაქვის (30-35%) მორიგეობა,
გამოფიტული და დანაპრალებული,
ნაცრისფერი, თხელშრეებრივი და ფურცლოვანი (±3 2+3) (ГОСТ 25100-20);
სგე 4 არგილიტის (70-75%) და ქვიშაქვის (25-30%) მორიგეობა,
სუსტად გამოფიტული და სუსტად
დანაპრალებული, მუქი ნაცრისფერი-მოლურჯო,
თხელ და საშუალო შრეებრივი (±3 2+3) (ГОСТ 25100-20).

არქიტექტორი	მ. მამასახლისი	
კონსტრუქტორი	გ. შალიტაური	

ქ.თბილისი, იალბუზის ქუჩა , (ს/კ 01.17.13.043.0232)
მრავალსართულიანი საცხოვრებელი სახლი

მრავალსართულიანი მრავალფუნქციური
საცხოვრებელი სახლი

მუშა პრ.

ფურც. №	002
ფურცლები	---

ჭრილი 2-2

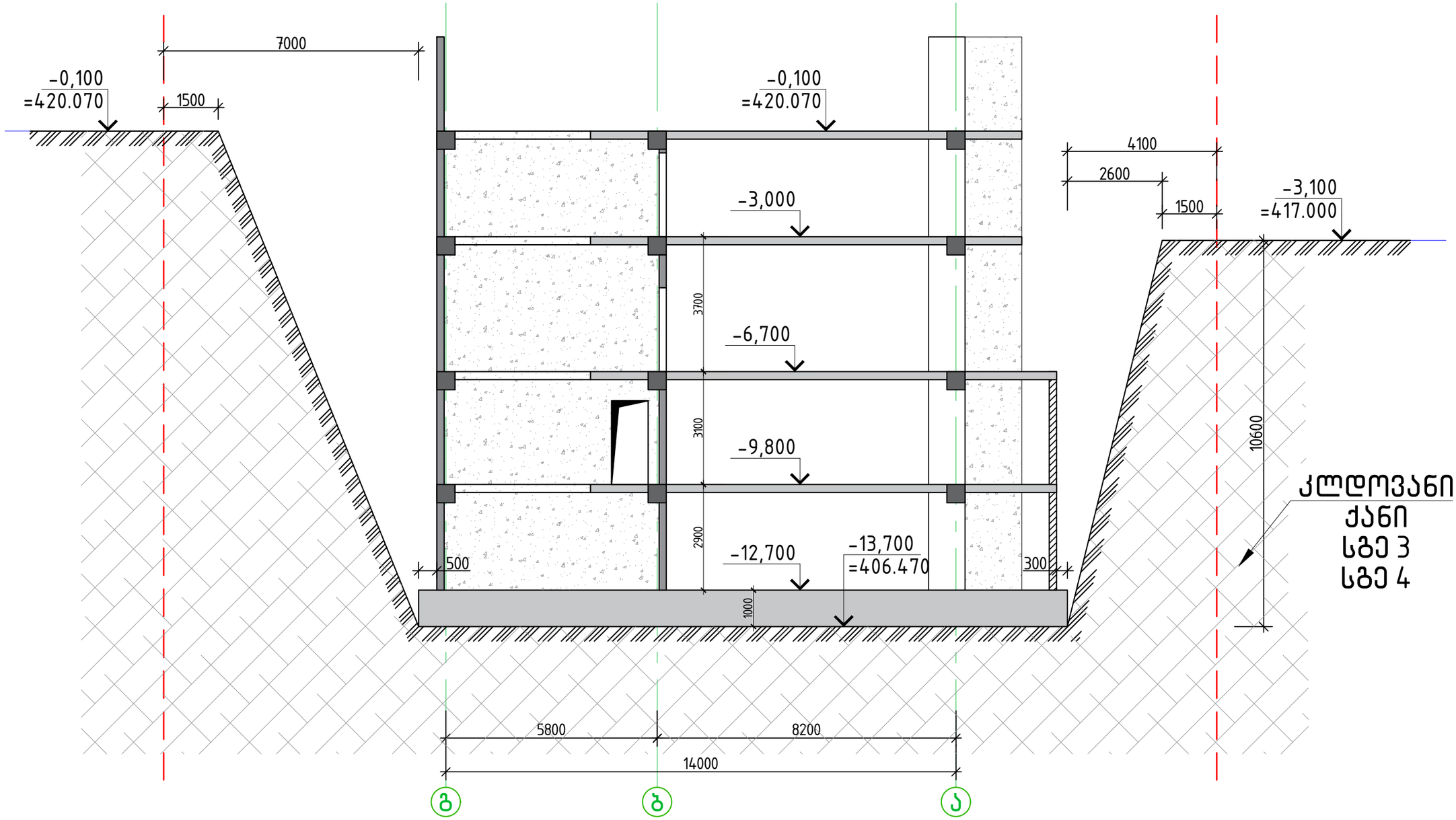

სგე 3 არგილიტის (65-70%) და ქვიშაქვის (30-35%) მორიგეობა,
გამოფიტული და დანაპრალებული,
ნასრისფერი, თხელშრეებრივი და ფურცლოვანი (±3 2÷3) (ГОСТ 25100-20);
სგე 4 არგილიტის (70-75%) და ქვიშაქვის (25-30%) მორიგეობა,
სუსტად გამოფიტული და სუსტად
დანაპრალებული, მუქი ნასრისფერი-მოლურჯო,
თხელ და საშუალო შრეებრივი (±3 2÷3) (ГОСТ 25100-20).

არქიტექტორი	მ. მამასახლისი	
კონსტრუქტორი	გ.შალიტაური	შალიტაური

ქ.თბილისი, იალბუზის ქუჩა , (ს/კ 01.17.13.043.0232)
მრავალსართულიანი საცხოვრებელი სახლი

მრავალსართულიანი მრავალფუნქციური
საცხოვრებელი სახლი

მუშა პრ.

ფურც. №	003
ფურცლები	---

ჭრილი 3–3

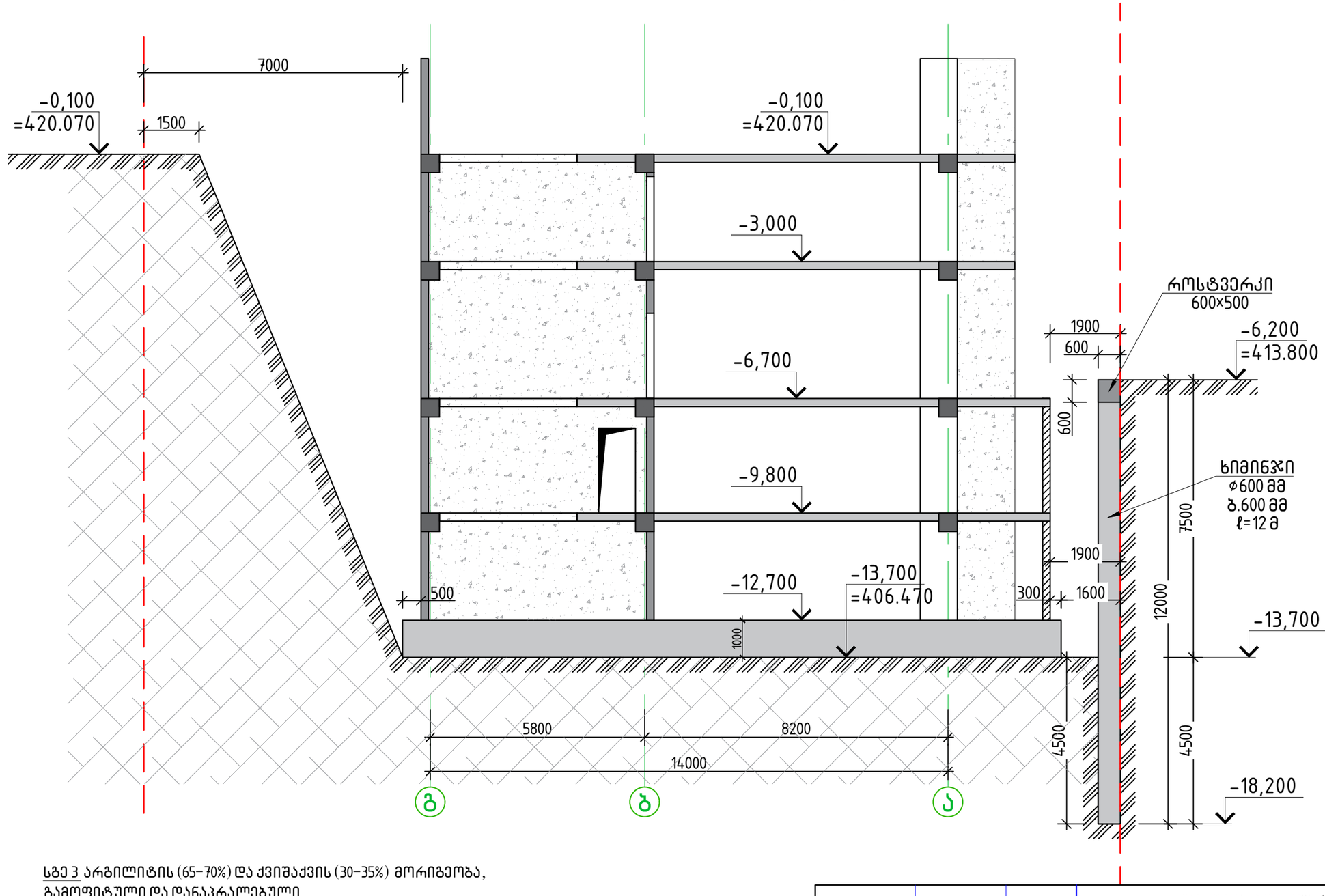

სგე 3 არგილიტის (65–70%) და ქვიშაქვის (30–35%) მორიგეობა,
გამოფიტული და დანაპრალებული,
ნაცრისფერი, თხელშრეებრივი და ფურცლოვანი (±3 2+3) (ГОСТ 25100–20);
სგე 4 არგილიტის (70–75%) და ქვიშაქვის (25–30%) მორიგეობა,
სუსტად გამოფიტული და სუსტად
დანაპრალებული, მუქი ნაცრისფერი–მოლურჯო,
თხელ და საშუალო შრეებრივი (±3 2+3) (ГОСТ 25100–20).

არქიტექტორი	მ. მამასახლისი	
კონსტრუქტორი	გ.შალიტაური	

ქ.თბილისი, იალბუზის ქუჩა , (ს/კ 01.17.13.043.0232)
მრავალსართულიანი საცხოვრებელი სახლი

მრავალსართულიანი მრავალფუნქციური
საცხოვრებელი სახლი

მუშა პრ.

ფურც. №	004
ფურცლები	---

ჭრილი 4-4

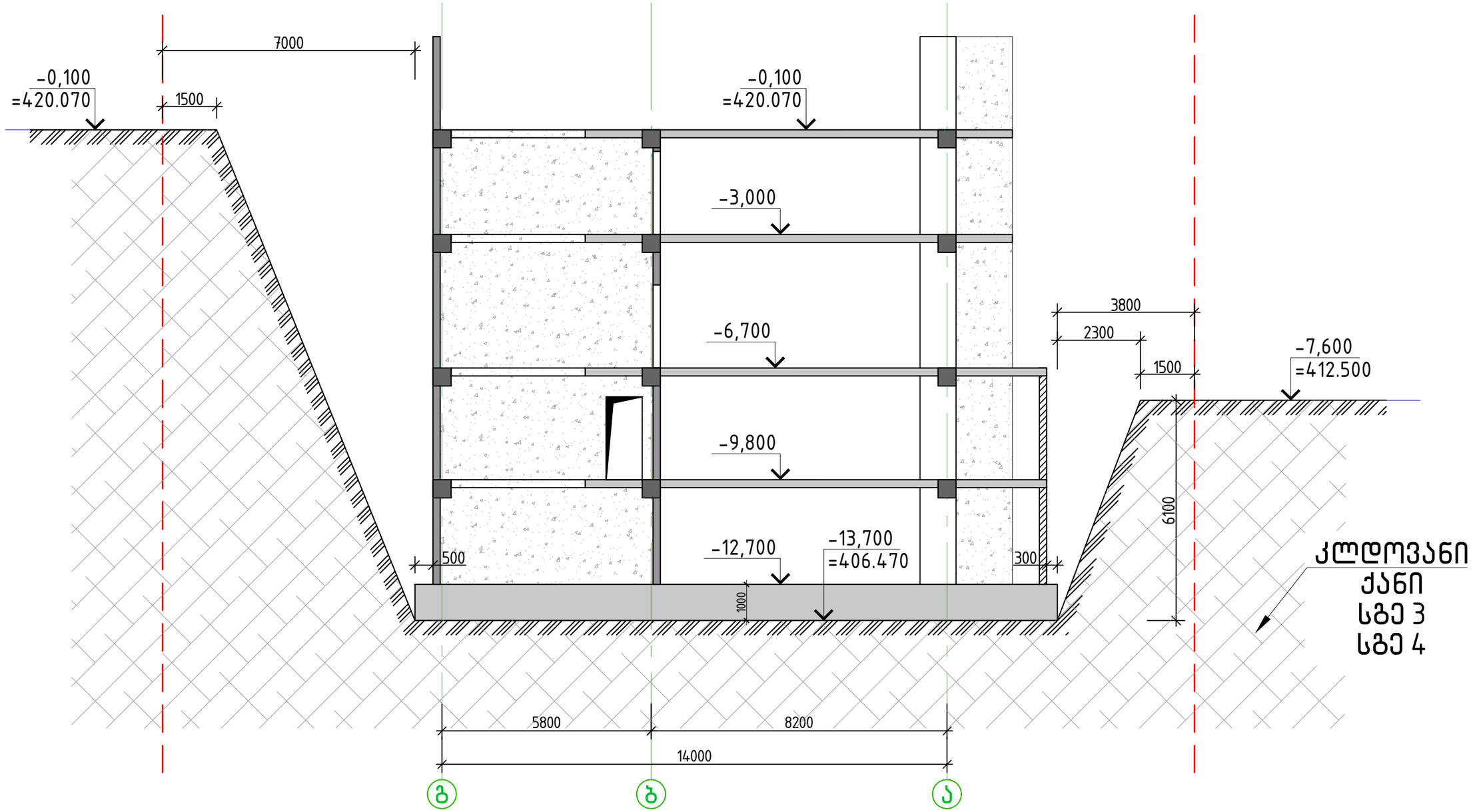

სგე 3 არგილიტის (65-70%) და ქვიშაქვის (30-35%) მორიგეობა,
გამოფიტული და დანაპრალებული,
ნაცრისფერი, თხელშრეებრივი და ფურცლოვანი (±3 2÷3) (ГОСТ 25100-20);
სგე 4 არგილიტის (70-75%) და ქვიშაქვის (25-30%) მორიგეობა,
სუსტად გამოფიტული და სუსტად
დანაპრალებული, მუქი ნაცრისფერი-მოლურჯო,
თხელ და საშუალო შრეებრივი (±3 2÷3) (ГОСТ 25100-20).

არქიტექტორი	მ. მამასახლისი	
კონსტრუქტორი	გ.შალიტაური	

ქ.თბილისი, იალბუზის ქუჩა , (ს/კ 01.17.13.043.0232)
მრავალსართულიანი საცხოვრებელი სახლი

მრავალსართულიანი მრავალფუნქციური
საცხოვრებელი სახლი

მუშა პრ.

ფურც. №	005
ფურცლები	---

ჭრილი 5-5

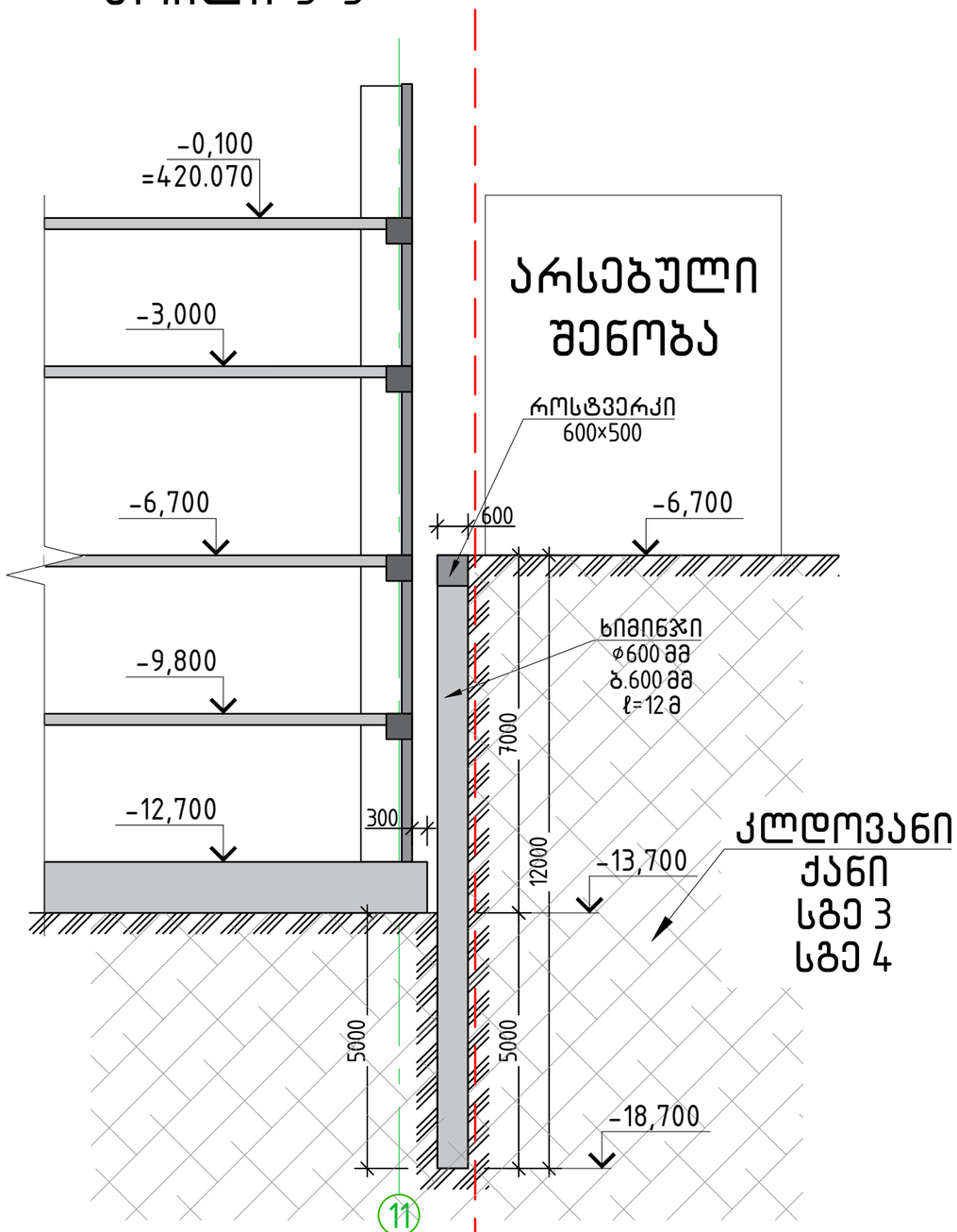

ჭრილი 6-6

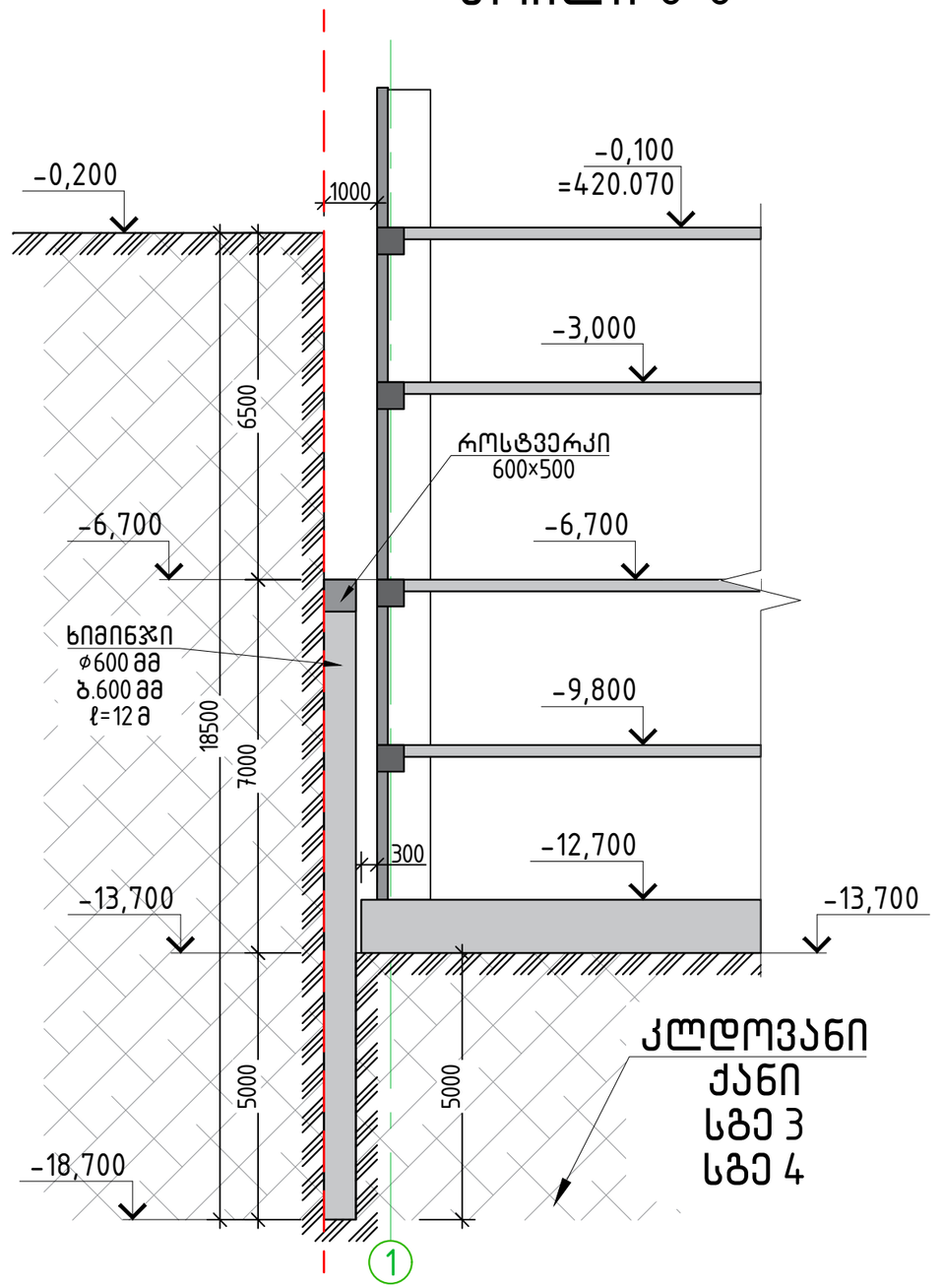

სგე 3 არგილიტის (65-70%) და ქვიშაქვის (30-35%) მორიგეობა,
გამოფიტული და დანაპრალებული,
ნასრისფერი, თხელშრეებრივი და ფურცლოვანი (±3 2+3) (ГОСТ 25100-20);
სგე 4 არგილიტის (70-75%) და ქვიშაქვის (25-30%) მორიგეობა,
სუსტად გამოფიტული და სუსტად
დანაპრალებული, მუქი ნასრისფერი-მოლურჯო,
თხელ და საშუალო შრეებრივი (±3 2+3) (ГОСТ 25100-20).

არქიტექტორი	მ. მამასახლისი	
კონსტრუქტორი	გ. შალიტაური	მ შალიტაური

ქ.თბილისი, იალბუზის ქუჩა , (ს/კ 01.17.13.043.0232)
მრავალსართულიანი საცხოვრებელი სახლი

მრავალსართულიანი მრავალფუნქციური
საცხოვრებელი სახლი

მუშა პრ.	
ფურც. №	006
ფურცლები	---

ჯამური ფოლადის ხარჯთაღრიცხვა

ბურღვადი ბურჯები d=1440 მმ

| ელემენტის დასახელება | ბეტონი | არმატურა | | |

saZirkvlis filisarmirebis gegma -12.700 niSnulze

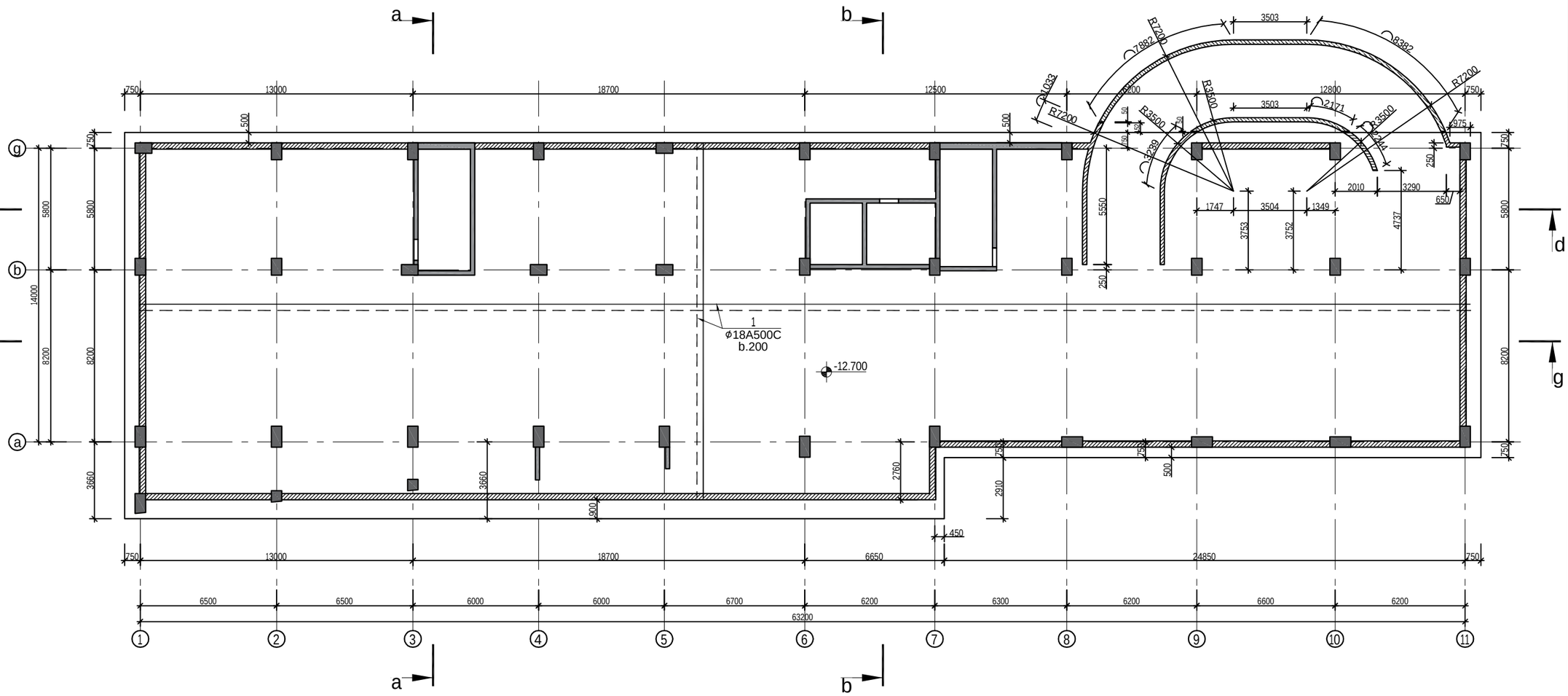

damkveTi	----------	
arqiteqtori	m.mamasaxlisi	
konstruqtori	g.Salitauri	

ქ.თბილისი, იალბუზის ქუჩა , (ს/კ 01.17.13.043.032)
მრავალსართულიანი საცხოვრებელი სახლი

მრავალსართულიანი მრავალფუნქციური საცხოვრებელი სახლი

muSapr.	
furc. #	101
furclebi	---

saZirkvlisfilis qvedaSris armirebis gegma -12.700 niSnulze

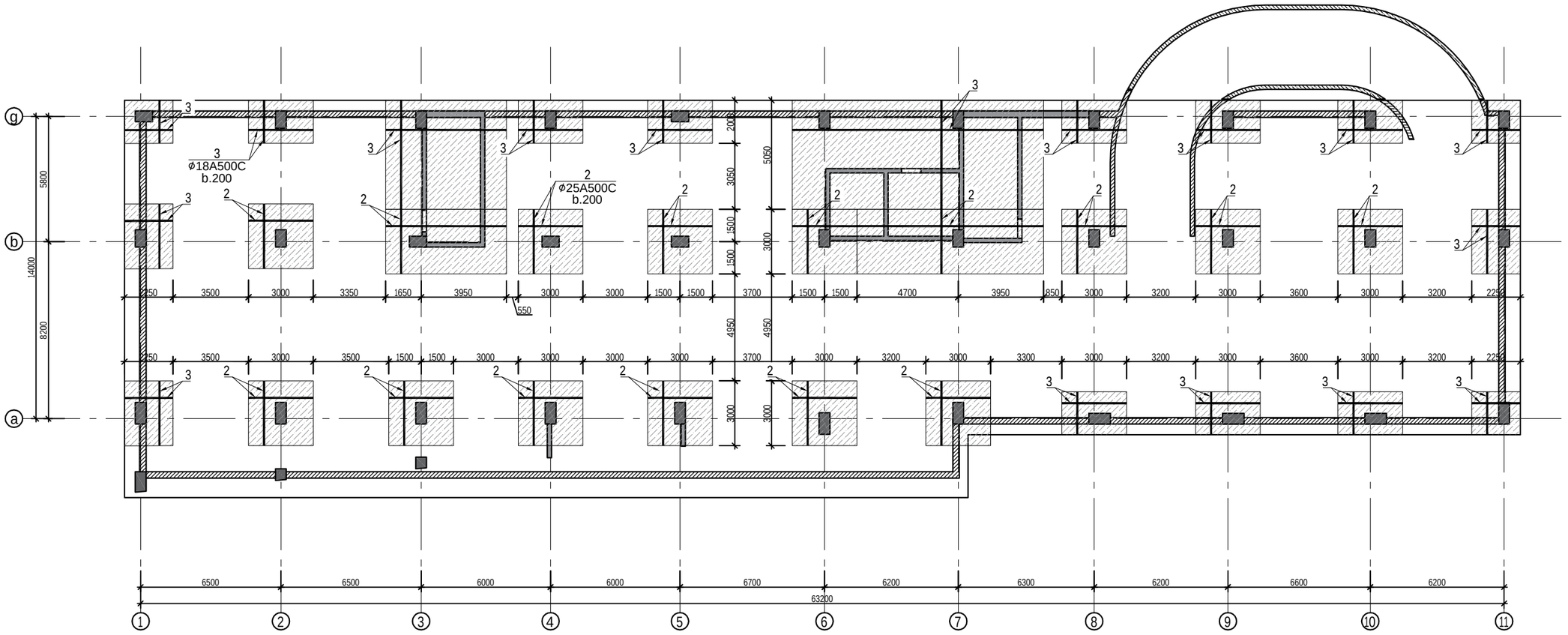

damkveTi	----------		ქ.თბილისი, იალბუზის ქუჩა , (ს/კ 01.17.13.043.032) მრავალსართულიანი საცხოვრებელი სახლი
arqiteqtori	m.mamasaxlisi		
konstruqtori	g.Salitauri	ხელმოწერა	მრავალსართულიანი მრავალფუნქციური საცხოვრებელი სახლი
			muSapr.
			furc.# 102
			furclebi ---

saZirkvlisfilis zedaSris armirebis gegma -12.700 niSnulze

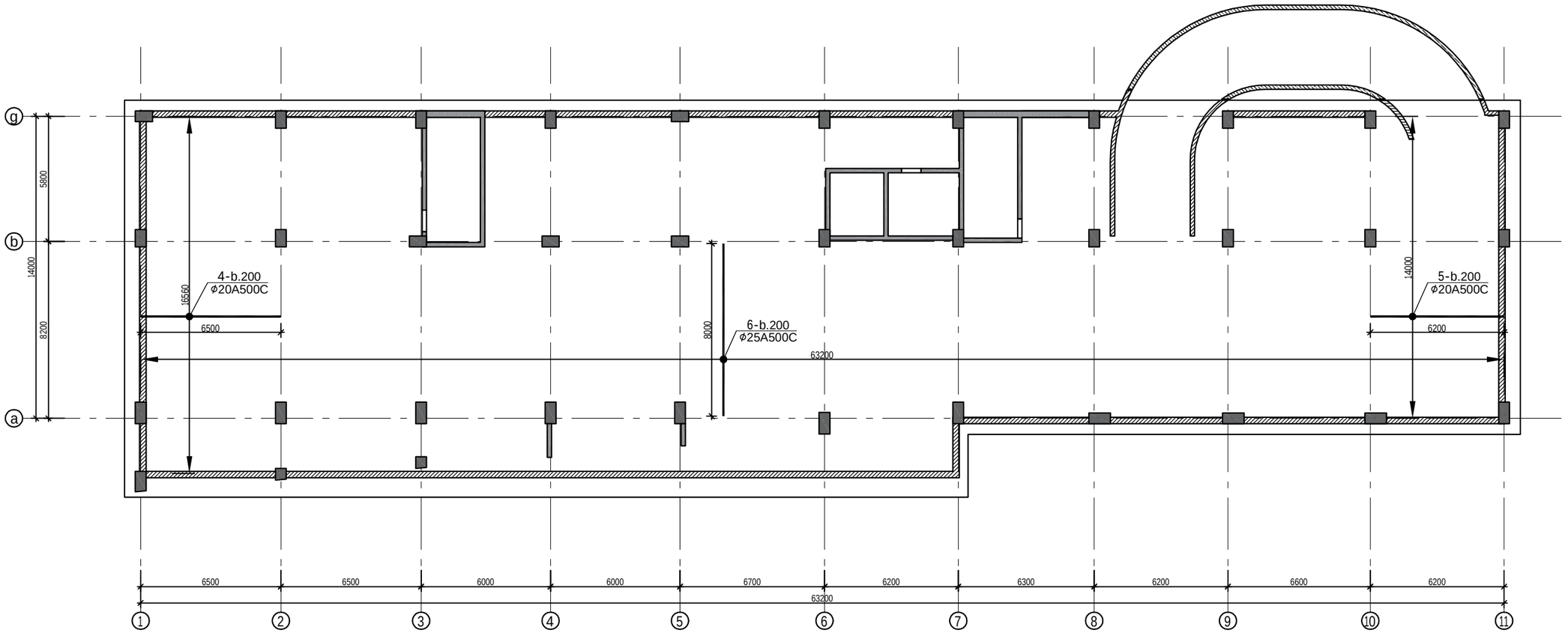

damkveTi	----------		ქ.თბილისი, იალბუზის ქუჩა , (ს/კ 01.17.13.043.032) მრავალსართულიანი საცხოვრებელი სახლი
arqiteqtori	m.mamasaxlisi		
konstruqtori	g.Salitauri	მშენებარეა	მრავალსართულიანი მრავალფუნქციური საცხოვრებელი სახლი
			muSapr.
			furc. # 103
			furclebi ---

saZirkvlis filis damatebiTi sakidebis gaxSirebis gegma -12.700 niSnulze

daStrixul adgilebSi

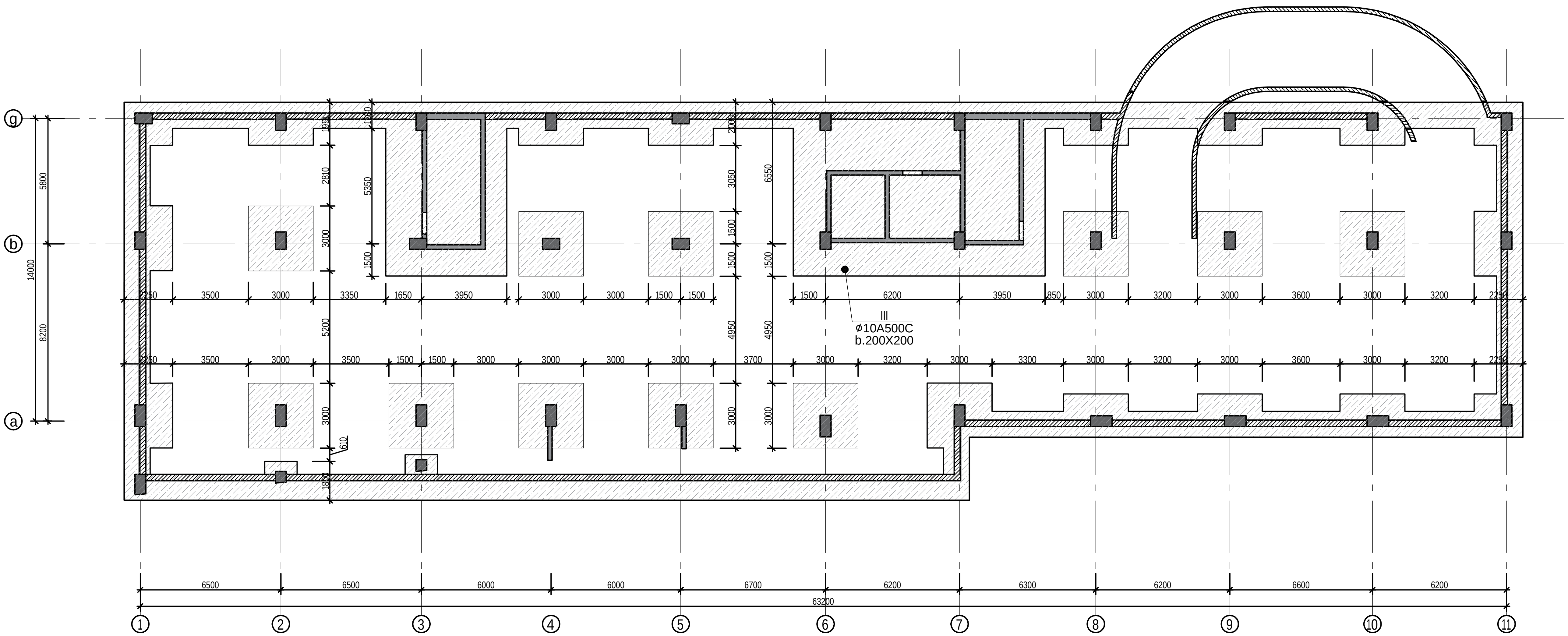

damkveTi	--------------		ქ.თბილისი, იალბუზის ქუჩა, (ს/კ 01.17.13.043.032) მრავალსართულიანი საცხოვრებელი სახლი	
arqiteqtori	m.mamasaxlisi			
konstruqtori	g.Salitauri		მრავალსართულიანი მრავალფუნქციური საცხოვრებელი სახლი	muSapr.
				furc.# 104
				furclebi ---

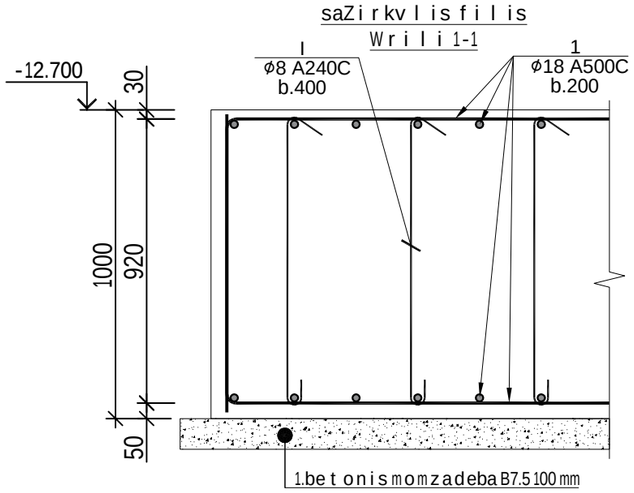

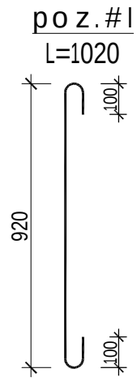

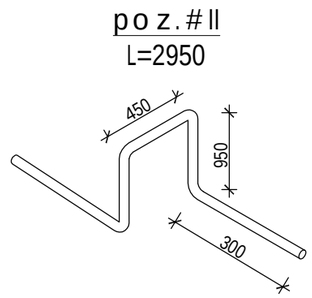

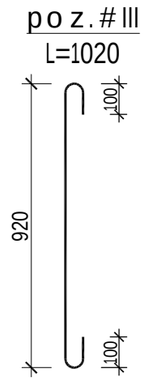

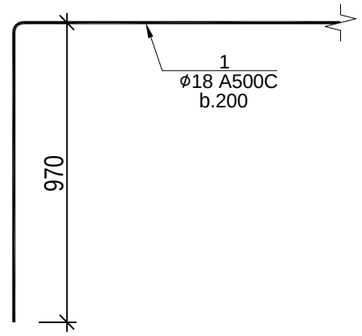

საძირკვლის ფილის სპეციფიკაცია						მასალის ამოკრეფა							სულ კონსტრუქციის რაოდენობა			
													n= 1			
პოზ.	⌀ (მმ)	კლასი	L (მმ)	n (ცალი)	Lxn მ	⌀ მმ	∑ Lxn მ	1 გრძ.მ. წონა, კგ	∑ წონა , კგ		ბეტონი მ^3		∑ წონა , კგ		ბეტონი მ^3	
									A240C	A500C	B25	B7.5	A240C	A500C	B25	B7.5
1	18	A500C	25630000	1	25630	25	4120	3.853	-	15874.4	1165	-	-	15874.36	1165	-
2	25	A500C	1600000	1	1600	20	954	2.466	-	2352.56			-	2352.564		
3	18	A500C	1750000	1	1750	18	27380	1.998	-	54705.2			-	54705.24		
4	20	A500C	6500	80	520	12	10310.25	0.888	-	9155.5			-	9155.502		
5	20	A500C	6200	70	434	10	7344	0.617	-	4531.25			-	4531.248		
6	25	A500C	8000	315	2520	8	7129.8	0.395	2816.27	-			2816.3	-		
													0	0		
													0	0		
I	8	A240C	1020	6990	7129.8								0	0		
II	12	A500C	2950	3495	10310.25								0	0		
III	10	A500C	1020	7200	7344								0	0		
								∑	2816.27	86618.9	1165	-	2816.3	86618.91	1165	-

Seni Svna:

1. fuZe gruntad miRebu l iamiRebu l iaZiriTadiqani sge 4 (fena 5) (ix.geo l ogiruinawi l i).
2. qvabu l iauci l ebe l iamiRebu l i iqnasinJiner-geo l ogiskonstruqtor taner Tad saTanado aqtiT!
3. grunt Tan Semxebi yve l akonstruqciaze gamoyenebu l i iqnashidroizo l acia.
4. qvabu l ismoWramde dazustdes damiRebu l i iqnas Sesbamisad damuSaebu l i proeqtismixedviT saWiroebis SemTxvevaSiqvabu l is gamagrebissamuSaobi.
5. gruntiswy l ebisarsebobis gamo agresiu l i zemoqmedebis Tavidanaci l ebismizniT grunt Tan SexebaSi konstruqciebi damzaddes su l fatmedegi (sax.standarti 22266-76) wya l SeuRwevadi W8 markisbetonisagan.

damkveTi	----------		ქ.თბილისი, იალბუზის ქუჩა , (ს/კ 01.17.13.043.032) მრავალსართულიანი საცხოვრებელი სახლი
arqiteqtori	m. mamasaxlisi		
konstruqtori	g.Salitauri	ბშპლიტაური	მრავალსართულიანი მრავალფუნქციური საცხოვრებელი სახლი
			muSapr.
			furc. # 105
			furclebi ---

liftis CaRrmavebis
Tanaormo

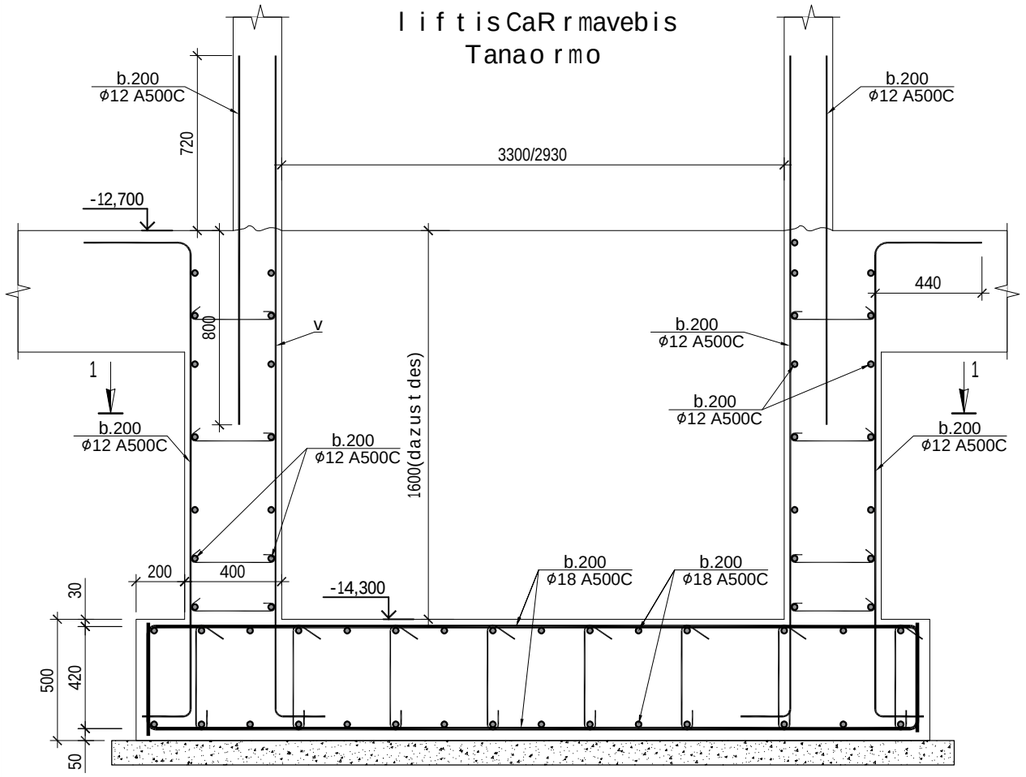

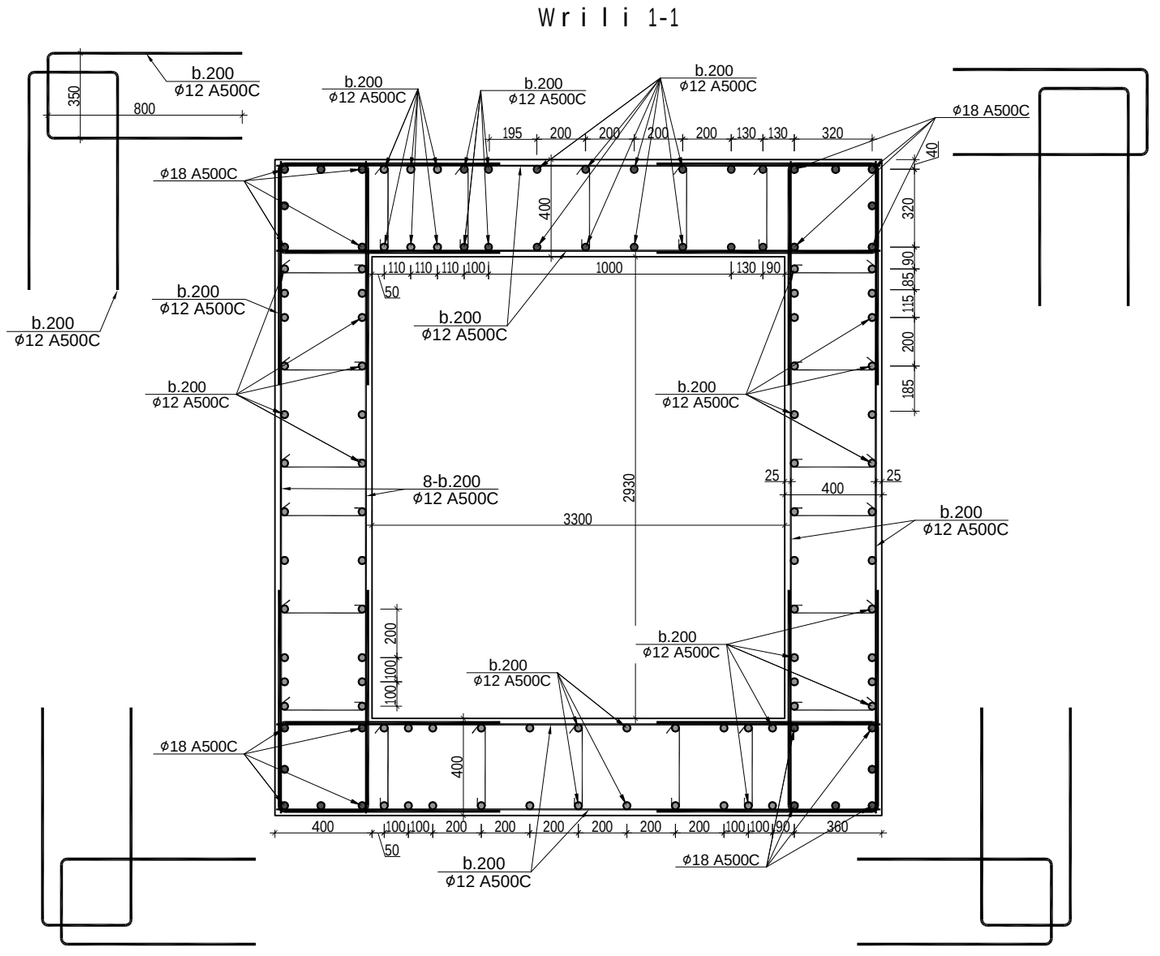

damkveTi	----------		ქ.თბილისი, იალბუზის ქუჩა , (ს/კ 01.17.13.043.032) მრავალსართულიანი საცხოვრებელი სახლი
arqiteqtori	m. mamasaxlisi		
konstruqtori	g.Salitauri	ხელმოწერა	მრავალსართულიანი მრავალფუნქციური საცხოვრებელი სახლი
			muSapr.
			furc. # 106
			furclebi ---

gadaxurvis fi l is gegma -9.800 niSnu l ze

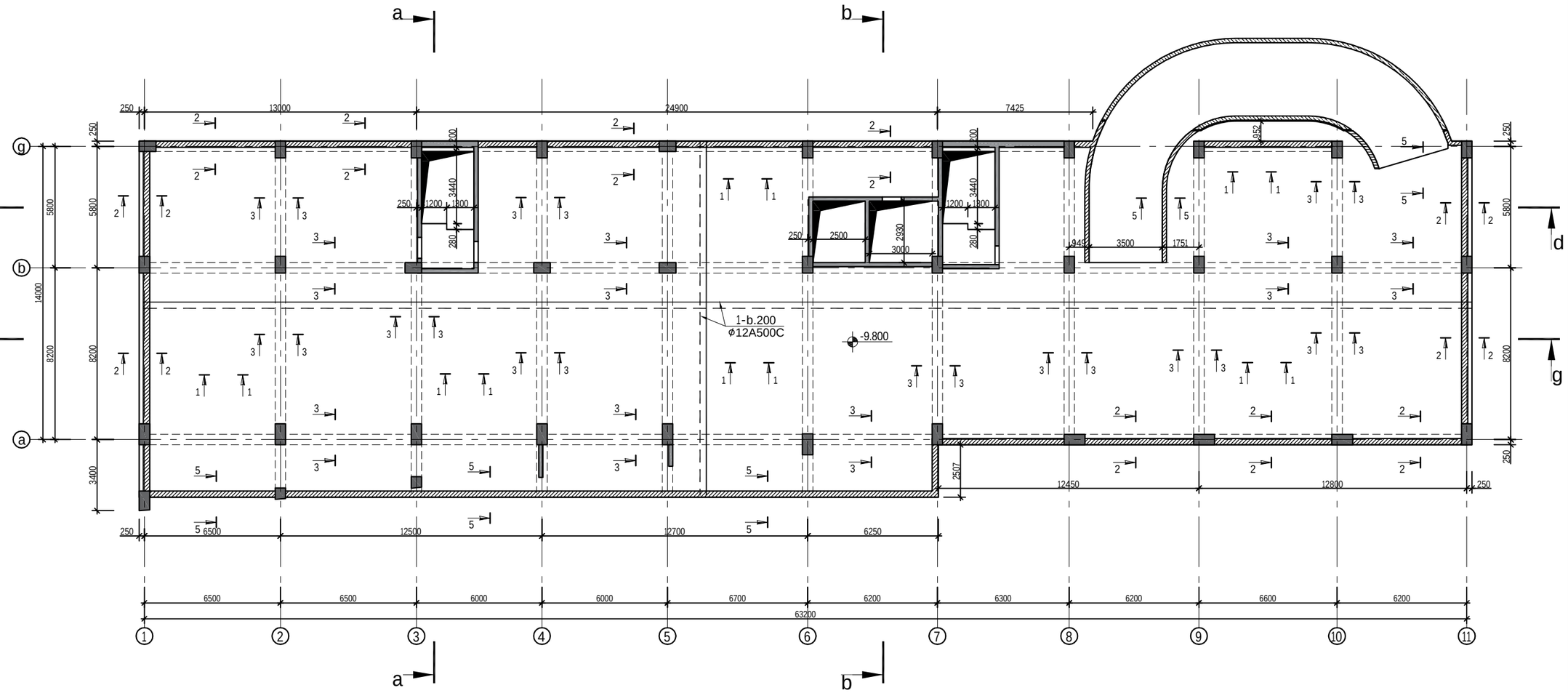

damkveTi	----------		ქ.თბილისი, იალბუზის ქუჩა , (ს/კ 01.17.13.043.032) მრავალსართულიანი საცხოვრებელი სახლი
arqiteqtori	m. mamasax l isi		
konstruqtori	g.Sa l i tauri	ბ შალიტაური	მრავალსართულიანი მრავალფუნქციური საცხოვრებელი სახლი
			muSapr.
			furc. # 201
			furc l ebi ---

gadaxurvis fi l is gegma -6.700=412.470 niSnu l ze

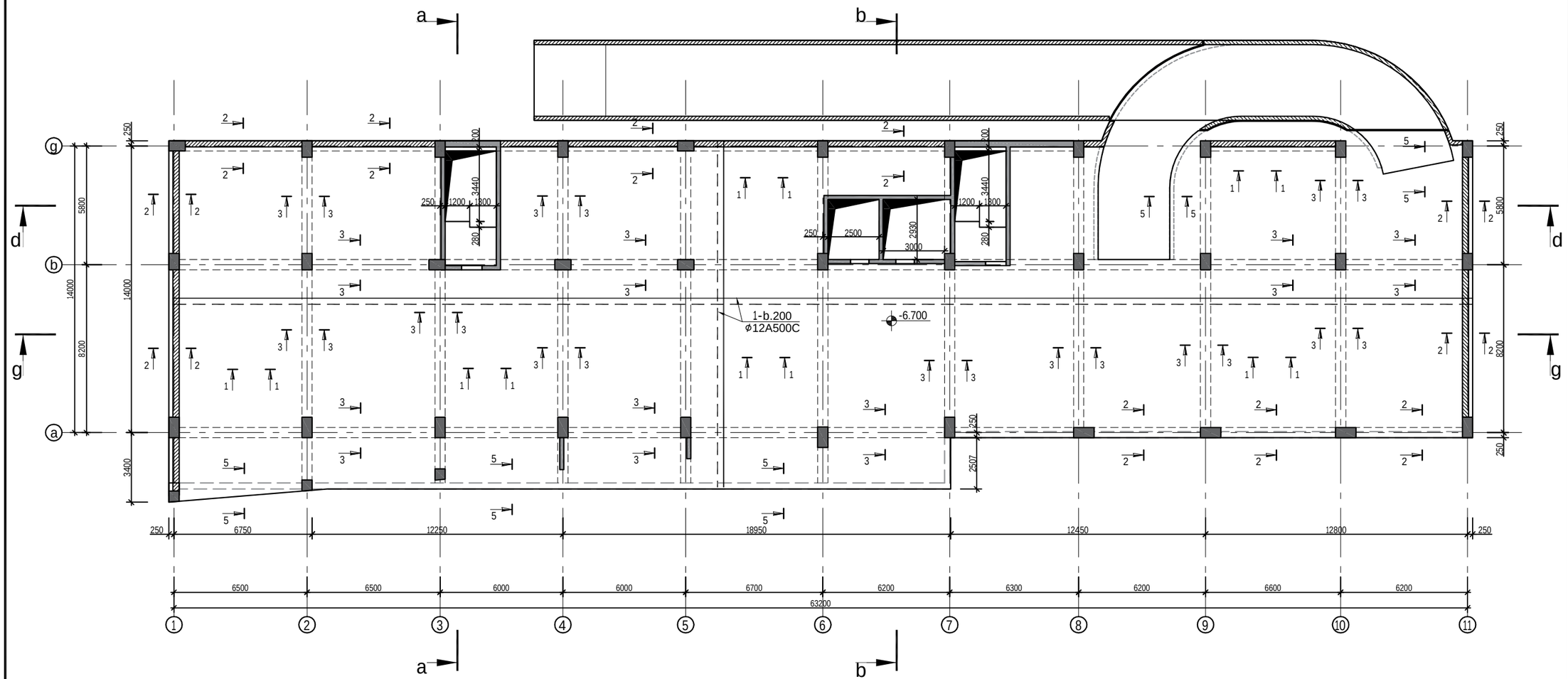

damkveTi	----------		ქ.თბილისი, იალბუზის ქუჩა , (ს/კ 01.17.13.043.032) მრავალსართულიანი საცხოვრებელი სახლი
arqiteqtori	m. mamasax l isi		
konstruqtori	g.Sa l i tauri	ბ შალიტაური	მრავალსართულიანი მრავალფუნქციური საცხოვრებელი სახლი
			muSapr.
			furc. # 202
			furc l ebi ---

gadaxurvis fi l is gegma +-3.000 niSnul ze

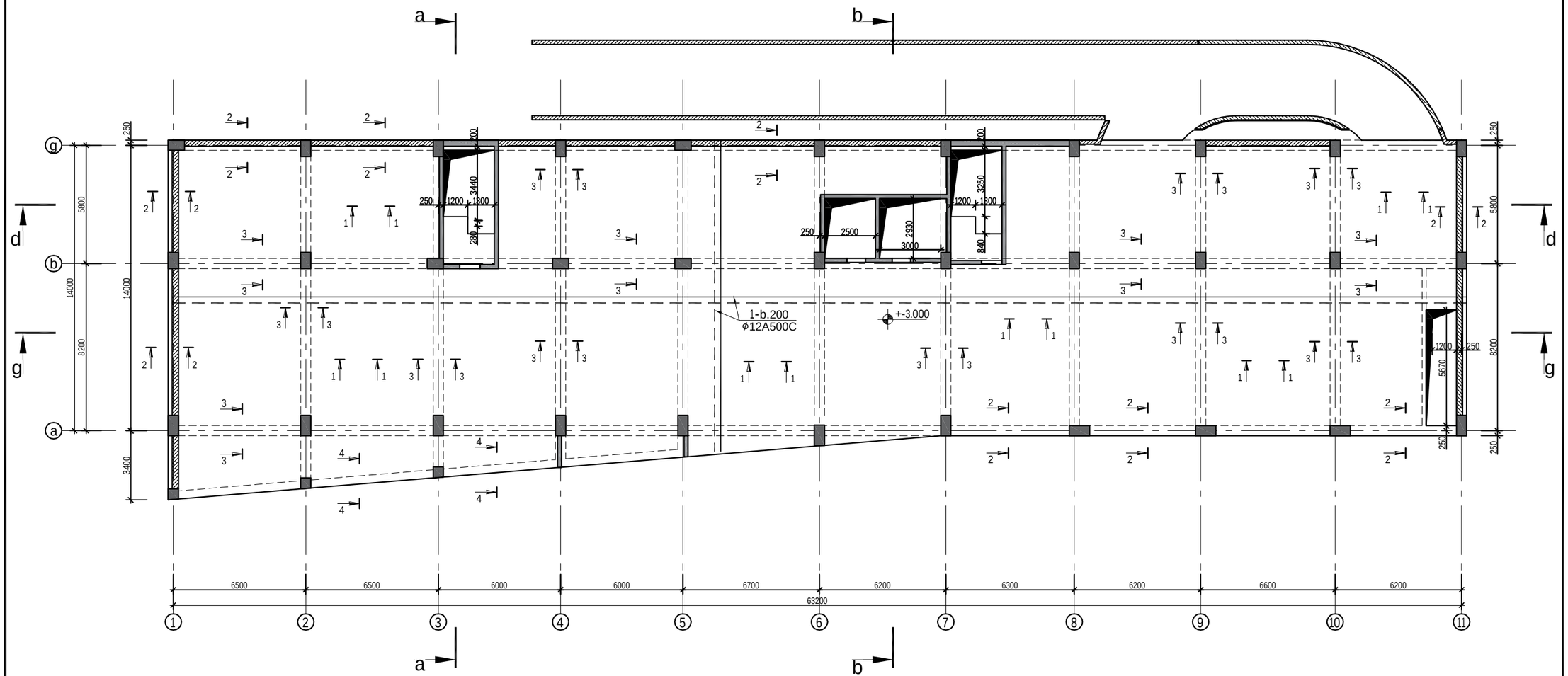

damkveTi	----------	
arqiteqtori	m. mamasax l isi	
konstruqtori	g.Sa l i tauri	

ქ.თბილისი, იალბუზის ქუჩა , (ს/კ 01.17.13.043.032)
მრავალსართულიანი საცხოვრებელი სახლი

მრავალსართულიანი მრავალფუნქციური საცხოვრებელი სახლი

muSapr.	
furc. #	203
furc l ebi	---

gadaxurvisfilis gegma -0.100=420.070 niSnulze

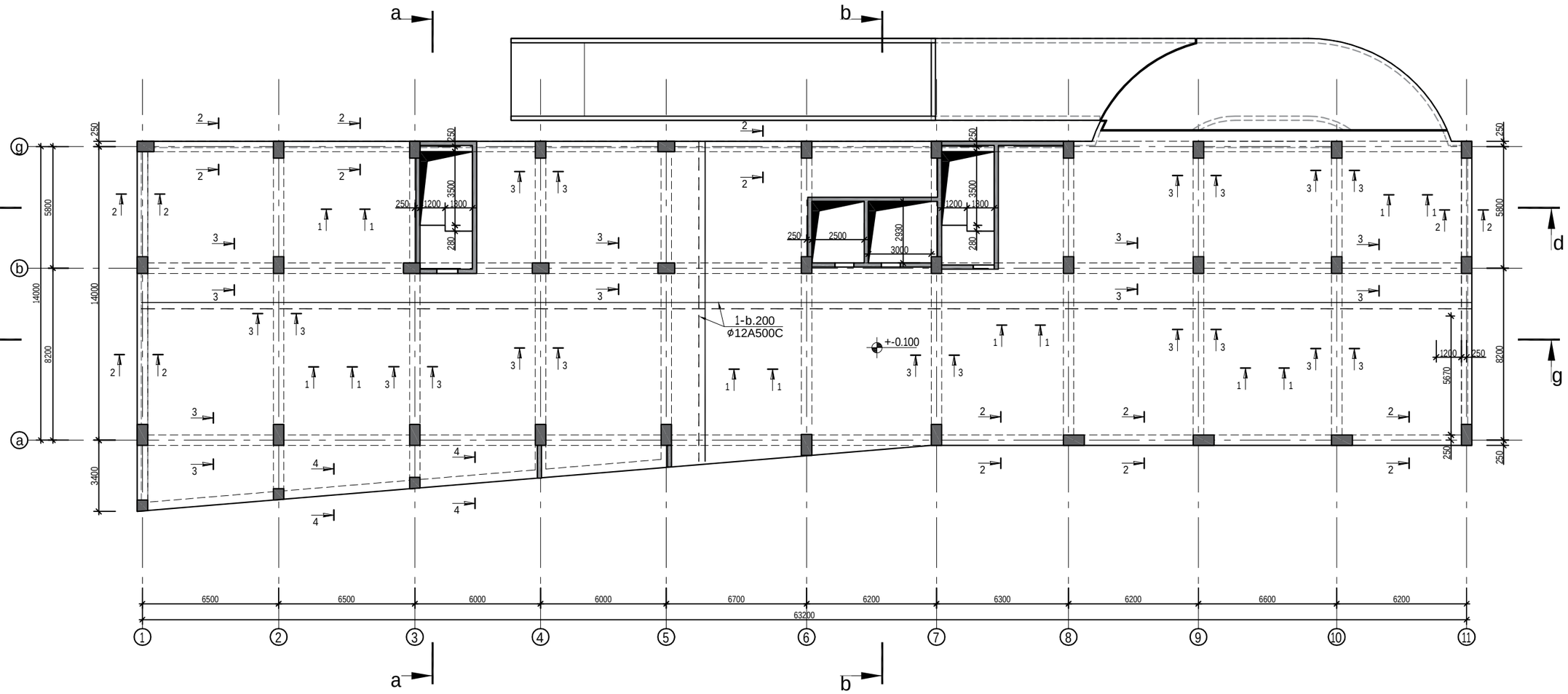

damkveTi	----------	
arqiteqtori	m.mamasaxlisi	
konstruqtori	g.Salitauri	

ქ.თბილისი, იალბუზის ქუჩა , (ს/კ 01.17.13.043.032)
მრავალსართულიანი საცხოვრებელი სახლი

მრავალსართულიანი მრავალფუნქციური საცხოვრებელი სახლი

muSapr.	
furc. #	204
furclebi	---

gadaxurvis fi l is gegma +3.000 niSnu l ze

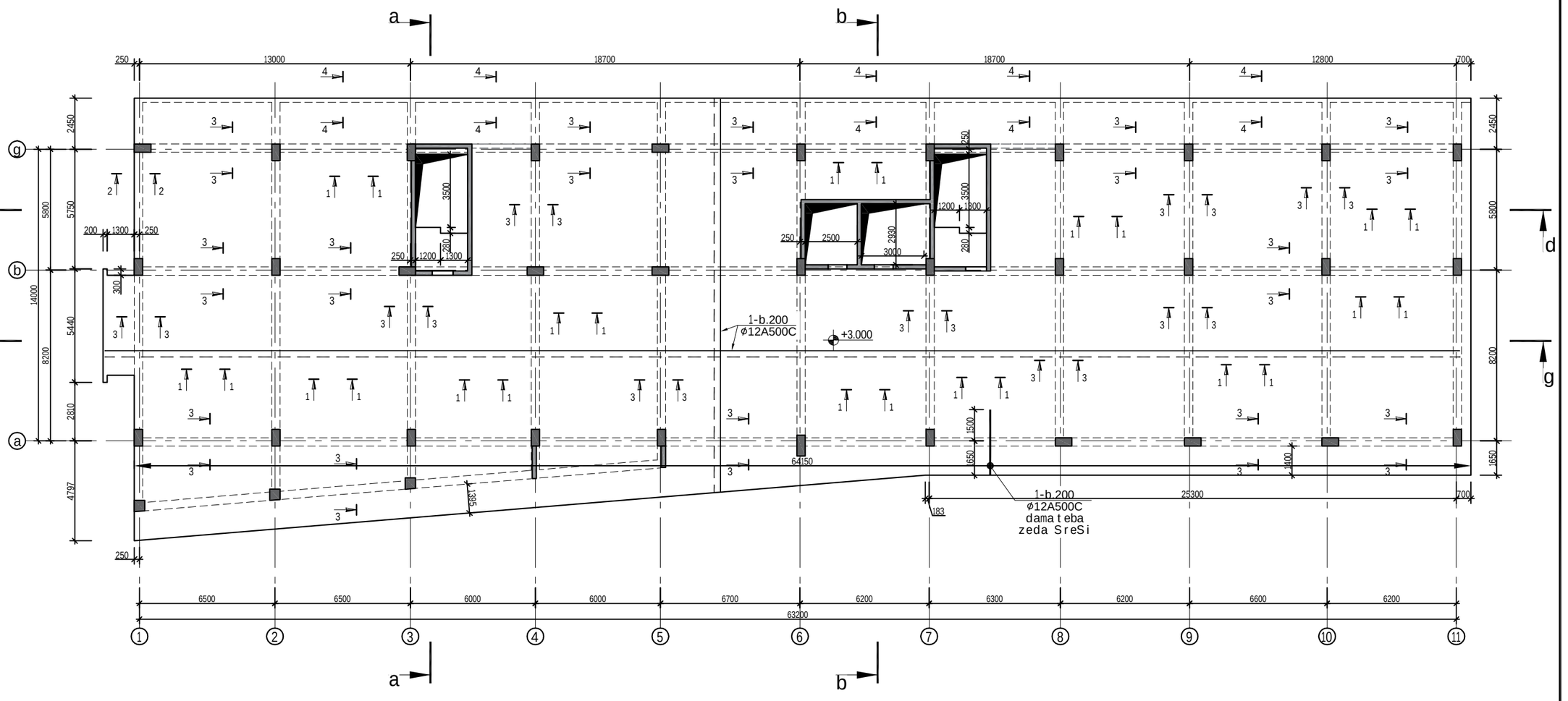

damkveTi	----------		ქ.თბილისი, იალბუზის ქუჩა , (ს/კ 01.17.13.043.032) მრავალსართულიანი საცხოვრებელი სახლი
arqiteqtori	m. mamasax l isi		
konstruqtori	g.Sa l i tauri	ხელმოწერა	მრავალსართულიანი მრავალფუნქციური საცხოვრებელი სახლი
			muSapr.
			furc. # 205
			furc l ebi ---

gadaxurvis fi l is gegma +6.100 niSnul ze

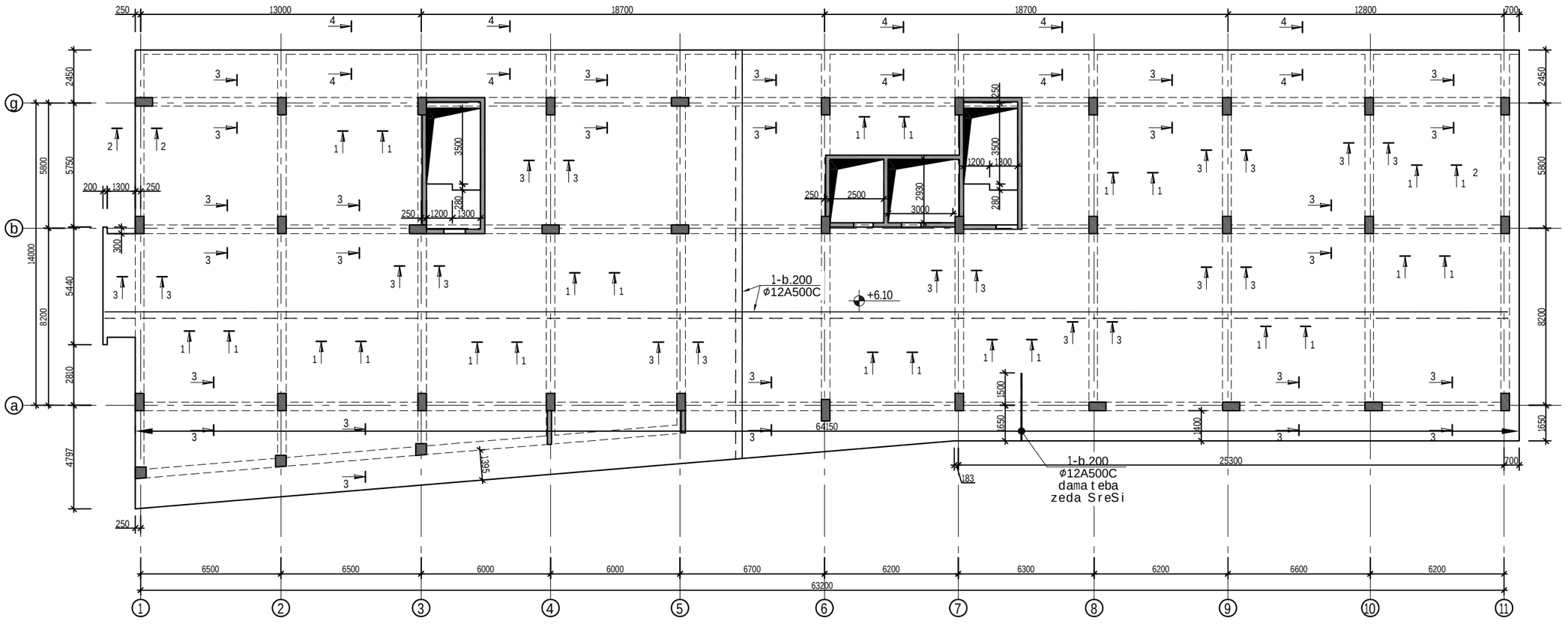

damkveTi	----------		ქ.თბილისი, იალბუზის ქუჩა , (ს/კ 01.17.13.043.032) მრავალსართულიანი საცხოვრებელი სახლი
arqiteqtori	m. mamasax l isi		
konstruqtori	g.Sa l i tauri	ხელმოწერა	მრავალსართულიანი მრავალფუნქციური საცხოვრებელი სახლი
			muSapr.
			furc. # 206
			furc lebi ---

gadaxurvis fi l is gegma +9.200 niSnul ze

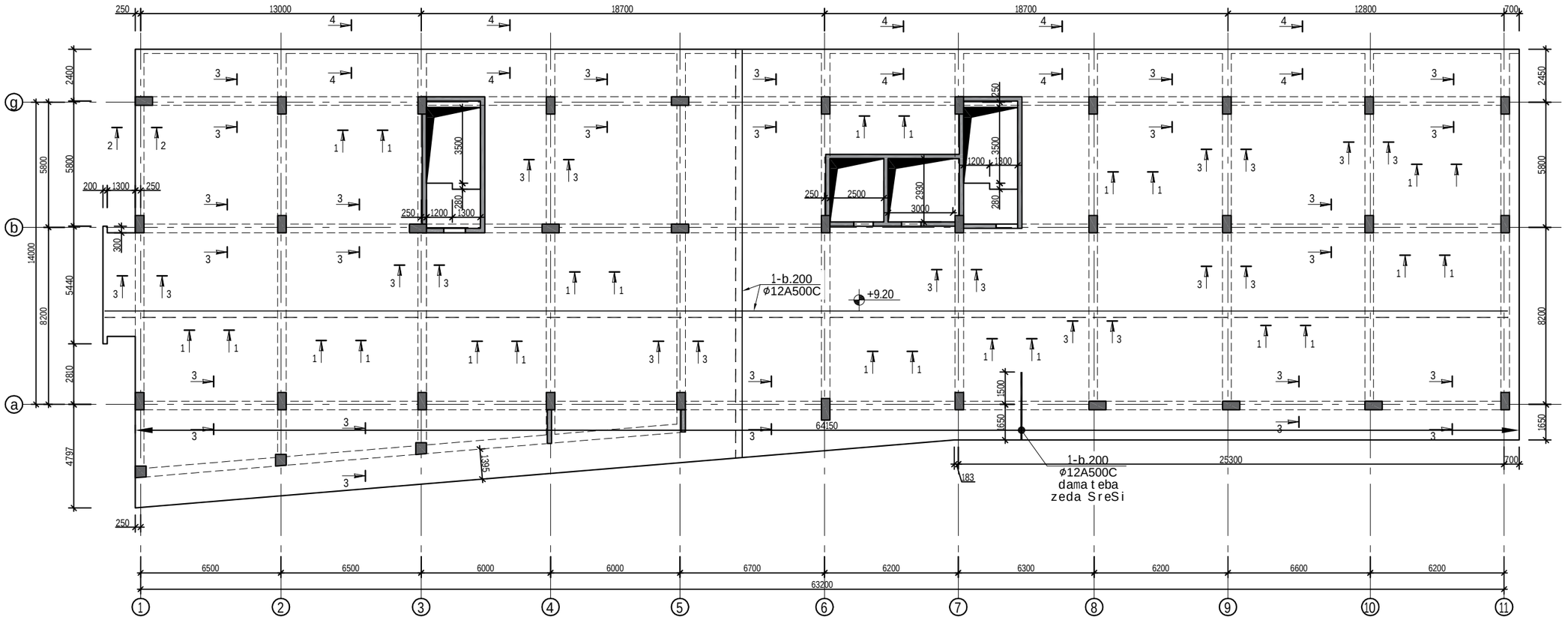

damkveTi	----------		ქ.თბილისი, იალბუზის ქუჩა , (ს/კ 01.17.13.043.032) მრავალსართულიანი საცხოვრებელი სახლი
arqiteqtori	m. mamasax l isi		
konstruqtori	g.Sa l i tauri	ხელმოწერა	მრავალსართულიანი მრავალფუნქციური საცხოვრებელი სახლი
			muSapr.
			furc. # 207
			furc l ebi ---

gadaxurvis fi l is gegma +12.300 niSnul ze

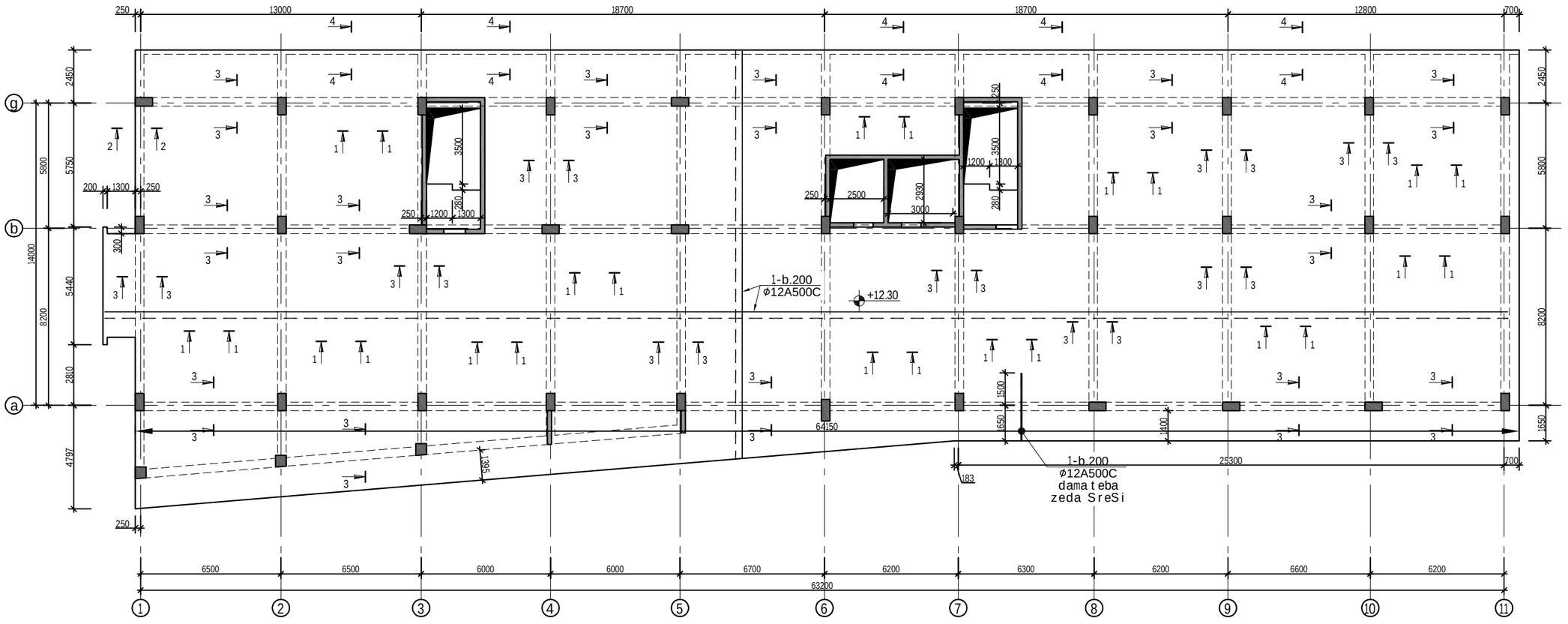

damkveTi	----------		ქ.თბილისი, იალბუზის ქუჩა , (ს/კ 01.17.13.043.032) მრავალსართულიანი საცხოვრებელი სახლი
arqiteqtori	m. mamasax l isi		
konstruqtori	g.Sa l i tauri	ხელმოწერა	მრავალსართულიანი მრავალფუნქციური საცხოვრებელი სახლი
			muSapr.
			furc. # 208
			furc lebi ---

gadaxurvis fi l is gegma +15.400 niSnul ze

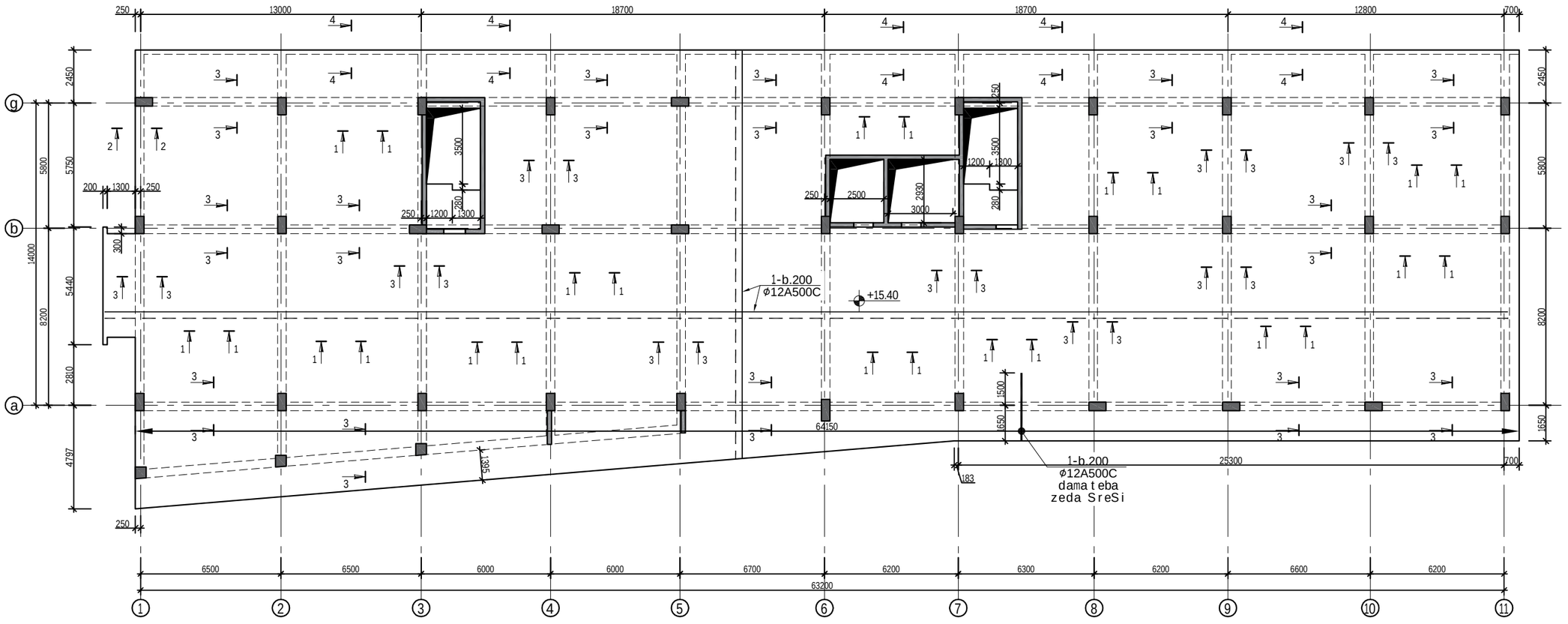

damkveTi	----------		ქ.თბილისი, იალბუზის ქუჩა , (ს/კ 01.17.13.043.032) მრავალსართულიანი საცხოვრებელი სახლი
arqiteqtori	m. mamasax l isi		
konstruqtori	g.Sa l i tauri	ხელმოწერა	მრავალსართულიანი მრავალფუნქციური საცხოვრებელი სახლი
			muSapr.
			furc. # 209
			furc lebi ---

gadaxurvis filis gegma +18.500 niSnulze

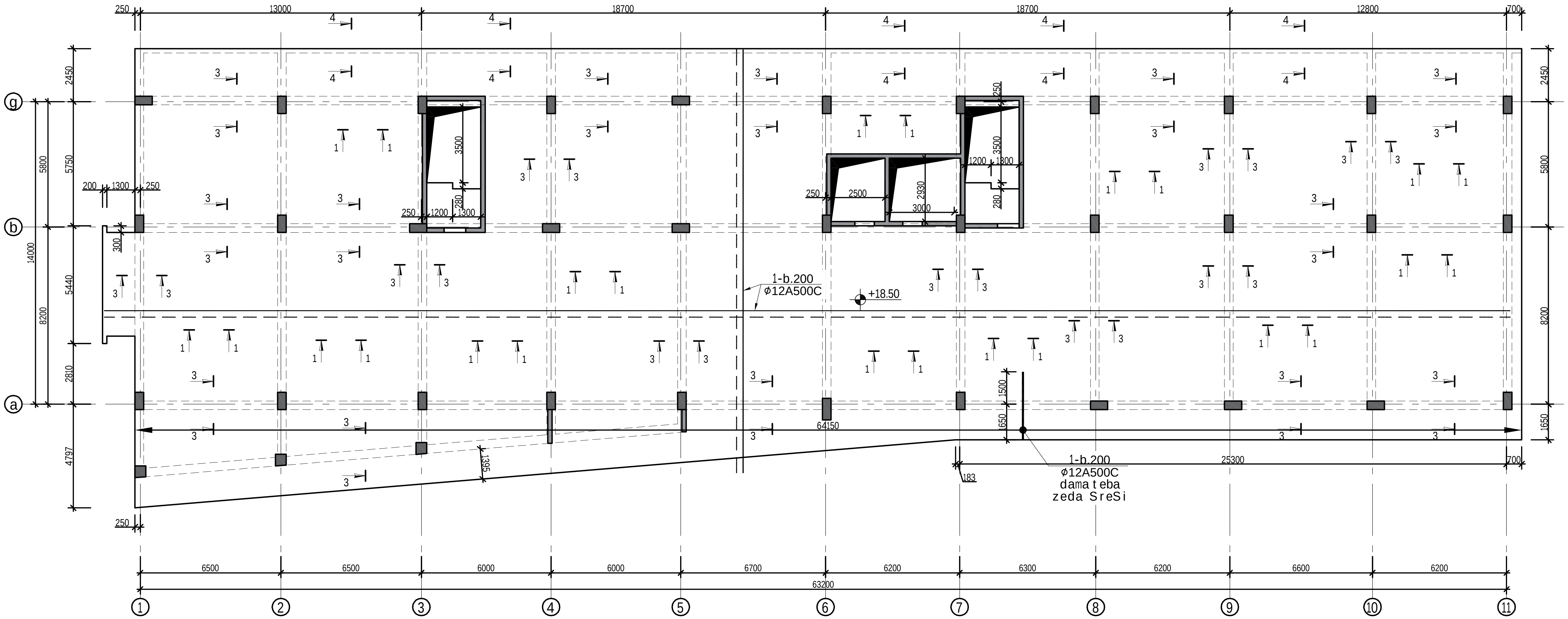

damkveTi	---------------	
arqiteqtori	m.mamasaxlisi	
konstruqtori	g.Salitauri	[signature]

ქ.თბილისი, იალბუზის ქუჩა, (ს/კ 01.17.13.043.032)
მრავალსართულიანი საცხოვრებელი სახლი

მრავალსართულიანი მრავალფუნქციური საცხოვრებელი სახლი

muSapr.	
furc. #	210
furclebi	---

gadaxurvis fi l is gegma +21.600 niSnul ze

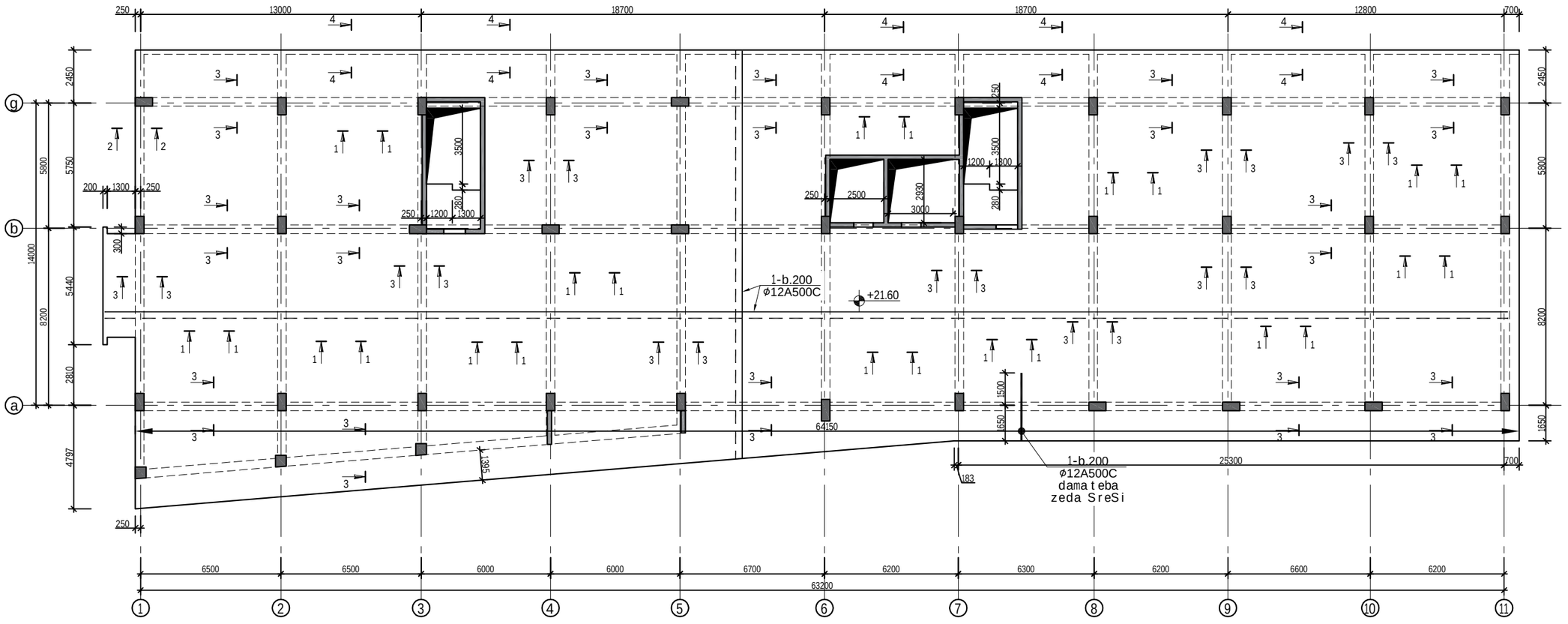

damkveTi	----------		ქ.თბილისი, იალბუზის ქუჩა , (ს/კ 01.17.13.043.032) მრავალსართულიანი საცხოვრებელი სახლი
arqiteqtori	m. mamasax l isi		
konstruqtori	g.Sa l i tauri	ხელმოწერა	მრავალსართულიანი მრავალფუნქციური საცხოვრებელი სახლი
			muSapr.
			furc. # 211
			furc lebi ---

gadaxurvis filis gegma +24.700 niSnulze

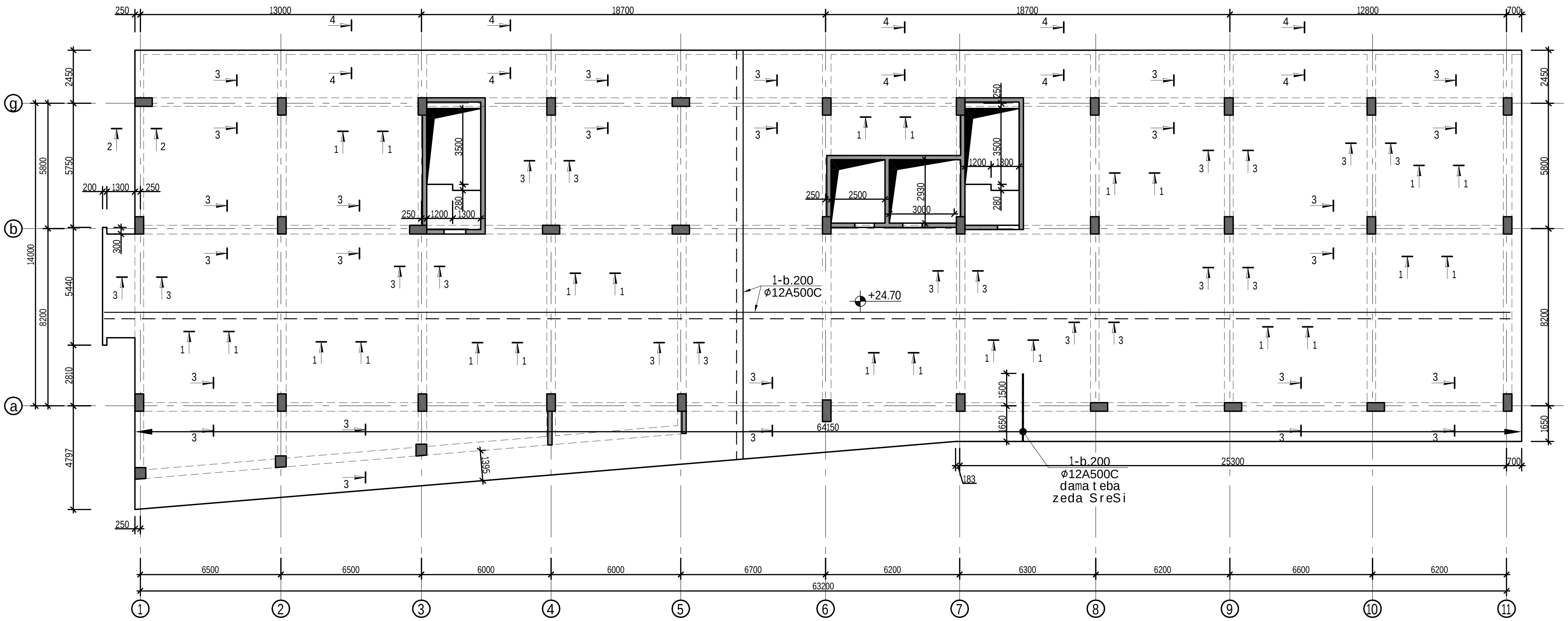

damkveTi	---------------		ქ.თბილისი, იალბუზის ქუჩა , (ს/კ 01.17.13.043.032) მრავალსართულიანი საცხოვრებელი სახლი	
arqiteqtori	m.mamasaxlisi			
konstruqtori	g.Salitauri		მრავალსართულიანი მრავალფუნქციური საცხოვრებელი სახლი	muSapr.
				furc.# 212
				furclebi ---

gadaxurvis fi l is gegma +40.200 niSnul ze

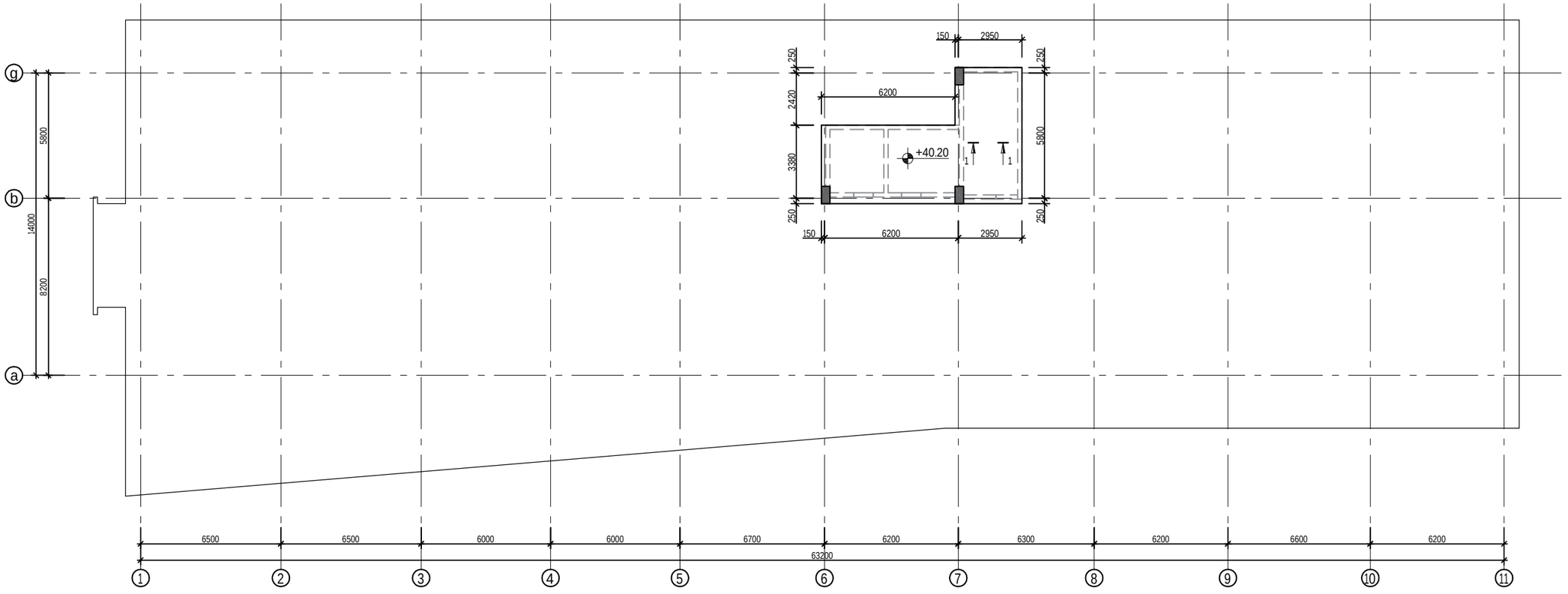

damkveTi	----------		ქ.თბილისი, იალბუზის ქუჩა , (ს/კ 01.17.13.043.032) მრავალსართულიანი საცხოვრებელი სახლი	
arqiteqtori	m. mamasax l isi			
konstruqtori	g.Sa l i tauri	ხელმოწერა	მრავალსართულიანი მრავალფუნქციური საცხოვრებელი სახლი	muSapr.
				furc. # 216
				furc l ebi ---

Wrili 1-1
(filis kveTi)

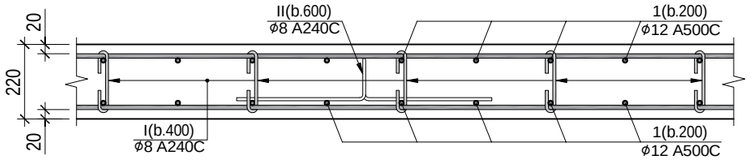

Wrili 2-2
(filis kveTi)

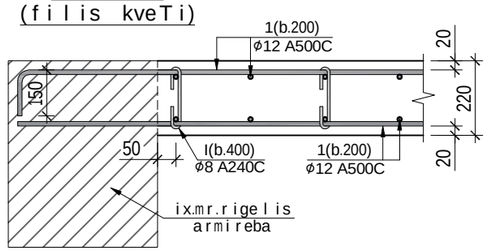

Wrili 3-3
(filis kveTi)

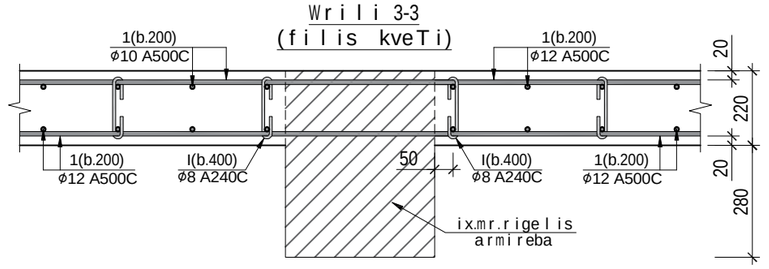

Wrili 4-4 (filis kveTi)

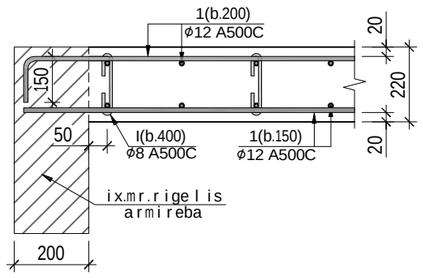

Wrili 5-5
(filis kveTi)

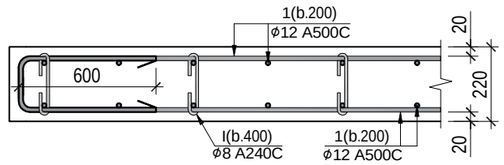

poz.# I
L=300

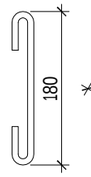

poz.# II
L=1220

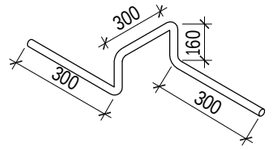

damkveTi	----------		ქ.თბილისი, იალბუზის ქუჩა , (ს/კ 01.17.13.043.032) მრავალსართულიანი საცხოვრებელი სახლი
arqiteqtori	m.mamasaxlisi		
konstruqtori	g.Salitauri	მშენებლობაში	მრავალსართულიანი მრავალფუნქციური საცხოვრებელი სახლი
			muSapr.
			furc.# 217
			furclebi ---

gadaxurvis filisqvedaSris damatebiTi armirebis gegma -9.800-dan +37.100-mde

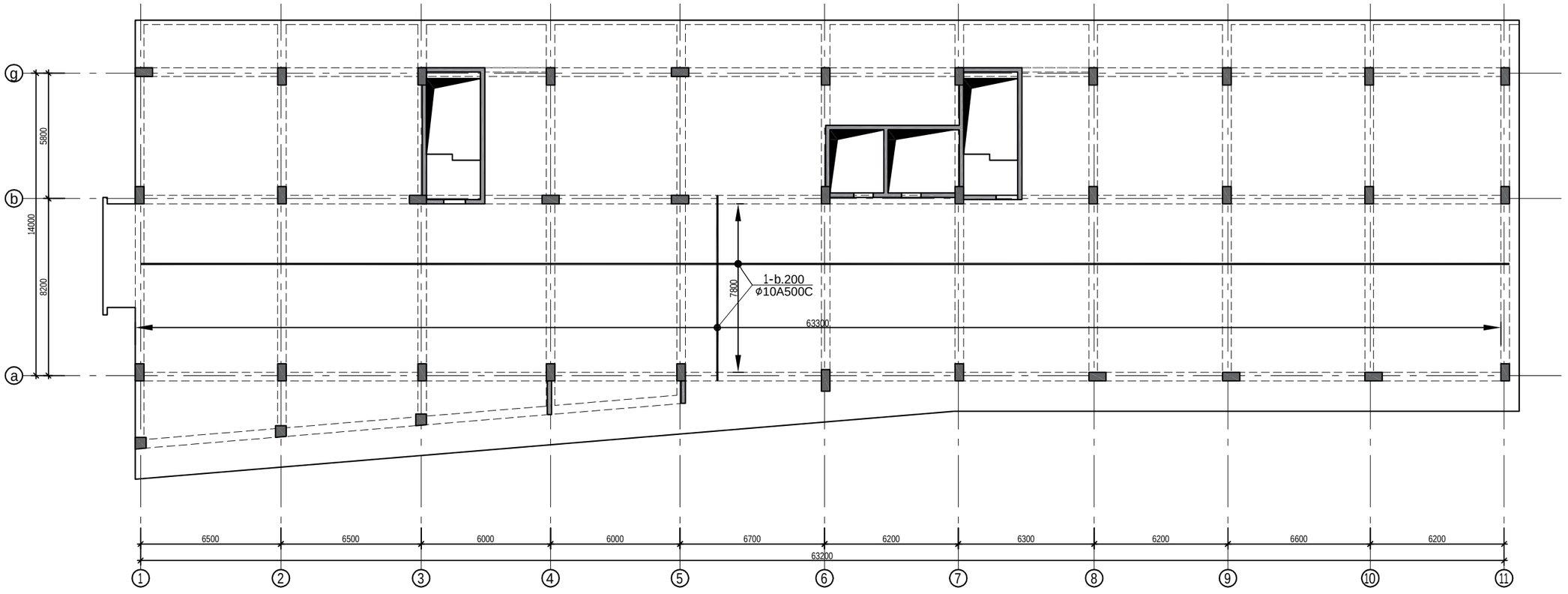

გადახურვის ფილის დამატებითი სპეციფიკაცია													სულ კონსტრუქციის რაოდენობა			
						მასალის ამოკრეფა							n= 16			
პოზ.	⌀ (მმ)	კლასი	L (მმ)	n (ცალი)	Lxn მ	⌀ მმ	∑ Lxn მ	1 გრძ.მ. წონა, კგ	∑ წონა , კგ		ბეტონი მ^3		∑ წონა , კგ		ბეტონი მ^3	
									A240C	A500C	B25	B7.5	A240C	A500C	B25	B7.5
1	10	A500C	3000000	1	3000	10	3000	0.617	-	1851			-	29616		
							0	0	0	-	-	-	0	-	-	-
									0	-			0	-		
								∑	0	1851	-	-	0	29616	-	-

damkveTi	----------		ქ.თბილისი, იალბუზის ქუჩა , (ს/კ 01.17.13.043.032) მრავალსართულიანი საცხოვრებელი სახლი
arqiteqtori	m. mamasaxlisi		
konstruqtori	g.Salitauri	მშენებლობაში	მრავალსართულიანი მრავალფუნქციური საცხოვრებელი სახლი
			muSapr.
			furc. # 219
			furclebi ---

ჭრილი ა-ა

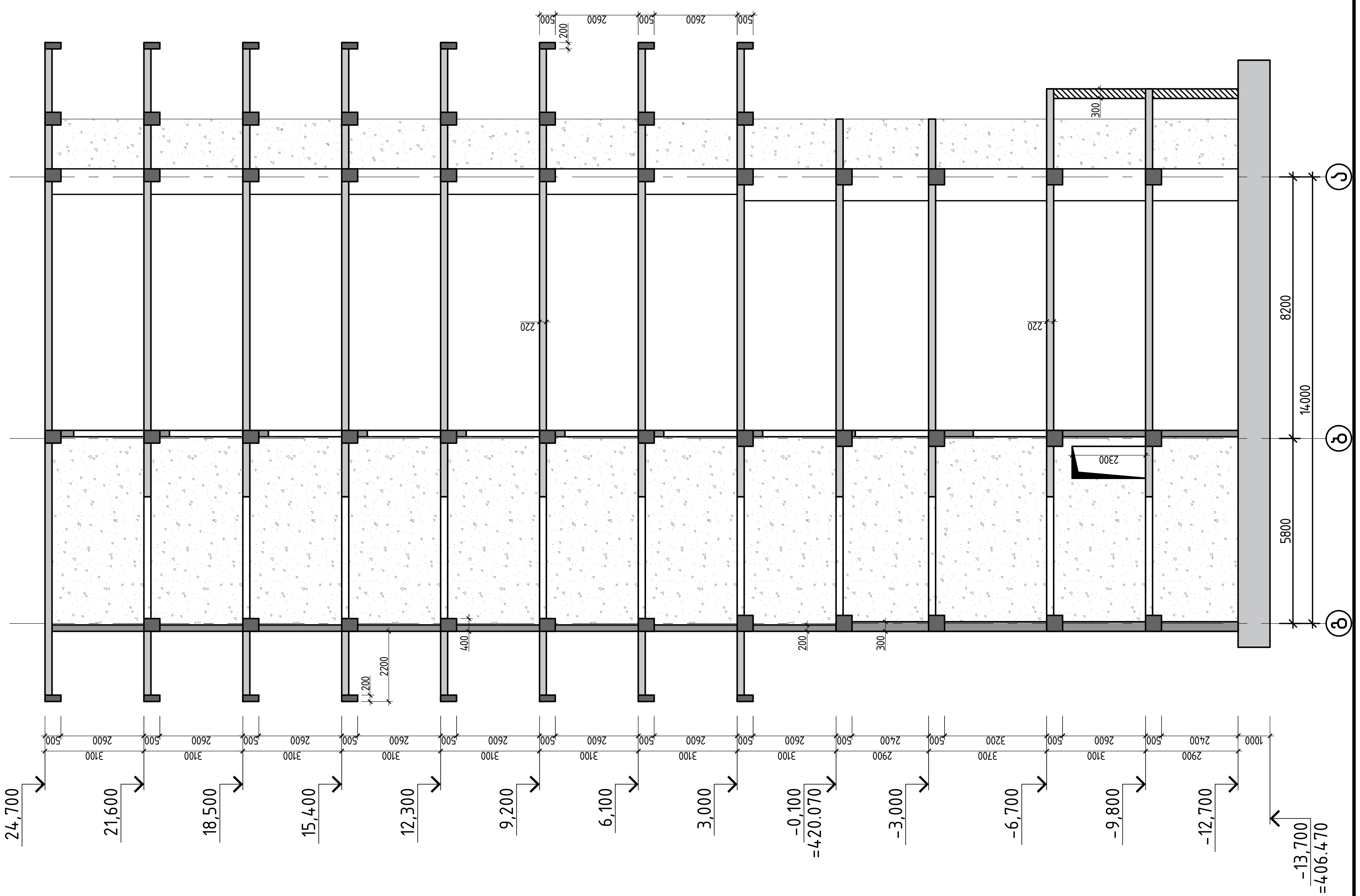

დამკვეთი	--------------	
არქიტექტორი	მ. მამასახლისი	
კონსტრუქტორი	გ. შალიტაური	[signature]

ქ.თბილისი, იალბუზის ქუჩა , (ს/კ 01.17.13.043.032)
მრავალსართულიანი საცხოვრებელი სახლი

მრავალსართულიანი მრავალფუნქციური საცხოვრებელი სახლი

მუშა პრ.	
ფურც. №	220
ფურცლები	---

ჭრილი ბ-ბ

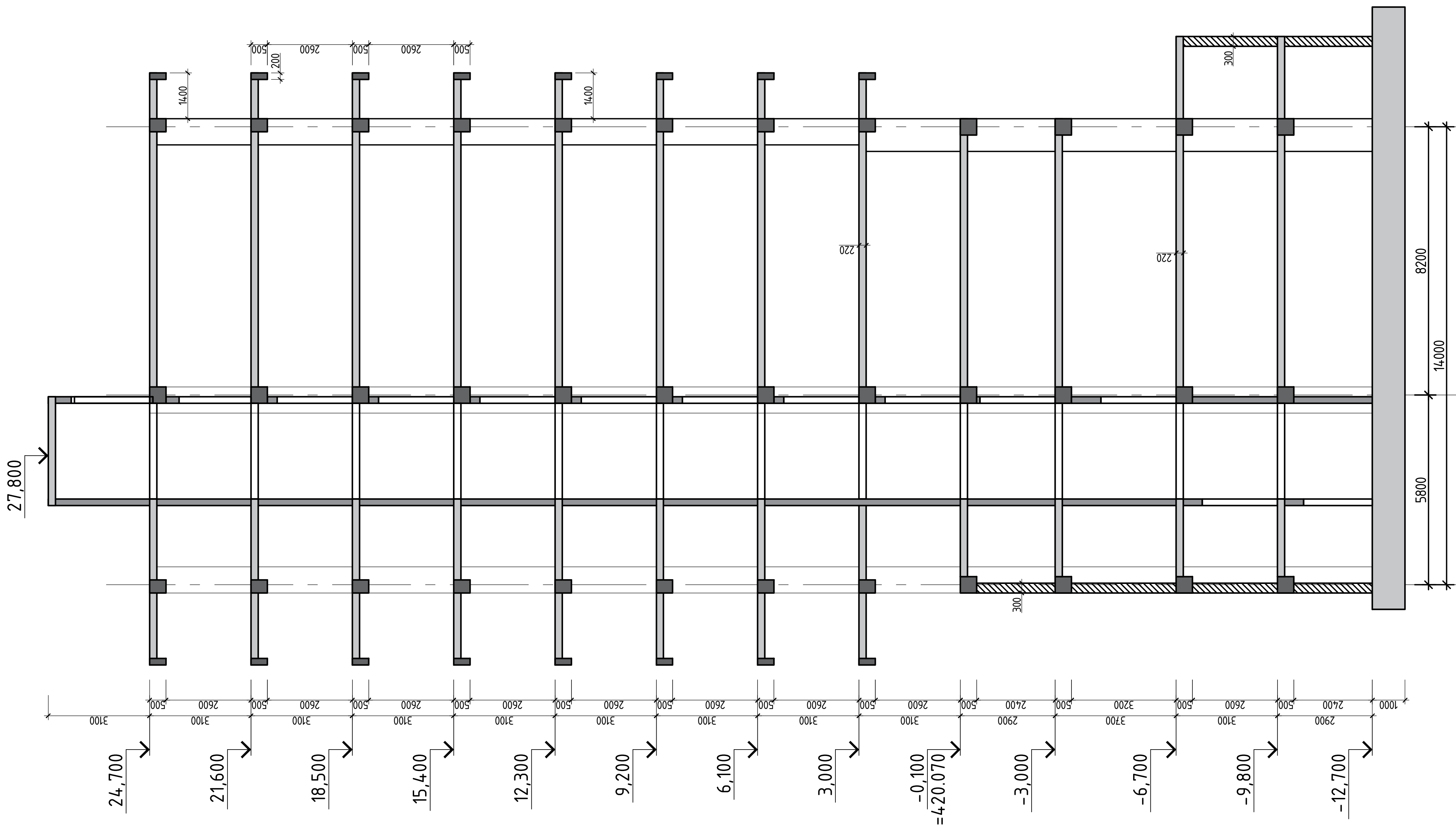

დამკვეთი	--------------		ქ.თბილისი, იალბუზის ქუჩა , (ს/კ 01.17.13.043.032) მრავალსართულიანი საცხოვრებელი სახლი		
არქიტექტორი	მ. მამასახლისი				
კონსტრუქტორი	გ. შალიტაური		მრავალსართულიანი მრავალფუნქციური საცხოვრებელი სახლი	მუშა პრ.	
				ფურც. №	221
				ფურცლები	---

monoliTuri rigelebis gegma -9.800 niSnulze

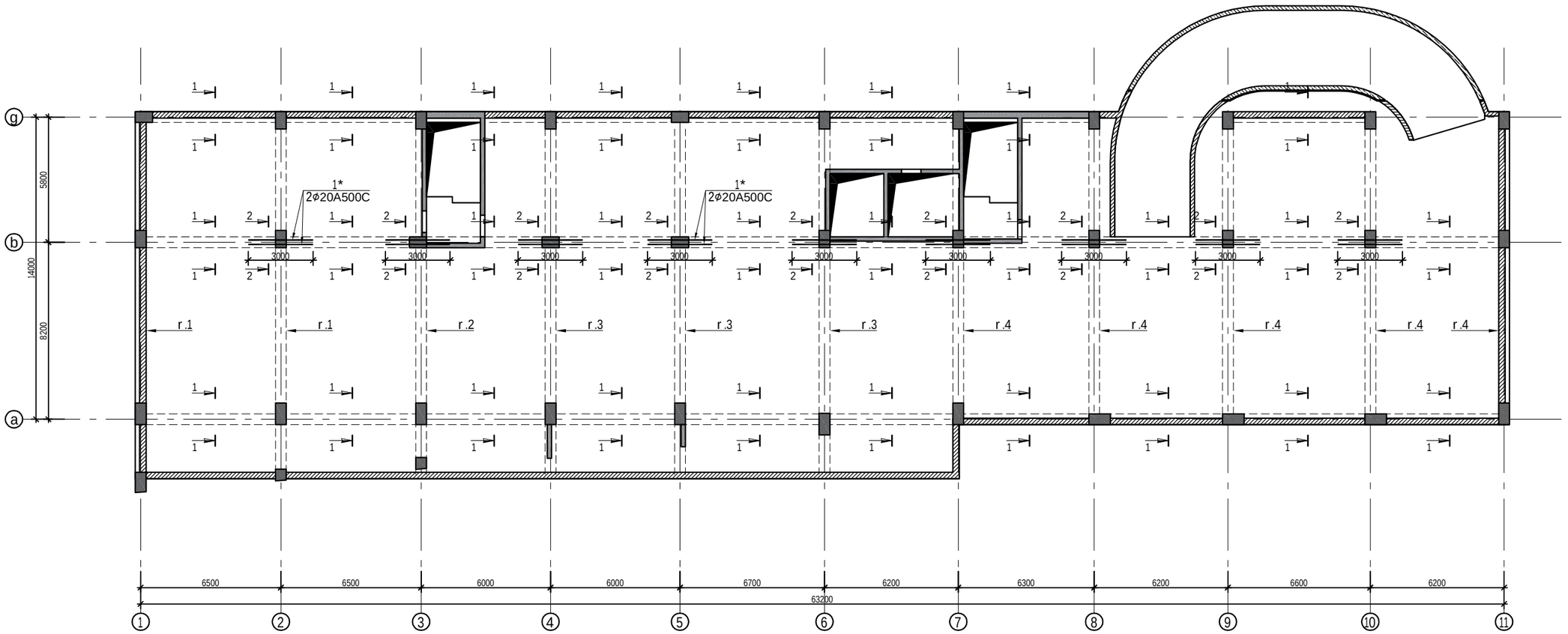

damkveTi	----------	
arqiteqtori	m.mamasaxlisi	
konstruqtori	g.Salitauri	

ქ.თბილისი, იალბუზის ქუჩა , (ს/კ 01.17.13.043.032)
მრავალსართულიანი საცხოვრებელი სახლი

მრავალსართულიანი მრავალფუნქციური საცხოვრებელი სახლი

muSapr.	
furc. #	301
furclebi	---

monoliTuri rigelebis gegma -6.700=412.470 niSnulze

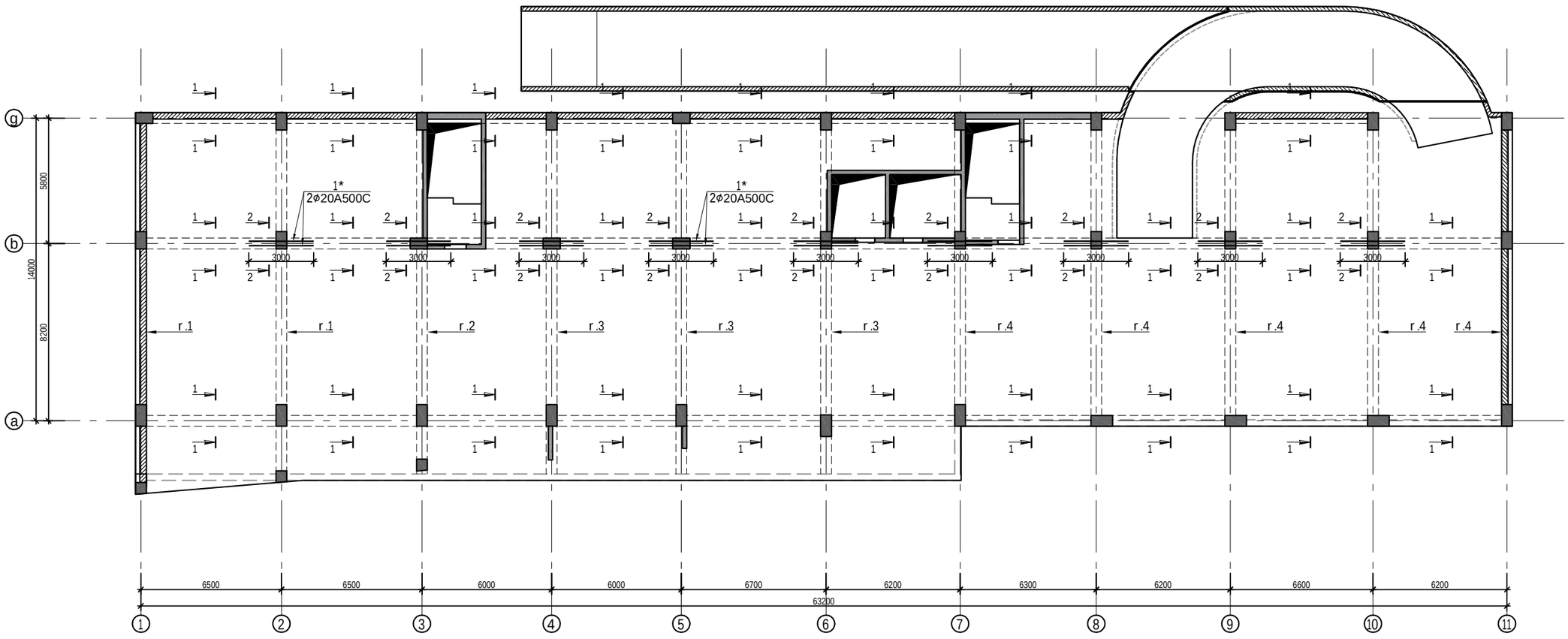

damkveTi	----------		ქ.თბილისი, იალბუზის ქუჩა , (ს/კ 01.17.13.043.032) მრავალსართულიანი საცხოვრებელი სახლი
arqiteqtori	m.mamasaxlisi		
konstruqtori	g.Salitauri	ხელიტაური	მრავალსართულიანი მრავალფუნქციური საცხოვრებელი სახლი
			muSapr.
			furc.# 302
			furclebi ---

monoliTuri rigelebis gegma +-3.000 niSnulze

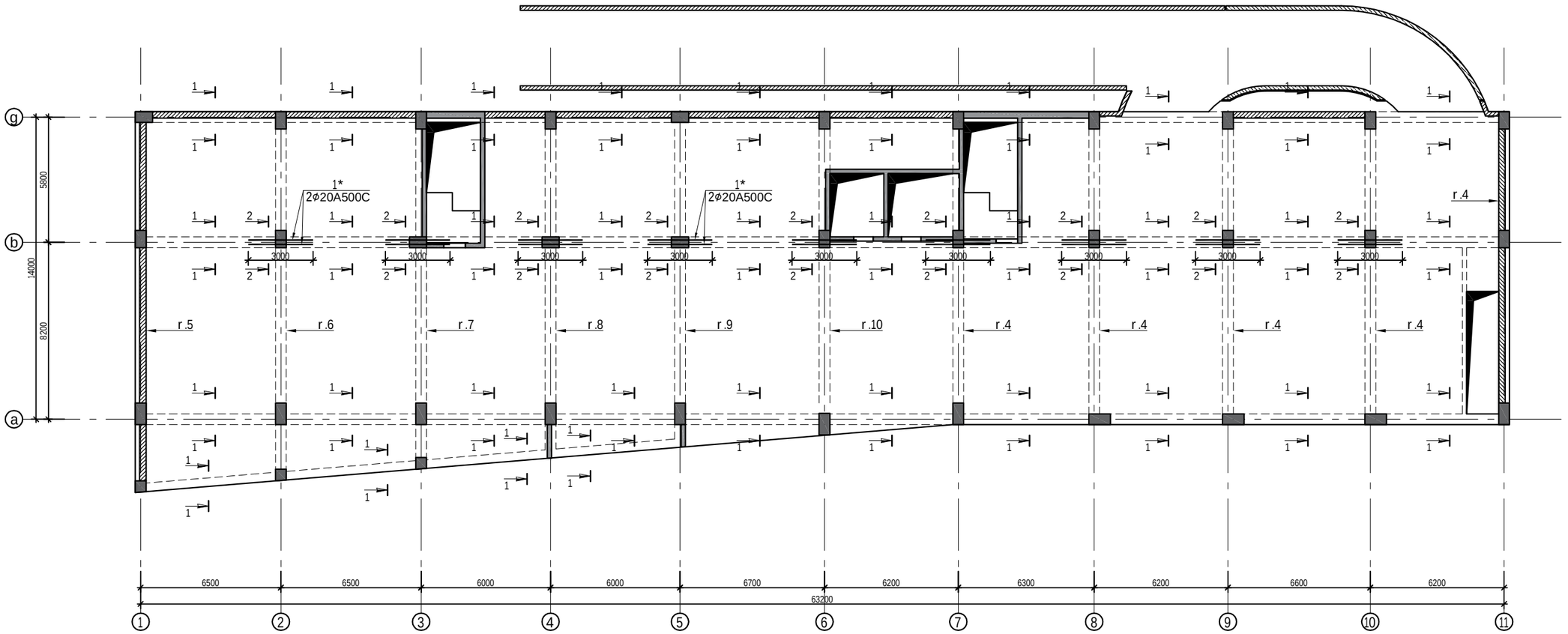

damkveTi	----------	
arqiteqtori	m.mamasaxlisi	
konstruqtori	g.Salitauri	

ქ.თბილისი, იალბუზის ქუჩა , (ს/კ 01.17.13.043.032)
მრავალსართულიანი საცხოვრებელი სახლი

მრავალსართულიანი მრავალფუნქციური საცხოვრებელი სახლი

muSapr.	
furc. #	303
furclebi	---

monoliTuri rigelebis gegma -0.100=420.070 niSnulze

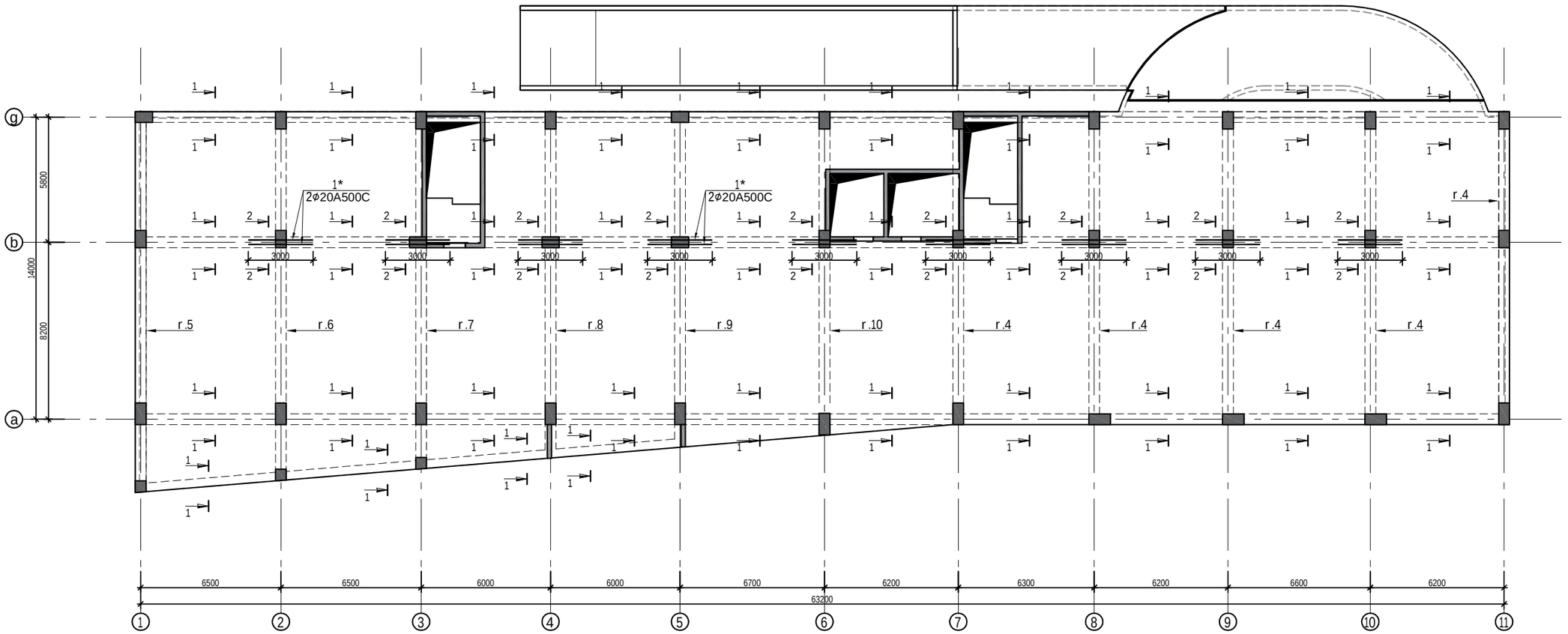

damkveTi	----------	
arqiteqtori	m.mamasaxlisi	
konstruqtori	g.Salitauri	

ქ.თბილისი, იალბუზის ქუჩა , (ს/კ 01.17.13.043.032)
მრავალსართულიანი საცხოვრებელი სახლი

მრავალსართულიანი მრავალფუნქციური
საცხოვრებელი სახლი

muSapr.	
furc. #	304
furclebi	---

monoliTuri rigelebis gegma +3.000 niSnulze

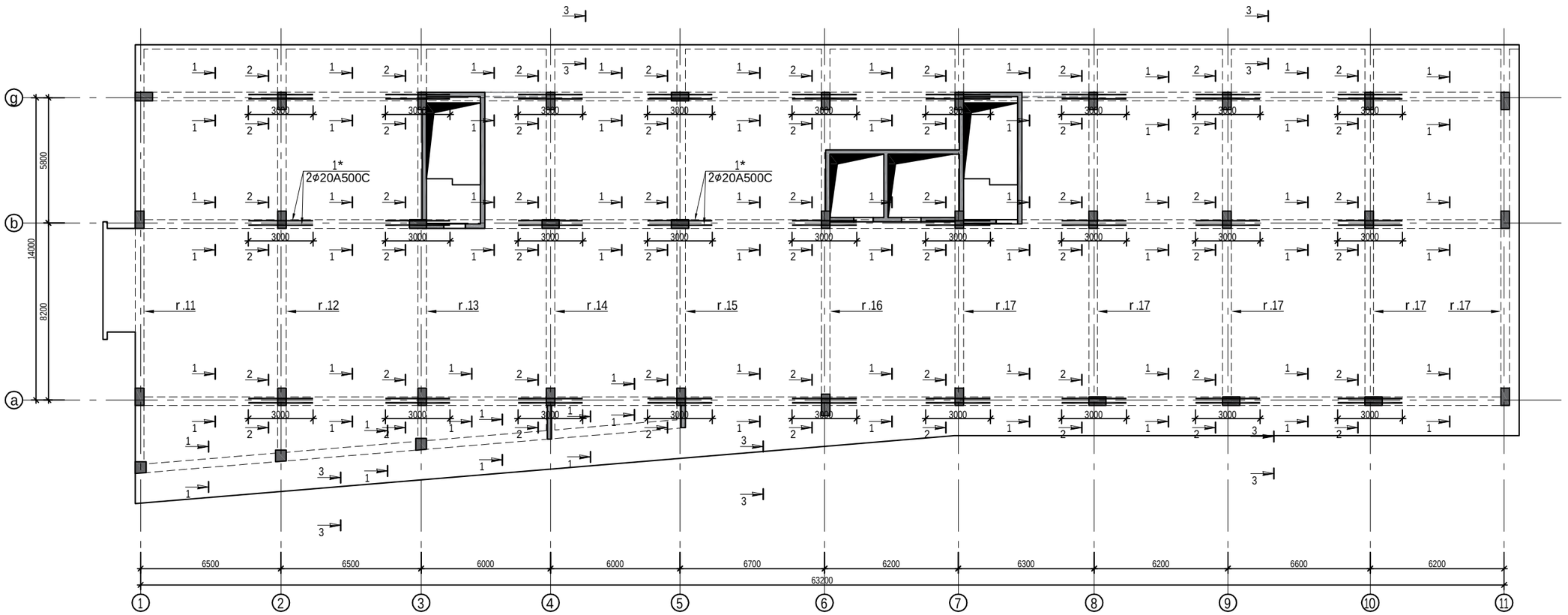

damkveTi	----------	
arqiteqtori	m.mamasaxlisi	
konstruqtori	g.Salitauri	

ქ.თბილისი, იალბუზის ქუჩა , (ს/კ 01.17.13.043.032)
მრავალსართულიანი საცხოვრებელი სახლი

მრავალსართულიანი მრავალფუნქციური
საცხოვრებელი სახლი

muSapr.	
furc. #	305
furclebi	---

monoliTuri rigelebis gegma +6.100 niSnulze

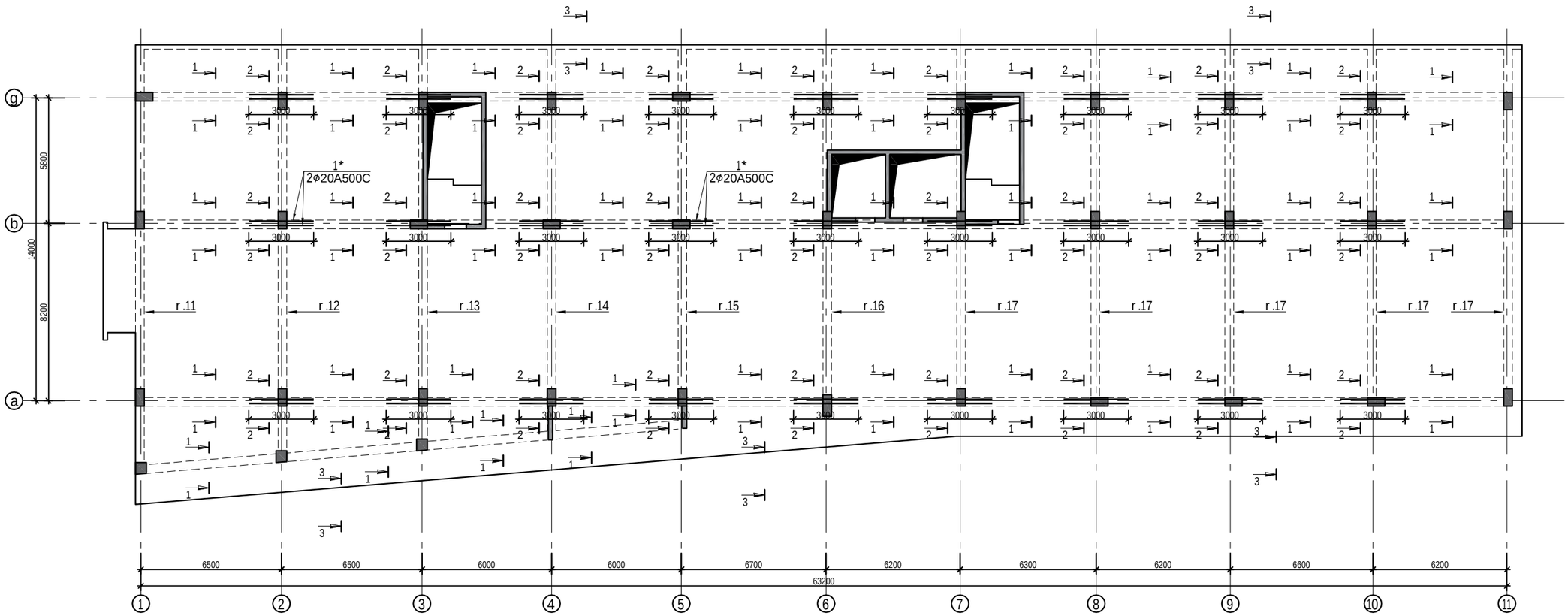

damkveTi	----------		ქ.თბილისი, იალბუზის ქუჩა , (ს/კ 01.17.13.043.032) მრავალსართულიანი საცხოვრებელი სახლი
arqiteqtori	m.mamasaxlisi		
konstruqtori	g.Salitauri	მ შალიტაური	მრავალსართულიანი მრავალფუნქციური საცხოვრებელი სახლი
			muSapr.
			furc.# 306
			furclebi ---

monoliTuri rigelebis gegma +9.200 niSnulze

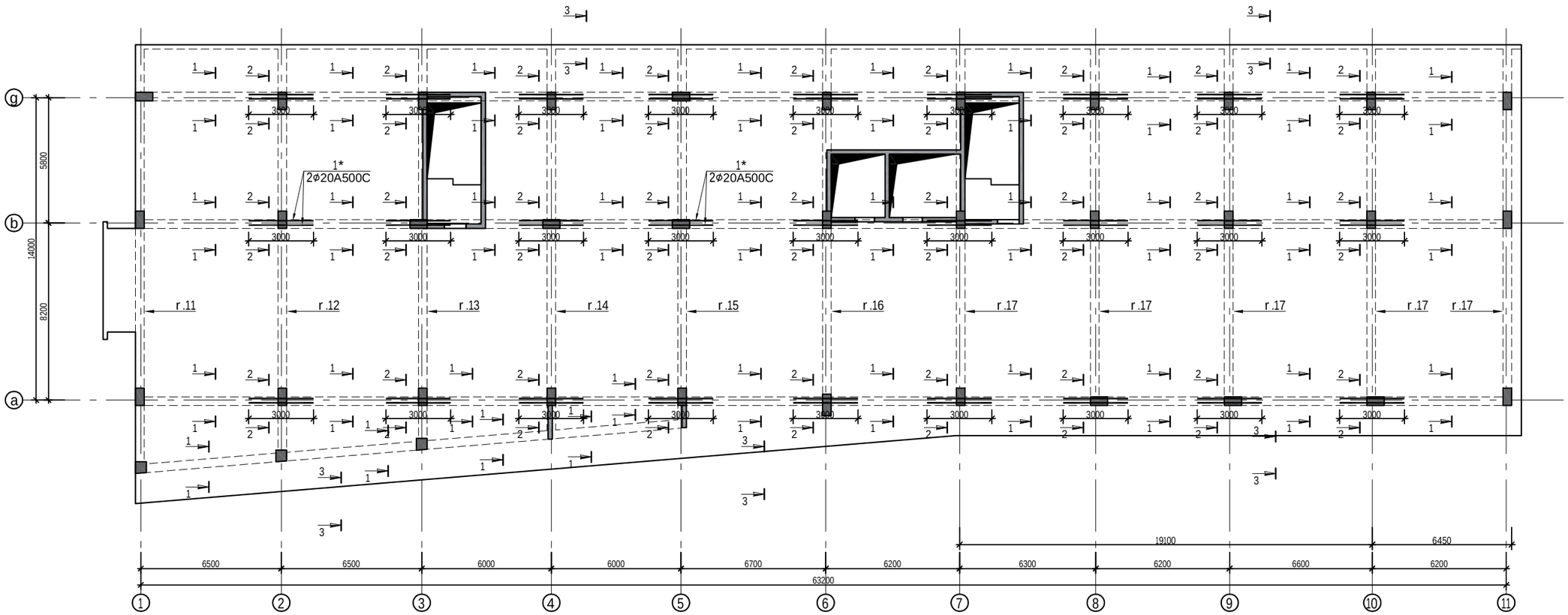

damkveTi	----------	
arqiteqtori	m.mamasaxlisi	
konstruqtori	g.Salitauri	მშენებლობაში

ქ.თბილისი, იალბუზის ქუჩა , (ს/კ 01.17.13.043.032)
მრავალსართულიანი საცხოვრებელი სახლი

მრავალსართულიანი მრავალფუნქციური საცხოვრებელი სახლი

muSapr.	
furc.#	307
furclebi	---

monoliTuri rigelebis gegma +12.300 niSnulze

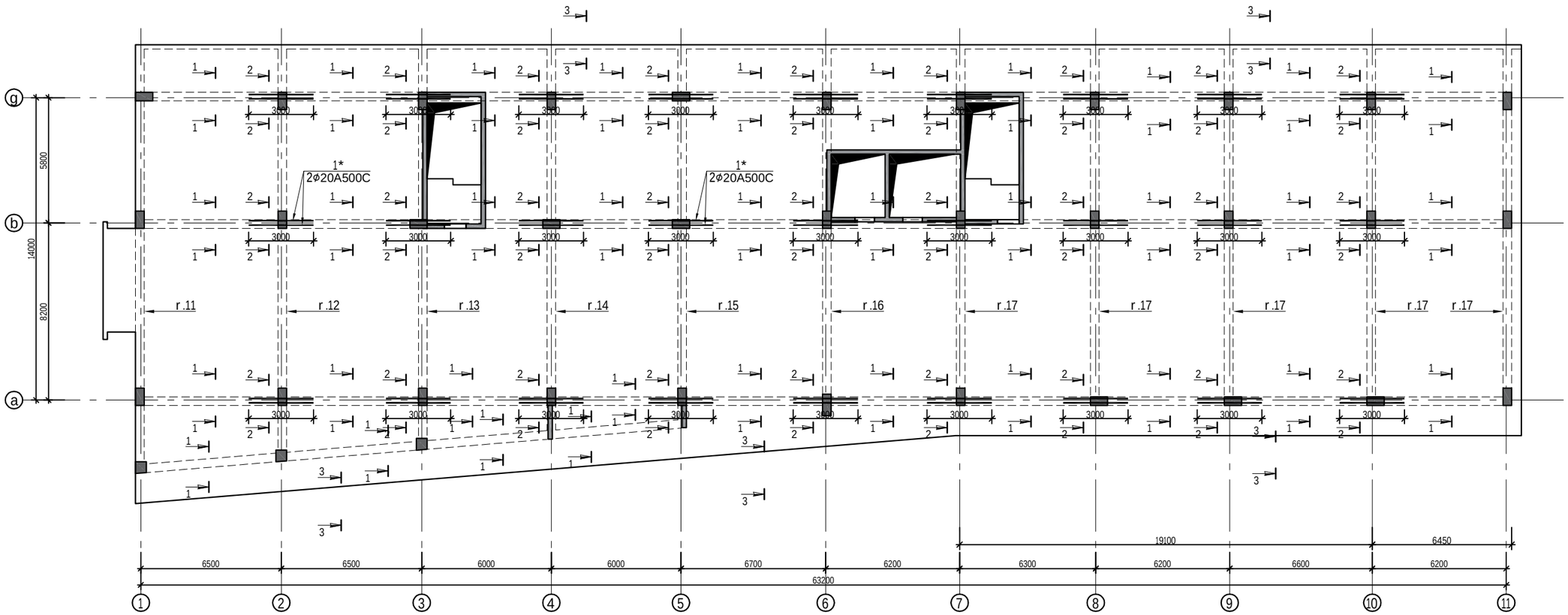

damkveTi	----------	
arqiteqtori	m.mamasaxlisi	
konstruqtori	g.Salitauri	მ.შალიტაური

ქ.თბილისი, იალბუზის ქუჩა , (ს/კ 01.17.13.043.032)
მრავალსართულიანი საცხოვრებელი სახლი

მრავალსართულიანი მრავალფუნქციური
საცხოვრებელი სახლი

muSapr.	
furc. #	308
furclebi	---

monoliTuri rigelebis gegma +15.400 niSnulze

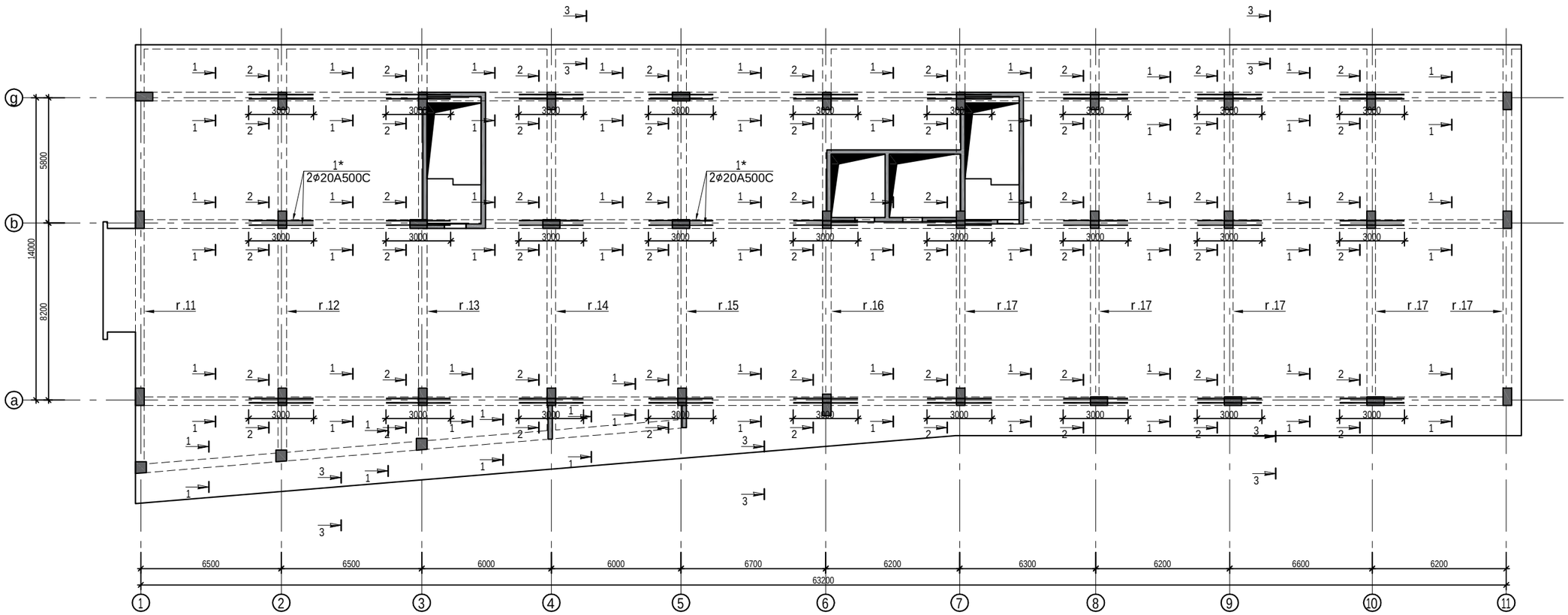

damkveTi	----------	
arqiteqtori	m.mamasaxlisi	
konstruqtori	g.Salitauri	მ.შალიტაური

ქ.თბილისი, იალბუზის ქუჩა , (ს/კ 01.17.13.043.032)
მრავალსართულიანი საცხოვრებელი სახლი

მრავალსართულიანი მრავალფუნქციური
საცხოვრებელი სახლი

muSapr.	
furc. #	309
furclebi	---

monoliTuri rigelebis gegma +18.500 niSnulze

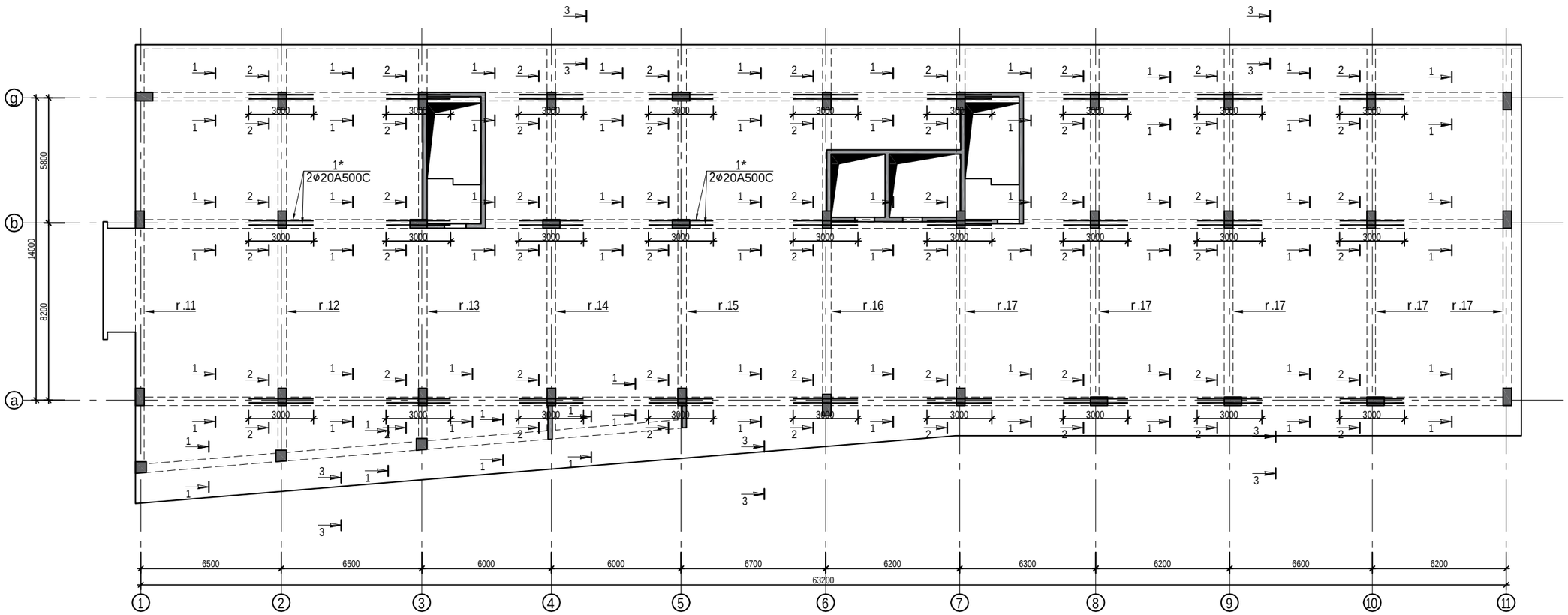

damkveTi	----------	
arqiteqtori	m.mamasaxlisi	
konstruqtori	g.Salitauri	

ქ.თბილისი, იალბუზის ქუჩა , (ს/კ 01.17.13.043.032)
მრავალსართულიანი საცხოვრებელი სახლი

მრავალსართულიანი მრავალფუნქციური
საცხოვრებელი სახლი

muSapr.	
furc.#	310
furclebi	---

monoliTuri rigelebis gegma +21.600 niSnulze

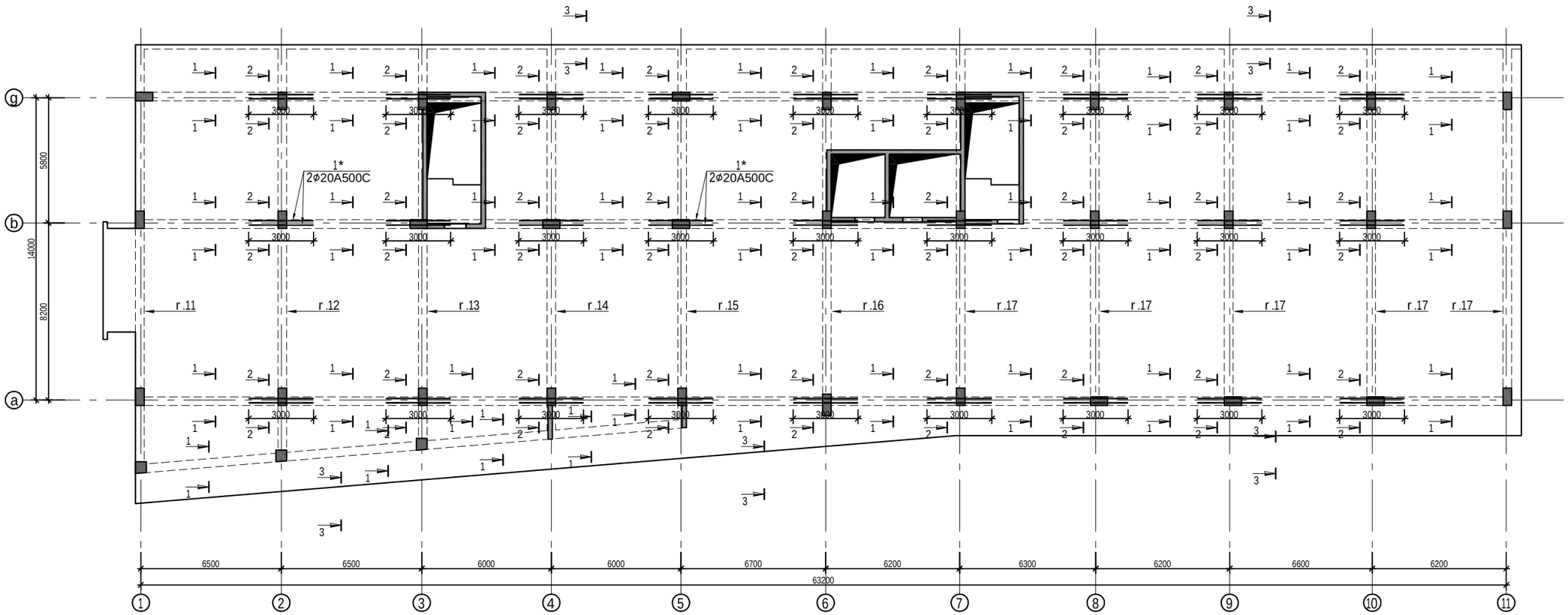

damkveTi	----------	
arqiteqtori	m.mamasaxlisi	
konstruqtori	g.Salitauri	

ქ.თბილისი, იალბუზის ქუჩა , (ს/კ 01.17.13.043.032)
მრავალსართულიანი საცხოვრებელი სახლი

მრავალსართულიანი მრავალფუნქციური საცხოვრებელი სახლი

muSapr.	
furc.#	311
furclebi	---

monoliTuri rigelebis gegma +24.700 niSnulze

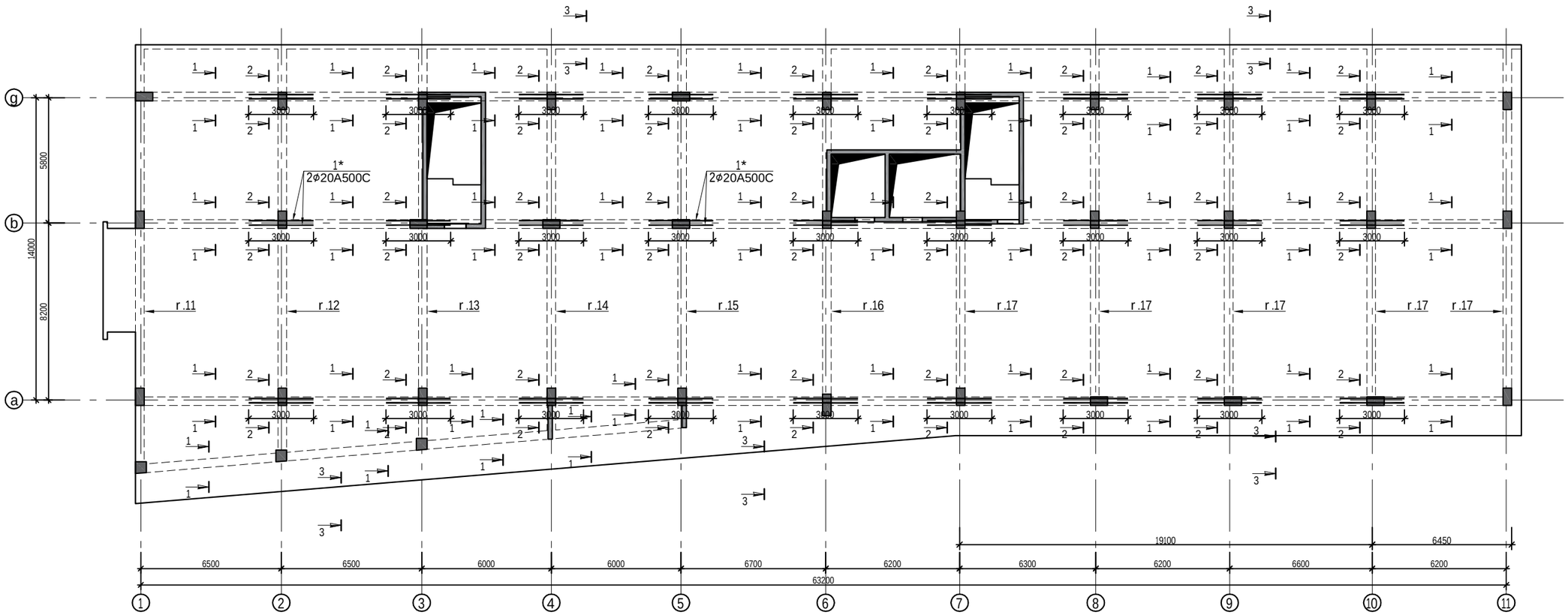

damkveTi	----------	
arqiteqtori	m.mamasaxlisi	
konstruqtori	g.Salitauri	მ.შალიტაური

ქ.თბილისი, იალბუზის ქუჩა , (ს/კ 01.17.13.043.032)
მრავალსართულიანი საცხოვრებელი სახლი

მრავალსართულიანი მრავალფუნქციური
საცხოვრებელი სახლი

muSapr.	
furc. #	312
furclebi	---

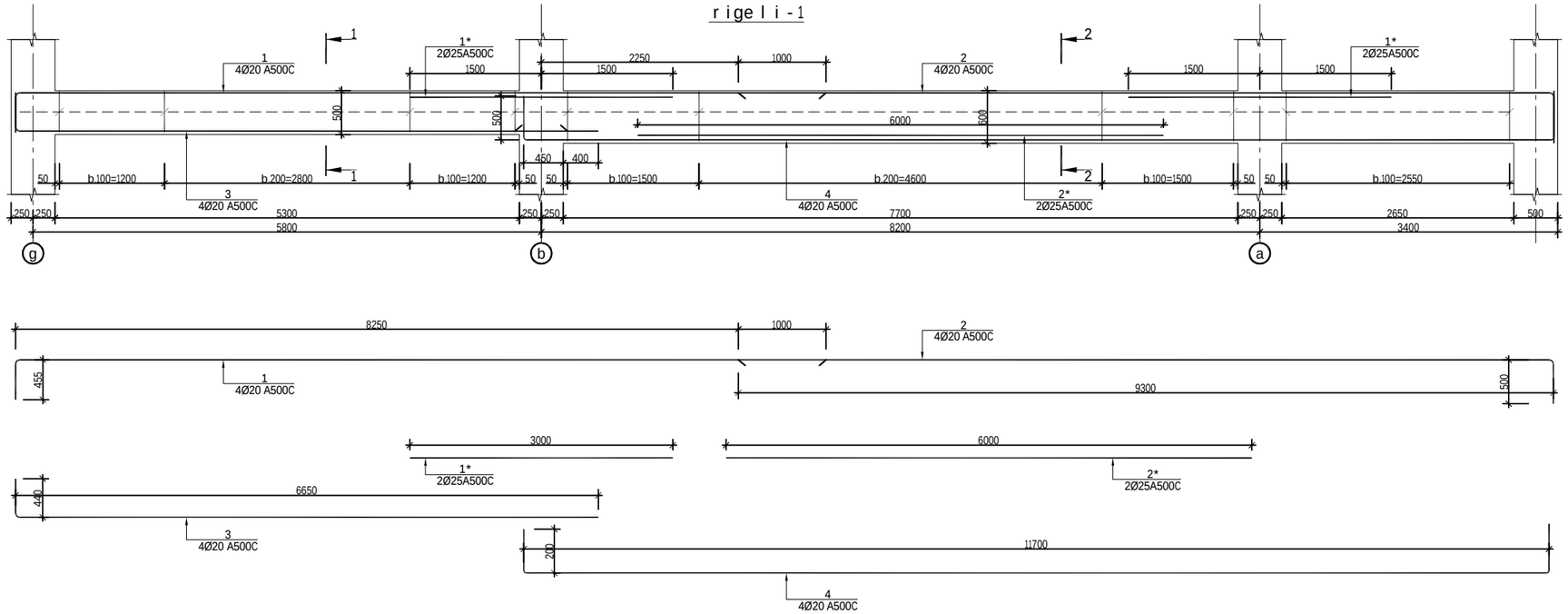

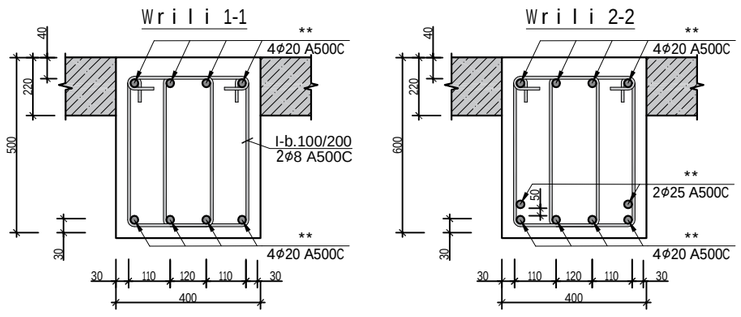

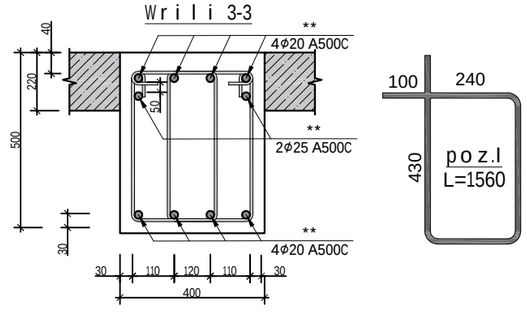

რიგელი 1 სპეციფიკაცია													სულ კონსტრუქციის რაოდენობა			
						მასალის ამოკრეფა							n= 4			
პოზ.	⌀ (მმ)	კლასი	L (მმ)	n (ცალი)	Lxn მ	⌀ მმ	∑ Lxn მ	1 გრძ.მ. წონა, კგ	∑ წონა , კგ		ბეტონი მ³		∑ წონა , კგ		ბეტონი მ³	
									A240C	A500C	B30	B7.5	A240C	A500C	B30	B7.5
1	20	A500C	8700	4	34.8	25	24	3.853	-	92.472			-	369.888		
2	20	A500C	9750	4	39	20	150.2	2.466	-	370.393			-	1481.573		
3	20	A500C	7100	4	28.4				0	-			0	-		
4	20	A500C	12000	4	48				0	-			0	-		
									0	-			0	-		
1*	25	A500C	3000	4	12				0	-	2.5		0	-	10	0
2*	25	A500C	6000	2	12				0	-			0	-		
													0	0		
						8	374.4	0.395	147.89	-			591.55	-		
II	8	A240C	1560	240	374.4				0	-			0	-		
								∑	147.89	462.865	2.5	0	591.55	1851.461	10	0

damkveTi	----------		ქ.თბილისი, იალბუზის ქუჩა , (ს/კ 01.17.13.043.032) მრავალსართულიანი საცხოვრებელი სახლი
arqiteqtori	m. mamasaxlisi		
konstruqtori	g.Salitauri	ბ.პ.ლ.ტ.პ.პ.ი	მრავალსართულიანი მრავალფუნქციური საცხოვრებელი სახლი
			muSapr.
			furc. # 316
			furclebi ---

r i g e l i - 2

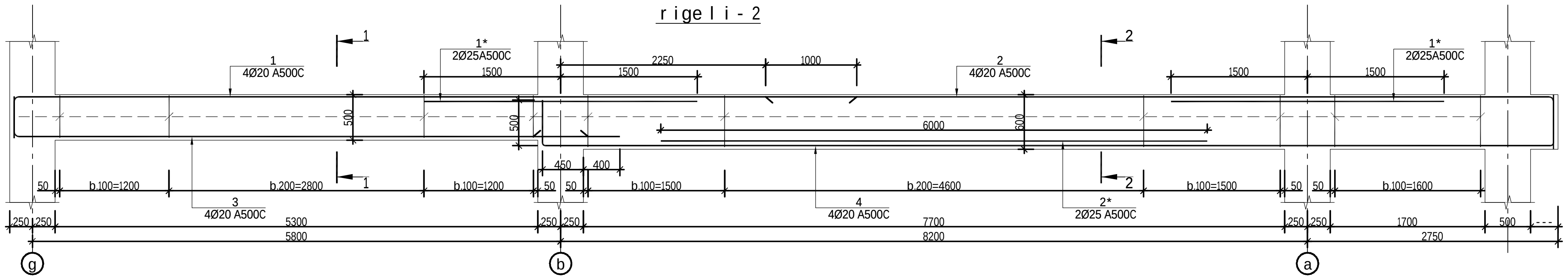

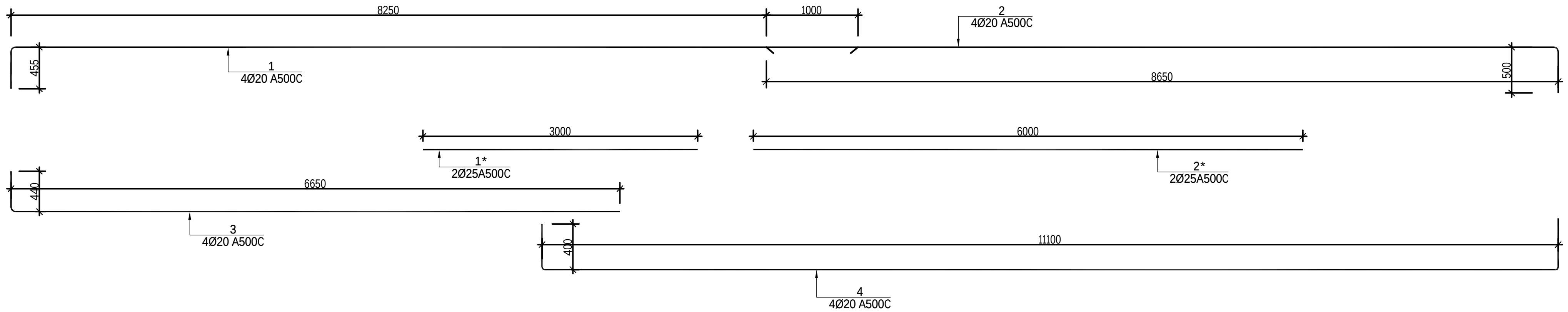

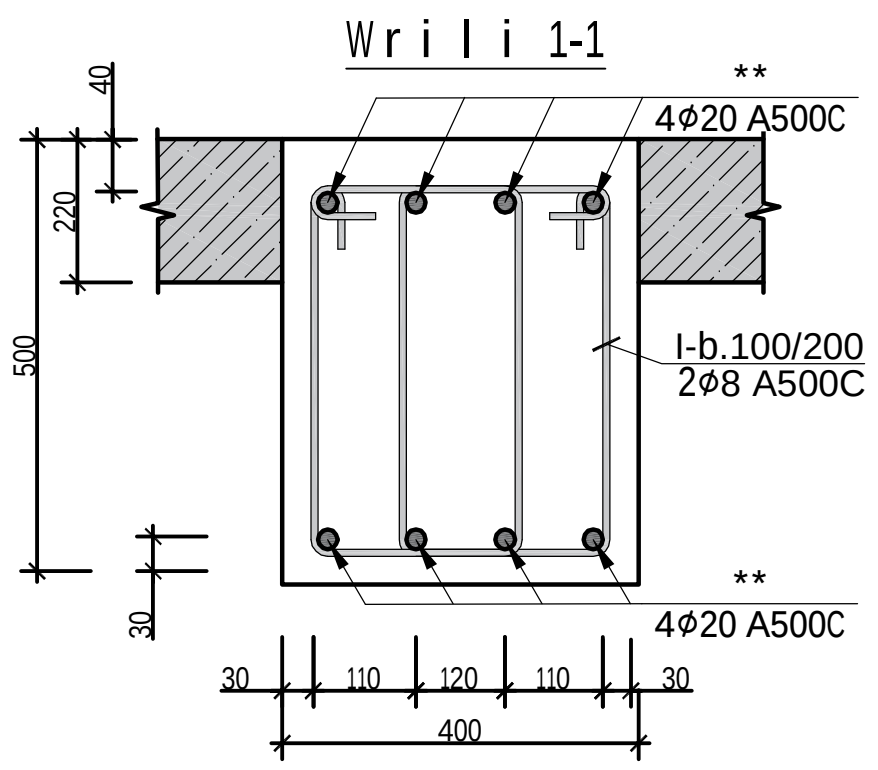

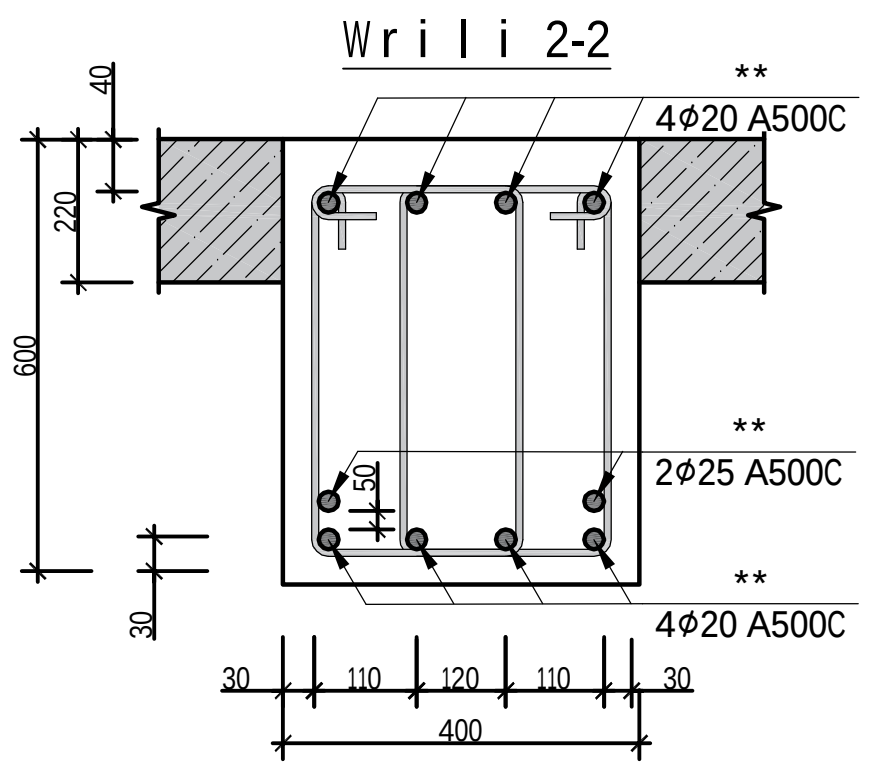

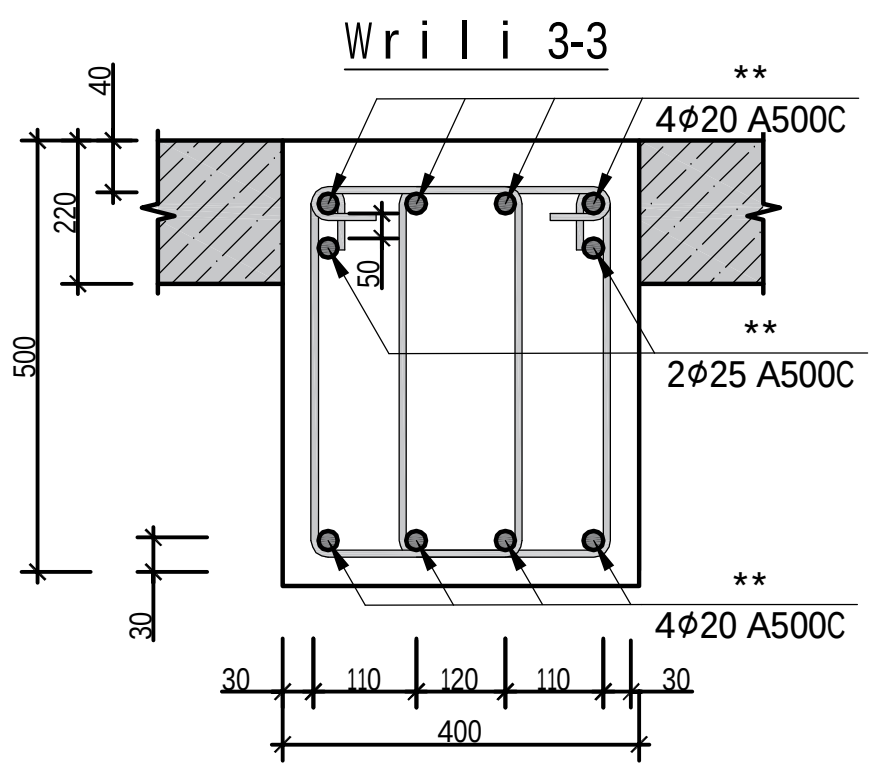

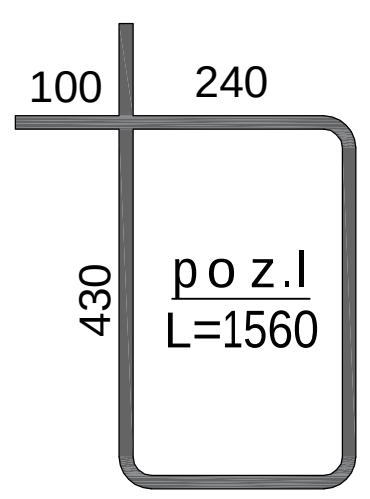

რიგელი 2 სპეციფიკაცია													სულ კონსტრუქციის რაოდენობა n= 2			
						მასალის ამოკრეფა										
პოზ.	⌀ (მმ)	კლასი	L (მმ)	n (ცალი)	Lxn მ	⌀ მმ	∑ Lxn მ	1 გრძ.მ. წონა, კგ	∑ წონა , კგ A240C	∑ წონა , კგ A500C	ბეტონი მ^3 B30	ბეტონი მ^3 B7.5	∑ წონა , კგ A240C	∑ წონა , კგ A500C	ბეტონი მ^3 B30	ბეტონი მ^3 B7.5
1	20	A500C	8700	4	34.8	25	24	3.853	-	92.472			-	184.944		
2	20	A500C	9100	4	36.4	20	147.6	2.466	-	363.982			-	727.9632		
3	20	A500C	7100	4	28.4				0	-			0	-		
4	20	A500C	12000	4	48				0	-			0	-		
									0	-			0	-		
1*	25	A500C	3000	4	12				0	-	2.4		0	-	4.8	0
2*	25	A500C	6000	2	12				0	-			0	-		
													0	0		
						8	343.2	0.395	135.56	-			271.13	-		
II	8	A240C	1560	220	343.2				0	-			0	-		
								∑	135.56	456.454	2.4	0	271.13	912.9072	4.8	0

damkveTi	--------------		ქ.თბილისი, იალბუზის ქუჩა , (ს/კ 01.17.13.043.032) მრავალსართულიანი საცხოვრებელი სახლი		
arqiteqtori	m. mamasaxlisi				
konstruqtori	g.Salitauri	[signature]	მრავალსართულიანი მრავალფუნქციური საცხოვრებელი სახლი	muSapr.	
				furc. #	317
				furclebi	---

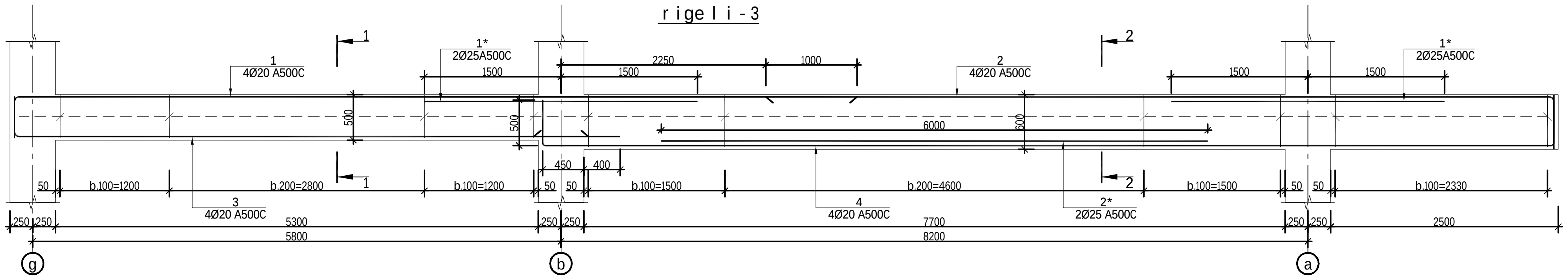

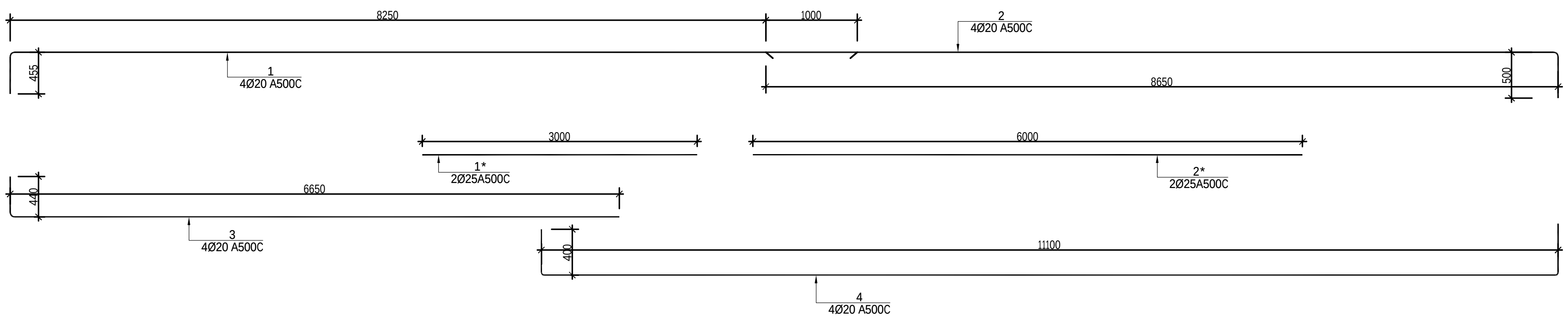

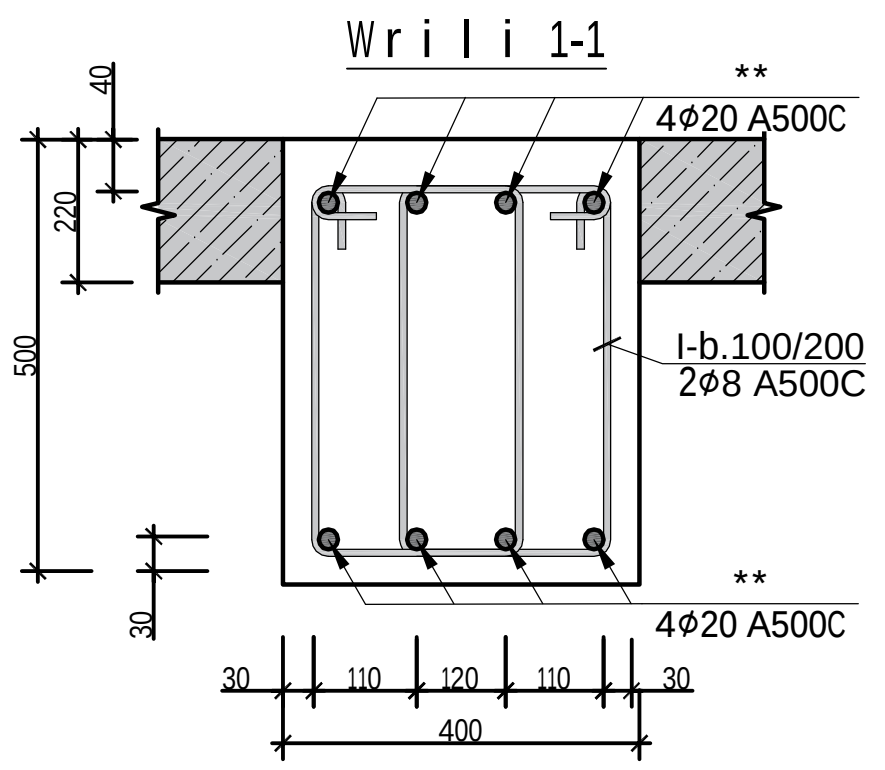

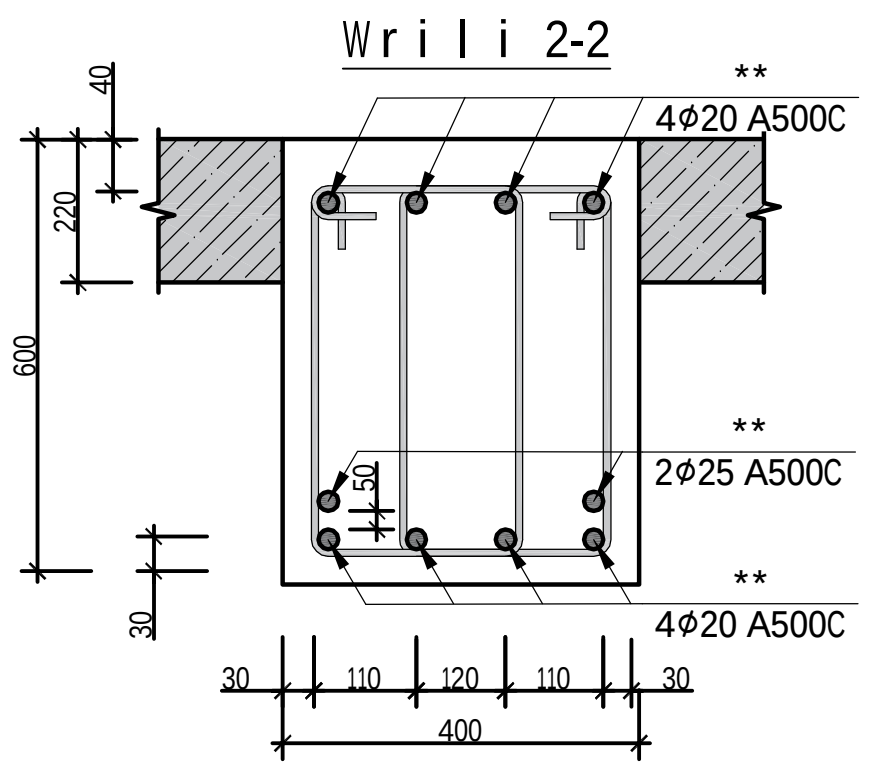

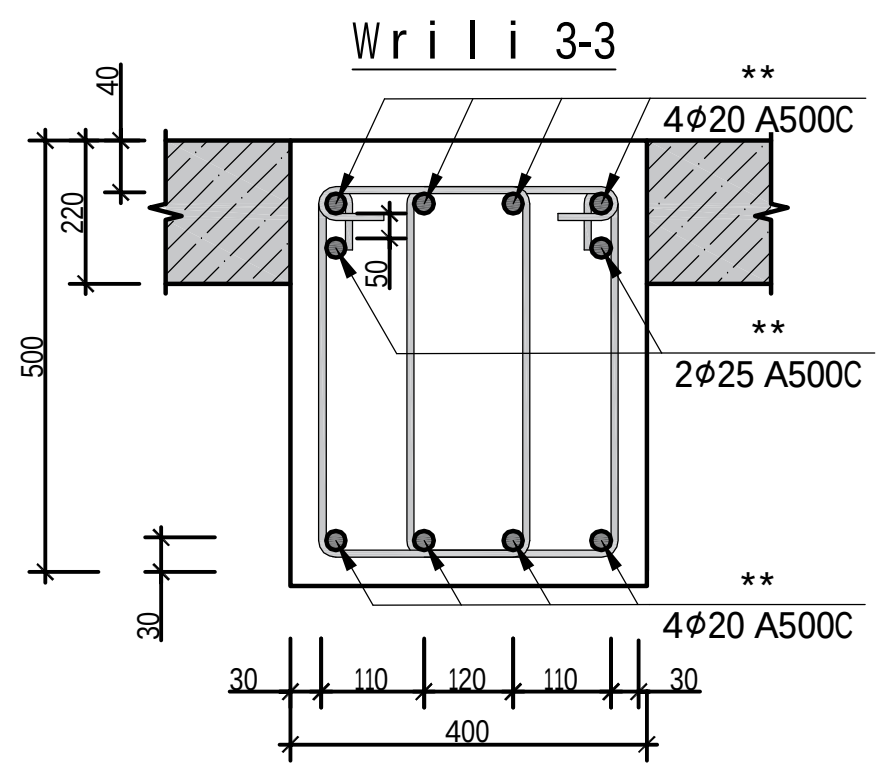

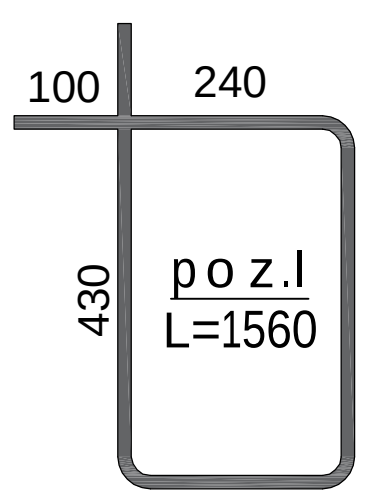

ᲠᲘᲒᲔᲚᲘ 3 ᲡᲞᲔᲪᲘᲤᲘᲙᲐᲪᲘᲐ													ᲡᲣᲚ ᲙᲝᲜᲡᲢᲠᲣᲥᲪᲘᲘᲡ ᲠᲐᲝᲓᲔᲜᲝᲑᲐ			
						ᲛᲐᲡᲐᲚᲘᲡ ᲐᲛᲝᲙᲠᲔᲤᲐ							n= 2			
პოზ.	ø (მმ)	კლასი	L (მმ)	n (ცალი)	Lxn მ	ø მმ	∑ Lxn მ	1 გრძ.მ. წონა, კგ	∑ წონა , კგ		ბეტონი $მ^3$		∑ წონა , კგ		ბეტონი $მ^3$	
									A240C	A500C	B30	B7.5	A240C	A500C	B30	B7.5
1	20	A500C	8700	4	34.8	25	24	3.853	-	92.472			-	184.944		
2	20	A500C	9100	4	36.4	20	147.6	2.466	-	363.982			-	727.9632		
3	20	A500C	7100	4	28.4				0	-			0	-		
4	20	A500C	12000	4	48				0	-			0	-		
									0	-	2.4		0	-	4.8	0
1*	25	A500C	3000	4	12				0	-			0	-		
2*	25	A500C	6000	2	12				0	-			0	-		
													0	0		
						8	343.2	0.395	135.56	-			271.13	-		
II	8	A240C	1560	220	343.2				0	-			0	-		
								∑	135.56	456.454	2.4	0	271.13	912.9072	4.8	0

damkveTi	--------------	
arqiteqtori	m.mamasaxlisi	
konstruqtori	g.Salitauri	

Ქ.ᲗᲑᲘᲚᲘᲡᲘ, ᲘᲚᲑᲣᲖᲘᲡ ᲥᲣᲩᲐ , (Ს/Კ 01.17.13.043.032)
ᲛᲠᲐᲕᲐᲚᲡᲐᲠᲗᲣᲚᲘᲐᲜᲘ ᲡᲐᲪᲮᲝᲕᲠᲔᲑᲔᲚᲘ ᲡᲐᲮᲚᲘ

ᲛᲠᲐᲕᲐᲚᲡᲐᲠᲗᲣᲚᲘᲐᲜᲘ ᲛᲠᲐᲕᲐᲚᲤᲣᲜᲥᲪᲘᲣᲠᲘ ᲡᲐᲪᲮᲝᲕᲠᲔᲑᲔᲚᲘ ᲡᲐᲮᲚᲘ

muSapr.	
furc. #	318
furclebi	---

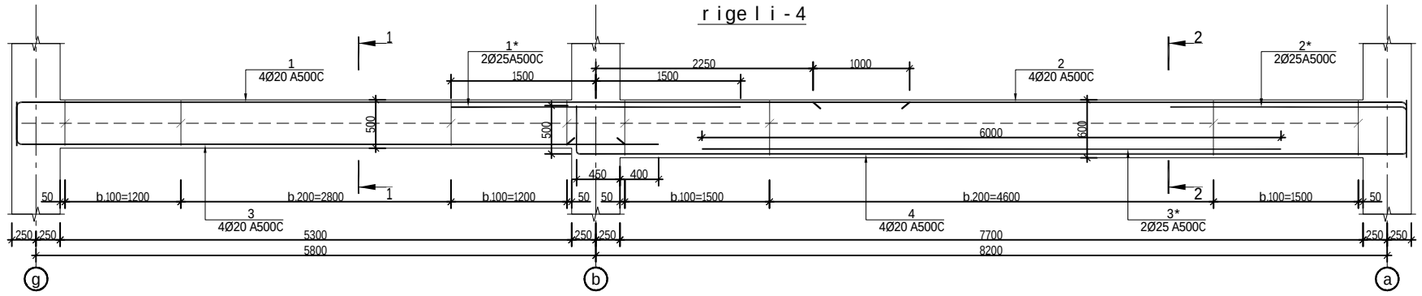

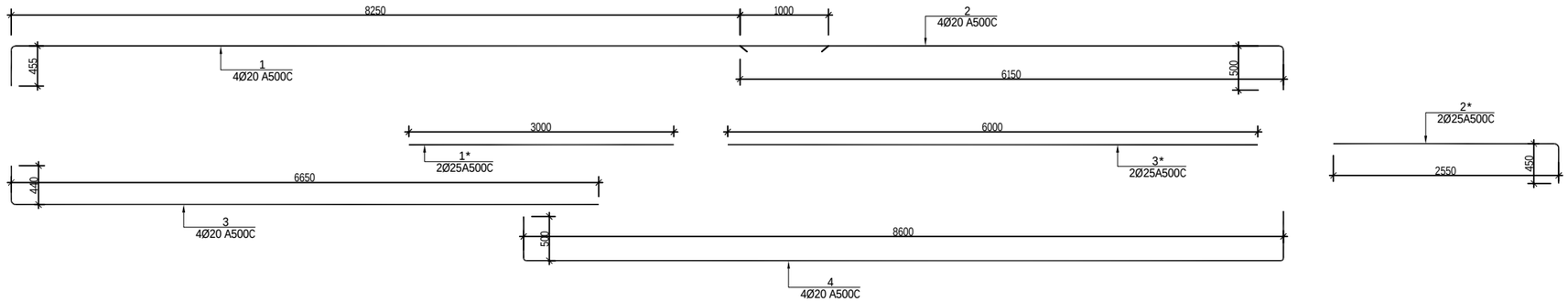

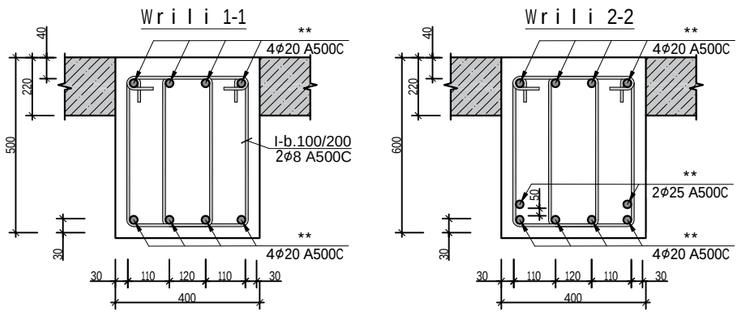

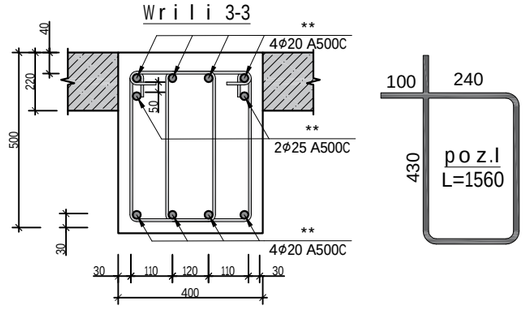

რიგელი 4 სპეციფიკაცია													სულ კონსტრუქციის რაოდენობა			
						მასალის ამოკრეფა							n= 20			
პოზ.	⌀ (მმ)	კლასი	L (მმ)	n (ცალი)	Lxn მ	⌀ მმ	∑ Lxn მ	1 გრძ.მ. წონა, კგ	∑ წონა , კგ		ბეტონი მ³		∑ წონა , კგ		ბეტონი მ³	
									A240C	A500C	B30	B7.5	A240C	A500C	B30	B7.5
1	20	A500C	8700	4	34.8	25	24	3.853	-	92.472			-	1849.44		
2	20	A500C	6600	4	26.4	20	128	2.466	-	315.648			-	6312.96		
3	20	A500C	7100	4	28.4				0	-			0	-		
4	20	A500C	9600	4	38.4				0	-			0	-		
									0	-			0	-		
1*	25	A500C	3000	2	6				0	-	2.1		0	-	42	0
2*	25	A500C	3000	2	6				0	-			0	-		
3*	25	A500C	6000	2	12								0	0		
						8	296.4	0.395	117.08	-			2341.6	-		
II	8	A240C	1560	190	296.4				0	-			0	-		
								∑	117.08	408.12	2.1	0	2341.6	8162.4	42	0

damkveTi	----------	
arqiteqtori	m. mamasaxlisi	
konstruqtori	g. Salitauri	ხელმოწერა

ქ.თბილისი, იალბუზის ქუჩა , (ს/კ 01.17.13.043.032)
მრავალსართულიანი საცხოვრებელი სახლი

მრავალსართულიანი მრავალფუნქციური საცხოვრებელი სახლი

muSapr.

furc. #	319
furclebi	---

r i g e l i - 5

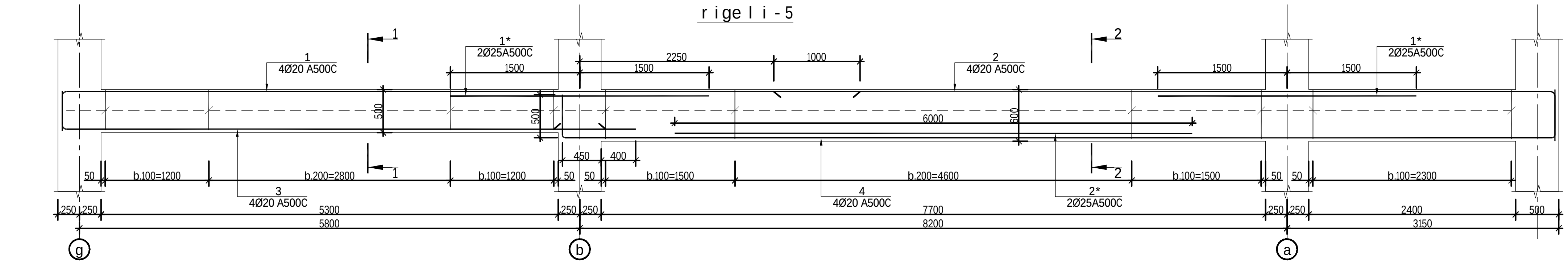

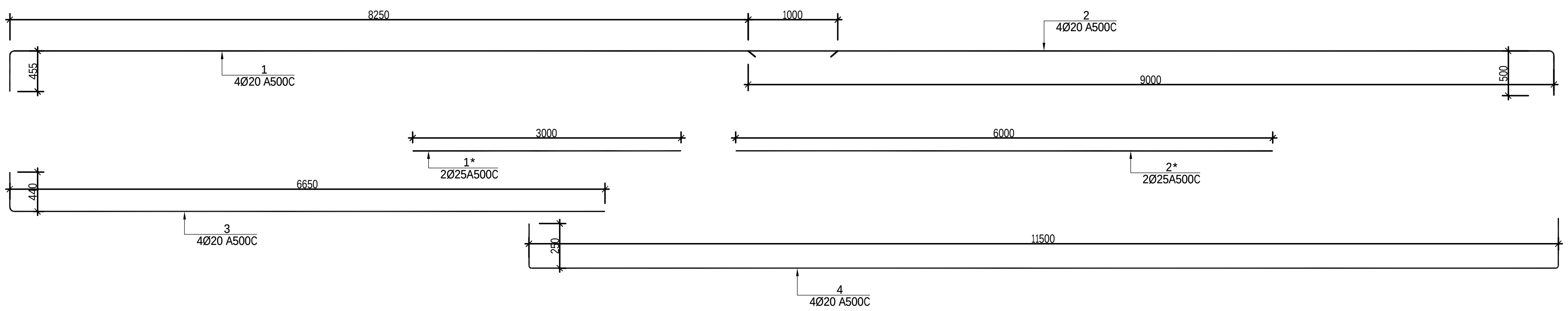

W r i l i 1-1

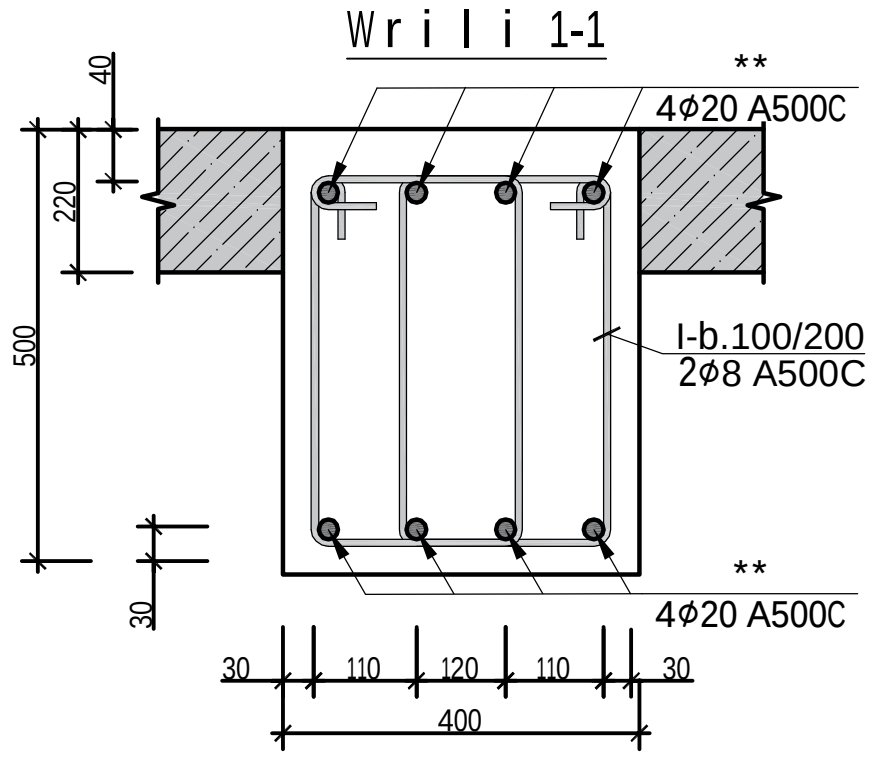

W r i l i 2-2

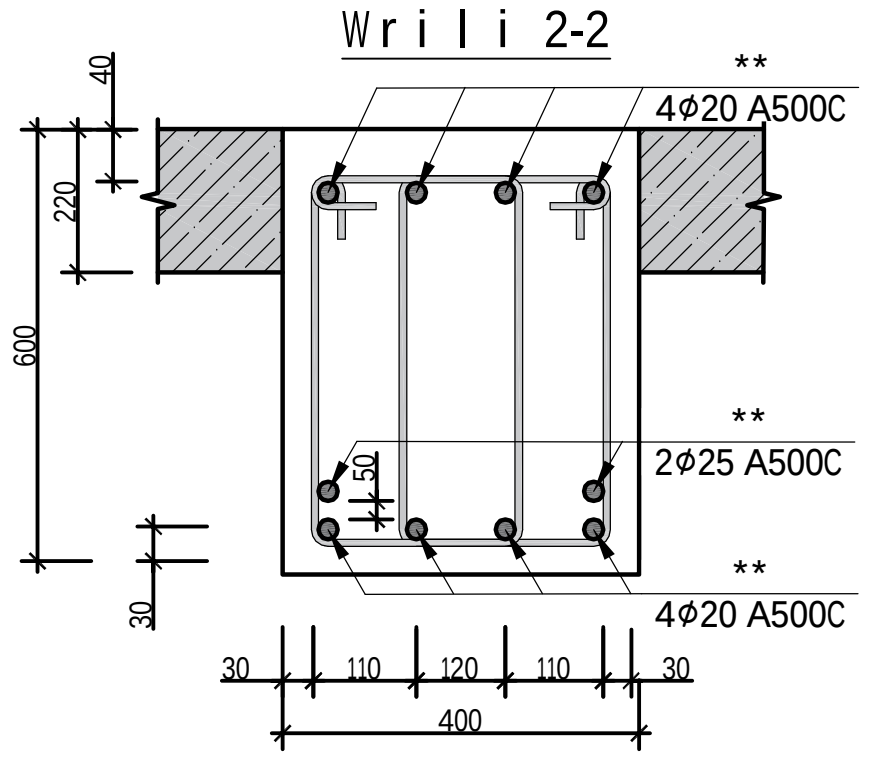

W r i l i 3-3

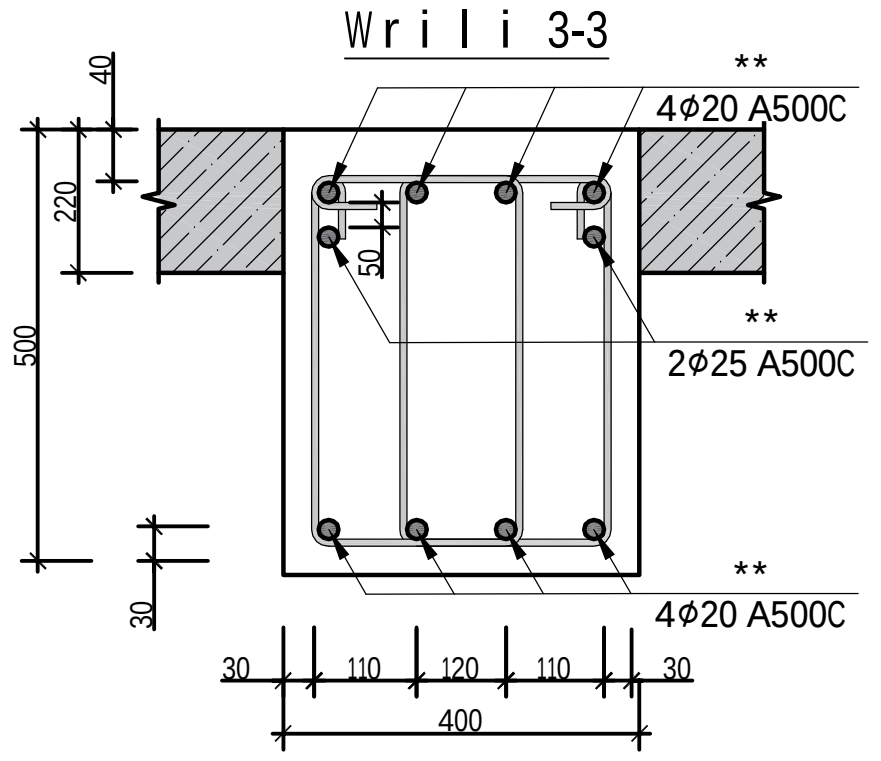

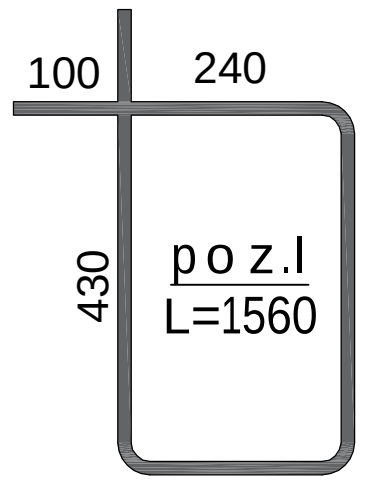

რიგელი 5 სპეციფიკაცია													სულ კონსტრუქციის რაოდენობა			
						მასალის ამოკრეფა							n= 2			
პოზ.	ø (მმ)	კლასი	L (მმ)	n (ცალი)	Lxn მ	ø მმ	∑ Lxn მ	1 გრძ.მ. წონა, კგ	∑ წონა , კგ		ბეტონი მ³		∑ წონა , კგ		ბეტონი მ³	
									A240C	A500C	B30	B7.5	A240C	A500C	B30	B7.5
1	20	A500C	8700	4	34.8	25	24	3.853	-	92.472	2.5		-	184.944	4.9	0
2	20	A500C	9500	4	38	20	149.2	2.466	-	367.927			-	735.8544		
3	20	A500C	7100	4	28.4				0	-			0	-		
4	20	A500C	12000	4	48				0	-			0	-		
									0	-			0	-		
1*	25	A500C	3000	4	12				0	-			0	-		
2*	25	A500C	6000	2	12				0	-			0	-		
													0	0		
						8	358.8	0.395	141.73	-			283.45	-		
II	8	A240C	1560	230	358.8				0	-			0	-		
								∑	141.73	460.399	2.5	0	283.45	920.7984	4.9	0

damkveTi	--------------	
arqiteqtori	m.mamasaxlisi	
konstruqtori	g.Salitauri	

ქ.თბილისი, იალბუზის ქუჩა , (ს/კ 01.17.13.043.032)
მრავალსართულიანი საცხოვრებელი სახლი

მრავალსართულიანი მრავალფუნქციური საცხოვრებელი სახლი

muSapr.	
furc. #	320
furclebi	---

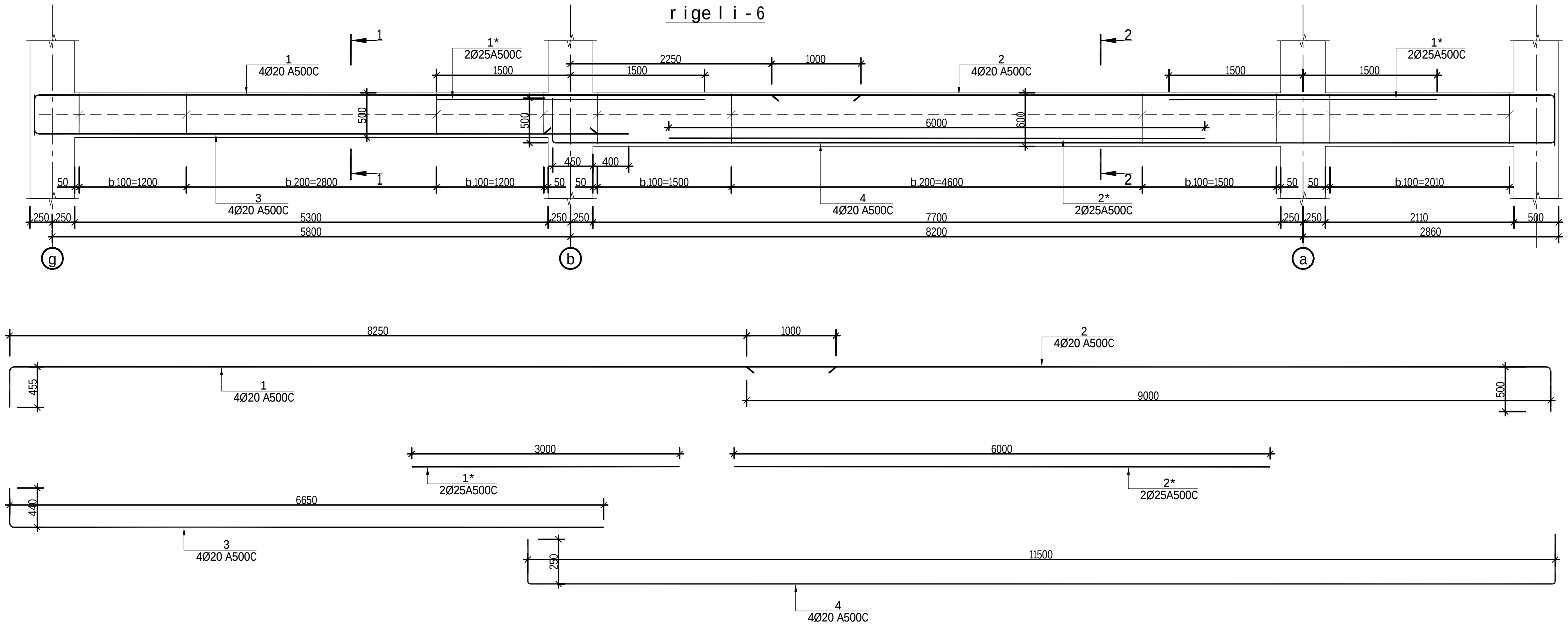

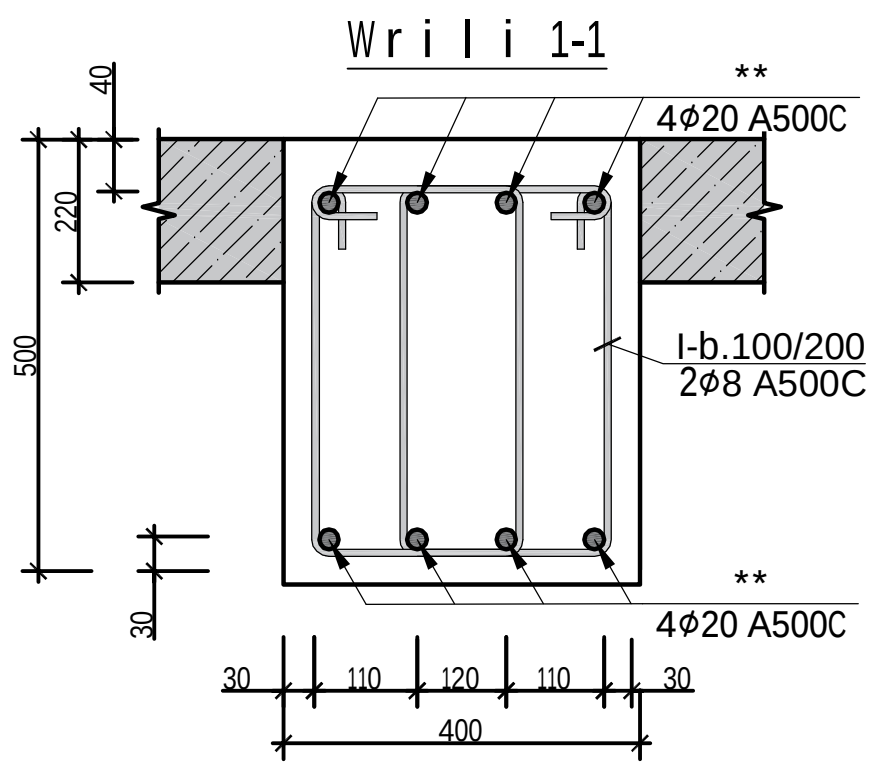

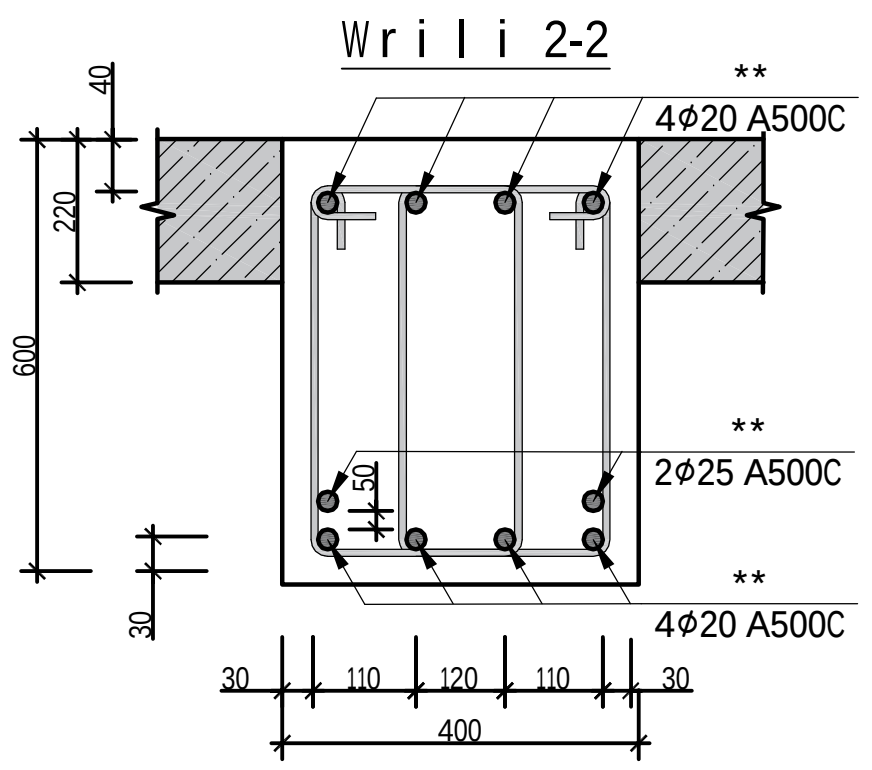

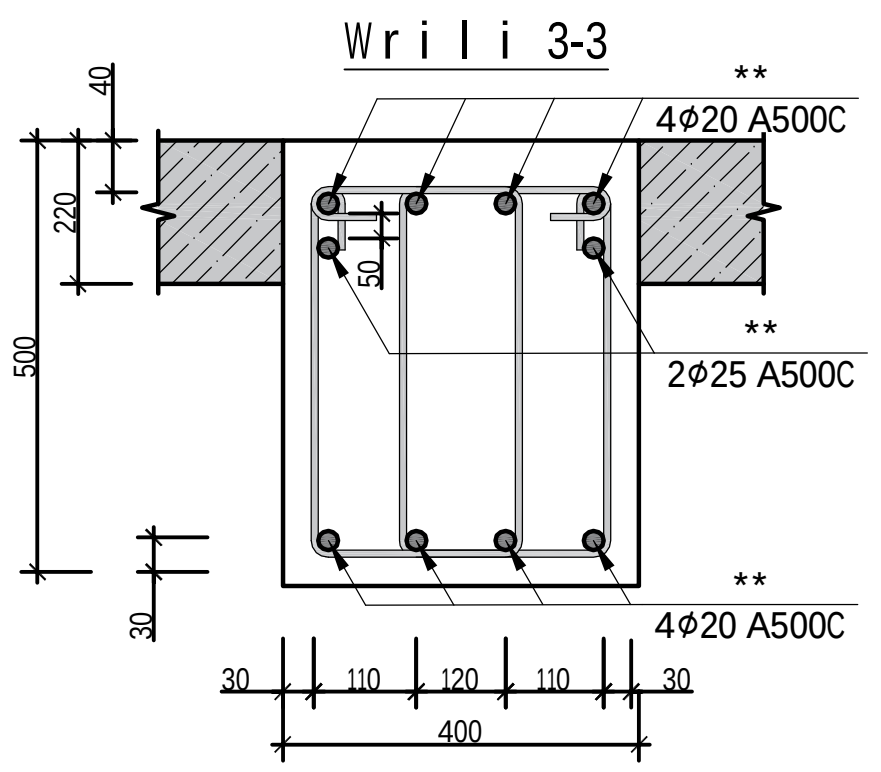

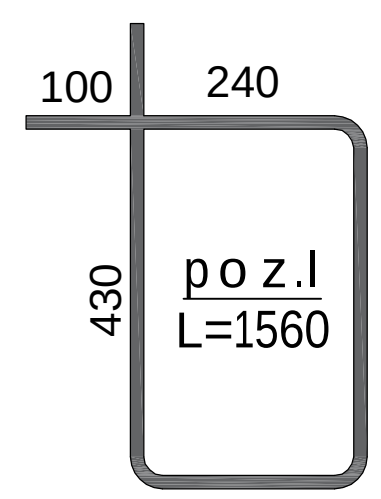

რიგელი 6 სპეციფიკაცია														სულ კონსტრუქციის რაოდენობა			
						მასალის ამოკრეფა								n= 2			
პოზ.	ø (მმ)	კლასი	L (მმ)	n (ცალი)	Lxn მ	ø მმ	∑ Lxn მ	1 გრძ.მ. წონა, კგ	∑ წონა , კგ		ბეტონი მ^3		∑ წონა , კგ		ბეტონი მ^3	
									A240C	A500C	B30	B7.5	A240C	A500C	B30	B7.5
1	20	A500C	8700	4	34.8	25	24	3.853	-	92.472	2.5		-	184.944	4.9	0
2	20	A500C	9500	4	38	20	149.2	2.466	-	367.927			-	735.8544		
3	20	A500C	7100	4	28.4				0	-			0	-		
4	20	A500C	12000	4	48				0	-			0	-		
									0	-			0	-		
1*	25	A500C	3000	4	12				0	-			0	-		
2*	25	A500C	6000	2	12				0	-			0	-		
													0	0		
						8	358.8	0.395	141.73	-			283.45	-		
II	8	A240C	1560	230	358.8				0	-			0	-		
								∑	141.73	460.399	2.5	0	283.45	920.7984	4.9	0

damkveT i	--------------		ქ.თბილისი, იალბუზის ქუჩა , (ს/კ 01.17.13.043.032) მრავალსართულიანი საცხოვრებელი სახლი
a r q i t eq t o r i	m. mamasax l i s i		
k o n s t r u q t o r i	g.Sa l i t au r i	გშალითაური	მრავალსართულიანი მრავალფუნქციური საცხოვრებელი სახლი
			muSa p r.
			f u r c. # 321
			f u r c l e bi ---

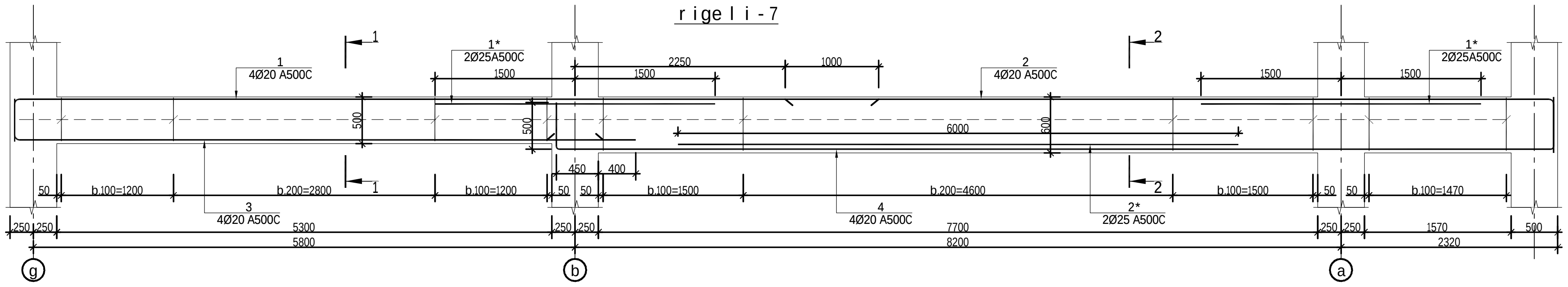

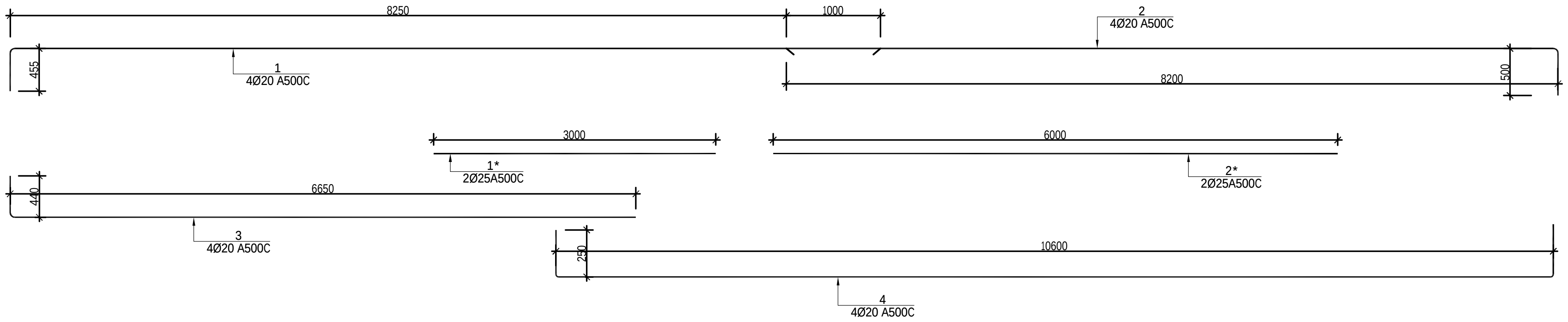

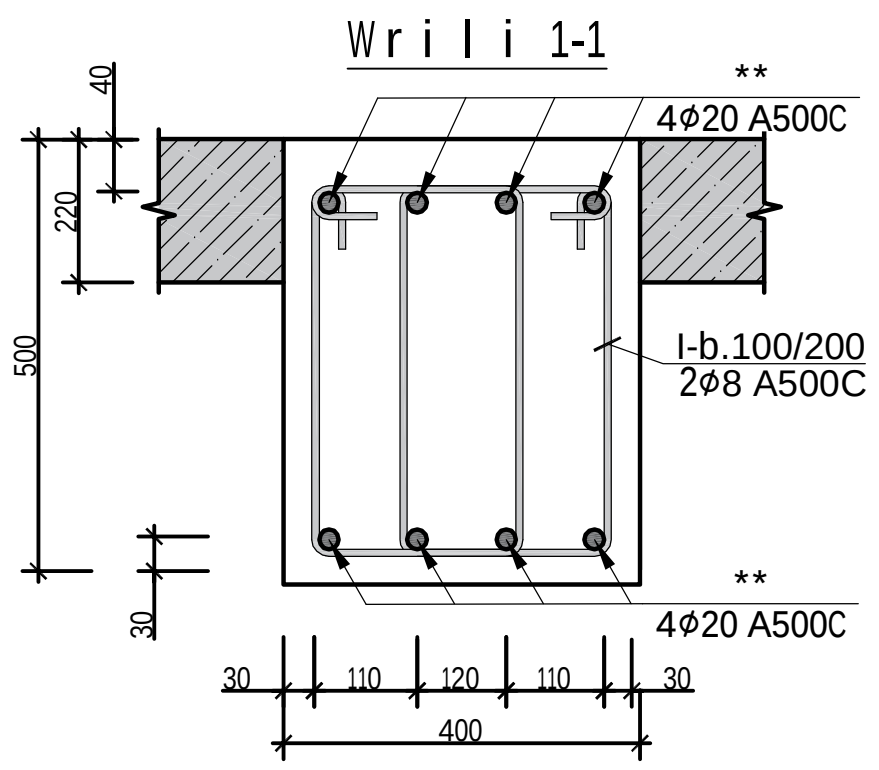

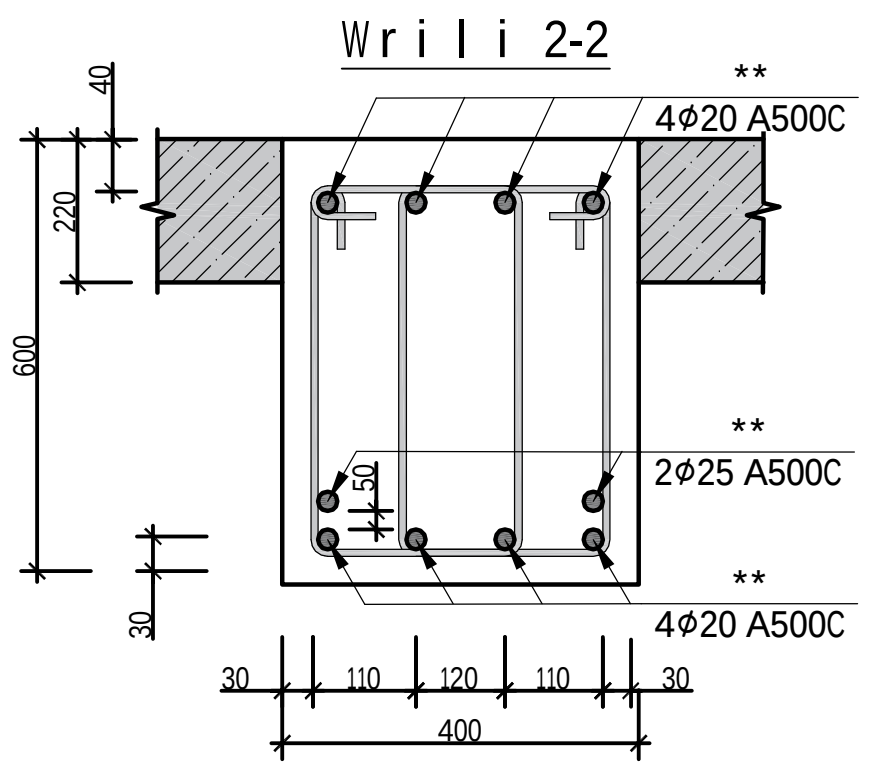

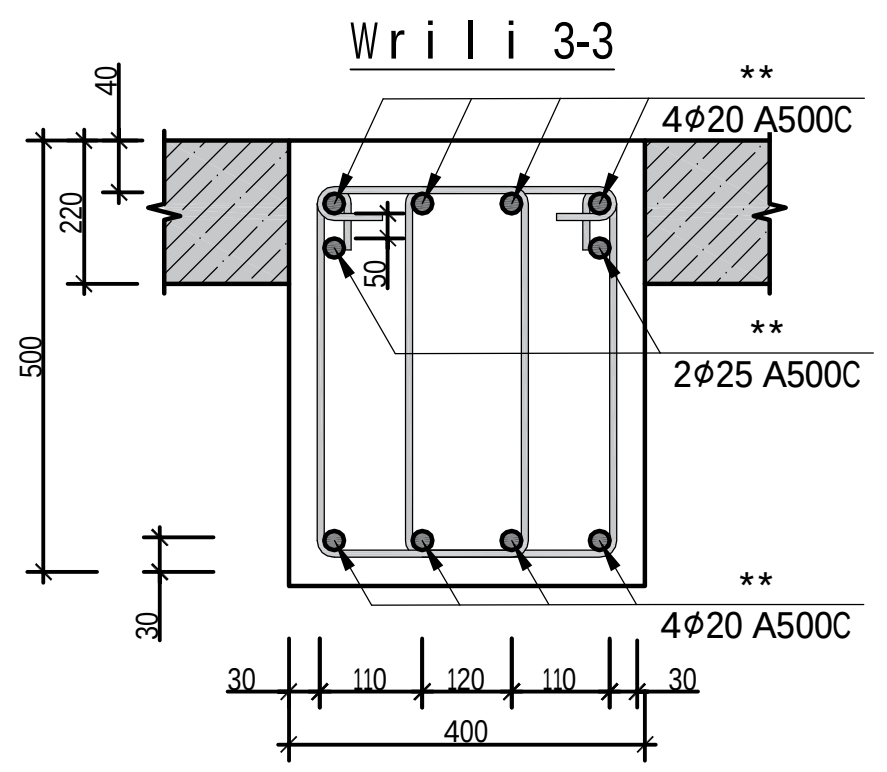

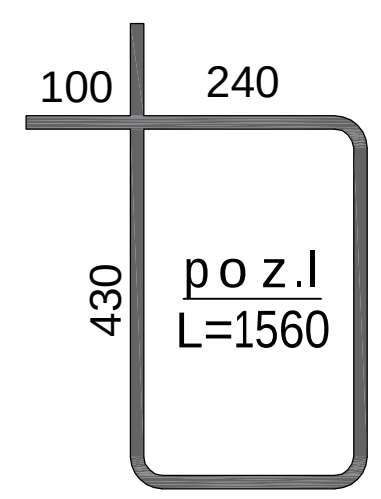

რიგელი 7 სპეციფიკაცია													სულ კონსტრუქციის რაოდენობა			
						მასალის ამოკრეფა							n= 2			
პოზ.	ø (მმ)	კლასი	L (მმ)	n (ცალი)	Lxn მ	ø მმ	∑ Lxn მ	1 გრძ.მ. წონა, კგ	∑ წონა , კგ		ბეტონი $მ^3$		∑ წონა , კგ		ბეტონი $მ^3$	
									A240C	A500C	B30	B7.5	A240C	A500C	B30	B7.5
1	20	A500C	8700	4	34.8	25	24	3.853	-	92.472			-	184.944		
2	20	A500C	8700	4	34.8	20	144.4	2.466	-	356.09			-	712.1808		
3	20	A500C	7100	4	28.4				0	-			0	-		
4	20	A500C	11600	4	46.4				0	-			0	-		
									0	-	2.4		0	-	4.8	0
1*	25	A500C	3000	4	12				0	-			0	-		
2*	25	A500C	6000	2	12				0	-			0	-		
									0	0			0	0		
						8	343.2	0.395	135.56	-			271.13	-		
II	8	A240C	1560	220	343.2				0	-			0	-		
								∑	135.56	448.562	2.4	0	271.13	897.1248	4.8	0

damkveT i	--------------		ქ.თბილისი, იალბუზის ქუჩა , (ს/კ 01.17.13.043.032) მრავალსართულიანი საცხოვრებელი სახლი	
a r q i t eq t o r i	m. mamasax l i s i			
k o n s t r u q t o r i	g.Sa l i t au r i		მრავალსართულიანი მრავალფუნქციური საცხოვრებელი სახლი	muSa p r.
				f u r c. # 322
				f u r c l ebi ---

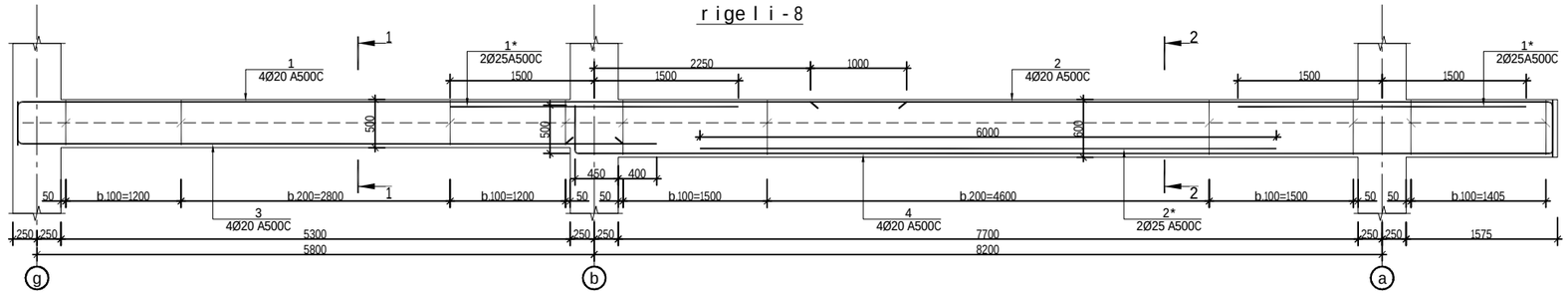

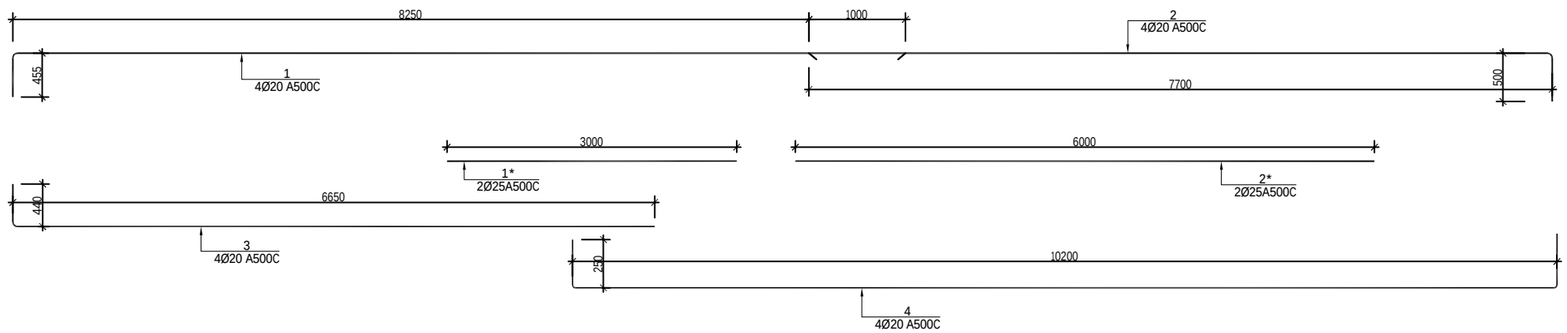

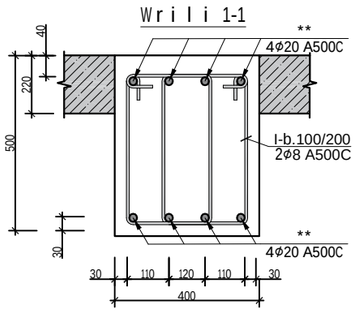

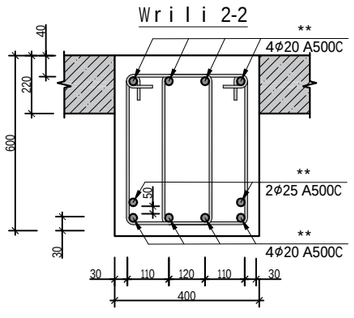

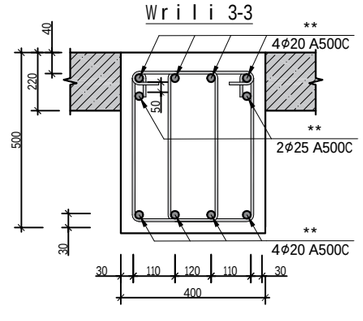

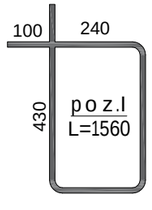

რიგელი 8 სპეციფიკაცია													სულ კონსტრუქციის რაოდენობა			
						მასალის ამოკრეფა							n= 2			
პოზ.	⌀ (მმ)	კლასი	L (მმ)	n (ცალი)	Lxn მ	⌀ მმ	∑ Lxn მ	1 გრძ.მ. წონა, კგ	∑ წონა , კგ		ბეტონი მ³		∑ წონა , კგ		ბეტონი მ³	
									A240C	A500C	B30	B7.5	A240C	A500C	B30	B7.5
1	20	A500C	8700	4	34.8	25	24	3.853	-	92.472	2.4		-	184.944	4.8	0
2	20	A500C	8200	4	32.8	20	140.8	2.466	-	347.213			-	694.4256		
3	20	A500C	7100	4	28.4				0	-			0	-		
4	20	A500C	11200	4	44.8				0	-			0	-		
									0	-			0	-		
1*	25	A500C	3000	4	12				0	-			0	-		
2*	25	A500C	6000	2	12				0	-			0	-		
													0	0		
						8	343.2	0.395	135.56	-			271.13	-		
II	8	A240C	1560	220	343.2				0	-			0	-		
								∑	135.56	439.685	2.4	0	271.13	879.3696	4.8	0

damkveTi	----------		ქ.თბილისი, იალბუზის ქუჩა , (ს/კ 01.17.13.043.032) მრავალსართულიანი საცხოვრებელი სახლი
arqiteqtori	m. mamasaxlisi		
konstruqtori	g.Salitauri	ᲛᲐᲨᲘᲜᲣᲠᲘ	მრავალსართულიანი მრავალფუნქციური საცხოვრებელი სახლი
			muSapr.
			furc. # 323
			furclebi ---

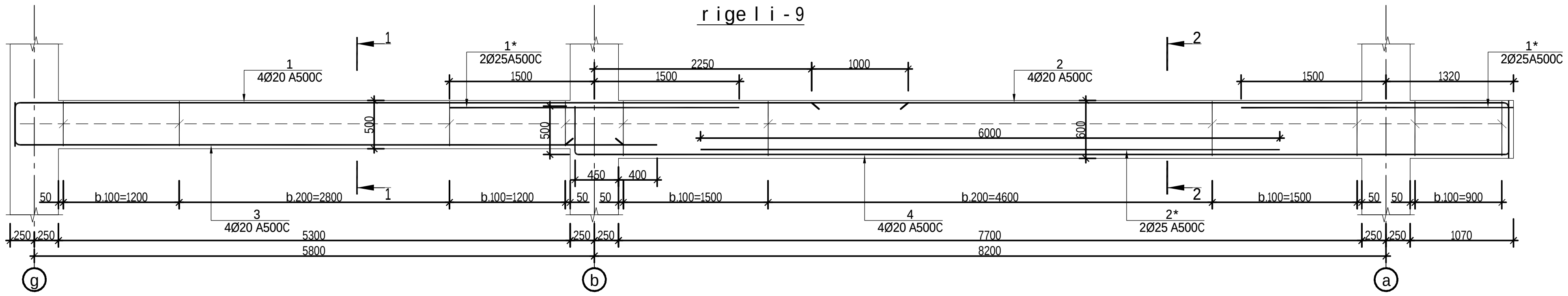

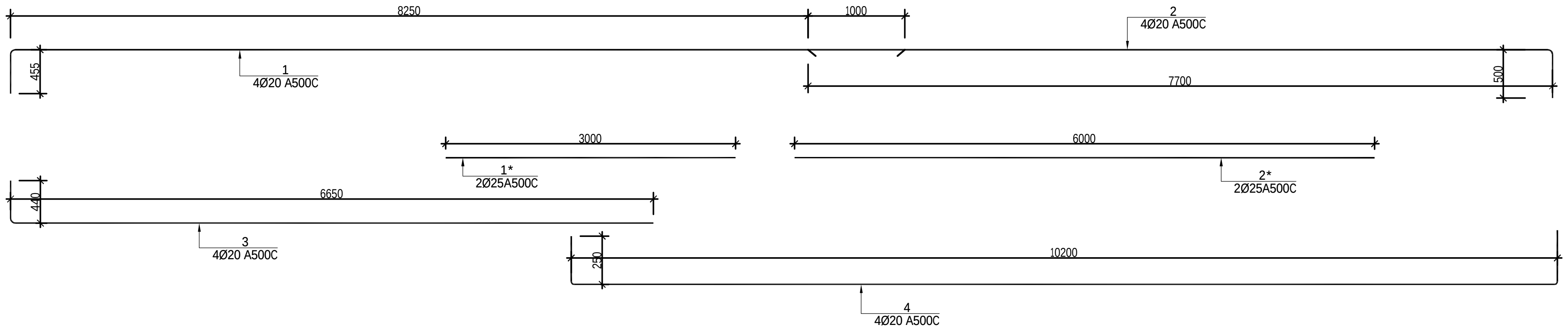

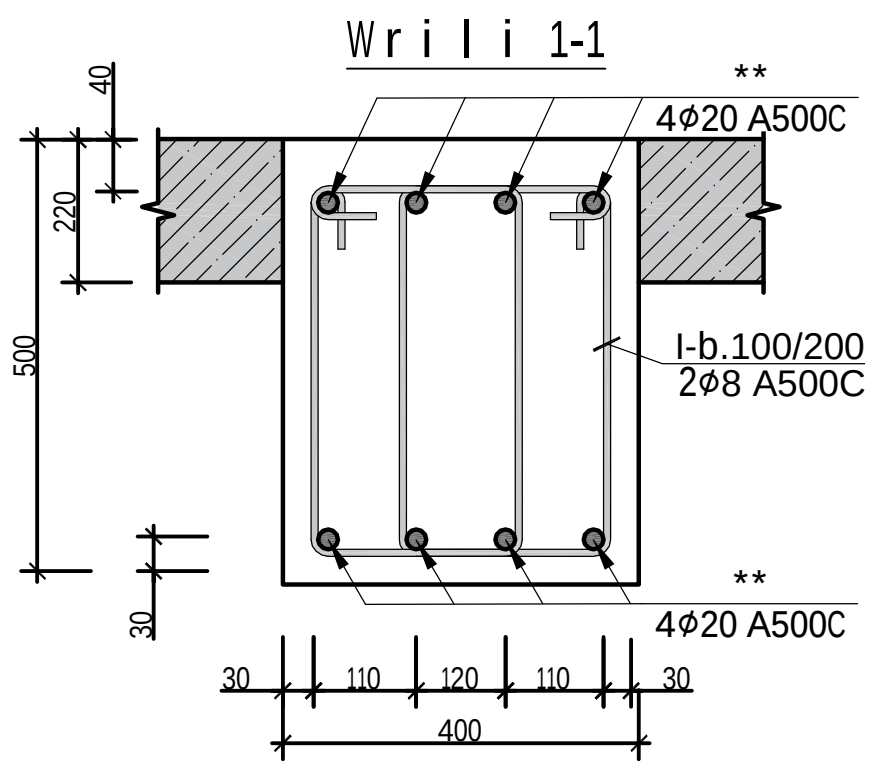

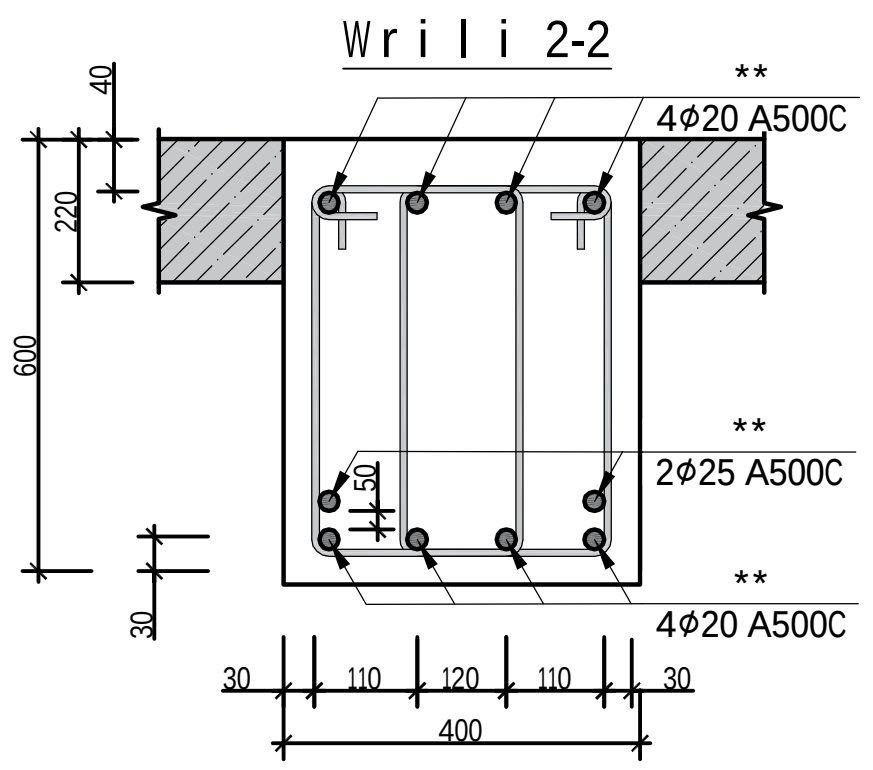

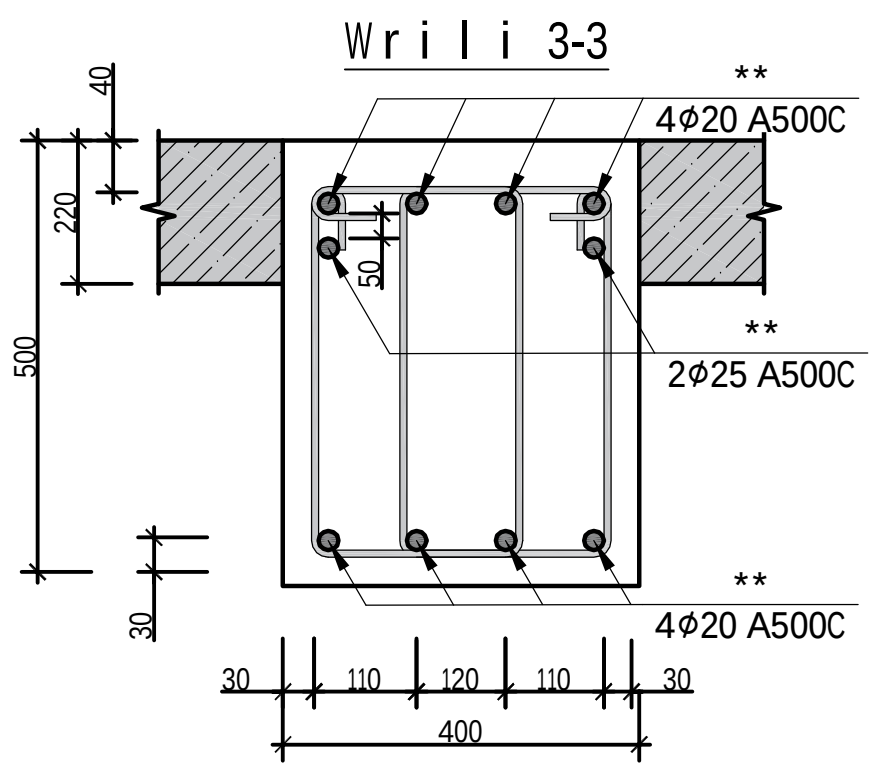

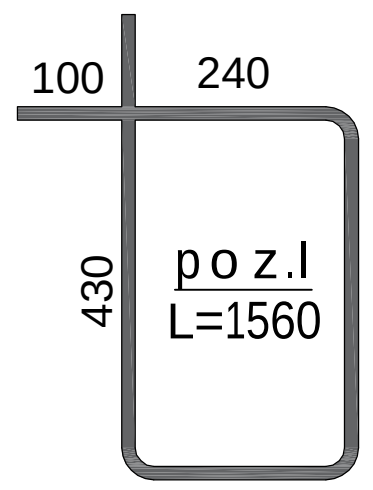

რიგელი 9 სპეციფიკაცია													სულ კონსტრუქციის რაოდენობა n= 2			
						მასალის ამოკრეფა										
პოზ.	⌀ (მმ)	კლასი	L (მმ)	n (ცალი)	Lxn მ	⌀ მმ	∑ Lxn მ	1 გრძ.მ. წონა, კგ	∑ წონა , კგ		ბეტონი $მ^3$		∑ წონა , კგ		ბეტონი $მ^3$	
									A240C	A500C	B30	B7.5	A240C	A500C	B30	B7.5
1	20	A500C	8700	4	34.8	25	24	3.853	-	92.472			-	184.944		
2	20	A500C	8200	4	32.8	20	140.8	2.466	-	347.213			-	694.4256		
3	20	A500C	7100	4	28.4				0	-			0	-		
4	20	A500C	11200	4	44.8				0	-			0	-		
									0	-			0	-		
1*	25	A500C	3000	4	12				0	-	2.4		0	-	4.8	0
2*	25	A500C	6000	2	12				0	-			0	-		
													0	0		
						8	343.2	0.395	135.56	-			271.13	-		
II	8	A240C	1560	220	343.2				0	-			0	-		
								∑	135.56	439.685	2.4	0	271.13	879.3696	4.8	0

damkveTi	--------------	ქ.თბილისი, იალბუზის ქუჩა, (ს/კ 01.17.13.043.032) მრავალსართულიანი საცხოვრებელი სახლი	
arqiteqtori	m.mamasaxlisi		
konstruqtori	g.Salitauri	მრავალსართულიანი მრავალფუნქციური საცხოვრებელი სახლი	muSapr.
			furc.# 324
			furclebi ---

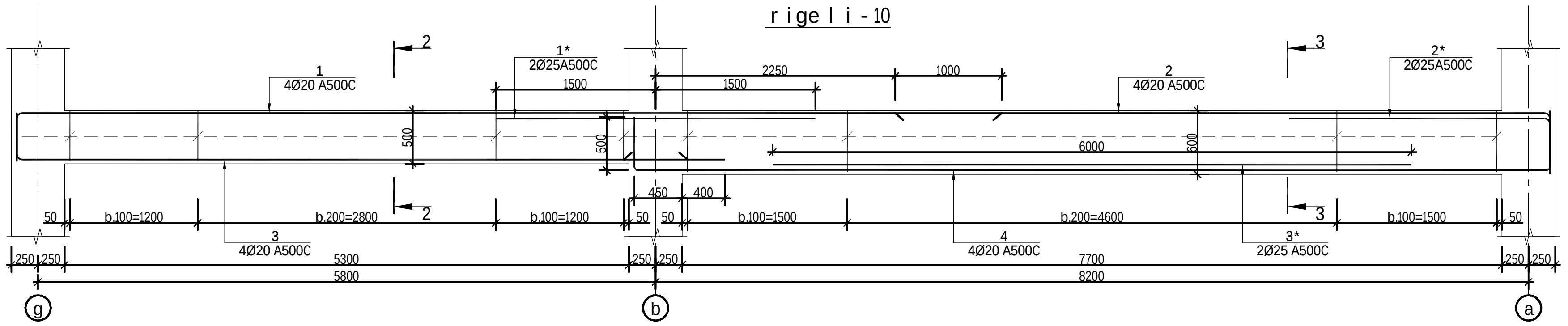

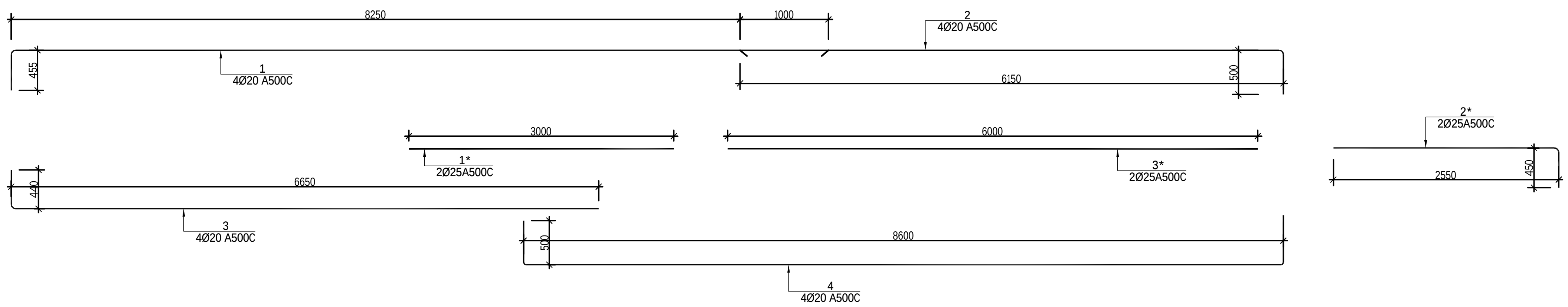

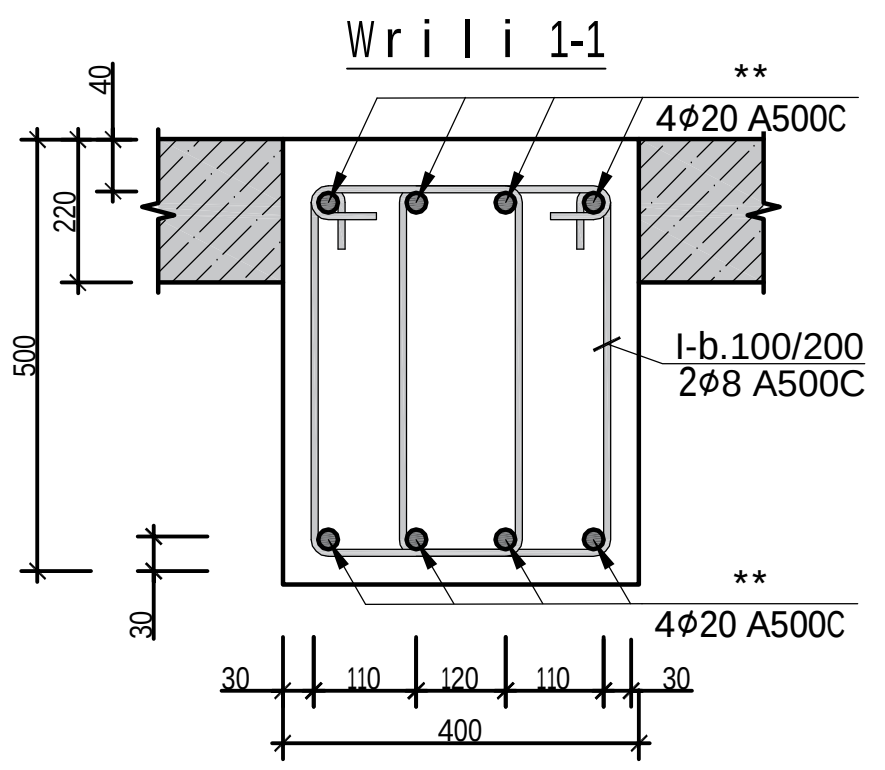

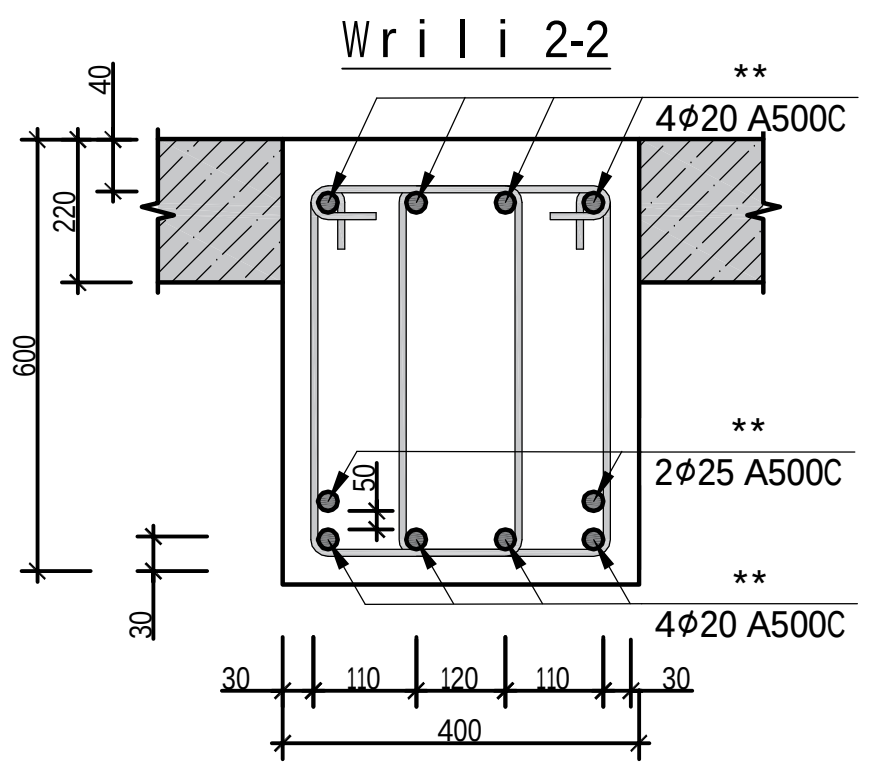

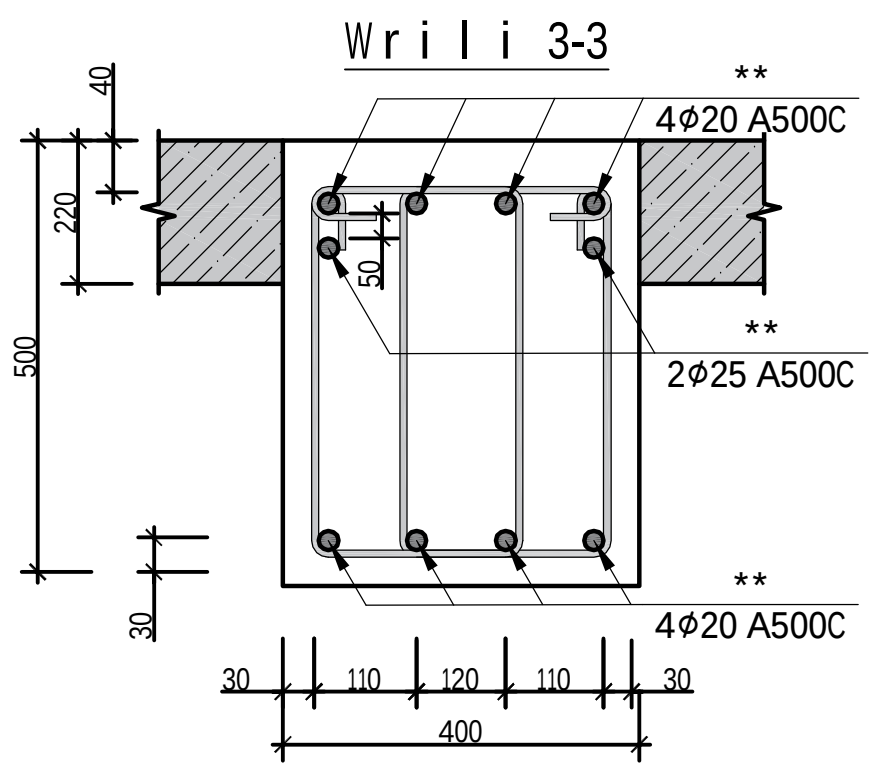

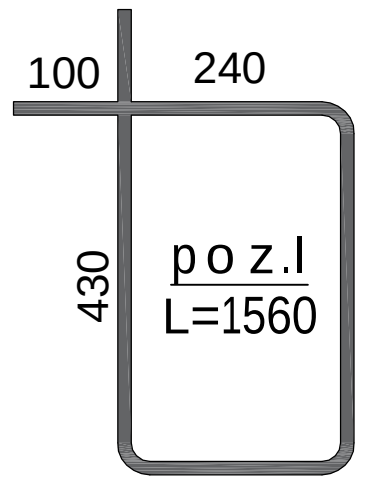

რიგელი 10 სპეციფიკაცია															სულ კონსტრუქციის რაოდენობა			
						მასალის ამოკრეფა									n= 2			
პოზ.	ø (მმ)	კლასი	L (მმ)	n (ცალი)	Lxn მ	ø მმ	∑ Lxn მ	1 გრძ.მ. წონა, კგ	∑ წონა , კგ		ბეტონი მ³		∑ წონა , კგ		ბეტონი მ³			
									A240C	A500C	B30	B7.5	A240C	A500C	B30	B7.5		
1	20	A500C	8700	4	34.8	25	24	3.853	-	92.472	2.1		-	184.944	4.2	0		
2	20	A500C	6600	4	26.4	20	128	2.466	-	315.648			-	631.296				
3	20	A500C	7100	4	28.4				0	-			0	-				
4	20	A500C	9600	4	38.4				0	-			0	-				
									0	-			0	-				
1*	25	A500C	3000	2	6				0	-			0	-				
2*	25	A500C	3000	2	6				0	-			0	-				
3*	25	A500C	6000	2	12								0	0				
						8	296.4	0.395	117.08	-			234.16	-				
II	8	A240C	1560	190	296.4				0	-			0	-				
								∑	117.08	408.12	2.1	0	234.16	816.24	4.2	0		

damkveTi	--------------		ქ.თბილისი, იალბუზის ქუჩა , (ს/კ 01.17.13.043.032) მრავალსართულიანი საცხოვრებელი სახლი		
arqiteqtori	m. mamasaxlisi				
konstruqtori	g.Salitauri		მრავალსართულიანი მრავალფუნქციური საცხოვრებელი სახლი	muSapr.	
				furc. #	325
				furclebi	---

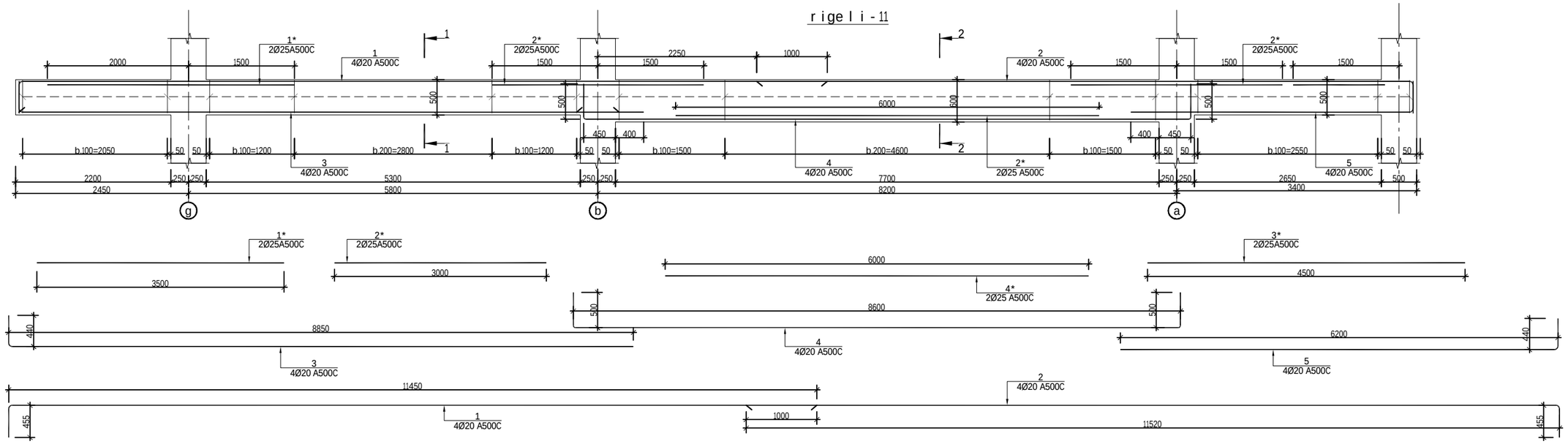

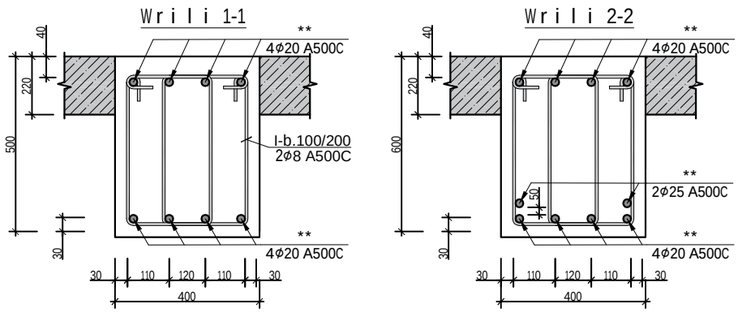

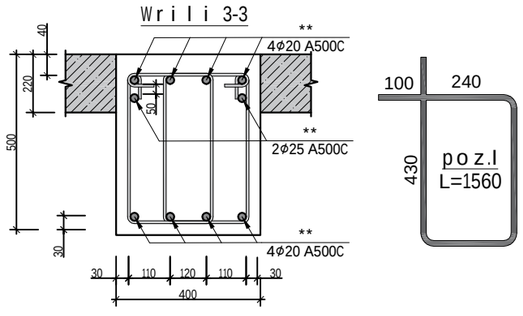

რიგელი 11 სპეციფიკაცია													სულ კონსტრუქციის რაოდენობა			
						მასალის ამოკრეფა							n= 12			
პოზ.	⌀ (მმ)	კლასი	L (მმ)	n (ცალი)	Lxn მ	⌀ მმ	∑ Lxn მ	1 გრძ.მ. წონა, კგ	∑ წონა , კგ		ბეტონი მ³		∑ წონა , კგ		ბეტონი მ³	
									A240C	A500C	B30	B7.5	A240C	A500C	B30	B7.5
1	20	A500C	12000	4	48	25	34	3.853	-	131.002			-	1572.024		
2	20	A500C	12000	4	48	20	198.2	2.466	-	488.761			-	5865.134		
3	20	A500C	9300	4	37.2				0	-			0	-		
4	20	A500C	9600	4	38.4				0	-			0	-		
5	20	A500C	6650	4	26.6				0	-			0	-		
1*	25	A500C	3500	2	7				0	-	3.2		0	-	38	0
2*	25	A500C	3000	2	6				0	-			0	-		
3*	25	A500C	4500	2	9								0	0		
4*	25	A500C	6000	2	12	8	546	0.395	215.67	-			2588	-		
II	8	A240C	1560	350	546				0	-			0	-		
								∑	215.67	619.763	3.2	0	2588	7437.158	38	0

damkveTi	----------	
arqiteqtori	m.mamasaxlisi	
konstruqtori	g.Salitauri	

ქ.თბილისი, იალბუზის ქუჩა , (ს/კ 01.17.13.043.032)
მრავალსართულიანი საცხოვრებელი სახლი

მრავალსართულიანი მრავალფუნქციური საცხოვრებელი სახლი

muSapr.

furc. #	326
furclebi	---

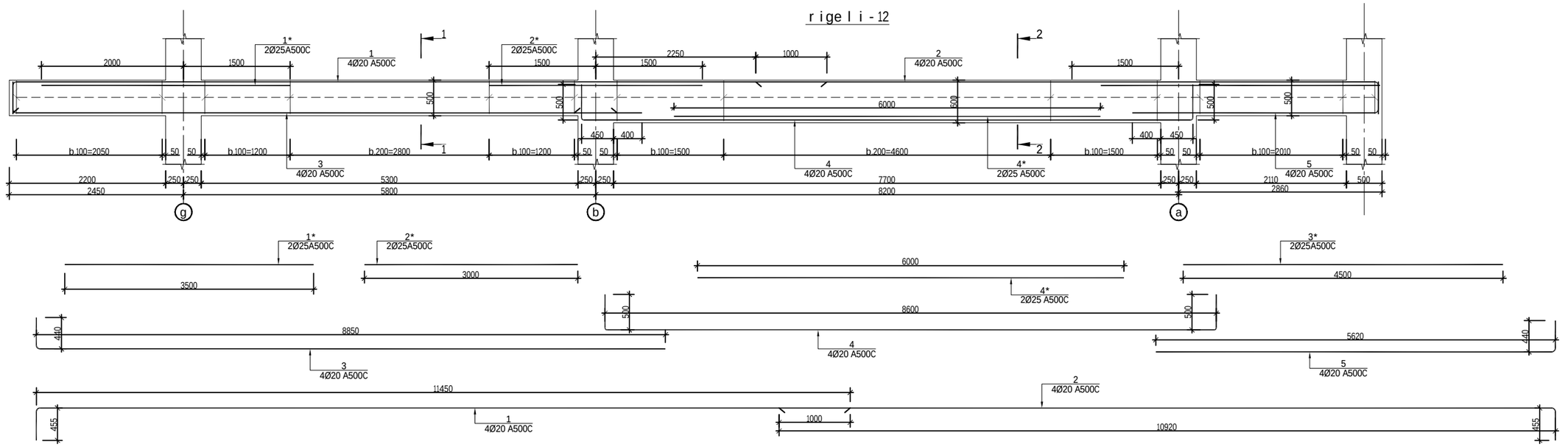

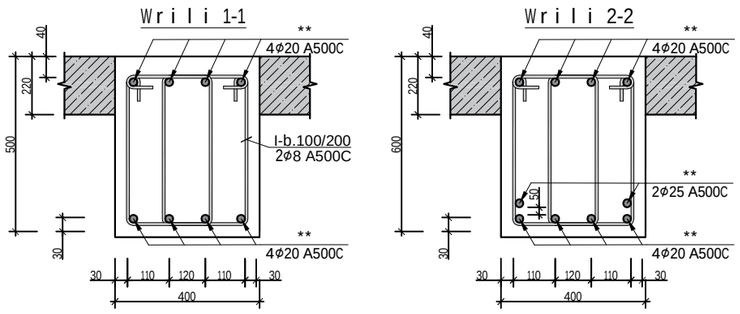

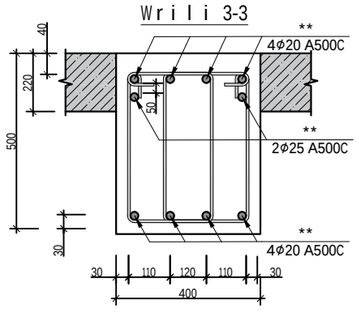

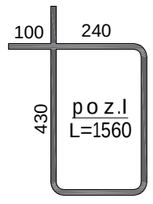

რიგელი 12 სპეციფიკაცია													სულ კონსტრუქციის რაოდენობა			
						მასალის ამოკრეფა							n= 12			
პოზ.	⌀ (მმ)	კლასი	L (მმ)	n (ცალი)	Lxn მ	⌀ მმ	∑ Lxn მ	1 გრძ.მ. წონა, კგ	∑ წონა , კგ		ბეტონი მ³		∑ წონა , კგ		ბეტონი მ³	
									A240C	A500C	B30	B7.5	A240C	A500C	B30	B7.5
1	20	A500C	11900	4	47.6	25	34	3.853	-	131.002			-	1572.024		
2	20	A500C	11370	4	45.48	20	192.96	2.466	-	475.839			-	5710.072		
3	20	A500C	9300	4	37.2				0	-			0	-		
4	20	A500C	9600	4	38.4				0	-			0	-		
5	20	A500C	6070	4	24.28				0	-			0	-		
1*	25	A500C	3500	2	7				0	-	3.1		0	-	37	0
2*	25	A500C	3000	2	6				0	-			0	-		
3*	25	A500C	4500	2	9								0	0		
4*	25	A500C	6000	2	12	8	530.4	0.395	209.51	-			2514.1	-		
II	8	A240C	1560	340	530.4				0	-			0	-		
								∑	209.51	606.841	3.1	0	2514.1	7282.096	37	0

damkveTi	----------	
arqiteqtori	m.mamasaxlisi	
konstruqtori	g.Salitauri	

ქ.თბილისი, იალბუზის ქუჩა , (ს/კ 01.17.13.043.032)
მრავალსართულიანი საცხოვრებელი სახლი

მრავალსართულიანი მრავალფუნქციური საცხოვრებელი სახლი

muSapr.

furc. #	327
furclebi	---

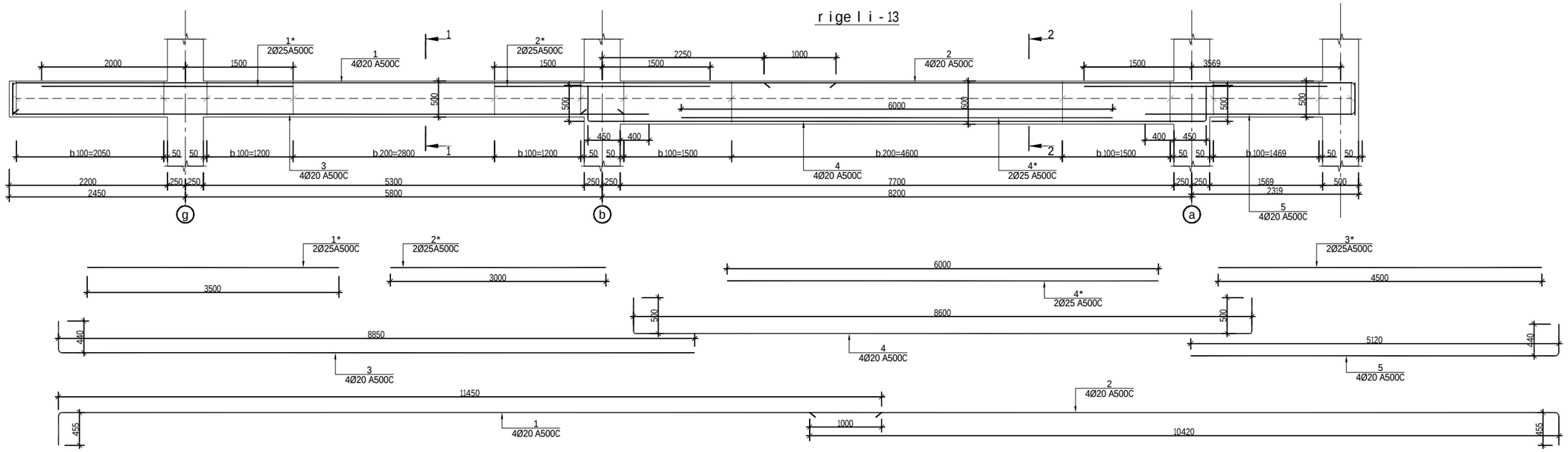

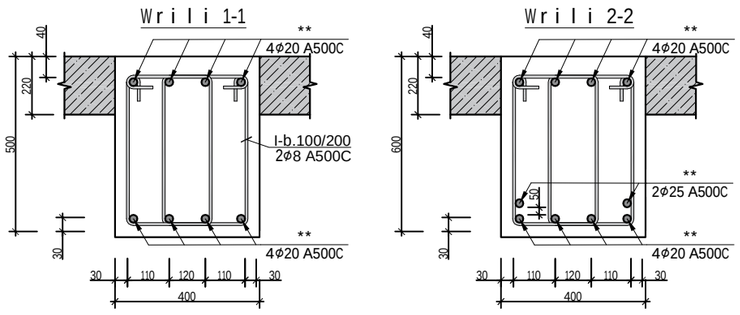

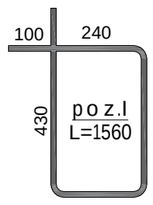

რიგელი 13 სპეციფიკაცია																
						მასალის ამოკრეფა							სულ კონსტრუქციის რაოდენობა n= 12			
პოზ.	⌀ (მმ)	კლასი	L (მმ)	n (ცალი)	Lxn მ	⌀ მმ	∑ Lxn მ	1 გრძ.მ. წონა, კგ	∑ წონა , კგ		ბეტონი მ³		∑ წონა , კგ		ბეტონი მ³	
									A240C	A500C	B30	B7.5	A240C	A500C	B30	B7.5
1	20	A500C	11900	4	47.6	25	34	3.853	-	131.002			-	1572.024		
2	20	A500C	10870	4	43.48	20	188.96	2.466	-	465.975			-	5591.704		
3	20	A500C	9300	4	37.2				0	-			0	-		
4	20	A500C	9600	4	38.4				0	-			0	-		
5	20	A500C	5570	4	22.28				0	-			0	-		
1*	25	A500C	3500	2	7				0	-	3		0	-	36	0
2*	25	A500C	3000	2	6				0	-			0	-		
3*	25	A500C	4500	2	9								0	0		
4*	25	A500C	6000	2	12	8	514.8	0.395	203.35	-			2440.2	-		
II	8	A240C	1560	330	514.8				0	-			0	-		
								∑	203.35	596.977	3	0	2440.2	7163.728	36	0

damkveTi	----------	
arqiteqtori	m.mamasaxlisi	
konstruqtori	g.Salitauri	

ქ.თბილისი, იალბუზის ქუჩა , (ს/კ 01.17.13.043.032)
მრავალსართულიანი საცხოვრებელი სახლი

მრავალსართულიანი მრავალფუნქციური საცხოვრებელი სახლი

muSapr.

furc. #	328
furclebi	---

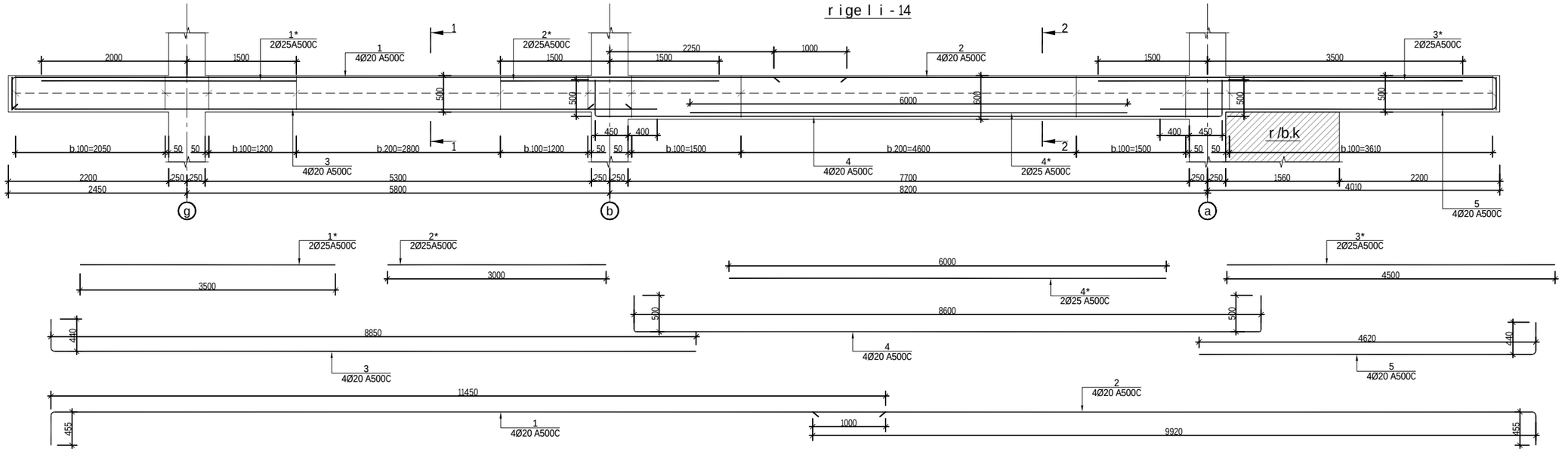

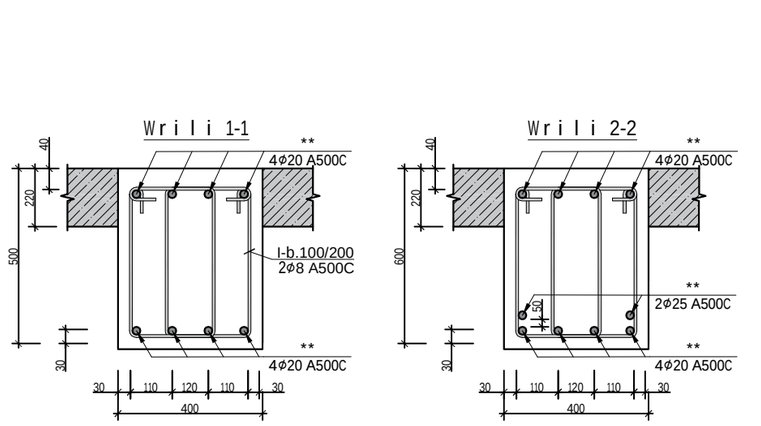

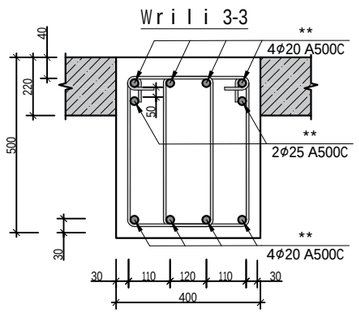

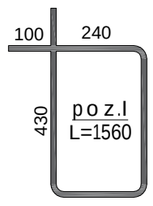

რიგელი 14 სპეციფიკაცია													სულ კონსტრუქციის რაოდენობა			
						მასალის ამოკრეფა							n= 12			
პოზ.	⌀ (მმ)	კლასი	L (მმ)	n (ცალი)	Lxn მ	⌀ მმ	∑ Lxn მ	1 გრძ.მ. წონა, კგ	∑ წონა , კგ		ბეტონი მ³		∑ წონა , კგ		ბეტონი მ³	
									A240C	A500C	B30	B7.5	A240C	A500C	B30	B7.5
1	20	A500C	11900	4	47.6	25	34	3.853	-	131.002	2.9		-	1572.024	35	0
2	20	A500C	10370	4	41.48	20	184.96	2.466	-	456.111			-	5473.336		
3	20	A500C	9300	4	37.2				0	-			0	-		
4	20	A500C	9600	4	38.4				0	-			0	-		
5	20	A500C	5070	4	20.28				0	-			0	-		
1*	25	A500C	3500	2	7				0	-			0	-		
2*	25	A500C	3000	2	6				0	-			0	-		
3*	25	A500C	4500	2	9								0	0		
4*	25	A500C	6000	2	12	8	483.6	0.395	191.02	-			2292.3	-		
II	8	A240C	1560	310	483.6				0	-			0	-		
								∑	191.02	587.113	2.9	0	2292.3	7045.36	35	0

damkveTi	----------	
arqiteqtori	m.mamasaxlisi	
konstruqtori	g.Salitauri	

ქ.თბილისი, იალბუზის ქუჩა , (ს/კ 01.17.13.043.032)
მრავალსართულიანი საცხოვრებელი სახლი

მრავალსართულიანი მრავალფუნქციური საცხოვრებელი სახლი

muSapr.	
furc. #	329
furclebi	---

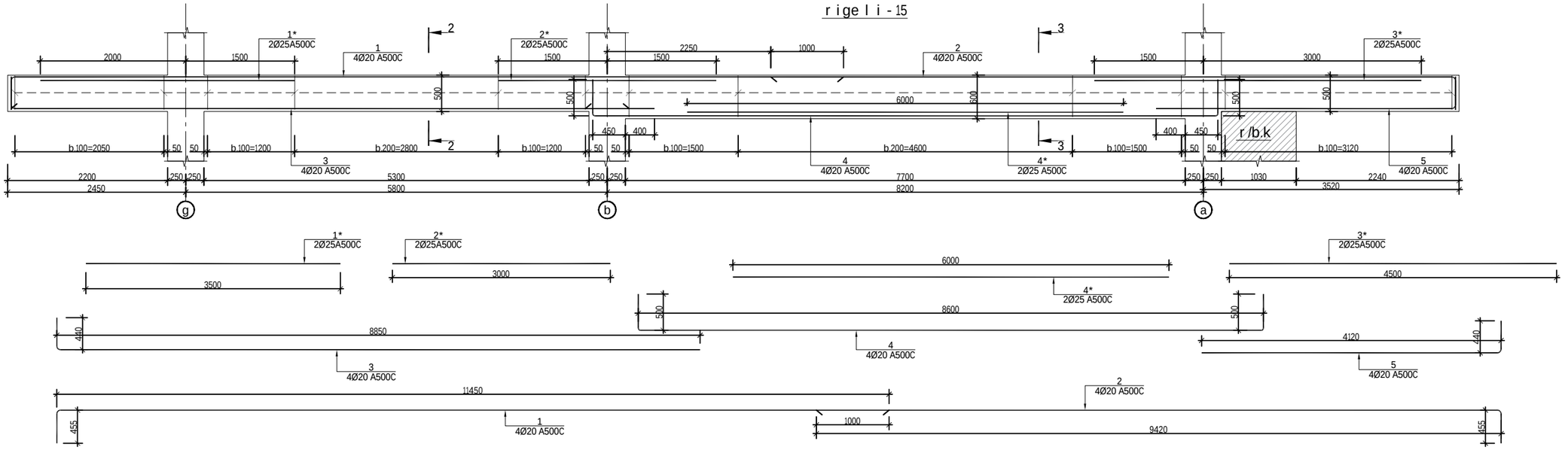

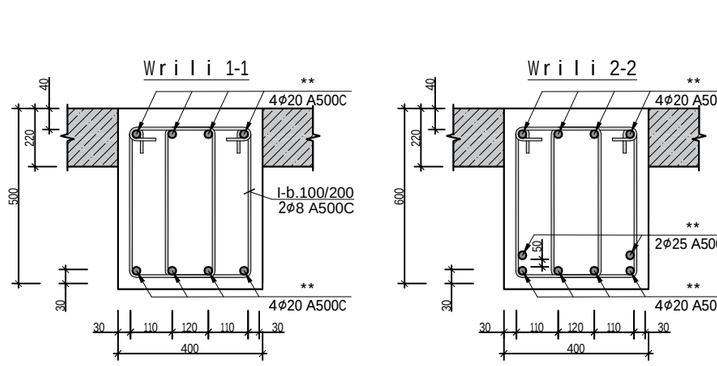

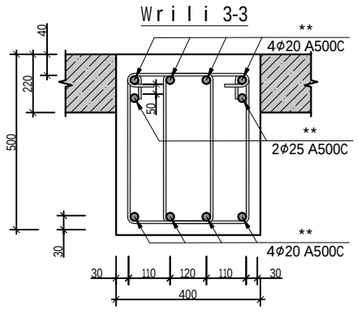

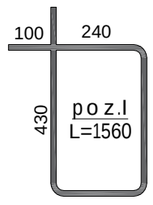

რიგელი 15 სპეციფიკაცია													სულ კონსტრუქციის რაოდენობა			
						მასალის ამოკრეფა							n= 12			
პოზ.	⌀ (მმ)	კლასი	L (მმ)	n (ცალი)	Lxn მ	⌀ მმ	∑ Lxn მ	1 გრძ.მ. წონა, კგ	∑ წონა , კგ		ბეტონი მ³		∑ წონა , კგ		ბეტონი მ³	
									A240C	A500C	B30	B7.5	A240C	A500C	B30	B7.5
1	20	A500C	11900	4	47.6	25	34	3.853	-	131.002			-	1572.024		
2	20	A500C	9870	4	39.48	20	180.96	2.466	-	446.247			-	5354.968		
3	20	A500C	9300	4	37.2				0	-			0	-		
4	20	A500C	9600	4	38.4				0	-			0	-		
5	20	A500C	4570	4	18.28				0	-			0	-		
1*	25	A500C	3500	2	7				0	-	2.8		0	-	34	0
2*	25	A500C	3000	2	6				0	-			0	-		
3*	25	A500C	4500	2	9								0	0		
4*	25	A500C	6000	2	12	8	468	0.395	184.86	-			2218.3	-		
II	8	A240C	1560	300	468				0	-			0	-		
								∑	184.86	577.249	2.8	0	2218.3	6926.992	34	0

damkveTi	----------	
arqiteqtori	m.mamasaxlisi	
konstruqtori	g.Salitauri	

ქ.თბილისი, იალბუზის ქუჩა , (ს/კ 01.17.13.043.032)
მრავალსართულიანი საცხოვრებელი სახლი

მრავალსართულიანი მრავალფუნქციური საცხოვრებელი სახლი

muSapr.

furc. #	330
furclebi	---

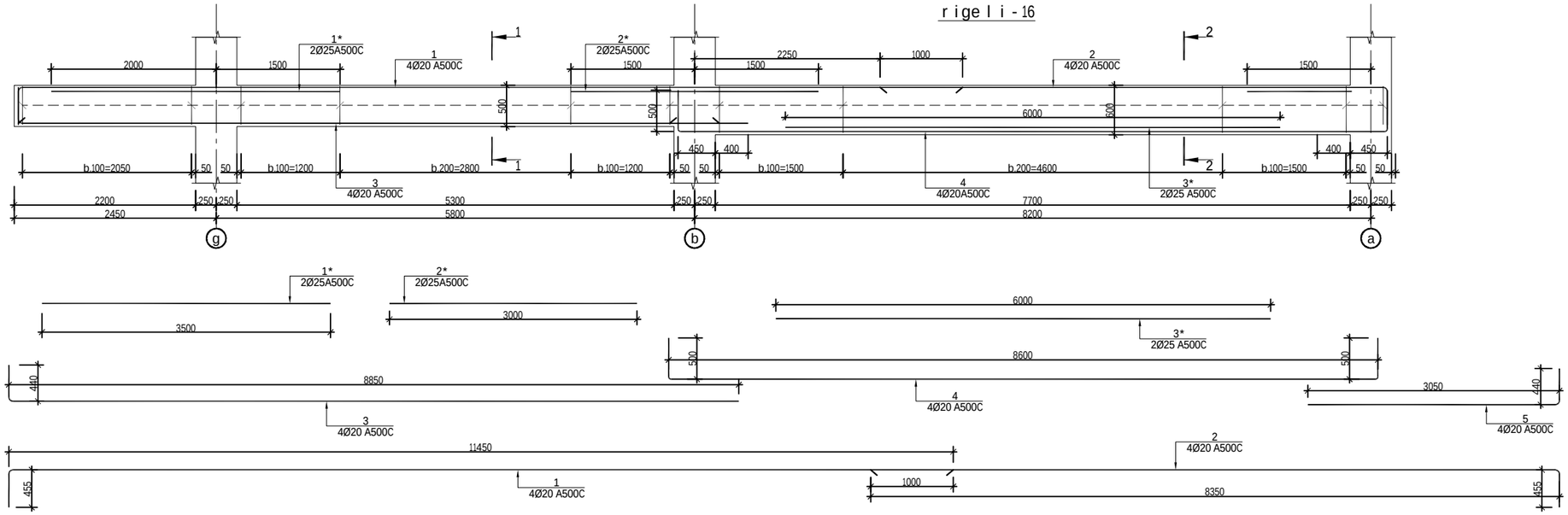

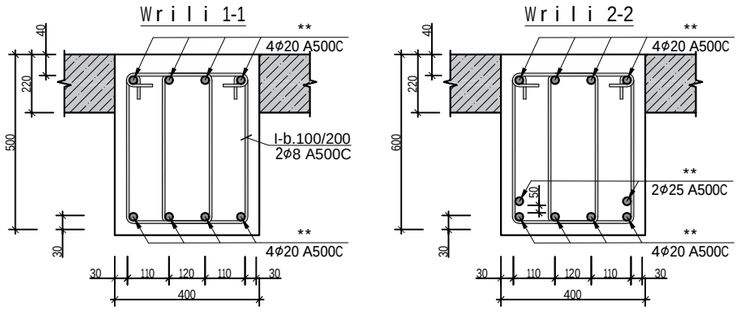

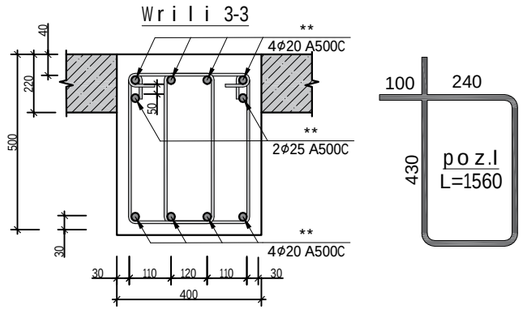

რიგელი 16 სპეციფიკაცია													სულ კონსტრუქციის რაოდენობა			
						მასალის ამოკრეფა							n= 12			
პოზ.	⌀ (მმ)	კლასი	L (მმ)	n (ცალი)	Lxn მ	⌀ მმ	∑ Lxn მ	1 გრძ.მ. წონა, კგ	∑ წონა , კგ		ბეტონი მ³		∑ წონა , კგ		ბეტონი მ³	
									A240C	A500C	B30	B7.5	A240C	A500C	B30	B7.5
1	20	A500C	11900	4	47.6	25	32	3.853	-	123.296			-	1479.552		
2	20	A500C	8800	4	35.2	20	172.4	2.466	-	425.138			-	5101.661		
3	20	A500C	9300	4	37.2				0	-			0	-		
4	20	A500C	9600	4	38.4				0	-			0	-		
5	20	A500C	3500	4	14				0	-	2.8		0	-	34	0
1*	25	A500C	3500	4	14				0	-			0	-		
2*	25	A500C	3000	2	6				0	-			0	-		
3*	25	A500C	6000	2	12	8	452.4	0.395	178.7	-			2144.4	-		
II	8	A240C	1560	290	452.4				0	-			0	-		
								∑	178.7	548.434	2.8	0	2144.4	6581.213	34	0

damkveTi	----------		ქ.თბილისი, იალბუზის ქუჩა , (ს/კ 01.17.13.043.032) მრავალსართულიანი საცხოვრებელი სახლი
arqiteqtori	m.mamasaxlisi		
konstruqtori	g.Salitauri	მშლიტაური	მრავალსართულიანი მრავალფუნქციური საცხოვრებელი სახლი
			muSapr.
			furc.# 331
			furclebi ---

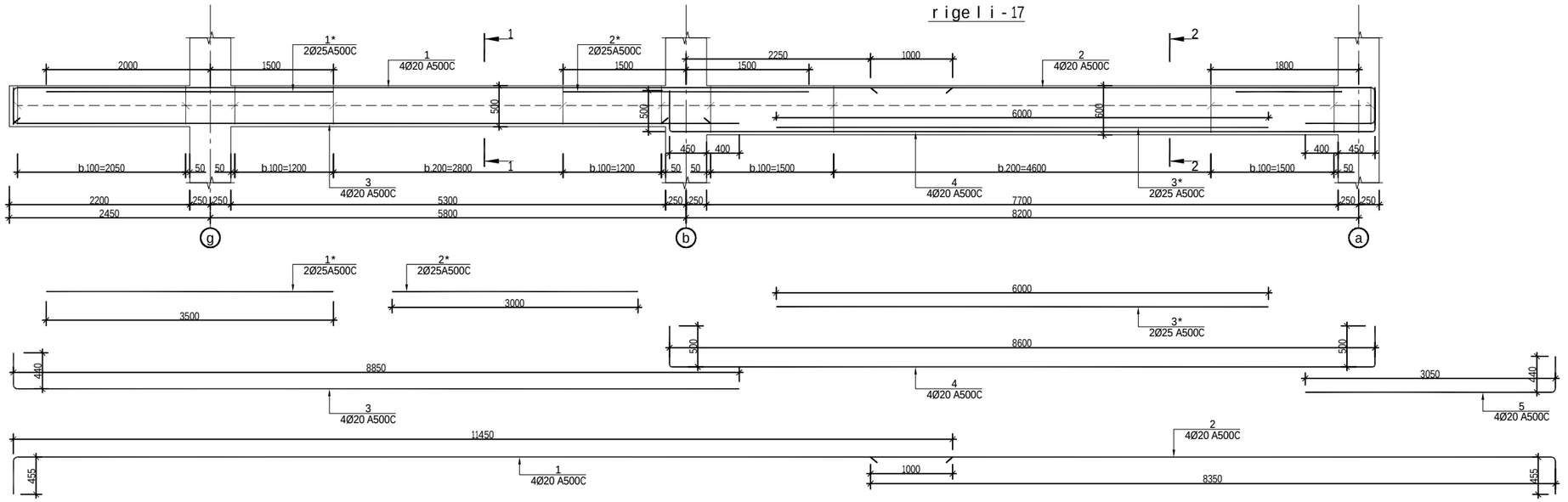

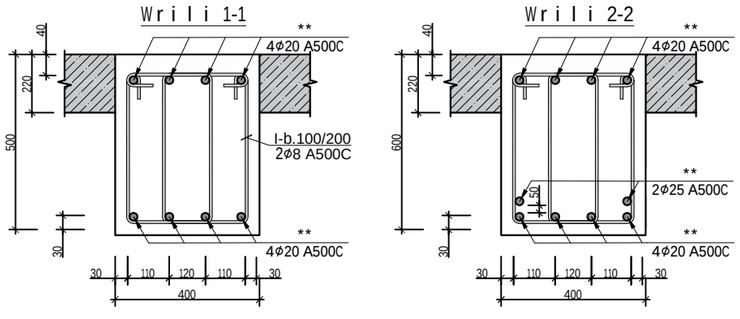

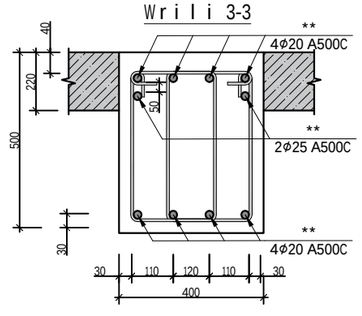

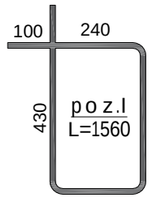

რიგელი 17 სპეციფიკაცია													სულ კონსტრუქციის რაოდენობა			
						მასალის ამოკრეფა							n= 60			
პოზ.	⌀ (მმ)	კლასი	L (მმ)	n (ცალი)	Lxn მ	⌀ მმ	∑ Lxn მ	1 გრძ.მ. წონა, კგ	∑ წონა , კგ		ბეტონი მ³		∑ წონა , კგ		ბეტონი მ³	
									A240C	A500C	B30	B7.5	A240C	A500C	B30	B7.5
1	20	A500C	11900	4	47.6	25	32	3.853	-	123.296			-	7397.76		
2	20	A500C	8800	4	35.2	20	172.4	2.466	-	425.138			-	25508.3		
3	20	A500C	9300	4	37.2				0	-			0	-		
4	20	A500C	9600	4	38.4				0	-			0	-		
5	20	A500C	3500	4	14				0	-	2.8		0	-	168	0
1*	25	A500C	3500	4	14				0	-			0	-		
2*	25	A500C	3000	2	6				0	-			0	-		
3*	25	A500C	6000	2	12	8	436.8	0.395	172.54	-			10352	-		
II	8	A240C	1560	280	436.8				0	-			0	-		
								∑	172.54	548.434	2.8	0	10352	32906.06	168	0

damkveTi	----------		ქ.თბილისი, იალბუზის ქუჩა , (ს/კ 01.17.13.043.032) მრავალსართულიანი საცხოვრებელი სახლი
arqiteqtori	m.mamasaxlisi		
konstruqtori	g.Salitauri	მშლიტაური	მრავალსართულიანი მრავალფუნქციური საცხოვრებელი სახლი
			muSapr.
			furc. # 332
			furclebi ---

რიგელის ჭრილი 1-1 და 2-2 -ის სპეციფიკაცია -3.2 ნიშულზე

პოზ.	⌀ (მმ)	კლასი	L (მმ)	n (ცალი)	Lxn მ	მასალის ამოკრეფა ⌀ მმ	∑ Lxn მ	1 გრძ.მ. წონა, კგ	∑ წონა , კგ A240C	∑ წონა , კგ A500C	ბეტონი მ³ B30	ბეტონი მ³ B7.5	სულ კონსტრუქციის რაოდენობა n= 1: ∑ წონა , კგ A240C	∑ წონა , კგ A500C	ბეტონი მ³ B30	ბეტონი მ³ B7.5
1	20	A500C	883200	1	883.2	20	1782	2.466	-	4394.41	23		-	4394.412	23	0
2	20	A500C	844800	1	844.8	8	3978	0.395	1571.3	-			1571.3	-		
1*	20	A500C	3000	18	54				0	-			0	-		
I	8	A240C	1560	2550	3978				0	-			0	-		
								∑	1571.3	4394.41	23	0	1571.3	4394.412	23	0

რიგელის ჭრილი 1-1 და 2-2 -ის სპეციფიკაცია -0.1 ნიშულზე

პოზ.	⌀ (მმ)	კლასი	L (მმ)	n (ცალი)	Lxn მ	მასალის ამოკრეფა ⌀ მმ	∑ Lxn მ	1 გრძ.მ. წონა, კგ	∑ წონა , კგ A240C	∑ წონა , კგ A500C	ბეტონი მ³ B30	ბეტონი მ³ B7.5	სულ კონსტრუქციის რაოდენობა n= 1: ∑ წონა , კგ A240C	∑ წონა , კგ A500C	ბეტონი მ³ B30	ბეტონი მ³ B7.5
1	20	A500C	883200	1	883.2	20	1782	2.466	-	4394.41	23		-	4394.412	23	0
2	20	A500C	844800	1	844.8	8	3978	0.395	1571.3	-			1571.3	-		
1*	20	A500C	3000	18	54				0	-			0	-		
I	8	A240C	1560	2550	3978				0	-			0	-		
								∑	1571.3	4394.41	23	0	1571.3	4394.412	23	0

რიგელის ჭრილი 1-1 და 2-2 -ის სპეციფიკაცია 3.6 ნიშულზე

პოზ.	⌀ (მმ)	კლასი	L (მმ)	n (ცალი)	Lxn მ	მასალის ამოკრეფა ⌀ მმ	∑ Lxn მ	1 გრძ.მ. წონა, კგ	∑ წონა , კგ A240C	∑ წონა , კგ A500C	ბეტონი მ³ B30	ბეტონი მ³ B7.5	სულ კონსტრუქციის რაოდენობა n= 1: ∑ წონა , კგ A240C	∑ წონა , კგ A500C	ბეტონი მ³ B30	ბეტონი მ³ B7.5
1	20	A500C	883200	1	883.2	20	1782	2.466	-	4394.41	23		-	4394.412	23	0
2	20	A500C	844800	1	844.8	8	3978	0.395	1571.3	-			1571.3	-		
1*	20	A500C	3000	18	54				0	-			0	-		
I	8	A240C	1560	2550	3978				0	-			0	-		
								∑	1571.3	4394.41	23	0	1571.3	4394.412	23	0

რიგელის ჭრილი 1-1 და 2-2 -ის სპეციფიკაცია 6.5 ნიშულზე

პოზ.	⌀ (მმ)	კლასი	L (მმ)	n (ცალი)	Lxn მ	მასალის ამოკრეფა ⌀ მმ	∑ Lxn მ	1 გრძ.მ. წონა, კგ	∑ წონა , კგ A240C	∑ წონა , კგ A500C	ბეტონი მ³ B30	ბეტონი მ³ B7.5	სულ კონსტრუქციის რაოდენობა n= 1: ∑ წონა , კგ A240C	∑ წონა , კგ A500C	ბეტონი მ³ B30	ბეტონი მ³ B7.5
1	20	A500C	883200	1	883.2	20	1782	2.466	-	4394.41	23		-	4394.412	23	0
2	20	A500C	844800	1	844.8	8	3978	0.395	1571.3	-			1571.3	-		
1*	20	A500C	3000	18	54				0	-			0	-		
I	8	A240C	1560	2550	3978				0	-			0	-		
								∑	1571.3	4394.41	23	0	1571.3	4394.412	23	0

რიგელის ჭრილი 1-1, 2-2 და 3-3 -ის სპეციფიკაცია +9.60...+40.70 ნიშ.

პოზ.	⌀ (მმ)	კლასი	L (მმ)	n (ცალი)	Lxn მ	მასალის ამოკრეფა ⌀ მმ	∑ Lxn მ	1 გრძ.მ. წონა, კგ	∑ წონა , კგ A240C	∑ წონა , კგ A500C	ბეტონი მ³ B30	ბეტონი მ³ B7.5	სულ კონსტრუქციის რაოდენობა n= 11: ∑ წონა , კგ A240C	∑ წონა , კგ A500C	ბეტონი მ³ B30	ბეტონი მ³ B7.5
1	20	A500C	1145400	1	1145.4	20	2409.4	2.466	-	5941.58	36		-	65357.38	399	0
2	20	A500C	1102000	1	1102	8	4992	0.395	1971.8	-			21690	-		
1*	20	A500C	3000	54	162				0	-			0	-		
I	8	A240C	1560	3200	4992				0	-			0	-		
								∑	1971.8	5941.58	36	0	21690	65357.38	399	0

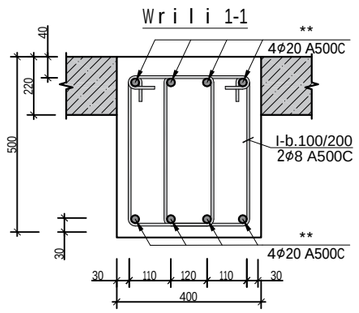

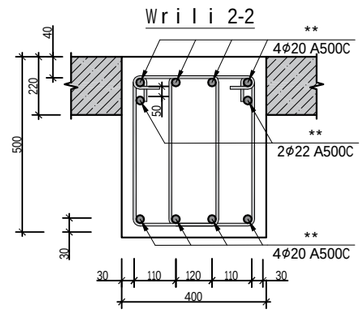

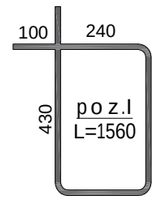

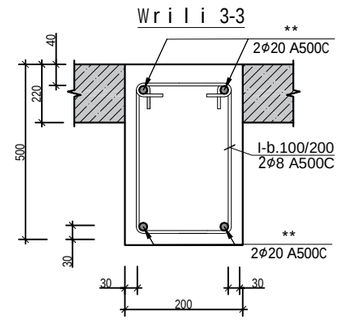

damkveTi	----------		ქ.თბილისი, იალბუზის ქუჩა , (ს/კ 01.17.13.043.032) მრავალსართულიანი საცხოვრებელი სახლი
arqiteqtori	m. mamasaxlisi		
konstruqtori	g. Salitauri	ხელმოწერა	მრავალსართულიანი მრავალფუნქციური საცხოვრებელი სახლი
			muSapr.
			furc. # 333
			furclebi ---

r/b sve t ebi s gen l agebi s gegma -12.700 ni Snu l z e

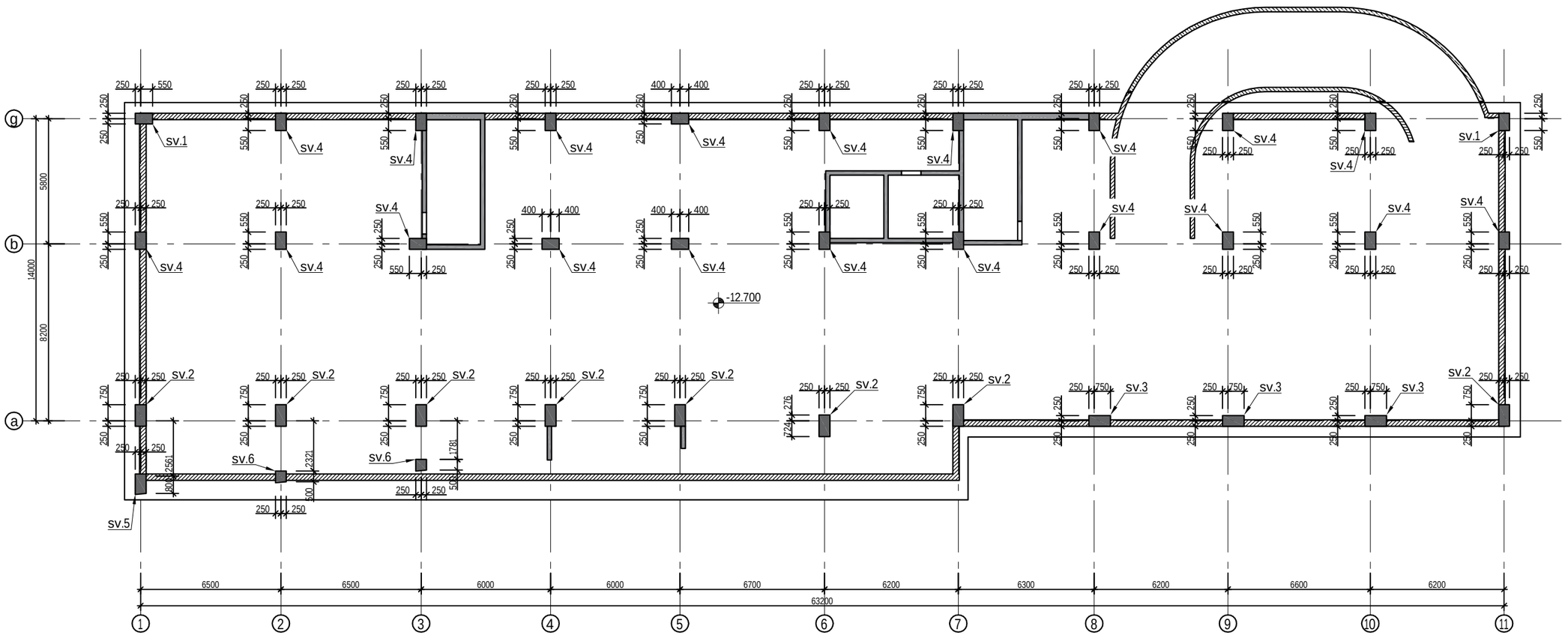

damkveTi	----------	
arqiteqtori	m. mamasax l isi	
konstruqtori	g.Sa l i tauri	

ქ.თბილისი, იალბუზის ქუჩა , (ს/კ 01.17.13.043.032)
მრავალსართულიანი საცხოვრებელი სახლი

მრავალსართულიანი მრავალფუნქციური
საცხოვრებელი სახლი

muSa p r.	
f u r c. #	401
f u r c l ebi	---

r/b svetebis ganlagebis gegma -9.800 niSnulze

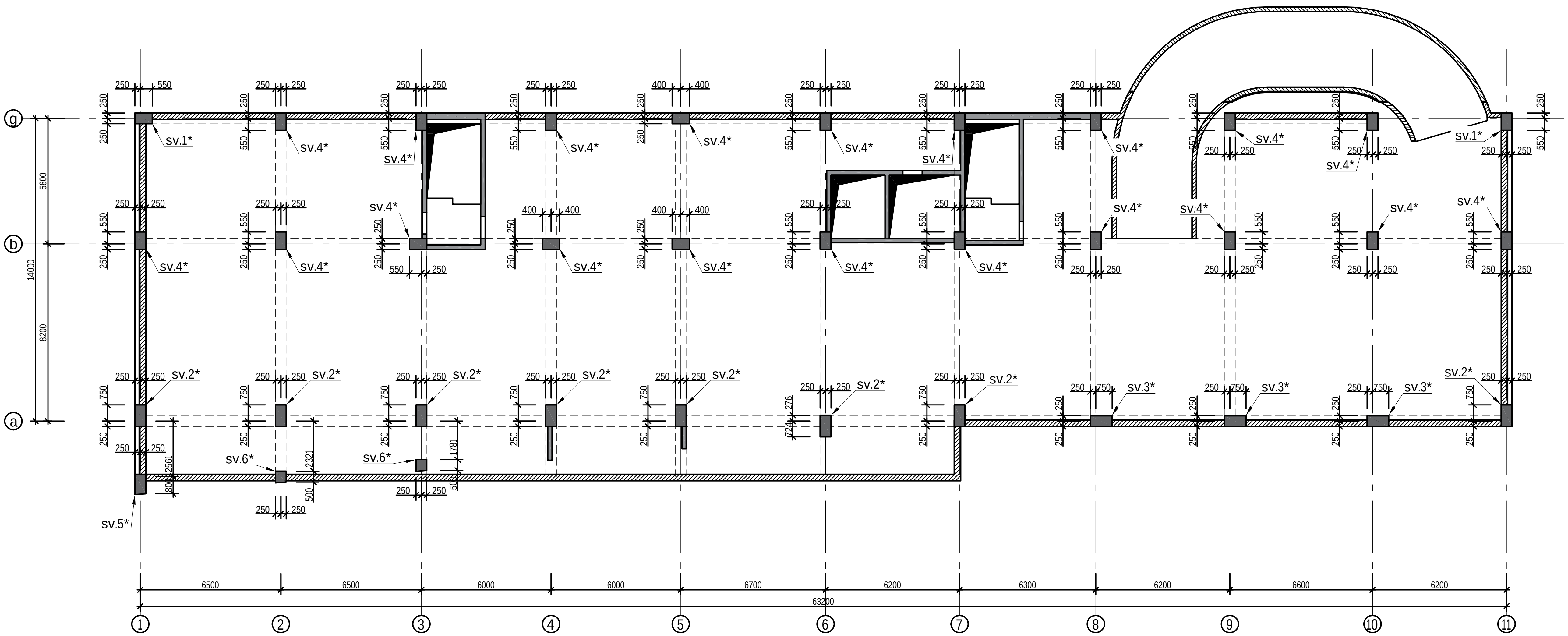

damkveTi	--------------		ქ.თბილისი, იალბუზის ქუჩა , (ს/კ 01.17.13.043.032) მრავალსართულიანი საცხოვრებელი სახლი		
arqiteqtori	m.mamasaxlisi				
konstruqtori	g.Salitauri		მრავალსართულიანი მრავალფუნქციური საცხოვრებელი სახლი	muSapr.	
				furc. #	402
				furclebi	---

r/b svetebis ganlagebis gegma -6.700 niSnulze

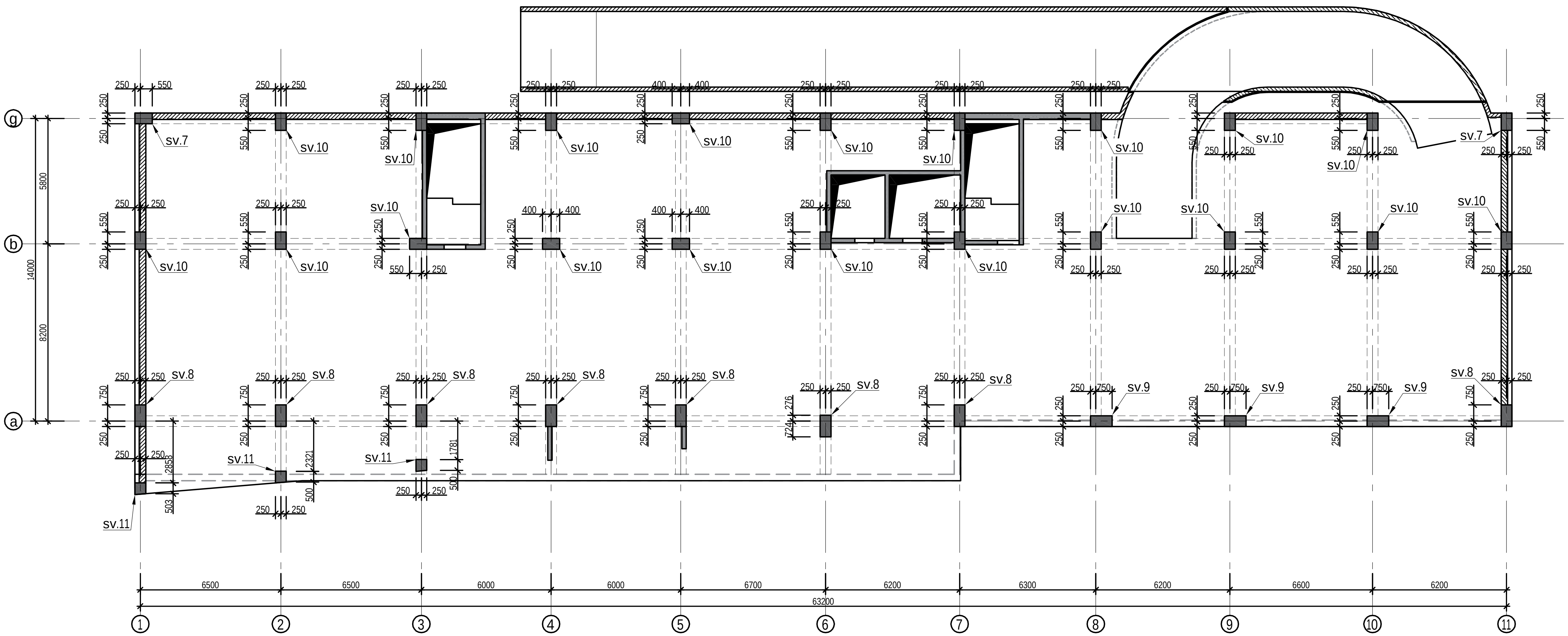

damkveTi	--------------		ქ.ᲗᲑᲘᲚᲘᲡᲘ, ᲘᲐᲚᲑᲣᲖᲘᲡ ᲥᲣᲩᲐ, (Ს/Კ 01.17.13.043.032) ᲛᲠᲐᲕᲐᲚᲡᲐᲠᲗᲣᲚᲘᲐᲜᲘ ᲡᲐᲪᲮᲝᲕᲠᲔᲑᲔᲚᲘ ᲡᲐᲮᲚᲘ	
arqiteqtori	m.mamasaxlisi			
konstruqtori	g.Salitauri		ᲛᲠᲐᲕᲐᲚᲡᲐᲠᲗᲣᲚᲘᲐᲜᲘ ᲛᲠᲐᲕᲐᲚᲤᲣᲜᲥᲪᲘᲣᲠᲘ ᲡᲐᲪᲮᲝᲕᲠᲔᲑᲔᲚᲘ ᲡᲐᲮᲚᲘ	muSapr.
				furc.# 403
				furclebi ---

r/b sveTebis ganlagebis gegma +-3.000 niSnulze

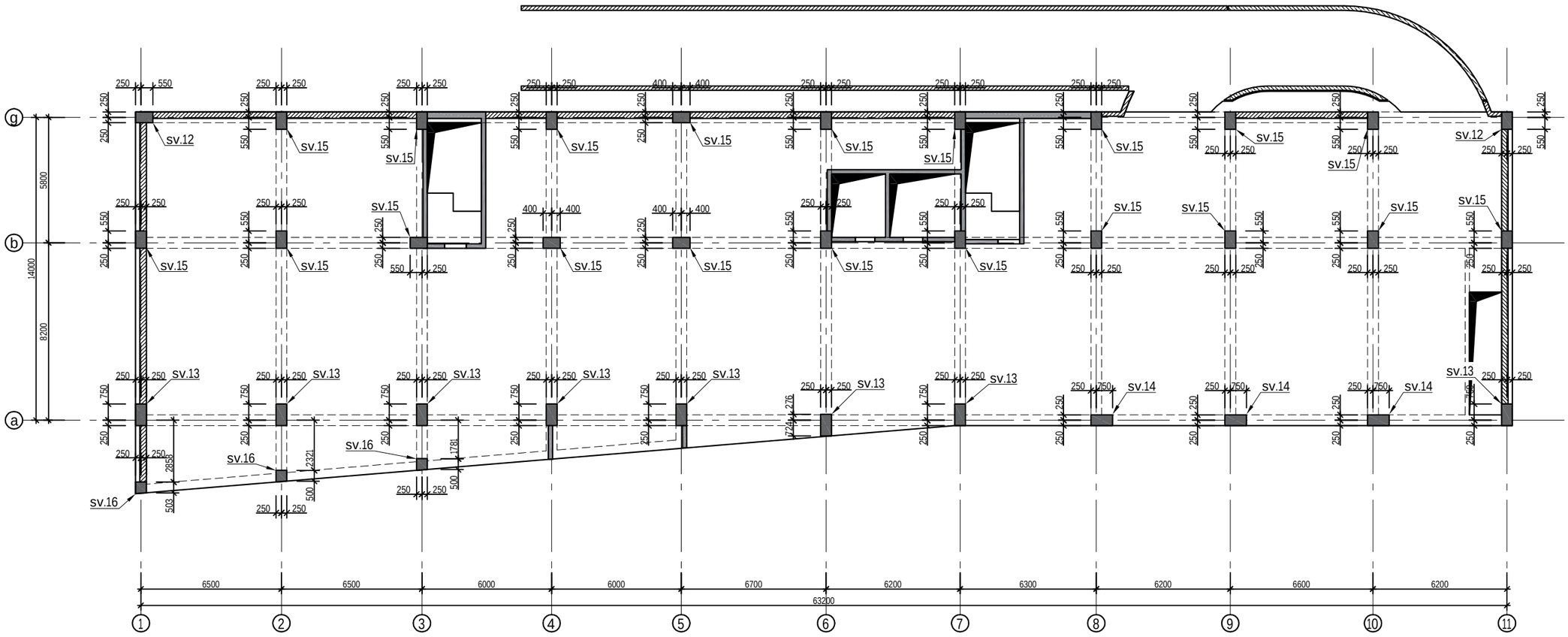

damkveTi	----------	
arqiteqtori	m.mamasaxlisi	
konstruqtori	g.Salitauri	

ქ.თბილისი, იალბუზის ქუჩა , (ს/კ 01.17.13.043.032)
მრავალსართულიანი საცხოვრებელი სახლი

მრავალსართულიანი მრავალფუნქციური საცხოვრებელი სახლი

muSapr.	
furc. #	404
furclebi	---

r/b sve t eb i s gan l agebi s gegma -0.100=420.070 n i Snu l z e

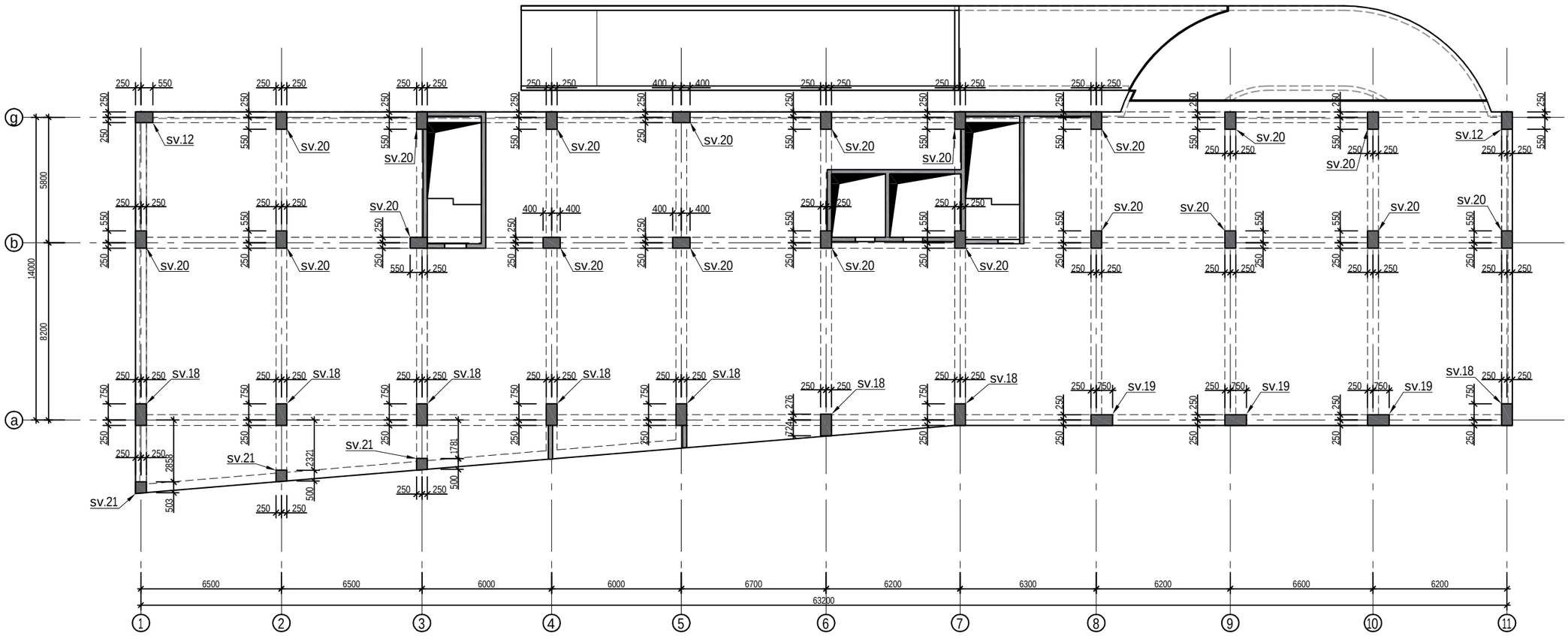

damkveTi	----------	
arqiteqtori	m. mamasax l isi	
konstruqtori	g.Sa l i tauri	

ქ.თბილისი, იალბუზის ქუჩა , (ს/კ 01.17.13.043.032)
მრავალსართულიანი საცხოვრებელი სახლი

მრავალსართულიანი მრავალფუნქციური
საცხოვრებელი სახლი

muSa p r.	
f u r c. #	405
f u r c l ebi	---

r/b sve t ebi s gan l agebi s gegma +3.000 ni Snu l z e

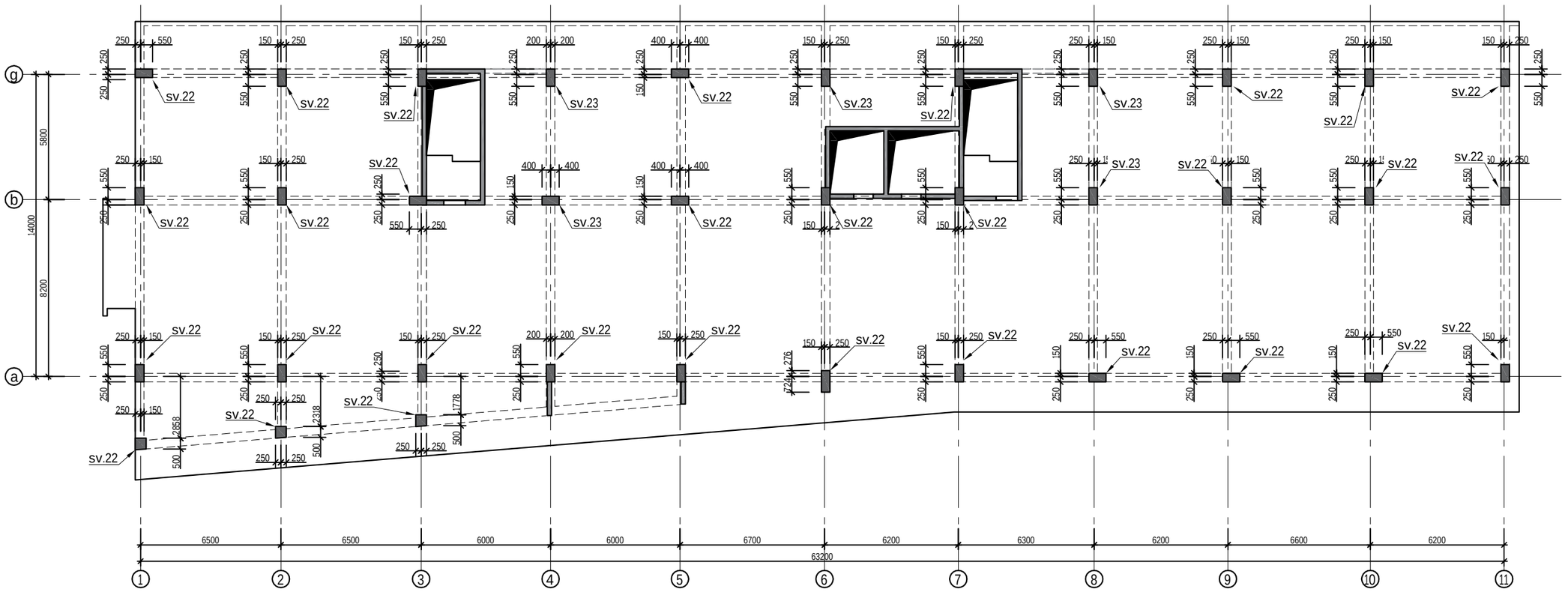

damkveTi	----------	
arqiteqtori	m. mamasax l isi	
konstruqtori	g.Sa l i tauri	

ქ.თბილისი, იალბუზის ქუჩა , (ს/კ 01.17.13.043.032)
მრავალსართულიანი საცხოვრებელი სახლი

მრავალსართულიანი მრავალფუნქციური საცხოვრებელი სახლი

muSa pr.	
furc. #	406
furc l ebi	---

r/b svetebis ganlagebis gegma +6.100 niSnulze

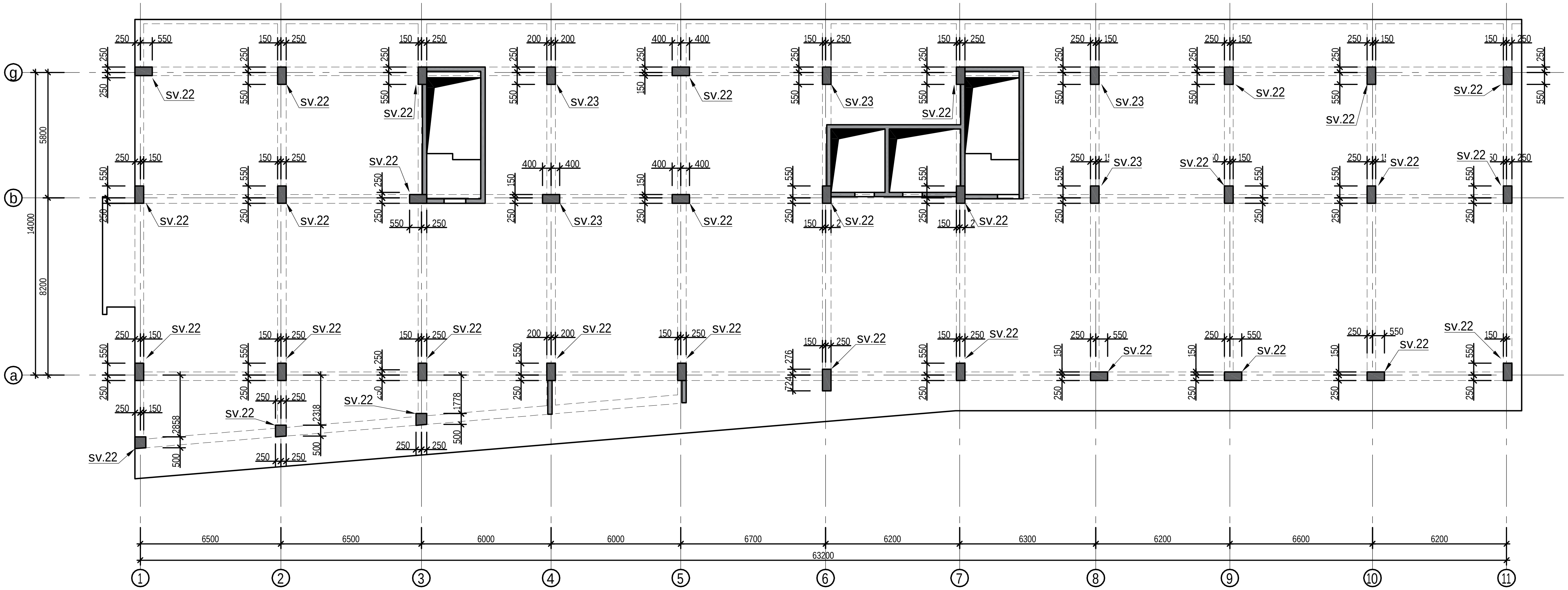

damkveTi	--------------		ქ.თბილისი, იალბუზის ქუჩა, (ს/კ 01.17.13.043.032) მრავალსართულიანი საცხოვრებელი სახლი
arqiteqtori	m.mamasaxlisi		
konstruqtori	g.Salitauri		

მრავალსართულიანი მრავალფუნქციური საცხოვრებელი სახლი	muSapr.	
	furc. #	407
	furclebi	---

r/b sve t ebi s gan l agebi s gegma +9.200 ni Snu l z e

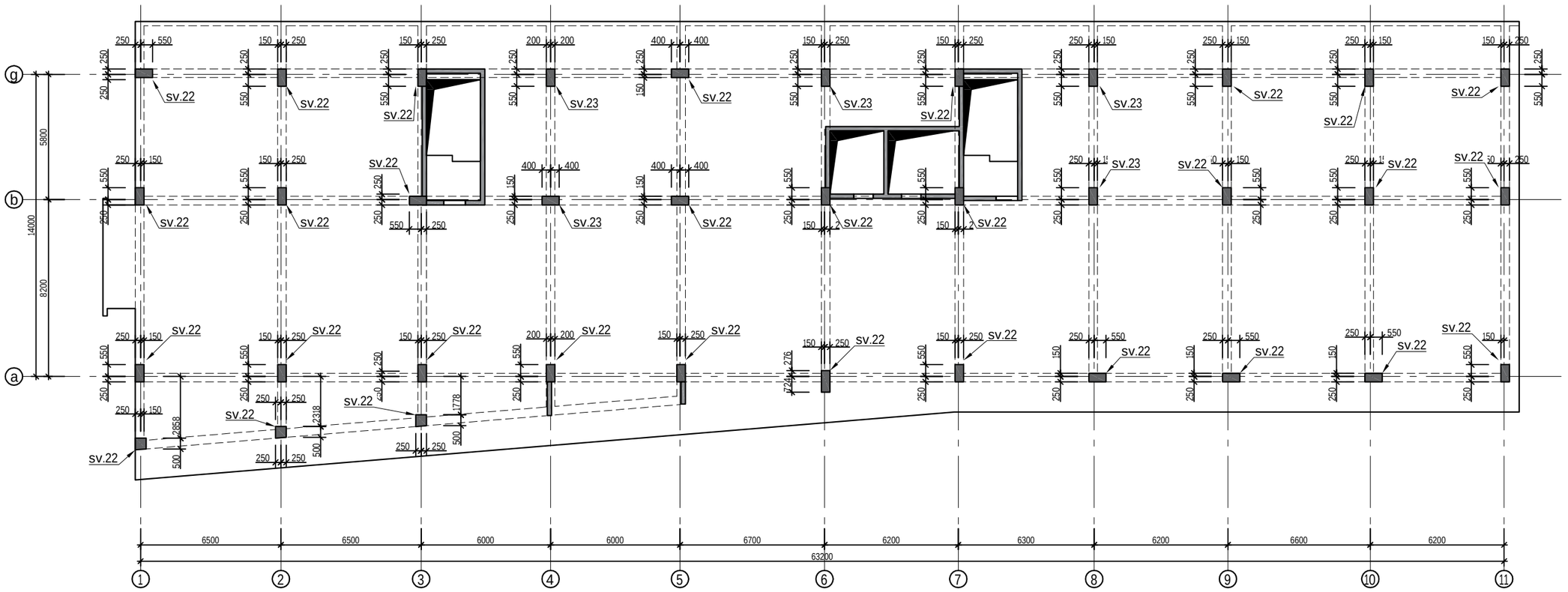

damkveTi	----------	
arqiteqtori	m. mamasaxlisi	
konstruqtori	g. Salitauri	

ქ.თბილისი, იალბუზის ქუჩა , (ს/კ 01.17.13.043.032)
მრავალსართულიანი საცხოვრებელი სახლი

მრავალსართულიანი მრავალფუნქციური საცხოვრებელი სახლი

muSa pr.	
furc. #	408
furclebi	---

r/b sve t eb i s gan l agebi s gegma +12.300 ni Snu l z e

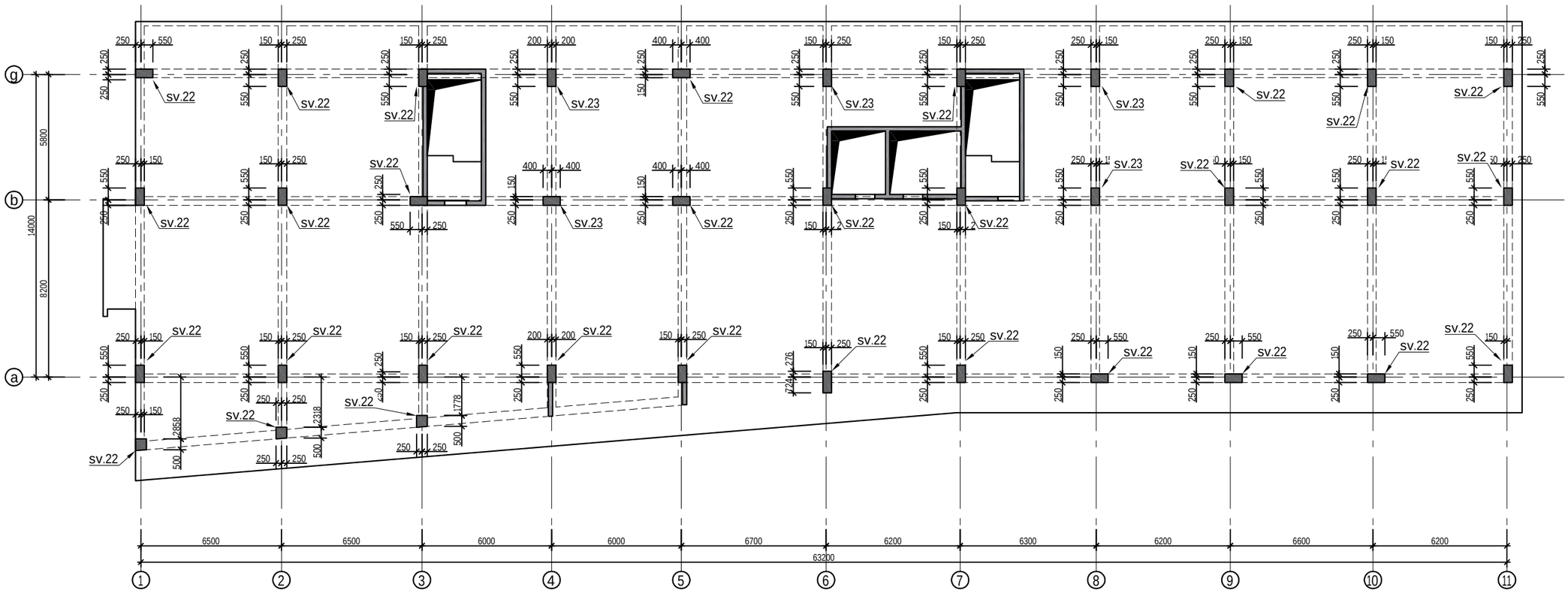

damkveTi	----------	
arqiteqtori	m. mamasax l isi	
konstruqtori	g. Sa l i tauri	მშენებაში

ქ.თბილისი, იალბუზის ქუჩა , (ს/კ 01.17.13.043.032)
მრავალსართულიანი საცხოვრებელი სახლი

მრავალსართულიანი მრავალფუნქციური საცხოვრებელი სახლი

muSa p r.	
f u r c. #	409
f u r c l ebi	---

r/b sve t eb i s gan l agebi s gegma +15.400 ni Snu l z e

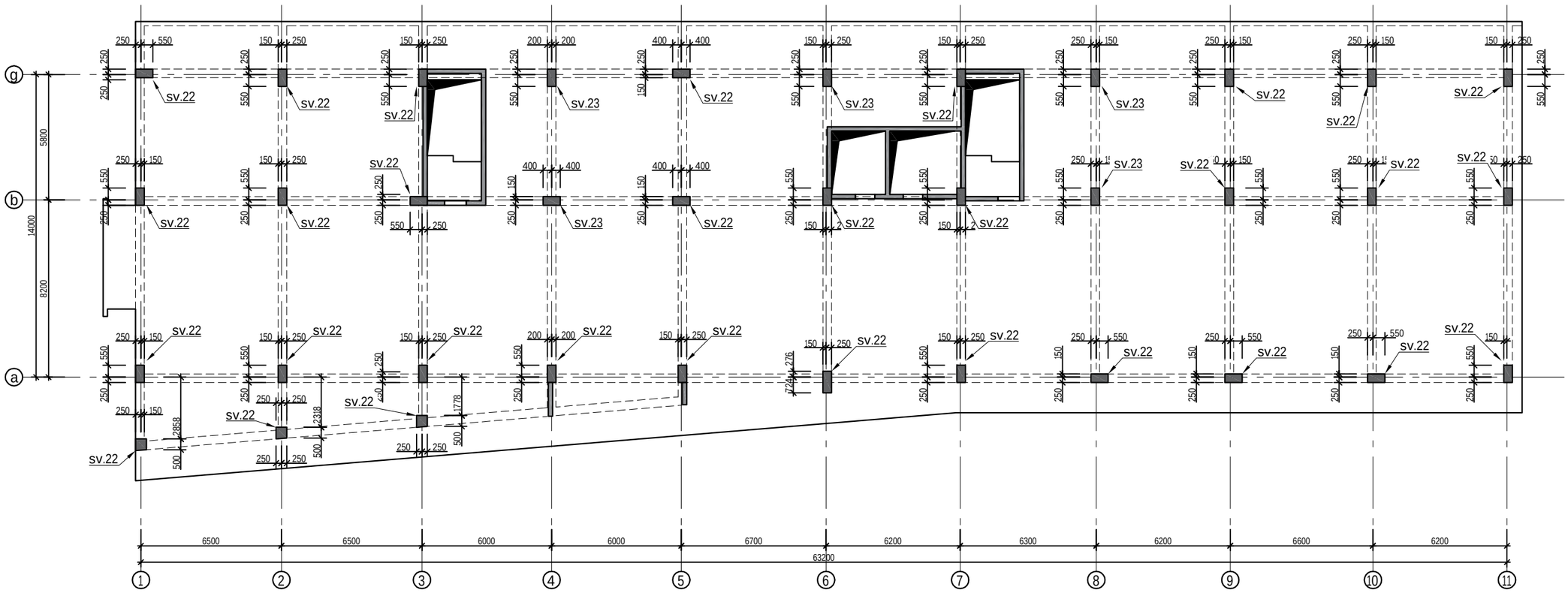

damkveTi	----------	
arqiteqtori	m. mamasaxlisi	
konstruqtori	g. Salitauri	მშენებაში

ქ.თბილისი, იალბუზის ქუჩა , (ს/კ 01.17.13.043.032)
მრავალსართულიანი საცხოვრებელი სახლი

მრავალსართულიანი მრავალფუნქციური საცხოვრებელი სახლი

muSa pr.	
furc. #	410
furclebi	---

r/b sve t eb i s gan l agebi s gegma +18.500 ni Snu l z e

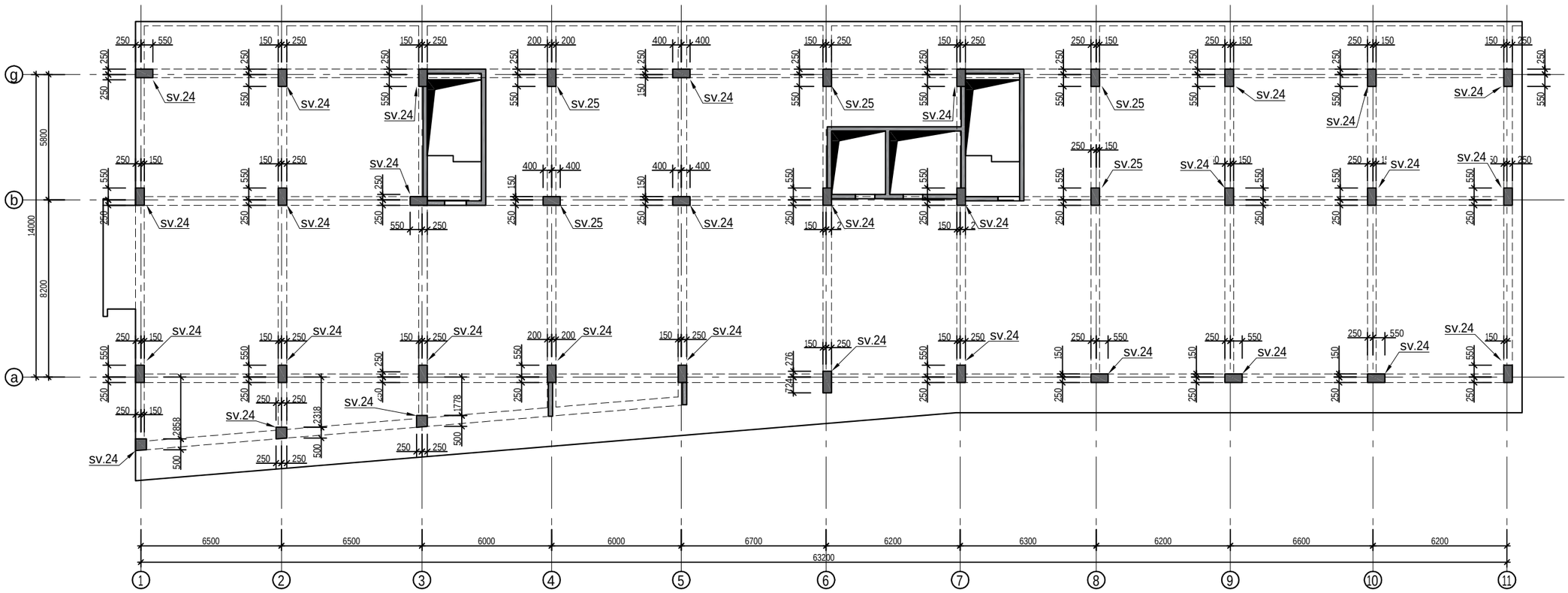

damkveTi	----------	
arqiteqtori	m. mamasax l isi	
konstruqtori	g. Sa l i tauri	მშენებაში

ქ.თბილისი, იალბუზის ქუჩა , (ს/კ 01.17.13.043.032)
მრავალსართულიანი საცხოვრებელი სახლი

მრავალსართულიანი მრავალფუნქციური საცხოვრებელი სახლი

muSa p r.	
f u r c. #	411
f u r c l ebi	---

r/b sveტebis gan lagebis gegma +21.600 niSnu lze

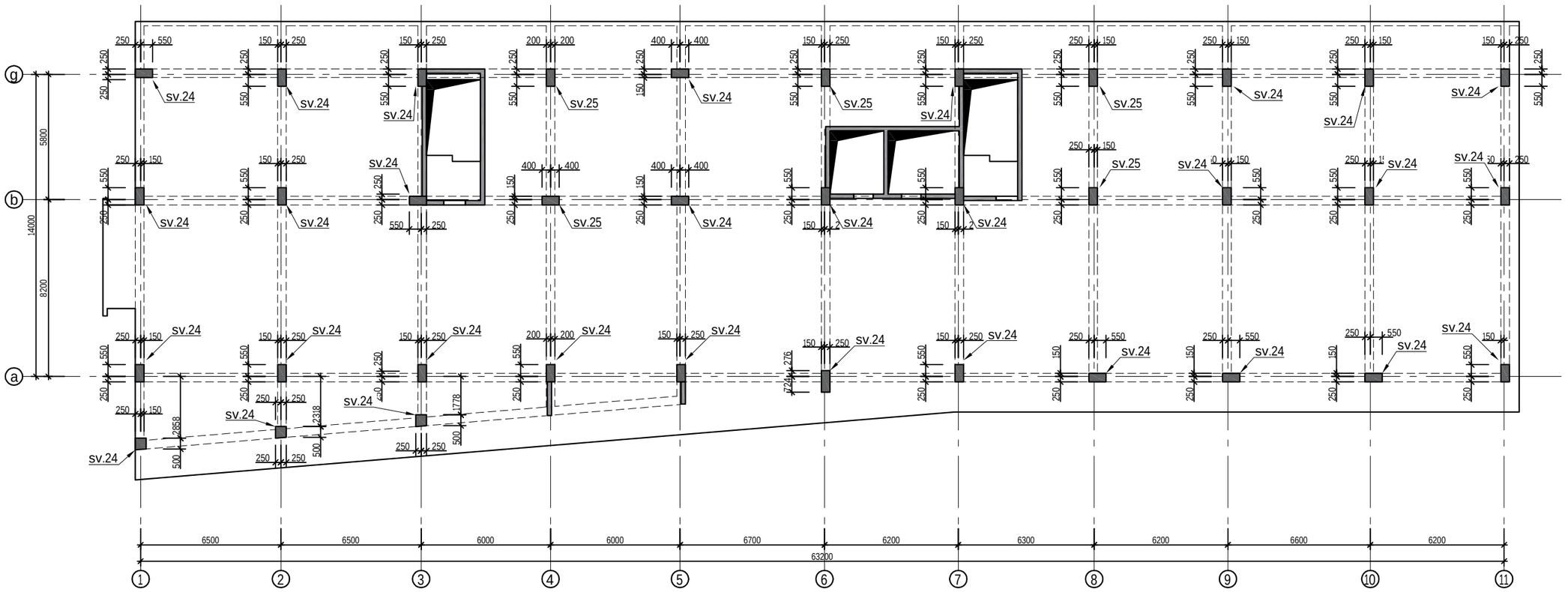

damkveTi	----------	
arqiteqtori	m. mamasaxlisi	
konstruqtori	g. Salitauri	მშენებაში

ქ.თბილისი, იალბუზის ქუჩა, (ს/კ 01.17.13.043.032)
მრავალსართულიანი საცხოვრებელი სახლი

მრავალსართულიანი მრავალფუნქციური საცხოვრებელი სახლი

muSapr.	
furc. #	412
furclebi	---

სვეტი 1

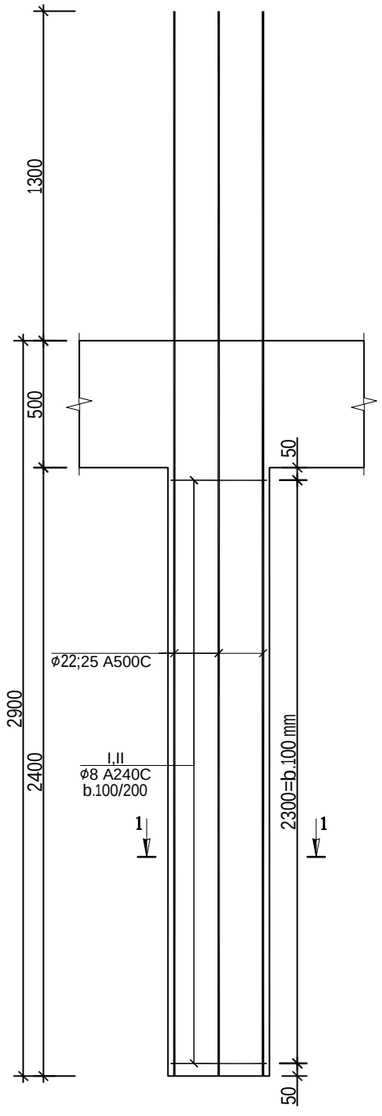

სვეტი 2

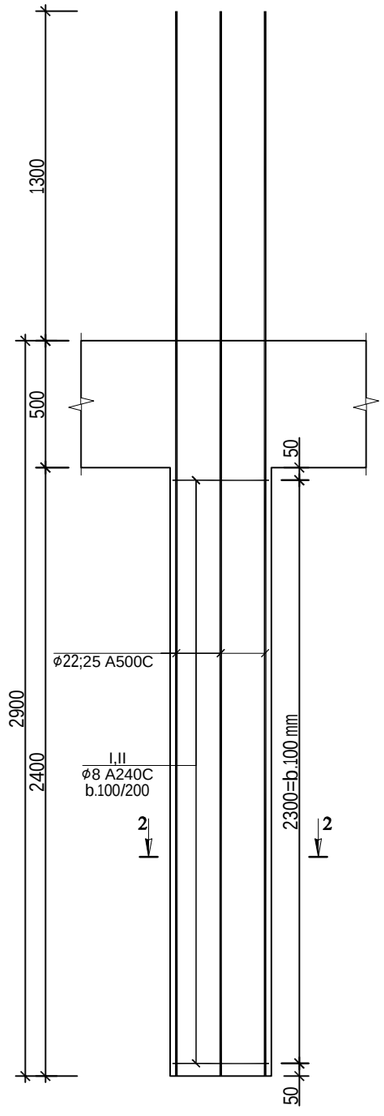

W r i l i 1-1

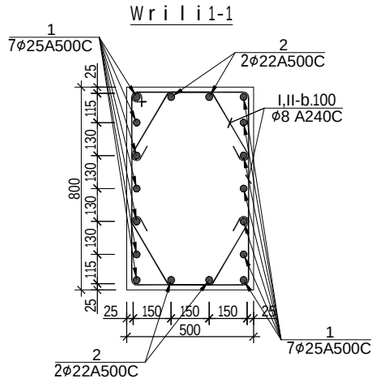

W r i l i 2-2

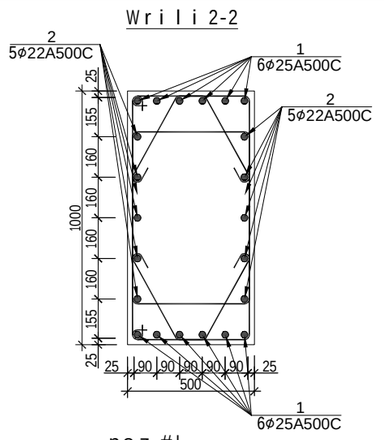

p o z . # I
L=2600

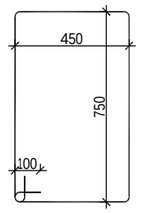

p o z . # II
L=890

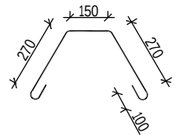

p o z . # I
L=2700

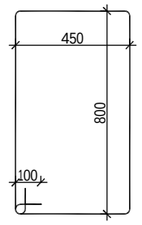

p o z . # II
L=1020

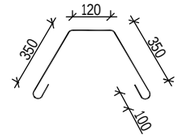

სვეტი 1 სპეციფიკაცია						მასალის ამოკრეფა							სულ კონსტრუქციის რაოდენობა n= 4			
პოზ.	ϕ (მმ)	კლასი	L (მმ)	n (ცალი)	Lxn მ	ϕ მმ	∑ Lxn მ	1 გრძ.მ. წონა, კგ	∑ წონა , კგ A240C	∑ წონა , კგ A500C	ბეტონი მ³ B30	ბეტონი მ³ B7.5	∑ წონა , კგ A240C	∑ წონა , კგ A500C	ბეტონი მ³ B30	ბეტონი მ³ B7.5
1	25	A500C	4400	14	61.6	25	61.6	3.853	-	237.345			-	949.3792		
2	22	A500C	4400	4	17.6	22	17.6	2.984	-	52.5184			-	210.0736		
											1		0	0	4.2	0
I	8	A240C	2600	26	67.6	8	67.6	0.395	26.702	-			106.81	-		
II	8	A240C	890	52	46.28								0	0		
								∑	26.702	289.863	1	0	106.81	1159.453	4.2	0

სვეტი 2 სპეციფიკაცია						მასალის ამოკრეფა							სულ კონსტრუქციის რაოდენობა n= 16			
პოზ.	ϕ (მმ)	კლასი	L (მმ)	n (ცალი)	Lxn მ	ϕ მმ	∑ Lxn მ	1 გრძ.მ. წონა, კგ	∑ წონა , კგ A240C	∑ წონა , კგ A500C	ბეტონი მ³ B30	ბეტონი მ³ B7.5	∑ წონა , კგ A240C	∑ წონა , კგ A500C	ბეტონი მ³ B30	ბეტონი მ³ B7.5
1	25	A500C	4400	12	52.8	25	52.8	3.853	-	203.438			-	3255.014		
2	22	A500C	4400	10	44	22	44	2.984	-	131.296			-	2100.736		
											1.3		0	0	21	0
I	8	A240C	2700	26	70.2	8	70.2	0.395	27.729	-			443.66	-		
II	8	A240C	1020	52	53.04								0	0		
								∑	27.729	334.734	1.3	0	443.66	5355.75	21	0

damkveTi	----------		ქ.თბილისი, იალბუზის ქუჩა , (ს/კ 01.17.13.043.032) მრავალსართულიანი საცხოვრებელი სახლი
arqiteqtori	m.mamasaxlisi		
konstruqtori	g.Salitauri	მ შალიტაური	მრავალსართულიანი მრავალფუნქციური საცხოვრებელი სახლი
			muSapr.
			furc. # 416
			furclebi ---

სვეტი 3

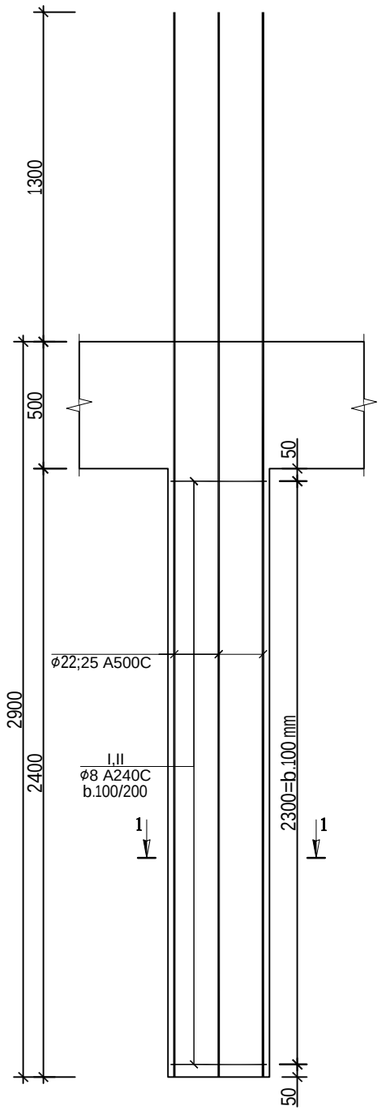

სვეტი 4

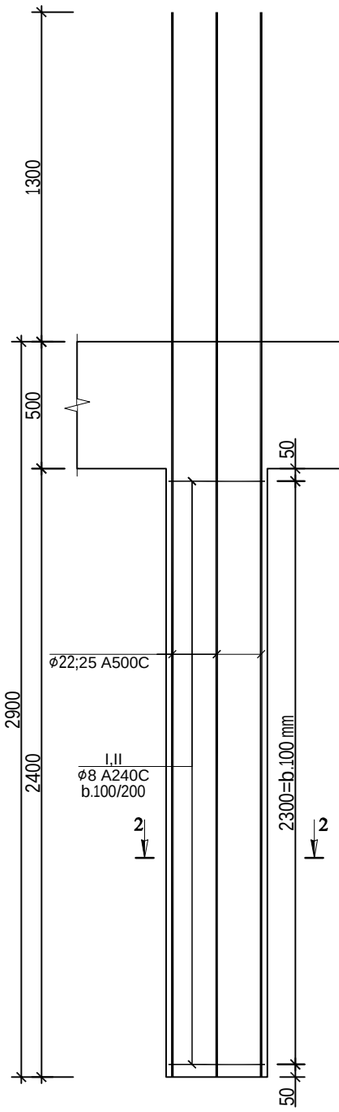

Wrili 1-1

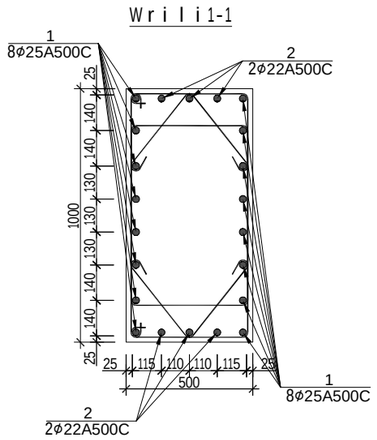

Wrili 2-2

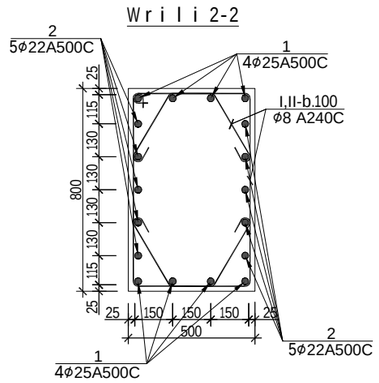

poz.#I
L=2700

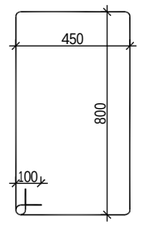

poz.#II
L=900

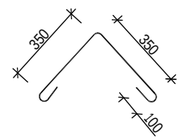

poz.#I
L=2600

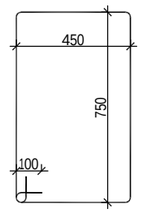

poz.#II
L=890

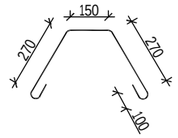

სვეტი 3 სპეციფიკაცია

პოზ.	ø (მმ)	კლასი	L (მმ)	n (ცალი)	Lxn მ	ø მმ	∑ Lxn მ	1 გრძ.მ. წონა, კგ	მასალის ამოკრეფა ∑ წონა , კგ A240C	∑ წონა , კგ A500C	ბეტონი მ³ B30	ბეტონი მ³ B7.5	სულ კონსტრუქციის რაოდენობა n= 6 ∑ წონა , კგ A240C	∑ წონა , კგ A500C	ბეტონი მ³ B30	ბეტონი მ³ B7.5
1	25	A500C	4400	16	70.4	25	70.4	3.853	-	271.251			-	1627.507		
2	22	A500C	4400	6	26.4	22	26.4	2.984	-	78.7776			-	472.6656		
											1.3		0	0	7.8	0
I	8	A240C	2700	52	140.4	8	140.4	0.395	55.458	-			332.75	-		
II	8	A240C	900	52	46.8								0	0		
								∑	55.458	350.029	1.3	0	332.75	2100.173	7.8	0

სვეტი 4 სპეციფიკაცია

პოზ.	ø (მმ)	კლასი	L (მმ)	n (ცალი)	Lxn მ	ø მმ	∑ Lxn მ	1 გრძ.მ. წონა, კგ	მასალის ამოკრეფა ∑ წონა , კგ A240C	∑ წონა , კგ A500C	ბეტონი მ³ B30	ბეტონი მ³ B7.5	სულ კონსტრუქციის რაოდენობა n= 40 ∑ წონა , კგ A240C	∑ წონა , კგ A500C	ბეტონი მ³ B30	ბეტონი მ³ B7.5
1	25	A500C	4400	8	35.2	25	35.2	3.853	-	135.626			-	5425.024		
2	22	A500C	4400	10	44	22	44	2.984	-	131.296			-	5251.84		
											1		0	0	42	0
I	8	A240C	2600	26	67.6	8	67.6	0.395	26.702	-			1068.1	-		
II	8	A240C	890	52	46.28								0	0		
								∑	26.702	266.922	1	0	1068.1	10676.86	42	0

damkveTi	----------	
arqiteqtori	m. mamasaxlisi	
konstruqtori	g. Salitauri	მ.შალიტაური

ქ.თბილისი, იალბუზის ქუჩა , (ს/კ 01.17.13.043.032)
მრავალსართულიანი საცხოვრებელი სახლი

მრავალსართულიანი მრავალფუნქციური საცხოვრებელი სახლი

muSapr.

furc. #	417
furclebi	---

სვეტი 5

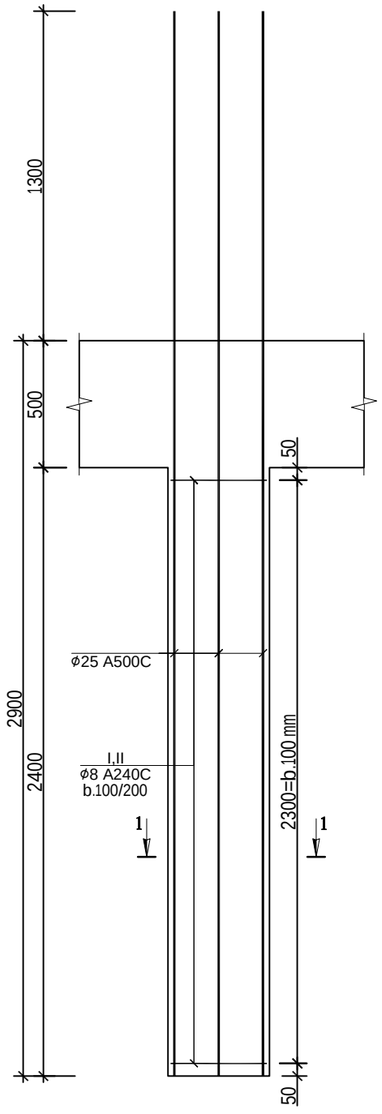

სვეტი 6

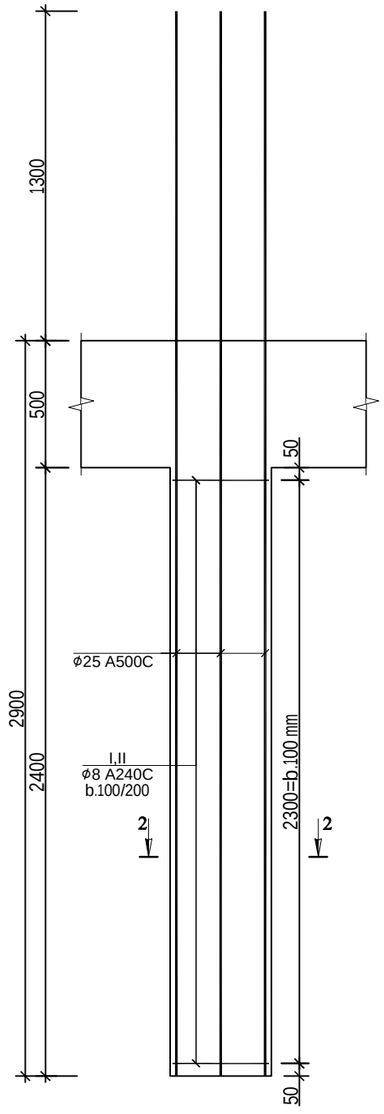

ჭრილი 1-1

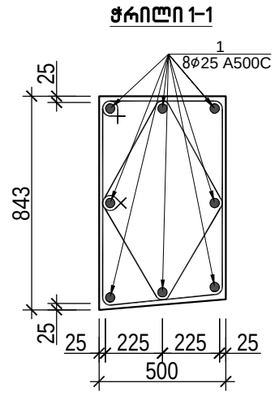

ჭრილი 2-2

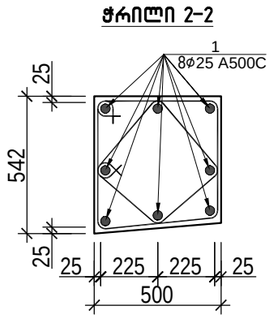

პოზ.№I
L=2700

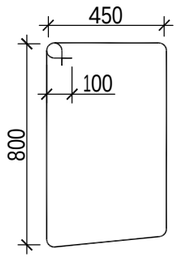

პოზ.№II
L=2140

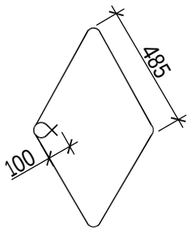

პოზ.№I
L=2100

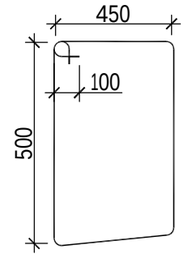

პოზ.№II
L=1480

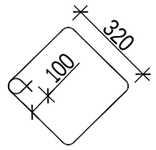

სვეტი 5 სპეციფიკაცია

პოზ.	ϕ (მმ)	კლასი	L (მმ)	n (ცალი)	Lxn მ	მასალის ამოკრეფა: ϕ მმ	∑ Lxn მ	1 გრძ.მ. წონა, კგ	∑ წონა , კგ A240C	∑ წონა , კგ A500C	ბეტონი მ³ B30	ბეტონი მ³ B7.5	სულ კონსტრუქციის რაოდენობა n= 2: ∑ წონა , კგ A240C	∑ წონა , კგ A500C	ბეტონი მ³ B30	ბეტონი მ³ B7.5
1	25	A500C	4400	8	35.2	25	35.2	3.853	-	135.626			-	271.2512		
							0	0	0	-			0	-		
											1		0	0	2.1	0
I	8	A240C	2700	52	140.4	8	140.4	0.395	55.458	-			110.92	-		
II	8	A240C	2140	52	111.28								0	0		
								∑	55.458	135.626	1	0	110.92	271.2512	2.1	0

სვეტი 6 სპეციფიკაცია

პოზ.	ϕ (მმ)	კლასი	L (მმ)	n (ცალი)	Lxn მ	მასალის ამოკრეფა: ϕ მმ	∑ Lxn მ	1 გრძ.მ. წონა, კგ	∑ წონა , კგ A240C	∑ წონა , კგ A500C	ბეტონი მ³ B30	ბეტონი მ³ B7.5	სულ კონსტრუქციის რაოდენობა n= 4: ∑ წონა , კგ A240C	∑ წონა , კგ A500C	ბეტონი მ³ B30	ბეტონი მ³ B7.5
1	25	A500C	4400	8	35.2	25	35.2	3.853	-	135.626			-	542.5024		
							0	0	0	-			0	-		
											0.7		0	0	2.6	0
I	8	A240C	2100	52	109.2	8	109.2	0.395	43.134	-			172.54	-		
II	8	A240C	1480	52	76.96								0	0		
								∑	43.134	135.626	0.7	0	172.54	542.5024	2.6	0

damkveTi	----------	
arqiteqtori	m.mamasaxlisi	
konstruqtori	g.Salitauri	მშენებლობაში

ქ.თბილისი, იალბუზის ქუჩა , (ს/კ 01.17.13.043.032)
მრავალსართულიანი საცხოვრებელი სახლი

მრავალსართულიანი მრავალფუნქციური საცხოვრებელი სახლი

muSapr.	
furc. #	418
furclebi	---

სვეტი 1*

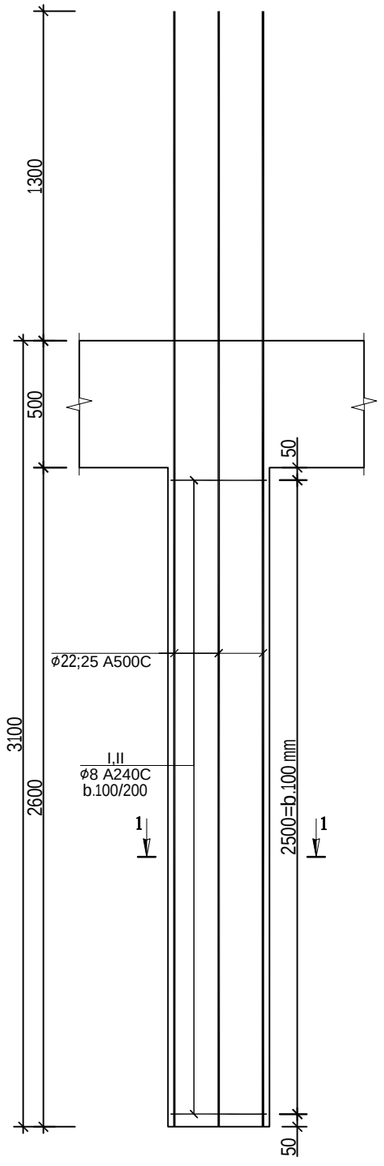

სვეტი 2*

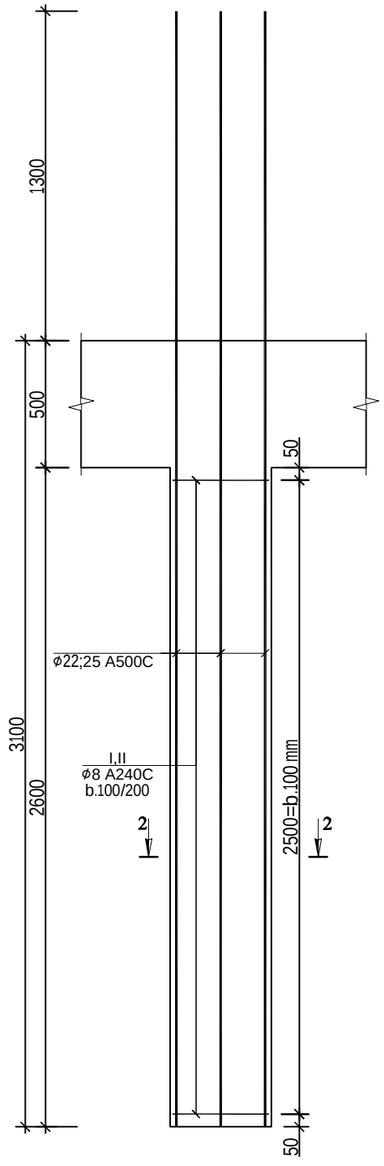

W r i l i 1-1

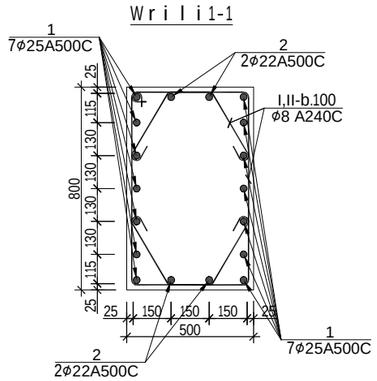

W r i l i 2-2

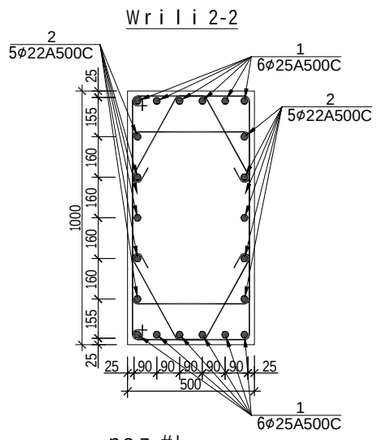

p o z . # I
L=2600

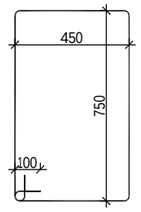

p o z . # II
L=890

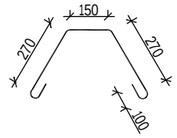

p o z . # I
L=2700

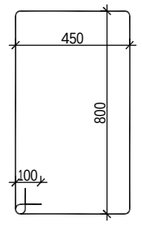

p o z . # II
L=1020

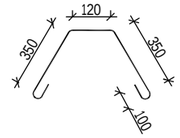

სვეტი 1* სპეციფიკაცია

პოზ.	ϕ (მმ)	კლასი	L (მმ)	n (ცალი)	Lxn მ	მასალის ამოკრეფა: ϕ მმ	∑ Lxn მ	1 გრძ.მ. წონა, კგ	∑ წონა , კგ A240C	∑ წონა , კგ A500C	ბეტონი მ³ B30	ბეტონი მ³ B7.5	სულ კონსტრუქციის რაოდენობა n= 4: ∑ წონა , კგ A240C	∑ წონა , კგ A500C	ბეტონი მ³ B30	ბეტონი მ³ B7.5
1	25	A500C	4400	14	61.6	25	61.6	3.853	-	237.345			-	949.3792		
2	22	A500C	4400	4	17.6	22	17.6	2.984	-	52.5184			-	210.0736		
											1		0	0	4.2	0
I	8	A240C	2600	26	67.6	8	67.6	0.395	26.702	-			106.81	-		
II	8	A240C	890	52	46.28								0	0		
								∑	26.702	289.863	1	0	106.81	1159.453	4.2	0

სვეტი 2* სპეციფიკაცია

პოზ.	ϕ (მმ)	კლასი	L (მმ)	n (ცალი)	Lxn მ	მასალის ამოკრეფა: ϕ მმ	∑ Lxn მ	1 გრძ.მ. წონა, კგ	∑ წონა , კგ A240C	∑ წონა , კგ A500C	ბეტონი მ³ B30	ბეტონი მ³ B7.5	სულ კონსტრუქციის რაოდენობა n= 16: ∑ წონა , კგ A240C	∑ წონა , კგ A500C	ბეტონი მ³ B30	ბეტონი მ³ B7.5
1	25	A500C	4400	12	52.8	25	52.8	3.853	-	203.438			-	3255.014		
2	22	A500C	4400	10	44	22	44	2.984	-	131.296			-	2100.736		
											1.3		0	0	21	0
I	8	A240C	2700	26	70.2	8	70.2	0.395	27.729	-			443.66	-		
II	8	A240C	1020	52	53.04								0	0		
								∑	27.729	334.734	1.3	0	443.66	5355.75	21	0

damkveTi	----------	
arqiteqtori	m.mamasaxlisi	
konstruqtori	g.Salitauri	მ.შალიტაური

ქ.თბილისი, იალბუზის ქუჩა , (ს/კ 01.17.13.043.032)
მრავალსართულიანი საცხოვრებელი სახლი

მრავალსართულიანი მრავალფუნქციური საცხოვრებელი სახლი

muSapr.

furc. #	416
furclebi	---

სვეტი 3*

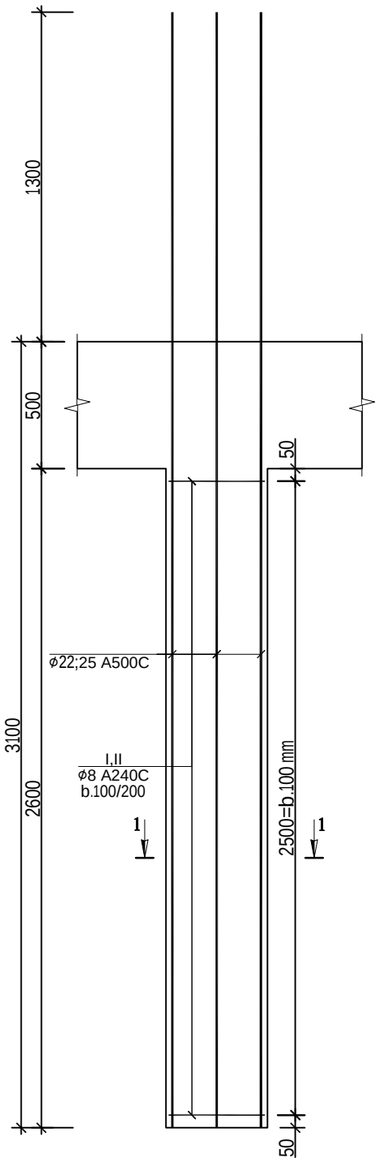

სვეტი 4*

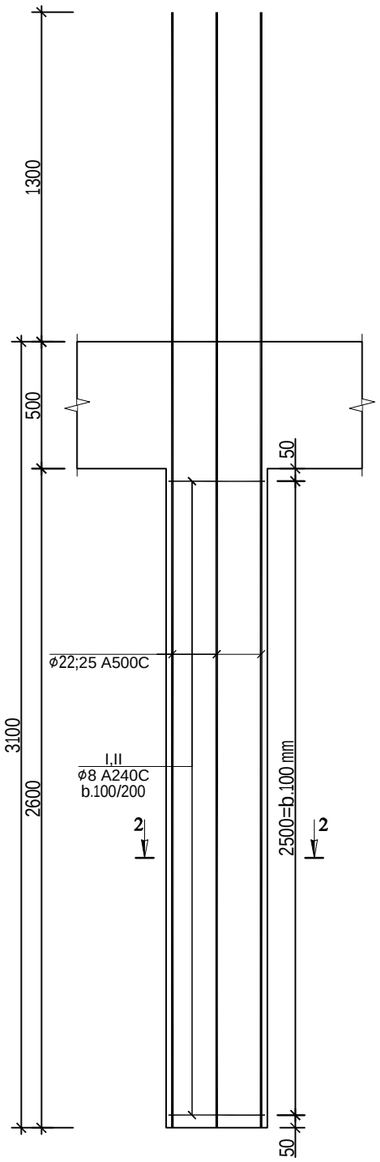

W r i i 1-1

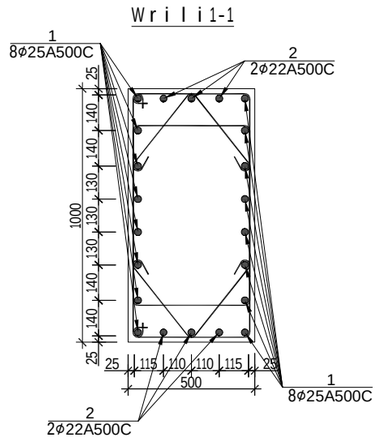

W r i i 2-2

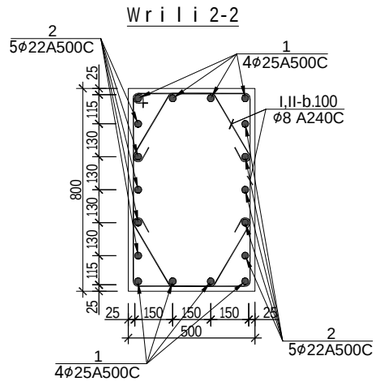

p o z . # I
L=2700

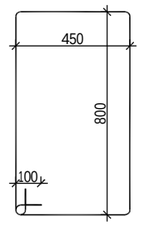

p o z . # II
L=900

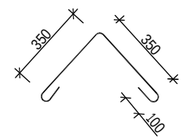

p o z . # I
L=2600

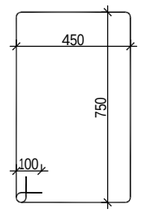

p o z . # II
L=890

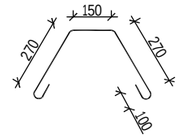

სვეტი 3* სპეციფიკაცია						მასალის ამოკრეფა							სულ კონსტრუქციის რაოდენობა n= 6					
პოზ.	ø (მმ)	კლასი	L (მმ)	n (ცალი)	Lxn მ	ø მმ	∑ Lxn მ	1 გრძ.მ. წონა, კგ	∑ წონა , კგ A240C	∑ წონა , კგ A500C	ბეტონი მ³ B30	ბეტონი მ³ B7.5	∑ წონა , კგ A240C	∑ წონა , კგ A500C	ბეტონი მ³ B30	ბეტონი მ³ B7.5
1	25	A500C	4400	16	70.4	25	70.4	3.853	-	271.251	1.3		-	1627.507	7.8	0
2	22	A500C	4400	6	26.4	22	26.4	2.984	-	78.7776			-	472.6656		
													0	0		
I	8	A240C	2700	52	140.4	8	140.4	0.395	55.458	-			332.75	-		
II	8	A240C	900	52	46.8								0	0		
								∑	55.458	350.029	1.3	0	332.75	2100.173	7.8	0

სვეტი 4* სპეციფიკაცია						მასალის ამოკრეფა							სულ კონსტრუქციის რაოდენობა n= 40					
პოზ.	ø (მმ)	კლასი	L (მმ)	n (ცალი)	Lxn მ	ø მმ	∑ Lxn მ	1 გრძ.მ. წონა, კგ	∑ წონა , კგ A240C	∑ წონა , კგ A500C	ბეტონი მ³ B30	ბეტონი მ³ B7.5	∑ წონა , კგ A240C	∑ წონა , კგ A500C	ბეტონი მ³ B30	ბეტონი მ³ B7.5
1	25	A500C	4400	8	35.2	25	35.2	3.853	-	135.626	1		-	5425.024	42	0
2	22	A500C	4400	10	44	22	44	2.984	-	131.296			-	5251.84		
													0	0		
I	8	A240C	2600	26	67.6	8	67.6	0.395	26.702	-			1068.1	-		
II	8	A240C	890	52	46.28								0	0		
								∑	26.702	266.922	1	0	1068.1	10676.86	42	0

damkveTi	----------	
arqiteqtori	m. mamasaxlisi	
konstruqtori	g. Salitauri	მ.მამასახლისი

ქ.თბილისი, იალბუზის ქუჩა , (ს/კ 01.17.13.043.032)
მრავალსართულიანი საცხოვრებელი სახლი

მრავალსართულიანი მრავალფუნქციური საცხოვრებელი სახლი

muSapr.	
furc. #	417
furclebi	---

სვეტი 5*

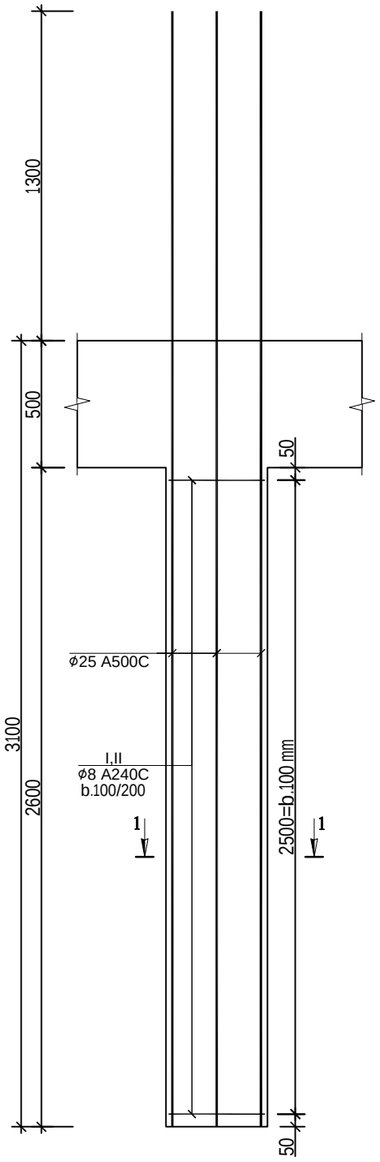

სვეტი 6*

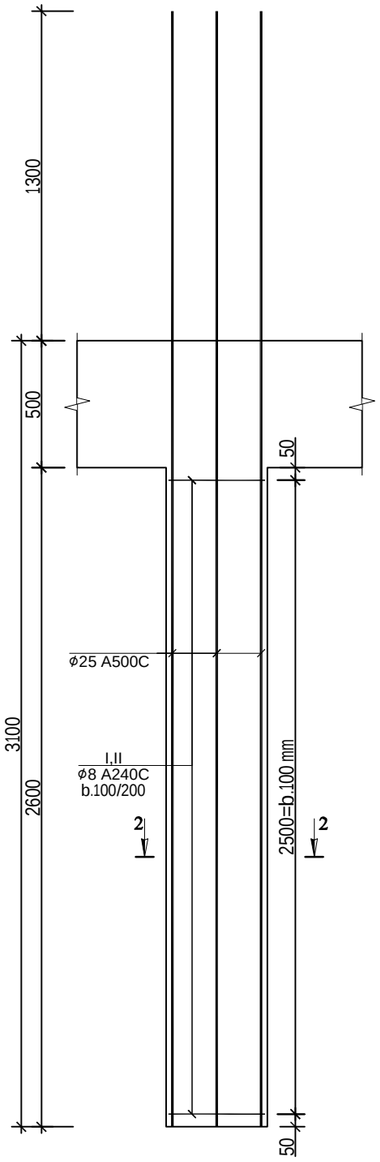

ჭრილი 1-1

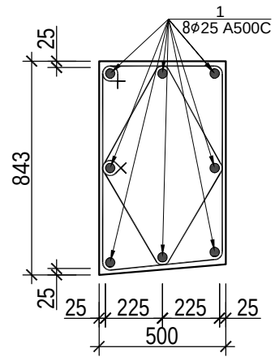

ჭრილი 2-2

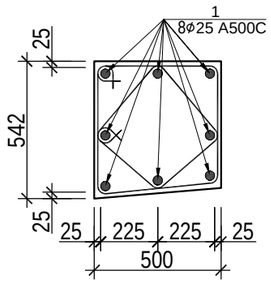

პოზ.№I
L=2700

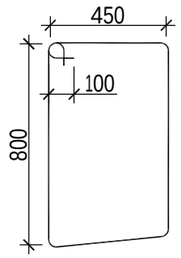

პოზ.№II
L=2140

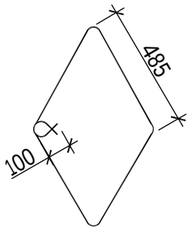

პოზ.№I
L=2100

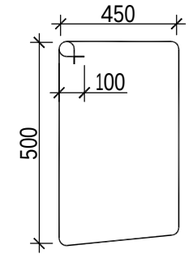

პოზ.№II
L=1480

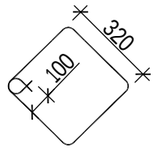

სვეტი 5* სპეციფიკაცია

პოზ.	ზ (მმ)	კლასი	L (მმ)	n (ცალი)	Lxn მ	მასალის ამოკრეფა: ზ მმ	∑ Lxn მ	1 გრძ.მ. წონა, კგ	∑ წონა , კგ A240C	∑ წონა , კგ A500C	ბეტონი მ³ B30	ბეტონი მ³ B7.5	სულ კონსტრუქციის რაოდენობა n= 2: ∑ წონა , კგ A240C	∑ წონა , კგ A500C	ბეტონი მ³ B30	ბეტონი მ³ B7.5
1	25	A500C	4400	8	35.2	25	35.2	3.853	-	135.626			-	271.2512		
							0	0	0	-			0	-		
											1		0	0	2.1	0
I	8	A240C	2700	52	140.4	8	140.4	0.395	55.458	-			110.92	-		
II	8	A240C	2140	52	111.28								0	0		
								∑	55.458	135.626	1	0	110.92	271.2512	2.1	0

სვეტი 6* სპეციფიკაცია

პოზ.	ზ (მმ)	კლასი	L (მმ)	n (ცალი)	Lxn მ	მასალის ამოკრეფა: ზ მმ	∑ Lxn მ	1 გრძ.მ. წონა, კგ	∑ წონა , კგ A240C	∑ წონა , კგ A500C	ბეტონი მ³ B30	ბეტონი მ³ B7.5	სულ კონსტრუქციის რაოდენობა n= 4: ∑ წონა , კგ A240C	∑ წონა , კგ A500C	ბეტონი მ³ B30	ბეტონი მ³ B7.5
1	25	A500C	4400	8	35.2	25	35.2	3.853	-	135.626			-	542.5024		
							0	0	0	-			0	-		
											0.7		0	0	2.6	0
I	8	A240C	2100	52	109.2	8	109.2	0.395	43.134	-			172.54	-		
II	8	A240C	1480	52	76.96								0	0		
								∑	43.134	135.626	0.7	0	172.54	542.5024	2.6	0

damkveTi	----------	
arqiteqtori	m.mamasaxlisi	
konstruqtori	g.Salitauri	ზ შალიტაში

ქ.თბილისი, იალბუზის ქუჩა , (ს/კ 01.17.13.043.032)
მრავალსართულიანი საცხოვრებელი სახლი

მრავალსართულიანი მრავალფუნქციური საცხოვრებელი სახლი

muSapr.

furc. #	418
furclebi	---

სვეტი 7

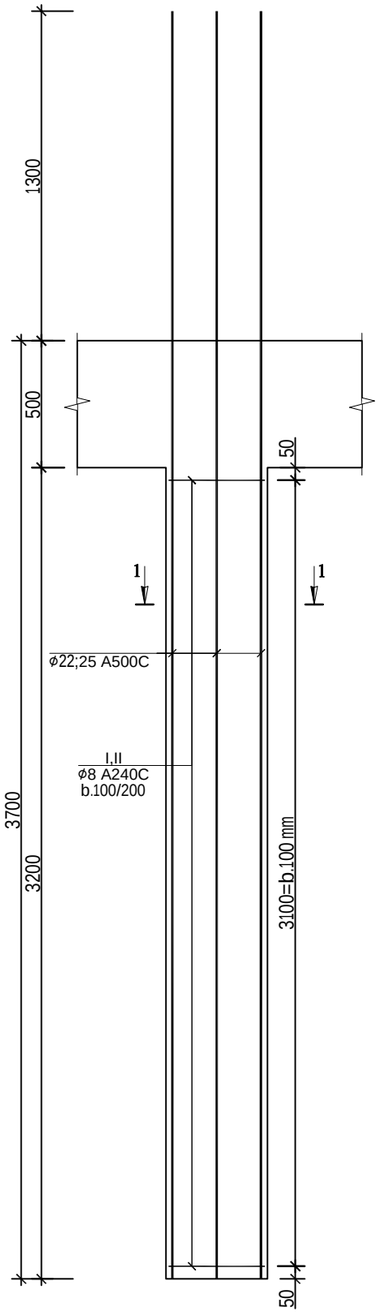

სვეტი 8

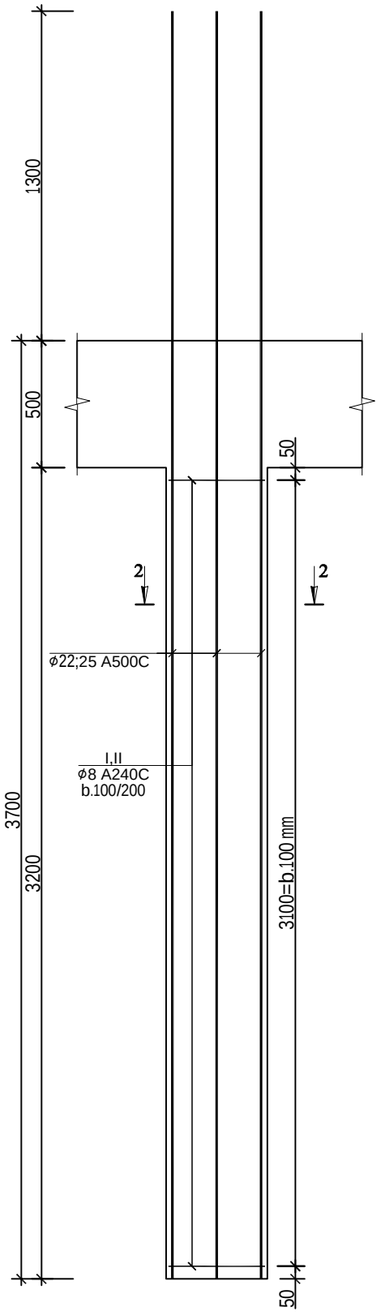

Wrili 1-1

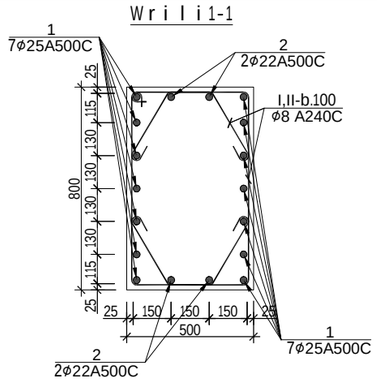

Wrili 2-2

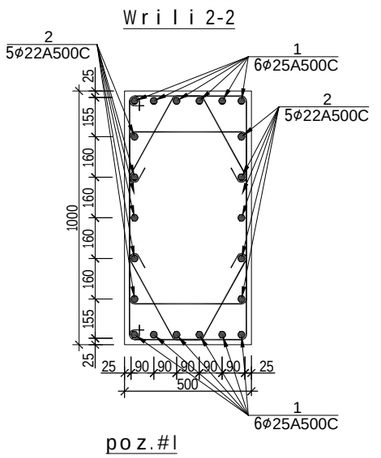

poz.#I
L=2600

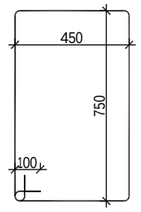

poz.#II
L=890

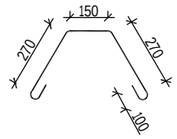

poz.#I
L=2700

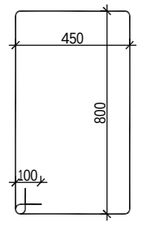

poz.#II
L=1020

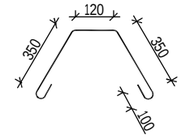

სვეტი 7 სპეციფიკაცია

პოზ.	ø (მმ)	კლასი	L (მმ)	n (ცალი)	Lxn მ	მასალის ამოკრეფა: ø მმ	∑ Lxn მ	1 გრძ.მ. წონა, კგ	∑ წონა, კგ A240C	∑ წონა, კგ A500C	ბეტონი მ³ B30	ბეტონი მ³ B7.5	სულ კონსტრუქციის რაოდენობა n= 2: ∑ წონა, კგ A240C	∑ წონა, კგ A500C	ბეტონი მ³ B30	ბეტონი მ³ B7.5
1	25	A500C	5000	14	70	25	70	3.853	-	269.71			-	539.42		
2	22	A500C	5000	4	20	22	20	2.984	-	59.68			-	119.36		
											1.3		0	0	2.6	0
I	8	A240C	2600	32	83.2	8	83.2	0.395	32.864	-			65.728	-		
II	8	A240C	890	64	56.96								0	0		
								∑	32.864	329.39	1.3	0	65.728	658.78	2.6	0

სვეტი 8 სპეციფიკაცია

პოზ.	ø (მმ)	კლასი	L (მმ)	n (ცალი)	Lxn მ	მასალის ამოკრეფა: ø მმ	∑ Lxn მ	1 გრძ.მ. წონა, კგ	∑ წონა, კგ A240C	∑ წონა, კგ A500C	ბეტონი მ³ B30	ბეტონი მ³ B7.5	სულ კონსტრუქციის რაოდენობა n= 8: ∑ წონა, კგ A240C	∑ წონა, კგ A500C	ბეტონი მ³ B30	ბეტონი მ³ B7.5
1	25	A500C	5000	12	60	25	60	3.853	-	231.18			-	1849.44		
2	22	A500C	5000	10	50	22	50	2.984	-	149.2			-	1193.6		
											1.6		0	0	13	0
I	8	A240C	2700	32	86.4	8	86.4	0.395	34.128	-			273.02	-		
II	8	A240C	1020	64	65.28								0	0		
								∑	34.128	380.38	1.6	0	273.02	3043.04	13	0

damkveTi	----------	
arqiteqtori	m.mamasaxlisi	
konstruqtori	g.Salitauri	

ქ.თბილისი, იალბუზის ქუჩა, (ს/კ 01.17.13.043.032)
მრავალსართულიანი საცხოვრებელი სახლი

მრავალსართულიანი მრავალფუნქციური საცხოვრებელი სახლი

muSapr.	
furc. #	419
furclebi	---

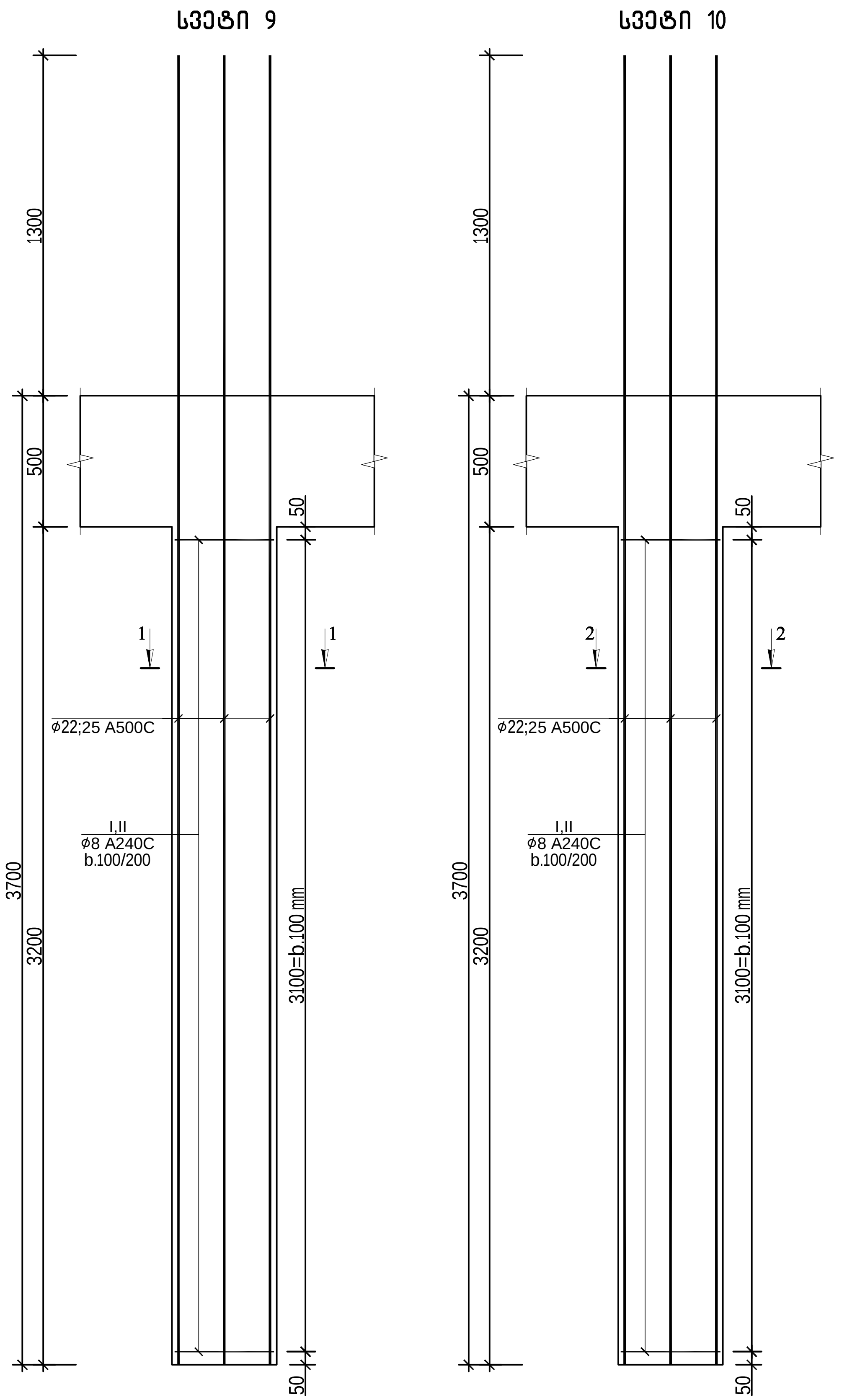

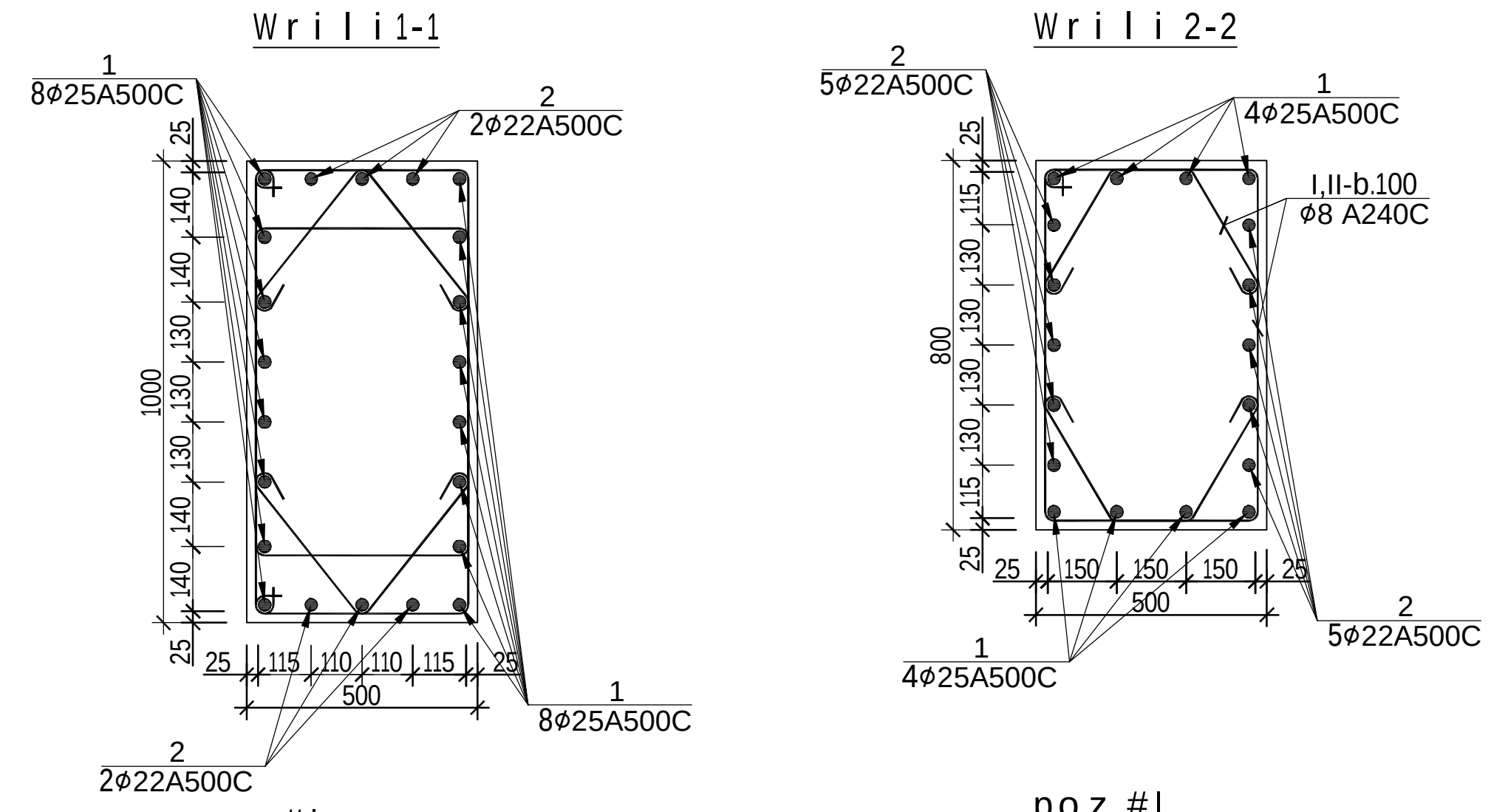

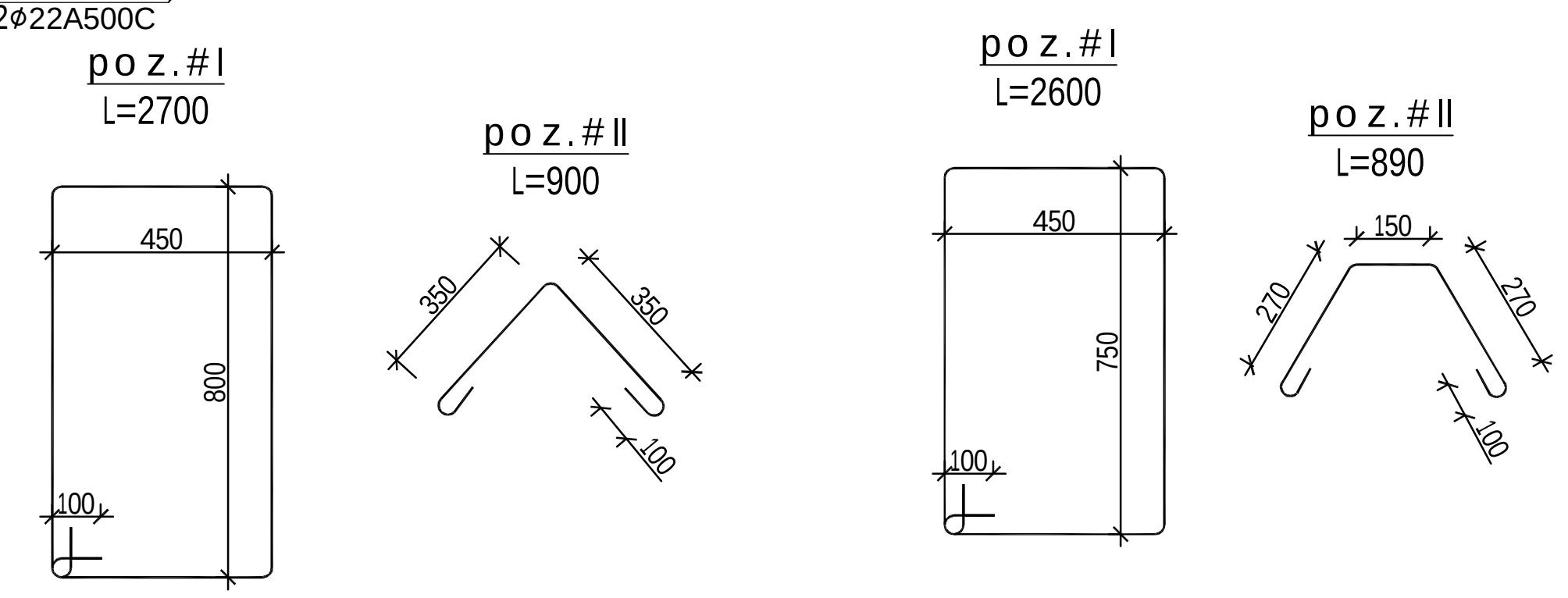

სვეტი 9 სპეციფიკაცია													სულ კონსტრუქციის რაოდენობა			
						მასალის ამოკრეფა							n= 3			
პოზ.	ø (მმ)	კლასი	L (მმ)	n (ცალი)	Lxn მ	ø მმ	∑ Lxn მ	1 გრძ.მ. წონა, კგ	∑ წონა , კგ		ბეტონი $მ^3$		∑ წონა , კგ		ბეტონი $მ^3$	
									A240C	A500C	B30	B7.5	A240C	A500C	B30	B7.5
1	25	A500C	5000	16	80	25	80	3.853	-	308.24	1.6		-	924.72	4.8	0
2	22	A500C	5000	6	30	22	30	2.984	-	89.52			-	268.56		
													0	0		
I	8	A240C	2700	32	86.4	8	86.4	0.395	34.128	-			102.38	-		
II	8	A240C	900	64	57.6								0	0		
								∑	34.128	397.76	1.6	0	102.38	1193.28	4.8	0

სვეტი 10 სპეციფიკაცია													სულ კონსტრუქციის რაოდენობა			
						მასალის ამოკრეფა							n= 20			
პოზ.	ø (მმ)	კლასი	L (მმ)	n (ცალი)	Lxn მ	ø მმ	∑ Lxn მ	1 გრძ.მ. წონა, კგ	∑ წონა , კგ		ბეტონი $მ^3$		∑ წონა , კგ		ბეტონი $მ^3$	
									A240C	A500C	B30	B7.5	A240C	A500C	B30	B7.5
1	25	A500C	5000	8	40	25	40	3.853	-	154.12	1.3		-	3082.4	26	0
2	22	A500C	5000	10	50	22	50	2.984	-	149.2			-	2984		
													0	0		
I	8	A240C	2600	32	83.2	8	83.2	0.395	32.864	-			657.28	-		
II	8	A240C	890	64	56.96								0	0		
								∑	32.864	303.32	1.3	0	657.28	6066.4	26	0

damkveTi	--------------	
arqiteqtori	m. mamasaxlisi	
konstruqtori	g.Salitauri	[signature]

ქ.თბილისი, იალბუზის ქუჩა , (ს/კ 01.17.13.043.032)
მრავალსართულიანი საცხოვრებელი სახლი

მრავალსართულიანი მრავალფუნქციური საცხოვრებელი სახლი

muSapr.	
furc. #	420
furclebi	---

სვეტი 11

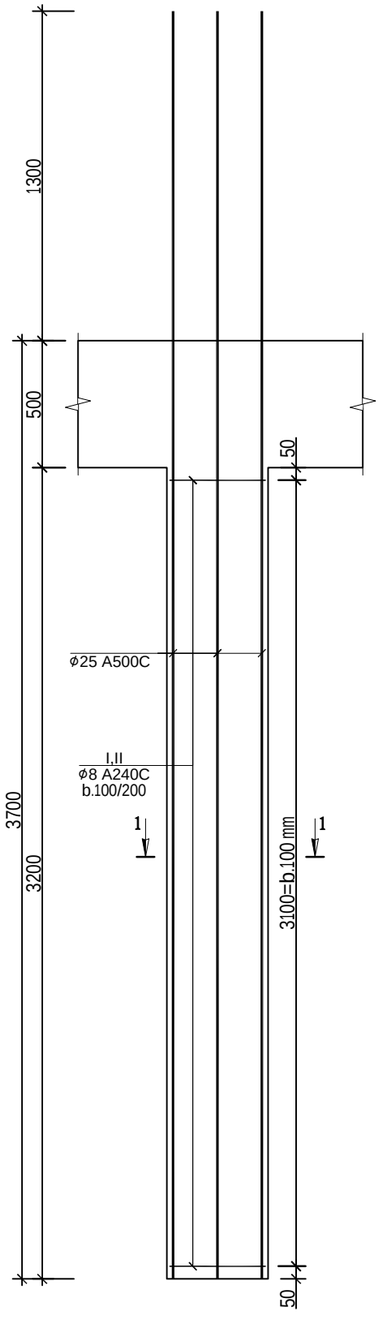

სვეტი 12

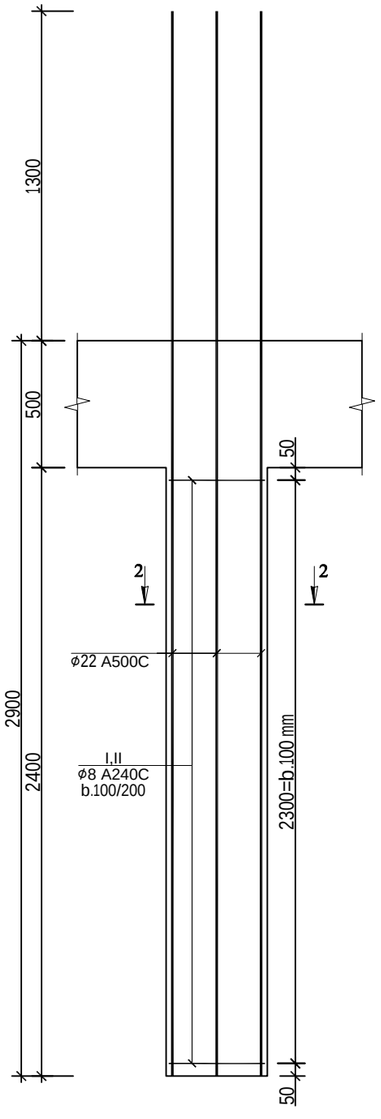

ჭრილი 1-1

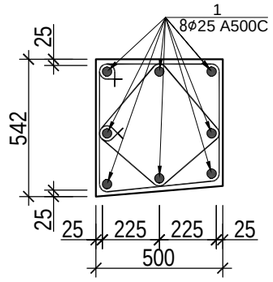

Wrili 2-2

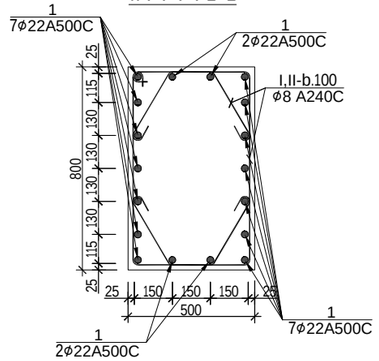

პოზ.№I
L=2100

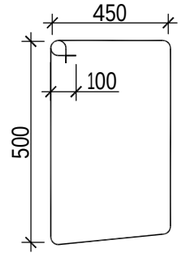

პოზ.№II
L=1480

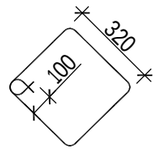

poz.#I
L=2600

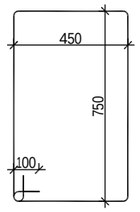

poz.#II
L=890

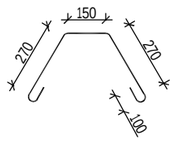

სვეტი 11 სპეციფიკაცია						მასალის ამოკრეფა								სულ კონსტრუქციის რაოდენობა n= 3			
პოზ.	ø (მმ)	კლასი	L (მმ)	n (ცალი)	Lxn მ	ø მმ	∑ Lxn მ	1 გრძ.მ. წონა, კგ	∑ წონა , კგ A240C	∑ წონა , კგ A500C	ბეტონი მ³ B30	ბეტონი მ³ B7.5	∑ წონა , კგ A240C	∑ წონა , კგ A500C	ბეტონი მ³ B30	ბეტონი მ³ B7.5
1	25	A500C	5000	8	40	25	40	3.853	-	154.12			-	462.36		
							0	0	0	-			0	-		
											0.8		0	0	2.4	0
I	8	A240C	2100	32	67.2	8	67.2	0.395	26.544	-			79.632	-		
II	8	A240C	1480	64	94.72								0	0		
								∑	26.544	154.12	0.8	0	79.632	462.36	2.4	0

სვეტი 12 სპეციფიკაცია						მასალის ამოკრეფა								სულ კონსტრუქციის რაოდენობა n= 2			
პოზ.	ø (მმ)	კლასი	L (მმ)	n (ცალი)	Lxn მ	ø მმ	∑ Lxn მ	1 გრძ.მ. წონა, კგ	∑ წონა , კგ A240C	∑ წონა , კგ A500C	ბეტონი მ³ B30	ბეტონი მ³ B7.5	∑ წონა , კგ A240C	∑ წონა , კგ A500C	ბეტონი მ³ B30	ბეტონი მ³ B7.5
1	22	A500C	4200	18	75.6	22	75.6	2.984	-	225.59			-	451.1808		
							0	0	0	-			0	-		
											1		0	0	2	0
I	8	A240C	2600	24	62.4	8	62.4	0.395	24.648	-			49.296	-		
II	8	A240C	890	48	42.72								0	0		
								∑	24.648	225.59	1	0	49.296	451.1808	2	0

damkveTi	----------		ქ.თბილისი, იალბუზის ქუჩა , (ს/კ 01.17.13.043.032) მრავალსართულიანი საცხოვრებელი სახლი
arqiteqtori	m.mamasaxlisi		
konstruqtori	g.Salitauri	ბ პალიტაური	მრავალსართულიანი მრავალფუნქციური საცხოვრებელი სახლი
			muSapr.
			furc.# 421
			furclebi ---

სვეტი 13

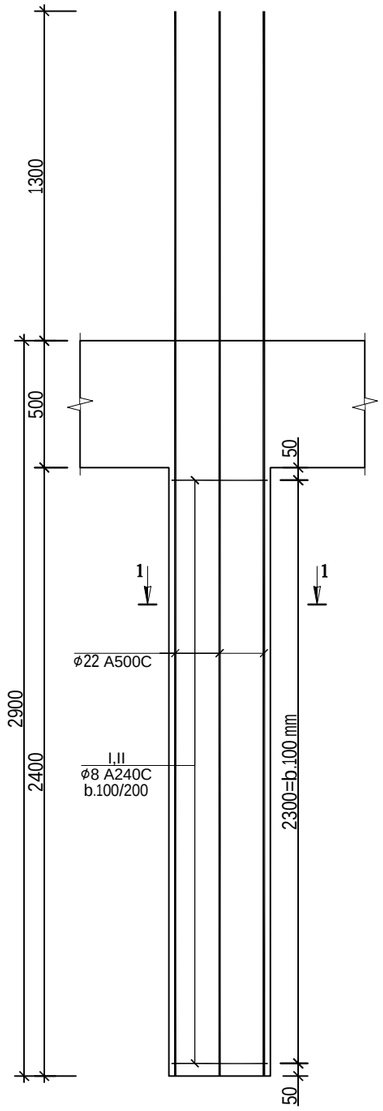

სვეტი 14

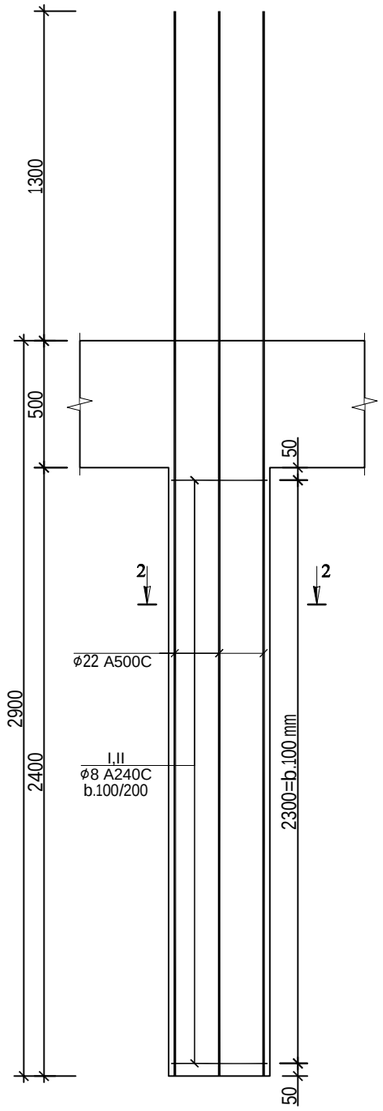

Wrili 1-1

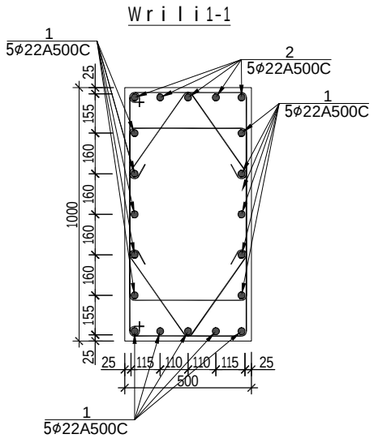

Wrili 2-2

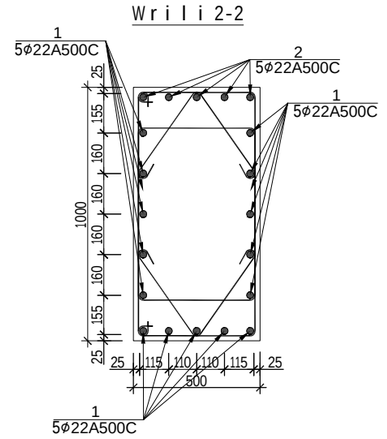

poz.#I
L=2700

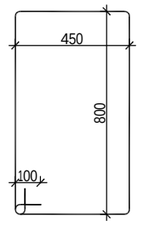

poz.#II
L=900

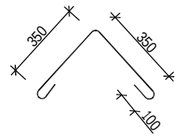

poz.#I
L=2700

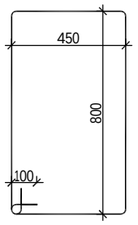

poz.#II
L=900

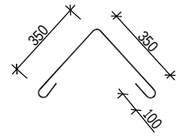

სვეტი 13 სპეციფიკაცია													სულ კონსტრუქციის რაოდენობა n= 8			
						მასალის ამოკრეფა										
პოზ.	ϕ (მმ)	კლასი	L (მმ)	n (ცალი)	Lxn მ	ϕ მმ	∑ Lxn მ	1 გრძ.მ. წონა, კგ	∑ წონა , კგ A240C	∑ წონა , კგ A500C	ბეტონი მ³ B30	ბეტონი მ³ B7.5	∑ წონა , კგ A240C	∑ წონა , კგ A500C	ბეტონი მ³ B30	ბეტონი მ³ B7.5
1	22	A500C	4200	20	84	22	84	2.984	-	250.656	1.3	0	-	2005.248	10	0
							0	0	0	-			0	-		
													0	0		
I	8	A240C	2700	24	64.8	8	64.8	0.395	25.596	-			204.77	-		
II	8	A240C	900	48	43.2								0	0		
								∑	25.596	250.656	1.3	0	204.77	2005.248	10	0

სვეტი 14 სპეციფიკაცია													სულ კონსტრუქციის რაოდენობა n= 3			
						მასალის ამოკრეფა										
პოზ.	ϕ (მმ)	კლასი	L (მმ)	n (ცალი)	Lxn მ	ϕ მმ	∑ Lxn მ	1 გრძ.მ. წონა, კგ	∑ წონა , კგ A240C	∑ წონა , კგ A500C	ბეტონი მ³ B30	ბეტონი მ³ B7.5	∑ წონა , კგ A240C	∑ წონა , კგ A500C	ბეტონი მ³ B30	ბეტონი მ³ B7.5
1	22	A500C	4200	20	84	22	84	2.984	-	250.656	1.3	0	-	751.968	3.8	0
							0	0	0	-			0	-		
													0	0		
I	8	A240C	2700	24	64.8	8	64.8	0.395	25.596	-			76.788	-		
II	8	A240C	900	48	43.2								0	0		
								∑	25.596	250.656	1.3	0	76.788	751.968	3.8	0

damkveTi	----------	
arqiteqtori	m.mamasaxlisi	
konstruqtori	g.Salitauri	ქ.შალიტაური

ქ.თბილისი, იალბუზის ქუჩა , (ს/კ 01.17.13.043.032)
მრავალსართულიანი საცხოვრებელი სახლი

მრავალსართულიანი მრავალფუნქციური საცხოვრებელი სახლი

muSapr.

furc. #	422
furclebi	---

სვეტი 15

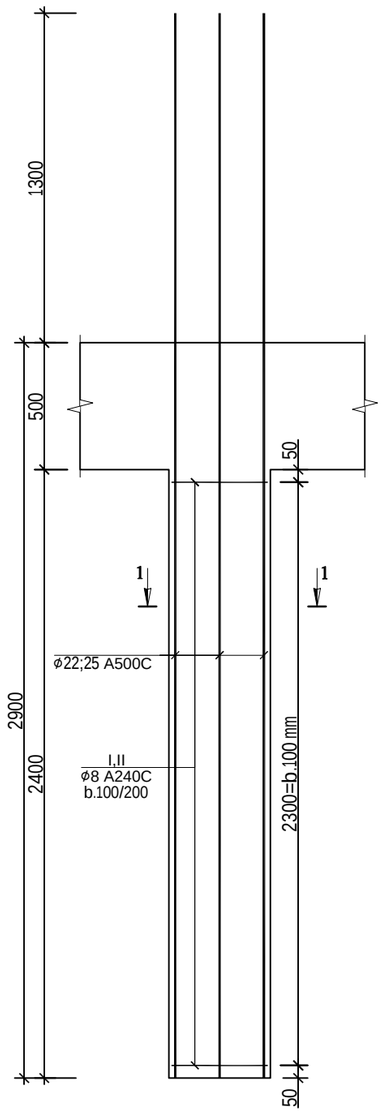

სვეტი 16

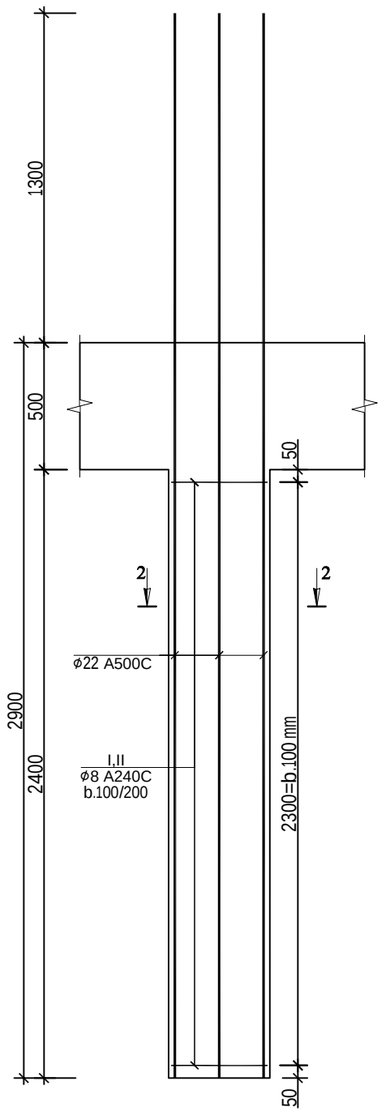

W r i l i 1-1

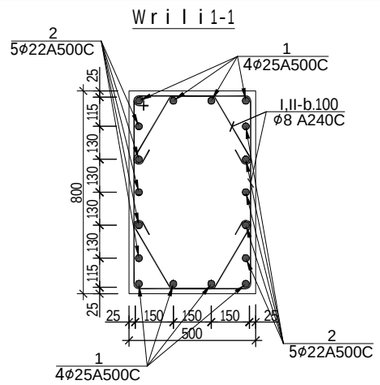

ჭრილი 2-2

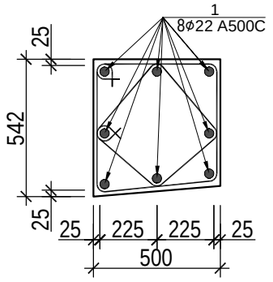

p o z . # I
L=2600

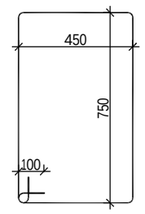

p o z . # II
L=890

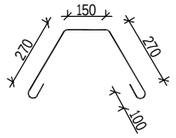

პოზ.№I
L=2100

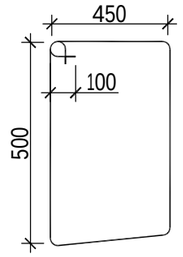

პოზ.№II
L=1480

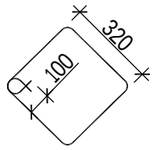

სვეტი 15 სპეციფიკაცია

პოზ.	⌀ (მმ)	კლასი	L (მმ)	n (ცალი)	Lxn მ	მასალის ამოკრეფა: ⌀ მმ	∑ Lxn მ	1 გრძ.მ. წონა, კგ	∑ წონა , კგ A240C	∑ წონა , კგ A500C	ბეტონი მ³ B30	ბეტონი მ³ B7.5	სულ კონსტრუქციის რაოდენობა n= 20: ∑ წონა , კგ A240C	∑ წონა , კგ A500C	ბეტონი მ³ B30	ბეტონი მ³ B7.5
1	25	A500C	4200	8	33.6	25	33.6	3.853	-	129.461			-	2589.216		
1	22	A500C	4200	10	42	22	42	2.984	-	125.328			-	2506.56		
											1		0	0	20	0
I	8	A240C	2600	24	62.4	8	62.4	0.395	24.648	-			492.96	-		
II	8	A240C	890	48	42.72								0	0		
								∑	24.648	254.789	1	0	492.96	5095.776	20	0

სვეტი 16 სპეციფიკაცია

პოზ.	⌀ (მმ)	კლასი	L (მმ)	n (ცალი)	Lxn მ	მასალის ამოკრეფა: ⌀ მმ	∑ Lxn მ	1 გრძ.მ. წონა, კგ	∑ წონა , კგ A240C	∑ წონა , კგ A500C	ბეტონი მ³ B30	ბეტონი მ³ B7.5	სულ კონსტრუქციის რაოდენობა n= 3: ∑ წონა , კგ A240C	∑ წონა , კგ A500C	ბეტონი მ³ B30	ბეტონი მ³ B7.5
1	22	A500C	4200	8	33.6	22	33.6	2.984	-	100.262			-	300.7872		
							0	0	0	-			0	-		
											0.6		0	0	1.9	0
I	8	A240C	2100	24	50.4	8	50.4	0.395	19.908	-			59.724	-		
II	8	A240C	1480	48	71.04								0	0		
								∑	19.908	100.262	0.6	0	59.724	300.7872	1.9	0

damkveTi	----------	
arqiteqtori	m.mamasaxlisi	
konstruqtori	g.Salitauri	

ქ.თბილისი, იალბუზის ქუჩა , (ს/კ 01.17.13.043.032)
მრავალსართულიანი საცხოვრებელი სახლი

მრავალსართულიანი მრავალფუნქციური საცხოვრებელი სახლი

muSapr.

furc. #	423
furclebi	---

სვეტი 17

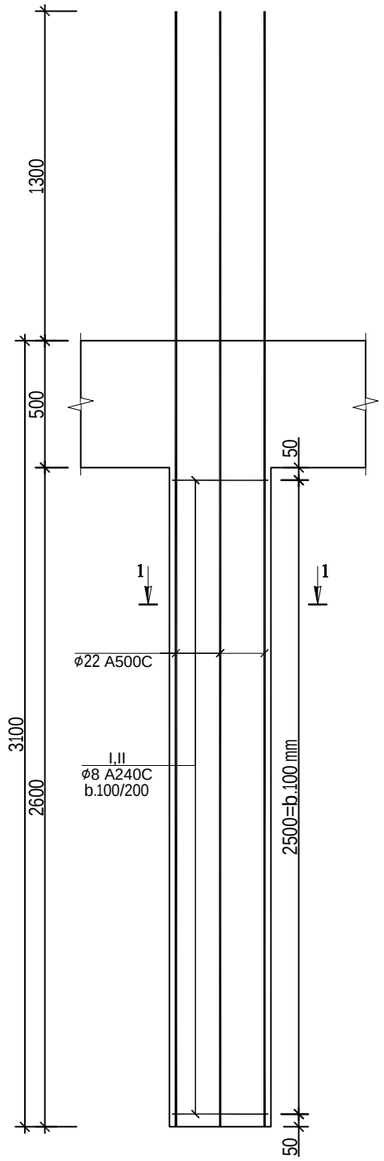

სვეტი 18

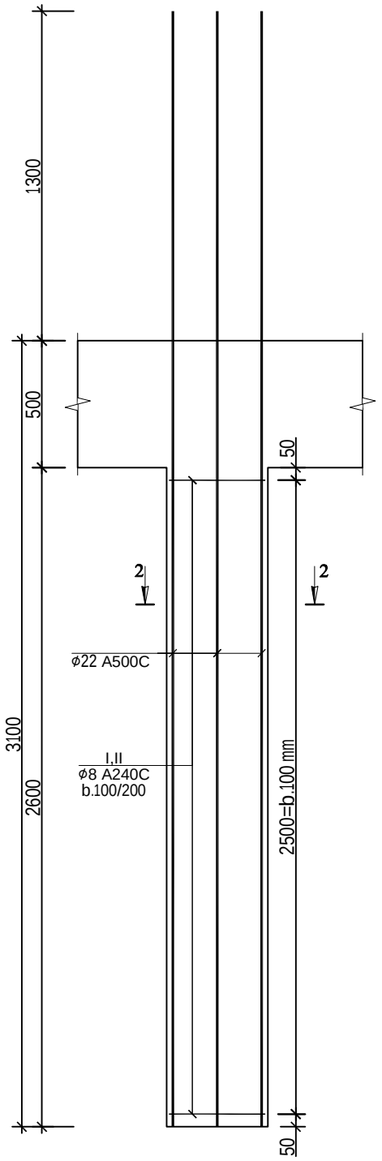

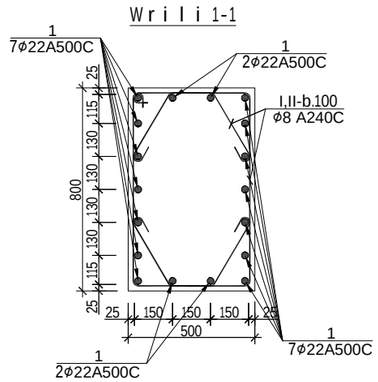

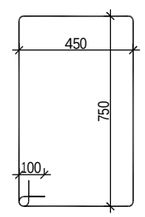

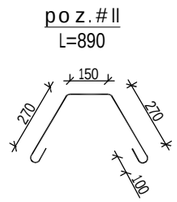

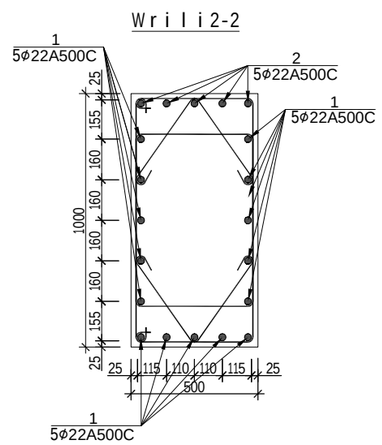

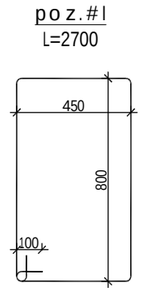

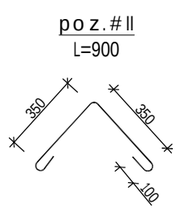

სვეტი 17 სპეციფიკაცია						მასალის ამოკრეფა							სულ კონსტრუქციის რაოდენობა n= 2			
პოზ.	ϕ (მმ)	კლასი	L (მმ)	n (ცალი)	Lxn მ	ϕ მმ	∑ Lxn მ	1 გრძ.მ. წონა, კგ	∑ წონა , კგ A240C	∑ წონა , კგ A500C	ბეტონი მ³ B30	ბეტონი მ³ B7.5	∑ წონა , კგ A240C	∑ წონა , კგ A500C	ბეტონი მ³ B30	ბეტონი მ³ B7.5
1	22	A500C	4400	18	79.2	22	79.2	2.984	-	236.333			-	472.6656		
							0	0	0	-			0	-		
											1		0	0	2.1	0
I	8	A240C	2600	26	67.6	8	67.6	0.395	26.702	-			53.404	-		
II	8	A240C	890	52	46.28								0	0		
								∑	26.702	236.333	1	0	53.404	472.6656	2.1	0

სვეტი 17 სპეციფიკაცია						მასალის ამოკრეფა							სულ კონსტრუქციის რაოდენობა n= 8			
პოზ.	ϕ (მმ)	კლასი	L (მმ)	n (ცალი)	Lxn მ	ϕ მმ	∑ Lxn მ	1 გრძ.მ. წონა, კგ	∑ წონა , კგ A240C	∑ წონა , კგ A500C	ბეტონი მ³ B30	ბეტონი მ³ B7.5	∑ წონა , კგ A240C	∑ წონა , კგ A500C	ბეტონი მ³ B30	ბეტონი მ³ B7.5
1	22	A500C	4400	20	88	22	88	2.984	-	262.592			-	2100.736		
							0	0	0	-			0	-		
											1.3		0	0	10	0
I	8	A240C	2700	26	70.2	8	70.2	0.395	27.729	-			221.83	-		
II	8	A240C	900	52	46.8								0	0		
								∑	27.729	262.592	1.3	0	221.83	2100.736	10	0

damkveTi	----------	
arqiteqtori	m.mamasaxlisi	
konstruqtori	g.Salitauri	მ.შალიტაური

ქ.თბილისი, იალბუზის ქუჩა , (ს/კ 01.17.13.043.032)
მრავალსართულიანი საცხოვრებელი სახლი

მრავალსართულიანი მრავალფუნქციური საცხოვრებელი სახლი

muSapr.	
furc. #	424
furclebi	---

სვეტი 19

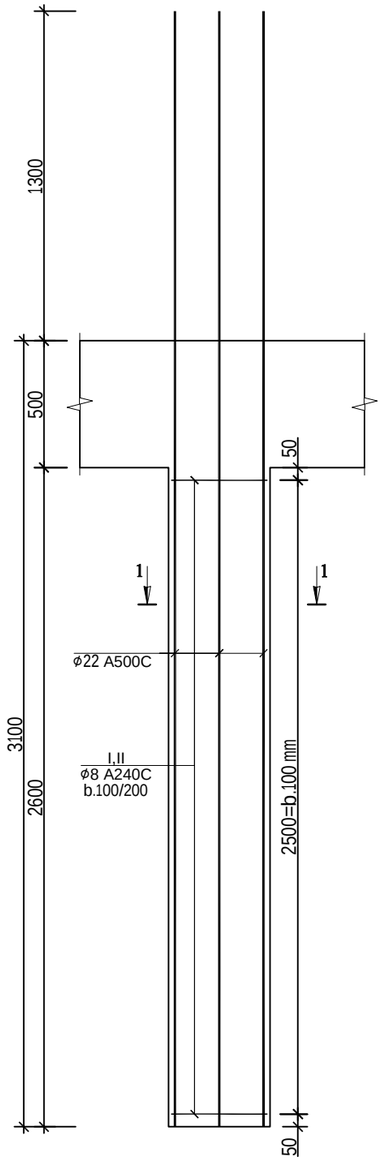

სვეტი 20

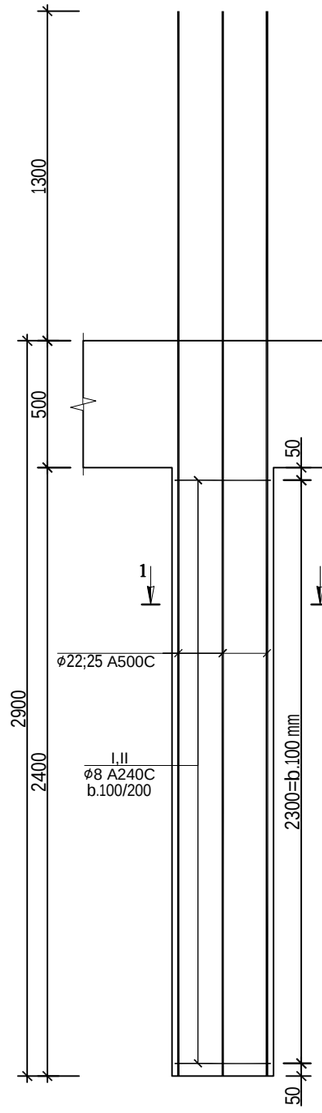

Wrili 1-1

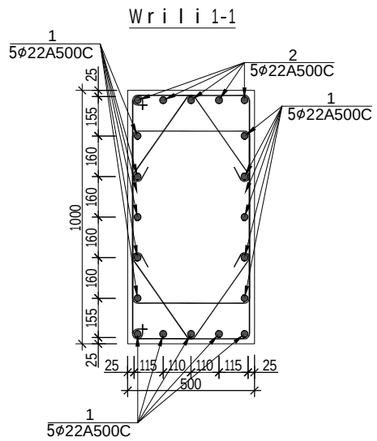

Wrili 2-2

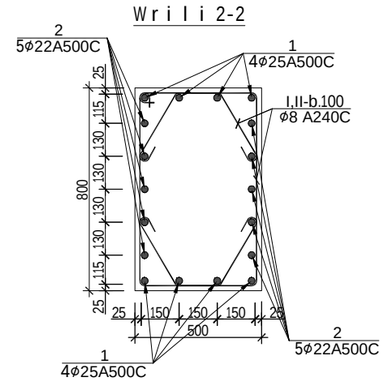

poz.#I
L=2700

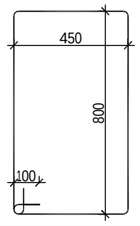

poz.#II
L=900

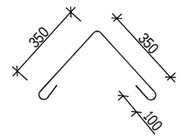

poz.#I
L=2600

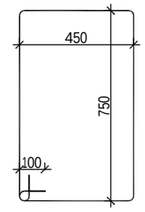

poz.#II
L=890

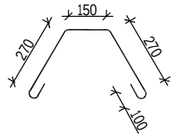

სვეტი 19 სპეციფიკაცია

პოზ.	ф (მმ)	კლასი	L (მმ)	n (ცალი)	Lxn მ	მასალის ამოკრეფა: ф მმ	∑ Lxn მ	1 გრძ.მ. წონა, კგ	∑ წონა, კგ: A240C	∑ წონა, კგ: A500C	ბეტონი მ³: B30	ბეტონი მ³: B7.5	სულ კონსტრუქციის რაოდენობა n= 3: ∑ წონა, კგ: A240C	∑ წონა, კგ: A500C	ბეტონი მ³: B30	ბეტონი მ³: B7.5
1	22	A500C	4400	20	88	22	88	2.984	-	262.592			-	787.776		
							0	0	0	-			0	-		
											1.3		0	0	3.9	0
I	8	A240C	2700	26	70.2	8	70.2	0.395	27.729	-			83.187	-		
II	8	A240C	900	52	46.8								0	0		
								∑	27.729	262.592	1.3	0	83.187	787.776	3.9	0

სვეტი 20 სპეციფიკაცია

პოზ.	ф (მმ)	კლასი	L (მმ)	n (ცალი)	Lxn მ	მასალის ამოკრეფა: ф მმ	∑ Lxn მ	1 გრძ.მ. წონა, კგ	∑ წონა, კგ: A240C	∑ წონა, კგ: A500C	ბეტონი მ³: B30	ბეტონი მ³: B7.5	სულ კონსტრუქციის რაოდენობა n= 20: ∑ წონა, კგ: A240C	∑ წონა, კგ: A500C	ბეტონი მ³: B30	ბეტონი მ³: B7.5
1	25	A500C	4400	8	35.2	25	35.2	3.853	-	135.626			-	2712.512		
1	22	A500C	4400	10	44	22	44	2.984	-	131.296			-	2625.92		
											1		0	0	21	0
I	8	A240C	2600	26	67.6	8	67.6	0.395	26.702	-			534.04	-		
II	8	A240C	890	52	46.28								0	0		
								∑	26.702	266.922	1	0	534.04	5338.432	21	0

damkveTi	----------	
arqiteqtori	m.mamasaxlisi	
konstruqtori	g.Salitauri	მ.შალიტაშვილი

ქ.თბილისი, იალბუზის ქუჩა, (ს/კ 01.17.13.043.032)
მრავალსართულიანი საცხოვრებელი სახლი

მრავალსართულიანი მრავალფუნქციური საცხოვრებელი სახლი

muSapr.

furc.# 425

furclebi ---

სვეტი 21

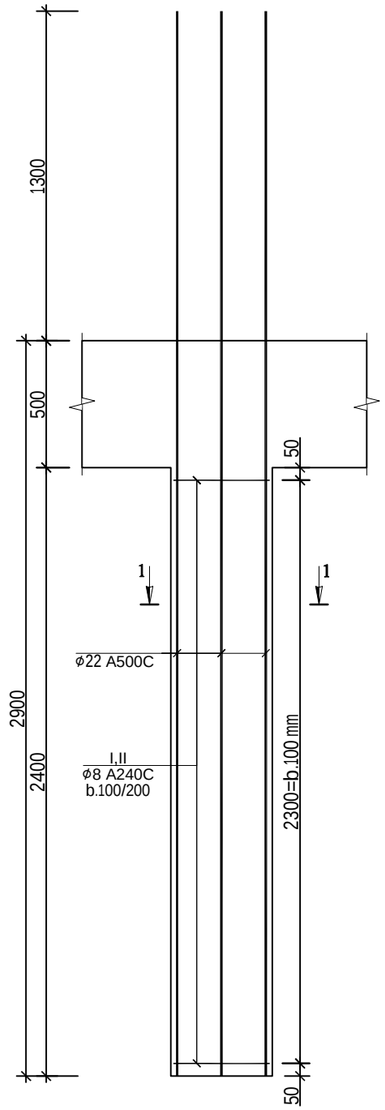

სვეტი 22

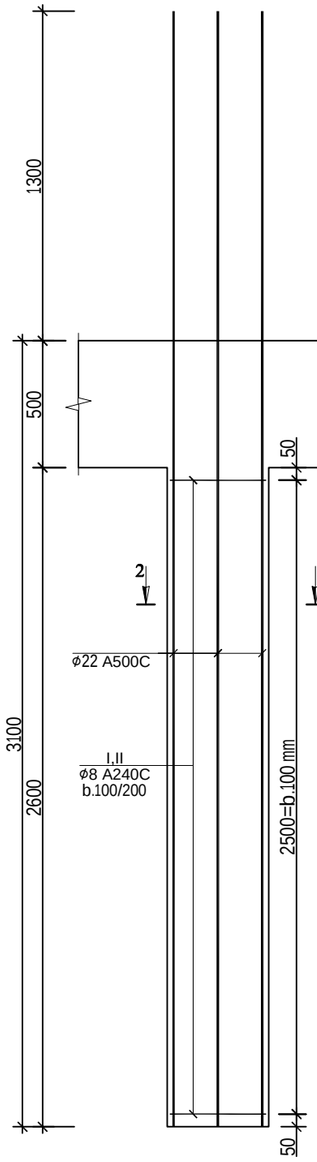

ჭრილი 1-1

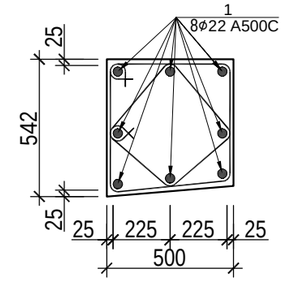

Wrili 2-2

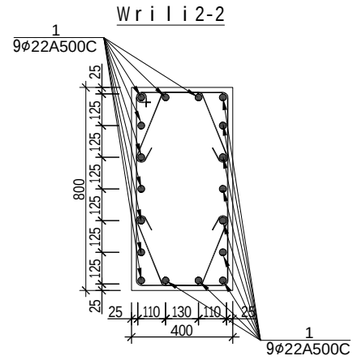

პოზ.№I
L=2100

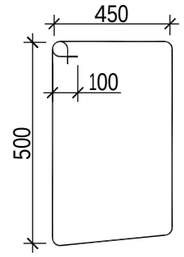

პოზ.№II
L=1480

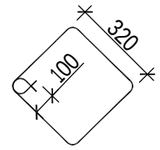

poz.#I
L=2600

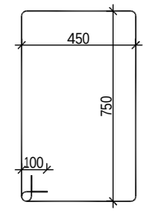

poz.#II
L=890

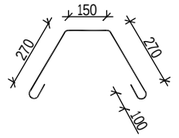

სვეტი 21 სპეციფიკაცია

პოზ.	ϕ (მმ)	კლასი	L (მმ)	n (ცალი)	Lxn მ	მასალის ამოკრეფა: ϕ მმ	∑ Lxn მ	1 გრძ.მ. წონა, კგ	∑ წონა , კგ: A240C	∑ წონა , კგ: A500C	ბეტონი მ³: B30	ბეტონი მ³: B7.5	სულ კონსტრუქციის რაოდენობა n= 3: ∑ წონა , კგ A240C	∑ წონა , კგ A500C	ბეტონი მ³ B30	ბეტონი მ³ B7.5
1	22	A500C	4400	8	35.2	22	35.2	2.984	-	105.037			-	315.1104		
							0	0	0	-			0	-		
											0.7		0	0	2	0
I	8	A240C	2100	26	54.6	8	54.6	0.395	21.567	-			64.701	-		
II	8	A240C	1480	52	76.96								0	0		
								∑	21.567	105.037	0.7	0	64.701	315.1104	2	0

სვეტი 22 სპეციფიკაცია

პოზ.	ϕ (მმ)	კლასი	L (მმ)	n (ცალი)	Lxn მ	მასალის ამოკრეფა: ϕ მმ	∑ Lxn მ	1 გრძ.მ. წონა, კგ	∑ წონა , კგ: A240C	∑ წონა , კგ: A500C	ბეტონი მ³: B30	ბეტონი მ³: B7.5	სულ კონსტრუქციის რაოდენობა n= 155: ∑ წონა , კგ A240C	∑ წონა , კგ A500C	ბეტონი მ³ B30	ბეტონი მ³ B7.5
1	22	A500C	4400	16	70.4	22	70.4	2.984	-	210.074			-	32561.41		
							0	0	0	-			0	-		
											0.8		0	0	129	0
I	8	A240C	2600	26	67.6	8	67.6	0.395	26.702	-			4138.8	-		
II	8	A240C	890	52	46.28								0	0		
								∑	26.702	210.074	0.8	0	4138.8	32561.41	129	0

damkveTi	----------	
arqiteqtori	m.mamasaxlisi	
konstruqtori	g.Salitauri	

ქ.თბილისი, იალბუზის ქუჩა , (ს/კ 01.17.13.043.032)
მრავალსართულიანი საცხოვრებელი სახლი

მრავალსართულიანი მრავალფუნქციური საცხოვრებელი სახლი

muSapr.

furc. #	426
furclebi	---

სვეტი 23

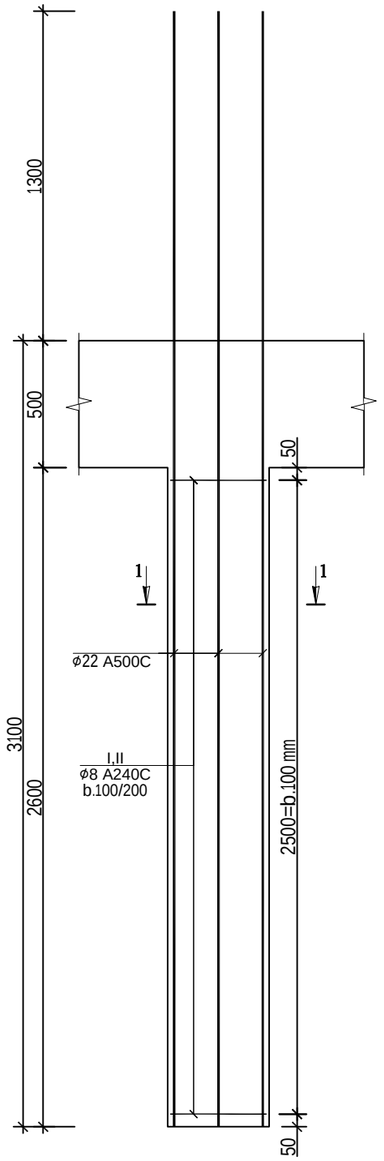

სვეტი 24

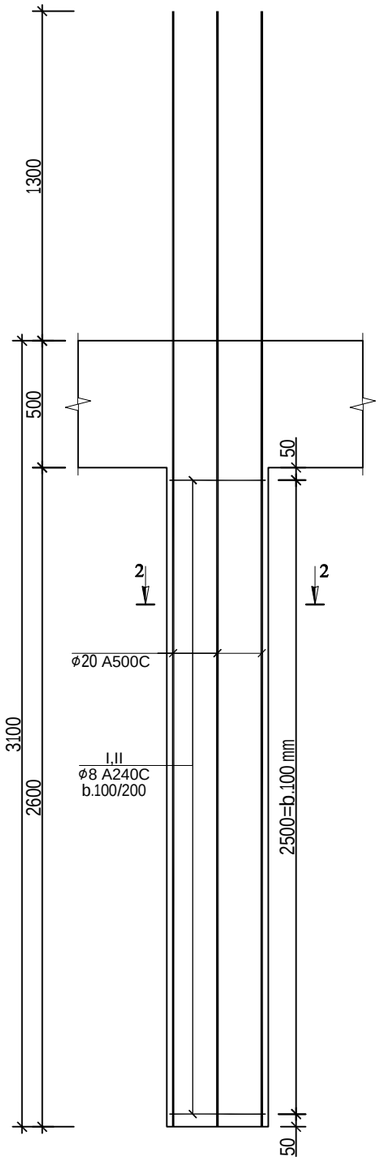

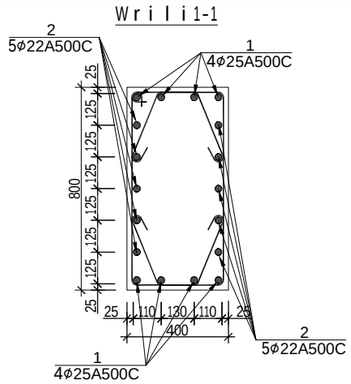

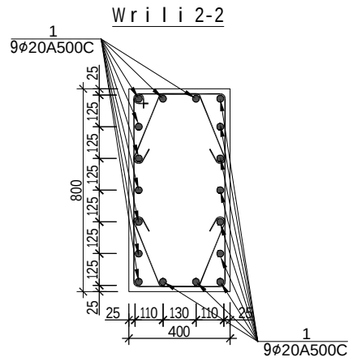

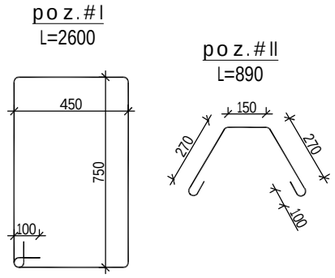

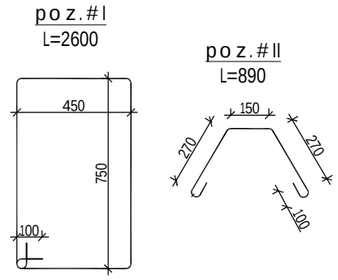

სვეტი 23 სპეციფიკაცია													სულ კონსტრუქციის რაოდენობა			
						მასალის ამოკრეფა							n= 25			
პოზ.	⌀ (მმ)	კლასი	L (მმ)	n (ცალი)	Lxn მ	⌀ მმ	∑ Lxn მ	1 გრძ.მ. წონა, კგ	∑ წონა , კგ		ბეტონი მ³		∑ წონა , კგ		ბეტონი მ³	
									A240C	A500C	B30	B7.5	A240C	A500C	B30	B7.5
1	25	A500C	4400	8	35.2	25	35.2	3.853	-	135.626			-	3390.64		
2	22	A500C	4400	10	44	22	44	2.984	-	131.296			-	3282.4		
											0.8		0	0	21	0
I	8	A240C	2600	26	67.6	8	67.6	0.395	26.702	-			667.55	-		
II	8	A240C	890	52	46.28								0	0		
								∑	26.702	266.922	0.8	0	667.55	6673.04	21	0

სვეტი 24 სპეციფიკაცია													სულ კონსტრუქციის რაოდენობა			
						მასალის ამოკრეფა							n= 62			
პოზ.	⌀ (მმ)	კლასი	L (მმ)	n (ცალი)	Lxn მ	⌀ მმ	∑ Lxn მ	1 გრძ.მ. წონა, კგ	∑ წონა , კგ		ბეტონი მ³		∑ წონა , კგ		ბეტონი მ³	
									A240C	A500C	B30	B7.5	A240C	A500C	B30	B7.5
1	20	A500C	4400	16	70.4	20	70.4	2.466	-	173.606			-	10763.6		
							0	0	0	-			0	-		
											0.8		0	0	52	0
I	8	A240C	2600	26	67.6	8	67.6	0.395	26.702	-			1655.5	-		
II	8	A240C	890	52	46.28								0	0		
								∑	26.702	173.606	0.8	0	1655.5	10763.6	52	0

damkveTi	----------	
arqiteqtori	m.mamasaxlisi	
konstruqtori	g.Salitauri	

ქ.თბილისი, იალბუზის ქუჩა , (ს/კ 01.17.13.043.032)
მრავალსართულიანი საცხოვრებელი სახლი

მრავალსართულიანი მრავალფუნქციური საცხოვრებელი სახლი

muSapr.

furc. #	427
furclebi	---

სვეტი 25

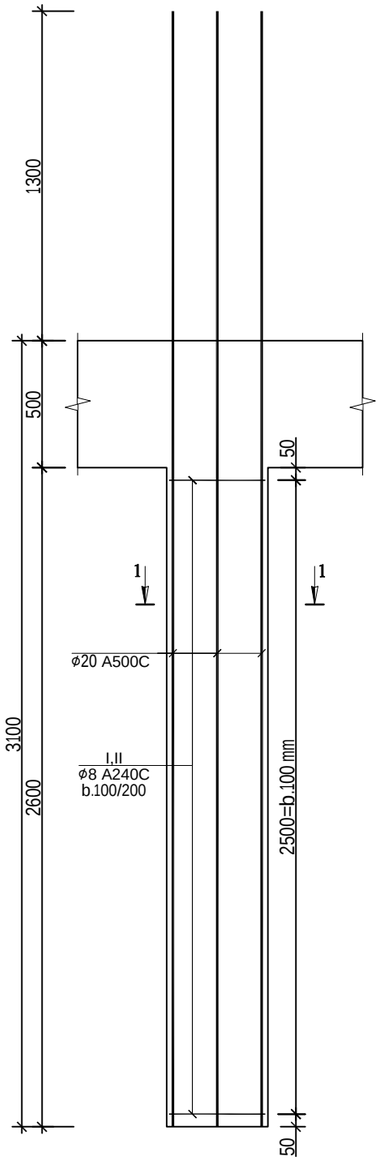

სვეტი 26

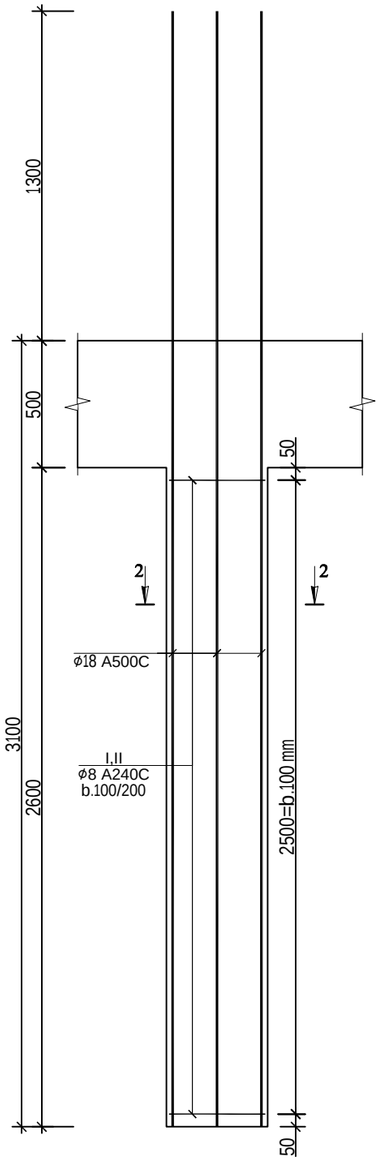

Wrili 1-1

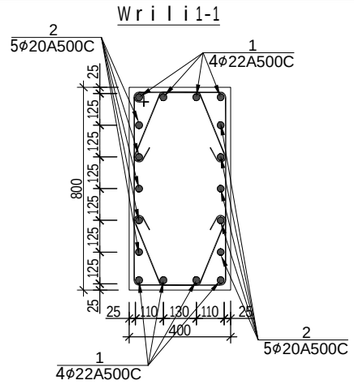

Wrili 2-2

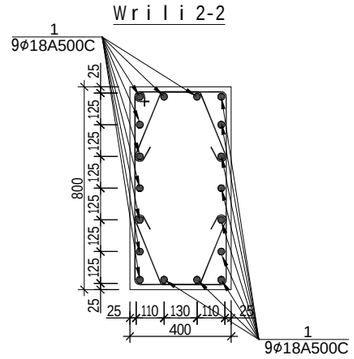

poz.#I
L=2600

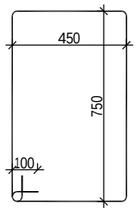

poz.#II
L=890

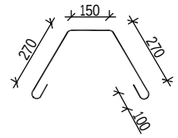

poz.#I
L=2600

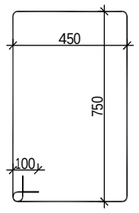

poz.#II
L=890

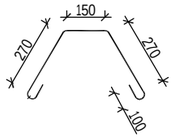

სვეტი 25 სპეციფიკაცია						მასალის ამოკრეფა							სულ კონსტრუქციის რაოდენობა n= 25			
პოზ.	ø (მმ)	კლასი	L (მმ)	n (ცალი)	Lxn მ	ø მმ	∑ Lxn მ	1 გრძ.მ. წონა, კგ	∑ წონა , კგ		ბეტონი მ³		∑ წონა , კგ		ბეტონი მ³	
									A240C	A500C	B30	B7.5	A240C	A500C	B30	B7.5
1	22	A500C	4400	8	35.2	22	35.2	2.984	-	105.037	0.8		-	2625.92	21	0
2	20	A500C	4400	10	44	20	44	2.466	-	108.504			-	2712.6		
													0	0		
I	8	A240C	2600	26	67.6	8	67.6	0.395	26.702	-			667.55	-		
II	8	A240C	890	52	46.28								0	0		
								∑	26.702	213.541	0.8	0	667.55	5338.52	21	0

სვეტი 26 სპეციფიკაცია						მასალის ამოკრეფა							სულ კონსტრუქციის რაოდენობა n= 124			
პოზ.	ø (მმ)	კლასი	L (მმ)	n (ცალი)	Lxn მ	ø მმ	∑ Lxn მ	1 გრძ.მ. წონა, კგ	∑ წონა , კგ		ბეტონი მ³		∑ წონა , კგ		ბეტონი მ³	
									A240C	A500C	B30	B7.5	A240C	A500C	B30	B7.5
1	18	A500C	4400	16	70.4	18	70.4	1.998	-	140.659	0.8		-	17441.74	103	0
							0	0	0	-			0	-		
													0	0		
I	8	A240C	2600	26	67.6	8	67.6	0.395	26.702	-			3311	-		
II	8	A240C	890	52	46.28								0	0		
								∑	26.702	140.659	0.8	0	3311	17441.74	103	0

damkveTi	----------	
arqiteqtori	m.mamasaxlisi	
konstruqtori	g.Salitauri	ქშლიტაური

ქ.თბილისი, იალბუზის ქუჩა , (ს/კ 01.17.13.043.032)
მრავალსართულიანი საცხოვრებელი სახლი

მრავალსართულიანი მრავალფუნქციური საცხოვრებელი სახლი

muSapr.

furc. #	428
furclebi	---

სვეტი 27

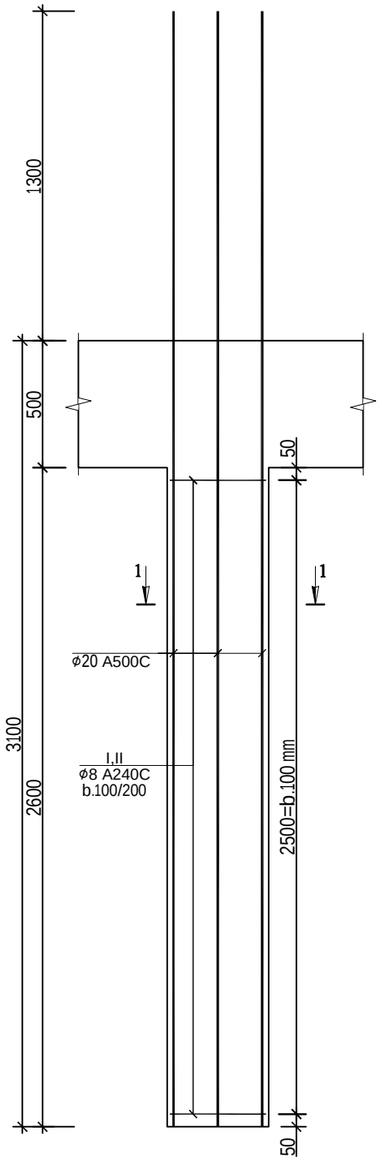

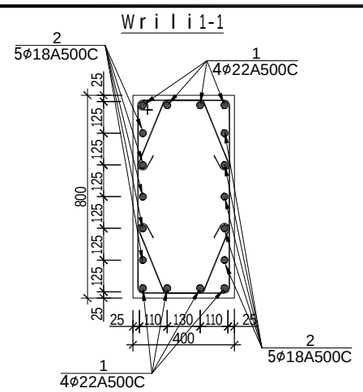

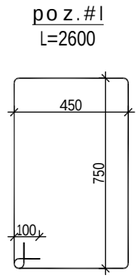

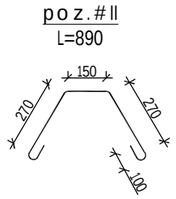

სვეტი 27 სპეციფიკაცია													სულ კონსტრუქციის რაოდენობა n= 30			
						მასალის ამოკრეფა										
პოზ.	ø (მმ)	კლასი	L (მმ)	n (ცალი)	Lxn მ	ø მმ	∑ Lxn მ	1 გრძ.მ. წონა, კგ	∑ წონა , კგ		ბეტონი მ³		∑ წონა , კგ		ბეტონი მ³	
									A240C	A500C	B30	B7.5	A240C	A500C	B30	B7.5
1	22	A500C	4400	8	35.2	22	35.2	2.984	-	105.037	0.8		-	3151.104	25	0
2	18	A500C	4400	10	44	18	44	1.998	-	87.912			-	2637.36		
													0	0		
I	8	A240C	2600	26	67.6	8	67.6	0.395	26.702	-			801.06	-		
II	8	A240C	890	52	46.28								0	0		
								∑	26.702	192.949	0.8	0	801.06	5788.464	25	0

damkveTi	----------	
arqiteqtori	m.mamasaxlisi	
konstruqtori	g.Salitauri	მ შალიტაური

ქ.თბილისი, იალბუზის ქუჩა , (ს/კ 01.17.13.043.032)
მრავალსართულიანი საცხოვრებელი სახლი

მრავალსართულიანი მრავალფუნქციური საცხოვრებელი სახლი

muSapr.	
furc. #	429
furclebi	---

r/b ked l ebis gan l agebis gegma -12.700 niSnu l ze

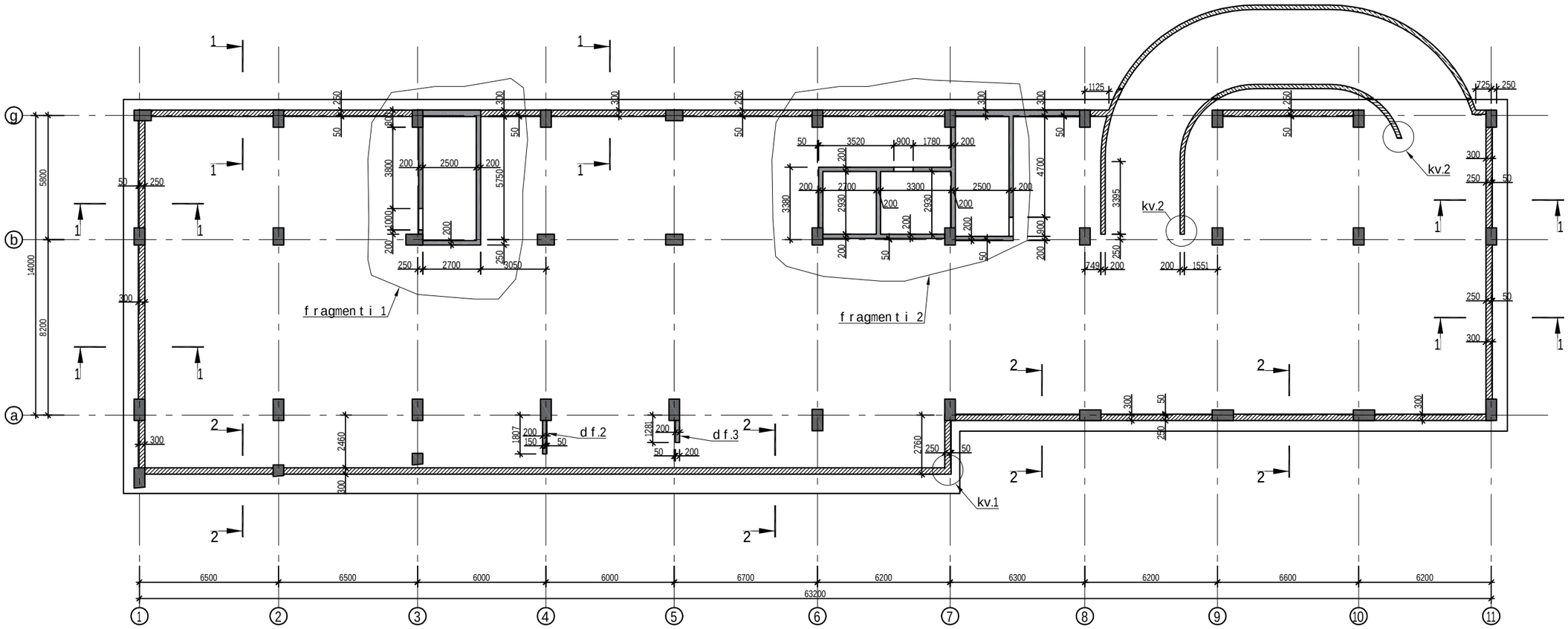

damkveTi	----------	
arqiteqtori	m. mamasax l isi	
konstruqtori	g.Sa l itauri	

ქ.თბილისი, იალბუზის ქუჩა , (ს/კ 01.17.13.043.032)
მრავალსართულიანი საცხოვრებელი სახლი

მრავალსართულიანი მრავალფუნქციური საცხოვრებელი სახლი

muSa p r.	
f u r c. #	501
f u r c l ebi	---

r/b ked lebis ganlagebis gegma -9.800 niSnulze

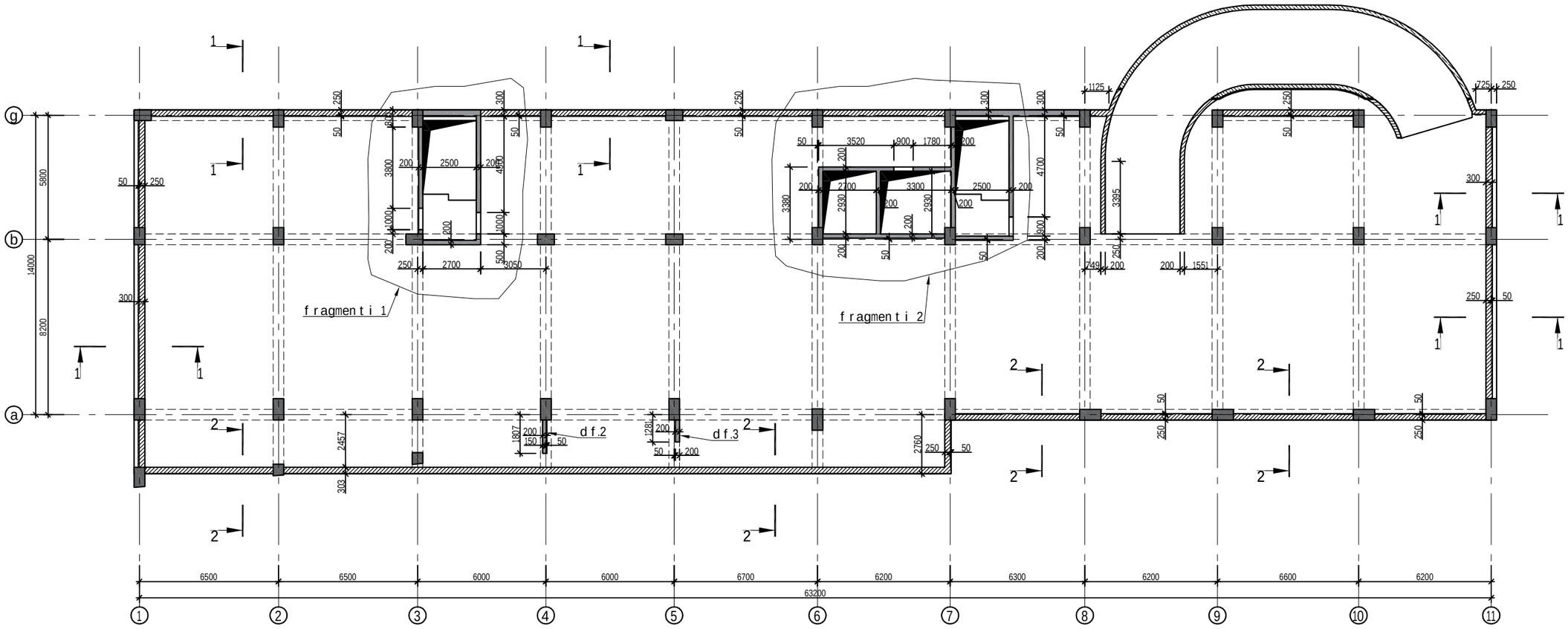

damkveTi	----------		ქ.თბილისი, იალბუზის ქუჩა , (ს/კ 01.17.13.043.032) მრავალსართულიანი საცხოვრებელი სახლი
arqiteqtori	m. mamasaxlisi		
konstruqtori	g.Salitauri	ხელმოწერა	მრავალსართულიანი მრავალფუნქციური საცხოვრებელი სახლი
			muSapr.
			furc. # 502
			furclebi ---

r/bked lebis gan lagebis gegma -6.700 niSnu lze

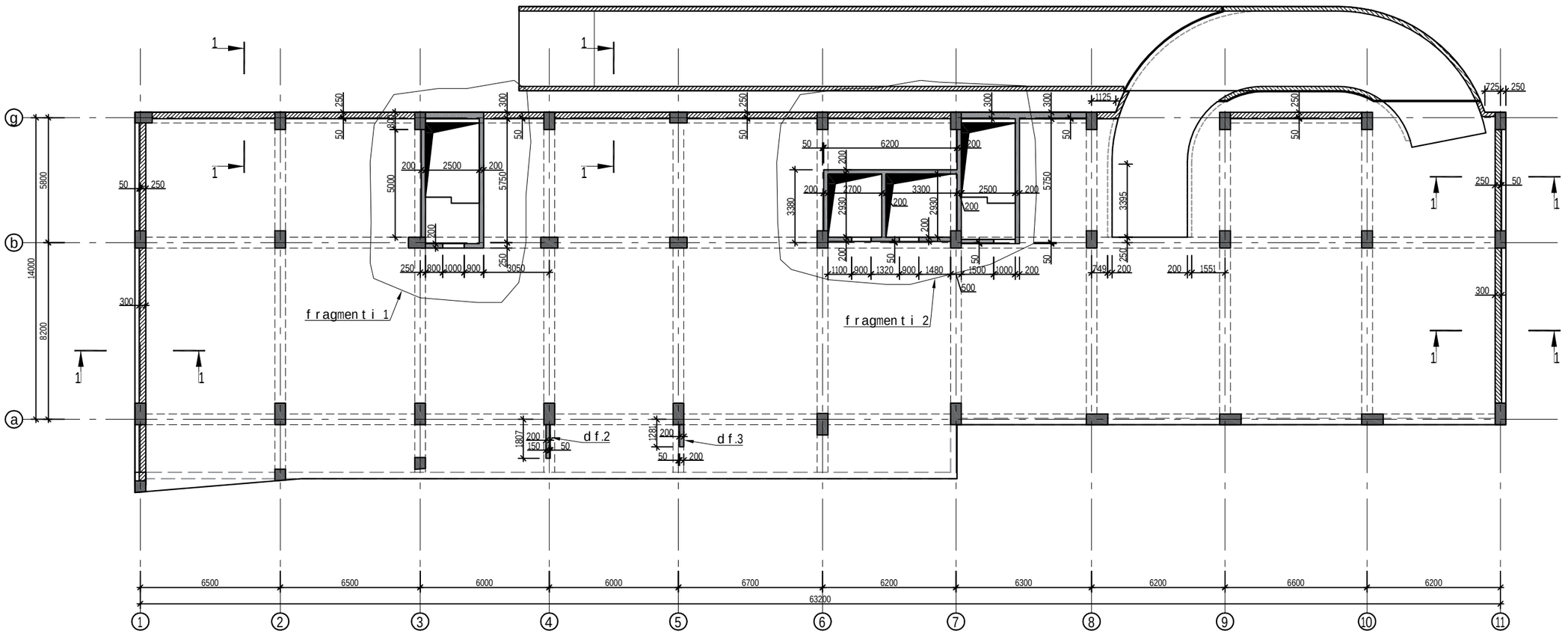

damkveTi	----------		ქ.თბილისი, იალბუზის ქუჩა , (ს/კ 01.17.13.043.032) მრავალსართულიანი საცხოვრებელი სახლი
arqiteqtori	m.mamasaxlisi		
konstruqtori	g.Salitauri	მშენებარეა	მრავალსართულიანი მრავალფუნქციური საცხოვრებელი სახლი
			muSapr.
			furc. # 503
			furclebi ---

r/b ked l ebis gan l agebis gegma +-3.000 niSnu l ze

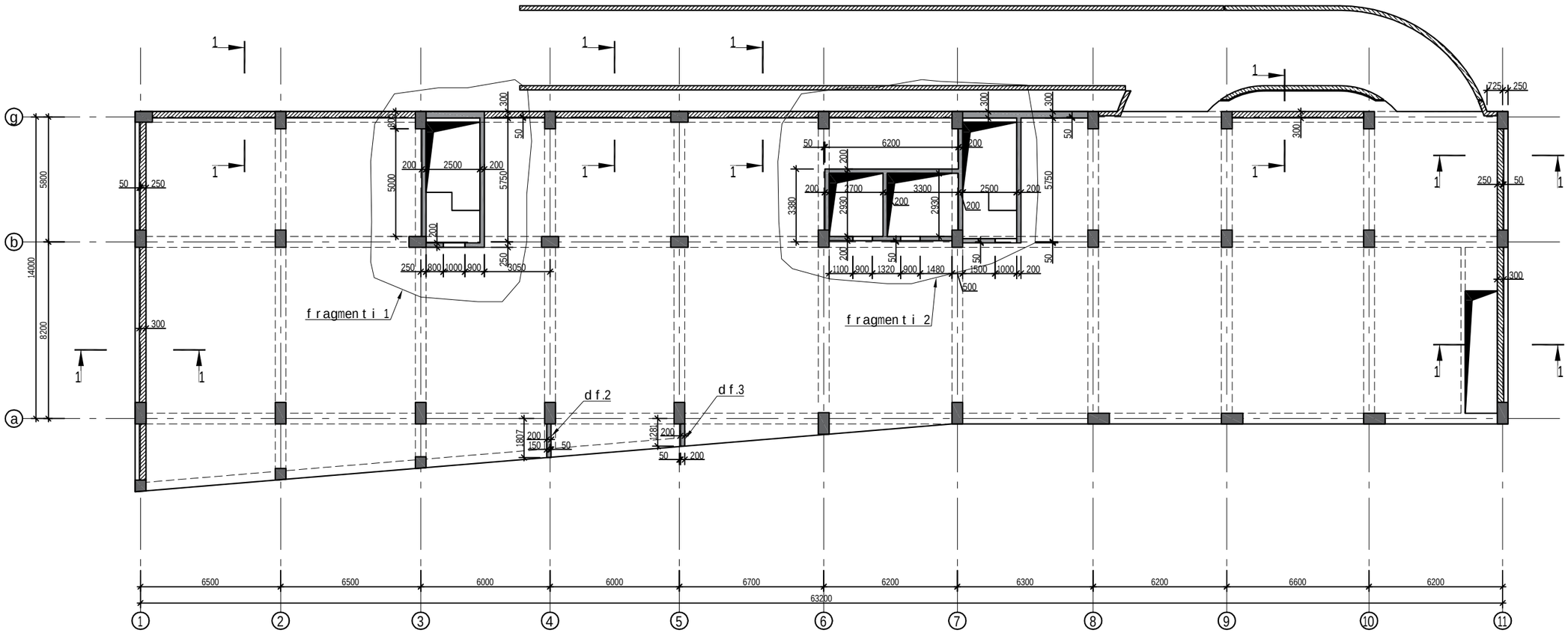

damkveTi	----------		ქ.თბილისი, იალბუზის ქუჩა , (ს/კ 01.17.13.043.032) მრავალსართულიანი საცხოვრებელი სახლი
arqiteqtori	m. mamasax l isi		
konstruqtori	g.Sa l i tauri		მრავალსართულიანი მრავალფუნქციური საცხოვრებელი სახლი
			muSapr.
			furc. # 504
			furc l ebi ---

r/bked lebis ganlagebis gegma -0.100=420.070 niSnulze

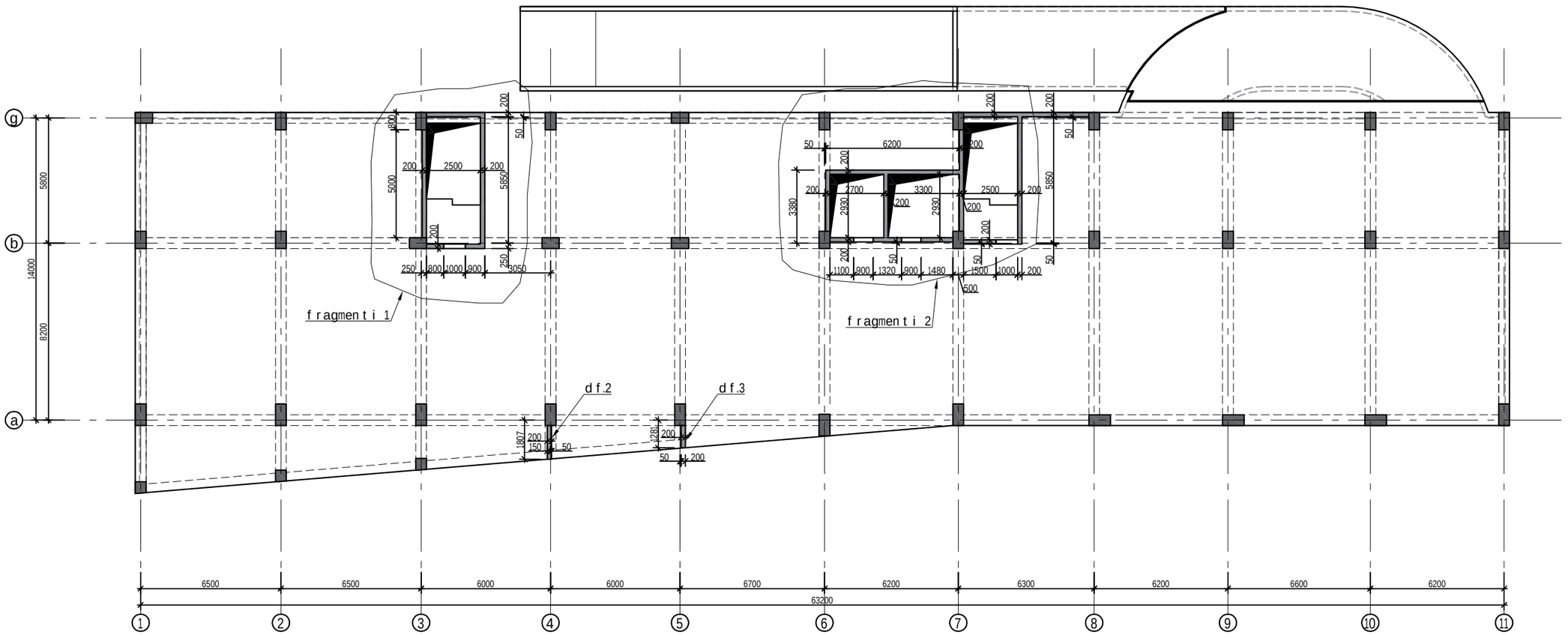

damkveTi	----------	
arqiteqtori	m.mamasaxlisi	
konstruqtori	g.Salitauri	

ქ.თბილისი, იალბუზის ქუჩა , (ს/კ 01.17.13.043.032)
მრავალსართულიანი საცხოვრებელი სახლი

მრავალსართულიანი მრავალფუნქციური საცხოვრებელი სახლი

muSapr.	
furc. #	505
furclebi	---

r/b ked l ebis gan l agebis gegma +3.000 ni Snu l ze

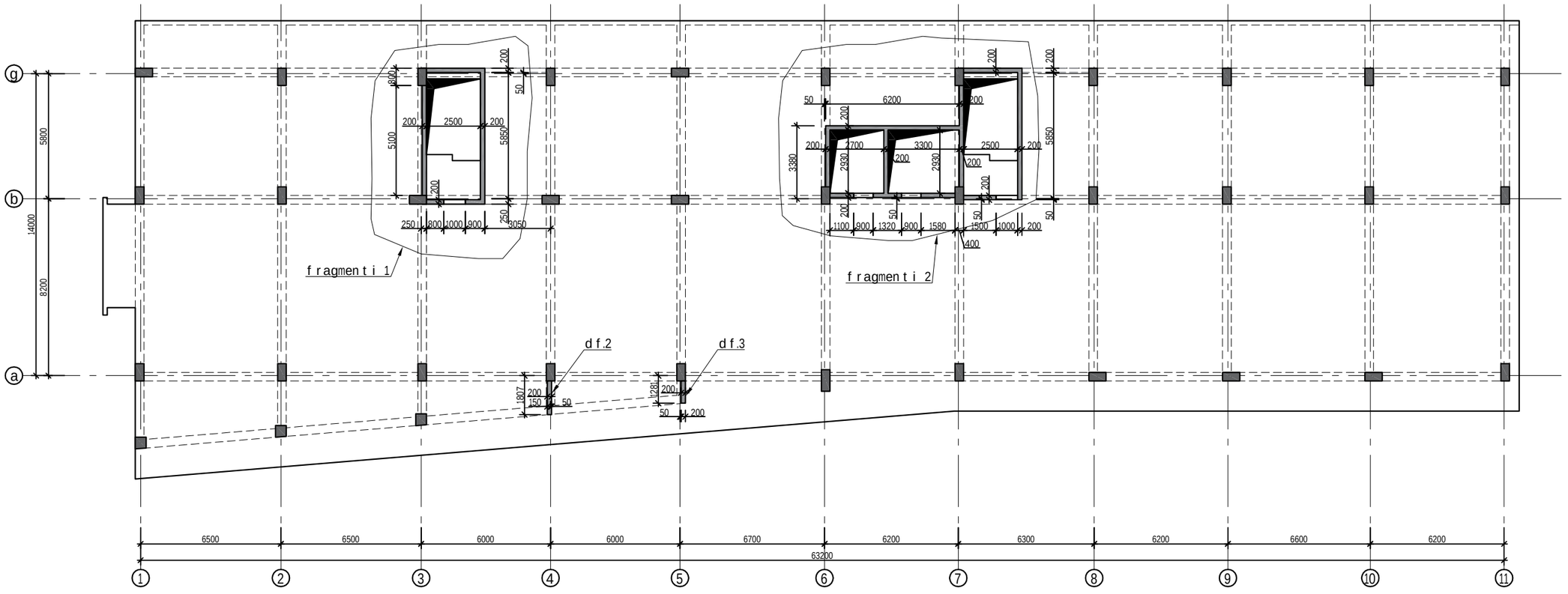

damkveTi	----------		ქ.თბილისი, იალბუზის ქუჩა , (ს/კ 01.17.13.043.032) მრავალსართულიანი საცხოვრებელი სახლი
arqiteqtori	m. mamasax l isi		
konstruqtori	g.Sa l i tauri	ხელმოწერა	მრავალსართულიანი მრავალფუნქციური საცხოვრებელი სახლი
			muSa pr.
			furc. # 506
			furc l ebi ---

fragmenti 1
-12.700 niSnuli ze

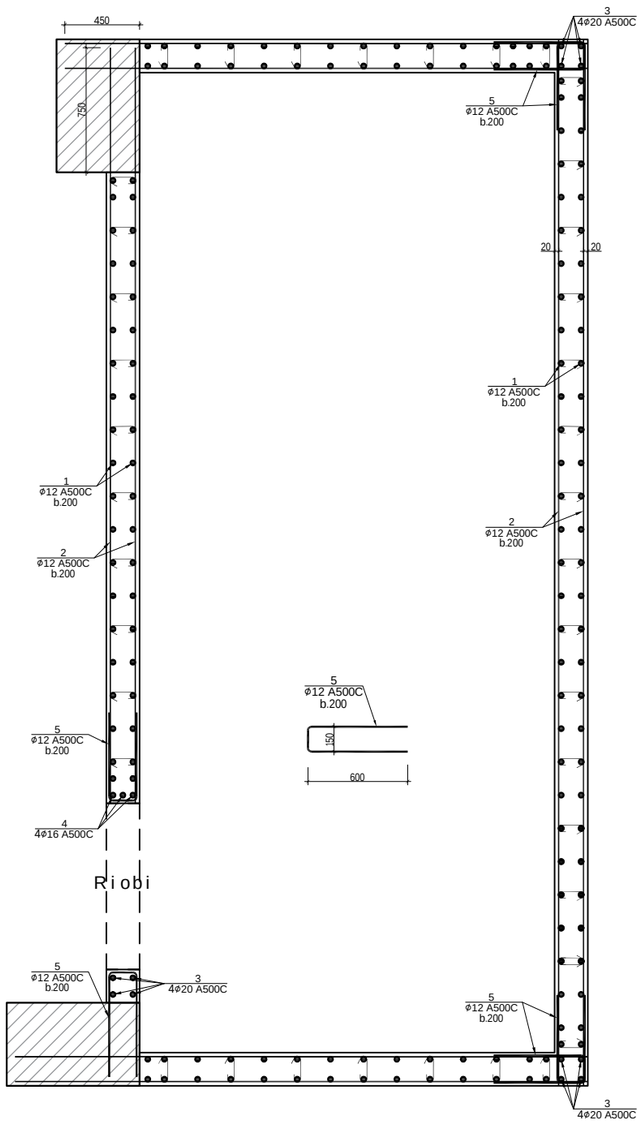

Riobis 1-is ganSla
-12.700-dan -9.800-mde

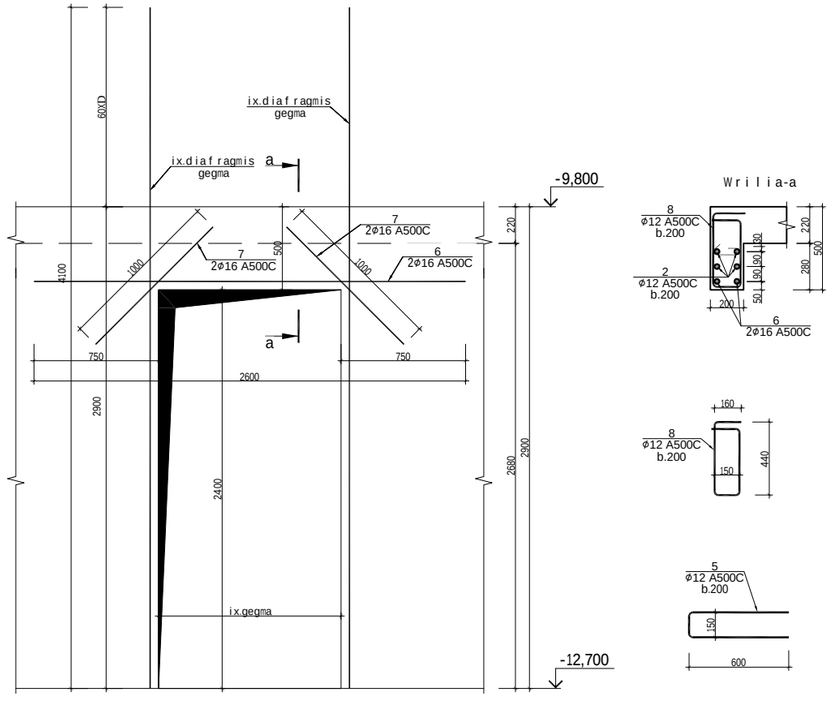

Wrilia-a

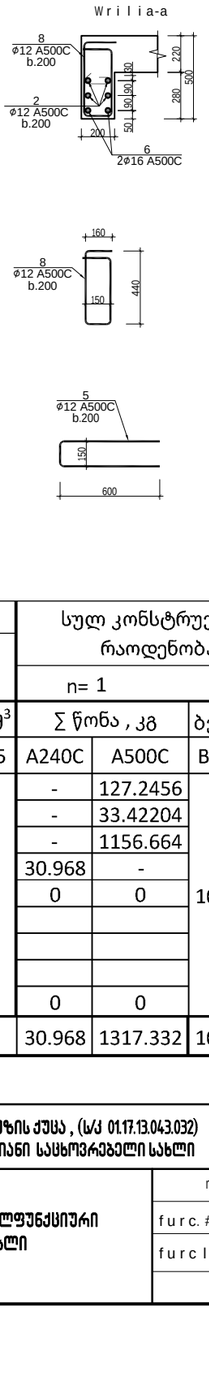

ფრაგმენტი 1 ის სპეციფიკაცია													სულ კონსტრუქციის რაოდენობა n= 1			
						მასალის ამოკრეფა										
პოზ.	⌀ (მმ)	კლასი	L (მმ)	n (ცალი)	Lxn მ	⌀ მმ	∑ Lxn მ	1 გრძ.მ. წონა, კგ	∑ წონა , კგ		ბეტონი მ³		∑ წონა , კგ		ბეტონი მ³	
									A240C	A500C	B25	B7.5	A240C	A500C	B25	B7.5
1	12	A500C	3820	170	649.4	20	51.6	2.466	-	127.246			-	127.2456		
2	12	A500C	525000	1	525	16	21.18	1.578	-	33.422			-	33.42204		
3	20	A500C	4300	12	51.6	12	1302.55	0.888	-	1156.66			-	1156.664		
4	16	A500C	4060	3	12.18	8	78.4	0.395	30.968	-			30.968	-		
5	12	A500C	1350	90	121.5						11	-	0	0	10.9	-
6	16	A500C	2500	2	5											
7	16	A500C	1000	4	4											
8	12	A500C	1330	5	6.65											
I	8	A240C	280	280	78.4								0	0		
								∑	30.968	1317.33	11	-	30.968	1317.332	10.9	-

damkveTi	----------	
arqiteqtori	m. mamasaxlisi	
konstruqtori	g. Salitauri	ᲡᲐᲚᲘᲢᲐᲣᲠᲘ

ქ.თბილისი, იალბუზის ქუჩა , (ს/კ 01.17.13.043.032)
მრავალსართულიანი საცხოვრებელი სახლი

მრავალსართულიანი მრავალფუნქციური საცხოვრებელი სახლი

muSapr.

furc. #	507
furclebi	---

fragmenti 1
-9.800 niSnuli ze

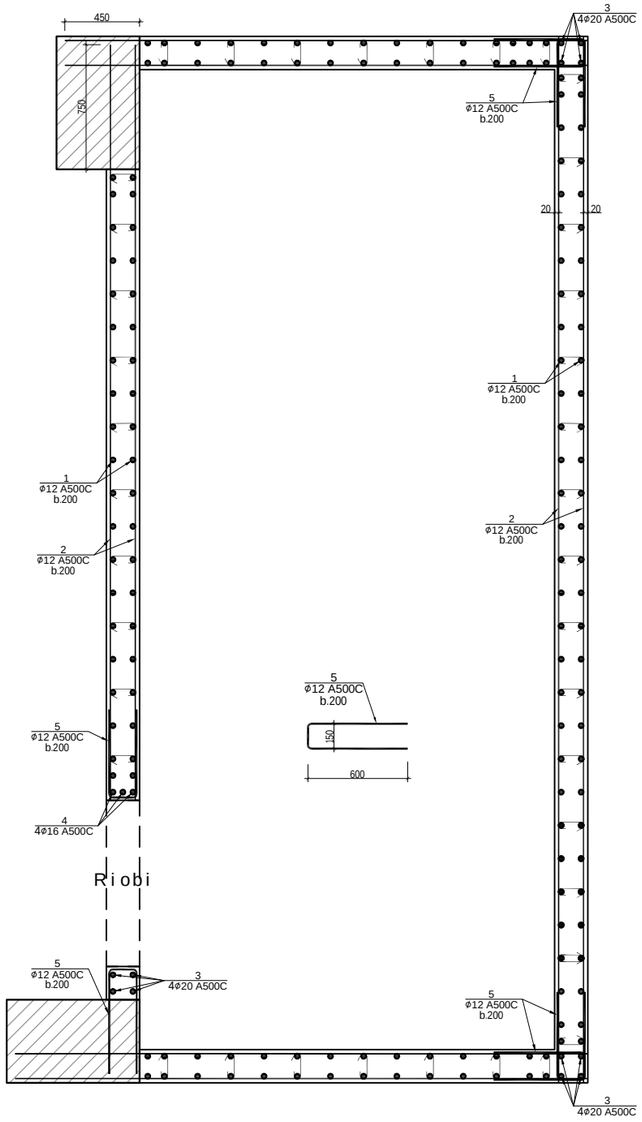

Riobis 1-is ganSla
-9.800-dan -6.700-mde

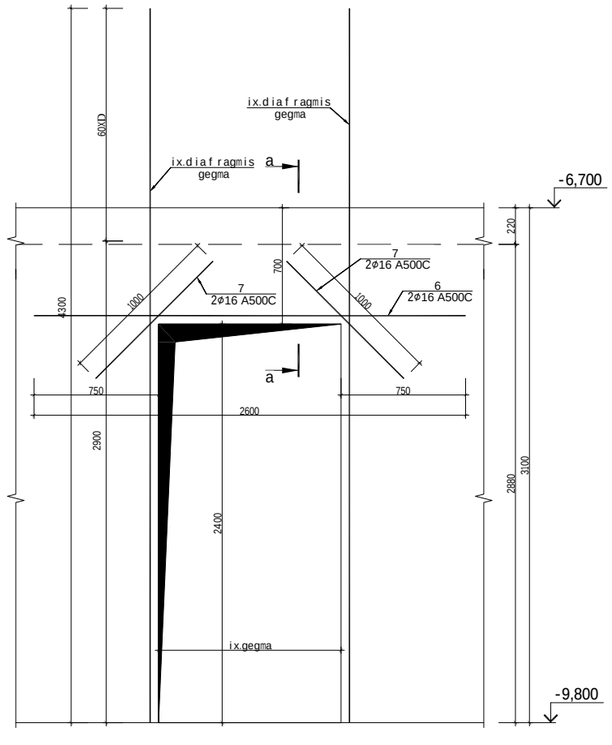

Wrilia-a

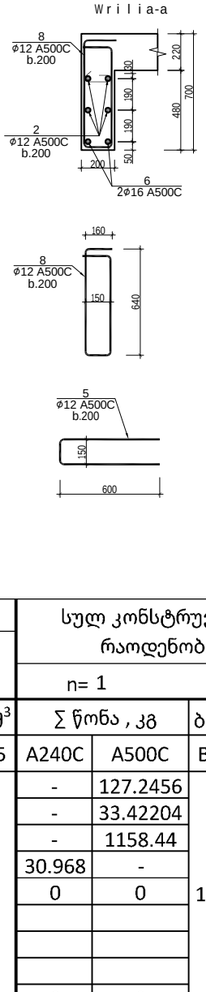

ფრაგმენტი 1 ის სპეციფიკაცია													სულ კონსტრუქციის რაოდენობა				
						მასალის ამოკრეფა							n= 1				
პოზ.	⌀ (მმ)	კლასი	L (მმ)	n (ცალი)	Lxn მ	⌀ მმ	∑ Lxn მ	1 გრძ.მ. წონა, კგ	∑ წონა , კგ		ბეტონი მ³		∑ წონა , კგ		ბეტონი მ³	
									A240C	A500C	B25	B7.5	A240C	A500C	B25	B7.5
1	12	A500C	3820	170	649.4	20	51.6	2.466	-	127.246			-	127.2456		
2	12	A500C	525000	1	525	16	21.18	1.578	-	33.422			-	33.42204		
3	20	A500C	4300	12	51.6	12	1304.55	0.888	-	1158.44			-	1158.44		
4	16	A500C	4060	3	12.18	8	78.4	0.395	30.968	-			30.968	-		
5	12	A500C	1350	90	121.5						12	-	0	0	11.6	-
6	16	A500C	2500	2	5											
7	16	A500C	1000	4	4											
8	12	A500C	1730	5	8.65											
I	8	A240C	280	280	78.4								0	0		
								∑	30.968	1319.11	12	-	30.968	1319.108	11.6	-

damkveTi	----------		ქ.თბილისი, იალბუზის ქუჩა , (ს/კ 01.17.13.043.032) მრავალსართულიანი საცხოვრებელი სახლი
arqiteqtori	m. mamasaxlisi		
konstruqtori	g.Salitauri	მ.შალიტაური	მრავალსართულიანი მრავალფუნქციური საცხოვრებელი სახლი
			muSapr.
			furc. # 508
			furclebi ---

fragmenti 1
-6.700 niSnuli ze

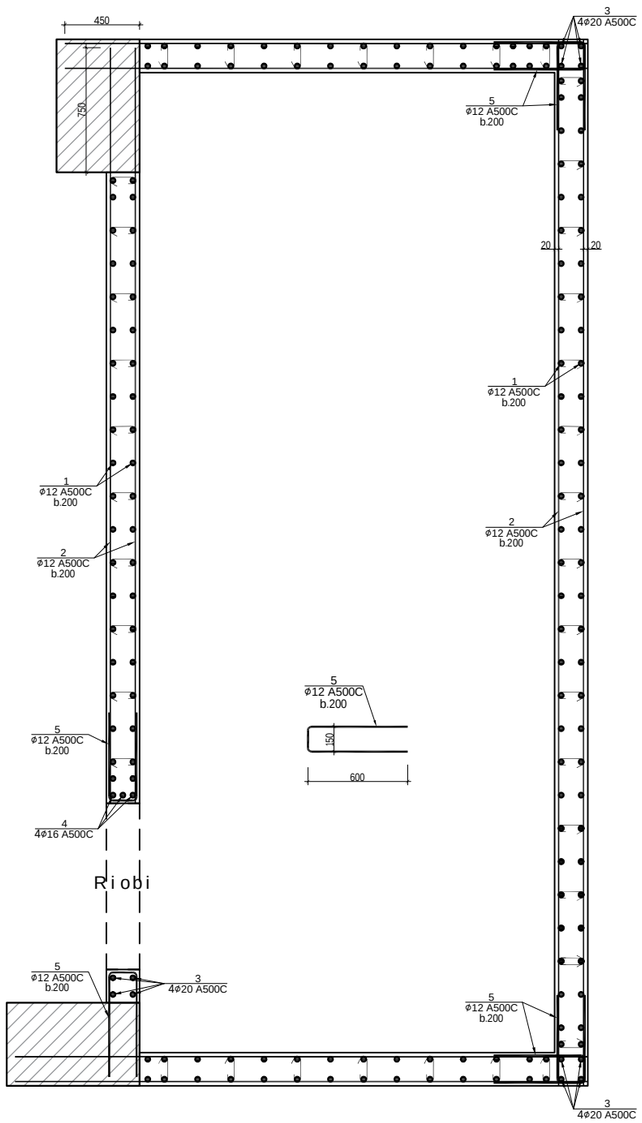

Riobis 1-is ganSla
-6.700-dan +-3.000-mde

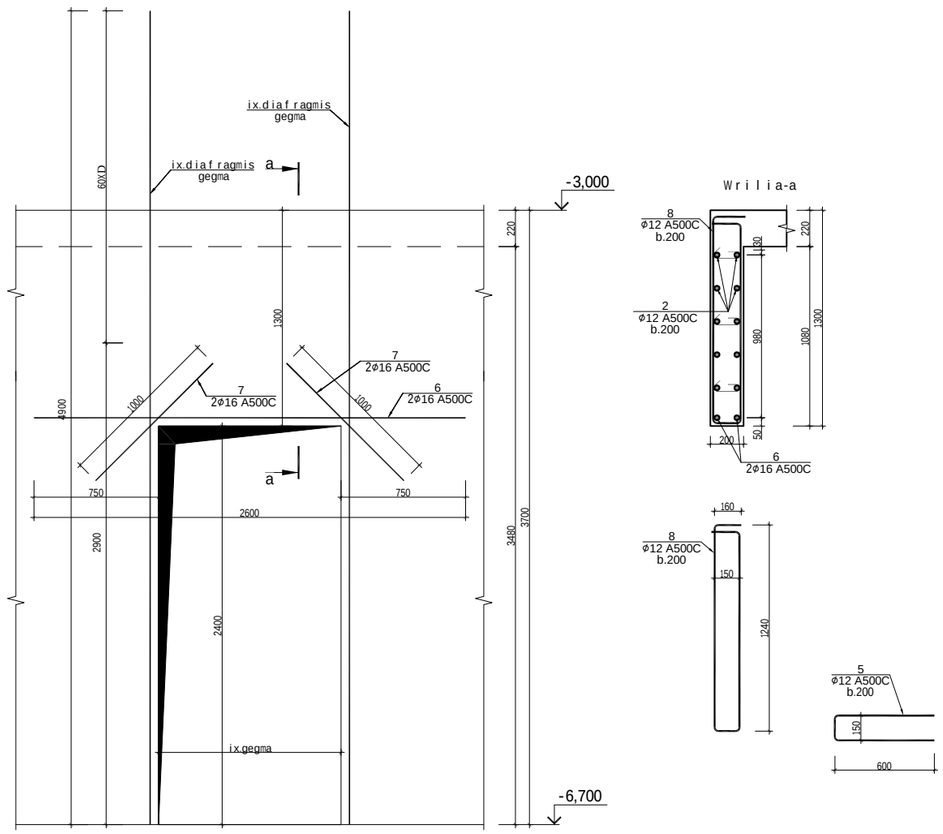

ფრაგმენტი 1 ის სპეციფიკაცია

პოზ.	⌀ (მმ)	კლასი	L (მმ)	n (ცალი)	Lxn მ	მასალის ამოკრეფა ⌀ მმ	∑ Lxn მ	1 გრძ.მ. წონა, კგ	∑ წონა , კგ A240C	∑ წონა , კგ A500C	ბეტონი მ³ B25	ბეტონი მ³ B7.5	სულ კონსტრუქციის რაოდენობა n= 1 ∑ წონა , კგ A240C	∑ წონა , კგ A500C	ბეტონი მ³ B25	ბეტონი მ³ B7.5
1	12	A500C	4420	170	751.4	20	58.8	2.466	-	145.001			-	145.0008		
2	12	A500C	630000	1	630	16	22.98	1.578	-	36.2624			-	36.26244		
3	20	A500C	4900	12	58.8	12	1549.95	0.888	-	1376.36			-	1376.356		
4	16	A500C	4660	3	13.98	8	100.8	0.395	39.816	-			39.816	-		
5	12	A500C	1350	114	153.9						13	-	0	0	12.5	-
6	16	A500C	2500	2	5											
7	16	A500C	1000	4	4											
8	12	A500C	2930	5	14.65											
I	8	A240C	280	360	100.8								0	0		
								∑	39.816	1557.62	13	-	39.816	1557.619	12.5	-

damkveTi	----------		ქ.თბილისი, იალბუზის ქუჩა , (ს/კ 01.17.13.043.032) მრავალსართულიანი საცხოვრებელი სახლი
arqiteqtori	m.mamasaxlisi		
konstruqtori	g.Salitauri	ვშლიტაური	მრავალსართულიანი მრავალფუნქციური საცხოვრებელი სახლი
			muSapr.
			furc. # 509
			furclebi ---

fragmenti 1
+-3.000 niSnuli ze

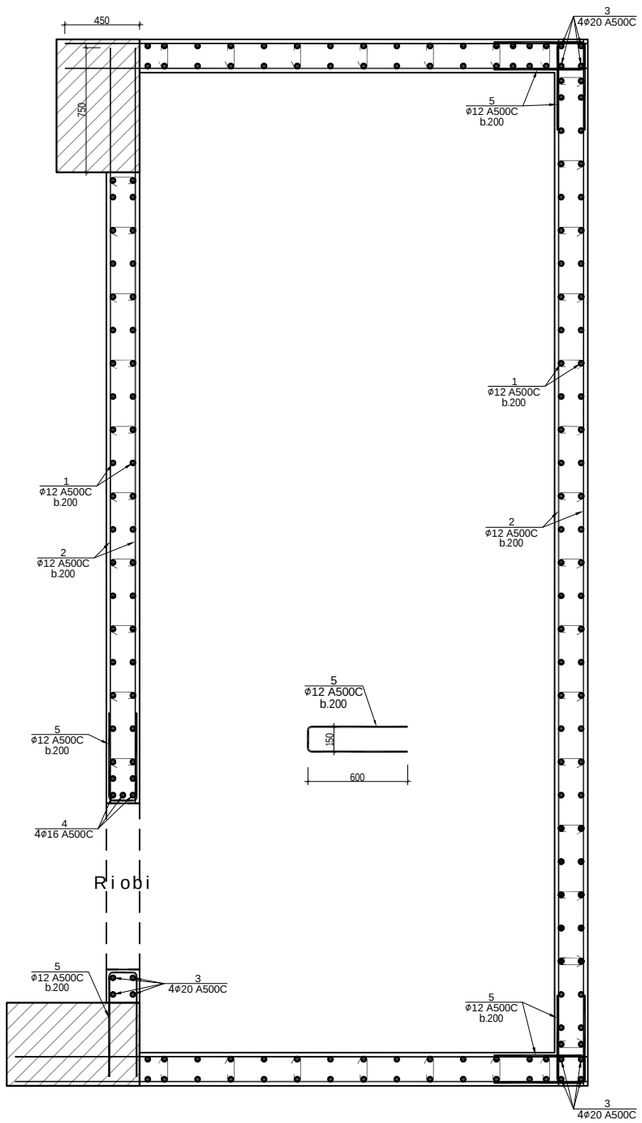

Riobis 1-is ganSla
+-3.000-dan +-0.100-mde

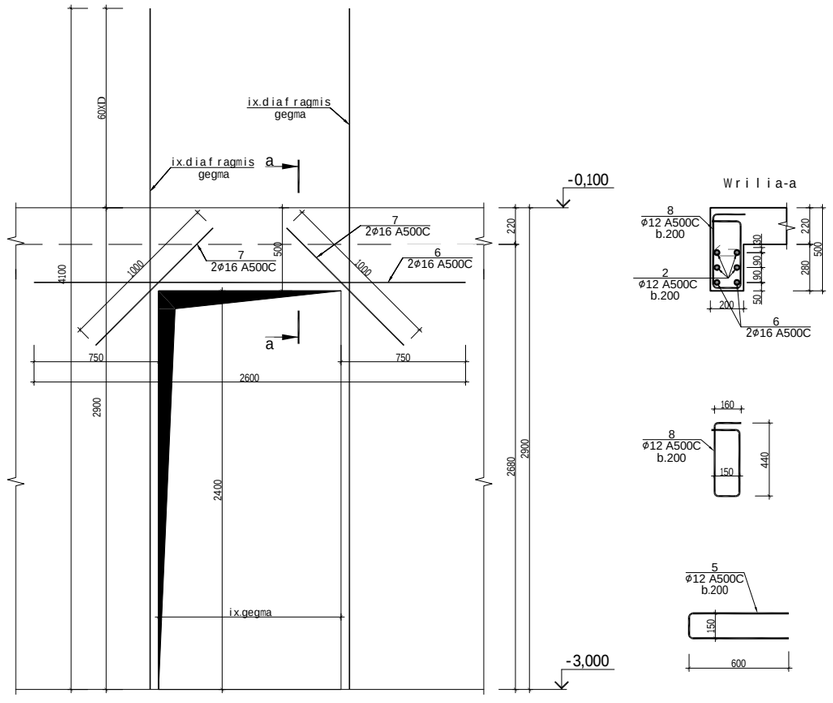

Wrilia-a

ფრაგმენტი 1 ის სპეციფიკაცია													სულ კონსტრუქციის რაოდენობა n= 1			
						მასალის ამოკრეფა										
პოზ.	⌀ (მმ)	კლასი	L (მმ)	n (ცალი)	Lxn მ	⌀ მმ	∑ Lxn მ	1 გრძ.მ. წონა, კგ	∑ წონა , კგ		ბეტონი მ³		∑ წონა , კგ		ბეტონი მ³	
									A240C	A500C	B25	B7.5	A240C	A500C	B25	B7.5
1	12	A500C	3820	170	649.4	20	51.6	2.466	-	127.246			-	127.2456		
2	12	A500C	525000	1	525	16	21.18	1.578	-	33.422			-	33.42204		
3	20	A500C	4300	12	51.6	12	1302.55	0.888	-	1156.66			-	1156.664		
4	16	A500C	4060	3	12.18	8	78.4	0.395	30.968	-			30.968	-		
5	12	A500C	1350	90	121.5						11	-	0	0	10.9	-
6	16	A500C	2500	2	5											
7	16	A500C	1000	4	4											
8	12	A500C	1330	5	6.65											
I	8	A240C	280	280	78.4								0	0		
								∑	30.968	1317.33	11	-	30.968	1317.332	10.9	-

damkveTi	----------		ქ.თბილისი, იალბუზის ქუჩა , (ს/კ 01.17.13.043.032) მრავალსართულიანი საცხოვრებელი სახლი
arqiteqtori	m. mamasaxlisi		
konstruqtori	g. Salitauri	ვ.შალიტაური	მრავალსართულიანი მრავალფუნქციური საცხოვრებელი სახლი
			muSapr.
			furc. # 510
			furclebi ---

fragmenti 1
+-0.100;+3.000; 6.100; 9.200; 12.300; niSnuli ze

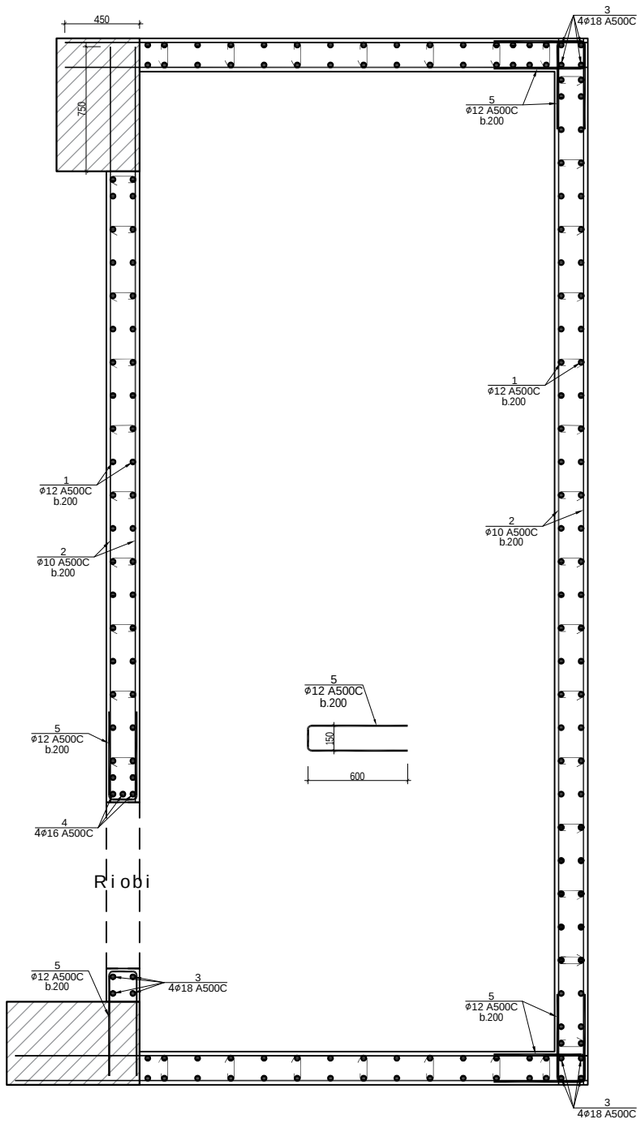

Riobis 1-is ganSla
+-0.100-dan +15.400-mde

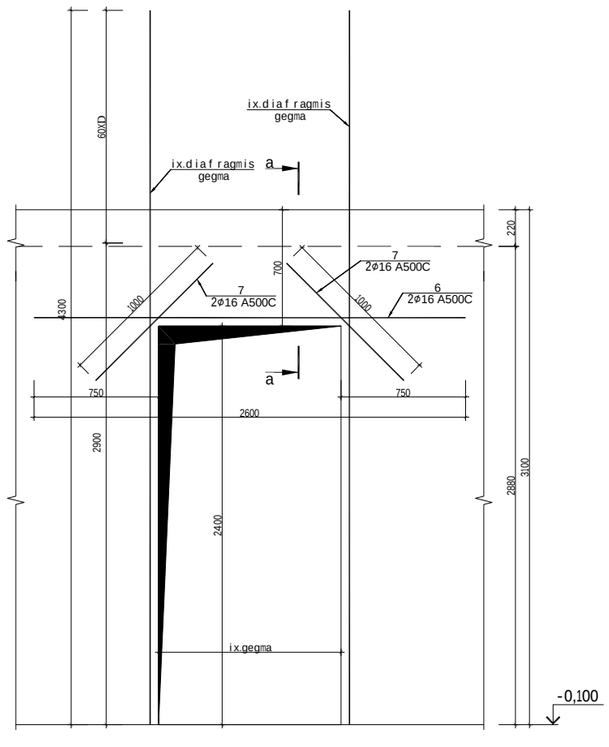

Wrilia-a

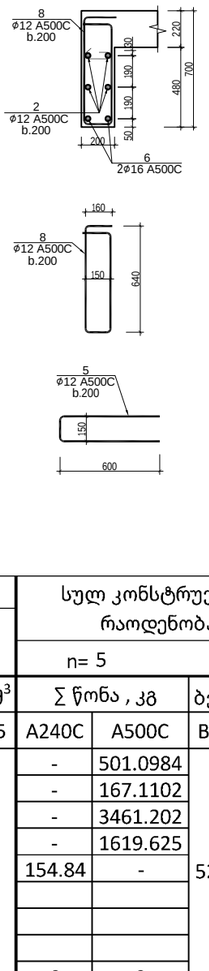

ფრაგმენტი 1 ის სპეციფიკაცია													სულ კონსტრუქციის რაოდენობა n= 5			
						მასალის ამოკრეფა										
პოზ.	⌀ (მმ)	კლასი	L (მმ)	n (ცალი)	Lxn მ	⌀ მმ	∑ Lxn მ	1 გრძ.მ. წონა, კგ	∑ წონა , კგ		ბეტონი მ³		∑ წონა , კგ		ბეტონი მ³	
									A240C	A500C	B25	B7.5	A240C	A500C	B25	B7.5
1	12	A500C	3820	170	649.4	18	50.16	1.998	-	100.22			-	501.0984		
2	10	A500C	525000	1	525	16	21.18	1.578	-	33.422			-	167.1102		
3	18	A500C	4180	12	50.16	12	779.55	0.888	-	692.24			-	3461.202		
4	16	A500C	4060	3	12.18	10	525	0.617	-	323.925			-	1619.625		
5	12	A500C	1350	90	121.5	8	78.4	0.395	30.968	-	11	-	154.84	-	52.8	-
6	16	A500C	2500	2	5											
7	16	A500C	1000	4	4											
8	12	A500C	1730	5	8.65											
I	8	A240C	280	280	78.4								0	0		
								∑	30.968	1149.81	11	-	154.84	5749.036	52.8	-

damkveTi	----------		ქ.თბილისი, იალბუზის ქუჩა , (ს/კ 01.17.13.043.032) მრავალსართულიანი საცხოვრებელი სახლი
arqiteqtori	m. mamasaxlisi		
konstruqtori	g.Salitauri	ხელმოწერა	მრავალსართულიანი მრავალფუნქციური საცხოვრებელი სახლი
			muSapr.
			furc. # 511
			furclebi ---

f r agmen t i 1
+15.400;+18.500;+21.600;+24.700 n i Snu l ze

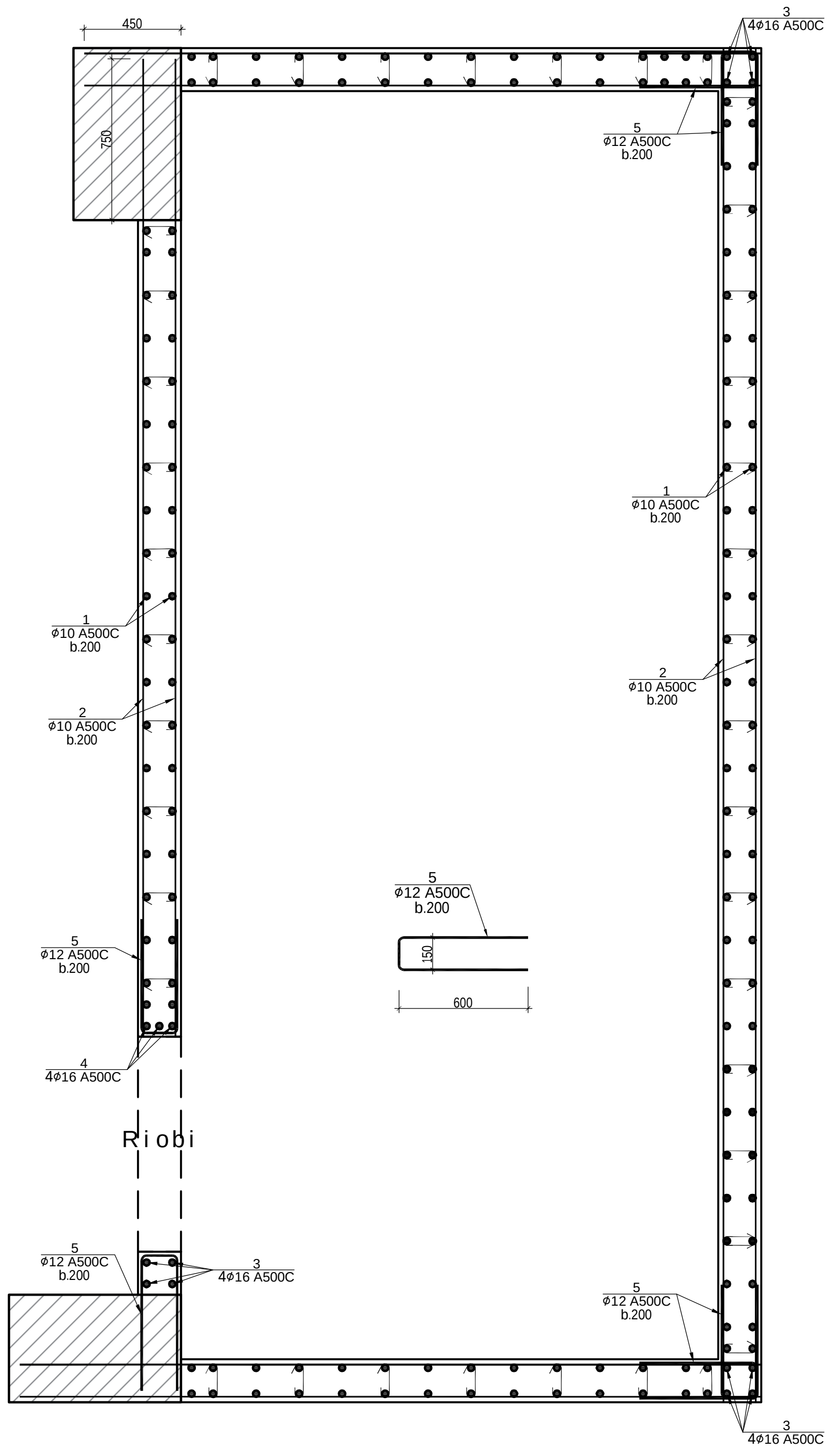

R i o b i s 1 - i s ganS l a
+15.400- dan +37.100-mde

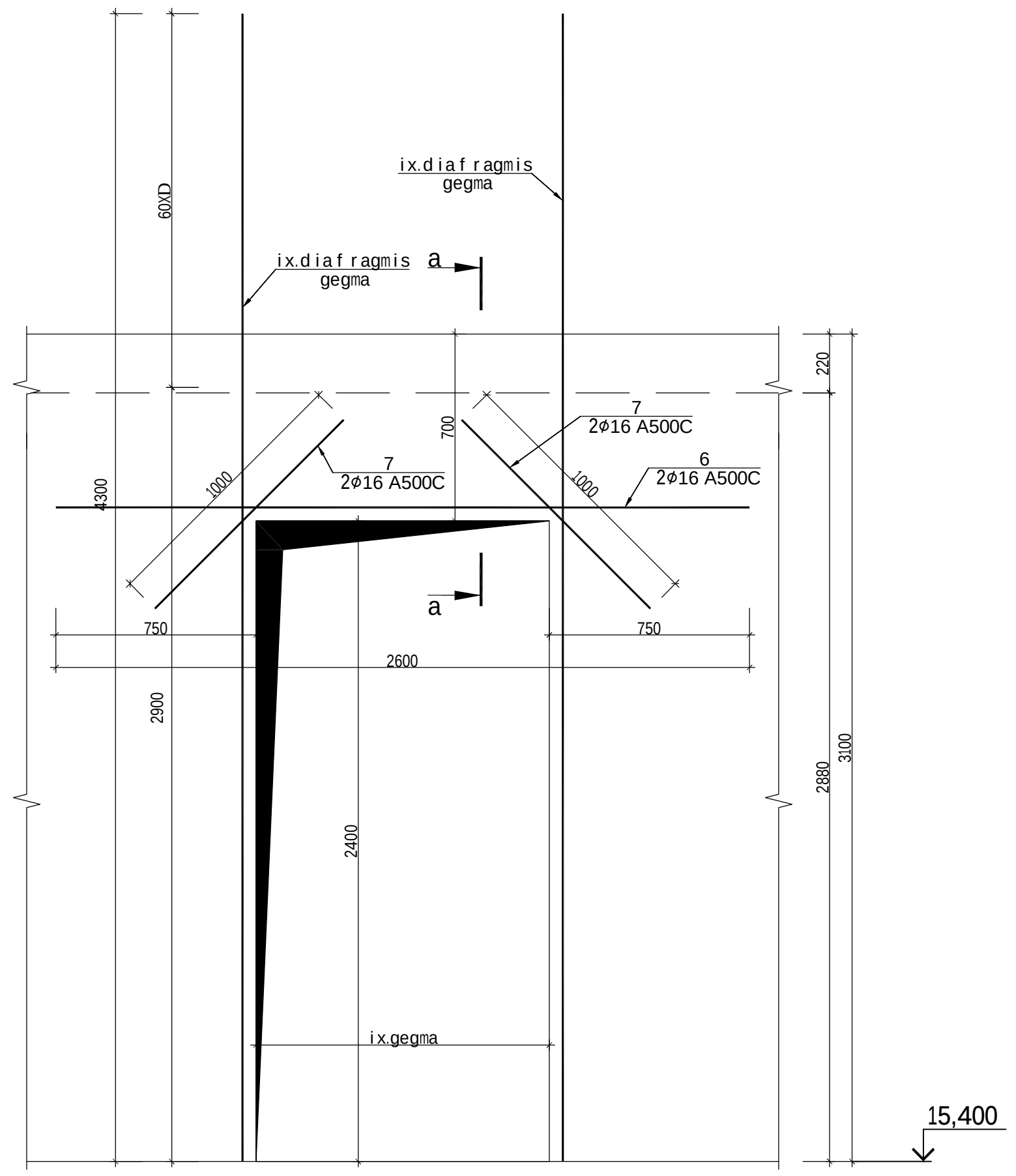

W r i l i a - a

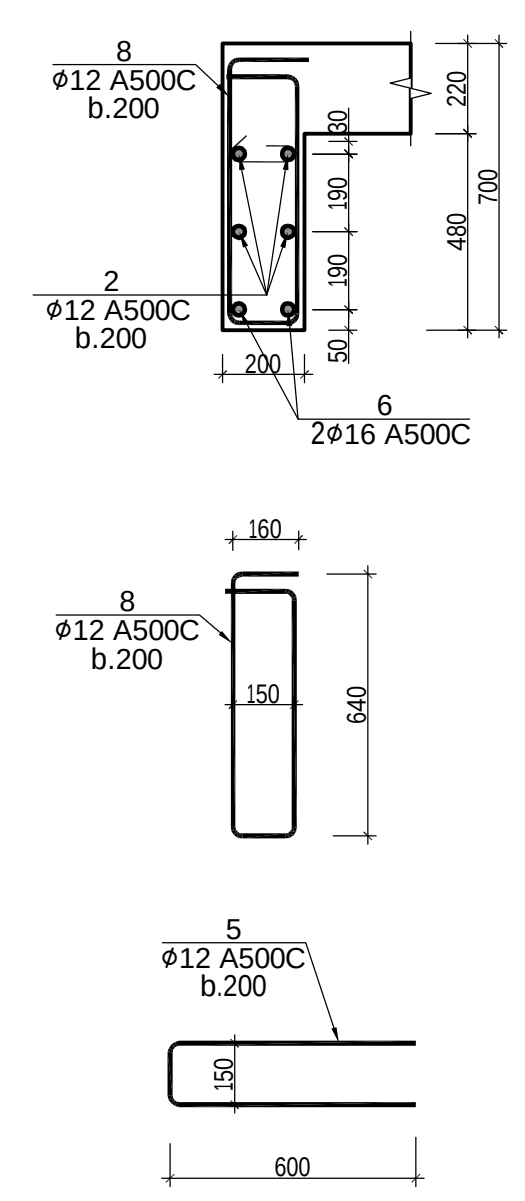

ფრაგმენტი 1 ის სპეციფიკაცია													სულ კონსტრუქციის რაოდენობა			
						მასალის ამოკრეფა							n= 6			
პოზ.	⌀ (მმ)	კლასი	L (მმ)	n (ცალი)	Lxn მ	⌀ მმ	∑ Lxn მ	1 გრძ.მ. წონა, კგ	∑ წონა , კგ		ბეტონი მ^3		∑ წონა , კგ		ბეტონი მ^3	
									A240C	A500C	B25	B7.5	A240C	A500C	B25	B7.5
1	10	A500C	3700	170	629	16	48.72	1.578	-	76.8802			-	461.281		
2	10	A500C	525000	1	525	16	21.18	1.578	-	33.422			-	200.5322		
3	16	A500C	4060	12	48.72	10	759.15	0.617	-	468.396			-	2810.373		
4	16	A500C	4060	3	12.18	10	525	0.617	-	323.925			-	1943.55		
5	12	A500C	1350	90	121.5	8	78.4	0.395	30.968	-	11	-	185.81	-	65.3	-
6	16	A500C	2500	2	5											
7	16	A500C	1000	4	4											
8	12	A500C	1730	5	8.65											
I	8	A240C	280	280	78.4								0	0		
								∑	30.968	902.623	11	-	185.81	5415.737	65.3	-

damkveT i	--------------		ქ.თბილისი, იალბუზის ქუჩა , (ს/კ 01.17.13.043.032) მრავალსართულიანი საცხოვრებელი სახლი		
a r q i t eq t o r i	m. mamasax l i s i				
k o n s t r uq t o r i	g.Sa l i t au r i	[signature]	მრავალსართულიანი მრავალფუნქციური საცხოვრებელი სახლი	muSa p r.	
				f u r c. #	512
				f u r c l ebi	---

fragmenti 2
-12.700 niSnuli ze

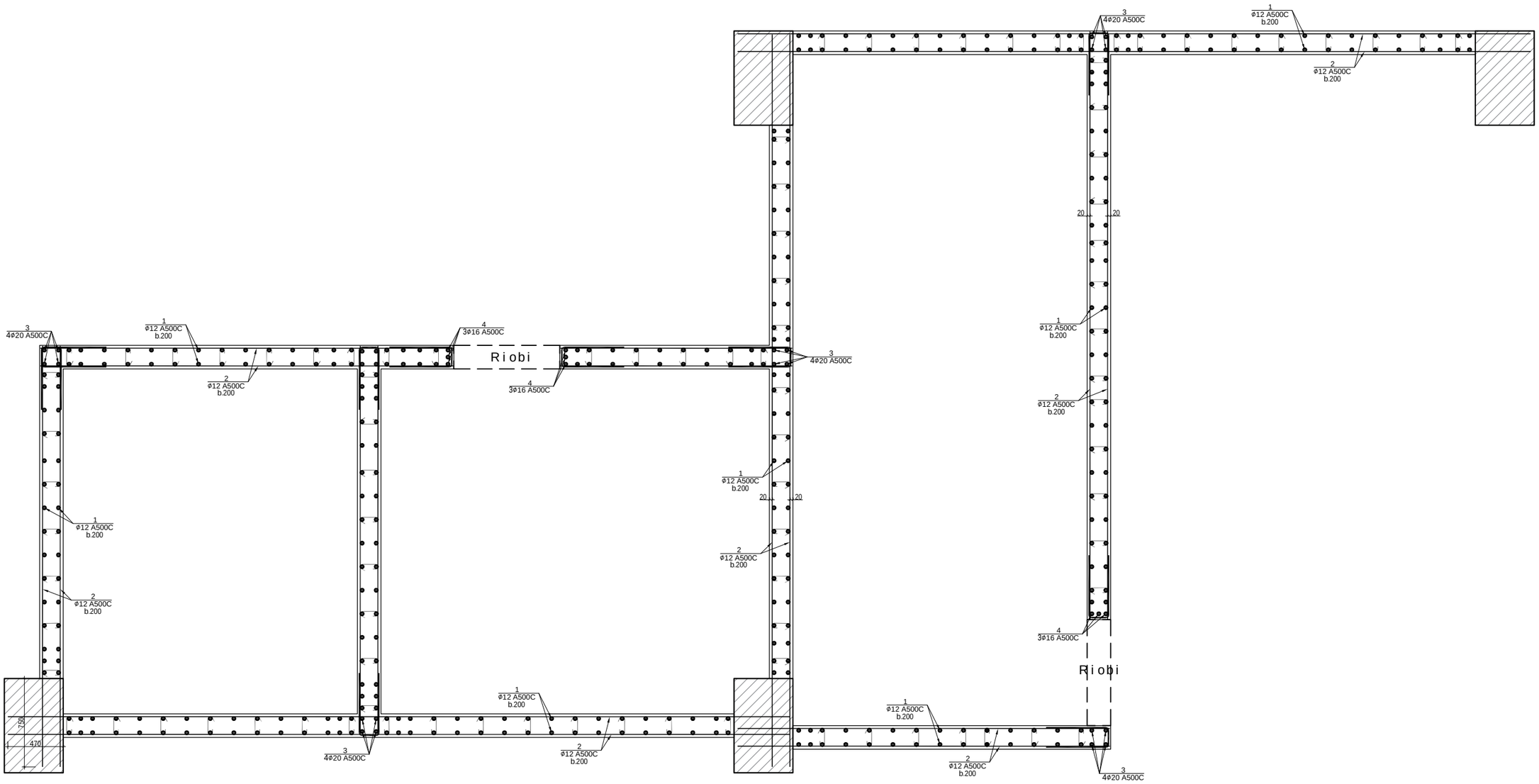

damkveTi	----------		ქ.თბილისი, იალბუზის ქუჩა , (ს/კ 01.17.13.043.032) მრავალსართულიანი საცხოვრებელი სახლი
arqiteqtori	m. mamasaxlisi		
konstruqtori	g.Salitauri	ბშლიტაური	მრავალსართულიანი მრავალფუნქციური საცხოვრებელი სახლი
			muSapr.
			furc. # 513
			furclebi ---

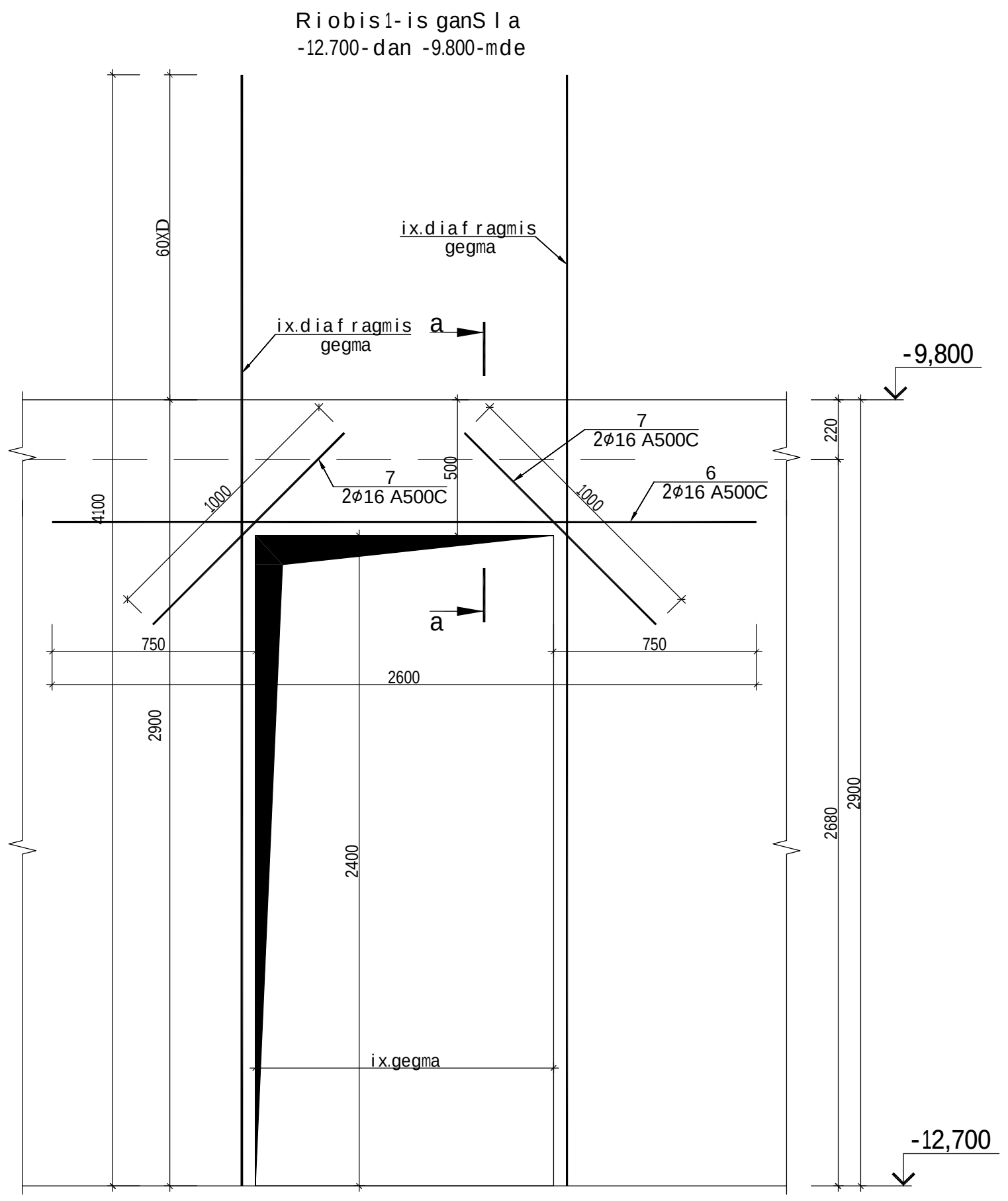

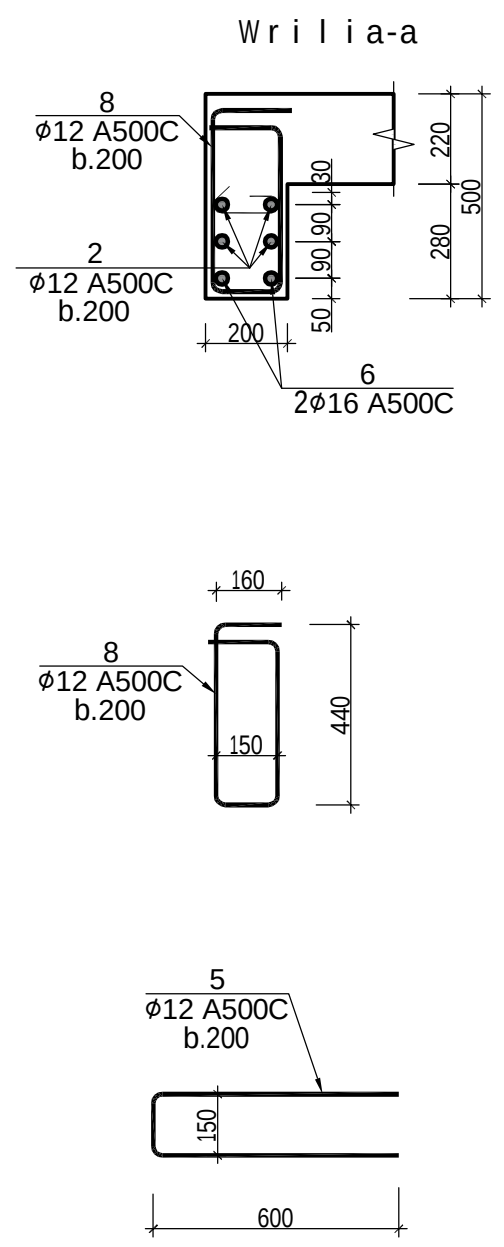

ფრაგმენტი 1 ის სპეციფიკაცია													სულ კონსტრუქციის რაოდენობა				
						მასალის ამოკრეფა							n= 1				
პოზ.	ø (მმ)	კლასი	L (მმ)	n (ცალი)	Lxn მ	ø მმ	∑ Lxn მ	1 გრძ.მ. წონა, კგ	∑ წონა , კგ A240C	∑ წონა , კგ A500C	ბეტონი $მ^3$ B25	ბეტონი $მ^3$ B7.5	∑ წონა , კგ A240C	∑ წონა , კგ A500C	ბეტონი $მ^3$ B25	ბეტონი $მ^3$ B7.5
1	12	A500C	3820	384	1466.88	20	103.2	2.466	-	254.491			-	254.4912		
2	12	A500C	1200000	1	1200	16	54.54	1.578	-	86.0641			-	86.06412		
3	20	A500C	4300	24	103.2	12	2882.68	0.888	-	2559.82			-	2559.82		
4	16	A500C	4060	9	36.54	8	180.32	0.395	71.2264	-			71.226	-		
5	12	A500C	1350	150	202.5						25	-	0	0	24.8	-
6	16	A500C	2500	4	10											
7	16	A500C	1000	8	8											
8	12	A500C	1330	10	13.3											
I	8	A240C	280	644	180.32								0	0		
								∑	71.2264	2900.38	25	-	71.226	2900.375	24.8	-

damkveTi	--------------	
arqiteqtori	m.mamasaxlisi	
konstruqtori	g.Salitauri	

ქ.თბილისი, იალბუზის ქუჩა , (ს/კ 01.17.13.043.032)
მრავალსართულიანი საცხოვრებელი სახლი

მრავალსართულიანი მრავალფუნქციური საცხოვრებელი სახლი

muSapr.	
furc. #	514
furclebi	---

fragmenti 2
-9.800 niSnulze

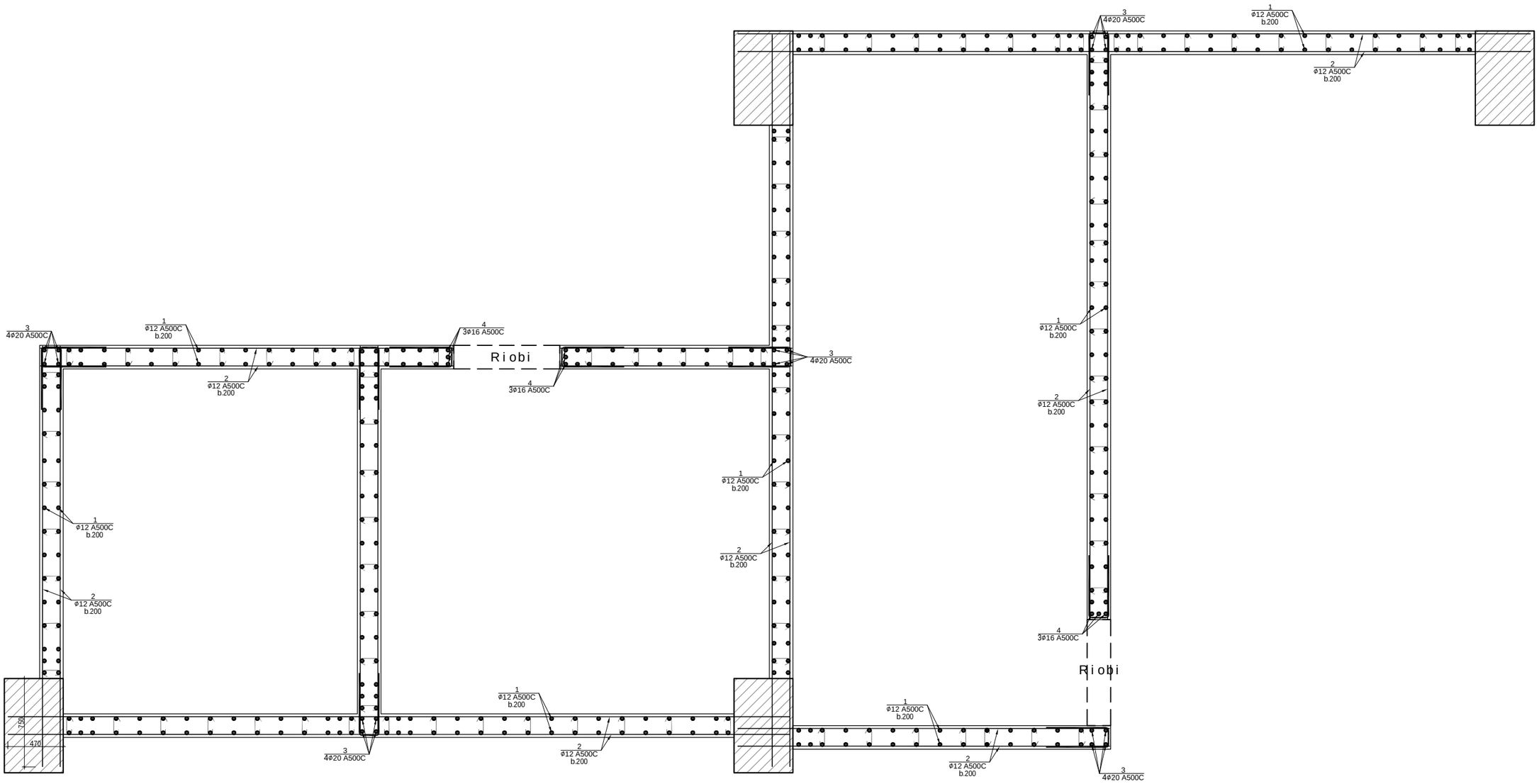

damkveTi	----------		ქ.თბილისი, იალბუზის ქუჩა , (ს/კ 01.17.13.043.032) მრავალსართულიანი საცხოვრებელი სახლი
arqiteqtori	m.mamasaxlisi		
konstruqtori	g.Salitauri	მშენებარეა	მრავალსართულიანი მრავალფუნქციური საცხოვრებელი სახლი
			muSapr.
			furc. # 515
			furclebi ---

Riobis 1-is ganSla
-9.800-dan -6.700-mde

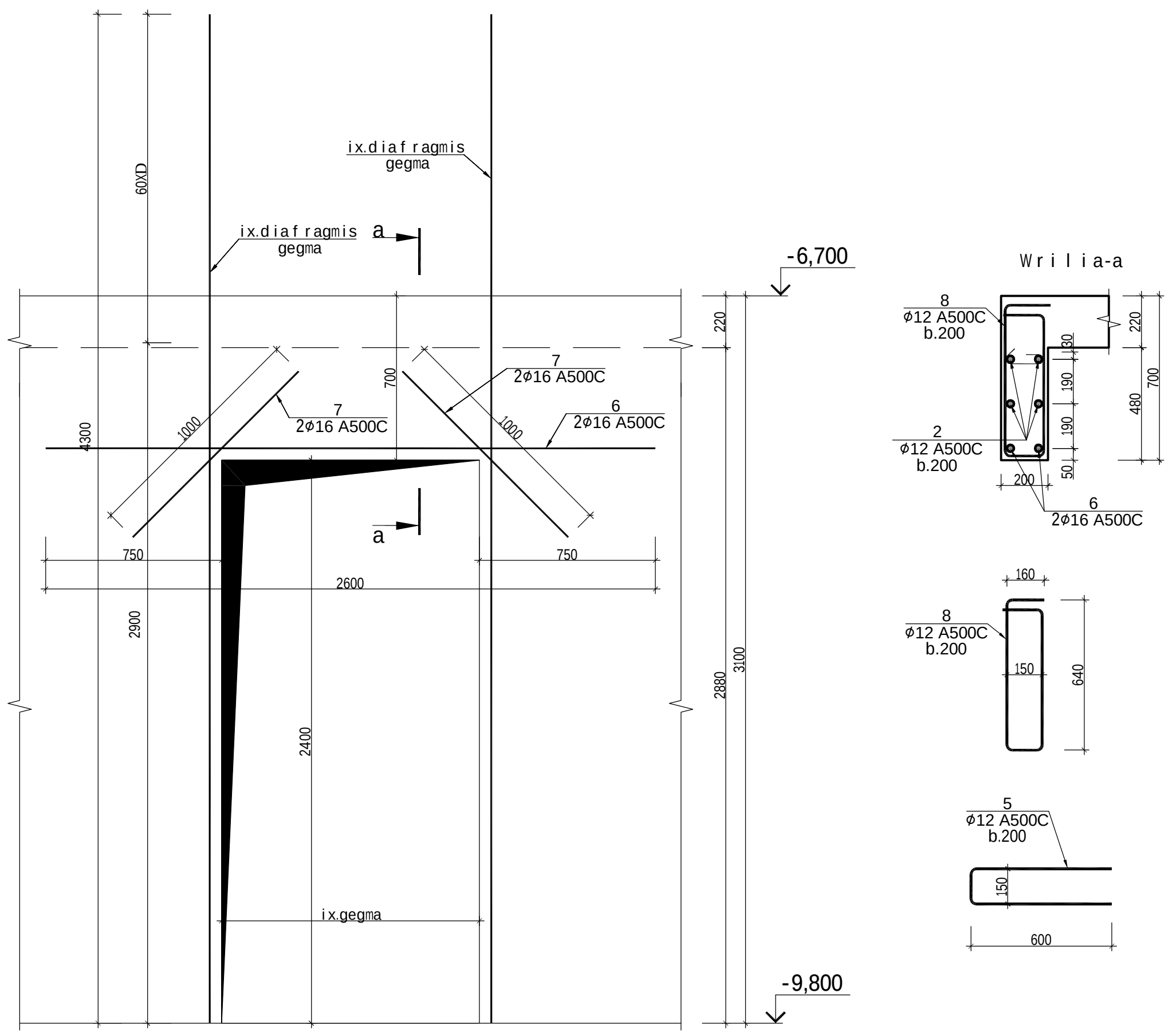

ფრაგმენტი 1 ის სპეციფიკაცია														სულ კონსტრუქციის რაოდენობა n= 1			
						მასალის ამოკრეფა											
პოზ.	ø (მმ)	კლასი	L (მმ)	n (ცალი)	Lxn მ	ø მმ	∑ Lxn მ	1 გრძ.მ. წონა, კგ	∑ წონა , კგ A240C	∑ წონა , კგ A500C	ბეტონი მ³ B25	ბეტონი მ³ B7.5	∑ წონა , კგ A240C	∑ წონა , კგ A500C	ბეტონი მ³ B25	ბეტონი მ³ B7.5	
1	12	A500C	3820	384	1466.88	20	103.2	2.466	-	254.491			-	254.4912			
2	12	A500C	1200000	1	1200	16	54.54	1.578	-	86.0641			-	86.06412			
3	20	A500C	4300	24	103.2	12	2882.68	0.888	-	2559.82			-	2559.82			
4	16	A500C	4060	9	36.54	8	180.32	0.395	71.2264	-			71.226	-			
5	12	A500C	1350	150	202.5						25	-	0	0	24.8	-	
6	16	A500C	2500	4	10												
7	16	A500C	1000	8	8												
8	12	A500C	1330	10	13.3												
I	8	A240C	280	644	180.32								0	0			
								∑	71.2264	2900.38	25	-	71.226	2900.375	24.8	-	

damkveTi	--------------		ქ.თბილისი, ილაზუზის ქუჩა , (ს/კ 01.17.13.043.032) მრავალსართულიანი საცხოვრებელი სახლი
arqiteqtori	m. mamasaxlisi		
konstruqtori	g.Salitauri	[signature]	მრავალსართულიანი მრავალფუნქციური საცხოვრებელი სახლი

muSapr.	
furc. #	516
furclebi	---

f r agmen t i 2
-6.700 n i Snu l ze

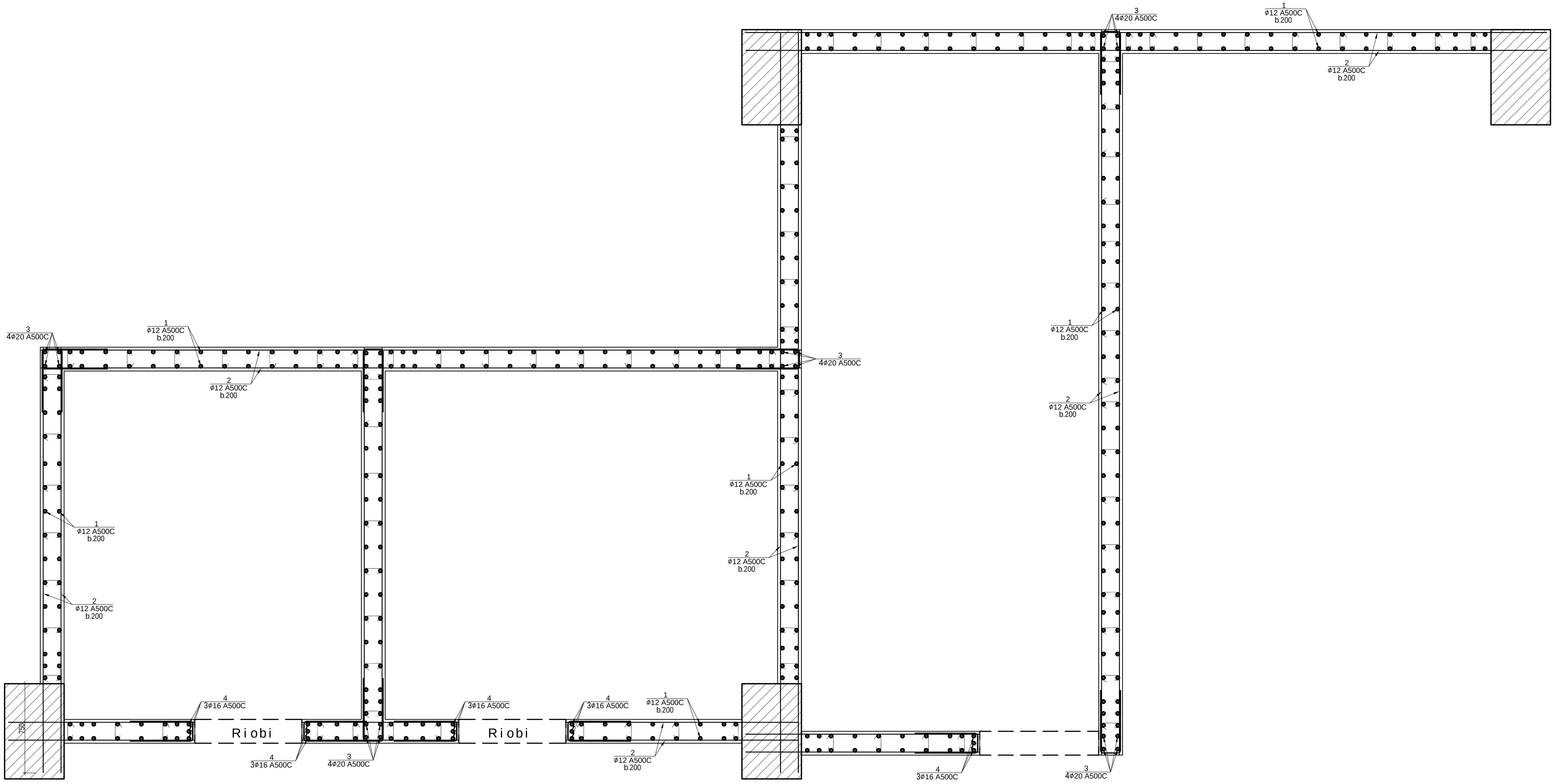

damkveT i	--------------		ქ.თბილისი, იალბუზის ქუჩა , (ს/კ 01.17.13.043.032) მრავალსართულიანი საცხოვრებელი სახლი		
a r q i teq t o r i	m. mamasax l i s i				
kons t ruq t o r i	g.Sa l i tau r i		მრავალსართულიანი მრავალფუნქციური საცხოვრებელი სახლი	muSa p r.	
				f u r c. #	517
				f u r c l ebi	---

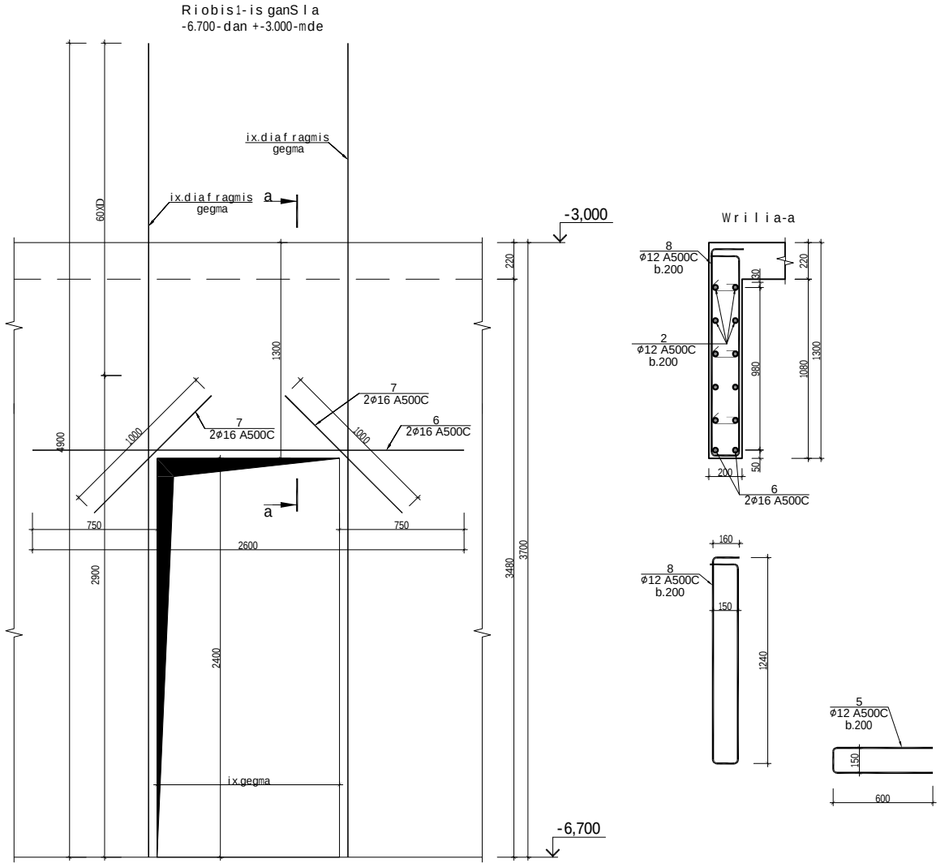

ფრაგმენტი 1 ის სპეციფიკაცია													სულ კონსტრუქციის რაოდენობა			
						მასალის ამოკრეფა							n= 1			
პოზ.	⌀ (მმ)	კლასი	L (მმ)	n (ცალი)	Lxn მ	⌀ მმ	∑ Lxn მ	1 გრძ.მ. წონა, კგ	∑ წონა , კგ		ბეტონი მ^3		∑ წონა , კგ		ბეტონი მ^3	
									A240C	A500C	B25	B7.5	A240C	A500C	B25	B7.5
1	12	A500C	4420	384	1697.28	20	98	2.466	-	241.668			-	241.668		
2	12	A500C	1360000	1	1360	16	96.9	1.578	-	152.908			-	152.9082		
3	20	A500C	4900	20	98	12	3400.93	0.888	-	3020.03			-	3020.026		
4	16	A500C	4660	15	69.9	8	225.4	0.395	89.033	-			89.033	-		
5	12	A500C	1350	222	299.7						28	-	0	0	27.8	-
6	16	A500C	2500	6	15											
7	16	A500C	1000	12	12											
8	12	A500C	2930	15	43.95											
I	8	A240C	280	805	225.4								0	0		
								∑	89.033	3414.6	28	-	89.033	3414.602	27.8	-

damkveTi	----------		ქ.თბილისი, იალბუზის ქუჩა , (ს/კ 01.17.13.043.032) მრავალსართულიანი საცხოვრებელი სახლი
arqiteqtori	m.mamasaxlisi		
konstruqtori	g.Salitauri	მშენებლობაში	მრავალსართულიანი მრავალფუნქციური საცხოვრებელი სახლი
			muSapr.
			furc.# 518
			furclebi ---

fragmenti 2
+-3.000 niSnuli ze

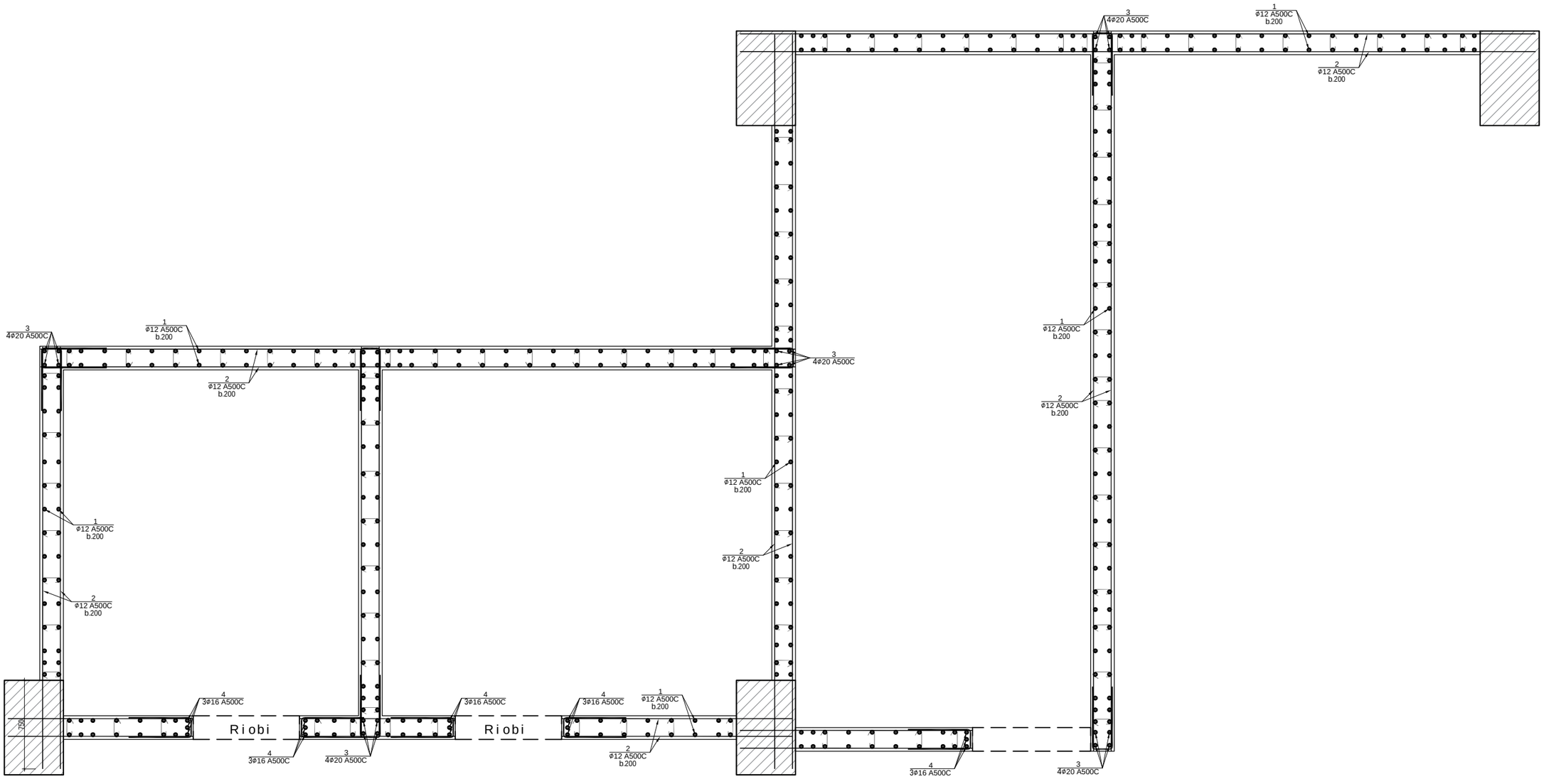

damkveTi	----------		ქ.თბილისი, იალბუზის ქუჩა , (ს/კ 01.17.13.043.032) მრავალსართულიანი საცხოვრებელი სახლი
arqiteqtori	m. mamasaxlisi		
konstruqtori	g.Salitauri	ვ შალიტაური	მრავალსართულიანი მრავალფუნქციური საცხოვრებელი სახლი
			muSapr.
			furc. # 519
			furclebi ---

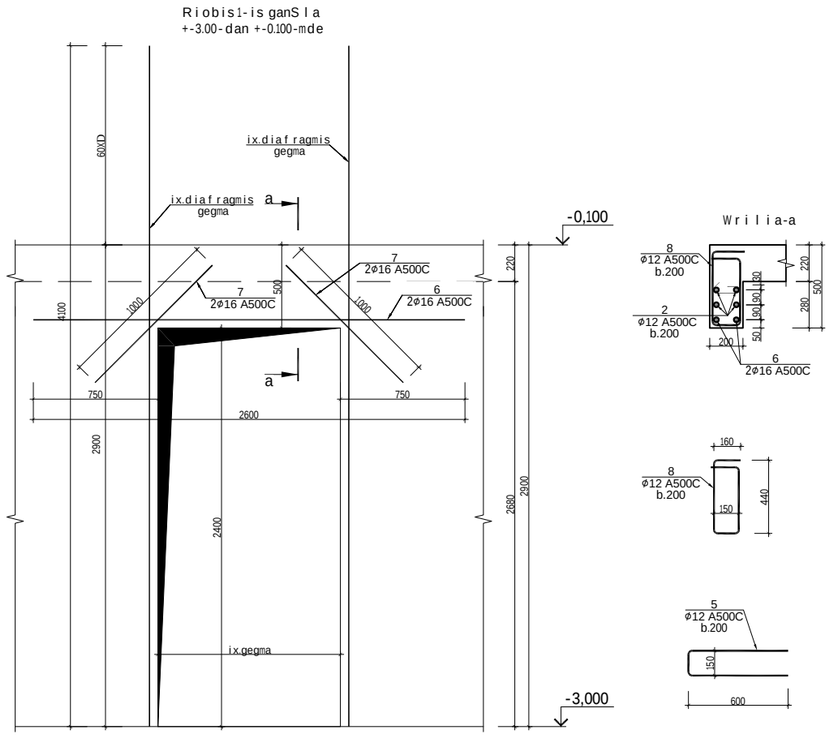
Riobis 1-is ganSla
+-3.00-dan +-0.100-mde
600D
ix.diafragmis
gegma
ix.diafragmis
gegma
a
-0,100
7
2ϕ16 A500C
7
2ϕ16 A500C
6
2ϕ16 A500C
1000
1000
500
1100
a
750
750
2600
2900
2400
ix.gegma
220
2680
2900
-3,000

ფრაგმენტი 1 ის სპეციფიკაცია													სულ კონსტრუქციის რაოდენობა			
						მასალის ამოკრეფა							n= 1			
პოზ.	⌀ (მმ)	კლასი	L (მმ)	n (ცალი)	Lxn მ	⌀ მმ	∑ Lxn მ	1 გრძ.მ. წონა, კგ	∑ წონა , კგ		ბეტონი მ³		∑ წონა , კგ		ბეტონი მ³	
									A240C	A500C	B25	B7.5	A240C	A500C	B25	B7.5
1	12	A500C	3820	384	1466.88	20	86	2.466	-	212.076			-	212.076		
2	12	A500C	1200000	1	1200	16	78.9	1.578	-	124.504			-	124.5042		
3	20	A500C	4300	20	86	12	2882.68	0.888	-	2559.82			-	2559.82		
4	16	A500C	4060	15	60.9	8	180.32	0.395	71.2264	-			71.226	-		
5	12	A500C	1350	150	202.5						25	-	0	0	24.8	-
6	16	A500C	2500	4	10											
7	16	A500C	1000	8	8											
8	12	A500C	1330	10	13.3											
I	8	A240C	280	644	180.32								0	0		
								∑	71.2264	2896.4	25	-	71.226	2896.4	24.8	-

damkveTi	----------	
arqiteqtori	m.mamasaxlisi	
konstruqtori	g.Salitauri	

ქ.თბილისი, იალბუზის ქუჩა , (ს/კ 01.17.13.043.032)
მრავალსართულიანი საცხოვრებელი სახლი

მრავალსართულიანი მრავალფუნქციური საცხოვრებელი სახლი

muSapr.	
furc. #	520
furclebi	---

fragmenti 2

+-0.100;+3.000; 6.100; 9.200; 12.300; niSnuli ze

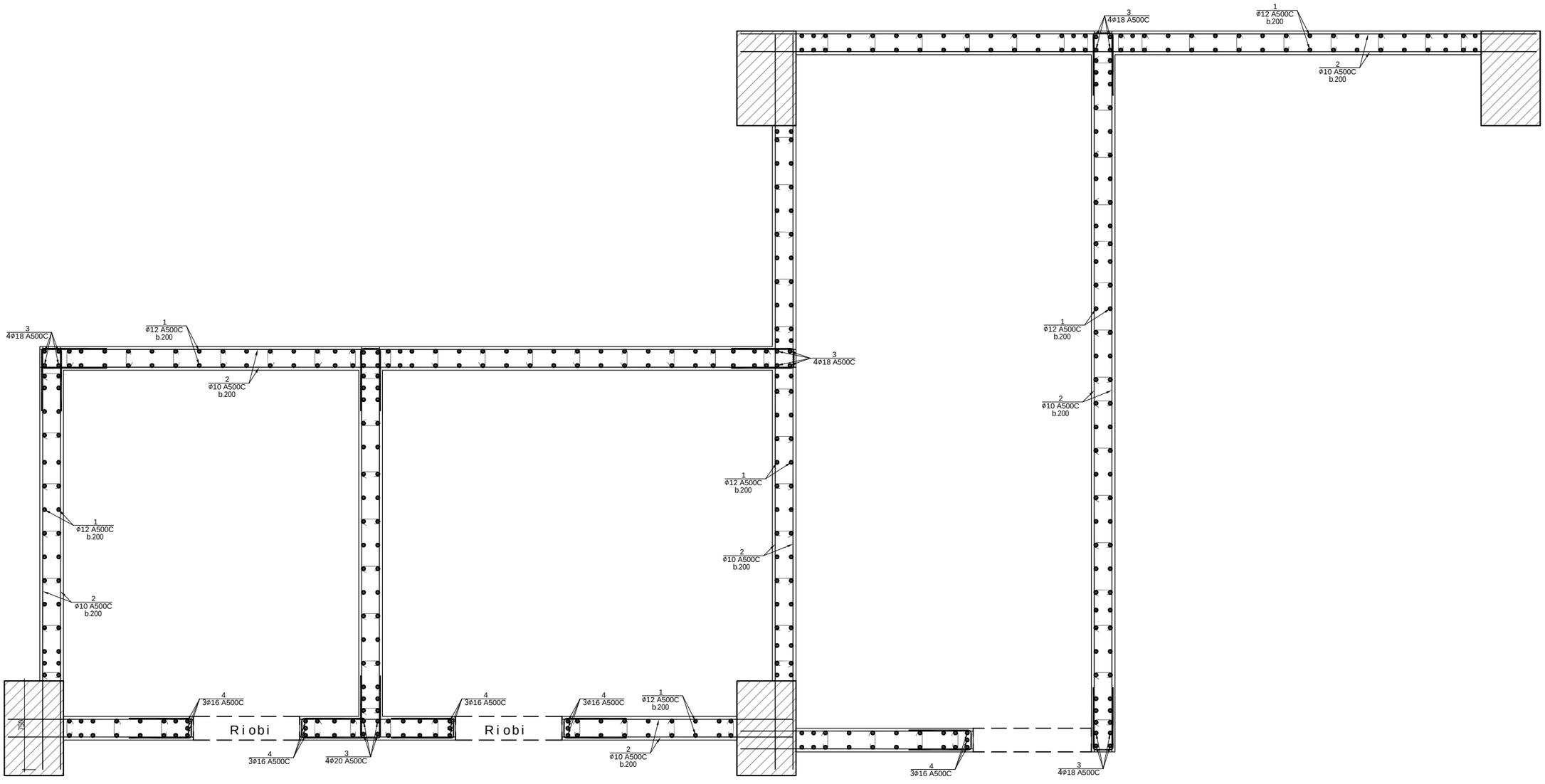

damkveTi	----------		ქ.თბილისი, იალბუზის ქუჩა , (ს/კ 01.17.13.043.032) მრავალსართულიანი საცხოვრებელი სახლი
arqiteqtori	m. mamasaxlisi		
konstruqtori	g.Salitauri	ბშლიტაური	მრავალსართულიანი მრავალფუნქციური საცხოვრებელი სახლი
			muSapr.
			furc. # 521
			furclebi ---

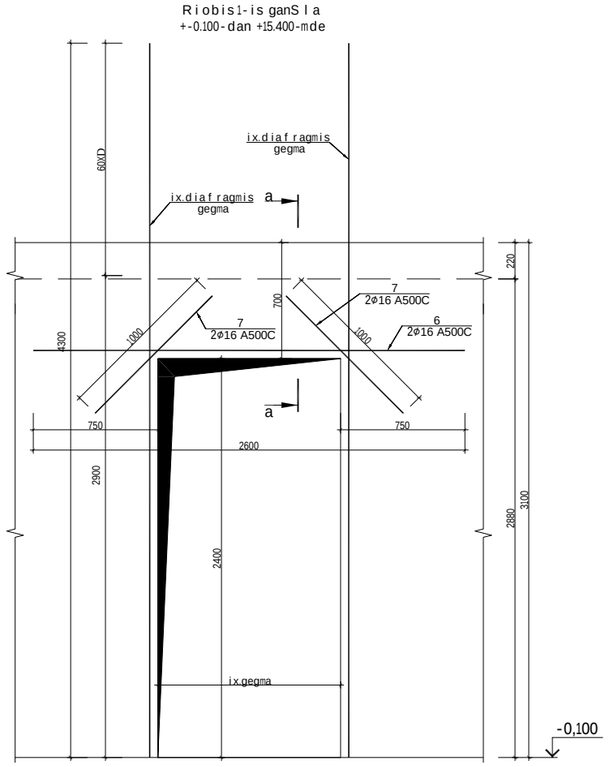

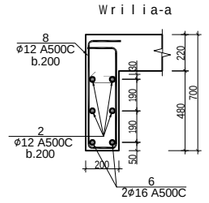

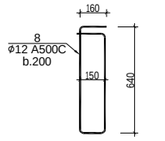

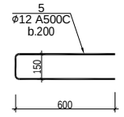

ფრაგმენტი 1 ის სპეციფიკაცია													სულ კონსტრუქციის რაოდენობა			
						მასალის ამოკრეფა							n= 5			
პოზ.	⌀ (მმ)	კლასი	L (მმ)	n (ცალი)	Lxn მ	⌀ მმ	∑ Lxn მ	1 გრძ.მ. წონა, კგ	∑ წონა , კგ		ბეტონი მ^3		∑ წონა , კგ		ბეტონი მ^3	
									A240C	A500C	B25	B7.5	A240C	A500C	B25	B7.5
1	12	A500C	3820	384	1466.88	18	83.6	1.998	-	167.033			-	835.164		
2	10	A500C	1200000	1	1200	16	87.9	1.578	-	138.706			-	693.531		
3	18	A500C	4180	20	83.6	12	1729.83	0.888	-	1536.09			-	7680.445		
4	16	A500C	4060	15	60.9	10	1200	0.617	-	740.4			-	3702		
5	12	A500C	1350	180	243	8	180.32	0.395	71.2264	-	24	-	356.13	-	121	-
6	16	A500C	2500	6	15								0	0		
7	16	A500C	1000	12	12											
8	12	A500C	1330	15	19.95											
I	8	A240C	280	644	180.32								0	0		
								∑	71.2264	2582.23	24	-	356.13	12911.14	121	-

damkveTi	----------	
arqiteqtori	m.mamasaxlisi	
konstruqtori	g.Salitauri	

ქ.თბილისი, იალბუზის ქუჩა , (ს/კ 01.17.13.043.032)
მრავალსართულიანი საცხოვრებელი სახლი

მრავალსართულიანი მრავალფუნქციური საცხოვრებელი სახლი

muSapr.	
furc. #	522
furclebi	---

fragmenti 2
+15.400;+18.500;+21.600;+24.700 niSnuli ze

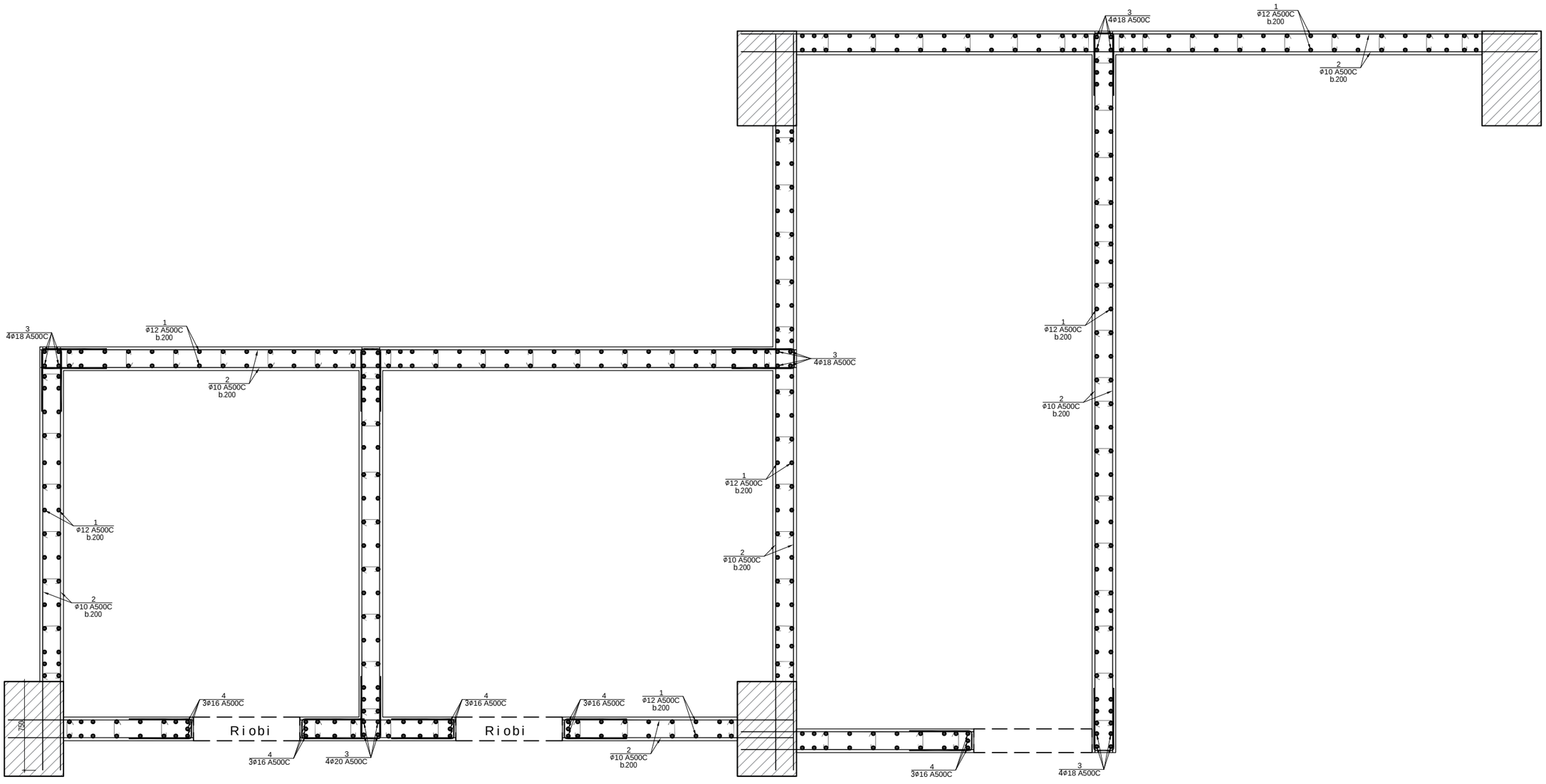

damkveTi	----------		ქ.თბილისი,იალბუზის ქუჩა , (ს/კ 01.17.13.043.032) მრავალსართულიანი საცხოვრებელი სახლი
arqiteqtori	m.mamasaxlisi		
konstruqtori	g.Salitauri	მშენებარე	მრავალსართულიანი მრავალფუნქციური საცხოვრებელი სახლი
			muSapr.
			furc.# 523
			furclebi ---

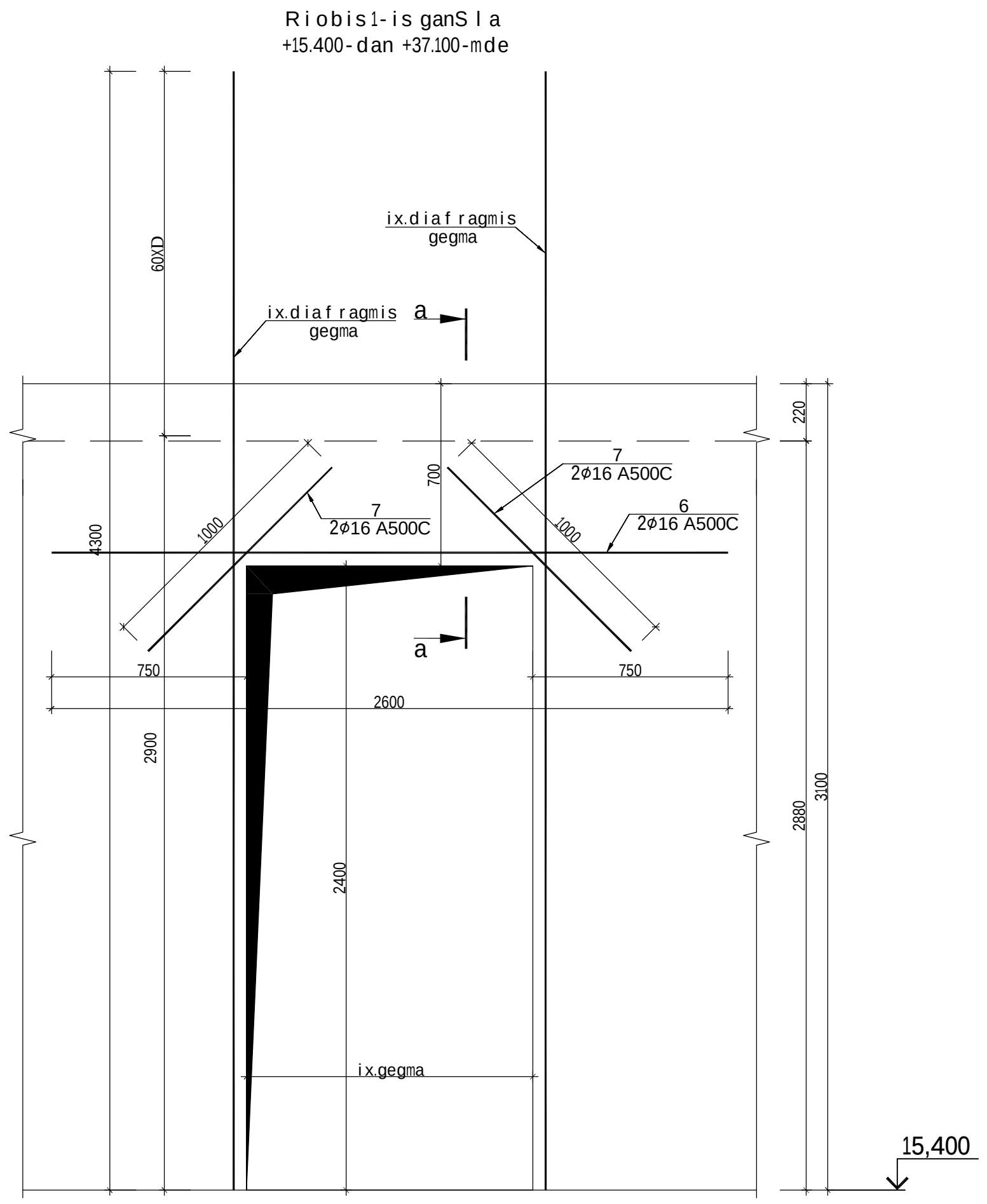

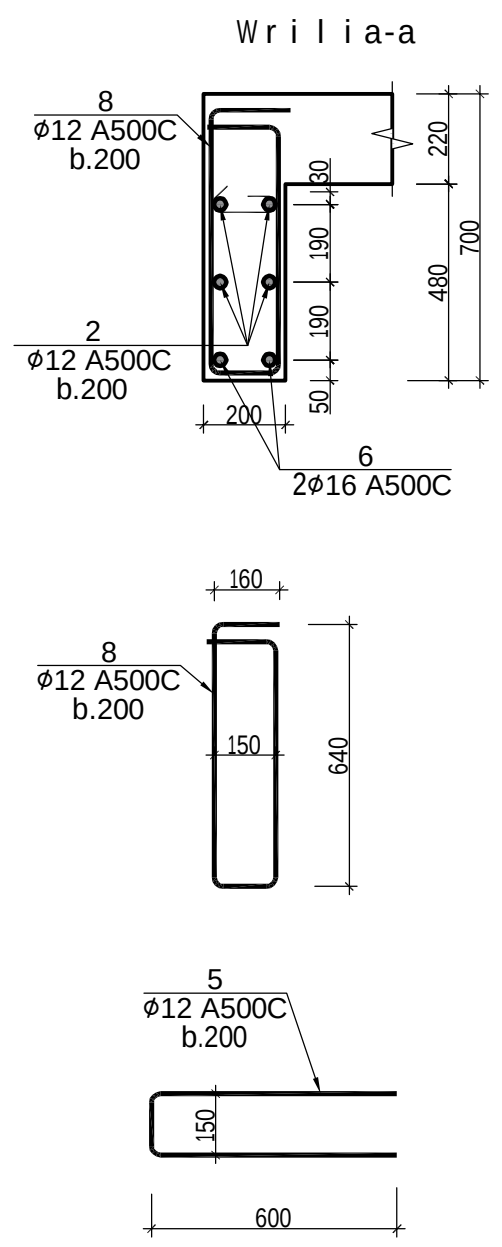

ფრაგმენტი 1 ის სპეციფიკაცია													სულ კონსტრუქციის რაოდენობა			
						მასალის ამოკრეფა							n= 6			
პოზ.	⌀ (მმ)	კლასი	L (მმ)	n (ცალი)	Lxn მ	⌀ მმ	∑ Lxn მ	1 გრძ.მ. წონა, კგ	∑ წონა , კგ		ბეტონი $მ^3$		∑ წონა , კგ		ბეტონი $მ^3$	
									A240C	A500C	B25	B7.5	A240C	A500C	B25	B7.5
1	10	A500C	3700	384	1420.8	16	81.2	1.578	-	128.134			-	768.8016		
2	10	A500C	1200000	1	1200	16	87.9	1.578	-	138.706			-	832.2372		
3	16	A500C	4060	20	81.2	12	262.95	0.888	-	233.5			-	1400.998		
4	16	A500C	4060	15	60.9	10	2620.8	0.617	-	1617.03			-	9702.202		
5	12	A500C	1350	180	243	8	180.32	0.395	71.2264	-	24	-	427.36	-	145	-
6	16	A500C	2500	6	15								0	0		
7	16	A500C	1000	12	12											
8	12	A500C	1330	15	19.95											
I	8	A240C	280	644	180.32								0	0		
								∑	71.2264	2117.37	24	-	427.36	12704.24	145	-

damkveTi	--------------		ქ.თბილისი, იალბუზის ქუჩა , (ს/კ 01.17.13.043.032) მრავალსართულიანი საცხოვრებელი სახლი
arqiteqtori	m.mamasaxlisi		
konstruqtori	g.Salitauri		მრავალსართულიანი მრავალფუნქციური საცხოვრებელი სახლი

muSapr.	
furc.#	524
furclebi	---

| | | |

| | | |

r/bked l is Wr i l i 1-1
-12.700-dan -9.800-mde

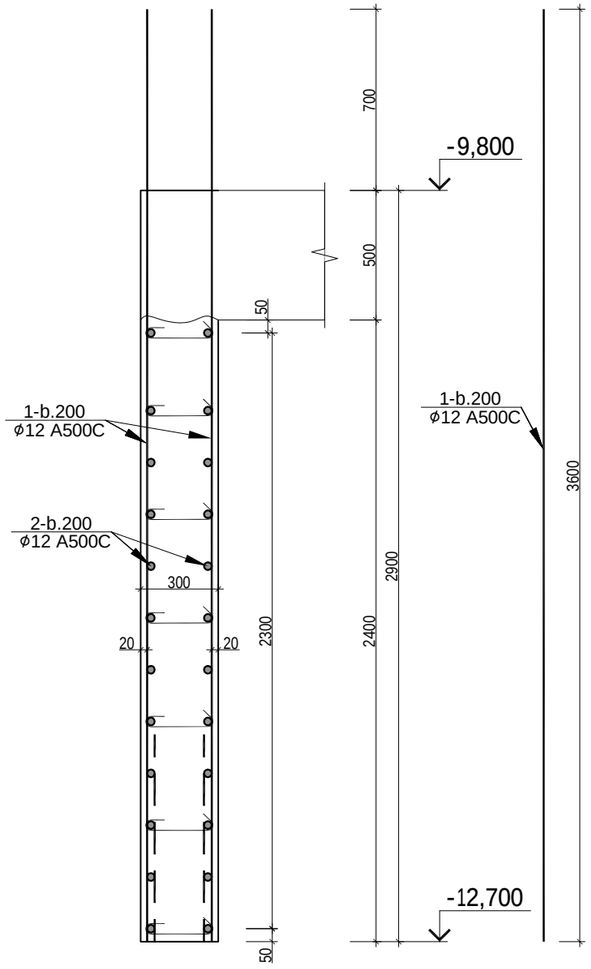

r/bked l is Wr i l i 1-1
-9.800-dan -6.700-mde

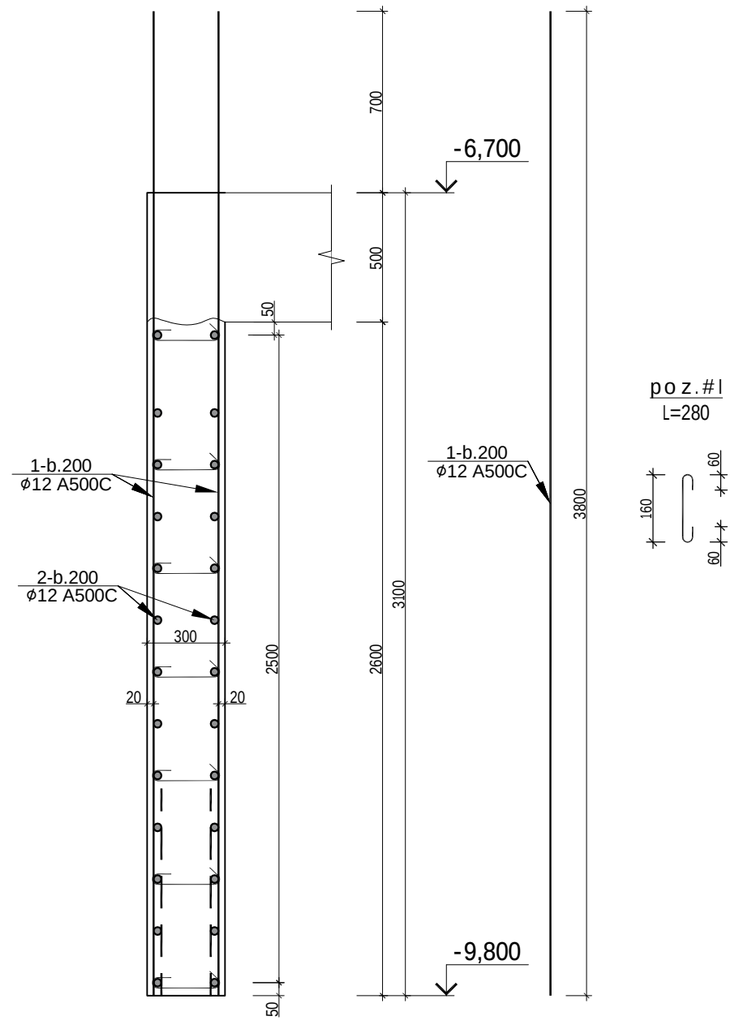

damkveTi	----------		ქ.თბილისი, იალბუზის ქუჩა , (ს/კ 01.17.13.043.032) მრავალსართულიანი საცხოვრებელი სახლი
arqiteqtori	m. mamasax l isi		
konstruqtori	g.Sa l i tauri	ხელმოწერა	მრავალსართულიანი მრავალფუნქციური საცხოვრებელი სახლი
			muSa pr.
			f ur c. # 529
			f ur c l ebi ---

r/bked l is W r i l i 1-1
-6.700- dan +-3.000-mde

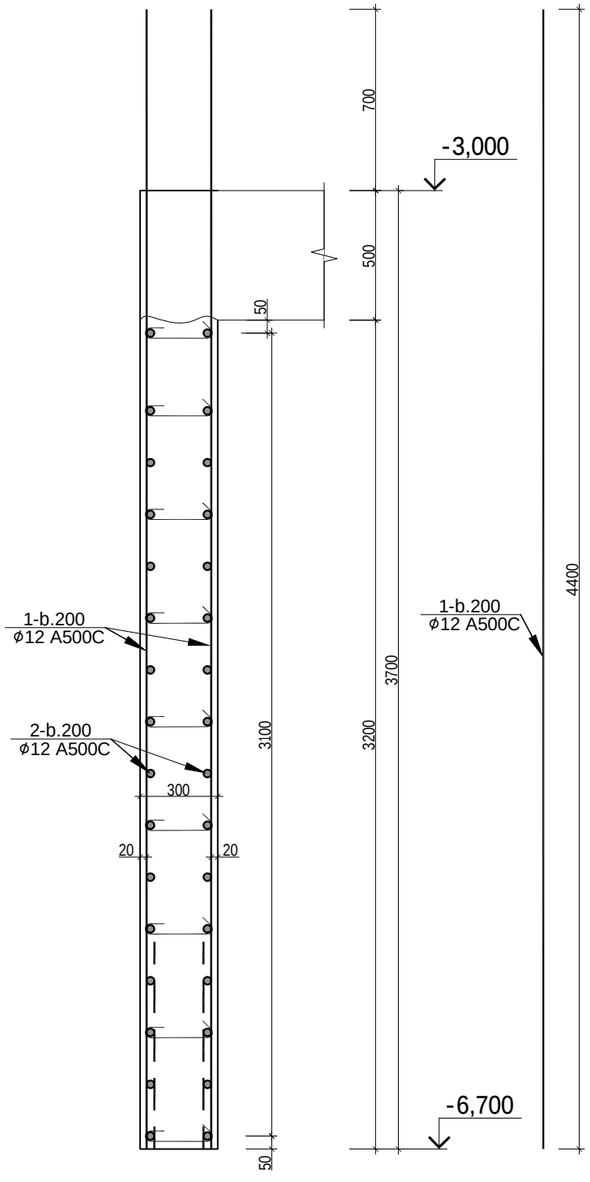

p o z . # l
L=280

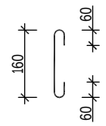

r/bked l is W r i l i 1-1
+-3.000- dan +-0.100-mde

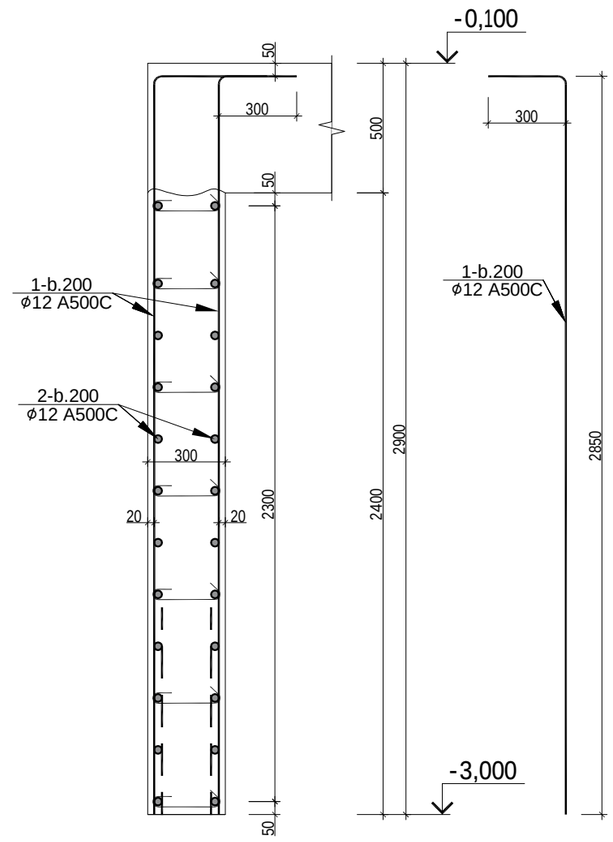

p o z . # l
L=380

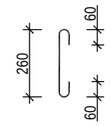

რ/ბ სარდაფის კედლის ჭრილი 1–1 სპეციფიკაცია						მასალის ამოკრეფა							სულ კონსტრუქციის რაოდენობა n= 1					
პოზ.	⌀ (მმ)	კლასი	L (მმ)	n (ცალი)	Lxn მ	⌀ მმ	∑ Lxn მ	1 გრძ.მ. წონა, კგ	∑ წონა , კგ		ბეტონი მ^3		∑ წონა , კგ		ბეტონი მ^3	
									A240C	A500C	B25	B7.5	A240C	A500C	B25	B7.5
1	12	A500C	12075000	1	12075	12	23625	0.888	-	20979	210		-	20979	210	0
2	12	A500C	11550000	1	11550								0	0		
I	8	A240C	280	5250	1470	8	1470	0.395	580.65	-			580.65	-		
∑									580.65	20979	210	0	580.65	20979	210	0

damkveTi	----------		ქ.თბილისი, იალბუზის ქუჩა , (ს/კ 01.17.13.043.032) მრავალსართულიანი საცხოვრებელი სახლი
arqiteqtori	m. mamasax l isi		
konstruqtori	g.Sa l i tauri	ბ შალიტაური	მრავალსართულიანი მრავალფუნქციური საცხოვრებელი სახლი
			muSa p r.
			furc. # 530
			furc l ebi ---

r/bked l is Wr i l i 2-2
-12.700-dan -9.800-mde

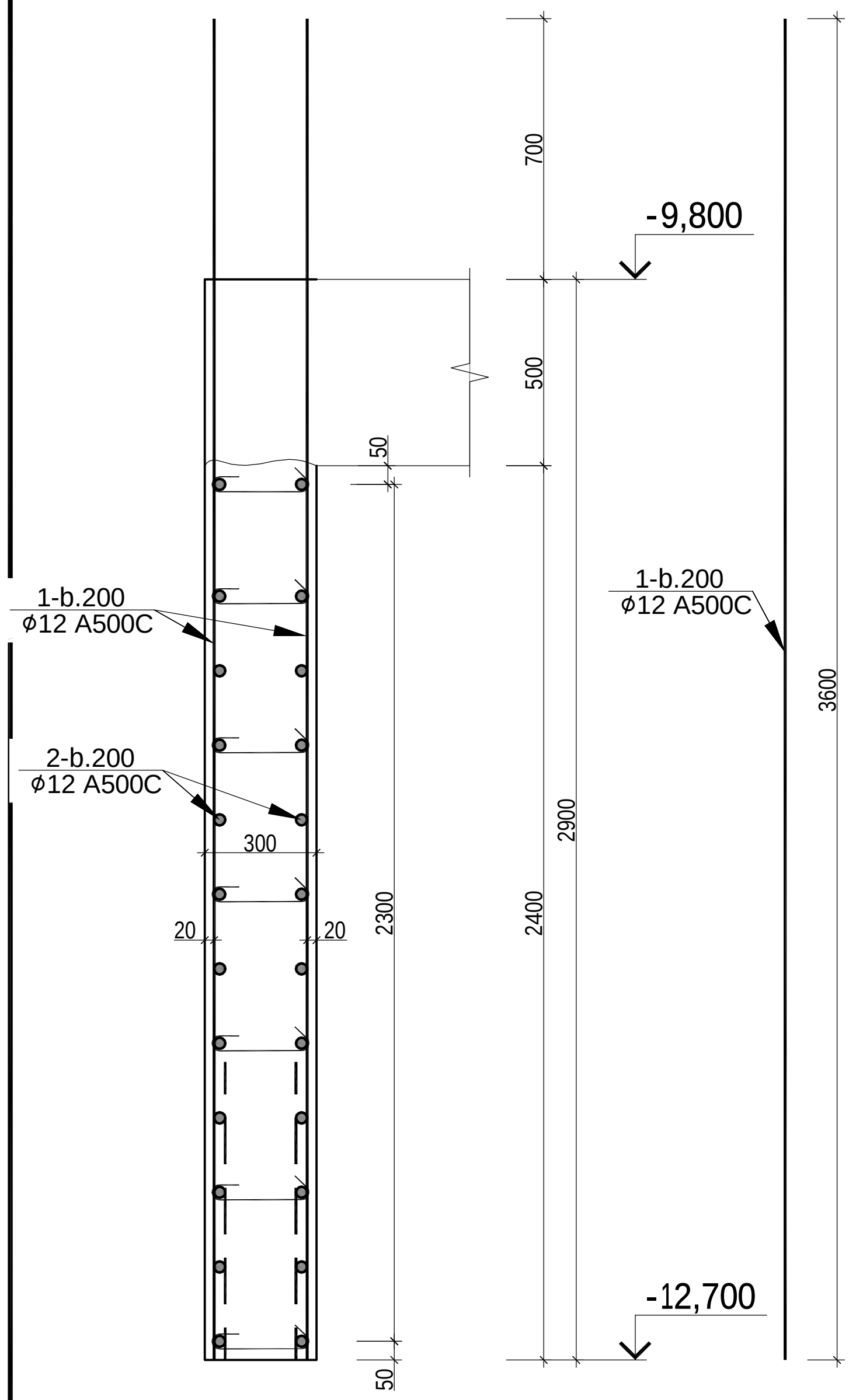

poz.#I
L=280

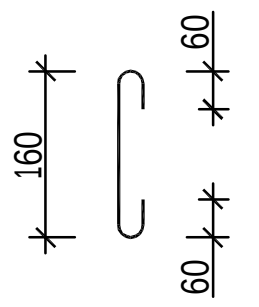

r/bked l is Wr i l i 2-2
-9.800-dan -6.700-mde

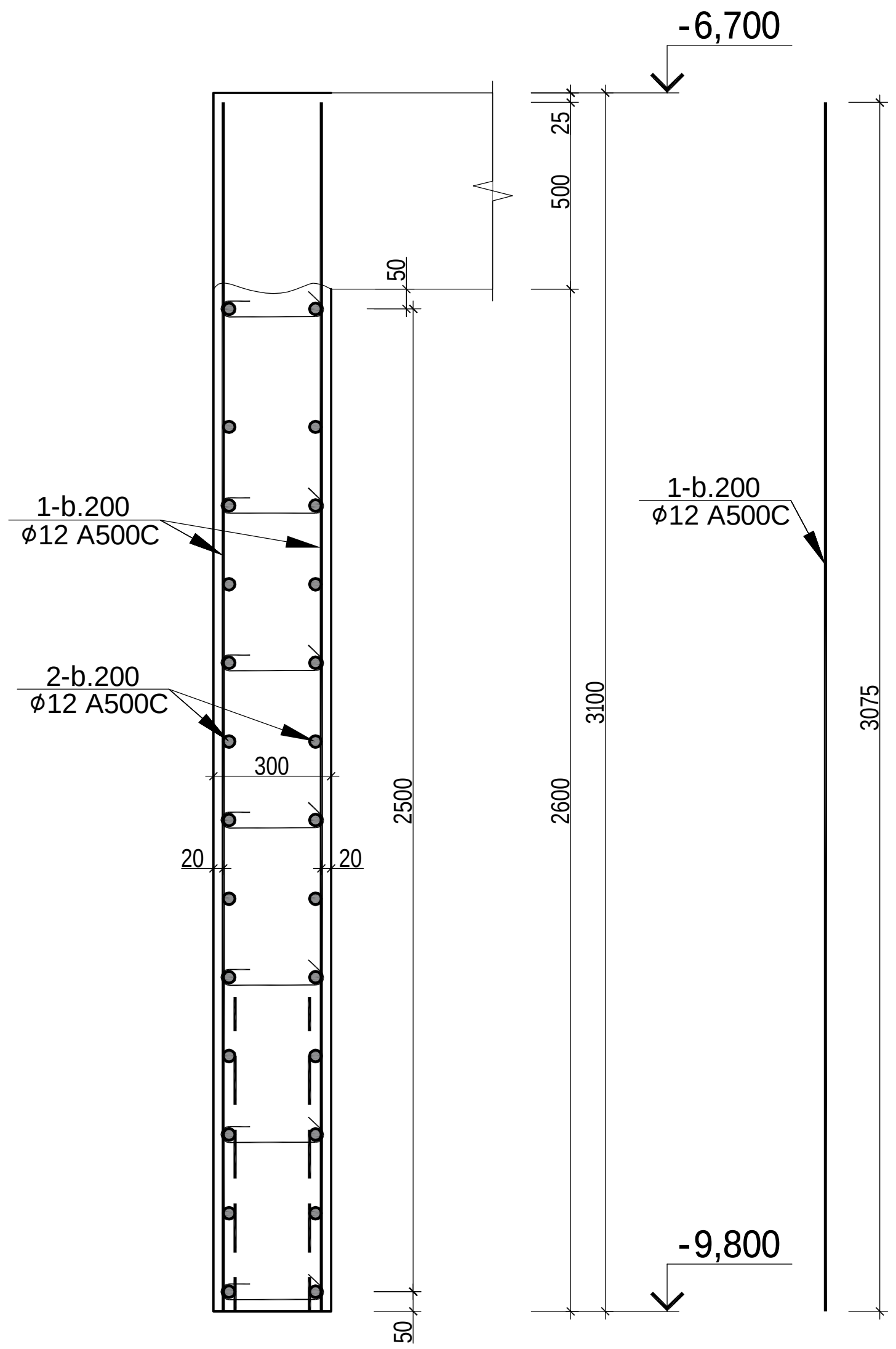

poz.#I
L=280

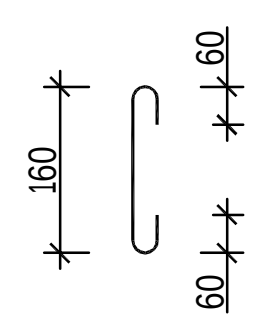

kvanZi 1

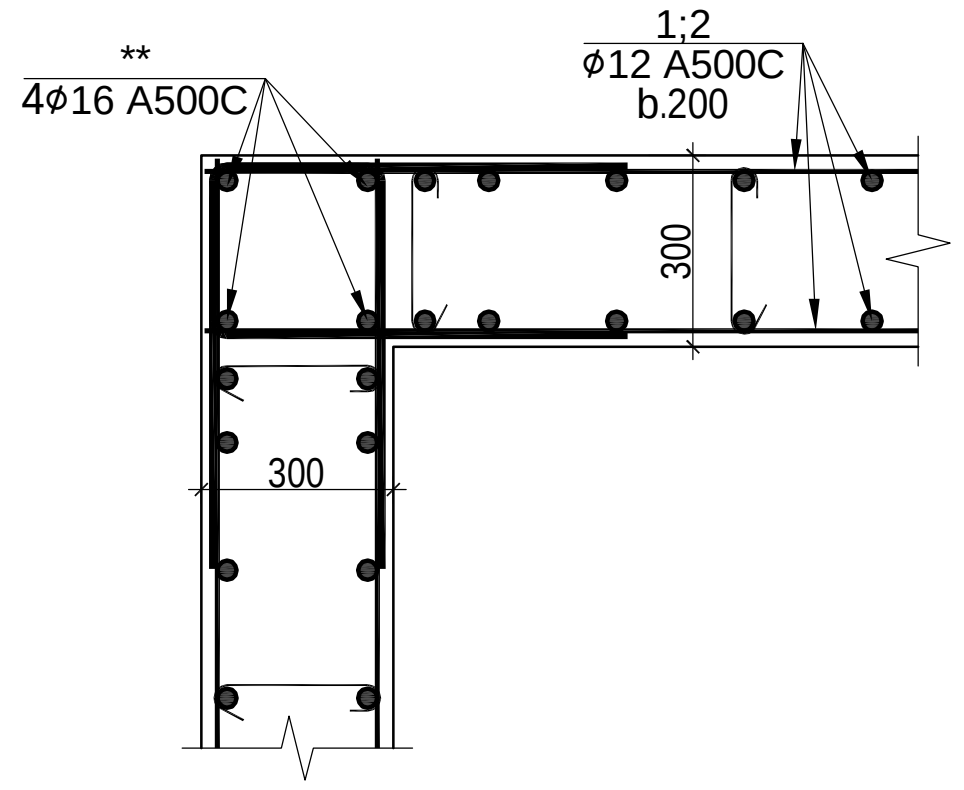

kvanZi 2

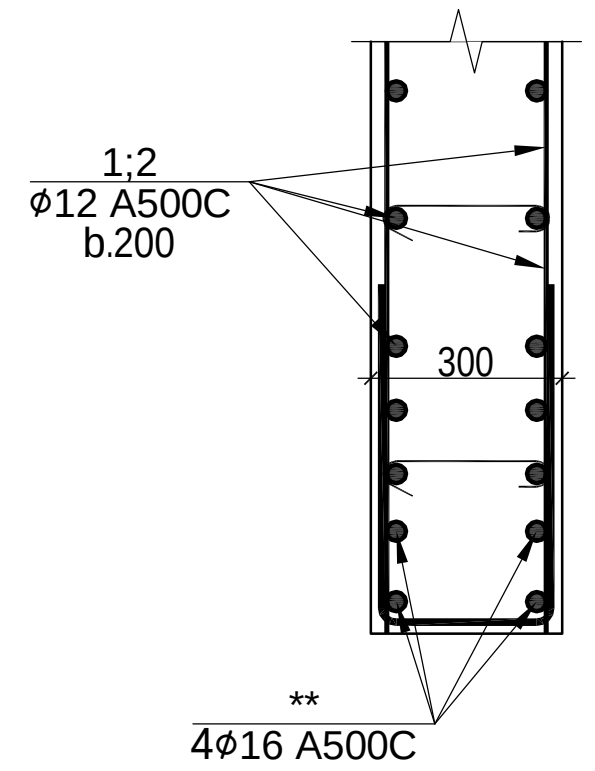

რ/ბ სარდაფის კედლის ჭრილი 2–2 სპეციფიკაცია													სულ კონსტრუქციის რაოდენობა			
						მასალის ამოკრეფა							n= 1			
პოზ.	ø (მმ)	კლასი	L (მმ)	n (ცალი)	Lxn მ	ø მმ	∑ Lxn მ	1 გრძ.მ. წონა, კგ	∑ წონა , კგ		ბეტონი $მ^3$		∑ წონა , კგ		ბეტონი $მ^3$	
									A240C	A500C	B25	B7.5	A240C	A500C	B25	B7.5
1	12	A500C	4400000	1	4400	12	8800	0.888	-	7814.4	80		-	7814.4	80	0
2	12	A500C	4400000	1	4400								0	0		
I	8	A240C	280	2000	560	8	560	0.395	221.2	-			221.2	-		
								∑	221.2	7814.4	80	0	221.2	7814.4	80	0

damkveT i	--------------		ქ.თბილისი, იალბუზის ქუჩა , (ს/კ 01.17.13.043.032) მრავალსართულიანი საცხოვრებელი სახლი		
arqi teqt o r i	m. mamasax l isi				
konst ruqt o r i	g.Sa l i taur i		მრავალსართულიანი მრავალფუნქციური საცხოვრებელი სახლი	muSapr.	
				furc. #	532
				furc l ebi	---

pandusi gegma -12.700 niSnuLze

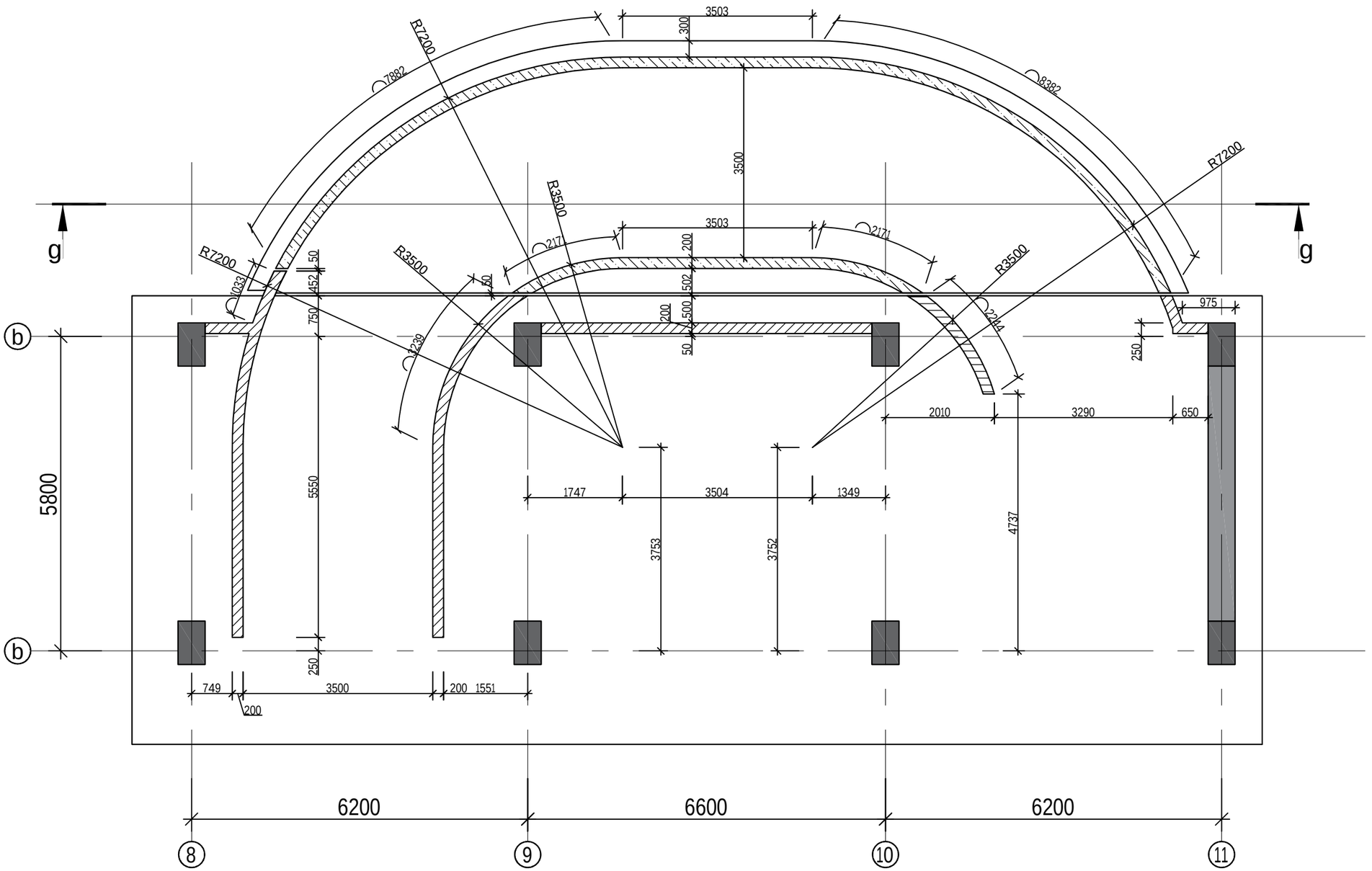

damkveTi	----------		ქ.თბილისი, იალბუზის ქუჩა , (ს/კ 01.17.13.043.032) მრავალსართულიანი საცხოვრებელი სახლი
arqiteqtori	m.mamasaxlisi		
konstruqtori	g.Salitauri	ვ.შალიტაური	მრავალსართულიანი მრავალფუნქციური საცხოვრებელი სახლი
			muSapr.
			furc. # 601
			furclebi ---

pandusi gegma -9.800 niSnuli ze

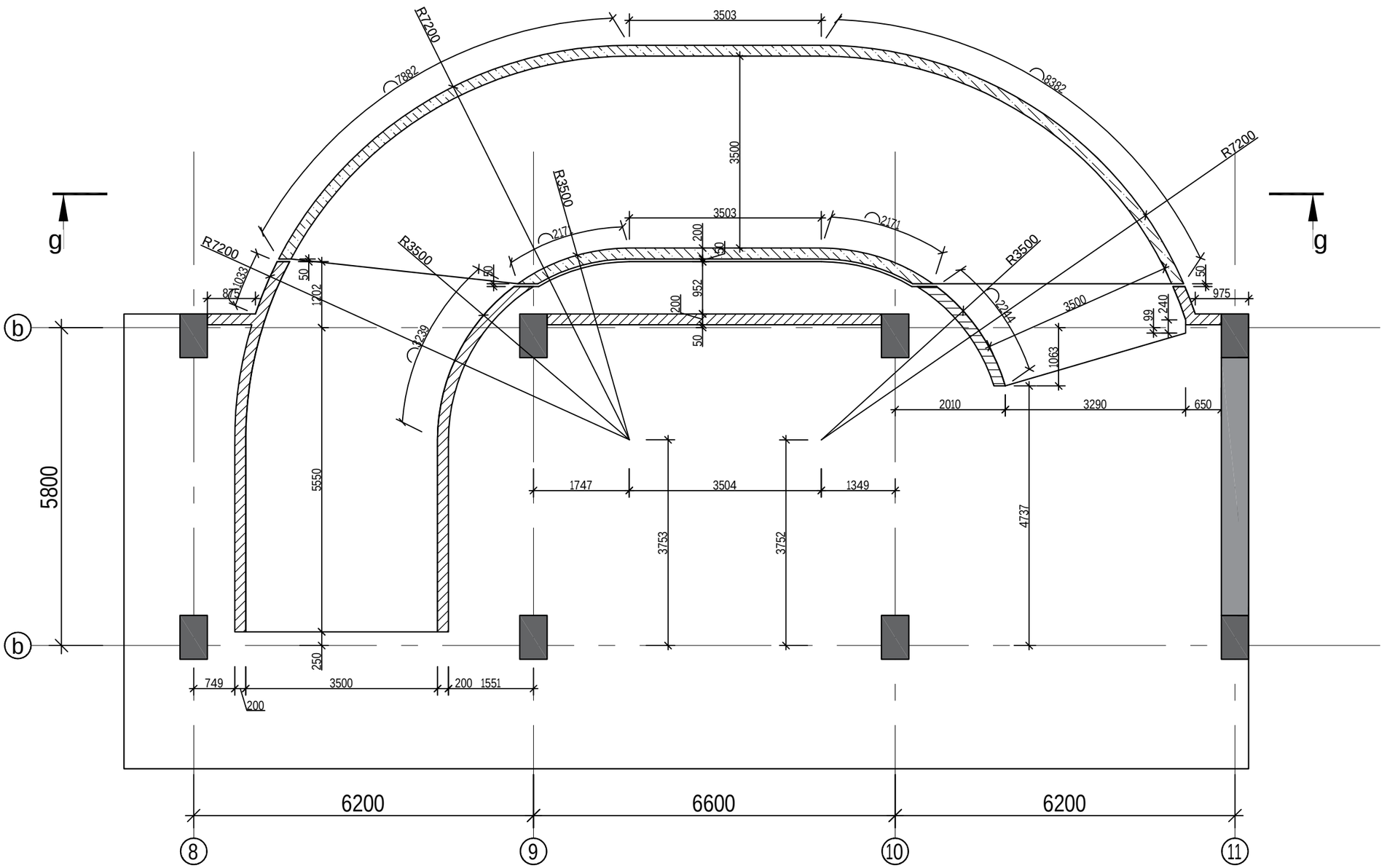

damkveTi	----------		ქ.თბილისი, იალბუზის ქუჩა , (ს/კ 01.17.13.043.032) მრავალსართულიანი საცხოვრებელი სახლი
arqiteqtori	m.mamasaxlisi		
konstruqtori	g.Salitauri	ვ შალიტაური	მრავალსართულიანი მრავალფუნქციური საცხოვრებელი სახლი
			muSapr.
			furc. # 602
			furclebi ---

pandusi gegma -6.700 niSnul ze

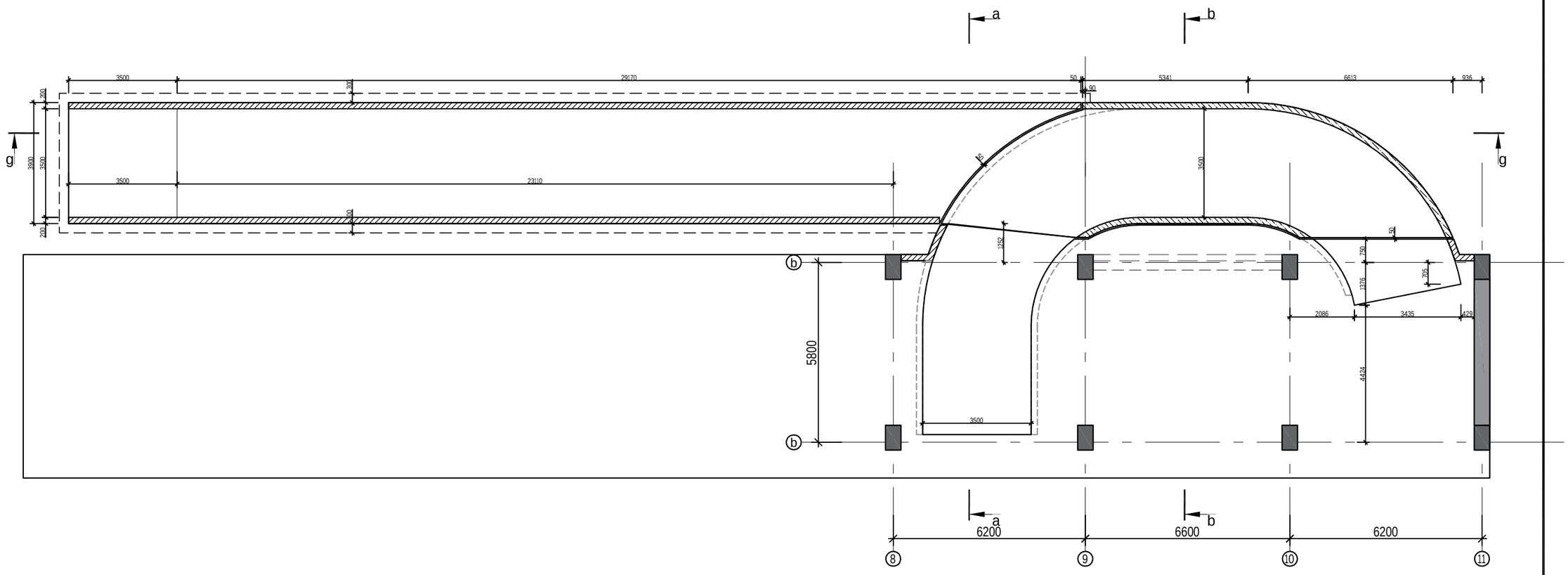

damkveTi	----------		ქ.თბილისი, იალბუზის ქუჩა , (ს/კ 01.17.13.043.032) მრავალსართულიანი საცხოვრებელი სახლი
arqiteqtori	m. mamasaxlisi		
konstruqtori	g.Salitauri	ხელმოწერა	მრავალსართულიანი მრავალფუნქციური საცხოვრებელი სახლი
			muSapr.
			furc. # 603
			furclebi ---

pandusi gegma -3.000 niSnul ze

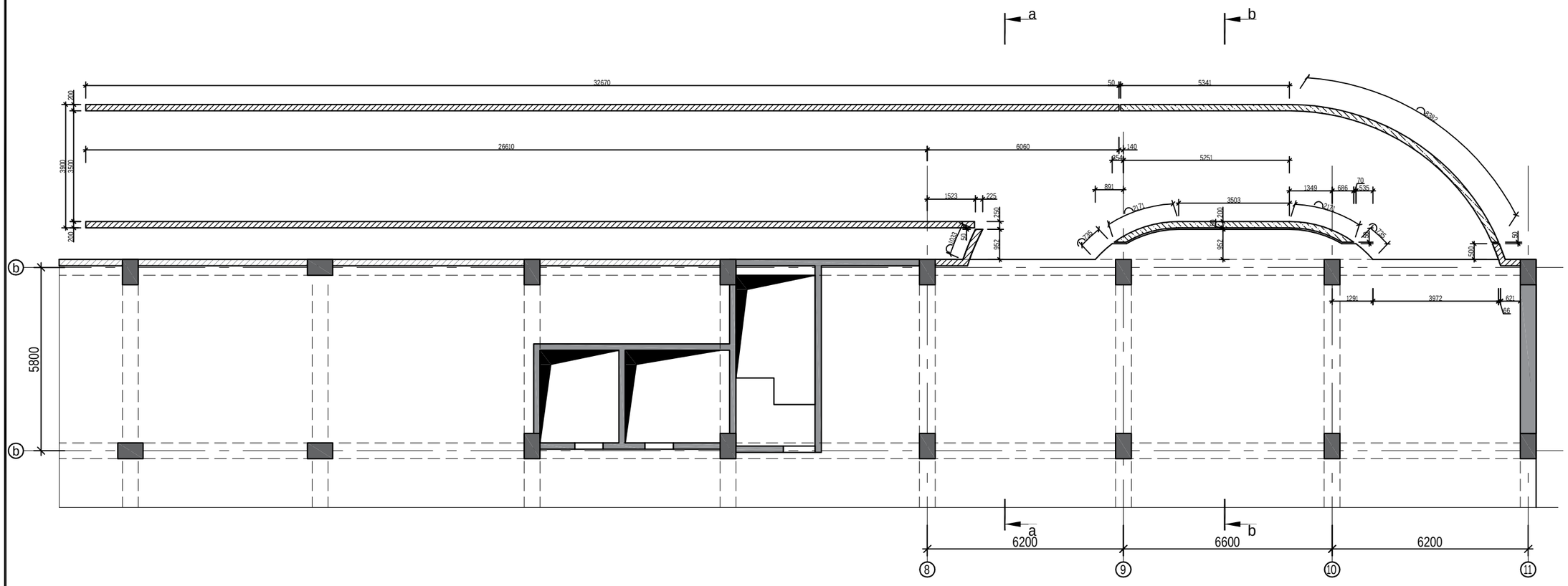

damkveTi	----------	
arqiteqtori	m.mamasaxlisi	
konstruqtori	g.Salitauri	

ქ.თბილისი, იალბუზის ქუჩა , (ს/კ 01.17.13.043.032)
მრავალსართულიანი საცხოვრებელი სახლი

მრავალსართულიანი მრავალფუნქციური საცხოვრებელი სახლი

muSapr.	
furc. #	604
furclebi	---

pandusi gegma -0.100 niSnul ze

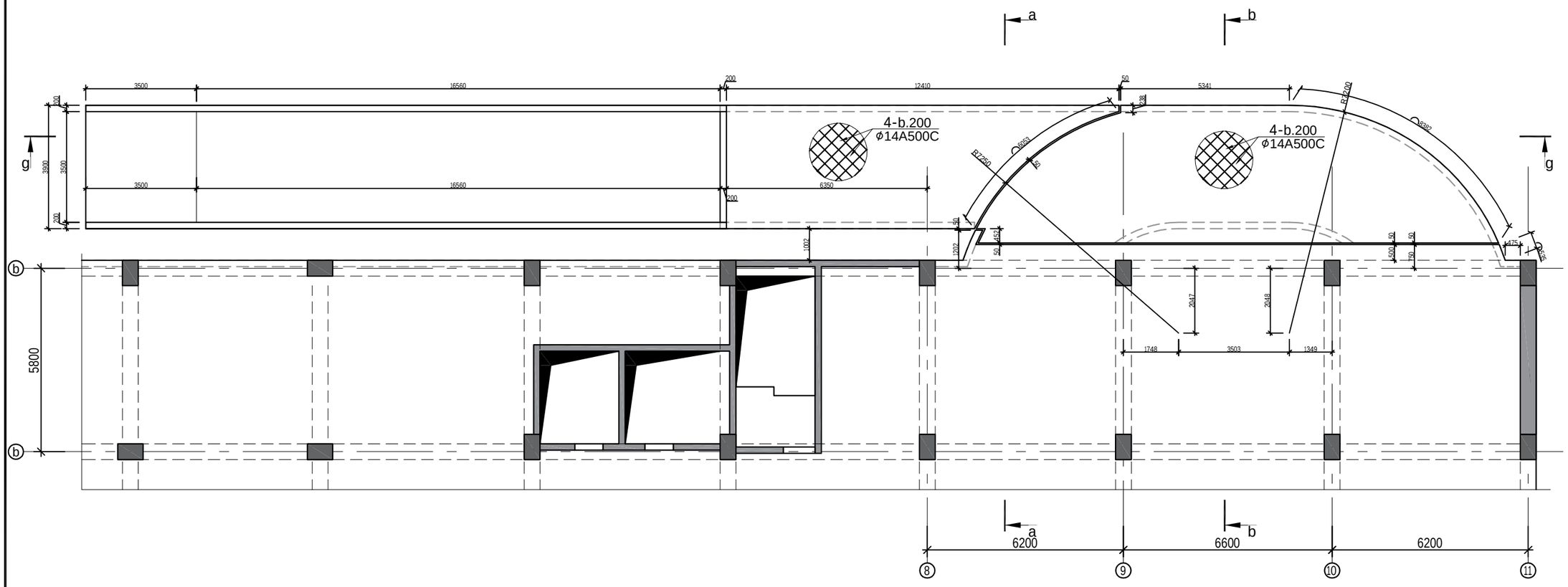

damkveTi	----------	
arqiteqtori	m.mamasaxlisi	
konstruqtori	g.Salitauri	

ქ.თბილისი, იალბუზის ქუჩა , (ს/კ 01.17.13.043.032)
მრავალსართულიანი საცხოვრებელი სახლი

მრავალსართულიანი მრავალფუნქციური საცხოვრებელი სახლი

muSapr.	
furc. #	605
furclebi	---

W r i l i b-b

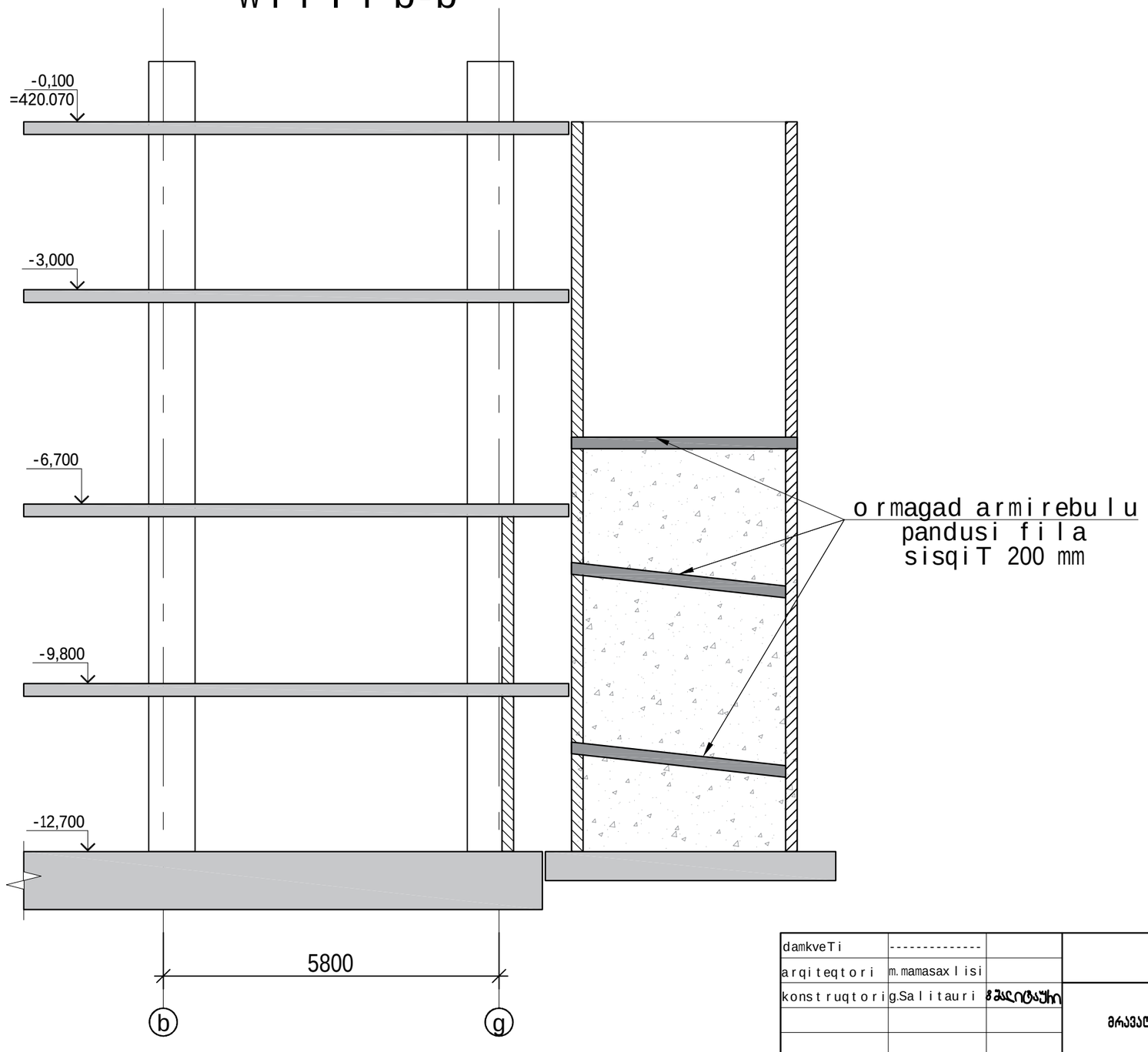

d a m k v e T i	----------		ქ.თბილისი, იალბუზის ქუჩა , (ს/კ 01.17.13.043.032) მრავალსართულიანი საცხოვრებელი სახლი
a r q i t e q t o r i	m. m a m a s a x l i s i		
k o n s t r u q t o r i	g. S a l i t a u r i	ხელმოწერა	მრავალსართულიანი მრავალფუნქციური საცხოვრებელი სახლი
			muSapr.
			f u r c. # 606
			f u r c l e b i ---

Wrilia-a

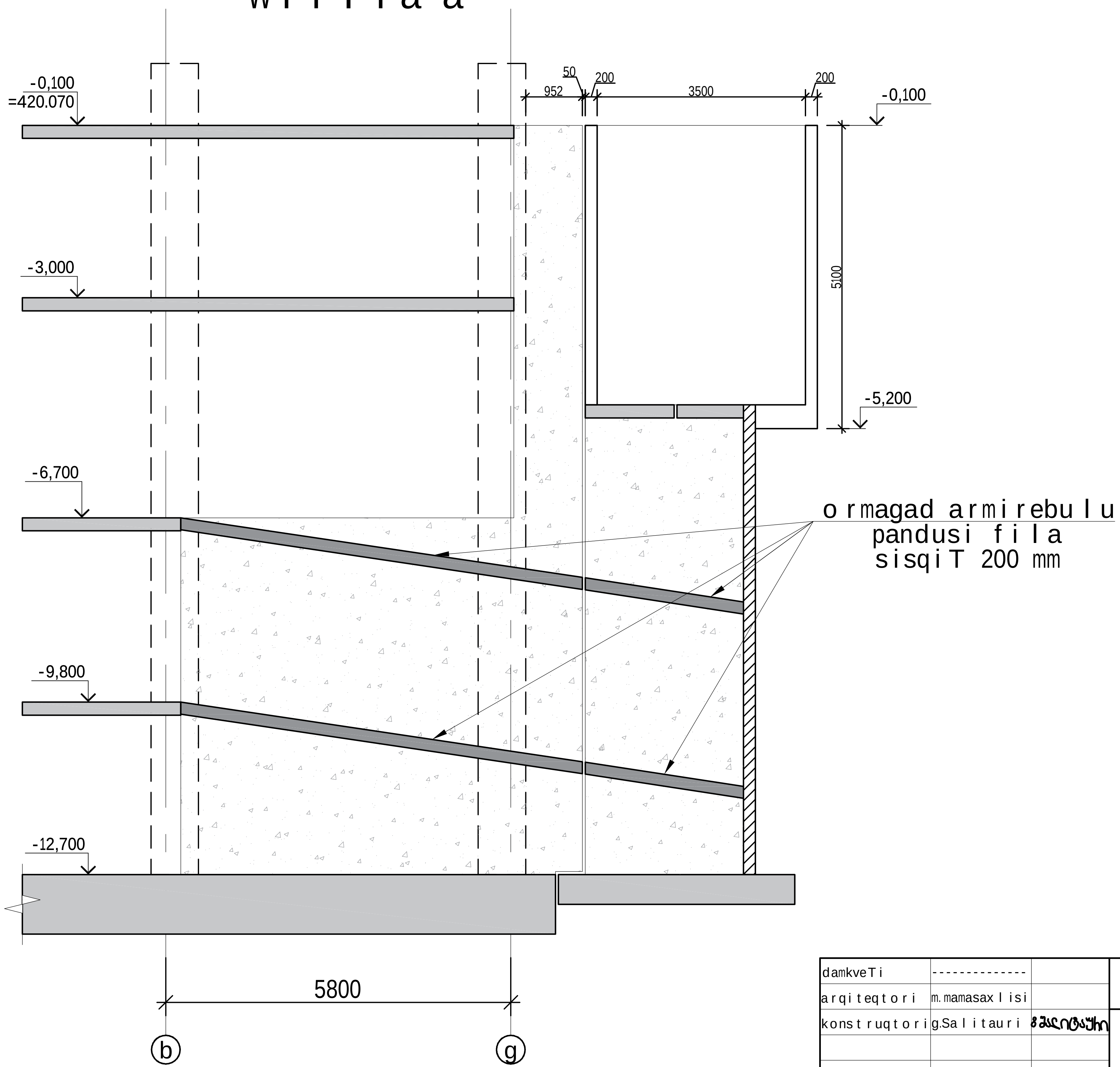

damkveTi	--------------		ქ.თბილისი, იალბუზის ქუჩა, (ს/კ 01.17.13.043.032) მრავალსართულიანი საცხოვრებელი სახლი		
arqiteqtori	m.mamasaxlisi				
konstruqtori	g.Salitauri		მრავალსართულიანი მრავალფუნქციური საცხოვრებელი სახლი	muSapr.	
				furc.#	607
				furclebi	---

W r i l i g-g

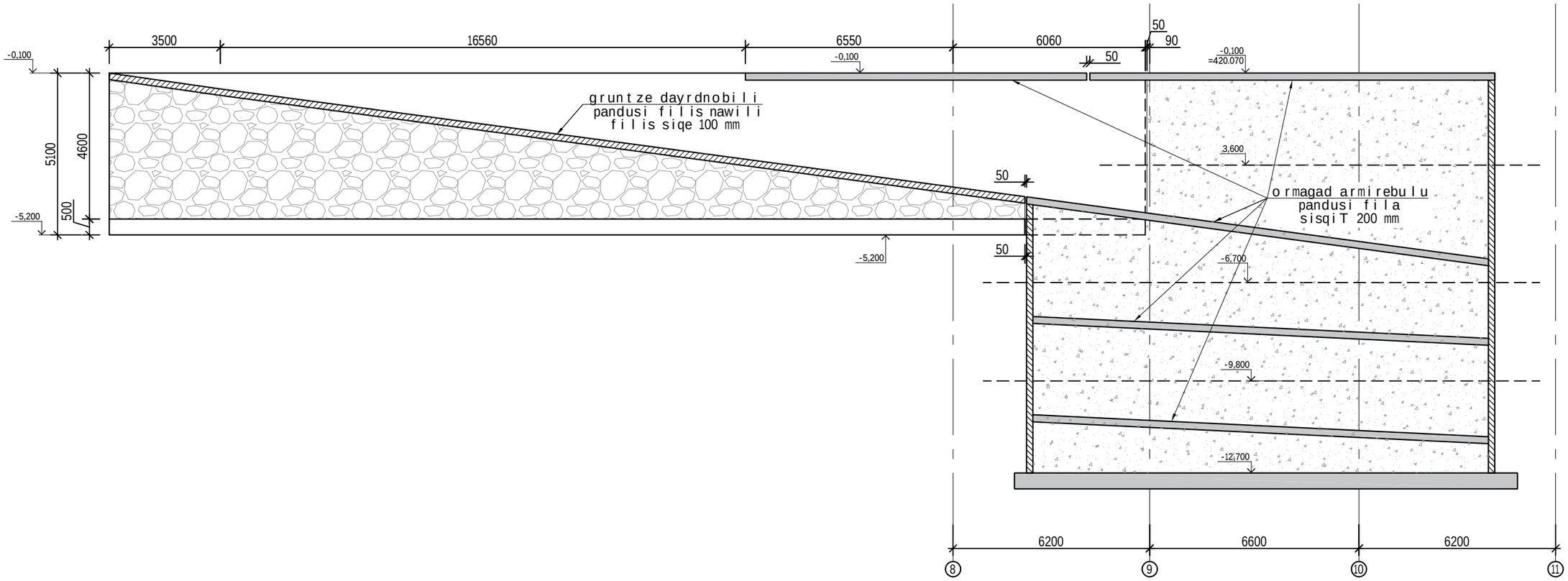

damkveTi	----------		ქ.თბილისი, იალბუზის ქუჩა , (ს/კ 01.17.13.043.032) მრავალსართულიანი საცხოვრებელი სახლი	
a r q i t e q t o r i	m. mamasax l i s i			
k o n s t r u q t o r i	g.Sa l i t a u r i	ბ შალიტაური	მრავალსართულიანი მრავალფუნქციური საცხოვრებელი სახლი	muSa p r.
				f u r c. # 608
				f u r c l e b i ---

pandusis saZirkvlis filis armirebis Wrili

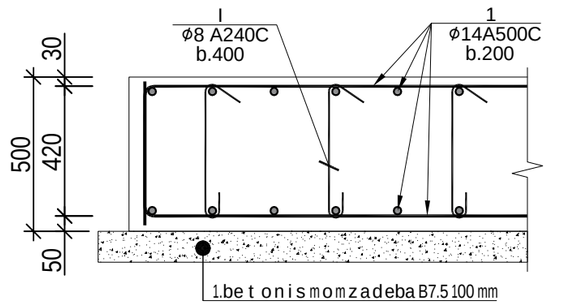

r/b pandusis kedlis armirebis Wrili

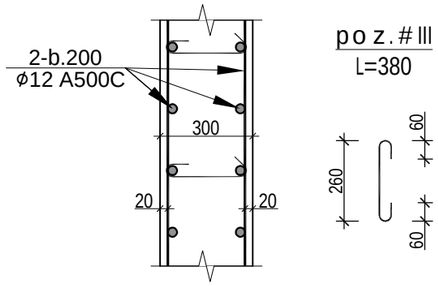

poz.#III
L=380

poz.#I
L=620

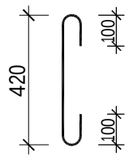

poz.#II
L=2000

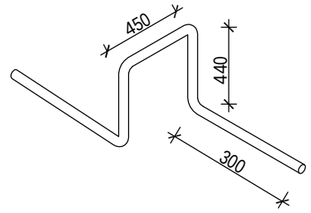

pandusis fil isarmireba

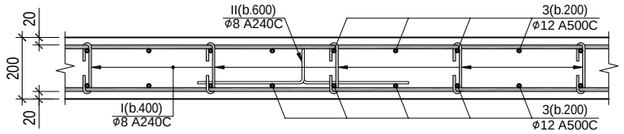

pandusis fil isarmireba +-0.100 niSnul ze

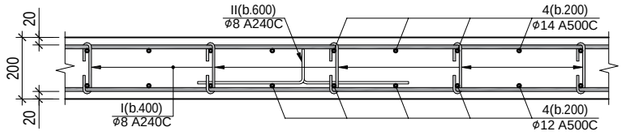

პანდუსის საძირკვლის ფილის და რ/ბ კედლების სპეციფიკაცია													სულ კონსტრუქციის რაოდენობა n= 1			
						მასალის ამოკრეფა										
პოზ.	⌀ (მმ)	კლასი	L (მმ)	n (ცალი)	Lxn მ	⌀ მმ	∑ Lxn მ	1 გრძ.მ. წონა, კგ	∑ წონა , კგ		ბეტონი მ³		∑ წონა , კგ		ბეტონი მ³	
									A240C	A500C	B25	B7.5	A240C	A500C	B25	B7.5
1	14	A500C	3960000	1	3960	14	6050	1.208	-	7308.4	364	-	-	7308.4	364	-
2	12	A500C	15092000	1	15092	12	20042	0.888	-	17797.3			-	17797.3		
3	12	A500C	4950000	1	4950	10	1422	0.617	-	877.374			-	877.374		
4	14	A500C	2090000	1	2090	8	2030.5	0.395	802.048	-			802.05	-		
I	8	A240C	620	900	558								0	0		
II	10	A500C	2000	540	1080								0	0		
III	8	A240C	380	3500	1330								0	0		
IV	8	A240C	300	475	142.5											
V	10	A500C	1200	285	342								0	0		
								∑	802.048	25983.1	364	-	802.05	25983.07	364	-

Seni Svna:

1. fuZe grunt admi Rebul iami Rebul ia Zir i Tadi qani sge 3 (fena 4) (ix.geologi ruinawil i).
2. qvabul i auci lebel iami Rebul i iqnas in Jiner-geologis konstruqtor taner Tad saTanado aqtiT!
3. grunt Tan Semxebi yvel a konstruqciaze gamoyenebul i iqnas hidroizolacia.
4. qvabul i smoWramde dazust des dami Rebul i iqnas Sesbamisad damuSaebul i proeqtis mixedviT saWiroebis SemTxvevaSi qvabul i sgamagrebis samuSaoebi.
5. grunt is wylebis arsebobis gamo agresiul i zemoqmedebis Tavidanaci lebis mizniT grunt Tan SexebaSi konstruqciebi damzaddes sul fat medegi (sax.standarti 22266-76) wyal SeuRwevadi W8 markis betonisagan

damkveTi	----------		ქ.თბილისი, იალბუზის ქუჩა , (ს/კ 01.17.13.043.032) მრავალსართულიანი საცხოვრებელი სახლი
arqiteqtori	m. mamasaxlisi		
konstruqtori	g.Salitauri	შალიტაური	მრავალსართულიანი მრავალფუნქციური საცხოვრებელი სახლი
			muSapr.
			furc. # 609
			furclebi ---

kibis gegma -12.700 niSnulze

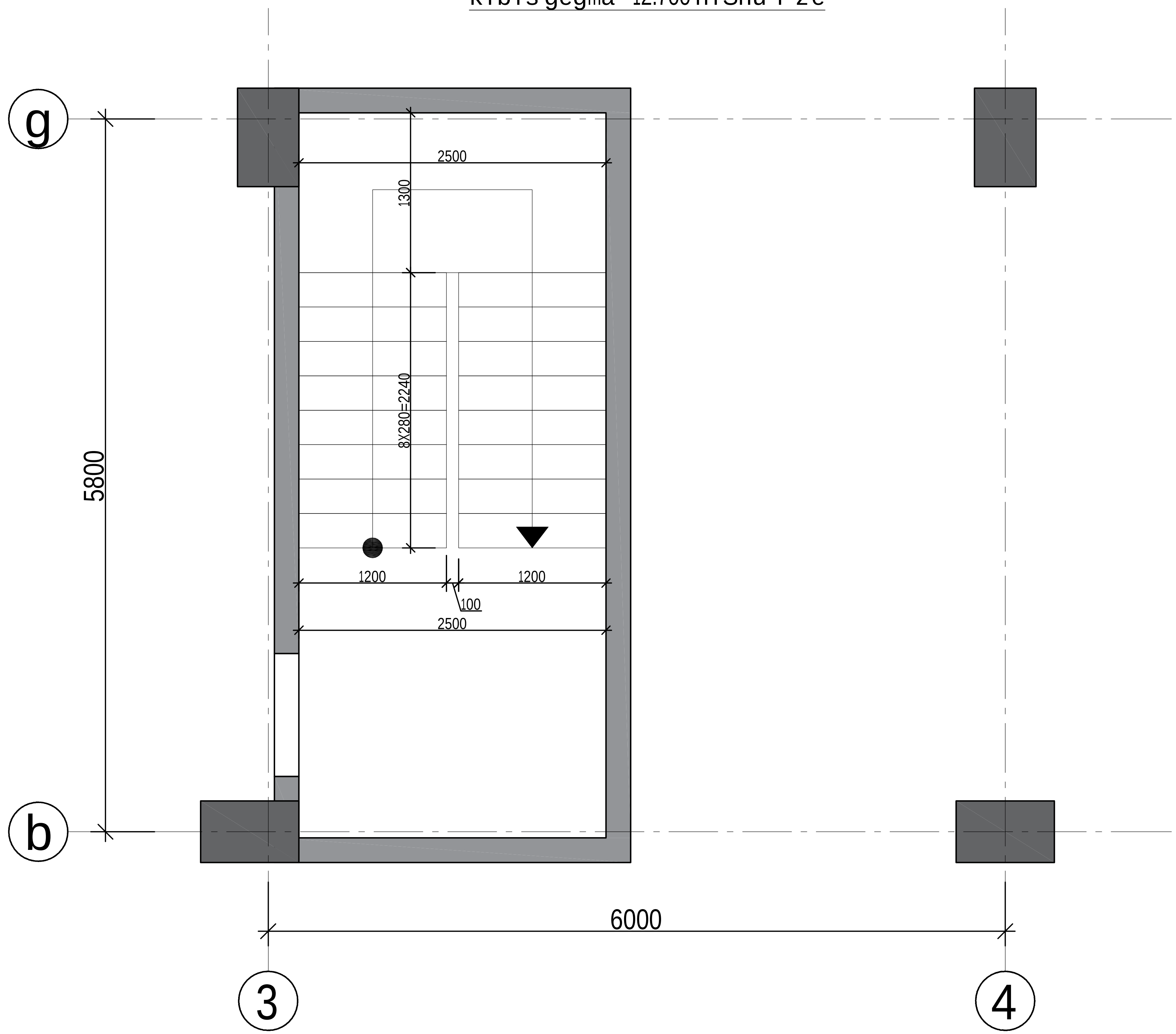

damkveTi	--------------		ქ.თბილისი, იალბუზის ქუჩა , (ს/კ 01.17.13.043.032) მრავალსართულიანი საცხოვრებელი სახლი	
arqiteqtori	m. mamasaxlisi			
konstruqtori	g.Salitauri		მრავალსართულიანი მრავალფუნქციური საცხოვრებელი სახლი	muSapr.
				furc. # 610
				furclebi ---

kibis gegma -9.800 niSnu l ze

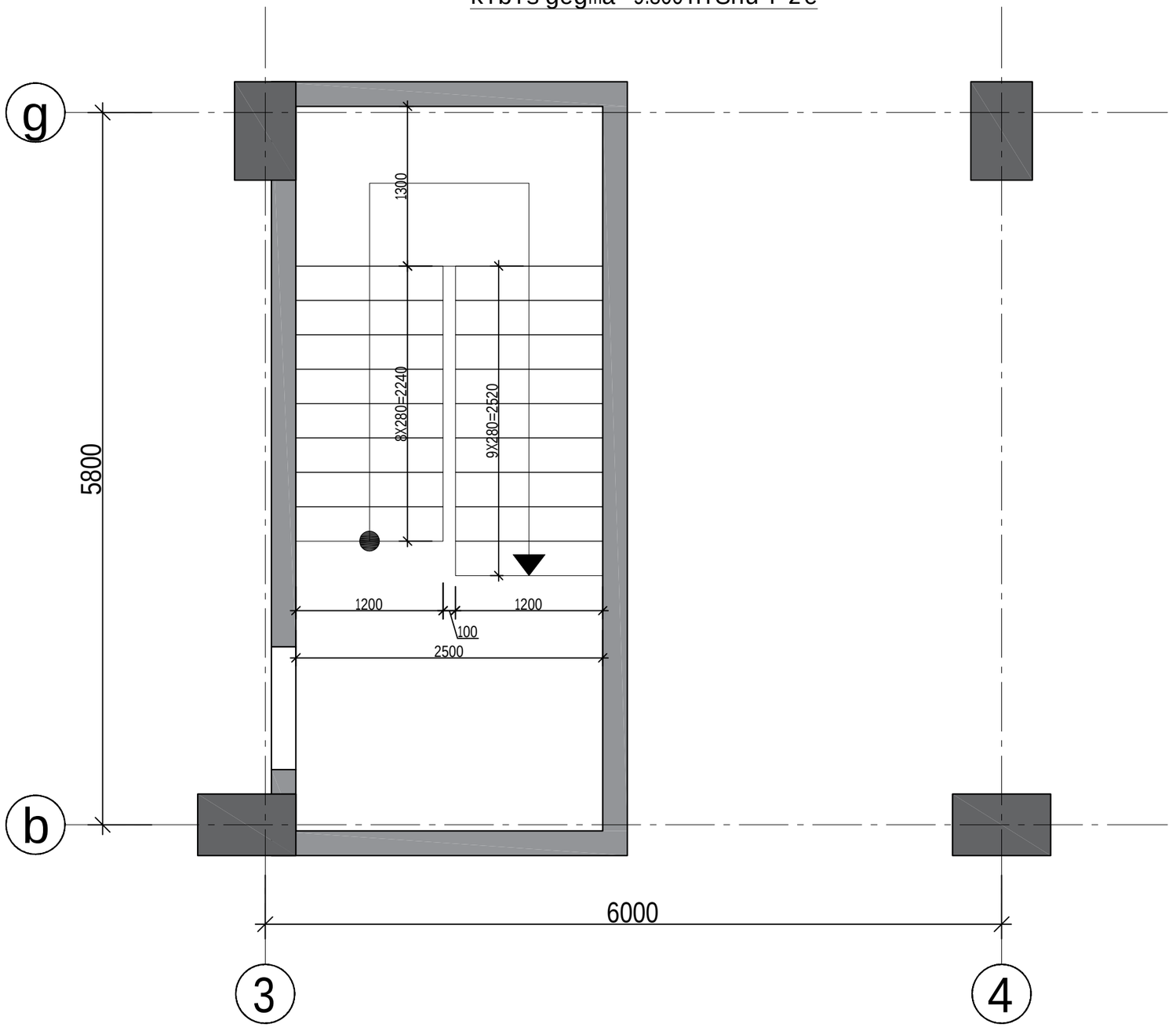

damkveTi	----------	
arqiteqtori	m. mamasax l isi	
konstruqtori	g.Sa l i tauri	

ქ.თბილისი, იალბუზის ქუჩა , (ს/კ 01.17.13.043.032)
მრავალსართულიანი საცხოვრებელი სახლი

მრავალსართულიანი მრავალფუნქციური
საცხოვრებელი სახლი

muSapr.	
furc. #	611
furc lebi	---

kibis gegma -6.700 niSnu l ze

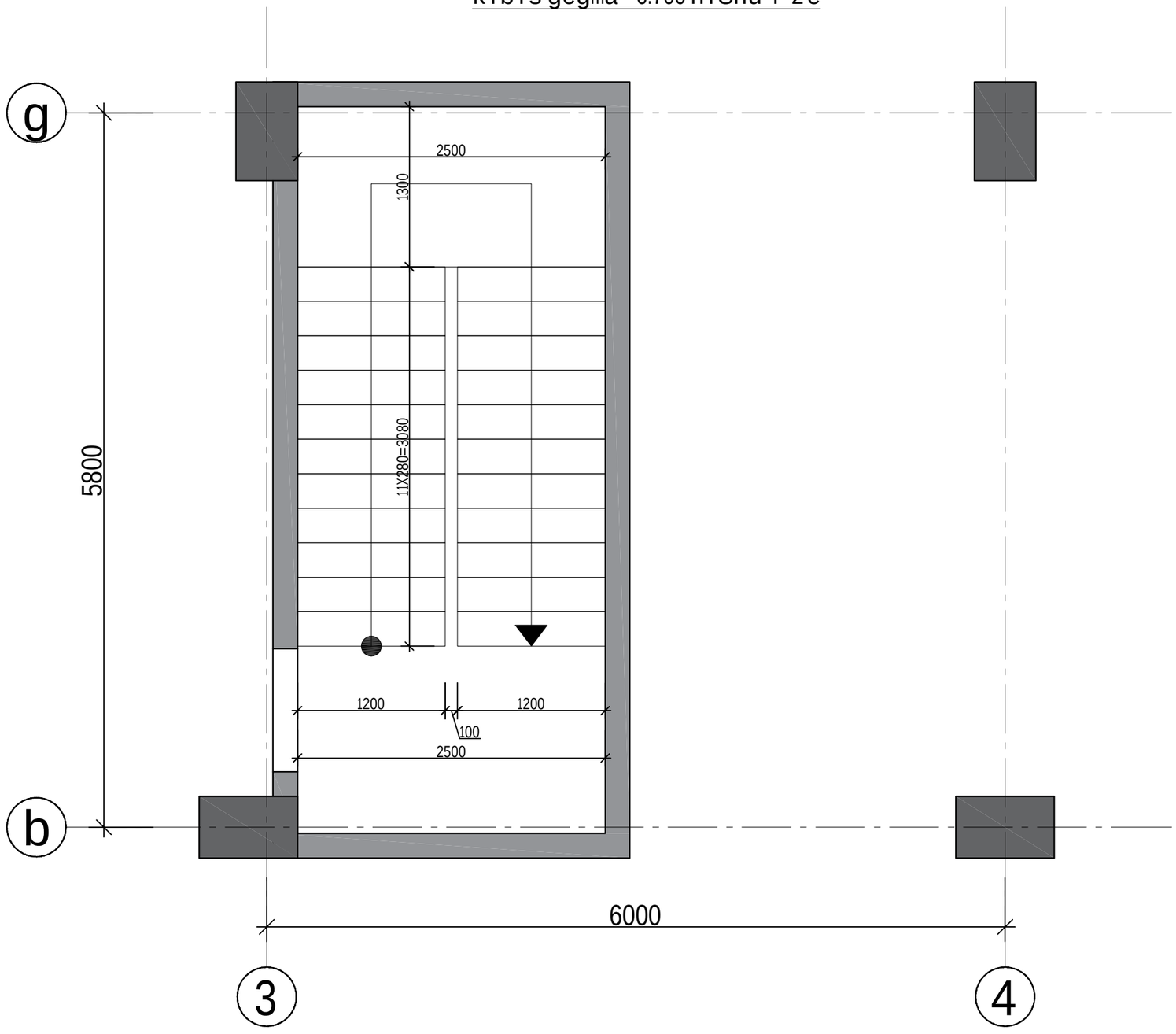

damkveTi	----------	
arqiteqtori	m. mamasax l isi	
konstruqtori	g.Sa l i tauri	

ქ.თბილისი, იალბუზის ქუჩა , (ს/კ 01.17.13.043.032)
მრავალსართულიანი საცხოვრებელი სახლი

მრავალსართულიანი მრავალფუნქციური
საცხოვრებელი სახლი

muSapr.	
furc. #	612
furc lebi	---

kibis gegma +-3.000 niSnu l ze

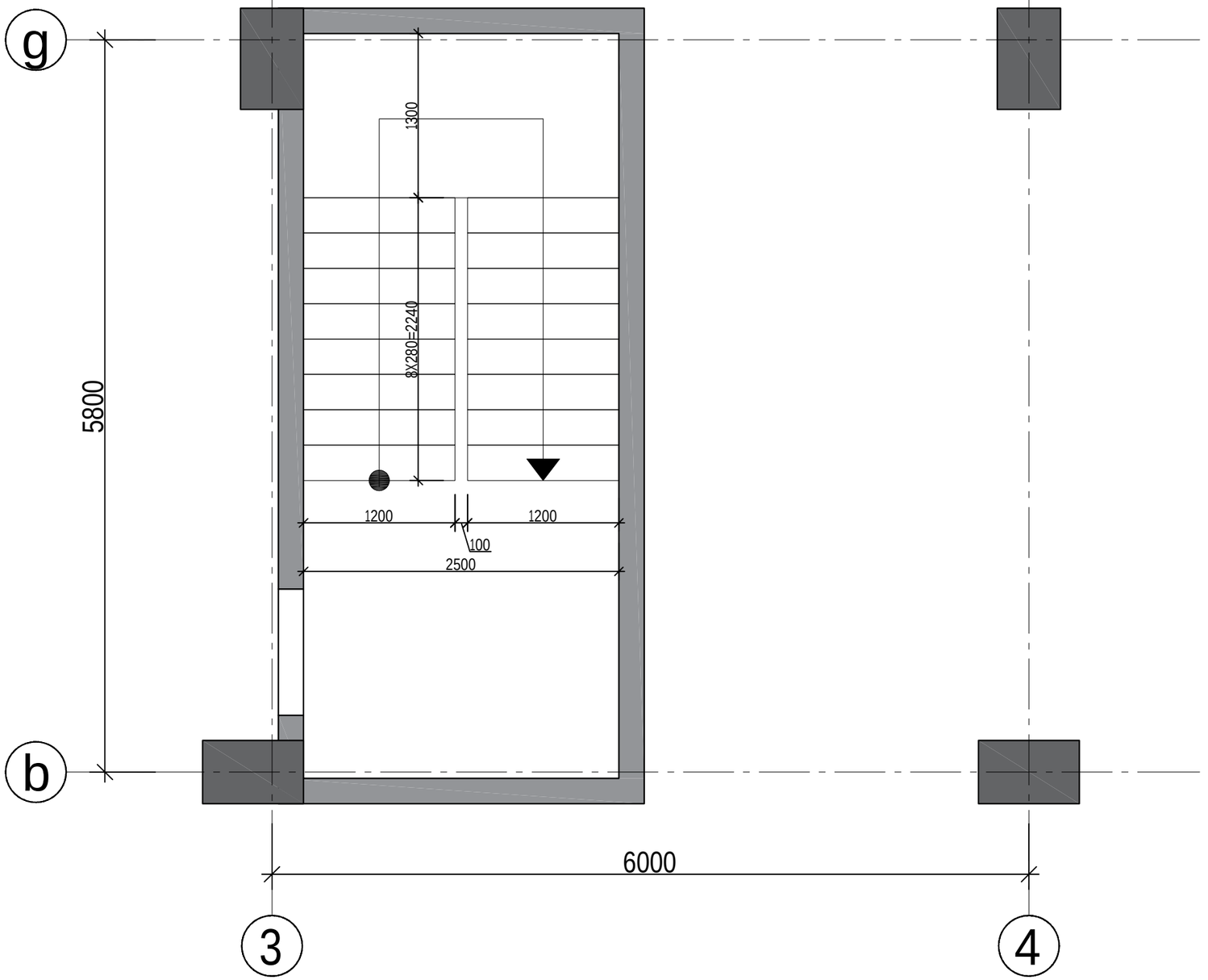

damkveTi	----------	
arqiteqtori	m. mamasax l isi	
konstruqtori	g.Sa l itauri	

ქ.თბილისი, იალბუზის ქუჩა , (ს/კ 01.17.13.043.032)
მრავალსართულიანი საცხოვრებელი სახლი

მრავალსართულიანი მრავალფუნქციური
საცხოვრებელი სახლი

muSa p r.	
f u r c. #	613
f u r c l ebi	---

kibis gegma +-0.100.....+37.100 niSnu l ze

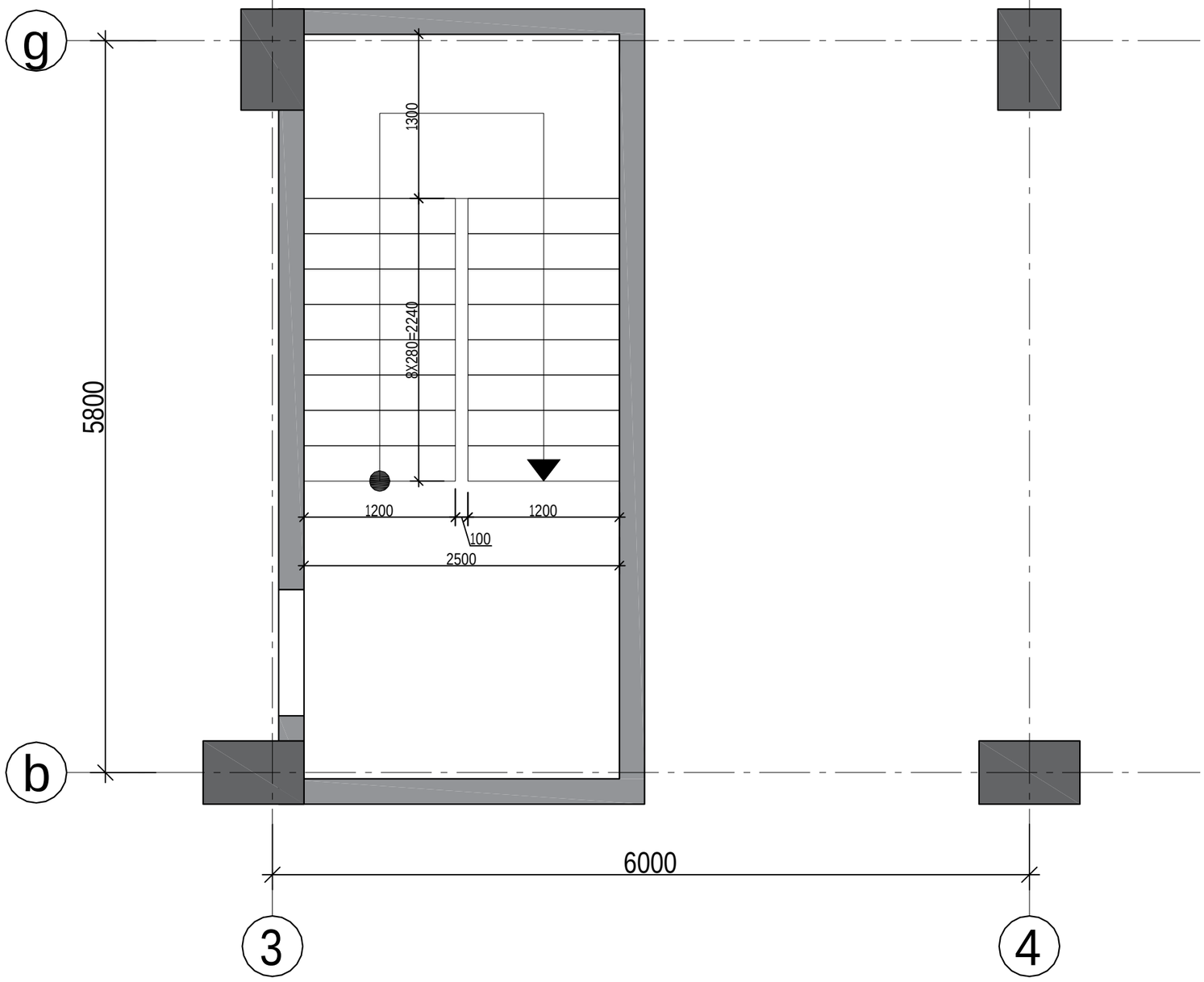

damkveTi	----------	
arqiteqtori	m. mamasax l isi	
konstruqtori	g.Sa l itauri	

ქ.თბილისი, იალბუზის ქუჩა , (ს/კ 01.17.13.043.032)
მრავალსართულიანი საცხოვრებელი სახლი

მრავალსართულიანი მრავალფუნქციური საცხოვრებელი სახლი

muSapr.	
furc. #	614
furc l ebi	---

ჭრილი 1–1

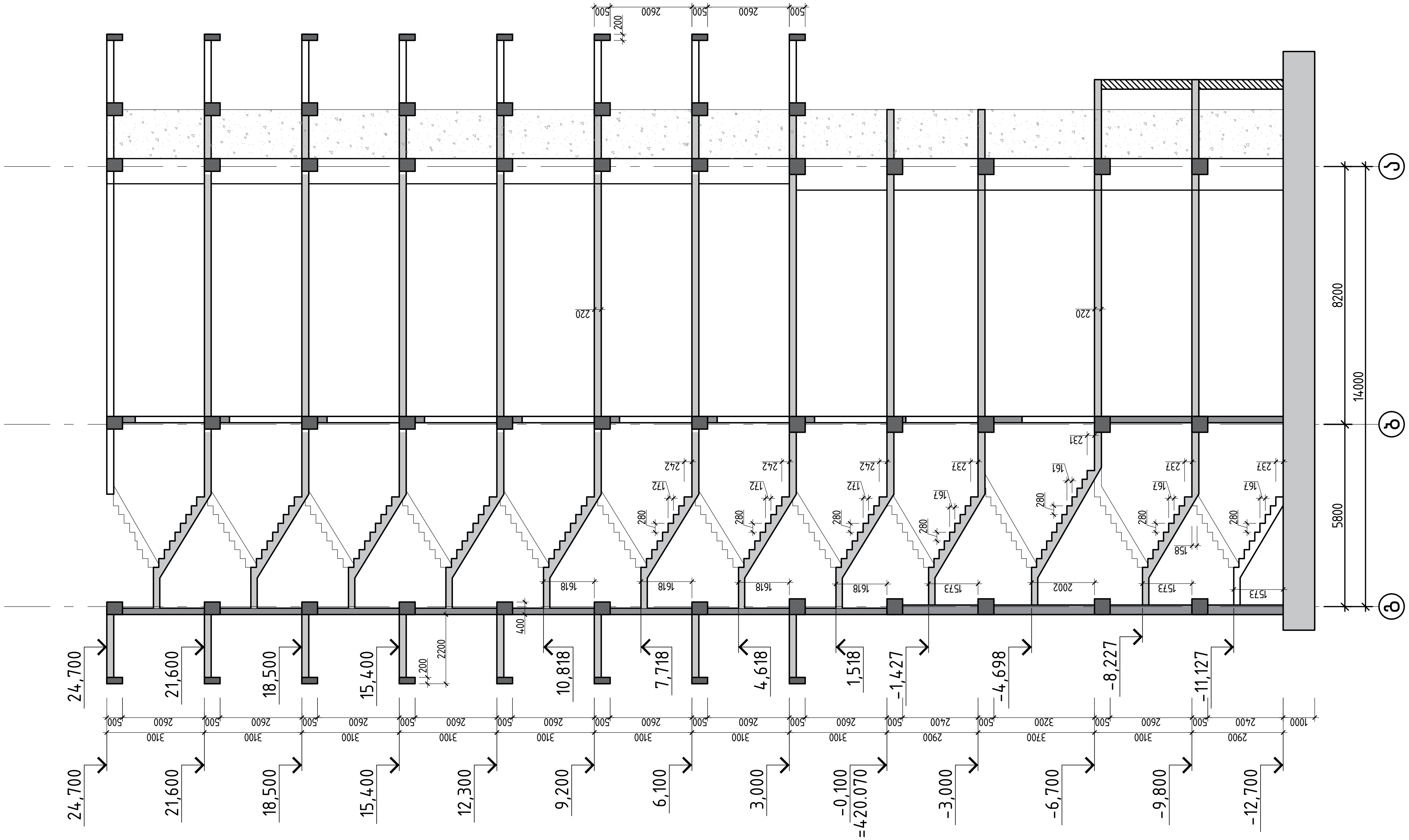

დამკვეთი	--------------		ქ.თბილისი, იალბუზის ქუჩა, (ს/კ 01.17.13.043.032) მრავალსართულიანი საცხოვრებელი სახლი	
არქიტექტორი	მ. მამასახლისი			
კონსტრუქტორი	გ. შალიტაური		მრავალსართულიანი მრავალფუნქციური საცხოვრებელი სახლი	მუშა პრ.
				ფურც. № 615
				ფურცლები ---

kibis samontaJo kvanZi 1

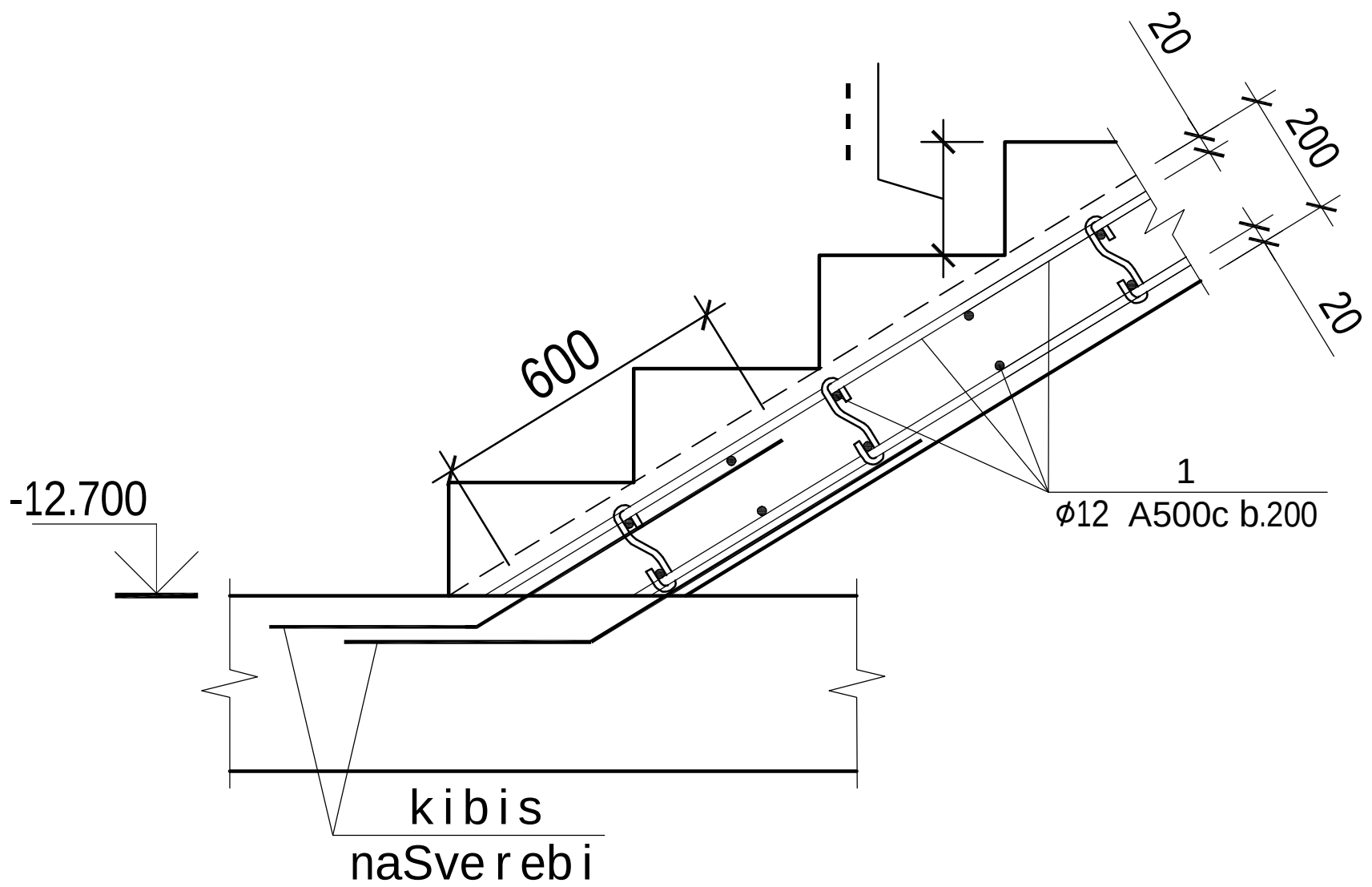

kibis samontaJo kvanZi 2
r.b kedelSi Camagrebis

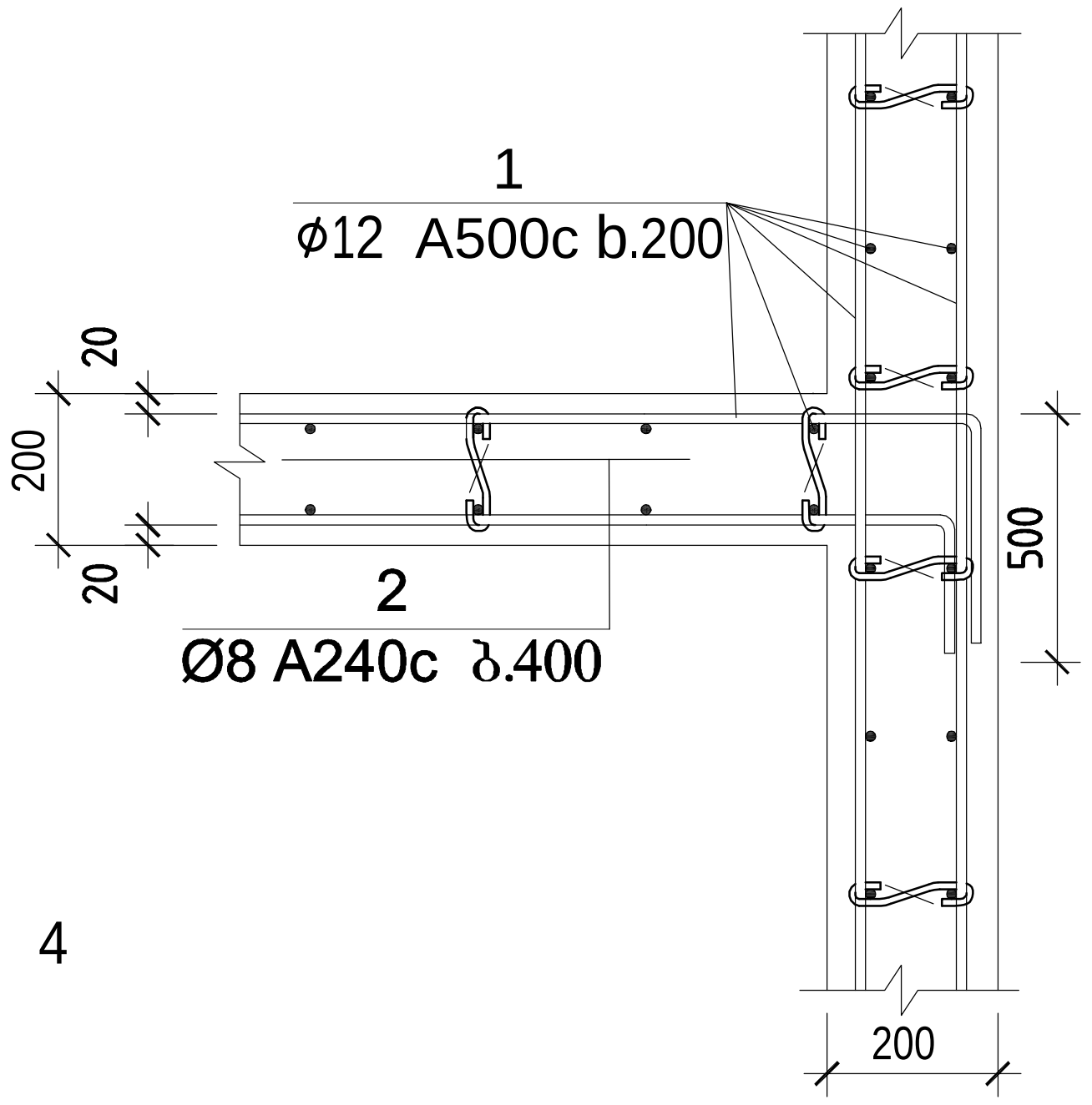

kibis samontaJo kvanZi 3

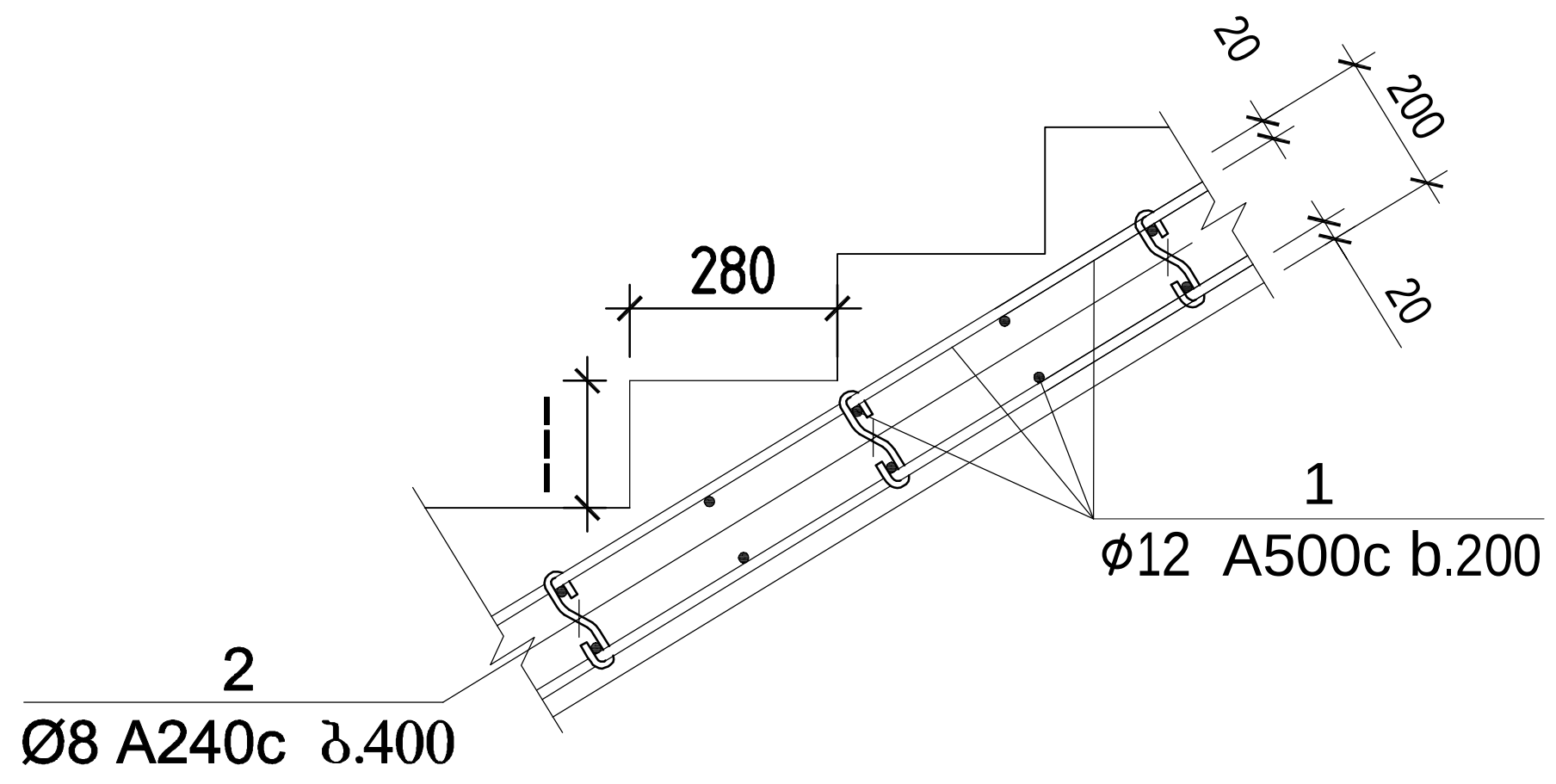

kibis samontaJo kvanZi 4

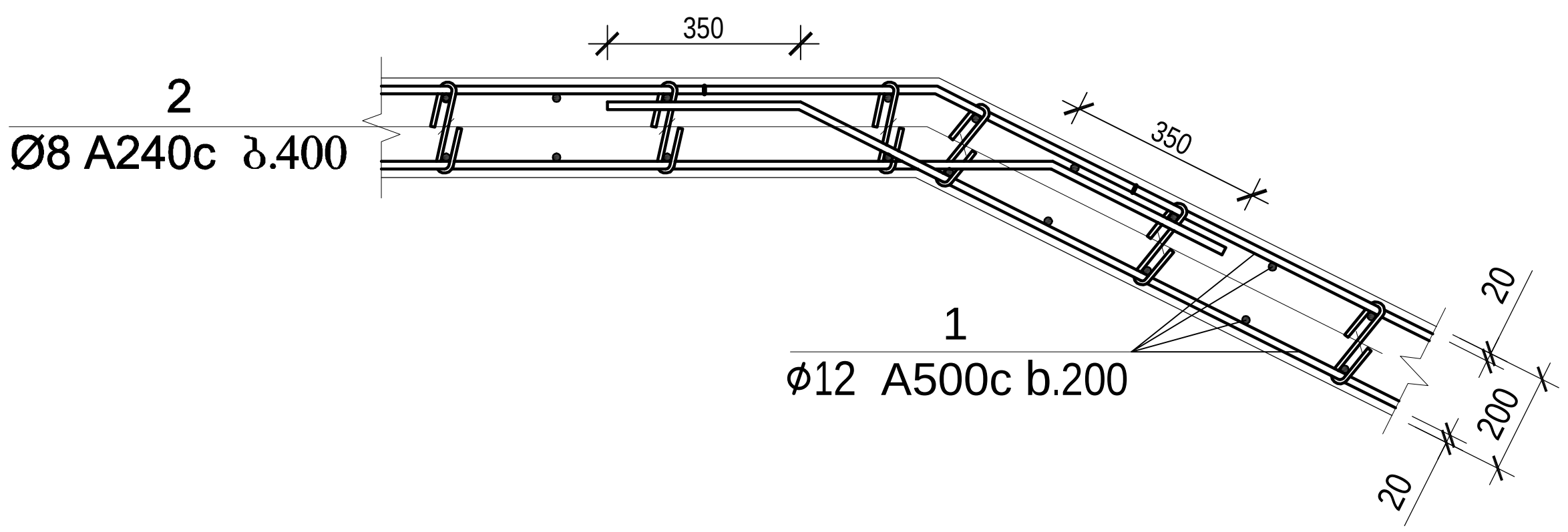

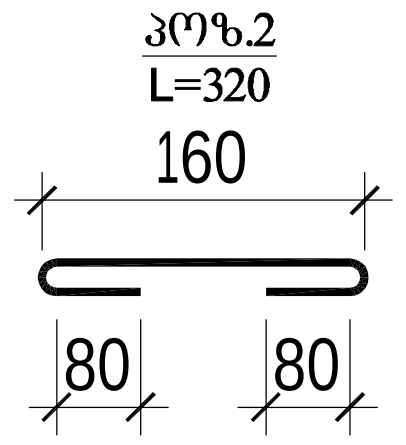

SeniSvnebi:
1. r.b kedelSi gaTvaliswinebuli iqnas kibis naSverebi (kv.2)

კიბის მასალის სპეციფიკაცია (სულ 2 ცალი)													სულ კონსტრუქციის რაოდენობა n= 2			
						მასალის ამოკრეფა										
პოზ.	ø (მმ)	კლასი	L (მმ)	n (ცალი)	Lxn მ	ø მმ	∑ Lxn მ	1 გრძ.მ. წონა, კგ	∑ წონა , კგ		ბეტონი მ³		∑ წონა , კგ		ბეტონი მ³	
									A240C	A500C	B30	B7.5	A240C	A500C	B30	B7.5
1	12	A500C	5400000	1	5400	12	5400	0.888	-	4795.2	65	-	-	9590.4	129	-
2	8	A240C	320	1050	336	8	336	0.395	132.72	-			265.44	-	0	0
									0	-			0	-	0	0
								∑	132.72	4795.2	65	-	265.44	9590.4	129	-

damkveTi	--------------		ქ.თბილისი, ილაზუზის ქუჩა , (ს/კ 01.17.13.043.032) მრავალსართულიანი საცხოვრებელი სახლი
arqiteqtori	m.mamasaxlisi		
konstruqtori	g.Salitauri		მრავალსართულიანი მრავალფუნქციური საცხოვრებელი სახლი
			muSapr.
			furc.# 616
			furclebi ---

savintilacio xvrelebis gegma +6.100 niSnulze

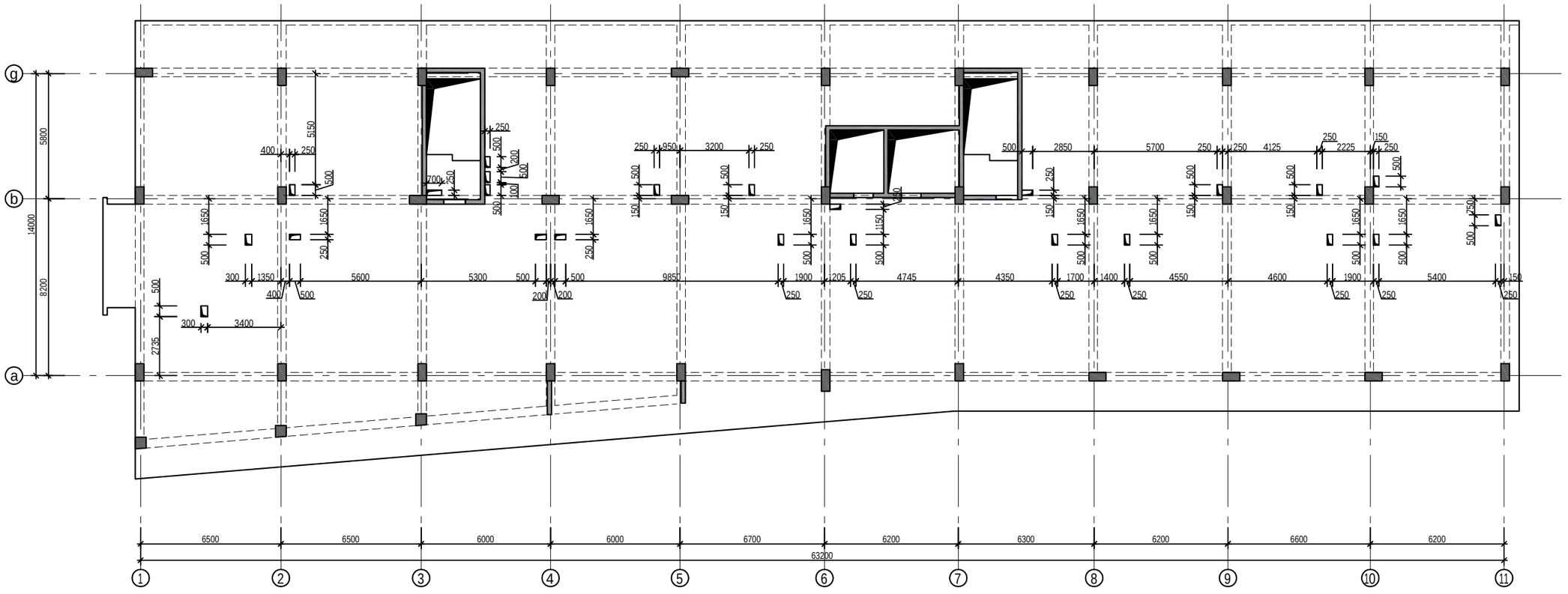

Seni Snva:

1. savintilacio xvrelebis ganTavseba da raodenoba dazustdes arqiteqturul inaxazis mixedviT

damkveTi	----------		ქ.თბილისი, იალბუზის ქუჩა , (ს/კ 01.17.13.043.032) მრავალსართულიანი საცხოვრებელი სახლი
arqiteqtori	m. mamasaxlisi		
konstruqtori	g.Salitauri	ბჭლიტაური	მრავალსართულიანი მრავალფუნქციური საცხოვრებელი სახლი
			muSapr.
			furc. # 617
			furclebi ---

Riobis mowyobis fragmenti

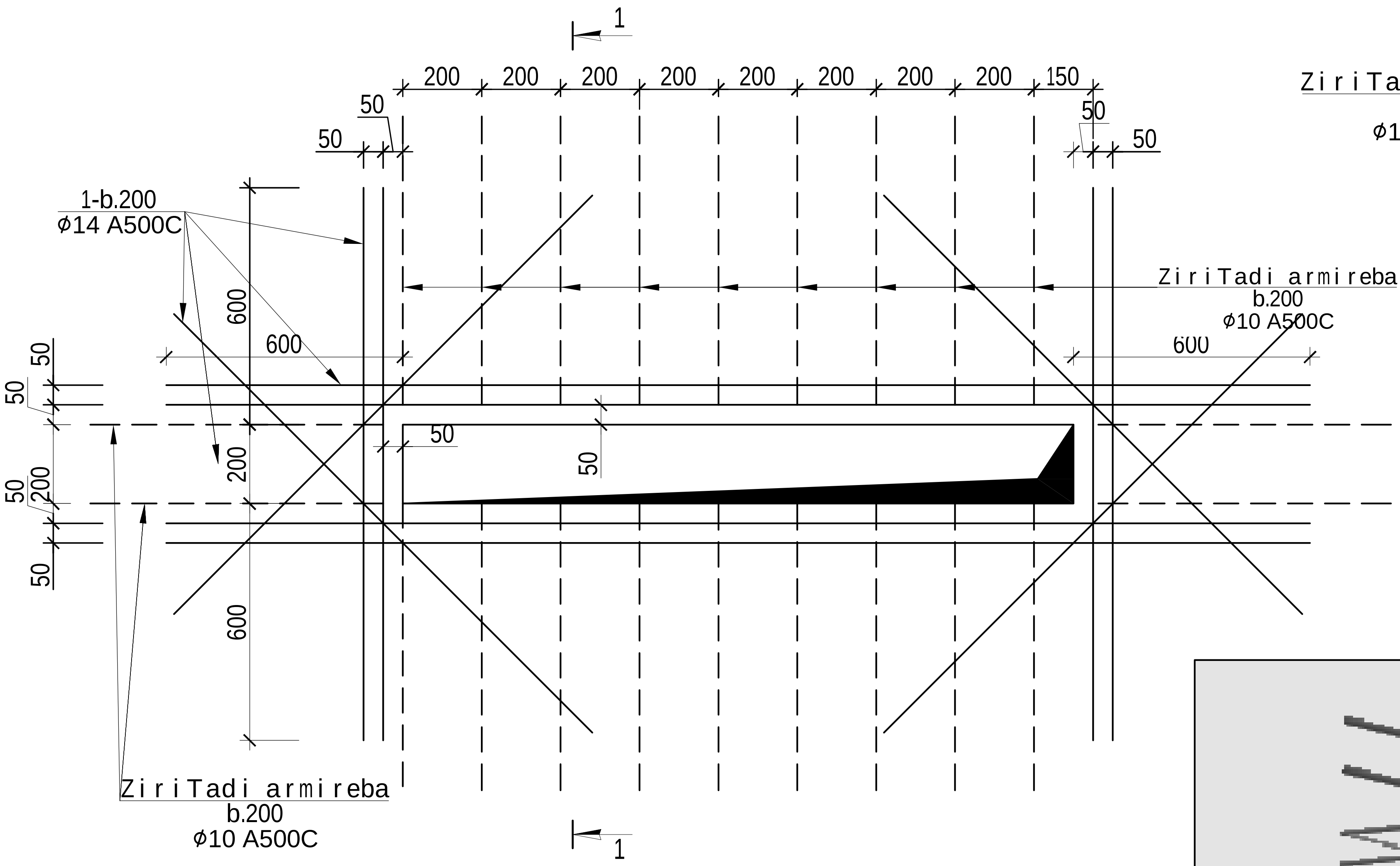

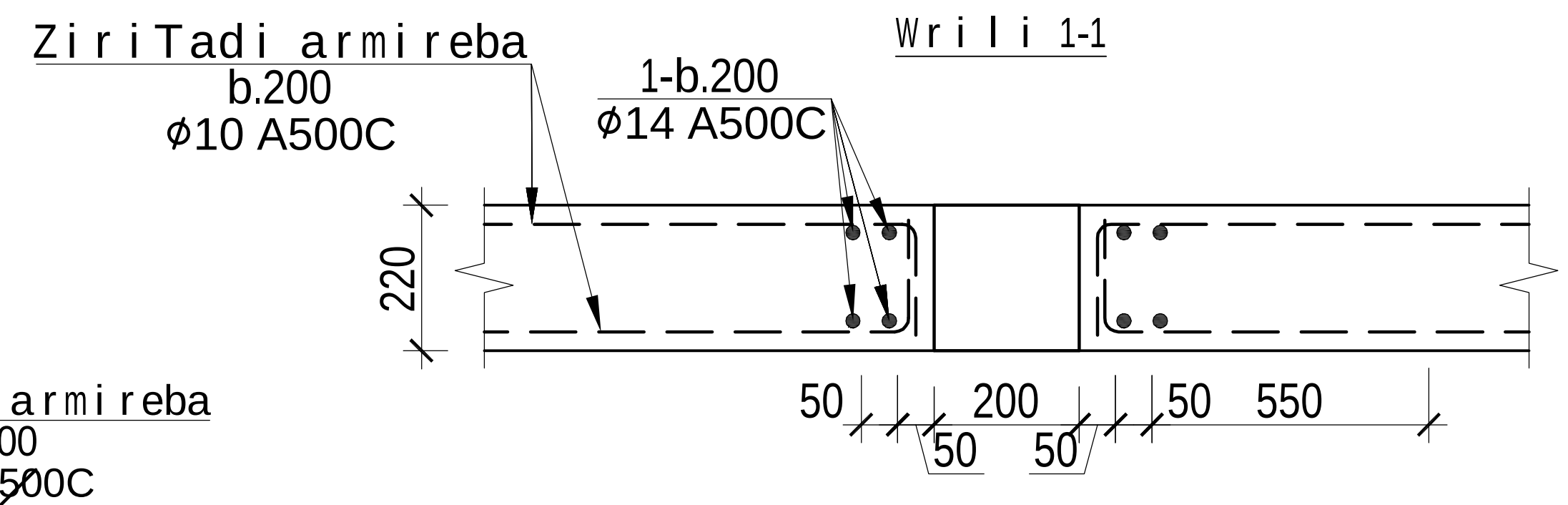

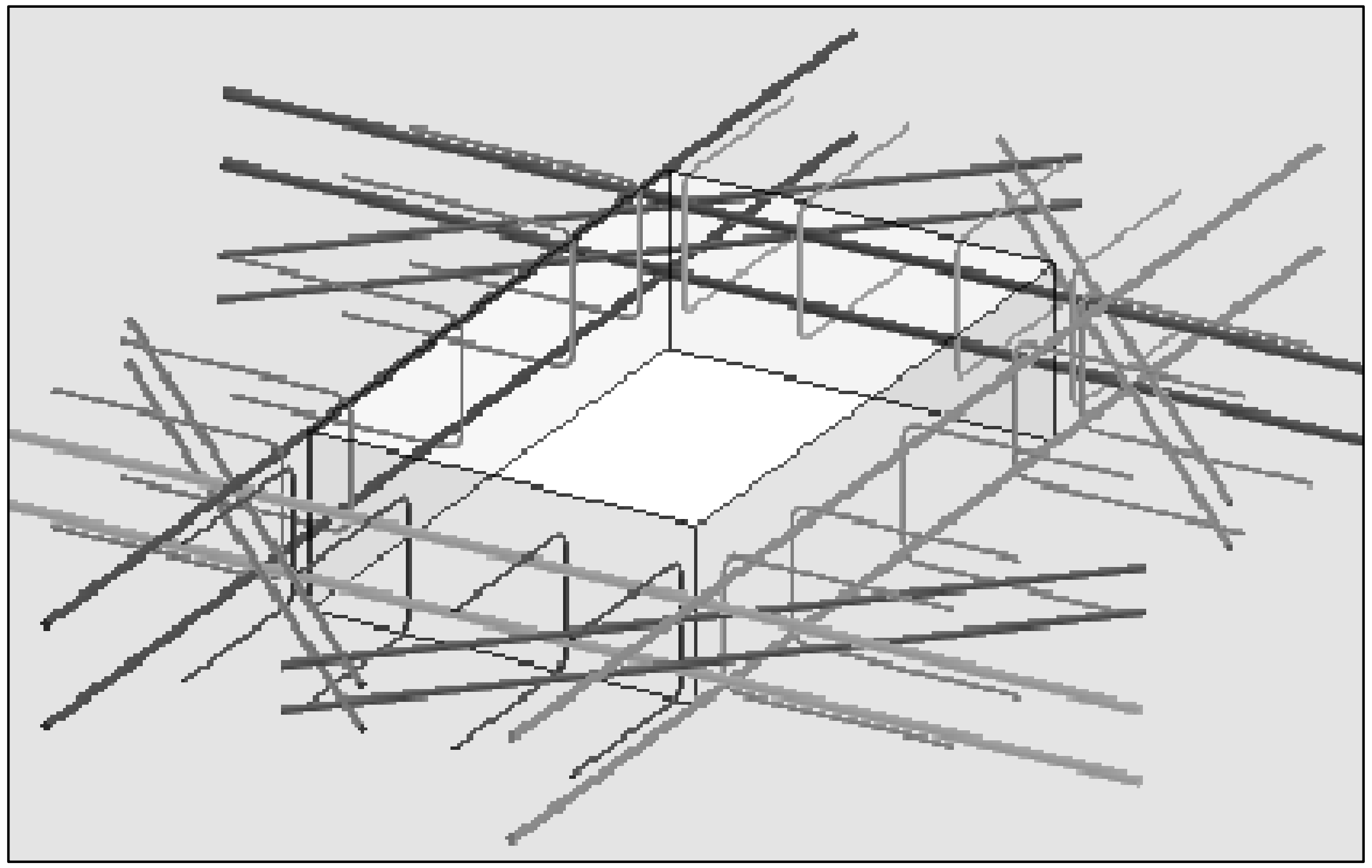

damkveTi	--------------		ქ.თბილისი, იალბუზის ქუჩა, (ს/კ 01.17.13.043.026, 01.17.13.043.024, 01.17.13.043.025, 01.17.13.043.028, 01.17.13.043.027, 01.17.13.043.031) მრავალსართულიანი საცხოვრებელი სახლი
arqiteqtori	m.mamasaxlisi		
konstruqtori	g.Salitauri		მრავალსართულიანი მრავალფუნქციური საცხოვრებელი სახლი
			muSapr.
			furc.# 618
			furclebi ---

საექსპერტო დასკვნა

ქ.თბილისი, იალბუზის ქუჩა
(ს/კ 01.17.13.043.032) მრავალსართულიანი
საცხოვრებელი სახლის კონსტრუქციულ ნაწილზე

თბილისი
2023 წ

დავალების თანახმად საჭიროა შედგეს საექსპერტო დასკვნა, ქ.თბილისი, იალბუზის ქუჩა, (ს/კ 01.17.13.043.032) მრავალსართულიანი საცხოვრებელი სახლი კონსტრუქციულ ნაწილზე.

გამოყენებული მასალები:

1. ქ.თბილისი, იალბუზის ქუჩა, (ს/კ 01.17.13.043.032) მრავალსართულიანი საცხოვრებელი სახლის პროექტის არქიტექტურული ნაწილი;
2. ქ.თბილისი, იალბუზის ქუჩა, (ს/კ 01.17.13.043.032) მრავალსართულიანი საცხოვრებელი სახლის პროექტის კონსტრუქციული ნაწილი;
3. ქ.თბილისი, იალბუზის ქუჩა, (ს/კ 01.17.13.043.032) მრავალსართულიანი საცხოვრებელი სახლის პროექტის მშენებლობისთვის გამოყოფილი ტერიტორიის საინჟინრო გეოლოგიური პირობები.
4. ქ.თბილისი, იალბუზის ქუჩა, (ს/კ 01.17.13.043.032) მრავალსართულიანი საცხოვრებელი სახლის პროექტის კომპიუტერული გაანგარიშების შედეგები.

ნაგებობა გაანგარიშებულია დატვირთვების შემდეგ ზემოქმდებაზე:

- სამშენებლო მოედნის სეისმიურობა - 8 ბალი
- ქარის ნორმატიული დატვირთვა - 85 კგ/მ^2;
- თოვლის ნორმატიული დატვირთვა - 50 კგ/მ^2.

შენობის მზიდი სივრცითი კონსტრუქციული სისტემა და ფუძე-საძირკვლები გაანგარიშებულია „LIRA SAPR-2021“ საანგარიშო კომპლექსის გამოყენებით სპექტრული მეთოდით.

საპროექტო შენობა წარმოადგენს 12 სართულიან შენობებს, რომლებსაც გაჩნიათ 2 სრული მიწისქვედა სართული და 10 მიწისზედა, საინჟინრო გეოლოგიური თვალსაზრისით, უბანი დამაკმაყოფილებელ პირობებშია, ვინაიდან აქ არახელსაყრელი გეოდინამიური პროცესები (მეწყერი, კარსტი, ჩაქცევა და სხვა) არ აღინიშნება. საპროექტო შენობის დაფუძნება ხდება სგე 4-ზე (ფენა 5-ზე) ძირითადი ქანზე (ქვიშაქვა). საძირკვლის ტიპი მონოლითური ბეტონის ფილა. საძირკვლის ფილის სისქე 1000 მმ,

სგე I (ფენა 2) (თიხა, ნახევრად მყარი)

სიმკვირევე p =2.4 გ/სმ3

პუასონის კოეფიციენტი - 0.42

დეფორმაციის მოდული E =41900 (კგძ/სმ2)

ხვედრითი შეჭიდულობა - C =49 (კგძ/სმ2)

შიდა ხახუნის კუთხე - Φ = 25.5 გრადუსი

წინაღობა R_0=177.9 კგ/სმ2

შენობა გადაწყვეტილია რკინაბეტონის კარკასში, მონოლითური რკინაბეტონის სვეტები, რიგელები და გადახურვის ფილები ხისტადაა დაკავშირებული ერთმანეთთან, ამით იქმნება ერთიანი ხისტი დიაფრაგმა, რაც მნიშვნელოვანია სეისმიური დატვირთვების მისაღებად.

საძირკვლები – მონოლითური რკინაბეტონის ფილა სისქით 1000 მმ. რომლეიც არმირებულია ⌀18 A500c, ⌀25 A500c, ⌀20 A500c კლასის არმატურებით. ფილაში გამოყენებულია ბეტონი კუმშვაზე სიმტკიცის მიხედვით კლასით B30.

რ/ბ კედლები მონოლითური რკინაბეტონისაა, სისქით 200 მმ არმირებულია ⌀10 A500C; ⌀12 A500C, ⌀20 A500C, ⌀16 A500C კლასის არმატურებით ბიჯით 200 მმ, ბეტონი კუმშვაზე სიმტკიცის მიხედვით კლასით B30.

სვეტები – მონოლითური რკინაბეტონისაა, განივი კვეთით 500X800 მმ, 500X1000 მმ, 400X800 მმ, 500X500 მმ, მათ არმირებაში გამოყენებულია ⌀22A500c; ⌀20A500c; ⌀18A500c; ⌀25A500c; კლასის არმატურები, ბეტონი კუმშვაზე სიმტკიცის მიხედვით კლასით B30.

რიგელები – მონოლითური რკინაბეტონისაა, განივი კვეთით 400X500(h) მმ, 400X600(h) მმ, 200X500(h) მმ და ბეტონი კლასით B30. იგი არმირებულია ⌀20 A500c, ⌀25 A500cკლასის არმატურებით.

გადახურვის ფილები – მონოლითური რკინაბეტონის, ფილის სისქე 220 მმ ბეტონი კლასით B30. გადახურვები ზედა და ქვედა შრეში არმირებულია ⌀12A500c, კლასის არმატურებით, ბიჯით 200 მმ და ასევე გამოყენებულია დმატებითი არმირება ⌀12A500c, ⌀10A500c კლასის არმატურებით, ბიჯით 200 მმ.

დიაფრაგმები – მონოლითური რკინაბეტონის, ფილის სისქით 200 მმ; დიაფრაგმების არმირებაში გამოყენებულია ⌀10A500c, ⌀12A500c, ⌀16A500c, ⌀20A500c კლასის არმატურები, ბიჯით 200 მმ. ბეტონი კუმშვაზე სიმტკიცის მიხედვით კლასით B30.

კიბეები – მონოლითური რკინაბეტონის, სისქით 200 მმ, არმირებულია ⌀12A500C კლასის არმატურებით, ბიჯით 200 მმ. ბეტონი კლასით B30.

გარდა ამისა პროექტში გათვალისწინებულია ასევე ქვაბულის გამაგრებითი სამუშაოები, რომელიც ითვალისწინებს ქვაბულის გამაგრებას, კერძოდ ხიმინჯების ფარდის მოწყობით რათა თავიდან იქნას აცილებული ქვაბულის ამოღების დროს მომიჯნავე შენობის და გზის მათზედ რაიმე უარყოფითი ზეგავლენა. ქვაბულის გასამაგრებელი ხიმინჯების სიგრძე წარმოადგენს 12 მეტრს, რომელიც ძირითად ქანში ჩაანკერებულია არანაკლებ 5 მეტრისა. ხიმინჯის დიამეტრი 600 მმ, იგი არმირებულია 10⌀18A500c კლასის არმატურები, ბიჯით 200 მმ. ბეტონი კუმშვაზე სიმტკიცის მიხედვით კლასით B25.

პროექტი დამუშავებულია სამშენებლო ნორმებისა და წესების დაცვით

დ ა ს კ ვ ნ ა

ქ.თბილისი, იალბუზის ქუჩა, (ს/კ 01.17.13.043.032) მრავალსართულიანი საცხოვრებელი სახლის პროექტის კონსტრუქციული ნაწილი დამუშავებულია სამშენებლო ნორმებისა და წესების დაცვით და პროექტის კონსტრუქციულ ნაწილს ეძლევა დადებითი რეკომენდაცია.

ექსპერტები,
ინჟინერ-კონსტრუქტორი /თ.გეგეჭკორი/

☎: 555-41-95-08

✉: gegechkori1951@gmail.com

21.08.2023 წ