შ. პ. ს. “ ჯი ენ პი “

ქ. თბილისი. პეტრე ქავთარაძის ქუჩა №22
01.14.03.040.373

კონსტრუქციული ნაწილი

თბილისი 2024

შ. პ. ს. “ ჯი ენ პი “

ქ. თბილისი. პეტრე ქავთარაძის ქუჩა №22
01.14.03.040.373

კონსტრუქციული ნაწილი

დირექტორი: ო. ქვრივიშვილი

პრ. მთ. კონ. ო. ქვრივიშვილი

თბილისი 2024

№	Ընդհանուր ծավալ	Նշումներ
001	Ծածկույթների (ընկերության կոդ)	
	Ընդհանուր դրույթներ	
101	Ընդհանուր ծավալների ամփոփում ըստ հողատեսքերի և ընդհանուր ծավալների կազմը	
101 –1	Ամփոփում ըստ հողային շերտերի ընդհանուր ծավալների և ընդհանուր ծավալների կազմը	
102	Ընդհանուր ծավալների կազմը	
103	Ընդհանուր քանակ 1-1	
104	Ընդհանուր ամփոփումների ընդհանուր	
105	Ընդհանուր ներկայացված մոդել	
106	Ընդհանուր ծավալների ամփոփում ընդհանուր ծավալների կազմը	
107	Ընդհանուր ընդհանուր ծավալների կազմը 7–4.300 ամփոփումների մոդելային կազմը	
108	Ընդհանուր ընդհանուր ծավալների կազմը 7±0.000 ամփոփումների մոդելային կազմը	
109	Ընդհանուր ընդհանուր ծավալների կազմը ամփոփումների ներկայացված մոդելային կազմը 1-1	
110	Ընդ. ամենամոտիկ ընդհանուր 68-1	
111	Ընդ. ամենամոտիկ ընդհանուր 68-2	
112	Ընդ. ամենամոտիկ ընդհանուր 68-3	
113	Ընդ. ամենամոտիկ ընդհանուր 68-4	
114	Ընդ. ամենամոտիկ ընդհանուր 68-5	
115	Ընդ. ամենամոտիկ ընդհանուր 68-6	
116	Ընդ. ամենամոտիկ ընդհանուր 68-7	
117	Ընդ. ամենամոտիկ ընդհանուր 68-8	
118	Ընդ. ամենամոտիկ ընդհանուր 68-9	
119	Ընդ. ամենամոտիկ ընդհանուր 68-10	
120	Ընդ. ամենամոտիկ ընդհանուր 68-11	
121	Ընդ. ամենամոտիկ ընդհանուր 68-12	
122	Ընդ. ամենամոտիկ ընդհանուր 68-13	
123	Ընդ. ամենամոտիկ ընդհանուր 68-14	
124	Ընդ. ամենամոտիկ ընդհանուր 68-15	
125	Ընդ. ամենամոտիկ ընդհանուր 68-16	
126	Ընդ. ամենամոտիկ ընդհանուր 68-17	
127	Ընդ. ամենամոտիկ ընդհանուր 68-18	

№	Ընդհանուր ծավալ	Նշումներ
128	Ընդ. ամենամոտիկ ընդհանուր 68-19	
129	Ընդ. ամենամոտիկ ընդհանուր 68-20	
130	Ընդ. ամենամոտիկ ընդհանուր 68-21	
131	Ընդհանրային ցուցակ ընդհանուր ծավալների կազմը	
132	Ընդհանրային ցուցակ ընդհանուր կազմը (ընդհ. ցուցակ)	
133	Ընդհանրային ցուցակ ստորգետնի ընթացքում կազմի կազմը (ընդհ. ցուցակ-1)	
134	Ընդհանրային ցուցակ ստորգետնի ընթացքում կազմի կազմը (ընդհ. ցուցակ-2)	
135	Ընդհանրային ցուցակ կազմի կազմը (կազմ. ցուցակ)	
136	Ընդհանրային ցուցակ ստորգետնի ընթացքում կազմի կազմը (ընդհ. ցուցակ-1 և ընդհ. ցուցակ-2 (կազմ. ցուցակ)	
137	Ընդհանրային ցուցակ ծածկոցի ընթացքում կազմի (ընդհանրային ծածկոցային կազմը)	
138	Ընդհանրային ցուցակ ընթացքում կազմի ընդհ. ընդհ 1-1; ընդհ. ընդհ 2-2	
139	Ընդհանրային ցուցակ կազմի ընդհ. ընդհ 3-3; ընդհ. ընդհ 4-4; ընդհ. ընդհ 5-5	
140	ցուցակային ծածկոցի ընդհ. ցուցակային ընթացքում և ամփոփում	
141	Ընդհանրային ցուցակ կազմի ընդհ. ընդհանրային ցուցակ	
142	Ընթացիկ ընդհ. ծածկոցային ընդհ. ընդհ. ընդհ. ընդհ. ընդհ. ընդհ.	
143	Ընդհ-1; ընդհ-2	
144	Ընդհ-3; ընդհ-4	
145	Ընդհ-5; ընդհ. ընդհ. ընդհանրային ցուցակ	
146	Ընդհ-6; 6(ա)	
147	Ընդհ-7; 7(ա)	
148	Ընդհ-8	
149	ընդհ 5–5; ընդհ 6–6	
150	Ընդհ-9; ընդհ-9(ա); ընդհ-10	
151	Ընդհ-11; ընդհ-11; ընդհ-12; ընդհ-12;	
152	Ընդհանրային ծածկոցի ընթացքում (ընդհ. ցուցակ և ընդհանրային կազմի ցուցակ)	
153	Ընդհանրային ծածկոցի ընթացքում ընդհանրային և ընդհանրային ընդհանուր ընդհանրային)	

			ՇՆՐ ՓԲԸ, «Հոդ 36 ՀՈ"
ցուցակ.	Ս.Ընդհանրային		
Հաստ.	Ե.Հովհաննիսյան		ընդհանրային ծածկոցային կազմ (ընդհանրային կազմ)
Ստուգ.	Մ.Ընդհանրային		
Նախագ.	Ս.Ընդհանրային		

Ք. Մոսկվա, Ընդհանրային փող. Հ22 ծածկոցային կազմ №22
01.14.03.040.373

ընդհանրային կազմ 1:2,3

Ընդհանրային կազմ (ընդհանրային կազմ)		Թերթ №001
Ընդհանրային կազմ	Ք.Հովհաննիսյան	2024 թ.

ქვაბულის გასამაგრებელი და ძირითადი შენობის ხიმინჯების
განლაგების სქემა; როსტვერკის ქოჩის განლაგების სქემა

ქვაბულის ხიმინჯები:

ქვაბულის არმირებული ხიმინჯი ..... 182 ცალი L=17.60 მ. ⌀=100 მ.

ძირითადი შენობის ხიმინჯები:

ხიმინჯი ხმ-1	8 ცალი	L=23.80 მ.	⌀=150 მ.
ხიმინჯი ხმ-2	16 ცალი	L=20.80 მ.	⌀=150 მ.
ხიმინჯი ხმ-3	29 ცალი	L=19.70 მ.	⌀=150 მ.
ხიმინჯი ხმ-4	7 ცალი	L=17.00 მ.	⌀=150 მ.
ხიმინჯი ხმ-5	4 ცალი	L=19.15 მ.	⌀=150 მ.
ხიმინჯი ხმ-6	4 ცალი	L=18.05 მ.	⌀=150 მ.
ხიმინჯი ხმ-7	19 ცალი	L=23.10 მ.	⌀=120 მ.
ხიმინჯი ხმ-8	2 ცალი	L=20.40 მ.	⌀=120 მ.
ხიმინჯი ხმ-9	12 ცალი	L=19.00 მ.	⌀=120 მ.
ხიმინჯი ხმ-10	4 ცალი	L=21.80 მ.	⌀=120 მ.
ხიმინჯი ხმ-11	2 ცალი	L=22.60 მ.	⌀=0.80 მ.
ხიმინჯი ხმ-12	3 ცალი	L=20.60 მ.	⌀=0.80 მ.
ხიმინჯი ხმ-13	5 ცალი	L=18.60 მ.	⌀=0.80 მ.
ხიმინჯი ხმ-14	30 ცალი	L=15.60 მ.	⌀=0.80 მ.

შპს „ჯიე ეჯ ეი"		ქ. თბილისი ვაზიანი ველის კვარტალის ქუჩა №22 ტ1%.03.04.373	
		ბლოკი 1;2;3	გვერდი ა/ა
მთ. ტექნ.	ო.ტაბატაძე	ქვაბულის გასამაგრებელი და არმირებული შენობის ხიმინჯები	ტომი
მთ.არქიტ.	მ.ბერიშვილი		ფურც. № 101
მთ.ინჟ.	ო.ტაბატაძე	მასშტაბი 1:150 (A1 ფორმატის)	ფურც.ფურც.

ძირითადი შენობის ღამაგებითი ხიმინჯების
განლაგების სქემა

ძირითადი შენობის ხიმინჯები:

ხიმინჯი ხმ-15	6 ცალი	L=19.70 მ.	⌀=0.80 მ.
ხიმინჯი ხმ-16	2 ცალი	L=17.00 მ.	⌀=0.80 მ.
ხიმინჯი ხმ-17	2 ცალი	L=20.80 მ.	⌀=1.20 მ.
ხიმინჯი ხმ-18	2 ცალი	L=20.80 მ.	⌀=0.80 მ.
ხიმინჯი ხმ-19	2 ცალი	L=23.80 მ.	⌀=0.80 მ.
ხიმინჯი ხმ-20	2 ცალი	L=19.70 მ.	⌀=0.80 მ.
ხიმინჯი ხმ-21	1 ცალი	L=19.15 მ.	⌀=0.80 მ.

შპს "ინჟ ჯგუფი"		ქ. ბათუმის პენტა ციტადელის კვეთა №22		
		01.14.03.040.373		
		ბლოკი 1,2,3		ფურც. ას.
მშენ.ორგან.	ო.ლანჩავა	ძირითადი შენობის ღამაგებითი ხიმინჯების განლაგების სქემა		ფურც. № 101-1
შესაბ.პირი	მ.ჯოხაძე			
შემსრულ.	ო.ლანჩავა	მასშტაბი 1:150 (A1 ფორმატი)	ნაწ. №	შენაკეთი

ქვაბულის განლაგების სქემა

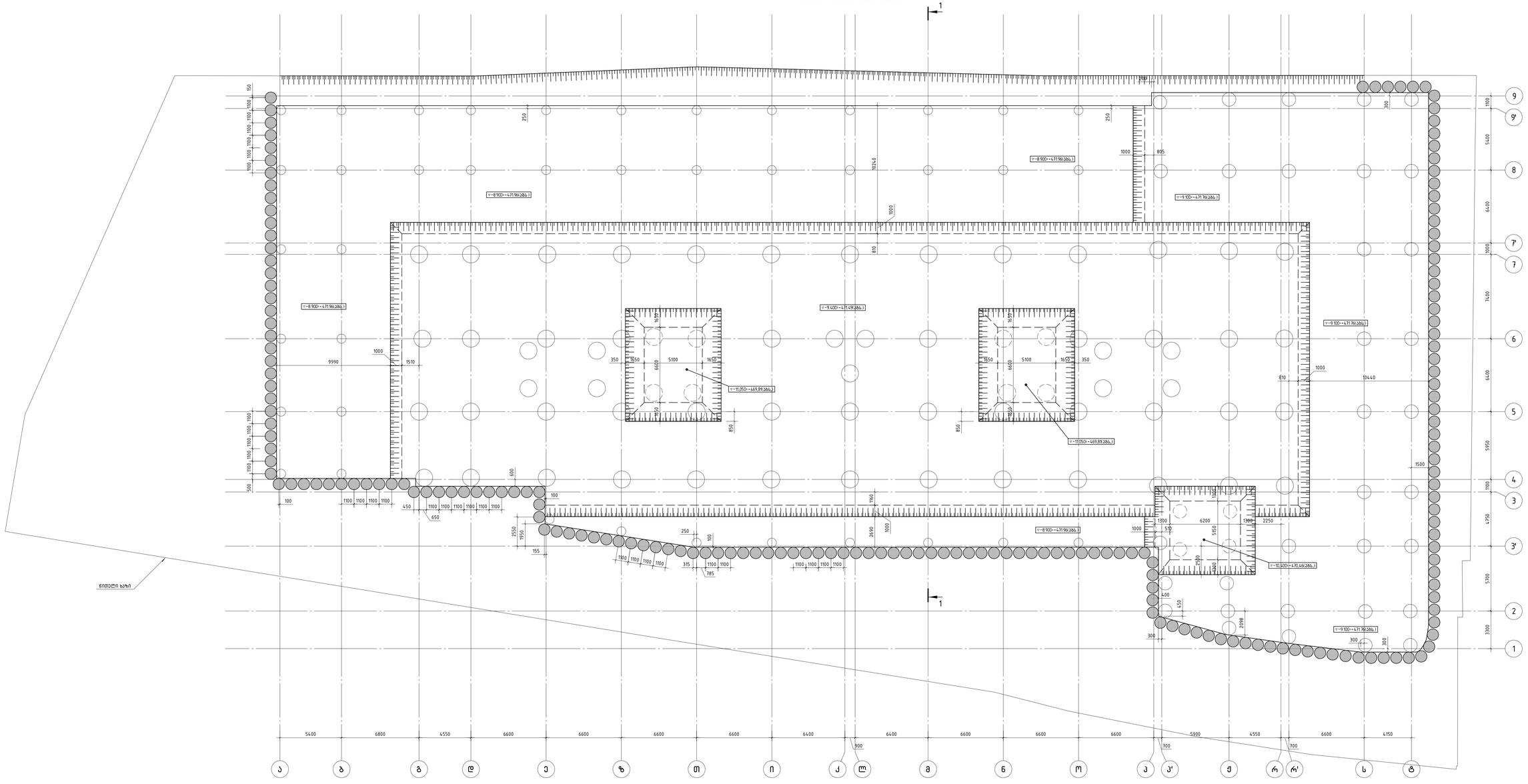
1
1
9
9'
8
7'
7
6
5
4
3
3'
2
1
ბ ა ბ გ დ ე ვ ზ თ ი კ ლ მ ნ ო პ პ' ჟ რ რ' ს ტ
5400 6800 4550 6600 6600 6600 6600 6400 6400 6600 6600 6600 5900 4550 6600 4150
1100 1100 1100

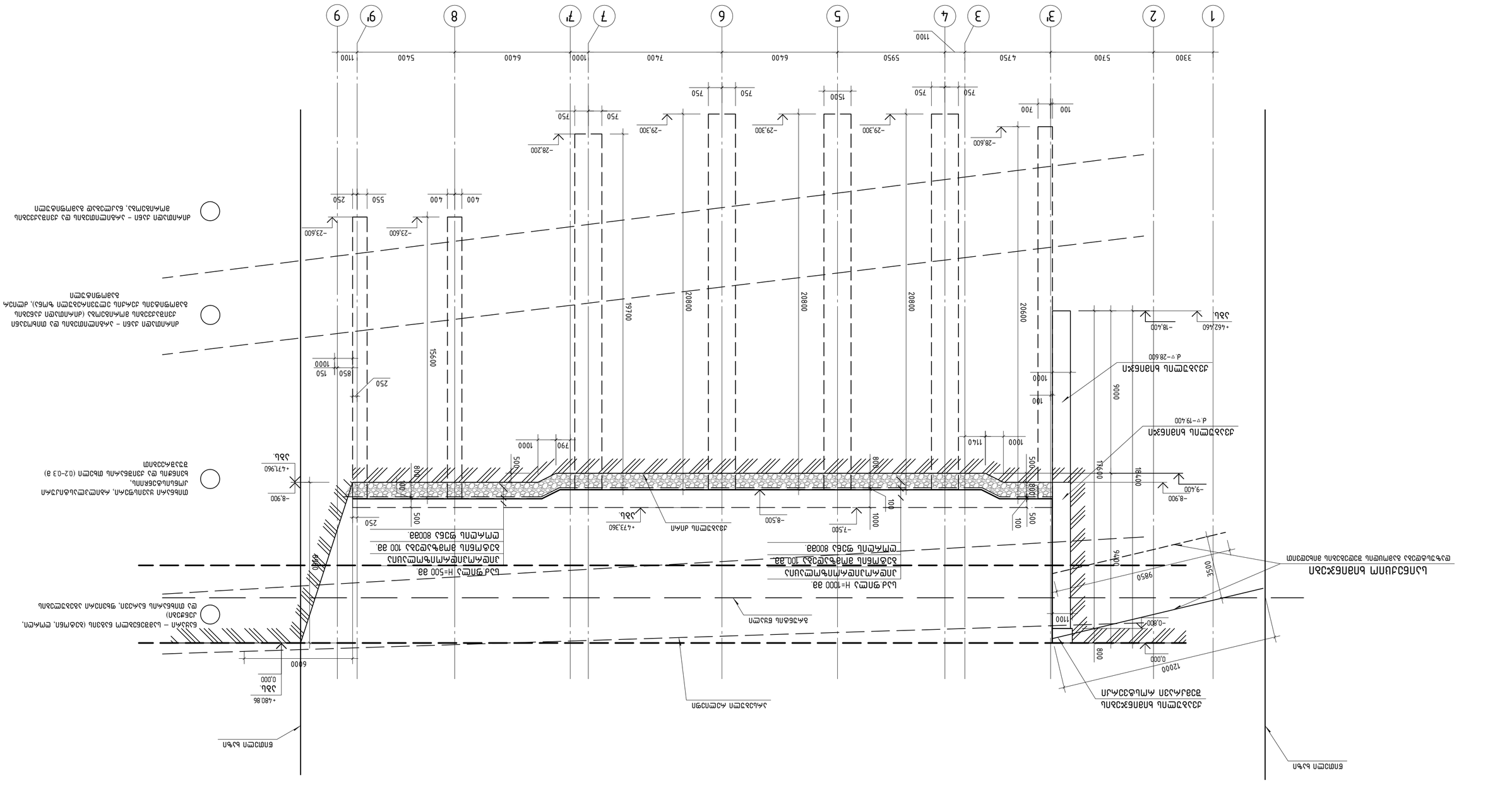
1
2
3
3'
4
3
7
7'
9
9'
8
6
5
7
7'
9
9'
1
3300
5700
4750
1100
5950
6400
7400
1000
6400
5400
1100
1100
750
750
750
750
750
750
100
700
1500
-28.600
-29.300
-29.300
-29.300
-28.200
-23.600
-23.600
400
400
550
250
250
20600
20800
20800
20800
19700
15600
9850
9400
9400
9400

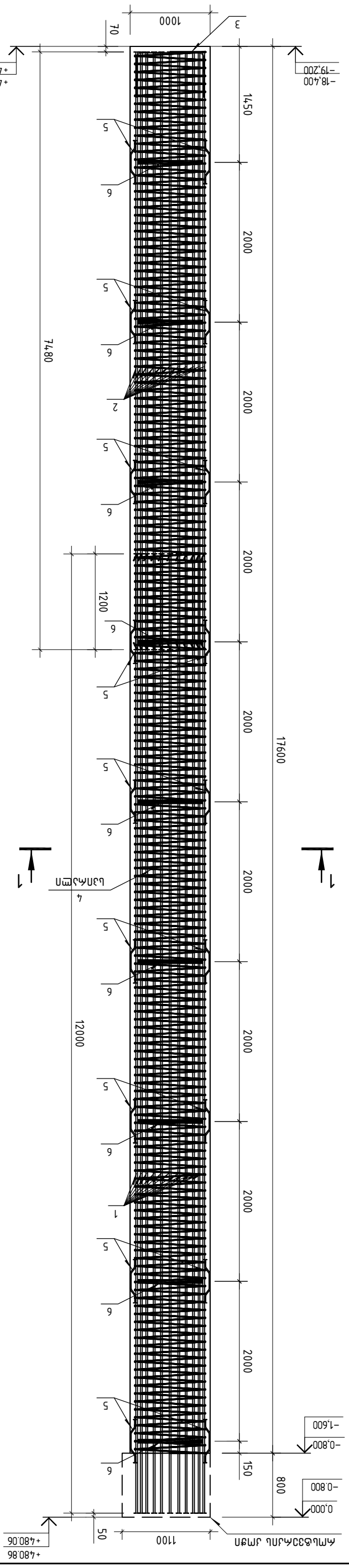

ԱՅՄՆՈՒՄՆ 1

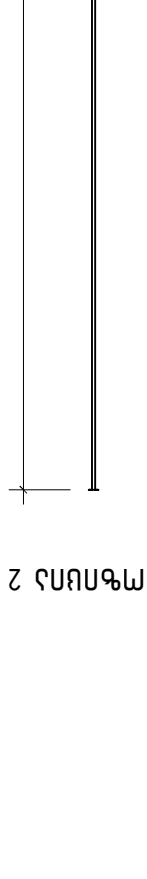

ԱՅՄՆՈՒՄՆ 2

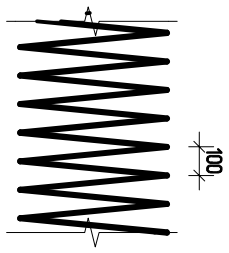

ԱՅՄՆՈՒՄՆ 4

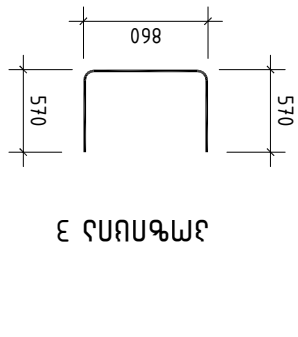

ԱՅՄՆՈՒՄՆ 3

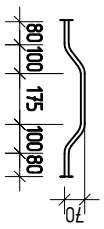

ԱՅՄՆՈՒՄՆ 5

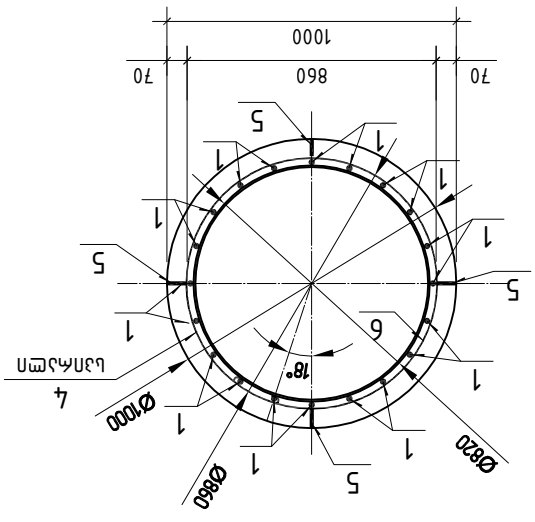

ՀԱՏՎԱԾ 1–1

ՀԱՍՏԱՏՈՒՄ ԲԵՏՈՆԱՊԱՏ ՀԵՆՔԵՐԻ ԱՄՐԱՑՈՒՄ ՀԱՄԱՐ ՀԱՏՈՒԿ ՆԱԽԱԳԻԾ

ՀԱՍՏԱՏՈՒՄ 1:2,3		ձուլման նշ.
ՀՀ ՊԱՇՏՊԱՆՈՒԹՅԱՆ ԿԱՊԱՆԻ ՔԱՂԱՔԱՅԻՆ ԾԱՌԱՅՈՒԹՅՈՒՆ		ԹՈՒՂ
ՀՀ ՊԱՇՏՊԱՆՈՒԹՅԱՆ ԿԱՊԱՆԻ ՔԱՂԱՔԱՅԻՆ ԾԱՌԱՅՈՒԹՅՈՒՆ		ԳԾԱԳ. № 104
Ա.Ա. ՀԱՅՐԱՊԵՏՅԱՆ		ԱՇԽԱՏ. № 182 (A3 ՁԵՎԱՉԱՓՈՎ) ՊԱՏՎԵՐ 1: 50;25
Ա.Հ. ՄԱՆՈՒԿՅԱՆ		
Ա.Ա. ՀԱՅՐԱՊԵՏՅԱՆ		

ՀՀՇ	ԱՆՎԱՆՈՒՄ	ՔԱՆԱԿ	ՉԱՓ. ՄԻԱՎ ՀՀ	ՄԱՍՆԱԿՑՈՒԹՅՈՒՆ
	ՀՈՂԱՄԱՍԻ ԱՄԱՌԱՑՄԱՆ ԲՈՒՆԱՅԻՆ ՀԻՄՔԵՐԻ ՀԱՏԱԿԱՑՈՒՄ			
	ԸՆԴՀԱՆՈՒՐ ՏԵՂԵԿԱՏՎՈՒԹՅՈՒՆ			
1	Ø 22 B500B ℓ= 12000	20	35.81	716.15
2	Ø 22 B500B ℓ= 7480	20	22.32	446.40
3	Ø 20 B500B ℓ= 2000	2	4.93	9.86
4	ԼԱՅՆԱՀՅՈՒՍ Ø 10 B500B ℓ= 499940	1	308.22	308.22
5	Ø 14 B500B ℓ= 575	36	0.69	25.01
6	-8X100 ℓ= 2560	9	16.08	144.69
	ԱՅԼԱՍՏԱՆ			
	B35 ՄԱՐԴԱՀԱՆ ԱՅՍԱՆԱ ԱՅՄԱՆ (W6 ԵՒՍՏԱՏՎԵԼՈՒՄՈՎ)		13.82 մ³	

ԱՇԽԱՏԱՆՔՆԵՐԻ ԱՄՓՈՓԱԹԵՐԹ: ՀՀ ՊԱՇՏՊԱՆՈՒԹՅԱՆ ԿԱՊԱՆԻ ՔԱՂԱՔԱՅԻՆ ԾԱՌԱՅՈՒԹՅՈՒՆ ---- 182 ՈՒՍՈՒՄՆ

1		ϕ 22 B500B ℓ= 216300	10	645.43	մ	6454.29
2		ϕ 12 B500B ℓ= 216300	2	192.03	մ	384.06
3		ϕ 8 B500B ℓ= 3400	2748	1.34	մ	3686.12
4		ϕ 8 B500B ℓ= 1000	1373	0.39	մ	541.88
				181.28	զ՞	

1		ϕ 22 B500B ℓ= 216300	10	645.43	մ	6454.29
2		ϕ 12 B500B ℓ= 216300	2	192.03	մ	384.06
3		ϕ 8 B500B ℓ= 3400	2748	1.34	մ	3686.12
4		ϕ 8 B500B ℓ= 1000	1373	0.39	մ	541.88
				181.28	զ՞	

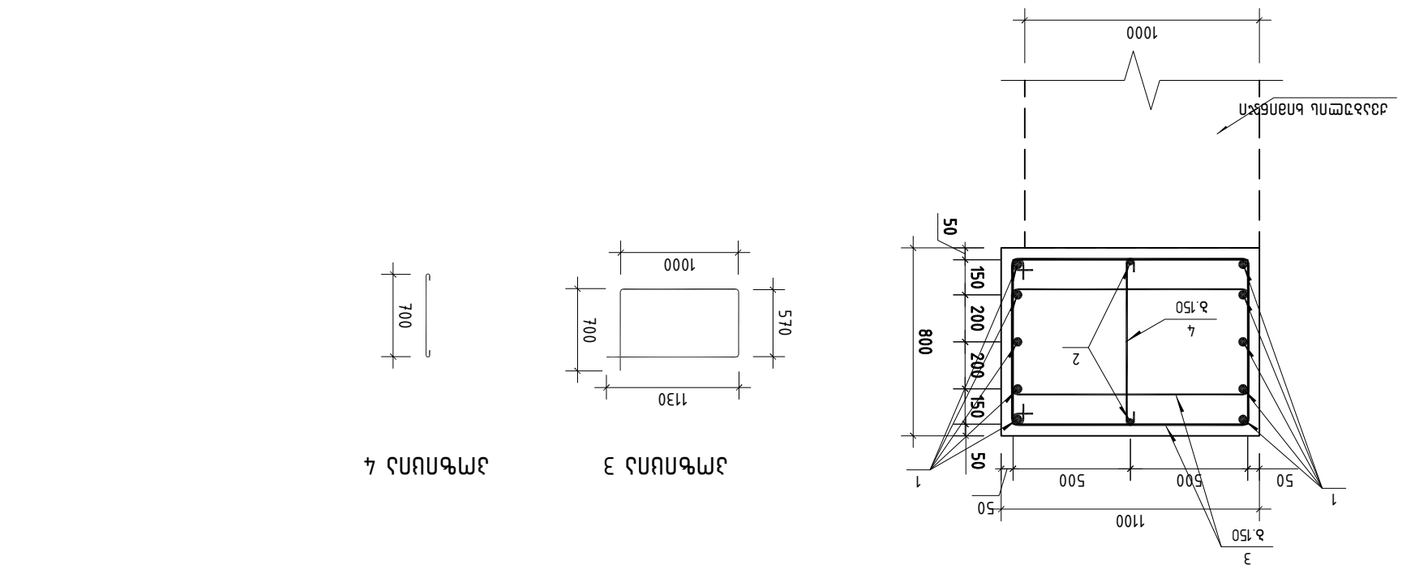

ვერტიკალური ხაზოვანი ღუნვა

ჯამური 3

ჯამური 4

ფი.ინჟ.	მ.ქარხნიშვილი		
შეკვ.	ე.ჯოხთარიძე		
შესრულ.	მ.ქარხნიშვილი		

ქ. თბილისი. ქეშტის ქუჩის კორპუსის ქვედა ტერასის მოპირკეთების სამუშაოები №22
0ᲔᲚ.Ე3.040.373

ნახაზის დასახელება

ჯამური ნახაზი

ფაილის ნომერი	105	ფურცელი	ფურც.
		ნახაზის მასშტაბი 1: 50;25 (A3 ფორმატისთვის)	N63. №

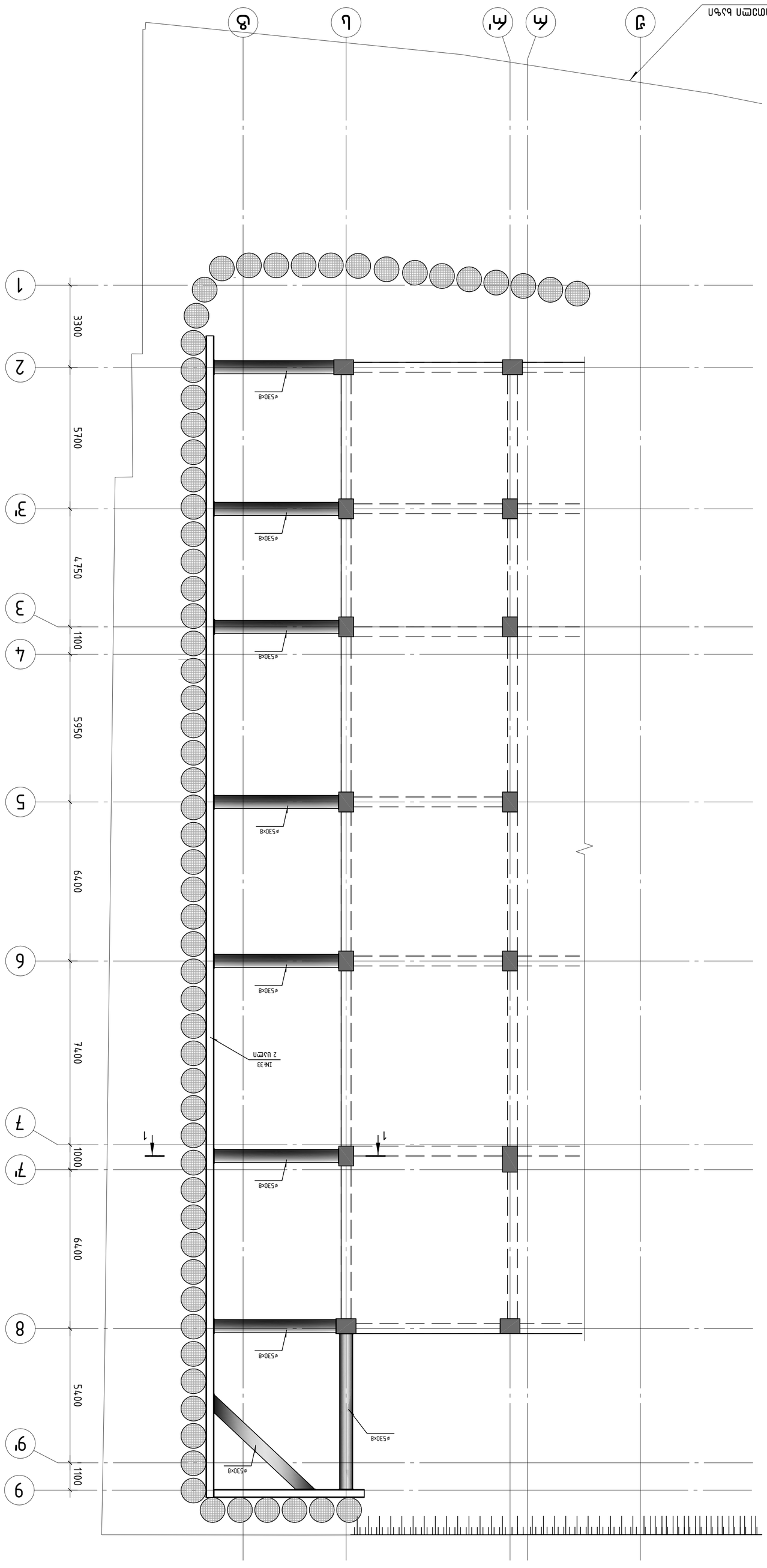

Железобетонный каркас 1-2,3 ▽-4,300

Изм.	Кол.уч.	№док.	Подп.	Дата
ГИП	Мухаметзянов			
Н.контр.	Хисамеев			
Разраб.	Мухаметзянов			

ТатНИИПромсельстрой

Стадия	Лист	Листов
Р	107	

Железобетонный каркас 1-2,3 ▽-4,300
Монолитные железобетонные фундаменты

Копировал	Формат А1 (594х841)

Инв.№ подл. | Подп. и дата | Взам.инв.№

3. Многомодульное каркасное здание №22
01.14.03.040.373

			ЗАО "ЭТС" г.Ангарск
Гип	Мухаметзянов Р.Ф.		
Нач.отд.	Шарипов Р.Ф.		
Н.контр.	Шарипов Р.Ф.		
Разраб.	Шарипов Р.Ф.		

Э. Монтажная схема рамы №22
01.К.03.040.373

Эскиз

Стадия	Лист	Листов
Р	108	

ЗАО "ЭТС" г.Ангарск

Монтажная схема рамы №22 в осях 1-9/А-Г с отм. ▽±0.000

Масштаб 1:100 (А1 формат) | Кол. лист. 1

			ЗАО "ЭНЕРГОСЕТЬПРОЕКТ"
Гл.инженер проекта	Мухаметдинов		
Нач.отдела	Ефремов		
Разработал	Мухаметдинов		
Стадия	Лист	Листов	
Р	109		

Здание 1-1 насосной станции оборотного водоснабжения ТЭЦ-22 для нужд Ново-Салаватского завода строительных материалов

Формат А3 (420х297 мм) Масштаб 1:50

Инв. № подл. | Подпись и дата | Взам. инв. №

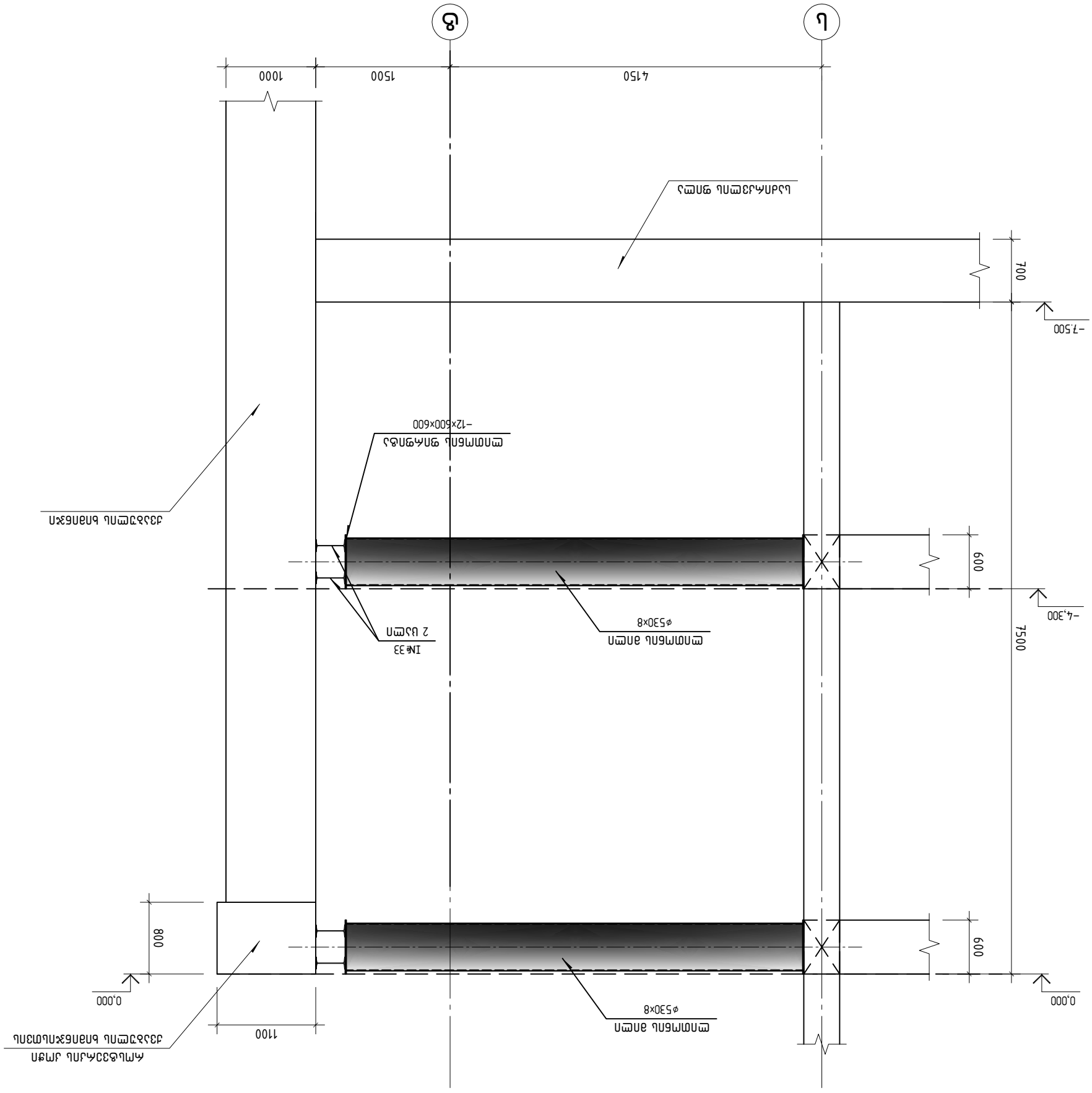

Здание насосной станции оборотного водоснабжения ТЭЦ-22
Монолитная железобетонная балка покрытия
Разрез 1-1

რკ/ბ. მონოლითური ხიმინჯი ხმ-1

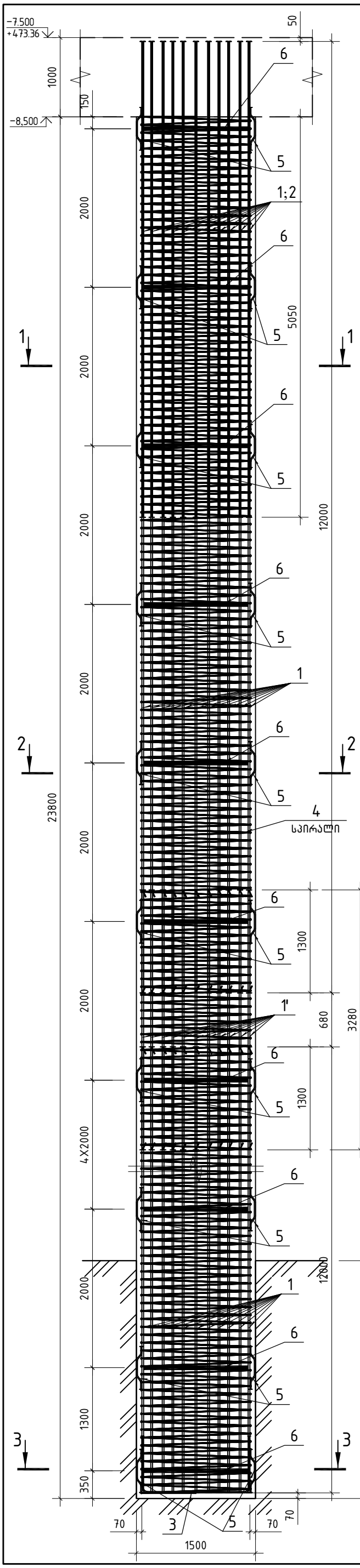

პოზიცია 1

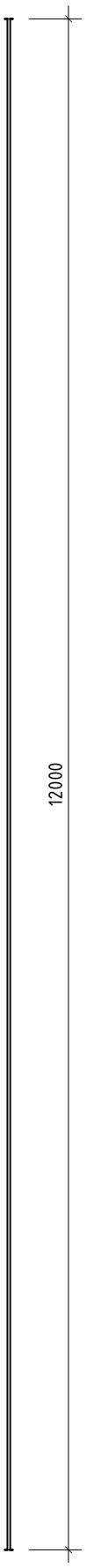

პოზიცია 2

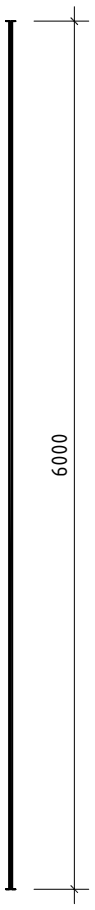

პოზიცია 5

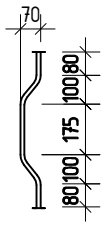

პოზიცია 1'

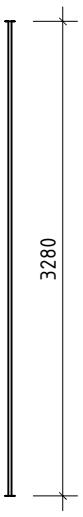

კვეთი 1-1

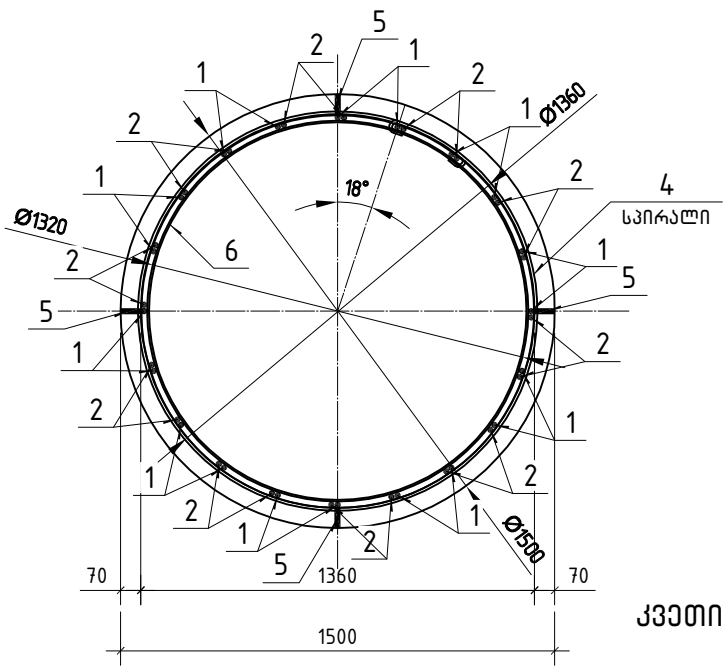

პოზიცია 3

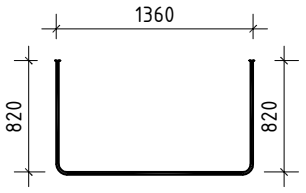

კვეთი 2-2

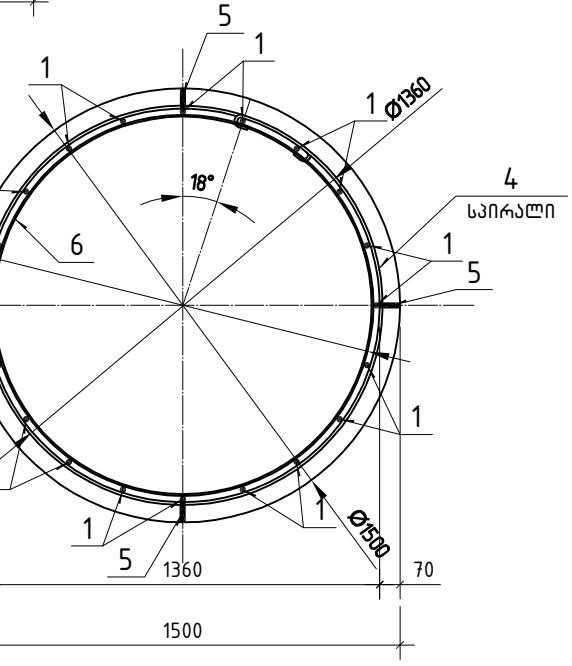

კვეთი 3-3

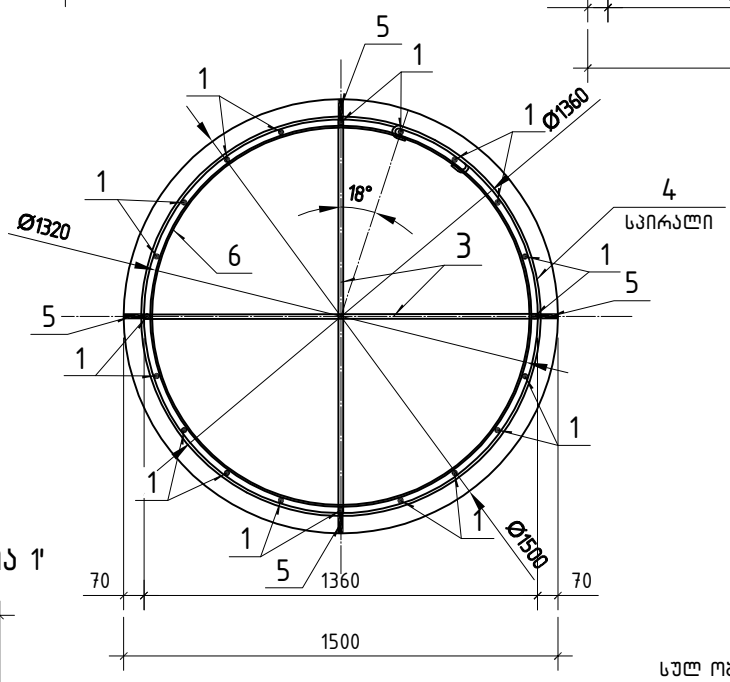

პოზიცია 4

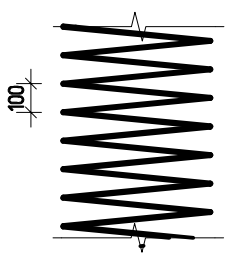

სულ ობიექტზე: ხმ-1 ---- 8 ცალი

პოზ.	აღნიშვნა	დასახელება			რაოდ.	ერთ. წონა კგ		საერთო წონა კგ
		ხიმინჯი ხმ-1						
		დეტალები						
1		ф 25	B500B	ℓ= 12000	40	46.24	კგ	1849.56
1'		ф 25	B500B	ℓ= 3280	20	12.64	კგ	252.77
2		ф 25	B500B	ℓ= 6000	20	23.12	კგ	462.39
3		ф 20	B500B	ℓ= 3000	2	7.40	კგ	14.80
4	სპირალი	ф 10	B500B	ℓ= 1050230	1	647.49	კგ	647.49
5		ф 14	B500B	ℓ= 575	52	0.69	კგ	36.13
6		−8X100		ℓ= 4140	13	26.00	კგ	337.99
		მასალები						
		B35 კლასის ბეტონი (W6 წყალშეუღწევადი; სულფატმედეგი)				42.04	მ³	

ჩაღრმავდეს ძირითად ქანში – (არგილითების და ქვიშაქვების მორიგეობა, ნაკლებად გამოფიტული) არანაკლებ 3.00 მეტრისა.

შ.პ.ს. „ჯი ენ პი“		ქ. თბილისი. პეტრე ქავთარაძის ქუჩა №22 01.14.03.040.373
		ბლოკი 1;2;3 — მუშა პრ.
მთ.კონსტ.	ო.ქვრივიშვილი	რკ/ბ. მონოლითური ხიმინჯი ხმ-1 — დაკვ
შეასრულა	დ.ჯოგლიძე	ფურც. № 110
შეამოწმა	ო.ქვრივიშვილი	მასშტაბი 1: 50 (A3 ფორმატი) — ინვ. № — ფურცლები

რკ/ბ. მოწოლითობრი ხიდაწყობი ხბ-2

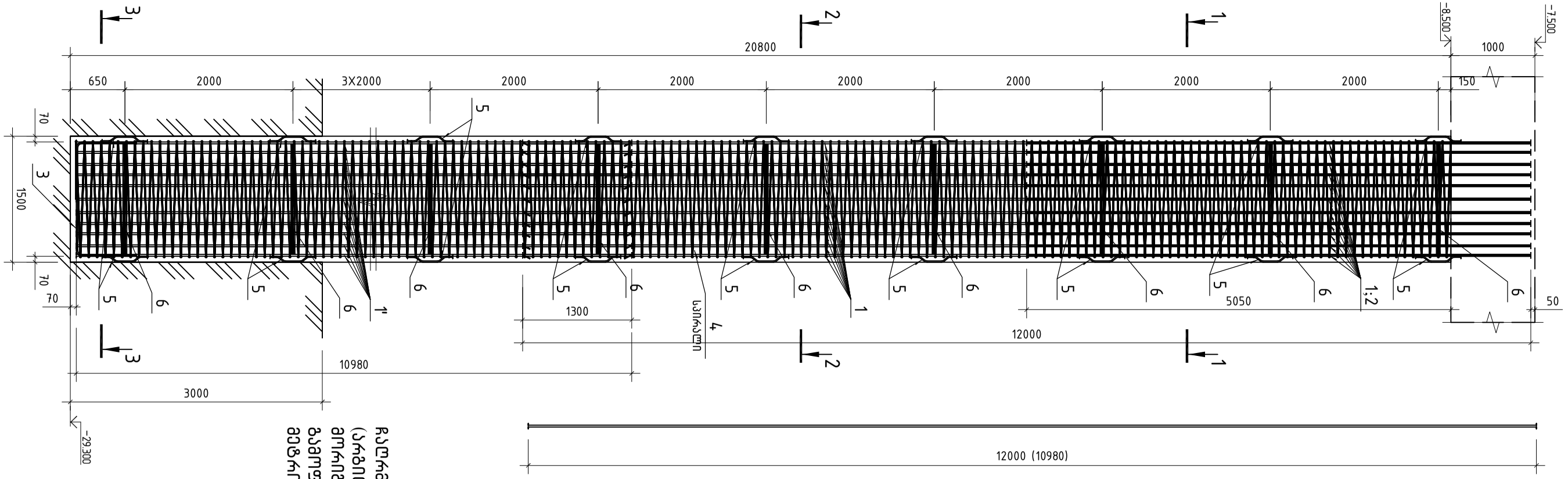

ჯვარი 1-1

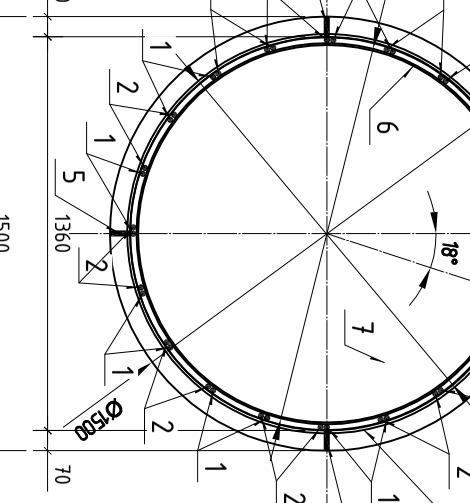

ჯვარი 2-2

ჯვარი 3-3

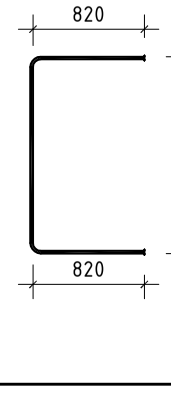

ჯოხი 3

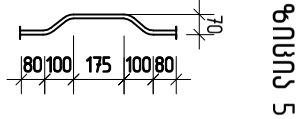

ჯოხი 5

ჯვარი 4

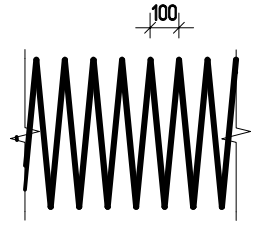

სულ მოხმარება: ხბ-2 ---- 16 ცალი

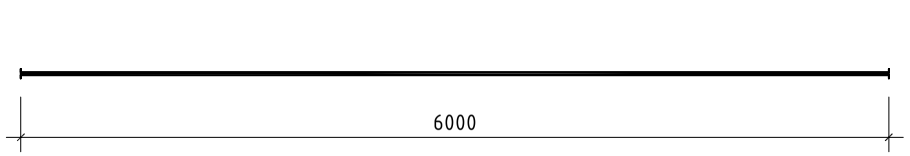

ჯოხი 2

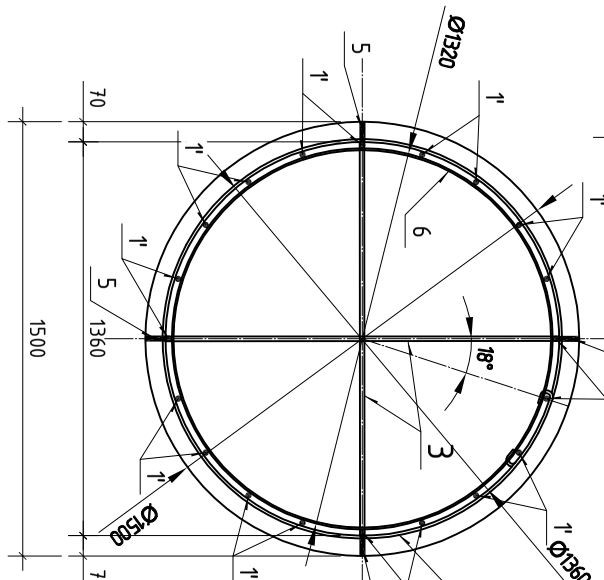

ჯვარი 1-1

ჯვარი 2-2

რკ/ბ. მონოლითური ხიმინჯი ხმ-3

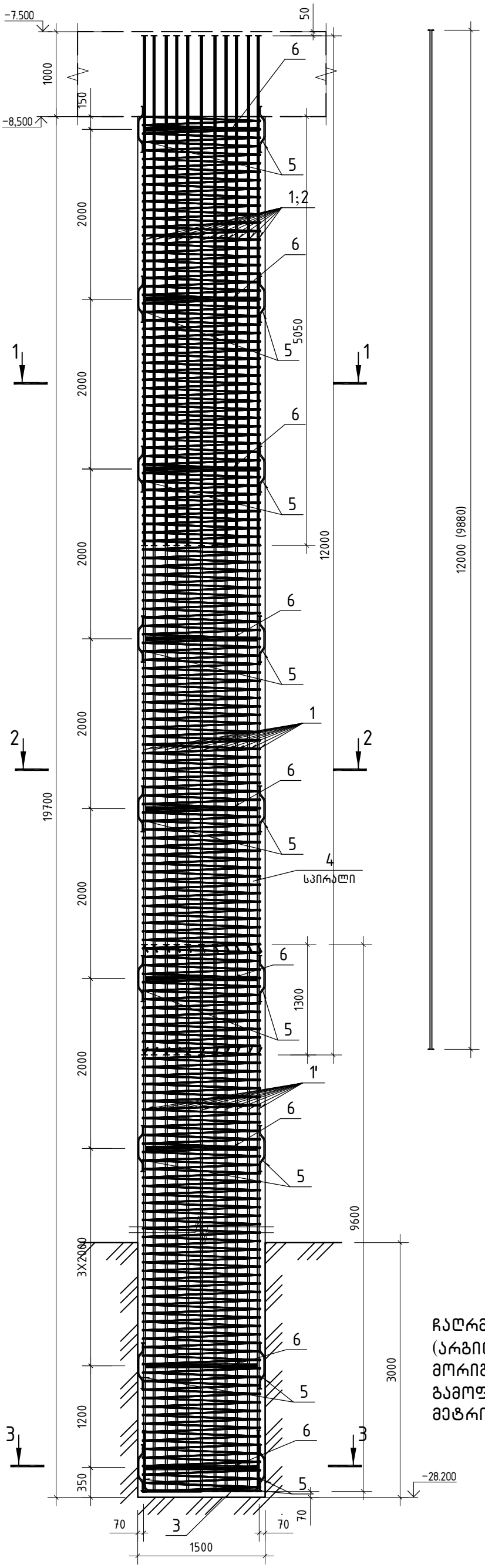

პოზიცია 1 (1')

პოზიცია 2

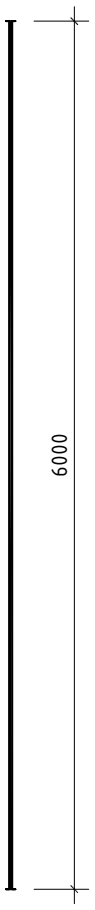

პოზიცია 5

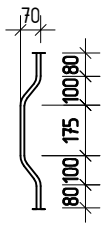

კვეთი 1-1

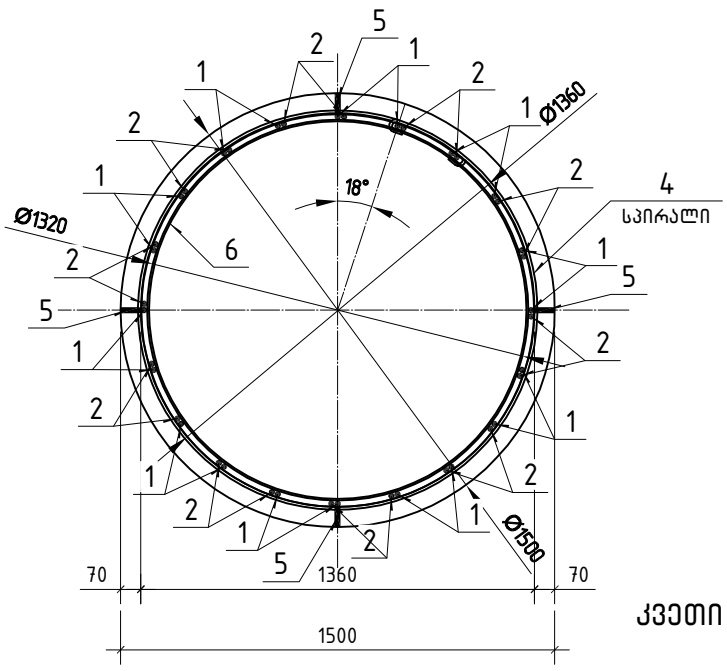

პოზიცია 3

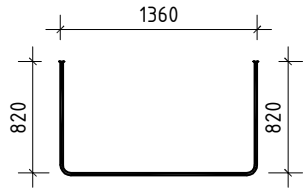

კვეთი 2-2

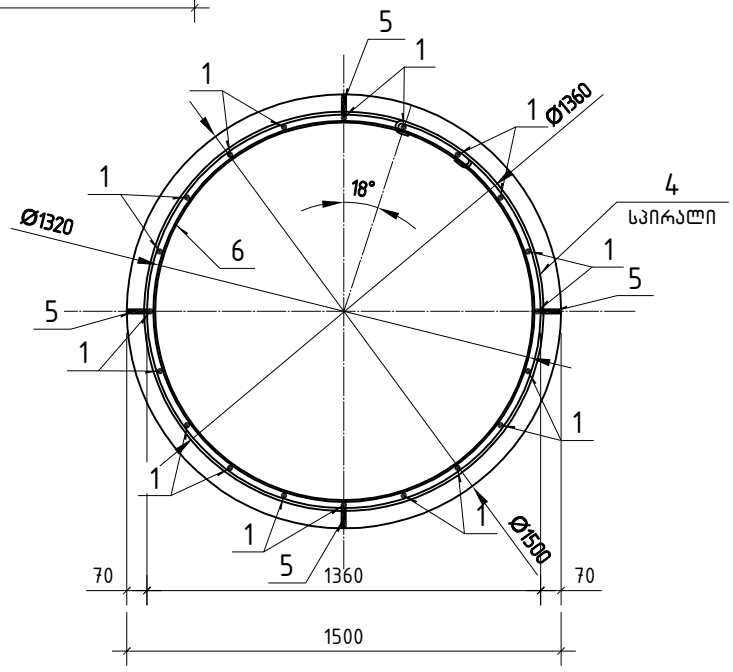

კვეთი 3-3

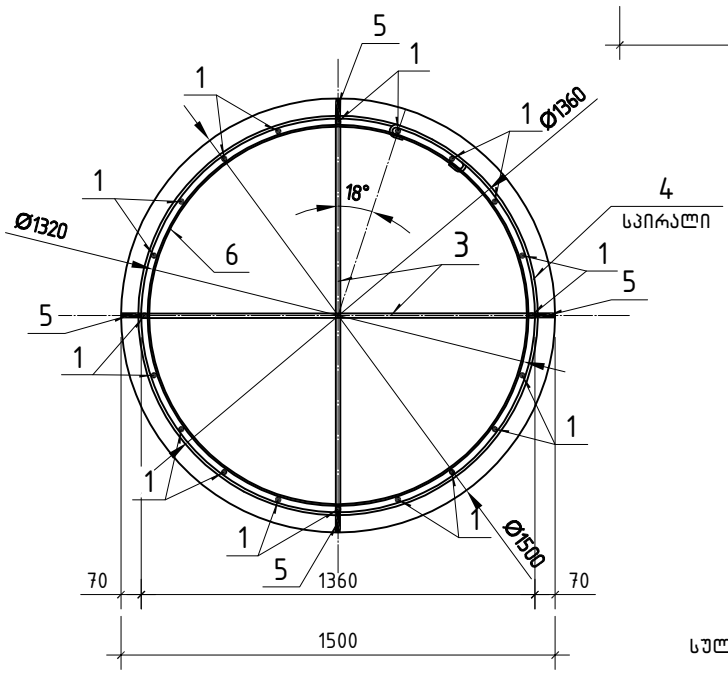

პოზიცია 4

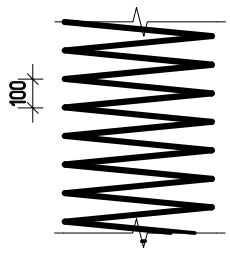

სულ ობიექტზე: ხმ-3 ---- 29 ცალი

პოზ.	ა ღ ნ ი შ ვ ნ ა	დ ა ს ა ხ ე ლ ე ბ ა	რაოდ.	ერთ. წონა კგ	საერთო წონა კგ
		ხიმინჯი ხმ-3			
		დეტალები			
1		ф 25 B500B ℓ= 12000	20	46.24 კგ	924.78
1'		ф 25 B500B ℓ= 9880	20	38.07 კგ	761.40
2		ф 25 B500B ℓ= 6000	20	23.12 კგ	462.39
3		ф 20 B500B ℓ= 3000	2	7.40 კგ	14.80
4	სპირალი	ф 10 B500B ℓ= 869660	1	536.16 კგ	536.16
5		ф 14 B500B ℓ= 575	44	0.69 კგ	30.57
6		-8X100 ℓ= 4140	11	26.00 კგ	285.99
		მასალები			
		B35 კლასის ბეტონი (W6 წყალშეუღწევადი; სულფატმედეგი)		34.80 მ³	

ჩაღრმავდეს ძირითად ქანში – (არგილითების და ქვიშაქვების მორიგეობა, ნაკლებად გამოფიტული) არანაკლებ 3.00 მეტრისა.

შ.პ.ს. „ჯი ენ პი“		ქ. თბილისი. პეტრე ქავთარაძის ქუჩა №22 01.14.03.040.373	
		ბლოკი 1;2;3	მუშა პრ.
მთ.კონსტ.	ო.ქვრივიშვილი	რკ/ბ. მონოლითური ხიმინჯი ხმ-3	დაკვ
შეასრულა	დ.ჯოგლიძე		ფურც. № 112
შეამოწმა	ო.ქვრივიშვილი	მასშტაბი 1: 50 (A3 ფორმატი) / ინვ. №	ფურცლები

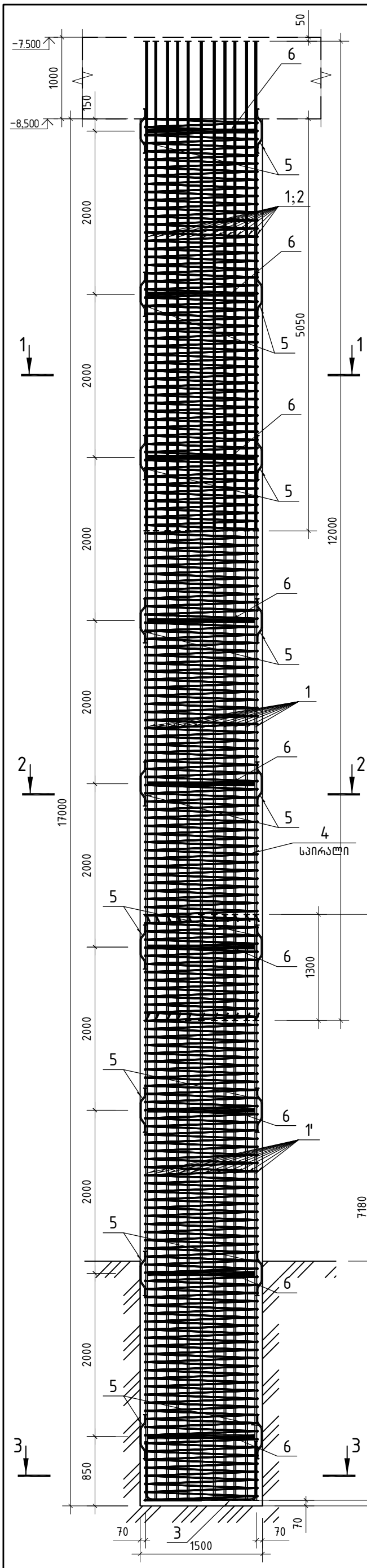

რკ/ბ. მონოლითური ხიმინჯი ხმ-4

პოზიცია 1 (1')

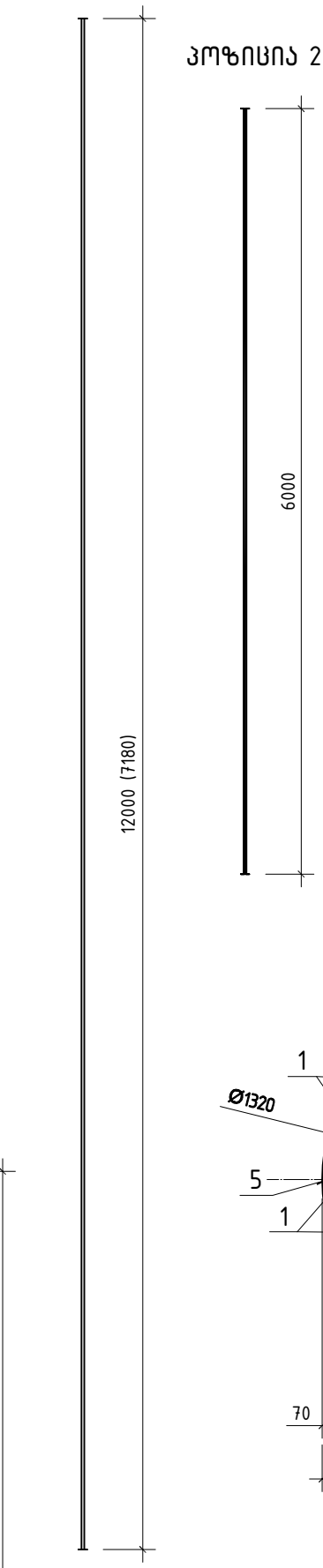

პოზიცია 2

პოზიცია 5

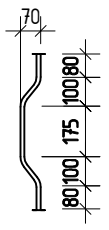

კვეთი 1-1

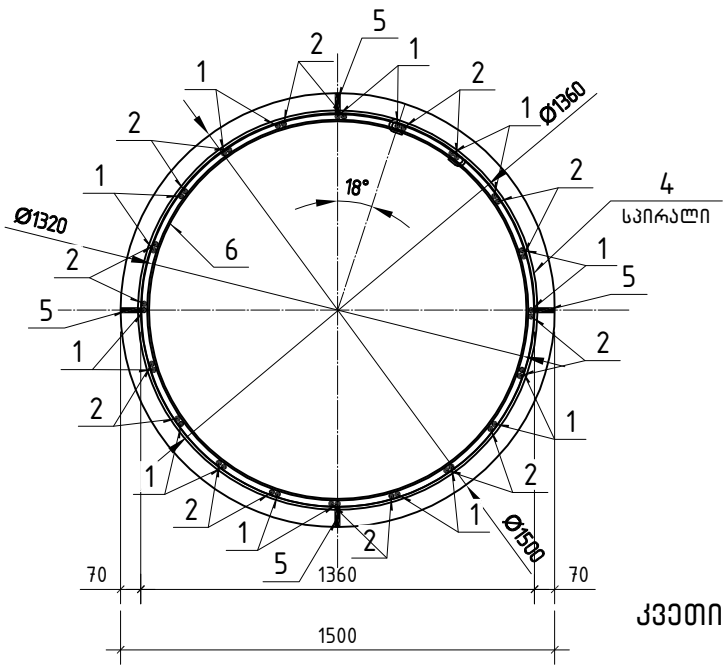

პოზიცია 3

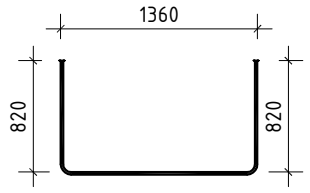

კვეთი 2-2

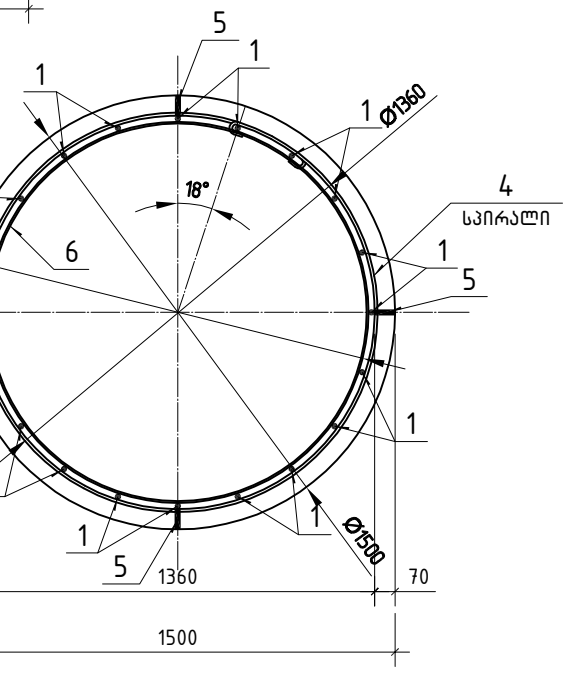

კვეთი 3-3

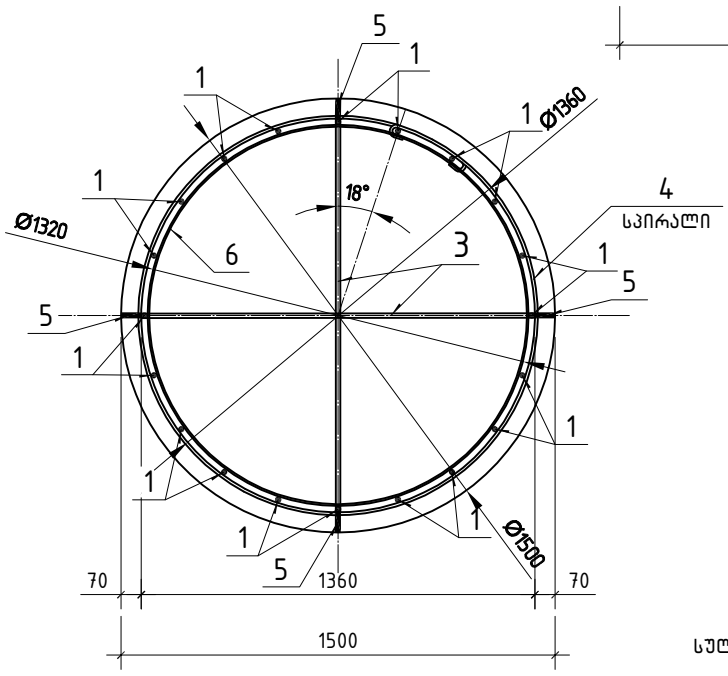

პოზიცია 4

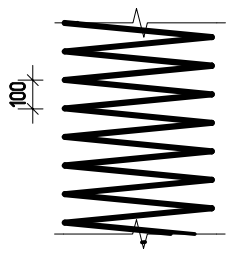

სულ ობიექტზე: ხმ-4 ---- 7 ცალი

პოზ.	ა ღ ნ ი შ ვ ნ ა	დ ა ს ა ხ ე ლ ე ბ ა	რაოდ.	ერთ.წონა კგ	საერთო წონა კგ
		ხიმინჯი ხმ-4			
		დეტალები			
1		ф 25 B500B ℓ= 12000	20	46.24 კგ	924.78
1'		ф 25 B500B ℓ= 7180	20	27.67 კგ	553.33
2		ф 25 B500B ℓ= 6000	20	23.12 კგ	462.39
3		ф 20 B500B ℓ= 3000	2	7.40 კგ	14.80
4	სპირალი	ф 10 B500B ℓ= 750760	1	462.86 კგ	462.86
5		ф 14 B500B ℓ= 575	36	0.69 კგ	25.01
6		-8X100 ℓ= 4140	9	26.00 კგ	233.99
		მასალები			
		B35 კლასის ბეტონი (W6 წყალშეუღწევადი; სულფატომედეგი)		30.03 მ³	

ჩაღრმავდეს ძირითად ქანში – (არგილითების და ქვიშაქვების მორიგეობა, ნაკლებად გამოფიტული) არანაკლებ 3.00 მეტრისა.

შ.პ.ს. „ჯი ენ პი“		ქ. თბილისი. პეტრე ქავთარაძის ქუჩა №22 01.14.03.040.373	
		ბლოკი 1;2;3	მუშა პრ.
მთ.კონსტ.	ო.ქვრივიშვილი	რკ/ბ. მონოლითური ხიმინჯი ხმ-4	დაკვ
შეასრულა	დ.ჯოგლიძე		ფურც. № 113
შეამოწმა	ო.ქვრივიშვილი	მასშტაბი 1: 50 (A3 ფორმატი) / ინვ. №	ფურცლები

რკ/ბ. მონოლითური ხიმინჯი ხმ-5

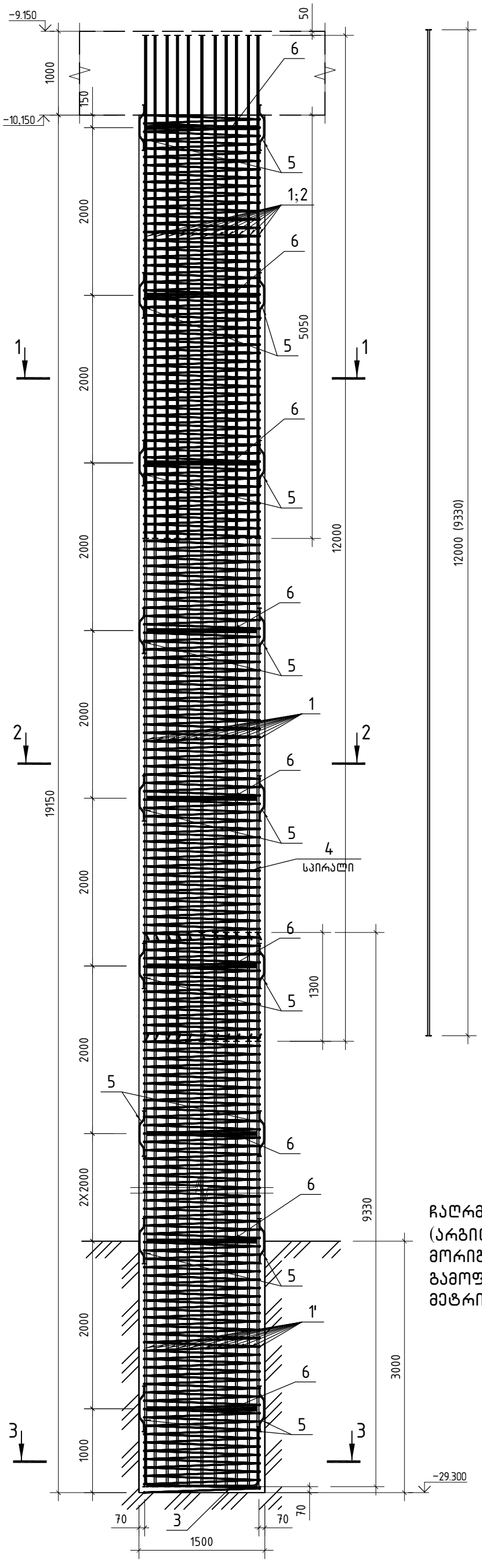

პოზიცია 1 (1')

პოზიცია 2

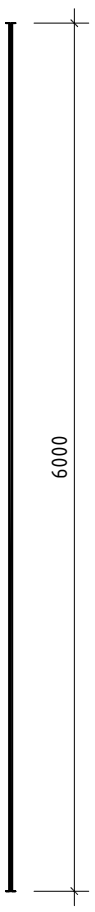

პოზიცია 5

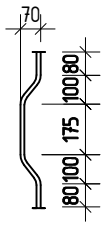

კვეთი 1-1

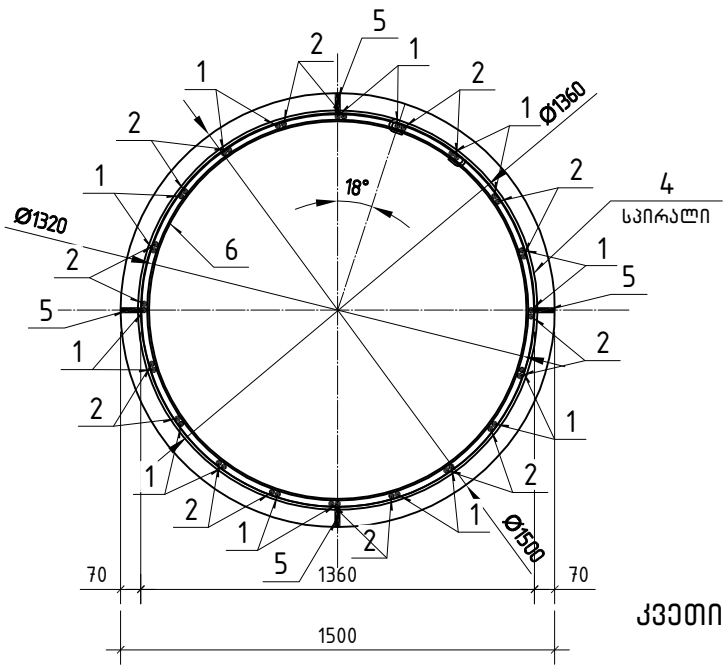

პოზიცია 3

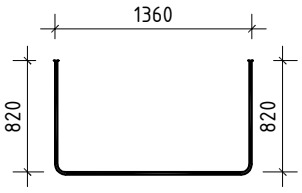

კვეთი 2-2

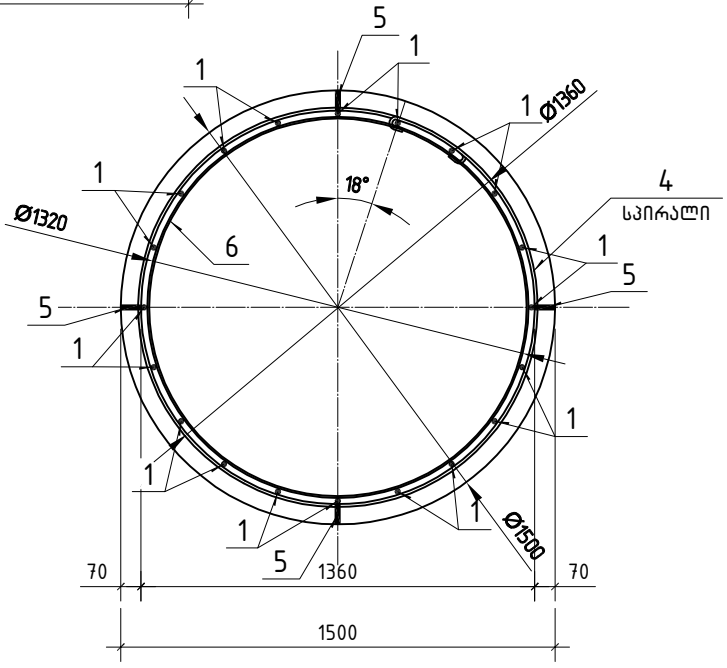

კვეთი 3-3

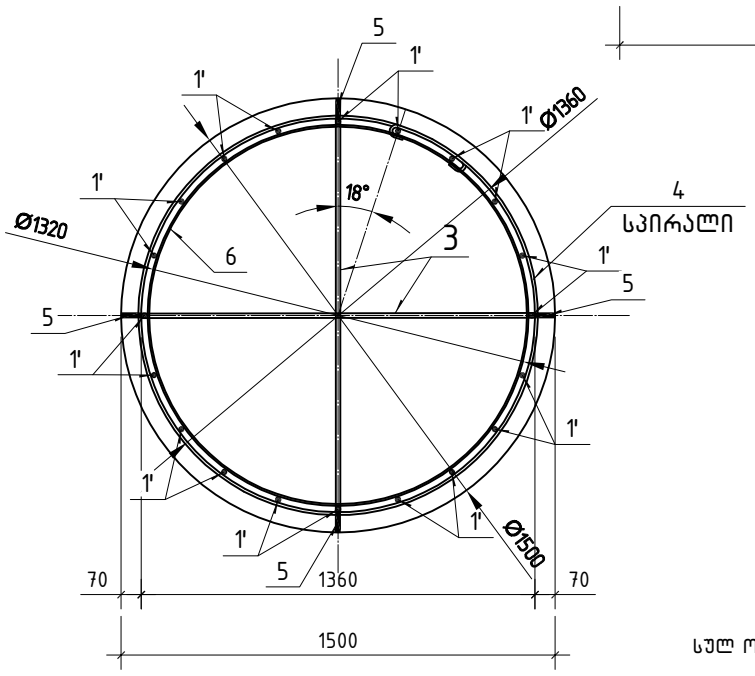

პოზიცია 4

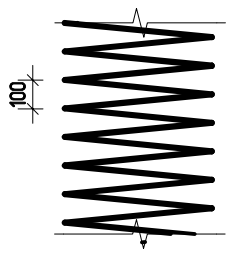

სულ ობიექტზე: ხმ-5 ---- 4 ცალი

ჩაღრმავდეს ძირითად ქანში – (არგილითების და ქვიშაქვების მორიგეობა, ნაკლებად გამოფიტული) არანაკლებ 3.00 მეტრისა.

პოზ.	ა ღ ნ ი შ ვ ნ ა	დ ა ს ა ხ ე ლ ე ბ ა	რაოდ.	ერთ.წონა კგ	საერთო წონა კგ
		ხიმინჯი ხმ-5			
		დეტალები			
1		ф 25 B500B ℓ= 12000	20	46.24 კგ	924.78
1'		ф 25 B500B ℓ= 9330	20	35.95 კგ	719.02
2		ф 25 B500B ℓ= 6000	20	23.12 კგ	462.39
3		ф 20 B500B ℓ= 3000	2	7.40 კგ	14.80
4	სპირალი	ф 10 B500B ℓ= 843290	1	519.90 კგ	519.90
5		ф 14 B500B ℓ= 575	40	0.69 კგ	27.79
6		-8X100 ℓ= 4140	10	26.00 კგ	259.99
		მასალები			
		B35 კლასის ბეტონი (W6 წყალშეუღწევადი; სულფატმედეგი)		33.82 მ³	

შ.პ.ს. „ჯი ენ პი“

ქ. თბილისი. პეტრე ქავთარაძის ქუჩა №22
01.14.03.040.373

ბლოკი 1;2;3

მუშა პრ.

მთ.კონსტ.	ო.ქვრივიშვილი	რკ/ბ. მონოლითური ხიმინჯი ხმ-5	დაკვ
შეასრულა	დ.ჯოგლიძე		ფურც. № 114
შეამოწმა	ო.ქვრივიშვილი	მასშტაბი 1: 50 (A3 ფორმატი)	ინვ. №

ფურცლები

რკ/ბ. მონოლითური ხიმინჯი ხმ-6

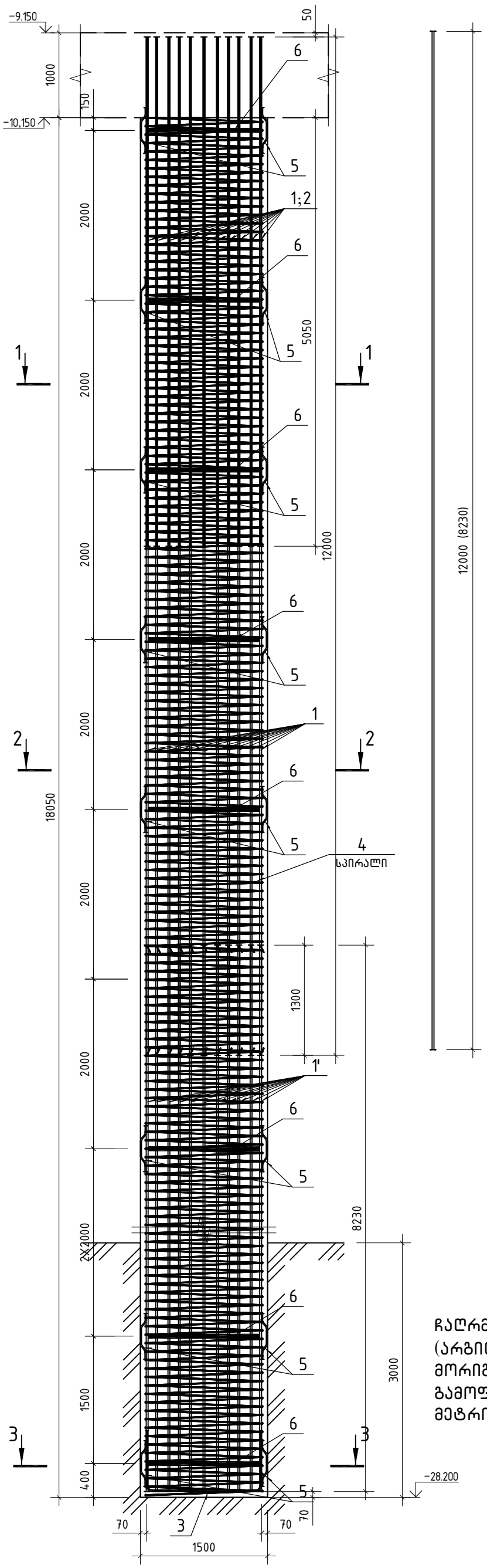

პოზიცია 1 (1')

პოზიცია 2

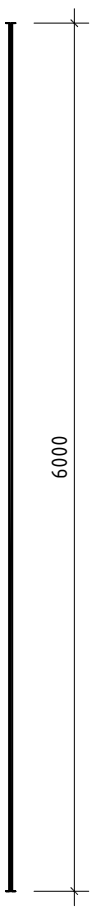

პოზიცია 5

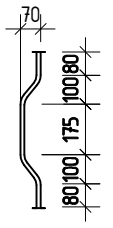

კვეთი 1-1

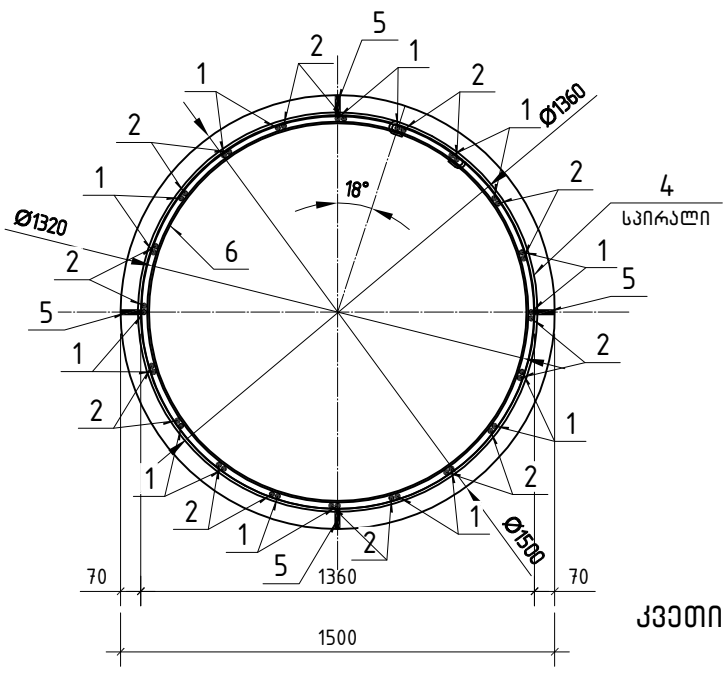

პოზიცია 3

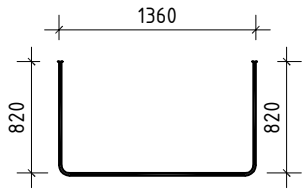

კვეთი 2-2

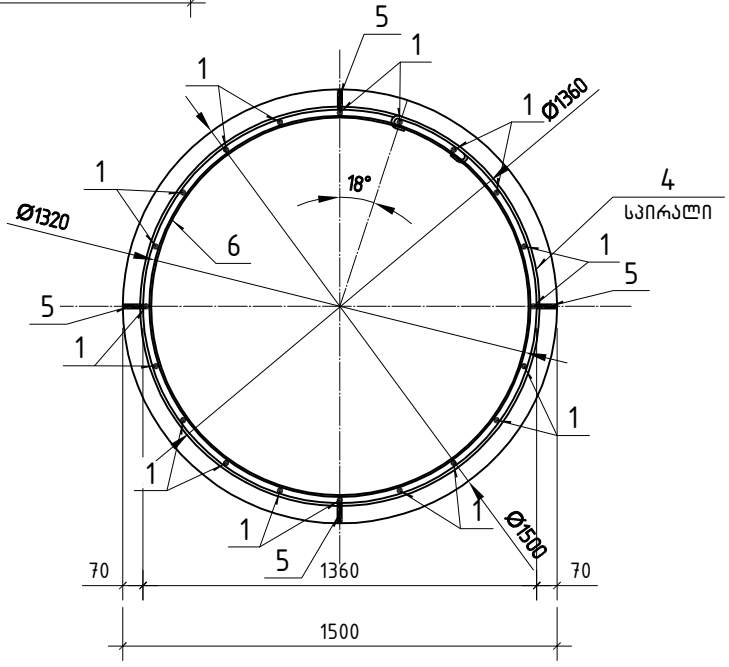

კვეთი 3-3

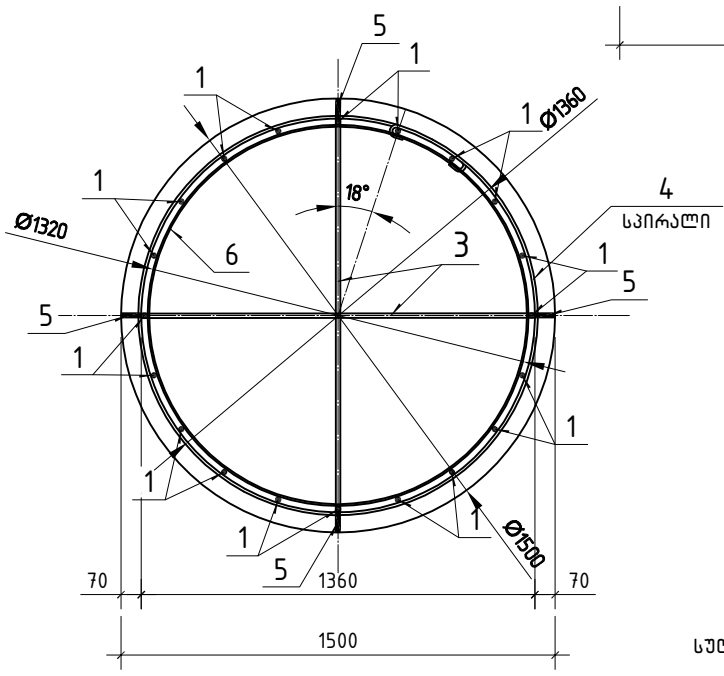

პოზიცია 4

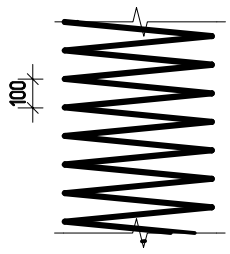

სულ ობიექტზე: ხმ-6 ---- 4 ცალი

პოზ.	ა ღ ნ ი შ ვ ნ ა	დ ა ს ა ხ ე ლ ე ბ ა	რაოდ.	ერთ.წონა კგ	საერთო წონა კგ
		ხიმინჯი ხმ-6			
		დეტალები			
1		ф 25 B500B ℓ= 12000	20	46.24 კგ	924.78
1'		ф 25 B500B ℓ= 8230	20	31.71 კგ	634.24
2		ф 25 B500B ℓ= 6000	20	23.12 კგ	462.39
3		ф 20 B500B ℓ= 3000	2	7.40 კგ	14.80
4	სპირალი	ф 10 B500B ℓ= 794850	1	490.04 კგ	490.04
5		ф 14 B500B ℓ= 575	40	0.69 კგ	27.79
6		-8X100 ℓ= 4140	10	26.00 კგ	259.99
		მასალები			
		B35 კლასის ბეტონი (W6 წყალშეუღწევადი; სულფატმედეგი)		31.88 მ³	

ჩაღრმავდეს ძირითად ქანში – (არგილითების და ქვიშაქვების მორიგეობა, ნაკლებად გამოფიტული) არანაკლებ 3.00 მეტრისა.

შ.პ.ს. „ჯი ეი პი“		ქ. თბილისი. პეტრე ქავთარაძის ქუჩა №22 01.14.03.040.373	
		ბლოკი 1;2;3	მუშა პრ.
მთ.კონსტ.	ო.ქვრივიშვილი	რკ/ბ. მონოლითური ხიმინჯი ხმ-6	დაკვ
შეასრულა	დ.ჯოგლიძე		ფურც. № 115
შეამოწმა	ო.ქვრივიშვილი	მასშტაბი 1: 50 (A3 ფორმატი) ინვ. №	ფურცლები

რკ/ბ. მონოლითური ხიდინჯი ხმ-7

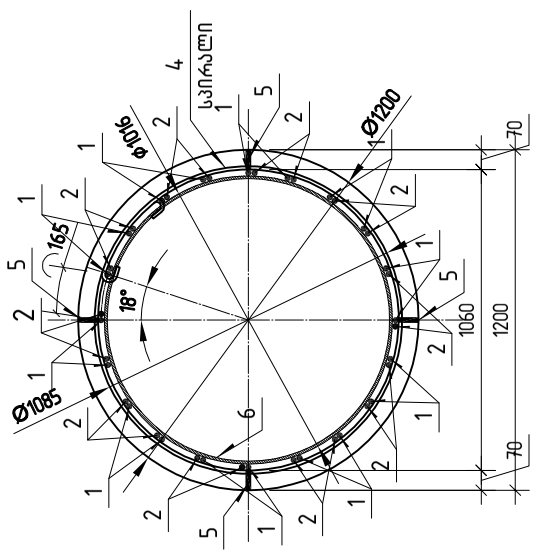

კვეთი 1-1

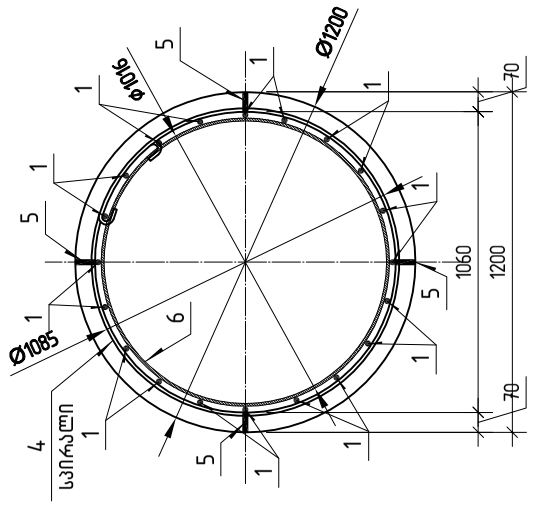

კვეთი 2-2

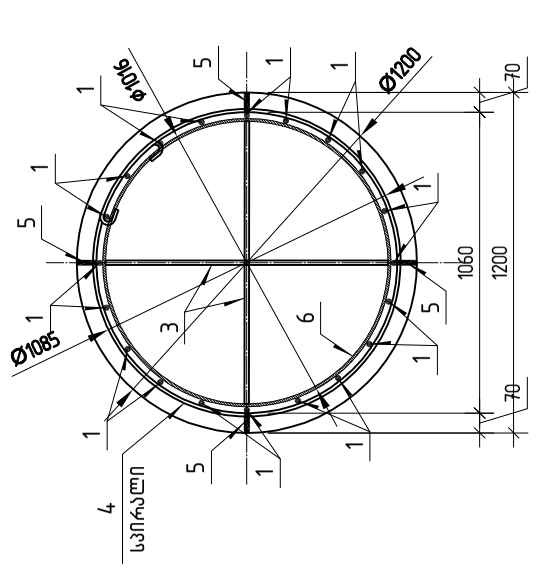

კვეთი 3-3

პოზიცია 3

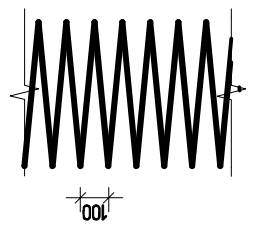

პოზიცია 4

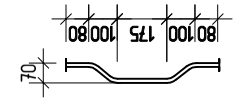

პოზიცია 5

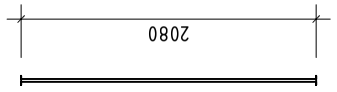

პოზიცია 1'

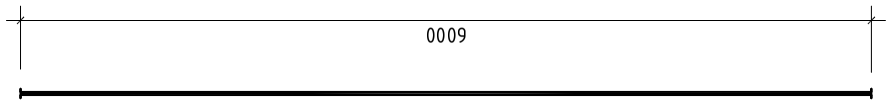

პოზიცია 2

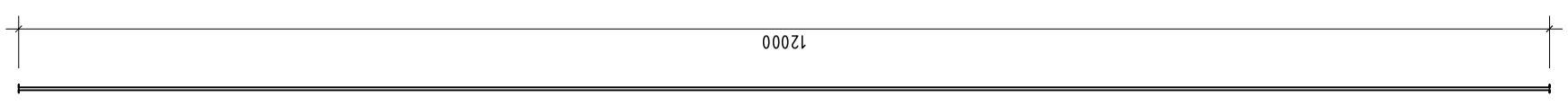

პოზიცია 1

ერთ.	ა ღ წ ე რ ი ლ ო ბ ა	დ ა ს ა ხ უ ლ ე ბ ა	ერთ. წონა კგ	ჯამური წონა კგ
		ხიდინჯი ხმ-7		
		ფეხსაცმელი		
1		∅ 22 B500B ℓ= 12000	35.81	1432.30
1'		∅ 22 B500B ℓ= 2080	6.21	124.13
2		∅ 22 B500B ℓ= 6000	17.90	358.07
3		∅ 20 B500B ℓ= 3000	7.40	14.80
4	საირაველი	∅ 10 B500B ℓ= 801220	493.97	493.97
5		∅ 14 B500B ℓ= 575	0.69	33.35
6		-8X100 ℓ= 3190	20.03	280.46
		ბეტონი		
		B35 ქვიშის ბეტონი (W6 წყალგაუვალობით, სულფატმედეგი)	26.11	მ³

სულ მოძიებულია: ხმ-7 ---- 19 ცალი

ჩაღრმავდეს ძირითად ქანში (ლრიანში) და ქვიშა-ხრეშოვანში მორიგეთა, ნაკლებად გამოფიტული) არანაკლებ 2.0 მეტრისა.

				ქ. თბილისი. ვაზისუბნის ავთობაზის ქუჩა №22	
GNP	შ.პ.ს. „ჯი ენ პი“			01.14.03.040.373	
				ხიდინჯი 1:2;3	ფურც. ფარ.
შეასრულა	ო.ქებრიაშვილი			რკ/ბ. მონოლითური ხიდინჯის ხმ-7	ლიტ.
შეამოწმა	ლ.ჯოხაძე				ფურც. № 116
შეამოწმა	ო.ქებრიაშვილი			ფასადების 1: 50 (A3 ფორმატი)	ფურც. №

Фасад свайного фундамента Б8-8

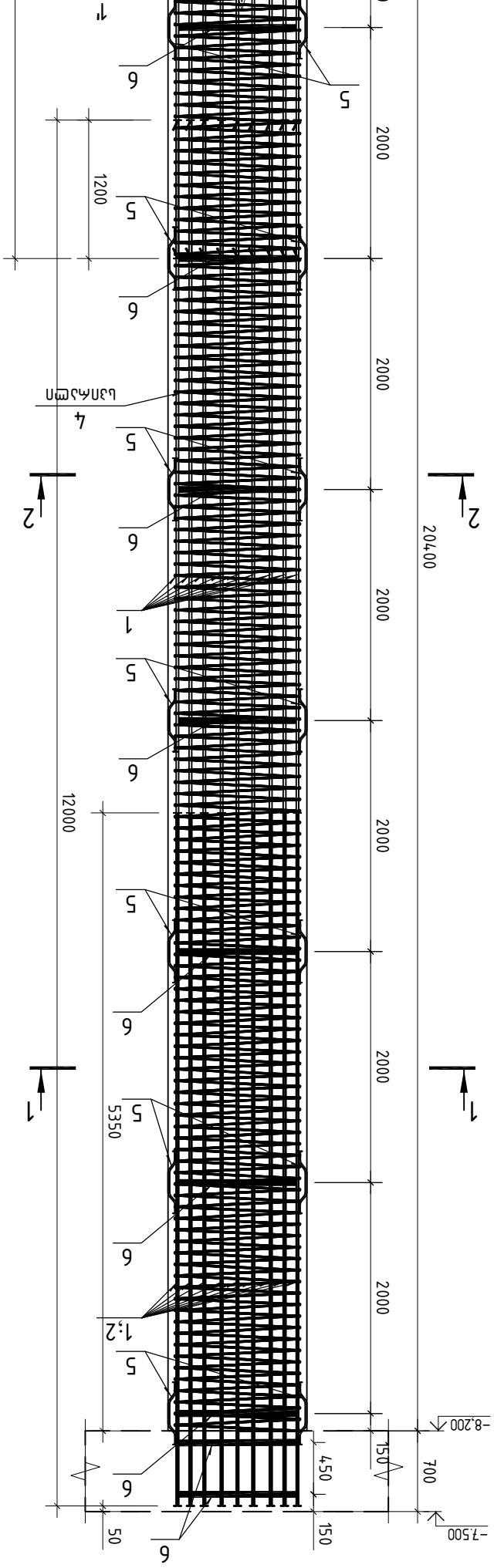

Фасад свайного фундамента Б8-8

Масштаб 1:50 (А3 формат)

ГИП		П.Ж.Мельников	
Нач.отд.		П.Ж.Мельников	
Разраб.		П.Ж.Мельников	

ООО "ЭкоПроект"

Свайный фундамент Б8-8

Стадия: Р | Лист 117 | Листов

Копировал

Формат А3

Спецификация свай Б8-8 — 2 шт

Поз.	Обозначение	Наименование	Кол.	Масса ед., кг	Примечание
		Свая Б8-8			
		Железобетонные изделия			
1		Ø 22 В500В ℓ= 12000	20	35.81	716.15
1'		Ø 22 В500В ℓ= 10180	20	30.38	607.53
2		Ø 22 В500В ℓ= 6000	20	17.90	358.07
3		Ø 20 В500В ℓ= 3000	2	7.40	14.80
4	Ванна	Ø 10 В500В ℓ= 70770	1	436.35	436.35
5		Ø 14 В500В ℓ= 575	44	0.69	30.57
6		-8X100 ℓ= 3190	13	20.03	260.43
		Закладные			2424
		Бетон тяжелый класса В35 (М450) F150 W6		23.06	м³

Схема 1 (1')

Схема 2

Схема 3

Схема 4

Схема 5

Разрез 1-1

Разрез 2-2

Разрез 3-3

ЯЗЕМАЗЭЕРЭЬЬ ЭЛЭМЛЭЗЭЕ ЭЬБЭЛ – ЭЛЭЬЭЛЭЗЭЬЭЛЬ ЕЭ ЭЗЛЭЬЭЗЭЬЭЛЬ (ЭЛЭЬЭЛЕЭЛЭЛЭЬЭЛЬ ЭМЭЛЭЗЭЛЕЭЬЭ ЭЗЭЛЭЬЭЛЬ, ЭЗЭЛЕЭЛЭЬЭЛЬ ЭЗЭЛЭЬЭЛЬЭЛЬ 2.00 ЭЗЭЛЭЬЭЛЬ) ЭЛЭЬЭЛЭЬЭЛЬ ЭЗЭЛЭЬЭЛЬ.

ЭМЭ.	Э Л Е Б Л З Э Б	Е Э Л Ь Э Ь Э Е Э Л З Э Ь	ЭЦИЧЬ	ЭЛЭ.ЭМЭЬ ЭЛ Э Б	ЬЭЭЛЭМЭ ЭЛ Э Б
		ЬЭЛЭЬЭЛЭЗЭЬ Ь3-9			
		ЕЭЛЭЬЭЛЭЬ			
1		Ø 22 B500B ℓ= 12000	20	35.81 Э.Л	716.15
1'		Ø 22 B500B ℓ= 8780	20	26.20 Э.Л	523.98
2		Ø 22 B500B ℓ= 6000	20	17.90 Э.Л	358.07
3		Ø 20 B500B ℓ= 3000	2	7.40 Э.Л	14.80
4	ЬЭЛЭЛЭЛЭЛЭЛ	Ø 10 B500B ℓ= 659300	1	406.47 Э.Л	406.47
5		Ø 14 B500B ℓ= 575	40	0.69 Э.Л	27.79
6		-8X100 ℓ= 3190	12	20.03 Э.Л	240.40
		ЭЬЬЬЭЛЭЗЭЬ			ZZ88
		B35 ЭЛЭЬЬЬЭЬ ЬЭЕЭЛЭЛ (W6 ЕЬЬЭЛЭЛЭЕЭЕЭЗЗЭЕЛЭЛ; ЬЭЛЭЕЭЕЭЗЗЭЕЛ ЭЕЬЭЛЭЕЭЛЭЕЭЗЗЭЕЛ)		21.48 э³	

ЭЛЭЬЭЬЬЭЛ.	Э.Л.Ь. „ЭЗЛ ЭБ ЭЛ“		
ЭЛЭЬЭЛЭЗЭЛЭЛЭЛЭЛЭЛ

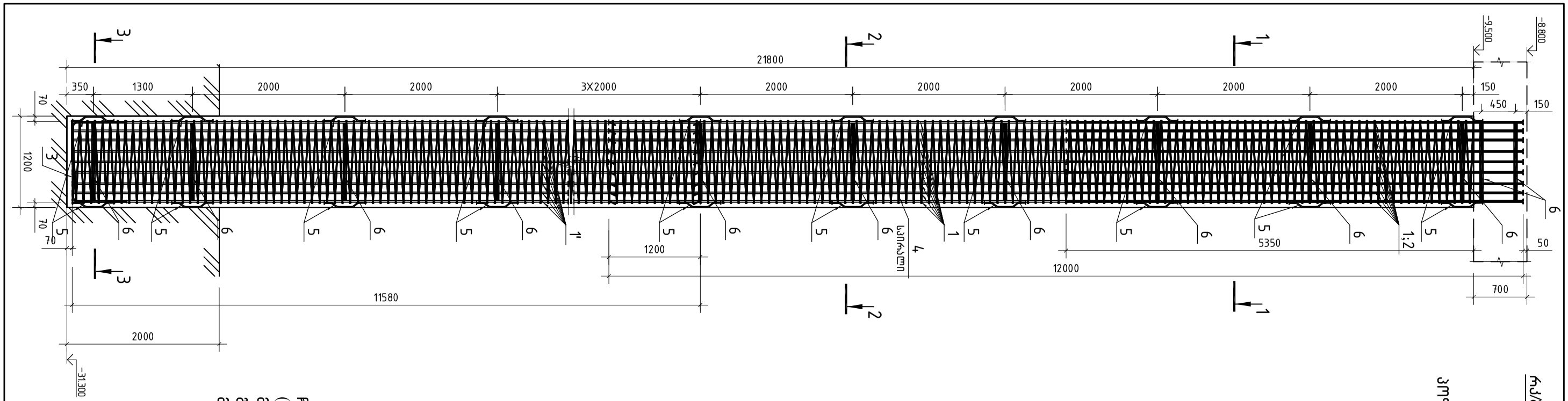

ჩარჩ. ამონაწერი ხიდიდან ხ3-10

ჯოხისი 1;(1')

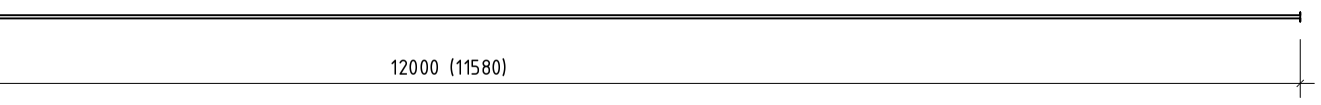

ჯოხისი 2

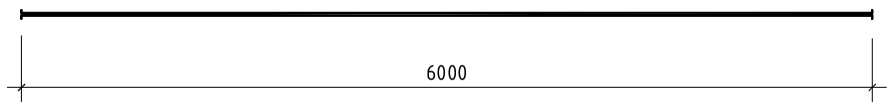

ჯოხისი 5

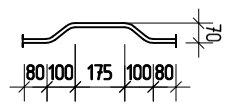

ჯოხისი 4

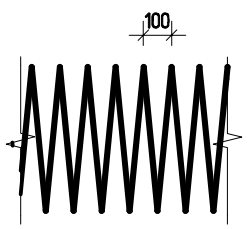

ჯოხისი 1-1

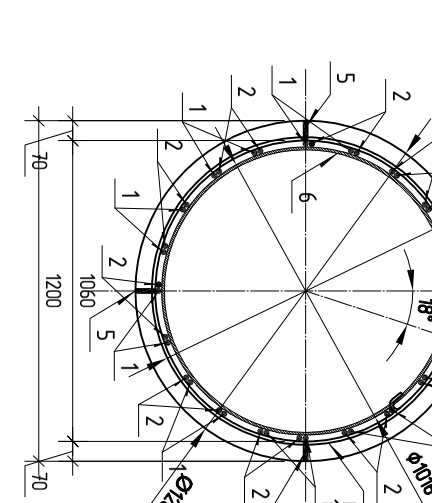

ჯოხისი 2-2

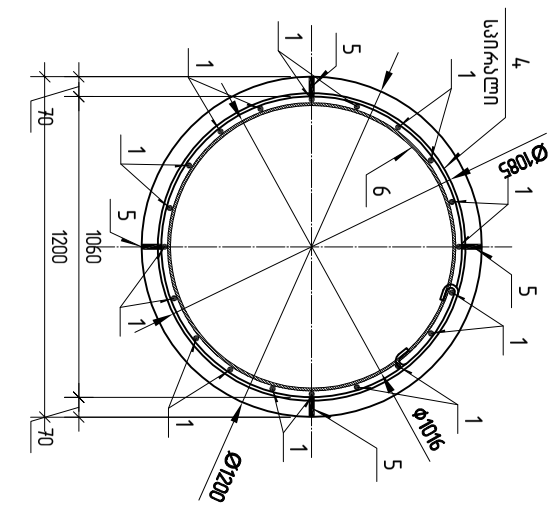

ჯოხისი 3-3

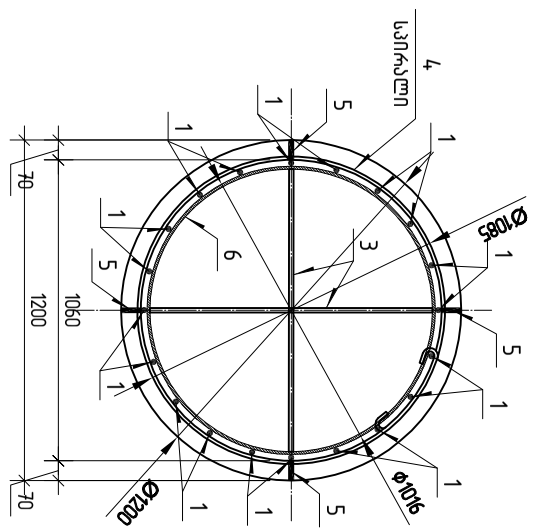

ჯოხისი 3

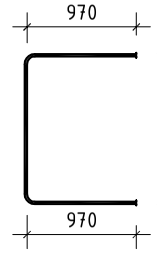

სვეტ რეზიდანზე: ხ3-10 ---- 4 ცალი

პოზ.	ნ ო ტ ი ს ა ხ ე ლ ო ბ ა	დ ა ს ა ხ ე ლ ე ბ ა	ერთ. ზომა	ერთ. წონა კგ	სულ წონა კგ
		ბეტონი ხ3-10	მ3		
		დეტალები			
1		ø 22 B500B ℓ= 12000	20	35.81	716.15
1'		ø 22 B500B ℓ= 11580	20	34.55	691.08
2		ø 22 B500B ℓ= 6000	20	17.90	358.07
3		ø 20 B500B ℓ= 3000	2	7.40	14.80
4	საჭრელი	ø 10 B500B ℓ= 756220	1	466.22	კგ 466.22
5		ø 14 B500B ℓ= 575	48	0.69	კგ 33.35
6		-8X100 ℓ= 3390	14	20.03	კგ 280.46
		ბეტონი			
		B35 კლასის ბეტონი (W6 წყალგაუმტარობის, სულფატმედეგი)		24.64	მ³

ჩაღრმავდეს ძირითად ქანში (ალიქვიანების და ქვიშაქვების ფორმირებაზე, ნაკლებად გამოფიზული) არანაკლებ 2.00 მეტრისა.

– ქანების ზედაპირის დაქანება

| | | |

Фасад. Элементы плана бандажа Б8-11

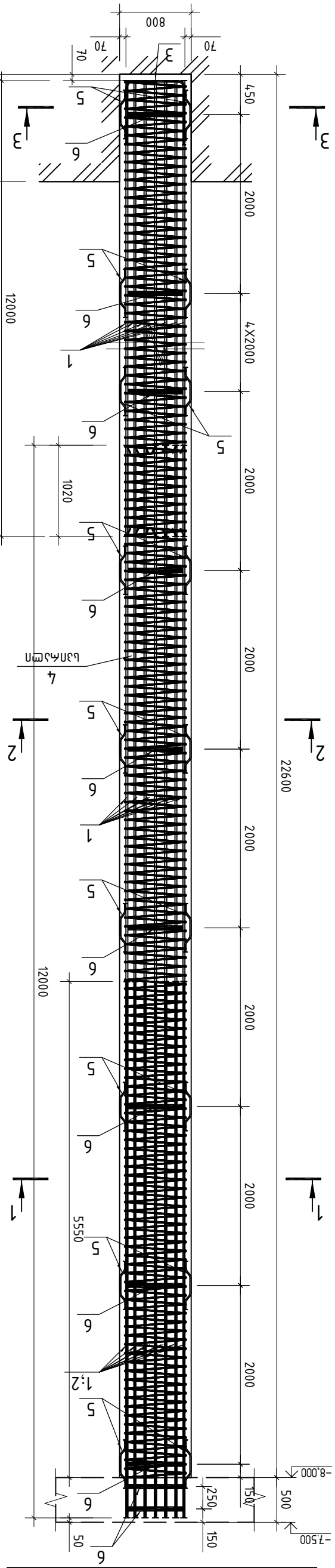

Элемент 1

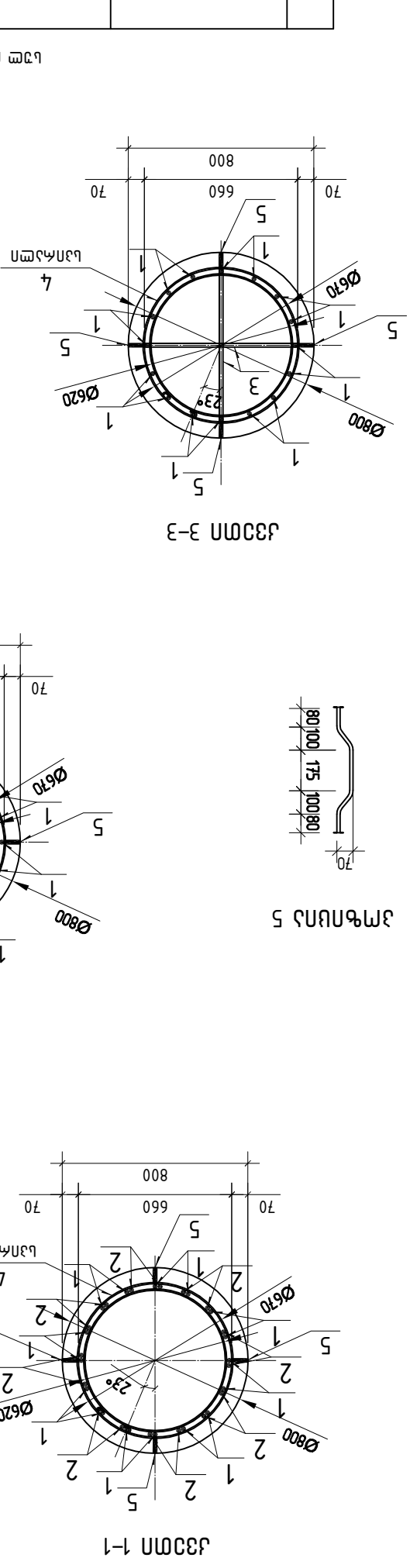

Элемент 2

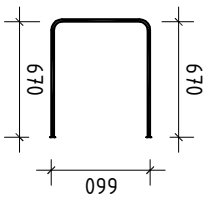

Элемент 3

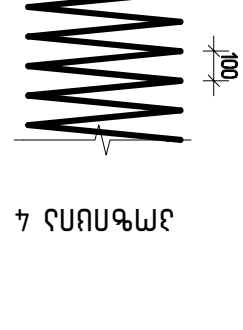

Элемент 4

Элемент 5

Марка	Эскиз	Ø, мм	Кол. на 1 бандаж, шт.	Длина одного стержня, мм	Масса 1 бандажа, кг
			Бандаж Б8-11		
			Ребра		
1		Ø 20	32	12000	946.97
2		Ø 20	16	6000	236.74
3		Ø 20	2	2000	9.86
4	Цилиндр	Ø 10	1	4992800	307.82
5		Ø 14	48	575	33.35
6		-8X100	14	1935	170.13
				Закладная	
				Бетон В35 (М450), W6, F300, морозостойкий	11.35 м³

Спецификация на 2 шт. Б8-11

ГИП	Т.Ю. Зиновьева		
Нач.отд.	М.Ю.Зиновьев		
Разработал	М.Ю.Зиновьев		
Н.контр.	Е.Ю.Мельников		

Ж/Б бандаж Б8-11 для дымовой трубы ТЭЦ №22 г. Мытищи
01.14.03.040.373

Масштаб 1:2,3

Лист 1 Листов 1

ООО "ТЭЦ-22"

Формат А3 (297х420)

ძ. ობილისი. ბებრე ავთომაგზაის ხიდი №22
01.14.03.040.373

ზოლი 1:2,3

რაბ. პროექტირების ხიდინჯი ხმ-12

ფაზა პრ.

დაკვ.

ფურც. № 121

ფურცლები

გ.პ.ს. „ჯი ეს ეი“

ავტ. კონს.	ო.ჯანიავილი		
შესაკეთ.	ე.ჯოხაძიძე	ე. ჯოხაძიძე	
შესამოწ.	ო.ჯანიავილი		

ასახვის მასშტაბი 1: 50 (A3 ფორმატზე)

პოზ.	აღწერა	დასახელება	ერთ.	ერთ. წონა კგ	სულ წონა კგ
		ხიდინჯის ხმ-12			
		ღეროები			
1		∅ 20 B500B ℓ= 12000	16	29.59 კგ	473.49
1'		∅ 20 B500B ℓ= 10000	16	24.66 კგ	394.57
2		∅ 20 B500B ℓ= 6000	16	14.80 კგ	236.74
3		∅ 20 B500B ℓ= 2000	2	4.93 კგ	9.86
4	სპირალი	∅ 10 B500B ℓ= 455190	1	280.63 კგ	280.63
5		∅ 14 B500B ℓ= 575	44	0.69 კგ	30.57
6		-8X100 ℓ= 1935	13	12.15 კგ	157.97
		მასალები			
		B35 კლასის ბეტონი (W6 წყალგაუვლელობით; სულფატმედეგი)		10.35 მ³	

სულ ოპერაციებზე: ხმ-12 ---- 3 ცალი

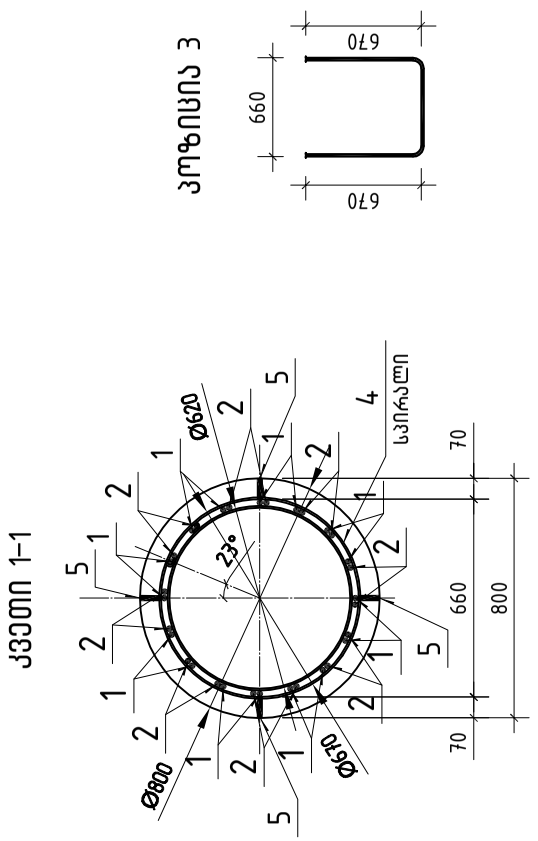

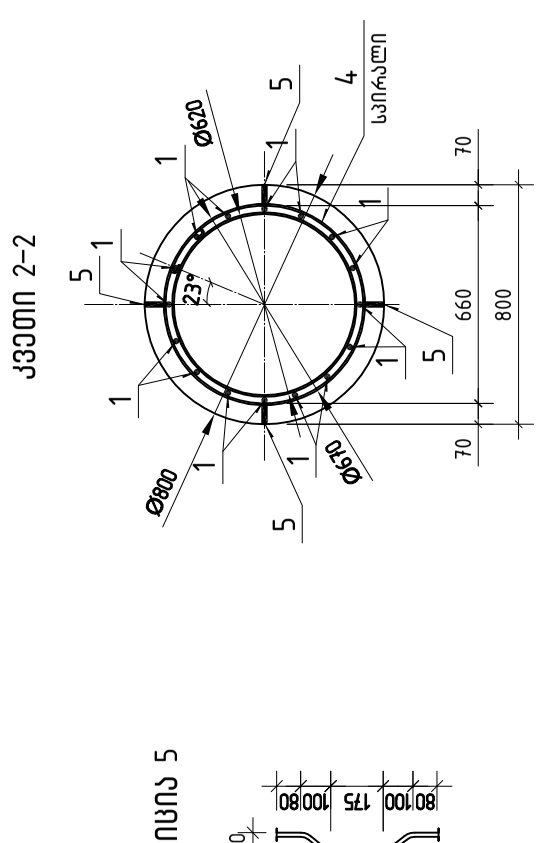

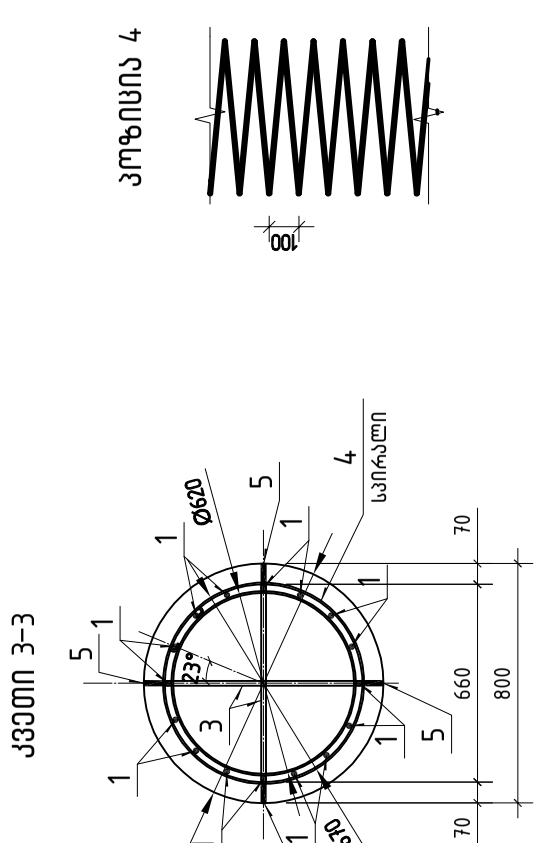

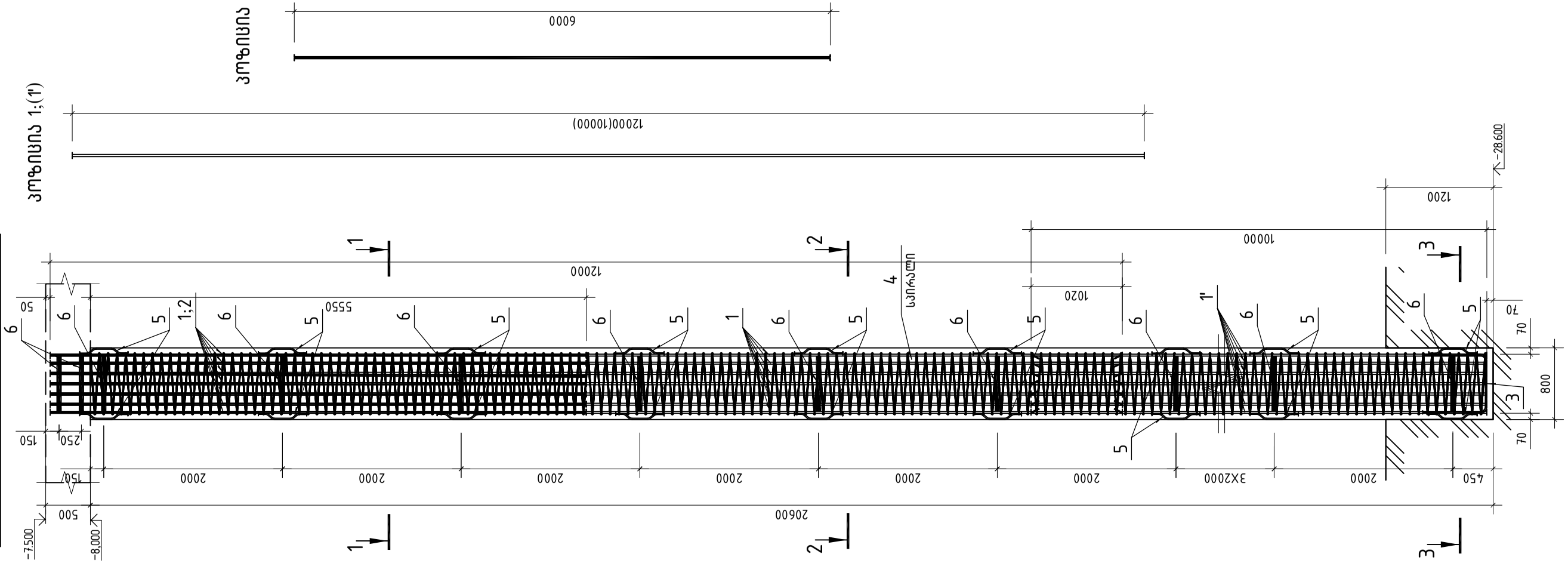

ჩაღრმავდეს ძირითად ქანში – (არგილითების და ქვიშაქვების მორიგეობა, ნაკლებად გამოფიზული) არანაკლებ 1.20 მეტრისა.

Ремонтная документация – (шифр для служебного пользования) для железобетонных свай квадратного сечения 1.20 длиной 8 м, бывших в эксплуатации

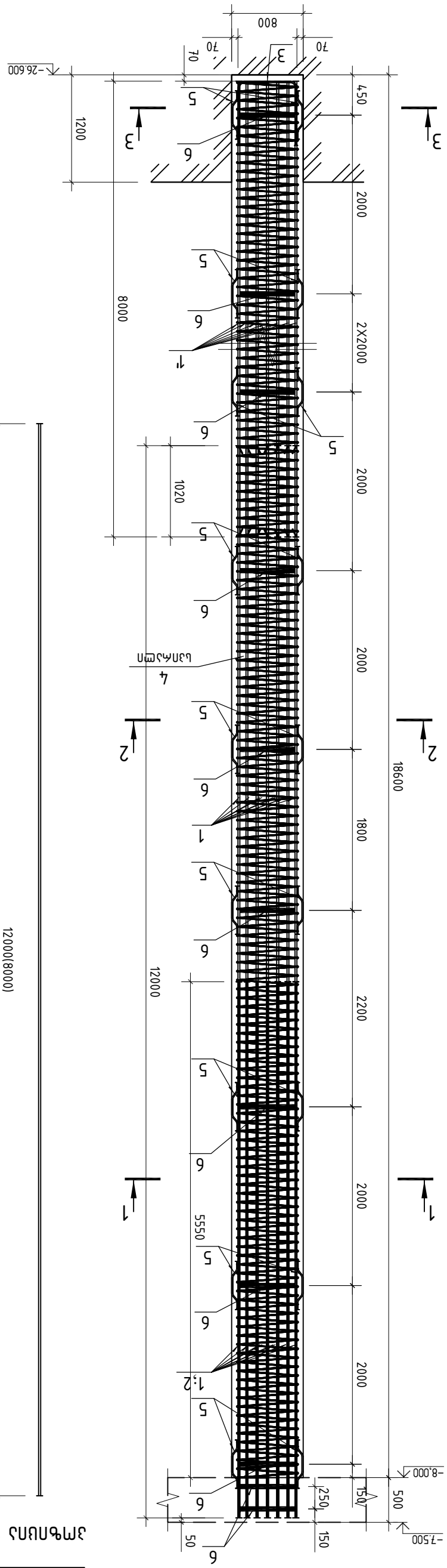

Монтажная схема 1;(1')

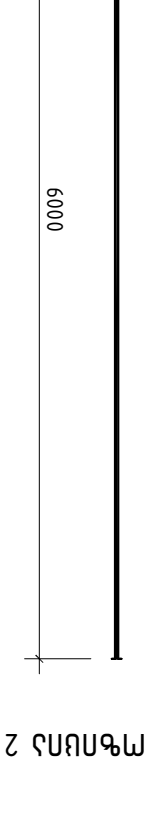

Деталь 1

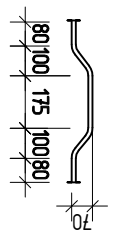

Деталь 2

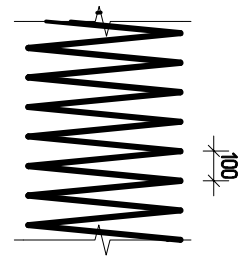

Деталь 4

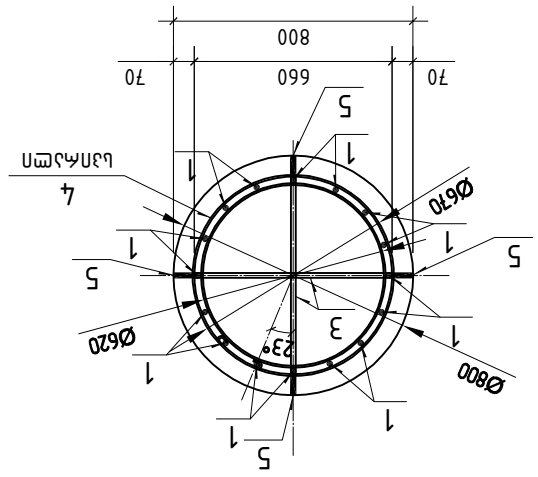

Сечение 3–3

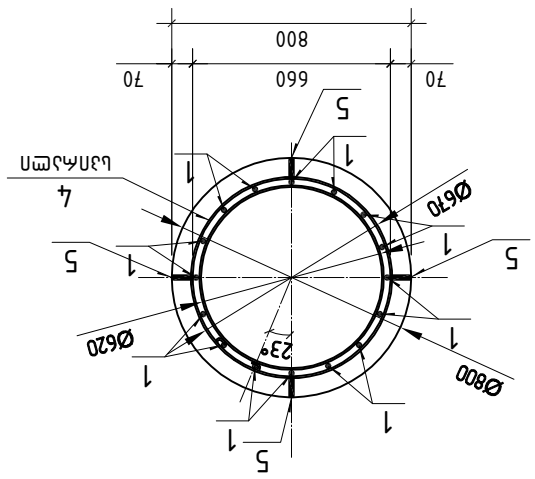

Сечение 2–2

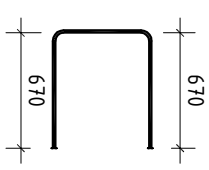

Деталь 3

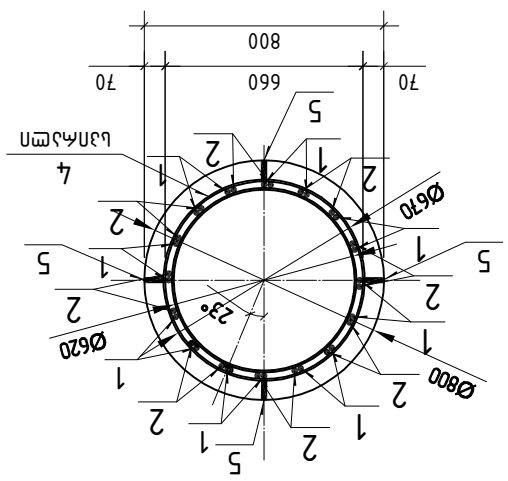

Сечение 1–1

Ведомость элементов конструкции: Б8-13 ---- 5 шт

Поз.	Эскиз	Диам. мм	Длина, м	Масса, кг
	Каркас Б8-13			
	Ригели			
1	Ø 20 В500В ℓ= 12000	16	29.59 кг	473.49
1'	Ø 20 В500В ℓ= 8000	16	19.73 кг	315.66
2	Ø 20 В500В ℓ= 6000	16	14.80 кг	236.74
3	Ø 20 В500В ℓ= 2000	2	4.93 кг	9.86
4	Хомуты Ø 10 В500В ℓ= 411090	1	253.44 кг	253.44
5	Ø 14 В500В ℓ= 575	40	0.69 кг	27.79
6	-8X100 ℓ= 1935	12	12.15 кг	145.82
	Закладные			
	Бетон тяжелый класса В35 (W6 F300 D1700 ГОСТ 26633-2015; 9.34 м³			

Гип.			
Нач.отд.			
Рук.гр.			
Н.контр.			
ГИП			

Ж.-б. элементы каркаса Б8-13

Стадия	Лист
Р	122
Масштаб 1:50 (А3 формат)	Листов 22

ГИП Гип. Н.контр. Рук.гр. Нач.отд.

Ж.-б. элементы каркаса Б8-13

Стадия Р | Лист 122 | Масштаб 1:2;3 | Листов 22

ГИП Гип. Н.контр. Рук.гр. Нач.отд.

Ж.-б. элементы каркаса Б8-13

Стадия Р | Лист 122 | Масштаб 1:2;3 | Листов 22

ГИП Гип. Н.контр. Рук.гр. Нач.отд.

Ж.-б. элементы каркаса Б8-13

Стадия Р | Лист 122 | Масштаб 1:2;3 | Листов 22

ГИП Гип. Н.контр. Рук.гр. Нач.отд.

Ж.-б. элементы каркаса Б8-13

Стадия Р | Лист 122 | Масштаб 1:2;3 | Листов 22

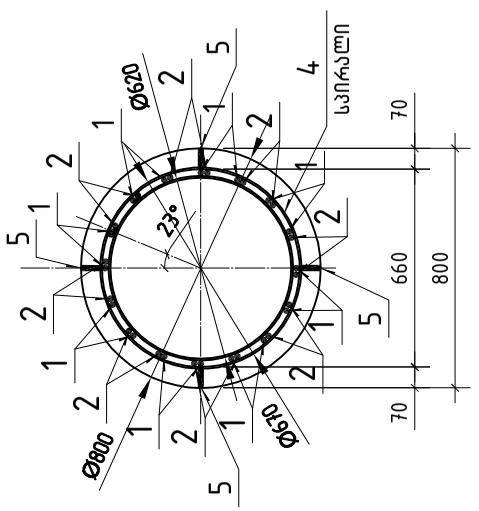

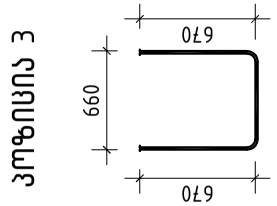

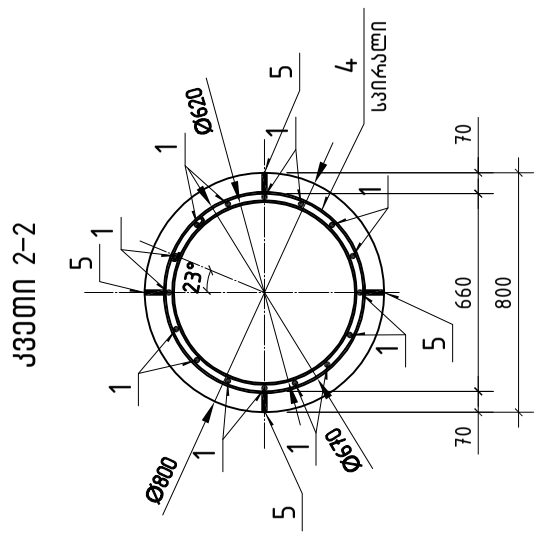

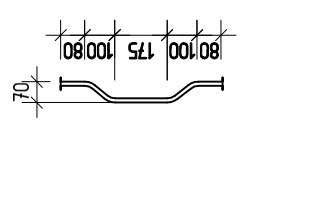

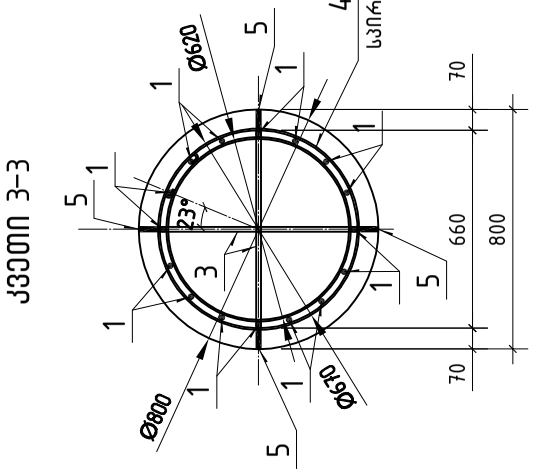

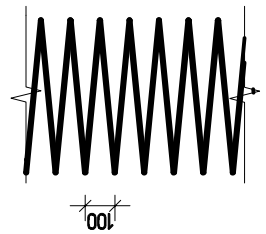

სვლ ოპერაციებზე: ხმ-14 ---- 30 საათი

ჯოხ	ელემენტის დასახელება	ერთ.	ერთ. წონა კგ	სულ წონა კგ
	ხიმინჯის ხმ-14			
	მეძაყუთები			
1	∅ 20 B500B ℓ= 12000	16	29.59	473.49
1'	∅ 20 B500B ℓ= 5000	16	12.33	197.29
2	∅ 20 B500B ℓ= 6000	16	14.80	236.74
3	∅ 20 B500B ℓ= 2000	2	4.93	9.86
4	∅ 10 B500B ℓ= 344940	1	212.66	212.66
5	∅ 14 B500B ℓ= 575	36	0.69	25.01
6	-8X100 ℓ= 1935	11	12.15	133.67
	მასალები			
	B35 კლასის ბეტონი (W6 წყალმედეგობაზე, სულფატმედეგი)		7.84	მ³

შემსრ.	ო.ჯავახიშვილი		
შესაკეთ.	ლ.ჯოხაძიძე		
შემოწმ.	ო.ჯავახიშვილი		

GNP
შ.პ.ს. „ჯი ენ პი"

ბ ლ ო კ ი 1;2;3

რკინა. ბეტონისთვის სიმინჯის ხმ-14

ა/ნ №123

მასშტაბი 1: 50 (A3 ფორმატზე)

ნახ. №

ქ. თბილისი. ჯემრე ასფალტობეტონის ქარხნის №22
01.14.03.040.373

დაკვ.

ფურც.

ფურცლები

ჯოხისია 1;(1')

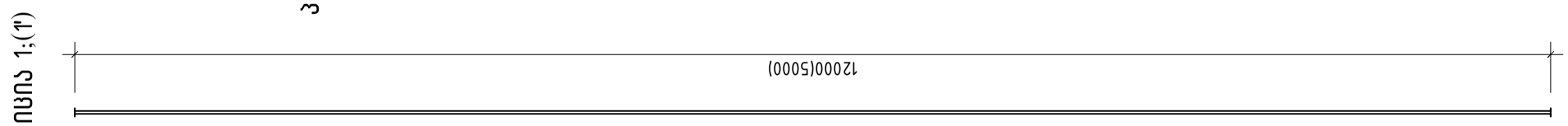

ჯოხისია 2

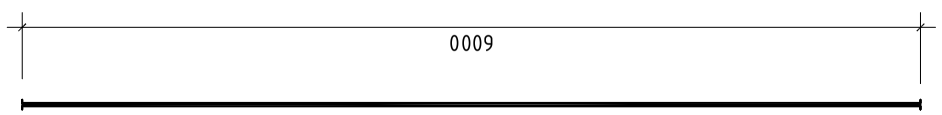

რკინა. ბეტონისთვის სიმინჯი ხმ-14

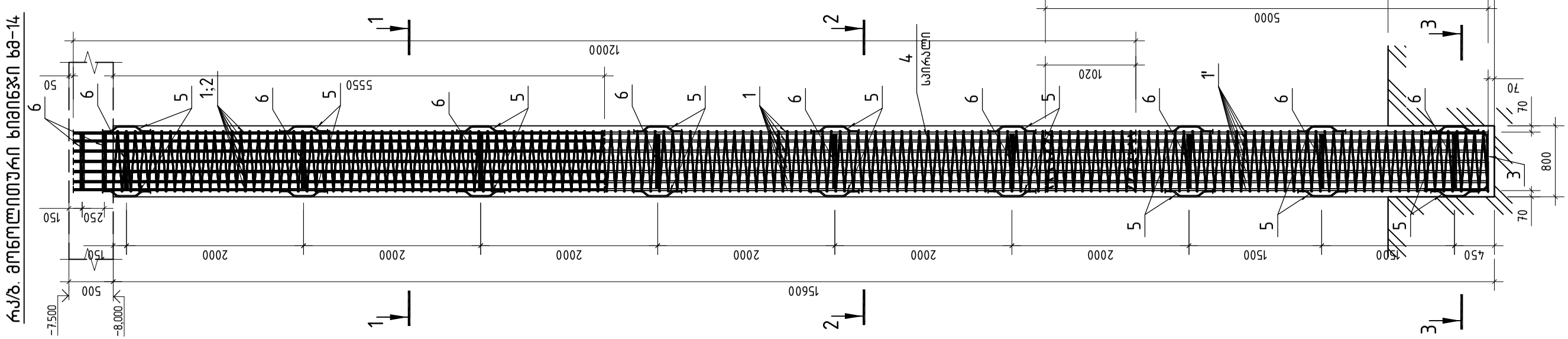

ჩაღრმავდეს ძირითად ქანში – (არგილიტებში და ქვიშაქვებში ამრიგებით, ნაკლებად გამოფიზული) არანაკლებ 1.20 მეტრისა.

Ясеневая диафрагма (Ø800) – план свайного поля и детали армирования (3.00 до 19.700)

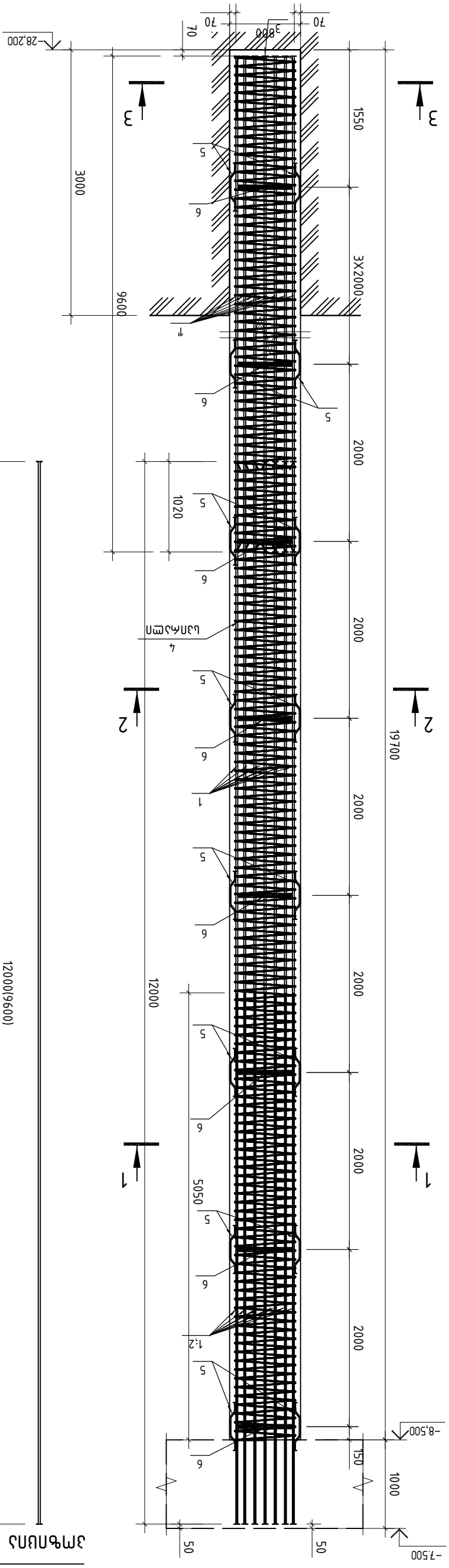

Ø800 Ø670 Ø620 23° 660 800 70

Разрез 1–1

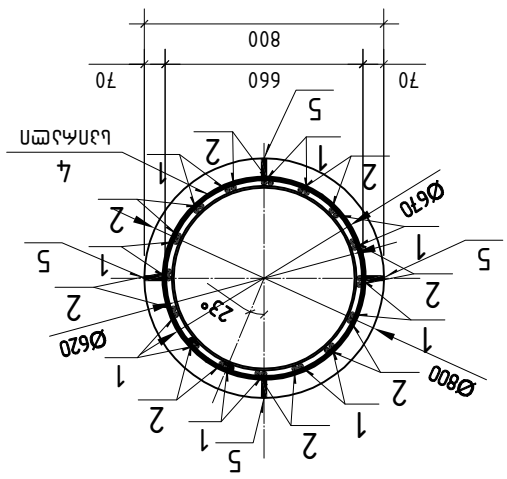

Разрез 2–2

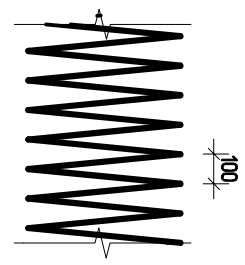

Разрез 3–3

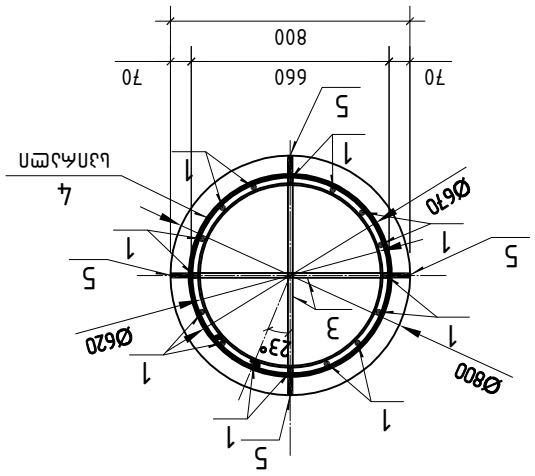

Деталь 4

Деталь 5

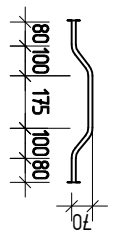

Деталь 1;(т)

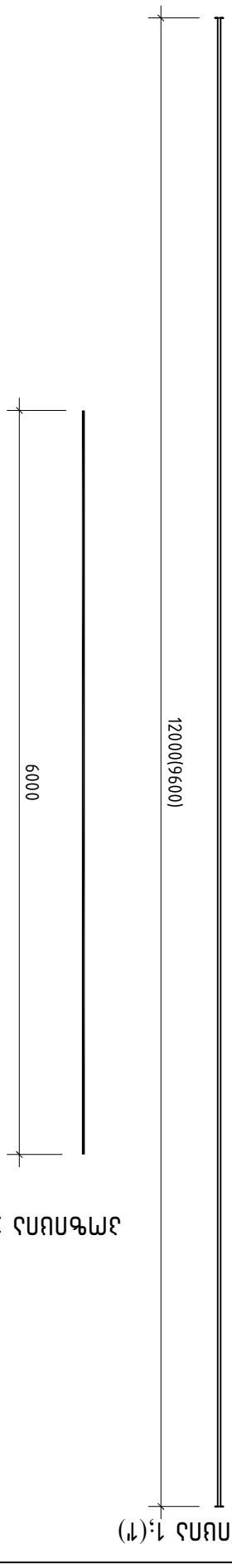

Деталь 2

Деталь 3

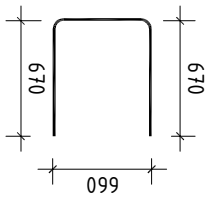

Ширина ствола: 63-15 ---- 6 шт

Поз.	Эскиз	Кол.	Длина, мм	Масса, кг
	Диаметр 63-15			
	Ясень			
1	Ø 20 B500B ℓ= 12000	16	29.59	473.49
т	Ø 20 B500B ℓ= 9600	16	23.67	378.79
2	Ø 20 B500B ℓ= 6000	16	14.80	236.74
3	Ø 20 B500B ℓ= 2000	2	4.93	9.86
4	Хомут Ø 10 B500B ℓ= 43400	1	267.82	267.82
5	Ø 14 B500B ℓ= 575	40	0.69	27.79
6	-8X100 ℓ= 1935	10	12.15	121.52
	Закладная			
	B35 Дренажный ствол (W6 F150 морозостойкость бетона; гидроизоляционная добавка)	9.90	м³	

		ГИП	Г.Д. Зеленцов
Н.контр.	М.Д. Ясенева		
Проверил	Е.Ж. Рябинкина		
Разработал	М.Д. Ясенева		

Г. Ивняковский д. ствол №22
01.14.03.040.373

Ясень 1:2,3

Дата 3.4.

Ясень

Ствол диафрагма Ø63-15

Лист № 124

Ясень 1: 50 (А3 формат) | Лист № | Листов

Ремонтная диафрагма для ствола скважины (диафрагма – свая) диаметром 3.00 м длиной 25.5 м

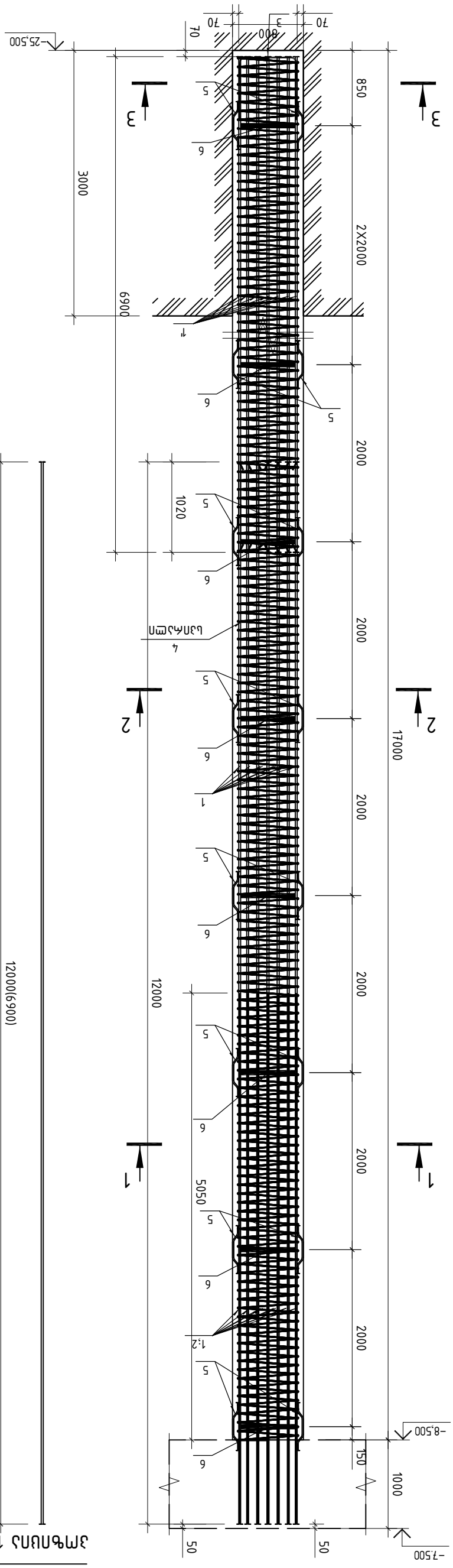

Монтажная схема №22
ОТ.ТК.03.040.373

ЗАО "ЭКСПЕРТ ЦЕНТР"

		Здание 1;2;3	Стадия Дата
Гип.	Мартынов		Р
Нач.отд.	Мартынов	Ремонтная диафрагма ø3-16	Стадия Лист Листов
Нач.сект.	Ахметшин		Р 125
Разраб.	Мартынов		
Н.контр.	Мартынов	Масштаб 1: 50 (А3 размер)	ГБУ "Мосинжпроект"

Ведомость стержней: ø3-16 ---- 2 шт

Поз.	Эскиз стержня	Длина, см	Кол. шт	Масса 1 м, кг	Масса общая, кг
	Диафрагма ø3-16				
	Ремонтная				
1	ø 20 В500В ℓ= 12000	1200	16	29.59	473.49
1'	ø 20 В500В ℓ= 6900	690	16	17.02	272.25
2	ø 20 В500В ℓ= 6000	600	16	14.80	236.74
3	ø 20 В500В ℓ= 2000	200	2	4.93	9.86
4	Хомут ø 10 В500В ℓ= 37460	3746	1	230.95	230.95
5	ø 14 В500В ℓ= 575	58	36	0.69	25.01
6	-8X100 ℓ= 1935	194	9	12.15	109.37
	Закладная				
	Бетон тяжелый класса В35 (М450) (W6 F300 морозостойкость; водонепроницаемость)			8.54	м³

Ремонтная диафрагма (диафрагма – свая) диаметром 3.00 м длиной 25.5 м. Монтажная схема №22

Спецификация

Зона	Поз.	Обозначение	Наименование	Кол.	Масса ед., кг	Примечание
			Сборные единицы			
	1		Стержень ø20	16	29.59	
	1'		Стержень ø20	16	17.02	
	2		Стержень ø20	16	14.80	
	3		Стержень ø20	2	4.93	
	4		Хомут ø10	1	230.95	
	5		Стержень ø14	36	0.69	
	6		Стержень -8X100	9	12.15	
			Закладные			
			Бетон тяжелый класса В35 (М450) (W6 F300 морозостойкость; водонепроницаемость)		8.54 м³	

Монтажная схема 1;(1')

Монтажная схема 2

Монтажная схема 3

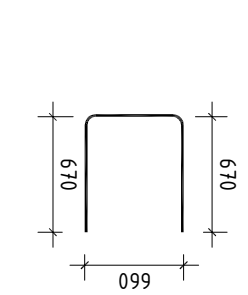

Сечение 1-1

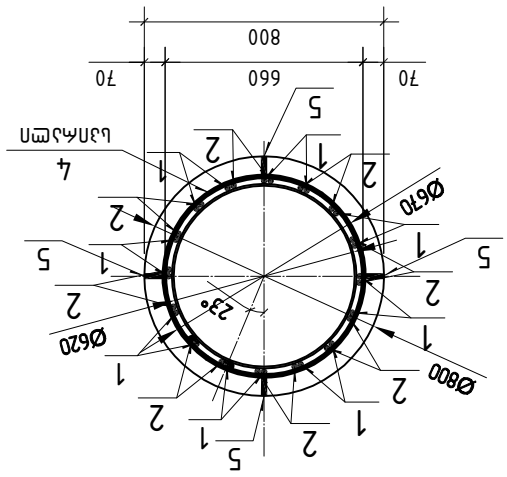

Сечение 2-2

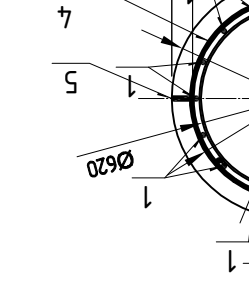

Монтажная схема 4

Монтажная схема 5

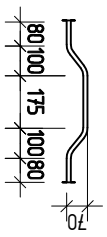

Сечение 3-3

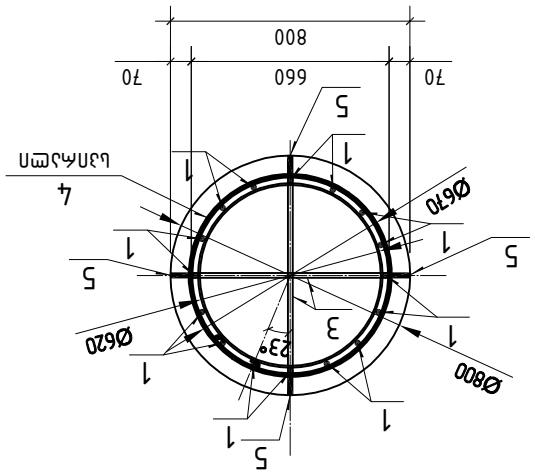

ჩარჩოებიანი და ჭიშკრიანი ღობით – შემოზღუდული ტერიტორიის (ა/მ გასახდელი ოთახის, ბანაკის ოთახის, ბანაკის სველი წერტილის) ა/მ ბანაკის 3.00 მეტრამდე სიმაღლის გენერალური გეგმა.

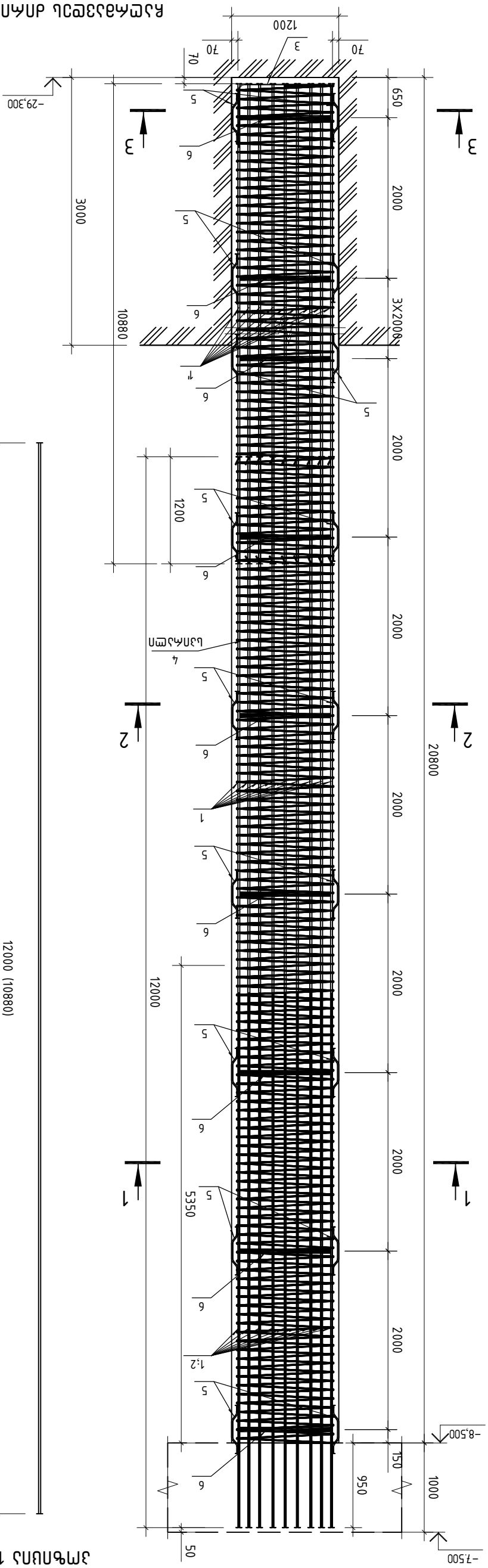

ა/მ. ბეტონით ბიბინაკი b3-17

1		⌀	22	B500B	ℓ=	12000	20	35.81	ტ	716.15
2		⌀	22	B500B	ℓ=	10880	20	32.47	ტ	649.31
3		⌀	20	B500B	ℓ=	6000	20	17.90	ტ	358.07
4	ბანაკის ღობე	⌀	10	B500B	ℓ=	74470	1	459.12	ტ	459.12
5		⌀	14	B500B	ℓ=	575	44	0.69	ტ	30.57
6				-8X100	ℓ=	3190	11	20.03	ტ	220.37
						ბანაკი				
				B35 კლასის ბეტონი (W6 წყალგაუმტარობის; ბეტონის მომზადება)				23.51	მ³	

ბეტონის მასის ჯამი: b3-17 ---- 2 ცალი

1		⌀	22	B500B	ℓ=	12000	20	35.81	ტ	716.15
2		⌀	22	B500B	ℓ=	10880	20	32.47	ტ	649.31
3		⌀	20	B500B	ℓ=	6000	20	17.90	ტ	358.07
4	ბანაკის ღობე	⌀	10	B500B	ℓ=	74470	1	459.12	ტ	459.12
5		⌀	14	B500B	ℓ=	575	44	0.69	ტ	30.57
6				-8X100	ℓ=	3190	11	20.03	ტ	220.37
						ბანაკი				
				B35 კლასის ბეტონი (W6 წყალგაუმტარობის; ბეტონის მომზადება)				23.51	მ³	

ბეტონის მასის ჯამი: b3-17 ---- 2 ცალი

ა. მშენებლობა ტერიტორიის ორგანიზაციის ნაწილი №22
01.14.03.040.373

	შპს „ჯი პი ეი“	
გიპ.მენეჯ.	ო.ჯანიძე	
შემსრულ.	ე.ჯოხთოიძე	
შეკვეთა	ო.ჯანიძე	

მასშტაბი 1:2,3

ა/მ. ბეტონით ბიბინაკი b3-17

ფურც. №126

ასლის მასშტაბი 1: 50 (A3 ფორმატი) | ნახ. № | შეკვეთის №

ჯიხური 1 (1)

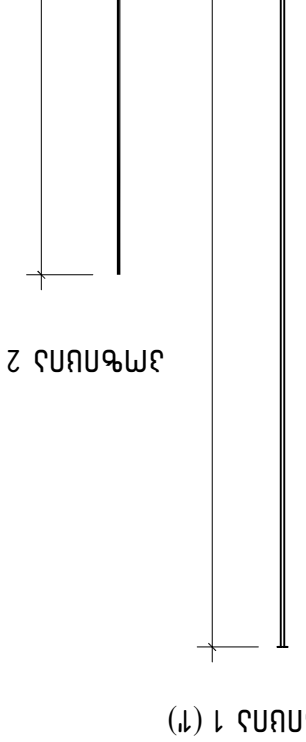

ჯიხური 2

ჯიხური 5

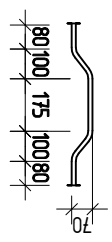

ჭრილი 1–1

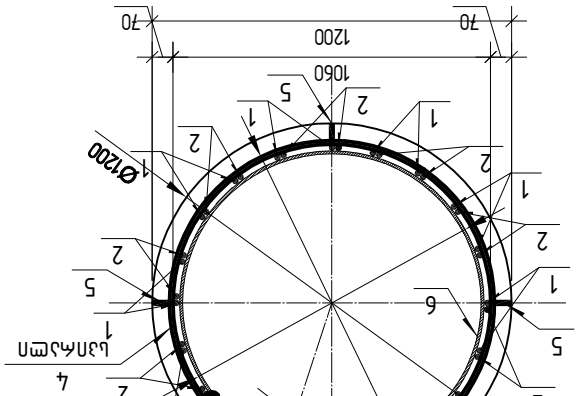

ჭრილი 2–2

ჯიხური 3

ჭრილი 3–3

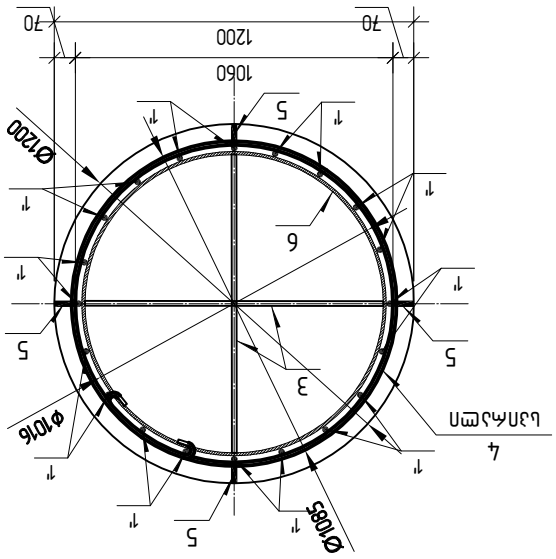

ჯიხური 4

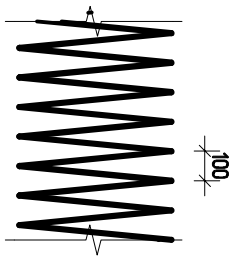

Ремонтная документация для железобетонных свай квадратного сечения (шпунтовое ядро) длиной 3,00 для железнодорожных, автодорожных, городских эстакад

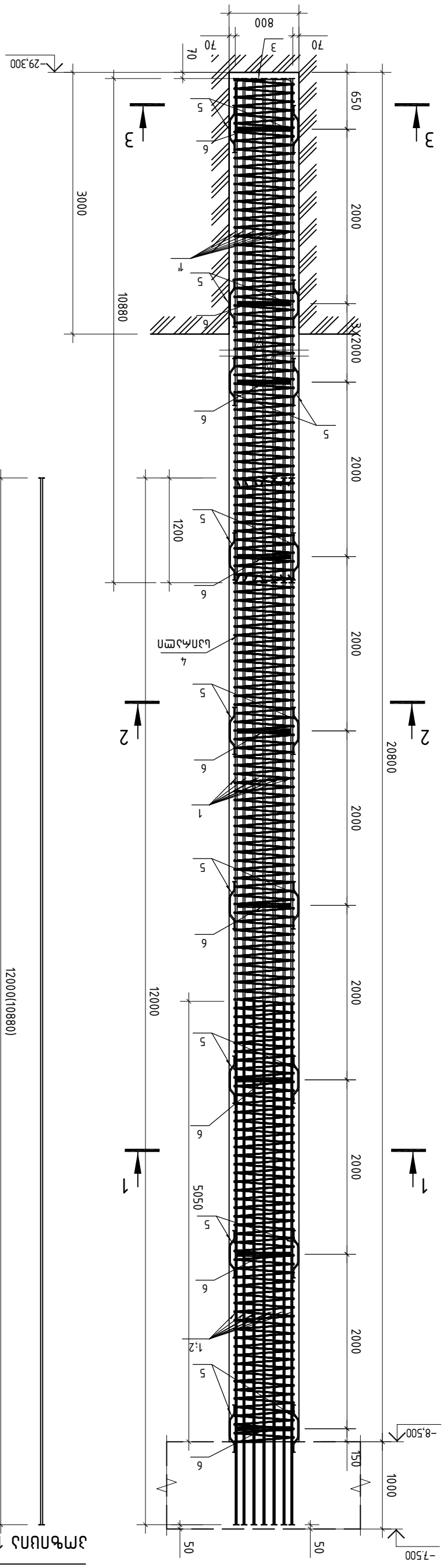

Монтажная схема: Б3-18 ---- 2 шт

Поз.	Эскиз	Ø	Длина, см	Кол.	Масса, кг
	Железобетонная свая Б3-18				
1		Ø22	1200	16	572.92
7		Ø22	1088	16	519.45
2		Ø22	600	16	286.46
3		Ø20	200	2	9.86
4	Хомут	Ø10	4603	1	283.78
5		Ø14	57	44	30.57
6		-8X100	193	11	133.67
	Закладная				
	Бетон тяжелый класса В35 (М450); Арматура класса А500С по ГОСТ 34028-2016		10.45		м³

		ЗАО "ЭКСПЕРТ"	
Гип.			
Нач.отд.			
Рук.гр.			
Н.контр.			
Разраб.			

Ж/д. эстакады Б3-18

Железобетонная свая Б3-18

Стадия: Р | Лист: 1 | Листов: 1

Масштаб 1:50 (А3 формат) | Лист №

ГИП

ЗАО "Экспертные технологии"

Монтажная схема: Б3-18 ---- 2 шт

Ж/д. эстакады Б3-18

Стадия: Р | Лист: 1 | Листов: 1

Масштаб 1:2,3

Инв.№ подл. | Подпись и дата | Взам.инв.№

Разрез 1-1

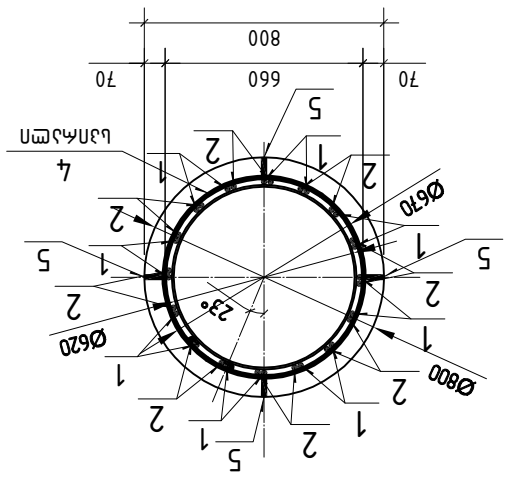

Разрез 2-2

Разрез 3-3

Деталь 4

Деталь 5

Деталь 1;(7)

Деталь 2

Деталь 3

რკ/ბ. მონოლითური ხიმინჯი ხმ-19

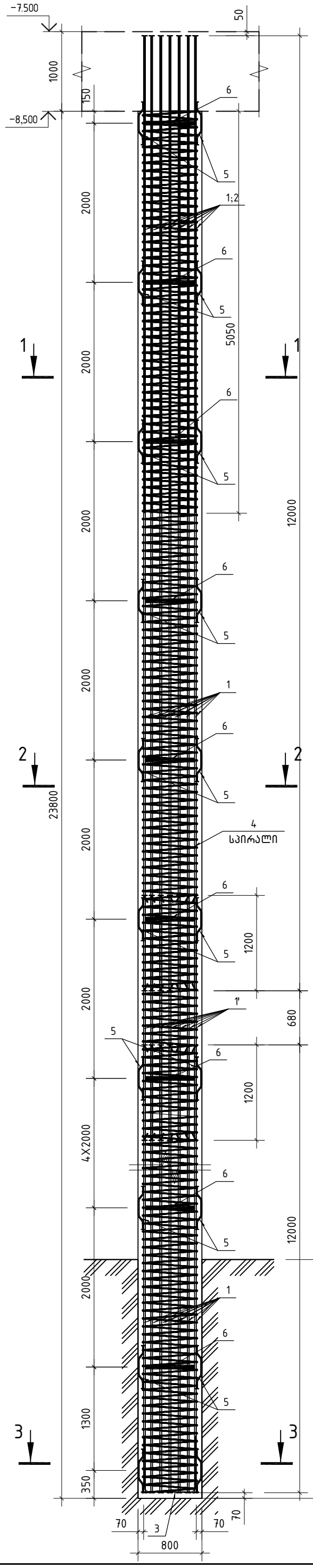

პოზიცია 1

პოზიცია 2

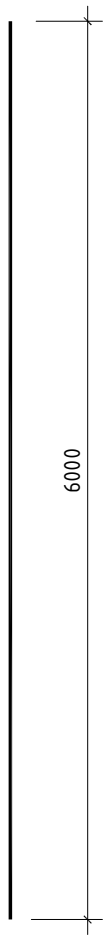

პოზიცია 1'

კვეთი 1-1

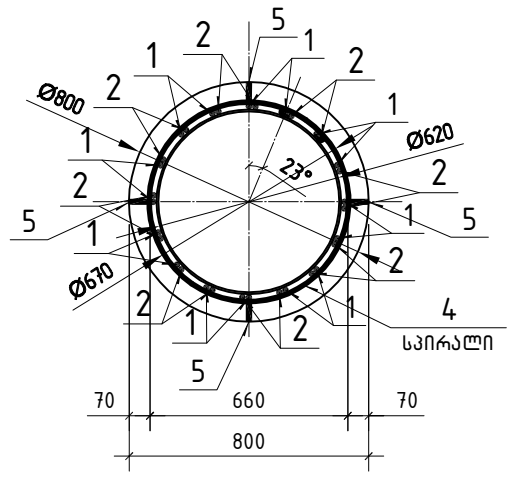

პოზიცია 3

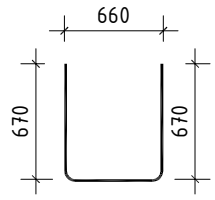

კვეთი 2-2

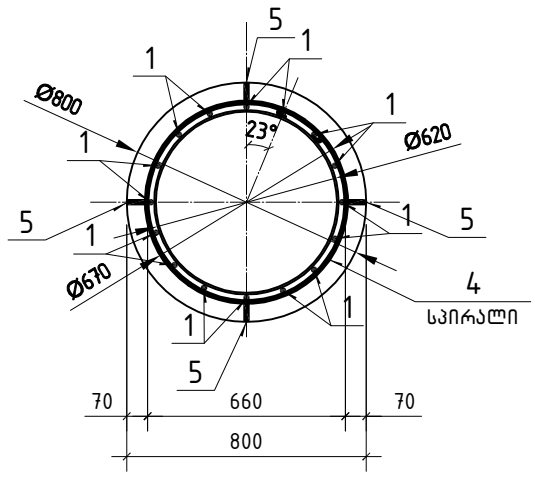

პოზიცია 5

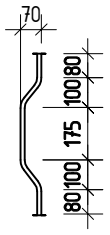

კვეთი 3-3

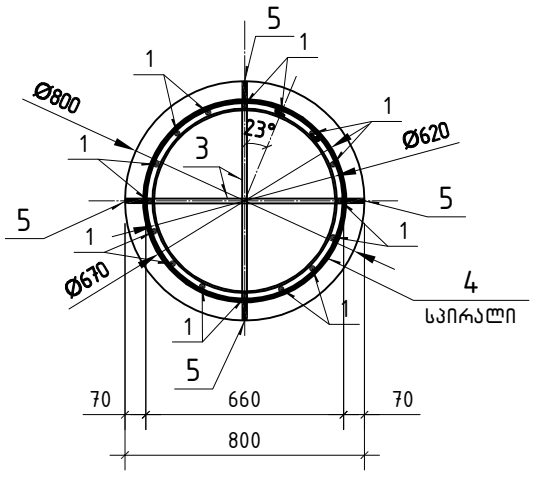

პოზიცია 4

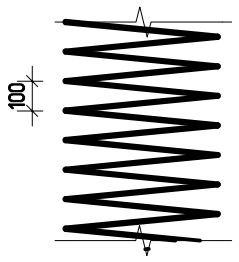

ჩაღრმავდეს ძირითად ქანში – (არგილითების და ქვიშაქვების მორიგეობა, ნაკლებად გამოფიტული) არანაკლებ 3.00 მეტრისა.

სულ ობიექტზე: ხმ-19 ---- 2 ცალი

პოზ.	ა ღ ნ ი შ ვ ნ ა	დ ა ს ა ხ ე ლ ე ბ ა	რაოდ.	ერთ. წონა კგ		საერთო წონა კგ
		ხიმინჯი ხმ-19				
		დეტალები				
1		ф 22 B500B ℓ= 12000	32	35.81	კგ	1145.84
1'		ф 22 B500B ℓ= 3080	16	9.19	კგ	147.05
2		ф 22 B500B ℓ= 6000	16	17.90	კგ	286.46
3		ф 20 B500B ℓ= 2000	2	4.93	კგ	9.86
4	სპირალი	ф 10 B500B ℓ= 526600	1	324.66	კგ	324.66
5		ф 14 B500B ℓ= 575	52	0.69	კგ	36.13
6		-8X100 ℓ= 1935	13	12.15	კგ	157.97
		მასალები				
		B35 კლასის ბეტონი (W6 წყალშეუღწევადი; სულფატმედეგი)		11.96	მ³	

შ.პ.ს. „ჯი ენ პი“

მთ.კონსტ.	ო.ქვრივიშვილი	
შეასრულა	დ.ჯოგლიძე	
შეამოწმა	ო.ქვრივიშვილი	

ქ. თბილისი. პეტრე ქავთარაძის ქუჩა №22
01.14.03.040.373

ბლოკი 1;2;3

მუშა პრ.

რკ/ბ. მონოლითური ხიმინჯი ხმ-19

დაკვ

ფურც. № 128

მასშტაბი 1: 50 (A3 ფორმატი)

ინვ. №

ფურცლები

Ремонтная документация на железобетонные и бетонные опоры (шпальные) контактной сети 3,00 эксплуатируемых железных дорог, электрифицированных на переменном токе

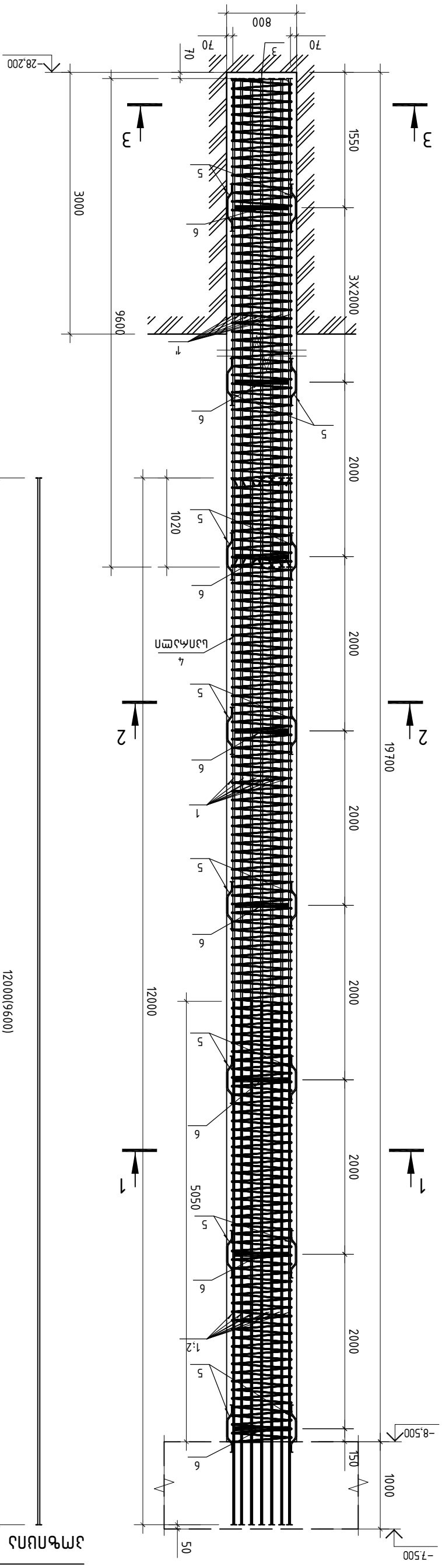

Ан/э. ЭМБЕМЕПТОТЭАП ЬЛЛЛЪЖП Ь8–20

Элемент 1;(1)

Элемент 2

Элемент 5

Разрез 1–1

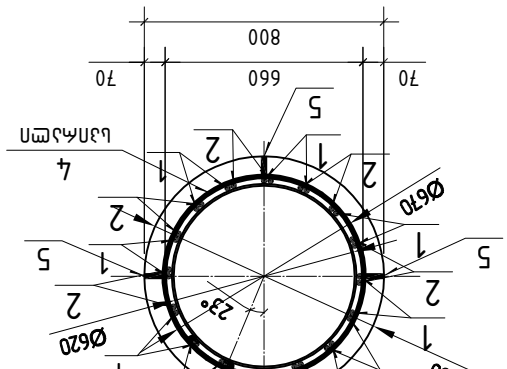

Элемент 3

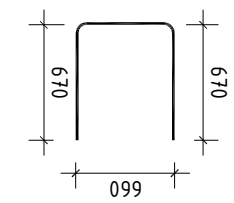

Разрез 2–2

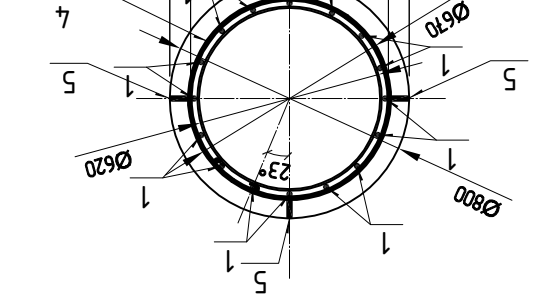

Разрез 3–3

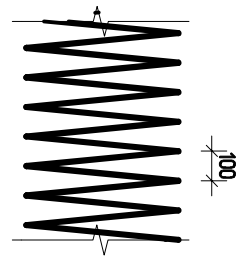

Элемент 4

Ведомость элементов Ь8–20

Поз.	Эскиз элемента	Диаметр, мм	Длина, мм	Количество, шт.	Масса, кг
	Ь8–20				
	Ресурсная				
1	Ø22 В500В ℓ=	12000	16	35.81	572.92
2	Ø22 В500В ℓ=	9600	16	28.65	458.34
3	Ø20 В500В ℓ=	6000	16	17.90	286.46
4	Ø10 В500В ℓ=	2000	2	4.93	9.86
5	Ø14 В500В ℓ=	4359000	1	268.74	268.74
6	–8X100 ℓ=	575	40	0.69	27.79
		1935	10	12.15	121.52
	Заладочная				
	Бетон тяжелый конструкционный (из смеси бетонной, приготовленной на месте строительства)			9.90	м³

		ЗАО ЭТК „Электротехнические конструкции“	
Гип.	М.Э.Ганзенмюллер		
Нач.отд.	М.Э.Ганзенмюллер		
Разраб.	Ю.Ж.Мельник	Ан/э. Эмбемептотэап ьлапбэжп ь8–20	Лист 129
Н.контр.	М.Э.Ганзенмюллер		

Масштаб 1:2,3 (А3 размер)

Инв.№ подл. | Подп. и дата | Взам.инв.№

Ь. Мэлептпьл. ээбьээмэлэээлпь ьъьъэлпь №22 01.14.03.040.373

რკ/ბ. მონოლითური ხიმინჯი ხმ-21

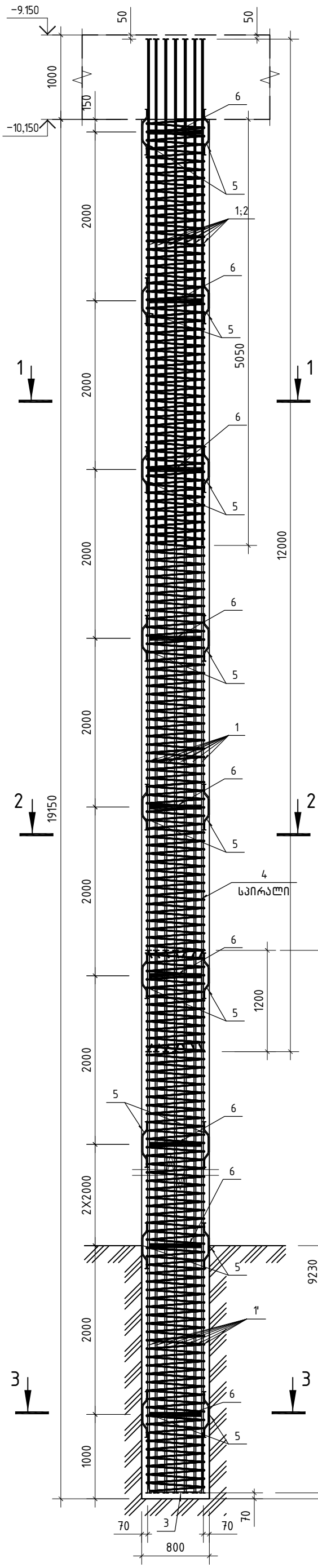

პოზიცია 1;(1')

პოზიცია 2

პოზიცია 5

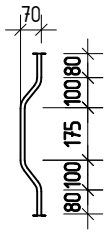

კვეთი 1-1

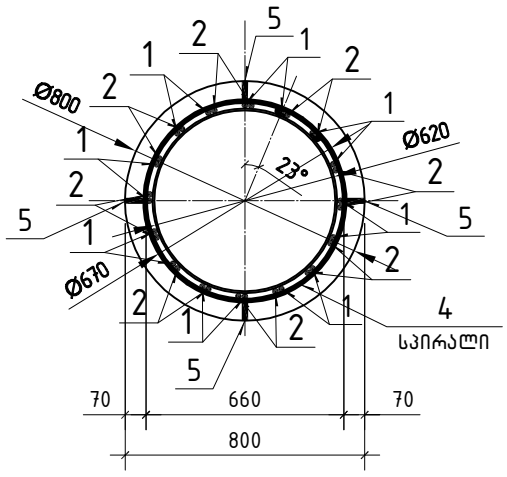

პოზიცია 3

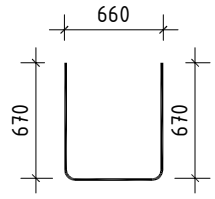

კვეთი 2-2

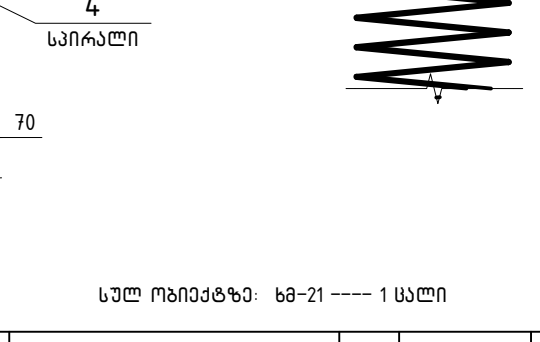

კვეთი 3-3

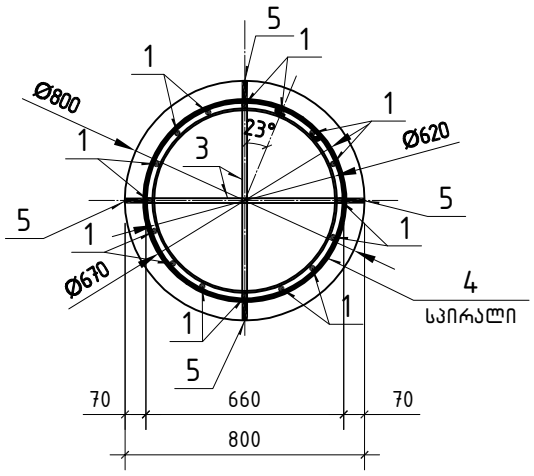

პოზიცია 4

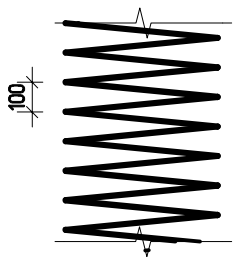

ჩაღრმავდეს ძირითად ქანში – (არგილითების და ქვიშაქვების მორიგეობა, ნაკლებად გამოფიტული) არანაკლებ 3.00 მეტრისა.

სულ ობიექტზე: ხმ-21 ---- 1 ცალი

პოზ.	ა ღ ნ ი შ ვ ნ ა	დ ა ს ა ხ ე ლ ე ბ ა	რაოდ.	ერთ.წონა კგ		საერთო წონა კგ
		ხიმინჯი ხმ-21				
		დეტალები				
1		ф 22 B500B ℓ= 12000	16	35.81	კგ	572.92
1'		ф 22 B500B ℓ= 9230	16	27.54	კგ	440.67
2		ф 22 B500B ℓ= 6000	16	17.90	კგ	286.46
3		ф 20 B500B ℓ= 2000	2	4.93	კგ	9.86
4	სპირალი	ф 10 B500B ℓ= 423700	1	261.22	კგ	261.22
5		ф 14 B500B ℓ= 575	40	0.69	კგ	27.79
6		-8X100 ℓ= 1935	10	12.15	კგ	121.52
		მასალები				
		B35 კლასის ბეტონი (W6 წყალშეუღწევადი; სულფატმედეგი)		9.62	მ³	

შ.პ.ს. „ჯი ენ პი“

			ქ. თბილისი. კეტრე ქავთარაძის ქუჩა №22 01.14.03.040.373
			ბლოკი 1;2;3 — მუშა პრ.
მთ.კონსტ.	ო.ქვრივიშვილი		რკ/ბ. მონოლითური ხიმინჯი ხმ-21 — დაკვ
შეასრულა	დ.ჯოგლიძე		ფურც. № 130
შეამოწმა	ო.ქვრივიშვილი		მასშტაბი 1: 50 (A3 ფორმატი) — ინვ. № — ფურცლები

საძირკვლის ფილის სიტუაციური სქემა
ზედა ნიშნული ▽−7.500 = +473.36(აბს.)

0.00=+480.86(აბს.)

სვეტების, ბირთვების, კედლების და დიაფრაგმების ღერძებთან მიბმები იხილეთ ნახაზზე ფ-132 (არმატურის ნაშვერების კვანძების განლაგების სქემა)

შ.პ.ს. „ჯი ენ პი“		ქ. თბილისი. პეტრე ქავთარაძის ქუჩა №22 01.14.03.040.373		
		ბლოკი 1;2;3		მუშა პრ.
მთ.კონსტ.	ო.ქვრივიშვილი	საძირკვლის ფილის სიტუაციური სქემა		დაკვ
შეასრულა	დ.ჯოგლიძე			ფურც. № 131
შეამოწმა	ო.ქვრივიშვილი	მასშტაბი 1: 150 (A1 ფორმატი)	ინვ. №	ფურცლები

საძრკვლის ფილის არმირების სქემა
(ქვედა ფენა)

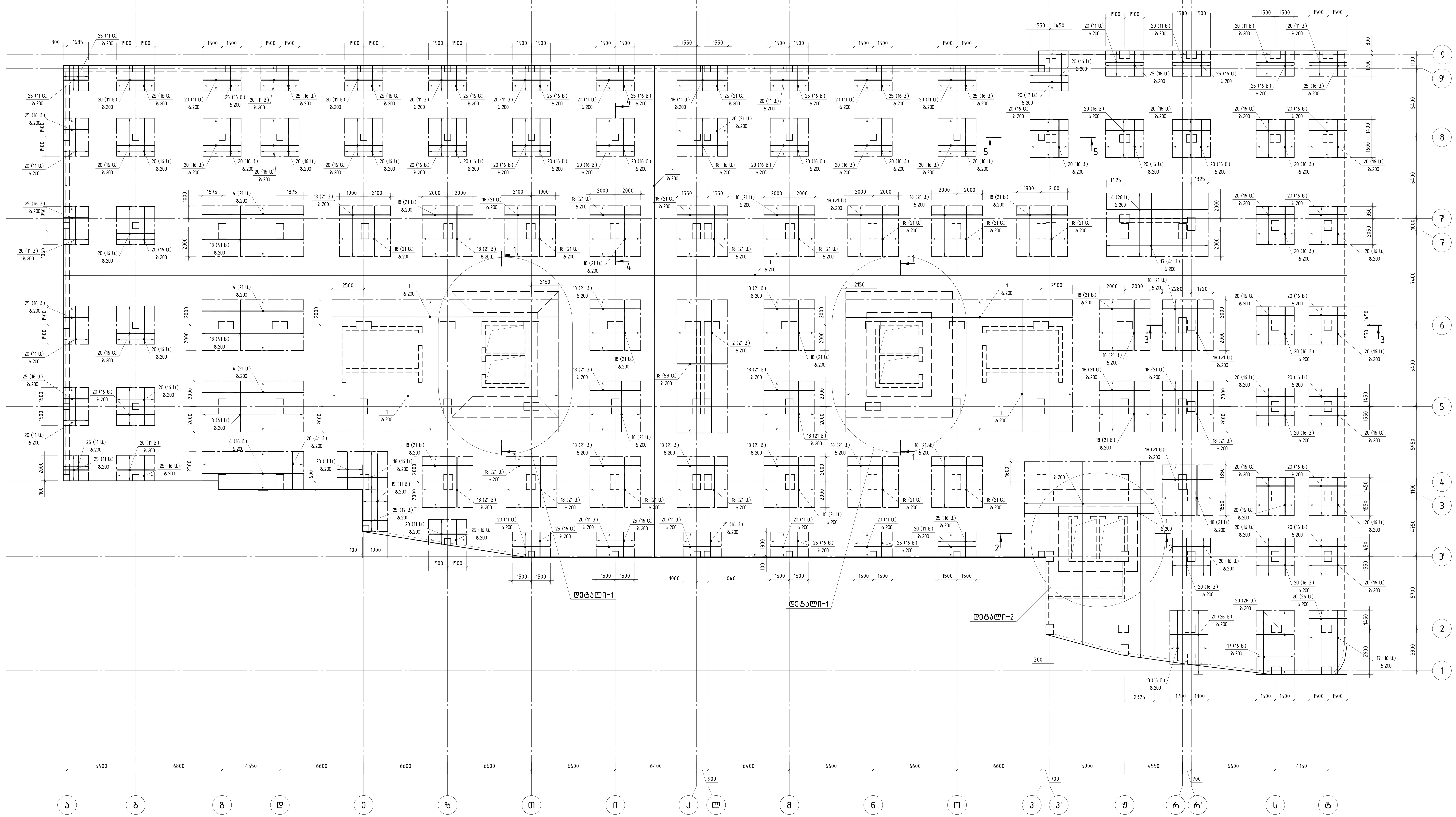

„პოზ. 1“ –ის ერთმანეთთან
ზედდება მოხდეს 60∅ სიგრძით.

შ.პ.ს. „ჯი ენ პი“			ქ. თბილისი. პეტრე ქავთარაძის ქუჩა №22 01.14.03.040.373	
			ბლოკი 1;2;3	მუშა პრ.
მთ.კონსტ.	ო.ქვრივიშვილი		საძრკვლის ფილის არმირების სქემა (ქვედა ფენა)	დაკვ
შეასრულა	დ.ჯოგლიძე			ფურც. № 132
შეამოწმა	ო.ქვრივიშვილი		მასშტაბი 1:150 (A1 ფორმატი) ინვ. №	ფურცლები

საძრკვლის ფილაში ლიფტის ორმოს არმირების დეტალი-1
(ქვედა ფენის x მიმართულება)

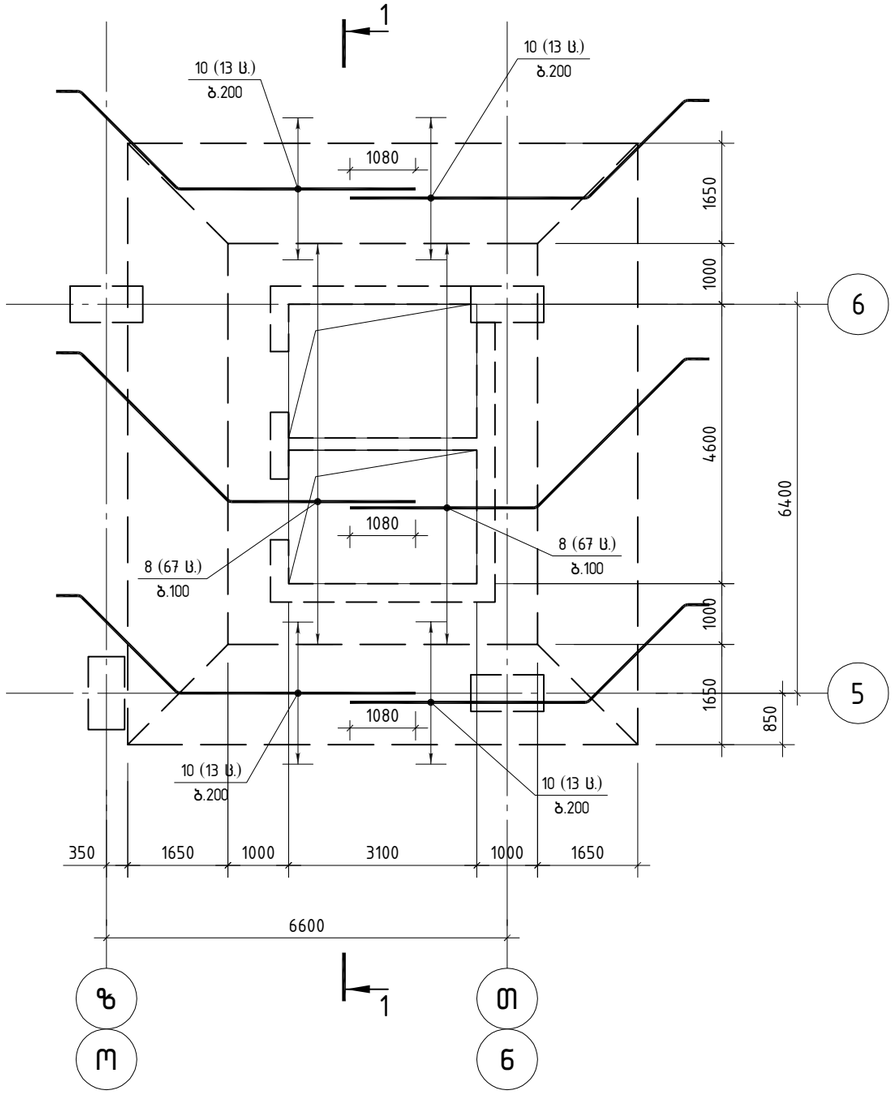

საძრკვლის ფილაში ლიფტის ორმოს არმირების დეტალი-1
(ქვედა ფენის y მიმართულება)

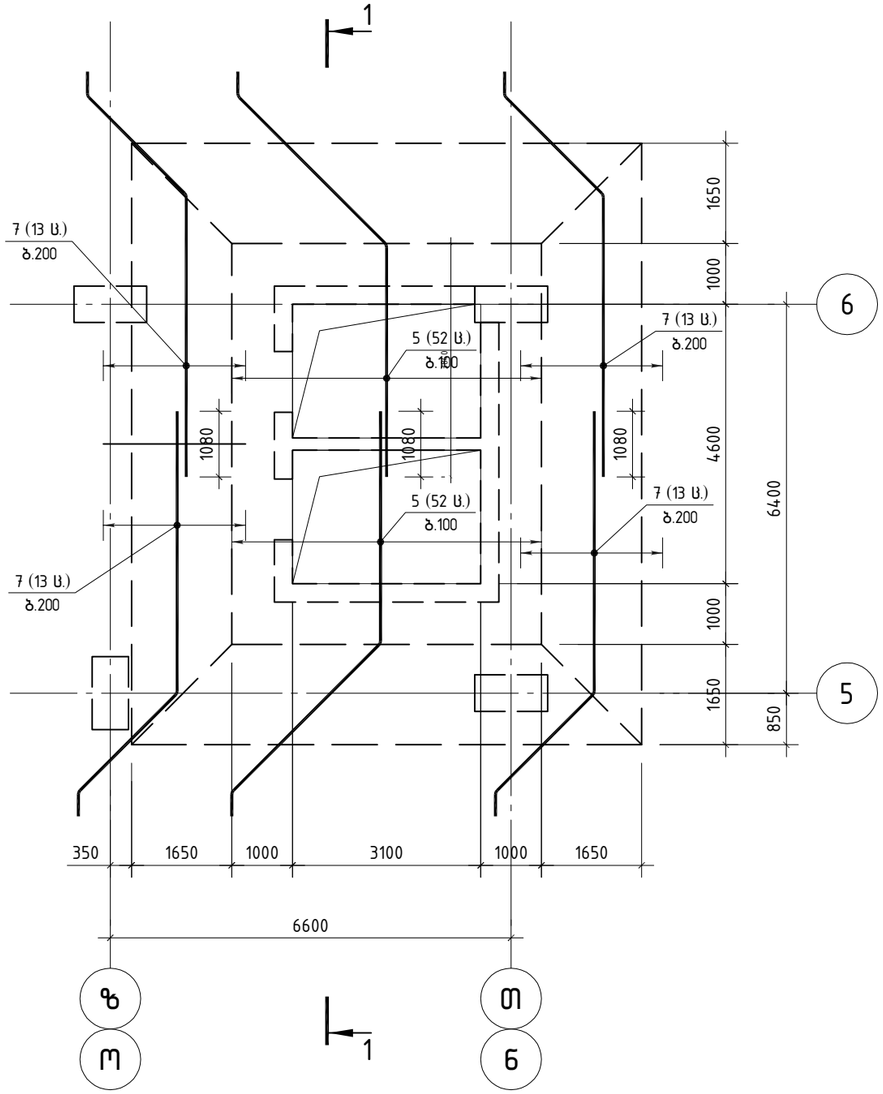

შ.პ.ს. „ჯი ენ პი“			ქ. თბილისი. პეტრე ქავთარაძის ქუჩა №22 01.14.03.040.373		
			ბლოკი 1;2;3		მუშა პრ.
მთ.კონსტ.	ო.ქვრივიშვილი		საძრკვლის ფილაში ლიფტის ორმოს არმირების დეტალი-1 (ქვედა ფენა)		დაკვ
შეასრულა	დ.ჯოგლიძე				ფურც. № 133
შეამოწმა	ო.ქვრივიშვილი		მასშტაბი 1: 100 (A3 ფორმატი)	ინვ. №	ფურცლები

საძრკვლის ფილაში ლიფტის ორმოს არმირების დეტალი-2
(ქვედა ფენის x მიმართულება)

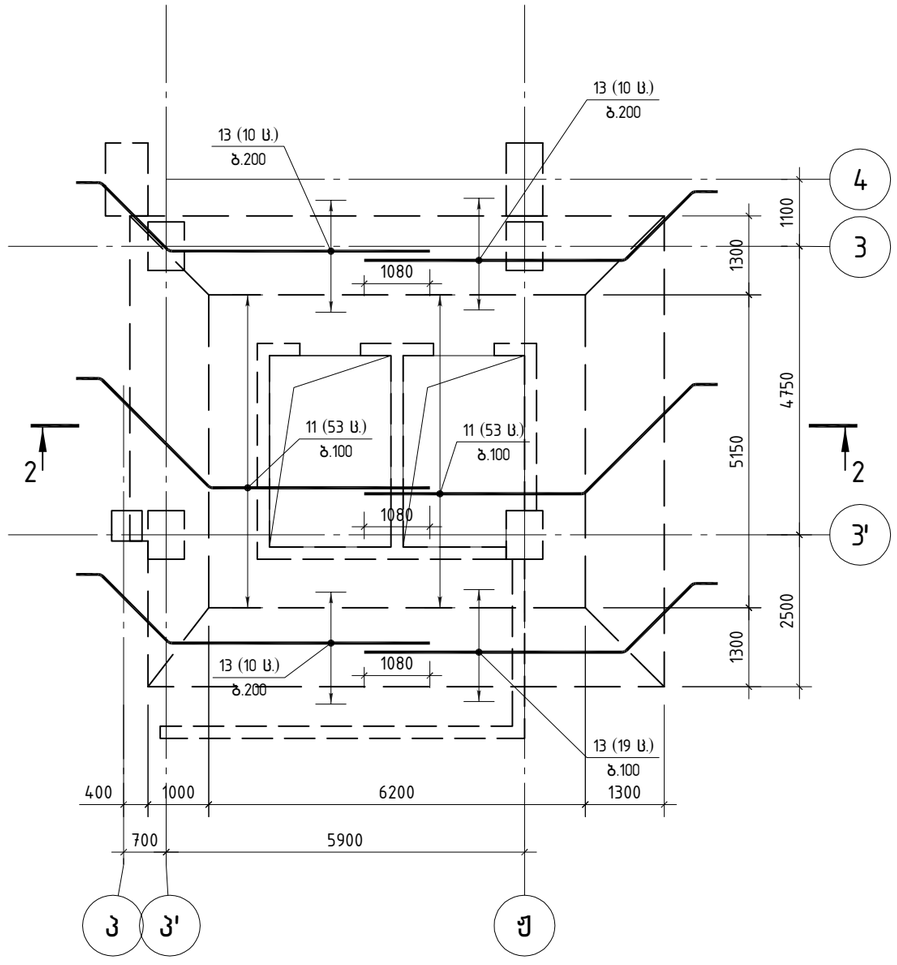

საძრკვლის ფილაში ლიფტის ორმოს არმირების დეტალი-2
(ქვედა ფენის y მიმართულება)

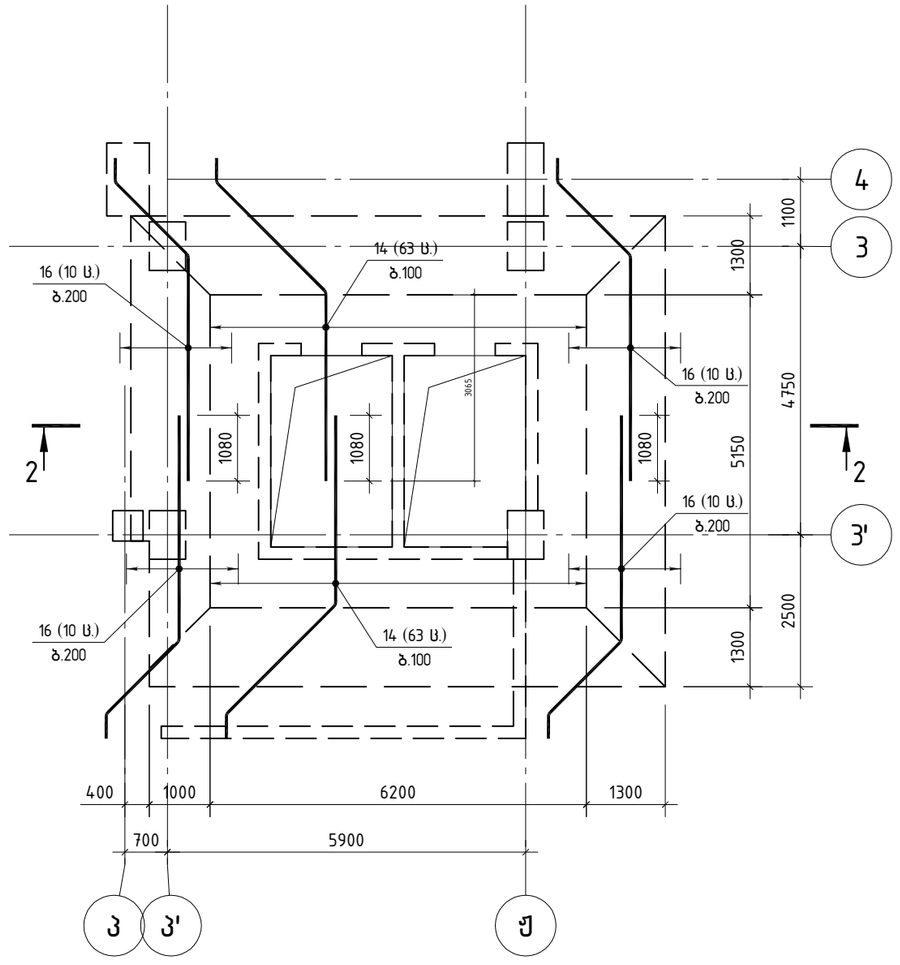

შ.პ.ს. „ჯი ენ პი“			ქ. თბილისი. პეტრე ქავთარაძის ქუჩა №22 01.14.03.040.373		
			ბლოკი 1;2;3		მუშა პრ.
მთ.კონსტ.	ო.ქვრივიშვილი		საძრკვლის ფილაში ლიფტის ორმოს არმირების დეტალი-2 (ქვედა ფენა)		დაკვ
შესრულა	დ.ჯოგლიძე				ფურც. №134
შეამოწმა	ო.ქვრივიშვილი		მასშტაბი 1: 100 (A3 ფორმატი)	ინვ. №	ფურცლები

საძრკვლის ფილის არმირების სქემა
(ზედა ფენა)

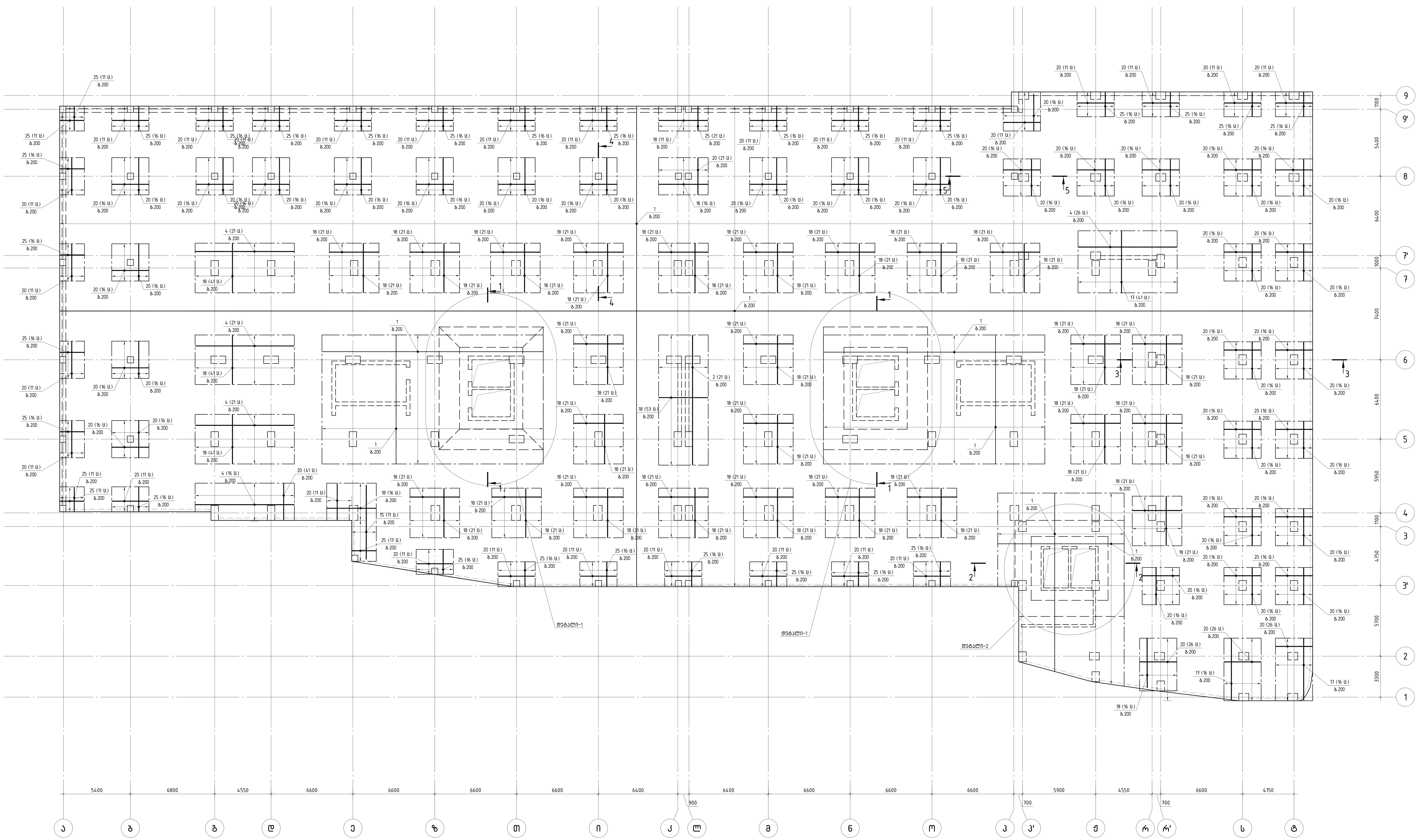

„პოზ. 1" –ის ერთმანეთთან
ზედდება მოხდეს 60∅ სიგრძით.

შ.პ.ს. „ჯი ენ პი"			ქ. თბილისი. პეტრე ქავთარაძის ქუჩა №22 01.14.03.040.373	
			ბლოკი 1;2;3	მუშა პრ.
მთ.კონსტ.	ო.ქვრივიშვილი		საძრკვლის ფილის არმირების სქემა (ზედა ფენა)	დაკვ
შეასრულა	დ.ჯოგლიძე			ფურც. № 135
შეამოწმა	ო.ქვრივიშვილი		მასშტაბი 1:150 (A1 ფორმატი) / ინვ. №	ფურცლები

საძრკვლის ფილაში ლიფტის ორმოს არმირების დეტალი-1
(ზედა ფენა)

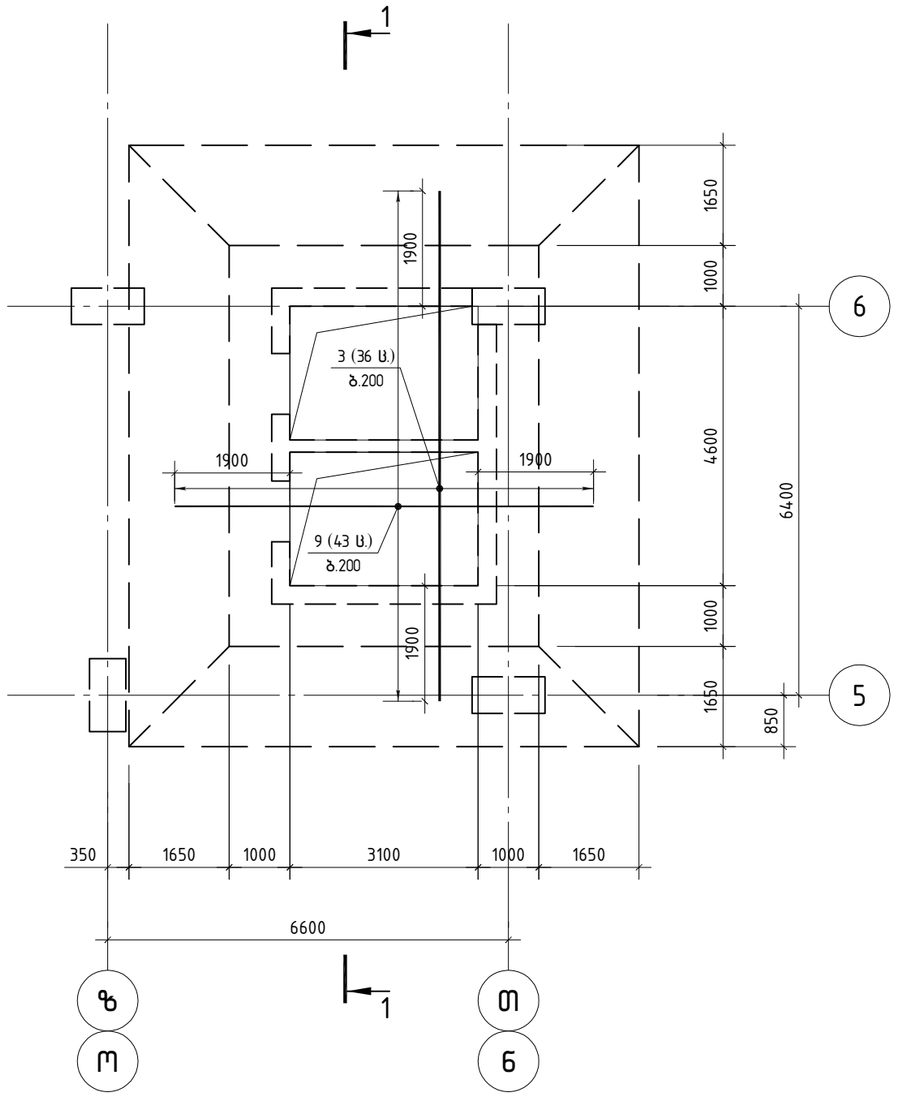

საძრკვლის ფილაში ლიფტის ორმოს არმირების დეტალი-2
(ზედა ფენა)

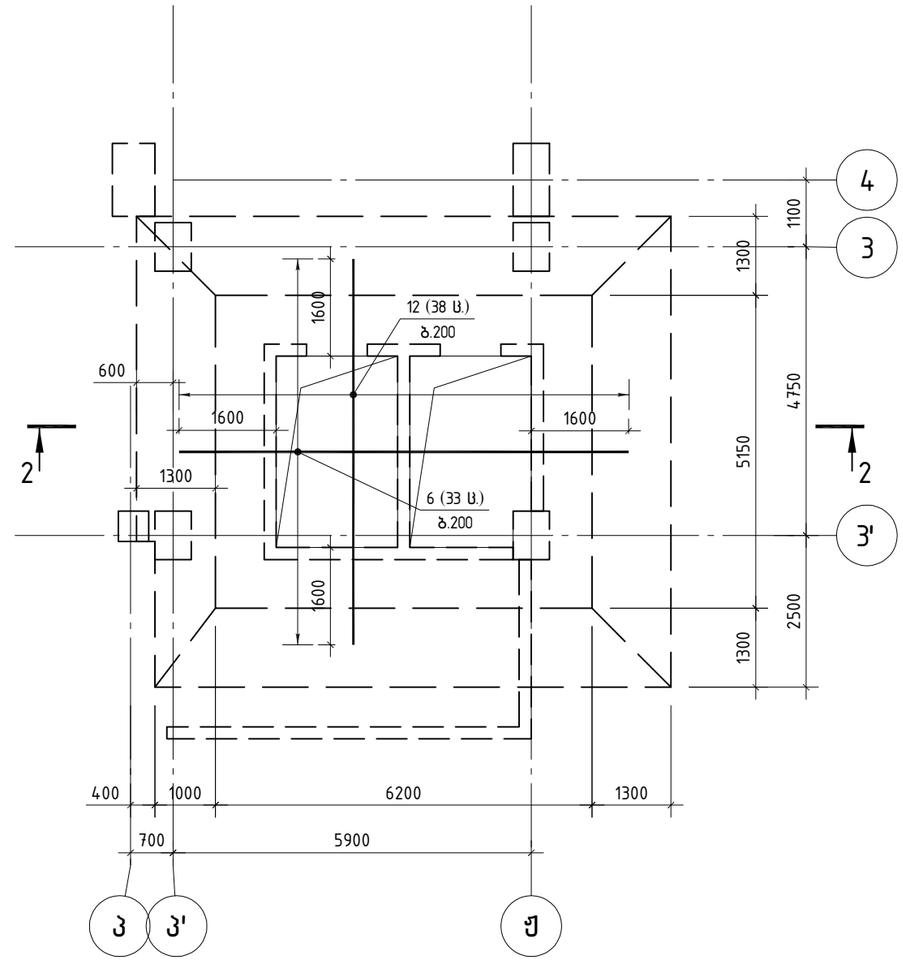

შ.პ.ს. „ჯი ენ პი“			ქ. თბილისი. პეტრე ქავთარაძის ქუჩა №22 01.14.03.040.373	
			ბლოკი 1;2;3	მუშა პრ.
მთ.კონსტ.	ო.ქვრივიშვილი		საძრკვლის ფილაში ლიფტის ორმოს არმირების დეტალი-1 და დეტალი-2 (ზედა ფენა)	დაკვ
შეასრულა	დ.ჯოგლიძე			ფურც. № 136
შეამოწმა	ო.ქვრივიშვილი		მასშტაბი 1: 100 (A3 ფორმატი)	ინვ. № ფურცლები

საძირკვლის ფილის განივი არმატურის (საკიდები) განლაგების სქემა

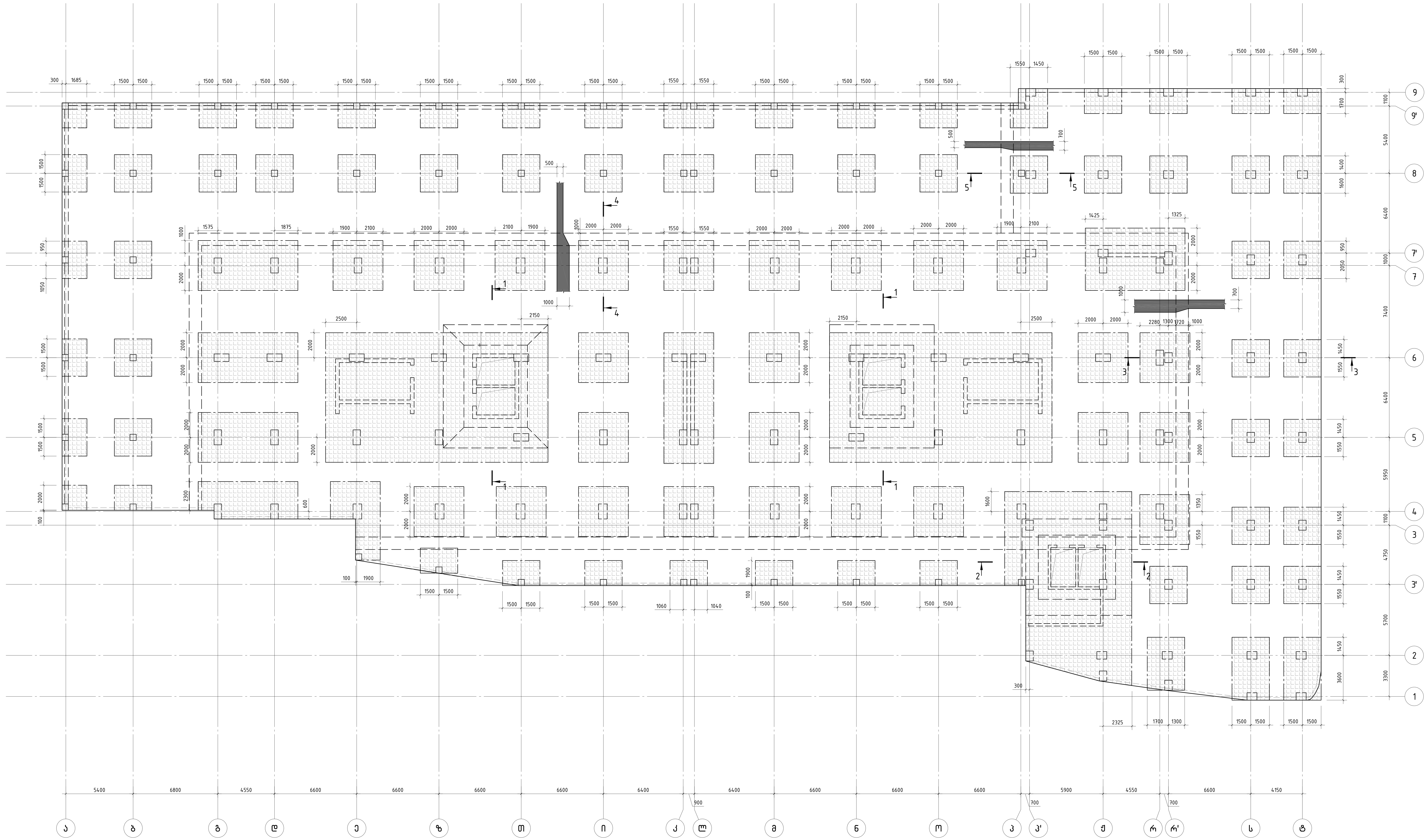

შენიშვნა:

1. საძირკვლის ფილის დაუშტრიხავ ფართზე საკიდების განლაგების ბიჯი 600 მმ.-ია ორივე მიმართულებით, ხოლო დაშტრიხულ ფართზე 200 მმ. ორივე მიმართულებით
2. საძირკვლის ფილაში, რომლის სისქეა 1000 მმ. განლაგდება საკიდები პოზიცია-28 (სადაც ბიჯი 200 მმ-ია) და პოზიცია-34 (სადაც ბიჯი 600 მმ-ია)
3. საძირკვლის ფილაში, რომლის სისქეა 700 მმ. განლაგდება საკიდები პოზიცია-35
4. საძირკვლის ფილაში, რომლის სისქეა 500 მმ. განლაგდება საკიდები პოზიცია-36

GNP შ.პ.ს. „ჯი ენ პი"			ქ. თბილისი. პეტრე ქავთარაძის ქუჩა №22 01.14.03.040.373	
			ბლოკი 1;2;3	მუშა პრ.
მთ.კონსტ.	ო.ქვრივიშვილი		საძირკვლის ფილის განივი არმატურის (საკიდები) განლაგების სქემა	დაკვ
შეასრულა	დ.ჯოგლიძე			ფურც. № 137
შეამოწმა	ო.ქვრივიშვილი		მასშტაბი 1:150 (A1 ფორმატი) ინვ. №	ფურცლები

კვეთი 1–1
(არმირება)

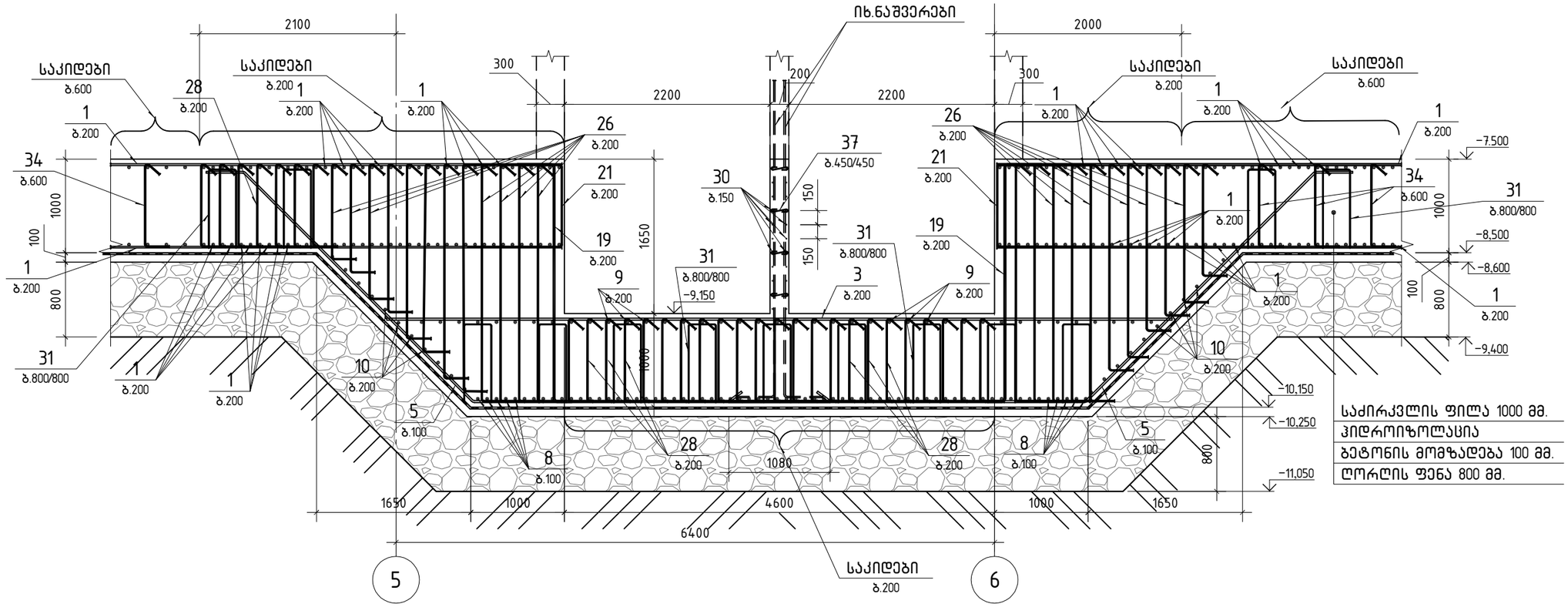

საძირკვლის ფილა 1000 მმ.
ჰიდროიზოლაცია
ბეტონის მომზადება 100 მმ.
ღორღის ფენა 800 მმ.

კვეთი 2–2
(არმირება)

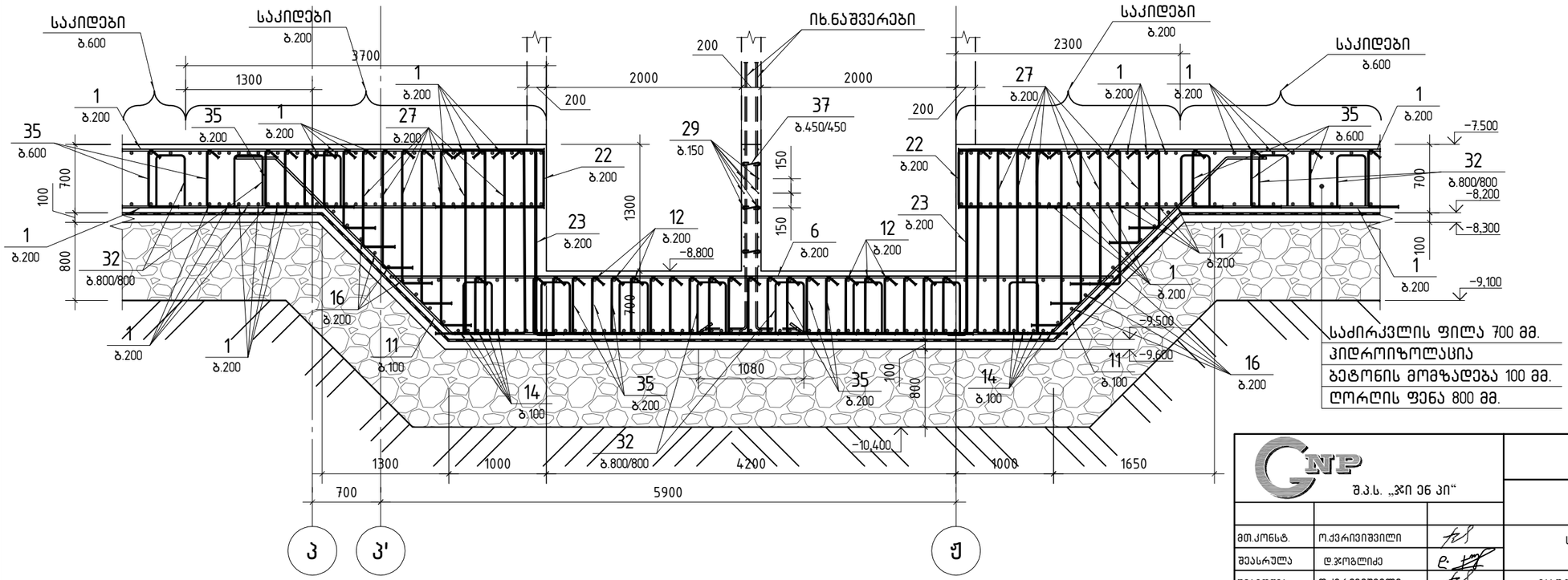

საძირკვლის ფილა 700 მმ.
ჰიდროიზოლაცია
ბეტონის მომზადება 100 მმ.
ღორღის ფენა 800 მმ.

შ.პ.ს. „ჯი ენ პი“			ქ. თბილისი. კეტრე ქავთარაძის ქუჩა №22 01.14.03.040.373	
			ბლოკი 1;2;3	მუშა პრ.
მთ.კონსტ.	ო.ქვრივიშვილი		საძირკვლის ფილის არმირების კვეთი 1–1; კვეთი 2–2	დაკვ
შეასრულა	დ.ჯოგლიძე			ფურც. № 138
შეამოწმა	ო.ქვრივიშვილი		მასშტაბი 1: 50 (A3 ფორმატი) ინვ. №	ფურცლები

კვეთი 3-3
(არმირება)

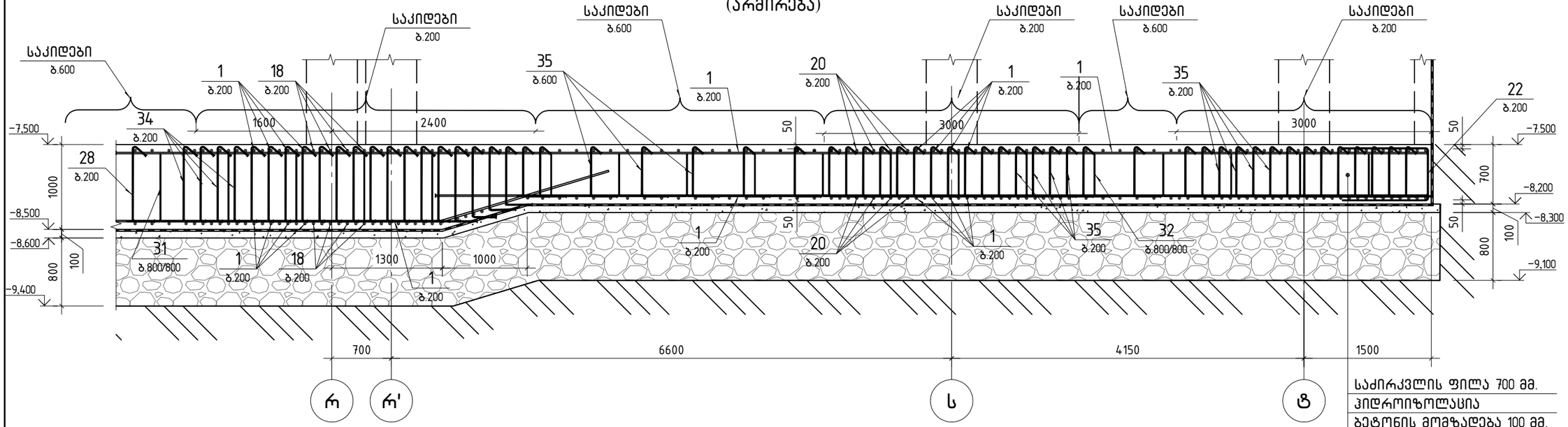

საძირკვლის ფილა 700 მმ.
კიდეროიზოლაცია
ბეტონის მომზადება 100 მმ.
ღორღის ფენა 800 მმ.

კვეთი 4-4
(არმირება)

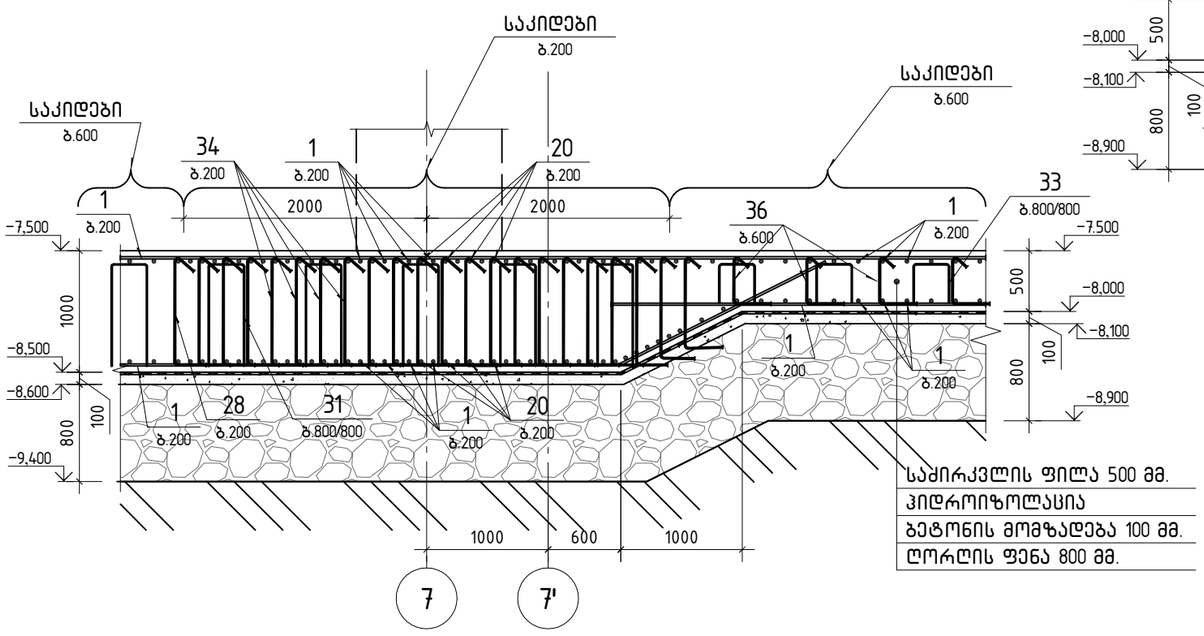

საძირკვლის ფილა 500 მმ.
კიდეროიზოლაცია
ბეტონის მომზადება 100 მმ.
ღორღის ფენა 800 მმ.

კვეთი 5-5
(არმირება)

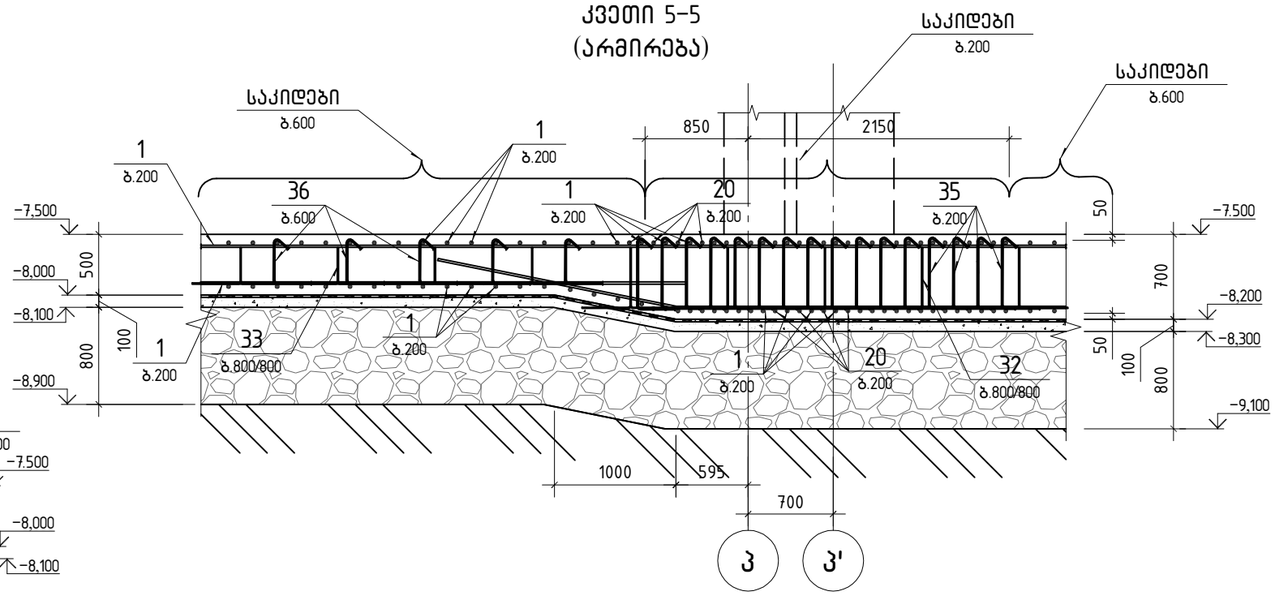

შ.პ.ს. „ჯი ენ პი“			ქ. თბილისი. კეტრე ქავთარაძის ქუჩა №22 01.14.03.040.373	
			ბლოკი 1;2;3	მუშა პრ.
მთ.კონსტ.	ო.ქვრივიშვილი		საძირკვლის ფილის არმირების კვეთი 3-3; კვეთი 4-4; კვეთი 5-5	დაკვ
შეასრულა	დ.ჯოგლიძე			ფურც. № 139
შეამოწმა	ო.ქვრივიშვილი		მასშტაბი 1: 50 (A3 ფორმატი)	ინვ. № ფურცლები

ფიქსატორების განლაგების ფრაგმენტი

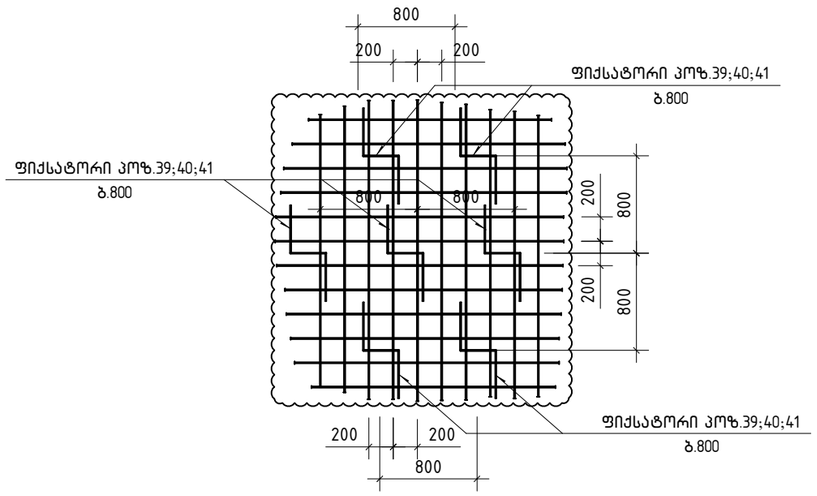

პოზ.8

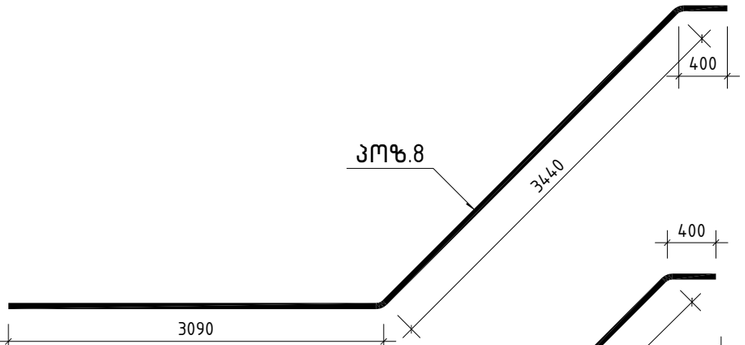

პოზ.5

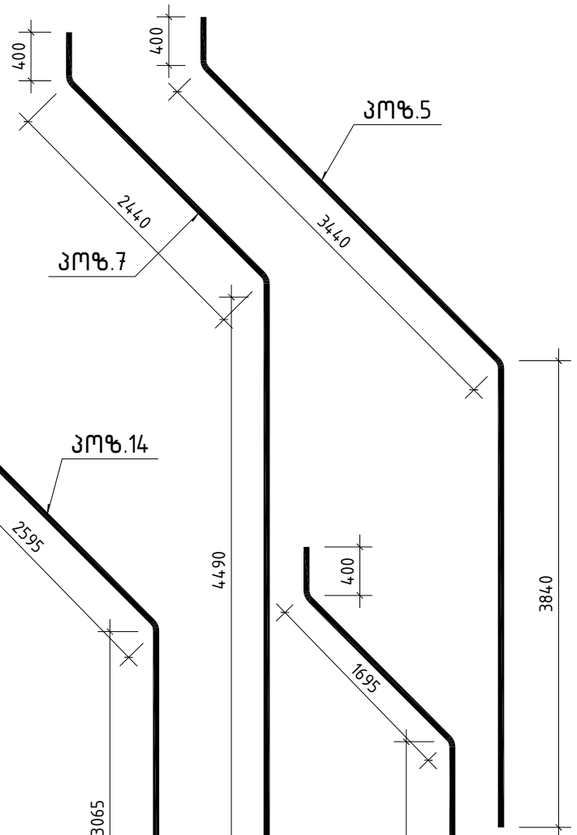

პოზ.7

პოზ.10

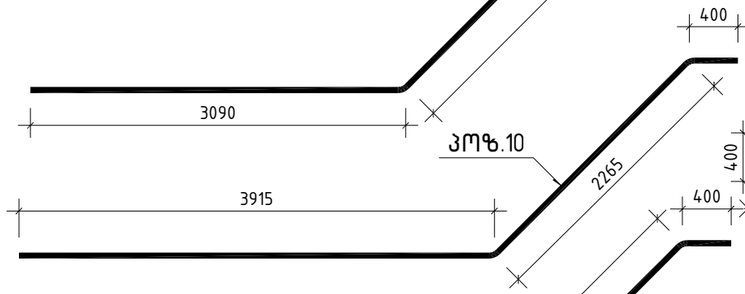

პოზ.14

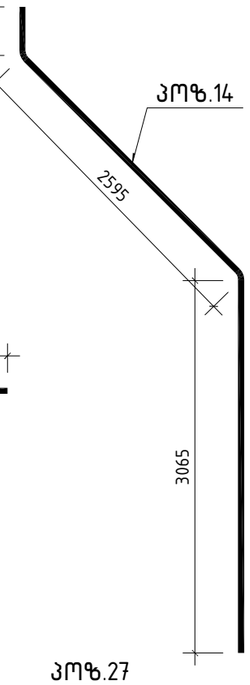

პოზ.11

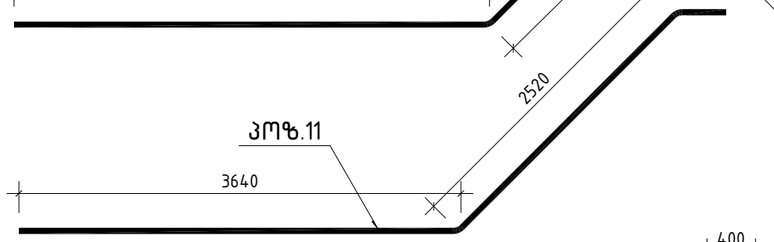

პოზ.13

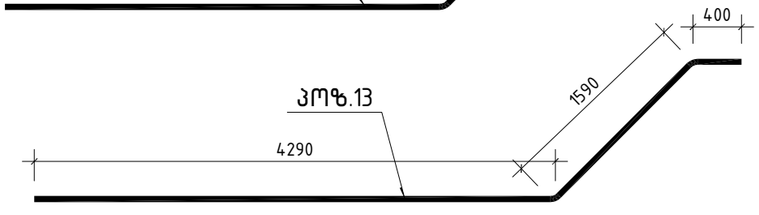

პოზ.16

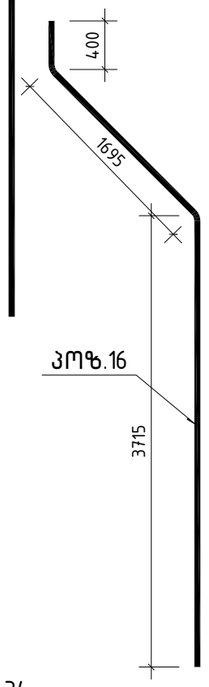

პოზ.19

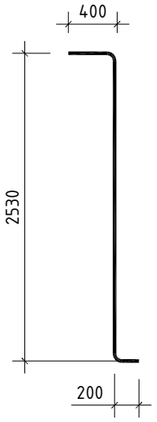

პოზ.23

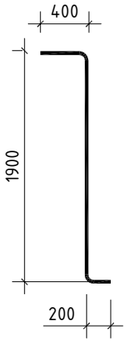

პოზ.21

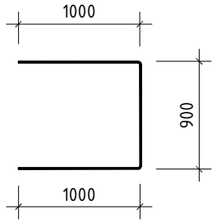

პოზ.22

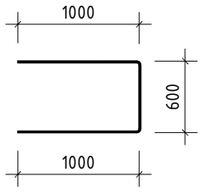

პოზ.24

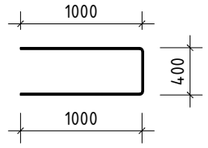

პოზ.26

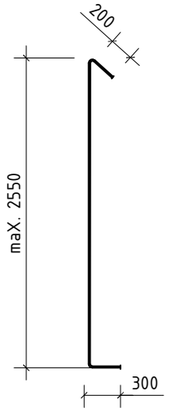

პოზ.27



პოზ.28;34

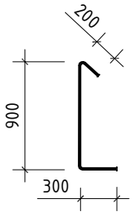

პოზ.35

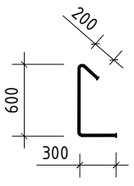

პოზ.36

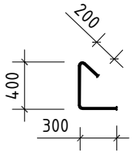

პოზ.29

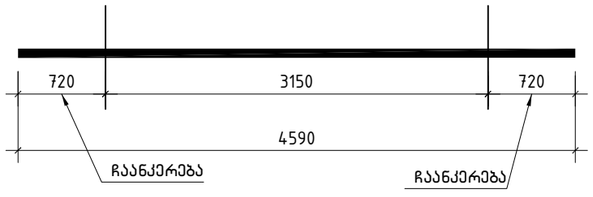

პოზ.30

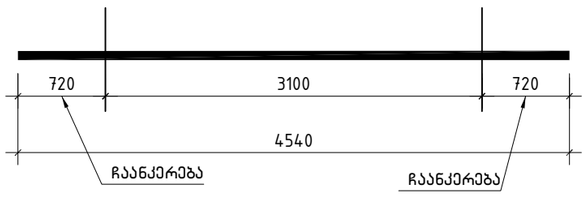

პოზ.31

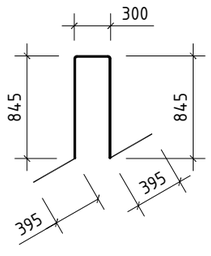

პოზ.32

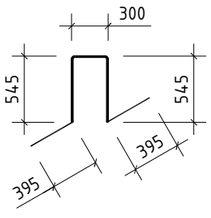

პოზ.33

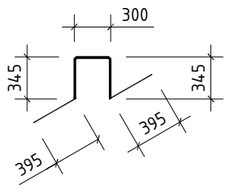

პოზ.37



შ.პ.ს. „ჯი ენ პი“			ქ. თბილისი. პეტრე ქავთარაძის ქუჩა №22 01.14.03.040.3373	
			ბლოკი 1;2;3	მუშა პრ.
მთ.კონსტ.	ო.ქვრივიშვილი		ფიქსატორების განლაგების ფრაგმენტი და პოზიციები	დაკვ
შეასრულა	დ.ჯოგლიძე			ფურც. № 140
შეამოწმა	ო.ქვრივიშვილი		მასშტაბი 1: 50 (ა3 ფორმატი)	ინვ. № ფურცლები

პოზ.	ა ღ ნ ი შ ვ ნ ა	დ ა ს ა ხ ე ლ ე ბ ა	რაოდ.	ერთ.წონა კგ	საერთო წონა კგ
		საძირკვლის ფილა			
1	დაიჭრას ადგილზე	ø20 B500B L=93003.3 მ.		2.47	229718.2
		ø20 B500B			
2		L=10500	42	25.94	1089.3
3		L=8400	36	20.75	746.9
4		L=8000	210	19.76	4149.6
5		L=7680	104	18.97	1972.8
6		L=7400	33	18.28	603.2
7	დაიჭრას ადგილზე	$L_{საშ.}$=7330	52	18.11	941.5
8		L=6930	134	17.12	2293.7
9		L=6900	43	17.04	732.8
10	დაიჭრას ადგილზე	$L_{საშ.}$=6580	52	16.25	845.1
11		L=6560	106	16.20	1717.5
12		L=6350	38	15.68	596.0
13	დაიჭრას ადგილზე	$L_{საშ.}$=6280	49	15.51	760.1
14		L=6060	126	14.97	1886.0
15		L=6000	22	14.82	326.0
16	დაიჭრას ადგილზე	$L_{საშ.}$=5810	40	14.35	574.0
17		L=5000	146	12.35	1803.1
18		L=4000	2570	9.88	25391.6
19		L=3060	154	7.56	1164.2
20		L=3000	2796	7.41	20718.4
21		L=2900	310	7.16	2219.6
22		L=2600	531	6.42	3409.0
23		L=2410	74	5.95	440.3
24		L=2400	860	5.93	5099.8
25		L=2000	996	4.94	4920.2

პოზ.	ა ღ ნ ი შ ვ ნ ა	დ ა ს ა ხ ე ლ ე ბ ა	რაოდ.	ერთ.წონა კგ	საერთო წონა კგ
		საძირკვლის ფილა			
		ø16 B500B			
26	დაიჭრას ადგილზე	$L_{max.}$=3050	3445	4.82	16604.9
27	დაიჭრას ადგილზე	$L_{max.}$=2400	1356	3.79	5139.2
28		L=1400	21445	2.21	47393.4
		ø12 B500B			
29		L=4590	18	4.08	73.4
30		L=4540	44	4.03	177.3
31		L=2780	2830	2.47	6990.1
32		L=2180	1359	1.94	2636.5
33		L=1780	2045	1.58	3231.1
34		L=1400	2648	1.24	3283.5
35		L=1100	8804	0.98	8627.9
36		L=900	9801	0.80	7840.8
		ø8 B500B			
37		L=350	77	0.14	10.8
		მასალები			
		B 35 კლასის ბეტონი (W6 წყალშეუღწევადი)		3263.89	$მ^3$
	მომზადებისთვის	*B 7.5 კლასის ბეტონი*		398.96	$მ^3$

შ.პ.ს. „ჯი ენ პი“			ქ. თბილისი. პეტრე ქავთარაძის ქუჩა №22 01.14.03.040.373	
			ბლოკი 1;2;3	მუშა პრ.
მთ.კონსტ.	ო.ქვრივიშვილი		საძირკვლის ფილის არმირების სპეციფიკაცია	დაკვ
შეასრულა	დ.ჯოგლიძე			ფურც. № 141
შეამოწმა	ო.ქვრივიშვილი		მასშტაბი 1: 50 (A3 ფორმატი)	ინვ. № ფურცლები

კვანძი-1

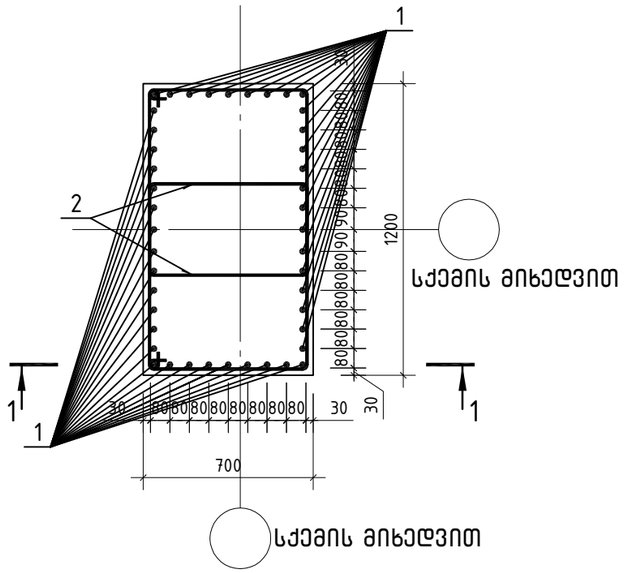

პოზიცია 1

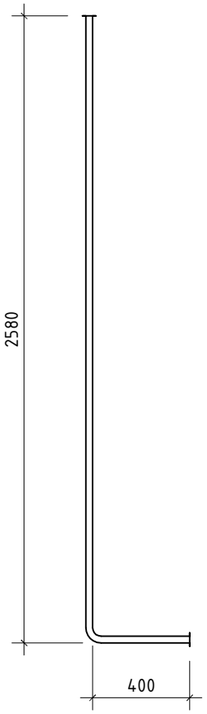

პოზიცია 2

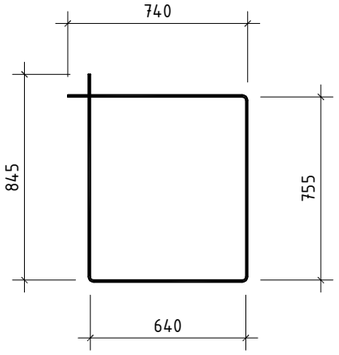

კვანძი-2

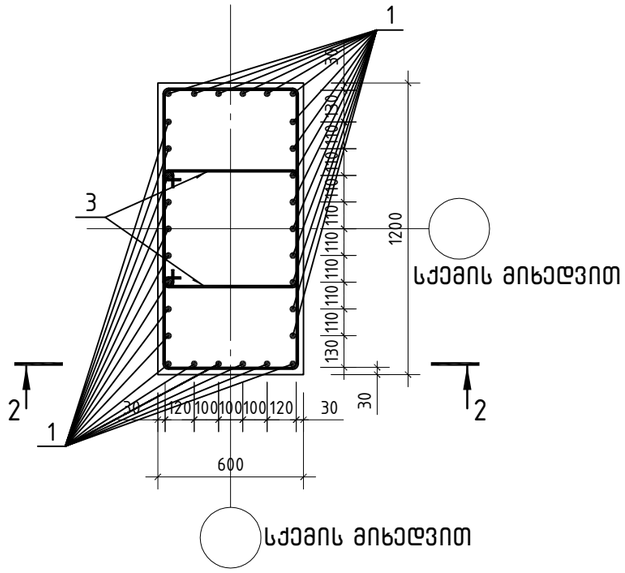

პოზიცია 3

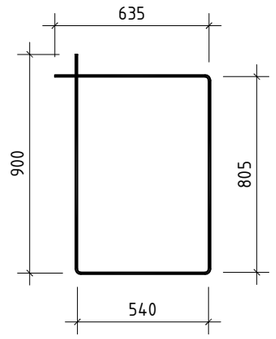

კვეთი 1-1

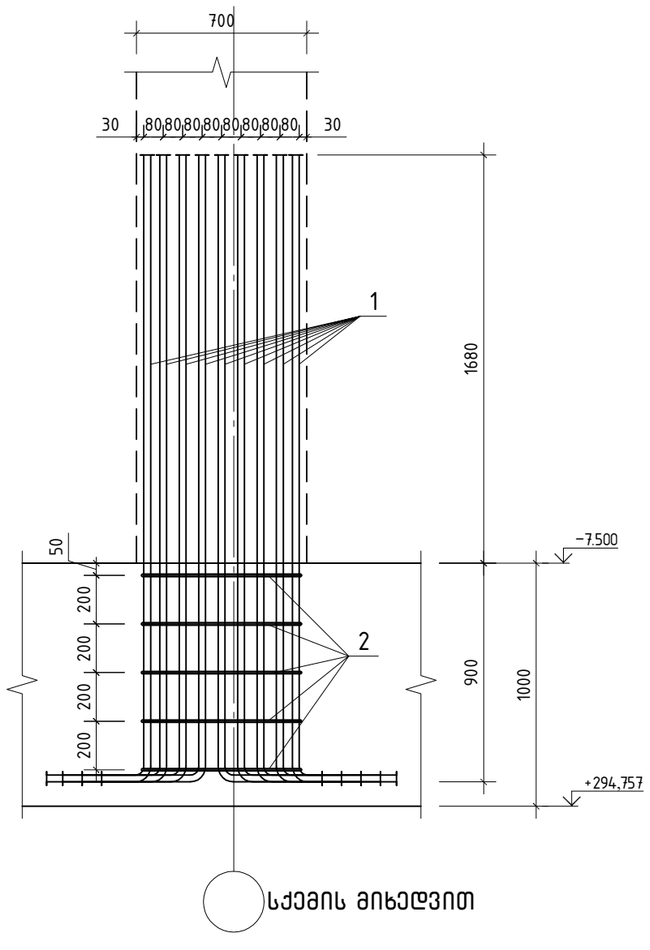

კვეთი 2-2

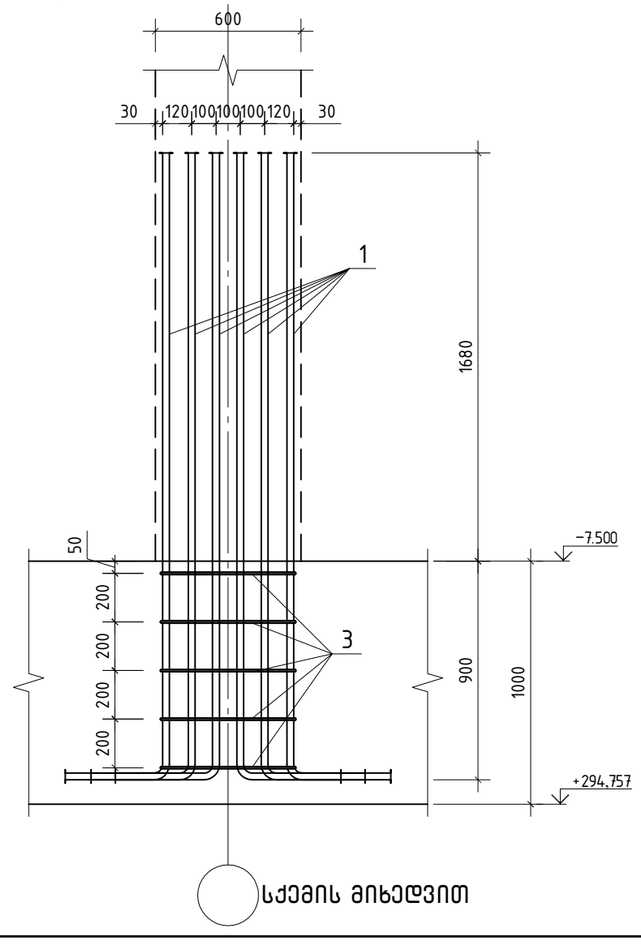

შ.პ.ს. „ჯი ენ პი“			ქ. თბილისი. კეტრე ქავთარაძის ქუჩა №22 01.14.03.040.373	
			ბლოკი 1;2;3	მუშა პრ.
მთ.კონსტ.	ო.ქვრივიშვილი		კვანძი-1; კვანძი-2	ღია
შეასრულა	თ.გინტური	თგინტური		ფურც. № 133
შეამოწმა	ო.ქვრივიშვილი		მასშტაბი 1: 25 (ა3 ფორმატი)	ინვ. №	ფურცლები

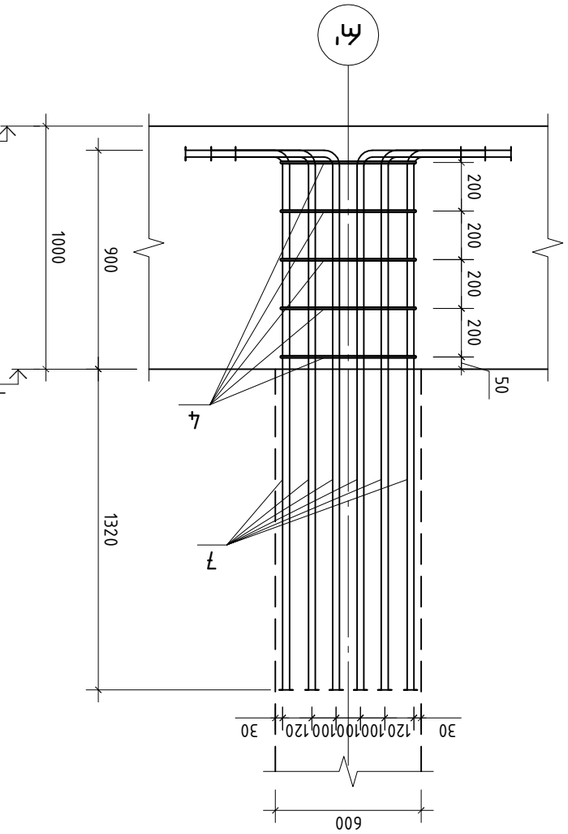

Ж-Ж ОПАЛУБОЧНЫЙ

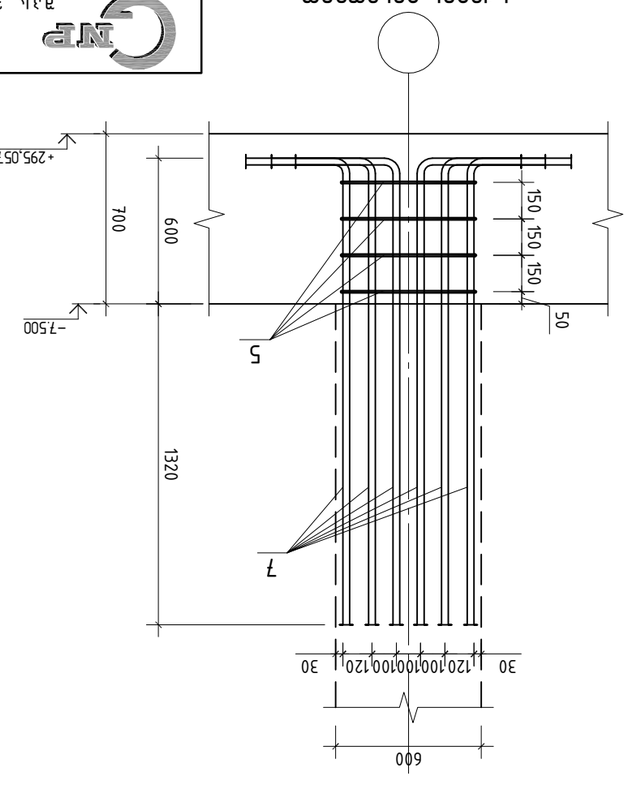

ЭЛЕМЕНТ ЗАБИВНОЙ СВАИ

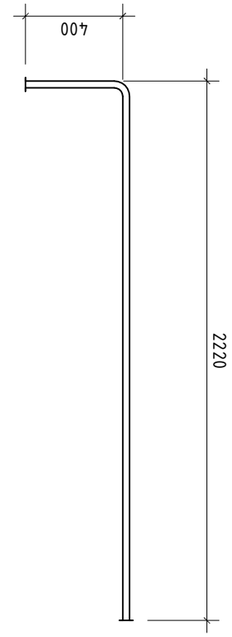

ЭЛЕМЕНТ 7

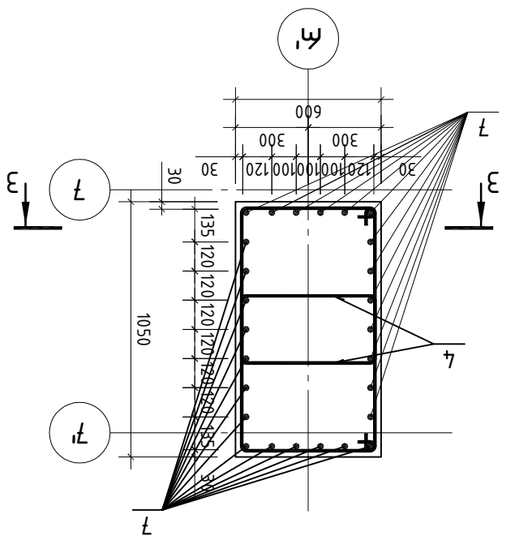
Ж'
600
30
120
100
100
100
120
30
300
300
7
3
3
7
7'
30
135
120
120
120

კვანძი-5

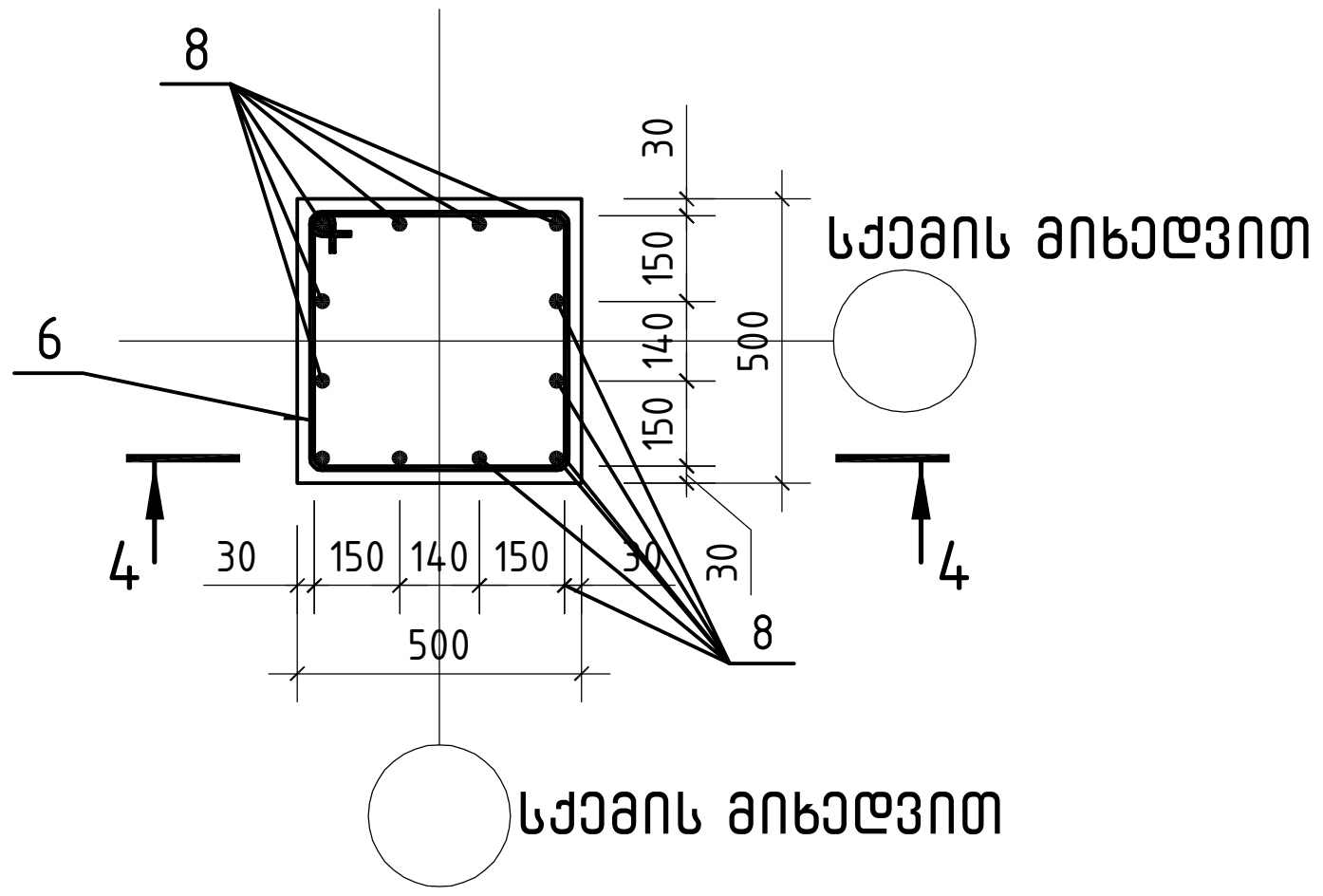

პოზიცია 6

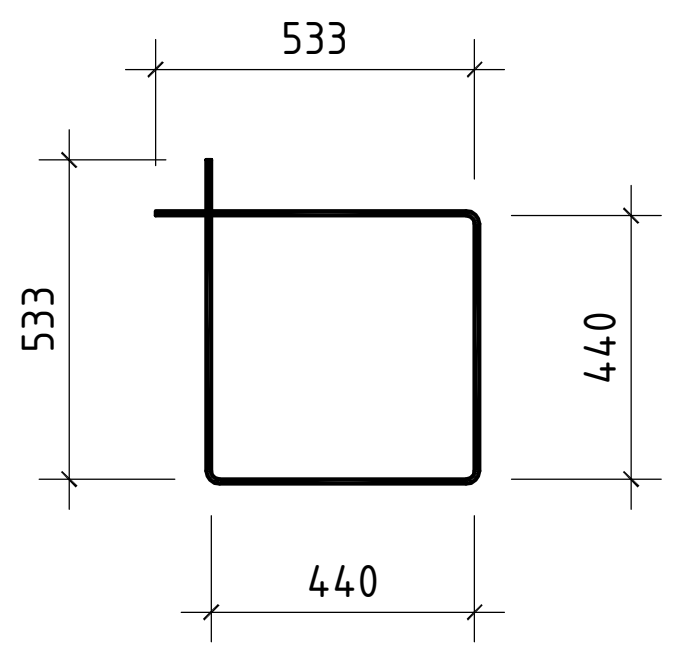

კვეთი 4-4

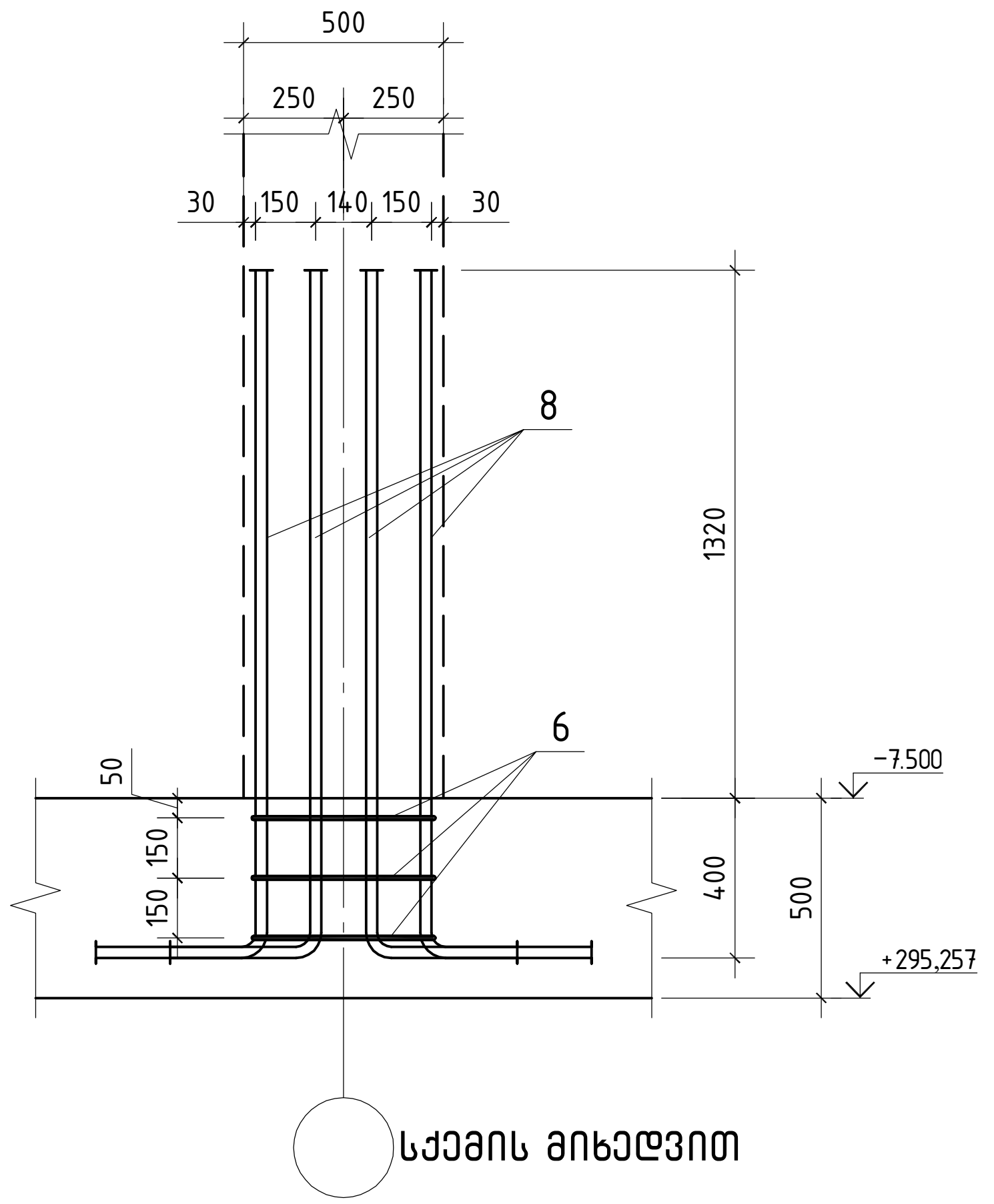

პოზიცია 8

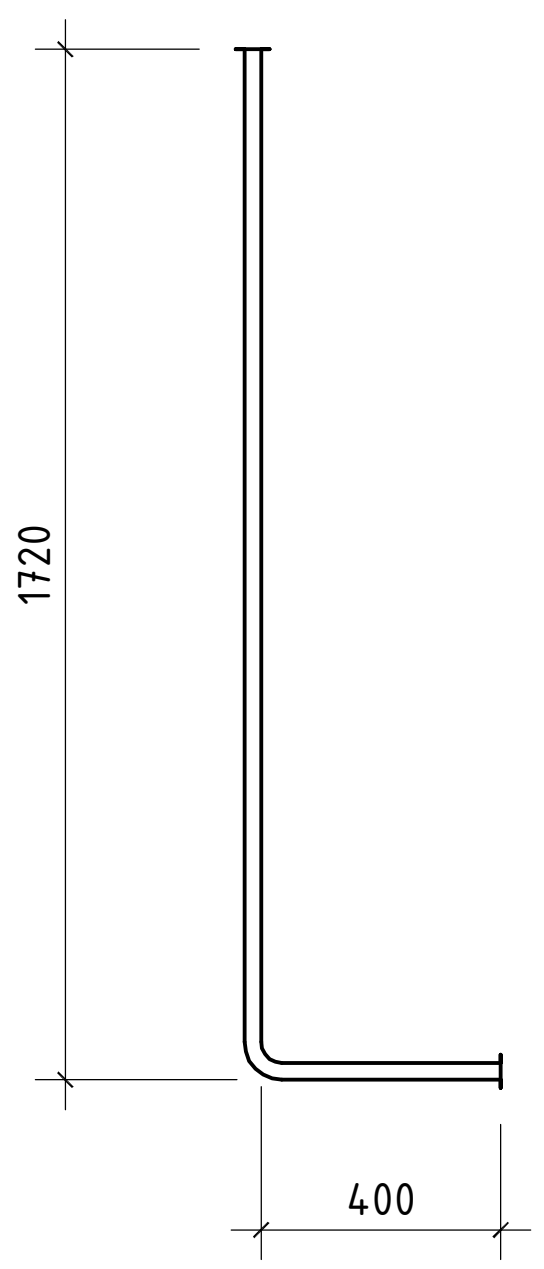

პოზ.	აღნიშვნა	დასახელება			რაოდ	ერთ.წონა კგ		საერთო წონა კგ
		არმატურის ნაშვერების კვანძები						
		დეტალები						
1		Φ 28	B500B	ℓ= 2980	1904	14.42	კგ	27455.5
2		Φ 8	B500B	ℓ= 2980	160	1.18	კგ	188.3
3		Φ 8	B500B	ℓ= 2880	400	1.14	კგ	455.1
4		Φ 8	B500B	ℓ= 2525	10	1.00	კგ	10.0
5		Φ 8	B500B	ℓ= 2750	156	1.09	კგ	169.5
6		Φ 8	B500B	ℓ= 1950	138	0.77	კგ	106.3
7		Φ 22	B500B	ℓ= 2620	26	7.83	კგ	203.5
8		Φ 22	B500B	ℓ= 2120	552	6.33	კგ	3495.8
9		Φ 25	B500B	ℓ= 2800	168	10.80	კგ	1814.6
10		Φ 18	B500B	ℓ= 2380	808	4.76	კგ	3845.6
11		Φ 8	B500B	ℓ= 1060	80	0.42	კგ	33.5
12		Φ 8	B500B	ℓ= 1565	10	0.62	კგ	6.2
13		Φ 14	B500B	ℓ= 3790	84	4.58	კგ	385.1
14		Φ 20	B500B	ℓ= 2190	28	5.41	კგ	151.4
15		Φ 16	B500B	ℓ= 1950	290	3.08	კგ	893.5
16		Φ 8	B500B	ℓ= 545	28	0.22	კგ	6.0
17		Φ 14	B500B	ℓ= 3140	42	3.80	კგ	159.5
18		Φ 16	B500B	ℓ= 2260	148	3.57	კგ	528.5
19		Φ 14	B500B	ℓ= 2140	62	2.59	კგ	160.5
20		Φ 14	B500B	ℓ= 1630	2296	1.97	კგ	4527.9
21		Φ 14	B500B	ℓ= 1830	1264	2.21	კგ	2798.4
22		Φ 22	B500B	ℓ= 2320	858	6.93	კგ	5946.4
								53341.09

კვანძების ნახაზები იხილეთ ფურცლებზე ფ-132 ..... ფ-140

შ.პ.ს. „ჯი ენ პი“			ქ. თბილისი. პეტრე ქავთარაძის ქუჩა №22 01.14.03.040.373		
			ბლოკი 1;2;3		მუშა პრ.
მთ.კონსტ.	ო.ქვრივიშვილი		კვანძი-5; კვანძების სპეციფიკაცია		დაკვ
შეასრულა	თ.გინტური				ფურც. № 145
შეამოწმა	ო.ქვრივიშვილი		მასშტაბი 1: 25 (A3 ფორმატი)	ინვ. №	ფურცლები

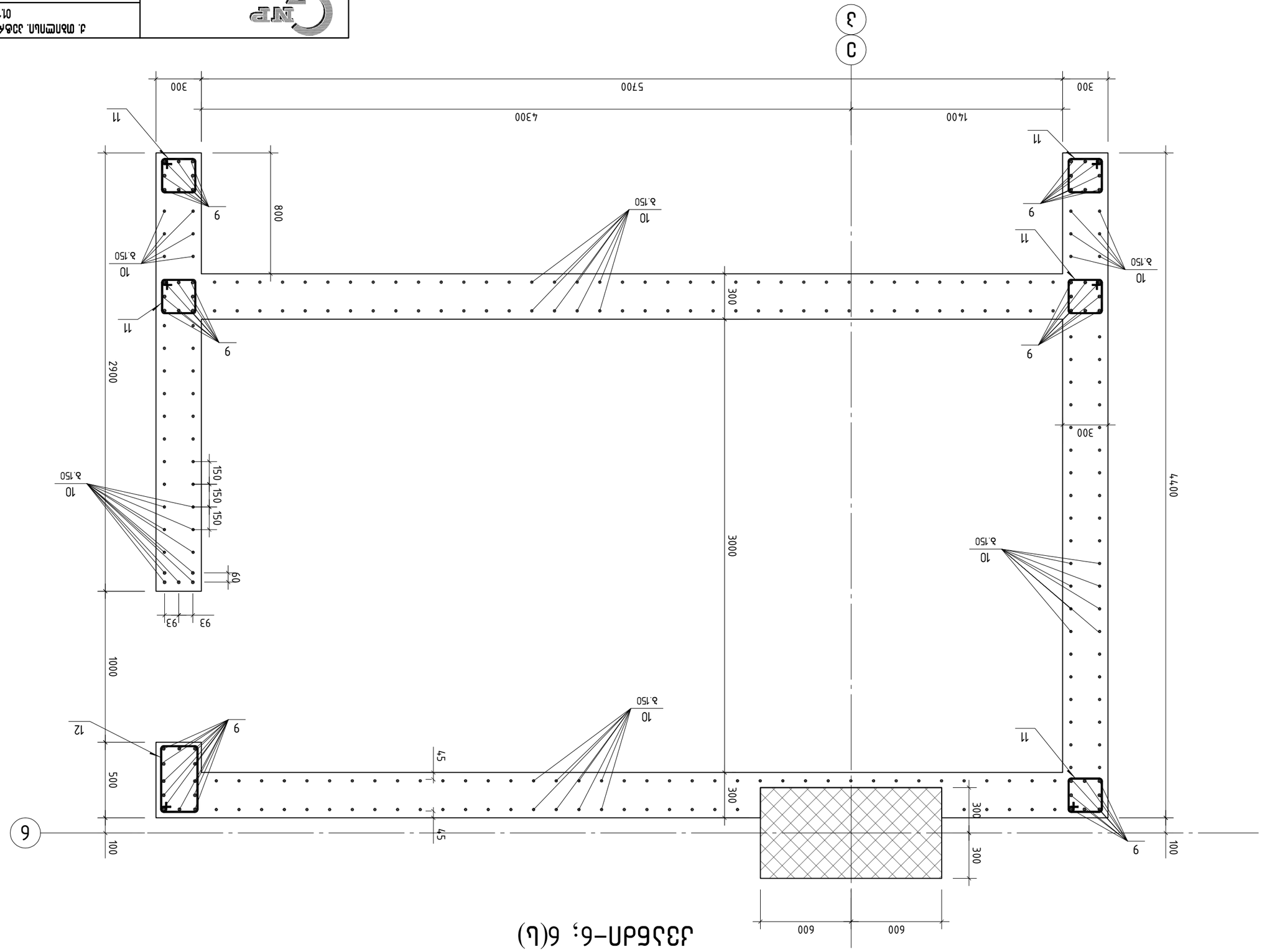

ДЗЗ5ДП–6; 6(Ц)

ГИП	М.ЗДЖЛПЗЗМЕЛ		
Нач.сект.	Ш.ЯЛЦЦЗЖЕЛ		
Гл.инж.	М.ЗЛЖЛПЗЗМЕЛ		

ГП „ЗЕЛ ЗБ ЗЛ“ Т.З.Ц.

Ъ=М ЛЛ 1:2,3

ДЗЗ5ДП–6; 6(Ц)

Ф.ЗЗ

Л. № 146

ЗЗЖЦ=ЗЛЛ

Л63. №

ЗЗЖЦ=ЗЛЛ

Д. ЛЪЛ=ЛЦЛ. ЗЗЗЛМЖЛЗЗЛЛ ЗЖЗЗЛ ЗЗЖЛ ЦЛЛЛЖЛЗЛЛЛ №22 ЗЗЖЛ

01.14.03.040.373

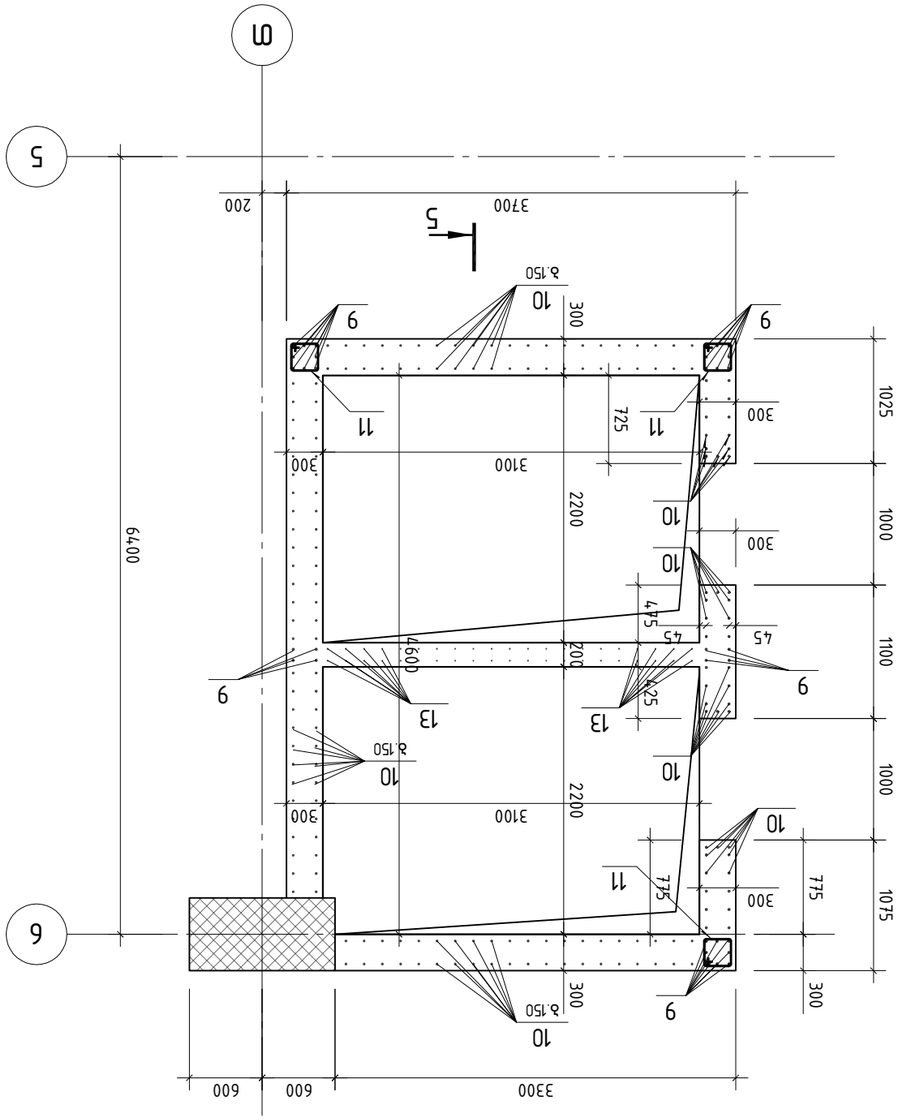

Ж33.6АП-7; 7(Ц)

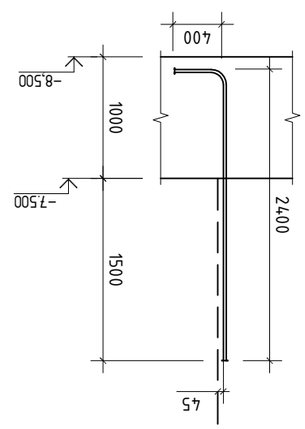

Зръзшуа 13

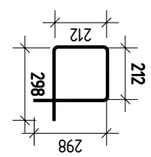

Зръзшуа 12

Зръзшуа 9

Зръзшуа 11

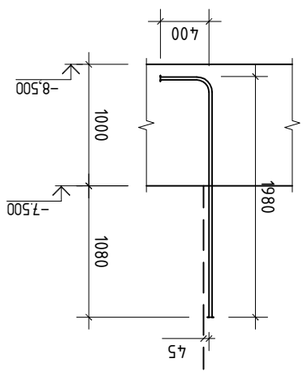

Зръзшуа 10

		„Зен ЗБ ЗП" ЕООД	
ам.мбъв.	м.зъмпзпзпеп		
гъсъмгъъ	ш.впъъчмп		
гъсъмгвъ	м.зъмпзпзпеп		

ж.ЯЯ ЯЯЯ

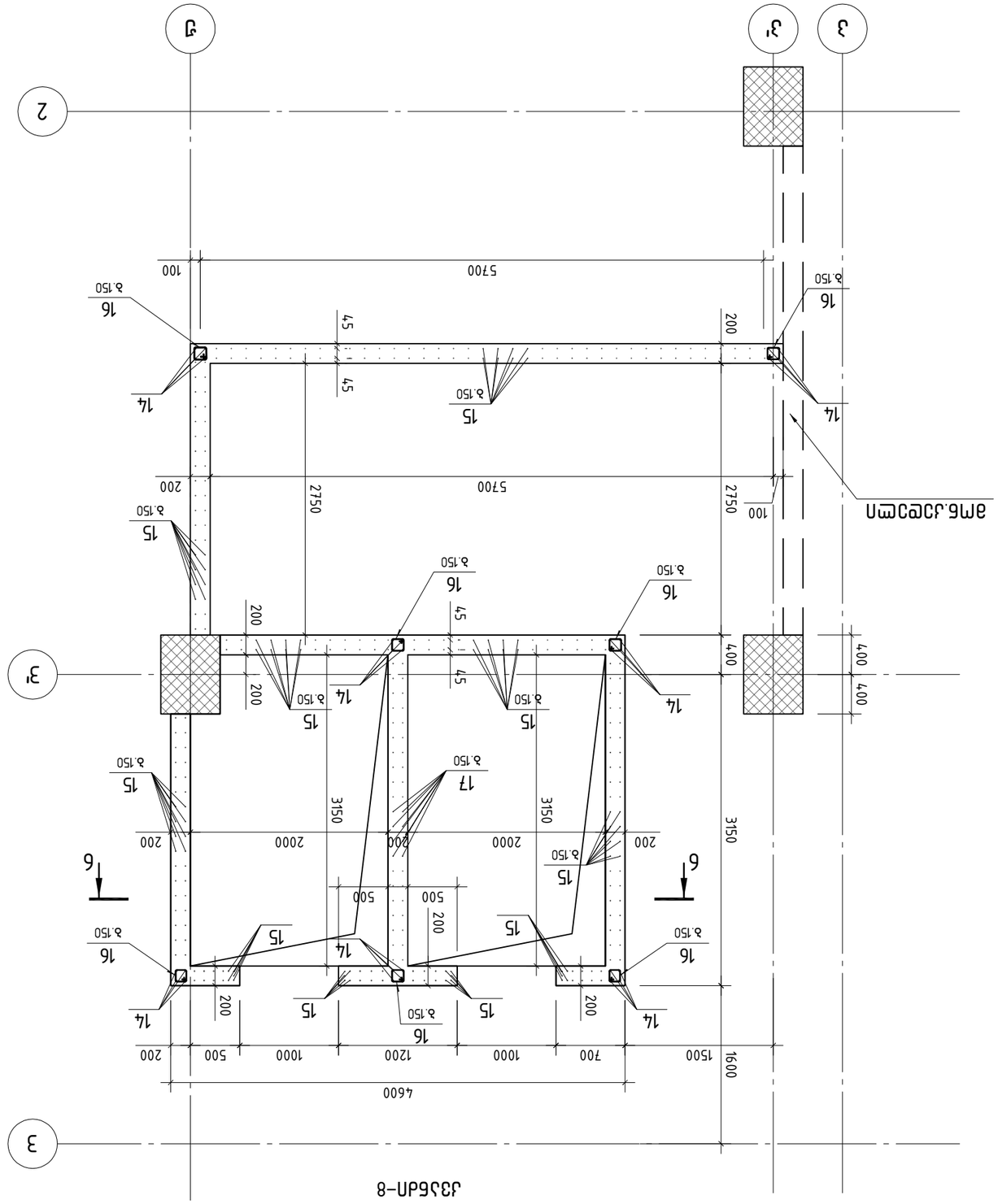
3
3'
2
6
6
3
3'
2
6
6
3
3'
2
6
6

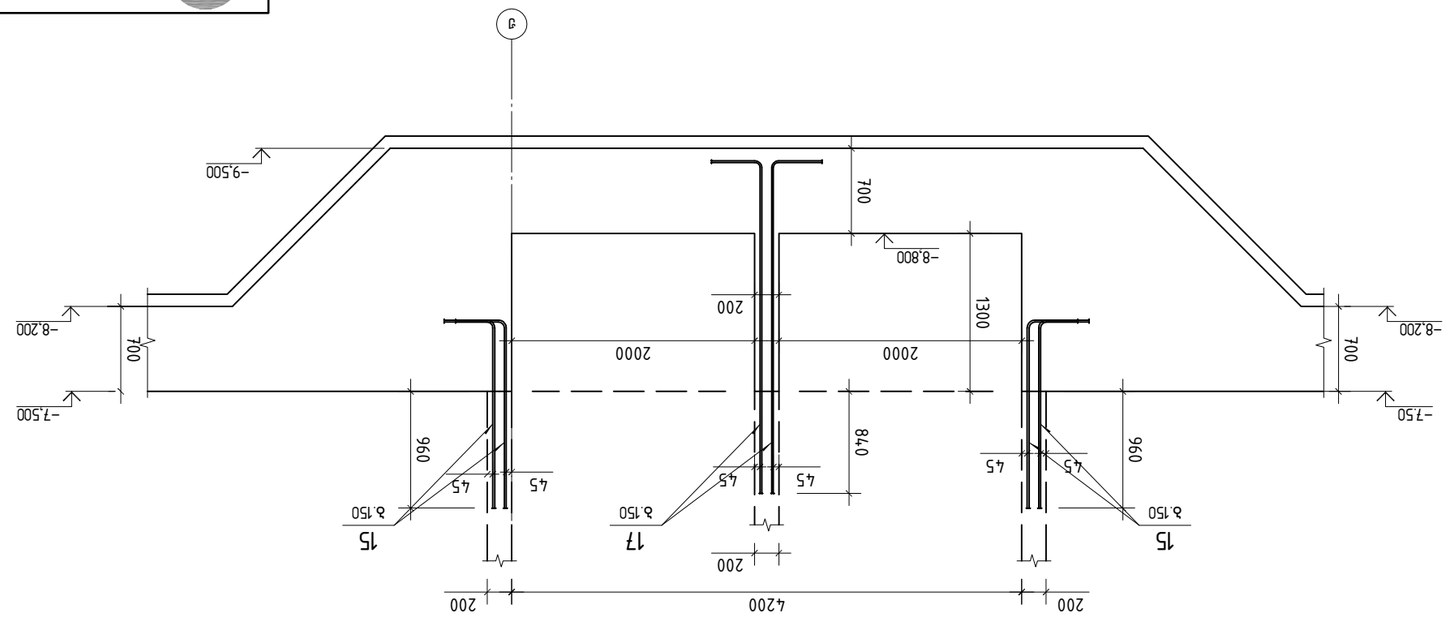

Ділянка 6–6

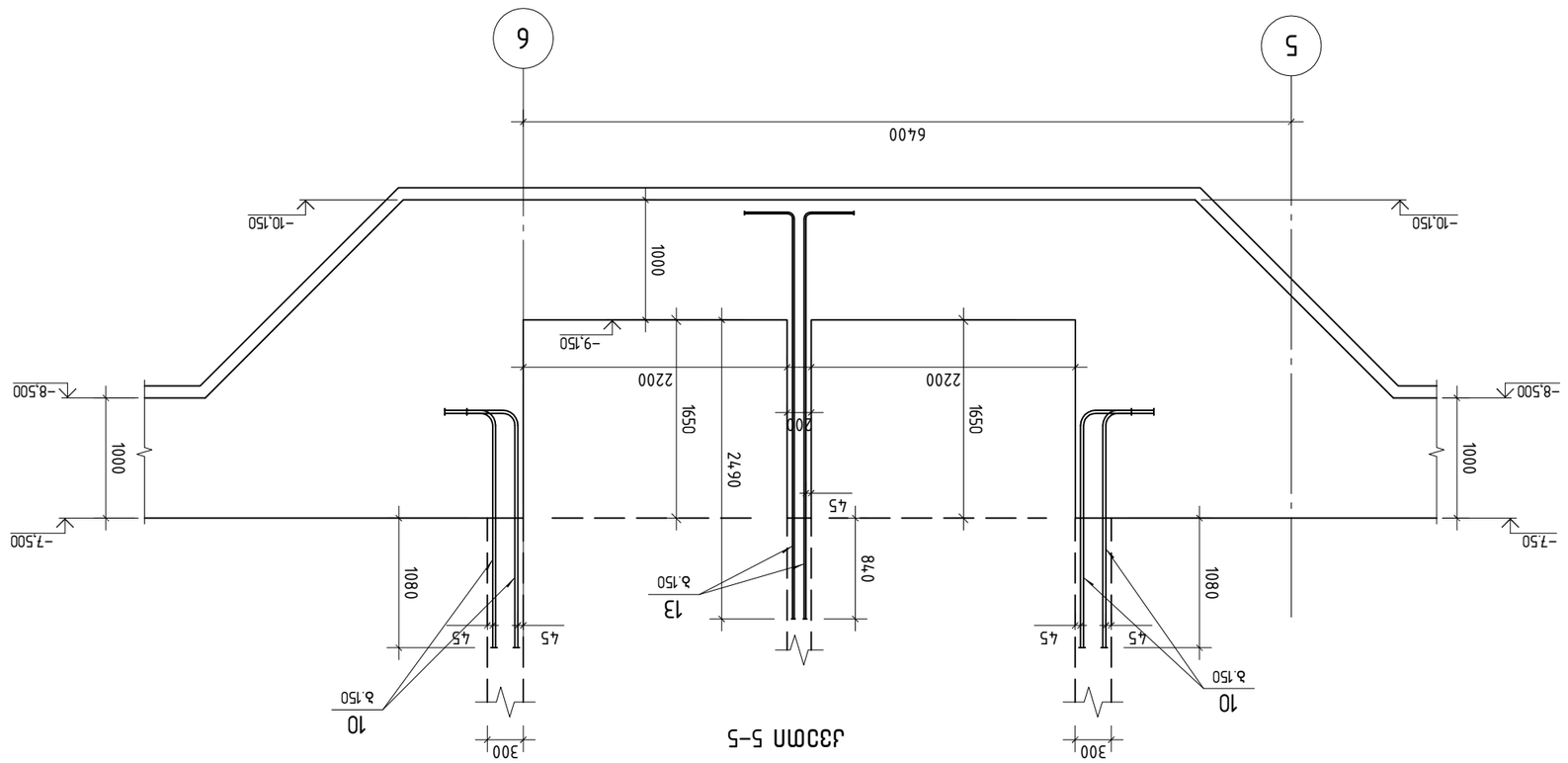

Ділянка 5–5

Зам.Мельв.	Мельник		
Перевір.	Шевченко		
Н.контр.	Ткаченко		
Затвердив	Мельник		

Ділянки 5–5; Ділянки 6–6

Стадія: Р | Аркуш: 139 | Аркушів: 163

Масштаб 1:50 (А3 при друці)

ТОВ „Зеп Об Ап"

Збірний ростверк 1;2;3

Д. Малинівський дубовий гай №22 Рядові пальові ростверки

01.14.03.040.373

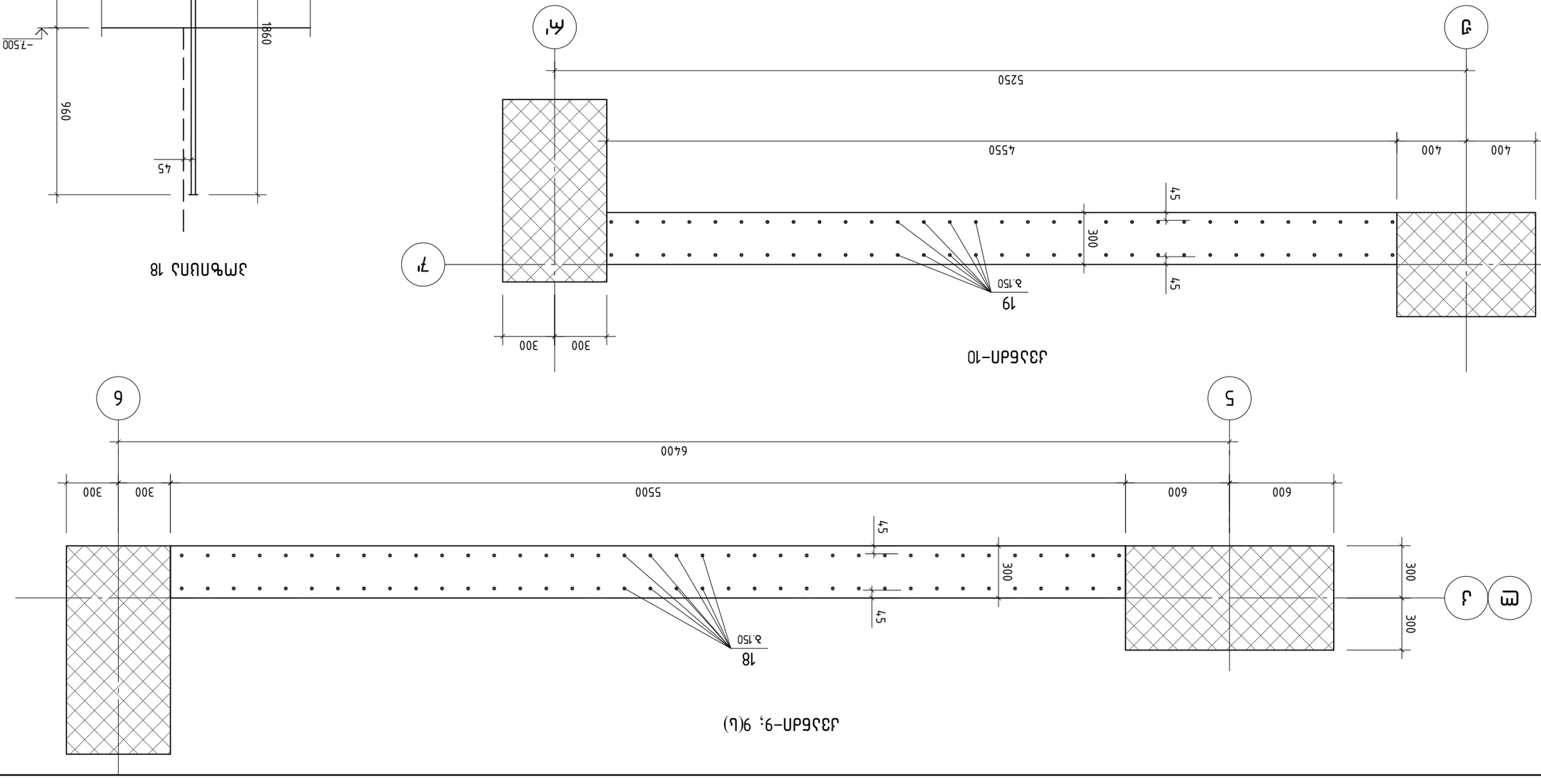

„ЗЕП ЈБ ЈП" Т.Э.Ь.			
ам.дмбьь.	м.ззмлпзпзпсп		
гзсмьчсмъ	ш.впьъумлъ		
гзсмгбзъ	м.ззмлпзпзпсп		

д. шзпспшпьп. ззсбсд.сумзсмсумлпь дгбяъ №22
01.4.03.040.373

ъспмдп 1:2,3

ЈЗЗ5БЛП–9; ЈЗЗ5БЛП–9(Ь); ЈЗЗ5БЛП–10

ъгзъ зл.	
ъгзъ	
140	ъгзлш. №
ъгзлшспзбл	

азъгъсъзл 1: 25 (А3 ъпмлъзъп)	л63. №	ъгзлшспзбл

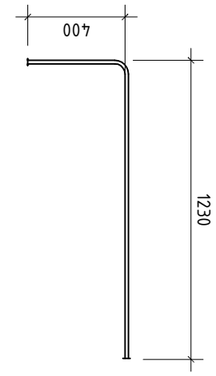

ЗМ9.20

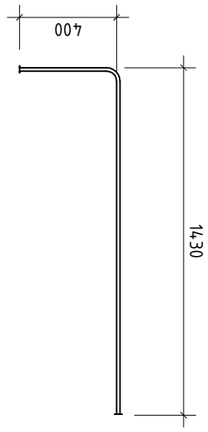

ЗМ9.21

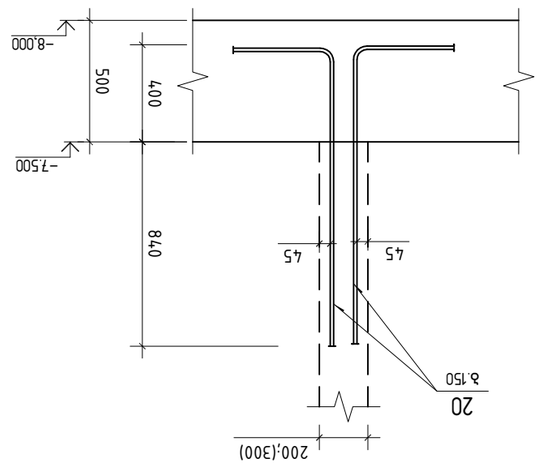

J33ΔΠ 7–7;(7'–7')

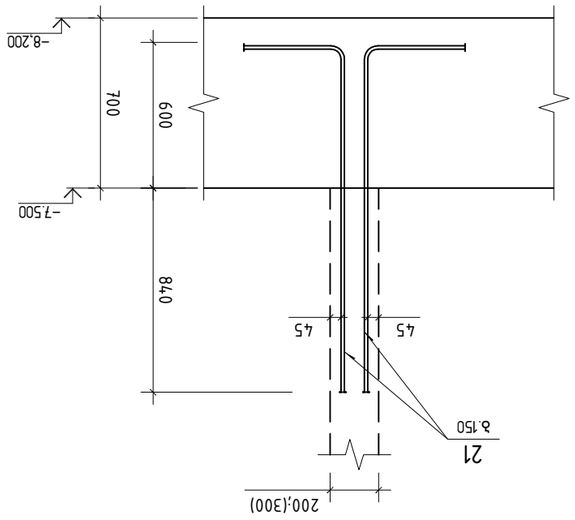

J33ΔΠ 8–8;(8'–8')

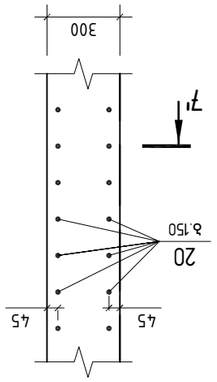

J33БΔП–11'

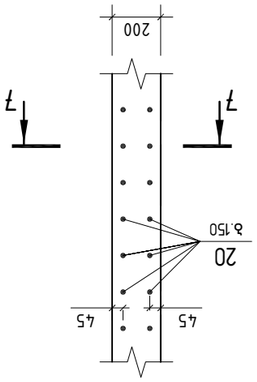

J33БΔП–11

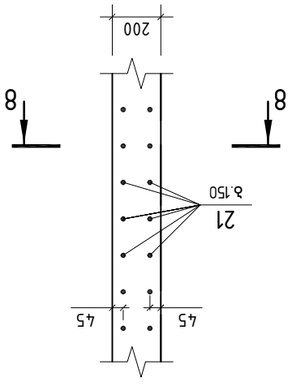

J33БΔП–12

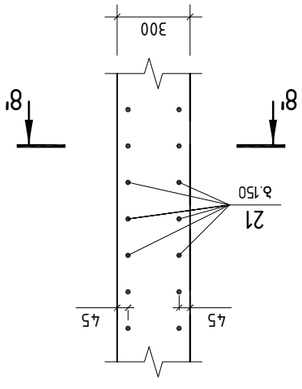

J33БΔП–12'

ГИП	Т.Ь. „ЗҒП ЗБ ЗП“		
ГАП	Т.Ь.ПЗПЗЗПЕП		J33БΔП–11'; J33БΔП–11; J33БΔП–12; J33БΔП–12;
Н.КОНТР.	Т.Ь.ЬЛЧЗЗПЕЧ		
РУКОВ.ГРУППЫ	Т.Ь.ЬЛЧЗЗПЕЧ		
ГЛ.ИНЖЕНЕР	Т.Ь.ЬЛЧЗЗПЕЧ		

Ғ. ЗЬЗПЕПЬП. ЗЬЗЗПЬЛЧЛЗЗПЬЛЗЗЛЗЗЛЗЗ

| | | |

| | | |

№	ᲛᲝᲜᲐᲪᲔᲛᲗᲐ ᲡᲘᲐ	შენიშვნა
	გაზომილი ფიზიკა	
201	ტაბ. მონეტა კოლექციური გასტრონომი ნაკრები (ვერცხლის ჩარჩოში) ▽ −4,300 (“ა” და “კ” ლაბორატორიული ანალიზები)	
202	ტაბ. მონეტა კოლექციური გასტრონომი ნაკრები (ვერცხლის ჩარჩოში) ▽ ±0.000 (“ა” და “კ” ლაბორატორიული ანალიზები)	
203	ტაბ. მონეტა კოლექციური გასტრონომი ნაკრები (ვერცხლის ჩარჩოში) ▽ +4,500 (“ა” და “კ” ლაბორატორიული ანალიზები)	
204	ტაბ. მონეტა კოლექციური გასტრონომი ნაკრები (ვერცხლის ჩარჩოში) ▽ +8,800 (“ა” და “კ” ლაბორატორიული ანალიზები)	
205	ტაბ. მონეტა კოლექციური გასტრონომი ნაკრები (ვერცხლის ჩარჩოში) ▽ +12,100 (“ა” და “კ” ლაბორატორიული ანალიზები)	
206	ტაბ. მონეტა კოლექციური გასტრონომი ნაკრები (ვერცხლის ჩარჩოში) ▽ +15,400 (“ა” და “კ” ლაბორატორიული ანალიზები)	
207	ტაბ. მონეტა კოლექციური გასტრონომი ნაკრები (ვერცხლის ჩარჩოში) ▽ +18,700 (“ა” და “კ” ლაბორატორიული ანალიზები)	
208	ტაბ. მონეტა კოლექციური გასტრონომი ნაკრები (ვერცხლის ჩარჩოში) ▽ +22,000 (“ა” და “კ” ლაბორატორიული ანალიზები)	
209	ტაბ. მონეტა კოლექციური გასტრონომი ნაკრები (ვერცხლის ჩარჩოში) ▽ +25,300 (“ა” და “კ” ლაბორატორიული ანალიზები)	
210	ტაბ. მონეტა კოლექციური გასტრონომი ნაკრები (ვერცხლის ჩარჩოში) ▽ +28,600 (“ა” და “კ” ლაბორატორიული ანალიზები)	
211	ტაბ. მონეტა კოლექციური გასტრონომი ნაკრები (ვერცხლის ჩარჩოში) ▽ +31,900 (“ა” და “კ” ლაბორატორიული ანალიზები)	
212	ტაბ. მონეტა კოლექციური გასტრონომი ნაკრები (ვერცხლის ჩარჩოში) ▽ +35,200 (“ა” და “კ” ლაბორატორიული ანალიზები)	
213	ტაბ. მონეტა კოლექციური გასტრონომი ნაკრები (ვერცხლის ჩარჩოში) ▽ +38,500 (“ა” და “კ” ლაბორატორიული ანალიზები)	
214	ტაბ. მონეტა კოლექციური გასტრონომი ნაკრები (ვერცხლის ჩარჩოში) ▽ +45,100 (“ა” და “კ” ლაბორატორიული ანალიზები)	
215	ტაბ. მონეტა კოლექციური გასტრონომი ნაკრები (ვერცხლის ჩარჩოში) ▽ +48,400 (“ა” და “კ” ლაბორატორიული ანალიზები)	
216	ტაბ. მონეტა კოლექციური გასტრონომი ნაკრები (ვერცხლის ჩარჩოში) ▽ +51,700 (“ა” და “კ” ლაბორატორიული ანალიზები)	
217	ტაბ. მონეტა კოლექციური გასტრონომი ნაკრები (ვერცხლის ჩარჩოში) ▽ +55,000 (“ა” და “კ” ლაბორატორიული ანალიზები)	
218	ტაბ. მონეტა კოლექციური გასტრონომი ნაკრები (ვერცხლის ჩარჩოში) ▽ +55,000 (“ა” და “კ” ლაბორატორიული ანალიზები)	
219	ტაბ. მონეტა კოლექციური გასტრონომი ნაკრები (ვერცხლის ჩარჩოში) ▽ +58,300 (“ა” და “კ” ლაბორატორიული ანალიზები)	
220	ტაბ. მონეტა კოლექციური გასტრონომი ნაკრები (ვერცხლის ჩარჩოში) ▽ +61,600 (“ა” და “კ” ლაბორატორიული ანალიზები)	
221	ტაბ. მონეტა კოლექციური გასტრონომი ნაკრები (ვერცხლის ჩარჩოში) ▽ +64,900 (“ა” და “კ” ლაბორატორიული ანალიზები)	
222	ტაბ. მონეტა კოლექციური გასტრონომი ნაკრები (ვერცხლის ჩარჩოში) ▽ +68,200 (“ა” და “კ” ლაბორატორიული ანალიზები)	
223	ტაბ. მონეტა კოლექციური გასტრონომი ნაკრები (ვერცხლის ჩარჩოში) ▽+71500 და +72950 (“ა” და “კ” ლაბორატორიული ანალიზები)	
224	ტაბ. მონეტა კოლექციური გასტრონომი ნაკრები (ვერცხლის ჩარჩოში) ▽+73,700 და +75,450 (“ა” და “კ” ლაბორატორიული ანალიზები)	
225	შემთხვევითი სიტყვების ჯაჭვი	

№	ᲛᲝᲜᲐᲪᲔᲛᲗᲐ ᲡᲘᲐ	შენიშვნა
	გამომთვლელი ფიზიკა	
301	ტაბ. მონეტა ტრანსპორტი და ლაბორატორია სანაპირო ხაზი (ცვლილება 3 ნაწილი) ▽ −4,300 (“ა” და “კ” ლაბორატორიული ანალიზები)	
302	ტაბ. მონეტა ტრანსპორტი და ლაბორატორია სანაპირო ხაზი (ცვლილება 3 ნაწილი) ▽ −4,300 (“ა” და “კ” ლაბორატორიული ანალიზები)	
303	გამომთვლელი ფიზიკა ფიზიკა −4,300; ანალიზი ₁–₂; სინათლის წელი	
304	ტაბ. მონეტა ტრანსპორტი და ლაბორატორია სანაპირო ხაზი (ცვლილება 3 ნაწილი) ▽ ±0.000 (“ა” და “კ” ლაბორატორიული ანალიზები)	
305	ტაბ. მონეტა ტრანსპორტი და ლაბორატორია სანაპირო ხაზი (ცვლილება 3 ნაწილი) ▽ ±0.000 (“ა” და “კ” ლაბორატორიული ანალიზები)	
306	გამომთვლელი ფიზიკა ±0.000; ანალიზი ₁–₂; სინათლის წელი	
307	სინათლის ანალიზი	
308	ტაბ. მონეტა ტრანსპორტი და ლაბორატორია სანაპირო ხაზი (ცვლილება 3 ნაწილი) ▽ +4,500 (“ა” და “კ” ლაბორატორიული ანალიზები)	
309	ტაბ. მონეტა ტრანსპორტი და ლაბორატორია სანაპირო ხაზი (ცვლილება 3 ნაწილი) ▽ +4,500 (“ა” და “კ” ლაბორატორიული ანალიზები)	
310	გამომთვლელი ფიზიკა +4,500; ანალიზი ₁–₂; სინათლის წელი	
311	ტაბ. მონეტა ტრანსპორტი და ლაბორატორია სანაპირო ხაზი (ცვლილება 3 ნაწილი) ▽ +8,800 (“ა” და “კ” ლაბორატორიული ანალიზები)	
312	ტაბ. მონეტა ტრანსპორტი და ლაბორატორია სანაპირო ხაზი (ცვლილება 3 ნაწილი) ▽ +8,800 (“ა” და “კ” ლაბორატორიული ანალიზები)	
313	ტაბ. მონეტა ტრანსპორტი და ლაბორატორია სანაპირო ხაზი (ცვლილება 3 ნაწილი) ▽ +8,800 (“ა” და “კ” ლაბორატორიული ანალიზები)	
314	გამომთვლელი ფიზიკა +8800; ანალიზი ₁–₂; სინათლის წელი	
315	ტაბ. მონეტა ტრანსპორტი და ლაბორატორია სანაპირო ხაზი (ცვლილება 3 ნაწილი) ▽ +12,100 (“ა” და “კ” ლაბორატორიული ანალიზები)	
316	ტაბ. მონეტა ტრანსპორტი და ლაბორატორია სანაპირო ხაზი (ცვლილება 3 ნაწილი) ▽ +12,100 (“ა” და “კ” ლაბორატორიული ანალიზები)	
317	ტაბ. მონეტა ტრანსპორტი და ლაბორატორია სანაპირო ხაზი (ცვლილება 3 ნაწილი) ▽ +12,100 (“ა” და “კ” ლაბორატორიული ანალიზები)	
318	გამომთვლელი ფიზიკა +12100 ... +28600; ანალიზი ₁–₂; სინათლის წელი	
319	ტაბ. მონეტა ტრანსპორტი და ლაბორატორია სანაპირო ხაზი (ცვლილება 3 ნაწილი) ▽ +31900; +35,200 (“ა” და “კ” ლაბორატორიული ანალიზები)	
320	ტაბ. მონეტა ტრანსპორტი და ლაბორატორია სანაპირო ხაზი (ცვლილება 3 ნაწილი) ▽ +31900; +35,200 (“ა” და “კ” ლაბორატორიული ანალიზები)	
321	ტაბ. მონეტა ტრანსპორტი და ლაბორატორია სანაპირო ხაზი (ცვლილება 3 ნაწილი) ▽ +31900; +35,200 (“ა” და “კ” ლაბორატორიული ანალიზები)	
322	გამომთვლელი ფიზიკა ▽+31900; +35,200; ანალიზი ₁–₂; სინათლის წელი	
323	ტაბ. მონეტა ტრანსპორტი და ლაბორატორია სანაპირო ხაზი (ცვლილება 3 ნაწილი) ▽ +38500 ... +48,400 (“ა” და “კ” ლაბორატორიული ანალიზები)	
324	ტაბ. მონეტა ტრანსპორტი და ლაბორატორია სანაპირო ხაზი (ცვლილება 3 ნაწილი) ▽ +38500 ... +48,400 (“ა” და “კ” ლაბორატორიული ანალიზები)	
325	ტაბ. მონეტა ტრანსპორტი და ლაბორატორია სანაპირო ხაზი (ცვლილება 3 ნაწილი) ▽ +38500 ... +48,400 (“ა” და “კ” ლაბორატორიული ანალიზები)	
326	გამომთვლელი ფიზიკა ▽+38500 ... +48,400; ანალიზი ₁–₂; სინათლის წელი	
327	ტაბ. მონეტა ტრანსპორტი და ლაბორატორია სანაპირო ხაზი (ცვლილება 3 ნაწილი) ▽ +51700 ... +68,200 (“ა” და “კ” ლაბორატორიული ანალიზები)	
328	ტაბ. მონეტა ტრანსპორტი და ლაბორატორია სანაპირო ხაზი (ცვლილება 3 ნაწილი) ▽ +51700 ... +68,200 (“ა” და “კ” ლაბორატორიული ანალიზები)	
329	ტაბ. მონეტა ტრანსპორტი ბაიკალის (ცვლილება 3 ნაწილი) ▽+51700 ... +68,200 (“ა” და “კ” ლაბორატორიული ანალიზები)	
330	გამომთვლელი ფიზიკა ▽+51700 ... +68,200; ანალიზი ₁–₂; სინათლის წელი	
331	ტაბ. მონეტა ტრანსპორტი და ლაბორატორია სანაპირო ხაზი (ცვლილება 3 ნაწილი) ▽ +71500 და +72950 (“ა” და “კ” ლაბორატორიული ანალიზები)	
332	ტაბ. მონეტა ტრანსპორტი ბაიკალის (ცვლილება 3 ნაწილი) ▽ +71500 და +72950 (“ა” და “კ” ლაბორატორიული ანალიზები)	
333	გამომთვლელი ფიზიკა ▽+71500 და +72950; ანალიზი ₁–₂; სინათლის წელი	
334	გამომთვლელი ფიზიკა ▽+71500 და +72950; ანალიზი ₁–₂; სინათლის წელი	
335	ტაბ. მონეტა ტრანსპორტი ანალიზის ბაიკალი (ცვლილება 3 ნაწილი) ▽ +73,700 და +75,450 (“ა” და “კ” ლაბორატორიული ანალიზები)	
336	ტაბ. გამომთვლელი ანალიზის ბაიკალი ▽−4,300 და ▽+0.000–ზედ (ცვლილება 3 ნაწილი)	
337	ტაბ. გამომთვლელი ანალიზის ბაიკალი ▽−4,300 და ▽+0.000–ზედ (ცვლილება 3 ნაწილი)	
338	ტაბ. გამომთვლელი ანალიზის ბაიკალი ანალიზი ▽−4,300 და ▽+0.000–ზედ (ცვლილება 3 ნაწილი)	
339	ტაბ. გამომთვლელი ანალიზი ₁; ვოლტი A–A; ▽−4.30–ის▽ ▽±0.00–ზედ	
340	ტაბ. გამომთვლელი ანალიზის ანალიზი ₁–₂ და ანალიზი ₁–₂; სინათლის წელი	
341	გასაღების ბანკომატი (ფილიალი და ადმინისტრატორი)	

ᲐᲛᲝᲪᲜᲝ.	ᲛᲘᲮᲔᲘᲚ ᲒᲐᲒᲠᲘᲜᲘᲫᲔ	*[illegible]*	
ᲨᲔᲛᲝᲬᲛ.	ᲔᲙ.ᲛᲐᲒᲓᲔᲜᲝᲕᲐ	*[illegible]*	
ᲨᲔᲡᲬᲝᲠᲔᲑᲣᲚᲘᲐ	ᲛᲘᲮᲔᲘᲚ ᲒᲐᲒᲠᲘᲜᲘᲫᲔ	*[illegible]*	

ᲨᲔᲛᲐᲯᲐᲛᲔᲑᲔᲚᲘ 1

ᲓᲐᲛᲢᲙᲘᲪᲔᲑᲣᲚᲘᲐ
(ᲑᲐᲚᲐᲜᲡᲘᲠᲔᲑᲣᲚᲘ ᲣᲜᲘ)

ᲐᲚᲑᲝᲛᲘᲡ ᲜᲝᲛᲔᲠᲘ: 001

ᲨᲔᲛᲝᲬᲛᲔᲑᲘᲡ ᲗᲐᲠᲘᲦᲘ

ᲐᲚᲑᲝᲛᲘᲡ ᲜᲝᲛᲔᲠᲘ

ᲨᲔᲛᲝᲬᲛᲔᲑᲘᲡ ᲐᲓᲒᲘᲚᲘ

ᲐᲚᲑᲝᲛᲘᲡ ᲡᲐᲮᲔᲚᲘ

ᲐᲚᲑᲝᲛᲘᲡ ᲜᲝᲛᲔᲠ

№	Ե ՅԼՅԲՅ ՊՅՅՈՒՆ	ՅՅՈՐՅՅՆԻ
	ՅՊԵՄԸՊՈՊՅԱՆ ԼՅՅՔՅՅՈՆ	
401	ՅՊԵՄԸՊՈՊՅԱՆ ԼՅՅՔՅՈՆ Ե–1	
402	ՅՊԵՄԸՊՈՊՅԱՆ ԼՅՅՔՅՈՆ Ե–2	
403	ՅՊԵՄԸՊՈՊՅԱՆ ԼՅՅՔՅՈՆ Ե–3	
404	ՅՊԵՄԸՊՈՊՅԱՆ ԼՅՅՔՅՈՆ Ե–4	
405	ՅՊԵՄԸՊՈՊՅԱՆ ԼՅՅՔՅՈՆ Ե–5	
406	ՅՊԵՄԸՊՈՊՅԱՆ ԼՅՅՔՅՈՆ Ե–6	
407	ՅՊԵՄԸՊՈՊՅԱՆ ԼՅՅՔՅՈՆ Ե–7	
408	ՅՊԵՄԸՊՈՊՅԱՆ ԼՅՅՔՅՈՆ Ե–7–Ն	
409	ՅՊԵՄԸՊՈՊՅԱՆ ԼՅՅՔՅՈՆ Ե–8	
410	ՅՊԵՄԸՊՈՊՅԱՆ ԼՅՅՔՅՈՆ Ե–9	
411	ՅՊԵՄԸՊՈՊՅԱՆ ԼՅՅՔՅՈՆ Ե–10	
412	ՅՊԵՄԸՊՈՊՅԱՆ ԼՅՅՔՅՈՆ Ե–11	
413	ՅՊԵՄԸՊՈՊՅԱՆ ԼՅՅՔՅՈՆ Ե–12	
414	ՅՊԵՄԸՊՈՊՅԱՆ ԼՅՅՔՅՈՆ Ե–12–Ն	
415	ՅՊԵՄԸՊՈՊՅԱՆ ԼՅՅՔՅՈՆ Ե–12–Ֆ	
416	ՅՊԵՄԸՊՈՊՅԱՆ ԼՅՅՔՅՈՆ Ե–12–Ֆ	
417	ՅՊԵՄԸՊՈՊՅԱՆ ԼՅՅՔՅՈՆ Ե–13	
418	ՅՊԵՄԸՊՈՊՅԱՆ ԼՅՅՔՅՈՆ Ե–14	
419	ՅՊԵՄԸՊՈՊՅԱՆ ԼՅՅՔՅՈՆ Ե–15	
420	ՅՊԵՄԸՊՈՊՅԱՆ ԼՅՅՔՅՈՆ Ե–16	
421	ՅՊԵՄԸՊՈՊՅԱՆ ԼՅՅՔՅՈՆ Ե–17	
422	ՅՊԵՄԸՊՈՊՅԱՆ ԼՅՅՔՅՈՆ Ե–18	
423	ՅՊԵՄԸՊՈՊՅԱՆ ԼՅՅՔՅՈՆ Ե–19	
424	ՅՆԼՅԸՅՈՆ ԵՅՔՈՆ ԵՅՅՈՆ (ԼՅՅՔՅՅՈՆ)	

№	Ե ՅԼՅԲՅ ՊՅՅՈՒՆ	ՅՅՈՐՅՅՆԻ
	ՅՊԵՄԸՊՈՊՅԱՆ ՈՊՅՈՆ	
501	ՅՊԵՄԸՊՈՊՅԱՆ ՈՊՅՈՆ Ա–1	
502	ՅՊԵՄԸՊՈՊՅԱՆ ՈՊՅՈՆ Ա–2	
503	ՅՊԵՄԸՊՈՊՅԱՆ ՈՊՅՈՆ Ա–3	
504	ՅՊԵՄԸՊՈՊՅԱՆ ՈՊՅՈՆ Ա–4	
505	ՅՊԵՄԸՊՈՊՅԱՆ ՈՊՅՈՆ Ա–4՛	
506	ՅՊԵՄԸՊՈՊՅԱՆ ՈՊՅՈՆ Ա–4՚՚	
507	ՅՊԵՄԸՊՈՊՅԱՆ ՈՊՅՈՆ Ա–5	
508	ՅՊԵՄԸՊՈՊՅԱՆ ՈՊՅՈՆ Ա–6	
509	ՅՊԵՄԸՊՈՊՅԱՆ ՈՊՅՈՆ Ա–7	
510	ՅՊԵՄԸՊՈՊՅԱՆ ՈՊՅՈՆ Ա–8	
511	ՅՊԵՄԸՊՈՊՅԱՆ ՈՊՅՈՆ Ա–9	
512	ՅՊԵՄԸՊՈՊՅԱՆ ՈՊՅՈՆ Ա–9՛	
513	ՅՊԵՄԸՊՈՊՅԱՆ ՈՊՅՈՆ Ա–10	
514	ՅՊԵՄԸՊՈՊՅԱՆ ՈՊՅՈՆ Ա–11	
515	ՅՊԵՄԸՊՈՊՅԱՆ ՈՊՅՈՆ Ա–32	
516	ՅՊԵՄԸՊՈՊՅԱՆ ՈՊՅՈՆ Ա–36	
517	ՅՊԵՄԸՊՈՊՅԱՆ ՈՊՅՈՆ Ա–39	
518	ՅՊԵՄԸՊՈՊՅԱՆ ՈՊՅՈՆ Ա–12	
519	ՅՊԵՄԸՊՈՊՅԱՆ ՈՊՅՈՆ Ա–13	
520	ՅՊԵՄԸՊՈՊՅԱՆ ՈՊՅՈՆ Ա–14	
521	ՅՊԵՄԸՊՈՊՅԱՆ ՈՊՅՈՆ Ա–15	
522	ՅՊԵՄԸՊՈՊՅԱՆ ՈՊՅՈՆ Ա–16	
523	ՅՊԵՄԸՊՈՊՅԱՆ ՈՊՅՈՆ Ա–17	
524	ՅՊԵՄԸՊՈՊՅԱՆ ՈՊՅՈՆ Ա–18	
525	ՅՊԵՄԸՊՈՊՅԱՆ ՈՊՅՈՆ Ա–18՛	
526	ՅՊԵՄԸՊՈՊՅԱՆ ՈՊՅՈՆ Ա–18՚՚	
527	ՅՊԵՄԸՊՈՊՅԱՆ ՈՊՅՈՆ Ա–19	
528	ՅՊԵՄԸՊՈՊՅԱՆ ՈՊՅՈՆ Ա–20	
529	ՅՊԵՄԸՊՈՊՅԱՆ ՈՊՅՈՆ Ա–21	
530	ՅՊԵՄԸՊՈՊՅԱՆ ՈՊՅՈՆ Ա–22	
531	ՅՊԵՄԸՊՈՊՅԱՆ ՈՊՅՈՆ Ա–22՛	
532	ՅՊԵՄԸՊՈՊՅԱՆ ՈՊՅՈՆ Ա–23	
533	ՅՊԵՄԸՊՈՊՅԱՆ ՈՊՅՈՆ Ա–24	
534	ՅՊԵՄԸՊՈՊՅԱՆ ՈՊՅՈՆ Ա–31	
535	ՅՊԵՄԸՊՈՊՅԱՆ ՈՊՅՈՆ Ա–25	
536	ՅՊԵՄԸՊՈՊՅԱՆ ՈՊՅՈՆ Ա–26	
537	ՅՊԵՄԸՊՈՊՅԱՆ ՈՊՅՈՆ Ա–26՛	
538	ՅՊԵՄԸՊՈՊՅԱՆ ՈՊՅՈՆ Ա–27	
539	ՅՊԵՄԸՊՈՊՅԱՆ ՈՊՅՈՆ Ա–28	
540	ՅՊԵՄԸՊՈՊՅԱՆ ՈՊՅՈՆ Ա–29	
541	ՅՊԵՄԸՊՈՊՅԱՆ ՈՊՅՈՆ Ա–30	
542	ՅՊԵՄԸՊՈՊՅԱՆ ՈՊՅՈՆ Ա–30՛	
543	ՅՊԵՄԸՊՈՊՅԱՆ ՈՊՅՈՆ Ա–31	
544	ՅՊԵՄԸՊՈՊՅԱՆ ՈՊՅՈՆ Ա–33	
545	ՅՊԵՄԸՊՈՊՅԱՆ ՈՊՅՈՆ Ա–33՛	

№	Ե ՅԼՅԲՅ ՊՅՅՈՒՆ	ՅՅՈՐՅՅՆԻ
546	ՅՊԵՄԸՊՈՊՅԱՆ ՈՊՅՈՆ Ա–34	
547	ՅՊԵՄԸՊՈՊՅԱՆ ՈՊՅՈՆ Ա–34՛	
548	ՅՊԵՄԸՊՈՊՅԱՆ ՈՊՅՈՆ Ա–35	
549	ՅՊԵՄԸՊՈՊՅԱՆ ՈՊՅՈՆ Ա–37	
550	ՅՊԵՄԸՊՈՊՅԱՆ ՈՊՅՈՆ Ա–37՚	
551	ՅՊԵՄԸՊՈՊՅԱՆ ՈՊՅՈՆ Ա–38	
552	ՅՊԵՄԸՊՈՊՅԱՆ ՈՊՅՈՆ Ա–40	
553	ՅՊԵՄԸՊՈՊՅԱՆ ՈՊՅՈՆ Ա–40՛	
554	ՅՊԵՄԸՊՈՊՅԱՆ ՈՊՅՈՆ Ա–41	
555	ՅՊԵՄԸՊՈՊՅԱՆ ՈՊՅՈՆ Ա–41՚	
556	ՅՊԵՄԸՊՈՊՅԱՆ ՈՊՅՈՆ Ա–42	
557	ՅՊԵՄԸՊՈՊՅԱՆ ՈՊՅՈՆ Ա–43	
558	ՅՊԵՄԸՊՈՊՅԱՆ ՈՊՅՈՆ Ա–43՚	
559	ՅՊԵՄԸՊՈՊՅԱՆ ՈՊՅՈՆ Ա–44	
560	ՅՊԵՄԸՊՈՊՅԱՆ ՈՊՅՈՆ Ա–45	
561	ՅՊԵՄԸՊՈՊՅԱՆ ՈՊՅՈՆ Ա–45՛	
562	ՅՊԵՄԸՊՈՊՅԱՆ ՈՊՅՈՆ Ա–45՚՚	
563	ՅՊԵՄԸՊՈՊՅԱՆ ՈՊՅՈՆ Ա–46	
564	ՅՊԵՄԸՊՈՊՅԱՆ ՈՊՅՈՆ Ա–46՛	
565	ՅՊԵՄԸՊՈՊՅԱՆ ՈՊՅՈՆ Ա–47	
566	ՅՊԵՄԸՊՈՊՅԱՆ ՈՊՅՈՆ Ա–48	
567	ՅՊԵՄԸՊՈՊՅԱՆ ՈՊՅՈՆ Ա–48՛	
568	ՅՊԵՄԸՊՈՊՅԱՆ ՈՊՅՈՆ Ա–49	
569	ՅՊԵՄԸՊՈՊՅԱՆ ՈՊՅՈՆ Ա–50	
570	ՅՊԵՄԸՊՈՊՅԱՆ ՈՊՅՈՆ Ա–50՛	
571	ՅՊԵՄԸՊՈՊՅԱՆ ՈՊՅՈՆ Ա–50՚՚	
572	ՅՊԵՄԸՊՈՊՅԱՆ ՈՊՅՈՆ Ա–51	
573	ՅՊԵՄԸՊՈՊՅԱՆ ՈՊՅՈՆ Ա–51՚	
574	ՅՊԵՄԸՊՈՊՅԱՆ ՈՊՅՈՆ Ա–52	
575	ՅՊԵՄԸՊՈՊՅԱՆ ՈՊՅՈՆ Ա–53	
576	ՅՊԵՄԸՊՈՊՅԱՆ ՈՊՅՈՆ Ա–53՚	
577	ՅՊԵՄԸՊՈՊՅԱՆ ՈՊՅՈՆ Ա–54	
578	ՅՊԵՄԸՊՈՊՅԱՆ ՈՊՅՈՆ Ա–55	
579	ՅՊԵՄԸՊՈՊՅԱՆ ՈՊՅՈՆ Ա–55՛	
580	ՅՊԵՄԸՊՈՊՅԱՆ ՈՊՅՈՆ Ա–56	
581	ՅՊԵՄԸՊՈՊՅԱՆ ՈՊՅՈՆ Ա–57	
582	ՅՊԵՄԸՊՈՊՅԱՆ ՈՊՅՈՆ Ա–58	
583	ՅՊԵՄԸՊՈՊՅԱՆ ՈՊՅՈՆ Ա–58՛	
584	ՅՊԵՄԸՊՈՊՅԱՆ ՈՊՅՈՆ Ա–59	

№	Ե ՅԼՅԲՅ ՊՅՅՈՒՆ	ՅՅՈՐՅՅՆԻ
585	ՅՊԵՄԸՊՈՊՅԱՆ ՈՊՅՈՆ Ա–60	
586	ՅՊԵՄԸՊՈՊՅԱՆ ՈՊՅՈՆ Ա–60՛	
587	ՅՊԵՄԸՊՈՊՅԱՆ ՈՊՅՈՆ Ա–61	
588	ՅՊԵՄԸՊՈՊՅԱՆ ՈՊՅՈՆ Ա–62	
589	ՅՊԵՄԸՊՈՊՅԱՆ ՈՊՅՈՆ Ա–62՛	
590	ՅՊԵՄԸՊՈՊՅԱՆ ՈՊՅՈՆ Ա–63	
591	ՅՊԵՄԸՊՈՊՅԱՆ ՈՊՅՈՆ Ա–63՛	
592	ՅՊԵՄԸՊՈՊՅԱՆ ՈՊՅՈՆ Ա–64	
593	ՅՊԵՄԸՊՈՊՅԱՆ ՈՊՅՈՆ Ա–65	
594	ՅՊԵՄԸՊՈՊՅԱՆ ՈՊՅՈՆ Ա–65՛	
595	ՅՊԵՄԸՊՈՊՅԱՆ ՈՊՅՈՆ Ա–66	
596	ՅՊԵՄԸՊՈՊՅԱՆ ՈՊՅՈՆ Ա–66՛	
597	ՅՊԵՄԸՊՈՊՅԱՆ ՈՊՅՈՆ Ա–67	
598	ՅՊԵՄԸՊՈՊՅԱՆ ՈՊՅՈՆ Ա–67՛	
599	ՅՊԵՄԸՊՈՊՅԱՆ ՈՊՅՈՆ Ա–68	
5100	ՅՊԵՄԸՊՈՊՅԱՆ ՈՊՅՈՆ Ա–69	
5101	ՅՊԵՄԸՊՈՊՅԱՆ ՈՊՅՈՆ Ա–69՛	
5102	ՅՊԵՄԸՊՈՊՅԱՆ ՈՊՅՈՆ Ա–70	
5103	ՅՅՅՊԱԼՅՓԸՅՈՊՅԱՆ ՈՊՅՈՆ	
5104	ՅՆԼՅԸՅՈՆ ԵՅՔՈՆ ԵՅՅՈՆ (ՈՊՓՅՅՈՆ)	
5105	ՅՆԼՅԸՅՈՆ ԵՅՔՈՆ ԵՅՅՈՆ (ՈՊՓՅՅՈՆ)	
5106	ՅՆԼՅԸՅՈՆ ԵՅՔՈՆ ԵՅՅՈՆ (ՈՊՓՅՅՈՆ)	
5107	ՅՆԼՅԸՅՈՆ ԵՅՔՈՆ ԵՅՅՈՆ (ՈՊՓՅՅՈՆ)	

ՅՈՐ.ՈՊԵՑՆ.	Ո.ՅՁՈՈՅՈՈՊՈՊ		
ՅՅՆՆՅՈՊՈՆ	Ը.ՁՈՓՅՈՊՈՆ		
ՅՅՆՈՅՈՆ	Ո.ՅՁՈՈՅՈՈՊՈՊ		

ՅՈՐՅՅՆԻ

ՅՈՐՅՅՆԻ

ՅՈՐՅՅՆԻ

№	ъ ъ ц ъ ъ ъ ш ъ ъ ъ	ъзбпъзбъ
	<u>эмбмшпоъэмп ьпмфъзьпъ</u>	
601	эмбмшпоъэмп ьпмфъзьп 1–ъ ьпзъпмсъьь ъ38ъ2 ѵ–7.50–%ъ	
602	эмбмшпоъэмп ьпмфъзьп 1–ъ –пь ьззоъп А–А; В–В ѵ–7.50–%ъ	
603	эмбмшпоъэмп ьпмфъзьп 1–ъ –пь ьззоъп С–С;D–D; ѓмпшъп 1–1; 2–2 ѵ–7.50–%ъ	
604	эмбмшпоъэмп ьпмфъзьп 1–1 ъмвпмсъьь ъ38ъ2 ѵ–4.30–%ъ	
605	эмбмшпоъэмп ьпмфъзьп 1–ъ –пь ьззоъп А–А; В–В ѵ–4.30–%ъ	
606	эмбмшпоъэмп ьпмфъзьп 1–ъ –пь ьззоъп С–С;D–D; ѓмпшъп 1–1; 2–2 ѵ–4.30–%ъ	
607	эмбмшпоъэмп ьпмфъзьп 1–1 ъмвпмсъьь ъ38ъ2 ѵ0.00–%ъ	
608	эмбмшпоъэмп ьпмфъзьп 1–ъ –пь ьззоъп А–А; В–В ѵ0.00–%ъ	
609	эмбмшпоъэмп ьпмфъзьп 1–ъ –пь ьззоъп С–С;D–D; ѓмпшъп 1–1; 2–2 ѵ0.00–%ъ	
610	эмбмшпоъэмп ьпмфъзьп 1–1 ъмвпмсъьь ъ38ъ2 ѵ+8.80;+12.10; ѵ+15.40; ѵ+18.70–%ъ	
611	эмбмшпоъэмп ьпмфъзьп 1–ъ –пь ьззоъп А–А; В–В ѵ+8.80–%ъ	
612	эмбмшпоъэмп ьпмфъзьп 1–ъ –пь ьззоъп С–С;D–D; ѓмпшъп 1–1; 2–2 ѵ+8.80–%ъ	
613	эмбмшпоъэмп ьпмфъзьп 1–1 ъмвпмсъьь ъ38ъ2 ѵ22.00;ѵ25.30;ѵ28.60;ѵ31.90;ѵ35.20;ѵ38.50;ѵ41.80;ѵ45.10–%ъ	
614	эмбмшпоъэмп ьпмфъзьп 1–ъ –пь ьззоъп А–А; В–В ѵ+22.00–%ъ	
615	эмбмшпоъэмп ьпмфъзьп 1–ъ –пь ьззоъп С–С;D–D; ѓмпшъп 1–1; 2–2 ѵ+22.00–%ъ	
616	эмбмшпоъэмп ьпмфъзьп 1–1 ъмвпмсъьь ъ38ъ2 ѵ48.40;ѵ51.70;ѵ55.00;ѵ58.30;ѵ61.60;ѵ64.90–%ъ	
617	эмбмшпоъэмп ьпмфъзьп 1–ъ –пь ьззоъп А–А; В–В ѵ+48.40–%ъ	
618	эмбмшпоъэмп ьпмфъзьп 1–ъ –пь ьззоъп С–С;D–D; ѓмпшъп 1–1; 2–2 ѵ+48.40–%ъ	
619	эмбмшпоъэмп ьпмфъзьп 1–1 ъмвпмсъьь ъ38ъ2 ѵ+68.20–%ъ	
620	эмбмшпоъэмп ьпмфъзьп 1–ъ –пь ьззоъп А–А; В–В ѵ+68.20–%ъ	
621	эмбмшпоъэмп ьпмфъзьп 1–ъ –пь ьззоъп С–С;D–D; ѓмпшъп 1–1; 2–2 ѵ+68.20–%ъ	
622	эмбмшпоъэмп ьпмфъзьп 1–1 ъмвпмсъьь ъ38ъ2 ѵ+7150–%ъ	
623	эмбмшпоъэмп ьпмфъзьп 1–ъ –пь ьззоъп А–А; В–В ѵ+7150–%ъ	
624	эмбмшпоъэмп ьпмфъзьп 1–2 ъмвпмсъьь ъ38ъ2 ѵ–7.50–%ъ	
625	эмбмшпоъэмп ьпмфъзьп 1–2 –пь ьззоъп А–А; В–В; С–С ѵ–7.50–%ъ	
626	эмбмшпоъэмп ьпмфъзьп 1–2 –пь ьззоъп D–D;Е–Е ѵ–7.50–%ъ	
627	эмбмшпоъэмп ьпмфъзьп 1–2 ъмвпмсъьь ъ38ъ2 ѵ–4.30–%ъ	
628	эмбмшпоъэмп ьпмфъзьп 1–2–пь ьззоъп А–А; В–В; С–С ѵ–4.30–%ъ	
629	эмбмшпоъэмп ьпмфъзьп 1–2–пь ьззоъп D–D; Е–Е	
630	эмбмшпоъэмп ьпмфъзьп 1–2–пь ѓмпшъп 1–1; 2–2 ѵ–4.30–%ъ	
631	эмбмшпоъэмп ьпмфъзьп 1–2–пь ъмвпмсъьь ъ38ъ2 ѵ0.00–%ъ	

№	ъ ъ ц ъ ъ ъ ш ъ ъ ъ	ъзбпъзбъ
632	эмбмшпоъэмп ьпмфъзьп 1–2–пь ьззоъп А–А; В–В; С–С ѵ0.00–%ъ	
633	эмбмшпоъэмп ьпмфъзьп 1–2–пь ьззоъп D–D; Е–Е ѓмпшъп 1–1; 2–2 ѵ0.00–%ъ	
634	эмбмшпоъэмп ьпмфъзьп 1–2–пь ьззоъп F–F; G–G; ѓмпшъп 1–1; 2–2 ѵ0.00–%ъ	
635	эмбмшпоъэмп ьпмфъзьп 1–2 ъмвпмсъьь ъ38ъ2 ѵ+8.80;+12.10; ѵ+15.40; ѵ+18.70–%ъ	
636	эмбмшпоъэмп ьпмфъзьп 1–2–пь ьззоъп А–А; В–В; С–С ѵ8.80–%ъ	
637	эмбмшпоъэмп ьпмфъзьп 1–2–пь ьззоъп D–D; Е–Е ѓмпшъп 1–1; 2–2 ѵ8.80–%ъ	
638	эмбмшпоъэмп ьпмфъзьп 1–2 ъмвпмсъьь ъ38ъ2 ѵ22.00;ѵ25.30;ѵ28.60–%ъ	
639	эмбмшпоъэмп ьпмфъзьп 1–2–пь ьззоъп А–А; В–В; С–С ѵ22.00–%ъ	
640	эмбмшпоъэмп ьпмфъзьп 1–2–пь ьззоъп D–D; Е–Е ѓмпшъп 1–1; 2–2 ѵ22.00–%ъ	
641	эмбмшпоъэмп ьпмфъзьп 1–2 ъмвпмсъьь ъ38ъ2 ѵ31.90;ѵ35.20;ѵ38.50;ѵ41.80;ѵ45.10–%ъ	
642	эмбмшпоъэмп ьпмфъзьп 1–2–пь ьззоъп А–А; В–В; С–С ѵ31.90–%ъ	
643	эмбмшпоъэмп ьпмфъзьп 1–2–пь ьззоъп D–D; Е–Е ѓмпшъп 1–1; 2–2 ѵ22.00–%ъ	
644	эмбмшпоъэмп ьпмфъзьп 1–2 ъмвпмсъьь ъ38ъ2 ѵ51.70;ѵ55.00;ѵ58.30;ѵ61.60–%ъ	
645	эмбмшпоъэмп ьпмфъзьп 1–2–пь ьззоъп А–А; В–В; С–С ѵ51.70–%ъ	
646	эмбмшпоъэмп ьпмфъзьп 1–2–пь ьззоъп D–D; Е–Е ѓмпшъп 1–1; 2–2 ѵ51.70–%ъ	
647	эмбмшпоъэмп ьпмфъзьп 1–2–пь ъмвпмсъьь ъ38ъ2 ѵ+68.20–%ъ	
648	эмбмшпоъэмп ьпмфъзьп 1–2–пь ьззоъп А–А; В–В; С–С ѵ68.20–%ъ	
649	эмбмшпоъэмп ьпмфъзьп 1–2–пь ьззоъп D–D; Е–Е ѓмпшъп 1–1; 2–2 ѵ68.20–%ъ	
650	эмбмшпоъэмп ьпмфъзьп 1–2–пь ьззоъп F–F; G–G; ѓмпшъп 1–1; 2–2 ѵ68.20–%ъ	
651	эмбмшпоъэмп ьпмфъзьп 1–2–пь ъмвпмсъьь ъ38ъ2 ѵ+72950–%ъ	
652	эмбмшпоъэмп ьпмфъзьп 1–2–пь ьззоъп А–А; В–В; С–С ѵ+7250–%ъ	
653	эмбмшпоъэмп ьпмфъзьп 1–пь ъмвпмсъьь ъ4ъ82 ѵ–7.50–%ъ	
654	эмбмшпоъэмп ьпмфъзьп 1–пь ъмвпмсъьь ъ4ъ82 ѵ–4.30–%ъ	
655	эмбмшпоъэмп ьпмфъзьп 1–пь ъмвпмсъьь ъ4ъ82 ѵ0.00–%ъ	
656	эмбмшпоъэмп ьпмфъзьп 1–пь ъмвпмсъьь ъ4ъ82 ѵ4.50–%ъ	
657	эмбмшпоъэмп ьпмфъзьп 1–пь ъмвпмсъьь ъ4ъ82 ѵ+8.80;+12.10; ѵ+15.40; ѵ+18.70–%ъ	
658	эмбмшпоъэмп ьпмфъзьп 1–пь ъмвпмсъьь ъ4ъ82 ѵ22.00;ѵ25.30;ѵ28.60–%ъ	
659	эмбмшпоъэмп ьпмфъзьп 1–пь ъмвпмсъьь ъ4ъ82 ѵ31.90;ѵ35.20;ѵ38.50;ѵ41.80;ѵ45.10; ѵ48.40–%ъ	
660	эмбмшпоъэмп ьпмфъзьп 1–пь ъмвпмсъьь ъ4ъ82 ѵ51.70;ѵ55.00;ѵ58.30;ѵ64.90–%ъ	
661	эмбмшпоъэмп ьпмфъзьп 1–пь ъмвпмсъьь ъ4ъ82 ѵ68.20–%ъ	
662	эмбмшпоъэмп ьпмфъзьп 1–1–пь ъмвпмсъьь ъ38ъ2, ѓмпшъп 1–1	
663	эмбмшпоъэмп 1–2–пь ъмвпмсъьь ъ38ъ2, ѓмпшъп 1–1	
664	ъзьъмсъзпъ ьъмѯпь ъѕѓпъп (ѓпмфпззъп; ѐпъѯфмъзвъзъп; ъѕѓѐмсъзп)	

			ъ.ъ. „ѯѕп 36 ъп“
ѓпл.ъмбъф.	ѓ.ъзмпзпѓзъпѓп		
ѓзъъмсѓѓъ	ѐ.ѯѓмфъѐпѓ		
ѓзъъмѓѓъз	ѓ.ъзмпзпѓзъпѓп		

ѓпъѓѓъзъ	ѓ. ѓпъпѓѓъпѓѓъпъпѓ ѓѓѓъ ъпѓпѓѓъпъпѓ №22 01.14.03.040.373
ъѐѓмпъп 1 (ъъьъѯъъпъ ъпъ)	ѓъзъ ъ/м.
ѓъзъѓѓъмъѓѓъп ѓпъѓѓъпѓѓъпъпѓ	ѐъ.ъ.з
ъъьъѯъъпъ ъпъ	ѓъ/мя. №. 003
ъзъъѓѓъъ ѓ:	п68. №. ѓъ/мяѐѓъзъп

№	ъ ъ ц ъ ъ ъ ш ъ ъ ъ	ъзбпъзбъ
	<u>эмбмшпоъэмп ьпмфъзьп</u>	
701	мъ/ѳ. эмбмшпоъэмп ьпѳъо ѕъ–1; ъ38ъ2ъзп ѵ–7.50 ... ѵ0.00	
702	мъ/ѳ. эмбмшпоъэмп ьпѳъо ѕъ–1; ъ38ъ2ъзп ѵ+0.00 ...ѵ+8.80	
703	мъ/ѳ. эмбмшпоъэмп ьпѳъо ѕъ–1; ъ38ъ2ъзп ѵ+8.80 ...ѵ+71.50 ѐъ ьъѕѓпѓѳпъѕѓпъ	
704	мъ/ѳ. эмбмшпоъэмп ьпѳъо ѕъ–1; ѓпмпшъзп	
705	мъ/ѳ. эмбмшпоъэмп ьпѳъо ѕъ–1; ъпѕпьь ъѕмѓъп ѕѳ–1	
706	мъ/ѳ. эмбмшпоъэмп ьпѳъо ѕъ–1; ъпѕпьь ъѕмѓъп ѕѳ–2	
707	мъ/ѳ. эмбмшпоъэмп ьпѳъо ѕъ–1; ъпѕпьь ъѕмѓъп ѕѳ–3	
708	мъ/ѳ. эмбмшпоъэмп ьпѳъо ѕъ–1; ъпѕпьь ъѕмѓъп ѕѳ–4	
709	мъ/ѳ. эмбмшпоъэмп ьпѳъо ѕъ–1; ъпѕпьь ъѕмѓъп ѕѳ–5	
710	мъ/ѳ. эмбмшпоъэмп ьпѳъо ѕъ–1; ъпѕпьь ъѕмѓъп ѕѳ–6	
711	мъ/ѳ. эмбмшпоъэмп ьпѳъо ѕъ–1; ъпѕпьь ъѕмѓъп ѕѳ–7	
712	мъ/ѳ. эмбмшпоъэмп ьпѳъо ѕъ–1; ъпѕпьь ъѕмѓъп ѕѳ–8	
713	мъ/ѳ. эмбмшпоъэмп ьпѳъо ѕъ–1; ъзъѓѳъзпь ѓѓмпшъп ѐъ ѐъѕъѕшп–1	
714	мъ/ѳ. эмбмшпоъэмп ьпѳъо ѕъ–2; ъ38ъ2ъзп ѵ0.00 ...ѵ+4.50	
715	мъ/ѳ. эмбмшпоъэмп ьпѳъо ѕъ–2; ѓпмпшъзп ѐъ ьъѕѓпѓѳпъѕѓпъ	
716	мъ/ѳ. эмбмшпоъэмп ьпѳъо ѕъ–2; ъпѕпьь ъѕмѓъп ѕѳ–1	
717	мъ/ѳ. эмбмшпоъэмп ьпѳъо ѕъ–2; ъпѕпьь ъѕмѓъп ѕѳ–2	

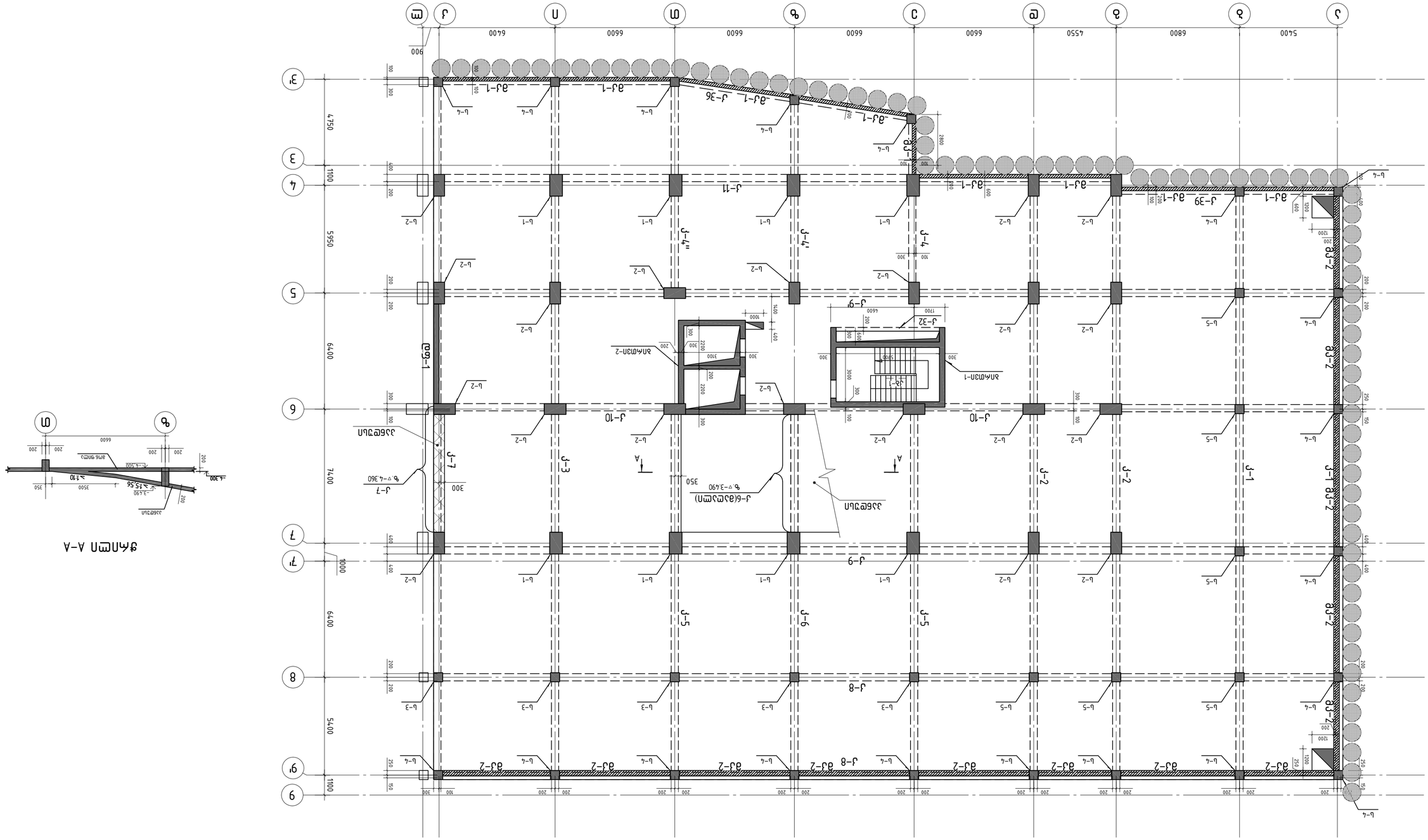
ж.д.ф. вҕпѳп ѧѧѳѳѧѧѳѳѧѧѳѳ

რკ/ბ. მზიდი კონსრტუქციების განლაგების სქემა
▽ ±0.000 („ა“ და „კ“ ღერძებს შორის)

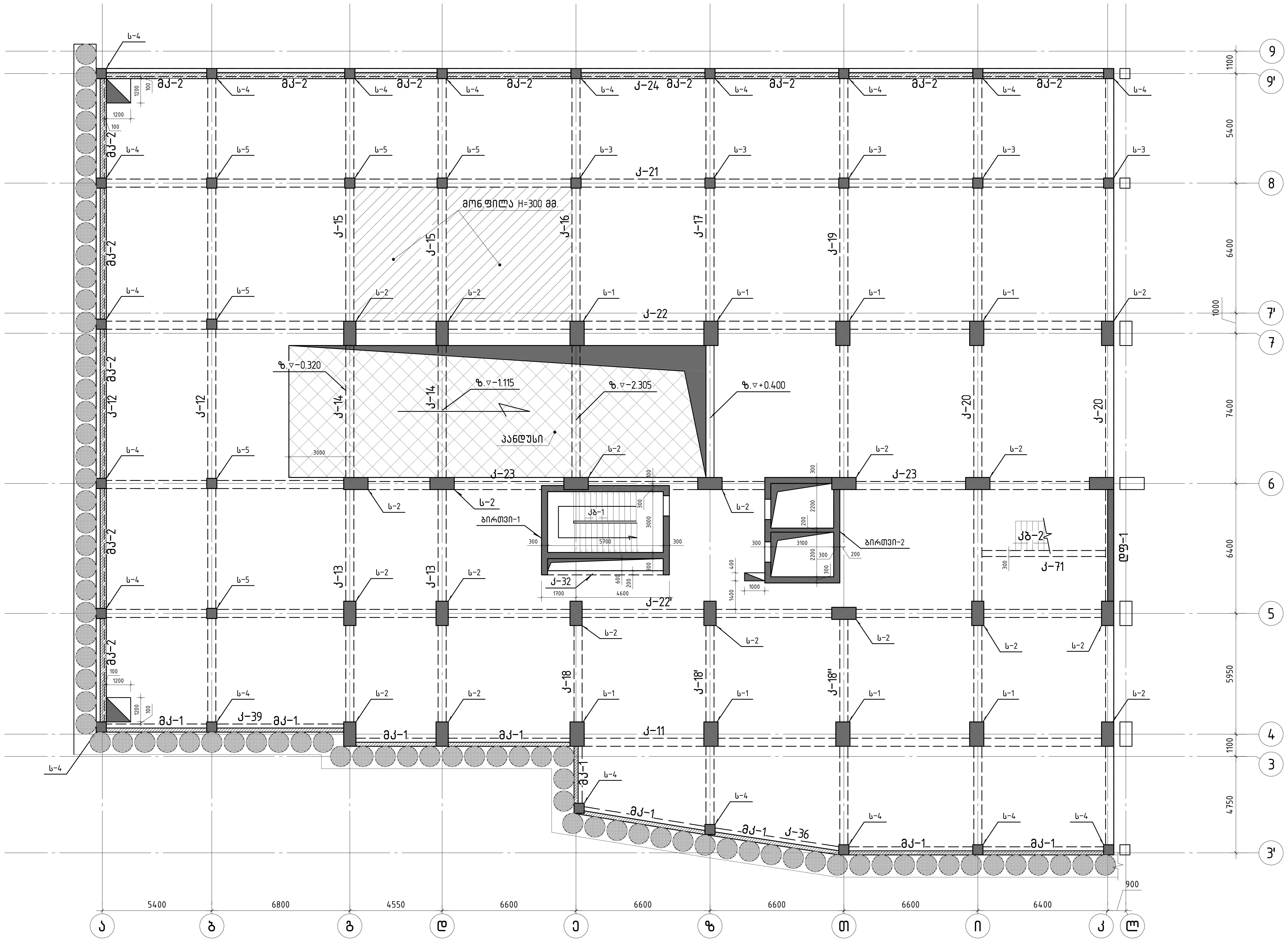

ნახაზზე ნაჩვენები სვეტები, ბირთვები და დიაფრაგმები
განთავსებულია −4.30 ნიშნულსა და ±0.00 ნიშნულს შორის.

GNP შ.პ.ს. „ჯი ენ პი“			ქ. თბილისი. პეტრე ქავთარაძის ქუჩა №22 01.14.03.040.373	
			ბლოკი 1	მუშა პრ.
მთ.კონსტ.	ო.ქვრივიშვილი		რკ/ბ. მზიდი კონსრტუქციების განლაგების სქემა ▽ ±0.000 („ა“ და „კ“ ღერძებს შორის)	დაკვ
შეასრულა	დ.ჯობლიძე			ფურც. № 202
შეამოწმა	ო.ქვრივიშვილი		მასშტაბი 1: 150 (A2 ფორმატი) / ინვ. №	ფურცლები

რკ/ბ. მზიდი კონსტრუქციების განლაგების სქემა
▽ +4.500 (“ა“ და “კ“ ღერძებს შორის)

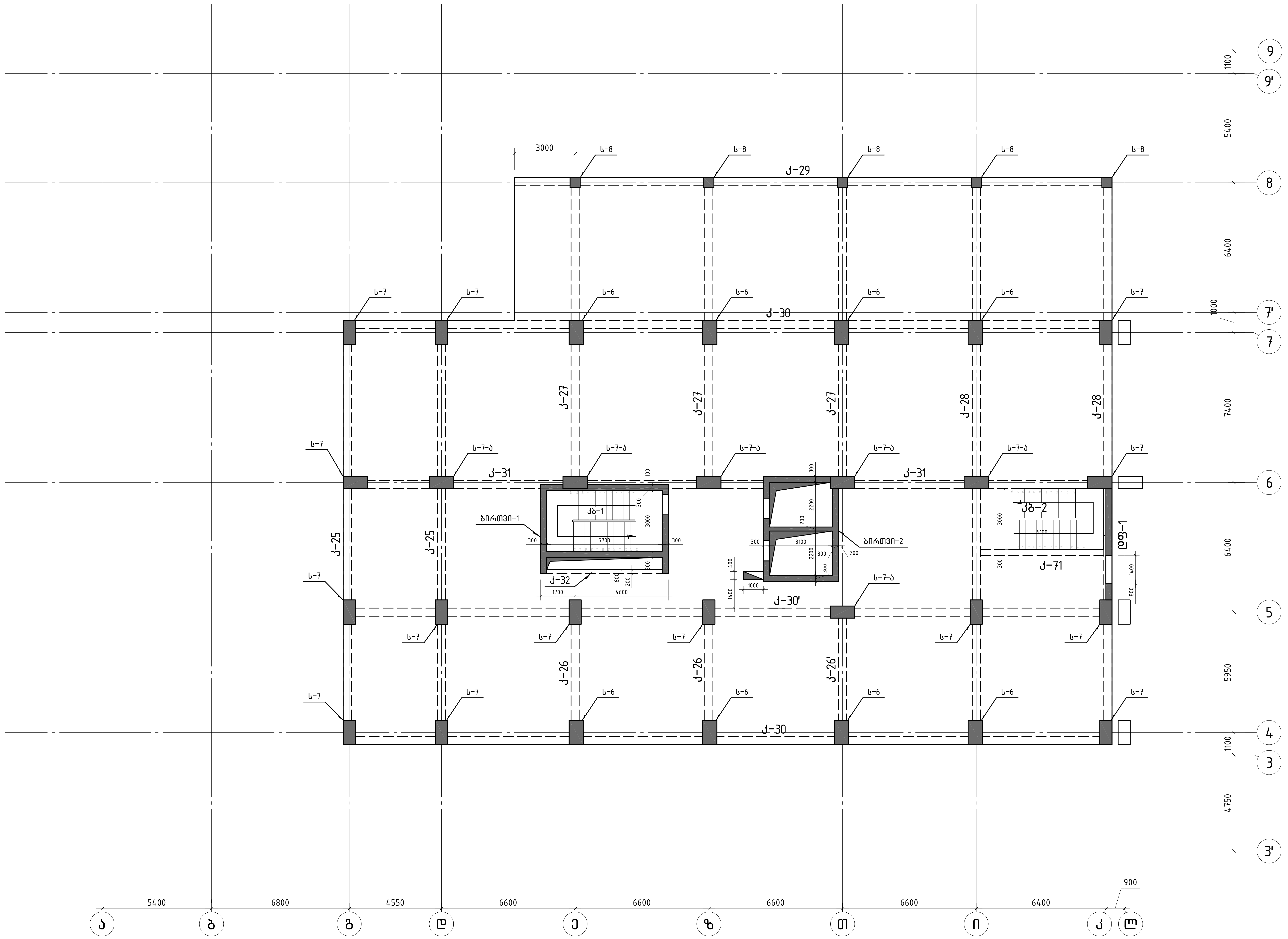

ნახაზზე ნაჩვენები სვეტები, ბირთვები და დიაფრაგმები
განთავსებულია ±0.00 ნიშნულსა და +4.50 ნიშნულს შორის.

შ.პ.ს. „ჯი ენ პი“			ქ. თბილისი. პეტრე ქავთარაძის ქუჩა №22 01.14.03.040.373	
			ბლოკი 1	მუშა პრ.
მთ.კონსტ.	ო.ქვრივიშვილი	[signature]	რკ/ბ. მზიდი კონსტრუქციების განლაგების სქემა ▽ +4.500 (“ა“ და “კ“ ღერძებს შორის)	დაკვ
შეასრულა	დ.ჯობლიძე	[signature]		ფურც. № 203
შეამოწმა	ო.ქვრივიშვილი	[signature]	მასშტაბი 1:150 (A2 ფორმატი) / ინვ. №	ფურცლები

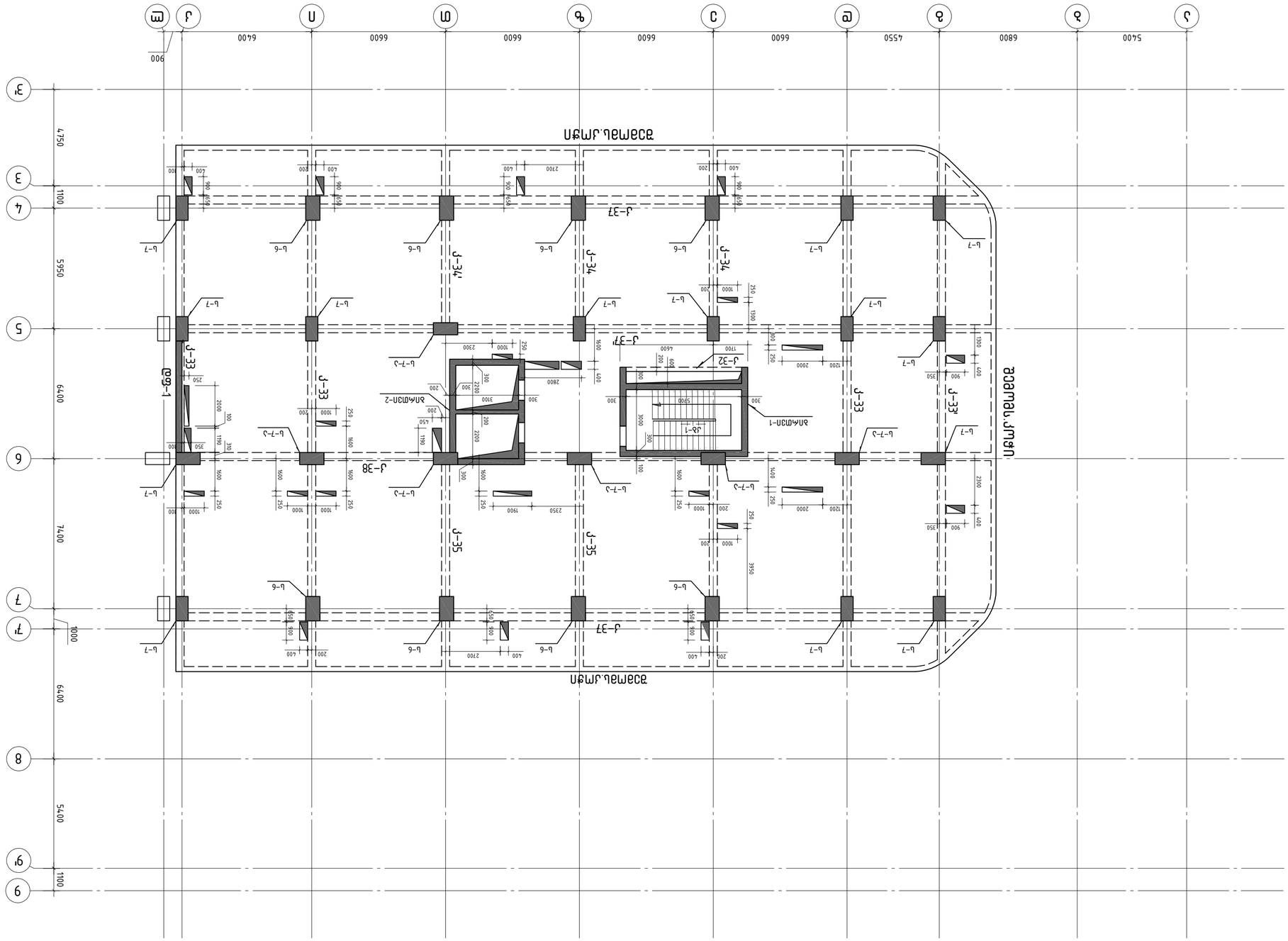

Фасад по оси "Ж" (от оси "Б" до оси "Ж") +8.800 (отм. верха плиты покрытия)

ГИП	Гаджиев Г.Ф.		
Нач. отдела	Ахмедов Р.Ш.		
Гл. специалист	Исаева Э.Ш.		
Разработал	Магомедов М.Г.		

Стадия	Лист	Листов
Р	1	1

ООО "ПИ "Дагпроект"
г. Махачкала, ул. Ярагского 36

Жилой дом №22 (поз.1) по ул.Даганова в г.Махачкале
07:4:0302073:73

Фасад по оси "Ж" (от оси "Б" до оси "Ж") +8.800 (отм. верха плиты покрытия)

Стадия	Лист	Листов
Р	20:4	

ООО "ПИ "Дагпроект"

რკ/ბ. მზიდი კონსრტუქციების განლაგების სქემა
▽ +12.100 ("ა" და "კ" ღერძებს შორის)

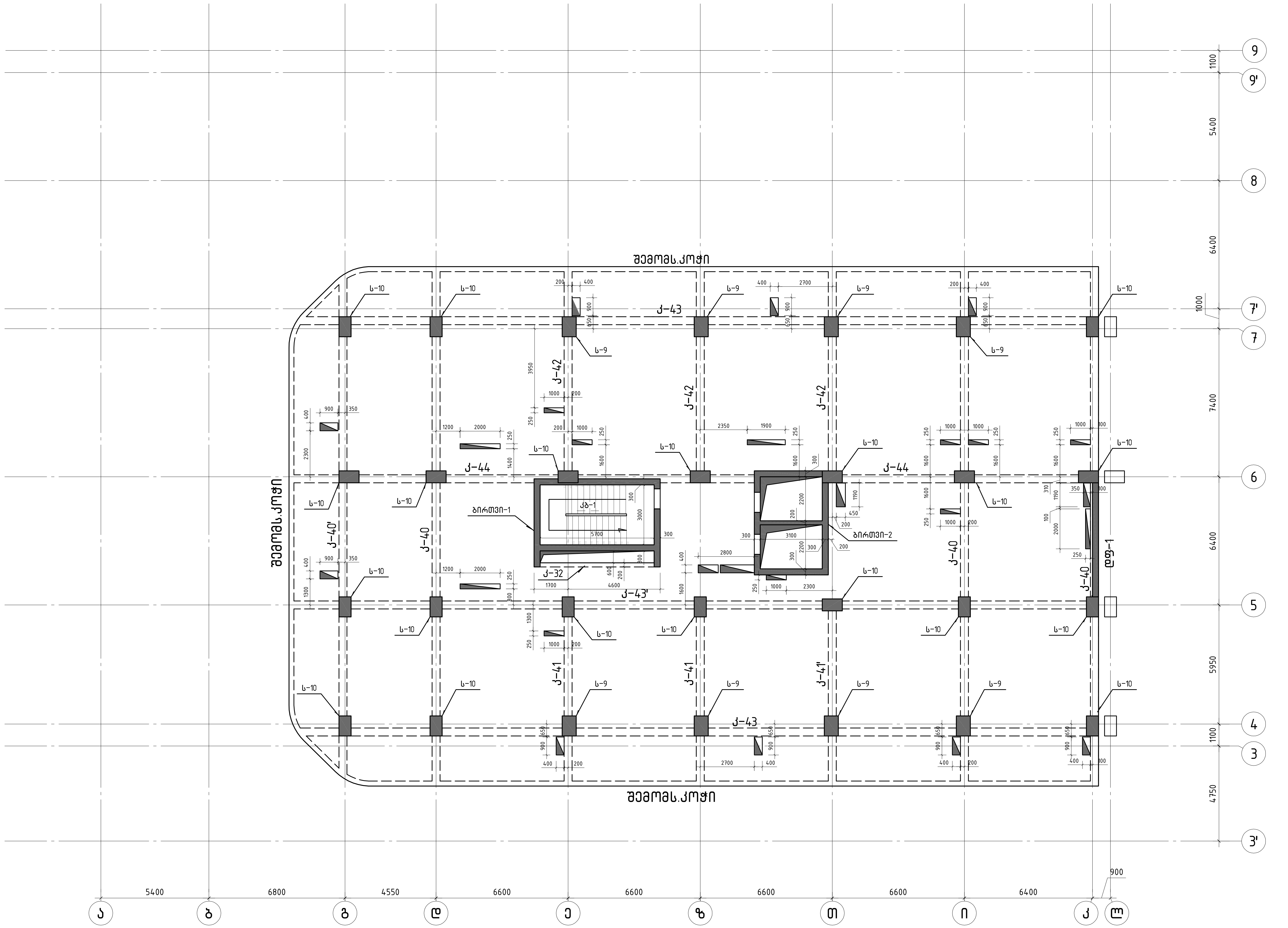

ნახაზზე ნაჩვენები სვეტები, ბირთვები და დიაფრაგმები
განთავსებულია +8.80 ნიშნულსა და +12.10 ნიშნულს შორის.

შ.პ.ს. „ჯი ენ პი"			ქ. თბილისი. პეტრე ქავთარაძის ქუჩა №22 01.14.03.040.373	
			ბლოკი 1	მუშა პრ.
მთ.კონსტ.	ო.ქვრივიშვილი		რკ/ბ. მზიდი კონსრტუქციების განლაგების სქემა ▽ +12.100 ("ა" და "კ" ღერძებს შორის)	დაკვ
შეასრულა	დ.ჯობლიძე			ფურც. № 205
შეამოწმა	ო.ქვრივიშვილი		მასშტაბი 1:150 (A2 ფორმატი) ინვ. №	ფურცლები

რკ/ბ. მზიდი კონსრტუქციების განლაგების სქემა
▽ +15.400 (“ა“ და “კ“ ღერძებს შორის)

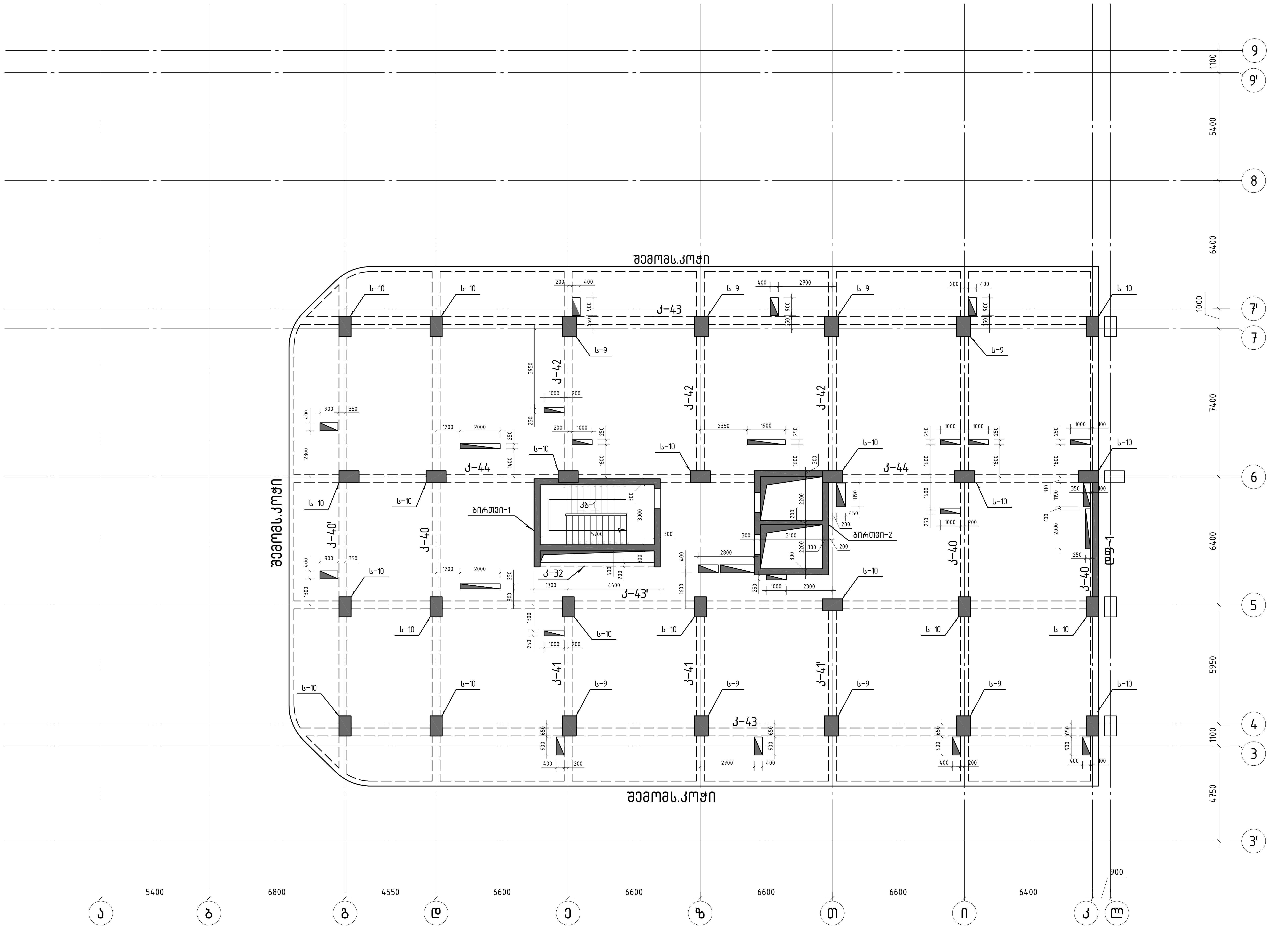

ნახაზზე ნაჩვენები სვეტები, ბირთვები და დიაფრაგმები განთავსებულია +12.10 ნიშნულსა და +15.40 ნიშნულს შორის.

შ.პ.ს. „ჯი ენ პი“			ქ. თბილისი. პეტრე ქავთარაძის ქუჩა №22 01.14.03.040.373	
			ბლოკი 1	მუშა პრ.
მთ.კონსტ.	ო.ქვრივიშვილი	[signature]	რკ/ბ. მზიდი კონსრტუქციების განლაგების სქემა ▽ +15.400 (“ა“ და “კ“ ღერძებს შორის)	დაკვ
შეასრულა	დ.ჯობლიძე	[signature]		ფურც. № 206
შეამოწმა	ო.ქვრივიშვილი	[signature]	მასშტაბი 1:150 (A2 ფორმატი) / ინვ. №	ფურცლები

რკ/ბ. მზიდი კონსრტუქციების განლაგების სქემა
▽ +18.700 ("ა" და "კ" ღერძებს შორის)

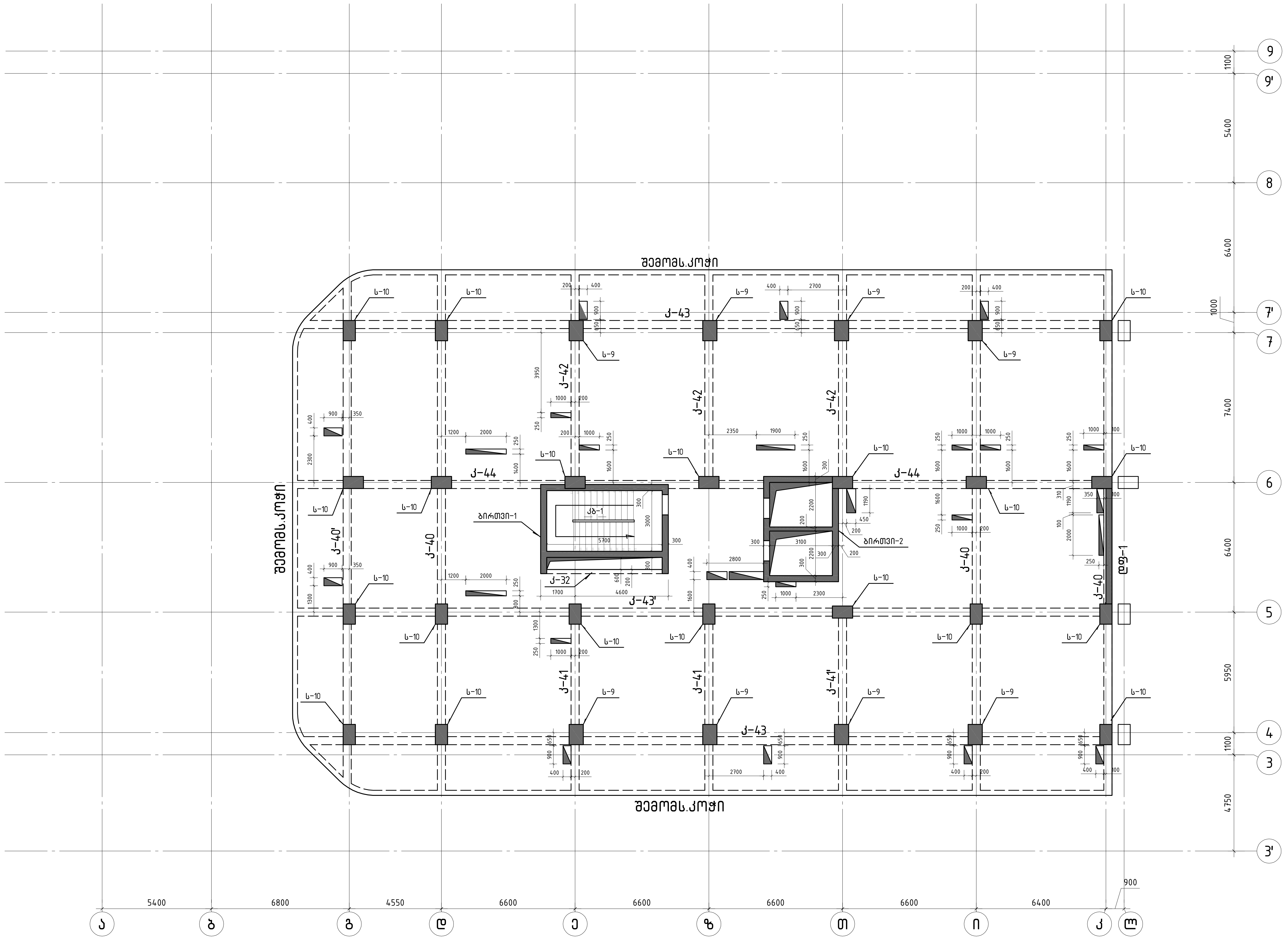

ნახაზზე ნაჩვენები სვეტები, ბირთვები და დიაფრაგმები
განთავსებულია +15.40 ნიშნულსა და +18.70 ნიშნულს შორის.

შ.პ.ს. „ჯი ენ პი"			ქ. თბილისი. პეტრე ქავთარაძის ქუჩა №22 01.14.03.040.373	
			ბლოკი 1	მუშა პრ.
მთ.კონსტ.	ო.ქვრივიშვილი		რკ/ბ. მზიდი კონსრტუქციების განლაგების სქემა ▽ +18.700 ("ა" და "კ" ღერძებს შორის)	დაკვ
შეასრულა	დ.ჯობლიძე			ფურც. № 207
შეამოწმა	ო.ქვრივიშვილი		მასშტაბი 1:150 (A2 ფორმატი) ინვ. №	ფურცლები

რკ/ბ. მზიდი კონსრტუქციების განლაგების სქემა
▽ +22.000 ("ა" და "კ" ღერძებს შორის)

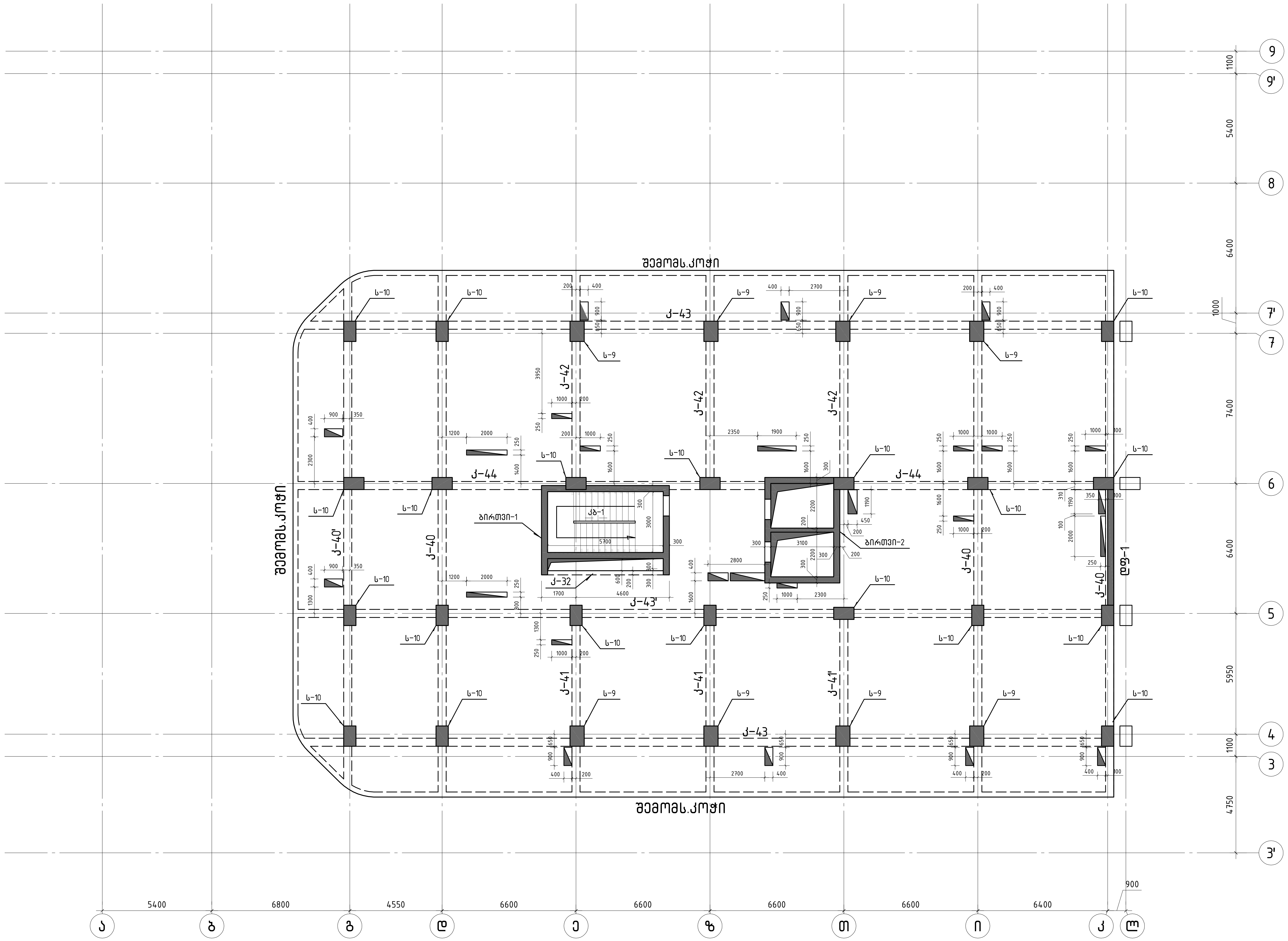

ნახაზზე ნაჩვენები სვეტები, ბირთვები და დიაფრაგმები
განთავსებულია +18.70 ნიშნულსა და +22.00 ნიშნულს შორის.

GNP შ.პ.ს. „ჯი ენ პი"			ქ. თბილისი. პეტრე ქავთარაძის ქუჩა №22 01.14.03.040.373
			ბლოკი 1 / მუშა პრ.
მთ.კონსტ.	ო.ქვრივიშვილი	[signature]	რკ/ბ. მზიდი კონსრტუქციების განლაგების სქემა ▽ +22.000 ("ა" და "კ" ღერძებს შორის) / დაკვ
შეასრულა	დ.ჯობლიძე	[signature]	ფურც. № 208
შეამოწმა	ო.ქვრივიშვილი	[signature]	მასშტაბი 1: 150 (A2 ფორმატი) / ინვ. № / ფურცლები

რკ/ბ. მზიდი კონსრტუქციების განლაგების სქემა
▽ +25.300 ("ა" და "კ" ღერძებს შორის)

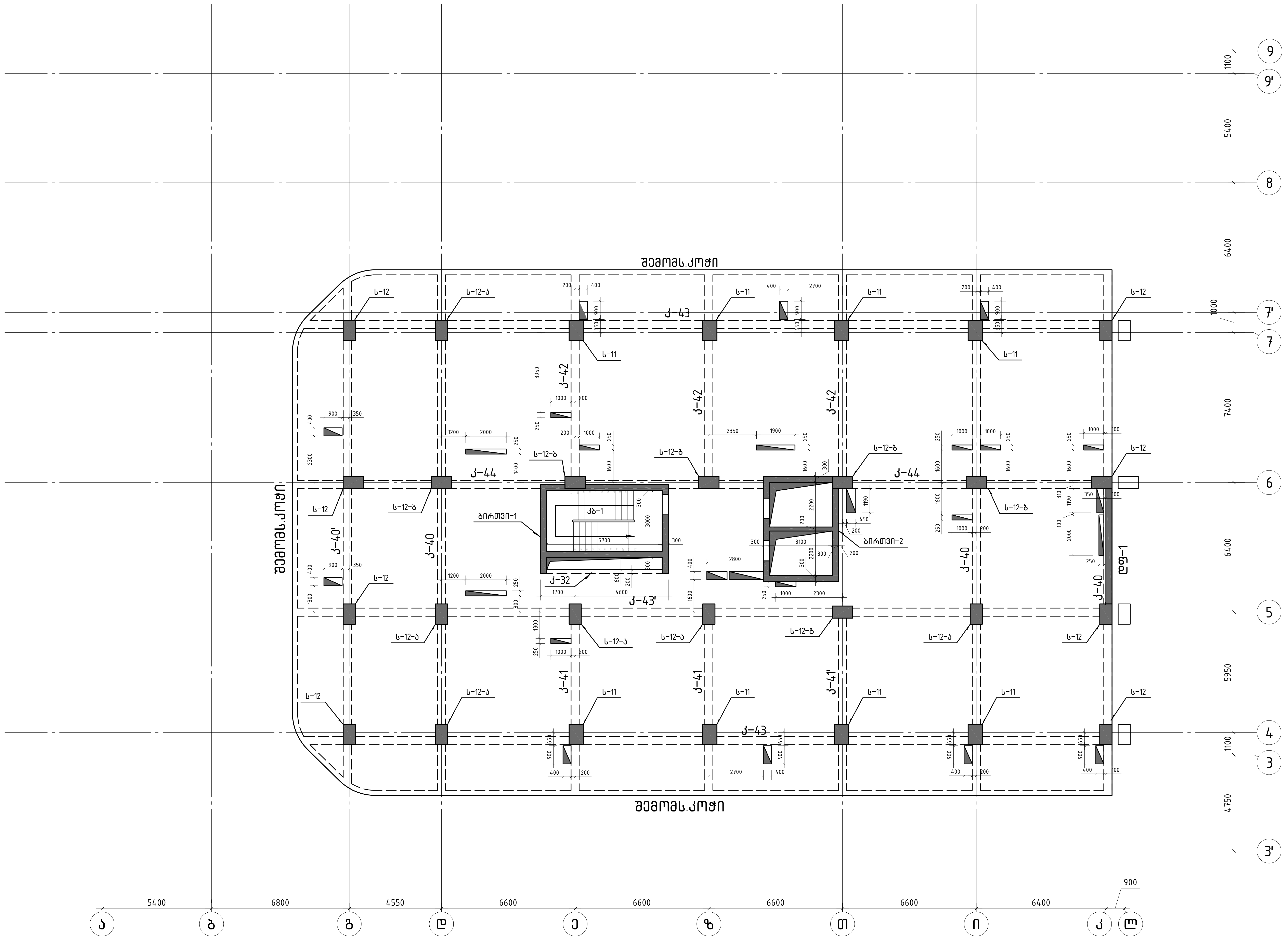

ნახაზზე ნაჩვენები სვეტები, ბირთვები და დიაფრაგმები
განთავსებულია +22.00 ნიშნულსა და +25.30 ნიშნულს შორის.

შ.პ.ს. „ჯი ენ პი"			ქ. თბილისი. პეტრე ქავთარაძის ქუჩა №22 01.14.03.040.373	
			ბლოკი 1	მუშა პრ.
მთ.კონსტ.	ო.ქვრივიშვილი		რკ/ბ. მზიდი კონსრტუქციების განლაგების სქემა ▽ +25.300 ("ა" და "კ" ღერძებს შორის)	დაკვ
შეასრულა	დ.ჯობლიძე			ფურც. № 209
შეამოწმა	ო.ქვრივიშვილი		მასშტაბი 1:150 (A2 ფორმატი) | ინვ. №	ფურცლები

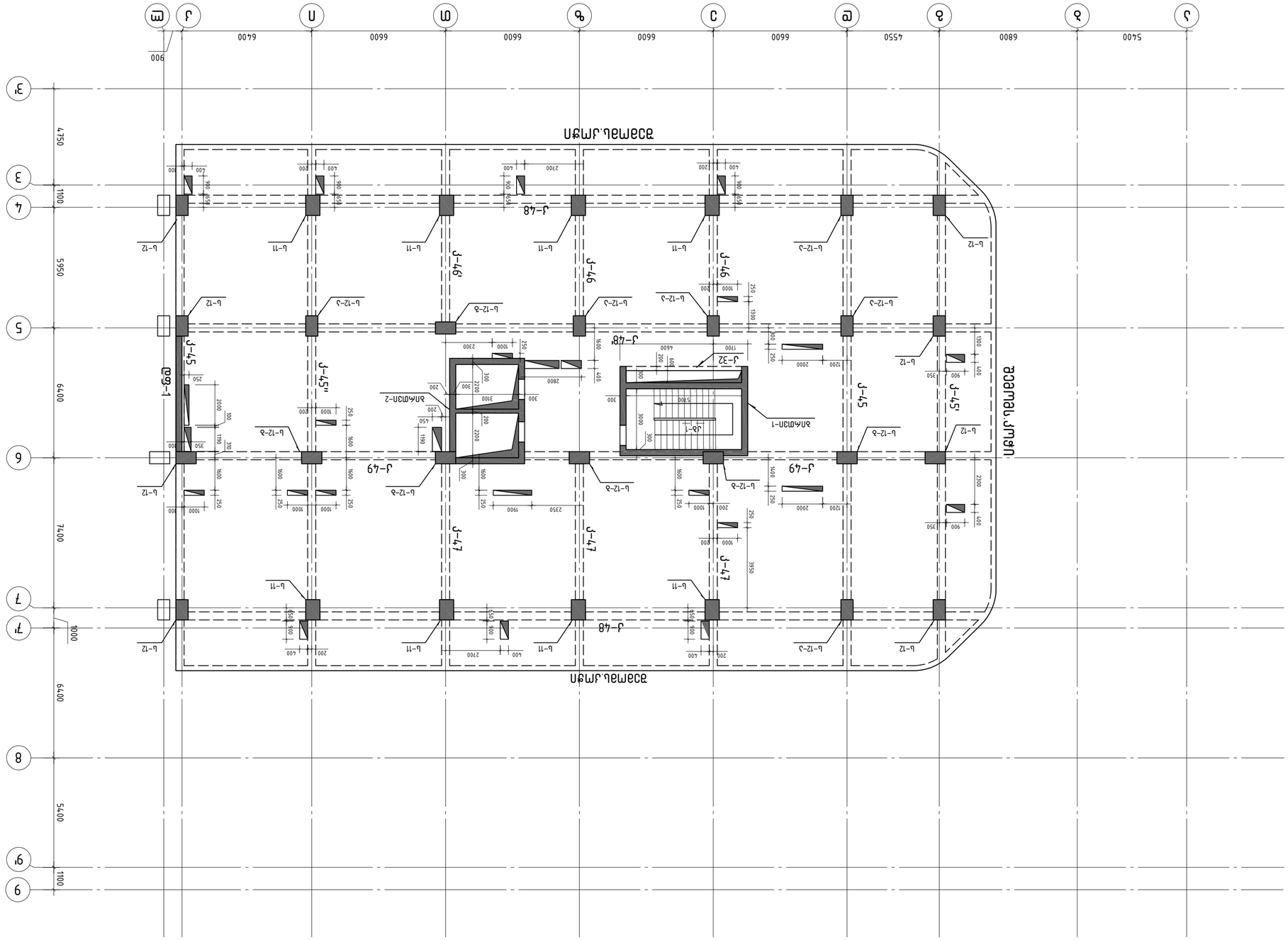
ВЕРТИКАЛЬНАЯ ПЛОСКОСТЬ
ГОРИЗОНТАЛЬНАЯ ПЛОСКОСТЬ

რკ/ბ. მზიდი კონსრტუქციების განლაგების სქემა
▽ +31.900 (“ა“ და “კ“ ღერძებს შორის)

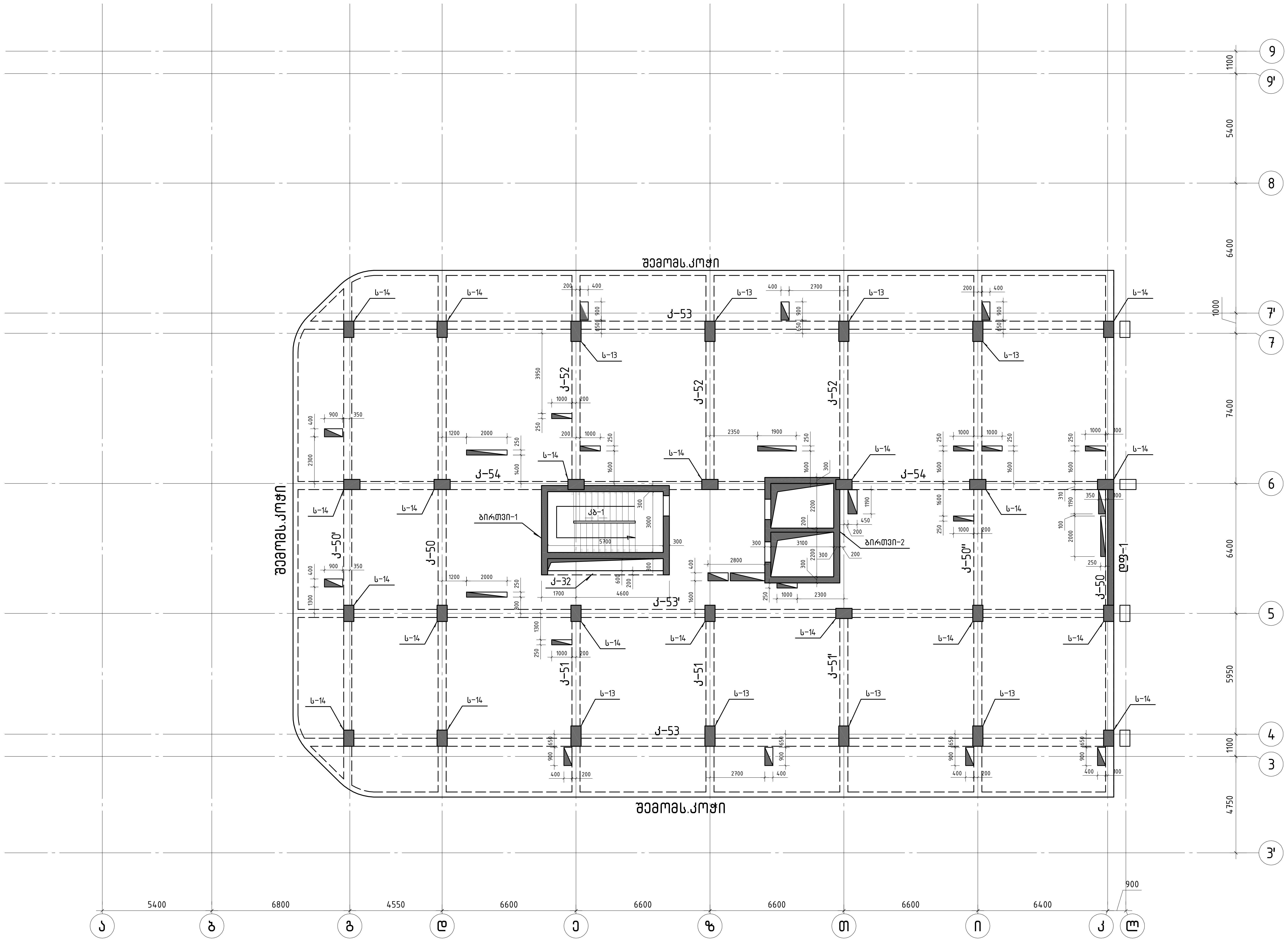

ნახაზზე ნაჩვენები სვეტები, ბირთვები და დიაფრაგმები
განთავსებულია +28.60 ნიშნულსა და +31.90 ნიშნულს შორის.

GNP შ.პ.ს. „ჯი ენ პი“			ქ. თბილისი. პეტრე ქავთარაძის ქუჩა №22 01.14.03.040.373	
			ბლოკი 1	მუშა პრ.
მთ.კონსტ.	ო.ქვრივიშვილი		რკ/ბ. მზიდი კონსრტუქციების განლაგების სქემა ▽ +31.900 (“ა“ და “კ“ ღერძებს შორის)	დაკვ
შეასრულა	დ.ჯობლიძე			ფურც. № 211
შეამოწმა	ო.ქვრივიშვილი		მასშტაბი 1:150 (A2 ფორმატი) | ინვ. №	ფურცლები

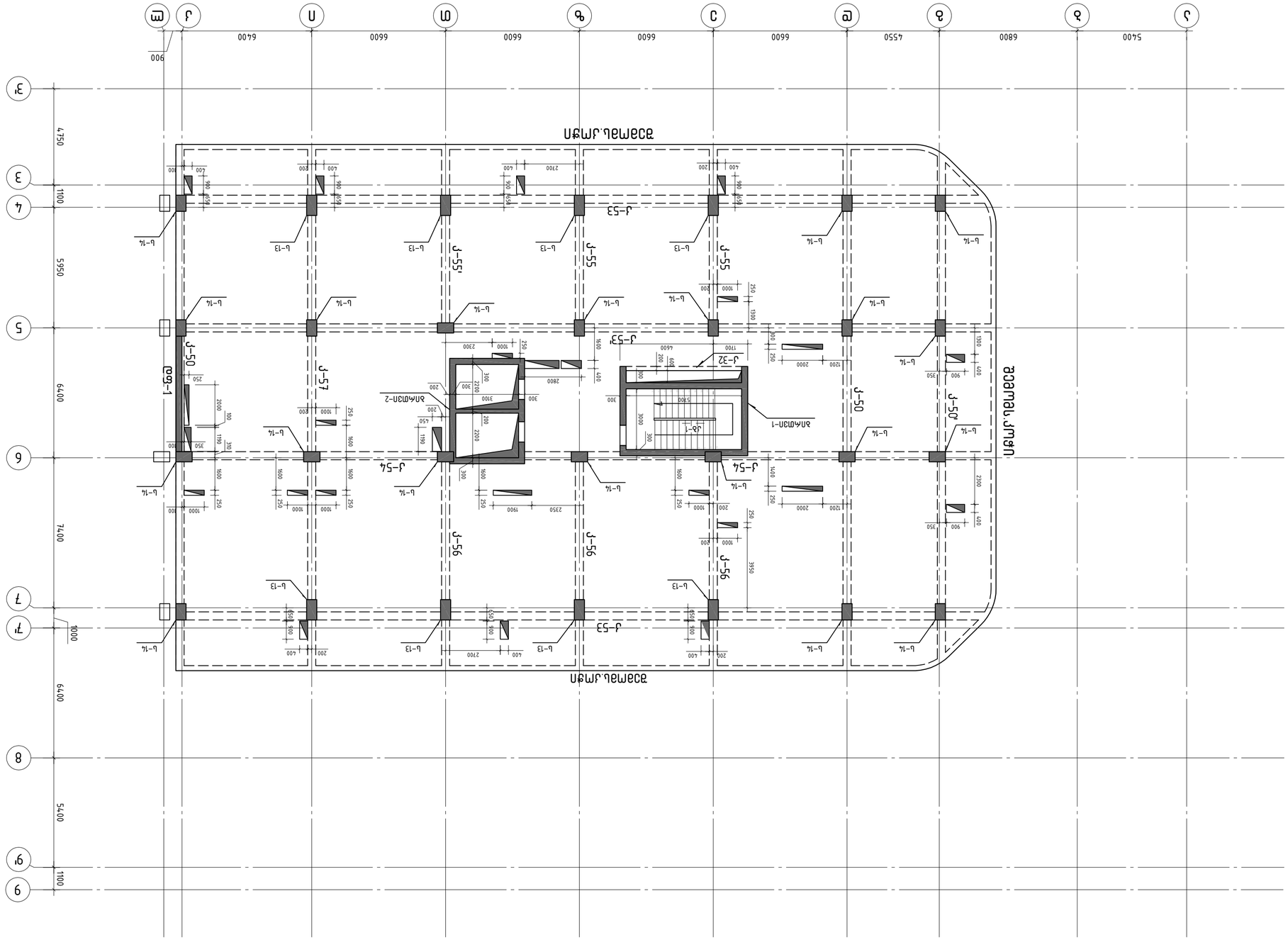
ჯ-50
ჯ-50'
ჯ-55
ჯ-55'
ჯ-56
ჯ-56'
ჯ-53
ჯ-54
ჯ-57
ჯ-1
ბრტყელი ჟიგი
ბრტყელი ჟიგი
ბრტყელი ჟიგი

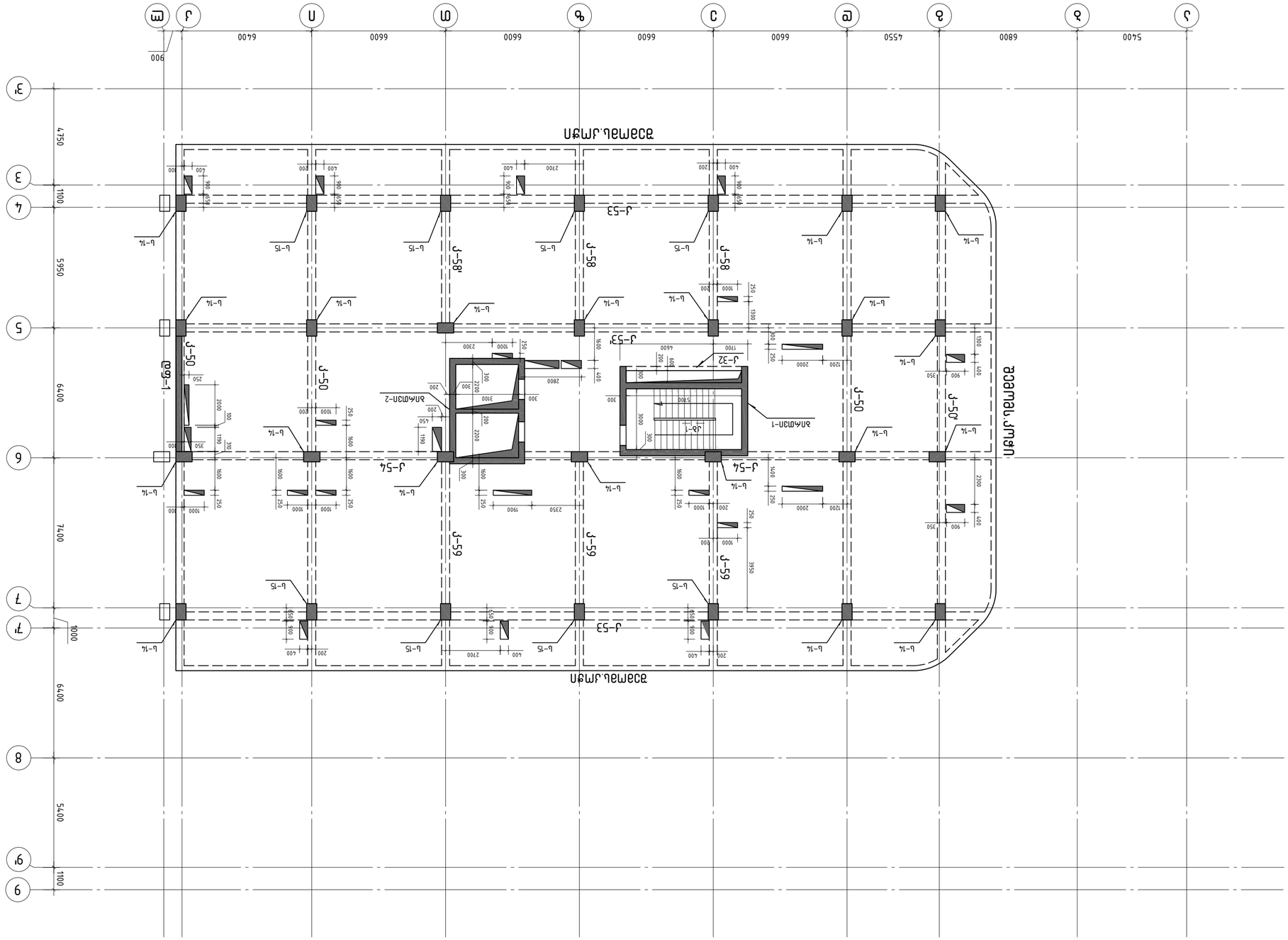

Фасад по осям 1-9

Фасад по осям 9-1

Фасад по осям А-Д

Фасад по осям Д-А

▽ +38.500 ("Ј" ред "Ј" монолитна зидана)

Ген.проектант	Гергов		Ж/К зграда за ЗПУ с 150 (А2 формат) мащ. 1:100
Ръководител	Гергов		
Изпълнител	Гергов		
Проверил	Гергов		

Ж/К зграда за ЗПУ с 150 (А2 формат) мащ. 1:100	
Фасади 1	
"Ј" монолитна зидана	
ЕИК 040303373	
Ж.К. "Ј" ред "Ј" монолитна зидана	

"ИНТЕР" З.Л. „Ж.п 36 Ј.п"

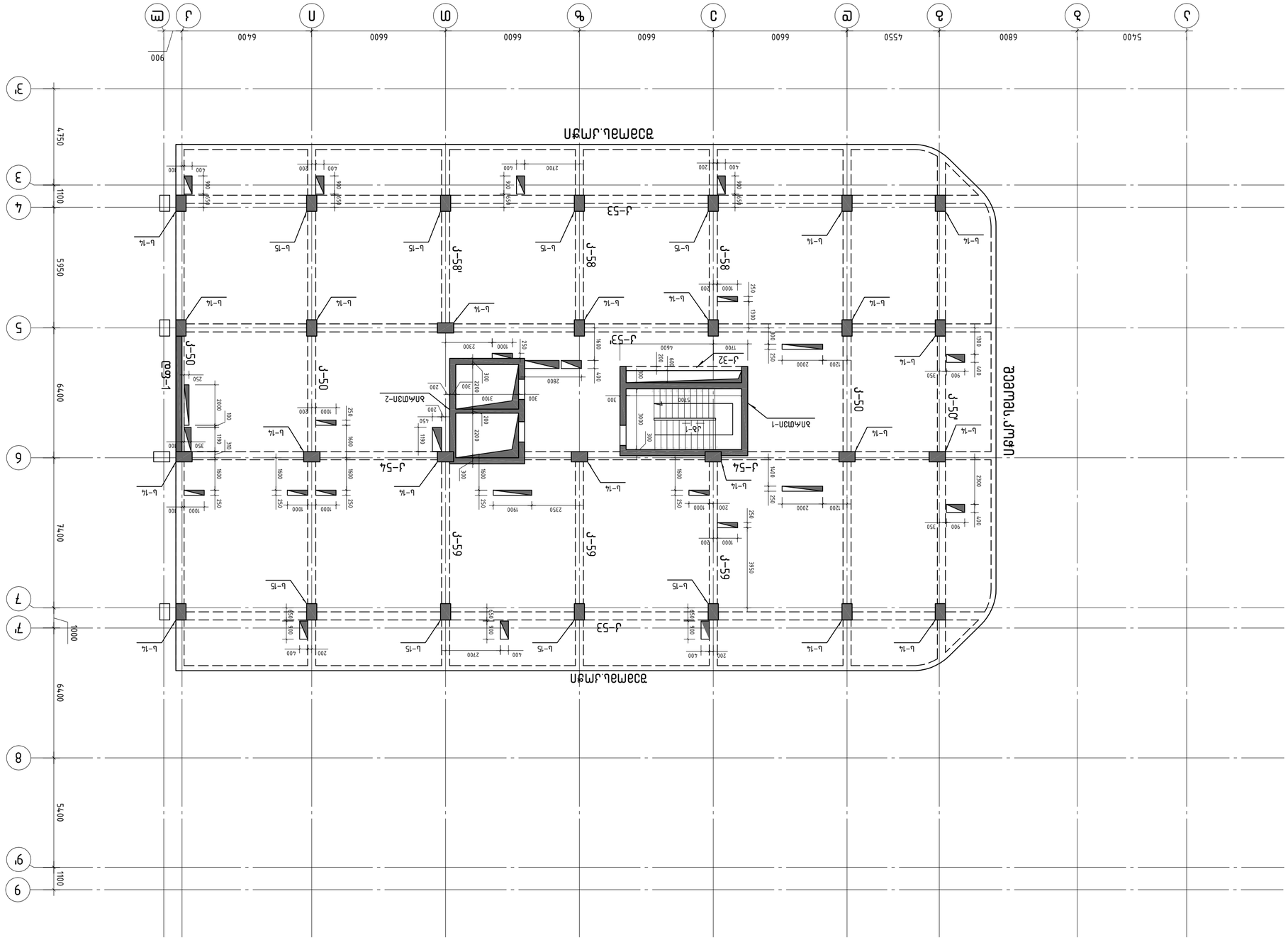

ж/б. вѣнецъ (“З” ва “Ј” монолит)
▽ +41.800

ГИП	Г.Зиминдинов		
Разраб.	Г.Зиминдинов		
Н.контр.	Ф.Ахмадиев		
Рук.проекта	Г.Зиминдинов		

Стадия	Лист	Листов
Р	214	

ООО “Проектно-конструкторское бюро “Стройсервис”
г.Махачкала, ул.Ярагского, 73, оф.22
тел.: 8(928)0-40-37-37

Схема расположения монолитных железобетонных стен и перегородок. Отм. +41.80 (+38.50 для лестничных клеток)

Схема расположения монолитных железобетонных стен и перегородок. Отм. +41.80 (+38.50 для лестничных клеток)

რკ/ბ. მზიდი კონსტრუქციების განლაგების სქემა
▽ +45.100 ("ა" და "კ" ღერძებს შორის)

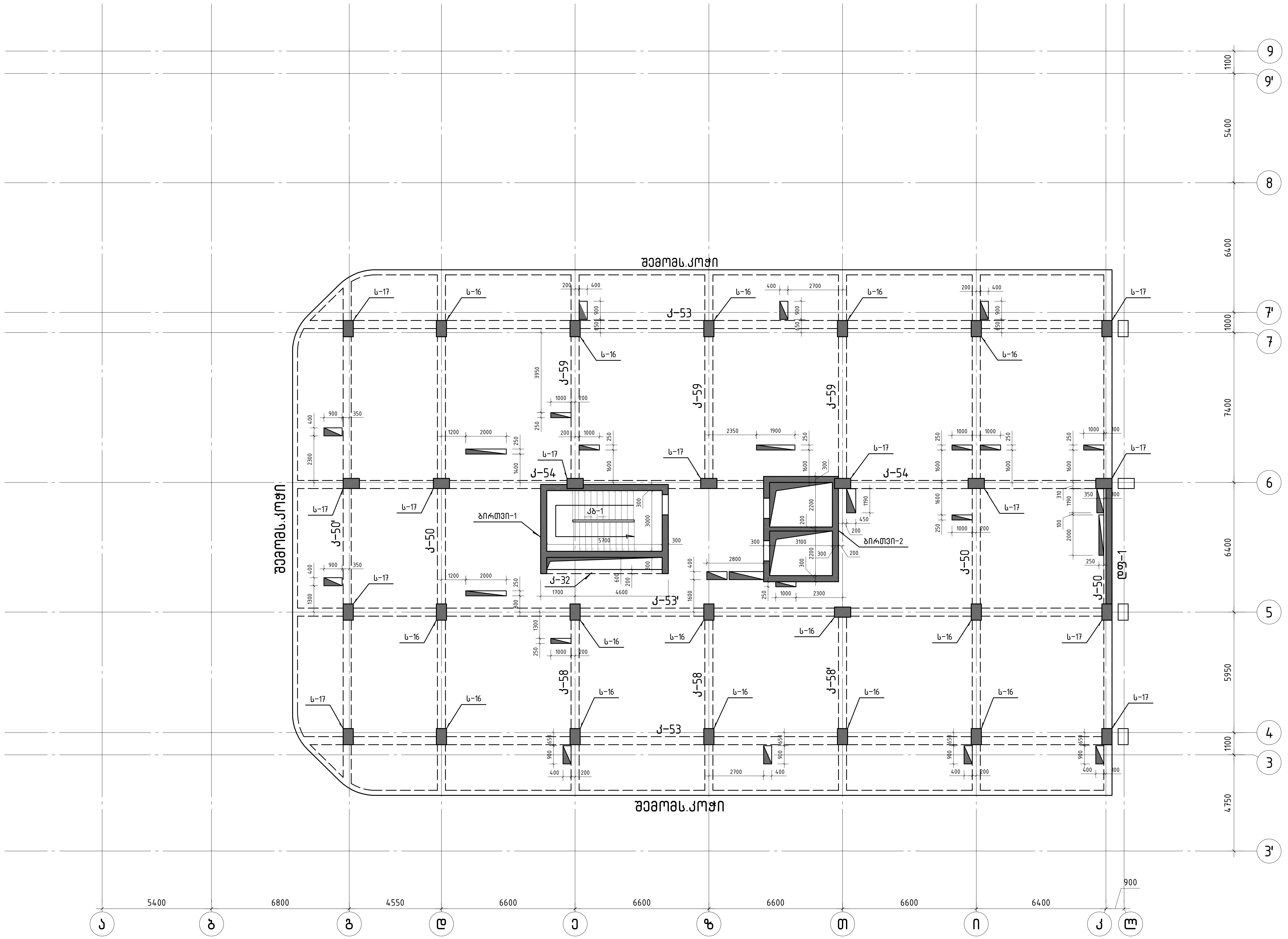

ნახაზზე ნაჩვენები სვეტები, ბირთვები და დიაფრაგმები
განთავსებულია +41.80 ნიშნულსა და +45.10 ნიშნულს შორის.

GNP	შ.პ.ს. „ჯი ენ პი"		ქ. თბილისი. პეტრე ქავთარაძის ქუჩა №22 01.14.03.040.373	
			ბლოკი 1	მუშა პრ.
მთ.კონსტ.	ო.ქვრივიშვილი		რკ/ბ. მზიდი კონსტრუქციების განლაგების სქემა ▽ +45.100 ("ა" და "კ" ღერძებს შორის)	დაკვ
შეასრულა	დ.ჯობლიძე			ფურც. № 215
შეამოწმა	ო.ქვრივიშვილი		მასშტაბი 1:150 (A2 ფორმატი) | ინვ. №	ფურცლები

რკ/ბ. მზიდი კონსტრუქციების განლაგების სქემა
▽ +48.400 ("ა" და "კ" ღერძებს შორის)

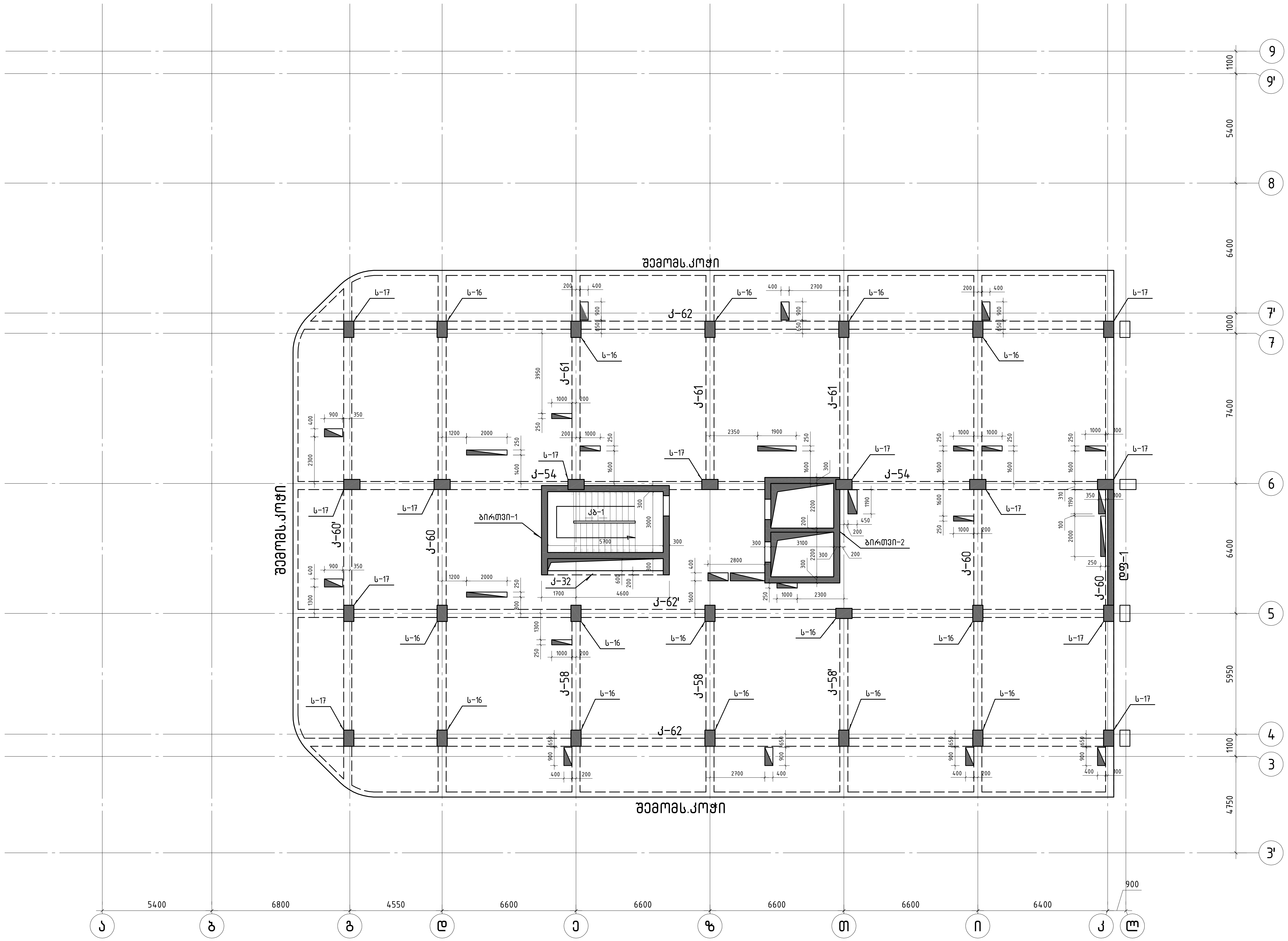

ნახაზზე ნაჩვენები სვეტები, ბირთვები და დიაფრაგმები
განთავსებულია +45.10 ნიშნულსა და +48.40 ნიშნულს შორის.

GNP შ.პ.ს. „ჯი ენ პი"			ქ. თბილისი. პეტრე ქავთარაძის ქუჩა №22 01.14.03.040.373	
			ბლოკი 1	მუშა პრ.
მთ.კონსტ.	ო.ქვრივიშვილი	[signature]	რკ/ბ. მზიდი კონსტრუქციების განლაგების სქემა ▽ +48.400 ("ა" და "კ" ღერძებს შორის)	დაკვ
შეასრულა	დ.ჯობლიძე	[signature]		ფურც. № 216
შეამოწმა	ო.ქვრივიშვილი	[signature]	მასშტაბი 1:150 (A2 ფორმატი) / ინვ. №	ფურცლები

ж.д. зъпвп зъпвъзъзъмъвьжг цвпзъпзъпзъзъмъвьжг ьдздзь
▽ +51.700 ("J" ев "Э" ецмжьвь зпмжпь)

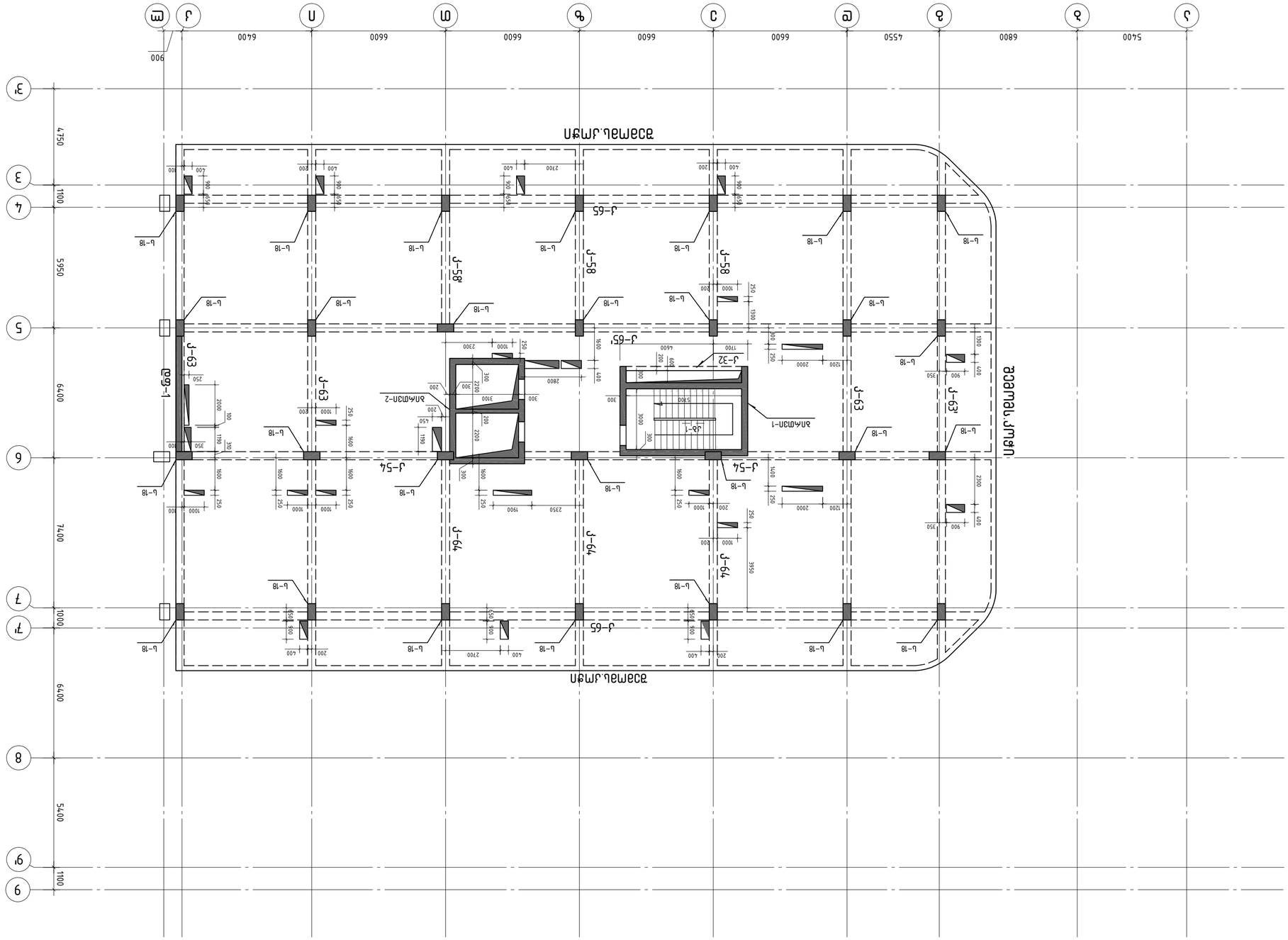

бъъъъьъ ъъгзъбъъъпъ ъъпжпзъпъ ев впжъмъзъпъ ев +51.70 ънзъгвьь ев +48.40 ънзъгвьь.

ж.д. зъпвп зъпвъзъзъмъвьжг цвпзъпзъпзъзъмъвьжг ьдздзь ▽ +51.700 ("J" ев "Э" ецмжьвь зпмжпь)			

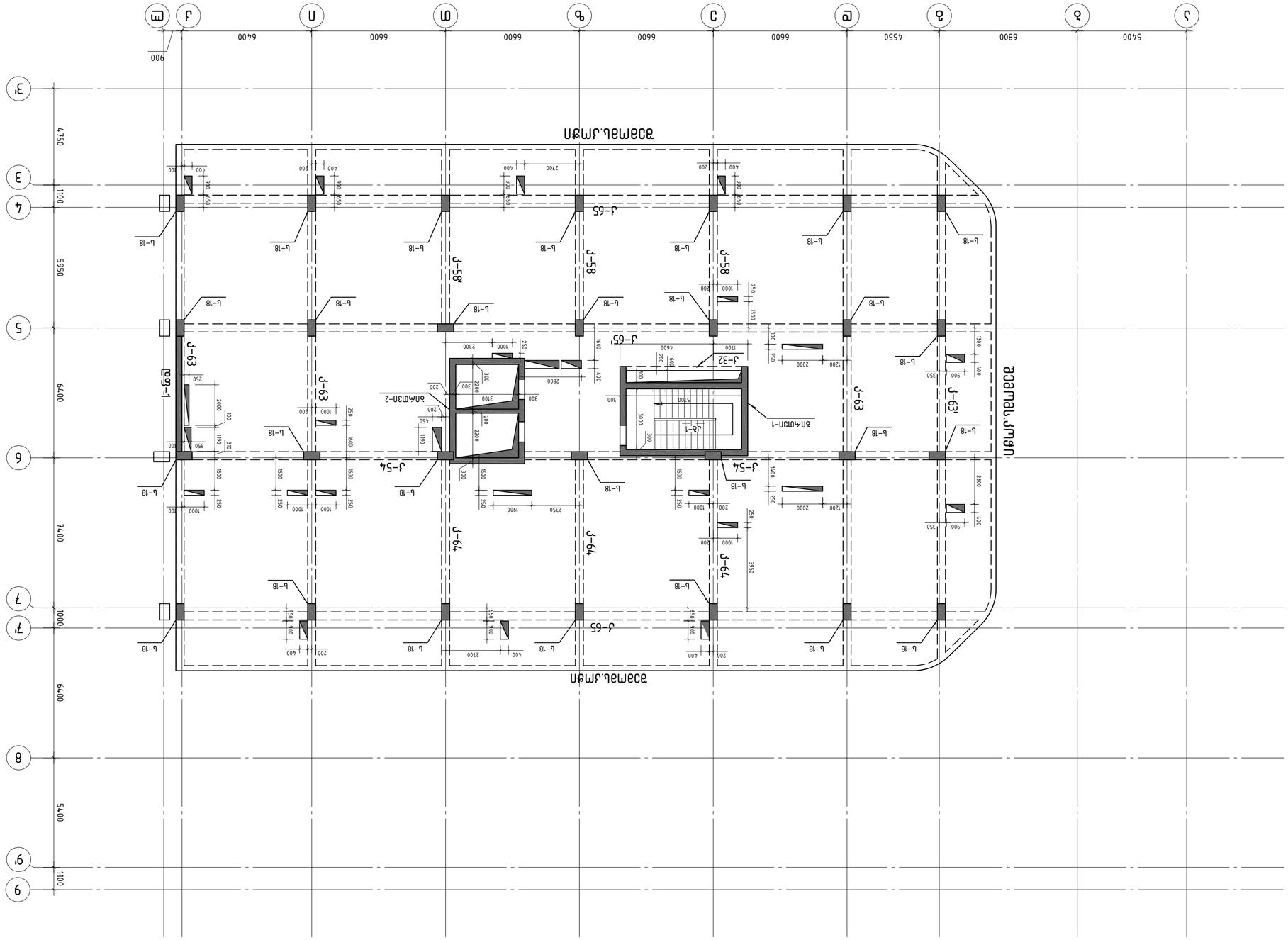
ЗАМАЗКА ПОЛА
ЗАМАЗКА ПОЛА
ЗАМАЗКА ПОЛА

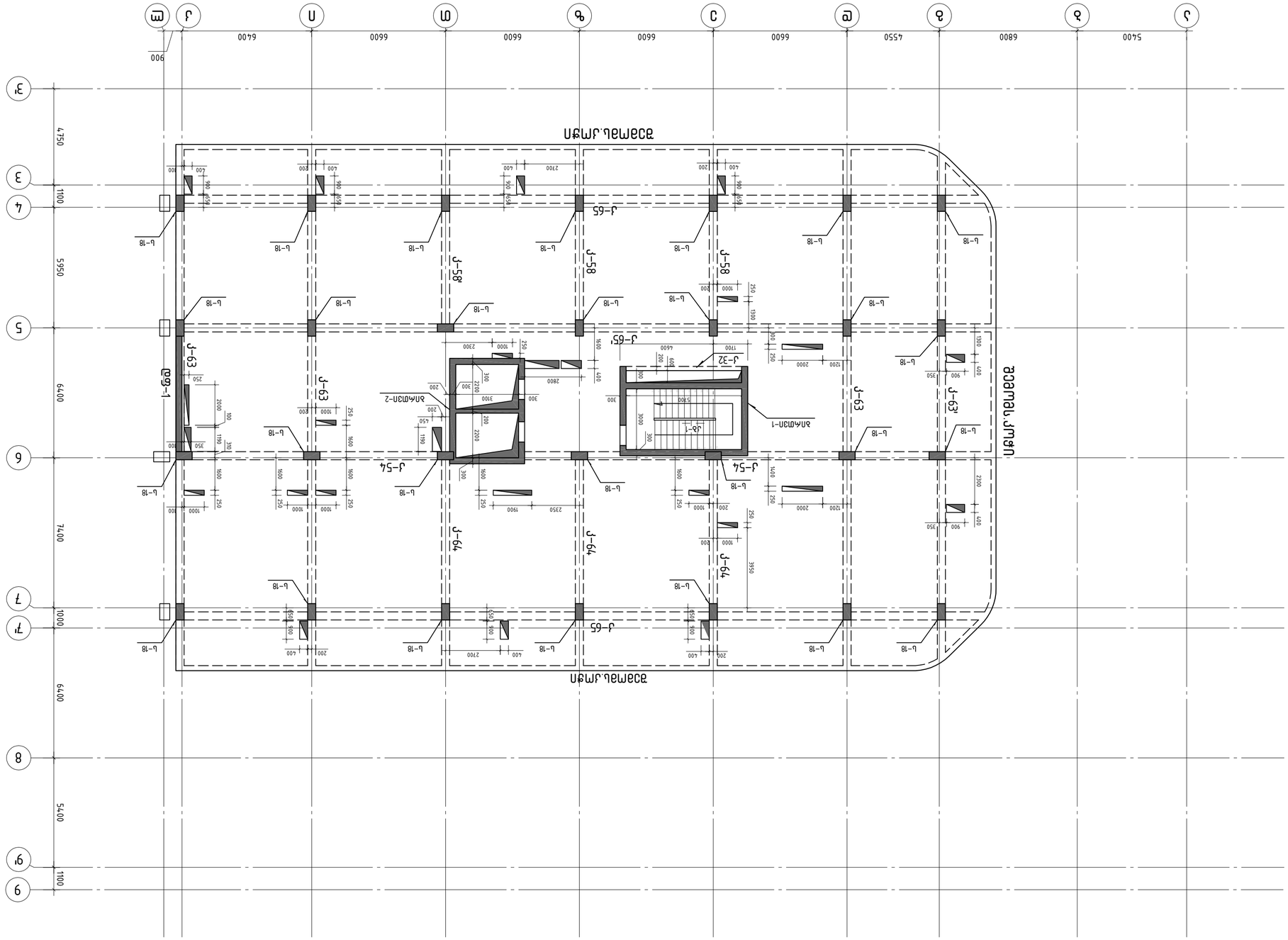
ЗЭЭМЭЬЬ.ЭМӘП
ЗЭЭМЭЬЬ.ЭМӘП
ЗЭЭМЭЬЬ.ЭМӘП

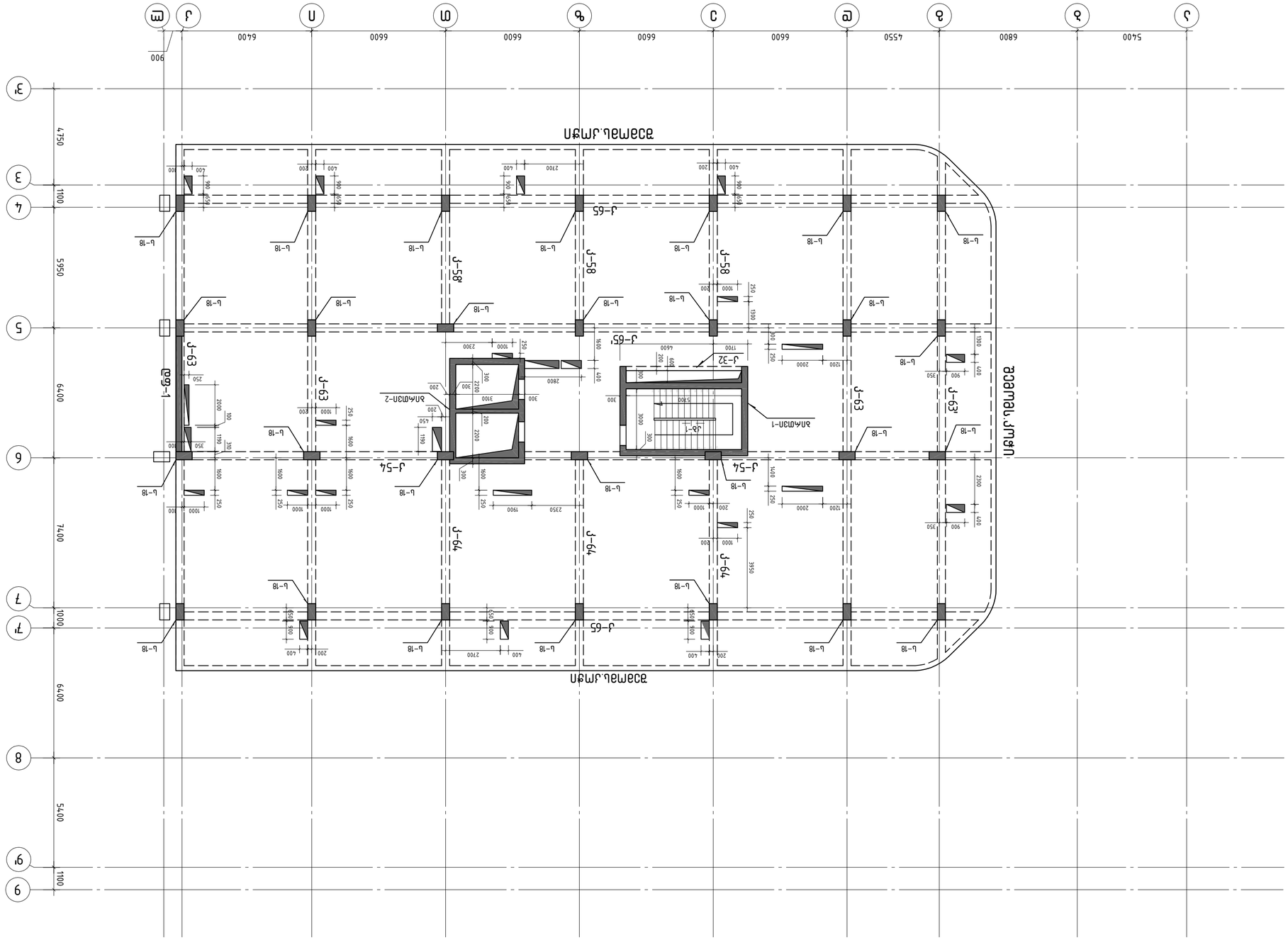

ՀԱՅԱՍՏԱՆԻ ՀԱՆՐԱՊԵՏՈՒԹՅԱՆ ԵՐԵՎԱՆԻ ԱՇԽԱՏԱՆՔԱՅԻՆ ԵՎ ՏՆՏԵՍԱԿԱՆ ԳՈՐԾԵՐԻ ՊԱԼԱՏ
ՀՀ ԱՇԽԱՏԱՆՔԱՅԻՆ, ԱՌԱՔՈՒՄՆԱՅԻՆ ԵՎ ՏՆՏԵՍԱԿԱՆ ԳՈՐԾԵՐԻ ՆԱԽԱՐԱՐՈՒԹՅԱՆ ՊԵՏԱԿԱՆ ՔՈՂԱՔԱՑԻԱԿԱՆ ԿԱԶՄԱԿԵՐՊՈՒԹՅՈՒՆ

ք. ԵՐԵՎԱՆ, ՇԱՀՈՒՄՅԱՆ 1 ՓՈՂՈՑ ԹԻՎ 2 ՇԵՆՔԻ ՀԱՐԱԿԻՑ ԿՈՂՄԻ ՎԵՐԱԿԱՆԳՆՈՒՄ

		ՀԱՍՏԱՏՈՂ	ՀԱՇՎԱՐԿ
		ՊԱՏՎԻՐԱՏՈՒ	ՀԱՅԿԱԿԱՆ ՀԱՆՐԱՊԵՏՈՒԹՅՈՒՆ
		ՍՏՈՒԳԵՑ	ՀԱՅԿԱԿԱՆ ՀԱՆՐԱՊԵՏՈՒԹՅՈՒՆ
		ՀԱՍՏԱՏՈՂ	ՀԱՅԿԱԿԱՆ ՀԱՆՐԱՊԵՏՈՒԹՅՈՒՆ

ԱՇԽԱՏԱՆՔԱՅԻՆ ՆԱԽԱԳԻԾ

ՇԱՀՈՒՄՅԱՆ 1

ԱՇՏ. ՀՀ	8733
ԳԱԾ. №	220
ՀԱՐԿԱՅԻՆ ՄԱԿԱՐԴԱԿ	▽ +61.600 («Ա» ԵՎ «Յ» ՄԵՐՁԱԿԱՅՔԻ ՄԱԿԱՐԴԱԿՆԵՐԻ ՄԻՋԵՎ)
ՀԱՏԱԿԱԳԻԾ	ԱՇՏԱՐԱԿԱՅԻՆ ՀԱՐԿԱՅԻՆ ՄԱԿԱՐԴԱԿՆԵՐԻ ԱՅՍԱՆՑՔԻ ՀԱՏԱԿԱԳԻԾ (A2 ՁԱՎԱՅԻՆ 1։150) ՄԱՍ. №

ՀԱՅԱՍՏԱՆԻ ՀԱՆՐԱՊԵՏՈՒԹՅԱՆ ԵՎ ՏՆՏԵՍԱԿԱՆ ԳՈՐԾԵՐԻ ՆԱԽԱՐԱՐՈՒԹՅԱՆ ՊԵՏԱԿԱՆ ՔՈՂԱՔԱՑԻԱԿԱՆ ԿԱԶՄԱԿԵՐՊՈՒԹՅՈՒՆ
ՇԱՀՈՒՄՅԱՆ 1 ՓՈՂՈՑ ԹԻՎ 2 ՇԵՆՔԻ ՀԱՐԱԿԻՑ ԿՈՂՄԻ ՎԵՐԱԿԱՆԳՆՈՒՄ
ք. ԵՐԵՎԱՆ, ՇԱՀՈՒՄՅԱՆ 1 ՓՈՂՈՑ ԹԻՎ 2 ՇԵՆՔԻ ՀԱՐԱԿԻՑ ԿՈՂՄԻ ՎԵՐԱԿԱՆԳՆՈՒՄ
01%03040373

ՀԱՍՏԱՏՈՂ

ՀԱՇՎԱՐԿ

**ՀԱՅԿԱԿԱՆ ՀԱՆՐԱՊԵՏՈՒԹՅՈՒՆ

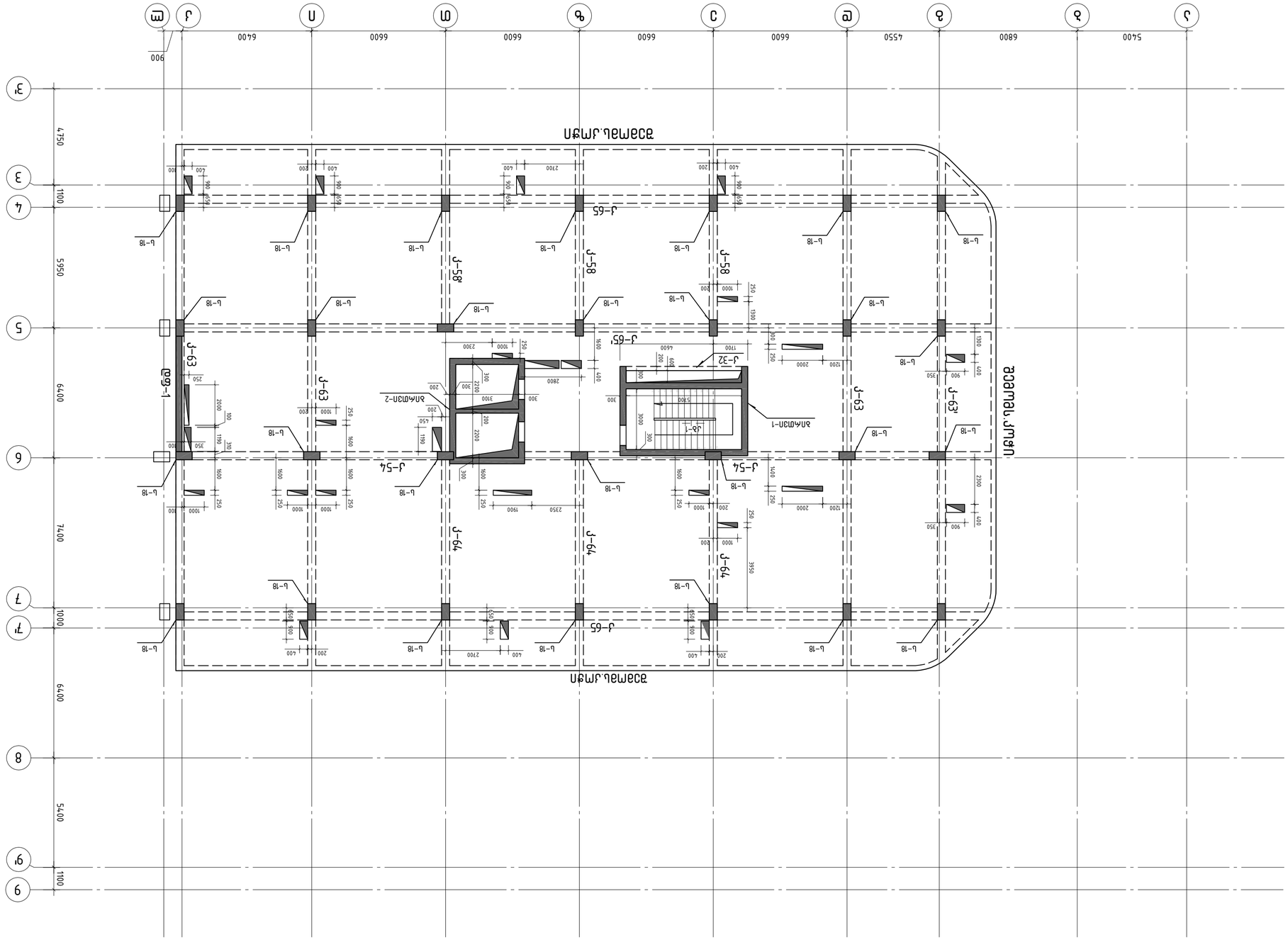
ЗЗЭЯЗЫЬ.ЈЯӋП
ЗЗЭЯЗЫЬ.ЈЯӋП
ЗЗЭЯЗЫЬ.ЈЯӋП

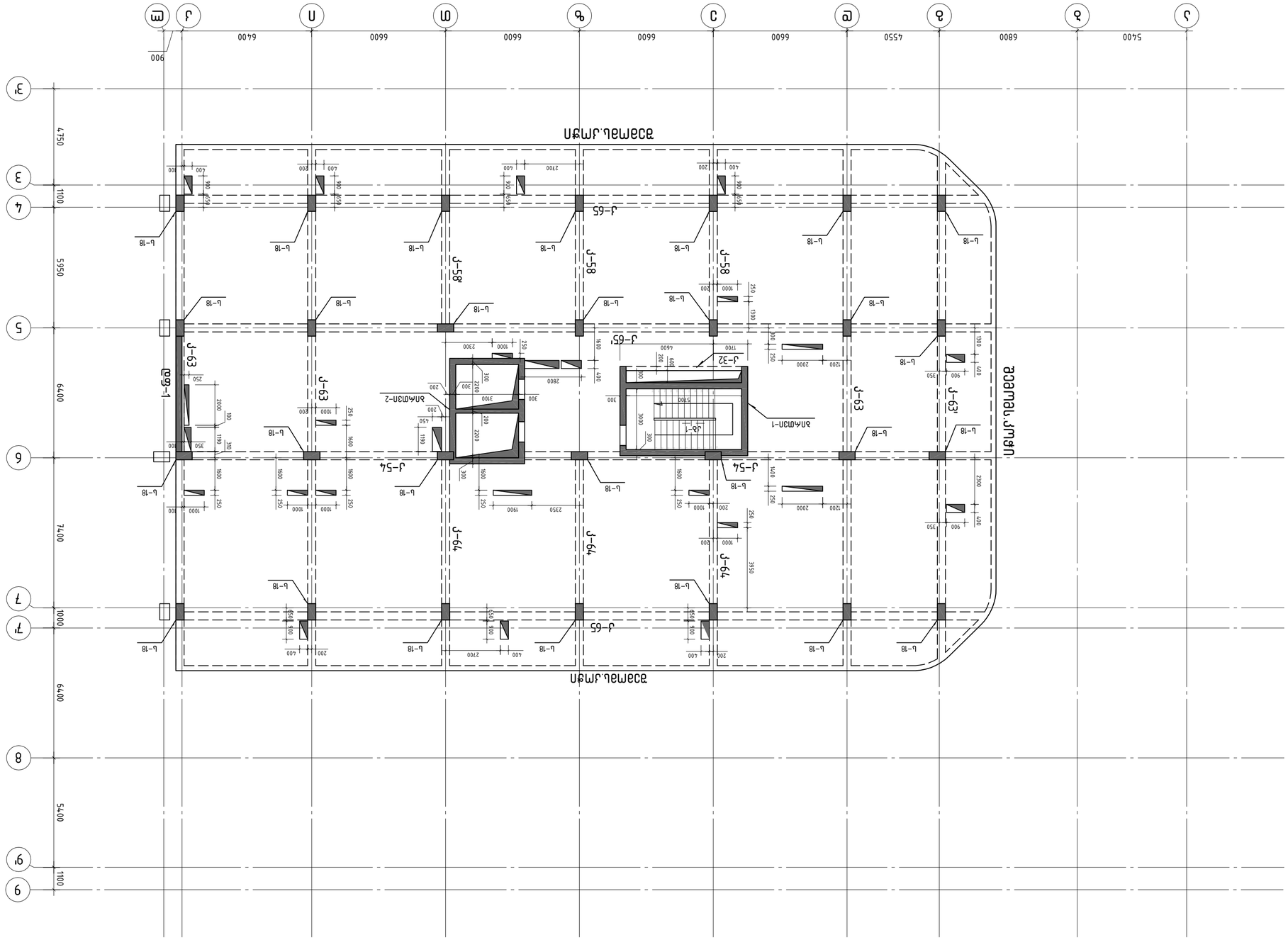
ъ-18
ъ-63
ъ-63'
ъ-63
ъ-54
ъ-54
ъ-54
ъ-64
ъ-64
ъ-64
ъ-65
ъ-65
ъ-65'
ъ-65
ъ-58
ъ-58
ъ-58
ъ-32
ъ-1
ъ-1
ъ-1

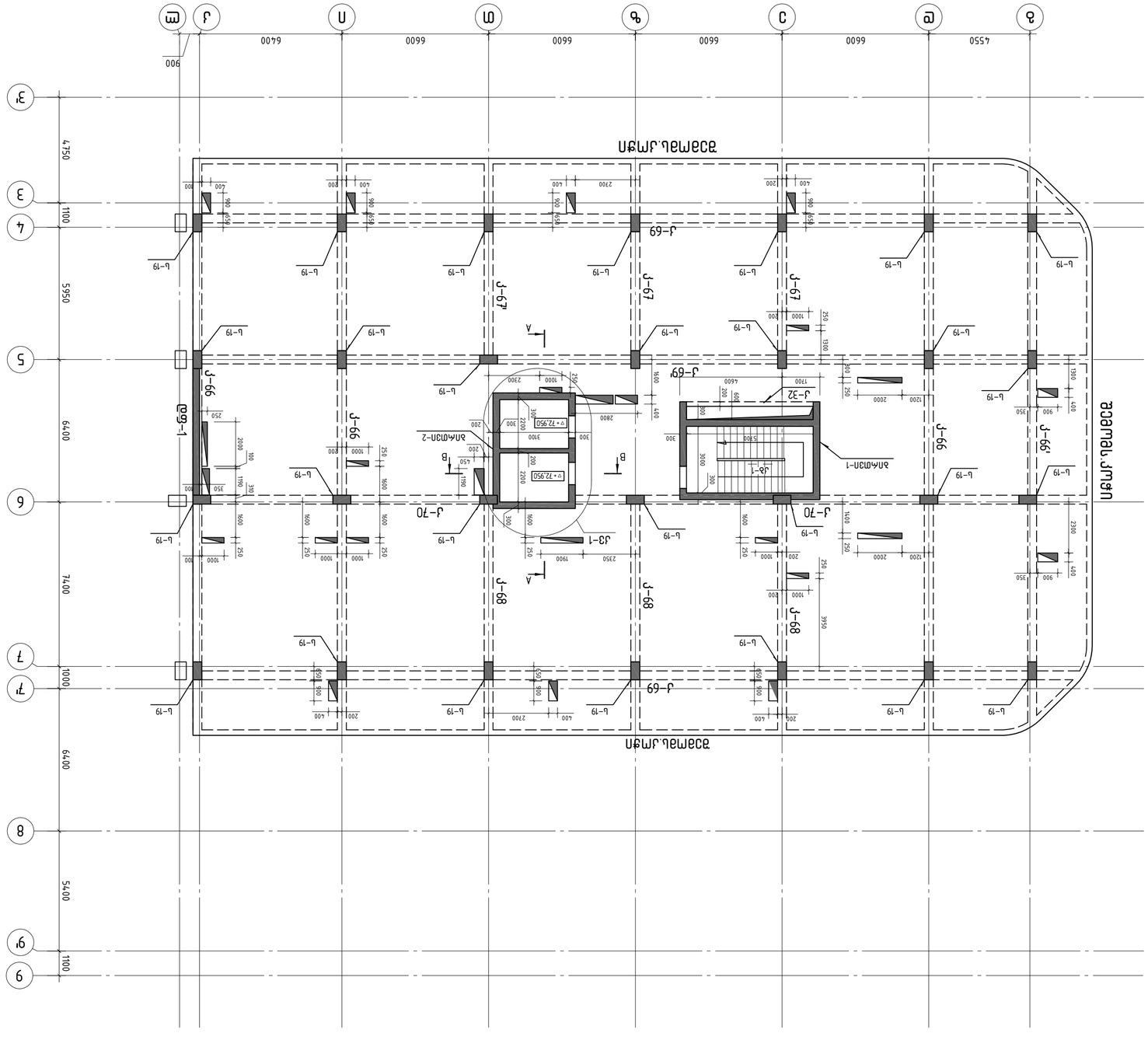
ванна
ванна
ванна

რკ/ბ. მზიდი კონსრტუქციების განლაგების სქემა
▽+73.700 და +75.450 ("ა" და "კ" ღერძებს შორის)

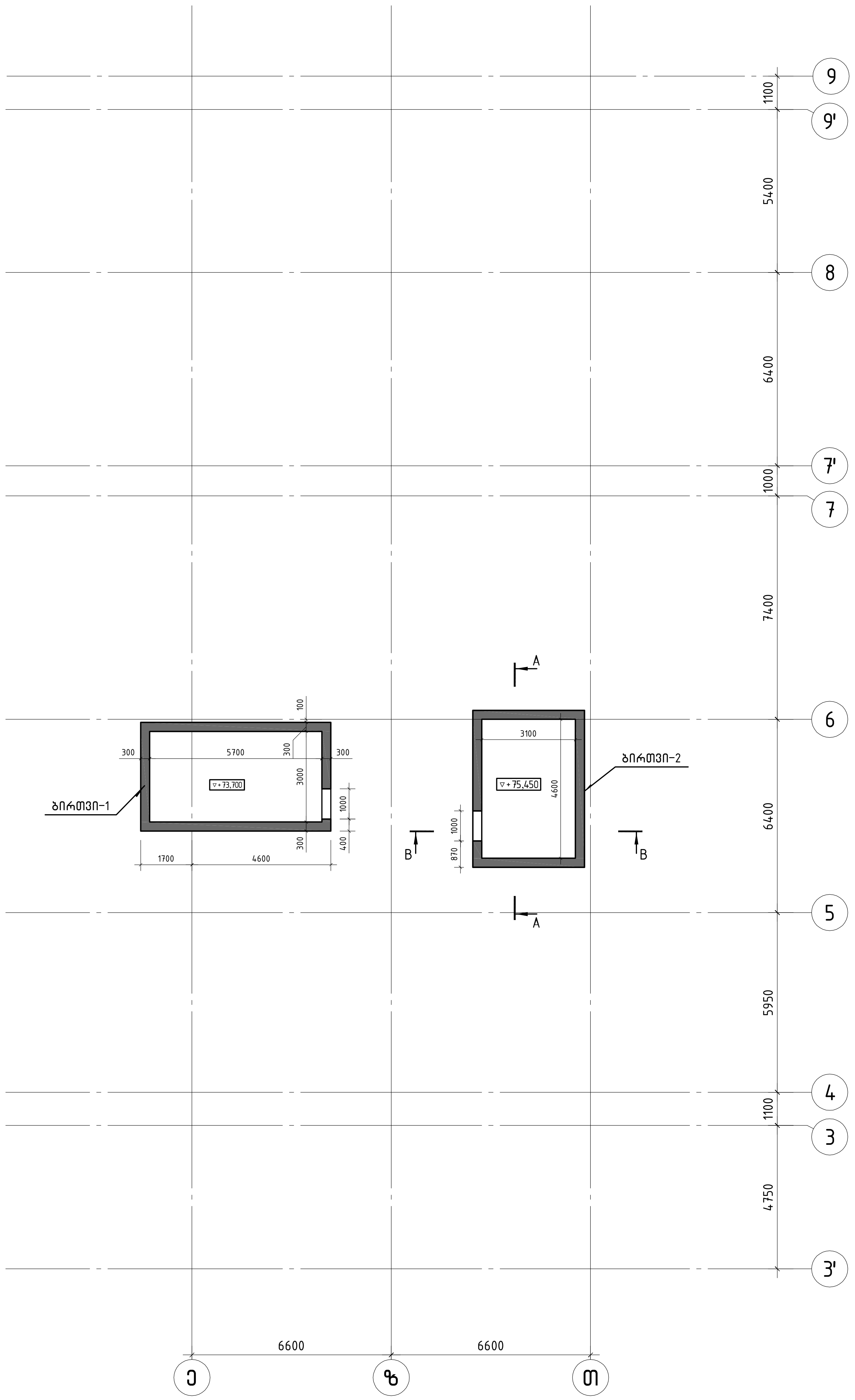

ჭრილი A–A

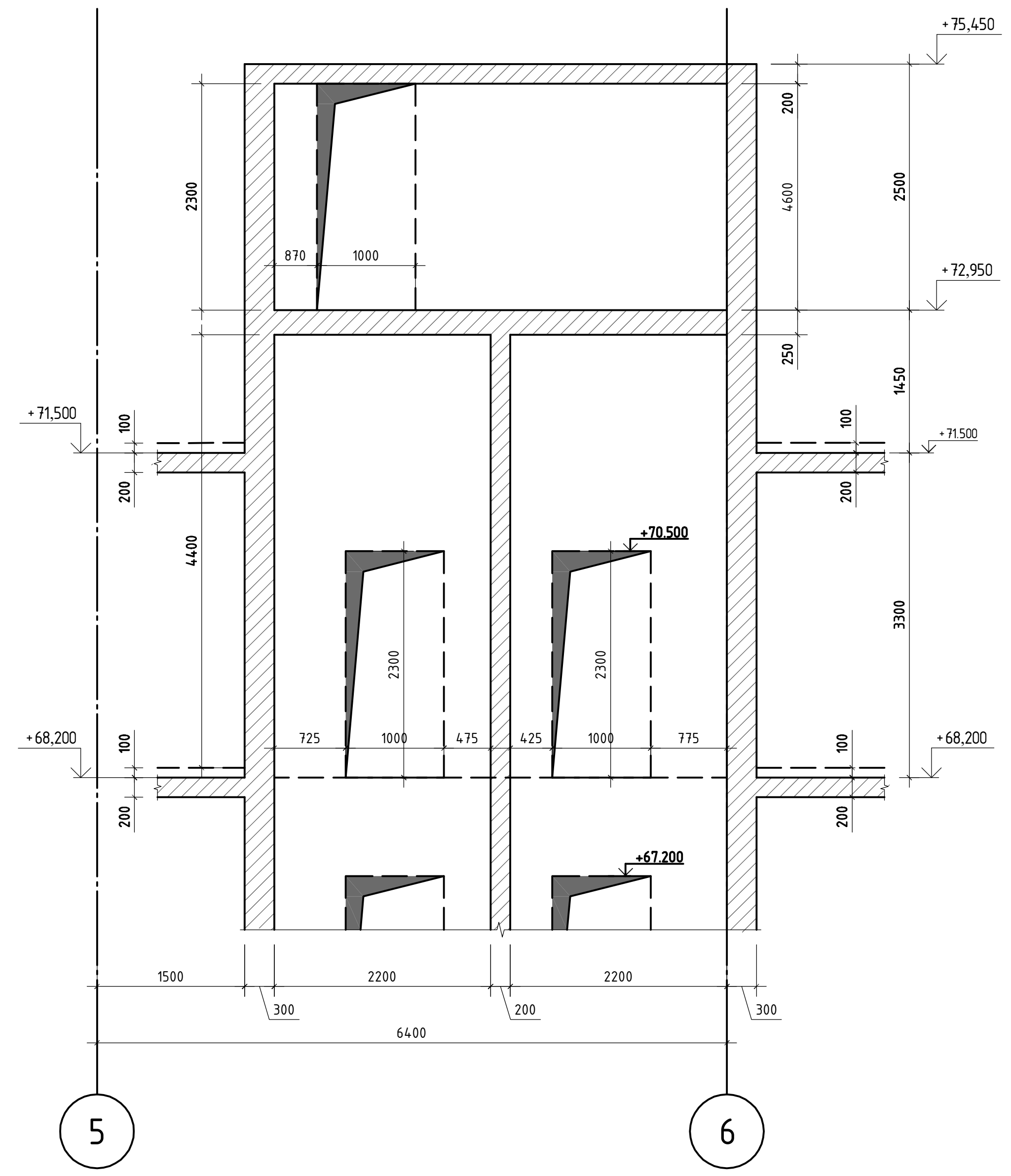

ჭრილი B–B

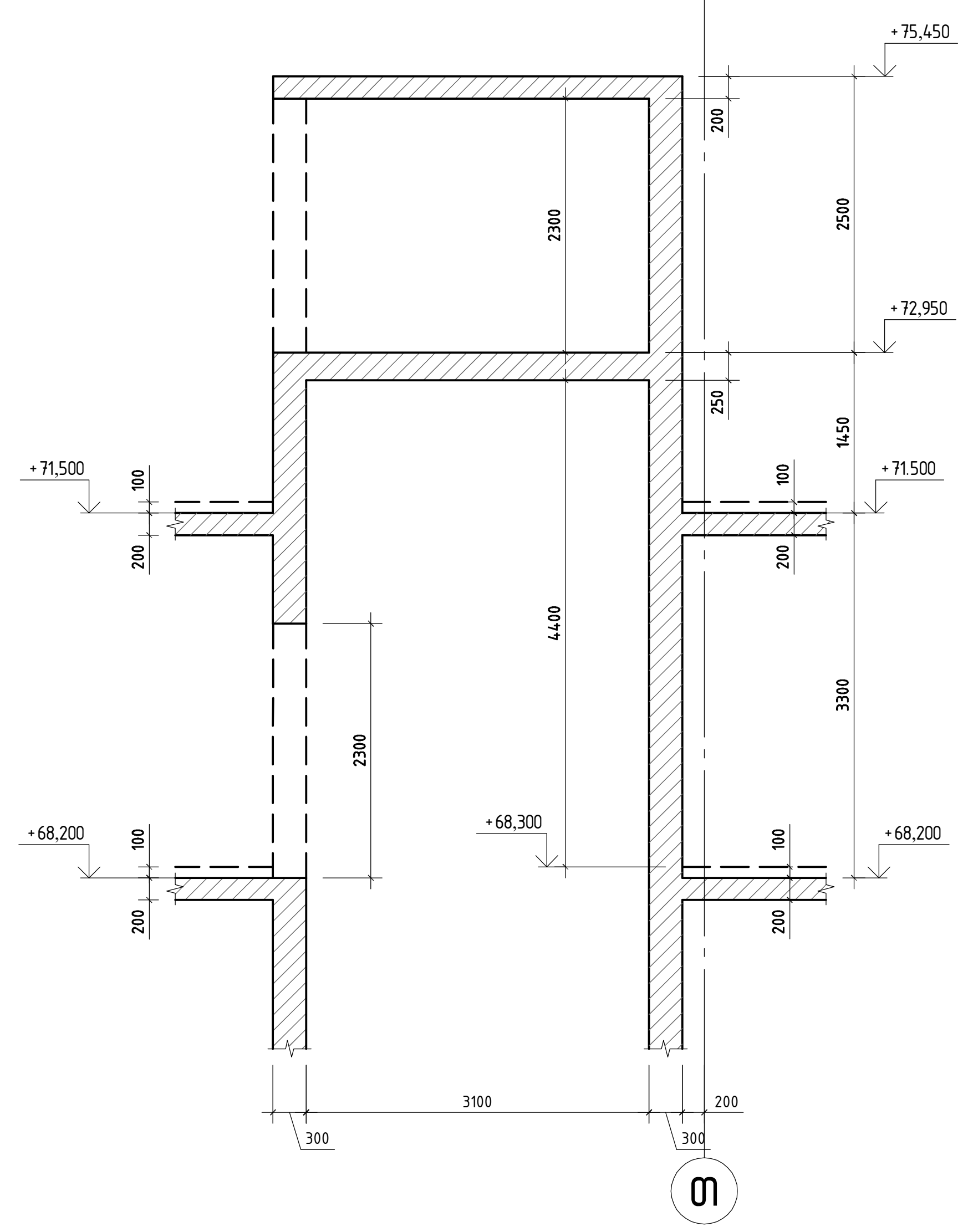

ნახაზზე ნაჩვენები ბირთვები განთავსებულია
+71.50 ნიშნულსა და +73.70;+75.45 ნიშნულს შორის.

შ.პ.ს. „ჯი ენ პი"			ქ. თბილისი. პეტრე ქავთარაძის ქუჩა №22 01.14.03.040.373	
			ბლოკი 1	მუშა პრ.
მთ.კონსტ.	ო.ქვრივიშვილი		რკ/ბ. მზიდი კონსრტუქციების განლაგების სქემა ▽+73.700 და +75.450 ("ა" და "კ" ღერძებს შორის)	დაკვ
შეასრულა	დ.ჯოგლიძე			ფურც. № 224
შეამოწმა	ო.ქვრივიშვილი		მასშტაბი 1: 150 (A2 ფორმატი) ინვ. №	ფურცლები

შენობის სიტუაციური გრძივი ჭრილი
(კანდუსთან)

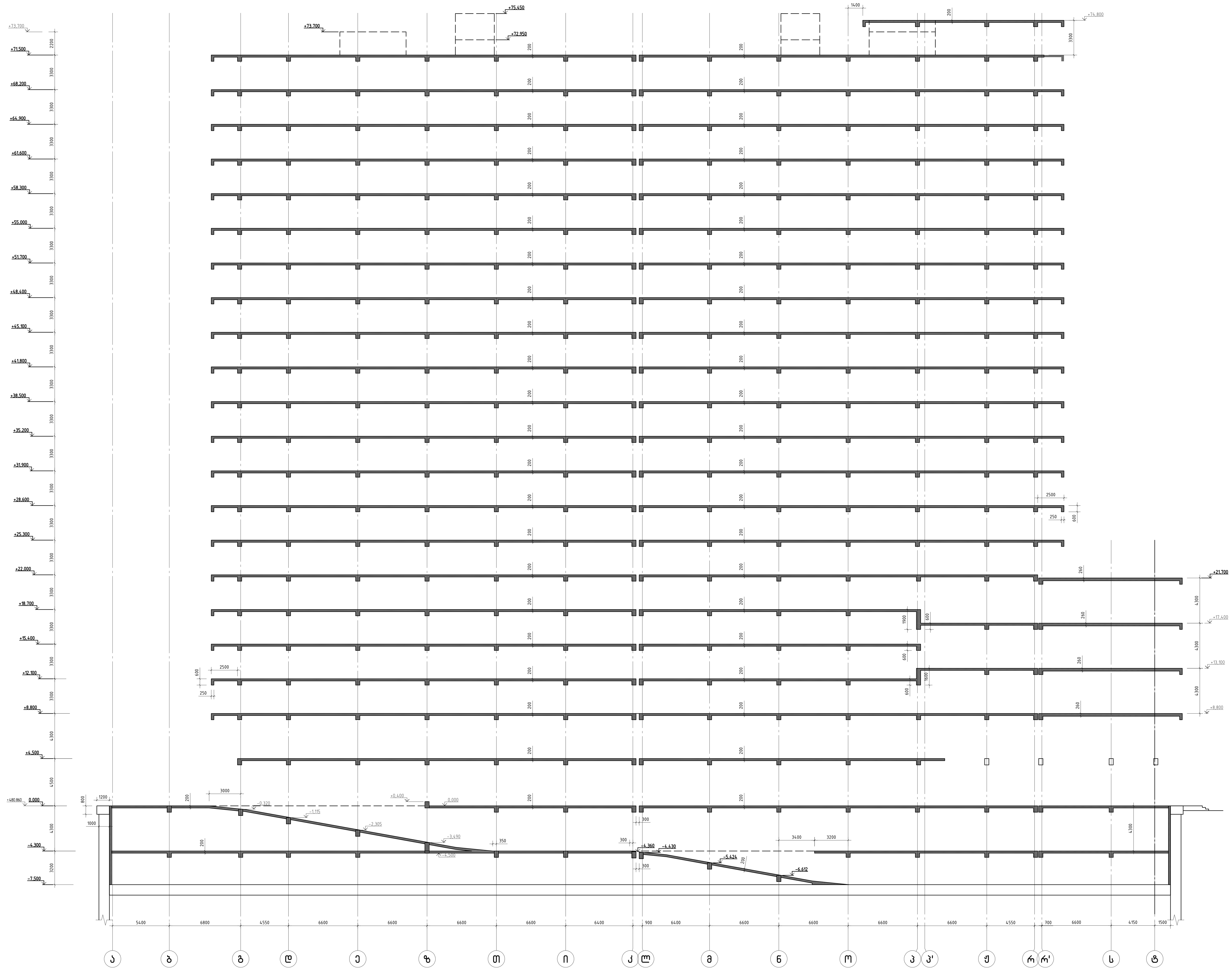

შ.პ.ს. „ჯი ენ პი“		ქ. თბილისი. პეტრე ქავთარაძის ქუჩა №22 01.14.03.040.373	
		ბლოკი 1; 2; 3	მუშა პრ.
მთ.კონსტ.	ო.ქვრივიშვილი	შენობის სიტუაციური ჭრილი	დაკვ
შეასრულა	დ.ჯოგლიძე		ფურც. № 225
შეამოწმა	ო.ქვრივიშვილი	მასშტაბი 1: 200 (A1 ფორმატი)	ინვ. №	ფურცლები

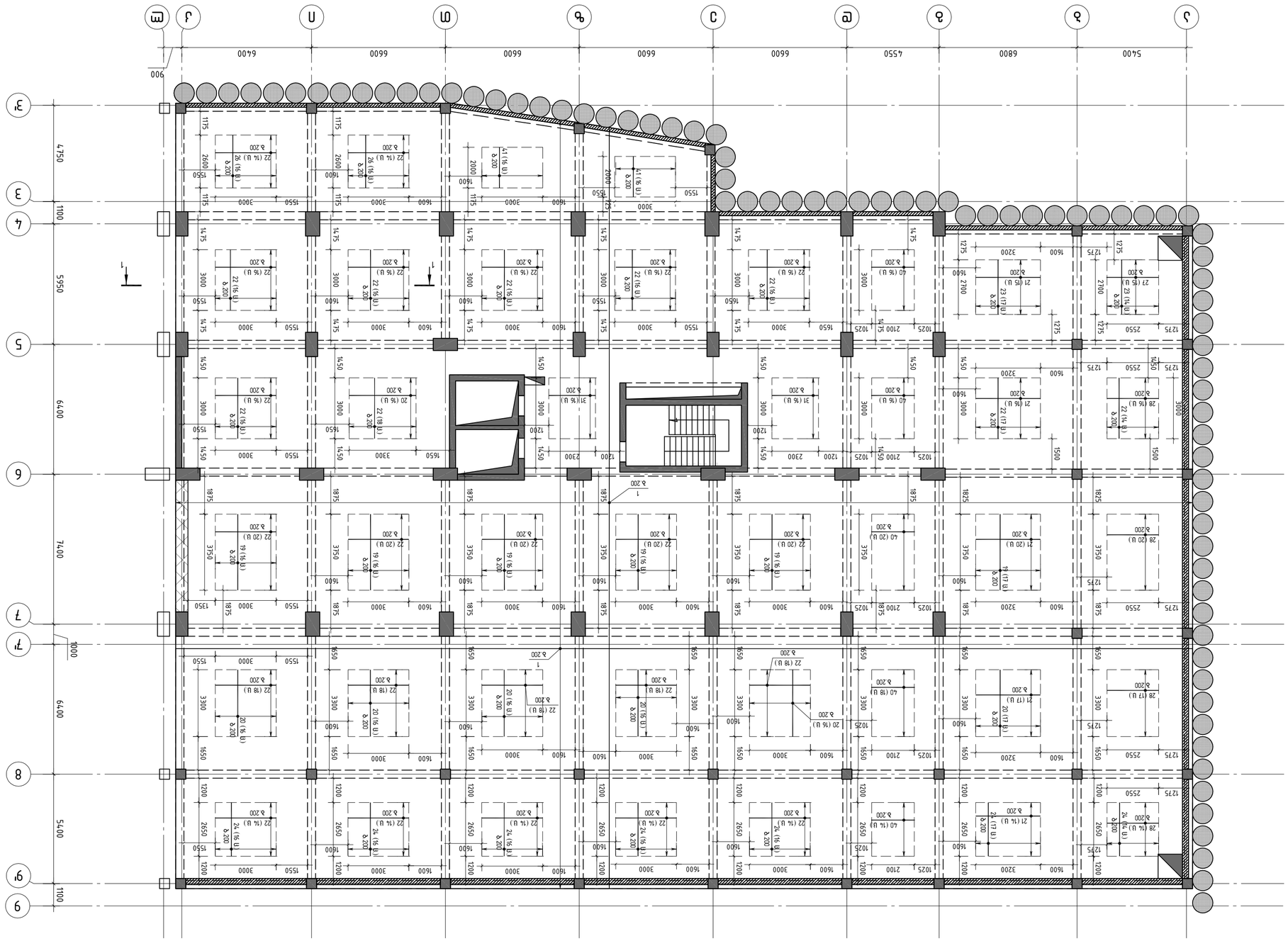

ГИП	Гаврилов		
Нач.отд.	Гаврилов		
Разраб.	Гаврилов		
Изм.	Кол.уч.	Лист	№ док.

Стадия	Лист	Листов	
Р	1		
ООО "ПИ"			

Жилой дом с помещениями общественного назначения и подземной автостоянкой (2 этап строительства)

Армирование 1

Фрагмент армирования перекрытия -4.300 ("Ж" ось - "Д" ось)

Копировал

Формат А1

კვეთი 1-1

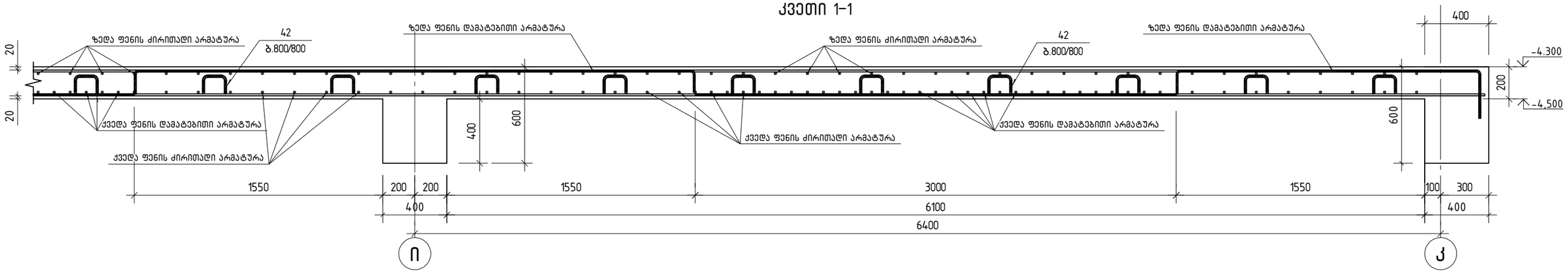

პოზ.	შენიშვნა	დ ა ს ა ხ ე ლ ე ბ ა	რაოდ	მასა კგ	მასა სულ კგ
		რკ ფილა -4.300 ნიშნულზე სპეციფიკაცია			
		მასალები			
		ბეტონი B30		300.40	მ^3
		არმატურის ნაკეთობები			
1		ø12 A500C L=17340.1 მ.		0.89	15398.0
2		ø10 A500C L=17340.1 მ.		0.62	10681.5
3		ø14 A500C L=2660	24	3.21	77.0
4		ø14 A500C L=2320	6	2.80	16.8
5		ø12 A500C L=4160	242	3.69	894.0
6		ø12 A500C L=3960	193	3.52	678.7
7		ø12 A500C L=3840	463	3.41	1578.8
8		ø12 A500C L=3790	156	3.37	525.0
9		ø12 A500C L=3560	134	3.16	423.6
10		ø12 A500C L=3510	156	3.12	486.2
11		ø12 A500C L=3490	240	3.10	743.8
12		ø12 A500C L=3360	59	2.98	176.0
13		ø12 A500C L=3290	96	2.92	280.5
14		ø12 A500C L=3260	286	2.89	827.9
15		ø12 A500C L=2860	31	2.54	78.7
16		ø12 A500C L=2835	32	2.52	80.6
17		ø12 A500C L=2210	51	1.96	100.1
18		ø12 A500C L=2020	4	1.79	7.2
19		ø10 A500C L=3750	97	2.31	224.1
20		ø10 A500C L=3300	113	2.03	229.7
21		ø10 A500C L=3200	82	1.97	161.6
22		ø10 A500C L=3000	529	1.85	977.6
23		ø10 A500C L=2700	31	1.66	51.6
24		ø10 A500C L=2650	111	1.63	181.2
25		ø10 A500C L=2610	31	1.61	49.8
26		ø10 A500C L=2600	32	1.60	51.3
27		ø10 A500C L=2575	15	1.59	23.8
28		ø10 A500C L=2550	67	1.57	105.2
29		ø10 A500C L=2335	15	1.44	21.6
30		ø10 A500C L=2310	20	1.42	28.5
31		ø10 A500C L=2300	32	1.42	45.3
32		ø10 A500C L=2285	217	1.41	305.4
33		ø10 A500C L=2210	54	1.36	73.5
34		ø10 A500C L=2010	197	1.24	243.9
35		ø10 A500C L=1935	234	1.19	278.9
36		ø10 A500C L=1935	32	1.19	38.1
37		ø10 A500C L=1910	63	1.18	74.1
38		ø10 A500C L=1835	66	1.13	74.6
39		ø10 A500C L=1465	32	0.90	28.9
40		ø8 A500C L=2150	84	0.85	71.3
41		ø8 A500C L=2000	32	0.79	25.3
42		ø8 A500C L=1000	2347	0.40	938.8

პოზ.42

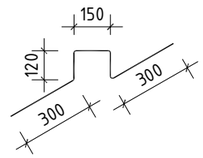

ფიქსატორების განლაგების ფრაგმენტი

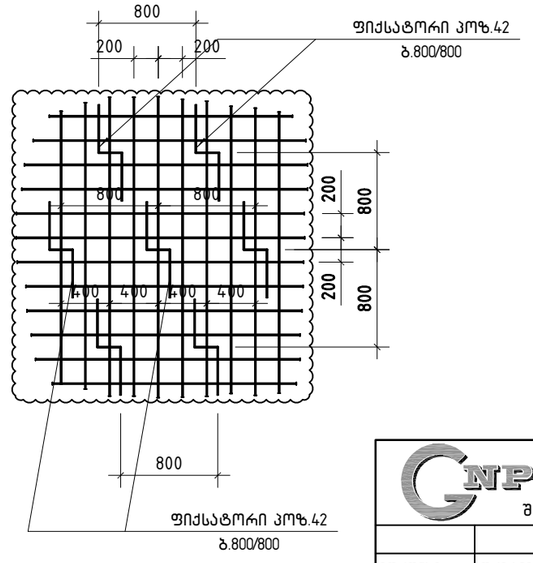

ღიობის გაძლიერების კვანძის სქემატური ჭრილი

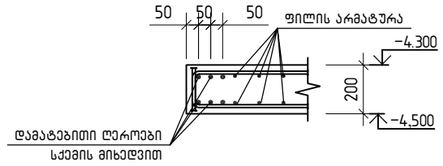

შპს „ჯი ენ პი“		ქ. თბილისი. პეტრე ქავთარაძის ქუჩა №22 01.14.03.040.373	
		ბლოკი 1	მუშა პრ.
მთ.კონსტ.	ო.ქვრივიშვილი	მონოლითური ფილა -4.300; კვეთი 1-1; სპეციფიკაცია	ლაკ
შესრულა	თ.ბინტური		ფურც. № 303
შეამოწმა	ო.ქვრივიშვილი	მასშტაბი 1:25 (A3 ფორმატი) / ინვ. №	ფურცლები

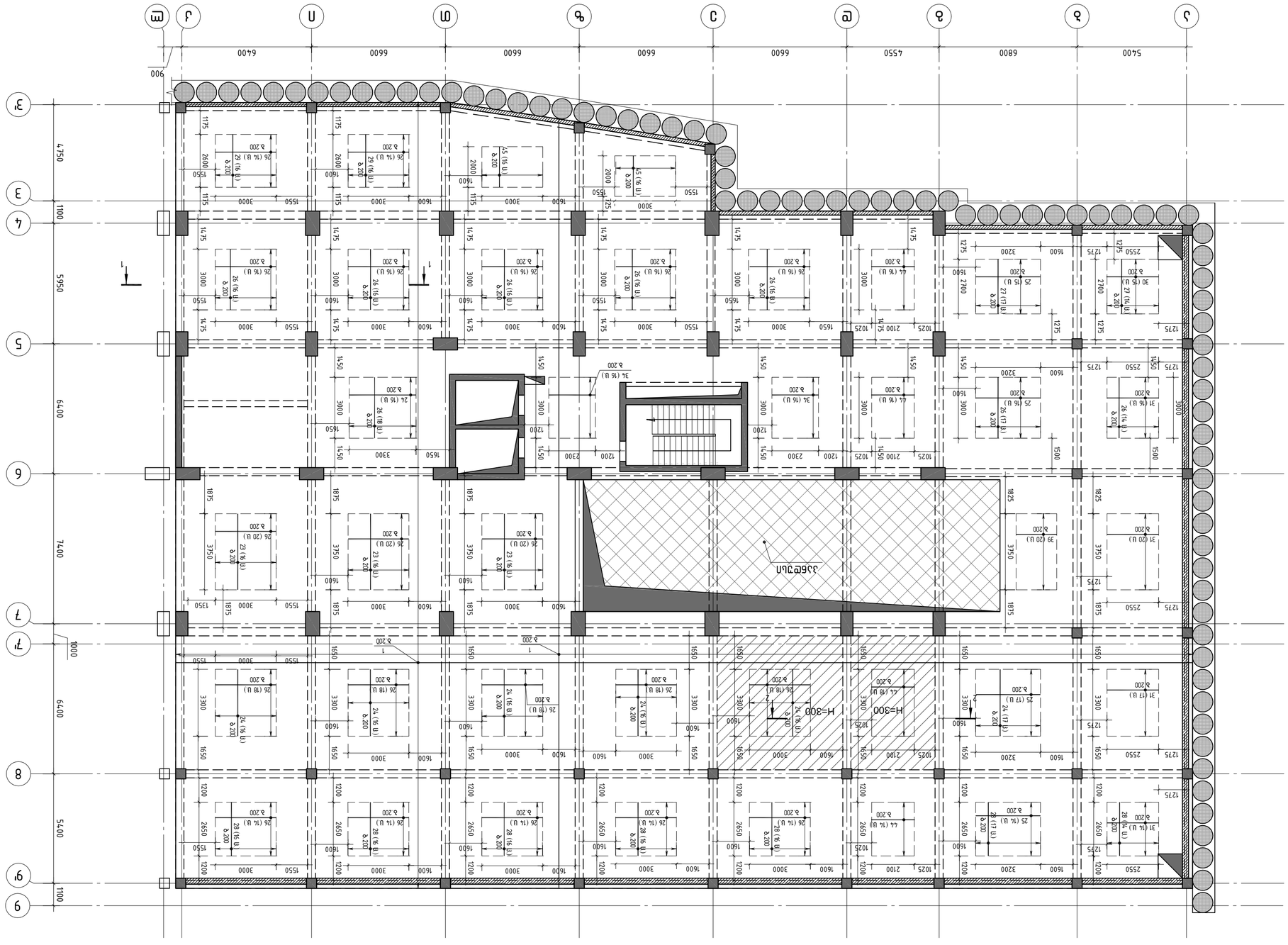

תכנית קומת הגג (חלקית)
קומת גג חלקית מעל חלק מקומת הטיפוסית
▽ 0.00 ("ג" "ב" = "ב" "ג" מפלס רצפת קומת הגג החלקית)

הערות:
1. המידות בתכנית הגג החלקית מתייחסות לקווי הבניין (החלק הקדמי של הבניין ו) ולקווי הבניין הצדדיים (קו אמצע הקיר המשותף בין הבתים), למעט אם צוין אחרת.
2. כל המידות בס"מ, אלא אם צוין אחרת.

		ת.ב.ל. „צפון 36 בת"	C.M.P
		מהנדס הוועדה	מתכנן השלד
		מהנדס הוועדה	אדריכל
		מהנדס הוועדה	אדריכל הנוף

בניין 1	מס. גוש
תכנית גג חלקית מעל חלק מקומת הטיפוסית (החלק הקדמי)	קנ"מ 1:50
▽ 0.00 ("ג" "ב" = "ב" "ג" מפלס רצפת קומת הגג החלקית)	מספר 304
1:50 ,A3 גודל הדפסה מקורי	שלב: היתר

ג. מתתיהו, בת שבע 22, ת.ד. 37, 0114030373

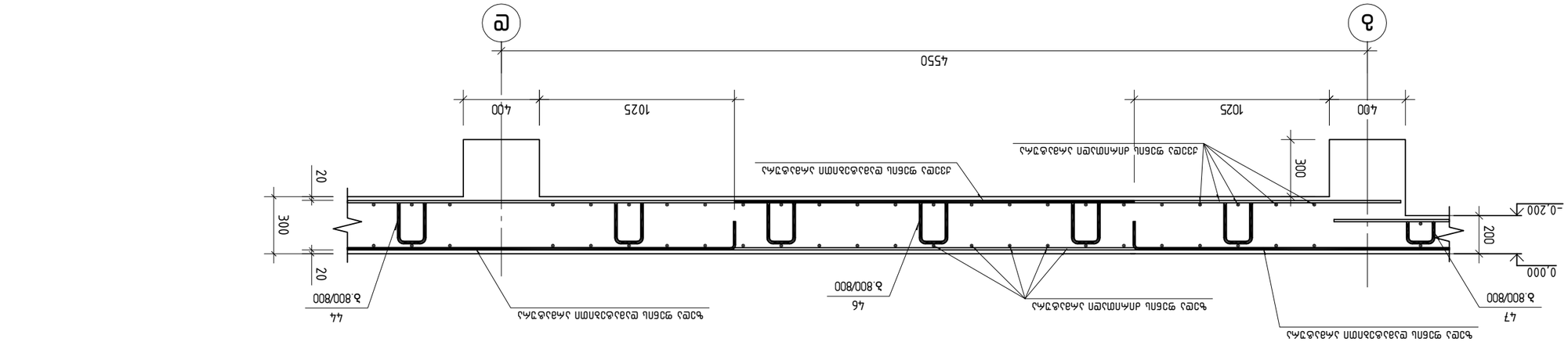

Разрез 2–2

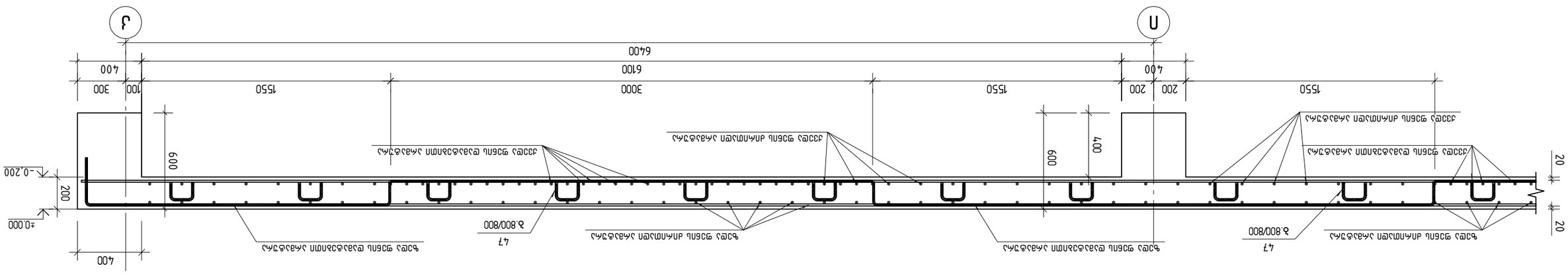

Разрез 1–1

Гип	Т.Ц. „Зел ОБ ДП“		
Зам.гл.инж.	М.Дзлсмлзлвлсп		
Нач.отд.	Н.Бнбзтлсп		
Нач.сект.	Ф.Дзлсмлзлвлсп		
Разраб.	М.Дзлсмлзлвлсп		

Стадия	Лист	Листов
Р	306	

Д. Фвлсмсплл. Дзлсмлзлвлсп Сзбсдс. Сзбсдс лллслзлзлвлсп сзбсдс №22
01.14.03.040.373

Зсмзлл 1

Размеры сечений см. на ±0.000;
Разрезы 1–1, Дзлсл 2–2

Дзлсмлзлвлсп 1: 25(А3 змлвлвлсл) Лл63. №

Разработано	Дзлсмлзлвлсп
Проверено	Влбнбзтлсп
Н.контр.	Дзлсмлзлвлсп
ГИП	Дзлсмлзлвлсп

Стадия | Лист | Листов: Р | 306

ООО „Зел ОБ ДП“

პოზ.	შენიშვნა	დ ა ს ა ხ ე ლ ე ბ ა	რაოდ	მასა კგ	მასა სულ კგ
		რკ ფილა ±0.000 ნიშნულზე სპეციფიკაცია			
		მასალები			
		ბეტონი B30		281.71	მ^3
		არმატურის ნაკეთობები			
1		ø12 A500C L=15981.2 მ.		0.89	14191.3
2		ø10 A500C L=15981.2 მ.		0.62	9844.4
3		ø14 A500C L=2660	24	3.21	77.0
4		ø14 A500C L=2320	6	2.80	16.8
5		ø12 A500C L=4160	142	3.69	524.6
6		ø12 A500C L=3960	90	3.52	316.5
7		ø12 A500C L=3840	356	3.41	1213.9
8		ø12 A500C L=3790	156	3.37	525.0
9		ø12 A500C L=3560	102	3.16	322.5
10		ø12 A500C L=3510	156	3.12	486.2
11		ø12 A500C L=3490	240	3.10	743.8
12		ø12 A500C L=3360	59	2.98	176.0
13		ø12 A500C L=3290	96	2.92	280.5
14		ø12 A500C L=3260	209	2.89	605.0
15		ø12 A500C L=3040	101	2.70	272.7
16		ø12 A500C L=2860	31	2.54	78.7
17		ø12 A500C L=2835	32	2.52	80.6
18		ø12 A500C L=2610	32	2.32	74.2
19		ø12 A500C L=2385	30	2.12	63.5
20		ø12 A500C L=2335	38	2.07	78.8
21		ø12 A500C L=2210	83	1.96	162.9
22		ø12 A500C L=2020	4	1.79	7.2
23		ø10 A500C L=3750	48	2.31	110.9
24		ø10 A500C L=3300	113	2.03	229.7
25		ø10 A500C L=3200	62	1.97	122.2
26		ø10 A500C L=3000	457	1.85	844.5
27		ø10 A500C L=2700	31	1.66	51.6
28		ø10 A500C L=2650	111	1.63	181.2
29		ø10 A500C L=2600	32	1.60	51.3
30		ø10 A500C L=2575	15	1.59	23.8
31		ø10 A500C L=2550	67	1.57	105.2
32		ø10 A500C L=2335	15	1.44	21.6
33		ø10 A500C L=2310	20	1.42	28.5
34		ø10 A500C L=2300	32	1.42	45.3
35		ø10 A500C L=2285	179	1.41	252.0
36		ø10 A500C L=2235	71	1.38	97.7
37		ø10 A500C L=2210	54	1.36	73.5
38		ø10 A500C L=2010	215	1.24	266.2
39		ø10 A500C L=2000	20	1.23	24.6
40		ø10 A500C L=1935	240	1.19	286.1
41		ø10 A500C L=1935	32	1.19	38.1
42		ø10 A500C L=1910	63	1.18	74.1
43		ø10 A500C L=1835	66	1.13	74.6
44		ø8 A500C L=2150	64	0.85	54.4
45		ø8 A500C L=2000	32	0.79	25.3
46		ø8 A500C L=1200	107	0.47	50.3
47		ø8 A500C L=1000	2041	0.40	816.4

ფიქსატორების განლაგების ფრაგმენტი

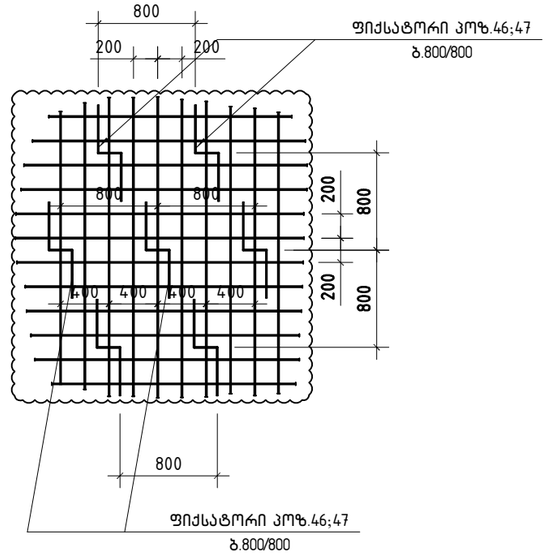

პოზ.46

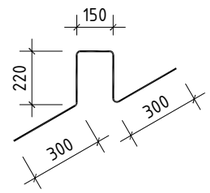

პოზ.47

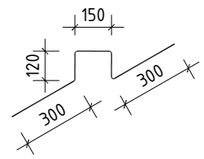

ღიობის გაძლიერების კვანძის სქემატური ჭრილი

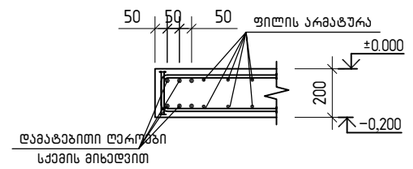

შ.პ.ს. „ჯი ენ პი“			ქ. თბილისი. კეტრე ქავთარაძის ქუჩა №22 01.14.03.040.373		
			ბლოკი 1		მუშა პრ.
მთ.კონსტ.	ო.ქვრივიშვილი		მონოლითური ფილა ±0.000; სპეციფიკაცია		ღაკვ
შეასრულა	თ.ბინტური				ფურც. № 307
შეამოწმა	ო.ქვრივიშვილი		მასშტაბი 1: 25(A3 ფორმატი)	ინვ. №	ფურცლები

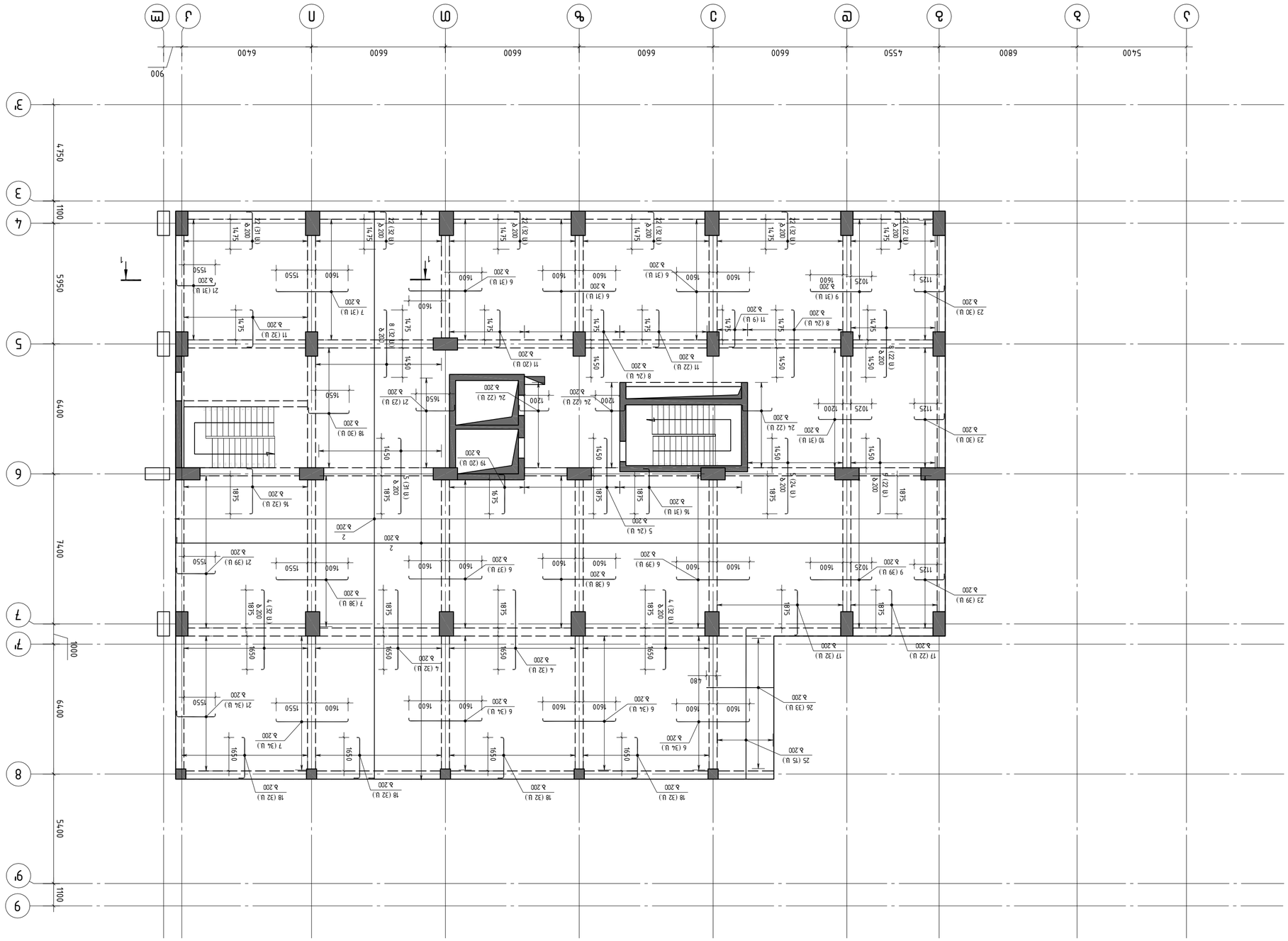
Ж
Ж
Ж

კვეთი 1-1

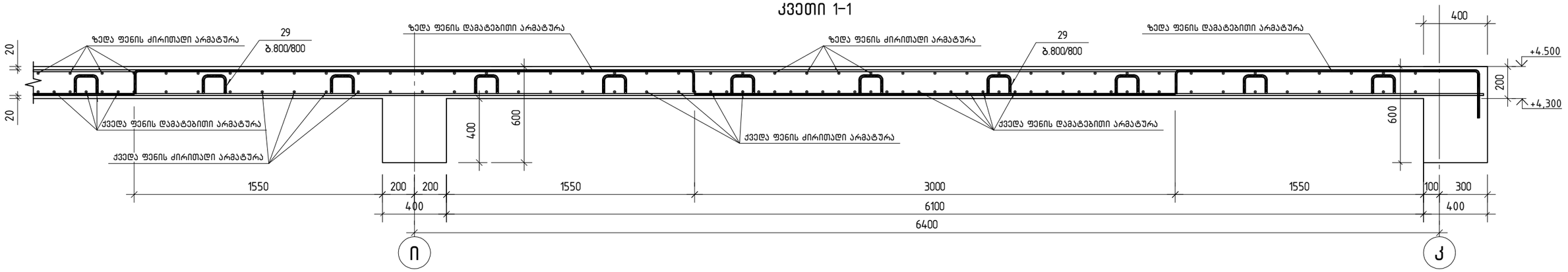

პოზ.	შენიშვნა	დ ა ს ა ხ ე ლ ე ბ ა	რაოდ	მასა კგ	მასა სულ კგ
		რ/ბ ფილა +4.500 ნიშნულზე სპეციფიკაცია			
		მასალები			
		ბეტონი B30		160.00	მ³
		არმატურის ნაკეთობები			
1		ø12 A500C L=9175.7 მ.		0.89	8148.0
2		ø10 A500C L=9175.7 მ.		0.62	5652.2
3		ø14 A500C L=2320	6	2.80	16.8
4		ø12 A500C L=4160	128	3.69	472.8
5		ø12 A500C L=3960	101	3.52	355.2
6		ø12 A500C L=3840	309	3.41	1053.7
7		ø12 A500C L=3790	103	3.37	346.6
8		ø12 A500C L=3560	102	3.16	322.5
9		ø12 A500C L=3260	70	2.89	202.6
10		ø12 A500C L=2860	31	2.54	78.7
11		ø12 A500C L=2210	83	1.96	162.9
12		ø12 A500C L=2020	4	1.79	7.2
13		ø10 A500C L=3750	80	2.31	184.8
14		ø10 A500C L=3300	80	2.03	162.6
15		ø10 A500C L=3000	350	1.85	646.8
16		ø10 A500C L=2610	63	1.61	101.3
17		ø10 A500C L=2460	54	1.52	81.8
18		ø10 A500C L=2385	158	1.47	232.1
19		ø10 A500C L=2310	20	1.42	28.5
20		ø10 A500C L=2300	32	1.42	45.3
21		ø10 A500C L=2285	127	1.41	178.8
22		ø10 A500C L=2210	181	1.36	246.4
23		ø10 A500C L=1860	99	1.15	113.4
24		ø10 A500C L=1835	66	1.13	74.6
25		ø8 A500C L=7400	30	2.92	87.7
26		ø8 A500C L=3300	33	1.30	43.0
27		ø8 A500C L=3150	33	1.24	41.1
28		ø8 A500C L=2150	52	0.85	44.2
29		ø8 A500C L=1000	1247	0.40	498.8

ფიქსატორების განლაგების ფრაგმენტი

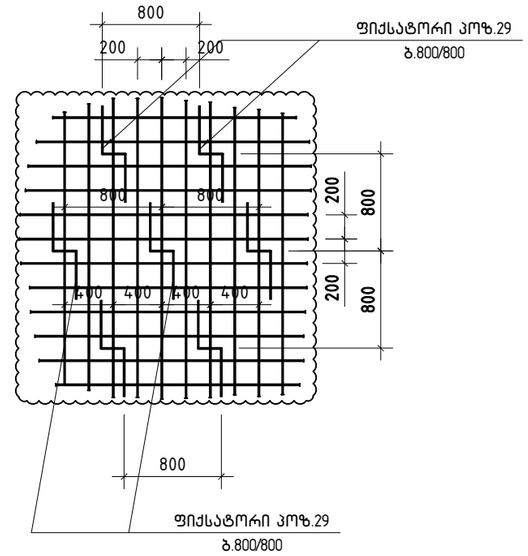

პოზ.29

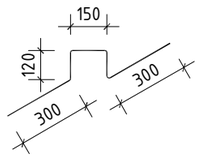

ღიობის გაძლიერების კვანძის სქემატური ჭრილი

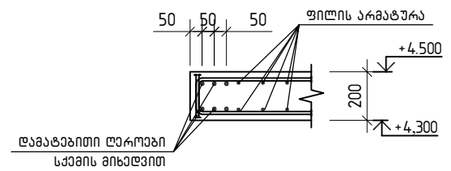

შ.პ.ს. „ჯი ენ პი“			ქ. თბილისი. პეტრე ქავთარაძის ქუჩა №22 01.14.03.040.373		
			ბლოკი 1		მუშა პრ.
გმ.კონსტ.	ო.ქვრივიშვილი		მონოლითური ფილა +4.500; კვეთი 1-1; სპეციფიკაცია		დაკვ
შეასრულა	თ.ბინტური				ფურც. № 310
შეამოწმა	ო.ქვრივიშვილი		მასშტაბი 1: 25(A3 ფორმატი)	ინვ. №	ფურცლები

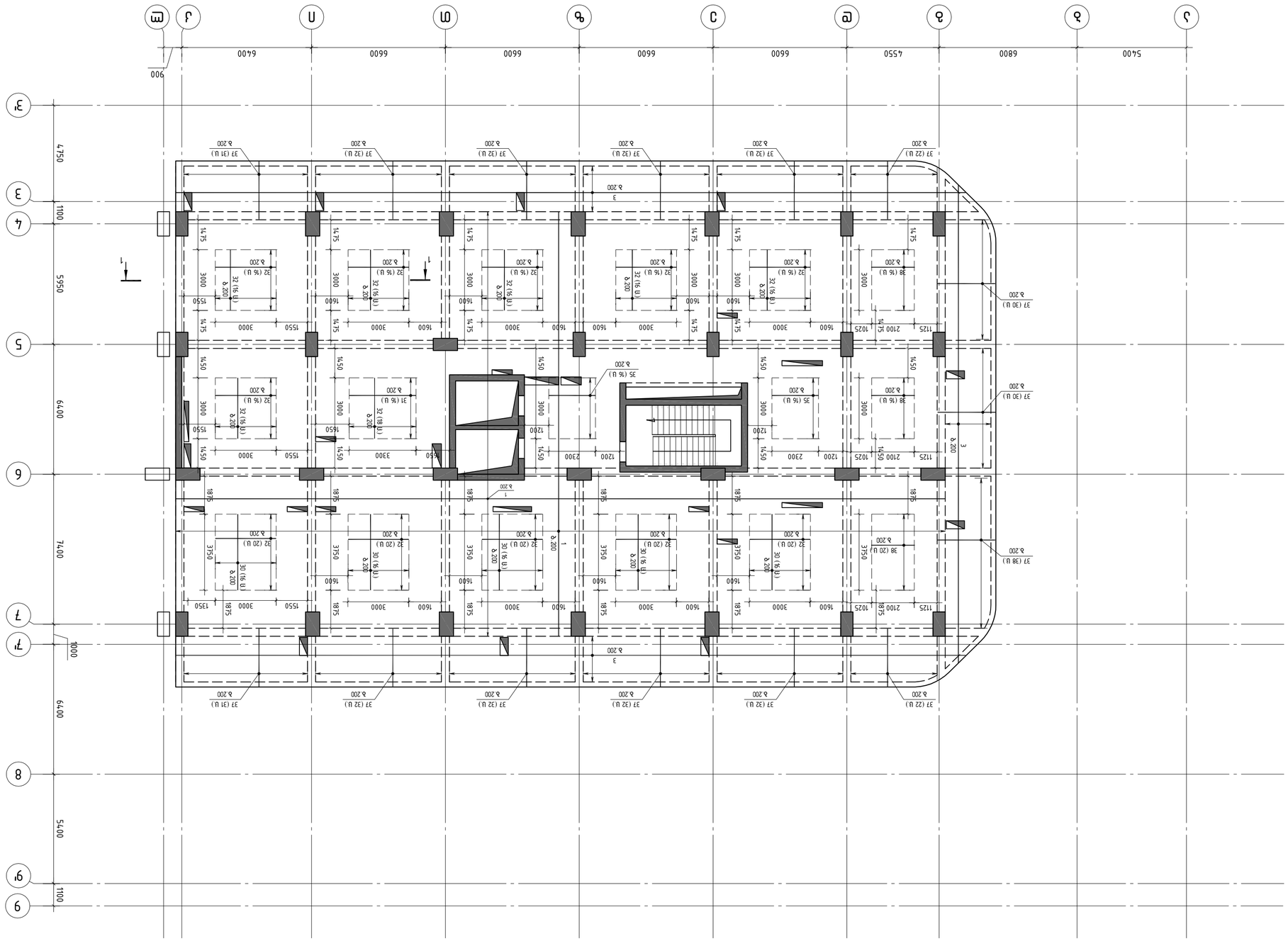
А/3 ұяқтың ұзындығы бойынша аралықтардың өлшемдік сызбасы
(сағат тілінің бағыты)
▽+8.80 ("Ә" және "Ғ" осьтерінің арасындағы)
Ескертулер:
1) Қабырғалардың ұяқтың ұзындығы бойынша өлшемдік сызбасы (бағанның осьтерінің және ұяқтың қабырғаларының арасындағы). Қалқаның қалыңдығы 60×ø болғандағы қабырғаларды қараңыз.

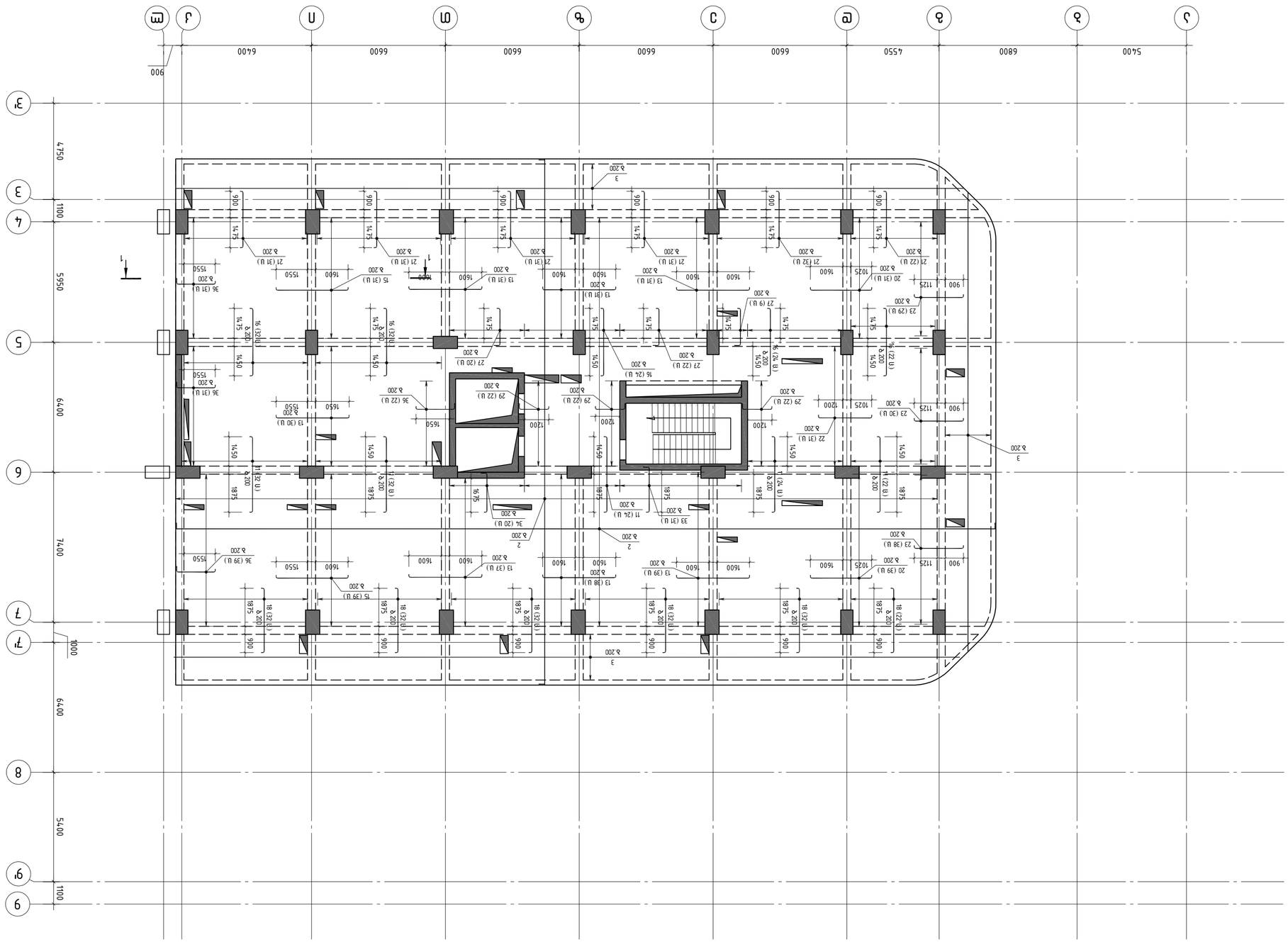

תא/ מרתף חלקי על קומת עמודים חלקית, מפלסים 2-1 (חניון 2) מפלס קומת עמודים עמודי שפת מרתף חניה מקורה, מפלס קומת עמודים 60×ø חניה לנכים 300 מפ. חניה לאופנועים. מבנה עמודים, מפלס רחבת הגישה לחניון מפלס כיסוי מרתף חניה לא מקורה, מפלס עמודים 150 מפ-חת, ממדים בס"מ אלא אם צוין אחרת

סימון:

- 3 ø200 — מספר הפרט
- 16 (24 U) — כמות ומספר הפרט
- ø200 — קוטר הזיון
- 1600 — מרווח בין הזיונים
- 1550 — אורך הפרט
- 14.75 — מרחק מציר הזיון לקצה הבטון
- 900 — מרחק מקצה הבטון לקצה הפרט
- 1875 — מרחק מציר הזיון לקצה הפרט
- 1650 — מרחק מציר הזיון לקצה הפרט
- 1200 — מרחק מציר הזיון לקצה הפרט
- 1025 — מרחק מציר הזיון לקצה הפרט
- 1125 — מרחק מציר הזיון לקצה הפרט
- 1450 — מרחק מציר הזיון לקצה הפרט
- 1675 — מרחק מציר הזיון לקצה הפרט
- 1 — חתך

		מ.ג.א. "אזן 36 ת"א	
		מכון התקנים הישראלי	
		מ.ת. אלומות	
		מ.ת. מבנים	
		מ.ת. מבנים	
		מ.ת. מבנים

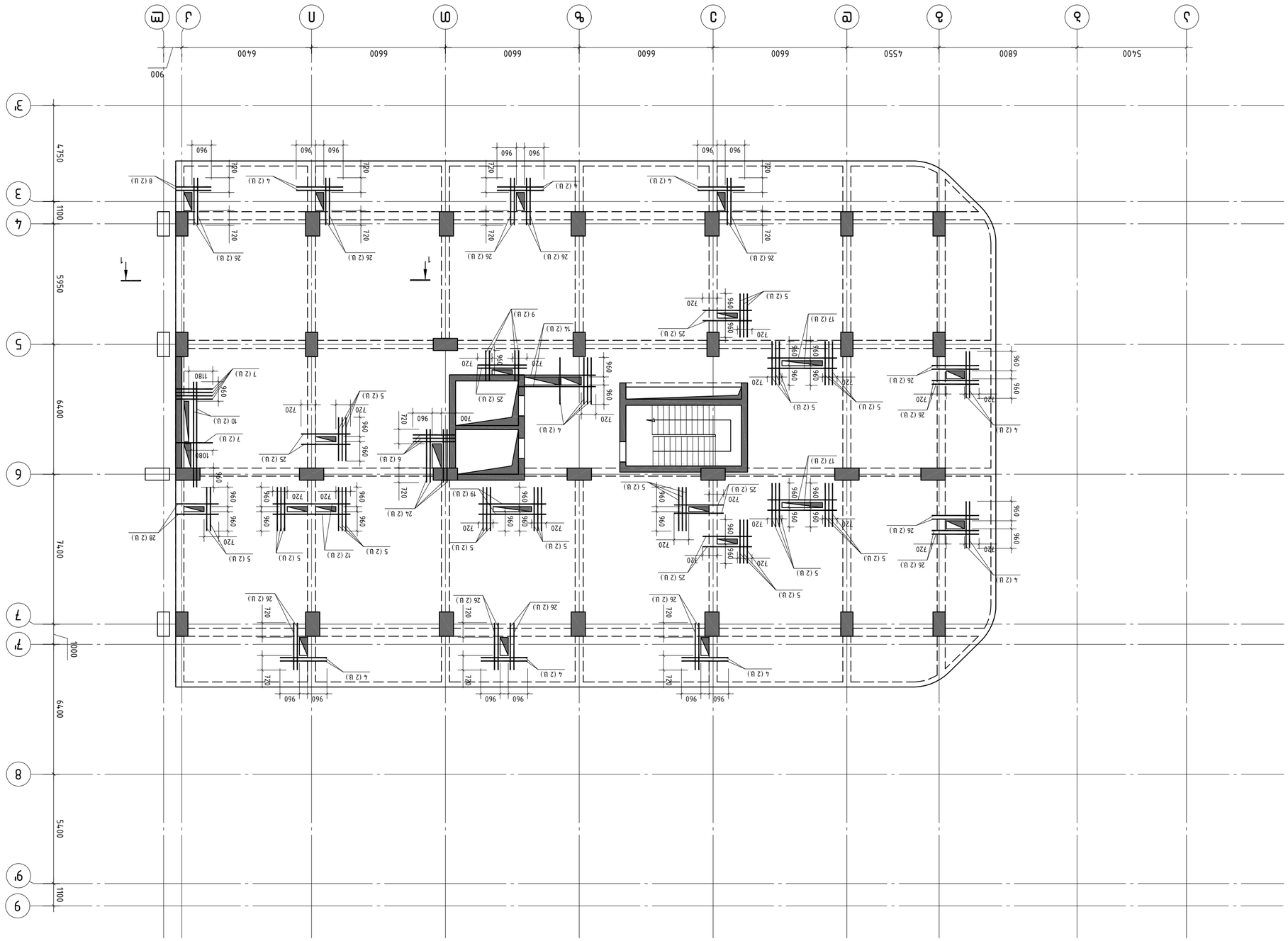

△ +8.80 (“ב” גג “ב” גג (חלקית

תא מדרגות ומעלית חלקי גג (חלק מעל “ב” גג ומעל חדר מכונות)

კვეთი 1-1

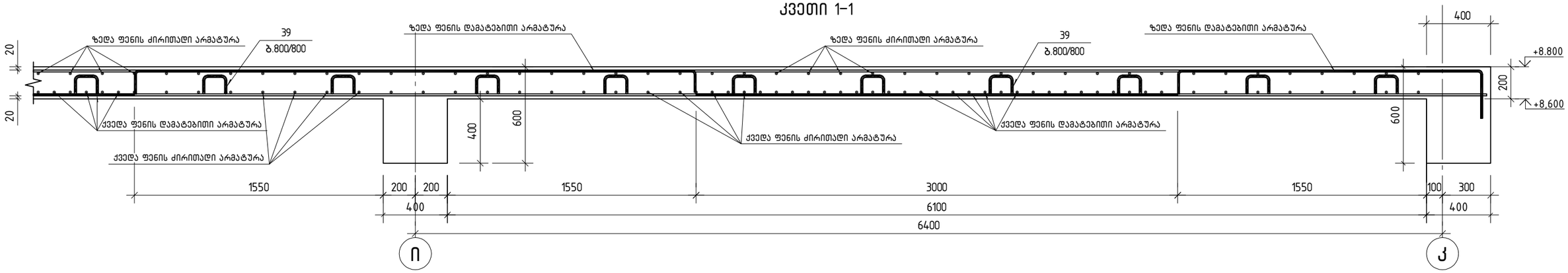

პოზ.	შენიშვნა	დ ა ს ა ხ ე ლ ე ბ ა	რაოდ	მასა კგ	მასა სულ კგ
		რაბ ფილა +8.800 ნიშნულზე სპეციფიკაცია			
		მასალები			
		ბეტონი B30		168.20	მ^3
		არმატურის ნაკეთობები			
1		ø12 B500B ℓ=7632.3 მ.		0.89	6777.5
2		ø10 B500B ℓ=8643.9 მ.		0.62	5324.6
3		ø8 B500B ℓ=2365.9 მ.		0.40	934.5
4		ø14 B500B L=2320	40	2.80	112.0
5		ø14 B500B L=2170	76	2.62	199.1
6		ø14 B500B L=2110	6	2.55	15.3
7		ø14 B500B L=1830	10	2.21	22.1
8		ø14 B500B L=1760	4	2.13	8.5
9		ø14 B500B L=1510	8	1.82	14.6
10		ø12 B500B L=5210	4	4.63	18.5
11		ø12 B500B L=3960	134	3.52	471.2
12		ø12 B500B L=3840	4	3.41	13.6
13		ø12 B500B L=3840	237	3.41	808.2
14		ø12 B500B L=3820	4	3.39	13.6
15		ø12 B500B L=3790	70	3.37	235.6
16		ø12 B500B L=3560	134	3.16	423.6
17		ø12 B500B L=3440	8	3.05	24.4
18		ø12 B500B L=3410	182	3.03	551.1
19		ø12 B500B L=3340	4	2.97	11.9
20		ø12 B500B L=3260	70	2.89	202.6
21		ø12 B500B L=3010	178	2.67	475.8
22		ø12 B500B L=2860	31	2.54	78.7
23		ø12 B500B L=2660	97	2.36	229.1
24		ø12 B500B L=2630	8	2.34	18.7
25		ø12 B500B L=2440	20	2.17	43.4
26		ø12 B500B L=2340	52	2.08	108.2
27		ø12 B500B L=2210	51	1.96	100.1
28		ø12 B500B L=2120	4	1.88	7.5
29		ø12 B500B L=1835	66	1.63	107.5
30		ø10 B500B L=3750	80	2.31	184.8
31		ø10 B500B L=3300	16	2.03	32.5
32		ø10 B500B L=3000	310	1.85	572.9
33		ø10 B500B L=2610	31	1.61	49.8
34		ø10 B500B L=2310	20	1.42	28.5
35		ø10 B500B L=2300	32	1.42	45.3
36		ø10 B500B L=2285	123	1.41	173.1
37		ø8 B500B L=2850	460	1.13	517.8
38		ø8 B500B L=2150	52	0.85	44.2
39		ø8 B500B L=1000	1312	0.40	524.8

ფიქსატორების განლაგების ფრაგმენტი

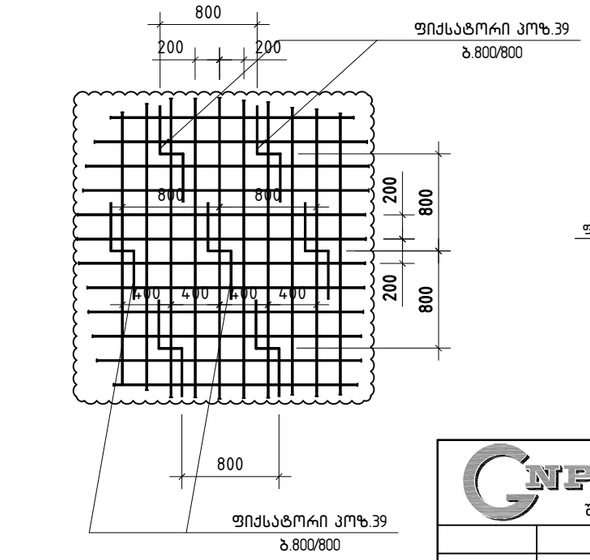

პოზ.39

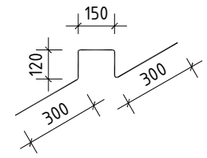

ღიობის გაძლიერების კვანძის სქემატური ჭრილი

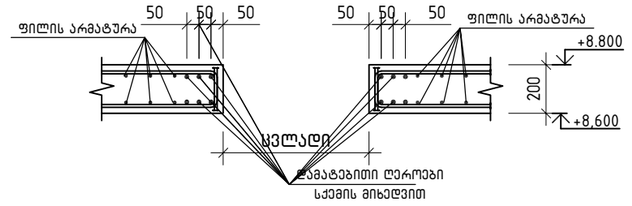

შპს „ჯი ენ პი“		ქ. თბილისი. პეტრე ქავთარაძის ქუჩა №22 01.14.03.040.373	
		ბლოკი 1	მუშა პრ.
მთ.კონსტ.	ო.ქვრივიშვილი	მონოლითური ფილა +8.80; კვეთი 1-1; სპეციფიკაცია	დაკვ
შეასრულა	თ.ბინტური		ფურც. № 314
შეამოწმა	ო.ქვრივიშვილი	მასშტაბი 1: 25(A3 ფორმატი)	ინვ. №
			ფურცლები

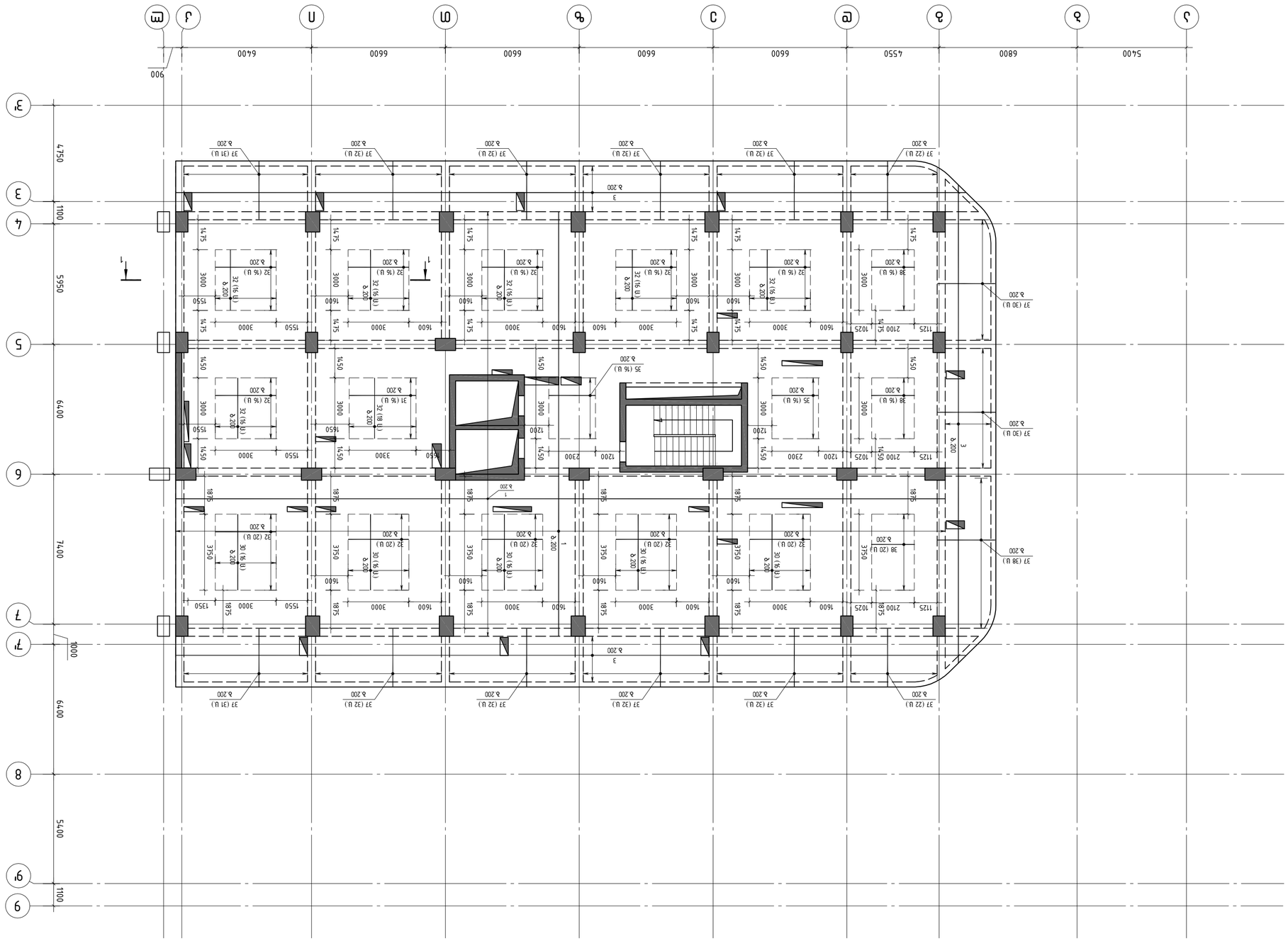

ФА ФПСПЛ ДПФПЛОЕП ПЗ ЕЗАЗЬФЗПЛ ЗЬЕЗЗЗЗПЛ ЗЬЕЗЗЗЗПЛ ЗЬЕЗЗЗЗПЛ
Ь2ЗЗЗ (ЗЗЗЗЕ ЗФА)
V+12.10 ...V+28.60 ("J" ЕЗ "Э" ЕЗЗФАЗЗЗЗПЛ ЗЬЕЗЗЗЗПЛ)

ЗПЕЬЕПСПОПЗАП ФПСПЛ ДЗЗЕЗ ФЗЬПЛ ДПАПОЛОЕП ЗЬЕЗЗЗЗПЛ ЕЗ
(ЗПЧЬПЗПЗ 1) ЗЗЬЕСЗЗЗЕЕЗЛ ФПСПЛ ЗПСПЛ ЕЗЗЛ ЗЬЕЗЗЗЗПЛ
ДПЗЗЗЛ ЗПЕЬЗЗЗЛ ЗЬЕЗЗЗЗПЛ ЗЬЕЗЗЗЗПЛ ЗЬЕЗЗЗЗПЛ,
Ь2ЗЗЕЗЗЗЗЗЗ 60×ϕ Ь2ЗЗЗЗЗЗЗЗЗ.

ЗЗЬЕЗЗЗЬЗ:

			ЗЗЗЗЗЗЗЗЗ

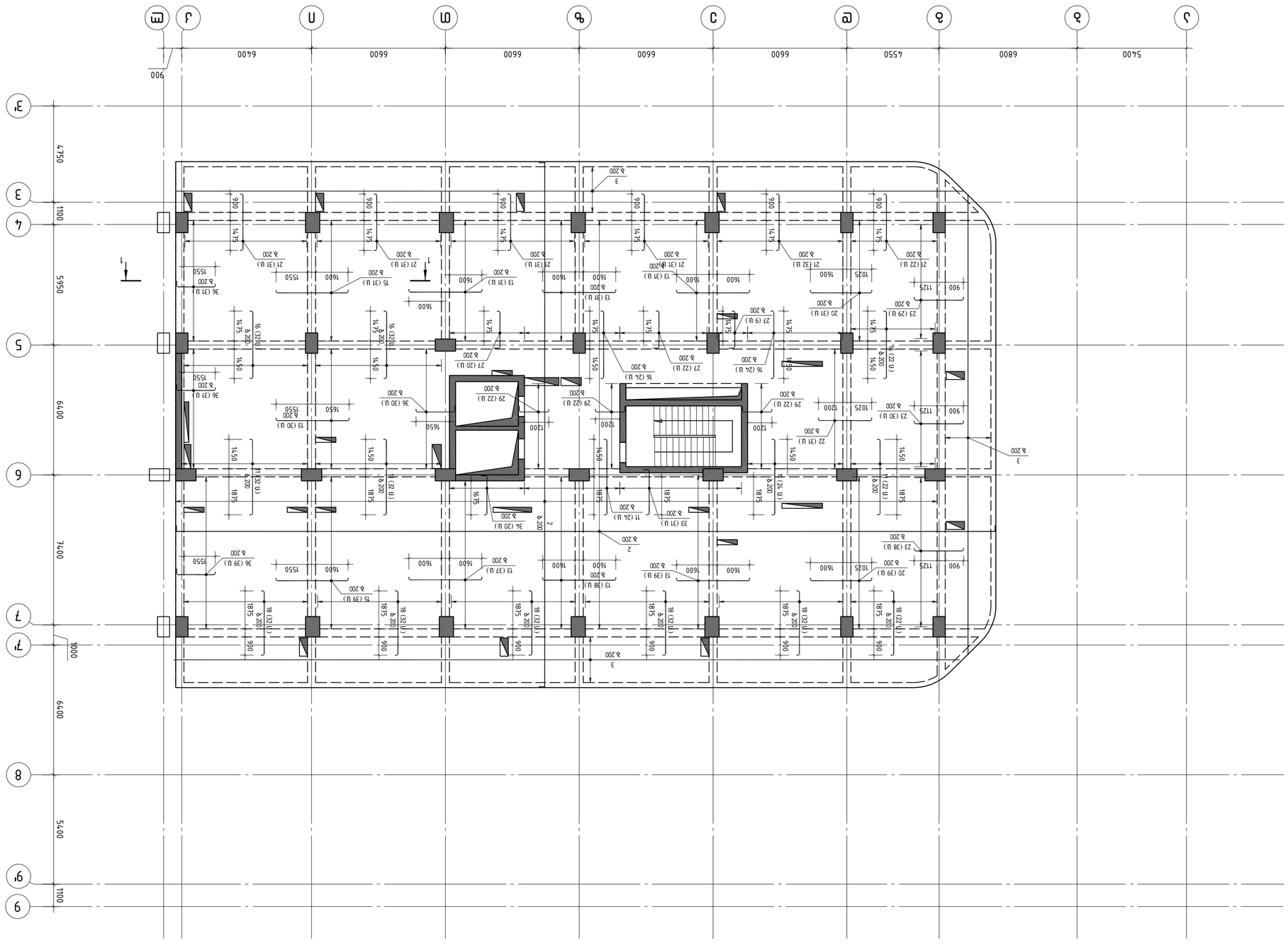
Ж
Й
К
Л
М
Н
О
П
Р
С
Т
У
Ф
Х
Ц
Ч
Ш
Щ
Э
Ю
Я
1
2
3
4
5
6
7
7'
8
9
9'
900
6400
6600
6600
6600
6600
4550
6800
5400
4750
1100
5950
6400
1000
5400
1100
1
2
3
4
5
6
7
7'
8
9
9'

**А/Б ФЛПСЛЛЛ

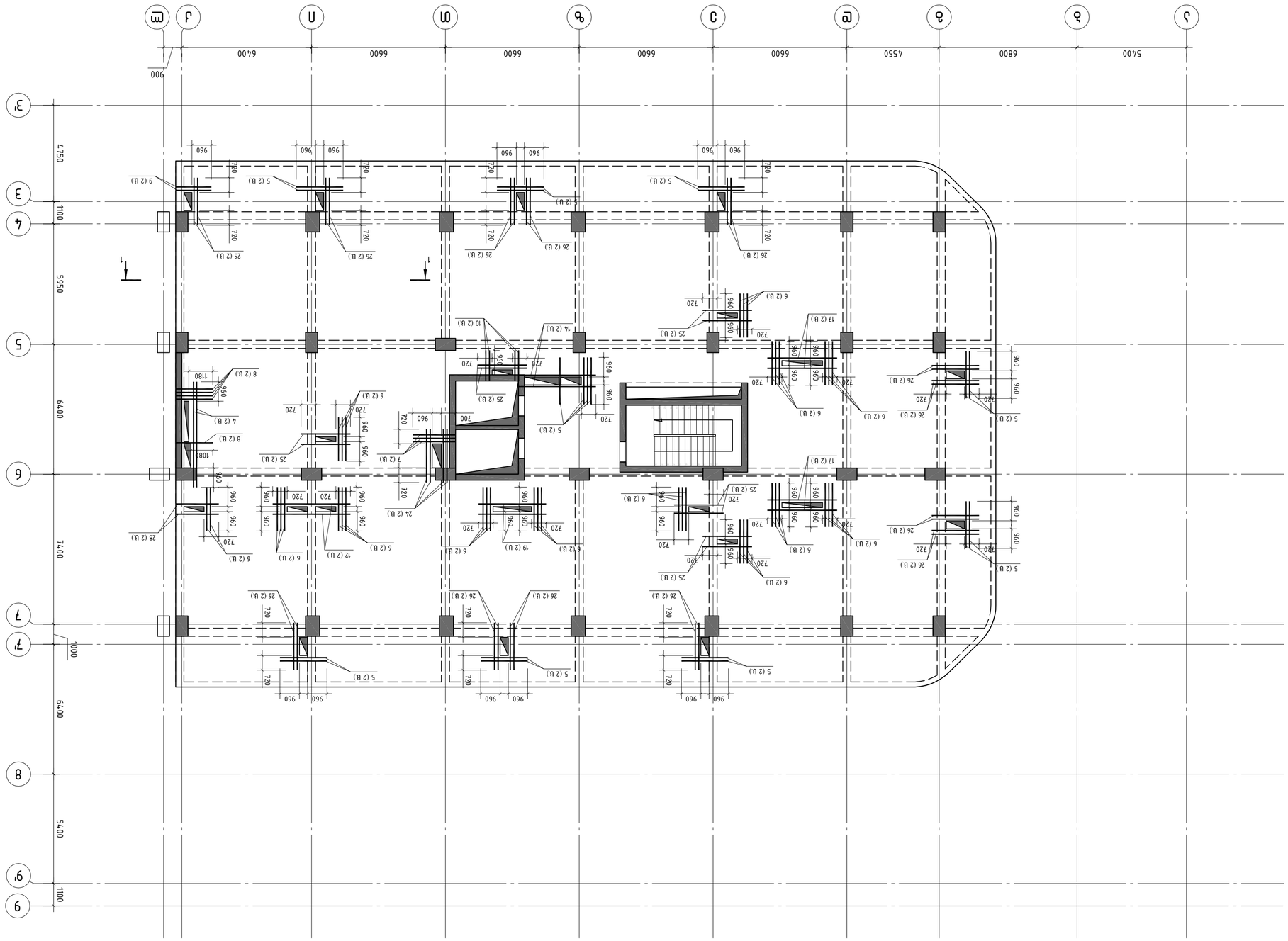
1
1
1

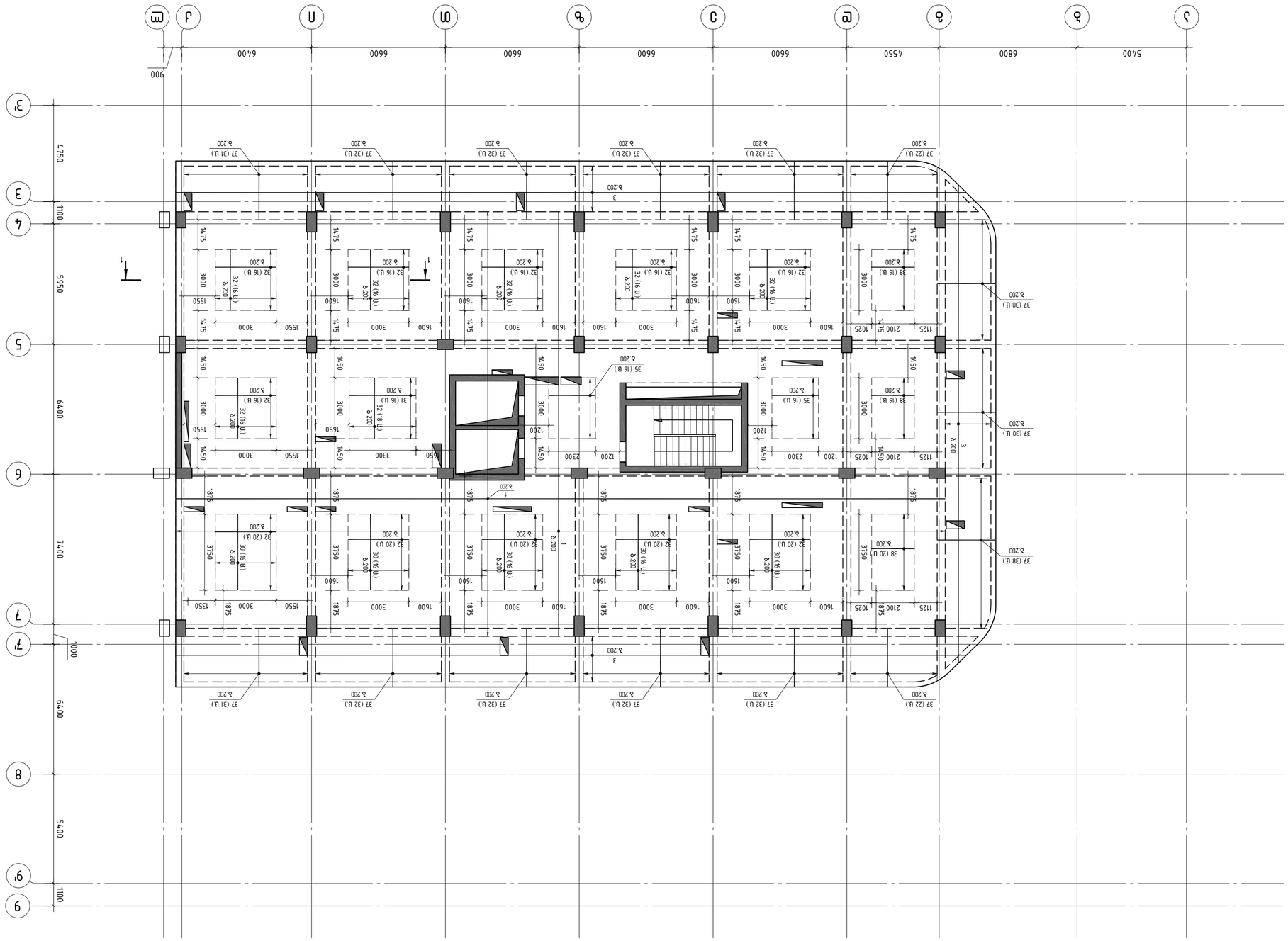

		ГИП	Ф.Ф.Ш. „ЗЕП ЗБ ЗП“
		Гл.инженер	
		Гл.архитектор	
Разработал	Ф.Ф.Ш.	Гл.конструктор	
Н.контр.		Нач.отдела	

Ж/б ФУНДАМЕНТНАЯ ПЛИТА ПОД ВЕРТИКАЛЬНЫЕ ЭЛЕМЕНТЫ (ЗАЩИТНЫЙ ЖЕЛЕЗОБЕТОННЫЙ ЗМЕЕВИК) h=3.90; ▽+35.20 (“Ж” ВЕРТИКАЛЬНАЯ ГИДРОИЗОЛЯЦИЯ)		Стадия	Лист	Листов
		Р	1	1
		ЗДАНИЕ 1		
		ЗАО „ЗЕП ЗБ ЗП“		

Ж/б ФУНДАМЕНТНАЯ ПЛИТА ПОД ВЕРТИКАЛЬНЫЕ ЭЛЕМЕНТЫ (ЗАЩИТНЫЙ ЖЕЛЕЗОБЕТОННЫЙ ЗМЕЕВИК) h=3.90; ▽+35.20 (“Ж” ВЕРТИКАЛЬНАЯ ГИДРОИЗОЛЯЦИЯ)		Стадия	Лист	Листов
		Р	1	1
		ЗДАНИЕ 1		
		ЗАО „ЗЕП ЗБ ЗП“		

		ГИП	Ф.Ф.Ш. „ЗЕП ЗБ ЗП“
		Гл.инженер	
		Гл.архитектор	
Разработал	Ф.Ф.Ш.	Гл.конструктор	
Н.контр.		Нач.отдела	

Ж/б ФУНДАМЕНТНАЯ ПЛИТА ПОД ВЕРТИКАЛЬНЫЕ ЭЛЕМЕНТЫ (ЗАЩИТНЫЙ ЖЕЛЕЗОБЕТОННЫЙ ЗМЕЕВИК) h=3.90; ▽+35.20 (“Ж” ВЕРТИКАЛЬНАЯ ГИДРОИЗОЛЯЦИЯ)		Стадия	Лист	Листов
		Р	1	1
		ЗДАНИЕ 1		
		ЗАО „ЗЕП ЗБ ЗП“		

ГИП	Ф.Ш.Ц. „ЗЕЛ ЭБ ЗЛ"		
Гл.инженер	Г.Ш.Ц.Ш.Ш.Ш

რ/ბ ფილის ღიობების გაძლიერება (ზედა და ქვედა შრე)
▽+31.90; ▽+35.20 ("ა" და "კ" ღერძებს შორის)

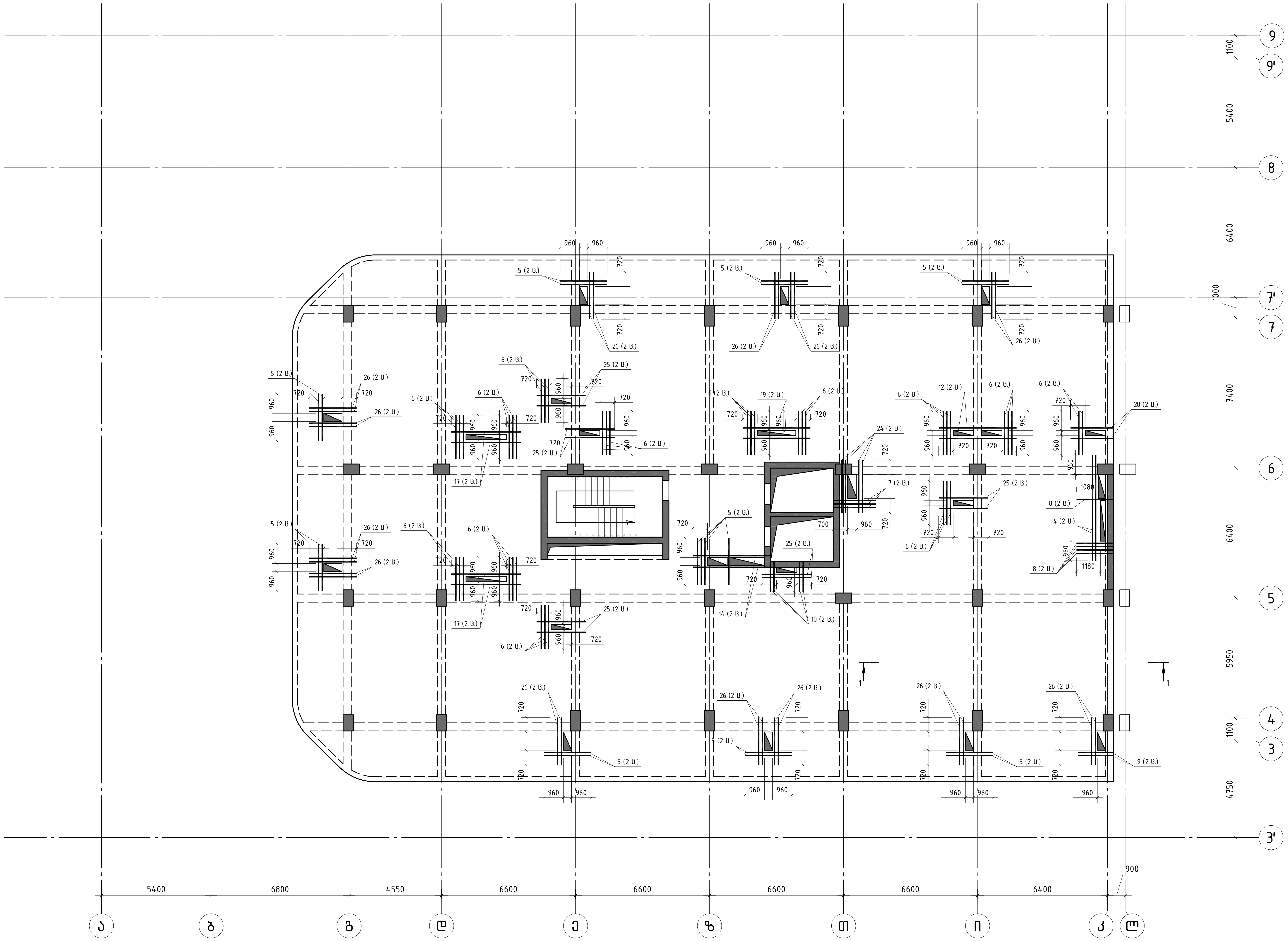

შ.პ.ს. „ჯი ენ პი"			ქ. თბილისი. პეტრე ქავთარაძის ქუჩა №22 01.14.03.040.373	
			ბლოკი 1	მუშა პრ.
მთ.კონსტ.	ო.ქვრივიშვილი		რ/ბ ფილის ღიობების გაძლიერება (ზედა და ქვედა შრე) ▽+31.90; ▽+35.20 ("ა" და "კ" ღერძებს შორის)	დაკვ
შეასრულა	თ.ბინტური			ფურც. № 321
შეამოწმა	ო.ქვრივიშვილი		მასშტაბი 1:150(A2 ფორმატი)	ინვ. №	ფურცლები

კვეთი 1-1

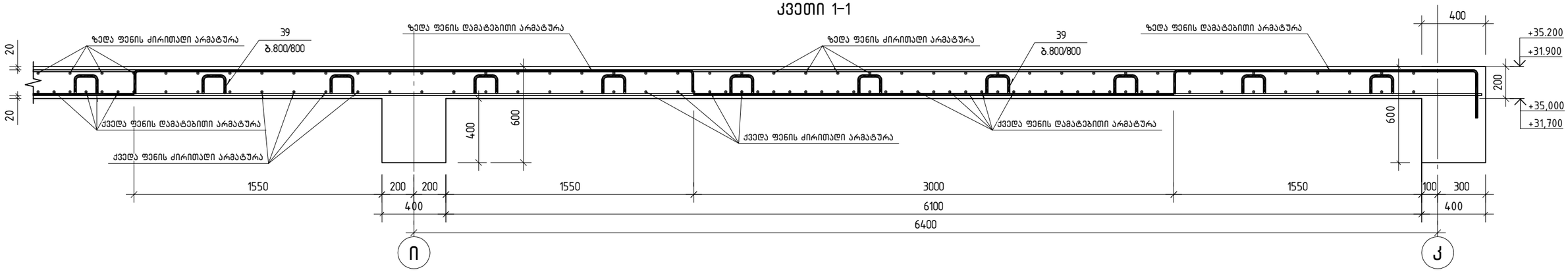

პოზ.	შენიშვნა	დ ა ს ა ხ ე ლ ე ბ ა	რაოდ	მასა კგ	მასა სულ კგ
		რაბ ფილა +31.90; +35.20 ნიშნულზე სპეციფიკაცია			
		მასალები			
		ბეტონი B30		169.06	მ^3
		არმატურის ნაკეთობები			
1		ø12 B500B ℓ=7610.9 მ.		0.89	6758.5
2		ø10 B500B ℓ=8625.0 მ.		0.62	5313.0
3		ø8 B500B ℓ=2365.9 მ.		0.40	934.5
4		ø14 B500B L=5210	4	6.29	25.2
5		ø14 B500B L=2320	40	2.80	112.0
6		ø14 B500B L=2170	76	2.62	199.1
7		ø14 B500B L=2110	6	2.55	15.3
8		ø14 B500B L=1830	10	2.21	22.1
9		ø14 B500B L=1760	4	2.13	8.5
10		ø14 B500B L=1510	8	1.82	14.6
11		ø12 B500B L=3960	134	3.52	471.2
12		ø12 B500B L=3840	4	3.41	13.6
13		ø12 B500B L=3840	237	3.41	808.2
14		ø12 B500B L=3820	4	3.39	13.6
15		ø12 B500B L=3790	70	3.37	235.6
16		ø12 B500B L=3560	134	3.16	423.6
17		ø12 B500B L=3440	8	3.05	24.4
18		ø12 B500B L=3410	182	3.03	551.1
19		ø12 B500B L=3340	4	2.97	11.9
20		ø12 B500B L=3260	70	2.89	202.6
21		ø12 B500B L=3010	178	2.67	475.8
22		ø12 B500B L=2860	31	2.54	78.7
23		ø12 B500B L=2660	97	2.36	229.1
24		ø12 B500B L=2630	8	2.34	18.7
25		ø12 B500B L=2440	20	2.17	43.4
26		ø12 B500B L=2340	52	2.08	108.2
27		ø12 B500B L=2210	51	1.96	100.1
28		ø12 B500B L=2120	4	1.88	7.5
29		ø12 B500B L=1835	66	1.63	107.5
30		ø10 B500B L=3750	80	2.31	184.8
31		ø10 B500B L=3300	16	2.03	32.5
32		ø10 B500B L=3000	310	1.85	572.9
33		ø10 B500B L=2610	31	1.61	49.8
34		ø10 B500B L=2310	20	1.42	28.5
35		ø10 B500B L=2300	32	1.42	45.3
36		ø10 B500B L=2285	131	1.41	184.4
37		ø8 B500B L=2850	460	1.13	517.8
38		ø8 B500B L=2150	52	0.85	44.2
39		ø8 B500B L=1000	1320	0.40	528.0

ფიქსატორების განლაგების ფრაგმენტი

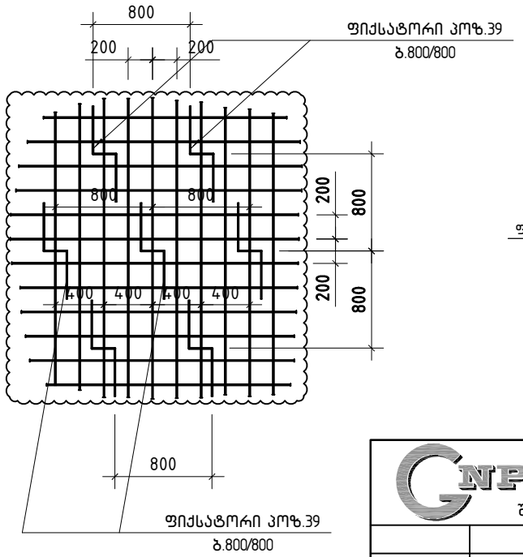

პოზ.39

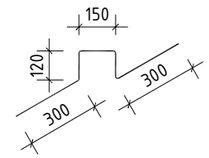

ღიობის გაძლიერების კვანძის სქემატური ჭრილი

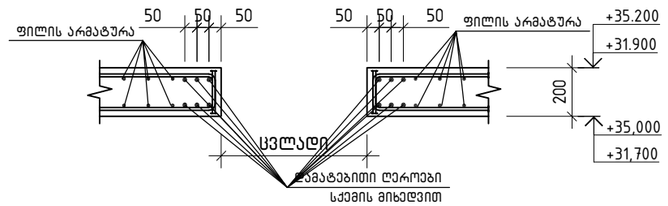

GNP	შ.პ.ს. „ჯი ენ პი“		ქ. თბილისი. პეტრე ქავთარაძის ქუჩა №22 01.14.03.040.373		
			ბლოკი 1		მუშა პრ.
მთ.კონსტ.	ო.ქვრივიშვილი		მონოლითური ფილა ▽+31.90; ▽+35.20; კვეთი 1-1; სპეციფიკაცია		დაკვ
შეასრულა	თ.ბინტური	თბილისი			ფურც. № 322
შეამოწმა	ო.ქვრივიშვილი		მასშტაბი 1: 25(A3 ფორმატი)	ინვ. №	ფურცლები

რ/ბ ფილის ძირითადი და დამატებითი ბადეების არმირების სქემა (ქვედა შრე)
▽+38.50 ...▽+48.40 („ა“ და „კ“ ღერძებს შორის)

შენიშვნა:

მონოლითური ფილის ქვედა ფენის ძირითადი არმატურა (პოზიცია 1) განლაგდეს ფილის მთელ ფართზე (ბირთვების და კოჭების კონტურის გარდა). გადაიბას ზედდებით, საყრდენებზე 60×ø სიგრძით.

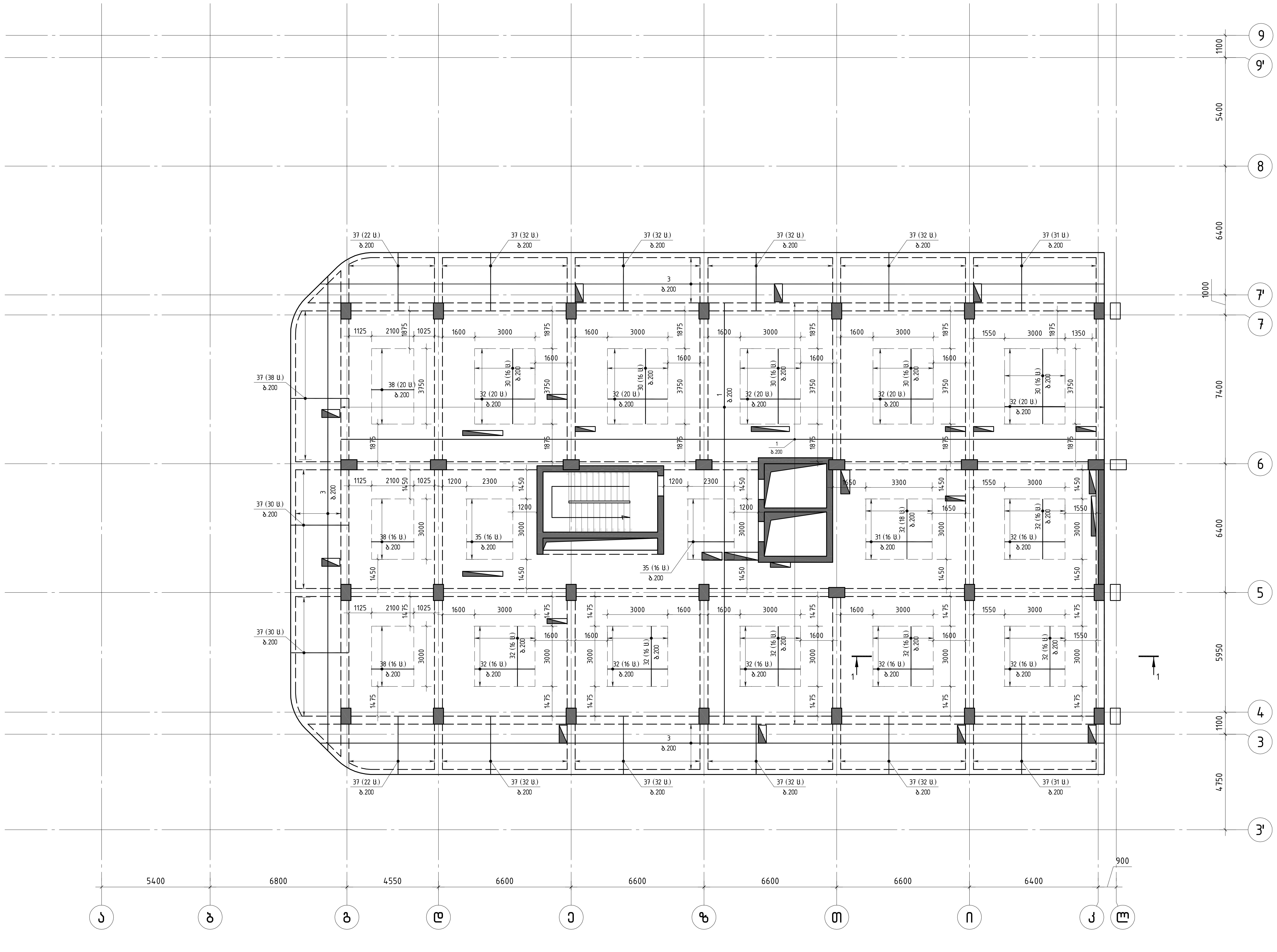

შ.პ.ს. „ჯი ენ პი“			ქ. თბილისი. პეტრე ქავთარაძის ქუჩა №22 01.14.03.040.373	
			ბლოკი 1	მუშა პრ.
მთ.კონსტ.	ო.ქვრივიშვილი		რ/ბ ფილის ძირითადი და დამატებითი ბადეების არმირების სქემა (ქვედა შრე) ▽+38.50 ...▽+48.40 („ა“ და „კ“ ღერძებს შორის)	დაკვ
შეასრულა	თ.ბინტური			ფურც. № 323
შეამოწმა	ო.ქვრივიშვილი		მასშტაბი 1:150(A2 ფორმატი) ინვ. №	ფურცლები

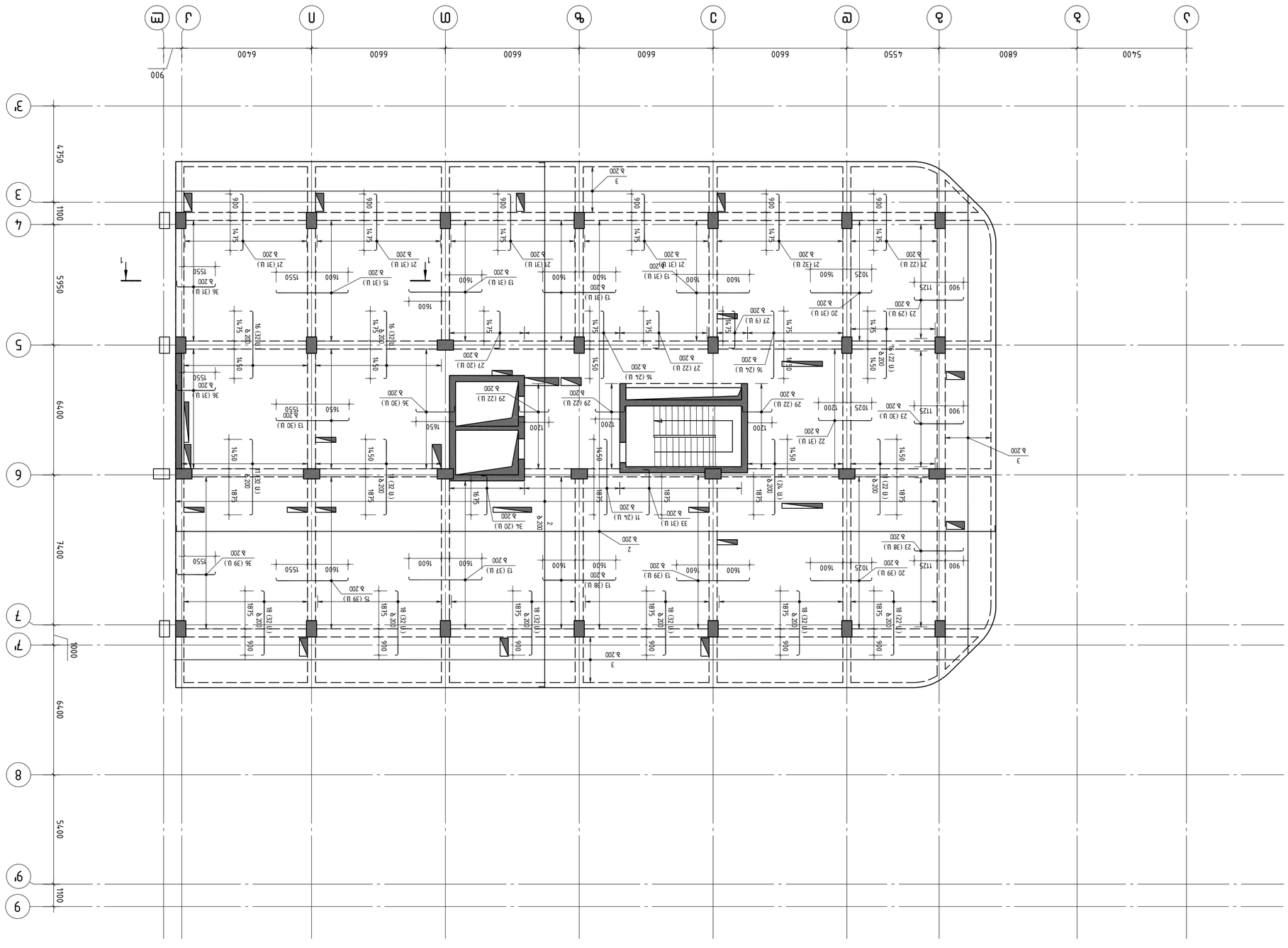

א/ס ענפים ותוספות אחסון בקומת הגג הטכני
בלבד (קומת הגג)
מפלס ±0.00 = +38.50 מ"מ מעל פני "ב" בגג "ב" (+48.40 מ"מ מעל פני הים)

הערות:
1. כל המידות בתכנית ענפים אחסון ותוספות בקומת הגג הטכני (מפלס 38.50+) הן במ"מ, אלא אם צוין אחרת.
2) אלמנטים מבטון יצוקים באתר בעובי 150 מ"מ, אלא אם צוין אחרת.
3. כל הפתחים בגג יבוצעו בהתאם לפרטים המתאימים בתכנית האדריכלית.
4. כל הפתחים בגג יסומנו בבירור ויגודרו בהתאם לדרישות הבטיחות.
5. כל הפרטים יבוצעו בהתאם לתקנים ולדרישות הרשויות המקומיות.

מהנדס הקונסטרוקציה			
אדריכל			
יזם			

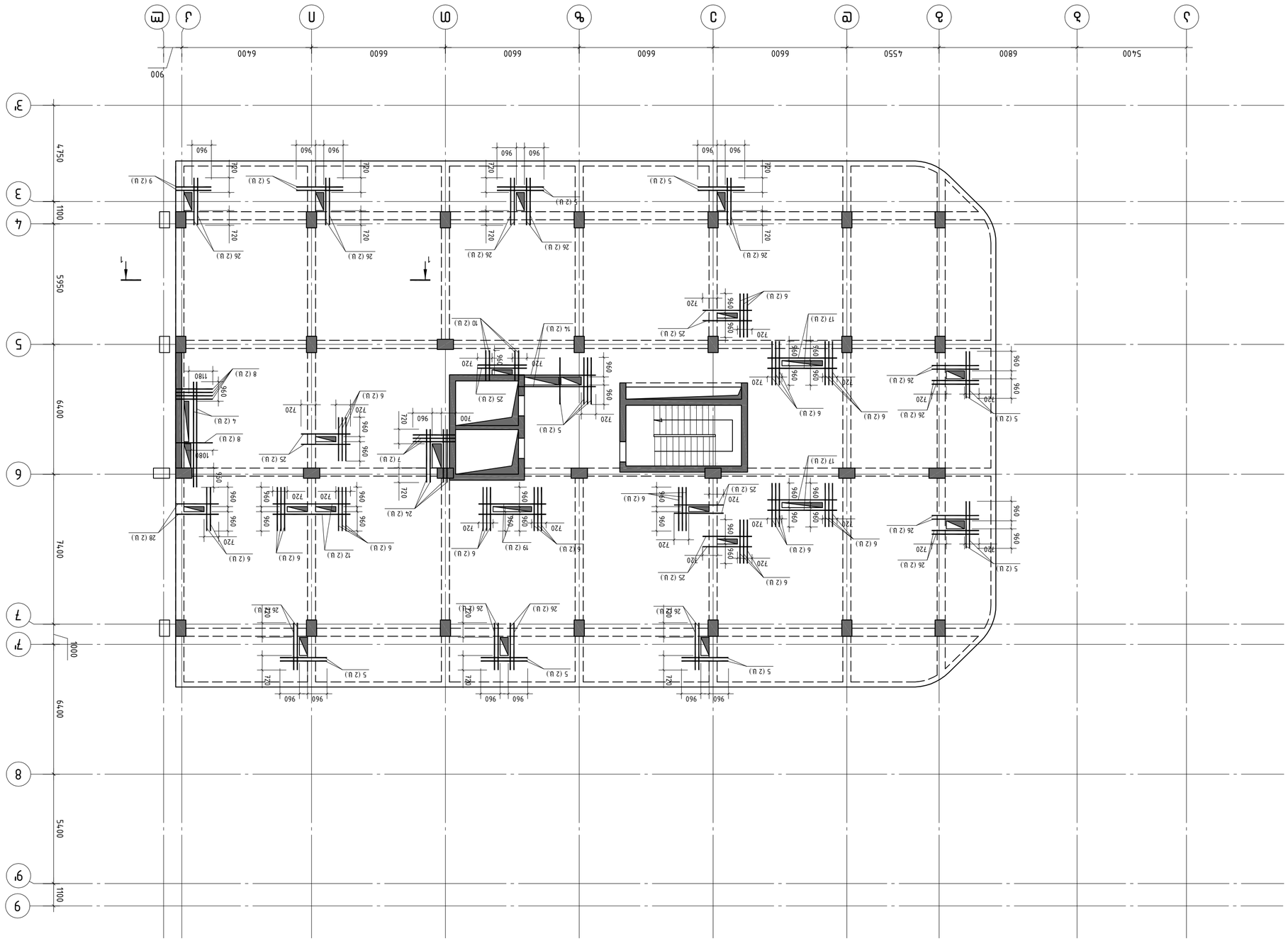

ת/פ מחסה מתועש מאולתר מאולח מרוכב (קונסטרוקציית פלדה ובטון) בשני מפלסים
(כולל מערכת פיגומים "ג" בין "ג" ל"ד" בקוטר 48.40 ... ▽+38.50)

		מנכ"ל	
		מנהל פרויקט	
		מתכנן	
		מתכנן שלד	
		מתכנן אינסטלציה	
		מתכנן חשמל	
		מתכנן מיזוג אוויר	
		מתכנן מעליות	
		מתכנן בטיחות	
		מתכנן נגישות	
		מתכנן כבאות	
		מתכנן נוף	
		מתכנן תנועה	
		מודד מוסמך	

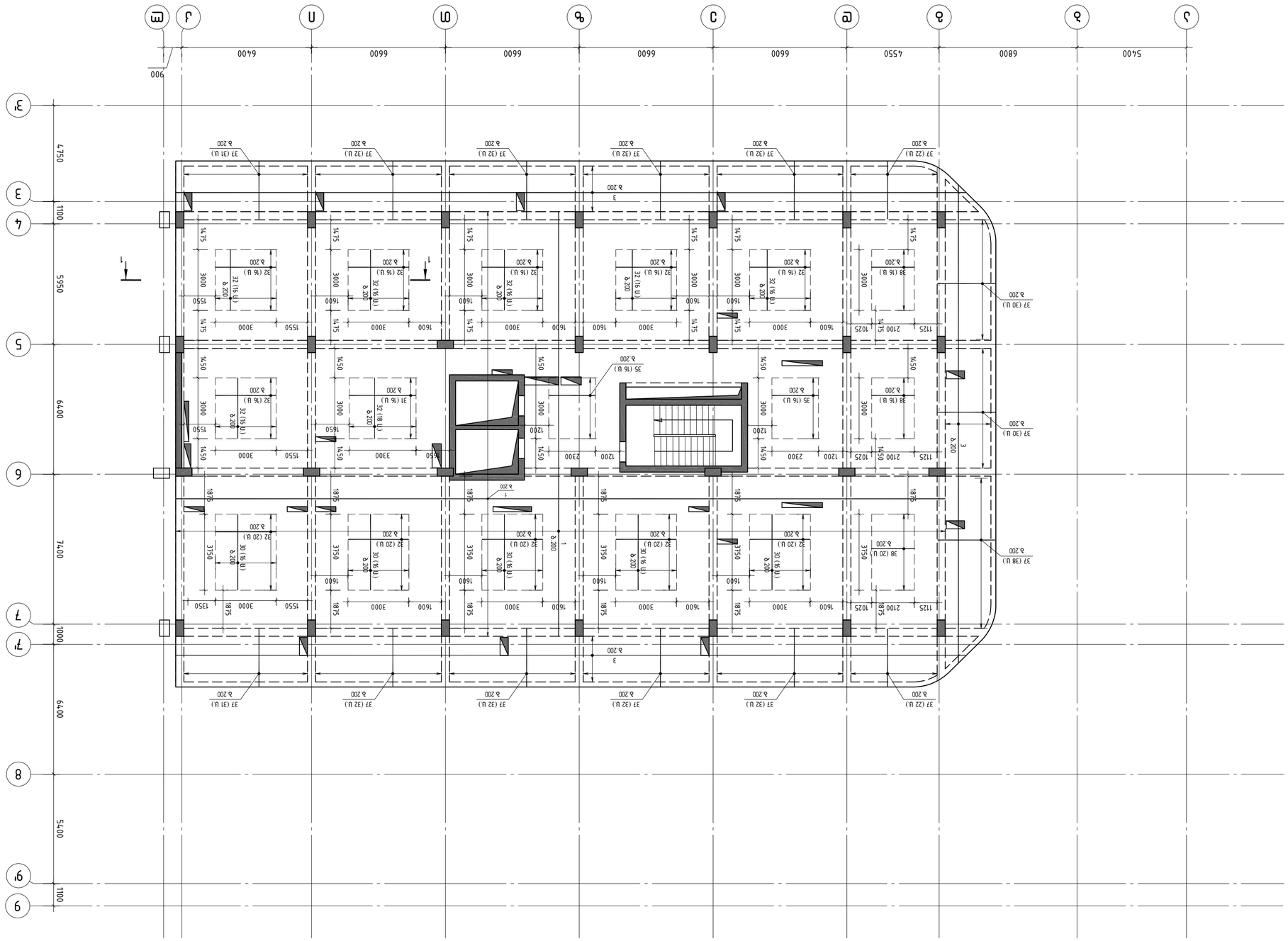
Ж
Й
К
Л
М
Н
О
П
Р
С
Т
У
Ф
Х
Ц
Ч
Ш
Щ
Э
Ю
Я
1
2
3
4
5
6
7
7'
8
9
9'
11
10
64
54
74
64
10
11
47
55
11
900
6400
6600
6600
6600
6600
6600
4550
6800
5400
3
3'
4
5
6
7
7'
8
9
9'
1
1
1

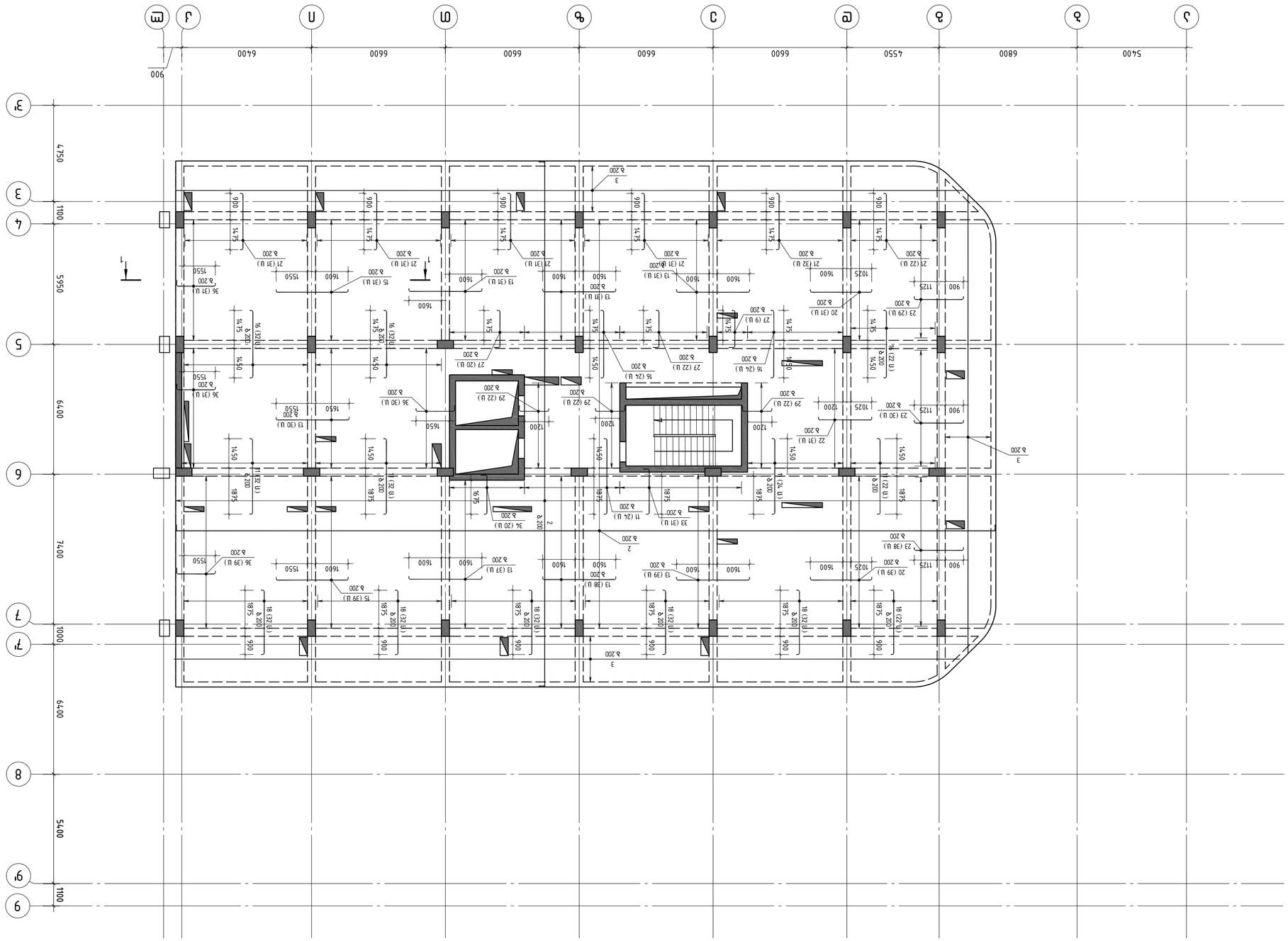
Ж/б ФУНТЫ ДЛЯ ОПОРЫ ВЕТРОГЕНЕРАТОРА ЗЕЛЕНОГРАДСКОЙ ВЕТРОЭЛЕКТРОСТАНЦИИ
ЦОКОЛЬ (ОСЬ ПОЗ. 1)
▽+51.70 ... ▽+68.20 ("Ј" ДО "Г" ПО ОСЯМ ЗДАНИЯ)
ПРИМЕЧАНИЯ:
1. ОПАЛУБОЧНЫЕ ЧЕРТЕЖИ ФУНТА ПРИВЕДЕНЫ ДЛЯ ЗЕМЛЕТРЯСЕНИЯ 9 БАЛЛОВ (ВЕРОЯТНОСТЬ ПРЕВЫШЕНИЯ 5%), ГРУНТЫ ОСНОВАНИЯ – ПЕСЧАНЫЕ ГРУНТЫ СРЕДНЕЙ ПЛОТНОСТИ, ГРУППА ГРУНТОВ ПО СЕЙСМИЧЕСКИМ СВОЙСТВАМ – II, ГЛУБИНА ЗАЛОЖЕНИЯ ФУНТА – 3.00 М. ПРИ ИЗМЕНЕНИИ ИСХОДНЫХ ДАННЫХ ПОТРЕБУЕТСЯ ПЕРЕРАСЧЕТ ФУНТА.
2. ВЕРХНЯЯ ПОВЕРХНОСТЬ ФУНТА ПОСЛЕ ЗАСЫПКИ ГРУНТОМ ДОЛЖНА БЫТЬ ВЫРОВНЕНА ПО ГОРИЗОНТАЛИ С ОТМЕТКОЙ +0.150 М. ПРИ ЗАСЫПКЕ ПЕСЧАНЫМ ГРУНТОМ ПРЕДУСМОТРЕТЬ ЕГО УПЛОТНЕНИЕ ДО ПЛОТНОСТИ 1.65 Т/М3.
3. ПРИ ЗАСЫПКЕ ПЕСЧАНЫМ ГРУНТОМ ПРЕДУСМОТРЕТЬ ЕГО УПЛОТНЕНИЕ ДО ПЛОТНОСТИ 1.65 Т/М3.
4. ПРИ ЗАСЫПКЕ ПЕСЧАНЫМ ГРУНТОМ ПРЕДУСМОТРЕТЬ ЕГО УПЛОТНЕНИЕ ДО ПЛОТНОСТИ 1.65 Т/М3.
5. ПРИ ЗАСЫПКЕ ПЕСЧАНЫМ ГРУНТОМ ПРЕДУСМОТРЕТЬ ЕГО УПЛОТНЕНИЕ ДО ПЛОТНОСТИ 1.65 Т/М3.
6. ПРИ ЗАСЫПКЕ ПЕСЧАНЫМ ГРУНТОМ ПРЕДУСМОТРЕТЬ ЕГО УПЛОТНЕНИЕ ДО ПЛОТНОСТИ 1.65 Т/М3.
7. ПРИ ЗАСЫПКЕ ПЕСЧАНЫМ ГРУНТОМ ПРЕДУСМОТРЕТЬ ЕГО УПЛОТНЕНИЕ ДО ПЛОТНОСТИ 1.65 Т/М3.
8. ПРИ ЗАСЫПКЕ ПЕСЧАНЫМ ГРУНТОМ ПРЕДУСМОТРЕТЬ ЕГО УПЛОТНЕНИЕ ДО ПЛОТНОСТИ 1.65 Т/М3.
9. ПРИ ЗАСЫПКЕ ПЕСЧАНЫМ ГРУНТОМ ПРЕДУСМОТРЕТЬ ЕГО УПЛОТНЕНИЕ ДО ПЛОТНОСТИ 1.65 Т/М3.
ВЕДОМОСТЬ ЖЕЛЕЗОБЕТОННЫХ ИЗДЕЛИЙ, ПРИМЕНЕННЫХ ПРИ ВОЗВЕДЕНИИ ФУНТА (ЗАПАСНЫЕ 2) ВЫБЕРИТЕ ЖЕЛЕЗОБЕТОННЫЕ ИЗДЕЛИЯ ИЗ ТАБЛИЦЫ, ВЫДАННОЙ ПРЕПОДАВАТЕЛЕМ, ВЫПИШИТЕ ПОЗИЦИИ ИЗДЕЛИЙ В ТАБЛИЦУ ПО ОБРАЗЦУ 60×φ ПОЗИЦИЯ ПОЗИЦИЯ ПОЗИЦИЯ

א/ב פרויקט מתחם מגורים גבוה בשכונת בית וגן (שכונת בן צבי בירושלים)
(מגרש 1 בשכונת בן צבי "ג" בין רח' "ג" לרח' "ד")
ת"ש+51.70 ... ת"ש+68.20 ("ג" בין "ג" לרח' "ד" בשלב ראשון)

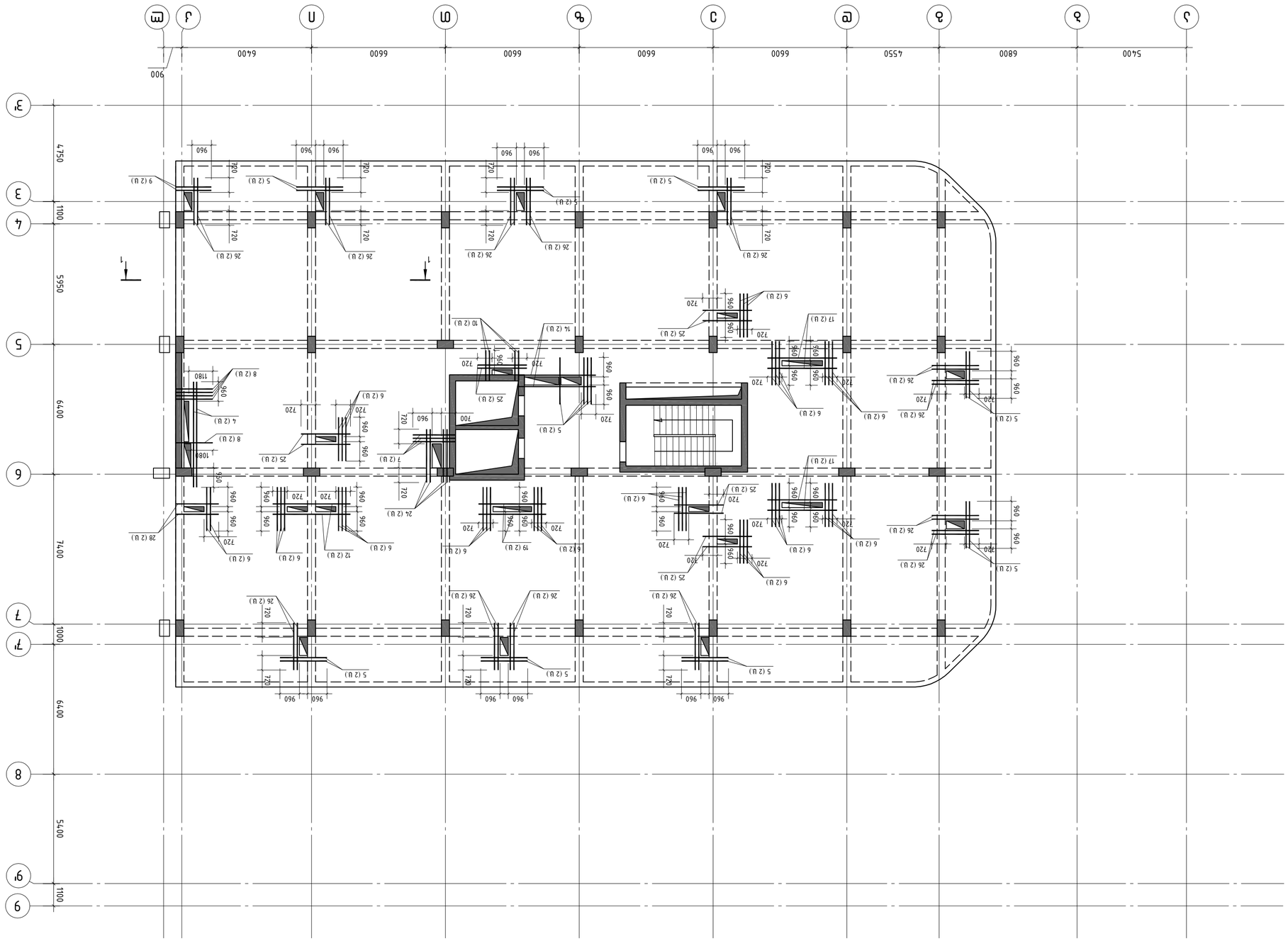
1
1
1

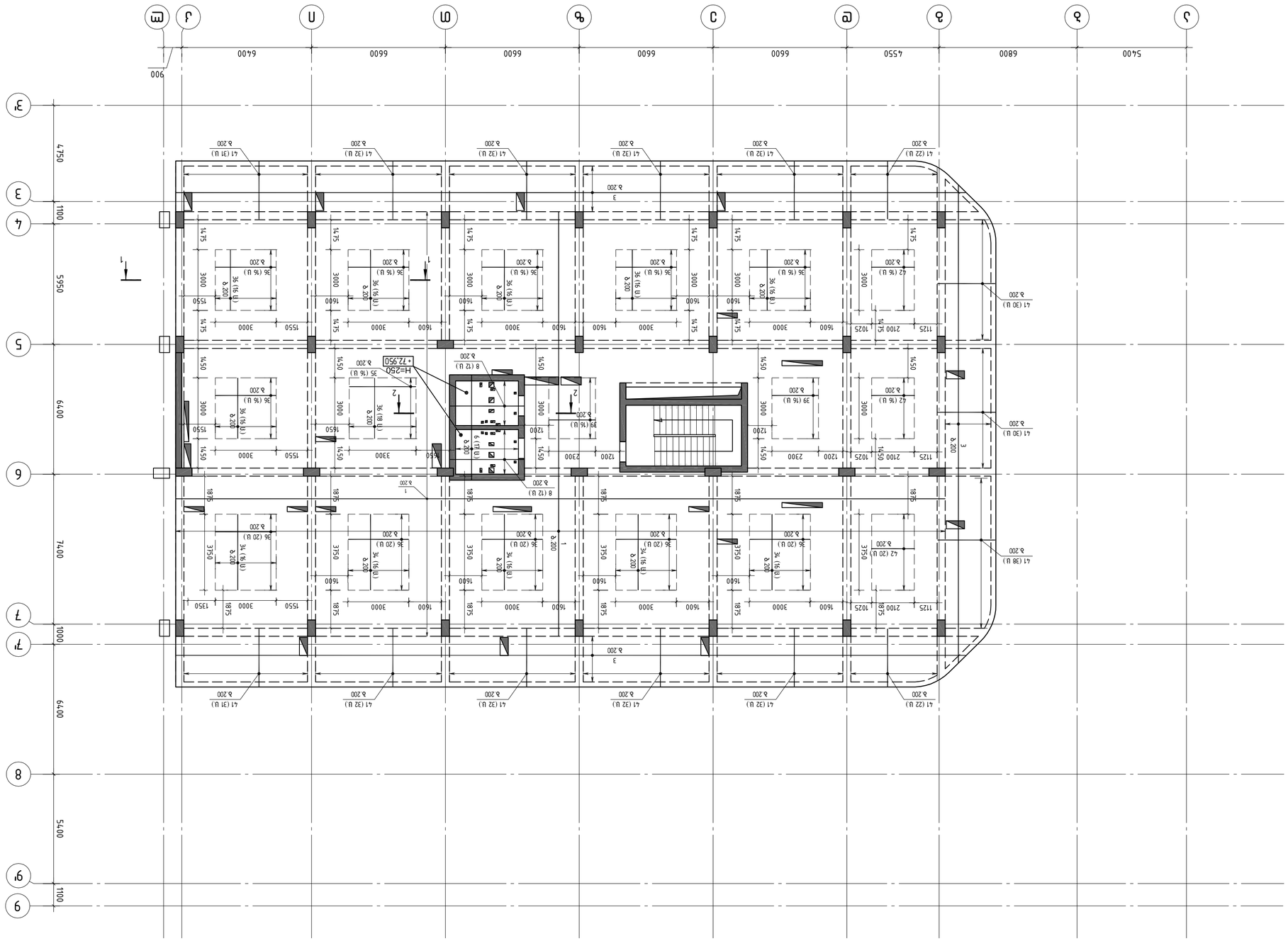

АА ФЭПСПЛ ДПАПАПЭЛЭП ЕЭ ЕЭЭАЬФЭЭПОП ЭЭЭЕЭЭЭЭЭЭЛ ЭЭЭЕЭЭЭЭЭЭЛ
Ь4ЭЭЭ (ЭЭЭЕЭ ЭПАП)

▽+71.50 ЕЭ +72.95 ("Э" "Ж" ЕЭ) ЭПАПЛЭЭЭ ЭПАПЛ

ЭПЕЬПЕПОПЭПАП ЭЛЕПОПЭЛЭП ЭЭЬЭЛ ЭЭЭЕЭ ЭЭЬЭЛ ЭПАПОПЭЛЭП ЭЭЭЭЛЬЭЭЭЛ ЕЭ
(ЭЛПЬПЭЛЭЛ 1) ЭЭЬЭЕЭЭЭЭЛЭЭЭЛ ЭПЭЕЭ ЭЭЭЕЭ ЭЭЬЭЛ ЭПЭЕЭ ЭЭЭЕЭЭЭЭЛЭЭЭЛ
ЭЛЭЭЭЭЛЭЛ ЭЛЭЭЭЭЛЭЛ ЭЭЬЭЛ ЭЛЭЛЭЭЭЛЭЛ ЭЭЭЭЭЭЭЭЛЭЭЭЛ,
ЬЭЭЛЭЭЭЭЭЭЭЭ

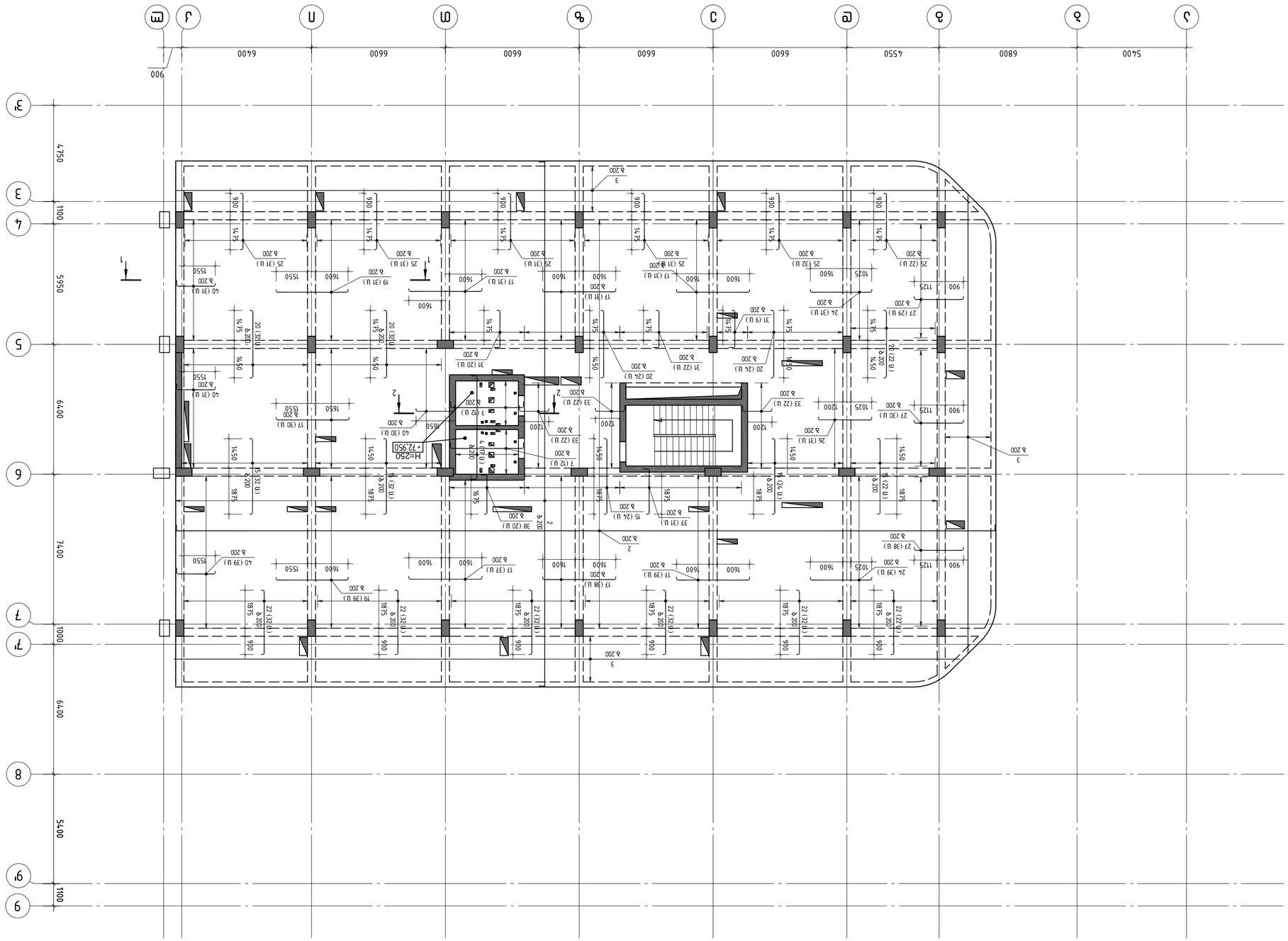

ა/ბ ფილის კონსტრუქცია და დასახლების პირველი სართულის ჩასართავი ნაწილის (ჩარჩო ზედა) ▽+71.50 და +72.95 ("ა" და "ბ" ღერძებს შორის)

განმარტებითი ბარათი:

1) ბანაკის ფილის ზედა ფილა ბეტონის კლასი B30, წყალგამტარობის მარკა W6, ბეტონის მოცულობა 0.5 მ³, არმატურის კლასი A500C, ფილის სისქე 200 მმ.
2) ფილის ქვედა არმატურის ბადეები ერთმანეთისგან დაშორებულია 150 მმ-ით, ხოლო ზედა არმატურის ბადეები 300 მმ-ით.

პოზ.	შენიშვნა	დ ა ს ა ხ ე ლ ე ბ ა	რაოდ	მასა კგ	მასა სულ კგ
		რაბ ფილა +71.50 და +72.95 ნიშნულზე სპეციფიკაცია			
		მასალები			
		ბეტონი B30		172.73	მ^3
		არმატურის ნაკეთობები			
1		ø12 B500B L=7604.7 მ		0.89	6753.0
2		ø10 B500B L=8626.6 მ		0.62	5314.0
3		ø8 B500B L=2365.9 მ		0.40	934.5
4		ø14 B500B L=5640	17	6.81	115.8
5		ø14 B500B L=5210	4	6.29	25.2
6		ø14 B500B L=5200	17	6.28	106.8
7		ø14 B500B L=4140	24	5.00	120.0
8		ø14 B500B L=3700	24	4.47	107.3
9		ø14 B500B L=2320	40	2.80	112.0
10		ø14 B500B L=2170	76	2.62	199.1
11		ø14 B500B L=2110	6	2.55	15.3
12		ø14 B500B L=1830	10	2.21	22.1
13		ø14 B500B L=1760	4	2.13	8.5
14		ø14 B500B L=1510	8	1.82	14.6
15		ø12 B500B L=3960	134	3.52	471.2
16		ø12 B500B L=3840	4	3.41	13.6
17		ø12 B500B L=3840	237	3.41	808.2
18		ø12 B500B L=3820	4	3.39	13.6
19		ø12 B500B L=3790	70	3.37	235.6
20		ø12 B500B L=3560	134	3.16	423.6
21		ø12 B500B L=3440	8	3.05	24.4
22		ø12 B500B L=3410	182	3.03	551.1
23		ø12 B500B L=3340	4	2.97	11.9
24		ø12 B500B L=3260	70	2.89	202.6
25		ø12 B500B L=3010	178	2.67	475.8
26		ø12 B500B L=2860	31	2.54	78.7
27		ø12 B500B L=2660	97	2.36	229.1
28		ø12 B500B L=2630	8	2.34	18.7
29		ø12 B500B L=2440	20	2.17	43.4
30		ø12 B500B L=2340	52	2.08	108.2
31		ø12 B500B L=2210	51	1.96	100.1
32		ø12 B500B L=2120	4	1.88	7.5
33		ø12 B500B L=1835	66	1.63	107.5
34		ø10 B500B L=3750	80	2.31	184.8
35		ø10 B500B L=3300	16	2.03	32.5
36		ø10 B500B L=3000	310	1.85	572.9
37		ø10 B500B L=2610	31	1.61	49.8
38		ø10 B500B L=2310	20	1.42	28.5
39		ø10 B500B L=2300	32	1.42	45.3
40		ø10 B500B L=2285	131	1.41	184.4
41		ø8 B500B L=2850	460	1.13	517.8
42		ø8 B500B L=2150	52	0.85	44.2
43		ø8 B500B L=1100	21	0.43	9.0
44		ø8 B500B L=1000	1323	0.40	529.2

ფიქსატორების განლაგების ფრაგმენტი

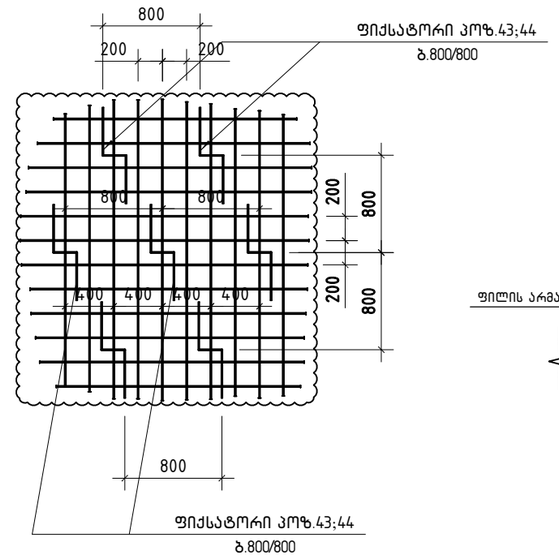

ღიობის გაძლიერების კვანძის სქემატური ჭრილი

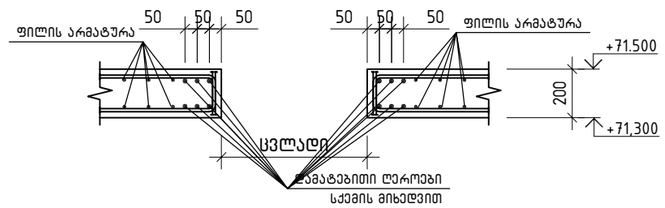

შ.პ.ს. „ჯი ენ პი“			ქ. თბილისი. პეტრე ქავთარაძის ქუჩა №22 01.14.03.040.373		
			ბლოკი 1		მუშა პრ.
მთ.კონსტ.	ო.ქვრივიშვილი		მონოლითური ფილა ▽+71.50 და +72.95; სპეციფიკაცია		დაკვ
შეასრულა	თ.ბინტური				ფურც. № 335
შეამოწმა	ო.ქვრივიშვილი		მასშტაბი 1: 25(A3 ფორმატი)	ინვ. №	ფურცლები

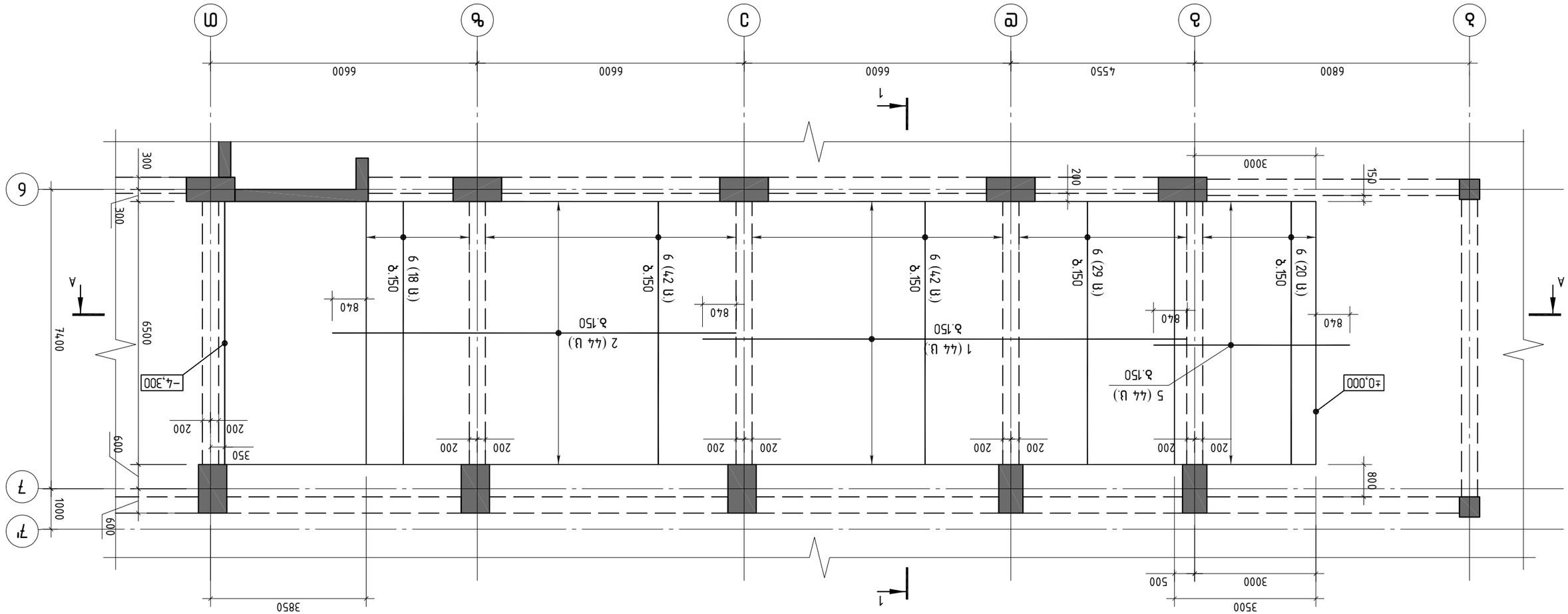
А
А
1
1
6
7
7'
Ø
ф
С
Е
Х
Ъ
6600
6600
6600
4550
6800
7400
6500
3850
3500
3000
500
300
300
1000
600
600
350
200
200
200

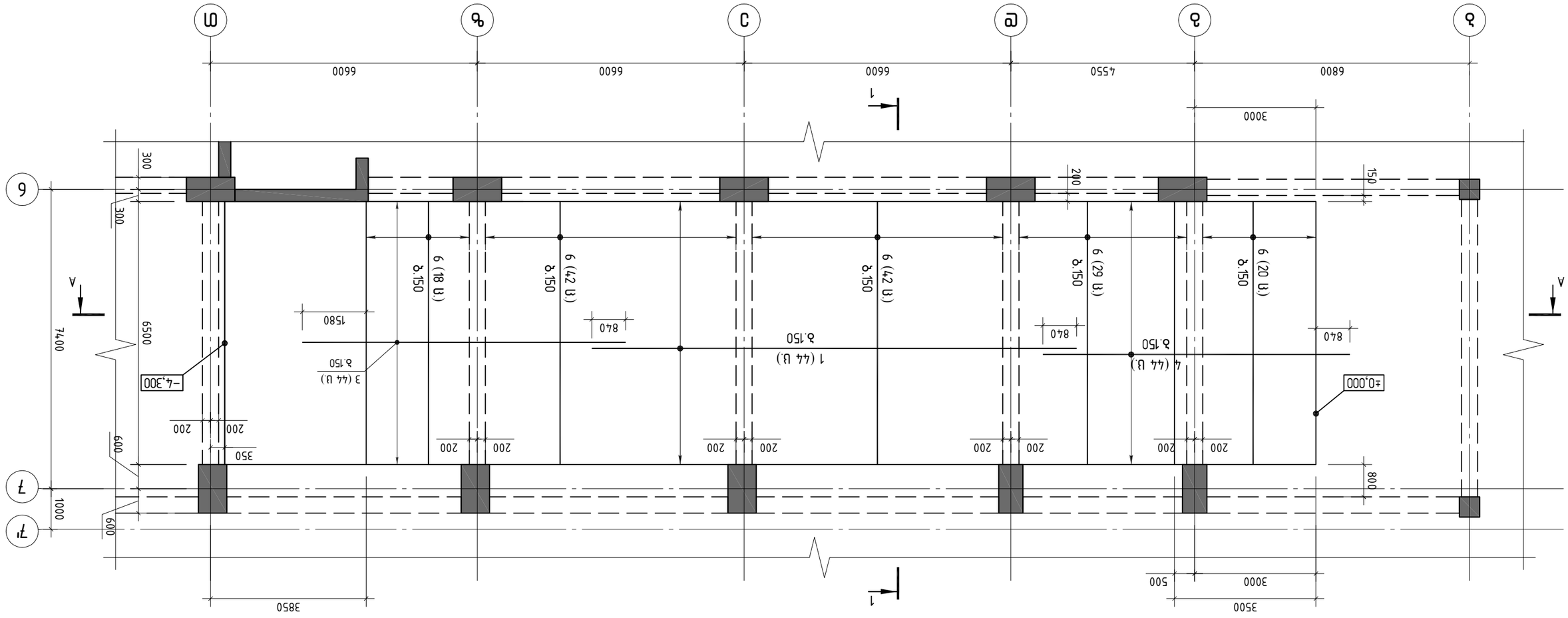
А
А
1
1
Г
Г1
6
7
7
А
А
1
1
Б
Г
Д
Е
Ж
З
И
6600
6600
6600
4550
6800
3000
3500
500
3000
3850
300
300
200
150
1000
600
600
800
7400
6500
1580
840
840
840
200
200
350
200
200
200

რ/ბ. მონოლითური პანდუსი-1;
ჭრილი A-A;
▽-4.30-დან ▽±0.00-მდე

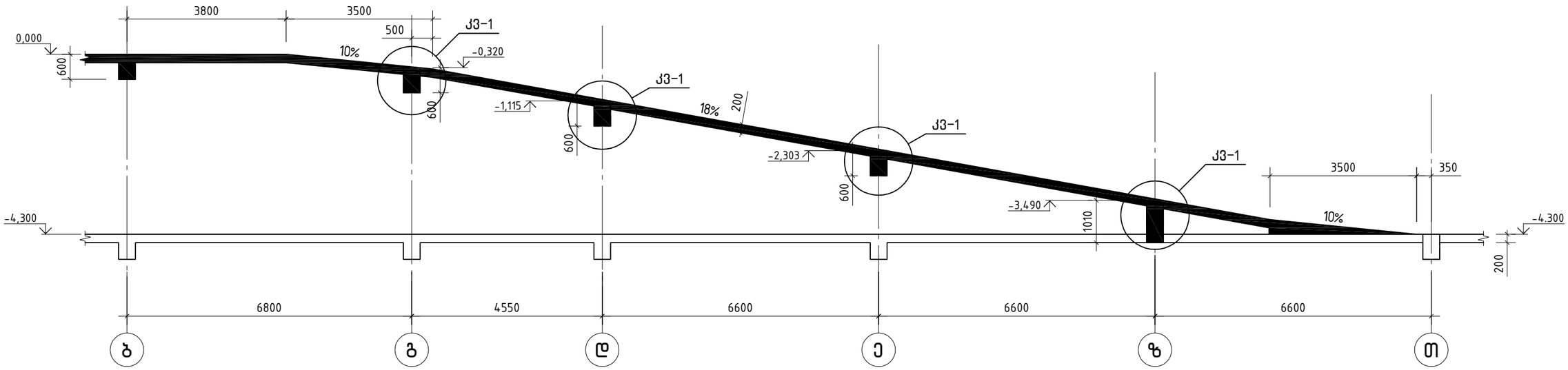

შ.პ.ს. „ჯი ენ პი“			ქ. თბილისი. პეტრე ქავთარაძის ქუჩა №22 01.14.03.040.373		
			ბლოკი 1		მუშა პრ.
მთ.კონსტ.	ო.ქვრივიშვილი		რ/ბ. მონოლითური პანდუსი-1; ჭრილი A-A; ▽-4.30-დან ▽±0.00-მდე		დაკვ
შეასრულა	თ.ბინტური	თბილისური			ფურც. № 339
შეამოწმა	ო.ქვრივიშვილი		მასშტაბი 1: 100 (A3 ფორმატი)	ინვ. №	ფურცლები

| | | |

მონოლითური სვეტი ს-1

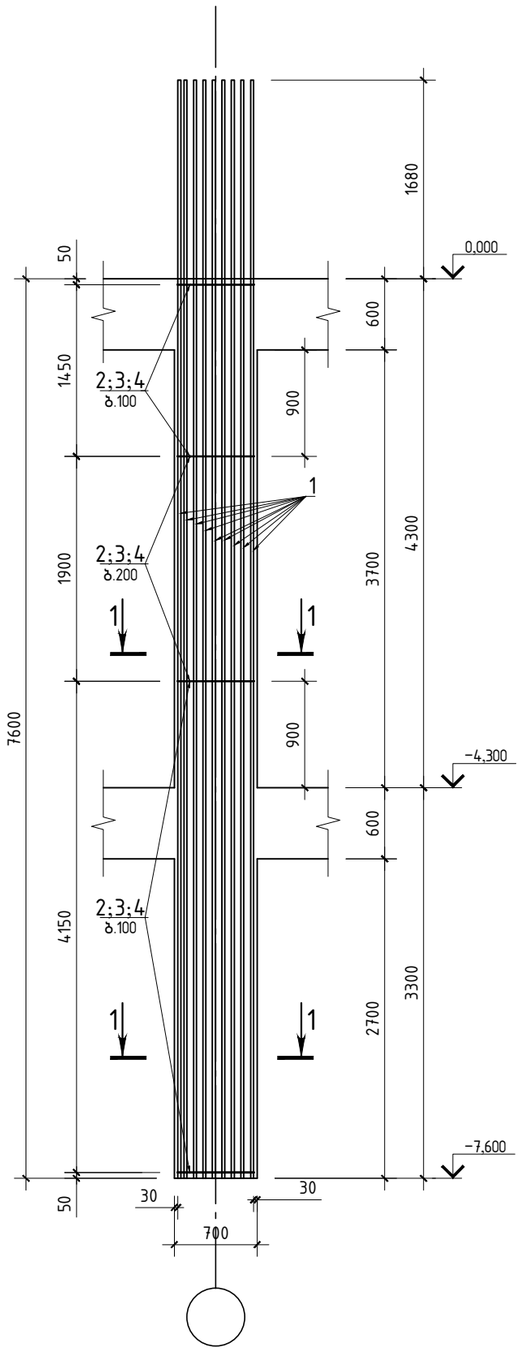

პოზ.	ა ღ ნ ი შ ვ ნ ა	დ ა ს ა ხ ე ლ ე ბ ა	რაოდ.	ერთ. წონა კგ	საერთო წონა კგ
		მონოლითური სვეტი ს-1			
		დეტალები			
1		∅ 28 B500B ℓ= 9280	44	44.85 კგ	1973.6
2		∅ 8 B500B ℓ= 2980	134	1.18 კგ	157.6
3		∅ 8 B500B ℓ= 1025	134	0.40 კგ	54.2
4		∅ 8 B500B ℓ= 810	67	0.32 კგ	21.4
		მასალები			2207
		B40 კლასის ბეტონი		6.38 მ³	

კვეთი 1-1

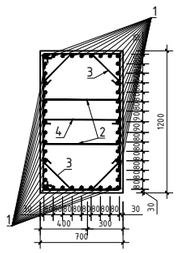

პოზიცია 2

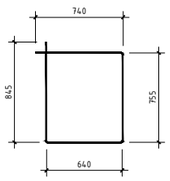

პოზიცია 3

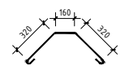

პოზიცია 4



შ.პ.ს. „ჯი ენ პი“			ქ. თბილისი. პეტრე ქავთარაძის ქუჩა №22 01.14.03.040.373	
			ბლოკი 1	მუშა პრ.
მთ.კონსტ.	ო.ქვრივიშვილი		მონოლითური სვეტი ს-1	დაკვ
შეასრულა	ნ.მელაძე			ფურც. № 401
შეამოწმა	ო.ქვრივიშვილი		მასშტაბი 1:50;25	ინვ. № ფურცლები

მონოლითური სვეტი ს-2

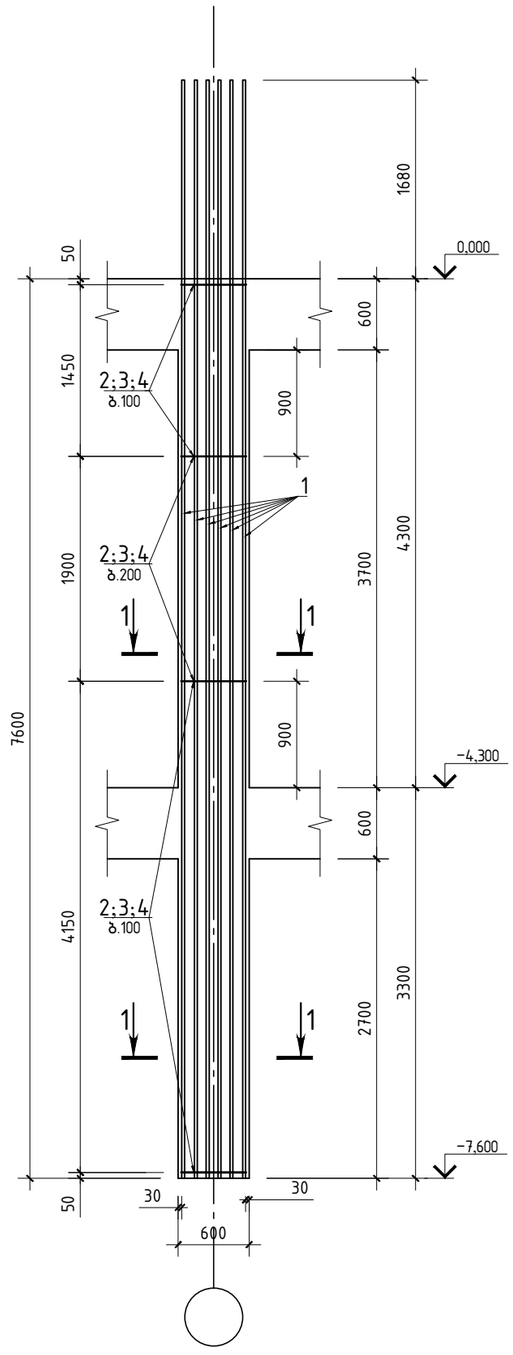

პოზ.	ა ღ ნ ი შ ვ ნ ა	დ ა ს ა ხ ე ლ ე ბ ა	რაოდ.	ერთ. წონა კგ	საერთო წონა კგ
		მონოლითური სვეტი ს-2			
		დეტალები			
1		ϕ 28 B500B ℓ= 9280	30	44.85 კგ	1345.6
2		ϕ 8 B500B ℓ= 2880	134	1.14 კგ	152.3
3		ϕ 8 B500B ℓ= 940	134	0.37 კგ	49.7
4		ϕ 8 B500B ℓ= 710	67	0.28 კგ	18.8
		მასალები			1566
		B40 კლასის ბეტონი		5.47 მ³	

კვეთი 1-1

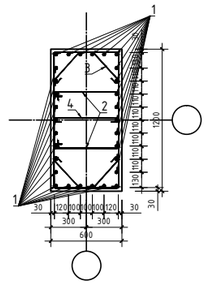

პოზიცია 2

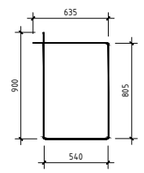

პოზიცია 3



პოზიცია 4



შ.პ.ს. „ჯი ენ პი“			ქ. თბილისი. პეტრე ქავთარაძის ქუჩა №22 01.14.03.040.373
			ბლოკი 1 / მუშა პრ.
მთ.კონსტ.	ო.ქვრივიშვილი		მონოლითური სვეტი ს-2 / დაკვ
შესრულა	ნ.მელაძე		ფურც. № 402
შეამოწმა	ო.ქვრივიშვილი		მასშტაბი 1:50;25 / ინვ. № / ფურცლები

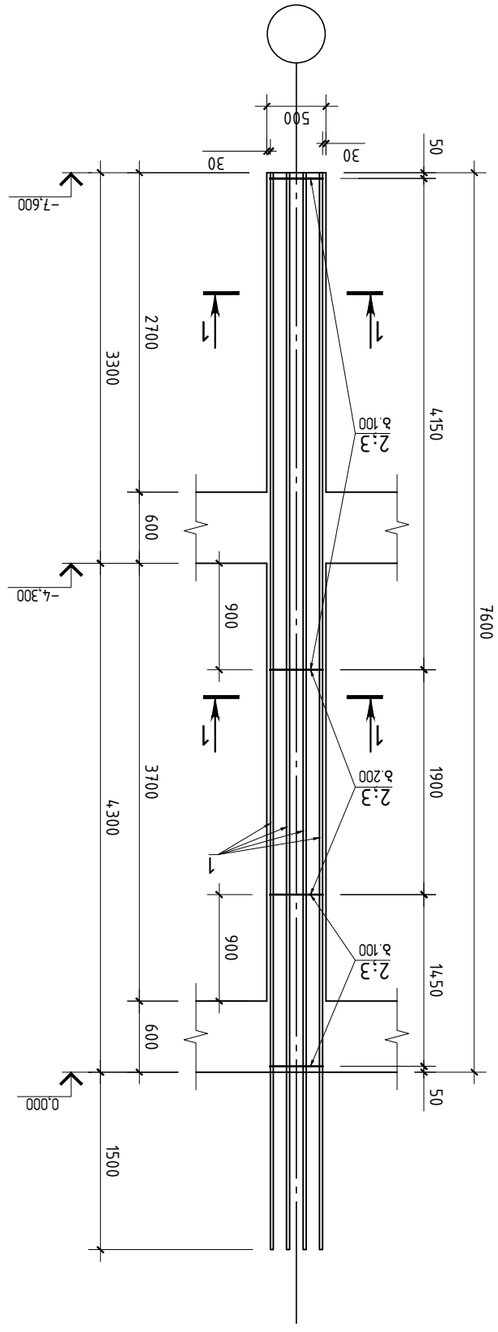

ампампотэмл цээбл ь-з

цээбл 1-1

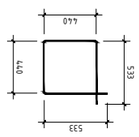

цээбл 2

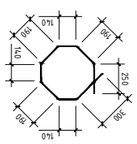

цээбл 3

№	Обозначение	Наименование	Кол.	Масса ед., кг	Примечание
		Ампампотэмл цээбл ь-з			
		Стандартные изделия			
1		⌀ 22 В500В ℓ= 9100	12	27.15	325.8
2		⌀ 8 В500В ℓ= 1950	№№	0.77	мммммм
3		⌀ 8 В500В ℓ= 1540	№№	0.61	мммммм
		Итого			326
		Бетон цементный тяжелый		1.90 м³	

			ГЭ.Э.Ь. „Зл 36 Зл"	
Зам.	Изм.	Кол.уч.	Подпись	Дата
Разраб.	Ампампотэмл Ь.Ш.			
Пров.	Ампампотэмл Ь.Ш.			
Н.контр.	Ампампотэмл Ь.Ш.			
ГИП	Ампампотэмл Ь.Ш.			

Ампампотэмл цээбл ь-з

Стадия	Лист	Листов	
Р	1		
ГЭ.Э.Ь. „Зл 36 Зл"			

Ампампотэмл цээбл ь-з

Инв. № подл.	Подпись и дата	Взам. инв. №	

Ампампотэмл цээбл ь-з

Копировал	Формат	А3	

Ампампотэмл цээбл ь-з

Ампампотэмл цээбл ь-з

Ампампотэмл цээбл ь-з

მონოლითური სვეტი ს-4

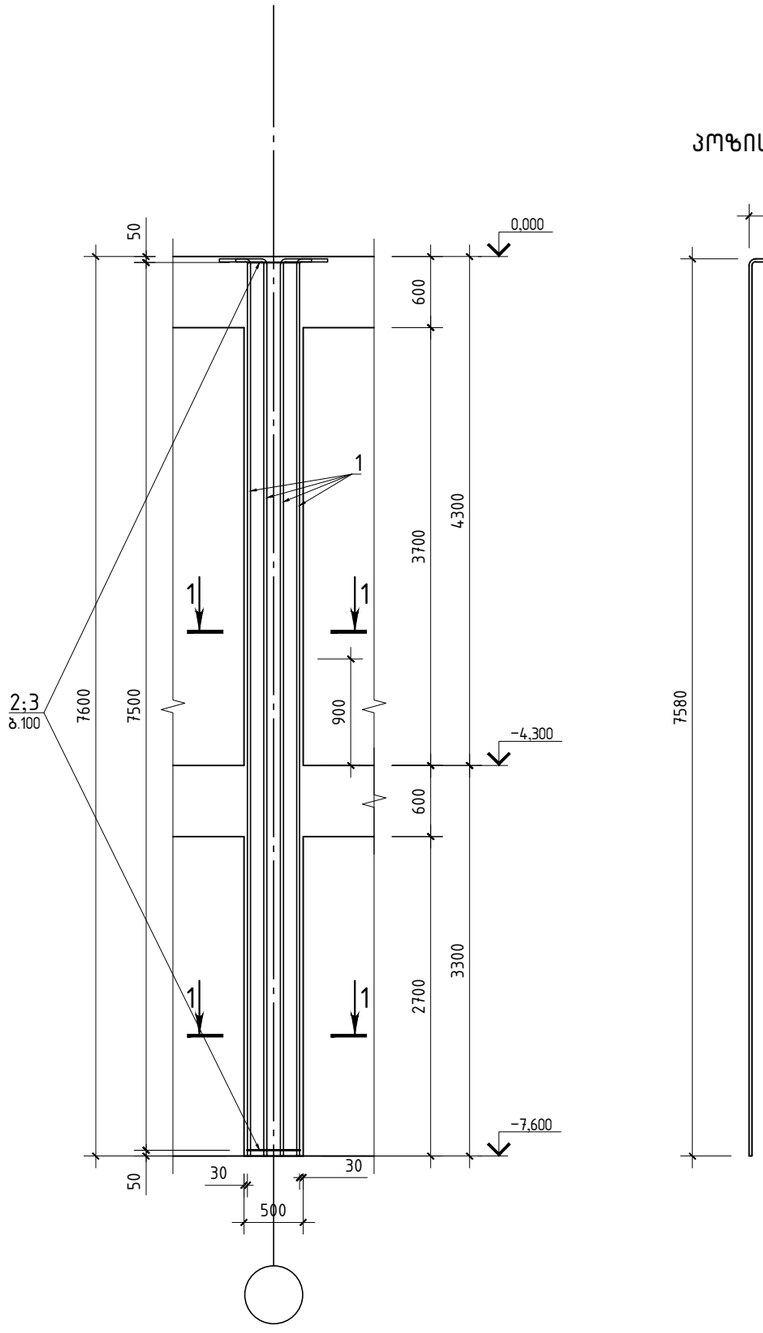

პოზიცია 1

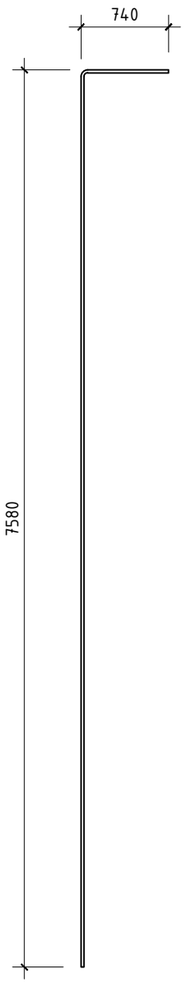

კვეთი 1-1

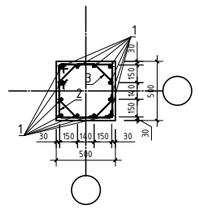

პოზიცია 2

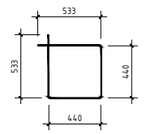

პოზიცია 3

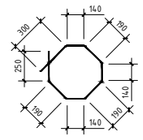

პოზ.	ა ღ ნ ი შ ვ ნ ა	დ ა ს ა ხ ე ლ ე ბ ა	რაოდ.	ერთ. წონა კგ	საერთო წონა კგ
		მონოლითური სვეტი ს-4			
		დეტალები			
1		∅ 22 B500B ℓ= 8320	12	24.83 კგ	297.9
2		∅ 8 B500B ℓ= 1950	75	0.77 კგ	57.7
3		∅ 8 B500B ℓ= 1540	75	0.61 კგ	45.6
		მასალები			401
		B40 კლასის ბეტონი		1.90 მ³	

შ.პ.ს. „ჯი ენ პი“			ქ. თბილისი. კეტრე ქავთარაძის ქუჩა №22 01.14.03.040.373	
			ბლოკი 1	მუშა პრ.
მთ.კონსტ.	ო.ქვრივიშვილი		მონოლითური სვეტი ს-4	დაკვ
შეასრულა	ნ.მელაძე			ფურც. № 404
შეამოწმა	ო.ქვრივიშვილი		მასშტაბი 1:50;25 ინვ. №	ფურცლები

მონოლითური სვეტი ს-5

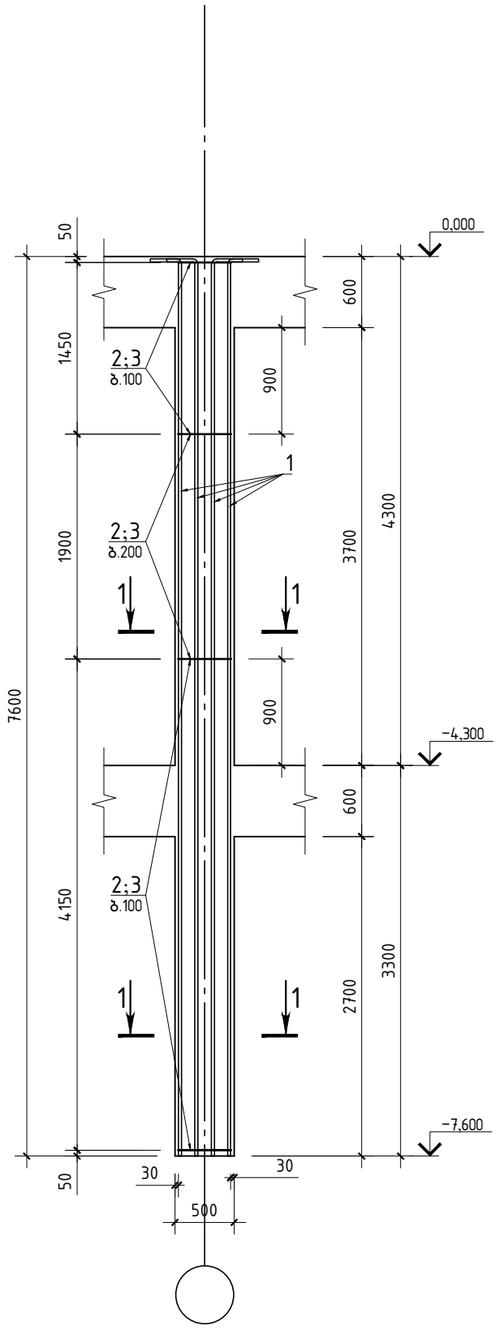

პოზიცია 1

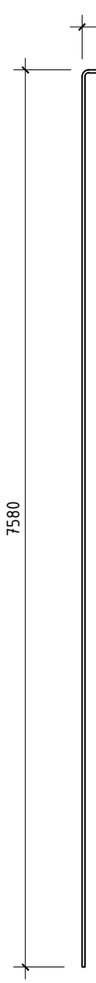

კვეთი 1-1

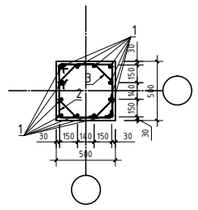

პოზიცია 2

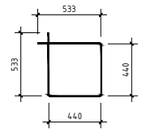

პოზიცია 3

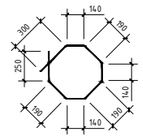

პოზ.	ა ღ ნ ი შ ვ ნ ა	დ ა ს ა ხ ე ლ ე ბ ა	რაოდ.	ერთ. წონა კგ	საერთო წონა კგ
		მონოლითური სვეტი ს-5			
		დეტალები			
1		∅ 22 B500B ℓ= 8320	12	24.83 კგ	297.9
2		∅ 8 B500B ℓ= 1950	67	0.77 კგ	51.2
3		∅ 8 B500B ℓ= 1540	67	0.61 კგ	40.4
		მასალები			389
		B40 კლასის ბეტონი		1.90 მ³	

შ.პ.ს. „ჯი ენ პი“			ქ. თბილისი. პეტრე ქავთარაძის ქუჩა №22 01.14.03.040.373	
			ბლოკი 1	მუშა პრ.
მთ.კონსტ.	ო.ქვრივიშვილი		მონოლითური სვეტი ს-5	დაკვ
შესრულა	ნ.მელაძე	ნ.მელაძე		ფურც. № 405
შეამოწმა	ო.ქვრივიშვილი		მასშტაბი 1:50;25 ინვ. №	ფურცლები

მონოლითური სვეტი ს-6

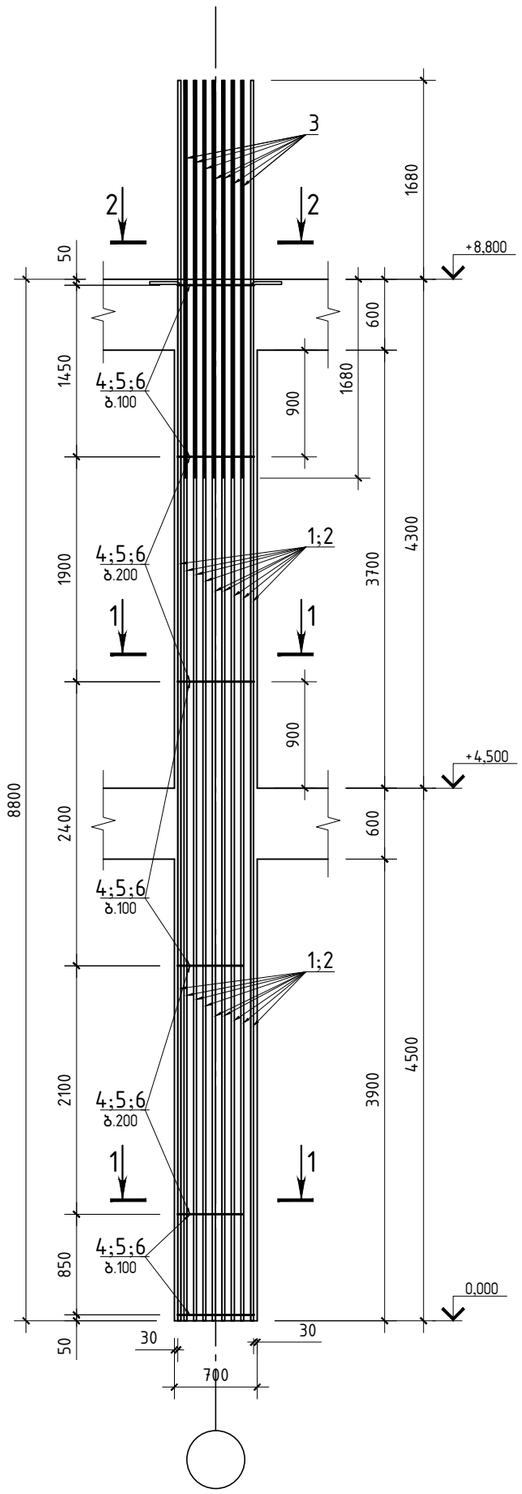

პოზიცია 2

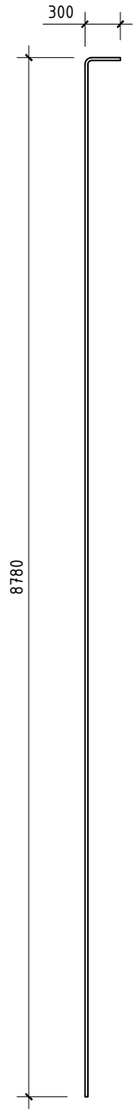

პოზ.	ა ღ ნ ი შ ვ ნ ა	დ ა ს ა ხ ე ლ ე ბ ა	რაოდ.	ერთ. წონა კგ	საერთო წონა კგ
		მონოლითური სვეტი ს-6			
		დეტალები			
1		∅ 28 B500B ℓ= 10480	31	50.66 კგ	1570.3
2		∅ 28 B500B ℓ= 9080	13	43.89 კგ	570.5
3		∅ 28 B500B ℓ= 3360	7	16.24 კგ	113.7
4		∅ 8 B500B ℓ= 2980	138	1.18 კგ	162.3
5		∅ 8 B500B ℓ= 1025	138	0.40 კგ	55.8
6		∅ 8 B500B ℓ= 810	69	0.32 კგ	22.1
		მასალები			2495
		B40 კლასის ბეტონი		7.39 მ³	

კვეთი 1-1

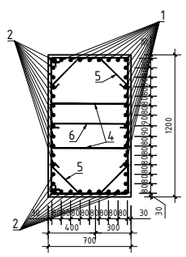

პოზიცია 4

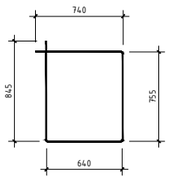

პოზიცია 5



პოზიცია 6



კვეთი 2-2

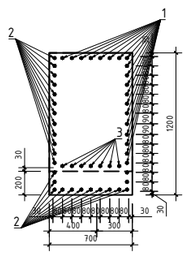

შ.პ.ს. „ჯი ენ პი“			ქ. თბილისი. პეტრე ქავთარაძის ქუჩა №22 01.14.03.040.373
			ბლოკი 1 — მუშა პრ.
მთ.კონსტ.	ო.ქვრივიშვილი		
შესრულა	ნ.გელაძე		მონოლითური სვეტი ს-6 — დაკვ
შეამოწმა	ო.ქვრივიშვილი		ფურც. № 406
			მასშტაბი 1:50;25 — ინვ. № — ფურცლები

მონოლითური სვეტი ს-7

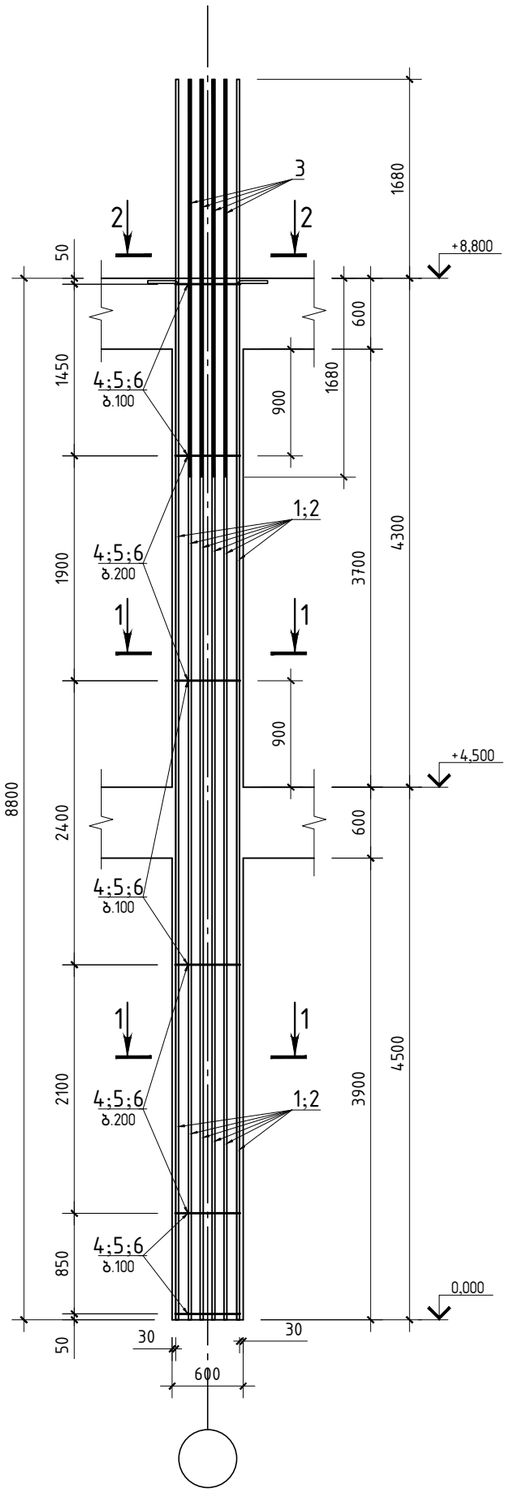

პოზიცია 2

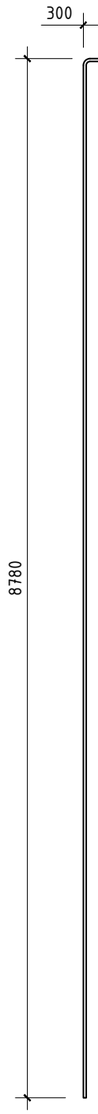

პოზ.	ა ღ ნ ი შ ვ ნ ა	დ ა ს ა ხ ე ლ ე ბ ა	რაოდ.	ერთ. წონა კგ	საერთო წონა კგ
		მონოლითური სვეტი ს-7			
		დეტალები			
1		ϕ 28 B500B ℓ= 10480	22	50.66 კგ	1114.4
2		ϕ 28 B500B ℓ= 9080	8	43.89 კგ	351.1
3		ϕ 28 B500B ℓ= 3360	4	16.24 კგ	65.0
4		ϕ 8 B500B ℓ= 2880	138	1.14 კგ	156.8
5		ϕ 8 B500B ℓ= 940	138	0.37 კგ	51.2
6		ϕ 8 B500B ℓ= 710	69	0.28 კგ	19.3
		მასალები			1758
		B40 კლასის ბეტონი		6.34 მ³	

კვეთი 1-1

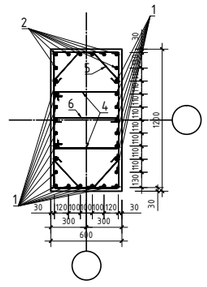

პოზიცია 4

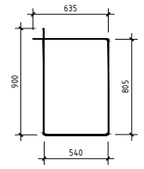

პოზიცია 5

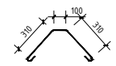

პოზიცია 6



კვეთი 2-2

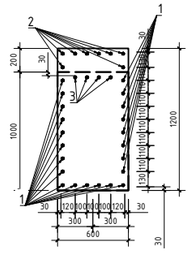

შპს „ჯი ენ პი“			ქ. თბილისი. პეტრე ქავთარაძის ქუჩა №22 01.14.03.040.373	
			ბლოკი 1	მუშა პრ.
მთ.კონსტ.	ო.ქვრივიშვილი		მონოლითური სვეტი ს-7	დაკვ
შეასრულა	ნ.მელაძე			ფურც. № 407
შეამოწმა	ო.ქვრივიშვილი		მასშტაბი 1:50;25	ინვ. № ფურცლები

მონოლითური სვეტი ს-7-ა

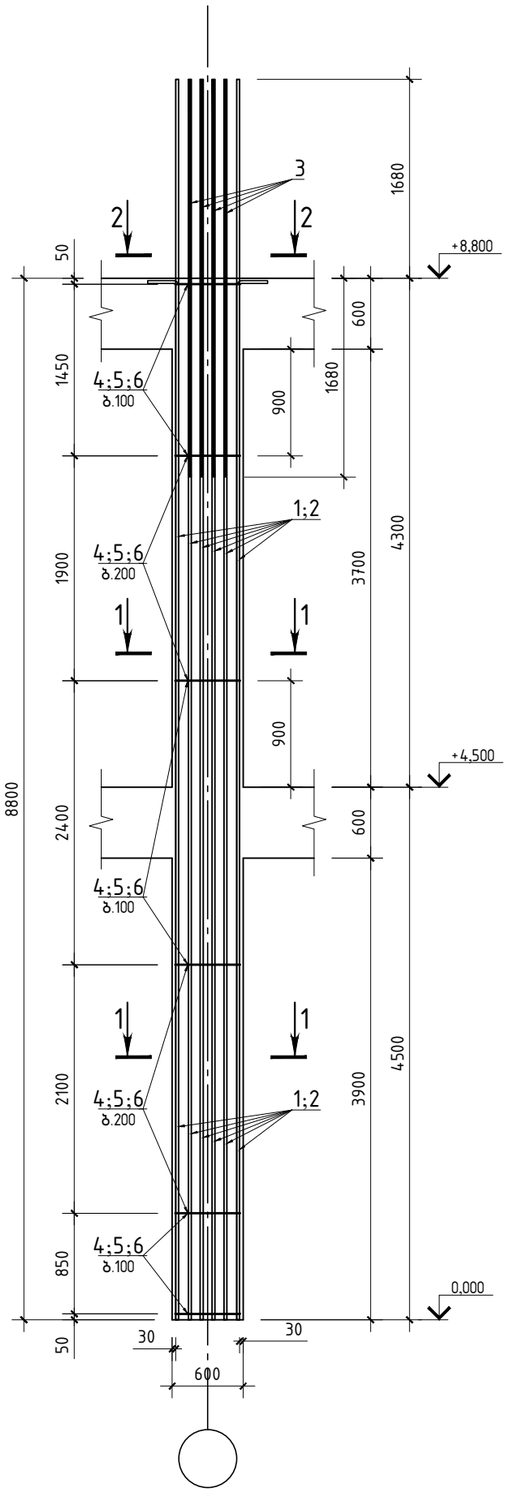

პოზიცია 2

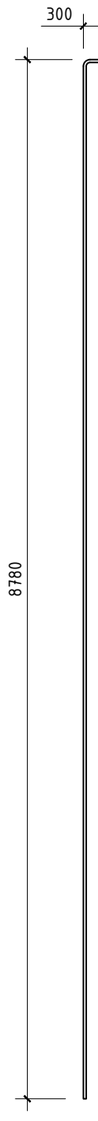

პოზ.	ა ღ ნ ი შ ვ ნ ა	დ ა ს ა ხ ე ლ ე ბ ა	რაოდ.	ერთ. წონა კგ	საერთო წონა კგ
		მონოლითური სვეტი ს-7-ა			
		დეტალები			
1		ϕ 28 B500B ℓ= 10480	18	50.66 კგ	911.8
2		ϕ 28 B500B ℓ= 9080	12	43.89 კგ	526.7
3		ϕ 28 B500B ℓ= 3360	8	16.24 კგ	129.9
4		ϕ 8 B500B ℓ= 2880	138	1.14 კგ	156.8
5		ϕ 8 B500B ℓ= 940	138	0.37 კგ	51.2
6		ϕ 8 B500B ℓ= 710	69	0.28 კგ	19.3
		მასალები			1796
		B40 კლასის ბეტონი		6.34 მ³	

კვეთი 1-1

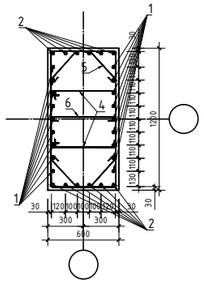

პოზიცია 4

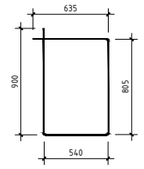

პოზიცია 5

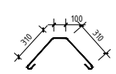

პოზიცია 6



კვეთი 2-2

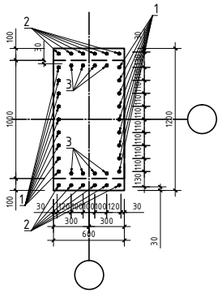

შპს „ჯი ენ პი“			ქ. თბილისი. პეტრე ქავთარაძის ქუჩა №22 01.14.03.040.373	
			ბლოკი 1	მუშა პრ.
მთ.კონსტ.	ო.ქვრივიშვილი		მონოლითური სვეტი ს-7-ა	დაკვ
შეასრულა	ნ.მელაძე			ფურც. № 408
შეამოწმა	ო.ქვრივიშვილი		მასშტაბი 1:50;25	ინვ. № ფურცლები

პოზ.	ა ღ ნ ი შ ვ ნ ა	დ ა ს ა ხ ე ლ ე ბ ა	რაოდ.	ერთ. წონა კგ	საერთო წონა კგ
		მონოლითური სვეტი ს-8			
		დეტალები			
1		ϕ 22 B500B ℓ= 5220	12	15.58 კგ	186.9
2		ϕ 8 B500B ℓ= 1950	35	0.77 კგ	26.9
3		ϕ 8 B500B ℓ= 1540	35	0.61 კგ	21.3
		მასალები			235
		B40 კლასის ბეტონი		1.13 მ³	

მონოლითური სვეტი ს-8

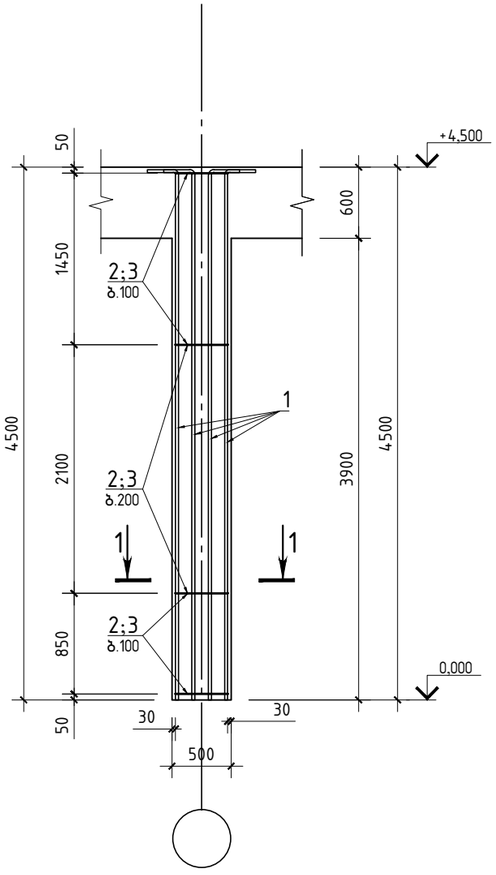

პოზიცია 1

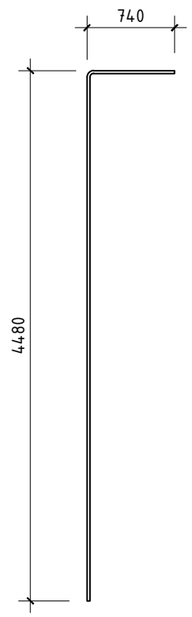

კვეთი 1-1

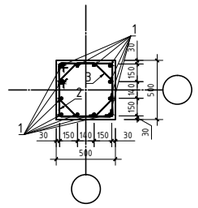

პოზიცია 2

პოზიცია 3

შ.პ.ს. „ჯი ენ პი“			ქ. თბილისი. პეტრე ქავთარაძის ქუჩა №22 01.14.03.040.373	
			ბლოკი 1	მუშა პრ.
მთ.კონსტ.	ო.ქვრივიშვილი		მონოლითური სვეტი ს-8	დაკვ
შეასრულა	ნ.მელაძე	ნ.მელაძე		ფურც. № 409
შეამოწმა	ო.ქვრივიშვილი		მასშტაბი 1:50;25 ინვ. №	ფურცლები

მონოლითური სვეტი ს-9

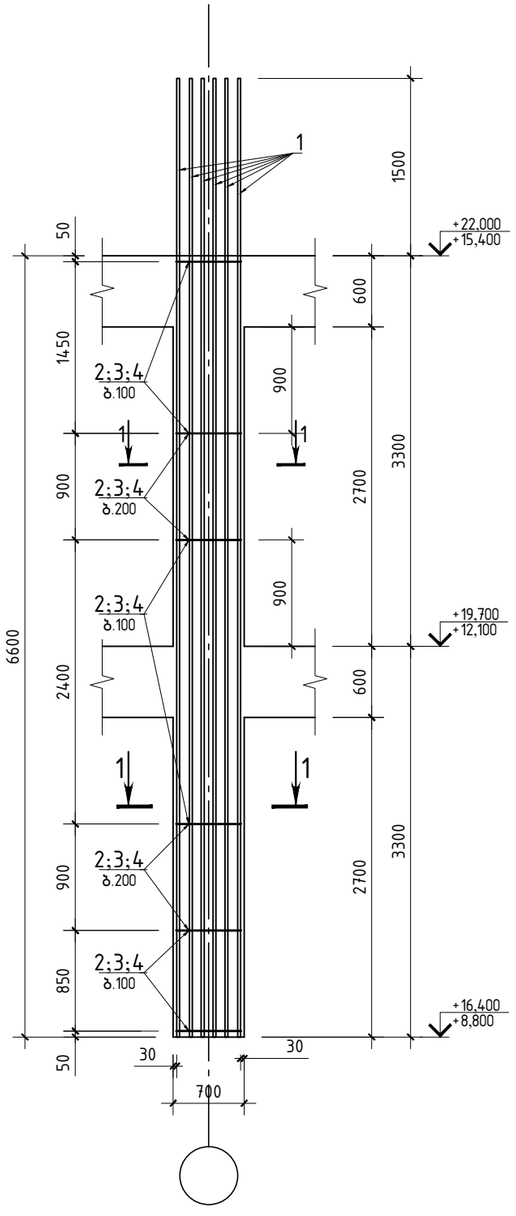

პოზ.	ა ღ ნ ი შ ვ ნ ა	დ ა ს ა ხ ე ლ ე ბ ა	რაოდ.	ერთ. წონა კგ	საერთო წონა კგ
		მონოლითური სვეტი ს-9			
		დეტალები			
1		∅ 25 B500B ℓ= 8100	40	31.21 კგ	1248.5
2		∅ 8 B500B ℓ= 2580	116	1.02 კგ	118.1
3		∅ 8 B500B ℓ= 1025	116	0.40 კგ	46.9
4		∅ 8 B500B ℓ= 810	116	0.32 კგ	37.1
		მასალები			1451
		B35 კლასის ბეტონი		4.66 მ³	

კვეთი 1-1

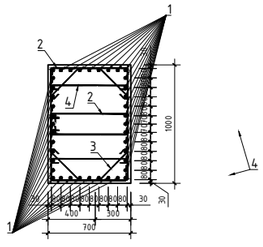

პოზიცია 2

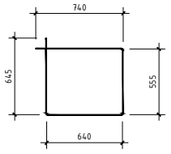

პოზიცია 3



პოზიცია 4



შ.პ.ს. „ჯი ენ პი“			ქ. თბილისი. პეტრე ქავთარაძის ქუჩა №22 01.14.03.040.373	
			ბლოკი 1	მუშა პრ.
მთ.კონსტ.	ო.ქვრივიშვილი		მონოლითური სვეტი ს-9	დაკვ
შეასრულა	ნ.მელაძე			ფურც. № 410
შეამოწმა	ო.ქვრივიშვილი		მასშტაბი 1:50;25	ინვ. № ფურცლები

მონოლითური სვეტი ს-10

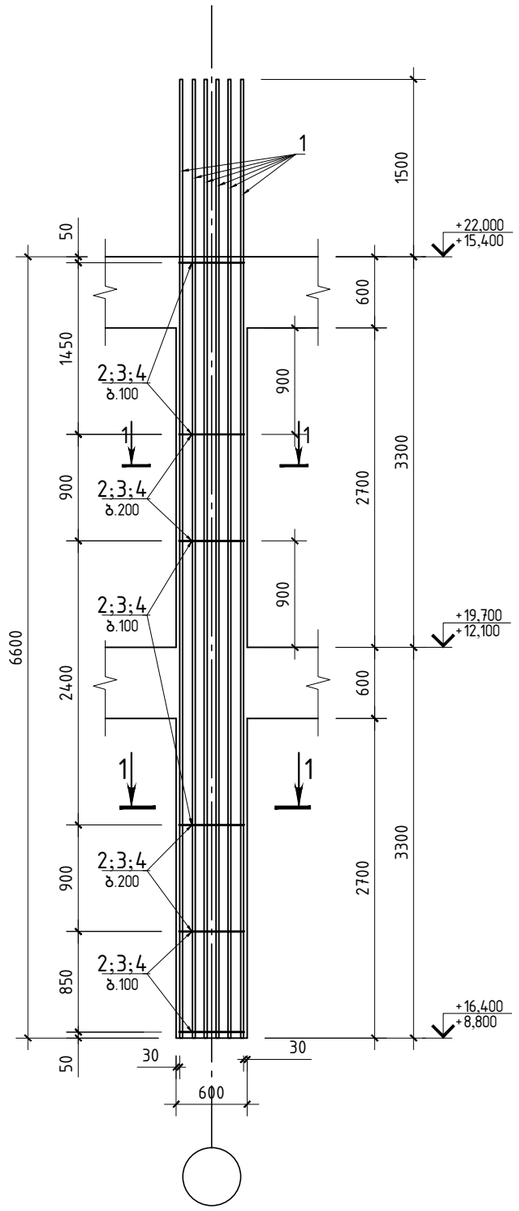

კვეთი 1-1

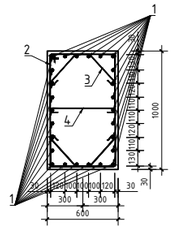

პოზიცია 2

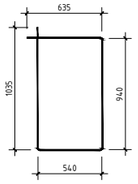

პოზიცია 3

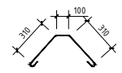

პოზიცია 4



პოზ.	ა ღ ნ ი შ ვ ნ ა	დ ა ს ა ხ ე ლ ე ბ ა	რაოდ.	ერთ. წონა კგ	საერთო წონა კგ
		მონოლითური სვეტი ს-10			
		დეტალები			
1		∅ 25 B500B ℓ= 8100	26	31.21 კგ	811.5
2		∅ 8 B500B ℓ= 3150	58	1.24 კგ	72.1
3		∅ 8 B500B ℓ= 940	116	0.37 კგ	43.0
4		∅ 8 B500B ℓ= 710	58	0.28 კგ	16.2
		მასალები			943
		B35 კლასის ბეტონი		4.00 მ³	

შ.პ.ს. „ჯი ენ პი“			ქ. თბილისი. პეტრე ქავთარაძის ქუჩა №22 01.14.03.040.373	
			ბლოკი 1	მუშა პრ.
მთ.კონსტ.	ო.ქვრივიშვილი		მონოლითური სვეტი ს-10	დაკვ
შეასრულა	ნ.მელაძე			ფურც. № 411
შეამოწმა	ო.ქვრივიშვილი		მასშტაბი 1:50;25 ინვ. №	ფურცლები

მონოლითური სვეტი ს-11

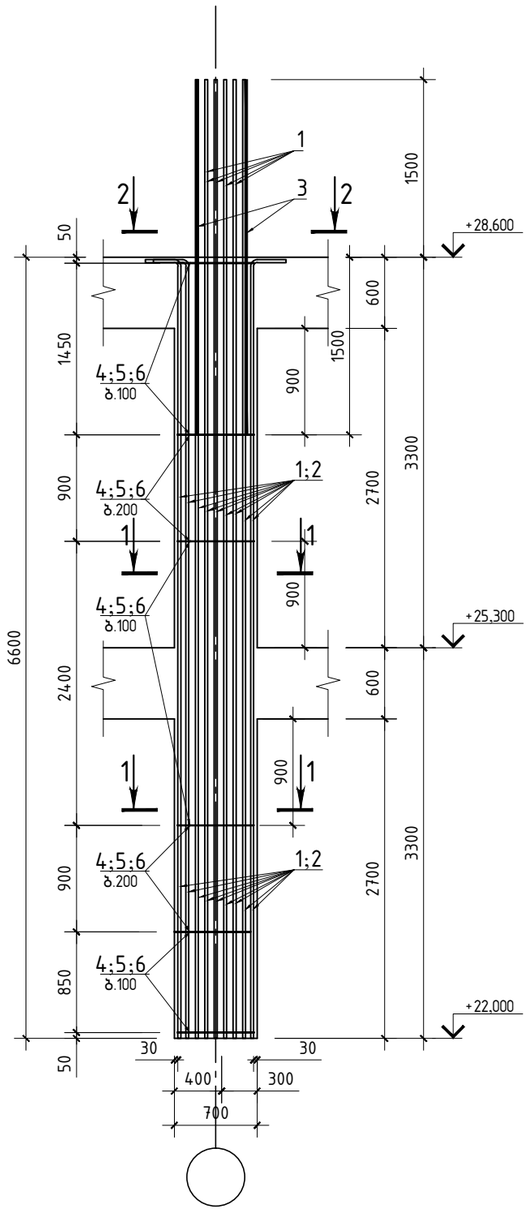

პოზიცია 2

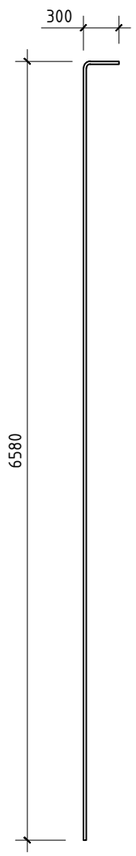

კვეთი 1-1

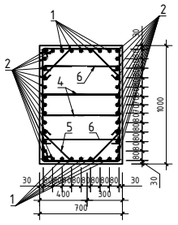

პოზიცია 4

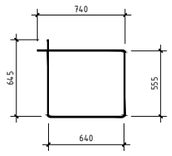

პოზიცია 5

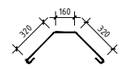

პოზიცია 6

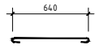

კვეთი 2-2

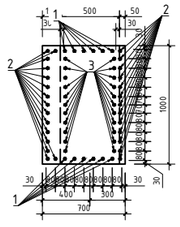

პოზ.	ა ღ ნ ი შ ვ ნ ა	დ ა ს ა ხ ე ლ ე ბ ა	რაოდ.	ერთ. წონა კგ	საერთო წონა კგ
		მონოლითური სვეტი ს-11			
		დეტალები			
1		ϕ 25 B500B ℓ= 8100	12	31.21 კგ	374.5
2		ϕ 25 B500B ℓ= 6840	28	26.36 კგ	738.0
3		ϕ 25 B500B ℓ= 3000	22	11.56 კგ	254.3
4		ϕ 8 B500B ℓ= 2580	116	1.02 კგ	118.1
5		ϕ 8 B500B ℓ= 1025	116	0.40 კგ	46.9
6		ϕ 8 B500B ℓ= 810	116	0.32 კგ	37.1
		მასალები			1569
		B35 კლასის ბეტონი		4.62 მ³	

შ.პ.ს. „ჯი ენ პი“			ქ. თბილისი. პეტრე ქავთარაძის ქუჩა №22 01.14.03.040.373	
			ბლოკი 1	მუშა პრ.
მთ.კონსტ.	ო.ქვრივიშვილი		მონოლითური სვეტი ს-11	დაკვ
შესრულა	ნ.მელაძე			ფურც. № 412
შეამოწმა	ო.ქვრივიშვილი		მასშტაბი 1:50;25 ინვ. №	ფურცლები

მონოლითური სვეტი ს-12

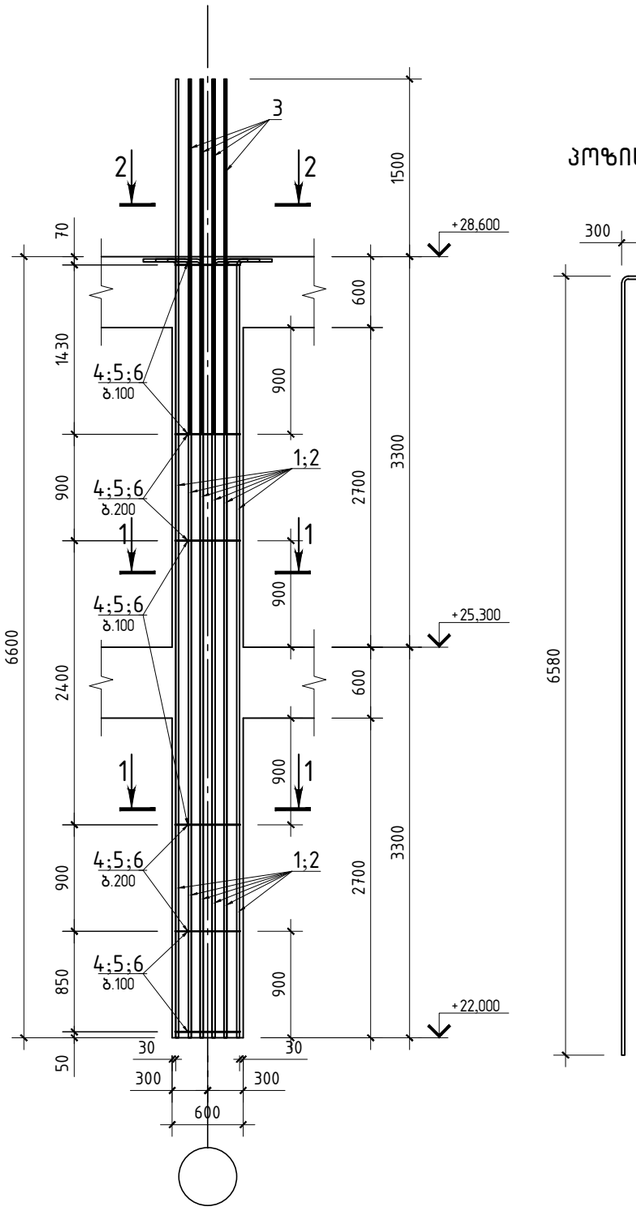

პოზიცია 2

კვეთი 1-1

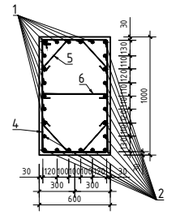

კვეთი 2-2

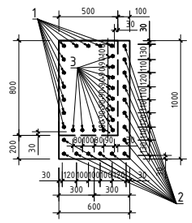

პოზ.	ა ღ ნ ი შ ვ ნ ა	დ ა ს ა ხ ე ლ ე ბ ა	რაოდ.	ერთ. წონა კგ	საერთო წონა კგ
		მონოლითური სვეტი ს-12			
		დეტალები			
1		ϕ 25 B500B ℓ= 8100	11	31.21 კგ	343.3
2		ϕ 25 B500B ℓ= 6840	15	26.36 კგ	395.3
3		ϕ 25 B500B ℓ= 3000	12	11.56 კგ	138.7
4		ϕ 8 B500B ℓ= 3150	58	1.24 კგ	72.1
5		ϕ 8 B500B ℓ= 940	116	0.37 კგ	43.0
6		ϕ 8 B500B ℓ= 710	58	0.28 კგ	16.2
		მასალები			1009
		B35 კლასის ბეტონი		3.96 მ³	

პოზიცია 4

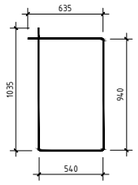

პოზიცია 5

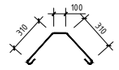

პოზიცია 6



შ.პ.ს. „ჯი ენ პი“			ქ. თბილისი. პეტრე ქავთარაძის ქუჩა №22 01.14.03.040.373
			ბლოკი 1 — მუშა პრ.
მთ.კონსტ.	ო.ქვრივიშვილი		მონოლითური სვეტი ს-12 — დაკვ
შესრულა	ნ.მელაძე		ფურც. № 413
შეამოწმა	ო.ქვრივიშვილი		მასშტაბი 1:50;25 — ინვ. № — ფურცლები

მონოლითური სვეტი ს-12-ა

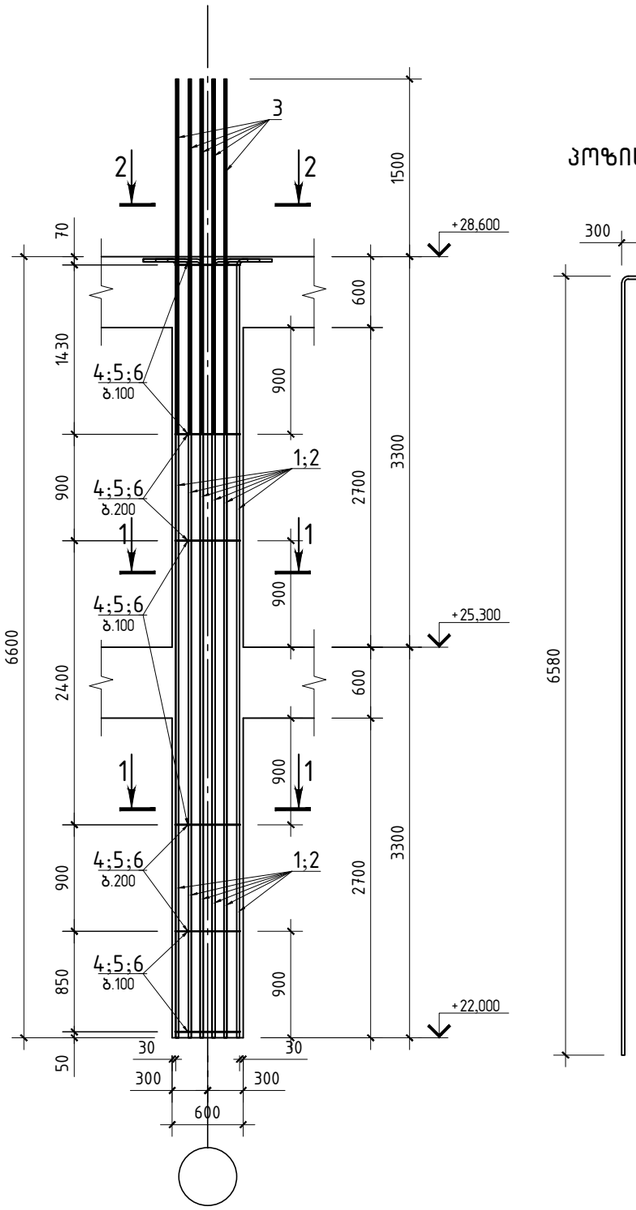

პოზიცია 2

კვეთი 1-1

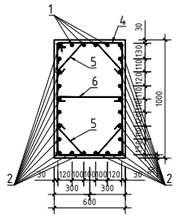

კვეთი 2-2

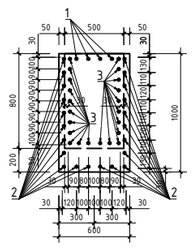

პოზიცია 4

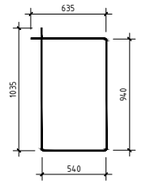

პოზიცია 5

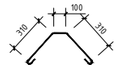

პოზიცია 6



პოზ.	ა ღ ნ ი შ ვ ნ ა	დ ა ს ა ხ ე ლ ე ბ ა	რაოდ.	ერთ. წონა კგ	საერთო წონა კგ
		მონოლითური სვეტი ს-12-ა			
		დეტალები			
1		ϕ 25 B500B ℓ= 8100	4	31.21 კგ	124.8
2		ϕ 25 B500B ℓ= 6840	22	26.36 კგ	579.8
3		ϕ 25 B500B ℓ= 3000	22	11.56 კგ	254.3
4		ϕ 8 B500B ℓ= 3150	58	1.24 კგ	72.1
5		ϕ 8 B500B ℓ= 940	116	0.37 კგ	43.0
6		ϕ 8 B500B ℓ= 710	58	0.28 კგ	16.2
		მასალები			1090
		B35 კლასის ბეტონი		3.96 მ³	

შ.პ.ს. „ჯი ენ პი“			ქ. თბილისი. პეტრე ქავთარაძის ქუჩა №22 01.14.03.040.373	
			ბლოკი 1	მუშა პრ.
მთ.კონსტ.	ო.ქვრივიშვილი		მონოლითური სვეტი ს-12-ა	დაკვ
შესრულა	ნ.მელაძე			ფურც. № 414
შეამოწმა	ო.ქვრივიშვილი		მასშტაბი 1:50;25 ინვ. №	ფურცლები

მონოლითური სვეტი ს-12-ბ

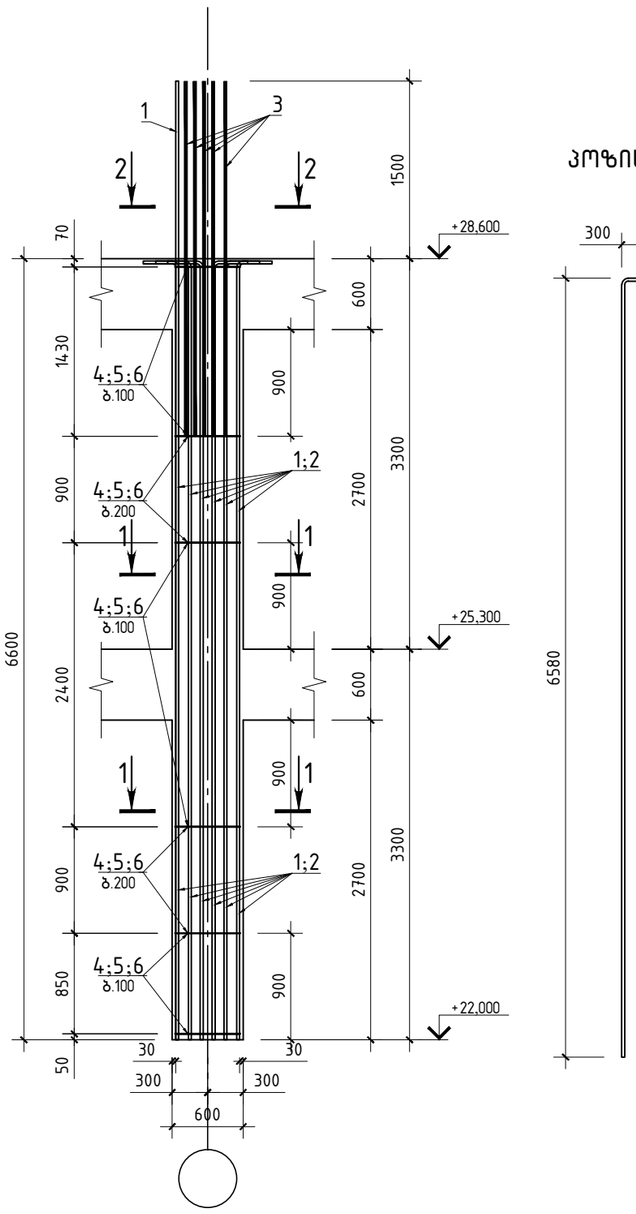

პოზიცია 2

კვეთი 1-1

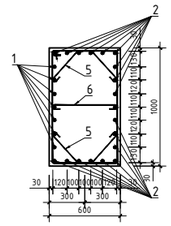

კვეთი 2-2

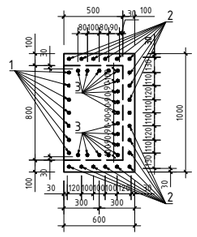

პოზიცია 4

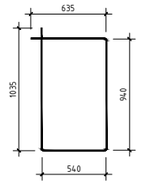

პოზიცია 5

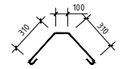

პოზიცია 6



პოზ.	ა ღ ნ ი შ ვ ნ ა	დ ა ს ა ხ ე ლ ე ბ ა	რაოდ.	ერთ. წონა კგ	საერთო წონა კგ
		მონოლითური სვეტი ს-12-ბ			
		დეტალები			
1		ϕ 25 B500B ℓ= 8100	7	31.21 კგ	218.5
2		ϕ 25 B500B ℓ= 6840	19	26.36 კგ	500.8
3		ϕ 25 B500B ℓ= 3000	17	11.56 კგ	196.5
4		ϕ 8 B500B ℓ= 3150	58	1.24 კგ	72.1
5		ϕ 8 B500B ℓ= 940	116	0.37 კგ	43.0
6		ϕ 8 B500B ℓ= 710	58	0.28 კგ	16.2
		მასალები			1047
		B35 კლასის ბეტონი		3.96 მ³	

შ.პ.ს. „ჯი ენ პი“			ქ. თბილისი. პეტრე ქავთარაძის ქუჩა №22 01.14.03.040.373	
			ბლოკი 1	მუშა პრ.
მთ.კონსტ.	ო.ქვრივიშვილი		მონოლითური სვეტი ს-12-ბ	დაკვ
შესრულა	ნ.მელაძე			ფურც. № 415
შეამოწმა	ო.ქვრივიშვილი		მასშტაბი 1:50;25 ინვ. №	ფურცლები

მონოლითური სვეტი ს-12-ბ

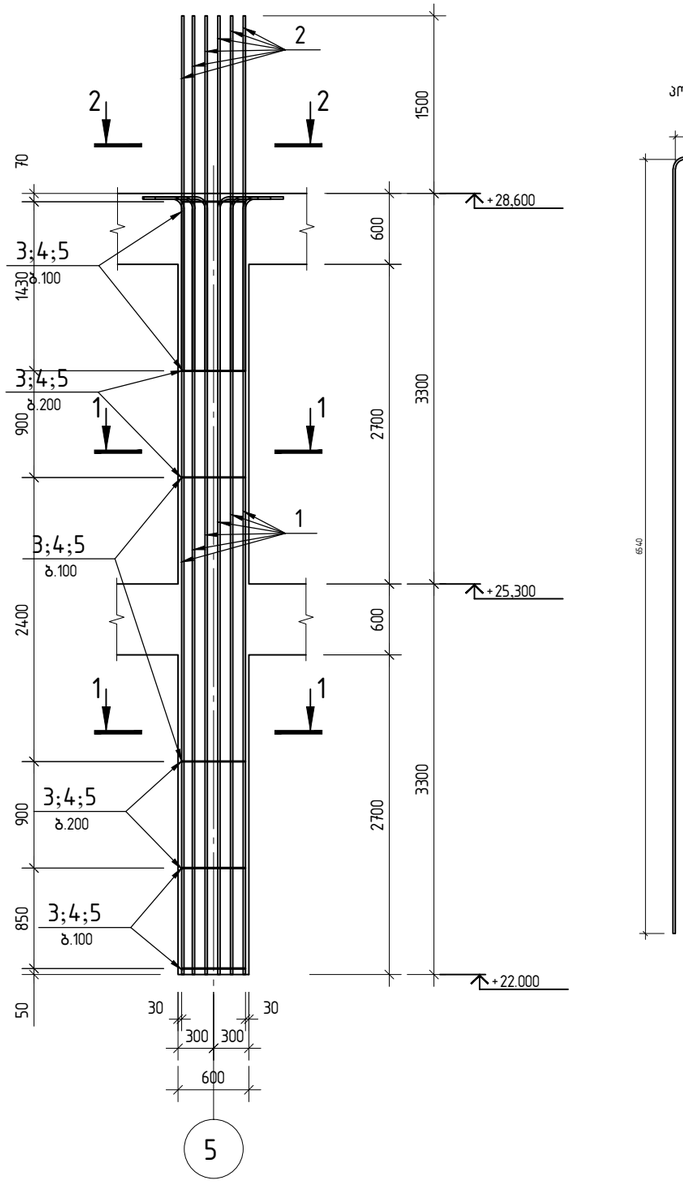

პოზ.1

პოზ.2

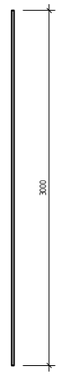

პოზ.	ა ღ ნ ი შ ვ ნ ა	დ ა ს ა ხ ე ლ ე ბ ა	რაოდ.	შენიშვნა
		მონოლითური სვეტი ს-12-ბ		
		დეტალები		
1		ф 25 B500B ℓ= 6840	26	26.36 კგ
2		ф 25 B500B ℓ= 3000	26	11.56 კგ
3		ф 8 B500B ℓ= 3150	56	1.24 კგ
4		ф 8 B500B ℓ= 940	112	0.37 კგ
5		ф 8 B500B ℓ= 710	56	0.28 კგ
		მასალები		
		B35 კლასის ბეტონი		3.96 მ³

კვეთი 3-3

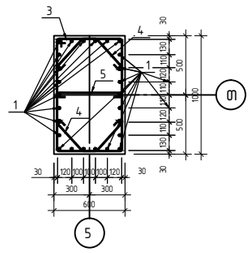

პოზ.3

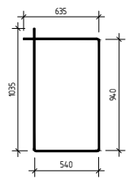

პოზ.4



პოზ.5



კვეთი 4-4

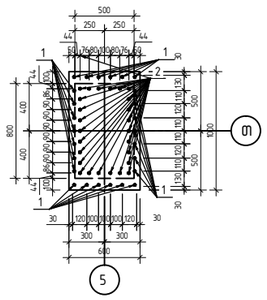

შ.პ.ს. „ჯი ენ პი“			ქ. თბილისი. პეტრე ქავთარაძის ქუჩა №22 01.14.03.040.373	
			ბლოკი 1	მუშა პრ.
მთ.კონსტ.	ო.ქვრივიშვილი		მონოლითური სვეტი ს-12-ბ	დაკვ
შეასრულა	ნ.გელაძე			ფურც. № 416
შეამოწმა	ო.ქვრივიშვილი		მასშტაბი 1: 50;25	ინვ. № ფურცლები

მონოლითური სვეტი ს-13

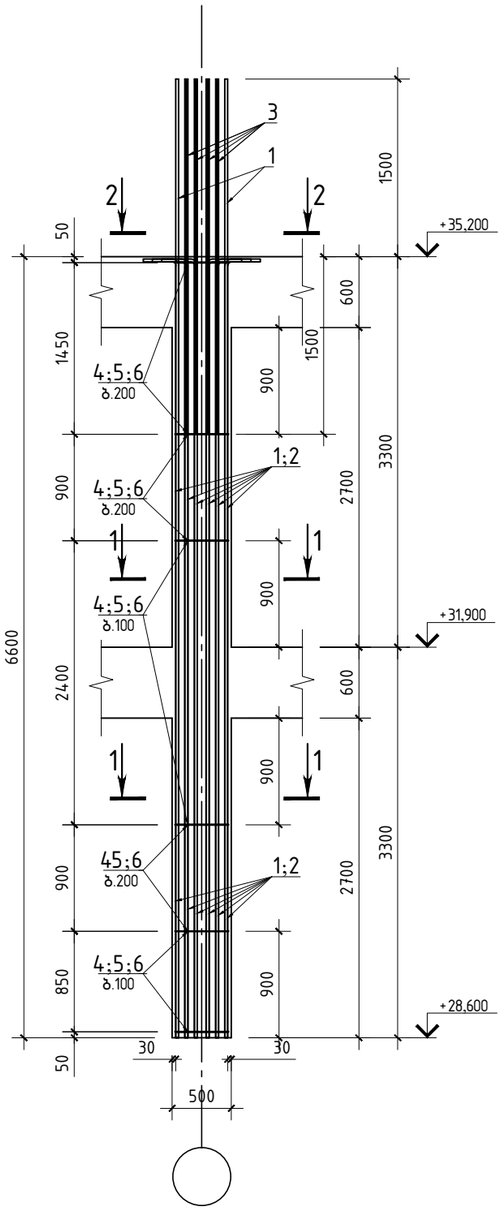

პოზიცია 2

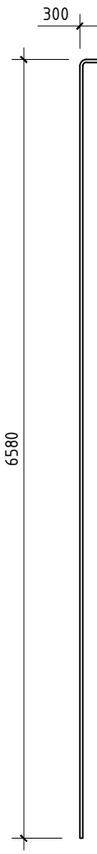

კვეთი 1-1

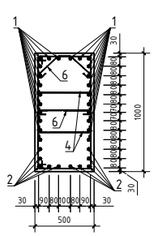

კვეთი 2-2

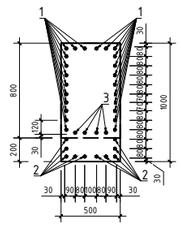

პოზიცია 4

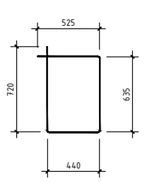

პოზიცია 5

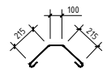

პოზიცია 6



პოზ.	ა ღ ნ ი შ ვ ნ ა	დ ა ს ა ხ ე ლ ე ბ ა	რაოდ.	ერთ. წონა კგ	საერთო წონა კგ
		მონოლითური სვეტი ს-13			
		დეტალები			
1		ϕ 25 B500B ℓ= 8100	24	31.21 კგ	749.1
2		ϕ 25 B500B ℓ= 6840	10	26.36 კგ	263.6
3		ϕ 25 B500B ℓ= 3000	4	11.56 კგ	46.2
4		ϕ 8 B500B ℓ= 2620	116	1.03 კგ	119.9
5		ϕ 8 B500B ℓ= 775	116	0.31 კგ	35.5
6		ϕ 8 B500B ℓ= 610	58	0.24 კგ	14.0
		მასალები			1214
		B35 კლასის ბეტონი		3.30 მ³	

შ.პ.ს. „ჯი ენ პი“			ქ. თბილისი. პეტრე ქავთარაძის ქუჩა №22 01.14.03.040.373	
			ბლოკი 1	მუშა პრ.
მთ.კონსტ.	ო.ქვრივიშვილი		მონოლითური სვეტი ს-13	დაკვ
შესრულა	ნ.გელაძე			ფურც. № 417
შეამოწმა	ო.ქვრივიშვილი		მასშტაბი 1:50;25	ინვ. № ფურცლები

მონოლითური სვეტი ს-14

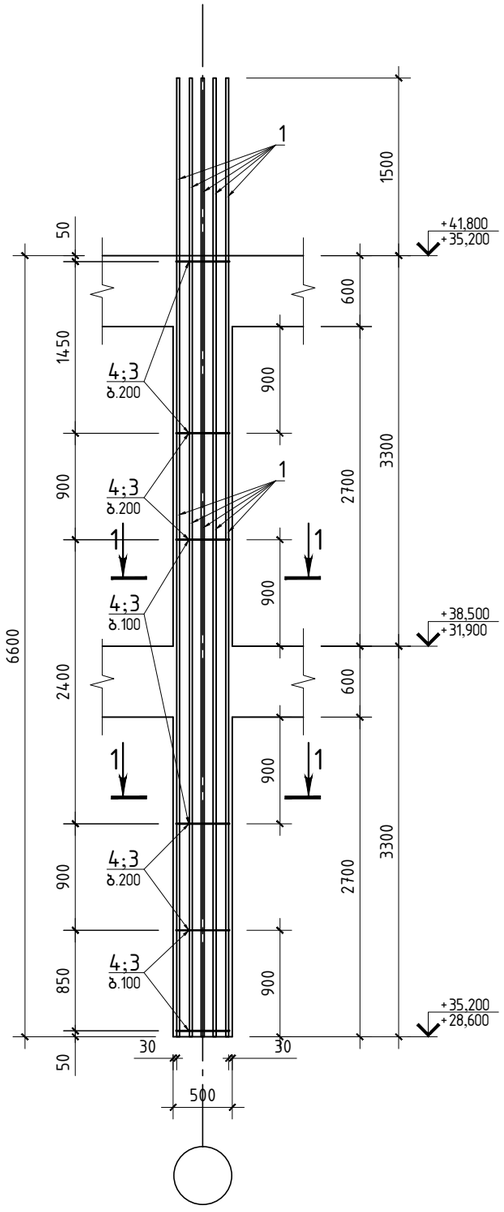

პოზ.	ა ღ ნ ი შ ვ ნ ა	დ ა ს ა ხ ე ლ ე ბ ა	რაოდ.	ერთ. წონა კგ	საერთო წონა კგ
		მონოლითური სვეტი ს-14			
		დეტალები			
1		∅ 25 B500B ℓ= 8100	26	31.21 კგ	811.5
2		∅ 8 B500B ℓ= 2530	58	1.00 კგ	57.9
3		∅ 8 B500B ℓ= 880	116	0.35 კგ	40.3
4		∅ 8 B500B ℓ= 610	58	0.24 კგ	14.0
		მასალები			910
		B35 კლასის ბეტონი		2.64 მ³	

კვეთი 1-1

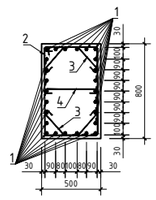

პოზიცია 2

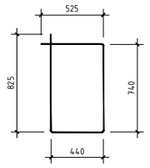

პოზიცია 3

პოზიცია 4

შ.პ.ს. „ჯი ენ პი“			ქ. თბილისი. პეტრე ქავთარაძის ქუჩა №22 01.14.03.040.373	
			ბლოკი 1	მუშა პრ.
მთ.კონსტ.	ო.ქვრივიშვილი		მონოლითური სვეტი ს-14	დაკვ
შეასრულა	ნ.მელაძე			ფურც. № 418
შეამოწმა	ო.ქვრივიშვილი		მასშტაბი 1:50;25 ინვ. №	ფურცლები

მონოლითური სვეტი ს-15

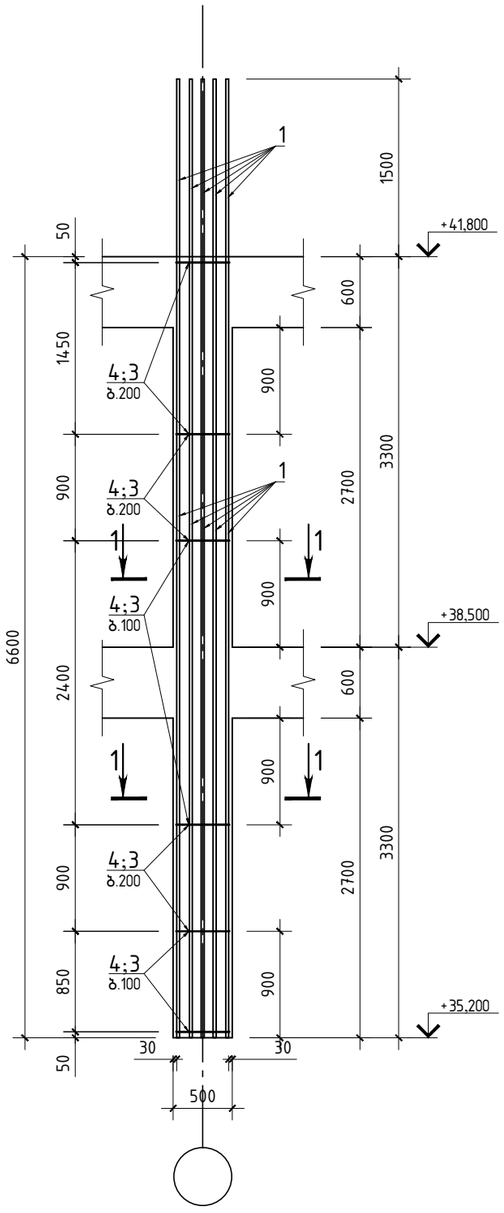

პოზ.	ა ღ ნ ი შ ვ ნ ა	დ ა ს ა ხ ე ლ ე ბ ა	რაოდ.	ერთ. წონა კგ	საერთო წონა კგ
		მონოლითური სვეტი ს-15			
		დეტალები			
1		∅ 25 B500B ℓ= 8100	26	31.21 კგ	811.5
2		∅ 8 B500B ℓ= 2530	58	1.00 კგ	57.9
3		∅ 8 B500B ℓ= 880	116	0.35 კგ	40.3
4		∅ 8 B500B ℓ= 610	58	0.24 კგ	14.0
		მასალები			910
		B35 კლასის ბეტონი		2.64 მ³	

კვეთი 1-1

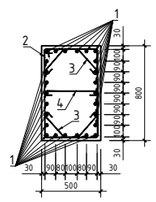

პოზიცია 2

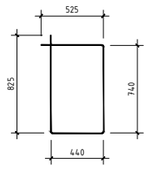

პოზიცია 3

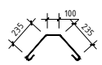

პოზიცია 4



შ.პ.ს. „ჯი ენ პი“			ქ. თბილისი. პეტრე ქავთარაძის ქუჩა №22 01.14.03.040.373	
			ბლოკი 1	მუშა პრ.
მთ.კონსტ.	ო.ქვრივიშვილი		მონოლითური სვეტი ს-15	დაკვ
შეასრულა	ნ.მელაძე			ფურც. № 419
შეამოწმა	ო.ქვრივიშვილი		მასშტაბი 1:50;25	ინვ. №	ფურცლები

მონოლითური სვეტი ს-16

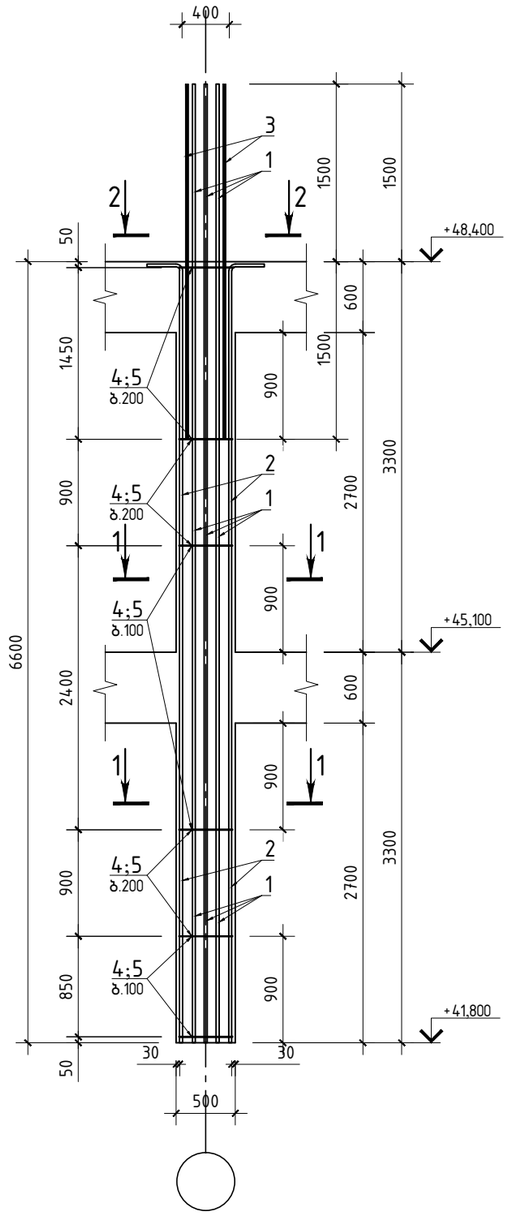

პოზიცია 2

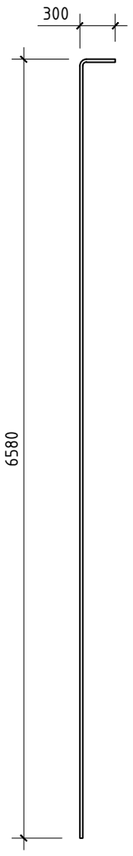

კვეთი 1-1

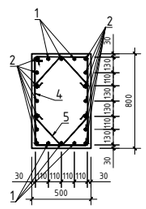

პოზიცია 4

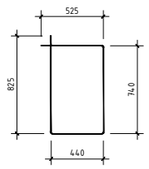

პოზიცია 5



კვეთი 2-2

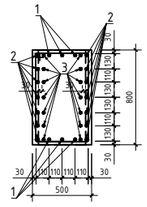

პოზ.	ა ღ ნ ი შ ვ ნ ა	დ ა ს ა ხ ე ლ ე ბ ა	რაოდ.	ერთ. წონა კგ	საერთო წონა კგ
		მონოლითური სვეტი ს-16			
		დეტალები			
1		ϕ 25 B500B ℓ= 8100	6	31.21 კგ	187.3
2		ϕ 25 B500B ℓ= 6840	14	26.36 კგ	369.0
3		ϕ 25 B500B ℓ= 3000	14	11.56 კგ	161.8
4		ϕ 8 B500B ℓ= 2530	58	1.00 კგ	57.9
5		ϕ 8 B500B ℓ= 840	116	0.33 კგ	38.4
		მასალები			814
		B35 კლასის ბეტონი		2.64 მ³	

შ.პ.ს. „ჯი ენ პი“			ქ. თბილისი. პეტრე ქავთარაძის ქუჩა №22 01.14.03.040.373	
			ბლოკი 1	მუშა პრ.
მთ.კონსტ.	ო.ქვრივიშვილი		მონოლითური სვეტი ს-16	დაკვ
შესრულა	ნ.მელაძე			ფურც. № 420
შეამოწმა	ო.ქვრივიშვილი		მასშტაბი 1:50;25 ინვ. №	ფურცლები

მონოლითური სვეტი ს-17

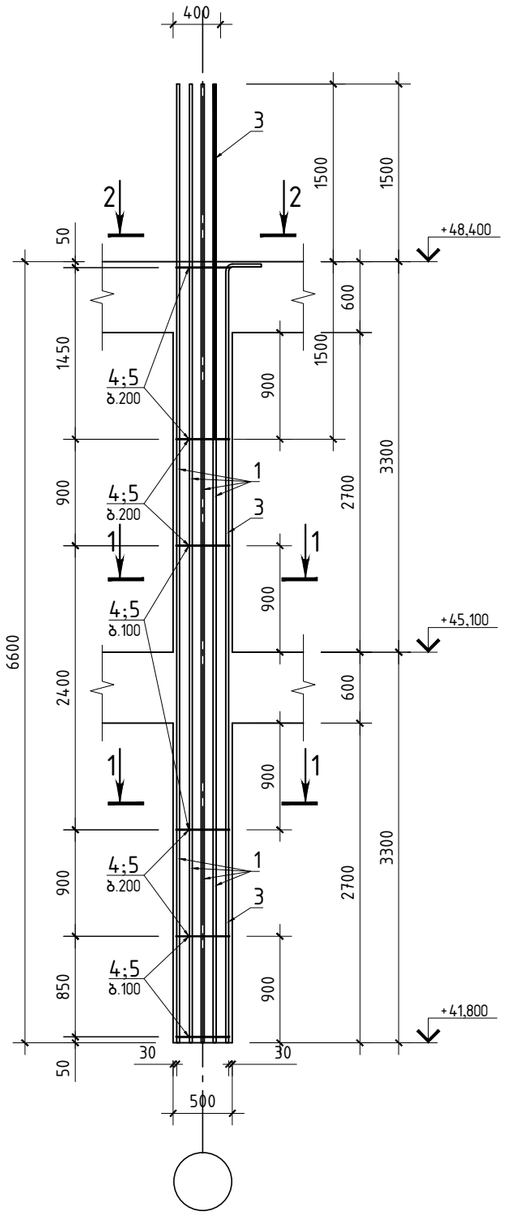

პოზიცია 2

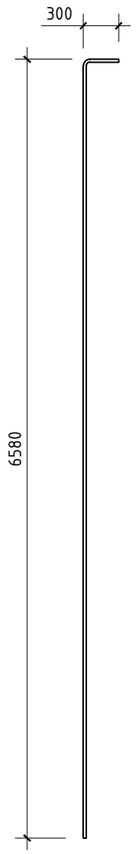

კვეთი 1-1

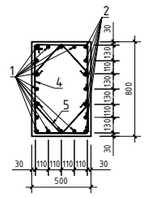

კვეთი 2-2

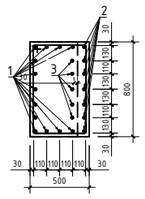

პოზიცია 4

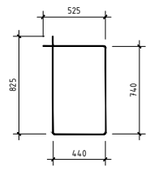

პოზიცია 5

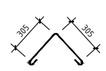

პოზ.	ა ღ ნ ი შ ვ ნ ა	დ ა ს ა ხ ე ლ ე ბ ა	რაოდ.	ერთ. წონა კგ	საერთო წონა კგ
		მონოლითური სვეტი ს-17			
		დეტალები			
1		ϕ 25 B500B ℓ= 8100	13	31.21 კგ	405.7
2		ϕ 25 B500B ℓ= 6840	7	26.36 კგ	184.5
3		ϕ 25 B500B ℓ= 3000	5	11.56 კგ	57.8
4		ϕ 8 B500B ℓ= 2530	58	1.00 კგ	57.9
5		ϕ 8 B500B ℓ= 840	116	0.33 კგ	38.4
		მასალები			744
		B35 კლასის ბეტონი		2.64 მ³	

შ.პ.ს. „ჯი ენ პი“			ქ. თბილისი. პეტრე ქავთარაძის ქუჩა №22 01.14.03.040.373	
			ბლოკი 1	მუშა პრ.
მთ.კონსტ.	ო.ქვრივიშვილი		მონოლითური სვეტი ს-17	დაკვ
შესრულა	ნ.მელაძე			ფურც. № 421
შეამოწმა	ო.ქვრივიშვილი		მასშტაბი 1:50;25 ინვ. №	ფურცლები

მონოლითური სვეტი ს-18

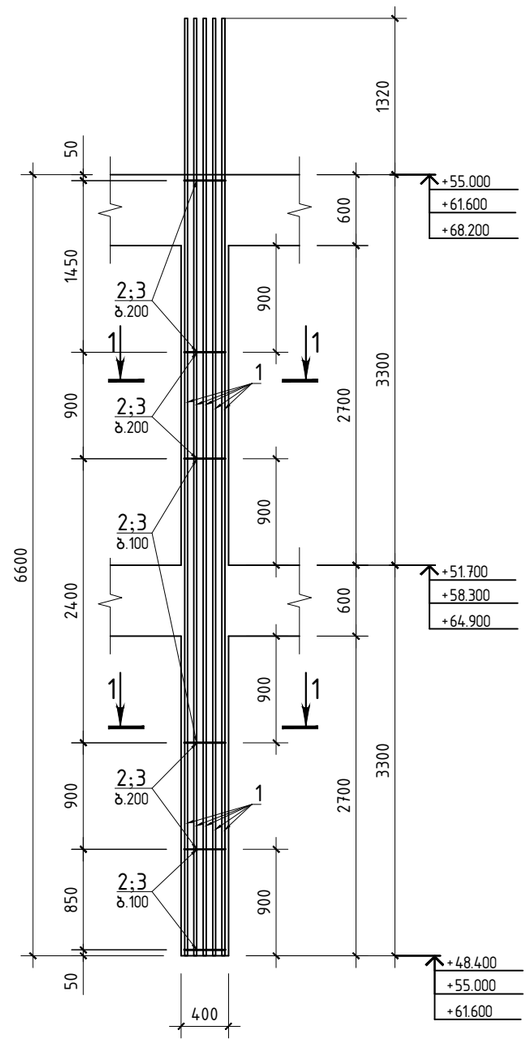

პოზ.	ა ღ ნ ი შ ვ ნ ა	დ ა ს ა ხ ე ლ ე ბ ა	რაოდ.	ერთ. წონა კგ	საერთო წონა კგ
		მონოლითური სვეტი ს-18			
		დეტალები			
1		∅ 22 B500B ℓ= 7920	20	23.63 კგ	472.7
2		∅ 8 B500B ℓ= 2340	58	0.92 კგ	53.6
3		∅ 8 B500B ℓ= 780	116	0.31 კგ	35.7
		მასალები			562
		B35 კლასის ბეტონი		2.11 მ³	

კვეთი 1-1

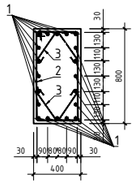

პოზიცია 2

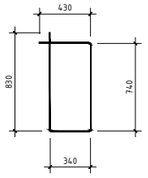

პოზიცია 3



შ.პ.ს. „ჯი ენ პი“			ქ. თბილისი. პეტრე ქავთარაძის ქუჩა №22 01.14.03.040.373
			ბლოკი 1 — მუშა პრ.
მთ.კონსტ.	ო.ქვრივიშვილი		მონოლითური სვეტი ს-18 — დაკვ
შესრულა	ნ.მელაძე		ფურც. № 422
შეამოწმა	ო.ქვრივიშვილი		მასშტაბი 1:50;25 — ინვ. № — ფურცლები

პოზ.	ა ღ ნ ი შ ვ ნ ა	დ ა ს ა ხ ე ლ ე ბ ა	რაოდ.	ერთ. წონა კგ	საერთო წონა კგ
		მონოლითური სვეტი ს-19			
		დეტალები			
1		∅ 22 B500B ℓ= 4020	20	12.00 კგ	239.9
2		∅ 8 B500B ℓ= 2340	29	0.92 კგ	26.8
3		∅ 8 B500B ℓ= 780	57	0.31 კგ	17.5
		მასალები			284
		B35 კლასის ბეტონი		1.06 მ³	

მონოლითური სვეტი ს-19

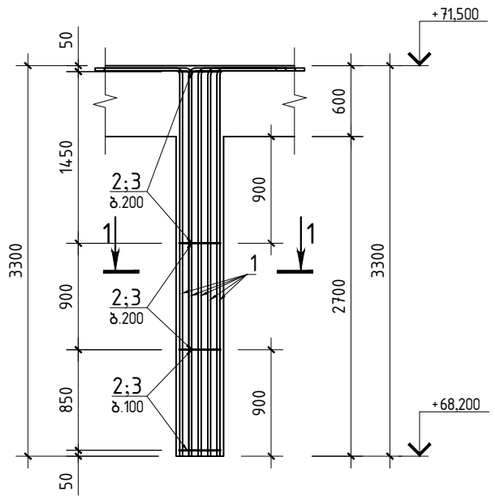

პოზიცია 1

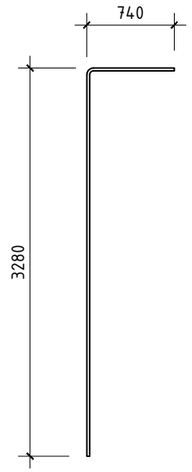

კვეთი 1-1

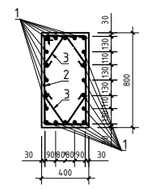

პოზიცია 2

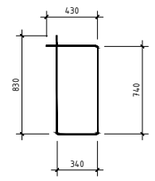

პოზიცია 3

შ.პ.ს. „ჯი ენ პი“			ქ. თბილისი. კეტრე ქავთარაძის ქუჩა №22 01.14.03.040.373
			ბლოკი 1 — მუშა პრ.
მთ.კონსტ.	ო.ქვრივიშვილი		მონოლითური სვეტი ს-19 — დაკვ
შესრულა	ნ.მელაძე		ფურც. № 423
შეამოწმა	ო.ქვრივიშვილი		მასშტაბი 1:50;25 — ინვ. № — ფურცლები

ელემენტის მარკა	რაოდენობა	არმატურის ნაკეთობები																ლითონის ნაკეთობები										საერთო ხარჯი; კგ	B40 ბეტონის ხარჯი; მ³	B35 ბეტონის ხარჯი; მ³
		არმატურის კლასი																												
		B 500B				B500B																								
		Ø6	Ø8	Ø10	ჯამი	Ø8	Ø10	Ø12	Ø14	Ø16	Ø18	Ø20	Ø22	Ø25	Ø28	Ø32	ჯამი	სულ									სულ			
მონოლითური სვეტი																														
ს-1	8					1865.6									15788.8		17 654	17 654										17 654	51.04	
ს-2	20					4416.0									26912.0		31 328	31 328										31 328	109.40	
ს-3	5					458.0							1629.0				2 087	2 087										2 087	9.50	
ს-4	20					2066.0							5958.0				8 024	8 024										8 024	38.00	
ს-5	6					549.6							1787.4				2 337	2 337										2 337	11.40	
ს-6	8					1921.6									18036.0		19 958	19 958										19 958	59.12	
ს-7	14					3182.2									21427.0		24 609	24 609										24 609	88.76	
ს-7-ა	6					1363.8									9410.4		10 774	10 774										10 774	38.04	
ს-8	5					241.0							934.5				1 176	1 176										1 176	5.65	
ს-9	16					3233.6								19976.0			23 210	23 210										23 210		74.56
ს-10	40					5252.0								32460.0			37 712	37 712										37 712		160.00
ს-11	8					1616.8								10934.4			12 551	12 551										12 551		36.96
ს-12	8					1050.4								7018.4			8 069	8 069										8 069		31.68
ს-12-ა	6					787.8								5753.4			6 541	6 541										6 541		23.76
ს-12-ბ	5					656.5								4579.0			5 236	5 236										5 236		19.80
ს-12-გ	1					126.0								986.0			1 112	1 112										1 112		3.96
ს-13	8					1355.2								8471.2			9 826	9 826										9 826		26.40
ს-14	40					4488.0								32460.0			36 948	36 948										36 948		105.60
ს-15	8					897.6								6492.0			7 390	7 390										7 390		21.12
ს-16	15					1444.5								10771.5			12 216	12 216										12 216		39.60
ს-17	13					1251.9								8424.0			9 676	9 676										9 676		34.32
ს-18	84					7501.2							39706.8				47 208	47 208										47 208		177.24
ს-19	28					1240.4							6717.2				7 958	7 958										7 958		29.68
						46 966							56 733	148 326	91 574		343 599	343 599										343 599	411	785

შ.პ.ს. „ჯი ენ პი“			ქ. თბილისი. პეტრე ქავთარაძის ქუჩა №22 01.14.03.040.373	
			ბლოკი 1	მუშა პრ.
მთ.კონსტ.	ო.ქვრივიშვილი		მასალათა ხარჯის უწყისი	დაკვ
შეასრულა	ნ.მელაძე			ფურც. № 424
შეამოწმა	ო.ქვრივიშვილი		მასშტაბი 1:50	ინვ. №	ფურცლები

მონოლითური კოჭი კ-8

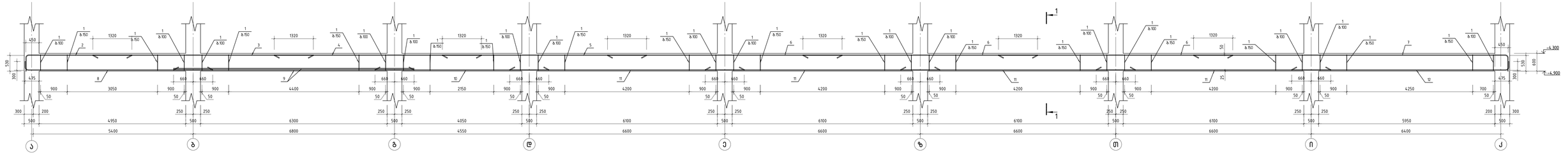
1
1
-4.300
-4.900
450
538
300
4.75
900
3050
900
900
4400
900
900
2150
900
900
4200
900
900
4200
900
900
4200
900
900
4250
900
50
50
50

მონოლითური კოჭი კ-9

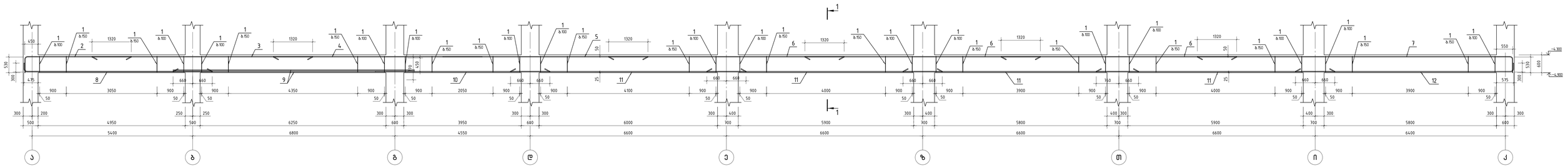

პოზ.	ა ღ წ ე რ ი ლ ო ბ ა	დ ა ხ ა ს ი ა თ ე ბ ა	ჩაქრ	ერთ. წონა კგ	საერთო წონა კგ
		მონოლითური კოჭი კ-9			
		ლენტური			
1		ф 8 B500B ℓ= 1645	686	0.65 კგ	445.0
2		ф 22 B500B ℓ= 4080	4	12.17 კგ	48.7
3		ф 22 B500B ℓ= 7420	4	22.14 კგ	88.6
4		ф 22 B500B ℓ= 7420	4	22.14 კგ	88.6
5		ф 22 B500B ℓ= 6890	4	20.56 კგ	82.2
6		ф 22 B500B ℓ= 7920	12	23.63 კგ	283.6
7		ф 22 B500B ℓ= 11100	4	33.12 კგ	132.5
8		ф 22 B500B ℓ= 6570	4	19.60 კგ	78.4
9		ф 25 B500B ℓ= 8120	6	31.29 კგ	187.7
10		ф 22 B500B ℓ= 5870	4	17.52 კგ	70.1
11		ф 25 B500B ℓ= 8020	16	30.90 კგ	494.4
12		ф 22 B500B ℓ= 7570	4	22.59 კგ	90.4
		გაბარიტები			1169
		B30 კლასის ბეტონი		10.79 მ³	

კვეთი 1-1

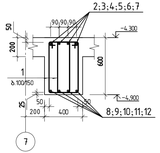

პოზიცია 1

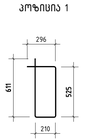

		ქ. თბილისი ვაზიანი ავტომაგისტრალის კვეთა №22 01+03.030.373	
		ბლოკი 1	ფურც.
მთ. ინჟინერი	ლ.ციკოლიშვილი		
შეასრულა	ნ.ბიტაძე	მონოლითური კოჭი კ-9	ფაილი № 511
შეამოწმა	ლ.ციკოლიშვილი		
მასშტაბი 1: 50		ფურც. №	შენიშვნები

მონოლითური კოჭი კ-9'

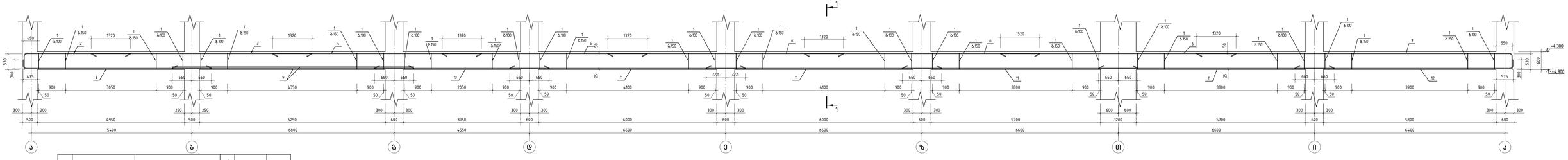

პოზ	ა ღ წ ე რ ი ლ ე ბ ა	დ ა ს ა ხ ე ლ ე ბ ა	ც/ნ	ერთ. წონა კგ	სულ წონა კგ
		მონოლითური კოჭი კ-9'			
		ღეროებით:			
1		ფ 8 B500B ℓ= 1645	678	0.65	439.9
2		ფ 22 B500B ℓ= 4080	4	12.17	48.7
3		ფ 22 B500B ℓ= 7420	4	22.14	88.6
4		ფ 22 B500B ℓ= 7020	4	20.95	83.8
5		ფ 22 B500B ℓ= 6890	4	20.56	82.2
6		ფ 22 B500B ℓ= 7920	12	23.63	283.6
7		ფ 22 B500B ℓ= 11100	4	33.12	132.5
8		ფ 22 B500B ℓ= 6570	4	19.60	78.4
9		ფ 25 B500B ℓ= 8120	6	31.29	187.7
10		ფ 22 B500B ℓ= 5870	4	17.52	70.1
11		ფ 25 B500B ℓ= 7920	16	30.52	488.3
12		ფ 22 B500B ℓ= 7570	4	22.59	90.4
		ბეტონით:			1159
		B30 კლასის ბეტონი		10.64	მ³

ჭრილი 1-1

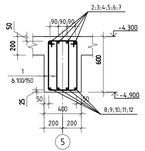

პოზიცია 1

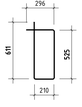

GTP	შპს „GTP Gi"		კ მთაწმინდა ვაზისუბანის ქუჩა №22 01.14.03040393		
			ბლოკი 1		ფურც. 24
შეასრულა	ლ.ქავთარიშვილი		მონოლითური კოჭი კ-9'		ზომა
შეასრულა	ნ.ბიძინაშვილი				ზომა 1 : 512
შეამოწმა	ლ.ქავთარიშვილი		მასშტაბი 1 : 50	ფურც №	ნახაზები

მოწოლითიური კოჭი ა-10

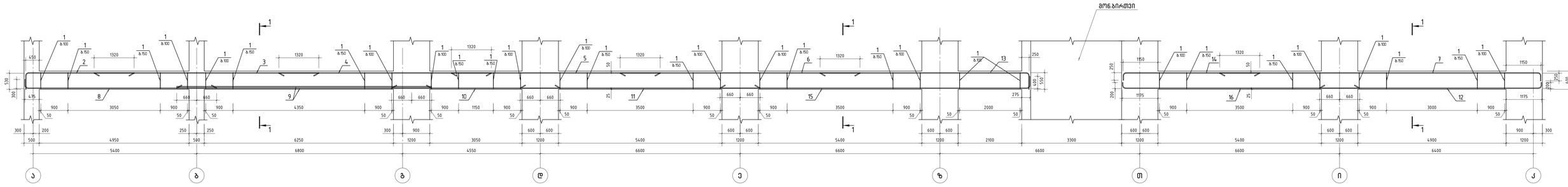

პოზ.	ა ღ წ ე რ ი ლ ო ბ ა	დ ა ს ა ხ უ ლ ე ბ ა	რაოდ.	ერთ. წონა კგ	საერთო წონა კგ
		მოწოლითიური კოჭი ა-10			
		დეტალები			
1		ф 8 B500B ℓ= 1645	586	0.65 კგ	380.4
2		ф 22 B500B ℓ= 4080	4	12.17 კგ	48.7
3		ф 22 B500B ℓ= 7420	4	22.14 კგ	88.6
4		ф 22 B500B ℓ= 7020	4	20.95 კგ	83.8
5		ф 22 B500B ℓ= 6900	4	20.59 კგ	82.4
6		ф 22 B500B ℓ= 7920	4	23.63 კგ	94.5
7		ф 22 B500B ℓ= 10820	4	32.29 კგ	129.1
8		ф 22 B500B ℓ= 6570	4	19.60 კგ	78.4

პოზ.	ა ღ წ ე რ ი ლ ო ბ ა	დ ა ს ა ხ უ ლ ე ბ ა	რაოდ.	ერთ. წონა კგ	საერთო წონა კგ
9		ф 25 B500B ℓ= 8420	6	32.44 კგ	194.7
10		ф 22 B500B ℓ= 5570	4	16.62 კგ	66.5
11		ф 22 B500B ℓ= 7970	4	23.78 კგ	95.1
12		ф 22 B500B ℓ= 7470	4	22.29 კგ	89.2
13		ф 22 B500B ℓ= 7400	4	22.08 კგ	88.3
14		ф 22 B500B ℓ= 4700	4	14.02 კგ	56.1
15		ф 22 B500B ℓ= 10570	4	31.54 კგ	126.2
16		ф 22 B500B ℓ= 7970	4	23.78 კგ	95.1
		ბეტონი			907
		B30 ლილვის ბეტონი		8.99 მ³	

კვეთი 1-1

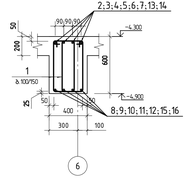

პოზიცია 1



შპს „ჯი პი ჯი"		ქ. თბილისი ვეძის ავტომაგისტრალის ქვეშ №22 ტრანსფორმატორული ქვეშსადგურის მშენებლობა	
		გენერალური გეგმა	ფურც. 1/4
მთ. ინჟინერი	ო.ჩაჩანიძე		
მთ.არქიტ.	ნ.ბერძენიშვილი	მოწოლითიური კოჭი ა-10	ფაზა
მთ.კონსტრ.	ნ.ბერძენიშვილი		ნახაზის № 513
მასშტაბი 1: 50		ფორმატი	

მონოლითური კოჭი კ-21

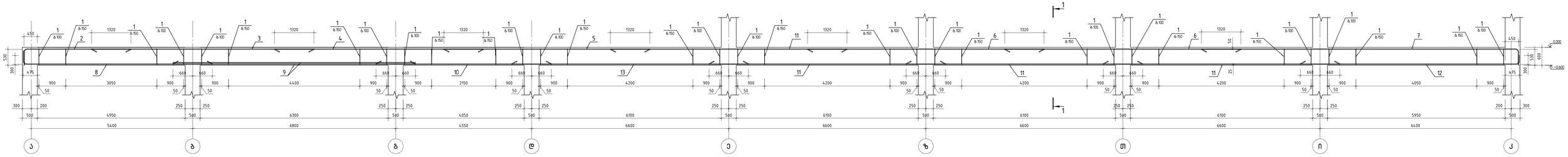

პოზ	ა ღ წ ე რ ი ლ ე ბ ა	დ ა ს ა ხ ე ლ ე ბ ა	ბ/ნომ	ერთ. წონა კგ		საერთო წონა კგ
		მონოლითური კოჭი კ-21				
		მეტალთები				
1		ფ 8 B500B ℓ= 1645	695	0.65	კგ	451.1
2		ფ 22 B500B ℓ= 4080	4	12.17	კგ	48.7
3		ფ 22 B500B ℓ= 7440	4	22.20	კგ	88.8
4		ფ 22 B500B ℓ= 6990	4	20.86	კგ	83.4
5		ფ 25 B500B ℓ= 6900	4	26.59	კგ	106.3
6		ფ 22 B500B ℓ= 7920	8	23.63	კგ	189.1
7		ფ 22 B500B ℓ= 11110	4	33.15	კგ	132.6
8		ფ 22 B500B ℓ= 6720	4	20.05	კგ	80.2
9		ფ 25 B500B ℓ= 8120	6	31.29	კგ	187.7
10		ფ 25 B500B ℓ= 5870	4	22.62	კგ	90.5
11		ფ 25 B500B ℓ= 7920	16	30.52	კგ	488.3
12		ფ 22 B500B ℓ= 7570	4	22.59	კგ	90.4
13		ფ 28 B500B ℓ= 7920	4	38.28	კგ	153.1
		მასალები				2190
		B30 ბეტონის მოცულობა		10.96	მ³	

კვეთი 1-1

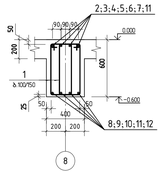

პოზიცია 1

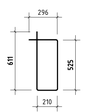

შპს „ჯი პი ენ"			ქ. თბილისი ვეძისა ავენიუს კეთ №22 0114.03.043373		
			ბლოკი 1		ფურც.
მთ. ინჟინერი	ო.ჩაჩანიძე				
შეასრულა	ნ.ბიძინაშვილი		მონოლითური კოჭი კ-21		ფაილი № 529
შეამოწმა	ო.ჩაჩანიძე				
მასშტაბი 1: 50			ფორმატი		შენიშვნები

მონოლითური კოჭი კ-22

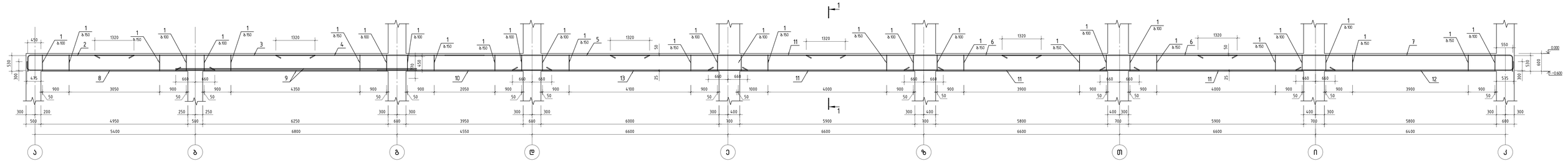

პოზ	ა ღ წ ე რ ი ლ ე ბ ა	დ ა ს ა ხ უ ლ ე ბ ა	ზომ. ერთეული			საანგარიშო წონა ტნ
		მონოლითური კოჭი კ-22				
		ლითონები				
1		ფ 8 B500B ℓ= 1645	686	0.65	ტნ	445.0
2		ფ 22 B500B ℓ= 4080	4	12.17	ტნ	48.7
3		ფ 22 B500B ℓ= 7420	4	22.14	ტნ	88.6
4		ფ 22 B500B ℓ= 6990	4	20.86	ტნ	83.4
5		ფ 25 B500B ℓ= 6900	4	26.59	ტნ	106.3
6		ფ 22 B500B ℓ= 7920	8	23.63	ტნ	189.1
7		ფ 22 B500B ℓ= 11100	4	33.12	ტნ	132.5
8		ფ 22 B500B ℓ= 6570	4	19.60	ტნ	78.4
9		ფ 25 B500B ℓ= 8120	6	31.29	ტნ	187.7
10		ფ 25 B500B ℓ= 5870	4	22.62	ტნ	90.5
11		ფ 25 B500B ℓ= 7920	16	30.52	ტნ	488.3
12		ფ 22 B500B ℓ= 7570	4	22.59	ტნ	90.4
13		ფ 28 B500B ℓ= 7920	4	38.28	ტნ	153.1
		ბეტონი				1094
		B30 ლერწამ ბეტონი		10.79	მ³	

კვეთი 1-1

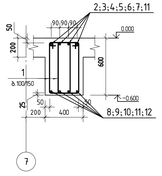

პოზიცია 1

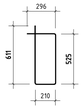

				კ მონოლითი ხიდის ავტომაგისტრალი კმ11+830-კმ13+030-ზე	
				ბლოკი 1	ფურც. ჯამ.
				მონოლითური კოჭი კ-22	ზომა № 530
მთ.ინჟ.	ო.ჩაჩანიძე				
მთ.არქ.	ნ.ცირკაძე				
მთ.ინჟ.	ო.ჩაჩანიძე				
მასშტაბი 1 : 50				ფურც. №	ზომათა

მონოლითური კოჭი კ-22'

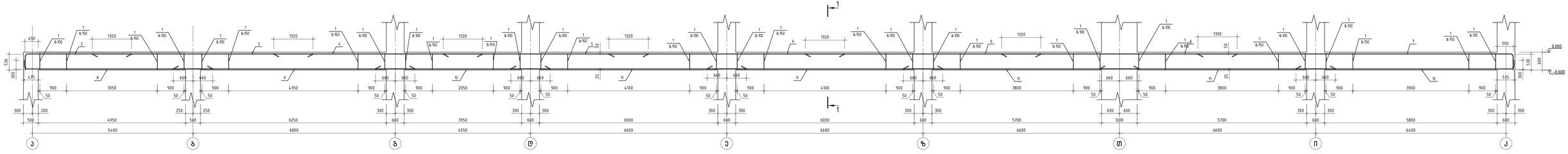
1
0.000
-0.600
5.30
3.00
4.75
5.50
6.00
3.00
5.35
5.50
5.50
3.25
3.25
5.50
5.50
5.50

მონოლითური კოჭი კ-23

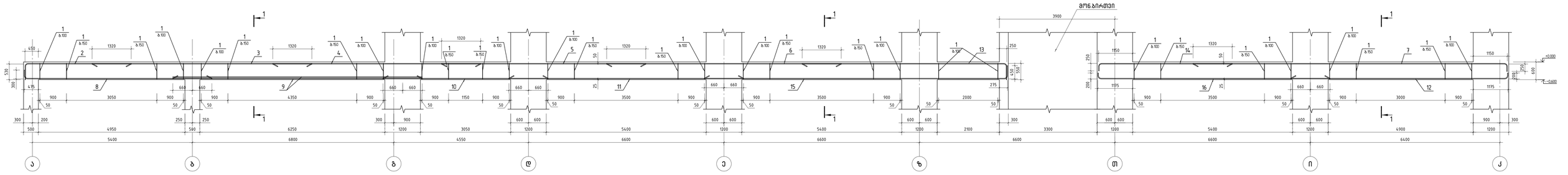

პოზ.	ა ღ წ ე რ ი ლ ო ბ ა	დ ა ხ ა ს ი ა თ ე ბ ა	რაოდ.	ერთ. წონა კგ	საერთო წონა კგ
		მონოლითური კოჭი კ-23			
		დეტალები			
1		ф 8 B500B ℓ= 1645	586	0.65 კგ	380.4
2		ф 22 B500B ℓ= 4080	4	12.17 კგ	48.7
3		ф 22 B500B ℓ= 7420	4	22.14 კგ	88.6
4		ф 22 B500B ℓ= 7020	4	20.95 კგ	83.8
5		ф 22 B500B ℓ= 6900	4	20.59 კგ	82.4
6		ф 22 B500B ℓ= 7920	4	23.63 კგ	94.5
7		ф 22 B500B ℓ= 10820	4	32.29 კგ	129.1
8		ф 22 B500B ℓ= 6570	4	19.60 კგ	78.4

პოზ.	ა ღ წ ე რ ი ლ ო ბ ა	დ ა ხ ა ს ი ა თ ე ბ ა	რაოდ.	ერთ. წონა კგ	საერთო წონა კგ
9		ф 25 B500B ℓ= 8420	6	32.44 კგ	194.7
10		ф 22 B500B ℓ= 5570	4	16.62 კგ	66.5
11		ф 22 B500B ℓ= 7970	4	23.78 კგ	95.1
12		ф 22 B500B ℓ= 7470	4	22.29 კგ	89.2
13		ф 22 B500B ℓ= 7400	4	22.08 კგ	88.3
14		ф 22 B500B ℓ= 4700	4	14.02 კგ	56.1
15		ф 22 B500B ℓ= 10620	4	31.69 კგ	126.8
16		ф 22 B500B ℓ= 7970	4	23.78 კგ	95.1
		ბეტონი			907
		B30 ლილვის ბეტონი		8.99 მ³	

კვეთი 1-1

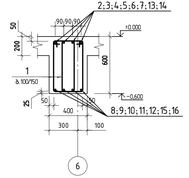

პოზიცია 1

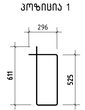

შპს „ჯი პი ჯი"		კ. ფოცხიშვილის ქუჩის ასფალტობეტონის ქვაბის №22	
		01.14.030.0373	
		ბლოკი 1	ფურც. ჯამ.
მთ. ინჟინერი	ო.ჯაბუნიშვილი		ფაზა
მთავარპრ.	ნ.ბიტარაძე	მონოლითური კოჭი კ-23	ფურც. № 532
მთავარმქმ.	ო.ჯაბუნიშვილი	მასშტაბი 1 : 50	ნახ. № ფურცლები

მონოლითური კოჭი კ-24

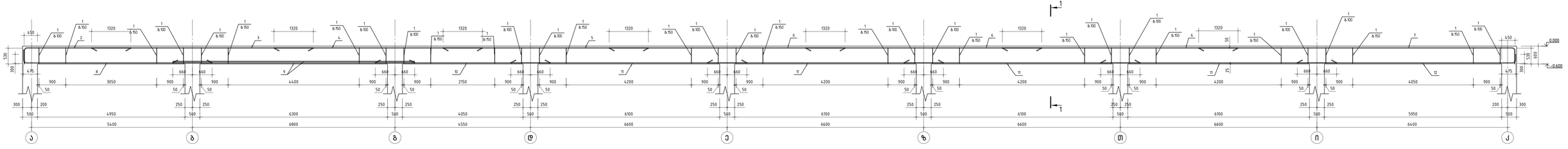

პოზ.	ა ღ წ ე რ ი ლ ო ბ ა	დ ა ს ა ხ ე ლ ე ბ ა	რაოდ.	ერთ. წონა კგ		საერთო წონა კგ
		მონოლითური კოჭი კ-24				
		ღეროსებური				
1		ф 8 B500B ℓ= 1645	695	0.65	კგ	451.1
2		ф 22 B500B ℓ= 4080	4	12.17	კგ	48.7
3		ф 22 B500B ℓ= 7440	4	22.20	კგ	88.8
4		ф 22 B500B ℓ= 6990	4	20.86	კგ	83.4
5		ф 22 B500B ℓ= 6900	4	20.59	კგ	82.4
6		ф 22 B500B ℓ= 7920	12	23.63	კგ	283.6
7		ф 22 B500B ℓ= 11910	4	33.15	კგ	132.6
8		ф 22 B500B ℓ= 6720	4	20.05	კგ	80.2
9		ф 25 B500B ℓ= 8120	6	31.29	კგ	187.7
10		ф 22 B500B ℓ= 5870	4	17.52	კგ	70.1
11		ф 25 B500B ℓ= 7920	16	30.52	კგ	488.3
12		ф 22 B500B ℓ= 7570	4	22.59	კგ	90.4
		ბეტონი				2087
		B30 კლასის ბეტონი		10.96	მ³	

კვეთი 1-1

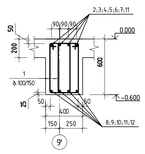

პოზიცია 1

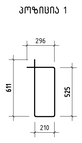

შპს „ჯი თი პი ჯი“		კ მთიულის ავტომაგისტრალის კმ№ 22 ი1.ჩ3040.393	
		ბლოკი 1	ფურც. 24
შემსრულ.	ო.ქასრაშვილი		ფაზა
შეამოწმა	ნ.ბიძინაშვილი	მონოლითური კოჭი კ-24	ზომა № 533
შეამოწმა	ო.ქასრაშვილი	მასშტაბი 1 : 50	ფურც №	ფურცლები

მონოლითური კოჭი კ-37

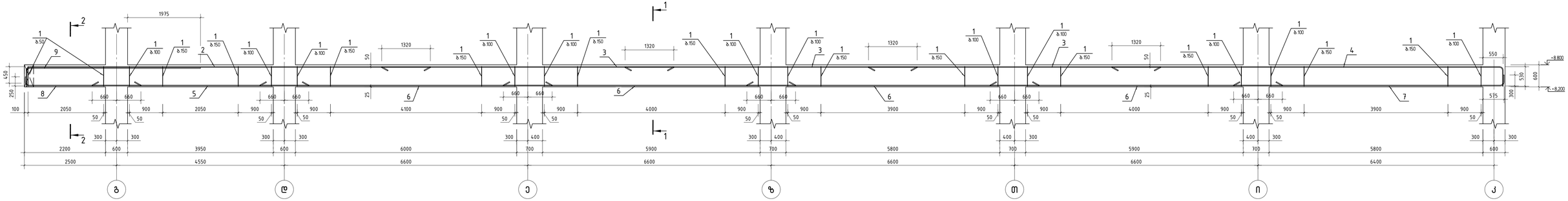
1975
1320
1320
1320

მონოლითური კოჭი კ-37'

პოზ.	აღნიშვნა	დასახელება			რაოდ.	ერთ. წონა კგ		საერთო წონა კგ
		მონოლითური კოჭი კ-37'						
		დეტალები						
1		ф 8	B500B	ℓ= 1645	600	0.65	კგ	389.4
2		ф 25	B500B	ℓ= 11750	4	45.28	კგ	181.1
3		ф 22	B500B	ℓ= 7920	12	23.63	კგ	283.6
4		ф 22	B500B	ℓ= 11080	4	33.06	კგ	132.2
5		ф 22	B500B	ℓ= 5870	4	17.52	კგ	70.1
6		ф 25	B500B	ℓ= 7920	16	30.52	კგ	488.3
7		ф 22	B500B	ℓ= 7570	4	22.59	კგ	90.4
8		ф 18	B500B	ℓ= 3620	4	7.23	კგ	28.9
9		ф 25	B500B	ℓ= 5420	2	20.88	კგ	41.8
		მასალები						1635
		B30 ბეტონის კლასი				8.56	$მ^3$	

კვეთი 1-1

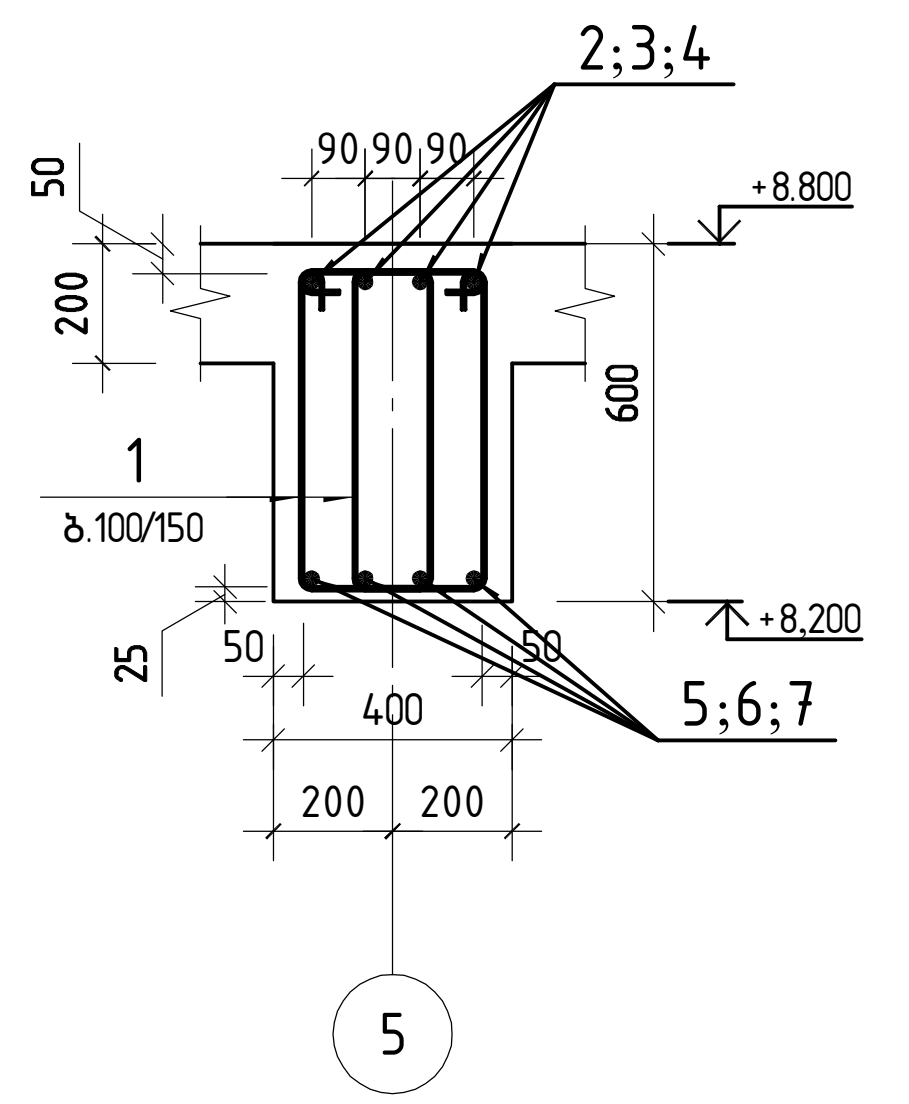

პოზიცია 1

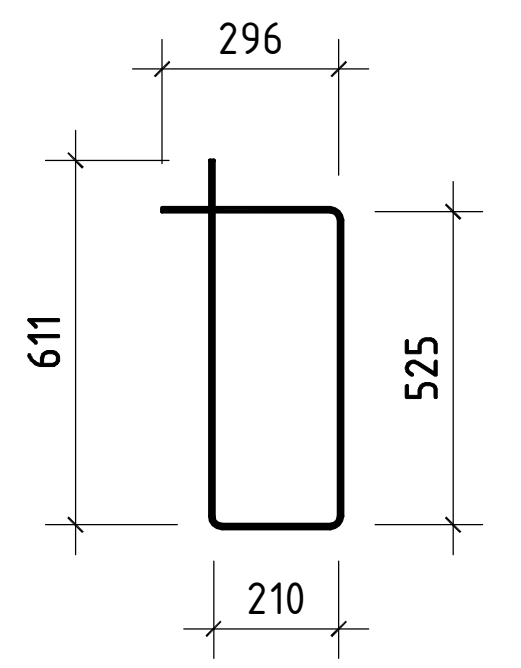

კვეთი 2-2

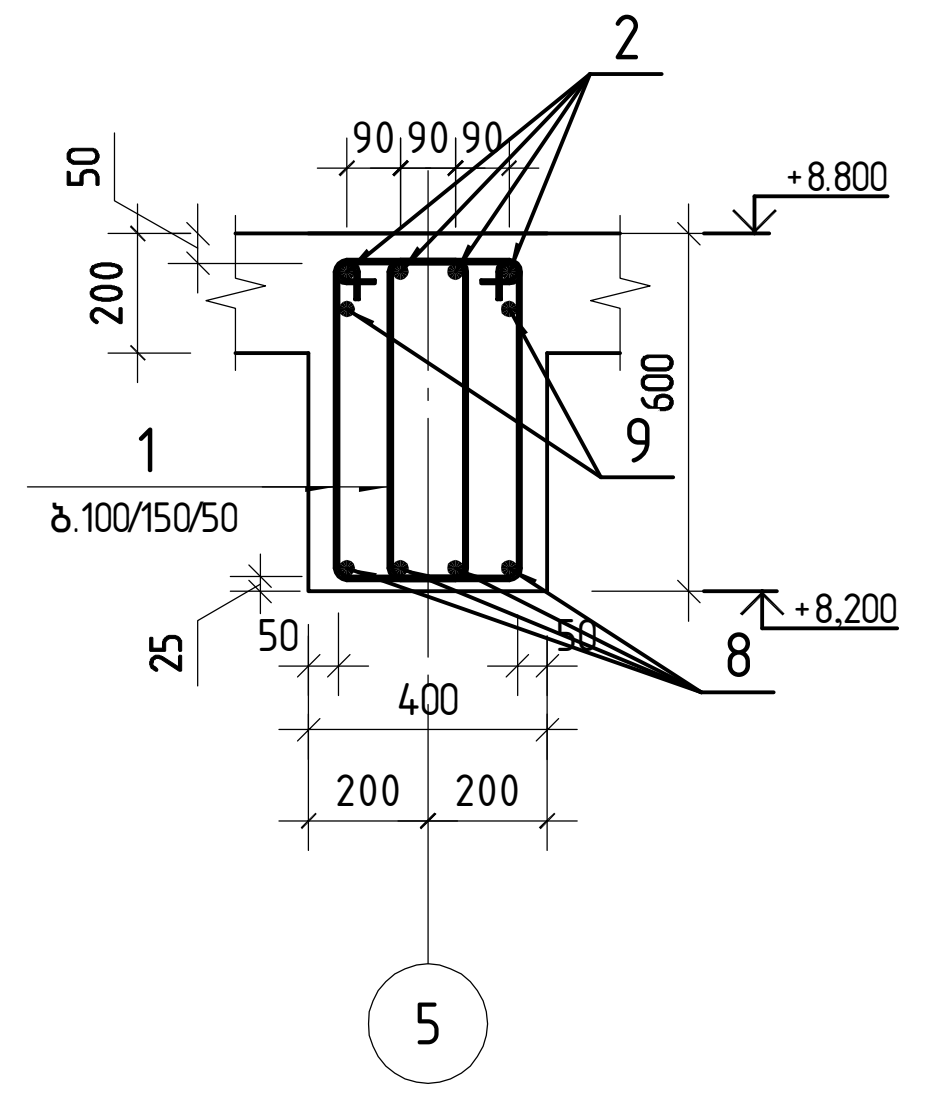

შ.პ.ს. „ჯი ენ პი“			ქ. თბილისი. პეტრე ქავთარაძის ქუჩა №22 01.14.03.040.373		
			ბლოკი 1		მუშა პრ.
მთ.კონსტ.	ო.ქვრივიშვილი		მონოლითური კოჭი კ-37'		დაკვ
შეასრულა	ნ.მელაძე				ფურც. № 550
შეამოწმა	ო.ქვრივიშვილი		მასშტაბი 1: 50	ინვ. №	ფურცლები

მონოლითური კოჭი კ-38

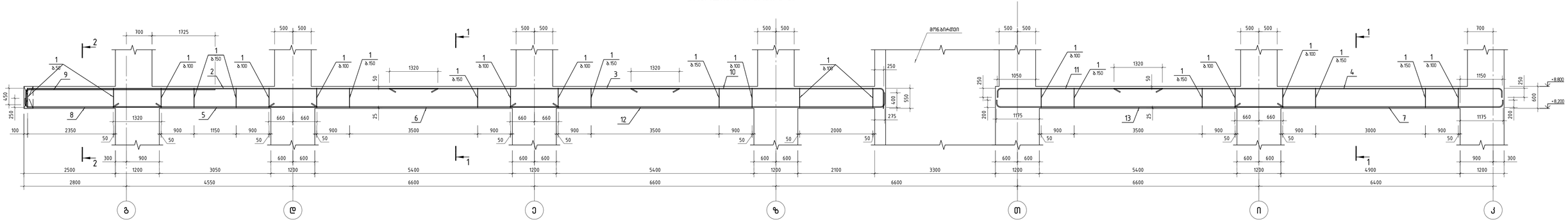

პოზ.	აღნიშვნა	დასახელება	რაოდ.	არმ. წონა კგ	საერთო წონა კგ
		მონოლითური კოჭი კ-38			
		დეტალები			
1		ф 8 B500B ℓ= 1645	470	0.65 კგ	304.9
2		ф 25 B500B ℓ= 11650	4	44.89 კგ	179.6
3		ф 22 B500B ℓ= 7920	4	23.63 კგ	94.5
4		ф 22 B500B ℓ= 10800	4	32.23 კგ	128.9
5		ф 22 B500B ℓ= 5570	4	16.62 კგ	66.5
6		ф 22 B500B ℓ= 7920	4	23.63 კგ	94.5
7		ф 22 B500B ℓ= 7470	4	22.29 კგ	89.2

პოზ.	აღნიშვნა	დასახელება	რაოდ.	არმ. წონა კგ	საერთო წონა კგ
8		ф 18 B500B ℓ= 3920	4	7.83 კგ	31.3
9		ф 25 B500B ℓ= 5570	2	21.46 კგ	42.9
10		ф 22 B500B ℓ= 7400	4	22.08 კგ	88.3
11		ф 22 B500B ℓ= 4700	4	14.02 კგ	56.1
12		ф 22 B500B ℓ= 10570	4	31.54 კგ	126.2
13		ф 22 B500B ℓ= 7970	4	23.78 კგ	95.1
		ბეტონი			958
		B30 ბეტონის კლასი		6.90 მ³	

კვეთი 1-1

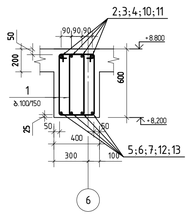

პოზიცია 1

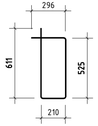

კვეთი 2-2

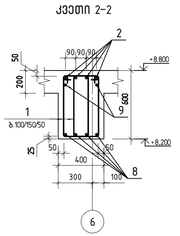

შპს „ჯის ენ პი“		ქ. ოზურგეთი კებერ ქავთარაძის ქუჩა №22 01.14.03.040.373	
		ბლოკი 1	შეზნ ა4
შეასრულა	ლ.ნოდარავა	მონოლითური კოჭი კ-38	ფაილი № 551
შეამოწმა	ო.ქარალიშვილი	ზომა 1 : 50	ფურცლების №

გრნოლითური კოჭი კ-43

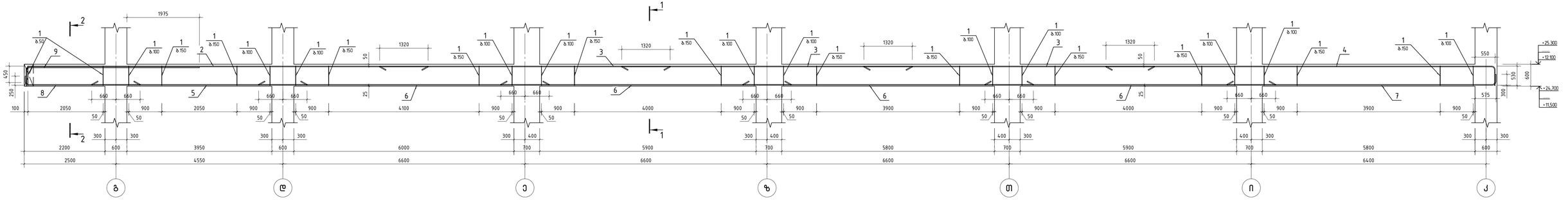

პოზ.	ა ღ წ ე რ ი ლ ო ბ ა	დ ა ს ა ხ ე ლ ე ბ ა	რაოდ.	ერთ. წონა კგ	საერთო წონა კგ.
		გრნოლითური კოჭი კ-43			
		დეტალები			
1		ф 8 B500B ℓ= 1445	597	0.57 კგ	340.4
2		ф 25 B500B ℓ= 11450	4	44.12 კგ	176.5
3		ф 22 B500B ℓ= 7920	12	23.63 კგ	283.6
4		ф 22 B500B ℓ= 11080	4	33.06 კგ	132.2
5		ф 22 B500B ℓ= 5870	4	17.52 კგ	70.1
6		ф 25 B500B ℓ= 7920	16	30.52 კგ	488.3
7		ф 22 B500B ℓ= 7570	4	22.59 კგ	90.4
8		ф 18 B500B ℓ= 3320	4	6.63 კგ	26.5
9		ф 25 B500B ℓ= 5120	2	19.73 კგ	39.5
		მასალები			1581
		ᲑᲔᲢᲝᲜᲘᲡ ᲙᲚᲐᲡᲘ B30		8.63 მ³	

კვეთი 1-1

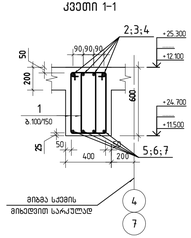

პოზიცია 1

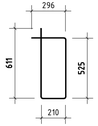

კვეთი 2-2

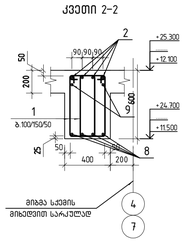

შპს „ჯის ენ პი“		ქ. ოზურგეთი კეცხვრე ქავთარაძის ქუჩა №22 01.14.03040373	
		ბლოკი 1	შეკვ. ა-ო.
შეასრულა	ო.ქავთარიშვილი	გრნოლითური კოჭი კ-43	ფაილი № 557
შეამოწმა	ნ.ბერძენიშვილი		
შეამოწმა	ო.ქავთარიშვილი	მასშტაბი 1 50	ნახ. № ფურცლები

მონოლითური კოჭი კ-43'

პოზ.	აღნიშვნა	დასახელება	რაოდ.	ერთ. წონა კგ	საერთო წონა კგ
		მონოლითური კოჭი კ-43'			
		დეტალები			
1		ϕ 8 B500B ℓ= 1645	604	0.65 კგ	391.8
2		ϕ 25 B500B ℓ= 11750	4	45.28 კგ	181.1
3		ϕ 22 B500B ℓ= 7920	12	23.63 კგ	283.6
4		ϕ 22 B500B ℓ= 11080	4	33.06 კგ	132.2
5		ϕ 22 B500B ℓ= 5870	4	17.52 კგ	70.1
6		ϕ 25 B500B ℓ= 7920	16	30.52 კგ	488.3
7		ϕ 22 B500B ℓ= 7570	4	22.59 კგ	90.4
8		ϕ 18 B500B ℓ= 3620	4	7.23 კგ	28.9
9		ϕ 25 B500B ℓ= 5420	2	20.88 კგ	41.8
		მასალები			1637
		B30 ბეტონის კლასი		8.60 მ³	

კვეთი 1-1

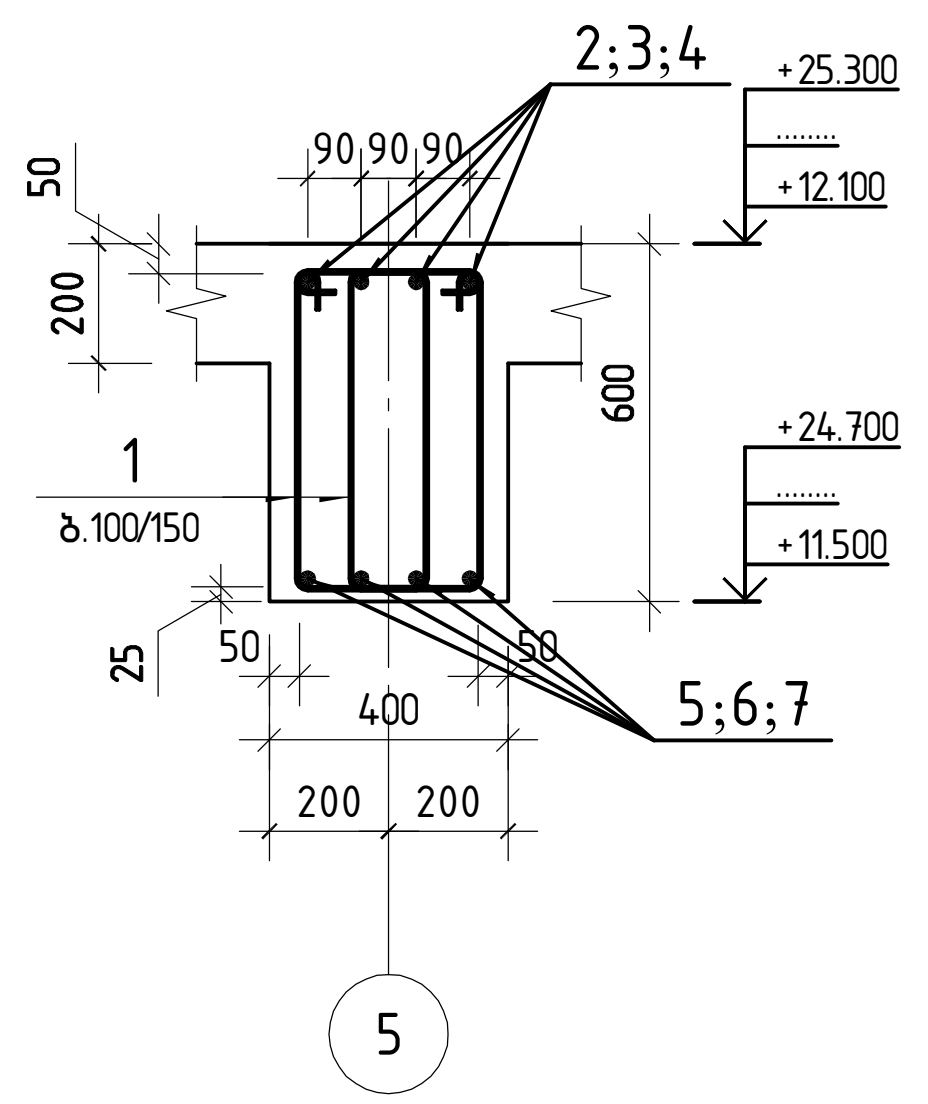

პოზიცია 1

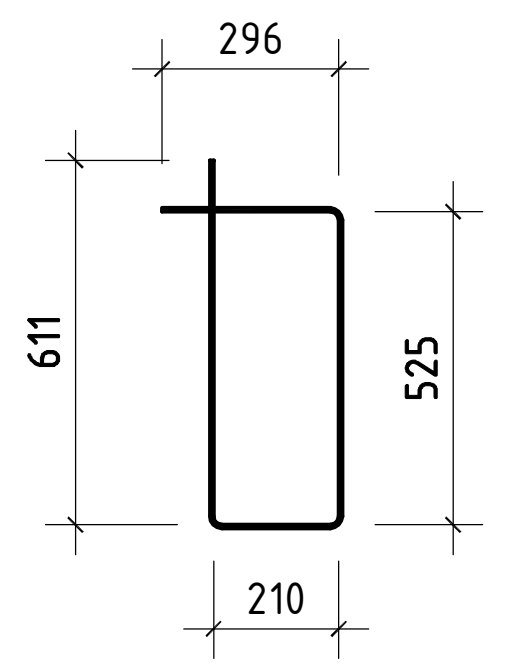

კვეთი 2-2

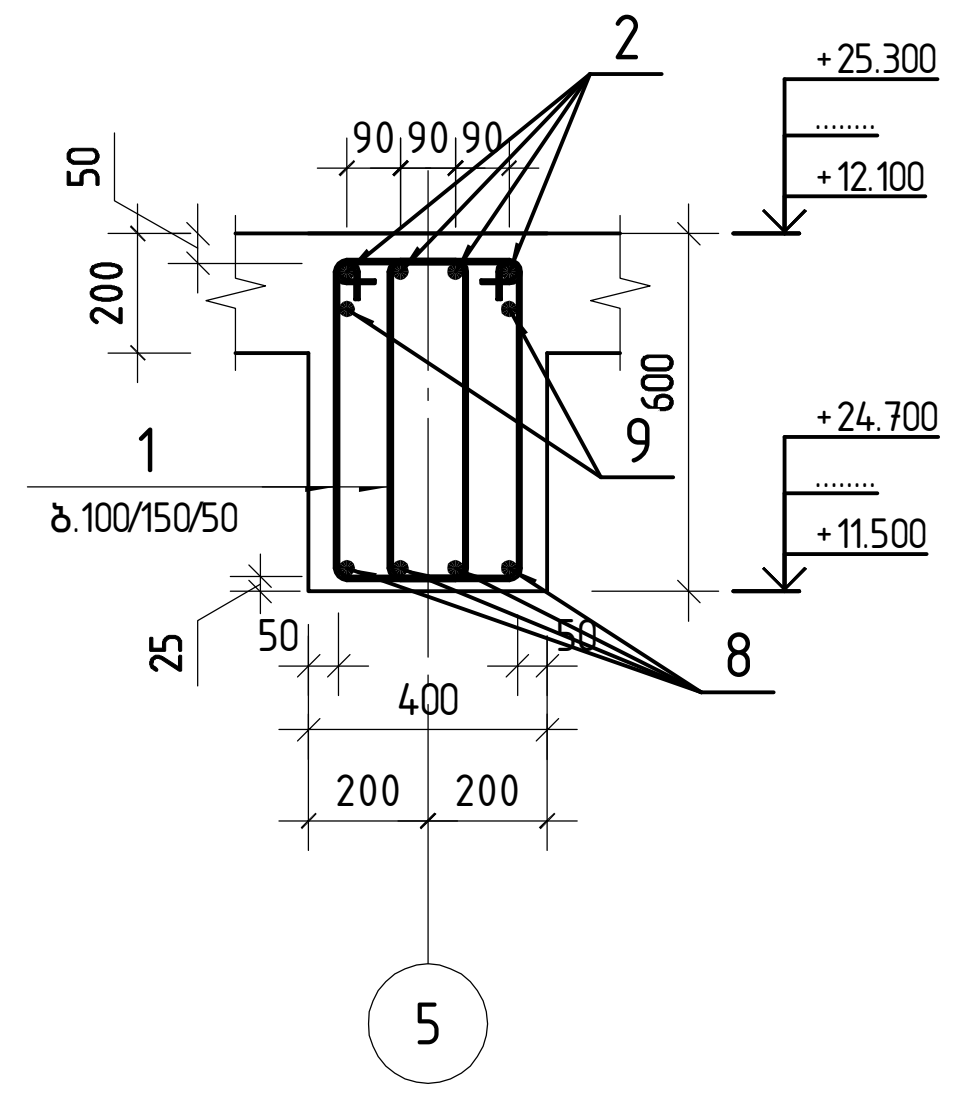

შ.პ.ს. „ჯი ენ პი“			ქ. თბილისი. პეტრე ქავთარაძის ქუჩა №22 01.14.03.040.373	
			ბლოკი 1	მუშა პრ.
მთ.კონსტ.	ო.ქვრივიშვილი		მონოლითური კოჭი კ-43'	დაკვ
შეასრულა	ნ.მელაძე			ფურც. № 558
შეამოწმა	ო.ქვრივიშვილი		მასშტაბი 1: 50 ინვ. №	ფურცლები

მონოლითური კოჭი კ-44

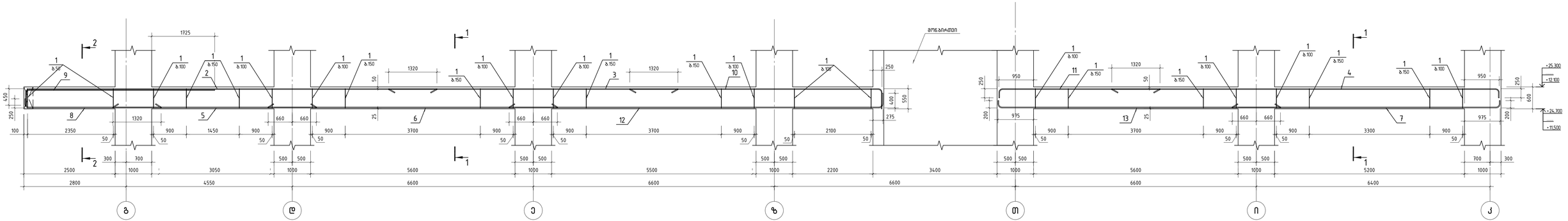

პოზ.	აღნიშვნა	დასახელება	რაოდ.	ერთ. წონა კგ	საერთო წონა კგ
		მონოლითური კოჭი კ-44			
		დეტალები			
1		ф 8 B500B ℓ= 1645	486	0.65 კგ	315.3
2		ф 25 B500B ℓ= 11650	4	44.89 კგ	179.6
3		ф 22 B500B ℓ= 7920	4	23.63 კგ	94.5
4		ф 22 B500B ℓ= 10800	4	32.23 კგ	128.9
5		ф 22 B500B ℓ= 5570	4	16.62 კგ	66.5
6		ф 22 B500B ℓ= 7920	4	23.63 კგ	94.5
7		ф 22 B500B ℓ= 7470	4	22.29 კგ	89.2

პოზ.	აღნიშვნა	დასახელება	რაოდ.	ერთ. წონა კგ	საერთო წონა კგ
8		ф 18 B500B ℓ= 3920	4	7.83 კგ	31.3
9		ф 25 B500B ℓ= 5570	2	21.46 კგ	42.9
10		ф 22 B500B ℓ= 7400	4	22.08 კგ	88.3
11		ф 22 B500B ℓ= 4600	4	13.73 კგ	54.9
12		ф 22 B500B ℓ= 10570	4	31.54 კგ	126.2
13		ф 22 B500B ℓ= 7870	4	23.48 კგ	93.9
		ბეტონი			968
		B30 ბეტონის კლასი		7.14 მ³	

კვეთი 1-1

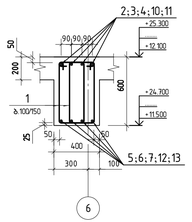

პოზიცია 1

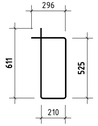

კვეთი 2-2

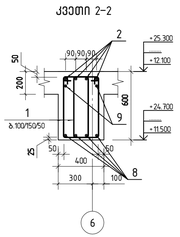

შპს „ჯი ეს პი“		ქ. ოზურგეთი კეტრე ქავთარაძის ქუჩა №22 01.14.03040373	
		ბლოკი 1	ფურც. 3ა.
შეასრულა	ლ.ჯანჯღავა		
შეამოწმა	ო.ქებურაძე	მონოლითური კოჭი კ-44	ფურც. № 559
		მასშტაბი 1: 50	ნახ. № ფურცლები

მონოლითური კოჭი კ-48

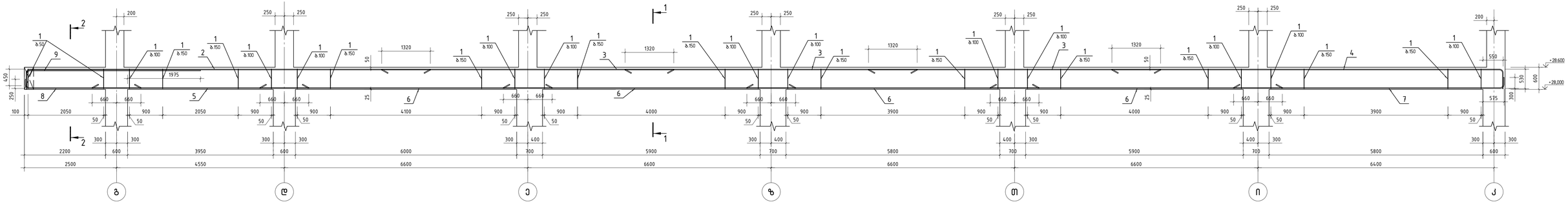

პოზ.	აღნიშვნა	დასახელება	ჩაპრ.	ერთ. წონა კგ	საერთო წონა კგ.
		მონოლითური კოჭი კ-48			
		დეტალები			
1		ф 8 B500B ℓ= 1445	597	0.57 კგ	340.4
2		ф 25 B500B ℓ= 11450	4	44.12 კგ	176.5
3		ф 22 B500B ℓ= 7920	12	23.63 კგ	283.6
4		ф 22 B500B ℓ= 11080	4	33.06 კგ	132.2
5		ф 22 B500B ℓ= 5870	4	17.52 კგ	70.1
6		ф 25 B500B ℓ= 7920	16	30.52 კგ	488.3
7		ф 22 B500B ℓ= 7570	4	22.59 კგ	90.4
8		ф 18 B500B ℓ= 3320	4	6.63 კგ	26.5
9		ф 25 B500B ℓ= 5120	2	19.73 კგ	39.5
		ბეტონი			1581
		B30 ბეტონის კლასი		8.63 მ³	

კვეთი 1-1

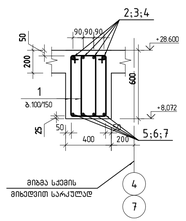

პოზიცია 1

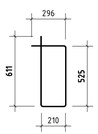

კვეთი 2-2

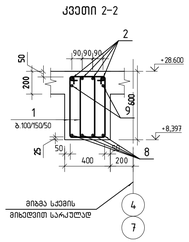

შპს „ჯის ენ პი"		ქ. ოზურგეთი კეცხვრაძის ქუჩა №22 01.14.03040373	
		ბლოკი 1	გვერდი
შემრიგ.	ო.კვარაციხელი	მონოლითური კოჭი კ-48	ფაილი
შესაბამება	ნ.ბერძენიშვილი		ფურცლების №: 566
შესრულება	ო.კვარაციხელი	მასშტაბი 1: 50	ფურც. № ფურცლების

მონოლითური კოჭი კ-48'

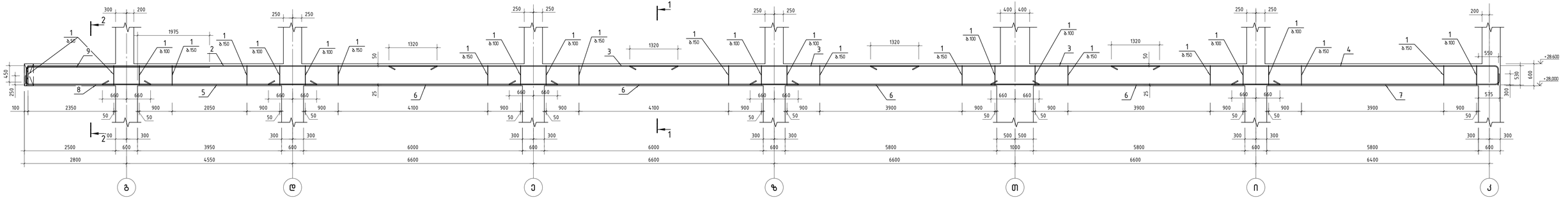

პოზ.	ა ღ წ ი ს ე ბ ა	დ ა ს ა ხ ე ლ ე ბ ა	ტიპი	ერთ. წონა კგ		საერთო წონა კგ
		მონოლითური კოჭი კ-48'				
		ღეროვანები				
1		ф 8 B500B ℓ= 1645	604	0.65	კგ	391.8
2		ф 25 B500B ℓ= 11750	4	45.28	კგ	181.1
3		ф 22 B500B ℓ= 7920	12	23.63	კგ	283.6
4		ф 22 B500B ℓ= 11080	4	33.06	კგ	132.2
5		ф 22 B500B ℓ= 5870	4	17.52	კგ	70.1
6		ф 25 B500B ℓ= 7920	16	30.52	კგ	488.3
7		ф 22 B500B ℓ= 7570	4	22.59	კგ	90.4
8		ф 18 B500B ℓ= 3620	4	7.23	კგ	28.9
9		ф 25 B500B ℓ= 5420	2	20.88	კგ	41.8
		მასალები				1637
		B30 ბეტონის კლასი		8.60	მ³	

კვეთი 1-1

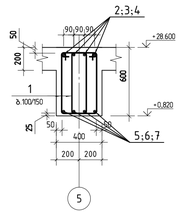

პოზიცია 1

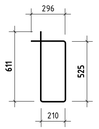

კვეთი 2-2

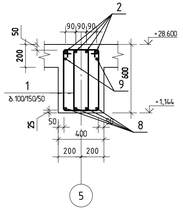

შპს „ჯი ეს პი"		ქ. ოზურგეთი კეცხვრეთის ქუჩა №22 01.14.03.040.373	
		ბლოკი 1	შემდ. ა4
შემრიგ.	ო.ტატიშვილი	მონოლითური კოჭი კ-48'	ფაზა
შემოწმება	ნ.ბერძენიშვილი		ნახაზის № 567
შემოწმება	ო.ტატიშვილი	მასშტაბი 1: 50 ლით. №	ფურცლების

მონოლითური კოჭი კ-49

პოზ.	აღნიშვნა	დასახელება	რაოდ.	ერთ. წონა კგ	საერთო წონა კგ
		მონოლითური კოჭი კ-49			
		დეტალები			
1		Φ 8 B500B ℓ= 1645	486	0.65 კგ	315.3
2		Φ 25 B500B ℓ= 11650	4	44.89 კგ	179.6
3		Φ 22 B500B ℓ= 7920	4	23.63 კგ	94.5
4		Φ 22 B500B ℓ= 10800	4	32.23 კგ	128.9
5		Φ 22 B500B ℓ= 5570	4	16.62 კგ	66.5
6		Φ 22 B500B ℓ= 7920	4	23.63 კგ	94.5
7		Φ 22 B500B ℓ= 7470	4	22.29 კგ	89.2

პოზ.	აღნიშვნა	დასახელება	რაოდ.	ერთ. წონა კგ	საერთო წონა კგ
8		Φ 18 B500B ℓ= 3920	4	7.83 კგ	31.3
9		Φ 25 B500B ℓ= 5570	2	21.46 კგ	42.9
10		Φ 22 B500B ℓ= 7400	4	22.08 კგ	88.3
11		Φ 22 B500B ℓ= 4600	4	13.73 კგ	54.9
12		Φ 22 B500B ℓ= 10570	4	31.54 კგ	126.2
13		Φ 22 B500B ℓ= 7870	4	23.48 კგ	93.9
		მასალები			968
		B30 ბეტონის კლასი		7.14 $მ^3$	

კვეთი 1-1

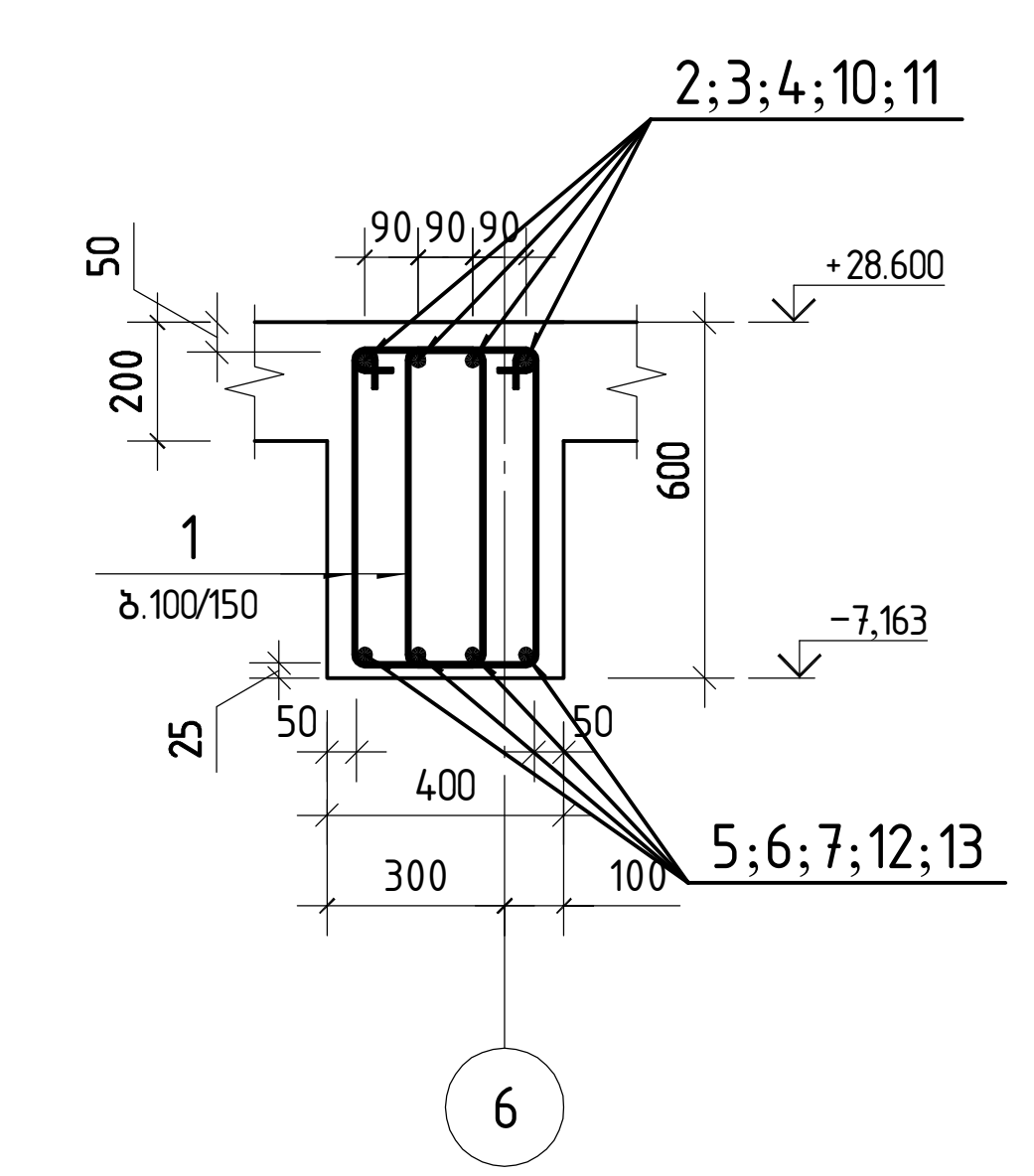

პოზიცია 1

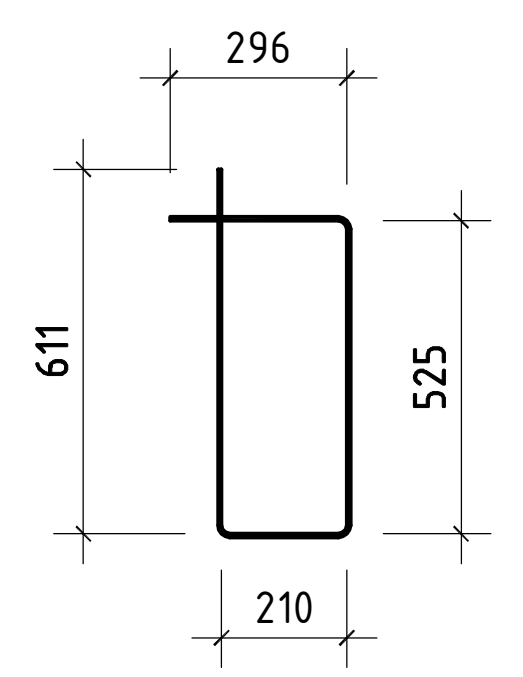

კვეთი 2-2

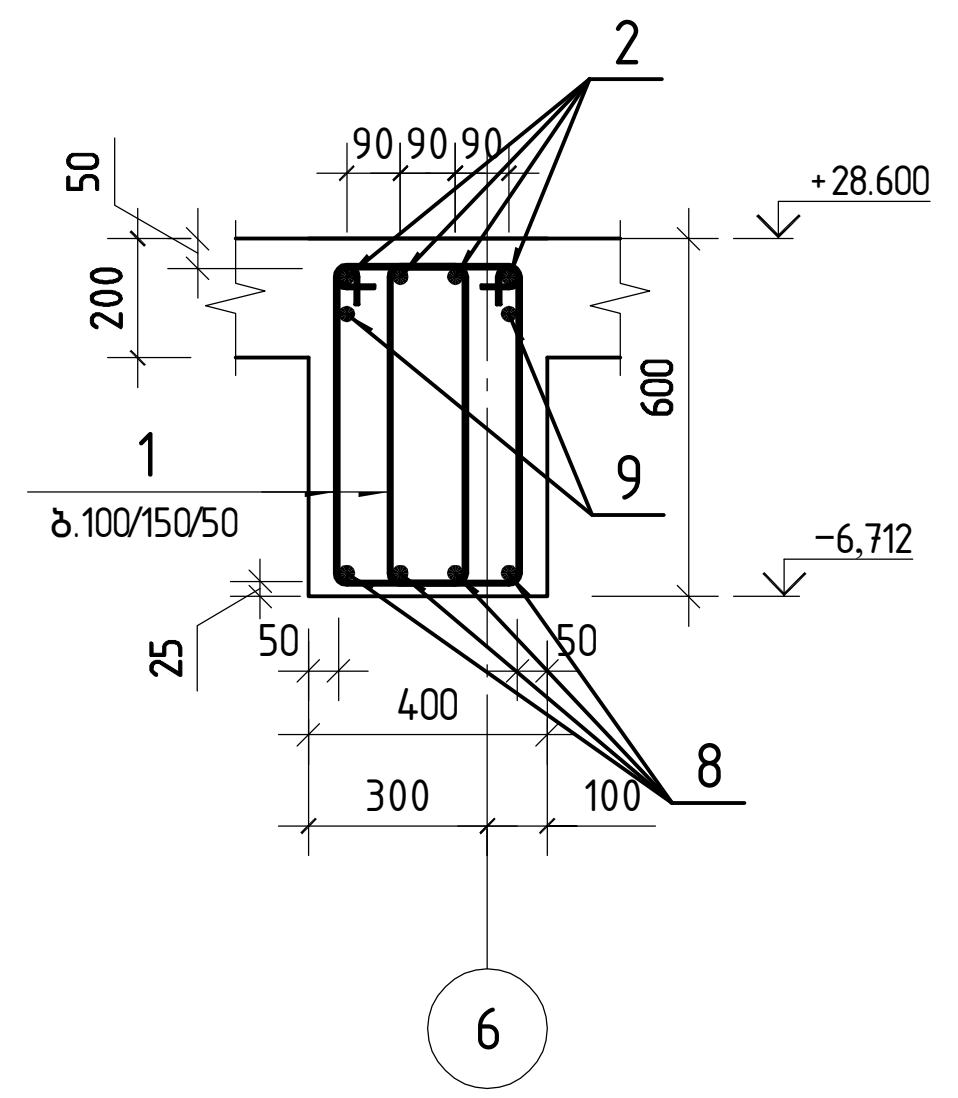

შ.პ.ს. „ჯი ენ პი"			ქ. თბილისი. პეტრე ქავთარაძის ქუჩა №22 01.14.03.040.373	
			ბლოკი 1	მუშა პრ.
მთ.კონსტ.	ო.ქვრივიშვილი		მონოლითური კოჭი კ-44	დაკვ
შეასრულა	ნ.მელაძე			ფურც. № 568
შეამოწმა	ო.ქვრივიშვილი		მასშტაბი 1: 50 — ინვ. №	ფურცლები

გრნოლითური კოჭი კ-53

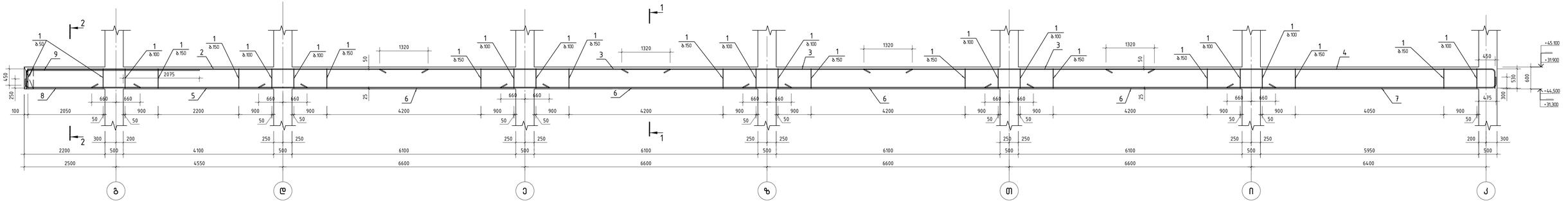

პოზ.	ა ღ წ ე რ ი ლ ო ბ ა	დ ა ს ა ხ უ ლ ე ბ ა	რაოდ.	ერთ. წონა კგ	სავარაუდო წონა კგ.
		გრნოლითური კოჭი კ-53			
		დეტალები			
1		ფ 8 B500B ℓ= 1445	606	0.57 კგ	345.7
2		ფ 25 B500B ℓ= 11450	4	44.12 კგ	176.5
3		ფ 22 B500B ℓ= 7920	12	23.63 კგ	283.6
4		ფ 22 B500B ℓ= 11080	4	33.06 კგ	132.2
5		ფ 22 B500B ℓ= 5870	4	17.52 კგ	70.1
6		ფ 25 B500B ℓ= 7920	16	30.52 კგ	488.3
7		ფ 22 B500B ℓ= 7570	4	22.59 კგ	90.4
8		ფ 18 B500B ℓ= 3320	4	6.63 კგ	26.5
9		ფ 25 B500B ℓ= 5120	2	19.73 კგ	39.5
		ბეტონი			1587
		B30 ბეტონის კლასი		8.80 მ³	

კვეთი 1-1

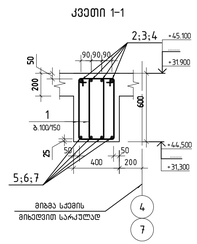

პოზიცია 1

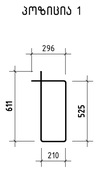

კვეთი 2-2

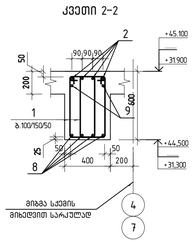

შპს "ჯი ენ პი"		ქ. ოზურგეთი კერძო კვლევარების ქუჩა №22 01.14.03040373	
		ბლოკი 1	შენობა კორპ.
შემრულ.	ო.ტკემალაძე	გრნოლითური კოჭი კ-53	ფურცელი
შეამოწმა	ნ.ბერძენიშვილი		ფურცლების რაოდენობა № 575
შეამოწმა	ო.ტკემალაძე	მასშტაბი 1: 50	ნახ. № ფურცლების

მონოლითური კოჭი კ-53'

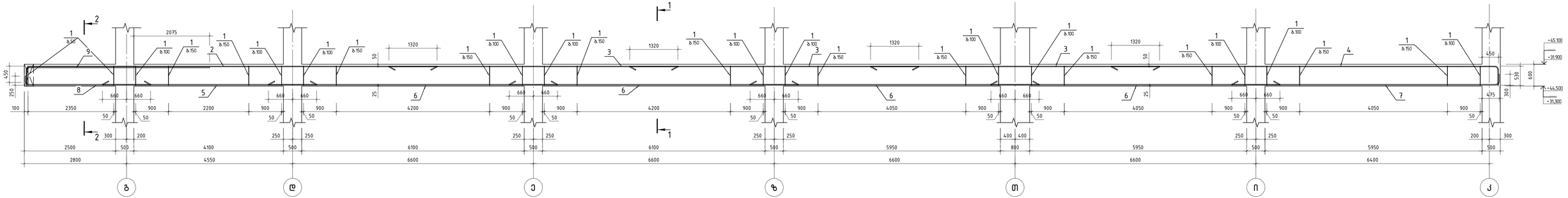

პოზ.	ა ღ წ ე რ ი ლ ო ბ ა	დ ა ს ა ხ ე ლ ე ბ ა	ც/ლილ	ერთ. წონა კგ		საერთო წონა კგ
		მონოლითური კოჭი კ-53'				
		ღეროსლები				
1		ф 8 B500B ℓ= 1645	614	0.65	კგ	398.7
2		ф 25 B500B ℓ= 11750	4	45.28	კგ	181.1
3		ф 22 B500B ℓ= 7920	12	23.63	კგ	283.6
4		ф 22 B500B ℓ= 11080	4	33.06	კგ	132.2
5		ф 22 B500B ℓ= 5870	4	17.52	კგ	70.1
6		ф 25 B500B ℓ= 7920	16	30.52	კგ	488.3
7		ф 22 B500B ℓ= 7570	4	22.59	კგ	90.4
8		ф 18 B500B ℓ= 3620	4	7.23	კგ	28.9
9		ф 25 B500B ℓ= 5420	2	20.88	კგ	41.8
		მასალები				1644
		B30 ბეტონის კლასი		8.80	მ³	

კვეთი 1-1

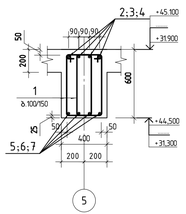

პოზიცია 1

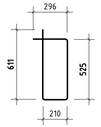

კვეთი 2-2

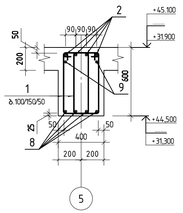

შპს "ჯის ენ პი"	ქ. ოზურგეთში ველოსიპედის ქუჩის №22 01.14.03.040.373		
	ბლოკი 1		შენობა №1
შემსრულ.	ო.ჯანიაშვილი		
შეამოწმა	ნ.ბერძენიშვილი	მონოლითური კოჭი კ-53'	ფაზა
შეამოწმა	ო.ჯანიაშვილი		ფურც. № 576
		მასშტაბი 1: 50	ჯამ. № ფურცლების

მონოლითური კოჭი კ-54

პოზ.	აღნიშვნა	დასახელება	რაოდ.	ერთ. წონა კგ	საერთო წონა კგ
		მონოლითური კოჭი კ-54			
		დეტალები			
1		Ø 8 B500B ℓ= 1645	502	0.65 კგ	325.7
2		Ø 25 B500B ℓ= 11650	4	44.89 კგ	179.6
3		Ø 22 B500B ℓ= 7920	4	23.63 კგ	94.5
4		Ø 22 B500B ℓ= 10800	4	32.23 კგ	128.9
5		Ø 22 B500B ℓ= 5570	4	16.62 კგ	66.5
6		Ø 22 B500B ℓ= 7920	4	23.63 კგ	94.5
7		Ø 22 B500B ℓ= 7470	4	22.29 კგ	89.2

პოზ.	აღნიშვნა	დასახელება	რაოდ.	ერთ. წონა კგ	საერთო წონა კგ
8		Ø 18 B500B ℓ= 3920	4	7.83 კგ	31.3
9		Ø 25 B500B ℓ= 5570	2	21.46 კგ	42.9
10		Ø 22 B500B ℓ= 7400	4	22.08 კგ	88.3
11		Ø 22 B500B ℓ= 4500	4	13.43 კგ	53.7
12		Ø 22 B500B ℓ= 10570	4	31.54 კგ	126.2
13		Ø 22 B500B ℓ= 7770	4	23.19 კგ	92.7
		მასალები			979
		B30 ბეტონის კლასი		7.52 $მ^3$	

კვეთი 1-1

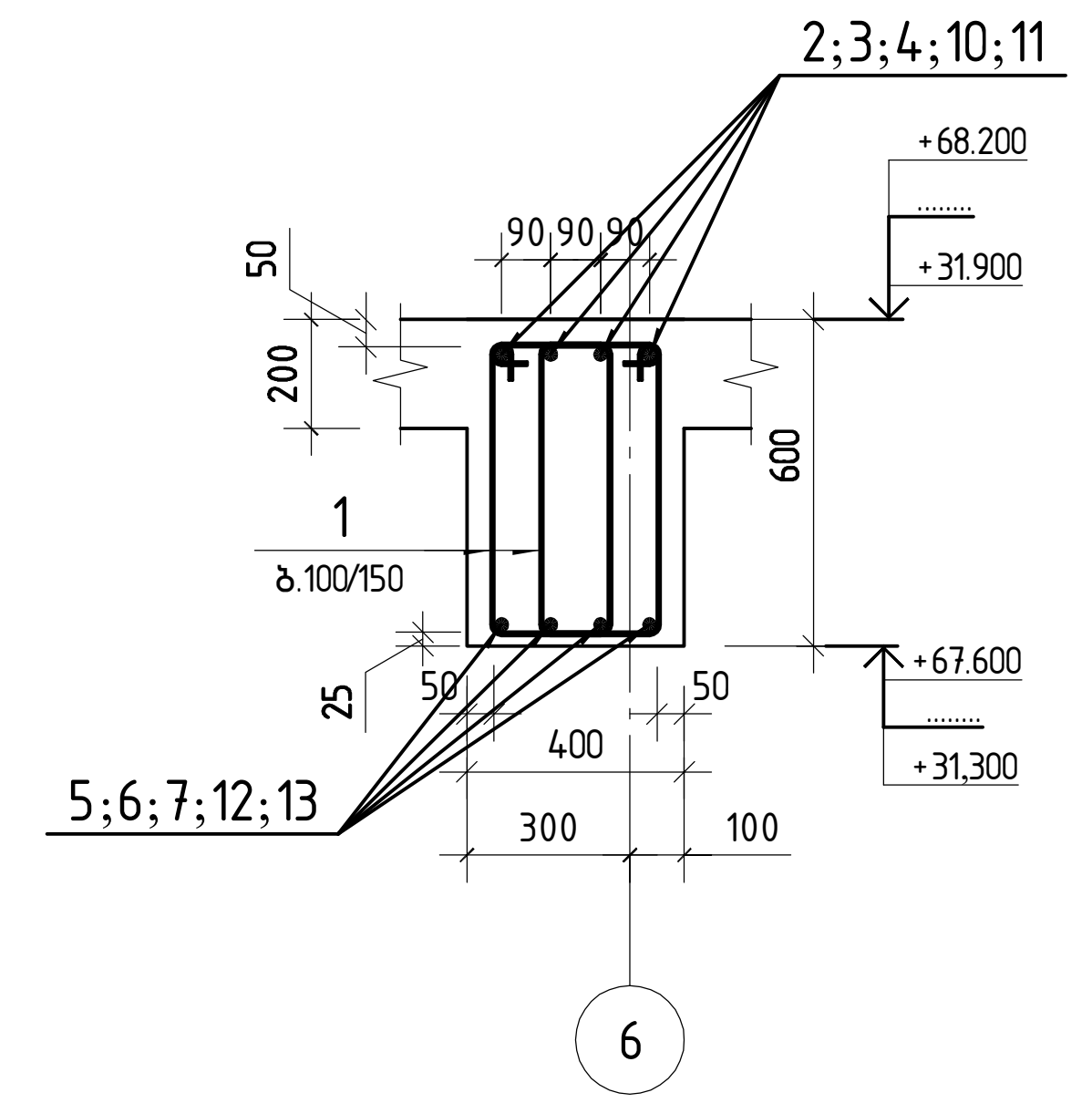

პოზიცია 1

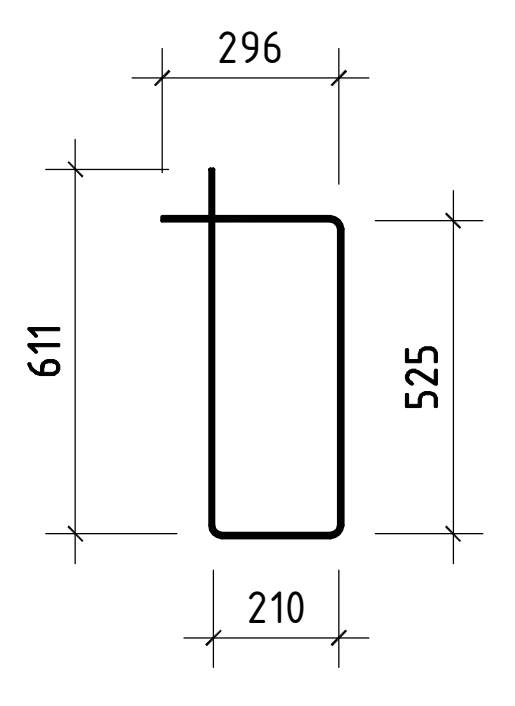

კვეთი 2-2

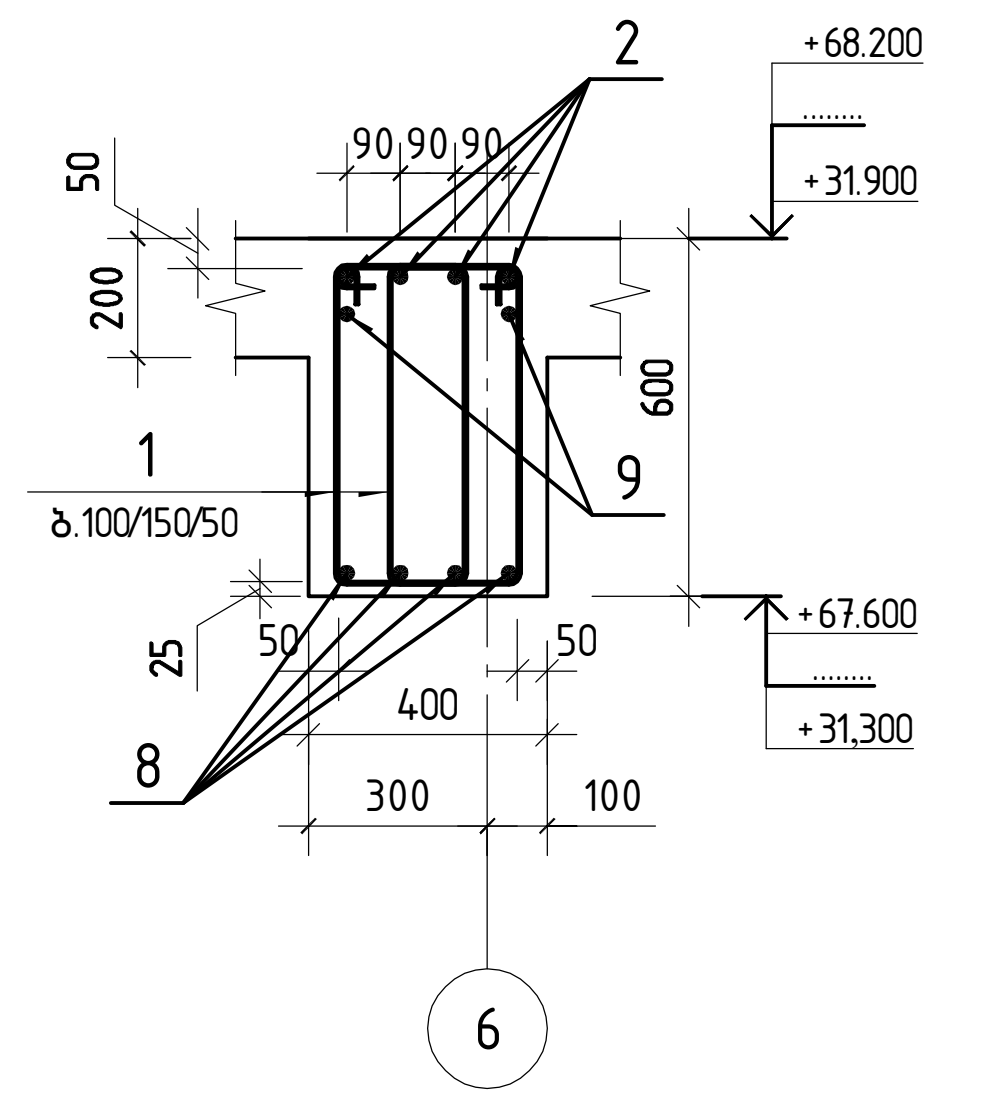

შ.პ.ს. „ჯი ენ პი“			ქ. თბილისი. პეტრე ქავთარაძის ქუჩა №22 01.14.03.040.373	
			ბლოკი 1	მუშა პრ.
მთ.კონსტ.	ო.ქვრივიშვილი		მონოლითური კოჭი კ-54	დაკვ
შეასრულა	ნ.მელაძე			ფურც. № 577
შეამოწმა	ო.ქვრივიშვილი		მასშტაბი 1: 50 / ინვ. №	ფურცლები

მონოლითური კოჭი კ-62

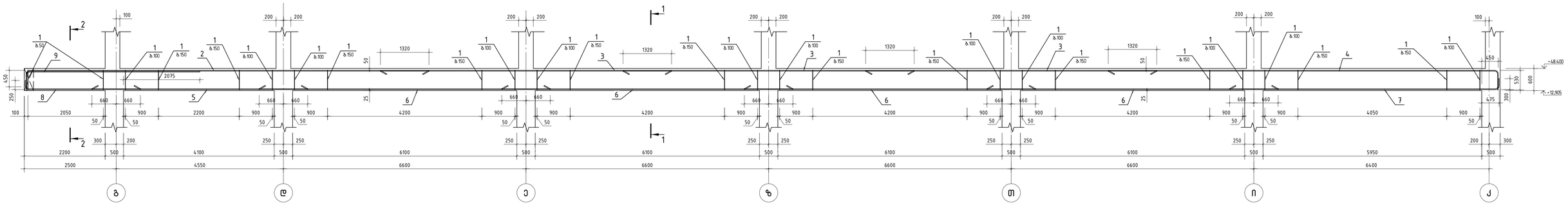

პოზ.	აღნიშვნა	დასახელება	ც/ნომ	ერთ. წონა კგ	სავარაუდო წონა კგ.
		მონოლითური კოჭი კ-62			
		დეტალები			
1		ფ 8 B500B ℓ= 1445	606	0.57 კგ	345.7
2		ფ 25 B500B ℓ= 11450	4	44.12 კგ	176.5
3		ფ 22 B500B ℓ= 7920	12	23.63 კგ	283.6
4		ფ 22 B500B ℓ= 11080	4	33.06 კგ	132.2
5		ფ 22 B500B ℓ= 5870	4	17.52 კგ	70.1
6		ფ 25 B500B ℓ= 7920	16	30.52 კგ	488.3
7		ფ 22 B500B ℓ= 7570	4	22.59 კგ	90.4
8		ფ 18 B500B ℓ= 3320	4	6.63 კგ	26.5
9		ფ 25 B500B ℓ= 5120	2	19.73 კგ	39.5
		ბეტონი			1587
		B30 ბეტონის კლასი		8.80 მ³	

კვეთი 1-1

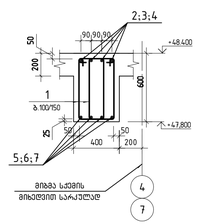

პოზიცია 1

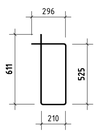

კვეთი 2-2

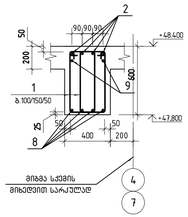

	შპს „ჯი ენ პი"	ქ. ოზურგეთი კეცხვე ქვემოკაძის ქუჩა №22 01.14.03040373	
		ბლოკი 1	გვერდი
შემსრ.	ო.ტკემალაძე	მონოლითური კოჭი კ-62	ფაილი № 588
შეამოწმა	ნ.ბერძენიშვილი		
შეამოწმა	ო.ტკემალაძე	მასშტაბი 1 : 50	ნახ. № ფურცლები

მონოლითური კოჭი კ-62'

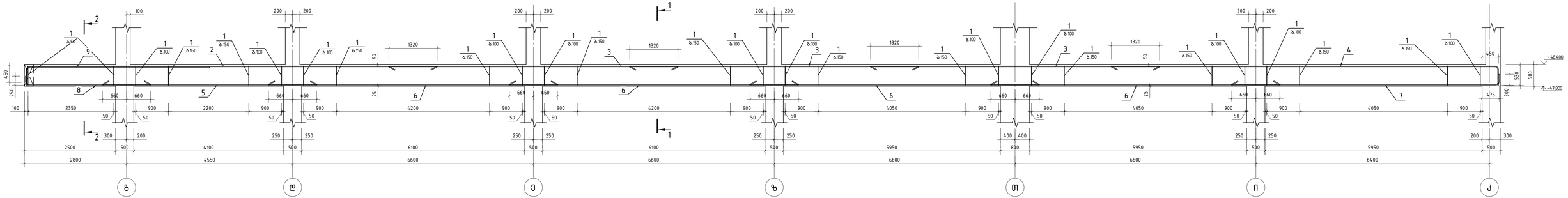

პოზ	ა ღ წ ე რ ი ლ ო ბ ა	დ ა ს ა ხ ე ლ ე ბ ა	ტიპი	ერთ. წონა კგ		საერთო წონა კგ
		მონოლითური კოჭი კ-62'				
		ღეროვანები				
1		ფ 8 B500B ℓ= 1645	614	0.65	კგ	398.7
2		ფ 25 B500B ℓ= 11750	4	45.28	კგ	181.1
3		ფ 22 B500B ℓ= 7920	12	23.63	კგ	283.6
4		ფ 22 B500B ℓ= 11080	4	33.06	კგ	132.2
5		ფ 22 B500B ℓ= 5870	4	17.52	კგ	70.1
6		ფ 25 B500B ℓ= 7920	16	30.52	კგ	488.3
7		ფ 22 B500B ℓ= 7570	4	22.59	კგ	90.4
8		ფ 18 B500B ℓ= 3620	4	7.23	კგ	28.9
9		ფ 25 B500B ℓ= 5420	2	20.88	კგ	41.8
		მასალები				1644
		B30 ბეტონის კლასი		8.80	მ³	

კვეთი 1-1

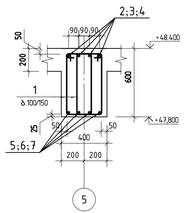

პოზიცია 1

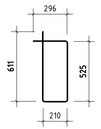

კვეთი 2-2

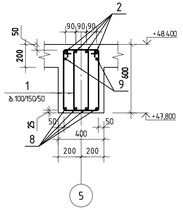

GNP	შ.პ.ს. „ჯი ენ პი"		ქ. ოზურგეთი კედლის ქვემოპალის ქუჩა №22 01.14.03.040.373		
			ბლოკი 1		გვერდი
შეადგინა	ო.ტკემალაძე		მონოლითური კოჭი კ-62'		ფურც № 589
შეამოწმა	ო.ტკემალაძე		მასშტაბი 1: 50	ლის. №	შენიშვნები

მონოლითური კოჭი კ-65

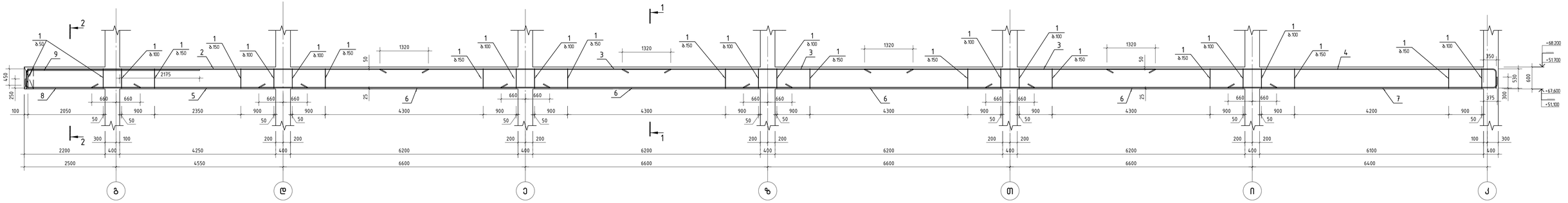

პოზ.	ესკიზი	დასახელება	რაოდ.	ერთ. წონა კგ	სავარაუდო წონა კგ.
		მონოლითური კოჭი კ-65			
		დეტალები			
1		ф 8 B500B ℓ= 1445	616	0.57 კგ	351.0
2		ф 25 B500B ℓ= 11450	4	44.12 კგ	176.5
3		ф 22 B500B ℓ= 7920	12	23.63 კგ	283.6
4		ф 22 B500B ℓ= 11080	4	33.06 კგ	132.2
5		ф 22 B500B ℓ= 5870	4	17.52 კგ	70.1
6		ф 25 B500B ℓ= 7920	16	30.52 კგ	488.3
7		ф 25 B500B ℓ= 7570	4	29.17 კგ	116.7
8		ф 18 B500B ℓ= 3320	4	6.63 კგ	26.5
9		ф 25 B500B ℓ= 5120	2	19.73 კგ	39.5
		ბეტონი			1618
		B30 ბეტონის კლასი		8.96 მ³	

კვეთი 1-1

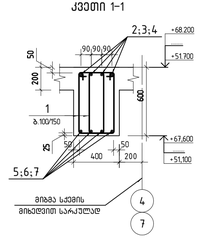

პოზიცია 1

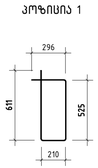

კვეთი 2-2

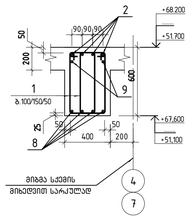

	შპს „ჯი ეს პი“	ქ. ზუგდიდი კეცხვე ქავთარაძის ქუჩა №22 01.14.03040373	
		ბლოკი 1	გვერდი
შემსრ.	ო.ტკემალაძეები	მონოლითური კოჭი კ-65	ფაილი № 593
შეამოწმა	ნ.ბერძენიშვილი		
შეამოწმა	ო.ტკემალაძეები	მასშტაბი 1 : 50	ნახ. № ფურცლები

მონოლითური კოჭი კ-65'

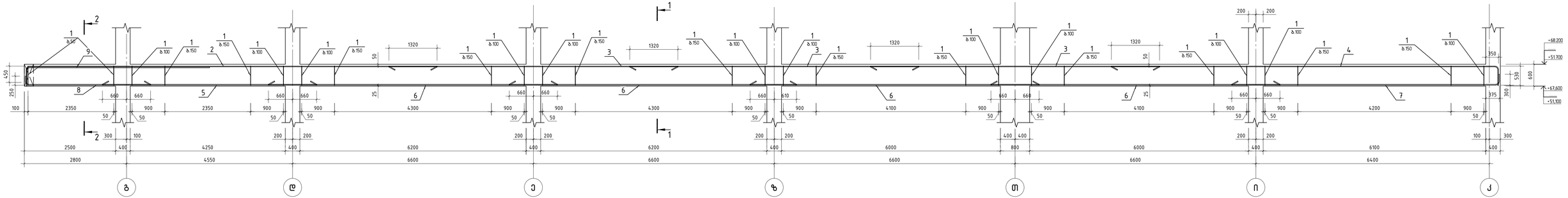

კვეთი 1-1

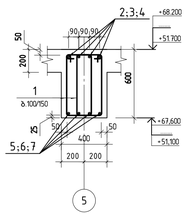

პოზიცია 1

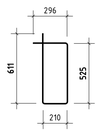

კვეთი 2-2

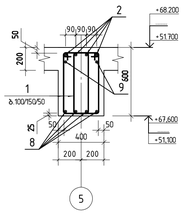

პოზ.	ა ღ წ ე რ ი ლ ო ბ ა	დ ა ს ა ხ ე ლ ე ბ ა		ა/ტიპ	ერთ. წონა კგ		საერთო წონა კგ
		მონოლითური კოჭი კ-65'					
		ლენტლები					
1		ф 8 B500B ℓ= 1645		622	0.65	კგ	403.9
2		ф 25 B500B ℓ= 11750		4	45.28	კგ	181.1
3		ф 22 B500B ℓ= 7920		12	23.63	კგ	283.6
4		ф 22 B500B ℓ= 11080		4	33.06	კგ	132.2
5		ф 22 B500B ℓ= 5870		4	17.52	კგ	70.1
6		ф 25 B500B ℓ= 7920		16	30.52	კგ	488.3
7		ф 22 B500B ℓ= 7570		4	22.59	კგ	90.4
8		ф 18 B500B ℓ= 3620		4	7.23	კგ	28.9
9		ф 25 B500B ℓ= 5420		2	20.88	კგ	41.8
		ბეტონი					1650
		B30 ბეტონის კლასი			8.94	მ³	

შპს „ჯი ეს პი“	ქ. ოზურგეთი კედლის ქვემოპაჭის ქუჩა №22 01.14.03.040.373		
	ბლოკი 1		გვერდი
მთავარი	ო.ტატიშვილი		
შესაბამება	ნ.ბერძენიშვილი	ნახაზი	მონოლითური კოჭი კ-65'
შემოწმება	ო.ტატიშვილი		
	მასშტაბი 1: 50	ფორმატი	

მონოლითური კოჭი კ-69

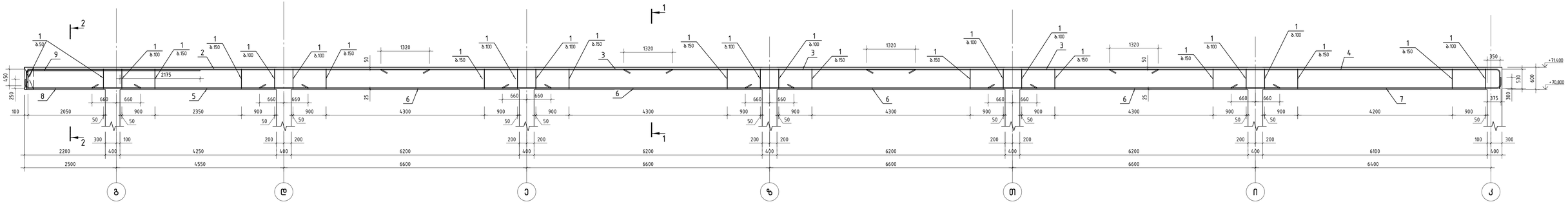

პოზ.	აღნიშვნა	დასახელება	რაოდ.	ერთ. წონა კგ	სავარაუდო წონა კგ.
		მონოლითური კოჭი კ-69			
		დეტალები			
1		⌀ 8 B500B ℓ= 1445	616	0.57 კგ	351.0
2		⌀ 25 B500B ℓ= 11450	4	44.12 კგ	176.5
3		⌀ 22 B500B ℓ= 7920	12	23.63 კგ	283.6
4		⌀ 22 B500B ℓ= 11080	4	33.06 კგ	132.2
5		⌀ 22 B500B ℓ= 5870	4	17.52 კგ	70.1
6		⌀ 25 B500B ℓ= 7920	16	30.52 კგ	488.3
7		⌀ 25 B500B ℓ= 7570	4	29.17 კგ	116.7
8		⌀ 18 B500B ℓ= 3320	4	6.63 კგ	26.5
9		⌀ 25 B500B ℓ= 5120	2	19.73 კგ	39.5
		ბეტონი			1618
		B30 ბეტონის კლასი		8.96 მ³	

კვეთი 1-1

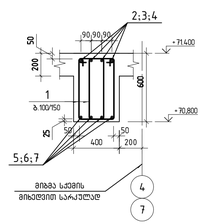

პოზიცია 1

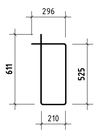

კვეთი 2-2

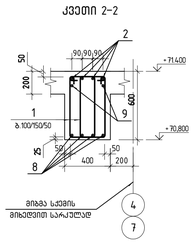

შპს „ჯის ენ პი"		ქ. ფოთში კეკელი ქავთარაძის ქუჩა №22 01.14.03.040.373	
		ბლოკი 1	გვერდი
შემსრულ.	ო.ტაბატაძე	მონოლითური კოჭი კ-69	ფაილი № 5100
შემოწმ.	ნ.ბერძენიშვილი		
შემოწმ.	ო.ტაბატაძე	მასშტაბი 1 50	ნახ. № ფურცლები

მონოლითური კოჭი კ-69'

პოზ.	აღნიშვნა	დასახელება	რაოდ.	ერთ. წონა კგ	საერთო წონა კგ
		მოლითური კოჭი კ-69'			
		დეტალები			
1		Φ 8 B500B ℓ= 1645	622	0.65 კგ	403.9
2		Φ 25 B500B ℓ= 11750	4	45.28 კგ	181.1
3		Φ 22 B500B ℓ= 7920	12	23.63 კგ	283.6
4		Φ 22 B500B ℓ= 11080	4	33.06 კგ	132.2
5		Φ 22 B500B ℓ= 5870	4	17.52 კგ	70.1
6		Φ 25 B500B ℓ= 7920	16	30.52 კგ	488.3
7		Φ 22 B500B ℓ= 7570	4	22.59 კგ	90.4
8		Φ 18 B500B ℓ= 3620	4	7.23 კგ	28.9
9		Φ 25 B500B ℓ= 5420	2	20.88 კგ	41.8
		მასალები			1650
		B30 ბეტონის კლასი		8.94 მ³	

კვეთი 1-1

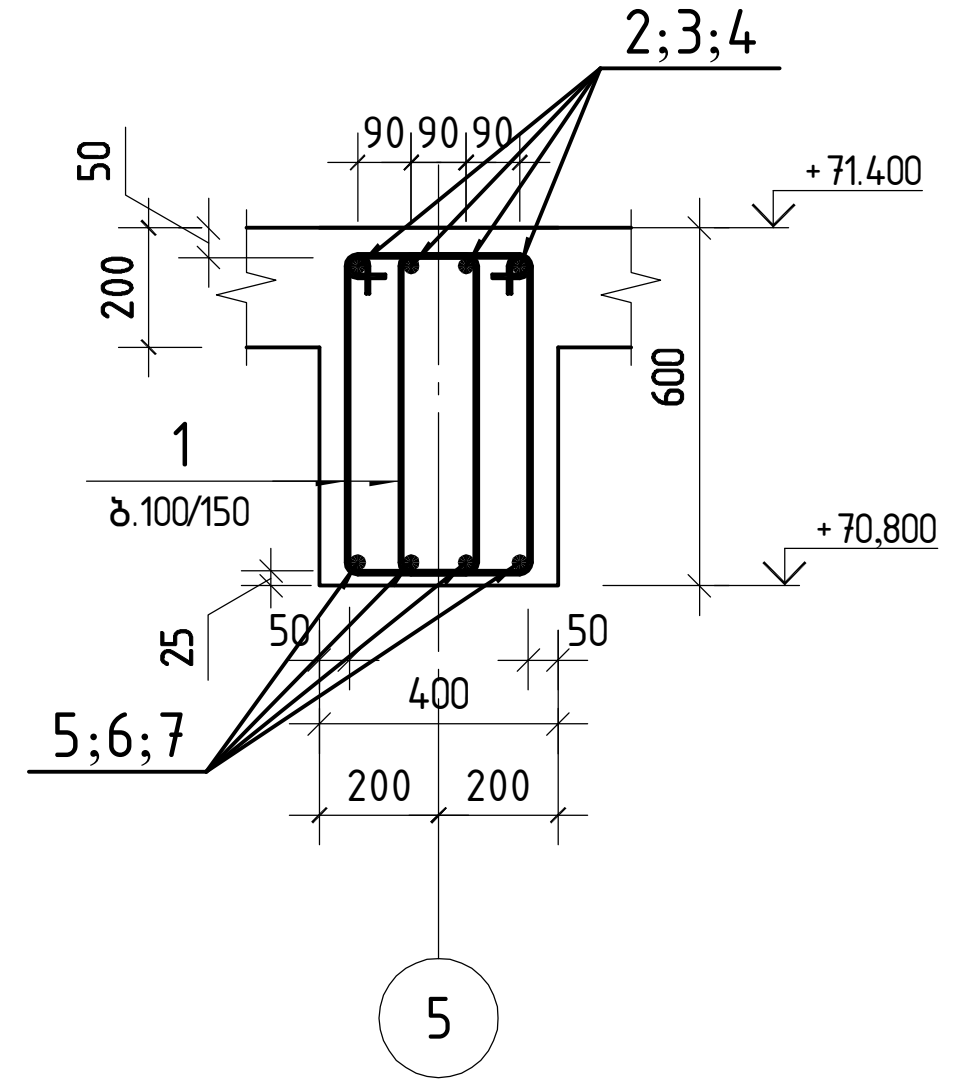

კონსოლი 1

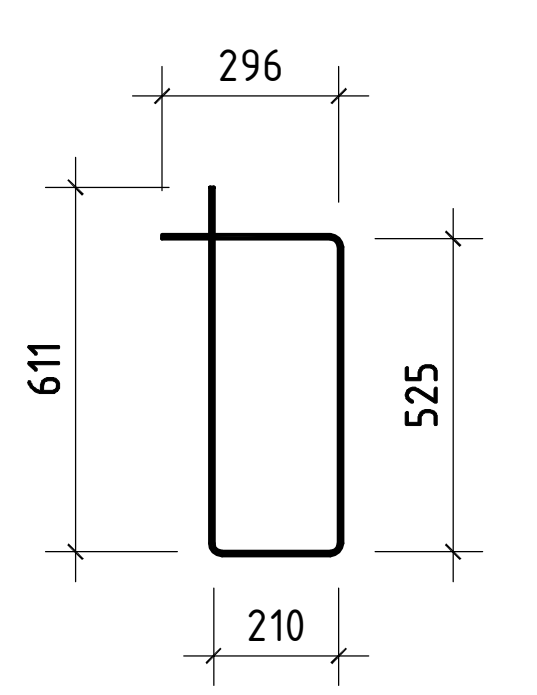

კვეთი 2-2

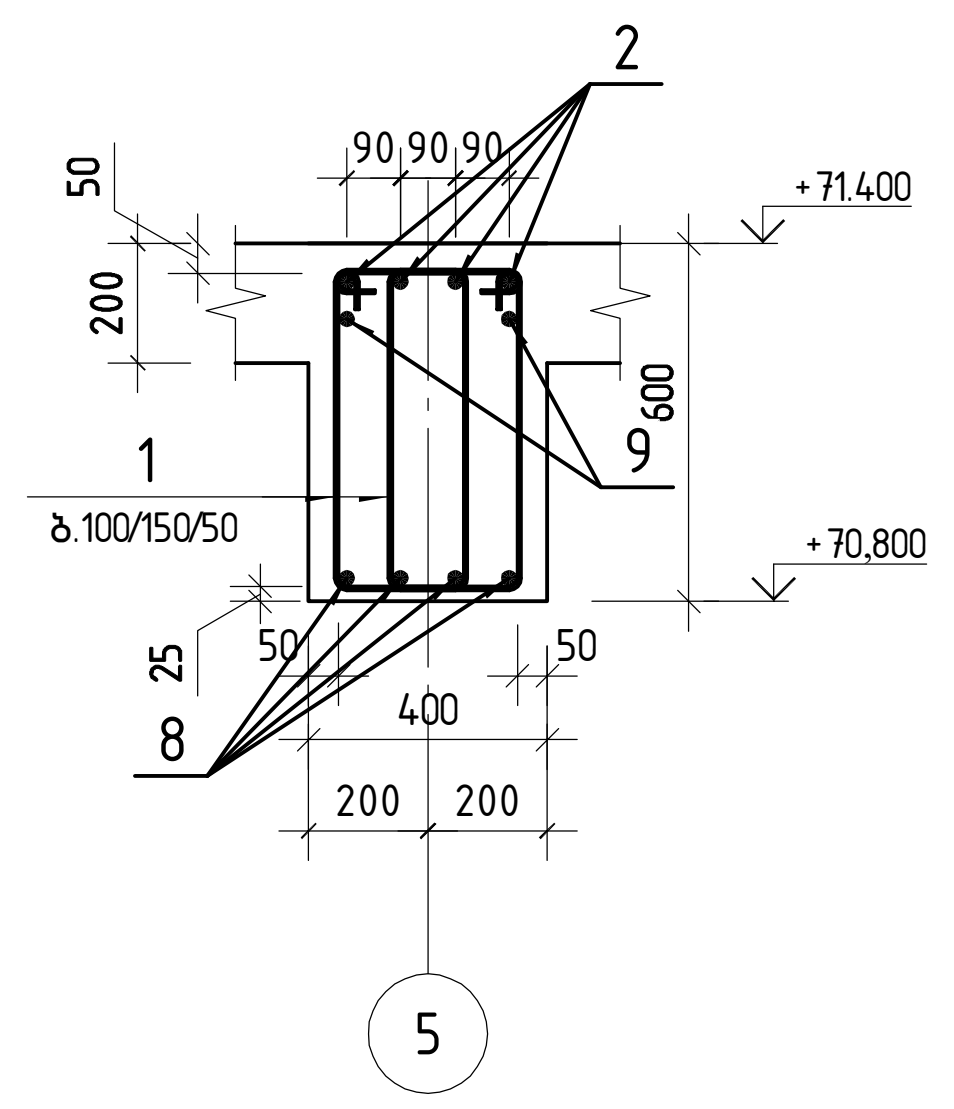

შ.პ.ს. „ჯი ენ პი“			ქ. თბილისი, პეტრე ქავთარაძის ქუჩა №22 01.14.03.040.373	
			ბლოკი 1	მუშა პრ.
მთ.კონსტ.	ო.ქერივიშვილი		მონოლითური კოჭი კ-69'	დაკვ
შეასრულა	ნ.მელაძე			ფურც. № 5101
შეამოწმა	ო.ქერივიშვილი		მასშტაბი 1: 50 ინვ. №	ფურცლები

მონოლითური კოჭი კ-70

კვეთი 1-1

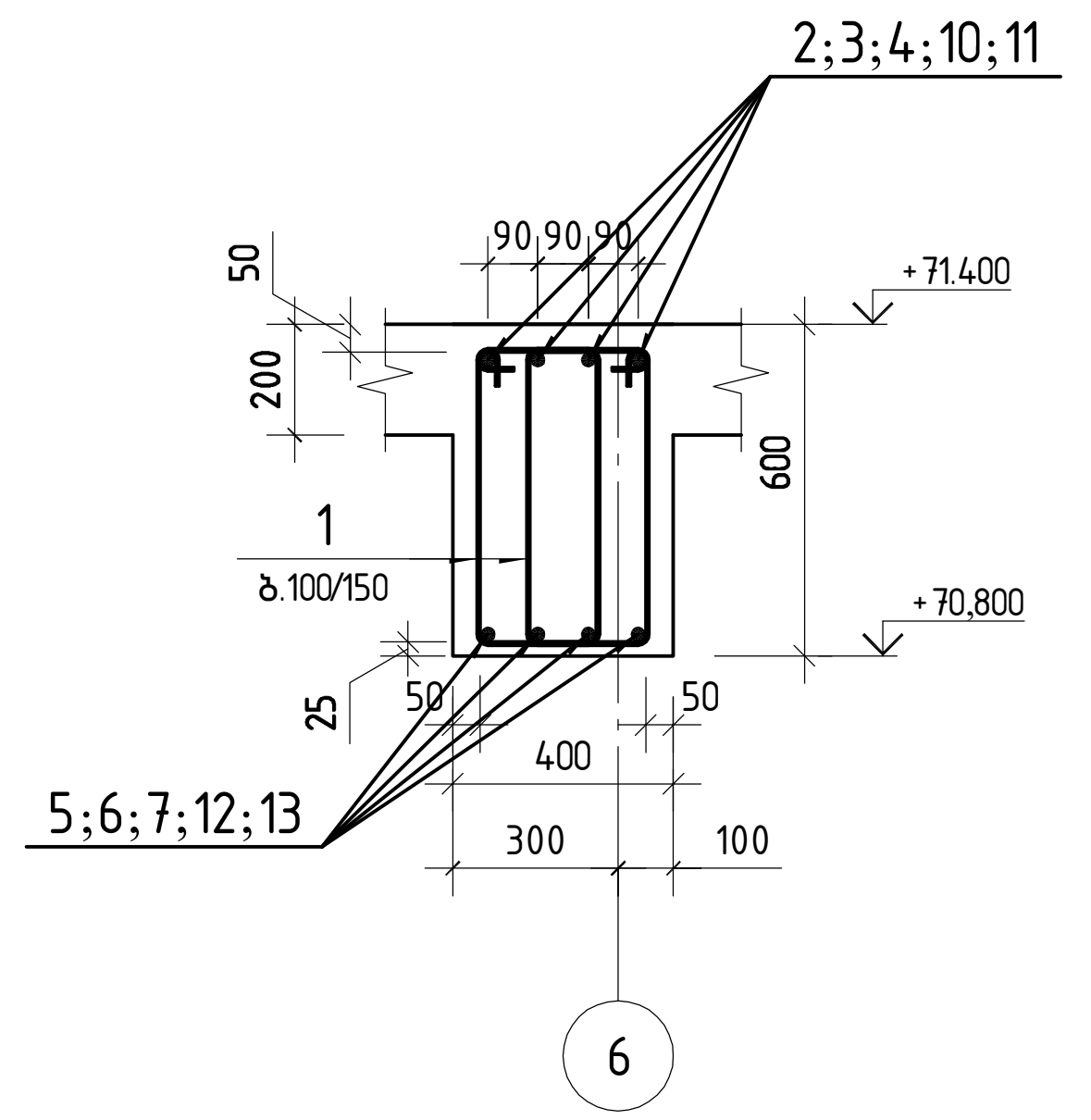

პოზიცია 1

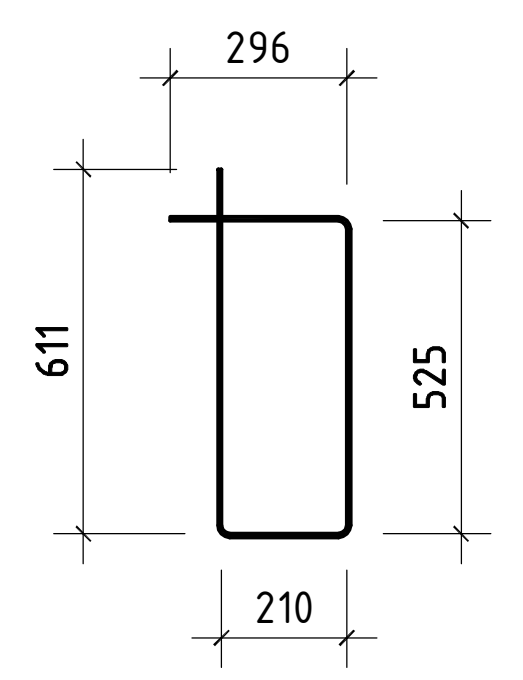

კვეთი 2-2

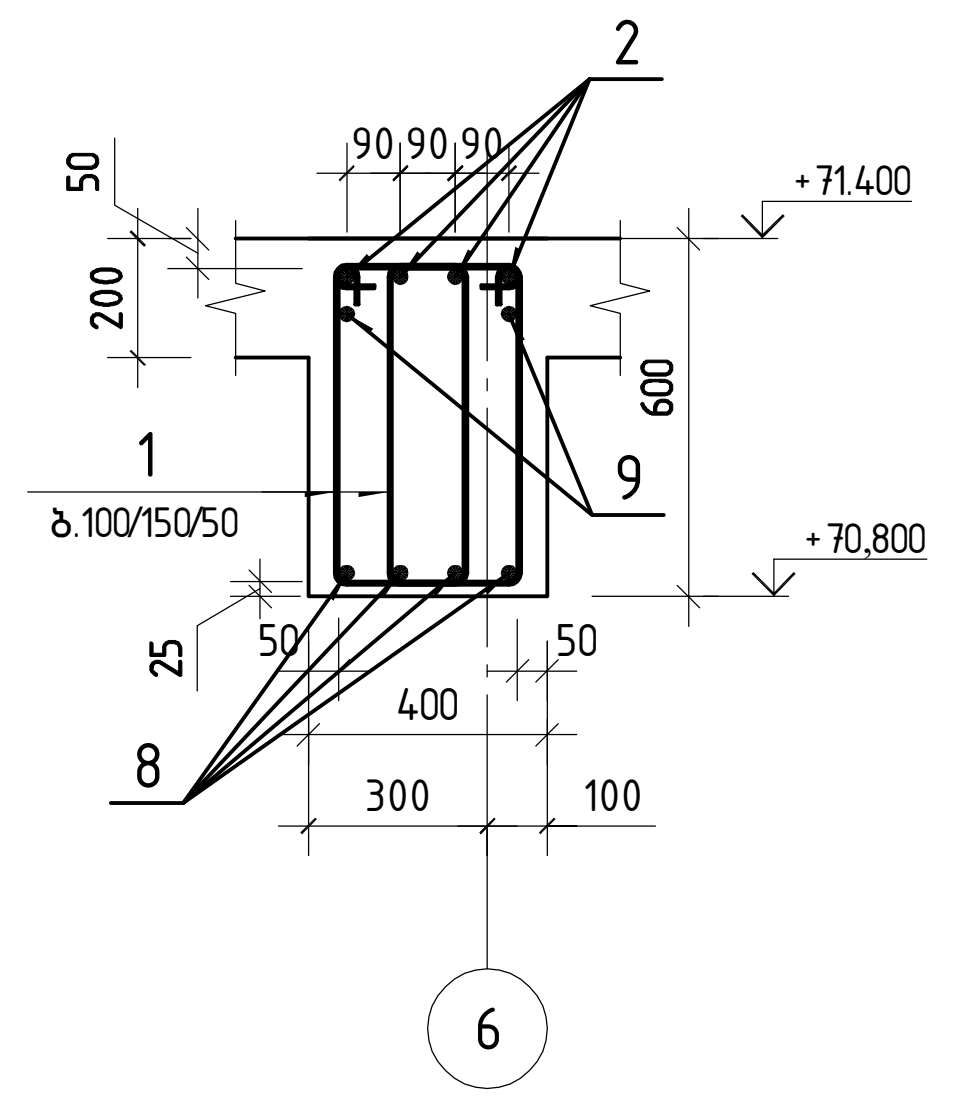

პოზ.	აღნიშვნა	დასახელება	რაოდ.	ერთ. წონა კგ	საერთო წონა კგ
		მოლითური კოჭი კ-70			
		დეტალები			
1		Φ 8 B500B ℓ= 1645	502	0.65 კგ	325.7
2		Φ 25 B500B ℓ= 11650	4	44.89 კგ	179.6
3		Φ 22 B500B ℓ= 7920	4	23.63 კგ	94.5
4		Φ 22 B500B ℓ= 10800	4	32.23 კგ	128.9
5		Φ 22 B500B ℓ= 5570	4	16.62 კგ	66.5
6		Φ 22 B500B ℓ= 7920	4	23.63 კგ	94.5
7		Φ 22 B500B ℓ= 7470	4	22.29 კგ	89.2

პოზ.	აღნიშვნა	დასახელება	რაოდ.	ერთ. წონა კგ	საერთო წონა კგ
8		Φ 18 B500B ℓ= 3920	4	7.83 კგ	31.3
9		Φ 25 B500B ℓ= 5570	2	21.46 კგ	42.9
10		Φ 22 B500B ℓ= 7400	4	22.08 კგ	88.3
11		Φ 22 B500B ℓ= 4500	4	13.43 კგ	53.7
12		Φ 22 B500B ℓ= 10570	4	31.54 კგ	126.2
13		Φ 22 B500B ℓ= 7770	4	23.19 კგ	92.7
		მასალები			979
		B30 ბეტონის კლასი		7.52 $მ^3$	

შ.პ.ს. „ჯი ენ პი“			ქ. თბილისი. პეტრე ქავთარაძის ქუჩა №22 01.14.03.040.373	
			ბლოკი 1	მუშა პრ.
მთ.კონსტ.	ო.ქვრივიშვილი		მონოლითური კოჭი კ-70	დაკვ
შეასრულა	ნ.მელაძე	ნ.მელაძე		ფურც. № 5102
შეამოწმა	ო.ქვრივიშვილი		მასშტაბი 1: 50	ინვ. №	ფურცლები

მონოლითური კოჭი კ-1

პოზ.	ა ღ ნ ი შ ვ ნ ა	დ ა ს ა ხ ე ლ ე ბ ა	რაოდ.	ერთ. წონა კგ	საერთო წონა კგ
		მონოლითური კოჭი კ-1			
		დეტალები			
1		Φ 8 B500B ℓ= 1645	450	0.65 კგ	292.3
2		Φ 22 B500B ℓ= 9900	4	29.54 კგ	118.2
3		Φ 22 B500B ℓ= 8440	4	25.18 კგ	100.7
4		Φ 22 B500B ℓ= 8920	4	26.62 კგ	106.5
5		Φ 22 B500B ℓ= 10280	4	30.68 კგ	122.7
6		Φ 22 B500B ℓ= 6740	4	20.11 კგ	80.4
7		Φ 22 B500B ℓ= 7720	4	23.04 კგ	92.1
8		Φ 28 B500B ℓ= 9170	6	44.32 კგ	265.9
9		Φ 25 B500B ℓ= 8270	6	31.87 კგ	191.2
10		Φ 22 B500B ℓ= 6520	4	19.46 კგ	77.8
		მასალები			1370
		B30 ბეტონის კლასი		7.13 მ³	

კვეთი 1-1

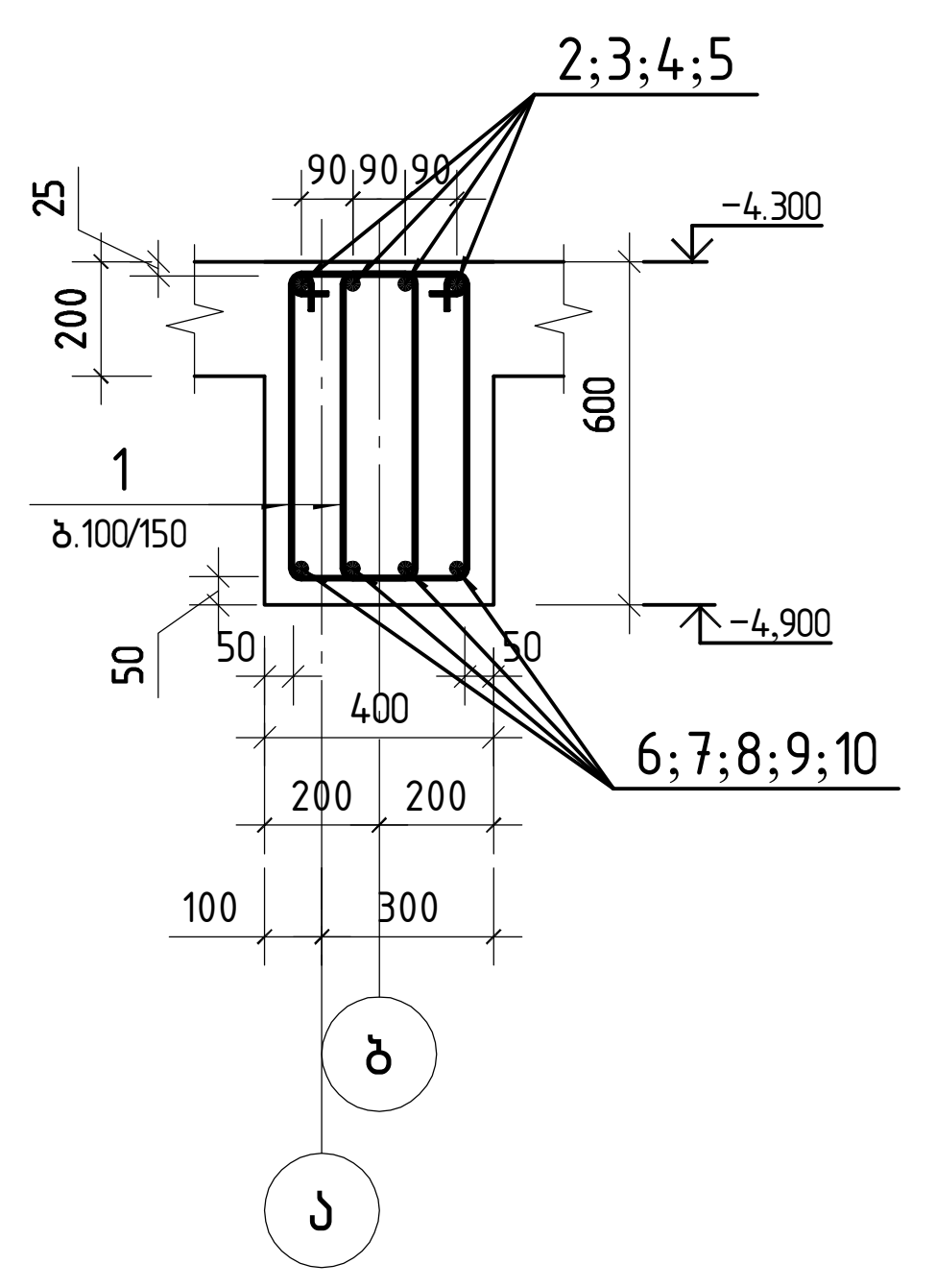

კვეთი 2-2

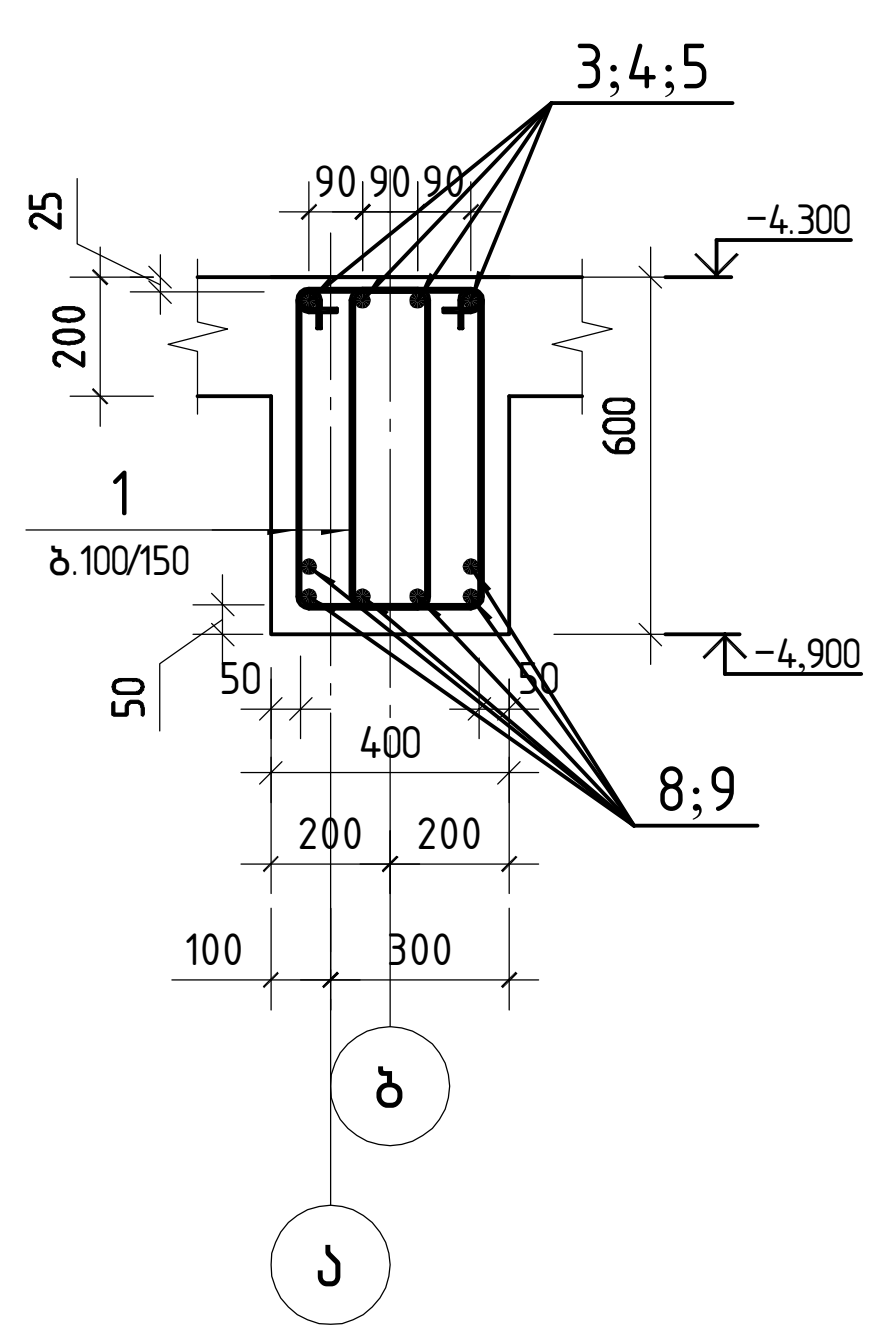

პოზიცია 1

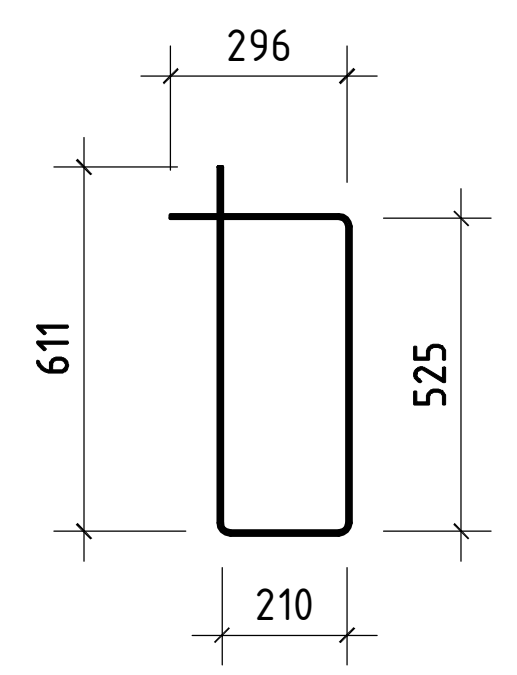

შ.პ.ს. „ჯი ენ პი“			ქ. თბილისი. პეტრე ქავთარაძის ქუჩა №22 01.14.03.040.373	
			ბლოკი 1	მუშა პრ.
მთ.კონსტ.	ო.ქვრივიშვილი		მონოლითური კოჭი კ-1	დაკვ
შეასრულა	ნ.მელაძე			ფურც. № 501
შეამოწმა	ო.ქვრივიშვილი		მასშტაბი 1: 50 / ინვ. №	ფურცლები

მონოლითური კოჭი კ-2

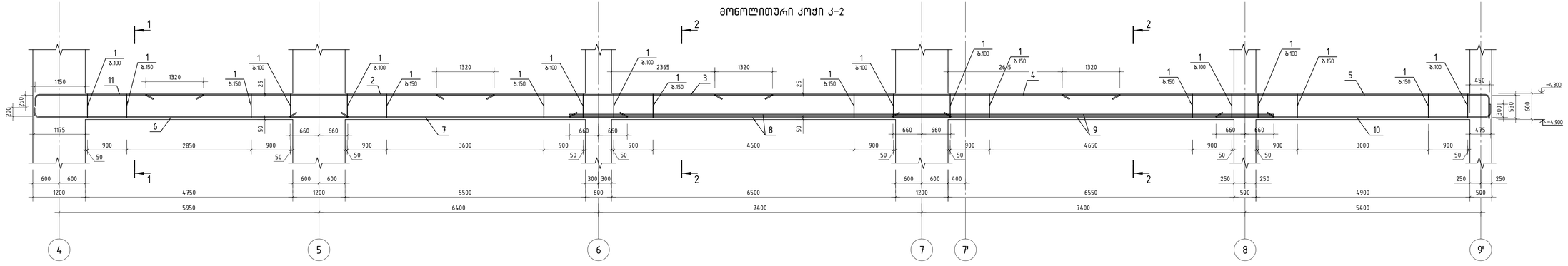

პოზ	აღნიშვნა	დასახელება	რაოდ	ერთ. წონა კგ	საერთო წონა კგ
		მონოლითური კოჭი კ-2			
		დეტალები			
1		ф 8 B500B ℓ= 1645	430	0.65 კგ	279.3
2		ф 22 B500B ℓ= 7970	4	23.78 კგ	95.1
3		ф 22 B500B ℓ= 7700	4	22.98 კგ	91.9
4		ф 22 B500B ℓ= 9270	4	27.66 კგ	110.6
5		ф 22 B500B ℓ= 10280	4	30.68 კგ	122.7
6		ф 22 B500B ℓ= 7340	4	21.90 კგ	87.6
7		ф 22 B500B ℓ= 7720	4	23.04 კგ	92.1
8		ф 25 B500B ℓ= 8720	6	33.60 კგ	201.6
9		ф 25 B500B ℓ= 8720	6	33.60 კგ	201.6
10		ф 22 B500B ℓ= 6520	4	19.46 კგ	77.8
11		ф 22 B500B ℓ= 4070	4	12.14 კგ	48.6
		ჯამში			1283
		B30 ბეტონის კლასი		6.77 მ³	

კვეთი 1-1

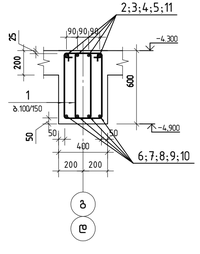

კვეთი 2-2

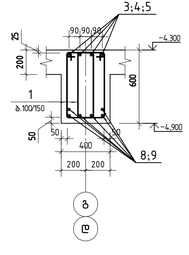

პოზიცია 1

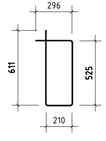

GNP შ.პ.ს. „ჯი ენ პი“		ქ. თბილისი. პეტრე კავთარაძის ქუჩა №22 01.14.03.040.373	
		ბლოკი 1	მასშტაბი
მთავარი	ო.ქარიტიჯელი	მონოლითური კოჭი კ-2	ფაქტ
მთანარჩევი	ნ.ფეფელაძე		ფურც № 502
მთანორმა	ო.ქარიტიჯელი	მასშტაბი 1 : 50 ინვ. №	ფურცლები

მონოლითური კოჭი კ-3

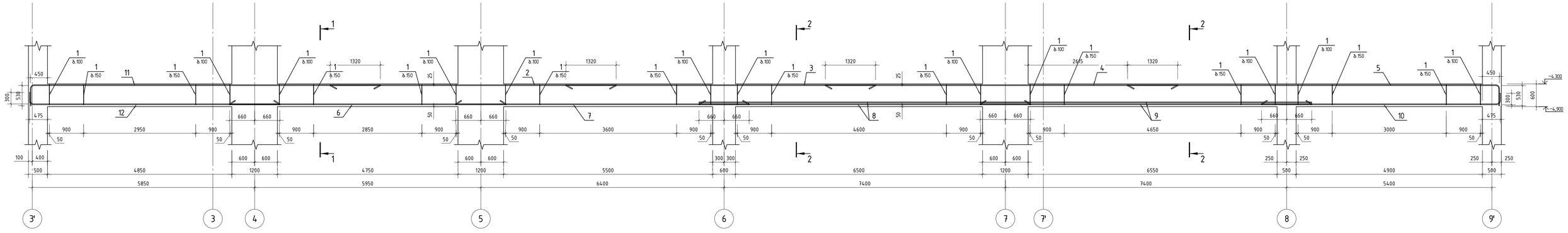

პოზ	ა ღ წ ე რ ი ლ ო ბ ა	დ ა ს ა ხ ე ლ ე ბ ა	რაოდ	ერთ.წონა კგ		სატარიო წონა კგ
		მონოლითური კოჭი კ-3				
		დეტალები				
1		ф 8 B500B ℓ= 1645	506	0.65	კგ	328.2
2		ф 22 B500B ℓ= 7520	4	22.44	კგ	89.8
3		ф 22 B500B ℓ= 8140	4	24.29	კგ	97.2
4		ф 22 B500B ℓ= 9270	4	27.66	კგ	110.6
5		ф 22 B500B ℓ= 10280	4	30.68	კგ	122.7
6		ф 22 B500B ℓ= 7270	4	21.69	კგ	86.8
7		ф 22 B500B ℓ= 7720	4	23.04	კგ	92.1
8		ф 25 B500B ℓ= 8720	6	33.60	კგ	201.6
9		ф 25 B500B ℓ= 8720	6	33.60	კგ	201.6
10		ф 22 B500B ℓ= 6520	4	19.46	კგ	77.8
11		ф 22 B500B ℓ= 9700	4	28.94	კგ	115.8
12		ф 22 B500B ℓ= 6840	4	20.41	კგ	81.6
		ჯამალები				1331
		B30 ბეტონის კლასი		7.93	მ³	

კვეთი 1-1

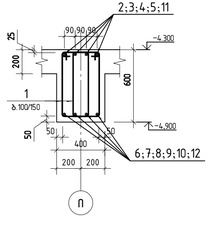

კვეთი 2-2

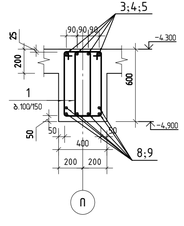

პოზიცია 1

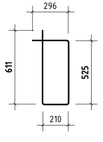

შპს „ჯეი ეს პი“		ქ. ოზურგეთი. პეტრე ქავთარაძის ქუჩა №22 01.14.03.040.373		
		ბლოკი 1		გვერდ. რაოდ.
შეასრულა	ო.ტაბატაძიური	მონოლითური კოჭი კ-3		დატა
შეამოწმა	ნ.ბიძინაშვილი			ფურც. № 503
შეამოწმა	ო.ტაბატაძიური	მასშტაბი 1: 50	ინვ. №	ფურცლები

მონოლითური კოჭი კ-7

პოზ.	აღნიშვნა	დასახელება	რაოდ.	ერთ. წონა კგ	საერთო წონა კგ
		მონოლითური კოჭი კ-7			
		დეტალები			
1		Ø 8 B500B ℓ= 1645	506	0.65 კგ	328.2
2		Ø 22 B500B ℓ= 11150	4	33.27 კგ	133.1
3		Ø 22 B500B ℓ= 8800	4	26.26 კგ	105.0
4		Ø 22 B500B ℓ= 5300	4	15.81 კგ	63.3
5		Ø 22 B500B ℓ= 10280	4	30.68 კგ	122.7
6		Ø 22 B500B ℓ= 7270	4	21.69 კგ	86.8
7		Ø 22 B500B ℓ= 7570	4	22.59 კგ	90.4
8		Ø 25 B500B ℓ= 8670	6	33.41 კგ	200.4
9		Ø 25 B500B ℓ= 8720	6	33.60 კგ	201.6
10		Ø 22 B500B ℓ= 6520	4	19.46 კგ	77.8
11		Ø 22 B500B ℓ= 9700	4	28.94 კგ	115.8
12		Ø 22 B500B ℓ= 6840	4	20.41 კგ	81.6
		მასალები			1331
		B30 ბეტონის კლასი		7.93 მ³	

კვეთი 1-1

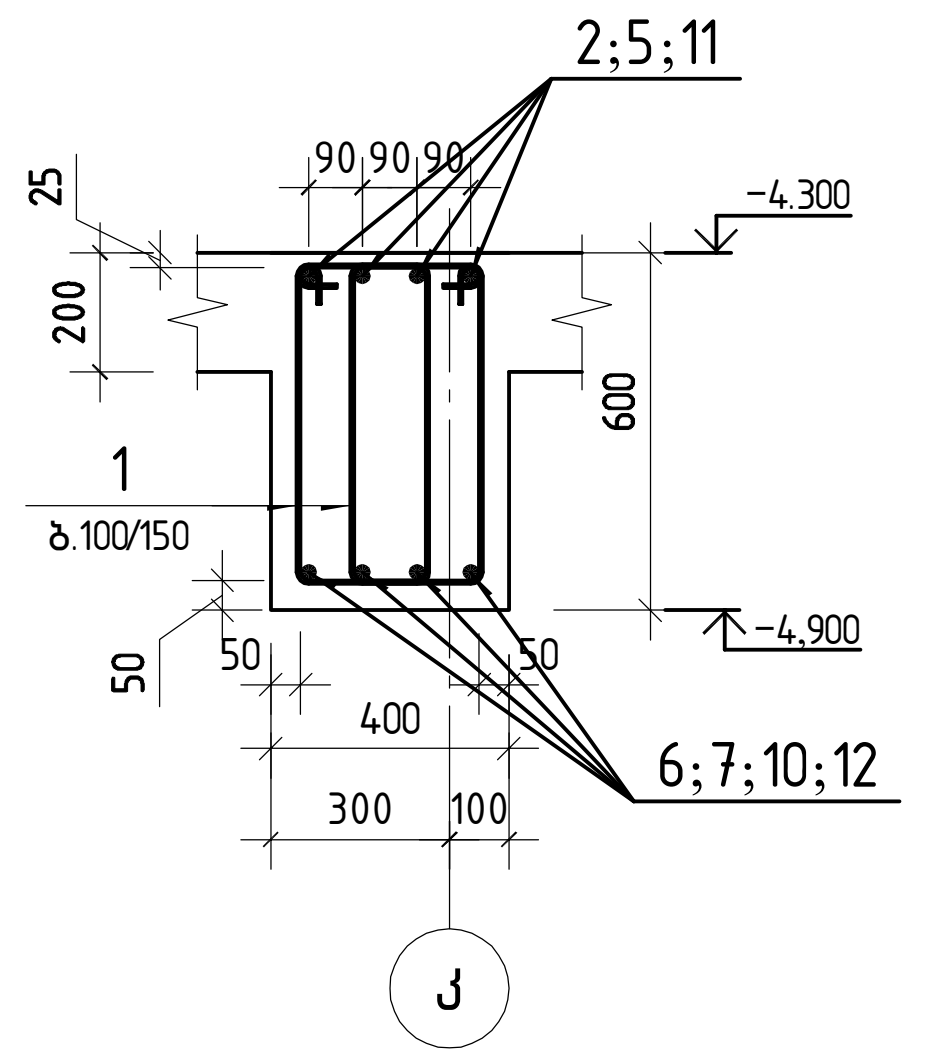

კვეთი 2-2

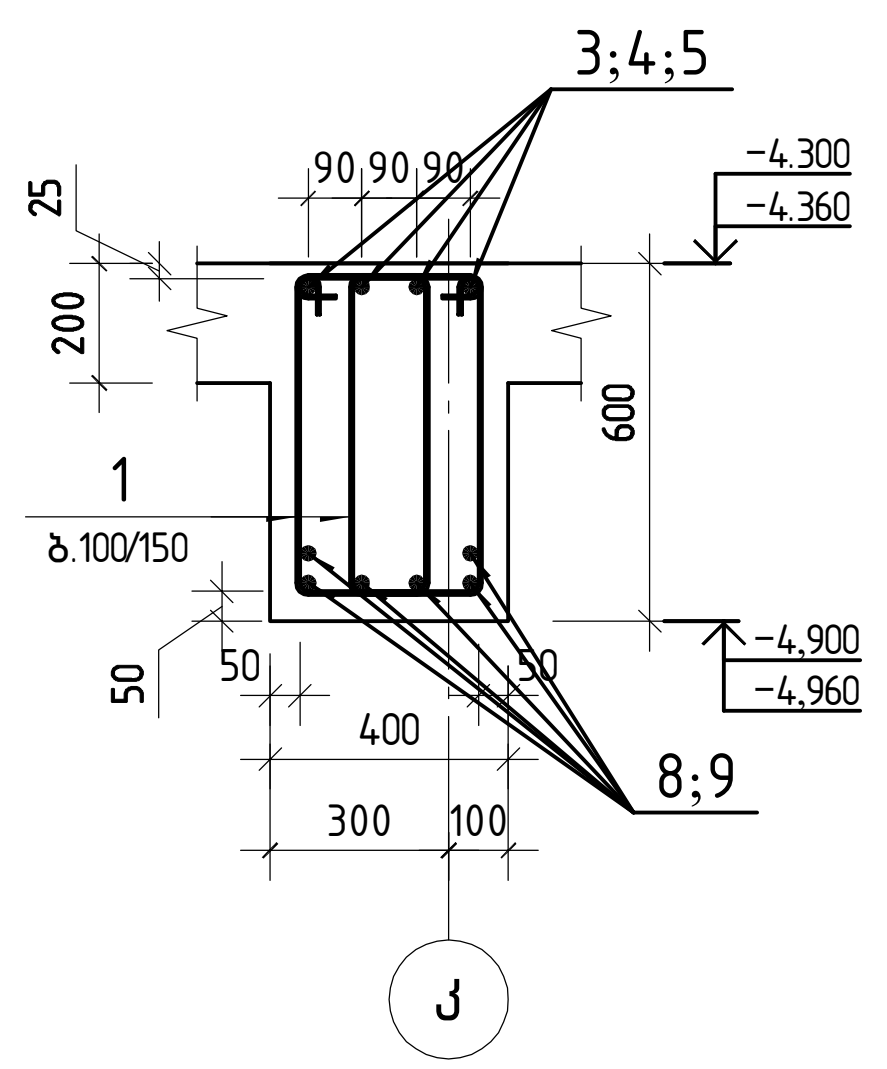

პოზიცია 1

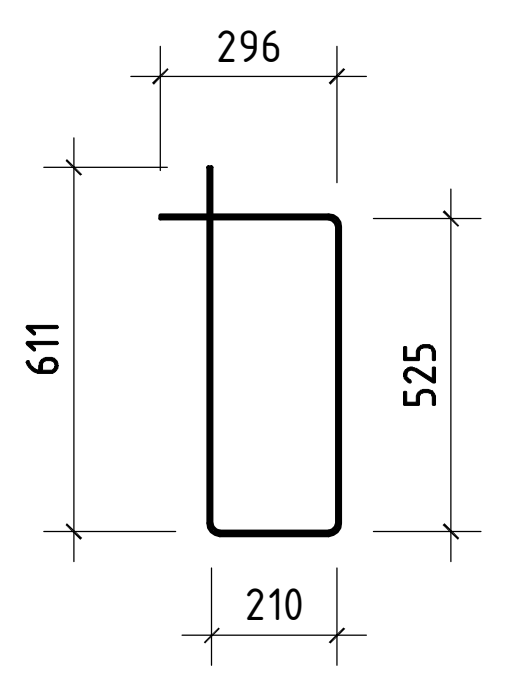

შ.პ.ს. „ჯი ენ პი"

ქ. თბილისი. პეტრე ქავთარაძის ქუჩა №22
01.14.03.040.373

ბლოკი 1 | მუშა პრ.

მთ.კონსტ.	ო.ქვრივიშვილი	
შეასრულა	ნ.მელაძე	
შეამოწმა	ო.ქვრივიშვილი	

მონოლითური კოჭი კ-7

დაკვ

ფურც. № 509

მასშტაბი 1: 50

ინვ. №

ფურცლები

მონოლითური კოჭი კ-11

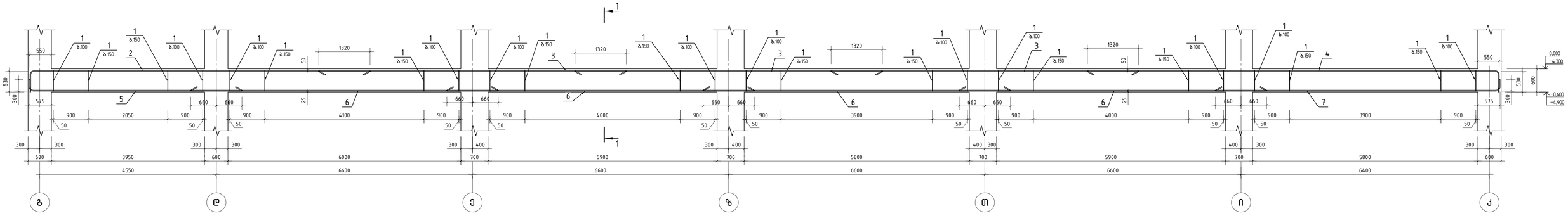

პოზ	ა ღ წ ე რ ა	დ ა ს ა ხ ე ლ ე ბ ა	ტიპი	ერთ. წონა კგ	საერთო წონა კგ
		მონოლითური კოჭი კ-11			
		დეტალები			
1		ф 8 B500B ℓ= 1645	514	0.65 კგ	333.6
2		ф 22 B500B ℓ= 9250	4	27.60 კგ	110.4
3		ф 22 B500B ℓ= 7920	12	23.63 კგ	283.6
4		ф 22 B500B ℓ= 11100	4	33.12 კგ	132.5
5		ф 22 B500B ℓ= 5720	4	17.07 კგ	68.3
6		ф 25 B500B ℓ= 7920	16	30.52 კგ	488.3
7		ф 22 B500B ℓ= 7570	4	22.59 კგ	90.4
		მასალები			1507
		B30 ბეტონის კლასი		8.10 მ³	

კვეთი 1-1

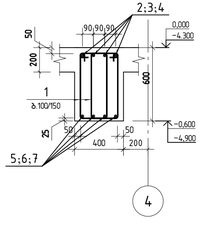

პოზიცია 1

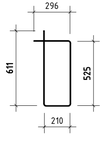

GNP შ.პ.ს. „ჯი ენ პი"			ქ. ოზურგეთის, პეტრე კავთარაძის ქუჩა №22 01.14.03.040.373		
			ბლოკი 1		მე3ვა არ.
მთ.ინჟინერი	ო.ქარცივაძე		მონოლითური კოჭი კ-11		ფაზა
მთავარი ინჟინერი	ნ.ბეღლაძე				ფურც № 514
მთავარი არქიტექტორი	ო.ქარცივაძე		მასშტაბი 1 : 50	ინვ. №	ფურცლების

მონოლითური კოჭი კ-12

კვეთი 1-1

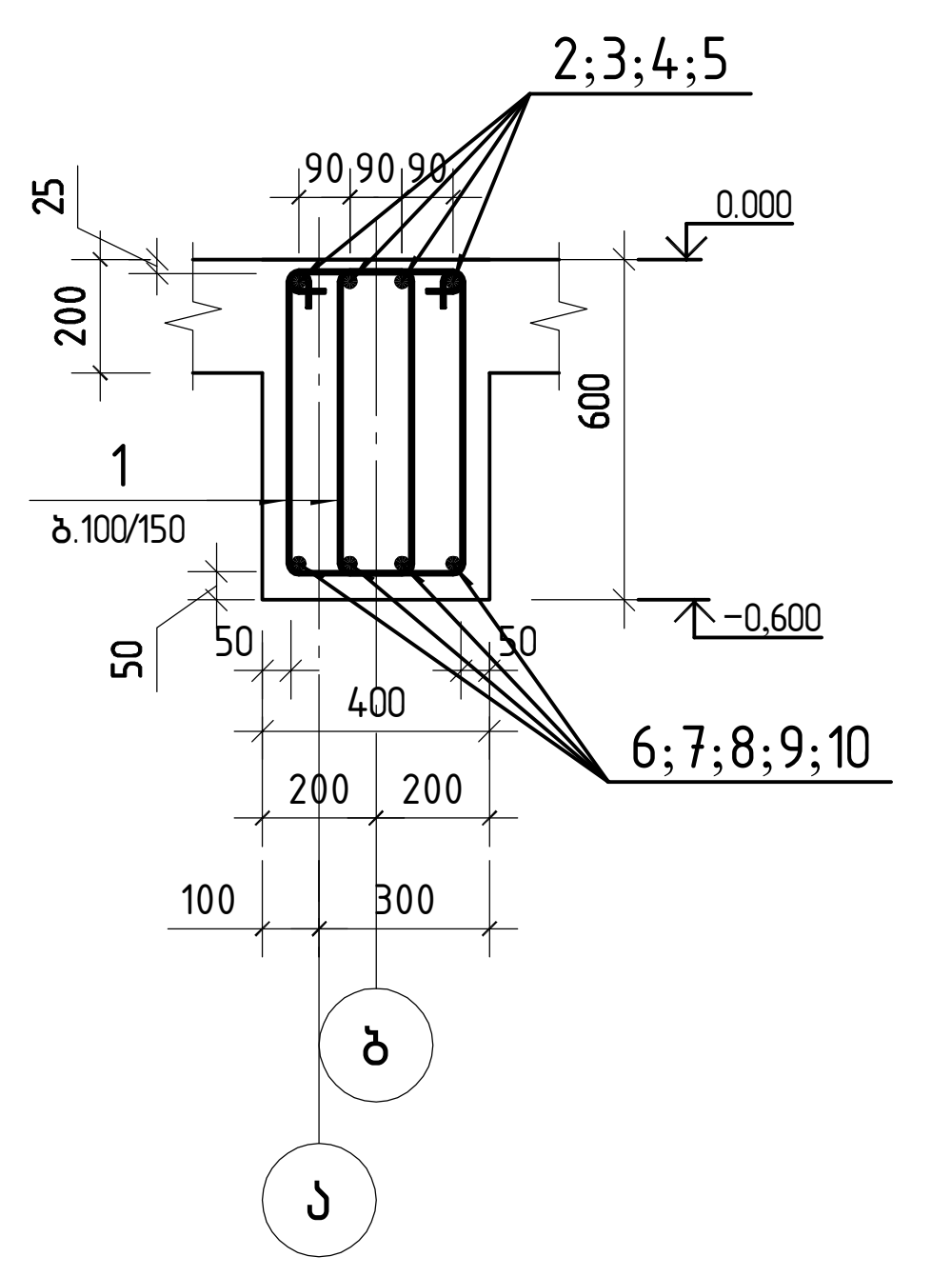

კვეთი 2-2

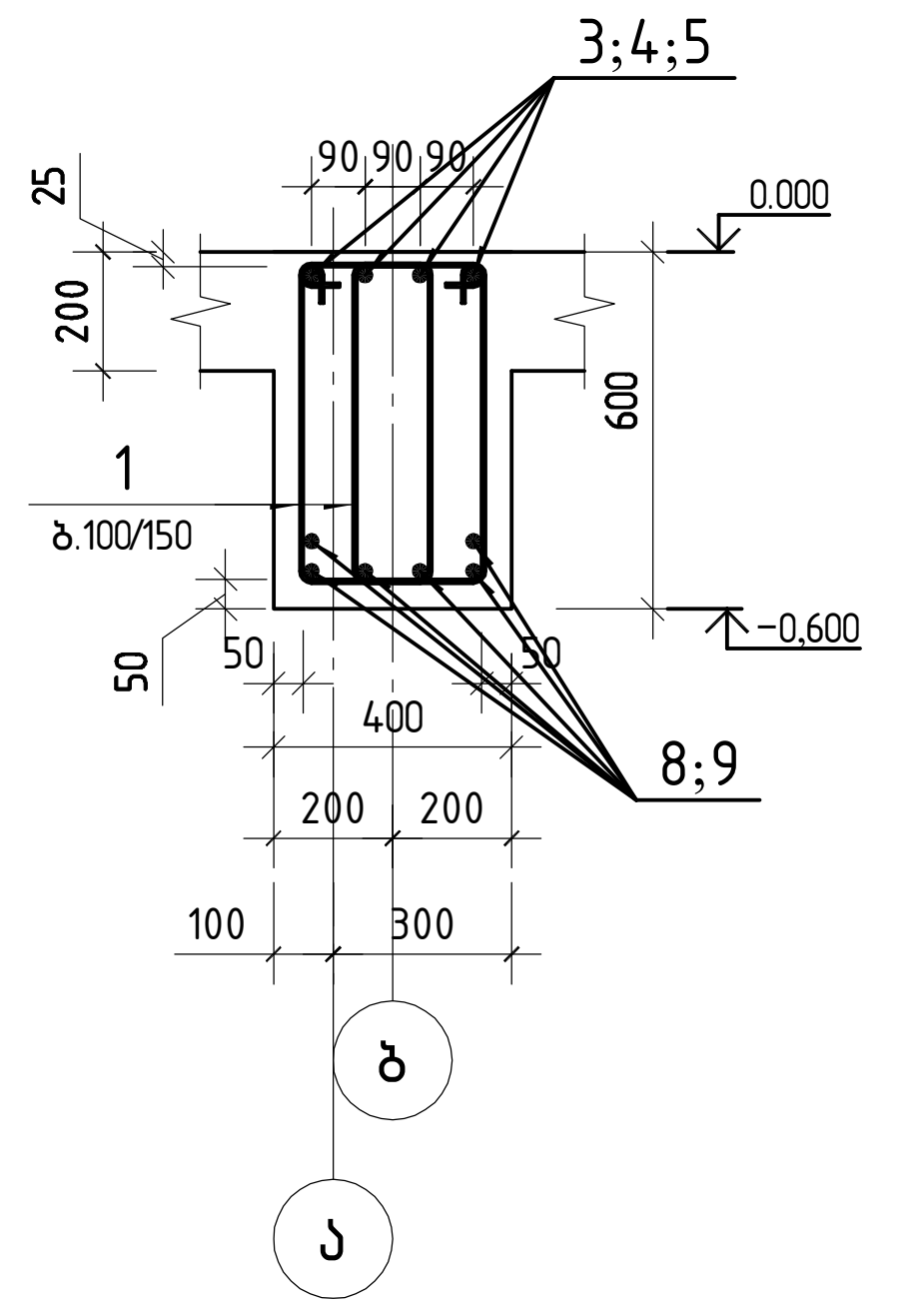

პოზიცია 1

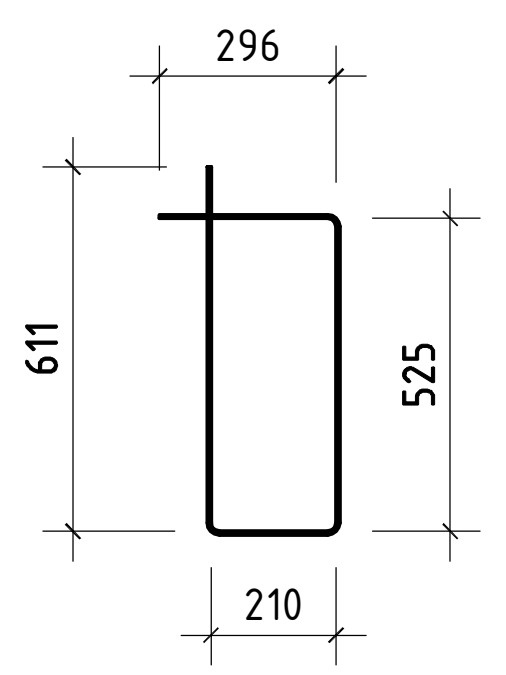

პოზ.	აღნიშვნა	დასახელება			რაოდ.	ერთ. წონა კგ		საერთო წონა კგ
		მონოლითური კოჭი კ-12						
		დეტალები						
1		⌀ 8	B500B	ℓ= 1645	450	0.65	კგ	292.3
2		⌀ 22	B500B	ℓ= 9900	4	29.54	კგ	118.2
3		⌀ 22	B500B	ℓ= 8440	4	25.18	კგ	100.7
4		⌀ 22	B500B	ℓ= 8920	4	26.62	კგ	106.5
5		⌀ 22	B500B	ℓ= 10280	4	30.68	კგ	122.7
6		⌀ 22	B500B	ℓ= 6740	4	20.11	კგ	80.4
7		⌀ 22	B500B	ℓ= 7720	4	23.04	კგ	92.1
8		⌀ 28	B500B	ℓ= 9170	6	44.32	კგ	265.9
9		⌀ 25	B500B	ℓ= 8270	6	31.87	კგ	191.2
10		⌀ 22	B500B	ℓ= 6520	4	19.46	კგ	77.8
		მასალები						1370
		B30 ბეტონის კლასი				7.13	მ³	

შ.პ.ს. „ჯი ენ პი“			ქ. თბილისი. პეტრე ქავთარაძის ქუჩა №22 01.14.03.040.373	
			ბლოკი 1	მუშა პრ.
მთ.კონსტ.	ო.ქვრივიშვილი		მონოლითური კოჭი კ-12	დაკვ
შეასრულა	ნ.მელაძე			ფურც. № 518
შეამოწმა	ო.ქვრივიშვილი		მასშტაბი 1: 50 / ინვ. №	ფურცლები

მონოლითური კოჭი კ-20

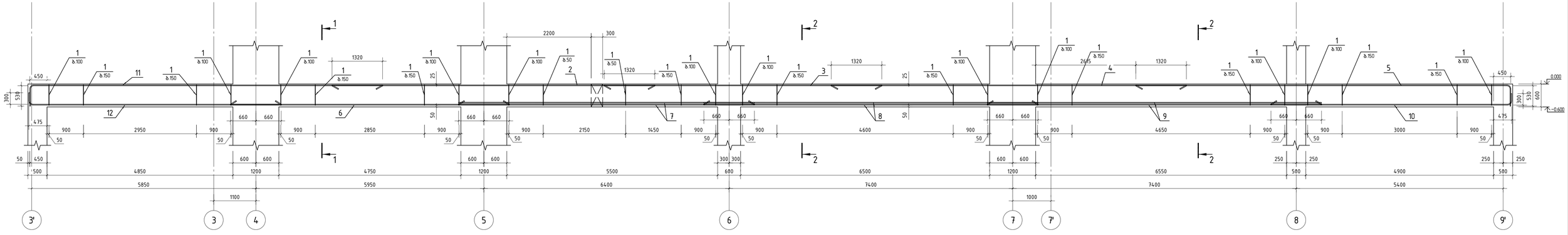

პოზ	ა ღ წ ე რ ი ლ ო ბ ა	დ ა ს ა ხ ე ლ ე ბ ა	რაოდ	ერთ. წონა კგ		საერთო წონა კგ
		მონოლითური კოჭი კ-20				
		დეტალები				
1		ф 8 B500B ℓ= 1645	562	0.65	კგ	364.8
2		ф 22 B500B ℓ= 8420	4	25.12	კგ	100.5
3		ф 22 B500B ℓ= 7240	4	21.60	კგ	86.4
4		ф 22 B500B ℓ= 9270	4	27.66	კგ	110.6
5		ф 22 B500B ℓ= 10280	4	30.68	კგ	122.7
6		ф 22 B500B ℓ= 7270	4	21.69	კგ	86.8
7		ф 25 B500B ℓ= 7720	6	29.75	კგ	178.5
8		ф 25 B500B ℓ= 8720	6	33.60	კგ	201.6
9		ф 25 B500B ℓ= 8720	6	33.60	კგ	201.6
10		ф 22 B500B ℓ= 6520	4	19.46	კგ	77.8
11		ф 22 B500B ℓ= 9700	4	28.94	კგ	115.8
12		ф 22 B500B ℓ= 6840	4	20.41	კგ	81.6
		ბეტონი				1453
		B30 ბეტონის კლასი		7.93	მ³	

კვეთი 1-1

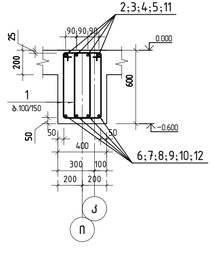

კვეთი 2-2

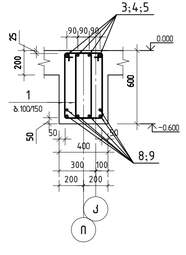

პოზიცია 1

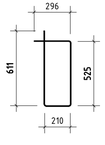

			ქ. ოზურგეთი. პეტრე კავთარაძის ქუჩა №22 01.14.03.040.373	
		შ.პ.ს. „ჯი ენ პი“	ბლოკი 1	მე3ია კარ.
მთ.ინჟინ.	ო.კვარაციხელი		მონოლითური კოჭი კ-20	ფაზა
მთავარ.ინჟ.	ნ.ფილავა			ფურც № 528
მთავარი.ა.	ო.კვარაციხელი		მასშტაბი 1 : 50	ჯამ. № ფურცლები

მონოლითური კოჭი კ-30

პოზ.	ა ღ ნ ი შ ვ ნ ა	დ ა ს ა ხ ე ლ ე ბ ა	რაოდ.	ერთ. წონა კგ	საერთო წონა კგ
		მონოლითური კოჭი კ-30			
		დეტალები			
1		Ø 8 B500B ℓ= 1645	515	0.65 კგ	334.3
2		Ø 22 B500B ℓ= 9230	4	27.54 კგ	110.2
3		Ø 22 B500B ℓ= 7920	12	23.63 კგ	283.6
4		Ø 22 B500B ℓ= 11080	4	33.06 კგ	132.2
5		Ø 22 B500B ℓ= 5720	4	17.07 კგ	68.3
6		Ø 25 B500B ℓ= 7920	16	30.52 კგ	488.3
7		Ø 22 B500B ℓ= 7570	4	22.59 კგ	90.4
		მასალები			1507
		B30 ბეტონის კლასი		8.10 მ³	

კვეთი 1-1

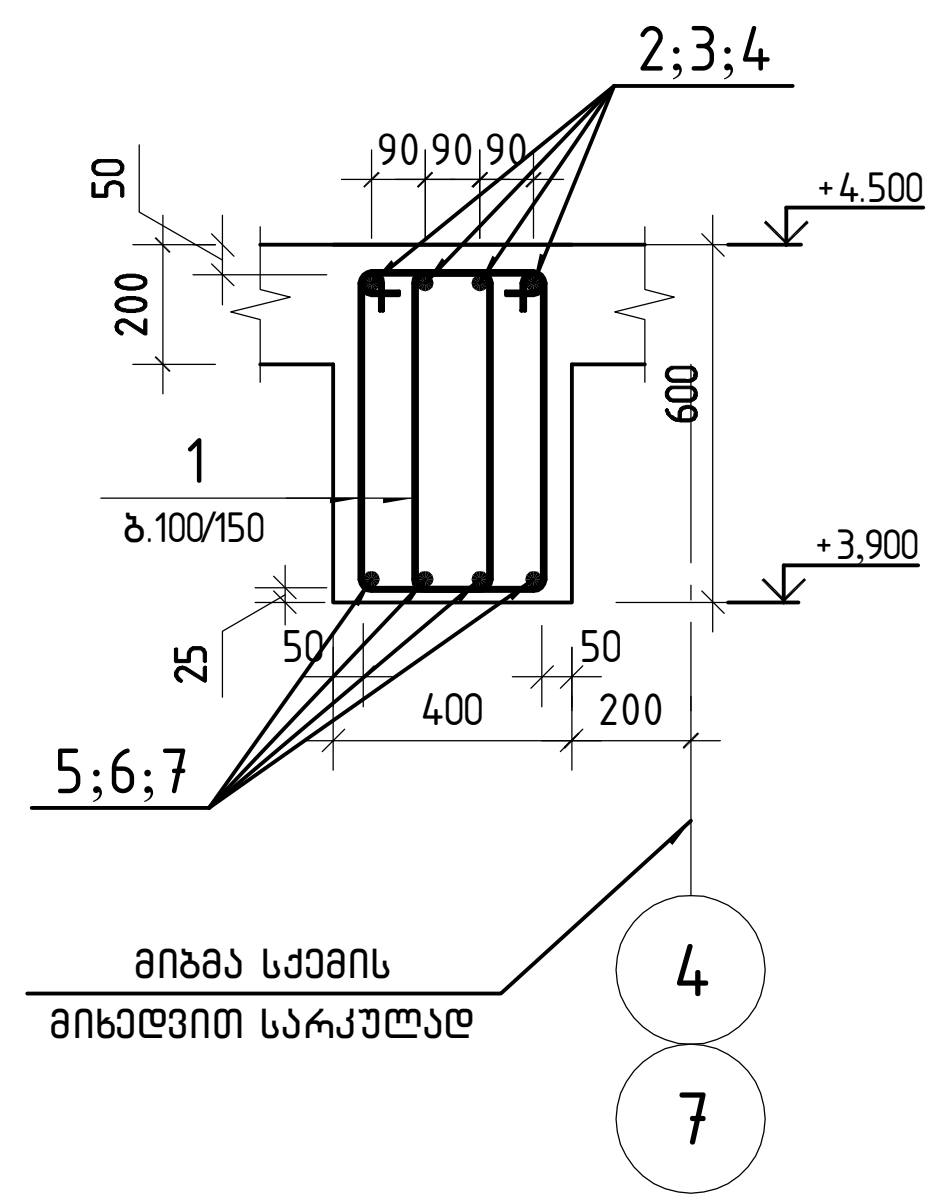

პოზიცია 1

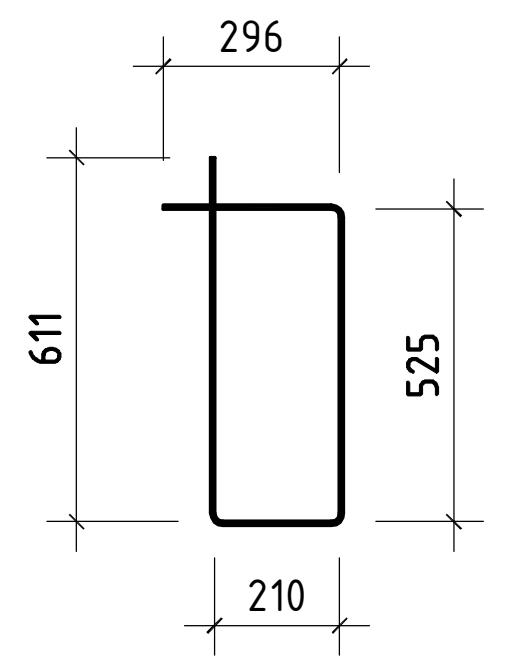

ш.პ.ს. „ჯი ენ პი“	ქ. თბილისი. პეტრე ქავთარაძის ქუჩა №22 01.14.03.040.373	
	ბლოკი 1	მუშა პრ.
მთ.კონსტ. ო.ქვრივიშვილი	მონოლითური კოჭი კ-30	დაკვ
შეასრულა ნ.მელაძე		ფურც. № 541
შეამოწმა ო.ქვრივიშვილი	მასშტაბი 1: 50 / ინვ. №	ფურცლები

მონოლითური კოჭი კ-30'

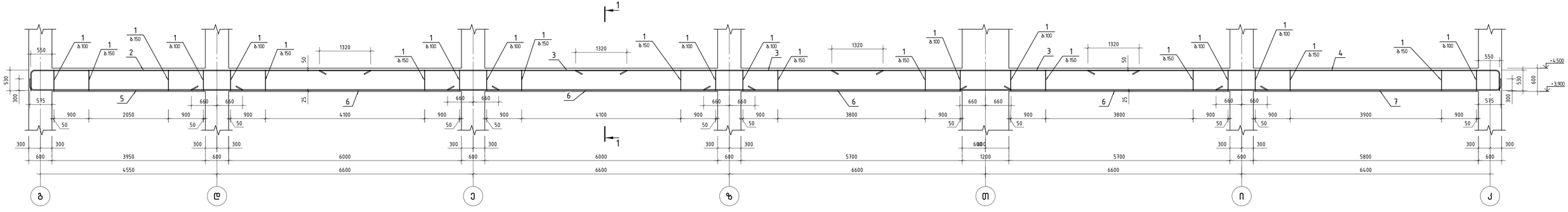

პოზ.	ა ღ ნ ი შ ვ ნ ა	დ ა ს ა ხ ე ლ ე ბ ა	რაოდ.	ერთ. წონა კგ.		სატარიფო წონა კგ.
		მონოლითური კოჭი კ-30'				
		ლენტალები				
1		ф 8 B500B ℓ= 1645	506	0.65	კგ	328.4
2		ф 22 B500B ℓ= 9230	4	27.54	კგ	110.2
3		ф 22 B500B ℓ= 7920	12	23.63	კგ	283.6
4		ф 22 B500B ℓ= 11080	4	33.06	კგ	132.2
5		ф 22 B500B ℓ= 5720	4	17.07	კგ	68.3
6		ф 25 B500B ℓ= 7920	16	30.52	კგ	488.3
7		ф 22 B500B ℓ= 7570	4	22.59	კგ	90.4
		მასალები				1501
		B30 ბეტონის კლასი		7.96	მ³	

კვეთი 1-1

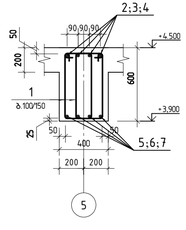

პოზიცია 1

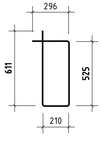

GNP შ.პ.ს. „ჯი ენ პი"			ქ. თბილისი. პეტრე კავთარაძის ქუჩა №22 01.14.03.040.373		
			ბლოკი 1		მე30 კარ.
მთავარი	ო.ქარიტიშვილი		მონოლითური კოჭი კ-30'		ფაზა
შესაბამება	ნ.ფილავა				ფურც. № 542
შესრულება	ო.ქარიტიშვილი		მასშტაბი 1: 50	ნახ. №	ფურცლები

მონოლითური კოჭი კ-31

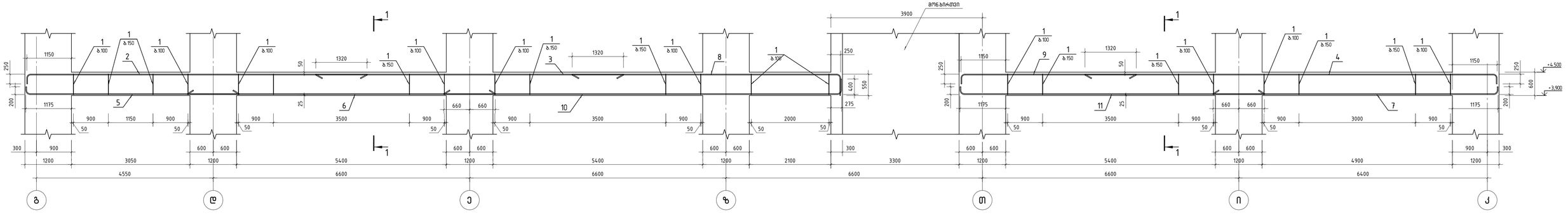

პოზ.	ა ღ წ ე რ ი ლ ო ბ ა	დ ა ხ ა ს ი ა თ ე ბ ა	რაოდ.	ერთ. წონა კგ	სავარაუდო წონა კგ
		მონოლითური კოჭი კ-31			
		ღეროვანი			
1		ф 8 B500B ℓ= 1645	376	0.65 კგ	243.9
2		ф 22 B500B ℓ= 8950	4	26.71 კგ	106.8
3		ф 22 B500B ℓ= 7920	4	23.63 კგ	94.5
4		ф 22 B500B ℓ= 10800	4	32.23 კგ	128.9
5		ф 22 B500B ℓ= 5620	4	16.77 კგ	67.1
6		ф 22 B500B ℓ= 7920	4	23.63 კგ	94.5
7		ф 22 B500B ℓ= 7470	4	22.29 კგ	89.2
8		ф 22 B500B ℓ= 7400	4	22.08 კგ	88.3
9		ф 22 B500B ℓ= 4700	4	14.02 კგ	56.1
10		ф 22 B500B ℓ= 10570	4	31.54 კგ	126.2
11		ф 22 B500B ℓ= 7970	4	23.78 კგ	95.1
		ბეტონი			825
		B30 ბეტონის კლასი		6.30 მ³	

კვეთი 1-1

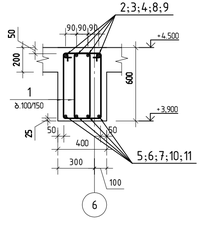

პოზიცია 1

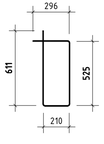

შპს „ჯი ენ პი“			ქ. ოზურგეთის პეტრე ქავთარაძის ქუჩა №22 01.14.03.040.373	
			ბლოკი 1	შენობა ა-ს
შემსრულ.	ო.ქარქიტაშვილი		მონოლითური კოჭი კ-31	ფაზა
შემოწმება	ნ.ფილავა			ფურც. № 543
შემოწმება	ო.ქარქიტაშვილი		მასშტაბი 1: 50	ჯამ. № ფურცლები

მონოლითური კოჭი კ-28

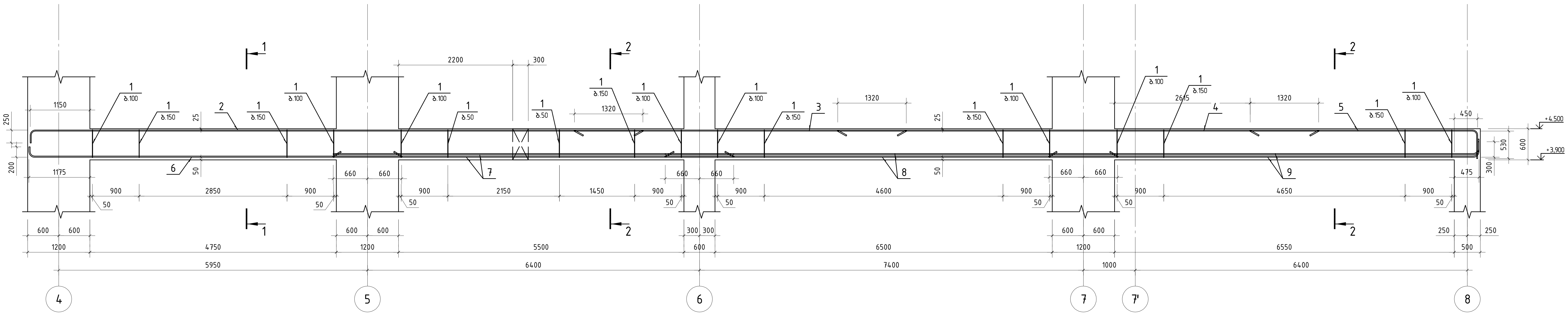

პოზ.	აღნიშვნა	დასახელება	რაოდ.	ერთ. წონა კგ	საერთო წონა კგ
		მონოლითური კოჭი კ-28			
		დეტალები			
1		Ø 8 B500B ℓ= 1645	412	0.65 კგ	267.2
2		Ø 22 B500B ℓ= 12000	4	35.81 კგ	143.2
3		Ø 22 B500B ℓ= 6390	4	19.07 კგ	76.3
4		Ø 22 B500B ℓ= 9270	4	27.66 კგ	110.6
5		Ø 22 B500B ℓ= 4880	4	14.56 კგ	58.2
6		Ø 22 B500B ℓ= 7320	4	21.84 კგ	87.4
7		Ø 25 B500B ℓ= 7720	6	29.75 კგ	178.5
8		Ø 25 B500B ℓ= 8720	6	33.60 კგ	201.6
9		Ø 25 B500B ℓ= 8520	6	32.83 კგ	197.0
		მასალები			1320
		B30 ბეტონის კლასი		5.59 მ³	

კვეთი 1-1

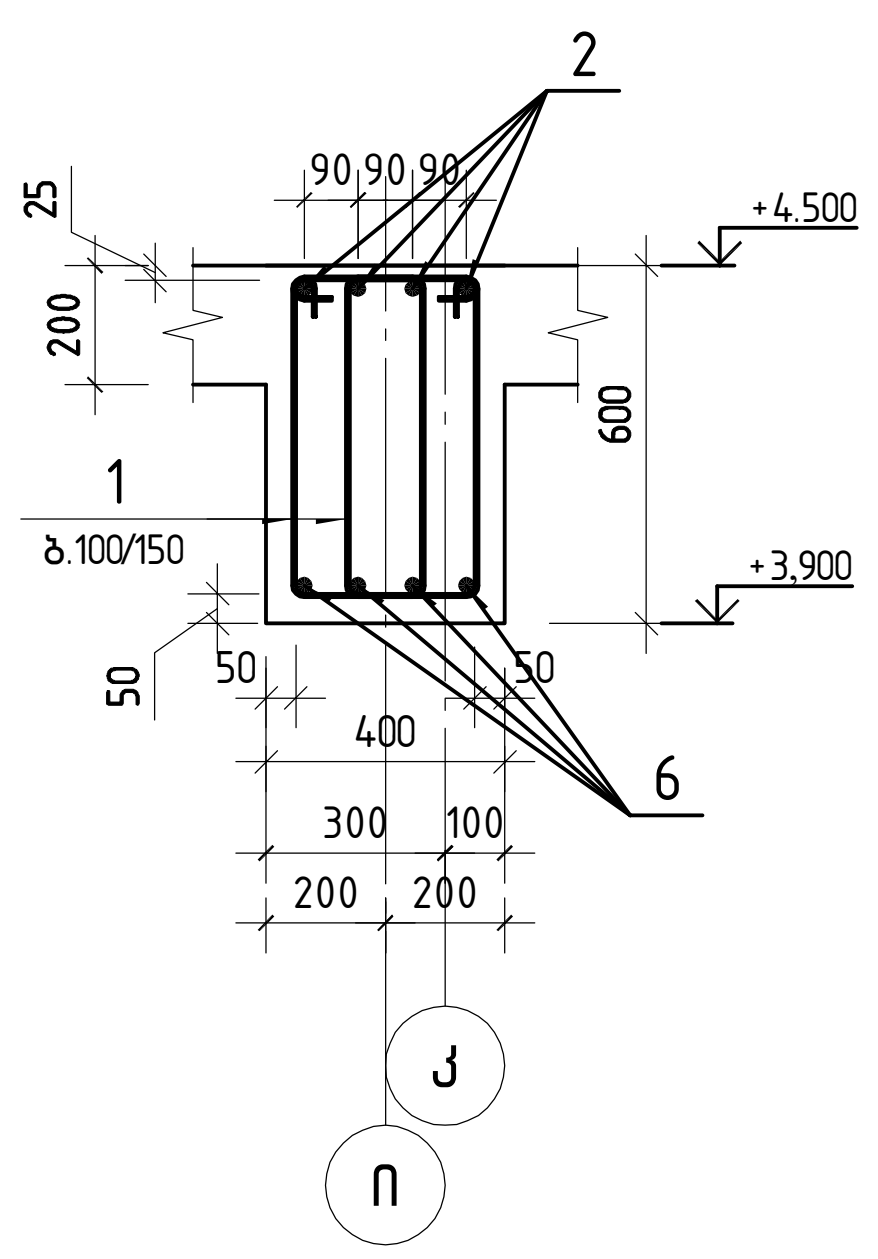

კვეთი 2-2

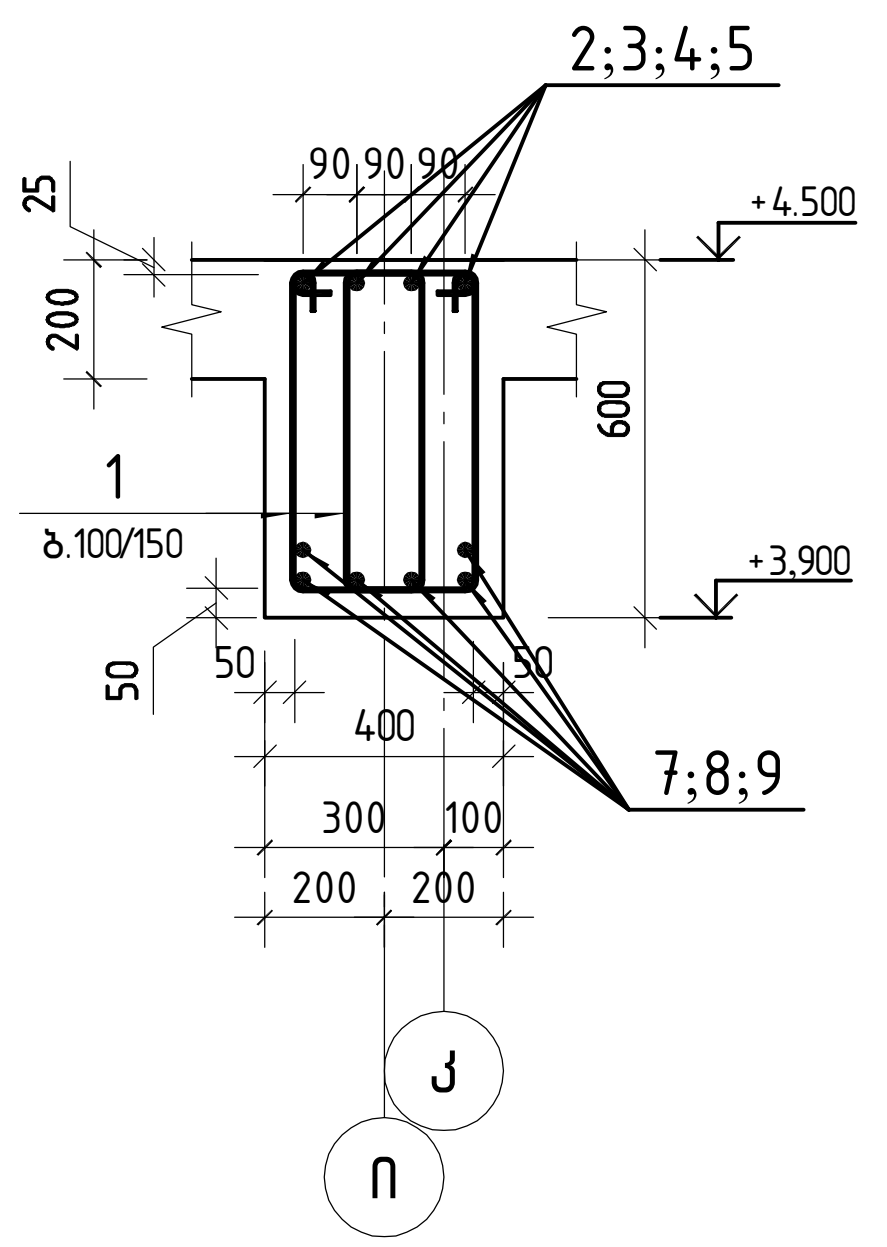

პოზიცია 1

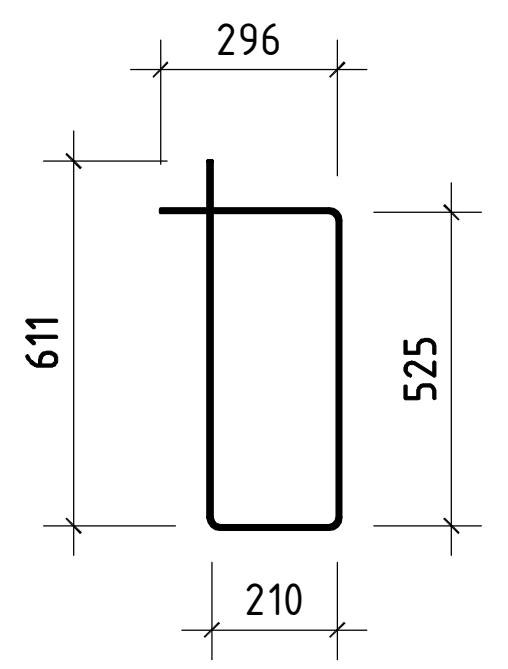

შ.პ.ს. „ჯი ენ პი“			ქ. თბილისი. პეტრე ქავთარაძის ქუჩა №22 01.14.03.040.373	
			ბლოკი 1	მუშა პრ.
მთ.კონსტ.	ო.ქვრივიშვილი		მონოლითური კოჭი კ-28	დაკვ
შეასრულა	ნ.მელაძე			ფურც. № 539
შეამოწმა	ო.ქვრივიშვილი		მასშტაბი 1: 50 ინვ. №	ფურცლები

მონოლითური კოჭი კ-29

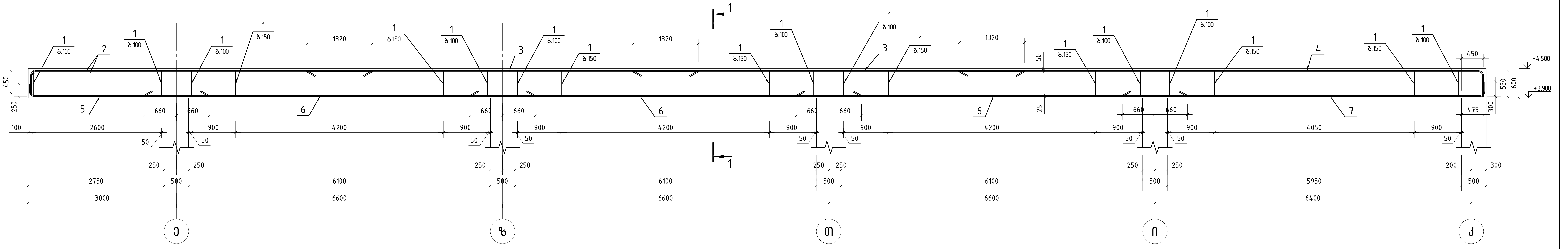

კვეთი 1-1

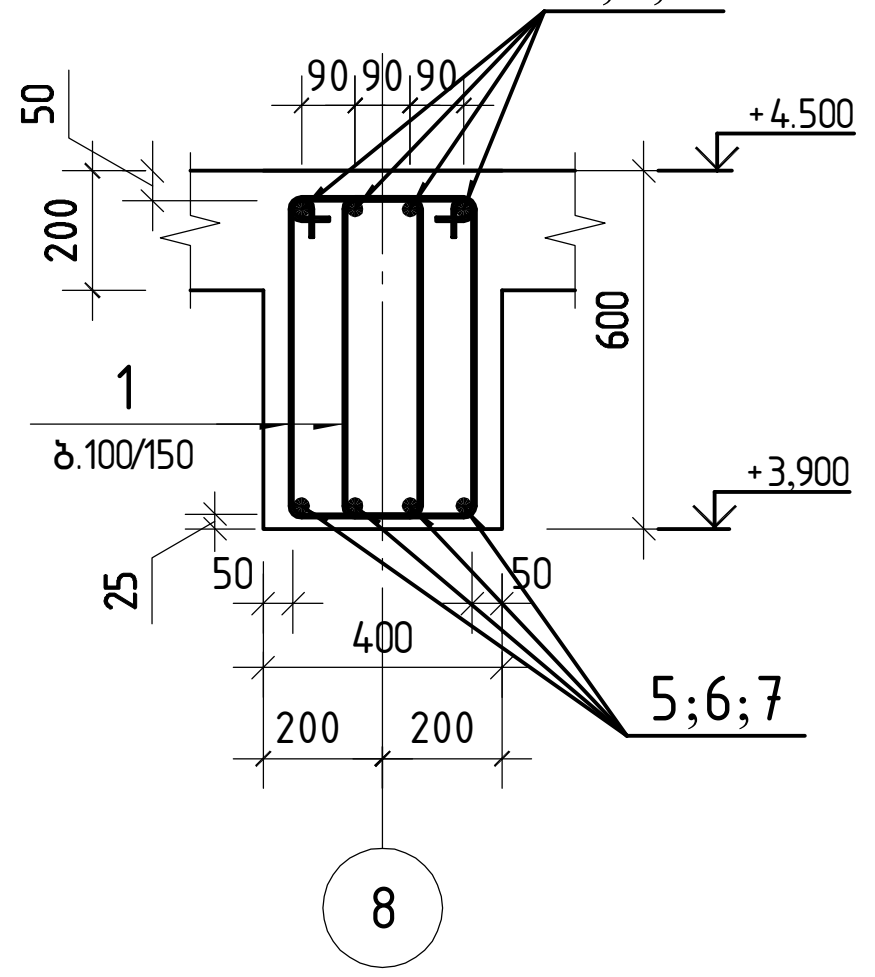

პოზიცია 1

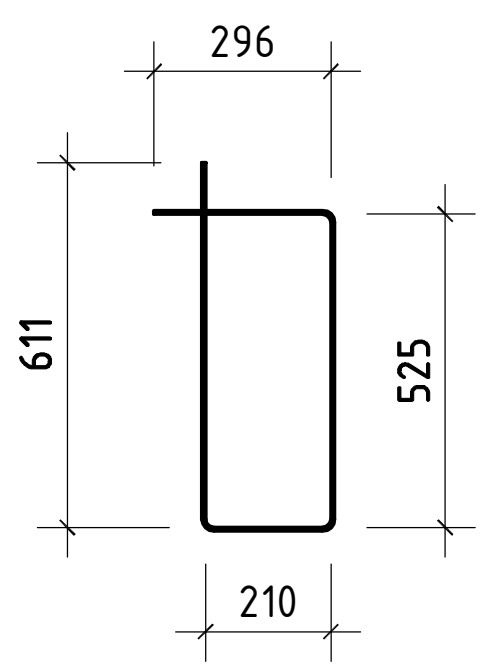

პოზ.	აღნიშვნა	დასახელება	რაოდ.	ერთ. წონა კგ	საერთო წონა კგ
		მონოლითური კოჭი კ-29			
		დეტალები			
1		ø 8 B500B ℓ= 1645	418	0.65 კგ	271.3
2		ø 25 B500B ℓ= 7300	6	28.13 კგ	168.8
3		ø 22 B500B ℓ= 7920	8	23.63 კგ	189.1
4		ø 22 B500B ℓ= 11080	4	33.06 კგ	132.2
5		ø 20 B500B ℓ= 3820	4	9.42 კგ	37.7
6		ø 25 B500B ℓ= 7920	12	30.52 კგ	366.2
7		ø 22 B500B ℓ= 7570	4	22.59 კგ	90.4
		მასალები			1256
		B30 ბეტონის კლასი		6.48 მ³	

შ.პ.ს. „ჯი ენ პი“			ქ. თბილისი. პეტრე ქავთარაძის ქუჩა №22 01.14.03.040.373	
			ბლოკი 1	მუშა პრ.
მთ.კონსტ.	ო.ქვრივიშვილი		მონოლითური კოჭი კ-29	დაკვ
შეასრულა	ნ.მელაძე			ფურც. № 540
შეამოწმა	ო.ქვრივიშვილი		მასშტაბი 1: 50 ინვ. №	ფურცლები

მონოლითური კოჭი კ-36

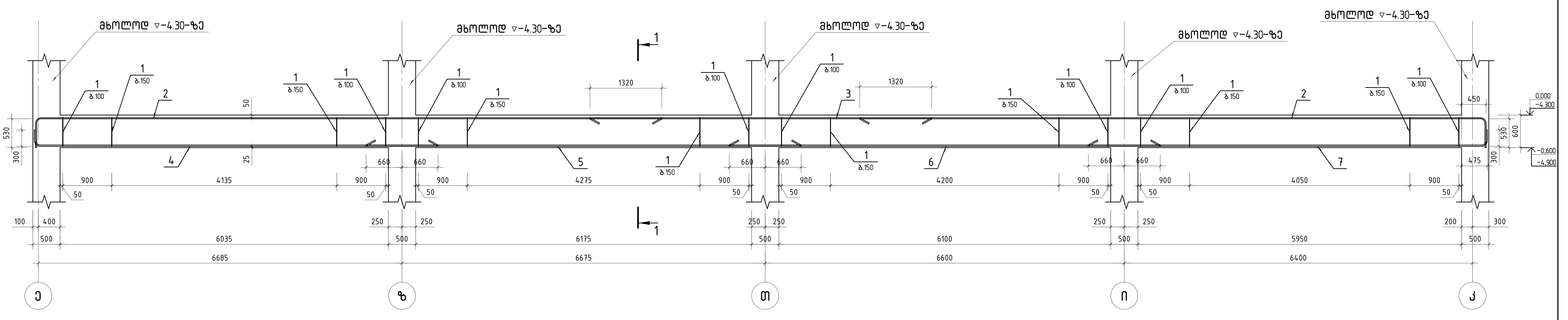

პოზ.	ა ღ ნ ი შ ვ ნ ა	დ ა ს ა ხ ე ლ ე ბ ა	რაოდ.	ე რ თ. წ ო ნ ა კგ	საერთო წონა კგ
		მონოლითური კოჭი კ-36			
		დეტალები			
1		ϕ 8 B500B ℓ= 1645	366	0.65 კგ	237.6
2		ϕ 22 B500B ℓ= 12000	8	35.81 კგ	286.5
3		ϕ 22 B500B ℓ= 6290	4	18.77 კგ	75.1
4		ϕ 25 B500B ℓ= 7660	4	29.52 კგ	118.1
5		ϕ 25 B500B ℓ= 7990	4	30.79 კგ	123.1
6		ϕ 25 B500B ℓ= 7920	4	30.52 კგ	122.1
7		ϕ 22 B500B ℓ= 7570	4	22.59 კგ	90.4
		მასალები			1053
		B30 ბეტონის კლასი		5.82 მ³	

კვეთი 1-1

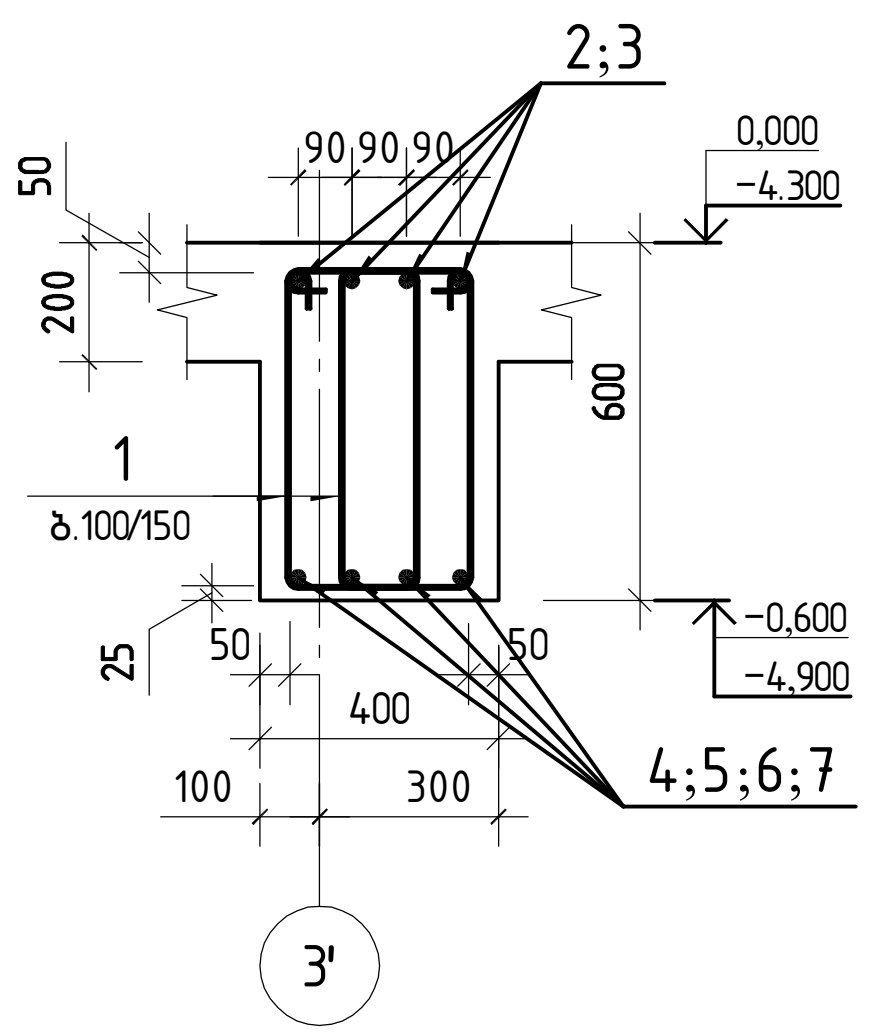

პოზიცია 1

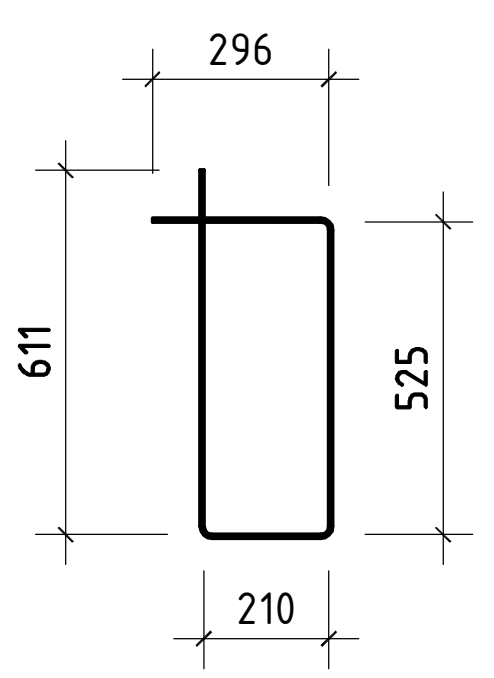

შ.პ.ს. „ჯი ენ პი"			ქ. თბილისი. პეტრე ქავთარაძის ქუჩა №22 01.14.03.040.373	
			ბლოკი 1	მუშა პრ.
მთ.კონსტ.	ო.ქვრივიშვილი		მონოლითური კოჭი კ-36	დაკვ
შეასრულა	ნ.მელაძე			ფურც. № 516
შეამოწმა	ო.ქვრივიშვილი		მასშტაბი 1: 50 ინვ. №	ფურცლები

მონოლითური კოჭი კ-33

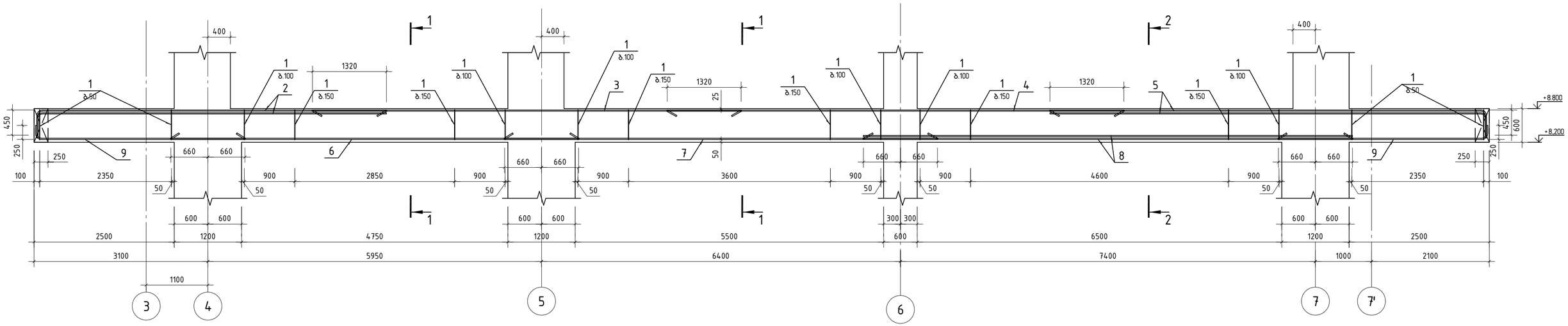

პოზ.	ა ღ წ ე რ ი ლ ო ბ ა	დ ა ს ა ხ ე ლ ე ბ ა	რაოდ.	ერთ. წონა კგ	საერთო წონა კგ
		მონოლითური კოჭი კ-33			
		დეტალები			
1		ф 8 B500B ℓ= 1645	444	0.65 კგ	288.4
2		ф 25 B500B ℓ= 6630	6	25.55 კგ	153.3
3		ф 22 B500B ℓ= 7640	4	22.80 კგ	91.2
4		ф 22 B500B ℓ= 8140	4	24.29 კგ	97.2
5		ф 25 B500B ℓ= 8180	6	31.52 კგ	189.1
6		ф 22 B500B ℓ= 7270	4	21.69 კგ	86.8
7		ф 22 B500B ℓ= 7720	4	23.04 კგ	92.1
8		ф 25 B500B ℓ= 8720	6	33.60 კგ	201.6
9		ф 18 B500B ℓ= 3920	8	7.83 კგ	62.6
		მასალები			1200
		B30 ბეტონის კლასი		5.22 მ³	

კვეთი 1-1

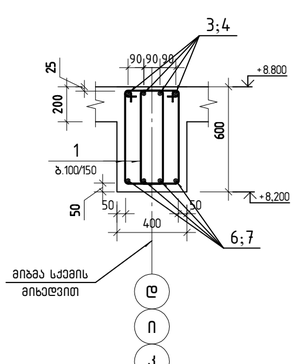

კვეთი 2-2

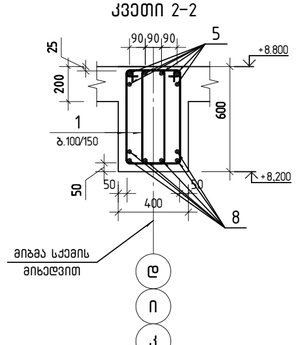

პოზიცია 1

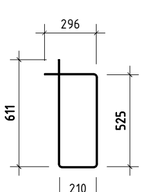

შ.პ.ს. „ჯი ენ პი“			ქ. თბილისი. პეტრე ქავთარაძის ქუჩა №22 01.14.03.040.373	
			ბლოკი 1	მუშა პრ.
მთ.კონსტ.	ო.ქვარიანიძელი		მონოლითური კოჭი კ-33	დაკვ.
შეასრულა	ნ.მელაძე			ფურც. № 544
შეამოწმა	ო.ქვარიანიძელი		მასშტაბი 1: 50	ინვ. № ფურცლების

მონოლითური კოჭი კ-33'

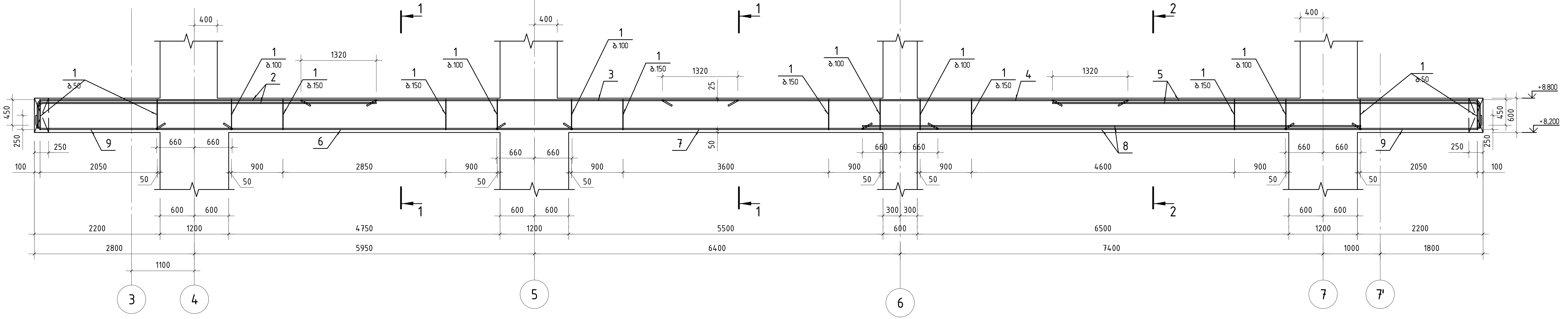

პოზ.	აღნიშვნა	დასახელება	რაოდ.	ერთ. წონა კგ	საერთო წონა კგ
		მონოლითური კოჭი კ-33'			
		დეტალები			
1		∅ 8 B500B ℓ= 1645	420	0.65 კგ	272.8
2		∅ 25 B500B ℓ= 6330	6	24.39 კგ	146.3
3		∅ 22 B500B ℓ= 7640	4	22.80 კგ	91.2
4		∅ 22 B500B ℓ= 8140	4	24.29 კგ	97.2
5		∅ 25 B500B ℓ= 7880	6	30.36 კგ	182.2
6		∅ 22 B500B ℓ= 7270	4	21.69 კგ	86.8
7		∅ 22 B500B ℓ= 7720	4	23.04 კგ	92.1
8		∅ 25 B500B ℓ= 8720	6	33.60 კგ	201.6
9		∅ 18 B500B ℓ= 3620	8	7.23 კგ	57.8
		მასალები			1170
		B30 ბეტონის კლასი		5.08 მ³	

კვეთი 1-1

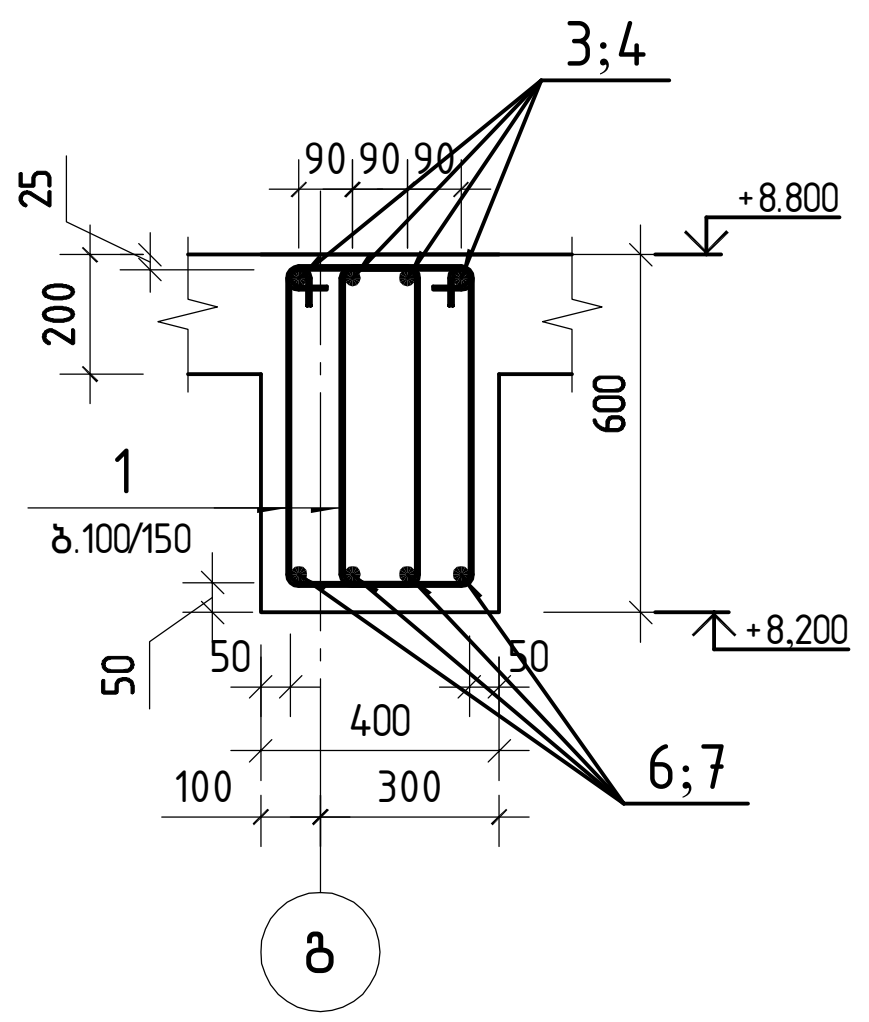

კვეთი 2-2

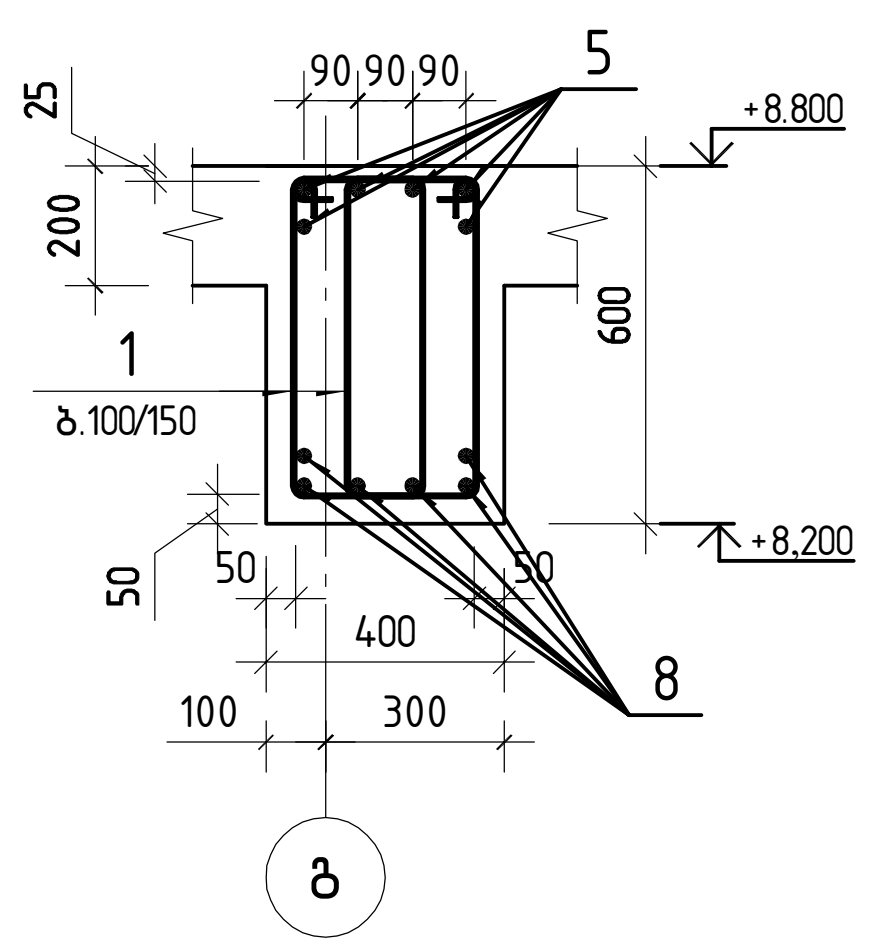

პოზიცია 1

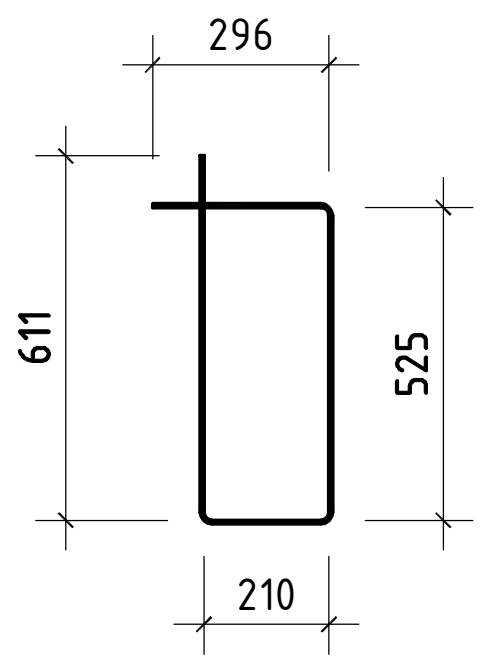

შ.პ.ს. „ჯი ენ პი"

ქ. თბილისი. პეტრე ქავთარაძის ქუჩა №22 01.14.03.040.373				
ბლოკი 1			მუშა პრ.	
მთ.კონსტ.	ო.ქვრივიშვილი	მონოლითური კოჭი კ-33'	დაკვ	
შეასრულა	ნ.მელაძე		ფურც. №	545
შეამოწმა	ო.ქვრივიშვილი	მასშტაბი 1: 50	ინვ. №	ფურცლები

მონოლითური კოჭი კ-40

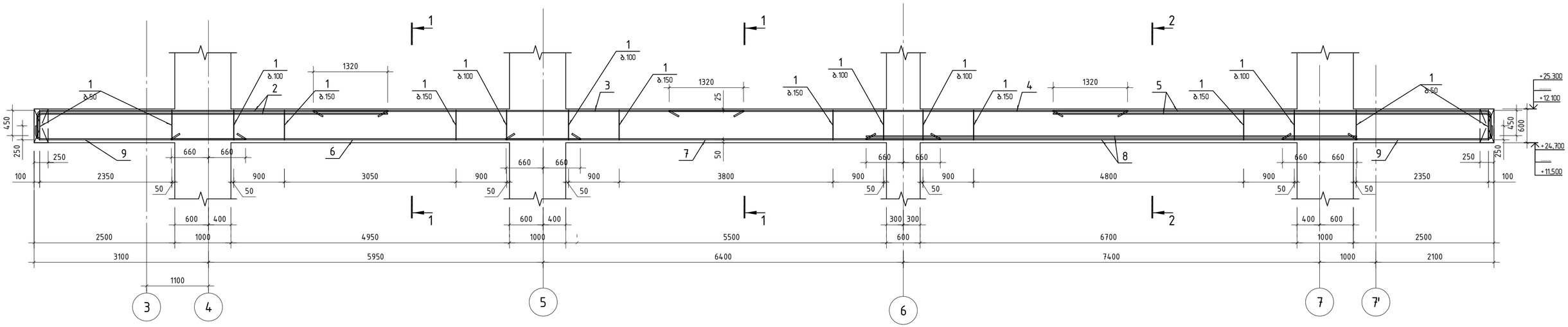

პოზ.	ა ღ ნ ი შ ვ ნ ა	დ ა ს ა ხ ე ლ ე ბ ა	რაოდ.	ერთ.წონა კგ	საერთო წონა კგ
		მონოლითური კოჭი კ-40			
		დეტალები			
1		ф 8 B500B ℓ= 1645	452	0.65 კგ	293.6
2		ф 25 B500B ℓ= 6630	6	25.55 კგ	153.3
3		ф 22 B500B ℓ= 7640	4	22.80 კგ	91.2
4		ф 22 B500B ℓ= 8140	4	24.29 კგ	97.2
5		ф 25 B500B ℓ= 8180	6	31.52 კგ	189.1
6		ф 22 B500B ℓ= 7270	4	21.69 კგ	86.8
7		ф 22 B500B ℓ= 7720	4	23.04 კგ	92.1
8		ф 25 B500B ℓ= 8720	6	33.60 კგ	201.6
9		ф 18 B500B ℓ= 3920	8	7.83 კგ	62.6
		მასალები			1205
		B30 ბეტონის კლასი		5.32 მ³	

კვეთი 1-1

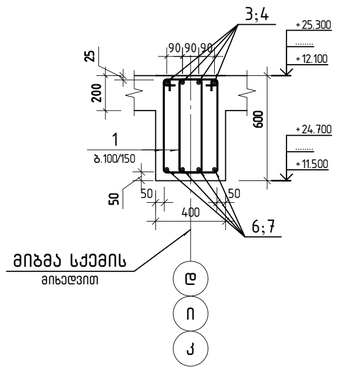

კვეთი 2-2

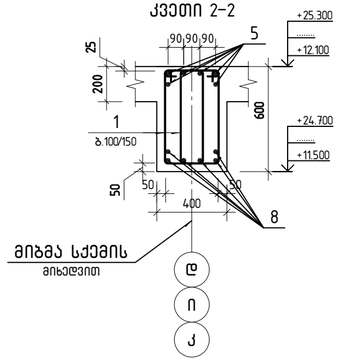

პოზიცია 1

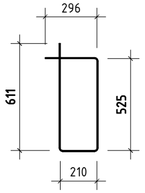

შპს „ჯი ენ პი“			ქ. თბილისი, პეტრე ქავთარაძის ქუჩა №22 01.14.03.040.373	
			ბლოკი 1	მუშა პრ.
მთ.კონსტ.	ო.ქვარიანიშვილი		მონოლითური კოჭი კ-40	დაკვ.
შეასრულა	ნ.მელაძე			ფურც. № 552
შეამოწმა	ო.ქვარიანიშვილი		მასშტაბი 1: 50	ინვ. № ფურცლების

მონოლითური კოჭი კ-40'

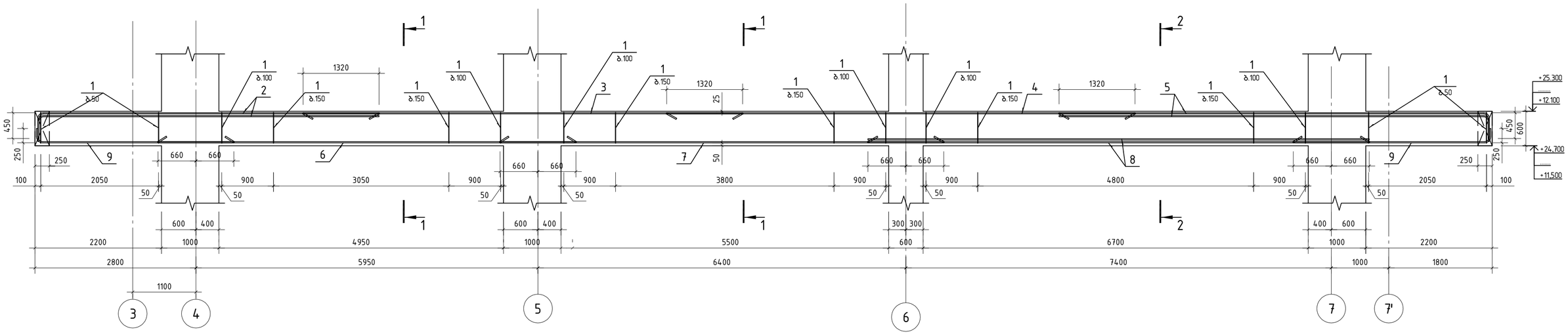

პოზ.	ა ღ ნ ი შ ვ ნ ა	დ ა ს ა ხ ე ლ ე ბ ა	რაოდ.	ერთ. წონა კგ	საერთო წონა კგ
		მონოლითური კოჭი კ-40'			
		დეტალები			
1		ф 8 B500B ℓ= 1645	428	0.65 კგ	278.0
2		ф 25 B500B ℓ= 6330	6	24.39 კგ	146.3
3		ф 22 B500B ℓ= 7640	4	22.80 კგ	91.2
4		ф 22 B500B ℓ= 8140	4	24.29 კგ	97.2
5		ф 25 B500B ℓ= 7880	6	30.36 კგ	182.2
6		ф 22 B500B ℓ= 7270	4	21.69 კგ	86.8
7		ф 22 B500B ℓ= 7720	4	23.04 კგ	92.1
8		ф 25 B500B ℓ= 8720	6	33.60 კგ	201.6
9		ф 18 B500B ℓ= 3620	8	7.23 კგ	57.8
		მასალები			1175
		B30 ბეტონის კლასი		5.17 მ³	

კვეთი 1-1

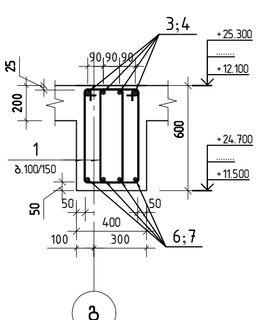

კვეთი 2-2

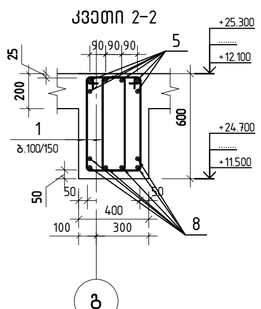

პოზიცია 1

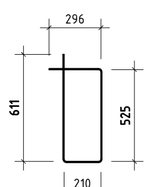

შპს „ჯი ენ პი“		ქ. თბილისი. პეტრე ქავთარაძის ქუჩა №22 01.14.03.040.373	
		ბლოკი 1	მუხა კარ.
მთ.კონსტ.	ო.ქვარიანიშვილი	მონოლითური კოჭი კ-40'	დაკვ.
შესრულა	ნ.მელაძე		ფურც. № 553
შეამოწმა	ო.ქვარიანიშვილი	მასშტაბი 1: 50 / ინვ. №	ფურცლების

მონოლითური კოჭი კ-45

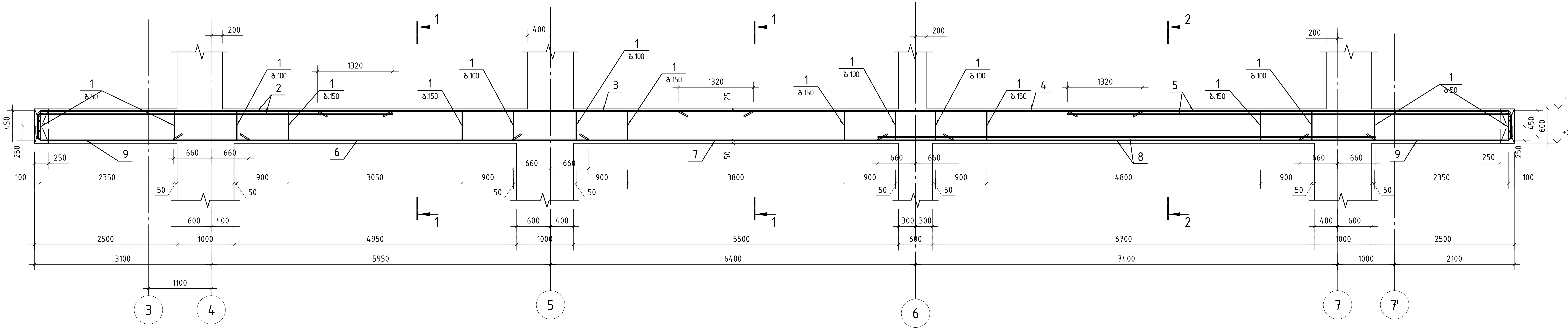

პოზ.	აღნიშვნა	დასახელება			რაოდ.	ერთ. წონა კგ	საერთო წონა კგ
		მონოლითური კოჭი კ-45					
		დეტალები					
1		⌀ 8	B500B	ℓ= 1645	452	0.65 კგ	293.6
2		⌀ 25	B500B	ℓ= 6630	6	25.55 კგ	153.3
3		⌀ 22	B500B	ℓ= 7640	4	22.80 კგ	91.2
4		⌀ 22	B500B	ℓ= 8140	4	24.29 კგ	97.2
5		⌀ 25	B500B	ℓ= 8180	6	31.52 კგ	189.1
6		⌀ 22	B500B	ℓ= 7270	4	21.69 კგ	86.8
7		⌀ 22	B500B	ℓ= 7720	4	23.04 კგ	92.1
8		⌀ 25	B500B	ℓ= 8720	6	33.60 კგ	201.6
9		⌀ 18	B500B	ℓ= 3920	8	7.83 კგ	62.6
		მასალები					1205
		B30 ბეტონის კლასი				5.32 მ³	

კვეთი 1-1

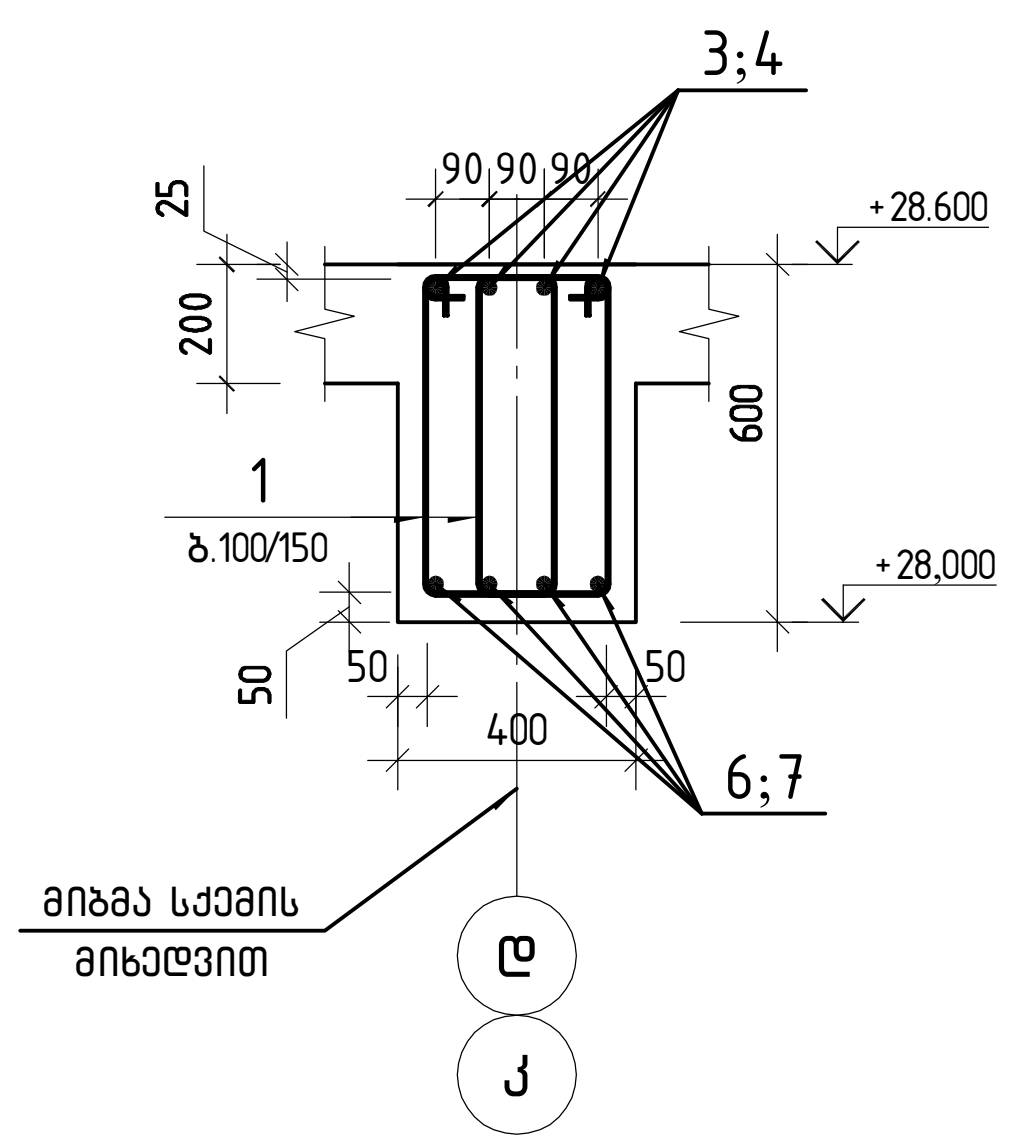

კვეთი 2-2

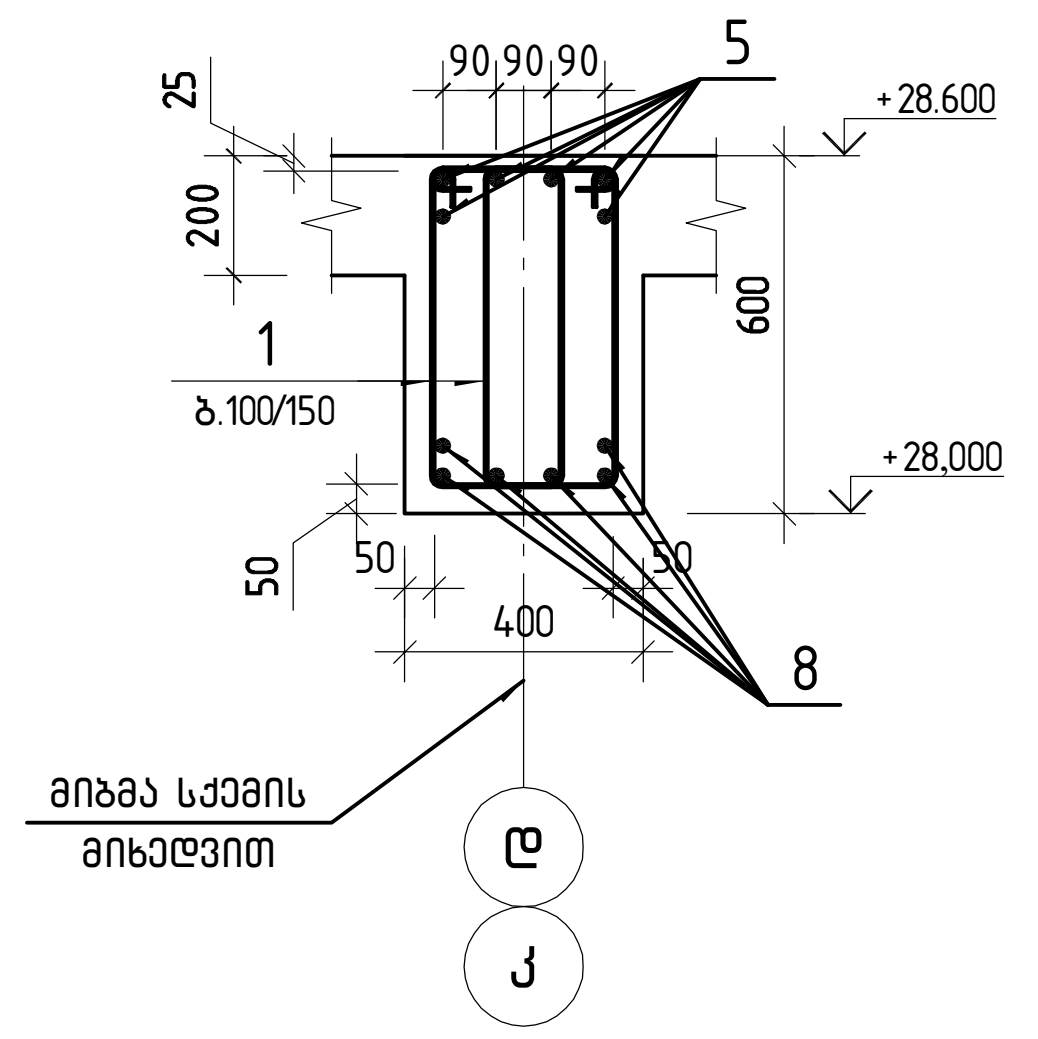

პოზიცია 1

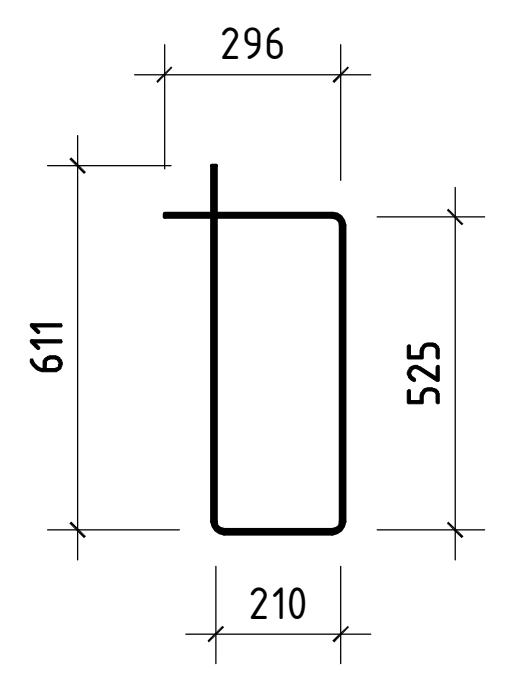

შ.პ.ს. „ჯი ენ პი“			ქ. თბილისი. პეტრე ქავთარაძის ქუჩა №22 01.14.03.040.373	
			ბლოკი 1	მუშა პრ.
მთ.კონსტ.	ო.ქვრივიშვილი		მონოლითური კოჭი კ-45	დაკვ
შეასრულა	ნ.მელაძე			ფურც. № 560
შეამოწმა	ო.ქვრივიშვილი		მასშტაბი 1: 50 / ინვ. №	ფურცლები

მონოლითური კოჭი კ-45'

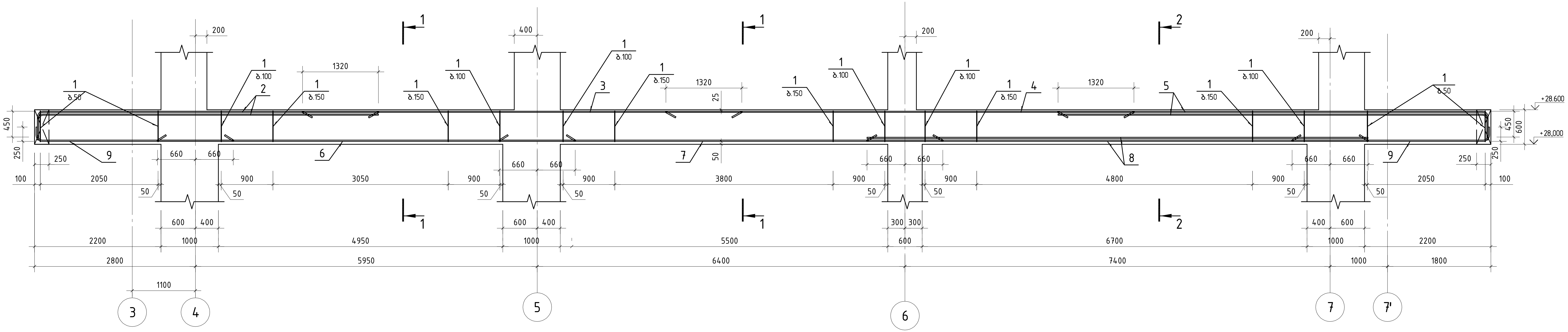

პოზ.	აღნიშვნა	დასახელება	რაოდ.	ერთ. წონა კგ	საერთო წონა კგ
		მონოლითური კოჭი კ-45'			
		დეტალები			
1		Φ 8 B500B ℓ= 1645	428	0.65 კგ	278.0
2		Φ 25 B500B ℓ= 6330	6	24.39 კგ	146.3
3		Φ 22 B500B ℓ= 7640	4	22.80 კგ	91.2
4		Φ 22 B500B ℓ= 8140	4	24.29 კგ	97.2
5		Φ 25 B500B ℓ= 7880	6	30.36 კგ	182.2
6		Φ 22 B500B ℓ= 7270	4	21.69 კგ	86.8
7		Φ 22 B500B ℓ= 7720	4	23.04 კგ	92.1
8		Φ 25 B500B ℓ= 8720	6	33.60 კგ	201.6
9		Φ 18 B500B ℓ= 3620	8	7.23 კგ	57.8
		მასალები			1175
		B30 ბეტონის კლასი		5.17 მ³	

კვეთი 1-1

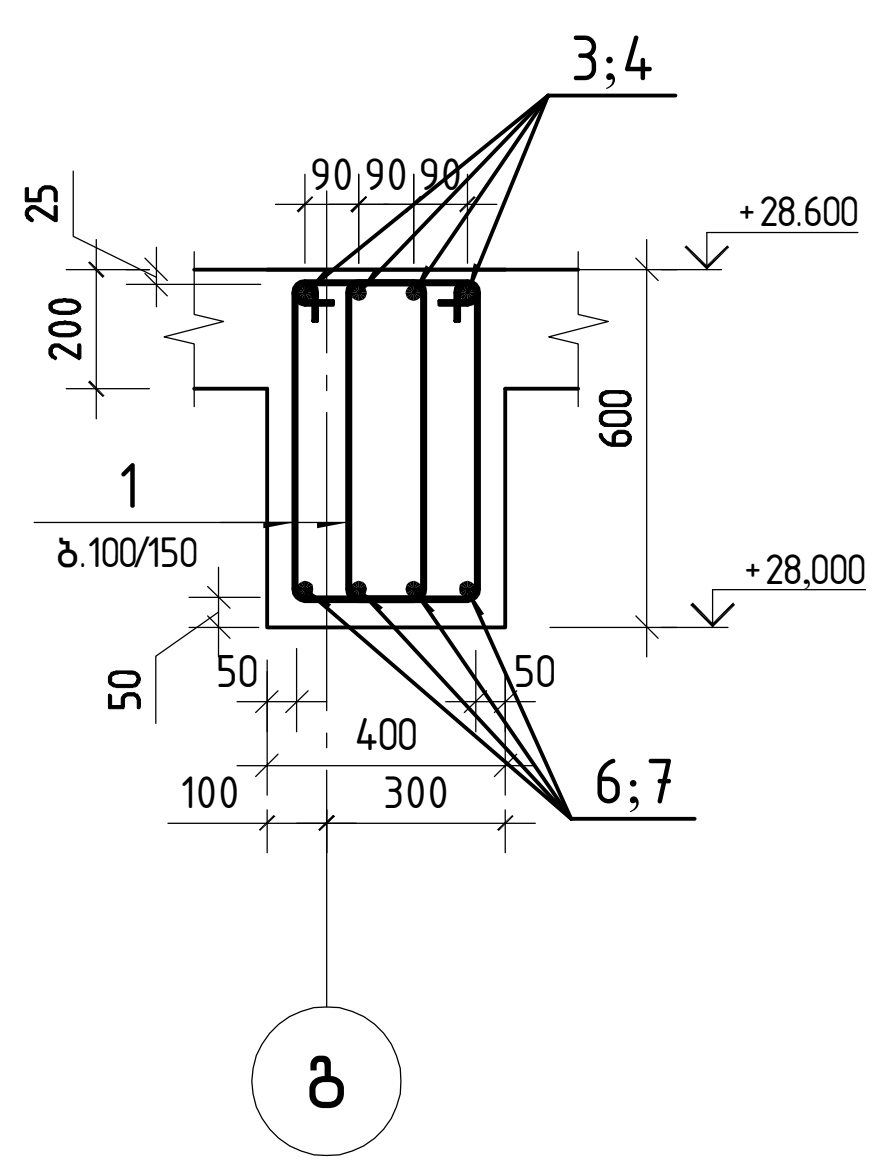

კვეთი 2-2

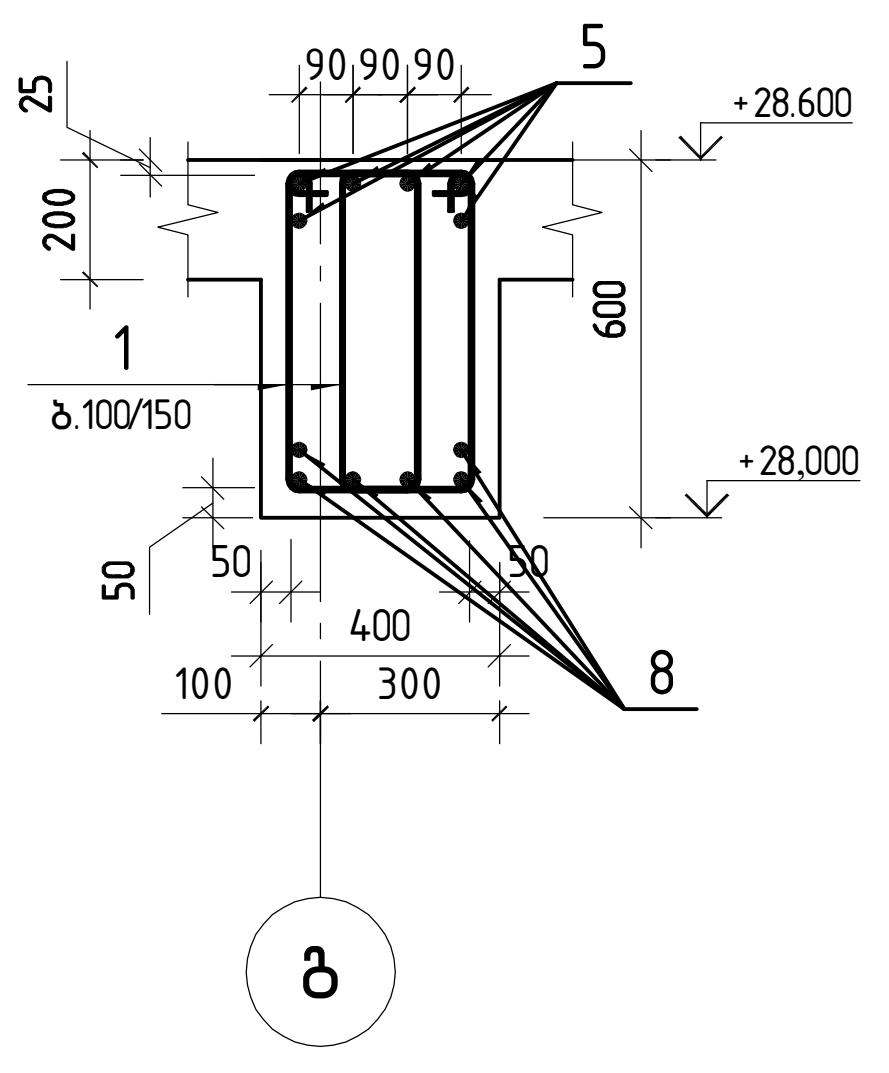

პოზიცია 1

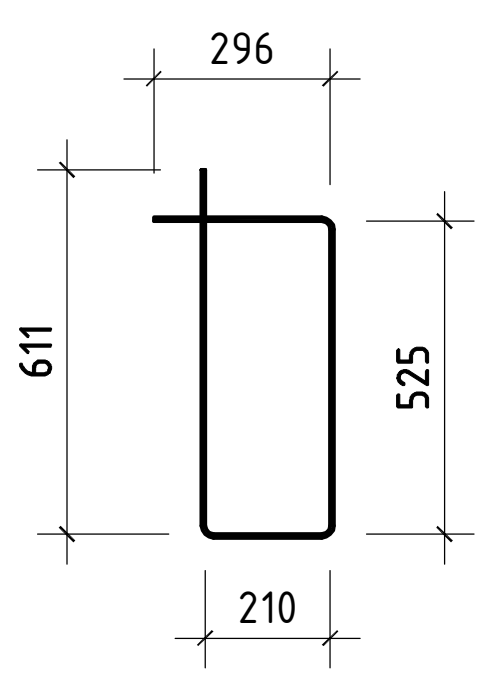

შ.პ.ს. „ჯი ენ პი"			ქ. თბილისი. პეტრე ქავთარაძის ქუჩა №22 01.14.03.040.373	
			ბლოკი 1	მუშა პრ.
მთ.კონსტ.	ო.ქვრივიშვილი		მონოლითური კოჭი კ-45'	დაკვ
შეასრულა	ნ.მელაძე			ფურც. № 561
შეამოწმა	ო.ქვრივიშვილი		მასშტაბი 1: 50 / ინვ. №	ფურცლები

მონოლითური კოჭი კ-45"

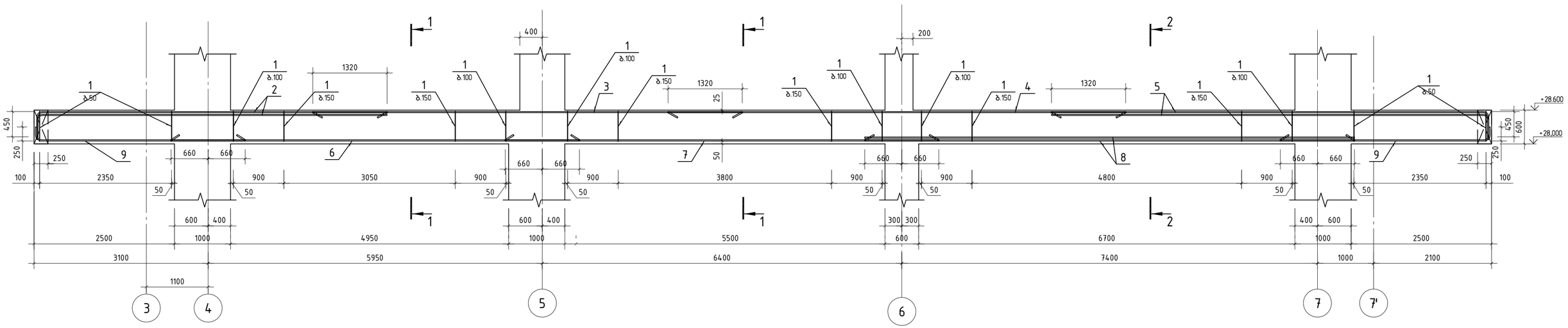

პოზ.	ა ღ ნ ი შ ვ ნ ა	დ ა ს ა ხ ე ლ ე ბ ა	რაოდ.	ერთ. წონა კგ	საერთო წონა კგ
		მონოლითური კოჭი კ-45"			
		დეტალები			
1		ф 8 B500B ℓ= 1645	452	0.65 კგ	293.6
2		ф 25 B500B ℓ= 6630	6	25.55 კგ	153.3
3		ф 22 B500B ℓ= 7640	4	22.80 კგ	91.2
4		ф 22 B500B ℓ= 8140	4	24.29 კგ	97.2
5		ф 25 B500B ℓ= 8180	6	31.52 კგ	189.1
6		ф 22 B500B ℓ= 7270	4	21.69 კგ	86.8
7		ф 22 B500B ℓ= 7720	4	23.04 კგ	92.1
8		ф 25 B500B ℓ= 8720	6	33.60 კგ	201.6
9		ф 18 B500B ℓ= 3920	8	7.83 კგ	62.6
		მასალები			1205
		B30 ბეტონის კლასი		5.32 მ³	

კვეთი 1-1

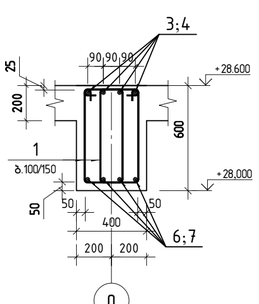

კვეთი 2-2

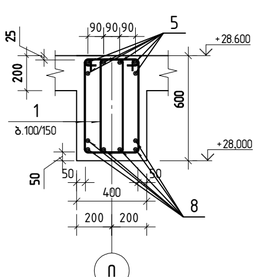

პოზიცია 1

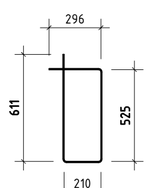

შპს „ჯი ენ პი"			ქ. თბილისი, პეტრე ქავთარაძის ქუჩა №22 01.14.03.040.373	
			ბლოკი 1	მუშა პრ.
მთ.კონსტ.	ო.ქვრივიშვილი		მონოლითური კოჭი კ-45"	დაკვ.
შესრულა	ნ.მელაძე			ფურც. № 562
შეამოწმა	ო.ქვრივიშვილი		მასშტაბი 1: 50	ინვ. № ფურცლების

მონოლითური კოჭი კ-50

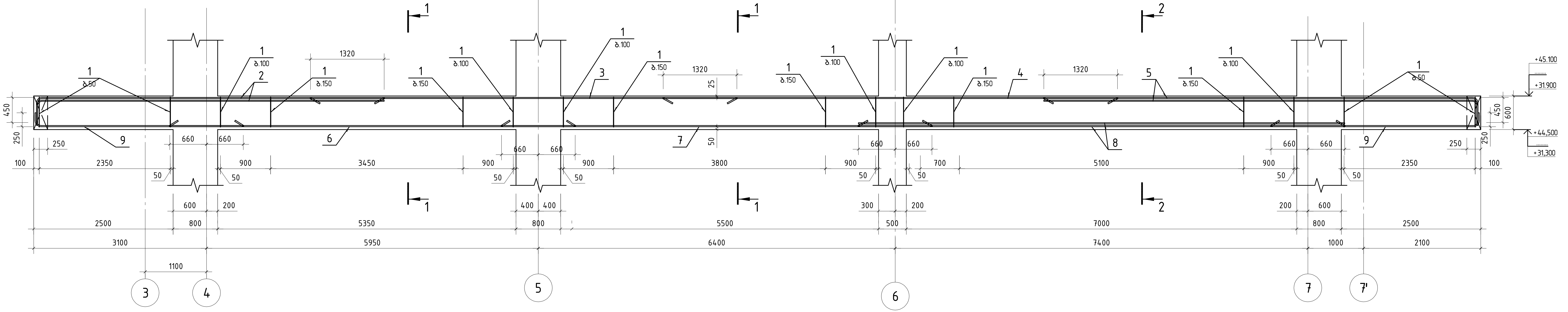

პოზ.	აღნიშვნა	დასახელება	რაოდ.	ერთ. წონა კგ	საერთო წონა კგ
		მონოლითური კოჭი კ-50			
		დეტალები			
1		Ø 8 B500B ℓ= 1645	462	0.65 კგ	299.7
2		Ø 25 B500B ℓ= 6630	6	25.55 კგ	153.3
3		Ø 22 B500B ℓ= 7640	4	22.80 კგ	91.2
4		Ø 22 B500B ℓ= 8140	4	24.29 კგ	97.2
5		Ø 25 B500B ℓ= 8180	6	31.52 კგ	189.1
6		Ø 22 B500B ℓ= 7270	4	21.69 კგ	86.8
7		Ø 22 B500B ℓ= 7720	4	23.04 კგ	92.1
8		Ø 28 B500B ℓ= 8720	6	42.15 კგ	252.9
9		Ø 18 B500B ℓ= 3920	8	7.83 კგ	62.6
		მასალები			1262
		B30 ბეტონის კლასი		5.48 მ³	

კვეთი 1-1

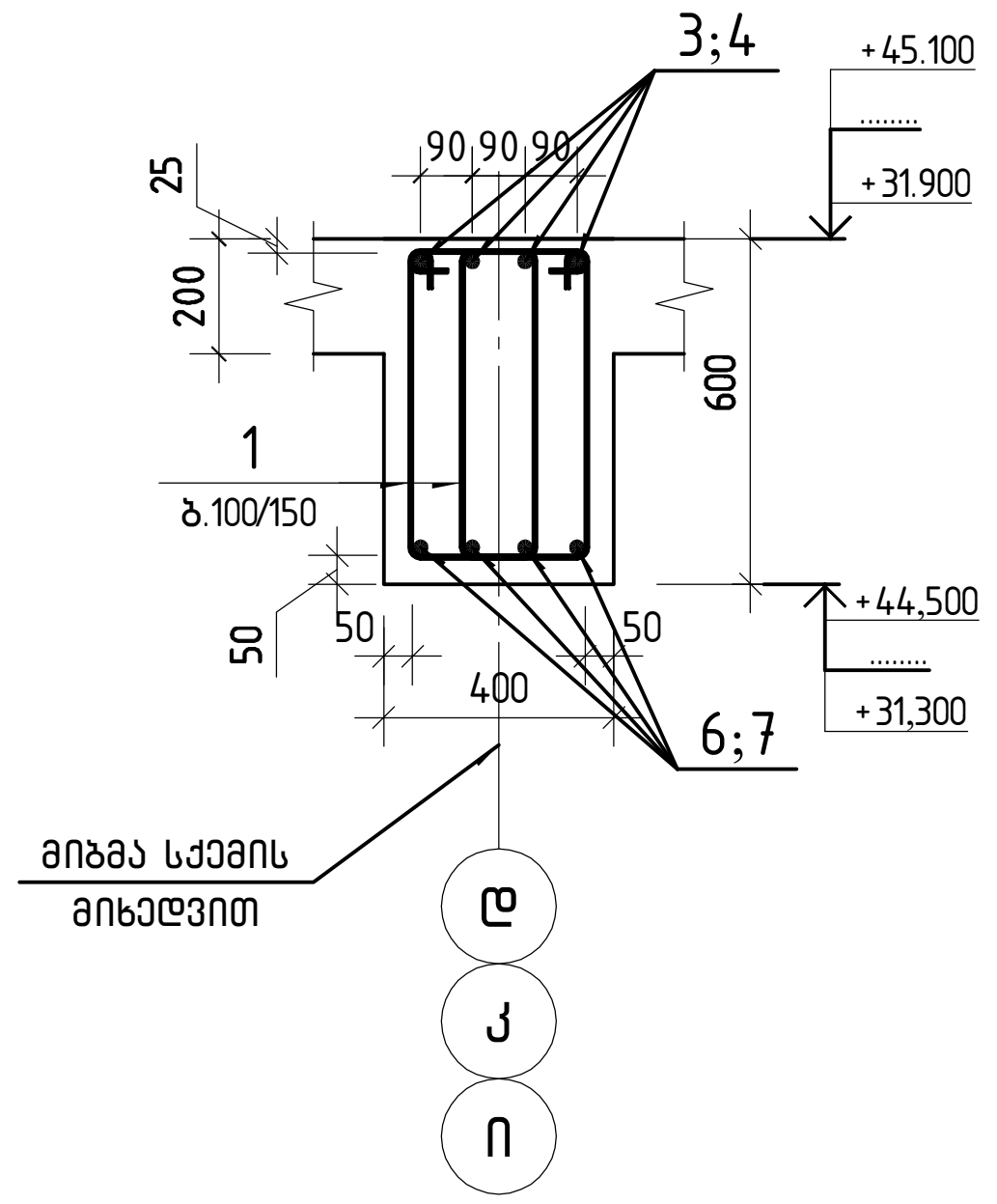

კვეთი 2-2

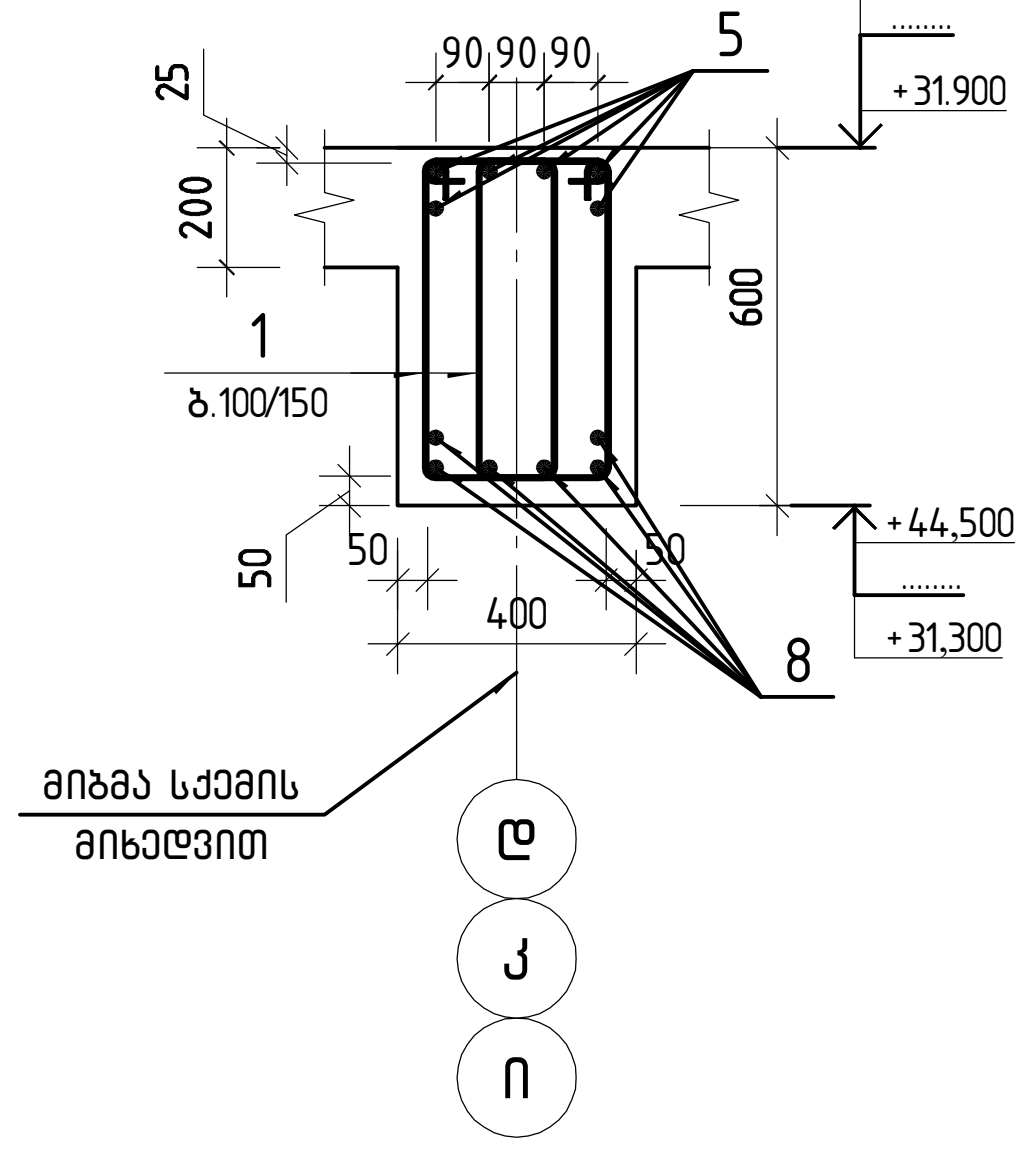

პოზიცია 1

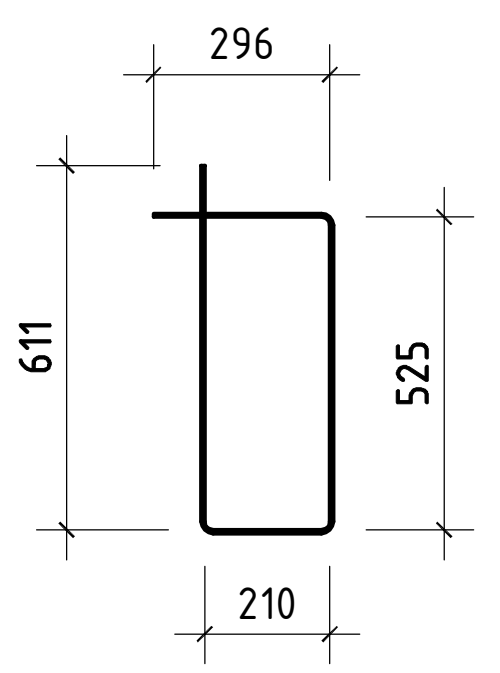

შ.პ.ს. „ჯი ენ პი“			ქ. თბილისი. პეტრე ქავთარაძის ქუჩა №22 01.14.03.040.373	
			ბლოკი 1	მუშა პრ.
მთ.კონსტ.	ო.ქვრივიშვილი		მონოლითური კოჭი კ-50	დაკვ
შეასრულა	ნ.მელაძე			ფურც. № 569
შეამოწმა	ო.ქვრივიშვილი		მასშტაბი 1: 50 ინვ. №	ფურცლები

მონოლითური კოჭი კ-50'

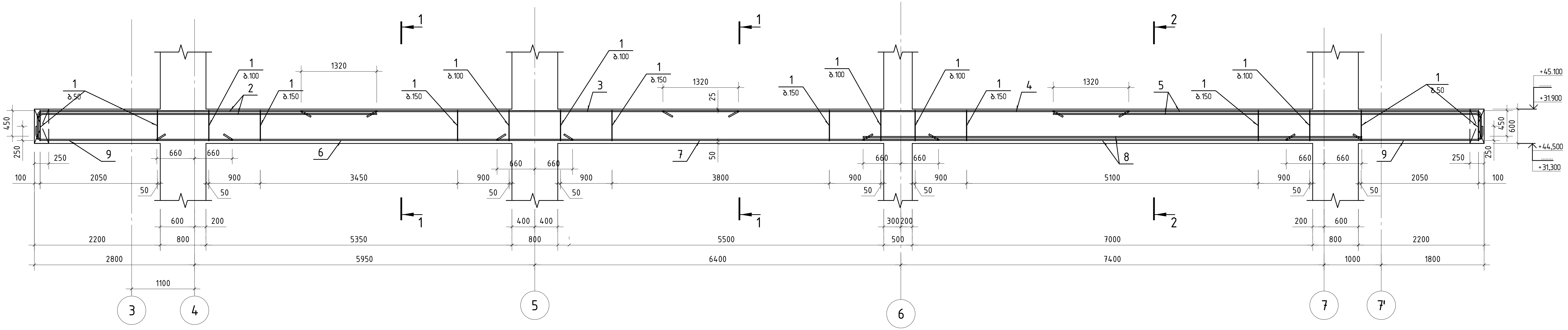

პოზ.	აღნიშვნა	დასახელება	რაოდ.	ერთ.წონა კგ	საერთო წონა კგ
		მონოლითური კოჭი კ-50'			
		დეტალები			
1		Ø 8 B500B ℓ= 1645	438	0.65 კგ	284.1
2		Ø 25 B500B ℓ= 6330	6	24.39 კგ	146.3
3		Ø 22 B500B ℓ= 7640	4	22.80 კგ	91.2
4		Ø 22 B500B ℓ= 8140	4	24.29 კგ	97.2
5		Ø 25 B500B ℓ= 7880	6	30.36 კგ	182.2
6		Ø 22 B500B ℓ= 7270	4	21.69 კგ	86.8
7		Ø 22 B500B ℓ= 7720	4	23.04 კგ	92.1
8		Ø 28 B500B ℓ= 8720	6	42.15 კგ	252.9
9		Ø 18 B500B ℓ= 3620	8	7.23 კგ	57.8
		მასალები			1233
		B30 ბეტონის კლასი		5.34 მ³	

კვეთი 1-1

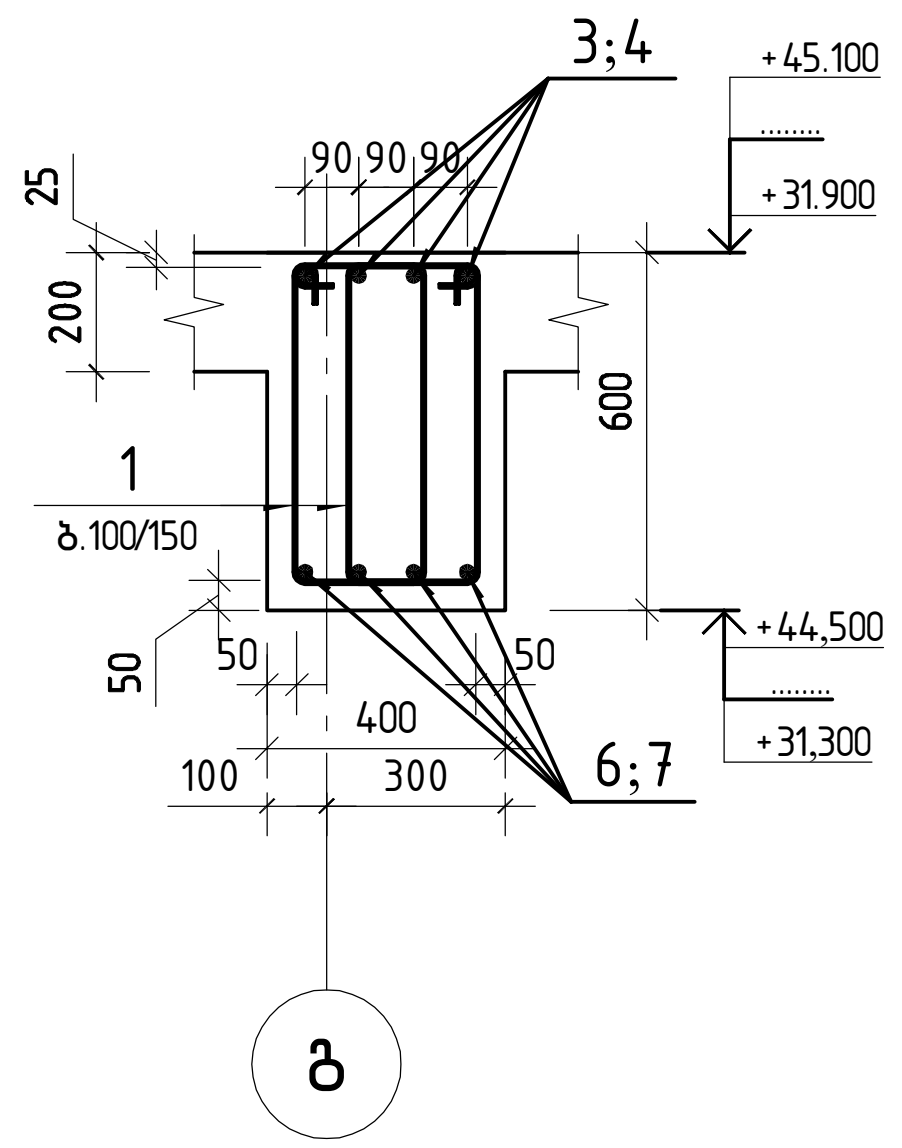

კვეთი 2-2

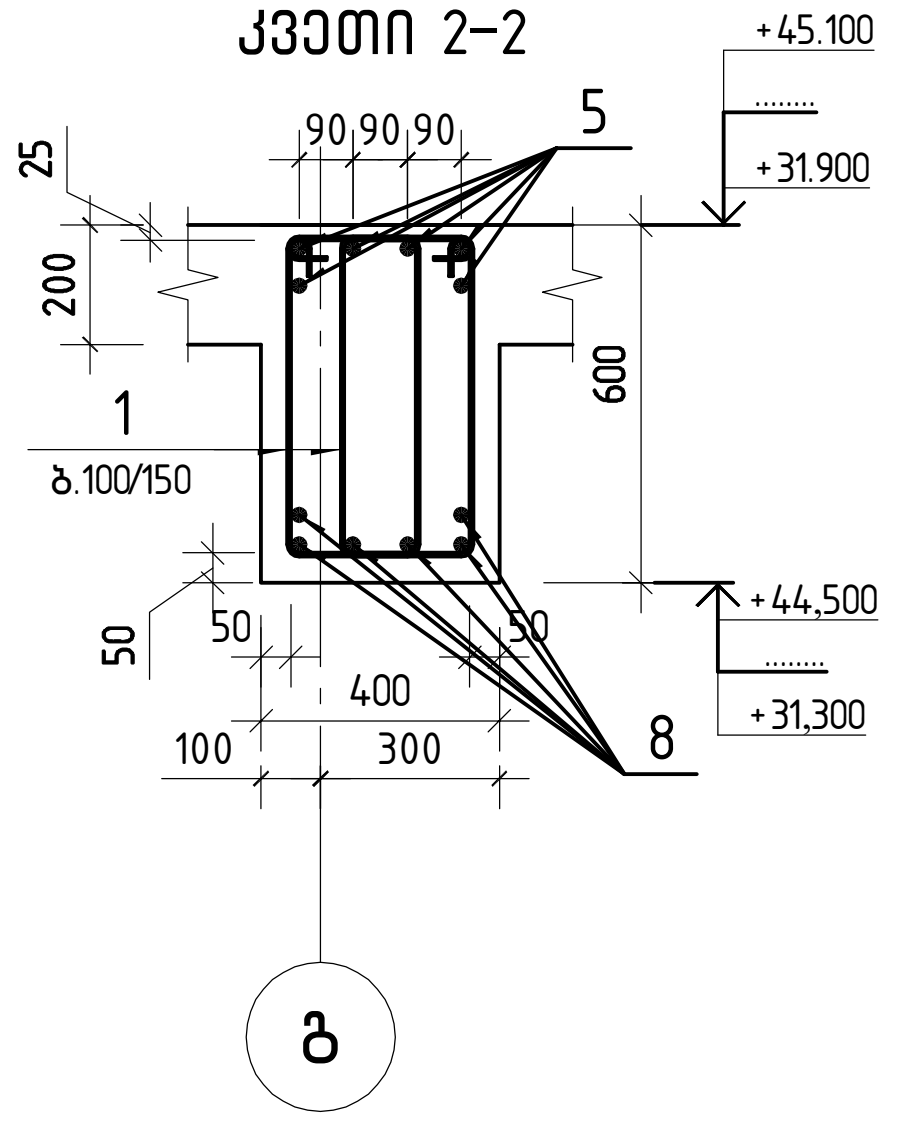

პოზიცია 1

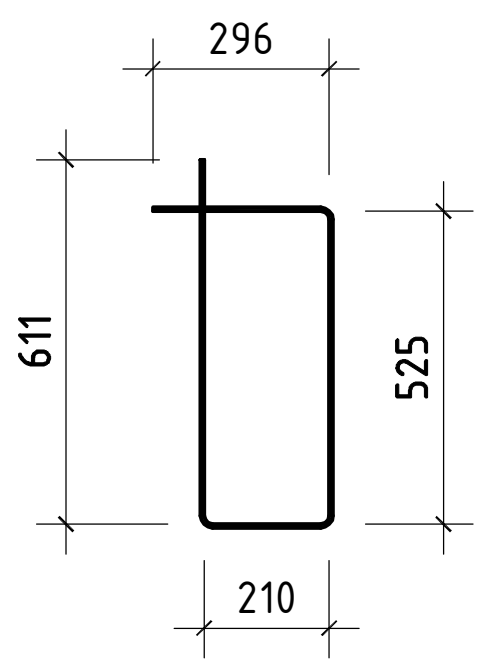

შ.პ.ს. „ჯი ენ პი"			ქ. თბილისი, პეტრე ქავთარაძის ქუჩა №22 01.14.03.040.373	
			ბლოკი 1	მუშა პრ.
მთ.კონსტ.	ო.ქერიქიშვილი		მონოლითური კოჭი კ-50'	დაკვ
შეასრულა	ნ.მელაძე			ფურც. № 570
შეამოწმა	ო.ქერიქიშვილი		მასშტაბი 1: 50 ინვ. №	ფურცლები

მონოლითური კოჭი კ-50"

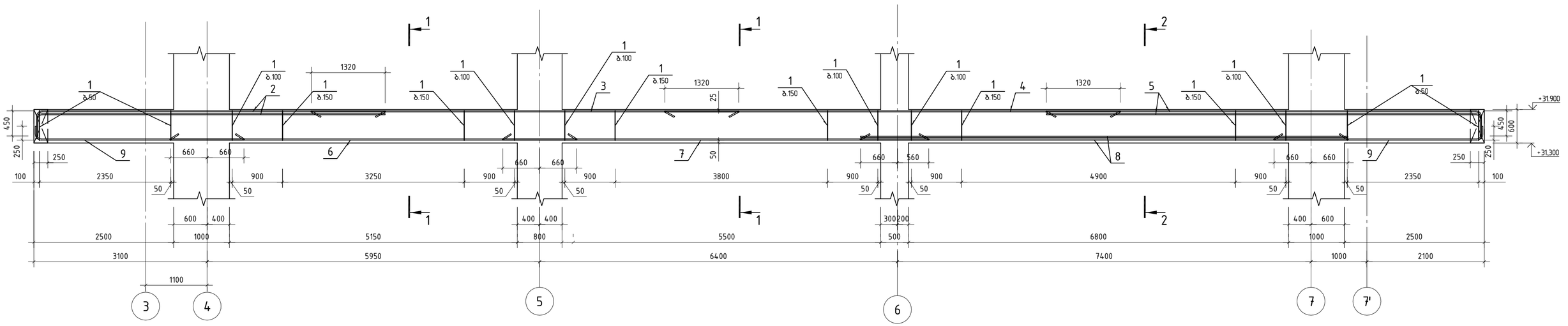

პოზ.	ა ღ ნ ი შ ვ ნ ა	დ ა ს ა ხ ე ლ ე ბ ა	რაოდ.	ერთ. წონა კგ	საერთო წონა კგ
		მონოლითური კოჭი კ-50"			
		დეტალები			
1		ф 8 B500B ℓ= 1645	456	0.65 კგ	296.2
2		ф 25 B500B ℓ= 6630	6	25.55 კგ	153.3
3		ф 22 B500B ℓ= 7640	4	22.80 კგ	91.2
4		ф 22 B500B ℓ= 8140	4	24.29 კგ	97.2
5		ф 25 B500B ℓ= 8180	6	31.52 კგ	189.1
6		ф 22 B500B ℓ= 7270	4	21.69 კგ	86.8
7		ф 22 B500B ℓ= 7620	4	22.74 კგ	91.0
8		ф 28 B500B ℓ= 8720	6	42.15 კგ	252.9
9		ф 18 B500B ℓ= 3920	8	7.83 კგ	62.6
		მასალები			1258
		B30 ბეტონის კლასი		5.39 მ³	

კვეთი 1-1

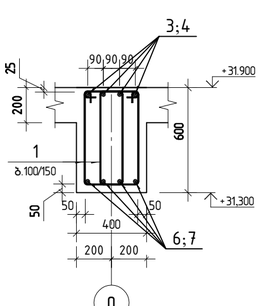

კვეთი 2-2

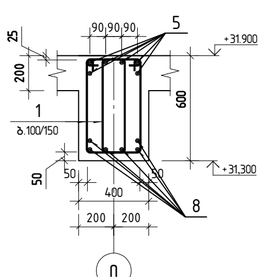

პოზიცია 1

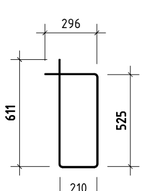

შ.პ.ს. „ჯი ენ პი"		ქ. თბილისი. პეტრე ქავთარაძის ქუჩა №22 01.14.03.040.373	
		ბლოკი 1	მუშა პრ.
მთ.კონსტ.	ო.ქვარიანიძილი	მონოლითური კოჭი კ-50"	დაკვ.
შეასრულა	ნ.გელაძე		ფურც. № 571
შეამოწმა	ო.ქვარიანიძილი	მასშტაბი 1: 50 ინვ. №	ფურცლების

მონოლითური კოჭი კ-57

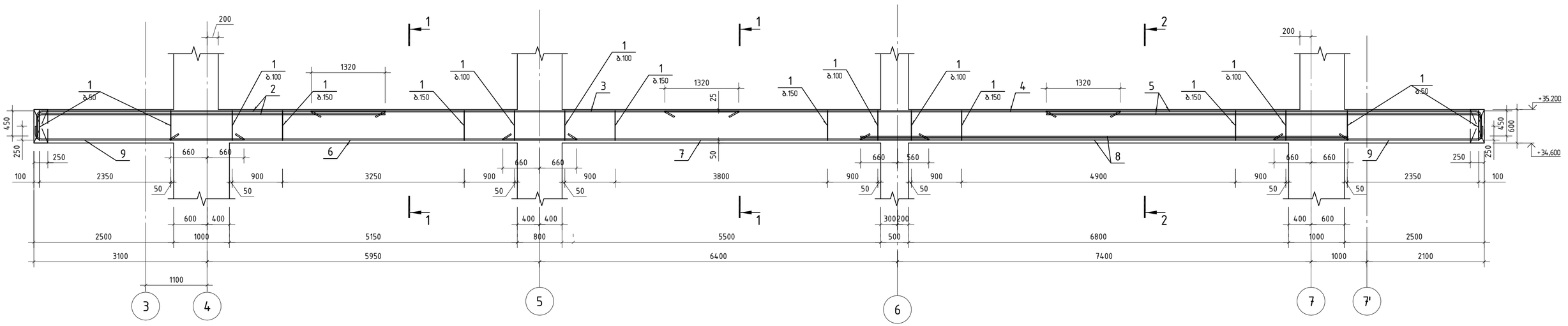

პოზ.	აღნიშვნა	დასახელება	რაოდ.	ერთ.წონა კგ	საერთო წონა კგ
		მონოლითური კოჭი კ-57			
		დეტალები			
1		ф 8 B500B ℓ= 1645	456	0.65 კგ	296.2
2		ф 25 B500B ℓ= 6630	6	25.55 კგ	153.3
3		ф 22 B500B ℓ= 7640	4	22.80 კგ	91.2
4		ф 22 B500B ℓ= 8140	4	24.29 კგ	97.2
5		ф 25 B500B ℓ= 8180	6	31.52 კგ	189.1
6		ф 22 B500B ℓ= 7270	4	21.69 კგ	86.8
7		ф 22 B500B ℓ= 7620	4	22.74 კგ	91.0
8		ф 28 B500B ℓ= 8720	6	42.15 კგ	252.9
9		ф 18 B500B ℓ= 3920	8	7.83 კგ	62.6
		მასალები			1258
		B30 ბეტონის კლასი		5.39 მ³	

კვეთი 1-1

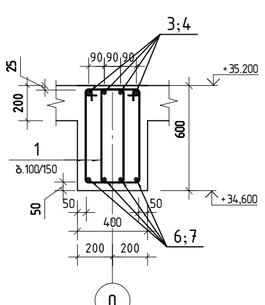

კვეთი 2-2

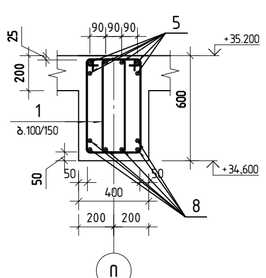

პოზიცია 1

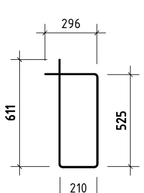

შპს „ჯი ენ პი“		ქ. თბილისი, პეტრე ქავთარაძის ქუჩა №22 01.14.03.040.373	
		ბლოკი 1	მუხა კარ.
მთ.კონსტ.	ო.ქვარიანიშვილი	მონოლითური კოჭი კ-57	დაკვ.
შესრულა	ნ.გელაძე		ფურც. № 581
შეამოწმა	ო.ქვარიანიშვილი	მასშტაბი 1: 50 ინვ. №	ფურცლების

მონოლითური კოჭი კ-60

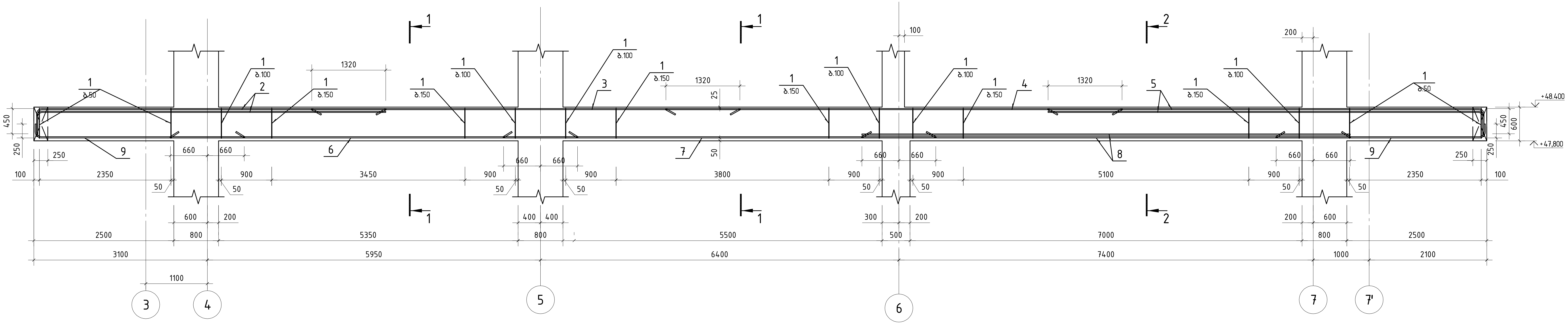

პოზ.	აღნიშვნა	დასახელება	რაოდ.	ერთ. წონა კგ	საერთო წონა კგ
		მონოლითური კოჭი კ60			
		დეტალები			
1		Ø 8 B500B ℓ= 1645	462	0.65 კგ	299.7
2		Ø 25 B500B ℓ= 6630	6	25.55 კგ	153.3
3		Ø 22 B500B ℓ= 7640	4	22.80 კგ	91.2
4		Ø 22 B500B ℓ= 8140	4	24.29 კგ	97.2
5		Ø 25 B500B ℓ= 8180	6	31.52 კგ	189.1
6		Ø 22 B500B ℓ= 7270	4	21.69 კგ	86.8
7		Ø 22 B500B ℓ= 7720	4	23.04 კგ	92.1
8		Ø 28 B500B ℓ= 8720	6	42.15 კგ	252.9
9		Ø 18 B500B ℓ= 3920	8	7.83 კგ	62.6
		მასალები			1262
		B30 ბეტონის კლასი		5.48 მ³	

კვეთი 1-1

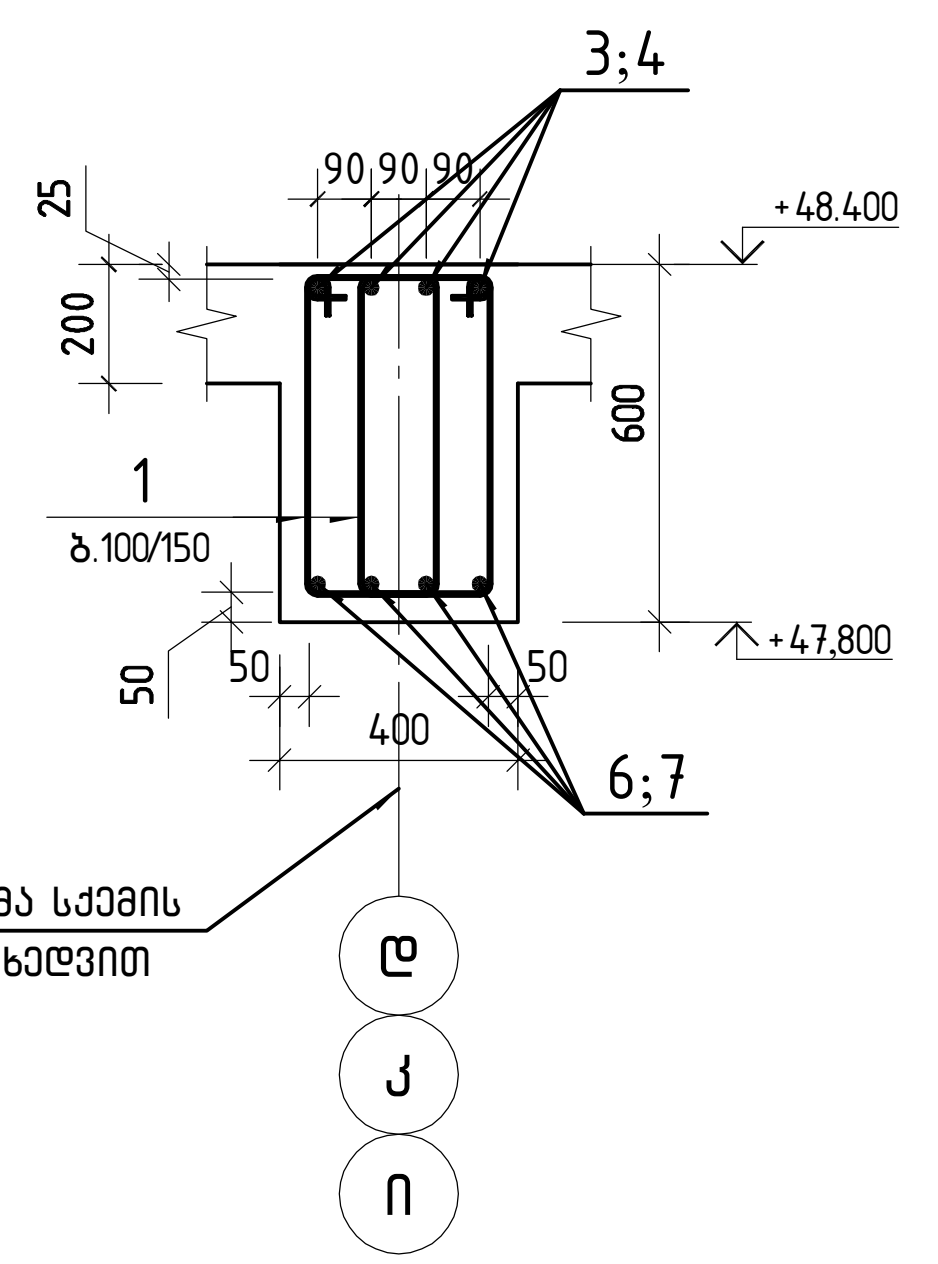

კვეთი 2-2

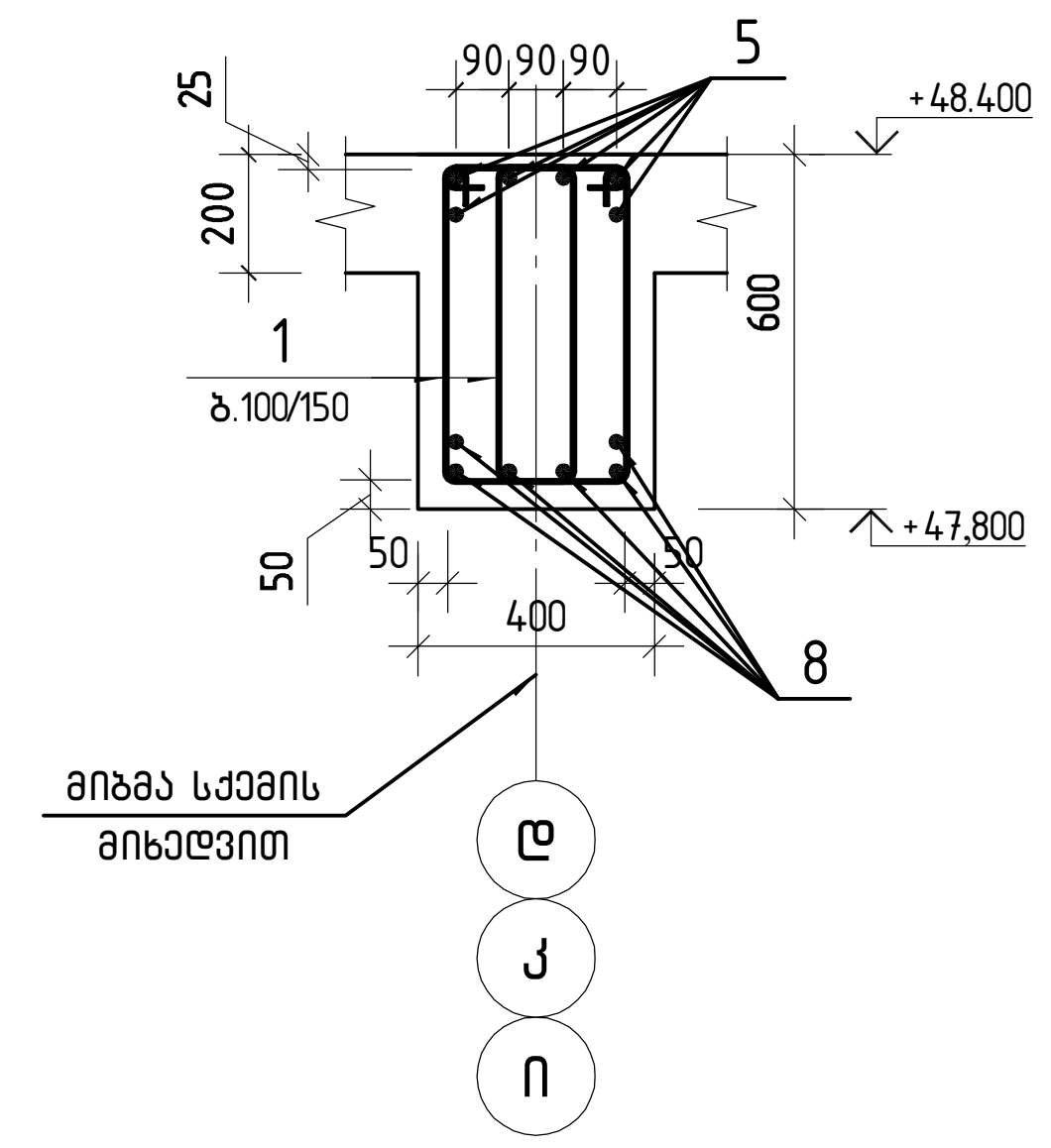

პოზიცია 1

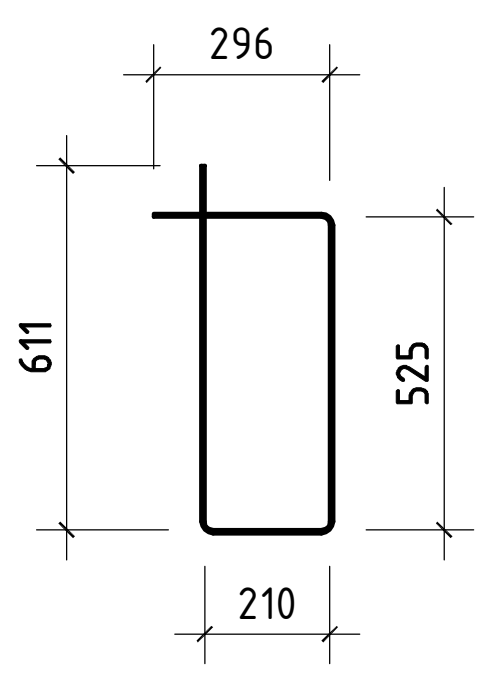

შ.პ.ს. „ჯი ენ პი"	ქ. თბილისი. პეტრე ქავთარაძის ქუჩა №22 01.14.03.040.373		
	ბლოკი 1		მუშა პრ.
მთ.კონსტ. ო.ქვრივიშვილი	მონოლითური კოჭი კ-60		დაკვ
შეასრულა ნ.მელაძე			ფურც. № 585
შეამოწმა ო.ქვრივიშვილი	მასშტაბი 1: 50	ინვ. №	ფურცლები

მონოლითური კოჭი კ-60'

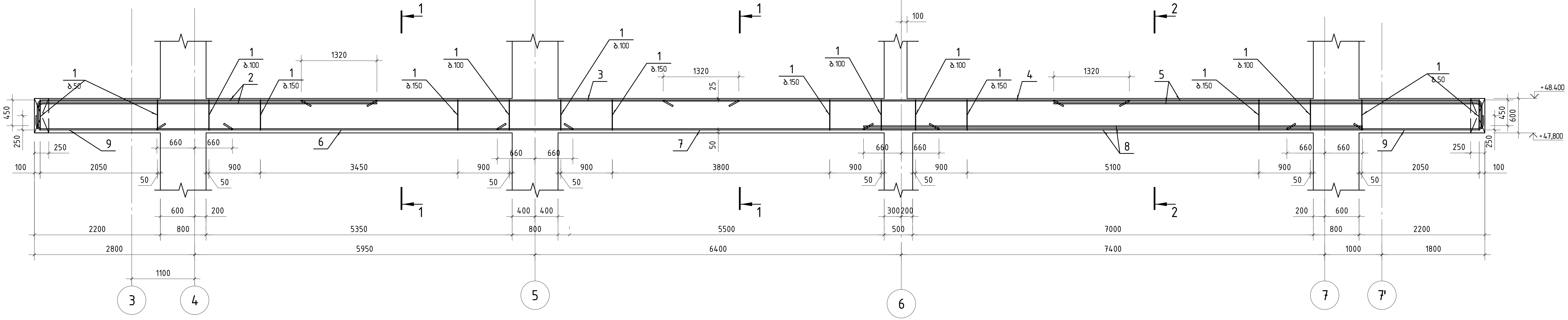

პოზ.	ა ღ ნ ი შ ვ ნ ა	დ ა ს ა ხ ე ლ ე ბ ა	რაოდ.	ერთ. წონა კგ	საერთო წონა კგ
		მონოლითური კოჭი კ-60'			
		დეტალები			
1		Ø 8 B500B ℓ= 1645	438	0.65 კგ	284.1
2		Ø 25 B500B ℓ= 6330	6	24.39 კგ	146.3
3		Ø 22 B500B ℓ= 7640	4	22.80 კგ	91.2
4		Ø 22 B500B ℓ= 8140	4	24.29 კგ	97.2
5		Ø 25 B500B ℓ= 7880	6	30.36 კგ	182.2
6		Ø 22 B500B ℓ= 7270	4	21.69 კგ	86.8
7		Ø 22 B500B ℓ= 7720	4	23.04 კგ	92.1
8		Ø 28 B500B ℓ= 8720	6	42.15 კგ	252.9
9		Ø 18 B500B ℓ= 3620	8	7.23 კგ	57.8
		მასალები			1233
		B30 ბეტონის კლასი		5.34 მ³	

კვეთი 1-1

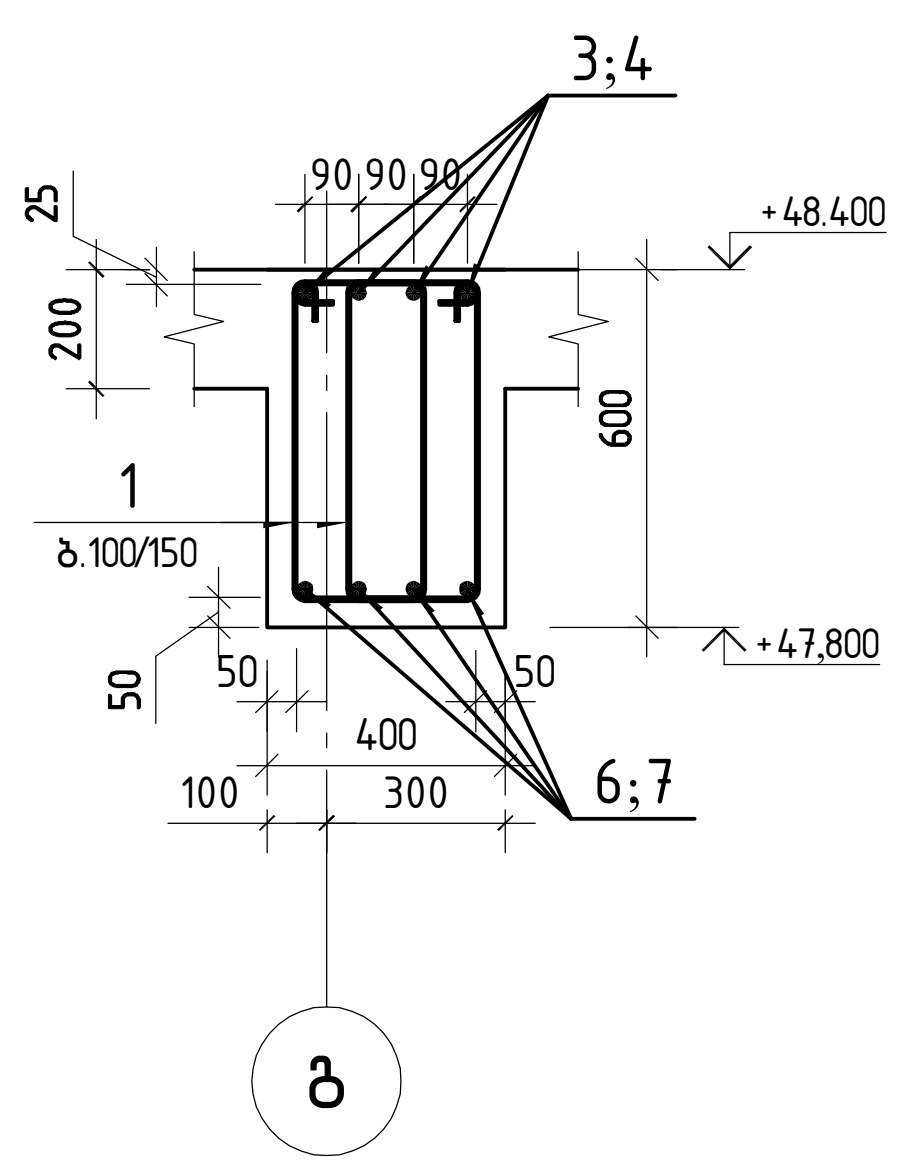

კვეთი 2-2

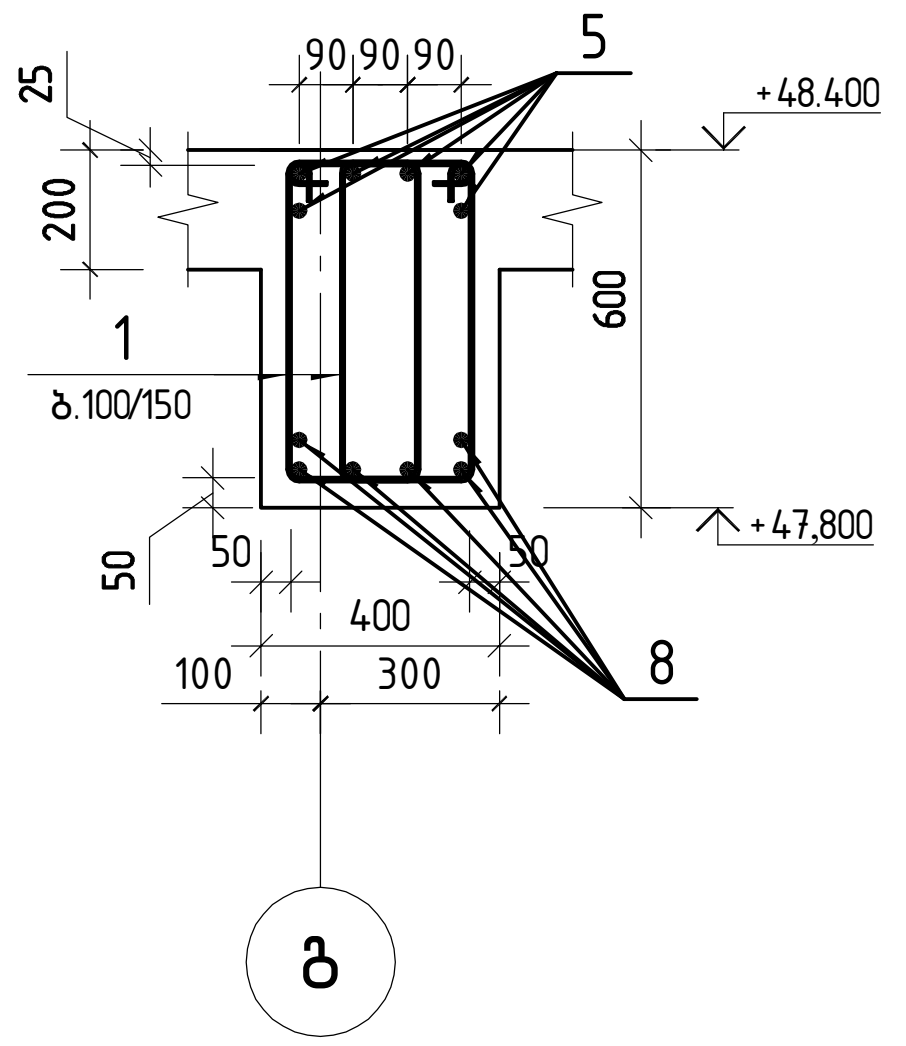

პოზიცია 1

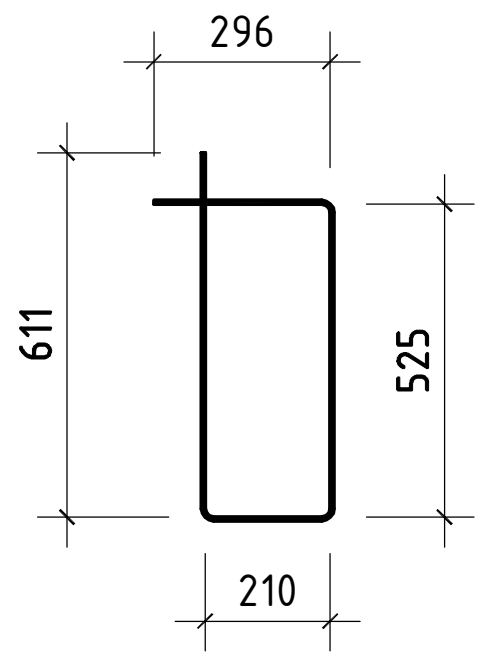

შ.პ.ს. „ჯი ენ პი“		ქ. თბილისი. პეტრე ქავთარაძის ქუჩა №22 01.14.03.040.373	
		ბლოკი 1	მუშა პრ.
მთ.კონსტ.	ო.ქვრივიშვილი	მონოლითური კოჭი კ-60'	დაკვ
შეასრულა	ნ.მელაძე		ფურც. № 586
შეამოწმა	ო.ქვრივიშვილი	მასშტაბი 1: 50 / ინვ. №	ფურცლები

მონოლითური კოჭი კ-63

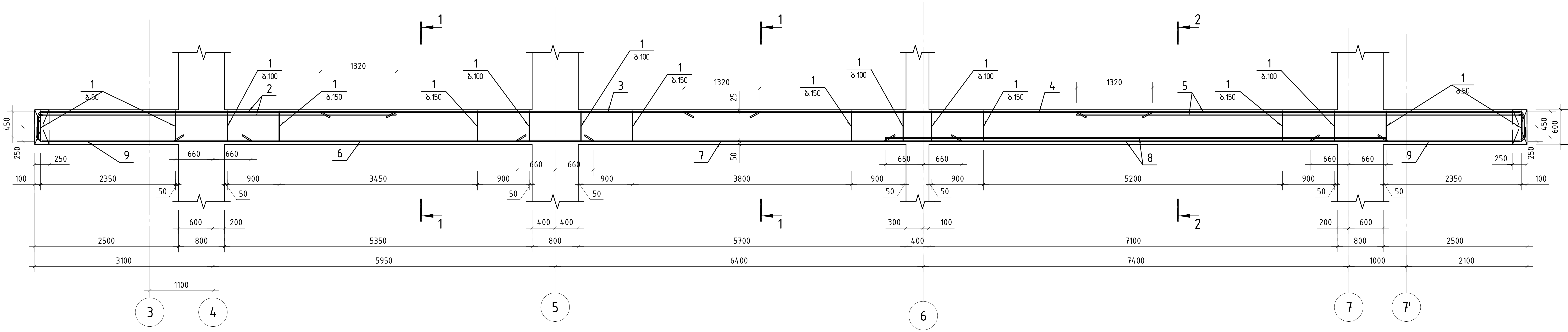

პოზ.	აღნიშვნა	დასახელება	რაოდ.	ერთ. წონა კგ	საერთო წონა კგ
		მოლითური კოჭი კ-63			
		დეტალები			
1		⌀ 8 B500B ℓ= 1645	462	0.65 კგ	299.9
2		⌀ 25 B500B ℓ= 6630	6	25.55 კგ	153.3
3		⌀ 22 B500B ℓ= 7640	4	22.80 კგ	91.2
4		⌀ 22 B500B ℓ= 8140	4	24.29 კგ	97.2
5		⌀ 25 B500B ℓ= 8180	6	31.52 კგ	189.1
6		⌀ 22 B500B ℓ= 7270	4	21.69 კგ	86.8
7		⌀ 22 B500B ℓ= 7720	4	23.04 კგ	92.1
8		⌀ 28 B500B ℓ= 8720	6	42.15 კგ	252.9
9		⌀ 18 B500B ℓ= 3920	8	7.83 კგ	62.6
		მასალები			1262
		B30 ბეტონის კლასი		5.56 მ³	

კვეთი 1-1

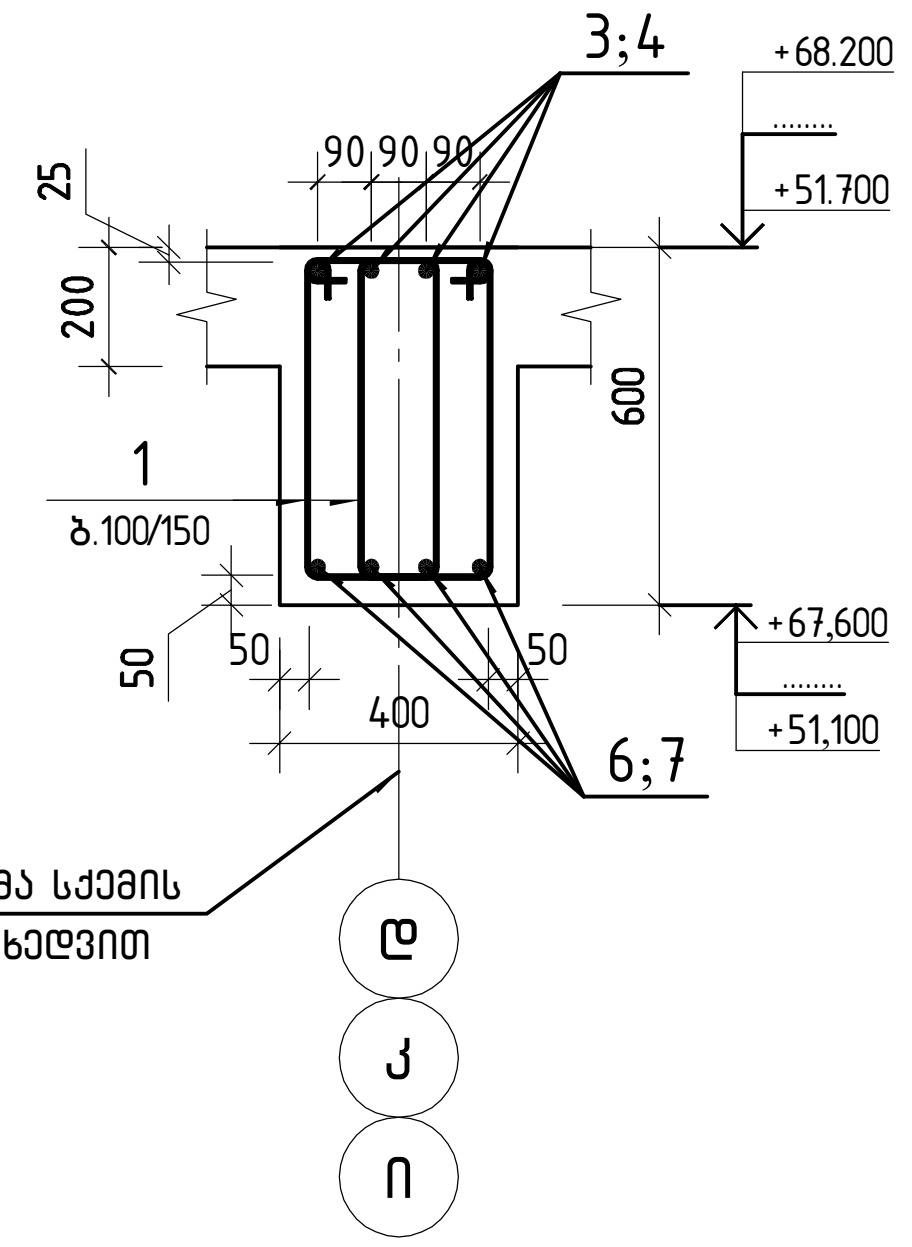

კვეთი 2-2

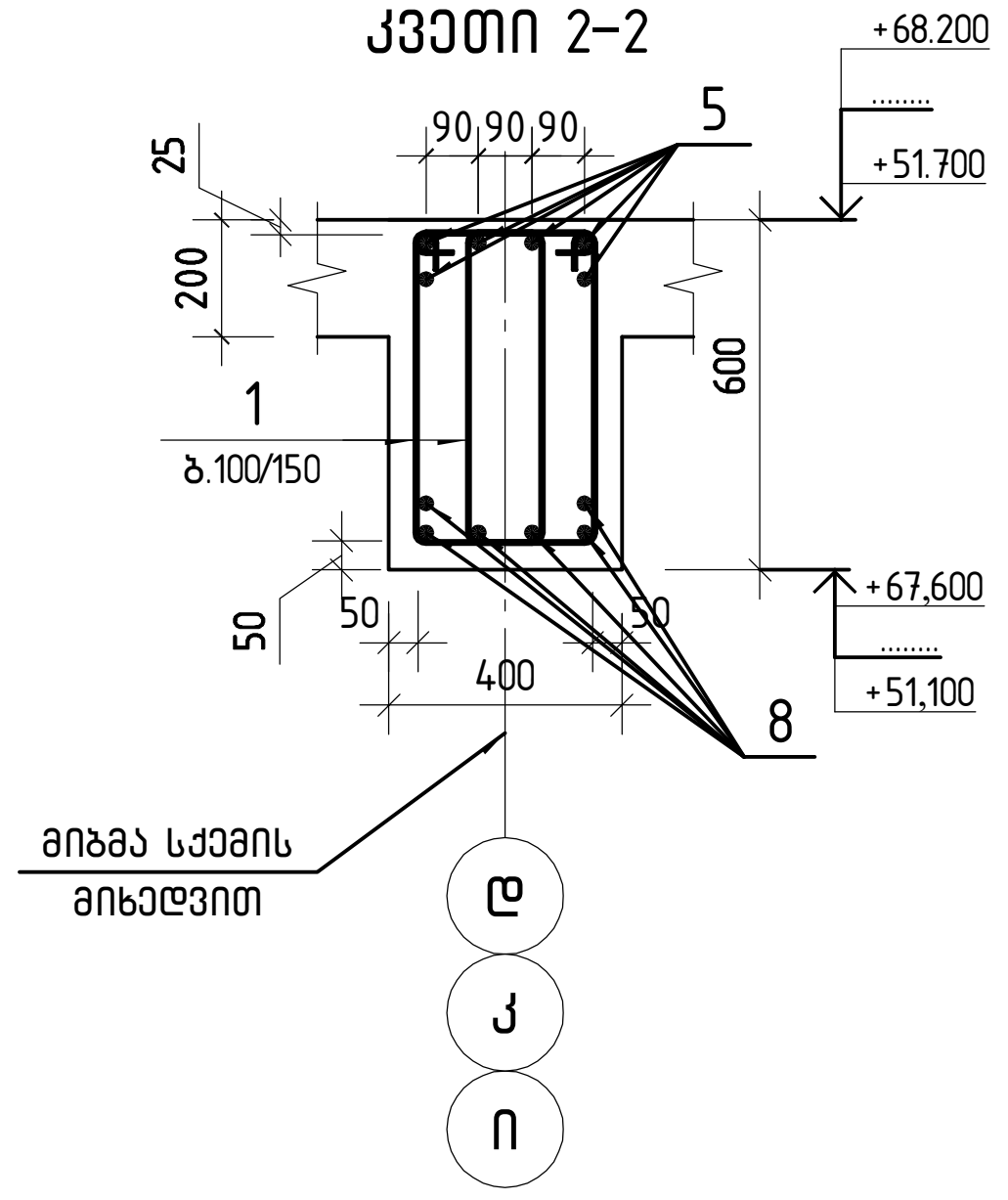

პოზიცია 1

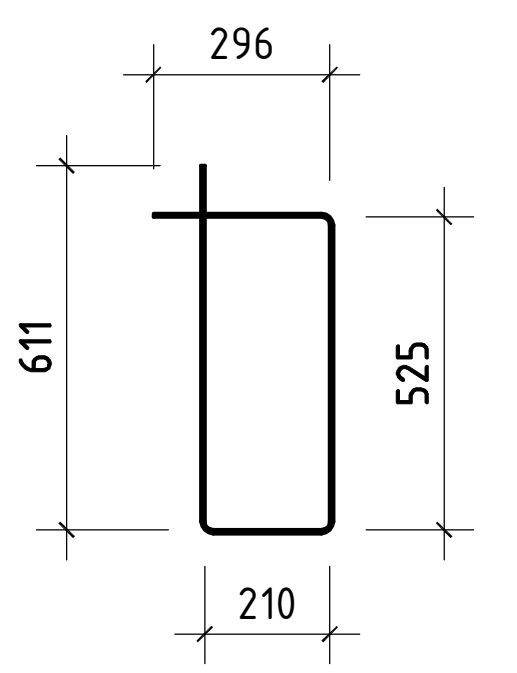

შ.პ.ს. „ჯი ენ პი“		ქ. თბილისი. პეტრე ქავთარაძის ქუჩა №22 01.14.03.040.373	
		ბლოკი 1	მუშა პრ.
მთ.კონსტ.	ო.ქვრივიშვილი	მონოლითური კოჭი კ-63	დაკვ
შეასრულა	ნ.მელაძე		ფურც. № 590
შეამოწმა	ო.ქვრივიშვილი	მასშტაბი 1: 50 / ინვ. №	ფურცლები

მონოლითური კოჭი კ-63'

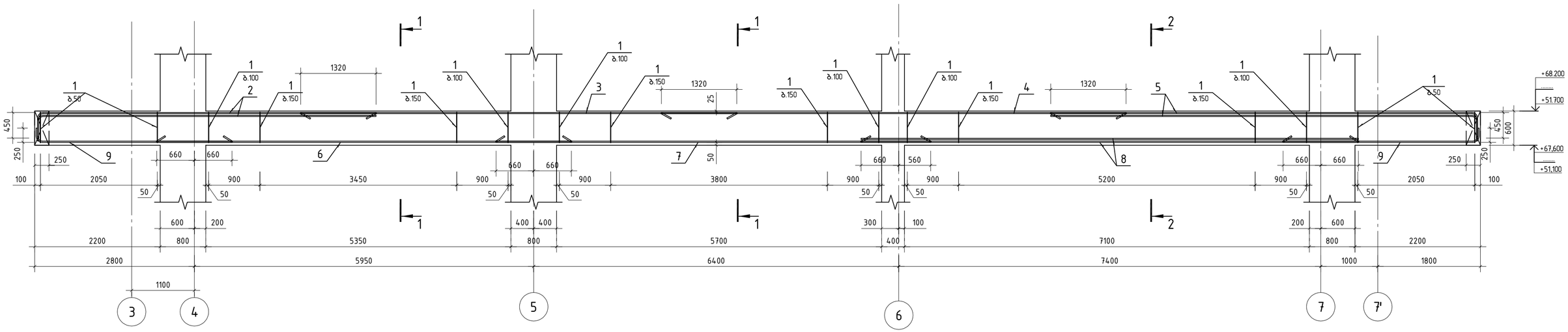

პოზ.	ა ღ ნ ი შ ვ ნ ა	დ ა ს ა ხ ე ლ ე ბ ა	რაოდ.	ერთ.წონა კგ	საერთო წონა კგ
		მონოლითური კოჭი კ-63'			
		დეტალები			
1		ф 8 B500B ℓ= 1645	439	0.65 კგ	284.9
2		ф 25 B500B ℓ= 6330	6	24.39 კგ	146.3
3		ф 22 B500B ℓ= 7640	4	22.80 კგ	91.2
4		ф 22 B500B ℓ= 8140	4	24.29 კგ	97.2
5		ф 25 B500B ℓ= 7880	6	30.36 კგ	182.2
6		ф 22 B500B ℓ= 7270	4	21.69 კგ	86.8
7		ф 22 B500B ℓ= 7620	4	22.74 კგ	91.0
8		ф 28 B500B ℓ= 8720	6	42.15 კგ	252.9
9		ф 18 B500B ℓ= 3620	8	7.23 კგ	57.8
		მასალები			1232
		B30 ბეტონის კლასი		5.41 მ³	

კვეთი 1-1

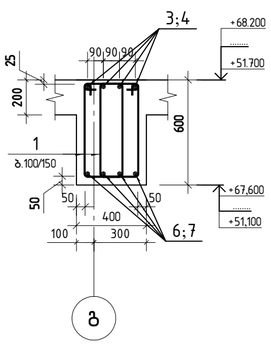

კვეთი 2-2

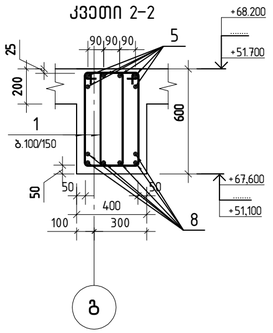

პოზიცია 1

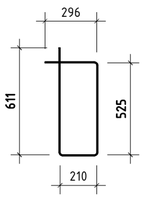

შპს „ჯი ენ პი“			ქ. თბილისი, პეტრე ქავთარაძის ქუჩა №22 01.14.03.040.373	
			ბლოკი 1	მუშა პრ.
გთ.კონსტ.	ო.ქვარიანიშვილი		მონოლითური კოჭი კ-63'	დაკვ.
შეასრულა	ნ.გელაძე			ფურც. № 591
შეამოწმა	ო.ქვარიანიშვილი		მასშტაბი 1: 50	ინვ. № ფურცლების

მონოლითური კოჭი კ-66

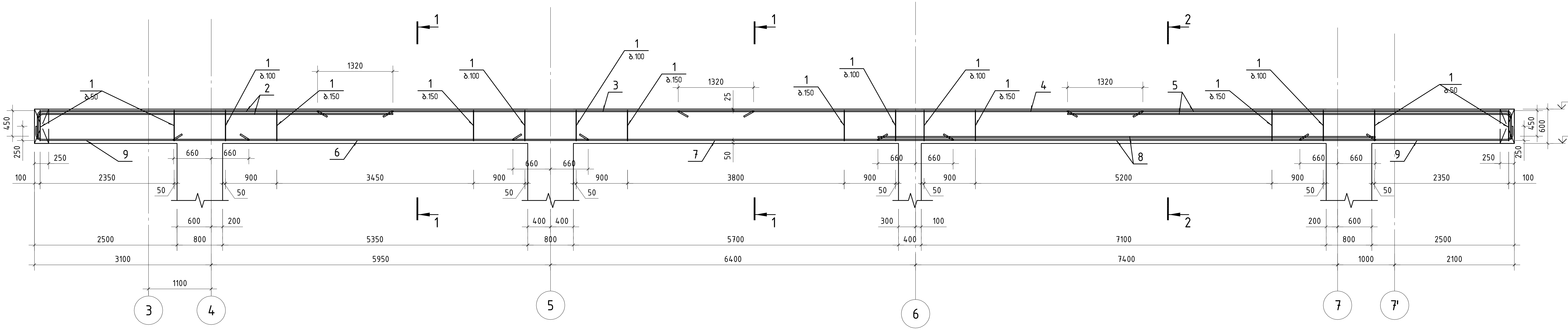

პოზ.	აღნიშვნა	დასახელება	რაოდ.	ერთ. წონა კგ	საერთო წონა კგ
		მოლითური კოჭი კ-66			
		დეტალები			
1		ϕ 8 B500B ℓ= 1645	462	0.65 კგ	299.9
2		ϕ 25 B500B ℓ= 6630	6	25.55 კგ	153.3
3		ϕ 22 B500B ℓ= 7640	4	22.80 კგ	91.2
4		ϕ 22 B500B ℓ= 8140	4	24.29 კგ	97.2
5		ϕ 25 B500B ℓ= 8180	6	31.52 კგ	189.1
6		ϕ 22 B500B ℓ= 7270	4	21.69 კგ	86.8
7		ϕ 22 B500B ℓ= 7720	4	23.04 კგ	92.1
8		ϕ 28 B500B ℓ= 8720	6	42.15 კგ	252.9
9		ϕ 18 B500B ℓ= 3920	8	7.83 კგ	62.6
		მასალები			1262
		B30 ბეტონის კლასი		5.56 მ³	

კვეთი 1-1

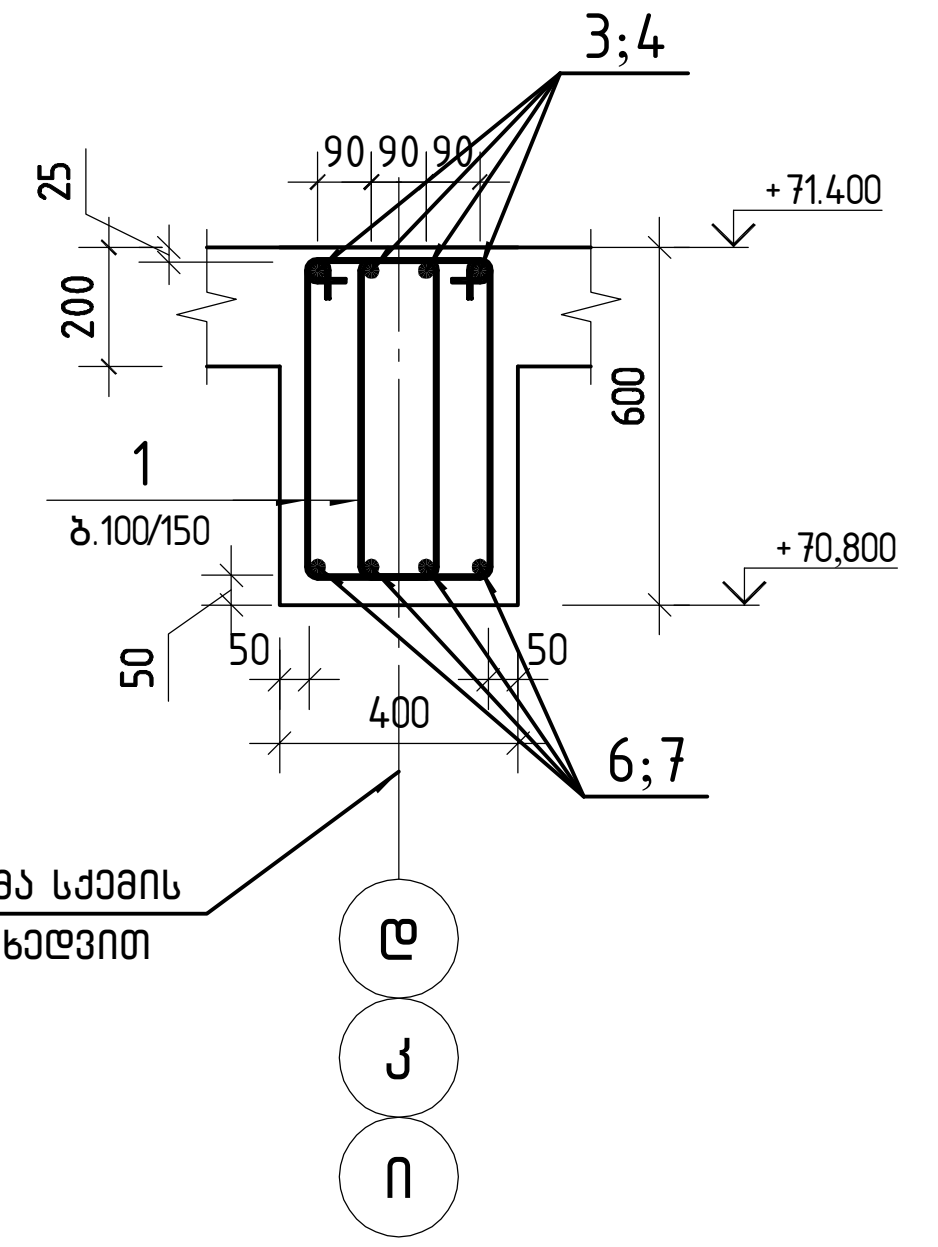

კვეთი 2-2

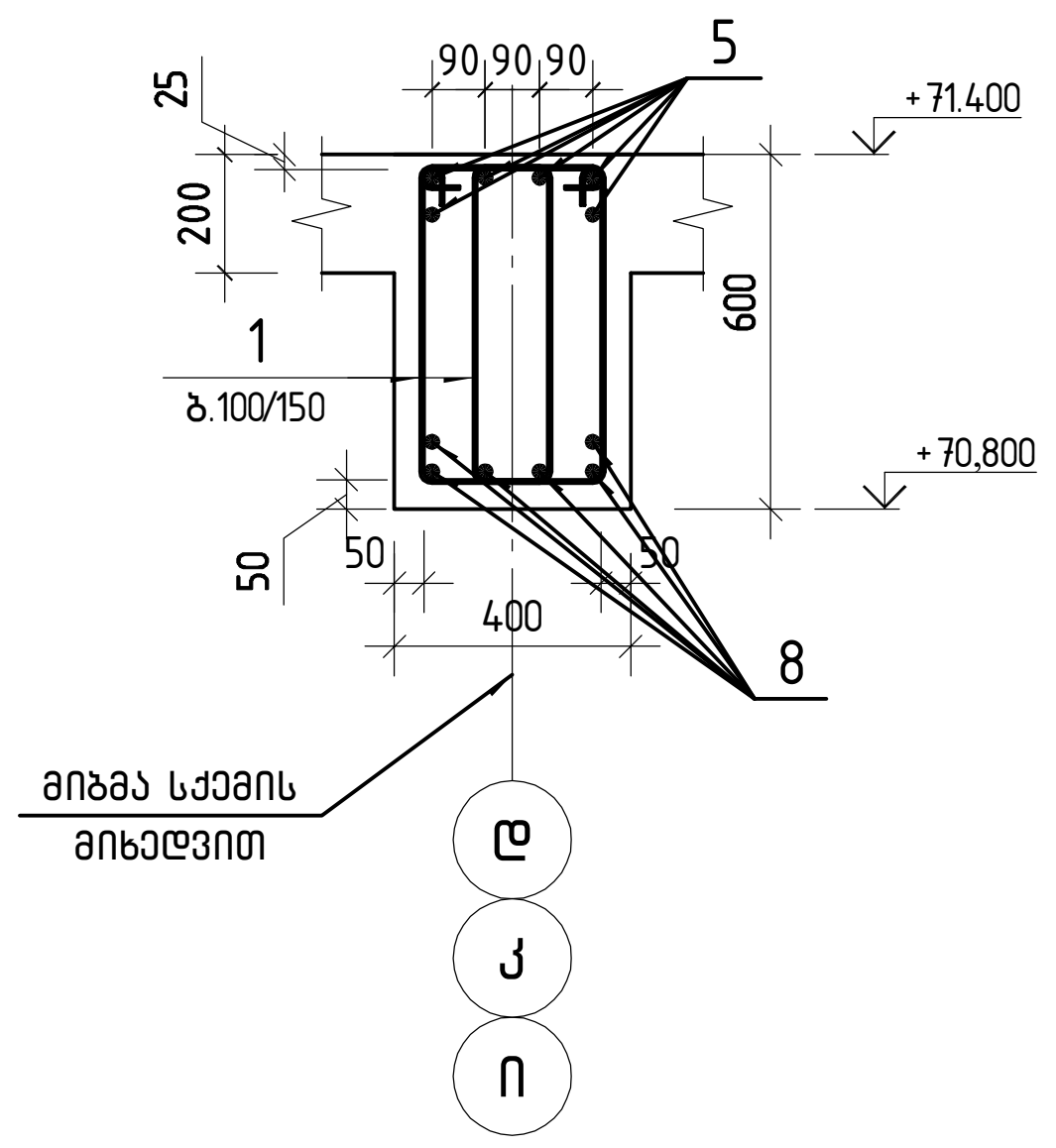

პოზიცია 1

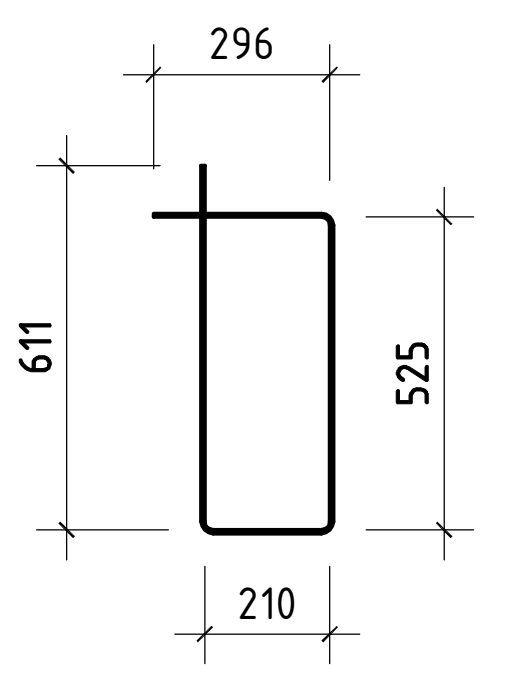

შ.პ.ს. „ჯი ენ პი"		ქ. თბილისი. პეტრე ქავთარაძის ქუჩა №22 01.14.03.040.373	
		ბლოკი 1	მუშა პრ.
მთ.კონსტ.	ო.ქვრივიშვილი	მონოლითური კოჭი კ-66	დაკვ
შეასრულა	ნ.მელაძე		ფურც. № 595
შეამოწმა	ო.ქვრივიშვილი	მასშტაბი 1: 50 / ინვ. №	ფურცლები

მონოლითური კოჭი კ-66'

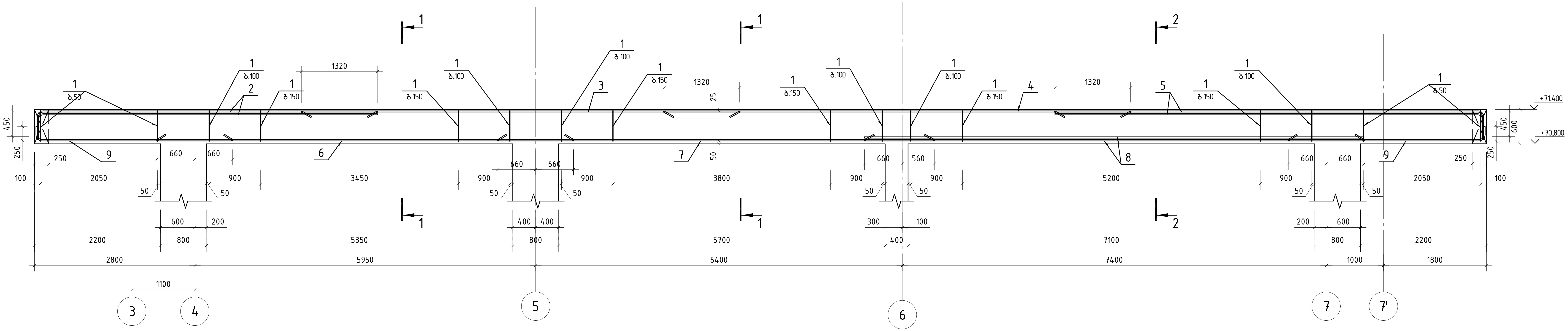

პოზ.	აღნიშვნა	დასახელება	რაოდ.	ერთ. წონა კგ	საერთო წონა კგ
		მოლითური კოჭი კ-66'			
		დეტალები			
1		ϕ 8 B500B ℓ= 1645	439	0.65 კგ	284.9
2		ϕ 25 B500B ℓ= 6330	6	24.39 კგ	146.3
3		ϕ 22 B500B ℓ= 7640	4	22.80 კგ	91.2
4		ϕ 22 B500B ℓ= 8140	4	24.29 კგ	97.2
5		ϕ 25 B500B ℓ= 7880	6	30.36 კგ	182.2
6		ϕ 22 B500B ℓ= 7270	4	21.69 კგ	86.8
7		ϕ 22 B500B ℓ= 7620	4	22.74 კგ	91.0
8		ϕ 28 B500B ℓ= 8720	6	42.15 კგ	252.9
9		ϕ 18 B500B ℓ= 3620	8	7.23 კგ	57.8
		მასალები			1232
		B30 ბეტონის კლასი		5.41 მ³	

კვეთი 1-1

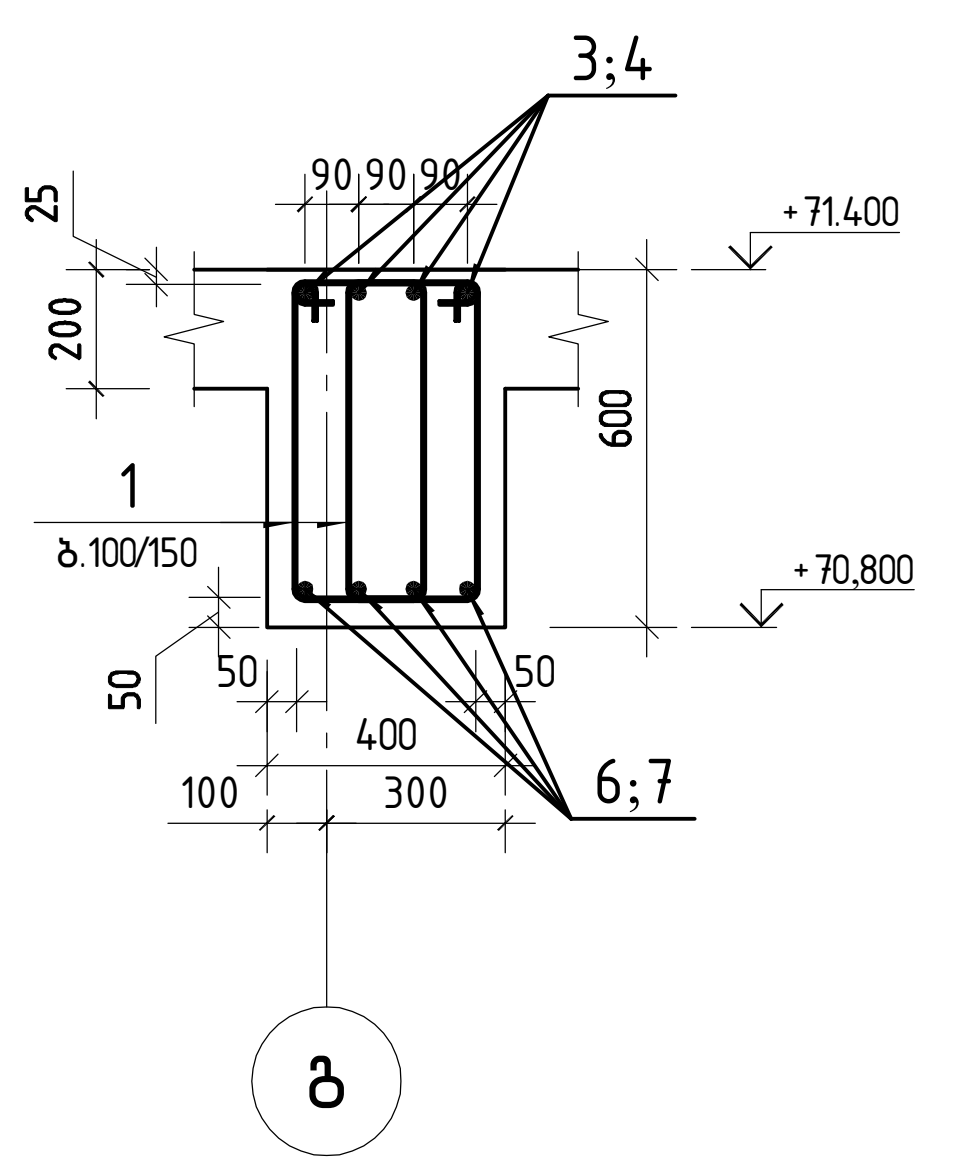

კვეთი 2-2

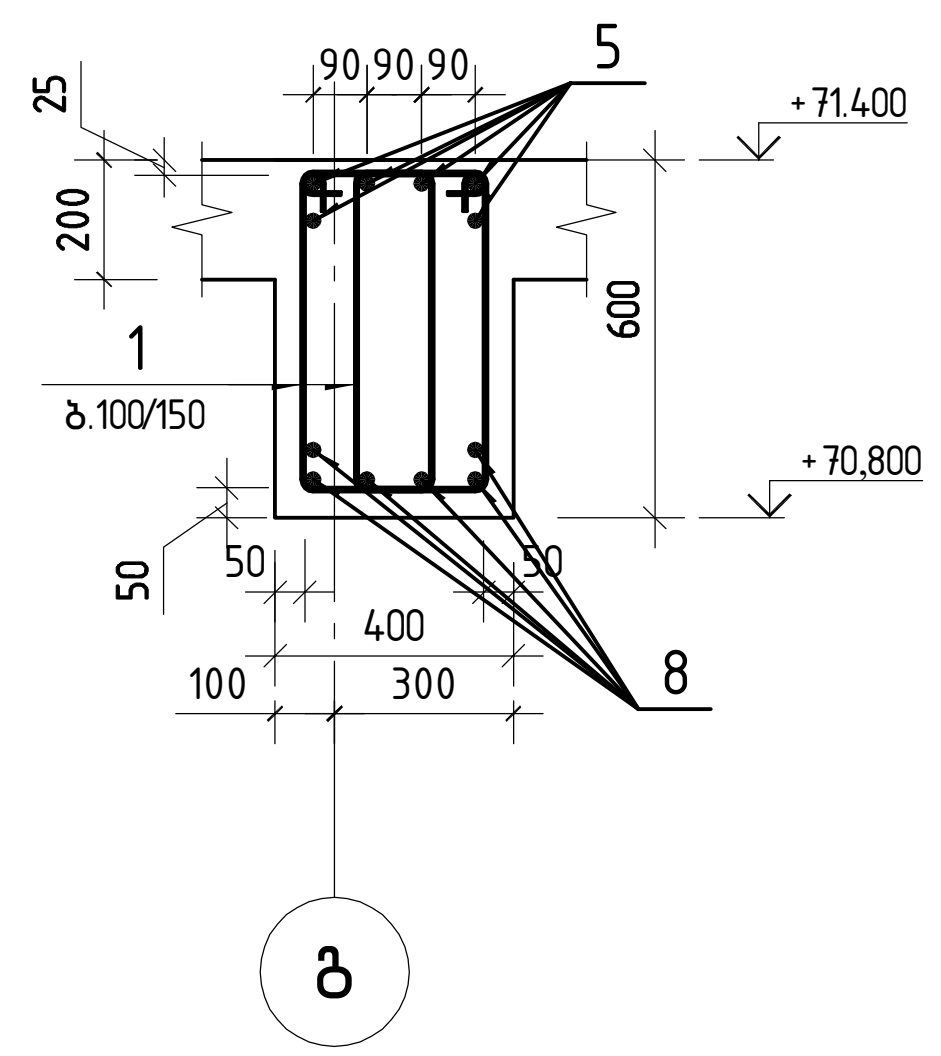

პოზიცია 1

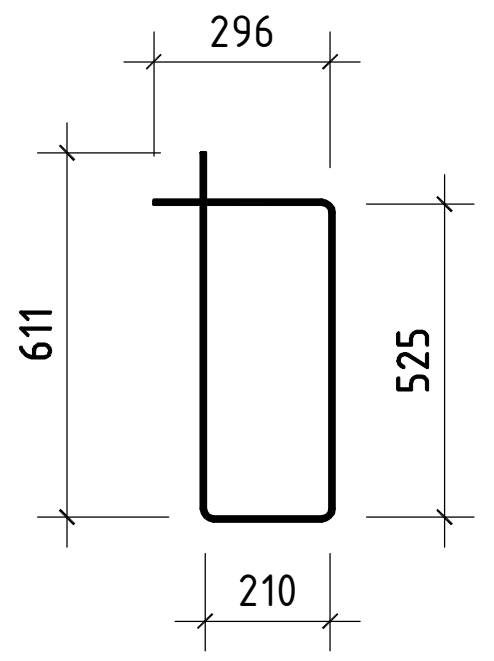

შ.პ.ს. „ჯი ენ პი“			ქ. თბილისი. პეტრე ქავთარაძის ქუჩა №22 01.14.03.040.373	
			ბლოკი 1	მუშა პრ.
მთ.კონსტ.	ო.ქვრივიშვილი		მონოლითური კოჭი კ-66'	დაკვ
შეასრულა	ნ.მელაძე			ფურც. № 596
შეამოწმა	ო.ქვრივიშვილი		მასშტაბი 1: 50 / ინვ. №	ფურცლები

მონოლითური კოჭი კ-5

პოზ.	ა ღ ნ ი შ ვ ნ ა	დ ა ს ა ხ ე ლ ე ბ ა	რაოდ.	ერთ. წონა კგ	საერთო წონა კგ
		მონოლითური კოჭი კ-5			
		დეტალები			
1		ф 8 B500B ℓ= 1645	272	0.65 კგ	176.8
2		ф 22 B500B ℓ= 4730	4	14.11 კგ	56.5
3		ф 22 B500B ℓ= 9270	4	27.66 კგ	110.6
4		ф 22 B500B ℓ= 10280	4	30.68 კგ	122.7
5		ф 25 B500B ℓ= 8690	6	33.48 კგ	200.9
6		ф 25 B500B ℓ= 8720	6	33.60 კგ	201.6
7		ф 22 B500B ℓ= 6520	4	19.46 კგ	77.8
		მასალები			869
		B30 ბეტონის კლასი		4.31 მ³	

კვეთი 1-1

პოზიცია 1

შ.პ.ს. „ჯი ენ პი“

ქ. თბილისი. პეტრე ქავთარაძის ქუჩა №22
01.14.03.040.373

ბლოკი 1

მუშა პრ.

მთ.კონსტ.	ო.ქვრივიშვილი	
შეასრულა	ნ.მელაძე	ნმლაძე
შეამოწმა	ო.ქვრივიშვილი	

მონოლითური კოჭი კ-5

დაკვ

ფურც. № 507

მასშტაბი 1: 50 | ინვ. №

ფურცლები

მონოლითური კოჭი კ-6

პოზ.	ა ღ ნ ი შ ვ ნ ა	დ ა ს ა ხ ე ლ ე ბ ა	რაოდ.	ერთ. წონა კგ	საერთო წონა კგ
		მონოლითური კოჭი კ-6			
		დეტალები			
1		ф 8 B500B ℓ= 1645	174	0.65 კგ	112.9
2		ф 22 B500B ℓ= 8890	4	26.53 კგ	106.1
3		ф 22 B500B ℓ= 5080	4	15.16 კგ	60.6
4		ф 22 B500B ℓ= 10260	4	30.62 კგ	122.5
5		ф 25 B500B ℓ= 8720	6	33.60 კგ	201.6
6		ф 25 B500B ℓ= 8360	6	32.21 კგ	193.3
7		ф 22 B500B ℓ= 6520	4	19.46 კგ	77.8
8		ф 8 B500B ℓ= 2470	98	0.97 კგ	95.8
9		ф 12 B500B ℓ= 7680	4	6.82 კგ	27.3
10		ф 8 B500B ℓ= 600	49	0.24 კგ	11.5
		მასალები			797
		B30 ბეტონის კლასი		5.37 მ³	

კვეთი 1-1

პოზიცია 8

კვეთი 2-2

პოზიცია 1

შ.პ.ს. „ჯი ენ პი“			ქ. თბილისი. პეტრე ქავთარაძის ქუჩა №22 01.14.03.040.373
			ბლოკი 1 — მუშა პრ.
მთ.კონსტ.	ო.ქვრივიშვილი		მონოლითური კოჭი კ-6 — დაკვ
შეასრულა	ნ.მელაქე		ფურც. № 508
შეამოწმა	ო.ქვრივიშვილი		მასშტაბი 1: 50 — ინვ. № — ფურცლები

მონოლითური კოჭი კ-17

პოზ.	ა ღ ნ ი შ ვ ნ ა	დ ა ს ა ხ ე ლ ე ბ ა	რაოდ.	ერთ. წონა კგ	საერთო წონა კგ
		მონოლითური კოჭი კ-17			
		დეტალები			
1		ф 8 B500B ℓ= 1645	272	0.65 კგ	176.8
2		ф 22 B500B ℓ= 8880	4	26.50 კგ	106.0
3		ф 22 B500B ℓ= 5560	4	16.59 კგ	66.4
4		ф 22 B500B ℓ= 10000	4	29.84 კგ	119.4
5		ф 25 B500B ℓ= 8640	6	33.29 კგ	199.8
6		ф 25 B500B ℓ= 8770	6	33.79 კგ	202.8
7		ф 22 B500B ℓ= 6520	4	19.46 კგ	77.8
		მასალები			871
		B30 ბეტონის კლასი		4.31 მ³	

კვეთი 1-1

პოზიცია 1

შპს „ჯი ენ პი“			ქ. თბილისი. პეტრე ქავთარაძის ქუჩა №22 01.14.03.040.373
			ბლოკი 1 — მუშა პრ.
მთ.კონსტ.	ო.ქვრივიშვილი		მონოლითური კოჭი კ-17 — დაკვ.
შესრულა	ნ.მელაქე	ნმელაქე	ფურც. № 523
შეამოწმა	ო.ქვრივიშვილი		მასშტაბი 1: 50 — ინვ. № — ფურცლები

მონოლითური კოჭი კ-19

პოზ.	ა ღ ნ ი შ ვ ნ ა	დ ა ს ა ხ ე ლ ე ბ ა	რაოდ.	ერთ. წონა კგ	საერთო წონა კგ
		მონოლითური კოჭი კ-19			
		დეტალები			
1		ф 8 B500B ℓ= 1645	272	0.65 კგ	176.8
2		ф 22 B500B ℓ= 4730	4	14.11 კგ	56.5
3		ф 22 B500B ℓ= 9270	4	27.66 კგ	110.6
4		ф 22 B500B ℓ= 10280	4	30.68 კგ	122.7
5		ф 25 B500B ℓ= 8590	6	33.10 კგ	198.6
6		ф 25 B500B ℓ= 8720	6	33.60 კგ	201.6
7		ф 22 B500B ℓ= 6520	4	19.46 კგ	77.8
		მასალები			867
		B30 ბეტონის კლასი		4.31 მ³	

კვეთი 1-1

პოზიცია 1

შპს „ჯი ენ პი“			ქ. თბილისი. პეტრე ქავთარაძის ქუჩა №22 01.14.03.040.373
			ბლოკი 1 — მუშა პრ.
მთ.კონსტ.	ო.ქვრივიშვილი		მონოლითური კოჭი კ-19 — დაკვ.
შესრულა	ნ.მელაძე	ნმლაძე	ფურც. № 527
შეამოწმა	ო.ქვრივიშვილი		მასშტაბი 1: 50 — ინვ. № — ფურცლები

მონოლითური კოჭი კ-25

1
2
1
1
1

მონოლითური კოჭი კ-4

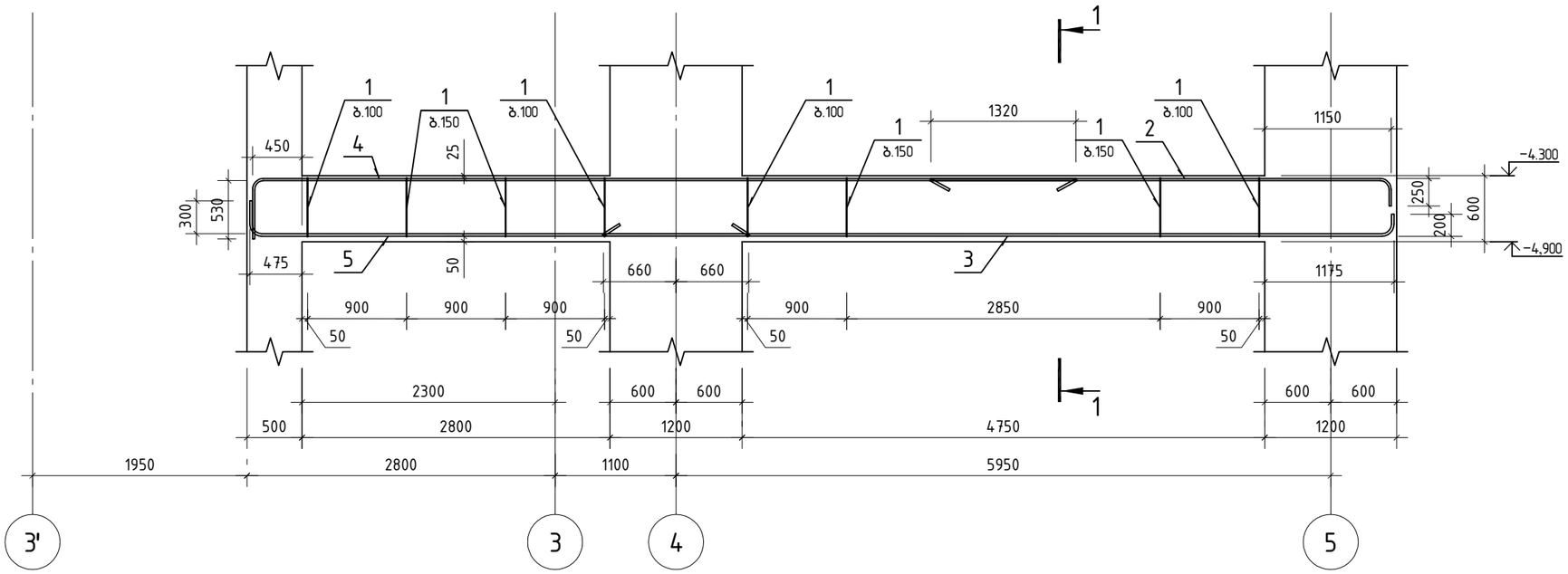

კვეთი 1-1

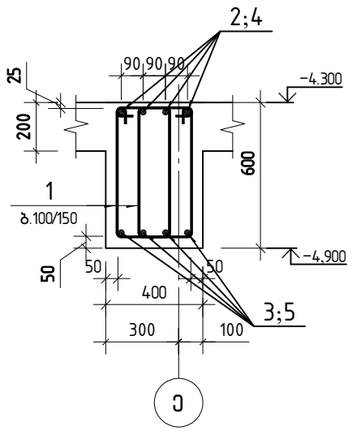

პოზიცია 1

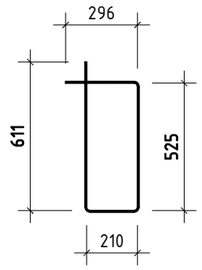

პოზ.	ა ღ ნ ი შ ვ ნ ა	დ ა ს ა ხ ე ლ ე ბ ა	რაოდ.	ერთ. წონა კგ	საერთო წონა კგ
		მონოლითური კოჭი კ-4			
		დეტალები			
1		ф 8 B500B ℓ= 1645	122	0.65 კგ	79.2
2		ф 22 B500B ℓ= 4380	4	13.07 კგ	52.3
3		ф 22 B500B ℓ= 7320	4	21.84 კგ	87.4
4		ф 22 B500B ℓ= 7980	4	23.81 კგ	95.2
5		ф 22 B500B ℓ= 4790	4	14.29 კგ	57.2
		მასალები			219
		B30 ბეტონის კლასი		1.81 მ³	

შ.პ.ს. „ჯი ენ პი“			ქ. თბილისი. პეტრე ქავთარაძის ქუჩა №22 01.14.03.040.3373	
			ბლოკი 1	მუშა პრ.
მთ.კონსტ.	ო.ქვრივიშვილი		მონოლითური კოჭი კ-4	დაკვ
შეასრულა	ნ.გელაძე			ფურც. № 504
შეამოწმა	ო.ქვრივიშვილი		მასშტაბი 1: 50	ინვ. № ფურცლები

მონოლითური კოჭი კ-4'

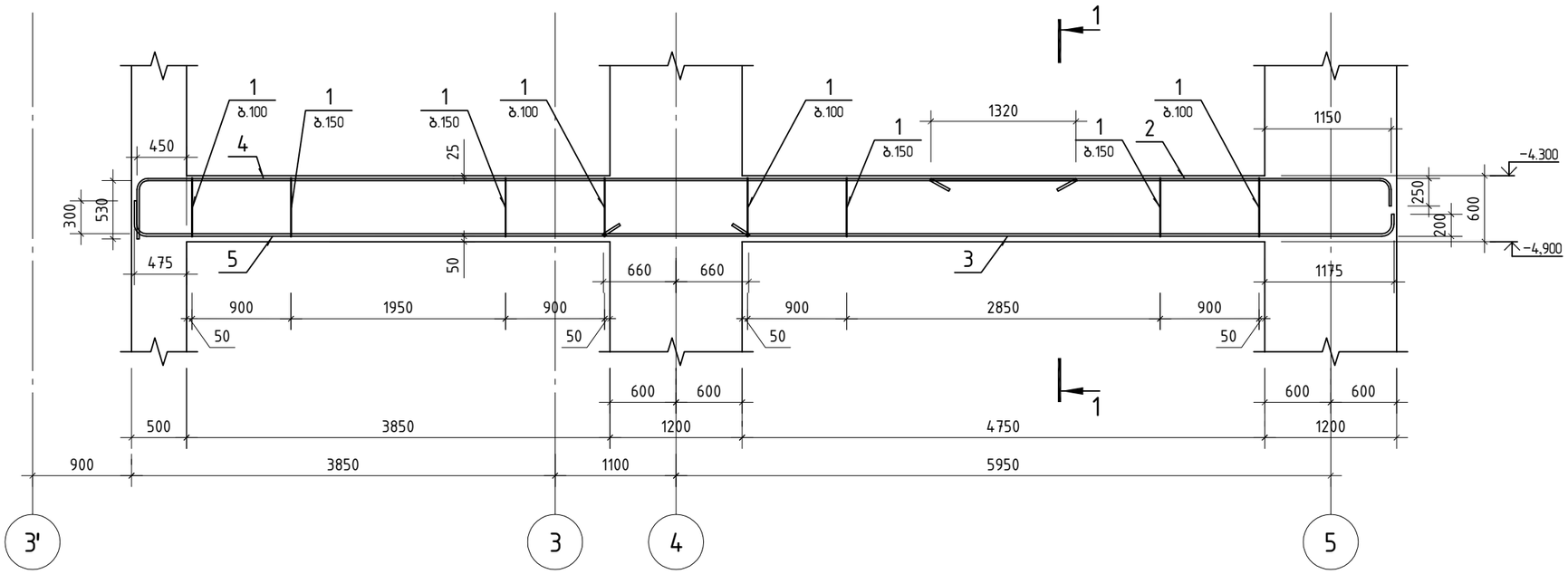

კვეთი 1-1

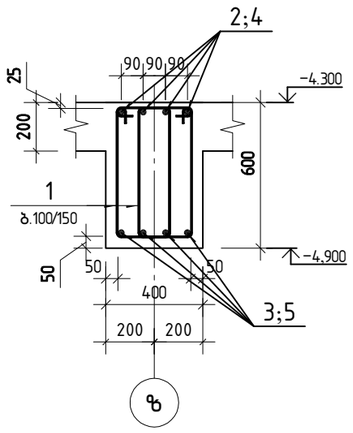

პოზიცია 1

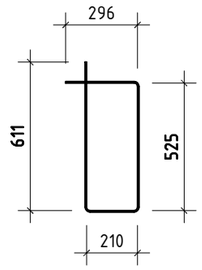

პოზ.	ა ღ ნ ი შ ვ ნ ა	დ ა ს ა ხ ე ლ ე ბ ა	რაოდ.	ერთ. წონა კგ	საერთო წონა კგ
		მონოლითური კოჭი კ-4'			
		დეტალები			
1		ф 8 B500B ℓ= 1645	136	0.65 კგ	88.3
2		ф 22 B500B ℓ= 4380	4	13.07 კგ	52.3
3		ф 22 B500B ℓ= 7320	4	21.84 კგ	87.4
4		ф 22 B500B ℓ= 9030	4	26.95 კგ	107.8
5		ф 22 B500B ℓ= 5840	4	17.43 კგ	69.7
		მასალები			228
		B30 ბეტონის კლასი		2.06 მ³	

შ.პ.ს. „ჯი ენ პი“			ქ. თბილისი. პეტრე ქავთარაძის ქუჩა №22 01.14.03.040.3373	
			ბლოკი 1	მუშა პრ.
მთ.კონსტ.	ო.ქვრივიშვილი		მონოლითური კოჭი კ-4'	დაკვ
შეასრულა	ნ.გელაძე			ფურც. № 505
შეამოწმა	ო.ქვრივიშვილი		მასშტაბი 1: 50 ინვ. №	ფურცლები

მონოლითური კოჭი კ-4''

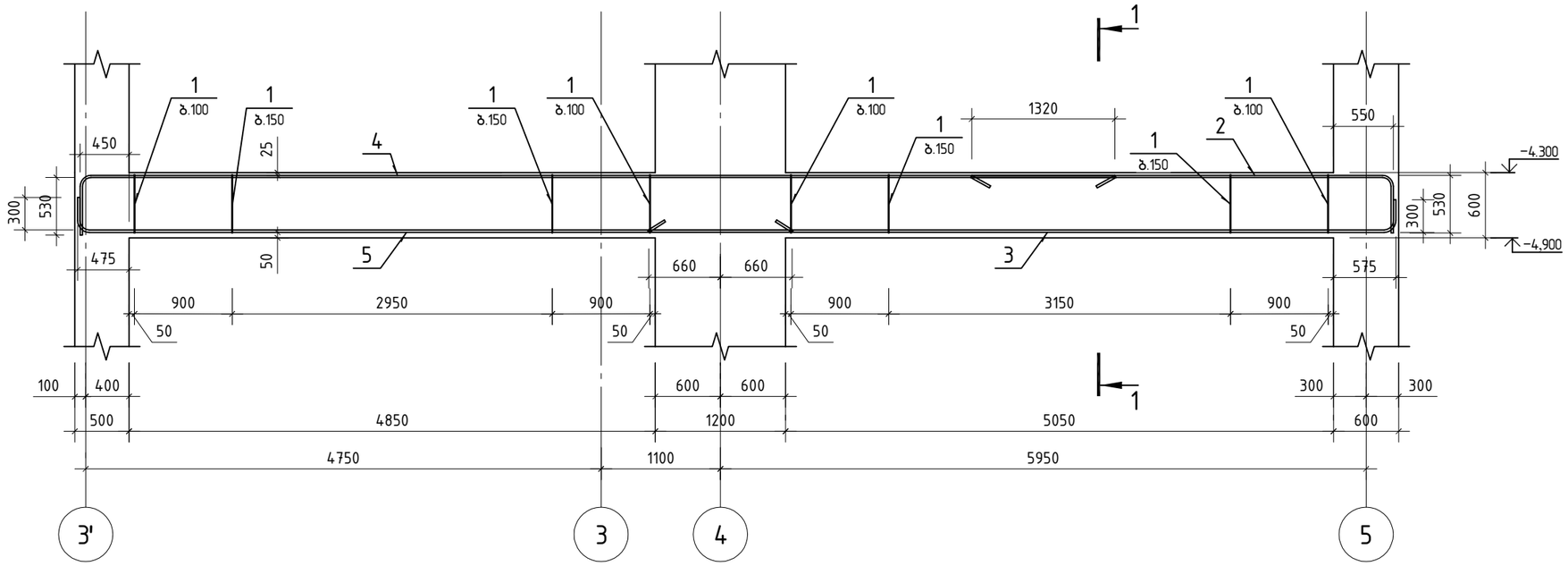

პოზ.	ა ღ ნ ი შ ვ ნ ა	დ ა ს ა ხ ე ლ ე ბ ა	რაოდ.	ერთ. წონა კგ	საერთო წონა კგ
		მონოლითური კოჭი კ-4''			
		დეტალები			
1		ф 8 B500B ℓ= 1645	154	0.65 კგ	100.2
2		ф 22 B500B ℓ= 4360	4	13.01 კგ	52.0
3		ф 22 B500B ℓ= 7120	4	21.25 კგ	85.0
4		ф 22 B500B ℓ= 10030	4	29.93 კგ	119.7
5		ф 22 B500B ℓ= 6840	4	20.41 კგ	81.6
		მასალები			237
		B30 ბეტონის კლასი		2.38 მ³	

კვეთი 1-1

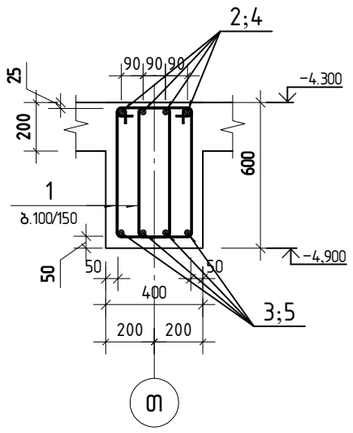

პოზიცია 1

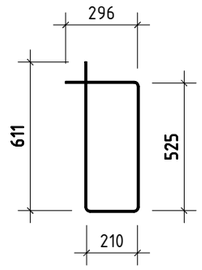

შ.პ.ს. „ჯი ენ პი“			ქ. თბილისი. პეტრე ქავთარაძის ქუჩა №22 01.14.03.040.3373
			ბლოკი 1 — მუშა პრ.
მთ.კონსტ.	ო.ქვრივიშვილი		მონოლითური კოჭი კ-4'' — დაკვ.
შეასრულა	ნ.გელაძე		ფურც. № 506
შეამოწმა	ო.ქვრივიშვილი		მასშტაბი 1: 50 — ინვ. № — ფურცლები

მონოლითური კოჭი კ-32

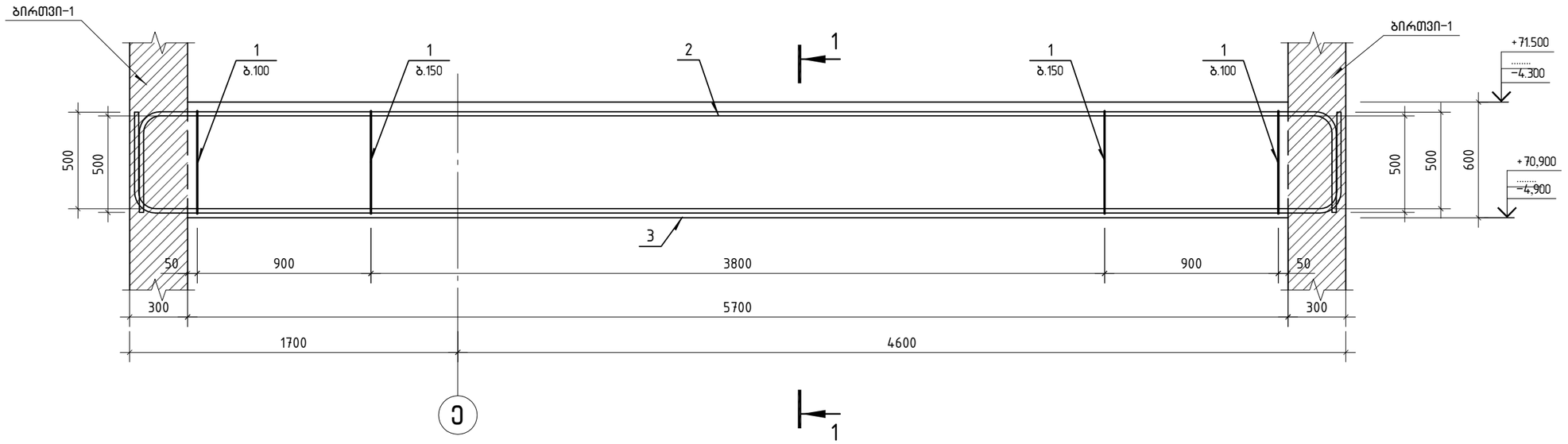

კვეთი 1-1

პოზ.1

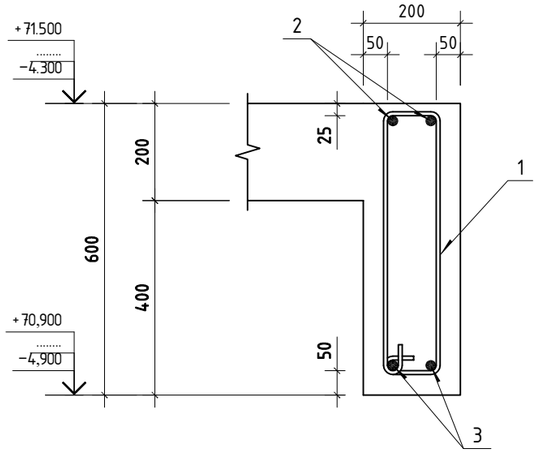

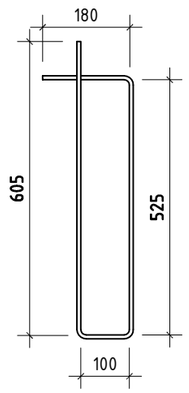

პოზ.	ა ღ ნ ი შ ვ ნ ა	დ ა ს ა ხ ე ლ ე ბ ა	რაოდ.	ერთ. წონა კგ		საერთო წონა კგ
		მონოლითური კოჭი კ-32				
		დეტალები				
1		ф 8 A240 ℓ= 1410	44	0.56	კგ	24.7
2		ф 22 A500C ℓ= 7120	2	21.25	კგ	42.5
3		ф 25 A500C ℓ= 7170	2	27.63	კგ	55.3
		მასალები				122
		B 35 კლასის ბეტონი		0.68	მ³	

შ.პ.ს. „ჯი ენ პი“			ქ. თბილისი. პეტრე ქავთარაძის ქუჩა №22 01.14.03.040.373	
			ბლოკი 1	მუშა პრ.
მთ.კონსტ.	ო.ქვრივიშვილი		მონოლითური კოჭი კ-32	დაკვ
შეასრულა	ნ.გელაძე			ფურც. № 515
შეამოწმა	ო.ქვრივიშვილი		მასშტაბი 1: 25	ინვ. № ფურცლები

ажмсмпе ▽-4.30-чбэ

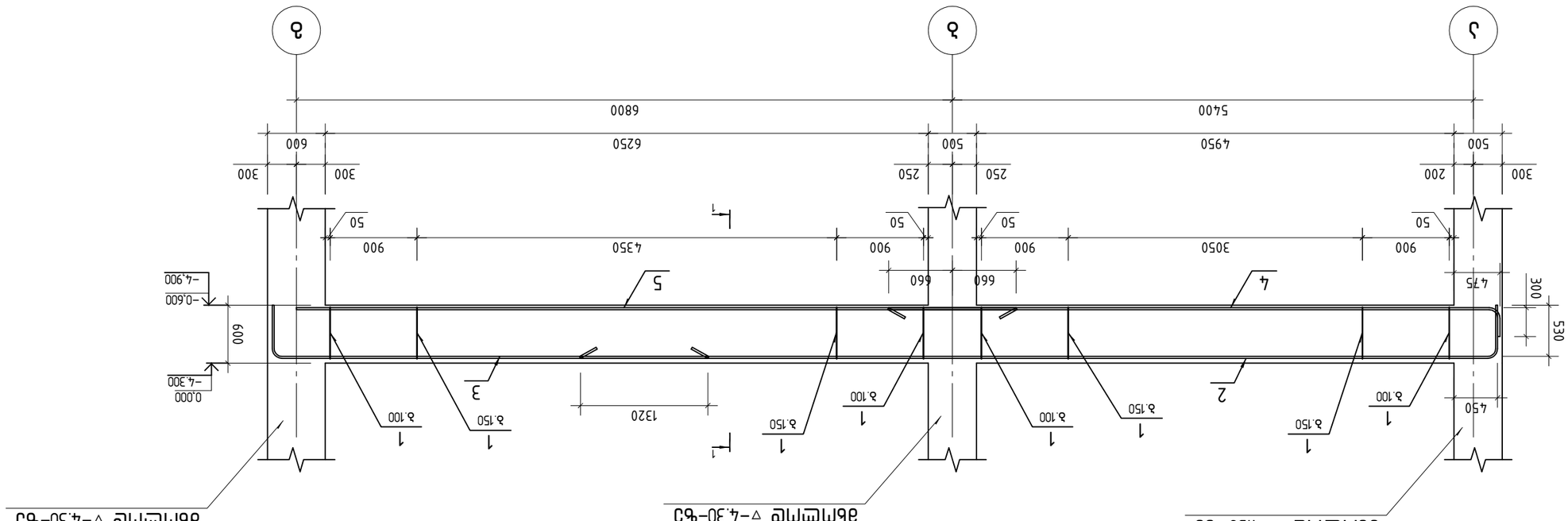

ажмсмпе ▽-4.30-чбэ

ажмсмпе ▽-4.30-чбэ

ажмсмпе ▽-4.30-чбэ

მონოლითური კოჭი კ-13

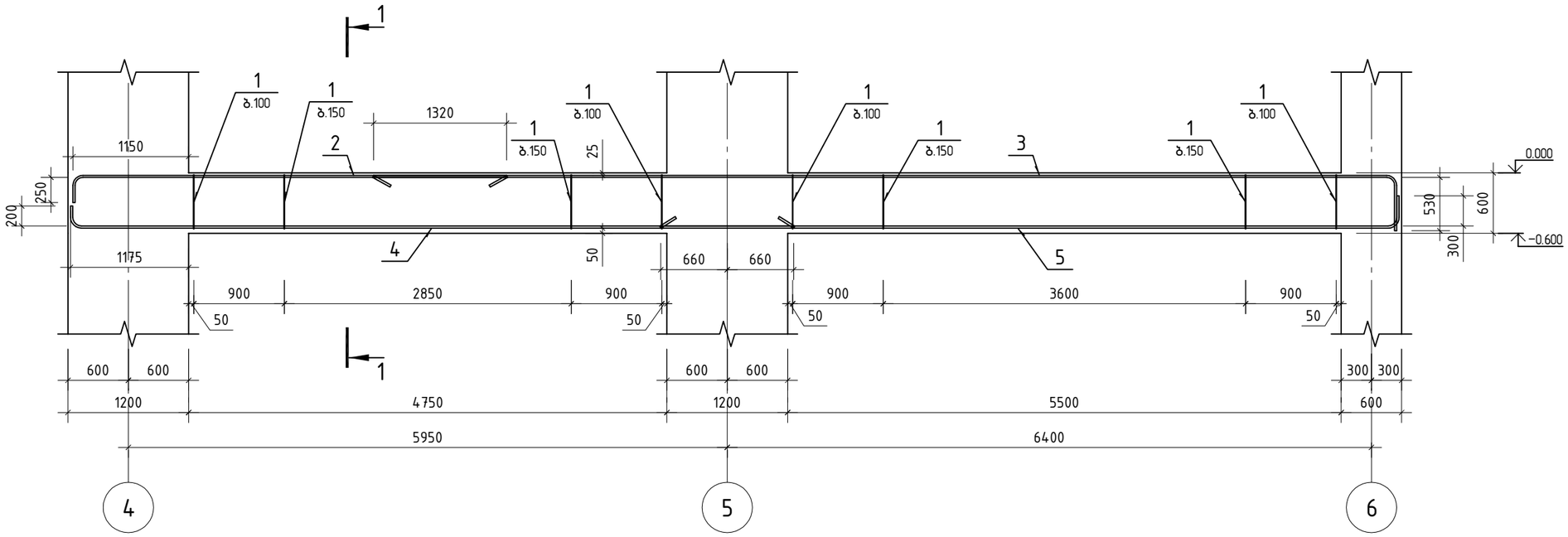

კვეთი 1-1

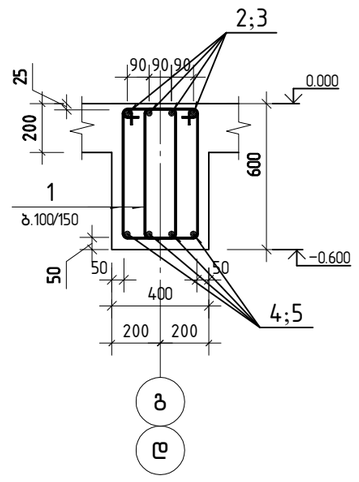

პოზიცია 1

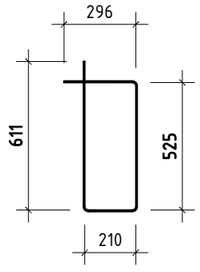

პოზ.	ა ღ ნ ი შ ვ ნ ა	დ ა ს ა ხ ე ლ ე ბ ა	რაოდ.	ერთ. წონა კგ	საერთო წონა კგ
		მონოლითური კოჭი კ-13			
		დეტალები			
1		ф 8 B500B ℓ= 1645	158	0.65 კგ	102.6
2		ф 22 B500B ℓ= 4520	4	13.49 კგ	53.9
3		ф 22 B500B ℓ= 10650	4	31.78 კგ	127.1
4		ф 22 B500B ℓ= 7340	4	21.90 კგ	87.6
5		ф 22 B500B ℓ= 7590	4	22.65 კგ	90.6
		მასალები			462
		B30 ბეტონის კლასი		2.46 მ³	

შ.პ.ს. „ჯი ენ პი“			ქ. თბილისი. პეტრე ქავთარაძის ქუჩა №22 01.14.03.040.3373
			ბლოკი 1 — მუშა პრ.
მთ.კონსტ.	ო.ქვრივიშვილი		მონოლითური კოჭი კ-13 — დაკვ.
შეასრულა	ნ.მელაძე		ფურც. № 519
შეამოწმა	ო.ქვრივიშვილი		მასშტაბი 1: 50 — ინვ. № — ფურცლები

მონოლითური კოჭი კ-14

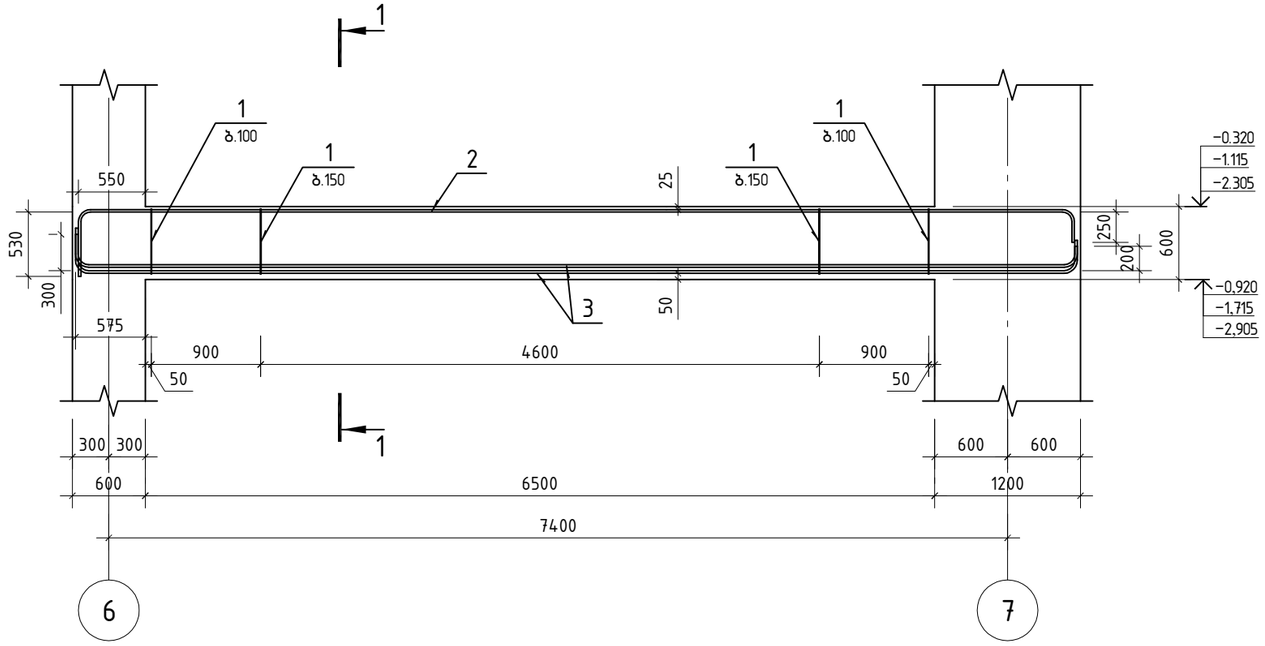

კვეთი 1-1

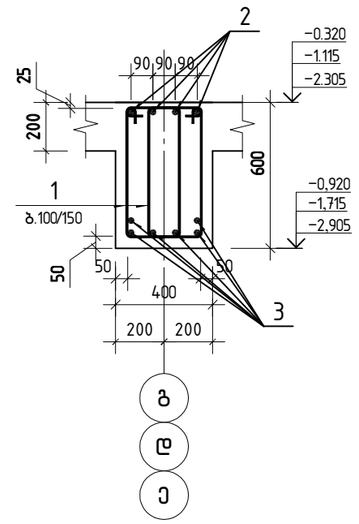

პოზიცია 1

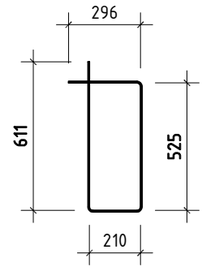

პოზ.	ა ღ ნ ი შ ვ ნ ა	დ ა ს ა ხ ე ლ ე ბ ა	რაოდ.	ერთ.წონა კგ	საერთო წონა კგ
		მონოლითური კოჭი კ-14			
		დეტალები			
1		ф 8 B500B ℓ= 1645	98	0.65 კგ	63.8
2		ф 22 B500B ℓ= 8900	4	26.56 კგ	106.2
3		ф 25 B500B ℓ= 8670	6	33.41 კგ	200.4
		მასალები			371
		B30 ბეტონის კლასი		1.56 მ³	

შ.პ.ს. „ჯი ენ პი“			ქ. თბილისი. პეტრე ქავთარაძის ქუჩა №22 01.14.03.040.373	
			ბლოკი 1	მუშა პრ.
მთ.კონსტ.	ო.ქვრივიშვილი		მონოლითური კოჭი კ-14	დაკვ
შესრულა	ნ.მელაძე			ფურც. № 520
შეამოწმა	ო.ქვრივიშვილი		მასშტაბი 1: 50 ინვ. №	ფურცლები

მონოლითური კოჭი კ-15

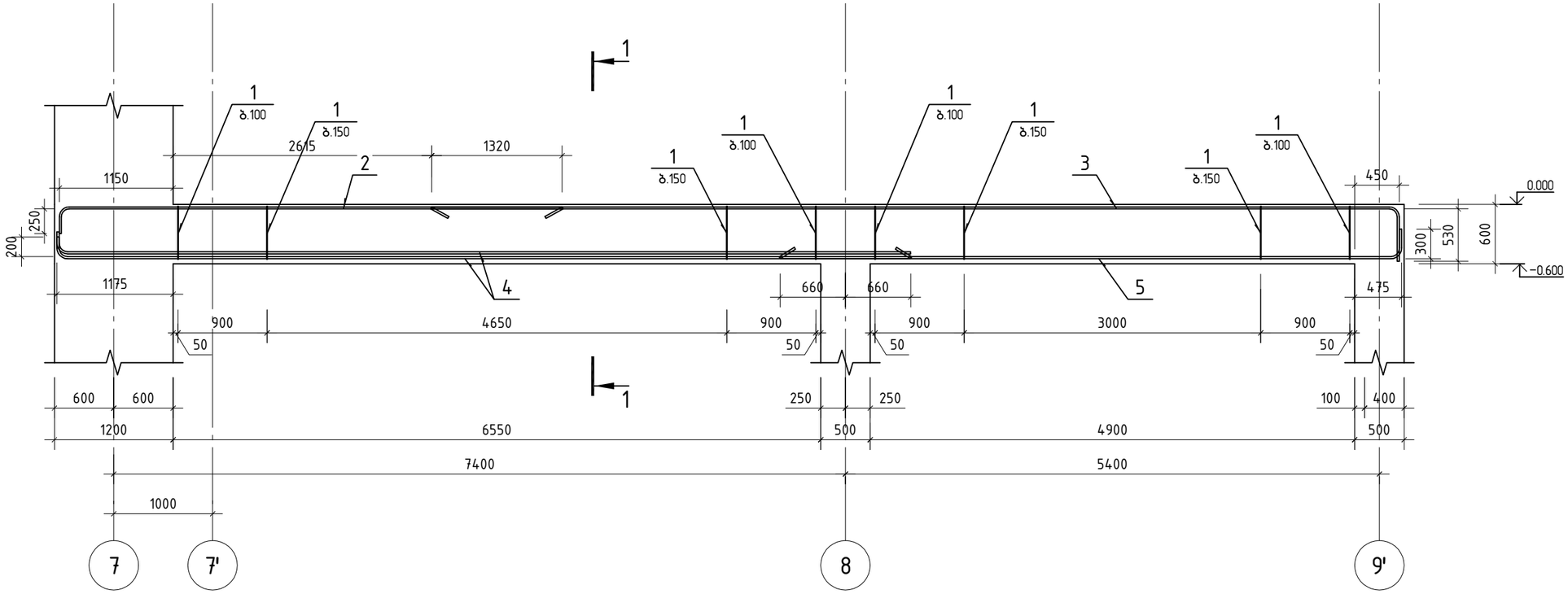

კვეთი 1-1

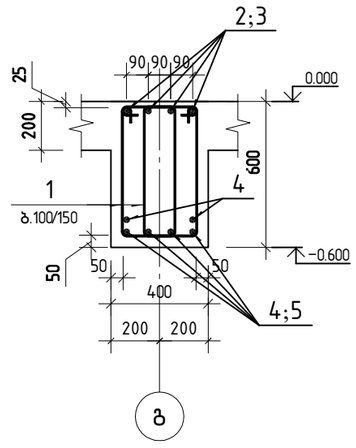

პოზიცია 1

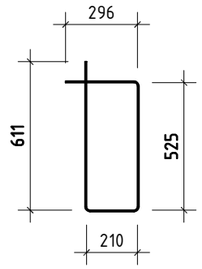

პოზ.	ა ღ ნ ი შ ვ ნ ა	დ ა ს ა ხ ე ლ ე ბ ა	რაოდ.	ერთ. წონა კგ	საერთო წონა კგ
		მონოლითური კოჭი კ-15			
		დეტალები			
1		ф 8 B500B ℓ= 1645	175	0.65 კგ	113.6
2		ф 25 B500B ℓ= 5300	4	20.42 კგ	81.7
3		ф 25 B500B ℓ= 10280	4	39.61 კგ	158.4
4		ф 25 B500B ℓ= 8790	6	33.87 კგ	203.2
5		ф 22 B500B ℓ= 6520	4	19.46 კგ	77.8
		მასალები			557
		B30 ბეტონის კლასი		2.75 მ³	

შ.პ.ს. „ჯი ენ პი“			ქ. თბილისი. პეტრე ქავთარაძის ქუჩა №22 01.14.03.040.3373	
			ბლოკი 1	მუშა პრ.
მთ.კონსტ.	ო.ქვრივიშვილი		მონოლითური კოჭი კ-15	დაკვ
შეასრულა	ნ.გელაძე			ფურც. № 521
შეამოწმა	ო.ქვრივიშვილი		მასშტაბი 1: 50	ინვ. №
				ფურცლები

Армировка монолитной ж/б плиты перекрытия Пм1 отм. +3.150

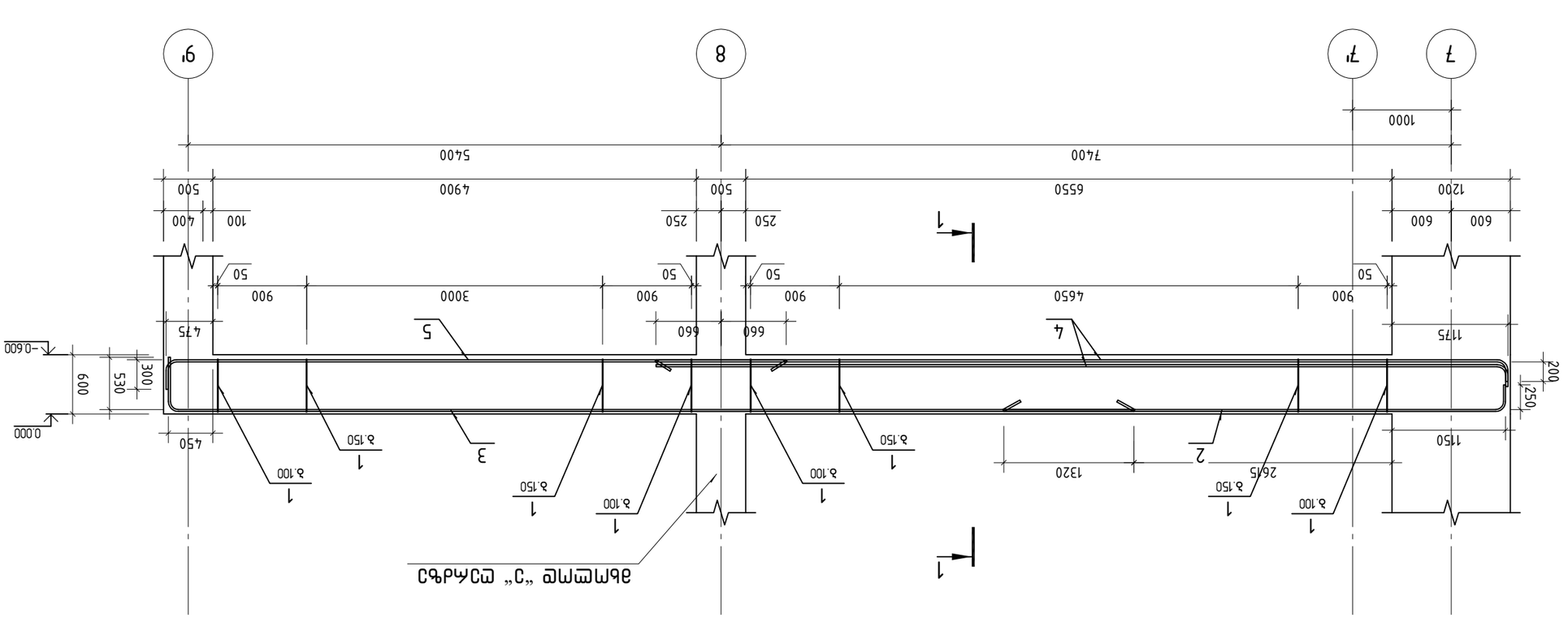
Армировка "3" смотреть выше
1
1
1

მონოლითური კოჭი კ-18

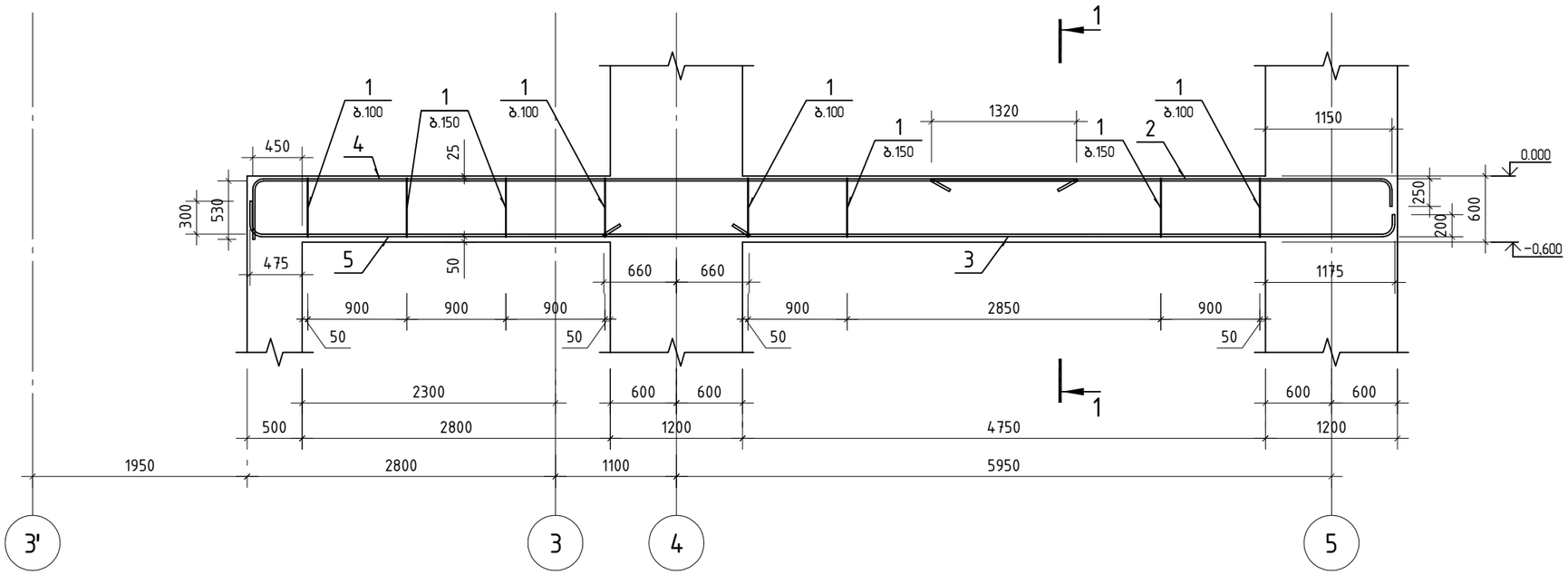

კვეთი 1-1

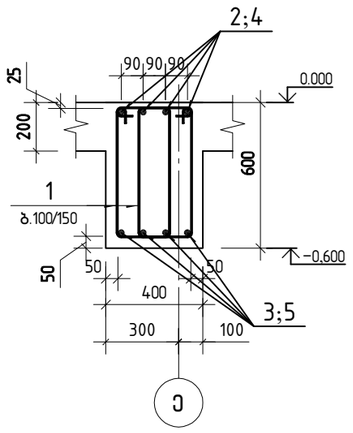

პოზიცია 1

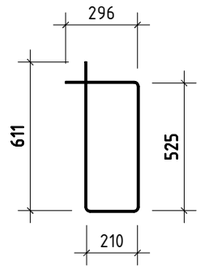

პოზ.	ა ღ ნ ი შ ვ ნ ა	დ ა ს ა ხ ე ლ ე ბ ა	რაოდ.	ერთ. წონა კგ	საერთო წონა კგ
		მონოლითური კოჭი კ-18			
		დეტალები			
1		ф 8 B500B ℓ= 1645	122	0.65 კგ	79.2
2		ф 22 B500B ℓ= 4380	4	13.07 კგ	52.3
3		ф 22 B500B ℓ= 7320	4	21.84 კგ	87.4
4		ф 22 B500B ℓ= 7980	4	23.81 კგ	95.2
5		ф 22 B500B ℓ= 4790	4	14.29 კგ	57.2
		მასალები			219
		B30 ბეტონის კლასი		1.81 მ³	

შ.პ.ს. „ჯი ენ პი“			ქ. თბილისი. პეტრე ქავთარაძის ქუჩა №22 01.14.03.040.3373	
			ბლოკი 1	მუშა პრ.
მთ.კონსტ.	ო.ქვრივიშვილი		მონოლითური კოჭი კ-18	დაკვ
შეასრულა	ნ.გელაძე			ფურც. № 524
შეამოწმა	ო.ქვრივიშვილი		მასშტაბი 1: 50	ინვ. № ფურცლები

მონოლითური კოჭი კ-18'

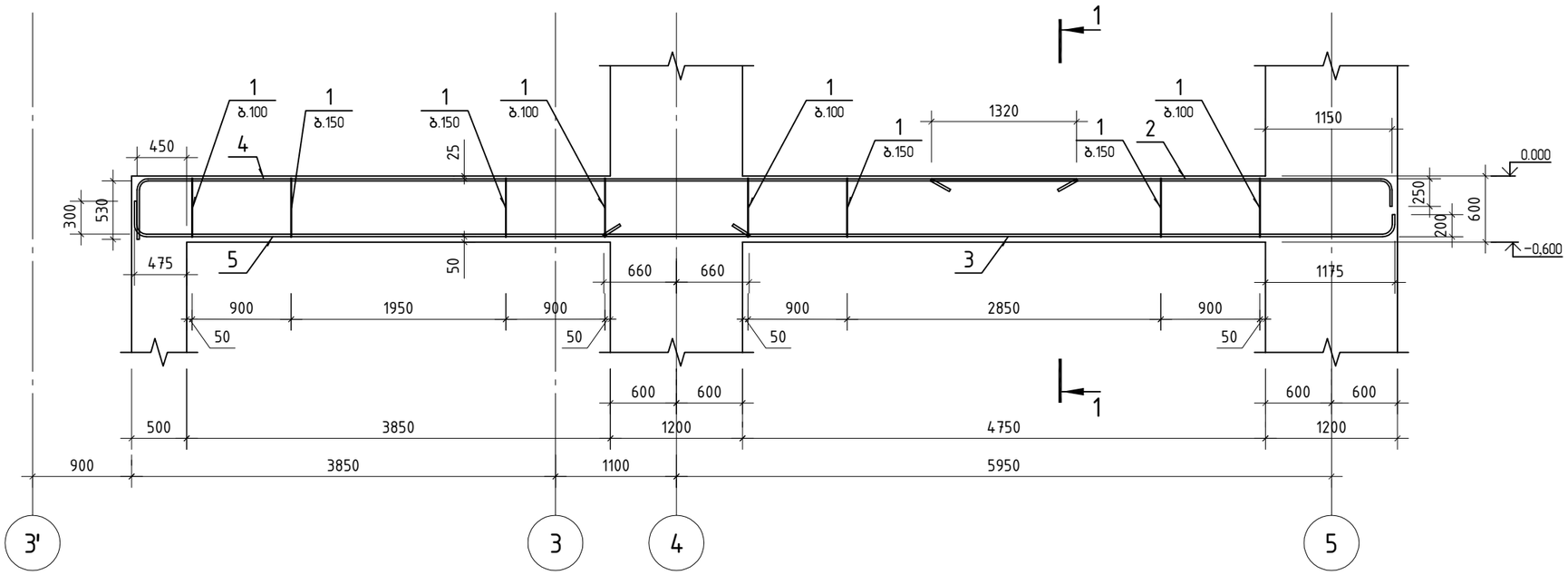

კვეთი 1-1

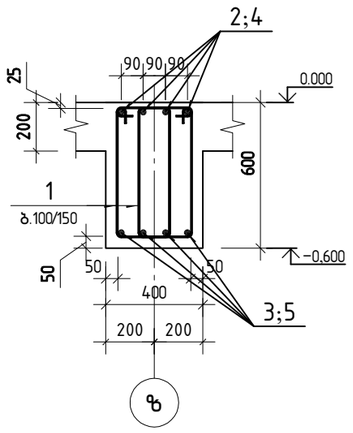

პოზიცია 1

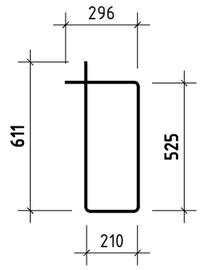

პოზ.	ა ღ ნ ი შ ვ ნ ა	დ ა ს ა ხ ე ლ ე ბ ა	რაოდ.	ერთ. წონა კგ	საერთო წონა კგ
		მონოლითური კოჭი კ-18'			
		დეტალები			
1		ф 8 B500B ℓ= 1645	136	0.65 კგ	88.3
2		ф 22 B500B ℓ= 4380	4	13.07 კგ	52.3
3		ф 22 B500B ℓ= 7320	4	21.84 კგ	87.4
4		ф 22 B500B ℓ= 9030	4	26.95 კგ	107.8
5		ф 22 B500B ℓ= 5840	4	17.43 კგ	69.7
		მასალები			228
		B30 ბეტონის კლასი		2.06 მ³	

შ.პ.ს. „ჯი ენ პი“			ქ. თბილისი. პეტრე ქავთარაძის ქუჩა №22 01.14.03.040.3373	
			ბლოკი 1	მუშა პრ.
მთ.კონსტ.	ო.ქვრივიშვილი		მონოლითური კოჭი კ-18'	დაკვ
შეასრულა	ნ.მელაძე			ფურც. № 525
შეამოწმა	ო.ქვრივიშვილი		მასშტაბი 1: 50	ინვ. №
				ფურცლები

მონოლითური კოჭი კ-18"

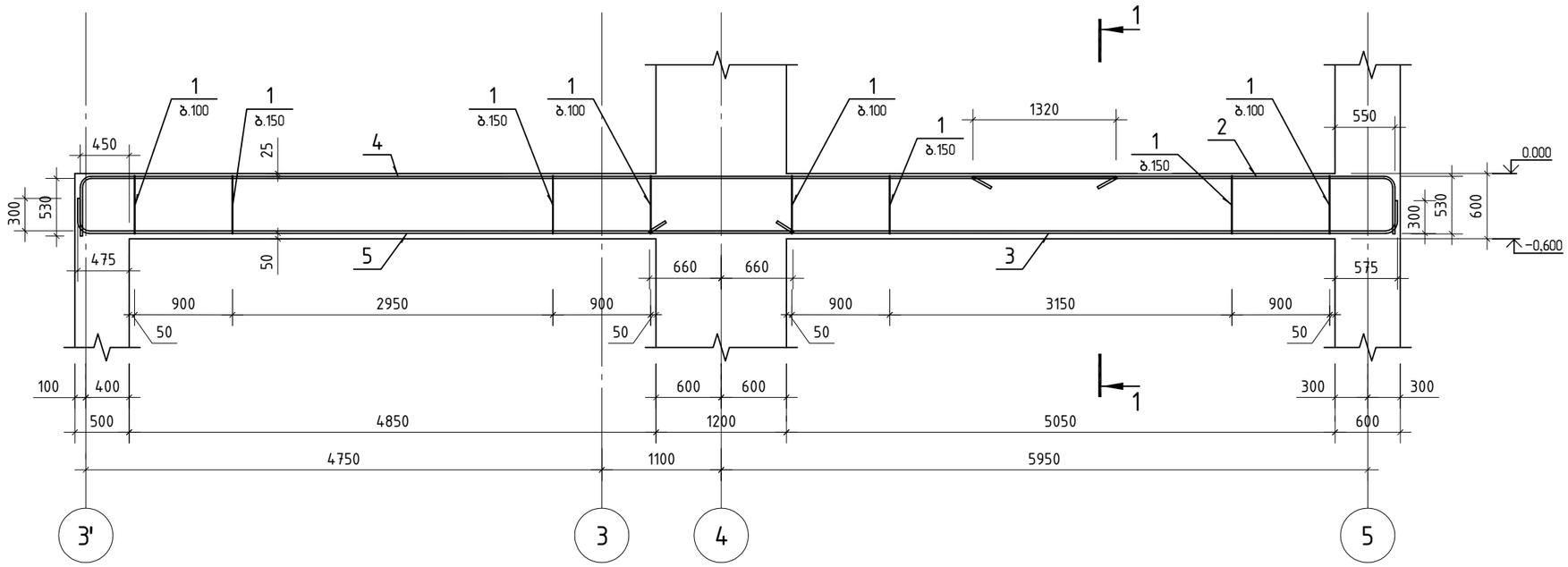

კვეთი 1-1

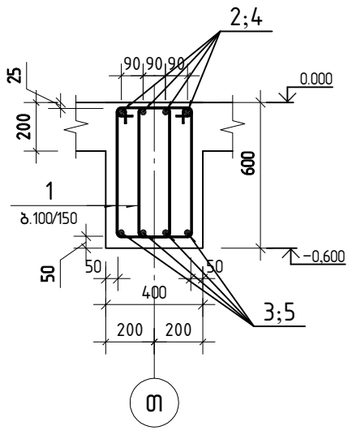

პოზიცია 1

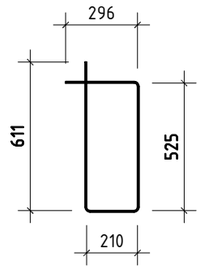

პოზ.	ა ღ ნ ი შ ვ ნ ა	დ ა ს ა ხ ე ლ ე ბ ა	რაოდ.	ერთ. წონა კგ	საერთო წონა კგ
		მონოლითური კოჭი კ-18"			
		დეტალები			
1		ф 8 B500B ℓ= 1645	154	0.65 კგ	100.2
2		ф 22 B500B ℓ= 4360	4	13.01 კგ	52.0
3		ф 22 B500B ℓ= 7120	4	21.25 კგ	85.0
4		ф 22 B500B ℓ= 10030	4	29.93 კგ	119.7
5		ф 22 B500B ℓ= 6840	4	20.41 კგ	81.6
		მასალები			237
		B30 ბეტონის კლასი		2.38 მ³	

შ.პ.ს. „ჯი ენ პი“			ქ. თბილისი. პეტრე ქავთარაძის ქუჩა №22 01.14.03.040.3373	
			ბლოკი 1	მუშა პრ.
მთ.კონსტ.	ო.ქვრივიშვილი		მონოლითური კოჭი კ-18"	დაკვ
შეასრულა	ნ.მელაძე			ფურც. № 526
შეამოწმა	ო.ქვრივიშვილი		მასშტაბი 1: 50	ინვ. № ფურცლები

Зм№	Сборочные единицы	Детали	Кол-во	Общ. длина одной детали, м	Масса, кг
		Фундамент ФЛ-71			
		Вертикальные			
1		Ø 8 В500В ℓ= 1640	92	0.65 кг	59.5
2		Ø 22 В500В ℓ= 7740	4	23.10 кг	92.4
3		Ø 25 В500В ℓ= 7720	4	29.75 кг	119.0
		Закладные			
		В30 бетон тяжелый		1.10 м³	

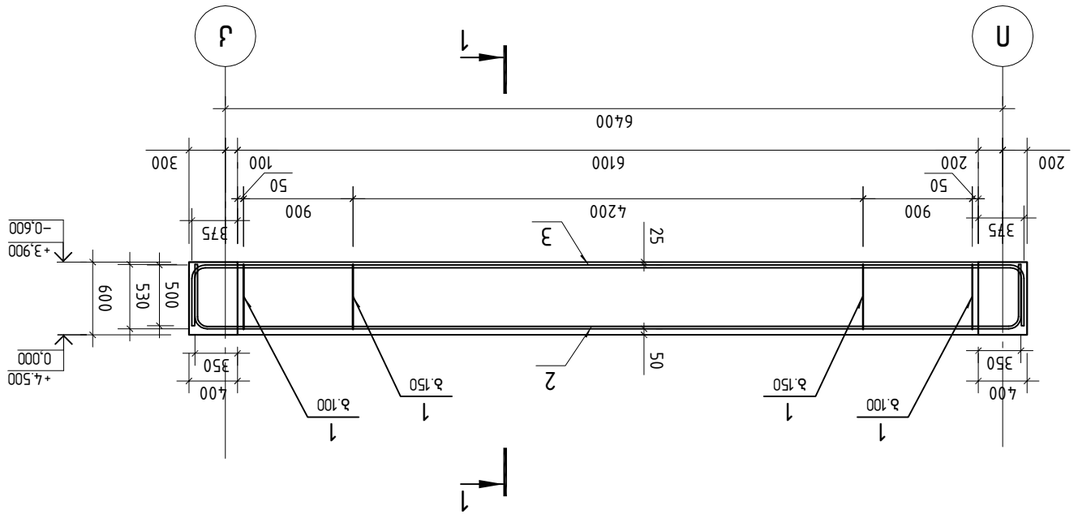

Фундамент ФЛ-71

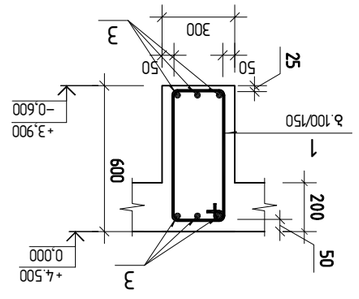

Разрез 1-1

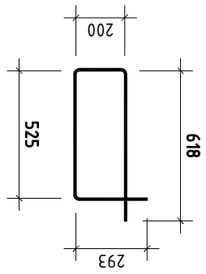

Элемент 1

ГИП	Т.Ц. „Зеп Об Ап“		
Нач.лаб.	Мдзлзпзвпеп		
Нач.сект.	Бвсдсдсп	Фундамент ФЛ-71	Лист № 534
Разработал	Мдзлзпзвпеп		Групп.№
Н.контр.	Мдзлзпзвпеп	Масштаб 1: 50	Инв. № 163

**Д. Фонтепалл. Дзлдсдсдзпдлдпдсдсдс

მონოლითური კოჭი კ-26

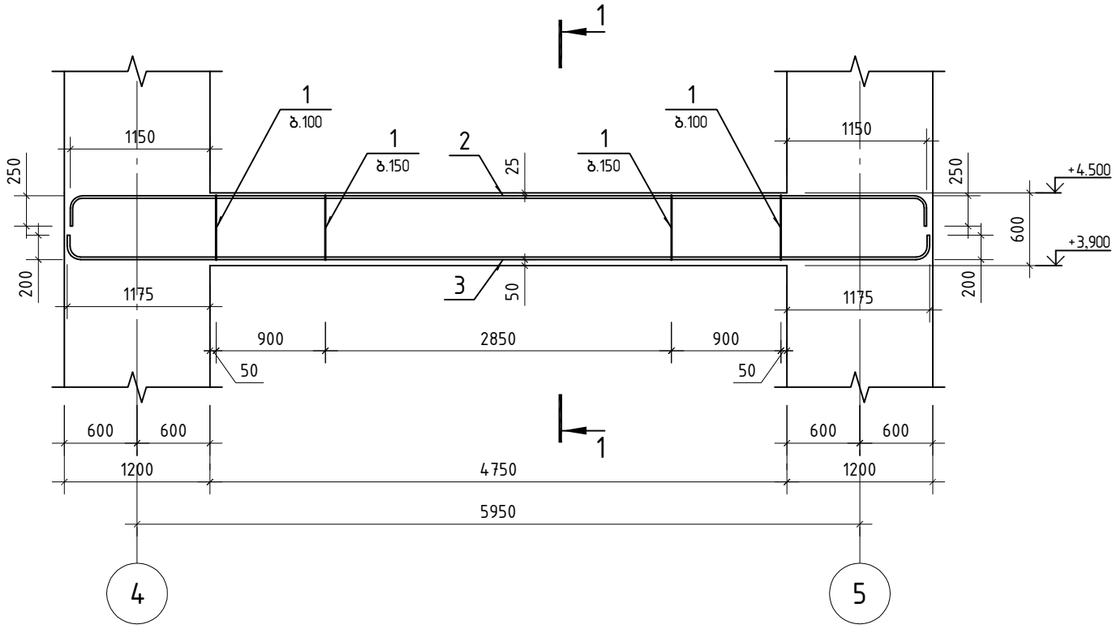

კვეთი 1-1

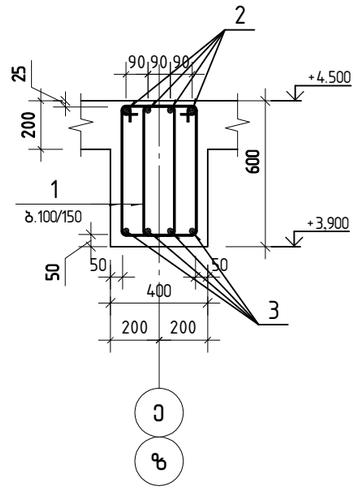

პოზიცია 1

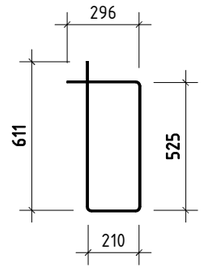

პოზ.	ა ღ ნ ი შ ვ ნ ა	დ ა ს ა ხ ე ლ ე ბ ა	რაოდ.	ერთ. წონა კგ	საერთო წონა კგ
		მონოლითური კოჭი კ-26			
		დეტალები			
1		ф 8 B500B ℓ= 1645	74	0.65 კგ	48.0
2		ф 22 B500B ℓ= 7430	4	22.17 კგ	88.7
3		ф 22 B500B ℓ= 7370	4	21.99 კგ	88.0
		მასალები			225
		B30 ბეტონის კლასი		1.14 მ³	

შ.პ.ს. „ჯი ენ პი“			ქ. თბილისი. პეტრე ქავთარაძის ქუჩა №22 01.14.03.040.373	
			ბლოკი 1	მუშა პრ.
მთ.კონსტ.	ო.ქვრივიშვილი		მონოლითური კოჭი კ-26	დაკვ
შეასრულა	ნ.მელაძე			ფურც. № 536
შეამოწმა	ო.ქვრივიშვილი		მასშტაბი 1: 50 ინვ. №	ფურცლები

მონოლითური კოჭი კ-26'

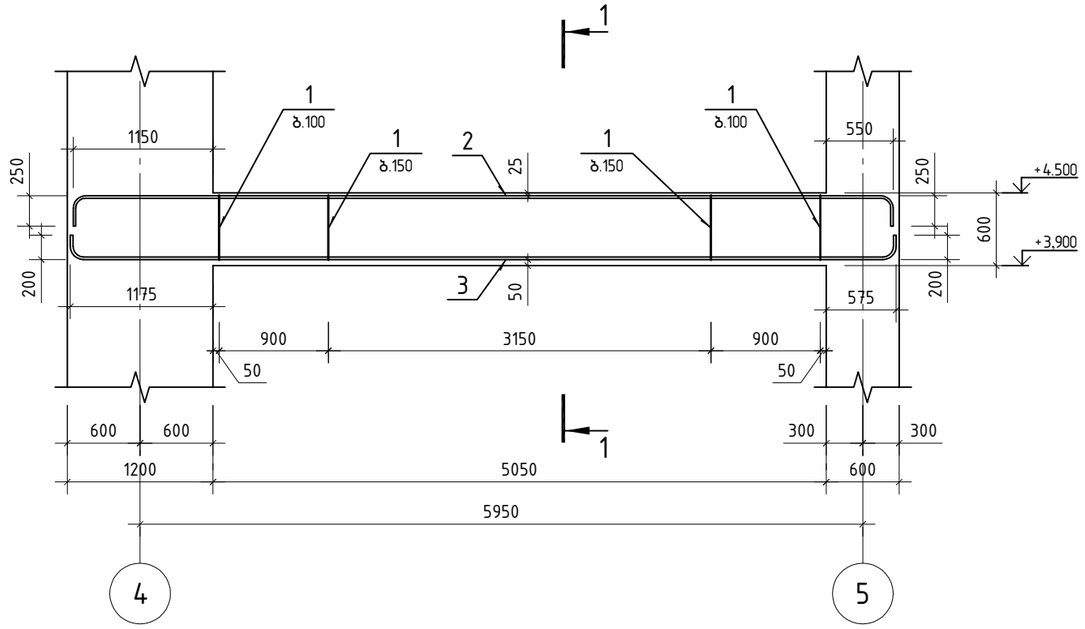

კვეთი 1-1

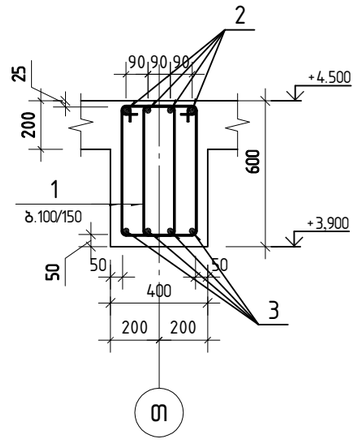

პოზიცია 1

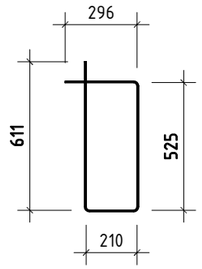

პოზ.	ა ღ ნ ი შ ვ ნ ა	დ ა ს ა ხ ე ლ ე ბ ა	რაოდ.	ერთ. წონა კგ	საერთო წონა კგ
		მონოლითური კოჭი კ-26'			
		დეტალები			
1		ф 8 B500B ℓ= 1645	78	0.65 კგ	50.6
2		ф 22 B500B ℓ= 7130	4	21.28 კგ	85.1
3		ф 22 B500B ℓ= 7070	4	21.10 კგ	84.4
		მასალები			220
		B30 ბეტონის კლასი		1.21 მ³	

შ.პ.ს. „ჯი ენ პი“			ქ. თბილისი. პეტრე ქავთარაძის ქუჩა №22 01.14.03.040.373	
			ბლოკი 1	მუშა პრ.
მთ.კონსტ.	ო.ქვრივიშვილი		მონოლითური კოჭი კ-26'	დაკვ
შეასრულა	ნ.გელაძე			ფურც. № 537
შეამოწმა	ო.ქვრივიშვილი		მასშტაბი 1: 50	ინვ. № ფურცლები

Зм№	Элементын нэр	Төрөл	Ширхэг	Нэг элементийн жин, тн	Нийт жин, тн
		Замбагатын ажил Ж-27			
		Төмөрлөгийн			
1	Ø 8 В500В ℓ= 1645		196	0.65	127.4
2	Ø 22 В500В ℓ= 12000		4	35.81	143.2
3	Ø 22 В500В ℓ= 5560		4	16.59	66.4
4	Ø 25 В500В ℓ= 8570		6	33.02	198.1
5	Ø 25 В500В ℓ= 8520		6	32.83	197.0
		Ашлагдсан			
		В30 бетон бэлэн хольц		3.13 м³	

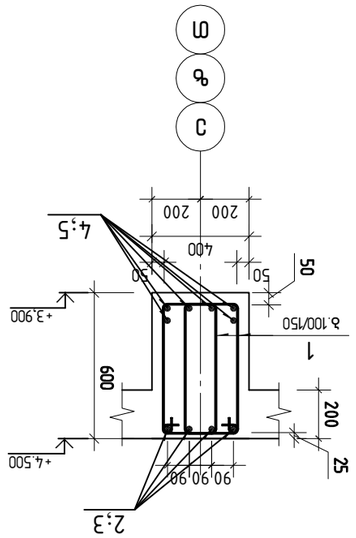

Ж-1 ЗУРАГ

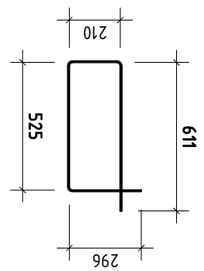

ЗМӨНДЭЛ 1

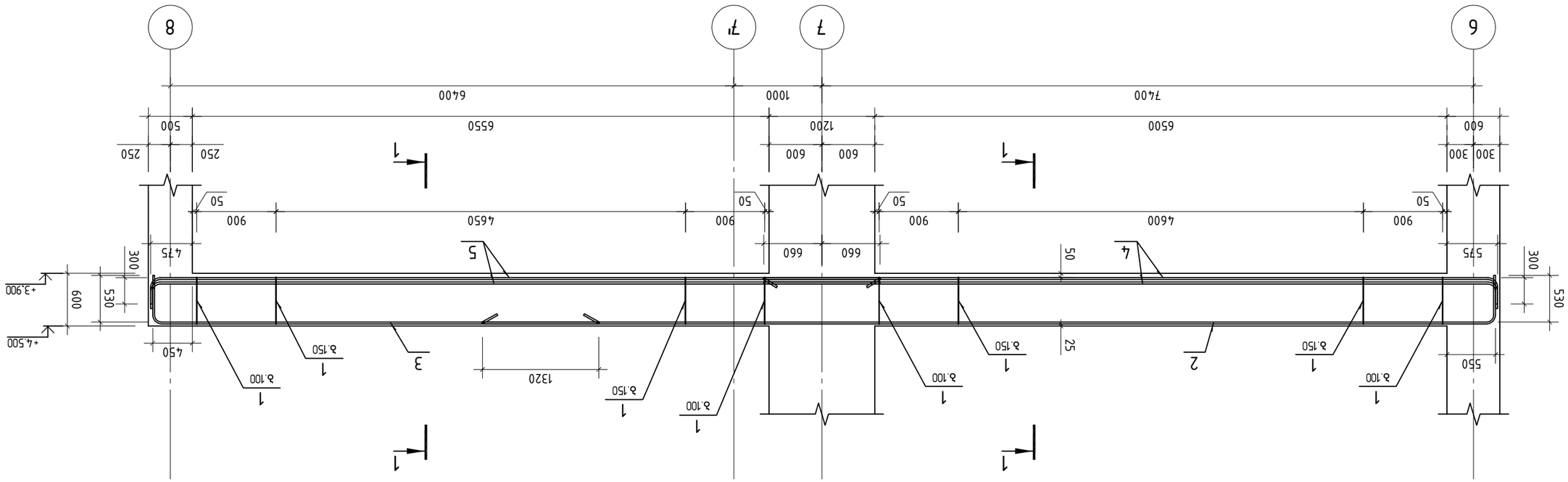

Замбагатын ажил Ж-27

Гүйцэтгэгч	"Зүн Эй Эл" ТӨХК		
Зохиогч	Ц.Ганбаатар		
Хянасан	Б.Мөнхбаяр		
Хянасан	Ц.Ганбаатар		
Зөвшөөрсөн	Г.Мөнхтулга		

Ж. Мөнхтөлөө сургуулийн дээд ангийн спортын заал №22
01.14.03.040.373

Ашиглалт 1

Гүйцэтгэгч	"Зүн Эй Эл" ТӨХК		
Зохиогч	Ц.Ганбаатар		
Хянасан	Б.Мөнхбаяр		
Хянасан	Ц.Ганбаатар		
Зөвшөөрсөн	Г.Мөнхтулга		

Замбагатын ажил Ж-27

Хуудас 538

Масштаб 1: 50 | Ф63. мм | Огноо

მონოლითური კოჭი კ-34

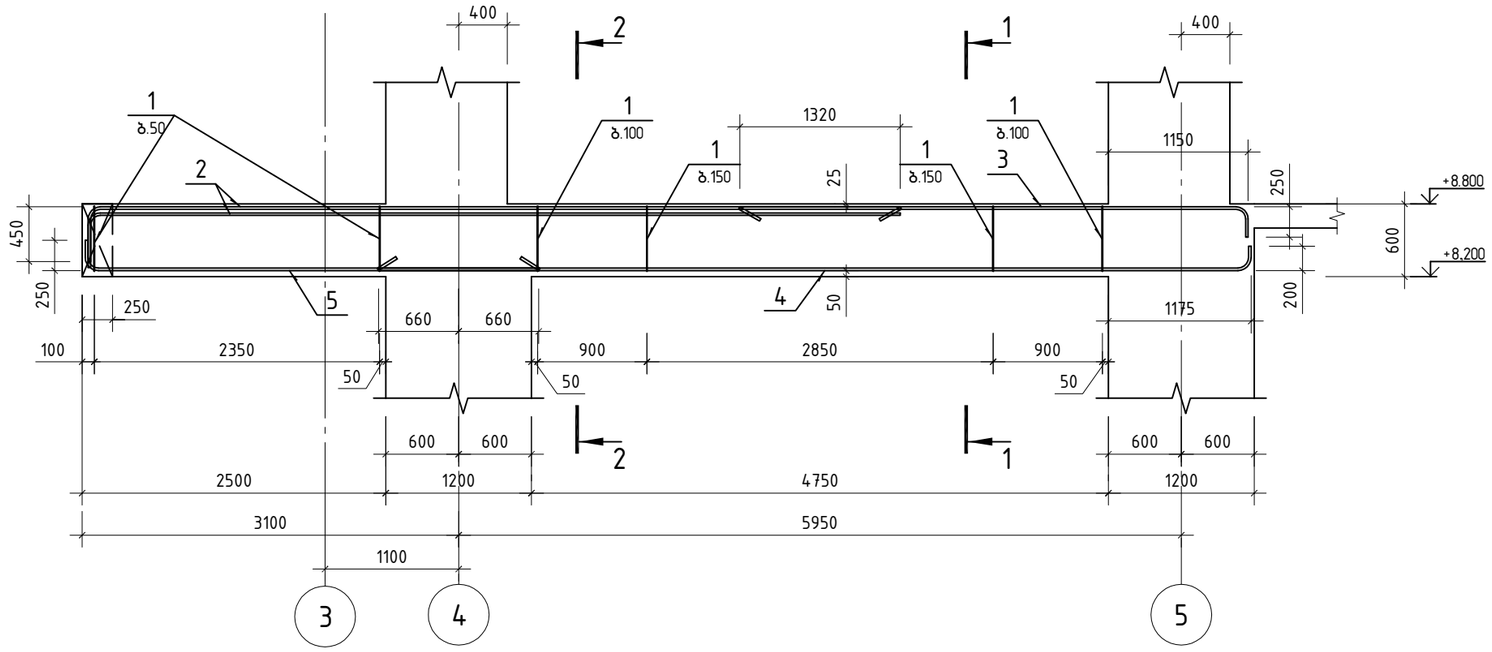

პოზ.	ა ღ ნ ი შ ვ ნ ა	დ ა ს ა ხ ე ლ ე ბ ა	რაოდ.	ერთ. წონა კგ	საერთო წონა კგ
		მონოლითური კოჭი კ-34			
		დეტალები			
1		ф 8 B500B ℓ= 1645	168	0.65 კგ	109.0
2		ф 25 B500B ℓ= 7080	6	27.28 კგ	163.7
3		ф 22 B500B ℓ= 4380	4	13.07 კგ	52.3
4		ф 22 B500B ℓ= 7320	4	21.84 კგ	87.4
5		ф 18 B500B ℓ= 3920	4	7.83 კგ	31.3
		მასალები			325
		B30 ბეტონის კლასი		1.74 მ³	

კვეთი 1-1

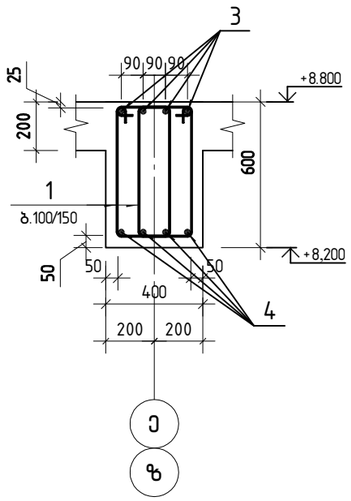

კვეთი 2-2

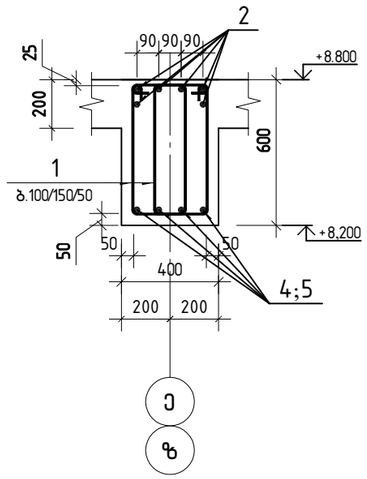

პოზიცია 1

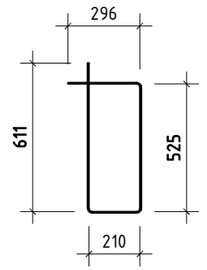

შპს „ჯი ენ პი“			ქ. თბილისი. პეტრე ქავთარაძის ქუჩა №22 01.14.03.040.3373
			ბლოკი 1 — მუშა პრ.
მთ.კონსტ.	ო.ქვრივიშვილი		მონოლითური კოჭი კ-34 — დაკვ.
შეასრულა	ნ.გელაძე		ფურც. № 546
შეამოწმა	ო.ქვრივიშვილი		მასშტაბი 1: 50 — ინვ. № — ფურცლები

მონოლითური კოჭი კ-34'

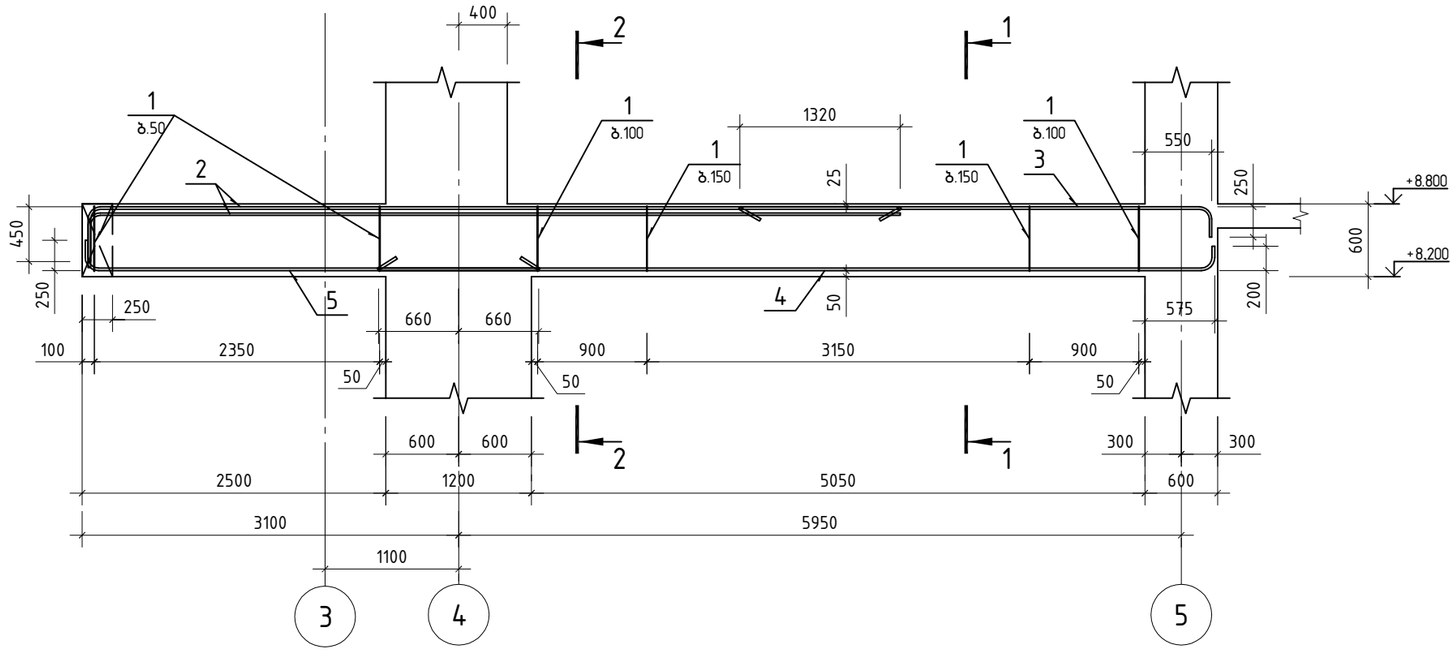

პოზ.	ა ღ ნ ი შ ვ ნ ა	დ ა ს ა ხ ე ლ ე ბ ა	რაოდ.	ერთ. წონა კგ	საერთო წონა კგ
		მონოლითური კოჭი კ-34'			
		დეტალები			
1		ф 8 B500B ℓ= 1645	172	0.65 კგ	111.6
2		ф 25 B500B ℓ= 7080	6	27.28 კგ	163.7
3		ф 22 B500B ℓ= 4080	4	12.17 კგ	48.7
4		ф 22 B500B ℓ= 7020	4	20.95 კგ	83.8
5		ф 18 B500B ℓ= 3920	4	7.83 კგ	31.3
		მასალები			324
		B30 ბეტონის კლასი		1.81 მ³	

კვეთი 1-1

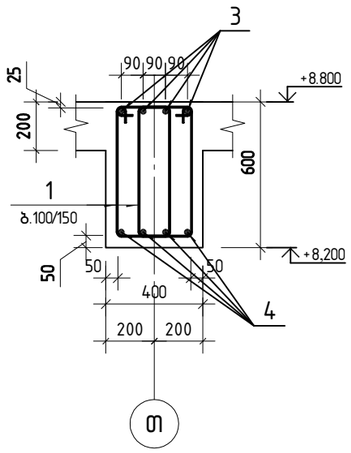

კვეთი 2-2

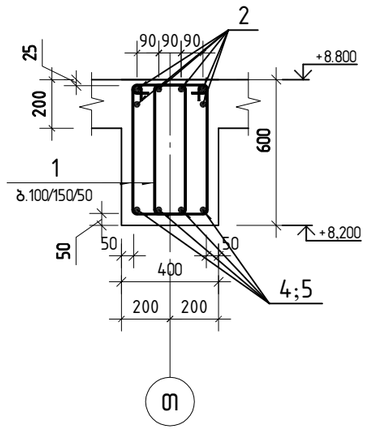

პოზიცია 1

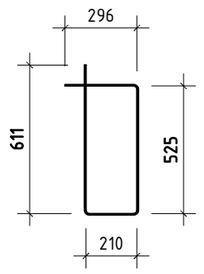

შ.პ.ს. „ჯი ენ პი“			ქ. თბილისი. პეტრე ქავთარაძის ქუჩა №22 01.14.03.040.3373		
			ბლოკი 1		მუშა პრ.
მთ.კონსტ.	ო.ქვრივიშვილი		მონოლითური კოჭი კ-34'		დაკვ
შეასრულა	ნ.გელაძე				ფურც. № 547
შეამოწმა	ო.ქვრივიშვილი		მასშტაბი 1: 50	ინვ. №	ფურცლები

მონოლითური კოჭი კ-35

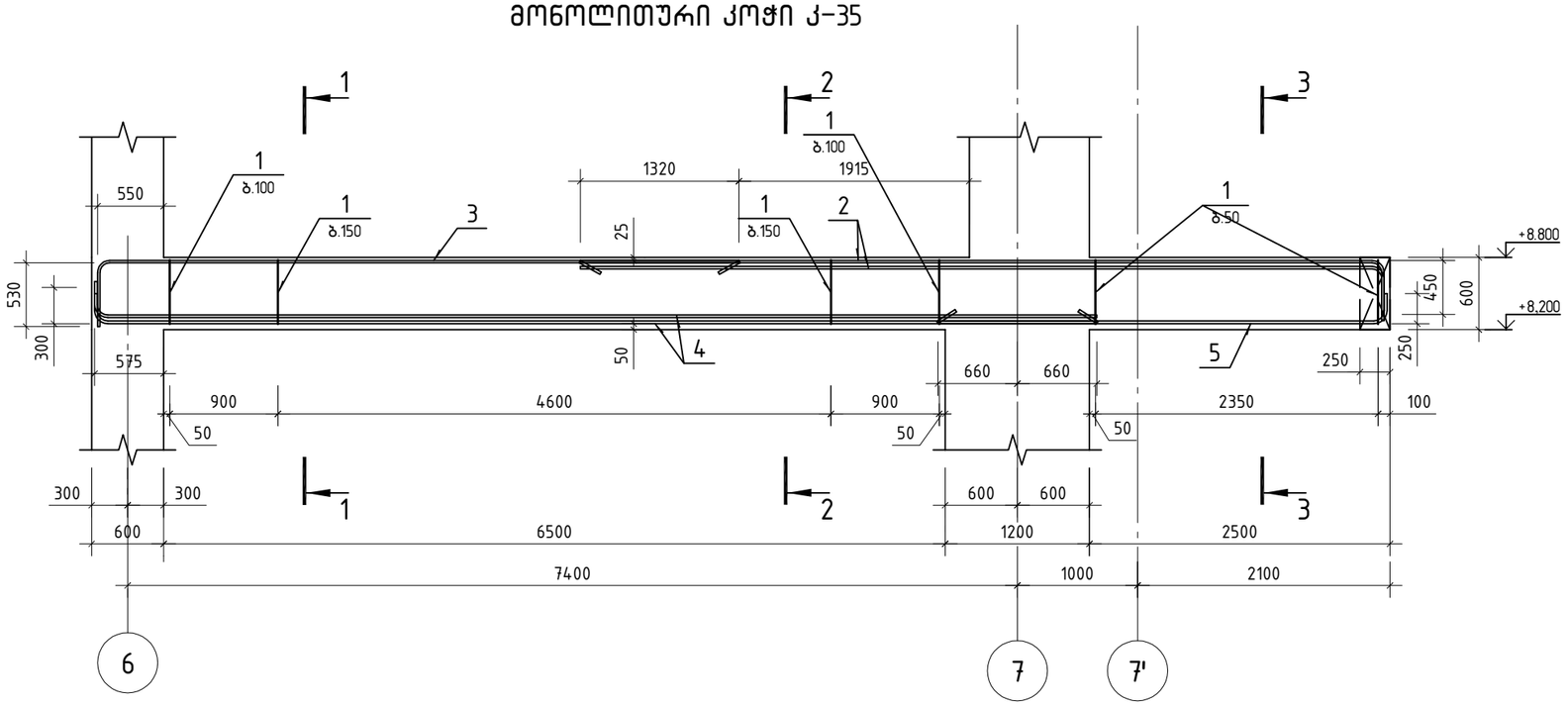

კვეთი 3-3

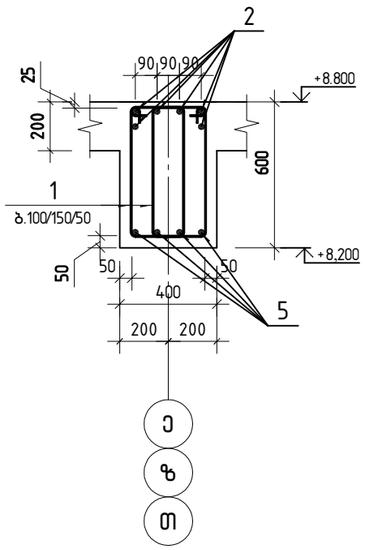

კვეთი 2-2

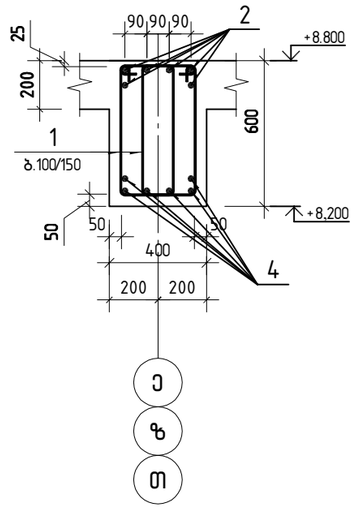

კვეთი 1-1

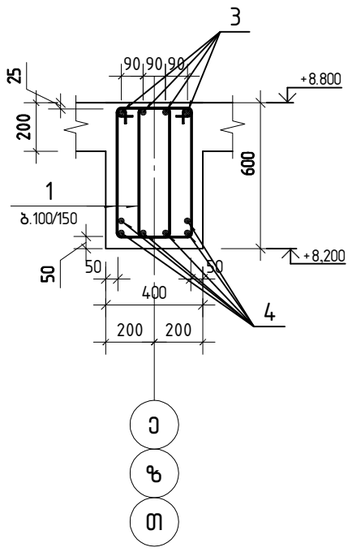

პოზიცია 1

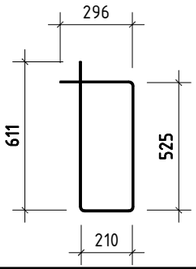

პოზ.	ა ღ ნ ი შ ვ ნ ა	დ ა ს ა ხ ე ლ ე ბ ა	რაოდ.	ერთ. წონა კგ	საერთო წონა კგ
		მონოლითური კოჭი კ-35			
		დეტალები			
1		ф 8 B500B ℓ= 1645	192	0.65 კგ	124.8
2		ф 25 B500B ℓ= 7080	6	27.28 კგ	163.7
3		ф 22 B500B ℓ= 5830	4	17.40 კგ	69.6
4		ф 25 B500B ℓ= 8520	6	32.83 კგ	197.0
5		ф 18 B500B ℓ= 3920	4	7.83 კგ	31.3
		მასალები			358
		B30 ბეტონის კლასი		2.16 მ³	

შ.პ.ს. „ჯი ენ პი“			ქ. თბილისი. პეტრე ქავთარაძის ქუჩა №22 01.14.03.040.373	
			ბლოკი 1	მუშა პრ.
მთ.კონსტ.	ო.ქვრივიშვილი		მონოლითური კოჭი კ-35	დაკვ
შესრულა	ნ.მელაძე			ფურც. № 548
შეამოწმა	ო.ქვრივიშვილი		მასშტაბი 1: 50 ინვ. №	ფურცლები

მონოლითური კოჭი კ-41

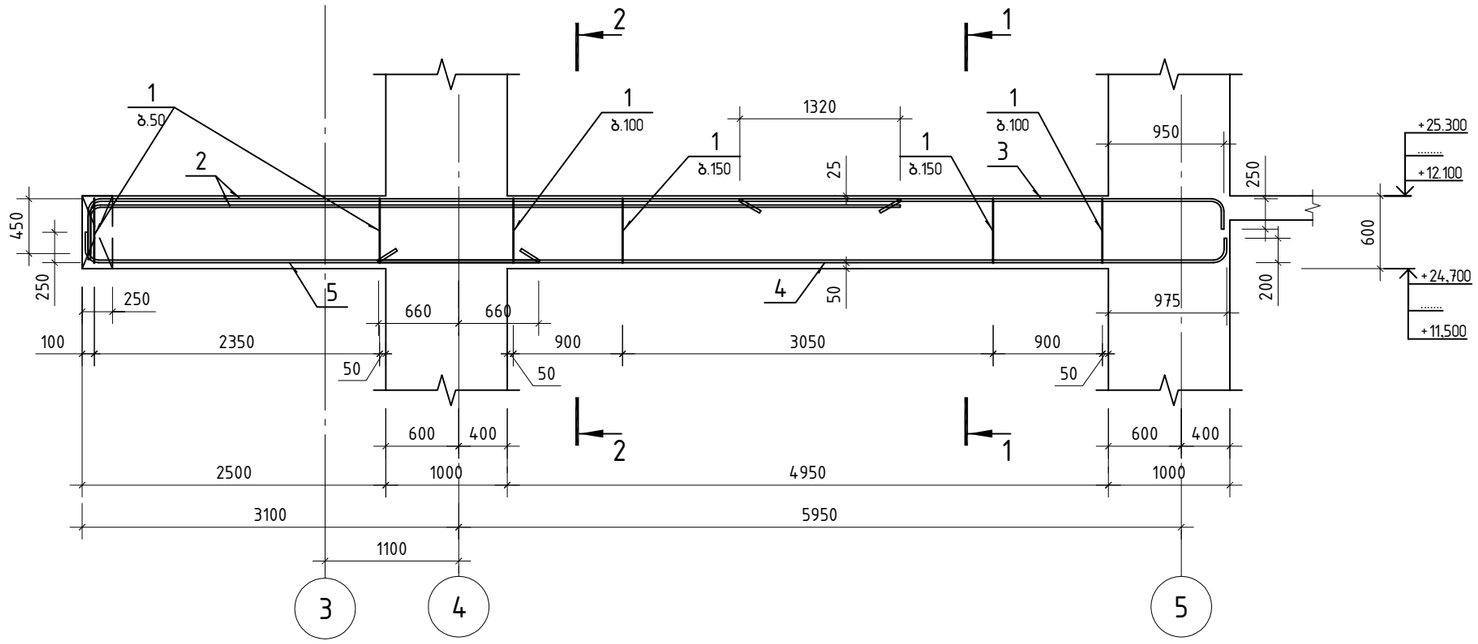

კვეთი 1-1

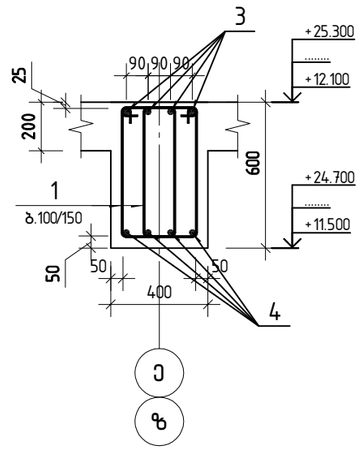

კვეთი 2-2

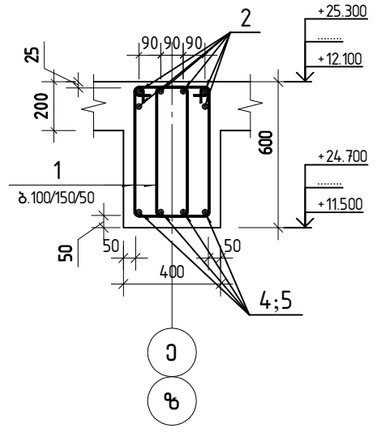

პოზიცია 1

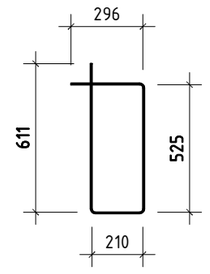

პოზ.	ა ღ ნ ი შ ვ ნ ა	დ ა ს ა ხ ე ლ ე ბ ა	რაოდ.	ერთ. წონა კგ	საერთო წონა კგ
		მონოლითური კოჭი კ-41			
		დეტალები			
1		ф 8 B500B ℓ= 1645	171	0.65 კგ	110.8
2		ф 25 B500B ℓ= 7080	6	27.28 კგ	163.7
3		ф 22 B500B ℓ= 4180	4	12.47 კგ	49.9
4		ф 22 B500B ℓ= 7120	4	21.25 კგ	85.0
5		ф 18 B500B ℓ= 3920	4	7.83 კგ	31.3
		მასალები			324
		B30 ბეტონის კლასი		1.79 მ³	

შ.პ.ს. „ჯი ენ პი“			ქ. თბილისი. პეტრე ქავთარაძის ქუჩა №22 01.14.03.040.373	
			ბლოკი 1	მუშა პრ.
მთ.კონსტ.	ო.ქვრივიშვილი		მონოლითური კოჭი კ-41	დაკვ
შეასრულა	ნ.გელაძე			ფურც. № 554
შეამოწმა	ო.ქვრივიშვილი		მასშტაბი 1: 50	ინვ. № ფურცლები

მონოლითური კოჭი კ-41'

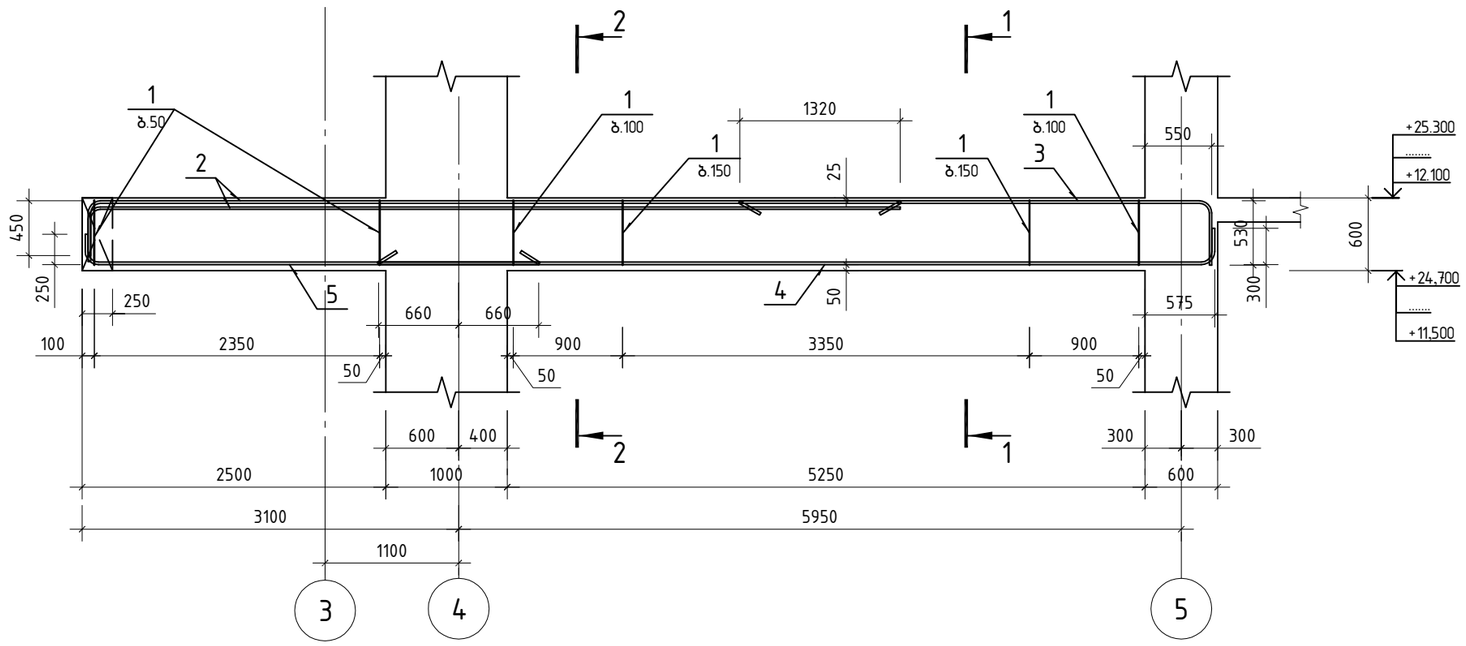

კვეთი 1-1

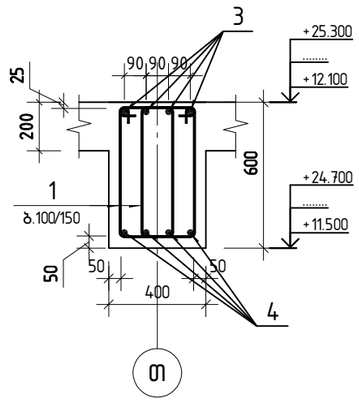

კვეთი 2-2

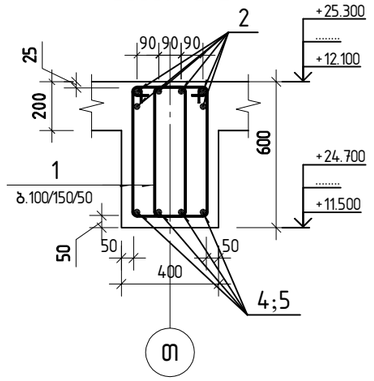

პოზიცია 1

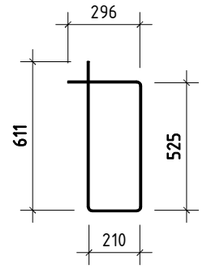

პოზ.	ა ღ ნ ი შ ვ ნ ა	დ ა ს ა ხ ე ლ ე ბ ა	რაოდ.	ერთ. წონა კგ	საერთო წონა კგ
		მონოლითური კოჭი კ-41'			
		დეტალები			
1		ф 8 B500B ℓ= 1645	175	0.65 კგ	113.4
2		ф 25 B500B ℓ= 7080	6	27.28 კგ	163.7
3		ф 22 B500B ℓ= 4360	4	13.01 კგ	52.0
4		ф 22 B500B ℓ= 7120	4	21.25 კგ	85.0
5		ф 18 B500B ℓ= 3920	4	7.83 კგ	31.3
		მასალები			329
		B30 ბეტონის კლასი		1.86 მ³	

შ.პ.ს. „ჯი ენ პი“			ქ. თბილისი. პეტრე ქავთარაძის ქუჩა №22 01.14.03.040.373	
			ბლოკი 1	მუშა პრ.
მთ.კონსტ.	ო.ქვრივიშვილი		მონოლითური კოჭი კ-41'	დაკვ
შეასრულა	ნ.გელაძე			ფურც. № 555
შეამოწმა	ო.ქვრივიშვილი		მასშტაბი 1: 50	ინვ. № ფურცლები

მონოლითური კოჭი კ-42

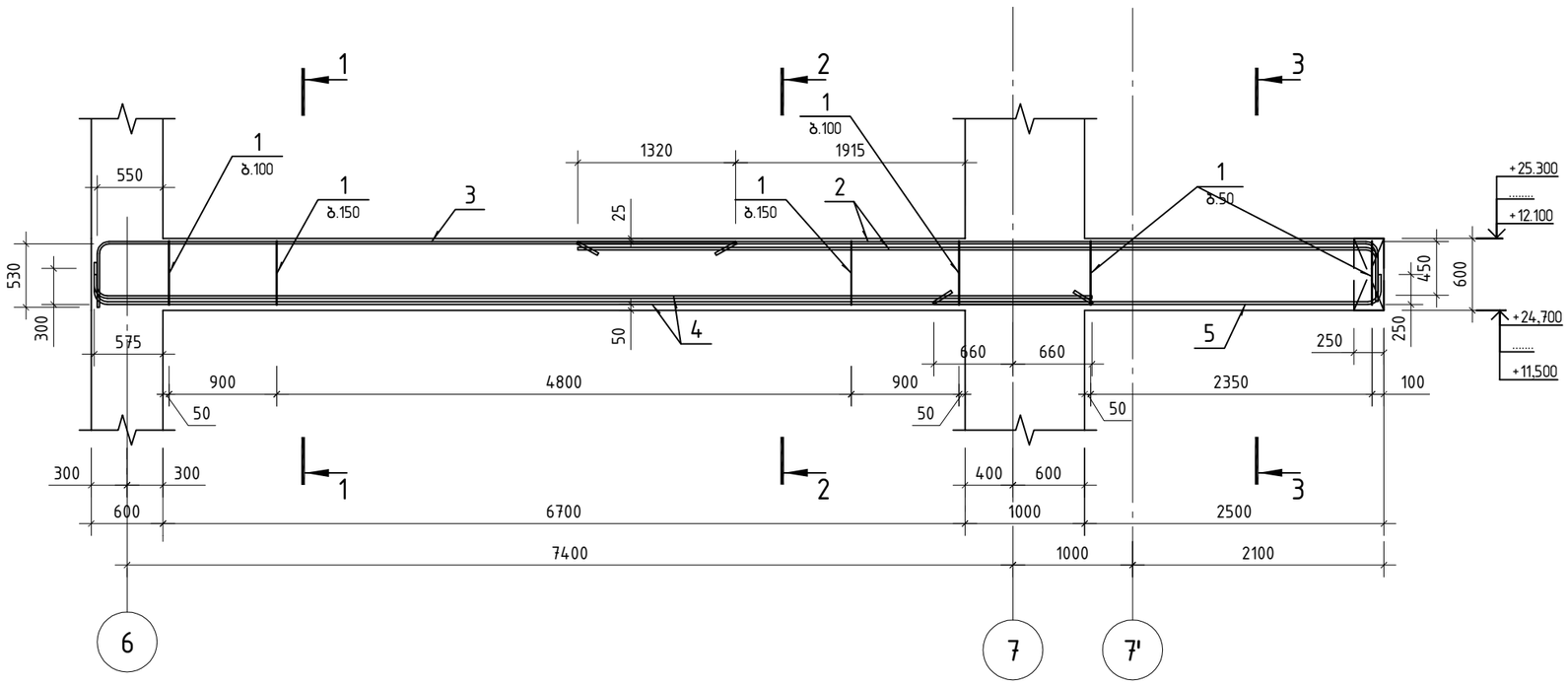

კვეთი 3-3

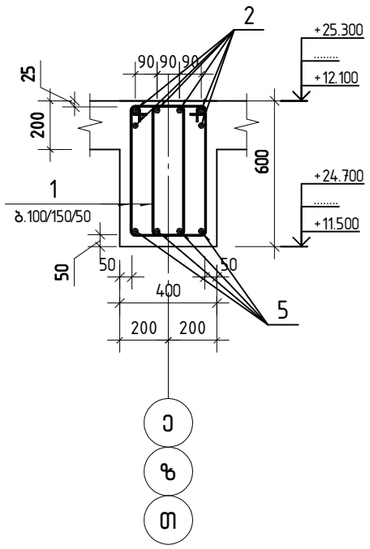

კვეთი 1-1

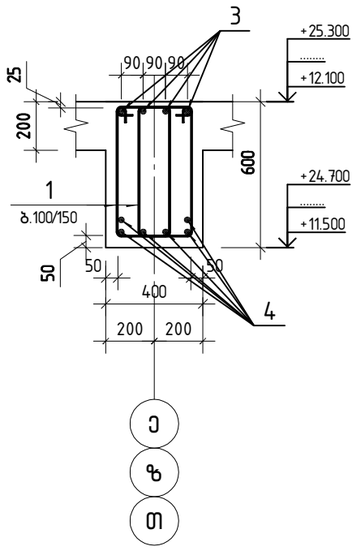

კვეთი 2-2

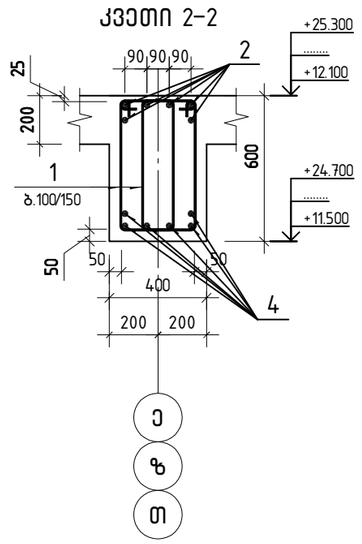

პოზიცია 1

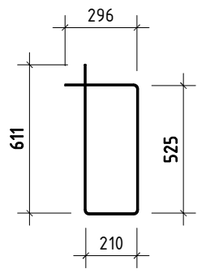

პოზ.	ა ღ ნ ი შ ვ ნ ა	დ ა ს ა ხ ე ლ ე ბ ა	რაოდ.	ერთ. წონა კგ	საერთო წონა კგ
		მონოლითური კოჭი კ-42			
		დეტალები			
1		ф 8 B500B ℓ= 1645	194	0.65 კგ	125.9
2		ф 25 B500B ℓ= 7080	6	27.28 კგ	163.7
3		ф 22 B500B ℓ= 5830	4	17.40 კგ	69.6
4		ф 25 B500B ℓ= 8520	6	32.83 კგ	197.0
5		ф 18 B500B ℓ= 3920	4	7.83 კგ	31.3
		მასალები			359
		B30 ბეტონის კლასი		2.21 მ³	

შ.პ.ს. „ჯი ენ პი“			ქ. თბილისი. პეტრე ქავთარაძის ქუჩა №22 01.14.03.040.373
			ბლოკი 1 — მუშა პრ.
მთ.კონსტ.	ო.ქვრივიშვილი		მონოლითური კოჭი კ-42 — დაკვ.
შეასრულა	ნ.გელაძე		ფურც. № 556
შეამოწმა	ო.ქვრივიშვილი		მასშტაბი 1: 50 — ინვ. № — ფურცლები

მონოლითური კოჭი კ-46

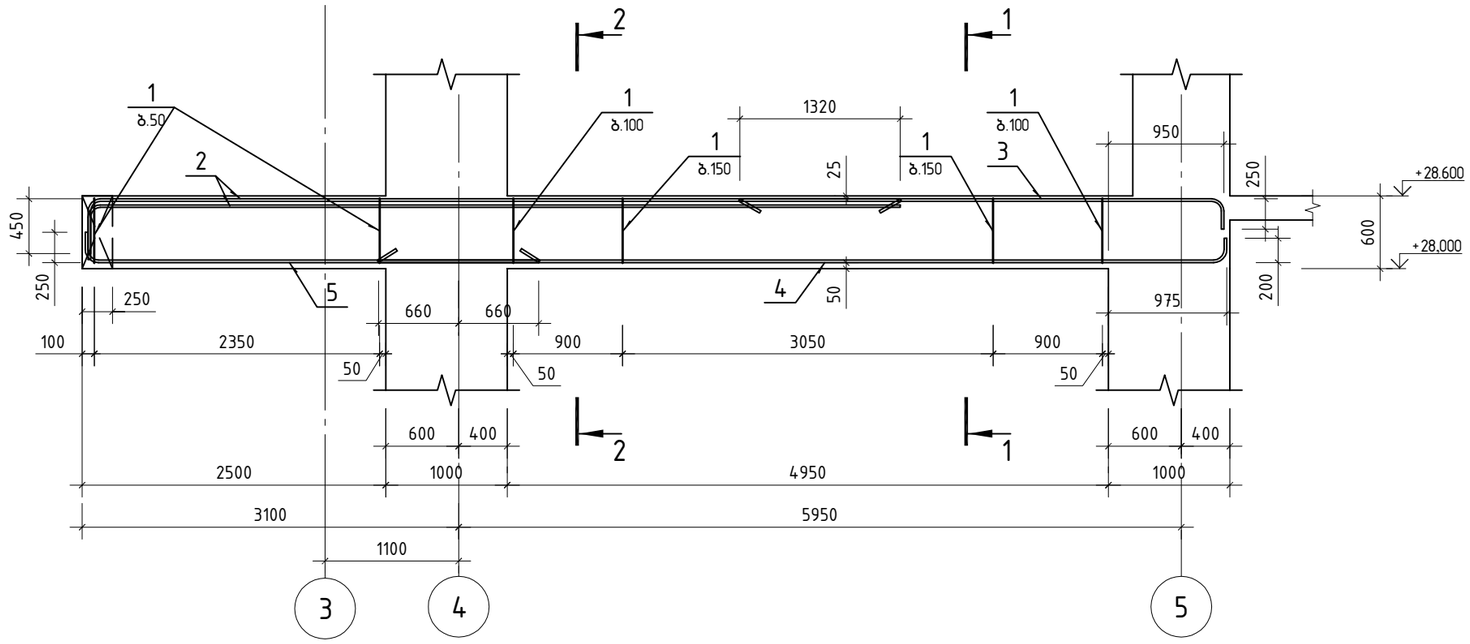

კვეთი 1-1

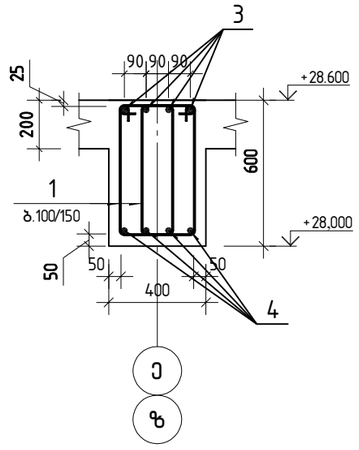

კვეთი 2-2

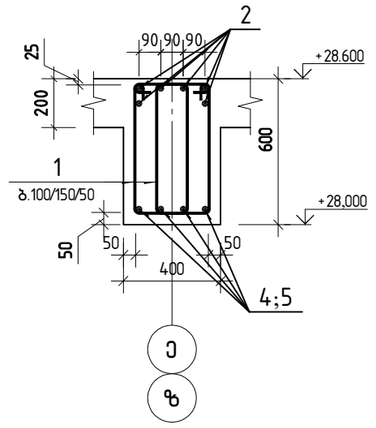

პოზიცია 1

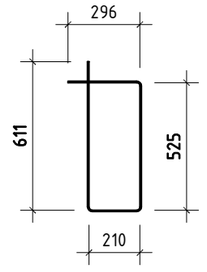

პოზ.	ა ღ ნ ი შ ვ ნ ა	დ ა ს ა ხ ე ლ ე ბ ა	რაოდ.	ერთ. წონა კგ	საერთო წონა კგ
		მონოლითური კოჭი კ-46			
		დეტალები			
1		ф 8 B500B ℓ= 1645	171	0.65 კგ	110.8
2		ф 25 B500B ℓ= 7080	6	27.28 კგ	163.7
3		ф 22 B500B ℓ= 4180	4	12.47 კგ	49.9
4		ф 22 B500B ℓ= 7120	4	21.25 კგ	85.0
5		ф 18 B500B ℓ= 3920	4	7.83 კგ	31.3
		მასალები			324
		B30 ბეტონის კლასი		1.79 მ³	

შ.პ.ს. „ჯი ენ პი“			ქ. თბილისი. პეტრე ქავთარაძის ქუჩა №22 01.14.03.040.3373	
			ბლოკი 1	მუშა პრ.
მთ.კონსტ.	ო.ქვრივიშვილი		მონოლითური კოჭი კ-46	დაკვ
შეასრულა	ნ.გელაძე			ფურც. № 563
შეამოწმა	ო.ქვრივიშვილი		მასშტაბი 1: 50	ინვ. № ფურცლები

მონოლითური კოჭი კ-46'

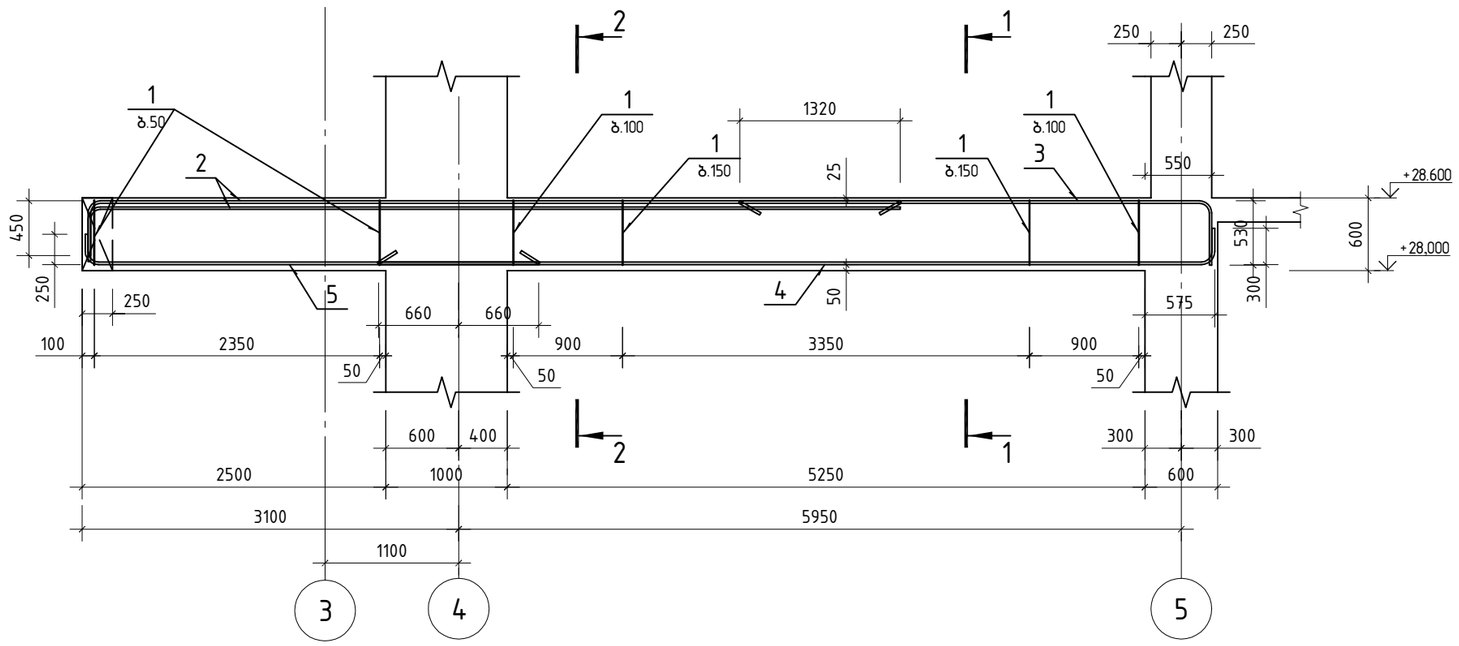

კვეთი 1-1

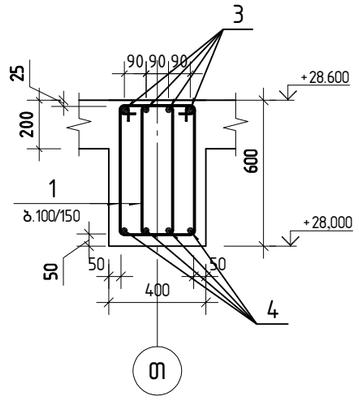

კვეთი 2-2

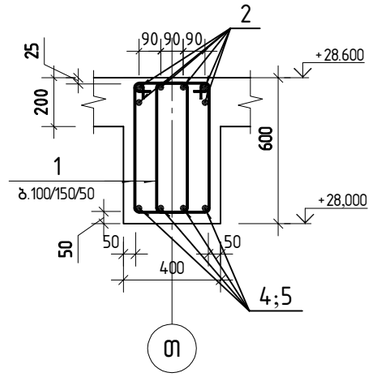

პოზიცია 1

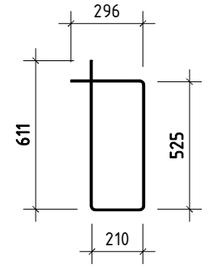

პოზ.	ა ღ ნ ი შ ვ ნ ა	დ ა ს ა ხ ე ლ ე ბ ა	რაოდ.	ერთ. წონა კგ	საერთო წონა კგ
		მონოლითური კოჭი კ-46'			
		დეტალები			
1		ф 8 B500B ℓ= 1645	175	0.65 კგ	113.4
2		ф 25 B500B ℓ= 7080	6	27.28 კგ	163.7
3		ф 22 B500B ℓ= 4360	4	13.01 კგ	52.0
4		ф 22 B500B ℓ= 7120	4	21.25 კგ	85.0
5		ф 18 B500B ℓ= 3920	4	7.83 კგ	31.3
		მასალები			329
		B30 ბეტონის კლასი		1.86 მ³	

შ.პ.ს. „ჯი ენ პი“			ქ. თბილისი. პეტრე ქავთარაძის ქუჩა №22 01.14.03.040.3373	
			ბლოკი 1	მუშა პრ.
მთ.კონსტ.	ო.ქვრივიშვილი		მონოლითური კოჭი კ-46'	დაკვ
შეასრულა	ნ.გელაძე			ფურც. № 564
შეამოწმა	ო.ქვრივიშვილი		მასშტაბი 1: 50	ინვ. № ფურცლები

მონოლითური კოჭი კ-47

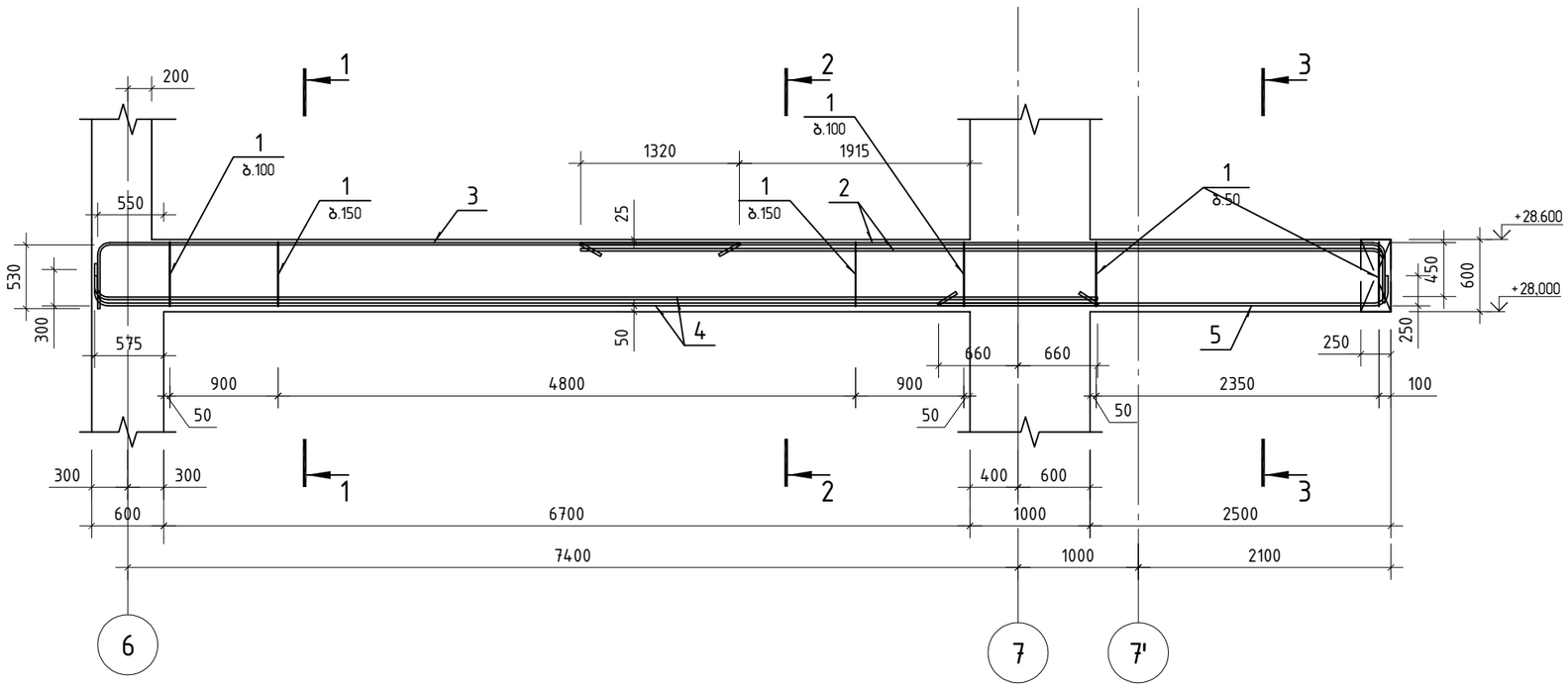

კვეთი 3-3

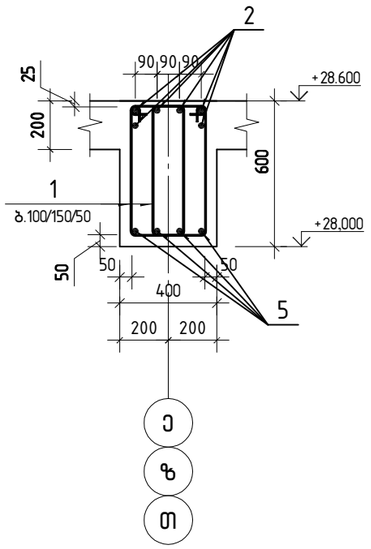

კვეთი 1-1

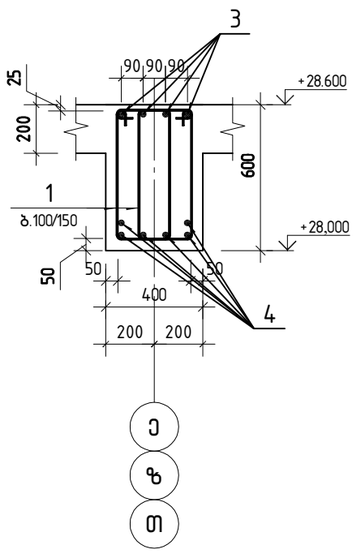

კვეთი 2-2

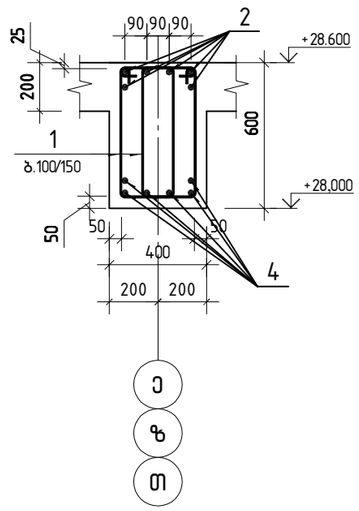

პოზიცია 1

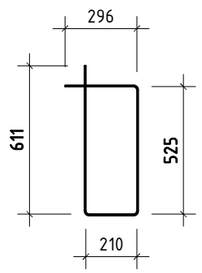

პოზ.	ა ღ ნ ი შ ვ ნ ა	დ ა ს ა ხ ე ლ ე ბ ა	რაოდ.	ერთ. წონა კგ	საერთო წონა კგ
		მონოლითური კოჭი კ-47			
		დეტალები			
1		ф 8 B500B ℓ= 1645	194	0.65 კგ	125.9
2		ф 25 B500B ℓ= 7080	6	27.28 კგ	163.7
3		ф 22 B500B ℓ= 5830	4	17.40 კგ	69.6
4		ф 25 B500B ℓ= 8520	6	32.83 კგ	197.0
5		ф 18 B500B ℓ= 3920	4	7.83 კგ	31.3
		მასალები			359
		B30 ბეტონის კლასი		2.21 მ³	

შ.პ.ს. „ჯი ენ პი“			ქ. თბილისი. პეტრე ქავთარაძის ქუჩა №22 01.14.03.040.373
			ბლოკი 1 — მუშა პრ.
მთ.კონსტ.	ო.ქვრივიშვილი		
შეასრულა	ნ.გელაძე		მონოლითური კოჭი კ-47 — დაკვ.
შეამოწმა	ო.ქვრივიშვილი		ფურც. № 565
			მასშტაბი 1: 50 — ინვ. № — ფურცლები

მონოლითური კოჭი კ-51

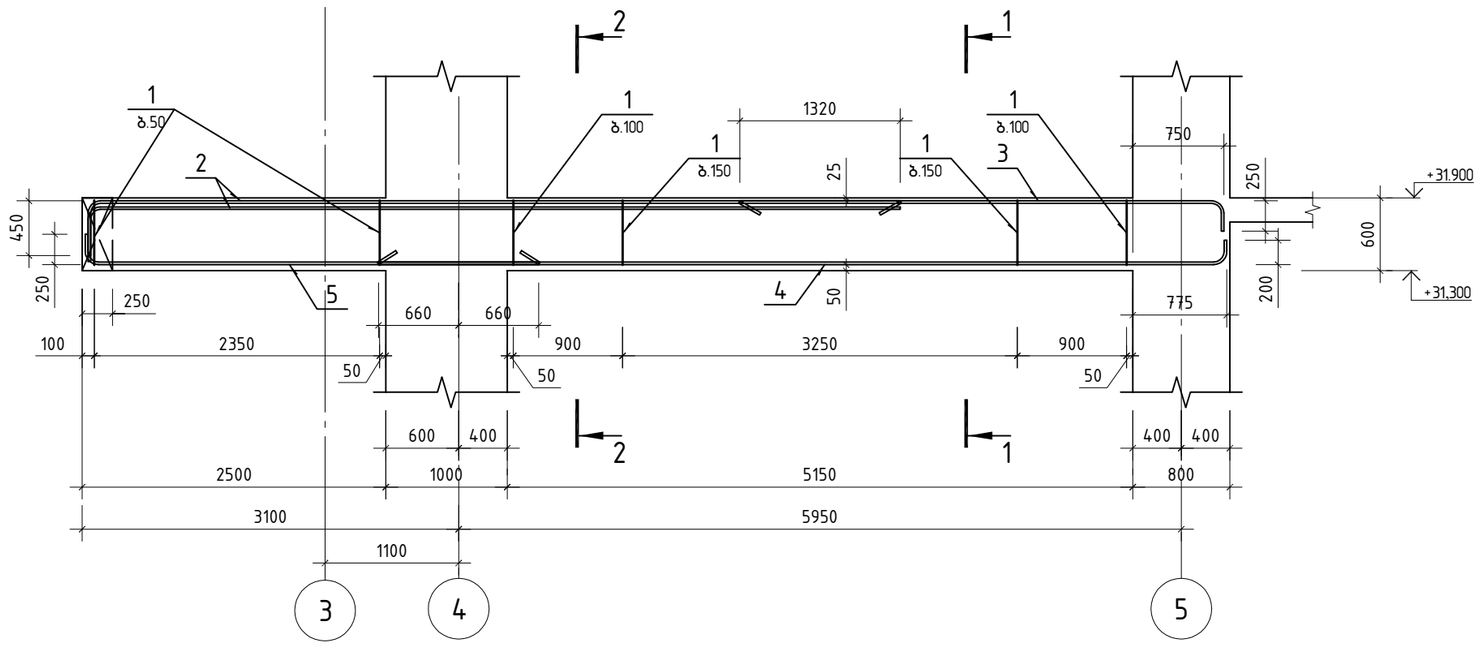

კვეთი 1-1

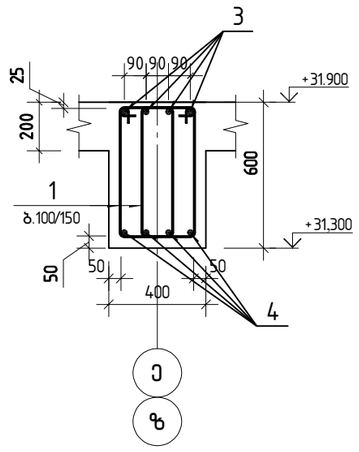

კვეთი 2-2

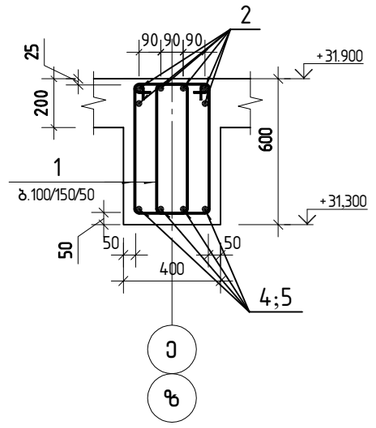

პოზიცია 1

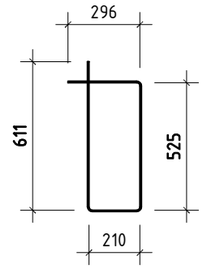

პოზ.	ა ღ ნ ი შ ვ ნ ა	დ ა ს ა ხ ე ლ ე ბ ა	რაოდ.	ერთ. წონა კგ	საერთო წონა კგ
		მონოლითური კოჭი კ-51			
		დეტალები			
1		ф 8 B500B ℓ= 1645	173	0.65 კგ	112.5
2		ф 25 B500B ℓ= 7080	6	27.28 კგ	163.7
3		ф 22 B500B ℓ= 4180	4	12.47 კგ	49.9
4		ф 22 B500B ℓ= 7120	4	21.25 კგ	85.0
5		ф 18 B500B ℓ= 3920	4	7.83 კგ	31.3
		მასალები			326
		B30 ბეტონის კლასი		1.84 მ³	

შ.პ.ს. „ჯი ენ პი“			ქ. თბილისი. პეტრე ქავთარაძის ქუჩა №22 01.14.03.040.373	
			ბლოკი 1	მუშა პრ.
მთ.კონსტ.	ო.ქვრივიშვილი		მონოლითური კოჭი კ-51	დაკვ
შეასრულა	ნ.გელაძე			ფურც. № 572
შეამოწმა	ო.ქვრივიშვილი		მასშტაბი 1: 50	ინვ. № ფურცლები

მონოლითური კოჭი კ-51'

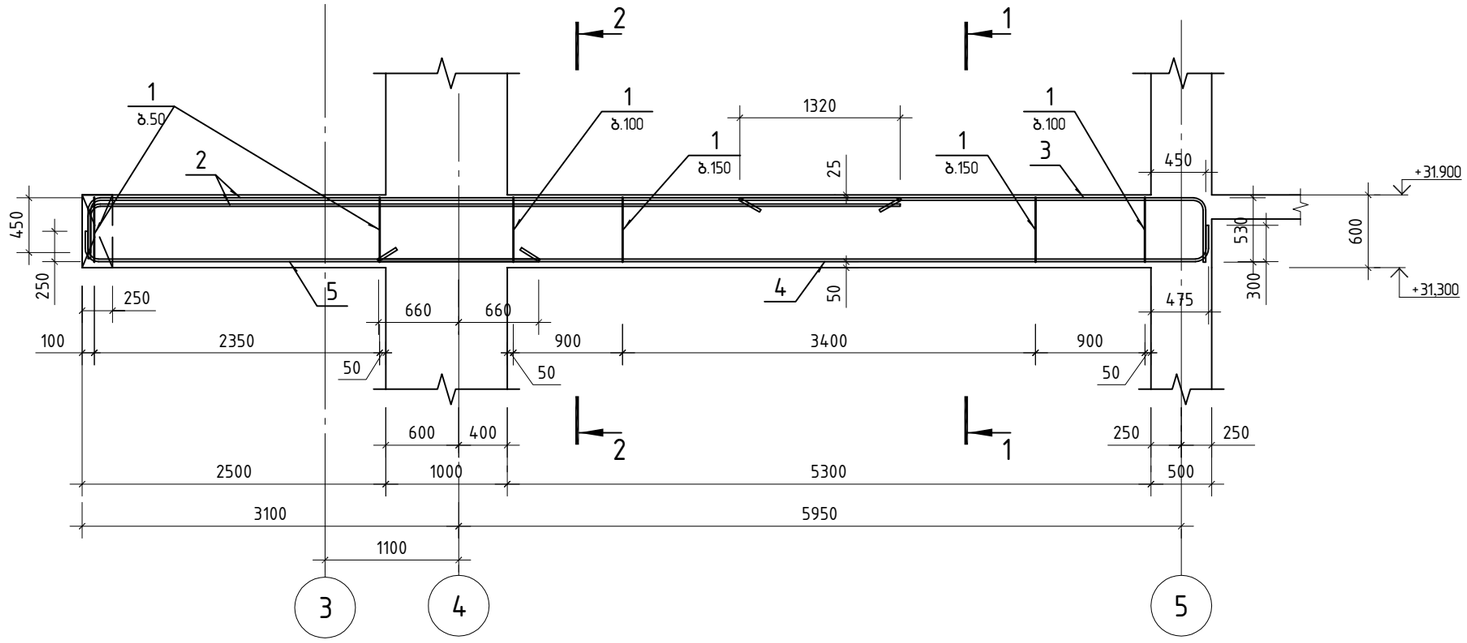

კვეთი 1-1

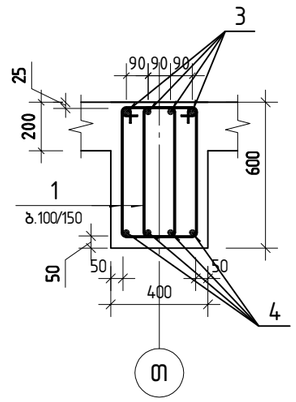

კვეთი 2-2

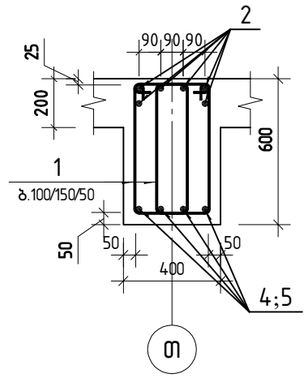

პოზიცია 1

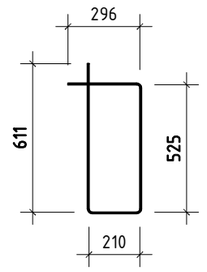

პოზ.	ა ღ ნ ი შ ვ ნ ა	დ ა ს ა ხ ე ლ ე ბ ა	რაოდ.	ერთ. წონა კგ	საერთო წონა კგ
		მონოლითური კოჭი კ-51'			
		დეტალები			
1		ф 8 B500B ℓ= 1645	175	0.65 კგ	113.8
2		ф 25 B500B ℓ= 7080	6	27.28 კგ	163.7
3		ф 22 B500B ℓ= 4310	4	12.86 კგ	51.4
4		ф 22 B500B ℓ= 7070	4	21.10 კგ	84.4
5		ф 18 B500B ℓ= 3920	4	7.83 კგ	31.3
		მასალები			329
		B30 ბეტონის კლასი		1.87 მ³	

შ.პ.ს. „ჯი ენ პი“			ქ. თბილისი. პეტრე ქავთარაძის ქუჩა №22 01.14.03.040.373	
			ბლოკი 1	მუშა პრ.
მთ.კონსტ.	ო.ქვრივიშვილი		მონოლითური კოჭი კ-51'	დაკვ
შეასრულა	ნ.გელაძე			ფურც. № 573
შეამოწმა	ო.ქვრივიშვილი		მასშტაბი 1: 50	ინვ. № ფურცლები

მონოლითური კოჭი კ-52

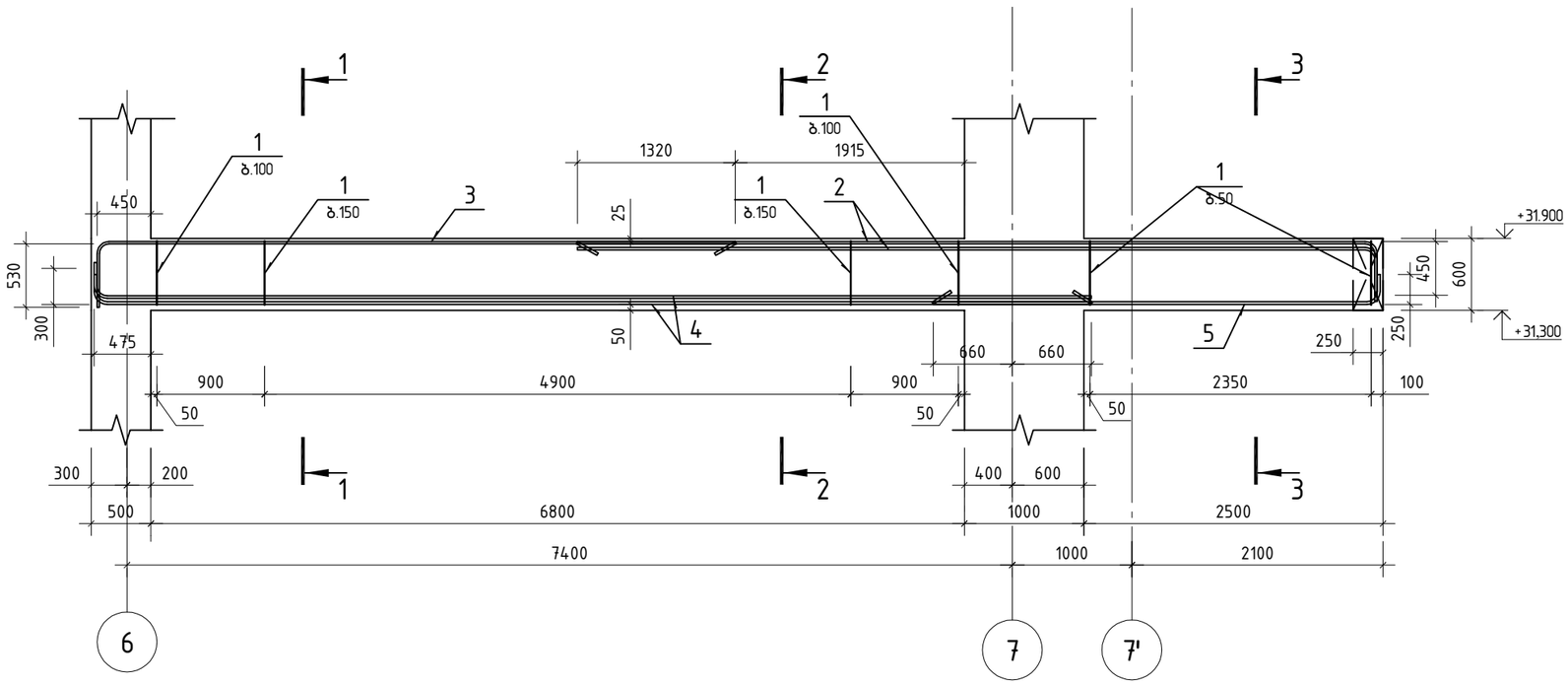

კვეთი 3-3

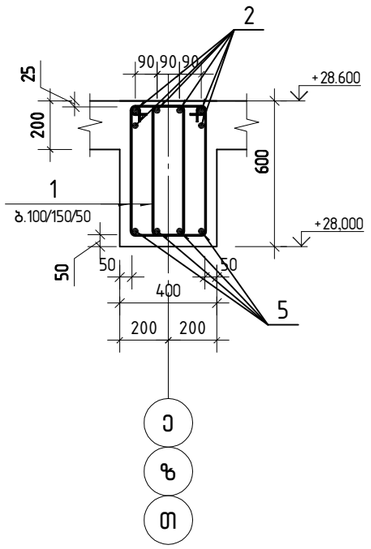

კვეთი 1-1

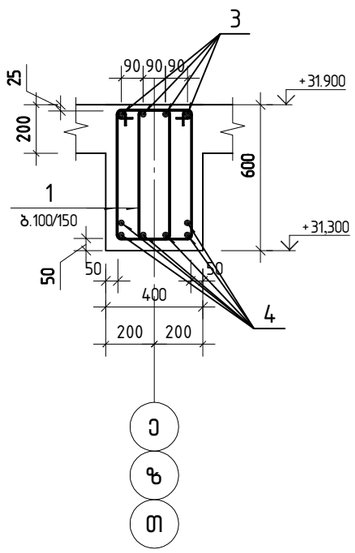

კვეთი 2-2

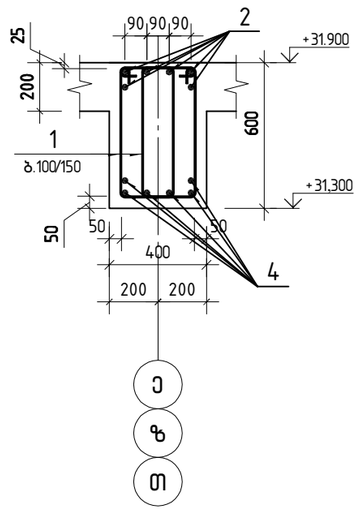

პოზიცია 1

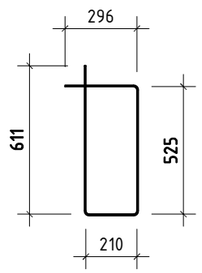

პოზ.	ა ღ ნ ი შ ვ ნ ა	დ ა ს ა ხ ე ლ ე ბ ა	რაოდ.	ერთ. წონა კგ	საერთო წონა კგ
		მონოლითური კოჭი კ-52			
		დეტალები			
1		ф 8 B500B ℓ= 1645	195	0.65 კგ	126.8
2		ф 25 B500B ℓ= 7080	6	27.28 კგ	163.7
3		ф 22 B500B ℓ= 5830	4	17.40 კგ	69.6
4		ф 28 B500B ℓ= 8520	6	41.18 კგ	247.1
5		ф 18 B500B ℓ= 3920	4	7.83 კგ	31.3
		მასალები			360
		B30 ბეტონის კლასი		2.23 მ³	

შ.პ.ს. „ჯი ეს პი“			ქ. თბილისი. პეტრე ქავთარაძის ქუჩა №22 01.14.03.040.373
			ბლოკი 1 — მუშა პრ.
მთ.კონსტ.	ო.ქვრივიშვილი		მონოლითური კოჭი კ-52 — დაკვ.
შეასრულა	ნ.გელაძე		ფურც. № 574
შეამოწმა	ო.ქვრივიშვილი		მასშტაბი 1: 50 — ინვ. № — ფურცლები

მონოლითური კოჭი კ-55

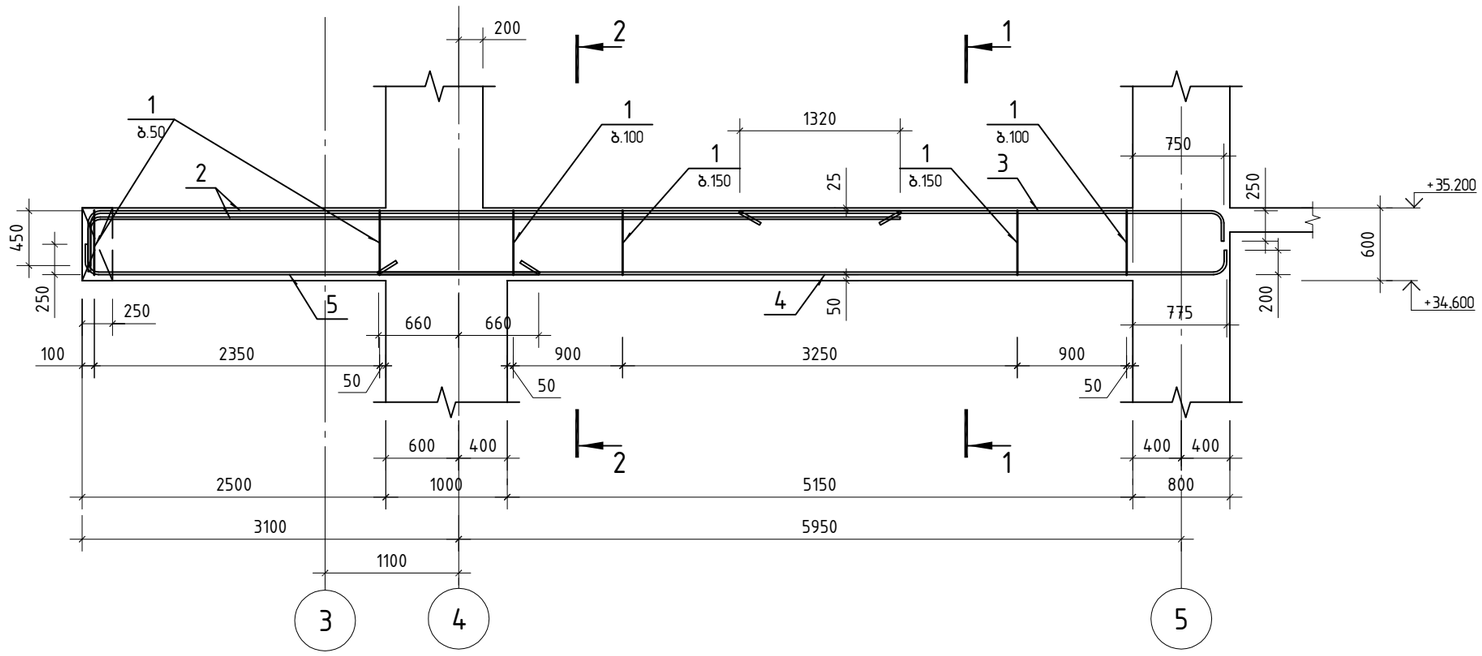

კვეთი 1-1

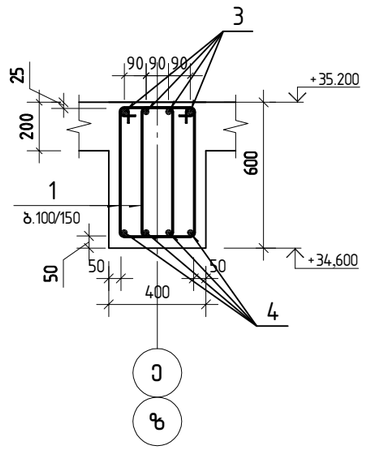

კვეთი 2-2

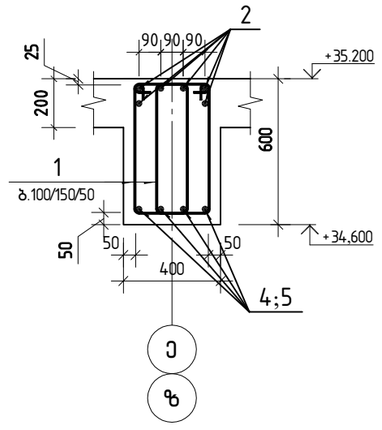

პოზიცია 1

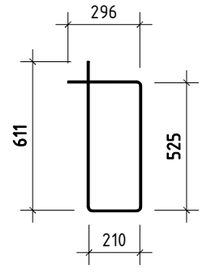

პოზ.	ა ღ ნ ი შ ვ ნ ა	დ ა ს ა ხ ე ლ ე ბ ა	რაოდ.	ერთ. წონა კგ	საერთო წონა კგ
		მონოლითური კოჭი კ-55			
		დეტალები			
1		ф 8 B500B ℓ= 1645	173	0.65 კგ	112.5
2		ф 25 B500B ℓ= 7080	6	27.28 კგ	163.7
3		ф 22 B500B ℓ= 4180	4	12.47 კგ	49.9
4		ф 22 B500B ℓ= 7120	4	21.25 კგ	85.0
5		ф 18 B500B ℓ= 3920	4	7.83 კგ	31.3
		მასალები			326
		B30 ბეტონის კლასი		1.84 მ³	

შ.პ.ს. „ჯი ენ პი“

ქ. თბილისი. პეტრე ქავთარაძის ქუჩა №22
01.14.03.040.373

ბლოკი 1

მუშა პრ.

მთ.კონსტ.	ო.ქვრივიშვილი		დაკვ
შეასრულა	ნ.გელაძე		ფურც. № 578
შეამოწმა	ო.ქვრივიშვილი		მასშტაბი 1: 50 / ინვ. № / ფურცლები

მონოლითური კოჭი კ-55'

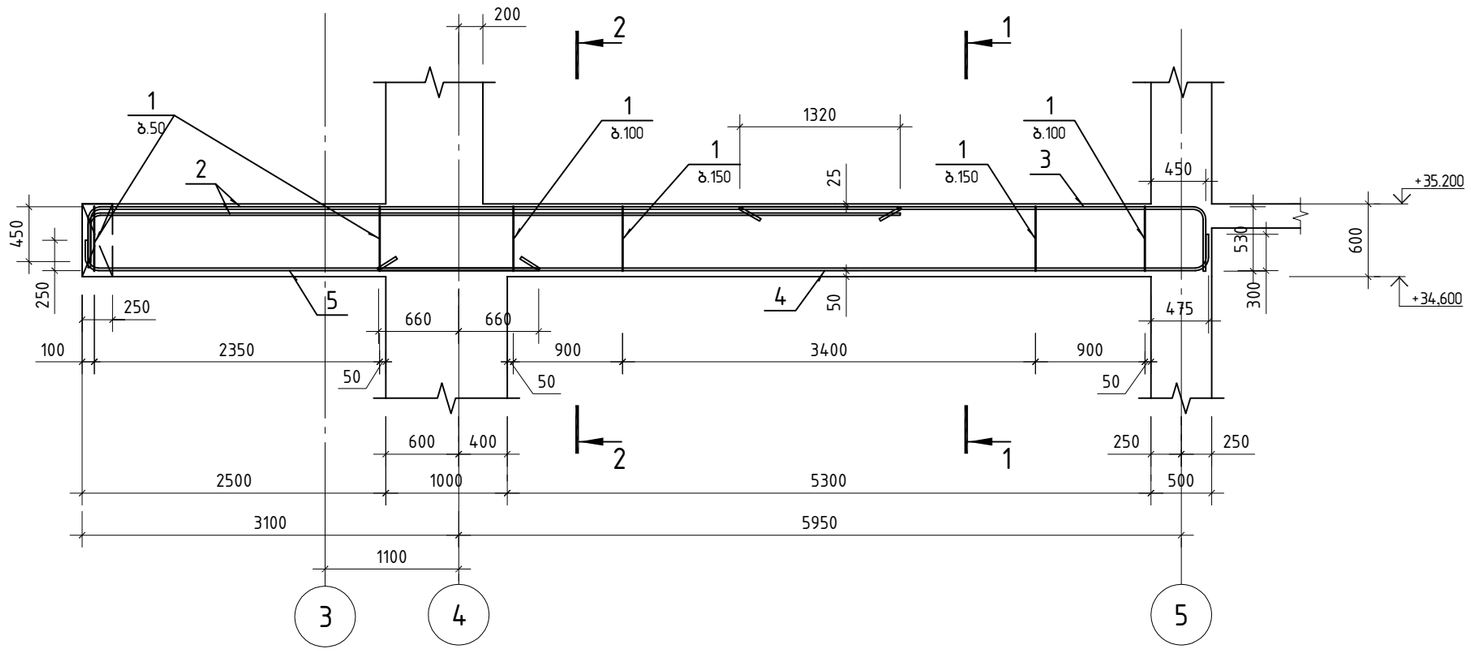

კვეთი 1-1

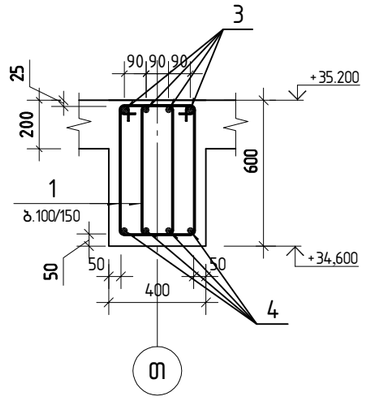

კვეთი 2-2

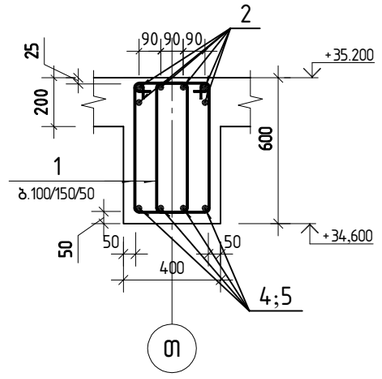

პოზიცია 1

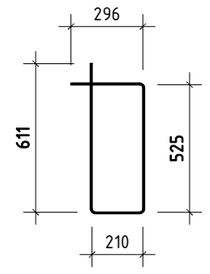

პოზ.	ა ღ ნ ი შ ვ ნ ა	დ ა ს ა ხ ე ლ ე ბ ა	რაოდ.	ერთ. წონა კგ	საერთო წონა კგ
		მონოლითური კოჭი კ-55'			
		დეტალები			
1		ф 8 B500B ℓ= 1645	175	0.65 კგ	113.8
2		ф 25 B500B ℓ= 7080	6	27.28 კგ	163.7
3		ф 22 B500B ℓ= 4310	4	12.86 კგ	51.4
4		ф 22 B500B ℓ= 7070	4	21.10 კგ	84.4
5		ф 18 B500B ℓ= 3920	4	7.83 კგ	31.3
		მასალები			329
		B30 ბეტონის კლასი		1.87 მ³	

შ.პ.ს. „ჯი ენ პი“			ქ. თბილისი. პეტრე ქავთარაძის ქუჩა №22 01.14.03.040.373	
			ბლოკი 1	მუშა პრ.
მთ.კონსტ.	ო.ქვრივიშვილი		მონოლითური კოჭი კ-55'	დაკვ
შეასრულა	ნ.გელაძე			ფურც. № 579
შეამოწმა	ო.ქვრივიშვილი		მასშტაბი 1: 50	ინვ. № ფურცლები

მონოლითური კოჭი კ-56

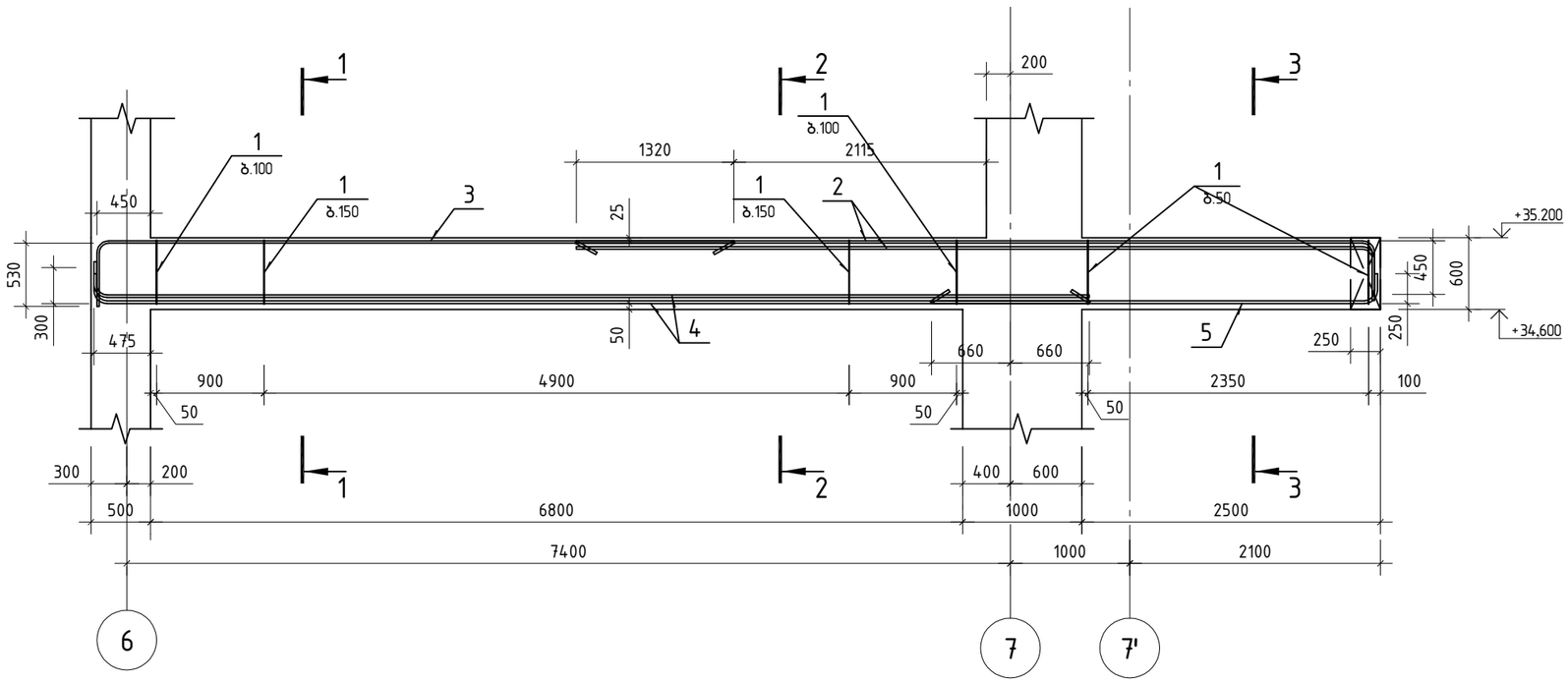

კვეთი 3-3

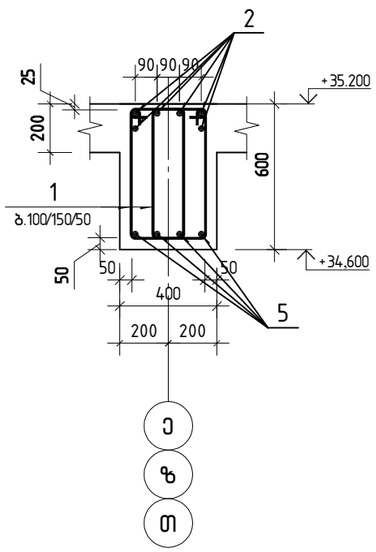

კვეთი 1-1

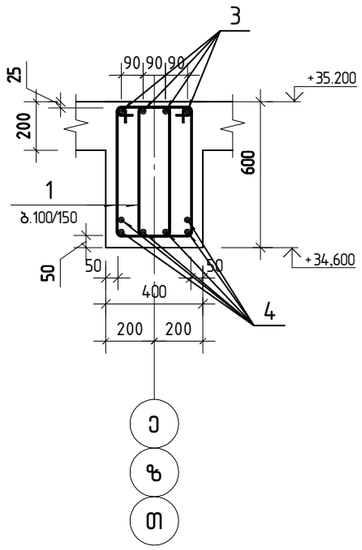

კვეთი 2-2

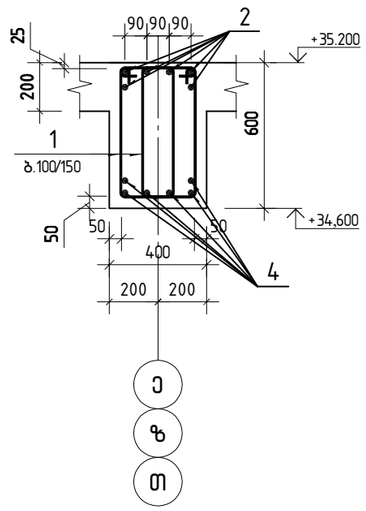

კოზიცია 1

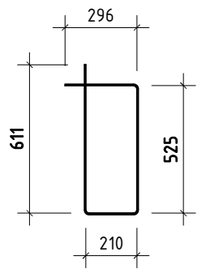

პოზ.	ა ღ ნ ი შ ვ ნ ა	დ ა ს ა ხ ე ლ ე ბ ა	რაოდ.	ერთ. წონა კგ	საერთო წონა კგ
		მონოლითური კოჭი კ-56			
		დეტალები			
1		ф 8 B500B ℓ= 1645	195	0.65 კგ	126.8
2		ф 25 B500B ℓ= 7080	6	27.28 კგ	163.7
3		ф 22 B500B ℓ= 5830	4	17.40 კგ	69.6
4		ф 28 B500B ℓ= 8520	6	41.18 კგ	247.1
5		ф 18 B500B ℓ= 3920	4	7.83 კგ	31.3
		მასალები			360
		B30 ბეტონის კლასი		2.23 მ³	

შ.პ.ს. „ჯი ენ პი“

გთ.კონსტ.	ო.ქვრივიშვილი	
შეასრულა	ნ.გელაძე	
შეამოწმა	ო.ქვრივიშვილი	

ქ. თბილისი. პეტრე ქავთარაძის ქუჩა №22
01.14.03.040.373

ბლოკი 1 — მუშა პრ.

მონოლითური კოჭი კ-56 — დაკვ

ფურც. № 580

მასშტაბი 1: 50 — ინვ. № — ფურცლები

მონოლითური კოჭი კ-58

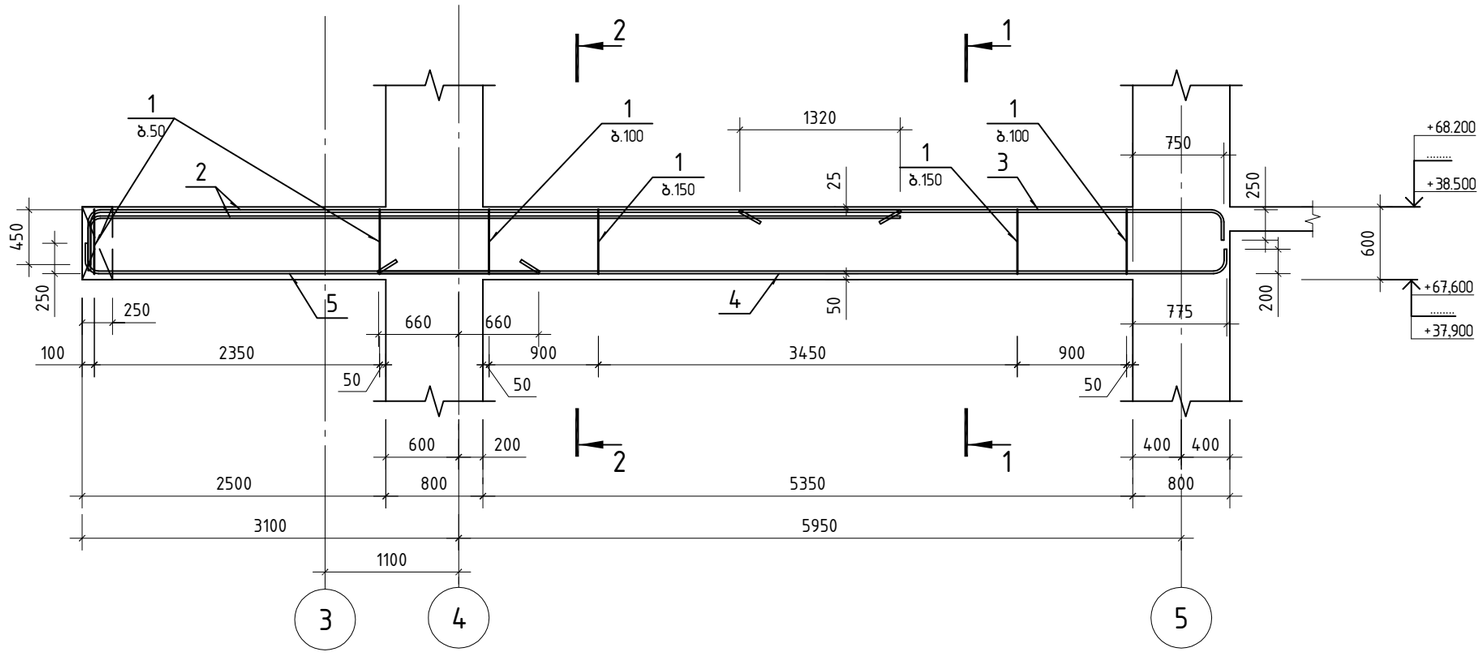

კვეთი 1-1

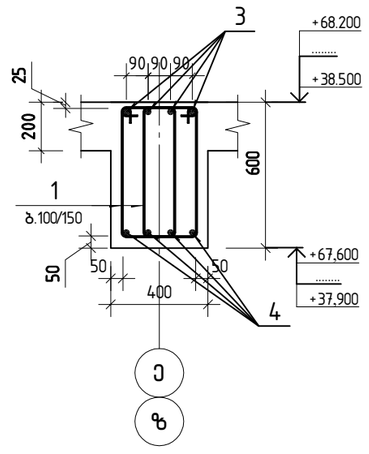

კვეთი 2-2

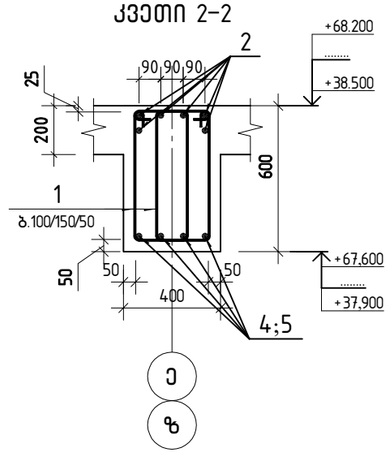

პოზიცია 1

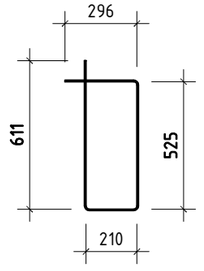

პოზ.	ა ღ ნ ი შ ვ ნ ა	დ ა ს ა ხ ე ლ ე ბ ა	რაოდ.	ერთ. წონა კგ	საერთო წონა კგ
		მონოლითური კოჭი კ-58			
		დეტალები			
1		ф 8 B500B ℓ= 1645	176	0.65 კგ	114.2
2		ф 25 B500B ℓ= 7080	6	27.28 კგ	163.7
3		ф 22 B500B ℓ= 4180	4	12.47 კგ	49.9
4		ф 22 B500B ℓ= 7120	4	21.25 კგ	85.0
5		ф 18 B500B ℓ= 3920	4	7.83 კგ	31.3
		მასალები			328
		B30 ბეტონის კლასი		1.88 მ³	

შ.პ.ს. „ჯი ენ პი“

ქ. თბილისი. პეტრე ქავთარაძის ქუჩა №22
01.14.03.040.373

ბლოკი 1

მუშა პრ.

მთ.კონსტ.	ო.ქვრივიშვილი		დაკვ
შეასრულა	ნ.გელაძე		ფურც. № 582
შეამოწმა	ო.ქვრივიშვილი		მასშტაბი 1: 50 / ინვ. № / ფურცლები

მონოლითური კოჭი კ-58

მონოლითური კოჭი კ-58'

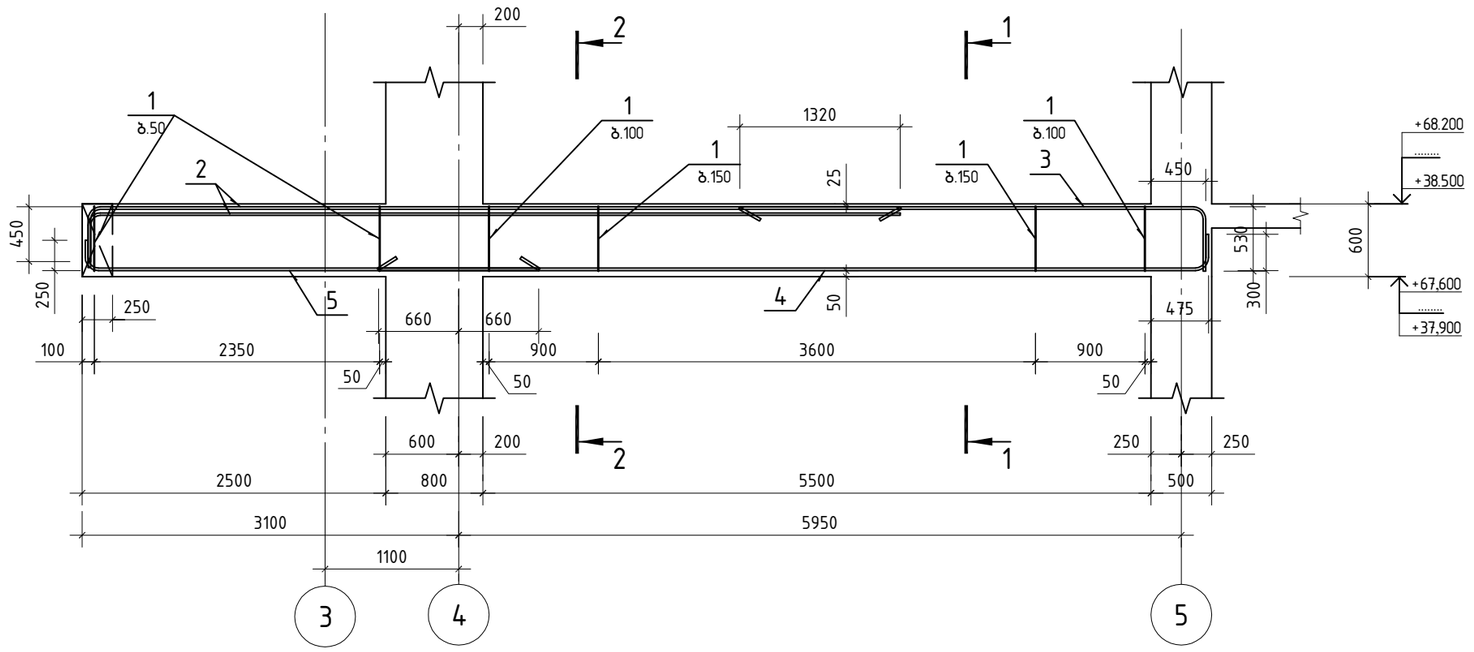

კვეთი 1-1

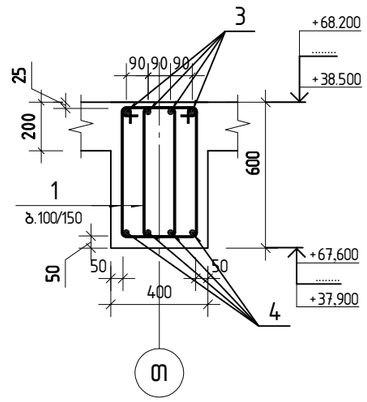

კვეთი 2-2

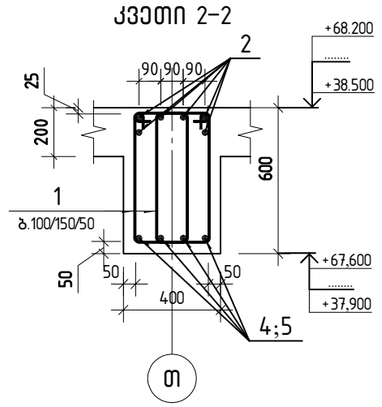

პოზიცია 1

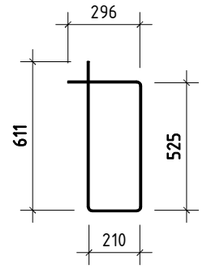

პოზ.	ა ღ ნ ი შ ვ ნ ა	დ ა ს ა ხ ე ლ ე ბ ა	რაოდ.	ერთ. წონა კგ	საერთო წონა კგ
		მონოლითური კოჭი კ-58'			
		დეტალები			
1		ф 8 B500B ℓ= 1645	178	0.65 კგ	115.5
2		ф 25 B500B ℓ= 7080	6	27.28 კგ	163.7
3		ф 22 B500B ℓ= 4310	4	12.86 კგ	51.4
4		ф 22 B500B ℓ= 7070	4	21.10 კგ	84.4
5		ф 18 B500B ℓ= 3920	4	7.83 კგ	31.3
		მასალები			331
		B30 ბეტონის კლასი		1.92 მ³	

შ.პ.ს. „ჯი ენ პი“			ქ. თბილისი. პეტრე ქავთარაძის ქუჩა №22 01.14.03.040.373	
			ბლოკი 1	მუშა პრ.
მთ.კონსტ.	ო.ქვრივიშვილი		მონოლითური კოჭი კ-58'	დაკვ
შეასრულა	ნ.გელაძე			ფურც. № 583
შეამოწმა	ო.ქვრივიშვილი		მასშტაბი 1: 50	ინვ. № ფურცლები

მონოლითური კოჭი კ-59

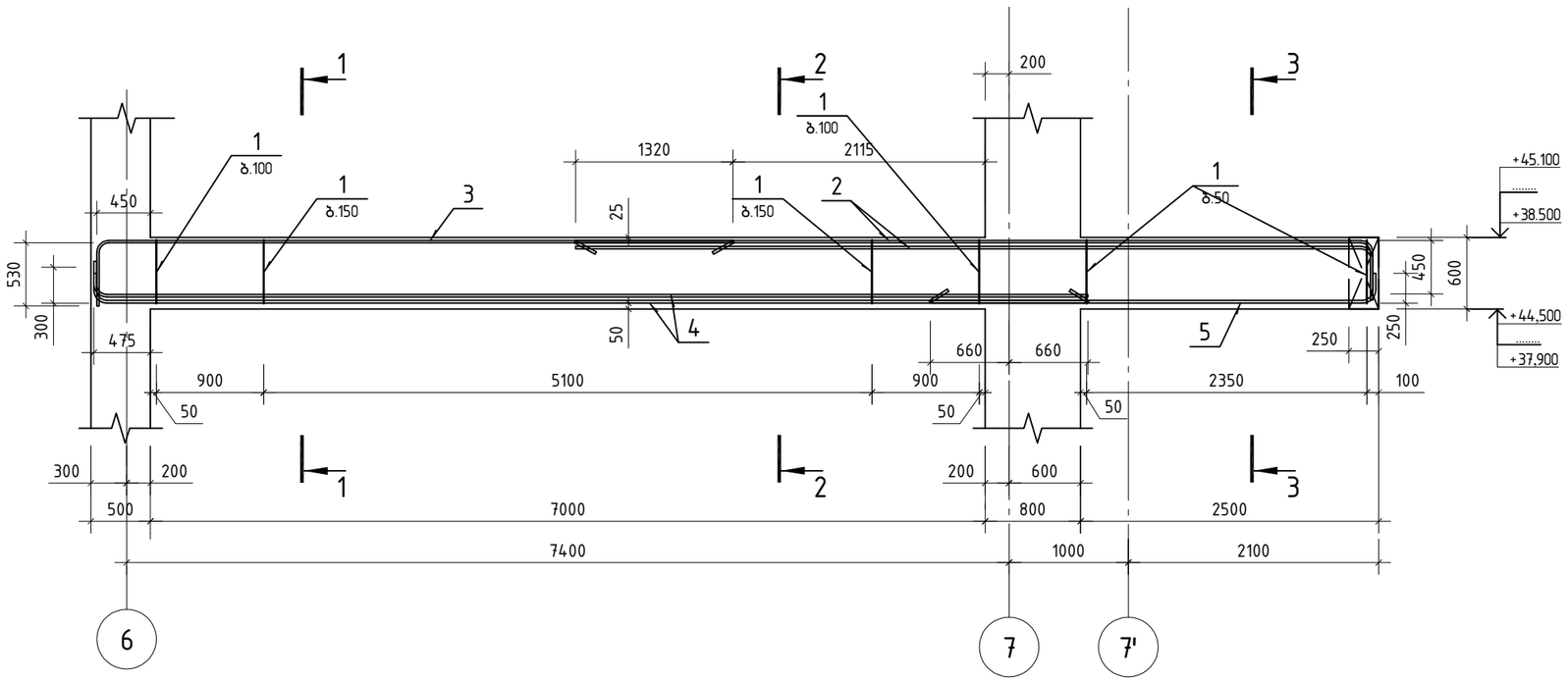

კვეთი 3-3

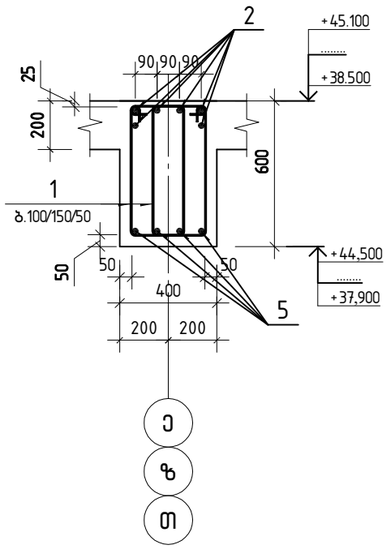

კვეთი 1-1

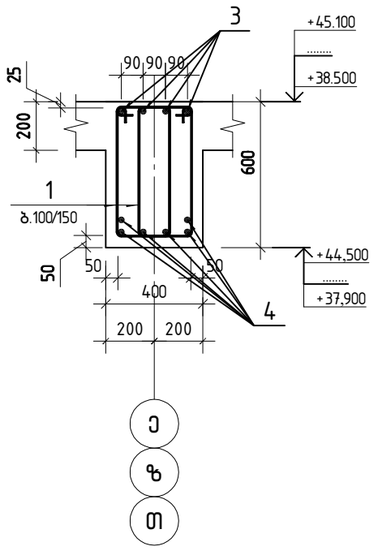

კვეთი 2-2

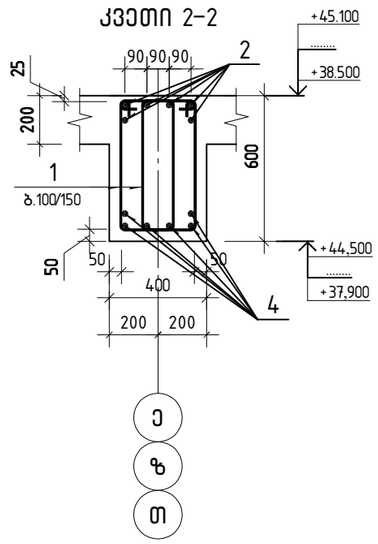

კოზიცია 1

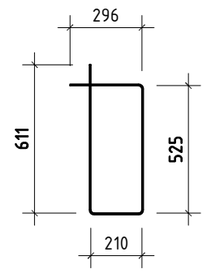

პოზ.	ა ღ ნ ი შ ვ ნ ა	დ ა ს ა ხ ე ლ ე ბ ა	რაოდ.	ერთ. წონა კგ	საერთო წონა კგ
		მონოლითური კოჭი კ-59			
		დეტალები			
1		ф 8 B500B ℓ= 1645	198	0.65 კგ	128.5
2		ф 25 B500B ℓ= 7080	6	27.28 კგ	163.7
3		ф 22 B500B ℓ= 5830	4	17.40 კგ	69.6
4		ф 28 B500B ℓ= 8520	6	41.18 კგ	247.1
5		ф 18 B500B ℓ= 3920	4	7.83 კგ	31.3
		მასალები			362
		B30 ბეტონის კლასი		2.28 მ³	

შ.პ.ს. „ჯი ენ პი“			ქ. თბილისი. პეტრე ქავთარაძის ქუჩა №22 01.14.03.040.373
			ბლოკი 1 — მუშა პრ.
მთ.კონსტ.	ო.ქვრივიშვილი		მონოლითური კოჭი კ-59 — დაკვ.
შეასრულა	ნ.გელაძე		ფურც. № 584
შეამოწმა	ო.ქვრივიშვილი		მასშტაბი 1: 50 — ინვ. № — ფურცლები

მონოლითური კოჭი კ-61

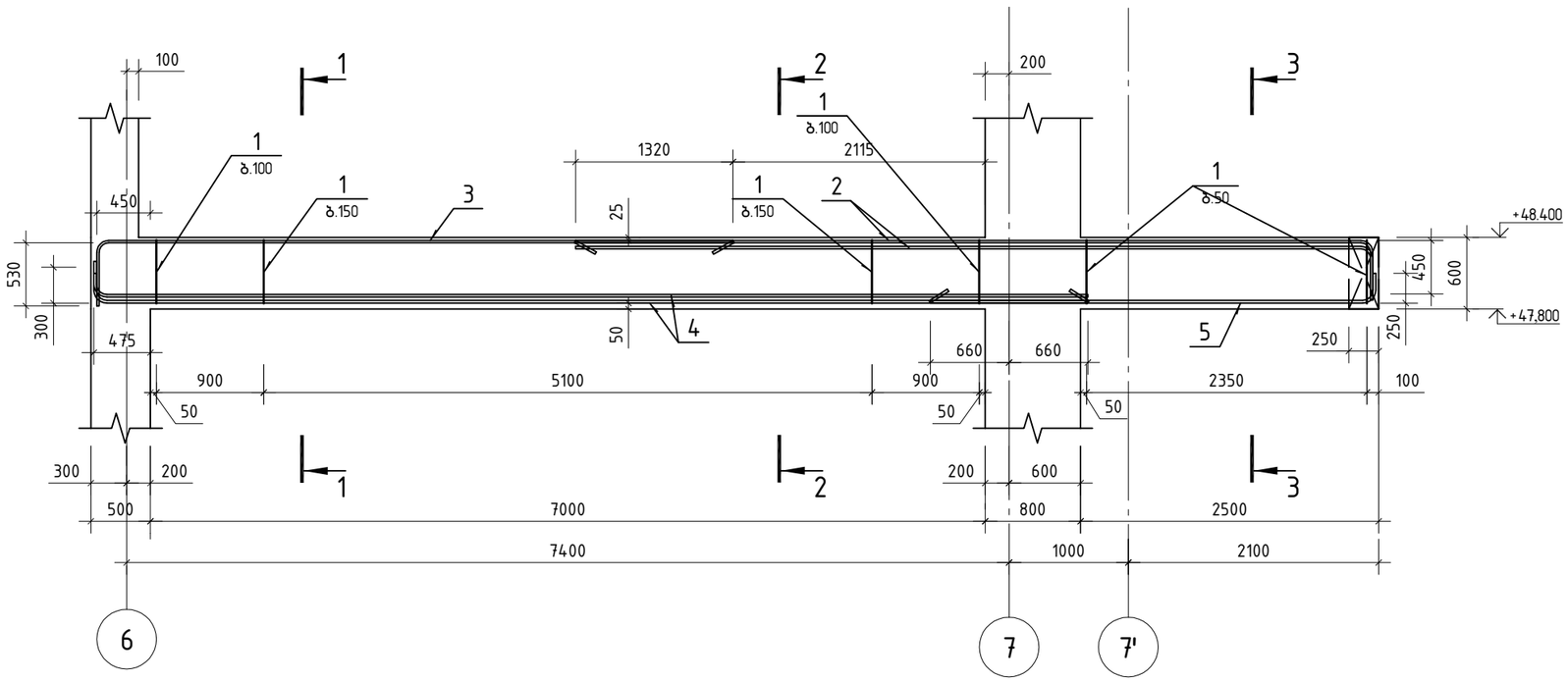

კვეთი 1-1

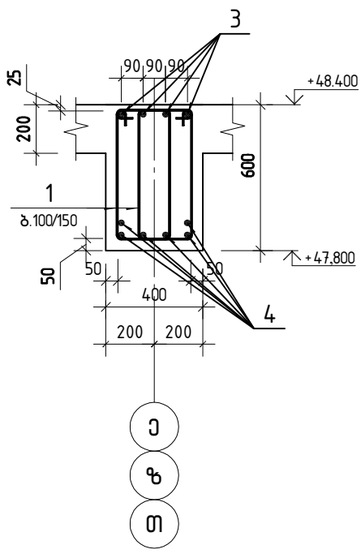

კვეთი 2-2

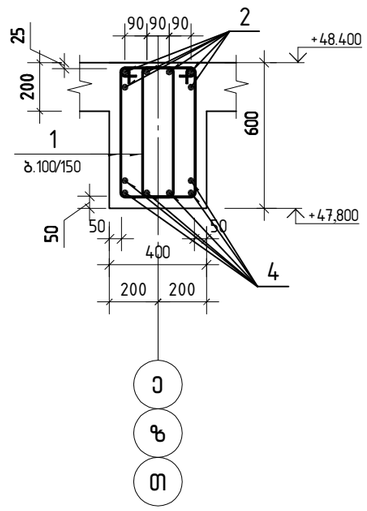

კვეთი 3-3

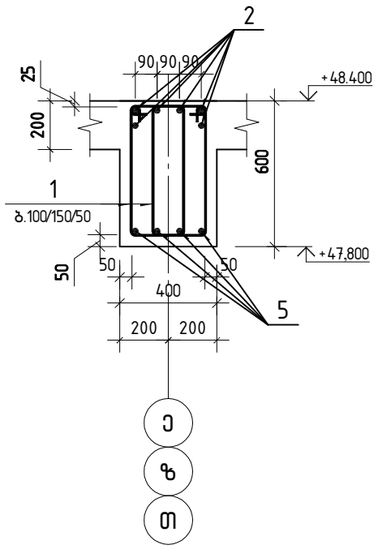

პოზიცია 1

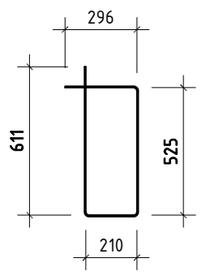

პოზ.	ა ღ ნ ი შ ვ ნ ა	დ ა ს ა ხ ე ლ ე ბ ა	რაოდ.	ერთ. წონა კგ	საერთო წონა კგ
		მონოლითური კოჭი კ-61			
		დეტალები			
1		ф 8 B500B ℓ= 1645	198	0.65 კგ	128.5
2		ф 25 B500B ℓ= 7080	6	27.28 კგ	163.7
3		ф 22 B500B ℓ= 5830	4	17.40 კგ	69.6
4		ф 28 B500B ℓ= 8520	6	41.18 კგ	247.1
5		ф 18 B500B ℓ= 3920	4	7.83 კგ	31.3
		მასალები			362
		B30 ბეტონის კლასი		2.28 მ³	

შ.პ.ს. „ჯი ენ პი“			ქ. თბილისი. პეტრე ქავთარაძის ქუჩა №22 01.14.03.040.373
			ბლოკი 1 — მუშა პრ.
მთ.კონსტ.	ო.ქვრივიშვილი		
შეასრულა	ნ.გელაძე		მონოლითური კოჭი კ-61 — დაკვ.
შეამოწმა	ო.ქვრივიშვილი		ფურც. № 587
მასშტაბი 1: 50		ინვ. №	ფურცლები

მონოლითური კოჭი კ-64

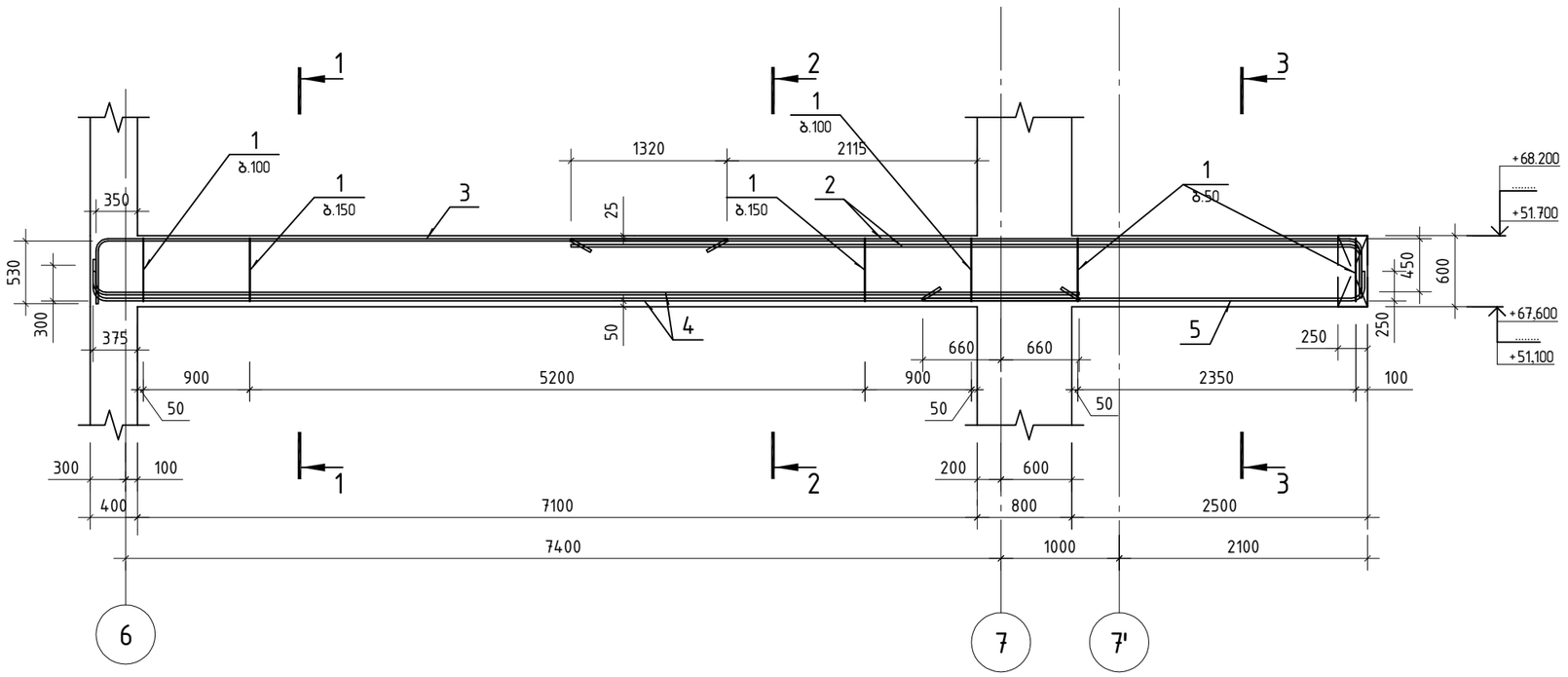

კვეთი 3-3

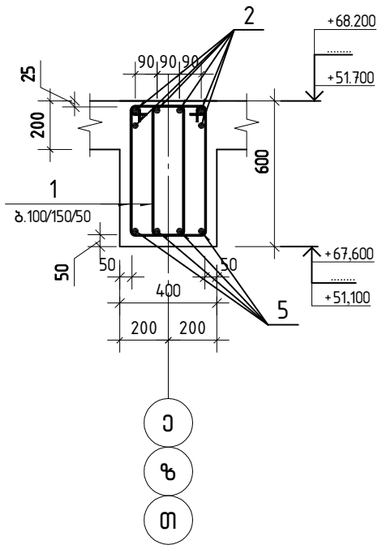

კვეთი 1-1

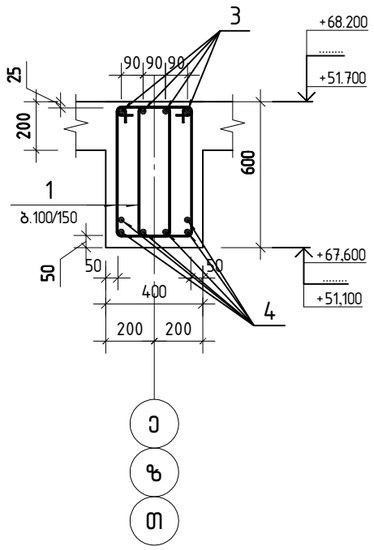

კვეთი 2-2

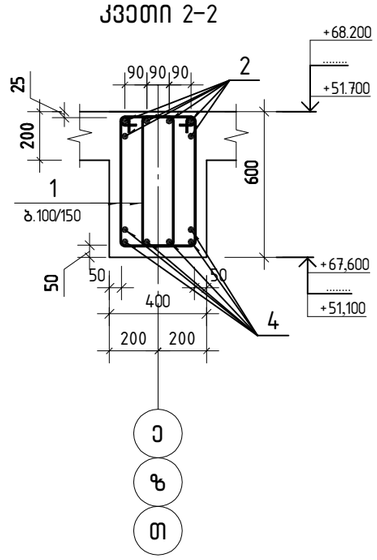

პოზიცია 1

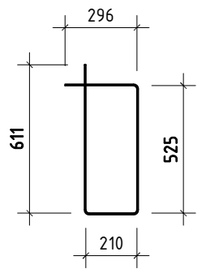

პოზ.	ა ღ ნ ი შ ვ ნ ა	დ ა ს ა ხ ე ლ ე ბ ა	რაოდ.	ერთ. წონა კგ	საერთო წონა კგ
		მონოლითური კოჭი კ-64			
		დეტალები			
1		ф 8 B500B ℓ= 1645	200	0.65 კგ	130.0
2		ф 25 B500B ℓ= 7080	6	27.28 კგ	163.7
3		ф 22 B500B ℓ= 5830	4	17.40 კგ	69.6
4		ф 28 B500B ℓ= 8520	6	41.18 კგ	247.1
5		ф 18 B500B ℓ= 3920	4	7.83 კგ	31.3
		მასალები			363
		B30 ბეტონის კლასი		2.30 მ³	

შ.პ.ს. „ჯი ენ პი“			ქ. თბილისი. პეტრე ქავთარაძის ქუჩა №22 01.14.03.040.373
			ბლოკი 1 — მუშა პრ.
მთ.კონსტ.	ო.ქვრივიშვილი		
შეასრულა	ნ.გელაძე		მონოლითური კოჭი კ-64 — დაკვ. ფურც. № 592
შეამოწმა	ო.ქვრივიშვილი		მასშტაბი 1: 50 — ინვ. № — ფურცლები

მონოლითური კოჭი კ-67

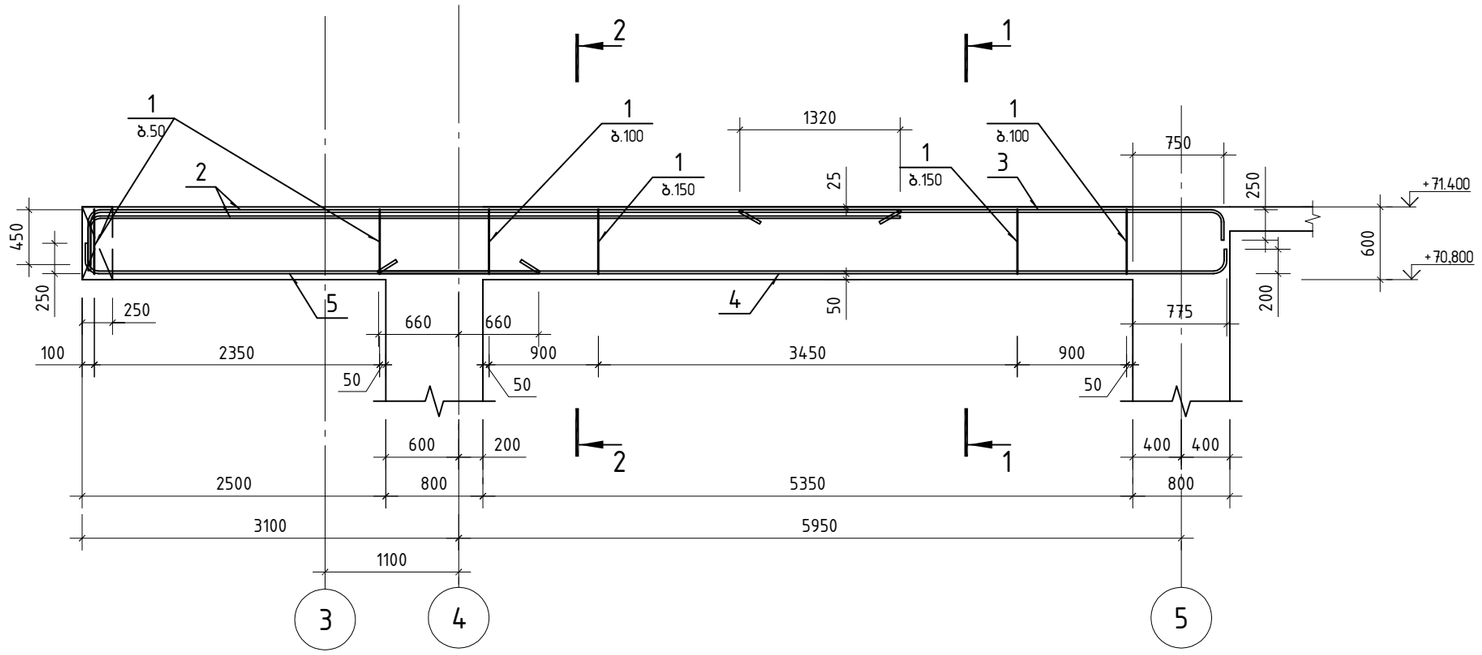

კვეთი 1-1

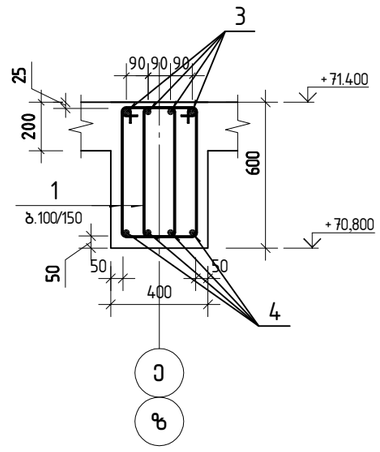

კვეთი 2-2

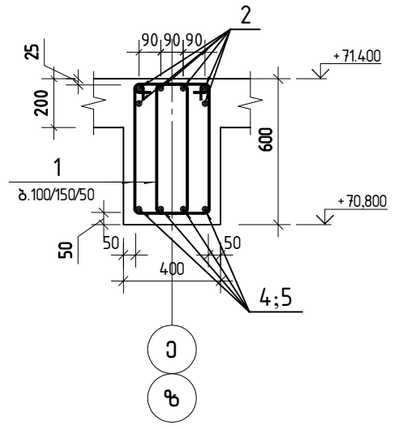

პოზიცია 1

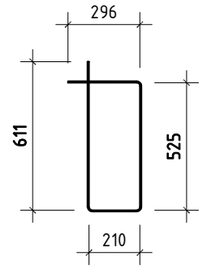

პოზ.	ა ღ ნ ი შ ვ ნ ა	დ ა ს ა ხ ე ლ ე ბ ა	რაოდ.	ერთ. წონა კგ	საერთო წონა კგ
		მოლითური კოჭი კ-67			
		დეტალები			
1		ф 8 B500B ℓ= 1645	176	0.65 კგ	114.2
2		ф 25 B500B ℓ= 7080	6	27.28 კგ	163.7
3		ф 22 B500B ℓ= 4180	4	12.47 კგ	49.9
4		ф 22 B500B ℓ= 7120	4	21.25 კგ	85.0
5		ф 18 B500B ℓ= 3920	4	7.83 კგ	31.3
		მასალები			328
		B30 ბეტონის კლასი		1.88 მ³	

შ.პ.ს. „ჯი ენ პი“			ქ. თბილისი. პეტრე ქავთარაძის ქუჩა №22 01.14.03.040.3373	
			ბლოკი 1	მუშა პრ.
მთ.კონსტ.	ო.ქვრივიშვილი		მონოლითური კოჭი კ-67	დაკვ
შეასრულა	ნ.გელაძე			ფურც. № 597
შეამოწმა	ო.ქვრივიშვილი		მასშტაბი 1: 50	ინვ. № ფურცლები

მონოლითური კოჭი კ-67'

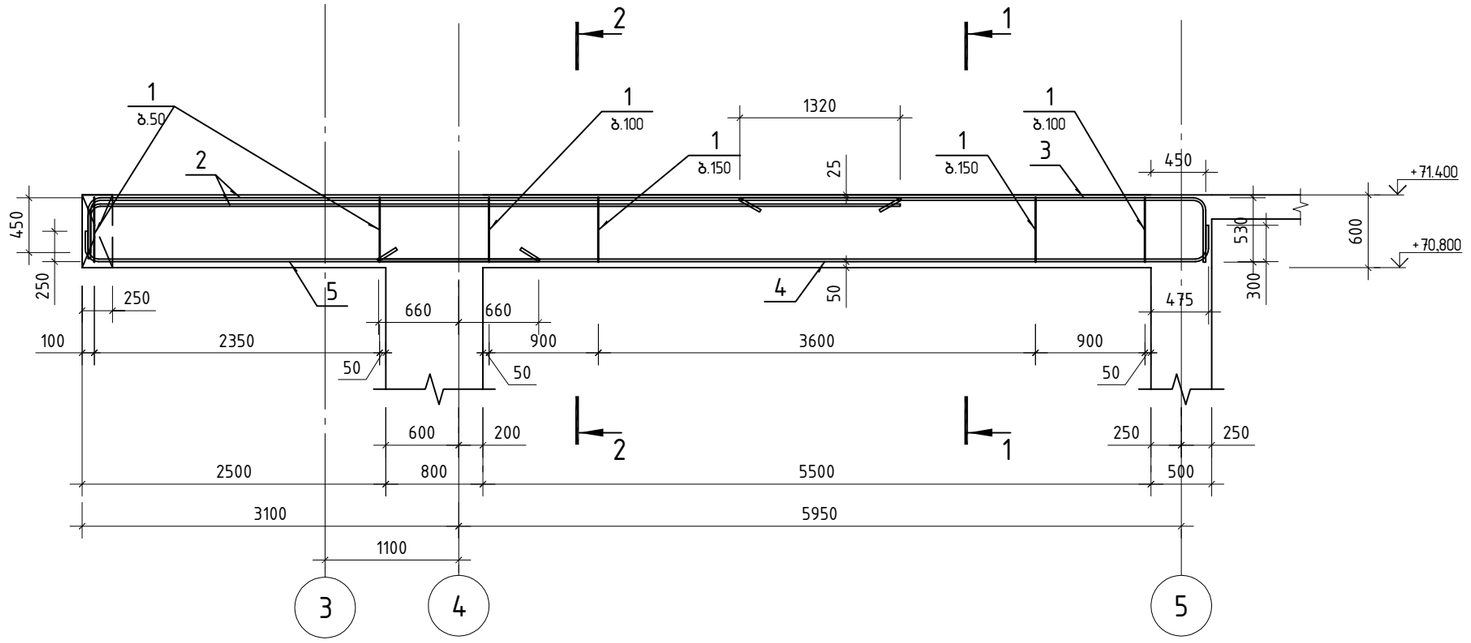

კვეთი 1-1

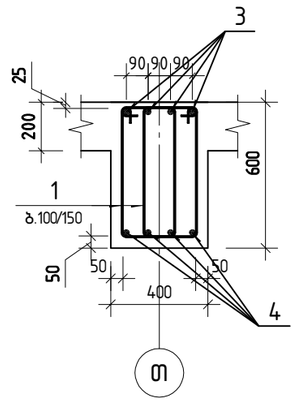

კვეთი 2-2

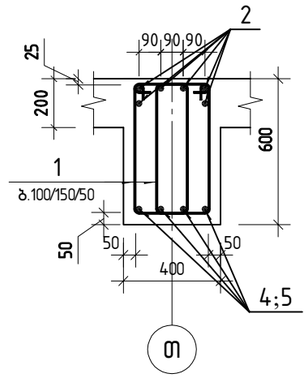

პოზიცია 1

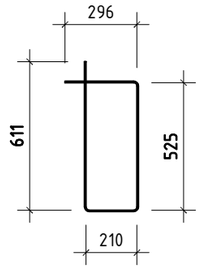

პოზ.	ა ღ ნ ი შ ვ ნ ა	დ ა ს ა ხ ე ლ ე ბ ა	რაოდ.	ერთ. წონა კგ	საერთო წონა კგ
		მონოლითური კოჭი კ-67'			
		დეტალები			
1		ф 8 B500B ℓ= 1645	178	0.65 კგ	115.5
2		ф 25 B500B ℓ= 7080	6	27.28 კგ	163.7
3		ф 22 B500B ℓ= 4310	4	12.86 კგ	51.4
4		ф 22 B500B ℓ= 7070	4	21.10 კგ	84.4
5		ф 18 B500B ℓ= 3920	4	7.83 კგ	31.3
		მასალები			331
		B30 ბეტონის კლასი		1.92 მ³	

შ.პ.ს. „ჯი ენ პი“			ქ. თბილისი. პეტრე ქავთარაძის ქუჩა №22 01.14.03.040.3373	
			ბლოკი 1	მუშა პრ.
მთ.კონსტ.	ო.ქვრივიშვილი		მონოლითური კოჭი კ-67'	დაკვ
შეასრულა	ნ.გელაძე			ფურც. № 598
შეამოწმა	ო.ქვრივიშვილი		მასშტაბი 1: 50	ინვ. № ფურცლები

მონოლითური კოჭი კ-68

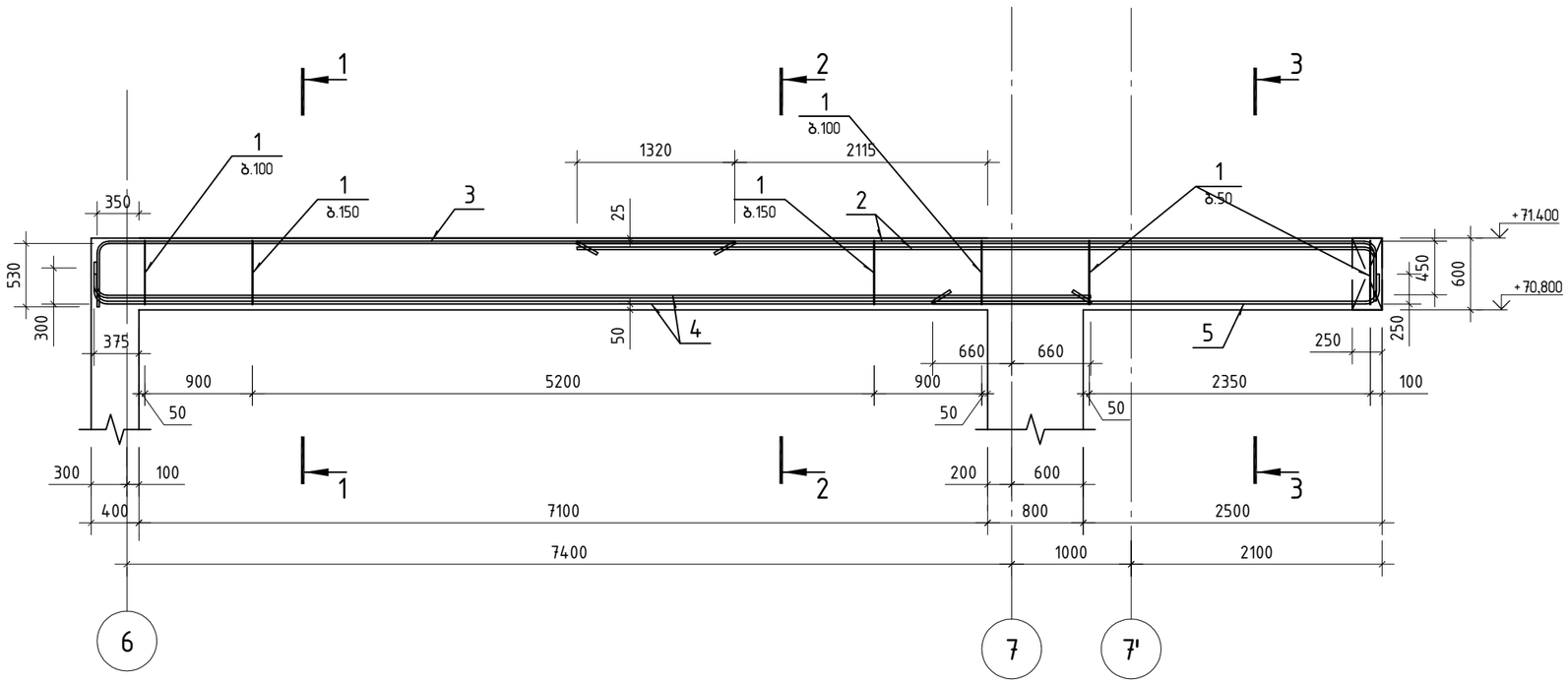

კვეთი 3-3

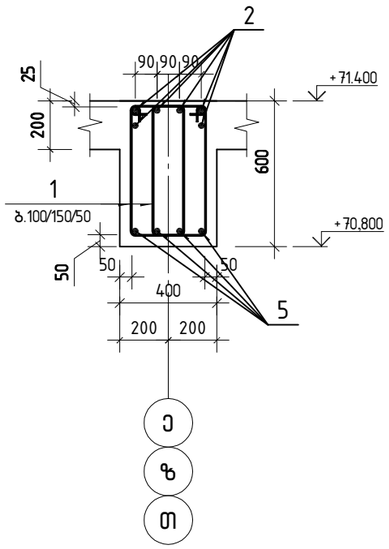

კვეთი 1-1

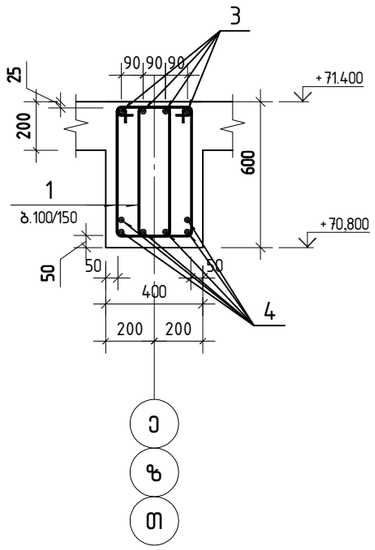

კვეთი 2-2

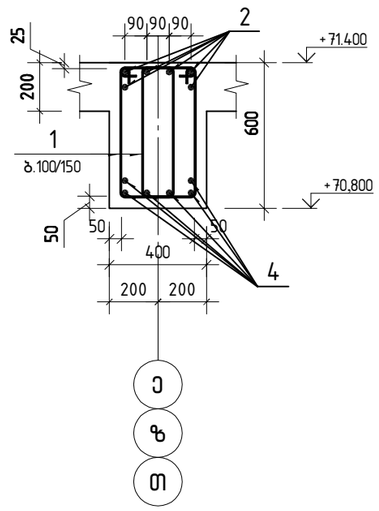

კოზიცია 1

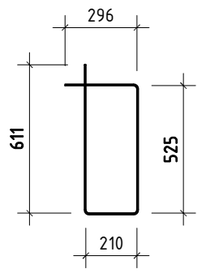

პოზ.	ა ღ ნ ი შ ვ ნ ა	დ ა ს ა ხ ე ლ ე ბ ა	რაოდ.	ერთ. წონა კგ	საერთო წონა კგ
		მონოლითური კოჭი კ-68			
		დეტალები			
1		ф 8 B500B ℓ= 1645	200	0.65 კგ	130.0
2		ф 25 B500B ℓ= 7080	6	27.28 კგ	163.7
3		ф 22 B500B ℓ= 5830	4	17.40 კგ	69.6
4		ф 28 B500B ℓ= 8520	6	41.18 კგ	247.1
5		ф 18 B500B ℓ= 3920	4	7.83 კგ	31.3
		მასალები			363
		B30 ბეტონის კლასი		2.30 მ³	

შ.პ.ს. „ჯი ენ პი“

ქ. თბილისი. პეტრე ქავთარაძის ქუჩა №22
01.14.03.040.373

ბლოკი 1 — მუშა პრ.

მონოლითური კოჭი კ-68 — დაკვ

ფურც. № 599

მასშტაბი 1: 50 — ინვ. № — ფურცლები

მთ.კონსტ.	ო.ქვრივიშვილი	
შეასრულა	ნ.გელაძე	
შეამოწმა	ო.ქვრივიშვილი	

შემომსაზღვრელი კოჭის ფრაგმენტი

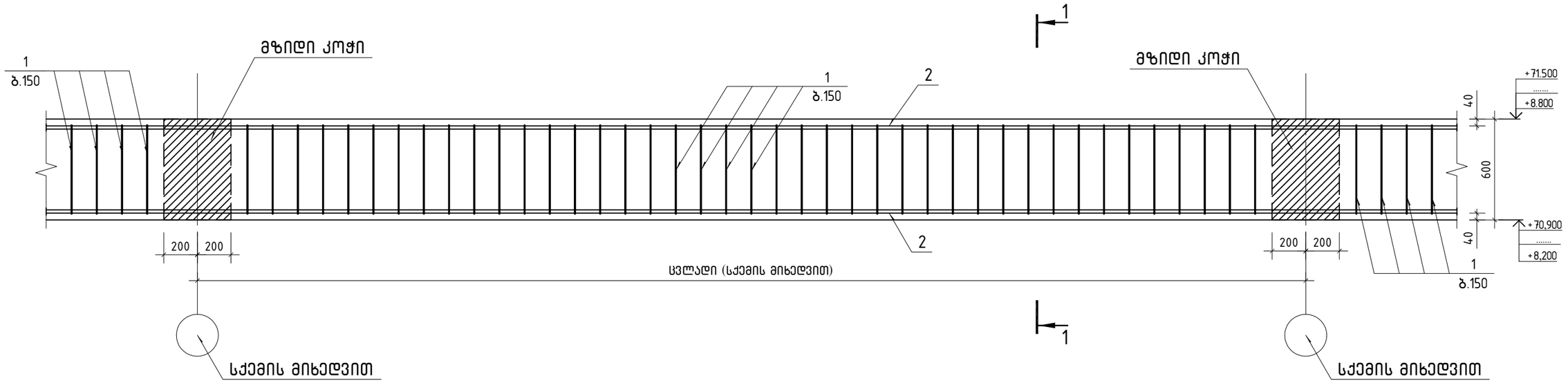

შენიშვნა:

პოზიცია 2 (ø20 B500B) დაიჭრას ადგილზე და გადაბმა მოხდეს 60ø სიგრძით

კვეთი 1-1

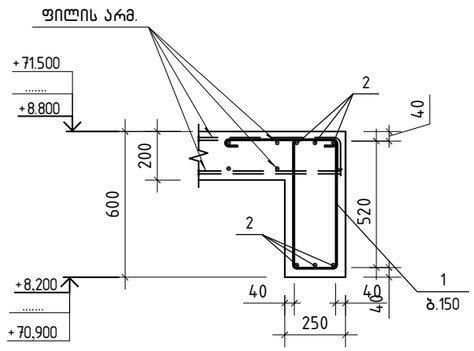

პოზ.1

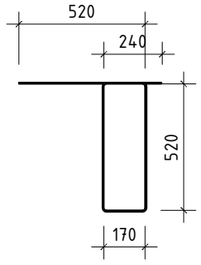

სპეციფიკაცია დათვლილია მთლიანად ბლოკი-1-სთვის

პოზ.	ა ღ ნ ი შ ვ ნ ა	დ ა ს ა ხ ე ლ ე ბ ა	რაოდ.	ერთ. წონა კგ	საერთო წონა კგ
		შემომსაზღვრელი კოჭი			
		დეტალები			
1		ø 8 B500B ℓ= 1970	12597	0.78 კგ	9791.5
2	დაიჭრას ადგილზე	ø 20 B500B ℓ= 2057600	6	5074.20 კგ	30445.2
		მასალები			
		B30 კლასის ბეტონი		283.43 მ³	

შ.პ.ს. „ჯი ენ პი“			ქ. თბილისი. პეტრე ქავთარაძის ქუჩა №22 01.14.03.040.373	
			ბლოკი 1	მუშა პრ.
მთ.კონსტ.	ო.ქვრივიშვილი		შემომსაზღვრელი კოჭი	დაკვ
შეასრულა	ნ.მელაძე			ფურც. № 5103
შეამოწმა	ო.ქვრივიშვილი		მასშტაბი 1: 25	ინვ. № ფურცლები

ელემენტის მარკა	რაოდენობა	არმატურის ნაკეთობები																ლითონის ნაკეთობები									საერთო ხარჯი; კგ	B30 ბეტონის ხარჯი; მ³
		არმატურის კლასი																										
		B500B				B500B																						
		Ø6	Ø8	Ø10	ჯამი	Ø8	Ø10	Ø12	Ø14	Ø16	Ø18	Ø20	Ø22	Ø25	Ø28	Ø32	ჯამი	სულ									სულ		
მონოლითური კოჭები																												
კ-1	2		584.6		585								1396.8	382.4	531.8		2 311	2 896									2 896	14.26
კ-2	2		558.6		559								1452.8	806.4			2 259	2 818									2 818	13.54
კ-3	1		328.2		328								874.4	403.2			1 278	1 606									1 606	7.93
კ-4	1		79.2		79								292.1				292	371									371	1.81
კ-4'	1		88.3		88								317.2				317	406									406	2.06
კ-4''	1		100.2		100								338.3				338	439									439	2.38
კ-5	2		353.6		354								735.2	805.0			1 540	1 894									1 894	8.62
კ-6	1		220.2		220			27.3					367.0	394.9			789	1 009									1 009	5.37
კ-7	1		328.2		328								876.5	402.0			1 279	1 607									1 607	7.93
კ-8	2		905.6		906								1916.8	1352.0			3 269	4 174									4 174	21.92
კ-9	1		445.0		445								963.1	682.1			1 645	2 090									2 090	10.79
კ-9'	1		439.9		440								958.3	676.0			1 634	2 074									2 074	10.64
კ-10	1		380.4		380								1222.0	194.7			1 417	1 797									1 797	8.99
კ-11	2		667.2		667								1370.4	976.6			2 347	3 014									3 014	16.20
კ-32	23		568.1		568								977.5	1271.9			2 249	2 818									2 818	15.64
კ-36	2		475.2		475								904.0	726.6			1 631	2 106									2 106	11.64
კ-39	2		222.8		223								515.2	230.0			745	968									968	5.38
კ-12	2		584.6		585								1396.8	382.4	531.8		2 311	2 896									2 896	14.26
კ-13	2		205.2		205								718.4				718	924									924	4.92
კ-14	3		191.4		191								318.6	601.2			920	1 111									1 111	4.68
კ-15	2		227.2		227								155.6	886.6			1 042	1 269									1 269	5.50
კ-16	1		113.6		114								77.8	240.1	254.9		573	686									686	2.75
კ-17	1		176.8		177								369.6	402.6			772	949									949	4.31
კ-18	1		79.2		79								292.1				292	371									371	1.81
კ-18'	1		88.3		88								317.2				317	406									406	2.06
კ-18''	1		100.2		100								338.3				338	439									439	2.38
კ-19	1		176.8		177								367.6	400.2			768	945									945	4.31
კ-20	1		364.8		365								782.2	581.7			1 364	1 729									1 729	7.93
კ-21	1		451.1		451								713.2	872.8	153.1		1 739	2 190									2 190	10.96
კ-22	1		445.0		445								711.1	872.8	153.1		1 737	2 182									2 182	10.79
		9 950		9 950			27					22 036	14 544	1 625		38 232	48 182									48 182	242

შ.პ.ს. „ჯი ენ პი“			ქ. თბილისი. პეტრე ქავთარაძის ქუჩა №22 01.14.03.040.373
			ბლოკი 1 — მუშა პრ.
მთ.კონსტ.	ო.ქვრივიშვილი		მასალათა ხარჯის უწყისი (კოჭები) — დაკვ
შეასრულა	ნ.მელაძე		ფურც. № 5104
შეამოწმა	ო.ქვრივიშვილი		მასშტაბი 1: — ინვ. № — ფურცლები

ელემენტის მარკა	რაოდენობა	არმატურის ნაკეთობები																	ლითონის ნაკეთობები									საერთო ხარჯი; კგ	B35 ბეტონის ხარჯი; მ³
		არმატურის კლასი																სულ									სულ		
		B500B				B500B																							
		Ø6	Ø8	Ø10	ჯამი	Ø8	Ø10	Ø12	Ø14	Ø16	Ø18	Ø20	Ø22	Ø25	Ø28	Ø32	ჯამი												
მონოლითური კოჭები																													
კ-22'	1		439.9		440								958.5	613.5			1 572	2 012										2 012	10.64
კ-23	1		380.4		380								1 222.6	194.7			1 417	1 798										1 798	8.99
კ-24	1		451.1		451								960.2	676.0			1 636	2 087										2 087	10.96
კ-71	2		119.0		119								184.8	238.0			423	542										542	2.20
კ-25	2		332.8		333								928.8	405.6			1 334	1 667										1 667	8.04
კ-26	2		96.0		96								353.4				353	449										449	2.28
კ-26'	1		50.6		51								169.5				170	220										220	1.21
კ-27	3		382.2		382								628.8	1 185.3			1 814	2 196										2 196	9.39
კ-28	2		534.4		534								951.4	1 154.2			2 106	2 640										2 640	11.18
კ-29	1		271.3		271							37.7	411.7	535.0			984	1 256										1 256	6.48
კ-30	2		668.6		669								1 369.4	976.6			2 346	3 015										3 015	16.20
კ-30'	1		328.4		328								684.7	488.3			1 173	1 501										1 501	7.96
კ-31	1		243.9		244								946.7				947	1 191										1 191	6.30
კ-33	3		865.2		865						187.8		1 101.9	1 632.0			2 922	3 787										3 787	15.66
კ-33'	1		272.8		273						57.8		367.3	530.1			955	1 228										1 228	5.08
კ-34	2		218.0		218						62.6		279.4	327.4			669	887										887	3.48
კ-34'	1		111.6		112						31.3		132.5	163.7			328	439										439	1.81
კ-35	3		374.4		374						93.9		208.8	1 082.1			1 385	1 759										1 759	6.48
კ-37	2		680.8		681						53.0		1 152.6	1 408.6			2 614	3 295										3 295	17.26
კ-37'	1		389.4		389						28.9		576.3	711.2			1 316	1 706										1 706	8.56
კ-38	1		304.9		305						31.3		839.3	222.5			1 093	1 398										1 398	6.90
კ-40	15		4 404.0		4 404						939.0		5 509.5	8 160.0			14 609	19 013										19 013	79.80
კ-40'	5		1 390.0		1 390						289.0		1 836.5	2 650.5			4 776	6 166										6 166	25.85
კ-41	10		1 108.0		1 108						313.0		1 349.0	1 637.0			3 299	4 407										4 407	17.90
კ-41'	5		567.0		567						156.5		685.0	818.5			1 660	2 227										2 227	9.30
კ-42	15		1 888.5		1 889						469.5		1 044.0	5 410.5			6 924	8 813										8 813	33.15
კ-43	10		3 404.0		3 404						265.0		5 763.0	7 043.0			13 071	16 475										16 475	86.30
კ-43'	5		1 959.0		1 959						144.5		2 881.5	3 556.0			6 582	8 541										8 541	43.00
კ-44	5		1 576.5		1 577						156.5		4 184.5	1 112.5			5 454	7 030										7 030	35.70
კ-45	2		587.2		587						125.2		734.6	1 088.0			1 948	2 535										2 535	10.64
			24 400		24 400						3 405	38	38 416	44 021			85 880	110 279										110 279	509

შ.პ.ს. „ჯი ენ პი“			ქ. თბილისი. პეტრე ქავთარაძის ქუჩა №22 01.14.03.040.373
			ბლოკი 1 / მუშა პრ.
მთ.კონსტ.	ო.ქვრივიშვილი		დაკვ
შეასრულა	ნ.მელაძე		მასალათა ხარჯის უწყისი (კოჭები) / ფურც. № 5105
შეამოწმა	ო.ქვრივიშვილი		მასშტაბი 1: / ინვ. № / ფურცლები

ელემენტის მარკა	რაოდენობა	არმატურის ნაკეთობები																ლითონის ნაკეთობები									სპერთო ხარჯი; კგ	B35 ბეტონის ხარჯი; მ³
		არმატურის კლასი																										
		B500B				B500B																						
		Ø6	Ø8	Ø10	ჯამი	Ø8	Ø10	Ø12	Ø14	Ø16	Ø18	Ø20	Ø22	Ø25	Ø28	Ø32	ჯამი	სულ								სულ		
მონოლითური კოჭები																												
კ-45'	1		278.0		278						57.8		367.3	530.1			955	1 233									1 233	5.17
კ-45''	1		293.6		294						62.6		367.3	544.0			974	1 268									1 268	5.32
კ-46	2		221.6		222						62.6		269.8	327.4			660	881									881	3.58
კ-46'	1		113.4		113						31.3		137.0	163.7			332	445									445	1.86
კ-47	3		377.7		378						93.9		208.8	1 082.1			1 385	1 763									1 763	6.63
კ-48	2		680.8		681						53.0		1 152.6	1 408.6			2 614	3 295									3 295	17.26
კ-48'	1		391.8		392						28.9		576.3	711.2			1 316	1 708									1 708	8.60
კ-49	1		315.3		315						31.3		836.9	222.5			1 091	1 406									1 406	7.14
კ-50	13		3 896.1		3 896						813.8		4 774.9	4 451.2	3 287.7		13 328	17 224									17 224	71.24
კ-50'	5		1 420.5		1 421						289.0		1 836.5	1 642.5	1 264.5		5 033	6 453									6 453	26.70
კ-50''	1		296.2		296						62.6		366.2	342.4	252.9		1 024	1 320									1 320	5.39
კ-51	2		225.0		225						62.6		269.8	327.4			660	885									885	3.68
კ-51'	1		113.8		114						31.3		135.8	163.7			331	445									445	1.87
კ-52	3		380.4		380						93.9		208.8	491.1	741.3		1 535	1 916									1 916	6.69
კ-53	10		3 457.0		3 457						265.0		5 763.0	7 043.0			13 071	16 528									16 528	88.00
კ-53'	5		1 993.5		1 994						144.5		2 881.5	3 556.0			6 582	8 576									8 576	44.00
კ-54	12		3 908.4		3 908						375.6		10 014.0	2 670.0			13 060	16 968									16 968	90.24
კ-55	2		225.0		225						62.6		269.8	327.4			660	885									885	3.68
კ-55'	1		113.8		114						31.3		135.8	163.7			331	445									445	1.87
კ-56	3		380.4		380						93.9		208.8	491.1	741.3		1 535	1 916									1 916	6.69
კ-57	1		296.2		296						62.6		366.2	342.4	252.9		1 024	1 320									1 320	5.39
კ-58	20		2 284.0		2 284						626.0		2 698.0	3 274.0			6 598	8 882									8 882	37.60
კ-58'	10		1 155.0		1 155						313.0		1 358.0	1 637.0			3 308	4 463									4 463	19.20
კ-59	9		1 156.5		1 157						281.7		626.4	1 473.3	2 223.9		4 605	5 762									5 762	20.52
კ-60	3		899.1		899						187.8		1 101.9	1 027.2	758.7		3 076	3 975									3 975	16.44
კ-60'	1		284.1		284						57.8		367.3	328.5	252.9		1 007	1 291									1 291	5.34
კ-61	3		385.5		386						93.9		208.8	491.1	741.3		1 535	1 921									1 921	6.84
კ-62	2		691.4		691						53.0		1 152.6	1 408.6			2 614	3 306									3 306	17.60
კ-62'	1		398.7		399						28.9		576.3	711.2			1 316	1 715									1 715	8.80
კ-63	18		5 398.2		5 398						1 126.8		6 611.4	6 163.2	4 552.2		18 454	23 852									23 852	100.08
			32 031		32 031						5 579		45 848	43 516	15 070		110 012	142 043									142 043	643

შ.პ.ს. „ჯი ენ პი“			ქ. თბილისი. კეტრე ქავთარაძის ქუჩა №22 01.14.03.040.373
			ბლოკი 1 — მუშა პრ.
მთ.კონსტ.	ო.ქვრივიშვილი		
შესრულა	ნ.გელაძე		მასალათა ხარჯის უწყისი (კოჭები) — ფურც. № 5106
შეამოწმა	ო.ქვრივიშვილი		მასშტაბი 1: — ინვ. № — ფურცლები

ელემენტის მარკა	რაოდენობა	არმატურის ნაკეთობები																	ლითონის ნაკეთობები							საერთო ხარჯი, კგ	B30 ბეტონის ხარჯი, მ3
		არმატურის კლასი																სულ							სულ		
		B500B				B500B																					
		Ø6	Ø8	Ø10	ჯამი	Ø8	Ø10	Ø12	Ø14	Ø16	Ø18	Ø20	Ø22	Ø25	Ø28	Ø32	ჯამი										
<u>მონოლითური კოჭები</u>																											
კ–63'	6		1 709.4		1 709						346.8		2 197.2	1 971.0	1 517.4		6 032	7 742								7 742	32.46
კ–64	18		2 340.0		2 340						563.4		1 252.8	2 946.6	4 447.8		9 211	11 551								11 551	41.40
კ–65	12		4 212.0		4 212						318.0		5 830.8	9 852.0			16 001	20 213								20 213	107.52
კ–65'	6		2 423.4		2 423						173.4		3 457.8	4 267.2			7 898	10 322								10 322	53.64
კ–66	3		899.7		900						187.8		1 101.9	1 027.2	758.7		3 076	3 975								3 975	16.68
კ–66'	1		284.9		285						57.8		366.2	328.5	252.9		1 005	1 290								1 290	5.41
კ–67	2		228.4		228						62.6		269.8	327.4			660	888								888	3.76
კ–67'	1		115.5		116						31.3		135.8	163.7			331	446								446	1.92
კ–68	3		390.0		390						93.9		208.8	491.1	741.3		1 535	1 925								1 925	6.90
კ–69	2		702.0		702						53.0		971.8	1 642.0			2 667	3 369								3 369	17.92
კ–69'	1		403.9		404						28.9		576.3	711.2			1 316	1 720								1 720	8.94
კ–70	1		325.7		326						31.3		834.5	222.5			1 088	1 414								1 414	7.52
შემომსაზღვრელი კოჭი	1		9 791.5		9 792							30 445.2					30 445	40 237								40 237	283.43
			23 826		23 826						1 948	30 445	17 204	23 950	7 718		81 266	105 092								105 092	588

შ.პ.ს. „ჯი ენ პი“

ქ. თბილისი. პეტრე ქავთარაძის ქუჩა №22
01.14.03.040.373

ბლოკი 1

მუშა პრ.

მთ.კონსტ.	ო.ქვრივიშვილი	
შეასრულა	ნ.მელაძე	
შეამოწმა	ო.ქვრივიშვილი	

მასალათა ხარჯის უწყისი (კოჭები)

დაკვ

ფურც. № 5107

მასშტაბი 1:

ინვ. №

ფურცლები

მონოლითური ბირთვი ბ-1 არმირებს გეგმა ▽-7.50-ზე

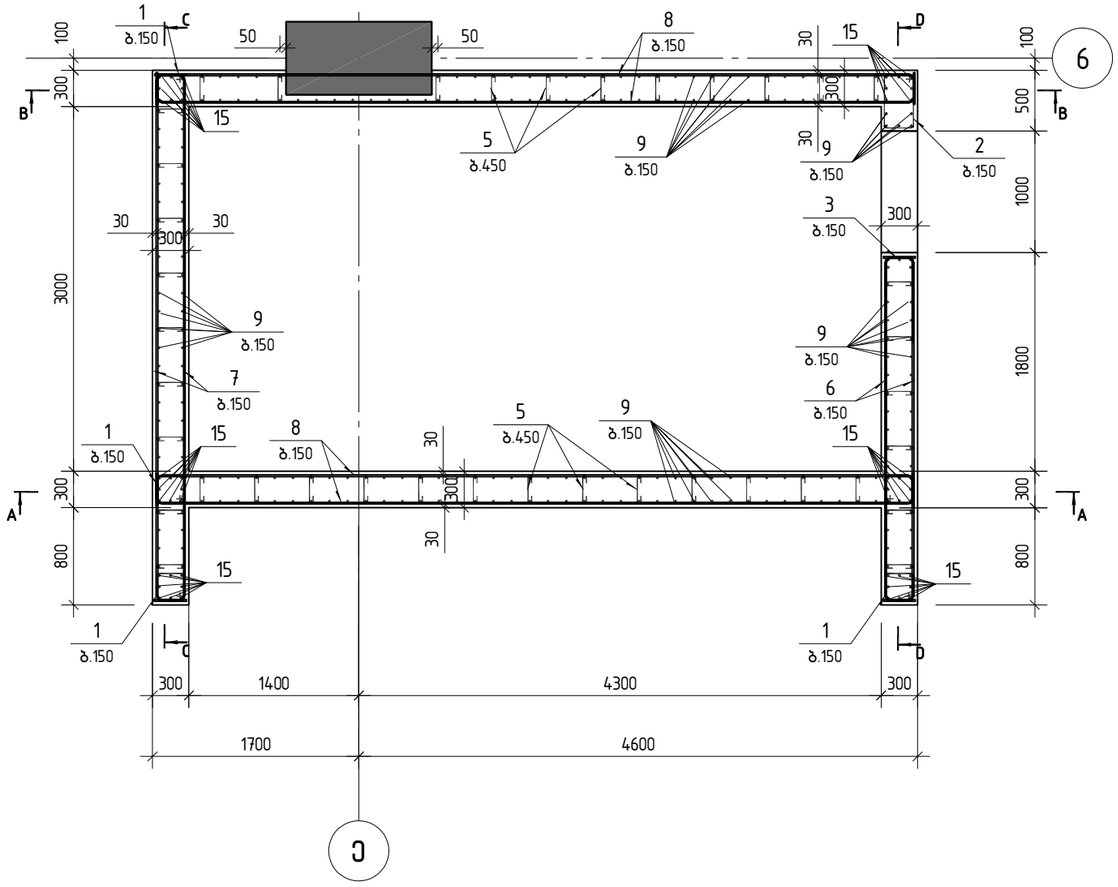

პოზ.	შენიშვნა	დ ა ს ა ხ ე ლ ე ბ ა	რაოდ	მასა კგ	მასა სულ კგ
		მონ.ბირთვი ბ-1 ▽-7.50 სპეციფიკაცია			
		მასალები			
		ბეტონი B40		17.93	$მ^3$
		არმატურის ნაკეთობები			
1		ø8 A500C L=1020	105	0.40	42.0
2		ø8 A500C L=1490	21	0.59	12.4
3		ø14 A500C L=1600	16	1.93	30.9
4		ø14 A500C L=1570	16	1.90	30.4
5		ø8 A500C L=390	300	0.15	45.0
6		ø16 A500C L=3200	32	5.05	161.6
7		ø16 A500C L=4700	54	7.42	400.5
8		ø16 A500C L=6580	84	10.38	872.2
9		ø18 A500C L=4280	251	8.55	2146.4
10		ø25 A500C L=2900	3	11.15	33.5
11		ø25 A500C L=3540	2	13.64	27.3
12		ø25 A500C L=3550	2	13.68	27.4
13		ø25 A500C L=3870	2	14.91	29.8
14		ø25 A500C L=3910	2	15.07	30.1
15		ø25 A500C L=4700	50	18.11	905.5

შ.პ.ს. „ჯი აი პი ენ“			ქ. თბილისი. კეტრე ქავთარაძის ქუჩა №22 01.14.03.040.373	
			ბლოკი 1	მუშა პრ.
მთ.კონსტ.	ო.ქვრივიშვილი		მონოლითური ბირთვი ბ-1 არმირებს გეგმა ▽-7.50-ზე	დაკვ
შეასრულა	ე. ტალახაძე			ფურც. 601
შეამოწმა	ო.ქვრივიშვილი		მასშტაბი 1:50	ფურცლები

A–A

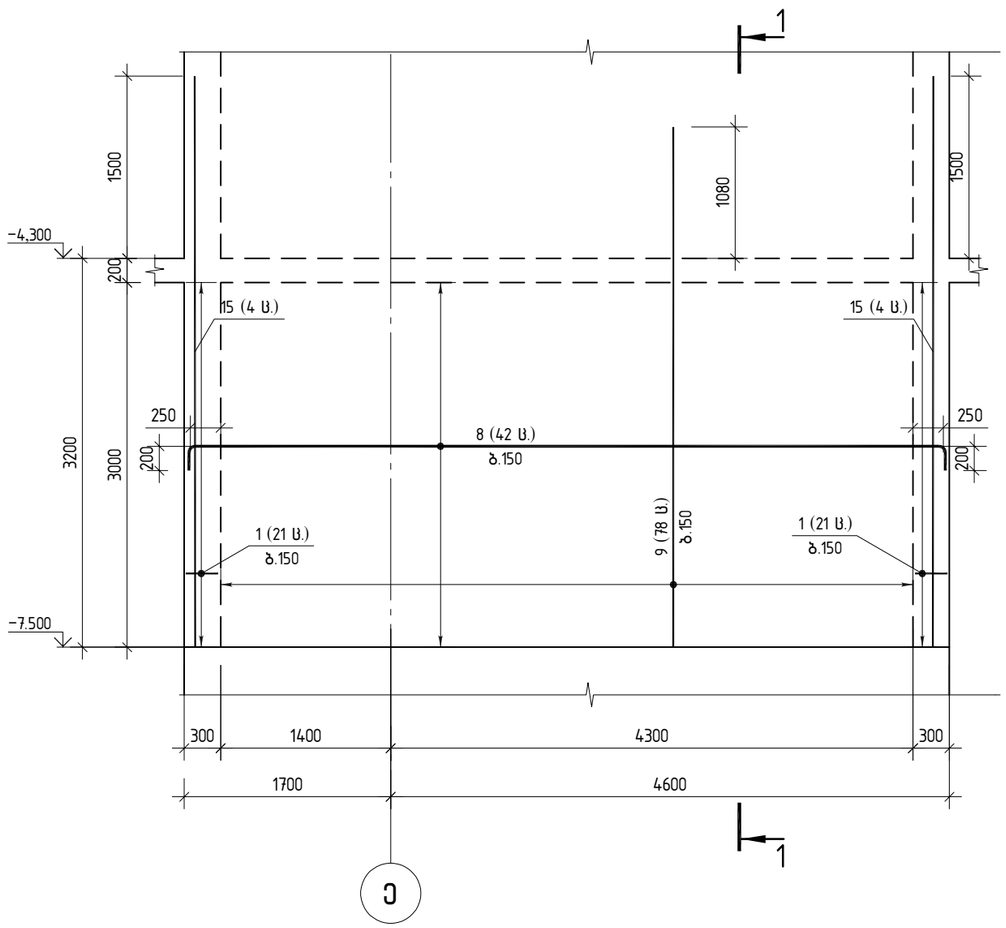

B–B

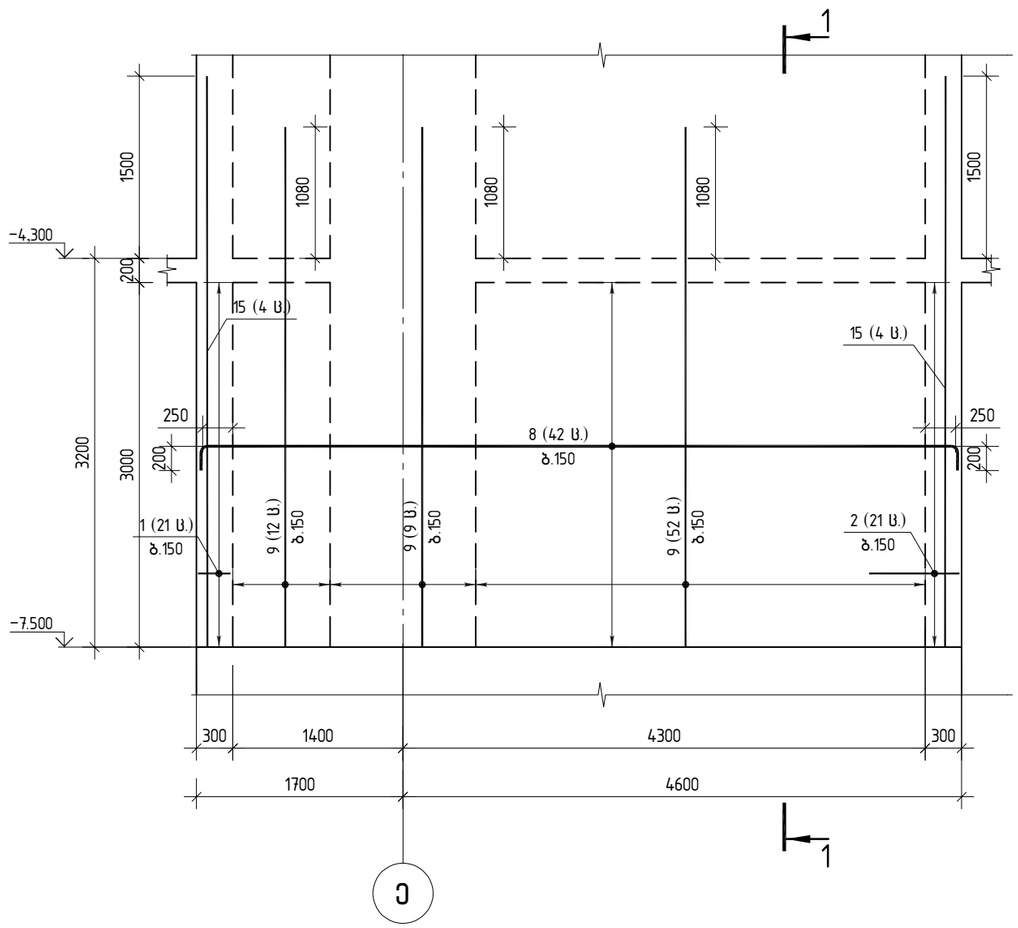

ჭრილი 1–1

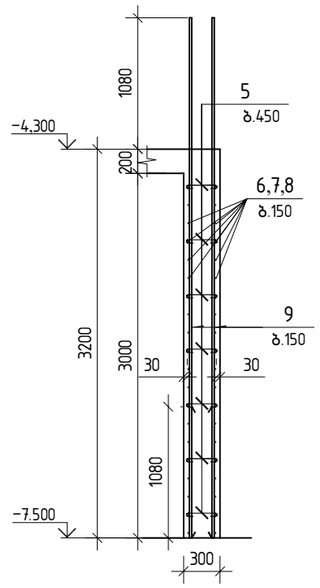

შპს „ჯი აი პი ენ“			ქ. თბილისი. პეტრე ქავთარაძის ქუჩა №22 01.14.03.040.373	
			ბლოკი 1	მუშა პრ.
მთ.კონსტ.	ო.ქვრივიშვილი		მონოლითური ბირთვი ბ–1 –ის კვეთი A–A; B–B ▽–7.50–ზე	დაკვ
შეასრულა	ე. ტალახაძე			ფურც. 602
შეამოწმა	ო.ქვრივიშვილი		მასშტაბი 1:50	ინვ. ფურცლები

C-C

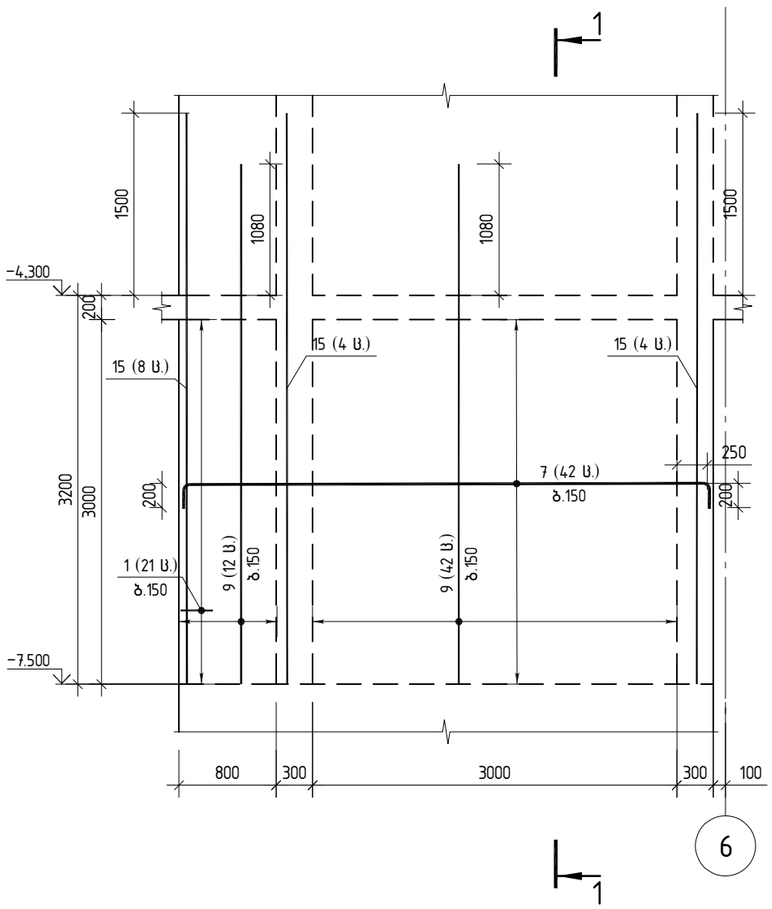

D-D

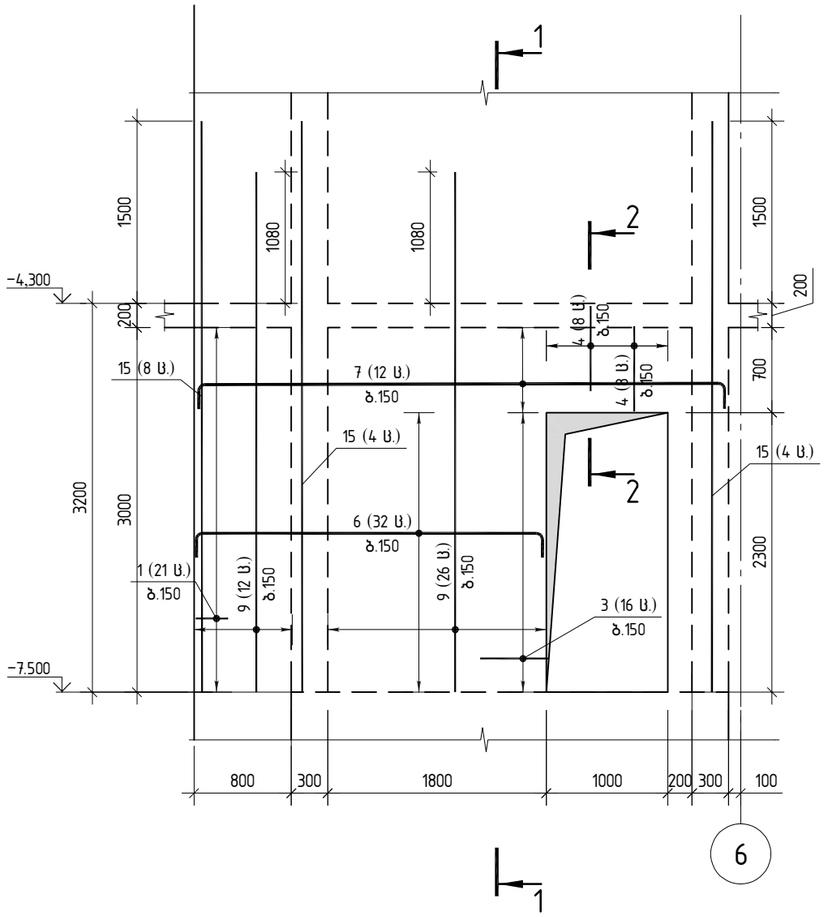

ღიობის გაძლიერება

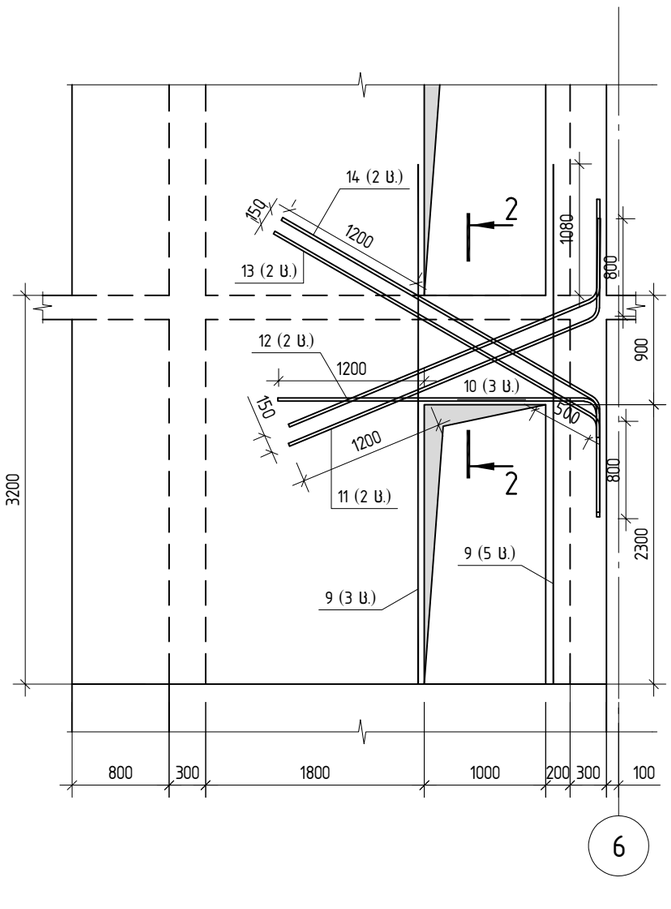

ჭრილი 2-2

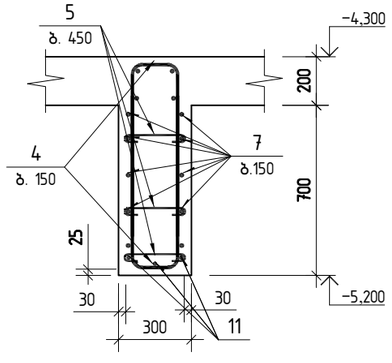

პოზ.1

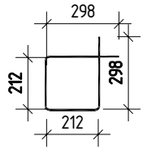

პოზ.2

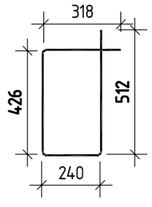

პოზ.3

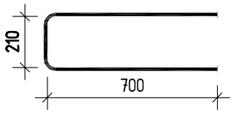

პოზ.4

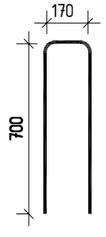

პოზ.5

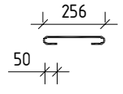

შ.პ.ს. „ჯი აი პი ენ“			ქ. თბილისი. პეტრე ქავთარაძის ქუჩა №22 01.14.03.040.373	
			ბლოკი 1	მუშა პრ.
მთ.კონსტ.	ო.ქვრივიშვილი		მონოლითური ბირთვი ბ-1 -ის ქვეთი C-C;D-D; ჭრილი 1-1; 2-2 ▽-7.50-ზე	დაკვ
შეასრულა	ე. ტალახაძე			ფურც. 603
შეამოწმა	ო.ქვრივიშვილი		მასშტაბი 1:50	ი63. ფურცლები

მონოლითური ბირთვი ბ-1 არმირებს გეგმა
▽-4.30 და ▽+4.50-ზე

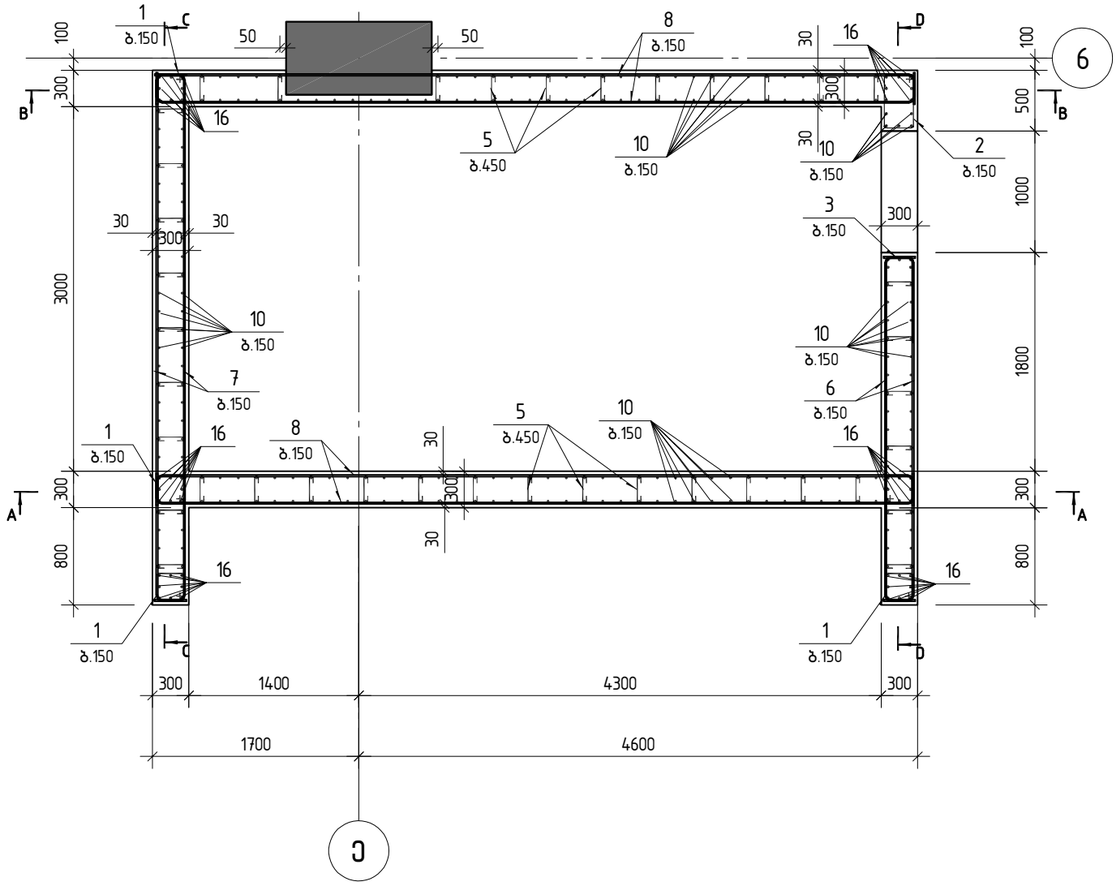

პოზ.	შენიშვნა	დ ა ს ა ხ ე ლ ე ბ ა	რაოდ	მასა კგ	მასა სულ კგ
		მონ.ბირთვი ბ-1 ▽-4.30 სპეციფიკაცია			
		მასალები			
		ბეტონი B40		24.34	$მ^3$
		არმატურის ნაკეთობები			
1		ø8 A500C L=1020	140	0.40	56.0
2		ø8 A500C L=1490	28	0.59	16.5
3		ø14 A500C L=1600	16	1.93	30.9
4		ø14 A500C L=1570	16	1.90	30.4
5		ø8 A500C L=390	400	0.15	60.0
6		ø16 A500C L=3200	32	5.05	161.6
7		ø16 A500C L=4700	82	7.42	608.2
8		ø16 A500C L=6580	112	10.38	1162.9
9		ø18 A500C L=2000	16	4.00	63.9
10		ø18 A500C L=5380	251	10.75	2698.1
11		ø25 A500C L=2895	3	11.15	33.5
12		ø25 A500C L=3540	2	13.64	27.3
13		ø25 A500C L=3550	2	13.68	27.4
14		ø25 A500C L=3730	2	14.37	28.7
15		ø25 A500C L=3760	2	14.49	29.0
16		ø25 A500C L=5800	48	22.35	1072.8

შ.პ.ს. „ჯი აი პი ენ“			ქ. თბილისი. კეტრე ქავთარაძის ქუჩა №22 01.14.03.040.373		
			ბლოკი 1		მუშა პრ.
მთ.კონსტ.	ო.ქვრივიშვილი		მონოლითური ბირთვი ბ-1 არმირებს გეგმა ▽-4.30-ზე		დაკვ
შეასრულა	ე. ტალახაძე				ფურც. 604
შეამოწმა	ო.ქვრივიშვილი		მასშტაბი 1:50	ინვ.	ფურცლები

A–A

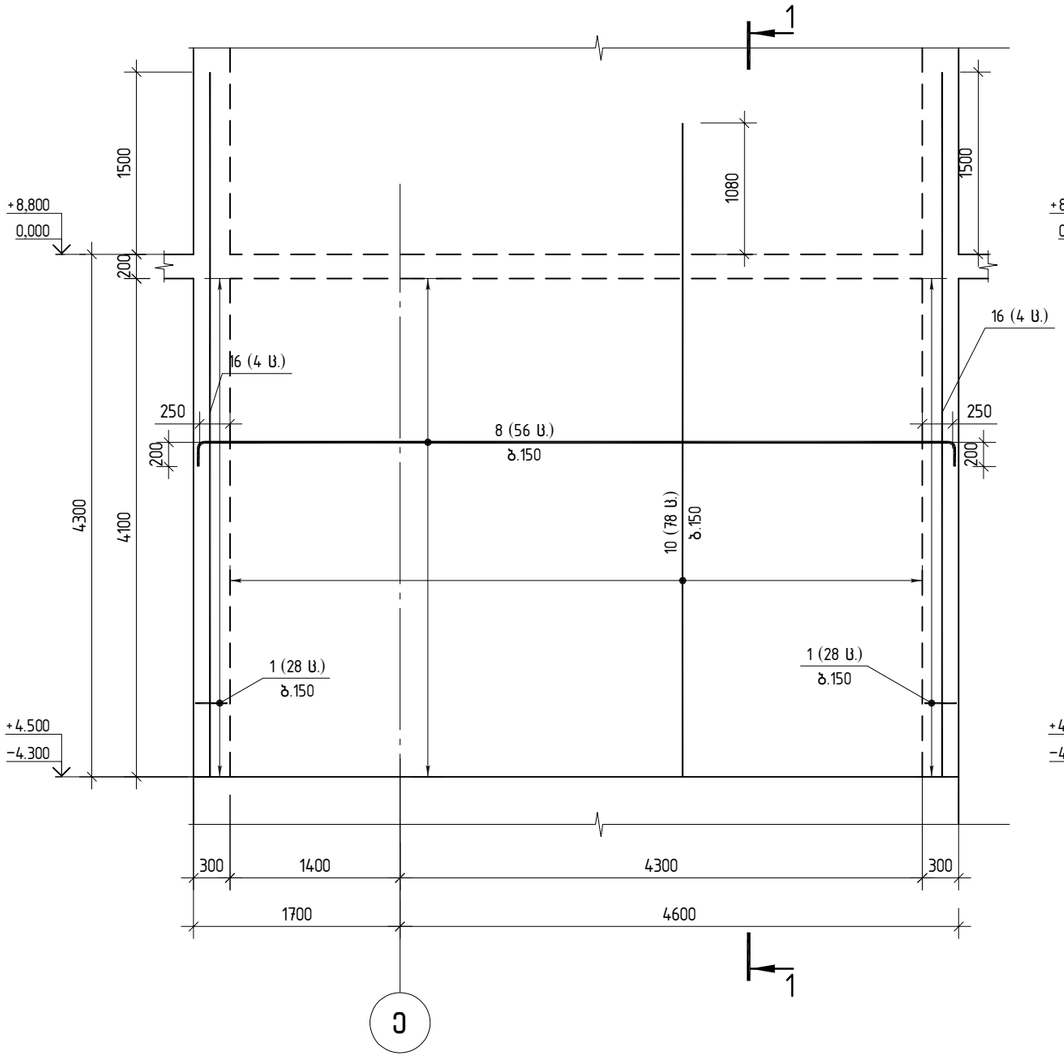

B–B

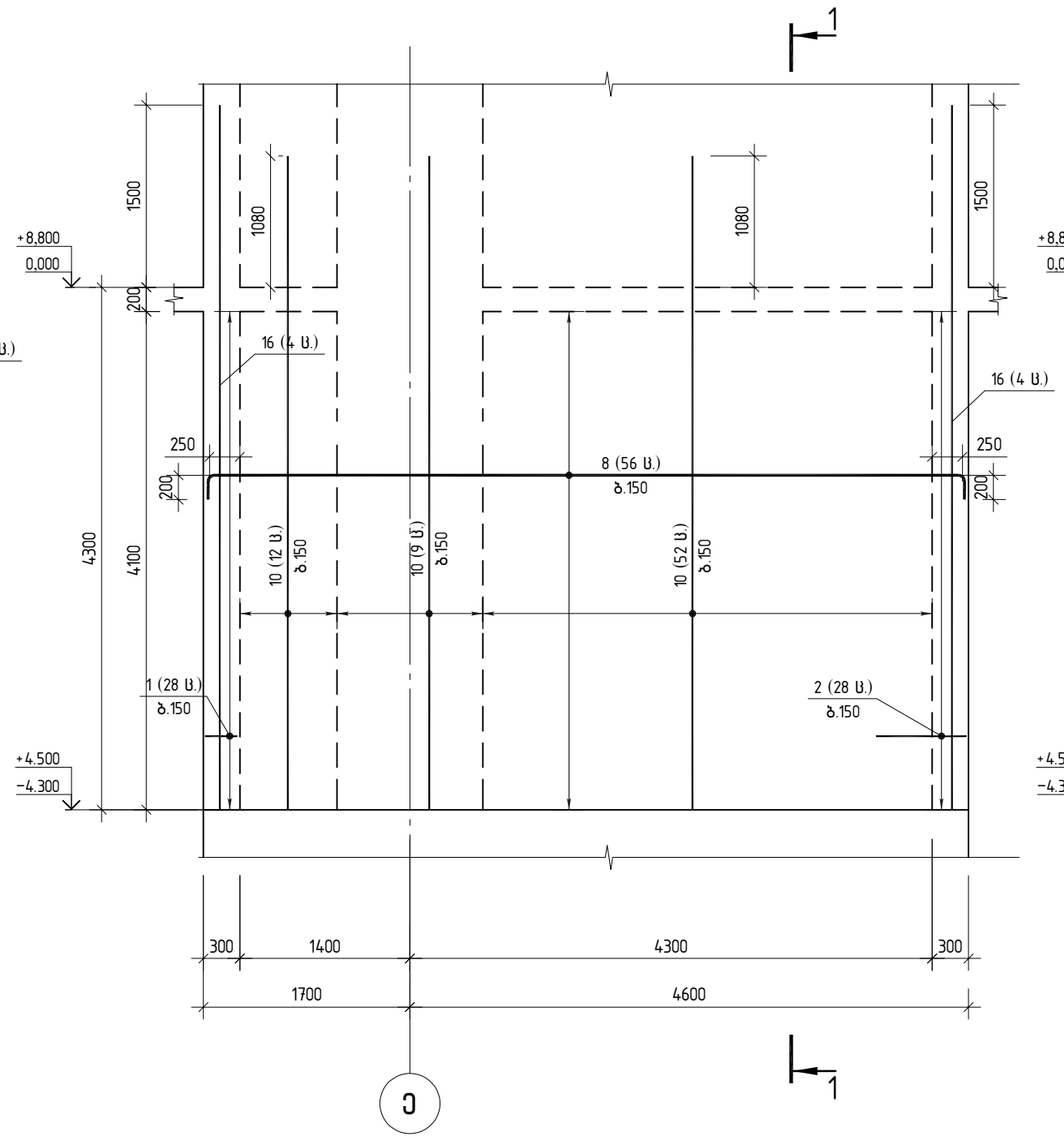

ჭრილი 1–1

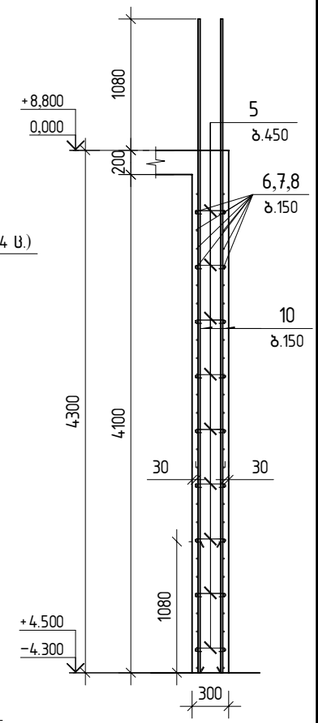

შპს „ჯი აი პი ენ“			ქ. თბილისი. პეტრე ქავთარაძის ქუჩა №22 01.14.03.040.373	
			ბლოკი 1	მუშა პრ.
მთ.კონსტ.	ო.ქვრივიშვილი		მონოლითური ბირთვი ბ–1 –ის კვეთი A–A; B–B ▽–4.30–ზე	დაკვ
შეასრულა	ე. ტალახაძე			ფურც. 605
შეამოწმა	ო.ქვრივიშვილი		მასშტაბი 1:50	ი163. ფურცლები

C-C

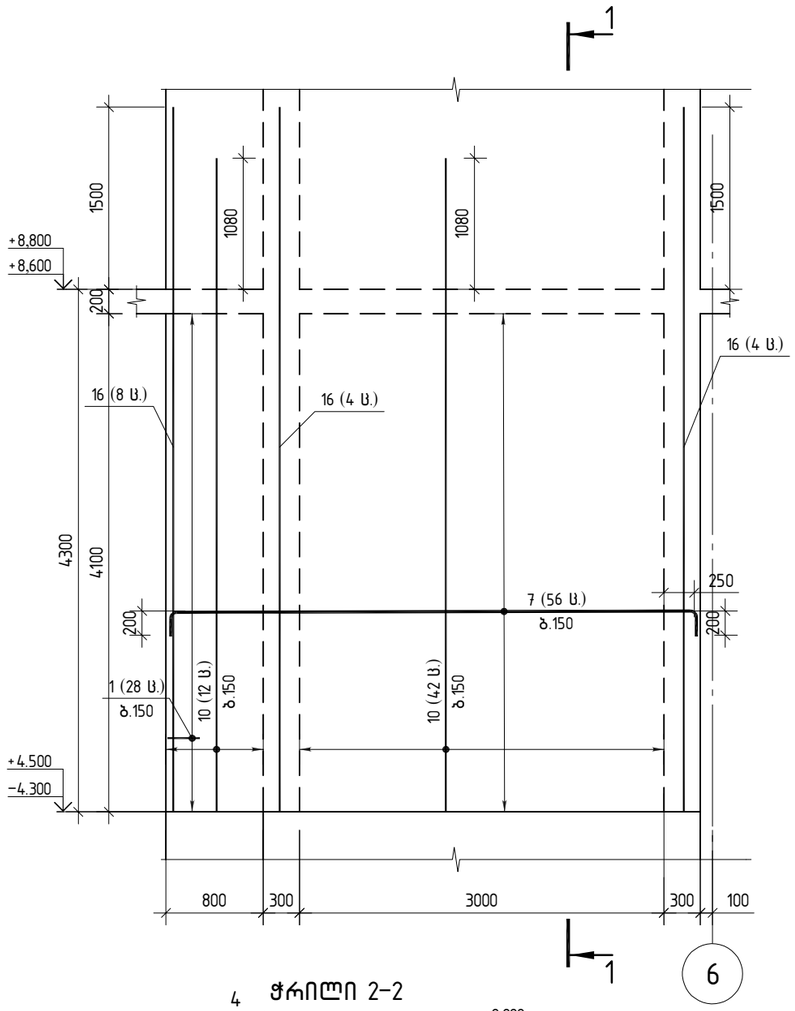

D-D

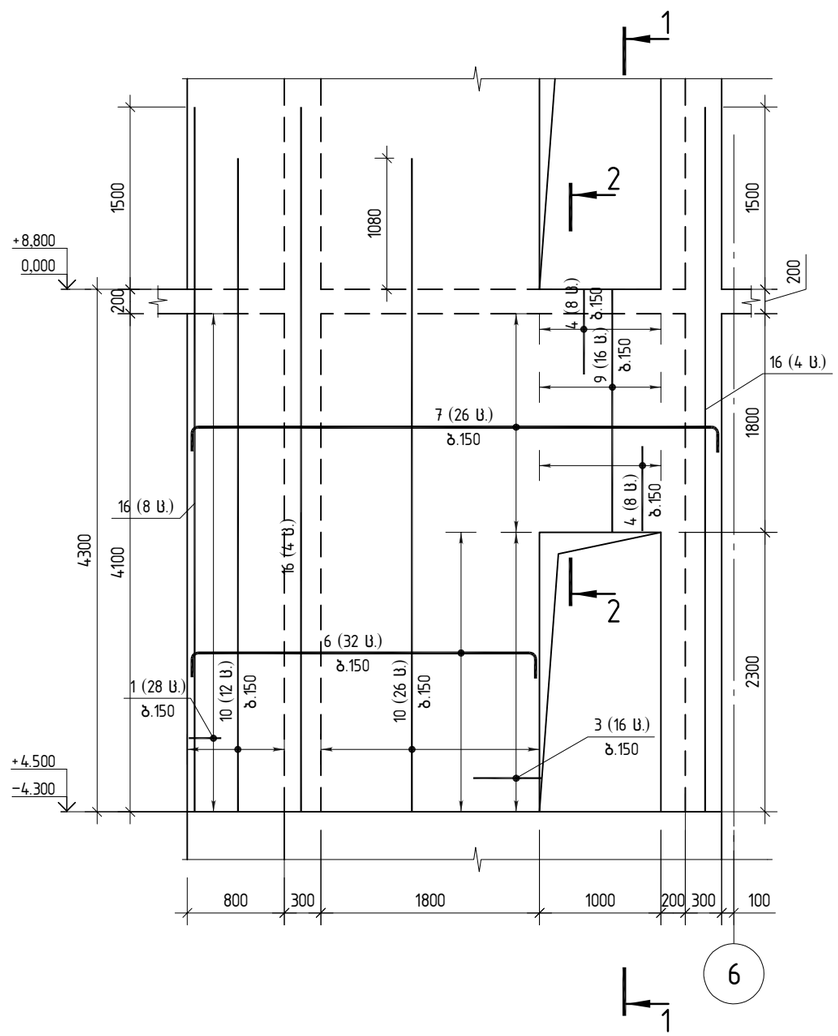

ღიობის გაძლიერება

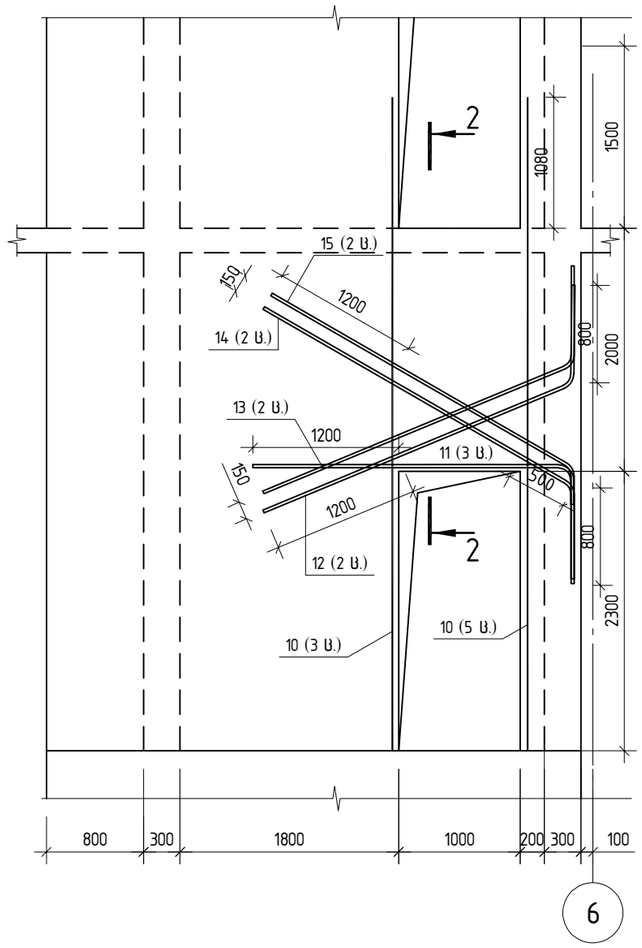

ჭრილი 2-2

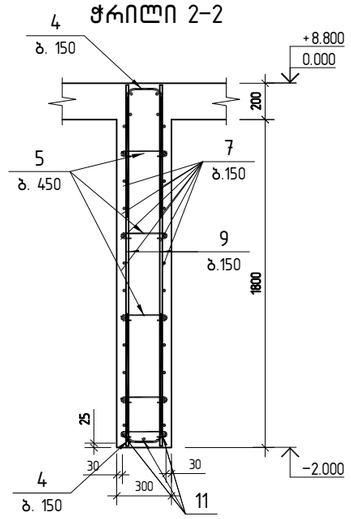

პოზ.1

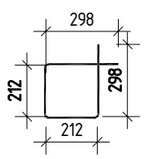

პოზ.2

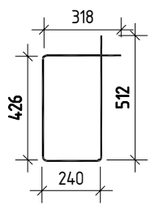

პოზ.3

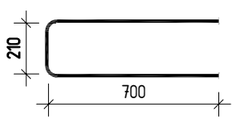

პოზ.4

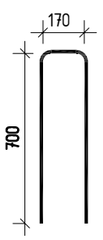

პოზ.5

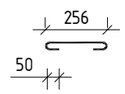

შ.პ.ს. „ჯი აი პი ეჯ“			ქ. თბილისი. კეტრე ქავთარაძის ქუჩა №22 01.14.03.040.373	
			ბლოკი 1	მუშა პრ.
მთ.კონსტ.	ო.ქვრივიშვილი		მონოლითური ბირთვი ბ-1 -ის კვეთი C-C;D-D; ჭრილი 1-1; 2-2 ▽-4.30-ზე	დაკვ
შეასრულა	ე. ტალახაძე			ფურც. 606
შეამოწმა	ო.ქვრივიშვილი		მასშტაბი 1:50	ინვ. ფურცლები

მონოლითური ბირთვი ბ-1 არმირებს გეგმა ▽0.00-ზე

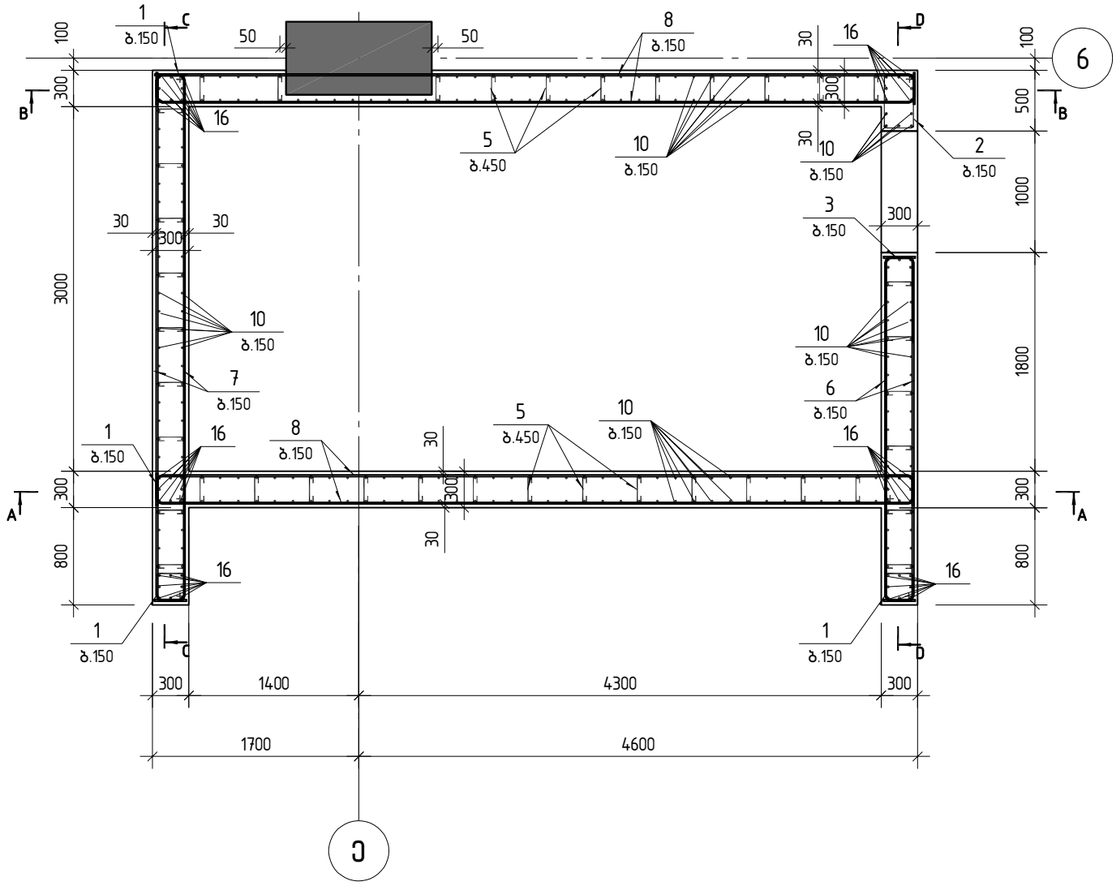

პოზ.	შენიშვნა	დ ა ს ა ხ ე ლ ე ბ ა	რაოდ	მასა კგ	მასა სულ კგ
		მონ.ბირთვი ბ-1 ▽0.00 სპეციფიკაცია			
		მასალები			
		ბეტონი B40		25.46	მ³
		არმატურის ნაკეთობები			
1		ø8 A500C L=1020	150	0.40	60.0
2		ø8 A500C L=1490	21	0.59	12.4
3		ø14 A500C L=1600	16	1.93	30.9
4		ø14 A500C L=1570	16	1.90	30.4
5		ø8 A500C L=390	400	0.15	60.0
6		ø16 A500C L=3200	32	5.05	161.6
7		ø16 A500C L=4700	88	7.42	652.7
8		ø16 A500C L=6580	120	10.38	1246.0
9		ø18 A500C L=2200	16	4.40	70.3
10		ø18 A500C L=5580	251	11.15	2798.4
11		ø25 A500C L=2895	3	11.15	33.5
12		ø25 A500C L=3540	2	13.64	27.3
13		ø25 A500C L=3550	2	13.68	27.4
14		ø25 A500C L=3730	2	14.37	28.7
15		ø25 A500C L=3760	2	14.49	29.0
16		ø25 A500C L=6000	52	23.12	1202.2

შ.პ.ს. „ჯი აი პი ენ“			ქ. თბილისი. კეტრე ქავთარაძის ქუჩა №22 01.14.03.040.373		
			ბლოკი 1		მუშა პრ.
მთ.კონსტ.	ო.ქვრივიშვილი		მონოლითური ბირთვი ბ-1 არმირებს გეგმა ▽0.00-ზე		დაკვ
შეასრულა	ე. ტალახაძე				ფურც. 607
შეამოწმა	ო.ქვრივიშვილი		მასშტაბი 1:50	ი.ნივ.	ფურცლები

A–A

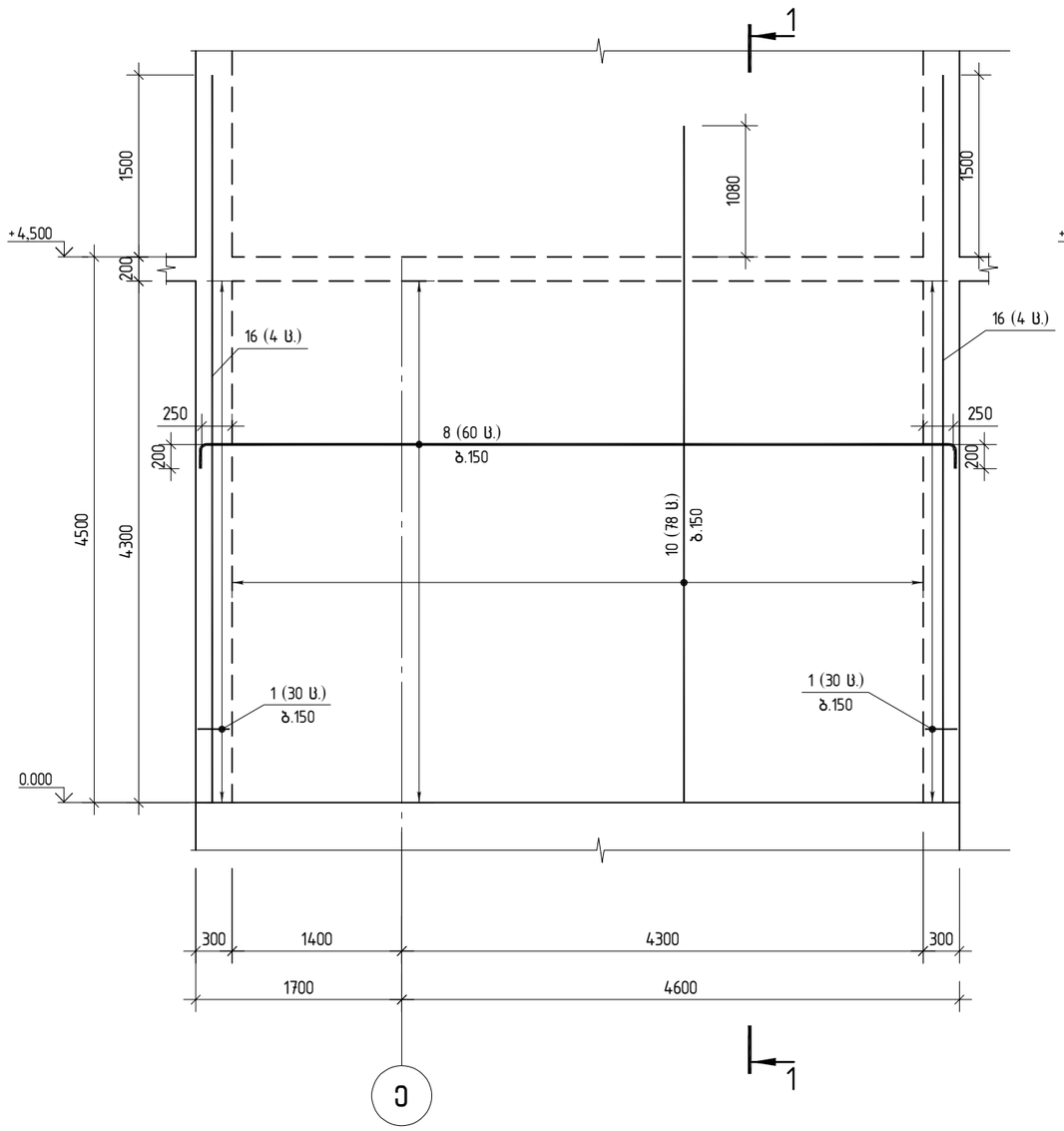

B–B

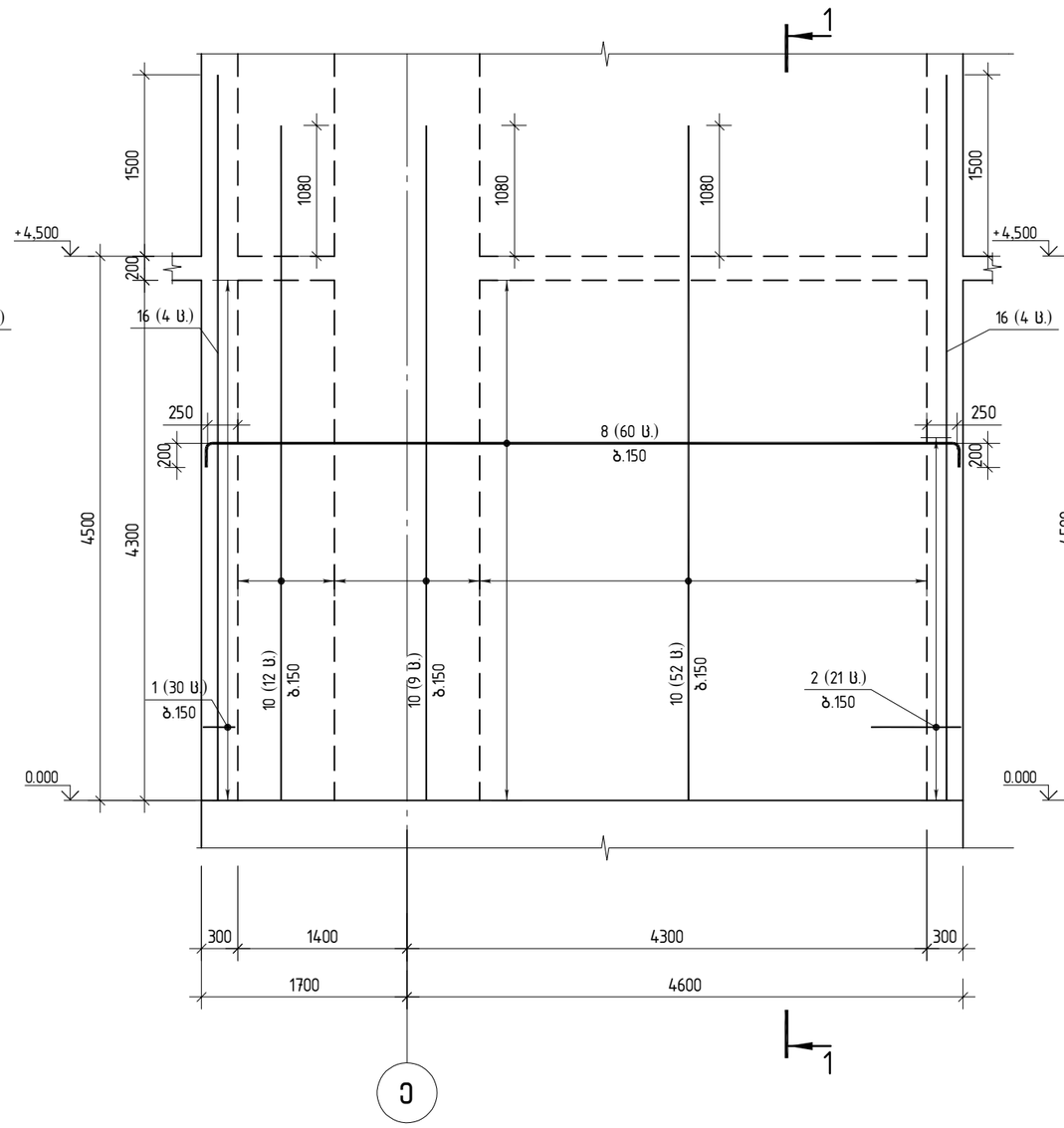

ჭრილი 1-1

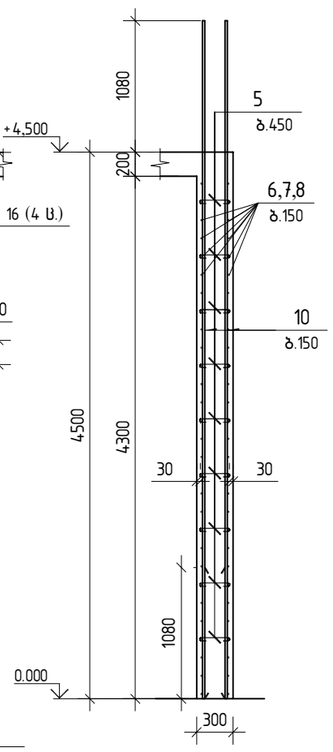

IPN შ.პ.ს. „ჯი აი პი ენ“			ქ. თბილისი. პეტრე ქავთარაძის ქუჩა №22 01.14.03.040.373	
			ბლოკი 1	მუშა პრ.
მთ.კონსტ.	ო.ქვრივიშვილი		მონოლითური ბირთვი ბ-1 -ის კვეთი А–А; В–В ▽0.00-ზე	დაკვ
შეასრულა	ე. ტალახაძე			ფურც. 608
შეამოწმა	ო.ქვრივიშვილი		მასშტაბი 1:50	ინვ. ფურცლები

C-C

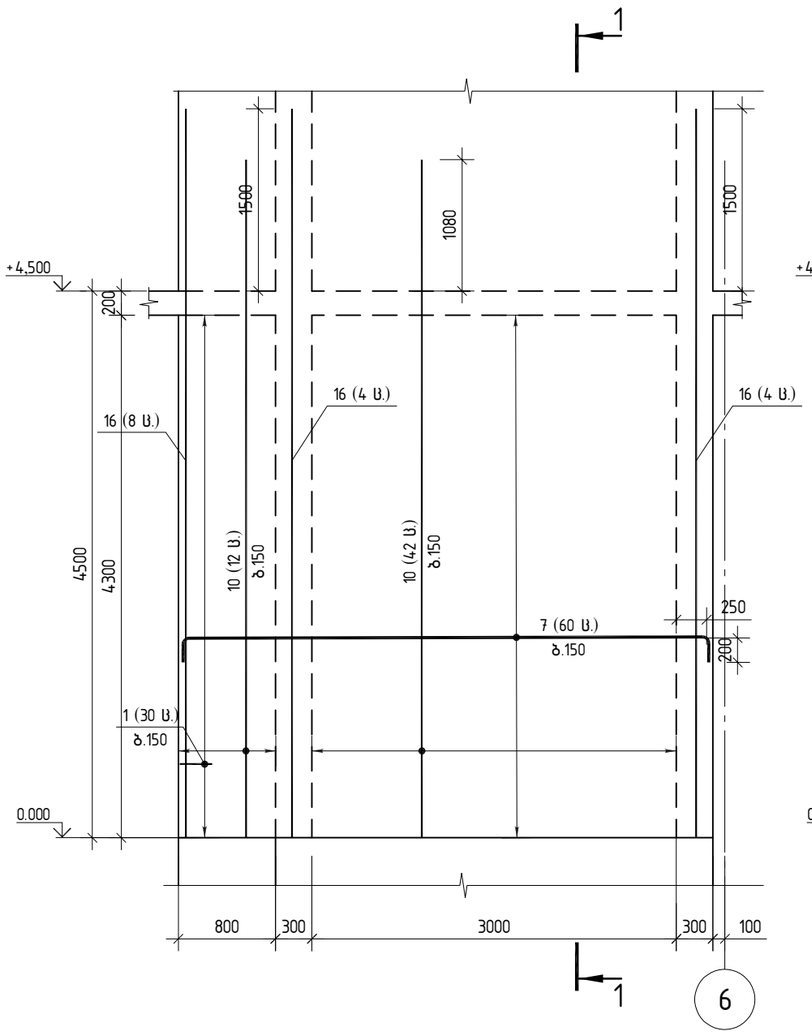

D-D

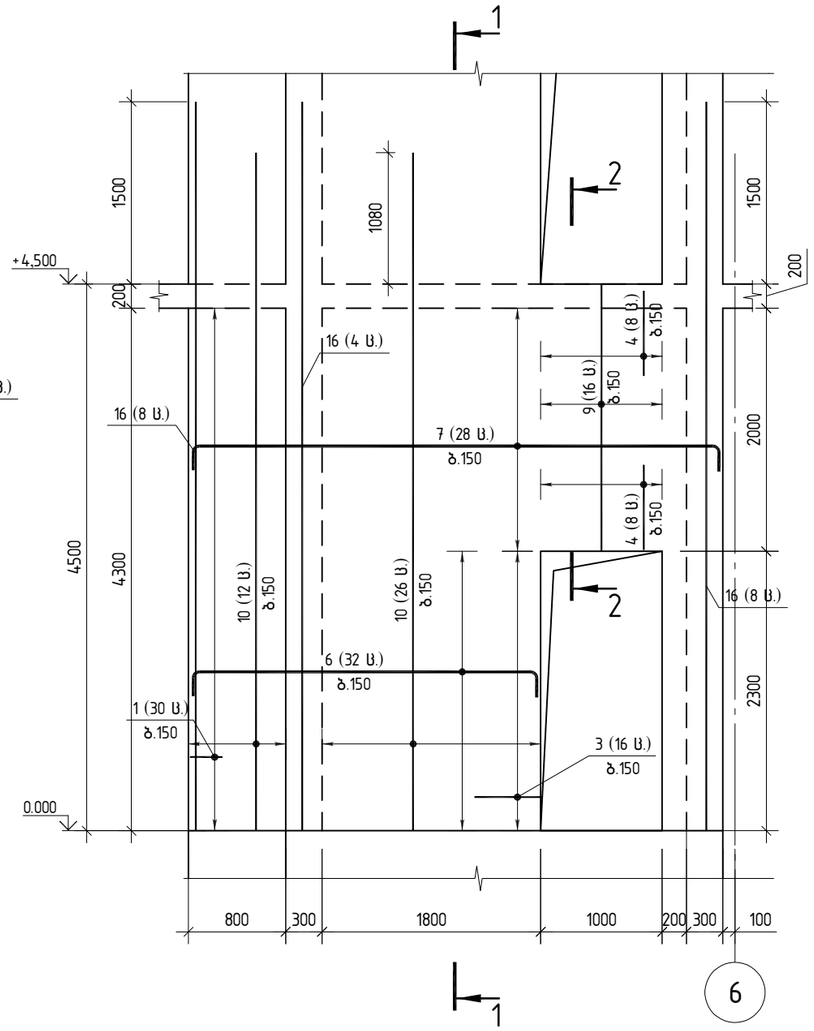

ღიობის გაძლიერება

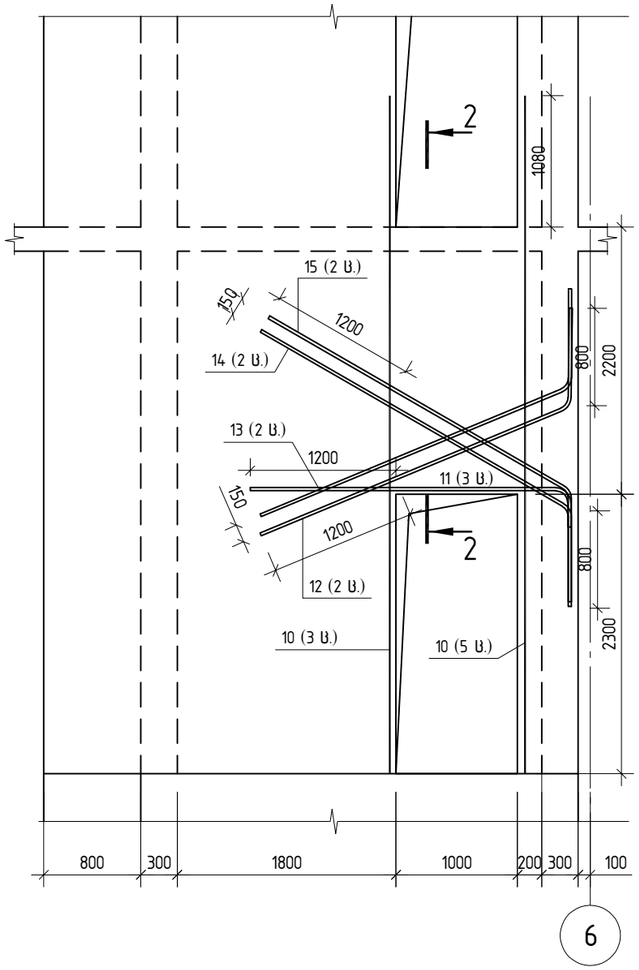

4 ჭრილი 2-2

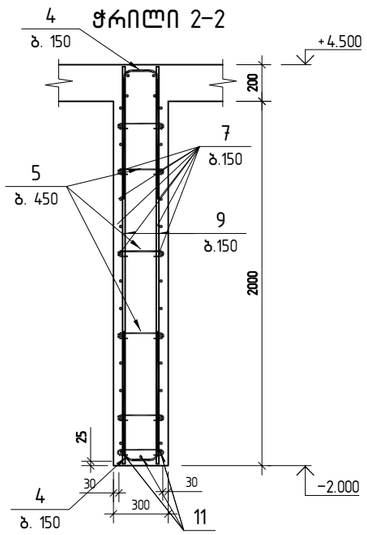

პოზ.1

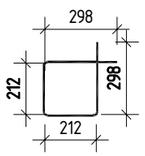

პოზ.2

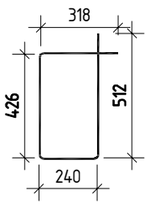

პოზ.3

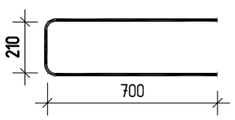

პოზ.4

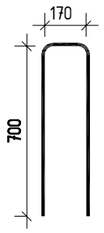

პოზ.5

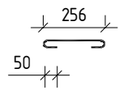

შპს „ჯი აი პი ენ“			ქ. თბილისი. პეტრე ქავთარაძის ქუჩა №22 01.14.03.040.373	
			ბლოკი 1	მუშა პრ.
მთ.კონსტ.	ო.ქვრივიშვილი		მონოლითური ბირთვი ბ-1 -ის კვეთი C-C;D-D; ჭრილი 1-1; 2-2 ▽0.00-ზე	დაკვ
შეასრულა	ე. ტალახაძე			ფურც. 609
შეამოწმა	ო.ქვრივიშვილი		მასშტაბი 1:50	ინვ. ფურცლები

მონოლითური ბირთვი ბ-1 არმირებს გეგმა

▽+8.80; +12.10; ▽+15.40; ▽+18.70-ზე

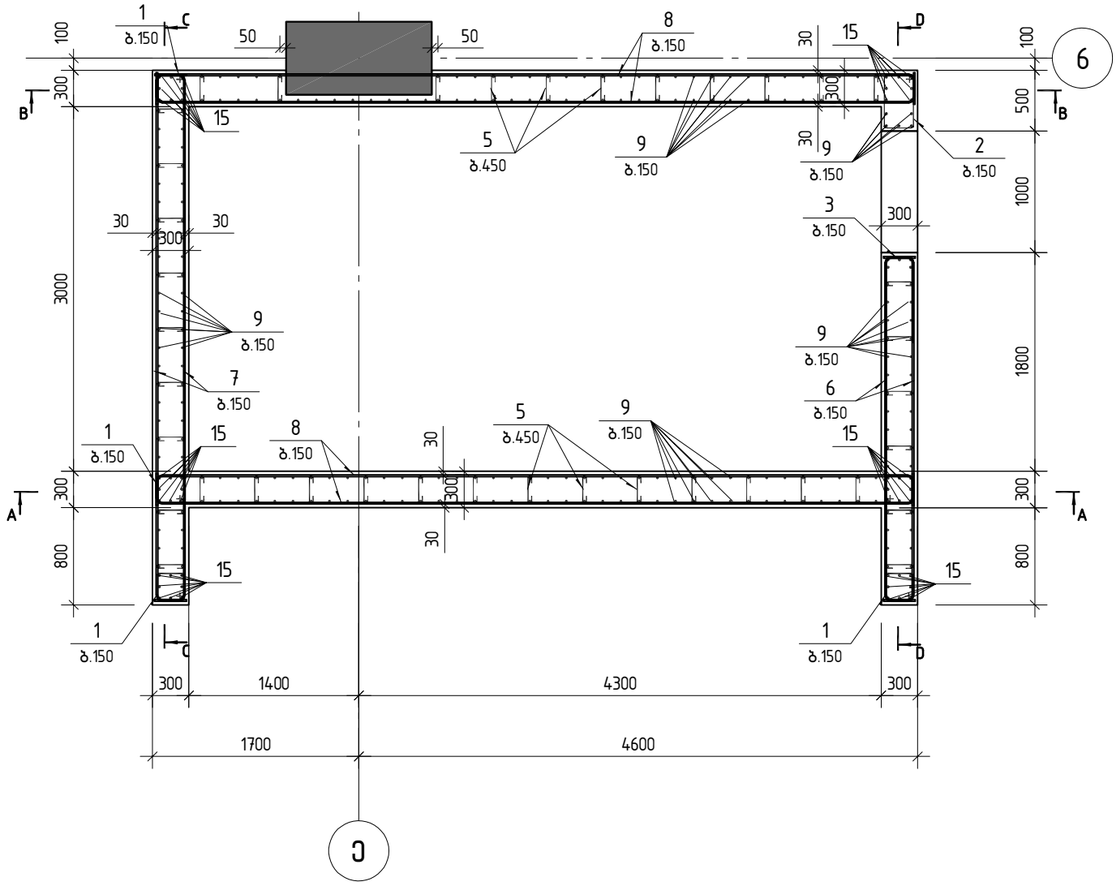

პოზ.	შენიშვნა	დ ა ს ა ხ ე ლ ე ბ ა	რაოდ	მასა კგ	მასა სულ კგ
		მონ.ბირთვი ბ-1 ▽+8.80 სპეციფიკაცია			
		მასალები			
		ბეტონი B40		18.50	$მ^3$
		არმატურის ნაკეთობები			
1		ø8 A500C L=1020	110	0.40	44.0
2		ø8 A500C L=1490	22	0.59	13.0
3		ø14 A500C L=1600	16	1.93	30.9
4		ø14 A500C L=1570	16	1.90	30.4
5		ø8 A500C L=390	300	0.15	45.0
6		ø16 A500C L=3200	32	5.05	161.6
7		ø16 A500C L=4700	56	7.42	415.3
8		ø16 A500C L=6580	88	10.38	913.7
9		ø18 A500C L=4380	245	8.75	2144.0
10		ø25 A500C L=2895	3	11.15	33.5
11		ø25 A500C L=3540	2	13.64	27.3
12		ø25 A500C L=3550	2	13.68	27.4
13		ø25 A500C L=3870	2	14.91	29.8
14		ø25 A500C L=3910	2	15.07	30.1
15		ø25 A500C L=4800	52	18.49	961.5

შ.პ.ს. „ჯი აი პი ენ“			ქ. თბილისი. კეტრე ქავთარაძის ქუჩა №22 01.14.03.040.373	
			ბლოკი 1	მუშა პრ.
მთ.კონსტ.	ო.ქვრივიშვილი		მონოლითური ბირთვი ბ-1 არმირებს გეგმა ▽+8.80; +12.10; ▽+15.40; ▽+18.70-ზე	დაკვ
შეასრულა	ე. ტალახაძე			ფურც. 610
შეამოწმა	ო.ქვრივიშვილი		მასშტაბი 1:50 ინვ.	ფურცლები

A–A 1

B–B 1

ჭრილი 1-1

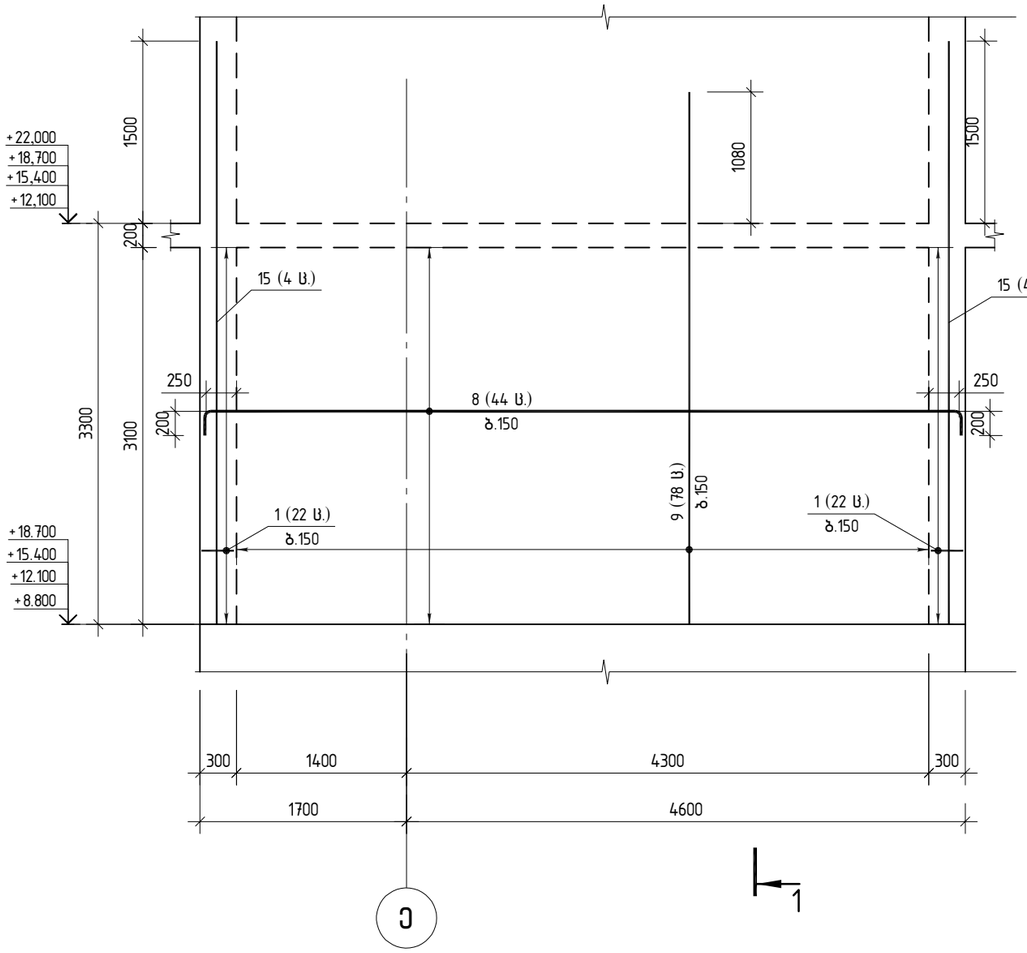

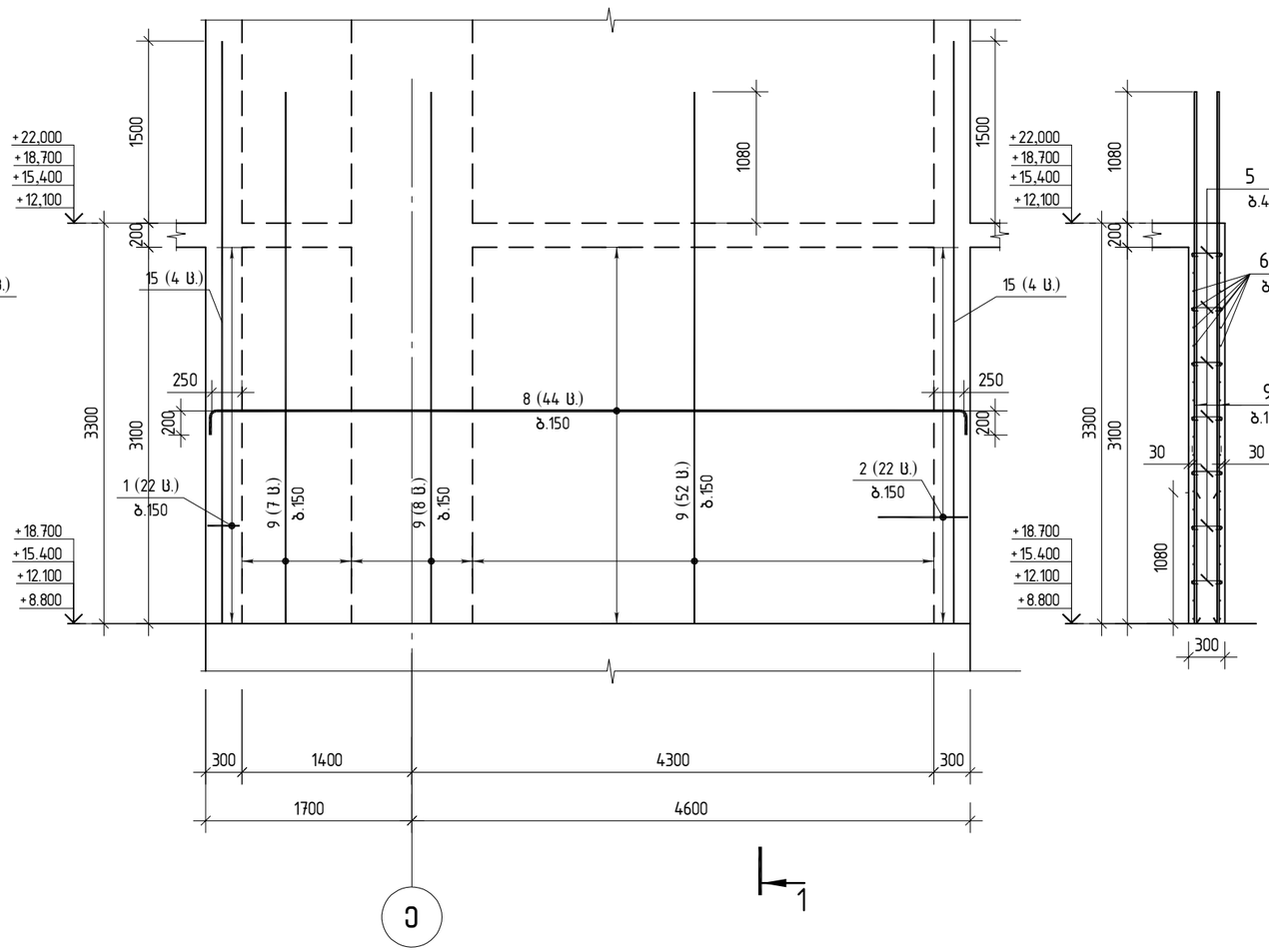

შპს „ჯი აი პი ენ“			ქ. თბილისი. პეტრე ქავთარაძის ქუჩა №22 01.14.03.040.373	
			ბლოკი 1	მუშა პრ.
მთ.კონსტ.	ო.ქვრივიშვილი		მონოლითური ბირთვი ბ–1 –ის კვეთი A–A; B–B ▽+8.80-ზე	დაკვ
შეასრულა	ე. ტალახაძე			ფურც. 611
შეამოწმა	ო.ქვრივიშვილი		მასშტაბი 1:50	ი163. ფურცლები

C-C

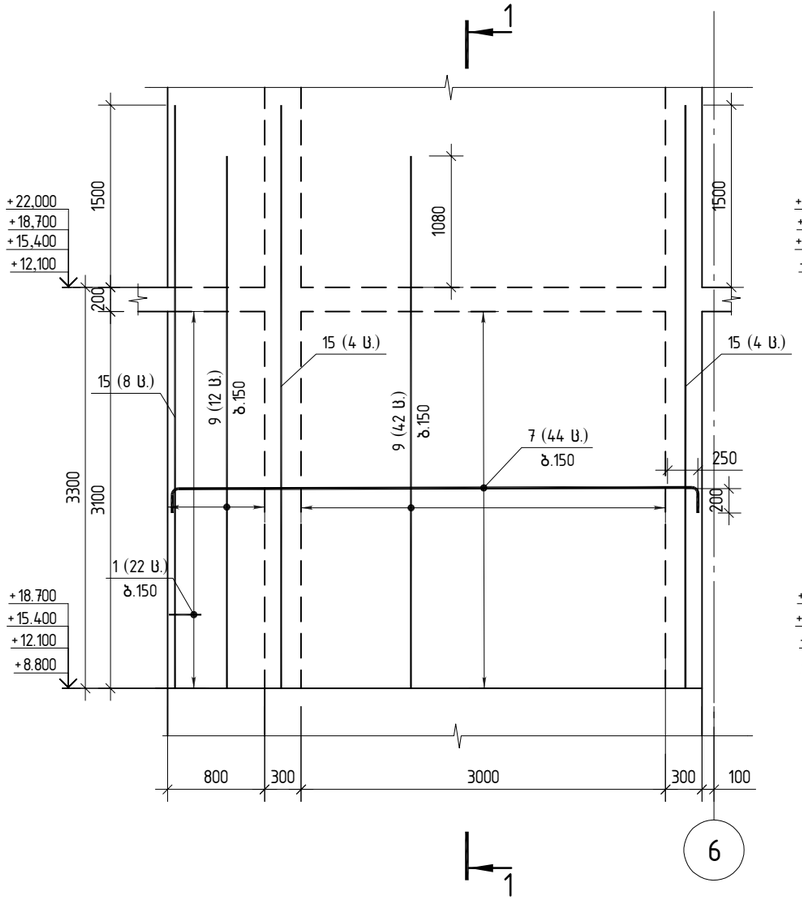

D-D

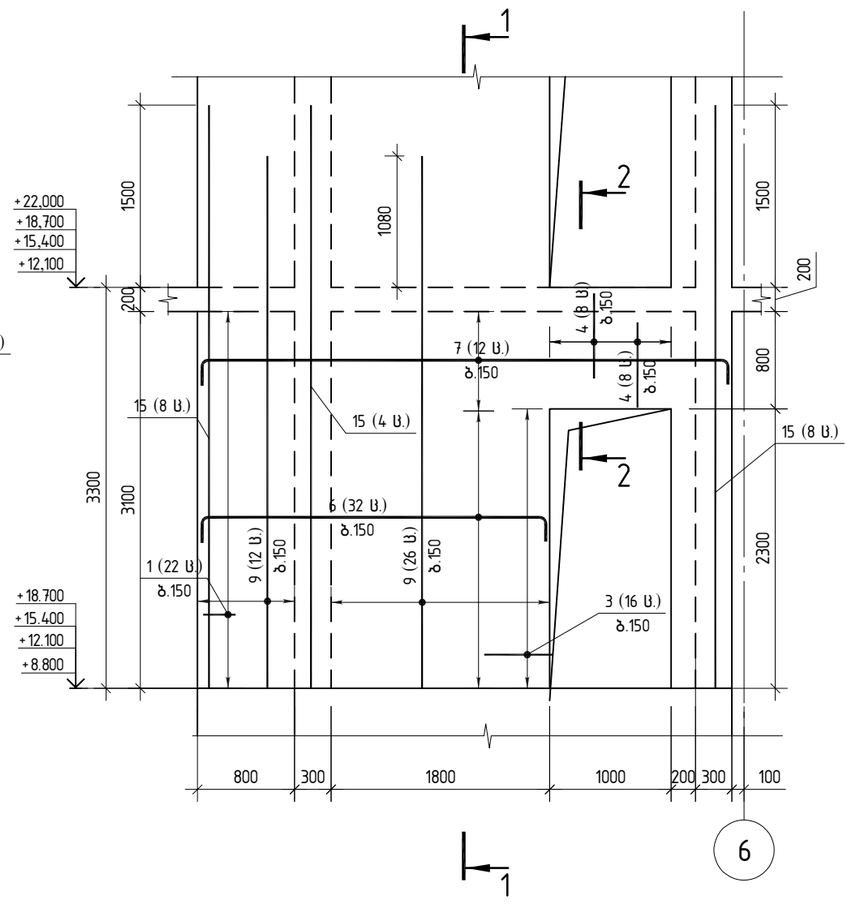

ღიობის გაძლიერება

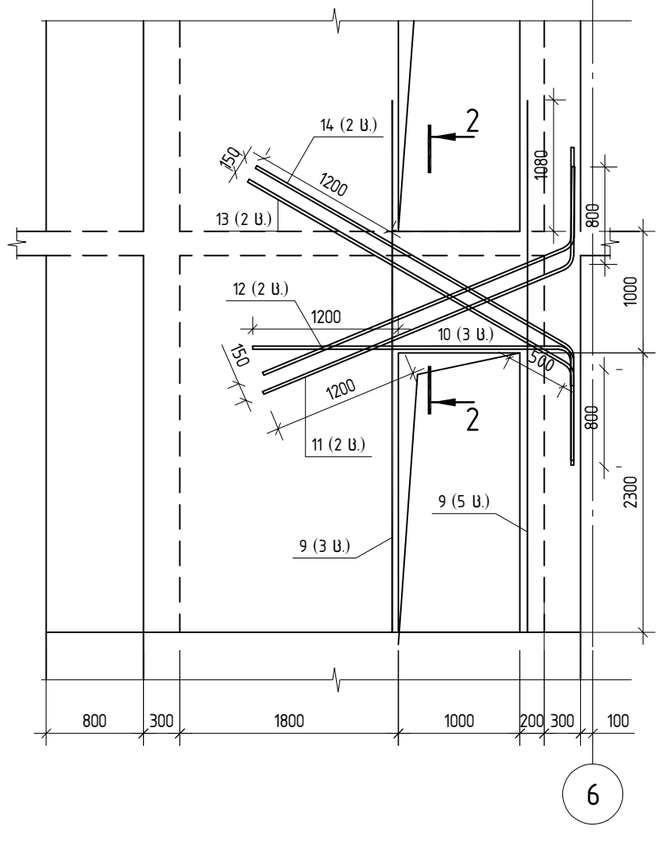

ჭრილი 2-2

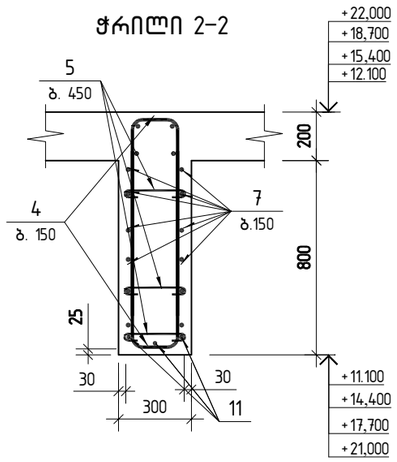

პოზ.1

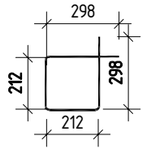

პოზ.2

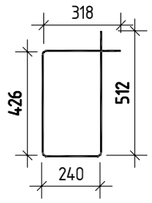

პოზ.3

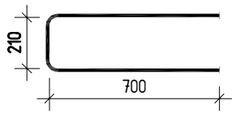

პოზ.4

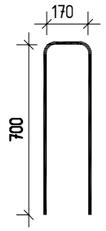

პოზ.5

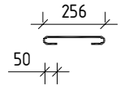

შ.პ.ს. „ჯი აი პი ენ“

მთ.კონსტ.	ო.ქვრივიშვილი		
შეასრულა	ე. ტალახაძე		
შეამოწმა	ო.ქვრივიშვილი		

ქ. თბილისი. კეტრე ქავთარაძის ქუჩა №22
01.14.03.040.373

ბლოკი 1

მუშა პრ.

მონოლითური ბირთვი ბ-1 -ის კვეთი C-C;D-D; ჭრილი 1-1; 2-2
▽+8.80-ზე

დაკვ

ფურც. 612

მასშტაბი 1:50

ი63.

ფურცლები

მონოლითური ბირთვი ბ-1 არმირებს გეგმა
▽22.00; ▽25.30; ▽28.60; ▽31.90; ▽35.20; ▽38.50; ▽41.80; ▽45.10-ზე

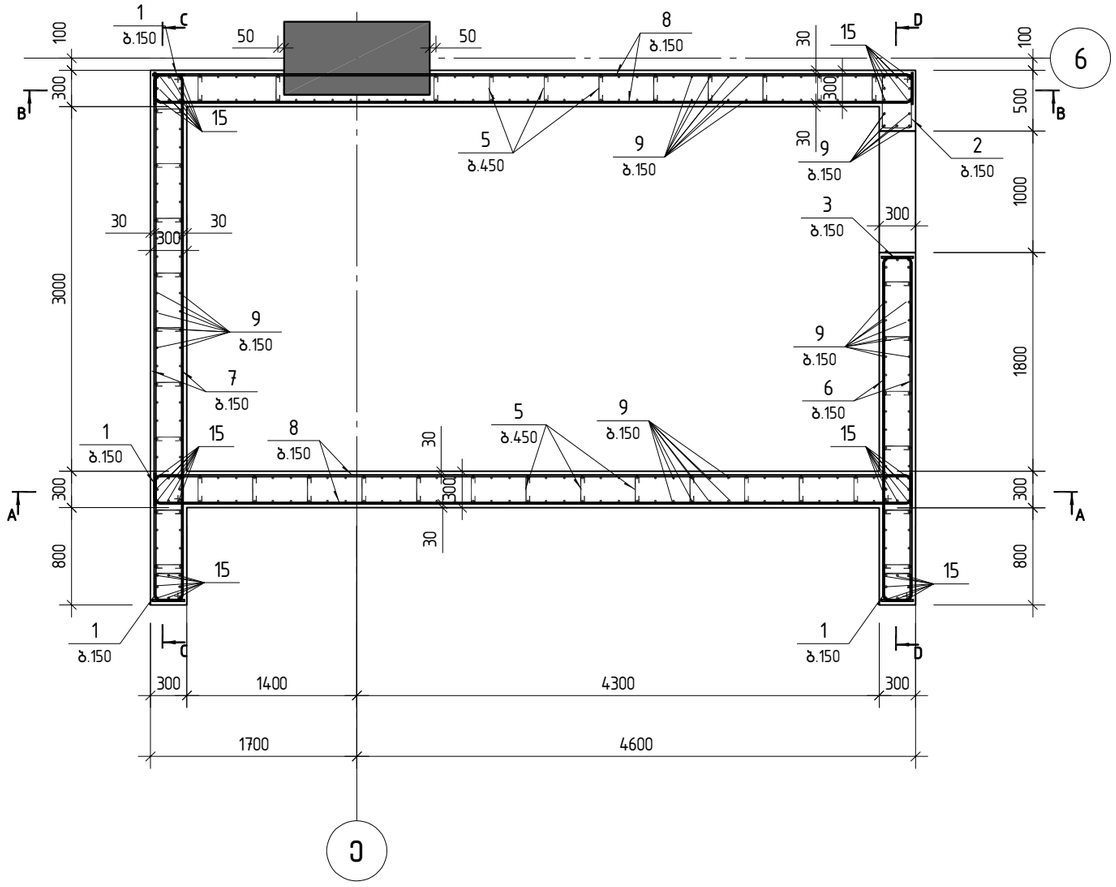

პოზ.	შენიშვნა	დ ა ს ა ხ ე ლ ე ბ ა	რაოდ	მასა კგ	მასა სულ კგ
		მონ.ბირთვი ბ-1 ▽+22.00 სპეციფიკაცია			
		მასალები			
		ბეტონი B40		18.80	მ³
		არმატურის ნაკეთობები			
1		ø8 A500C L=1020	110	0.40	44.0
2		ø8 A500C L=1490	22	0.59	13.0
3		ø14 A500C L=1600	16	1.93	30.9
4		ø14 A500C L=1570	16	1.90	30.4
5		ø8 A500C L=390	300	0.15	45.0
6		ø14 A500C L=3200	32	3.87	123.7
7		ø14 A500C L=4700	56	5.68	317.9
8		ø14 A500C L=6580	88	7.95	699.5
9		ø16 A500C L=4260	251	6.72	1687.3
10		ø22 A500C L=2805	3	8.37	25.1
11		ø22 A500C L=3250	2	9.70	19.4
12		ø22 A500C L=3340	2	9.97	19.9
13		ø22 A500C L=3670	2	10.95	21.9
14		ø22 A500C L=3710	2	11.07	22.1
15		ø22 A500C L=4620	52	13.79	717.1

IPN შ.პ.ს. „ჯი აი პი ენ“			ქ. თბილისი. კეტრე ქავთარაძის ქუჩა №22 01.14.03.040.373	
			ბლოკი 1	მუშა პრ.
მთ.კონსტ.	ო.ქვრივიშვილი		მონოლითური ბირთვი ბ-1 არმირებს გეგმა ▽22.00; ▽25.30; ▽28.60; ▽31.90; ▽35.20; ▽38.50; ▽41.80; ▽45.10-ზე	დაკვ
შეასრულა	ე. ტალახაძე			ფურც. 613
შეამოწმა	ო.ქვრივიშვილი		მასშტაბი 1:50 ინვ.	ფურცლები

			ГІДРОІНЖПРОЕКТ"

C-C

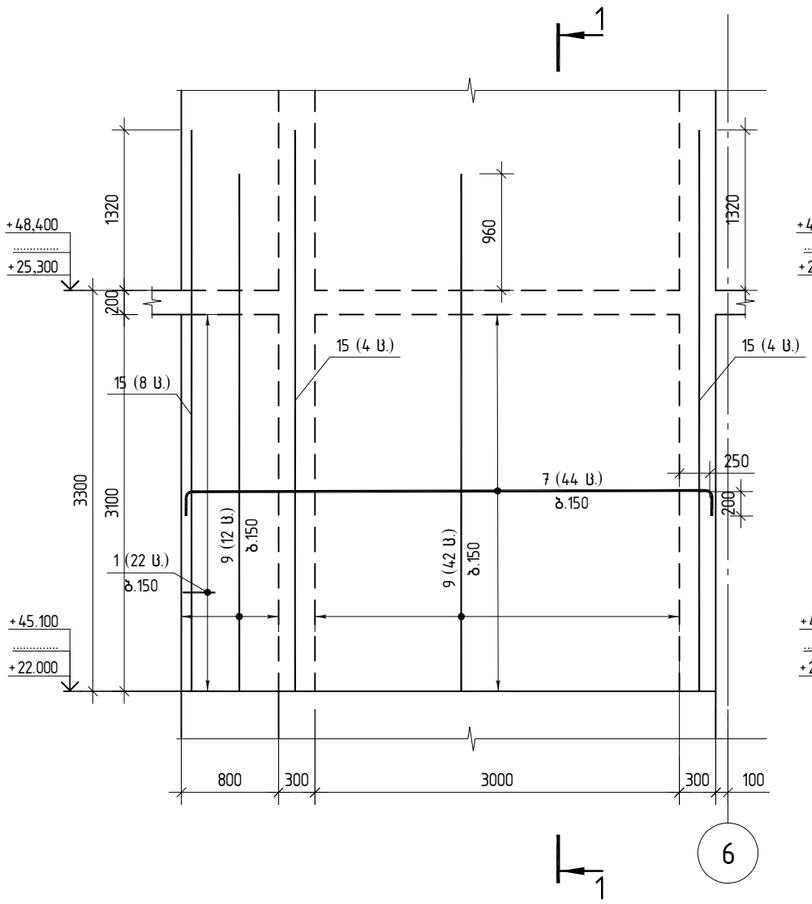

D-D

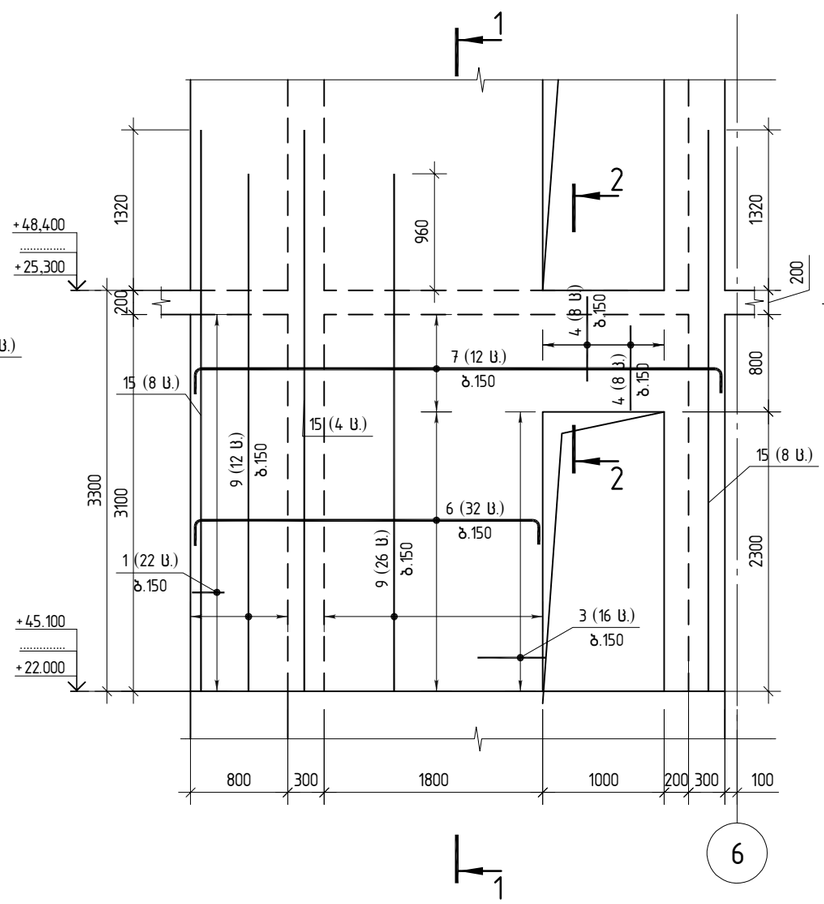

ღიობის გაძლიერება

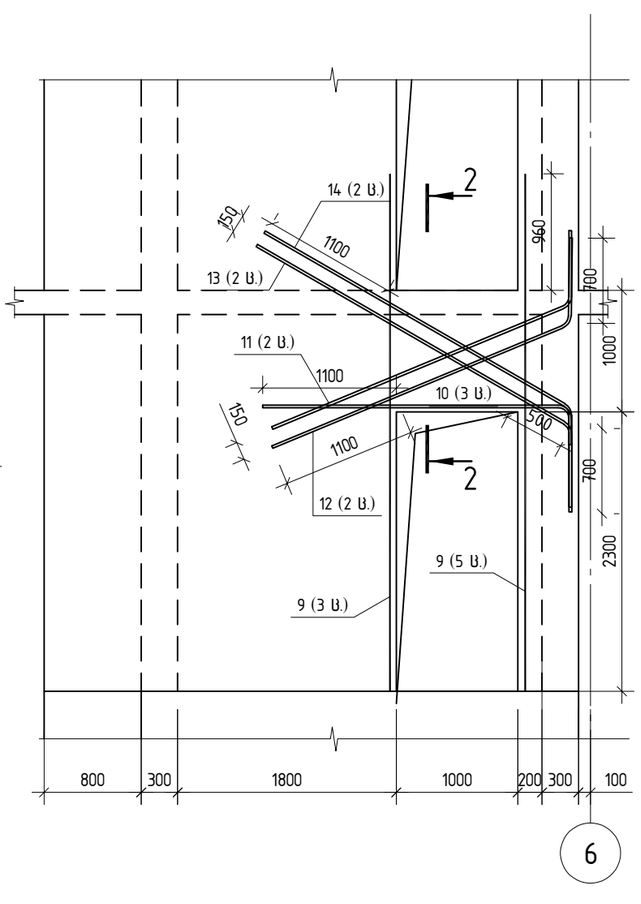

ჭრილი 2-2

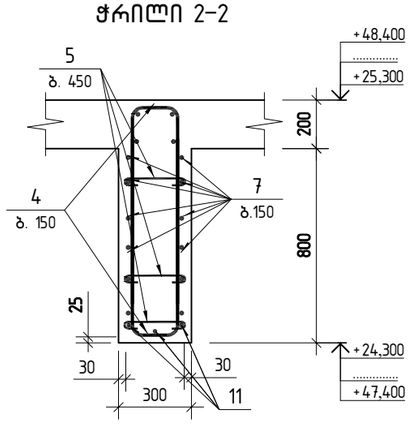

პოზ.1

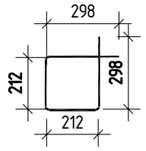

პოზ.2

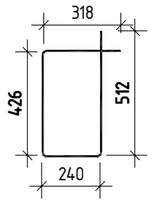

პოზ.3

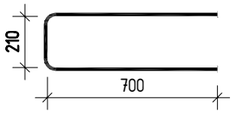

პოზ.4

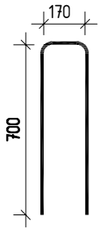

პოზ.5

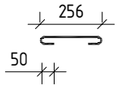

შპს „ჯი აი პი ენ“			ქ. თბილისი. კეტრე ქავთარაძის ქუჩა №22 01.14.03.040.373	
			ბლოკი 1	მუშა პრ.
მთ.კონსტ.	ო.ქვრივიშვილი		მონოლითური ბირთვი ბ-1 -ის კვეთი C-C;D-D; ჭრილი 1-1; 2-2 ▽+22.00-ზე	დაკვ
შეასრულა	ე. ტალახაძე			ფურც. 615
შეამოწმა	ო.ქვრივიშვილი		მასშტაბი 1:50	ი163. ფურცლები

მონოლითური ბირთვი ბ-1 არმირებს გეგმა
▽48.40; ▽51.70; ▽55.00; ▽58.30; ▽61.60; ▽64.90-ზე

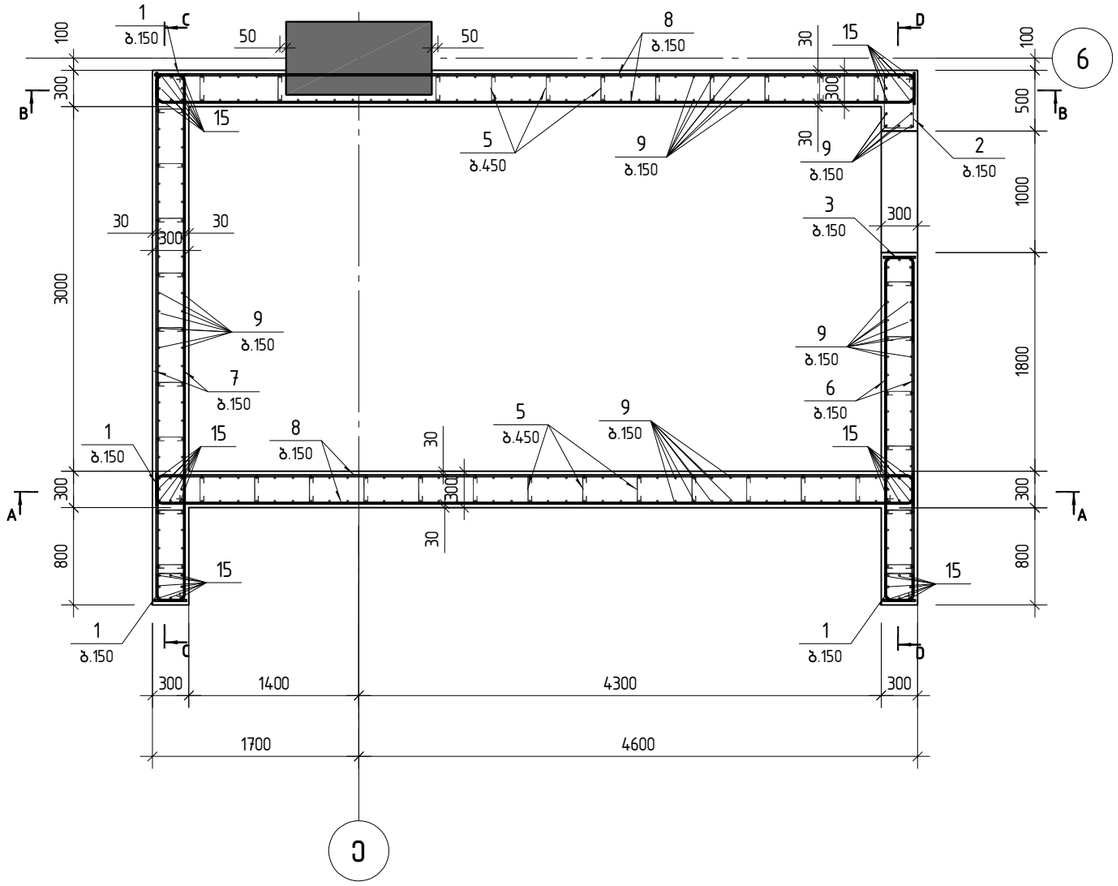

პოზ.	შენიშვნა	დ ა ს ა ხ ე ლ ე ბ ა	რაოდ	მასა კგ	მასა სულ კგ
		მონ.ბირთვი ბ-1 ▽+48.40 სპეციფიკაცია			
		მასალები			
		ბეტონი B40		18.80	$მ^3$
		არმატურის ნაკეთობები			
1		ø8 A500C L=1020	110	0.40	44.0
2		ø8 A500C L=1490	22	0.59	13.0
3		ø14 A500C L=1570	16	1.90	30.4
4		ø12 A500C L=1600	16	1.42	22.7
5		ø8 A500C L=390	300	0.15	45.0
6		ø12 A500C L=3200	32	2.84	90.9
7		ø12 A500C L=4700	56	4.17	233.7
8		ø12 A500C L=6580	88	5.84	514.2
9		ø14 A500C L=4140	251	5.00	1255.3
10		ø20 A500C L=2710	3	6.68	20.0
11		ø20 A500C L=3050	2	7.52	15.0
12		ø20 A500C L=3140	2	7.74	15.5
13		ø20 A500C L=3480	2	8.58	17.2
14		ø20 A500C L=3510	2	8.66	17.3
15		ø20 A500C L=4500	52	11.10	577.2

შ.პ.ს. „ჯი აი პი ენ“			ქ. თბილისი. კეტრე ქავთარაძის ქუჩა №22 01.14.03.040.373	
			ბლოკი 1	მუშა პრ.
მთ.კონსტ.	ო.ქვრივიშვილი		მონოლითური ბირთვი ბ-1 არმირებს გეგმა ▽48.40; ▽51.70; ▽55.00; ▽58.30; ▽61.60; ▽64.90-ზე	დაკვ
შეასრულა	ე. ტალახაძე			ფურც. 616
შეამოწმა	ო.ქვრივიშვილი		მასშტაბი 1:50 ინვ.	ფურცლები

ам.дмбыф.	м.дзбмпзпзпсп		
ззмзбдм	с.ьдчьдыдз		
ззмзбдм	м.дзбмпзпзпсп		

მონოლითური ბირთვი ბ-1 არმირებს გეგმა ▽68.20-ზე

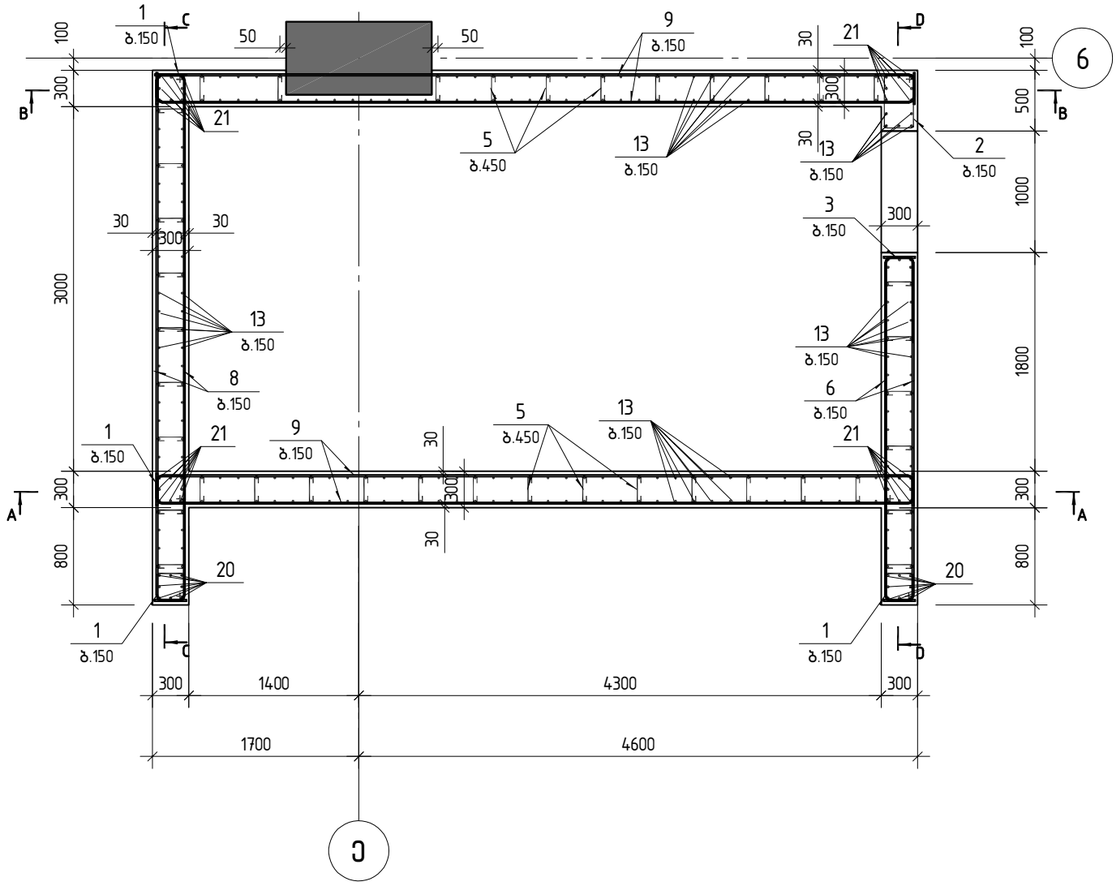

პოზ.	შენიშვნა	დ ა ს ა ხ ე ლ ე ბ ა	რაოდ	მასა კგ	მასა სულ კგ
		მონ.ბირთვი ბ-1 ▽+68.20 სპეციფიკაცია			
		მასალები			
		ბეტონი B40		18.80	$მ^3$
		არმატურის ნაკეთობები			
1		ø8 A500C L=1020	110	0.40	44.0
2		ø8 A500C L=1490	22	0.59	13.0
3		ø14 A500C L=1570	16	1.90	30.4
4		ø12 A500C L=1600	16	1.42	22.7
5		ø8 A500C L=390	300	0.15	45.0
6		ø12 A500C L=2385	32	2.12	67.8
7		ø12 A500C L=3890	12	3.45	41.5
8		ø12 A500C L=4700	44	4.17	183.6
9		ø12 A500C L=6580	88	5.84	514.2
10		ø14 A500C L=1840	16	2.22	35.6
11		ø14 A500C L=3300	12	3.99	47.8
12		ø14 A500C L=3640	12	4.40	52.8
13		ø14 A500C L=4140	216	5.00	1080.2
14		ø16 A500C L=4140	3	6.53	19.6
15		ø20 A500C L=2710	3	6.68	20.0
16		ø20 A500C L=3050	2	7.52	15.0
17		ø20 A500C L=3140	2	7.74	15.5
18		ø20 A500C L=3420	2	8.43	16.9
19		ø20 A500C L=3530	2	8.70	17.4
20		ø20 A500C L=3610	16	8.90	142.4
21		ø20 A500C L=4500	36	11.10	399.6

შ.პ.ს. „ჯი აი პი ენ“			ქ. თბილისი. პეტრე ქავთარაძის ქუჩა №22 01.14.03.040.373		
			ბლოკი 1		მუშა პრ.
მთ.კონსტ.	ო.ქვრივიშვილი		მონოლითური ბირთვი ბ-1 არმირებს გეგმა ▽68.20-ზე		დაკვ
შეასრულა	ე. ტალახაძე				ფურც. 619
შეამოწმა	ო.ქვრივიშვილი		მასშტაბი 1:50	ინვ.	ფურცლები

			ГИПРОНИКЕЛЬ г.Санкт-Петербург
Гип.Шмелев			
Нач.сект.Сергеев			
Нач.отд.Шмелев			
Н.контр.Шмелев			

Ф.22 Рама рабочей площадки. Фундамент. Монтажный чертеж
01.14.03.040.373

Лист 1

Лит. Р Листов 1

Формат А1

Изм.	Кол.уч.	Лист	№ док.

Подпись и дата

Инв.№ подл.

Взам.инв.№

Подпись и дата

Инв.№ дубл.

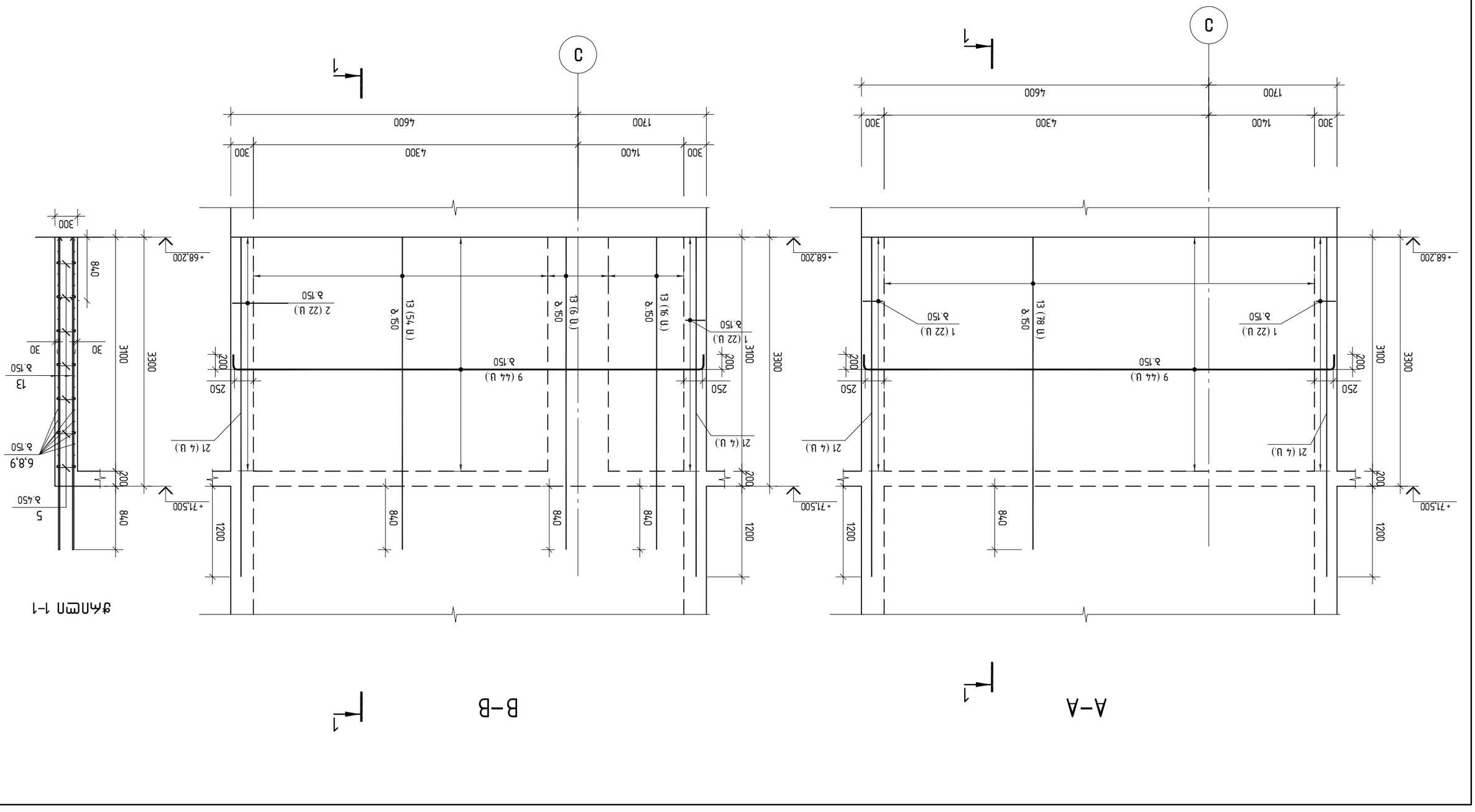

C-C

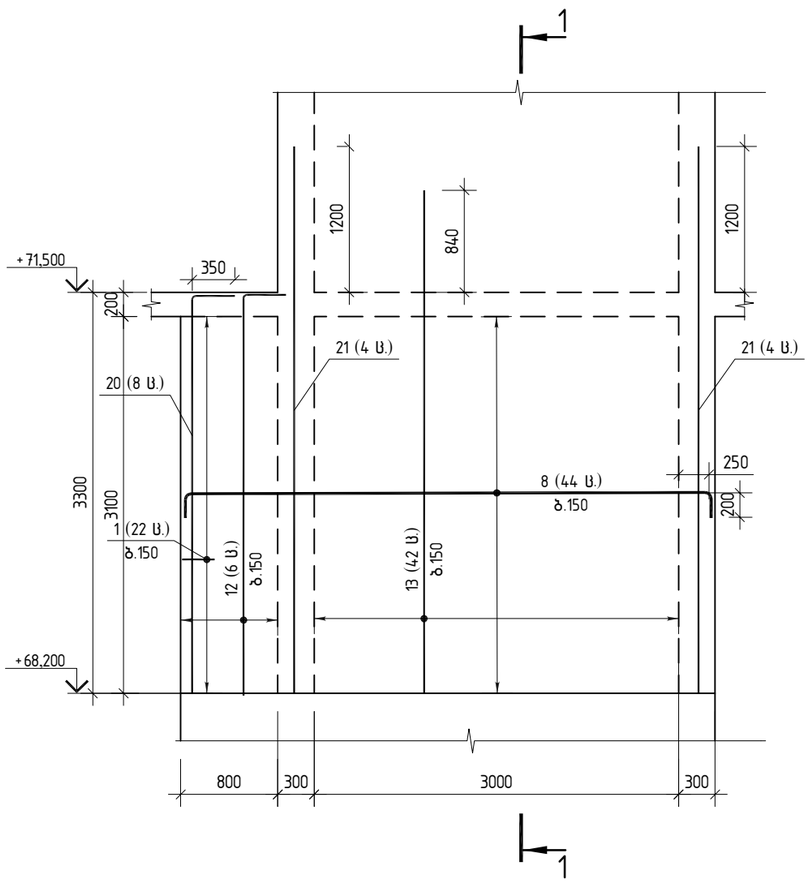

D-D

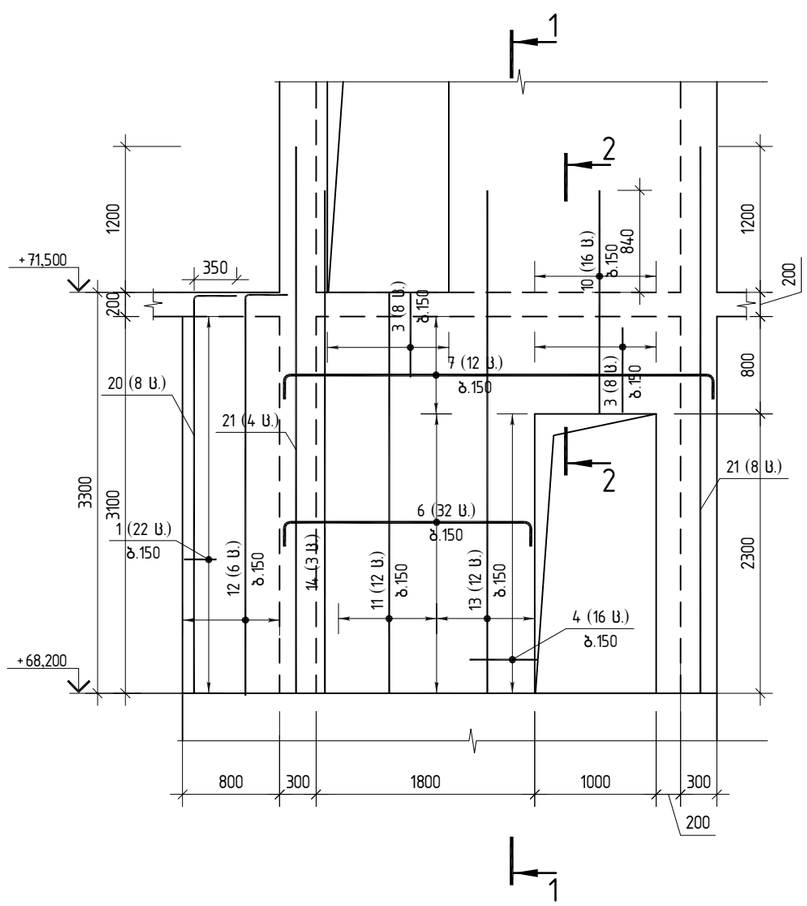

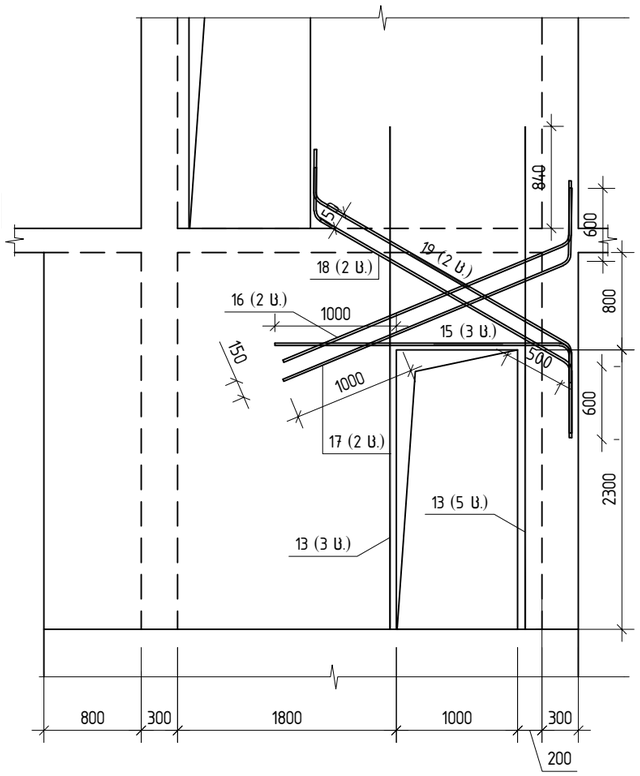

ჭრილი 2-2

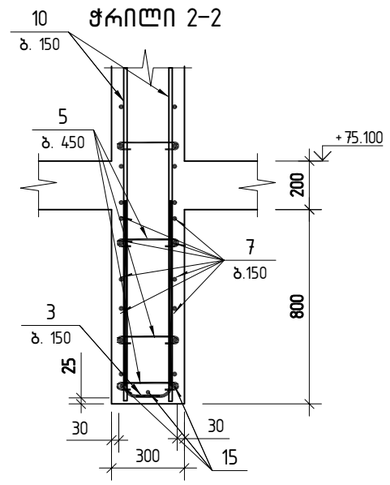

პოზ.1

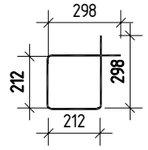

პოზ.2

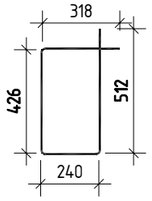

პოზ.3

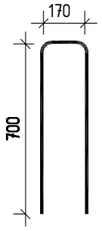

პოზ.4

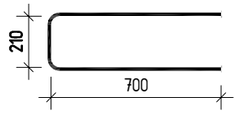

პოზ.5

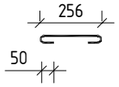

ღიობის გაძლიერება

შ.პ.ს. „ჯი აი პი ენ“			ქ. თბილისი. პეტრე ქავთარაძის ქუჩა №22 01.14.03.040.373	
			ბლოკი 1	მუშა პრ.
მთ.კონსტ.	ო.ქვრივიშვილი		მონოლითური ბირთვი ბ-1 -ის კვეთი C-C;D-D; ჭრილი 1-1; 2-2 ▽+68.20-ზე	დაკვ
შეასრულა	ე. ტალახაძე			ფურც. 621
შეამოწმა	ო.ქვრივიშვილი		მასშტაბი 1:50	ი163. ფურცლები

ФМБФМСПЭМЭМ ЭПМЭМЭПЭМ Э–1 ∆ ▽71.50–Ч5

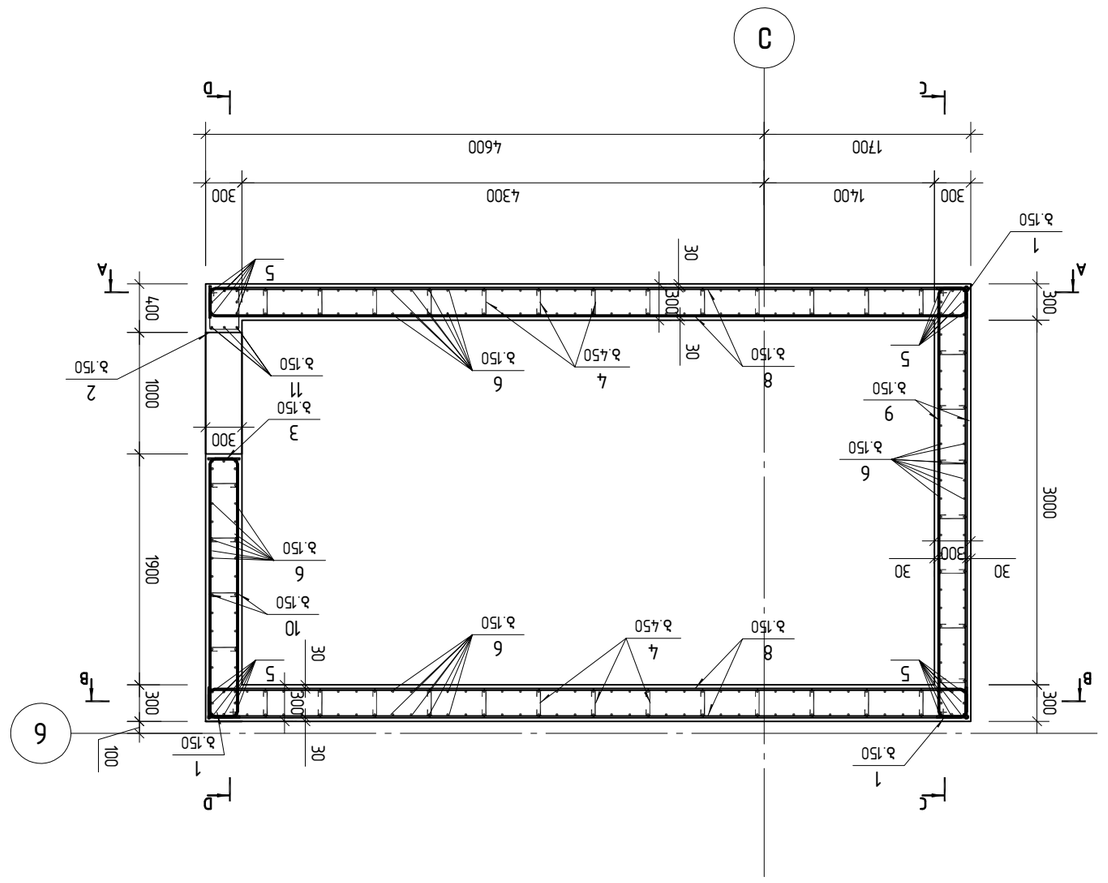

ЭМЧ.	ЭЭЛПЭЭЭЭЭ	Ч Э Л Л Э Ь Э Ш Э Э Э	ЭЧЧЧ	ЭЭЛЭ ЭЭ	ЭЭЛЭ ЭЭШ ЭЭ
		ЭМБЭЛМЭПЭ Э–1 ▽+71.50 ЭЭЭЛЭЭЭЭЭ

A–A

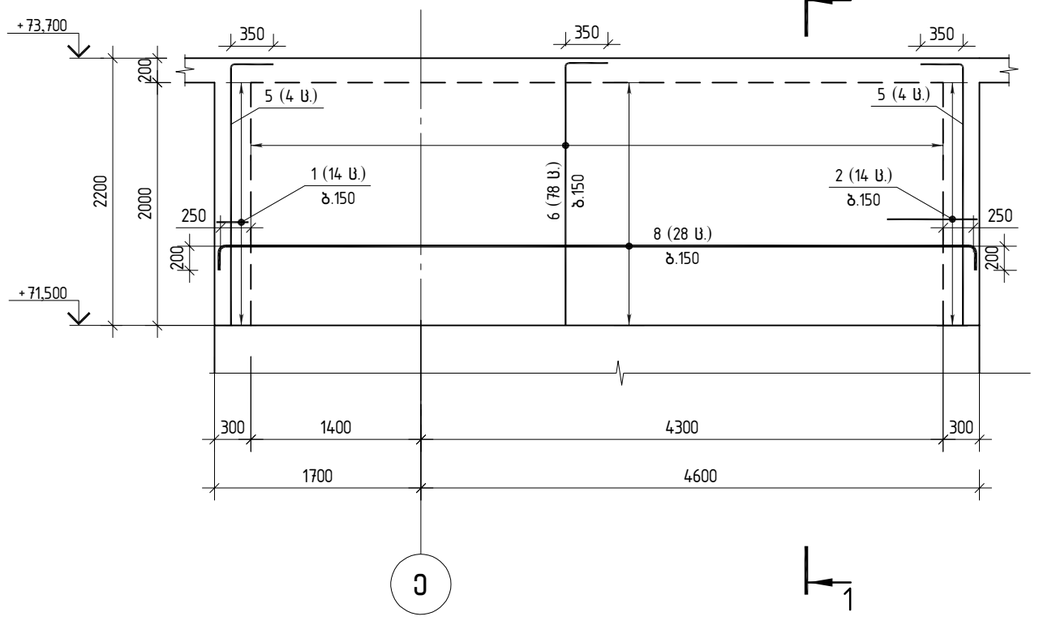

B–B

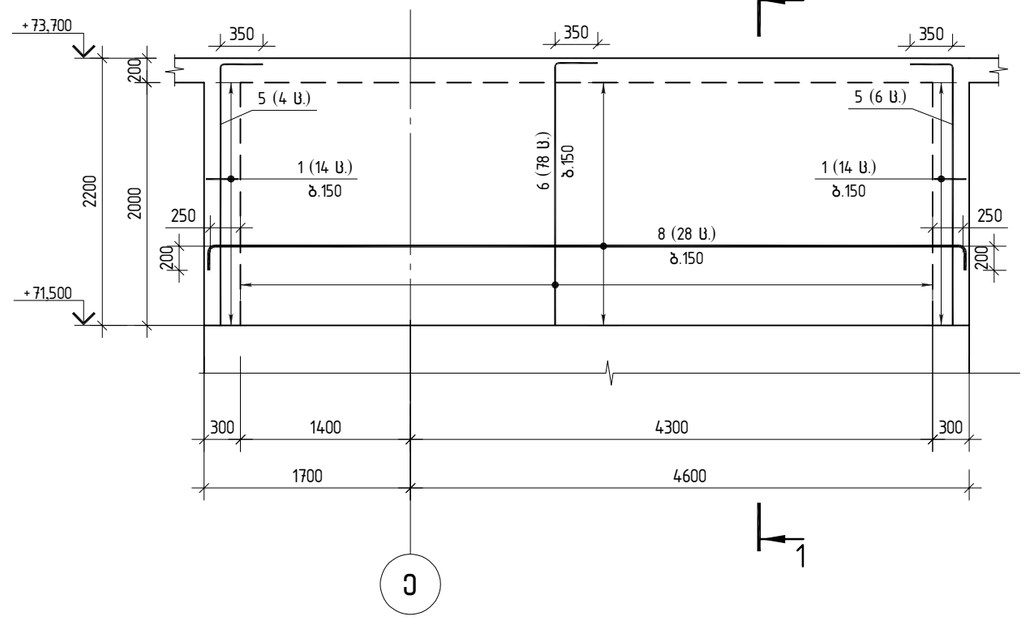

C–C

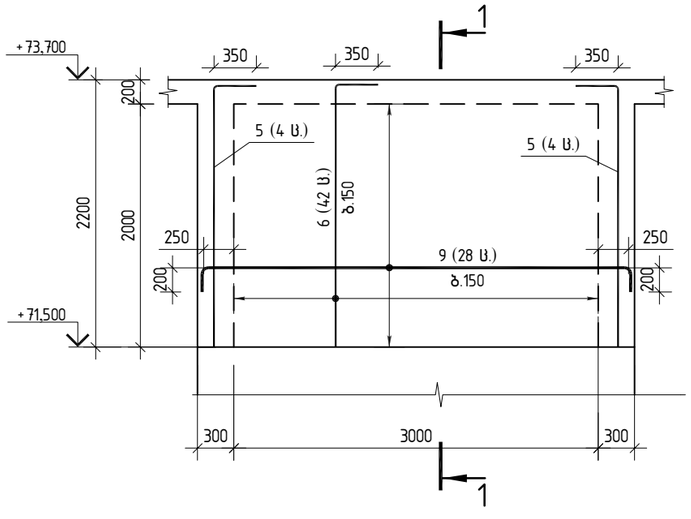

D–D

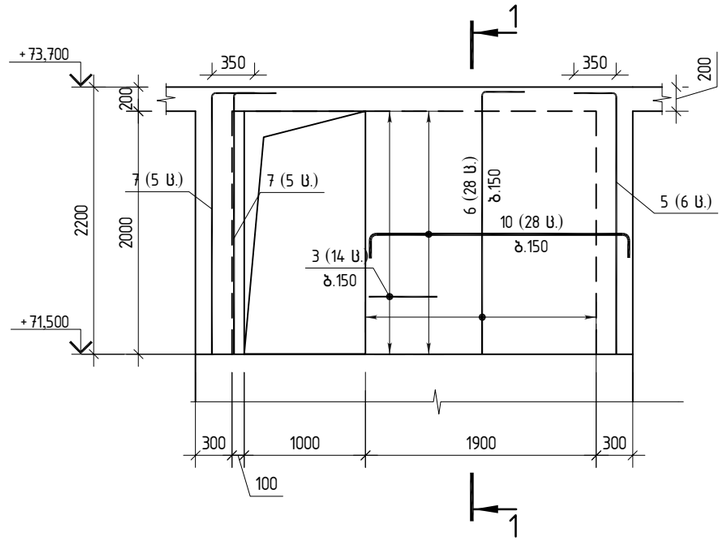

ჭრილი 1–1

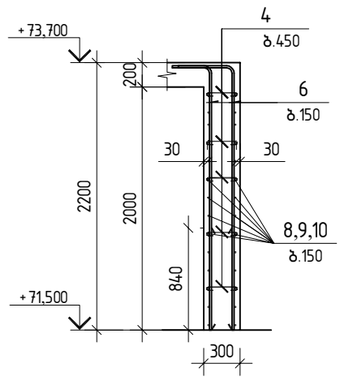

პოზ.1

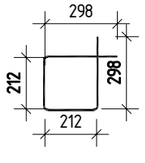

პოზ.2

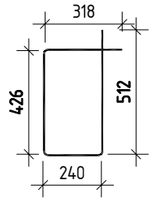

პოზ.3

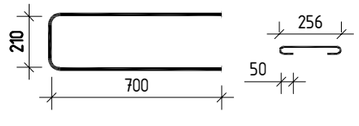

პოზ.4

შ.პ.ს. „ჯი აი პი ენ“			ქ. თბილისი. პეტრე ქავთარაძის ქუჩა №22 01.14.03.040.373	
			ბლოკი 1	მუშა პრ.
მთ.კონსტ.	ო.ქვრივიშვილი		მონოლითური ბირთვი ბ–1 –ის კვეთი A–A; B–B ▽+71.50–ზე	დაკვ
შეასრულა	ე. ტალახაძე			ფურც. 623
შეამოწმა	ო.ქვრივიშვილი		მასშტაბი 1:50	ი163. ფურცლები

მონოლითური ბირთვი ბ-2 არმირებს გეგმა ▽-7.50-ზე

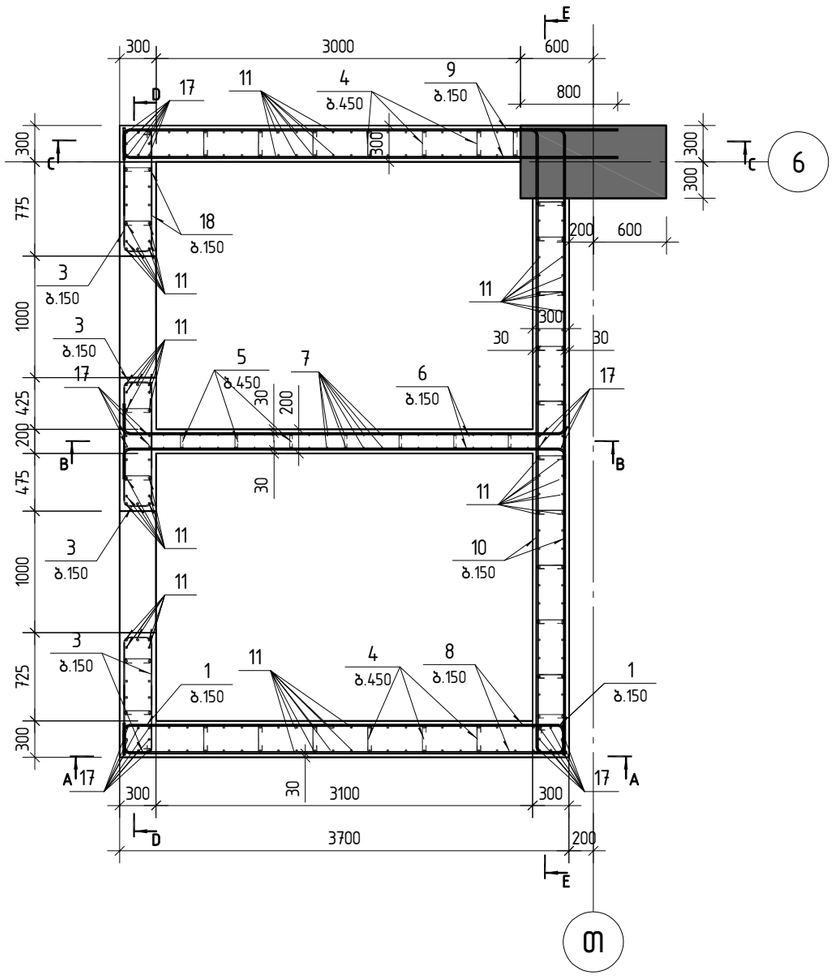

პოზ.	შენიშვნა	დ ა ს ა ხ ე ლ ე ბ ა	რაოდ	მასა კგ	მასა სულ კგ
		მონ.ბირთვი ბ-2 ▽-7.50 სპეციფიკაცია			
		მასალები			
		ბეტონი B40		15.86	$მ^3$
		არმატურის ნაკეთობები			
1		ø8 B500B L=1020	84	0.40	33.6
2		ø14 B500B L=1570	32	1.90	60.8
3		ø14 B500B L=1600	111	1.93	214.2
4		ø8 B500B L=390	226	0.15	33.9
5		ø8 B500B L=225	46	0.09	4.1
6		ø12 B500B L=3980	42	3.53	148.4
7		ø14 B500B L=4040	44	4.88	214.7
8		ø16 B500B L=3980	42	6.28	263.8
9		ø16 B500B L=4240	42	6.69	281.0
10		ø16 B500B L=5500	54	8.68	468.7
11		ø18 B500B L=4280	198	8.55	1693.2
12		ø25 B500B L=4020	2	15.49	31.0
13		ø25 B500B L=4050	2	15.60	31.2
14		ø25 B500B L=4060	4	15.64	62.6
15		ø25 B500B L=4140	4	15.95	63.8
16		ø25 B500B L=4160	4	16.03	64.1
17		ø25 B500B L=4700	32	18.11	579.5
18		ø25 B500B L=5600	3	21.58	64.7

შ.პ.ს. „ჯი აი პი ენ“			ქ. თბილისი. პეტრე ქავთარაძის ქუჩა №22 01.14.03.040.373	
			ბლოკი 1	მუშა პრ.
მთ.კონსტ.	ო.ქვრივიშვილი		მონოლითური ბირთვი ბ-2 არმირებს გეგმა ▽-7.50-ზე	დაკვ
შეასრულა	ე. ტალახაძე			ფურც. 624
შეამოწმა	ო.ქვრივიშვილი		მასშტაბი 1:50 ინვ.	ფურცლები

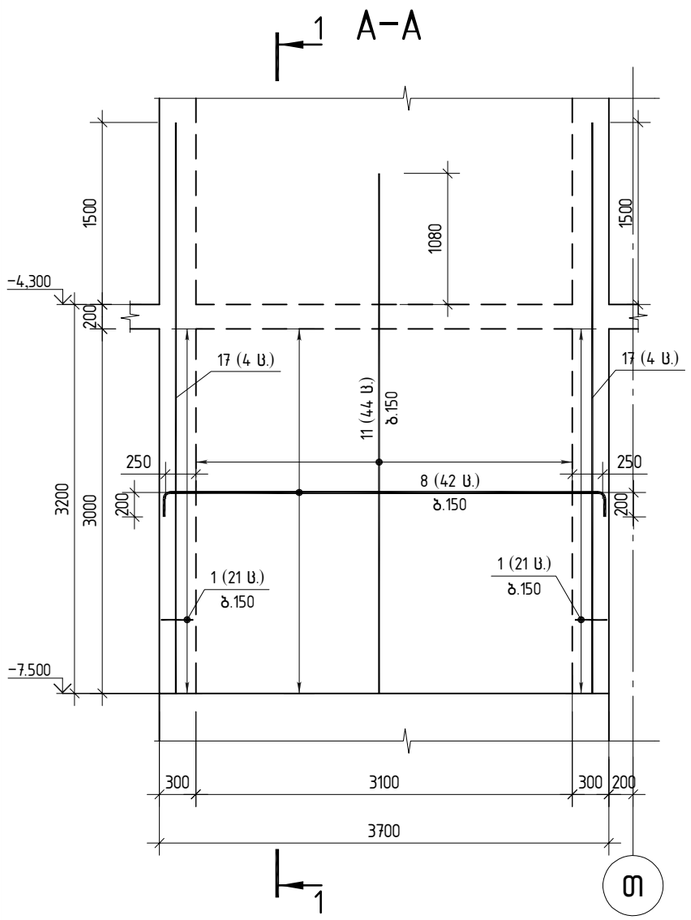

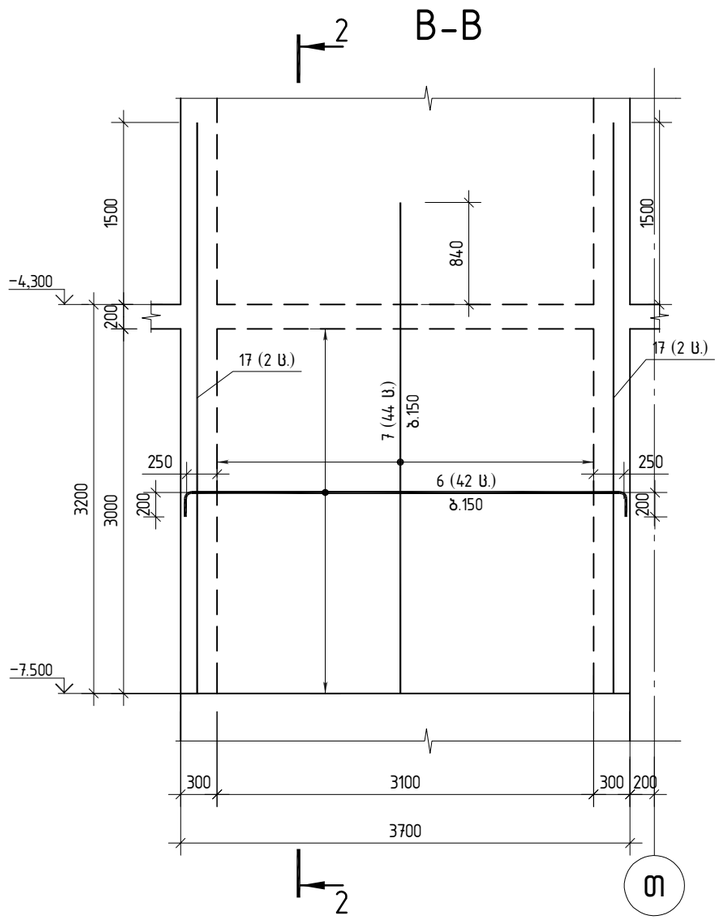

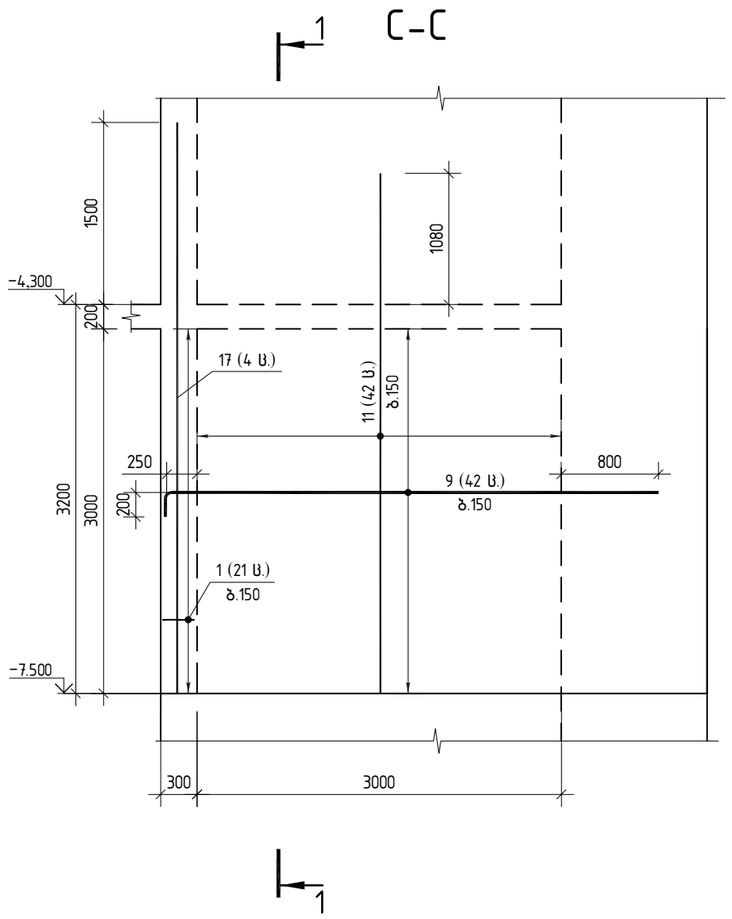

ჭრილი 1-1

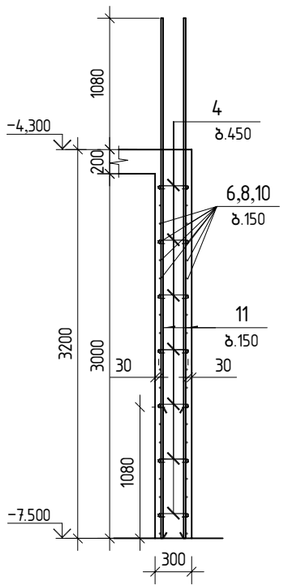

ჭრილი 2-2

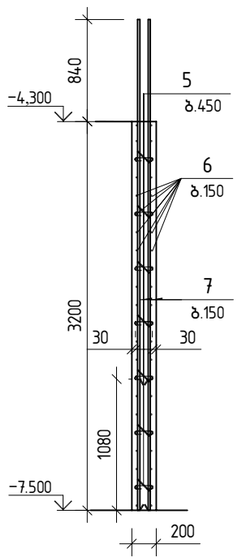

პოზ.1

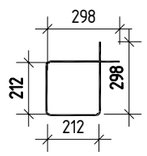

პოზ.2

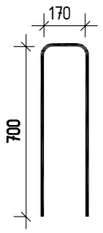

პოზ.3

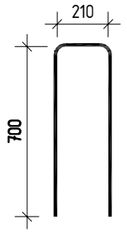

პოზ.4

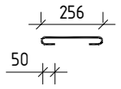

პოზ.5



შპს „ჯი აი პი ენ“			ქ. თბილისი. პეტრე ქავთარაძის ქუჩა №22 01.14.03.040.373	
			ბლოკი 1	მუშა პრ.
მთ.კონსტ.	ო.ქვრივიშვილი		მონაბირთვი ბ-2-ის კვეთი А-А; В-В; С-С ▽-7.50-ზე	დაკვ
შეასრულა	ე. ტალახაძე			ფურც. 625
შეამოწმა	ო.ქვრივიშვილი		მასშტაბი 1:50	ინვ. ფურცლები

D-D

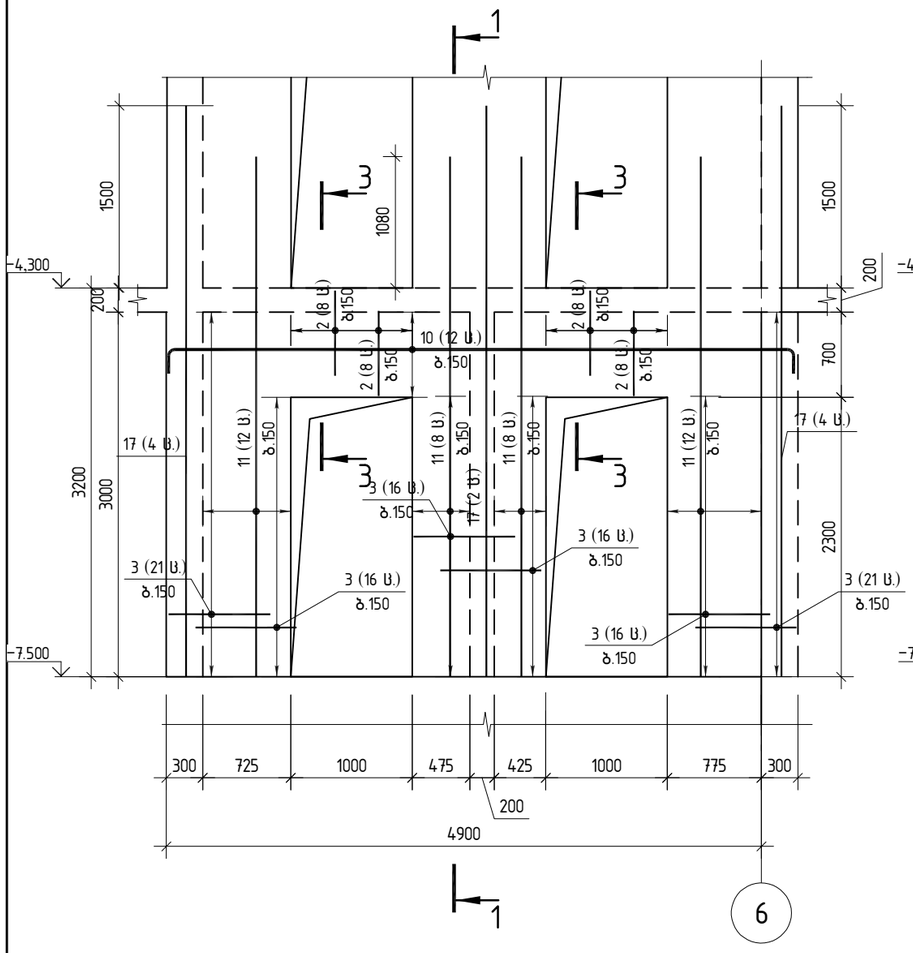

E-E

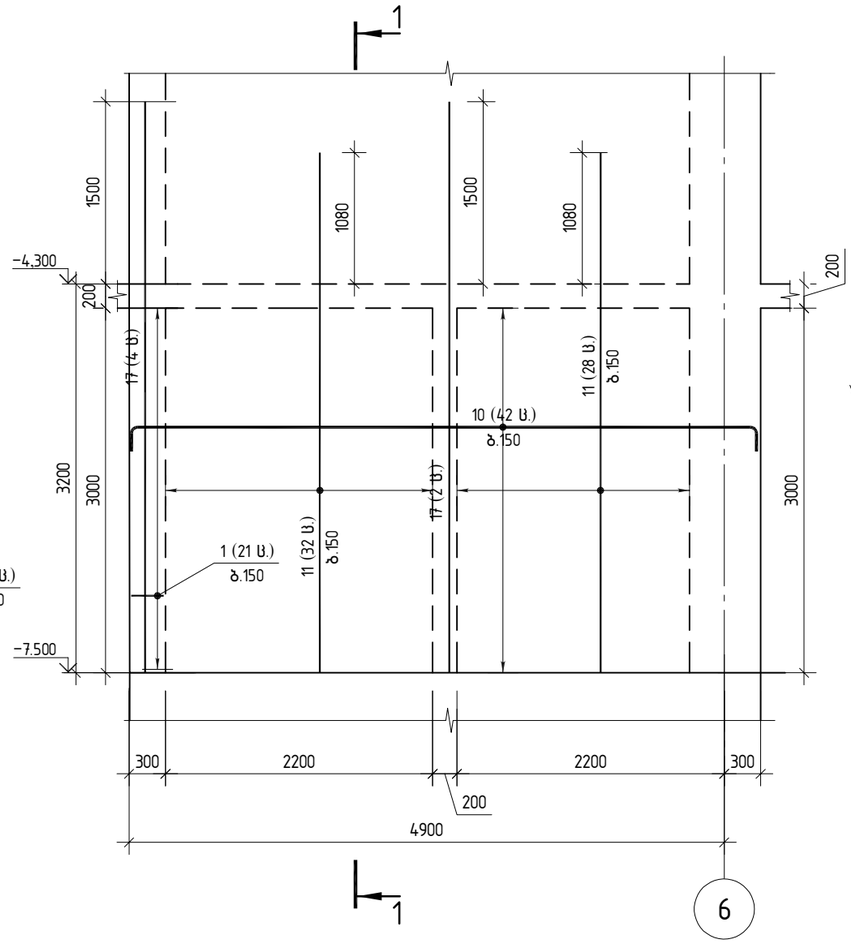

ღიობის გაძლიერება

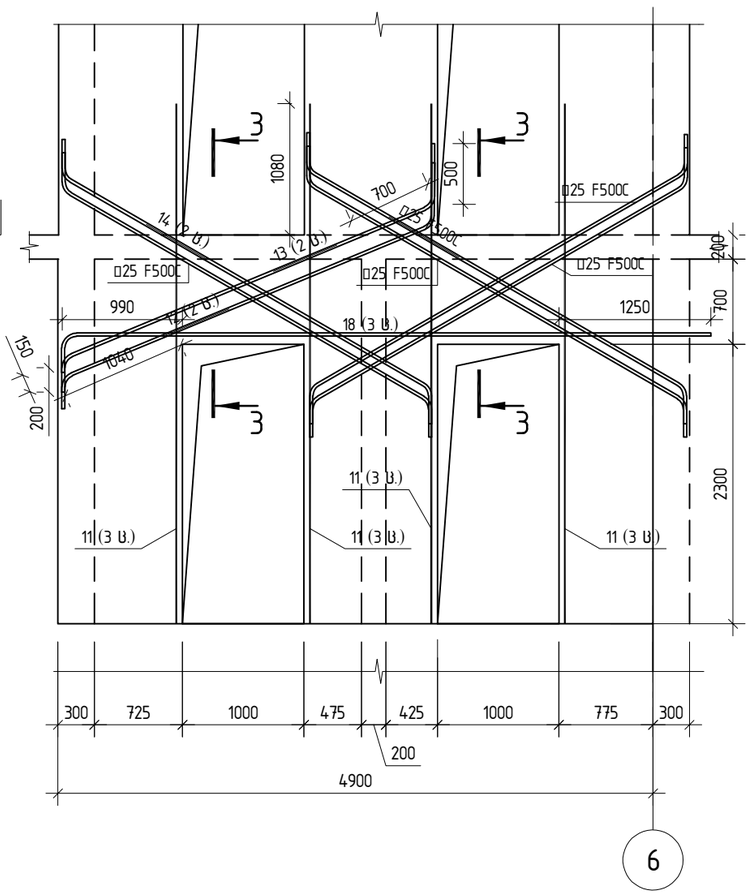

ჭრილი 3-3

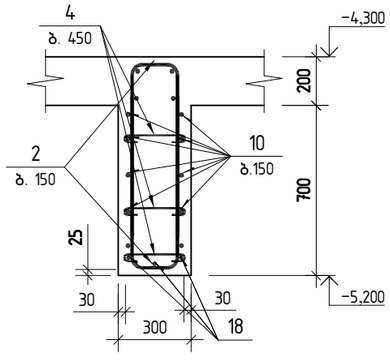

შ.პ.ს. „ჯი აი პი ეჯ“			ქ. თბილისი. პეტრე ქავთარაძის ქუჩა №22 01.14.03.040.373	
			ბლოკი 1	მუშა პრ.
მთ.კონსტ.	ო.ქვრივიშვილი		მონაბირთვი ბ-2-ის კვეთი D-D, E-E ▽-7.50-ზე	დაკვ
შეასრულა	ე. ტალახაძე			ფურც. 626
შეამოწმა	ო.ქვრივიშვილი		1:50 შტაბი 1:50	ინვ. ფურცლები

მონოლითური ბირთვი ბ-2 არმირებს გეგმა ▽-4.30-ზე

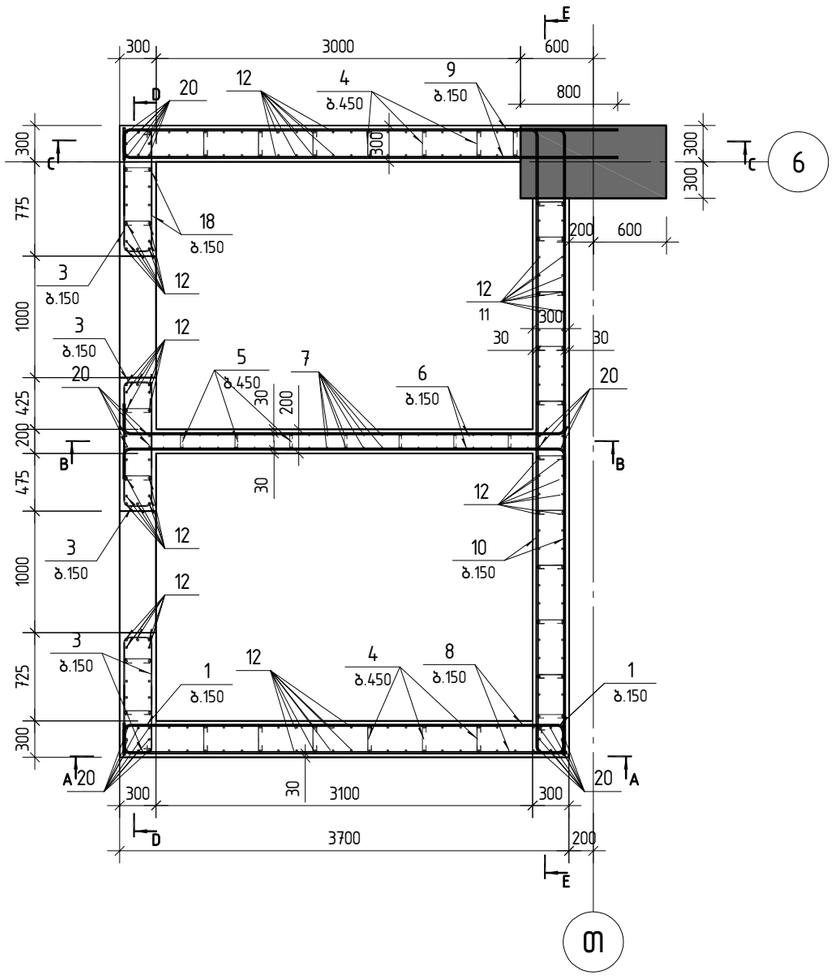

პოზ.	შენიშვნა	დ ა ს ა ხ ე ლ ე ბ ა	რაოდ	მასა კგ	მასა სულ კგ
		მონ.ბირთვი ბ-2 ▽-4.30 სპეციფიკაცია			
		მასალები			
		ბეტონი B40		21.79	$მ^3$
		არმატურის ნაკეთობები			
1		ø8 B500B L=1020	112	0.40	44.8
2		ø14 B500B L=1570	32	1.90	60.8
3		ø14 B500B L=1600	120	1.93	231.6
4		ø8 B500B L=390	316	0.15	47.4
5		ø8 B500B L=225	62	0.09	5.6
6		ø12 B500B L=3980	56	3.53	197.9
7		ø14 B500B L=5140	44	6.21	273.2
8		ø16 B500B L=3980	56	6.28	351.7
9		ø16 B500B L=4240	56	6.69	374.7
10		ø16 B500B L=5500	82	8.68	711.7
11		ø18 B500B L=2000	32	4.00	127.9
12		ø18 B500B L=5380	198	10.75	2128.4
13		ø25 B500B L=3480	2	13.41	26.8
14		ø25 B500B L=3500	2	13.49	27.0
15		ø25 B500B L=3790	4	14.60	58.4
16		ø25 B500B L=3840	2	14.80	29.6
17		ø25 B500B L=3900	2	15.03	30.1
18		ø25 B500B L=4140	4	15.95	63.8
19		ø25 B500B L=5600	3	21.58	64.7
20		ø25 B500B L=5800	32	22.35	715.2

შ.პ.ს. „ჯი აი პი ენ“			ქ. თბილისი. პეტრე ქავთარაძის ქუჩა №22 01.14.03.040.373	
			ბლოკი 1	მუშა პრ.
მთ.კონსტ.	ო.ქვრივიშვილი		მონოლითური ბირთვი ბ-2 არმირებს გეგმა ▽-4.30-ზე	დაკვ
შეასრულა	ე. ტალახაძე			ფურც. 627
შეამოწმა	ო.ქვრივიშვილი		მასშტაბი 1:50 ინვ.	ფურცლები

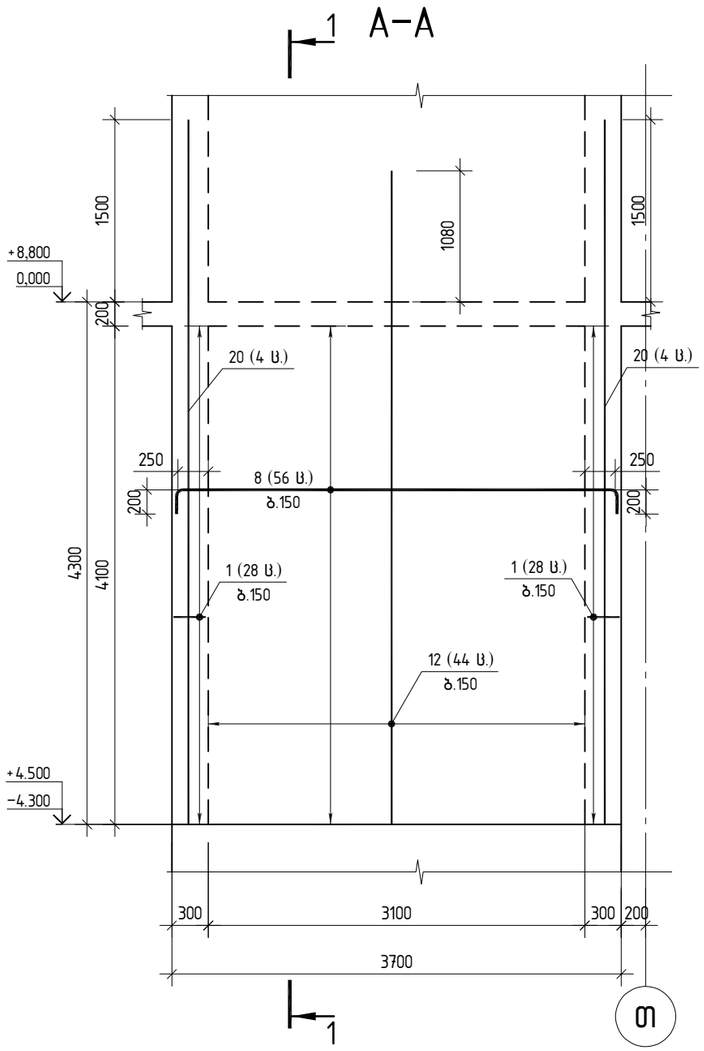

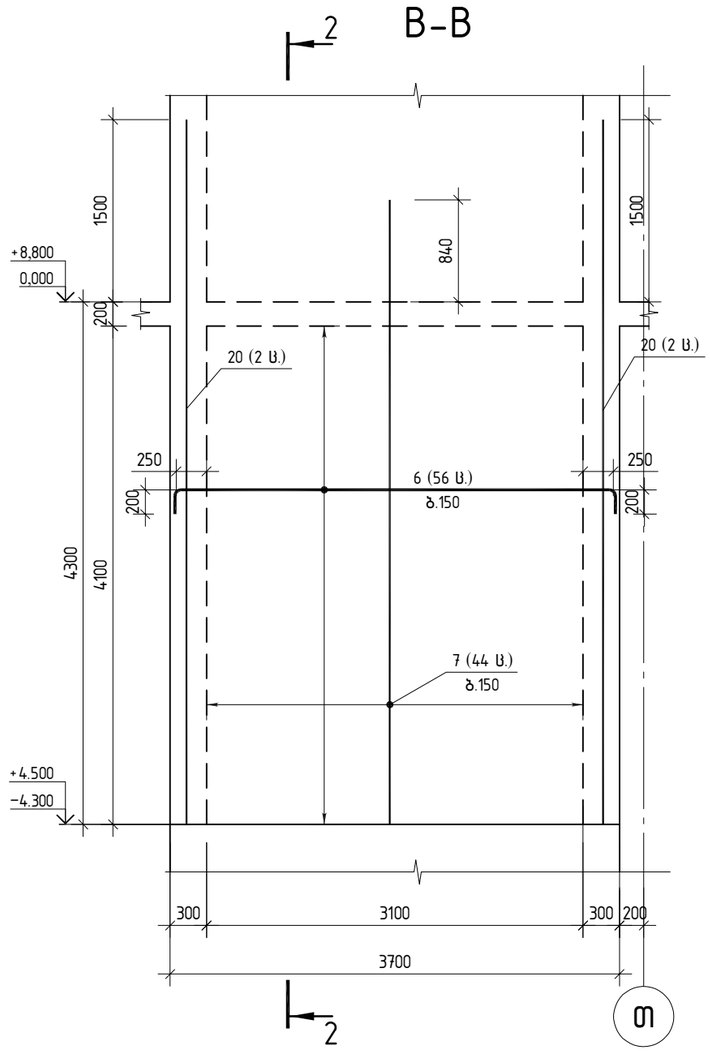

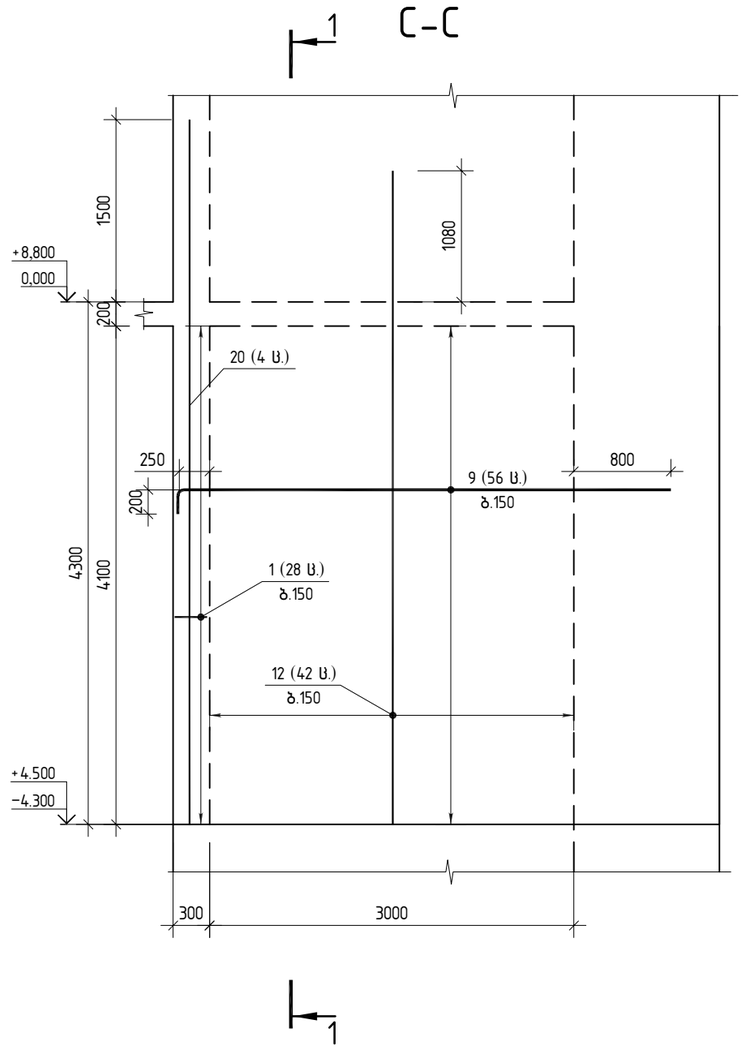

შ.პ.ს. „ჯი აი პი ენ“			ქ. თბილისი. კეტრე ქავთარაძის ქუჩა №22 01.14.03.040.373	
			ბლოკი 1	მუშა პრ.
მთ.კონსტ.	ო.ქვრივიშვილი		მონაბირთვი ბ–2–ის კვეთი A–A; B–B; C–C ▽–4.30–ზე	დაკვ
შეასრულა	ე. ტალახაძე			ფურც. 628
შეამოწმა	ო.ქვრივიშვილი		მასშტაბი 1:50	ინვ. ფურცლები

D-D

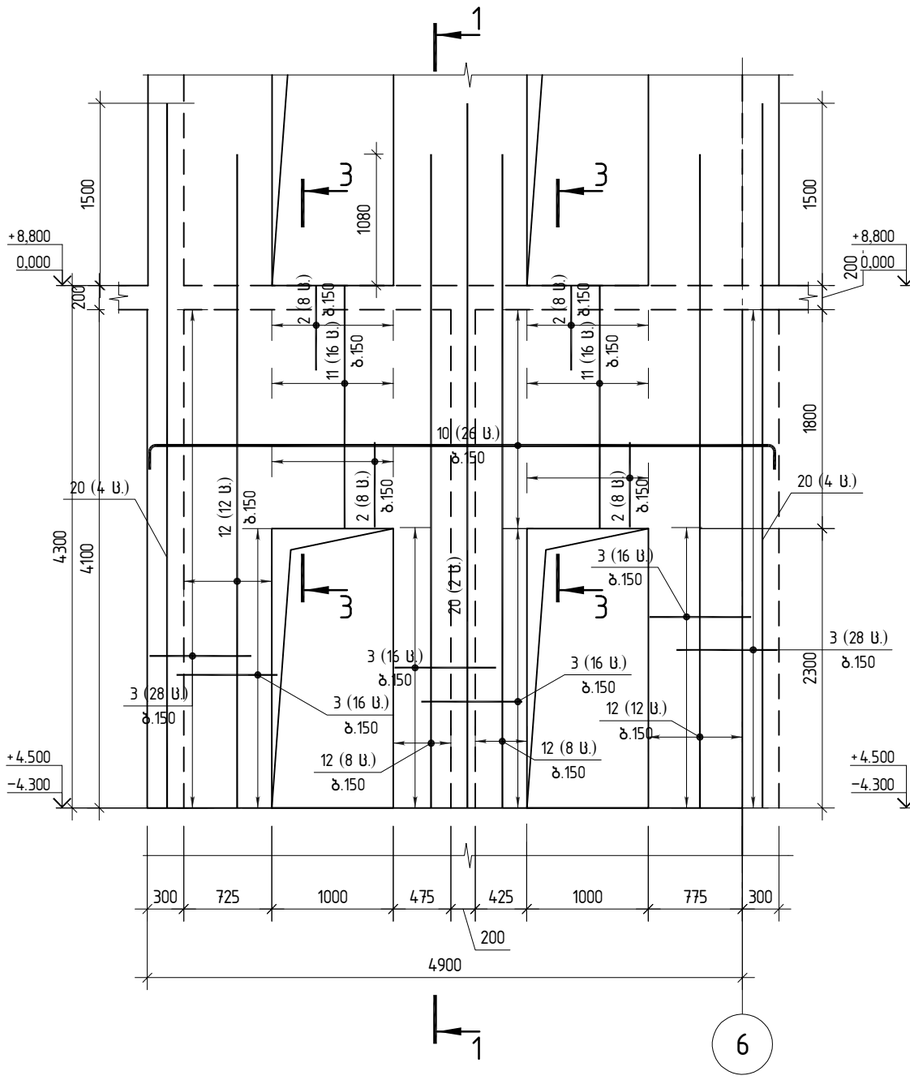

E-E

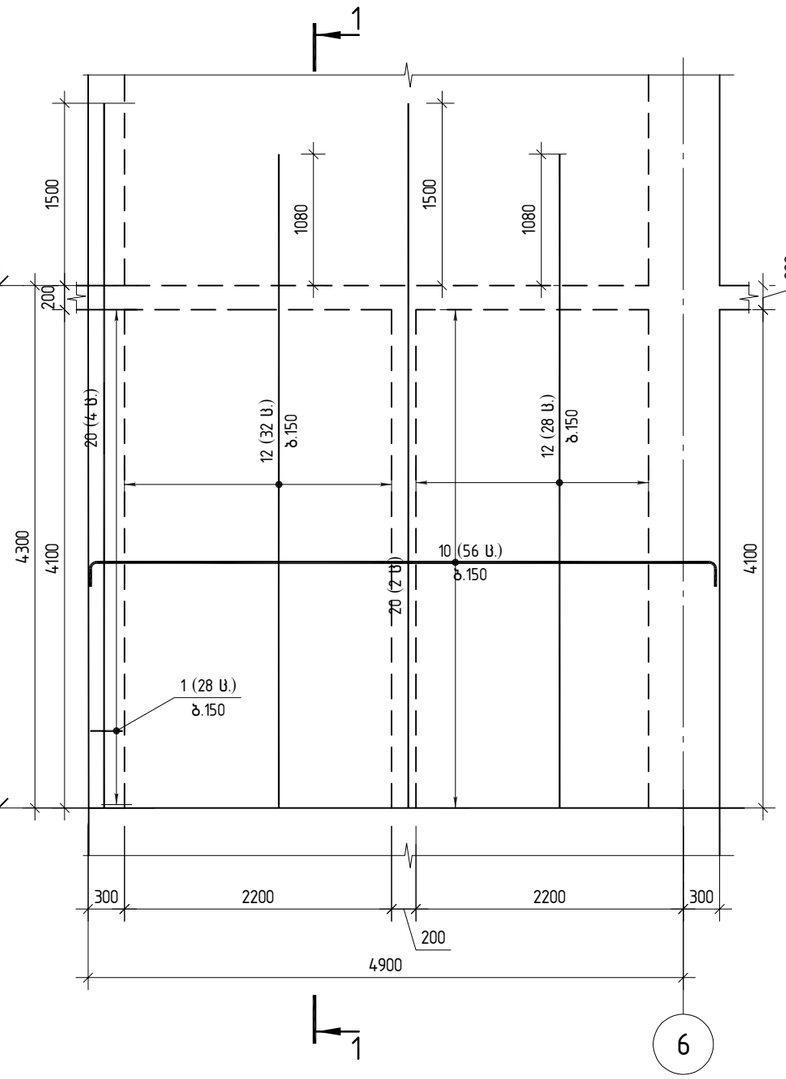

ღიობის გაძლიერება

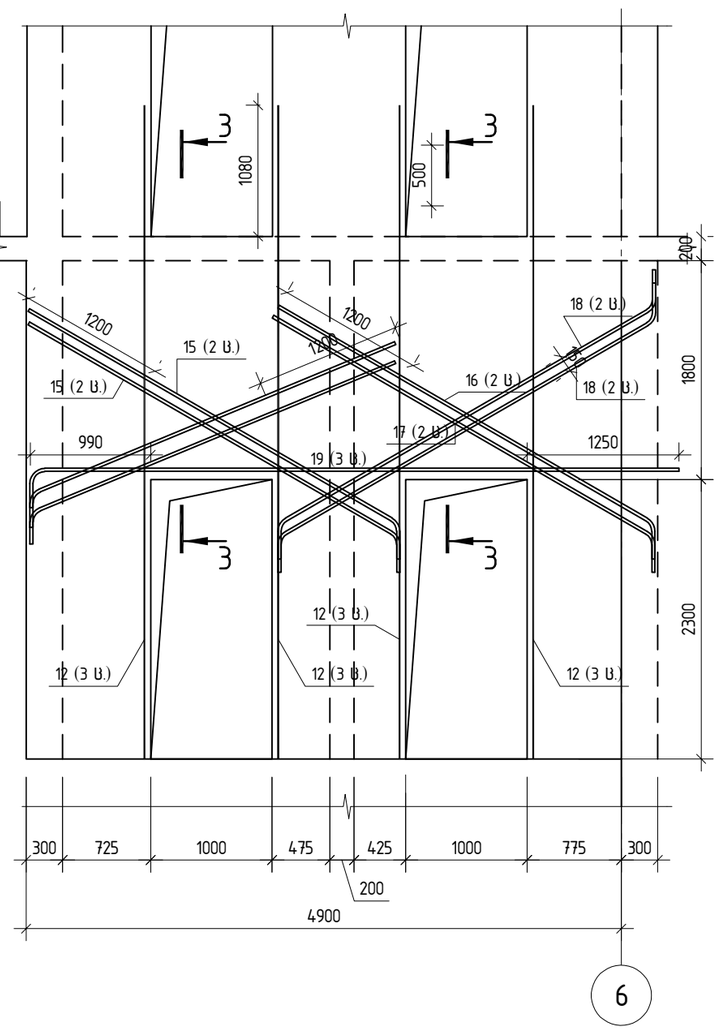

GIPN შ.პ.ს. „ჯი აი პი ენ“			ქ. თბილისი. პეტრე ქავთარაძის ქუჩა №22 01.14.03.040.373	
			ბლოკი 1	მუშა პრ.
მთ.კონსტ.	ო.ქვრივიშვილი		მონ.ბირთვი ბ-2-ის კვეთი D-D, E-E ▽-4.30-ზე	დაკვ
შეასრულა	ე. ტალახაძე			ფურც. 629
შეამოწმა	ო.ქვრივიშვილი		1:50 შტაბი 1:50	ინვ. ფურცლები

ჭრილი 1-1

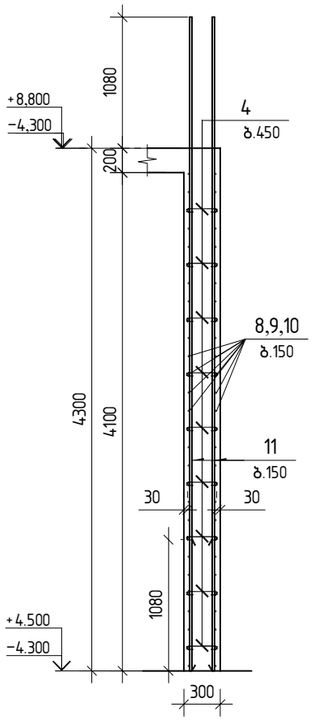

ჭრილი 2-2

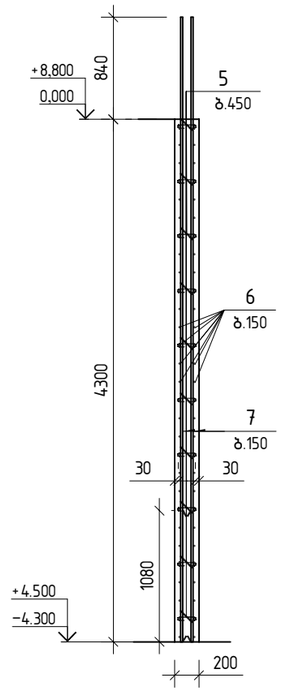

ჭრილი 3-3

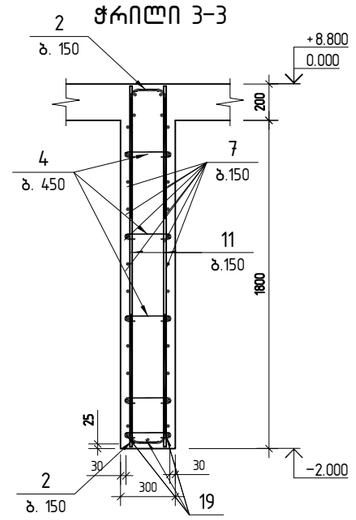

პოზ.1

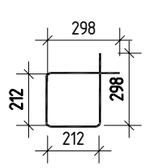

პოზ.2

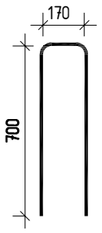

პოზ.3

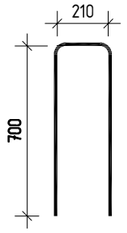

პოზ.4

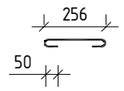

პოზ.5

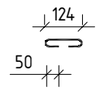

შ.პ.ს. „ჯი აი პი ენ“			ქ. თბილისი. აეტრე ქავთარაძის ქუჩა №22 01.14.03.040.373	
			ბლოკი 1	მუშა პრ.
მთ.კონსტ.	ო.ქვრივიშვილი		მონაკვეთი ბ-2-ის 1-1; 2-2; 3-3 ▽-4.30-ზე	დაკვ
შეასრულა	ე. ტალახაძე			ფურც. 630
შეამოწმა	ო.ქვრივიშვილი		1:50 შტაბი 1:50	ინვ. ფურცლები

მონოლითური ბირთვი ბ-2 არმირებს გეგმა ▽0.00-ზე

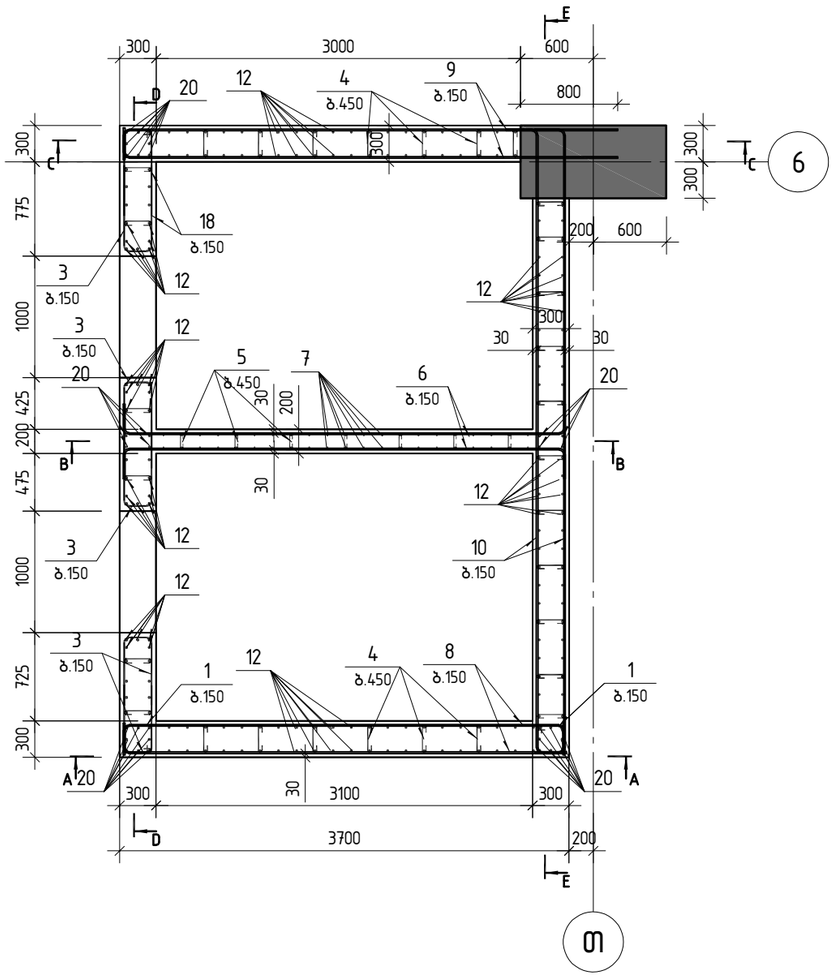

პოზ.	შენიშვნა	დ ა ს ა ხ ე ლ ე ბ ა	რაოდ	მასა კგ	მასა სულ კგ
		მონ.ბირთვი ბ-2 ▽0.00 სპეციფიკაცია			
		მასალები			
		ბეტონი B40		22.82	მ^3
		არმატურის ნაკეთობები			
1		ø8 B500B L=1020	120	0.40	48.0
2		ø14 B500B L=1570	32	1.90	60.8
3		ø14 B500B L=1600	124	1.93	239.3
4		ø8 B500B L=390	330	0.15	49.5
5		ø8 B500B L=225	66	0.09	5.9
6		ø12 B500B L=3980	60	3.53	212.1
7		ø14 B500B L=5340	44	6.45	283.8
8		ø16 B500B L=3980	60	6.28	376.8
9		ø16 B500B L=4240	60	6.69	401.4
10		ø16 B500B L=5500	88	8.68	763.8
11		ø18 B500B L=2200	32	4.40	140.7
12		ø18 B500B L=5580	198	11.15	2207.5
13		ø25 B500B L=3480	2	13.41	26.8
14		ø25 B500B L=3500	2	13.49	27.0
15		ø25 B500B L=3790	4	14.60	58.4
16		ø25 B500B L=3840	2	14.80	29.6
17		ø25 B500B L=3900	2	15.03	30.1
18		ø25 B500B L=4140	4	15.95	63.8
19		ø25 B500B L=5600	3	21.58	64.7
20		ø25 B500B L=6000	32	23.12	739.8

შ.პ.ს. „ჯი აი პი ენ“			ქ. თბილისი. პეტრე ქავთარაძის ქუჩა №22 01.14.03.040.373	
			ბლოკი 1	მუშა პრ.
მთ.კონსტ.	ო.ქვრივიშვილი		მონოლითური ბირთვი ბ-2 არმირებს გეგმა ▽0.00-ზე	დაკვ
შეასრულა	ე. ტალახაძე			ფურც. 631
შეამოწმა	ო.ქვრივიშვილი		მასშტაბი 1:50 ინვ.	ფურცლები

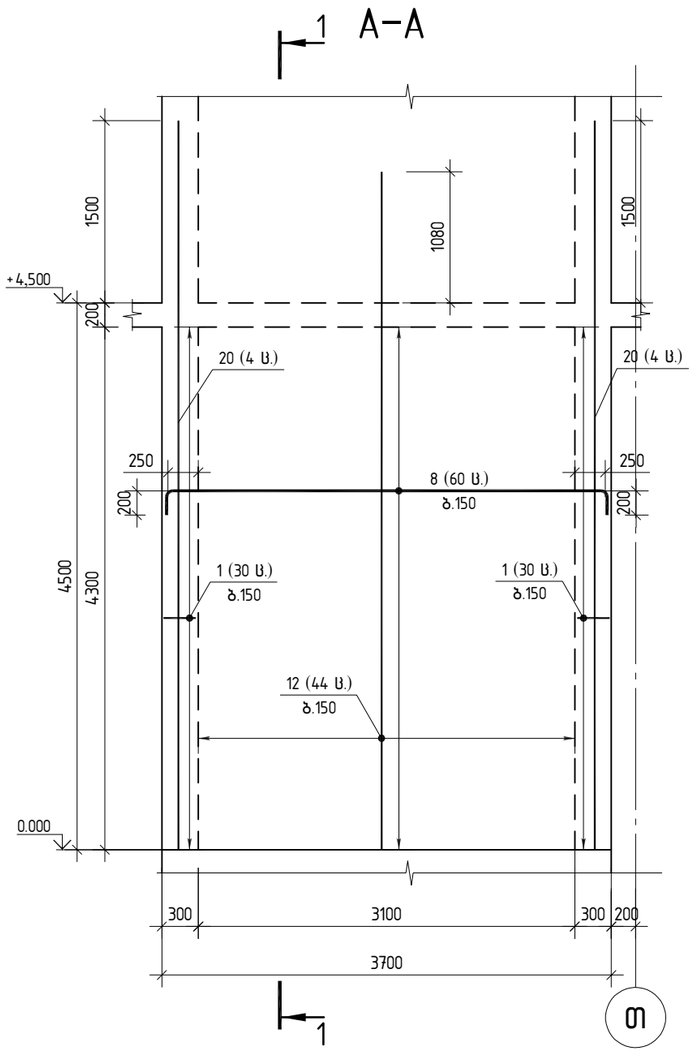

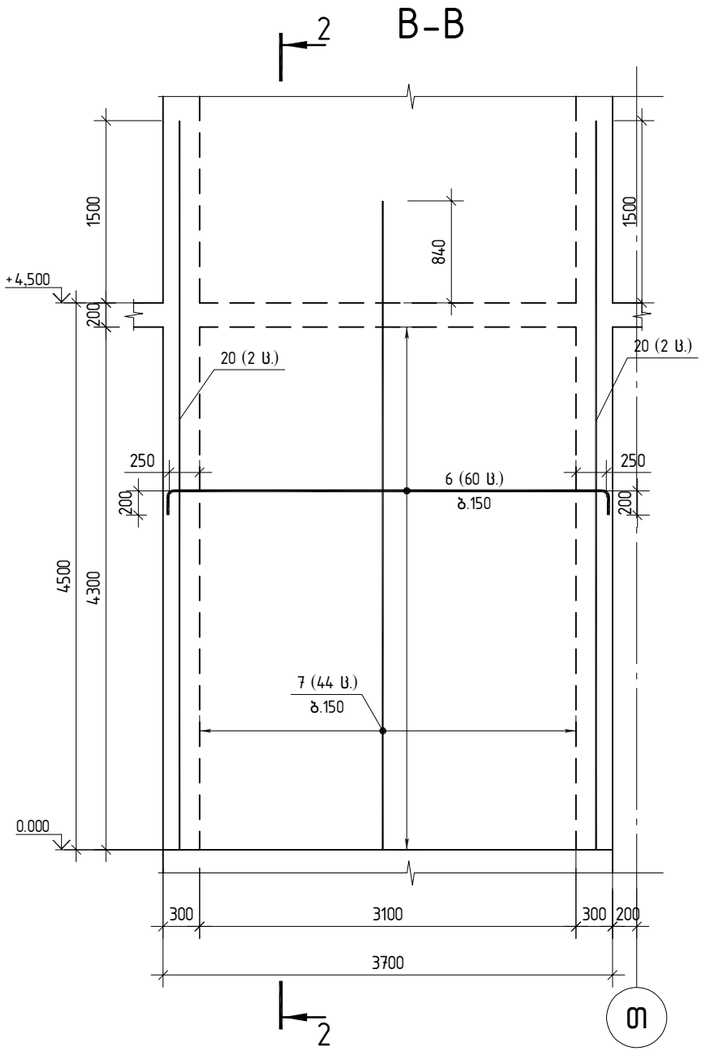

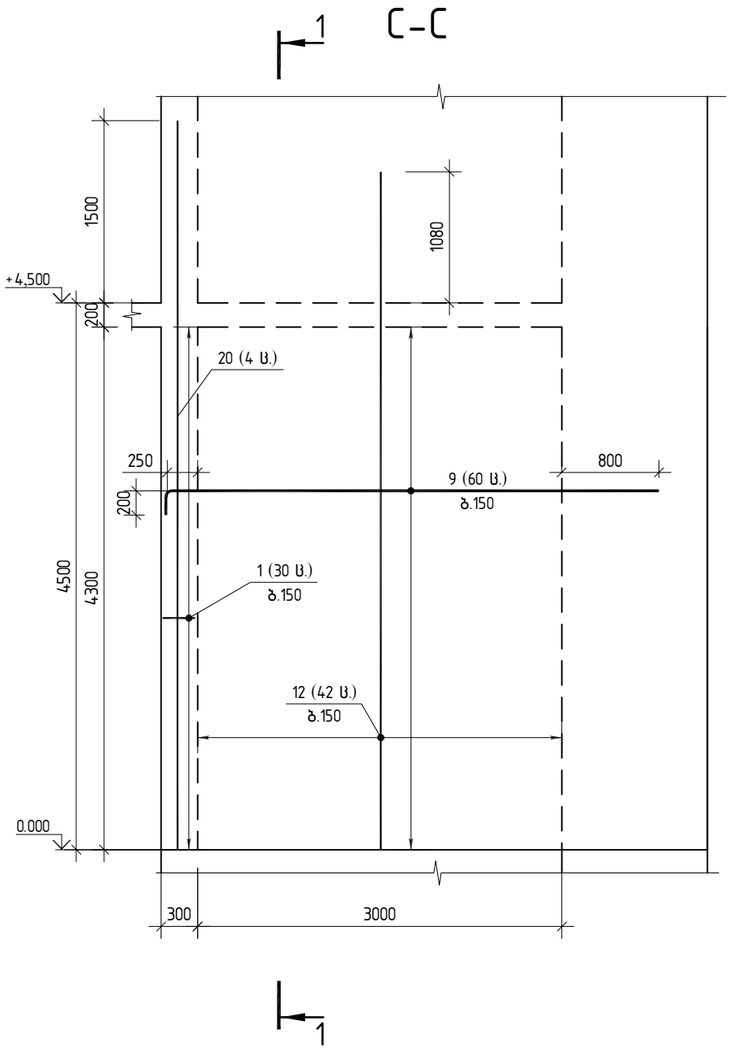

შ.პ.ს. „ჯი აი პი ეი“			ქ. თბილისი. პეტრე ქავთარაძის ქუჩა №22 01.14.03.040.373	
			ბლოკი 1	მუშა პრ.
მთ.კონსტ.	ო.ქვრივიშვილი		მონაკვეთი ბ-2-ის კვეთი A-A; B-B; C-C ▽0.00-ზე	ღაკვ
შეასრულა	ე. ტალახაძე			ფურც. 632
შეამოწმა	ო.ქვრივიშვილი		მასშტაბი 1:50	ინვ. ფურცლები

D-D

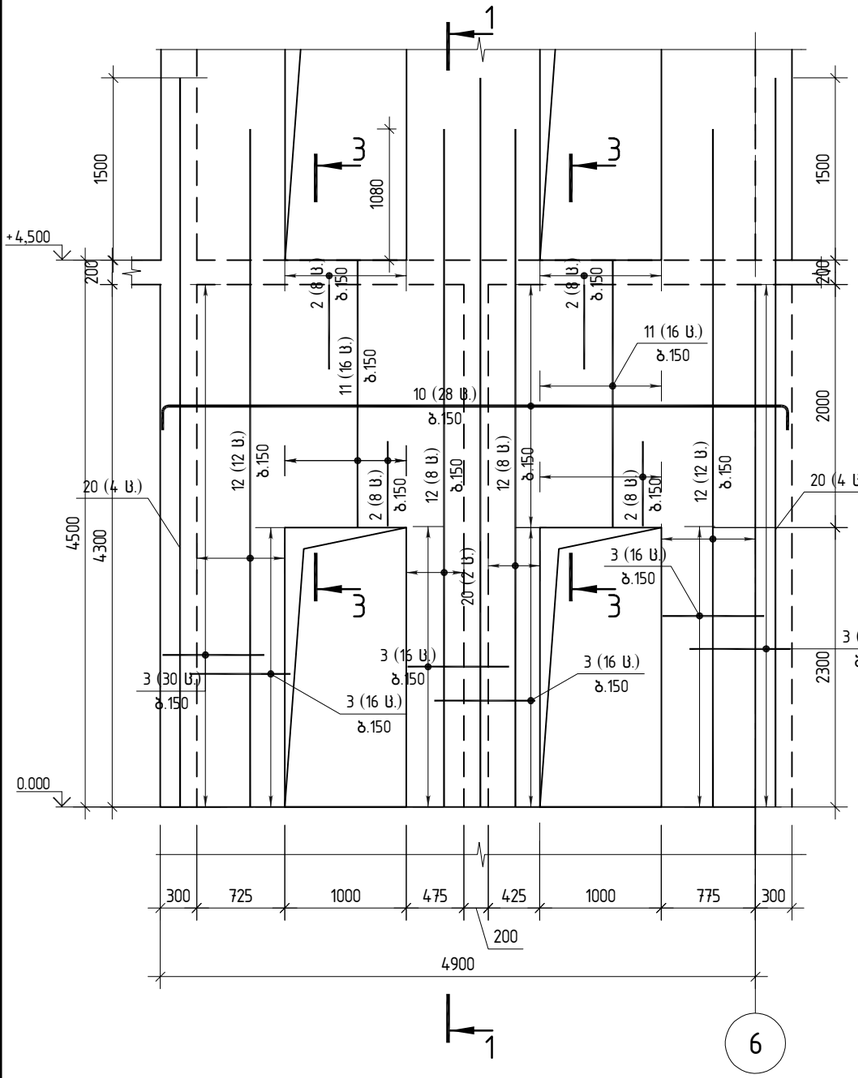

E-E

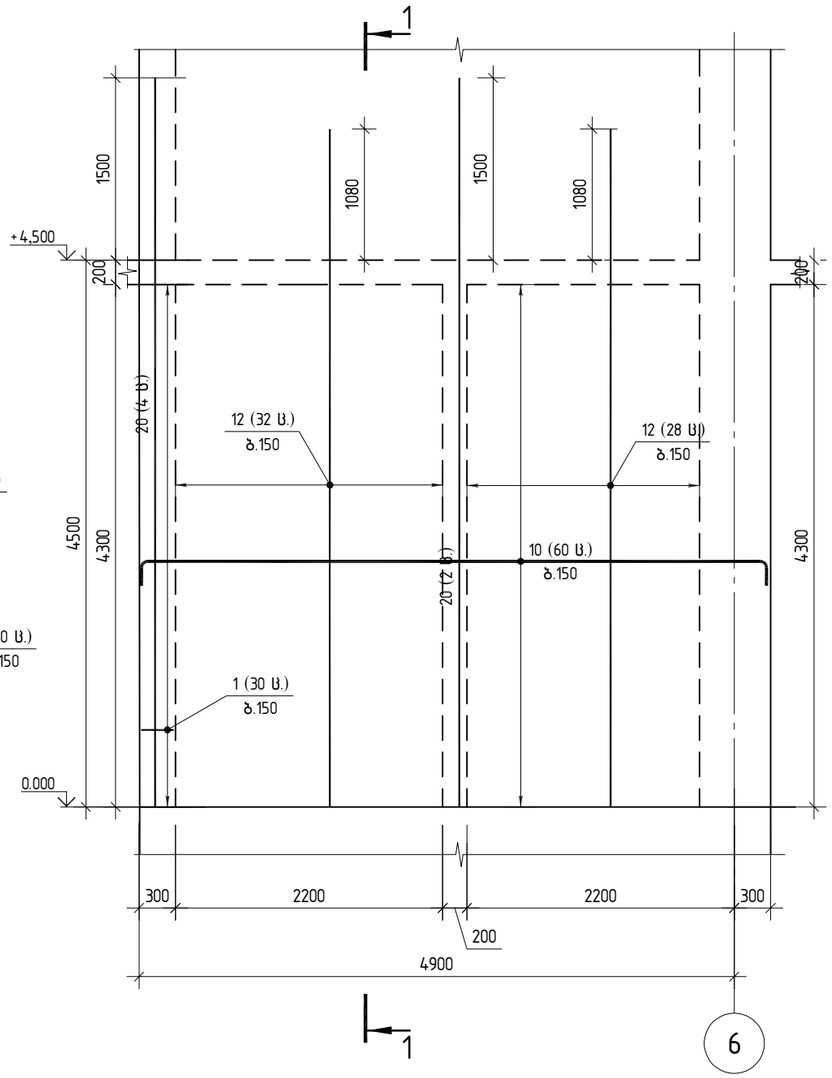

ღიობის გაძლიერება

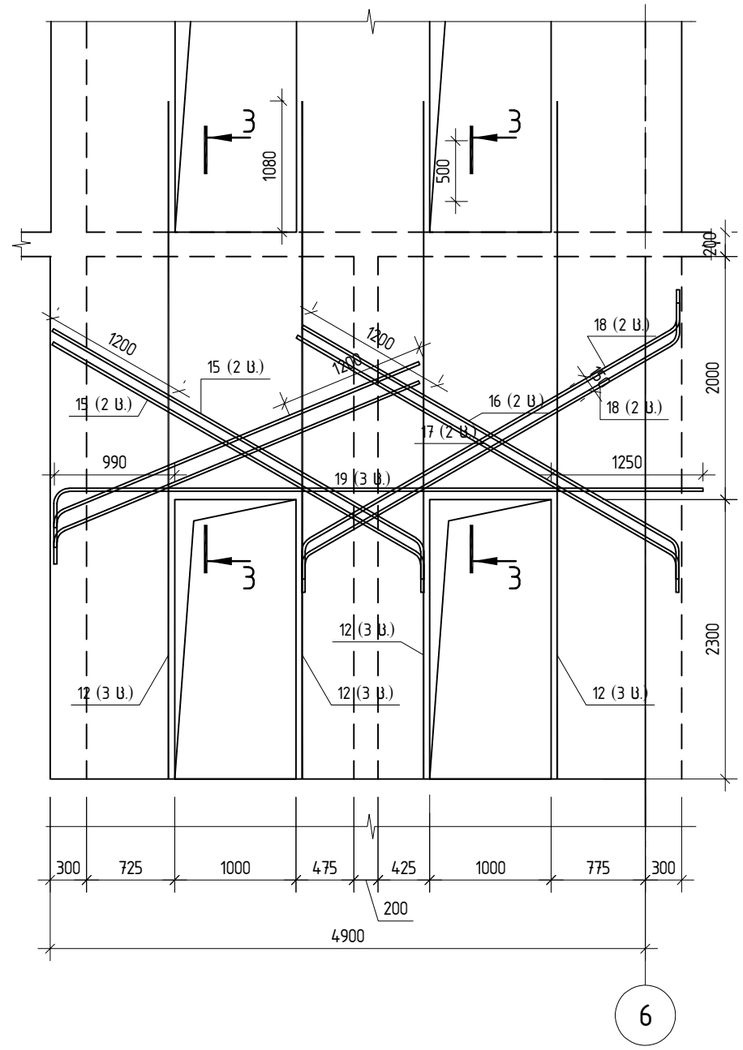

შ.პ.ს. „ჯი აი პი ეი“			ქ. თბილისი. კეტრე ქავთარაძის ქუჩა №22 01.14.03.040.373	
			ბლოკი 1	მუშა პრ.
მთ.კონსტ.	ო.ქვრივიშვილი		მონაკვეთი ბ-2-ის კვეთი D-D, E-E ▽0.00-ზე	დაკვ
შეასრულა	ე. ტალახაძე			ფურც. 633
შეამოწმა	ო.ქვრივიშვილი		1:50 შტაბი 1:50	ინვ. ფურცლები

ჭრილი 1-1

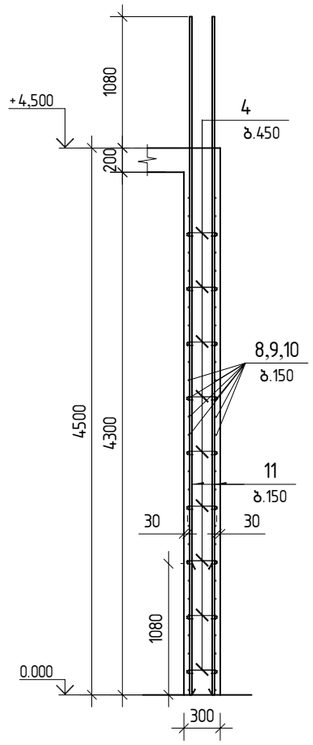

ჭრილი 2-2

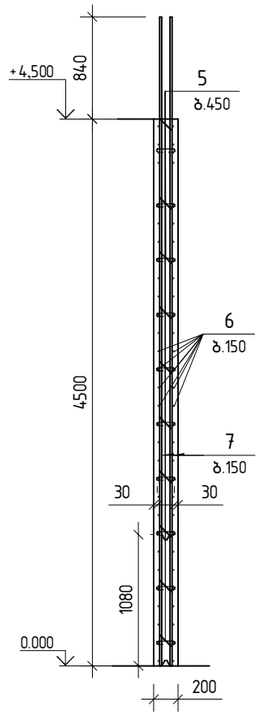

ჭრილი 3-3

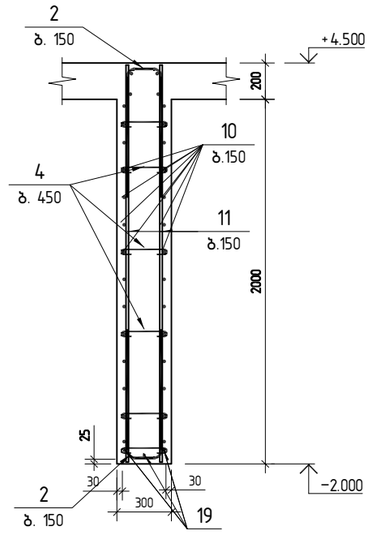

პოზ.1

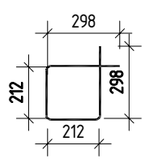

პოზ.2

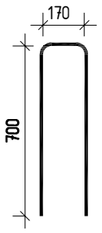

პოზ.3

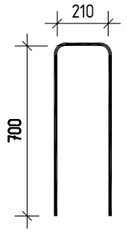

პოზ.4

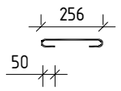

პოზ.5



შ.პ.ს. „ჯი აი პი ენ“			ქ. თბილისი. აეტრე ქავთარაძის ქუჩა №22 01.14.03.040.373	
			ბლოკი 1	მუშა პრ.
მთ.კონსტ.	ო.ქვრივიშვილი		მონაბირთვი ბ-2-ის 1-1; 2-2; 3-3 ▽0.00-ზე	დაკვ
შეასრულა	ე. ტალახაძე			ფურც. 634
შეამოწმა	ო.ქვრივიშვილი		1:50 შტაბი 1:50	ინვ. ფურცლები

მონოლითური ბირთვი ბ-2 არმირებს გეგმა

▽+8.80; +12.10; ▽+15.40; ▽+18.70-ზე

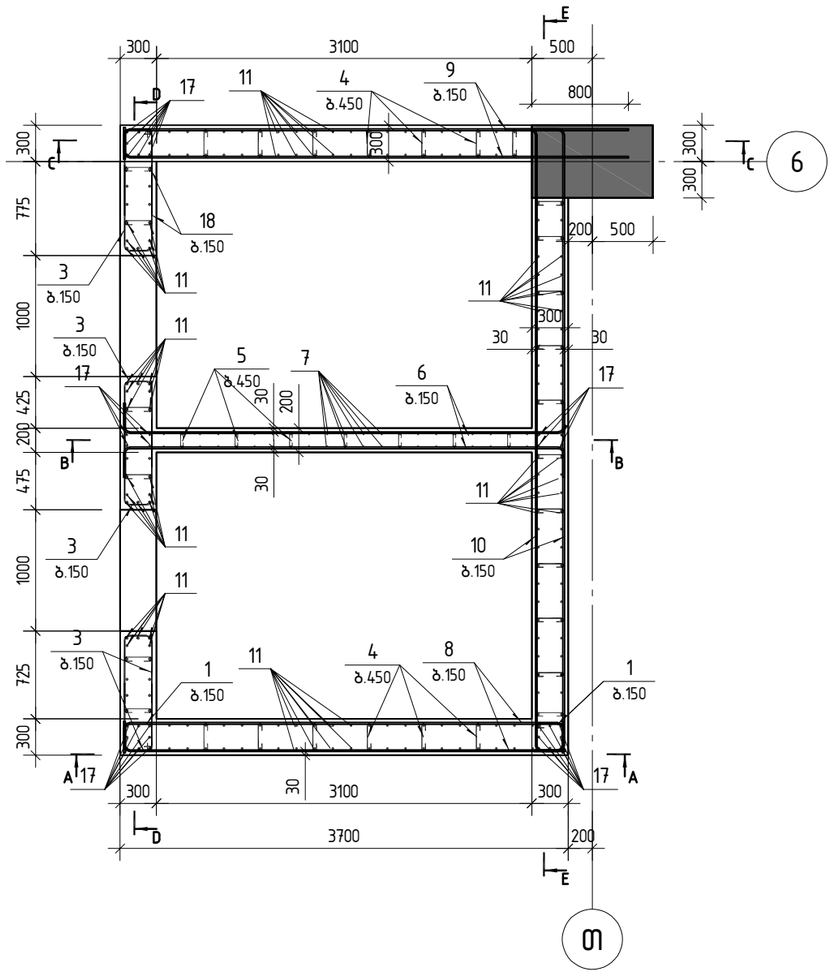

პოზ.	შენიშვნა	დ ა ს ა ხ ე ლ ე ბ ა	რაოდ	მასა კგ	მასა სულ კგ
		მონ.ბირთვი ბ-2 ▽8.80 სპეციფიკაცია			
		მასალები			
		ბეტონი B40		16.40	მ³
		არმატურის ნაკეთობები			
1	ГОСТ Р 52544-2006	ø8 B500B L=1020	88	0.40	35.2
2	ГОСТ Р 52544-2006	ø14 B500B L=1570	32	1.90	60.8
3	ГОСТ Р 52544-2006	ø14 B500B L=1600	108	1.93	208.4
4	ГОСТ Р 52544-2006	ø8 B500B L=390	232	0.15	34.8
5	ГОСТ Р 52544-2006	ø8 B500B L=225	48	0.09	4.3
6	ГОСТ Р 52544-2006	ø12 B500B L=3980	44	3.53	155.5
7	ГОСТ Р 52544-2006	ø14 B500B L=4140	44	5.00	220.0
8	ГОСТ Р 52544-2006	ø16 B500B L=3980	44	6.28	276.3
9	ГОСТ Р 52544-2006	ø16 B500B L=4340	44	6.85	301.3
10	ГОСТ Р 52544-2006	ø16 B500B L=5500	56	8.68	486.0
11	ГОСТ Р 52544-2006	ø18 B500B L=4380	202	8.75	1767.7
12	ГОСТ Р 52544-2006	ø25 B500B L=4060	2	15.64	31.3
13	ГОСТ Р 52544-2006	ø25 B500B L=4090	2	15.76	31.5
14	ГОСТ Р 52544-2006	ø25 B500B L=4110	4	15.84	63.4
15	ГОСТ Р 52544-2006	ø25 B500B L=4190	4	16.14	64.6
16	ГОСТ Р 52544-2006	ø25 B500B L=4210	4	16.22	64.9
17	ГОСТ Р 52544-2006	ø25 B500B L=4800	32	18.49	591.7
18	ГОСТ Р 52544-2006	ø25 B500B L=5600	3	21.58	64.7

შ.პ.ს. „ჯი აი პი ენ“			ქ. თბილისი. პეტრე ქავთარაძის ქუჩა №22 01.14.03.040.373	
			ბლოკი 1	მუშა პრ.
მთ.კონსტ.	ო.ქვრივიშვილი		მონოლითური ბირთვი ბ-2 არმირებს გეგმა ▽+8.80; +12.10; ▽+15.40; ▽+18.70-ზე	დაკვ
შეასრულა	ე. ტალახაძე			ფურც. 635
შეამოწმა	ო.ქვრივიშვილი		მასშტაბი 1:50 ინვ.	ფურცლები

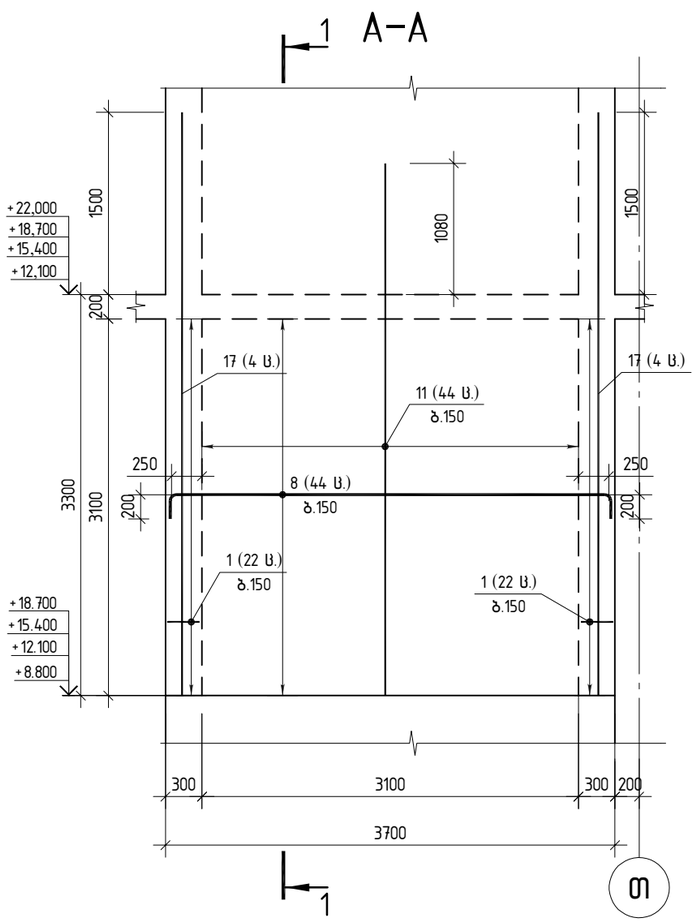

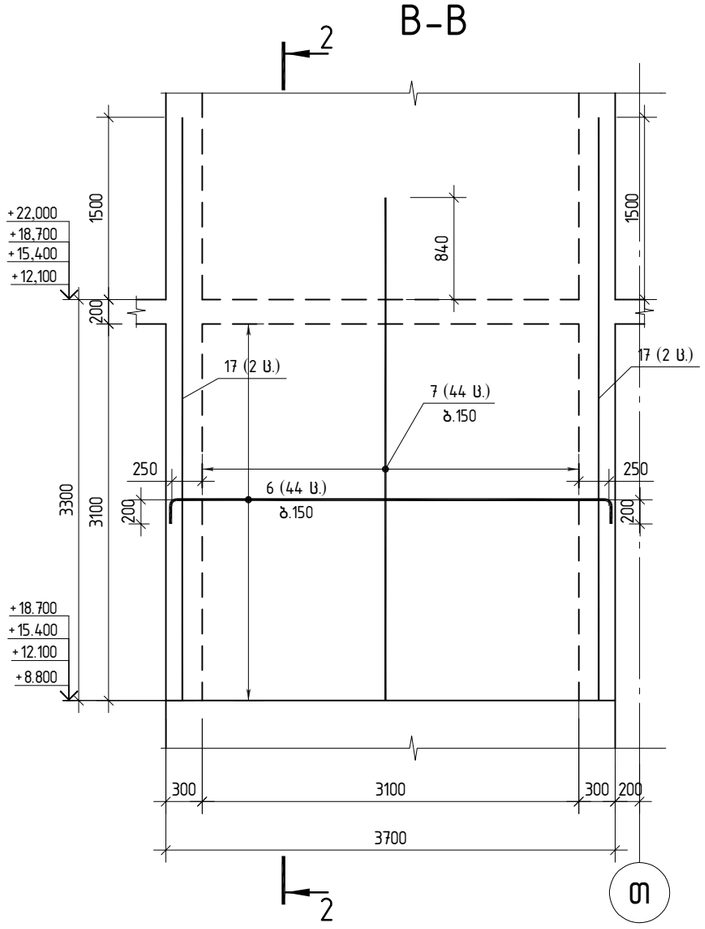

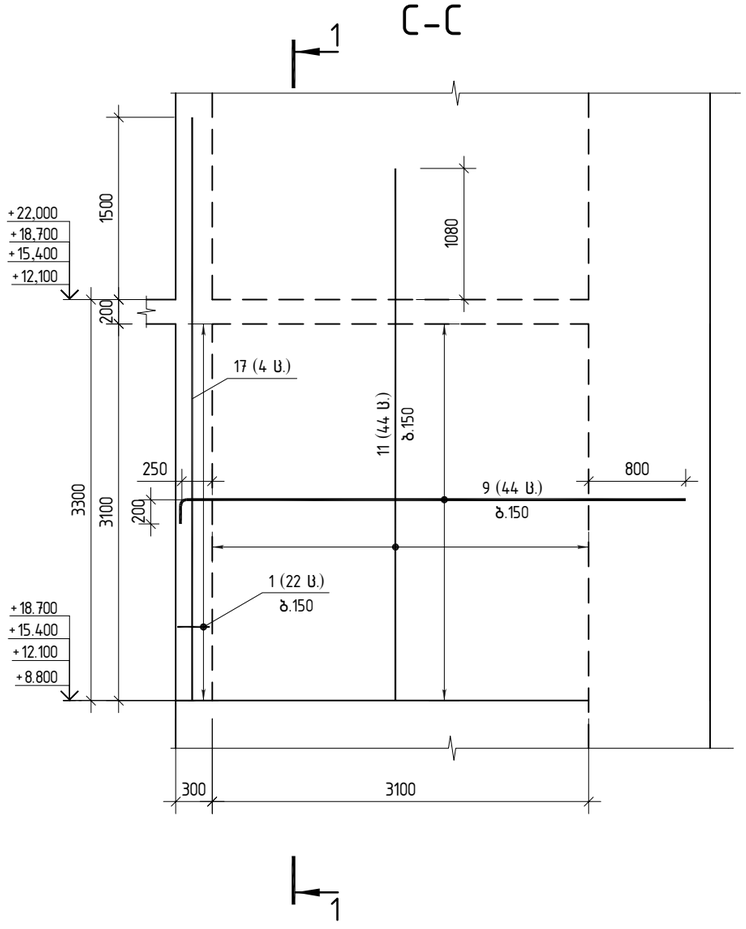

ჭრილი 1–1

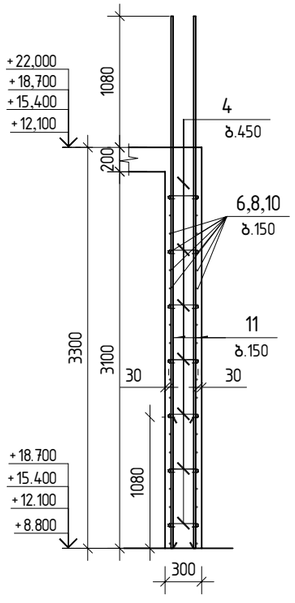

ჭრილი 2–2

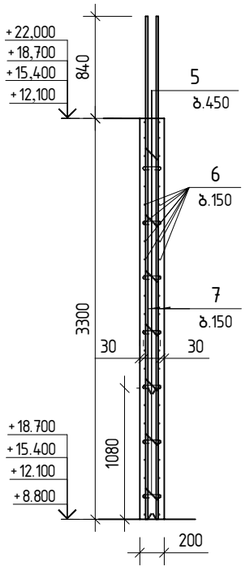

პოზ.1

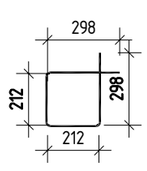

პოზ.2

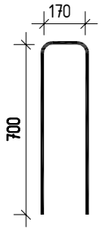

პოზ.3

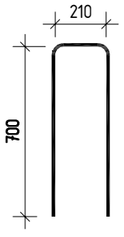

პოზ.4

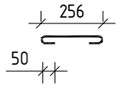

პოზ.5



შ.პ.ს. „ჯი აი პი ეს“			ქ. თბილისი. პეტრე ქავთარაძის ქუჩა №22 01.14.03.040.373	
			ბლოკი 1	მუშა პრ.
მთ.კონსტ.	ო.ქვრივიშვილი		მონაბირთვი ბ–2–ის კვეთი A–A; B–B; C–C ▽+8.80–ზე	დაკვ
შეასრულა	ე. ტალახაძე			ფურც. 636
შეამოწმა	ო.ქვრივიშვილი		მასშტაბი 1:50	ინვ. ფურცლები

D-D

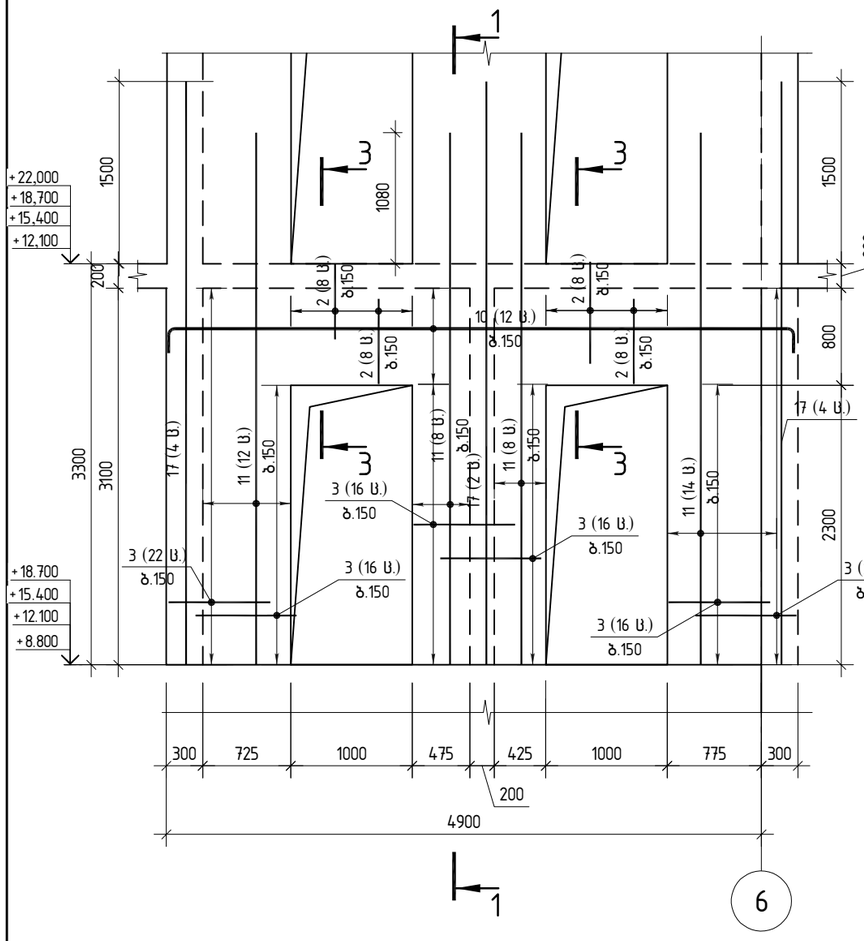

E-E

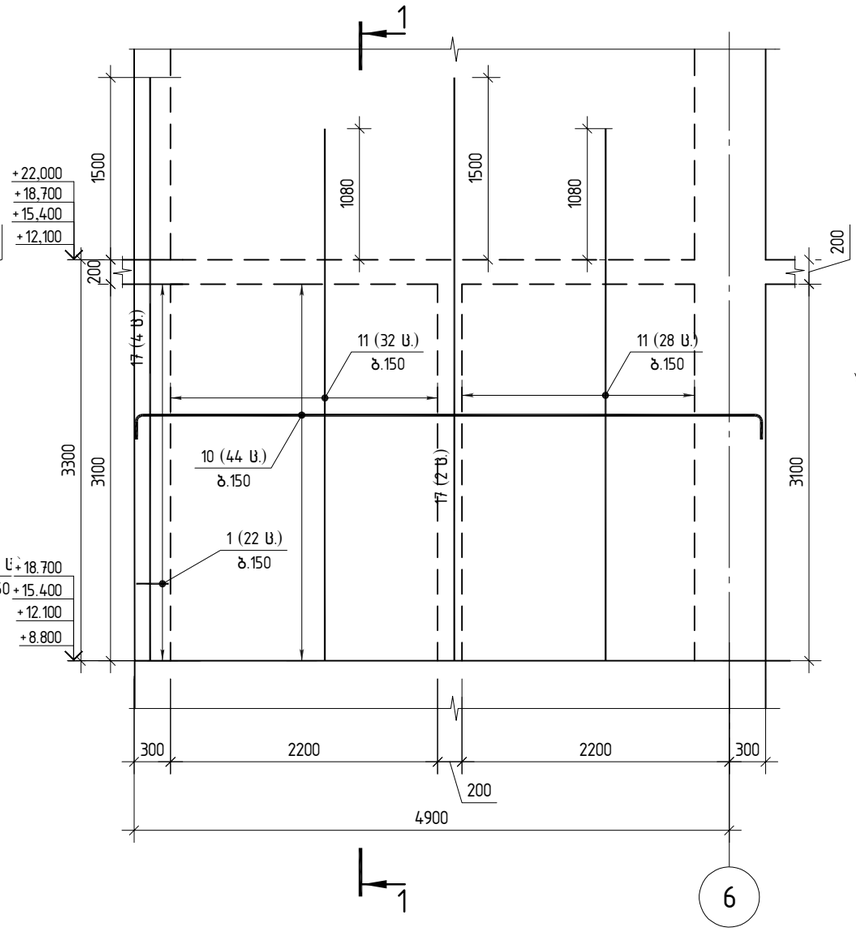

ღიობის გაძლიერება

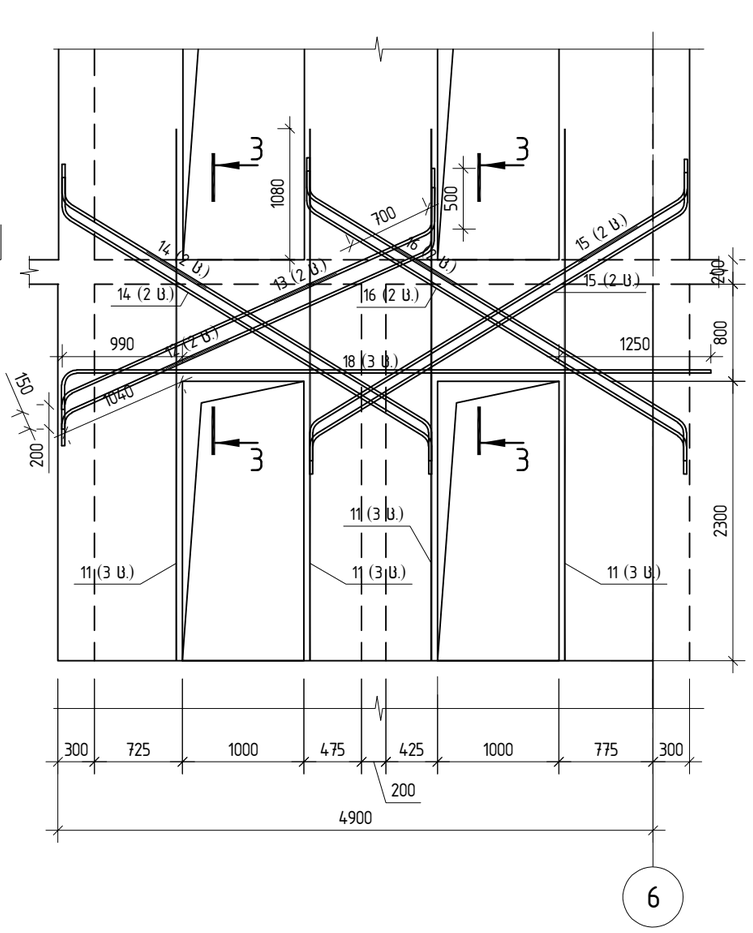

ჭრილი 3-3

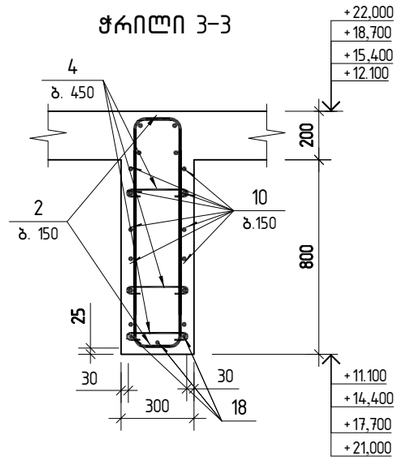

შპს „ჯი აი პი ეი“			ქ. თბილისი. პეტრე ქავთარაძის ქუჩა №22 01.14.03.040.373	
			ბლოკი 1	მუშა პრ.
მთ.კონსტ.	ო.ქვრივიშვილი		მონაბირთვი ბ-2-ის კვეთი D-D, E-E ▽+8.80-ზე	დაკვ
შეასრულა	ე. ტალახაძე			ფურც. 637
შეამოწმა	ო.ქვრივიშვილი		1:50 შტაბი 1:50	ინვ. ფურცლები

მონოლითური ბირთვი ბ-2 არმირებს გეგმა
▽22.00; ▽25.30; ▽28.60-ზე

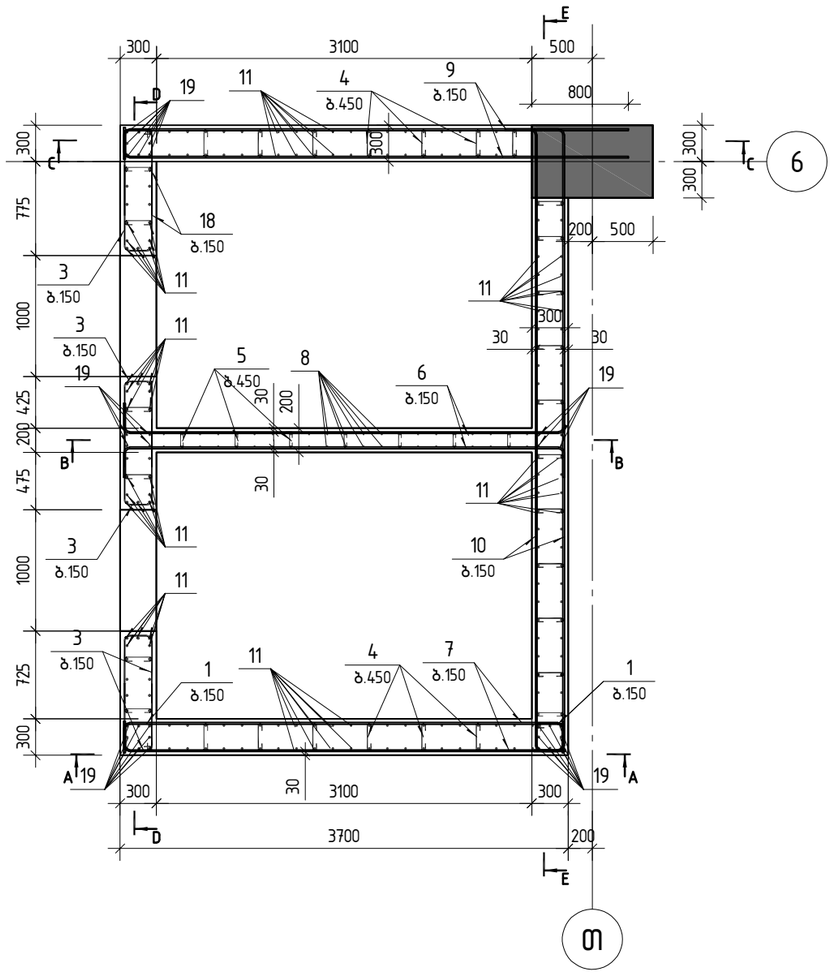

პოზ.	შენიშვნა	დ ა ს ა ხ ე ლ ე ბ ა	რაოდ	მასა კგ	მასა სულ კგ
		მონ.ბირთვი ბ-2 ▽+22.00 სპეციფიკაცია			
		მასალები			
		ბეტონი B40		16.40	მ³
		არმატურის ნაკეთობები			
1		ø8 B500B L=1020	88	0.40	35.2
2		ø14 B500B L=1570	32	1.90	60.8
3		ø14 B500B L=1600	108	1.93	208.4
4		ø8 B500B L=390	232	0.15	34.8
5		ø8 B500B L=225	48	0.09	4.3
6		ø12 B500B L=3980	44	3.53	155.5
7		ø14 B500B L=3980	44	4.81	211.5
8		ø14 B500B L=4140	44	5.00	220.0
9		ø14 B500B L=4340	44	5.24	230.7
10		ø14 B500B L=5500	56	6.64	372.1
11		ø16 B500B L=4260	202	6.72	1357.9
12		ø22 B500B L=3380	2	10.09	20.2
13		ø22 B500B L=3440	2	10.26	20.5
14		ø22 B500B L=3480	2	10.38	20.8
15		ø22 B500B L=3500	4	10.44	41.8
16		ø22 B500B L=3780	2	11.28	22.6
17		ø22 B500B L=3830	4	11.43	45.7
18		ø22 B500B L=3840	2	11.46	22.9
19		ø22 B500B L=4620	32	13.79	441.3
20		ø22 B500B L=5450	3	16.26	48.8

შ.პ.ს. „ჯი აი პი ენ“			ქ. თბილისი. პეტრე ქავთარაძის ქუჩა №22 01.14.03.040.373	
			ბლოკი 1	მუშა პრ.
მთ.კონსტ.	ო.ქვრივიშვილი		მონოლითური ბირთვი ბ-2 არმირებს გეგმა ▽22.00; ▽25.30; ▽28.60-ზე	ღაკვ
შეასრულა	ე. ტალახაძე			ფურც. 621
შეამოწმა	ო.ქვრივიშვილი		მასშტაბი 1:50 ინვ.	ფურცლები

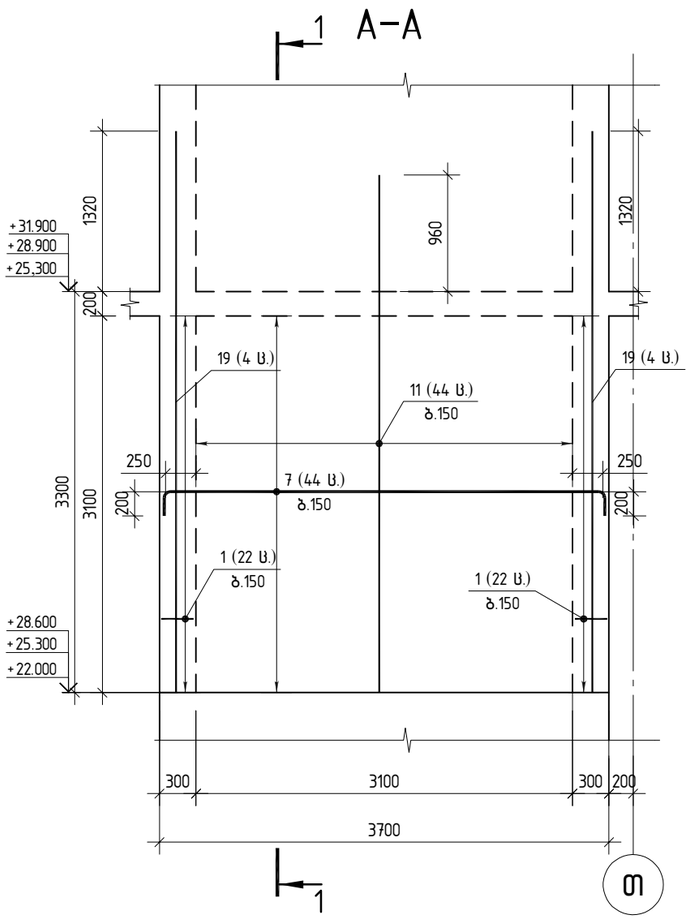

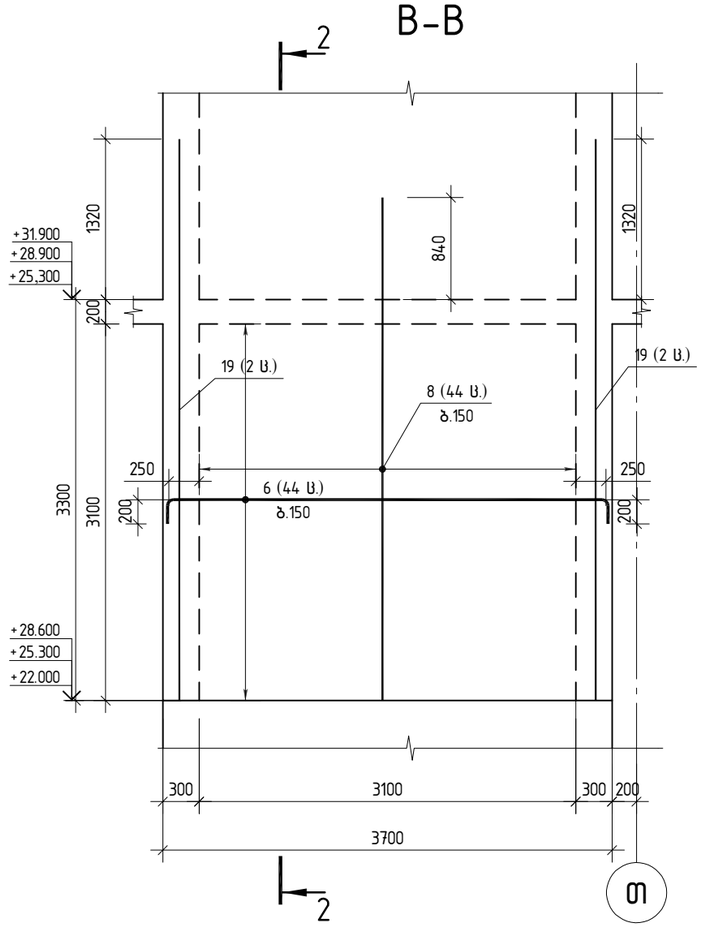

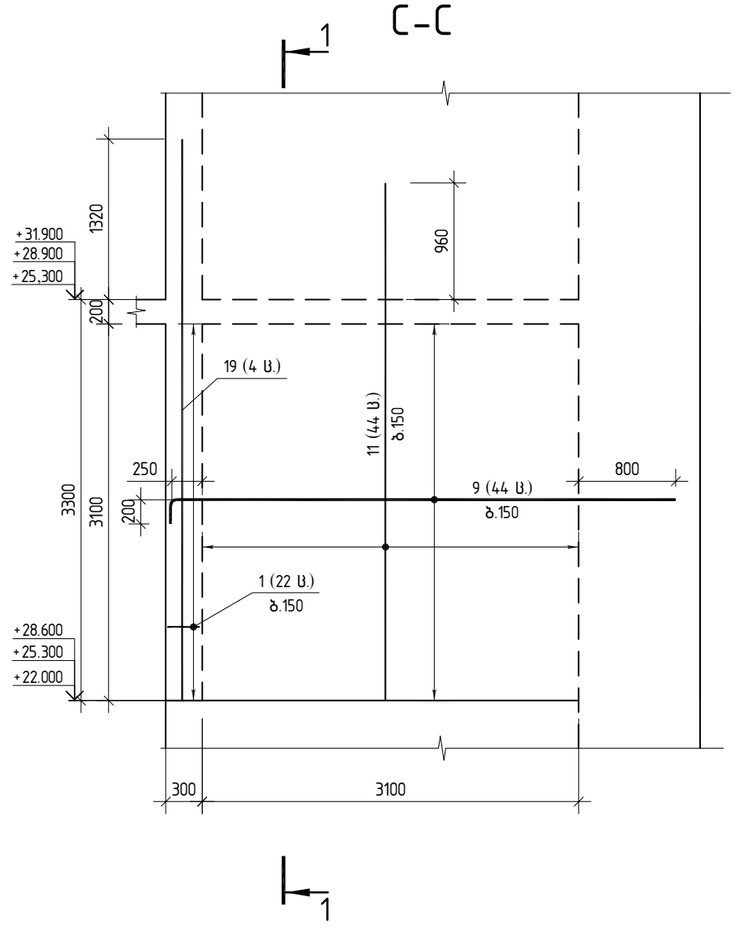

ჭრილი 1–1

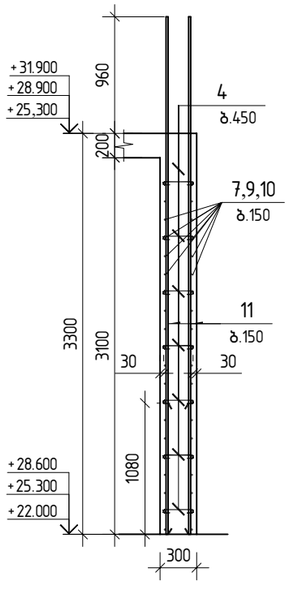

ჭრილი 2–2

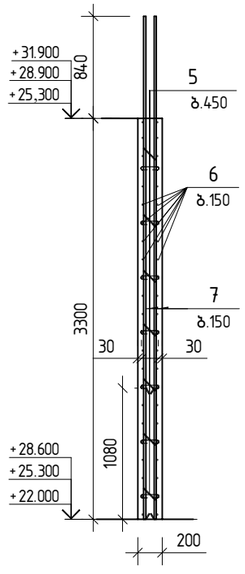

პოზ.1

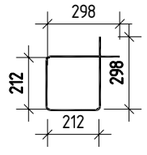

პოზ.2

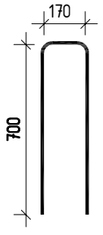

პოზ.3

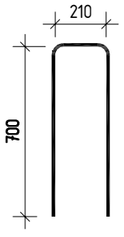

პოზ.4

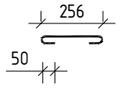

პოზ.5



შ.პ.ს. „ჯი აი პი ეს“			ქ. თბილისი. პეტრე ქავთარაძის ქუჩა №22 01.14.03.040.373	
			ბლოკი 1	მუშა პრ.
მთ.კონსტ.	ო.ქვრივიშვილი		მონაბირთვი ბ–2–ის კვეთი А–А; В–В; С–С ▽+22.00–ზე	ლაკ.
შესასრულა	ე. ტალახაძე			ფურც. 638
შეამოწმა	ო.ქვრივიშვილი		მასშტაბი 1:50	ინვ. ფურცლები

D-D

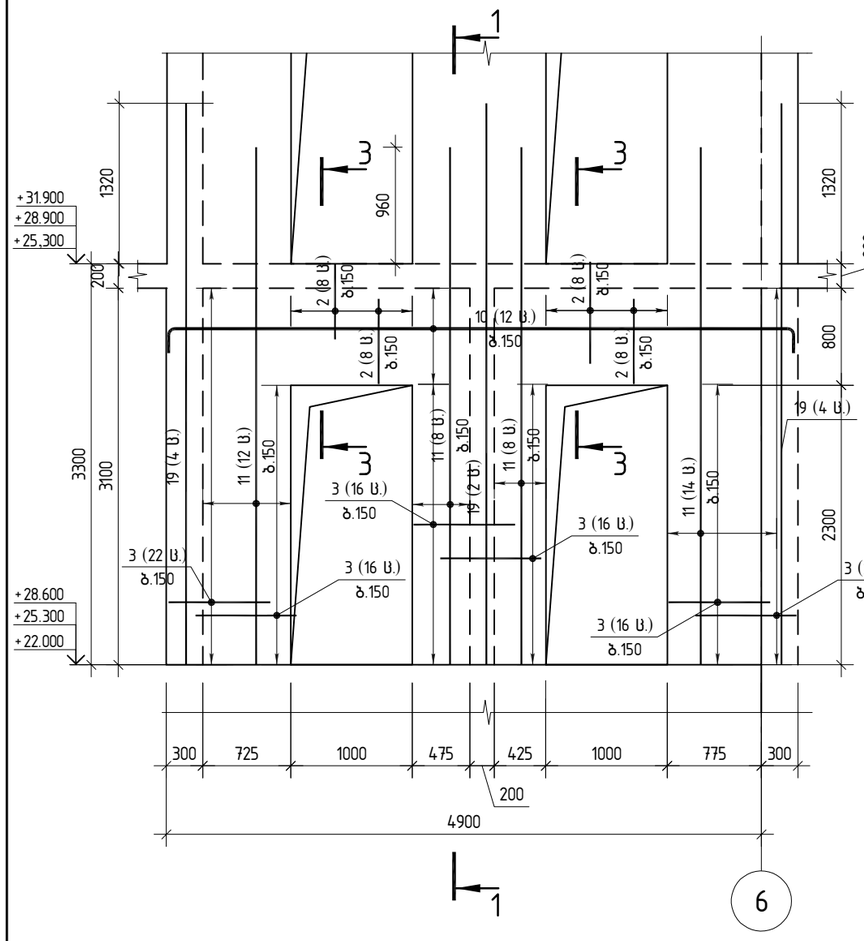

E-E

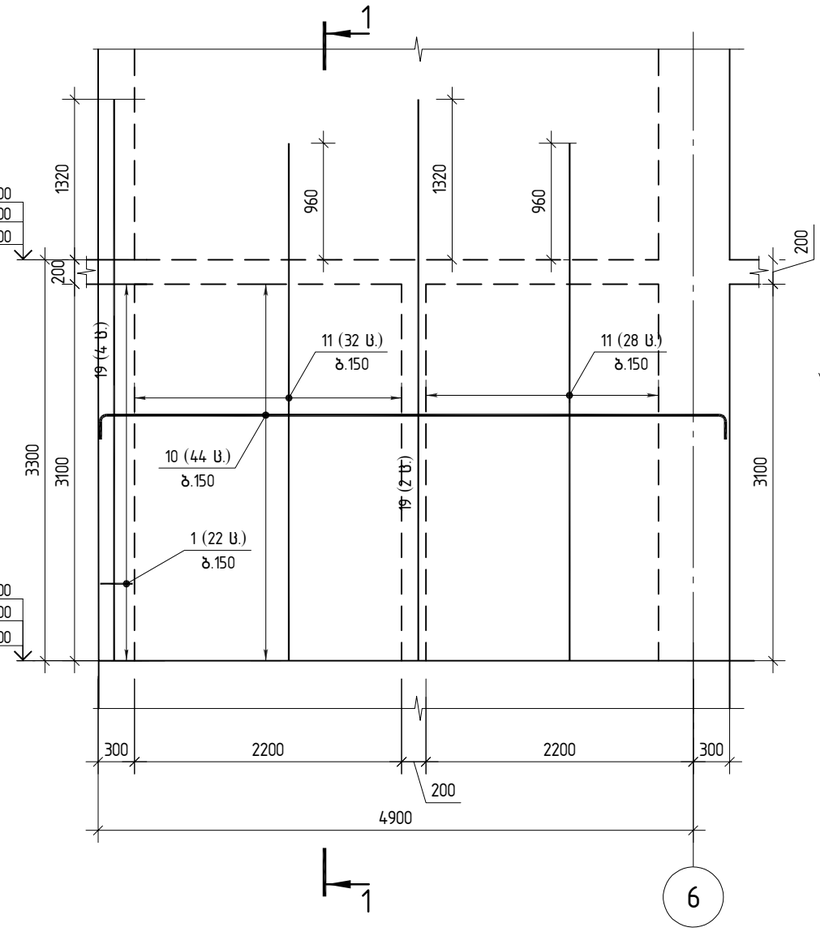

ღიობის გაძლიერება

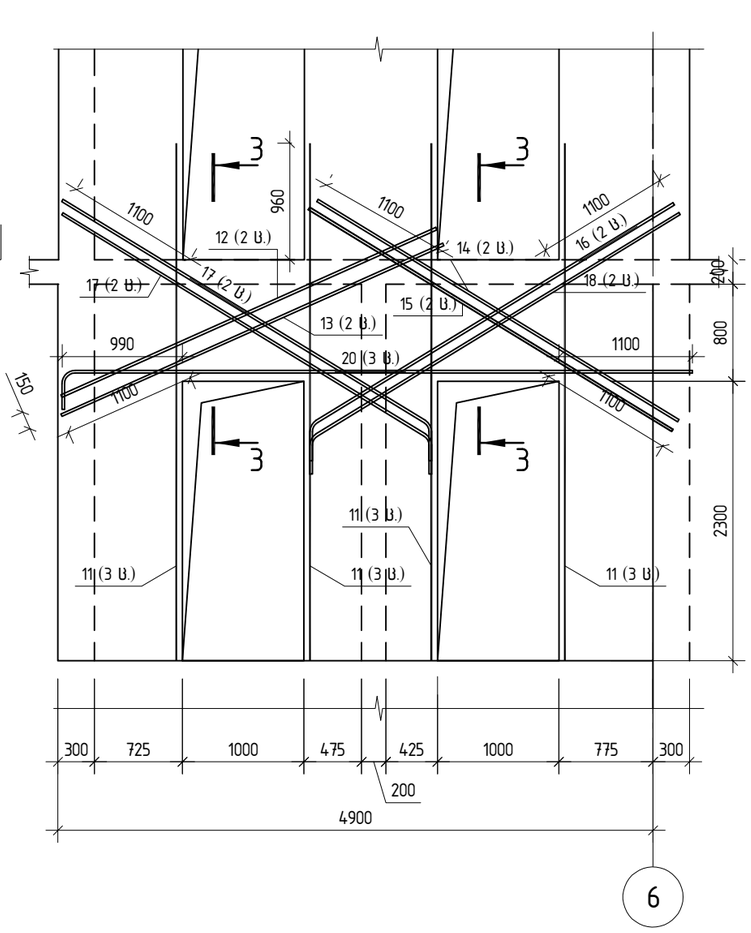

ჭრილი 3-3

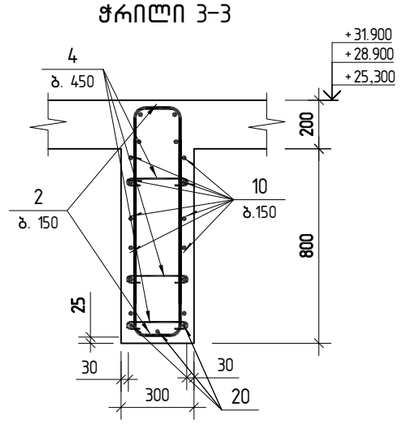

შპს „ჯი აი პი ეი“			ქ. თბილისი. აეტრე ქავთარაძის ქუჩა №22 01.14.03.040.373	
			ბლოკი 1	მუშა პრ.
მთ.კონსტ.	ო.ქვრივიშვილი		მონ.ბირთვი ბ-2-ის ქვეთი D-D, E-E ▽+22.00-ზე	დაკვ
შეასრულა	ე. ტალახაძე			ფურც. 639
შეამოწმა	ო.ქვრივიშვილი		1:50 შტაბი 1:50	ინვ. ფურცლები

მონოლითური ბირთვი ბ-2 არმირებს გეგმა

▽31.90; ▽35.20; ▽38.50; ▽41.80; ▽45.10; ▽48.40-ზე

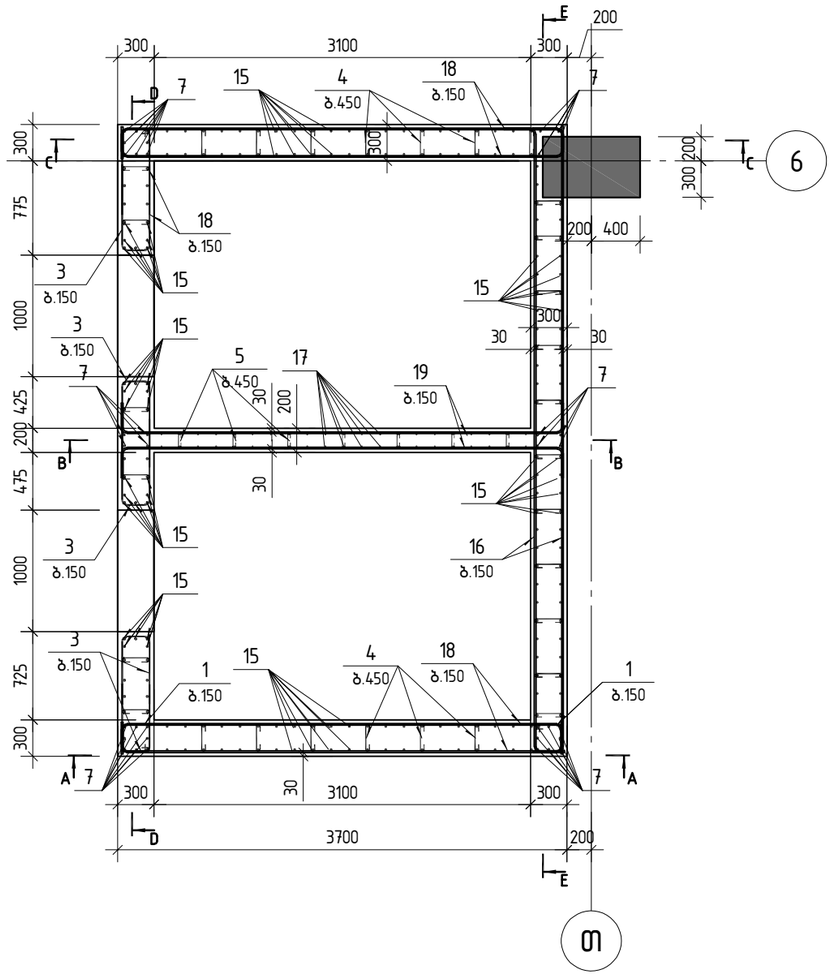

პოზ.	შენიშვნა	დ ა ს ა ხ ე ლ ე ბ ა	რაოდ	მასა კგ	მასა სულ კგ
		მონ.ბირთვი ბ-2 ▽+31.900 სპეციფიკაცია			
		მასალები			
		ბეტონი B40		16.83	მ³
		არმატურის ნაკეთობები			
1		ø8 B500B L=1020	88	0.40	35.2
2		ø14 B500B L=1570	32	1.90	60.8
3		ø14 B500B L=1600	108	1.93	208.4
4		ø8 B500B L=390	232	0.15	34.8
5		ø8 B500B L=225	48	0.09	4.3
6		ø22 B500B L=5450	3	16.26	48.8
7		ø22 B500B L=4620	35	13.79	482.6
8		ø22 B500B L=3840	2	11.46	22.9
9		ø22 B500B L=3830	4	11.43	45.7
10		ø22 B500B L=3780	2	11.28	22.6
11		ø22 B500B L=3500	4	10.44	41.8
12		ø22 B500B L=3480	2	10.38	20.8
13		ø22 B500B L=3440	2	10.26	20.5
14		ø22 B500B L=3380	2	10.09	20.2
15		ø16 B500B L=4260	206	6.72	1384.8
16		ø14 B500B L=5500	56	6.64	372.1
17		ø14 B500B L=4140	44	5.00	220.0
18		ø14 B500B L=3980	88	4.81	423.1
19		ø12 B500B L=3980	44	3.53	155.5

შ.პ.ს. „ჯი აი პი ენ“			ქ. თბილისი. პეტრე ქავთარაძის ქუჩა №22 01.14.03.040.373	
			ბლოკი 1	მუშა პრ.
მთ.კონსტ.	ო.ქვრივიშვილი		მონოლითური ბირთვი ბ-2 არმირებს გეგმა ▽31.90; ▽35.20; ▽38.50; ▽41.80; ▽45.10-ზე	დაკვ
შეასრულა	ე. ტალახაძე			ფურც. 640
შეამოწმა	ო.ქვრივიშვილი		მასშტაბი 1:50 ინვ.	ფურცლები

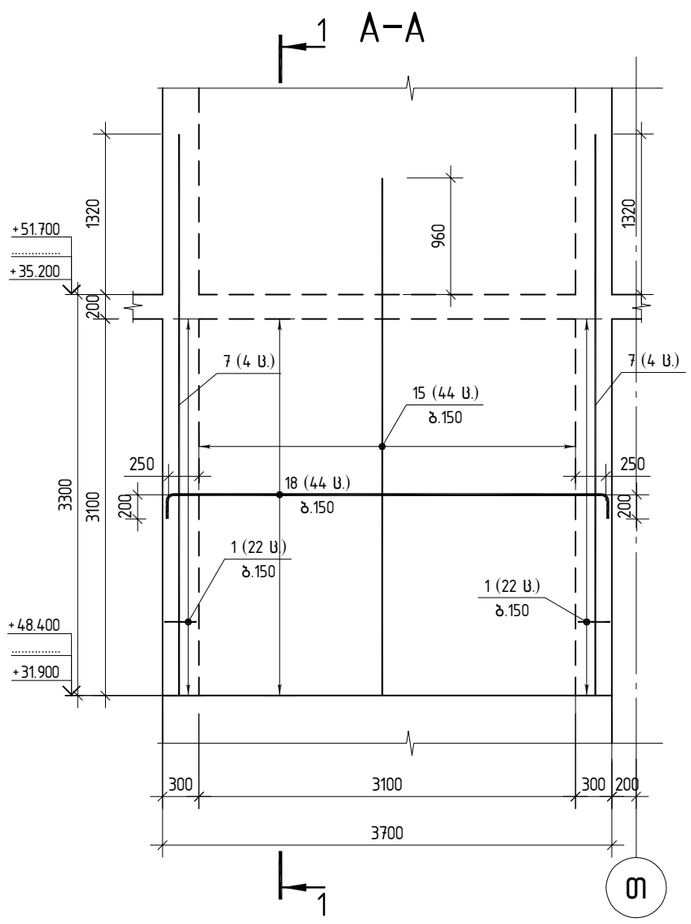

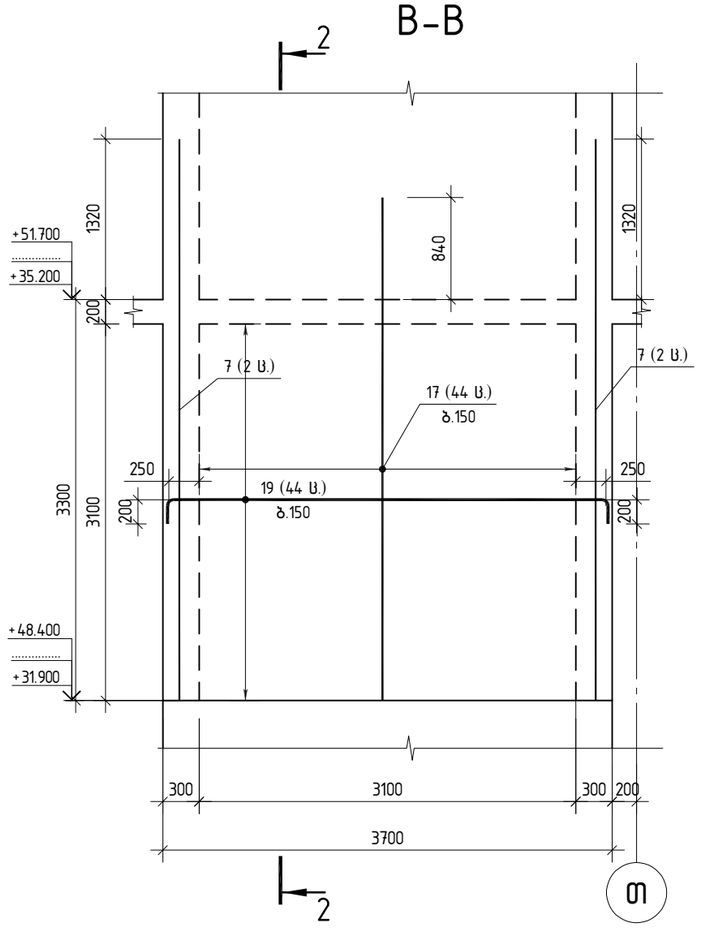

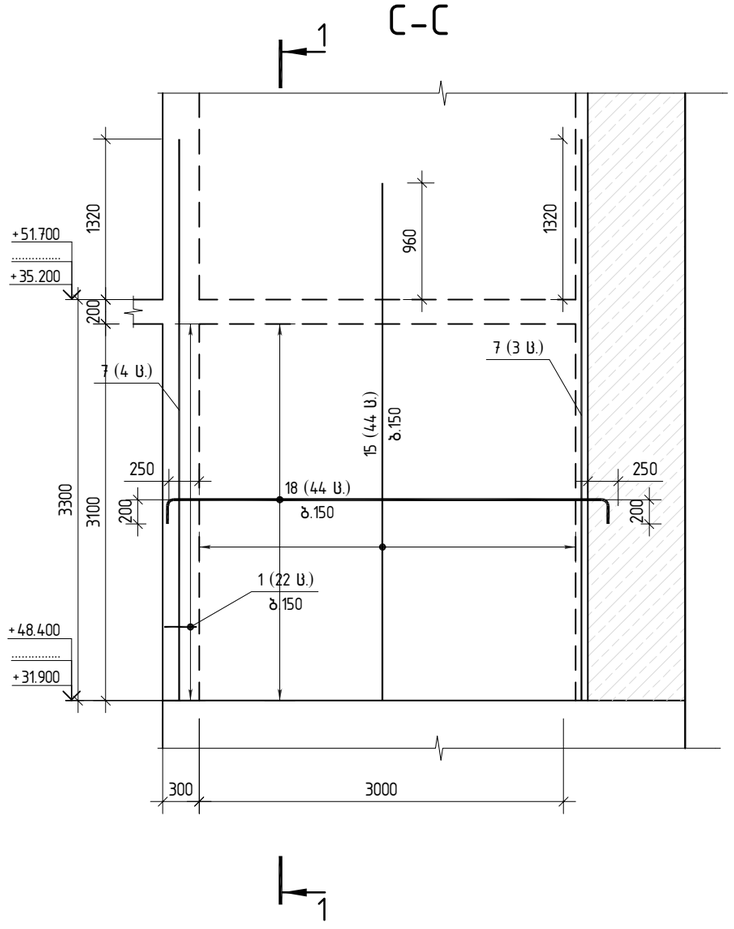

ჭრილი 1–1

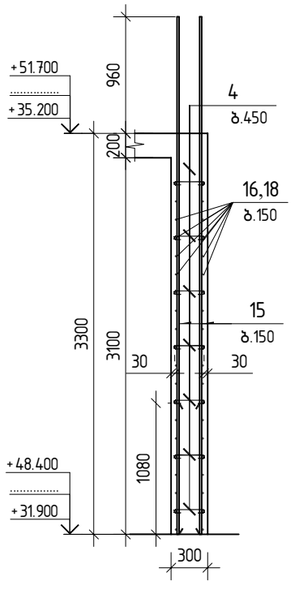

ჭრილი 2–2

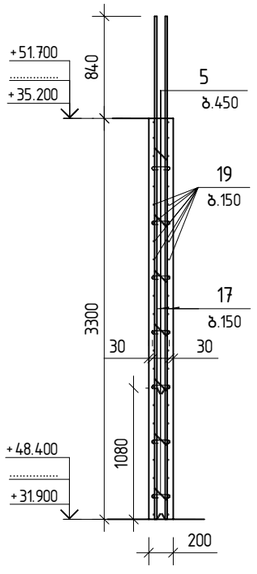

პოზ.1

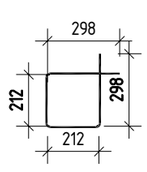

პოზ.2

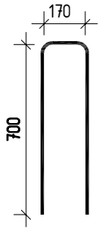

პოზ.3

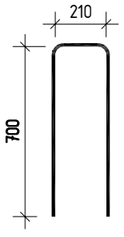

პოზ.4

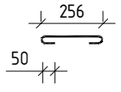

პოზ.5



შპს „ჯი აი პი ეს“			ქ. თბილისი. პეტრე ქავთარაძის ქუჩა №22 01.14.03.040.373	
			ბლოკი 1	მუშა პრ.
მთ.კონსტ.	ო.ქვრივიშვილი		მონ.ბირთვი ბ–2–ის კვეთი A–A; B–B; C-C ▽+31.90–ზე	ღაკვ
შეასრულა	ე. ტალახაძე			ფურც. 641
შეამოწმა	ო.ქვრივიშვილი		მასშტაბი 1:50	ი163. ფურცლები

D-D

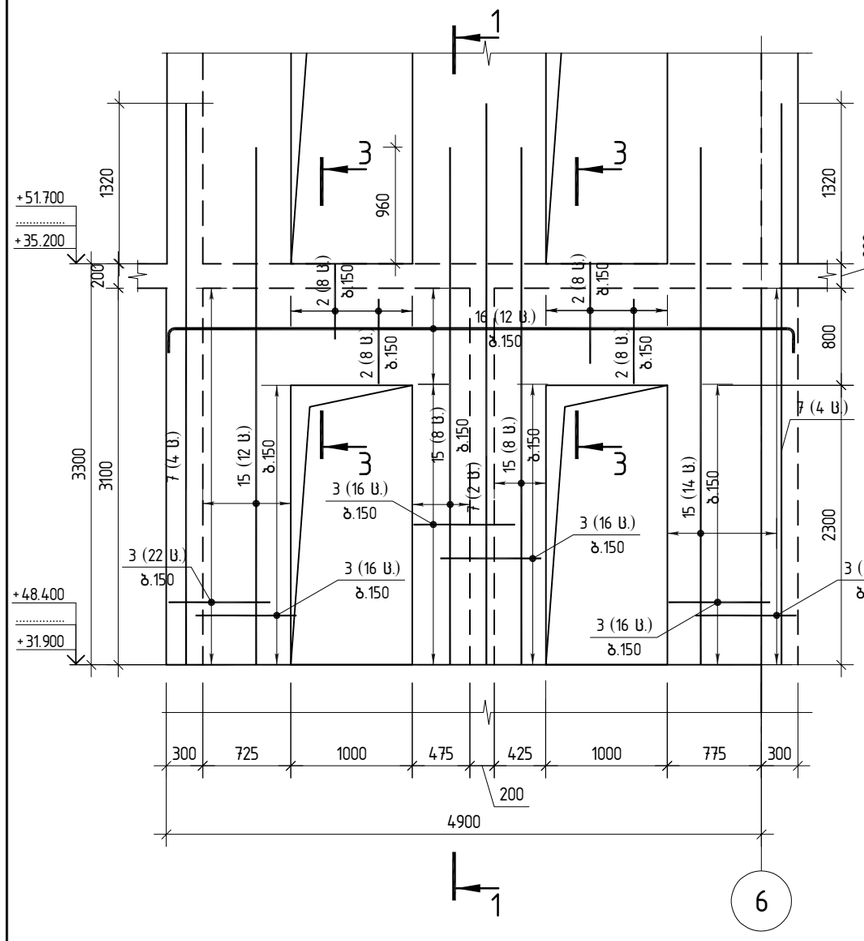

E-E

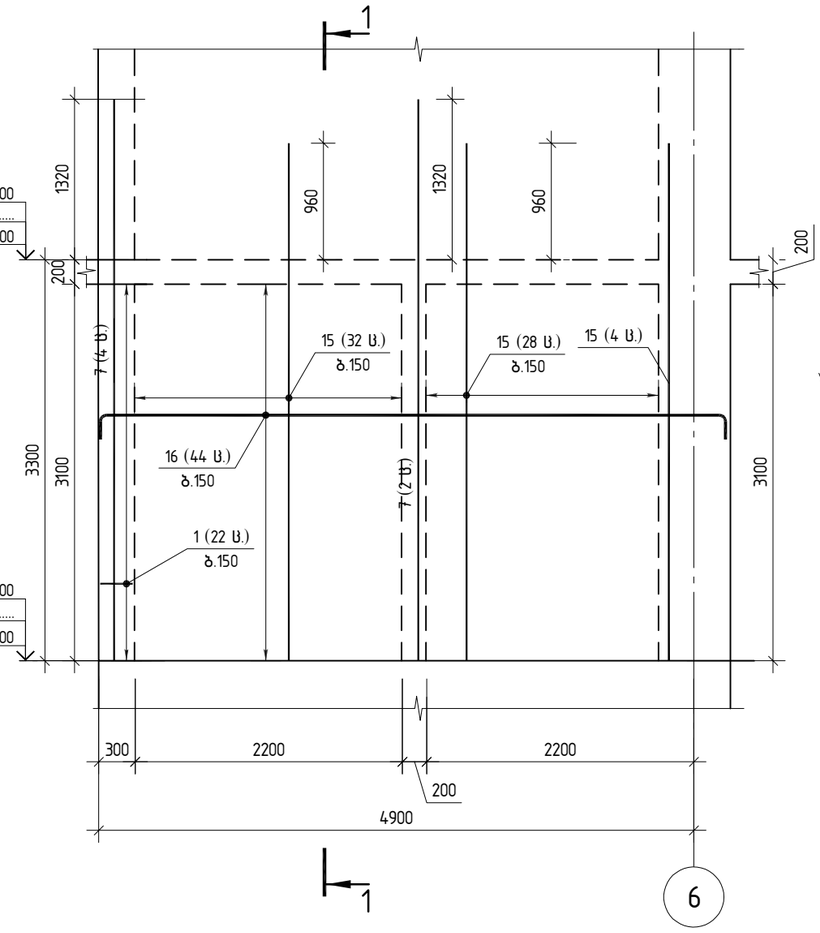

ღიობის გაძლიერება

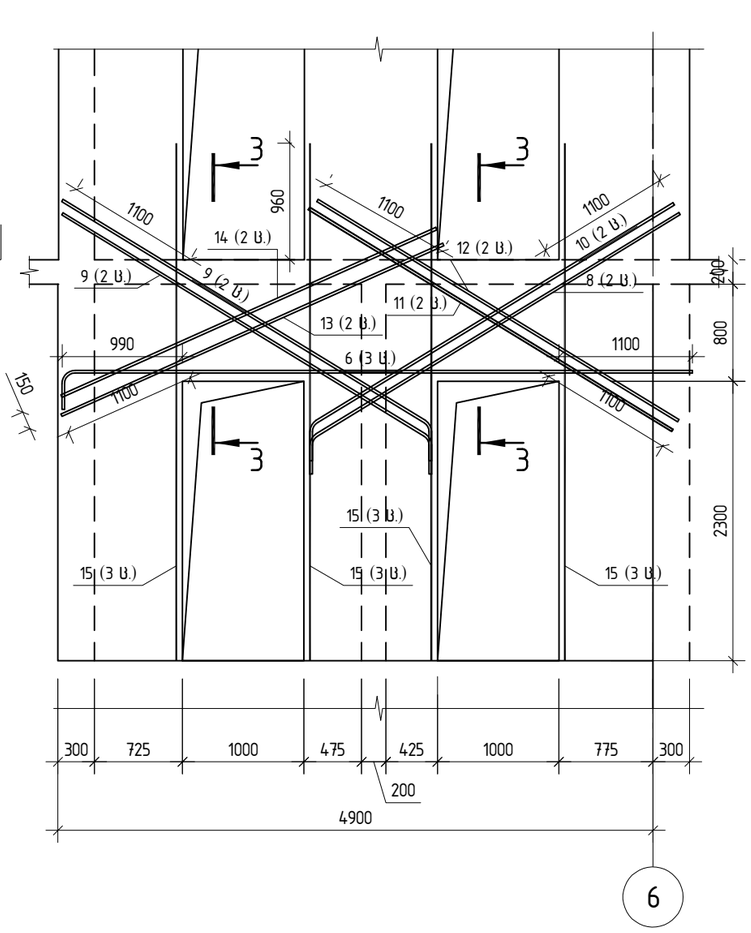

ჭრილი 3-3

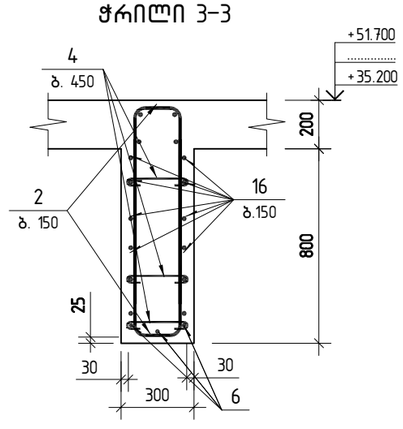

შ.პ.ს. „ჯი აი პი ეი“			ქ. თბილისი. პეტრე ქავთარაძის ქუჩა №22 01.14.03.040.373	
			ბლოკი 1	მუშა პრ.
მთ.კონსტ.	ო.ქვრივიშვილი		მონაცრთვი ბ-2-ის ქვეთი D-D, E-E ▽+31.900-ზე	დაკვ
შეასრულა	ე. ტალახაძე			ფურც. 642
შეამოწმა	ო.ქვრივიშვილი		1:50 შტაბი 1:50	ინვ. ფურცლები

მონოლითური ბირთვი ბ-2 არმირებს გეგმა
▽51.70; ▽55.00; ▽58.30; ▽61.60; ▽64.90-ზე

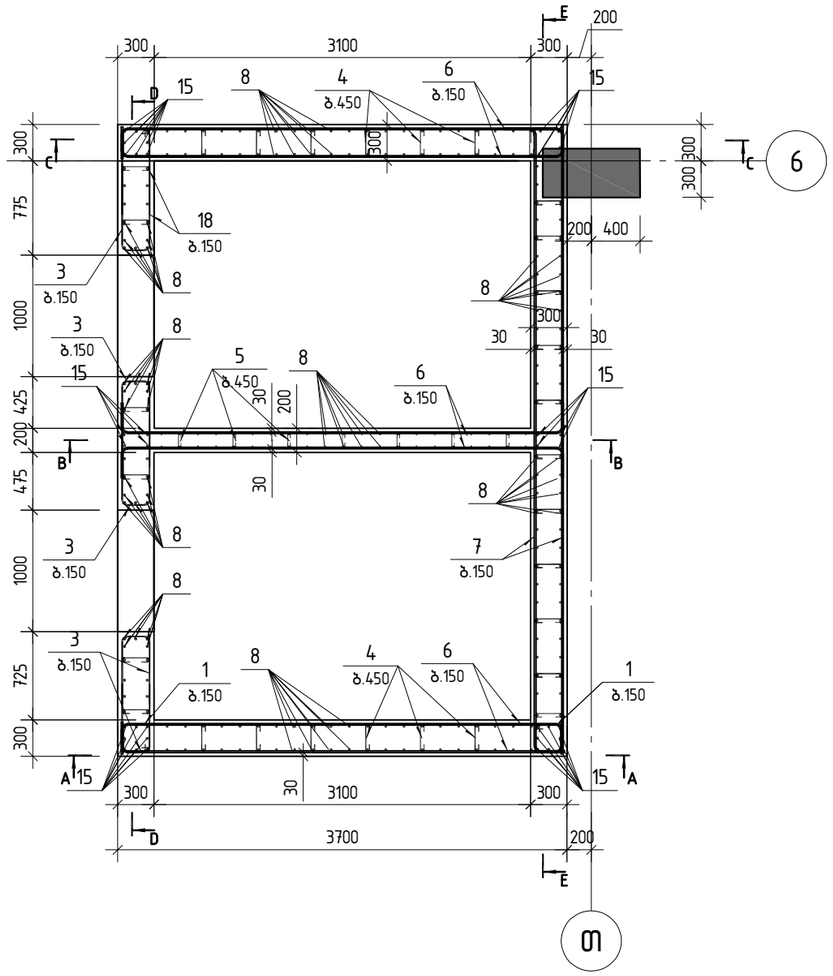

პოზ.	შენიშვნა	დ ა ს ა ხ ე ლ ე ბ ა	რაოდ	მასა კგ	მასა სულ კგ
		მონ.ბირთვი ბ-2 ▽+51.70 სპეციფიკაცია			
		მასალები			
		ბეტონი B40		16.83	მ³
		არმატურის ნაკეთობები			
1		ø8 B500B L=1020	88	0.40	35.2
2		ø14 B500B L=1570	32	1.90	60.8
3		ø12 B500B L=1600	108	1.42	153.4
4		ø8 B500B L=390	232	0.15	34.8
5		ø8 B500B L=225	48	0.09	4.3
6		ø12 B500B L=3980	132	3.53	466.5
7		ø12 B500B L=5500	56	4.88	273.5
8		ø14 B500B L=4140	246	5.00	1230.3
9		ø14 B500B L=4260	4	5.15	20.6
10		ø20 B500B L=3240	4	7.99	32.0
11		ø20 B500B L=3340	4	8.24	33.0
12		ø20 B500B L=3380	2	8.34	16.7
13		ø20 B500B L=3560	2	8.78	17.6
14		ø20 B500B L=3610	2	8.90	17.8
15		ø20 B500B L=4500	36	11.10	399.6
16		ø20 B500B L=5100	3	12.58	37.7
17		ø20 B500B L=3380	2	10.09	20.2

შ.პ.ს. „ჯი აი პი ენ“			ქ. თბილისი. პეტრე ქავთარაძის ქუჩა №22 01.14.03.040.373	
			ბლოკი 1	მუშა პრ.
მთ.კონსტ.	ო.ქვრივიშვილი		მონოლითური ბირთვი ბ-2 არმირებს გეგმა ▽51.70; ▽55.00; ▽58.30; ▽61.60; ▽64.90-ზე	დაკვ
შეასრულა	ე. ტალახაძე			ფურც. 643
შეამოწმა	ო.ქვრივიშვილი		მასშტაბი 1:50 ინვ.	ფურცლები

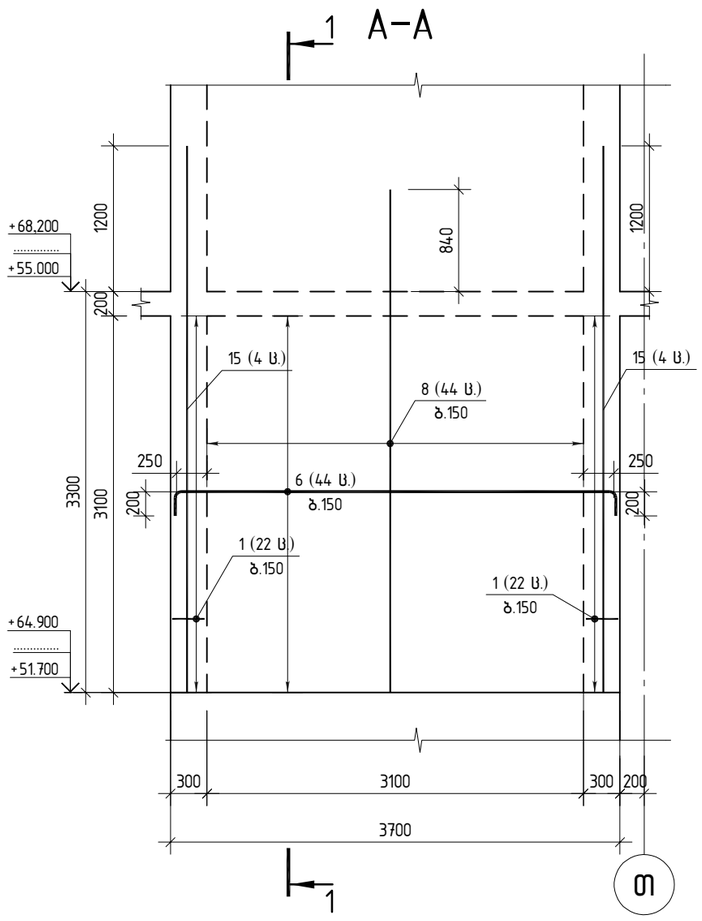

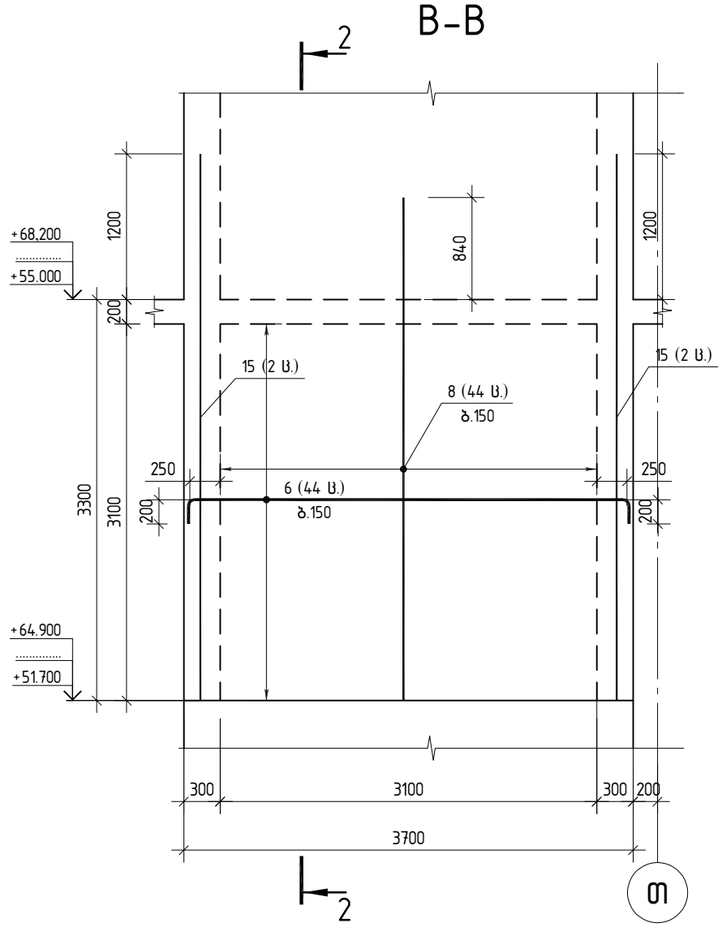

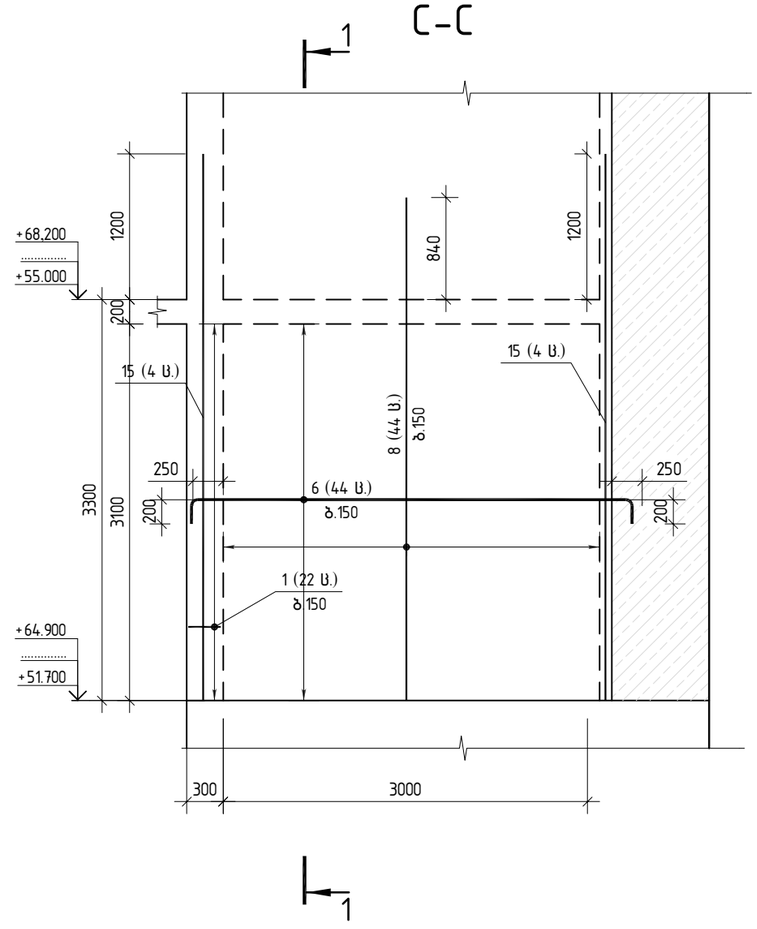

ჭრილი 1–1

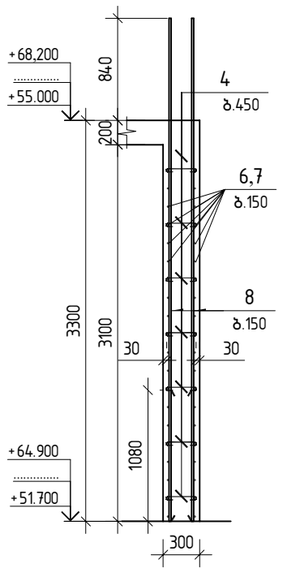

ჭრილი 2–2

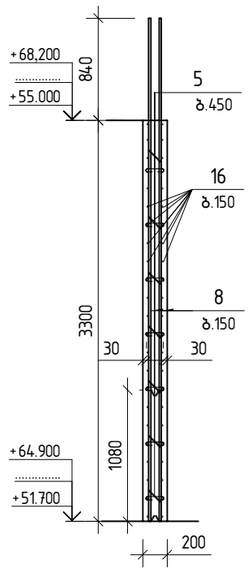

პოზ.1

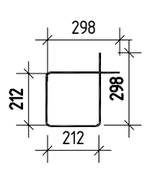

პოზ.2

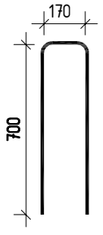

პოზ.3

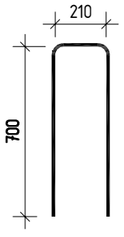

პოზ.4

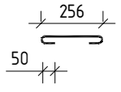

პოზ.5



შპს „ჯი აი პი ეს“			ქ. თბილისი. პეტრე ქავთარაძის ქუჩა №22 01.14.03.040.373	
			ბლოკი 1	მუშა პრ.
მთ.კონსტ.	ო.ქვრივიშვილი		მონაცემები ბ–2–ის კვეთი A–A; B–B; C–C ▽+51.70–ზე	დაკვ
შეასრულა	ე. ტალახაძე			ფურც. 644
შეამოწმა	ო.ქვრივიშვილი		მასშტაბი 1:50	ინვ. ფურცლები

D-D

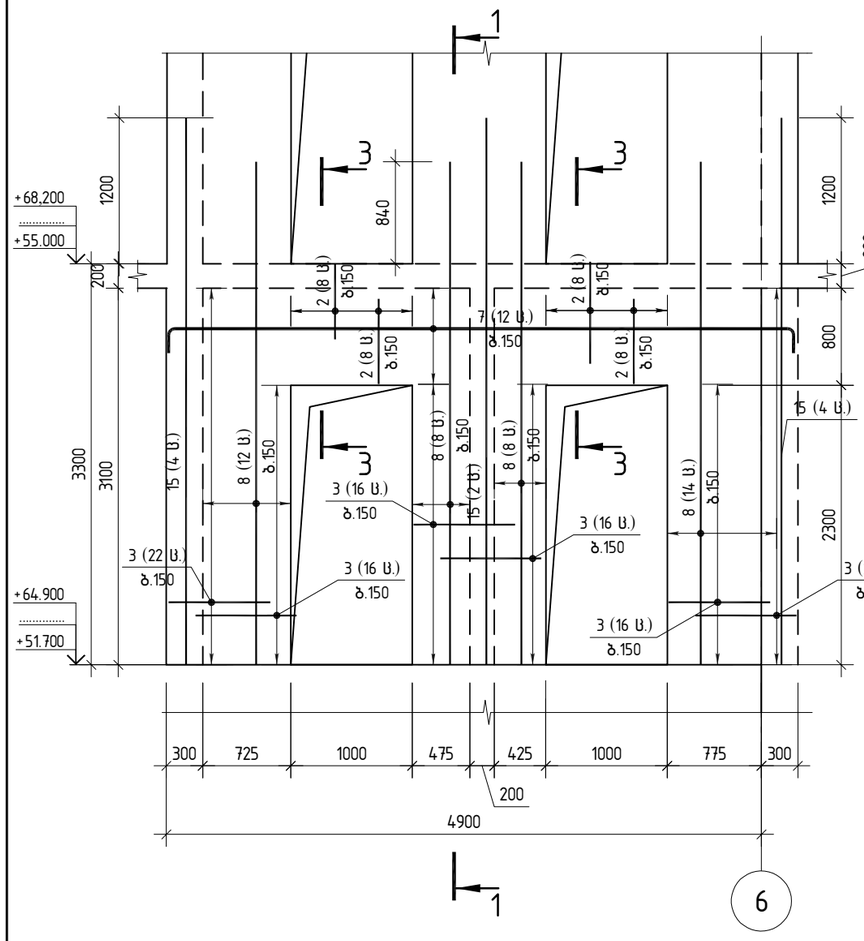

E-E

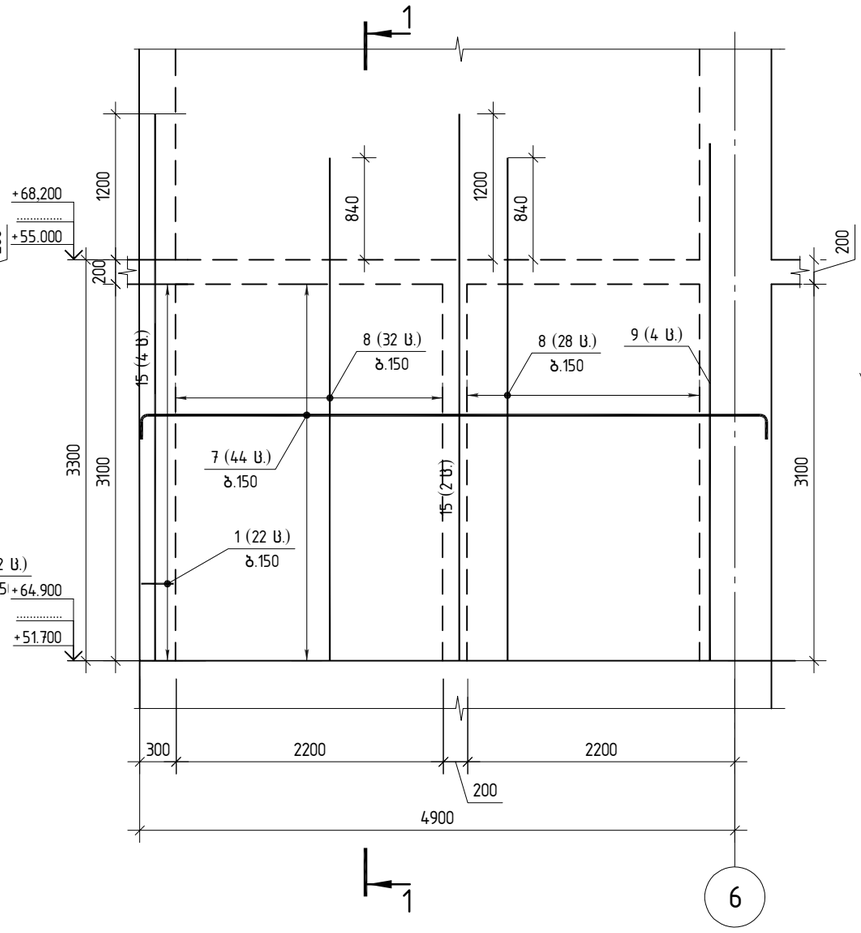

ღიობის გაძლიერება

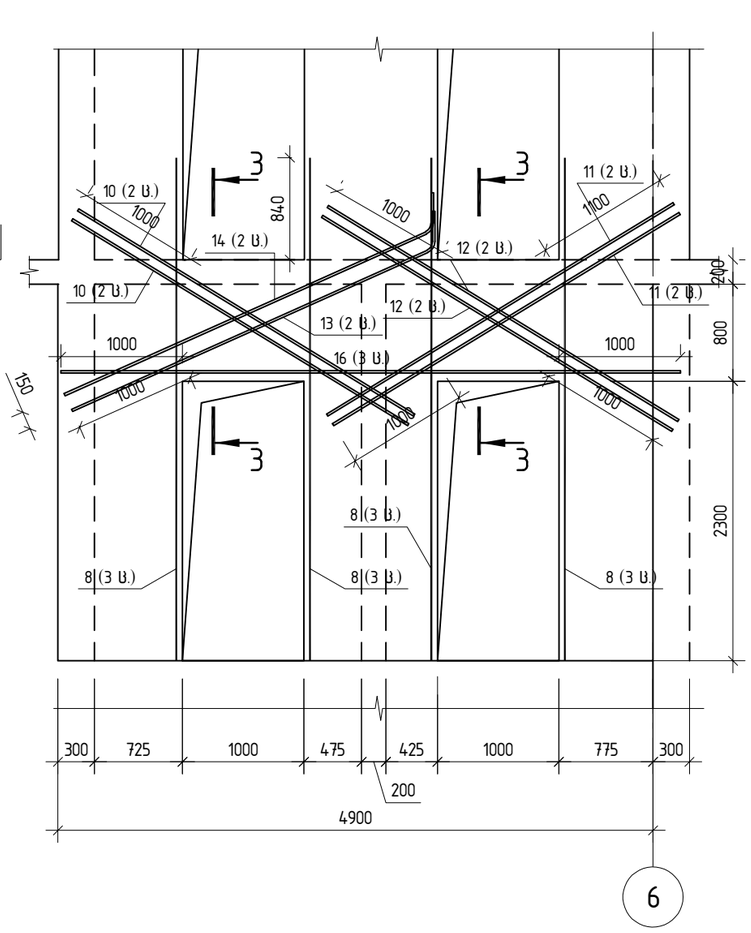

ჭრილი 3-3

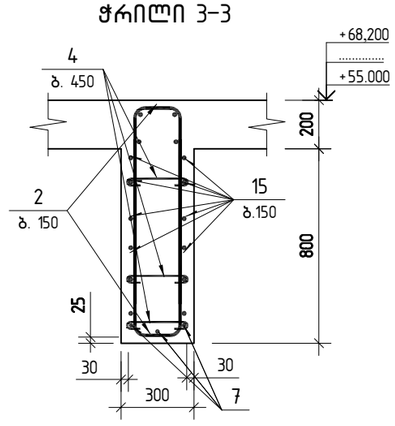

შ.პ.ს. „ჯი აი პი ეი“			ქ. თბილისი. აეტრე ქავთარაძის ქუჩა №22 01.14.03.040.373	
			ბლოკი 1	მუშა პრ.
მთ.კონსტ.	ო.ქვრივიშვილი		მონ.ბირთვი ბ-2-ის ქვეშ D-D, E-E ▽+51.70-ზე	დაკვ
შეასრულა	ე. ტალახაძე			ფურც. 645
შეამოწმა	ო.ქვრივიშვილი		1:50 შტაბი 1:50	ინვ. ფურცლები

მონოლითური ბირთვი ბ-2 არმირებს გეგმა
▽ 68.20-ზე

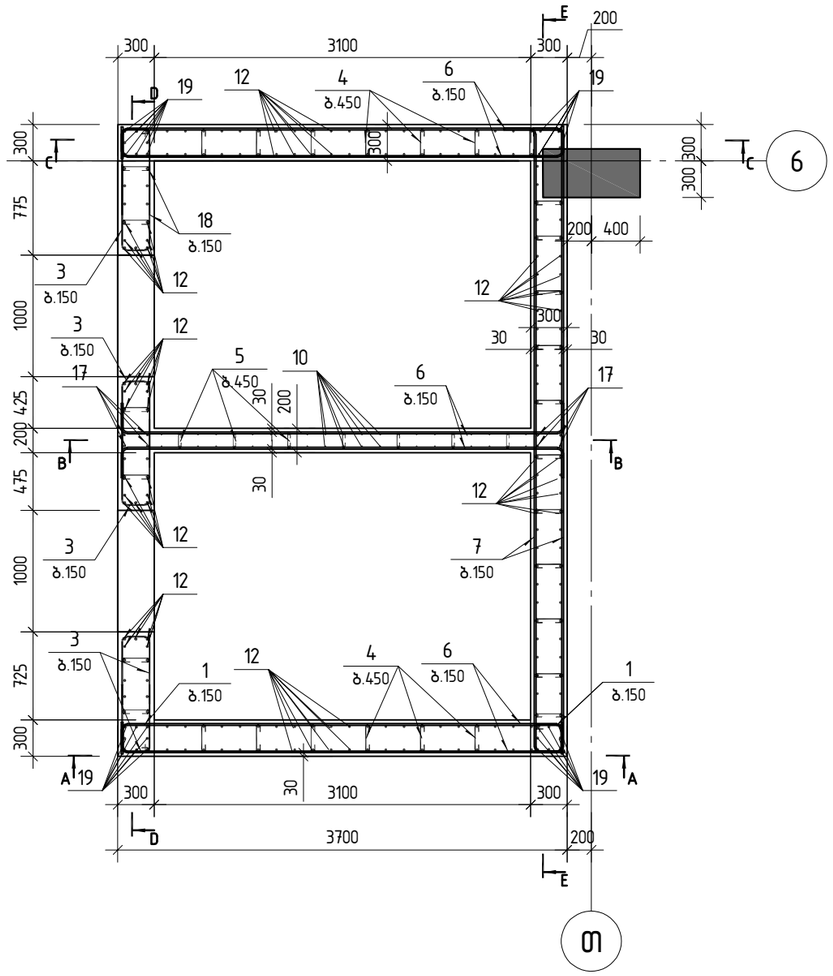

პოზ.	შენიშვნა	დ ა ს ა ხ ე ლ ე ბ ა	რაოდ	მასა კგ	მასა სულ კგ
		მონ.ბირთვი ბ-2 ▽+68.20 სპეციფიკაცია			
		მასალები			
		ბეტონი B40		24.74	$მ^3$
		არმატურის ნაკეთობები			
1		ø8 B500B L=1020	124	0.40	49.6
2		ø14 B500B L=1570	46	1.90	87.4
3		ø12 B500B L=1600	126	1.42	178.9
4		ø8 B500B L=390	350	0.15	52.5
5		ø8 B500B L=225	70	0.09	6.3
6		ø12 B500B L=3980	186	3.53	657.4
7		ø12 B500B L=5500	94	4.88	459.1
8		ø14 B500B L=2450	16	2.96	47.4
9		ø14 B500B L=3290	20	3.97	79.5
10		ø14 B500B L=4700	44	5.68	249.8
11		ø14 B500B L=4750	7	5.74	40.2
12		ø14 B500B L=5590	195	6.75	1316.8
13		ø14 B500B L=5710	4	6.90	27.6
14		ø20 B500B L=3230	4	7.97	31.9
15		ø20 B500B L=3240	8	7.99	63.9
16		ø20 B500B L=3250	4	8.01	32.0
17		ø20 B500B L=5040	4	12.43	49.7
18		ø20 B500B L=5100	3	12.58	37.7
19		ø20 B500B L=5950	32	14.67	469.4

შ.პ.ს. „ჯი აი პი ენ“			ქ. თბილისი. პეტრე ქავთარაძის ქუჩა №22 01.14.03.040.373	
			ბლოკი 1	მუშა პრ.
მთ.კონსტ.	ო.ქვრივიშვილი		მონოლითური ბირთვი ბ-2 არმირებს გეგმა ▽ 68.20-ზე	დაკვ
შეასრულა	ე. ტალახაძე			ფურც. 646
შეამოწმა	ო.ქვრივიშვილი		მასშტაბი 1:50 ინვ.	ფურცლები

A-A

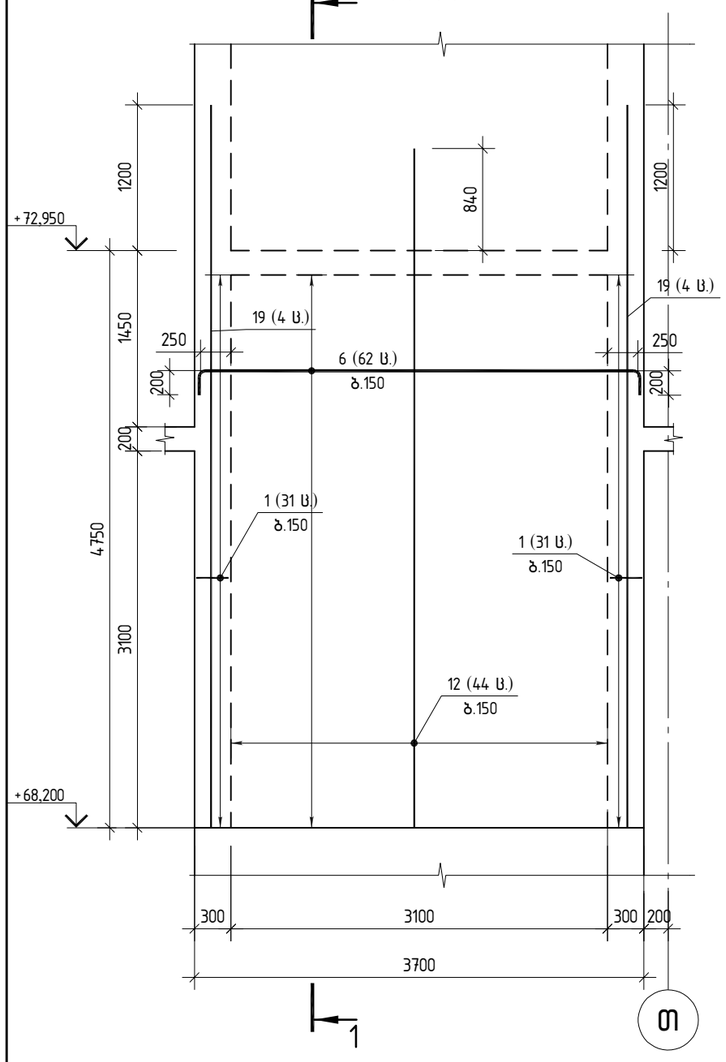

B-B

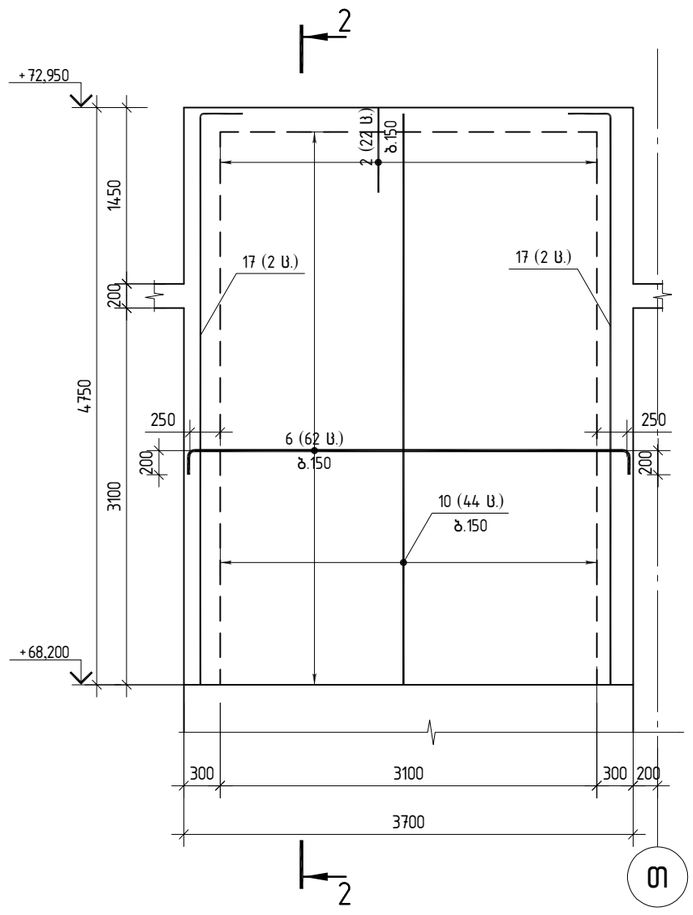

C-C

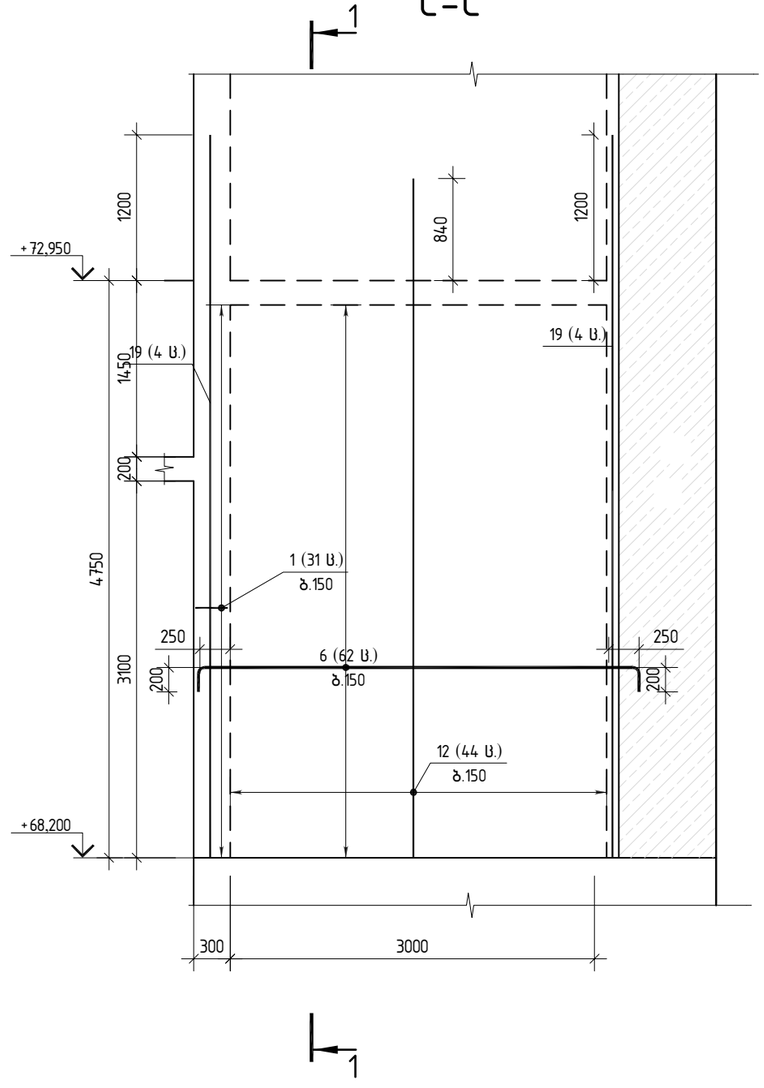

შპს „ჯი აი პი ენ“			ქ. თბილისი. პეტრე ქავთარაძის ქუჩა №22 01.14.03.040.373	
			ბლოკი 1	მუშა პრ.
მთ.კონსტ.	ო.ქვრივიშვილი		მონაბირთვი ბ-2-ის კვეთი A-A; B-B; C-C ▽+68.20-ზე	დაკვ
შეასრულა	ე. ტალახაძე			ფურც. 647
შეამოწმა	ო.ქვრივიშვილი		მასშტაბი 1:50	ინვ. ფურცლები

D-D

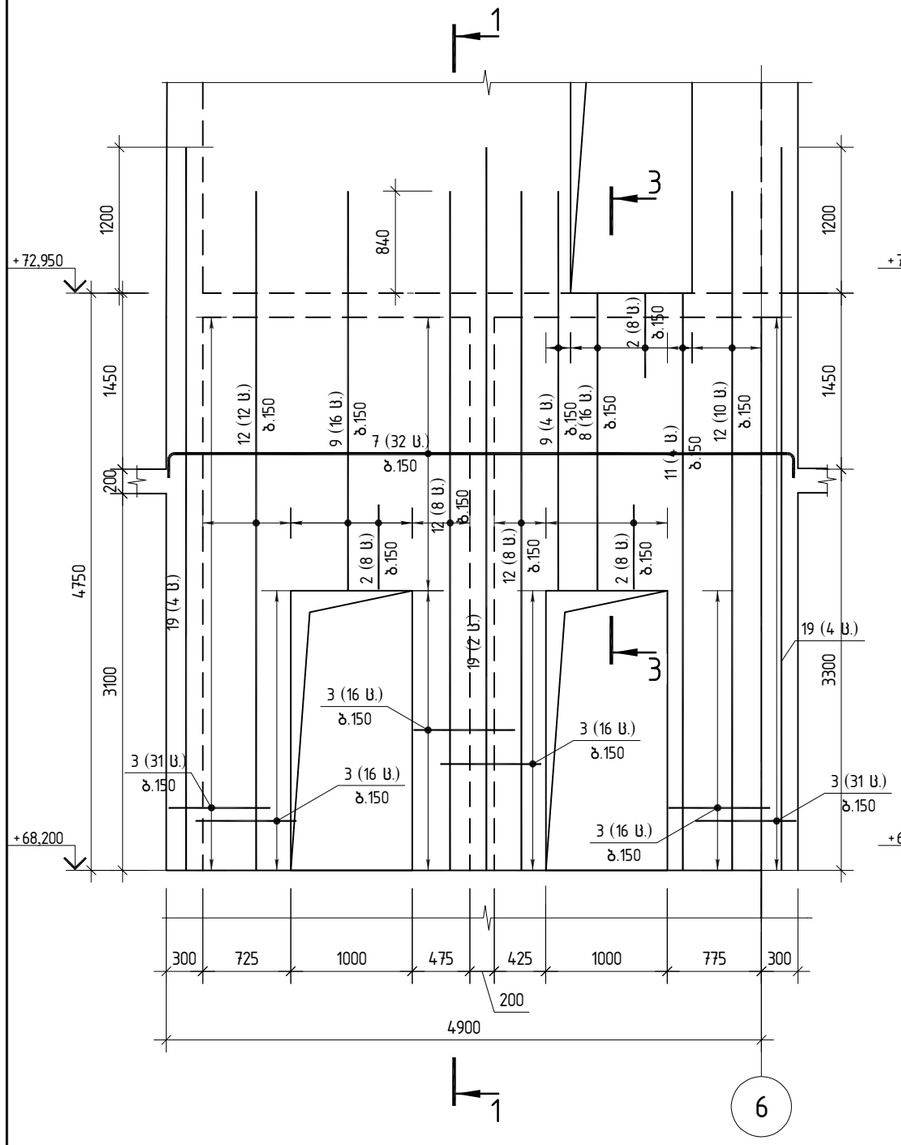

E-E

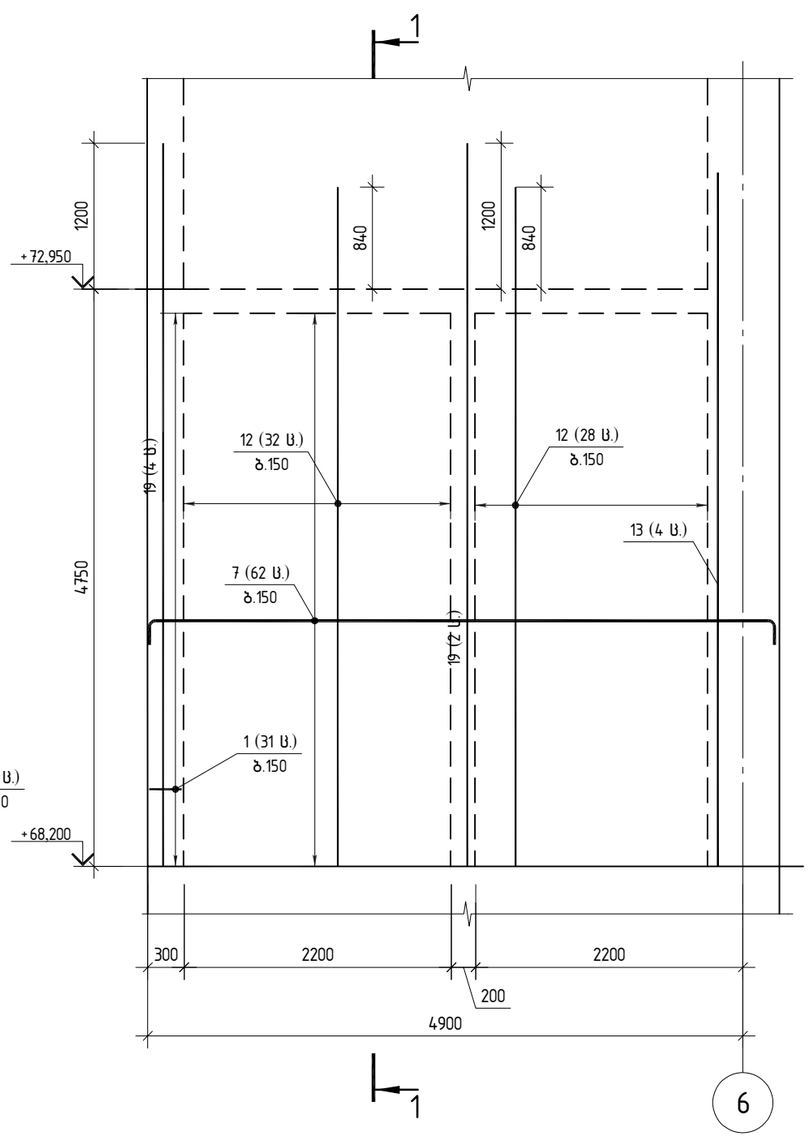

ღიობის გაძლიერება

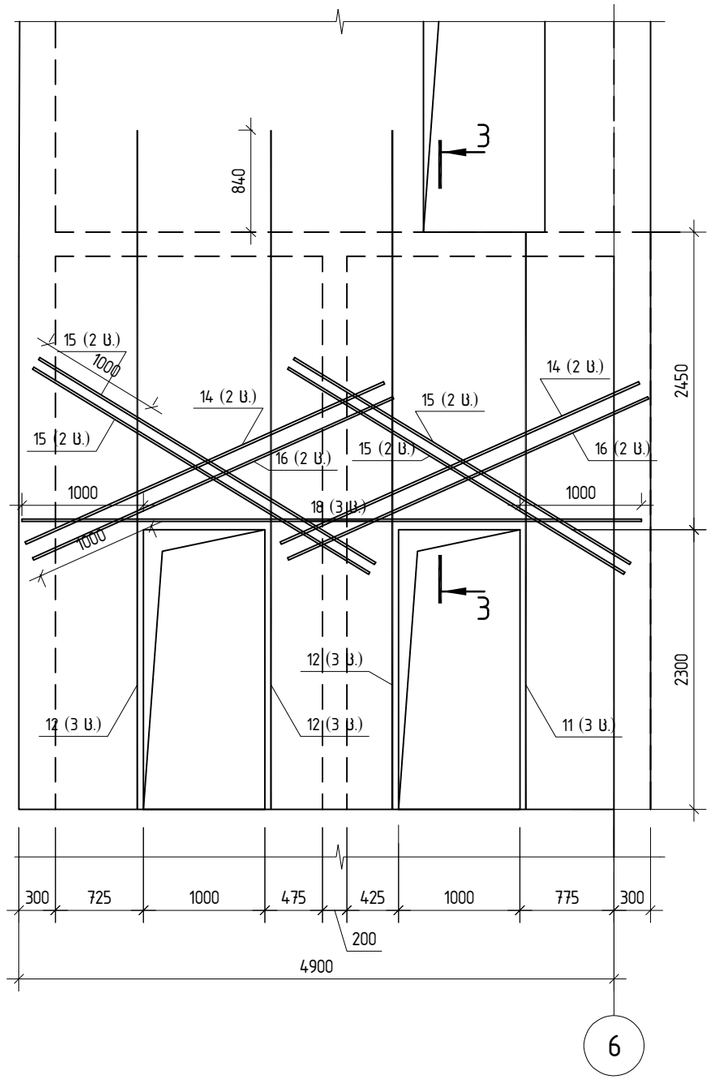

	შ.პ.ს. „ჯი აი პი ენ“		ქ. თბილისი. აეტრე ქავთარაძის ქუჩა №22 01.14.03.040.373	
			ბლოკი 1	მუშა პრ.
მთ.კონსტ.	ო.ქვრივიშვილი		მონ.ბირთვი ბ-2-ის კვეთი D-D, E-E ▽+68.20-ზე	დაკვ
შეასრულა	ე. ტალახაძე			ფურც. 648
შეამოწმა	ო.ქვრივიშვილი		1:50 შტაბი 1:50	ინვ. ფურცლები

ჭრილი 1-1

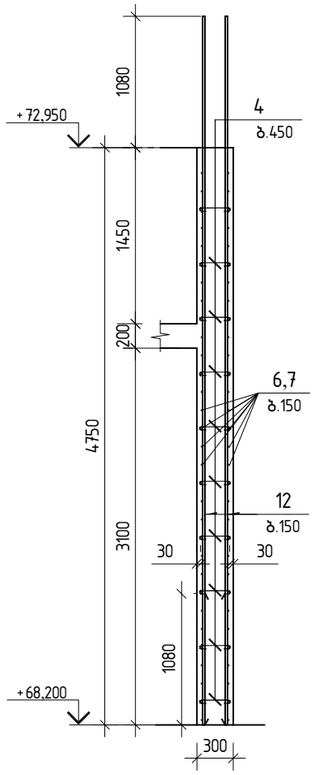

ჭრილი 2-2

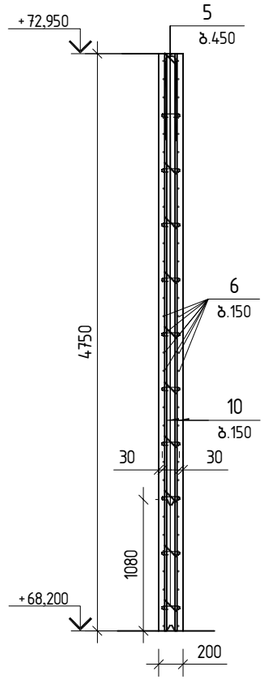

ჭრილი 3-3

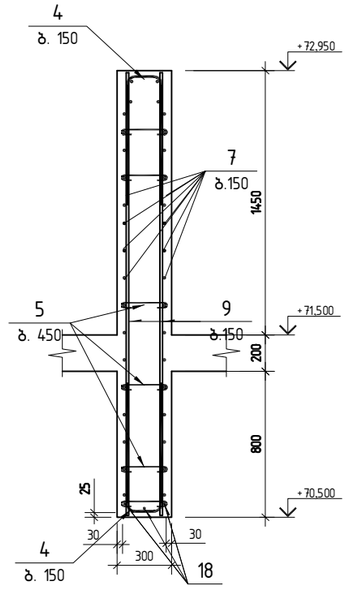

პოზ.1

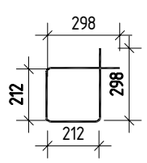

პოზ.2

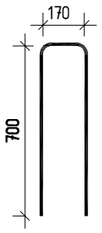

პოზ.3

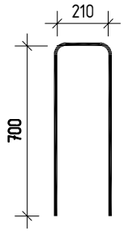

პოზ.4

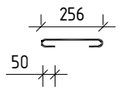

პოზ.5



შ.პ.ს. „ჯი აი პი ენ“			ქ. თბილისი. აეტრე ქავთარაძის ქუჩა №22 01.14.03.040.373	
			ბლოკი 1	მუშა პრ.
მთ.კონსტ.	ო.ქვრივიშვილი		მონაბირთვი ბ-2-ის 1-1; 2-2; 3-3 ▽+68.20-ზე	დაკვ
შეასრულა	ე. ტალახაძე			ფურც. 649
შეამოწმა	ო.ქვრივიშვილი		1:50 შტაბი 1:50 ინვ.	ფურცლები

მონოლითური ბირთვი ბ-2 არმირებს გეგმა
▽72.95-ზე

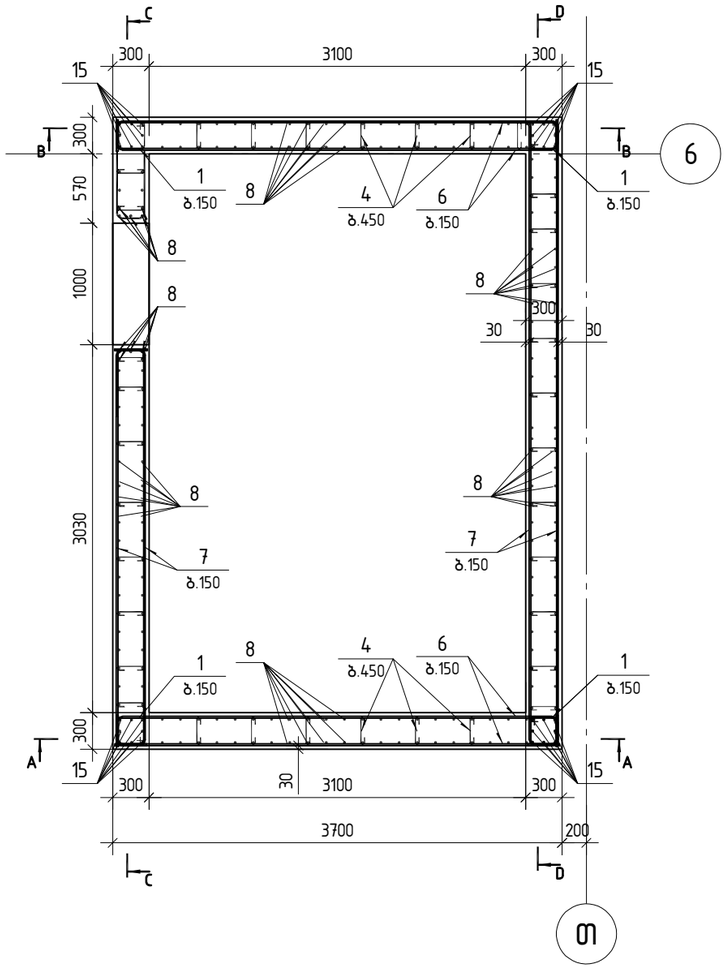

პოზ.	შენიშვნა	დ ა ს ა ხ ე ლ ე ბ ა	რაოდ	მასა კგ	მასა სულ კგ
		მონ.ბირთვი ბ-2 ▽+72.95 სპეციფიკაცია			
		მასალები			
		ბეტონი B40		11.70	მ^3
		არმატურის ნაკეთობები			
1		ø8 B500B L=1020	64	0.40	25.6
2		ø12 B500B L=1600	48	1.42	68.2
3		ø8 B500B L=390	176	0.15	26.4
4		ø12 B500B L=3630	2	3.22	6.4
5		ø12 B500B L=3980	64	3.53	226.2
6		ø12 B500B L=5490	32	4.88	156.0
7		ø14 B500B L=2785	210	3.36	706.5
8		ø16 B500B L=55	4	0.09	0.4
9		ø18 B500B L=2685	2	5.36	10.7
10		ø20 B500B L=2785	32	6.87	219.8

შ.პ.ს. „ჯი აი პი ეჭ“			ქ. თბილისი. პეტრე ქავთარაძის ქუჩა №22 01.14.03.040.373	
			ბლოკი 1	მუშა პრ.
მთ.კონსტ.	ო.ქვრივიშვილი		მონოლითური ბირთვი ბ-2 არმირებს გეგმა ▽72.95-ზე	დაკვ
შეასრულა	ე. ტალახაძე			ფურც. 650
შეამოწმა	ო.ქვრივიშვილი		მასშტაბი 1:50	ინვ. ფურცლები

A–A

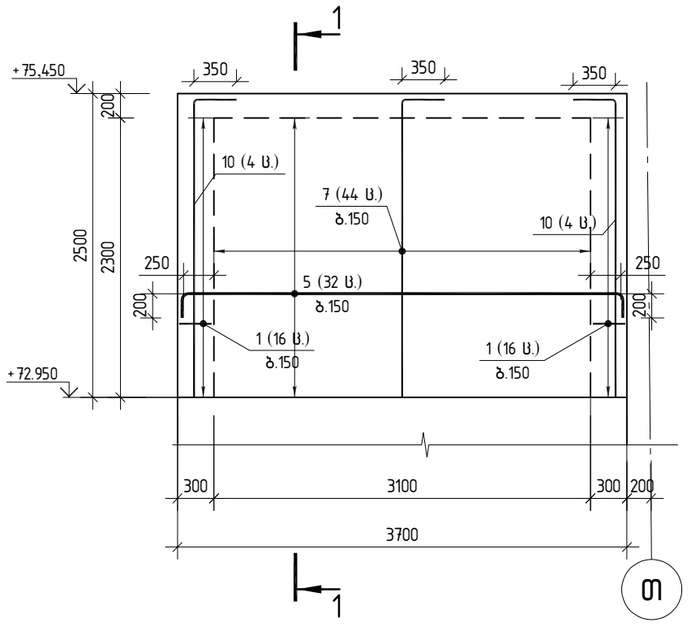

B–B

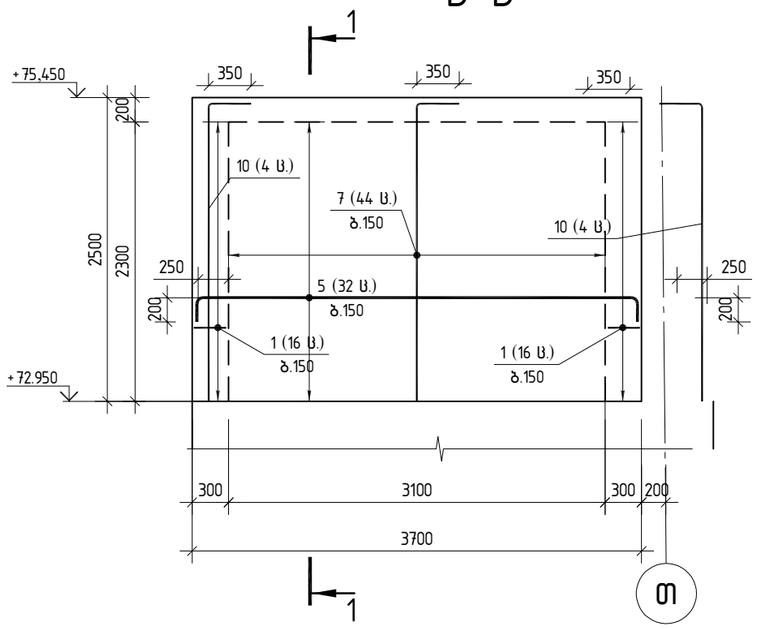

C–C

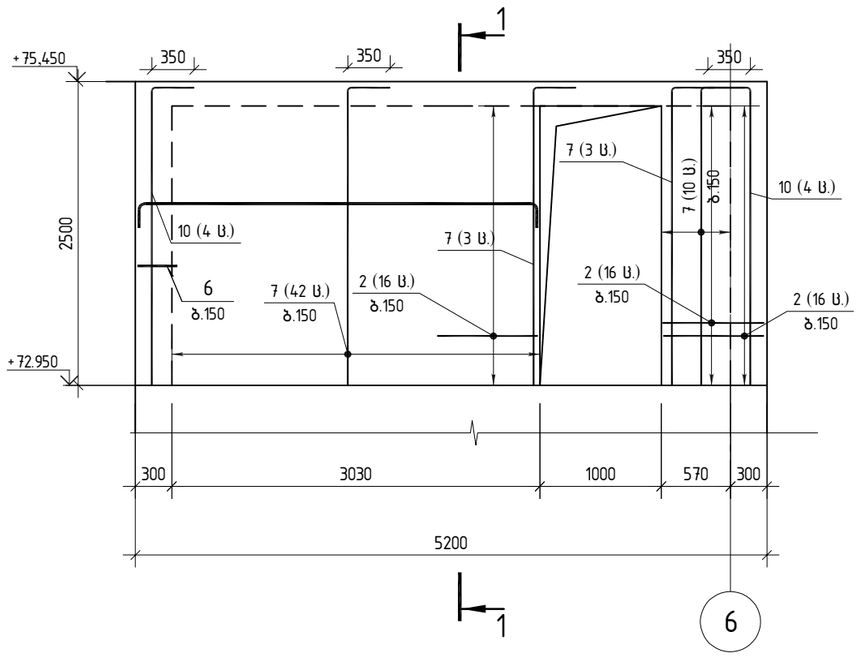

შ.პ.ს. „ჯი აი პი ეჯ“			ქ. თბილისი. პეტრე ქავთარაძის ქუჩა №22 01.14.03.040.373	
			ბლოკი 1	მუშა პრ.
მთ.კონსტ.	ო.ქვრივიშვილი		მონ.ბირთვი ბ–2–ის ქვეთი A–A; B–B; C–C ▽+72.95–ზე	დაკვ
შეასრულა	ე. ტალახაძე			ფურც. 651
შეამოწმა	ო.ქვრივიშვილი		მასშტაბი 1:50	ინვ. ფურცლები

D-D

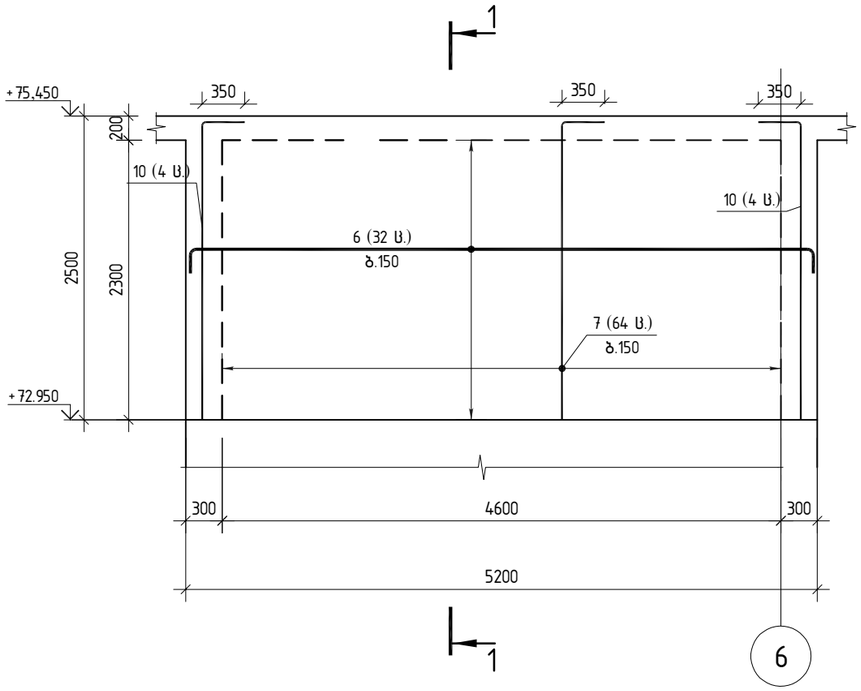

ჭრილი 1-1

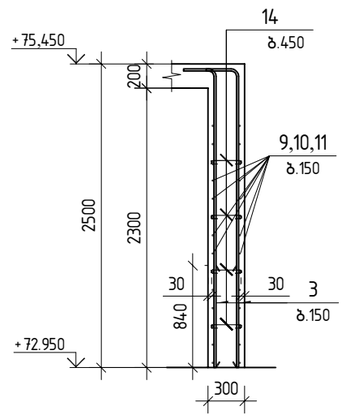

პოზ.1

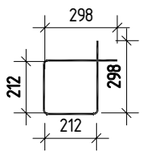

პოზ.2

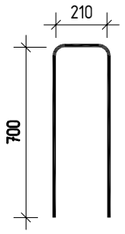

პოზ.3

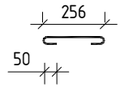

შ.პ.ს. „ჯი აი პი ენ“			ქ. თბილისი. პეტრე ქავთარაძის ქუჩა №22 01.14.03.040.373	
			ბლოკი 1	მუშა პრ.
მთ.კონსტ.	ო.ქვრივიშვილი		მონ.ბირთვი ბ-2-ის ქვეთი D-D, E-E ▽+72.95-ზე	დაკვ
შეასრულა	ე. ტალახაძე			ფურც. 652
შეამოწმა	ო.ქვრივიშვილი		1:50 შტაბი 1:50	ინვ. ფურცლები

მონ.დიაფრაგმა დფ-1-ის არმირების სქემა ▽-7.50-ზე

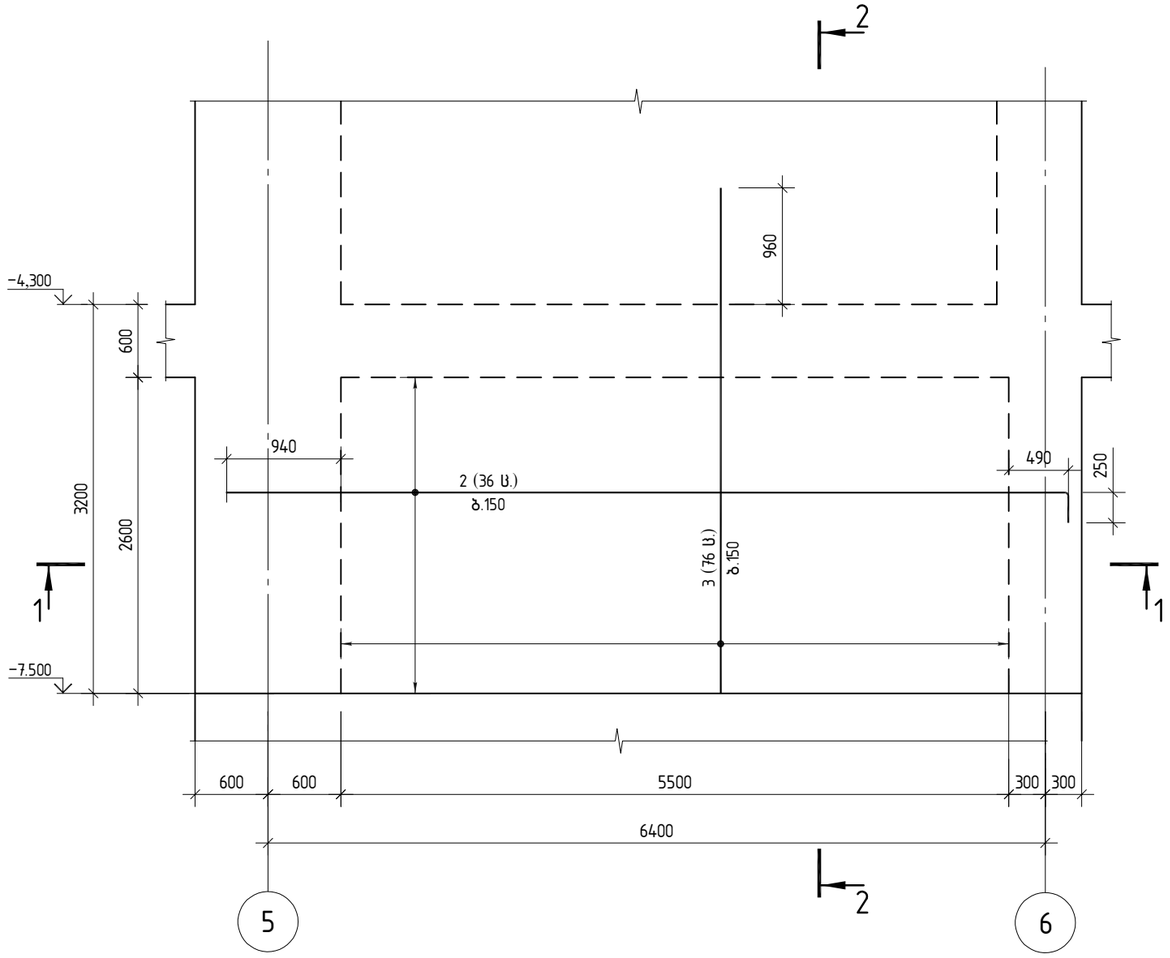

ჭრილი 1-1

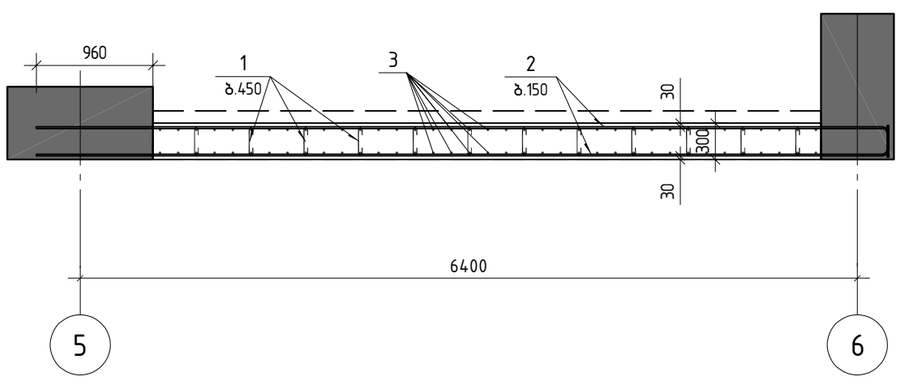

ჭრილი 2-2

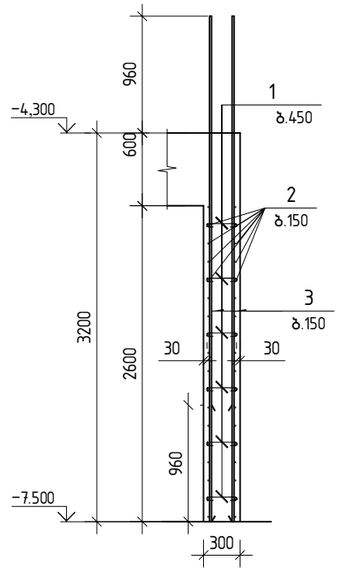

პოზ.1

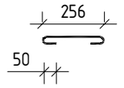

პოზ.	შენიშვნა	დ ა ს ა ხ ე ლ ე ბ ა	რაოდ	მასა კგ	მასა სულ კგ
		მონ.დფ-1 ▽-7.50 სპეციფიკაცია			
		მასალები			
		ბეტონი B40		4.29	მ³
		არმატურის ნაკეთობები			
1		ø8 B500B L=390	70	0.15	10.5
2		ø14 B500B L=7170	36	8.66	311.8
3		ø16 B500B L=4160	76	6.56	498.9

შპს „ჯი აი პი ენ“			ქ. თბილისი. პეტრე ქავთარაძის ქუჩა №22 01.14.03.040.373	
			ბლოკი 1	მუშა პრ.
მთ.კონსტ.	ო.ქვრივიშვილი		მონ.დიაფრაგმა დფ-1-ის არმირების სქემა ▽-7.50-ზე	დაკვ
შეასრულა	ე. ტალახაძე			ფურც. 653
შეამოწმა	ო.ქვრივიშვილი		მასშტაბი 1:50 ი163.	ფურცლები

მონ.დიაფრაგმა დფ-1-ის არმირების სქემა ▽-4.30-ზე

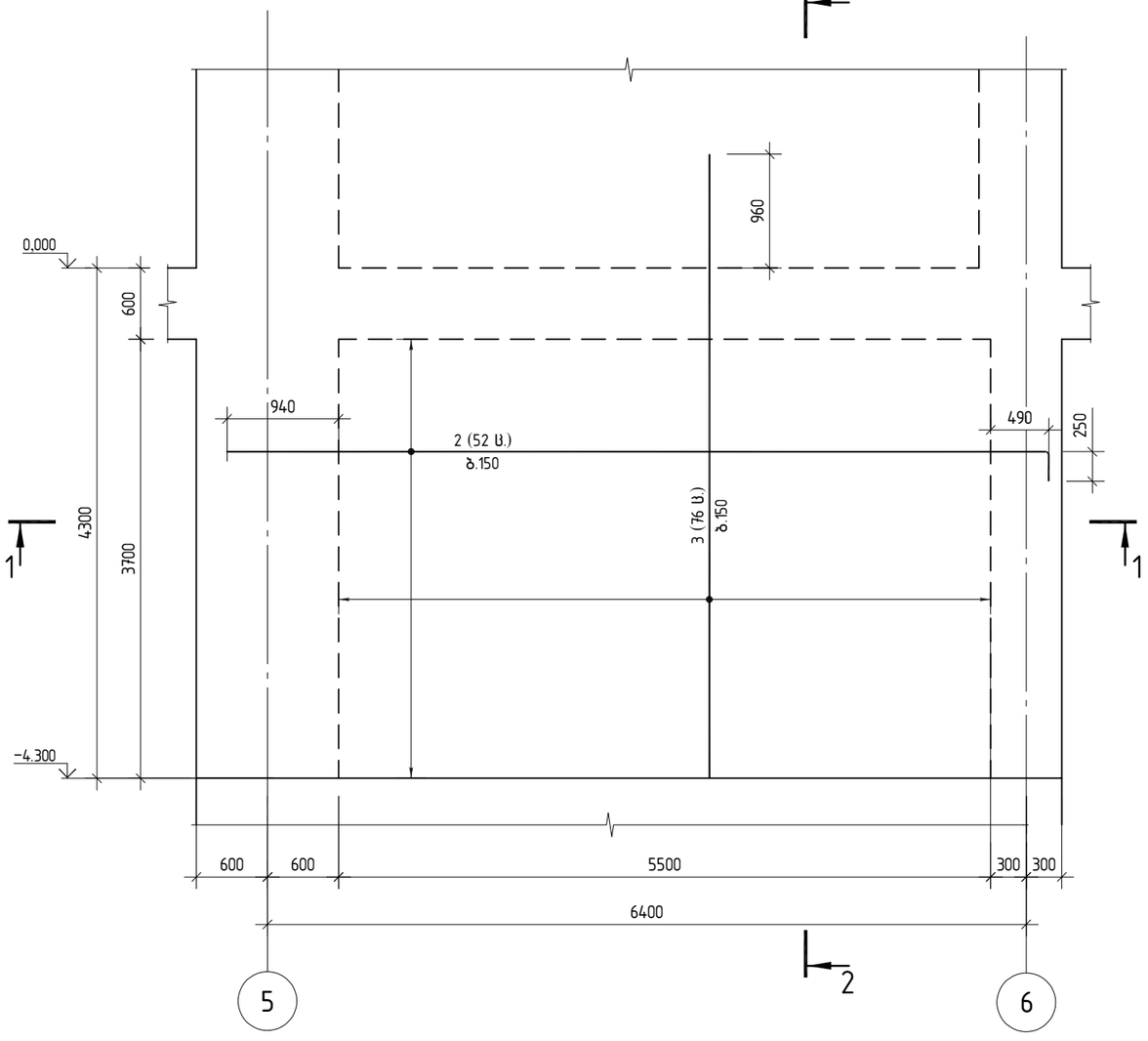

ჭრილი 1-1

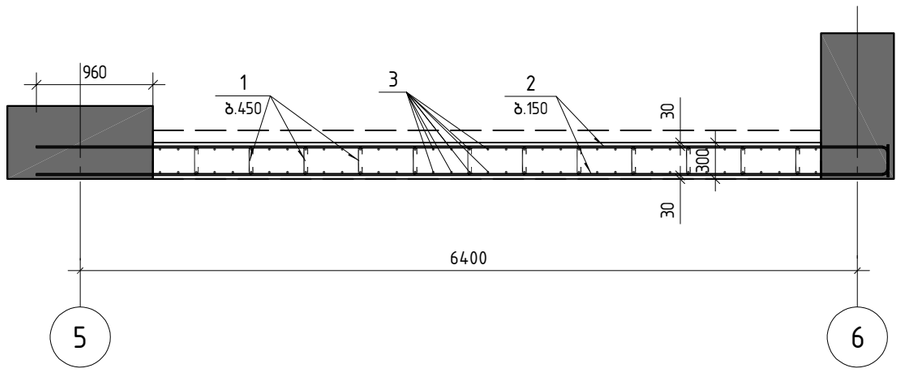

ჭრილი 2-2

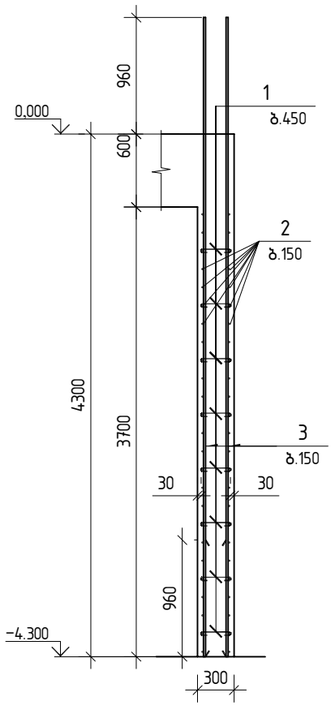

პოზ.1

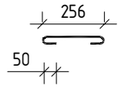

პოზ.	შენიშვნა	დ ა ს ა ხ ე ლ ე ბ ა	რაოდ	მასა კგ	მასა სულ კგ
		მონ.დფ-1 ▽-4.30 სპეციფიკაცია			
		მასალები			
		ბეტონი B40		6.11	მ^3
		არმატურის ნაკეთობები			
1		ø8 B500B L=390	100	0.15	15.0
2		ø14 B500B L=7170	52	8.66	450.4
3		ø16 B500B L=5260	76	8.30	630.8

შ.პ.ს. „ჯი აი პი ეი“			ქ. თბილისი. პეტრე ქავთარაძის ქუჩა №22 01.14.03.040.373	
			ბლოკი 1	მუშა პრ.
მთ.კონსტ.	ო.ქვრივიშვილი		მონ.დიაფრაგმა დფ-1-ის არმირების სქემა ▽-4.30-ზე	დაკვ
შეასრულა	ე. ტალახაძე			ფურც. 654
შეამოწმა	ო.ქვრივიშვილი		მასშტაბი 1:50 ი163.	ფურცლები

მონ.დიაფრაგმა დფ-1-ის არმირების სქემა ▽0.00-ზე

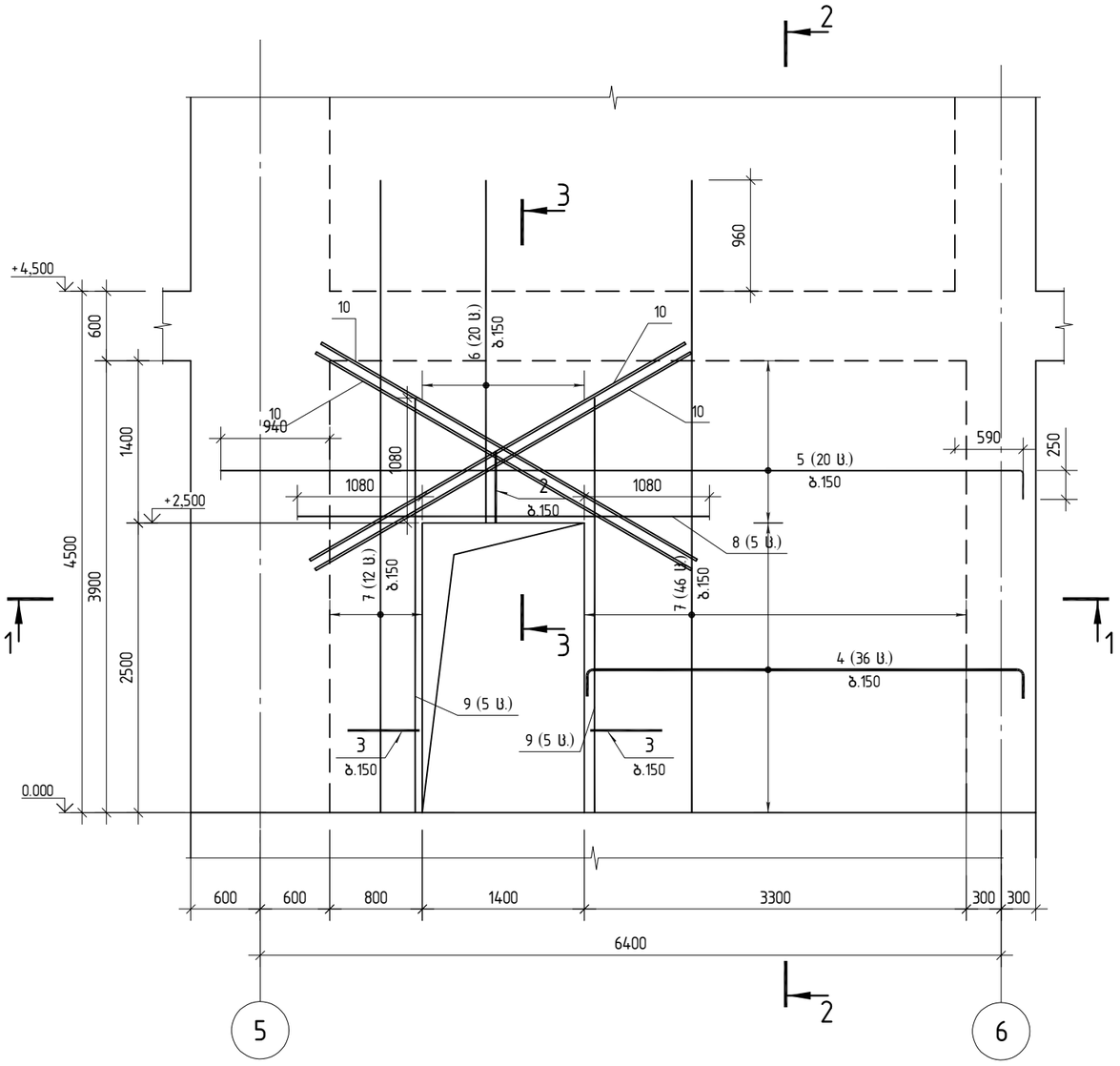

ჭრილი 1-1

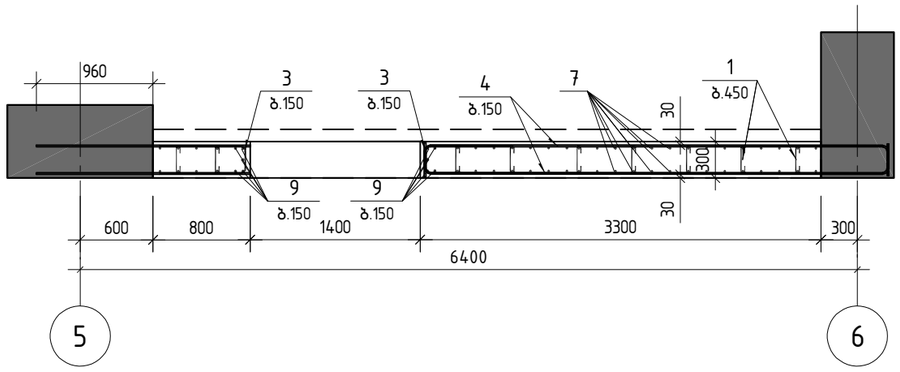

ჭრილი 2-2

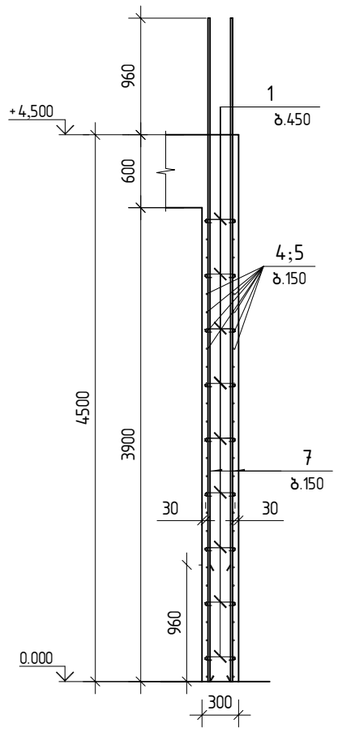

ჭრილი 3-3

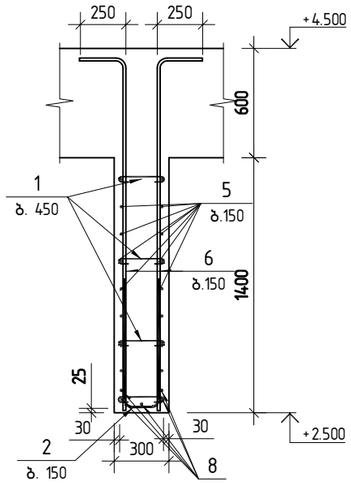

პოზ.1

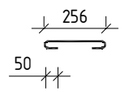

პოზ.2

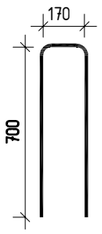

პოზ.3

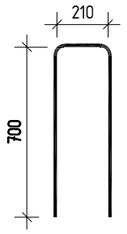

პოზ.	შენიშვნა	დ ა ს ა ხ ე ლ ე ბ ა	რაოდ	მასა კგ	მასა სულ კგ
		მონ.დფ-1 ▽0.00 სპეციფიკაცია			
		მასალები			
		ბეტონი B40		5.37	მ³
		არმატურის ნაკეთობები			
1		ø8 B500B L=390	90	0.15	13.5
2		ø14 B500B L=1565	10	1.89	18.9
3		ø14 B500B L=1600	34	1.93	65.6
4		ø14 B500B L=4200	36	5.07	182.6
5		ø14 B500B L=7170	20	8.66	173.2
6		ø16 B500B L=2960	20	4.67	93.4
7		ø16 B500B L=5460	58	8.62	499.7
8		ø18 B500B L=3560	5	7.11	35.6
9		ø18 B500B L=3580	10	7.15	71.5
10		ø20 B500B L=3740	4	9.22	36.9

შ.პ.ს. „ჯი აი პი ეი“

ქ. თბილისი. პეტრე ქავთარაძის ქუჩა №22
01.14.03.040.373

ბლოკი 1 — მუშა პრ.

მთ.კონსტ.	ო.ქვრივიშვილი		მონ.დიაფრაგმა დფ-1-ის არმირების სქემა ▽0.00-ზე	დაკვ
შეასრულა	ე. ტალახაძე			ფურც. 655
შეამოწმა	ო.ქვრივიშვილი		მასშტაბი 1:50	ინვ. — ფურცლები

მონ.დიაფრაგმა დფ-1-ის არმირების სქემა ▽4.50-ზე

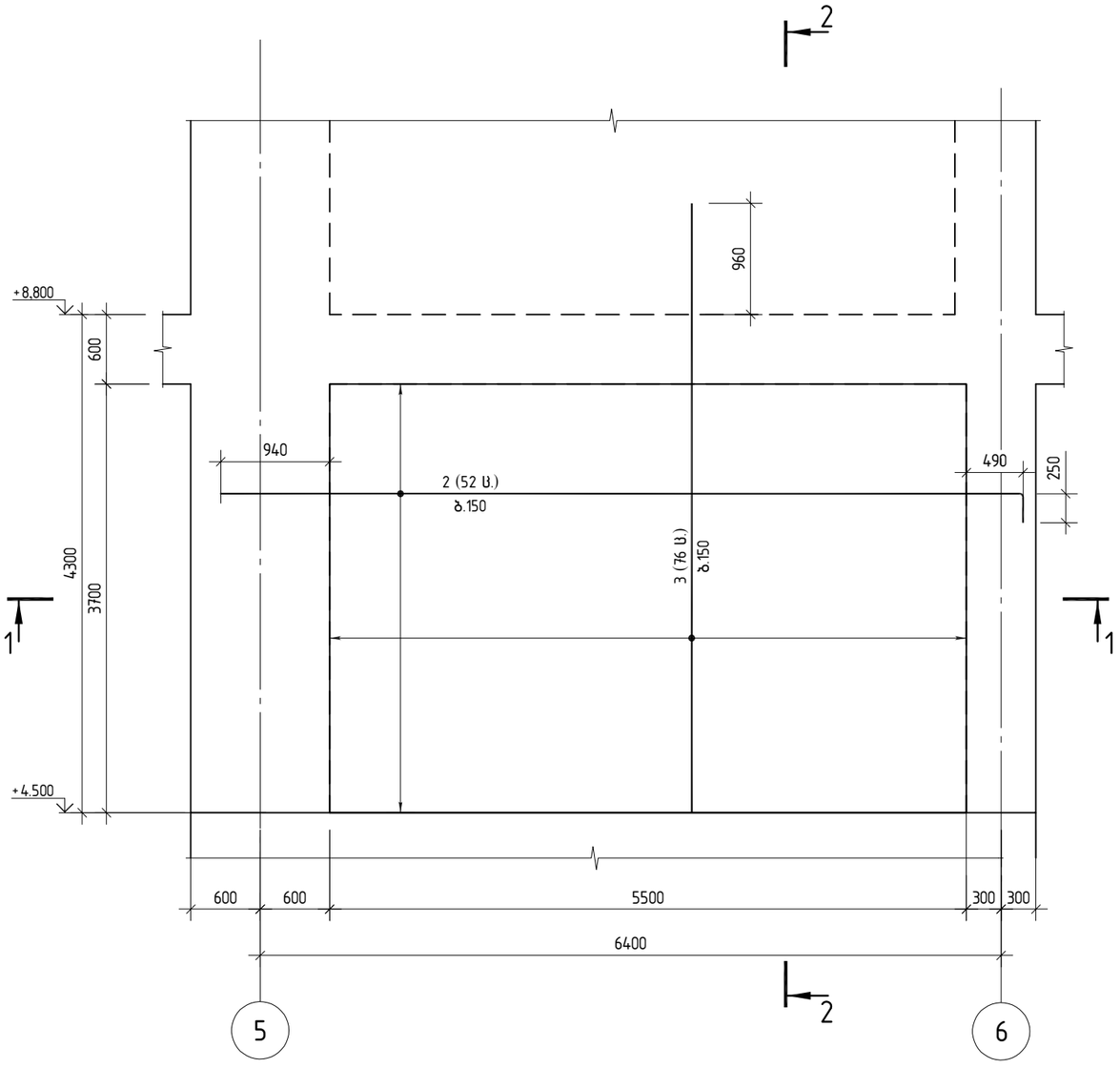

ჭრილი 1-1

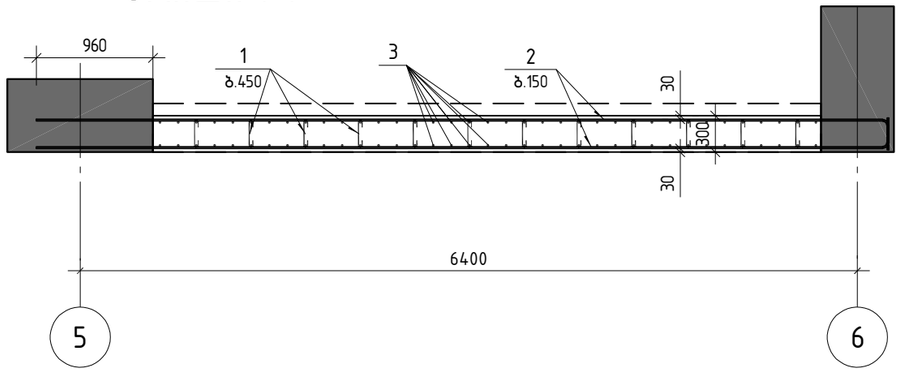

ჭრილი 2-2

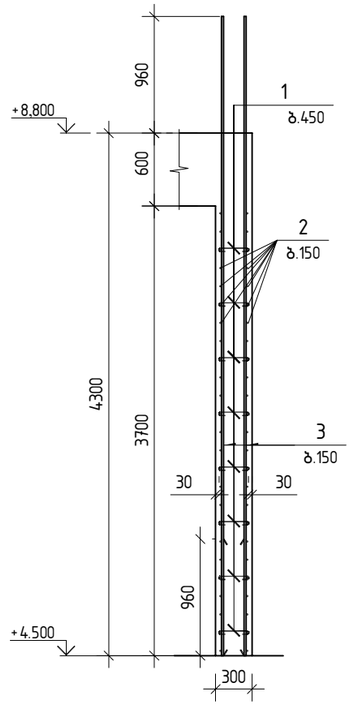

პოზ.1

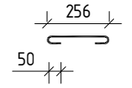

პოზ.	შენიშვნა	დ ა ს ა ხ ე ლ ე ბ ა	რაოდ	მასა კგ	მასა სულ კგ
		მონ.დფ-1 ▽4.50 სპეციფიკაცია			
		მასალები			
		ბეტონი B40		6.11	$მ^3$
		არმატურის ნაკეთობები			
1		ø8 B500B L=390	70	0.15	10.5
2		ø14 B500B L=7170	52	8.66	450.4
3		ø16 B500B L=5260	76	8.30	630.8

შ.პ.ს. „ჯი აი პი ეჯ“			ქ. თბილისი. პეტრე ქავთარაძის ქუჩა №22 01.14.03.040.373	
			ბლოკი 1	მუშა პრ.
მთ.კონსტ.	ო.ქვრივიშვილი		მონ.დიაფრაგმა დფ-1-ის არმირების სქემა ▽4.50-ზე	დაკვ
შესასრულა	ე. ტალახაძე			ფურც. 656
შეამოწმა	ო.ქვრივიშვილი		მასშტაბი 1:50 ი163.	ფურცლები

მონ.დიაფრაგმა დფ-1-ის არმირების სქემა
▽+8.80; +12.10; ▽+15.40; ▽+18.70-ზე

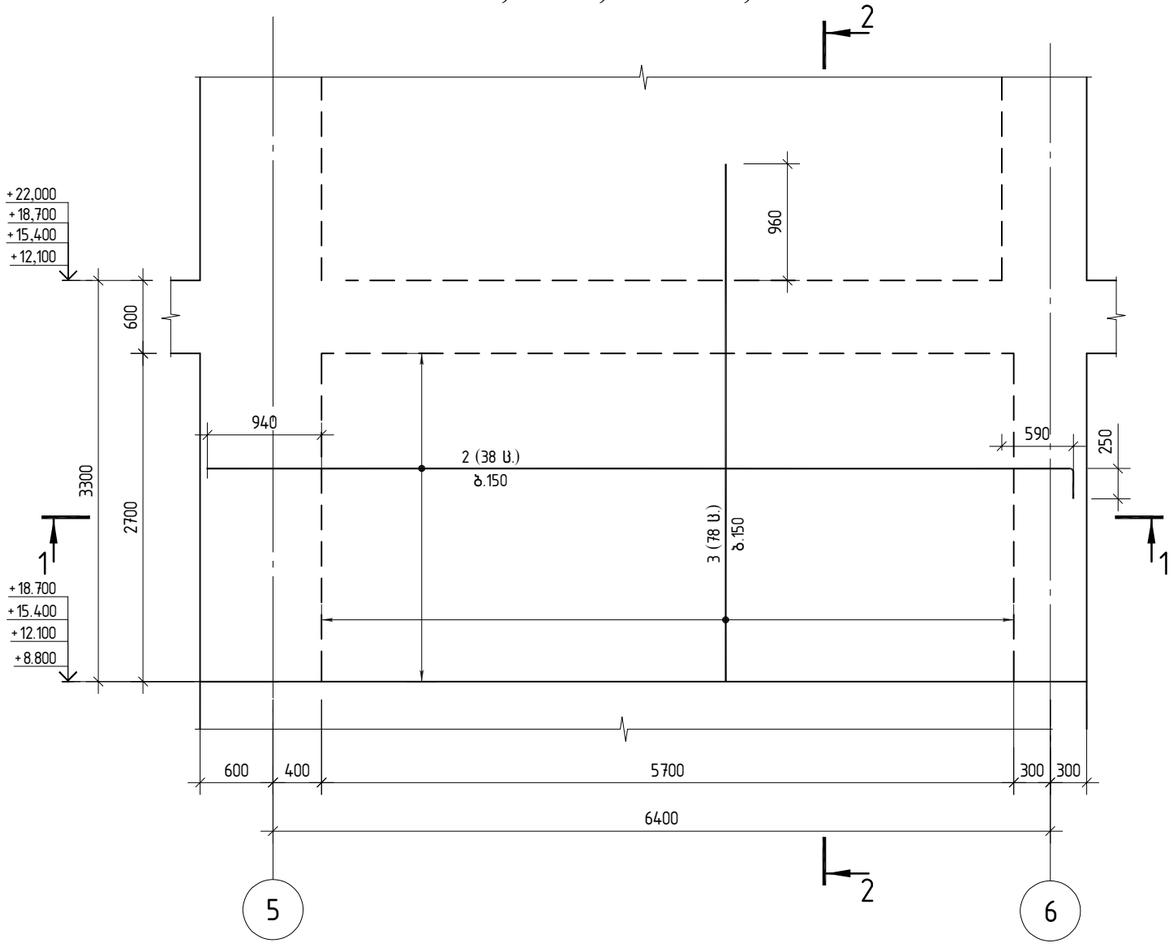

ჭრილი 1-1

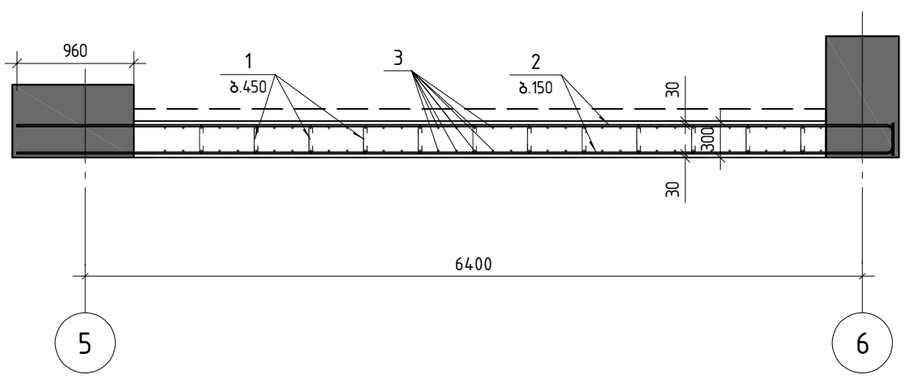

ჭრილი 2-2

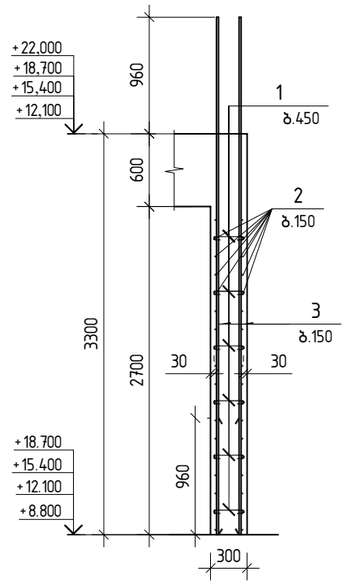

პოზ.1

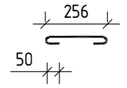

პოზ.	შენიშვნა	დ ა ს ა ხ ე ლ ე ბ ა	რაოდ	მასა კგ	მასა სულ კგ
		მონ.დფ-1 ▽8.80 სპეციფიკაცია			
		მასალები			
		ბეტონი B40		4.62	$მ^3$
		არმატურის ნაკეთობები			
1		ø8 B500B L=390	76	0.15	11.4
2		ø14 B500B L=7370	38	8.90	338.3
3		ø16 B500B L=4260	78	6.72	524.3

შ.პ.ს. „ჯი აი პი ენ“

ქ. თბილისი. პეტრე ქავთარაძის ქუჩა №22
01.14.03.040.373

ბლოკი 1

მუშა პრ.

მთ.კონსტ.	ო.ქვრივიშვილი		მონ.დიაფრაგმა დფ-1-ის არმირების სქემა ▽+8.80; +12.10; ▽+15.40; ▽+18.70-ზე
შეასრულა	ე. ტალახაძე		
შეამოწმა	ო.ქვრივიშვილი		

დაკვ
ფურც. 657
ფურცლები

მასშტაბი 1:50 | ი163.

მონ.დიაფრაგმა დფ-1-ის არმირების სქემა
▽+22.00; ▽25.30; ▽+28.00-ზე

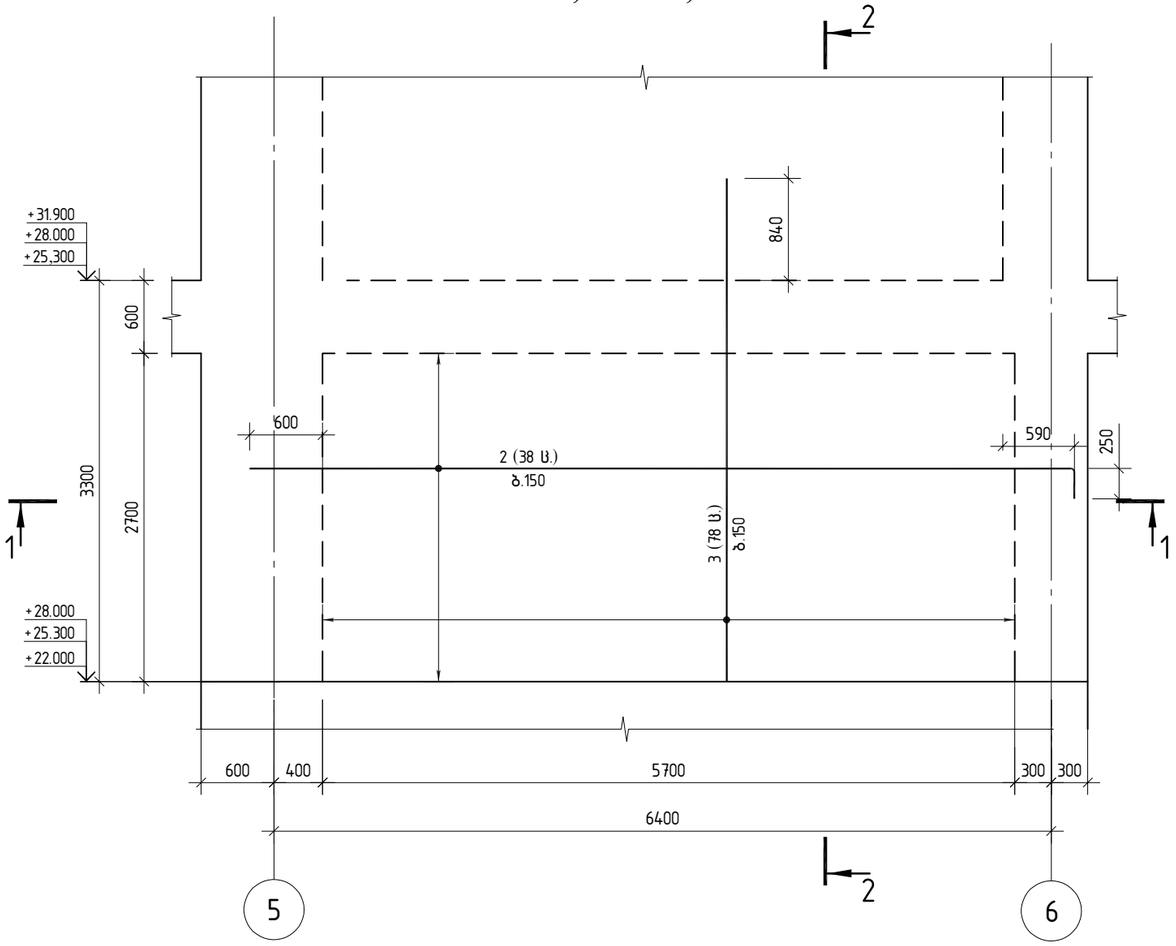

ჭრილი 1-1

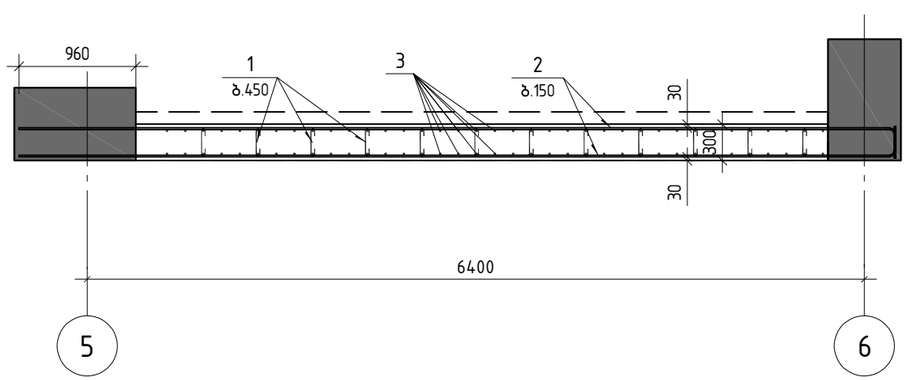

ჭრილი 2-2

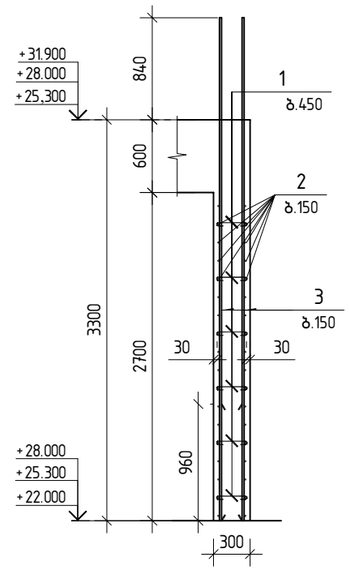

პოზ.1

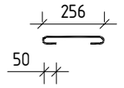

პოზ.	შენიშვნა	დ ა ს ა ხ ე ლ ე ბ ა	რაოდ	მასა კგ	მასა სულ კგ
		მონ.დფ-1 ▽22.00 სპეციფიკაცია			
		მასალები			
		ბეტონი B40		4.62	მ^3
		არმატურის ნაკეთობები			
1		ø8 B500B L=390	76	0.15	11.4
2		ø12 B500B L=7030	38	6.24	237.2
3		ø14 B500B L=4140	78	5.00	390.1

შპს „ჯი აი პი ენ“			ქ. თბილისი. პეტრე ქავთარაძის ქუჩა №22 01.14.03.040.373	
			ბლოკი 1	მუშა პრ.
მთ.კონსტ.	ო.ქვრივიშვილი		მონ.დიაფრაგმა დფ-1-ის არმირების სქემა ▽+22.00; ▽25.30; ▽+28.00-ზე	დაკვ
შეასრულა	ე. ტალახაძე			ფურც. 658
შეამოწმა	ო.ქვრივიშვილი		მასშტაბი 1:50 ი163.	ფურცლები

მონ.დიაფრაგმა დფ-1-ის არმირების სქემა
▽31.90; ▽35.20; ▽38.50; ▽41.80; ▽45.10-ზე

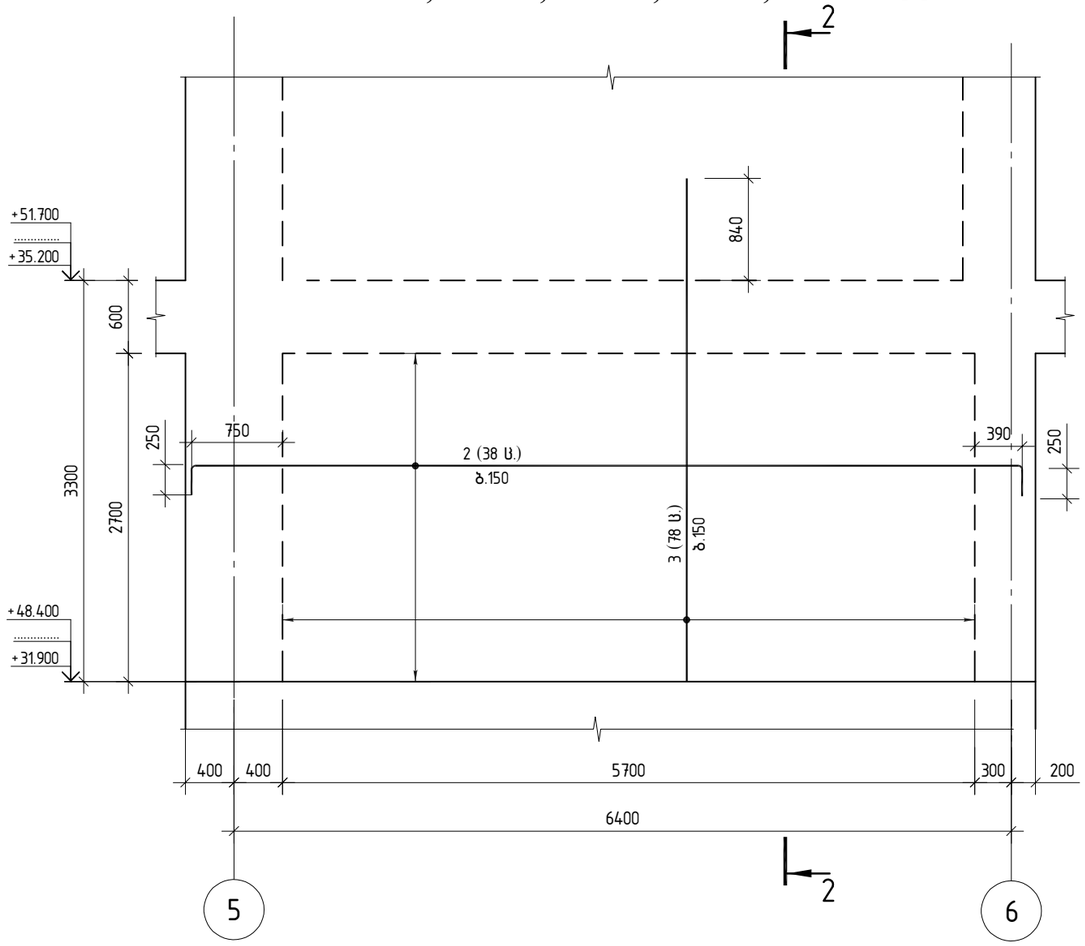

ჭრილი 1-1

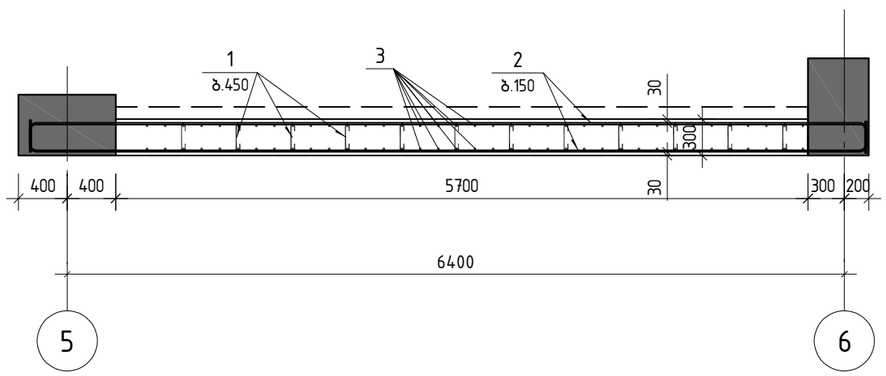

ჭრილი 2-2

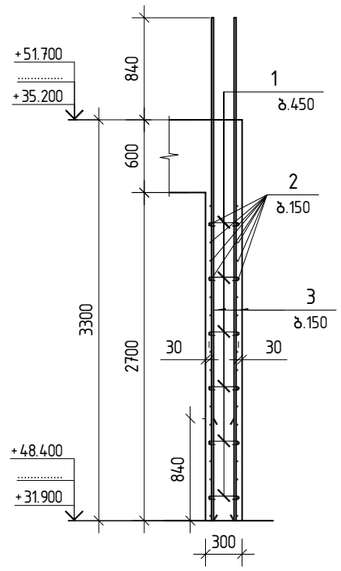

პოზ.1

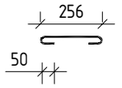

პოზ.	შენიშვნა	დ ა ს ა ხ ე ლ ე ბ ა	რაოდ	მასა კგ	მასა სულ კგ
		მონ.დფ-1 ▽31.90 სპეციფიკაცია			
		მასალები			
		ბეტონი B40		4.62	მ³
		არმატურის ნაკეთობები			
1		ø8 B500B L=390	76	0.15	11.4
2		ø12 B500B L=7300	38	6.48	246.3
3		ø14 B500B L=4140	78	5.00	390.1

შ.პ.ს. „ჯი აი პი ეი“			ქ. თბილისი. პეტრე ქავთარაძის ქუჩა №22 01.14.03.040.373
			ბლოკი 1 — მუშა პრ.
მთ.კონსტ.	ო.ქვრივიშვილი		მონ.დიაფრაგმა დფ-1-ის არმირების სქემა ▽31.90; ▽35.20; ▽38.50; ▽41.80; ▽45.10-ზე — დაკვ
შეასრულა	ე. ტალახაძე		ფურც. 659
შეამოწმა	ო.ქვრივიშვილი		მასშტაბი 1:50 — ინვ. — ფურცლები

მონ.დიაფრაგმა დფ-1-ის არმირების სქემა
▽51.70; ▽55.00; ▽58.30; ▽64.90-ზე

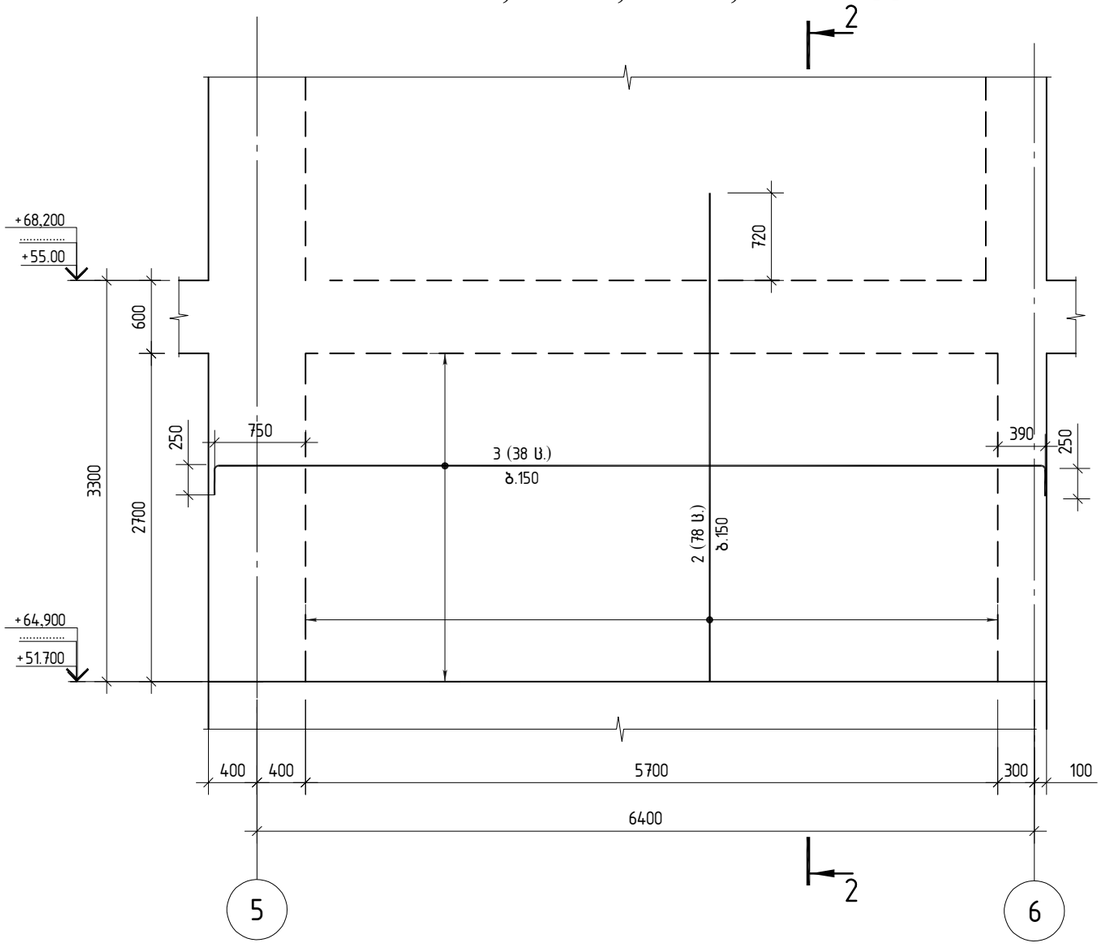

ჭრილი 1-1

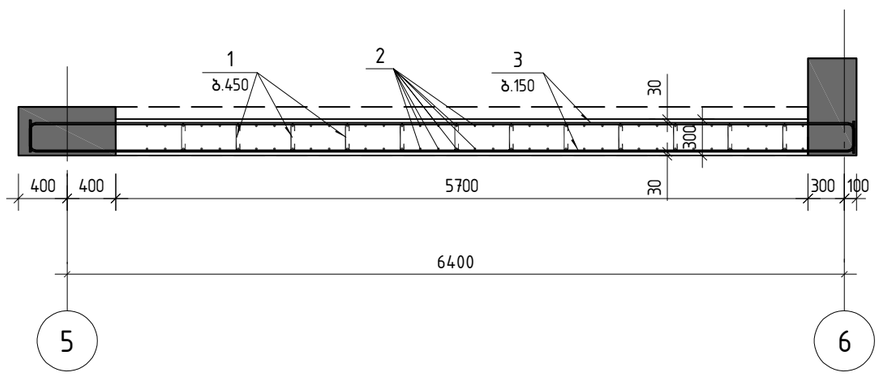

ჭრილი 2-2

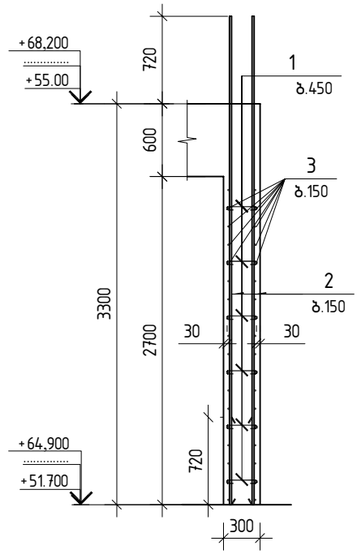

პოზ.1

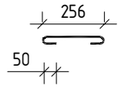

პოზ.	შენიშვნა	დ ა ს ა ხ ე ლ ე ბ ა	რაოდ	მასა კგ	მასა სულ კგ
		მონ.დფ-1 ▽51.70 სპეციფიკაცია			
		მასალები			
		ბეტონი B40		4.62	მ³
		არმატურის ნაკეთობები			
1		ø8 B500B L=390	76	0.15	11.4
2		ø12 B500B L=4020	78	3.57	278.4
3		ø12 B500B L=7300	38	6.48	246.3

შ.პ.ს. „ჯი აი პი ეჯ“			ქ. თბილისი. პეტრე ქავთარაძის ქუჩა №22 01.14.03.040.373	
			ბლოკი 1	მუშა პრ.
მთ.კონსტ.	ო.ქვრივიშვილი		მონ.დიაფრაგმა დფ-1-ის არმირების სქემა ▽51.70; ▽55.00; ▽58.30; ▽64.90-ზე	დაკვ
შეასრულა	ე. ტალახაძე			ფურც. 660
შეამოწმა	ო.ქვრივიშვილი		მასშტაბი 1:50 / ინვ.	ფურცლები

მონ.დიაფრაგმა დფ-1-ის არმირების სქემა
▽68.20-ზე

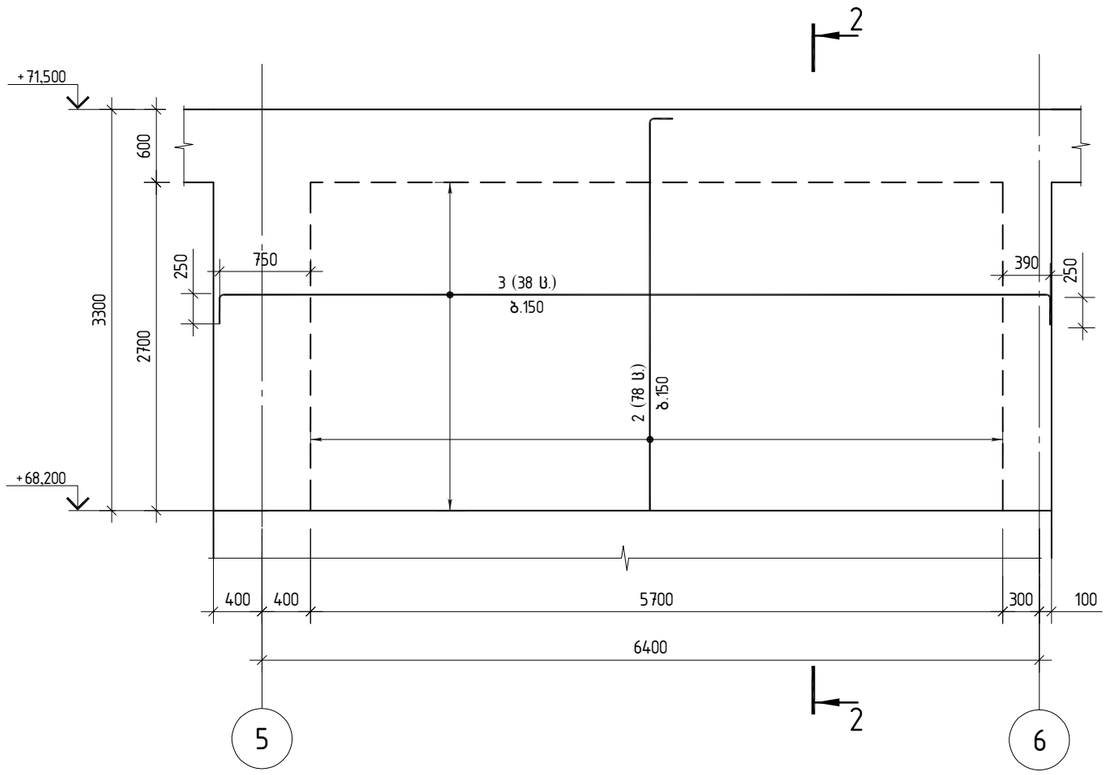

ჭრილი 1-1

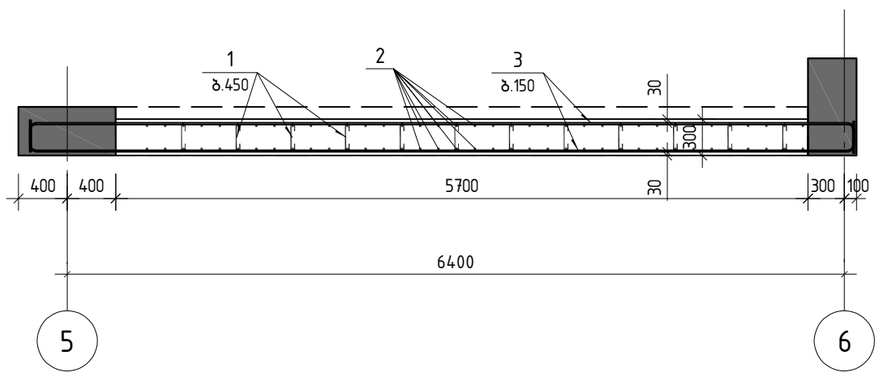

ჭრილი 2-2

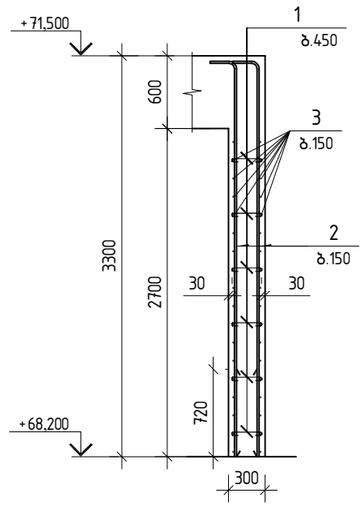

პოზ.1

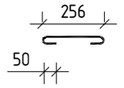

პოზ.	შენიშვნა	დ ა ს ა ხ ე ლ ე ბ ა	რაოდ	მასა კგ	მასა სულ კგ
		მონ.დფ-1 ▽68.20 სპეციფიკაცია			
		მასალები			
		ბეტონი B40		4.62	მ^3
		არმატურის ნაკეთობები			
1		ø8 B500B L=390	76	0.15	11.4
2		ø12 B500B L=3400	78	3.02	235.5
3		ø12 B500B L=7300	38	6.48	246.3

შპს „ჯი აი პი ეი“			ქ. თბილისი. პეტრე ქავთარაძის ქუჩა №22 01.14.03.040.373	
			ბლოკი 1	მუშა პრ.
მთ.კონსტ.	ო.ქვრივიშვილი		მონ.დიაფრაგმა დფ-1-ის არმირების სქემა ▽68.20-ზე	დაკვ
შეასრულა	ე. ტალახაძე			ფურც. 661
შეამოწმა	ო.ქვრივიშვილი		მასშტაბი 1:50 / ინვ.	ფურცლები

მოწ.კედლის მკ-1-ის არმირების გეგმა

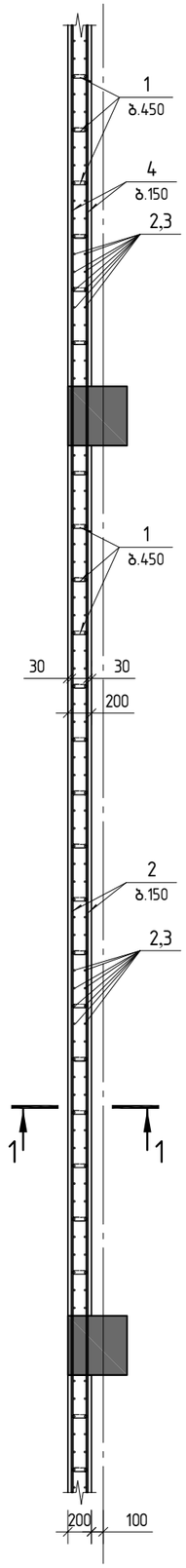

ჭრილი 1-1

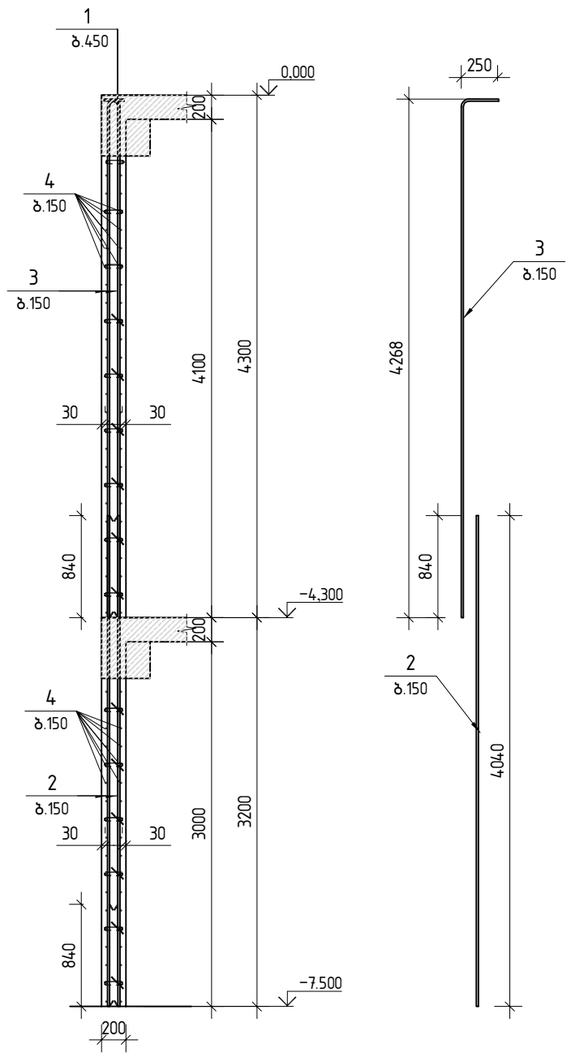

პოზ.	შენიშვნა	დ ა ს ა ხ ე ლ ე ბ ა	რაოდ	მასა კგ	მასა სულ კგ
		მოწ.კედელი მკ-1-ის სპეციფიკაცია			
		მასალები			
		ბეტონი B40		161.90	მ^3
		არმატურის ნაკეთობები			
1		ø8 B500B L=270	4150	0.19	788.5
2		ø14 B500B L=4560	1660	5.51	9146.6
3		ø14 B500B L=4040	1660	4.88	8100.8
4		ø12 B500B L=12000	1100	10.66	11726.0

პოზ.1

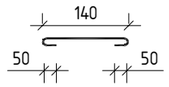

შ.პ.ს. „ჯი აი პი ეჯ“			ქ. თბილისი. კეტრე ქავთარაძის ქუჩა №22 01.14.03.040.373	
			ბლოკი 1	მუშა პრ.
მთ.კონსტ.	ო.ქვრივიშვილი		მოწ.კედლის მკ-1-ის არმირების გეგმა ; ჭრილი 1-1	დაკვ
შეასრულა	ე. ტალახაძე			ფურც. 662
შეამოწმა	ო.ქვრივიშვილი		მასშტაბი 1:50 ინვ.	ფურცლები

ელემენტის მარკა	რაოდენობა	არმატურის ნაკეთობები											B40 ბეტონის ხარჯი; მ³
		არმატურის კლასი											
		B500B											
		Ø8	Ø10	Ø12	Ø14	Ø16	Ø18	Ø20	Ø22	Ø25	ჯამი	სულ	
მონოლითური ბირთვი ბ-1 არმირებს გეგმა ▽-7.50-ზე	1	99.4			61.3	1434.3	2146.4			1017.4	4 759	4 759	17.9
მონოლითური ბირთვი ბ-1 არმირებს გეგმა ▽-4.30-ზე	2	265			122.6	3865.4	5524			2437.2	12 214	12 214	48.7
მონოლითური ბირთვი ბ-1 არმირებს გეგმა ▽ 0.00-ზე	1	132.4			61.3	2060.2	2868.7			1348	6 471	6 471	25.5
მონოლითური ბირთვი ბ-1 არმირებს გეგმა ▽8.80-ზე	4	408			245.2	5962.4	8576			4438	19 630	19 630	74.0
მონოლითური ბირთვი ბ-1 არმირებს გეგმა ▽17.66-ზე	8	816			9619.2	13552			6604.8		30 592	30 592	150.4
მონოლითური ბირთვი ბ-1 არმირებს გეგმა ▽48.40-ზე	6	612		5169.6	7714.2			3973.2			17 469	17 469	112.8
მონოლითური ბირთვი ბ-1 არმირებს გეგმა ▽68.20-ზე	1	102		829.8	1246.8	19.6		626.8			2 825	2 825	18.8
მონოლითური ბირთვი ბ-1 არმირებს გეგმა ▽71.50-ზე	1	50.9		505.5	696.2			220.7			1 473	1 473	11.6
მონოლითური ბირთვი ბ-2 არმირებს გეგმა ▽-7.50-ზე	1	71.6		148.4	480.1	1013.5	1693.2			896.9	4 304	4 304	15.9
მონოლითური ბირთვი ბ-2 არმირებს გეგმა ▽-4.30-ზე	2	195.6		395.8	1131.2	2876.2	4512.4			2031.2	11 142	11 142	43.6
მონოლითური ბირთვი ბ-2 არმირებს გეგმა ▽ 0.00-ზე	1	103.4		212.1	584	1542	2348.1			1040.2	5 830	5 830	22.8
მონოლითური ბირთვი ბ-2 არმირებს გეგმა ▽8.80-ზე	4	297.2		622	1957.2	4254.8	7070.8			3648	17 850	17 850	65.6
მონოლითური ბირთვი ბ-2 არმირებს გეგმა ▽22.00-ზე	3	222.9		466.5	3910.8	4073.7			2053.5		10 727	10 727	49.2
მონოლითური ბირთვი ბ-2 არმირებს გეგმა ▽31.90-ზე	5	371.5		777.5	6422	6924			3629		18 124	18 124	84.2
მონოლითური ბირთვი ბ-2 არმირებს გეგმა ▽51.70-ზე	6	445.8		5360.4	7870.2			3445.8			17 122	17 122	101.0
მონოლითური ბირთვი ბ-2 არმირებს გეგმა ▽68.20-ზე	1	108.4		1295.4	1848.6			684.7			3 937	3 937	24.7
მონოლითური ბირთვი ბ-2 არმირებს გეგმა ▽72.95-ზე	1	52		456.8	706.5	0.4	10.7	219.8			1 446	1 446	11.7
მონ.დიაფრაგმა დფ-1-ის არმირების სქემა ▽-7.50-ზე	1	10.5			311.8	498.9					821	821	4.3
მონ.დიაფრაგმა დფ-1-ის არმირების სქემა ▽-4.30-ზე	1	15			450.4	630.8					1 096	1 096	6.1
მონ.დიაფრაგმა დფ-1-ის არმირების სქემა ▽0.00-ზე	1	13.5			440.4	593.1	144	36.9			1 228	1 228	5.4
მონ.დიაფრაგმა დფ-1-ის არმირების სქემა ▽4.50-ზე	1	10.5			450.4	630.8					1 092	1 092	6.1
მონ.დიაფრაგმა დფ-1-ის არმირების სქემა ▽8.80-ზე	4	45.6			1353.2	2097.2					3 496	3 496	18.5
მონ.დიაფრაგმა დფ-1-ის არმირების სქემა ▽22.00-ზე	3	34.2		711.6	1170.3						1 916	1 916	13.9
მონ.დიაფრაგმა დფ-1-ის არმირების სქემა ▽31.90-ზე	6	68.4		1477.8	2340.6						3 887	3 887	27.7
მონ.დიაფრაგმა დფ-1-ის არმირების სქემა ▽51.70-ზე	5	57		2624							2 681	2 681	23.1
მონ.დიაფრაგმა დფ-1-ის არმირების სქემა ▽68.20-ზე	1	11.4		481.8							493	493	4.6
მონ.კედელი მკ-1-ის	1	788.5		11726	17247.4						29 762	29 762	161.9
		5408.7		33261.0	68441.9	52029.3	34894.3	9207.9	12287.3	16856.9	232387.3	232387.3	1149.9

შ.პ.ს. „ჯი აი პი ეი“			ქ. თბილისი. კეტრე ქავთარაძის ქუჩა №22 01.14.03.040.373
			ბლოკი 1 — მუშა პრ.
მთ.კონსტ.	ო.ქვრივიშვილი		
შეასრულა	ე. ტალახაძე		ლითონის ხარჯის უწყისი — დაკვ — ფურც. 663
შეამოწმა	ო.ქვრივიშვილი		მასშტაბი 1:50 — ინვ. — ფურცლები

რკ/ბ. მონოლითური კიბე კბ-1;
გეგმა ▽-7.50 ...▽-4.30

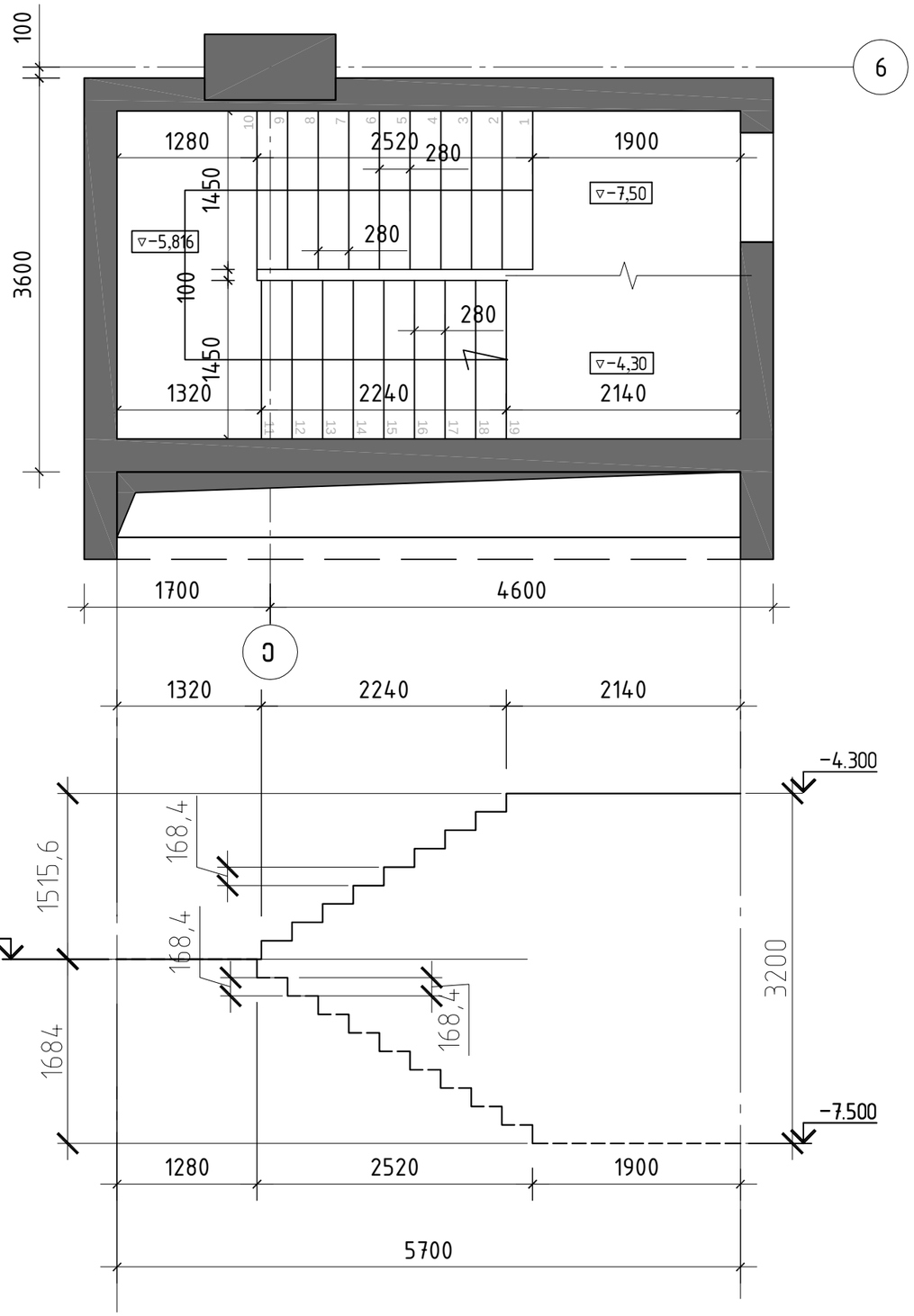

რკ/ბ. მონოლითური კიბე კბ-1;
გეგმა ▽-4.30 ...▽±0.00

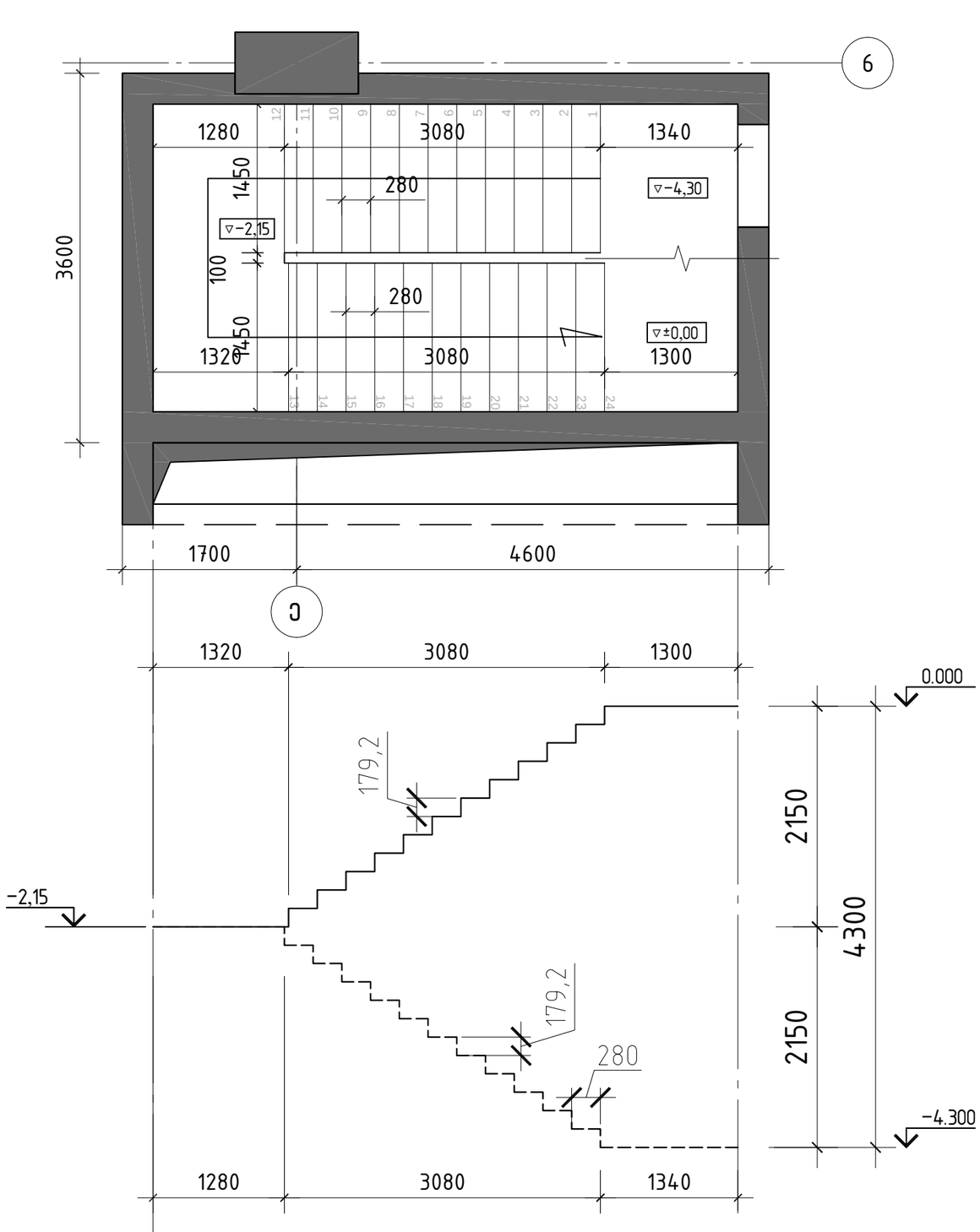

შ.პ.ს. „ჯი ენ პი“			ქ. თბილისი. პეტრე ქავთარაძის ქუჩა №22 01.14.03.040.373	
			ბლოკი 1	მუშა პრ.
მთ.კონსტ.	ო.ქვრივიშვილი		რკ/ბ. მონოლითური კიბე კბ-1; გეგმები ▽-7.50 ...▽+0.00	დაკვ
შეასრულა	დ.ჯოგლიძე			ფურც. № 701
შეამოწმა	ო.ქვრივიშვილი		მასშტაბი 1: 50	ინვ. № ფურცლები

რკ/ბ. მონოლითური კიბე კბ-1;
გეგმა ▽±0.00 ...▽+4.50

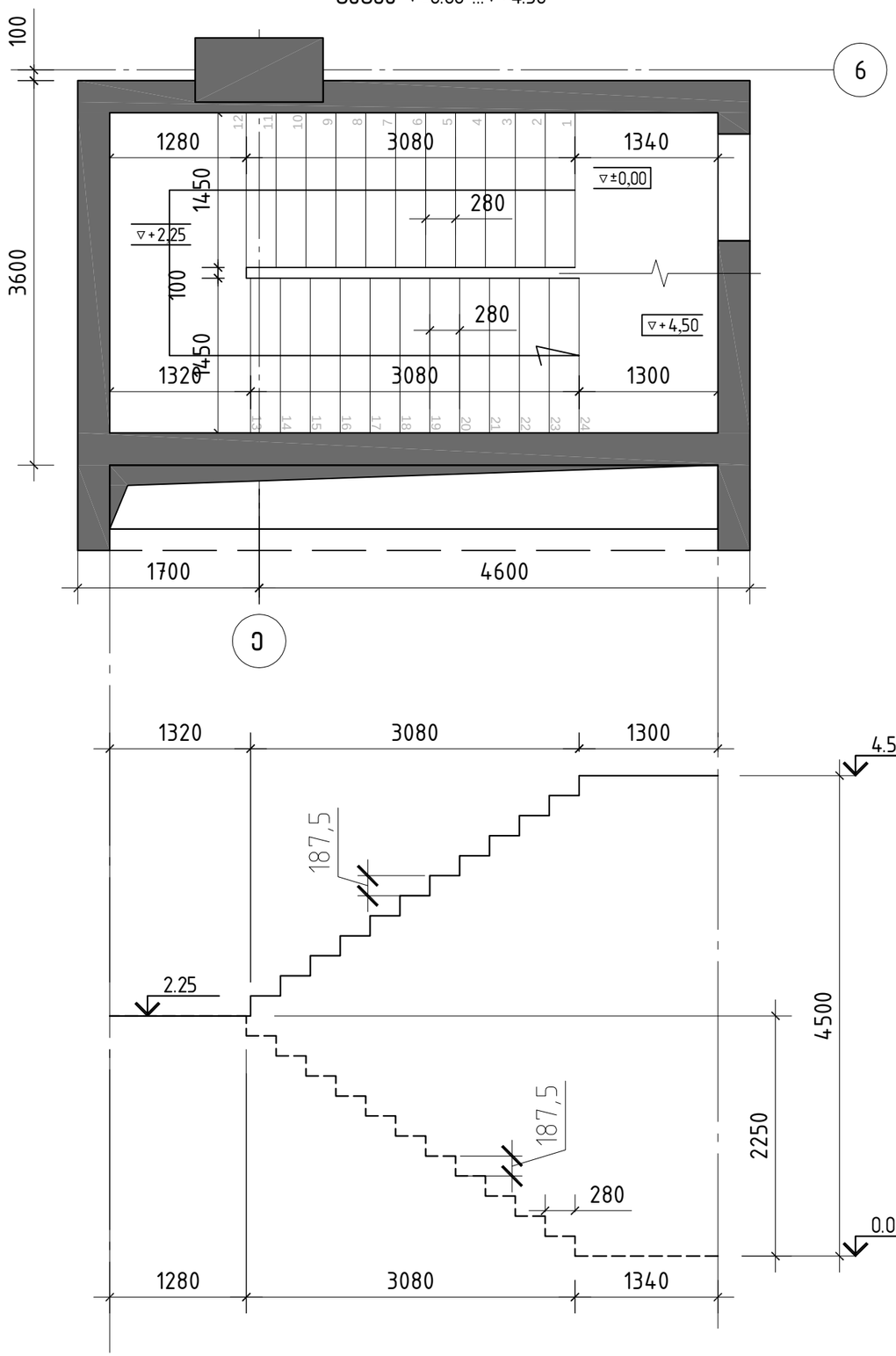

რკ/ბ. მონოლითური კიბე კბ-1;
გეგმა ▽+4.50 ...▽+8.80

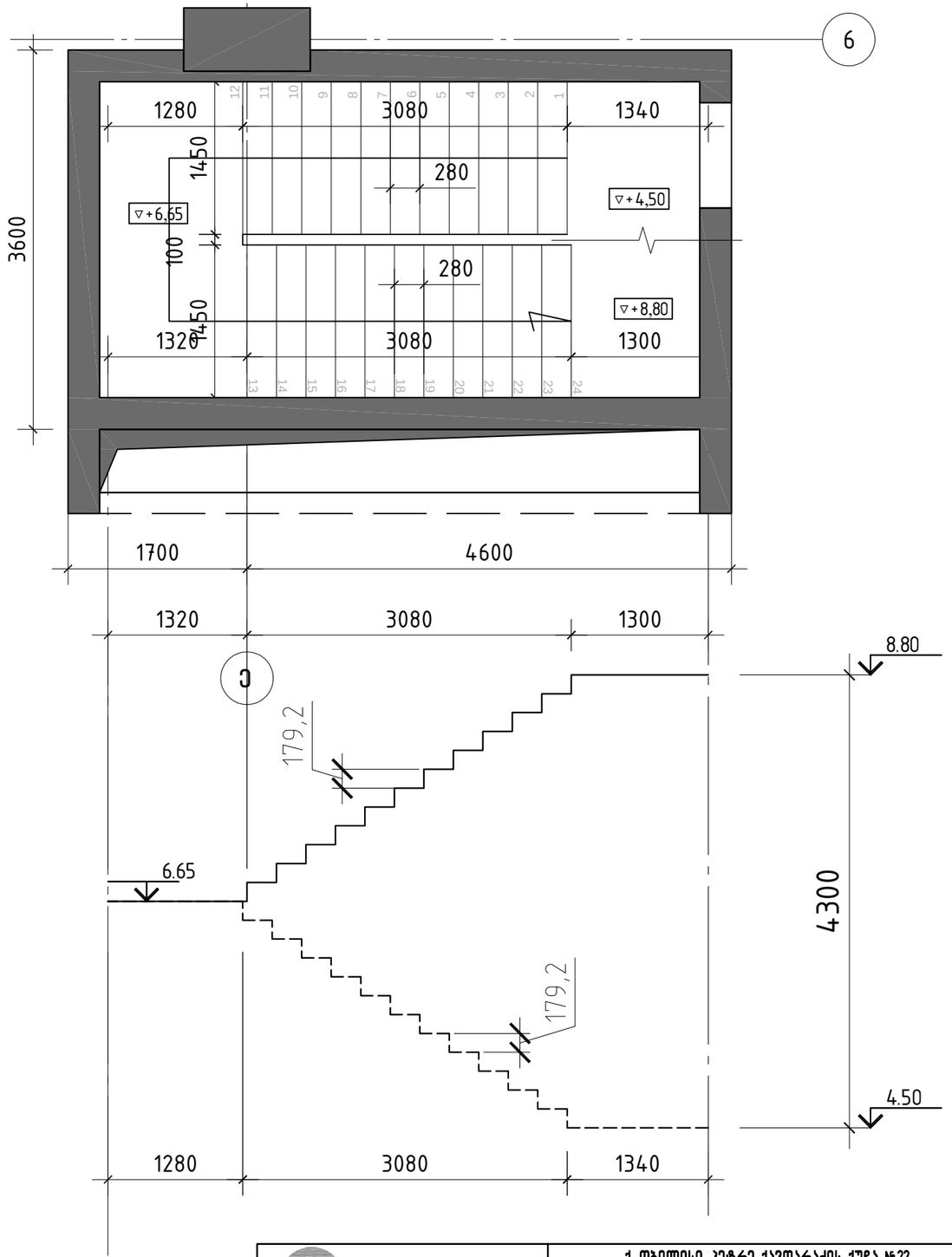

შ.პ.ს. „ჯი ენ პი“			ქ. თბილისი. პეტრე ქავთარაძის ქუჩა №22 01.14.03.040.373	
			ბლოკი 1	მუშა პრ.
მთ.კონსტ.	ო.ქვრივიშვილი		რკ/ბ. მონოლითური კიბე კბ-1; გეგმები ▽0.00 ...▽+8.80	დაკვ
შეასრულა	დ.ჯოგლიძე			ფურც. № 702
შეამოწმა	ო.ქვრივიშვილი		მასშტაბი 1: 50	ინვ. № ფურცლები

პოზ.	ა ღ ნ ი შ ვ ნ ა	დ ა ს ა ხ ე ლ ე ბ ა	რაოდ.	ერთ. წონა კგ	საერთო წონა კგ
		მონოლით.კიბე კბ-1			
		დეტალები			
1		ф 12 B500B ℓ= 5205	10	4.63 კგ	
2		ф 12 B500B ℓ= 4300	10	3.83 კგ	
3		ф 12 B500B ℓ= 2105	10	1.87 კგ	
4		ф 10 B500B ℓ= 3700	724	2.29 კგ	
5		ф 8 B500B ℓ= 1300	2390	0.81 კგ	
6		ф 6 B500B ℓ= 300	2580	0.07 კგ	
7		ф 12 B500B ℓ= 6060	10	5.39 კგ	
8		ф 12 B500B ℓ= 2490	10	2.22 კგ	
9		ф 12 B500B ℓ= 5535	10	4.93 კგ	
10		ф 12 B500B ℓ= 3020	10	2.71 კგ	
11		ф 12 B500B ℓ= 6190	20	5.51 კგ	
12		ф 12 B500B ℓ= 6595	20	6.19 კგ	
13		ф 12 B500B ℓ= 2555	20	2.27 კგ	
14		ф 12 B500B ℓ= 2155	20	1.63 კგ	
15		ф 12 B500B ℓ= 6215	20	5.53 კგ	
16		ф 12 B500B ℓ= 6450	20	5.74 კგ	
17		ф 12 B500B ℓ= 2525	20	2.25 კგ	
18		ф 12 B500B ℓ= 2280	20	2.03 კგ	
19		ф 12 B500B ℓ= 6350	10	5.65 კგ	
20		ф 12 B500B ℓ= 2450	10	2.18 კგ	
21		ф 12 B500B ℓ= 6660	10	5.92 კგ	
22		ф 12 B500B ℓ= 2415	10	2.15 კგ	
23		ф 12 B500B ℓ= 6240	10	5.55 კგ	
24		ф 12 B500B ℓ= 2530	10	2.25 კგ	
25		ф 12 B500B ℓ= 2260	10	2.01 კგ	
26		ф 12 B500B ℓ= 6495	10	5.78 კგ	
27		ф 12 B500B ℓ= 6060	190	5.39 კგ	
28		ф 12 B500B ℓ= 6405	190	5.700 კგ	
29		ф 12 B500B ℓ= 2545	190	2.26 კგ	
30		ф 12 B500B ℓ= 2190	190	1.95 კგ	
31		ф 12 B500B ℓ= 5930	190	5.28 კგ	
32		ф 12 B500B ℓ= 1995	190	1.77 კგ	
33		ф 12 B500B ℓ= 2545	190	2.26 კგ	
34		ф 12 B500B ℓ= 2420	190	2.15 კგ	
35		ф 12 B500B ℓ= 2070	20	1.84 კგ	
		მასალები			
		B30 კლასის ბეტონი		100.80 მ³	

რკ/ბ. მონოლითური კიბე კბ-1;
გეგმა ▽+8.80 ...▽+71.50

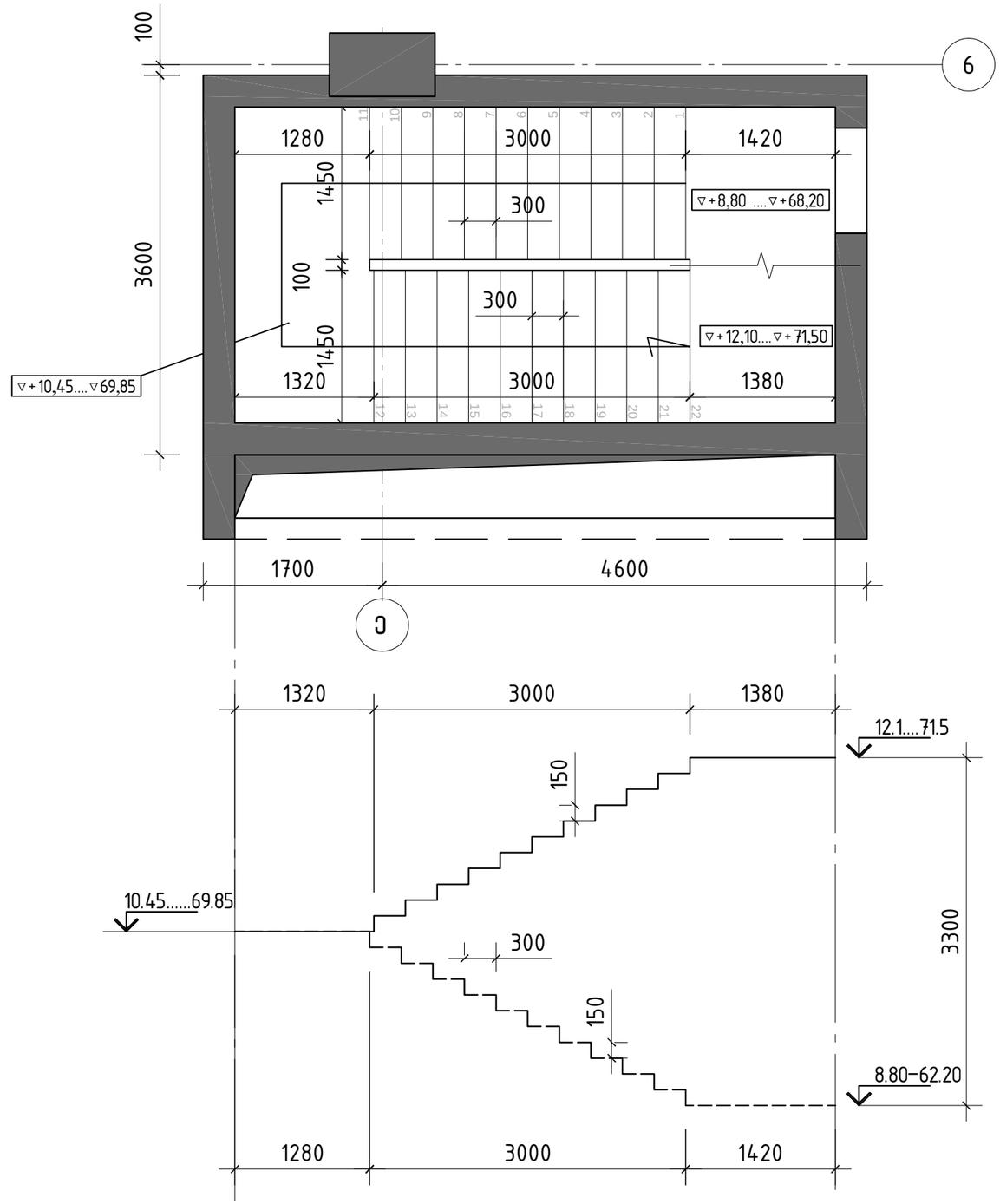

შ.პ.ს. „ჯი ენ პი“			ქ. თბილისი. კეტრე ქავთარაძის ქუჩა №22 01.14.03.040.373	
			ბლოკი 1	მუშა პრ.
მთ.კონსტ.	ო.ქვრივიშვილი		რკ/ბ. მონოლითური კიბე კბ-1; გეგმები ▽8.80 ...▽+71.50 სპეციფიკაცია	დაკვ
შეასრულა	დ.ჯოგლიძე			ფურც. № 703
შეამოწმა	ო.ქვრივიშვილი		მასშტაბი 1: 50 ინვ. №	ფურცლები

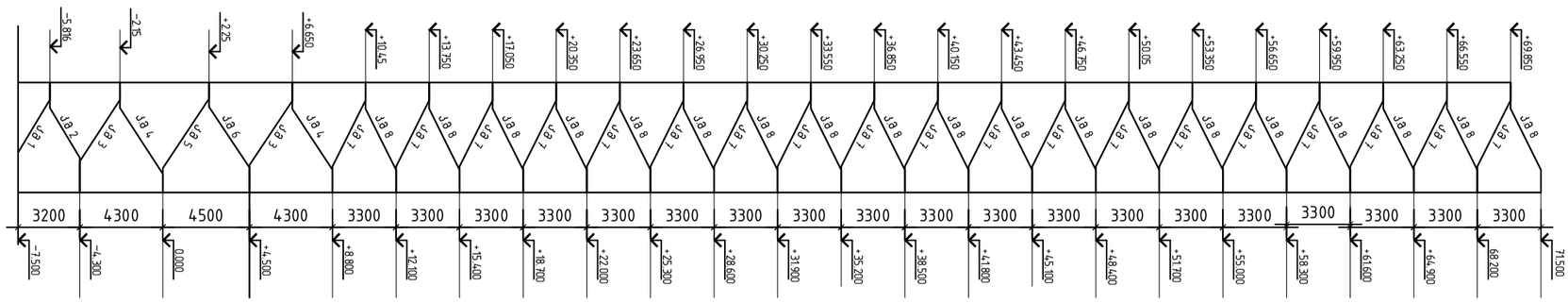

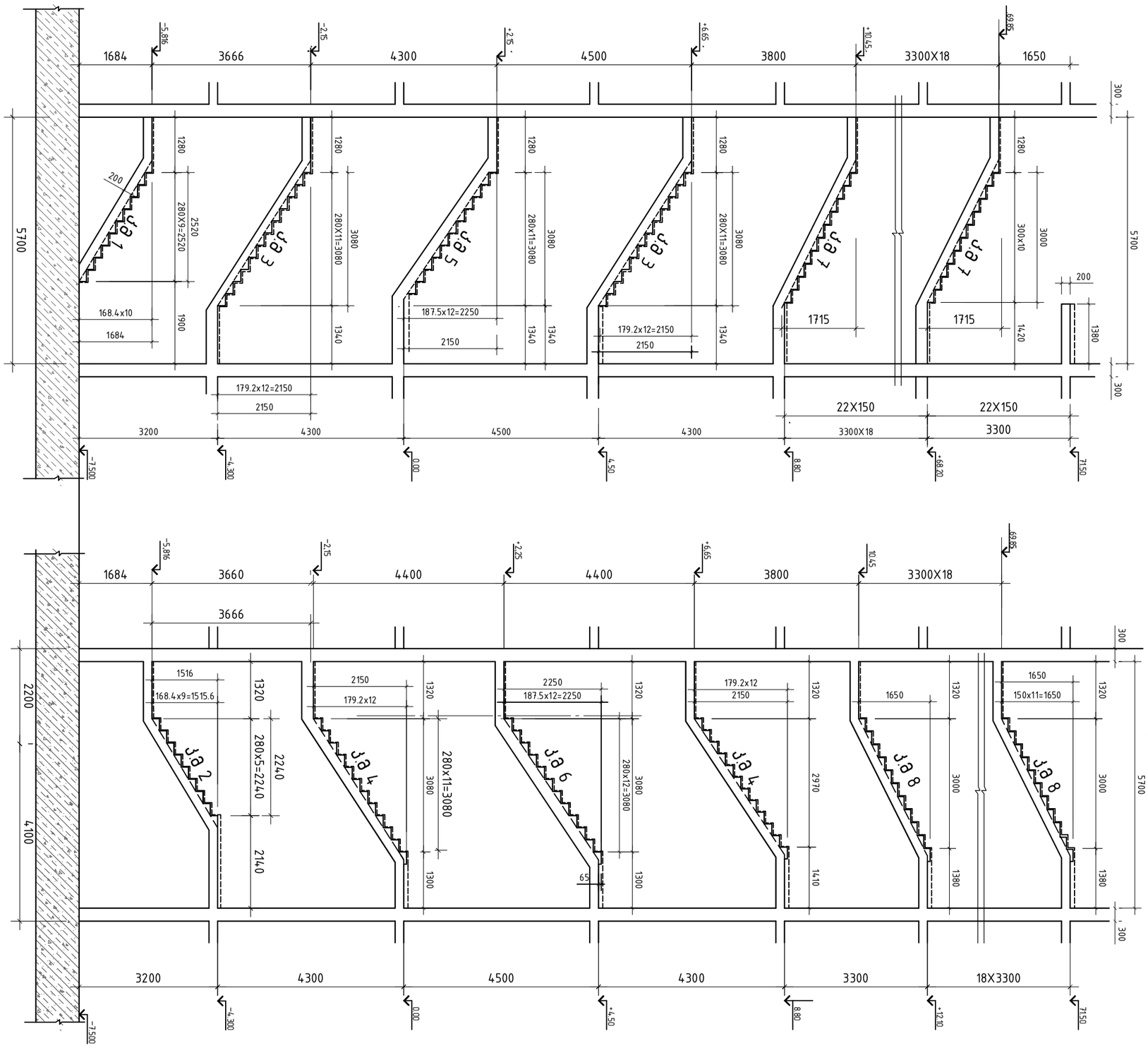

შ.პ.ს. „ჯი ენ პი“			ქ. თბილისი. პეტრე ქავთარაძის ქუჩა №22 01.14.03.040.373		
			ბლოკი 1		მუშა პრ.
მთ.კონსტ.	ო.ქვრივიშვილი		რკ/ბ. მონოლითური კიბე კბ-1; ჭრილები		დაკვ
შეასრულა	დ.ჯოხოლიძე				ფურც. № 704
შეამოწმა	ო.ქვრივიშვილი		მასშტაბი 1: 100	ინვ. №	ფურცლები

რკ/ბ. მონოლითური კიბე კბ-1;
კიბის მარში კმ-1 (1 ც.)

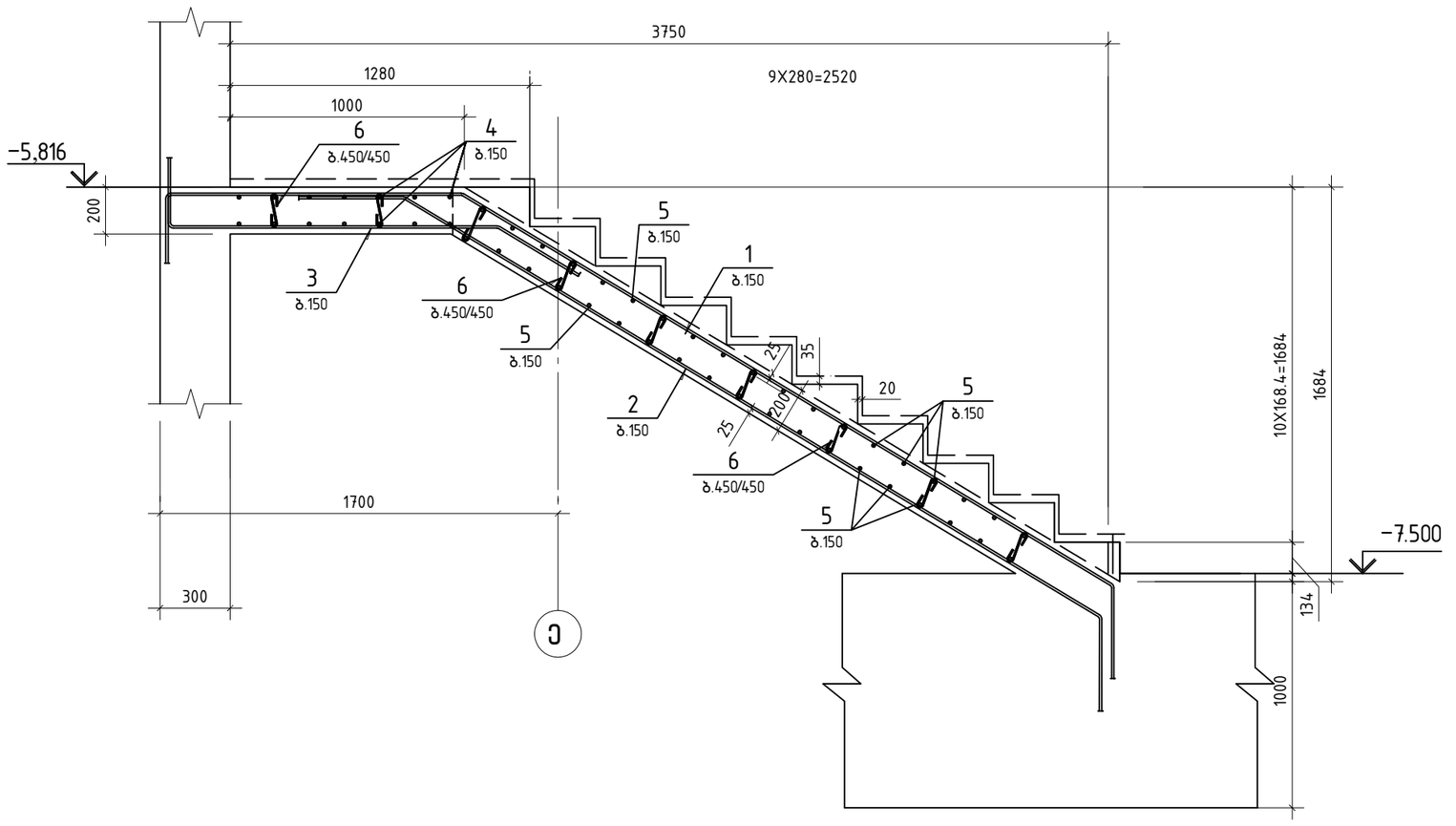

პოზიცია 2

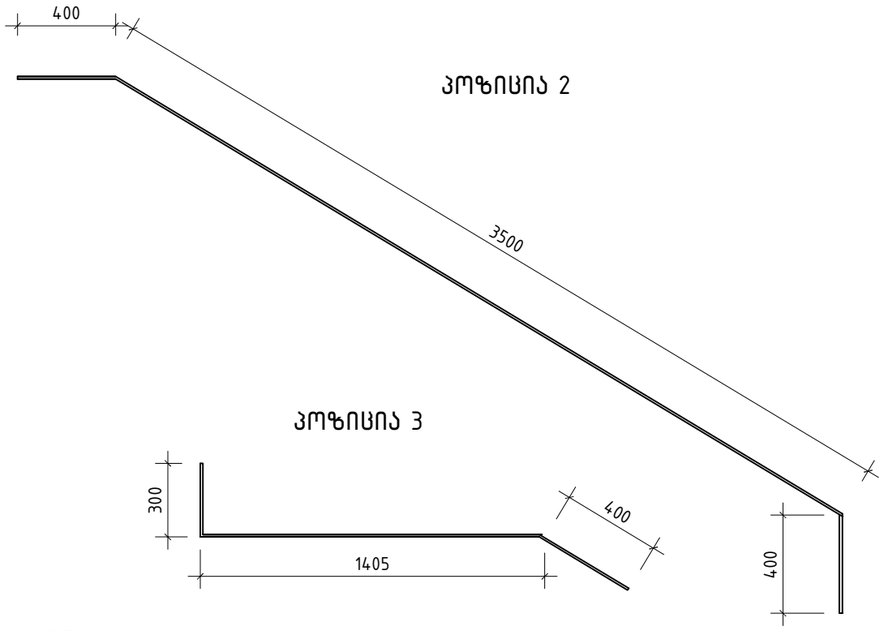

პოზიცია 3

პოზიცია 1

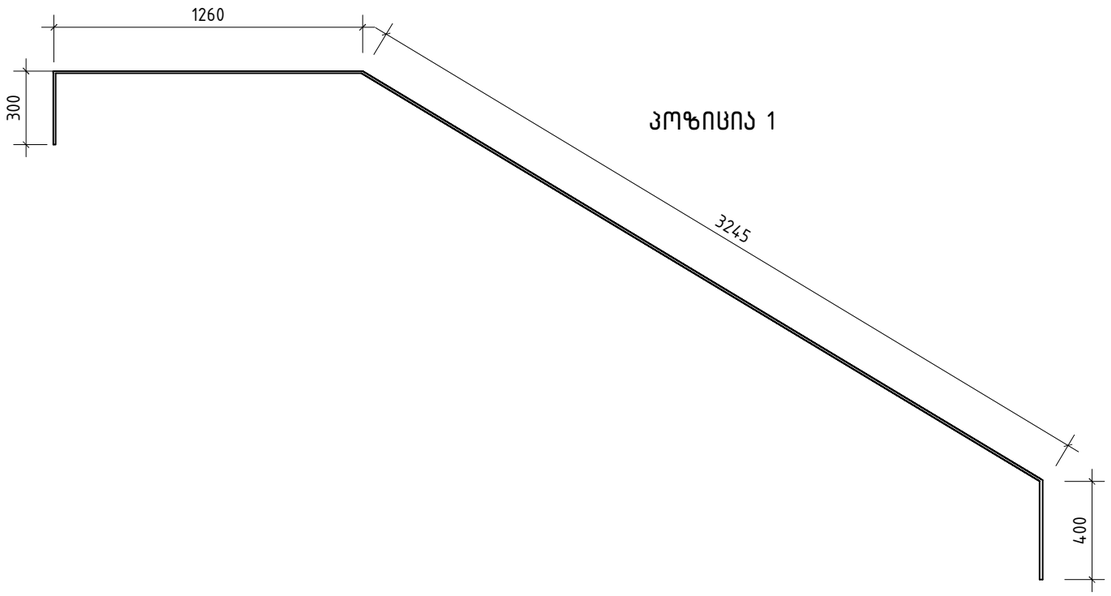

პოზიცია 4

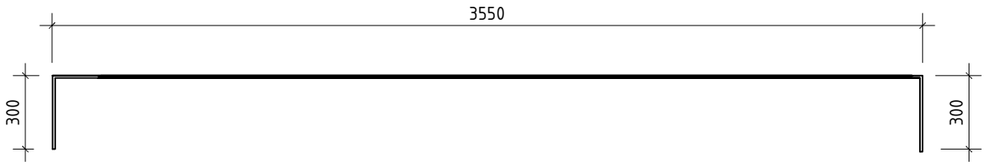

შ.პ.ს. „ჯი ენ პი“			ქ. თბილისი. პეტრე ქავთარაძის ქუჩა №22 01.14.03.040.373	
			ბლოკი 1	მუშა პრ.
მთ.კონსტ.	ო.ქვრივიშვილი		რკ/ბ. მონოლითური კიბე კბ-1; კიბის მარში კმ-1	დაკვ
შეასრულა	დ.ჯოგლიძე			ფურც. № 705
შეამოწმა	ო.ქვრივიშვილი		მასშტაბი 1: 25	ინვ. № ფურცლები

რკ/ბ. მონოლითური კიბე კბ-1;
კიბის მარში კმ-2 (1 ც.)

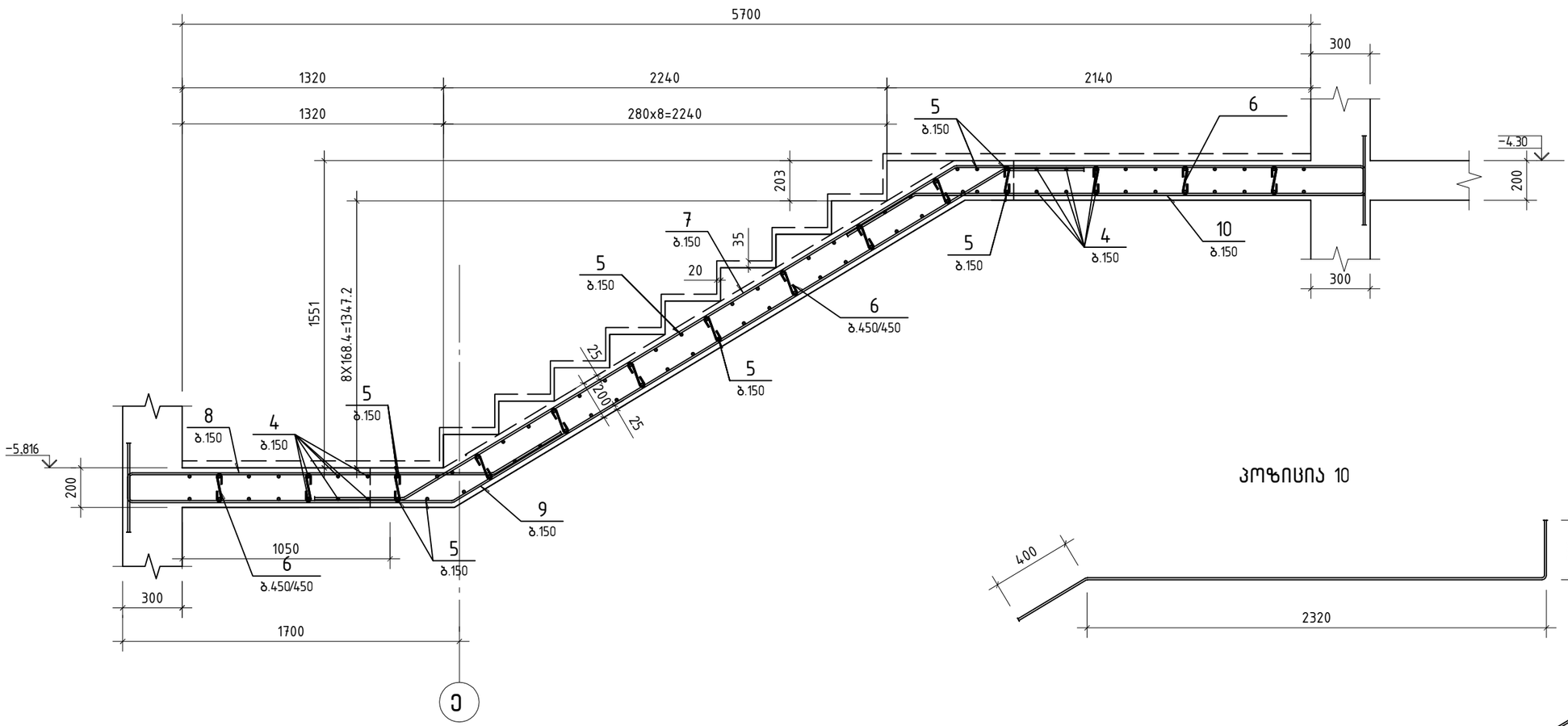

პოზიცია 10

პოზიცია 7

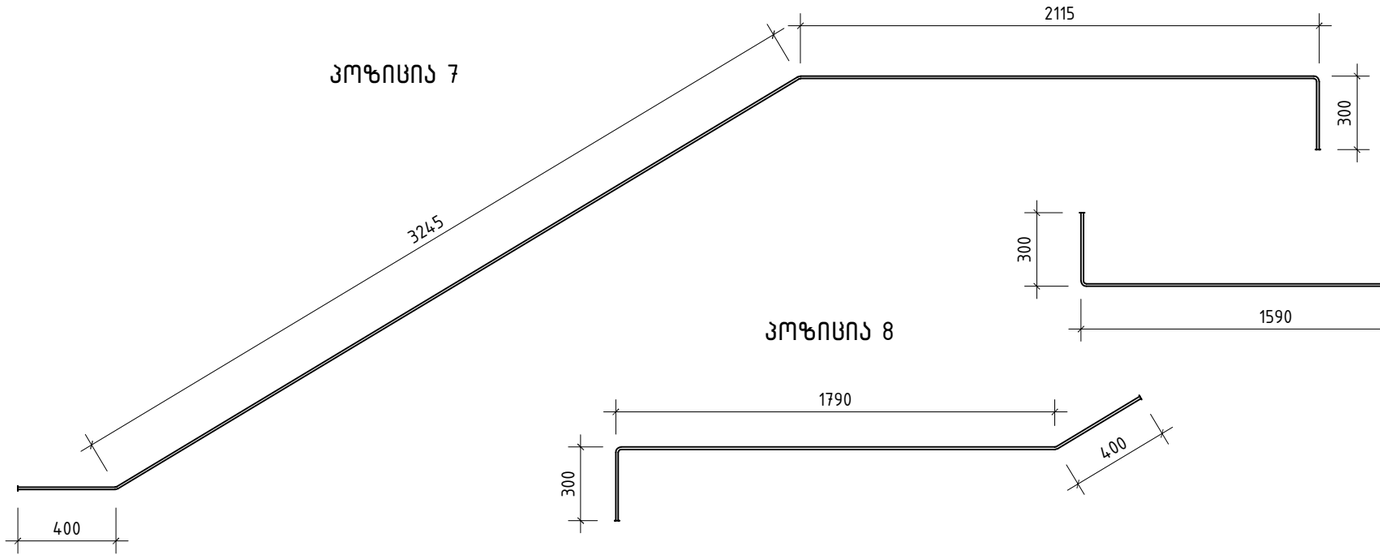

პოზიცია 9

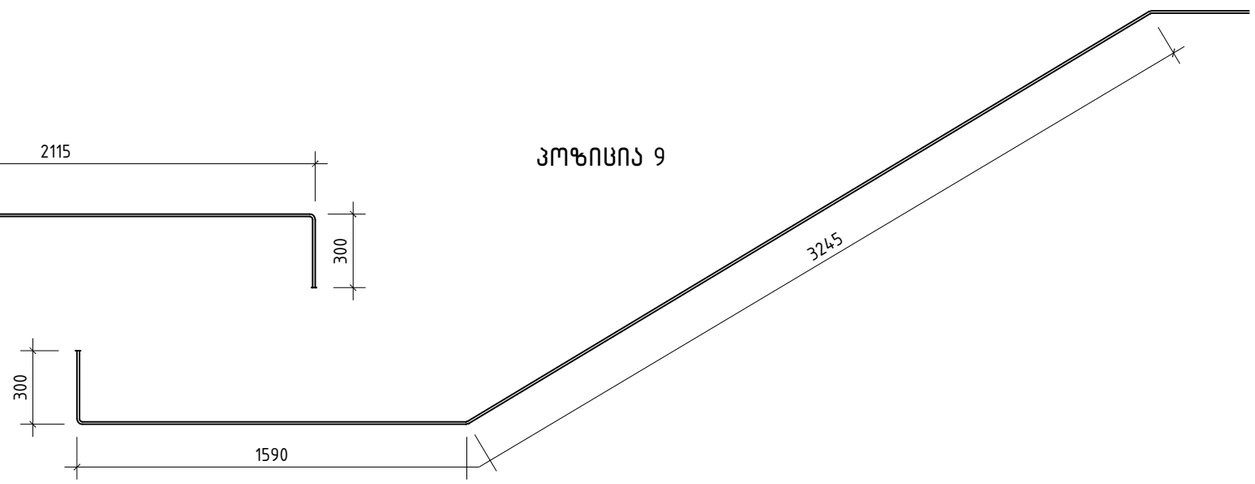

პოზიცია 8

შ.პ.ს. „ჯი ენ პი“			ქ. თბილისი. პეტრე ქავთარაძის ქუჩა №22 01.14.03.040.373	
			ბლოკი 1	მუშა პრ.
მთ.კონსტ.	ო.ქვრივიშვილი		რკ/ბ. მონოლითური კიბე კბ-1; კიბის მარში კმ-2	დაკვ
შეასრულა	დ.ჯოგლიძე			ფურც. № 706
შეამოწმა	ო.ქვრივიშვილი		მასშტაბი 1: 25	ინვ. № ფურცლები

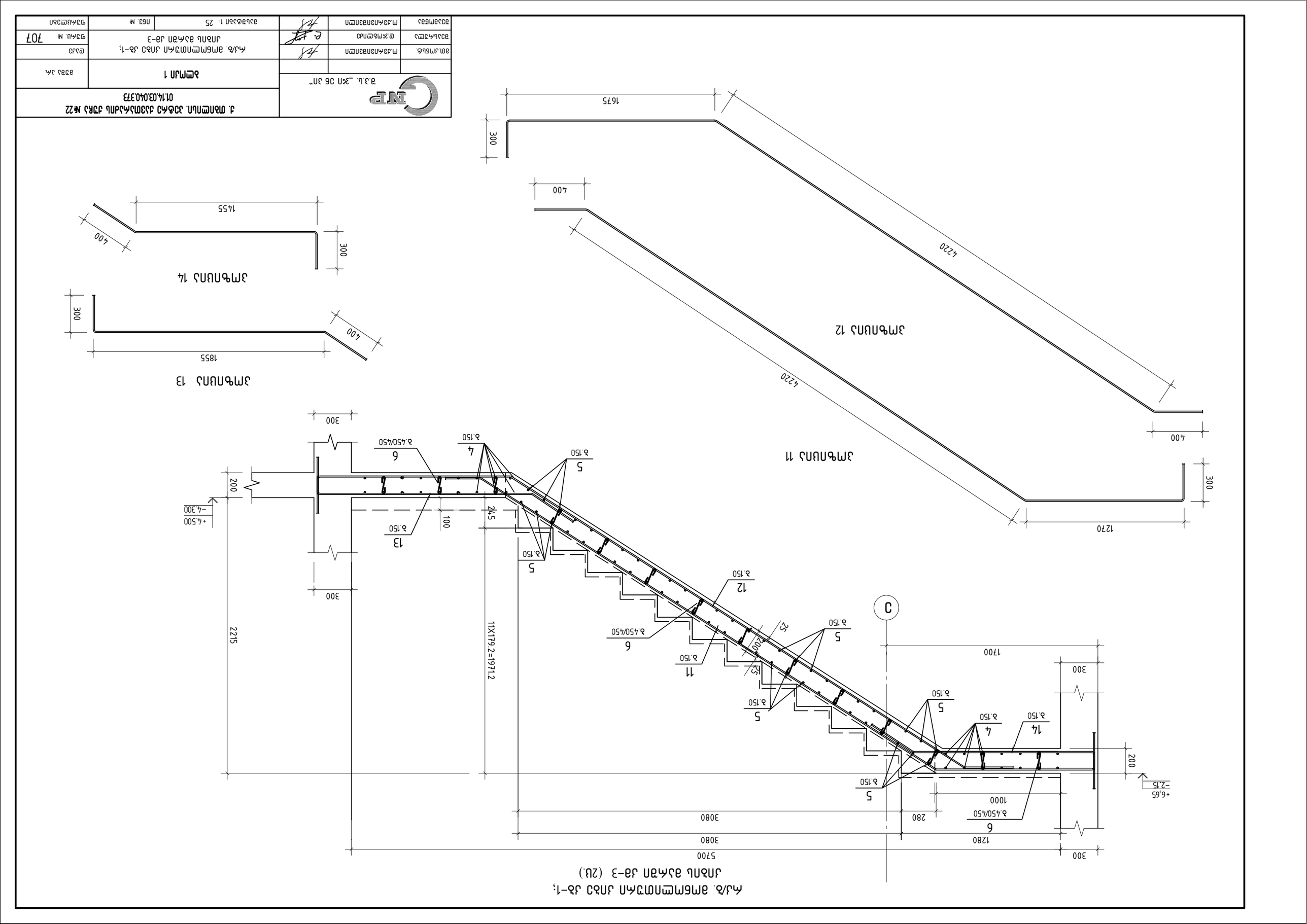

ам.ыбьЛ.	м.ЭЭАЛЭАЛЭЭМЭП		
ЭЭЭЛЬЛЬЛЭ	ю.ЭЖМЭЬПЛЭ		
ЭЭЭАЛЭЭЛЭ	м.ЭЭАЛЭАЛЭЭМЭП		

ЭЭЭАЛЭЭЛЭ

ЭЭЭАЛЭЭЛЭ

ЭЭЭАЛЭЭЛЭ

რკ/ბ. მონოლითური კიბე კბ-1;
კიბის მარში კმ-4 (2 ც.)

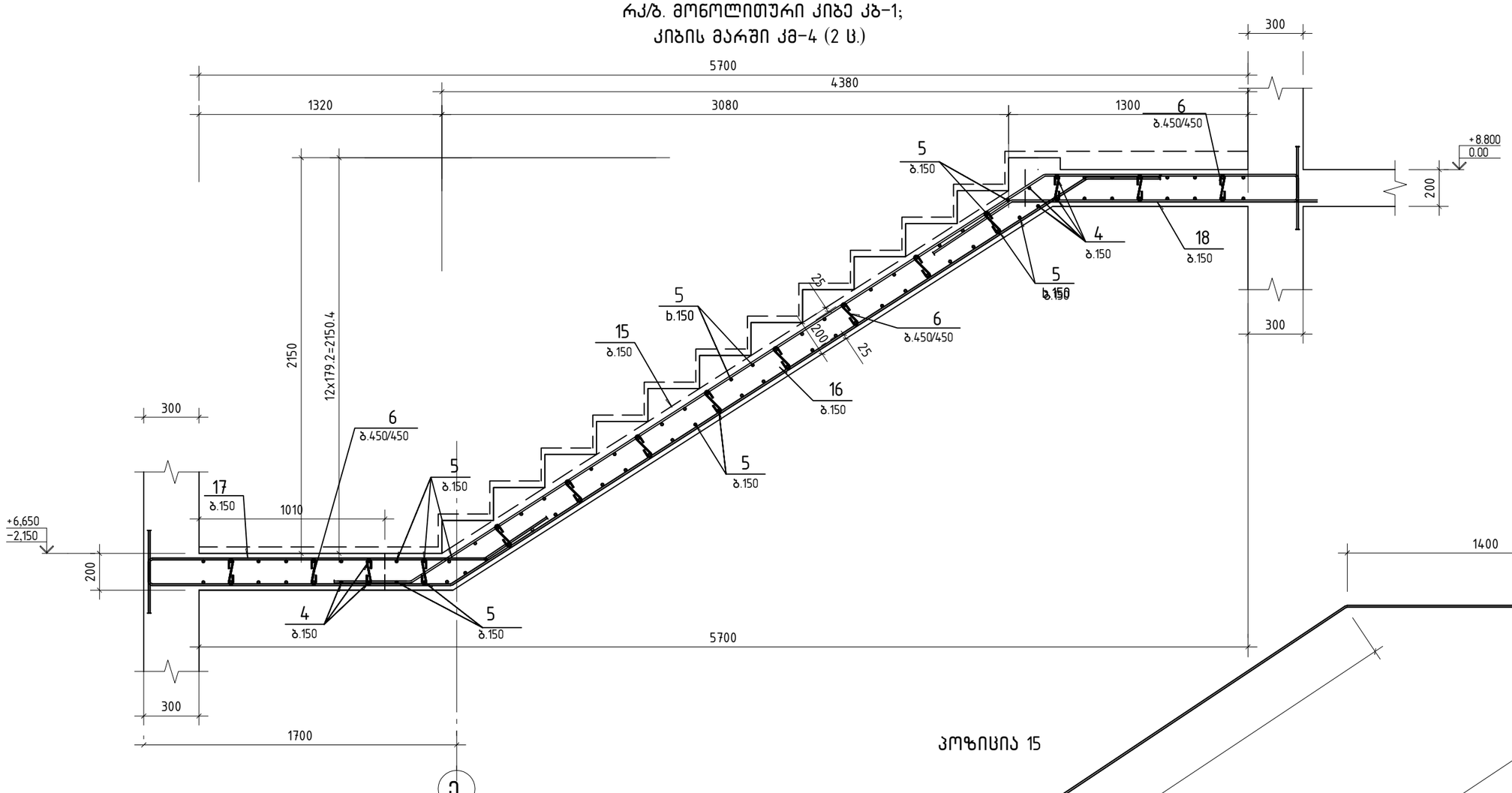

პოზიცია 15

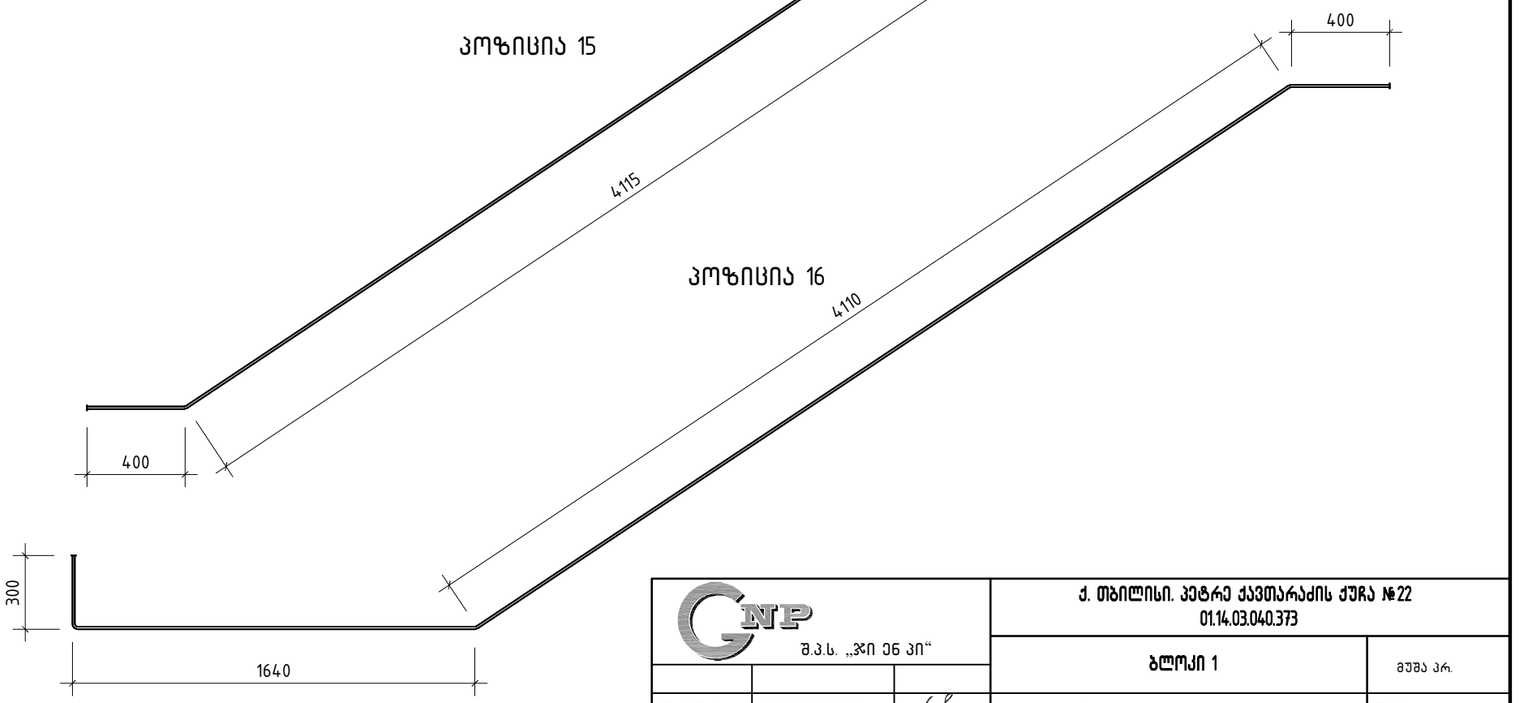

პოზიცია 16

პოზიცია 17

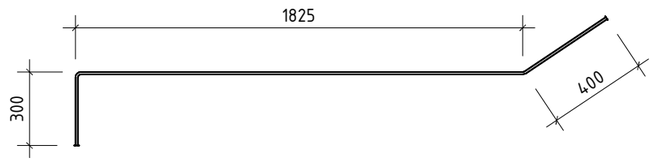

პოზიცია 18

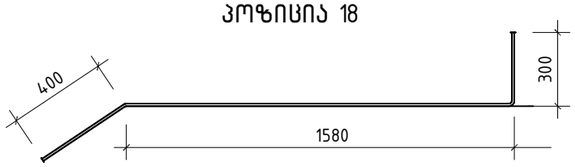

შპს „ჯი ენ პი“			ქ. თბილისი. პეტრე ქავთარაძის ქუჩა №22 01.14.03.040.373	
			ბლოკი 1	მუშა პრ.
მთ.კონსტ.	ო.ქვრივიშვილი		რკ/ბ. მონოლითური კიბე კბ-1; კიბის მარში კმ-4	დაკვ
შესრულა	დ.ჯოგლიძე			ფურც. № 708
შეამოწმა	ო.ქვრივიშვილი		მასშტაბი 1: 25	ინვ. № ფურცლები

რკ/ბ. მონოლითური კიბე კბ-1;
კიბის მარში კმ-5 (1 ც.)

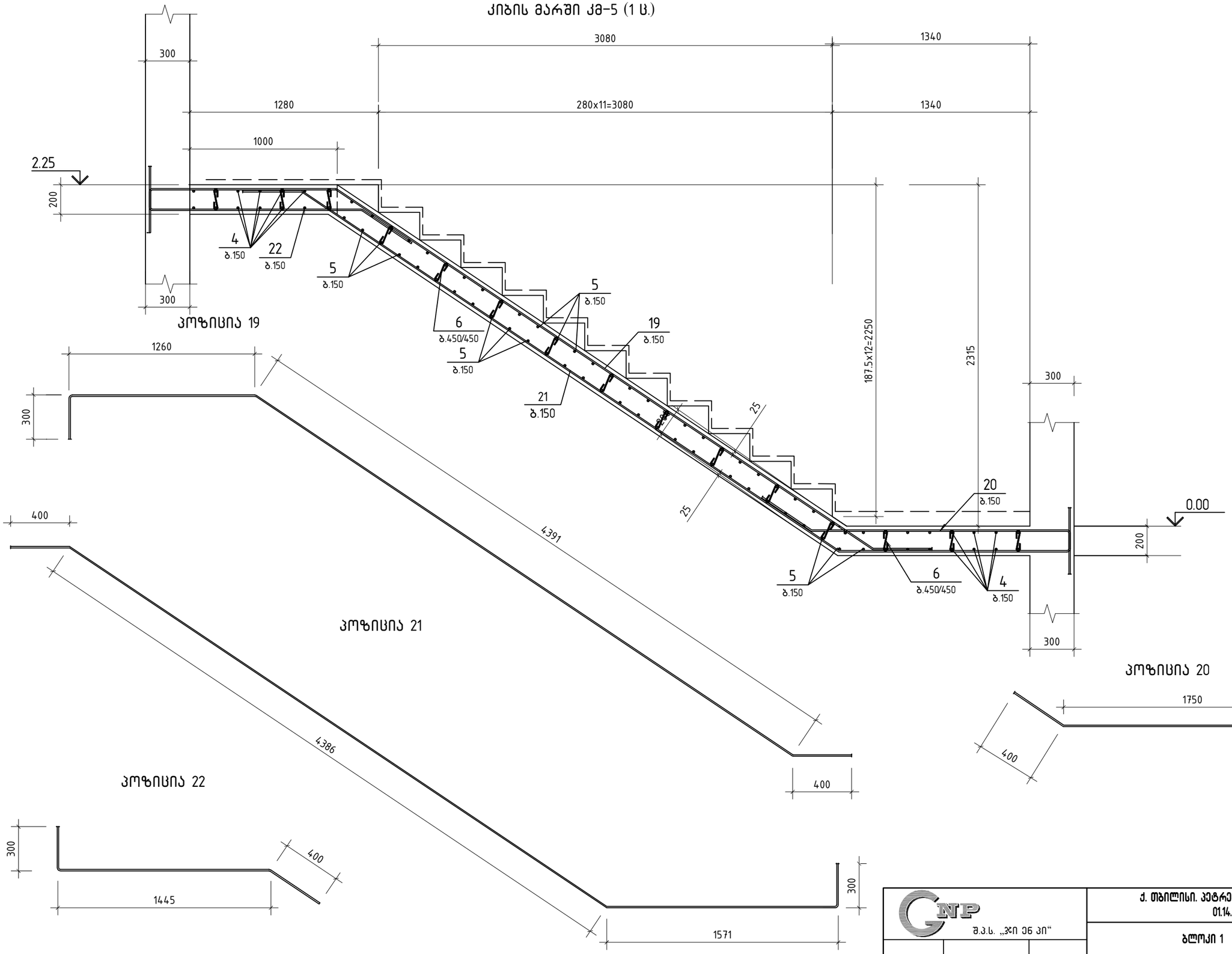

შპს „ჯი ეს პი“			ქ. თბილისი. პეტრე ქავთარაძის ქუჩა №22 01.14.03.040.373	
			ბლოკი 1	მუშა პრ.
მთ.კონსტ.	ო.ქვრივიშვილი		რკ/ბ. მონოლითური კიბე კბ-1; კიბის მარში კმ-5	დაკვ
შეასრულა	დ.ჯოგლიძე			ფურც. № 709
შეამოწმა	ო.ქვრივიშვილი		მასშტაბი 1: 25	ინვ. № ფურცლები

რკ/ბ. მონოლითური კიბე კბ-1;
კიბის მარში კმ-6 (1 ც.)

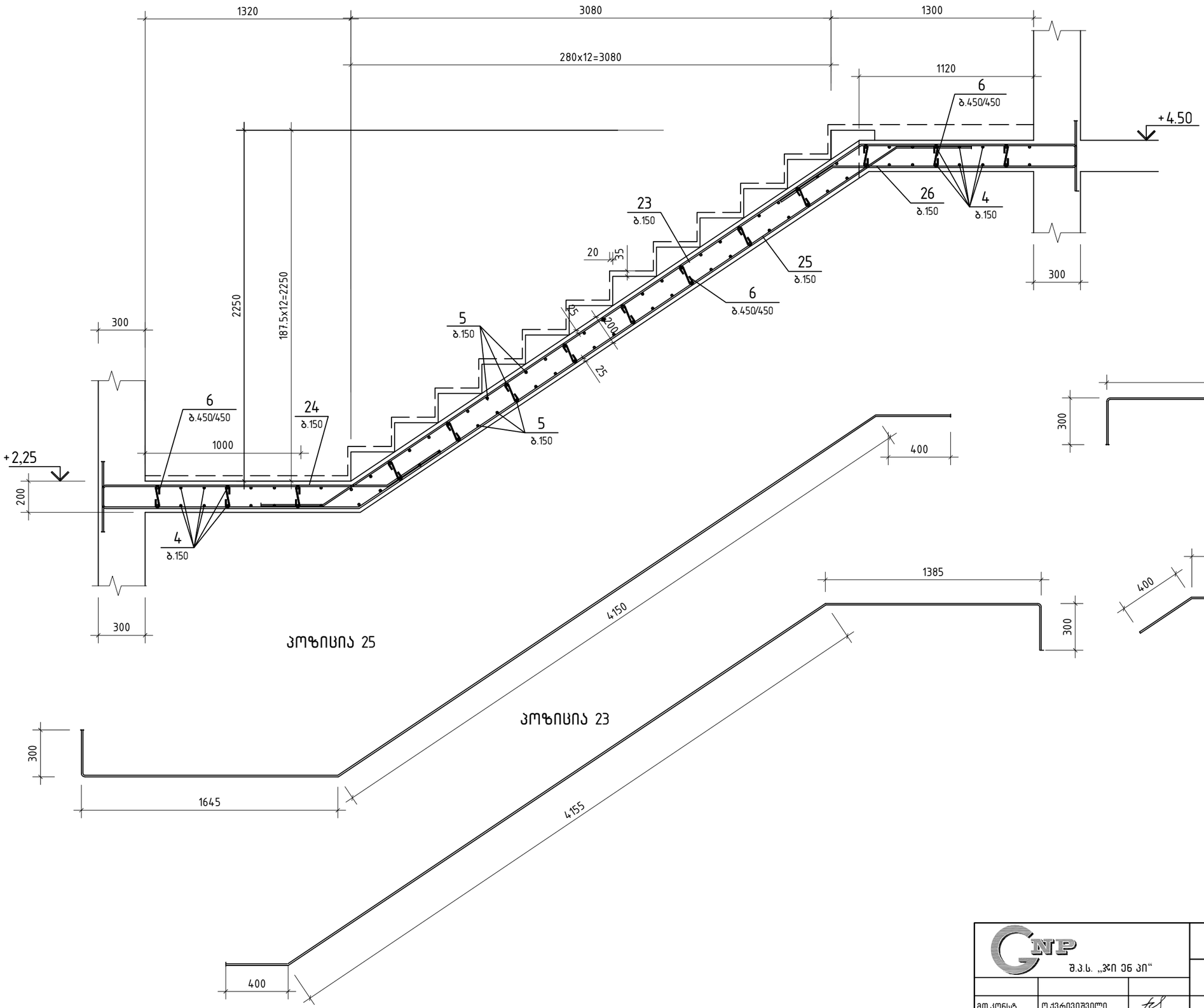

პოზიცია 24

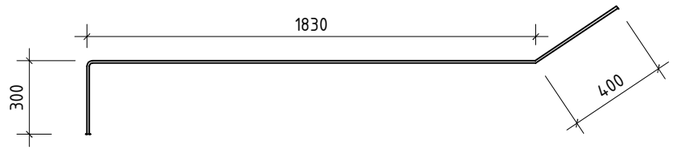

პოზიცია 26

პოზიცია 25

პოზიცია 23

შ.პ.ს. „ჯი ენ პი“			ქ. თბილისი. პეტრე ქავთარაძის ქუჩა №22 01.14.03.040.373	
			ბლოკი 1	მუშა არ.
მთ.კონსტ.	ო.ქვრივიშვილი		რკ/ბ. მონოლითური კიბე კბ-1; კიბის მარში კმ-6	დაკვ
შეასრულა	დ.ჯოგლიძე			ფურც. № 710
შეამოწმა	ო.ქვრივიშვილი		მასშტაბი 1: 25	ინვ. № ფურცლები

რკ/ბ. მონოლითური კიბე კბ-1;
კიბის მარში კმ-7 (19 ს.)

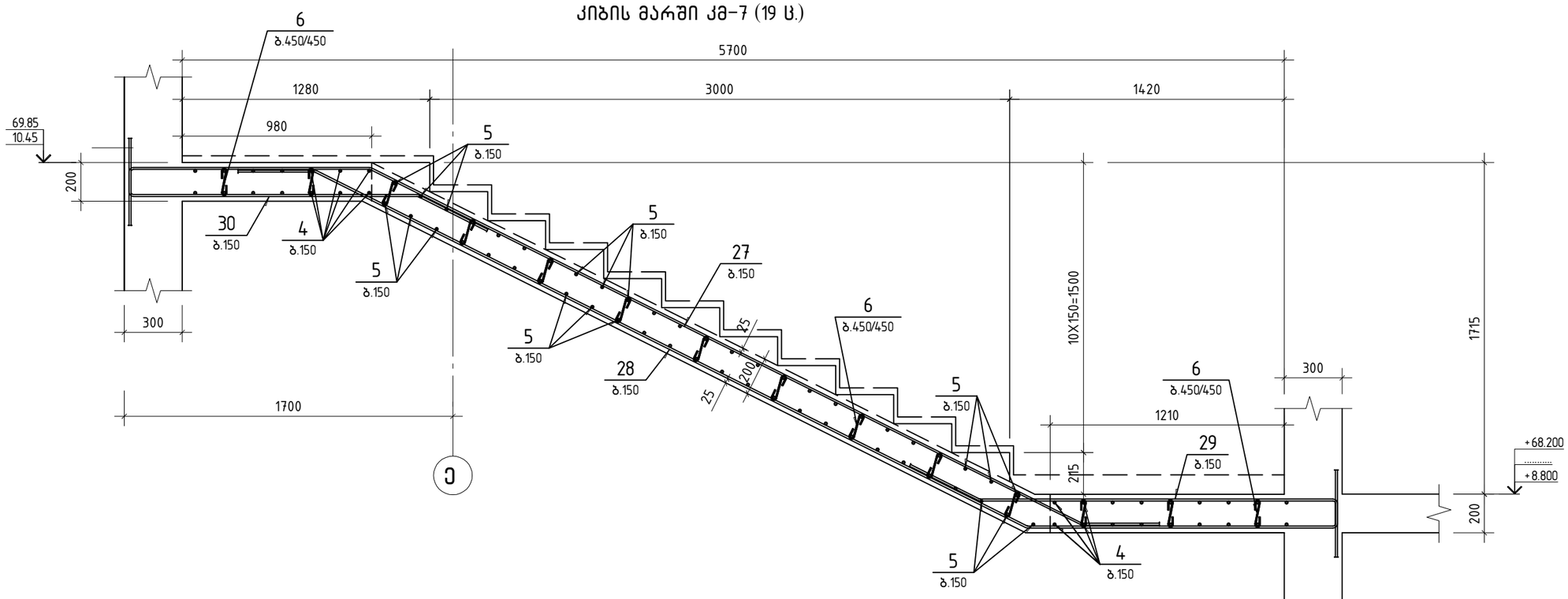

პოზიცია 27

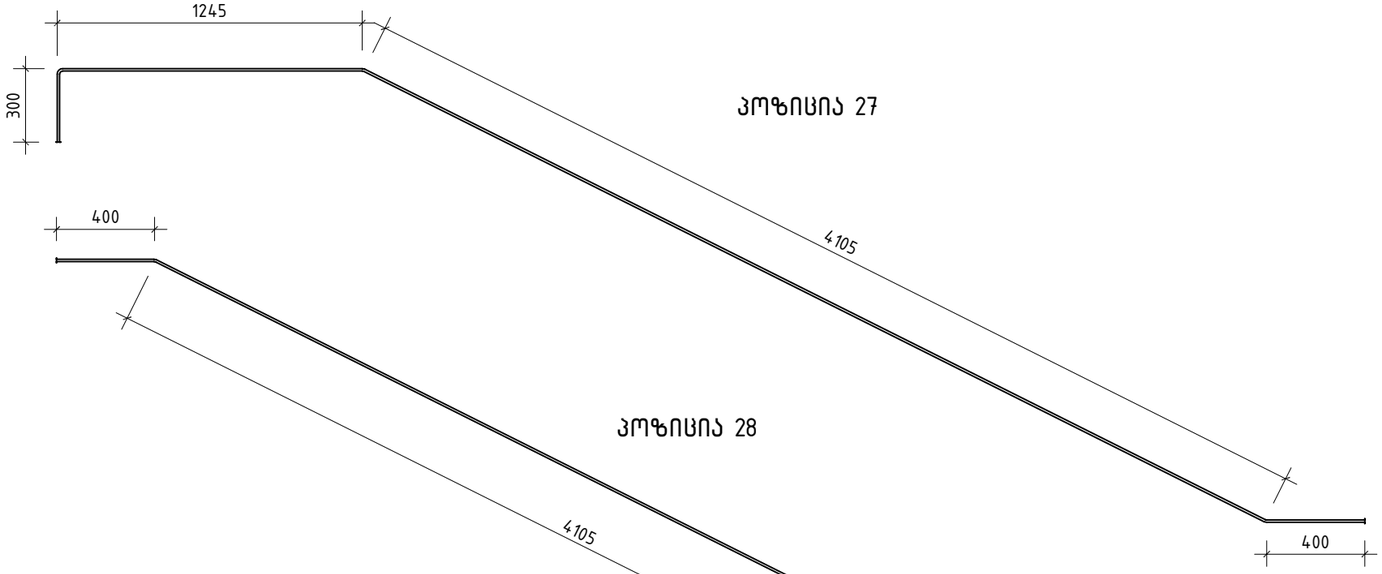

პოზიცია 28

პოზიცია 29

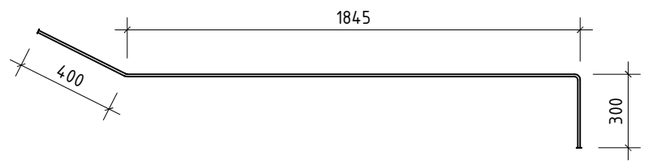

პოზიცია 30

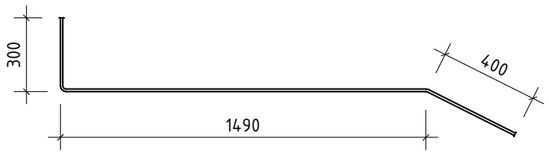

შ.პ.ს. „ჯი ენ პი“			ქ. თბილისი. პეტრე ქავთარაძის ქუჩა №22 01.14.03.040.373	
			ბლოკი 1	მუშა პრ.
მთ.კონსტ.	ო.ქვრივიშვილი		რკ/ბ. მონოლითური კიბე კბ-1; კიბის მარში კმ-7	დაკვ
შეასრულა	დ.ჯოგლიძე			ფურც. № 711
შეამოწმა	ო.ქვრივიშვილი		მასშტაბი 1: 25	ინვ. № ფურცლები

რკ/ბ. მონოლითური კიბე კბ-1;
კიბის მარში კმ-8 (19 ს.)

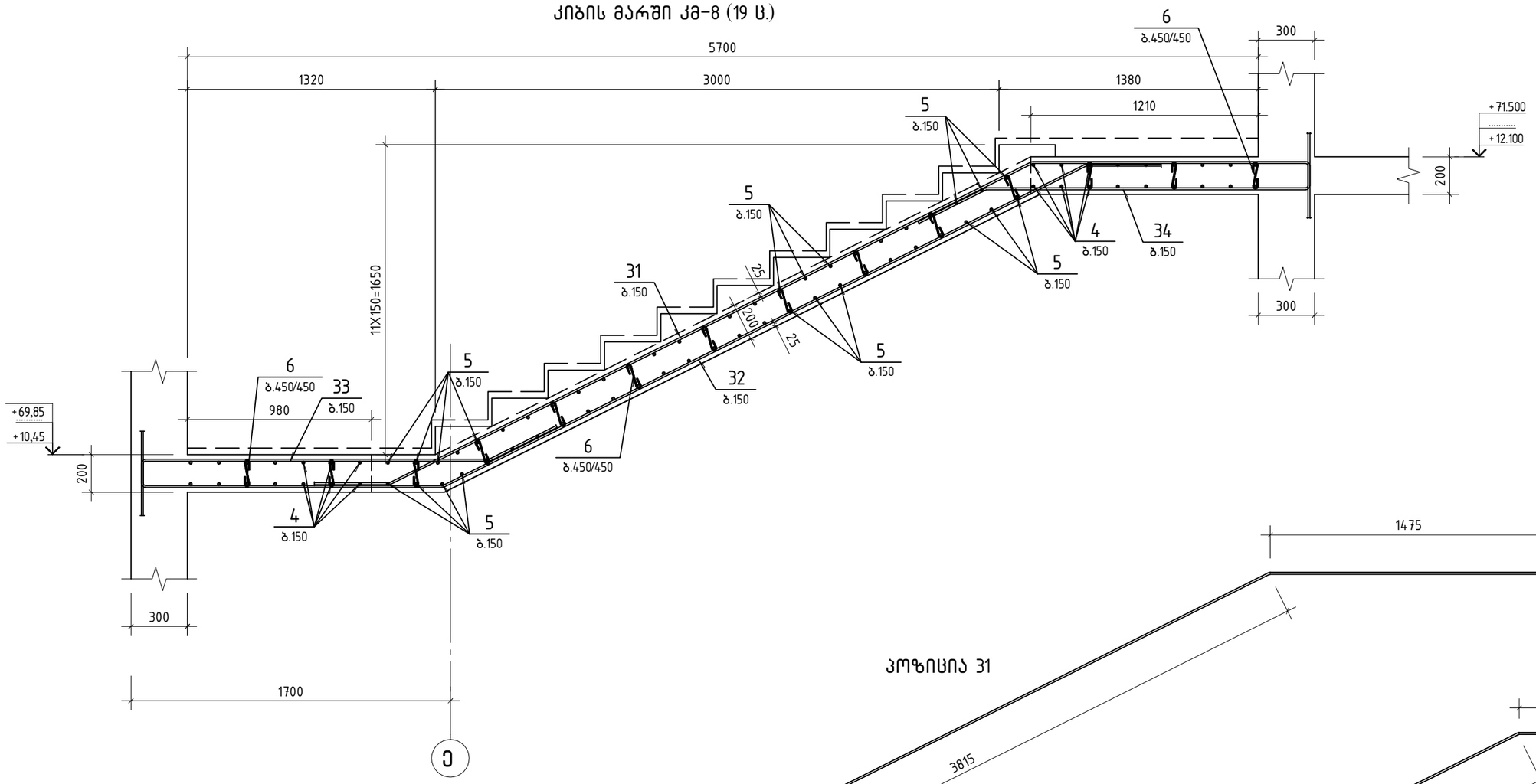

პოზიცია 31

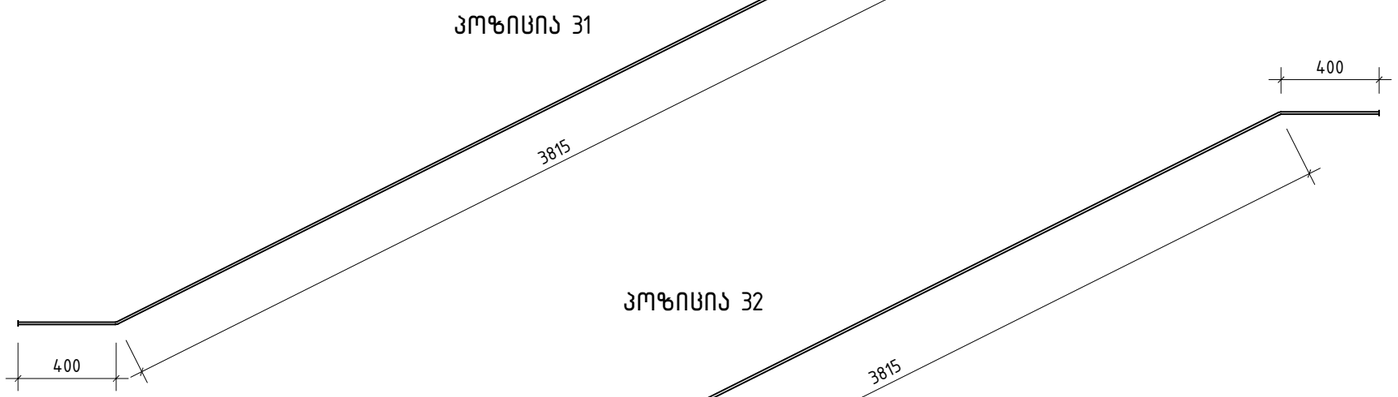

პოზიცია 32



პოზიცია 33

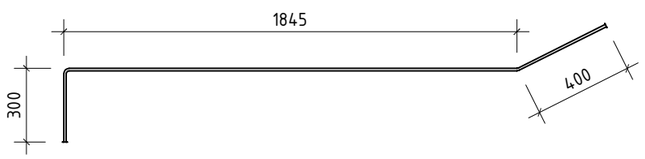

პოზიცია 34

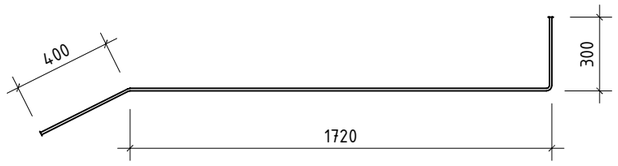

შ.პ.ს. „ჯი ენ პი“			ქ. თბილისი. პეტრე ქავთარაძის ქუჩა №22 01.14.03.040.373	
			ბლოკი 1	მუშა პრ.
მთ.კონსტ.	ო.ქვრივიშვილი		რკ/ბ. მონოლითური კიბე კბ-1; კიბის მარში კმ-8	დაკვ
შეასრულა	დ.ჯოგლიძე			ფურც. № 712
შეამოწმა	ო.ქვრივიშვილი		მასშტაბი 1: 25	ინვ. № ფურცლები

რკ/ბ. მონოლითური კიბე კბ-1;
ბაქნების ჭრილი

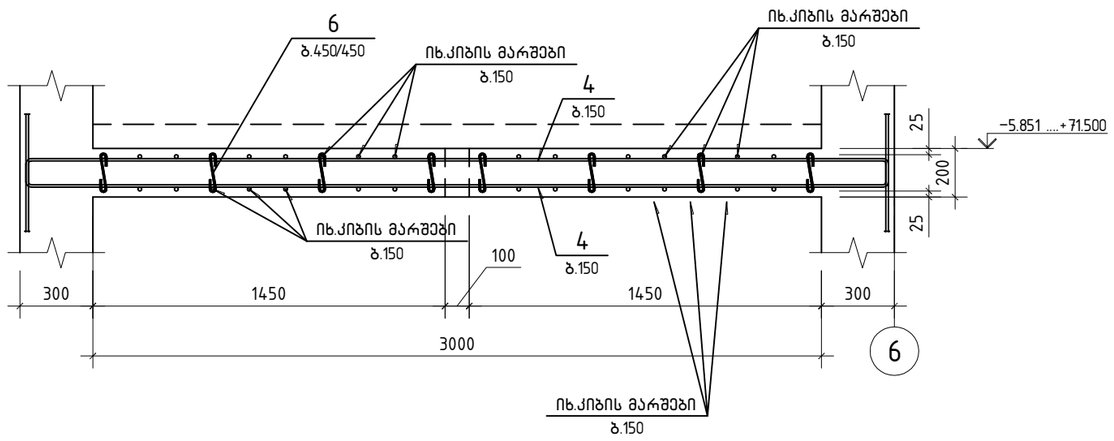

პოზიცია 4

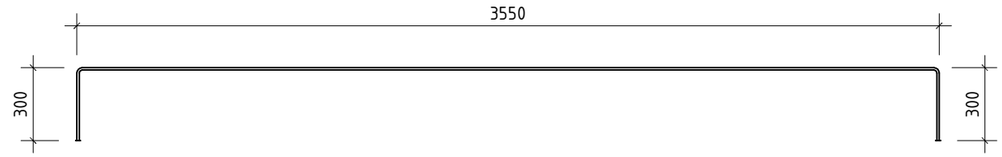

რკ/ბ. მონოლითური კიბე კბ-1;
დეტალი-1

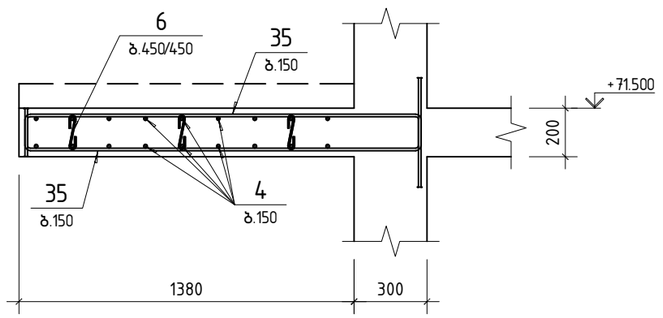

პოზიცია 35

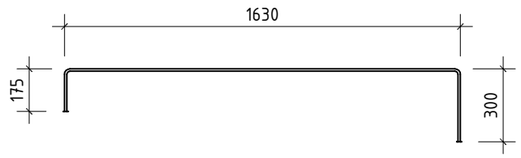

შ.პ.ს. „ჯი ენ პი“			ქ. თბილისი. პეტრე ქავთარაძის ქუჩა №22 01.14.03.040.373		
			ბლოკი 1		მუშა პრ.
მთ.კონსტ.	ო.ქვრივიშვილი		რკ/ბ. მონოლითური კიბე კბ-1; ბაქნების ჭრილი და დეტალი-1		დაკვ
შეასრულა	დ.ჯოგლიძე				ფურც. № 713
შეამოწმა	ო.ქვრივიშვილი		მასშტაბი 1: 25	ინვ. №	ფურცლები

რკ/ბ. მონოლითური კიბე კბ-2;
გეგმა ▽±0.00 ...▽+4.50

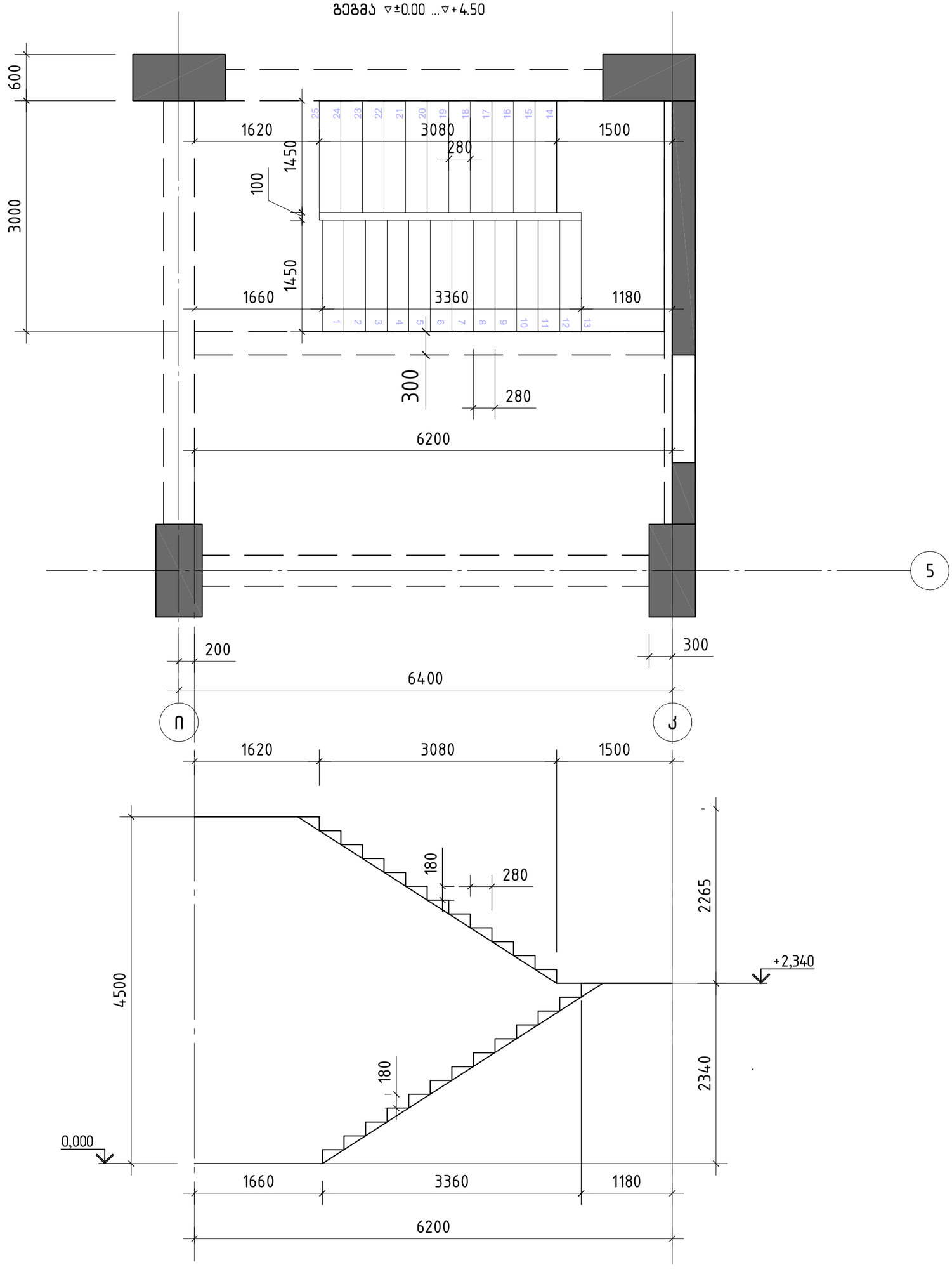

შ.პ.ს. „ჯი ენ პი“			ქ. თბილისი. პეტრე ქავთარაძის ქუჩა №22 01.14.03.040.373	
			ბლოკი 1	მუშა არ.
მთ.კონსტ.	ო.ქვრივიშვილი		რკ/ბ. მონოლითური კიბე კბ-2; გეგმები ▽0.00 ...▽+4.50	დაკვ
შეასრულა	დ.ჯოგლიძე			ფურც. № 714
შეამოწმა	ო.ქვრივიშვილი		მასშტაბი 1: 50	ინვ. № ფურცლები

რკ/ბ. მონოლითური კიბე კბ-2;
ჭრილი 1-1

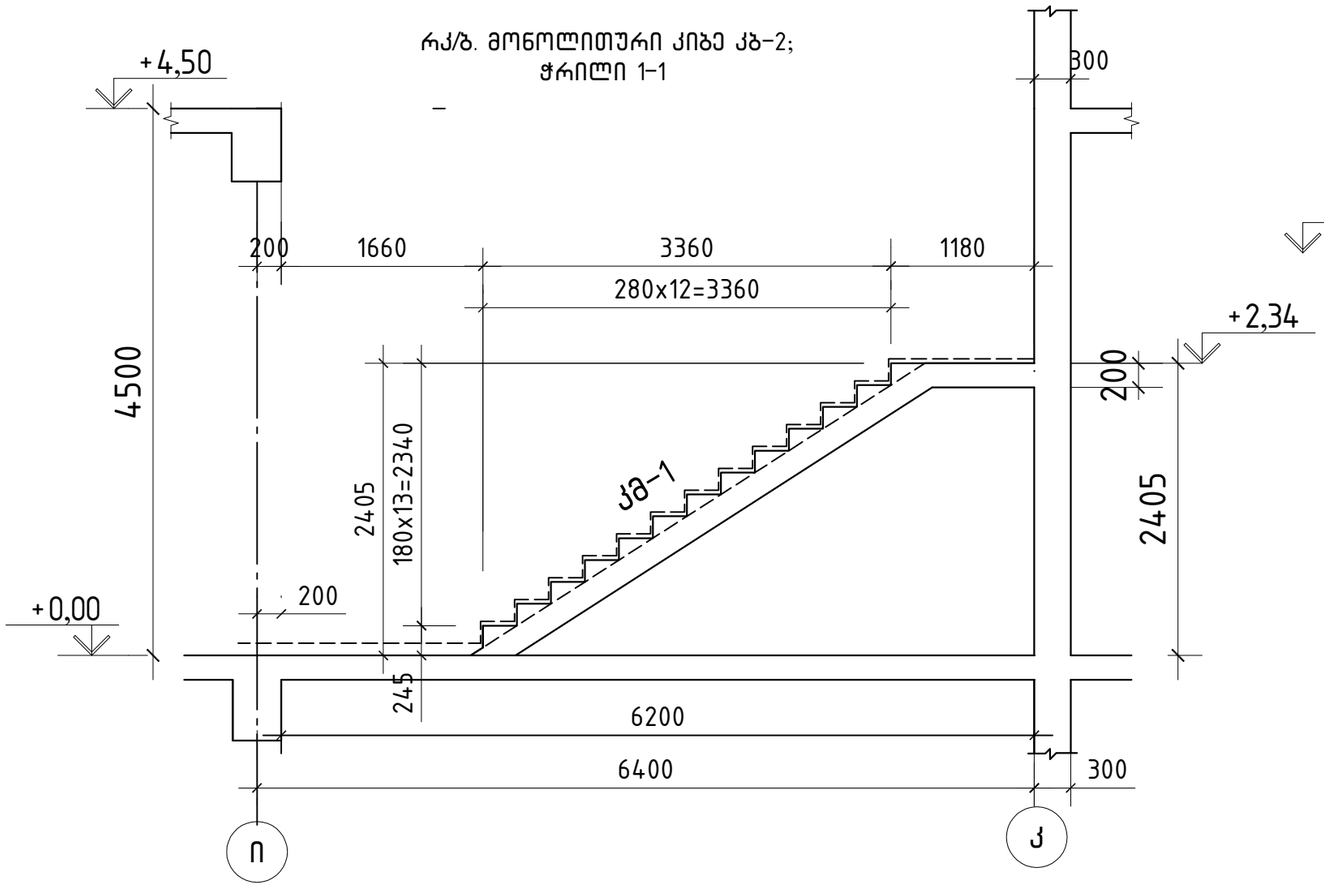

რკ/ბ. მონოლითური კიბე კბ-2;
ჭრილი 2-2

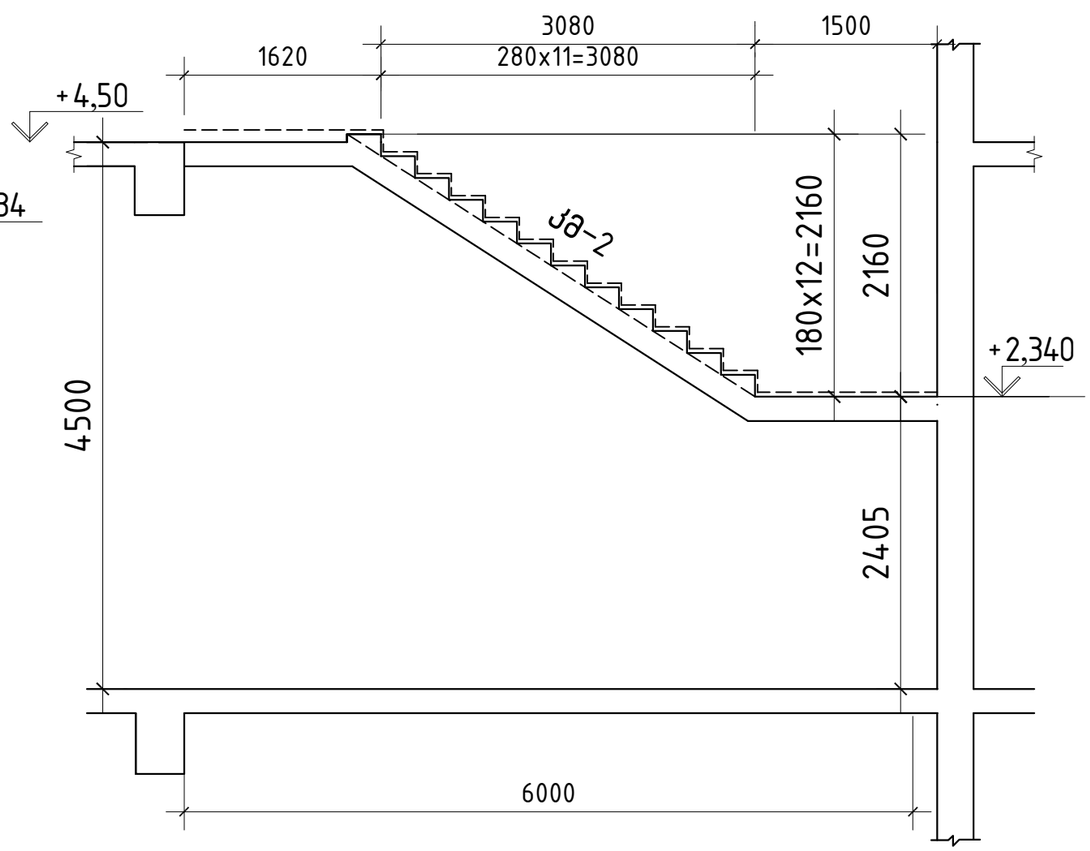

პოზ.	ა ღ წ ი შ ვ ნ ა	დ ა ს ა ხ ე ლ ე ბ ა	რაოდ.	ერთ. წონა კბ	საერთო წონა კბ
		მონოლით.კიბე კბ-1			
		დეტალები			
1		ф 12 B500B ℓ= 6570	10	5.85 კბ	58.50
2		ф 12 B500B ℓ= 5480	10	4.88 კბ	48.80
3		ф 12 B500B ℓ= 2060	10	1.83 კბ	18.30
4		ф 10 B500B ℓ= 3700	38	2.29 კბ	87.02
5		ф 8 B500B ℓ= 1300	122	0.52 კბ	63.44
6		ф 6 B500B ℓ= 300	108	0.07 კბ	7.56
7		ф 12 B500B ℓ= 6620	10	5.89 კბ	58.90
8		ф 12 B500B ℓ= 6630	10	5.90 კბ	59.00
9		ф 12 B500B ℓ= 2715	10	2.42 კბ	24.20
10		ф 12 B500B ℓ= 2560	10	2.28 კბ	22.80
		მასალები			
		B35 კლასის ბეტონი		4.50	

შ.პ.ს. „ჯი ენ პი“			ქ. თბილისი. პეტრე ქავთარაძის ქუჩა №22 01.14.03.040.373	
			ბლოკი 1	მუშა პრ.
მთ.კონსტ.	ო.ქვრივიშვილი		რკ/ბ. მონოლითური კიბე კბ-2; ჭრილები და სპეციფიკაცია	დაკვ
შეასრულა	დ.ჯოგლიძე			ფურც. № 715
შეამოწმა	ო.ქვრივიშვილი		მასშტაბი 1: 50	ინვ. №
				ფურცლები

კიბის მარში კმ-1 (1 ს.)

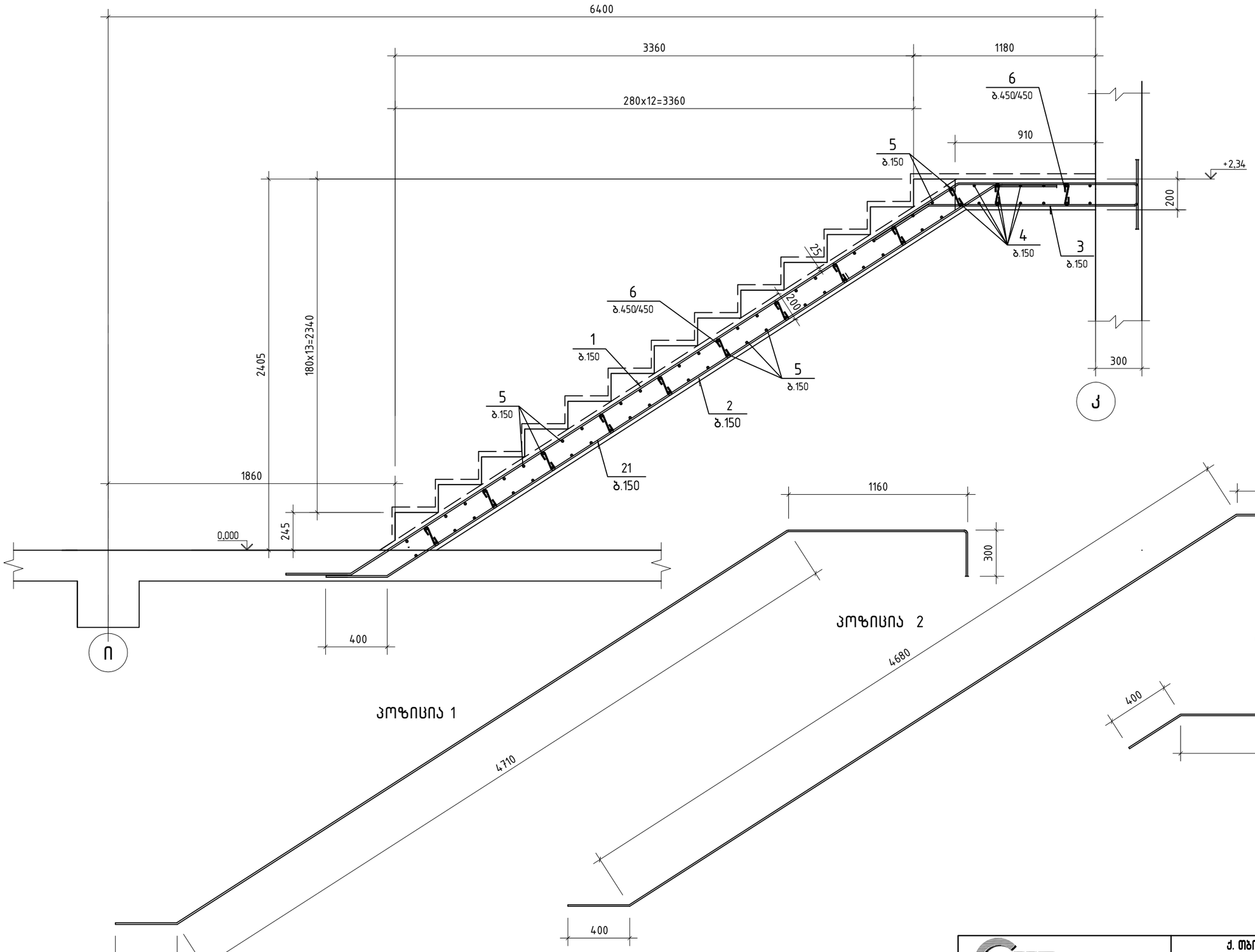

შ.პ.ს. „ჯი ენ პი“			ქ. თბილისი. პეტრე ქავთარაძის ქუჩა №22 01.14.03.040.373	
			ბლოკი 1	მუშა პრ.
მთ.კონსტ.	ო.ქვრივიშვილი		რკ/ბ. მონოლითური კიბე კბ-2; კიბის მარში კმ-1	დაკვ
შეასრულა	დ.ჯოგლიძე			ფურც. № 716
შეამოწმა	ო.ქვრივიშვილი		მასშტაბი 1: 25	ინვ. № ფურცლები

კიბის მარში კმ-2 (1 ც.)

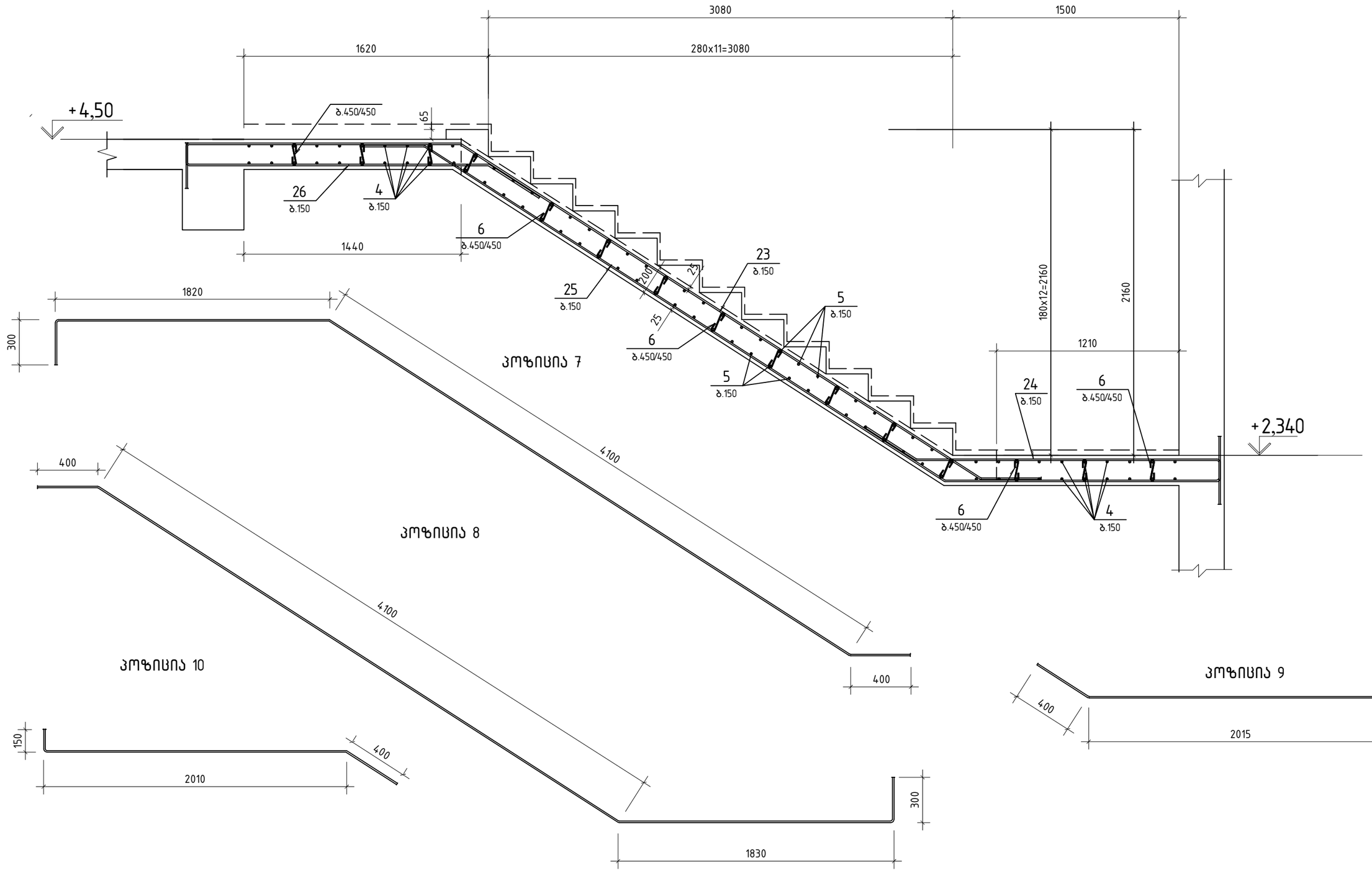

შ.პ.ს. „ჯი ენ პი“			ქ. თბილისი. პეტრე ქავთარაძის ქუჩა №22 01.14.03.040.373	
			ბლოკი 1	მუშა პრ.
მთ.კონსტ.	ო.ქვრივიშვილი		რკ/ბ. მონოლითური კიბე კბ-2; კიბის მარში კმ-2	დაკვ
შეასრულა	დ.ჯოგლიძე			ფურც. № 717
შეამოწმა	ო.ქვრივიშვილი		მასშტაბი 1: 25	ინვ. № ფურცლები

№	Ещ хлъкэ тхъ эъ	ЗЭбПЗЭбЪ
	ъъбсмъЗбЗъЪ ъдЗЗЗъЪ	
201	ФЧД. ЗчЪПЭ ЭМЪЧЖЗЭЗПЗЪЪ ъЗбсмъЗбЗъЪ ъдЗЗЗъЪ (ЗЭЗЪЭ ЗЖЭ) ▽ −4,300 (“ъ” Ъэ “ъ” ЭсЧЖДЗЪЪ ЗМЧЖЪЪ)	
202	ФЧД. ЗчЪПЭ ЭМЪЧЖЗЭЗПЗЪЪ ъЗбсмъЗбЗъЪ ъдЗЗЗъЪ (ЗЭЗЪЭ ЗЖЭ) ±0,000 (“ъ” Ъэ “ъ” ЭсЧЖДЗЪЪ ЗМЧЖЪЪ)	
203	ФЧД. ЗчЪПЭ ЭМЪЧЖЗЭЗПЗЪЪ ъЗбсмъЗбЗъЪ ъдЗЗЗъЪ (ЗЭЗЪЭ ЗЖЭ) ▽ +4,500 (“ъ” Ъэ “ъ” ЭсЧЖДЗЪЪ ЗМЧЖЪЪ)	
204	ФЧД. ЗчЪПЭ ЭМЪЧЖЗЭЗПЗЪЪ ъЗбсмъЗбЗъЪ ъдЗЗЗъЪ (ЗЭЗЪЭ ЗЖЭ) ▽ +8,800 (“ъ” Ъэ “ъ” ЭсЧЖДЗЪЪ ЗМЧЖЪЪ)	
205	ФЧД. ЗчЪПЭ ЭМЪЧЖЗЭЗПЗЪЪ ъЗбсмъЗбЗъЪ ъдЗЗЗъЪ (ЗЭЗЪЭ ЗЖЭ) ▽ +12,100 (“ъ” Ъэ “ъ” ЭсЧЖДЗЪЪ ЗМЧЖЪЪ)	
206	ФЧД. ЗчЪПЭ ЭМЪЧЖЗЭЗПЗЪЪ ъЗбсмъЗбЗъЪ ъдЗЗЗъЪ (ЗЭЗЪЭ ЗЖЭ) ▽ +15,400 (“ъ” Ъэ “ъ” ЭсЧЖДЗЪЪ ЗМЧЖЪЪ)	
207	ФЧД. ЗчЪПЭ ЭМЪЧЖЗЭЗПЗЪЪ ъЗбсмъЗбЗъЪ ъдЗЗЗъЪ (ЗЭЗЪЭ ЗЖЭ) ▽ +18,700 (“ъ” Ъэ “ъ” ЭсЧЖДЗЪЪ ЗМЧЖЪЪ)	
208	ФЧД. ЗчЪПЭ ЭМЪЧЖЗЭЗПЗЪЪ ъЗбсмъЗбЗъЪ ъдЗЗЗъЪ (ЗЭЗЪЭ ЗЖЭ) ▽ +22,000 (“ъ” Ъэ “ъ” ЭсЧЖДЗЪЪ ЗМЧЖЪЪ)	
209	ФЧД. ЗчЪПЭ ЭМЪЧЖЗЭЗПЗЪЪ ъЗбсмъЗбЗъЪ ъдЗЗЗъЪ (ЗЭЗЪЭ ЗЖЭ) ▽ +25,300 (“ъ” Ъэ “ъ” ЭсЧЖДЗЪЪ ЗМЧЖЪЪ)	
210	ФЧД. ЗчЪПЭ ЭМЪЧЖЗЭЗПЗЪЪ ъЗбсмъЗбЗъЪ ъдЗЗЗъЪ (ЗЭЗЪЭ ЗЖЭ) ▽ +28,600 (“ъ” Ъэ “ъ” ЭсЧЖДЗЪЪ ЗМЧЖЪЪ)	
211	ФЧД. ЗчЪПЭ ЭМЪЧЖЗЭЗПЗЪЪ ъЗбсмъЗбЗъЪ ъдЗЗЗъЪ (ЗЭЗЪЭ ЗЖЭ) ▽ +31,900 (“ъ” Ъэ “ъ” ЭсЧЖДЗЪЪ ЗМЧЖЪЪ)	
212	ФЧД. ЗчЪПЭ ЭМЪЧЖЗЭЗПЗЪЪ ъЗбсмъЗбЗъЪ ъдЗЗЗъЪ (ЗЭЗЪЭ ЗЖЭ) ▽ +35,200 (“ъ” Ъэ “ъ” ЭсЧЖДЗЪЪ ЗМЧЖЪЪ)	
213	ФЧД. ЗчЪПЭ ЭМЪЧЖЗЭЗПЗЪЪ ъЗбсмъЗбЗъЪ ъдЗЗЗъЪ (ЗЭЗЪЭ ЗЖЭ) ▽ +38,500 (“ъ” Ъэ “ъ” ЭсЧЖДЗЪЪ ЗМЧЖЪЪ)	
214	ФЧД. ЗчЪПЭ ЭМЪЧЖЗЭЗПЗЪЪ ъЗбсмъЗбЗъЪ ъдЗЗЗъЪ (ЗЭЗЪЭ ЗЖЭ) ▽ +45,100 (“ъ” Ъэ “ъ” ЭсЧЖДЗЪЪ ЗМЧЖЪЪ)	
215	ФЧД. ЗчЪПЭ ЭМЪЧЖЗЭЗПЗЪЪ ъЗбсмъЗбЗъЪ ъдЗЗЗъЪ (ЗЭЗЪЭ ЗЖЭ) ▽ +48,400 (“ъ” Ъэ “ъ” ЭсЧЖДЗЪЪ ЗМЧЖЪЪ)	
216	ФЧД. ЗчЪПЭ ЭМЪЧЖЗЭЗПЗЪЪ ъЗбсмъЗбЗъЪ ъдЗЗЗъЪ (ЗЭЗЪЭ ЗЖЭ) ▽ +51,700 (“ъ” Ъэ “ъ” ЭсЧЖДЗЪЪ ЗМЧЖЪЪ)	
217	ФЧД. ЗчЪПЭ ЭМЪЧЖЗЭЗПЗЪЪ ъЗбсмъЗбЗъЪ ъдЗЗЗъЪ (ЗЭЗЪЭ ЗЖЭ) ▽ +55,000 (“ъ” Ъэ “ъ” ЭсЧЖДЗЪЪ ЗМЧЖЪЪ)	
218	ФЧД. ЗчЪПЭ ЭМЪЧЖЗЭЗПЗЪЪ ъЗбсмъЗбЗъЪ ъдЗЗЗъЪ (ЗЭЗЪЭ ЗЖЭ) ▽ +55,000 (“ъ” Ъэ “ъ” ЭсЧЖДЗЪЪ ЗМЧЖЪЪ)	
219	ФЧД. ЗчЪПЭ ЭМЪЧЖЗЭЗПЗЪЪ ъЗбсмъЗбЗъЪ ъдЗЗЗъЪ (ЗЭЗЪЭ ЗЖЭ) ▽ +58,300 (“ъ” Ъэ “ъ” ЭсЧЖДЗЪЪ ЗМЧЖЪЪ)	
220	ФЧД. ЗчЪПЭ ЭМЪЧЖЗЭЗПЗЪЪ ъЗбсмъЗбЗъЪ ъдЗЗЗъЪ (ЗЭЗЪЭ ЗЖЭ) ▽ +61,600 (“ъ” Ъэ “ъ” ЭсЧЖДЗЪЪ ЗМЧЖЪЪ)	
221	ФЧД. ЗчЪПЭ ЭМЪЧЖЗЭЗПЗЪЪ ъЗбсмъЗбЗъЪ ъдЗЗЗъЪ (ЗЭЗЪЭ ЗЖЭ) ▽ +64,900 (“ъ” Ъэ “ъ” ЭсЧЖДЗЪЪ ЗМЧЖЪЪ)	
222	ФЧД. ЗчЪПЭ ЭМЪЧЖЗЭЗПЗЪЪ ъЗбсмъЗбЗъЪ ъдЗЗЗъЪ (ЗЭЗЪЭ ЗЖЭ) ▽ +68,200 (“ъ” Ъэ “ъ” ЭсЧЖДЗЪЪ ЗМЧЖЪЪ)	
223	ФЧД. ЗчЪПЭ ЭМЪЧЖЗЭЗПЗЪЪ ъЗбсмъЗбЗъЪ ъдЗЗЗъЪ (ЗЭЗЪЭ ЗЖЭ) ▽+71,500 Ъэ +72,950 (“ъ” “ъ” Ъэ “ъ” ЭсЧЖДЗЪЪ ЗМЧЖЪЪ)	
224	ФЧД. ЗчЪПЭ ЭМЪЧЖЗЭЗПЗЪЪ ъЗбсмъЗбЗъЪ ъдЗЗЗъЪ (ЗЭЗЪЭ ЗЖЭ) ▽+73,700 Ъэ +75,450 (“ъ” “ъ” Ъэ “ъ” ЭсЧЖДЗЪЪ ЗМЧЖЪЪ)	
225	ФЧД. ЗчЪПЭ ЭМЪЧЖЗЭЗПЗЪЪ ъЗбсмъЗбЗъЪ ъдЗЗЗъЪ (ЗЭЗЪЭ ЗЖЭ) ▽ +74,800 (“ъъ” Ъэ “ѧ” ЭсЧЖДЗЪЪ ЗМЧЖЪЪ)	
226	ЗЭбЪЖЗЪЪ ЪЧЭЗЪЧЭѧЧ ѧЧЖъъЭ	

№	Ещ хлъкэ тхъ эъ	ЗЭбПЗЭбЪ
	ѧЧЖъъЭЧЭѧЧ ѧъъЭѧЗ	
301	ФЧД. ЗчЪПЭ ЭМЪЧЖЗЭЗПЗЪЪ ъЗбсмъЗбЗъЪ ъдЗЗЗъЪ (ЗЭЗЪЭ ЗЖЭ) ▽ −4,300 (“ъ” Ъэ “ъ” ЭсЧЖДЗЪЪ ЗМЧЖЪЪ)	
302	ФЧД. ЗчЪПЭ ЭМЪЧЖЗЭЗПЗЪЪ ъЗбсмъЗбЗъЪ ъдЗЗЗъЪ (ЗЭЗЪЭ ЗЖЭ) −4,300 (“ъ” Ъэ “ъ” ЭсЧЖДЗЪЪ ЗМЧЖЪЪ)	
303	ЗЭЗЪЭ Ґ-і; ъЗЗЧЖЭЧЭѧЧЗЧЭ	
304	ФЧД. ЗчЪПЭ ЭМЪЧЖЗЭЗПЗЪЪ ъЗбсмъЗбЗъЪ ъдЗЗЗъЪ (ЗЭЗЪЭ ЗЖЭ) ±0000 (“ъ” Ъэ “ъ” ЭсЧЖДЗЪЪ ЗМЧЖЪЪ)	
305	ФЧД. ЗчЪПЭ ЭМЪЧЖЗЭЗПЗЪЪ ъЗбсмъЗбЗъЪ ъдЗЗЗъЪ (ЗЭЗЪЭ ЗЖЭ) +8000 (“ъ” Ъэ “ъ” ЭсЧЖДЗЪЪ ЗМЧЖЪЪ)	
306	ЗЭЗЪЭ Ґ-і; ъЗЗЧЖЭЧЭѧЧЗЧЭ	
307	ФЧД. ЗчЪПЭ ЭМЪЧЖЗЭЗПЗЪЪ ъЗбсмъЗбЗъЪ ъдЗЗЗъЪ (ЗЭЗЪЭ ЗЖЭ) +4,500 (“ъ” Ъэ “ъ” ЭсЧЖДЗЪЪ ЗМЧЖЪЪ)	
308	ФЧД. ЗчЪПЭ ЭМЪЧЖЗЭЗПЗЪЪ ъЗбсмъЗбЗъЪ ъдЗЗЗъЪ (ЗЭЗЪЭ ЗЖЭ) +4,500 (“ъ” Ъэ “ъ” ЭсЧЖДЗЪЪ ЗМЧЖЪЪ)	
309	ЗЭЗЪЭ Ґ-і; ъЗЗЧЖЭЧЭѧЧЗЧЭ	
310	ФЧД. ЗчЪПЭ ЭМЪЧЖЗЭЗПЗЪЪ ъЗбсмъЗбЗъЪ ъдЗЗЗъЪ (ЗЭЗЪЭ ЗЖЭ) +8800 (“ъ” Ъэ “ъ” ЭсЧЖДЗЪЪ ЗМЧЖЪЪ)	
311	ФЧД. ЗчЪПЭ ЭМЪЧЖЗЭЗПЗЪЪ ъЗбсмъЗбЗъЪ ъдЗЗЗъЪ (ЗЭЗЪЭ ЗЖЭ) +8800 (“ъ” Ъэ “ъ” ЭсЧЖДЗЪЪ ЗМЧЖЪЪ)	
312	ФЧД. ЗчЪПЭ ЭМЪЧЖЗЭЗПЗЪЪ ъЗбсмъЗбЗъЪ ъдЗЗЗъЪ (ЗЭЗЪЭ ЗЖЭ) +8800 (“ъ” Ъэ “ъ” ЭсЧЖДЗЪЪ ЗМЧЖЪЪ)	
313	ЗЭЗЪЭ Ґ-і; ъЗЗЧЖЭЧЭѧЧЗЧЭ	
314	ФЧД. ЗчЪПЭ ЭМЪЧЖЗЭЗПЗЪЪ ъЗбсмъЗбЗъЪ ъдЗЗЗъЪ (ЗЭЗЪЭ ЗЖЭ) ▽ +12,100 (“ъъ” Ъэ “ѧ” ЭсЧЖДЗЪЪ ЗМЧЖЪЪ)	
315	ФЧД. ЗчЪПЭ ЭМЪЧЖЗЭЗПЗЪЪ ъЗбсмъЗбЗъЪ ъдЗЗЗъЪ (ЗЭЗЪЭ ЗЖЭ) ▽ +12,100 (“ъъ” Ъэ “ѧ” ЭсЧЖДЗЪЪ ЗМЧЖЪЪ)	
316	ФЧД. ЗчЪПЭ ЭМЪЧЖЗЭЗПЗЪЪ ъЗбсмъЗбЗъЪ ъдЗЗЗъЪ (ЗЭЗЪЭ ЗЖЭ) ▽ +12,100 Ъэ +13,100 (“ъъ” Ъэ “ѧ” ЭсЧЖДЗЪЪ ЗМЧЖЪЪ)	
317	ЗЧЪЧЭЧЭЗЧЭ ЗЧЭЧЭ ▽+12,10 Ъэ +13,100; ЗЗЗЧЭЧ Ґ-і; 2–2; 3–3; 4–4	
318	ЗЧЪЧЭЧЭЗЧЭ ЗЧЭЧЭ ▽+12,10 Ъэ +13,100; ЗЗЗЧЭЧ Ґ-і; 5–5; ъЗЗЧЖЭЧЭѧЧЗЧЭ	
319	ФЧД. ЗчЪПЭ ЭМЪЧЖЗЭЗПЗЪЪ ъЗбсмъЗбЗъЪ ъдЗЗЗъЪ (ЗЭЗЪЭ ЗЖЭ) ▽ +15,400 (“ъъ” Ъэ “ѧ” ЭсЧЖДЗЪЪ ЗМЧЖЪЪ)	
320	ФЧД. ЗчЪПЭ ЭМЪЧЖЗЭЗПЗЪЪ ъЗбсмъЗбЗъЪ ъдЗЗЗъЪ (ЗЭЗЪЭ ЗЖЭ) ▽ +15,400 (“ъъ” Ъэ “ѧ” ЭсЧЖДЗЪЪ ЗМЧЖЪЪ)	
321	ФЧД. ЗчЪПЭ ЭМЪЧЖЗЭЗПЗЪЪ ъЗбсмъЗбЗъЪ ъдЗЗЗъЪ (ЗЭЗЪЭ ЗЖЭ) ▽ +15,400 (“ъъ” Ъэ “ѧ” ЭсЧЖДЗЪЪ ЗМЧЖЪЪ)	
322	ЗЭЗЪЭ Ґ-і; ъЗЗЧЖЭЧЭѧЧЗЧЭ	
323	ФЧД. ЗчЪПЭ ЭМЪЧЖЗЭЗПЗЪЪ ъЗбсмъЗбЗъЪ ъдЗЗЗъЪ (ЗЭЗЪЭ ЗЖЭ) ▽ +17,400 Ъэ +18,700 (“ъъ” Ъэ “ѧ” ЭсЧЖДЗЪЪ ЗМЧЖЪЪ)	
324	ФЧД. ЗчЪПЭ ЭМЪЧЖЗЭЗПЗЪЪ ъЗбсмъЗбЗъЪ ъдЗЗЗъЪ (ЗЭЗЪЭ ЗЖЭ) ▽ +17,400 Ъэ +18,700 (“ъъ” Ъэ “ѧ” ЭсЧЖДЗЪЪ ЗМЧЖЪЪ)	
325	ФЧД. ЗчЪПЭ ЭМЪЧЖЗЭЗПЗЪЪ ъЗбсмъЗбЗъЪ ъдЗЗЗъЪ (ЗЭЗЪЭ ЗЖЭ) ▽ +17,400 Ъэ +18,700 (“ъъ” Ъэ “ѧ” ЭсЧЖДЗЪЪ ЗМЧЖЪЪ)	
326	ЗЧЪЧЭЧЭЗЧЭ ЗЧЭЧЭ ▽+17,40 Ъэ +18,70; ЗЗЗЧЭЧ Ґ-і; 2–2; 3–3; 4–4	
327	ЗЧЪЧЭЧЭЗЧЭ ЗЧЭЧЭ ▽+17,40 Ъэ +18,70; ЗЗЗЧЭЧ Ґ-і; 5–5; ъЗЗЧЖЭЧЭѧЧЗЧЭ	
328	ФЧД. ЗчЪПЭ ЭМЪЧЖЗЭЗПЗЪЪ ъЗбсмъЗбЗъЪ ъдЗЗЗъЪ (ЗЭЗЪЭ ЗЖЭ) ▽ +22,000 (“ъъ” Ъэ “ѧ” ЭсЧЖДЗЪЪ ЗМЧЖЪЪ)	
329	ФЧД. ЗчЪПЭ ЭМЪЧЖЗЭЗПЗЪЪ ъЗбсмъЗбЗъЪ ъдЗЗЗъЪ (ЗЭЗЪЭ ЗЖЭ) ▽ +22,000 (“ъъ” Ъэ “ѧ” ЭсЧЖДЗЪЪ ЗМЧЖЪЪ)	
330	ФЧД. ЗчЪПЭ ЭМЪЧЖЗЭЗПЗЪЪ ъЗбсмъЗбЗъЪ ъдЗЗЗъЪ (ЗЭЗЪЭ ЗЖЭ) ▽ +22,000 (“ъъ” Ъэ “ѧ” ЭсЧЖДЗЪЪ ЗМЧЖЪЪ)	
331	ЗЭЗЪЭ Ґ-і; ъЗЗЧЖЭЧЭѧЧЗЧЭ	
332	ФЧД. ЗчЪПЭ ЭМЪЧЖЗЭЗПЗЪЪ ъЗбсмъЗбЗъЪ ъдЗЗЗъЪ (ЗЭЗЪЭ ЗЖЭ) ▽ +25,300;+28,600 (“ъъ” Ъэ “ѧ” ЭсЧЖДЗЪЪ ЗМЧЖЪЪ)	
333	ФЧД. ЗчЪПЭ ЭМЪЧЖЗЭЗПЗЪЪ ъЗбсмъЗбЗъЪ ъдЗЗЗъЪ (ЗЭЗЪЭ ЗЖЭ) ▽ +25,300; +28,600 (“ъъ” Ъэ “ѧ” ЭсЧЖДЗЪЪ ЗМЧЖЪЪ)	
334	ФЧД. ЗчЪПЭ ЭМЪЧЖЗЭЗПЗЪЪ ъЗбсмъЗбЗъЪ ъдЗЗЗъЪ (ЗЭЗЪЭ ЗЖЭ) ▽ +25,300; +28,600 (“ъъ” Ъэ “ѧ” ЭсЧЖДЗЪЪ ЗМЧЖЪЪ)	
335	ЗЭЗЪЭ Ґ-і; ъЗЗЧЖЭЧЭѧЧЗЧЭ	
336	ФЧД. ЗчЪПЭ ЭМЪЧЖЗЭЗПЗЪЪ ъЗбсмъЗбЗъЪ ъдЗЗЗъЪ (ЗЭЗЪЭ ЗЖЭ) ▽ +31900; +35,200 (“ъъ” Ъэ “ѧ” ЭсЧЖДЗЪЪ ЗМЧЖЪЪ)	
337	ФЧД. ЗчЪПЭ ЭМЪЧЖЗЭЗПЗЪЪ ъЗбсмъЗбЗъЪ ъдЗЗЗъЪ (ЗЭЗЪЭ ЗЖЭ) ▽ +31900; +35,200 (“ъъ” Ъэ “ѧ” ЭсЧЖДЗЪЪ ЗМЧЖЪЪ)	
338	ФЧД. ЗчЪПЭ ЭМЪЧЖЗЭЗПЗЪЪ ъЗбсмъЗбЗъЪ ъдЗЗЗъЪ (ЗЭЗЪЭ ЗЖЭ) ▽ +31900; +35,200 (“ъъ” Ъэ “ѧ” ЭсЧЖДЗЪЪ ЗМЧЖЪЪ)	
339	ЗЭЗЪЭ Ґ-і; ъЗЗЧЖЭЧЭѧЧЗЧЭ	

№	Ещ хлъкэ тхъ эъ	ЗЭбПЗЭбЪ
340	ФЧД. ЗчЪПЭ ЭМЪЧЖЗЭЗПЗЪЪ ъЗбсмъЗбЗъЪ ъдЗЗЗъЪ (ЗЭЗЪЭ ЗЖЭ) ▽ +38,500 ... +48,400 (“ъъ” Ъэ “ѧ” ЭсЧЖДЗЪЪ ЗМЧЖЪЪ)	
341	ФЧД. ЗчЪПЭ ЭМЪЧЖЗЭЗПЗЪЪ ъЗбсмъЗбЗъЪ ъдЗЗЗъЪ (ЗЭЗЪЭ ЗЖЭ) ▽ +38,500 ... +48,400 (“ъъ” Ъэ “ѧ” ЭсЧЖДЗЪЪ ЗМЧЖЪЪ)	
342	ФЧД. ЗчЪПЭ ЭМЪЧЖЗЭЗПЗЪЪ ъЗбсмъЗбЗъЪ ъдЗЗЗъЪ (ЗЭЗЪЭ ЗЖЭ) ▽ +38,500 ... +48,400 (“ъъ” Ъэ “ѧ” ЭсЧЖДЗЪЪ ЗМЧЖЪЪ)	
343	ЗЭЗЪЭ Ґ-і; ъЗЗЧЖЭЧЭѧЧЗЧЭ	
344	ФЧД. ЗчЪПЭ ЭМЪЧЖЗЭЗПЗЪЪ ъЗбсмъЗбЗъЪ ъдЗЗЗъЪ (ЗЭЗЪЭ ЗЖЭ) ▽ +51,700 ... +68,200 (“ъъ” Ъэ “ѧ” ЭсЧЖДЗЪЪ ЗМЧЖЪЪ)	
345	ФЧД. ЗчЪПЭ ЭМЪЧЖЗЭЗПЗЪЪ ъЗбсмъЗбЗъЪ ъдЗЗЗъЪ (ЗЭЗЪЭ ЗЖЭ) ▽ +51,700 ... +68,200 (“ъъ” Ъэ “ѧ” ЭсЧЖДЗЪЪ ЗМЧЖЪЪ)	
346	ФЧД. ЗчЪПЭ ЭМЪЧЖЗЭЗПЗЪЪ ъЗбсмъЗбЗъЪ ъдЗЗЗъЪ (ЗЭЗЪЭ ЗЖЭ) ▽ +51,700 ... +68,200 (“ъъ” Ъэ “ѧ” ЭсЧЖДЗЪЪ ЗМЧЖЪЪ)	
347	ЗЭЗЪЭ Ґ-і; ъЗЗЧЖЭЧЭѧЧЗЧЭ	
348	ФЧД. ЗчЪПЭ ЭМЪЧЖЗЭЗПЗЪЪ ъЗбсмъЗбЗъЪ ъдЗЗЗъЪ (ЗЭЗЪЭ ЗЖЭ) ▽ +71500 Ъэ +72950 (“ъъ” Ъэ “ѧ” ЭсЧЖДЗЪЪ ЗМЧЖЪЪ)	
349	ФЧД. ЗчЪПЭ ЭМЪЧЖЗЭЗПЗЪЪ ъЗбсмъЗбЗъЪ ъдЗЗЗъЪ (ЗЭЗЪЭ ЗЖЭ) ▽ +71500 Ъэ +72950 (“ъъ” Ъэ “ѧ” ЭсЧЖДЗЪЪ ЗМЧЖЪЪ)	
350	ФЧД. ЗчЪПЭ ЭМЪЧЖЗЭЗПЗЪЪ ъЗбсмъЗбЗъЪ ъдЗЗЗъЪ (ЗЭЗЪЭ ЗЖЭ) ▽ +71500 Ъэ +72950 (“ъъ” Ъэ “ѧ” ЭсЧЖДЗЪЪ ЗМЧЖЪЪ)	
351	ЗЧЪЧЭЧЭЗЧЭ ЗЧЭЧЭ ▽+71,50 Ъэ +72,95; ЗЗЗЧЭЧ Ґ-і Ъэ ЗЗЗЧЭЧ 3–3	
352	ЗЧЪЧЭЧЭЗЧЭ ЗЧЭЧЭ ▽+71,50 Ъэ +72,95; ЗЗЗЧЭЧ 2–2 Ъэ ъЗЗЧЖЭЧЭѧЧЗЧЭ	
353	ФЧД. ЗчЪПЭ ЭМЪЧЖЗЭЗПЗЪЪ ъЗбсмъЗбЗъЪ ъдЗЗЗъЪ (ЗЭЗЪЭ ЗЖЭ) ▽+73,700 Ъэ +75,450 (“ъъ” Ъэ “ѧ” ЭсЧЖДЗЪЪ ЗМЧЖЪЪ)	
354	ФЧД. ЗчЪПЭ ЭМЪЧЖЗЭЗПЗЪЪ ъЗбсмъЗбЗъЪ ъдЗЗЗъЪ (ЗЭЗЪЭ ЗЖЭ) ▽+74,800 (“ъъ” Ъэ “ѧ” ЭсЧЖДЗЪЪ ЗМЧЖЪЪ)	
355	ФЧД. ЗчЪПЭ ЭМЪЧЖЗЭЗПЗЪЪ ъЗбсмъЗбЗъЪ ъдЗЗЗъЪ (ЗЭЗЪЭ ЗЖЭ) ▽+74,800 (“ъъ” Ъэ “ѧ” ЭсЧЖДЗЪЪ ЗМЧЖЪЪ)	
356	ЗЧЪЧЭЧЭЗЧЭ ЗЧЭЧЭ ▽+74,80; ЗЗЗЧЭЧ Ґ-і ЗЗЗЧЭЧ 2–2; ъЗЗЧЖЭЧЭѧЧЗЧЭ	
357	ФЧД. ЗчЪПЭ ЭМЪЧЖЗЭЗПЗЪЪ ъЗбсмъЗбЗъЪ ъдЗЗЗъЪ (ЗЭЗЪЭ ЗЖЭ) ▽−7,50–Ф,Ъ6 ▽−4,30–ФЄЭ	
358	ФЧД. ЗчЪПЭ ЭМЪЧЖЗЭЗПЗЪЪ ъЗбсмъЗбЗъЪ ъдЗЗЗъЪ (ЗЭЗЪЭ ЗЖЭ) ▽−7,50–Ф,Ъ6 ▽−4,30–ФЄЭ	
359	ФЧД. ЗЧЪЧЭЧЭЗЧЭ ЗЧЭЧЭ ъЗбЄЭЪЛ–Ґ; ѧЧЖЛЧЭ А–А; ▽−7,50–Ф,Ъ6 ▽−4,30–ФЄЭ	
360	ФЧД. ЗЧЪЧЭЧЭЗЧЭ ЗЧЭЧЭ ъЗбЄЭЪЛ–Ґ; ѧЧЖЛЧЭ Ґ-Ґ Ъэ ЗЗЗъЪЛ–Ґ; ъЗЗЧЖЭЧЭѧЧЗЧЭ	
361	ЗЭЪЛЭЄЭЖЭ ЪЛѧЯЖЛ ЭБЯЧЛЧ (ЭЧЄЭЖЛ Ъэ ЗЖЭЗЖЛ)	

ЗЖЛЧЛЭ.	Ґ.ЗЗѧЛЖЛЧЭЧЭЖЛ		
ЗЭЪЛЧѧЭЭ	Ф.ЯЖЛЭЧЛЭ		
ЗЭЗЪЛЄЭЭ	Ґ.ЗЗѧЛЖЛЧЭЧЭЖЛ		

	ЗЭЗЪЛЭ. „ЯЄЛ Ъ6 ЗЛ“	
ЗЭЪЭЗ Ъ.Ч.	ЗЧЭЭЗЧЭЧЭЗЧЭ ЗЧЭЧЭ ЗЭЗЪЭ ЗЖЭ. ЗЭЗЪЭ ЗЖЭ. ЗЭЗЪЭ ЗЖЭ.

№	ᲔᲚᲔᲥᲢᲠᲝᲜᲘᲙᲘᲡ ᲚᲐᲑᲝᲠᲐᲢᲝᲠᲘᲐ	შენიშვნა
	ელემენტის სახელი	
401	ელემენტის სახელი L-1	
402	ელემენტის სახელი L-1-ა	
403	ელემენტის სახელი L-2	
404	ელემენტის სახელი L-2-ა	
405	ელემენტის სახელი L-3	
406	ელემენტის სახელი L-4	
407	ელემენტის სახელი L-4-ა	
408	ელემენტის სახელი L-4-ბ	
409	ელემენტის სახელი L-4-გ	
410	ელემენტის სახელი L-4-დ	
411	ელემენტის სახელი L-4-ე	
412	ელემენტის სახელი L-4-ვ	
413	ელემენტის სახელი L-4-თ	
414	ელემენტის სახელი L-4-ი	
415	ელემენტის სახელი L-4-კ	
416	ელემენტის სახელი L-5	
417	ელემენტის სახელი L-6	
418	ელემენტის სახელი L-6-ა	
419	ელემენტის სახელი L-6-ბ	
420	ელემენტის სახელი L-7	
421	ელემენტის სახელი L-8	
422	ელემენტის სახელი L-8-ა	
423	ელემენტის სახელი L-9	
424	ელემენტის სახელი L-10	
425	ელემენტის სახელი L-11	
426	ელემენტის სახელი L-12	
427	ელემენტის სახელი L-13	
428	ელემენტის სახელი L-14	
429	ელემენტის სახელი L-15	
430	ელემენტის სახელი L-16	
431	ელემენტის სახელი L-17	
432	ასანაცვლებელი ხაზოვანი შენობები (სვეტები)	

№	ᲔᲚᲔᲥᲢᲠᲝᲜᲘᲙᲘᲡ ᲚᲐᲑᲝᲠᲐᲢᲝᲠᲘᲐ	შენიშვნა
	ელემენტის სახელი	
501	ელემენტის ელემენტი A-1	
502	ელემენტის ელემენტი A-2	
503	ელემენტის ელემენტი A-2'	
504	ელემენტის ელემენტი A-3	
505	ელემენტის ელემენტი A-4	
506	ელემენტის ელემენტი A-5	
507	ელემენტის ელემენტი A-6	
508	ელემენტის ელემენტი A-7	
509	ელემენტის ელემენტი A-8	
510	ელემენტის ელემენტი A-9	
511	ელემენტის ელემენტი A-9'	
512	ელემენტის ელემენტი A-10	
513	ელემენტის ელემენტი A-12	
514	ელემენტის ელემენტი A-8'	
515	ელემენტის ელემენტი A-9''	
516	ელემენტის ელემენტი A-10'	
517	ელემენტის ელემენტი A-11	
518	ელემენტის ელემენტი A-13	
519	ელემენტის ელემენტი A-28	
520	ელემენტის ელემენტი A-14	
521	ელემენტის ელემენტი A-15	
522	ელემენტის ელემენტი A-15'	
523	ელემენტის ელემენტი A-16	
524	ელემენტის ელემენტი A-17	
525	ელემენტის ელემენტი A-18	
526	ელემენტის ელემენტი A-19	
527	ელემენტის ელემენტი A-20	
528	ელემენტის ელემენტი A-21	
529	ელემენტის ელემენტი A-22	
530	ელემენტის ელემენტი A-23	
531	ელემენტის ელემენტი A-23'	
532	ელემენტის ელემენტი A-24	
533	ელემენტის ელემენტი A-25	
534	ელემენტის ელემენტი A-26	
535	ელემენტის ელემენტი A-20'	
536	ელემენტის ელემენტი A-29	
537	ელემენტის ელემენტი A-30	
538	ელემენტის ელემენტი A-31	
539	ელემენტის ელემენტი A-3'	
540	ელემენტის ელემენტი A-32	
541	ელემენტის ელემენტი A-33	
542	ელემენტის ელემენტი A-34	

№	ᲔᲚᲔᲥᲢᲠᲝᲜᲘᲙᲘᲡ ᲚᲐᲑᲝᲠᲐᲢᲝᲠᲘᲐ	შენიშვნა
	ელემენტის სახელი	
543	ელემენტის ელემენტი A-35	
544	ელემენტის ელემენტი A-36	
545	ელემენტის ელემენტი A-37	
546	ელემენტის ელემენტი A-3'	
547	ელემენტის ელემენტი A-38	
548	ელემენტის ელემენტი A-27; ელემენტის ელემენტი A-77	
549	ელემენტის ელემენტი A-39	
550	ელემენტის ელემენტი A-40	
551	ელემენტის ელემენტი A-40'	
552	ელემენტის ელემენტი A-41	
553	ელემენტის ელემენტი A-42	
554	ელემენტის ელემენტი A-43	
555	ელემენტის ელემენტი A-44	
556	ელემენტის ელემენტი A-44'	
557	ელემენტის ელემენტი A-45	
558	ელემენტის ელემენტი A-20''	
559	ელემენტის ელემენტი A-29'	
560	ელემენტის ელემენტი A-35'	
561	ელემენტის ელემენტი A-46	
562	ელემენტის ელემენტი A-47	
563	ელემენტის ელემენტი A-47'	
564	ელემენტის ელემენტი A-48	
565	ელემენტის ელემენტი A-49	
566	ელემენტის ელემენტი A-49'	
567	ელემენტის ელემენტი A-50	
568	ელემენტის ელემენტი A-51	
569	ელემენტის ელემენტი A-5'	
570	ელემენტის ელემენტი A-52	
571	ელემენტის ელემენტი A-53	
572	ელემენტის ელემენტი A-53'	
573	ელემენტის ელემენტი A-54	
574	ელემენტის ელემენტი A-55	
575	ელემენტის ელემენტი A-55'	
576	ელემენტის ელემენტი A-56	
577	ელემენტის ელემენტი A-57	
578	ელემენტის ელემენტი A-57'	
579	ელემენტის ელემენტი A-58	
580	ელემენტის ელემენტი A-59	
581	ელემენტის ელემენტი A-59'	
582	ელემენტის ელემენტი A-60	
583	ელემენტის ელემენტი A-61	
584	ელემენტის ელემენტი A-61'	
585	ელემენტის ელემენტი A-62	

№	ᲔᲚᲔᲥᲢᲠᲝᲜᲘᲙᲘᲡ ᲚᲐᲑᲝᲠᲐᲢᲝᲠᲘᲐ	შენიშვნა
	ელემენტის სახელი	
586	ელემენტის ელემენტი A-63	
587	ელემენტის ელემენტი A-64	
588	ელემენტის ელემენტი A-65	
589	ელემენტის ელემენტი A-65'	
590	ელემენტის ელემენტი A-60'	
591	ელემენტის ელემენტი A-66	
592	ელემენტის ელემენტი A-61''	
593	ელემენტის ელემენტი A-67	
594	ელემენტის ელემენტი A-68	
595	ელემენტის ელემენტი A-68'	
596	ელემენტის ელემენტი A-69	
597	ელემენტის ელემენტი A-66'	
598	ელემენტის ელემენტი A-66''	
599	ელემენტის ელემენტი A-70	
600	ელემენტის ელემენტი A-70'	
5101	ელემენტის ელემენტი A-71	
5102	ელემენტის ელემენტი A-71'	
5103	ელემენტის ელემენტი A-72	
5104	ელემენტის ელემენტი A-73	
5105	ელემენტის ელემენტი A-73'	
5106	ელემენტის ელემენტი A-74	
5107	ელემენტის ელემენტი A-78	
5108	ელემენტის ელემენტი A-75	
5109	ელემენტის ელემენტი A-75'	
5110	ელემენტის ელემენტი A-76	
5111	ᲒᲐᲛᲐᲚᲘᲪᲮᲔᲑᲘᲡ ᲔᲚᲔᲛᲔᲜᲢᲘ	
5112	ასანაცვლებელი ხაზოვანი ᲨᲔᲜᲝᲑᲔᲑᲘ (ᲡᲕᲔᲢᲔᲑᲘ)	
5113	ასანაცვლებელი ხაზოვანი ᲨᲔᲜᲝᲑᲔᲑᲘ (ᲡᲕᲔᲢᲔᲑᲘ)	
5114	ასანაცვლებელი ხაზოვანი ᲨᲔᲜᲝᲑᲔᲑᲘ (ᲡᲕᲔᲢᲔᲑᲘ)	
5115	ასანაცვლებელი ხაზოვანი ᲨᲔᲜᲝᲑᲔᲑᲘ (ᲡᲕᲔᲢᲔᲑᲘ)	

			ᲐᲮᲐᲚᲘ ᲡᲐᲮᲔᲚᲘ 26 ᲘᲜ"
			ᲐᲮᲐᲚᲘ 2
ᲐᲕᲢᲝᲠᲘ	ᲛᲘᲮᲔᲚᲘᲨᲕᲘᲚᲘ ᲜᲘᲜᲐ		
ᲒᲐᲜᲐᲮᲚᲔᲑᲘᲡ ᲜᲝᲛᲔᲠᲘ	ᲒᲘᲝᲠᲒᲘ ᲒᲘᲝᲠᲒᲐᲫᲔ		
ᲨᲔᲛᲝᲬᲛᲔᲑᲘᲡ ᲗᲐᲠᲘᲦᲘ	ᲛᲘᲮᲔᲚᲘᲨᲕᲘᲚᲘ ᲜᲘᲜᲐ		
ᲓᲐᲛᲢᲙᲘᲪᲔᲑᲘᲡ ᲗᲐᲠᲘᲦᲘ	ᲛᲘᲮᲔᲚᲘᲨᲕᲘᲚᲘ ᲜᲘᲜᲐ

№	Ъ ъ ы ъ ъ ш ъ ъ ъ	ЗЭбПЗЭЬЪ
601	эпбЭмшпоЗчАп ъ–1 ъАэпАчЭьЬ ъЭЭъЭ ▽–7.50–чЪ	
602	эпбЭмшпоЗчАп ъАчпоЗэп ъ–1 –пЬ ыЭЭоп А–А; В–В ▽–7.50–чЪ	
603	эпбЭмшпоЗчАп ъАчпоЗэп ъ–1 –пЬ ыЭЭоп С–С;D–D; ǯчАпоп Ґ–1; 2–2 ▽–7.50–чЪ	
604	эпбЭмшпоЗчАп ъАчпоЗэп ъ–1 ъАэпАчЭьЬ ъЭЭъЭ ▽–4.30–чЪ	
605	эпбЭмшпоЗчАп ъАчпоЗэп ъ–1 –пЬ ыЭЭоп А–А; В–В ▽–4.30–чЪ	
606	эпбЭмшпоЗчАп ъАчпоЗэп ъ–1 –пЬ ыЭЭоп С–С;D–D; ǯчАпоп Ґ–1; 2–2 ▽–4.30–чЪ	
607	эпбЭмшпоЗчАп ъАчпоЗэп ъ–1 ъАэпАчЭьЬ ъЭЭъЭ ▽0.00–чЪ	
608	эпбЭмшпоЗчАп ъАчпоЗэп ъ–1 –пЬ ыЭЭоп А–А; В–В ▽0.00–чЪ	
609	эпбЭмшпоЗчАп ъАчпоЗэп ъ–1 –пЬ ыЭЭоп С–С;D–D; ǯчАпоп Ґ–1; 2–2 ▽0.00–чЪ	
610	эпбЭмшпоЗчАп ъАчпоЗэп ъ–1 ъАэпАчЭьЬ ъЭЭъЭ ▽+8.80;+12.10; ▽+15.40; ▽+18.70–чЪ	
611	эпбЭмшпоЗчАп ъАчпоЗэп ъ–1 –пЬ ыЭЭоп А–А; В–В ▽+8.80–чЪ	
612	эпбЭмшпоЗчАп ъАчпоЗэп ъ–1 –пЬ ыЭЭоп С–С;D–D; ǯчАпоп Ґ–1; 2–2 ▽+8.80–чЪ	
613	эпбЭмшпоЗчАп ъАчпоЗэп ъ–1 ъАэпАчЭьЬ ъЭЭъЭ ▽22.00;▽25.30;▽28.60;▽31.90;▽35.20;▽38.50;▽41.80 ;▽45.10–чЪ	
614	эпбЭмшпоЗчАп ъАчпоЗэп ъ–1 –пЬ ыЭЭоп А–А; В–В ▽+22.00–чЪ	
615	эпбЭмшпоЗчАп ъАчпоЗэп ъ–1 –пЬ ыЭЭоп С–С;D–D; ǯчАпоп Ґ–1; 2–2 ▽+22.00–чЪ	
616	эпбЭмшпоЗчАп ъАчпоЗэп ъ–1 ъАэпАчЭьЬ ъЭЭъЭ ▽48.40;▽51.70;▽55.00;▽58.30;▽61.60;▽64.90–чЪ	
617	эпбЭмшпоЗчАп ъАчпоЗэп ъ–1 –пЬ ыЭЭоп А–А; В–В ▽+48.40–чЪ	
618	эпбЭмшпоЗчАп ъАчпоЗэп ъ–1 –пЬ ыЭЭоп С–С;D–D; ǯчАпоп Ґ–1; 2–2 ▽+48.40–чЪ	
619	эпбЭмшпоЗчАп ъАчпоЗэп ъ–1 ъАэпАчЭьЬ ъЭЭъЭ ▽+68.20–чЪ	
620	эпбЭмшпоЗчАп ъАчпоЗэп ъ–1 –пЬ ыЭЭоп А–А; В–В ▽+68.20–чЪ	
621	эпбЭмшпоЗчАп ъАчпоЗэп ъ–1 –пЬ ыЭЭоп С–С;D–D; ǯчАпоп Ґ–1; 2–2 ▽+68.20–чЪ	
622	эпбЭмшпоЗчАп ъАчпоЗэп ъ–1 ъАэпАчЭьЬ ъЭЭъЭ ▽+71.50–чЪ	
623	эпбЭмшпоЗчАп ъАчпоЗэп ъ–1 –пЬ ыЭЭоп А–А; В–В ▽+71.50–чЪ	
624	эпбЭмшпоЗчАп ъАчпоЗэп ъ–2 ъАэпАчЭьЬ ъЭЭъЭ ▽–7.50–чЪ	
625	эпбЭмшпоЗчАп ъАчпоЗэп ъ–2 –пЬ ыЭЭоп А–А; В–В; С–С ▽–7.50–чЪ	
626	эпбЭмшпоЗчАп ъАчпоЗэп ъ–2 –пЬ ыЭЭоп D–D;Е–Е ▽–7.50–чЪ	
627	эпбЭмшпоЗчАп ъАчпоЗэп ъ–2 ъАэпАчЭьЬ ъЭЭъЭ ▽–4.30–чЪ	
628	эпбЭмшпоЗчАп ъАчпоЗэп ъ–2–пЬ ыЭЭоп А–А; В–В; С–С ▽–4.30–чЪ	
629	эпбЭмшпоЗчАп ъАчпоЗэп ъ–2–пЬ ыЭЭоп D–D; Е–Е ǯчАпоп Ґ–1; 2–2 ▽+22.00–чЪ	
630	эпбЭмшпоЗчАп ъАчпоЗэп ъ–2–пЬ ǯчАпоп Ґ–1; 2–2 ▽–4.30–чЪ	
631	эпбЭмшпоЗчАп ъАчпоЗэп ъ–2–пЬ ъАэпАчЭьЬ ъЭЭъЭ ▽0.00–чЪ	

№	Ъ ъ ы ъ ъ ш ъ ъ ъ	ЗЭбПЗЭЬЪ
632	эпбЭмшпоЗчАп ъАчпоЗэп ъ–2–пЬ ыЭЭоп А–А; В–В; С–С ▽0.00–чЪ	
633	эпбЭмшпоЗчАп ъАчпоЗэп ъ–2–пЬ ыЭЭоп D–D; Е–Е ǯчАпоп Ґ–1; 2–2 ▽0.00–чЪ	
634	эпбЭмшпоЗчАп ъАчпоЗэп ъ–2–пЬ ыЭЭоп F–F; G–G; ǯчАпоп Ґ–1; 2–2 ▽0.00–чЪ	
635	эпбЭмшпоЗчАп ъАчпоЗэп ъ–2 ъАэпАчЭьЬ ъЭЭъЭ ▽+8.80;+12.10; ▽+15.40; ▽+18.70–чЪ	
636	эпбЭмшпоЗчАп ъАчпоЗэп ъ–2–пЬ ыЭЭоп А–А; В–В; С–С ▽8.80–чЪ	
637	эпбЭмшпоЗчАп ъАчпоЗэп ъ–2–пЬ ыЭЭоп D–D; Е–Е ǯчАпоп Ґ–1; 2–2 ▽8.80–чЪ	
638	эпбЭмшпоЗчАп ъАчпоЗэп ъ–2 ъАэпАчЭьЬ ъЭЭъЭ ▽22.00;▽25.30;▽28.60–чЪ	
639	эпбЭмшпоЗчАп ъАчпоЗэп ъ–2–пЬ ыЭЭоп А–А; В–В; С–С ▽22.00–чЪ	
640	эпбЭмшпоЗчАп ъАчпоЗэп ъ–2–пЬ ыЭЭоп D–D; Е–Е ǯчАпоп Ґ–1; 2–2 ▽22.00–чЪ	
641	эпбЭмшпоЗчАп ъАчпоЗэп ъ–2 ъАэпАчЭьЬ ъЭЭъЭ ▽31.90;▽35.20;▽38.50;▽41.80;▽45.10; ▽48.40–чЪ	
642	эпбЭмшпоЗчАп ъАчпоЗэп ъ–2–пЬ ыЭЭоп А–А; В–В; С–С ▽31.90–чЪ	
643	эпбЭмшпоЗчАп ъАчпоЗэп ъ–2–пЬ ыЭЭоп D–D; Е–Е ǯчАпоп Ґ–1; 2–2 ▽22.00–чЪ	
644	эпбЭмшпоЗчАп ъАчпоЗэп ъ–2 ъАэпАчЭьЬ ъЭЭъЭ ▽51.70;▽55.00;▽58.30;▽61.60–чЪ	
645	эпбЭмшпоЗчАп ъАчпоЗэп ъ–2–пЬ ыЭЭоп А–А; В–В; С–С ▽51.70–чЪ	
646	эпбЭмшпоЗчАп ъАчпоЗэп ъ–2–пЬ ыЭЭоп D–D; Е–Е ǯчАпоп Ґ–1; 2–2 ▽51.70–чЪ	
647	эпбЭмшпоЗчАп ъАчпоЗэп ъ–2–пЬ ъАэпАчЭьЬ ъЭЭъЭ ▽+68.20–чЪ	
648	эпбЭмшпоЗчАп ъАчпоЗэп ъ–2–пЬ ыЭЭоп А–А; В–В; С–С ▽68.20–чЪ	
649	эпбЭмшпоЗчАп ъАчпоЗэп ъ–2–пЬ ыЭЭоп D–D; Е–Е ǯчАпоп ▽68.20–чЪ	
650	эпбЭмшпоЗчАп ъАчпоЗэп ъ–2–пЬ ыЭЭоп F–F; G–G; ǯчАпоп Ґ–1; 2–2 ▽68.20–чЪ	
651	эпбЭмшпоЗчАп ъАчпоЗэп ъ–2–пЬ ъАэпАчЭьЬ ъЭЭъЭ ▽+72.950–чЪ	
652	эпбЭмшпоЗчАп ъАчпоЗэп ъ–2–пЬ ыЭЭоп А–А; В–В; С–С ▽+72.50–чЪ	
653	эпбЭмшпоЗчАп ъАчпоЗэп ъ–2–пЬ ъАэпАчЭьЬ ыЭЭоп ▽–7.50–чЪ	
654	эпбЭмшпоЗчАп ъАчпоЗэп ъ–2–пЬ ъАэпАчЭьЬ ыЭЭоп ▽–4.30–чЪ	
655	эпбЭмшпоЗчАп ъАчпоЗэп ъ–1–пЬ ъАэпАчЭьЬ ыЭЭоп ▽0.00–чЪ	
656	эпбЭмшпоЗчАп ъАчпоЗэп ъ–1–пЬ ъАэпАчЭьЬ ыЭЭоп ▽4.50–чЪ	
657	эпбЭмшпоЗчАп ъАчпоЗэп ъ–1–пЬ ъАэпАчЭьЬ ыЭЭоп ▽+8.80;+12.10; ▽+15.40; ▽+18.70–чЪ	
658	эпбЭмшпоЗчАп ъАчпоЗэп ъ–1–пЬ ъАэпАчЭьЬ ыЭЭоп ▽22.00;▽25.30;▽28.60–чЪ	
659	эпбЭмшпоЗчАп ъАчпоЗэп ъ–1–пЬ ъАэпАчЭьЬ ыЭЭоп▽31.90;▽35.20;▽38.50;▽41.80;▽45.10; ▽48.40–чЪ	
660	эпбЭмшпоЗчАп ъАчпоЗэп ъ–1–пЬ ъАэпАчЭьЬ ыЭЭоп ▽51.70;▽55.00;▽58.30;▽64.90–чЪ	
661	эпбЭмшпоЗчАп ъАчпоЗэп ъ–1–пЬ ъАэпАчЭьЬ ыЭЭоп ▽68.20–чЪ	
662	эпбЭмшпоЗчАп ъАчпоЗэп ъ–1–пЬ ъАэпАчЭьЬ ыЭЭоп, ǯчАпоп Ґ–1	
663	эпбЭмшпоЗчАп ъАчпоЗэп ъ–1–пЬ ъАэпАчЭьЬ ыЭЭоп, ǯчАпоп Ґ–1	
664	ъЭЭъЭмшпоЗчАп ыЭЭоп ъАчпоЗэп ъ–1–пЬ ъАэпАчЭьЬ (ъАэпАчЭьЬ; ЗпАэЧчАыЭъЭпАп; ыЭЭоп ъЭЭъЭпАп)	

№	Ъ ъ ы ъ ъ ш ъ ъ ъ	ЗЭбПЗЭЬЪ
	эпбЭмшпоЗчАп ыЭЭоп ъЭЭъЭпАп	
701	ЧыЭь. эпбЭмшпоЗчАп ыЭЭоп ыЭ–1; ъЭЭъЭпАп ▽–7.50 ... ▽0.00	
702	ЧыЭь. эпбЭмшпоЗчАп ыЭЭоп ыЭ–1; ъЭЭъЭпАп ▽+0.00 ...▽+8.80	
703	ЧыЭь. эпбЭмшпоЗчАп ыЭЭоп ыЭ–1; ъЭЭъЭпАп ▽+8.80 ...▽+71.50 Ъъ ыЭъЭпЧэыЭъпъ	
704	ЧыЭь. эпбЭмшпоЗчАп ыЭЭоп ыЭ–1; ǯчАпоп Ґ–1	
705	ЧыЭь. эпбЭмшпоЗчАп ыЭЭоп ыЭ–1; ыЭъпЬ ъЭчАпЭ ыЭ–1	
706	ЧыЭь. эпбЭмшпоЗчАп ыЭЭоп ыЭ–1; ыЭъпЬ ъЭчАпЭ ыЭ–2	
707	ЧыЭь. эпбЭмшпоЗчАп ыЭЭоп ыЭ–1; ыЭъпЬ ъЭчАпЭ ыЭ–3	
708	ЧыЭь. эпбЭмшпоЗчАп ыЭЭоп ыЭ–1; ыЭъпЬ ъЭчАпЭ ыЭ–4	
709	ЧыЭь. эпбЭмшпоЗчАп ыЭЭоп ыЭ–1; ыЭъпЬ ъЭчАпЭ ыЭ–5	
710	ЧыЭь. эпбЭмшпоЗчАп ыЭЭоп ыЭ–1; ыЭъпЬ ъЭчАпЭ ыЭ–6	
711	ЧыЭь. эпбЭмшпоЗчАп ыЭЭоп ыЭ–1; ыЭъпЬ ъЭчАпЭ ыЭ–7	
712	ЧыЭь. эпбЭмшпоЗчАп ыЭЭоп ыЭ–1; ыЭъпЬ ъЭчАпЭ ыЭ–8	
713	ЧыЭь. эпбЭмшпоЗчАп ыЭЭоп ыЭ–1; ъЭЭбЭъпЬ ǯчАпоп ъ2 ъ2ъЭъЭпА–1	

			ъЭЭъ ЭЧ.
			ъЭЭъ 2
ЭЭпЧ.ЭЧЬъ.	Ч.ЭЭЧпАпЭЭпЭпА		
ЭЭъЭЬЧЬъ	ъ.ЭЧъЧЭпАпЭ		
ЗЭъЭпЧЭъЭ	Ч.ЭЭЧпАпЭЭпЭпА		

ЭЭпЧЭЧЬЧЭпЭпА ЧЭЬЧЭпЭЧЬЧЭпЭпА
(ЬъЬъЧъЭпЬ ЬЛЭ)

ЗЭъЭпЧЭъЭ ⁝ пЬЭ. №

ЭЭпЧЧпЭЭпЭ

ЭЭпЧ. №

003

ЭЭпЧЧпЭЭпЭ

ЭЭпЧЧпЭЭпЭ

ЭЭпЧЧпЭЭпЭ

რკ/ბ. მზიდი კონსრტუქციების განლაგების სქემა
▽ −4.300 ("ლ" და "რ" ღერძებს შორის)

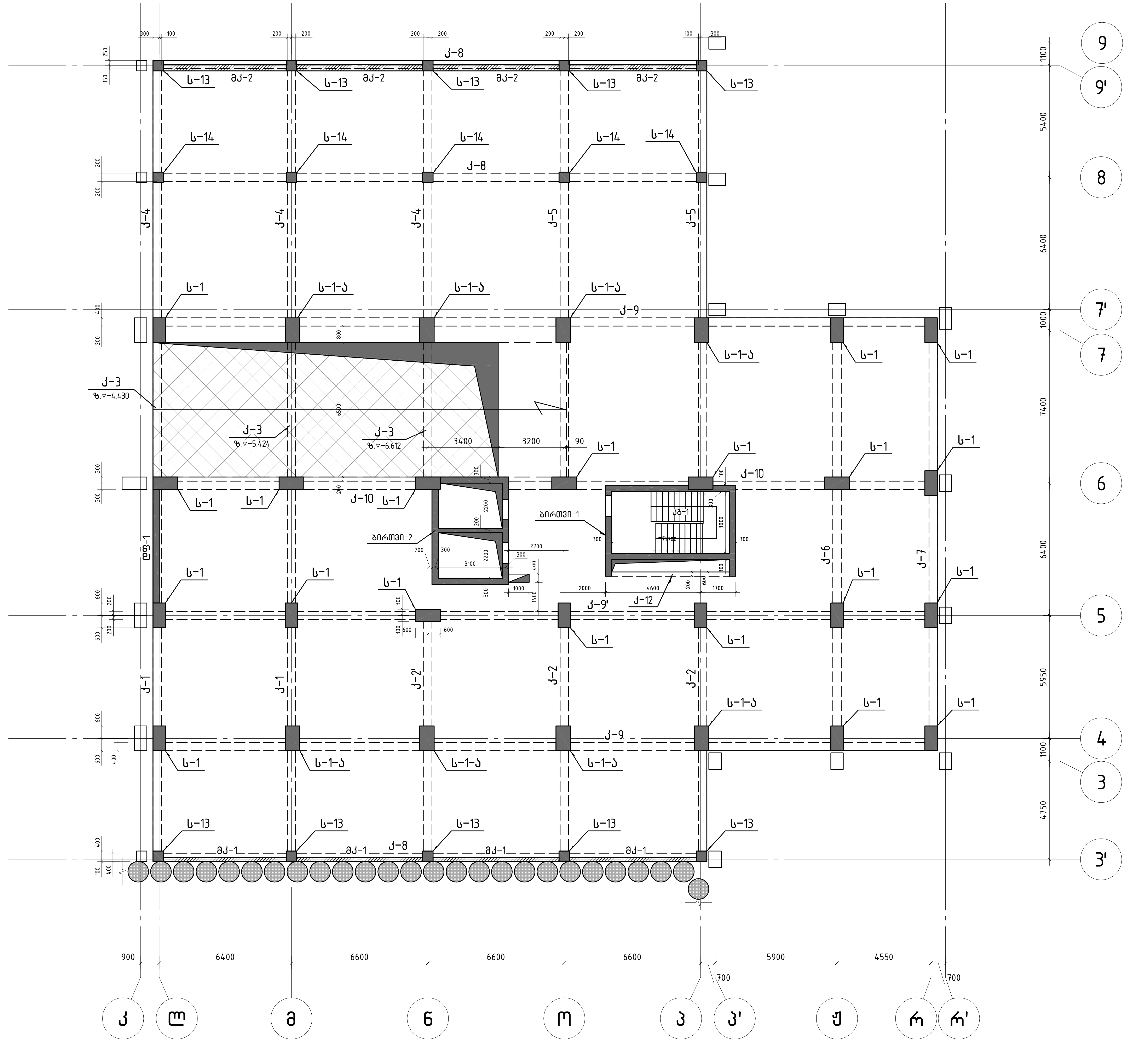

ნახაზზე ნაჩვენები სვეტები, ბირთვები და დიაფრაგმები
განთავსებულია −7.50 ნიშნულსა და −4.30 ნიშნულს შორის.

GNP შ.პ.ს. „ჯი ენ პი"			ქ. თბილისი. პეტრე ქავთარაძის ქუჩა №22 01.14.03.040.373
			ბლოკი 2 / მუშა პრ.
მთ.კონსტ.	ო.ქვრივიშვილი	[signature]	რკ/ბ. მზიდი კონსრტუქციების განლაგების სქემა ▽ −4.300 ("ლ" და "რ" ღერძებს შორის) / დაკვ
შეასრულა	დ.ჯოგლიძე	[signature]	ფურც. № 201
შეამოწმა	ო.ქვრივიშვილი	[signature]	მასშტაბი 1: 150 (A2 ფორმატი) / ინვ. № / ფურცლები

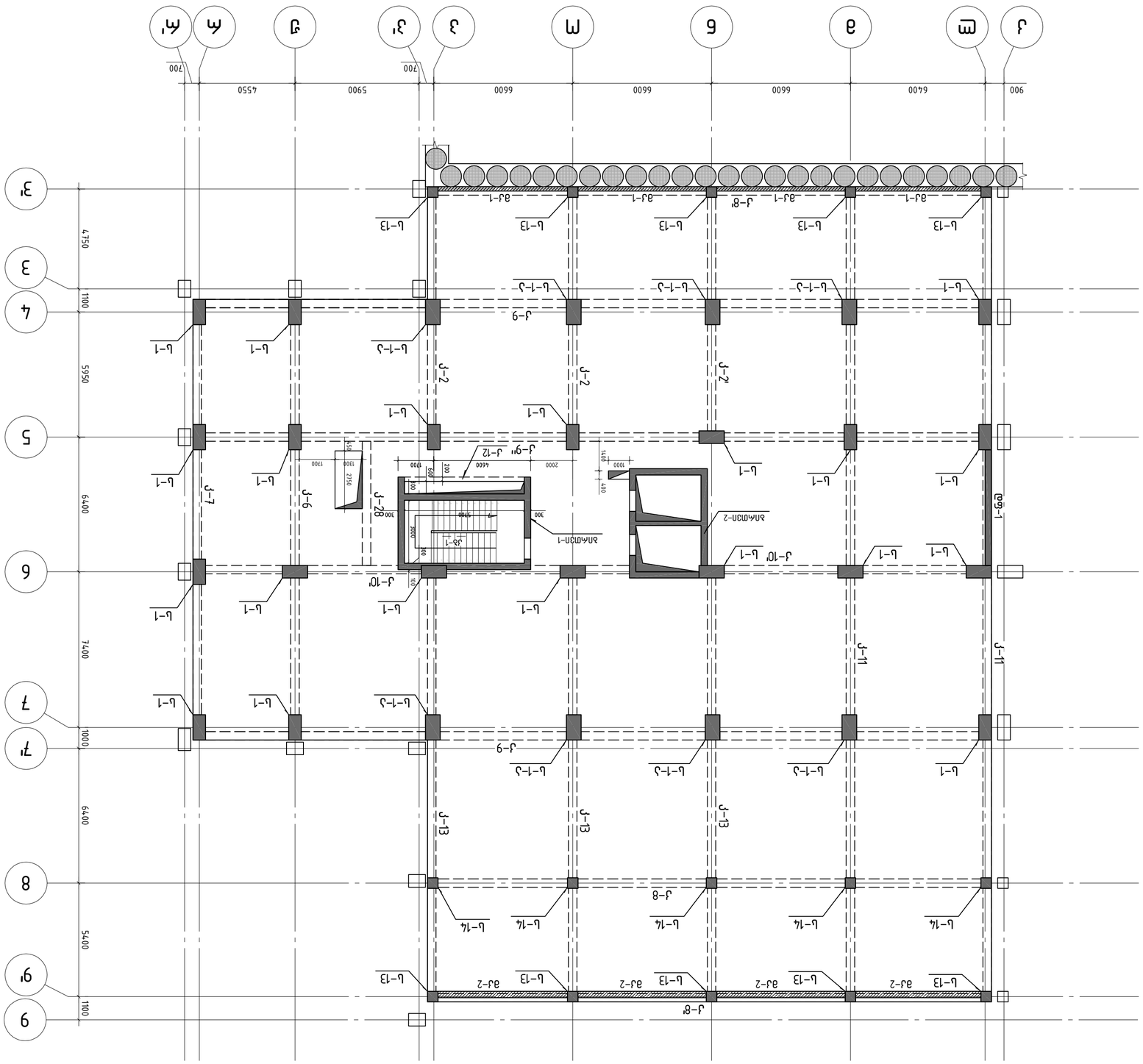

ՀՀ ԳՅՈՒՄՐԻ ՔԱՂԱՔԱՊԵՏԱՐԱՆԻ ԱՅԳԵՀԱՅԻ ՀԱՄԱՅՆՔԱՊԵՏԱՐԱՆԻ ՀԱՍԱՐԱԿԱԿԱՆ ԿԵՆՏՐՈՆԻ ԱՌԱՆՁՆԱՑՎԱԾ ՀՈՂԱՄԱՍԻ ԿԱՌՈՒՑԱՊԱՏՄԱԿԱՆ ՀԱՏԱԿԱԳԾԱՅԻՆ ՊԼԱՆ

▽ ±0.000 («Ա» ՁԱ «Ա՚» ՄԱԿԱՐԴԱԿԱՆԻՇՈՎ)

ՀԱՍՏԱՏՈՂ	Ա.Ա.ՄԱՆՈՒԿՅԱՆ		
ՏԵԽ. ՀՍԿՈՂ	Ռ.ՀՈՎՀԱՆՆԻՍՅԱՆ		
ԳԼԽ. ՃԱՐՏԱՐԱՊԵՏ	Ա.ՄԱՆՈՒԿՅԱՆ		
ԳԼԽ. ՄԱՍՆԱԳԵՏ	Ա.ՄԱՆՈՒԿՅԱՆ		

ՀԱՄԱՀԵՂԻՆԱԿ	Ա.ՄԱՆՈՒԿՅԱՆ		
ՀԱՇՎԱՐԿՈՂ	Ա.ՄԱՆՈՒԿՅԱՆ		
ՀԱՇՎԱՐԿՈՂ	Ա.ՄԱՆՈՒԿՅԱՆ		
ՀԱՇՎԱՐԿՈՂ	Ա.ՄԱՆՈՒԿՅԱՆ		

ՀԱՄԱՐ	202
ՇԱՐՔ №	01
ՇԱՐՔԻ ԱՆՎԱՆՈՒՄ	ՀՈՂԱՄԱՍԻ ԿԱՌՈՒՑԱՊԱՏՄԱԿԱՆ ՀԱՏԱԿԱԳԾԱՅԻՆ ՊԼԱՆ
ՀԱՏԱԿԱԳԻՐ	ՀՀ ԳՅՈՒՄՐԻ ՔԱՂԱՔԱՊԵՏԱՐԱՆԻ ԱՅԳԵՀԱՅԻ ՀԱՄԱՅՆՔԱՊԵՏԱՐԱՆԻ ՀԱՍԱՐԱԿԱԿԱՆ ԿԵՆՏՐՈՆԻ ԱՌԱՆՁՆԱՑՎԱԾ ՀՈՂԱՄԱՍԻ ԿԱՌՈՒՑԱՊԱՏՄԱԿԱՆ ՀԱՏԱԿԱԳԾԱՅԻՆ ՊԼԱՆ
ՇԻՆԱՐԱՐ	Ա.Ա.ՄԱՆՈՒԿՅԱՆ
ՀԱՍՑԵ	01%.030ԱՕ.373
ՀԱՍՑԵԻ ՀԱՍՑԵ	Ք. ԵՐԵՎԱՆ, ՇԵՆՔԵՐ ԱՎԱՆ 36 Ա.Հ.
ՀԱՏՎԱԾ	ՀԱՎԱՔԱՑՈՒ 2
ՇԱՐՔԻ ՀԱՄԱՐ	202
ՇԱՐՔԻ ՏԵՍԱԿ	ՀՈՂԱՄԱՍԻ ԿԱՌՈՒՑԱՊԱՏՄԱԿԱՆ ՀԱՏԱԿԱԳԾԱՅԻՆ ՊԼԱՆ
ՄԱՍՇՏԱԲ	▽ ±0.000 («Ա» ՁԱ «Ա՚» ՄԱԿԱՐԴԱԿԱՆԻՇՈՎ)
ԹՈՒՂԹԻ ՉԱՓ	A3 (420 x 297) ՄՄ
ԹՈՒՂԹԻ ՔԱՆԱԿ	1

რკ/ბ. მზიდი კონსტრუქციების განლაგების სქემა
▽ +4.500 („ლ" და „რ" ღერძებს შორის)

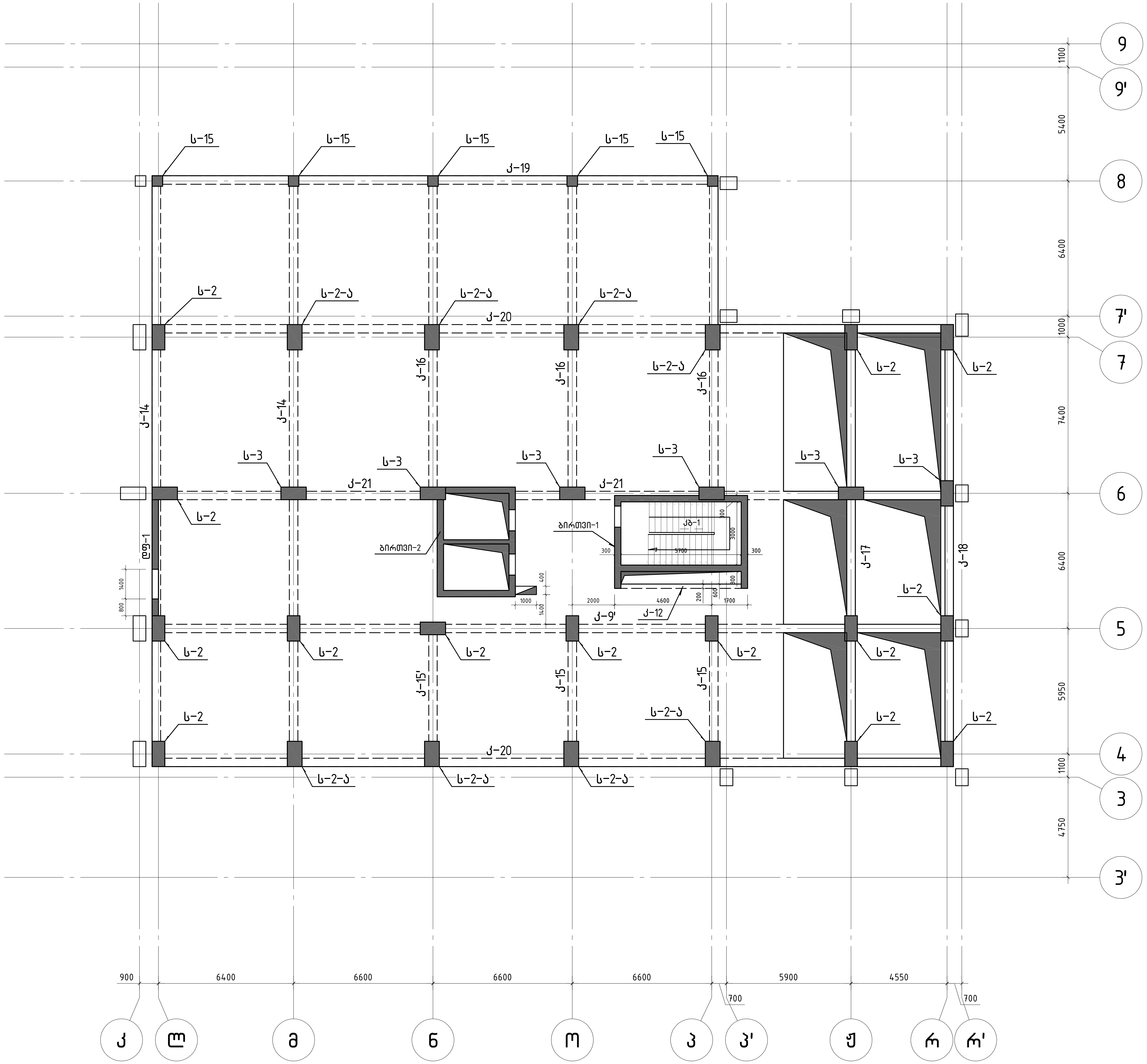

ნახაზზე ნაჩვენები სვეტები, ბირთვები და დიაფრაგმები
განთავსებულია ±0.00 ნიშნულსა და +4.50 ნიშნულს შორის.

შ.პ.ს. „ჯი ენ პი"		ქ. თბილისი. პეტრე ქავთარაძის ქუჩა №22 01.14.03.040.373	
		ბლოკი 2	მუშა პრ.
მთ.კონსტ.	ო.ქვრივიშვილი	რკ/ბ. მზიდი კონსტრუქციების განლაგების სქემა ▽ +4.500 („ლ" და „რ" ღერძებს შორის)	დაკვ
შეასრულა	დ.ჯოგლიძე		ფურც. № 203
შეამოწმა	ო.ქვრივიშვილი	მასშტაბი 1:150 (A2 ფორმატი) / ინვ. №	ფურცლები

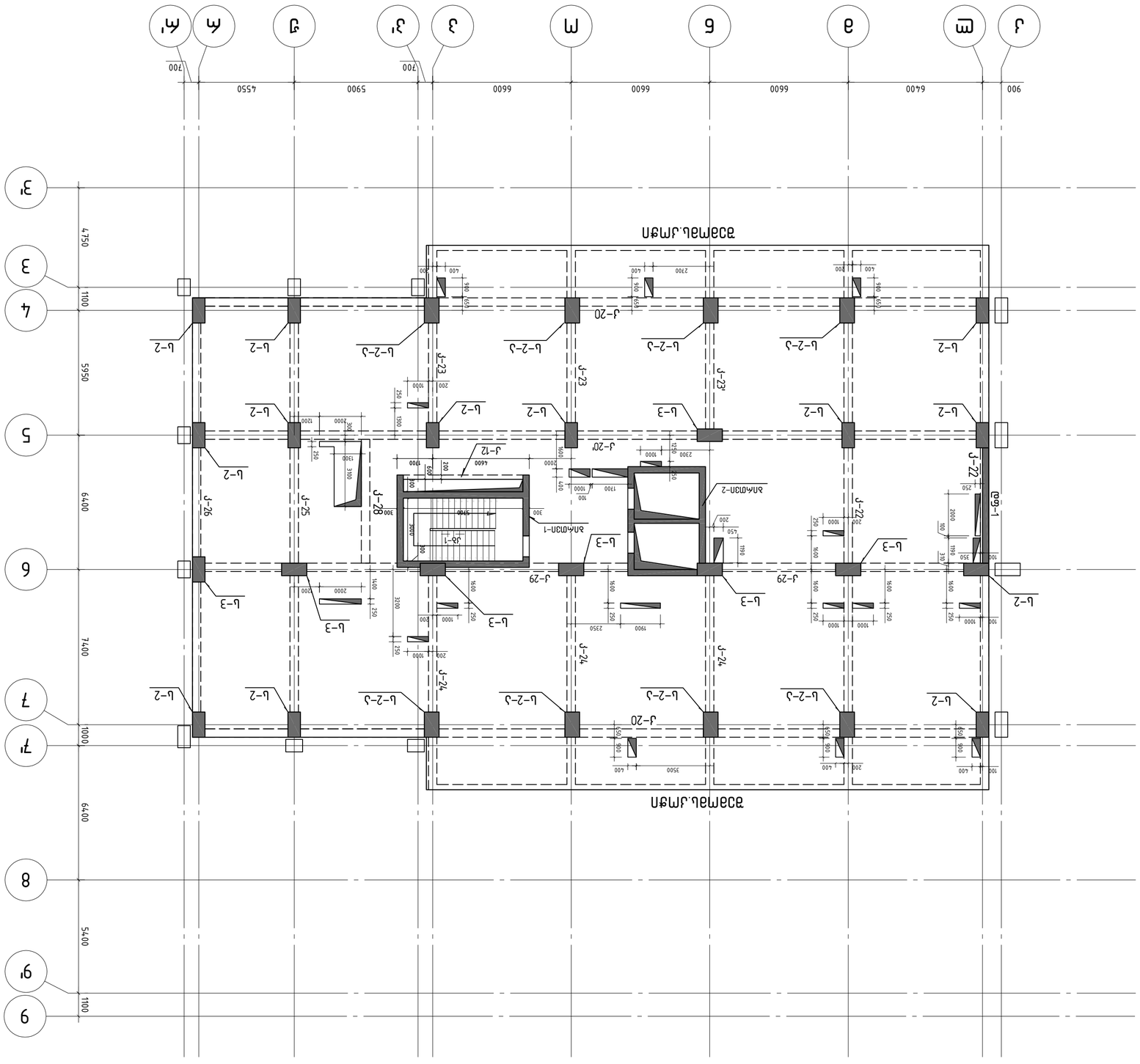
ბეტონის მოსწორება
ბეტონის მოსწორება
ბეტონის მოსწორება

რკ/ბ. მზიდი კონსრტუქციების განლაგების სქემა
▽ +12.100 და +13.100 ("ლ" და "რ" ღერძებს შორის)

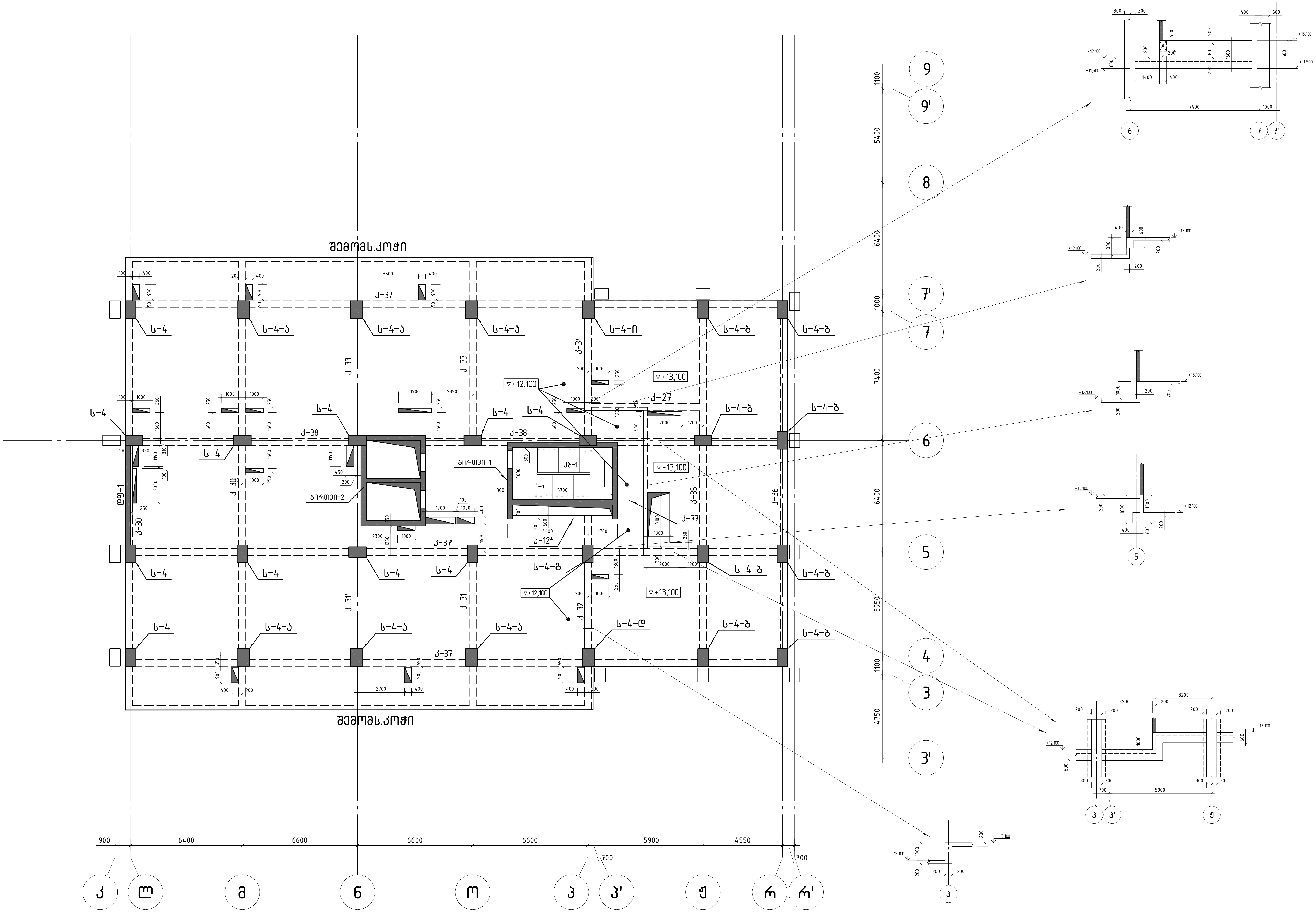

ნახაზზე ნაჩვენები სვეტები, ბირთვები და დიაფრაგმები
განთავსებულია +8.80 ნიშნულსა და +12.10;+13.10 ნიშნულს შორის.

შ.პ.ს. „ჯი ენ პი"	ქ. თბილისი. პეტრე ქავთარაძის ქუჩა №22 01.14.03.040.373	
	ბლოკი 2	მუშა პრ.
მთ.კონსტ. ო.ქვრივიშვილი	რკ/ბ. მზიდი კონსრტუქციების განლაგების სქემა ▽ +12.100 და +13.100 ("ლ" და "რ" ღერძებს შორის)	დაკვ
შეასრულა დ.ჯოგლიძე		ფურც. № 205
შეამოწმა ო.ქვრივიშვილი	მასშტაბი 1:150 (A2 ფორმატი) ინვ. №	ფურცლები

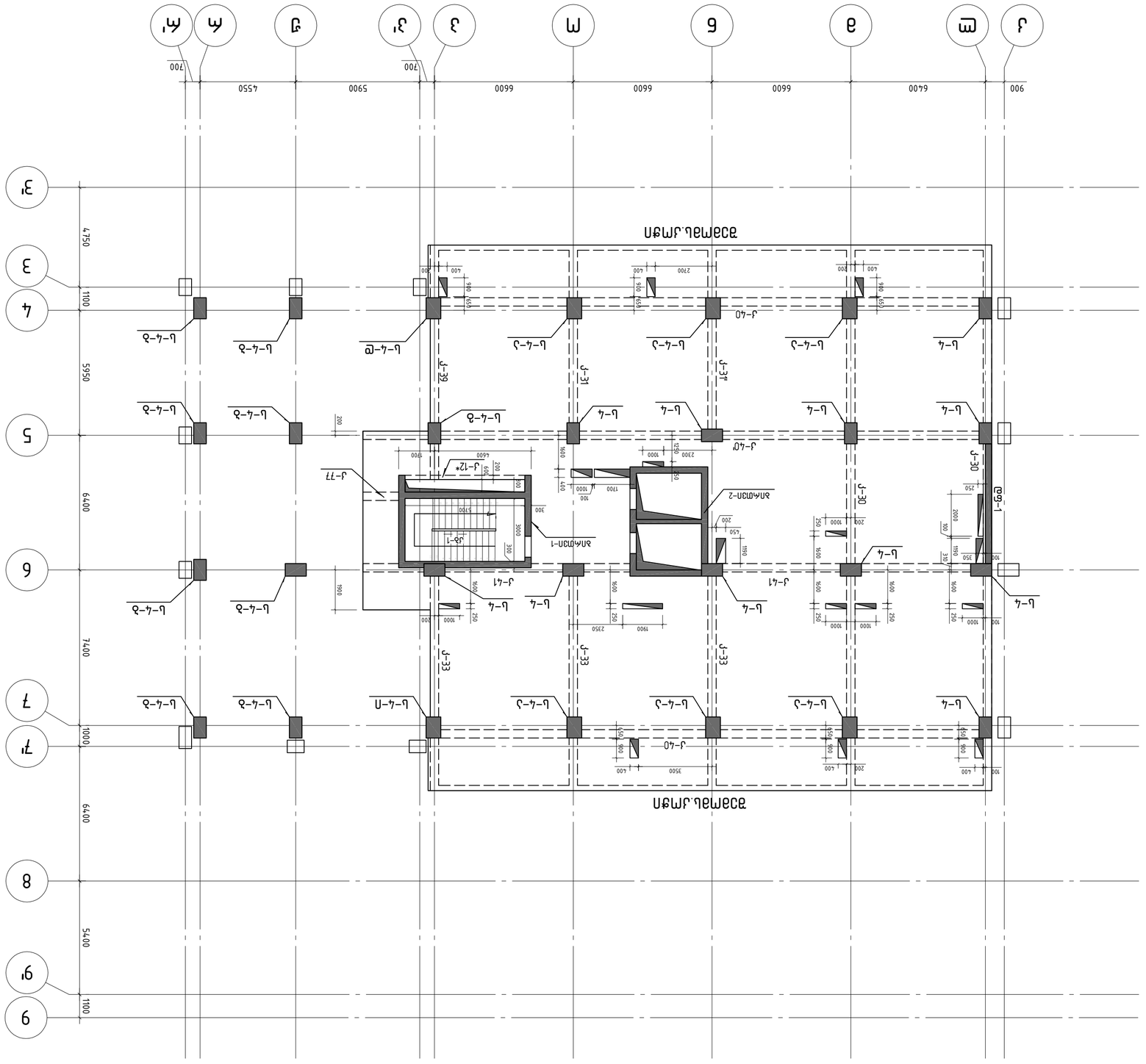

ЄЛЬЬЭЦЭЛЬЬЭЦ ЬЭЗЭЛЬЬЭЦЭЛЬЬЭЦ ЭЛЭЛЭЗЭЛЬЬЭЦ ЭЛЭЛЭЗЭЛЬЬЭЦ ЭЛЭЛЭЗ

ა.ჯ.ა. ბზიდი კომპლექსის მშენებლობა ბაღმასპინძლის მუნიციპალიტეტში, სოფელ ლეღვის ტერიტორიაზე
▽+17.400 და +18.700 (“მ“ და “ა“ ღერძებს შორის მონაკვეთი)

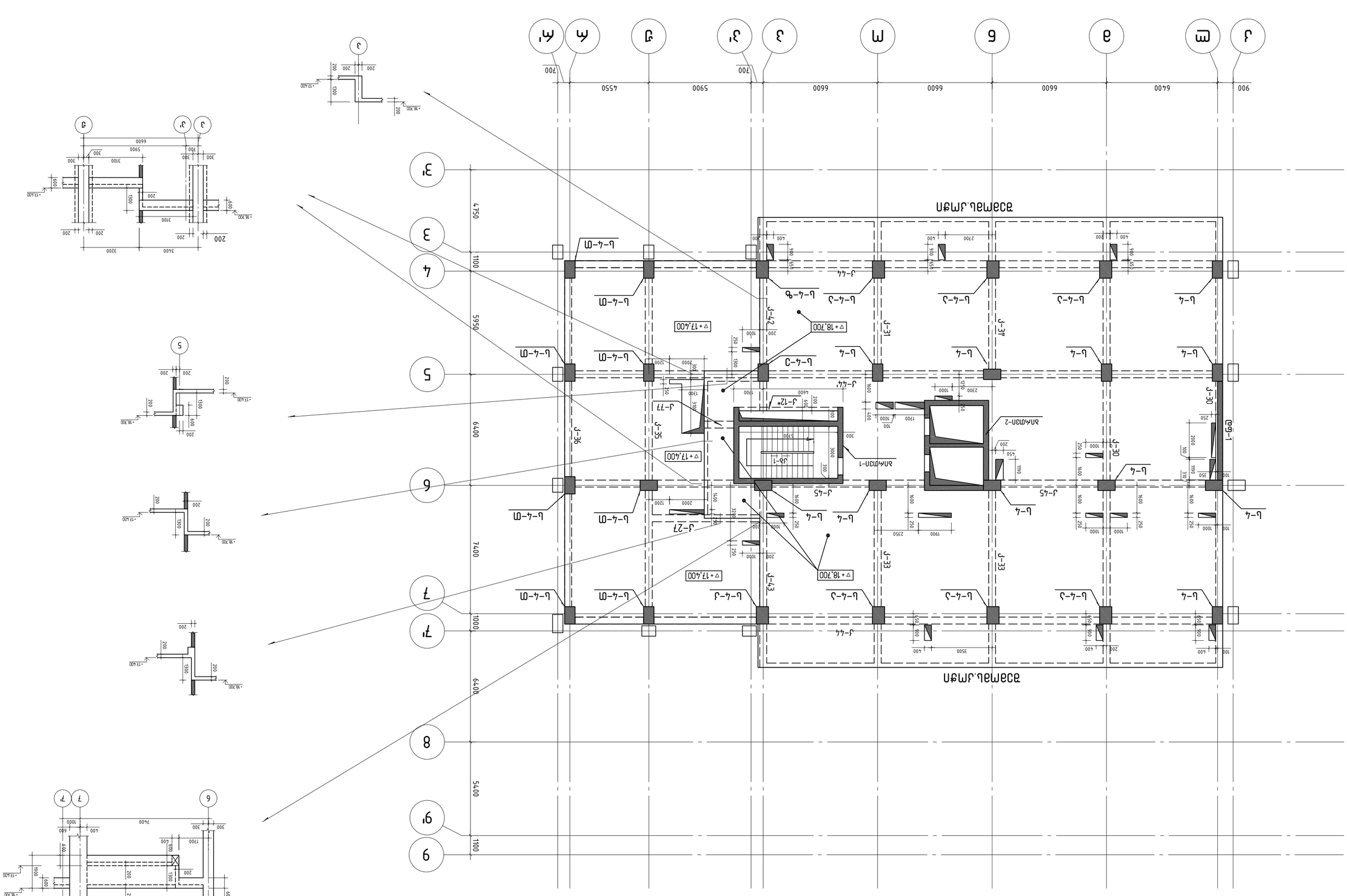

ა.ჯ.ა. ბზიდი კომპლექსის მშენებლობა ბაღმასპინძლის მუნიციპალიტეტში, სოფელ ლეღვის ტერიტორიაზე
▽+17.400 და +18.700 (“მ“ და “ა“ ღერძებს შორის მონაკვეთი)

		შ.პ.ს. „ჯი პი ჯი“	
ელექტრონული ვერსიის ავტორი	ე.ჯოხაძე	01.10.2020	1
ტექნიკური ზედამხედველი	ო.ქანთარია		
ავტორი	ო.ქანთარია		

ობიექტის დასახელება	ბზიდი 2
ნახაზის დასახელება	ა.ჯ.ა. ბზიდის კომპლექსის მშენებლობა ბაღმასპინძლის მუნიციპალიტეტში, სოფელ ლეღვის ტერიტორიაზე (“მ“ და “ა“ ღერძებს შორის მონაკვეთი) ▽+17.400 და +18.700
ნახაზის №	207
ფორმატი	A2 (420 x 594მმ) 1:50
ფურცელი №	1
ფურცლების რაოდენობა	1

ნახაზები გადაეცა შპს „ბზიდი“-ს წარმომადგენელს

ค.ส/อ. อขกตก ภาดเนดูงนาวนาลน ธงยตมงงงลน ษงภาย

▽ +22.000 ("ต" ดง "ค" ตวคงงน ลงงงน)

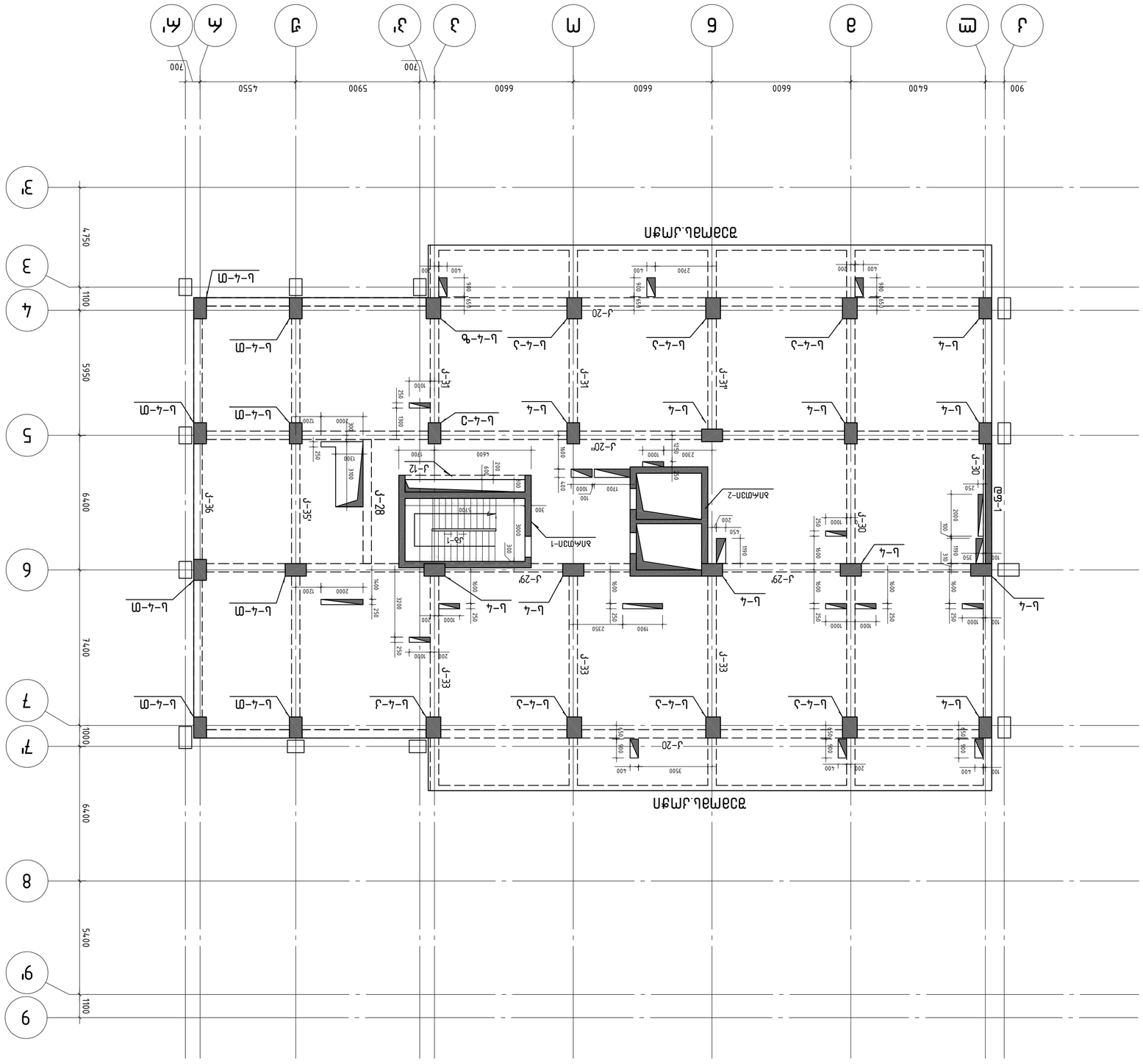
ยอดพื้นชั้นที่ 2
+17.40;+18.70 ถึง +22.00 ตามรูปแบบ ดง ตามรูปแสดง, ยกเว้นระบุเป็นอย่างอื่น
ระดับพื้นชั้นที่ 2 ดง ตามรูปแสดง ถึง ระดับพื้นชั้นที่ 3
ระดับพื้นชั้นที่ 3
J-20
J-20'
J-29'
J-30
J-30'
J-31
J-31'
J-31"
J-33
J-33'
J-35'
J-36
J-12
J-28
J-1
ลิฟต์โดยสาร-1
ลิฟต์โดยสาร-2
Cg-1
L-4
L-4-ง
L-4-จ
L-4-ฉ
L-4-ช
L-4-ซ
L-4-ฌ
L-4-ญ
900
6400
6600
6600
6600
5900
4550
700
700
1100
5950
6400
7400
6400
5400
1100
1000
1100
4750
1100
1000
1100
1100
1100

რკ/ბ. მზიდი კონსრტუქციების განლაგების სქემა
▽ +25.300 ("ლ" და "რ" ღერძებს შორის)

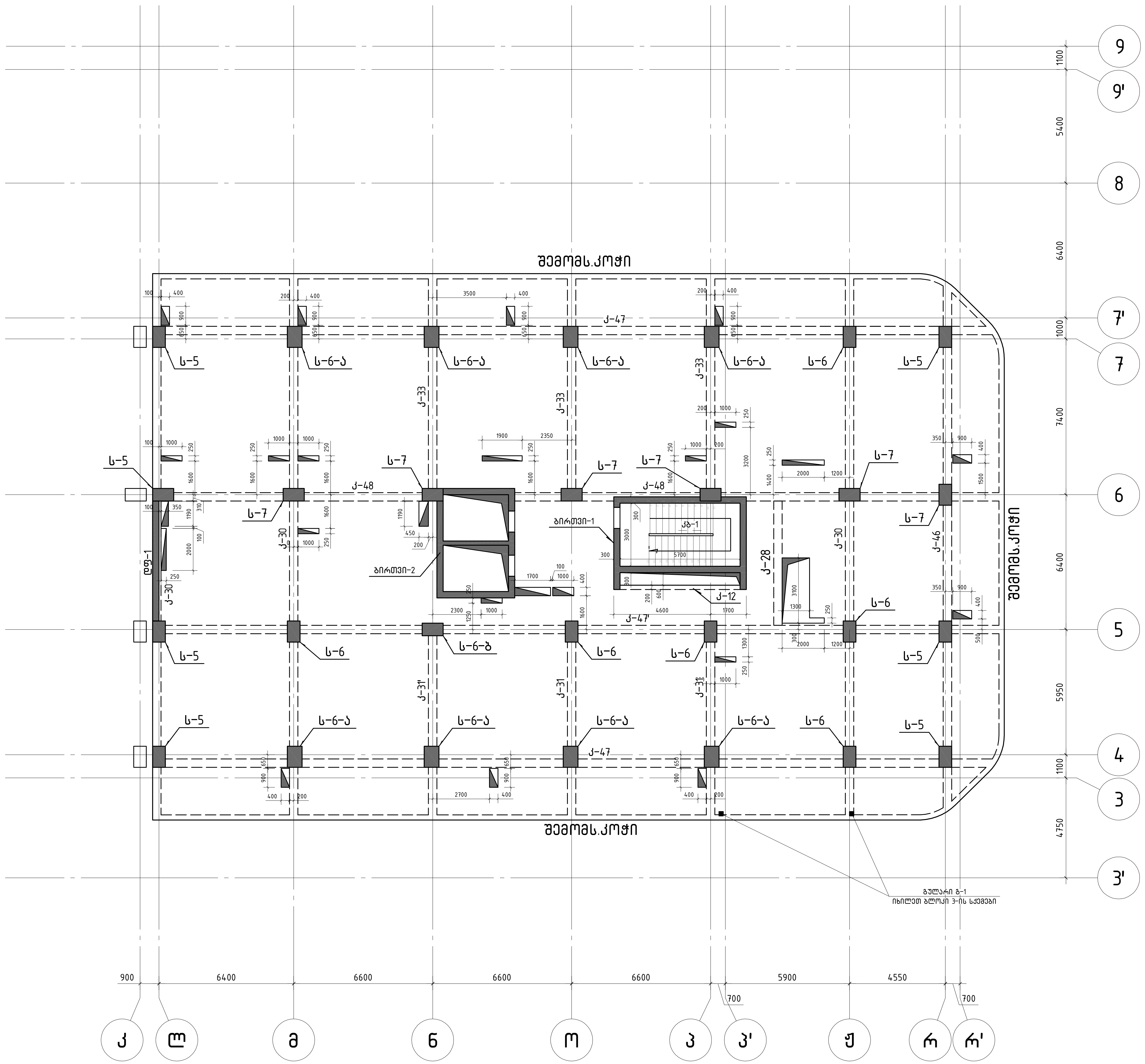

ნახაზზე ნაჩვენები სვეტები, ბირთვები და დიაფრაგმები
განთავსებულია +22.00 ნიშნულსა და +25.30 ნიშნულს შორის.

GNP შ.პ.ს. „ჯი ენ პი"			ქ. თბილისი. პეტრე ქავთარაძის ქუჩა №22 01.14.03.040.373	
			ბლოკი 2	მუშა პრ.
მთ.კონსტ.	ო.ქვრივიშვილი		რკ/ბ. მზიდი კონსრტუქციების განლაგების სქემა ▽ +25.300 ("ლ" და "რ" ღერძებს შორის)	დაკვ
შეასრულა	დ.ჯოგლიძე			ფურც. № 209
შეამოწმა	ო.ქვრივიშვილი		მასშტაბი 1: 150 (A2 ფორმატი) ინვ. №	ფურცლები

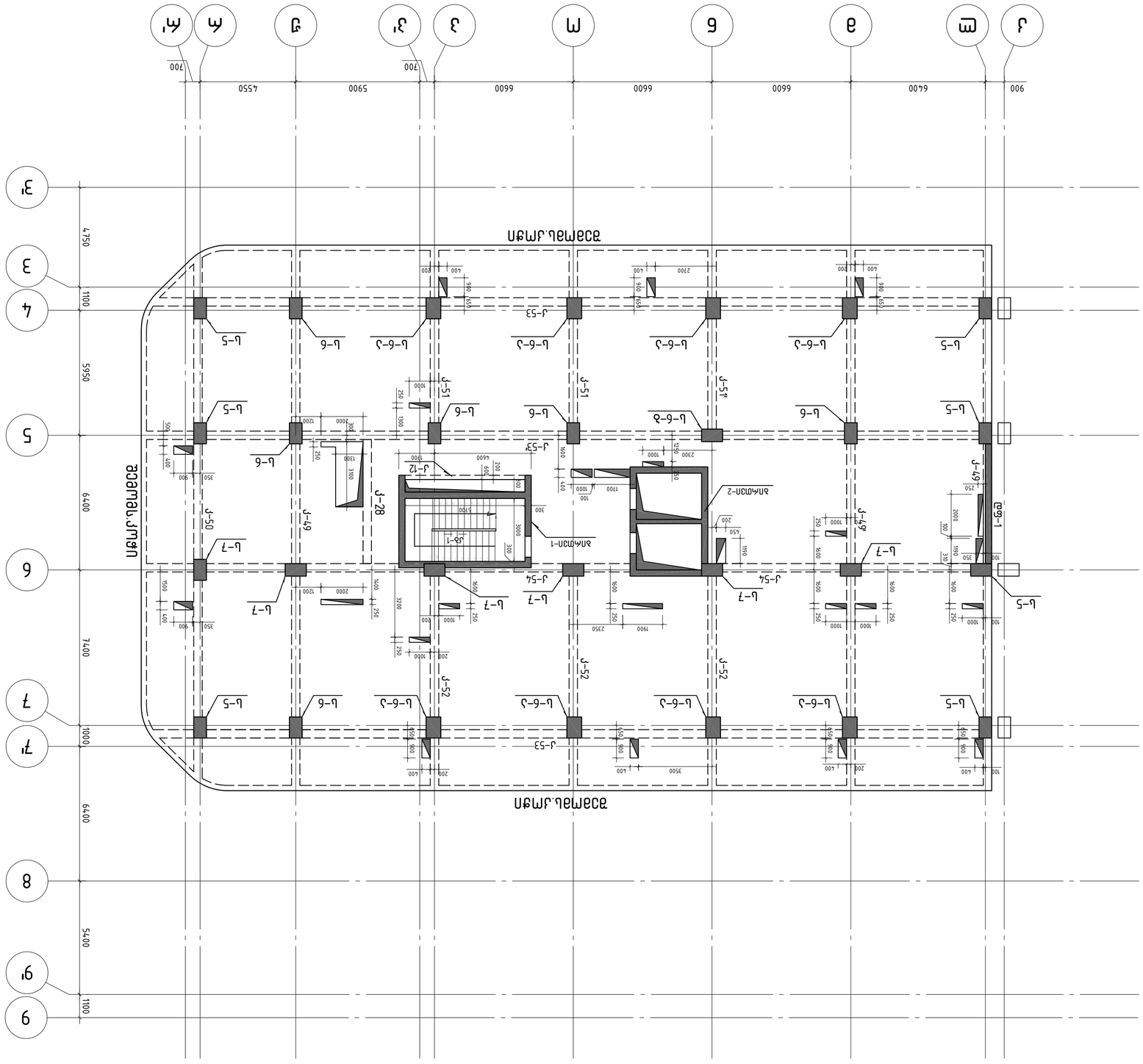

Б1.КЖ.ВОВ Блок 1. Этажи 1-2. Монолитные железобетонные конструкции. Архитектурно-строительные решения. Изм. Кол.уч. Лист № док. Подпись Дата

Фрагмент монолитных железобетонных конструкций. Отм. +28.600 ("Г" по "А" - "Ж", "Ж'" - "К'")

ГИП	Гуляев			
Н.контр.	Гуляев			
Разраб.	Гуляев			
Стадия	Лист	Листов		
Р	1	1		

ООО "ПИК-Регион"

Блок 1. Этажи 1-2

Монолитные железобетонные конструкции. Архитектурно-строительные решения

Фрагмент монолитных железобетонных конструкций. Отм. +28.600 ("Г" по "А" - "Ж", "Ж'" - "К'")

Б1.КЖ.ВОВ

Инв. № подл. | Подпись и дата | Взам. инв. №

Копирование и использование без разрешения ООО "ПИК-Регион" запрещено

Формат А1 (594х841)

რკ/ბ. მზიდი კონსრტუქციების განლაგების სქემა
▽ +31.900 ("ლ" და "რ" ღერძებს შორის)

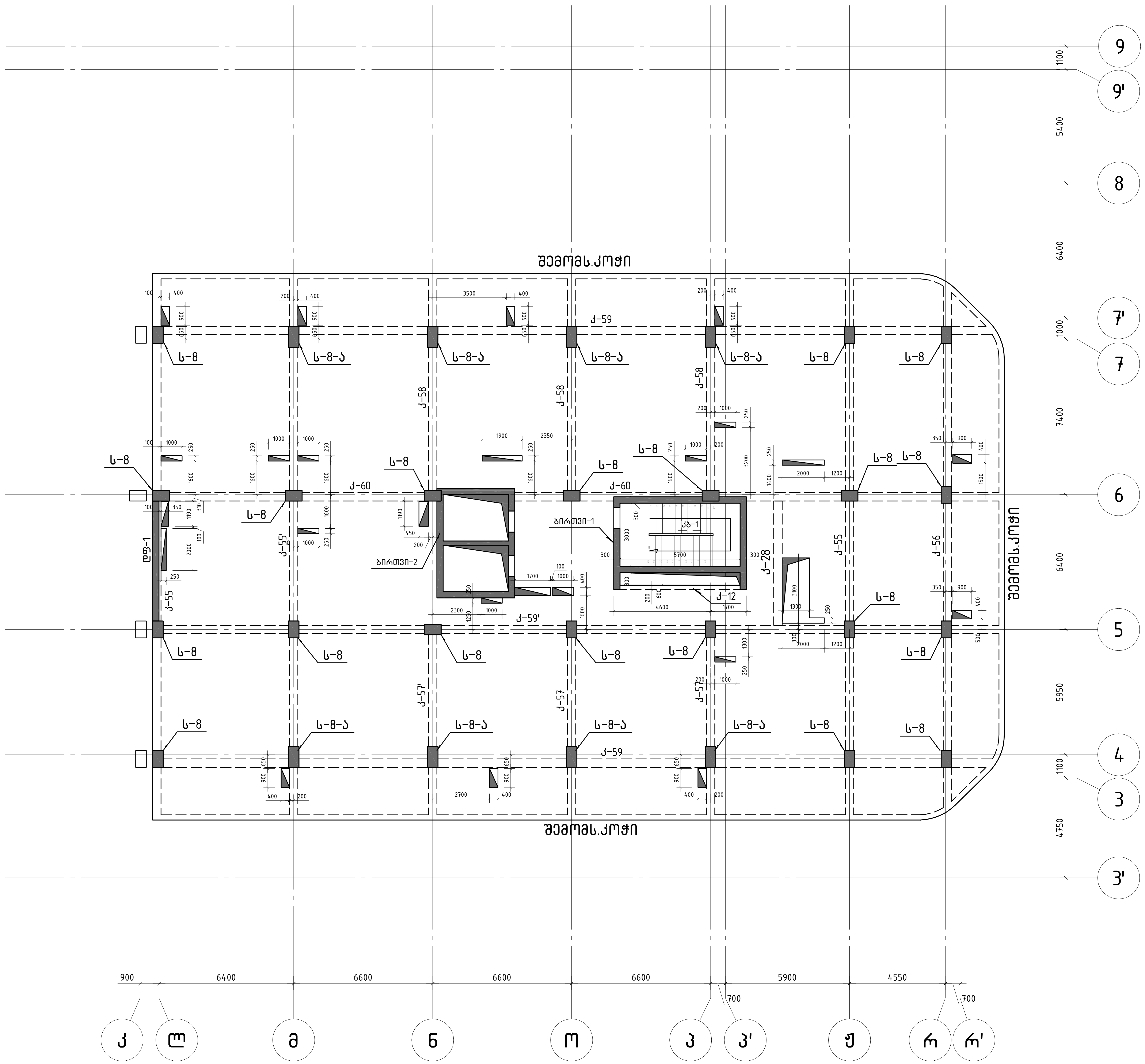

ნახაზზე ნაჩვენები სვეტები, ბირთვები და დიაფრაგმები
განთავსებულია +28.60 ნიშნულსა და +31.90 ნიშნულს შორის.

შ.პ.ს. „ჯი ენ პი"			ქ. თბილისი. პეტრე ქავთარაძის ქუჩა №22 01.14.03.040.373	
			ბლოკი 2	მუშა პრ.
მთ.კონსტ.	ო.ქვრივიშვილი		რკ/ბ. მზიდი კონსრტუქციების განლაგების სქემა ▽ +31.900 ("ლ" და "რ" ღერძებს შორის)	დაკვ
შეასრულა	დ.ჯოგლიძე			ფურც. № 211
შეამოწმა	ო.ქვრივიშვილი		მასშტაბი 1: 150 (A2 ფორმატი) ინვ. №	ფურცლები

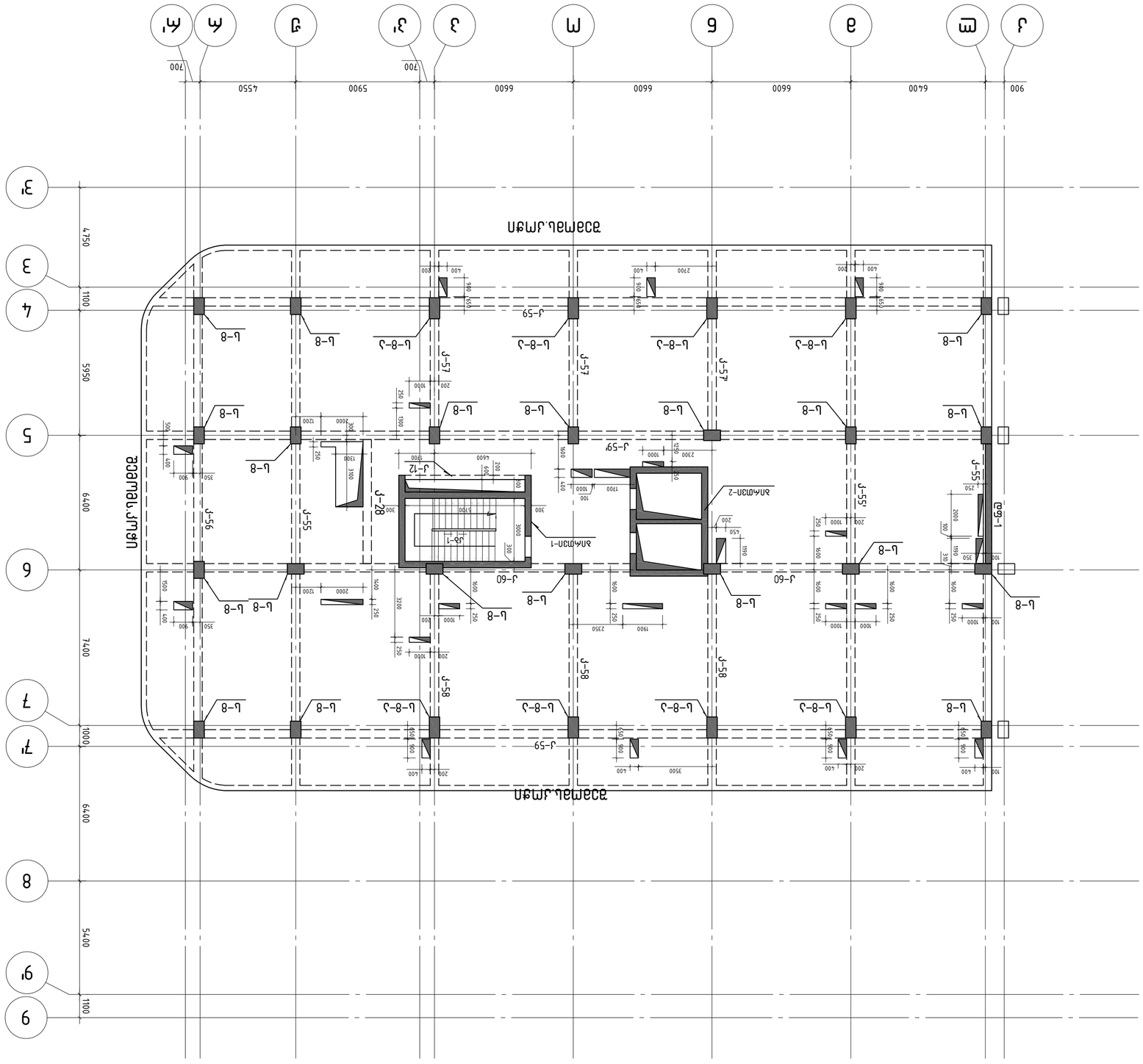

ИЗОМЕТРИЧЕН ДЪРВЕСИНЕН ВЪЗЕЛ ЛЕПЕНОСЛОЕСТЕН ГРЕДОРЕН ТРЕТИ ЕТАЖ
▽ +35.200 ("Е" ОС "А" РАЗДЕЛЕН ЗИДАРИЯ)

ГЕОПРОЕКТ ЕООД
ул. "Ангел Кънчев" 26, гр. Пловдив
тел.: 032/ 63 44 44, факс: 032/ 63 44 45

ЗАСТРОЕНА ЛИНИЯ ПРИ ОС "А" +31.90 ЗАВИШЕНА ЛИНИЯ ПРИ ОС +35.20 ЗАВИШЕНА ЛИНИЯ ЗИДАРИЯ.
ЗАСТРОЕНА ЛИНИЯ ПРИ ОС "Ж", ЗИДАРИЯ ПРИ ОС "Ж'", ЗАВИШЕНА ЛИНИЯ ПРИ ОС "Ф" +35.20

ИЗГОТВИЛ:	инж. Ивайло Стоянов		
ПРОВЕРИЛ:	инж. Ивайло Стоянов		
ОДОБРИЛ:	инж. Ивайло Стоянов		
ГЛ. ПРОЕКТАНТ:	инж. Ивайло Стоянов		

ОБЕКТ:	ЖИЛИЩНА СГРАДА С ОБЩЕСТВЕНО ОБСЛУЖВАНЕ И ПОДЗЕМЕН ПАРКИНГ
ЗАСТРОЕН ИМОТ:	ПАРЦЕЛ 1, ЗАСТРОЕН ИМОТ ПЛАН ЗА ОБЩЕСТВЕНО ОБСЛУЖВАНЕ, ЖИЛИЩНА СГРАДА С ПОДЗЕМЕН ПАРКИНГ, ПЛАН ЗА ВЕРТИКАЛНА ПЛАНИРОВКА, ПЛАН ЗА ВЪНШНО ОЗЕЛЕНЯВАНЕ, ПЛАН ЗА ВЪНШНО ОСВЕТЛЕНИЕ, ПЛАН ЗА ОБЩА ИНФРАСТРУКТУРА, ПЛАН ЗА ВЪНШНИ ВОДОПРОВОДНИ МРЕЖИ И ПРИСЪОЕДИНЯВАНЕ, ПЛАН ЗА ВЪНШНИ КАНАЛИЗАЦИОННИ МРЕЖИ И ПРИСЪОЕДИНЯВАНЕ, ПЛАН ЗА ВЪНШНИ ЕЛЕКТРОСНАБДИТЕЛНИ МРЕЖИ И ПРИСЪОЕДИНЯВАНЕ, ПЛАН ЗА ВЪНШНИ ТЕЛЕКОМУНИКАЦИОННИ МРЕЖИ И ПРИСЪОЕДИНЯВАНЕ, ПЛАН ЗА ОРГАНИЗАЦИЯ НА ДВИЖЕНИЕТО
ЗАСТРОЕН ИМОТ:	ПЛАН ЗА ОРГАНИЗАЦИЯ НА ДВИЖЕНИЕТО
ЗАСТРОЕНА ЛИНИЯ:	ЗАСТРОЕНА ЛИНИЯ ПРИ ОС "А" +31.90 ЗАВИШЕНА ЛИНИЯ ПРИ ОС +35.20 ЗАВИШЕНА ЛИНИЯ ЗИДАРИЯ. ЗАСТРОЕНА ЛИНИЯ ПРИ ОС "Ж", ЗИДАРИЯ ПРИ ОС "Ж'", ЗАВИШЕНА ЛИНИЯ ПРИ ОС "Ф" +35.20
ЗАСТРОЕНА ЛИНИЯ:	ИЗОМЕТРИЧЕН ДЪРВЕСИНЕН ВЪЗЕЛ ЛЕПЕНОСЛОЕСТЕН ГРЕДОРЕН ТРЕТИ ЕТАЖ ▽ +35.200 ("Е" ОС "А" РАЗДЕЛЕН ЗИДАРИЯ)
ЗАСТРОЕНА ЛИНИЯ:	М 1:50 (А2 ФОРМАТ)

ДЪРВЕСИНА	ГЛАВЕН ИНЖЕНЕР ПРОЕКТ		
ЕЛЕКТРО	ЕЛ. ЗАХРАНВАНЕ И ОСВЕТЛЕНИЕ		
ВиК	ВЪТРЕШНИ ВОДОПРОВОДНИ И КАНАЛИЗАЦИОННИ ИНСТАЛАЦИИ		
ОВК	ОТОПЛЕНИЕ, ВЕНТИЛАЦИЯ И КЛИМАТИЗАЦИЯ		
ПБ	ПРОТИВОПОЖАРНА БЕЗОПАСНОСТ		
ПУСО	ПЛАН ЗА УПРАВЛЕНИЕ НА СТРОИТЕЛНИТЕ ОТПАДЪЦИ И ОПАКОВКИТЕ		
ПБЗ	ПЛАН ЗА БЕЗОПАСНОСТ И ЗДРАВЕ ПРИ СТРОИТЕЛСТВО		

ИЗПЪЛНИТЕЛ:			
ВЪЗЛОЖИТЕЛ:			
ПРОЕКТАНТ:	ГЕОПРОЕКТ ЕООД, ул. "Ангел Кънчев" 26, гр. Пловдив, тел.: 032/ 63 44 44, факс: 032/ 63 44 45		

ОБЕКТ:	ЖИЛИЩНА СГРАДА С ОБЩЕСТВЕНО ОБСЛУЖВАНЕ И ПОДЗЕМЕН ПАРКИНГ №22		
	01%030403?3		
ЧАСТ:	ДЪРВЕСИНА 2		
ФАЗА:	ДЕТАЙЛНА ДЪРВЕСИНА ВЪЗЕЛ ЛЕПЕНОСЛОЕСТЕН ГРЕДОРЕН ТРЕТИ ЕТАЖ		
ЧЕРТЕЖ №:	212		
ЗАПОВЕД №:			

რკ/ბ. მზიდი კონსრტუქციების განლაგების სქემა
▽ +38.500 ("ლ" და "რ" ღერძებს შორის)

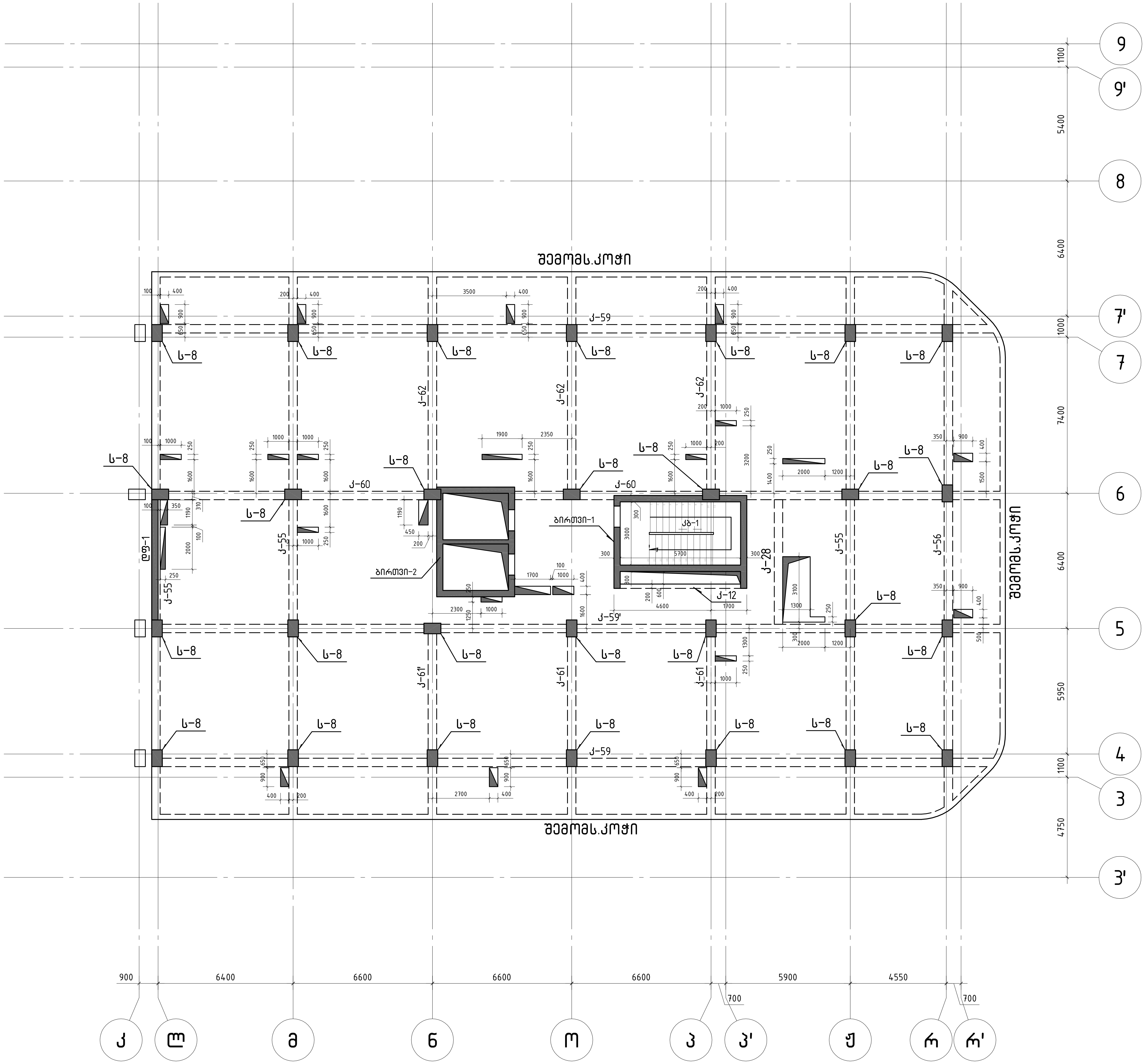

ნახაზზე ნაჩვენები სვეტები, ბირთვები და დიაფრაგმები
განთავსებულია +35.20 ნიშნულსა და +38.50 ნიშნულს შორის.

შ.პ.ს. „ჯი ენ პი"			ქ. თბილისი, პეტრე ქავთარაძის ქუჩა №22 01.14.03.040.373	
			ბლოკი 2	მუშა პრ.
მთ.კონსტ.	ო.ქვრივიშვილი		რკ/ბ. მზიდი კონსრტუქციების განლაგების სქემა ▽ +38.500 ("ლ" და "რ" ღერძებს შორის)	დაკვ
შეასრულა	დ.ჯოგლიძე			ფურც. № 213
შეამოწმა	ო.ქვრივიშვილი		მასშტაბი 1:150 (A2 ფორმატი) ინვ. №	ფურცლები

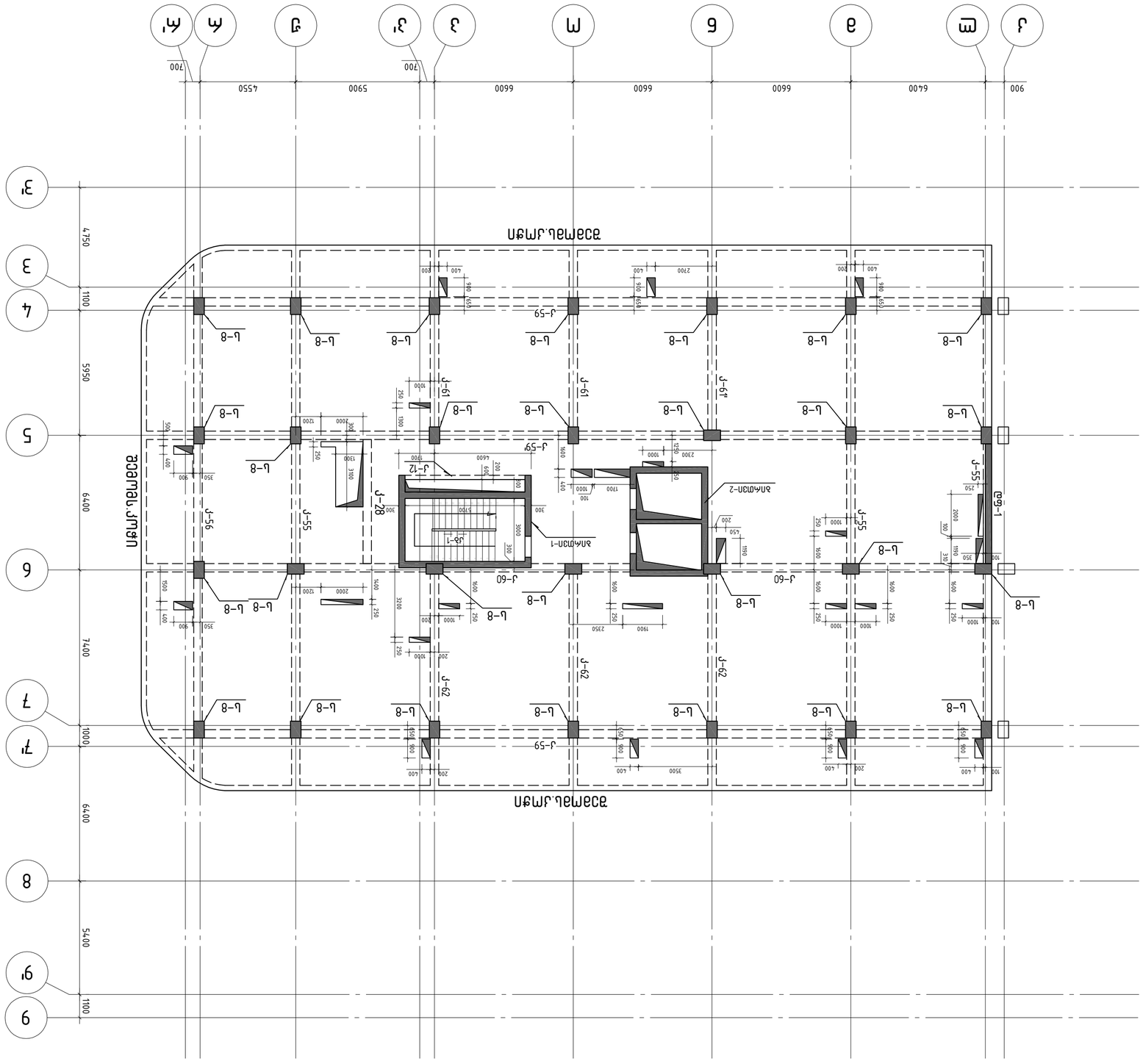

Δ +41.800 ("Ш" ВЗ "А" РЭАДАЛЬ ЗЯМАЛЬ)
АЛЭ. ЭЪЧПЯ ЬЭЛЭЯАЛЭЯЭЯЭЯ ЬЭЯЭЯЭЯ

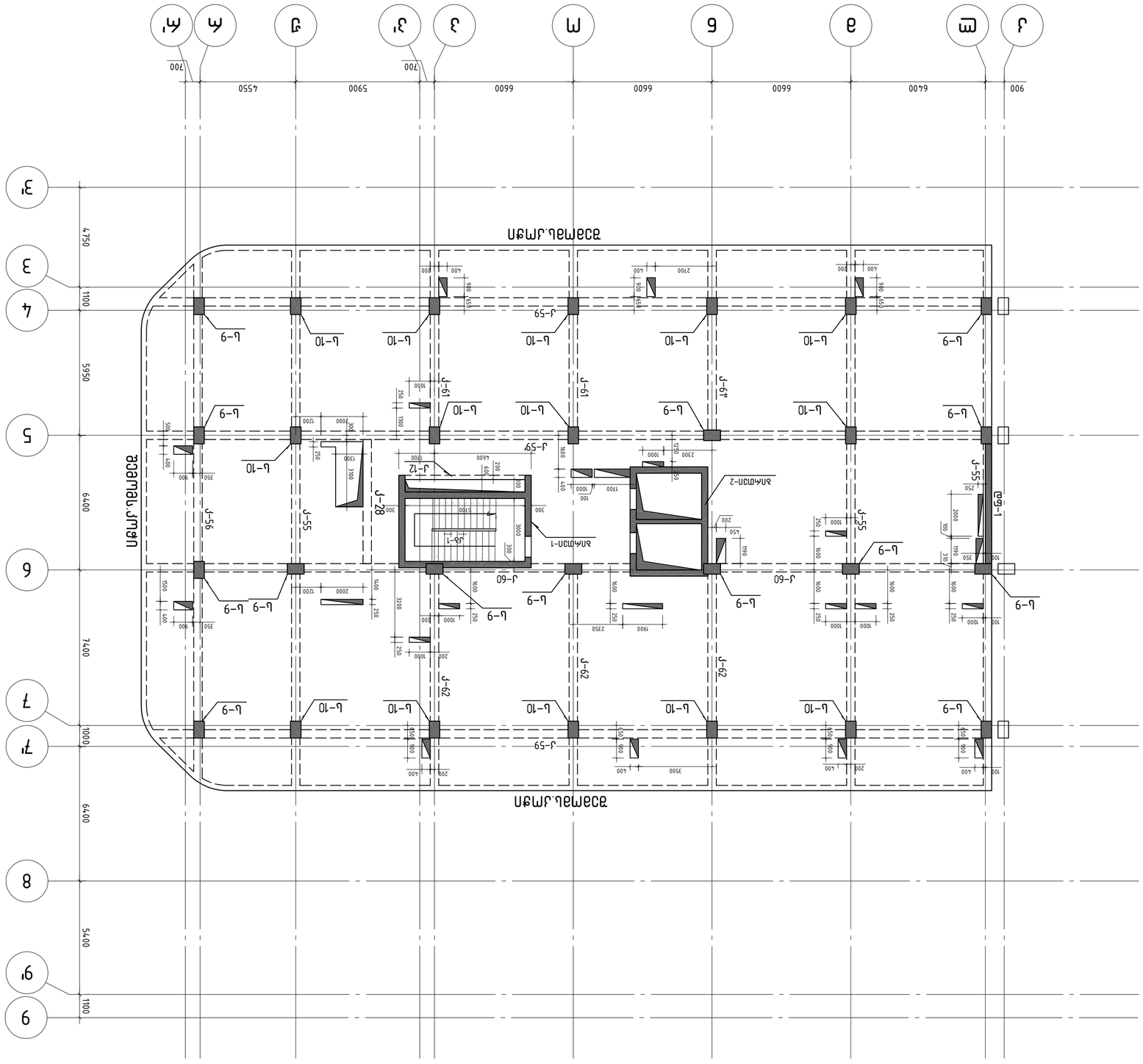
ж.д. зһпвп лмбцмбзпцпзпцпзпцп

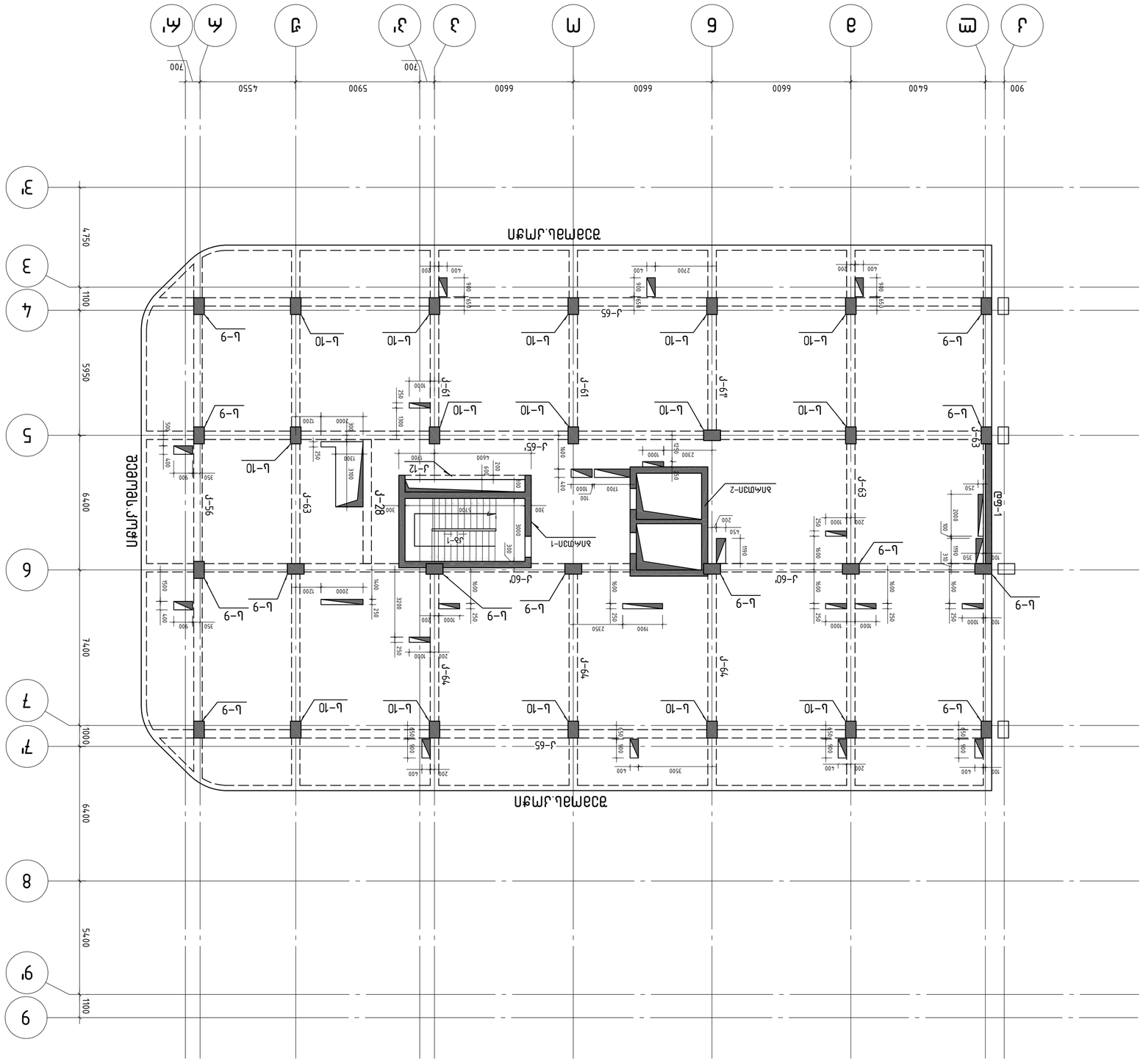
ЗЭЭМЭЬ.ЈМЭП
ЗЭЭМЭЬ.ЈМЭП
ЗЭЭМЭЬ.ЈМЭП

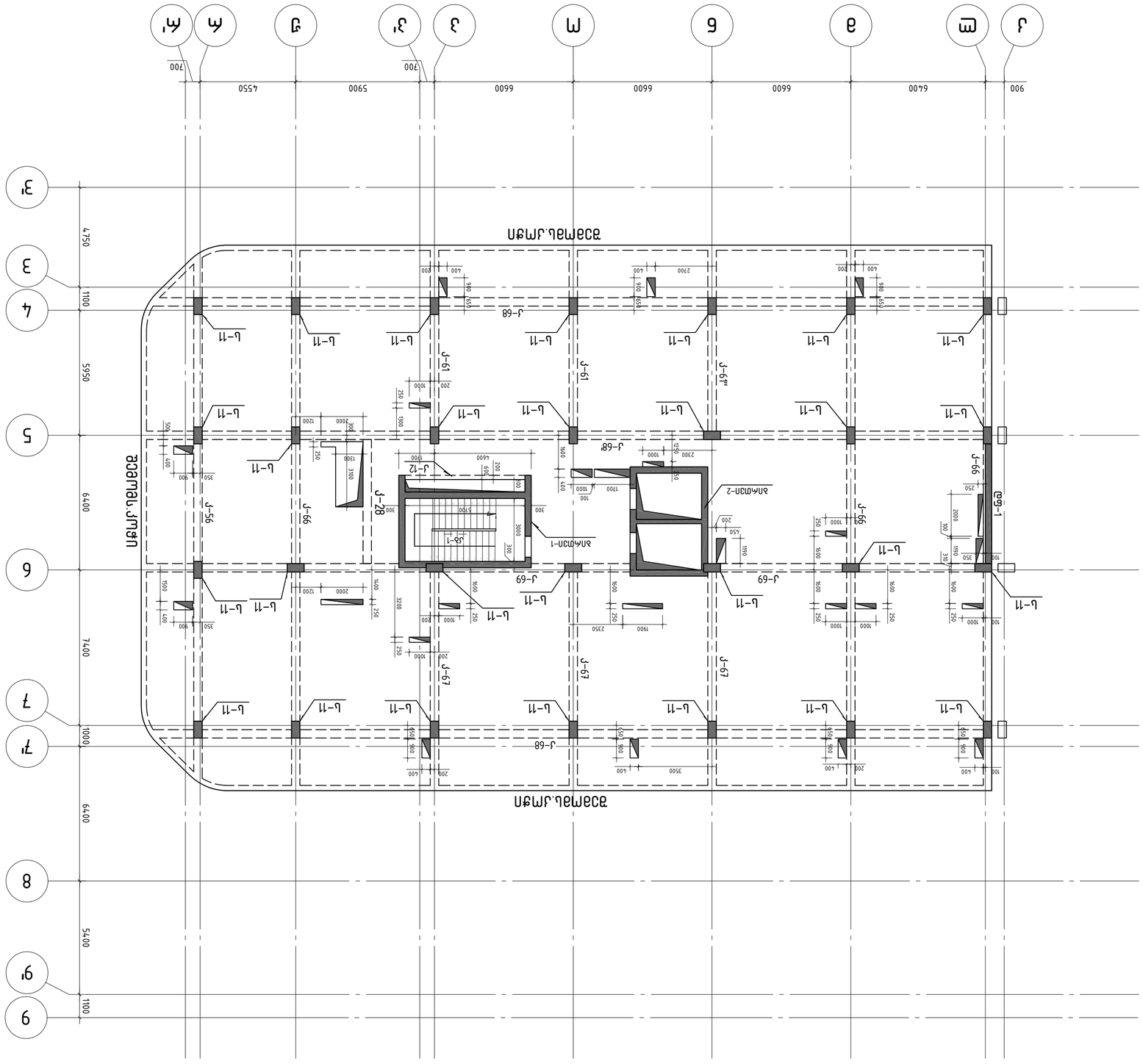

АЈЭ. ЭЪПЭП ЈМЬЬЭЅЭЅЈЭЬЬЭЅЭЬЬ ЬЭЅЭЭЭЅЭЭ

რკ/ბ. მზიდი კონსრტუქციების განლაგების სქემა
▽ +55.000 (“ლ“ და “რ“ ღერძებს შორის)

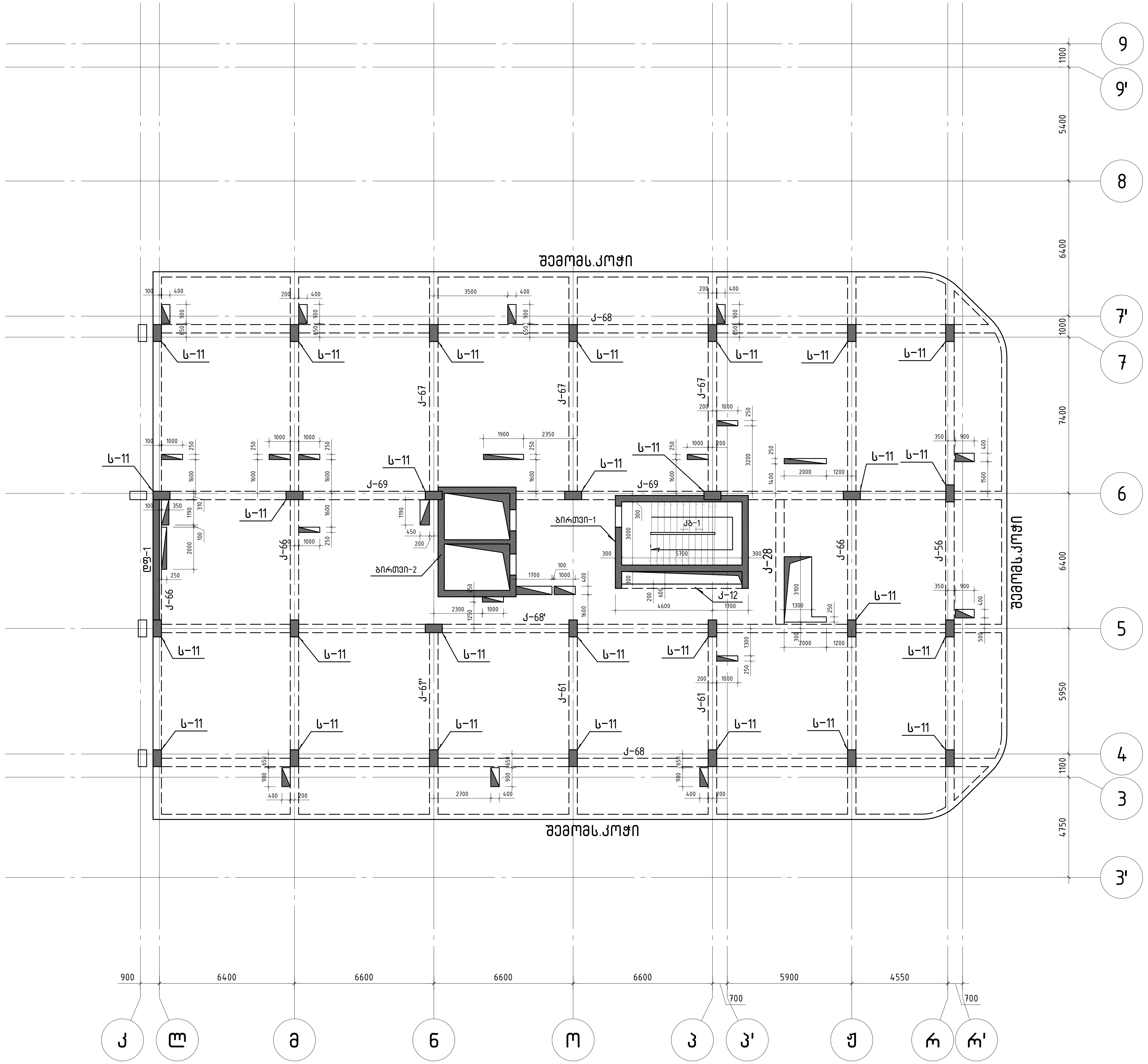

ნახაზზე ნაჩვენები სვეტები, ბირთვები და დიაფრაგმები
განთავსებულია +51.70 ნიშნულსა და +55.00 ნიშნულს შორის.

GNP შ.პ.ს. „ჯი ენ პი“			ქ. თბილისი. პეტრე ქავთარაძის ქუჩა №22 01.14.03.040.373	
			ბლოკი 2	მუშა პრ.
მთ.კონსტ.	ო.ქვრივიშვილი		რკ/ბ. მზიდი კონსრტუქციების განლაგების სქემა ▽ +55.000 (“ლ“ და “რ“ ღერძებს შორის)	დაკვ
შეასრულა	დ.ჯოგლიძე			ფურც. № 218
შეამოწმა	ო.ქვრივიშვილი		მასშტაბი 1: 150 (A2 ფორმატი) | ინვ. №	ფურცლები

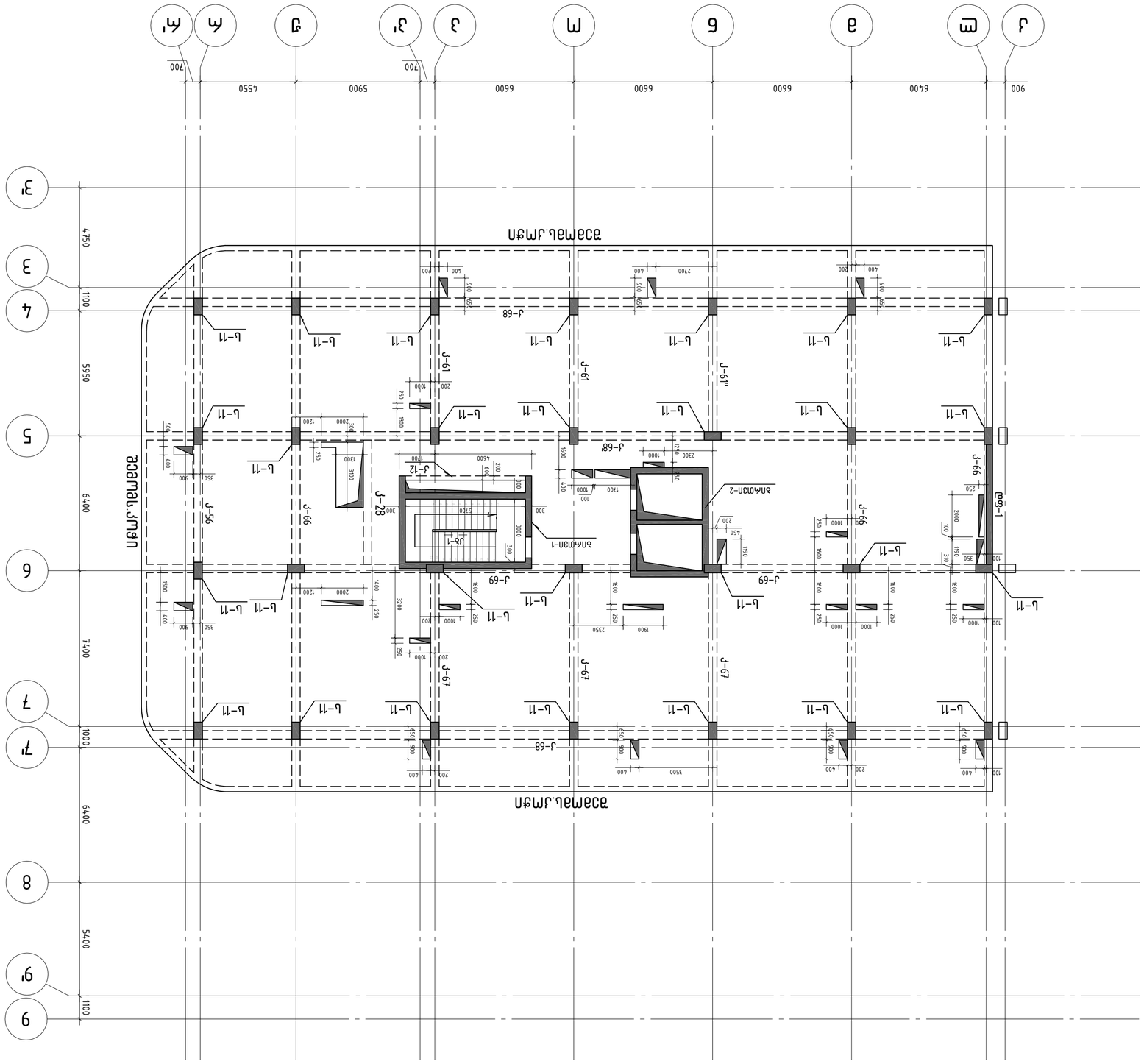

ЗЭЭМЭЬ.ЈМЭП ЭЭ ЭЭЈЭЭЬЭЭЭ

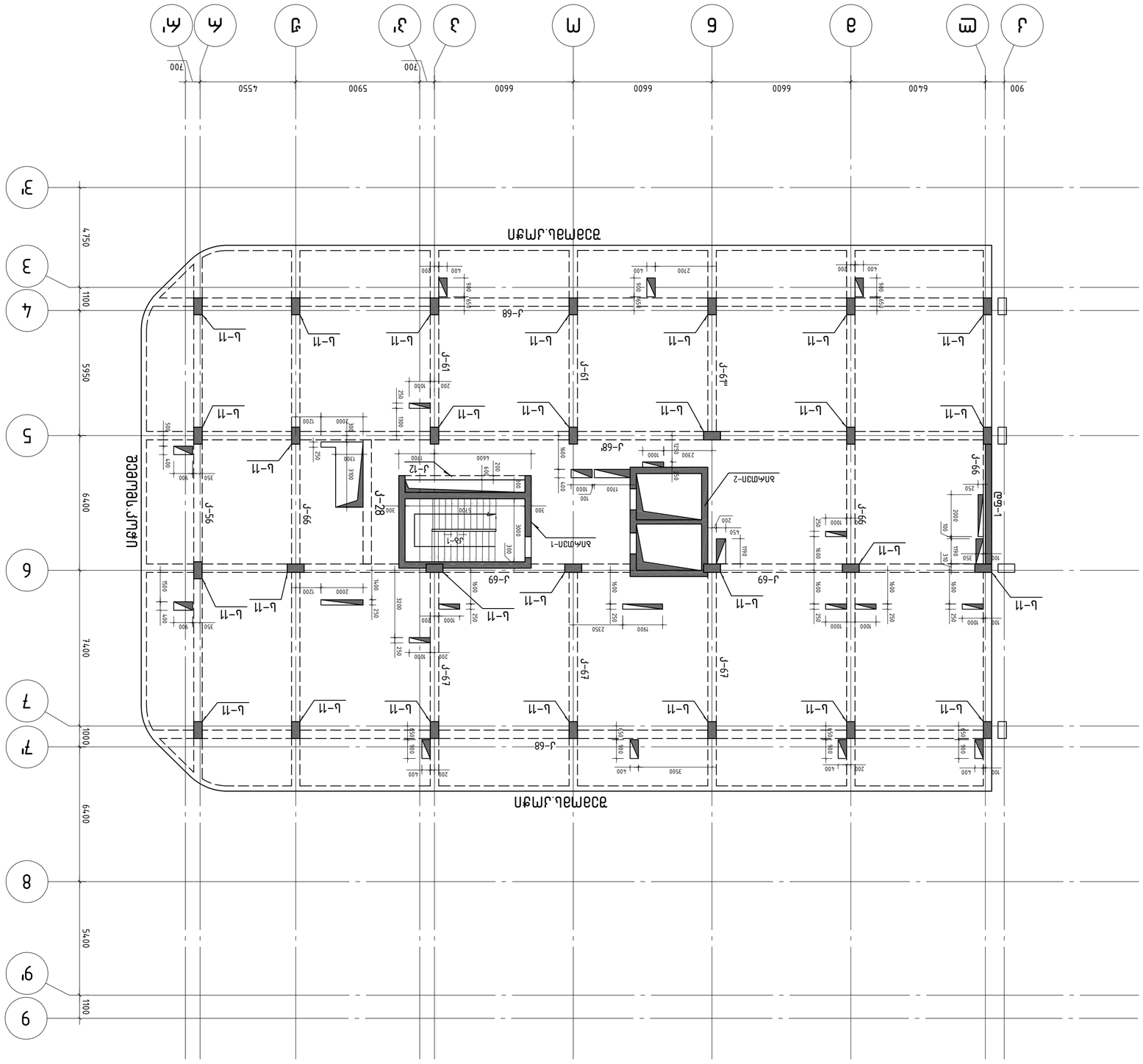

ФАЗ. Этап проектирования. Архитектурные решения

▽ +61.600 ("М" ось "Ж" подвал этажа)

Блок 1 секции 1 с подземной автостоянкой и встроенными помещениями общественного назначения, административными помещениями и помещениями для хранения автомобилей. Корректировка.
Блок 2 секции 2 с подземной автостоянкой и встроенными помещениями общественного назначения, административными помещениями и помещениями для хранения автомобилей.

ГИП	Ф.И.О.	подпись	дата
Разработал	Ф.И.О.		
Н.контр.	Ф.И.О.		

Изм.	Кол.уч.	Лист	№ док.

ООО "Проектная организация"
г. Москва, ул. Ленинская слобода, д.26, оф.22
тел. (495) 123-45-67

Блок 2

Стадия | Лист | Листов
Р | 1 | 1

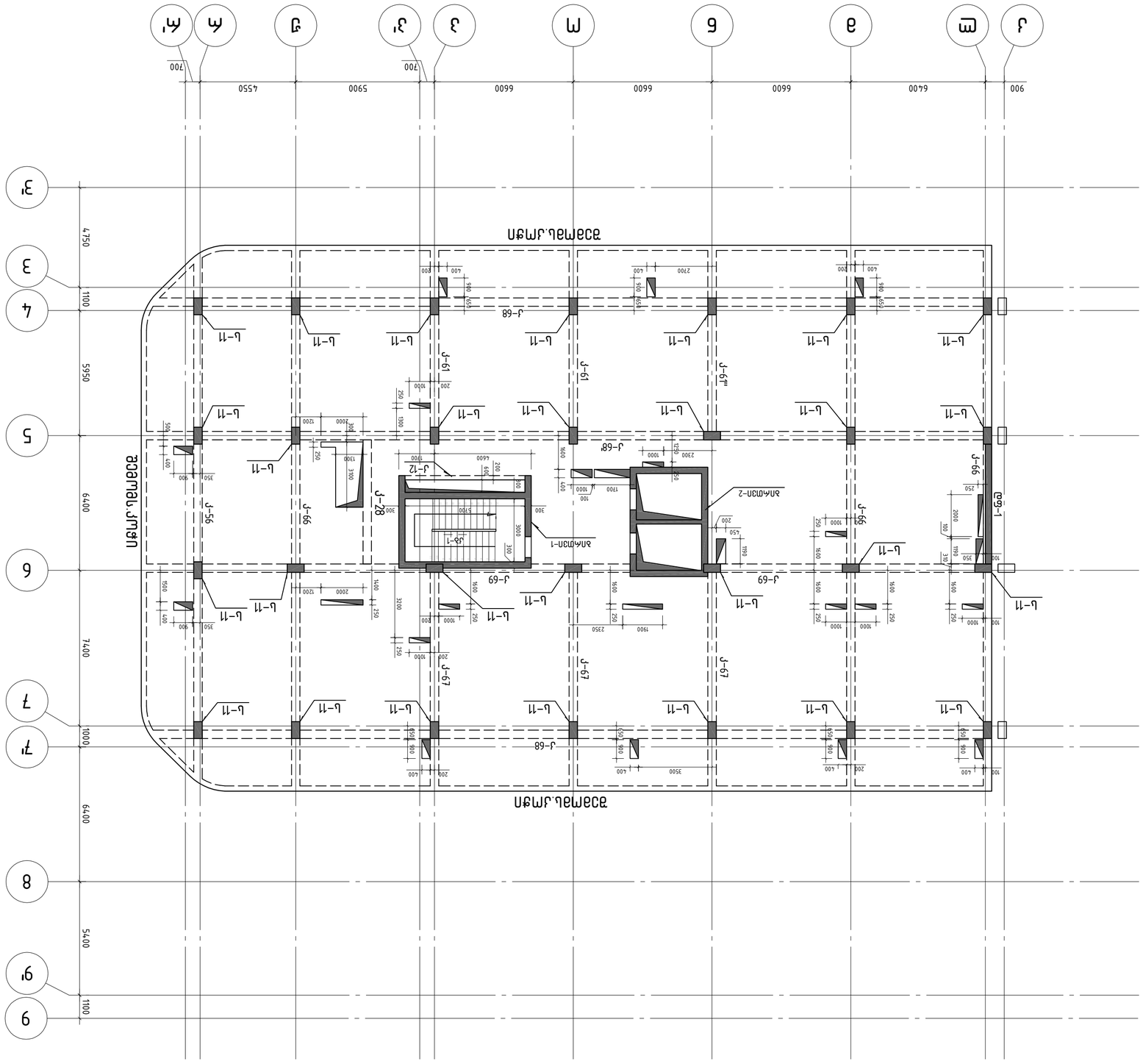
Ø30мм.ЦМЭП
Ø30мм.ЦМЭП
Ø30мм.ЦМЭП

რკ/ბ. მზიდი კონსრტუქციების განლაგების სქემა
▿ +68.200 ("ლ" და "რ" ღერძებს შორის)

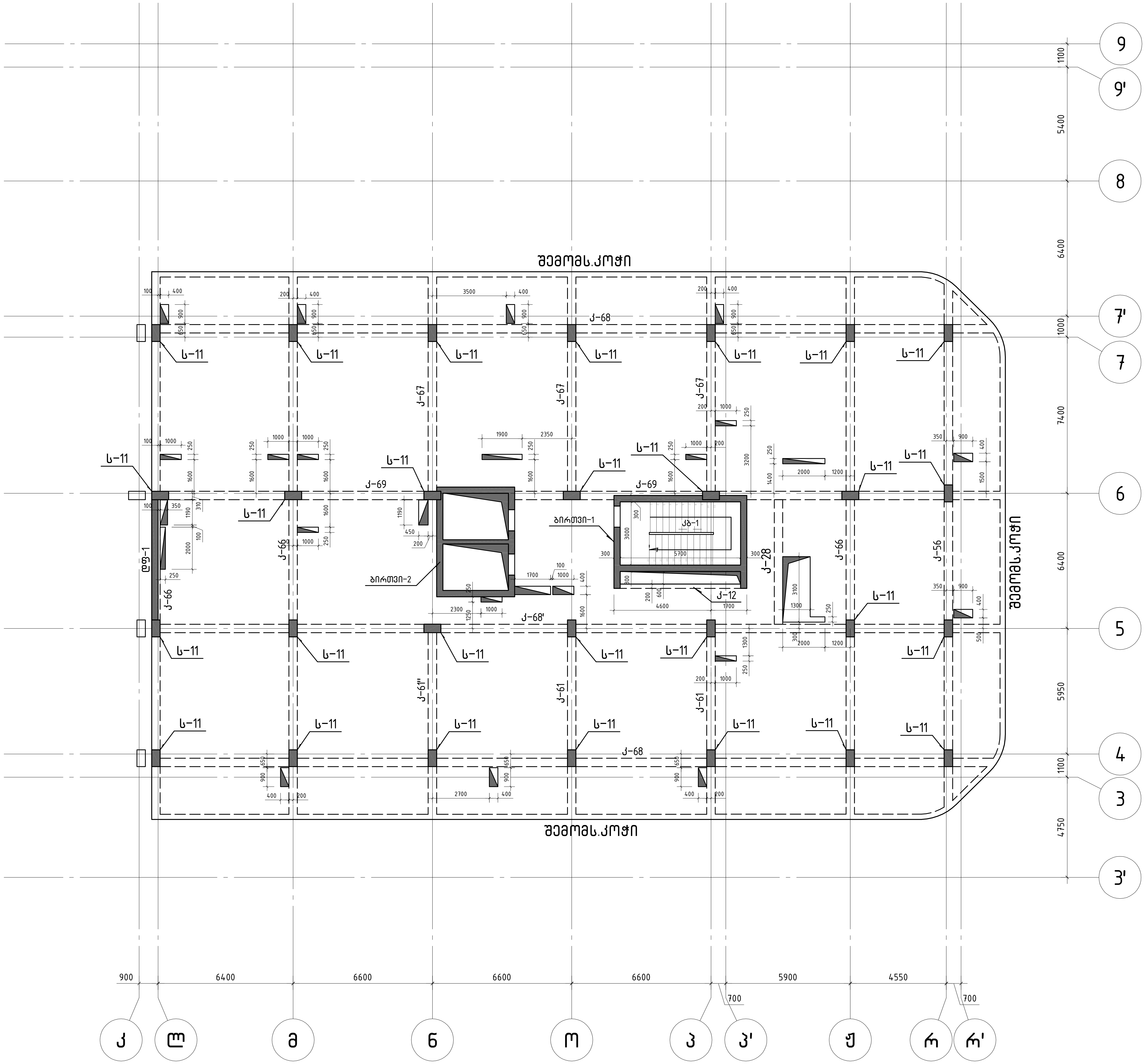

ნახაზზე ნაჩვენები სვეტები, ბირთვები და დიაფრაგმები
განთავსებულია +64.90 ნიშნულსა და +68.20 ნიშნულს შორის.

შ.პ.ს. „ჯი ენ პი"		ქ. თბილისი. პეტრე ქავთარაძის ქუჩა №22 01.14.03.040.373	
		ბლოკი 2	მუშა პრ.
მთ.კონსტ.	ო.ქვრივიშვილი	რკ/ბ. მზიდი კონსრტუქციების განლაგების სქემა ▿ +68.200 ("ლ" და "რ" ღერძებს შორის)	დაკვ
შეასრულა	დ.ჯოგლიძე		ფურც. № 222
შეამოწმა	ო.ქვრივიშვილი	მასშტაბი 1: 150 (A2 ფორმატი) ინვ. №	ფურცლები

რკ/ბ. მზიდი კონსტრუქციების განლაგების სქემა
▽+71.500 და +72.950 (“ლ“ და “რ“ ღერძებს შორის)

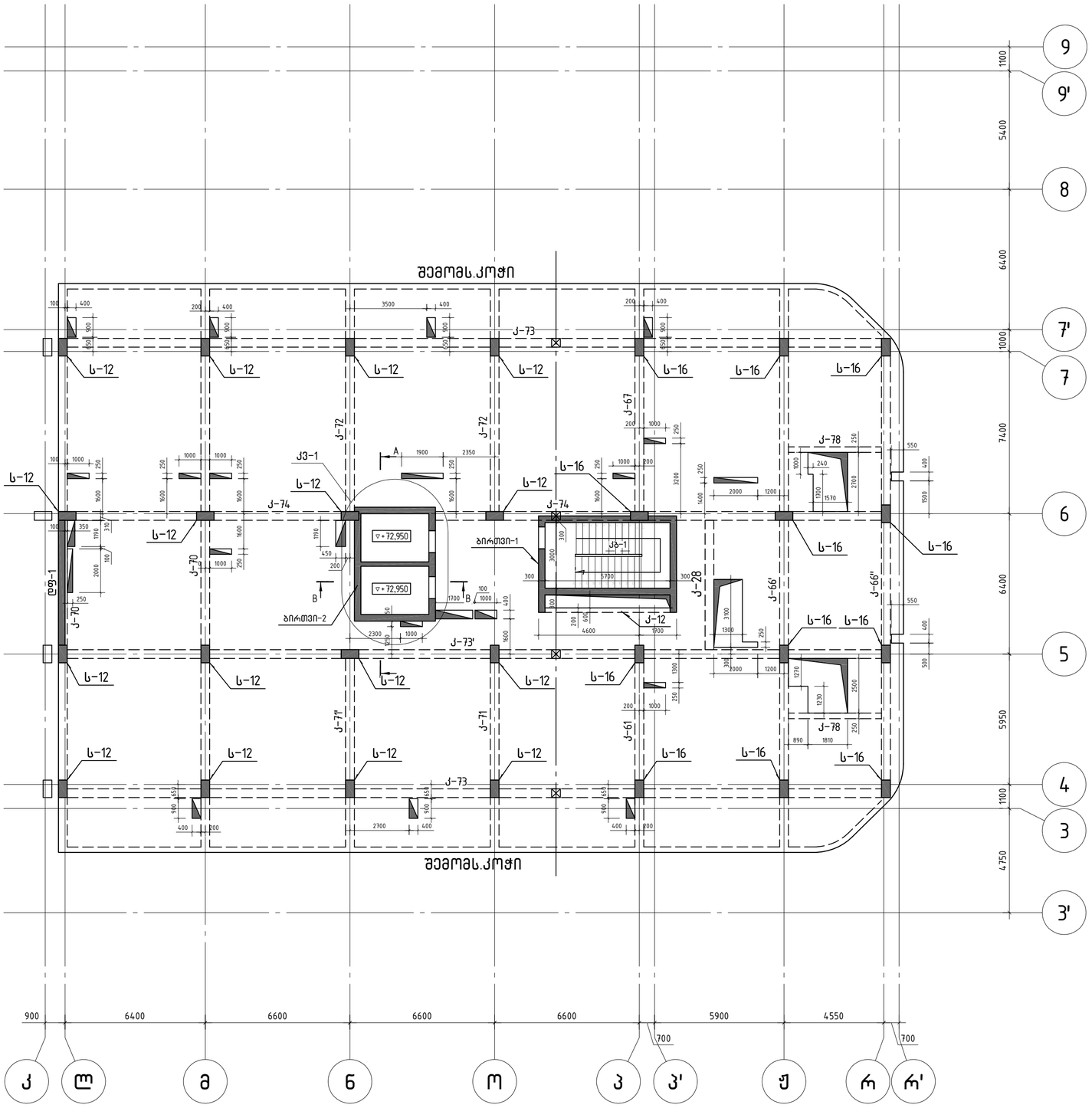

ნახაზზე ნაჩვენები სვეტები, ბირთვები და დიაფრაგმები
განთავსებულია +68.20 ნიშნულსა და +71.500 ნიშნულს შორის.

კვანძი-1;
ღიობები ლიფტის შახტის გადახურვაში

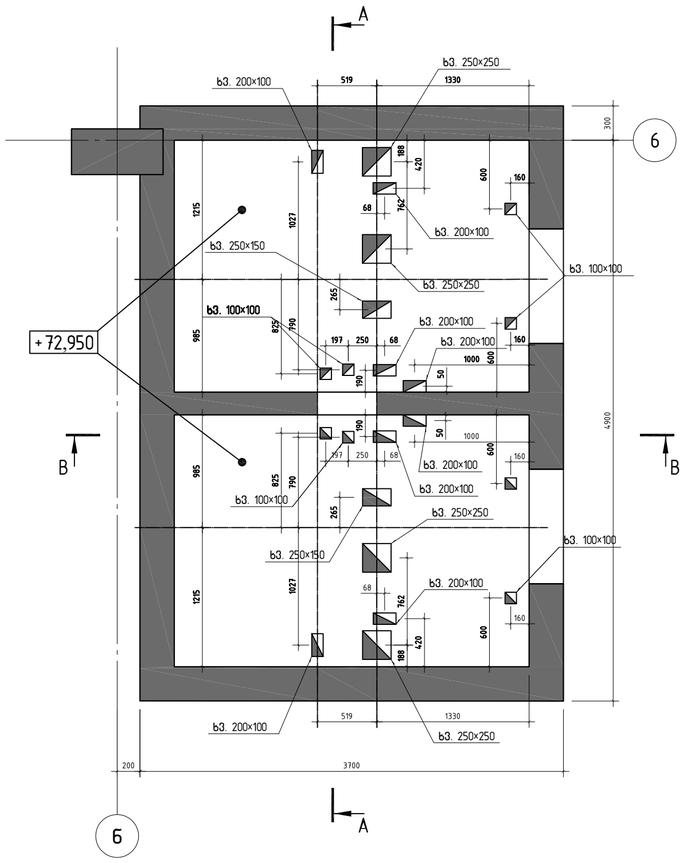

შენიშვნა:
ჭრილი A-A და B-B იხილეთ ნახაზზე ფ-224

შ.პ.ს. „ჯი ენ პი“			ქ. ზუგდიდი. პეტრე ქავთარაძის ქუჩა №22 01.14.03.040.373		
			ბლოკი 2		მეშა პრ.
მთ.კონსტ.	ო.ქურციშვილი		რკ/ბ. მზიდი კონსტრუქციების განლაგების სქემა ▽+71.500 და +72.950 (“ლ“ და “რ“ ღერძებს შორის)		დ.ა.ქ
შეასრულა	დ.ჯოხაძლიაძე				ფურც. № 223
შეამოწმა	ო.ქურციშვილი		მასშტაბი 1:150 (A2 ფორმატი)	ინვ. №	ფურცლები

რაბ. მზიდი კონსტრუქციების განლაგების სქემა
▽ +73.700 და +75.450 ("ლ" და "რ" ღერძებს შორის)

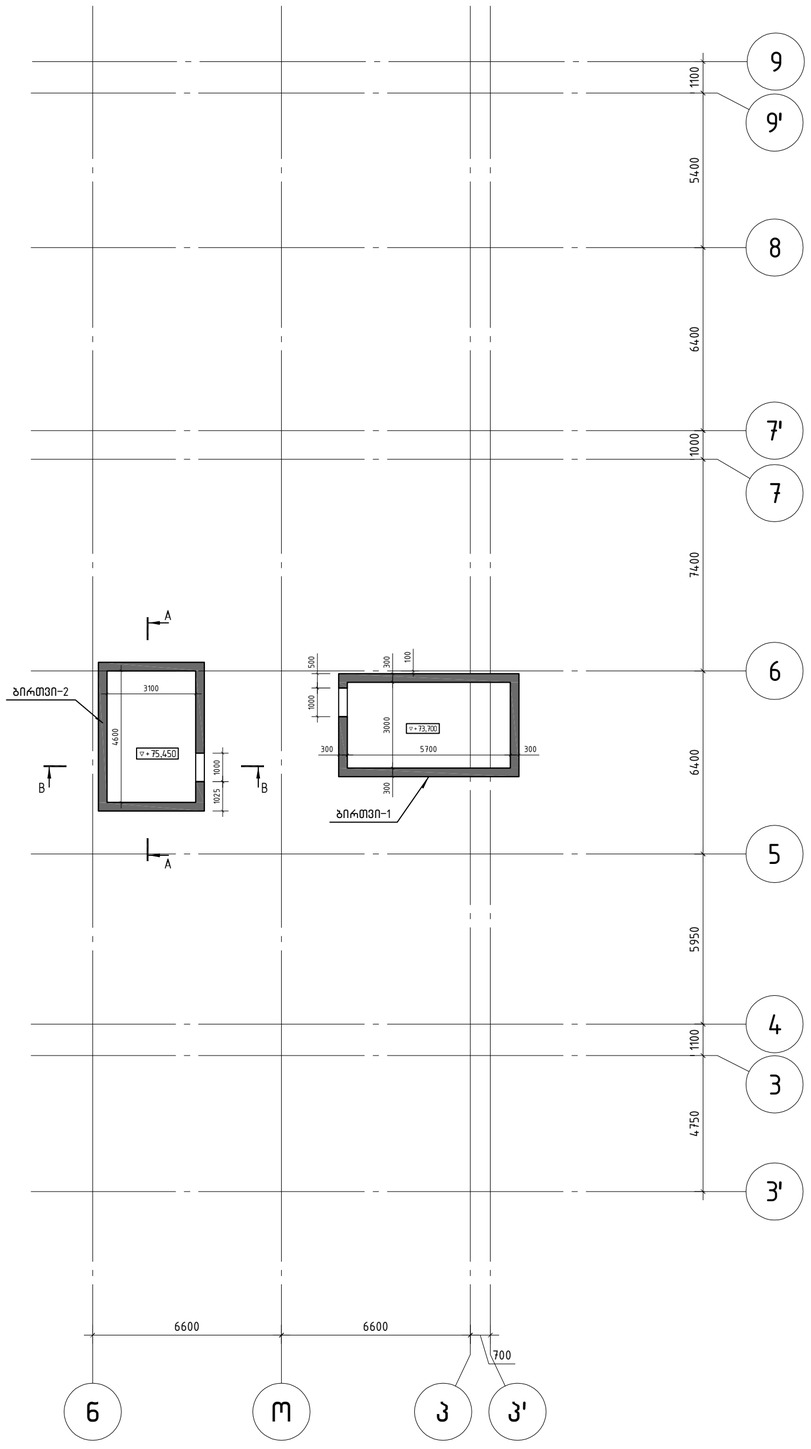

ჭრილი A-A

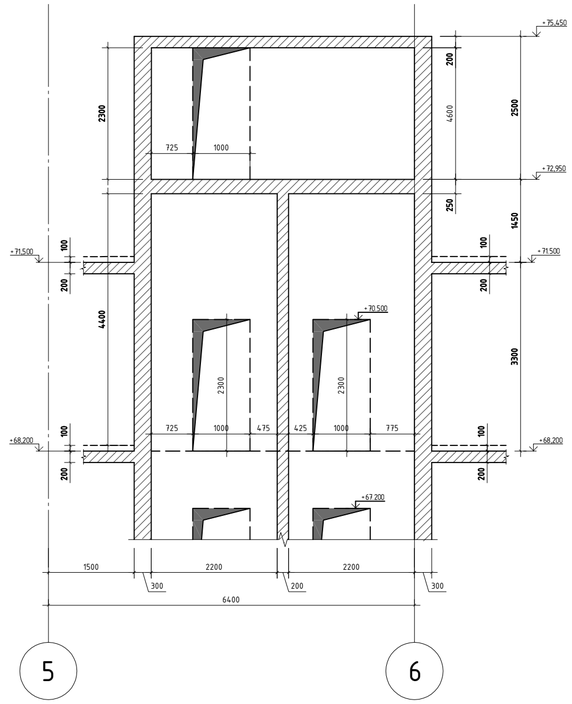

ჭრილი B-B

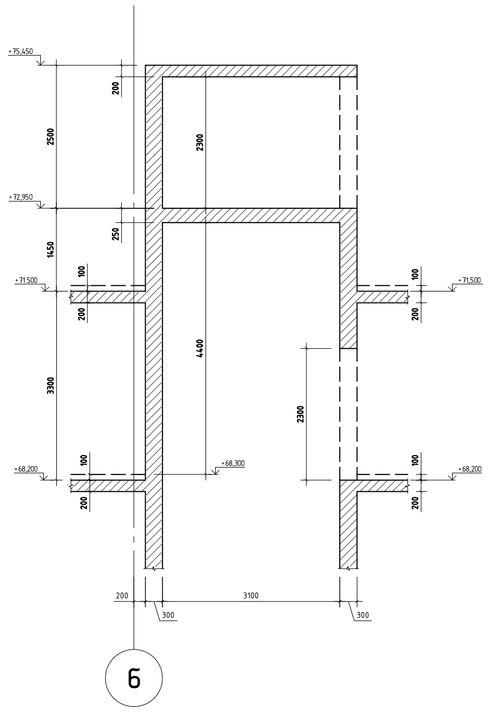

ნახაზზე ნაჩვენები ბირთვები განთავსებულია
+71.50 ნიშნულსა და +73.70; +75.45 ნიშნულს შორის.

შ.პ.ს. „ჯი ენ პი“			ქ. თბილისი. პეტრე ქავთარაძის ქუჩა №22 01.14.03.040.373		
			ბლოკი 2		მუშა პრ.
მთ.კონსტ.	ო.ქვარიანიშვილი		რაბ. მზიდი კონსტრუქციების განლაგების სქემა ▽ +73.700 და +75.450 ("ლ" და "რ" ღერძებს შორის)		დ.ა.ე
შეასრულა	დ.ჯოგლიძე				ფურც. № 224
შეამოწმა	ო.ქვარიანიშვილი		მასშტაბი 1:150 (A2 ფორმატი)	ინვ. №	ფურცლები

რკ/ბ. მზიდი კონსტრუქციების განლაგების სქემა
▽ +74.800 ("ლ" და "რ" ღერძებს შორის)

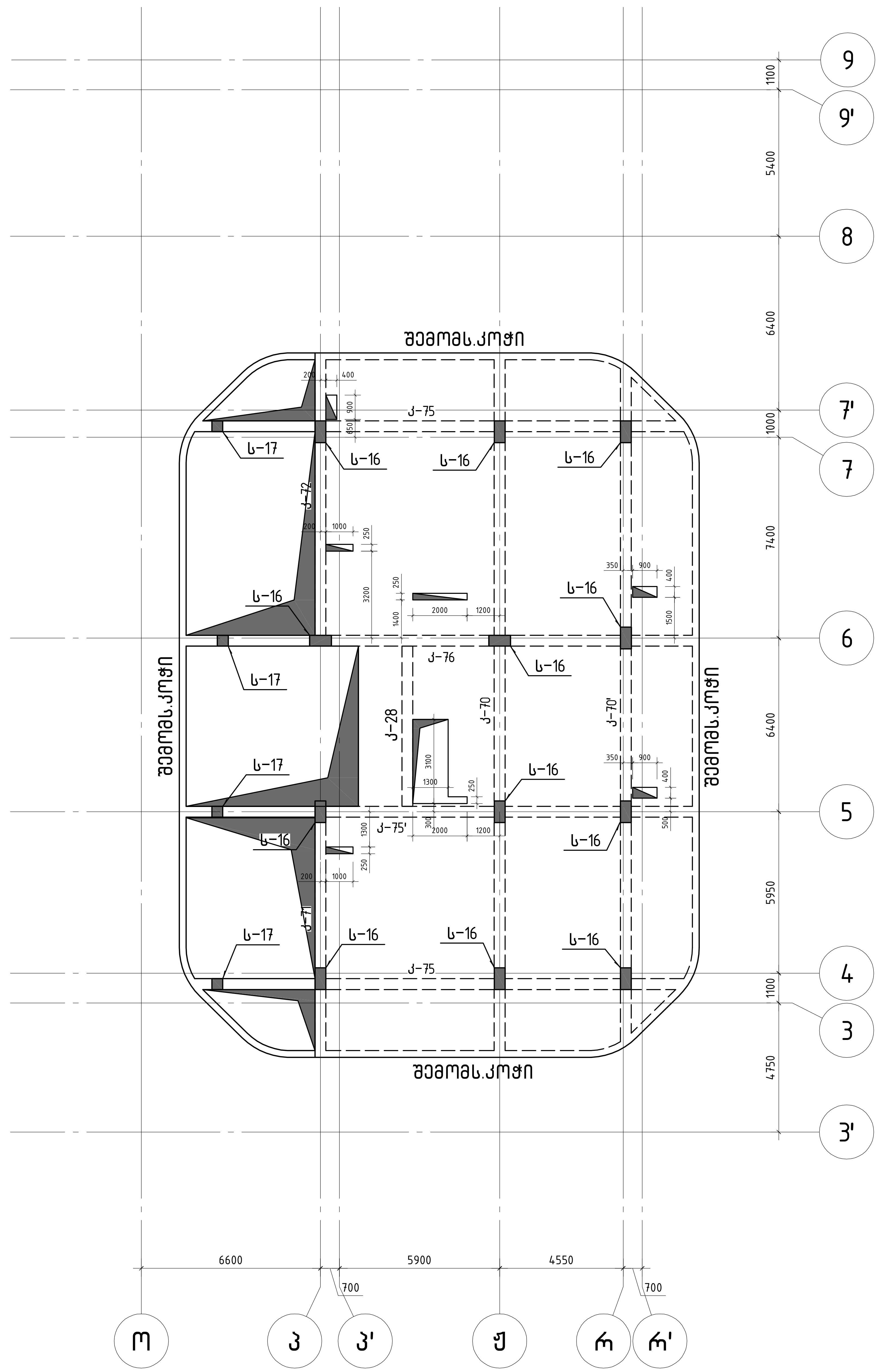

ნახაზზე ნაჩვენები ბირთვები განთავსებულია +71.50 ნიშნულსა და +74.80 ნიშნულს შორის.

შ.პ.ს. „ჯი ენ პი“		ქ. თბილისი. პეტრე ქავთარაძის ქუჩა №22 01.14.03.040.373	
		ბლოკი 2	მუშა პრ.
მთ.კონსტ.	ო.ქვრივიშვილი	რკ/ბ. მზიდი კონსტრუქციების განლაგების სქემა ▽ +74.800 ("ლ" და "რ" ღერძებს შორის)	დაკვ
შეასრულა	დ.ჯოგლიძე		ფურც. № 225
შეამოწმა	ო.ქვრივიშვილი	მასშტაბი 1:150 (A2 ფორმატი) ინვ. №	ფურცლები

რ/ბ მონოლითური ფილის არმირების სქემა ▽−4.30
("ლ" და "რ" ღერძებს შორის)
(ქვედა შრე)

შენიშვნა:

მონოლითური ფილის ქვედა ფენის ძირითადი არმატურა (პოზიცია 1) განლაგდეს ფილის მთელ ფართზე (ბირთვების და კოჭების კონტურის გარდა). გადაიბას ზედდებით, საყრდენებზე 60×⌀ სიგრძით.

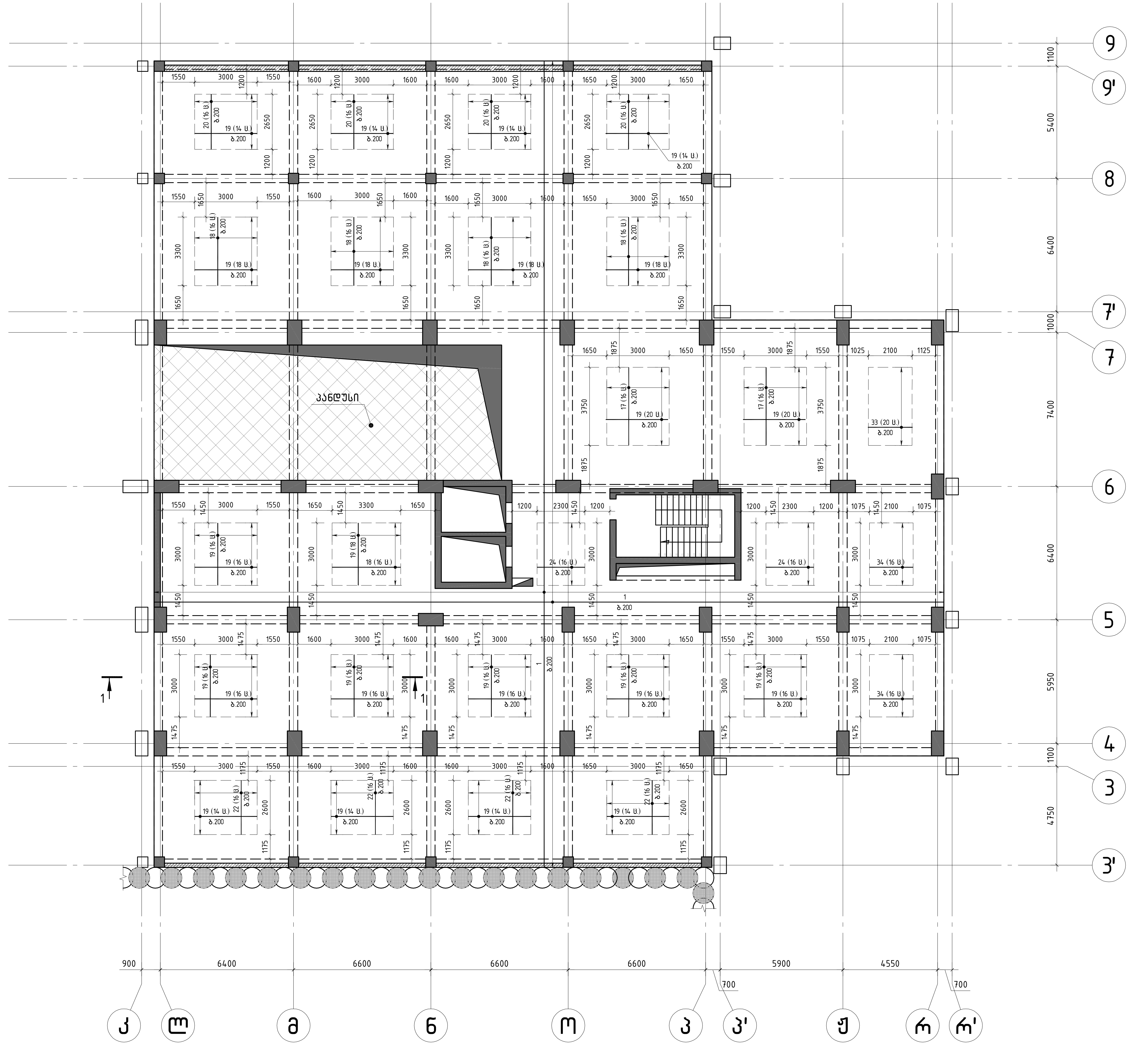

შ.პ.ს. „ჯი ენ პი"			ქ. თბილისი, პეტრე ქავთარაძის ქუჩა №22 01.14.03.040.373	
			ბლოკი 2	მუშა პრ.
მთ.კონსტ.	ო.ქვრივიშვილი		რ/ბ მონოლითური ფილის არმირების სქემა ▽−4.300 ("ლ" და "რ" ღერძებს შორის) (ქვედა შრე)	დაკვ
შეასრულა	დ.ჯოგლიძე			ფურც. № 301
შეამოწმა	ო.ქვრივიშვილი		მასშტაბი 1: 150 (A2 ფორმატი) ინვ. №	ფურცლები

ГИП	Гуменюк М.І.		
Нач. відділу	Гуменюк М.І.		
Керівник проекту	Зінкевич І.В.		
Розробив	Гуменюк М.І.		

Будівництво 2

Арк. 302

Аркушів 1 (А2 умовних)

Інв. №

ТОВ "ЗІНКЕВИЧ ПРОЕКТ"

Житловий комплекс з вбудованими приміщеннями та підземним паркінгом (1 черга), вул. Івана Мазепи, 60 в Шевченківському районі м. Львова

Експлікація приміщень 1 поверху. Експлікація підлог. Експлікація стін та перегородок. Експлікація дверних та віконних блоків. Експлікація віконних блоків. Експлікація дверних блоків. Експлікація металевих виробів. Експлікація металевих виробів. Експлікація металевих виробів

რ/ბ მონოლითური ფილის არმირების სქემა ▽±0.00
(„ლ" და „რ" ღერძებს შორის)
(ქვედა შრე)

შენიშვნა:

მონოლითური ფილის ქვედა ფენის ძირითადი არმატურა (პოზიცია 1) განლაგდეს ფილის მთელ ფართზე (ბირთვების და კოჭების კონტურის გარდა). გადაიბას ზედდებით, საყრდენებზე 60×⌀ სიგრძით.

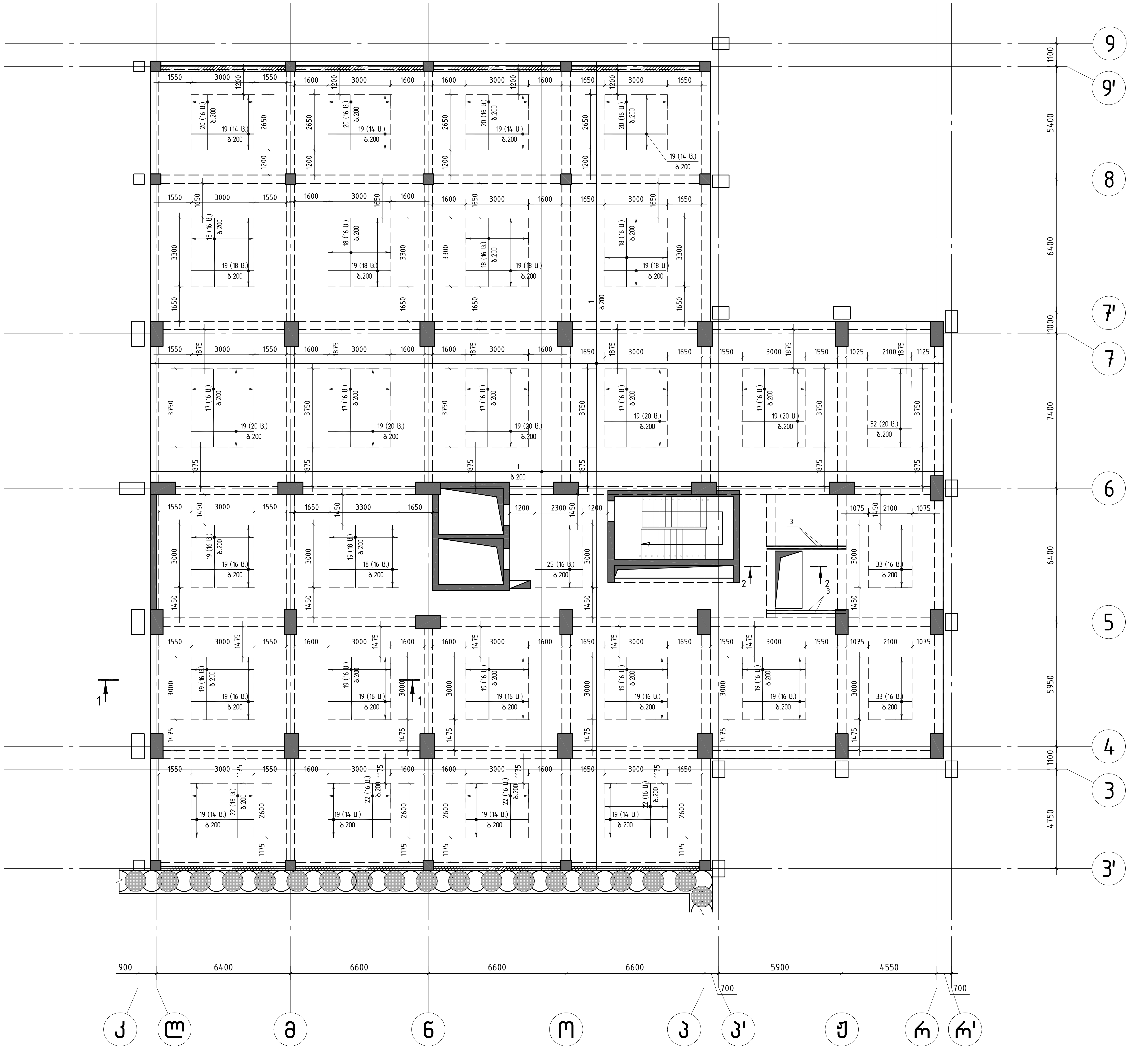

			ქ. თბილისი, პეტრე ქავთარაძის ქუჩა №22 01.14.03.040.373	
შ.პ.ს. „ჯი ენ პი"			ბლოკი 2	მუშა პრ.
მთ.კონსტ.	ო.ქვრივიშვილი		რ/ბ მონოლითური ფილის არმირების სქემა ▽±0.00 („ლ" და „რ" ღერძებს შორის) (ქვედა შრე)	დაკვ
შეასრულა	დ.ჯოგლიძე			ფურც. № 304
შეამოწმა	ო.ქვრივიშვილი		მასშტაბი 1: 150 (A2 ფორმატი) | ინვ. №	ფურცლები

ГИП	Ивлиев Ю.Ю.		
Гл.инженер проекта	Ивлиев Ю.Ю.		
Нач.отдела	Ивлиев Ю.Ю.		
Разработал	Ивлиев Ю.Ю.		

Жилой комплекс с объектами соцкультбыта по ул. Ленина, 2 в г. Ростов-на-Дону

Ростов-на-Дону

Стадия	Лист	Листов
Р	1	1

ООО "ПИ "Ростовгражданпроект"

План 1-го этажа на отм. ▽±0.00 (оси "Г" - "Ж", "Ж" - "Г")

План 1-го этажа на отм. ▽±0.00 (оси "Ж" - "М", "М" - "Ж")

Примечания:

1. Привязки осей, размеры проемов, толщины стен, перегородок, а также размеры, не указанные на данном плане, см. в архитектурных чертежах.
2. Все проемы, отмеченные на плане, выполнить с учетом требований СП 59.13330.2016 "Доступность зданий и сооружений для маломобильных групп населения. Актуализированная редакция СНиП 35-01-2001".
3. Все проемы, отмеченные на плане, выполнить с учетом требований СП 59.13330.2016 "Доступность зданий и сооружений для маломобильных групп населения. Актуализированная редакция СНиП 35-01-2001".
4. Все проемы, отмеченные на плане, выполнить с учетом требований СП 59.13330.2016 "Доступность зданий и сооружений для маломобильных групп населения. Актуализированная редакция СНиП 35-01-2001".

Узел 1

Узел 2

Ж
Г
Ж'
Г'
Ж1
Г1
900
6400
6600
6600
6600
6600
5900
4550
700
700
1
2
3
4
5
6
7
8
9
10
11
4750
1100
5550
6400
5400
7400
1000
6400
5400
1100
1650
1200
1450
1550
1600
1875
1475
1175
1025
2700
1650
1200
1450
1875
1475
1175
1550
1600
1025
1650
1200
1450
1875
1475
1175
1550
1600
1025
1650
1200
1450
1875
1475
1175
1550
1600
1025

კვეთი 1-1

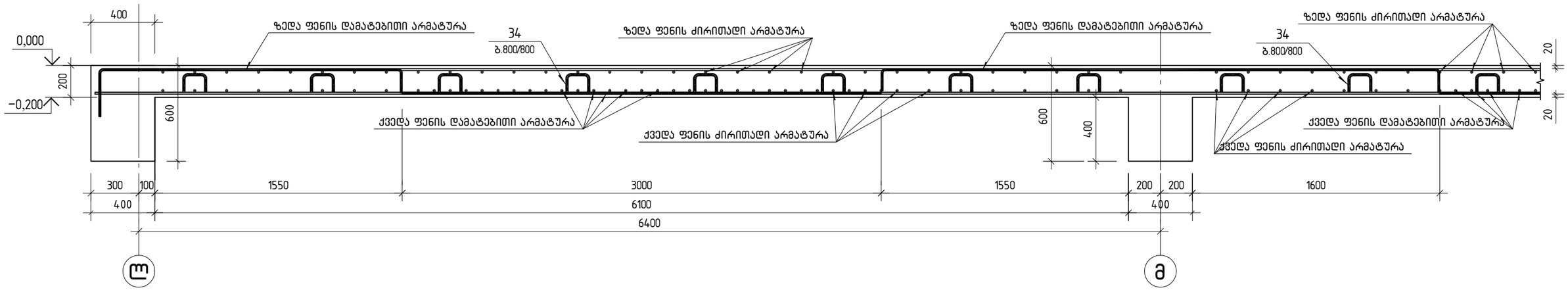

პოზ.	შენიშვნა	დ ა ს ა ხ ე ლ ე ბ ა	რაოდ.	მასა კგ	მასა სულ კგ
		რკბ ფილა ±0.00 ნიშნულზე სპეციფიკაცია			
		მასალები			
		ბეტონი B30		208.65	მ^3
		არმატურის ნაკეთობები			
1		ø12 A500C L=12094.1 მ		0.89	10739.6
2		ø10 A500C L=12094.1 მ		0.62	7450.0
3		ø14 A500C L=3800	4	4.59	18.4
4		ø14 A500C L=2320	6	2.80	16.8
5		ø12 A500C L=4160	129	3.69	476.5
6		ø12 A500C L=3960	110	3.52	386.8
7		ø12 A500C L=3840	410	3.41	1398.1
8		ø12 A500C L=3790	156	3.37	525.0
9		ø12 A500C L=3560	110	3.16	347.7
10		ø12 A500C L=3490	128	3.10	396.7
11		ø12 A500C L=3310	15	2.94	44.1
12		ø12 A500C L=3290	128	2.92	374.0
13		ø12 A500C L=3260	69	2.89	199.7
14		ø12 A500C L=2610	24	2.32	55.6
15		ø12 A500C L=2210	75	1.96	147.2
16		ø12 A500C L=2020	4	1.79	7.2
17		ø10 A500C L=3750	80	2.31	184.8
18		ø10 A500C L=3300	80	2.03	162.6
19		ø10 A500C L=3000	494	1.85	912.9
20		ø10 A500C L=2650	64	1.63	104.5
21		ø10 A500C L=2610	86	1.61	138.3
22		ø10 A500C L=2600	64	1.60	102.5
23		ø10 A500C L=2335	85	1.44	122.3
24		ø10 A500C L=2310	20	1.42	28.5
25		ø10 A500C L=2300	16	1.42	22.7
26		ø10 A500C L=2285	215	1.41	302.6
27		ø10 A500C L=2210	53	1.36	72.2
28		ø10 A500C L=1935	128	1.19	152.6
29		ø10 A500C L=1910	125	1.18	147.1
30		ø10 A500C L=1835	46	1.13	52.0
31		ø10 A500C L=1760	101	1.08	109.5
32		ø8 A500C L=2150	20	0.85	17.0
33		ø8 A500C L=2100	32	0.83	26.5
34		ø8 A500C L=1000	1630	0.40	652.0

პოზ.34

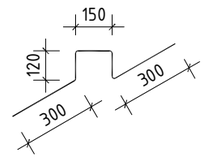

კვეთი 2-2

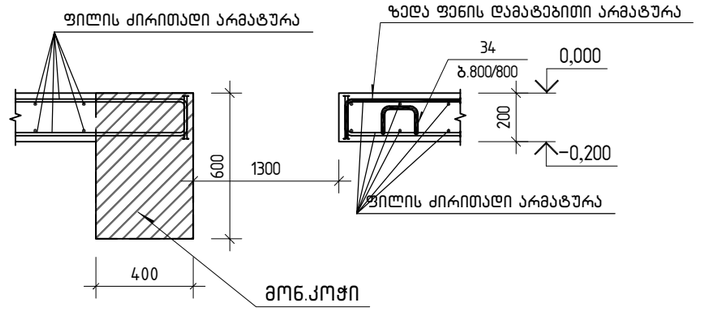

ფიქსატორების განლაგების ფრაგმენტი

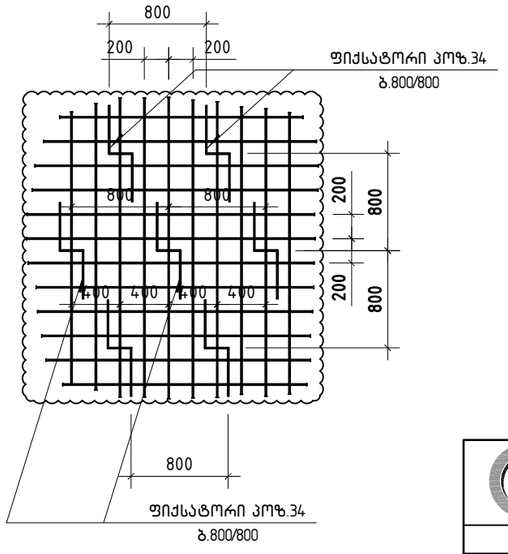

ღიობის გაძლიერების კვანძის სქემატური ჭრილი

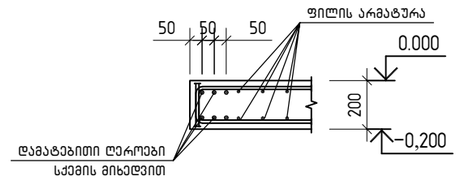

	შ.პ.ს. „ჯი ენ პი“	ქ. თბილისი. პეტრე ქავთარაძის ქუჩა №22 01.14.03.040.373	
		ბლოკი 2	მუშა პრ.
მთ.კონსტ.	ო.ქვრივიშვილი	მონოლითური ფილა ▽±0.00; კვეთი 1-1 და კვეთი 2-2; სპეციფიკაცია	დაკვ
შესრულა	დ.ჯოგლიძე		ფურც. № 306
შეამოწმა	ო.ქვრივიშვილი	მასშტაბი 1: 25	ინვ. № ფურცლები

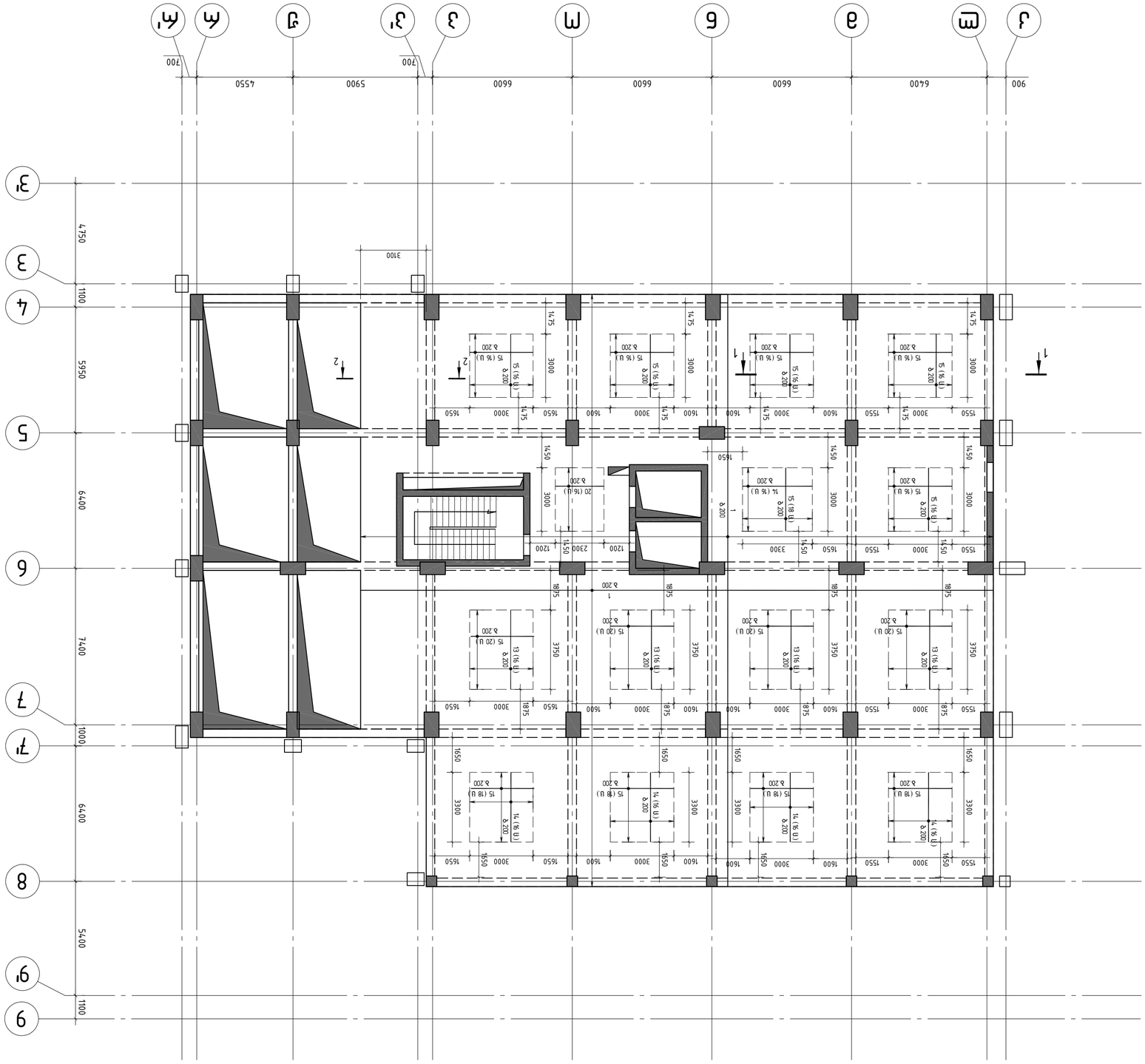
Ø200
Ø 200
Ø 200
Ø

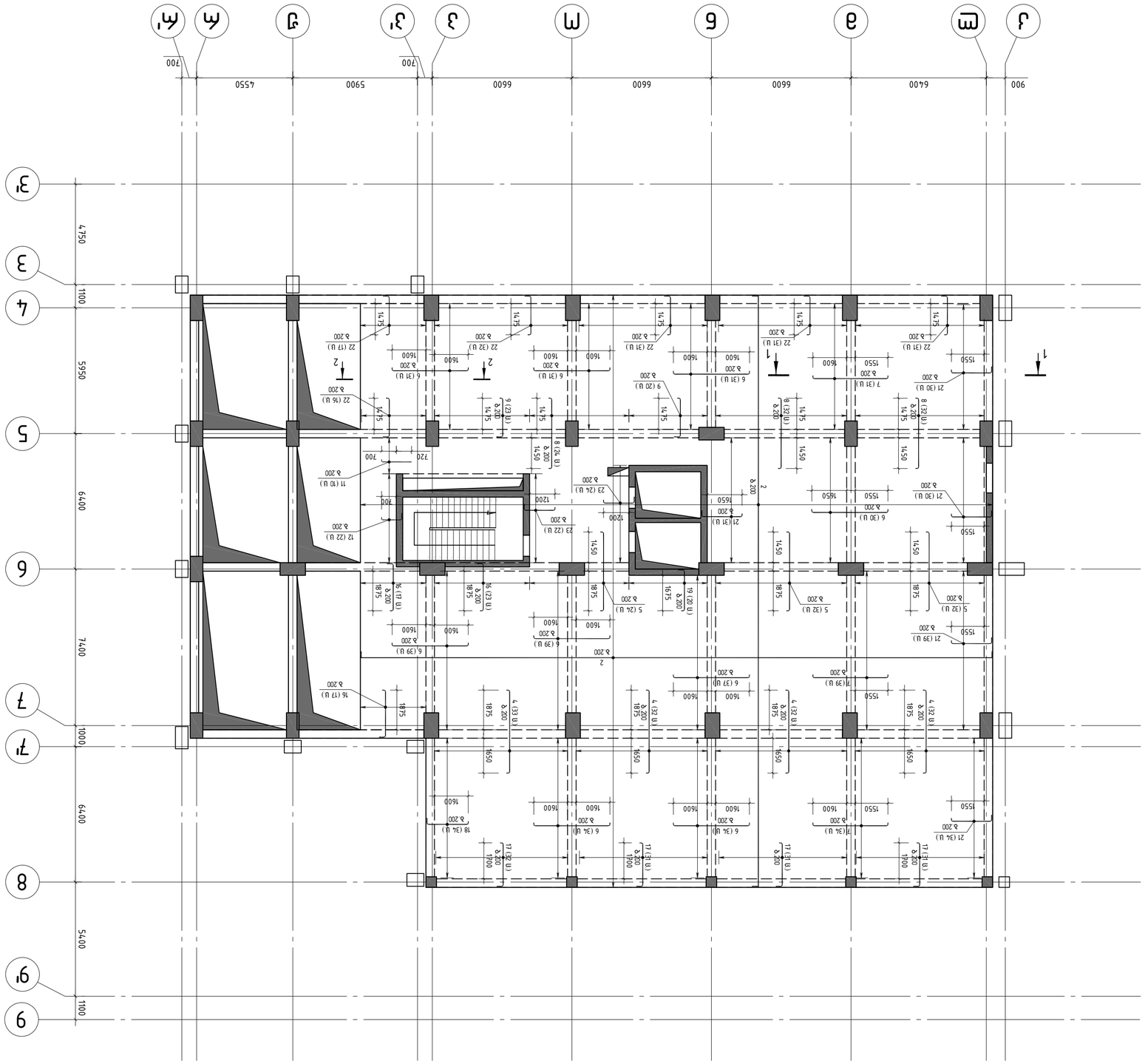

Ж/б фундаментная плита ▽+4.50
(“т” ось “А” отбивка)
(часть здания)

Экспликация:
Ж/б фундаментная плита часть здания административного назначения (этажность 2) высокоскоростная плита толщиной 1000мм, высотой 1450мм, с монолитными ребрами жесткости, с отверстиями для прохождения инженерных коммуникаций. Плита, толщиной 1000мм выполняется из бетона класса В30 F150 W8. Армирование выполнить согласно расчетной схемы. Бетонирование производить в 2 этапа.

ГИП	Гаврилов		
Нач. отд.	Ефимов		
Н. контр.	Ефимов		
Разраб.	Ефимов		

Изм.	Кол.уч.	Подпись

Стадия	Лист	Листов
Р	308	

Ж/б фундаментная плита часть здания административного назначения (общественного назначения, высокоскоростная плита толщиной 1000мм, высотой 1450мм)

ООО “Проектно-строительная компания “Строительные технологии”

г. Новосибирск, ул. Ленина, 36, оф. 211
тел. (383) 227-00-73

კვეთი 1-1

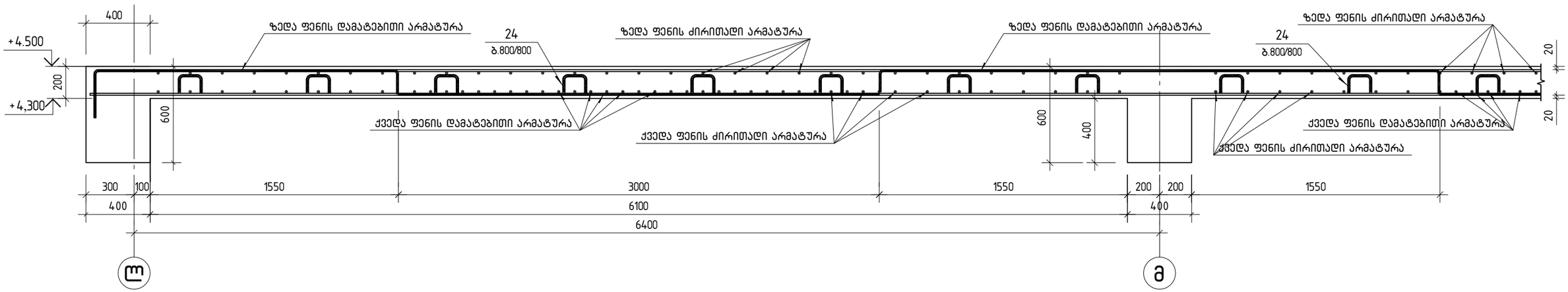

პოზ.	შენიშვნა	დ ა ს ა ხ ე ლ ე ბ ა	რაოდ.	მასა კგ	მასა სულ კგ
		რკ ფილა +4.50 ნიშნულზე სპეციფიკაცია			
		მასალები			
		ბეტონი B30		132.69	მ^3
		არმატურის ნაკეთობები			
1		ø12 A500C L=7665.7 მ		0.89	6807.1
2		ø10 A500C L=7665.7 მ		0.62	4722.1
3		ø14 A500C L=2320	6	2.80	16.8
4		ø12 A500C L=4160	129	3.69	476.5
5		ø12 A500C L=3960	88	3.52	309.5
6		ø12 A500C L=3840	306	3.41	1043.4
7		ø12 A500C L=3790	104	3.37	350.0
8		ø12 A500C L=3560	88	3.16	278.2
9		ø12 A500C L=2210	43	1.96	84.4
10		ø12 A500C L=2020	4	1.79	7.2
11		ø12 A500C L=1520	10	1.35	13.5
12		ø12 A500C L=1350	22	1.20	26.4
13		ø10 A500C L=3750	64	2.31	147.8
14		ø10 A500C L=3300	80	2.03	162.6
15		ø10 A500C L=3000	330	1.85	609.8
16		ø10 A500C L=2610	57	1.61	91.6
17		ø10 A500C L=2435	125	1.50	187.5
18		ø10 A500C L=2335	34	1.44	48.9
19		ø10 A500C L=2310	20	1.42	28.5
20		ø10 A500C L=2300	16	1.42	22.7
21		ø10 A500C L=2285	164	1.41	230.8
22		ø10 A500C L=2210	158	1.36	215.1
23		ø10 A500C L=1835	46	1.13	52.0
24		ø8 A500C L=1000	1037	0.40	414.8

კვეთი 2-2

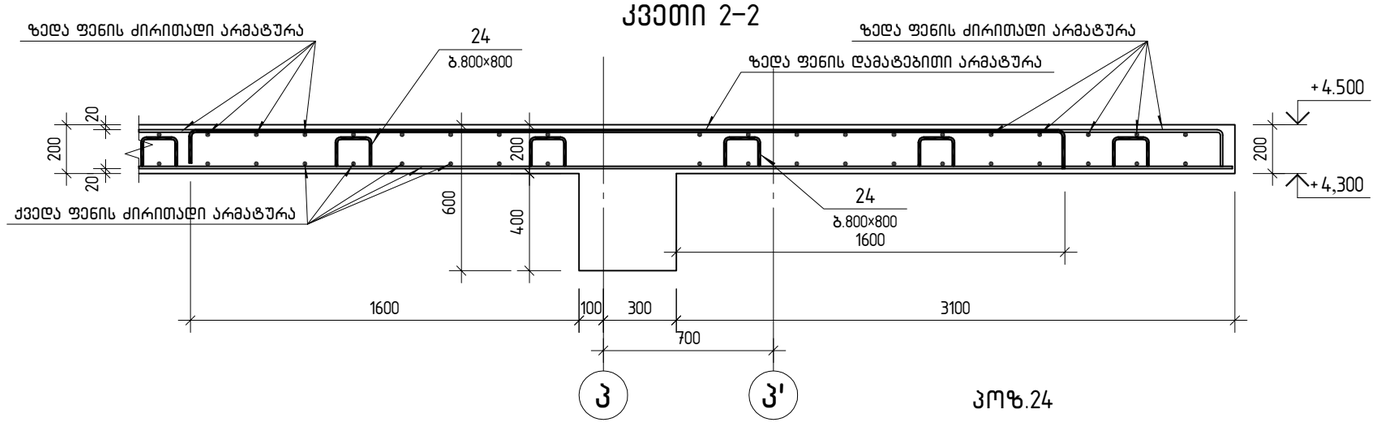

პოზ.24

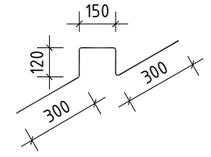

ფიქსატორების განლაგების ფრაგმენტი

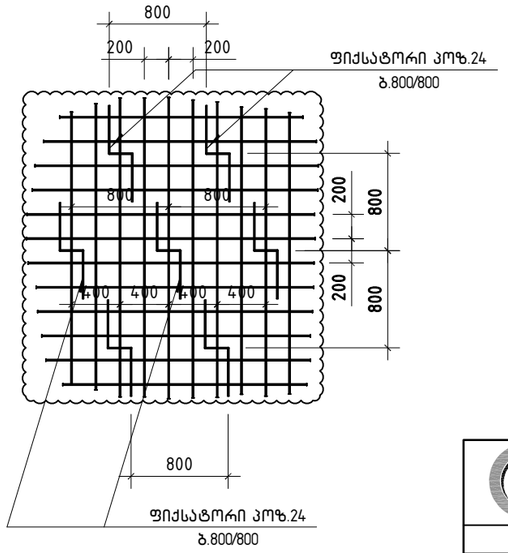

ღიობის გაძლიერების კვანძის სქემატური ჭრილი

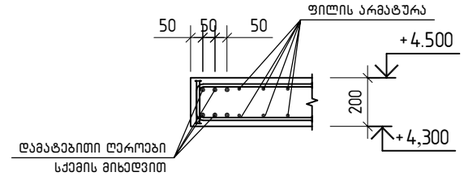

შ.პ.ს. „ჯი ენ პი“			ქ. თბილისი. პეტრე ქავთარაძის ქუჩა №22 01.14.03.040.373	
			ბლოკი 2	მუშა პრ.
მთ.კონსტ.	ო.ქვრივიშვილი		მონოლითური ფილა ▽+4.50; კვეთი 1-1 და კვეთი 2-2; სპეციფიკაცია	დაკვ
შეასრულა	დ.ჯოგლიძე			ფურც. № 309
შეამოწმა	ო.ქვრივიშვილი		მასშტაბი 1: 25	ინვ. № ფურცლები

			ז.ב.ל. „צהר הלב הירוק"
			בניין מגורים 2
			א/ב מתחם מגורים ומסחר הכולל בנייה על גג קיים ומבנה חדש בן 2 קומות מעל קומת עמודים מפולשת (בחלקה) ברחוב „מ" בין „א" לרח' הפלדה בתל אביב-יפו (גוש 6135 חלקה 1)
			מס. א	תוכנית
			מ.ע.מ.	בעלי הזכויות
			מ.ע.מ.	יועץ
			מ.ע.מ.	מתכנן

ב. תוכנית קומת גג חלקית מעל קומת עמודים מפולשת מס' 22
0114030403373

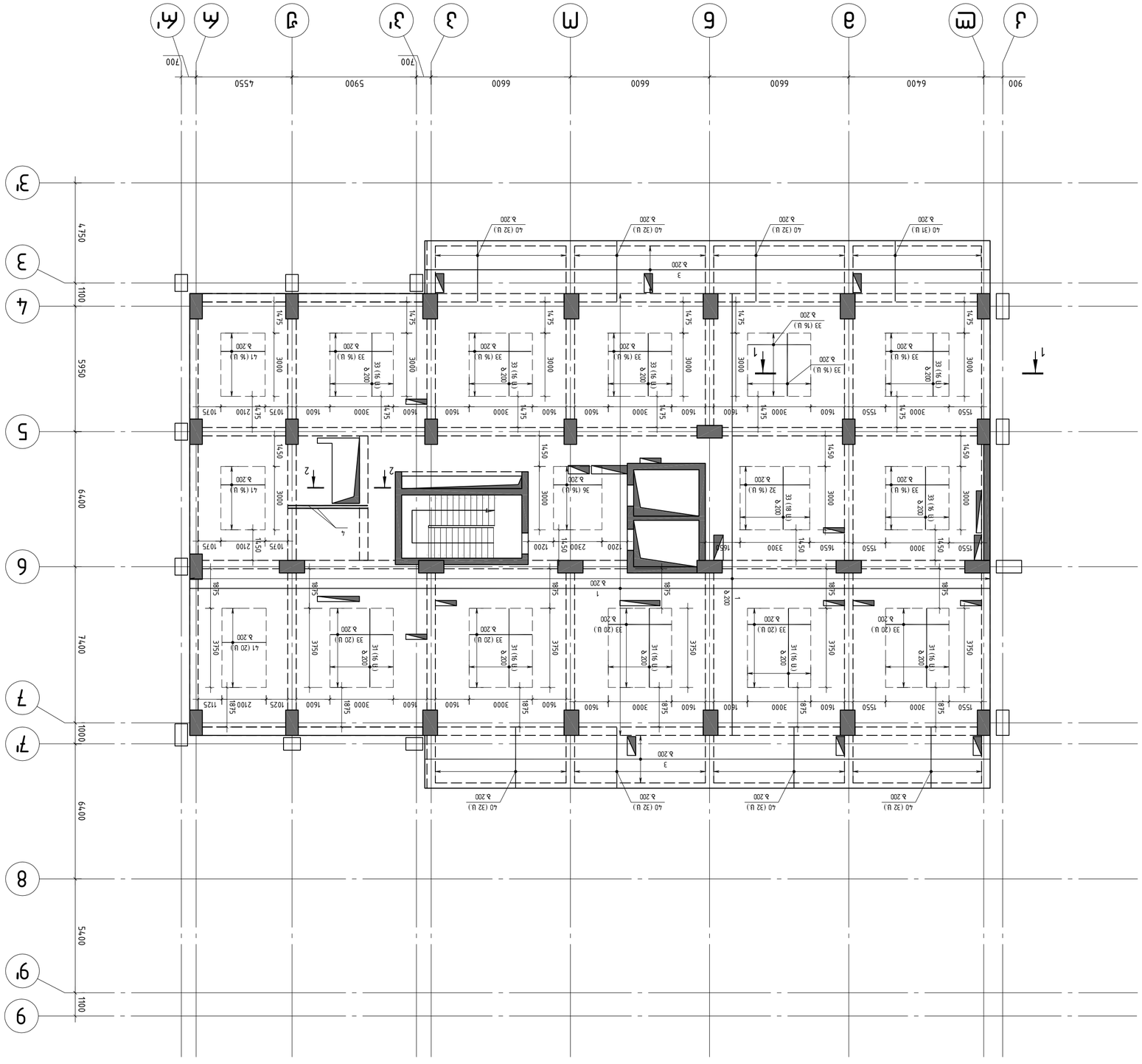

א/ב מתחם מגורים ומסחר הכולל בנייה על גג קיים ומבנה חדש בן 2 קומות מעל קומת עמודים מפולשת (בחלקה) ▽+8.80
(„מ" בין „א" רח' הפלדה בתל אביב-יפו)
(גוש 6135 חלקה 1)

הערות:

1. כל המידות במטרים אלא אם צוין אחרת.
2. כל המידות והמפלסים יש לבדוק באתר לפני ביצוע העבודות.
3. יש לעיין בתכניות האדריכלית בשילוב תכניות הקונסטרוקציה, המערכות והפיתוח.
4. יש לעיין בתכניות הפרטים לפרטי בניה נוספים.

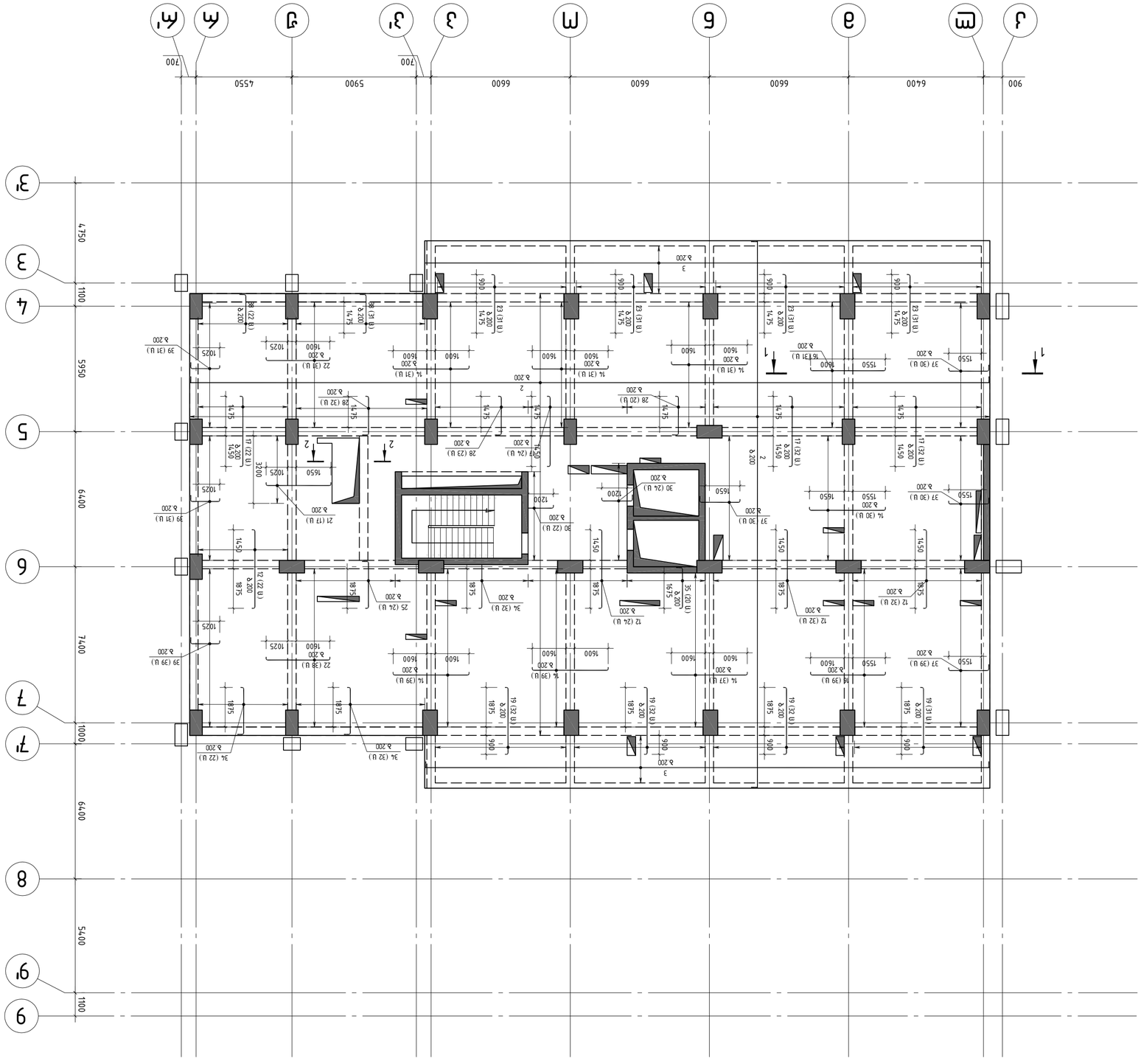

ФЭ ЭПБЕРПСПЭПЧАН ЭПЧПСПЧЧЧ ЭПЧПСПЧЧЧ ЧЧЧ

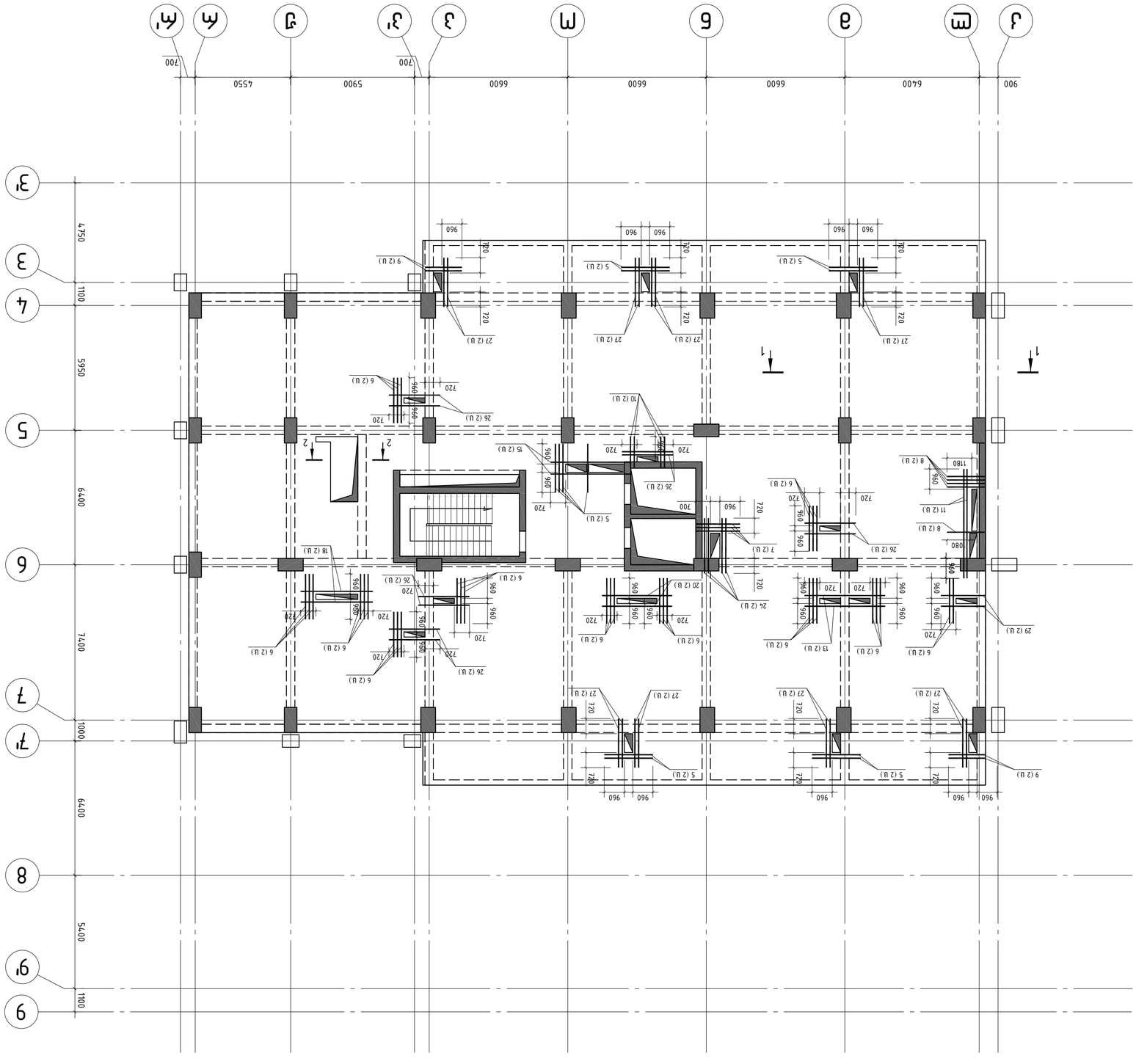

Ж/Б ФУНДАМЕНТНАЯ ПЛИТА ЛИФТОВЫХ ШАХТ (ЛИФТЫ ГР1 И ГР2) ОТМ. -8.80 ("М" ОС "Ж" ОС "Ж1" ОС "З" ОС "З1" ОС "И" ОС "И1")

ГИП	Ю.Ж.Мельников			
Нач.отд.	Ю.Ж.Мельников			
Н.контр.	Ю.Ж.Мельников			
Разраб.	Ю.Ж.Мельников			

Изм. Кол.уч.	Лист № док.	Подп. Дата

Стадия	Лист	Листов
Р	312	

ООО "ПРОЕКТНЫЙ ЦЕНТР"
г. Нижний Новгород, ул. Ванеева, д.22, оф.201
01%.030%0373

Ж/Б ФУНДАМЕНТНАЯ ПЛИТА ЛИФТОВЫХ ШАХТ (ГР1 И ГР2) ОТМ. -8.80 ("М" ОС "Ж" ОС "Ж1" ОС "З" ОС "З1" ОС "И" ОС "И1")

Формат А2

კვეთი 1-1

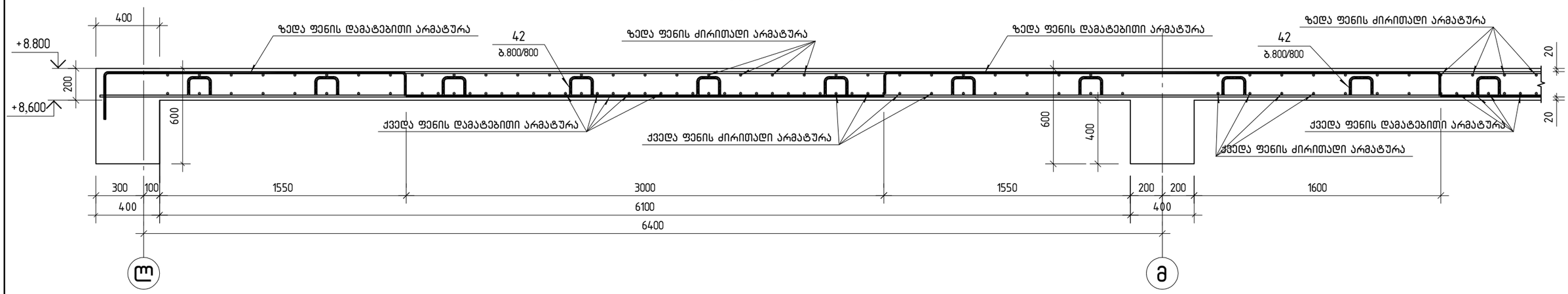

პოზ.	შენიშვნა	დ ა ს ა ხ ე ლ ე ბ ა	რაოდ.	მასა კგ	მასა სულ კგ
		რკბ ფილა +8.80 ნიშნულზე სპეციფიკაცია			
		მასალები			
		ბეტონი B30		148.50	მ^3
		არმატურის ნაკეთობები			
1		ø12 B500B L=7408.7 მ.		0.89	6578.9
2		ø10 B500B L=8062.6 მ.		0.62	4966.5
3		ø8 B500B L=1266.3 მ.		0.40	500.2
4		ø14 B500B L=3800	2	4.59	9.2
5		ø14 B500B L=2320	24	2.80	67.2
6		ø14 B500B L=2170	64	2.62	167.7
7		ø14 B500B L=2110	6	2.55	15.3
8		ø14 B500B L=1830	10	2.21	22.1
9		ø14 B500B L=1760	8	2.13	17.0
10		ø14 B500B L=1510	8	1.82	14.6
11		ø12 B500B L=5210	4	4.63	18.5
12		ø12 B500B L=3960	110	3.52	386.8
13		ø12 B500B L=3840	4	3.41	13.6
14		ø12 B500B L=3840	238	3.41	811.6
15		ø12 B500B L=3820	4	3.39	13.6
16		ø12 B500B L=3790	70	3.37	235.6
17		ø12 B500B L=3560	110	3.16	347.7
18		ø12 B500B L=3440	4	3.05	12.2
19		ø12 B500B L=3410	127	3.03	384.6
20		ø12 B500B L=3340	4	2.97	11.9
21		ø12 B500B L=3310	16	2.94	47.0
22		ø12 B500B L=3260	69	2.89	199.7
23		ø12 B500B L=3010	124	2.67	331.4
24		ø12 B500B L=2630	8	2.34	18.7
25		ø12 B500B L=2610	24	2.32	55.6
26		ø12 B500B L=2440	20	2.17	43.4
27		ø12 B500B L=2340	32	2.08	66.6
28		ø12 B500B L=2210	75	1.96	147.2
29		ø12 B500B L=2120	4	1.88	7.5
30		ø12 B500B L=1835	46	1.63	75.0
31		ø10 B500B L=3750	80	2.31	184.8
32		ø10 B500B L=3300	16	2.03	32.5
33		ø10 B500B L=3000	310	1.85	572.9
34		ø10 B500B L=2610	86	1.61	138.3
35		ø10 B500B L=2310	20	1.42	28.5
36		ø10 B500B L=2300	16	1.42	22.7
37		ø10 B500B L=2285	129	1.41	181.6
38		ø10 B500B L=2210	53	1.36	72.2
39		ø10 B500B L=1760	101	1.08	109.5
40		ø8 B500B L=2850	255	1.13	287.1
41		ø8 B500B L=2100	52	0.83	43.1
42		ø8 B500B L=1000	1160	0.40	464.0

კვეთი 2-2

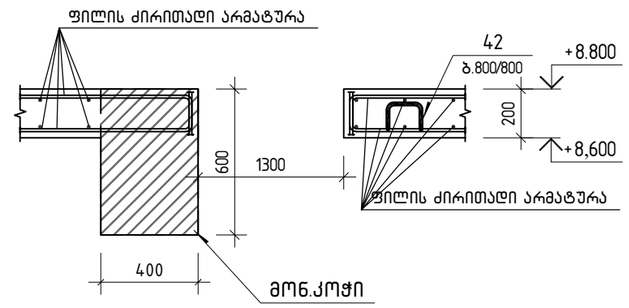

ფიქსატორების განლაგების ფრაგმენტი

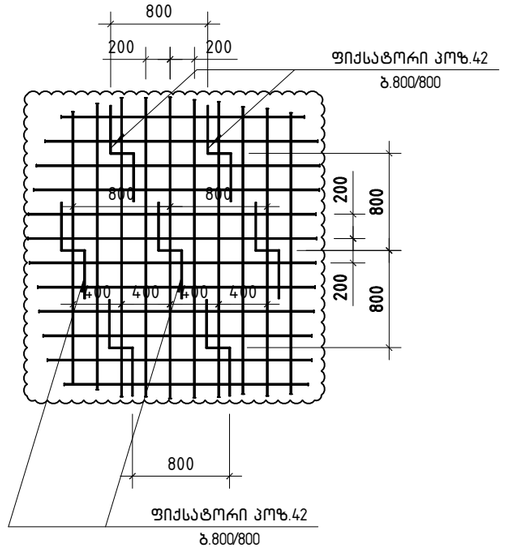

ღიობის გაძლიერების კვანძის სქემატური ჭრილი

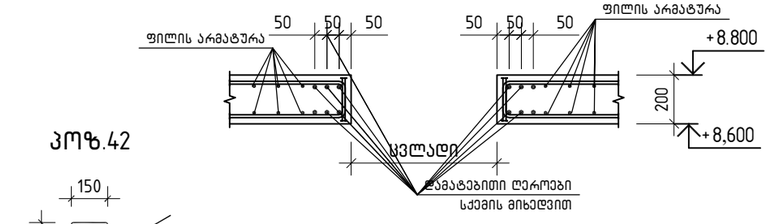

შ.პ.ს. „ჯი ენ პი“	ქ. თბილისი. პეტრე ქავთარაძის ქუჩა №22 01.14.03.040.373		
	ბლოკი 2		მუშა პრ.
მთ.კონსტ.	ო.ქვრივიშვილი		მონოლითური ფილა ▽+8.80; კვეთი 1-1 და კვეთი 2-2; სპეციფიკაცია	დაკვ
შესრულა	დ.ჯოგლიძე			ფურც. № 313
შეამოწმა	ო.ქვრივიშვილი		მასშტაბი 1: 25	ინვ. №	ფურცლები

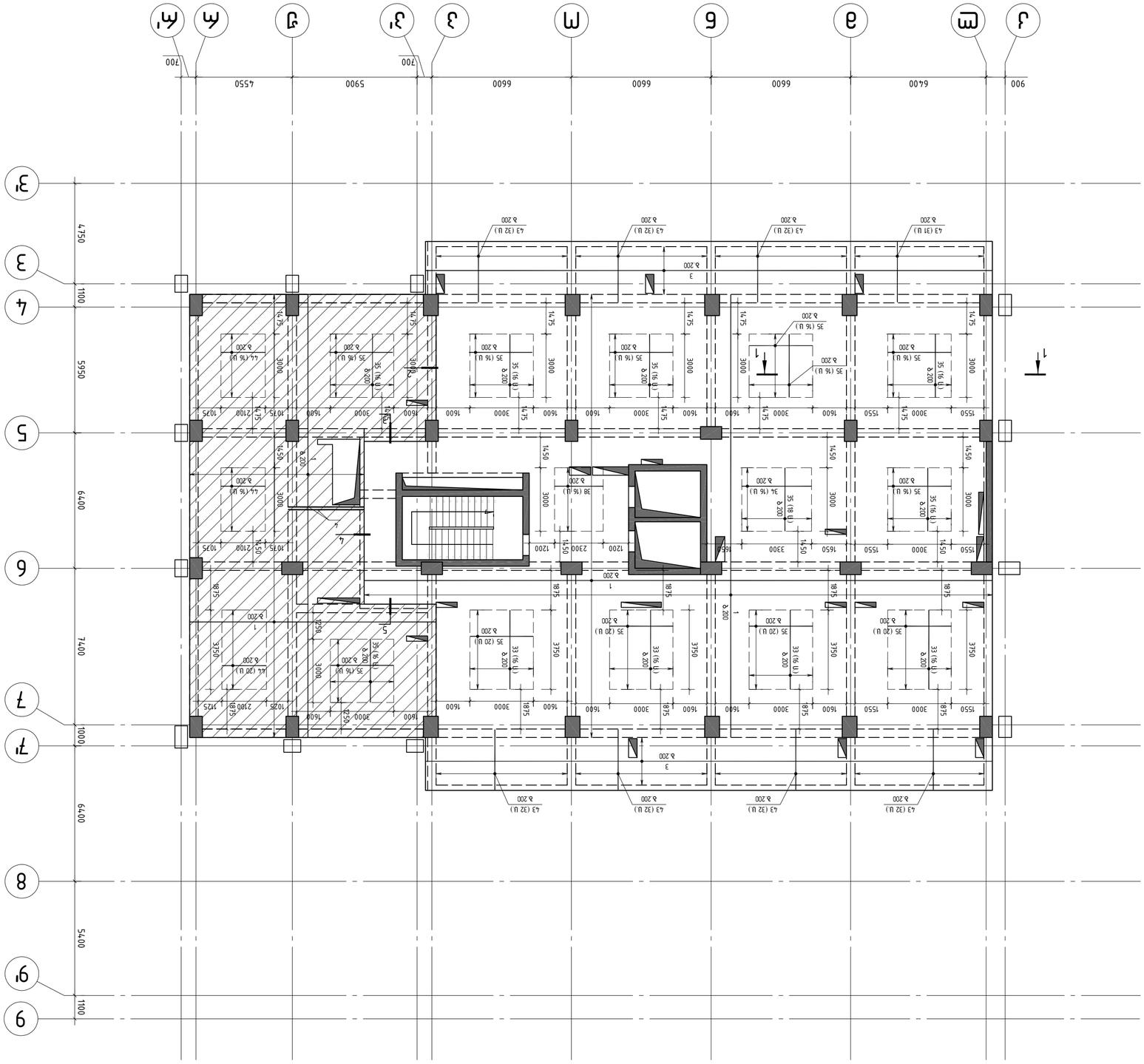
Ж1
Ж
Д
Г
В
Б
А
1
2
3
4
5
6
7
8
9
900
6400
6600
6600
6600
5900
4550
700
700
4750
1100
5950
6400
5400
1100
6400
7400
1000
1000
3
4
5
6
7
7'
3'
43 (32 U)
43 (31 U)
35 (16 U)
35 (20 U)
38 (16 U)
34 (16 U)
33 (16 U)
44 (16 U)
44 (20 U)
Ø 200
3000
3300
3750
1600
1550
1450
1875
1650
1200
2300
1075
2100
1025
1125
1650
1450
1550
3000
1600
1600
1600

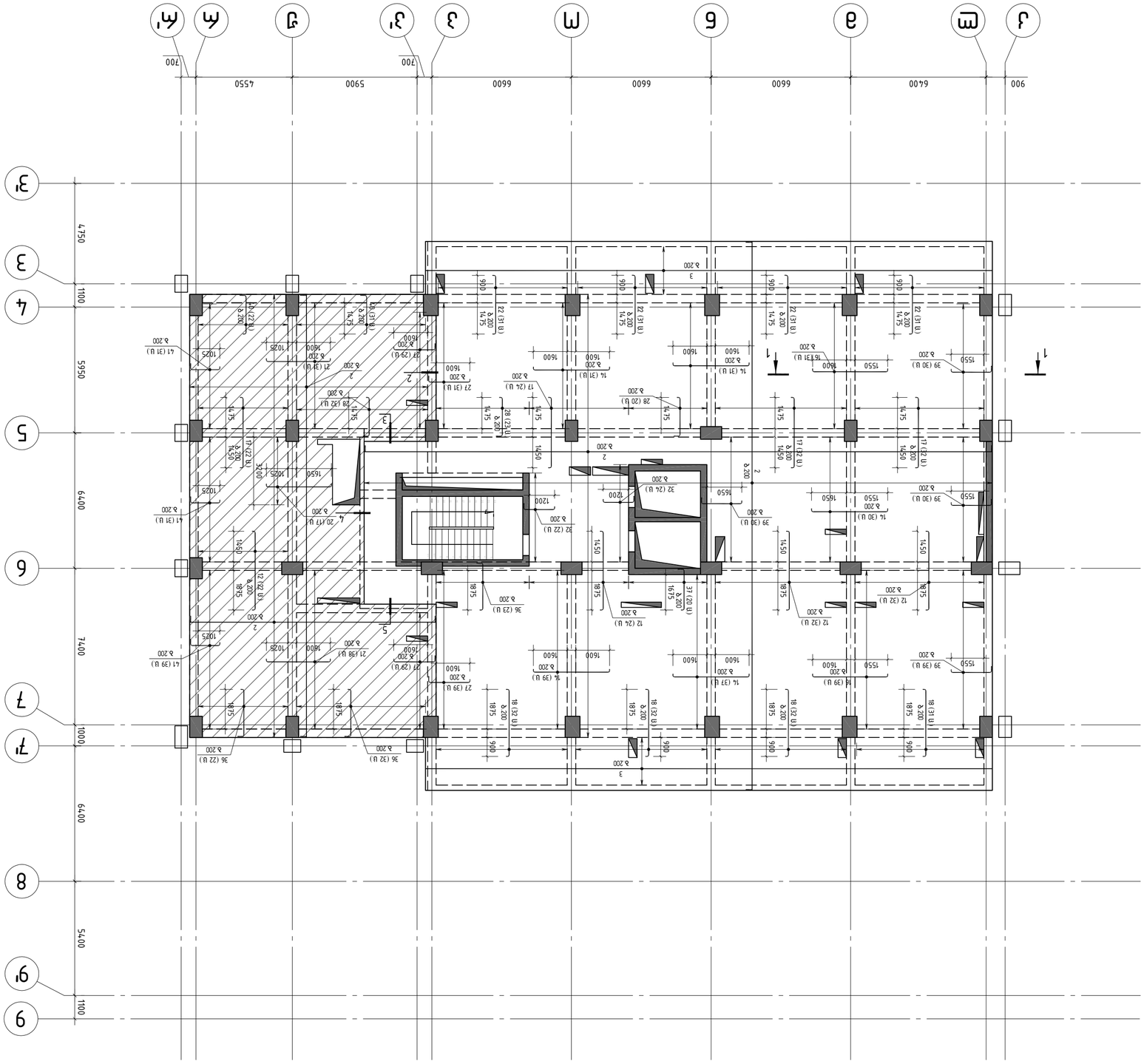

ค/ช สัตยาบันฉบับแรก ▽+12.10 ถึง +13.10
(“ฑ” ถึง “ค” ตามลำดับ)
(ชั้นที่ 2)

ข้อกำหนด:

สัตยาบันฉบับนี้ ต้องอ่านร่วมกับ แบบก่อสร้าง (สัตยาบัน 2) ฉบับอื่นๆ ทั้งหมด ที่เกี่ยวข้อง (ถ้ามี) ทั้งในส่วนของ งานโครงสร้าง, งานสถาปัตยกรรม ระบบไฟฟ้า 60×φ งานดับเพลิง ระบบประปา งานเครื่องกล ระบบปรับอากาศ และระบบสื่อสาร ทั้งนี้ ต้องอ่านร่วมกับ รายการประกอบ 150 มม., 300 มม. และรายละเอียดอื่นๆ ที่เกี่ยวข้องทั้งหมด

ตัวอย่างการ ติดตั้งแผ่นยิปซัมบอร์ด +13.10
ตามรายละเอียดที่ปรากฏในแบบ

ผู้ออกแบบ	ผู้ตรวจสอบ	ผู้ตรวจสอบ	ผู้ตรวจสอบ
ผู้ควบคุมงาน	ผู้ควบคุมงาน	ผู้ควบคุมงาน	ผู้ควบคุมงาน

ค/ช สัตยาบันฉบับแรก ▽+12.10 ถึง +13.10 (“ฑ” ถึง “ค” ตามลำดับ) (ชั้นที่ 2)	
แบบเลขที่ 375	มาตราส่วน ตามที่ระบุ
วันที่	ผู้ออกแบบ

ชื่อโครงการ	อาคารที่พักอาศัย 2
ที่ตั้งโครงการ	ต.ท่าเรือ อ.เมือง จ.ระยอง
เจ้าของโครงการ	บริษัท ดีเวลลอปเมนท์ จำกัด
ใบอนุญาตก่อสร้างเลขที่	๐๑๑๐๒๐๔๐๓๗๓

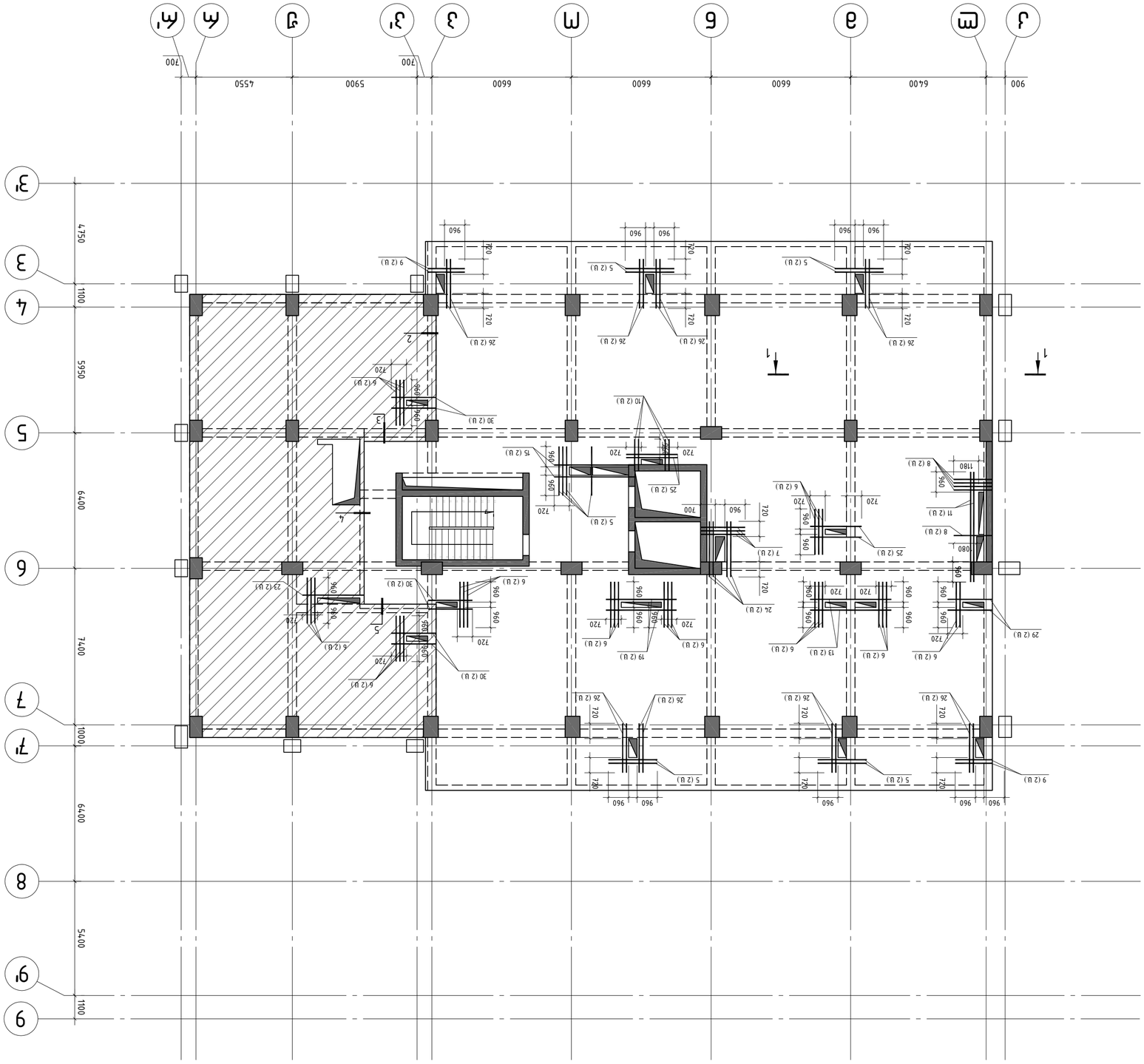

Гип	Гип	Гип	Гип
Нач. отд.	Нач. отд.	Нач. отд.	Нач. отд.
Н. контр.	Н. контр.	Н. контр.	Н. контр.
ГИП	ГИП	ГИП	ГИП

კვეთი 1-1

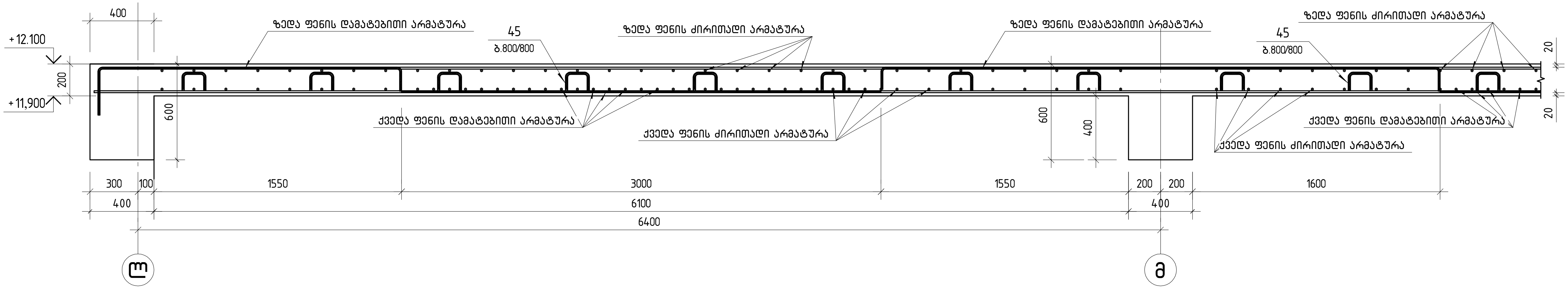

კვეთი 2-2

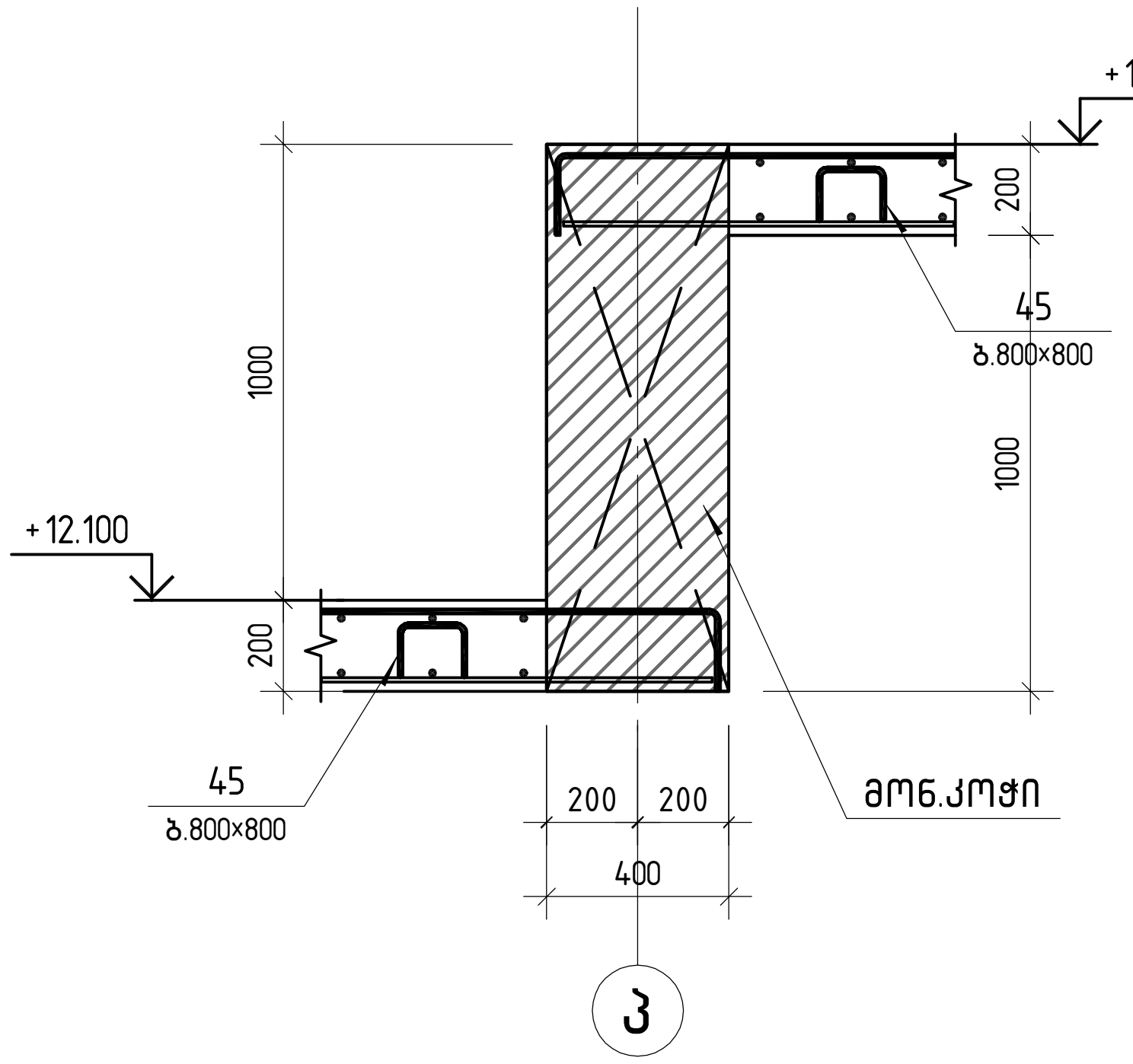

კვეთი 3-3

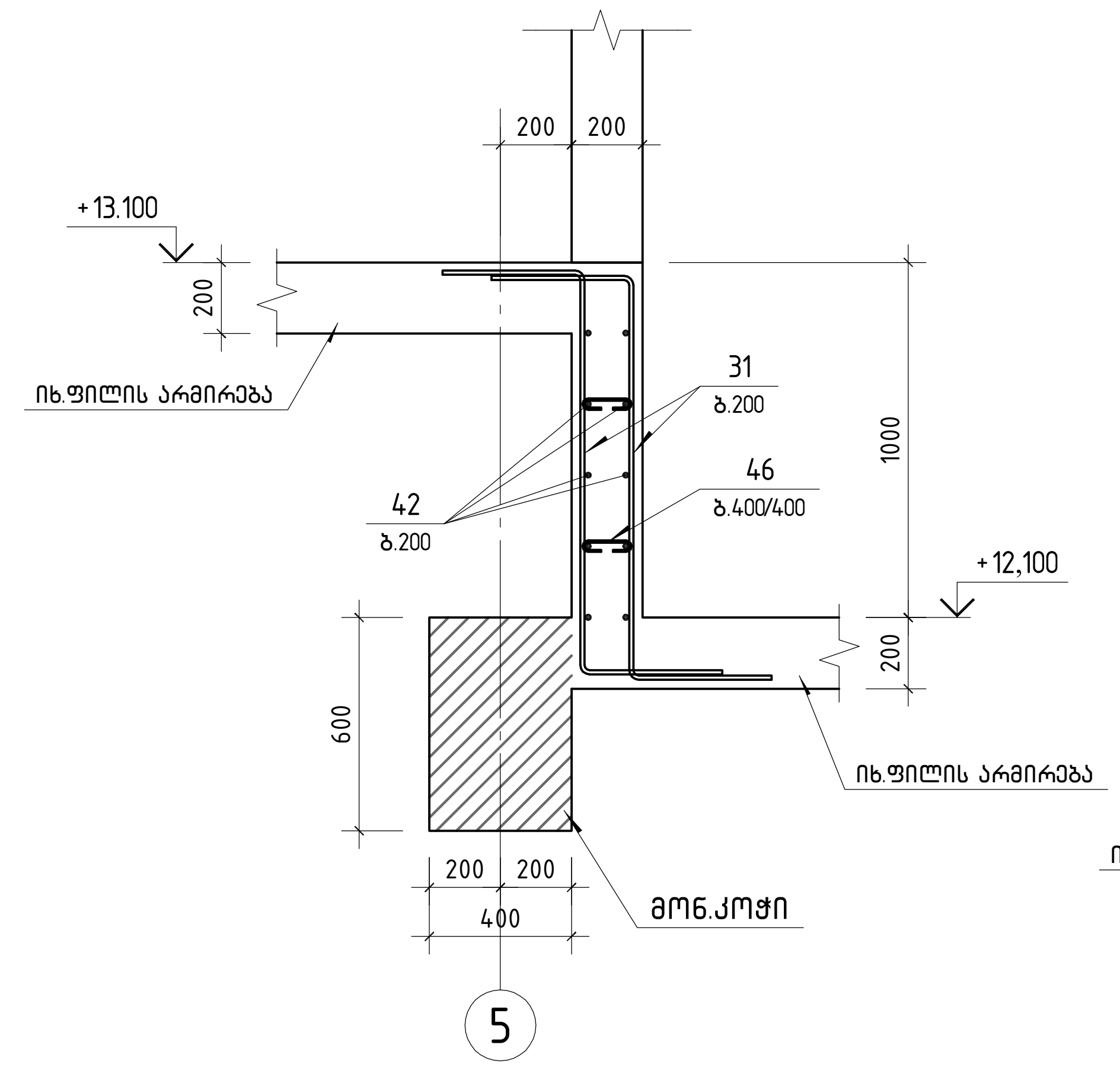

კვეთი 4-4

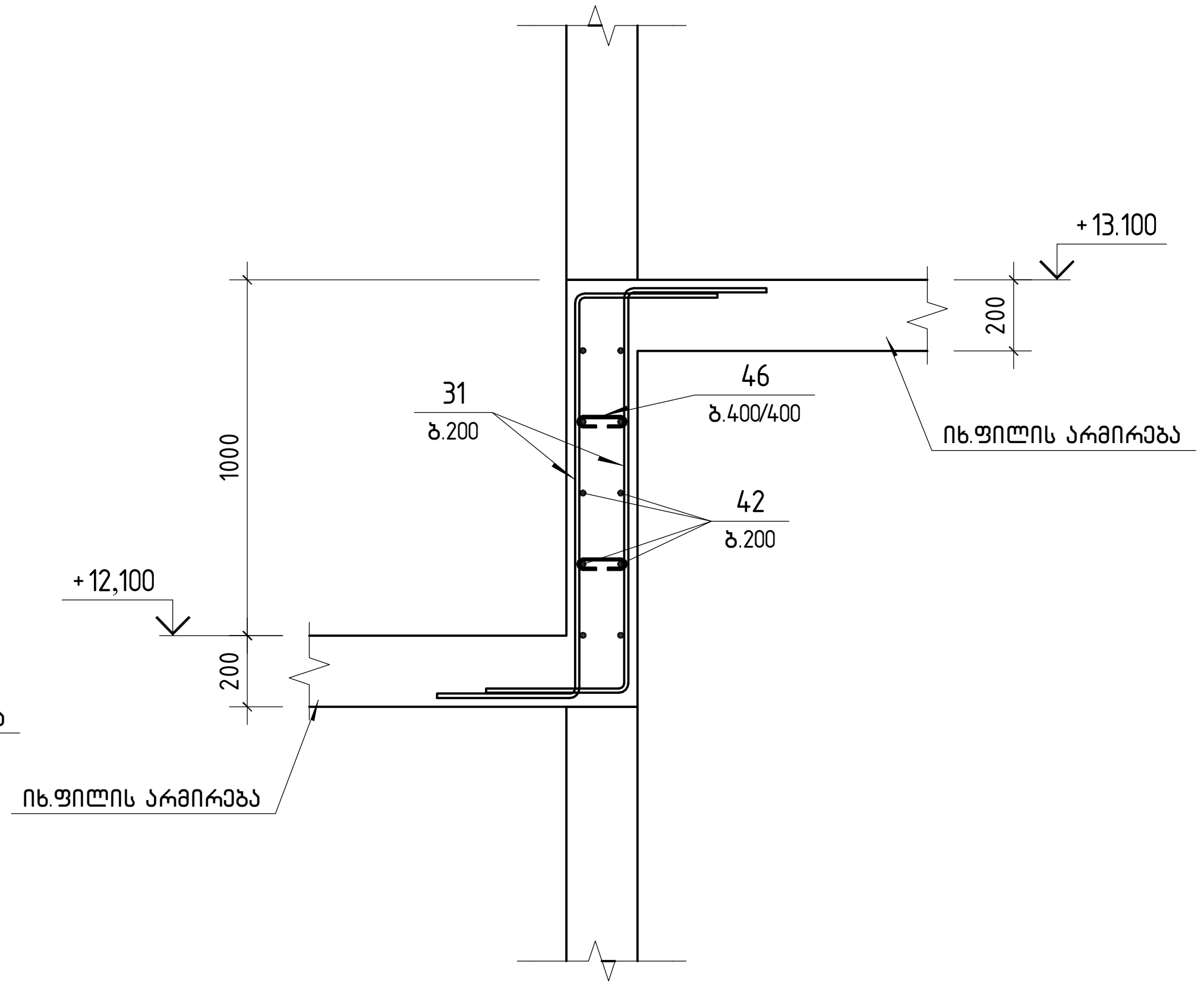

პოზ.31

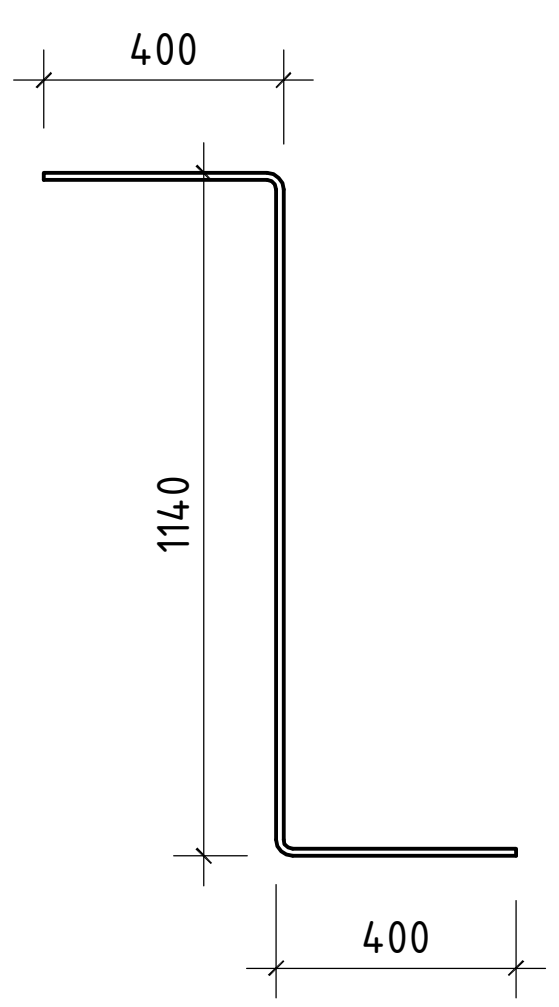

პოზ.45

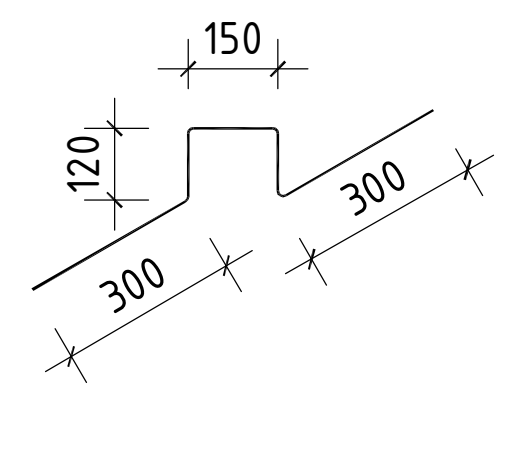

პოზ.46

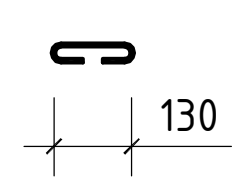

GNP შ.პ.ს. „ჯი ენ პი“			ქ. თბილისი. პეტრე ქავთარაძის ქუჩა №22 01.14.03.040.373	
			ბლოკი 2	მუშა პრ.
მთ.კონსტ.	ო.ქვრივიშვილი	[signature]	მონოლითური ფილა ▽+12.10 და +13.100; კვეთი 1-1; 2-2; 3-3; 4-4	დაკვ
შეასრულა	დ.ჯობლიძე	[signature]		ფურც. № 317
შეამოწმა	ო.ქვრივიშვილი	[signature]	მასშტაბი 1: 25 ინვ. №	ფურცლები

პოზ.	შენიშვნა	დ ა ს ა ხ ე ლ ე ბ ა	რაოდ.	მასა კგ	მასა სულ კგ
		რკ ფილა +12.10 და +13.10 ნიშნულზე სპეციფიკაცია			
		მასალები			
		ბეტონი B30		151.22	მ^3
		არმატურის ნაკეთობები			
1		ø12 B500B L=7436.0 მ.		0.89	6603.2
2		ø10 B500B L=8007.2 მ.		0.62	4932.4
3		ø8 B500B L=1266.3 მ.		0.40	500.2
4		ø14 B500B L=3580	2	4.32	8.6
5		ø14 B500B L=2320	24	2.80	67.2
6		ø14 B500B L=2170	58	2.62	152.0
7		ø14 B500B L=2110	6	2.55	15.3
8		ø14 B500B L=1830	10	2.21	22.1
9		ø14 B500B L=1760	8	2.13	17.0
10		ø14 B500B L=1510	8	1.82	14.6
11		ø12 B500B L=5210	4	4.63	18.5
12		ø12 B500B L=3960	110	3.52	386.8
13		ø12 B500B L=3840	4	3.41	13.6
14		ø12 B500B L=3840	168	3.41	572.9
15		ø12 B500B L=3820	4	3.39	13.6
16		ø12 B500B L=3790	70	3.37	235.6
17		ø12 B500B L=3560	110	3.16	347.7
18		ø12 B500B L=3410	127	3.03	384.6
19		ø12 B500B L=3340	4	2.97	11.9
20		ø12 B500B L=3310	16	2.94	47.0
21		ø12 B500B L=3260	69	2.89	199.7
22		ø12 B500B L=3010	124	2.67	331.4
23		ø12 B500B L=2900	2	2.58	5.2
24		ø12 B500B L=2630	8	2.34	18.7
25		ø12 B500B L=2440	8	2.17	17.4
26		ø12 B500B L=2340	32	2.08	66.6
27		ø12 B500B L=2335	136	2.07	282.0
28		ø12 B500B L=2210	75	1.96	147.2
29		ø12 B500B L=2120	4	1.88	7.5
30		ø12 B500B L=2100	12	1.86	22.3
31		ø12 B500B L=1940	140	1.72	240.8
32		ø12 B500B L=1835	46	1.63	75.0
33		ø10 B500B L=3750	64	2.31	147.8
34		ø10 B500B L=3300	16	2.03	32.5
35		ø10 B500B L=3000	322	1.85	595.1
36		ø10 B500B L=2610	77	1.61	123.8
37		ø10 B500B L=2310	20	1.42	28.5
38		ø10 B500B L=2300	16	1.42	22.7
39		ø10 B500B L=2285	129	1.41	181.6
40		ø10 B500B L=2210	53	1.36	72.2
41		ø10 B500B L=1760	101	1.08	109.5
42		ø8 B500B L=123.20 მ.		0.40	48.6
43		ø8 B500B L=2850	255	1.13	287.1
44		ø8 B500B L=2100	52	0.83	43.1
45		ø8 B500B L=1000	1159	0.40	463.6
46		ø8 B500B L=300	72	0.12	8.6

კვეთი 5-5

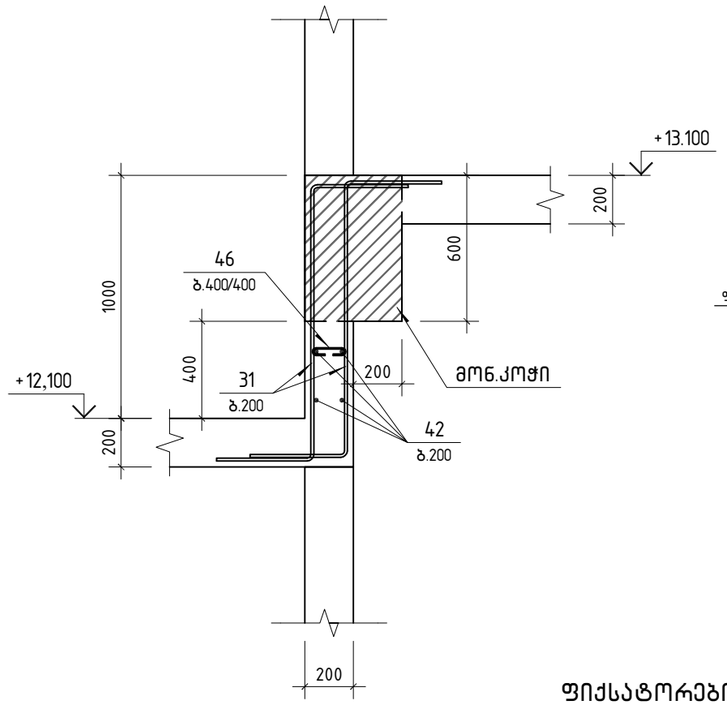

ღიობის გაძლიერების კვანძის სქემატური ჭრილი

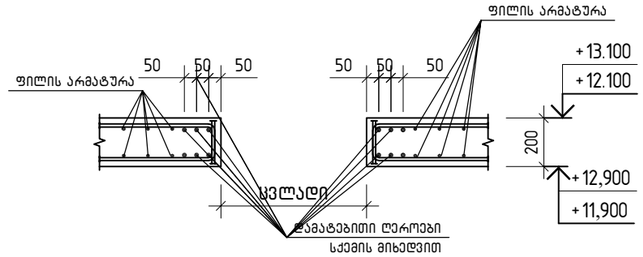

ფიქსატორების განლაგების ფრაგმენტი

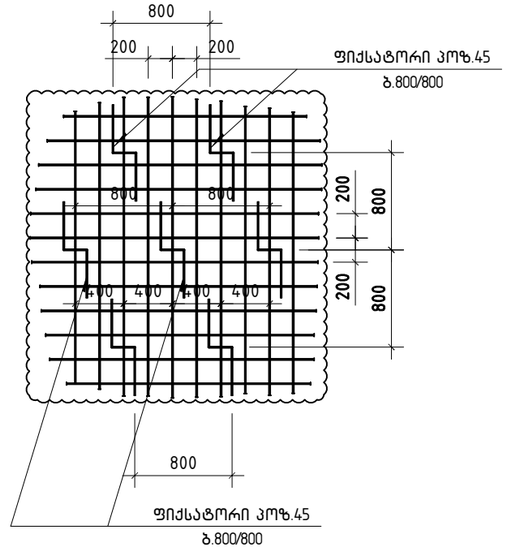

შ.პ.ს. „ჯი ენ პი“			ქ. თბილისი. კეტრე ქავთარაძის ქუჩა №22 01.14.03.040.373	
			ბლოკი 2	მუშა პრ.
მთ.ქონსტ.	ო.ქვრივიშვილი		მონოლითური ფილა ▽+12.10 და +13.100; კვეთი 5-5; სპეციფიკაცია	დაკვ
შეასრულა	დ.ჯოგლიძე			ფურც. № 318
შეამოწმა	ო.ქვრივიშვილი		მასშტაბი 1: 25	ინვ. №
				ფურცლები

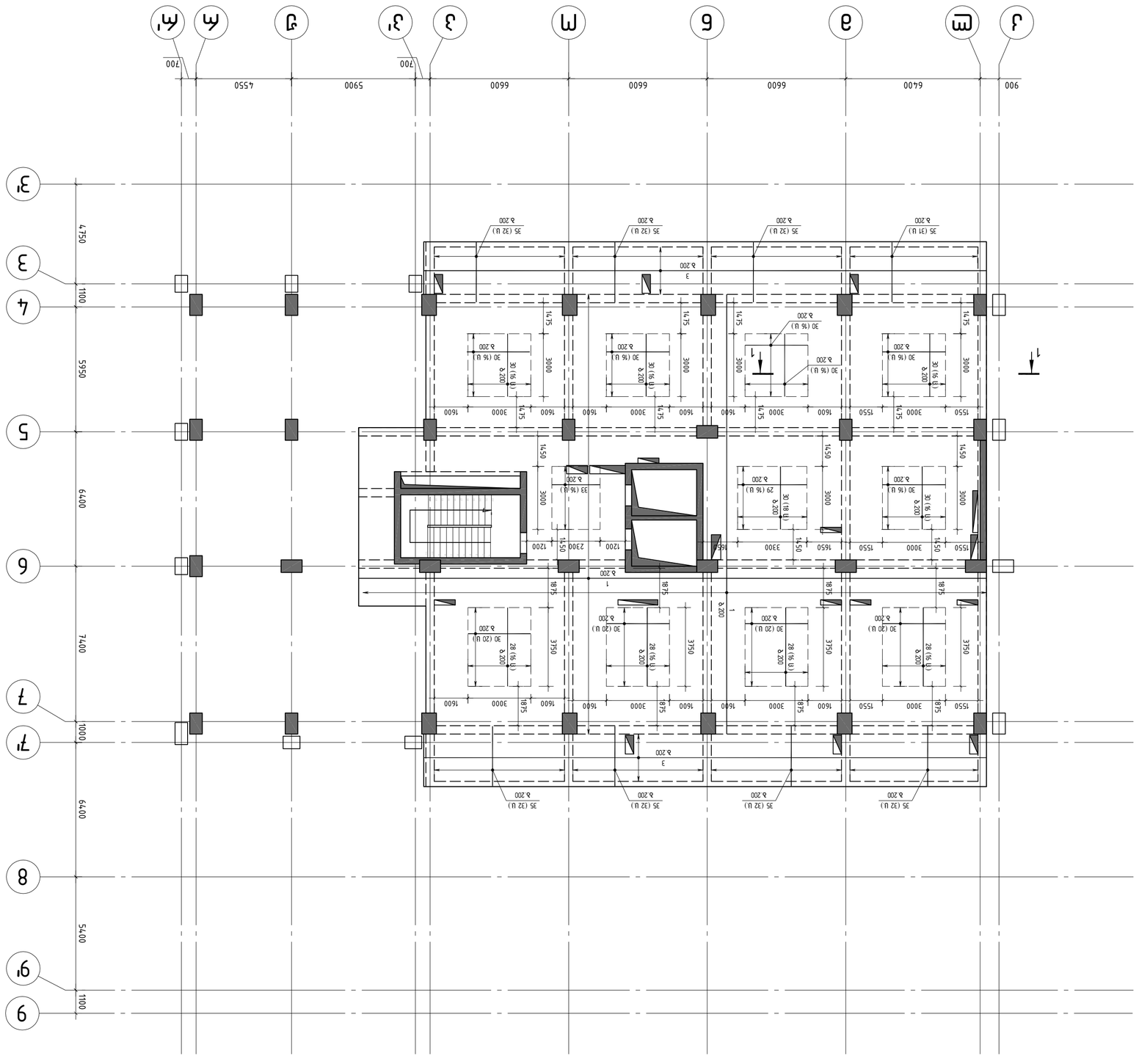

Гип	Т.Ь. „Зп Зб Зп"		
Гл.инженер			
Нач.отдела			
Разработал			

Стадия	Лист
Р	319

Ж/б элементы фундамента ленточные (армированные) (ниже ±0.000)

Формат А1 (594 х 841)

Копировал

Формат А2

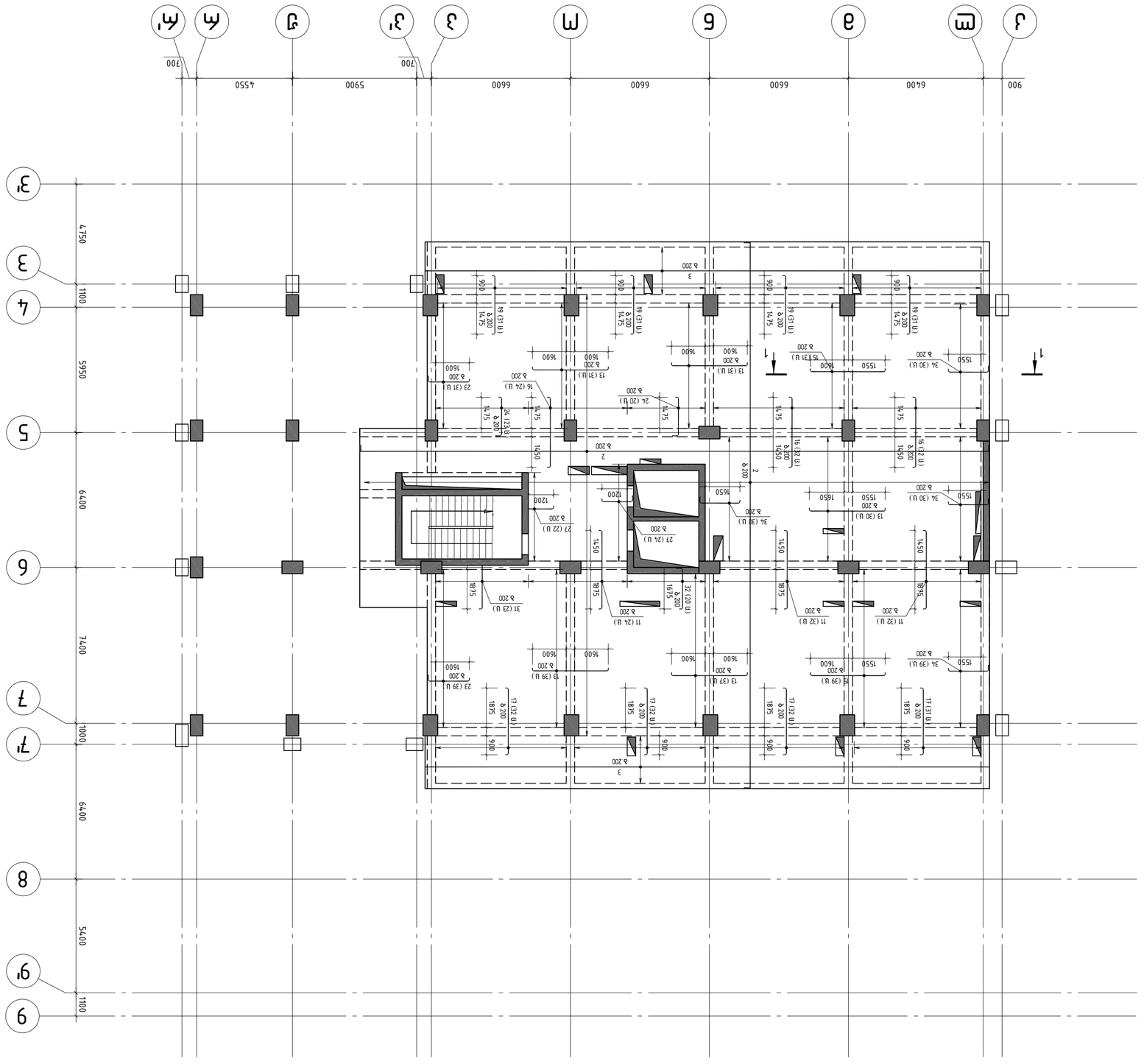
1
1
1

რ/ბ ფილის ღიობების გაძლიერება (ზედა და ქვედა შრე)
▽+15.40 (“ლ“ და “რ“ ღერძებს შორის)

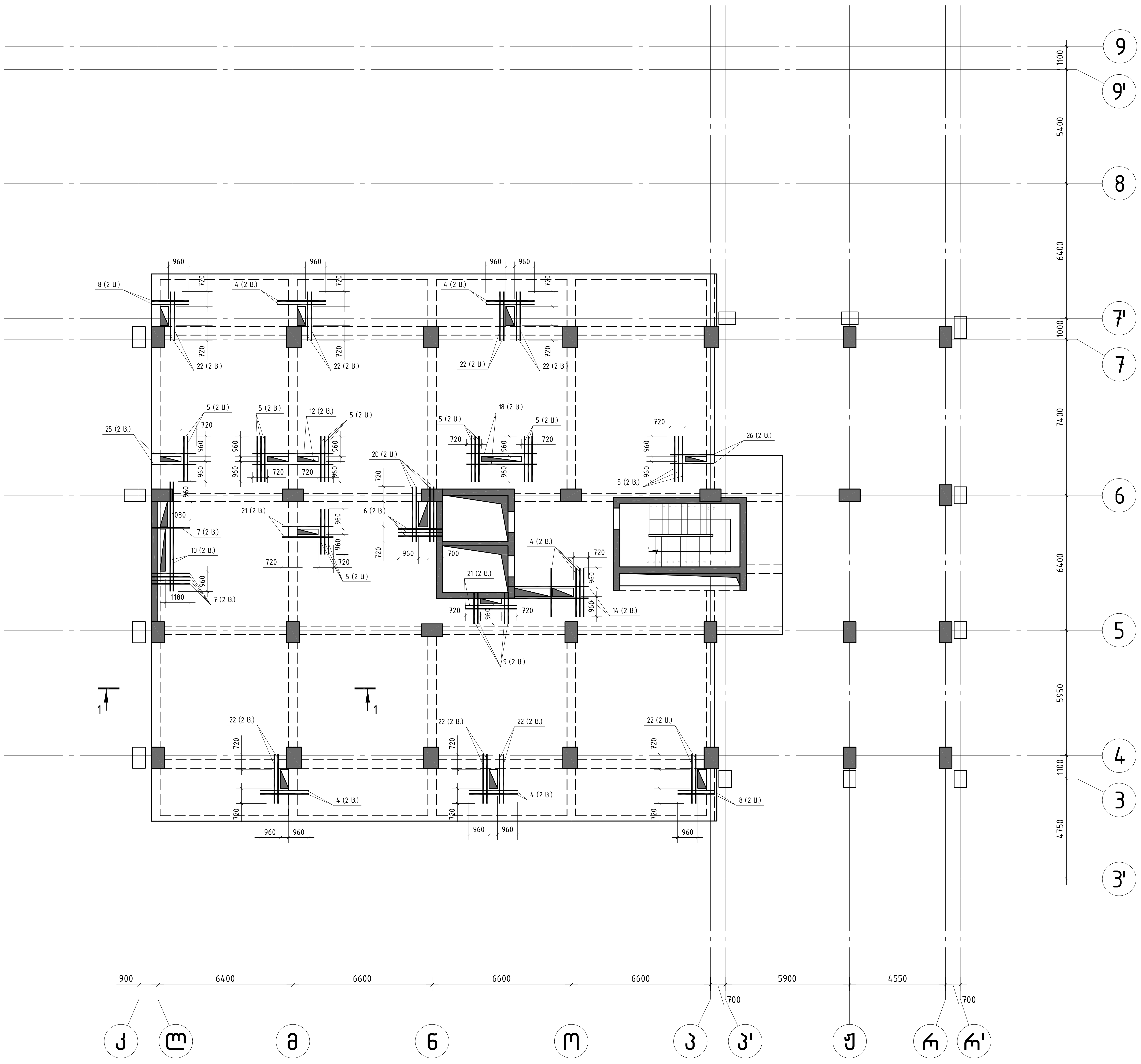

შ.პ.ს. „ჯი ენ პი“			ქ. თბილისი. პეტრე ქავთარაძის ქუჩა №22 01.14.03.040.373	
			ბლოკი 2	მუშა პრ.
მთ.კონსტ.	ო.ქვრივიშვილი		რ/ბ ფილის ღიობების გაძლიერება (ზედა და ქვედა შრე) ▽+15.40 (“ლ“ და “რ“ ღერძებს შორის)	დაკვ
შეასრულა	დ.ჯოგლიძე			ფურც. № 321
შეამოწმა	ო.ქვრივიშვილი		მასშტაბი 1:150 (A2 ფორმატი) ინვ. №	ფურცლები

კვეთი 1-1

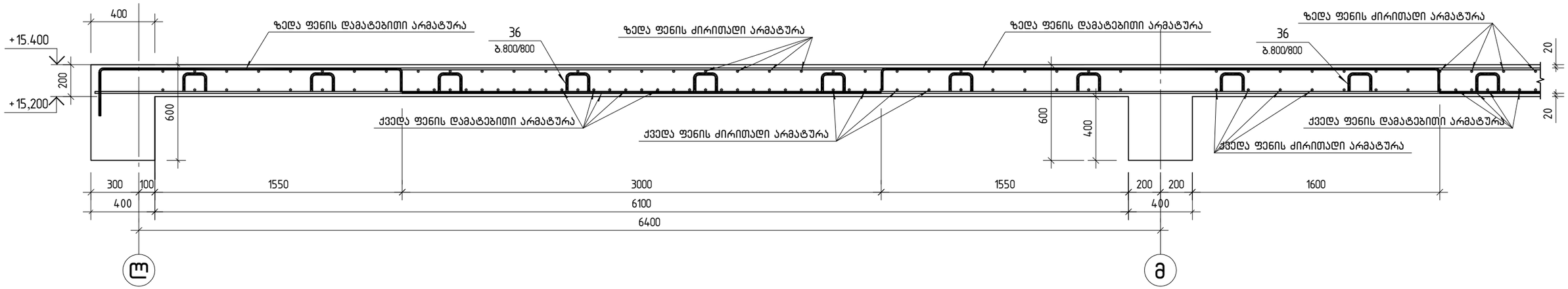

პოზ.	შენიშვნა	დ ა ს ა ხ ე ლ ე ბ ა	რაოდ.	მასა კგ	მასა სულ კგ
		რ/ბ ფილა +15.40 ნიშნულზე სპეციფიკაცია			
		მასალები			
		ბეტონი B30		114.48	მ^3
		არმატურის ნაკეთობები			
1		ø12 B500B L=5366.7 მ.		0.89	4765.6
2		ø10 B500B L=5944.2 მ.		0.62	3661.6
3		ø8 B500B L=1266.3 მ.		0.40	500.2
4		ø14 B500B L=2320	24	2.80	67.2
5		ø14 B500B L=2170	40	2.62	104.8
6		ø14 B500B L=2110	6	2.55	15.3
7		ø14 B500B L=1830	10	2.21	22.1
8		ø14 B500B L=1760	8	2.13	17.0
9		ø14 B500B L=1510	8	1.82	14.6
10		ø12 B500B L=5210	4	4.63	18.5
11		ø12 B500B L=3960	88	3.52	309.5
12		ø12 B500B L=3840	4	3.41	13.6
13		ø12 B500B L=3840	168	3.41	572.9
14		ø12 B500B L=3820	4	3.39	13.6
15		ø12 B500B L=3790	70	3.37	235.6
16		ø12 B500B L=3560	88	3.16	278.2
17		ø12 B500B L=3410	127	3.03	384.6
18		ø12 B500B L=3340	4	2.97	11.9
19		ø12 B500B L=3010	124	2.67	331.4
20		ø12 B500B L=2630	8	2.34	18.7
21		ø12 B500B L=2440	8	2.17	17.4
22		ø12 B500B L=2340	32	2.08	66.6
23		ø12 B500B L=2335	78	2.07	161.7
24		ø12 B500B L=2210	43	1.96	84.4
25		ø12 B500B L=2120	4	1.88	7.5
26		ø12 B500B L=2100	4	1.86	7.4
27		ø12 B500B L=1835	46	1.63	75.0
28		ø10 B500B L=3750	64	2.31	147.8
29		ø10 B500B L=3300	16	2.03	32.5
30		ø10 B500B L=3000	258	1.85	476.8
31		ø10 B500B L=2610	23	1.61	37.0
32		ø10 B500B L=2310	20	1.42	28.5
33		ø10 B500B L=2300	16	1.42	22.7
34		ø10 B500B L=2285	129	1.41	181.6
35		ø8 B500B L=2850	255	1.13	287.1
36		ø8 B500B L=1000	895	0.40	358.0

ფიქსატორების განლაგების ფრაგმენტი

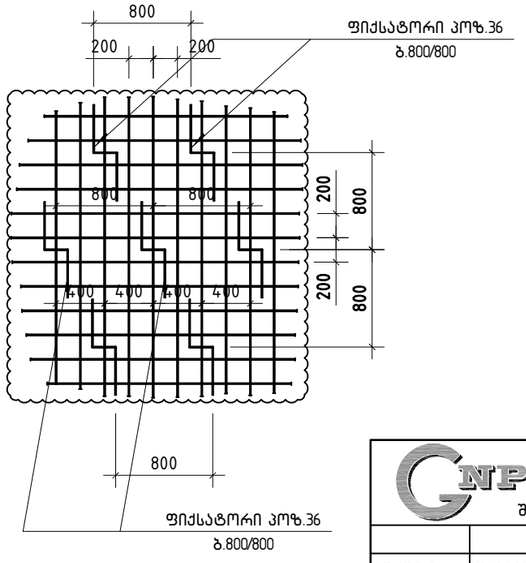

ღიობის გაძლიერების კვანძის სქემატური ჭრილი

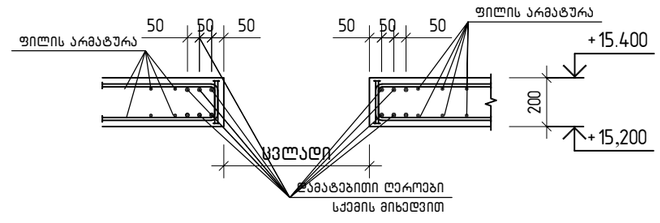

პოზ.36

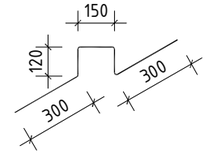

შ.პ.ს. „ჯი ენ პი“		ქ. თბილისი. კეტრე ქავთარაძის ქუჩა №22 01.14.03.040.373	
		ბლოკი 2	მუშა პრ.
მთ.კონსტ.	ო.ქვრივიშვილი	მონოლითური ფილა ▽+15.40; კვეთი 1-1; სპეციფიკაცია	ღაკვ
შეასრულა	დ.ჯოგლიძე		ფურც. № 322
შეამოწმა	ო.ქვრივიშვილი	მასშტაბი 1: 25 / ინვ. №	ფურცლები

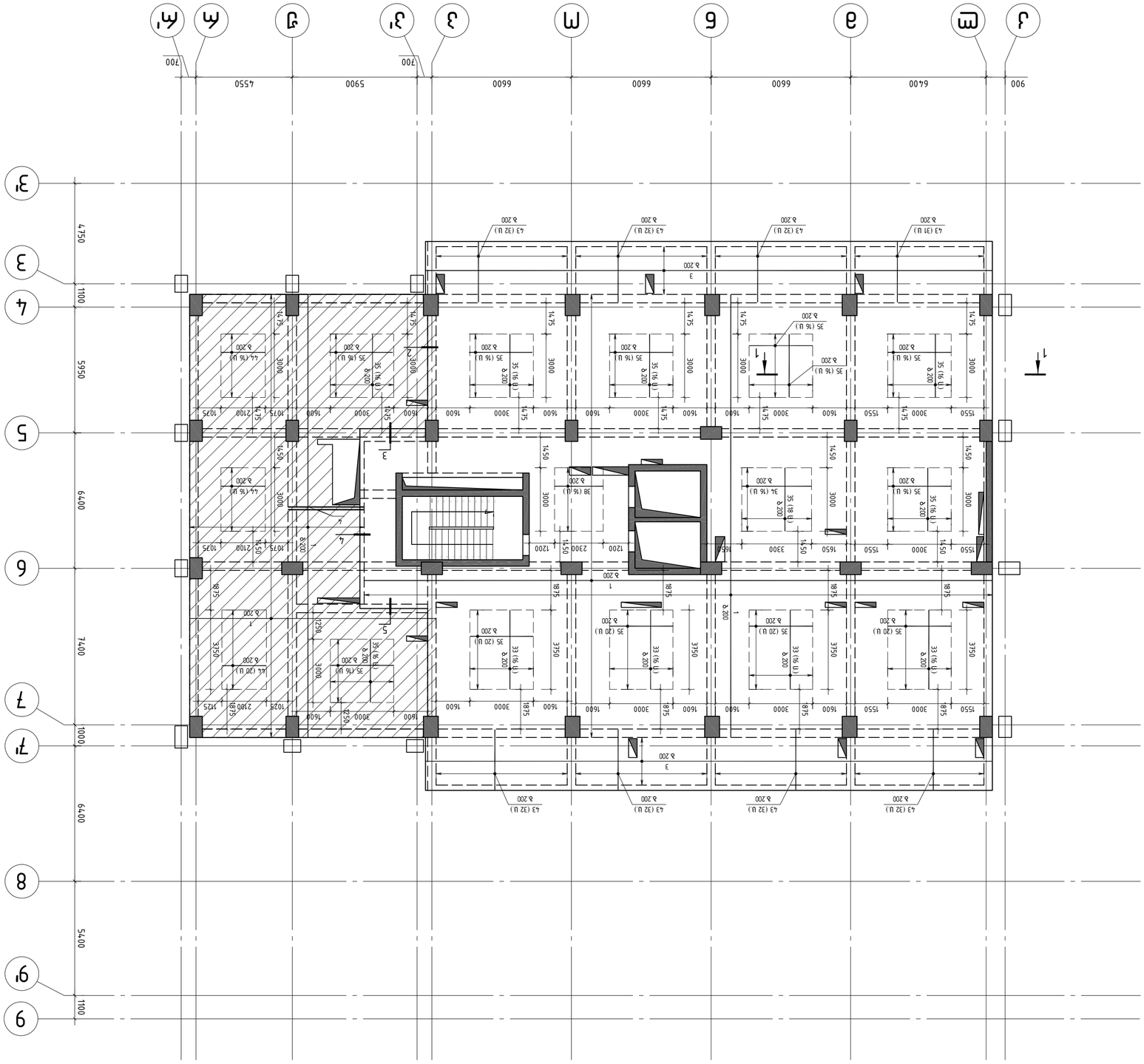

א/ס ארמטורה עליונה מאחוריות ע"ג רפסודת בטון ±0.00 ו ע+17.40 רב
("מ" רב "א" רפסודת יסודות ראשית)
(בקנה 1:50)

ארמטורה עליונה מאחוריות ע"ג רפסודת בטון ±0.00 ו ע+17.40 רב (בהתאם לתכנון ו) בכיוון ציר "מ" (בהתאם לרצפת הקומה מעל). בכיוון ציר "ב" בהתאם לדרישות המפורטות בטבלה 60×ø המופיעה בגיליון.

			ג.ל.ש. „צפון 36 בת"א
			בניין 2
			א/ס ארמטורה עליונה מאחוריות ע"ג רפסודת בטון ±0.00 ו ע+17.40 רב ("מ" "א" רב "ב" רפסודת יסודות ראשית) (בקנה 1:50 בגיליון A2 ומקנה 1:100 בגיליון A3)
מהנדס הקונסטרוקציה	מ. מזרחי ת.ז. 032040373		
אדריכל	א. שחם		
מתכנן	מ. מזרחי ת.ז. 032040373		
יועץ			

מהנדס הקונסטרוקציה	מ. מזרחי ת.ז. 032040373
שלב	ביצוע
מספר גיליון	323
קנה מידה	1:50
תאריך	אוגוסט 2025

ГИП	Ф.И.О.	подпись	
Разработал	Ф.И.О.	подпись	
Н.контр.	Ф.И.О.	подпись	

Жилой дом №22 по ул. Ленинградской в г. Ивантеевка

Стадия: Р | Лист: 1 | Листов: 1

План 2-го этажа

Масштаб 1:50 (А2 при ширине 841 мм)

Отм. +17.40

Примечания:

1. Все размеры даны в мм, если не указано иное.
2. Отметки даны в метрах относительно уровня чистого пола 1-го этажа (Отм. 0.000).
3. Привязка осей: 1/2 толщины несущей стены.
4. Перемычки над проемами см. в спецификации.
5. Вентиляционные каналы см. в разрезах.
6. Расположение санитарных приборов см. в разделе ВК.
7. Электрощитовая — см. раздел ЭМ.
8. Лестничная клетка — см. раздел АР.
9. Двери — см. ведомость дверей.
10. Окна — см. ведомость окон.
11. Бетон В25, F200, W6.
12. Арматура А500С, А240.
13. Защитный слой бетона 25 мм.
14. Гидроизоляция — см. раздел КР.
15. Утеплитель — см. раздел АР.
16. Кровля — см. раздел АР.
17. Водосток — см. раздел ВК.
18. Молниезащита — см. раздел ЭМ.
19. Заземление — см. раздел ЭМ.
20. Пожарная сигнализация — см. раздел ЭМ.
21. Слаботочные системы — см. раздел ЭМ.
22. Вентиляция — см. раздел ОВ.
23. Отопление — см. раздел ОВ.
24. Водоснабжение — см. раздел ВК.
25. Канализация — см. раздел ВК.
26. Газоснабжение — см. раздел ГС.
27. Благоустройство — см. раздел ПЗУ.
28. Ограждение — см. раздел ПЗУ.
29. Освещение — см. раздел ЭМ.
30. Видеонаблюдение — см. раздел ЭМ.
31. Домофон — см. раздел ЭМ.
32. Лифт — см. раздел ОВ.
33. Мусоропровод — см. раздел ОВ.
34. Пандус — см. раздел АР.
35. Тактильная плитка — см. раздел ПЗУ.
36. Парковка — см. раздел ПЗУ.
37. Озеленение — см. раздел ПЗУ.
38. Малые архитектурные формы — см. раздел ПЗУ.
39. Ограждение кровли — см. раздел АР.
40. Вентиляционные шахты — см. раздел ОВ.
41. Дымоудаление — см. раздел ОВ.
42. Подпор воздуха — см. раздел ОВ.
43. Противопожарные преграды — см. раздел АР.
44. Эвакуационные пути — см. раздел АР.
45. Маломобильные группы населения — см. раздел АР.
46. Доступность — см. раздел АР.
47. Энергоэффективность — см. раздел ОВ.
48. Теплотехнический расчет — см. раздел ОВ.
49. Акустический расчет — см. раздел ОВ.
50. Вибрация — см. раздел ОВ.
51. Шум — см. раздел ОВ.
52. Освещенность — см. раздел ЭМ.
53. Коэффициент естественной освещенности — см. раздел ЭМ.
54. Инсоляция — см. раздел АР.
55. Продолжительность инсоляции — см. раздел АР.
56. Нормативная документация — см. раздел ПЗУ.
57. Ссылочные документы — см. раздел ПЗУ.
58. Условные обозначения — см. раздел ПЗУ.
59. Экспликация помещений — см. раздел АР.
60. Ведомость отделки — см. раздел АР.
61. Ведомость элементов заполнения — см. раздел АР.
62. Ведомость перемычек — см. раздел КР.
63. Ведомость спецификаций — см. раздел КР.
64. Ведомость ссылочных и прилагаемых документов — см. раздел ПЗУ.
65. Ведомость основных комплектов рабочих чертежей — см. раздел ПЗУ.
66. Ведомость рабочих чертежей основного комплекта — см. раздел ПЗУ.
67. Ведомость рабочих чертежей марки ОВ — см. раздел ПЗУ.
68. Ведомость рабочих чертежей марки ВК — см. раздел ПЗУ.
69. Ведомость рабочих чертежей марки ЭМ — см. раздел ПЗУ.
70. Ведомость рабочих чертежей марки ГС — см. раздел ПЗУ.
71. Ведомость рабочих чертежей марки АР — см. раздел ПЗУ.
72. Ведомость рабочих чертежей марки КР — см. раздел ПЗУ.
73. Ведомость рабочих чертежей марки ПЗУ — см. раздел ПЗУ.
74. Ведомость рабочих чертежей марки ТХ — см. раздел ПЗУ.
75. Ведомость рабочих чертежей марки СС — см. раздел ПЗУ.
76. Ведомость рабочих чертежей марки ВН — см. раздел ПЗУ.
77. Ведомость рабочих чертежей марки ГП — см. раздел ПЗУ.
78. Ведомость рабочих чертежей марки ПОС — см. раздел ПЗУ.
79. Ведомость рабочих чертежей марки ОДИ — см. раздел ПЗУ.
80. Ведомость рабочих чертежей марки ОПС — см. раздел ПЗУ.
81. Ведомость рабочих чертежей марки ОВ — см. раздел ПЗУ.
82. Ведомость рабочих чертежей марки ВК — см. раздел ПЗУ.
83. Ведомость рабочих чертежей марки ЭМ — см. раздел ПЗУ.
84. Ведомость рабочих чертежей марки ГС — см. раздел ПЗУ.
85. Ведомость рабочих чертежей марки АР — см. раздел ПЗУ.
86. Ведомость рабочих чертежей марки КР — см. раздел ПЗУ.
87. Ведомость рабочих чертежей марки ПЗУ — см. раздел ПЗУ.
88. Ведомость рабочих чертежей марки ТХ — см. раздел ПЗУ.
89. Ведомость рабочих чертежей марки СС — см. раздел ПЗУ.
90. Ведомость рабочих чертежей марки ВН — см. раздел ПЗУ.
91. Ведомость рабочих чертежей марки ГП — см. раздел ПЗУ.
92. Ведомость рабочих чертежей марки ПОС — см. раздел ПЗУ.
93. Ведомость рабочих чертежей марки ОДИ — см. раздел ПЗУ.
94. Ведомость рабочих чертежей марки ОПС — см. раздел ПЗУ.
95. Ведомость рабочих чертежей марки ОВ — см. раздел ПЗУ.
96. Ведомость рабочих чертежей марки ВК — см. раздел ПЗУ.
97. Ведомость рабочих чертежей марки ЭМ — см. раздел ПЗУ.
98. Ведомость рабочих чертежей марки ГС — см. раздел ПЗУ.
99. Ведомость рабочих чертежей марки АР — см. раздел ПЗУ.
100. Ведомость рабочих чертежей марки КР — см. раздел ПЗУ.
101. Ведомость рабочих чертежей марки ПЗУ — см. раздел ПЗУ.
102. Ведомость рабочих чертежей марки ТХ — см. раздел ПЗУ.
103. Ведомость рабочих чертежей марки СС — см. раздел ПЗУ.
104. Ведомость рабочих чертежей марки ВН — см. раздел ПЗУ.
105. Ведомость рабочих чертежей марки ГП — см. раздел ПЗУ.
106. Ведомость рабочих чертежей марки ПОС — см. раздел ПЗУ.
107. Ведомость рабочих чертежей марки ОДИ — см. раздел ПЗУ.
108. Ведомость рабочих чертежей марки ОПС — см. раздел ПЗУ.
109. Ведомость рабочих чертежей марки ОВ — см. раздел ПЗУ.
110. Ведомость рабочих чертежей марки ВК — см. раздел ПЗУ.
111. Ведомость рабочих чертежей марки ЭМ — см. раздел ПЗУ.
112. Ведомость рабочих чертежей марки ГС — см. раздел ПЗУ.
113. Ведомость рабочих чертежей марки АР — см. раздел ПЗУ.
114. Ведомость рабочих чертежей марки КР — см. раздел ПЗУ.
115. Ведомость рабочих чертежей марки ПЗУ — см. раздел ПЗУ.
116. Ведомость рабочих чертежей марки ТХ — см. раздел ПЗУ.
117. Ведомость рабочих чертежей марки СС — см. раздел ПЗУ.
118. Ведомость рабочих чертежей марки ВН — см. раздел ПЗУ.
119. Ведомость рабочих чертежей марки ГП — см. раздел ПЗУ.
120. Ведомость рабочих чертежей марки ПОС — см. раздел ПЗУ.
121. Ведомость рабочих чертежей марки ОДИ — см. раздел ПЗУ.
122. Ведомость рабочих чертежей марки ОПС — см. раздел ПЗУ.
123. Ведомость рабочих чертежей марки ОВ — см. раздел ПЗУ.
124. Ведомость рабочих чертежей марки ВК — см. раздел ПЗУ.
125. Ведомость рабочих чертежей марки ЭМ — см. раздел ПЗУ.
126. Ведомость рабочих чертежей марки ГС — см. раздел ПЗУ.
127. Ведомость рабочих чертежей марки АР — см. раздел ПЗУ.
128. Ведомость рабочих чертежей марки КР — см. раздел ПЗУ.
129. Ведомость рабочих чертежей марки ПЗУ — см. раздел ПЗУ.
130. Ведомость рабочих чертежей марки ТХ — см. раздел ПЗУ.
131. Ведомость рабочих чертежей марки СС — см. раздел ПЗУ.
132. Ведомость рабочих чертежей марки ВН — см. раздел ПЗУ.
133. Ведомость рабочих чертежей марки ГП — см. раздел ПЗУ.
134. Ведомость рабочих чертежей марки ПОС — см. раздел ПЗУ.
135. Ведомость рабочих чертежей марки ОДИ — см. раздел ПЗУ.
136. Ведомость рабочих чертежей марки ОПС — см. раздел ПЗУ.
137. Ведомость рабочих чертежей марки ОВ — см. раздел ПЗУ.
138. Ведомость рабочих чертежей марки ВК — см. раздел ПЗУ.
139. Ведомость рабочих чертежей марки ЭМ — см. раздел ПЗУ.
140. Ведомость рабочих чертежей марки ГС — см. раздел ПЗУ.
141. Ведомость рабочих чертежей марки АР — см. раздел ПЗУ.
142. Ведомость рабочих чертежей марки КР — см. раздел ПЗУ.
143. Ведомость рабочих чертежей марки ПЗУ — см. раздел ПЗУ.
144. Ведомость рабочих чертежей марки ТХ — см. раздел ПЗУ.
145. Ведомость рабочих чертежей марки СС — см. раздел ПЗУ.
146. Ведомость рабочих чертежей марки ВН — см. раздел ПЗУ.
147. Ведомость рабочих чертежей марки ГП — см. раздел ПЗУ.
148. Ведомость рабочих чертежей марки ПОС — см. раздел ПЗУ.
149. Ведомость рабочих чертежей марки ОДИ — см. раздел ПЗУ.
150. Ведомость рабочих чертежей марки ОПС — см. раздел ПЗУ.

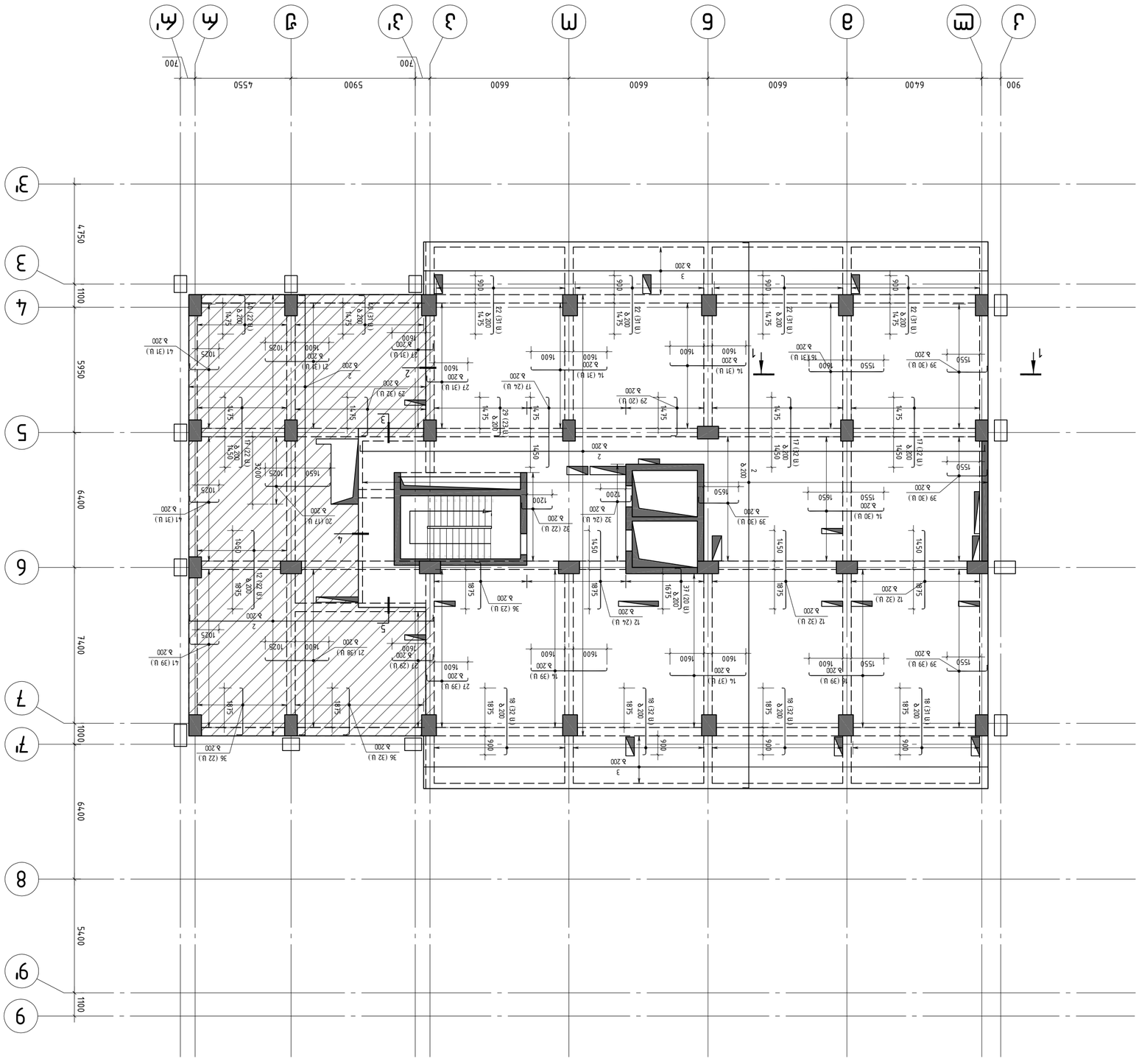

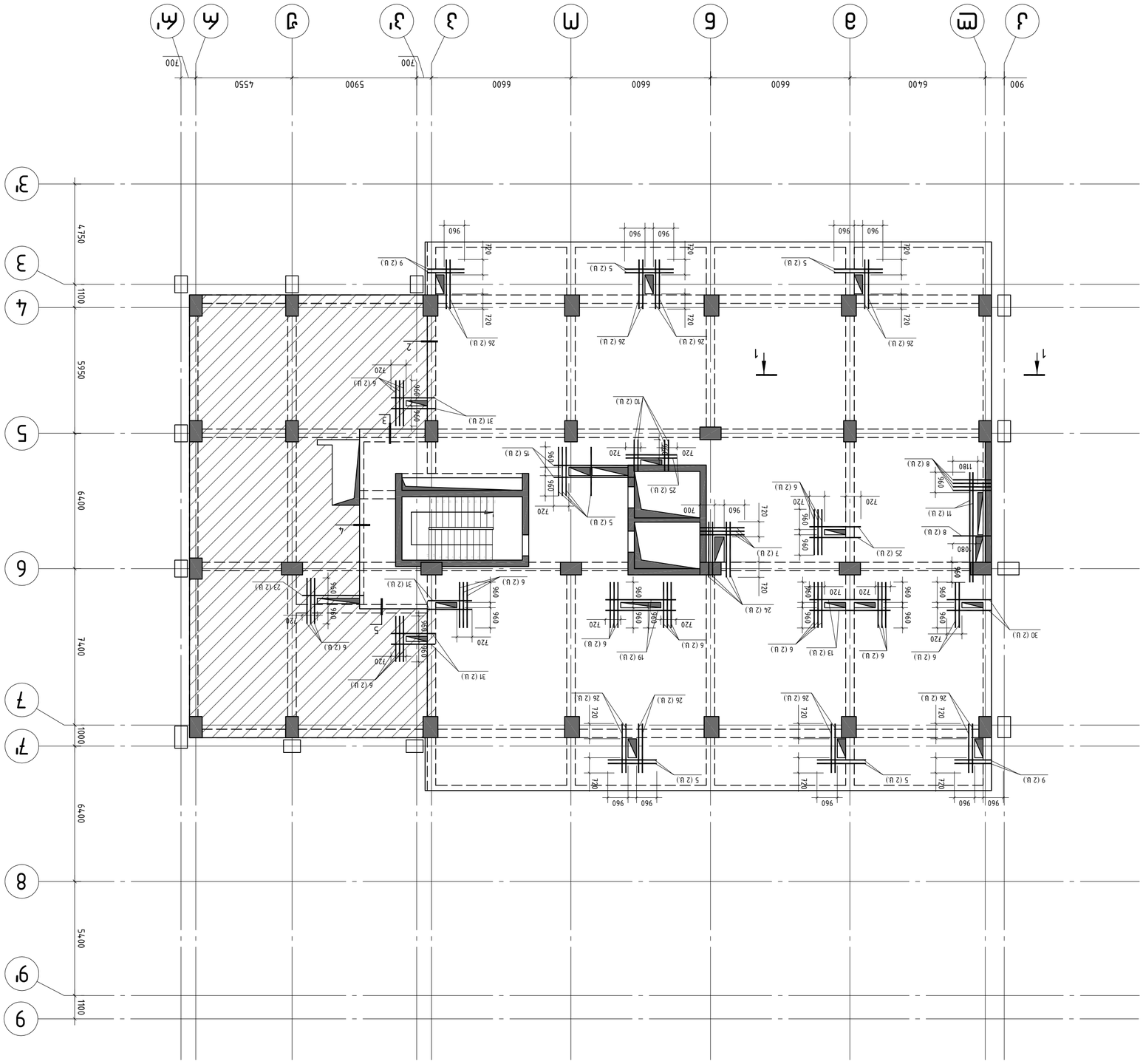

фрагмент генплана благоустройства с расстановкой малых архитектурных форм (беседка, урна, скамья)
▽+17.40 (в осях +18.70 "г" – "к" относительно абсолютной отметки)

Ведомость малых архитектурных форм благоустройства +17.40

Арт.Мебель	Гл.архитектор		
Гл.конструктор	Ермишкин		
Нач.отдела	Гл.архитектор проекта		

ГИП

З.Ш. "Зл 36 Л"

Дом 2

Ведомость малых архитектурных форм (беседка, урна, скамья)
Ситуационный план
Стадия Лист Листов
Р 1 1
Формат А3

З. планировочный район №22
01.1.030.040.373

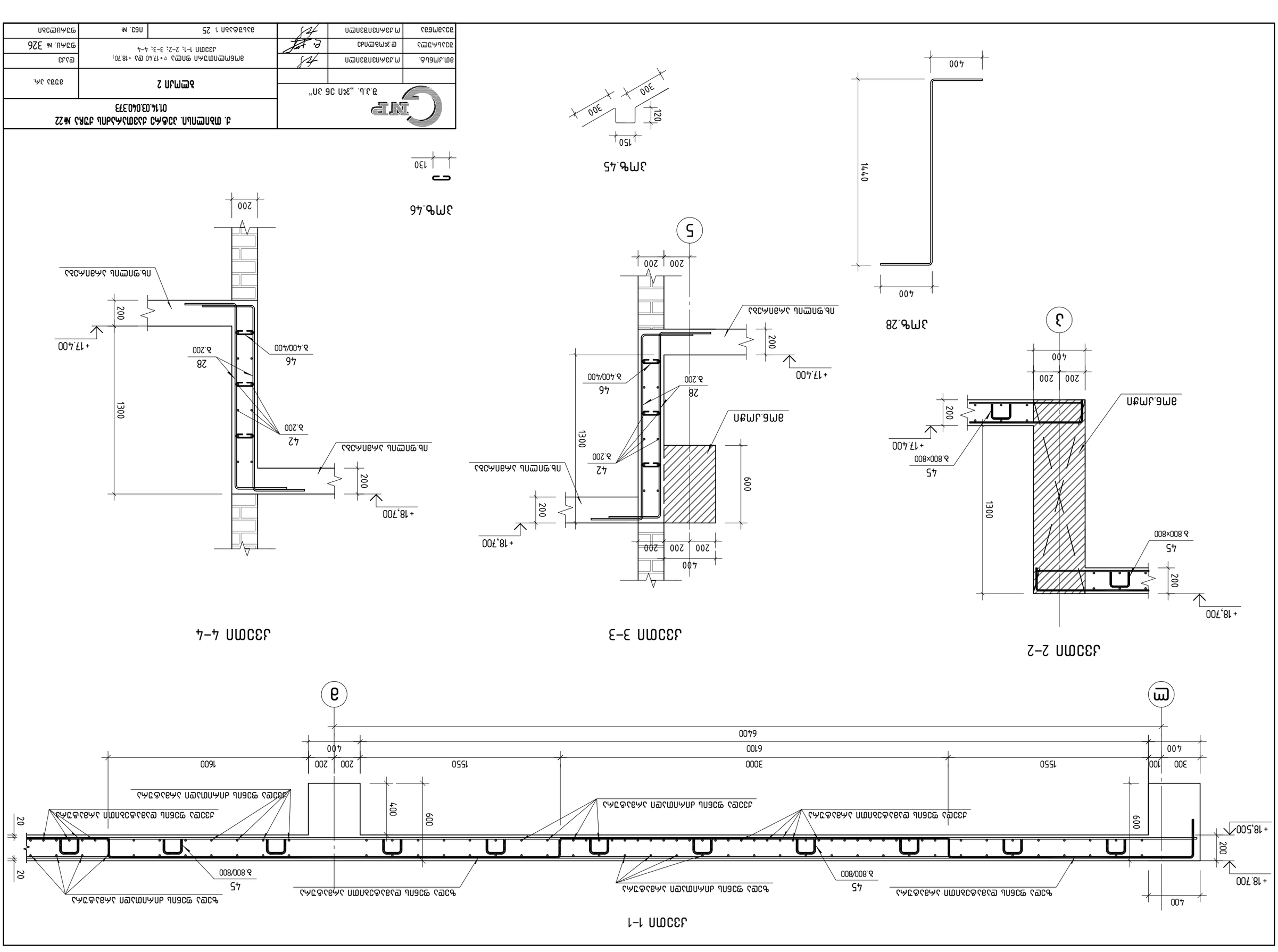
3Мф.28
3
3,800×800
45
+17,400
200
200
200
400
1300
3Мб.Jмфп
+18,700
200
3,800×800
45
400
1440
400
5
3Мф.45
300
300
120
150
3Мф.46
130
J33ОП 2-2
J33ОП 3-3
J33ОП 4-4
J33ОП 1-1
а
в
6400
400
1600
200
200
3000
6100
1550
1550
100
300
400
+18,500
+18,700
600
200
20
20
45
3,800/800
3,800/800
45
3,200/400
3,200
42
28
46
3,400/400
3,200
+17,400
200
+18,700
200
1300
42
3,200
28
3,200
46
3,400/400

პოზ.	შენიშვნა	დ ა ს ა ხ ე ლ ე ბ ა	რაოდ.	მასა კგ	მასა სულ კგ
		რკ ფილა +17.40 და +18.70 ნიშნულზე სპეციფიკაცია			
		მასალები			
		ბეტონი B30		152.22	მ^3
		არმატურის ნაკეთობები			
1		ø12 B500B L=7436.0 მ.		0.89	6603.2
2		ø10 B500B L=8007.2 მ.		0.62	4932.4
3		ø8 B500B L=1266.3 მ.		0.40	500.2
4		ø14 B500B L=3580	2	4.32	8.6
5		ø14 B500B L=2320	24	2.80	67.2
6		ø14 B500B L=2170	58	2.62	152.0
7		ø14 B500B L=2110	6	2.55	15.3
8		ø14 B500B L=1830	10	2.21	22.1
9		ø14 B500B L=1760	8	2.13	17.0
10		ø14 B500B L=1510	8	1.82	14.6
11		ø12 B500B L=5210	4	4.63	18.5
12		ø12 B500B L=3960	110	3.52	386.8
13		ø12 B500B L=3840	4	3.41	13.6
14		ø12 B500B L=3840	168	3.41	572.9
15		ø12 B500B L=3820	4	3.39	13.6
16		ø12 B500B L=3790	70	3.37	235.6
17		ø12 B500B L=3560	110	3.16	347.7
18		ø12 B500B L=3410	127	3.03	384.6
19		ø12 B500B L=3340	4	2.97	11.9
20		ø12 B500B L=3310	16	2.94	47.0
21		ø12 B500B L=3260	69	2.89	199.7
22		ø12 B500B L=3010	124	2.67	331.4
23		ø12 B500B L=2900	2	2.58	5.2
24		ø12 B500B L=2630	8	2.34	18.7
25		ø12 B500B L=2440	8	2.17	17.4
26		ø12 B500B L=2340	32	2.08	66.6
27		ø12 B500B L=2335	130	2.07	269.6
28		ø12 B500B L=2240	140	1.99	278.6
29		ø12 B500B L=2210	75	1.96	147.2
30		ø12 B500B L=2120	4	1.88	7.5
31		ø12 B500B L=2100	12	1.86	22.3
32		ø12 B500B L=1835	46	1.63	75.0
33		ø10 B500B L=3750	64	2.31	147.8
34		ø10 B500B L=3300	16	2.03	32.5
35		ø10 B500B L=3000	322	1.85	595.1
36		ø10 B500B L=2610	77	1.61	123.8
37		ø10 B500B L=2310	20	1.42	28.5
38		ø10 B500B L=2300	16	1.42	22.7
39		ø10 B500B L=2285	129	1.41	181.6
40		ø10 B500B L=2210	53	1.36	72.2
41		ø10 B500B L=1760	101	1.08	109.5
42		ø8 B500B L=184.8 მ.		0.40	73.0
43		ø8 B500B L=2850	255	1.13	287.1
44		ø8 B500B L=2100	52	0.83	43.1
45		ø8 B500B L=1000	1161	0.40	464.4
46		ø8 B500B L=300	108	0.12	13.0

კვეთი 5-5

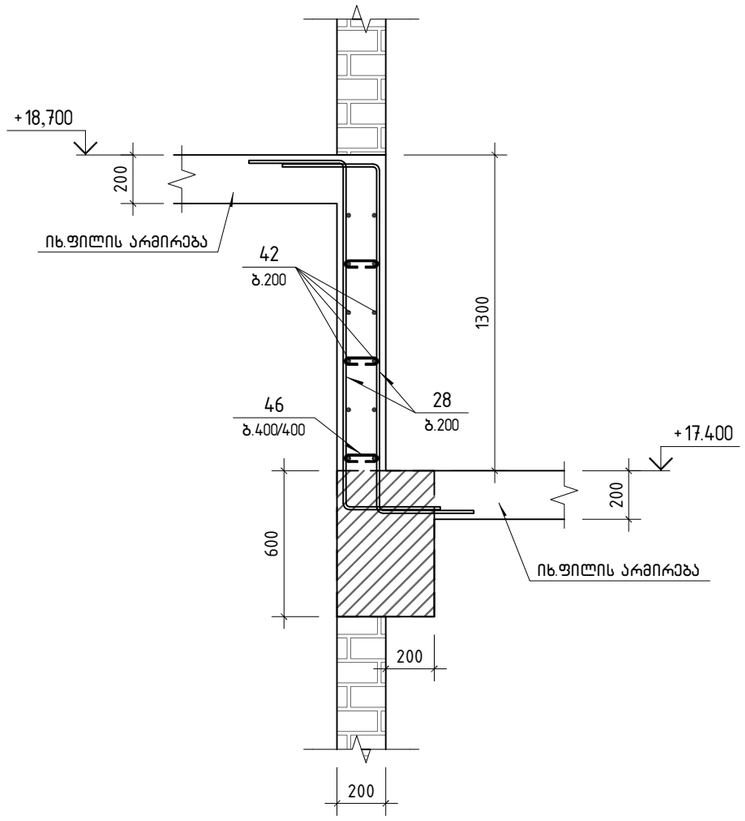

ღიობის გაძლიერების კვანძის სქემატური ჭრილი

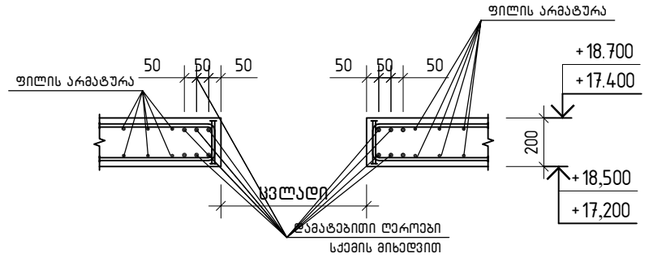

ფიქსატორების განლაგების ფრაგმენტი

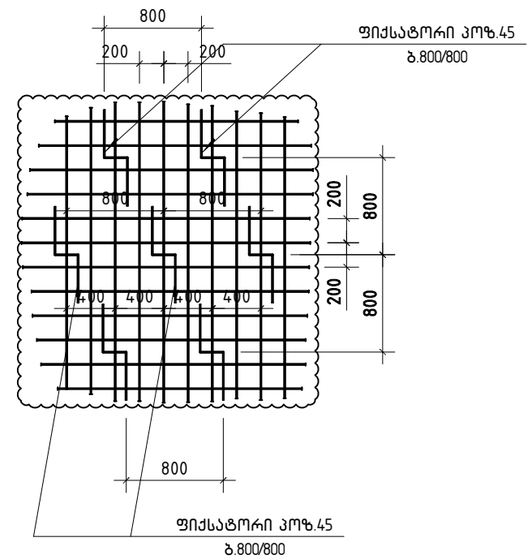

შ.პ.ს. „ჯი ენ პი“			ქ. თბილისი. კეტრე ქავთარაძის ქუჩა №22 01.14.03.040.373	
			ბლოკი 2	მუშა პრ.
მთ.კონსტ.	ო.ქვრივიშვილი		მონოლითური ფილა ▽+17.40 და +18.70; კვეთი 5-5; სპეციფიკაცია	ღაკე
შეასრულა	დ.ჯოგლიძე			ფურს. № 327
შეამოწმა	ო.ქვრივიშვილი		მასშტაბი 1: 25	ინვ. № ფურცლები

ג.מ.ל. „צמן 36 בת-ים"			
ז. מזמומלה. ומרכז מסחרי ומלונאות בית ראש פינה מ"ר 01%030403373	**בניין מגורים 2**		גוש 3733, חל.
		מ"מ בתהליכי הכנה	אב-בית מגורים ומסחר ומלון בראש פינה (בניין מגורים 2)
		ב. צחי מלמד	קומה טיפוסית ▽+22.00 ("מ" עד "ת" עד "ק" מפלס עליון מלון)
		מ"מ בתהליכי הכנה	קנה מידה 1:50 (A2 פרוס) מס. א

אב בתהליכי הכנה פרוייקט מלונאות ומגורים בראש פינה ▽+22.00
("מ" עד "ת" מפלס עליון מלון)
(קומה טיפוסית)

הערות:

1. מידות הבניה ומיקום הפתחים בחזיתות ובחתכים הינם מחייבים (למעט בניין 2) בלבד ומיקום ומידות פתחים אחרים בחזיתות ובחתכים, בגבול המגרש ובגבול חלוקה פנימי, הינם אינדיקטיביים בלבד ועשויים להשתנות בשלבי התכנון המפורט.
2. כל המידות והמפלסים בתוכנית זו הינם במטרים, אלא אם צוין אחרת.
3. כל המידות בשטח יש לבדוק ולוודא באתר לפני ביצוע כל עבודה ו/או הכנת תכניות עבודה מפורטות.
4. כל המידות בתוכנית זו הינן ברוטו, כולל עובי קירות חיצוניים ופנימיים, אלא אם צוין אחרת.
5. כל המידות בתוכנית זו הינן במילימטרים, אלא אם צוין אחרת.

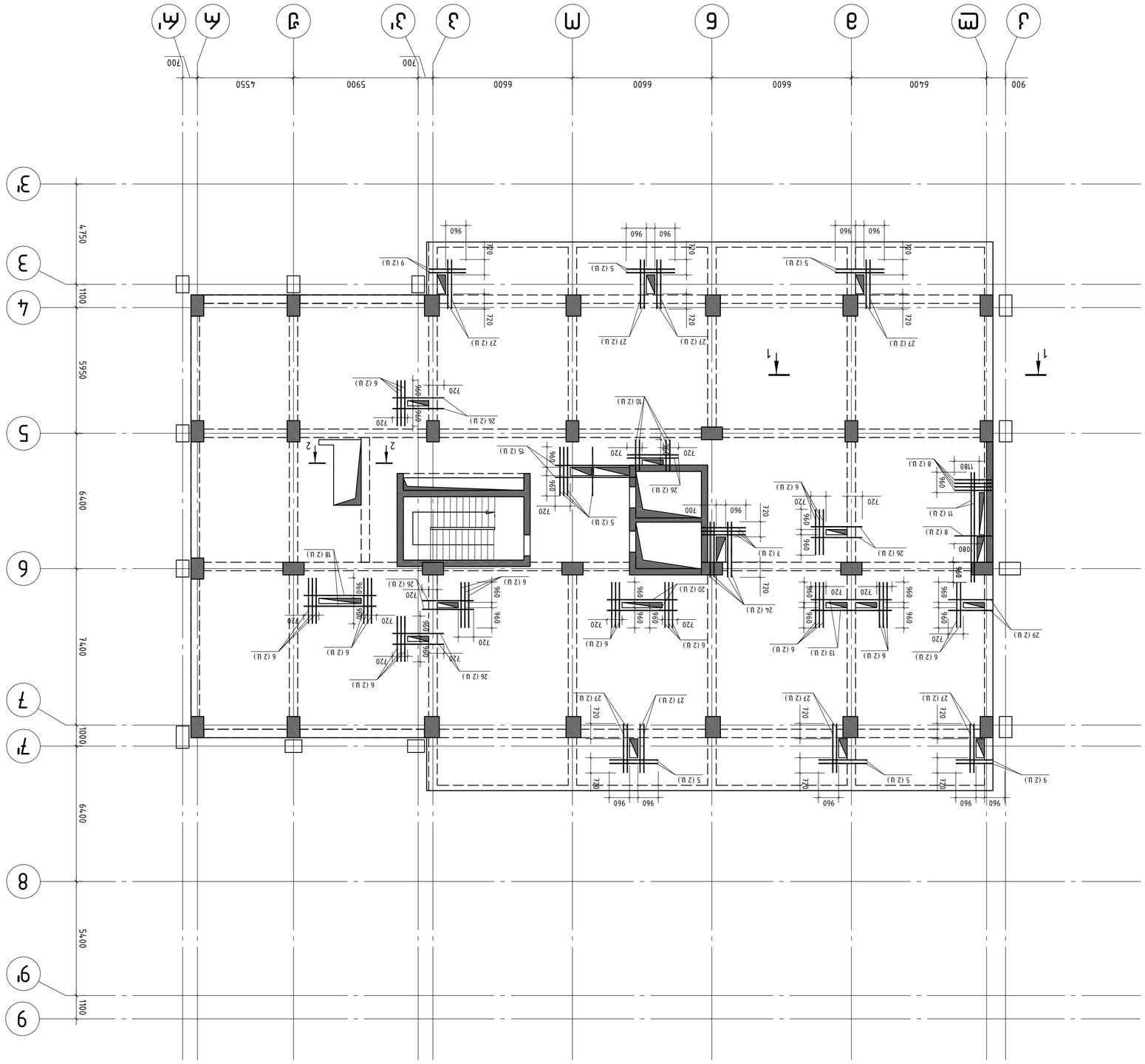
900
6400
6600
6600
6600
5900
4550
700
700
Ж
Ж'
З
З'
М
Н
П
Р
С
Т
Т'
У
У'
Ф
Ф'
Х
Х'
Ц
Ц'
Ч
Ч'
Ш
Ш'
Щ
Щ'
Э
Э'
Ю
Я
1100
5950
6400
7400
1000
6400
5400
1100
4750
1100
1
2
2
1
1
1

კვეთი 1-1

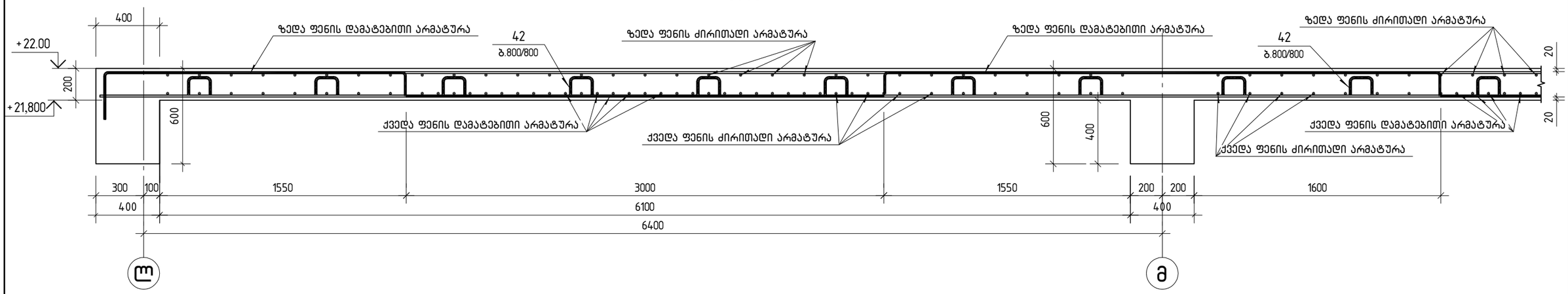

პოზ.	შენიშვნა	დ ა ს ა ხ ე ლ ე ბ ა	რაოდ.	მასა კგ	მასა სულ კგ
		რკ/ბ ფილა +22.00 ნიშნულზე სპეციფიკაცია			
		მასალები			
		ბეტონი B30		148.78	$მ^3$
		არმატურის ნაკეთობები			
1		ø12 B500B L=7408.7 მ.		0.89	6578.9
2		ø10 B500B L=8062.6 მ.		0.62	4966.5
3		ø8 B500B L=1266.3 მ.		0.40	500.2
4		ø14 B500B L=3800	2	4.59	9.2
5		ø14 B500B L=2320	24	2.80	67.2
6		ø14 B500B L=2170	64	2.62	167.7
7		ø14 B500B L=2110	6	2.55	15.3
8		ø14 B500B L=1830	10	2.21	22.1
9		ø14 B500B L=1760	8	2.13	17.0
10		ø14 B500B L=1510	8	1.82	14.6
11		ø12 B500B L=5210	4	4.63	18.5
12		ø12 B500B L=3960	110	3.52	386.8
13		ø12 B500B L=3840	4	3.41	13.6
14		ø12 B500B L=3840	238	3.41	811.6
15		ø12 B500B L=3820	4	3.39	13.6
16		ø12 B500B L=3790	70	3.37	235.6
17		ø12 B500B L=3560	110	3.16	347.7
18		ø12 B500B L=3440	4	3.05	12.2
19		ø12 B500B L=3410	127	3.03	384.6
20		ø12 B500B L=3340	4	2.97	11.9
21		ø12 B500B L=3310	16	2.94	47.0
22		ø12 B500B L=3260	69	2.89	199.7
23		ø12 B500B L=3010	124	2.67	331.4
24		ø12 B500B L=2630	8	2.34	18.7
25		ø12 B500B L=2610	24	2.32	55.6
26		ø12 B500B L=2440	20	2.17	43.4
27		ø12 B500B L=2340	32	2.08	66.6
28		ø12 B500B L=2210	75	1.96	147.2
29		ø12 B500B L=2120	4	1.88	7.5
30		ø12 B500B L=1835	46	1.63	75.0
31		ø10 B500B L=3750	80	2.31	184.8
32		ø10 B500B L=3300	16	2.03	32.5
33		ø10 B500B L=3000	310	1.85	572.9
34		ø10 B500B L=2610	86	1.61	138.3
35		ø10 B500B L=2310	20	1.42	28.5
36		ø10 B500B L=2300	16	1.42	22.7
37		ø10 B500B L=2285	129	1.41	181.6
38		ø10 B500B L=2210	53	1.36	72.2
39		ø10 B500B L=1760	101	1.08	109.5
40		ø8 B500B L=2850	255	1.13	287.1
41		ø8 B500B L=2100	52	0.83	43.1
42		ø8 B500B L=1000	1162	0.40	464.8

კვეთი 2-2

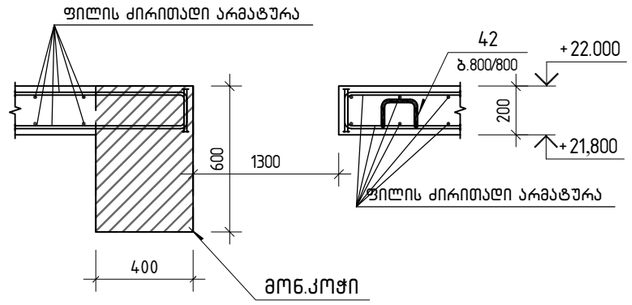

ფიქსატორების განლაგების ფრაგმენტი

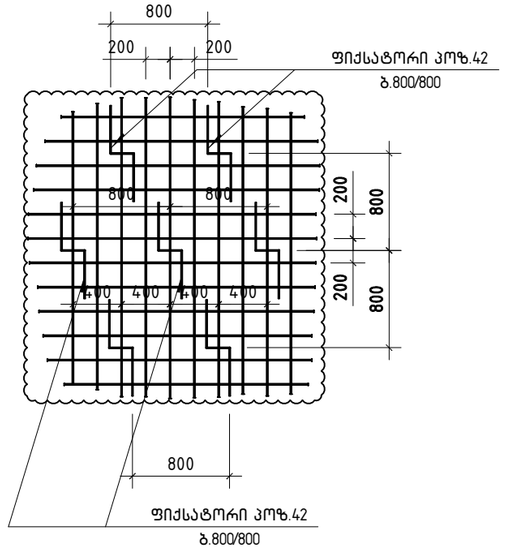

ღიობის გაძლიერების კვანძის სქემატური ჭრილი

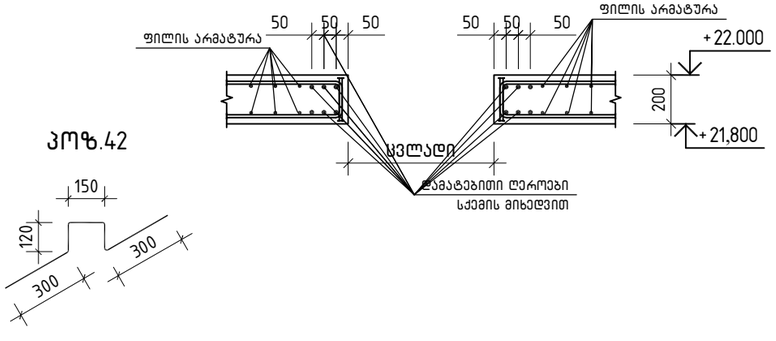

შ.პ.ს. „ჯი ენ პი“	ქ. თბილისი. პეტრე ქავთარაძის ქუჩა №22 01.14.03.040.373		
	ბლოკი 2		მუშა პრ.
გმ.კონსტ.	ო.ქვრივიშვილი		დაკვ
შემსრულა	დ.ჯოგლიძე		ფურც. № 331
შეამოწმა	ო.ქვრივიშვილი		
	მონოლითური ფილა ▽+22.00; კვეთი 1-1 და კვეთი 2-2; სპეციფიკაცია		
	მასშტაბი 1: 25	ინვ. №	ფურცლები

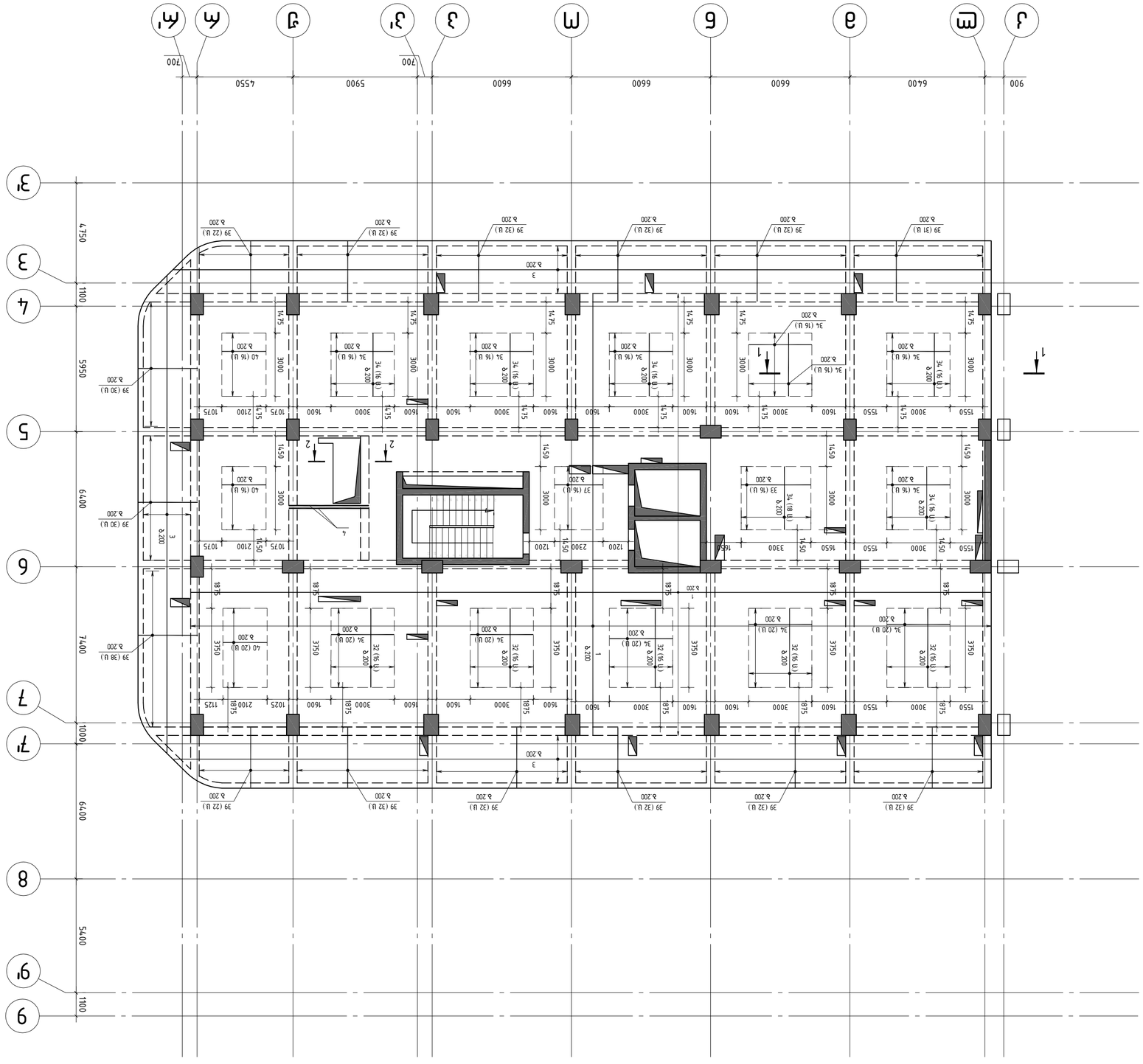

ת/ס זחשמשת שמשת שחשת שחשת שח

ГИП	Гаджиахмедов Г.Ш.		
Нач. отдела	Гаджиахмедов Г.Ш.		
Разработал	Ибрагимов Ш.Ш.		
Н. контр.	Гаджиахмедов Г.Ш.		

Жилой дом №22 по ул. Г. Магомедова, 3 в г. Махачкале
01:4:0302040373

Блок 2

Жилой дом с офисными помещениями и подземной автостоянкой
(Часть 2)

Стадия: П | Лист: 1 | Листов: 1

ООО "ПИ "Проектстройсервис"

Жилой дом с офисными помещениями и подземной автостоянкой
Фундаментная плита ▽+25.30; +28.60
("Т" ось "А" - ось "Ж")
(Часть 2)

Примечания:

1. Жилой дом с офисными помещениями и подземной автостоянкой (Литер 2) запроектирован с учетом сейсмичности района 9 баллов, в соответствии с требованиями СП 14.13330.2018 "Строительство в сейсмических районах" и СП 22.13330.2016 "Основания зданий и сооружений".
2. Фундаментная плита выполнена из бетона класса В25, F150, W6 на сульфатостойком цементе.
3. Под фундаментную плиту выполнить подготовку из бетона класса В7,5 толщиной 100мм.
4. Защитный слой бетона для арматуры фундаментной плиты принять 50мм.
5. Все работы по устройству фундаментной плиты вести в соответствии с требованиями СП 70.13330.2012 "Несущие и ограждающие конструкции".
6. Все размеры уточнить по месту.

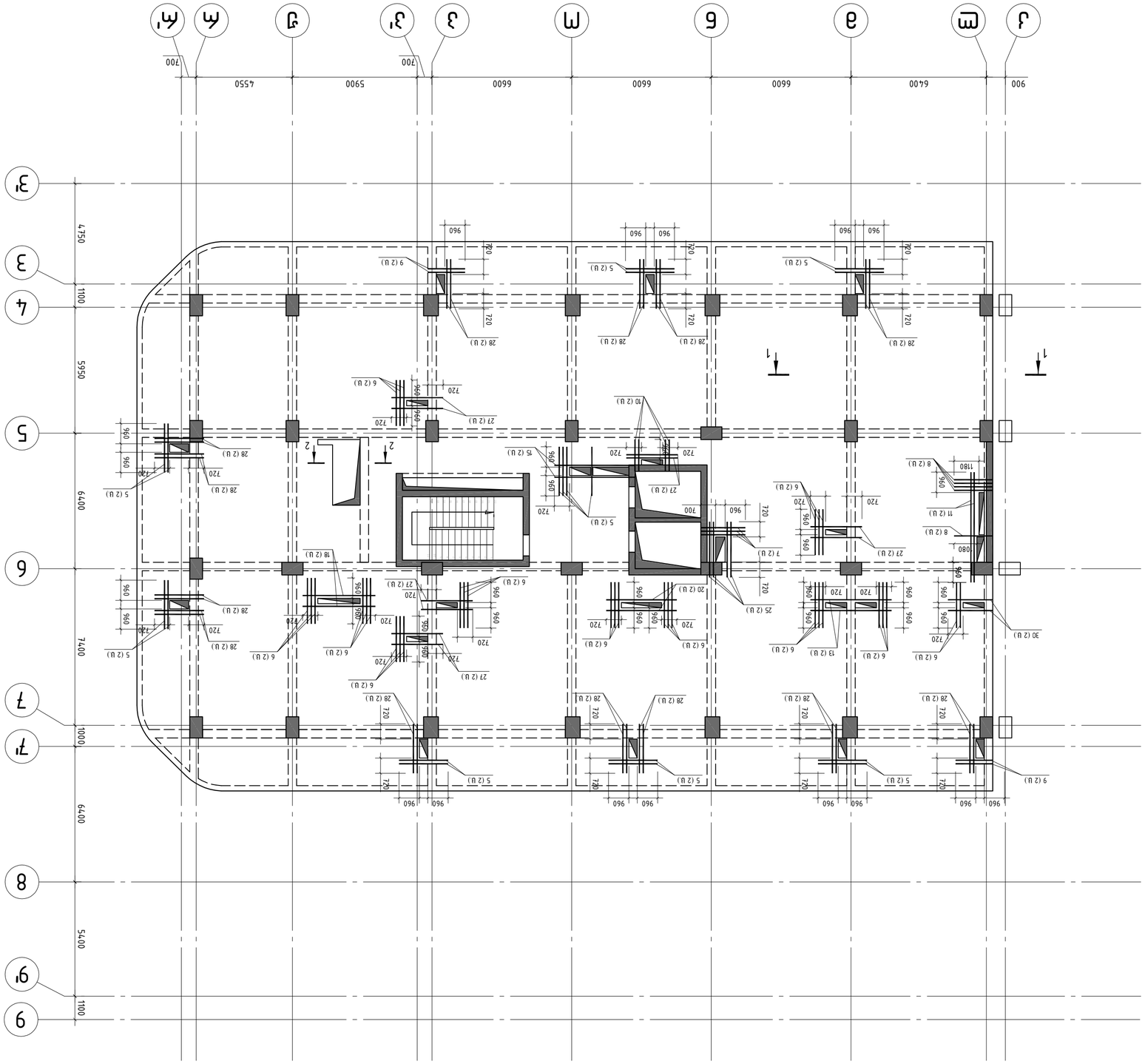
900
6400
6600
6600
6600
5900
4550
700
700
1100
5950
6400
7400
6400
5400
1100
4750
1100
1000
960
720
960
720
960
720

კვეთი 1-1

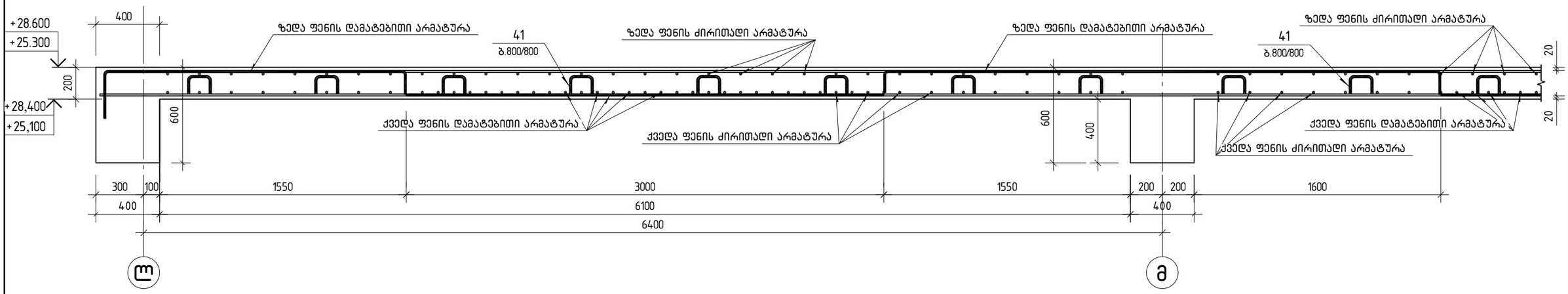

პოზ.	შენიშვნა	დ ა ს ა ხ ე ლ ე ბ ა	რაოდ.	მასა კგ	მასა სულ კგ
		რკ ფილა +25.30; +28.60 ნიშნულზე სპეციფიკაცია			
		მასალები			
		ბეტონი B30		167.34	$მ^3$
		არმატურის ნაკეთობები			
1		ø12 B500B L=7621.8 მ.		0.89	6768.1
2		ø10 B500B L=8635.0 მ.		0.62	5319.2
3		ø8 B500B L=2365.9 მ.		0.40	934.5
4		ø14 B500B L=3800	2	4.59	9.2
5		ø14 B500B L=2320	36	2.80	100.8
6		ø14 B500B L=2170	64	2.62	167.7
7		ø14 B500B L=2110	6	2.55	15.3
8		ø14 B500B L=1830	10	2.21	22.1
9		ø14 B500B L=1760	8	2.13	17.0
10		ø14 B500B L=1510	8	1.82	14.6
11		ø12 B500B L=5210	4	4.63	18.5
12		ø12 B500B L=3960	110	3.52	386.8
13		ø12 B500B L=3840	4	3.41	13.6
14		ø12 B500B L=3840	238	3.41	811.6
15		ø12 B500B L=3820	4	3.39	13.6
16		ø12 B500B L=3790	70	3.37	235.6
17		ø12 B500B L=3560	110	3.16	347.7
18		ø12 B500B L=3440	4	3.05	12.2
19		ø12 B500B L=3410	181	3.03	548.1
20		ø12 B500B L=3340	4	2.97	11.9
21		ø12 B500B L=3310	17	2.94	50.0
22		ø12 B500B L=3260	69	2.89	199.7
23		ø12 B500B L=3010	177	2.67	473.1
24		ø12 B500B L=2660	98	2.36	231.5
25		ø12 B500B L=2630	8	2.34	18.7
26		ø12 B500B L=2610	24	2.32	55.6
27		ø12 B500B L=2440	20	2.17	43.4
28		ø12 B500B L=2340	52	2.08	108.2
29		ø12 B500B L=2210	75	1.96	147.2
30		ø12 B500B L=2120	4	1.88	7.5
31		ø12 B500B L=1835	46	1.63	75.0
32		ø10 B500B L=3750	80	2.31	184.8
33		ø10 B500B L=3300	16	2.03	32.5
34		ø10 B500B L=3000	310	1.85	572.9
35		ø10 B500B L=2610	32	1.61	51.4
36		ø10 B500B L=2310	20	1.42	28.5
37		ø10 B500B L=2300	16	1.42	22.7
38		ø10 B500B L=2285	129	1.41	181.6
39		ø8 B500B L=2850	461	1.13	519.0
40		ø8 B500B L=2100	52	0.83	43.1
41		ø8 B500B L=1000	1307	0.40	522.8

კვეთი 2-2

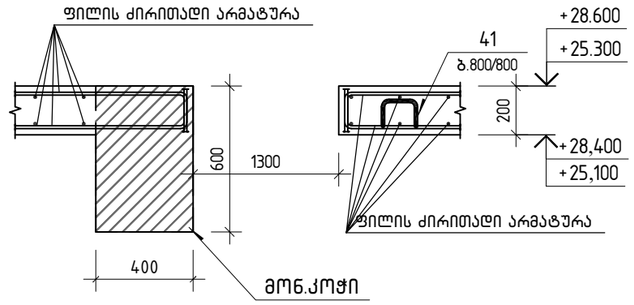

ფიქსატორების განლაგების ფრაგმენტი

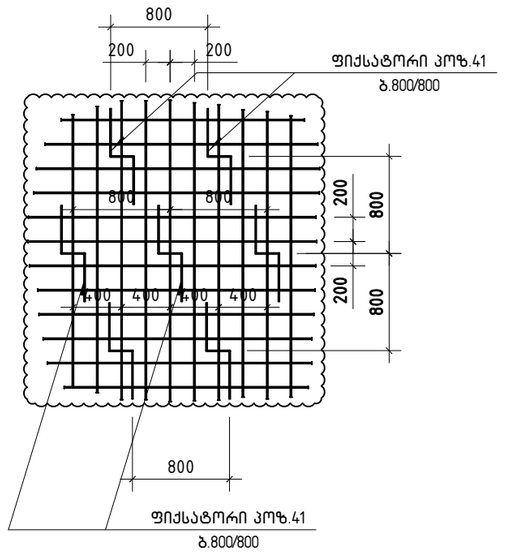

ღიობის გაძლიერების კვანძის სქემატური ჭრილი

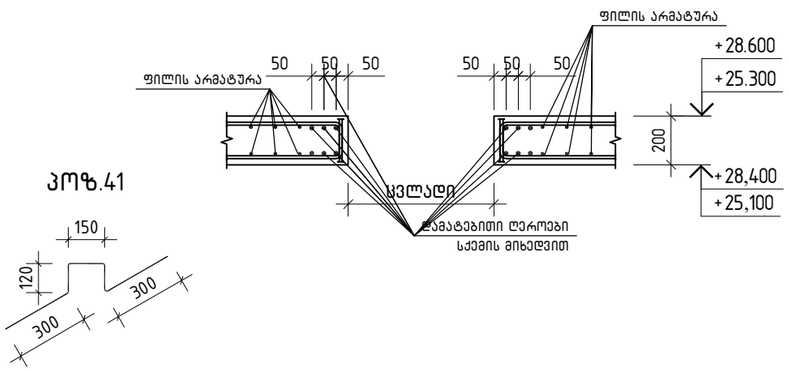

შპს „ჯი ენ პი“	ქ. თბილისი. პეტრე ქავთარაძის ქუჩა №22 01.14.03.040.373	
	ბლოკი 2	მუშა პრ.
მთ.კონსტ. ო.ქვრივიშვილი	მონოლითური ფილა ▽+25.30; +28.60; კვეთი 1-1 და კვეთი 2-2; სპეციფიკაცია	დაკვ
შესრულა დ.ჯოგლიძე		ფურც. № 335
შეამოწმა ო.ქვრივიშვილი	მასშტაბი 1: 25	ინვ. № ფურცლები

ЗАО "ПГП"			

			ТОВ "ТЕХНОПРОЕКТ"
			м. Івано-Франківськ, вул. Галицька, 36, оф. 37
			тел. (0342) 59-31-31, 59-31-32
Розробив	Мельник		
Перевірив	Мельник		
Н. контр.	Мельник		
ГІП	Мельник		

Житловий будинок №22 по вул. Набережній в с. Пилипче Івано-Франківської області

Коригування 01%.030402.373

Будинок 2

Арк. 337 | Аркушів 337

План на відм. +3.20 (+35.20 "Т" від "А" рівня землі)

Масштаб 1:50 (А2 оригінал)

Арк. №

Зауваження:

1. Всі розміри на плані дано в мм, відмітки в м.
2. Бетон фундаментів С16/20 W6 F150, бетон стін С20/25 W6 F150, бетон перекриттів С20/25 W6 F150, бетон сходів С20/25 W6 F150, бетон монолітних ділянок С20/25 W6 F150, бетон підготовки С8/10 W4 F100, товщина 100 мм.
3. Захисний шар бетону 30 мм.
4. Арматура А500С.
5. Монолітні ділянки перекриттів та стін виконувати одночасно з бетонуванням стін.
6. Вертикальні робочі шви влаштувати в місцях, вказаних на плані.
7. Горизонтальні робочі шви влаштувати на відмітках, вказаних на розрізах.
8. Перед бетонуванням поверхню робочих швів очистити від цементної плівки та ослабленого бетону, промити водою.
9. Бетонування виконувати безперервно, ущільнювати глибинними вібраторами.
10. Після бетонування забезпечити вологий догляд протягом 7 діб.
11. Розміри отворів уточнити по робочих кресленнях ОВ та ВК.
12. Закладні деталі виготовити за робочими кресленнями КМ.
13. Зварювання виконувати електродами Э42А.
14. Антикорозійний захист закладних деталей — 2 шари бітумного лаку.
15. Гідроізоляція фундаментів — обмазувальна бітумна, 2 шари.
16. Утеплювач по фундаментах — плити ПСБ-С-35, товщина 100 мм.
17. Пароізоляція — 1 шар рубероїду на бітумній мастиці.
18. Цементна стяжка М150, товщина 30 мм, армована сіткою.
19. Керамічна плитка на клеї, товщина 10 мм.
20. Гідроізоляція підлоги — 2 шари гідроізолу.
21. Бетонна підготовка М100, товщина 100 мм.
22. Щебінь фракції 20–40 мм, товщина 150 мм.
23. Ущільнений ґрунт основи.
24. Пісок середньої крупності, товщина 100 мм.
25. Геотекстиль під підлогою.
26. Вимощення навколо будинку — бетон М200, товщина 100 мм.
27. Ширина вимощення 1000 мм.
28. Уклон вимощення 3% від будинку.
29. Відмостка по периметру — асфальтобетон, 2 шари.
30. Ущільнення ґрунту під вимощенням.
31. Водовідвідний лоток — збірний залізобетонний.
32. Решітка лотка — чавунна, ширина 200 мм.
33. Приямок — збірний залізобетонний.
34. Кришка приямка — сталева рифлена.
35. Сходи — збірні залізобетонні.
36. Поручні — сталеві, висота 900 мм.
37. Пандус — монолітний, ухил 8%.
38. Покриття пандуса — протиковзне.
39. Бортики пандуса — висота 150 мм.
40. Майданчик перед входом — 1500×1500 мм.
41. Тактильна плитка попереджувальна — 600×600 мм.
42. Тактильна плитка направляльна — 600×600 мм.
43. Знак доступності — 300×300 мм.
44. Табличка з номером будинку — 300×150 мм.
45. Освітлення входу — 2 світильники.
46. Кнопка виклику — висота 1100 мм.
47. Домофон — висота 1200 мм.
48. Поштові скриньки — 24 шт.
49. Лавка — 2 шт.
50. Урна — 1 шт.
51. Клумба — 2 шт.
52. Газон — 150 м².
53. Дерево — 3 шт.
54. Кущі — 10 шт.
55. Паркувальне місце — 1 шт.
56. Розмітка паркувального місця — 5000×2500 мм.
57. Дорожній знак — 1 шт.
58. Стовп знака — 1 шт.
59. Фундамент під знак — 1 шт.
60. Бордюр — 20 м.
61. Пониження бордюра — 1 місце.
62. Тротуар — 30 м².
63. Плитка тротуарна — 30 м².
64. Підсипка під тротуар — 30 м².
65. Ущільнення підсипки — 30 м².
66. Межа земельної ділянки — 120 м.
67. Огорожа — 120 м.
68. Ворота — 1 шт.
69. Хвіртка — 1 шт.
70. Замок — 2 шт.
71. Петлі — 4 шт.
72. Фарбування огорожі — 240 м².
73. Грунтовка — 240 м².
74. Фарба — 2 шари.
75. Розчинник — 5 л.
76. Ганчірки — 1 кг.
77. Пензлі — 2 шт.
78. Валик — 1 шт.
79. Кювета — 1 шт.
80. Сітка — 1 шт.
81. Рукавиці — 2 пари.
82. Окуляри — 1 шт.
83. Респіратор — 1 шт.
84. Каска — 1 шт.
85. Жилет сигнальний — 1 шт.
86. Аптечка — 1 шт.
87. Вогнегасник — 1 шт.
88. Інструкція — 1 шт.
89. Журнал робіт — 1 шт.
90. Акт приймання — 1 шт.
91. Паспорт — 1 шт.
92. Сертифікат — 1 шт.
93. Декларація — 1 шт.
94. Висновок — 1 шт.
95. Експертиза — 1 шт.
96. Дозвіл — 1 шт.
97. Ордер — 1 шт.
98. Договір — 1 шт.
99. Кошторис — 1 шт.
100. Відомість — 1 шт.
101. Специфікація — 1 шт.
102. Ведомість — 1 шт.
103. Експлікація — 1 шт.
104. Зведення — 1 шт.
105. Пояснювальна записка — 1 шт.
106. Загальні дані — 1 шт.
107. Генплан — 1 шт.
108. Архітектурні рішення — 1 шт.
109. Конструктивні рішення — 1 шт.
110. Інженерні мережі — 1 шт.
111. Опалення — 1 шт.
112. Вентиляція — 1 шт.
113. Водопостачання — 1 шт.
114. Каналізація — 1 шт.
115. Електрика — 1 шт.
116. Слабкострумові мережі — 1 шт.
117. Газопостачання — 1 шт.
118. Пожежна сигналізація — 1 шт.
119. Блискавкозахист — 1 шт.
120. Заземлення — 1 шт.
121. Кінець.

ف/ع ومتمتل متمتهتل هتمتهتلاتل (ةلاةلا ةلا ةةلاةلا) ةفلا
▽+31.90؛ +35.20 ("ت" ةلا "ف" ةلفلاةلا ةمفتل)

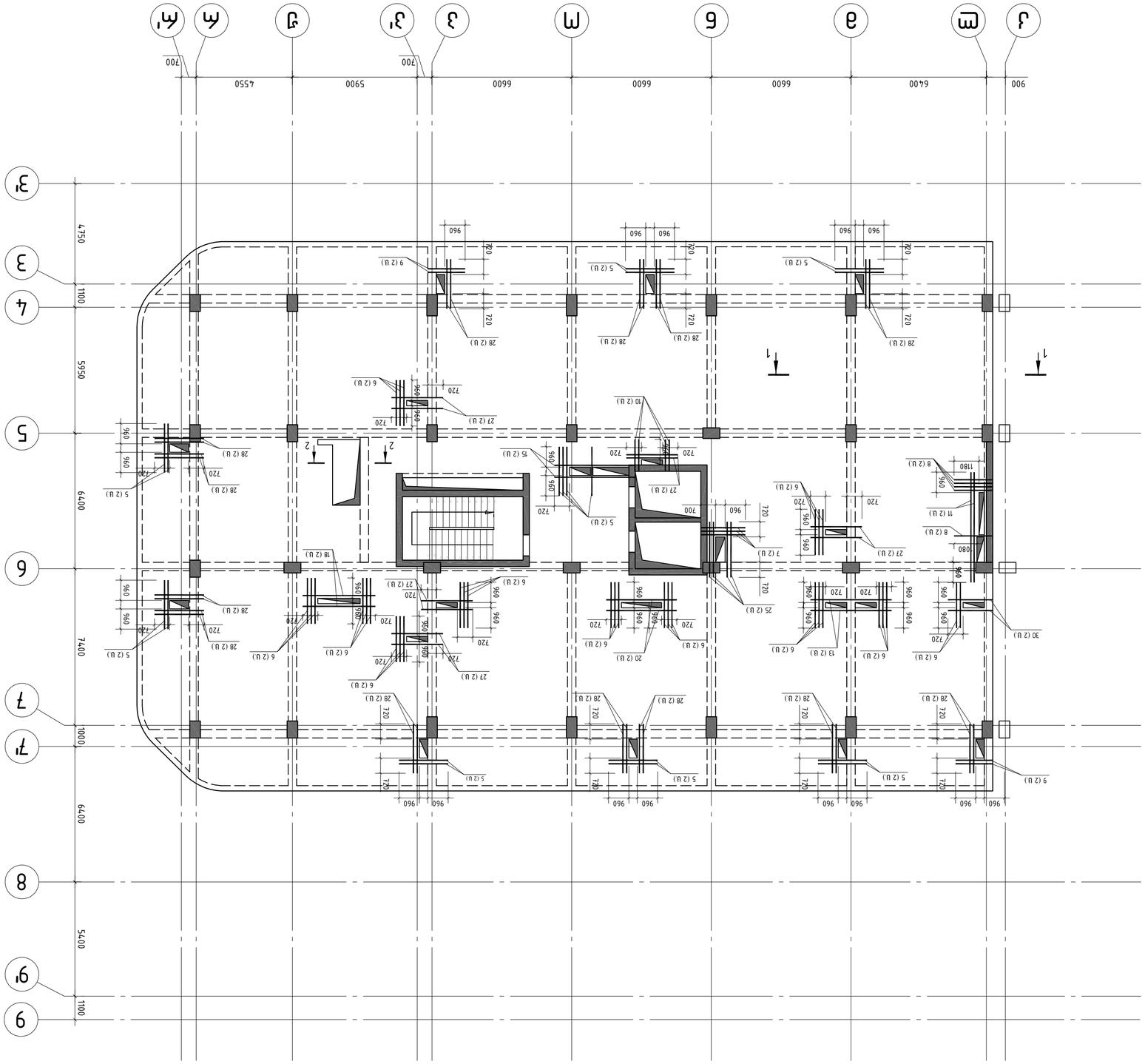

			ةلاةلا ةلا ةةلاةلا ةلاةلا (ةلاةلا ةلا ةلاةلا) ف/ع ومتمتل متمتهتل هتمتهتلاتل
			ةلاةلا (ةلاة ةلاةلا)
ةلاةلا			ةلاةلا ف/ع ومتمتل متمتهتل هتمتهتلاتل
ةلاةلا			ةلاةلا ف/ع ومتمتل متمتهتل هتمتهتلاتل
ةلاةلا			ةلاةلا ف/ع ومتمتل متمتهتل هتمتهتلاتل

ةلاةلا ف/ع ومتمتل متمتهتل هتمتهتلاتل	ةلاةلا ف/ع ومتمتل متمتهتل هتمتهتلاتل

კვეთი 1-1

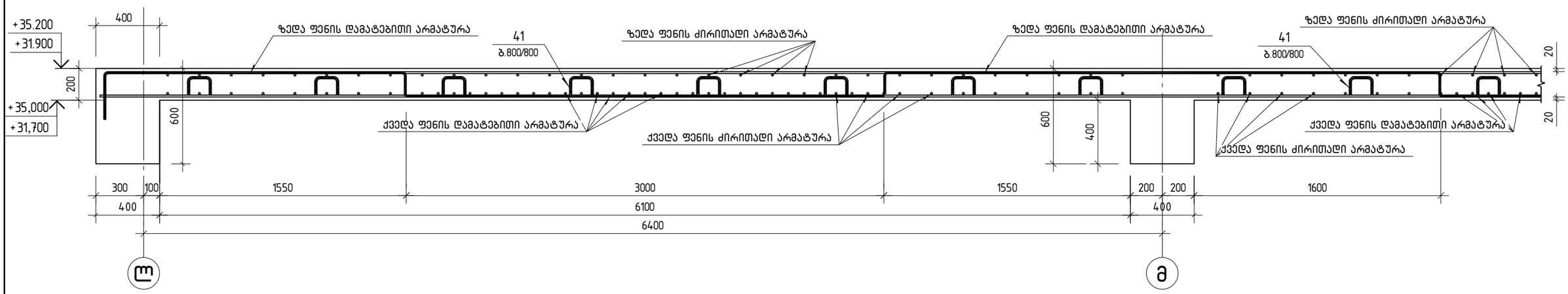

პოზ.	შენიშვნა	დ ა ს ა ხ ე ლ ე ბ ა	რაოდ.	მასა კგ	მასა სულ კგ
		რ/ბ ფილა +31.90; +35.20 ნიშნულზე სპეციფიკაცია			
		მასალები			
		ბეტონი B30		167.82	$მ^3$
		არმატურის ნაკეთობები			
1		ø12 B500B L=7621.8 მ.		0.89	6768.1
2		ø10 B500B L=8635.0 მ.		0.62	5319.2
3		ø8 B500B L=2365.9 მ.		0.40	934.5
4		ø14 B500B L=3800	2	4.59	9.2
5		ø14 B500B L=2320	36	2.80	100.8
6		ø14 B500B L=2170	64	2.62	167.7
7		ø14 B500B L=2110	6	2.55	15.3
8		ø14 B500B L=1830	10	2.21	22.1
9		ø14 B500B L=1760	8	2.13	17.0
10		ø14 B500B L=1510	8	1.82	14.6
11		ø12 B500B L=5210	4	4.63	18.5
12		ø12 B500B L=3960	110	3.52	386.8
13		ø12 B500B L=3840	4	3.41	13.6
14		ø12 B500B L=3840	238	3.41	811.6
15		ø12 B500B L=3820	4	3.39	13.6
16		ø12 B500B L=3790	70	3.37	235.6
17		ø12 B500B L=3560	110	3.16	347.7
18		ø12 B500B L=3440	4	3.05	12.2
19		ø12 B500B L=3410	181	3.03	548.1
20		ø12 B500B L=3340	4	2.97	11.9
21		ø12 B500B L=3310	17	2.94	50.0
22		ø12 B500B L=3260	69	2.89	199.7
23		ø12 B500B L=3010	177	2.67	473.1
24		ø12 B500B L=2660	98	2.36	231.5
25		ø12 B500B L=2630	8	2.34	18.7
26		ø12 B500B L=2610	24	2.32	55.6
27		ø12 B500B L=2440	20	2.17	43.4
28		ø12 B500B L=2340	52	2.08	108.2
29		ø12 B500B L=2210	75	1.96	147.2
30		ø12 B500B L=2120	4	1.88	7.5
31		ø12 B500B L=1835	46	1.63	75.0
32		ø10 B500B L=3750	80	2.31	184.8
33		ø10 B500B L=3300	16	2.03	32.5
34		ø10 B500B L=3000	310	1.85	572.9
35		ø10 B500B L=2610	32	1.61	51.4
36		ø10 B500B L=2310	20	1.42	28.5
37		ø10 B500B L=2300	16	1.42	22.7
38		ø10 B500B L=2285	129	1.41	181.6
39		ø8 B500B L=2850	461	1.13	519.0
40		ø8 B500B L=2100	52	0.83	43.1
41		ø8 B500B L=1000	1311	0.40	524.4

კვეთი 2-2

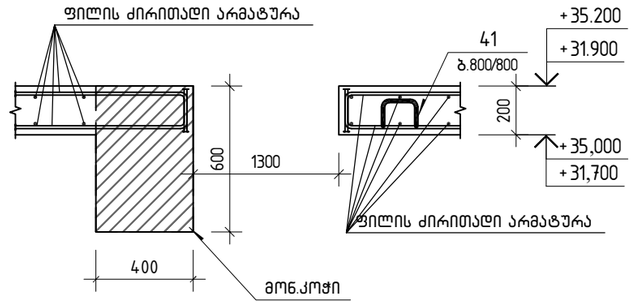

ფიქსატორების განლაგების ფრაგმენტი

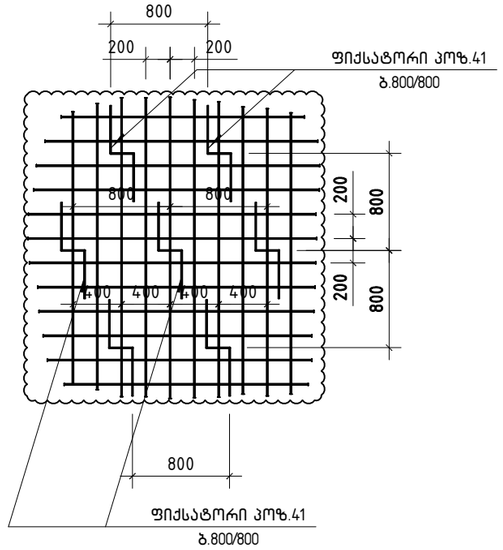

ღიობის გაძლიერების კვანძის სქემატური ჭრილი

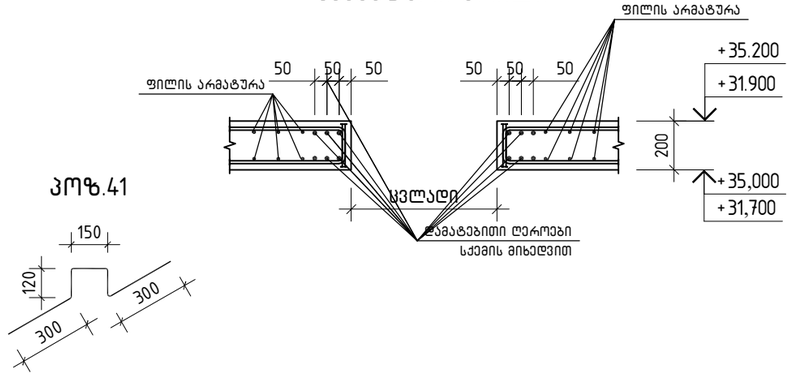

პოზ.41

შპს „ჯი ენ პი“		ქ. თბილისი. პეტრე ქავთარაძის ქუჩა №22 01.14.03.040.373	
		ბლოკი 2	მუშა პრ.
მთ.კონსტ.	ო.ქვრივიშვილი	მონოლითური ფილა ▽+31.90; +35.20; კვეთი 1-1 და კვეთი 2-2; სპეციფიკაცია	დაკვ
შესრულა	დ.ჯოგლიძე		ფურც. № 339
შეამოწმა	ო.ქვრივიშვილი	მასშტაბი 1: 25	ინვ. № ფურცლები

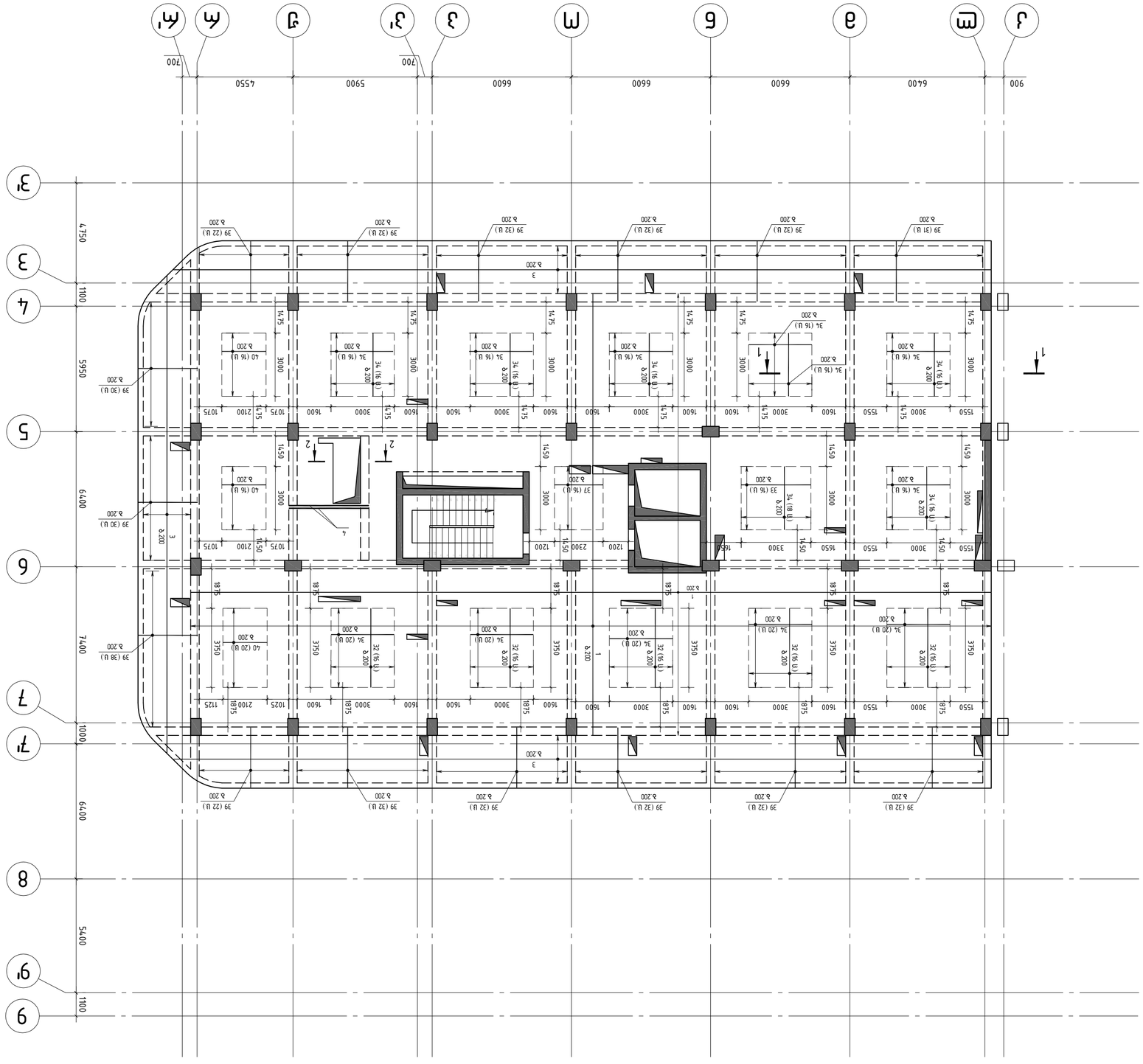

ФА ЭЛЕКТРОМОНТАЖНЫХ ЭЛЕМЕНТОВ ЭЛЕКТРОПОМЕЩЕНИЯ ▽+38.50 ... +48.40 (“ТП” ВЭ “А” РЕЗЕРВНЫЙ ЭЛЕКТРОЩИТ)
(ДЛЯ ЗДАНИЯ)

Технические требования:

1. Электромонтажные работы выполнять в соответствии с требованиями ПУЭ (Электроустановки жилых и общественных зданий), СНиП 3.05.06-85 «Электротехнические устройства», ГОСТ Р 50571.5.54-2013 «Электроустановки низковольтные. Часть 5-54. Заземляющие устройства, проводники защитные и проводники уравнивания потенциалов».

ГИП	Гуляев			
Нач.отд.	Ефимова			
Разраб.	Мухина			
Н.контр.	Ефимова			

Изм. Кол.уч.	Лист № док.	Подп. Дата

Э. ЭЛЕКТРООБОРУДОВАНИЕ ЖИЛОГО ДОМА №22
01.К.030040.373

Дом 2

Стадия: Р | Лист: 1 | Листов: 1

ООО “ПИ”
г.Ульяновск, ул.Рябикова, 26, оф.301
тел.: (8422) 58-00-00, 58-00-01

ИЗ ЭЛЕКТРОПОТРЕБЛЯЮЩЕЙ УСТАНОВКИ ЦЕХА ПО ПРОИЗВОДСТВУ ЖЕЛЕЗОБЕТОННЫХ ИЗДЕЛИЙ (“ТС” ВЗ “К” ПОСЛЕ ЗАМЕНЫ) ▽+38.50 ... +48.40

(ЭСН ЗАО)

Технические решения, принятые в настоящем проекте, соответствуют требованиям действующих нормативных документов, обеспечивающих безопасную для жизни и здоровья людей эксплуатацию объекта при соблюдении предусмотренных проектом мероприятий.

Электроснабжение цеха предусмотрено от ТП-2 (ЗРУНН 2) кабелем АПвБбШв 4х150 мм² по эстакаде, проложенному по территории завода.

Для электроснабжения электроприемников цеха предусмотрена установка комплектных распределительных устройств серии ЩО-70 (ЩО-70-1-11 УХЛ4, ЩО-70-1-12 УХЛ4, ЩО-70-1-13 УХЛ4).

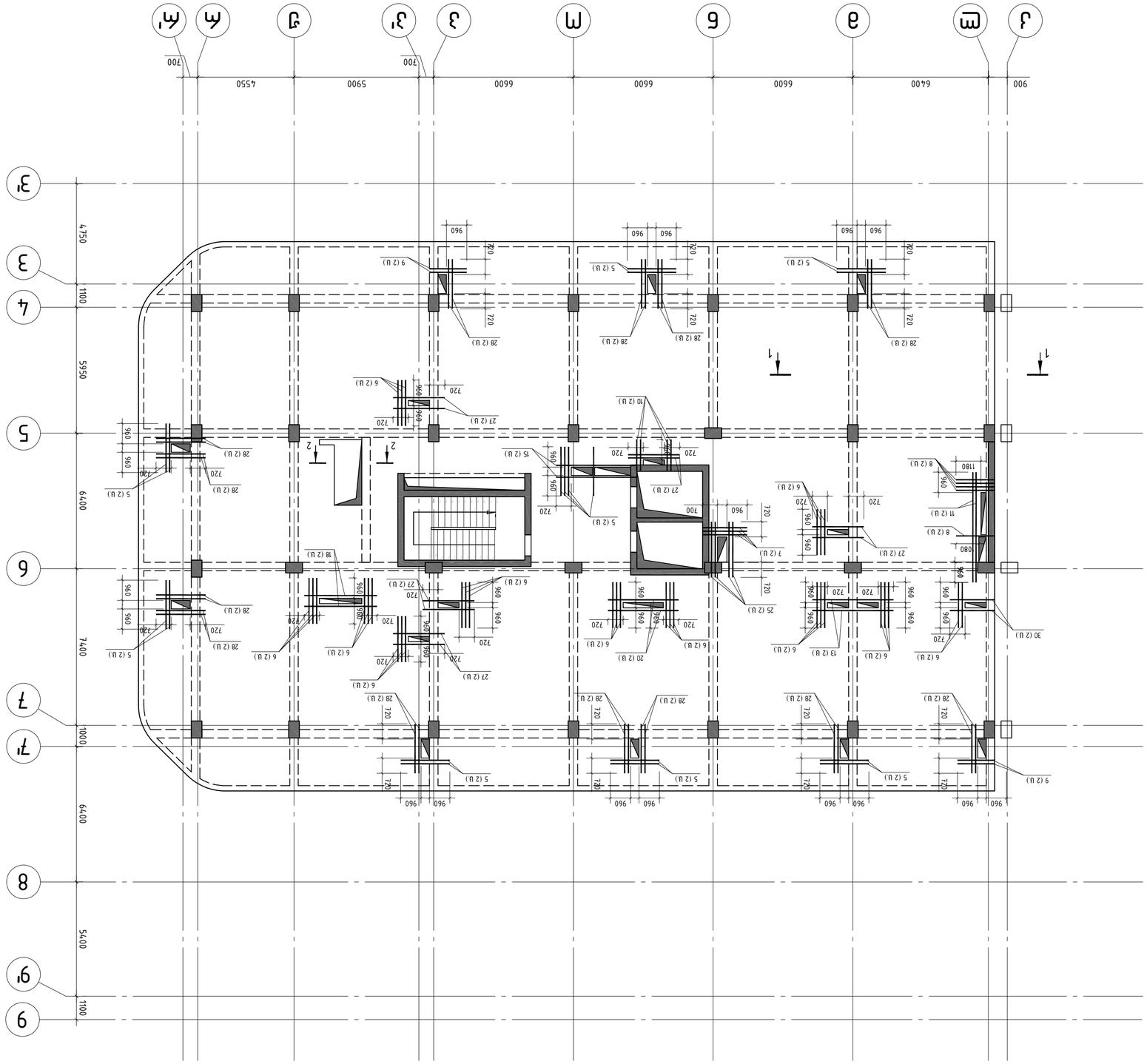

ф/э эпсепль епппэзэлпь ьэдсьэ ьэ дээсьэ (ъэсьэ ьэ дээсьэ ьэ ьэмф
▽+38.50 ... +48.40 ("т" ьэ "ф" ьэ ьэсфдэзь эмфпль)

ЭЛ.ЛЛ6ьф	Гдэдпдпэпсп		
ьэсьфсфьэ	е эхпвэспфэ		
эээьвэ6ьэ	Гдэдпдпэпсп		

Эм№	Эскиз	Ø, мм	Кол.	Длина 1 эл., м	Масса эл., кг
	Ригель 2Р-1 (см. лист КЖ-2.1)				
	Бетон В30			167.84	$м^3$
	Арматурные изделия				
1		Ø12 B500B L=7621.8 в.		0.89	6768.1
2		Ø10 B500B L=8635.0 в.		0.62	5319.2
3		Ø8 B500B L=2365.9 в.		0.40	934.5
4		Ø14 B500B L=3800	2	4.59	9.2
5		Ø14 B500B L=2320	36	2.80	100.8
6		Ø14 B500B L=2170	64	2.62	167.7
7		Ø14 B500B L=2110	6	2.55	15.3
8		Ø14 B500B L=1830	10	2.21	22.1
9		Ø14 B500B L=1760	8	2.13	17.0
10		Ø14 B500B L=1510	8	1.82	14.6
11		Ø12 B500B L=5210	4	4.63	18.5
12		Ø12 B500B L=3960	110	3.52	386.8
13		Ø12 B500B L=3840	4	3.41	13.6
14		Ø12 B500B L=3840	238	3.41	811.6
15		Ø12 B500B L=3820	4	3.39	13.6
16		Ø12 B500B L=3790	70	3.37	235.6
17		Ø12 B500B L=3560	110	3.16	347.7
18		Ø12 B500B L=3440	4	3.05	12.2
19		Ø12 B500B L=3410	181	3.03	548.1
20		Ø12 B500B L=3340	4	2.97	11.9
21		Ø12 B500B L=3310	17	2.94	50.0
22		Ø12 B500B L=3260	69	2.89	199.7
23		Ø12 B500B L=3010	177	2.67	473.1
24		Ø12 B500B L=2660	98	2.36	231.5
25		Ø12 B500B L=2630	8	2.34	18.7
26		Ø12 B500B L=2610	24	2.32	55.6
27		Ø12 B500B L=2440	20	2.17	43.4
28		Ø12 B500B L=2340	52	2.08	108.2
29		Ø12 B500B L=2210	75	1.96	147.2

Фундамент высотой 600 мм. Опалубочный чертеж

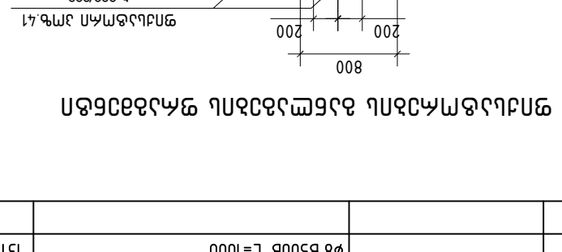

Ведомость арматурных изделий

Эм№	Эскиз	Ø, мм	Кол.	Длина 1 эл., м	Масса эл., кг
	Фундамент ФМ-1 (см. лист КЖ-2.1)				
	Бетон В30			167.84	$м^3$
	Арматурные изделия				
30		Ø12 B500B L=2120	4	1.88	7.5
31		Ø12 B500B L=1835	46	1.63	75.0
32		Ø10 B500B L=3750	80	2.31	184.8
33		Ø10 B500B L=3300	16	2.03	32.5
34		Ø10 B500B L=3000	310	1.85	572.9
35		Ø10 B500B L=2610	32	1.61	51.4
36		Ø10 B500B L=2310	20	1.42	28.5
37		Ø10 B500B L=2300	16	1.42	22.7
38		Ø10 B500B L=2285	129	1.41	181.6
39		Ø8 B500B L=2850	461	1.13	519.0
40		Ø8 B500B L=2100	52	0.83	43.1
41		Ø8 B500B L=1000	131	0.40	524.4

Разрез 1–1

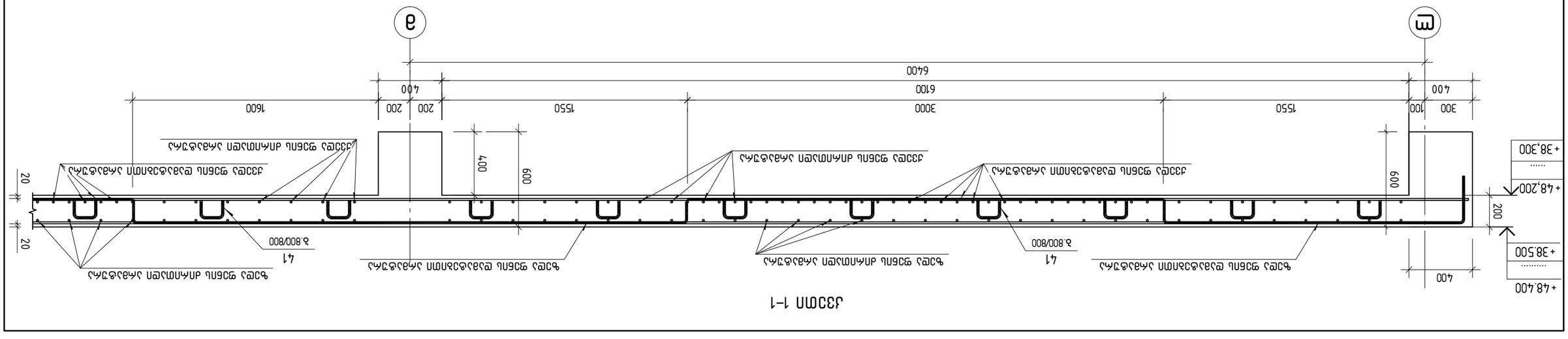

Разрез 2–2

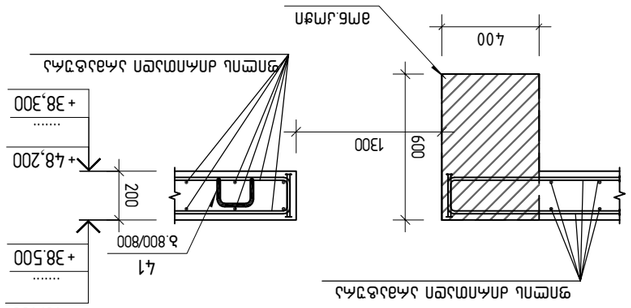

Ведомость арматурных изделий

Эм№	Эскиз	Ø, мм	Кол.	Длина 1 эл., м	Масса эл., кг
	Ригель 2Р-1 (см. лист КЖ-2.1)				
	Бетон В30			167.84	$м^3$
	Арматурные изделия				
1		Ø12 B500B L=7621.8 в.		0.89	6768.1
2		Ø10 B500B L=8635.0 в.		0.62	5319.2
3		Ø8 B500B L=2365.9 в.		0.40	934.5
4		Ø14 B500B L=3800	2	4.59	9.2
5		Ø14 B500B L=2320	36	2.80	100.8
6		Ø14 B500B L=2170	64	2.62	167.7
7		Ø14 B500B L=2110	6	2.55	15.3
8		Ø14 B500B L=1830	10	2.21	22.1
9		Ø14 B500B L=1760	8	2.13	17.0
10		Ø14 B500B L=1510	8	1.82	14.6
11		Ø12 B500B L=5210	4	4.63	18.5
12		Ø12 B500B L=3960	110	3.52	386.8
13		Ø12 B500B L=3840	4	3.41	13.6
14		Ø12 B500B L=3840	238	3.41	811.6
15		Ø12 B500B L=3820	4	3.39	13.6
16		Ø12 B500B L=3790	70	3.37	235.6
17		Ø12 B500B L=3560	110	3.16	347.7
18		Ø12 B500B L=3440	4	3.05	12.2
19		Ø12 B500B L=3410	181	3.03	548.1
20		Ø12 B500B L=3340	4	2.97	11.9
21		Ø12 B500B L=3310	17	2.94	50.0
22		Ø12 B500B L=3260	69	2.89	199.7
23		Ø12 B500B L=3010	177	2.67	473.1
24		Ø12 B500B L=2660	98	2.36	231.5
25		Ø12 B500B L=2630	8	2.34	18.7
26		Ø12 B500B L=2610	24	2.32	55.6
27		Ø12 B500B L=2440	20	2.17	43.4
28		Ø12 B500B L=2340	52	2.08	108.2
29		Ø12 B500B L=2210	75	1.96	147.2

Фундамент высотой 600 мм. Опалубочный чертеж

Ведомость арматурных изделий

Эм№	Эскиз	Ø, мм	Кол.	Длина 1 эл., м	Масса эл., кг
	Фундамент ФМ-1 (см. лист КЖ-2.1)				
	Бетон В30			167.84	$м^3$
	Арматурные изделия				
30		Ø12 B500B L=2120	4	1.88	7.5
31		Ø12 B500B L=1835	46	1.63	75.0
32		Ø10 B500B L=3750	80	2.31	184.8
33		Ø10 B500B L=3300	16	2.03	32.5
34		Ø10 B500B L=3000	310	1.85	572.9
35		Ø10 B500B L=2610	32	1.61	51.4
36		Ø10 B500B L=2310	20	1.42	28.5
37		Ø10 B500B L=2300	16	1.42	22.7
38		Ø10 B500B L=2285	129	1.41	181.6
39		Ø8 B500B L=2850	461	1.13	519.0
40		Ø8 B500B L=2100	52	0.83	43.1
41		Ø8 B500B L=1000	131	0.40	524.4

Разрез 1–1

Разрез 2–2

Гип.	Гл. инж.	Нач. отд.	Нач. сект.
Разраб.	Проверил	Н. контр.	ГИП

Г. Новомосковск. Ледовый дворец спорта №22
01.К.03.040.373

Блок 2

Стадия: Р | Лист: 2 | Листов: 3

ООО "Н.Р."

г. Новомосковск, ул. Ленина, 26

Фундамент ФМ-1 Эм№.41 — Ригель 2Р-1 Эм№.41 — Разрез 1–1 — Разрез 2–2

Изм. | Кол.уч. | Лист | № док. | Подп. | Дата

Копировал | Формат А1

Ведомость арматурных изделий

Фундамент ФМ-1 (см. лист КЖ-2.1)

Ригель 2Р-1 (см. лист КЖ-2.1)

Бетон В30

Арматурные изделия

Сварной плоский каркас Кр-1 Ø10 В500В L=6100

Сварной плоский каркас Кр-2 Ø10 В500В L=2300

Сварной плоский каркас Кр-3 Ø10 В500В L=3000

Сварной плоский каркас Кр-4 Ø10 В500В L=2610

Сварной плоский каркас Кр-5 Ø10 В500В L=2310

Сварной плоский каркас Кр-6 Ø10 В500В L=2285

Сварной плоский каркас Кр-7 Ø10 В500В L=1300

Ø6 А-III

Ø8 В500В

Ø10 В500В

Ø12 В500В

Ø14 В500В

Масштаб 1:25

Лист КЖ-2.3

Формат А3

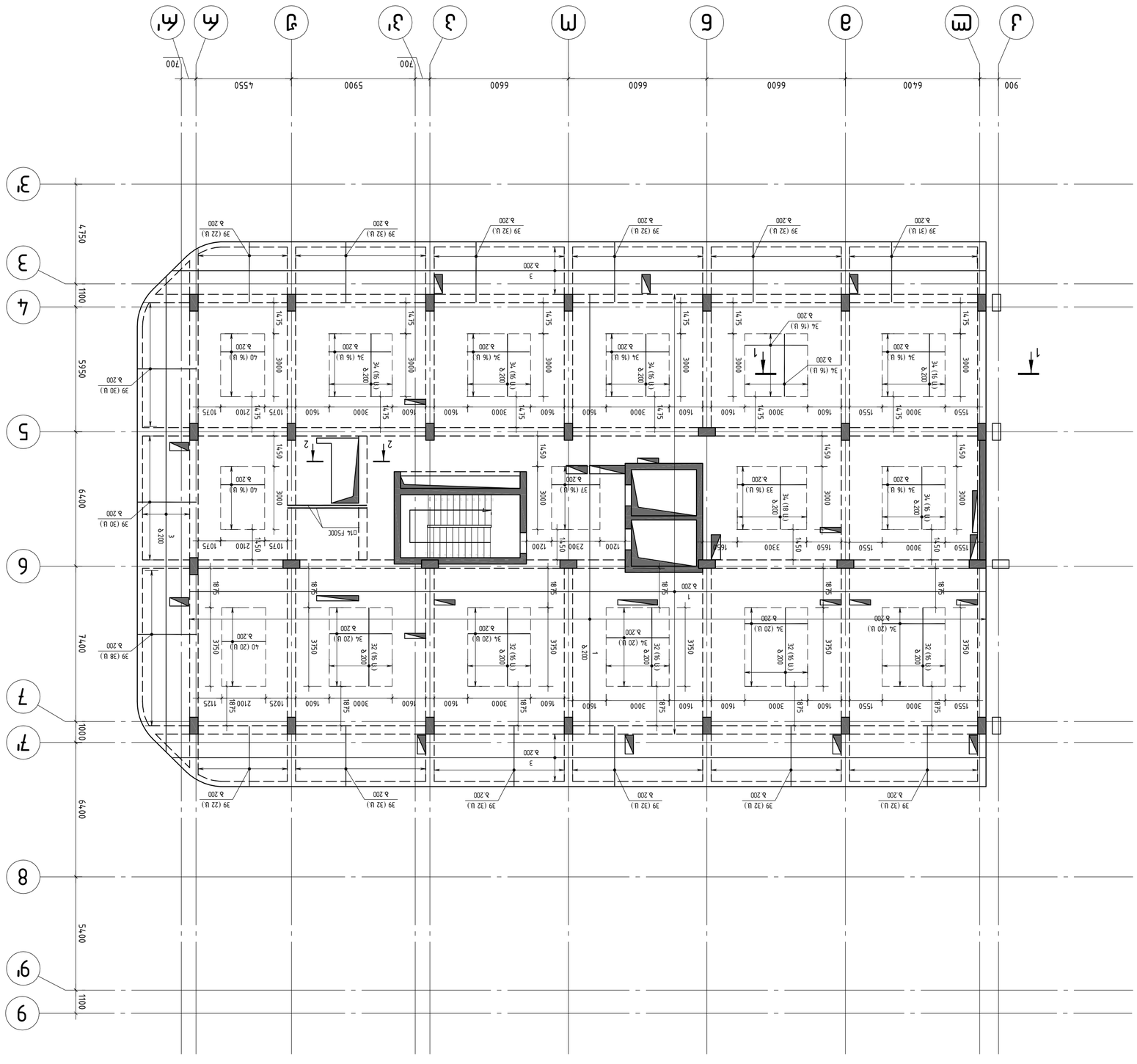

ა/ბ ემნემოთთუნთ ფიოთს ჯიშის ცხენების სასწავლო-საწარმოო ცენტრის (“თ“ და “ა“ ღერძების შორის) (კაპიტალური 1) ბანკეტიანი ფიოთი ფილების ფიოთის ფილების ფილების ფილების ფილების და (ბოლოებით ჩაჭიმული ბანკეტების ბანკეტის ფილების ფილების ფილების ფილების

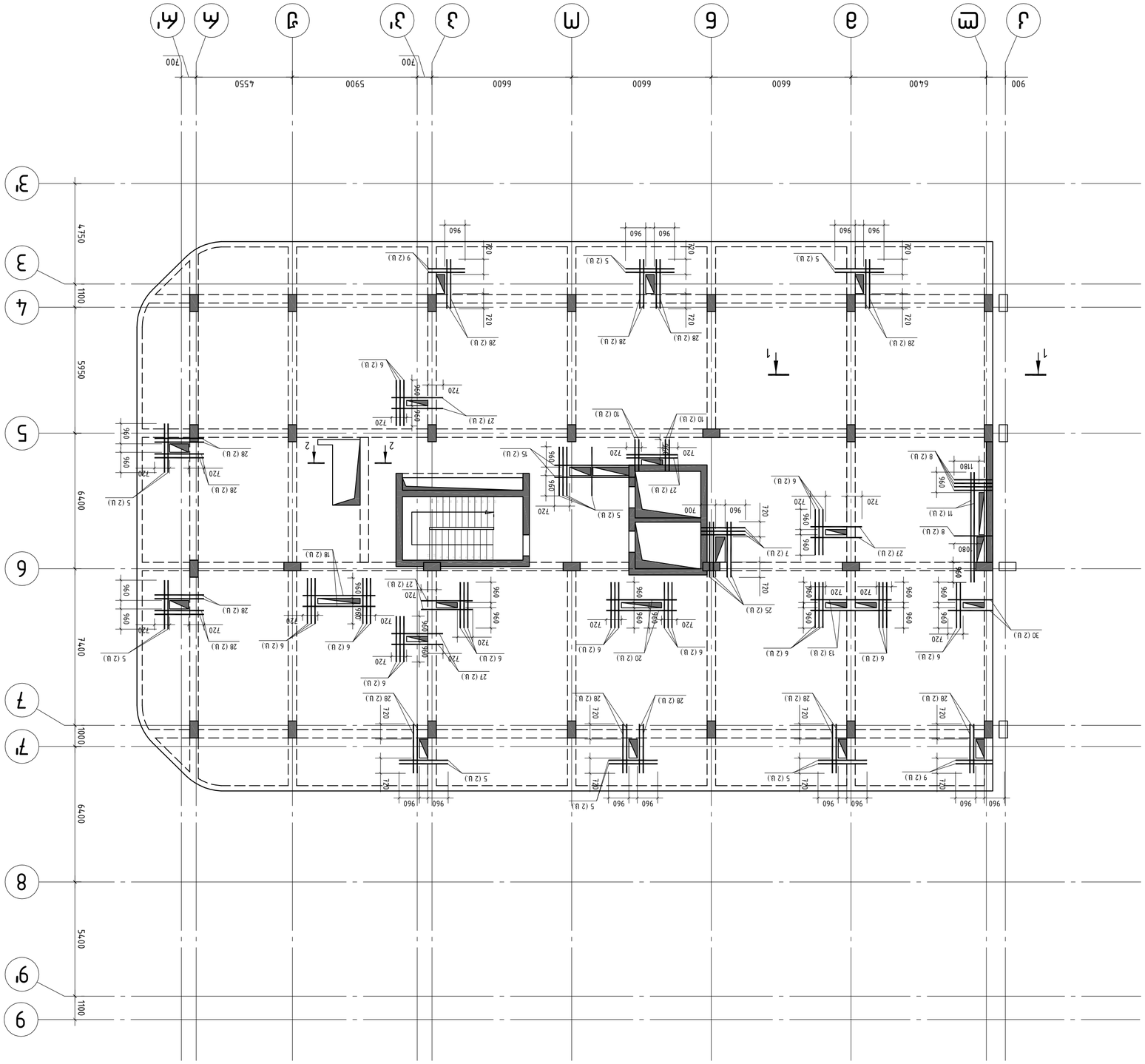

ФАЗ ЭЛЕКТРОМЕХАНИЧЕСКИХ СИСТЕМ (ЭЛЕКТРОСНАБЖЕНИЕ И ЭЛЕКТРООБОРУДОВАНИЕ)

▽+51.70 ... +68.20 ("Е" ДО "А" ОТМЕТКИ ЗЕМЛИ)

ГИП		Т.Ю. Зотова	
Разраб.		Ю.Ю. Зотова	
Н.контр.		Ю.Ю. Зотова	
Зав.каф.		Ю.Ю. Зотова	

Т. ПЛАНИРОВОЧНЫЙ ОБЪЕМ №22
01%030403?3

Блок 2

Ф/Б ЭЛЕКТРОМЕХАНИЧЕСКИХ СИСТЕМ (ЭЛЕКТРОСНАБЖЕНИЕ И ЭЛЕКТРООБОРУДОВАНИЕ)
▽+51.70 ... +68.20 ("Е" ДО "А" ОТМЕТКИ ЗЕМЛИ)

Стадия: Р | Лист: 346 | Листов: 1

ГАСУ гр. ЭПб-1

კვეთი 1-1

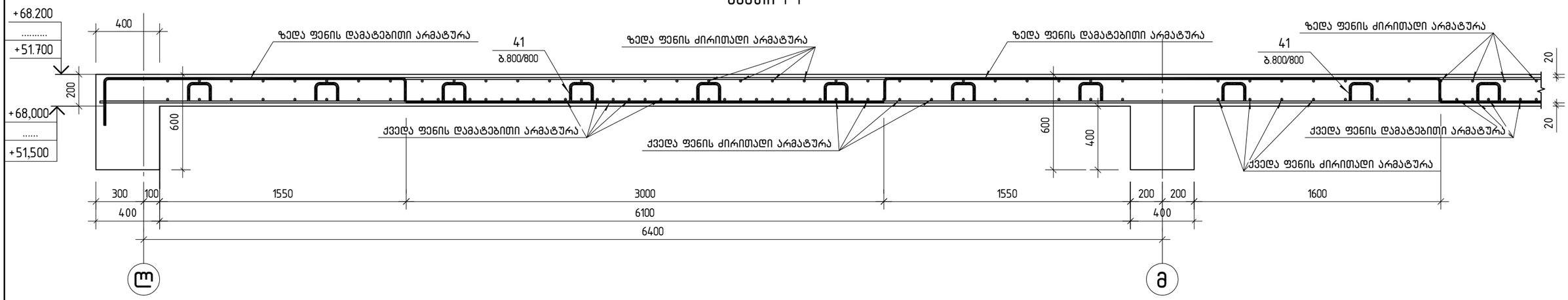

პოზ.	შენიშვნა	დ ა ს ა ხ ე ლ ე ბ ა	რაოდ.	მასა კგ	მასა სულ კგ
		რ/ბ ფილა +51.70 ... +68.20 ნიშნულზე სპეციფიკაცია			
		მასალები			
		ბეტონი B30		168.06	მ^3
		არმატურის ნაკეთობები			
1		ø12 B500B L=7621.8 მ.		0.89	6768.1
2		ø10 B500B L=8635.0 მ.		0.62	5319.2
3		ø8 B500B L=2365.9 მ.		0.40	934.5
4		ø14 B500B L=3800	2	4.59	9.2
5		ø14 B500B L=2320	36	2.80	100.8
6		ø14 B500B L=2170	64	2.62	167.7
7		ø14 B500B L=2110	6	2.55	15.3
8		ø14 B500B L=1830	10	2.21	22.1
9		ø14 B500B L=1760	8	2.13	17.0
10		ø14 B500B L=1510	8	1.82	14.6
11		ø12 B500B L=5210	4	4.63	18.5
12		ø12 B500B L=3960	110	3.52	386.8
13		ø12 B500B L=3840	4	3.41	13.6
14		ø12 B500B L=3840	238	3.41	811.6
15		ø12 B500B L=3820	4	3.39	13.6
16		ø12 B500B L=3790	70	3.37	235.6
17		ø12 B500B L=3560	110	3.16	347.7
18		ø12 B500B L=3440	4	3.05	12.2
19		ø12 B500B L=3410	181	3.03	548.1
20		ø12 B500B L=3340	4	2.97	11.9
21		ø12 B500B L=3310	17	2.94	50.0
22		ø12 B500B L=3260	69	2.89	199.7
23		ø12 B500B L=3010	177	2.67	473.1
24		ø12 B500B L=2660	98	2.36	231.5
25		ø12 B500B L=2630	8	2.34	18.7
26		ø12 B500B L=2610	24	2.32	55.6
27		ø12 B500B L=2440	20	2.17	43.4
28		ø12 B500B L=2340	52	2.08	108.2
29		ø12 B500B L=2210	75	1.96	147.2
30		ø12 B500B L=2120	4	1.88	7.5
31		ø12 B500B L=1835	46	1.63	75.0
32		ø10 B500B L=3750	80	2.31	184.8
33		ø10 B500B L=3300	16	2.03	32.5
34		ø10 B500B L=3000	310	1.85	572.9
35		ø10 B500B L=2610	32	1.61	51.4
36		ø10 B500B L=2310	20	1.42	28.5
37		ø10 B500B L=2300	16	1.42	22.7
38		ø10 B500B L=2285	129	1.41	181.6
39		ø8 B500B L=2850	461	1.13	519.0
40		ø8 B500B L=2100	52	0.83	43.1
41		ø8 B500B L=1000	1313	0.40	525.2

კვეთი 2-2

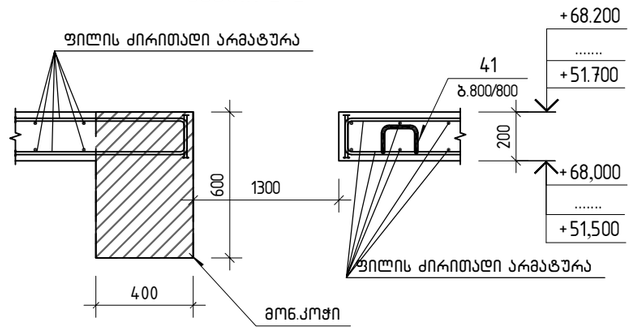

ფიქსატორების განლაგების ფრაგმენტი

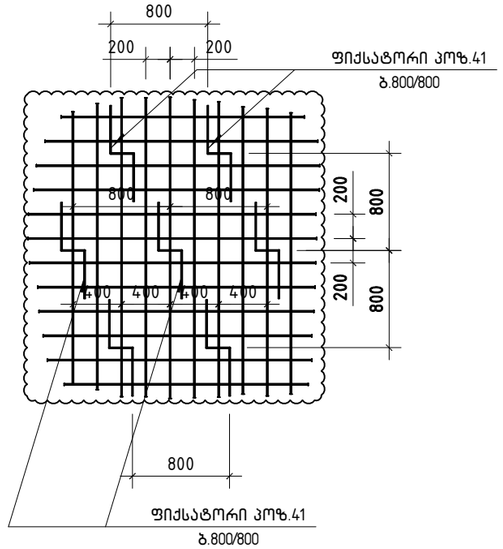

ღიობის გაძლიერების კვანძის სქემატური ჭრილი

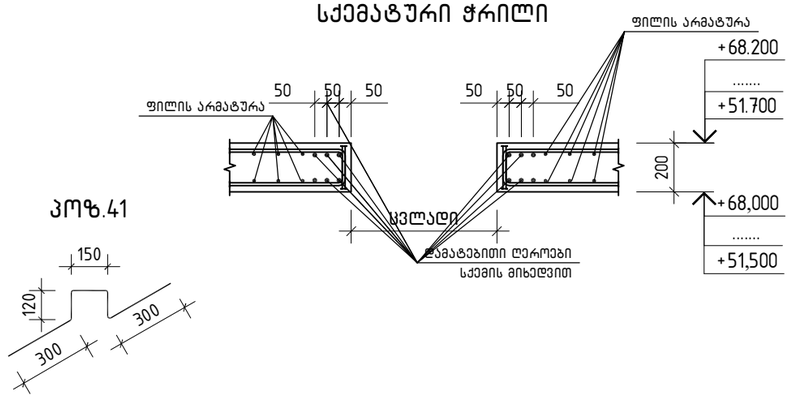

პოზ.41

შ.პ.ს. „ჯი ენ პი“		ქ. თბილისი. პეტრე ქავთარაძის ქუჩა №22 01.14.03.040.373	
		ბლოკი 2	მუშა პრ.
მთ.კონსტ.	ო.ქვრივიშვილი	მონოლითური ფილა ▽+51.70 ... +68.20; კვეთი 1-1 და კვეთი 2-2; სპეციფიკაცია	დაკვ
შესრულა	დ.ჯოგლიძე		ფურც. № 347
შეამოწმა	ო.ქვრივიშვილი	მასშტაბი 1: 25	ინვ. № ფურცლები

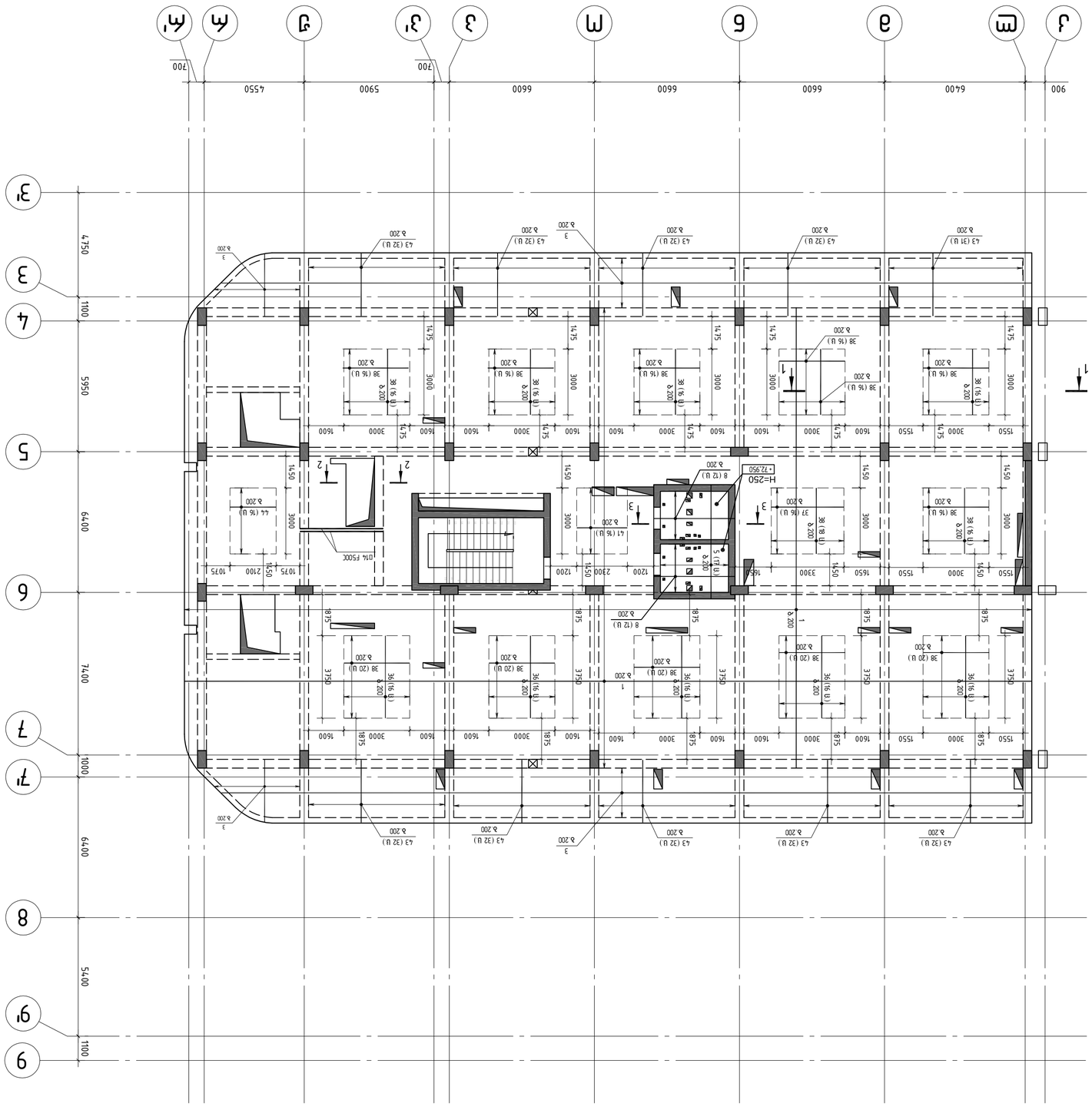

АЗ ЭМБЕМЕПОПЗАМАН ЭПЕПЕЛ ДЗАЗЕЛ ЭЗАПАЗБАЛЬ ЦДЗАЗ ▽+71.50 ЕЗ +72.95
(“Е” ЕЗ “К” РЭАКДЗЬЛ ЭЛАКЛ)
(ДЗЗЕЗ ЗАЗ)

ЗЭБАПЗЗБЗ:

1. ЭЛЕЗЕПЕПОПЗАМАН ЭПЕПЕЛ ДЗАЗЕЛ ЭЗБАЛЬ ДЛАЛПОЛЗЕЛ ДЛАЗАЗБАЛЬ ЭЛЕПЕЛ (ЗЛЕЧБЦЗЛ 1) БЗБЕПЗЗЬЕЗЕЛЬ ЭЛЕПЕЛ ЭПЗЕПЕ ЭЧЛЧЛПЧЗ (ЗЛЕЛПЗЗЗАЛЬ ЕЗ ЛЗЗЕЛПЗЗЗАЛЬ ДЛЕЗБЗЛЛЬ ЭЛЕПЕЛ ЭЛЛЕЗ). ЗЗЕЗЛЗЛЗЬ ЧЗЗЕЕЗЗАЛЬ,
ЬЗЧЛЕЗЗЗБЗЧЗ 60×ø ЬЛЗЗЛДЛЗЛ.

		ТЗ.Ь. „ЗЛ ЗБ ЗЛ“	
			ДЗЕЛЛЛ 2
ЭЛЗЗЗ ЗЛ.		ЛЛЗ ЭЛЕЛЕЛЕЛПЗЛЛЗЛ ЭЛЛЕЛЛ ЬЗЗЗЗЗ ЗЛЛЛЗЛЛЗЗЗЛЛЬ ЬЗЗЗЗЗЗЛЛЬ ЕЗ ЗЛЛЛЬ) ▽+71.50 ЕЗ +72.95 („Е“ ЕЗ „К“ РЭАКДЗЬЛ ЭЛАКЛ) (ДЗЗЕЗ ЗАЗ)	
ЭЗЗЛЧЕЛЛЗЗ	ТЗ.ЗЛЛЛЗЛЛЗЛЛЛ		
ЗЗЗЛЧЕЛЛЗЗ	Е ЗЛЛЛЗЛЛЗЛЛЛ	Р.	ЗЗЗЛЧЕЛЛЗЗ
ЗЗЗЗЛЛЗЗЗ	ТЗ.ЗЛЛЛЗЛЛЗЛЛЛ		ЗЗЗЗЛЛЗЗЗ

ЗЛЧЛЛЗЗЗЗЗЗ

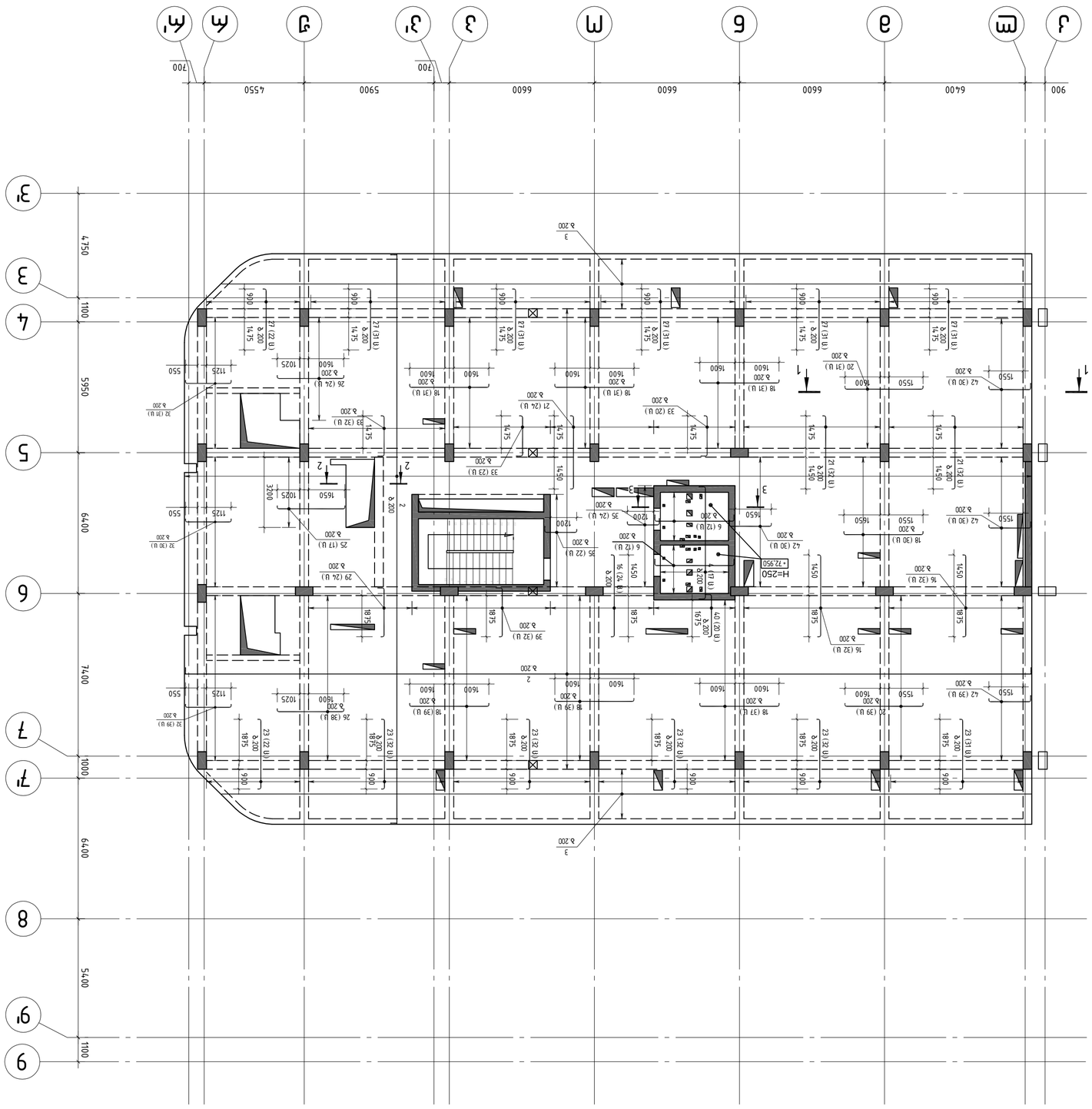

Фрагмент генерального плана ▽+71.50 до +72.95
("т" до "ж" строительных осей)
(часть зала)

Примечания:

1. Фундаменты под стены подвала (зумпф 2) выполнить из монолитного железобетона класса В25, марки по водонепроницаемости W6, марки по морозостойкости F150 (в соответствии с требованиями СП 28.13330.2017 "Защита строительных конструкций от коррозии"). Толщина фундаментов 300 мм, если не указано иное.
2. Фундаменты выполнить на естественном основании, сложенном грунтами ИГЭ 1 (суглинок тугопластичный), ИГЭ 2 (суглинок мягкопластичный) и ИГЭ 3 (суглинок текучепластичный) согласно инженерно-геологическим изысканиям.
3. Перед устройством фундаментов произвести срезку растительного слоя грунта, планировку площадки и отсыпку пазух котлована песком средней крупности с послойным уплотнением.
4. Бетонную подготовку под фундаменты выполнить из бетона класса В7,5 (М100) толщиной 100 мм.
5. Гидроизоляцию фундаментов выполнить обмазочной битумной мастикой за два раза по холодной грунтовке.
6. Отметки даны относительно уровня чистого пола 1-го этажа (±0.000).
7. Размеры привязок даны до осей.
8. Все размеры уточнить по рабочим чертежам КЖ.

ГИП	Т.Ь. „Зл Зб Зл"		
Н.контр.			
Разраб.			
Изм.	Кол.уч.	Лист	№ док.
Заказчик	Ф.И.О. (Часть зала)		Подпись
Объект	Жд ЗЛЛЕЛЛЛ

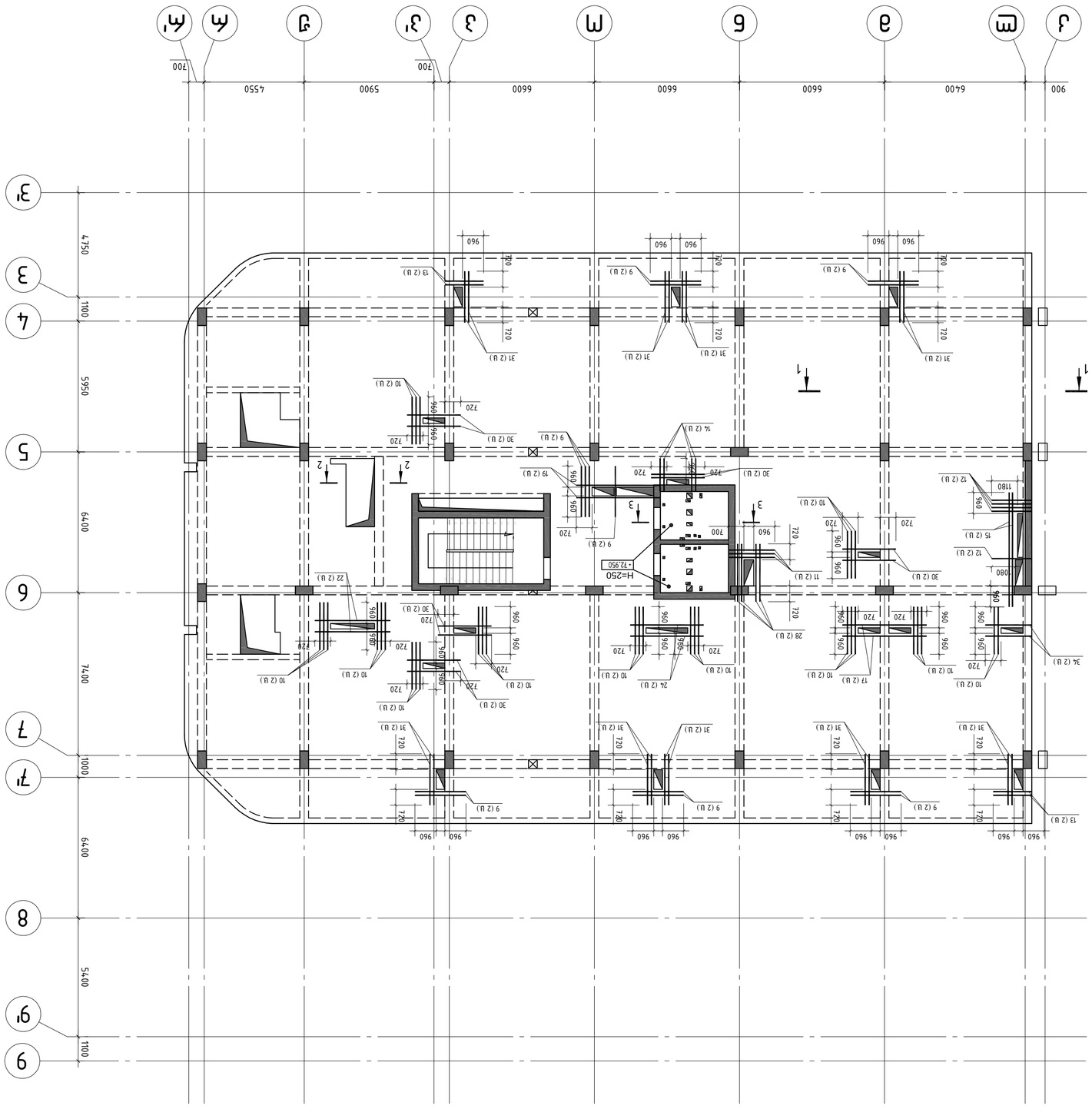
H=250
+72.950
▽+71.50 (на +72.95 (“т” на “к” относительно уровня)

კვეთი 1-1

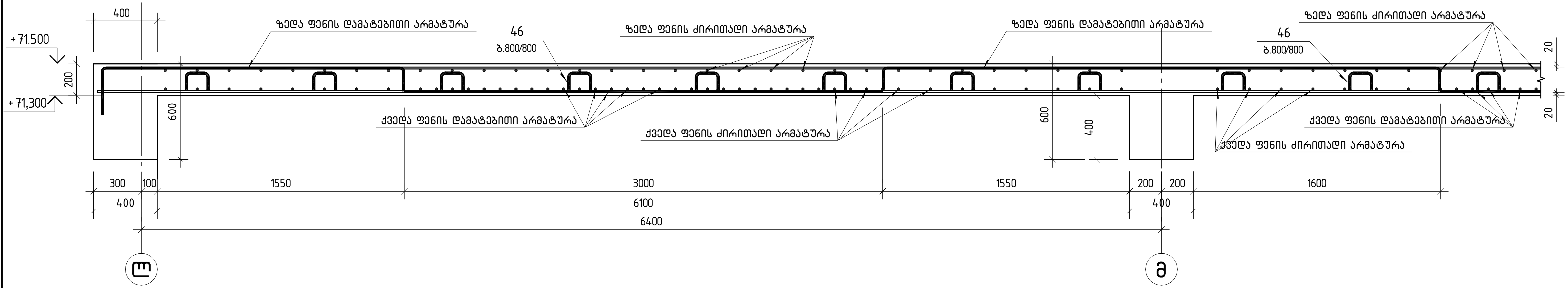

კვეთი 3-3

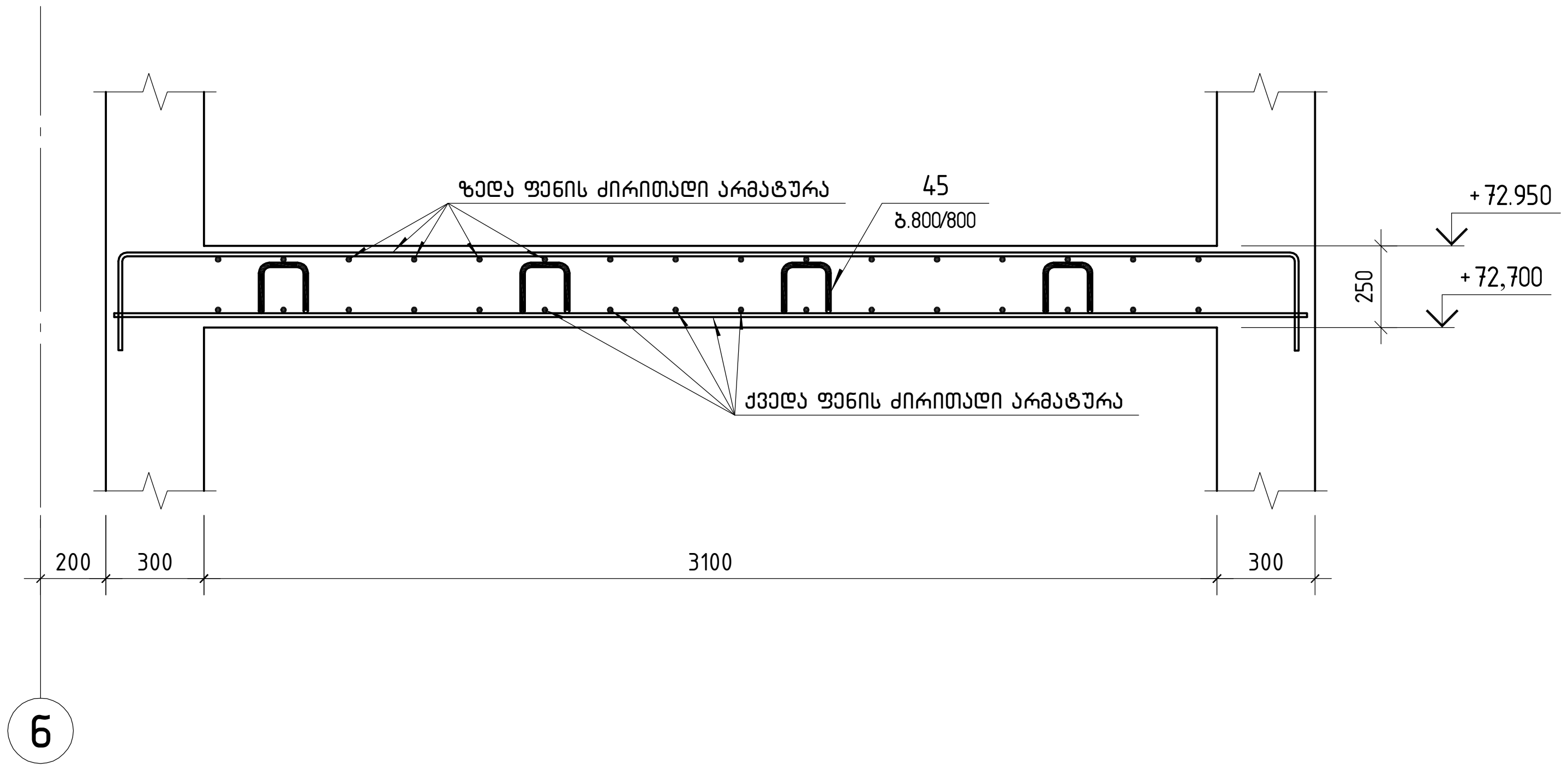

პოზ.45

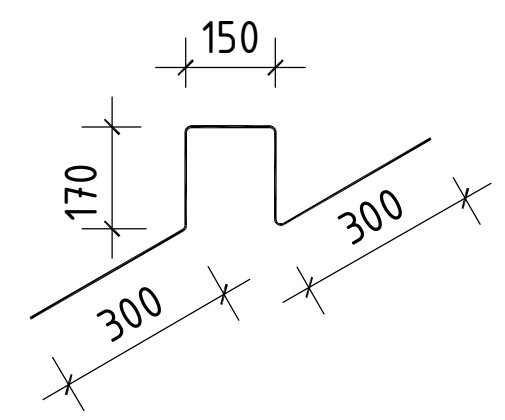

პოზ.46

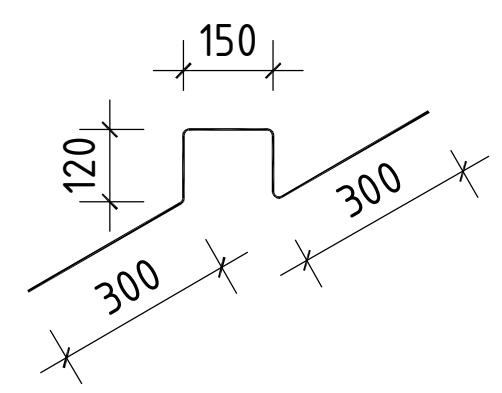

შ.პ.ს. „ჯი ენ პი“			ქ. თბილისი. პეტრე ქავთარაძის ქუჩა №22 01.14.03.040.373	
			ბლოკი 2	მუშა პრ.
მთ.კონსტ.	ო.ქვრივიშვილი		მონოლითური ფილა ▽+71.50 და +72.95; კვეთი 1-1 და კვეთი 3-3	დაკვ
შეასრულა	დ.ჯოგლიძე			ფურც. № 351
შეამოწმა	ო.ქვრივიშვილი		მასშტაბი 1: 25 / ინვ. №	ფურცლები

პოზ.	შენიშვნა	დ ა ს ა ხ ე ლ ე ბ ა	რაოდ.	მასა კგ	მასა სულ კგ
		რაბ ფილა +71.50 და +72.95 ნიშნულზე სპეციფიკაცია			
		მასალები			
		ბეტონი B30		161.29	მ^3
		არმატურის ნაკეთობები			
1		ø12 B500B L=7448.1 მ.		0.89	6613.9
2		ø10 B500B L=8327.8 მ.		0.62	5130.0
3		ø8 B500B L=1851.8 მ.		0.40	731.5
4		ø14 B500B L=5640	17	6.81	115.8
5		ø14 B500B L=5200	17	6.28	106.8
6		ø14 B500B L=4140	24	5.00	120.0
7		ø14 B500B L=3800	2	4.59	9.2
8		ø14 B500B L=3700	24	4.47	107.3
9		ø14 B500B L=2320	28	2.80	78.4
10		ø14 B500B L=2170	64	2.62	167.7
11		ø14 B500B L=2110	6	2.55	15.3
12		ø14 B500B L=1830	10	2.21	22.1
13		ø14 B500B L=1760	8	2.13	17.0
14		ø14 B500B L=1510	8	1.82	14.6
15		ø12 B500B L=5210	4	4.63	18.5
16		ø12 B500B L=3960	88	3.52	309.5
17		ø12 B500B L=3840	4	3.41	13.6
18		ø12 B500B L=3840	238	3.41	811.6
19		ø12 B500B L=3820	4	3.39	13.6
20		ø12 B500B L=3790	70	3.37	235.6
21		ø12 B500B L=3560	88	3.16	278.2
22		ø12 B500B L=3440	4	3.05	12.2
23		ø12 B500B L=3410	181	3.03	548.1
24		ø12 B500B L=3340	4	2.97	11.9
25		ø12 B500B L=3310	17	2.94	50.0
26		ø12 B500B L=3260	62	2.89	179.5
27		ø12 B500B L=3010	177	2.67	473.1
28		ø12 B500B L=2630	8	2.34	18.7
29		ø12 B500B L=2610	24	2.32	55.6
30		ø12 B500B L=2440	20	2.17	43.4
31		ø12 B500B L=2340	36	2.08	74.9
32		ø12 B500B L=2310	100	2.05	205.1
33		ø12 B500B L=2210	75	1.96	147.2
34		ø12 B500B L=2120	4	1.88	7.5
35		ø12 B500B L=1835	46	1.63	75.0
36		ø10 B500B L=3750	80	2.31	184.8
37		ø10 B500B L=3300	16	2.03	32.5
38		ø10 B500B L=3000	310	1.85	572.9
39		ø10 B500B L=2610	32	1.61	51.4
40		ø10 B500B L=2310	20	1.42	28.5
41		ø10 B500B L=2300	16	1.42	22.7
42		ø10 B500B L=2285	129	1.41	181.6
43		ø8 B500B L=2850	319	1.13	359.1
44		ø8 B500B L=2100	16	0.83	13.3
45		ø8 B500B L=1100	21	0.43	9.0
46		ø8 B500B L=1000	1233	0.40	493.2

ფიქსატორების განლაგების ფრაგმენტი

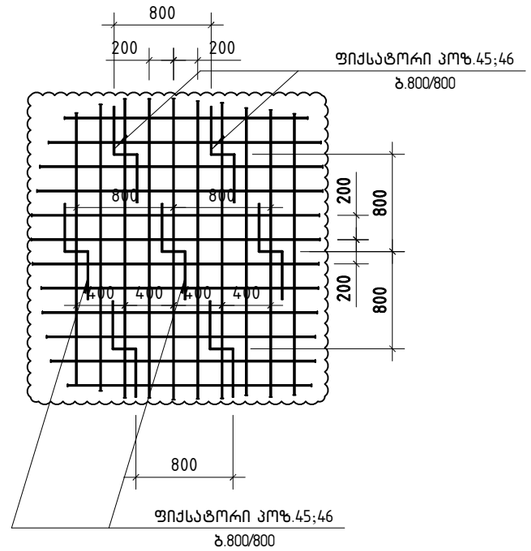

კვეთი 2-2

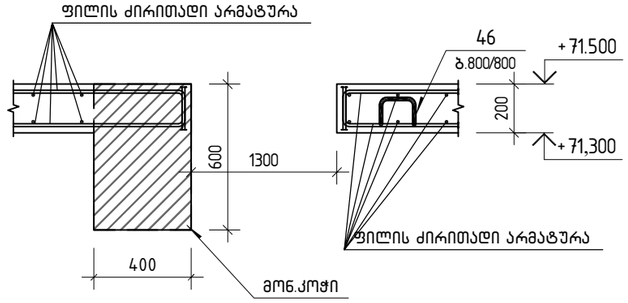

ღიობის გაძლიერების კვანძის სქემატური ჭრილი

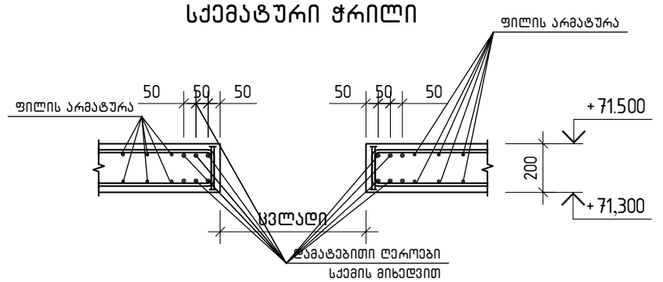

შ.პ.ს. „ჯი ენ პი“			ქ. თბილისი. პეტრე ქავთარაძის ქუჩა №22 01.14.03.040.373		
			ბლოკი 2		მუშა პრ.
მთ.კონსტ.	ო.ქვარიშვილი		მონოლითური ფილა ▽+71.50 და +72.95; კვეთი 2-2 და სპეციფიკაცია		დაკვ
შეასრულა	დ.ჯოგლიძე				ფურც. № 352
შეამოწმა	ო.ქვარიშვილი		მასშტაბი 1: 25	ინვ. №	ფურცლები

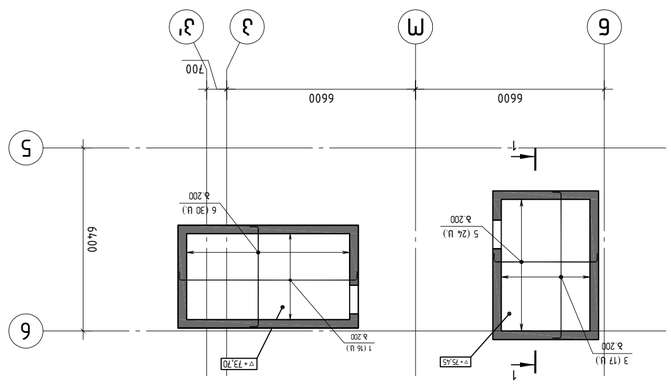

АЗ ФЛЕЦЕВЫЙ ЦОКОЛЬНЫЙ ЭЛЕМЕНТ (СЕВЕРНАЯ ТОРЦЕВАЯ ЗАМКНУТАЯ) ▽+73.700 ДО +75.450 ("М" ДО "А" ПОСЛЕДНЯЯ ЗАМКНУТАЯ)

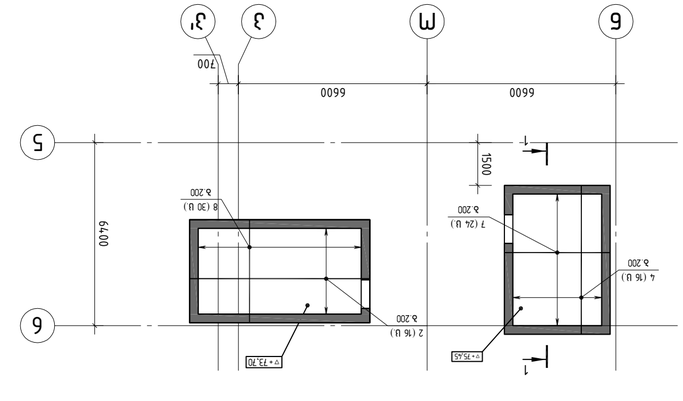

АЗ ФЛЕЦЕВЫЙ ЦОКОЛЬНЫЙ ЭЛЕМЕНТ (СЕВЕРНАЯ ТОРЦЕВАЯ ЗАМКНУТАЯ) ▽+73.700 ДО +75.450 ("М" ДО "А" ПОСЛЕДНЯЯ ЗАМКНУТАЯ)

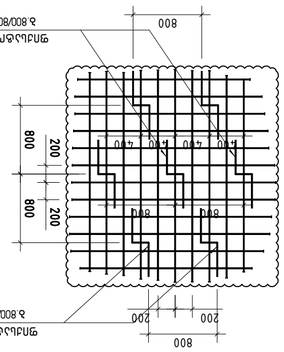

ФЛАНЕЦ ЭЛЕМЕНТА ЗАКЛАДНЫХ ДЕТАЛЕЙ Э.9

ЭЛЕМЕНТ Э.9

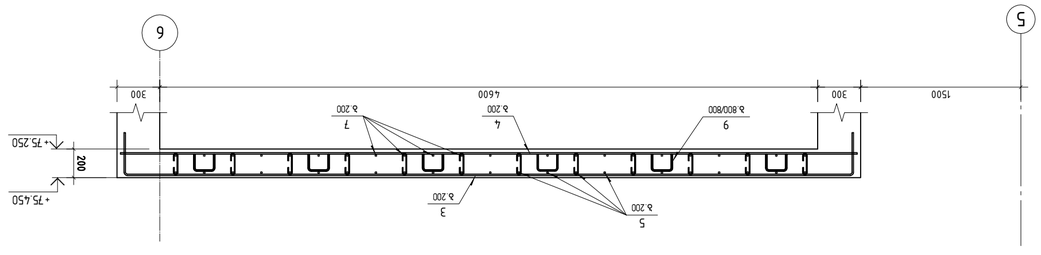

РАЗРЕЗ 1-1

ЭЛЕМ.	ОБОЗНАЧЕНИЕ	ТИП	ЭСКИЗ ИЛИ ОБРАЗЕЦ	ЕДИНИЦА ИЗМЕРЕНИЯ	ОБЩЕЕ КОЛИЧЕСТВО	ОБЩАЯ МАССА, КГ
			Ф А Б Р И К А Т Н А Я С Б О Р О Ч Н А Я Е Д И Н И Ц А			
			ЗЕЛЕНОГРАДСК			
			ЗАКАЗЧИК			
			ОБЪЕКТ			
			Ф А Б Р И К А Т Н А Я М А Р К И Р О В К А			
1	ø12 B500B L=6750			16	5.99	95.9
2	ø12 B500B L=6300			16	5.59	89.5
3	ø12 B500B L=5640			17	5.01	85.1
4	ø12 B500B L=5200			16	4.62	73.9
5	ø12 B500B L=4140			24	3.68	88.2
6	ø12 B500B L=4040			30	3.59	107.6
7	ø12 B500B L=3700			24	3.29	78.9
8	ø12 B500B L=3600			30	3.20	95.9
9	ø8 B500B L=1000			49	0.40	19.6

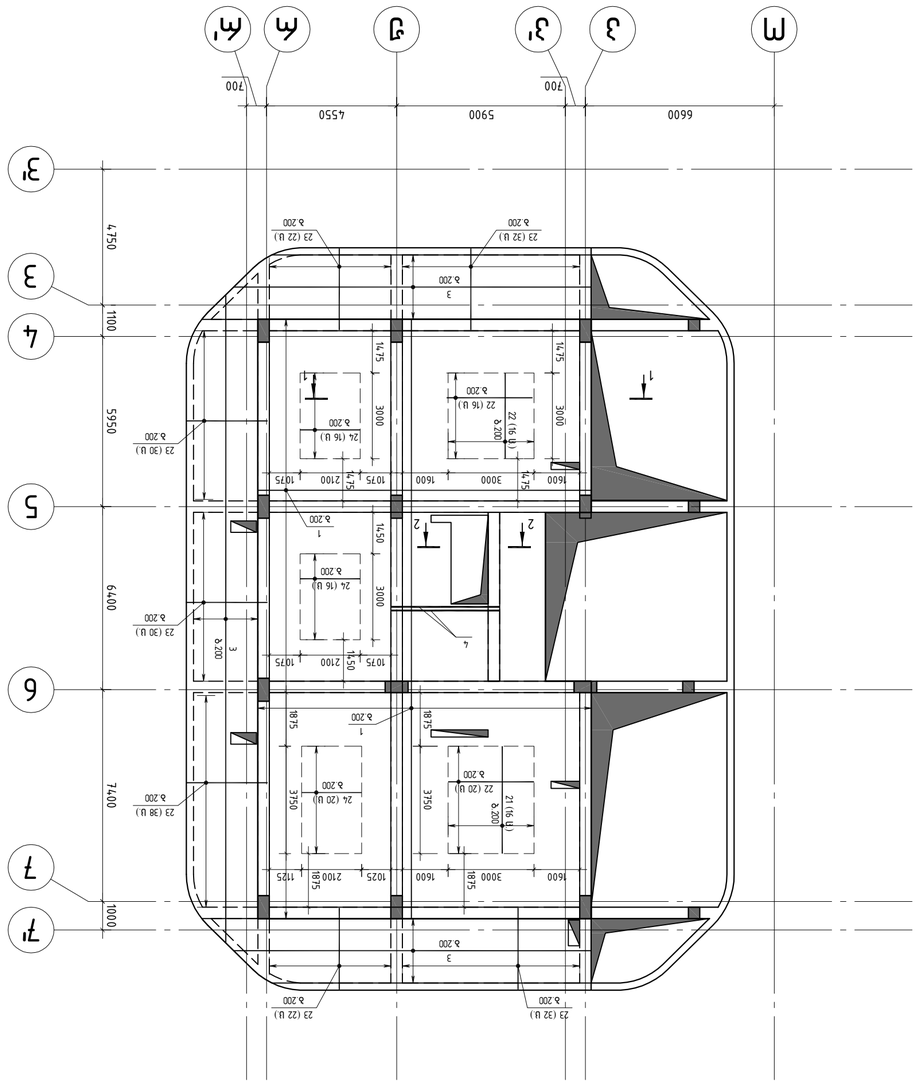

א/ב פיזמה גאמאהאבאה גאמאהאבאה (בפנים)
▽+74.800 ("מ" עב "א" מבאהאבאה)

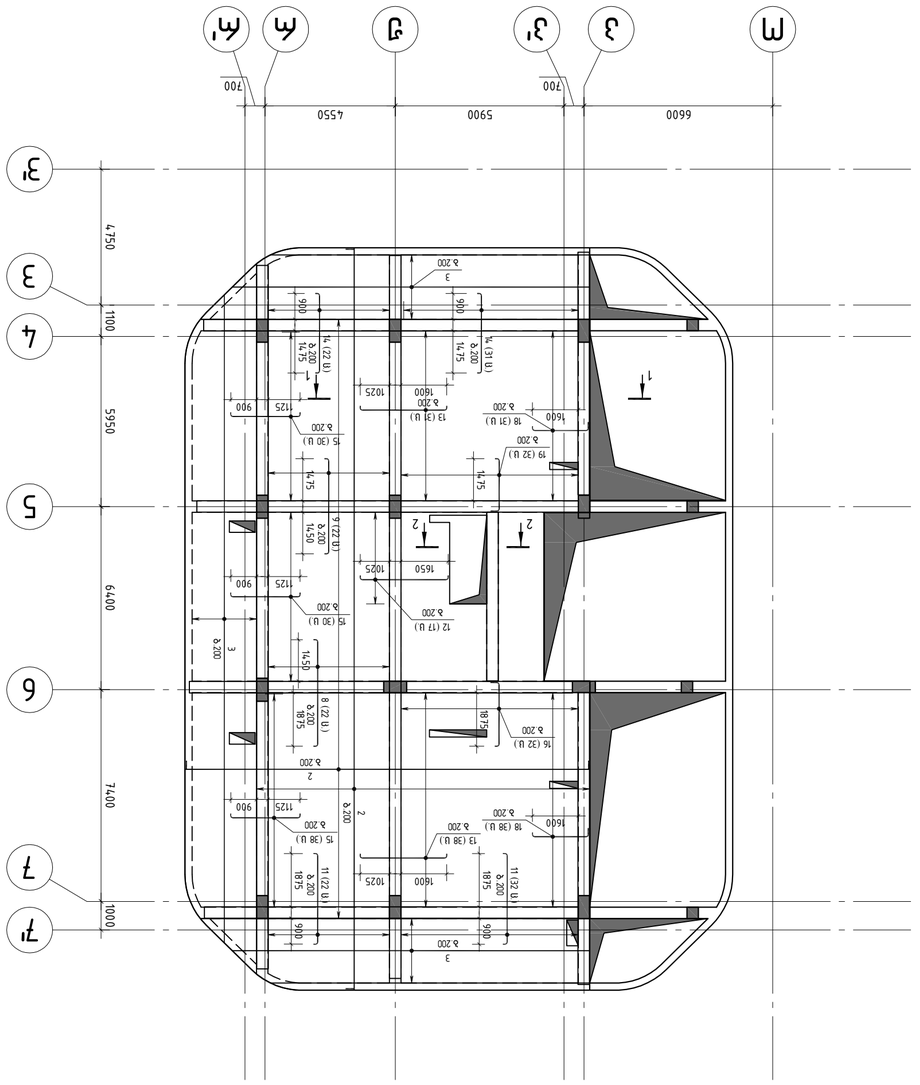

א/ב פיזמה גאמאהאבאה גאמאהאבאה (בפנים בפרמאבאה)
▽+74.800 ("מ" עב "א" מבאהאבאה בפרמאבאה)

בבמבאה 2

	מ.ג.ב. „צפ 36 גפ"		

בת.מ.ש.ב.	מ.גאהאבאהת		
בבמבאה	פ.צאהאבאהת		
בבמבאה	מ.גאהאבאהת		

א/ב פיזמה גאמאהאבאה גאמאהאבאה גאבאה גאבאה (בפנים בפרמאבאה)
▽+74.800 ("מ" עב "א" מבאהאבאה בפרמאבאה)
(בבמבאה 2)

בבמבאה	1:50
בבמבאה מ. 354	

בבמבאה 1 מ50 .מ (A2 פיזמאבאה)

בבמבאה:

בפרמאבאה פיזמה גאמאהאבאה גאמאהאבאה בפרמאבאה גאבאה גאבאה (בפנים בפרמאבאה), בבאבאה גאמאבאה בפרמאבאה בבאבאה גאמאבאה בפרמאבאה גאבאה גאבאה (בפנים בפרמאבאה), בבאבאה גאמאבאה בפרמאבאה בבאבאה גאמאבאה בפרמאבאה גאבאה גאבאה 60×ø בפרמאבאה, בבאבאה גאמאבאה בפרמאבאה בבאבאה גאמאבאה בפרמאבאה גאבאה גאבאה 60×ø בפרמאבאה.

בבמבאה:

בפרמאבאה פיזמה גאמאהאבאה גאמאהאבאה בפרמאבאה גאבאה גאבאה (בפנים בפרמאבאה), בבאבאה גאמאבאה בפרמאבאה בבאבאה גאמאבאה בפרמאבאה גאבאה גאבאה 60×ø בפרמאבאה, בבאבאה גאמאבאה בפרמאבאה בבאבאה גאמאבאה בפרמאבאה גאבאה גאבאה 300 מפ. בפרמאבאה.
בבאבאה גאמאבאה בפרמאבאה בבאבאה גאמאבאה בפרמאבאה גאבאה גאבאה 150 מפ–מפ, בפרמאבאה בבאבאה גאמאבאה בפרמאבאה גאבאה גאבאה 300 מפ–מפ

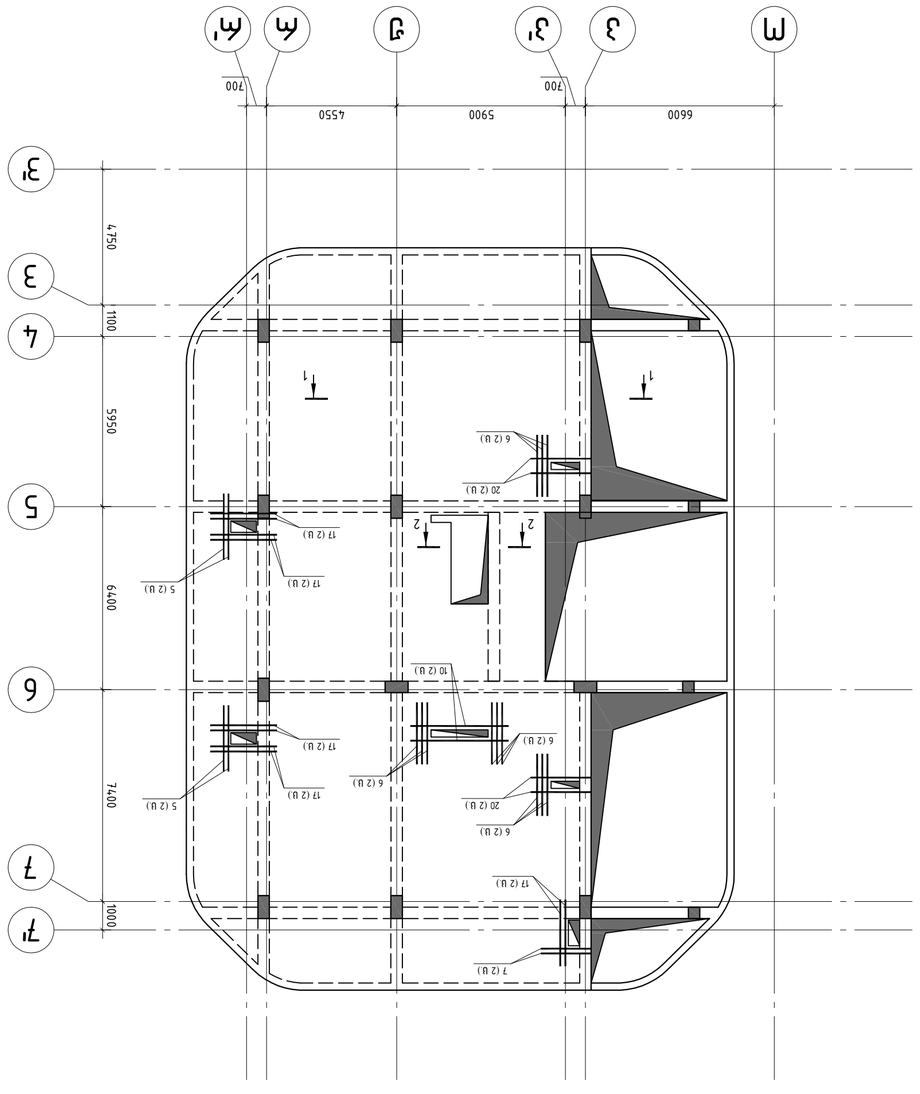

Ж/б эпементы перекрытия высотных зданий (сборные железобетонные ригели) на отм. +74.800 ("м" ряд "к" ряд "Ж" ряд)

Поз.	Обозначение	Наименование	Кол.	Масса ед., кг	Примечание
		Ригели			
1	ГОСТ Р 52544-2006	ø12 В500В L=2256.5 в.		0.89	2003.7
2	ГОСТ Р 52544-2006	ø10 В500В L=2772.3 в.		0.62	1707.7
3	ГОСТ Р 52544-2006	ø8 В500В L=1124.4 в.		0.40	444.1
4	ГОСТ Р 52544-2006	ø14 В500В L=3800	2	4.59	9.2
5	ГОСТ Р 52544-2006	ø14 В500В L=2320	8	2.80	22.4
6	ГОСТ Р 52544-2006	ø14 В500В L=2170	24	2.62	62.9
7	ГОСТ Р 52544-2006	ø14 В500В L=1760	4	2.13	8.5
8	ГОСТ Р 52544-2006	ø12 В500В L=3960	22	3.52	77.4
9	ГОСТ Р 52544-2006	ø12 В500В L=3560	22	3.16	69.5
10	ГОСТ Р 52544-2006	ø12 В500В L=3440	4	3.05	12.2
11	ГОСТ Р 52544-2006	ø12 В500В L=3410	54	3.03	163.5
12	ГОСТ Р 52544-2006	ø12 В500В L=3310	17	2.94	50.0
13	ГОСТ Р 52544-2006	ø12 В500В L=3260	69	2.89	199.7
14	ГОСТ Р 52544-2006	ø12 В500В L=3010	53	2.67	141.7
15	ГОСТ Р 52544-2006	ø12 В500В L=2660	98	2.36	231.5
16	ГОСТ Р 52544-2006	ø12 В500В L=2610	32	2.32	74.2
17	ГОСТ Р 52544-2006	ø12 В500В L=2340	20	2.08	41.6
18	ГОСТ Р 52544-2006	ø12 В500В L=2335	69	2.07	143.1
19	ГОСТ Р 52544-2006	ø12 В500В L=2210	32	1.96	62.8
20	ГОСТ Р 52544-2006	ø12 В500В L=2120	8	1.88	15.0
21	ГОСТ Р 52544-2006	ø10 В500В L=3750	16	2.31	37.0
22	ГОСТ Р 52544-2006	ø10 В500В L=3000	52	1.85	96.1
23	ГОСТ Р 52544-2006	ø8 В500В L=2850	206	1.13	2319
24	ГОСТ Р 52544-2006	ø8 В500В L=2100	52	0.83	43.1
25	ГОСТ Р 52544-2006	ø8 В500В L=1000	440	0.40	176.0

კვეთი 1-1

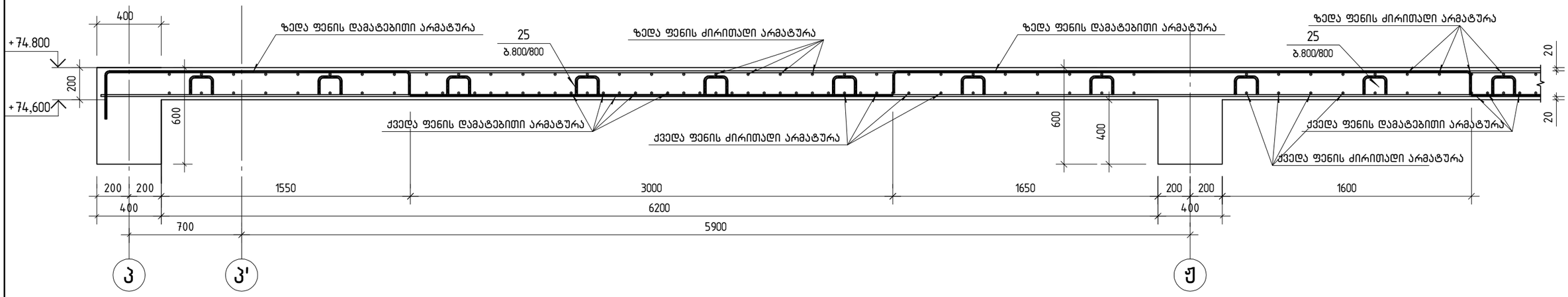

კვეთი 2-2

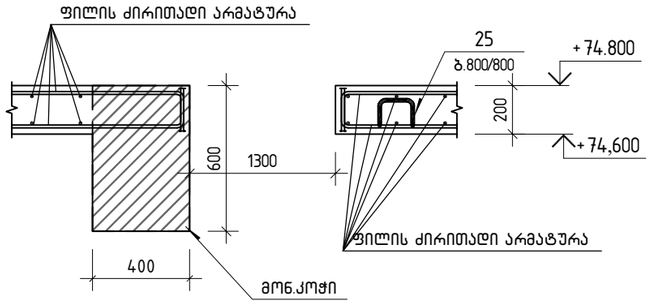

ფიქსატორების განლაგების ფრაგმენტი

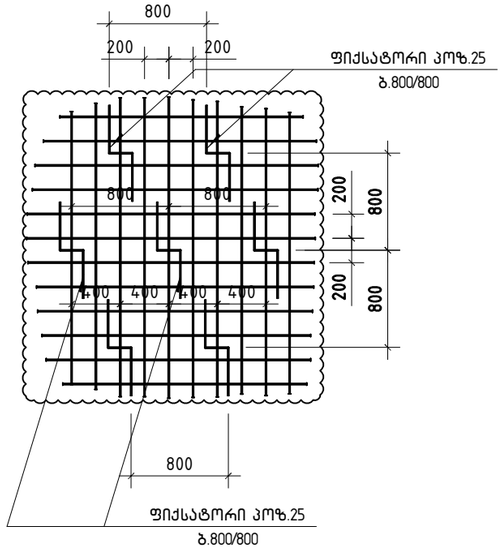

პოზ.25

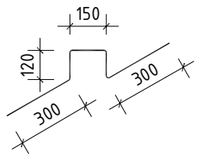

ღიობის გაძლიერების კვანძის სქემატური ჭრილი

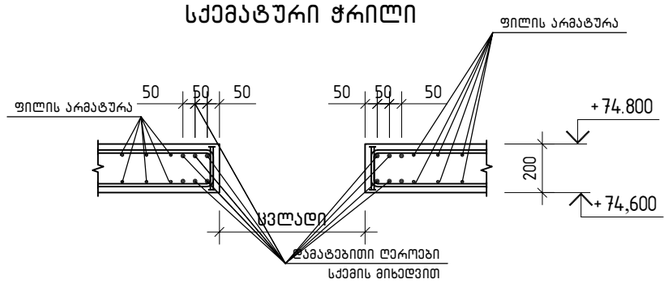

შ.პ.ს. „ჯი ენ პი“			ქ. თბილისი. კეტრე ქავთარაძის ქუჩა №22 01.14.03.040.373	
			ბლოკი 2	მუშა პრ.
მთ.კონსტ.	ო.ქვრივიშვილი		მონოლითური ფილა ▽+74.80; კვეთი 1-1 და კვეთი 2-2; სპეციფიკაცია	დაკვ
შეასრულა	დ.ჯოგლიძე			ფურც. № 356
შეამოწმა	ო.ქვრივიშვილი		მასშტაბი 1: 25	ინვ. №
				ფურცლები

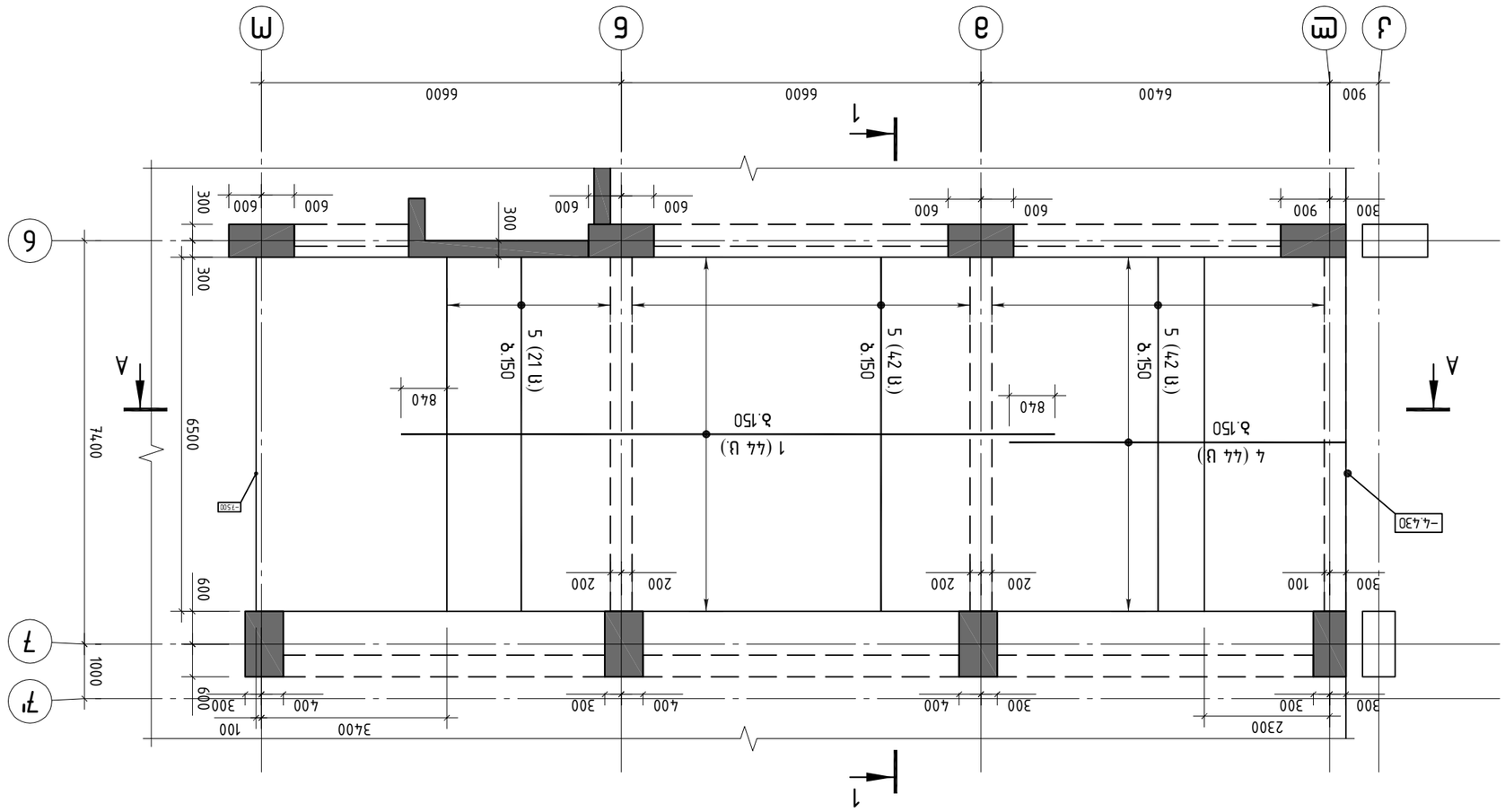

АА. ЗЛБЕТЧЬЛП-1;
ЗАЗАЛАЗЛЬ ЬАДАЬ ▽-7.50-ЄЧ56 ▽-4.30-ЗЄЧЭ (ДЗЗЄЧЭ ЗАЛ)

			ЗЄМЛЛ 2	ВЗЛЗ ЗА.
			АА. ЗЛБЄМЄЛЛЛЛЗЛЛ ЗЗБЄТЧЬЛП-1; ЗАЗАЛАЗЛЬ ЬАДАЬ ▽-7.50-ЄЧ56 ▽-4.30-ЗЄЧЭ (ДЗЗЄЧЭ ЗАЛ)	ЄЧЗЛ ЧТЛЛ. № 357
ЗЛЛ.ЛЛБЬЬ.	Л.ДЗЛЛЛЗЛЗЛЄЛ		ЗЛЗЬЬЗЛЛЗЛЗЛЄЛ	ЧТЛЛЦЄЧЗЛЛ

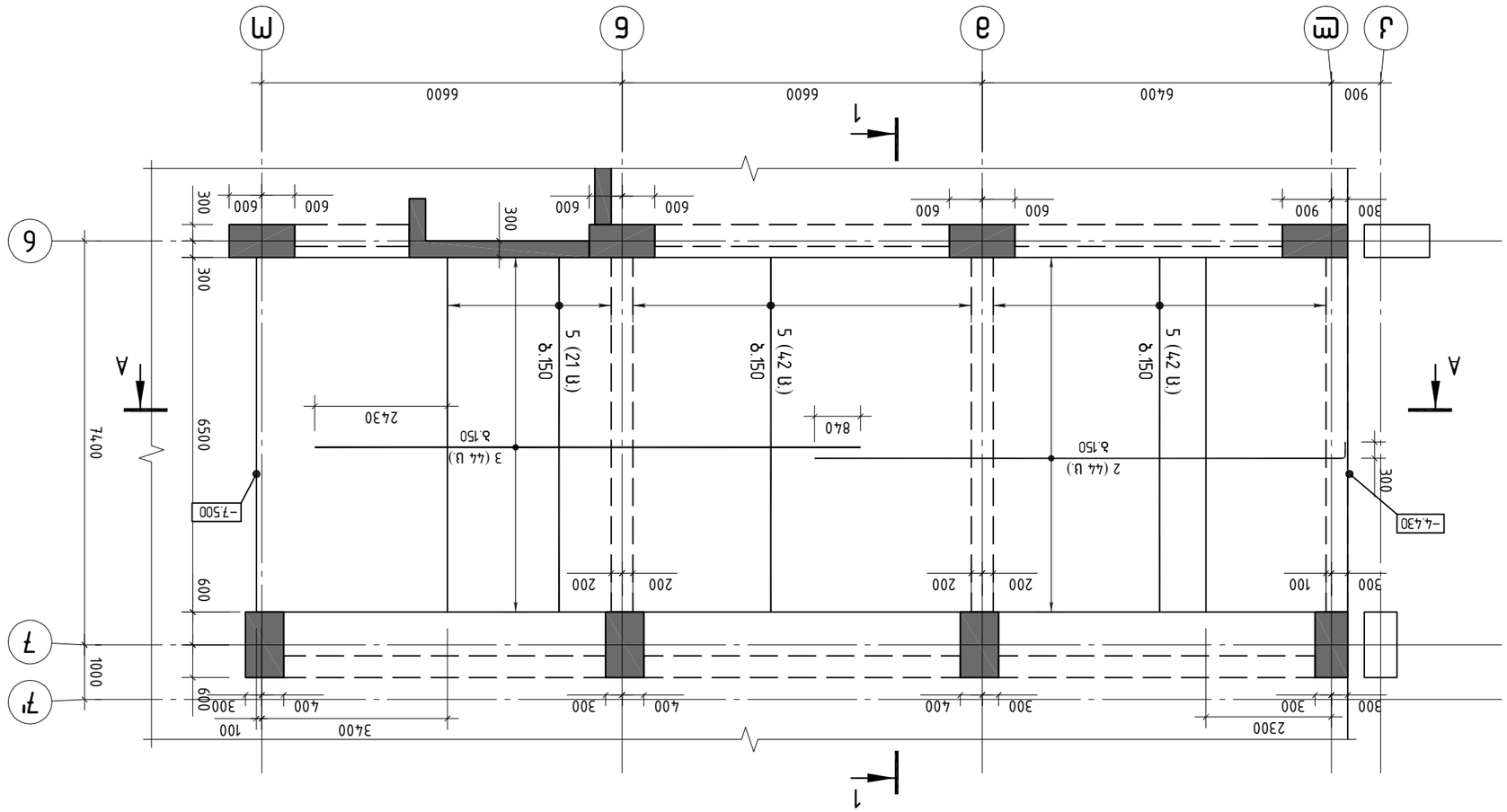

ж/б. ямбямпмпгжп ззбвгъып–1;
ажапжабпь ьдгбаь ▽–7.50–вузб ▽–4.30–эвсэ (чбсэь ъгбсэь)

ъмпмып 2			ггъаь зж.
ж/б. ямбямпмпгжп ззбвгъып–1; ажапжабпь ьдгбаь ▽–7.50–вузб ▽–4.30–эвсэ (чбсэь ъгбсэь)			фъзь
			фгжш. № 358
аъьъвъып т: 100 (А3 ымжажып)	пб3. №		фгжшгэып

зпп.ьъбь.	п.зджпгпгзгпгп	
гъсэь.чгсэь	ф.зпгьфгпбэ	
гъъьъжгсэь	п.зджпгпгзгпгп	
гъъзпгбаъ	п.зджпгпгзгпгп	

ъ.ъ.ь. „зхп зб ъп“

ж. пьпгпгпып. ъгъфгпгпгъгпгп фжфгъ. ъ.ъ. гъгаъ №22
01.ц.03.040.373

ъмпмып 2

ажапжабпь ьдгбаь ▽–7.50–вузб ▽–4.30–эвсэ (чбсэь ъгбсэь)
ъгаъ

аъьъвъып т: 100 (А3 ымжажып) | пб3. № | 358 | фгжш. №

რ/ბ. მონოლითური პანდუსი-1;
ჭრილი A-A;
▽-7.50-დან ▽-4.30-მდე

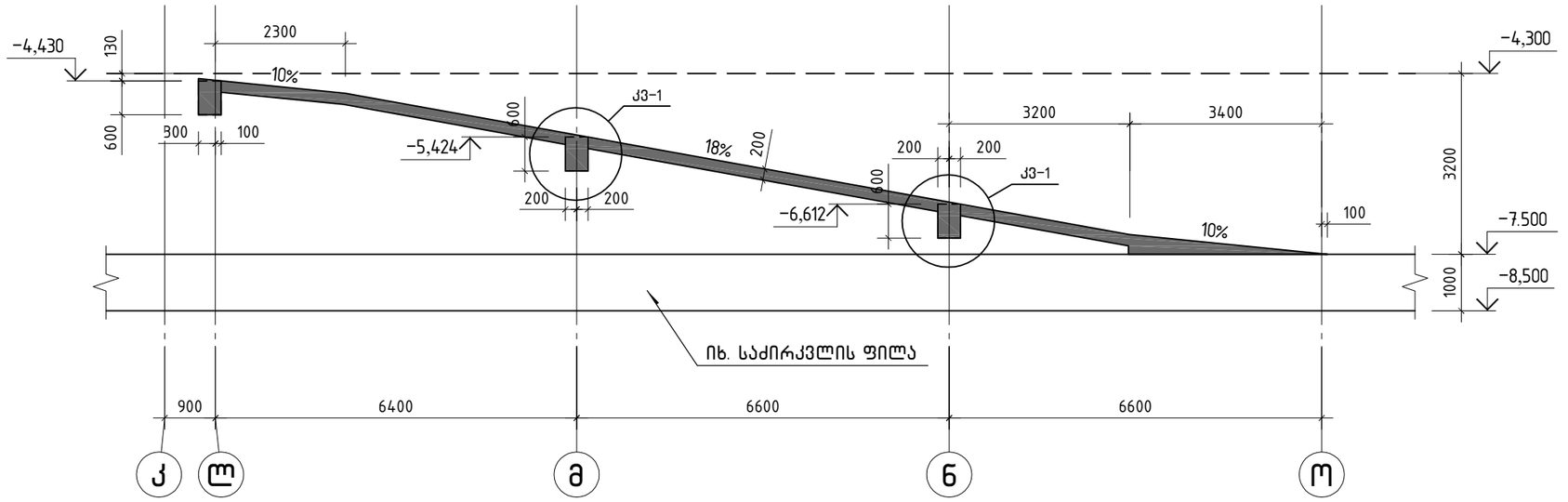

შ.პ.ს. „ჯი ენ პი“			ქ. თბილისი. პეტრე ქავთარაძის ქუჩა №22 01.14.03.040.373		
			ბლოკი 2		მუშა პრ.
მთ.კონსტ.	ო.ქვრივიშვილი		რ/ბ. მონოლითური პანდუსი-1; ჭრილი A-A; ▽-7.50-დან ▽-4.30-მდე		დაკვ
შეასრულა	დ.ჯოგლიძე				ფურც. № 359
შეამოწმა	ო.ქვრივიშვილი		მასშტაბი 1: 100 (A3 ფორმატი)	ინვ. №	ფურცლები

მონ. პანდუსი-1;
არმირების კვეთი 1-1

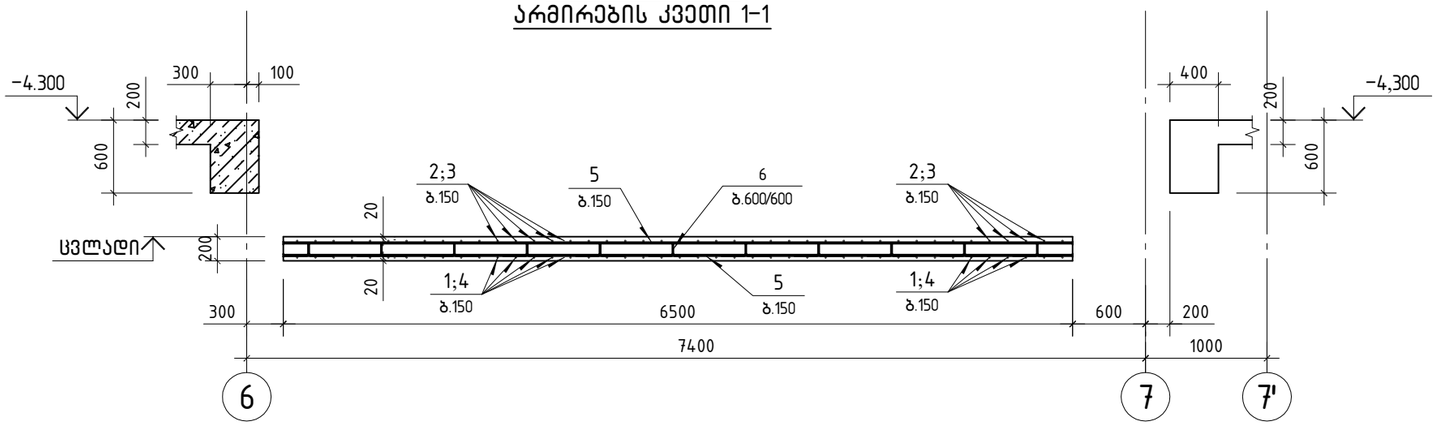

მონ. პანდუსი-1;
არმირების კვანძი-1

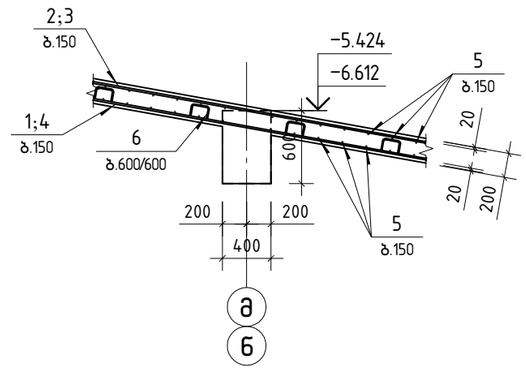

ფიქსატორების განლაგების ფრაგმენტი

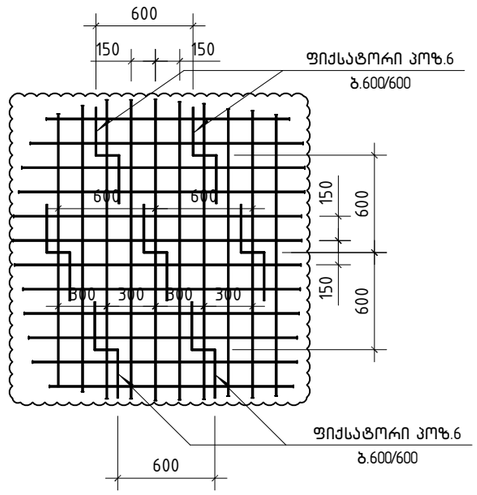

პოზ. 6

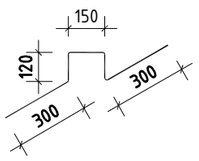

პოზ.	შენიშვნა	დ ა ს ა ხ ე ლ ე ბ ა	რაოდ.	მასა კგ	მასა სულ კგ
		მონოლითური პანდუსი-1; სპეციფიკაცია			
		მასალები			
		ბეტონი B30		24.38	$მ^3$
		არმატურის ნაკეთობები			
1		ø14 B500B L=12000	44	14.50	637.8
2		ø14 B500B L=10000	44	12.08	531.5
3		ø14 B500B L=10000	44	12.08	531.5
4		ø14 B500B L=6170	44	7.45	327.9
5		ø8 B500B L=6500	210	2.57	539.2
6		ø8 B500B L=1000	339	0.40	135.6

შ.პ.ს. „ჯი ენ პი“			ქ. თბილისი. კეტრე ქავთარაძის ქუჩა №22 01.14.03.040.373	
			ბლოკი 2	მუშა პრ.
მთ.კონსტ.	ო.ქვრივიშვილი		რკბ. მონოლითური პანდუსი-1; არმირების კვეთი 1-1 და კვანძი-1; სპეციფიკაცია	დაკვ
შეასრულა	დ.ჯოგლიძე			ფურც. № 360
შეამოწმა	ო.ქვრივიშვილი		მასშტაბი 1: 50 (A3 ფორმატი) ინვ. №	ფურცლები

| | | |

მონოლითური სვეტი ს-1

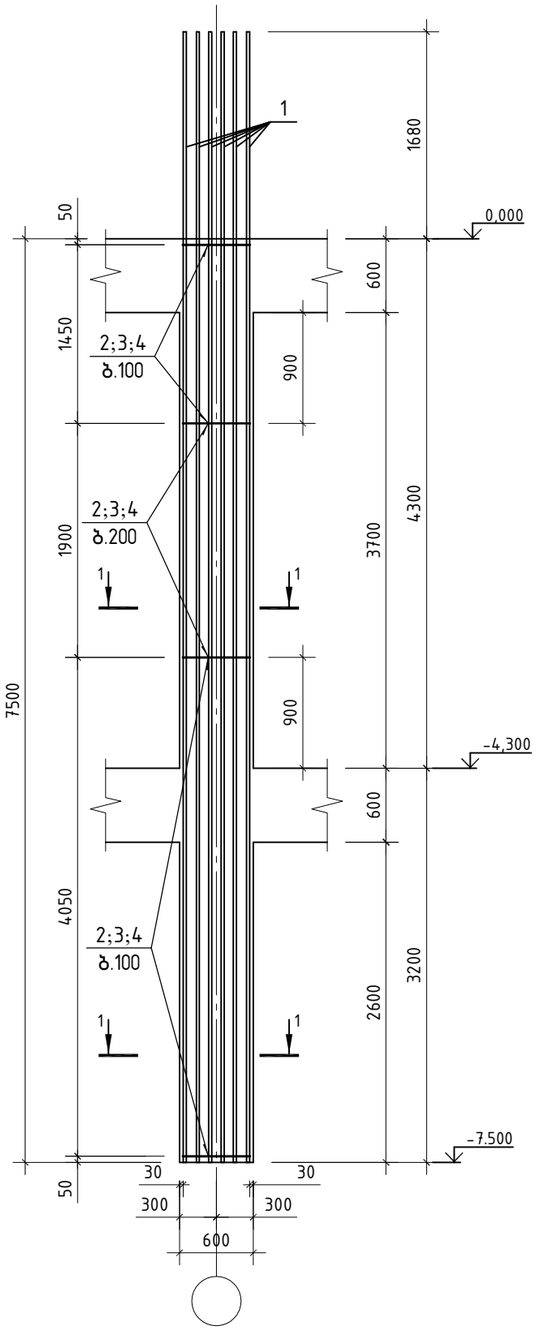

კვეთი 1-1

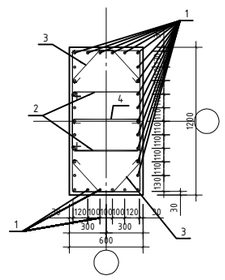

პოზიცია 2

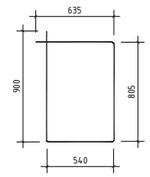

პოზიცია 3

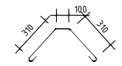

პოზიცია 4



პოზ.	ა ღ ნ ი შ ვ ნ ა	დ ა ს ა ხ ე ლ ე ბ ა	რაოდ.	ერთ. წონა კგ	საერთო წონა კგ
		მონოლითური სვეტი ს-1			
		დეტალები			
1		∅ 28 B500B ℓ= 9180	30	44.37 კგ	1331.1
2		∅ 8 B500B ℓ= 2880	132	1.14 კგ	150.0
3		∅ 8 B500B ℓ= 940	132	0.37 კგ	49.0
4		∅ 8 B500B ℓ= 710	66	0.28 კგ	18.3
		მასალები			1548
		B40 კლასის ბეტონი		5.40 მ³	

შ.პ.ს. „ჯი ენ პი“			ქ. თბილისი. პეტრე ქავთარაძის ქუჩა №22 01.14.03.040.373	
			ბლოკი 2	მუშა პრ.
მთ.კონსტ.	ო.ქვრივიშვილი		მონოლითური სვეტი ს-1	დაკვ
შეასრულა	ნ.ველაძე			ფურც. № 401
შეამოწმა	ო.ქვრივიშვილი		მასშტაბი 1: 50;25	ინვ. № ფურცლები

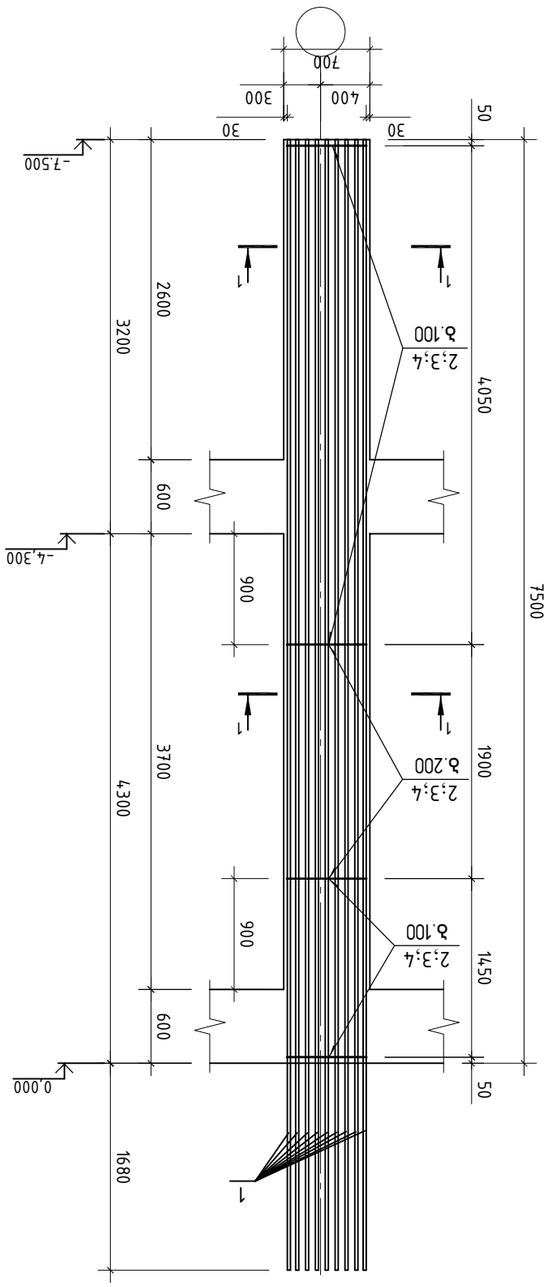

Армировка Ц-1-Ъ

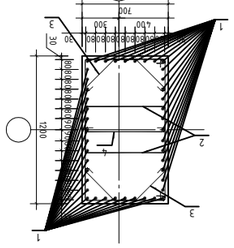

Разрез 1-1

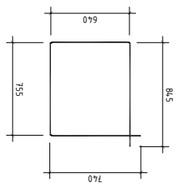

Закладная 2

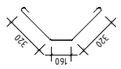

Закладная 3

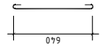

Закладная 4

Зона	Эскиз	Элемент	Марка, обозначение документа	Количество	Масса, кг
		Армированная Ц-1-Ъ			
		Сборочные			
1		Ø 28 В500В ℓ= 9180		44	19524
2		Ø 8 В500В ℓ= 2980		132	155.2
3		Ø 8 В500В ℓ= 1025		132	53.4
4		Ø 8 В500В ℓ= 810		66	20.9
		Закладные			2182
		Бетон тяжелый			6.30 м³

		ГИП	Г.В. "Зил 36 Ап"
Гип	Гайнутдинов Р.Р.		
Нач.отд.	Гайнутдинов Р.Р.		
Н.контр.	Гайнутдинов Р.Р.		
Разраб.	Ахметшин Р.Ф.		

Ж. Автомобильная дорога Р-239 Казань-Оренбург-Актау-Бейнеу км 22 Реконструкция
01.К.03.040.373

Зимний 2

Армирование Ц-1-Ъ

Стадия	Лист	Листов
Р	402	

ГБУ "Зил 36 Ап"

Копировал

Формат А3

მონოლითური სვეტი ს-2

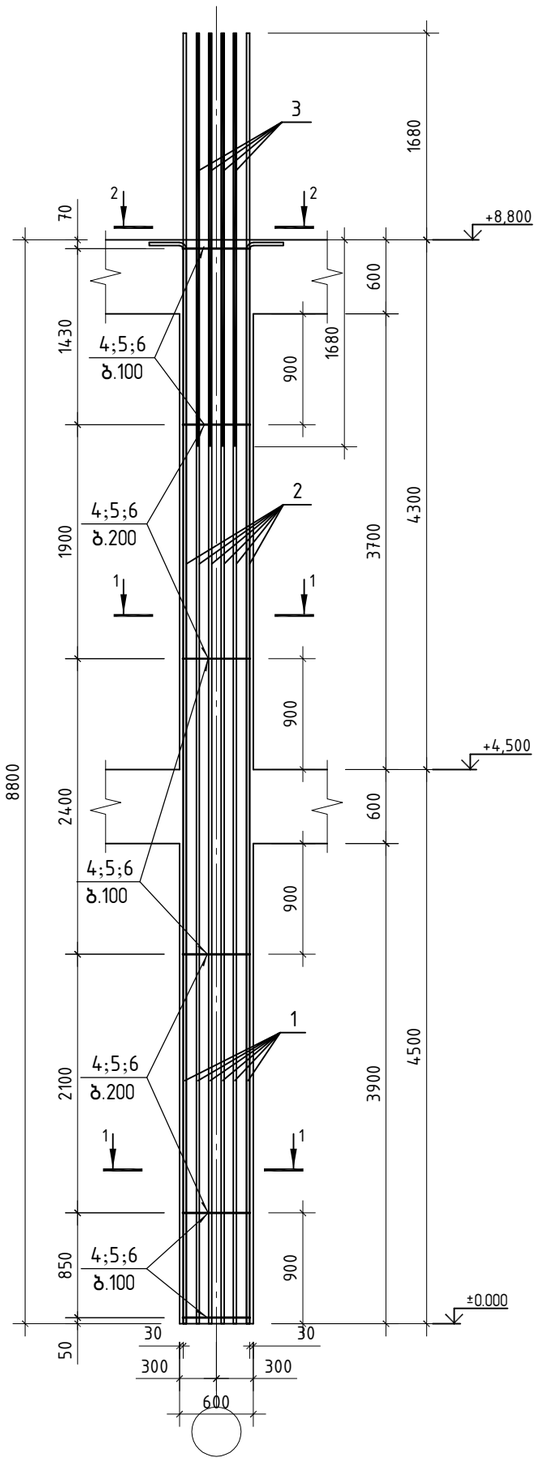

პოზიცია 2

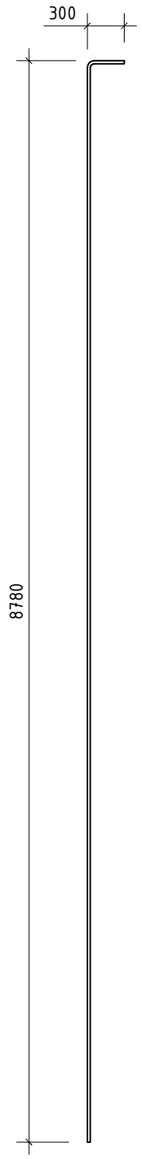

კვეთი 1-1

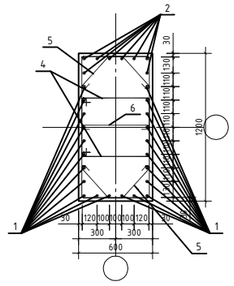

პოზიცია 4

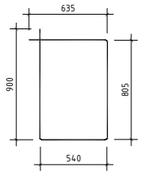

პოზიცია 5

პოზიცია 6

კვეთი 2-2

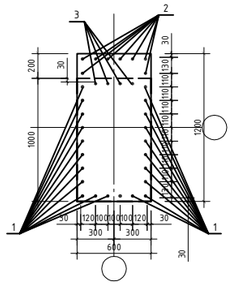

პოზ.	ა ღ ნ ი შ ვ ნ ა	დ ა ს ა ხ ე ლ ე ბ ა	რაოდ.	ერთ.წონა კგ	საერთო წონა კგ
		მონოლითური სვეტი ს-2			
		დეტალები			
1		ф 28 B500B ℓ= 10480	22	50.66 კგ	1114.4
2		ф 28 B500B ℓ= 9040	8	43.69 კგ	349.6
3		ф 28 B500B ℓ= 3360	4	16.24 კგ	65.0
4		ф 8 B500B ℓ= 2880	138	1.14 კგ	156.4
5		ф 8 B500B ℓ= 940	138	0.37 კგ	51.0
6		ф 8 B500B ℓ= 710	69	0.28 კგ	19.3
		მასალები			1756
		B40 კლასის ბეტონი		6.34 მ³	

შპს „ჯი ენ პი“			ქ. თბილისი. პეტრე ქავთარაძის ქუჩა №22 01.14.03.040.373	
			ბლოკი 2	მუშა პრ.
მთ.კონსტ.	ო.ქვრივიშვილი		მონოლითური სვეტი ს-2	დაკვ
შეასრულა	ნ.მელაძე			ფურც. № 403
შეამოწმა	ო.ქვრივიშვილი		მასშტაბი 1: 50;25	ინვ. № ფურცლები

მონოლითური სვეტი ს-2-ა

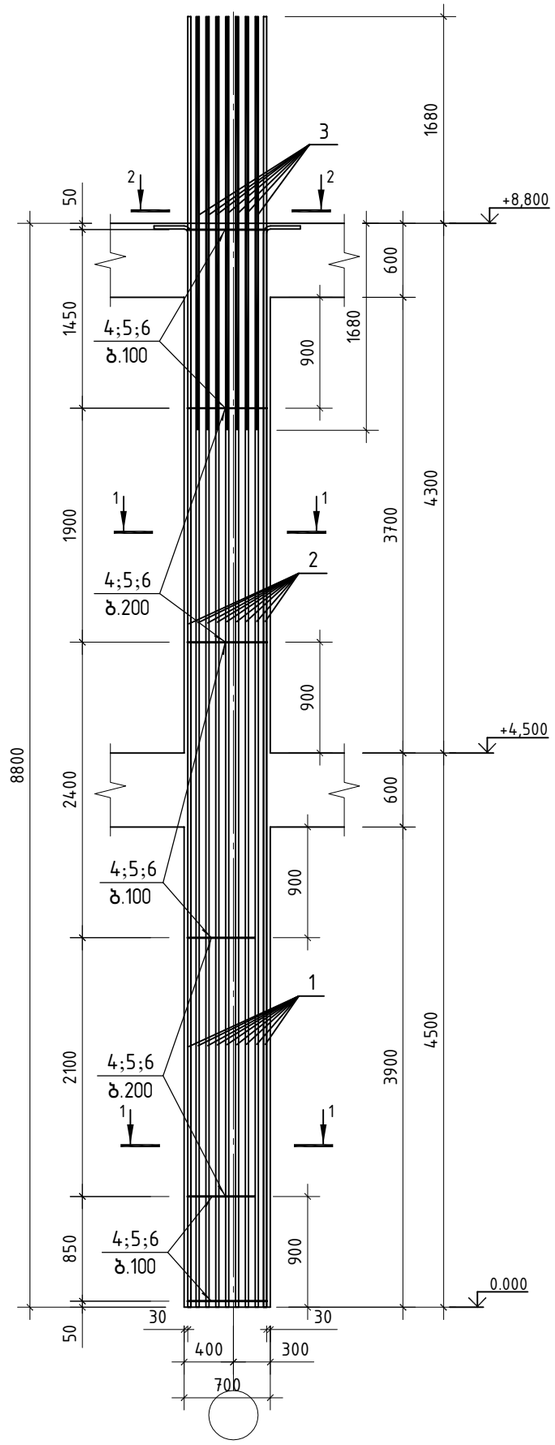

პოზიცია 2

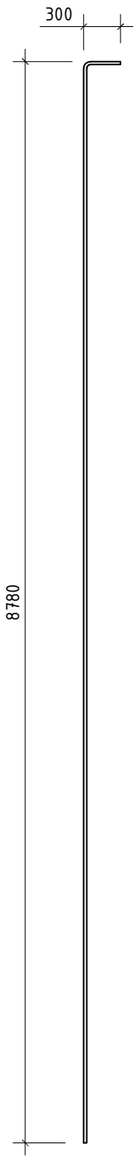

პოზ.	ა ღ ნ ი შ ვ ნ ა	დ ა ს ა ხ ე ლ ე ბ ა	რაოდ.	ერთ. წონა კგ	საერთო წონა კგ
		მონოლითური სვეტი ს-2-ა			
		დეტალები			
1		ф 28 B500B ℓ= 10480	31	50.66 კგ	1570.3
2		ф 28 B500B ℓ= 9040	13	43.69 კგ	568.0
3		ф 28 B500B ℓ= 3360	7	16.24 კგ	113.7
4		ф 8 B500B ℓ= 2980	138	1.18 კგ	162.3
5		ф 8 B500B ℓ= 1025	138	0.40 კგ	55.8
6		ф 8 B500B ℓ= 810	69	0.32 კგ	22.1
		მასალები			2492
		B40 კლასის ბეტონი		7.39 მ³	

კვეთი 1-1

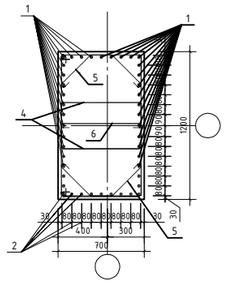

პოზიცია 4

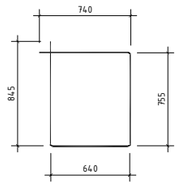

პოზიცია 5

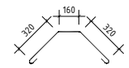

პოზიცია 6

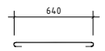

კვეთი 2-2

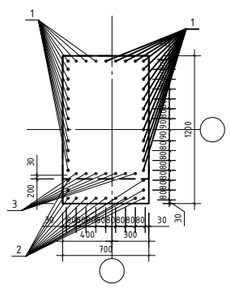

შ.პ.ს. „ჯი ენ პი“			ქ. თბილისი. პეტრე ქავთარაძის ქუჩა №22 01.14.03.040.373	
			ბლოკი 2	მუშა პრ.
მთ.კონსტ.	ო.ქვრივიშვილი		მონოლითური სვეტი ს-2-ა	დაკვ
შეასრულა	ნ.მელაძე			ფურც. № 404
შეამოწმა	ო.ქვრივიშვილი		მასშტაბი 1: 50;25	ინვ. № ფურცლები

მონოლითური სვეტი ს-3

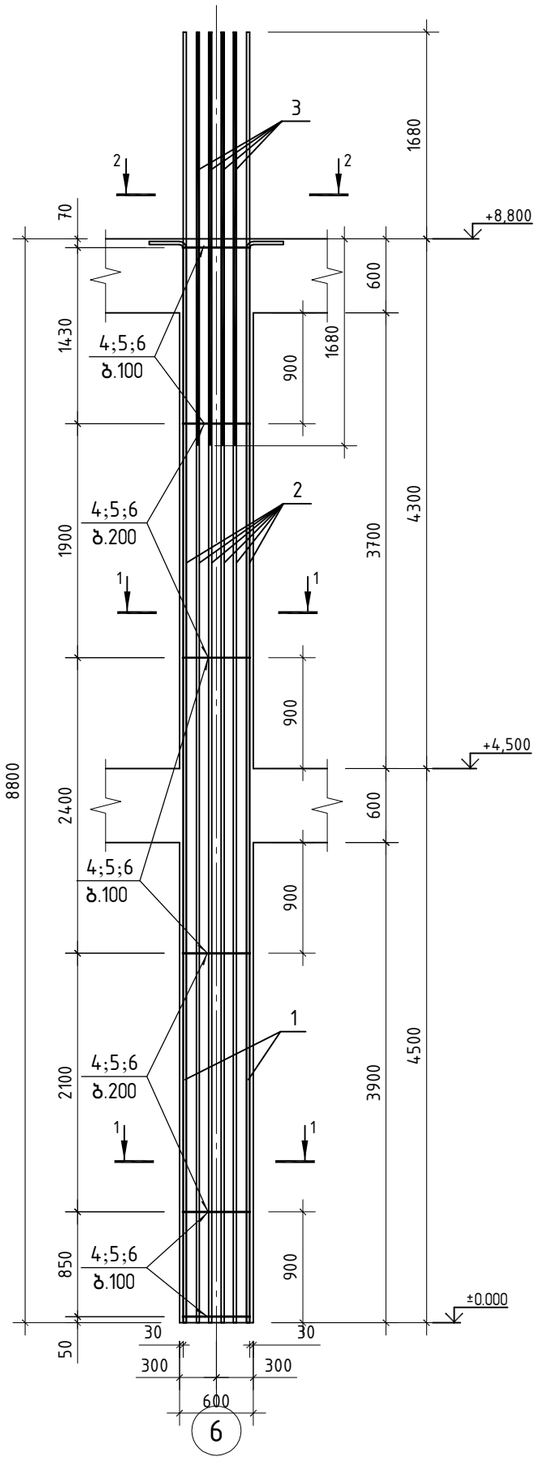

პოზიცია 2

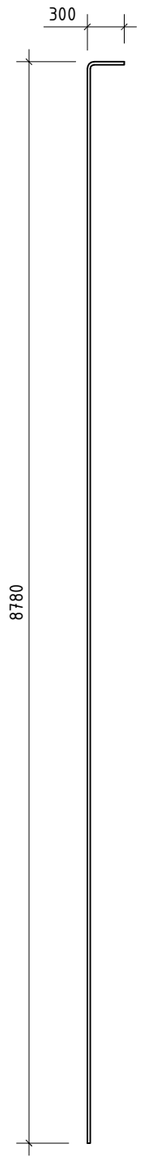

პოზ.	ა ღ ნ ი შ ვ ნ ა	დ ა ს ა ხ ე ლ ე ბ ა	რაოდ.	ერთ.წონა კგ	საერთო წონა კგ
		მონოლითური სვეტი ს-3			
		დეტალები			
1		ф 28 B500B ℓ= 10480	18	50.66 კგ	911.8
2		ф 28 B500B ℓ= 9040	12	43.69 კგ	524.3
3		ф 28 B500B ℓ= 3360	8	16.24 კგ	129.9
4		ф 8 B500B ℓ= 2880	138	1.14 კგ	156.4
5		ф 8 B500B ℓ= 940	138	0.37 კგ	51.0
6		ф 8 B500B ℓ= 710	69	0.28 კგ	19.3
		მასალები			1793
		B40 კლასის ბეტონი		6.34 მ³	

კვეთი 1-1

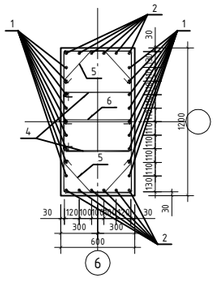

კვეთი 2-2

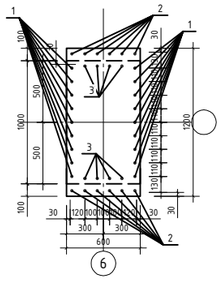

პოზიცია 4

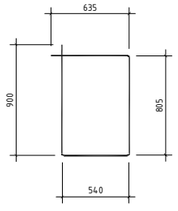

პოზიცია 5

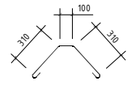

პოზიცია 6



შ.პ.ს. „ჯი ენ პი“			ქ. თბილისი. კეტრე ქავთარაძის ქუჩა №22 01.14.03.040.373	
			ბლოკი 2	მუშა პრ.
მთ.კონსტ.	ო.ქვრივიშვილი		მონოლითური სვეტი ს-3	დაკვ
შეასრულა	ნ.მელაძე			ფურც. № 405
შეამოწმა	ო.ქვრივიშვილი		მასშტაბი 1: 50;25	ინვ. № ფურცლები

მონოლითური სვეტი ს-4

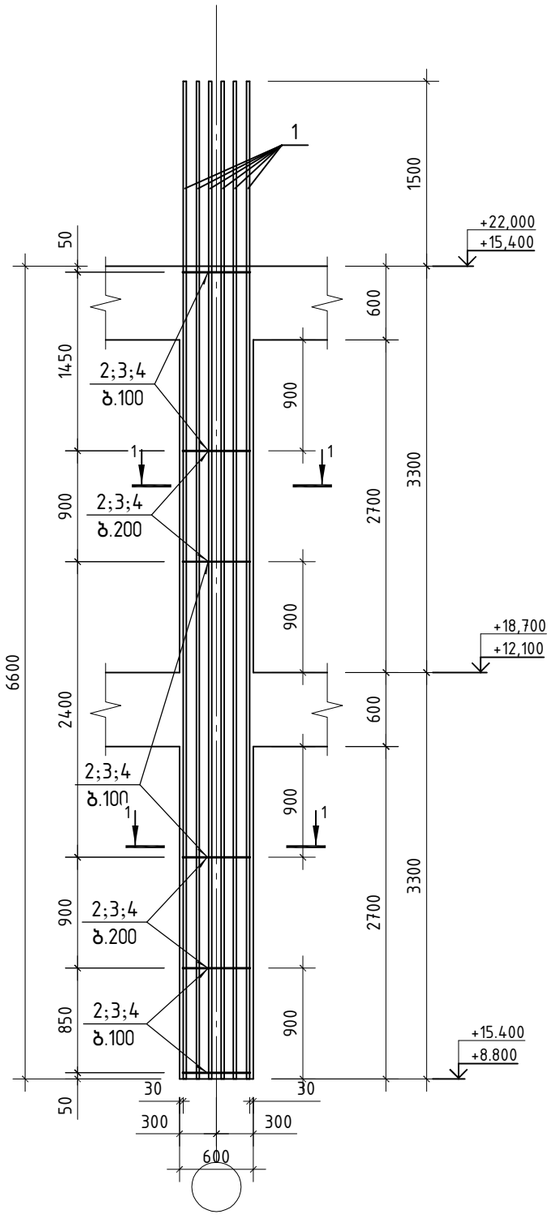

კვეთი 1-1

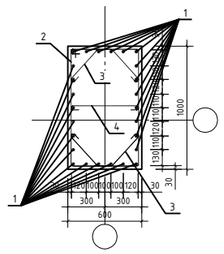

პოზიცია 2

პოზიცია 3

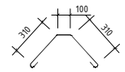

პოზიცია 4



პოზ.	ა ღ ნ ი შ ვ ნ ა	დ ა ს ა ხ ე ლ ე ბ ა	რაოდ.	ერთ. წონა კგ	საერთო წონა კგ
		მონოლითური სვეტი ს-4			
		დეტალები			
1		ф 25 B500B ℓ= 8100	26	31.21 კგ	811.5
2		ф 8 B500B ℓ= 3150	58	1.24 კგ	72.1
3		ф 8 B500B ℓ= 940	116	0.37 კგ	43.0
4		ф 8 B500B ℓ= 710	58	0.28 კგ	16.2
		მასალები			943
		B 35 კლასის ბეტონი		3.96 მ³	

შ.პ.ს. „ჯი ენ პი“			ქ. თბილისი. პეტრე ქავთარაძის ქუჩა №22 01.14.03.040.373	
			ბლოკი 2	მუშა პრ.
მთ.კონსტ.	ო.ქვრივიშვილი		მონოლითური სვეტი ს-4	დაკვ
შეასრულა	ნ.მელაძე			ფურც. № 406
შეამოწმა	ო.ქვრივიშვილი		მასშტაბი 1: 50;25	ინვ. № ფურცლები

მონოლითური სვეტი ს-4-ა

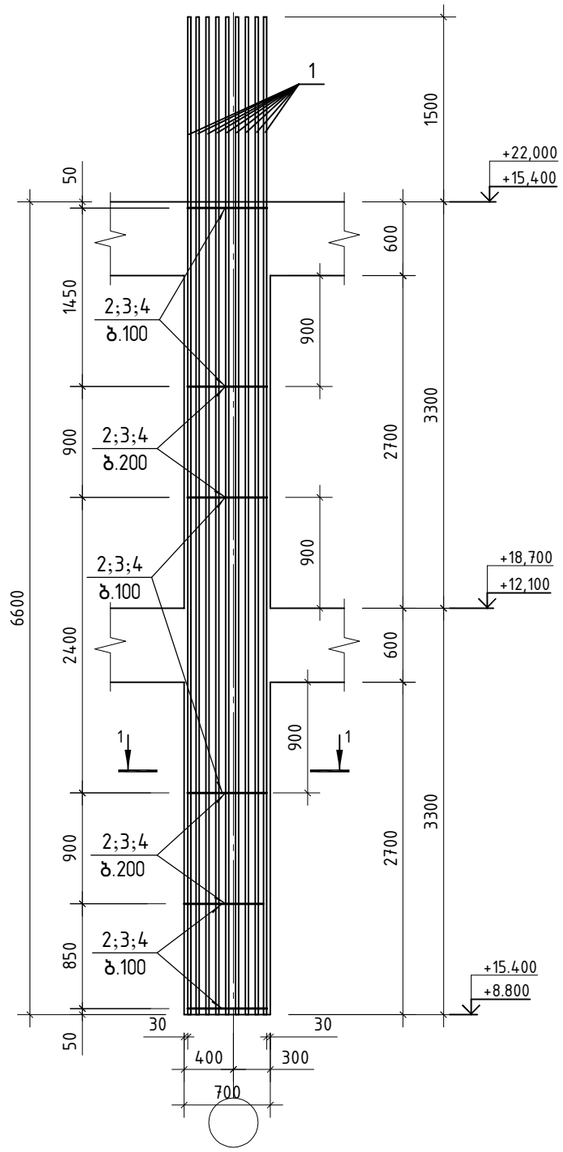

პოზ.	ა ღ ნ ი შ ვ ნ ა	დ ა ს ა ხ ე ლ ე ბ ა	რაოდ.	ერთ. წონა კგ	საერთო წონა კგ
		მონოლითური სვეტი ს-4-ა			
		დეტალები			
1		∅ 25 B500B ℓ= 8100	40	31.21 კგ	1248.5
2		∅ 8 B500B ℓ= 2580	116	1.02 კგ	118.1
3		∅ 8 B500B ℓ= 1025	116	0.40 კგ	46.9
4		∅ 8 B500B ℓ= 810	116	0.32 კგ	37.1
		მასალები			1451
		B 35 კლასის ბეტონი		4.62 მ³	

კვეთი 1-1

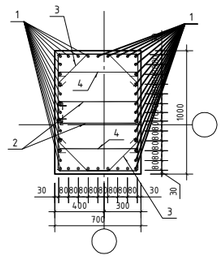

პოზიცია 2

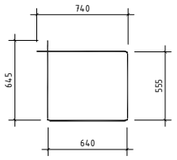

პოზიცია 3

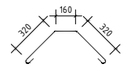

პოზიცია 4

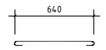

შ.პ.ს. „ჯი ენ პი“

ქ. თბილისი. პეტრე ქავთარაძის ქუჩა №22
01.14.03.040.373

ბლოკი 2

მუშა პრ.

მთ.კონსტ.	ო.ქვრივიშვილი		მონოლითური სვეტი ს-4-ა	დაკვ
შეასრულა	ნ.მელაძე			ფურც. № 407
შეამოწმა	ო.ქვრივიშვილი		მასშტაბი 1: 50;25	ინვ. №	ფურცლები

მონოლითური სვეტი ს-4-ბ

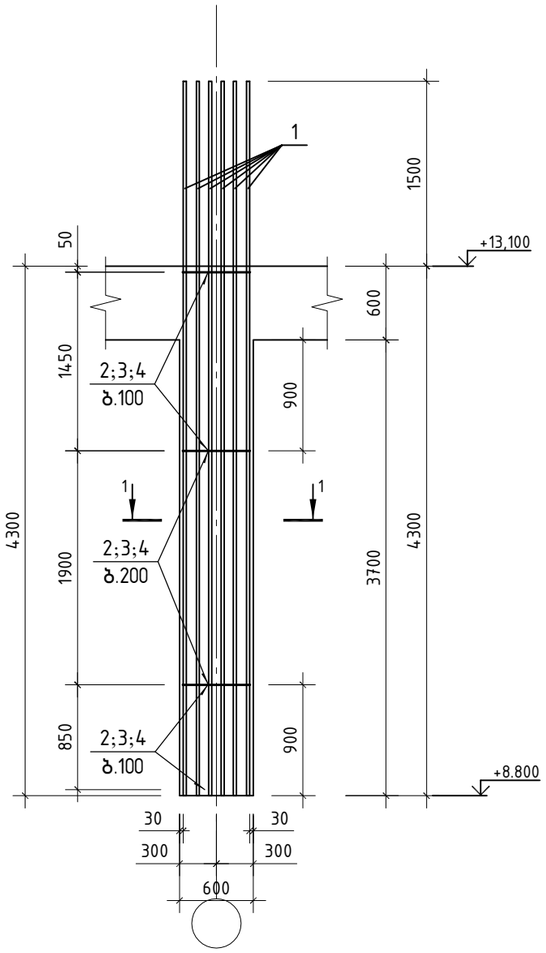

კვეთი 1-1

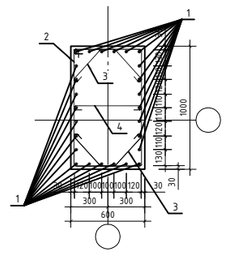

პოზიცია 2

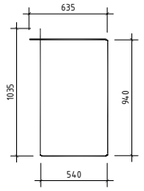

პოზიცია 3

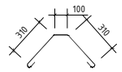

პოზიცია 4



პოზ.	ა ღ ნ ი შ ვ ნ ა	დ ა ს ა ხ ე ლ ე ბ ა	რაოდ.	ერთ. წონა კგ	საერთო წონა კგ
		მონოლითური სვეტი ს-4-ბ			
		დეტალები			
1		∅ 25 B500B ℓ= 5800	26	22.35 კგ	581.1
2		∅ 8 B500B ℓ= 3150	34	1.24 კგ	41.6
3		∅ 8 B500B ℓ= 940	67	0.37 კგ	24.9
4		∅ 8 B500B ℓ= 710	34	0.28 კგ	9.4
		მასალები			657
		B 35 კლასის ბეტონი		2.58 მ³	

შ.პ.ს. „ჯი ენ პი“			ქ. თბილისი. პეტრე ქავთარაძის ქუჩა №22 01.14.03.040.373	
			ბლოკი 2	მუშა არ.
მთ.კონსტ.	ო.ქვრივიშვილი		მონოლითური სვეტი ს-4-ბ	დაკვ
შეასრულა	ნ.მელაძე			ფურც. № 408
შეამოწმა	ო.ქვრივიშვილი		მასშტაბი 1: 50;25 ინვ. №	ფურცლები

ამონაწერი ს-4-3

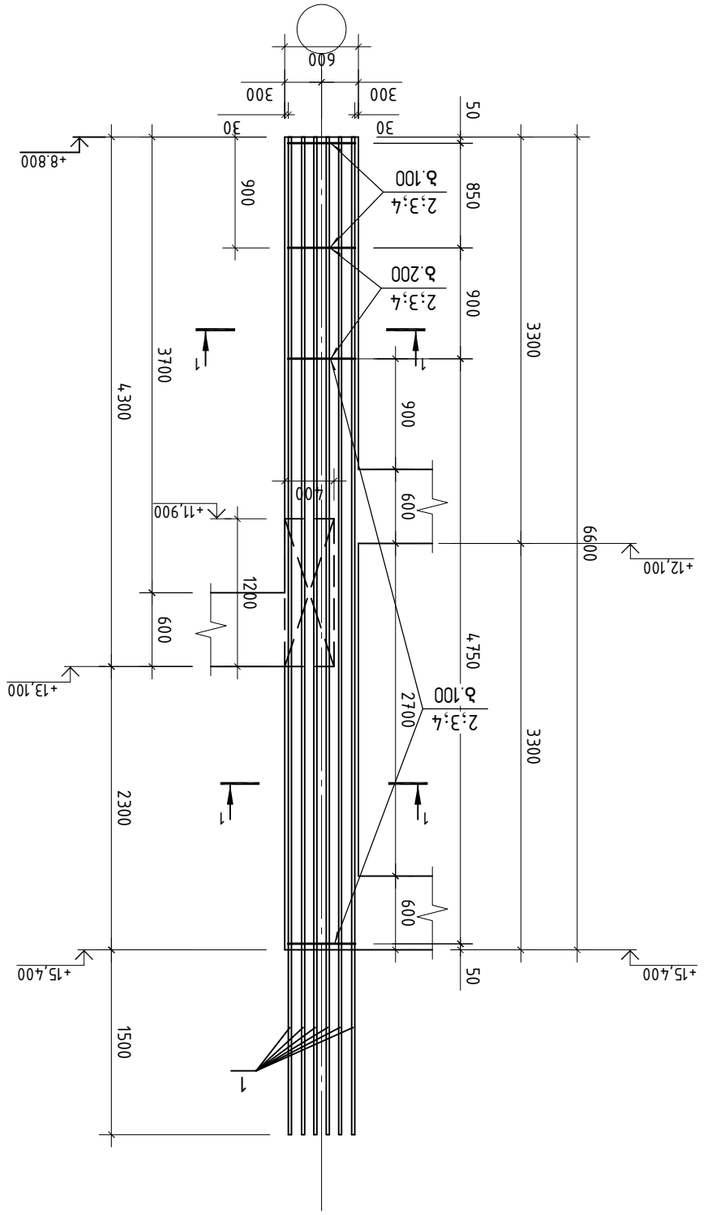

ჭრილი 1-1

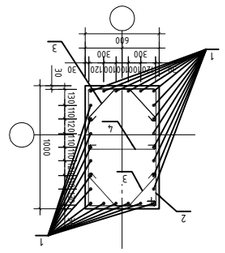
1
2
3
4
600
300
300
30
1000
1000
1000

Армировка монолитной плиты Б-4-2

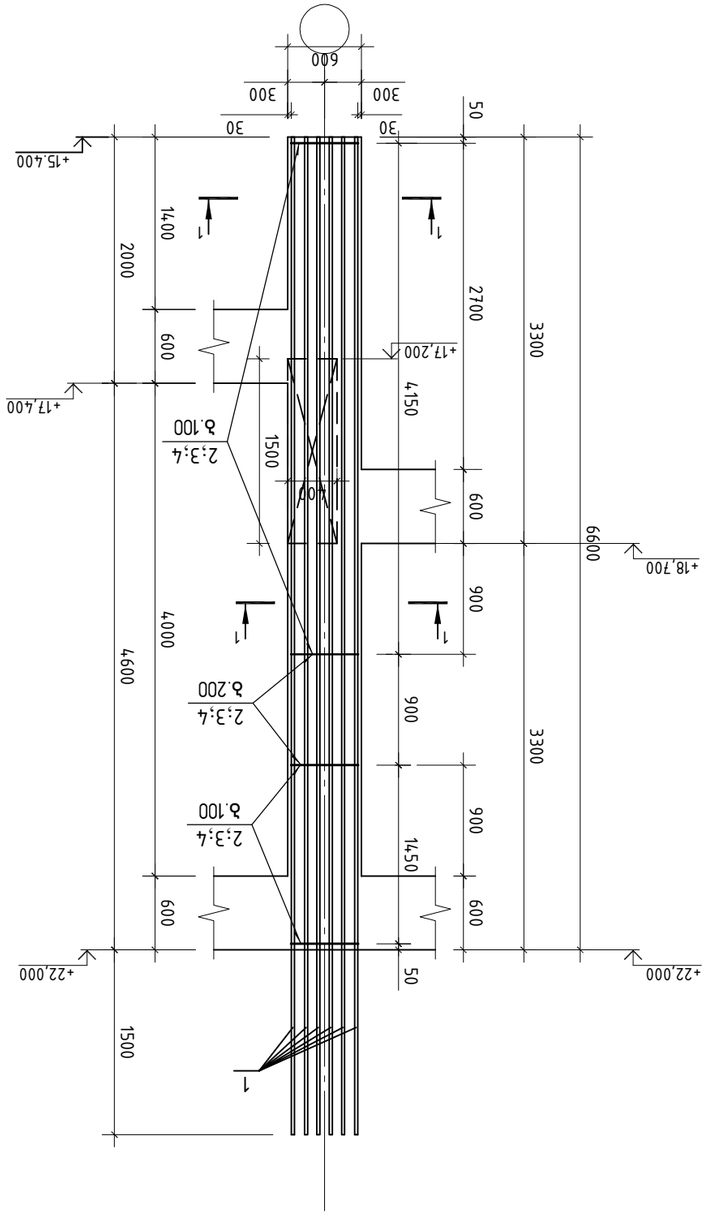

Разрез 1-1

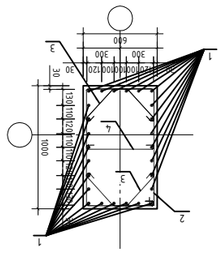

Элемент 2

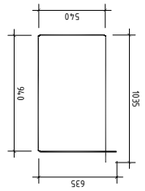

Элемент 3

Элемент 4

Зона	Эскиз	Диам. и вид арматуры	Длина, см	Кол-во	Масса, кг
Армированная плита Б-4-2					
Основная					
1		⌀ 25 В500В	ℓ= 8100	26	811.5
2		⌀ 8 В500В	ℓ= 3150	62	76.4
3		⌀ 8 В500В	ℓ= 940	124	46.0
4		⌀ 8 В500В	ℓ= 710	62	17.2
		Закладная			951
		Бетон класса В35			3.96 м³

	ТИР Б.Б. „Зп Об Зп“		
Зам.гл.инж.	Мустафин Р.Р.		
Гл.спец.	Бадретдинов Р.Ф.		
Разработал	Бадретдинов Р.Ф.		
Нач.отд.	Мустафин Р.Р.		

Ж.-д. подъездной путь ООО "Завод РЗР №22"
01.Ч.03.040.373

Зверинец 2

Армированная плита Б-4-2		Стадия: Р	Лист: 11
		Листов: 1	
Масштаб: 1:25		Формат: А3	

მონოლითური სვეტი ს-4-ზ

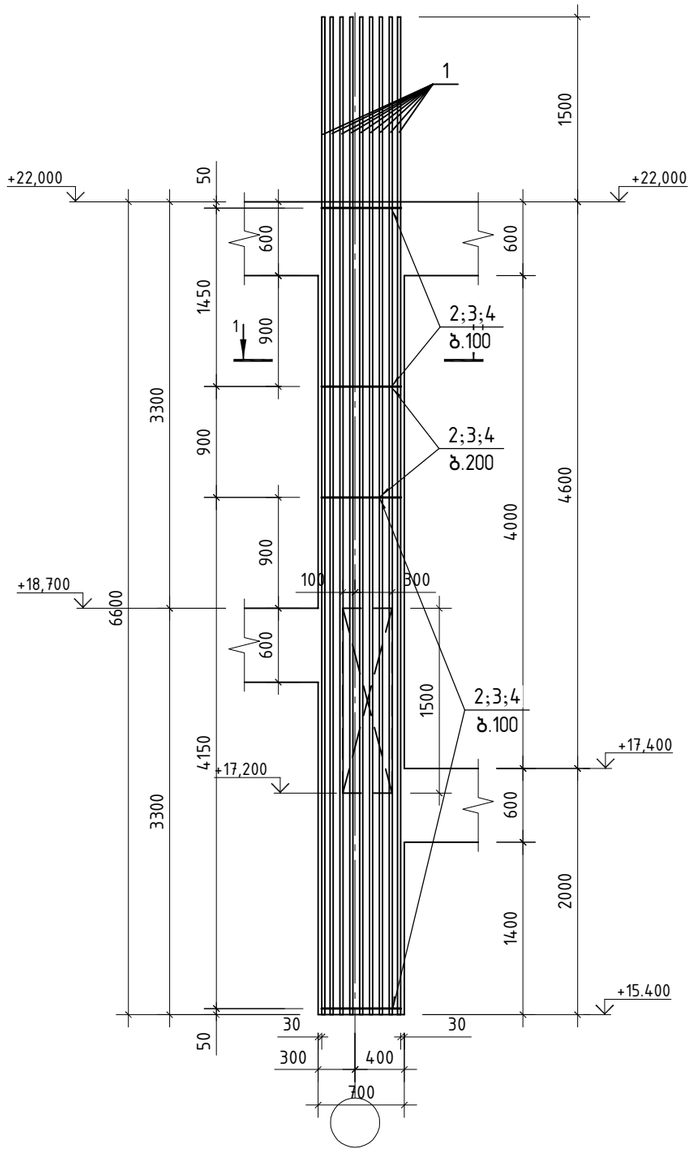

კვეთი 1-1

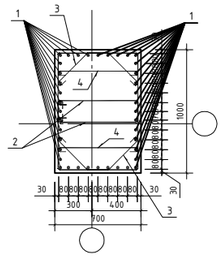

პოზიცია 2

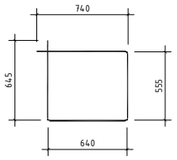

პოზიცია 3

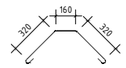

პოზიცია 4

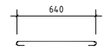

პოზ.	ა ღ ნ ი შ ვ ნ ა	დ ა ს ა ხ ე ლ ე ბ ა	რაოდ.	ერთ. წონა კგ	საერთო წონა კგ
		მონოლითური სვეტი ს-4-ზ			
		დეტალები			
1		∅ 25 B500B ℓ= 8100	40	31.21 კგ	1248.5
2		∅ 8 B500B ℓ= 2580	124	1.02 კგ	126.2
3		∅ 8 B500B ℓ= 1025	124	0.40 კგ	50.2
4		∅ 8 B500B ℓ= 810	124	0.32 კგ	39.6
		მასალები			1464
		B 35 კლასის ბეტონი		4.62 მ³	

შ.პ.ს. „ჯი ენ პი“			ქ. თბილისი. პეტრე ქავთარაძის ქუჩა №22 01.14.03.040.373	
			ბლოკი 2	მუშა პრ.
მთ.კონსტ.	ო.ქვრივიშვილი		მონოლითური სვეტი ს-4-ზ	დაკვ
შეასრულა	ნ.მელაძე			ფურც. № 412
შეამოწმა	ო.ქვრივიშვილი		მასშტაბი 1: 50;25	ინვ. №
				ფურცლები

ამწე ესტაკადა სვეტის ს–4–თ

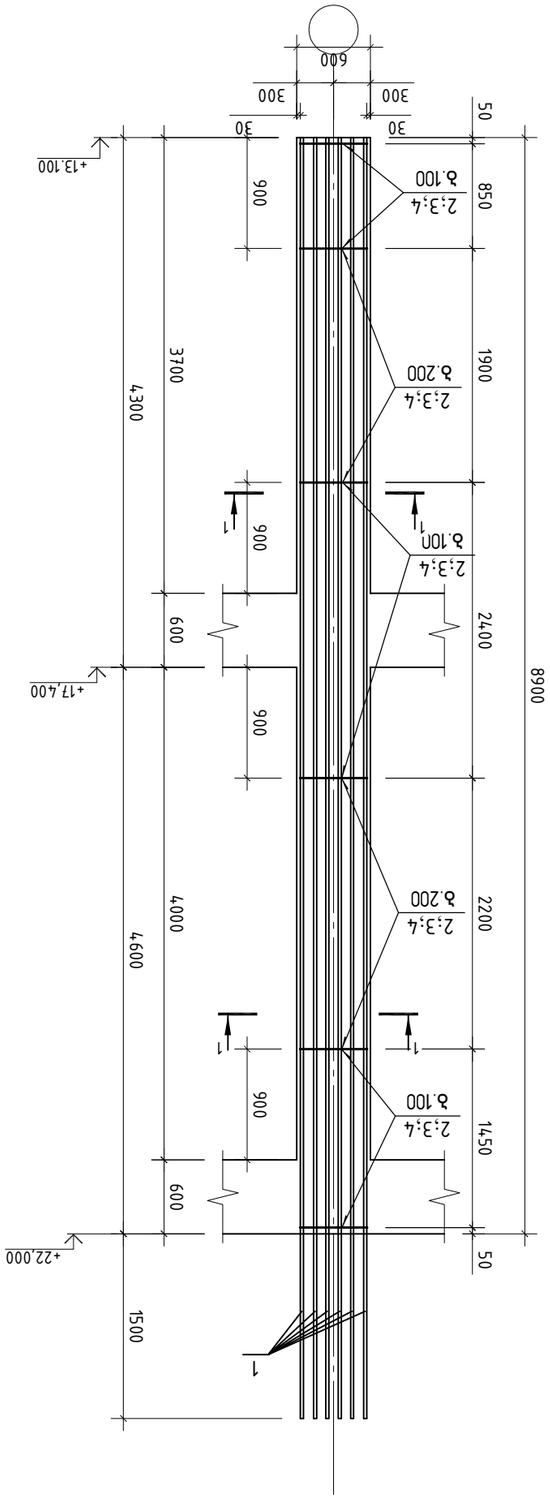

ჯამური სპეციფიკაცია

ელემენტის ნომერი	ნახატის ნომერი	დეტალის დასახელება	რაოდენობა	ერთეულის წონა, კგ	ჯამური წონა, კგ
		ამწე ესტაკადა სვეტი ს–4–თ			
		დეტალები			
1		∅ 25 B500B ℓ= 10400	26	40.07 კგ	1041.9
2		∅ 8 B500B ℓ= 3150	70	1.24 კგ	86.4
3		∅ 8 B500B ℓ= 940	139	0.37 კგ	51.6
4		∅ 8 B500B ℓ= 710	70	0.28 კგ	19.5
		ჯამური			1199
		B 35 კონსტრ. ბეტონი		5.34 მ³	

1
2
3
4
1000
1000
1000

მონოლითური სვეტი ს-4-ი

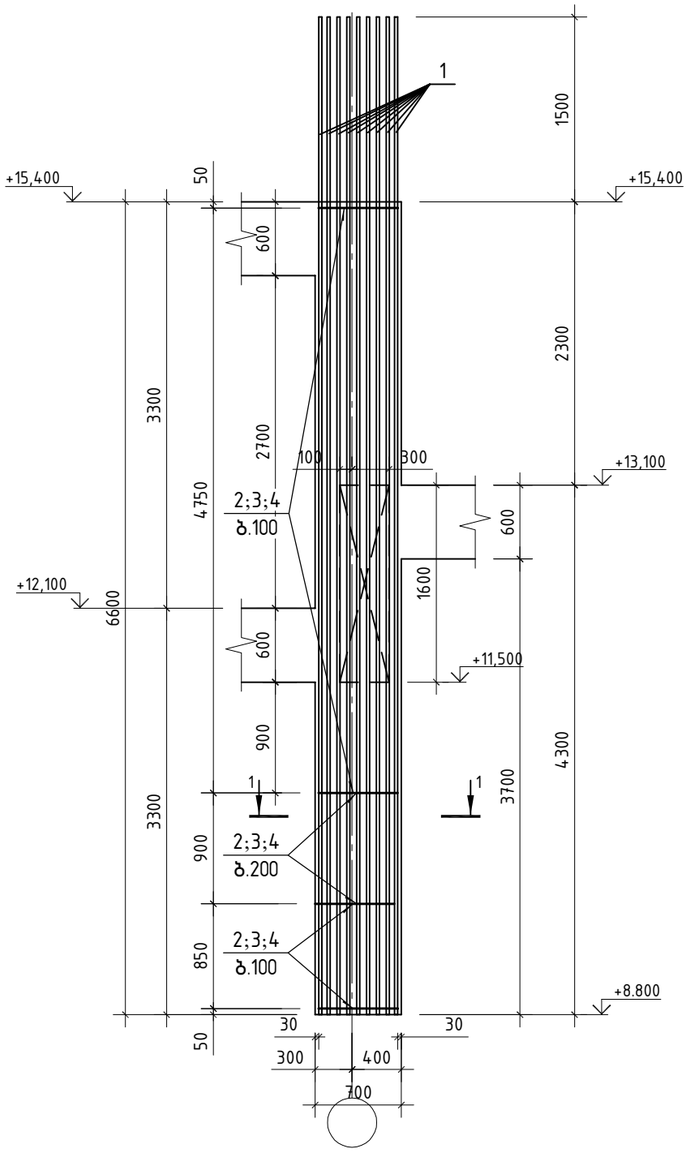

კვეთი 1-1

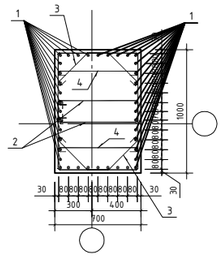

პოზიცია 2

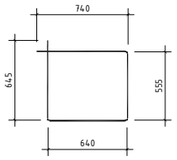

პოზიცია 3

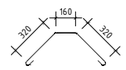

პოზიცია 4

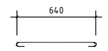

პოზ.	ა ღ ნ ი შ ვ ნ ა	დ ა ს ა ხ ე ლ ე ბ ა	რაოდ.	ერთ. წონა კგ	საერთო წონა კგ
		მონოლითური სვეტი ს-4-ი			
		დეტალები			
1		∅ 25 B500B ℓ= 8100	40	31.21 კგ	1248.5
2		∅ 8 B500B ℓ= 2580	124	1.02 კგ	126.2
3		∅ 8 B500B ℓ= 1025	124	0.40 კგ	50.2
4		∅ 8 B500B ℓ= 810	124	0.32 კგ	39.6
		მასალები			1464
		B 35 კლასის ბეტონი		4.62 მ³	

შ.პ.ს. „ჯი ენ პი“			ქ. თბილისი. პეტრე ქავთარაძის ქუჩა №22 01.14.03.040.373	
			ბლოკი 2	მუშა პრ.
მთ.კონსტ.	ო.ქვრივიშვილი		მონოლითური სვეტი ს-4-ი	დაკვ
შეასრულა	ნ.მელაძე			ფურც. № 414
შეამოწმა	ო.ქვრივიშვილი		მასშტაბი 1: 50;25 ინვ. №	ფურცლები

მონოლითური სვეტი ს-4-კ

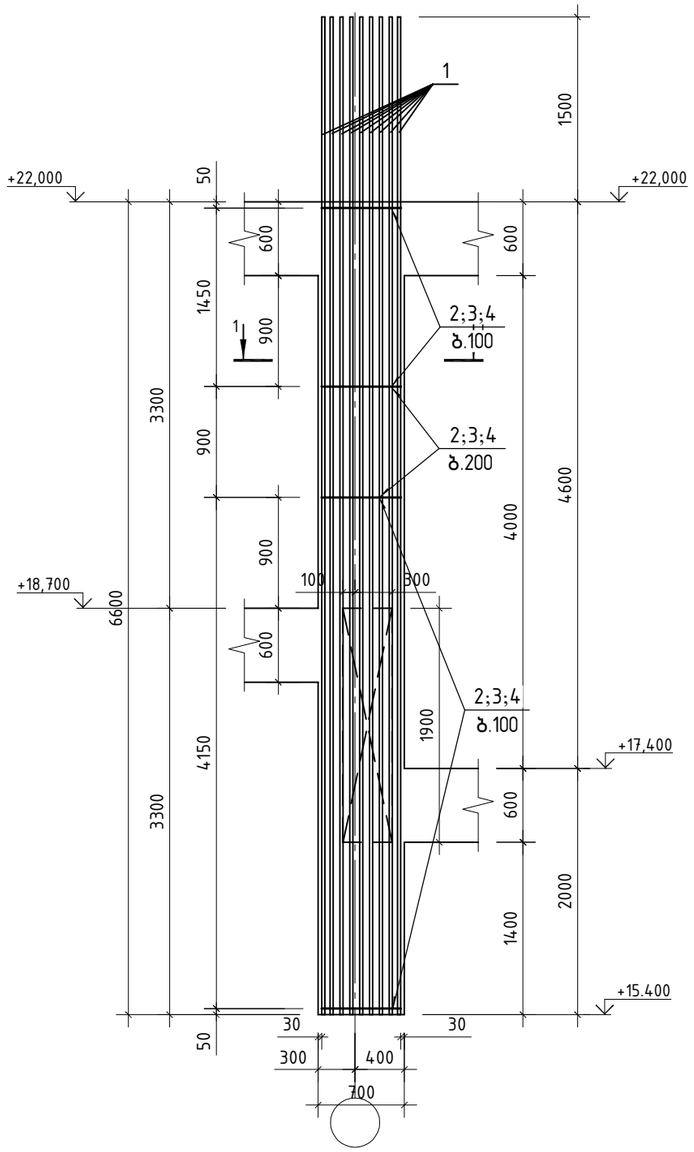

კვეთი 1-1

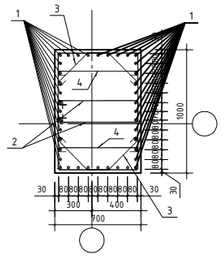

პოზიცია 2

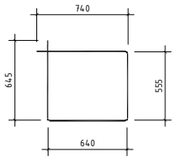

პოზიცია 3

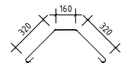

პოზიცია 4

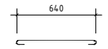

პოზ.	ა ღ ნ ი შ ვ ნ ა	დ ა ს ა ხ ე ლ ე ბ ა	რაოდ.	ერთ. წონა კგ	საერთო წონა კგ
		მონოლითური სვეტი ს-4-კ			
		დეტალები			
1		⌀ 25 B500B ℓ= 8100	40	31.21 კგ	1248.5
2		⌀ 8 B500B ℓ= 2580	124	1.02 კგ	126.2
3		⌀ 8 B500B ℓ= 1025	124	0.40 კგ	50.2
4		⌀ 8 B500B ℓ= 810	124	0.32 კგ	39.6
		მასალები			1464
		B 35 კლასის ბეტონი		4.62 მ³	

შ.პ.ს. „ჯი ენ პი“			ქ. თბილისი. პეტრე ქავთარაძის ქუჩა №22 01.14.03.040.373	
			ბლოკი 2	მუშა პრ.
მთ.კონსტ.	ო.ქვრივიშვილი		მონოლითური სვეტი ს-4-კ	დაკვ
შეასრულა	ნ.მელაძე			ფურც. № 415
შეამოწმა	ო.ქვრივიშვილი		მასშტაბი 1: 50;25 ინვ. №	ფურცლები

მონოლითური სვეტი ს-5

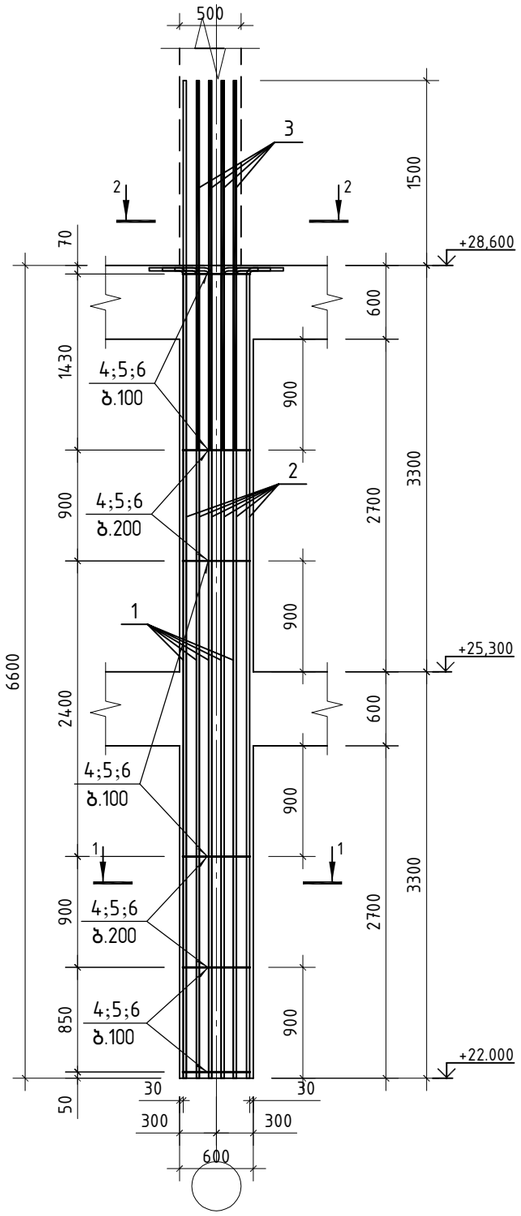

პოზიცია 2

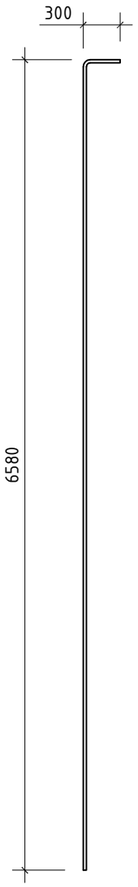

კვეთი 1-1

კვეთი 2-2

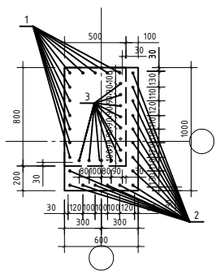

პოზ.	ა ღ ნ ი შ ვ ნ ა	დ ა ს ა ხ ე ლ ე ბ ა	რაოდ.	ერთ. წონა კგ	საერთო წონა კგ
		მონოლითური სვეტი ს-5			
		დეტალები			
1		ф 25 B500B ℓ= 8100	11	31.21 კგ	343.3
2		ф 25 B500B ℓ= 6840	15	26.36 კგ	395.3
3		ф 25 B500B ℓ= 3000	12	11.56 კგ	138.7
4		ф 8 B500B ℓ= 3150	58	1.24 კგ	72.1
5		ф 8 B500B ℓ= 940	116	0.37 კგ	43.0
6		ф 8 B500B ℓ= 710	58	0.28 კგ	16.2
		მასალები			1009
		B 35 კლასის ბეტონი		3.96 მ³	

პოზიცია 4

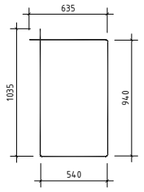

პოზიცია 5

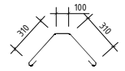

პოზიცია 6



შ.პ.ს. „ჯი ენ პი“			ქ. თბილისი. პეტრე ქავთარაძის ქუჩა №22 01.14.03.040.373	
			ბლოკი 2	მუშა პრ.
მთ.კონსტ.	ო.ქვრივიშვილი		მონოლითური სვეტი ს-5	დაკვ
შეასრულა	ნ.მელაძე			ფურც. № 416
შეამოწმა	ო.ქვრივიშვილი		მასშტაბი 1: 50;25	ინვ. № ფურცლები

მონოლითური სვეტი ს-6

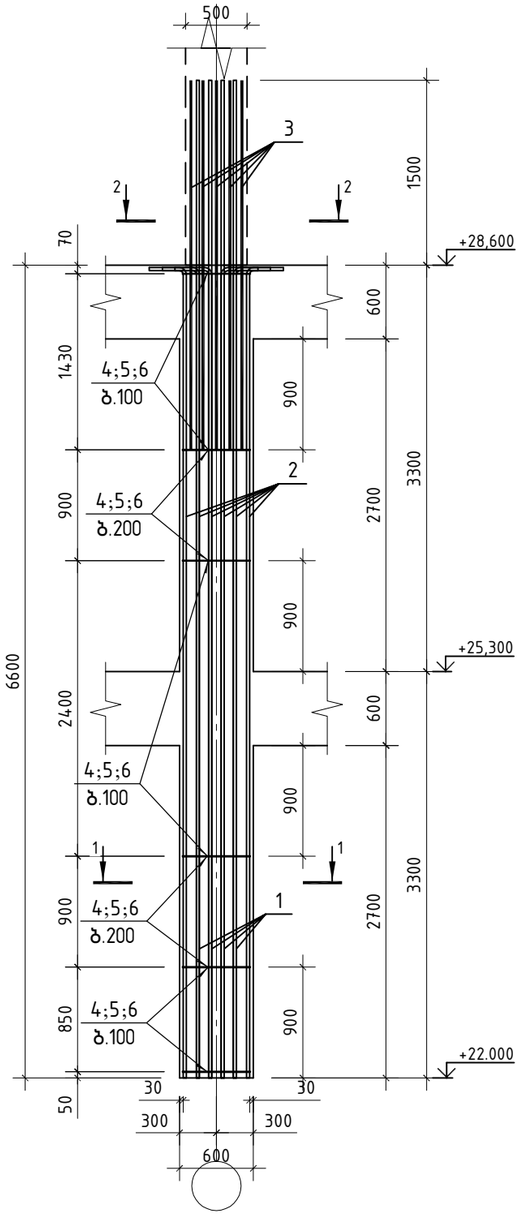

პოზიცია 2

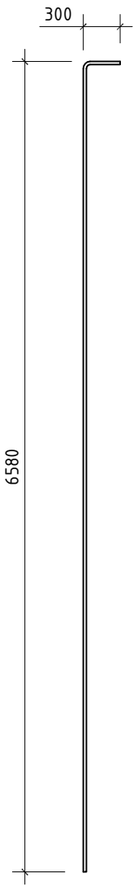

კვეთი 1-1

კვეთი 2-2

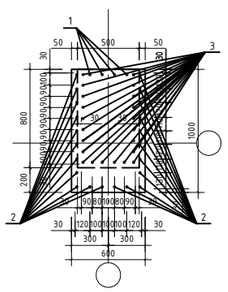

პოზ.	ა ღ ნ ი შ ვ ნ ა	დ ა ს ა ხ ე ლ ე ბ ა	რაოდ.	ერთ. წონა კგ	საერთო წონა კგ
		მონოლითური სვეტი ს-6			
		დეტალები			
1		∅ 25 B500B ℓ= 8100	4	31.21 კგ	124.8
2		∅ 25 B500B ℓ= 6840	22	26.36 კგ	579.8
3		∅ 25 B500B ℓ= 3000	22	11.56 კგ	254.3
4		∅ 8 B500B ℓ= 3150	58	1.24 კგ	71.8
5		∅ 8 B500B ℓ= 940	116	0.37 კგ	42.9
6		∅ 8 B500B ℓ= 710	58	0.28 კგ	16.2
		მასალები			1090
		B 35 კლასის ბეტონი		3.96 მ³	

პოზიცია 4

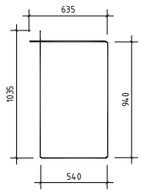

პოზიცია 5

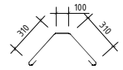

პოზიცია 6



შ.პ.ს. „ჯი ენ პი“			ქ. თბილისი. პეტრე ქავთარაძის ქუჩა №22 01.14.03.040.373	
			ბლოკი 2	მუშა პრ.
მთ.კონსტ.	ო.ქვრივიშვილი		მონოლითური სვეტი ს-6	დაკვ
შეასრულა	ნ.მელაძე			ფურც. № 417
შეამოწმა	ო.ქვრივიშვილი		მასშტაბი 1: 50;25	ინვ. № ფურცლები

Армирование цоколя Ц-6-1

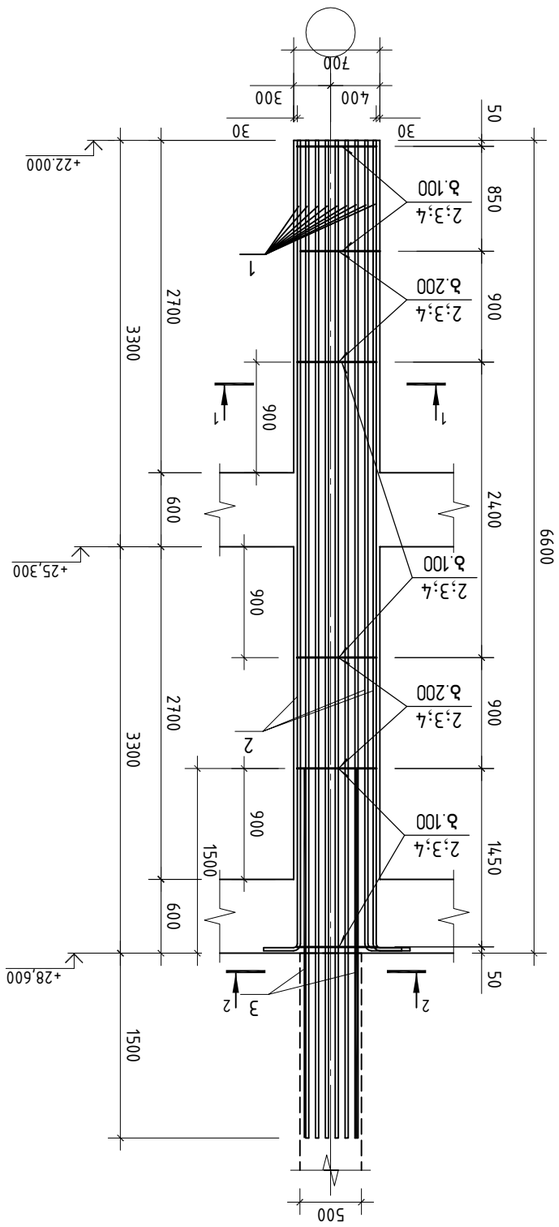

Спецификация

Поз.	Обозначение	Наименование	Кол.	Масса ед., кг	Примечание
		Арматурные изделия Ц-6-1			
1		Ø 25 В500В ℓ= 8100	12	31.21	374.5
2		Ø 25 В500В ℓ= 6840	28	26.36	738.0
3		Ø 25 В500В ℓ= 3000	22	11.56	254.3
4		Ø 8 В500В ℓ= 2580	116	1.02	118.1
5		Ø 8 В500В ℓ= 1025	116	0.40	46.9
6		Ø 8 В500В ℓ= 810	116	0.32	37.1
		Закладные детали			
		Бетон тяжелый класса В35		4.62 м³	

Цоколь 2

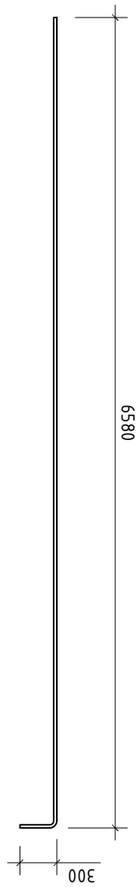

Деталь 1-1

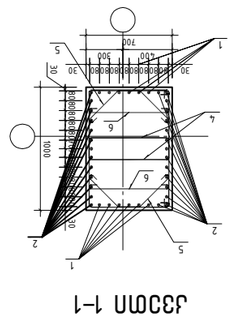

Деталь 4

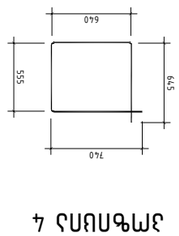

Деталь 5

Деталь 6

Деталь 2-2

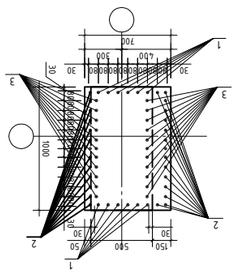

Изм.	Кол.уч.	Лист	№ док.	Подпись	Дата
ГИП	Гаджиев			01.24.03.040.373
Нач.отд.	Ахмедов			Ж.22 Ад.Ц.Ц.Ц

მონოლითური სვეტი ს-6-ბ

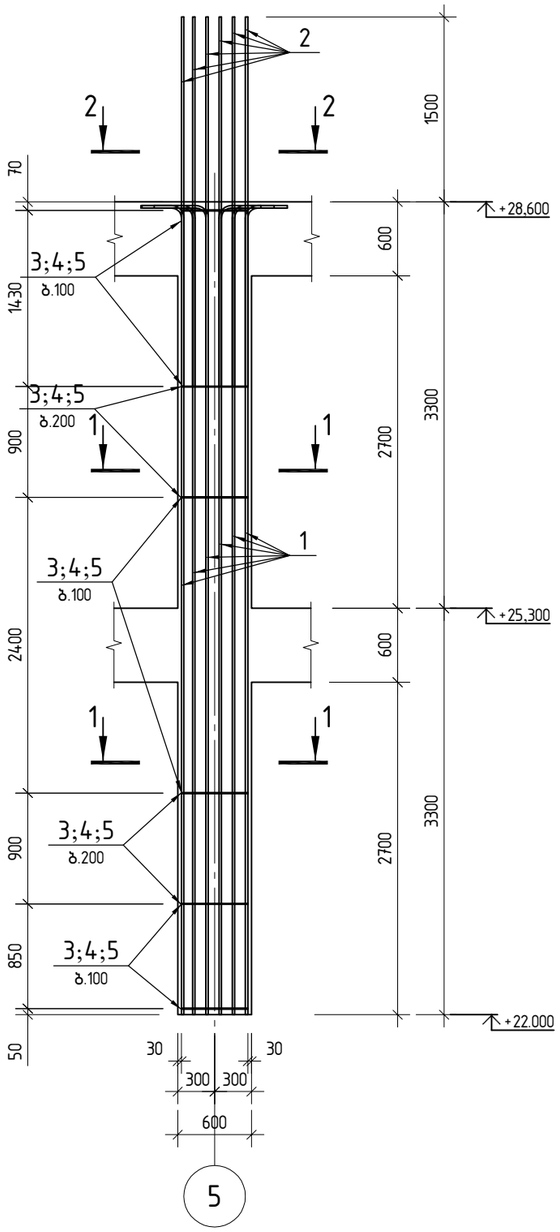

პოზ.1

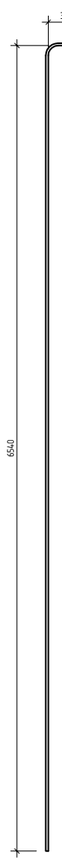

პოზ.2

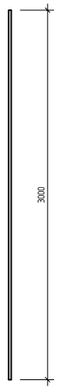

კვეთი 1-1

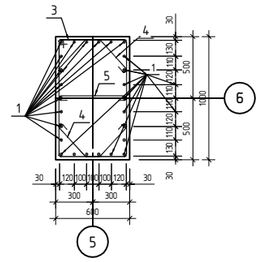
3
4
5
1
4
1
6
5
30
120
100
100
100
120
30
300
300
640
500
100
120
120
120

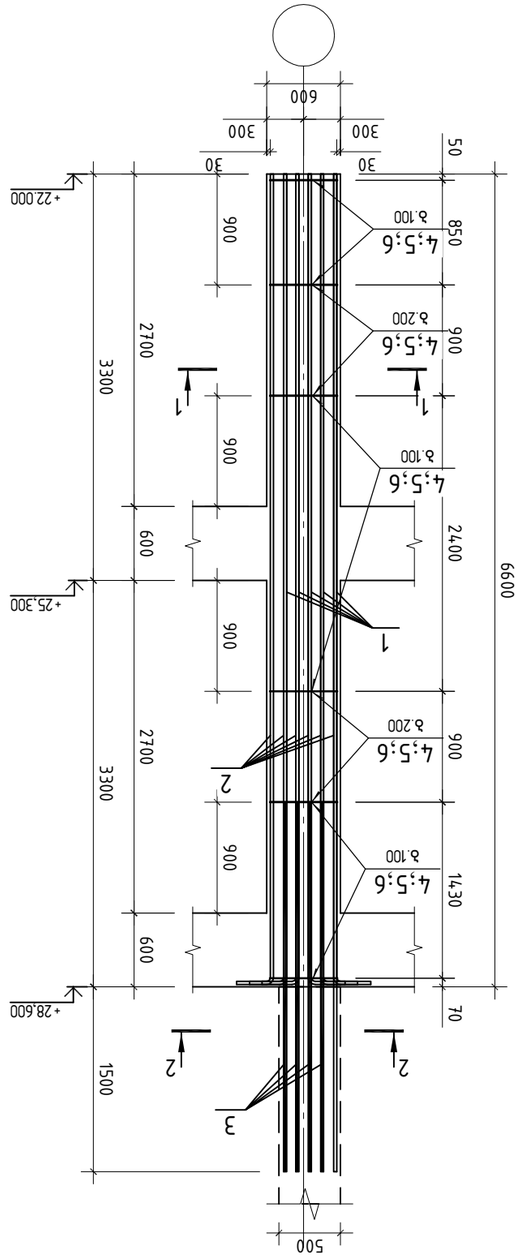

Армировка цоколя Ц-7

Цоколь 2

Цоколь 1-1

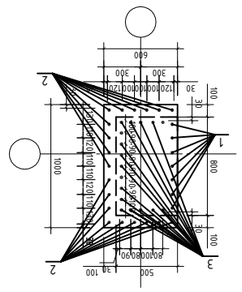

Цоколь 2-2

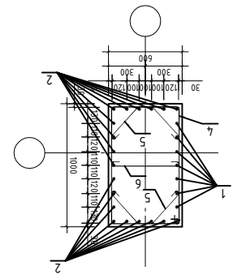

Цоколь 4



Цоколь 5

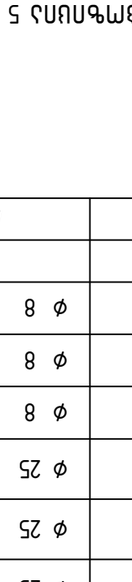

Цоколь 6

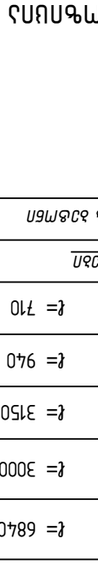

Поз.	Обозначение	Наименование	Кол.	Масса ед. кг	Примечание
		Армированная цоколь Ц-7			
		Ведомость			
1		⌀ 25 В500В ℓ= 8100	7	31.21	218.5
2		⌀ 25 В500В ℓ= 6840	19	26.36	500.8
3		⌀ 25 В500В ℓ= 3000	17	11.56	196.5
4		⌀ 8 В500В ℓ= 3150	58	1.24	72.1
5		⌀ 8 В500В ℓ= 940	116	0.37	43.0
6		⌀ 8 В500В ℓ= 710	58	0.28	16.2
		Заполнение			
		В 35 Армопанель заводская		3.96 м³	1047

Изм.	Кол.уч.	№док.	Подп.
Разраб.	Бондаренко		
Пров.	Сидоров		
Н.контр.	Иванова		
ГИП	Петров		

Армировка цоколя Ц-7

Стадия: Р | Лист: 4 | Листов: 5

ООО «ЖБИ-Строй»

Ж/б цоколь Ц-7 для одноэтажного промышленного здания. Серия 1.038.1-2/87

Инв. № подл. | Подп. и дата | Взам. инв. №

მონოლითური სვეტი ს-8

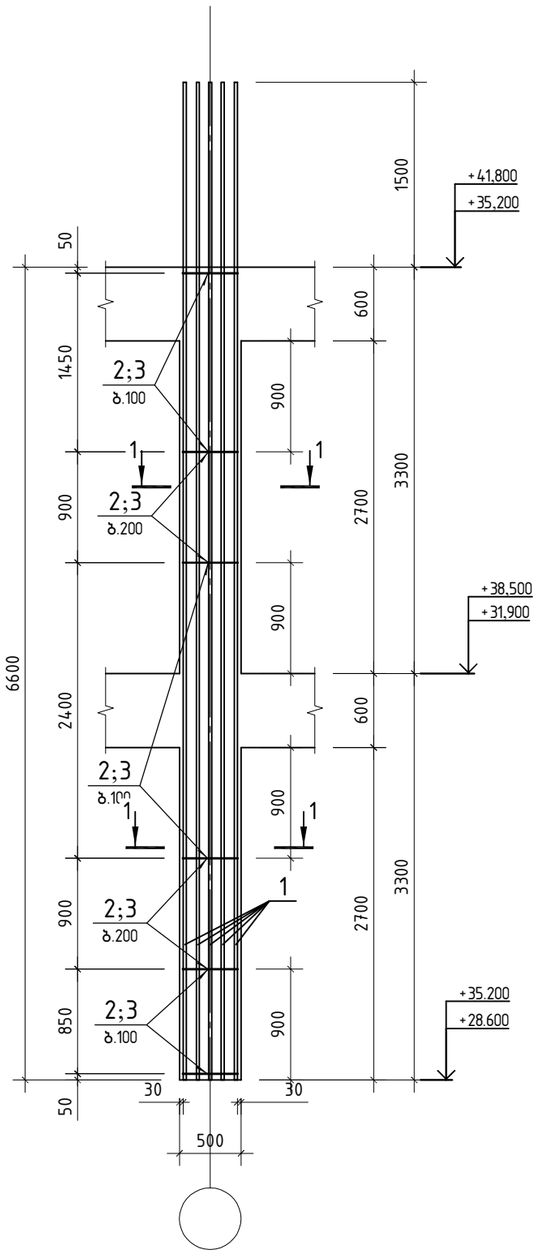

პოზ.	ა ღ ნ ი შ ვ ნ ა	დ ა ს ა ხ ე ლ ე ბ ა	რაოდ.	ერთ. წონა კგ	საერთო წონა კგ
		მონოლითური სვეტი ს-8			
		დეტალები			
1		⌀ 25 B500B ℓ= 8100	26	31.21 კგ	811.5
2		⌀ 8 B500B ℓ= 2530	58	1.00 კგ	57.9
3		⌀ 8 B500B ℓ= 880	116	0.35 კგ	40.3
4		⌀ 8 B500B ℓ= 610	58	0.24 კგ	14.0
		მასალები			910
		B 35 კლასის ბეტონი		2.64 მ³	

კვეთი 1-1

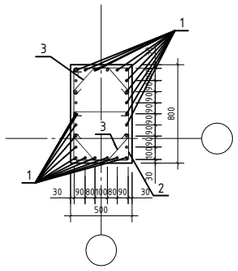

პოზიცია 2

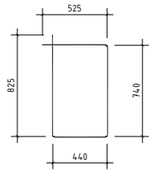

პოზიცია 3

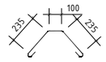

პოზიცია 4



შ.პ.ს. „ჯი ენ პი“			ქ. თბილისი. პეტრე ქავთარაძის ქუჩა №22 01.14.03.040.373	
			ბლოკი 2	მუშა პრ.
მთ.კონსტ.	ო.ქვრივიშვილი		მონოლითური სვეტი ს-8	დაკვ
შეასრულა	ნ.ველაძე			ფურც. № 421
შეამოწმა	ო.ქვრივიშვილი		მასშტაბი 1: 50;25 ინვ. №	ფურცლები

მონოლითური სვეტი ს-9

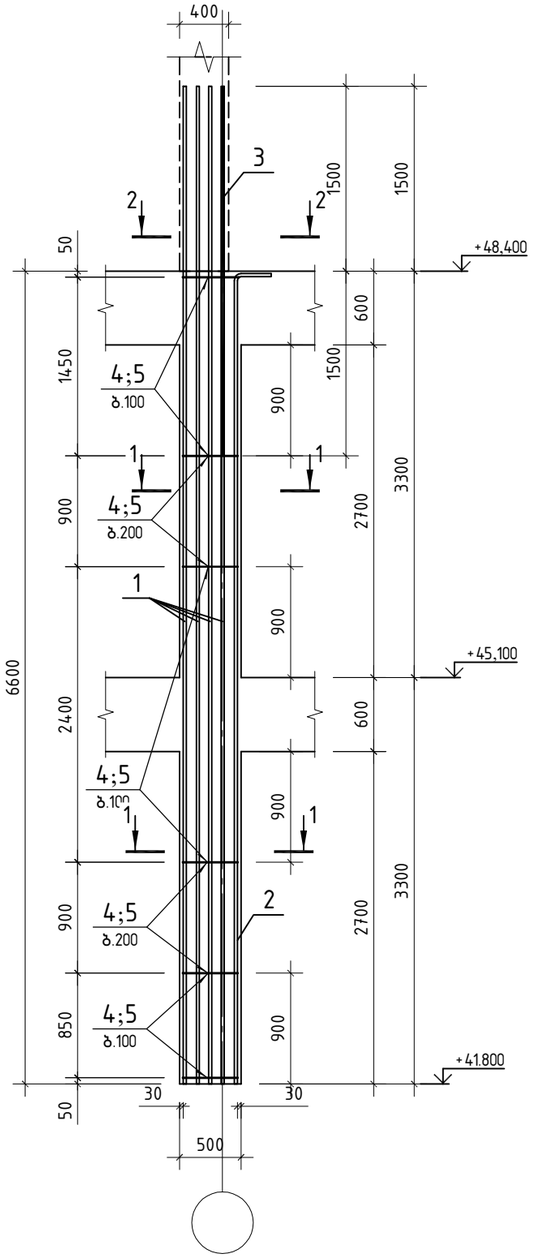

პოზიცია 2

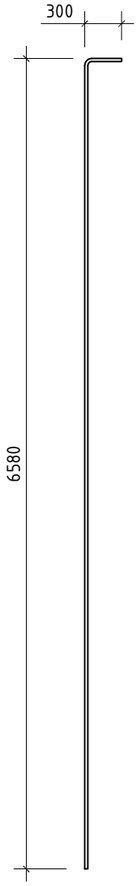

კვეთი 1-1

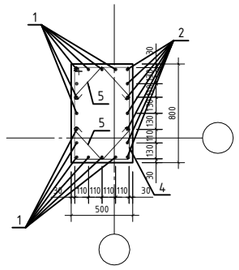

კვეთი 2-2

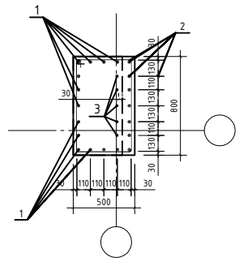

პოზიცია 4

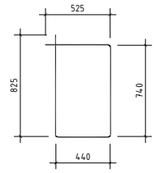

პოზიცია 5



პოზ.	ა ღ ნ ი შ ვ ნ ა	დ ა ს ა ხ ე ლ ე ბ ა	რაოდ.	ერთ. წონა კგ	საერთო წონა კგ
		მონოლითური სვეტი ს-9			
		დეტალები			
1		ф 25 B500B ℓ= 8100	13	31.21 კგ	405.7
2		ф 25 B500B ℓ= 6840	7	26.36 კგ	184.5
3		ф 25 B500B ℓ= 3000	5	11.56 კგ	57.8
4		ф 8 B500B ℓ= 2530	58	1.00 კგ	57.9
5		ф 8 B500B ℓ= 840	116	0.33 კგ	38.4
		მასალები			744
		B 35 კლასის ბეტონი		2.64 მ³	

შ.პ.ს. „ჯი ენ პი“			ქ. თბილისი. პეტრე ქავთარაძის ქუჩა №22 01.14.03.040.373	
			ბლოკი 2	მუშა პრ.
მთ.კონსტ.	ო.ქვრივიშვილი		მონოლითური სვეტი ს-9	დაკვ
შეასრულა	ნ.მელაძე			ფურც. № 423
შეამოწმა	ო.ქვრივიშვილი		მასშტაბი 1: 50;25	ინვ. № ფურცლები

ГИП	Г.В. Ситников				
Нач.отд.					
Нач.сект.					
Разработал	М.Ю.Ахметов				
Н.контр.	М.Ю.Ахметов				

Ж.-бетонная балка Б-10

Стадия	Лист	Листов	
Р	1	2	

ООО "ПИ Спецпроект"

Марка	Эскиз	Сечение, мм	Длина, мм	Кол.	Масса, кг
Ж.-бетонная балка Б-10					
Детали					
1		⌀25	8100	6	187.3
2		⌀25	6840	14	369.0
3		⌀25	3000	14	161.8
4		⌀8	2530	58	57.9
5		⌀8	840	116	38.4
Закладные					
		Б35		2.64 м³	

Ж.-бетонная балка Б-10

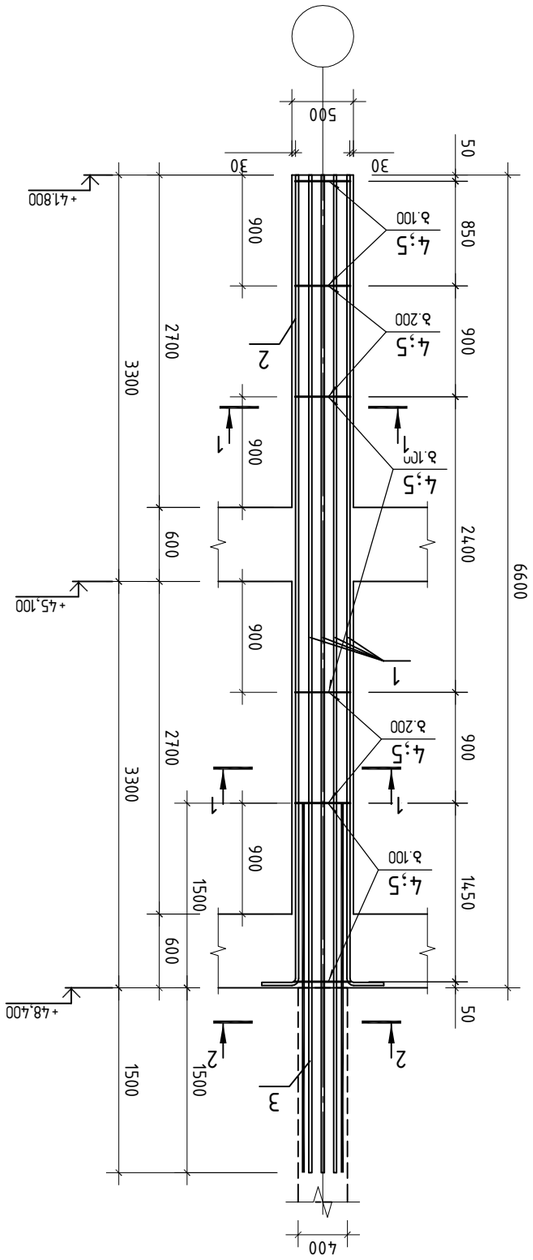

Ж.-бетонная балка Б-10

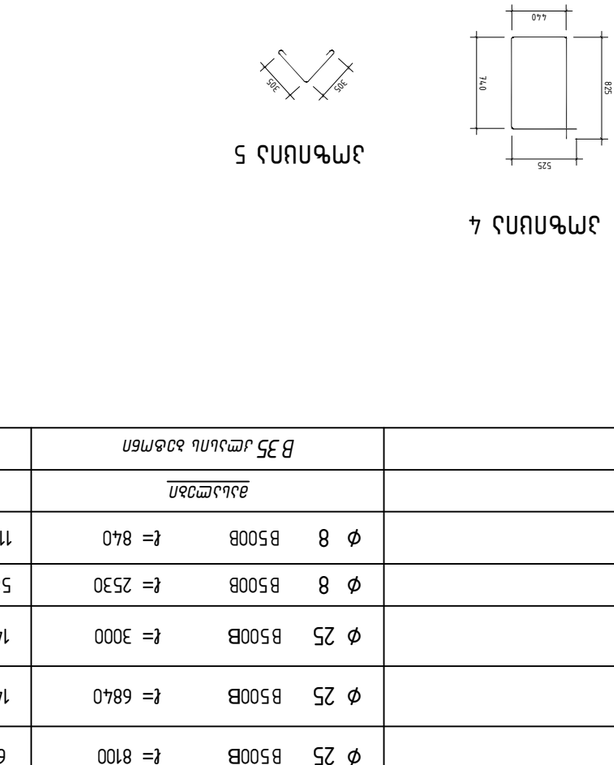

Закладная 2

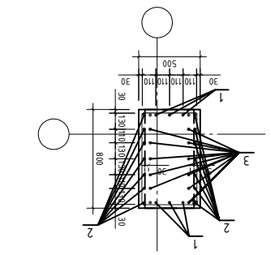

Сечение 2-2

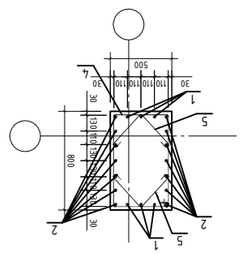

Сечение 1-1

Закладная 4

Закладная 5

მონოლითური სვეტი ს-11

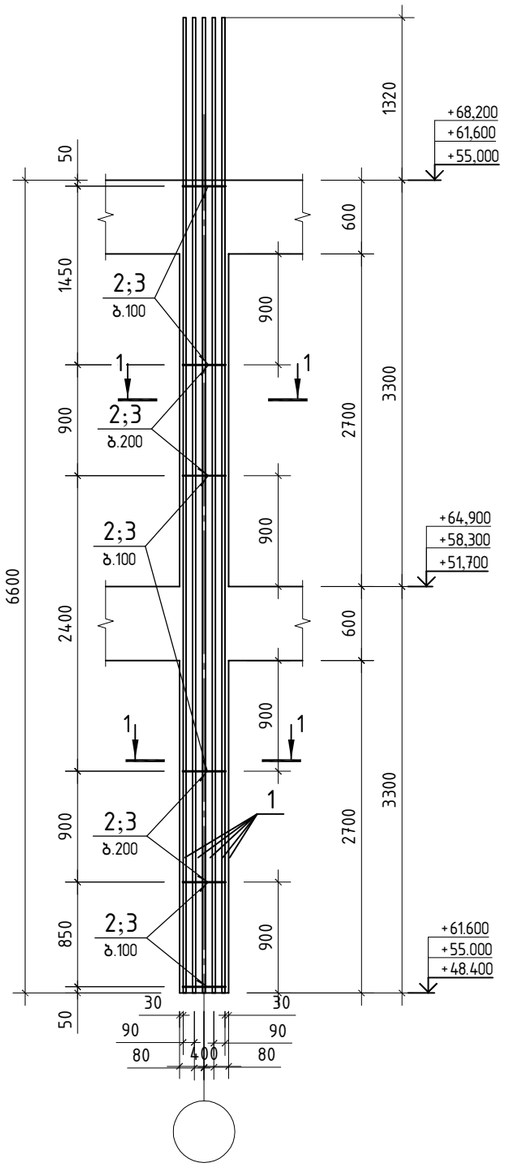

პოზ.	ა ღ ნ ი შ ვ ნ ა	დ ა ს ა ხ ე ლ ე ბ ა	რაოდ.	ერთ. წონა კგ	საერთო წონა კგ
		მონოლითური სვეტი ს-11			
		დეტალები			
1		⌀ 22 B500B ℓ= 7920	20	23.63 კგ	472.7
2		⌀ 8 B500B ℓ= 2340	58	0.92 კგ	53.6
3		⌀ 8 B500B ℓ= 780	116	0.31 კგ	35.7
		მასალები			562
		B 35 კლასის ბეტონი		2.11 მ³	

კვეთი 1-1

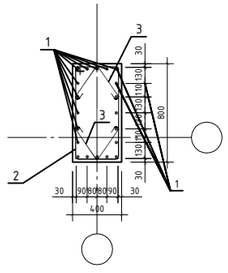

პოზიცია 2

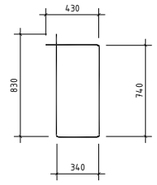

პოზიცია 3

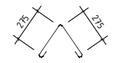

შ.პ.ს. „ჯი ენ პი“			ქ. თბილისი. პეტრე ქავთარაძის ქუჩა №22 01.14.03.040.373	
			ბლოკი 2	მუშა პრ.
მთ.კონსტ.	ო.ქვრივიშვილი		მონოლითური სვეტი ს-11	დაკვ
შეასრულა	ნ.მელაძე			ფურც. № 425
შეამოწმა	ო.ქვრივიშვილი		მასშტაბი 1: 50;25	ინვ. № ფურცლები

მონოლითური სვეტი ს-12

პოზიცია 1

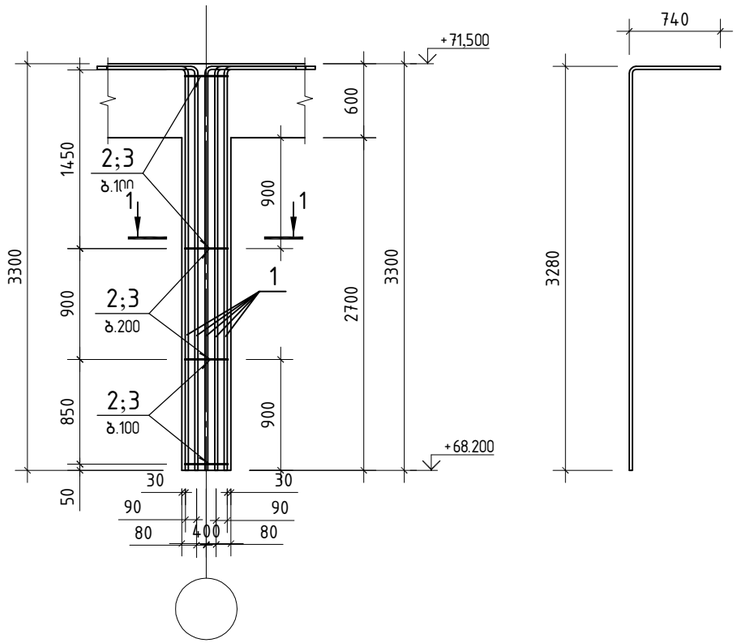

პოზ.	ა ღ ნ ი შ ვ ნ ა	დ ა ს ა ხ ე ლ ე ბ ა	რაოდ.	ერთ. წონა კგ	საერთო წონა კგ
		მონოლითური სვეტი ს-12			
		დეტალები			
1		ф 22 B500B ℓ= 3980	20	11.88 კგ	237.5
2		ф 8 B500B ℓ= 2340	29	0.92 კგ	26.3
3		ф 8 B500B ℓ= 780	57	0.31 კგ	17.5
		მასალები			281
		B35 კლასის ბეტონი		1.06 მ³	

კვეთი 1-1

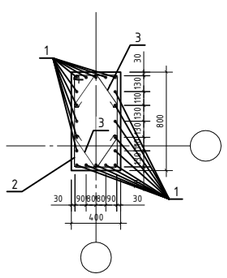

პოზიცია 2

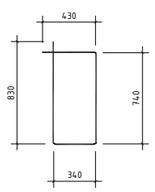

პოზიცია 3



შ.პ.ს. „ჯი ენ პი“

ქ. თბილისი. პეტრე ქავთარაძის ქუჩა №22
01.14.03.040.373

ბლოკი 2 — მუშა პრ.

მთ.კონსტ.	ო.ქვრივიშვილი		მონოლითური სვეტი ს-12	დაკვ
შეასრულა	ნ.ველაძე			ფურც. № 426
შეამოწმა	ო.ქვრივიშვილი		მასშტაბი 1: 50;25	ინვ. № — ფურცლები

პოზ.	ა ღ ნ ი შ ვ ნ ა	დ ა ს ა ხ ე ლ ე ბ ა	რაოდ.	ერთ. წონა კგ	საერთო წონა კგ
		მონოლითური სვეტი ს-13			
		დეტალები			
1		ф 22 B500B ℓ= 8280	12	24.71 კგ	296.5
2		ф 8 B500B ℓ= 1950	75	0.77 კგ	57.7
3		ф 8 B500B ℓ= 1540	75	0.61 კგ	45.6
		მასალები			400
		B40 კლასის ბეტონი		1.90 მ³	

მონოლითური სვეტი ს-13

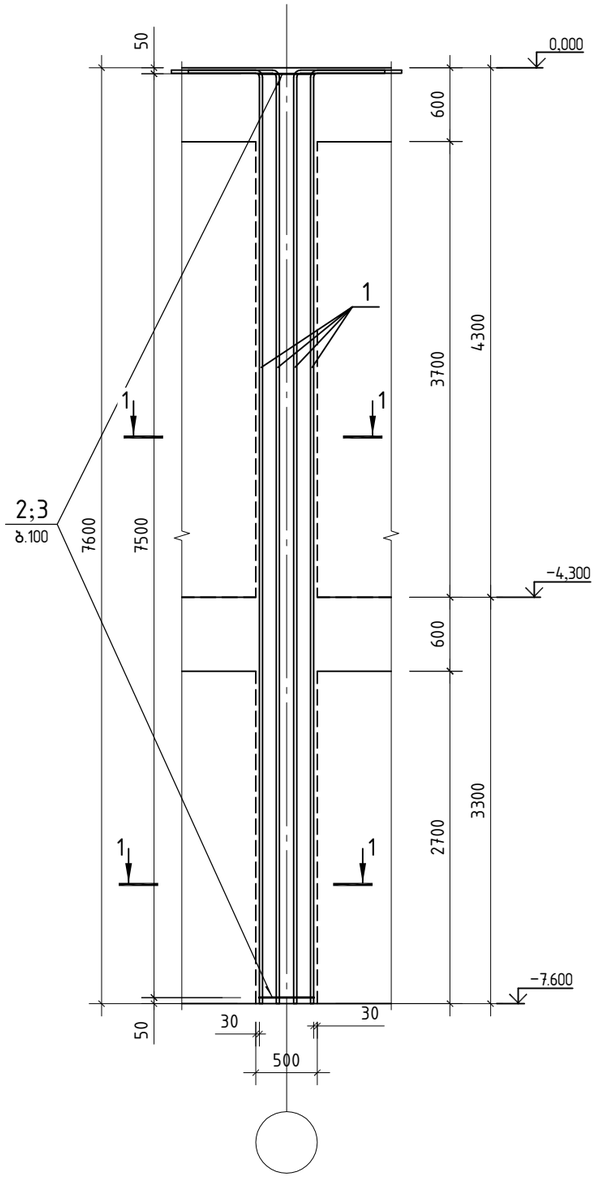

პოზიცია 1

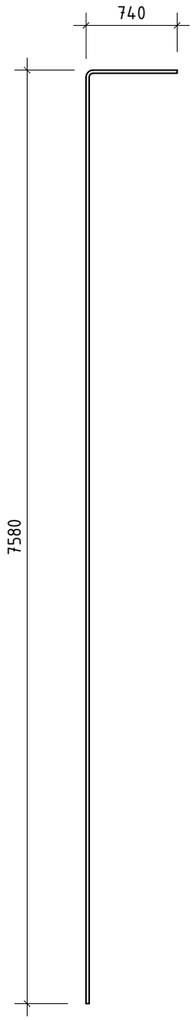

კვეთი 1-1

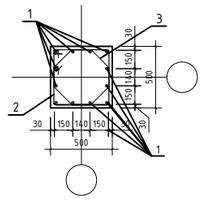

პოზიცია 2

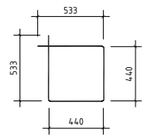

პოზიცია 3

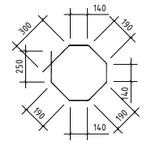

შ.პ.ს. „ჯი ენ პი“			ქ. თბილისი. პეტრე ქავთარაძის ქუჩა №22 01.14.03.040.373		
			ბლოკი 2		მუშა პრ.
მთ.კონსტ.	ო.ქვრივიშვილი		მონოლითური სვეტი ს-13		დაკვ
შეასრულა	ნ.მელაძე				ფურც. № 427
შეამოწმა	ო.ქვრივიშვილი		მასშტაბი 1: 50;25	ინვ. №	ფურცლები

მონოლითური სვეტი ს-14

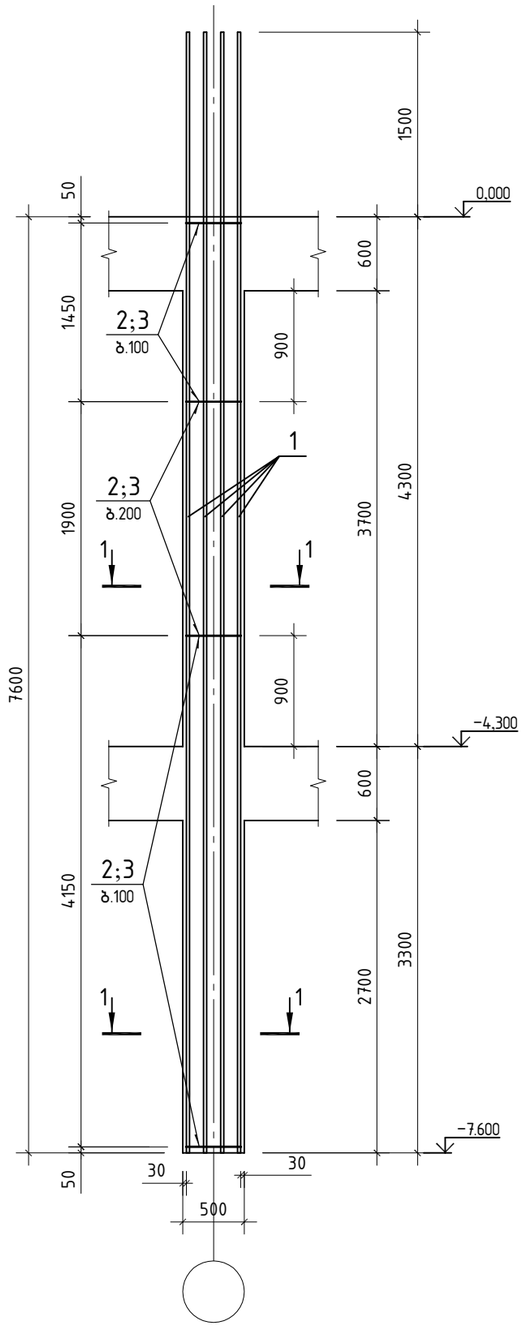

კვეთი 1-1

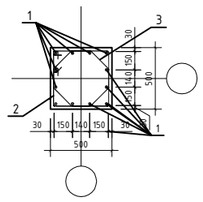

პოზიცია 2

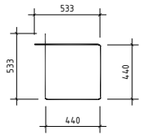

პოზიცია 3

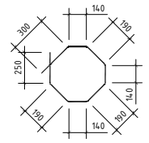

პოზ.	ა ღ ნ ი შ ვ ნ ა	დ ა ს ა ხ ე ლ ე ბ ა	რაოდ.	ერთ. წონა კგ	საერთო წონა კგ
		მონოლითური სვეტი ს-14			
		დეტალები			
1		∅ 22 B500B ℓ= 9100	12	27.15 კგ	325.8
2		∅ 8 B500B ℓ= 1950	67	0.77 კგ	51.2
3		∅ 8 B500B ℓ= 1540	67	0.61 კგ	40.4
		მასალები			417
		B40 კლასის ბეტონი		1.90 მ³	

შ.პ.ს. „ჯი ენ პი“			ქ. თბილისი. პეტრე ქავთარაძის ქუჩა №22 01.14.03.040.373	
			ბლოკი 2	მუშა პრ.
მთ.კონსტ.	ო.ქვრივიშვილი		მონოლითური სვეტი ს-14	დაკვ
შეასრულა	ნ.მელაძე			ფურც. № 428
შეამოწმა	ო.ქვრივიშვილი		მასშტაბი 1: 50;25 ინვ. №	ფურცლები

პოზ.	ა ღ ნ ი შ ვ ნ ა	დ ა ს ა ხ ე ლ ე ბ ა	რაოდ.	ერთ. წონა კგ	საერთო წონა კგ
		მონოლითური სვეტი ს-15			
		დეტალები			
1		∅ 22 B500B ℓ= 5180	12	15.46 კგ	185.5
2		∅ 8 B500B ℓ= 1950	35	0.77 კგ	26.5
3		∅ 8 B500B ℓ= 1540	35	0.61 კგ	21.0
		მასალები			233
		B40 კლასის ბეტონი		1.13 მ³	

მონოლითური სვეტი ს-15

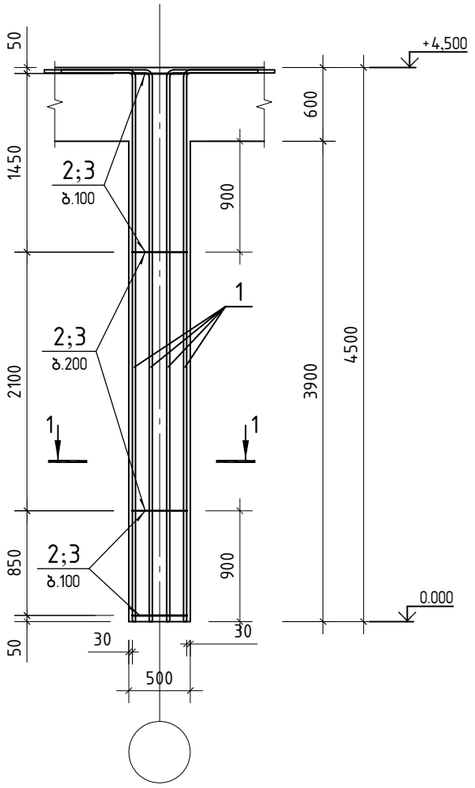

პოზიცია 1

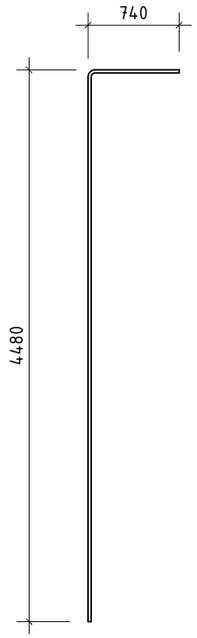

კვეთი 1-1

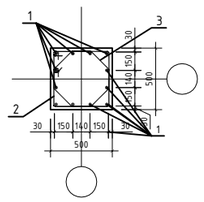

პოზიცია 2

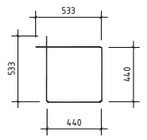

პოზიცია 3

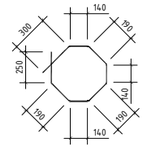

შ.პ.ს. „ჯი ენ პი“			ქ. თბილისი. პეტრე ქავთარაძის ქუჩა №22 01.14.03.040.373	
			ბლოკი 2	მუშა პრ.
მთ.კონსტ.	ო.ქვრივიშვილი		მონოლითური სვეტი ს-15	დაკვ
შეასრულა	ნ.მელაძე			ფურც. № 429
შეამოწმა	ო.ქვრივიშვილი		მასშტაბი 1: 50;25 ინვ. №	ფურცლები

მონოლითური სვეტი ს-16

პოზ.	ა ღ ნ ი შ ვ ნ ა	დ ა ს ა ხ ე ლ ე ბ ა	რაოდ.	შენიშვნა
		მონოლითური სვეტი ს-16		
		დეტალები		
1		ф 25 B500B ℓ= 6840	20	26.36 კგ
2		ф 8 B500B ℓ= 2340	56	0.92 კგ
3		ф 8 B500B ℓ= 780	112	0.31 კგ
		მასალები		
		B35 კლასის ბეტონი		2.11 მ³

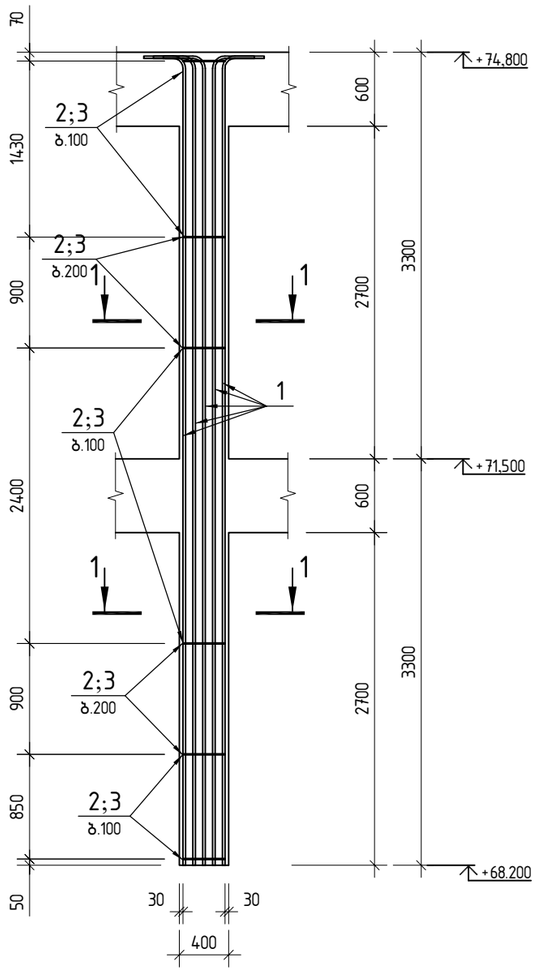

პოზ.1

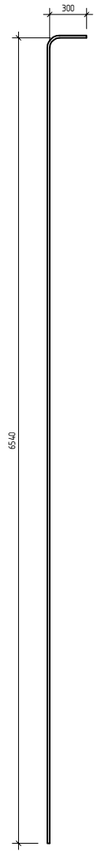

კვეთი 1-1

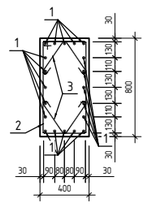

პოზ.2

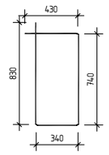

პოზ.3



შპს „ჯი ენ პი“			ქ. თბილისი. პეტრე ქავთარაძის ქუჩა №22 01.14.03.040.373
			ბლოკი 2 / მუშა პრ.
მთ.კონსტ.	ო.ქვრივიშვილი		მონოლითური სვეტი ს-16 / დაკვ
შეასრულა	ნ.ველაძე		ფურც. № 430

		ГИП	З.Ь. ..ѕп 06 ѕп"
ѕпѕ.ѕмбьѕ.	ѕ.ѕѕѕѕѕѕѕѕѕп		
ѕѕѕѕѕѕѕѕѕ	6.ѕѕѕѕѕ		
ѕѕѕѕѕѕѕѕѕ	ѕ.ѕѕѕѕѕѕѕѕѕп		

3. ѕѕѕѕѕѕѕѕ. ѕѕѕѕѕѕѕѕѕ

ელემენტის მარკა	რაოდენობა	არმატურის ნაკეთობები																ლითონის ნაკეთობები					საერთო ხარჯი; ათ	B40 ბეტონის ხარჯი; მ³	B35 ბეტონის ხარჯი; მ³
		არმატურის კლასი																							
		B500B				B500B																			
		Ø6	Ø8	Ø10	ჯამი	Ø8	Ø10	Ø12	Ø14	Ø16	Ø18	Ø20	Ø22	Ø25	Ø28	Ø32	ჯამი	სულ					სულ			
მონოლითური სვეტები																										
ს-1	20		4346.0		4 346										26622.0		26 622	30 968						30 968	108.00	
ს-1-ა	8		1836.0		1 836										15619.2		15 619	17 455						17 455	50.40	
ს-2	13		2947.1		2 947										19877.0		19 877	22 824						22 824	82.42	
ს-2-ა	8		1921.6		1 922										18016.0		18 016	19 938						19 938	59.12	
ს-3	7		1586.9		1 587										10962.0		10 962	12 549						12 549	44.38	
ს-4	22		2888.6		2 889									17853.0			17 853	20 742						20 742		87.12
ს-4-ა	12		2425.2		2 425									14982.0			14 982	17 407						17 407		55.44
ს-4-ბ	8		607.2		607									4648.8			4 649	5 256						5 256		20.64
ს-4-გ	1		139.6		140									811.5			812	951						951		3.96
ს-4-დ	1		216.0		216									1248.5			1 249	1 465						1 465		4.62
ს-4-ე	1		139.6		140									811.5			812	951						951		3.96
ს-4-ზ	1		216.0		216									1248.5			1 249	1 465						1 465		4.62
ს-4-თ	8		1260.0		1 260									8335.2			8 335	9 595						9 595		42.72
ს-4-ი	1		216.0		216									1248.5			1 249	1 465						1 465		4.62
ს-4-კ	1		216.0		216									1248.5			1 249	1 465						1 465		4.62
ს-5	7		919.1		919									6141.1			6 141	7 060						7 060		27.72
ს-6	6		785.4		785									5753.4			5 753	6 539						6 539		23.76
ს-6-ა	8		1616.8		1 617									10934.4			10 934	12 551						12 551		36.96
ს-6-ბ	1		126.0		126									986.0			986	1 112						1 112		3.96
ს-7	6		787.8		788									5494.8			5 495	6 283						6 283		23.76
ს-8	48		5385.6		5 386									38952.0			38 952	44 338						44 338		126.72
ს-8-ა	8		1355.2		1 355									8471.2			8 471	9 826						9 826		26.40
ს-9	14		1348.2		1 348									9072.0			9 072	10 420						10 420		36.96
ს-10	14		1348.2		1 348									10053.4			10 053	11 402						11 402		36.96
ს-11	84		7501.2		7 501								39706.8				39 707	47 208						47 208		177.24
ს-12	16		700.8		701								3800.0				3 800	4 501						4 501		16.96
ს-13	10		1033.0		1 033								2965.0				2 965	3 998						3 998	19.00	
ს-14	5		458.0		458								1629.0				1 629	2 087						2 087	9.50	
ს-15	5		237.5		238								927.5				928	1 165						1 165	5.65	
ს-16	12		1032.0		1 032									6324.0			6 324	7 356						7 356		25.32
ს-17	4		192.0		192									532.0			532	724						724		2.12
			45 789		45 789								49 028	155 150	91 096		295 275	341 063						341 063	378	797

შ.პ.ს. „ჯი ენ პი“			ქ. თბილისი. პეტრე ქავთარაძის ქუჩა №22 01.14.03.040.373
			ბლოკი 2 — მუშა პრ.
მთ.კონსტ.	ო.ქვრივიშვილი		მასალათა ხარჯის უწყისი — დაკვ.
შეასრულა	ნ.მელაძე		ფურც. № 432
შეამოწმა	ო.ქვრივიშვილი		მასშტაბი 1:50 — ინვ. № — ფურცლები

მონოლითური კოჭი კ-1

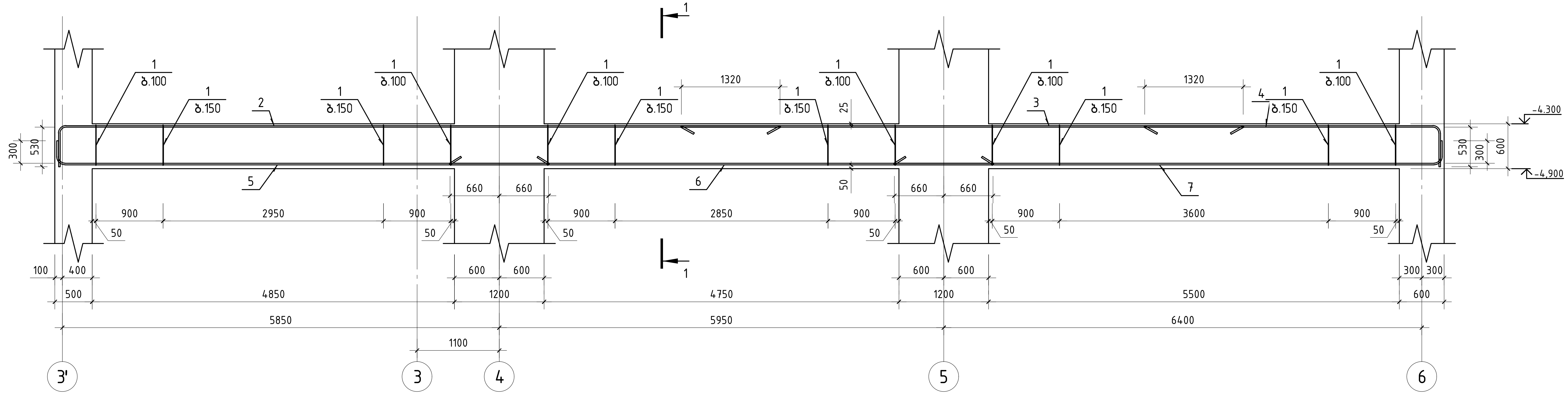

კვეთი 1-1

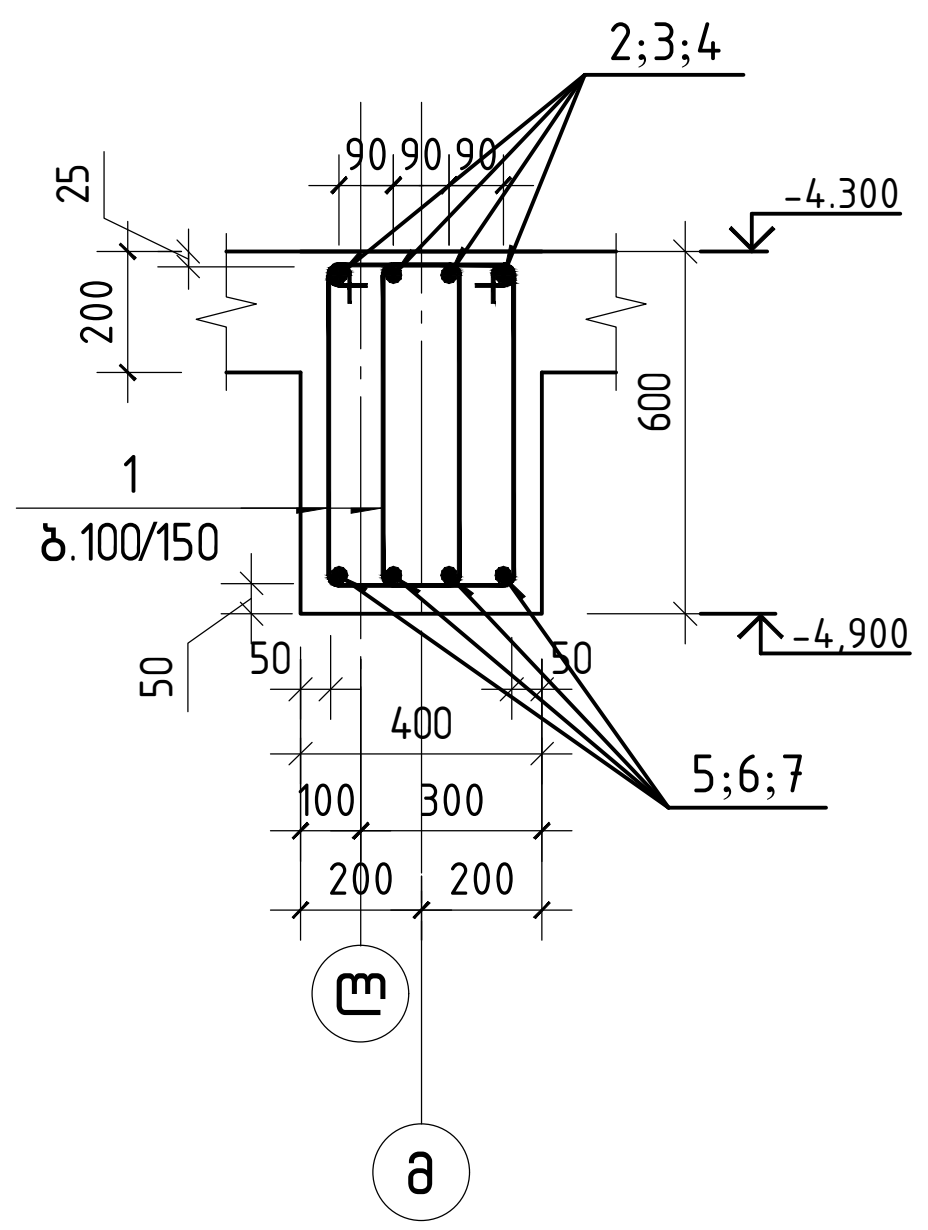

პოზიცია 1

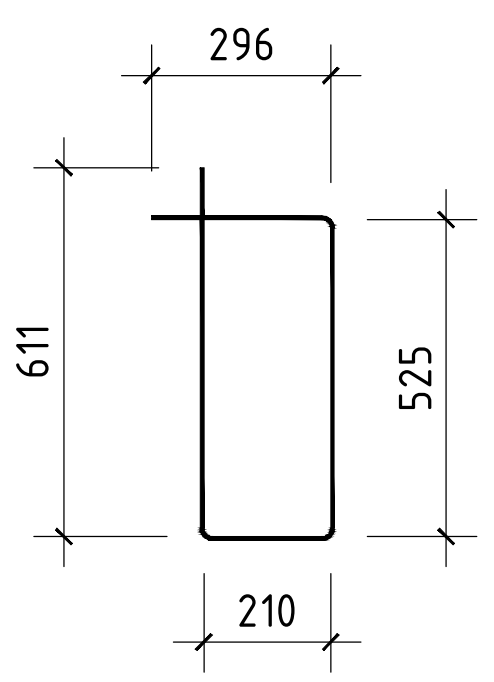

პოზ.	აღნიშვნა	დასახელება	რაოდ.	ერთ. წონა კგ	საერთო წონა კგ
		მონოლითური კოჭი კ-1			
		დეტალები			
1		Ø 8 B500B ℓ= 1645	234	0.65 კგ	152.1
2		Ø 22 B500B ℓ= 10150	4	30.29 კგ	121.1
3		Ø 22 B500B ℓ= 7520	4	22.44 კგ	89.8
4		Ø 22 B500B ℓ= 4450	4	13.28 კგ	53.1
5		Ø 22 B500B ℓ= 6840	4	20.41 კგ	81.6
6		Ø 22 B500B ℓ= 7270	4	21.69 კგ	86.8
7		Ø 22 B500B ℓ= 7590	4	22.65 კგ	90.6
		მასალები			498
		B30 კლასის ბეტონი		3.62 მ³	

შ.პ.ს. „ჯი ენ პი"		ქ. თბილისი, პეტრე ქავთარაძის ქუჩა №22 01.14.03.040.373	
		ბლოკი 2	მუშა პრ.
მთ.კონსტ.	ო.ქვრივიშვილი	მონოლითური კოჭი კ-1	დაკვ
შეასრულა	ნ.მელაძე		ფურც. № 501
შეამოწმა	ო.ქვრივიშვილი	მასშტაბი 1: 50 ინვ. №	ფურცლები

Зм№	Элементын нэр	Ширхэг	Нэг элементийн жин, кг	Нийт жин, кг
	Элемент дээрх ачаа			
	Төрөлжсөн			
1	Ø 8 B500B ℓ= 1645	150	0.65 кг	97.6
2	Ø 22 B500B ℓ= 10630	4	31.72 кг	126.9
3	Ø 22 B500B ℓ= 7320	4	21.84 кг	87.4
4	Ø 22 B500B ℓ= 3780	4	11.28 кг	45.1
5	Ø 22 B500B ℓ= 6840	4	20.41 кг	816
	Ашиглалт			312
	Бүх элементийн эзэлхүүн		2.30 м³	

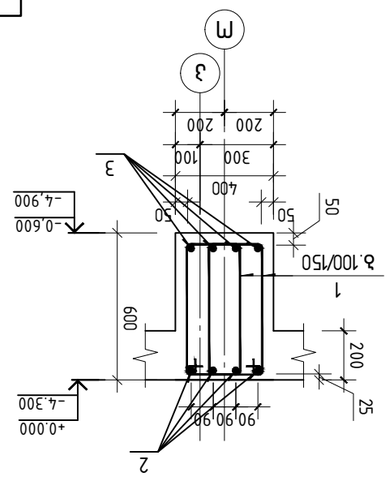

Ј33ОП 1-1

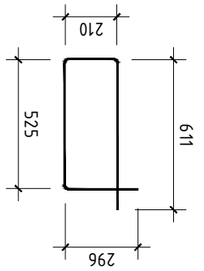

ЗМӨЧЛӨХ 1

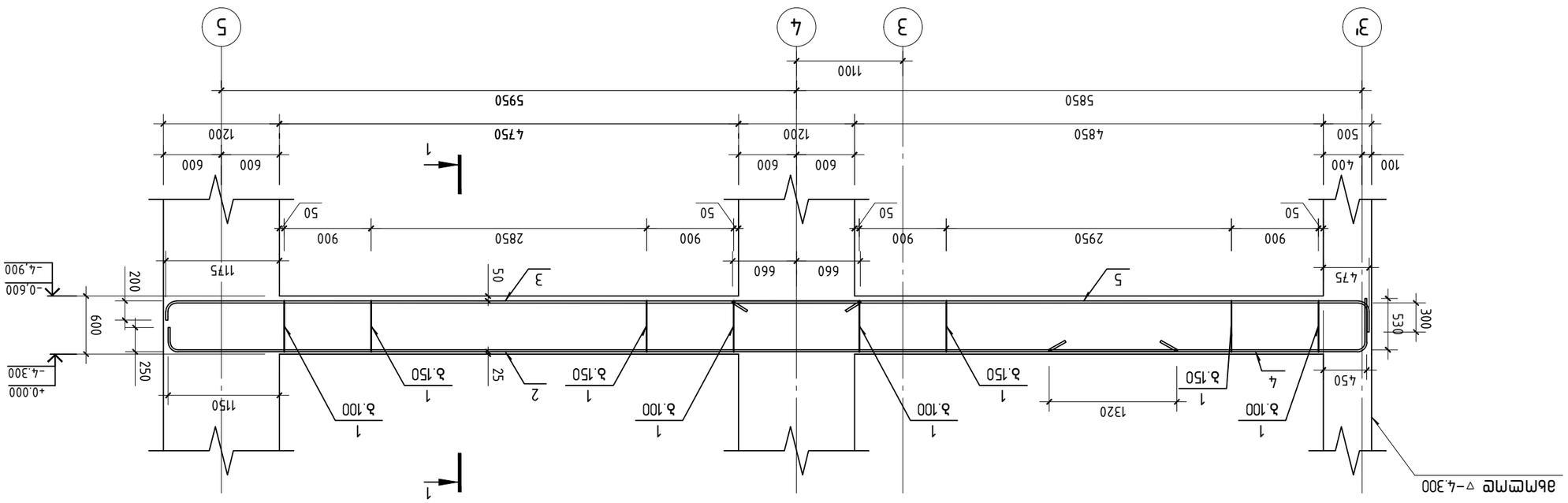

ЭМБЭЛСЭН ЗАМЫН ЗАМЖИЙН Ј-2

	Т.З.Ц. „ЭХЭН ЗӨ ЗН“		
ЗӨВ.ЗАМЧ.	М.ДЭЛГЭРЭНГЭРЭЛ		
ЗӨВЛӨХ	Б.БОЛОРМАА		
ЗӨВШӨӨРӨВ	М.ДЭЛГЭРЭНГЭРЭЛ		

Ж.ЗӨНӨӨЛӨХ ДЭЭД ОЮУТНЫ ЗӨВЛӨЛДӨӨНИЙ ЗАМЫН ТӨСӨЛ №22
01.14.03.040.373

ЭМЧИЛСЭН 2

ТӨСӨЛ ЗАХ.	ЗАМЖИЙН ЗАМТЛАЛЫН ЗАМЫН ЭМБЭЛСЭН ЗАМ Ј-2		
ТӨСӨЛ	ХУУДАС	ХУУДАСНЫ ТОО	
ТӨСӨЛ	502	163	

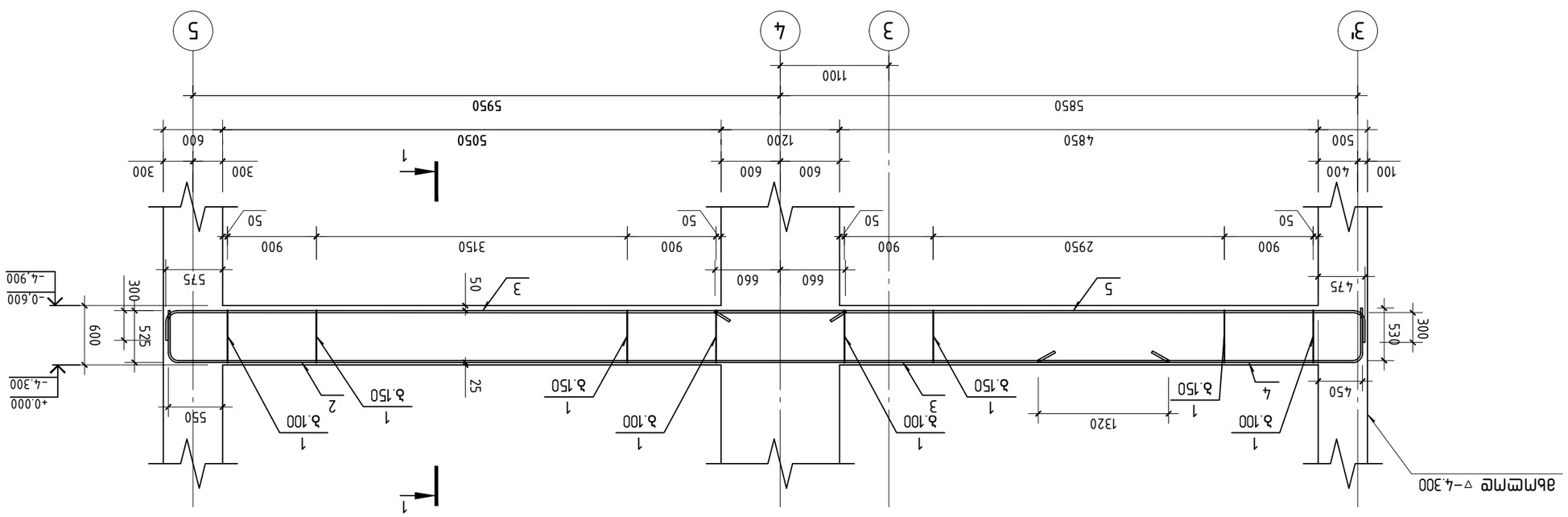

эмбмпмпэлл лмвл л-2'

მონოლითური კოჭი კ-3

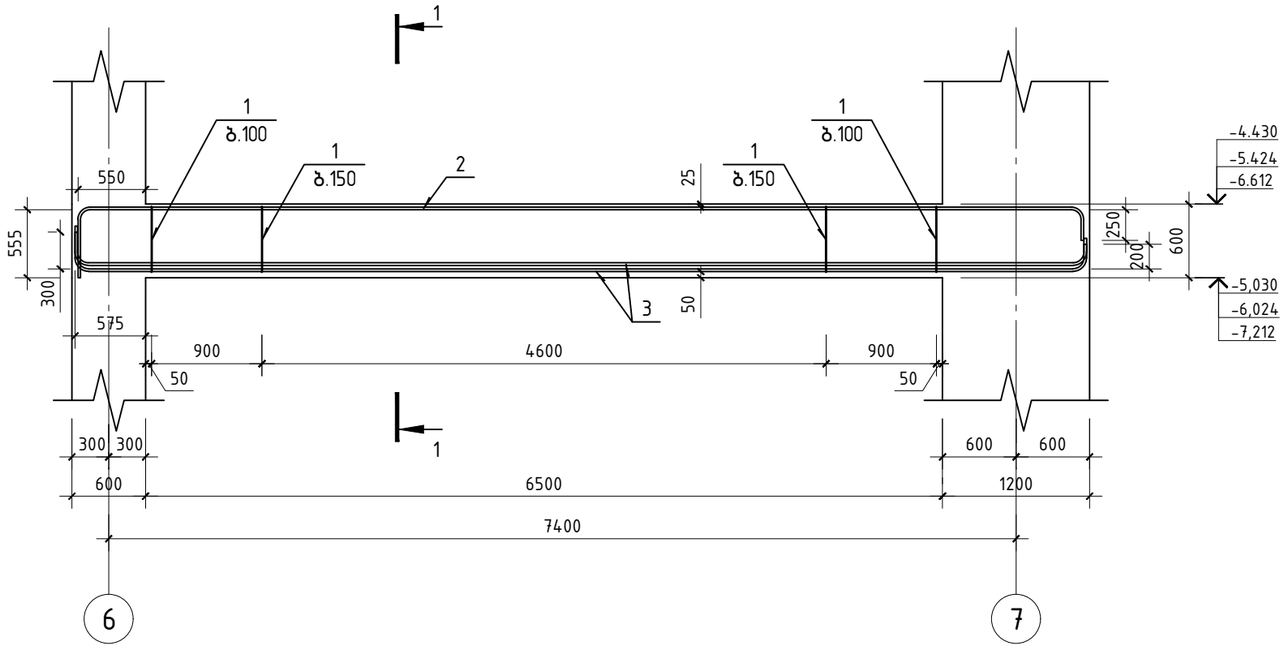

კვეთი 1-1

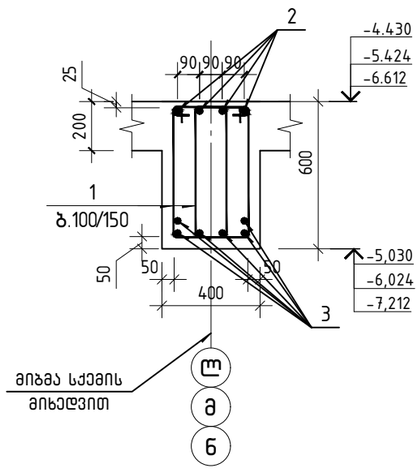

პოზიცია 1

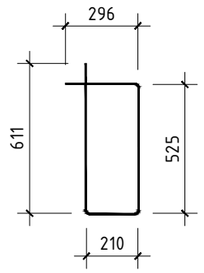

პოზ.	ა ღ ნ ი შ ვ ნ ა	დ ა ს ა ხ ე ლ ე ბ ა	რაოდ.	ერთ. წონა კგ	საერთო წონა კგ
		მონოლითური კოჭი კ-3			
		დეტალები			
1		ф 8 B500B ℓ= 1645	98	0.65 კგ	63.8
2		ф 22 B500B ℓ= 8930	4	26.65 კგ	106.6
3		ф 25 B500B ℓ= 8670	6	33.41 კგ	200.4
		მასალები			371
		B30 კლასის ბეტონი		1.56 მ³	

შ.პ.ს. „ჯი ენ პი“			ქ. თბილისი. პეტრე ქავთარაძის ქუჩა №22 01.14.03.040.373
			ბლოკი 2 — მუშა პრ.
მთ.კონსტ.	ო.ქვრივიშვილი		მონოლითური კოჭი კ-3 — დაკვ.
შეასრულა	ნ.მელაძე		ფურც. № 504
შეამოწმა	ო.ქვრივიშვილი		მასშტაბი 1: 50 — ინვ. № — ფურცლები

Зм№	Элементы	Кол.	Один.	Масса ед.
	Железобетонный ригель Р-4			
	Сборные			
1	Ø 8 В500В ℓ= 1645	174	0.65 кг	112.9
2	Ø 22 В500В ℓ= 5300	4	15.81 кг	63.3
3	Ø 22 В500В ℓ= 10280	4	30.68 кг	122.7
4	Ø 25 В500В ℓ= 8790	6	33.87 кг	203.2
5	Ø 22 В500В ℓ= 6520	4	19.46 кг	77.8
	Монолитные			
	Бетон класса В30		2.75 м³	

	Т.Н.К. „Ген ЭБ ЗП“	
ГИП	Гл.инженер проекта	
Нач.отд.	Гл.конструктор	
Разработал	Н.контроль	

Ж.-бетонные элементы каркаса одноэтажного промышленного здания №22			
01.14.03.040.373			
Схема расположения элементов каркаса			
Ригель 2			Стадия
			Р
Ригель Р-4			Масса
			505
Бетон тяжелый			Масштаб
			1:50

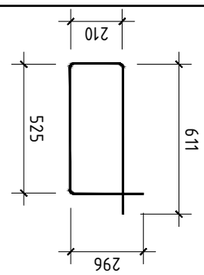

Элемент 1

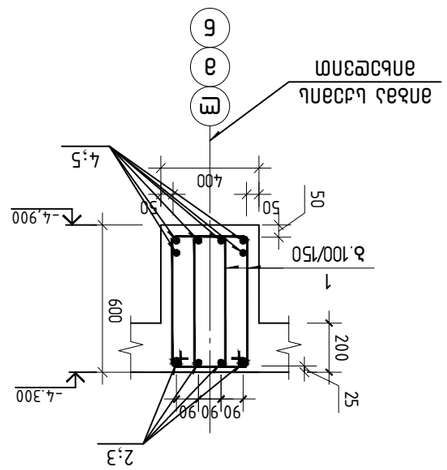

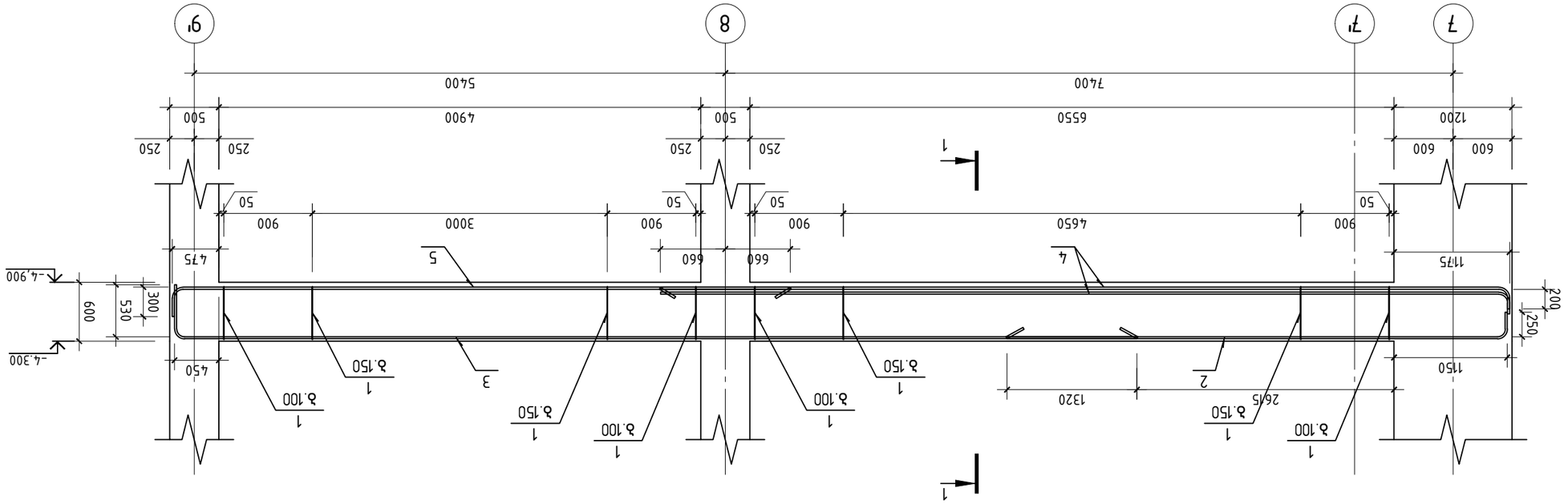

მონოლითური კოჭი კ-5

პოზ.	ა ღ ნ ი შ ვ ნ ა	დ ა ს ა ხ ე ლ ე ბ ა	რაოდ.	ერთ.წონა კგ	საერთო წონა კგ
		მონოლითური კოჭი კ-5			
		დეტალები			
1		ф 8 B500B ℓ= 1645	182	0.65 კგ	118.3
2		ф 22 B500B ℓ= 4750	4	14.17 კგ	56.7
3		ф 22 B500B ℓ= 9270	4	27.66 კგ	110.6
4		ф 22 B500B ℓ= 10300	4	30.73 კგ	122.9
5		ф 25 B500B ℓ= 8590	6	33.10 კგ	198.6
6		ф 25 B500B ℓ= 8720	6	33.60 კგ	201.6
7		ф 22 B500B ℓ= 6520	4	19.46 კგ	77.8
		მასალები			809
		B30 კლასის ბეტონი		4.31 მ³	

კვეთი 1-1

პოზიცია 1

შ.პ.ს. „ჯი ენ პი“			ქ. თბილისი. პეტრე ქავთარაძის ქუჩა №22 01.14.03.040.373
			ბლოკი 2 — მუშა პრ.
მთ.კონსტ.	ო.ქვრივიშვილი		
შეასრულა	ნ.მელაქე		მონოლითური კოჭი კ-5 — დაკე
შეამოწმა	ო.ქვრივიშვილი		ფურც. № 506
			მასშტაბი 1: 50 — ინვ. № — ფურცლები

მონოლითური კოჭი კ-6

პოზ.	ა ღ წ ი შ ვ ნ ა	დ ა ს ა ხ ე ლ ე ბ ა	რაოდ.	ერთ. წონა კგ		საერთო წონა კგ
		მონოლითური კოჭი კ-6				
		დეტალები				
1		ф 8 B500B ℓ= 1645	256	0.65	კგ	166.4
2		ф 22 B500B ℓ= 10250	4	30.59	კგ	122.3
3		ф 22 B500B ℓ= 8140	4	24.29	კგ	97.2
4		ф 22 B500B ℓ= 5480	4	16.35	კგ	65.4
5		ф 22 B500B ℓ= 7320	4	21.84	კგ	87.4
6		ф 22 B500B ℓ= 7720	4	23.04	კგ	92.1
7		ф 25 B500B ℓ= 8770	6	33.79	კგ	202.8
		მასალები				834
		B30 კლასის ბეტონი		4.02	მ³	

კვეთი 1-1

კვეთი 2-2

პოზიცია 1

შ.პ.ს. „ჯი ენ პი“			ქ. თბილისი. პეტრე ქავთარაძის ქუჩა №22 01.14.03.040.373
			ბლოკი 2 — მუშა პრ.
მთ.კონსტ.	ო.ქვრივიშვილი		მონოლითური კოჭი კ-6 — დაკე
შეასრულა	ნ.მელაქე		ფურც. № 507
შეამოწმა	ო.ქვრივიშვილი		მასშტაბი 1: 50 — ინვ. № — ფურცლები

მონოლითური კოჭი კ-7

პოზ.	ა ღ წ ი შ ვ ნ ა	დ ა ს ა ხ ე ლ ე ბ ა	რაოდ.	ერთ. წონა კგ	საერთო წონა კგ
		მონოლითური კოჭი კ-7			
		დეტალები			
1		ф 8 B500B ℓ= 1645	248	0.65 კგ	161.2
2		ф 22 B500B ℓ= 10270	4	30.65 კგ	122.6
3		ф 22 B500B ℓ= 8140	4	24.29 კგ	97.2
4		ф 22 B500B ℓ= 5500	4	16.41 კგ	65.6
5		ф 22 B500B ℓ= 7320	4	21.84 კგ	87.4
6		ф 22 B500B ℓ= 7720	4	23.04 კგ	92.1
7		ф 25 B500B ℓ= 8770	6	33.79 კგ	202.8
		მასალები			829
		B30კლასის ბეტონი		3.88 მ³	

კვეთი 1-1

კვეთი 2-2

პოზიცია 1

შ.პ.ს. „ჯი ეფ აი“			ქ. თბილისი. პეტრე ქავთარაძის ქუჩა №22 01.14.03.040.373
			ბლოკი 2 — მუშა პრ.
მთ.კონსტ.	ო.ქვრივიშვილი		
შეასრულა	ნ.მელაძე		მონოლითური კოჭი კ-7 — დაკე; ფურც. № 508
შეამოწმა	ო.ქვრივიშვილი		მასშტაბი 1: 50 — ინვ. № — ფურცლები

მონოლითური კოჭი კ-8

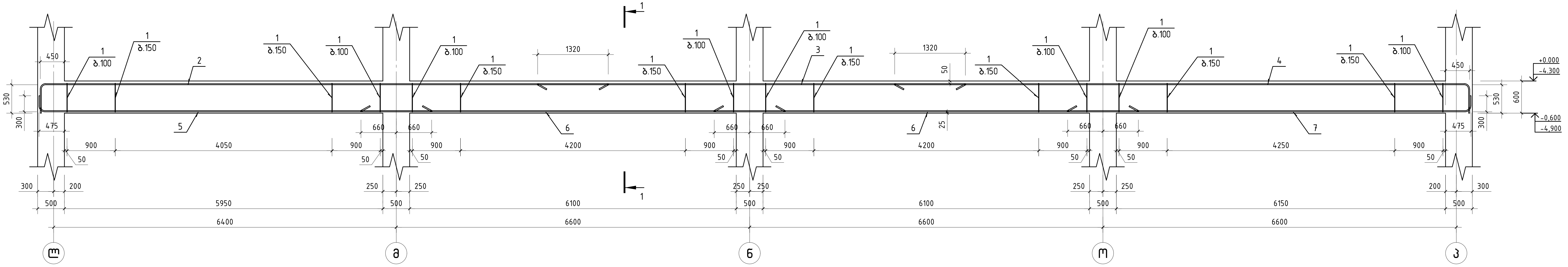

პოზ.	აღნიშვნა	დასახელება			რაოდ.	ერთ. წონა კგ		საერთო წონა კგ
		მონოლითური კოჭი კ-8						
		დეტალები						
1		Φ 8	B500B	ℓ= 1645	368	0.65	კგ	238.6
2		Φ 22	B500B	ℓ= 11100	4	33.12	კგ	132.5
3		Φ 22	B500B	ℓ= 7990	4	23.84	კგ	95.4
4		Φ 22	B500B	ℓ= 11230	4	33.51	კგ	134.0
5		Φ 22	B500B	ℓ= 7570	4	22.59	კგ	90.4
6		Φ 25	B500B	ℓ= 7920	8	30.52	კგ	244.1
7		Φ 25	B500B	ℓ= 7770	4	29.94	კგ	119.8
		მასალები						1055
		B30 კლასის ბეტონი				5.83	მ³	

კვეთი 1-1

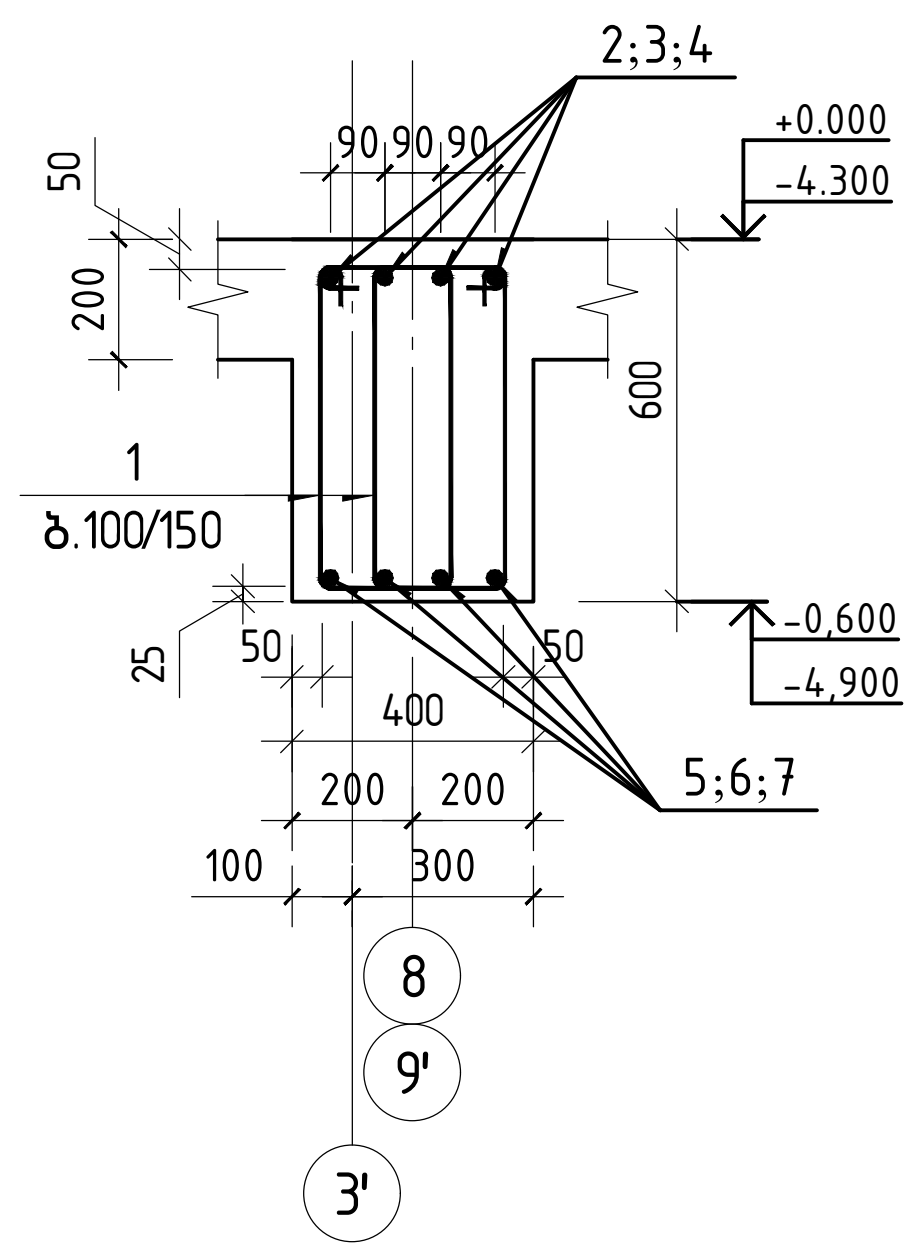

პოზიცია 1

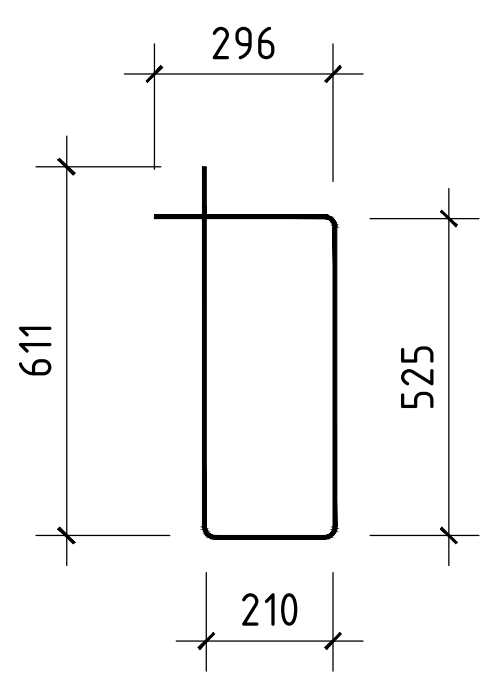

შ.პ.ს. „ჯი ენ პი“			ქ. თბილისი. პეტრე ქავთარაძის ქუჩა №22 01.14.03.040.373	
			ბლოკი 2	მუშა პრ.
მთ.კონსტ.	ო.ქვრივიშვილი		მონოლითური კოჭი კ-8	დაკვ
შეასრულა	ნ.მელაძე			ფურც. № 509
შეამოწმა	ო.ქვრივიშვილი		მასშტაბი 1: 50 / ინვ. №	ფურცლები

მონოლითური კოჭი კ-9

პოზ.	ა ღ ნ ი შ ვ ნ ა	დ ა ს ა ხ ე ლ ე ბ ა	რაოდ.	ერთ. წონა კგ	საერთო წონა კგ
		მონოლითური კოჭი კ-9			
		დეტალები			
1		Φ 8 B500B ℓ= 1645	503	0.65 კგ	326.7
2		Φ 22 B500B ℓ= 11100	4	33.12 კგ	132.5
3		Φ 22 B500B ℓ= 7920	12	23.63 კგ	283.6
4		Φ 22 B500B ℓ= 9250	4	27.60 კგ	110.4
5		Φ 22 B500B ℓ= 7570	4	22.59 კგ	90.4
6		Φ 25 B500B ℓ= 7920	16	30.52 კგ	488.3
7		Φ 22 B500B ℓ= 5720	4	17.07 კგ	68.3
		მასალები			1500
		B30 კლასის ბეტონი		7.91 მ³	

კვეთი 1-1

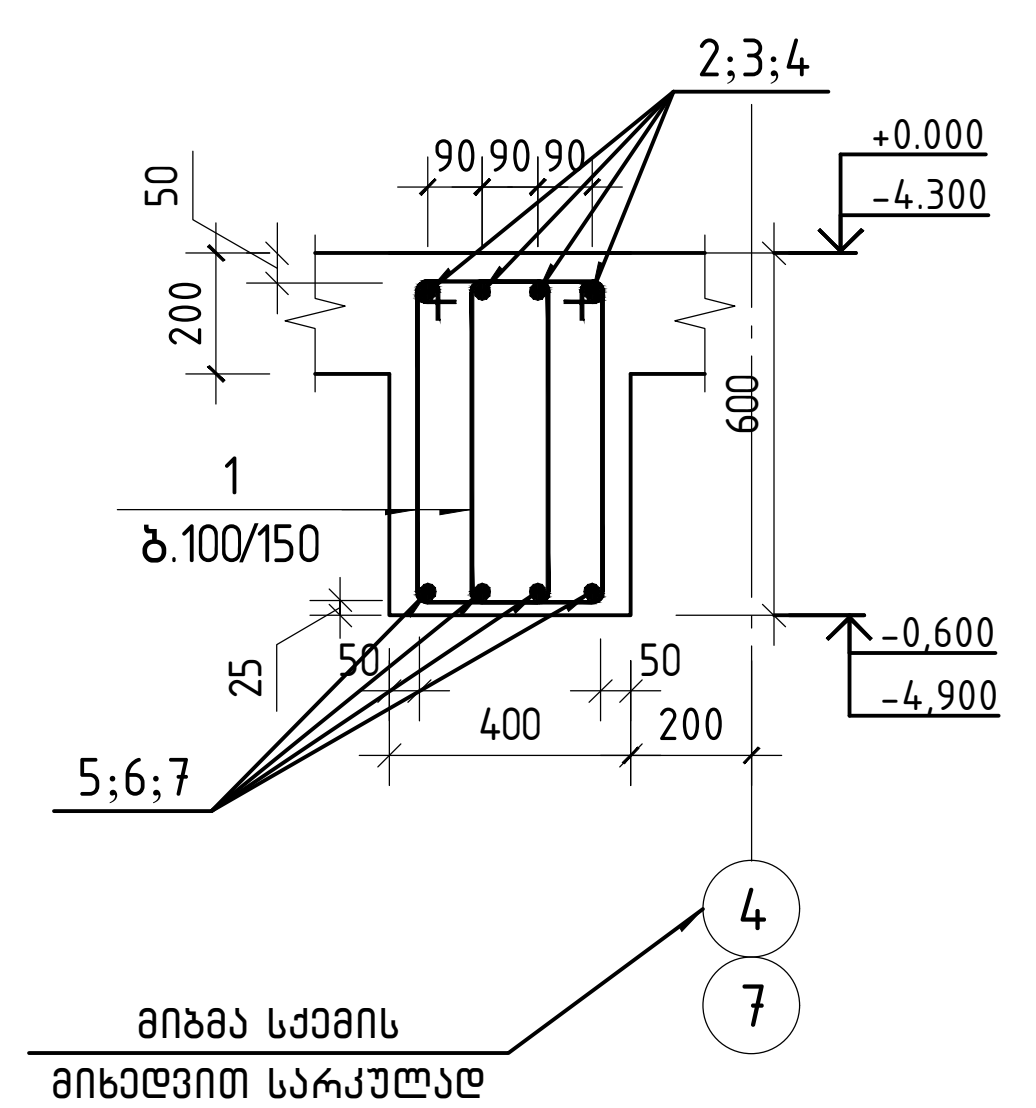

პოზიცია 1

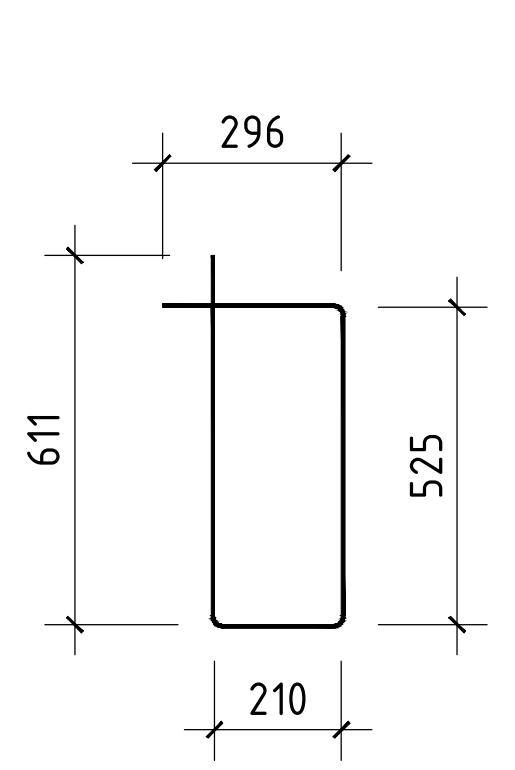

შ.პ.ს. „ჯი ენ პი“		ქ. თბილისი. პეტრე ქავთარაძის ქუჩა №22 01.14.03.040.373	
		ბლოკი 2	მუშა პრ.
მთ.კონსტ.	ო.ქვრივიშვილი	მონოლითური კოჭი კ-9	დაკვ
შეასრულა	ნ.მელაძე		ფურც. № 510
შეამოწმა	ო.ქვრივიშვილი	მასშტაბი 1: 50 / ინვ. №	ფურცლები

გრძივი პროფილი კოჭი კ-9'

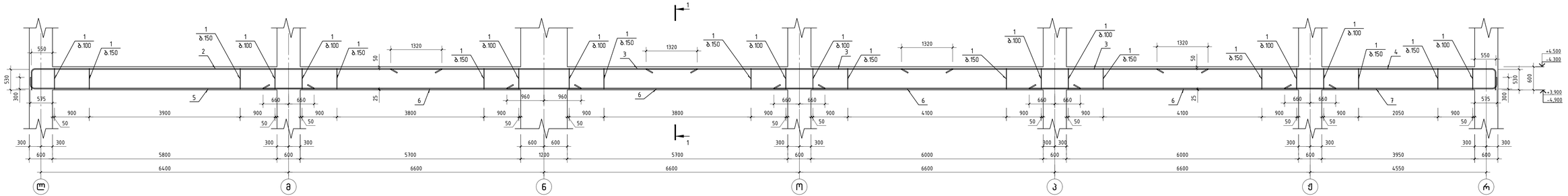

პოზ.	ნ ო ტ ი ნ ე ბ ი	დ ა ს ა ხ ე ლ ე ბ ა	ც/ჯგუფ	ერთ. წონა კგ	საერთო წონა კგ
		გრძივი პროფილი კოჭი კ-9'			
		დეტალები			
1		ф 8 B500B ℓ= 1645	498	0.65 კგ	323.2
2		ф 22 B500B ℓ= 11100	4	33.12 კგ	132.5
3		ф 22 B500B ℓ= 7920	12	23.63 კგ	283.6
4		ф 22 B500B ℓ= 9250	4	27.60 კგ	110.4
5		ф 22 B500B ℓ= 7570	4	22.59 კგ	90.4
6		ф 25 B500B ℓ= 8220	16	31.67 კგ	506.8
7		ф 22 B500B ℓ= 5720	4	17.07 კგ	68.3
		ბეტონი			1515
		B30 კლასის ბეტონი		7.81 მ³	

კვეთი 1-1

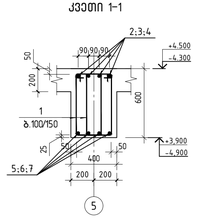

პოზიცია 1

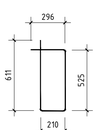

შპს კონტრ.	ო.ქარჩავიშვილი		ქ. თბილისი. ვაჟა-ფშაველას გამზირის ქუჩა №22 01.14.03.040.373
შემსრულებელი	ნ.ფილავა		ბლოკი 2 / შეფა პრ.
შემოწმება	ო.ქარჩავიშვილი		გრძივი პროფილი კოჭი კ-9' / ფაზა № 511
მასშტაბი 1: 50	ინვ. №		ფურცლები

მონოლითური კოჭი კ-10

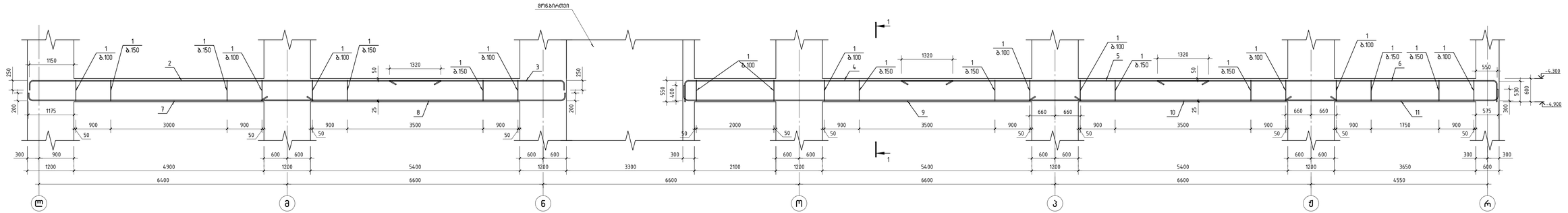

პოზ.	ა ღ ნ ი შ ვ ნ ა	დ ა ს ა ხ ე ლ ე ბ ა	ც/ნომ.	ერთ. წონა კგ	საერთო წონა კგ
		მონოლითური კოჭი კ-10			
		ლენტალები			
1		ф 8 B500B ℓ= 1645	424	0.65 კგ	275.4
2		ф 22 B500B ℓ= 10800	4	32.23 კგ	128.9
3		ф 22 B500B ℓ= 4700	4	14.02 კგ	56.1
4		ф 22 B500B ℓ= 7400	4	22.08 კგ	88.3
5		ф 22 B500B ℓ= 7920	4	23.63 კგ	94.5
6		ф 22 B500B ℓ= 9250	4	27.60 კგ	110.4
7		ф 22 B500B ℓ= 7470	4	22.29 კგ	89.2
8		ф 22 B500B ℓ= 7970	4	23.78 კგ	95.1
9		ф 22 B500B ℓ= 10570	4	31.54 კგ	126.2
10		ф 22 B500B ℓ= 7920	4	23.63 კგ	94.5
11		ф 22 B500B ℓ= 5720	4	17.07 კგ	68.3
		ჯამური			843
		B30 კლასის ბეტონი		6.44 მ³	

კვეთი 1-1

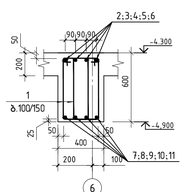

პოზიცია 1

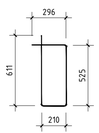

შპს „ჯი ენ პი“	ქ. თბილისი. ავტრე ვაჟას-ტარაძის ქუჩა №22 01.14.03.040.373		
	ბლოკი 2		ფურც.
ხელმძღ. ო.ჯაჯანიშვილი	მონოლითური კოჭი კ-10		ფურც. № 512
შემსრულ. ნ.ფოფხაძე			
შემოწმ. ო.ჯაჯანიშვილი	მასშტაბი 1: 50	ინვ. №	ფურცლები

მონოლითური კოჭი კ-12 (კ-12*)

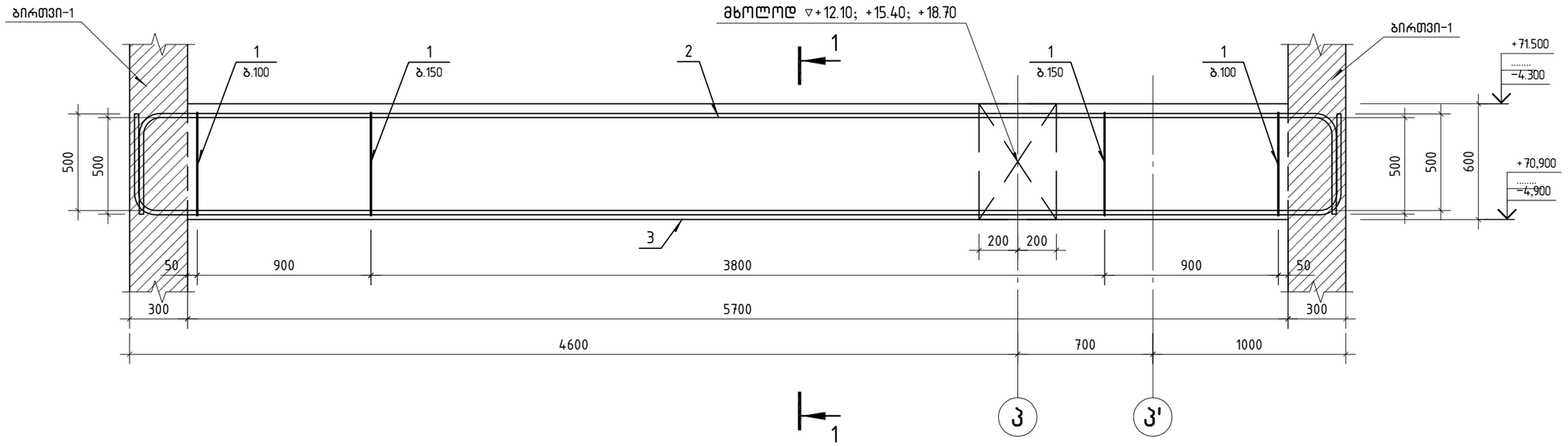

კვეთი 1-1

პოზ.1

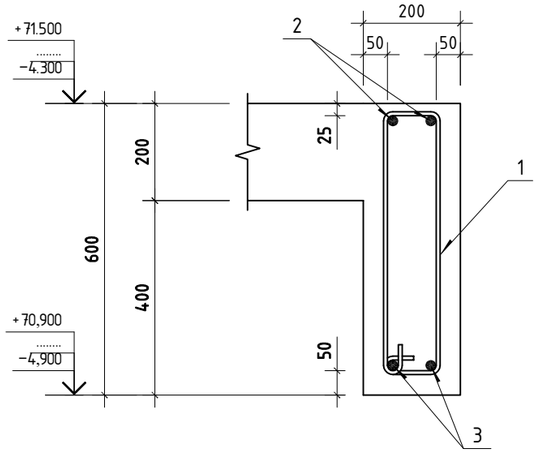

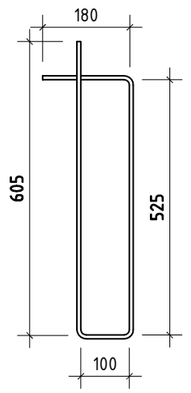

პოზ.	ა ღ ნ ი შ ვ ნ ა	დ ა ს ა ხ ე ლ ე ბ ა	რაოდ.	ერთ. წონა კგ		საერთო წონა კგ
		მონოლითური კოჭი კ-12 (კ-12)*				
		დეტალები				
1		ф 8 A240 ℓ= 1410	44	0.56	კგ	24.7
2		ф 22 A500C ℓ= 7120	2	21.25	კგ	42.5
3		ф 25 A500C ℓ= 7170	2	27.63	კგ	55.3
		მასალები				122
		B 35 კლასის ბეტონი		0.68	მ³	

შ.პ.ს. „ჯი ენ პი“			ქ. თბილისი. პეტრე ქავთარაძის ქუჩა №22 01.14.03.040.373	
			ბლოკი 2	მუშა პრ.
მთ.კონსტ.	ო.ქვრივიშვილი		მონოლითური კოჭი კ-12 (კ-12*)	დაკვ
შეასრულა	ნ.გელაძე	ნ.გელაძე		ფურც. № 513
შეამოწმა	ო.ქვრივიშვილი		მასშტაბი 1: 25	ინვ. № ფურცლები

მონოლითური კოჭი კ-8'

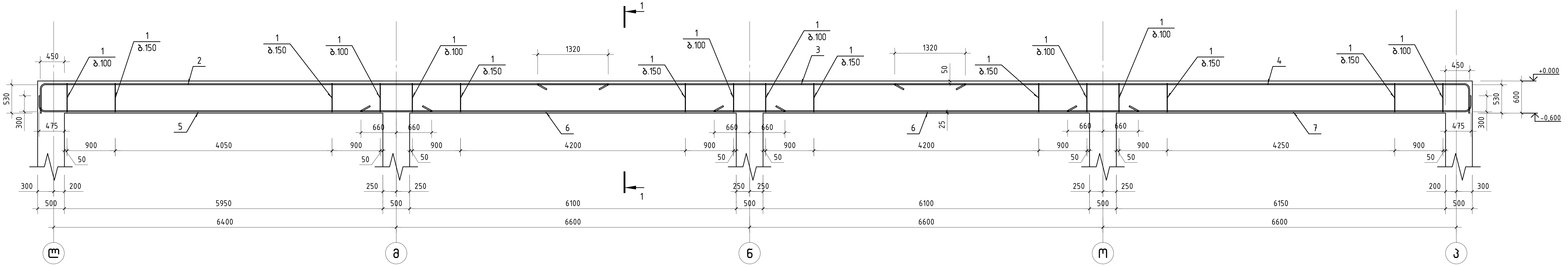

კვეთი 1-1

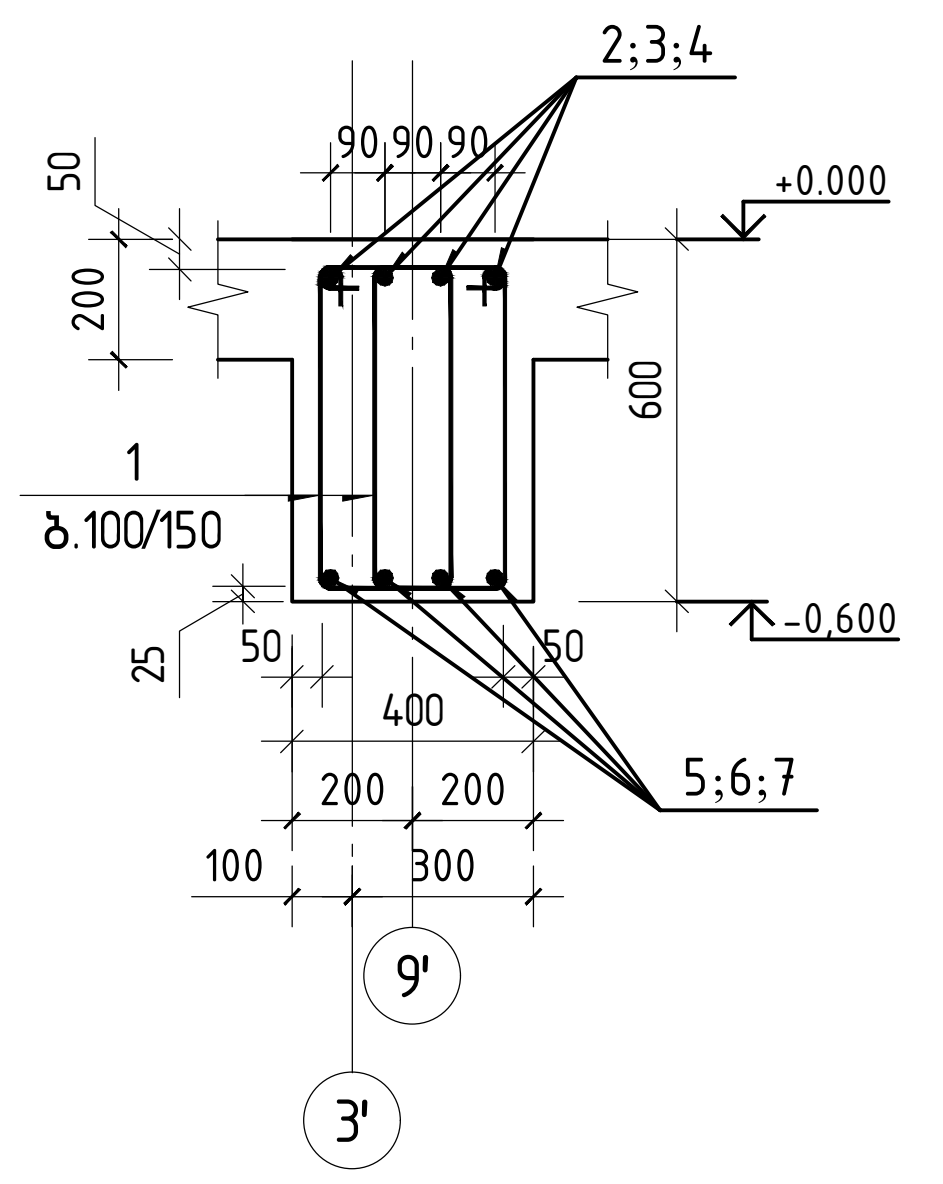

პოზიცია 1

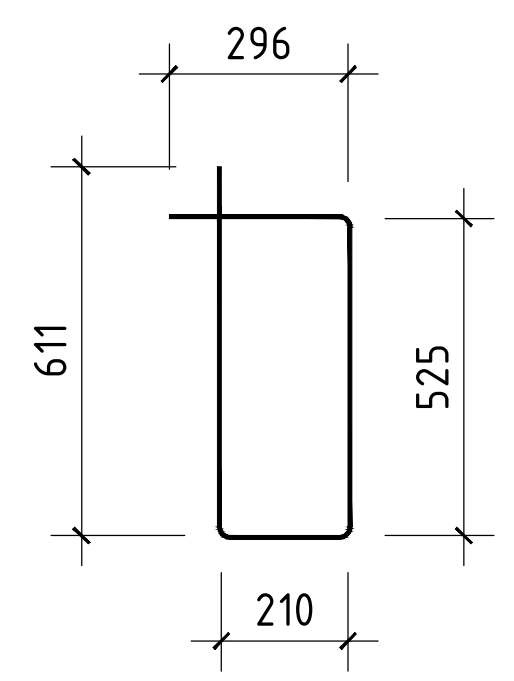

პოზ.	ა ღ ნ ი შ ვ ნ ა	დ ა ს ა ხ ე ლ ე ბ ა	რაოდ.	ერთ. წონა კგ		საერთო წონა კგ
		მონოლითური კოჭი კ-8'				
		დეტალები				
1		ф 8 B500B ℓ= 1645	368	0.65	კგ	238.6
2		ф 22 B500B ℓ= 11100	4	33.12	კგ	132.5
3		ф 22 B500B ℓ= 7990	4	23.84	კგ	95.4
4		ф 22 B500B ℓ= 11230	4	33.51	კგ	134.0
5		ф 22 B500B ℓ= 7570	4	22.59	კგ	90.4
6		ф 25 B500B ℓ= 7920	8	30.52	კგ	244.1
7		ф 25 B500B ℓ= 7770	4	29.94	კგ	119.8
		მასალები				1055
		B30 კლასის ბეტონი		5.83	მ³	

GNP შ.პ.ს. „ჯი ენ პი“		ქ. თბილისი. პეტრე ქავთარაძის ქუჩა №22 01.14.03.040.373	
		ბლოკი 2	მუშა პრ.
მთ.კონსტ.	ო.ქვრივიშვილი	მონოლითური კოჭი კ-8'	დაკვ
შეასრულა	ნ.მელაძე		ფურც. № 514
შეამოწმა	ო.ქვრივიშვილი	მასშტაბი 1: 50 / ინვ. №	ფურცლები

მონოლითური კოჭი კ-9"

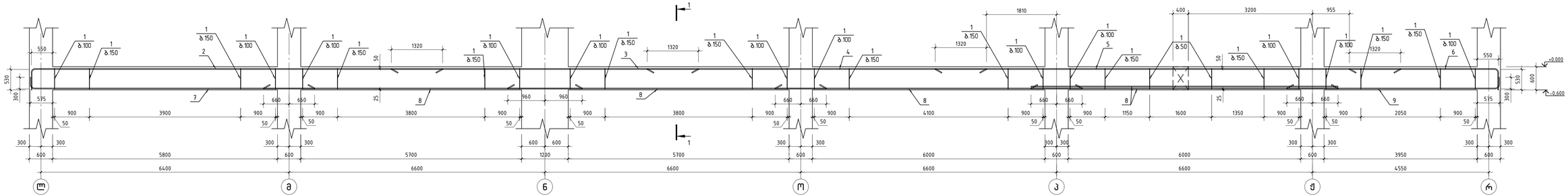

პოზ.	ნ ო ტ ი ზ ე ბ ა	დ ა ს ა ხ ე ლ ე ბ ა	ც/ჯერ	ერთ. წონა კგ	საერთო წონა კგ
		მონოლითური კოჭი კ-9"			
		დეტალები			
1		ფ 8 B500B ℓ= 1645	546	0.65 კგ	354.2
2		ფ 22 B500B ℓ= 11100	4	33.12 კგ	132.5
3		ფ 22 B500B ℓ= 7920	4	23.63 კგ	94.5
4		ფ 22 B500B ℓ= 8750	4	26.11 კგ	104.4
5		ფ 22 B500B ℓ= 12000	4	35.81 კგ	143.2
6		ფ 22 B500B ℓ= 4340	4	12.95 კგ	51.8
7		ფ 22 B500B ℓ= 7570	4	22.59 კგ	90.4
8		ფ 25 B500B ℓ= 8220	18	31.67 კგ	570.1
9		ფ 22 B500B ℓ= 5720	4	17.07 კგ	68.3
		ჯამში			1609
		B30 კლასის ბეტონი		7.81 მ³	

კვეთი 1-1

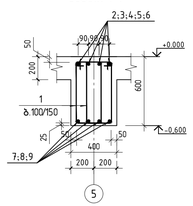

პოზიცია 1

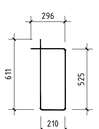

GNP ს.ს. „ჯი ენ პი"		ქ. თბილისი. ალბერ აბაშიძის ქუჩა №22 01.14.03.040.373	
		ბლოკი 2	ფურც. ჯამ.
ხელ.კონტრ.	ო.ჭანტურიშვილი	მონოლითური კოჭი კ-9"	ფურც. № 515
შემსრულებელი	ნ.ფილავა		
შემოწმება	ო.ჭანტურიშვილი	მასშტაბი 1: 50	ინვ. № ფურცლები

მონოლითური კოჭი კ-10'

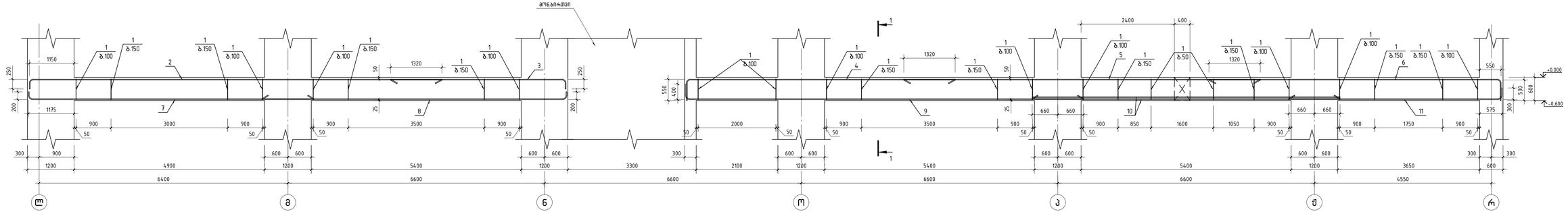

პოზ.	ა ღ წ ე რ ი ლ ო ბ ა	დ ა ს ა ხ ე ლ ე ბ ა	ც/ნომ	ერთ. წონა კგ	საერთო წონა კგ
		მონოლითური კოჭი კ-10'			
		ლენტალები			
1		ф 8 B500B ℓ= 1645	466	0.65 კგ	302.5
2		ф 22 B500B ℓ= 10800	4	32.23 კგ	128.9
3		ф 22 B500B ℓ= 4700	4	14.02 კგ	56.1
4		ф 22 B500B ℓ= 7400	4	22.08 კგ	88.3
5		ф 22 B500B ℓ= 9170	4	27.36 კგ	109.5
6		ф 22 B500B ℓ= 8000	4	23.87 კგ	95.5
7		ф 22 B500B ℓ= 7470	4	22.29 კგ	89.2
8		ф 22 B500B ℓ= 7970	4	23.78 კგ	95.1
9		ф 22 B500B ℓ= 10570	4	31.54 კგ	126.2
10		ф 25 B500B ℓ= 7920	6	30.52 კგ	183.1
11		ф 22 B500B ℓ= 5720	4	17.07 კგ	68.3
		მასალები			
		B30 ალასის ბეტონი		6.44 მ³	

კვეთი 1-1

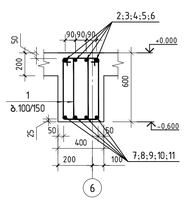

პოზიცია 1

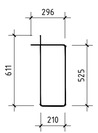

შპს „ჯი ენ პი"	ქ. თბილისი. ავტრე ვაკესარაჭის ქუჩა №22 01.14.03.040.373		
	ბლოკი 2		მასშ. ა4
ხელმძღ. ო.ჯაბიძე	მონოლითური კოჭი კ-10'		ფურც. № 516
შემსრულ. ნ.ფოცხვერია			
შემამოწმ. ო.ჯაბიძე	მასშტაბი 1: 50	ინვ. №	ფურცლები

მოწოლითობური კოჭი კ-11

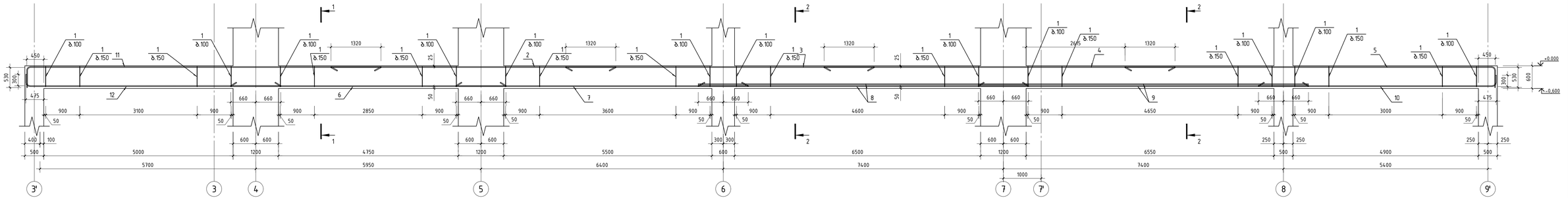

კოჭ	ა ღ წ ე რ ი ლ ო ბ ა	დ ა ს ა ხ ე ლ ე ბ ა	რაოდ.	ერთ. წონა კგ		საერთო წონა კგ
		მოწოლითობური კოჭი კ-11				
		ლტკაცლები				
1		ф 8 B500B ℓ= 1645	508	0.65	კგ	329.5
2		ф 22 B500B ℓ= 7520	4	22.44	კგ	89.8
3		ф 22 B500B ℓ= 8140	4	24.29	კგ	97.2
4		ф 22 B500B ℓ= 9270	4	27.66	კგ	110.6
5		ф 22 B500B ℓ= 10280	4	30.68	კგ	122.7
6		ф 22 B500B ℓ= 7270	4	21.69	კგ	86.8
7		ф 22 B500B ℓ= 7720	4	23.04	კგ	92.1
8		ф 25 B500B ℓ= 8720	6	33.60	კგ	201.6
9		ф 25 B500B ℓ= 8720	6	33.60	კგ	201.6
10		ф 22 B500B ℓ= 6520	4	19.46	კგ	77.8
11		ф 22 B500B ℓ= 9850	4	29.39	კგ	117.6
12		ф 22 B500B ℓ= 6990	4	20.86	კგ	83.4
		ბეტონი				1332
		B30 კლასის ბეტონი		7.97	მ³	

კვეთი 1-1

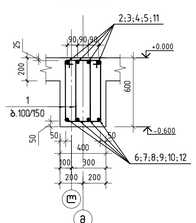

კვეთი 2-2

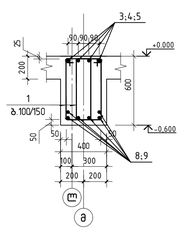

პოზიცია 1

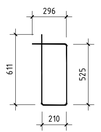

GNP შ.პ.ს. „ჯი ენ პი"		ქ. თბილისი. ალბერ ალექსანძის ქუჩა №22 01.14.03.040.373	
		ბლოკი 2	ფურც. ჯამ.
ფილ.პრინც.	ო.ქანქიტაშვილი	კოჭი კ-11	ფურც. № 517
შეასრულა	ნ.ფილავა		
შეამოწმა	ო.ქანქიტაშვილი	მასშტაბი 1: 50	პროექტი

მონოლითური კოჭი კ-13

პოზ.	ა ღ ნ ი შ ვ ნ ა	დ ა ს ა ხ ე ლ ე ბ ა	რაოდ.	ერთ. წონა კგ	საერთო წონა კგ
		მონოლითური კოჭი კ-13			
		დეტალები			
1		ф 8 B500B ℓ= 1645	272	0.65 კგ	176.8
2		ф 22 B500B ℓ= 4730	4	14.11 კგ	56.5
3		ф 22 B500B ℓ= 9270	4	27.66 კგ	110.6
4		ф 22 B500B ℓ= 10280	4	30.68 კგ	122.7
5		ф 25 B500B ℓ= 8590	6	33.10 კგ	198.6
6		ф 25 B500B ℓ= 8720	6	33.60 კგ	201.6
7		ф 22 B500B ℓ= 6520	4	19.46 კგ	77.8
		მასალები			867
		B30 კლასის ბეტონი		4.31 მ³	

კვეთი 1-1

პოზიცია 1

შპს „ჯი ენ პი“			ქ. თბილისი. პეტრე ქავთარაძის ქუჩა №22 01.14.03.040.373
			ბლოკი 2 — მუშა პრ.
მთ.კონსტ.	ო.ქვრივიშვილი		მონოლითური კოჭი კ-13 — დაკე
შეასრულა	ნ.მელაქე		ფურც. № 518
შეამოწმა	ო.ქვრივიშვილი		მასშტაბი 1: 50 — ინვ. № — ფურცლები

Поз.	Обозначение	Наименование	Кол.	Масса одного изделия, кг	Примечание
		Элемент монолитный ЭМ-28			
		Детали			
1		Ø 8 В500В ℓ= 1645	90	0.65	58.6
2		Ø 22 В500В ℓ= 7580	4	22.62	90.5
3		Ø 25 В500В ℓ= 7120	4	27.44	109.7
		Закладные детали			
		Бетон тяжелый класса В30		1.42 м³	259

Разрез 1–1

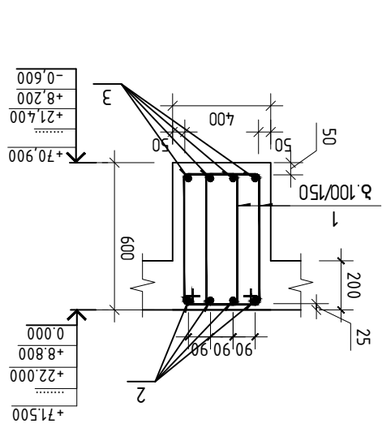

Элемент 1

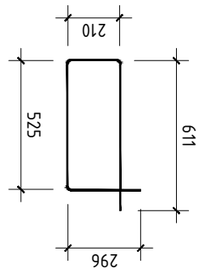

Элемент монолитный ЭМ-28

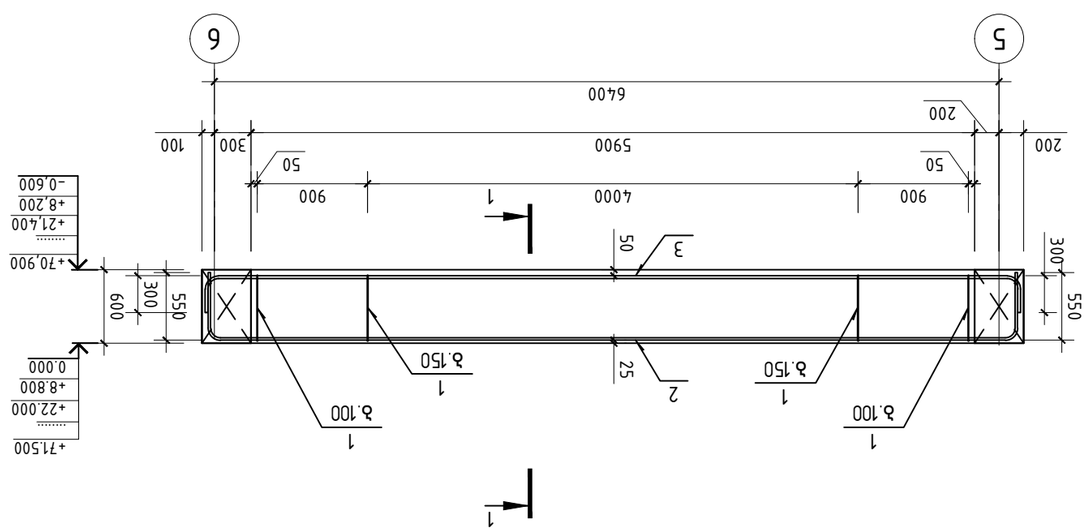

Изм.	Кол.уч.	Лист	№ док.	Подпись
Нач.отд.				
Гип				
Н.контр.				
Разраб.				

ГИП

ТОО "Жол ЭО Инжиниринг"

Дорожная одежда с асфальтобетонным покрытием. Конструкция №22
01.14.03.0403

Элемент 2

Стадия	Лист	Листов
Р	50	63

Копировал

Формат А4

მონოლითური კოჭი კ-14

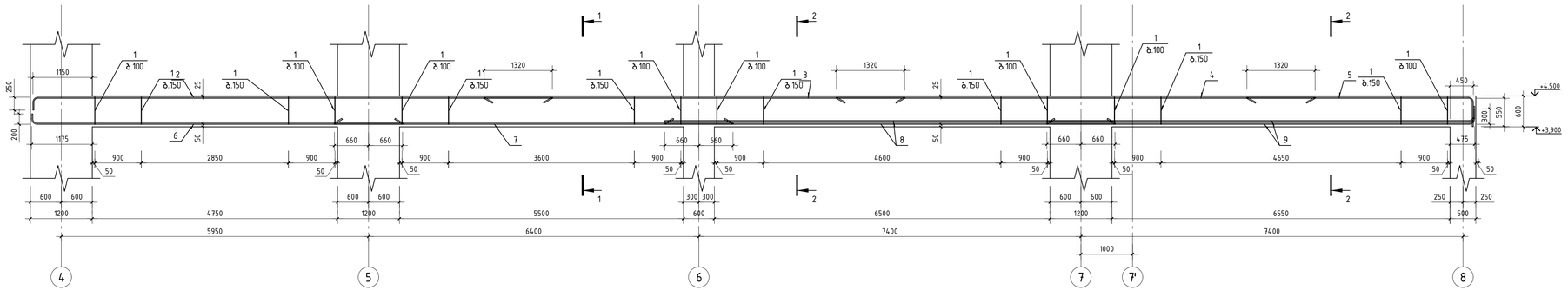

პოზ.	ა ღ წ ე რ ი ლ ო ბ ა	ღ ე ს ა ხ უ ლ ე ბ ა	ერთ.	ერთ. წონა კგ	საერთო წონა კგ
		მონოლითური კოჭი კ-14			
		ლითკალები			
1		ფ 8 B500B ℓ= 1645	354	0.65 კგ	230.0
2		ფ 22 B500B ℓ= 10250	4	30.59 კგ	122.3
3		ფ 22 B500B ℓ= 8140	4	24.29 კგ	97.2
4		ფ 22 B500B ℓ= 9270	4	27.66 კგ	110.6
5		ფ 22 B500B ℓ= 4900	4	14.62 კგ	58.5
6		ფ 22 B500B ℓ= 7320	4	21.84 კგ	87.4
7		ფ 22 B500B ℓ= 7720	4	23.04 კგ	92.1
8		ფ 25 B500B ℓ= 8720	6	33.60 კგ	201.6
9		ფ 25 B500B ℓ= 8520	6	32.83 კგ	197.0
		მასალები			1197
		B30 კლასის ბეტონი		5.59 მ³	

კვეთი 1-1

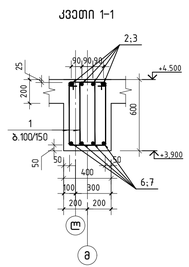

კვეთი 2-2

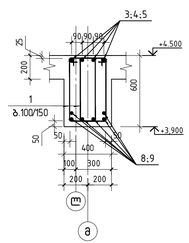

პოზიცია 1

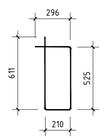

GNP	ქ. თბილისი ვეტრე კავშირაკის ქუჩა №22 01.14.03.040.373		
შ.პ.ს. „ჯი ენ პი“	ბლოკი 2		გვერდი ა-ა
შეასრულა: ო.ჯავახიშვილი			
შეამოწმა: ნ.ჯილაძე	მონოლითური კოჭი კ-14		ფასკ
შეამოწმა: ო.ჯავახიშვილი			ფურც № 520
	მასშტაბი 1: 50	ინვ. №	ფურცლები

Поз.	Эскиз	Ø, мм	Кол.	Общая длина, м	Масса, кг
		Балка ригельная Б-15			
		Детали закладные			
1		Ø 8 В500В ℓ= 1645	74	0.65	48.0
2		Ø 22 В500В ℓ= 7430	4	22.17	88.7
3		Ø 22 В500В ℓ= 7370	4	21.99	88.0
		Арматура			225
		Бетон тяжелый класса В30		1.14 м³	

Сечение 1–1

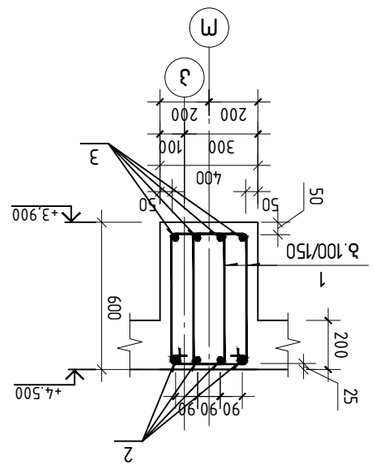

Элемент 1

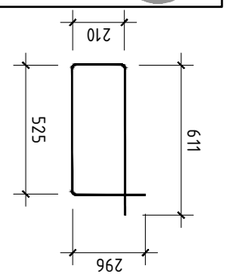

Изм. Кол.уч. Лист № док. Подп. Дата			
ГИП	Гольцман		
Нач.отд.	Фомина		
Н.контр.	Фомина		
Разраб.	Шарапова		

ООО "ЖелезоБетонПроект"

г. Новосибирск, ул.Сибиряков-Гвардейцев, 51, стр.1, оф.22
01.14.03.040.373

Балка 2

Стадия Лист Листов
Р 5 21

Ригель для многоэтажного здания с размерами 5950х1200 мм. Серия 1.020.1-2.94

Стр. 63 Формат А3

Копировал

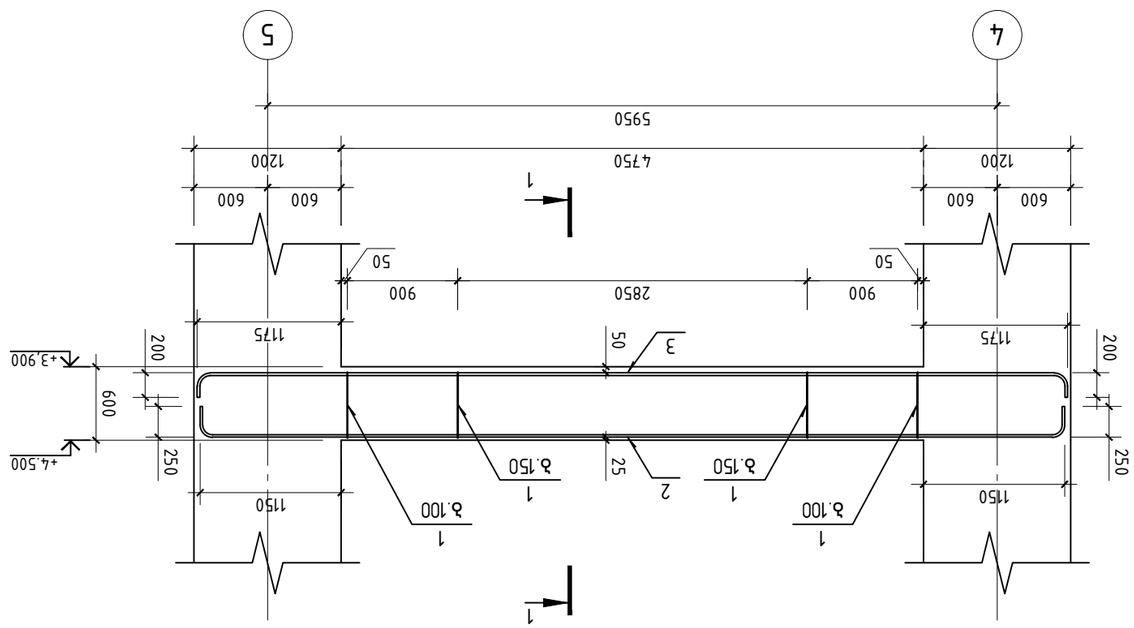

Поз.	Обозначение	Наименование	Кол.	Масса одной единицы, кг	Примечание
		Балка монолитная Б-15			
		Железобетонные изделия			
1		Ø 8 В500В ℓ= 1645	78	0.65	50.6
2		Ø 22 В500В ℓ= 7410	4	22.11	88.4
3		Ø 22 В500В ℓ= 7170	4	21.39	85.6
		Арматурные изделия			225
		Бетон тяжелый класса В30		1.21 м³	

	ГК "ТЗ.Ц. "Экспертиза"		
Нач.отд.	Мартынов		
Гл.спец.	Шарапова		
Н.контр.	Шарапова		
Разраб.	Шарапова		

Ж/д вокзал на линии Самара-Оренбург км 22
01.14.03.0403

Здание 2

Балка Б-15' монолитная

Стадия	Лист	Листов
Р	522	

ГК "ТЗ.Ц. "Экспертиза"

Схема 1 расположения балок

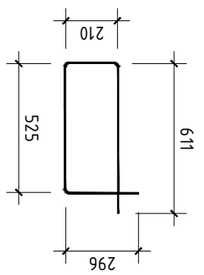

Балка 1-1

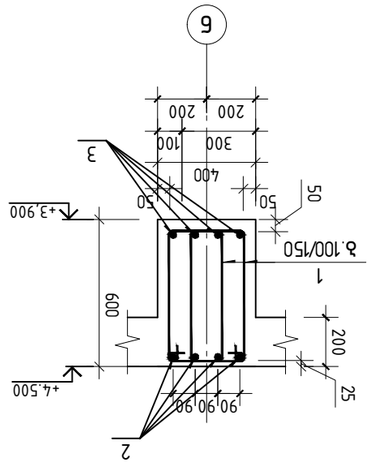

Балка Б-15' монолитная

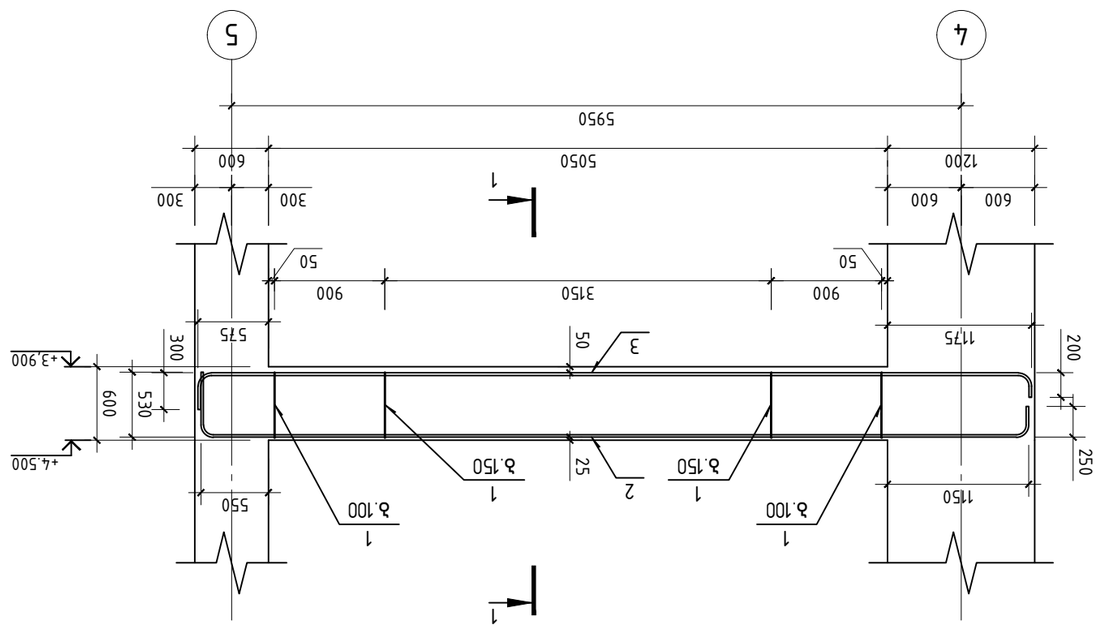

მონოლითური კოჭი კ-17

პოზ.	ა ღ ნ ი შ ვ ნ ა	დ ა ს ა ხ ე ლ ე ბ ა	რაოდ.	ერთ. წონა კგ	საერთო წონა კგ
		მონოლითური კოჭი კ-17			
		დეტალები			
1		ф 8 B500B ℓ= 1645	256	0.65 კგ	166.4
2		ф 22 B500B ℓ= 10250	4	30.59 კგ	122.3
3		ф 22 B500B ℓ= 8140	4	24.29 კგ	97.2
4		ф 22 B500B ℓ= 5480	4	16.35 კგ	65.4
5		ф 22 B500B ℓ= 7320	4	21.84 კგ	87.4
6		ф 22 B500B ℓ= 7720	4	23.04 კგ	92.1
7		ф 25 B500B ℓ= 8770	6	33.79 კგ	202.8
		მასალები			834
		B30 კლასის ბეტონი		4.02 მ³	

კვეთი 1-1

კვეთი 2-2

პოზიცია 1

შ.პ.ს. „ჯი ენ პი“			ქ. თბილისი. პეტრე ქავთარაძის ქუჩა №22 01.14.03.040.373
			ბლოკი 2 — მუშა პრ.
მთ.კონსტ.	ო.ქვრივიშვილი		
შეასრულა	ნ.მელაქაძე		მონოლითური კოჭი კ-17 — დაკე
შეამოწმა	ო.ქვრივიშვილი		ფურც. № 524
			მასშტაბი 1: 50 — ინვ. № — ფურცლები

მონოლითური კოჭი კ-18

კვეთი 1-1

კვეთი 2-2

პოზიცია 1

პოზ.	ა ღ ნ ი შ ვ ნ ა	დ ა ს ა ხ ე ლ ე ბ ა	რაოდ.	ერთ. წონა კგ	საერთო წონა კგ
		მონოლითური კოჭი კ-18			
		დეტალები			
1		ф 8 B500B ℓ= 1645	248	0.65 კგ	161.2
2		ф 22 B500B ℓ= 10270	4	30.65 კგ	122.6
3		ф 22 B500B ℓ= 8140	4	24.29 კგ	97.2
4		ф 22 B500B ℓ= 5500	4	16.41 კგ	65.6
5		ф 22 B500B ℓ= 7320	4	21.84 კგ	87.4
6		ф 22 B500B ℓ= 7720	4	23.04 კგ	92.1
7		ф 25 B500B ℓ= 8770	6	33.79 კგ	202.8
		მასალები			829
		B30 კლასის ბეტონი		3.88 მ³	

შ.პ.ს. „ჯი ეფ პი“			ქ. თბილისი. პეტრე ქავთარაძის ქუჩა №22 01.14.03.040.373
			ბლოკი 2 — მუშა პრ.
მთ.კონსტ.	ო.ქვარიანიშვილი		
შეასრულა	ნ.მელაქაძე		მონოლითური კოჭი კ-18 — დაკვ.
შეამოწმა	ო.ქვარიანიშვილი		ფურც. № 525
			მასშტაბი 1: 50 — ინვ. № — ფურცლები

მონოლითური კოჭი კ-19

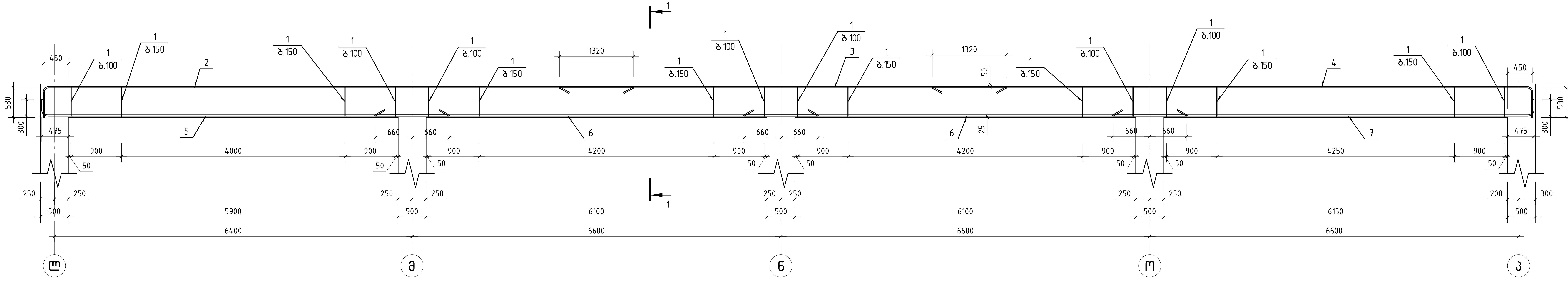

კვეთი 1-1

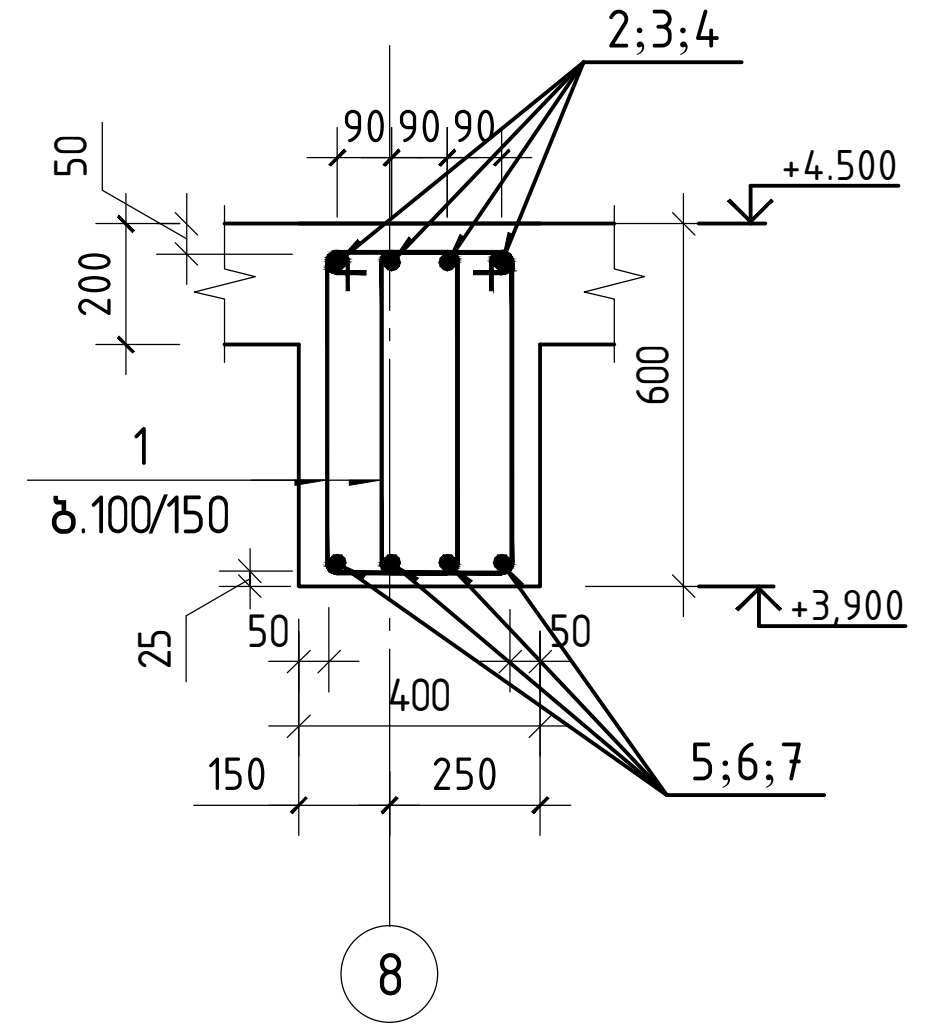

პოზიცია 1

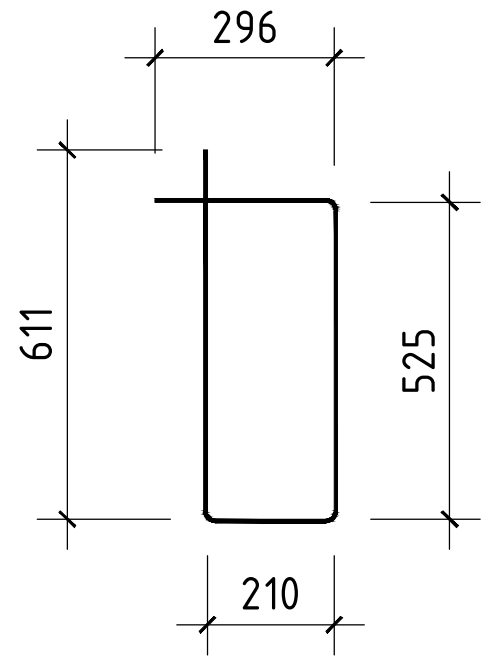

პოზ.	ა ღ ნ ი შ ვ ნ ა	დ ა ს ა ხ ე ლ ე ბ ა	რაოდ.	ერთ. წონა კგ	საერთო წონა კგ
		მონოლითური კოჭი კ-19			
		დეტალები			
1		φ 8 B500B ℓ= 1645	366	0.65 კგ	237.6
2		φ 22 B500B ℓ= 11050	4	32.97 კგ	131.9
3		φ 22 B500B ℓ= 7990	4	23.84 კგ	95.4
4		φ 22 B500B ℓ= 11230	4	33.51 კგ	134.0
5		φ 22 B500B ℓ= 7520	4	22.44 კგ	89.8
6		φ 25 B500B ℓ= 7920	8	30.52 კგ	244.1
7		φ 25 B500B ℓ= 7770	4	29.94 კგ	119.8
		მასალები			1053
		B30 კლასის ბეტონი		5.82 მ³	

შ.პ.ს. „ჯი ენ პი“			ქ. თბილისი. პეტრე ქავთარაძის ქუჩა №22 01.14.03.040.373	
			ბლოკი 2	მუშა პრ.
მთ.კონსტ.	ო.ქვრივიშვილი		მონოლითური კოჭი კ-19	დაკვ
შეასრულა	ნ.მელაძე			ფურც. № 526
შეამოწმა	ო.ქვრივიშვილი		მასშტაბი 1: 50 ინვ. №	ფურცლები

მონოლითური კოჭი კ-20

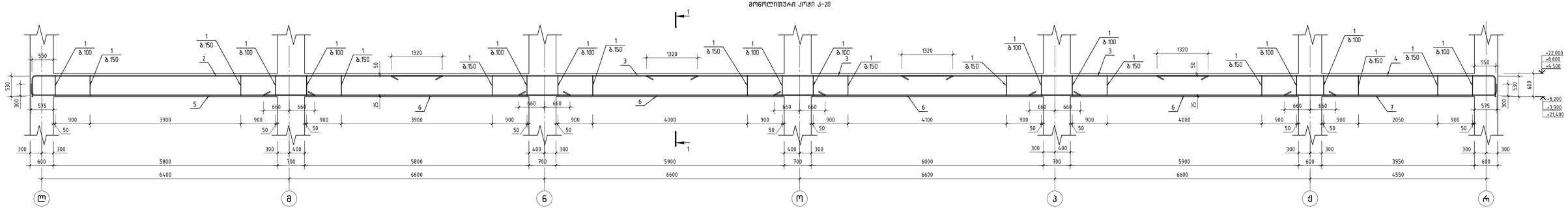

პოზ.	ა ღ ნ ი შ ვ ნ ა	დ ა ს ა ხ ე ლ ე ბ ა		ერთ. წონა კგ		სავარაუდო წონა კგ
		მონოლითური კოჭი კ-20				
		დეტალები				
1		ф 8 B500B ℓ= 1645	510	0.65	კგ	330.8
2		ф 22 B500B ℓ= 11100	4	33.12	კგ	132.5
3		ф 22 B500B ℓ= 7920	12	23.63	კგ	283.6
4		ф 22 B500B ℓ= 9250	4	27.60	კგ	110.4
5		ф 22 B500B ℓ= 7570	4	22.59	კგ	90.4
6		ф 25 B500B ℓ= 7920	16	30.52	კგ	488.3
7		ф 22 B500B ℓ= 5720	4	17.07	კგ	68.3
		მასალები				1504
		B30 ლუსის ბეტონი		7.91	მ³	

კვეთი 1-1

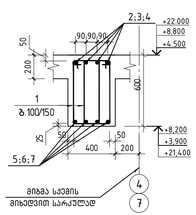

პოზიცია 1

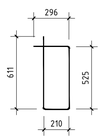

შპს „ჯნპ ენ ჯი“		ქ. თბილისი ვეტერ ჯავშარაძის ქუჩა №22 01.14.03.040.373	
		ბლოკი 2	მეფე ა/ო
მთ.კონს.	ო.ტაბლიაშვილი	მონოლითური კოჭი კ-20	ფაილი № 527
მთავარი	ნ.ფიფია		
მთავარი	ო.ტაბლიაშვილი	მასშტაბი 1: 50	ფურცლების

მონოლითური კოჭი კ-21

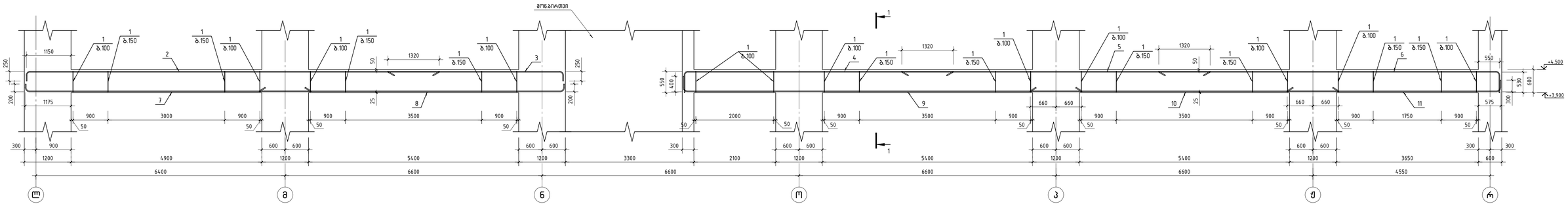

პოზ.	ა ღ წ ე რ ი ლ ო ბ ა	დ ა ს ა ხ ე ლ ე ბ ა	რაოდ.	ერთ. წონა კგ	საერთო წონა კგ
		მონოლითური კოჭი კ-21			
		დეტალები			
1		ф 8 B500B ℓ= 1645	424	0.65 კგ	275.4
2		ф 22 B500B ℓ= 10800	4	32.23 კგ	128.9
3		ф 22 B500B ℓ= 4700	4	14.02 კგ	56.1
4		ф 22 B500B ℓ= 7400	4	22.08 კგ	88.3
5		ф 22 B500B ℓ= 7920	4	23.63 კგ	94.5
6		ф 22 B500B ℓ= 9250	4	27.60 კგ	110.4
7		ф 22 B500B ℓ= 7470	4	22.29 კგ	89.2
8		ф 22 B500B ℓ= 7970	4	23.78 კგ	95.1
9		ф 22 B500B ℓ= 10570	4	31.54 კგ	126.2
10		ф 22 B500B ℓ= 7920	4	23.63 კგ	94.5
11		ф 22 B500B ℓ= 5720	4	17.07 კგ	68.3
		ჯამური			843
		B30 ბეტონის მოცულობა		6.44 მ³	

კვეთი 1-1

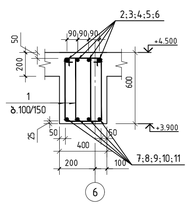

პოზიცია 1

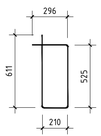

GNP	შ.პ.ს. „ᲙᲠᲘ ᲯᲔ ᲐᲘ"		ქ. თბილისი, ჯეგრე ჯავშარაძის ქუჩა №22 01.14.03.040.373	
			ბლოკი 2	ფურც. 3ᲐᲠ
მთ.კონს.	ო.ცარიტიშვილი		მონოლითური კოჭი კ-21	ფაზა
მთავარი	ნ.ფილავა			ფურც. № 528
მთავარი	ო.ცარიტიშვილი		მასშტაბი 1: 50	ნახ. № ფურცლები

მონოლითური კოჭი კ-22

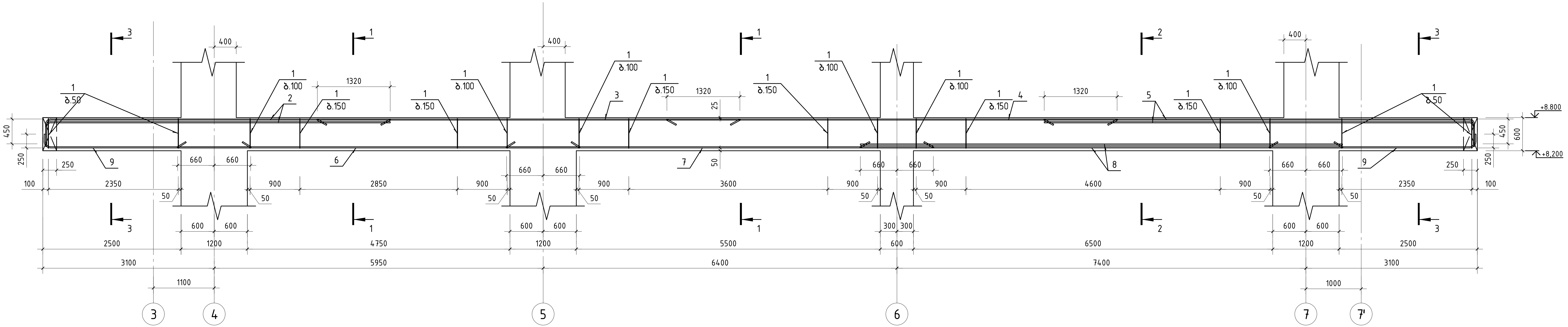

პოზ.	აღნიშვნა	დასახელება	რაოდ.	ერთ. წონა კგ	საერთო წონა კგ
		მონოლითური კოჭი კ-22			
		დეტალები			
1		Ø 8 B500B ℓ= 1645	444	0.65 კგ	288.4
2		Ø 25 B500B ℓ= 6630	6	25.55 კგ	153.3
3		Ø 22 B500B ℓ= 7640	4	22.80 კგ	91.2
4		Ø 22 B500B ℓ= 8140	4	24.29 კგ	97.2
5		Ø 25 B500B ℓ= 8180	6	31.52 კგ	189.1
6		Ø 22 B500B ℓ= 7270	4	21.69 კგ	86.8
7		Ø 22 B500B ℓ= 7720	4	23.04 კგ	92.1
8		Ø 25 B500B ℓ= 8720	6	33.60 კგ	201.6
9		Ø 18 B500B ℓ= 3920	8	7.83 კგ	62.6
		მასალები			1200
		B30 კლასის ბეტონი		5.22 მ³	

კვეთი 1-1

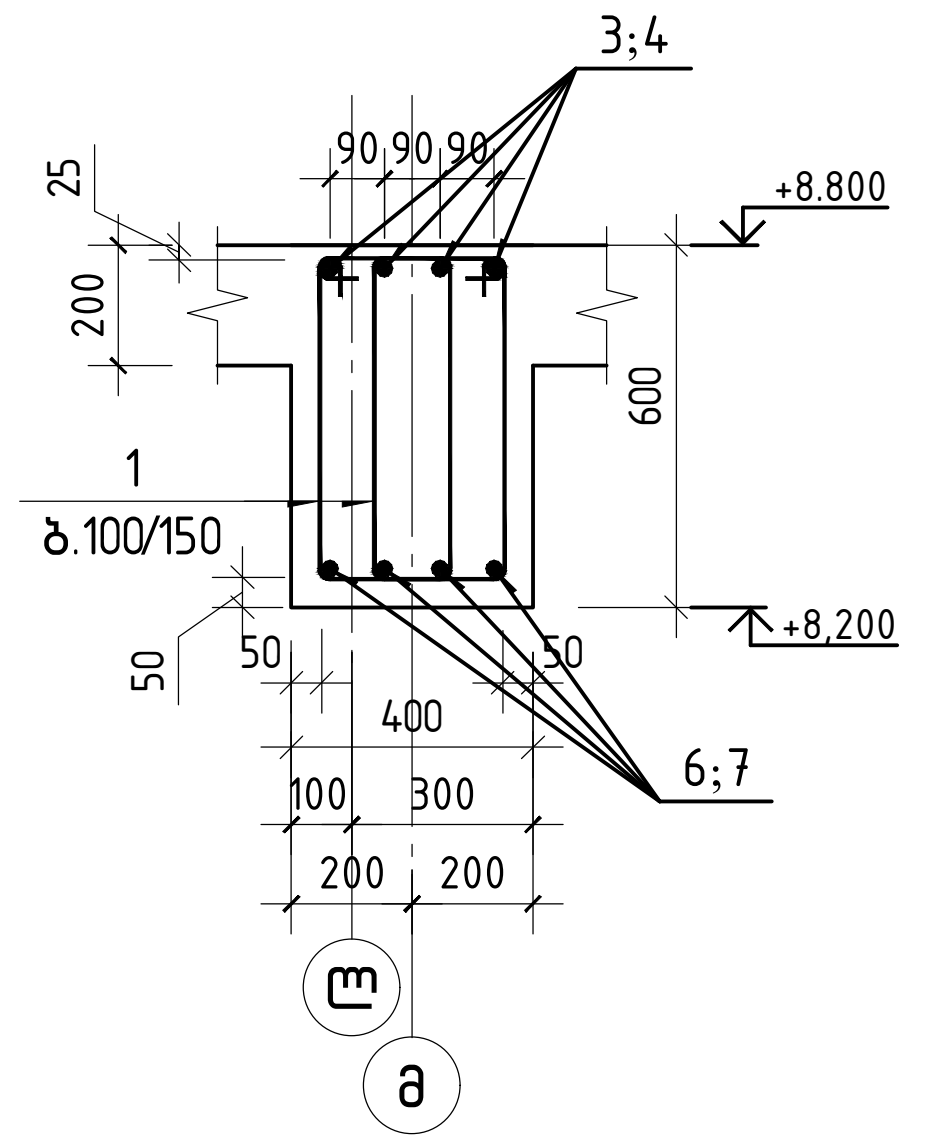

კვეთი 2-2

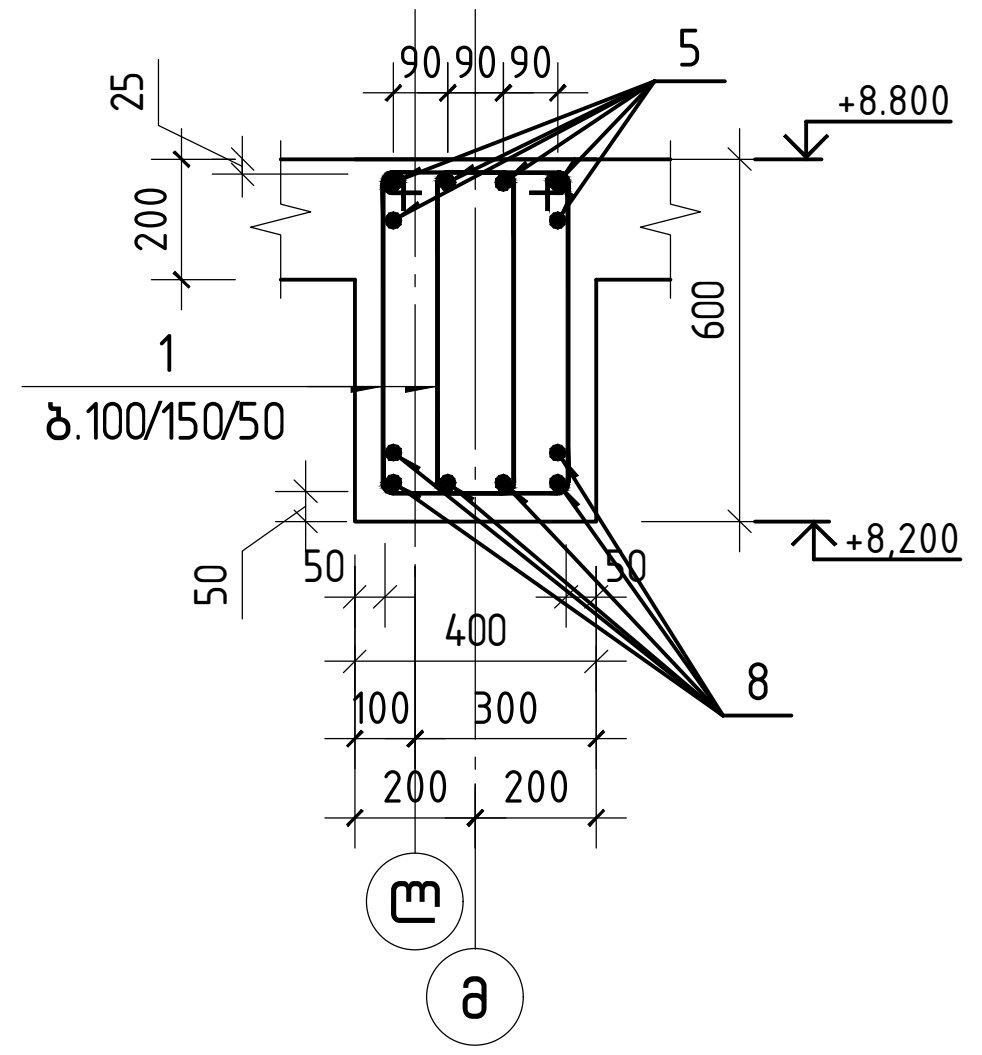

კვეთი 3-3

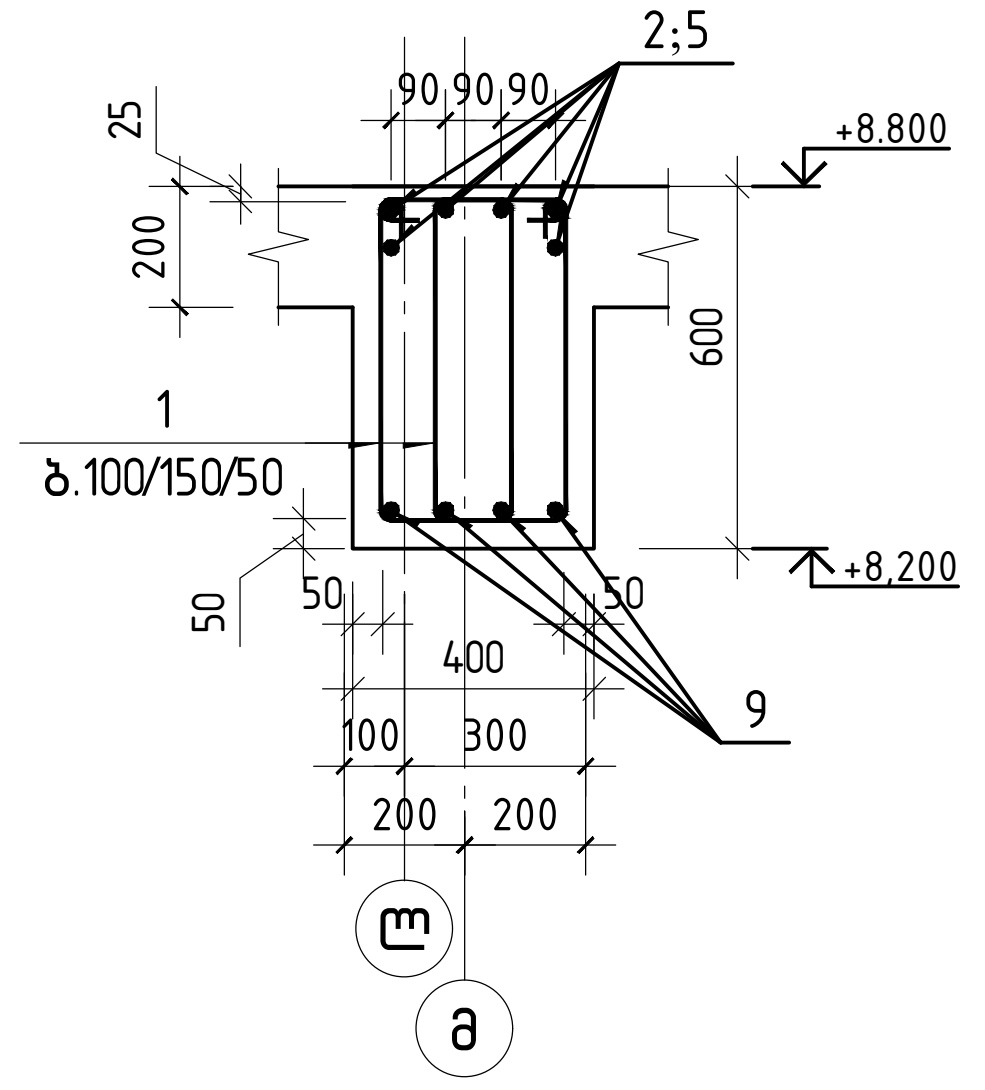

პოზიცია 1

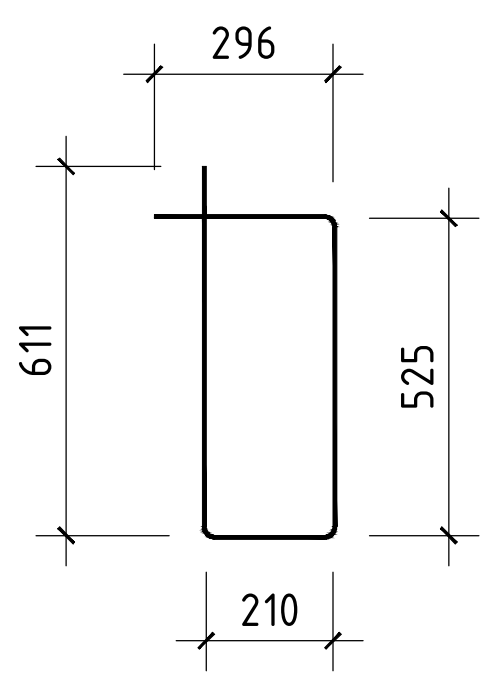

შ.პ.ს. „ჯი ენ პი“		ქ. თბილისი. პეტრე ქავთარაძის ქუჩა №22 01.14.03.040.373	
		ბლოკი 2	მუშა პრ.
მთ.კონსტ.	ო.ქვრივიშვილი	მონოლითური კოჭი კ-22	დაკვ
შეასრულა	ნ.მელაძე		ფურც. № 529
შეამოწმა	ო.ქვრივიშვილი	მასშტაბი 1: 50 / ინვ. №	ფურცლები

Зм№	Элементы	Марка	Кол-во	Общ. длина, м	Масса, кг
	Ригель 1Р-1 для 2-этажа				
	Стержни				
1	⌀ 8 B500B ℓ= 1645		168	0.65	109.0
2	⌀ 25 B500B ℓ= 7080		6	27.28	163.7
3	⌀ 22 B500B ℓ= 4380		4	13.07	52.3
4	⌀ 22 B500B ℓ= 7320		4	21.84	87.4
5	⌀ 18 B500B ℓ= 3920		4	7.83	31.3
	Закладные детали				325
	Бетон тяжелый класса	*B30*		1.74	м³

Ж/б ригель 1Р-1

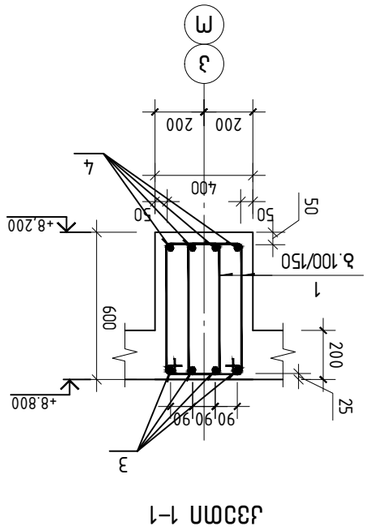

Ж/б ригель 1Р-1 для 2-этажа

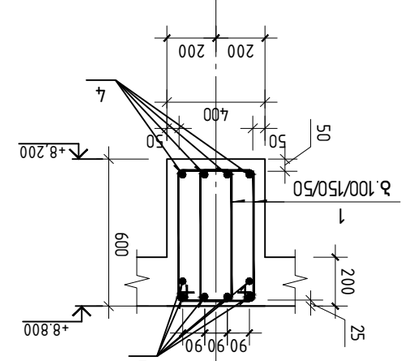

Закладная деталь 1

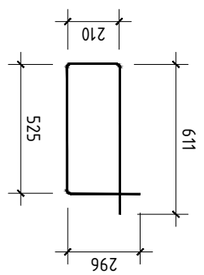

Ж/б ригель 1Р-1 для 2-этажа с закладными деталями

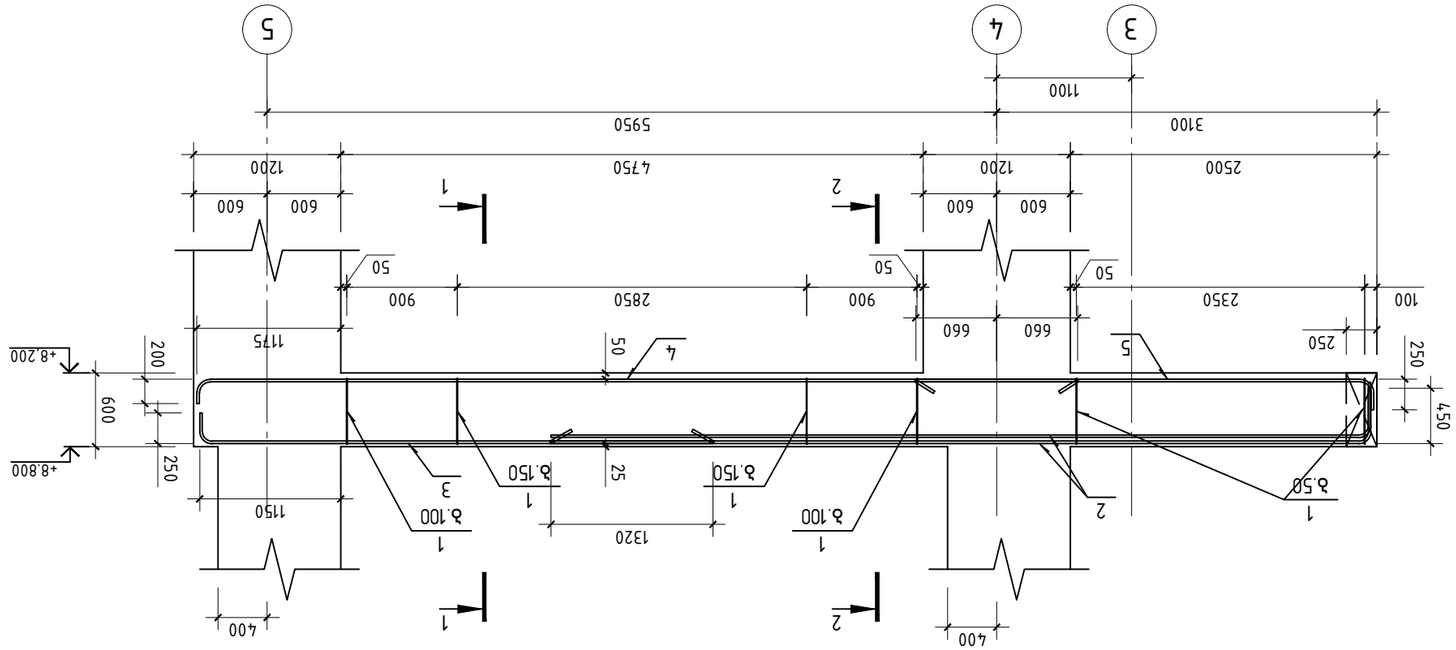

Зм№	Элементы	Марка	Кол-во	Диаметр, мм	Длина, мм	Масса, кг
	Железобетонные изделия					
	Арматурные изделия					
1		⌀ 8 В500В ℓ= 1645	172	0.65	111.6	
2		⌀ 25 В500В ℓ= 7080	6	27.28	163.7	
3		⌀ 22 В500В ℓ= 4360	4	13.01	52.0	
4		⌀ 22 В500В ℓ= 7120	4	21.25	85.0	
5		⌀ 18 В500В ℓ= 3920	4	7.83	31.3	
		Закладные детали			32.7	
		Всего по данной марке		1.81		

Узел 1–1

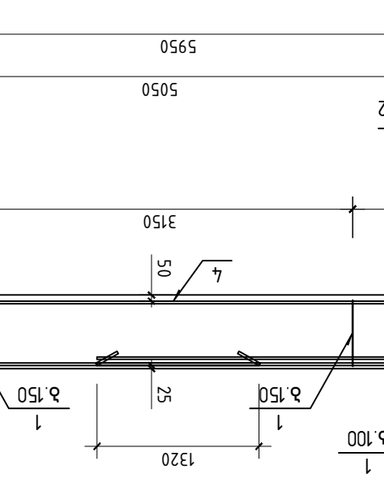

Узел 2–2

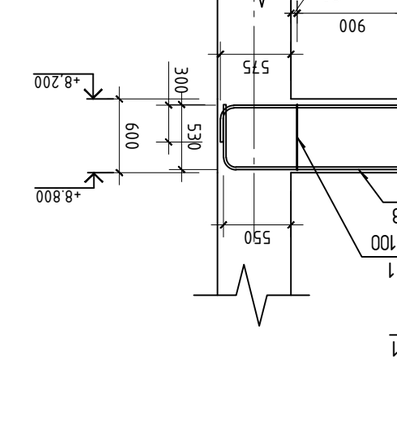

Элемент 1

Элемент 1 сборочный чертеж

Изм.	Кол.уч.	№док.	Подп.
ГИП		Ильясов Р.Р.	
Н.контр.		Ильясов Р.Р.	
Разраб.		Ахметов Т.Р.	

Ж/б монолитный каркас одноэтажного здания №22 для г.Набережные Челны
01.14.03.04.373

Здание 2

Стадия: Р | Лист: 1 | Листов: 1

ООО "Инженерный центр"

მონოლითური კოჭი კ-24

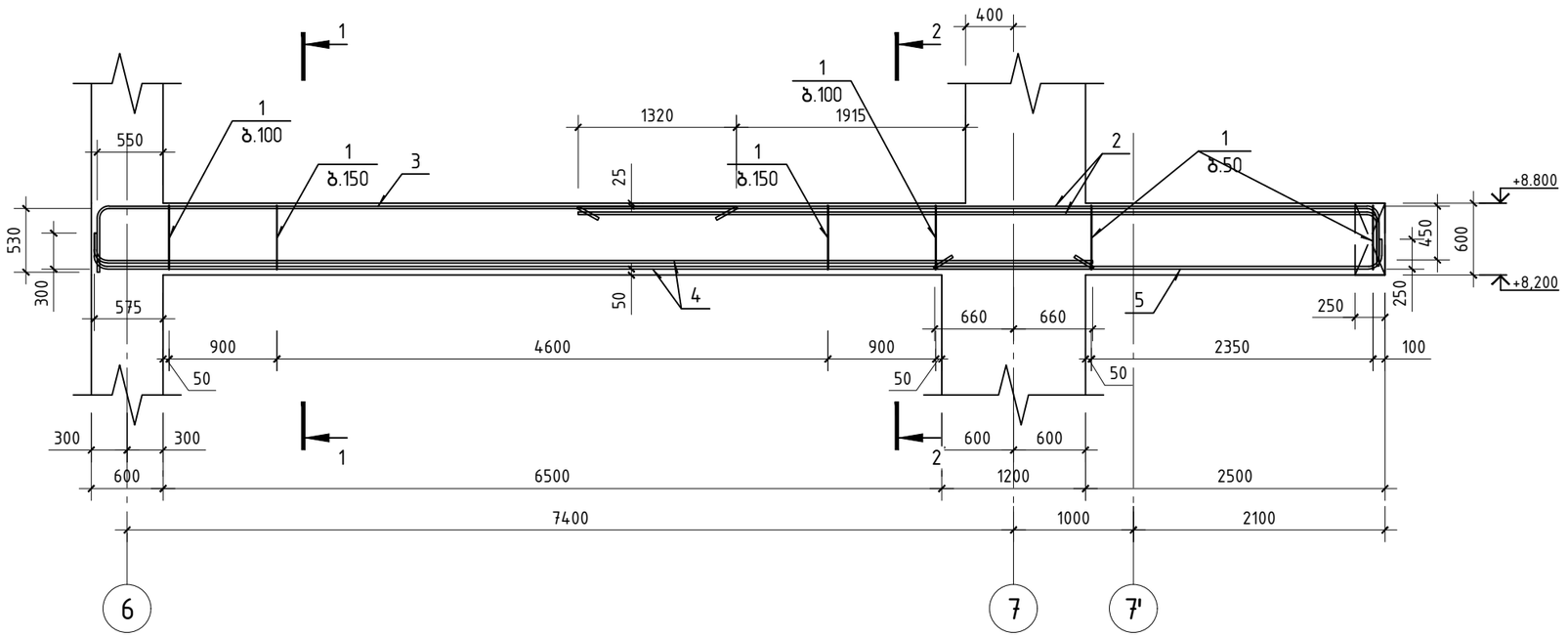

კვეთი 1-1

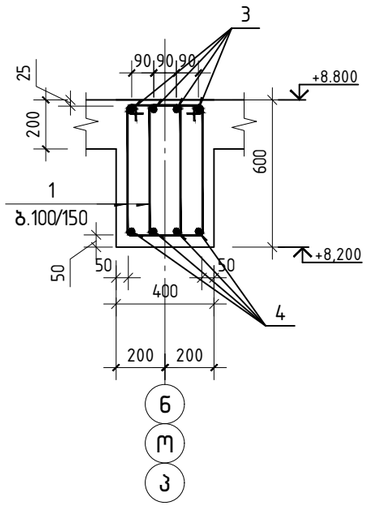

კვეთი 2-2

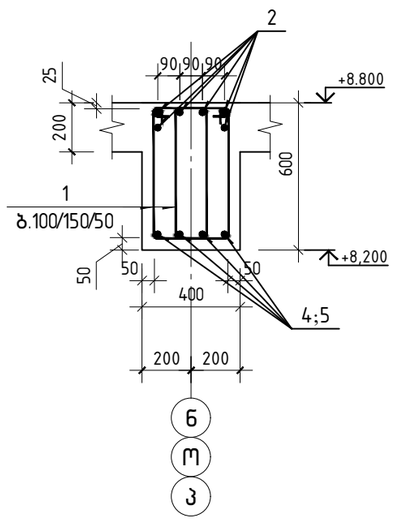

პოზიცია 1

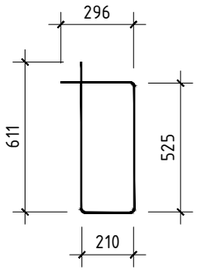

პოზ.	ა ღ ნ ი შ ვ ნ ა	დ ა ს ა ხ ე ლ ე ბ ა	რაოდ.	ერთ. წონა კგ	საერთო წონა კგ
		მონოლითური კოჭი კ-24			
		დეტალები			
1		ф 8 B500B ℓ= 1645	191	0.65 კგ	124.2
2		ф 25 B500B ℓ= 7080	6	27.28 კგ	163.7
3		ф 22 B500B ℓ= 5830	4	17.40 კგ	69.6
4		ф 25 B500B ℓ= 8570	6	33.02 კგ	198.1
5		ф 18 B500B ℓ= 3920	4	7.83 კგ	31.3
		მასალები			357
		B30 კლასის ბეტონი		2.16 მ³	

შ.პ.ს. „ჯი ენ პი“			ქ. თბილისი. პეტრე ქავთარაძის ქუჩა №22 01.14.03.040.373
			ბლოკი 2 — მუშა პრ.
მთ.კონსტ.	ო.ქვრივიშვილი		
შეასრულა	ნ.მელაძე		მონოლითური კოჭი კ-24 — დაკვ.
შეამოწმა	ო.ქვრივიშვილი		ფურც. № 532
			მასშტაბი 1: 50 — ინვ. № — ფურცლები

მონოლითური კოჭი კ-25

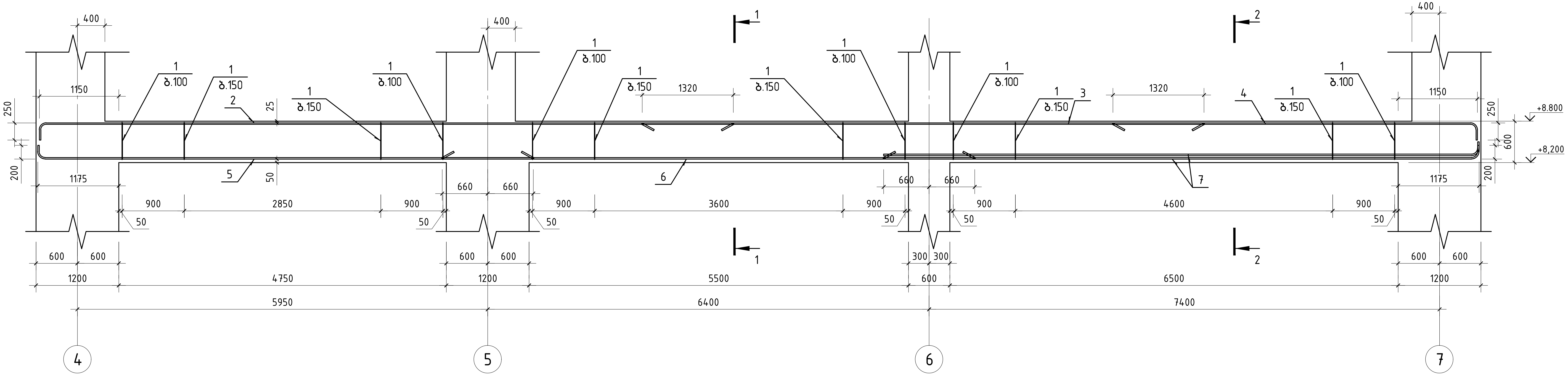

კვეთი 2-2

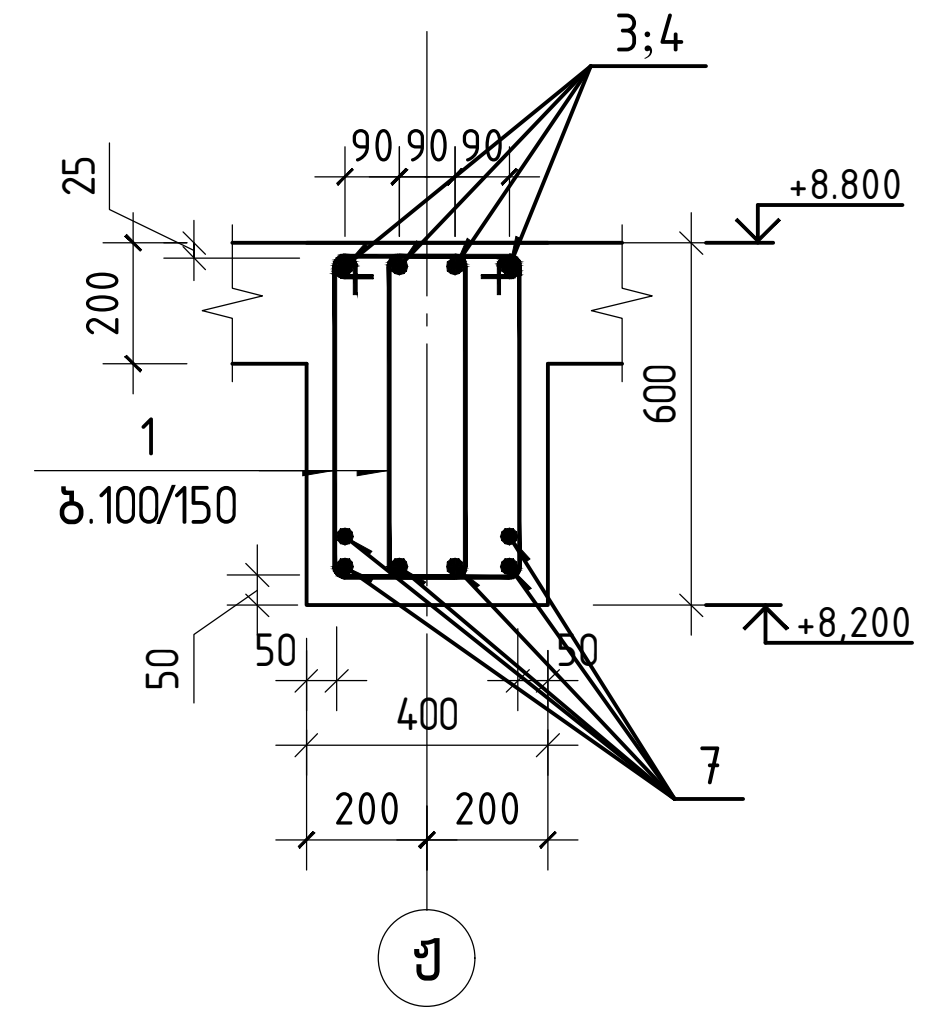

კვეთი 1-1

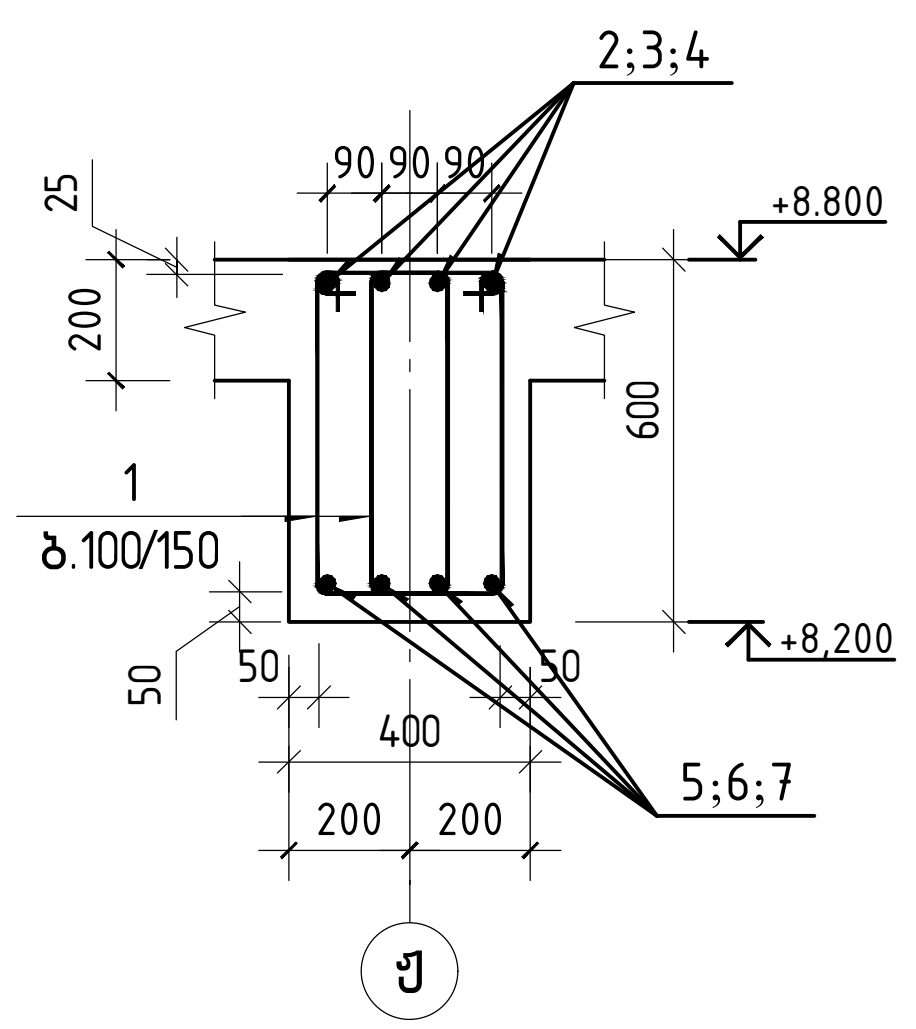

პოზიცია 1

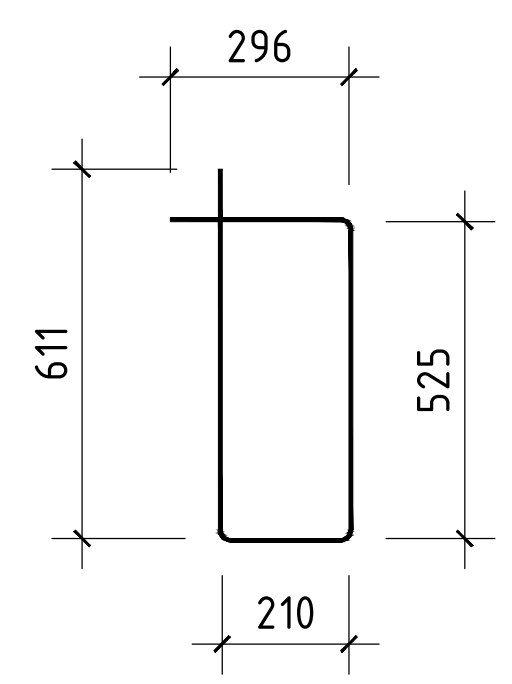

პოზ.	ა ღ ნ ი შ ვ ნ ა	დ ა ს ა ხ ე ლ ე ბ ა	რაოდ.	ე რ თ . წ ო ნ ა კგ	საერთო წონა კგ
		მონოლითური კოჭი კ-25			
		დეტალები			
1		Ø 8 B500B ℓ= 1645	256	0.65 კგ	166.4
2		Ø 22 B500B ℓ= 10250	4	30.59 კგ	122.3
3		Ø 22 B500B ℓ= 8140	4	24.29 კგ	97.2
4		Ø 22 B500B ℓ= 5480	4	16.35 კგ	65.4
5		Ø 22 B500B ℓ= 7320	4	21.84 კგ	87.4
6		Ø 22 B500B ℓ= 7720	4	23.04 კგ	92.1
7		Ø 25 B500B ℓ= 8770	6	33.79 კგ	202.8
		მასალები			834
		B30 კლასის ბეტონი		4.02 მ³	

შ.პ.ს. „ჯი ენ პი“			ქ. თბილისი. პეტრე ქავთარაძის ქუჩა №22 01.14.03.040.373	
			ბლოკი 2	მუშა პრ.
მთ.კონსტ.	ო.ქვრივიშვილი		მონოლითური კოჭი კ-25	დაკვ
შეასრულა	ნ.მელაძე	ნ.მელაძე		ფურც. № 533
შეამოწმა	ო.ქვრივიშვილი		მასშტაბი 1: 50 ინვ. №	ფურცლები

მონოლითური კოჭი კ-26

პოზ.	ა ღ წ ი შ ვ ნ ა	დ ა ს ა ხ ე ლ ე ბ ა	რაოდ.	ერთ.წონა კგ	საერთო წონა კგ
		მონოლითური კოჭი კ-26			
		დეტალები			
1		ფ 8 B500B ℓ= 1645	248	0.65 კგ	161.2
2		ფ 22 B500B ℓ= 10270	4	30.65 კგ	122.6
3		ფ 22 B500B ℓ= 8140	4	24.29 კგ	97.2
4		ფ 22 B500B ℓ= 5500	4	16.41 კგ	65.6
5		ფ 22 B500B ℓ= 7320	4	21.84 კგ	87.4
6		ფ 22 B500B ℓ= 7720	4	23.04 კგ	92.1
7		ფ 25 B500B ℓ= 8770	6	33.79 კგ	202.8
		მასალები			829
		B30 კლასის ბეტონი		3.88 მ³	

კვეთი 1-1

კვეთი 2-2

პოზიცია 1

შ.პ.ს. „ჯი ენ პი“			ქ. თბილისი. პეტრე ქავთარაძის ქუჩა №22 01.14.03.040.373
			ბლოკი 2 — მუშა პრ.
მთ.კონსტ.	ო.ქვრივიშვილი		
შეასრულა	ნ.გელაძე		მონოლითური კოჭი კ-26 — ფაქტ. — ფურც. № 534
შეამოწმა	ო.ქვრივიშვილი		მასშტაბი 1: 50 — ინვ. № — ფურცლები

მონოლითური კოჭი K-20'

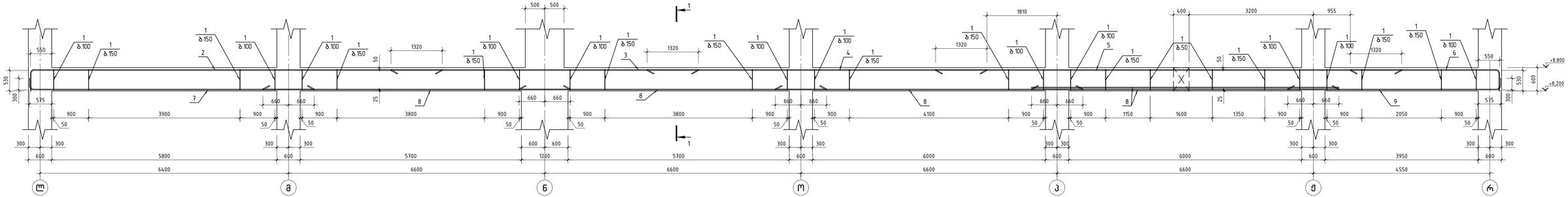

პოზ	ელემენტი	დასახელება	რაოდ	ერთ. წონა კგ		სავარაუდო წონა კგ
		მონოლითური კოჭი K-20'				
		დეტალები				
1		ф 8 B500B ℓ= 1645	546	0.65	კგ	354.2
2		ф 22 B500B ℓ= 11100	4	33.12	კგ	132.5
3		ф 22 B500B ℓ= 7920	4	23.63	კგ	94.5
4		ф 22 B500B ℓ= 8750	4	26.11	კგ	104.4
5		ф 22 B500B ℓ= 12000	4	35.81	კგ	143.2
6		ф 22 B500B ℓ= 4340	4	12.95	კგ	51.8
7		ф 22 B500B ℓ= 7570	4	22.59	კგ	90.4
8		ф 25 B500B ℓ= 7920	18	30.52	კგ	549.3
9		ф 22 B500B ℓ= 5720	4	17.07	კგ	68.3
		გასალები				1589
		B30 კლასის ბეტონი		7.81	მ³	

კვეთი 1-1

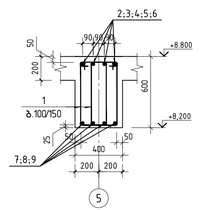

პოზიცია 1

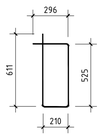

GNP შპს „კრი ენ პი"			ქ. თბილისი ვეტრე ვაჟთარაანის ქუჩა №22 01.14.03.040.373	
			ბლოკი 2	ფურც 3ა1
მთ.კონს.	ო.ლაბერიძე		მონოლითური კოჭი K-20'	ფაზა
მთავარკა	ნ.დეკანა			ფურც № 535
მთავინჟ.	ო.ლაბერიძე		მასშტაბი 1: 50	ინვ. № ფურცლები

მონოლითური კოჭი კ-29

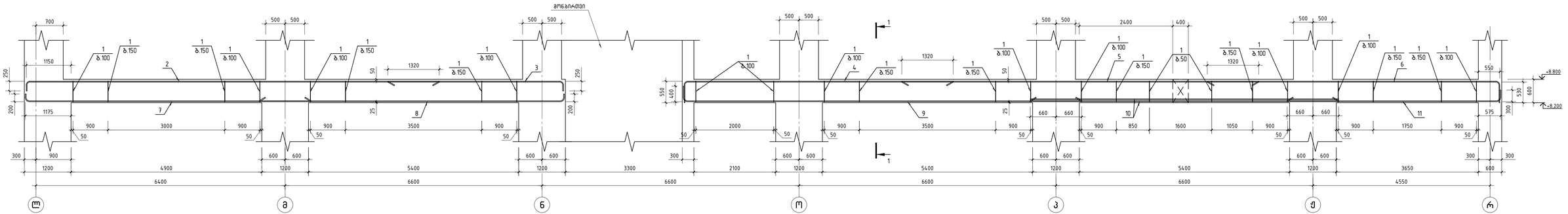

პოზ.	ნახაზის ნომერი	დასახელება	რაოდ.	არმ. წონა კგ	სავარძო წონა კგ
		მონოლითური კოჭი კ-29			
		დეტალები			
1		Φ 8 B500B ℓ= 1645	466	0.65 კგ	302.5
2		Φ 22 B500B ℓ= 10800	4	32.23 კგ	128.9
3		Φ 22 B500B ℓ= 4700	4	14.02 კგ	56.1
4		Φ 22 B500B ℓ= 7400	4	22.08 კგ	88.3
5		Φ 22 B500B ℓ= 9170	4	27.36 კგ	109.5
6		Φ 22 B500B ℓ= 8000	4	23.87 კგ	95.5
7		Φ 22 B500B ℓ= 7470	4	22.29 კგ	89.2
8		Φ 22 B500B ℓ= 7970	4	23.78 კგ	95.1
9		Φ 22 B500B ℓ= 10570	4	31.54 კგ	126.2
10		Φ 25 B500B ℓ= 7920	6	30.52 კგ	183.1
11		Φ 22 B500B ℓ= 5720	4	17.07 კგ	68.3
		მასალები			
		B30 ალუასის ბეტონი		6.44 მ³	

კვეთი 1-1

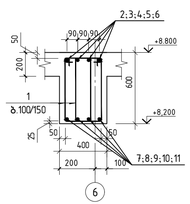

პოზიცია 1

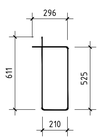

GNP შპს „კრი ეს აი"	ქ. თბილისი ვეგრე ჯავშარაძის ქუჩა №22 01.14.03.040.373		
	ბლოკი 2		გვერდი ა/ა
მთ.კონს.	ო.ქავრიტიშვილი		
მთავარპა.	ნ.დიღუა	6.04.2021	მონოლითური კოჭი კ-29	ფურც. № 536
მთავონტ.	ო.ქავრიტიშვილი		მასშტაბი 1: 50	ნახ. №	ფურცლები

მონოლითური კოჭი კ-30

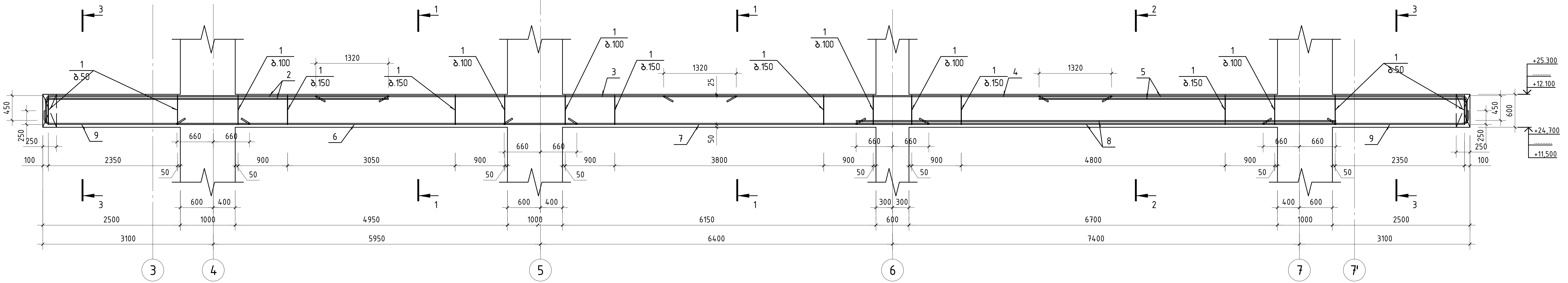

პოზ.	აღნიშვნა	დასახელება	რაოდ.	ერთ. წონა კგ	საერთო წონა კგ
		მონოლითური კოჭი კ-30			
		დეტალები			
1		ϕ 8 B500B ℓ= 1645	452	0.65 კგ	293.6
2		ϕ 25 B500B ℓ= 6630	6	25.55 კგ	153.3
3		ϕ 22 B500B ℓ= 7640	4	22.80 კგ	91.2
4		ϕ 22 B500B ℓ= 8140	4	24.29 კგ	97.2
5		ϕ 25 B500B ℓ= 8180	6	31.52 კგ	189.1
6		ϕ 22 B500B ℓ= 7270	4	21.69 კგ	86.8
7		ϕ 25 B500B ℓ= 7720	4	29.75 კგ	119.0
8		ϕ 28 B500B ℓ= 8720	6	42.15 კგ	252.9
9		ϕ 18 B500B ℓ= 3920	8	7.83 კგ	62.6
		მასალები			1283
		B30 კლასის ბეტონი		5.47 მ³	

კვეთი 1-1

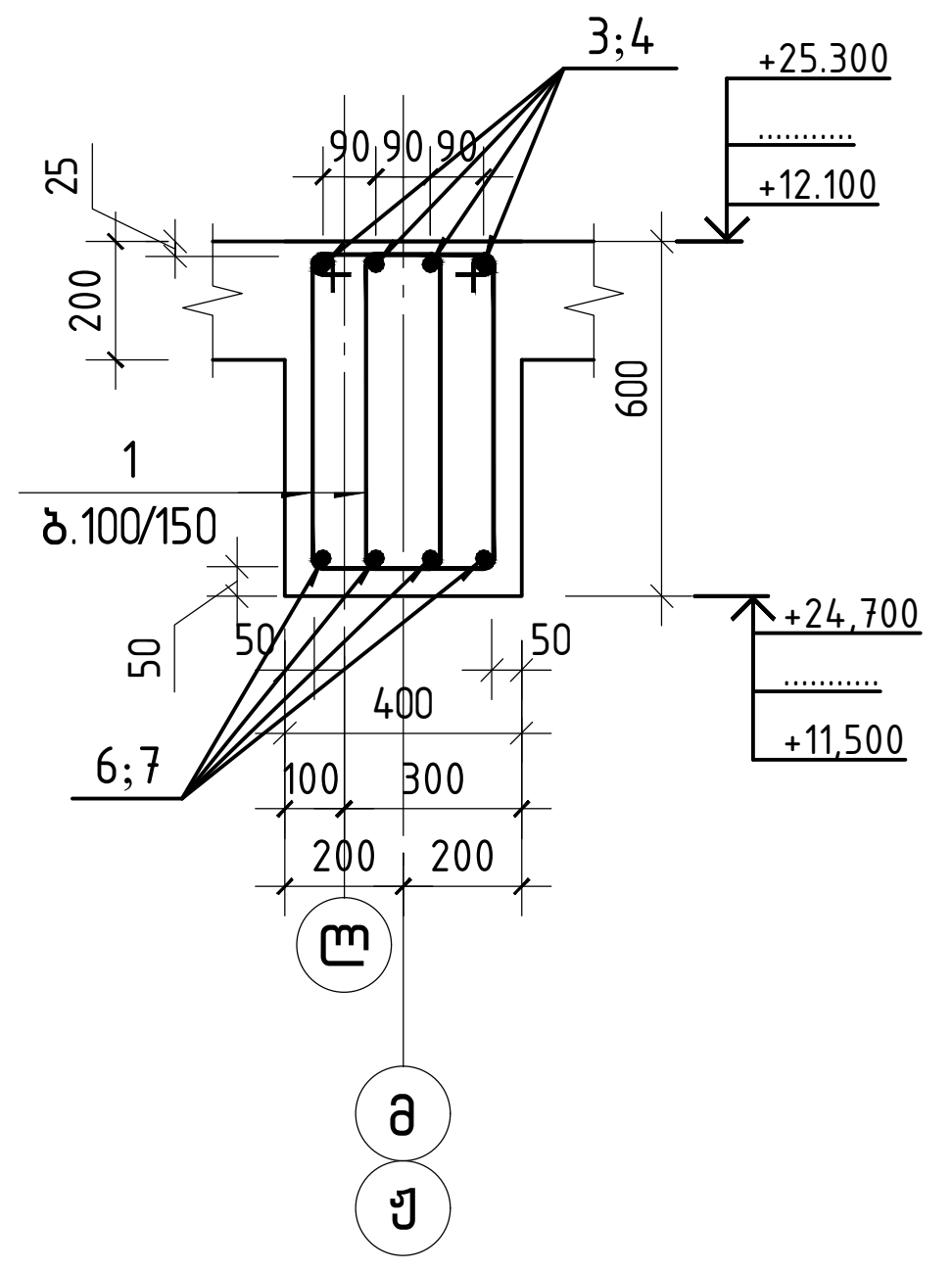

კვეთი 2-2

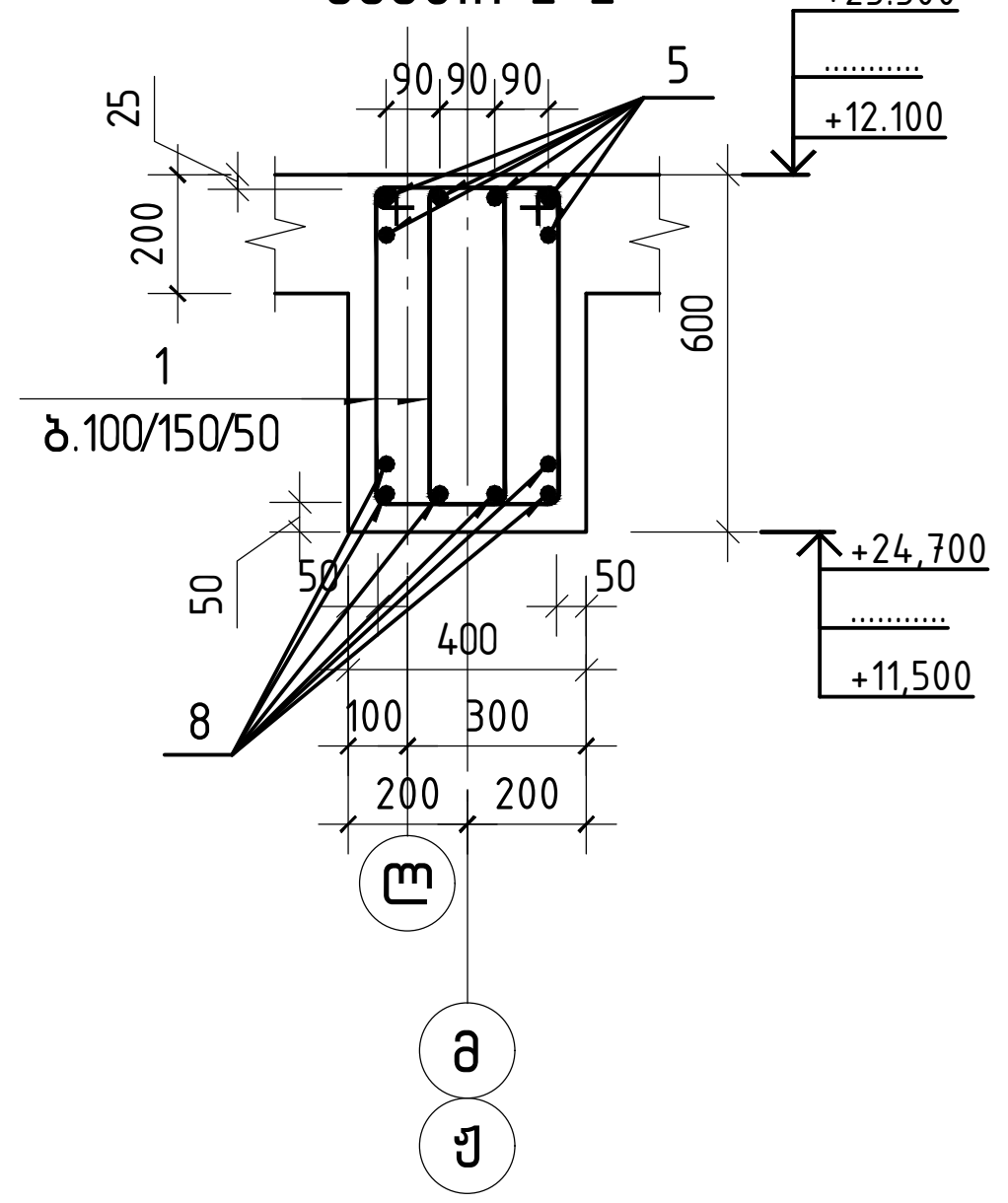

კვეთი 3-3

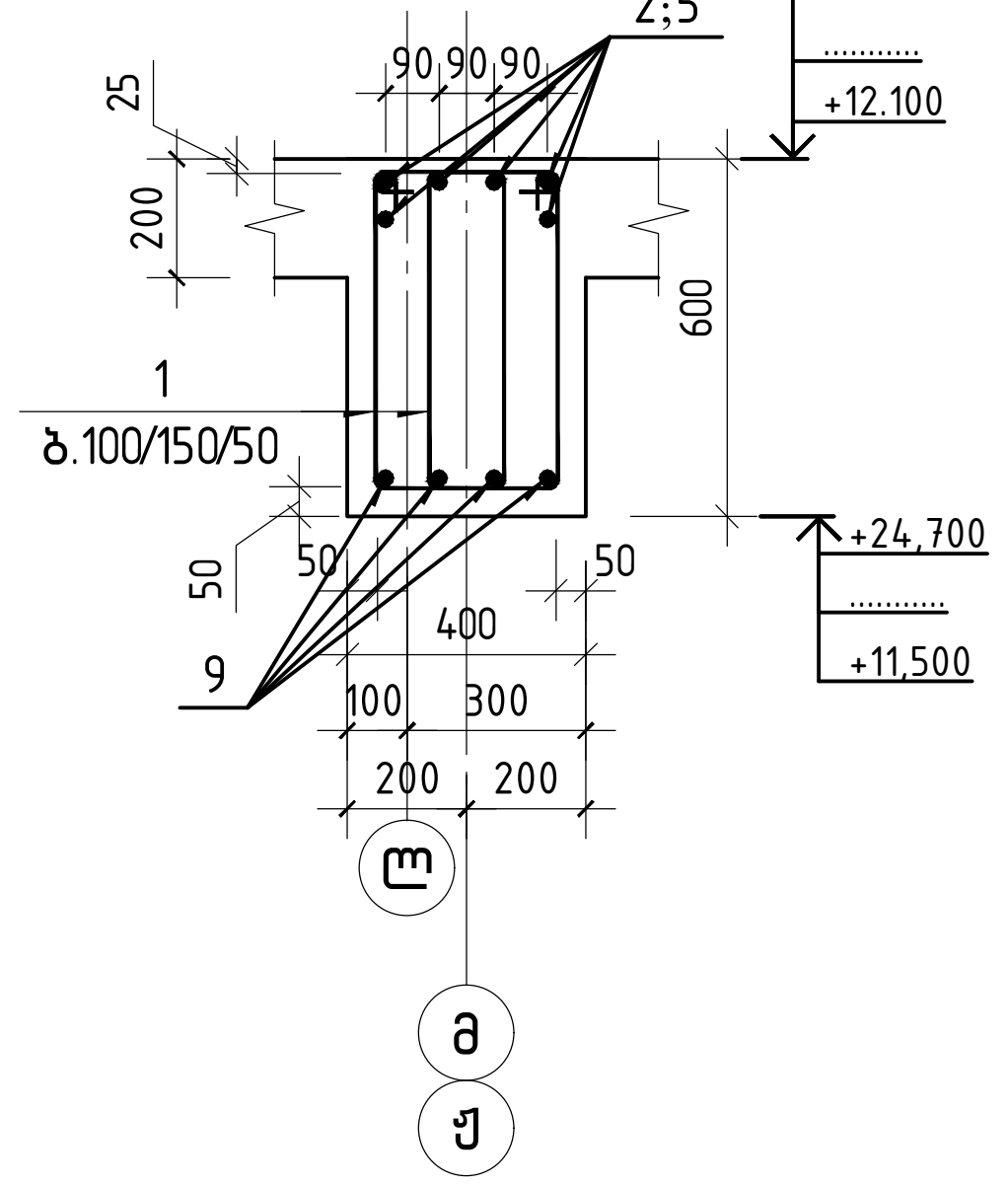

პოზიცია 1

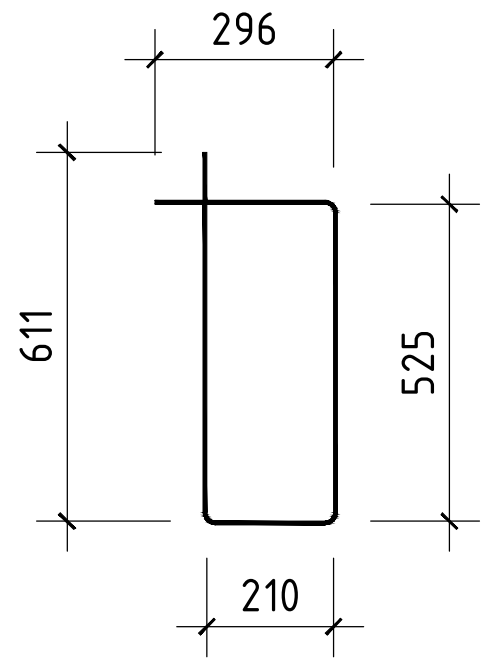

შ.პ.ს. „ჯი ენ პი“	ქ. თბილისი. პეტრე ქავთარაძის ქუჩა №22 01.14.03.040.373	
	ბლოკი 2	მუშა პრ.
მთ.კონსტ. ო.ქვრივიშვილი	მონოლითური კოჭი კ-30	დაკვ
შეასრულა ნ.მელაძე		ფურც. № 537
შეამოწმა ო.ქვრივიშვილი	მასშტაბი 1: 50 — ინვ. №	ფურცლები

Зм№	Элементы	Кол-во	Общая длина одного элемента, м	Масса, кг
	Ригель 1эт-1 пролет			
	Верхняя часть			
1	Ø 8 В500В ℓ= 1645	172	0.65 кг	111.4
2	Ø 25 В500В ℓ= 7080	6	27.28 кг	163.7
3	Ø 22 В500В ℓ= 4200	4	12.53 кг	50.1
4	Ø 22 В500В ℓ= 7120	4	21.25 кг	85.0
5	Ø 18 В500В ℓ= 3920	4	7.83 кг	31.3
	Всего			325
	Бетон тяжелый класса В30		1.79 м³	

	ГК "ЭкоЗдание"		
Нач.отд.	Мальцев А.А.		
Гл.спец.	Шарапова Е.Ю.		
Разработал	Шарапова Е.Ю.		
Н.контр.	Мальцев А.А.		

г. Мытищи, ул. Силикатная, д.22, стр.1, дом №22
01.14.03.0403

Здание 2

Ригель 1эт-1 пролет

Стадия	Лист	Листов
Р	538	

ООО "ЭкоЗдание"

Масштаб 1:50 | Лист №63

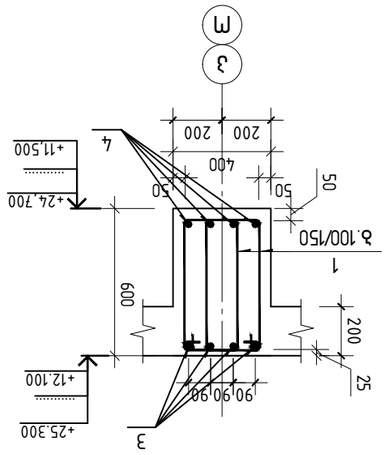

Зна.	Елементи	Кількість	Загальна довжина, м	Загальна маса, кг
	Балка ЗМ1 для ЗРП			
	Вироби			
1	Ø 8 В500В ℓ= 1645	176	0.65	114.0
2	Ø 25 В500В ℓ= 7080	6	27.28	163.7
3	Ø 22 В500В ℓ= 4380	4	13.07	52.3
4	Ø 22 В500В ℓ= 7120	4	21.25	85.0
5	Ø 18 В500В ℓ= 3920	4	7.83	31.3
	Разом			330
	Бетон важкий		1.86 м³	

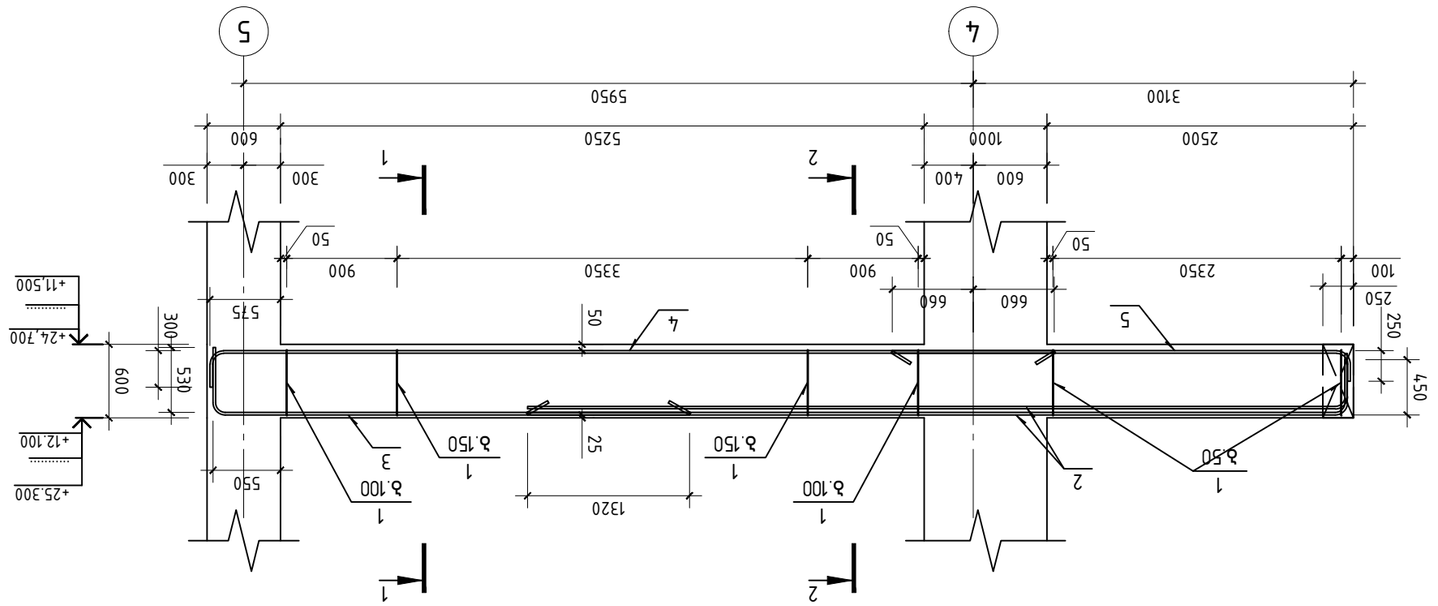

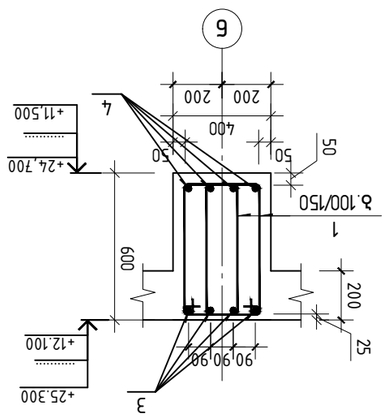

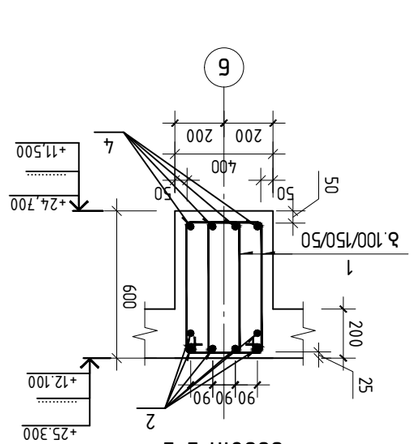

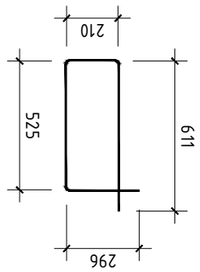

ТОВ „ЗРП ЗБ №1“			Д. Малиновський №22 ОГЛЯД ЛІЛАСИЛЬСЬКОЇ ОБ'ЄДНАНОЇ ТЕРИТОРІАЛЬНОЇ ГРОМАДИ 01.14.03.040.373
			Балка 2
			Арк.
Авт.	Малиновський		Балка ЗМ1 для ЗРП
Керівник	Бондаренко		Арк. 539
Н. контр.	Малиновський		Аркушів 1
Затв.	Малиновський		Група ЗБ-1

Зм№	Элементы	Ед.изм.	Общее кол-во	Масса ед.изм.
	Балка монолитная Б-32			
	Арматурные изделия			
1	Ø 8 В500В ℓ= 1645	156	0.65	101.3
2	Ø 25 В500В ℓ= 4180	6	16.11	96.6
3	Ø 22 В500В ℓ= 4140	4	12.35	49.4
4	Ø 8 В500В ℓ= 2850	76	1.12	85.1
5	Ø 8 В500В ℓ= 470	38	0.19	7.1
6	Ø 22 В500В ℓ= 7270	4	21.69	86.8
7	Ø 16 В500В ℓ= 6900	2	10.89	218
8	Ø 22 В500В ℓ= 7590	4	22.65	90.6
9	Ø 25 В500В ℓ= 3610	4	13.91	55.6
10	Ø 20 В500В ℓ= 3130	4	7.72	30.9
	Всего		3.38 м³	247
	Бетон В30 ,объем бетона			

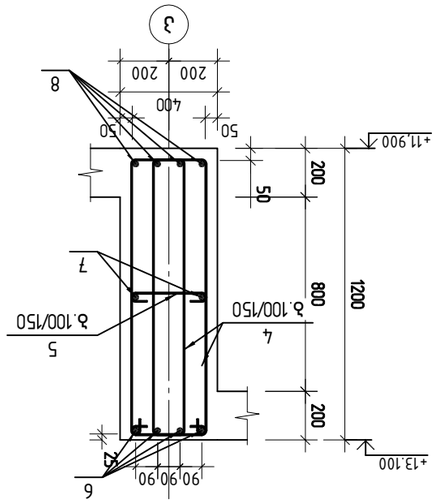

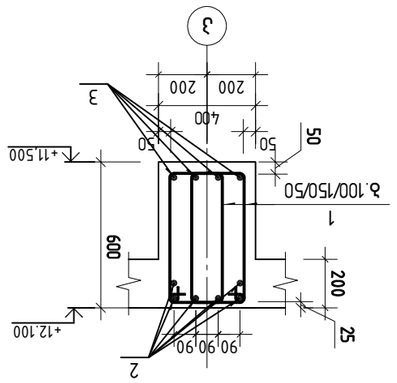

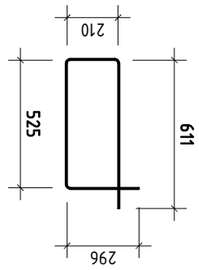

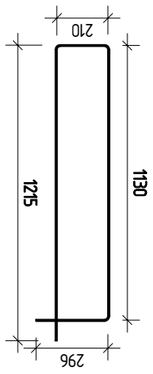



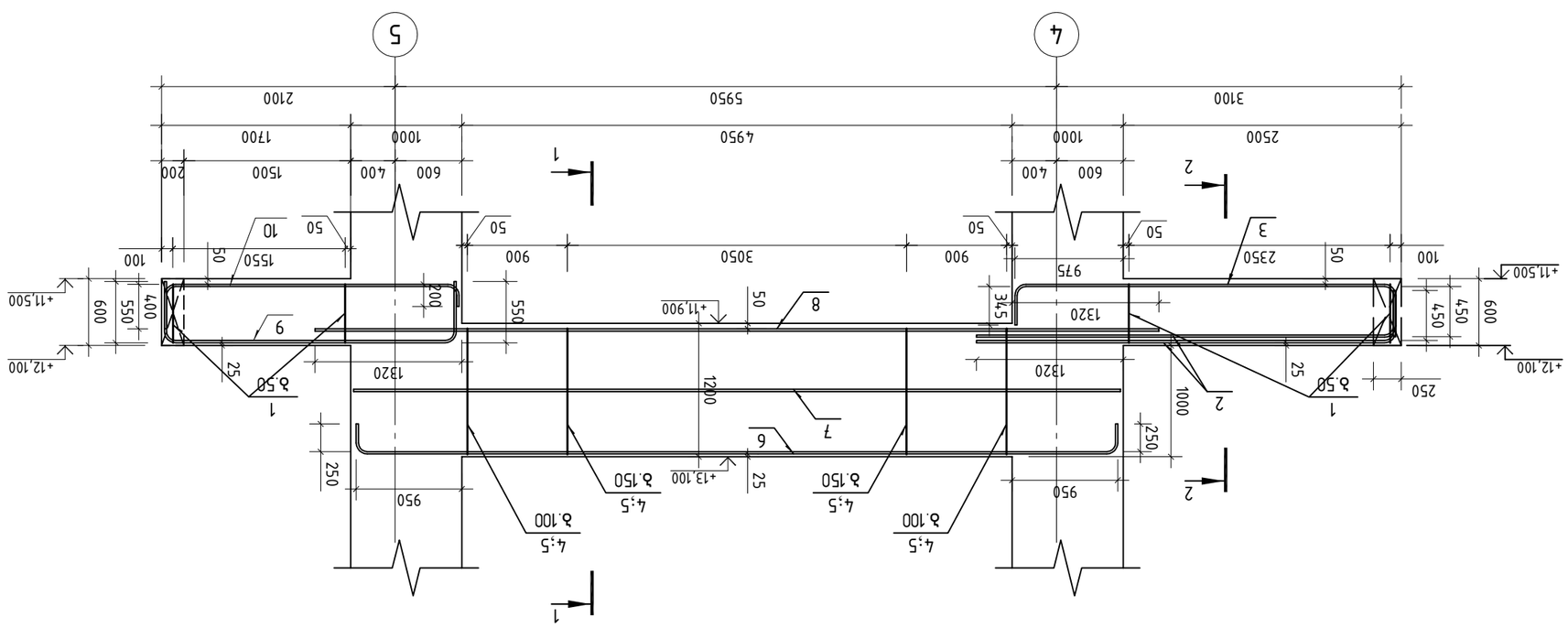

Балка монолитная Б-32

Гип.	Ларионов		
Нач.отд.	Ларионов		
Н.контр.	Ларионов		
ГАП	Ларионов		

ГИП

ООО "Экспертиза"

Ж/д вокзал в г. Ростов-на-Дону, ул. Города Волос, 1 очередь строительства
01.14.03.040.373

Изм.	Кол.уч.	Лист	№ док.	Подпись	Дата

Стадия: Р | Лист: 2 | Листов: 2

Формат А1

Копировал:

Инв.№ подл. | Подпись и дата | Взам.инв.№

Зм№	Элементы	Ед. изм.	Кол-во	Масса ед. изм., кг	Примечание
	Железобетонные изделия из тяжелого бетона класса В30				
1	Ø 8 В500В ℓ= 1645	кг	194	0.65	125.9
2	Ø 25 В500В ℓ= 7080	м	6	27.28	163.7
3	Ø 22 В500В ℓ= 5830	м	4	17.40	69.6
4	Ø 25 В500В ℓ= 8570	м	6	33.02	198.1
5	Ø 18 В500В ℓ= 4120	м	4	8.23	32.9
	Закладные детали				359
	Всего изделие		2.21	м³	

Сечение 1–1

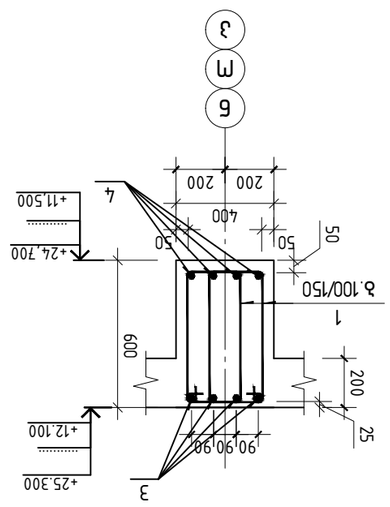

Сечение 2–2

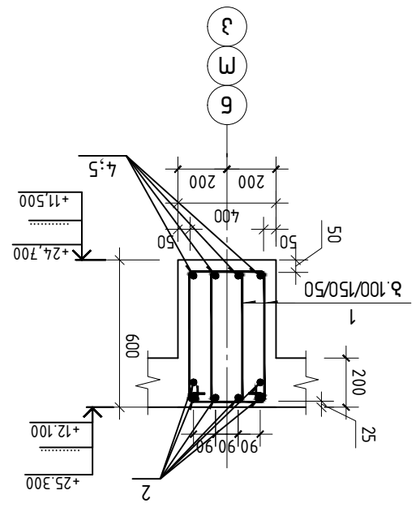

Закладная 1

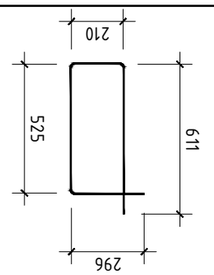

	ЗАО "ЭКСПЕРТ"		
Нач.отд.	Мухаметзянов		
Гл.спец.	Бакиров		
Гл.инж.проекта	Мухаметзянов		
Разработал	Шарафутдинов		
Н.контр.	Бакиров		

г. Набережные Челны, ул. Сююмбике, д.22, ком.32, 33
01.14.03.040.373

Здание 2

Стадия: Р | Лист: 1 | Листов: 2

Элементы монолитного ж/б каркаса. Ж-33

Формат А3 | Масштаб 1:50 | Копировал

მონოლითური კოჭი კ-34

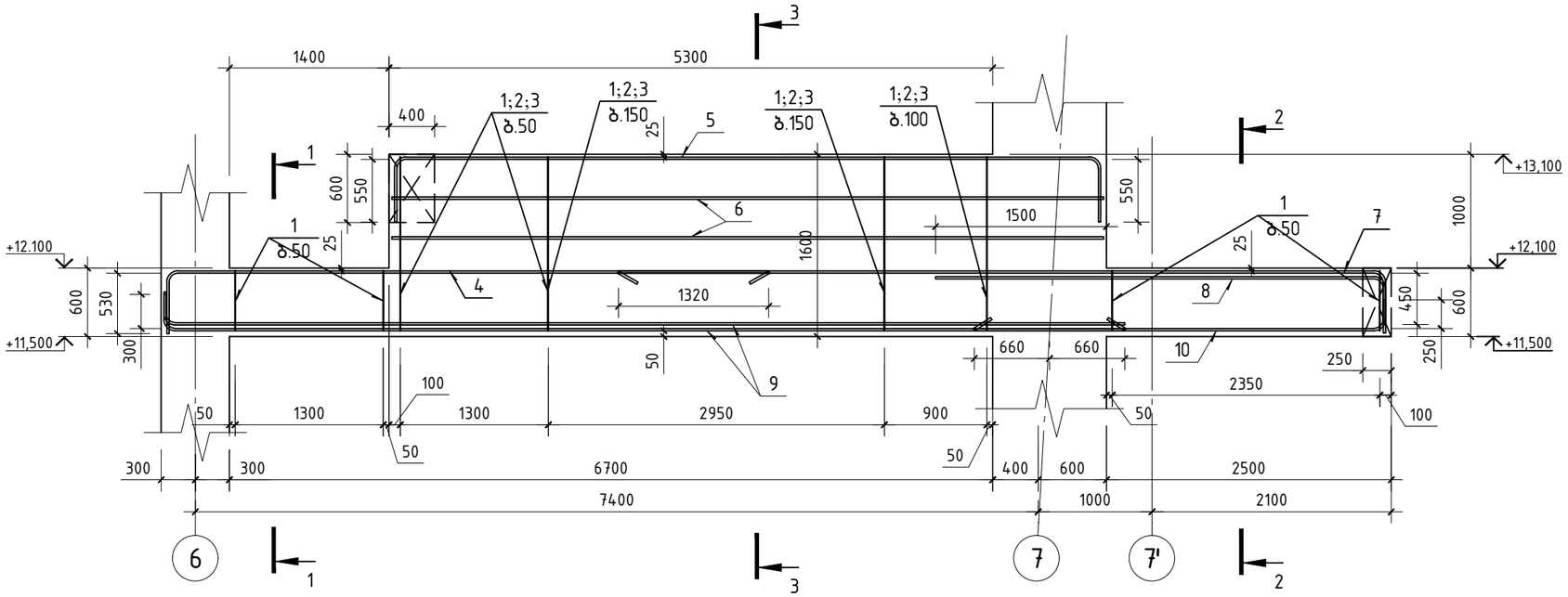

კვეთი 3-3

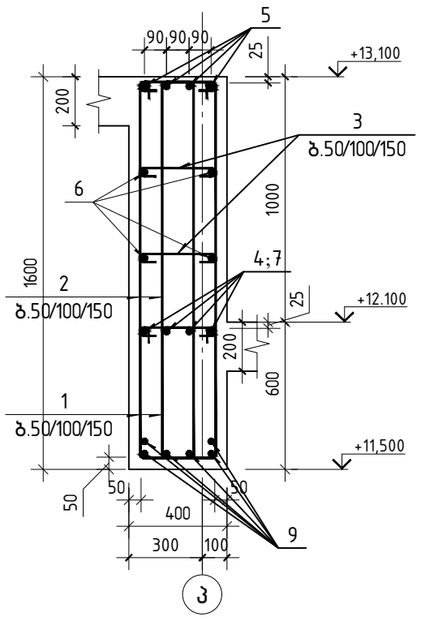

კვეთი 1-1

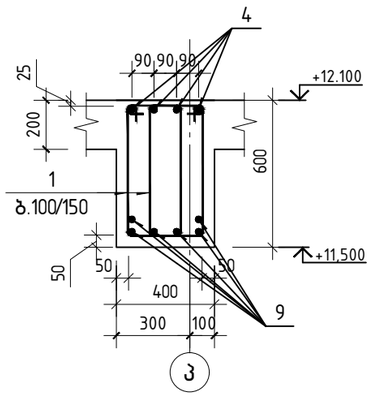

კვეთი 2-2

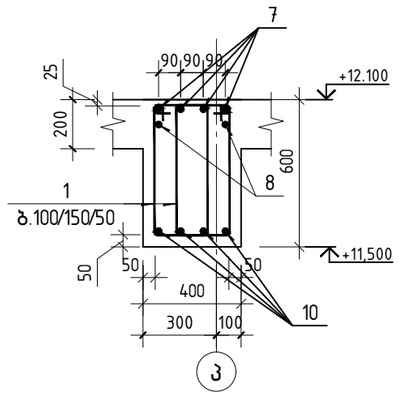

პოზიცია 1

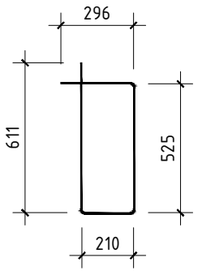

პოზიცია 3

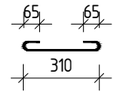

პოზიცია 2

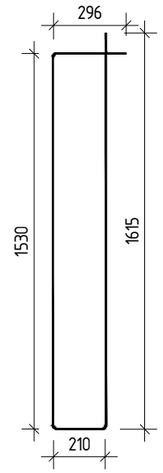

პოზ.	ა ღ ნ ი შ ვ ნ ა	დ ა ს ა ხ ე ლ ე ბ ა	რაოდ.	ერთ. წონა კგ	საერთო წონა კგ
		მონოლითური კოჭი კ-34			
		დეტალები			
1		ф 8 B500B ℓ= 1645	256	0.65 კგ	166.4
2		ф 8 B500B ℓ= 3650	110	1.44 კგ	158.9
3		ф 6 B500B ℓ= 470	110	0.10 კგ	11.5
4		ф 25 B500B ℓ= 5780	4	22.27 კგ	89.1
5		ф 22 B500B ℓ= 7220	4	21.54 კგ	86.2
6		ф 12 B500B ℓ= 6250	4	5.55 კგ	22.2
7		ф 25 B500B ℓ= 7220	4	27.82 კგ	111.3
8		ф 25 B500B ℓ= 4310	2	16.61 კგ	33.2
9		ф 28 B500B ℓ= 8700	6	42.05 კგ	252.3
10		ф 18 B500B ℓ= 3820	4	7.63 კგ	30.5
		მასალები			337
		B30 კლასის ბეტონი		4.33 მ³	

შ.პ.ს. „ჯი ენ პი“			ქ. თბილისი. კეტრე ქავთარაძის ქუჩა №22 01.14.03.040.373	
			ბლოკი 2	მუშა პრ.
მთ.კონსტ.	ო.ქვრივიშვილი		მონოლითური კოჭი კ-34	დაკვ
შეასრულა	ნ.მელაძე			ფურც. № 542
შეამოწმა	ო.ქვრივიშვილი		მასშტაბი 1: 50	ინვ. № / ფურცლები

მონოლითური კოჭი კ-35

პოზ.	ა ღ ნ ი შ ვ ნ ა	დ ა ს ა ხ ე ლ ე ბ ა	რაოდ.	ერთ. წონა კგ	საერთო წონა კგ
		მონოლითური კოჭი კ-35			
		დეტალები			
1		ф 8 B500B ℓ= 1645	320	0.65 კგ	207.7
2		ф 22 B500B ℓ= 10720	4	31.99 კგ	128.0
3		ф 22 B500B ℓ= 8440	4	25.18 კგ	100.7
4		ф 22 B500B ℓ= 4750	4	14.17 კგ	56.7
5		ф 22 B500B ℓ= 7320	4	21.84 კგ	87.4
6		ф 22 B500B ℓ= 7720	4	23.04 კგ	92.1
7		ф 25 B500B ℓ= 8770	6	33.79 კგ	202.8
		მასალები			875
		B 30 კლასის ბეტონი		4.16 მ³	

კვეთი 1-1

კვეთი 2-2

პოზიცია 1

შ.პ.ს. „ჯი ენ პი“			ქ. თბილისი. პეტრე ქავთარაძის ქუჩა №22 01.14.03.040.373
			ბლოკი 2 — მუშა პრ.
მთ.კონსტ.	ო.ქვრივიშვილი		
შეასრულა	ნ.მელაქძე		მონოლითური კოჭი კ-35 — დაკე
შეამოწმა	ო.ქვრივიშვილი		ფურც. № 543
			მასშტაბი 1: 50 — ინვ. № — ფურცლები

მონოლითური კოჭი კ-36

კვეთი 2-2

კვეთი 1-1

პოზიცია 1

პოზ.	ა ღ ნ ი შ ვ ნ ა	დ ა ს ა ხ ე ლ ე ბ ა	რაოდ.	ერთ. წონა კგ	საერთო წონა კგ
		მონოლითური კოჭი კ-36			
		დეტალები			
1		ф 8 B500B ℓ= 1645	259	0.65 კგ	168.1
2		ф 22 B500B ℓ= 10720	4	31.99 კგ	128.0
3		ф 22 B500B ℓ= 8140	4	24.29 კგ	97.2
4		ф 22 B500B ℓ= 5050	4	15.07 კგ	60.3
5		ф 22 B500B ℓ= 7320	4	21.84 კგ	87.4
6		ф 22 B500B ℓ= 7720	4	23.04 კგ	92.1
7		ф 25 B500B ℓ= 8770.000000	6	33.79 კგ	202.8
		მასალები			836
		B30 კლასის ბეტონი		4.07 მ³	

შ.პ.ს. „ჯი ენ პი“

მთ.კონსტ.	ო.ქვრივიშვილი	
შეასრულა	ნ.მელაძე	
შეამოწმა	ო.ქვრივიშვილი	

ქ. თბილისი. პეტრე ქავთარაძის ქუჩა №22
01.14.03.040.373

ბლოკი 2 — მუშა პრ.

მონოლითური კოჭი კ-36 — დაკე — ფურც. № 544

მასშტაბი 1: 50 — ინვ. № — ფურცლები

მონოლითური კოჭი კ-37

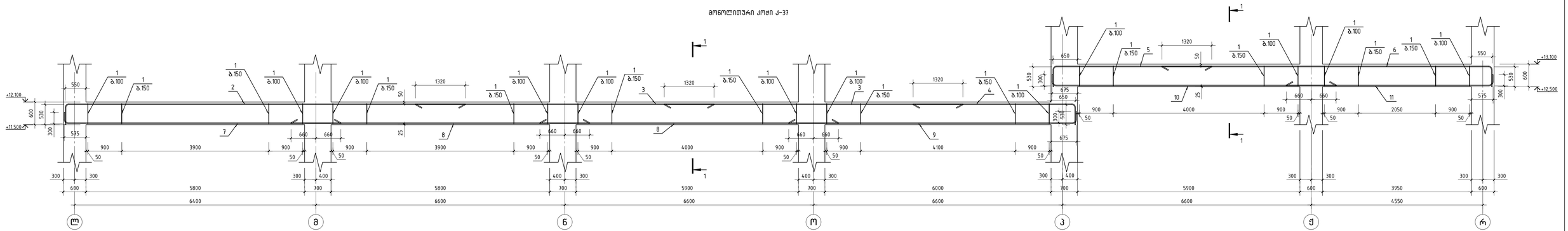

პოზ	ა ღ წ ე რ ი ლ ო ბ ა	დ ა ს ა ხ ე ლ ე ბ ა	რაოდ.	ერთ. წონა კგ	საერთო წონა კგ
		მონოლითური კოჭი კ-37			
		დეტალები			
1		ф 8 B500B ℓ= 1645	504	0.65 კგ	327.3
2		ф 22 B500B ℓ= 11100	4	33.12 კგ	132.5
3		ф 22 B500B ℓ= 7920	8	23.63 კგ	189.1
4		ф 22 B500B ℓ= 4700	4	14.02 კგ	56.1
5		ф 22 B500B ℓ= 4700	4	14.02 კგ	56.1
6		ф 22 B500B ℓ= 9250	4	27.60 კგ	110.4
7		ф 22 B500B ℓ= 7570	4	22.59 კგ	90.4
8		ф 22 B500B ℓ= 7920	8	23.63 კგ	189.1
9		ф 25 B500B ℓ= 7890	4	30.40 კგ	121.6
10		ф 22 B500B ℓ= 7770	4	23.19 კგ	92.7
11		ф 22 B500B ℓ= 5720	4	17.07 კგ	68.3
		მასალები			962
		B30 კლასის ბეტონი		7.91 მ³	

კვეთი 1-1

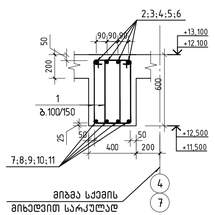

პოზიცია 1

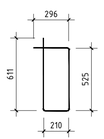

GNP შ.პ.ს. „კრი ენ აი“			ქ. თბილისი ბეგრე ასფალტირების ქუჩა №22 01.14.03.040.373	
			ბლოკი 2	ფურც. 2ა1
მთ.კონტრ.	ო.ქარჩავიშვილი		მონოლითური კოჭი კ-37	ფასკ
მთავარი ინჟ.	ნ.ფილავა	6.04.2021		ფურც № 545
მთავარი არქ.	ო.ქარჩავიშვილი		მასშტაბი 1: 50	ნახ. № ფურცლები

მონოლითური კოჭი კ-37

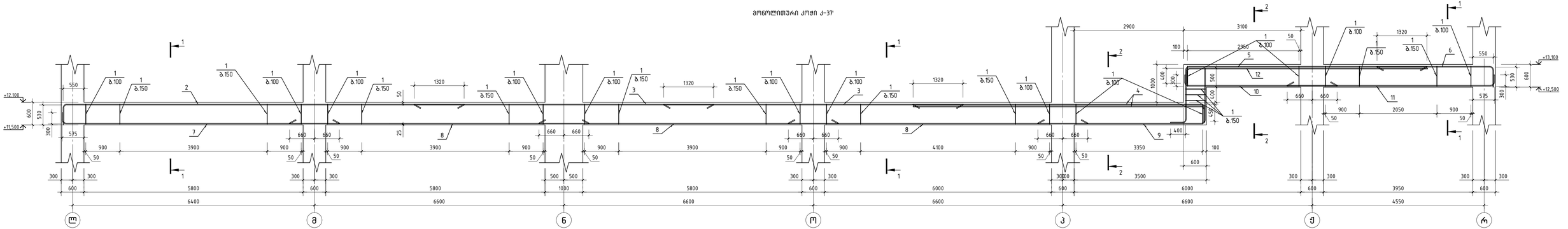

პოზ	აღნიშვნა	დასახელება	რაოდ.	ერთ. წონა კგ	საერთო წონა კგ
		მონოლითური კოჭი კ-37			
		ლატანები			
1		⌀ 8 B500B ℓ= 1645	548	0.65 კგ	355.9
2		⌀ 22 B500B ℓ= 11100	4	33.12 კგ	132.5
3		⌀ 22 B500B ℓ= 7920	8	23.63 კგ	189.1
4		⌀ 25 B500B ℓ= 8100	6	31.21 კგ	187.3
5		⌀ 25 B500B ℓ= 8190	4	31.56 კგ	126.2
6		⌀ 22 B500B ℓ= 3580	4	10.68 კგ	42.7
7		⌀ 22 B500B ℓ= 7570	4	22.59 კგ	90.4
8		⌀ 25 B500B ℓ= 7920	12	30.52 კგ	366.2
9		⌀ 22 B500B ℓ= 5850	4	17.46 კგ	69.8
10		⌀ 22 B500B ℓ= 4270	4	12.74 კგ	51.0
11		⌀ 22 B500B ℓ= 5720	4	17.07 კგ	68.3
12		⌀ 25 B500B ℓ= 6730	2	25.93 კგ	51.9
		ჯამლატანები			1124
		B30 ლორის ბეტონი		8.20 მ³	

კვეთი 1-1

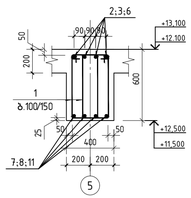

კვეთი 2-2

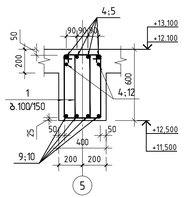

პოზიცია 1

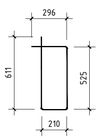

პოზიცია 5



პოზიცია 9

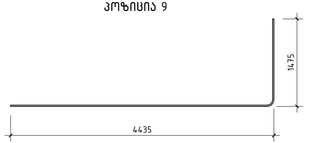

შპს „ჯი ენ პი“		ქ. ოზურგეთი ავტო ავტომარკის ქარხანა №22 01.14.03.040.373	
		ბლოკი 2	გვერდი
შემოწმ.	ო.ლაბარტყვილიანი	მონოლითური კოჭი კ-37	ფაქტ.
შემსრულ.	ნ.ბიწაძე		ფურცელი № 546

მონოლითური კოჭი კ-38

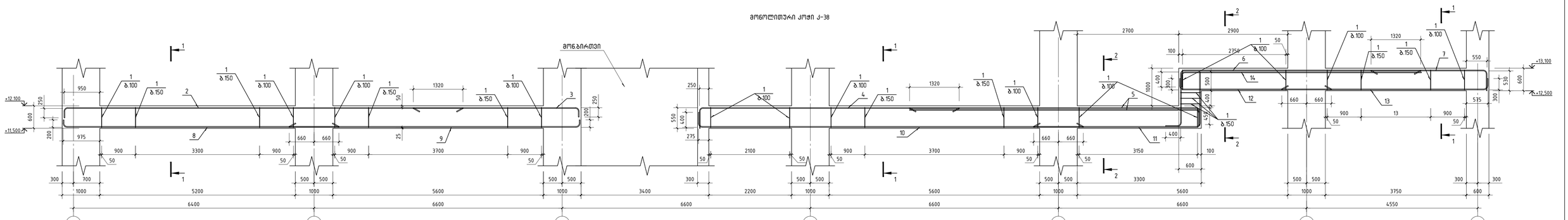

პოზ.	ა ღ წ ე რ ი ლ ო ბ ა	დ ა ს ა ხ ე ლ ე ბ ა	რაოდ.	ერთ. წონა კგ	საერთო წონა კგ
		მონოლითური კოჭი კ-38			
		დეტალები			
1		ф 8 B500B ℓ= 1645	522	0.65 კგ	338.6
2		ф 22 B500B ℓ= 10820	4	32.29 კგ	129.1
3		ф 22 B500B ℓ= 4600	4	13.73 კგ	54.9
4		ф 22 B500B ℓ= 7400	4	22.08 კგ	88.3
5		ф 25 B500B ℓ= 8100	6	31.21 კგ	187.3
6		ф 25 B500B ℓ= 8190	4	31.56 კგ	126.2
7		ф 22 B500B ℓ= 3580	4	10.68 კგ	42.7
8		ф 22 B500B ℓ= 7470	4	22.29 კგ	89.2
9		ф 22 B500B ℓ= 7870	4	23.48 კგ	93.9
10		ф 22 B500B ℓ= 10570	4	31.54 კგ	126.2
11		ф 22 B500B ℓ= 5850	4	17.46 კგ	69.8
12		ф 22 B500B ℓ= 4270	4	12.74 კგ	51.0
13		ф 22 B500B ℓ= 5720	4	17.07 კგ	68.3
14		ф 22 B500B ℓ= 6730	2	20.08 კგ	40.2
		ბეტონი			967
		B30 კლასის ბეტონი		6.88 მ³	

კვეთი 1-1

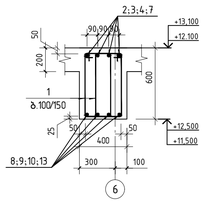

კვეთი 2-2

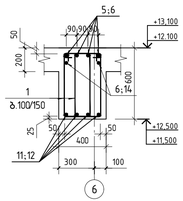

პოზიცია 1

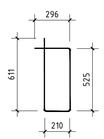

პოზიცია 11



პოზიცია 6

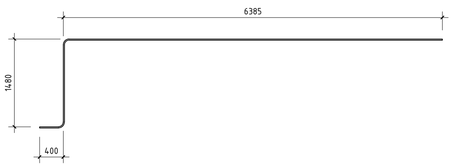

შპს "ჯი ენ პი"		ქ. თბილისი, ვეტრე ჯავშარაძის ქუჩა №22 01.14.03.040.373		
		ბლოკი 2		გვერდ. ა/ა
მთ.კონს.	ო.ცაბაძიშვილი			
შემსრულ.	ნ.ფილავა	მონოლითური კოჭი კ-38		ფაზა
შემოწმ.	ო.ცაბაძიშვილი			ფურც. № 547
		მასშტაბი 1: 50	ნახ. №	ფურცლები

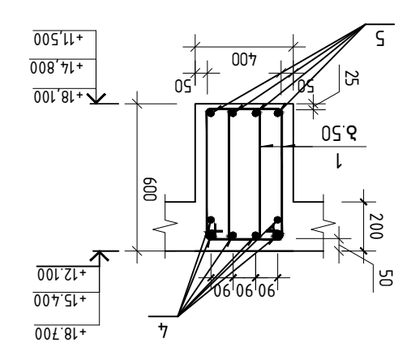

ямбшпрэ 1

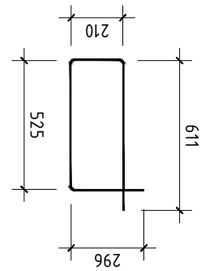

Поз.	Обозначение	Наименование	Кол.	Масса ед., кг	Примечание
		Железобетонные изделия			
1		ФБС12.5.6-Т	62	0.65	
2		ФБС12.5.6-Т	6	0.65	
3		ФБС12.5.6-Т	4	0.65	
4		ФБС12.5.6-Т	4	0.65	
5		ФБС12.5.6-Т	4	0.65	
		Материалы			
		Бетон тяжелый В25, F200, W6		1.49 м³	
		Арматура класса А500С			276
1	⌀8 А500С	L=1645	94	0.65	61.2
2	⌀22 А500С	L=7880	4	23.51	94.1
3	⌀25 А500С	L=7820	4	30.13	120.5
		Арматура			276
		Бетон тяжелый В30 для ростверка		1.49 м³	

Поз.	Обозначение	Наименование	Кол.	Масса ед., кг	Примечание
		Железобетонные изделия			
1		ФБС12.5.6-Т	62	0.65	40.2
4		ФБС24.5.6-Т	6	13.52	81.1
5		ФБС18.5.6-Т	4	5.92	23.7
		Материалы			145
		Бетон тяжелый В30 для ростверка		0.41 м³	

Изм.	Кол.уч.	№док.	Подп.
Разраб.	Фомичев		
Пров.	Шапошников		
Н.контр.	Шапошников		
ГИП	Шапошников		

Т.п. "Энергосетьпроект"

Дом 2
Ростверк Р-27; Ростверк Р-77
Стадия Р | Лист 548 | Листов
Спецификация элементов
ГБУ "Мосгосэкспертиза" 01.14.03.0403

მონოლითური კოჭი კ-39

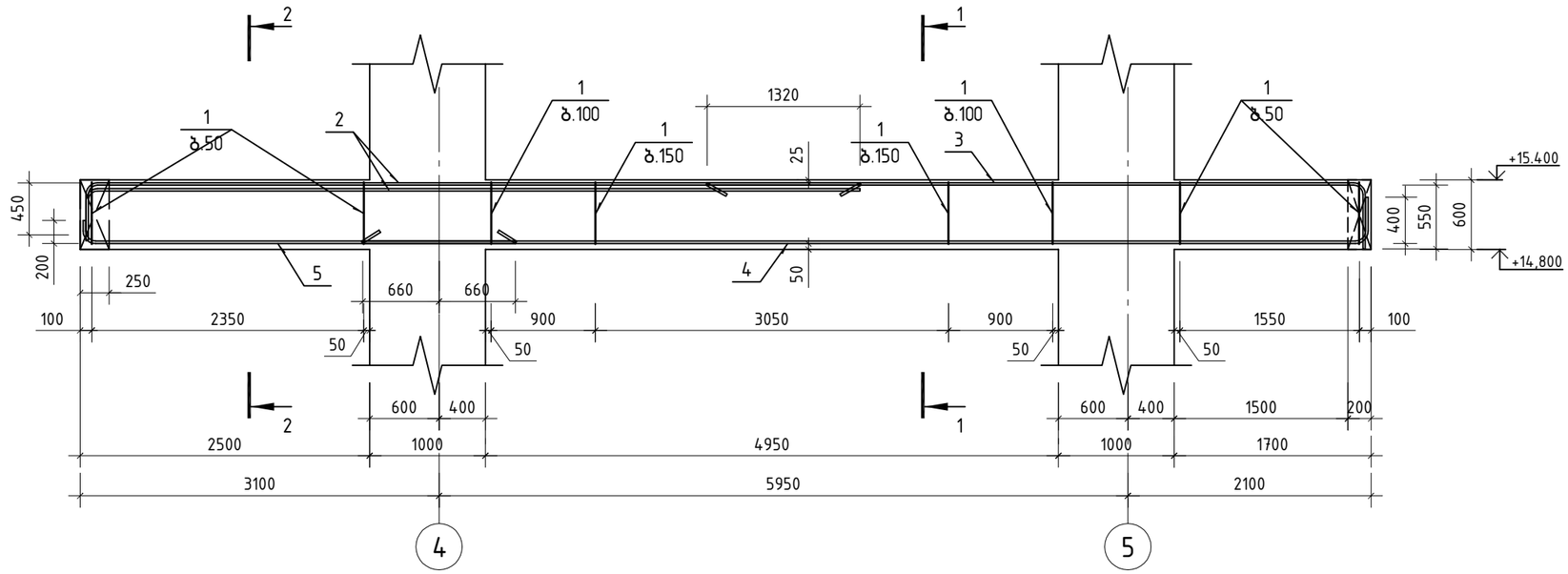

პოზ.	ა ღ ნ ი შ ვ ნ ა	დ ა ს ა ხ ე ლ ე ბ ა	რაოდ.	ერთ. წონა კგ	საერთო წონა კგ
		მონოლითური კოჭი კ-39			
		დეტალები			
1		ф 8 B500B ℓ= 1645	234	0.65 კგ	151.7
2		ф 25 B500B ℓ= 7080	6	27.28 კგ	163.7
3		ф 25 B500B ℓ= 6200	4	23.89 კგ	95.6
4		ф 22 B500B ℓ= 9020	4	26.92 კგ	107.7
5		ф 18 B500B ℓ= 3870	4	7.73 კგ	30.9
		მასალები			411
		B 30 კლასის ბეტონი		2.20 მ³	

კვეთი 1-1

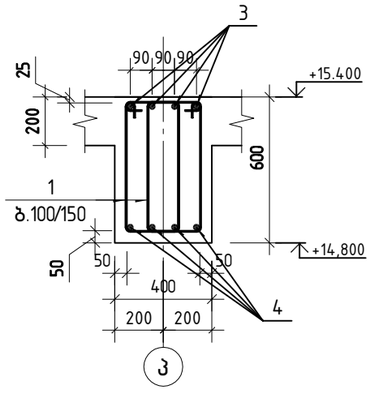

კვეთი 2-2

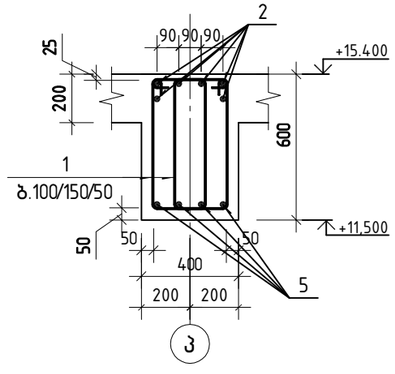

პოზიცია 1

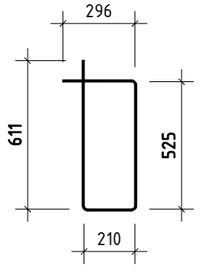

შ.პ.ს. „ჯი ენ პი“			ქ. თბილისი. პეტრე ქავთარაძის ქუჩა №22 01.14.03.040.373	
			ბლოკი 2	მუშა პრ.
მთ.კონსტ.	ო.ქვრივიშვილი		მონოლითური კოჭი კ-39	დაკვ
შეასრულა	ნ.მელაძე	ნ.მელაძე		ფურც. № 549
შეამოწმა	ო.ქვრივიშვილი		მასშტაბი 1: 50 ინვ. №	ფურცლები

მონოლითური კოჭი კ-40

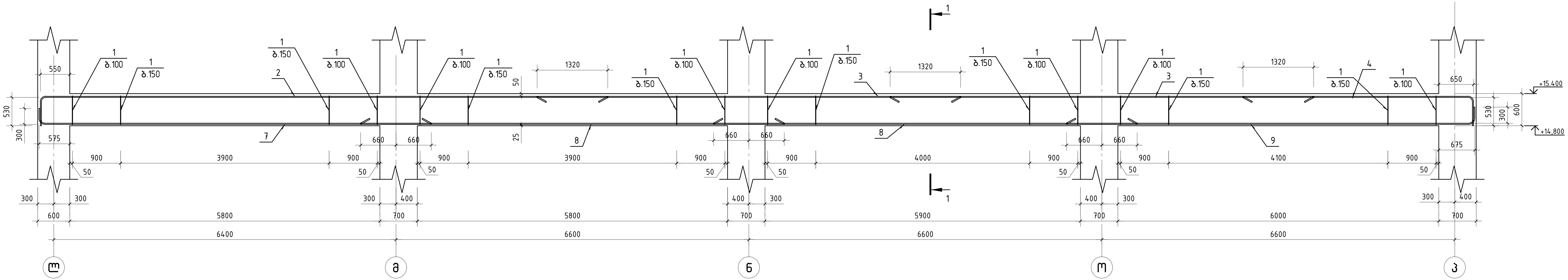

კვეთი 1-1

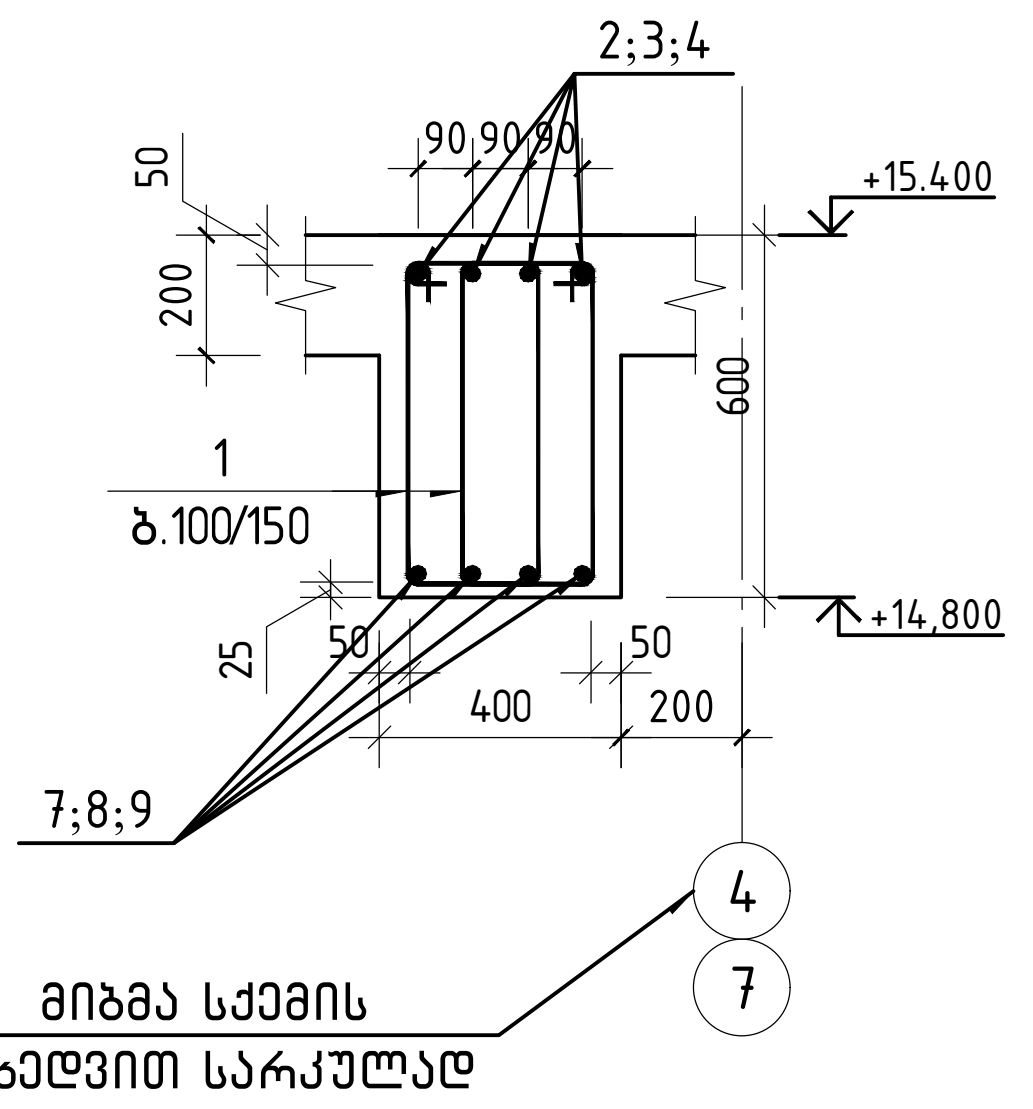

პოზიცია 1

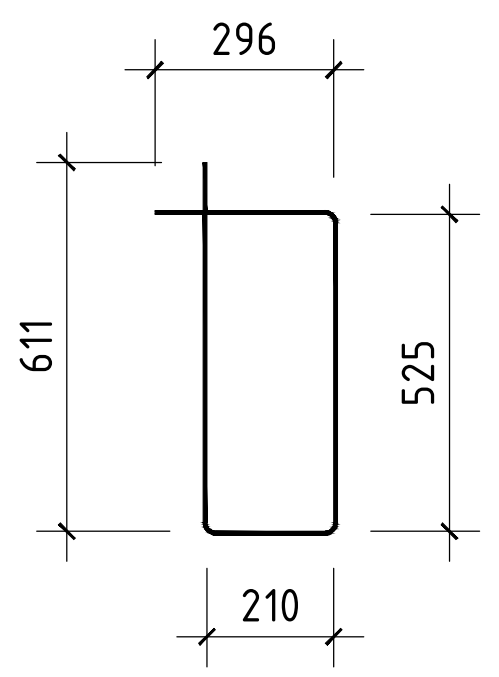

პოზ.	ა ღ ნ ი შ ვ ნ ა	დ ა ს ა ხ ე ლ ე ბ ა	რაოდ.	ე რ თ. წ ო ნ ა კგ	საერთო წონა კგ
		მონოლითური კოჭი კ-40			
		დეტალები			
1		Ø 8 B500B ℓ= 1645	352	0.65 კგ	228.5
2		Ø 22 B500B ℓ= 11100	4	33.12 კგ	132.5
3		Ø 22 B500B ℓ= 7920	8	23.63 კგ	189.1
4		Ø 22 B500B ℓ= 4800	4	14.32 კგ	57.3
7		Ø 22 B500B ℓ= 7570	4	22.59 კგ	90.4
8		Ø 22 B500B ℓ= 7920	8	23.63 კგ	189.1
9		Ø 25 B500B ℓ= 7890	4	30.40 კგ	121.6
		მასალები			1008
		B30 კლასის ბეტონი		5.64 მ³	

შ.პ.ს. „ჯი ენ პი"			ქ. თბილისი. პეტრე ქავთარაძის ქუჩა №22 01.14.03.040.373	
			ბლოკი 2	მუშა პრ.
მთ.კონსტ.	ო.ქვრივიშვილი		მონოლითური კოჭი კ-40	დაკვ
შეასრულა	ნ.მელაძე			ფურც. № 550
შეამოწმა	ო.ქვრივიშვილი		მასშტაბი 1: 50 ინვ. №	ფურცლები

მონოლითური კოჭი კ-40'

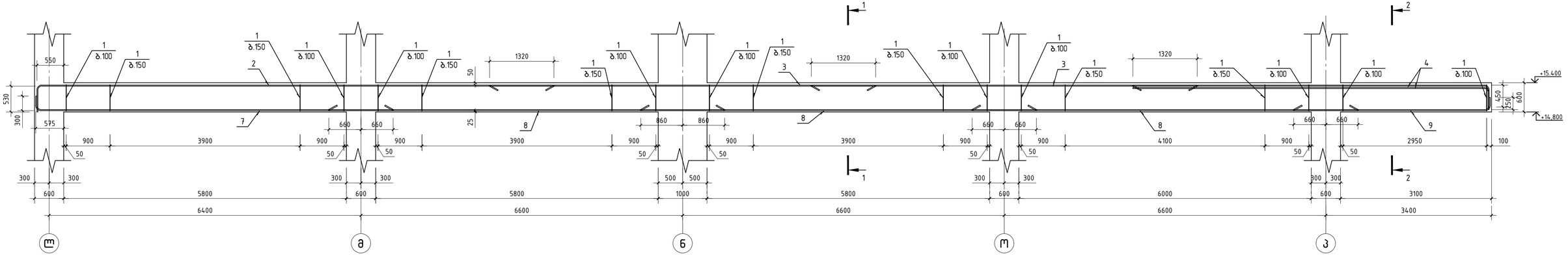

პოზ.	ა ღ ნ ი შ ვ ნ ა	დ ა ს ა ხ ე ლ ე ბ ა	რაოდ.	ერთ. წონა კგ	საერთო წონა კგ
		მონოლითური კოჭი კ-40'			
		დეტალები			
1		ф 8 B500B ℓ= 1645	353	0.65 კგ	229.1
2		ф 22 B500B ℓ= 11100	4	33.12 კგ	132.5
3		ф 22 B500B ℓ= 7920	8	23.63 კგ	189.1
4		ф 25 B500B ℓ= 7700	6	29.67 კგ	178.0
7		ф 22 B500B ℓ= 7570	4	22.59 კგ	90.4
8		ф 25 B500B ℓ= 8120	12	31.29 კგ	375.5
9		ф 18 B500B ℓ= 4240	4	8.47 კგ	33.9
		მასალები			819
		B30 კლასის ბეტონი		6.31 მ³	

კვეთი 1-1

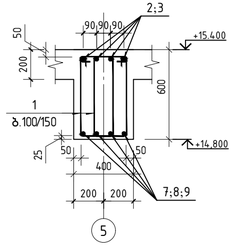

კვეთი 2-2

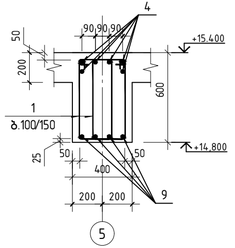

პოზიცია 1

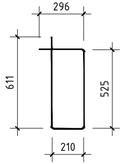

შ.პ.ს. „ჯი ენ პი“		ქ. თბილისი. პეტრე ქავთარაძის ქუჩა №22 01.14.03.040.373		
		ბლოკი 2		მუშა პრ.
მთ.კონსტ.	ო.ჯერივიშვილი	მონოლითური კოჭი კ-40'		ტიპი
შესრულა	ნ.გელაძე			ფურც. № 551
შეამოწმა	ო.ჯერივიშვილი	მასშტაბი 1: 50	ინვ. №	ფურცლები

მონოლითური კოჭი კ-41

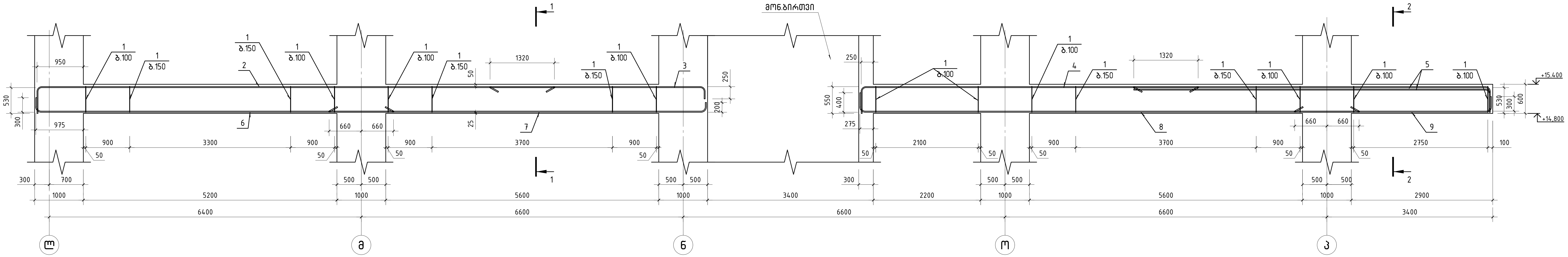

პოზ.	აღნიშვნა	დასახელება	რაოდ.	ერთ. წონა კგ	საერთო წონა კგ
		მონოლითური კოჭი კ-41			
		დეტალები			
1		ϕ 8 B500B ℓ= 1645	340	0.65 კგ	220.5
2		ϕ 22 B500B ℓ= 11100	4	33.12 კგ	132.5
3		ϕ 22 B500B ℓ= 4600	4	13.73 კგ	54.9
4		ϕ 22 B500B ℓ= 7400	4	22.08 კგ	88.3
5		ϕ 25 B500B ℓ= 7780	6	29.98 კგ	179.9
6		ϕ 22 B500B ℓ= 7570	4	22.59 კგ	90.4
7		ϕ 22 B500B ℓ= 7870	4	23.48 კგ	93.9
8		ϕ 22 B500B ℓ= 10570	4	31.54 კგ	126.2
9		ϕ 18 B500B ℓ= 4290	4	8.57 კგ	34.3
		მასალები			676
		B30 კლასის ბეტონი		5.16 მ³	

კვეთი 1-1

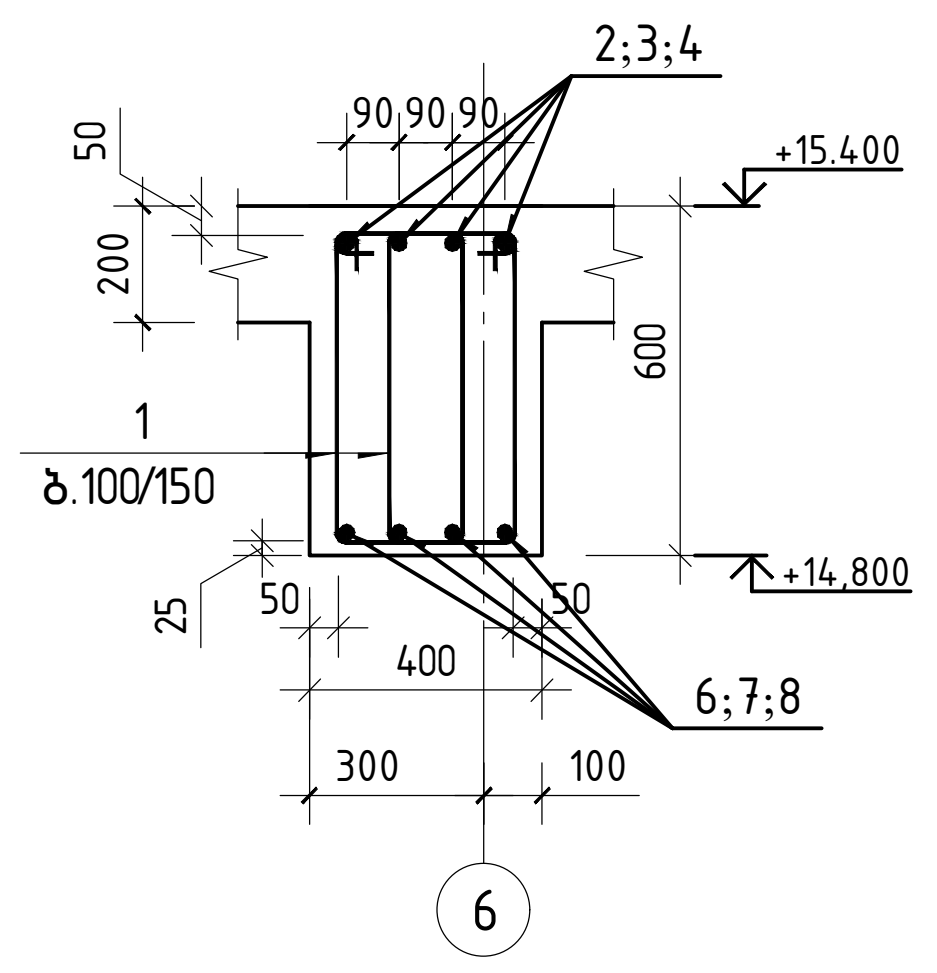

კვეთი 2-2

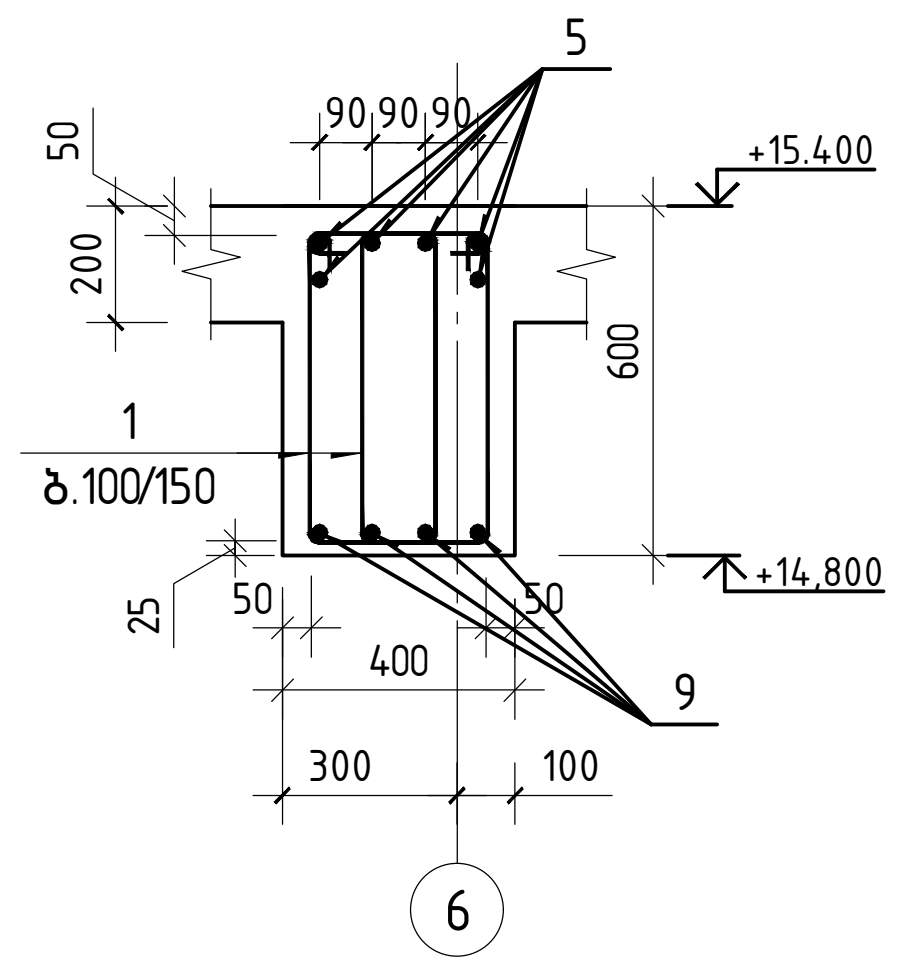

პოზიცია 1

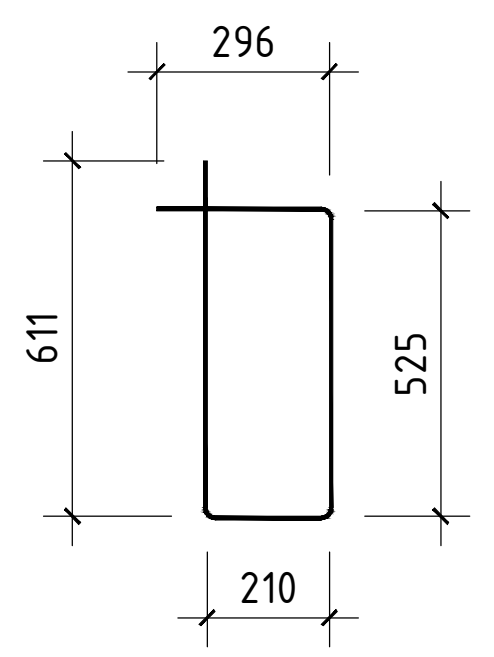

შ.პ.ს. „ჯი ენ პი“		ქ. თბილისი. პეტრე ქავთარაძის ქუჩა №22 01.14.03.040.373		
		ბლოკი 2		მუშა პრ.
მთ.კონსტ.	ო.ქვრივიშვილი	მონოლითური კოჭი კ-41		დაკვ
შეასრულა	ნ.მელაძე			ფურც. № 552
შეამოწმა	ო.ქვრივიშვილი	მასშტაბი 1: 50	ინვ. №	ფურცლები

მონოლითური კოჭი კ-42

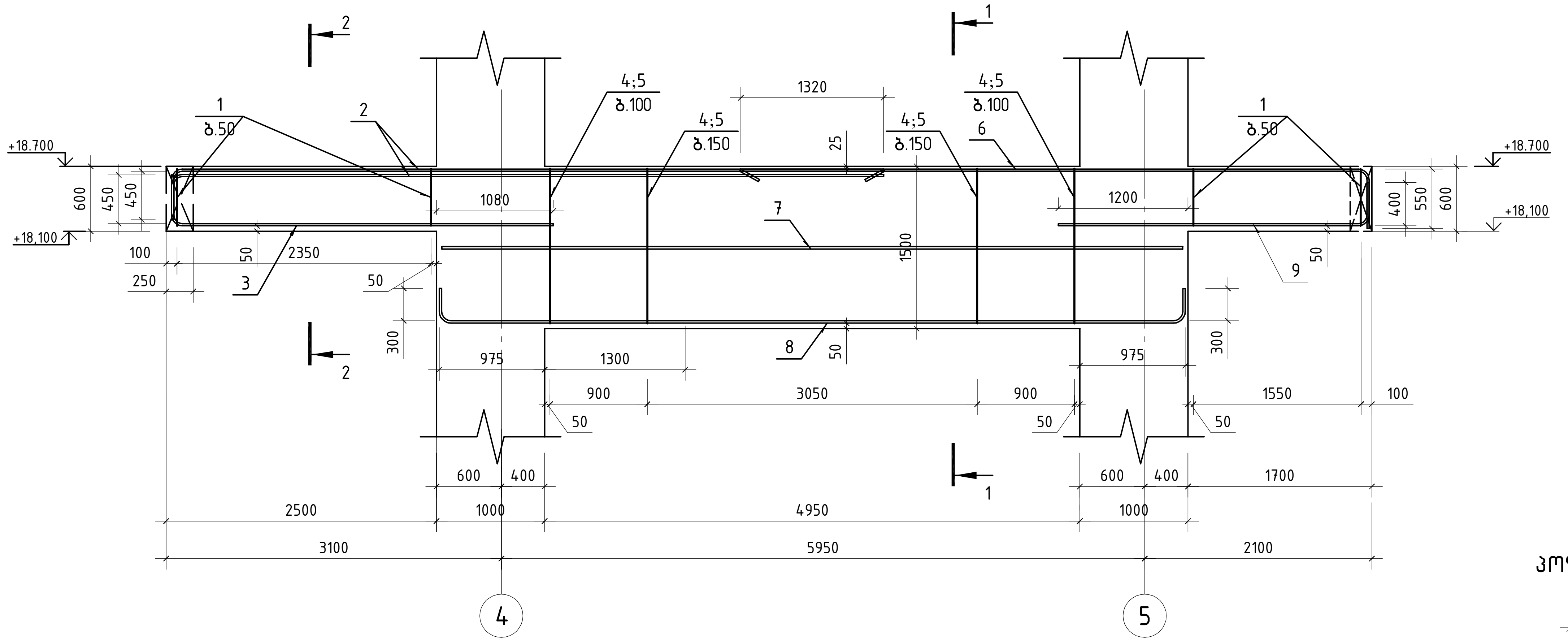

პოზიცია 5

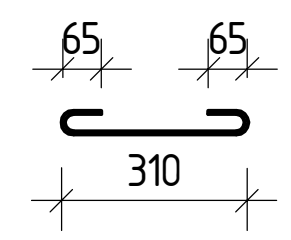

პოზიცია 4

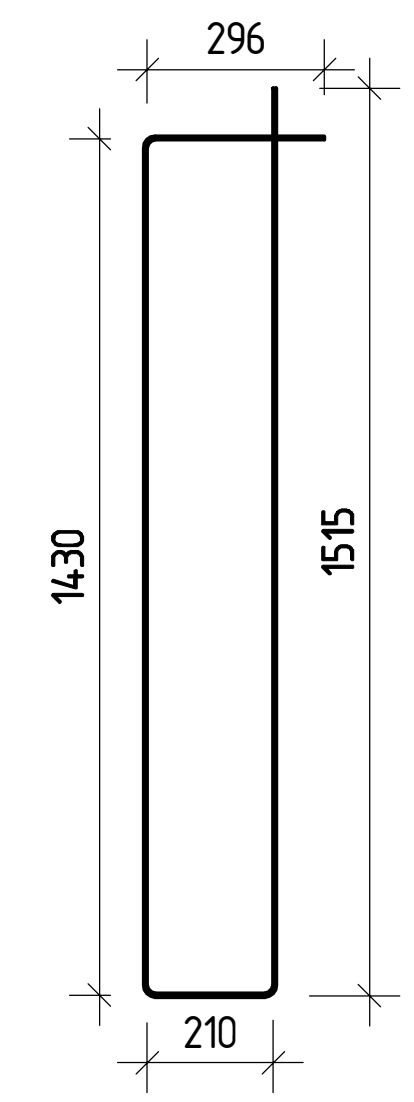

პოზ.	აღნიშვნა	დასახელება			რაოდ.	ერთ. წონა კგ		საერთო წონა კგ
		მონოლითური კოჭი კ-42						
		დეტალები						
1		Ø 8	B500B	ℓ= 1645	156	0.65	კგ	101.3
2		Ø 25	B500B	ℓ= 7000	6	26.97	კგ	161.8
3		Ø 18	B500B	ℓ= 3940	4	7.87	კგ	31.5
4		Ø 8	B500B	ℓ= 3450	78	1.36	კგ	105.7
5		Ø 6	B500B	ℓ= 470	39	0.10	კგ	4.1
6		Ø 25	B500B	ℓ= 6310	4	24.31	კგ	97.3
7		Ø 12	B500B	ℓ= 6850	2	6.08	კგ	12.2
8		Ø 22	B500B	ℓ= 7410	4	22.11	კგ	88.4
9		Ø 20	B500B	ℓ= 3220	4	7.94	კგ	31.8
		მასალები						634
		B30 კლასის ბეტონი				3.98	მ³	

კვეთი 1-1

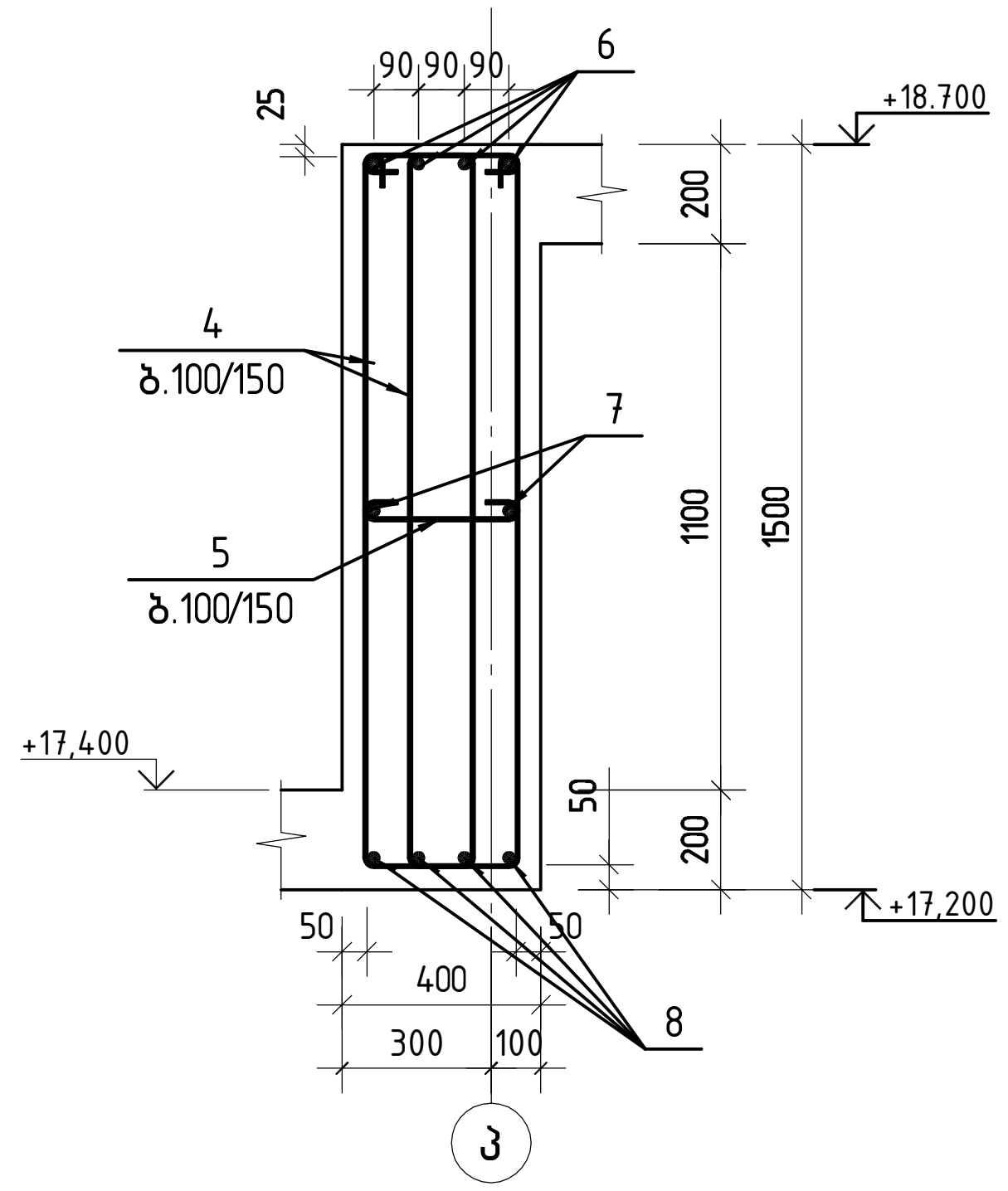

კვეთი 2-2

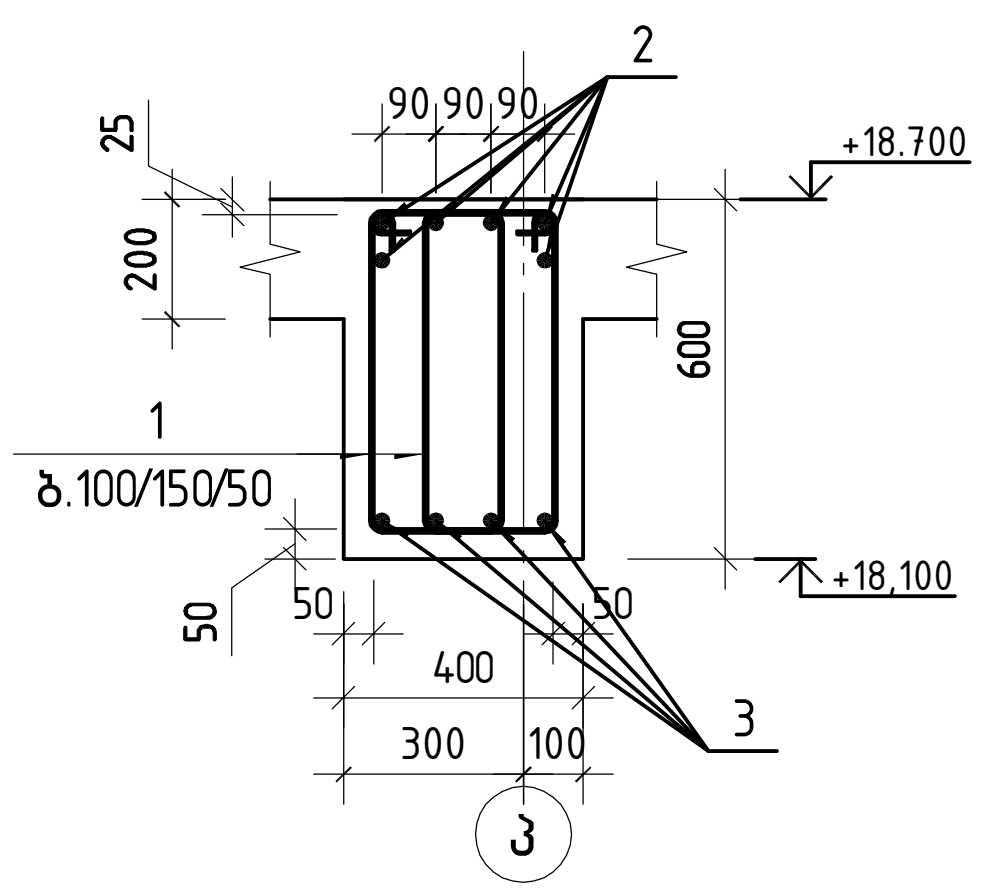

პოზიცია 1

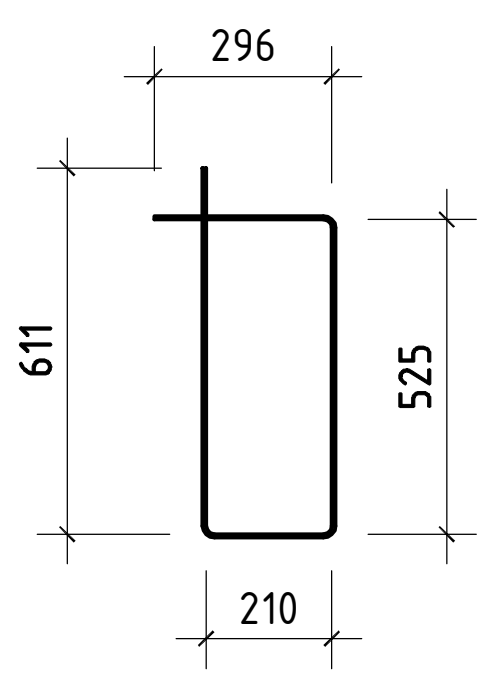

შ.პ.ს. „ჯი ენ პი"	ქ. თბილისი. პეტრე ქავთარაძის ქუჩა №22 01.14.03.040.373	
	ბლოკი 2	მუშა პრ.
მთ.კონსტ. ო.ქვრივიშვილი	მონოლითური კოჭი კ-42	დაკვ
შეასრულა ნ.მელაძე		ფურც. № 553
შეამოწმა ო.ქვრივიშვილი	მასშტაბი 1: 50 — ინვ. №	ფურცლები

მონოლითური კოჭი კ-43

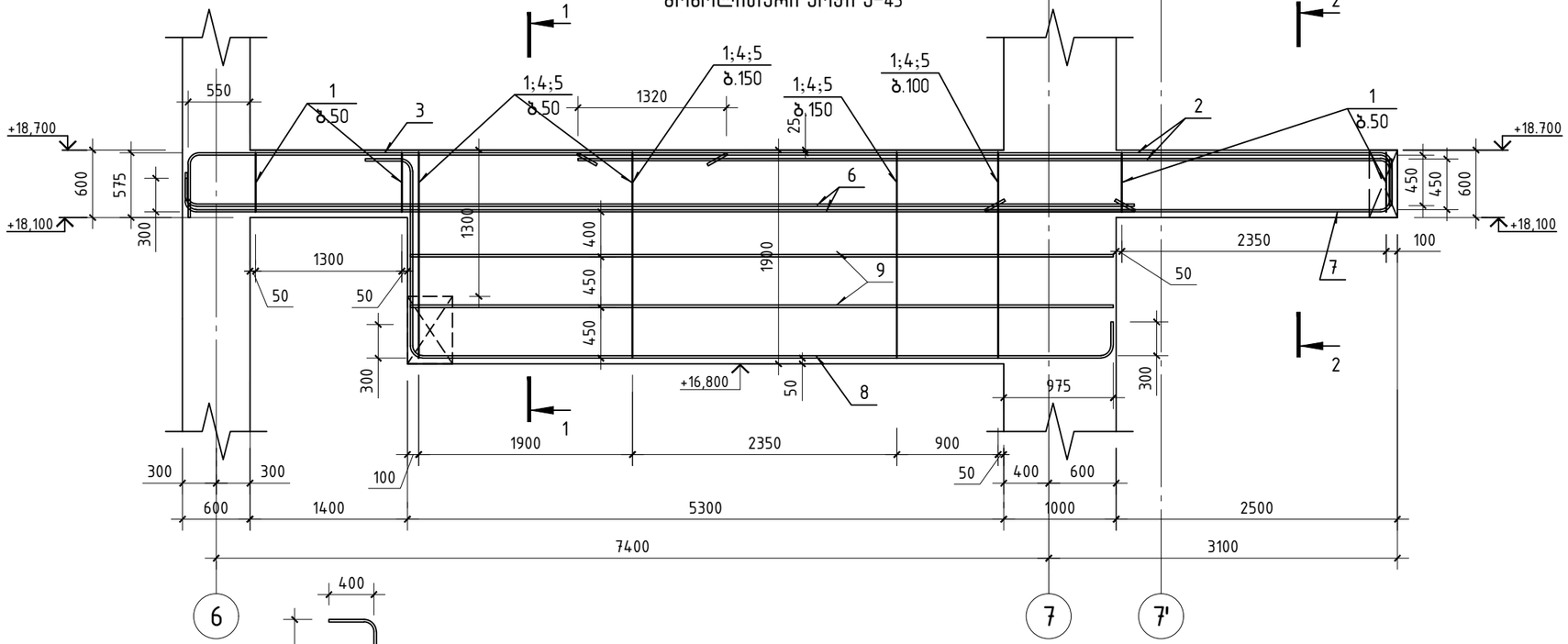

პოზიცია 8

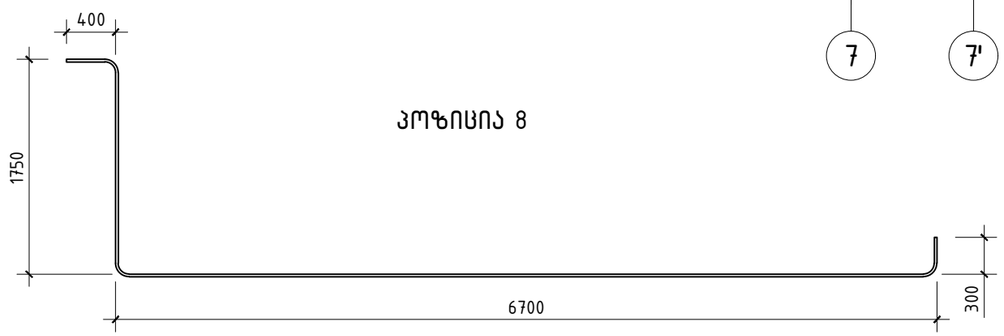

პოზიცია 1

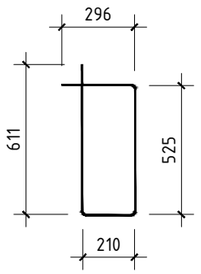

კვეთი 1-1

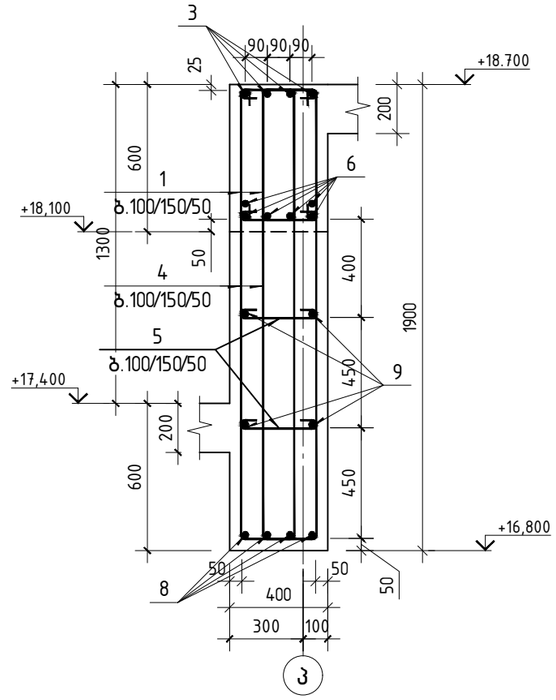

კვეთი 2-2

პოზიცია 5

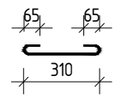

პოზიცია 4

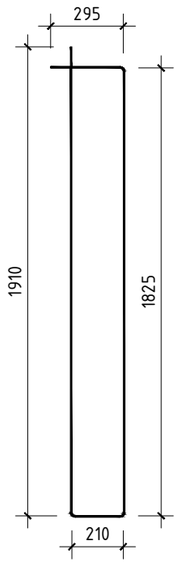

პოზ.	ა ღ ნ ი შ ვ ნ ა	დ ა ს ა ხ ე ლ ე ბ ა	რაოდ.	ერთ. წონა კგ	საერთო წონა კგ
		მონოლითური კოჭი კ-43			
		დეტალები			
1		ф 8 B500B ℓ= 1645	272	0.65 კგ	176.8
2		ф 25 B500B ℓ= 7650	6	29.48 კგ	176.9
3		ф 25 B500B ℓ= 5310	4	20.46 კგ	81.8
4		ф 8 B500B ℓ= 4240	126	1.67 კგ	211.4
5		ф 6 B500B ℓ= 470	126	0.10 კგ	13.2
6		ф 22 B500B ℓ= 8680	6	25.90 კგ	155.4
7		ф 18 B500B ℓ= 4020	4	8.03 კგ	32.1
8		ф 22 B500B ℓ= 8570	4	25.57 კგ	102.3
9		ф 16 B500B ℓ= 6250	4	9.86 კგ	39.5
		მასალები			435
		B 30 კლასის ბეტონი		4.96 მ³	

შ.პ.ს. „ჯი ენ პი“			ქ. თბილისი. პეტრე ქავთარაძის ქუჩა №22 01.14.03.040.373
			ბლოკი 2 — მუშა პრ.
მთ.კონსტ.	ო.ქვრივიშვილი		
შეასრულა	ნ.მელაძე		მონოლითური კოჭი კ-43 — დაკვ.
შეამოწმა	ო.ქვრივიშვილი		ფურც. № 554
			მასშტაბი 1: 50 — ინვ. № — ფურცლები

მონოლითური კოჭი კ-44

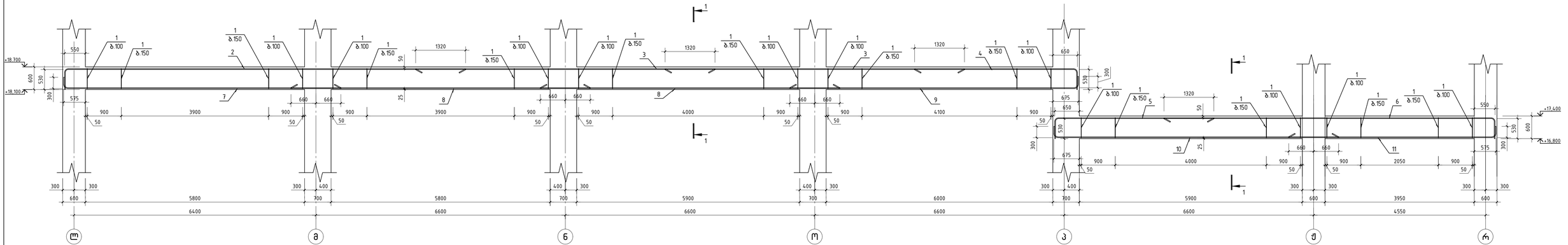

პოზ	ა ღ წ ე რ ი ლ ო ბ ა	დ ა ს ა ხ ე ლ ე ბ ა	ტიპი	ერთ.წონა კგ		სავარაუდო წონა კგ
		მონოლითური კოჭი კ-44				
		დეტალები				
1		ф 8 B500B ℓ= 1645	504	0.65	კგ	327.3
2		ф 22 B500B ℓ= 11100	4	33.12	კგ	132.5
3		ф 22 B500B ℓ= 7920	8	23.63	კგ	189.1
4		ф 22 B500B ℓ= 4700	4	14.02	კგ	56.1
5		ф 22 B500B ℓ= 4700	4	14.02	კგ	56.1
6		ф 22 B500B ℓ= 9250	4	27.60	კგ	110.4
7		ф 22 B500B ℓ= 7570	4	22.59	კგ	90.4
8		ф 22 B500B ℓ= 7920	8	23.63	კგ	189.1
9		ф 25 B500B ℓ= 7890	4	30.40	კგ	121.6
10		ф 22 B500B ℓ= 7770	4	23.19	კგ	92.7
11		ф 22 B500B ℓ= 5720	4	17.07	კგ	68.3
		ბაჯალები				962
		B30 კლასის ბეტონი		8.00	მ³	

კვეთი 1-1

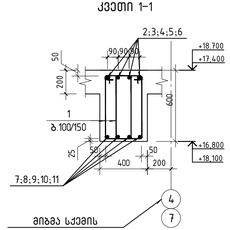

პოზიცია 1

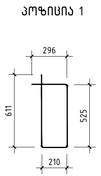

შპს "ჯი ენ პი"		ქ. თბილისი, ვეტერან ჯავშნოსნების ქუჩა №22 01.14.03.040.373			
		ბლოკი 2			შეფას ეარ
მთ.კონს.	ო.ასარიშვილი				
შეასრულა	ნ.ფილავა	მონოლითური კოჭი კ-44		შკალა	
შეამოწმა	ო.ასარიშვილი			შეფას № 555	
		ფასადების 1	ნახ. №	შეფასების	

მონოლითური კოჭი კ-44'

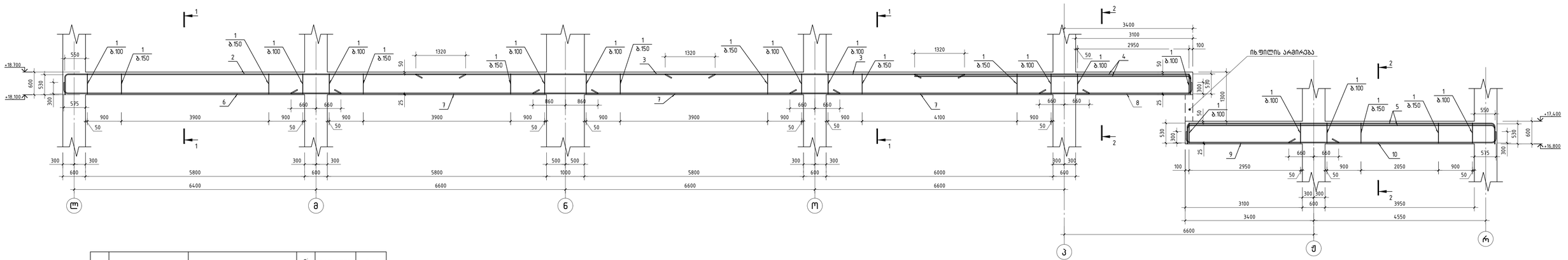

პოზ.	ა ღ წ ე რ ი ლ ო ბ ა	დ ა ს ა ხ ე ლ ე ბ ა	რაოდ.	ერთ. წონა კგ	საერთო წონა კგ
		მონოლითური კოჭი კ-44'			
		დეტალები			
1		ф 8 B500B ℓ= 1645	534	0.65 კგ	346.8
2		ф 22 B500B ℓ= 11100	4	33.12 კგ	132.5
3		ф 22 B500B ℓ= 7920	8	23.63 კგ	189.1
4		ф 25 B500B ℓ= 7780	6	29.98 კგ	179.9
5		ф 25 B500B ℓ= 9130	6	35.18 კგ	211.1
6		ф 22 B500B ℓ= 7570	4	22.59 კგ	90.4
7		ф 25 B500B ℓ= 8120	12	31.29 კგ	375.5
8		ф 18 B500B ℓ= 4270	4	8.53 კგ	34.1
9		ф 18 B500B ℓ= 4270	4	8.53 კგ	34.1
10		ф 22 B500B ℓ= 5720	4	17.07 კგ	68.3
		ჯამალები			1662
		B30 ალუასის ბეტონი		8.05 მ³	

კვეთი 1-1

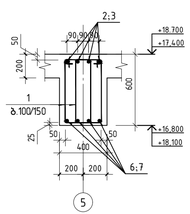

კვეთი 2-2

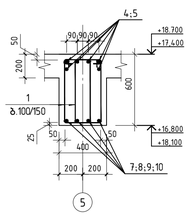

პოზიცია 1

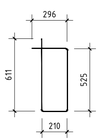

GNP ზ.პ.ს. „ᲙᲠᲘ ᲔᲜ ᲐᲘ"		ქ. თბილისი კეგრე ჯავშარაძის ქუჩა №22 01.14.03.040.373	
		ბლოკი 2	გვერდი ა/ა
მთ.კონს.	ო.ცაბაძვილი		
მთ.არქ.	ნ.ფიფია	მონოლითური კოჭი კ-44'	ფაზა
მთ.ელ.	ო.ცაბაძვილი		ფურც. № 556
		მასშტაბი 1: 50 ინვ. №	ფურცლები

მონოლითური კოჭი კ-45

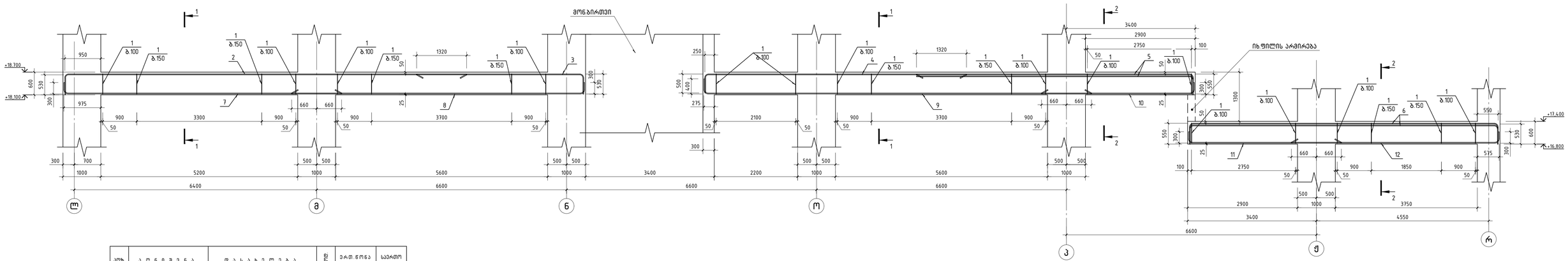

პოზ.	ა ღ წ ე რ ი ლ ო ბ ა	დ ა ს ა ხ ე ლ ე ბ ა	რაოდ.	არმ. წონა კგ	საერთო წონა კგ
		მონოლითური კოჭი კ-45			
		დეტალები			
1		ფ 8 B500B ℓ= 1645	456	0.65 კგ	296.2
2		ფ 22 B500B ℓ= 11100	4	33.12 კგ	132.5
3		ფ 22 B500B ℓ= 4880	4	14.56 კგ	58.2
4		ფ 22 B500B ℓ= 7350	4	21.93 კგ	87.7
5		ფ 25 B500B ℓ= 7800	6	30.06 კგ	180.3
6		ფ 25 B500B ℓ= 9130	6	35.18 კგ	211.1
7		ფ 22 B500B ℓ= 7570	4	22.59 კგ	90.4
8		ფ 22 B500B ℓ= 7970	4	23.78 კგ	95.1
9		ფ 22 B500B ℓ= 10570	4	31.54 კგ	126.2
10		ფ 18 B500B ℓ= 4270	4	8.53 კგ	34.1
11		ფ 18 B500B ℓ= 4270	4	8.53 კგ	34.1
12		ფ 22 B500B ℓ= 5720	4	17.07 კგ	68.3
		მასალები			1312
		B30 ალუსის ბეტონი		6.76 მ³	

კვეთი 1–1

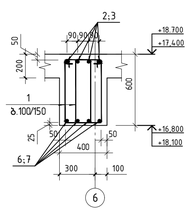

კვეთი 2–2

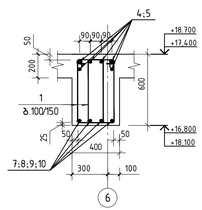

პოზიცია 1

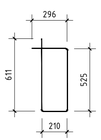

შპს "ენერგო პროექტი"		ქ. თბილისი ვეტერან ჯავშანოსნების ქუჩა №22 01.14.03.040.373	
		ბლოკი 2	გვერდი ვარ.
მთ.კონს.	ო.ჯავახიშვილი	მონოლითური კოჭი კ-45	ფასკ
მთავარი	ნ.დიასამიძე		ფურც № 557
შემოწმა	ო.ჯავახიშვილი	მასშტაბი 1: 50	ფურცლები

მონოლითური კოჭი კ-20"

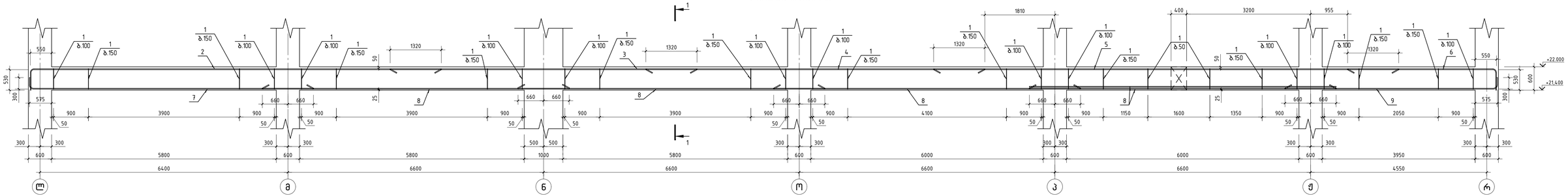

კოდი	ელემენტი	დასახელება	რაოდ.	ერთ. წონა კგ	საერთო წონა კგ
		მონოლითური კოჭი კ-20"			
		დეტალები			
1		ф 8 B500B ℓ= 1645	552	0.65 კგ	358.5
2		ф 22 B500B ℓ= 11100	4	33.12 კგ	132.5
3		ф 22 B500B ℓ= 7920	4	23.63 კგ	94.5
4		ф 22 B500B ℓ= 8750	4	26.11 კგ	104.4
5		ф 22 B500B ℓ= 12000	4	35.81 კგ	143.2
6		ф 22 B500B ℓ= 4340	4	12.95 კგ	51.8
7		ф 22 B500B ℓ= 7570	4	22.59 კგ	90.4
8		ф 25 B500B ℓ= 7920	18	30.52 კგ	549.3
9		ф 22 B500B ℓ= 5720	4	17.07 კგ	68.3
		ჯამში			1593
		B30 კლასის ბეტონი		8.00 მ³	

კვეთი 1-1

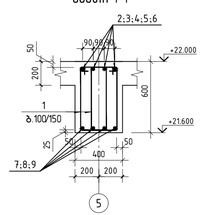

პოზიცია 1

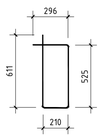

GNP	შპს. „ᲙᲠᲘ ᲔᲜᲔ"	ქ. თბილისი ვეტრე ჯვარედინის ქვრა №22 01.14.03.040.373	
		ბლოკი 2	ფურც. 3ა.
მთ.კონს.	ო.ლაზარიშვილი	მონოლითური კოჭი კ-20"	ფასკ
მთავარკონს.	ნ.ფიფია		ფურც. № 558
მთავარმთვ.	ო.ლაზარიშვილი	მასშტაბი 1: 50 ინვ. №	ფურცლები

მონოლითური კოჭი კ-29'

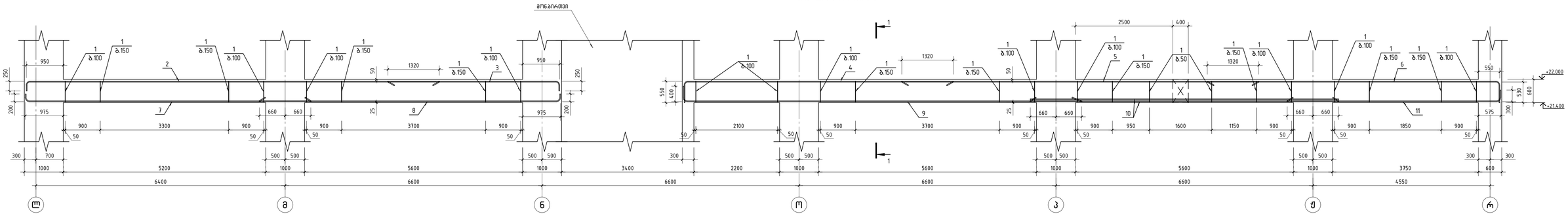

პოზ.	ა ღ წ ე რ ი ლ ო ბ ა	დ ა ს ა ხ ე ლ ე ბ ა	რაოდ	ერთ. წონა კგ		სავარდო წონა კგ
		მონოლითური კოჭი კ-29'				
		დეტალები				
1		ф 8 B500B ℓ= 1645	481	0.65	კგ	312.4
2		ф 22 B500B ℓ= 10800	4	32.23	კგ	128.9
3		ф 22 B500B ℓ= 4600	4	13.73	კგ	54.9
4		ф 22 B500B ℓ= 7400	4	22.08	კგ	88.3
5		ф 22 B500B ℓ= 9170	4	27.36	კგ	109.5
6		ф 22 B500B ℓ= 8000	4	23.87	კგ	95.5
7		ф 22 B500B ℓ= 7470	4	22.29	კგ	89.2
8		ф 22 B500B ℓ= 7870	4	23.48	კგ	93.9
9		ф 22 B500B ℓ= 10570	4	31.54	კგ	126.2
10		ф 25 B500B ℓ= 7920	6	30.52	კგ	183.1
11		ф 22 B500B ℓ= 5720	4	17.07	კგ	68.3
		ბეტონი				
		B30 ალუსის ბეტონი		6.71	მ³	

კვეთი 1-1

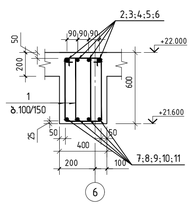

პოზიცია 1

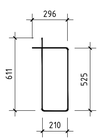

GNP შ.პ.ს. „კრი ენ აი"		ქ. თბილისი, ვეტრე ვაჟა-ფშაველას ქუჩა №22 01.14.03.040.373	
		ბლოკი 2	ფაზა პრ
მთ.ინჟინერი	ო.ცაბრიტაშვილი	მონოლითური კოჭი კ-29'	ფაზა
მთავარი არქიტექტორი	ნ.დიდავა		ფურცელი № 559
მთავარი ინჟინერი	ო.ცაბრიტაშვილი	მასშტაბი 1: 50 ფურც. №	ფურცლების

მონოლითური კოჭი კ-35'

პოზ.	ა ღ ნ ი შ ვ ნ ა	დ ა ს ა ხ ე ლ ე ბ ა	რაოდ.	ერთ. წონა კგ	საერთო წონა კგ
		მონოლითური კოჭი კ-35'			
		დეტალები			
1		ф 8 B500B ℓ= 1645	264	0.65 კგ	171.6
2		ф 22 B500B ℓ= 10840	4	32.35 კგ	129.4
3		ф 22 B500B ℓ= 8140	4	24.29 კგ	97.2
4		ф 22 B500B ℓ= 5170	4	15.43 კგ	61.7
5		ф 22 B500B ℓ= 7320	4	21.84 კგ	87.4
6		ф 22 B500B ℓ= 7720	4	23.04 კგ	92.1
7		ф 25 B500B ℓ= 8770.000000	6	33.79 კგ	202.8
		მასალები			842
		B 30 კლასის ბეტონი		4.16 მ³	

კვეთი 1-1

კვეთი 2-2

პოზიცია 1

შ.პ.ს. „ჯი ენ პი“			ქ. თბილისი. პეტრე ქავთარაძის ქუჩა №22 01.14.03.040.373
			ბლოკი 2 — მუშა პრ.
მთ.კონსტ.	ო.ქვრივიშვილი		
შეასრულა	ნ.მელაქძე		მონოლითური კოჭი კ-35' — დაკე
შეამოწმა	ო.ქვრივიშვილი		ფურც. № 560
			მასშტაბი 1: 50 — ინვ. № — ფურცლები

მონოლითური კოჭი კ-46

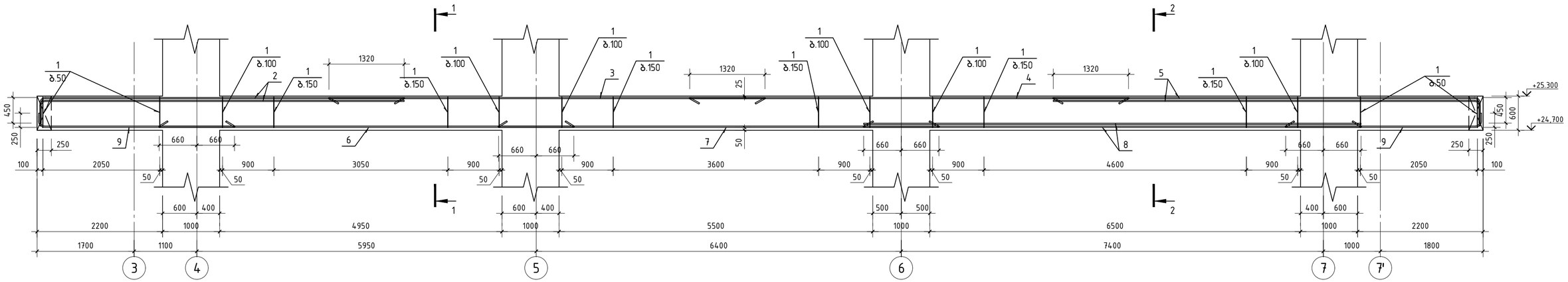

პოზ.	ა ღ ნ ი შ ვ ნ ა	დ ა ს ა ხ ე ლ ე ბ ა	რაოდ.	ერთ. წონა კგ	საერთო წონა კგ
		მონოლითური კოჭი კ-46			
		დეტალები			
1		ф 8 B500B ℓ= 1645	422	0.65 კგ	273.9
2		ф 25 B500B ℓ= 6780	6	26.13 კგ	156.8
3		ф 22 B500B ℓ= 7640	4	22.80 კგ	91.2
4		ф 22 B500B ℓ= 7690	4	22.95 კგ	91.8
5		ф 25 B500B ℓ= 7880	6	30.36 კგ	182.2
6		ф 22 B500B ℓ= 7270	4	21.69 კგ	86.8
7		ф 22 B500B ℓ= 7720	4	23.04 კგ	92.1
8		ф 25 B500B ℓ= 8720	6	33.60 კგ	201.6
9		ф 18 B500B ℓ= 3620	8	7.23 კგ	57.8
		მასალები			1176
		B30 კლასის ბეტონი		5.12 მ³	

კვეთი 1-1

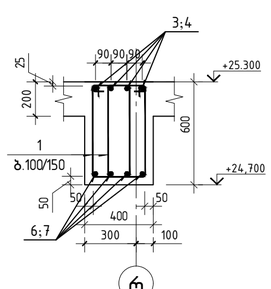

კვეთი 2-2

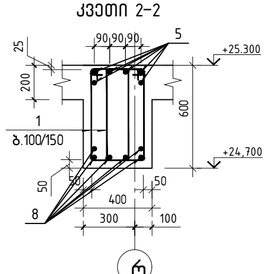

პოზიცია 1

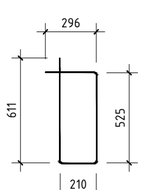

შ.პ.ს. „ჯი ენ პი“			ქ. თბილისი. პეტრე ქავთარაძის ქუჩა №22 01.14.03.040.373	
			ბლოკი 2	მუშა პრ.
მთ.კონსტ.	ო.ჯვრისთვილი		მონოლითური კოჭი კ-46	ლაკე
შესრულა	ნ.ველაძე			ფურც. № 561
შეამოწმა	ო.ჯვრისთვილი		მასშტაბი 1: 50	ინვ. № ფურცლები

მონოლითური კოჭი კ-47

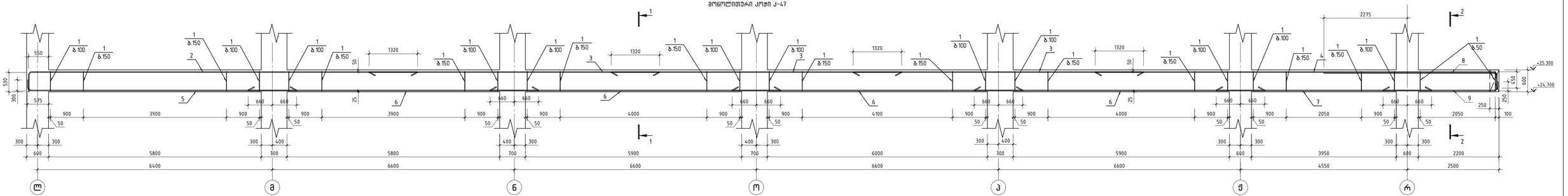

პოზ	აღნიშვნა	დასახელება	რაოდ	ერთ. წონა კგ	საერთო წონა კგ
		მონოლითური კოჭი კ-47			
		დეტალები			
1		ф 8 B500B ℓ= 1645	592	0.65 კგ	384.0
2		ф 22 B500B ℓ= 11100	4	33.12 კგ	132.5
3		ф 22 B500B ℓ= 7920	12	23.63 კგ	283.6
4		ф 25 B500B ℓ= 11350	4	43.73 კგ	174.9
5		ф 22 B500B ℓ= 7570	4	22.59 კგ	90.4
6		ф 25 B500B ℓ= 7920	16	30.52 კგ	488.3
7		ф 22 B500B ℓ= 5870	4	17.52 კგ	70.1
8		ф 25 B500B ℓ= 5120	2	19.73 კგ	39.5
9		ф 18 B500B ℓ= 3320	4	6.63 კგ	26.5
		ჯამში			1624
		B30 ალანის ბეტონი		8.53 მ³	

კვეთი 1-1

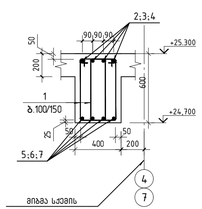

კვეთი 2-2

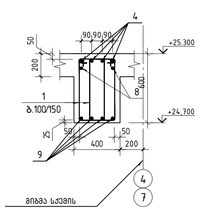

პოზიცია 1

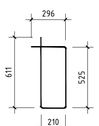

შპს „ჯი ენ პი"		ქ. თბილისი. ვაჟა-ფშაველას გამზირის ქუჩა №22 01.14.03.040.373	
		ბლოკი 2	ფურც. ჯამ.
შემრიგ.	ო.ქარიტონიული		ფაზა
შეასრულა	ნ.ბიწაძე		ფურც. № 562
შეამოწმა	ო.ქარიტონიული	მონოლითური კოჭი კ-47	
		მასშტაბი 1: 50	ფიგ. № ფურცლების

მონოლითური კოჭი კ-47'

პოზ.	აღნიშვნა	დასახელება			რაოდ.	ერთ. წონა კგ		საერთო წონა კგ
		მონოლითური კოჭი კ-47'						
		დეტალები						
1		Ø 8	B500B	ℓ= 1645	644	0.65	კგ	417.8
2		Ø 22	B500B	ℓ= 11100	4	33.12	კგ	132.5
3		Ø 22	B500B	ℓ= 7920	8	23.63	კგ	189.1
4		Ø 22	B500B	ℓ= 12000	4	35.81	კგ	143.2
5		Ø 25	B500B	ℓ= 7570	4	29.17	კგ	116.7
6		Ø 25	B500B	ℓ= 5420	2	20.88	კგ	41.8
7		Ø 22	B500B	ℓ= 7570	4	22.59	კგ	90.4
8		Ø 25	B500B	ℓ= 7920	18	30.52	კგ	549.3
9		Ø 22	B500B	ℓ= 5870	4	17.52	კგ	70.1
10		Ø 18	B500B	ℓ= 3620	4	7.23	კგ	28.9
		მასალები						1131
		B30 კლასის ბეტონი				7.16	მ³	

კვეთი 1-1

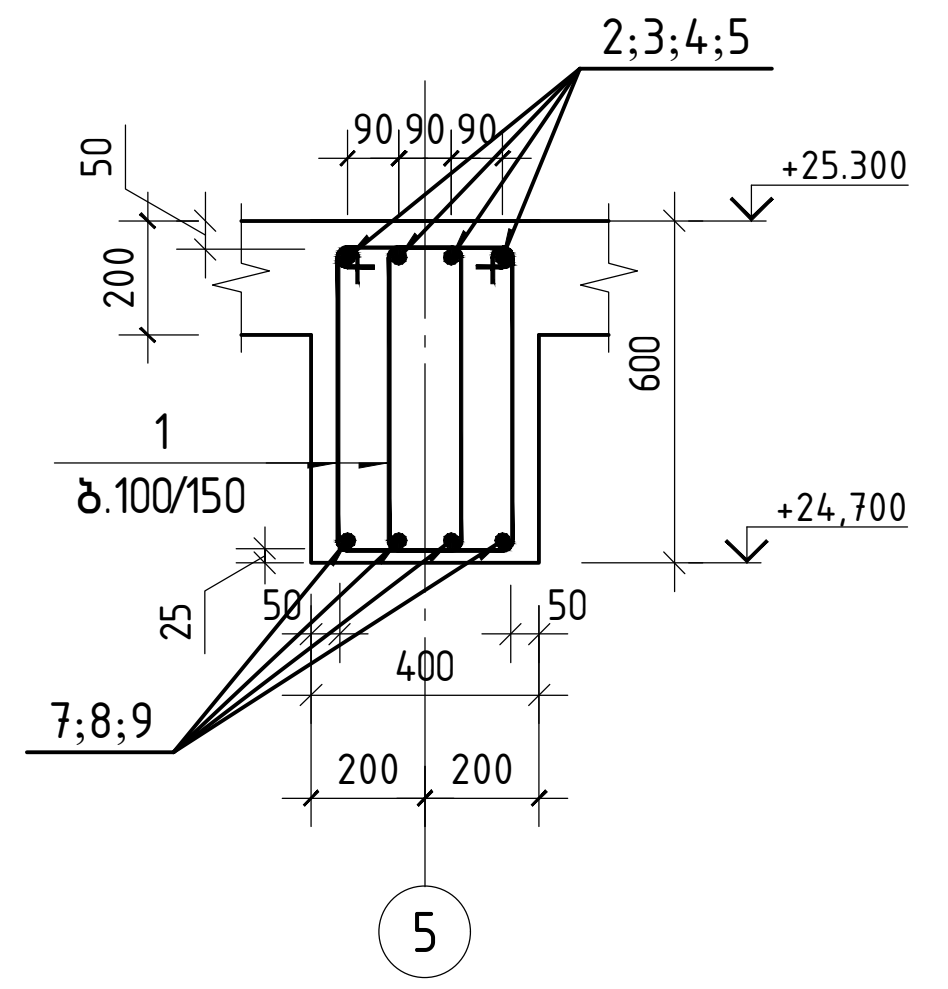

კვეთი 2-2

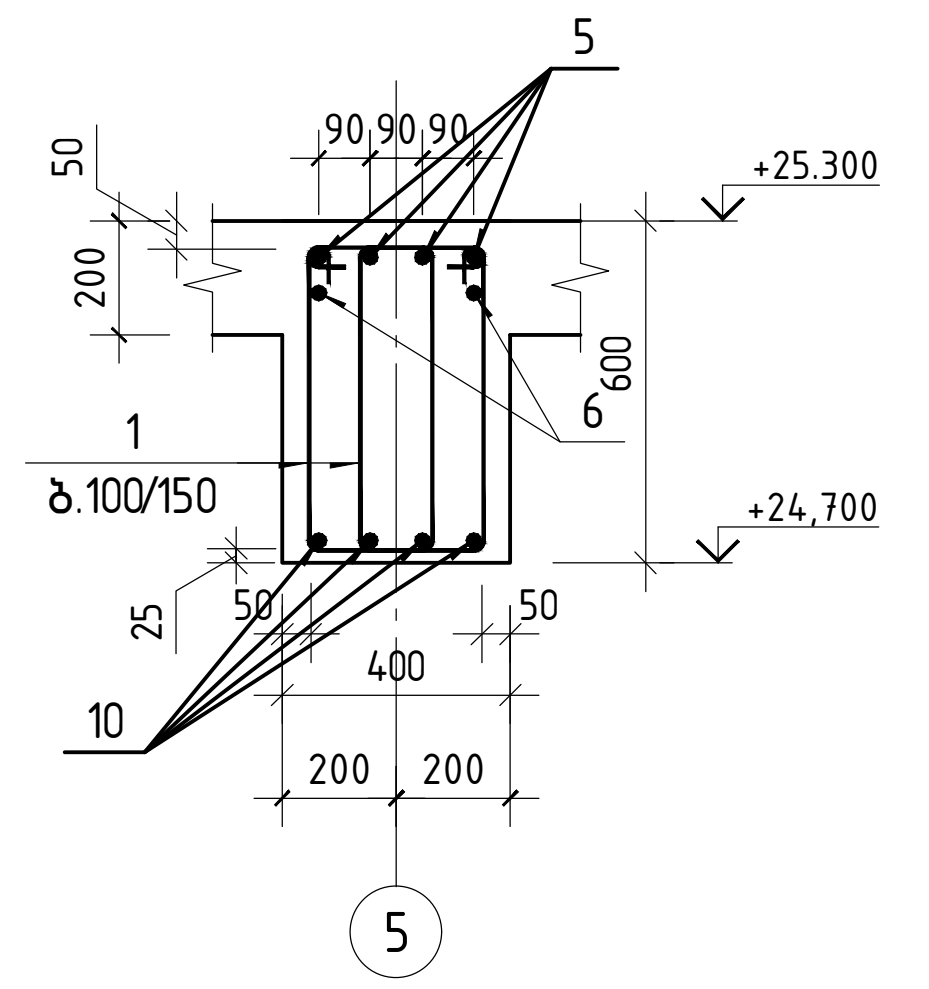

პოზიცია 1

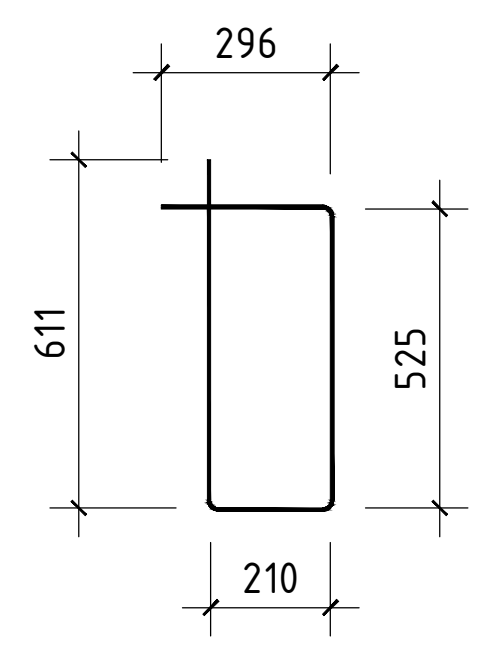

შ.პ.ს. „ჯი ენ პი“			ქ. თბილისი. პეტრე ქავთარაძის ქუჩა №22 01.14.03.040.373	
			ბლოკი 2	მუშა პრ.
მთ.კონსტ.	ო.ქვრივიშვილი		მონოლითური კოჭი კ-47'	დაკვ
შეასრულა	ნ.მელაძე	ნ.მელაძე		ფურც. № 563
შეამოწმა	ო.ქვრივიშვილი		მასშტაბი 1: 50 / ინვ. №	ფურცლები

მონოლითური კოჭი კ-48

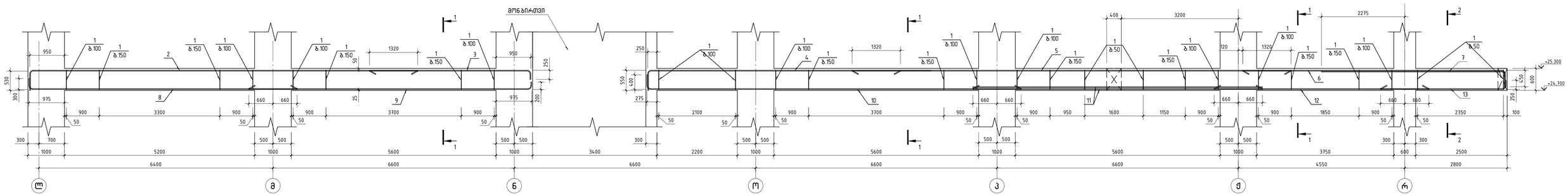

პოზ.	ა ღ წ ე რ ი ლ ო ბ ა	დ ა ხ ა ს ა ხ ე ლ ე ბ ა	ერთ. წონა კგ	ჯამური წონა კგ
		მონოლითური კოჭი კ-48		
		დეტალები		
1		ф 8 B500B ℓ= 1645	622 0.65 კგ	403.9
2		ф 22 B500B ℓ= 11100	4 33.12 კგ	132.5
3		ф 22 B500B ℓ= 4600	4 13.73 კგ	54.9
4		ф 22 B500B ℓ= 8230	4 24.56 კგ	98.2
5		ф 22 B500B ℓ= 12000	4 35.81 კგ	143.2
6		ф 25 B500B ℓ= 7570	4 29.17 კგ	116.7
7		ф 25 B500B ℓ= 5420	2 20.88 კგ	41.8
8		ф 22 B500B ℓ= 7570	4 22.59 კგ	90.4
9		ф 22 B500B ℓ= 7870	4 23.48 კგ	93.9
10		ф 22 B500B ℓ= 10570	4 31.54 კგ	126.2
11		ф 25 B500B ℓ= 7920	6 30.52 კგ	183.1
12		ф 22 B500B ℓ= 5870	4 17.52 კგ	70.1
13		ф 18 B500B ℓ= 3620	4 7.23 კგ	28.9
		ბეტონი		1082
		B30 კლასის ბეტონი	7.31 მ³	

კვეთი 1-1

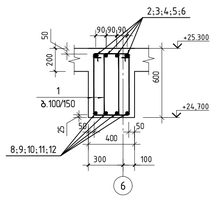

კვეთი 2-2

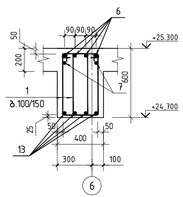

პოზიცია 1

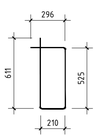

	შპს „ჯი ენ პი“	ქ. თბილისი. ვაჟა-ფშაველას ქუჩა №22 01.14.03.040.373	
		ბლოკი 2	ფურც. ა.ო.
შეასრულა	ო.ქავთარაძე	მონოლითური კოჭი კ-48	ფურც. № 564
შეამოწმა	ო.ქავთარაძე	მასშტაბი 1: 50	ფურც. №	ფურცლები

მონოლითური კოჭი კ-49

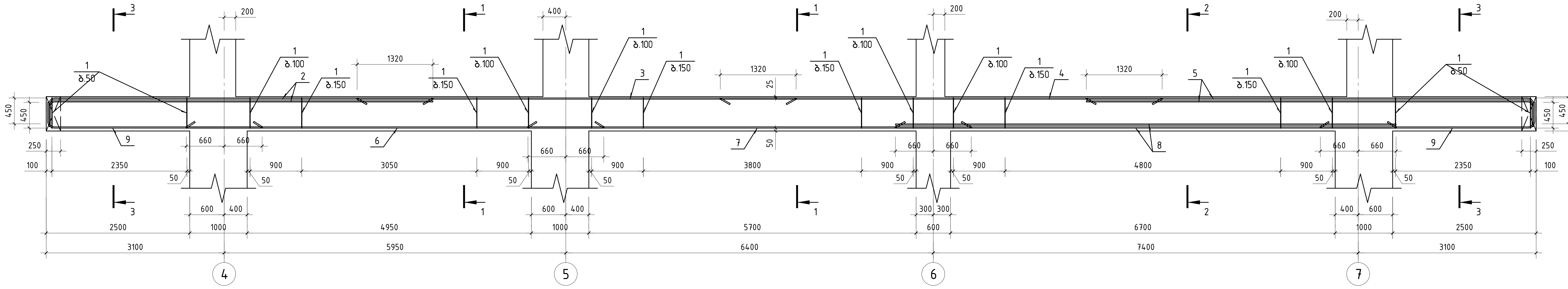

პოზ.	აღნიშვნა	დასახელება	რაოდ.	ერთ. წონა კგ	საერთო წონა კგ
		მოლითური კოჭი კ-49			
		დეტალები			
1		ϕ 8 A240 ℓ= 1645	452	0.65 კგ	293.6
2		ϕ 25 A500C ℓ= 7080	6	27.28 კგ	163.7
3		ϕ 22 A500C ℓ= 7640	4	22.80 კგ	91.2
4		ϕ 22 A500C ℓ= 7690	4	22.95 კგ	91.8
5		ϕ 25 A500C ℓ= 8180	6	31.52 კგ	189.1
6		ϕ 22 A500C ℓ= 7270	4	21.69 კგ	86.8
7		ϕ 22 A500C ℓ= 7720	4	23.04 კგ	92.1
8		ϕ 25 A500C ℓ= 8720	6	33.60 კგ	201.6
9		ϕ 18 A500C ℓ= 4120	8	8.23 კგ	65.8
		მასალები			1210
		B30 კლასის ბეტონი		5.36 მ³	

კვეთი 1-1

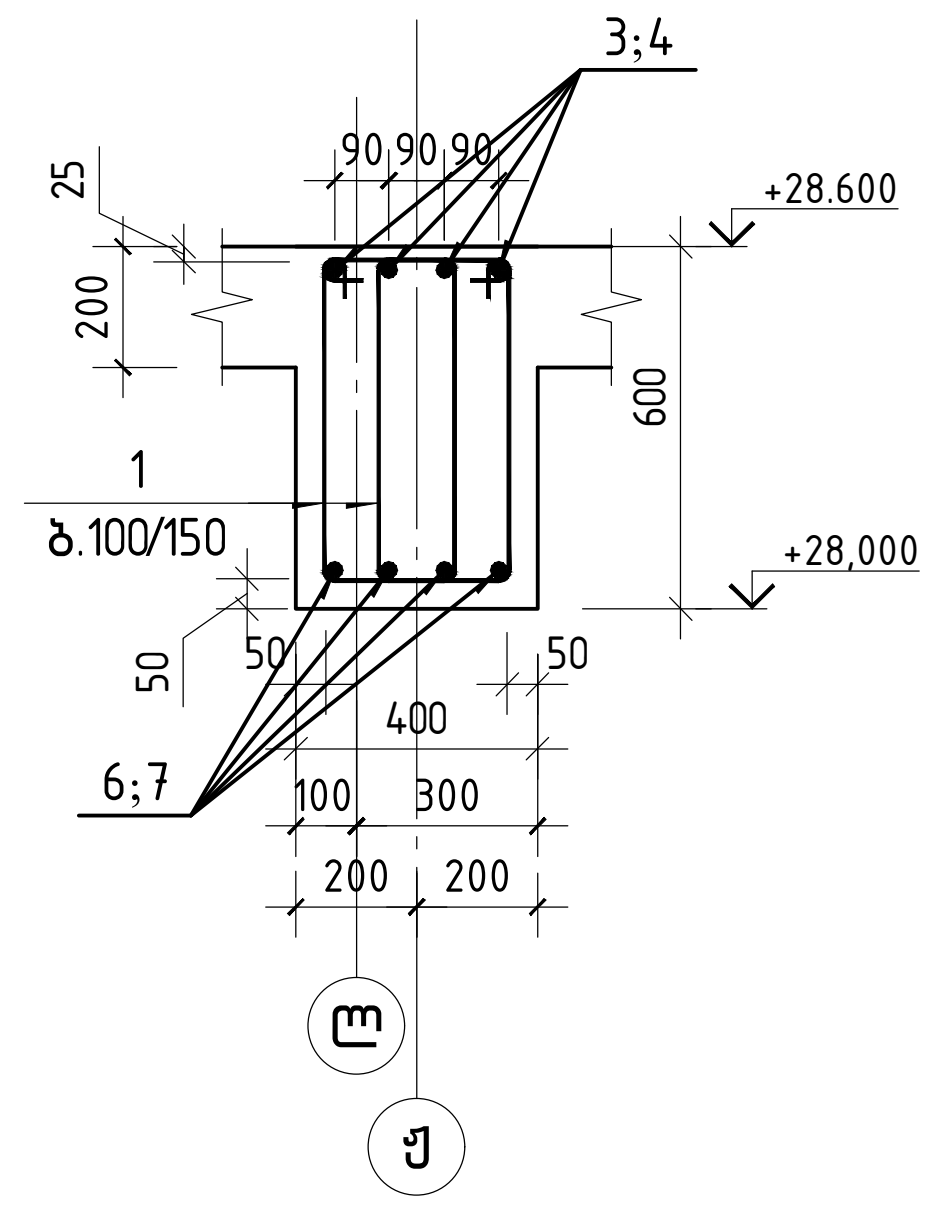

კვეთი 2-2

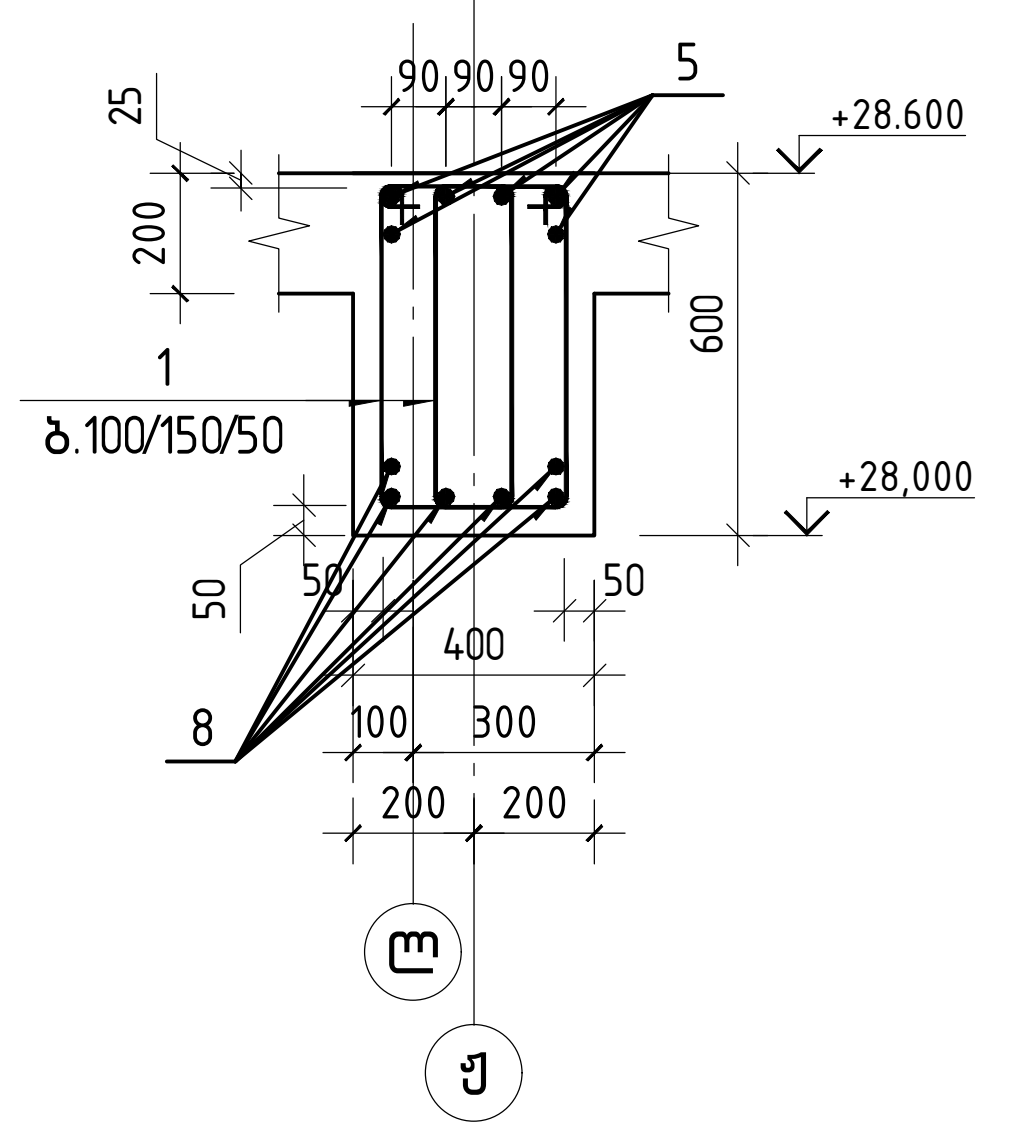

კვეთი 3-3

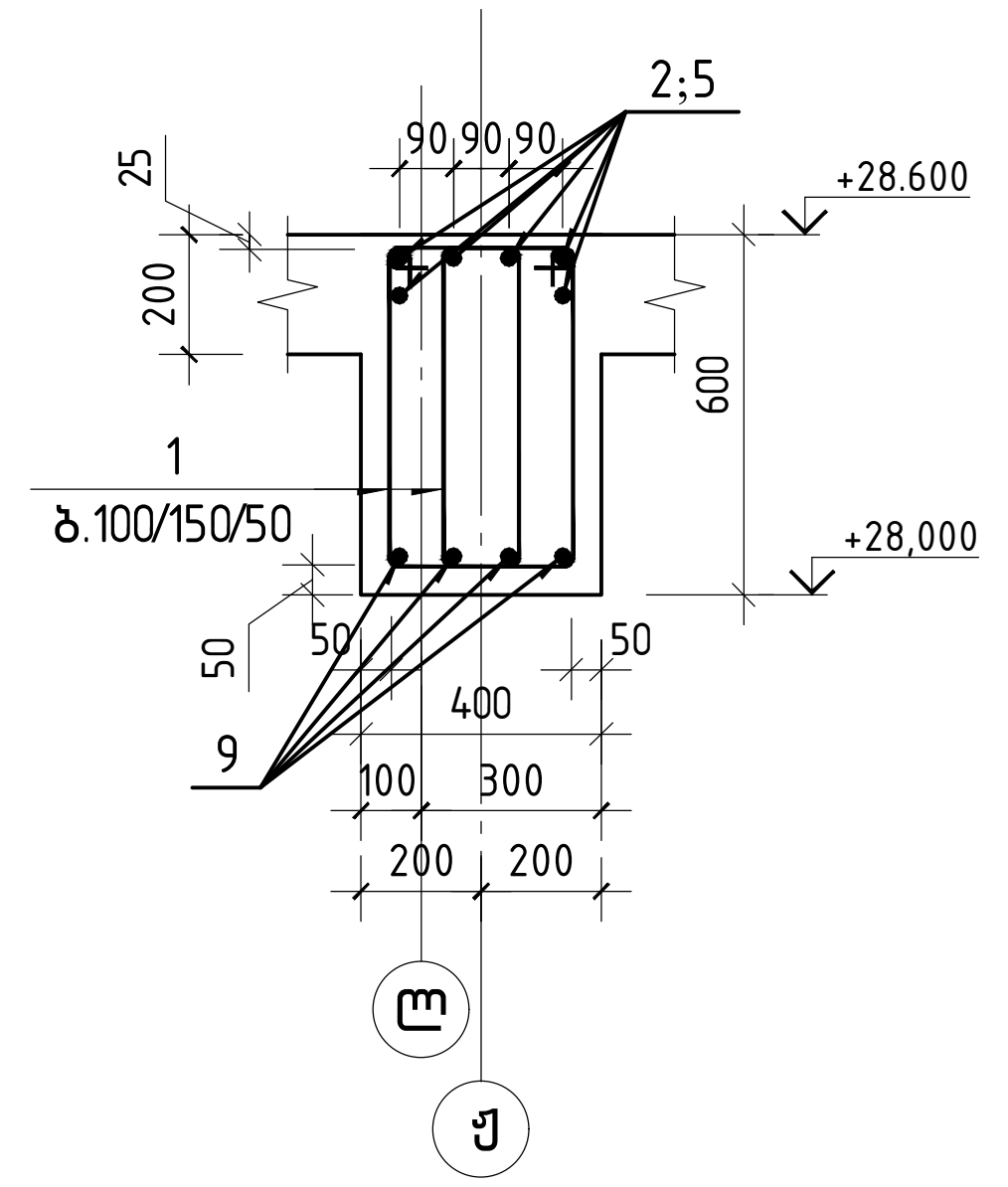

პოზიცია 1

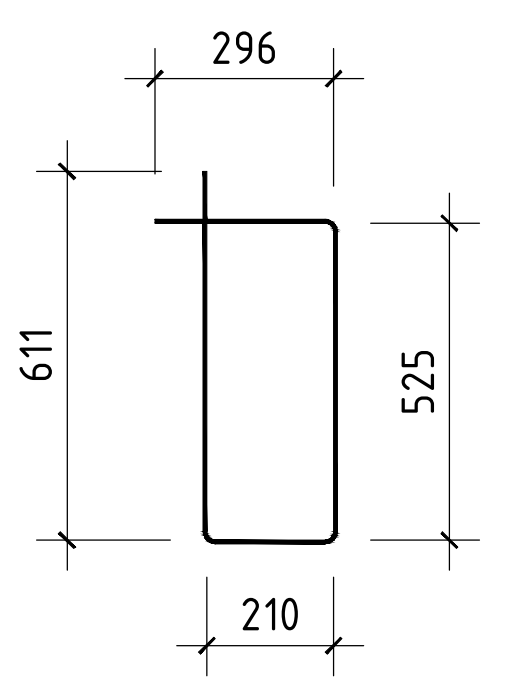

GNP შ.პ.ს. „ჯი ენ პი"			ქ. თბილისი. პეტრე ქავთარაძის ქუჩა №22 01.14.03.040.373	
			ბლოკი 2	მუშა პრ.
მთ.კონსტ.	ო.ქვრივიშვილი	[signature]	მონოლითური კოჭი კ-49	დაკვ
შეასრულა	ნ.მელაძე	[signature]		ფურც. № 565
შეამოწმა	ო.ქვრივიშვილი	[signature]	მასშტაბი 1: 50 / ინვ. №	ფურცლები

მონოლითური კოჭი კ-49'

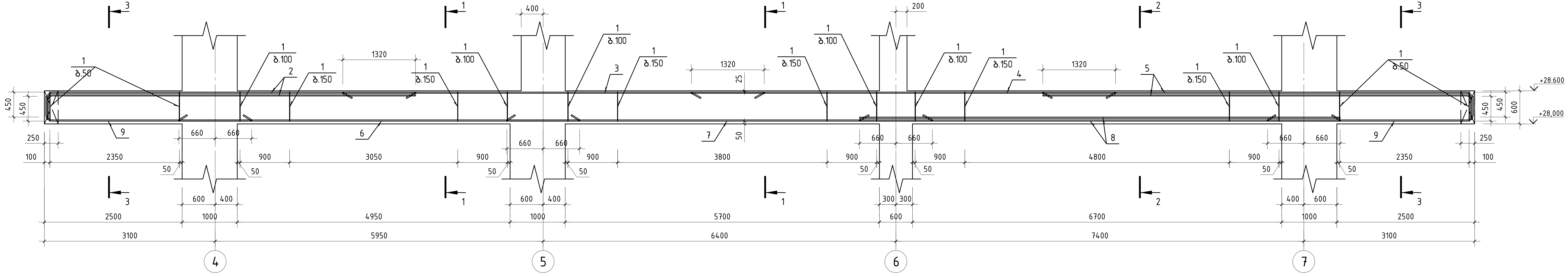

პოზ.	ა ღ ნ ი შ ვ ნ ა	დ ა ს ა ხ ე ლ ე ბ ა	რაოდ.	ე რ თ . წ ო ნ ა კგ	საერთო წონა კგ
		მოლითური კოჭი კ-49'			
		დეტალები			
1		ϕ 8 A240 ℓ= 1645	452	0.65 კგ	293.6
2		ϕ 25 A500C ℓ= 7080	6	27.28 კგ	163.7
3		ϕ 22 A500C ℓ= 7640	4	22.80 კგ	91.2
4		ϕ 22 A500C ℓ= 7690	4	22.95 კგ	91.8
5		ϕ 25 A500C ℓ= 8180	6	31.52 კგ	189.1
6		ϕ 22 A500C ℓ= 7270	4	21.69 კგ	86.8
7		ϕ 22 A500C ℓ= 7720	4	23.04 კგ	92.1
8		ϕ 25 A500C ℓ= 8720	6	33.60 კგ	201.6
9		ϕ 18 A500C ℓ= 4120	8	8.23 კგ	65.8
		მასალები			1210
		B30 კლასის ბეტონი		5.36 მ³	

კვეთი 1-1

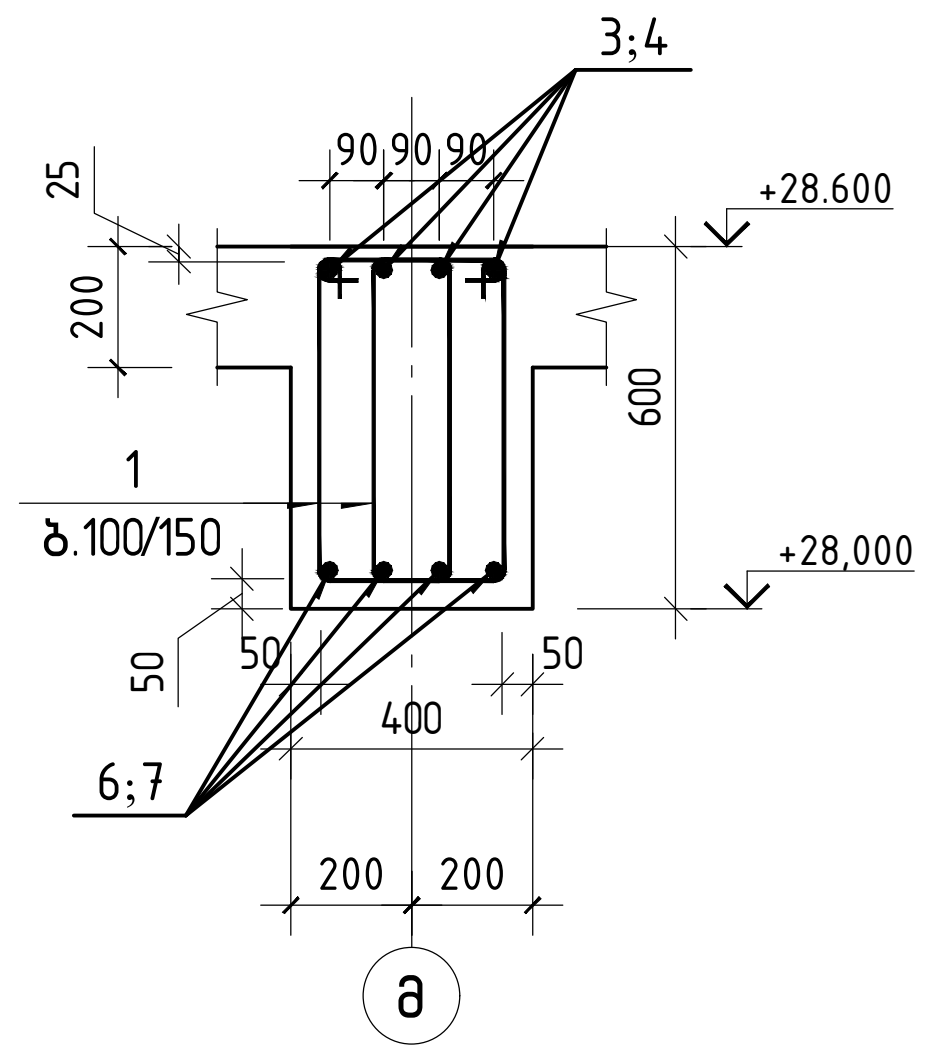

კვეთი 2-2

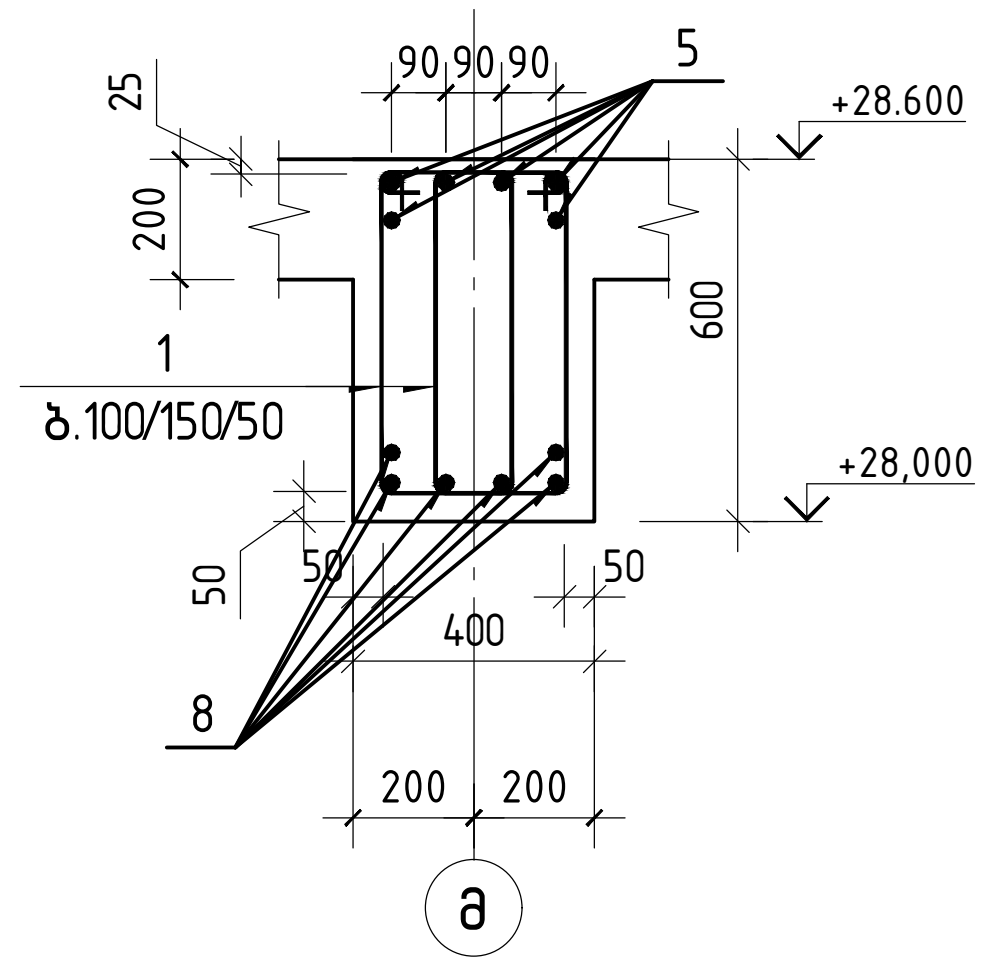

კვეთი 3-3

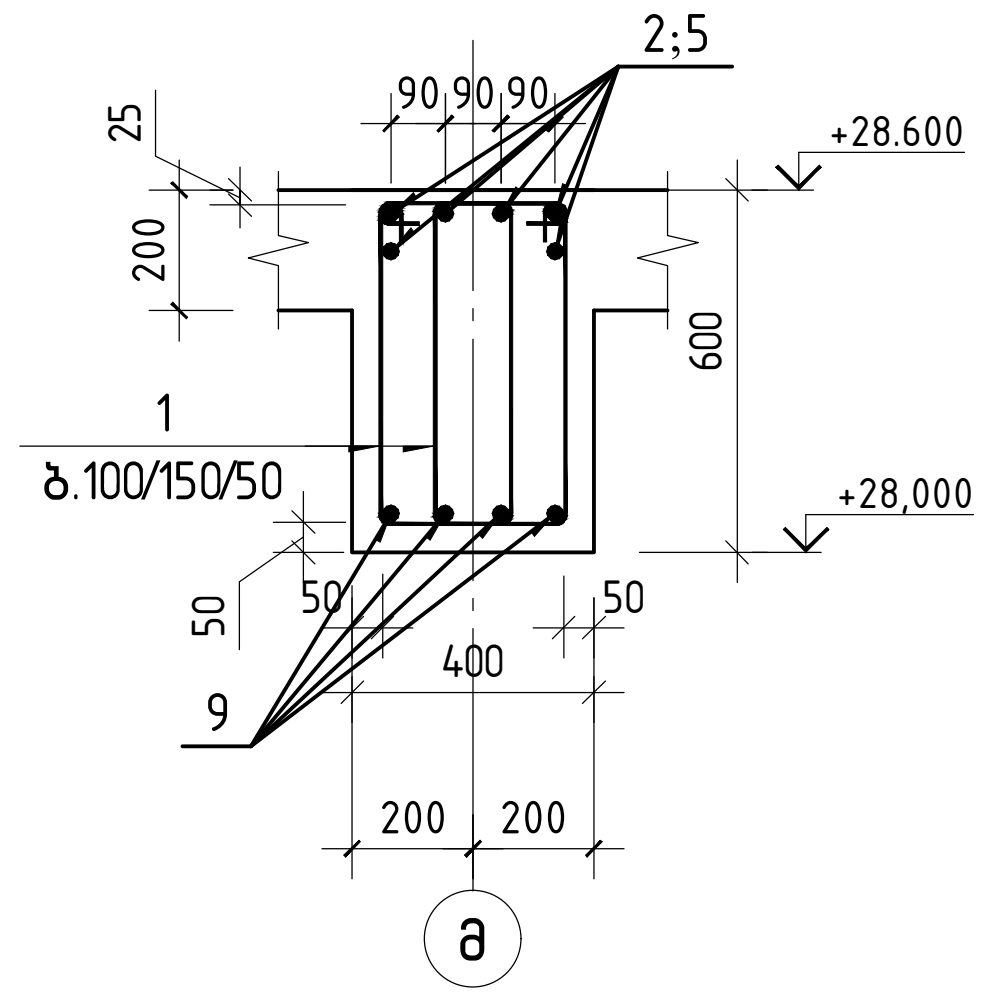

პოზიცია 1

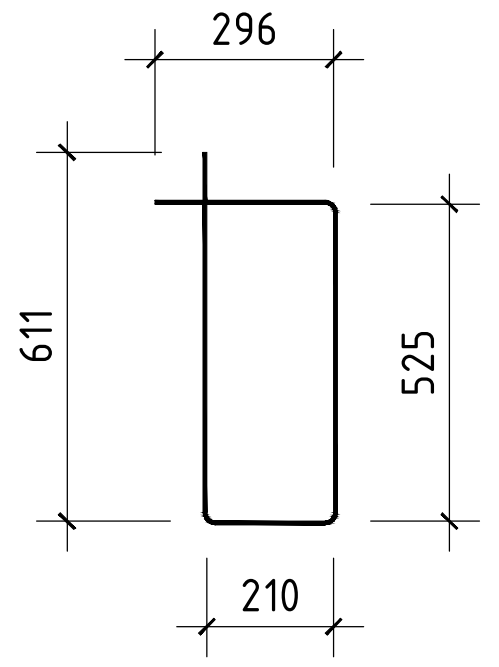

შ.პ.ს. „ჯი ენ პი“			ქ. თბილისი. პეტრე ქავთარაძის ქუჩა №22 01.14.03.040.373	
			ბლოკი 2	მუშა პრ.
მთ.კონსტ.	ო.ქვრივიშვილი		მონოლითური კოჭი კ-49'	დაკვ
შეასრულა	ნ.მელაძე			ფურც. № 566
შეამოწმა	ო.ქვრივიშვილი		მასშტაბი 1: 50 / ინვ. №	ფურცლები

მონოლითური კოჭი კ-50

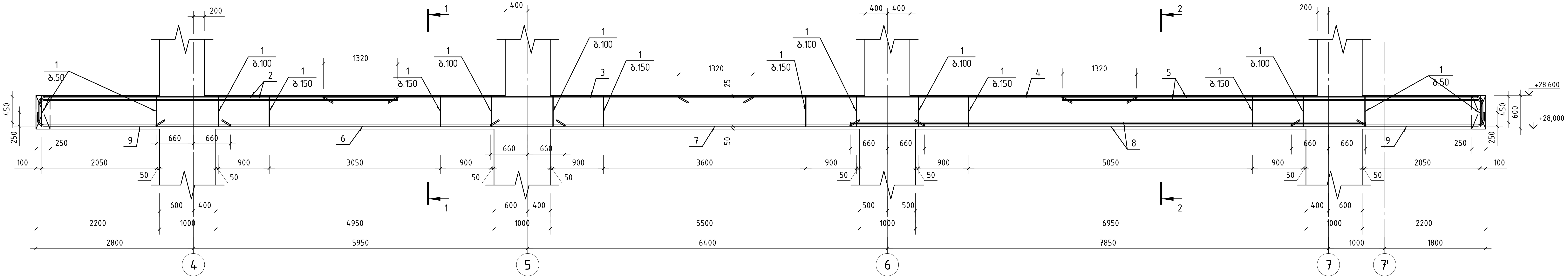

პოზ.	ა ღ ნ ი შ ვ ნ ა	დ ა ს ა ხ ე ლ ე ბ ა			რაოდ.	ერთ. წონა კგ		საერთო წონა კგ
		მოლითური კოჭი კ-50						
		დეტალები						
1		ϕ 8	A240	ℓ= 1645	428	0.65	კგ	277.8
2		ϕ 22	A500C	ℓ= 6780	6	20.23	კგ	121.4
3		ϕ 22	A500C	ℓ= 7640	4	22.80	კგ	91.2
4		ϕ 22	A500C	ℓ= 8140	4	24.29	კგ	97.2
5		ϕ 22	A500C	ℓ= 7880	6	23.51	კგ	141.1
6		ϕ 22	A500C	ℓ= 7270	4	21.69	კგ	86.8
7		ϕ 22	A500C	ℓ= 7720	4	23.04	კგ	92.1
8		ϕ 25	A500C	ℓ= 9170	6	35.33	კგ	212.0
9		ϕ 18	A500C	ℓ= 3620	8	7.23	კგ	57.8
		მასალები						1120
		B30 კლასის ბეტონი				5.23	მ³	

კვეთი 1-1

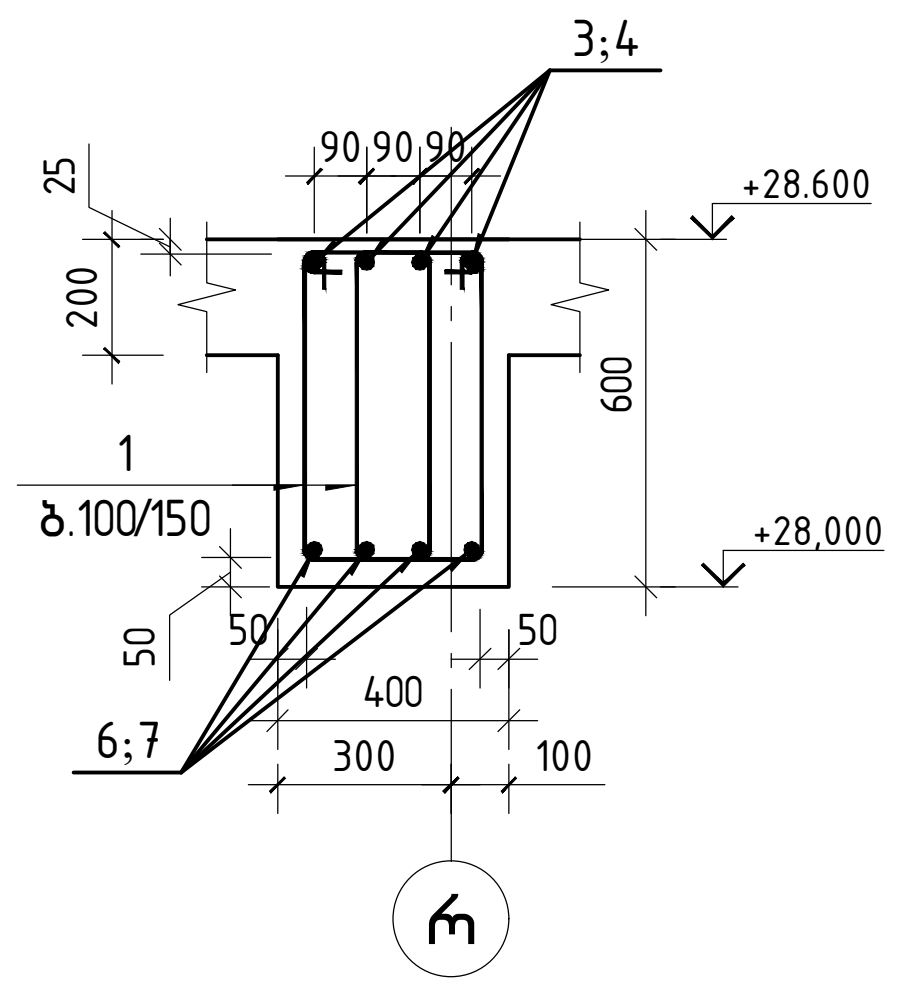

კვეთი 2-2

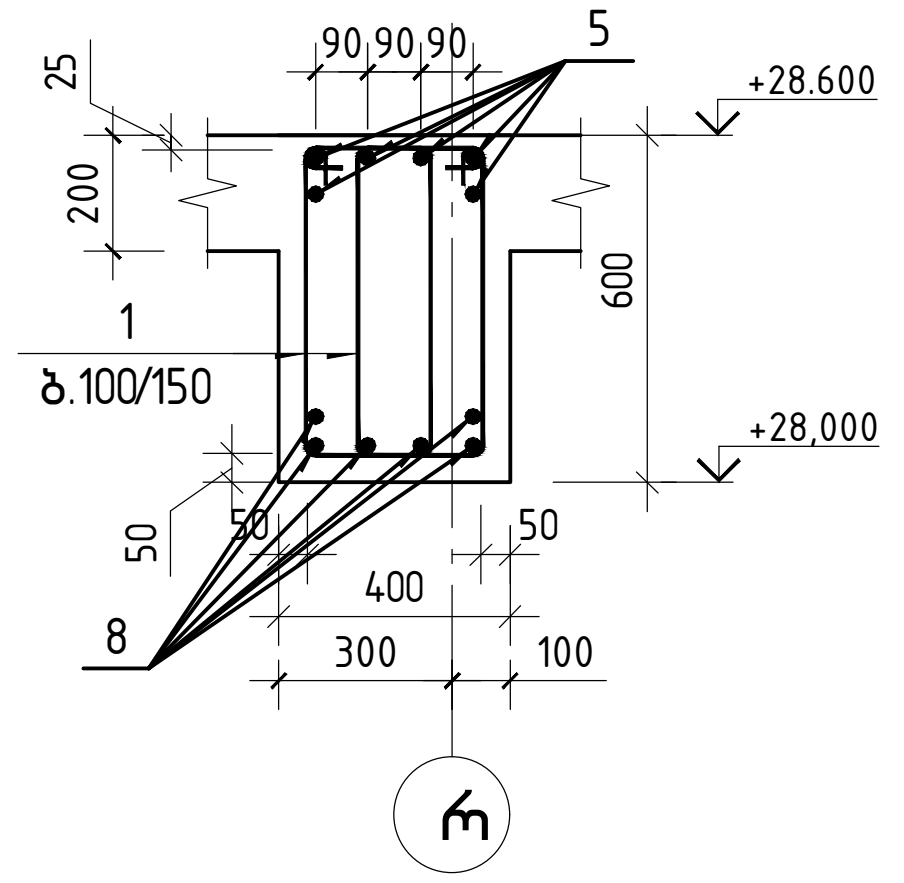

პოზიცია 1

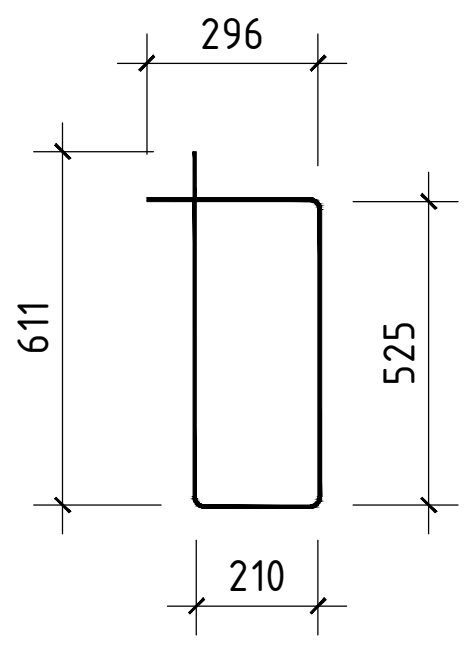

შ.პ.ს. „ჯი ენ პი“		ქ. თბილისი. პეტრე ქავთარაძის ქუჩა №22 01.14.03.040.373	
		ბლოკი 2	მუშა პრ.
მთ.კონსტ.	ო.ქვრივიშვილი	მონოლითური კოჭი კ-50	დაკვ
შეასრულა	ნ.მელაძე		ფურც. № 567
შეამოწმა	ო.ქვრივიშვილი	მასშტაბი 1: 50 / ინვ. №	ფურცლები

Зм№	Эскиз	Ø, мм	Марка стали	Длина 1 стержня, м	Количество стержней, шт	Масса 1 м, кг	Масса, кг
			Железобетонные конструкции				
			Ригель				
1		Ø 8	В500В	ℓ= 1645	172	0.65	111.4
2		Ø 25	В500В	ℓ= 7080	6	27.28	163.7
3		Ø 22	В500В	ℓ= 4200	4	12.53	50.1
4		Ø 22	В500В	ℓ= 7120	4	21.25	85.0
5		Ø 18	В500В	ℓ= 3920	4	7.83	31.3
			Итого				325
			Всего по изделию			1.79 м³	

	ГК "ЭТАЛОН"		
Нач.отд.	Пономарёв		
Гл.спец.	Бондаренко		
Н.контр.	Пономарёв		
Разраб.	Пономарёв		

Г. Москва, ЦАО, Красносельская наб., вл.22, корп.Г, эт.1, пом.I, ком.1
01.14.03.0403

Ригель 2

Стадия	Лист	Листов
Р	1	1

Схема армирования ригня Ж-51

Масштаб 1:50

Формат А3

Ж-51

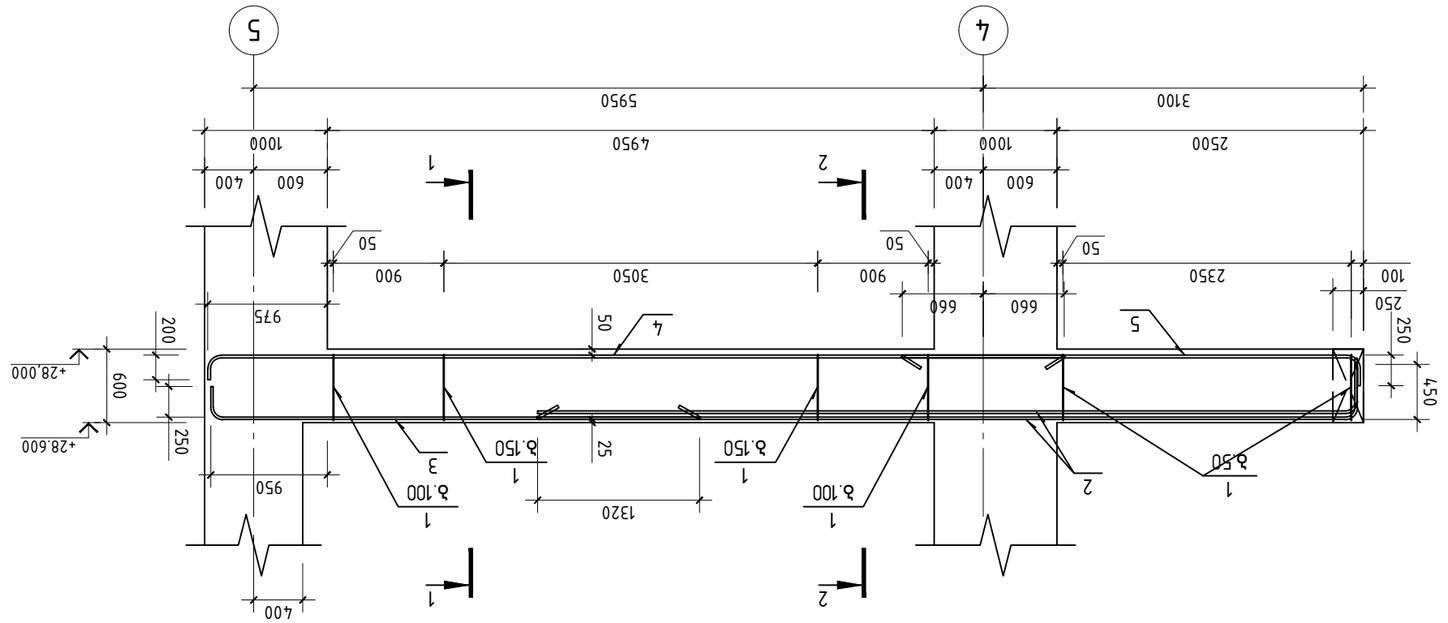
1
2
3
4
5
1
2
3
4
5
1
2
3
4
5

Зм№	Елементи	Кількість	Загальна довжина, м	Маса, кг
	Елементи для двох ригелів			
	Вертикальні			
1	⌀ 8 В500В ℓ= 1645	176	0.65 кг	114.0
2	⌀ 25 В500В ℓ= 7080	6	27.28 кг	163.7
3	⌀ 22 В500В ℓ= 4380	4	13.07 кг	52.3
4	⌀ 22 В500В ℓ= 7120	4	21.25 кг	85.0
5	⌀ 18 В500В ℓ= 3920	4	7.83 кг	31.3
	Разом			330
	Бетон важкий В30		1.86 м³	

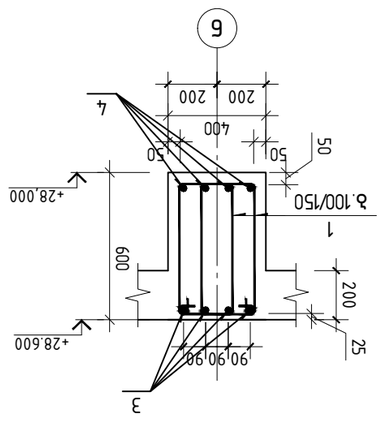

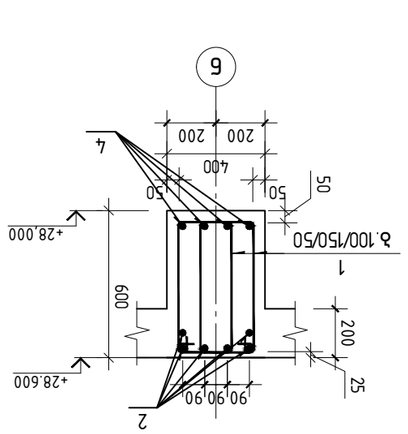

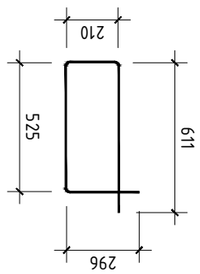

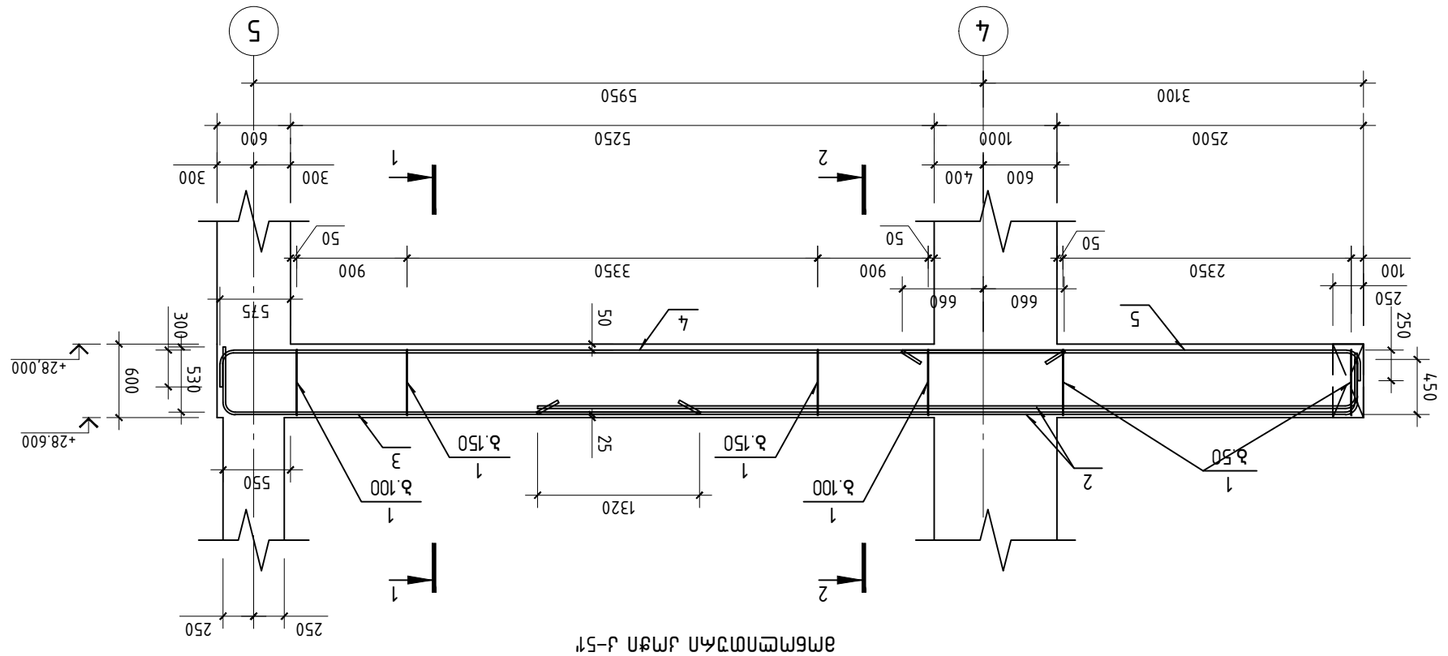

Т.З.Ц. „Ж/Б ЗБ №3"			Д. Машинобудівна ОЖБК-3 для 5-поверхового житлового будинку №22 01.14.03.0403
			Ригель 2
Гол.інж.проекту	П.Д.Кальченко		Арматурні вироби для Р-5т
Гол.спец.	Б.Волошко		Стадія Р Аркуш 569
Нач.відділу	П.Д.Кальченко		Відділ №3 Група
Розробив	Д.Д.Кальченко		

№	Обозначение	Наименование	Кол.	Масса ед., кг	Примечание
		Сборные единицы			
1		Ø 8 В500В ℓ= 1645	194	0.65	125.9
2		Ø 25 В500В ℓ= 7080	6	27.28	163.7
3		Ø 22 В500В ℓ= 5830	4	17.40	69.6
4		Ø 25 В500В ℓ= 8570	6	33.02	198.1
5		Ø 18 В500В ℓ= 4120	4	8.23	32.9
		Итого		2.21 м³	359
		Бетон тяжелый класса В30			

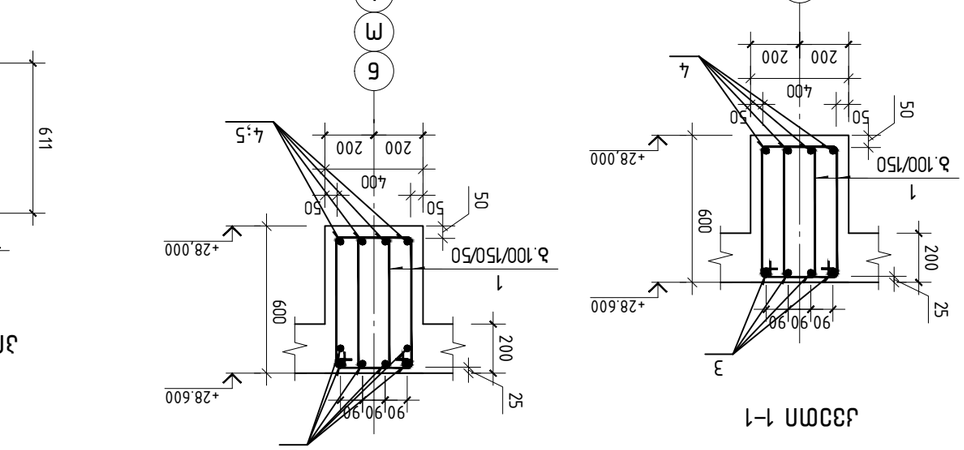

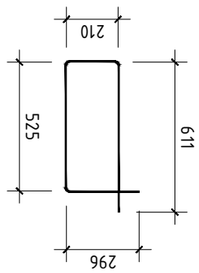

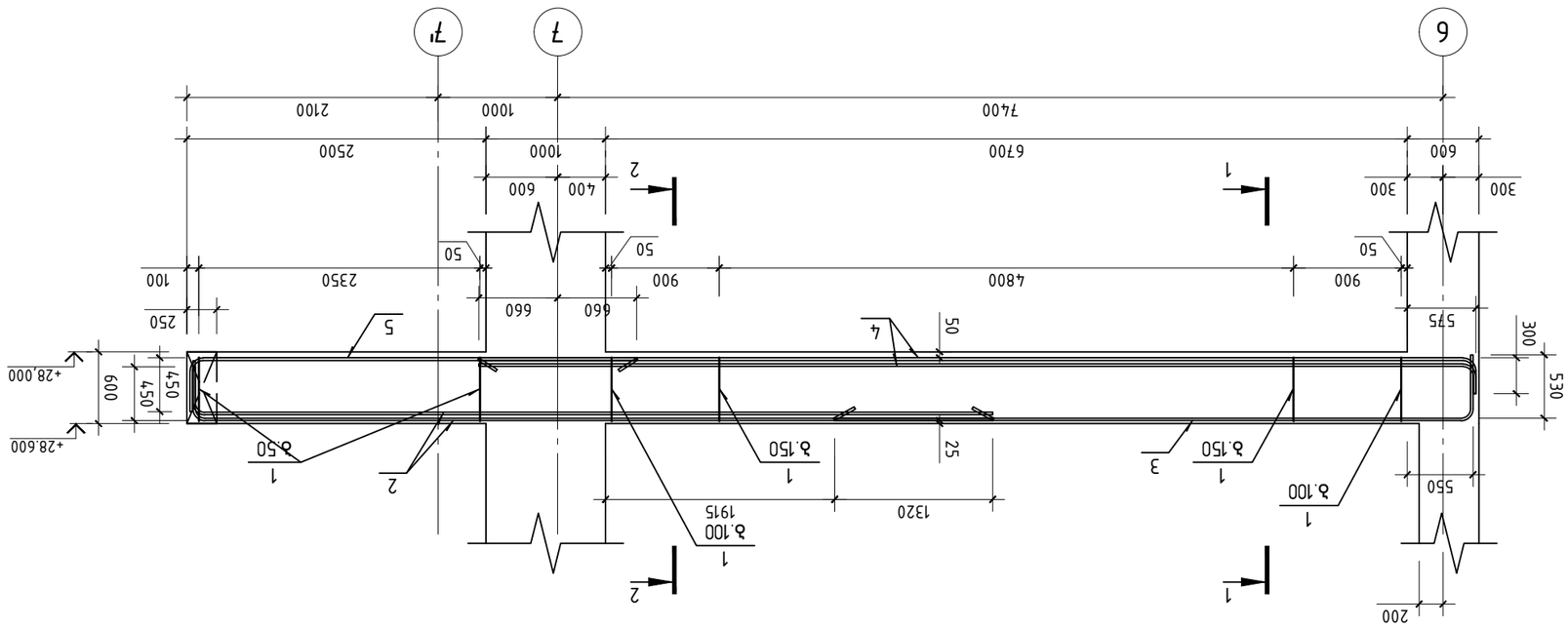

მონოლითური კოჭი კ-53

პოზ.	აღნიშვნა	დასახელება	რაოდ.	ერთ. წონა კგ	საერთო წონა კგ
		მონოლითური კოჭი კ-53			
		დეტალები			
1		Φ 8 A240 ℓ= 1645	591	0.65 კგ	383.4
2		Φ 22 A500C ℓ= 11100	4	33.12 კგ	132.5
3		Φ 22 A500C ℓ= 7920	12	23.63 კგ	283.6
4		Φ 25 A500C ℓ= 11350	4	43.73 კგ	174.9
5		Φ 22 A500C ℓ= 7570	4	22.59 კგ	90.4
6		Φ 25 A500C ℓ= 7920	16	30.52 კგ	488.3
7		Φ 22 A500C ℓ= 5870	4	17.52 კგ	70.1
8		Φ 25 A500C ℓ= 5120	2	19.73 კგ	39.5
9		Φ 18 A500C ℓ= 3320	4	6.63 კგ	26.5
		მასალები			1623
		B30 კლასის ბეტონი		8.53 მ³	

კვეთი 1-1

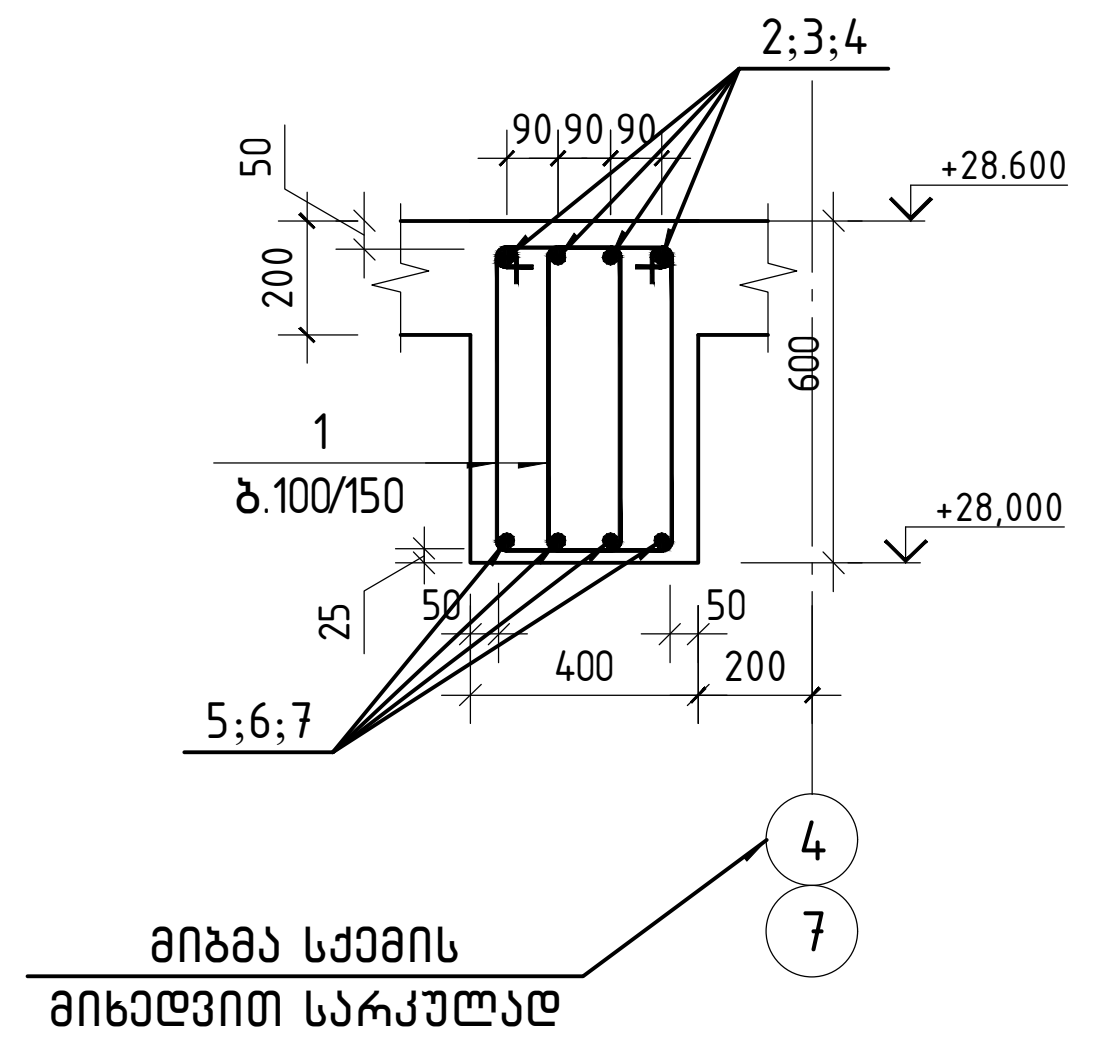

კვეთი 2-2

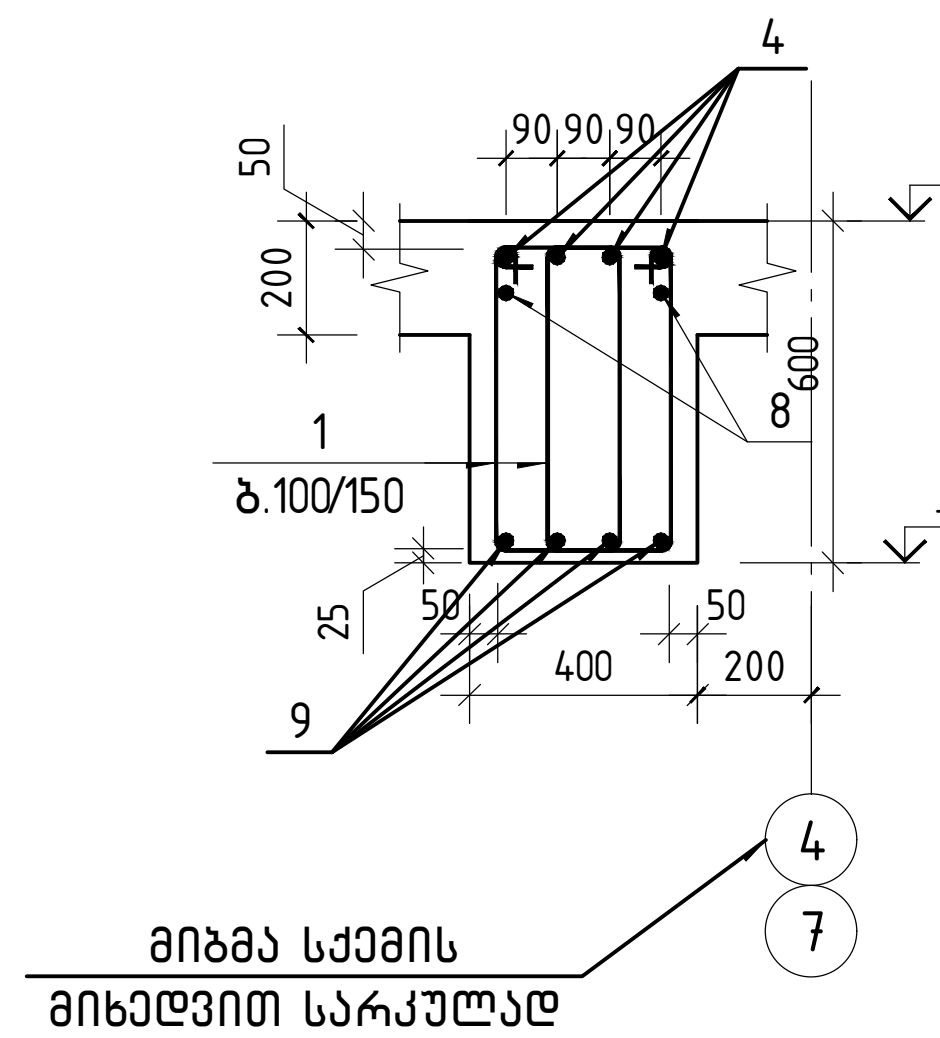

პოზიცია 1

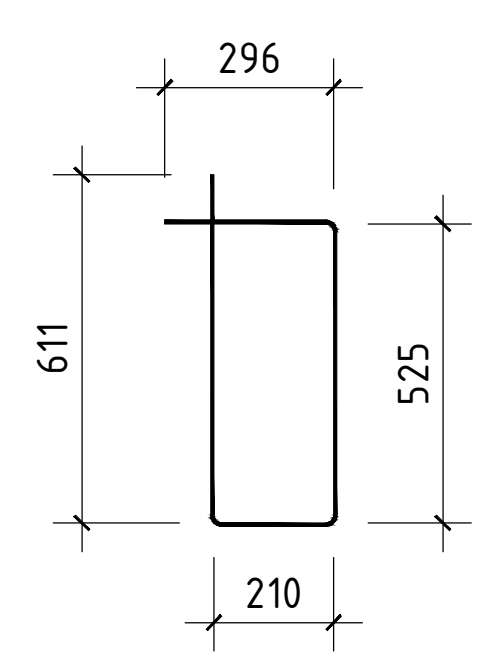

შ.პ.ს. „ჯი ენ პი“			ქ. თბილისი. პეტრე ქავთარაძის ქუჩა №22 01.14.03.040.373	
			ბლოკი 2	მუშა პრ.
მთ.კონსტ.	ო.ქვრივიშვილი		მონოლითური კოჭი კ-53	დაკვ
შეასრულა	ნ.მელაძე	ნ. მელაძე		ფურც. № 571
შეამოწმა	ო.ქვრივიშვილი		მასშტაბი 1: 50 / ინვ. №	ფურცლები

მონოლითური კოჭი კ-53'

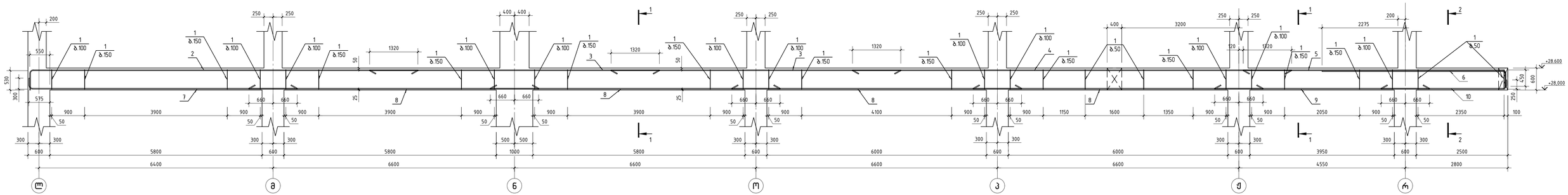

პოზ	აღნიშვნა	დასახელება	რაოდ.	ერთ. წონა კგ	საერთო წონა კგ
		მონოლითური კოჭი კ-53'			
		ღეროსლები			
1		⌀ 8 A240 ℓ= 1645	644	0.65 კგ	417.8
2		⌀ 22 A500C ℓ= 11100	4	33.12 კგ	132.5
3		⌀ 22 A500C ℓ= 7920	8	23.63 კგ	189.1
4		⌀ 22 A500C ℓ= 12000	4	35.81 კგ	143.2
5		⌀ 25 A500C ℓ= 7570	4	29.17 კგ	116.7
6		⌀ 25 A500C ℓ= 5420	2	20.88 კგ	41.8
7		⌀ 22 A500C ℓ= 7570	4	22.59 კგ	90.4
8		⌀ 25 A500C ℓ= 7920	16	30.52 კგ	488.3
9		⌀ 22 A500C ℓ= 5870	4	17.52 კგ	70.1
10		⌀ 18 A500C ℓ= 3620	4	7.23 კგ	28.9
		ბეტონი			1131
		B30 კლასის ბეტონი		8.51 მ³	

კვეთი 1-1

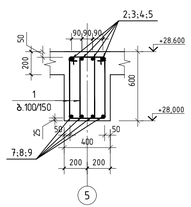

კვეთი 2-2

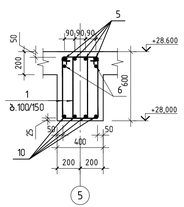

პოზიცია 1

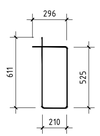

GNP	შ.პ.ს. „ჯი ენ პი"	ქ. თბილისი. ვეტრე კვების კომპლექსის ქუჩა №22 01.14.03.040.373	
		ბლოკი 2	ფურც. №№
მთ.ინჟინ.	ო.ქარიტონიძე	მონოლითური კოჭი კ-53'	ფურც. № 572
შესრულა	ნ.ფოფხაძე		
შემოწმა	ო.ქარიტონიძე	მასშტაბი 1: 50	ფაილის №№

მონოლითური კოჭი კ-54

პოზ.	აღნიშვნა	დასახელება	რაოდ.	ერთ. წონა კგ	საერთო წონა კგ
		მონოლითური კოჭი კ-54			
		დეტალები			
1		Ø 8 B500B ℓ= 1645	622	0.65 კგ	403.9
2		Ø 22 B500B ℓ= 11100	4	33.12 კგ	132.5
3		Ø 22 B500B ℓ= 4600	4	13.73 კგ	54.9
4		Ø 22 B500B ℓ= 8230	4	24.56 კგ	98.2
5		Ø 22 B500B ℓ= 12000	4	35.81 კგ	143.2
6		Ø 25 B500B ℓ= 7570	4	29.17 კგ	116.7
7		Ø 25 B500B ℓ= 5420	2	20.88 კგ	41.8
8		Ø 22 B500B ℓ= 7570	4	22.59 კგ	90.4
9		Ø 22 B500B ℓ= 7870	4	23.48 კგ	93.9
10		Ø 22 B500B ℓ= 10570	4	31.54 კგ	126.2
11		Ø 25 B500B ℓ= 7920	6	30.52 კგ	183.1
12		Ø 22 B500B ℓ= 5870	4	17.52 კგ	70.1
13		Ø 18 B500B ℓ= 3620	4	7.23 კგ	28.9
		მასალები			1082
		B30 კლასის ბეტონი		7.31 მ³	

კვეთი 1-1

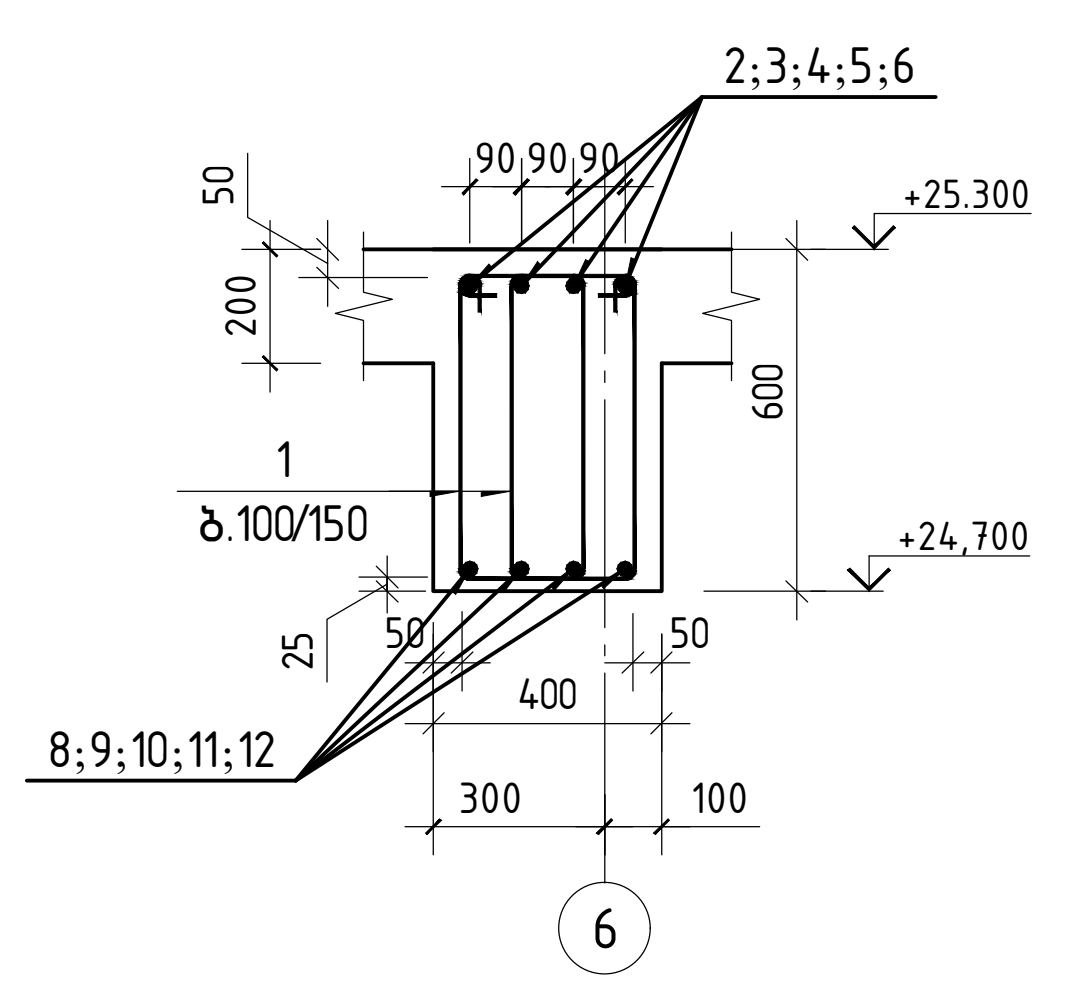

კვეთი 2-2

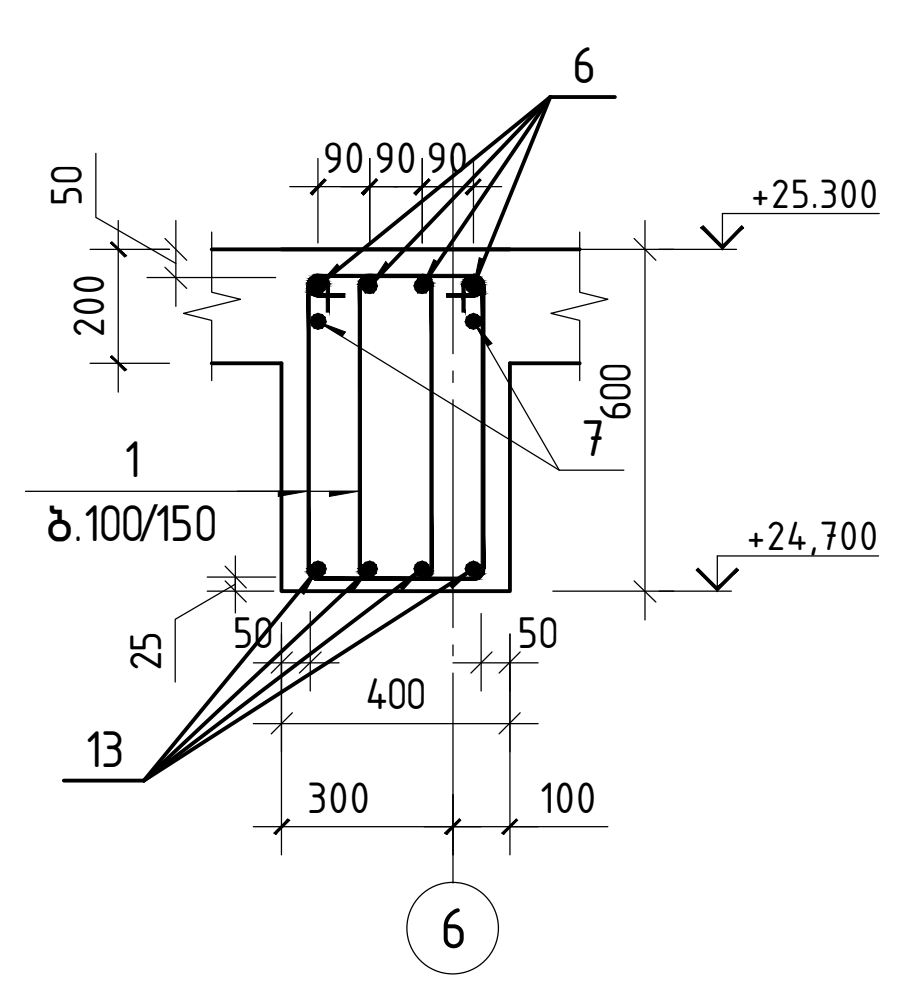

პოზიცია 1

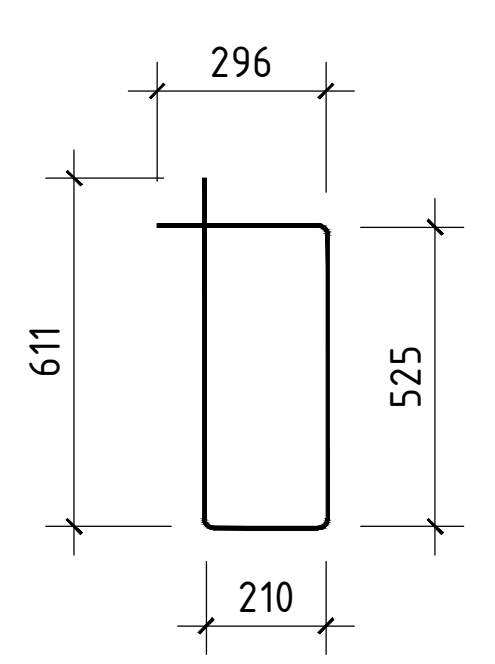

GNP შ.პ.ს. „ჯი ენ პი“			ქ. თბილისი. პეტრე ქავთარაძის ქუჩა №22 01.14.03.040.373	
			ბლოკი 2	მუშა პრ.
მთ.კონსტ.	ო.ქვრივიშვილი		მონოლითური კოჭი კ-54	დაკვ
შეასრულა	ნ.მელაძე			ფურც. № 573
შეამოწმა	ო.ქვრივიშვილი		მასშტაბი 1: 50 / ინვ. №	ფურცლები

მონოლითური კოჭი კ-55

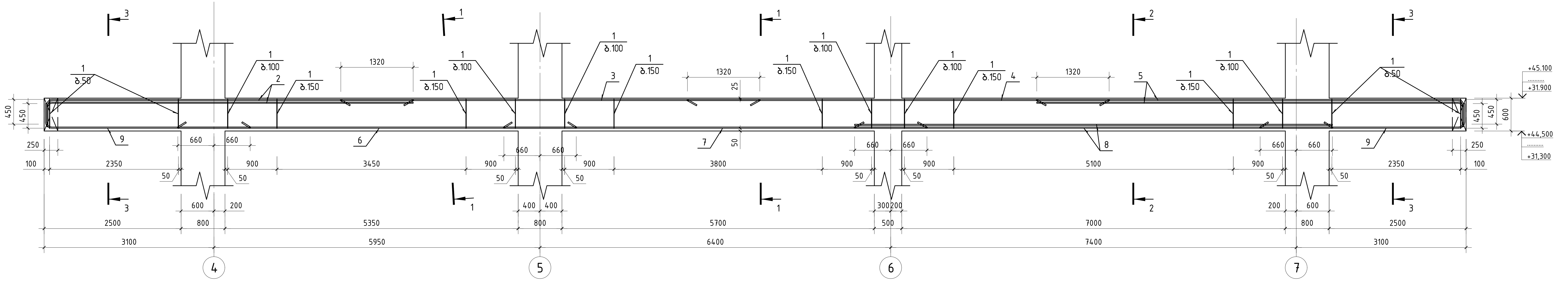

პოზ.	აღნიშვნა	დასახელება	რაოდ.	ერთ.წონა კგ	საერთო წონა კგ
		მონოლითური კოჭი კ-55			
		დეტალები			
1		ϕ 8 A240 ℓ= 1645	462	0.65 კგ	299.7
2		ϕ 25 A500C ℓ= 7080	6	27.28 კგ	163.7
3		ϕ 22 A500C ℓ= 7640	4	22.80 კგ	91.2
4		ϕ 22 A500C ℓ= 7690	4	22.95 კგ	91.8
5		ϕ 25 A500C ℓ= 8180	6	31.52 კგ	189.1
6		ϕ 22 A500C ℓ= 7270	4	21.69 კგ	86.8
7		ϕ 22 A500C ℓ= 7720	4	23.04 კგ	92.1
8		ϕ 25 A500C ℓ= 8720	6	33.60 კგ	201.6
9		ϕ 18 A500C ℓ= 4120	8	8.23 კგ	65.8
		მასალები			1216
		B30 კლასის ბეტონი		5.53 მ³	

კვეთი 1-1

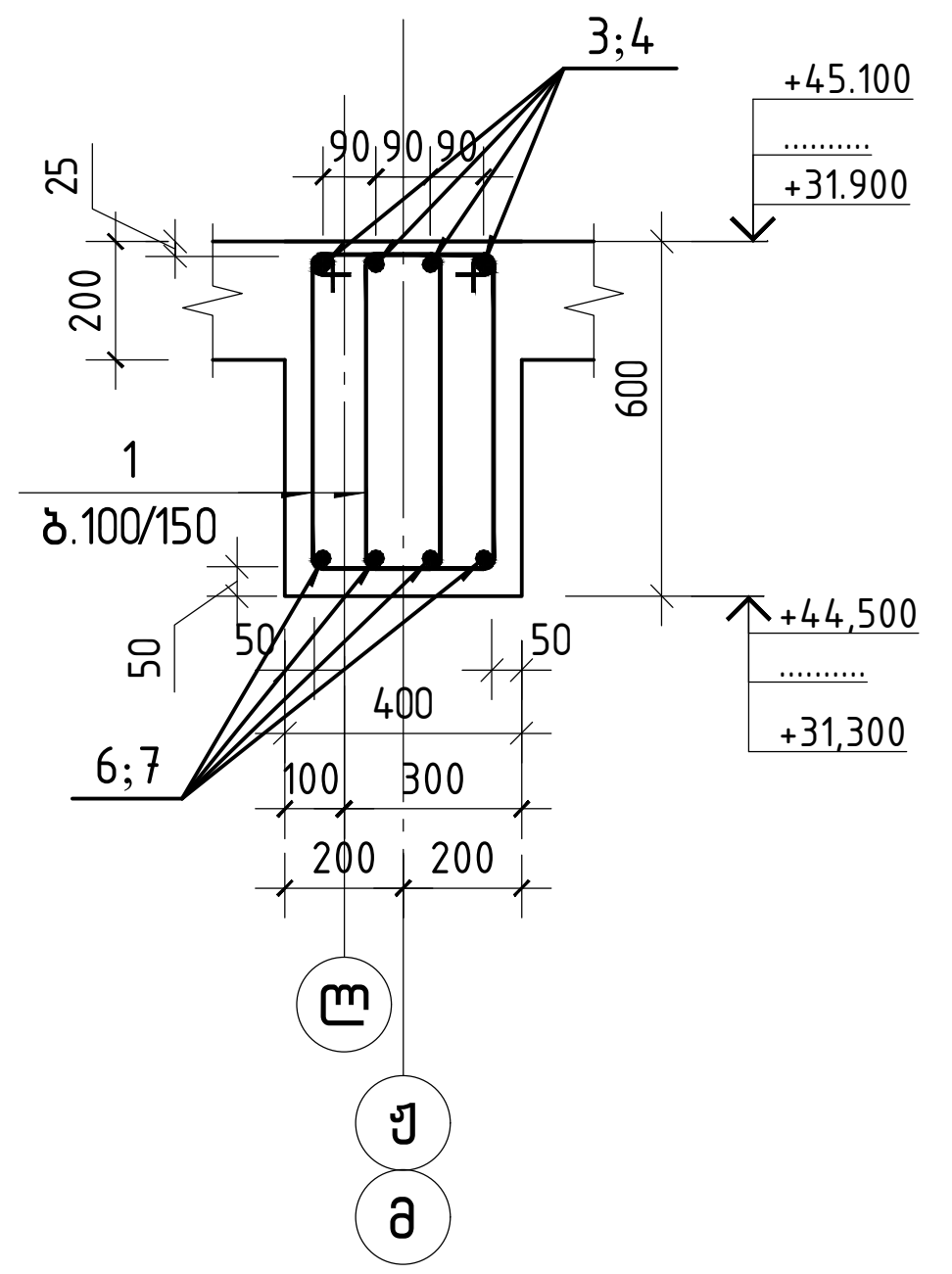

კვეთი 2-2

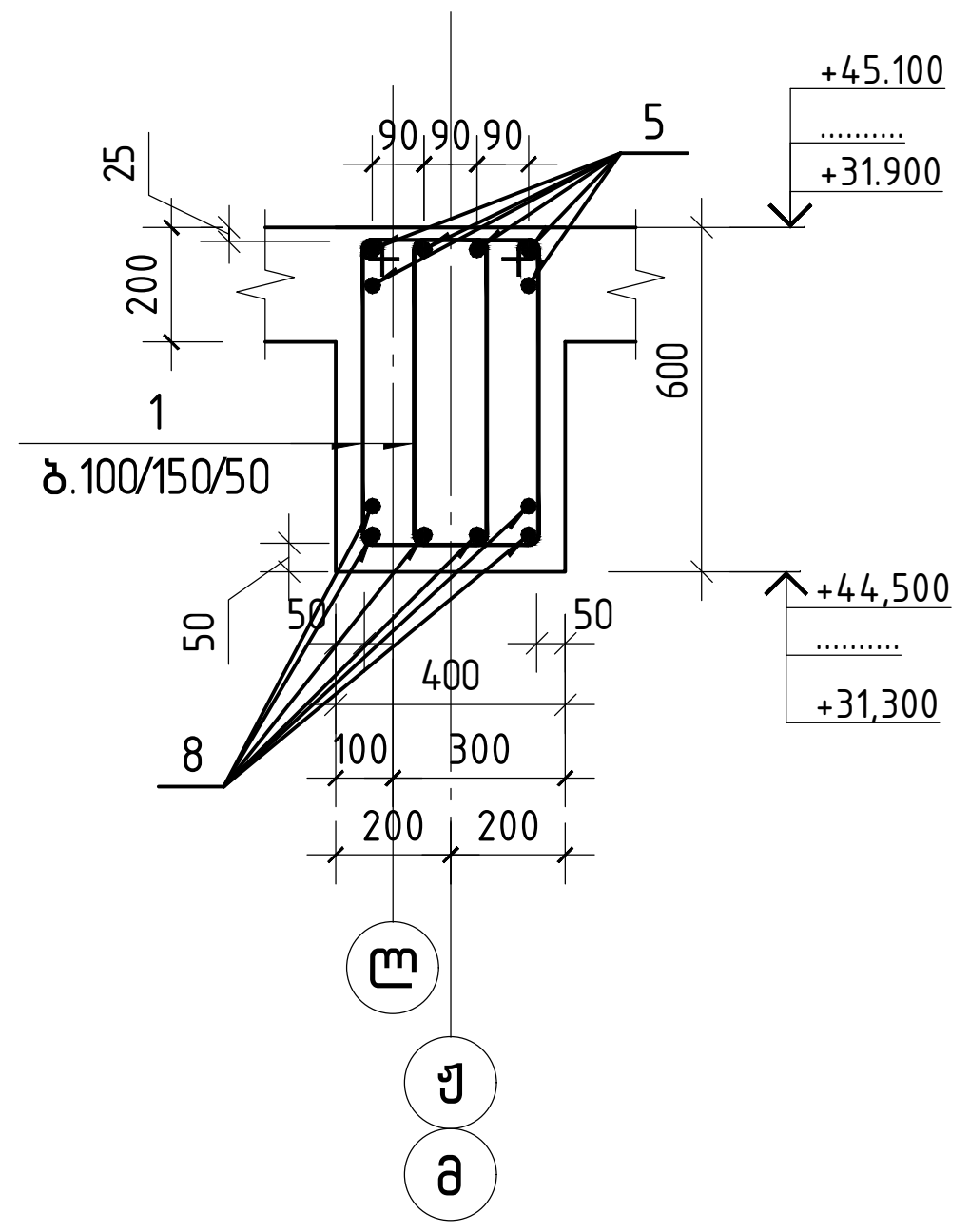

კვეთი 3-3

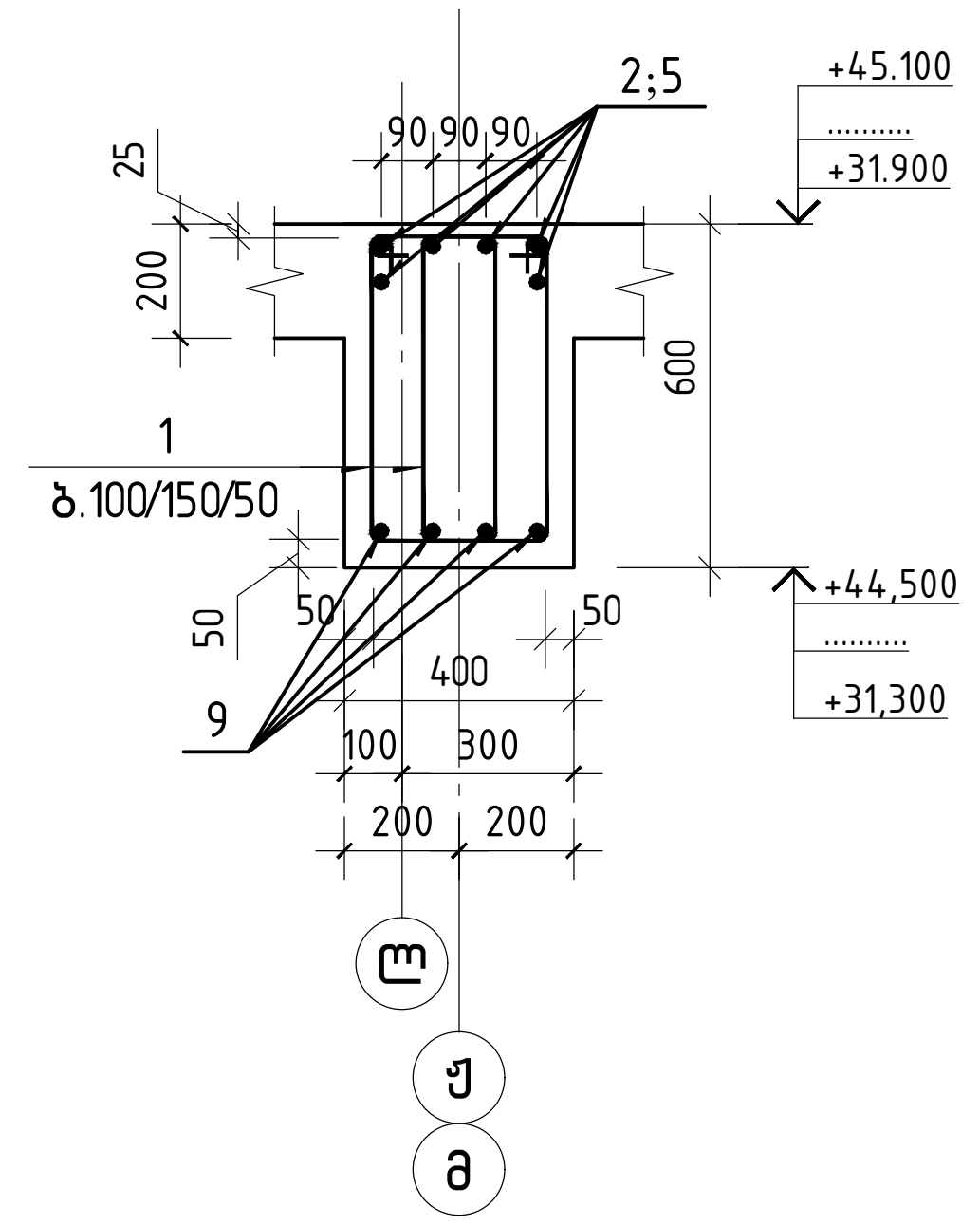

პოზიცია 1

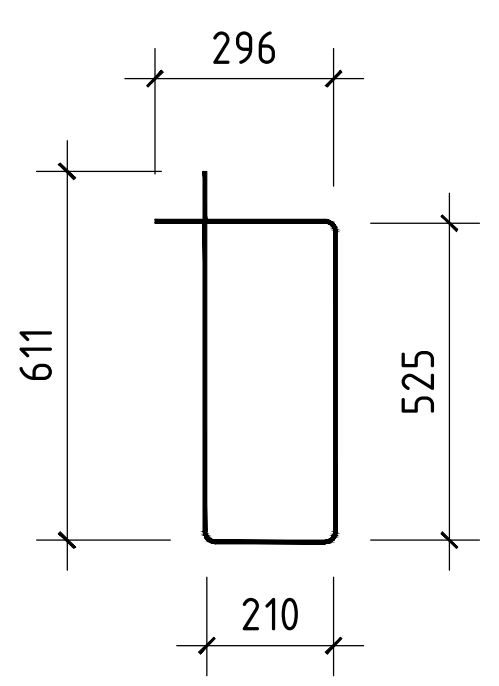

შ.პ.ს. „ჯი ენ პი“			ქ. თბილისი. პეტრე ქავთარაძის ქუჩა №22 01.14.03.040.373	
			ბლოკი 2	მუშა პრ.
მთ.კონსტ.	ო.ქვრივიშვილი		მონოლითური კოჭი კ-55	სტადია
შეასრულა	ნ.მელაძე			ფურც. № 574
შეამოწმა	ო.ქვრივიშვილი		მასშტაბი 1: 50 ინვ. №	ფურცლები

მონოლითური კოჭი კ-55'

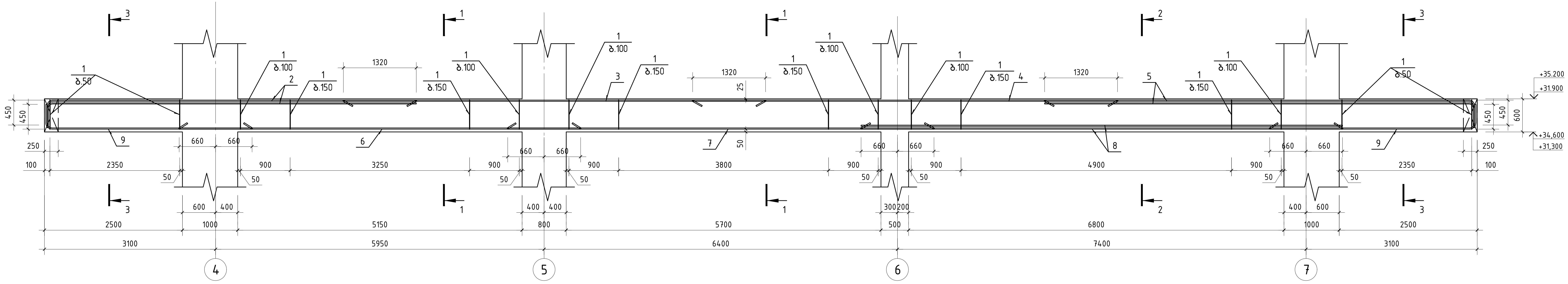

პოზ.	ა ღ ნ ი შ ვ ნ ა	დ ა ს ა ხ ე ლ ე ბ ა	რაოდ.	ე რ თ . წ ო ნ ა კგ	საერთო წონა კგ
		მოლითური კოჭი კ-55'			
		დეტალები			
1		ϕ 8 A240 ℓ= 1645	456	0.65 კგ	296.2
2		ϕ 25 A500C ℓ= 7080	6	27.28 კგ	163.7
3		ϕ 22 A500C ℓ= 7640	4	22.80 კგ	91.2
4		ϕ 22 A500C ℓ= 7690	4	22.95 კგ	91.8
5		ϕ 25 A500C ℓ= 8180	6	31.52 კგ	189.1
6		ϕ 22 A500C ℓ= 7270	4	21.69 კგ	86.8
7		ϕ 22 A500C ℓ= 7720	4	23.04 კგ	92.1
8		ϕ 25 A500C ℓ= 8720	6	33.60 კგ	201.6
9		ϕ 18 A500C ℓ= 4120	8	8.23 კგ	65.8
		მასალები			1212
		B30 კლასის ბეტონი		5.44 მ³	

კვეთი 1-1

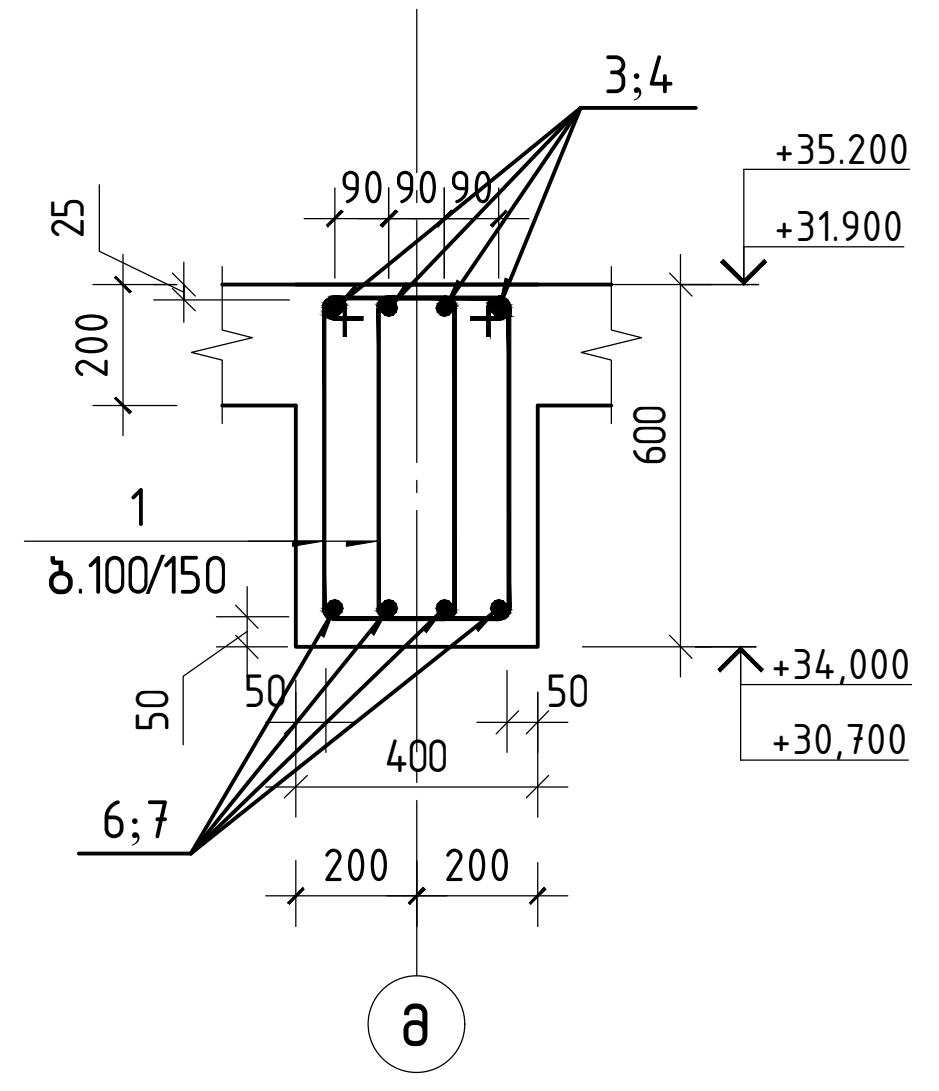

კვეთი 2-2

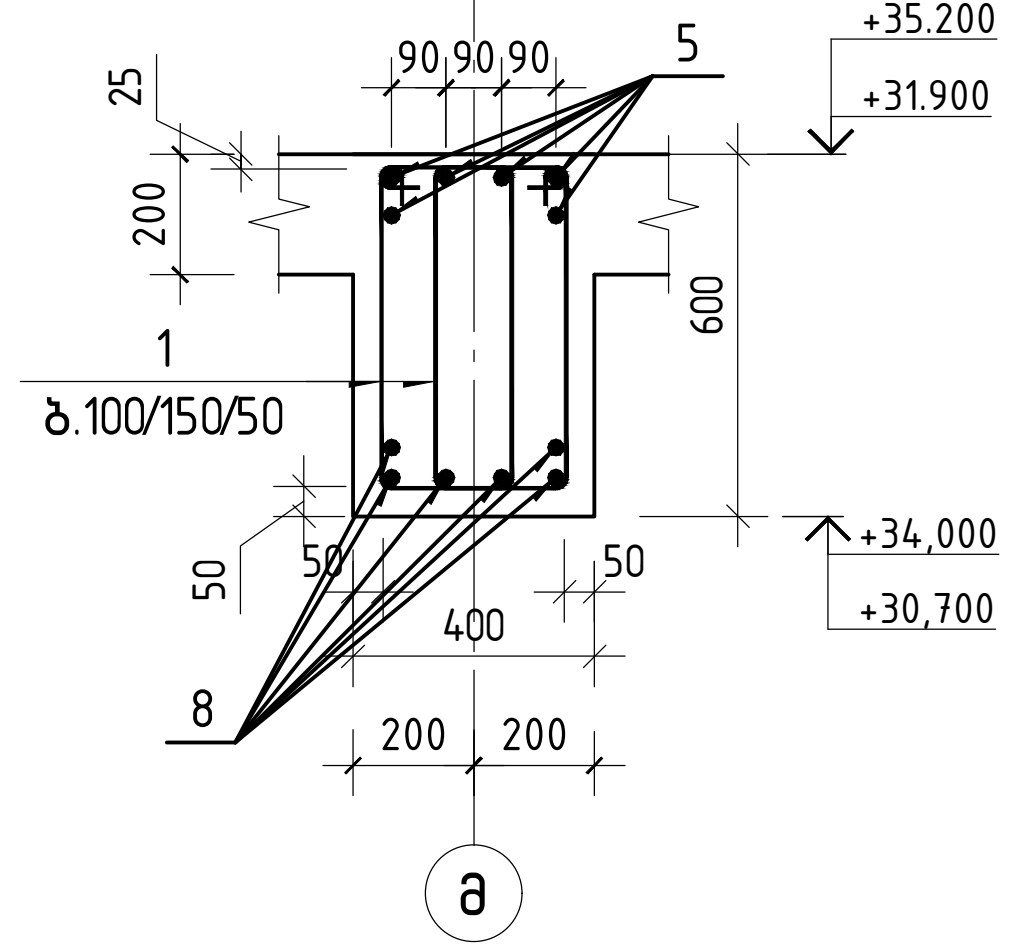

კვეთი 3-3

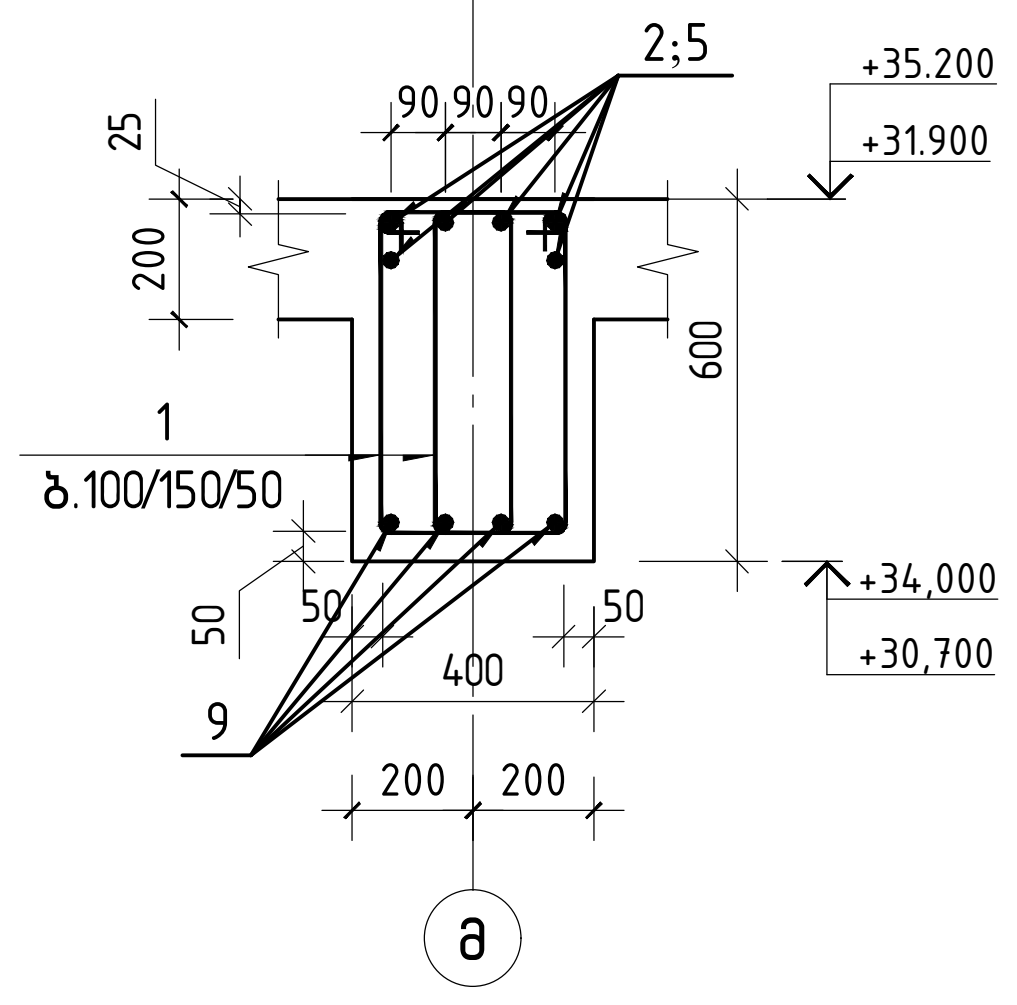

პოზიცია 1

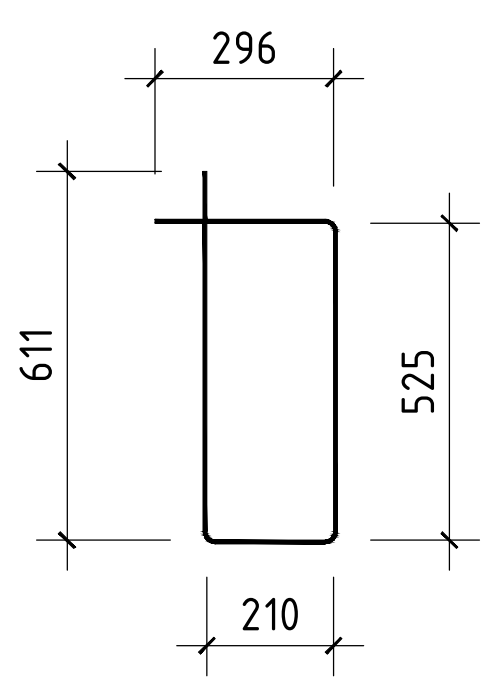

შ.პ.ს. „ჯი ენ პი"			ქ. თბილისი. პეტრე ქავთარაძის ქუჩა №22 01.14.03.040.373	
			ბლოკი 2	მუშა პრ.
მთ.კონსტ.	ო.ქვრივიშვილი		მონოლითური კოჭი კ-55'	დაკვ
შეასრულა	ნ.მელაძე			ფურც. № 575
შეამოწმა	ო.ქვრივიშვილი		მასშტაბი 1: 50 ინვ. №	ფურცლები

მონოლითური კოჭი კ-56

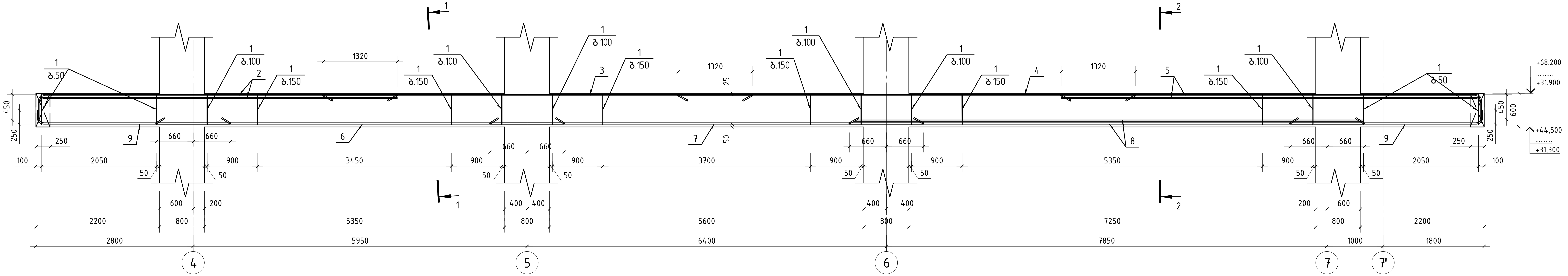

კვეთი 1-1

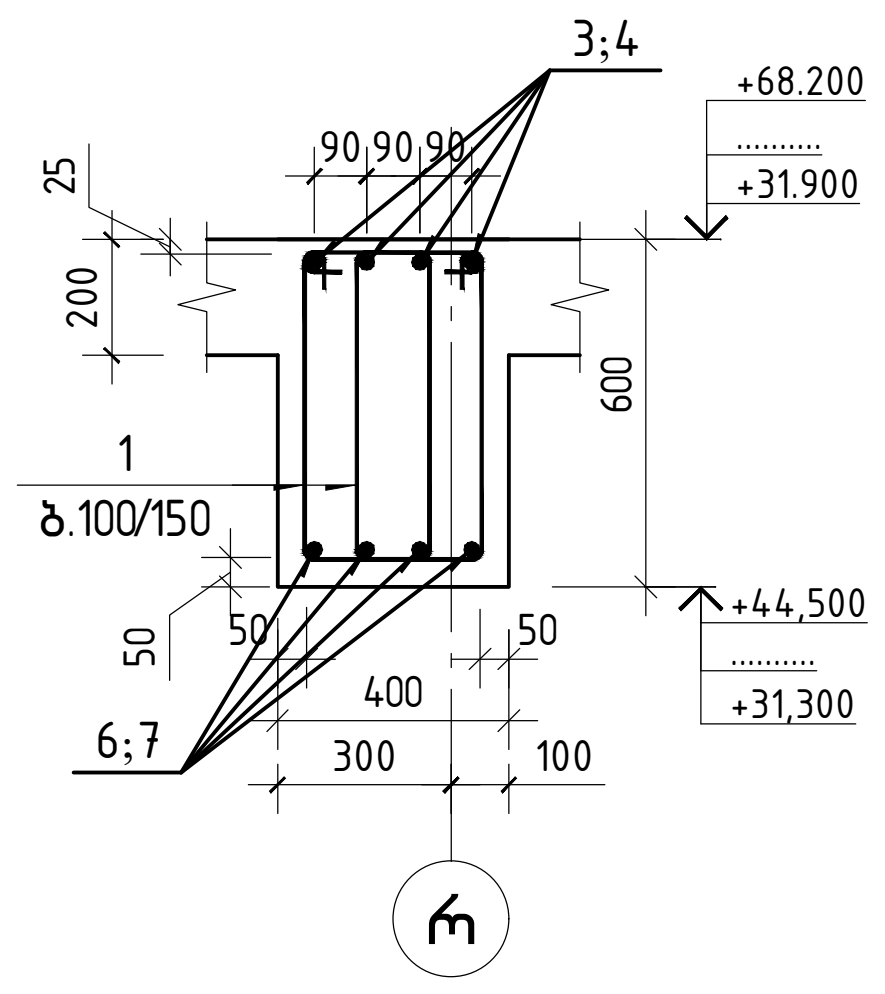

კვეთი 2-2

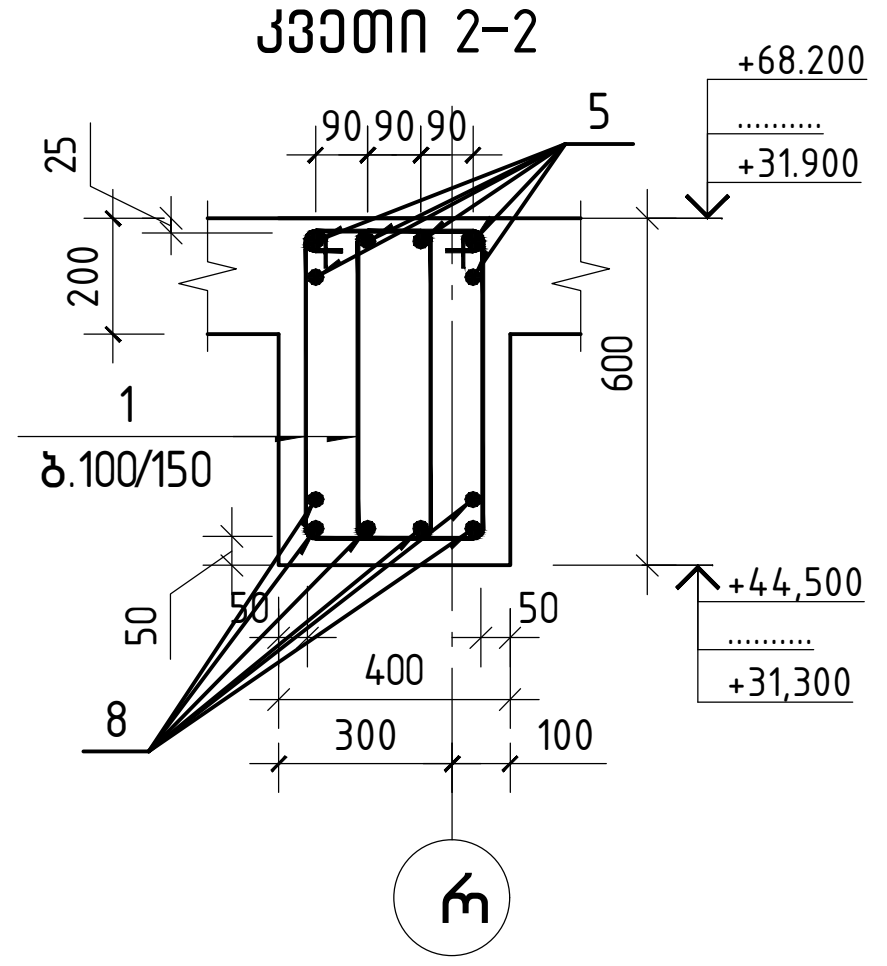

პოზიცია 1

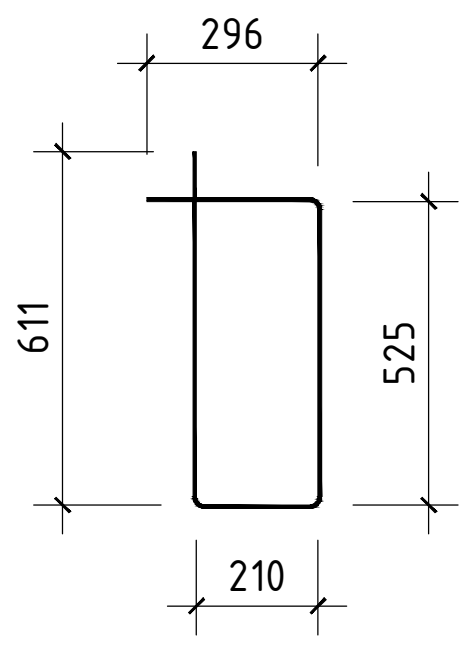

პოზ.	ა ღ ნ ი შ ვ ნ ა	დ ა ს ა ხ ე ლ ე ბ ა	რაოდ.	ე რ თ. წ ო ნ ა კგ	საერთო წონა კგ
		მოლითური კოჭი კ-56			
		დეტალები			
1		ϕ 8 A240 ℓ= 1645	439	0.65 კგ	284.7
2		ϕ 22 A500C ℓ= 6780	6	20.23 კგ	121.4
3		ϕ 22 A500C ℓ= 7640	4	22.80 კგ	91.2
4		ϕ 22 A500C ℓ= 8140	4	24.29 კგ	97.2
5		ϕ 22 A500C ℓ= 7880	6	23.51 კგ	141.1
6		ϕ 22 A500C ℓ= 7270	4	21.69 კგ	86.8
7		ϕ 22 A500C ℓ= 7720	4	23.04 კგ	92.1
8		ϕ 25 A500C ℓ= 9070	6	34.95 კგ	209.7
9		ϕ 18 A500C ℓ= 3620	8	7.23 კგ	57.8
		მასალები			1124
		B30 კლასის ბეტონი		5.42 მ³	

შ.პ.ს. „ჯი ენ პი"		ქ. თბილისი. პეტრე ქავთარაძის ქუჩა №22 01.14.03.040.373		
		ბლოკი 2		მუშა პრ.
მთ.კონსტ.	ო.ქვრივიშვილი	მონოლითური კოჭი კ-56		დაკვ
შეასრულა	ნ.მელაძე			ფურც. № 576
შეამოწმა	ო.ქვრივიშვილი	მასშტაბი 1: 50	ინვ. №	ფურცლები

Зм№	Элементын нэр	Ширхэг	Нэг элементийн жин, кг	Бүгдийн жин, кг
	Элементийн ЈМЗН Ј-57			
	Ерөнхий дээд			
1	Ø 8 В500В ℓ= 1645	174	0.65 кг	113.2
2	Ø 25 В500В ℓ= 7080	6	27.28 кг	163.7
3	Ø 22 В500В ℓ= 4400	4	13.13 кг	52.5
4	Ø 22 В500В ℓ= 7170	4	21.39 кг	85.6
5	Ø 18 В500В ℓ= 3920	4	7.83 кг	31.3
	Дээд			329
	В 30 зэрэглэлийн бетон		1.84 м³	

	ТӨХК-ийн ЗӨГ "Зүүн Говь" ТӨ.Х.Н.		
ам.зурсан	Г.Энхтөр		
хянасан	Б.Баярсайхан		
батласан	Г.Дэлгэрцогт		

Г. Өлзийт сум дахь ЦАЛ-ын ажилчдын орон сууцны барилгын ЈМЗН №22	
01.14.03.040373	
Зөвлөх	
Ерөнхий инженер	Г.Дэлгэрцогт
Ерөнхий архитектор	Б.Баярсайхан
Ерөнхий зураач	Б.Энхтөр
Ерөнхий технологич	Г.Дэлгэрцогт
Ерөнхий инженер	Г.Дэлгэрцогт

Ерөнхий инженер	Г.Дэлгэрцогт		
Ерөнхий технологич	Г.Дэлгэрцогт		
Ерөнхий зураач	Б.Энхтөр		
Ерөнхий архитектор	Б.Баярсайхан		
Зөвлөх			
Ерөнхий инженер	Г.Дэлгэрцогт	

Поз.	Обозначение	Наименование	Кол.	Масса ед., кг	Примечание
		Железобетонные конструкции			
		Монолитный ростверк			
1		Ø 8 В500В ℓ= 1645	195	0.65	
2		Ø 25 В500В ℓ= 7080	6	27.28	
3		Ø 22 В500В ℓ= 5830	4	17.40	
4		Ø 25 В500В ℓ= 8570	6	33.02	
5		Ø 18 В500В ℓ= 4120	4	8.23	
		Итого			
		Бетон тяжелый В30		2.23	м³

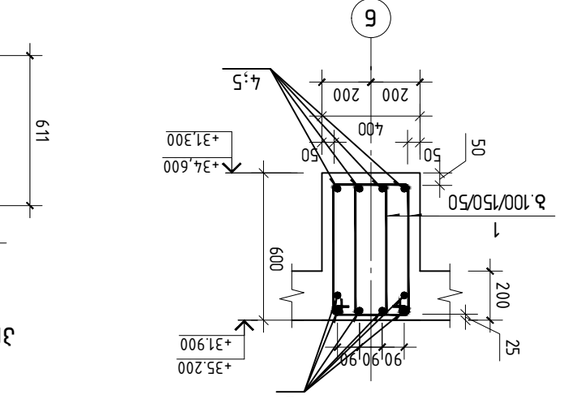

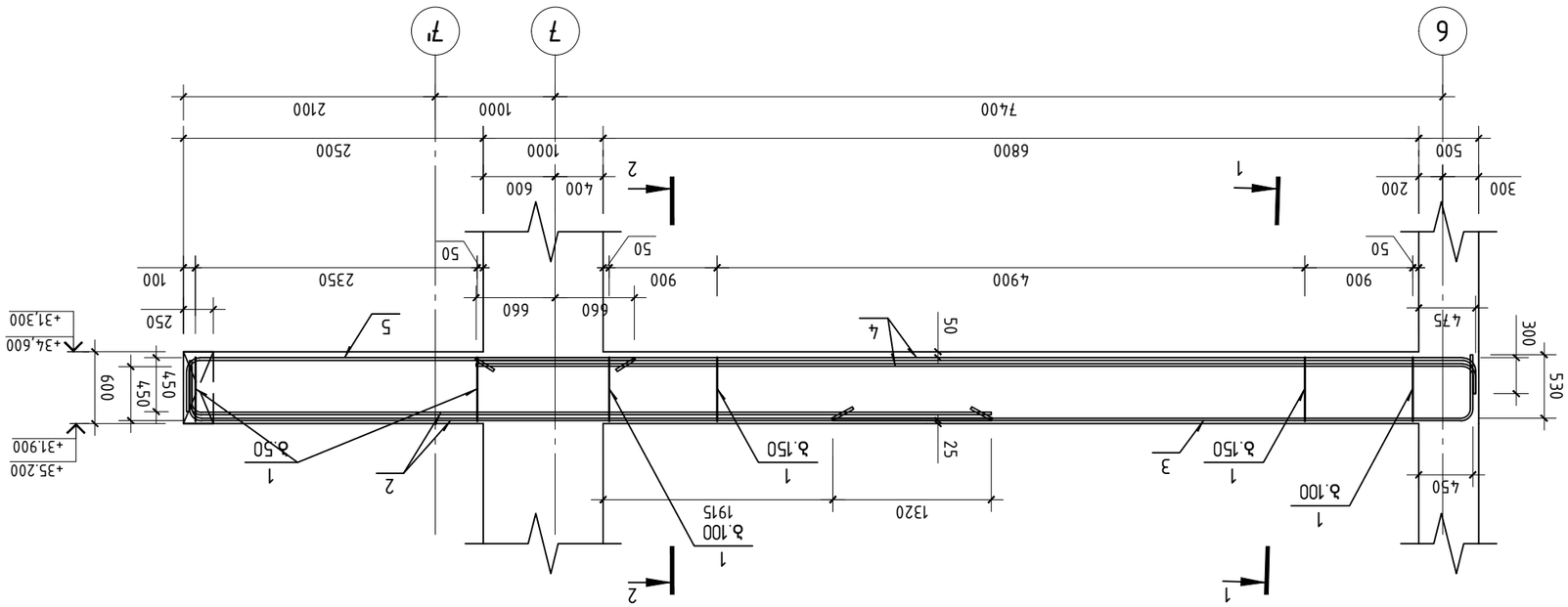

		ГПР "Запсибгражданпроект"		
ГИП	Мухаметзянов			
Нач.отд.	Мухаметзянов			
Гл.спец.	Абдуллина			
Нач.сект.	Мухаметзянов			
Разраб.	Абдуллина			
Н.контр.	Мухаметзянов			

г. Мончегорск. Ледовый дворец спорта №22
01.14.03.040.373

Монолитный ростверк

Стадия	Лист	Листов
Р	579	

ЗАО "Запсибгражданпроект"

Н.контр. Мухаметзянов

მონოლითური კოჭი კ-59

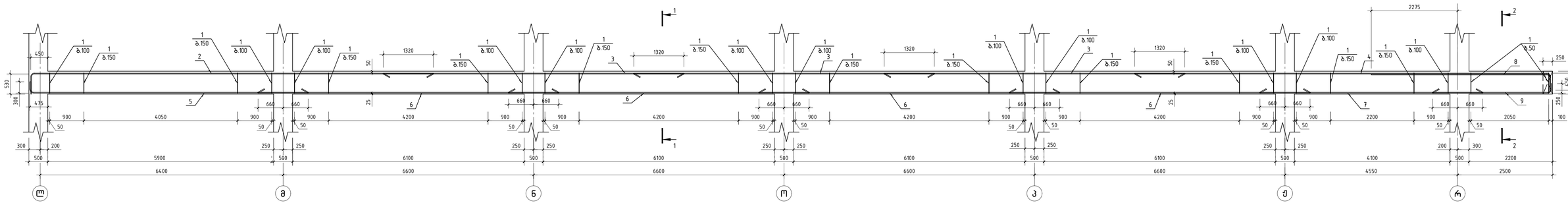

პოზ	ა ღ წ ე რ ა	დ ა ს ა ხ ე ლ ე ბ ა	რაოდ	ერთ. წონა კგ	საერთო წონა კგ
		მონოლითური კოჭი კ-59			
		დეტალები			
1		ფ 8 A240 ℓ= 1645	660	0.65 კგ	428.6
2		ფ 22 A500C ℓ= 11100	4	33.12 კგ	132.5
3		ფ 22 A500C ℓ= 7920	12	23.63 კგ	283.6
4		ფ 25 A500C ℓ= 11350	4	43.73 კგ	174.9
5		ფ 22 A500C ℓ= 7570	4	22.59 კგ	90.4
6		ფ 25 A500C ℓ= 7920	16	30.52 კგ	488.3
7		ფ 22 A500C ℓ= 5870	4	17.52 კგ	70.1
8		ფ 25 A500C ℓ= 5120	2	19.73 კგ	39.5
9		ფ 18 A500C ℓ= 3320	4	6.63 კგ	26.5
		ჯამური			1668
		B30 ალვანის ბეტონი		8.78 მ³	

კვეთი 1-1

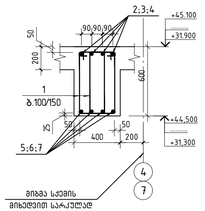

კვეთი 2-2

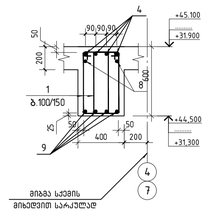

პოზიცია 1

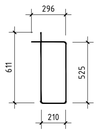

GNP	შპს „ჯი ენ პი"	ქ. თბილისი. ვეტრე კვების კომპლექსის ქუჩა №22 01.14.03.040.373	
		ბლოკი 2	ფურც. ბარ.
მთ.ინჟინ.	ო.ქარიტონიტი	მონოლითური კოჭი კ-59	ტიპი
შეასრულა	ნ.მელაძე		ფურც. № 580
შეამოწმა	ო.ქარიტონიტი	მასშტაბი 1: 50	ფურც. № ფურცლები

მონოლითური კოჭი კ-59

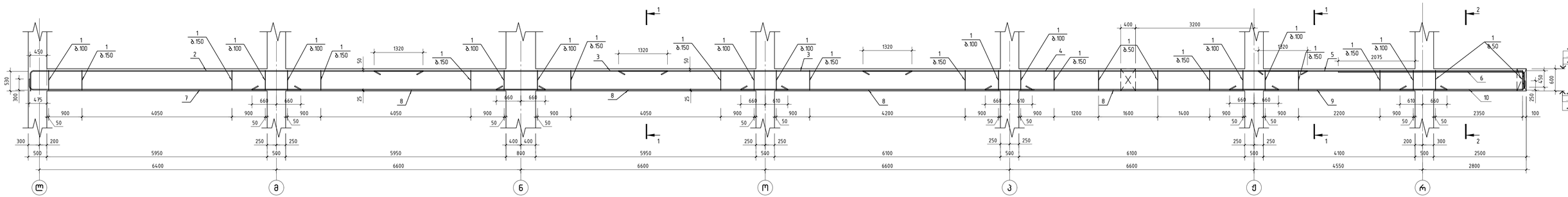

პოზ.	აღნიშვნა	დასახელება	ტიპი	ერთ. წონა კგ	საერთო წონა კგ
		მონოლითური კოჭი კ-59			
		ღეროები			
1		⌀ 8 A240 ℓ= 1645	656	0.65 კგ	425.8
2		⌀ 22 A500C ℓ= 11100	4	33.12 კგ	132.5
3		⌀ 22 A500C ℓ= 7920	8	23.63 კგ	189.1
4		⌀ 22 A500C ℓ= 12000	4	35.81 კგ	143.2
5		⌀ 25 A500C ℓ= 7570	4	29.17 კგ	116.7
6		⌀ 25 A500C ℓ= 5420	2	20.88 კგ	41.8
7		⌀ 22 A500C ℓ= 7570	4	22.59 კგ	90.4
8		⌀ 25 A500C ℓ= 7920	16	30.52 კგ	488.3
9		⌀ 22 A500C ℓ= 5870	4	17.52 კგ	70.1
10		⌀ 18 A500C ℓ= 3570	4	7.13 კგ	28.5
		ბეტონი			
		B30 კლასის ბეტონი		8.80 მ³	

კვეთი 1-1

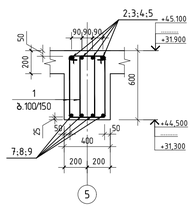

კვეთი 2-2

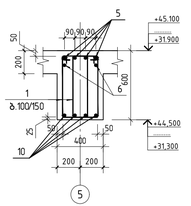

პოზიცია 1

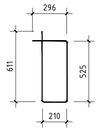

შპს „ჯი ენ პი"	ქ. თბილისი. ვეტრე კვების კარის ქუჩა №22 01.14.03.040.373		
	ბლოკი 2		ფურც. ჯამ.
მთ.ინჟინ.	ო.ქარიტონიტი		ფაზა
შემსრულ.	ნ.ფოფხაძე	ნ.ფოფხაძე	ფურც. № 581
შემოწმება	ო.ქარიტონიტი		
	მონოლითური კოჭი კ-59		
	მასშტაბი 1: 50	ფირმ. №	ფურცლები

მონოლითური კოჭი კ-60

კვეთი 1-1

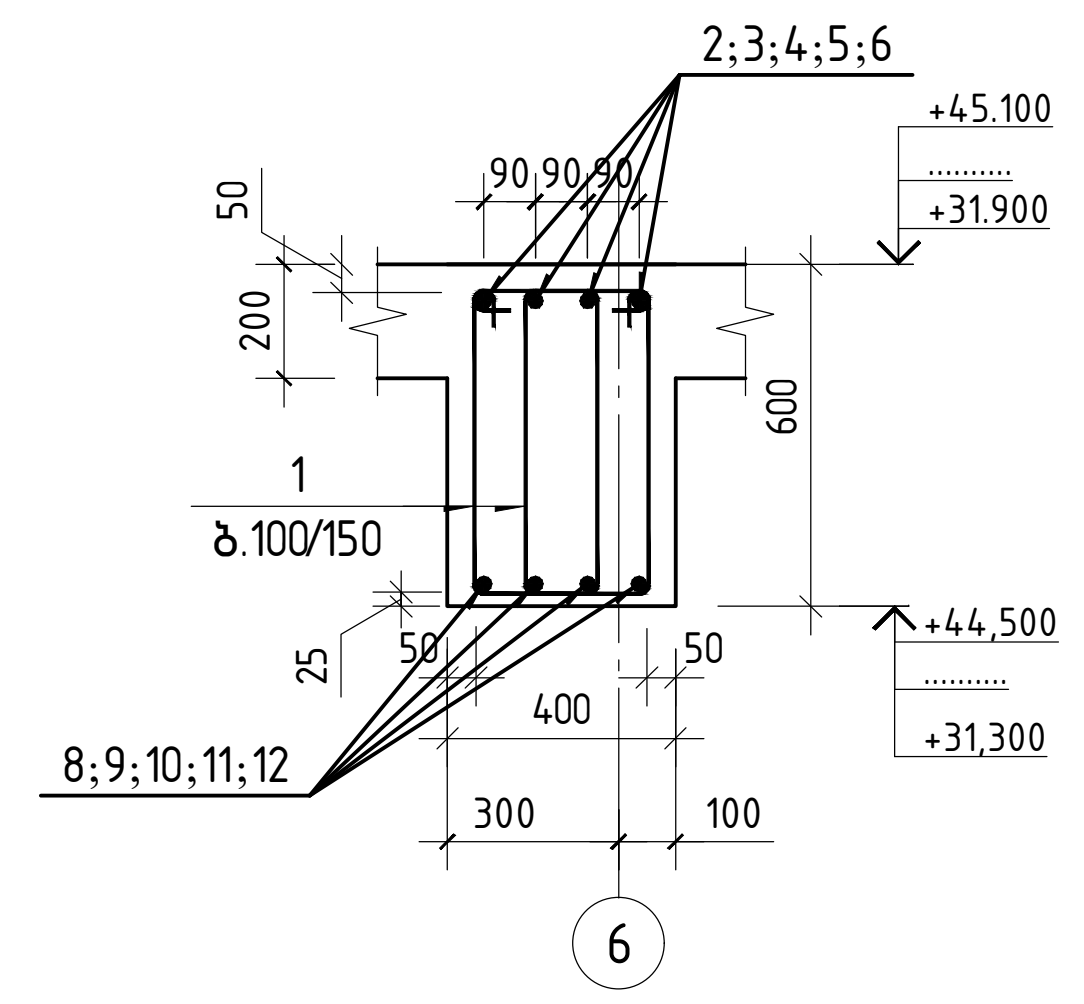

კვეთი 2-2

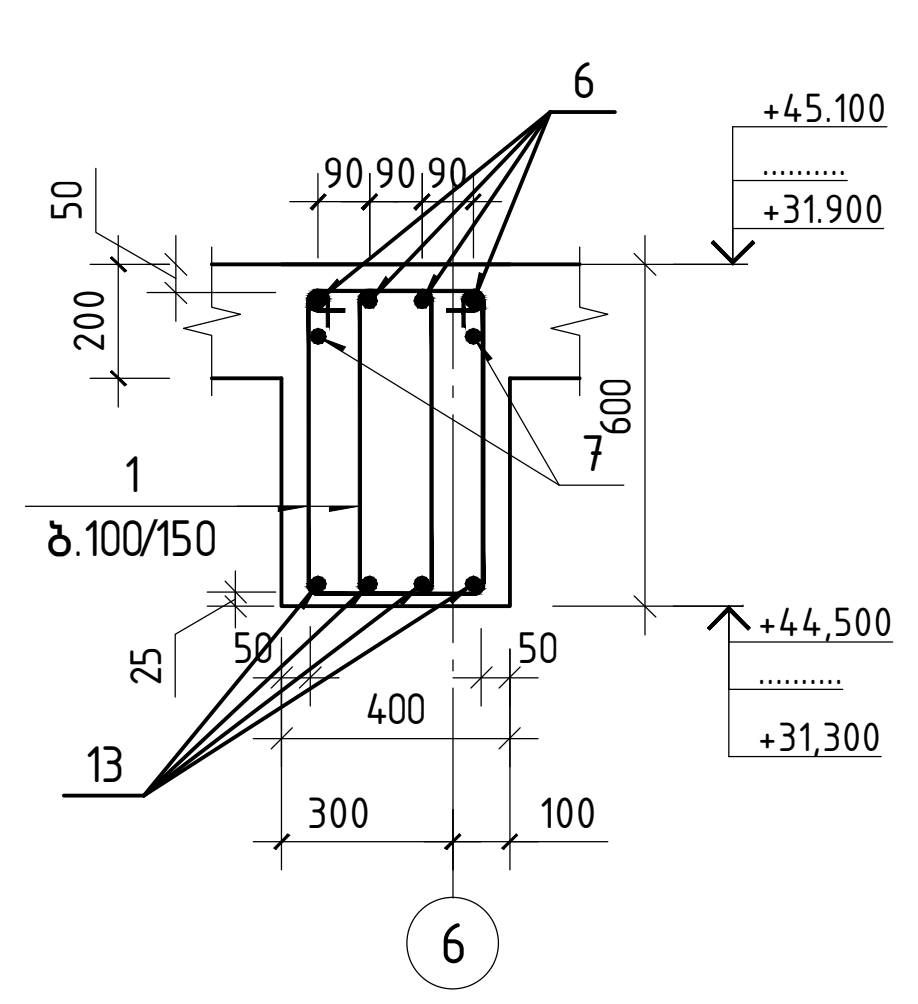

კოზისია 1

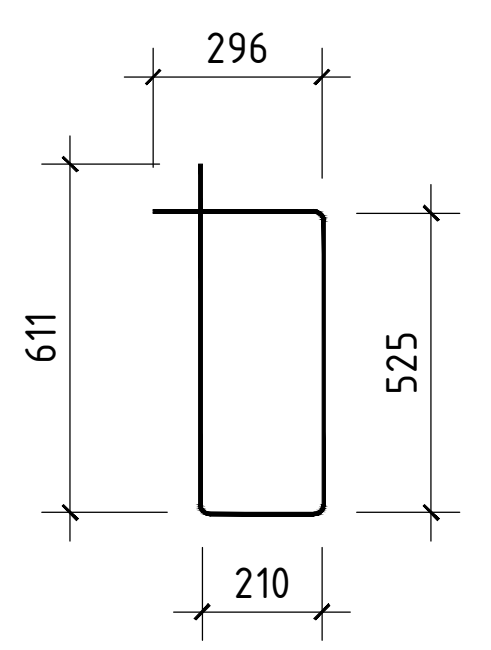

პოზ.	აღნიშვნა	დასახელება	რაოდ.	ერთ. წონა კგ	საერთო წონა კგ
		მონოლითური კოჭი კ-60			
		დეტალები			
1		Φ 8 B500B ℓ= 1645	640	0.65 კგ	415.4
2		Φ 22 B500B ℓ= 11100	4	33.12 კგ	132.5
3		Φ 22 B500B ℓ= 4500	4	13.43 კგ	53.7
4		Φ 22 B500B ℓ= 8230	4	24.56 კგ	98.2
5		Φ 22 B500B ℓ= 12000	4	35.81 კგ	143.2
6		Φ 25 B500B ℓ= 7570	4	29.17 კგ	116.7
7		Φ 25 B500B ℓ= 5420	2	20.88 კგ	41.8
8		Φ 22 B500B ℓ= 7470	4	22.29 კგ	89.2
9		Φ 22 B500B ℓ= 7670	4	22.89 კგ	91.5
10		Φ 22 B500B ℓ= 10570	4	31.54 კგ	126.2
11		Φ 25 B500B ℓ= 7920	6	30.52 კგ	183.1
12		Φ 22 B500B ℓ= 5870	4	17.52 კგ	70.1
13		Φ 18 B500B ℓ= 3620	4	7.23 კგ	28.9
		მასალები			1091
		B30 კლასის ბეტონი		7.60 მ³	

შ.პ.ს. „ჯი ენ პი“			ქ. თბილისი. პეტრე ქავთარაძის ქუჩა №22 01.14.03.040.373	
			ბლოკი 2	მუშა პრ.
მთ.კონსტ.	ო.ქვრივიშვილი		მონოლითური კოჭი კ-60	დაკვ
შეასრულა	ნ.მელაძე			ფურც. № 582
შეამოწმა	ო.ქვრივიშვილი		მასშტაბი 1: 50 / ინვ. №	ფურცლები

Зм№	Елементи	Позиції	Опис елемента	Кількість на елемент	Загальна кількість
			Ригель ДМ-61		
			Ребра		
1			⌀ 8 В500В ℓ= 1645	176	114.2
2			⌀ 25 В500В ℓ= 7080	6	163.7
3			⌀ 22 В500В ℓ= 4400	4	525
4			⌀ 22 В500В ℓ= 7170	4	854
5			⌀ 18 В500В ℓ= 3920	4	313
			Разом		330
			Бетон важкий	1.88 м³	

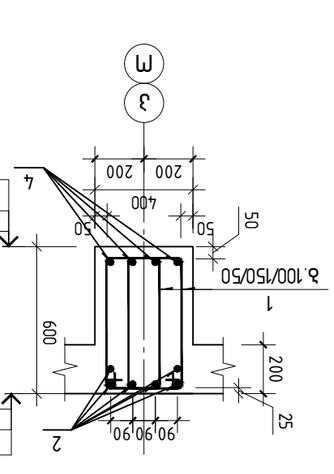

Зріз 2–2

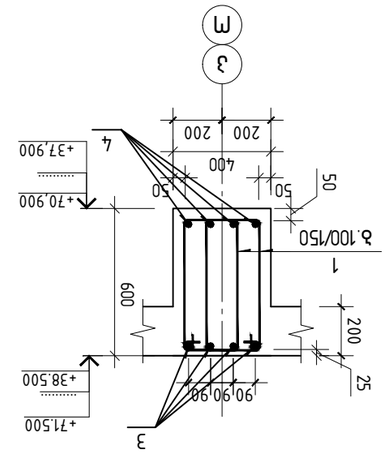

Зріз 1–1

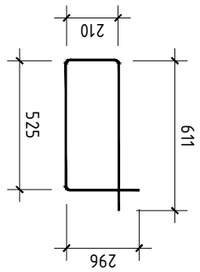

Ескіз 1

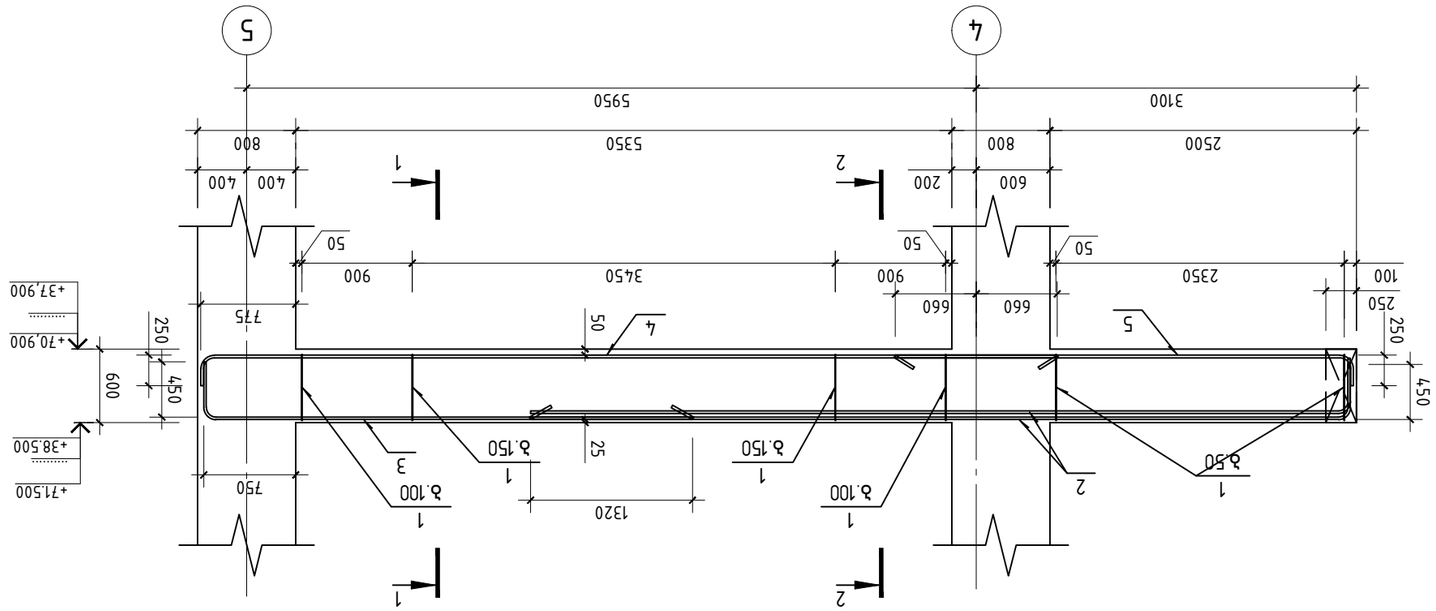

Армування ДМ-61

ТОВ „ЗНП ЗБ ЗН“			Д. машинобудівний завод №22 ПАТ „ЗНП ЗБ ЗН“ 01.14.03.0403
			Збірний 2
Нач.відд.	Пономаренко		Ригель ДМ-61
Гол.спец.	Бондаренко		Ригель ДМ-61
Керівник	Пономаренко		Ригель ДМ-61
Розробив	Пономаренко		Ригель ДМ-61
Стадія	Аркуш	Аркушів	Ригель ДМ-61
Р	1	50	Арк. №63

Зм№	Збірні одиниці		Кількість	Загальна довжина 1 одиниці, м	Загальна маса, кг
		Елементи монолітні ділянки			
		Вироби арматурні			
1		Ø 8 В500В ℓ= 1645	178	0.65 кг	115.5
2		Ø 25 В500В ℓ= 7080	6	27.28 кг	163.7
3		Ø 22 В500В ℓ= 4330	4	12.92 кг	51.7
4		Ø 22 В500В ℓ= 7020	4	20.95 кг	83.8
5		Ø 18 В500В ℓ= 3920	4	7.83 кг	31.3
		Разом			331
		Бетон важкий В30 крупність заповнювача 20 мм		1.92 м³	

		ТОВ "ЗНТЦ ЗАЛІЗОБЕТОН"	
Нач. відділу	Мельник		
Керівник проекту	Бондаренко		
Розробив	Ткаченко		
Перевірив	Шевченко		
Н. контроль	Коваленко		
ГІП	Бондаренко		

Ж22 Ділянка монолітна. Ділянка фундаментна. Фундамент. Ділянка 2
01.14.03.040.373

Стадія	Аркуш	Аркушів	
Р	584		

Збірний ЗІ-6 ЗАТ "ЗНТЦ"

Ділянка 2

Загальні дані

Масштаб 1:50

Аркуш №63

Збірний ЗІ-6 ЗАТ "ЗНТЦ"

Ділянка 2

Загальні дані

Масштаб 1:50

Аркуш №63

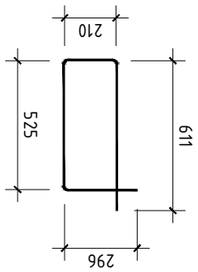

Збірний 1

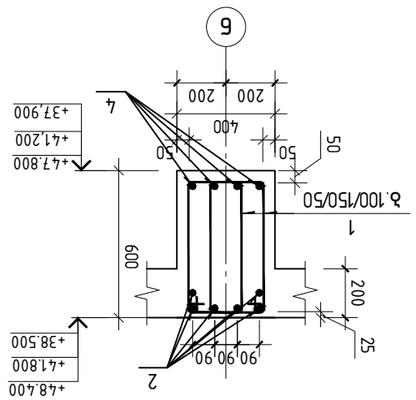

Збірний 2–2

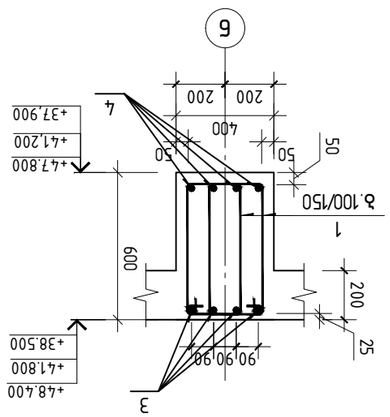

Збірний 1–1

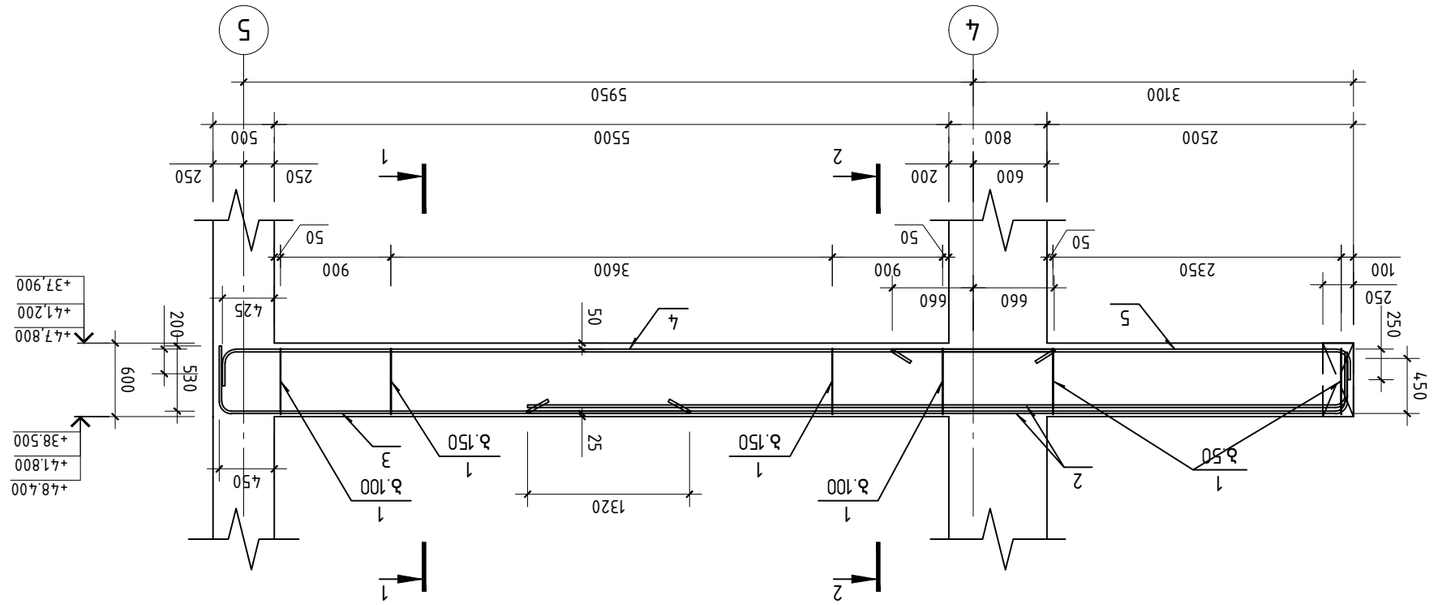

Збірний ЗМонтажні деталі ділянки ж22

მონოლითური კოჭი კ-63

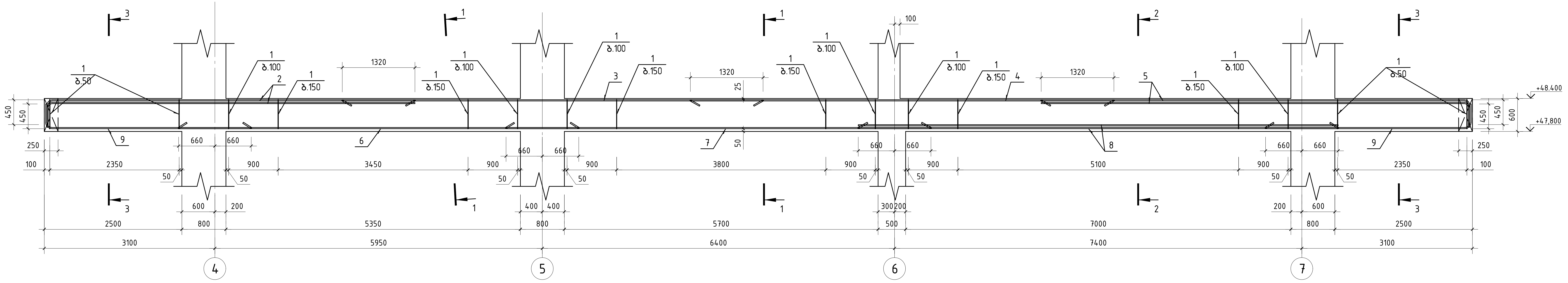

პოზ.	ა ღ ნ ი შ ვ ნ ა	დ ა ს ა ხ ე ლ ე ბ ა			რაოდ.	ერთ. წონა კგ		საერთო წონა კგ
		მოლითური კოჭი კ-63						
		დეტალები						
1		ϕ 8	A240	ℓ= 1645	462	0.65	კგ	299.7
2		ϕ 25	A500C	ℓ= 7080	6	27.28	კგ	163.7
3		ϕ 22	A500C	ℓ= 7640	4	22.80	კგ	91.2
4		ϕ 22	A500C	ℓ= 7690	4	22.95	კგ	91.8
5		ϕ 25	A500C	ℓ= 8180	6	31.52	კგ	189.1
6		ϕ 22	A500C	ℓ= 7270	4	21.69	კგ	86.8
7		ϕ 22	A500C	ℓ= 7720	4	23.04	კგ	92.1
8		ϕ 25	A500C	ℓ= 8720	6	33.60	კგ	201.6
9		ϕ 18	A500C	ℓ= 4120	8	8.23	კგ	65.8
		მასალები						1216
		B30 კლასის ბეტონი				5.53	მ³	

კვეთი 1-1

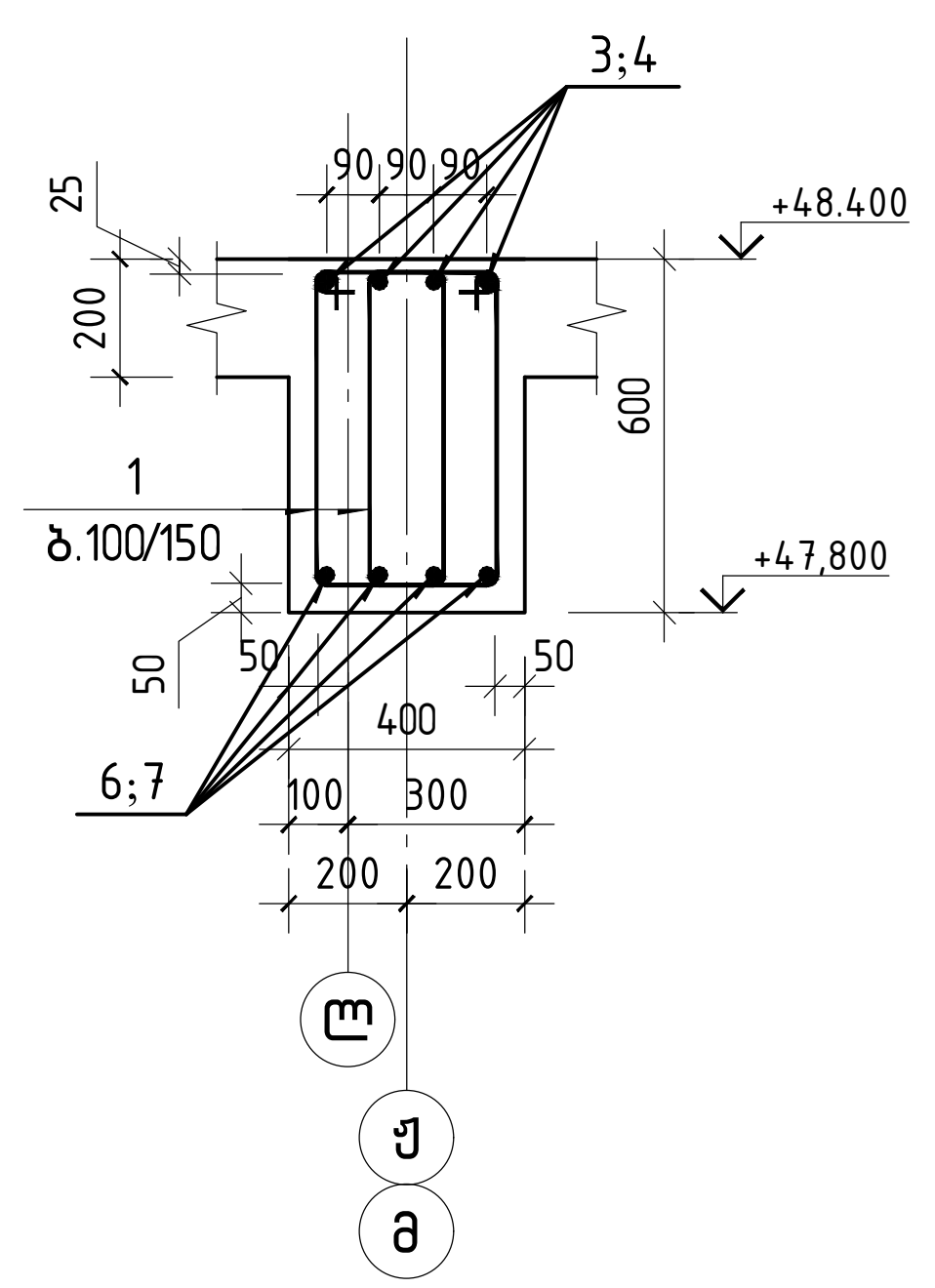

კვეთი 2-2

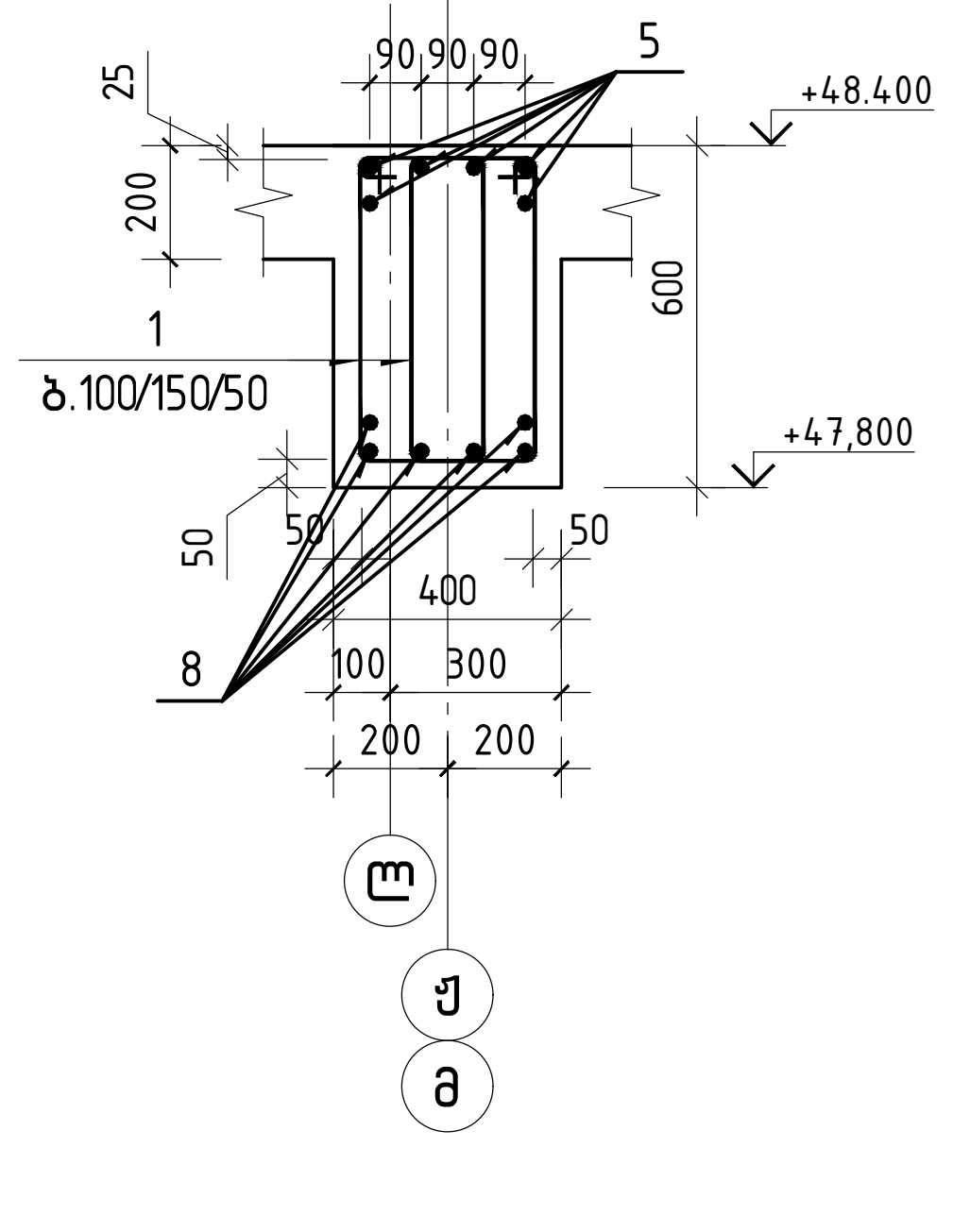

კვეთი 3-3

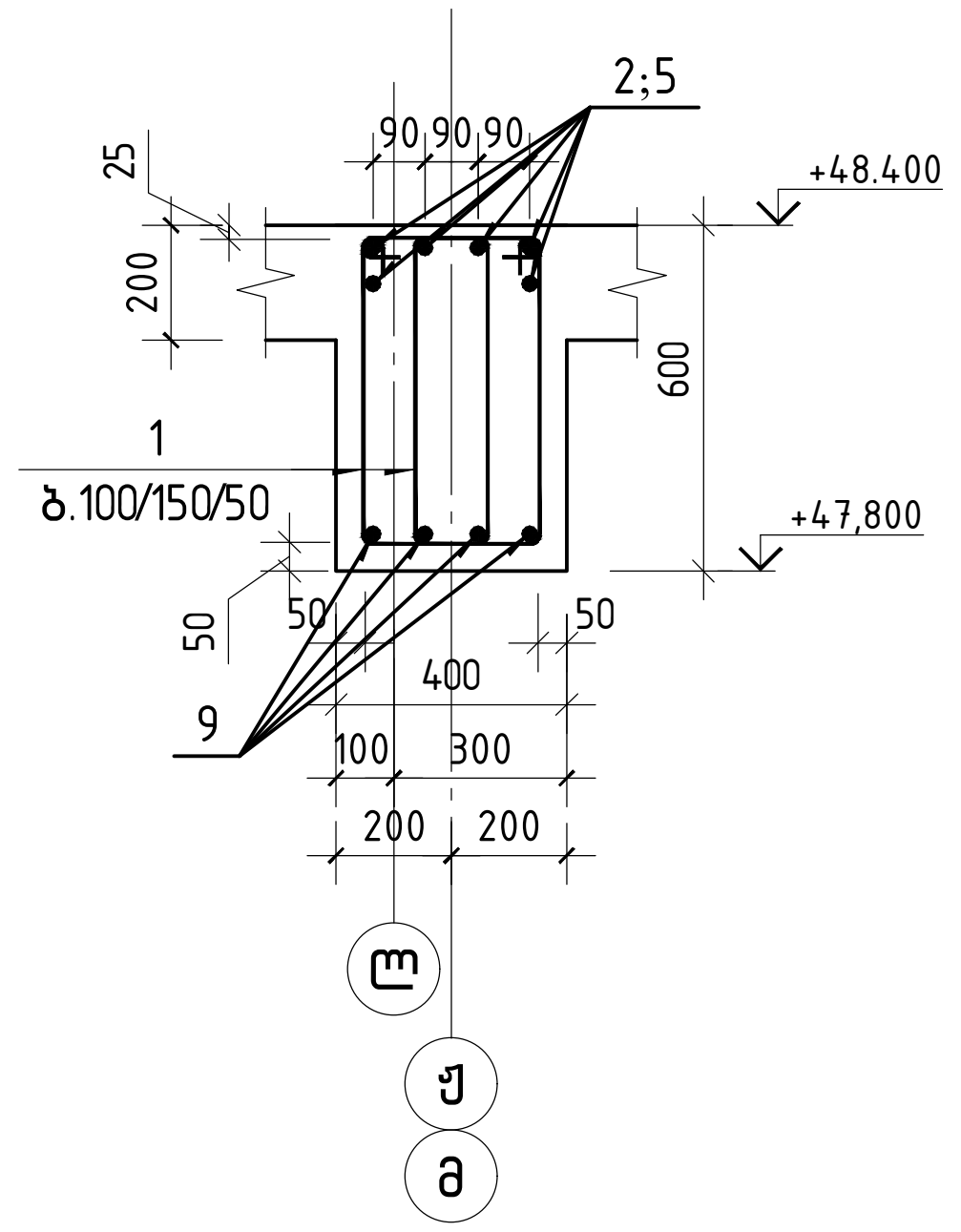

პოზიცია 1

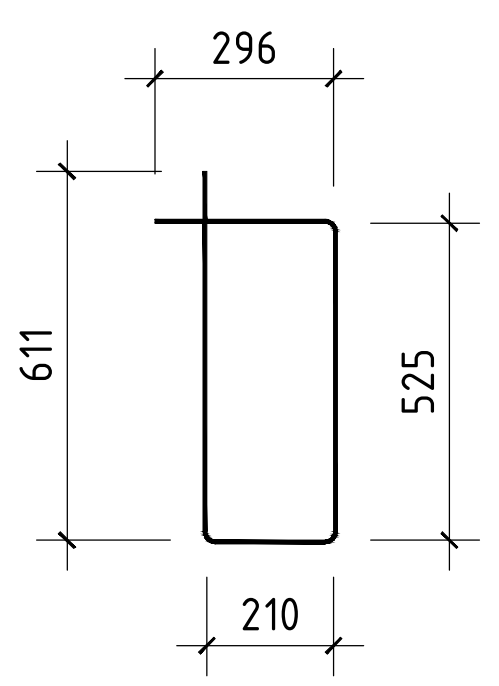

GNP შ.პ.ს. „ჯი ენ პი"			ქ. თბილისი. პეტრე ქავთარაძის ქუჩა №22 01.14.03.040.373	
			ბლოკი 2	მუშა პრ.
მთ.კონსტ.	ო.ქვრივიშვილი		მონოლითური კოჭი კ-63	დაკვ
შეასრულა	ნ.მელაძე			ფურც. № 586
შეამოწმა	ო.ქვრივიშვილი		მასშტაბი 1: 50 / ინვ. №	ფურცლები

მონოლითური კოჭი კ-64

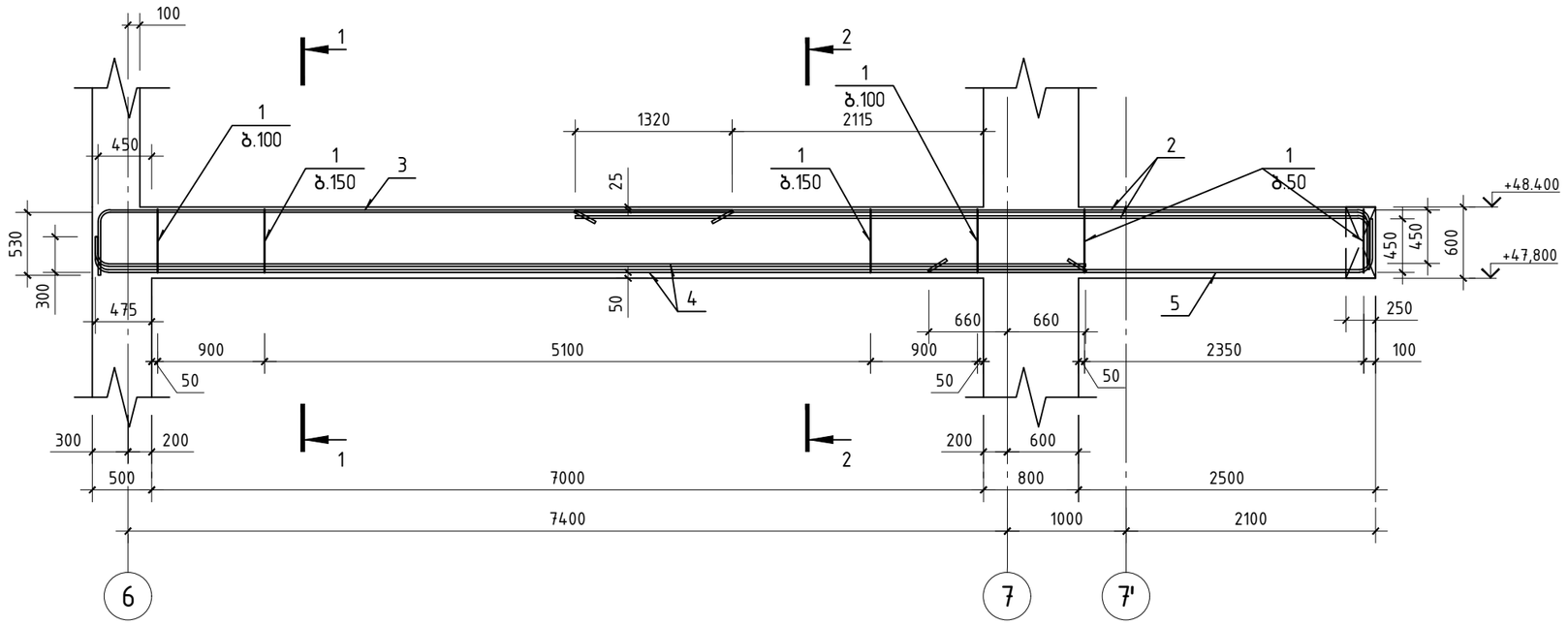

პოზ.	ა ღ ნ ი შ ვ ნ ა	დ ა ს ა ხ ე ლ ე ბ ა	რაოდ.	ერთ.წონა კგ	საერთო წონა კგ
		მონოლითური კოჭი კ-64			
		დეტალები			
1		ф 8 B500B ℓ= 1645	198	0.65 კგ	128.5
2		ф 25 B500B ℓ= 7080	6	27.28 კგ	163.7
3		ф 22 B500B ℓ= 5830	4	17.40 კგ	69.6
4		ф 25 B500B ℓ= 8570	6	33.02 კგ	198.1
5		ф 18 B500B ℓ= 4120	4	8.23 კგ	32.9
		მასალები			362
		B30 კლასის ბეტონი		2.28 მ³	

კვეთი 1-1

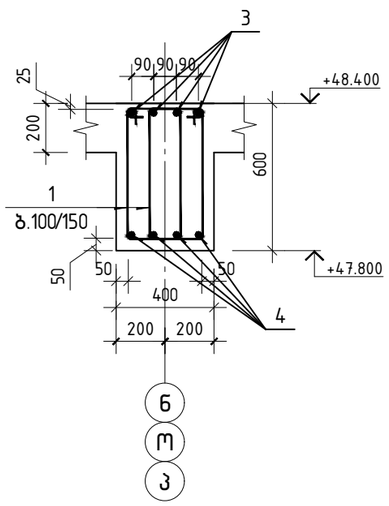

კვეთი 2-2

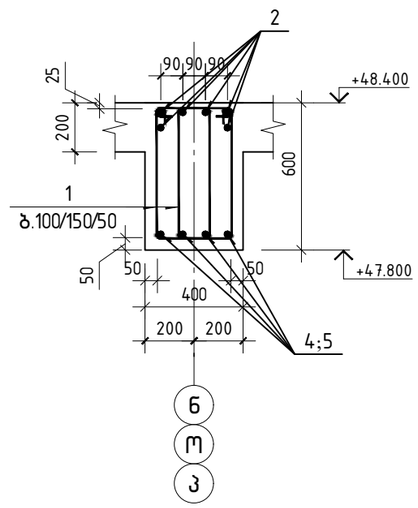

პოზიცია 1

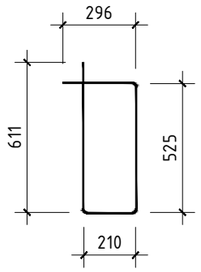

შპს „ჯი ენ პი“		ქ. თბილისი. პეტრე ქავთარაძის ქუჩა №22 01.14.03.040.373	
		ბლოკი 2	მუშა პრ.
მთ.კონსტ.	ო.ქვრივიშვილი	მონოლითური კოჭი კ-64	დაკვ
შეასრულა	ნ.მელაძე		ფურც. № 587
შეამოწმა	ო.ქვრივიშვილი	მასშტაბი 1: 50 / ინვ. №	ფურცლები

მონოლითური კოჭი კ-65

კვეთი 1-1

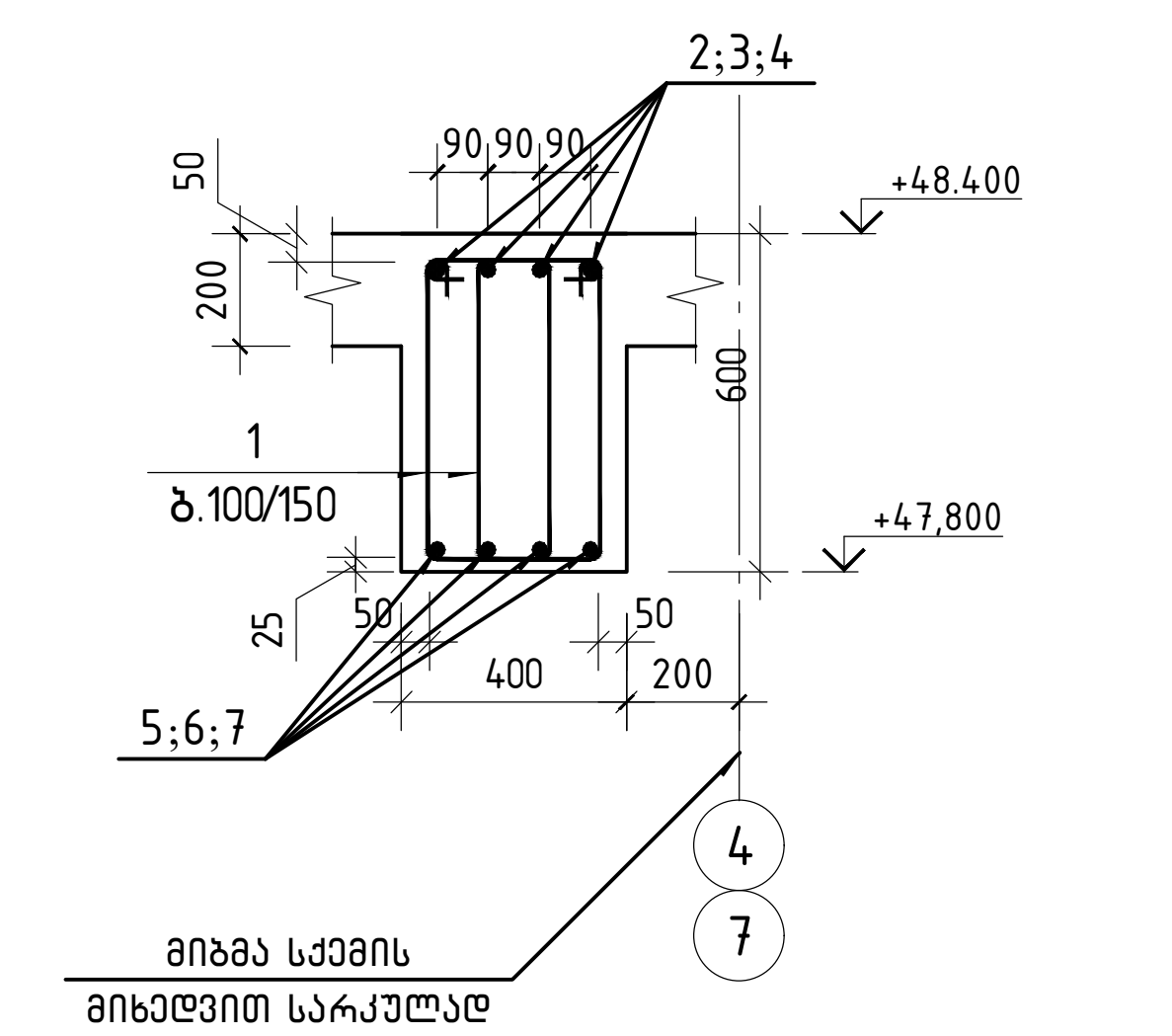

კვეთი 2-2

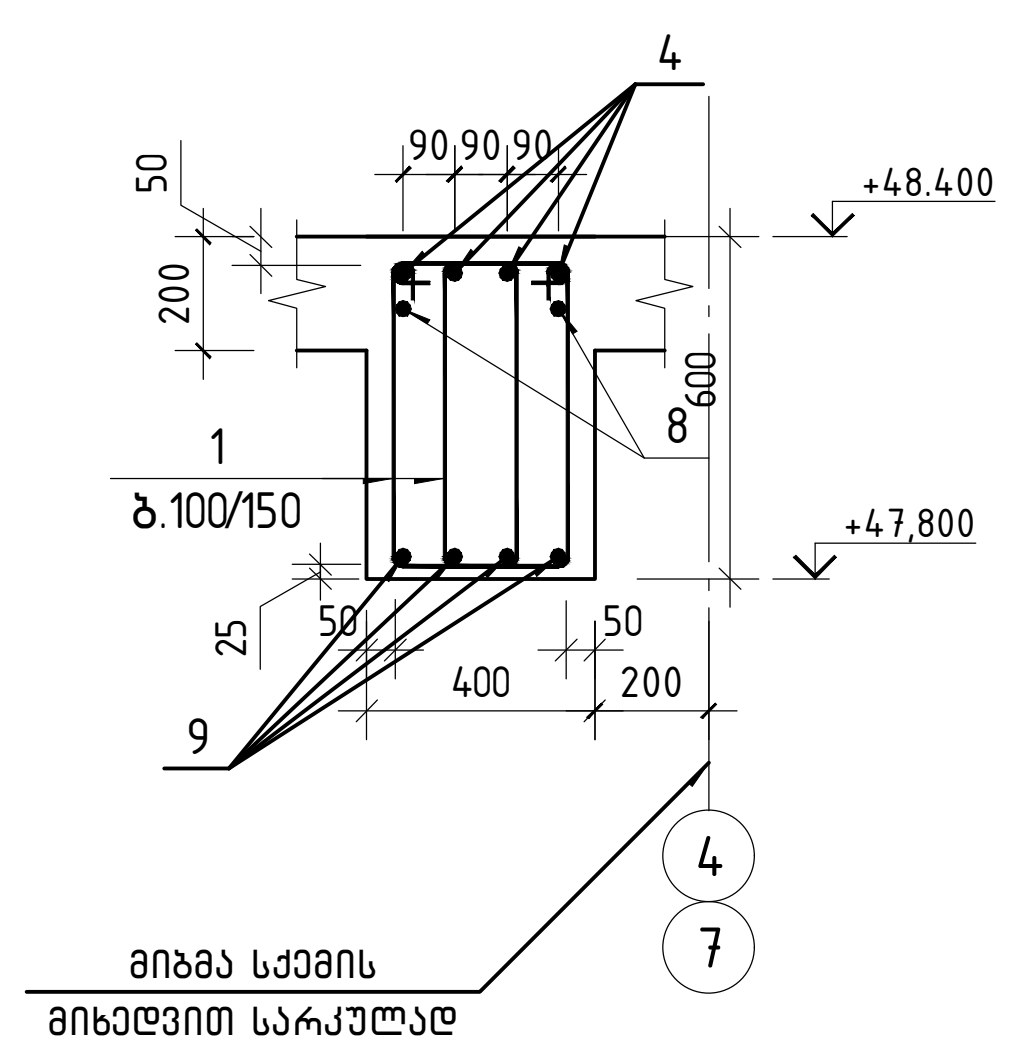

პოზიცია 1

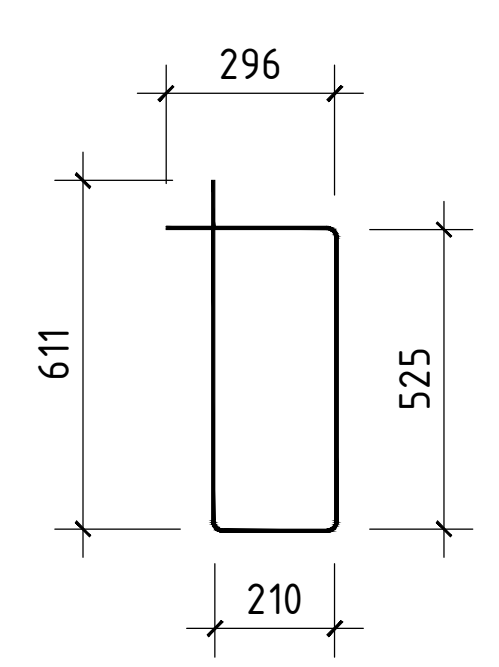

პოზ.	აღნიშვნა	დასახელება	რაოდ.	ერთ. წონა კგ	საერთო წონა კგ
		მოლითური კოჭი კ-65			
		დეტალები			
1		Ø 8 A240 ℓ= 1645	660	0.65 კგ	428.6
2		Ø 22 A500C ℓ= 11100	4	33.12 კგ	132.5
3		Ø 22 A500C ℓ= 7920	12	23.63 კგ	283.6
4		Ø 25 A500C ℓ= 11350	4	43.73 კგ	174.9
5		Ø 22 A500C ℓ= 7570	4	22.59 კგ	90.4
6		Ø 25 A500C ℓ= 7920	16	30.52 კგ	488.3
7		Ø 22 A500C ℓ= 5870	4	17.52 კგ	70.1
8		Ø 25 A500C ℓ= 5120	2	19.73 კგ	39.5
9		Ø 18 A500C ℓ= 3320	4	6.63 კგ	26.5
		მასალები			1668
		B30 კლასის ბეტონი		8.80 მ³	

შ.პ.ს. „ჯი ენ პი"			ქ. თბილისი. პეტრე ქავთარაძის ქუჩა №22 01.14.03.040.373	
			ბლოკი 2	მუშა პრ.
მთ.კონსტ.	ო.ქვრივიშვილი		მონოლითური კოჭი კ-65	დაკვ
შეასრულა	ნ.მელაძე			ფურც. № 588
შეამოწმა	ო.ქვრივიშვილი		მასშტაბი 1: 50 / ინვ. №	ფურცლები

მონოლითური კოჭი კ-65'

პოზ.	ა ღ ნ ი შ ვ ნ ა	დ ა ს ა ხ ე ლ ე ბ ა	რაოდ.	ერთ. წონა კგ	საერთო წონა კგ
		მოლითური კოჭი კ-65'			
		დეტალები			
1		Ø 8 A240 ℓ= 1645	656	0.65 კგ	425.8
2		Ø 22 A500C ℓ= 11100	4	33.12 კგ	132.5
3		Ø 22 A500C ℓ= 7920	8	23.63 კგ	189.1
4		Ø 22 A500C ℓ= 12000	4	35.81 კგ	143.2
5		Ø 25 A500C ℓ= 7570	4	29.17 კგ	116.7
6		Ø 25 A500C ℓ= 5420	2	20.88 კგ	41.8
7		Ø 22 A500C ℓ= 7570	4	22.59 კგ	90.4
8		Ø 25 A500C ℓ= 7920	16	30.52 კგ	488.3
9		Ø 22 A500C ℓ= 5870	4	17.52 კგ	70.1
10		Ø 18 A500C ℓ= 3620	4	7.23 კგ	28.9
		მასალები			
		B30 კლასის ბეტონი		8.80 მ³	

კვეთი 1-1

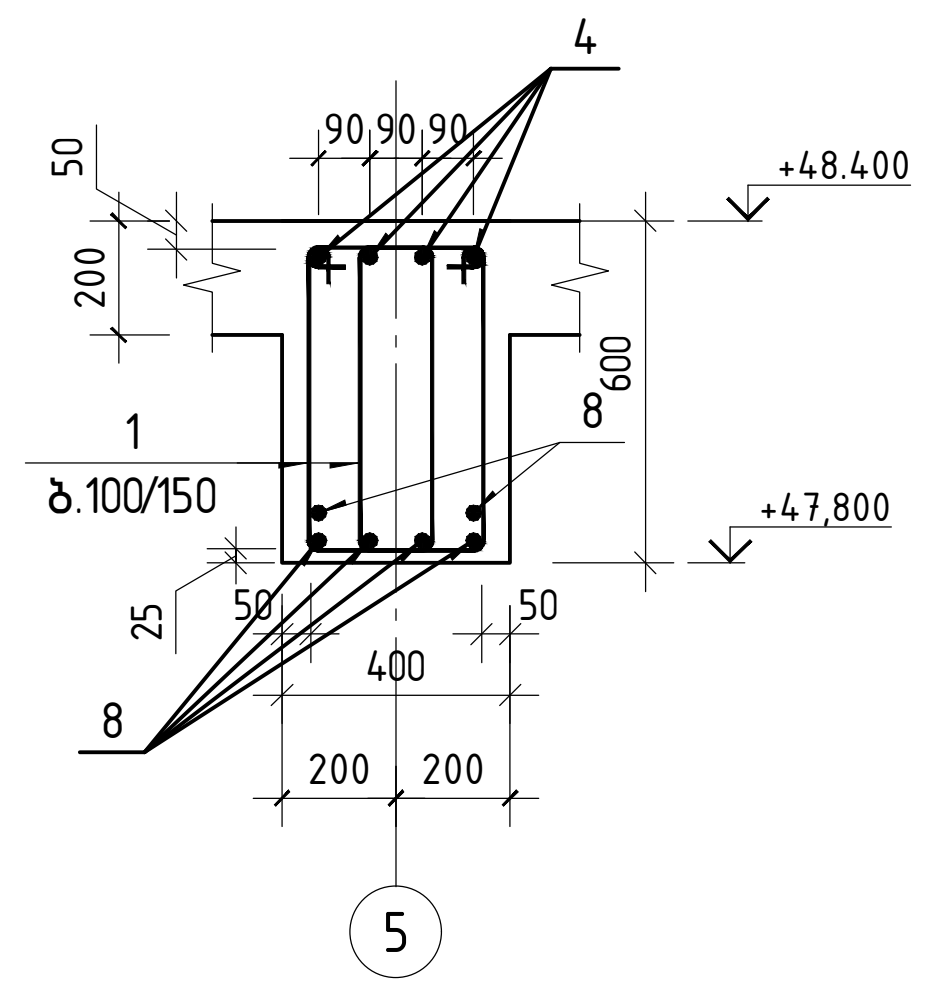

კვეთი 2-2

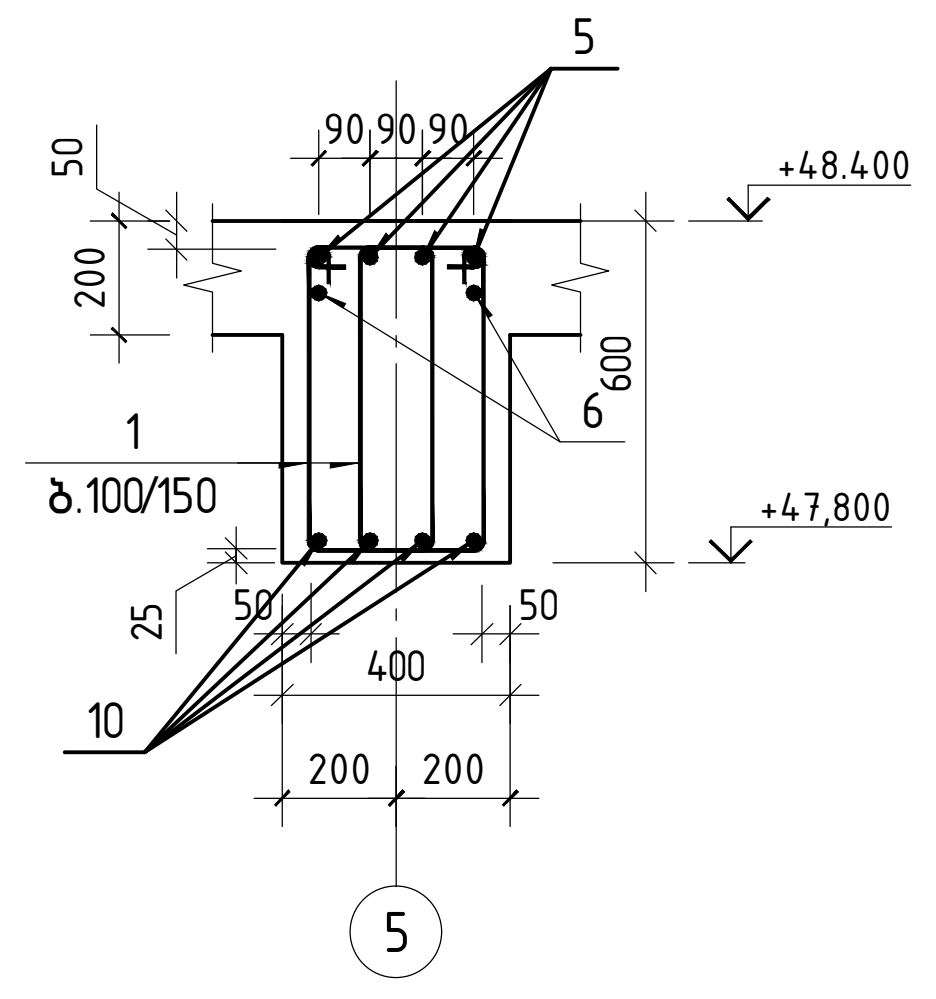

პოზიცია 1

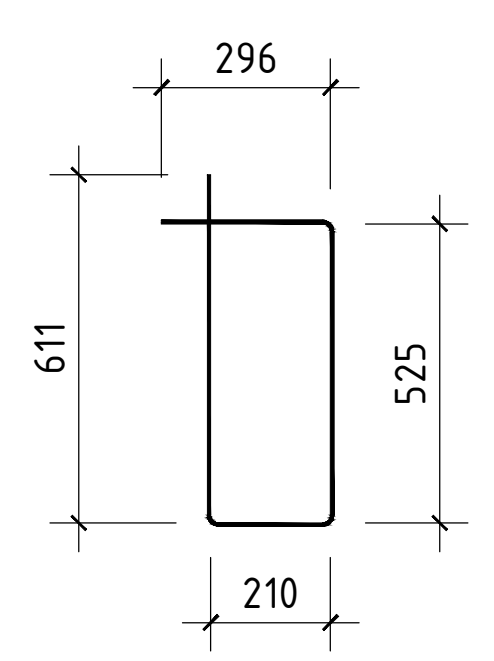

შ.პ.ს. „ჯი ენ პი“			ქ. თბილისი. პეტრე ქავთარაძის ქუჩა №22 01.14.03.040.373	
			ბლოკი 2	მუშა პრ.
მთ.კონსტ.	ო.ქვრივიშვილი		მონოლითური კოჭი კ-65'	დაკვ
შეასრულა	ნ.მელაძე			ფურც. № 589
შეამოწმა	ო.ქვრივიშვილი		მასშტაბი 1: 50 / ინვ. №	ფურცლები

გრნოლითური კოჭი კ-60

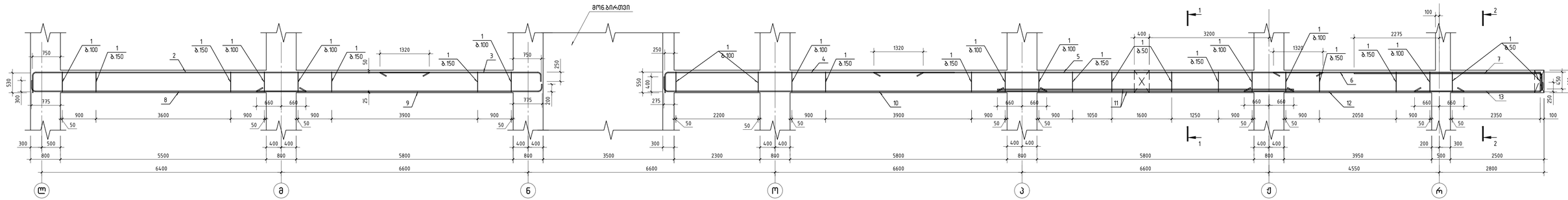

პოზ.	ა ღ წ ე რ ა	დ ა ს ა ხ ე ლ ე ბ ა	ერთ.	ერთ. წონა კგ	საერთო წონა კგ
		გრნოლითური კოჭი კ-60			
		დეტალები			
1		ფ 8 B500B ℓ= 1645	640	0.65 კგ	415.4
2		ფ 22 B500B ℓ= 11100	4	33.12 კგ	132.5
3		ფ 22 B500B ℓ= 4500	4	13.43 კგ	53.7
4		ფ 22 B500B ℓ= 8230	4	24.56 კგ	98.2
5		ფ 22 B500B ℓ= 12000	4	35.81 კგ	143.2
6		ფ 25 B500B ℓ= 7570	4	29.17 კგ	116.7
7		ფ 25 B500B ℓ= 5420	2	20.88 კგ	41.8
8		ფ 22 B500B ℓ= 7570	4	22.59 კგ	90.4
9		ფ 22 B500B ℓ= 7770	4	23.19 კგ	92.7
10		ფ 22 B500B ℓ= 10570	4	31.54 კგ	126.2
11		ფ 25 B500B ℓ= 7920	6	30.52 კგ	183.1
12		ფ 22 B500B ℓ= 5870	4	17.52 კგ	70.1
13		ფ 18 B500B ℓ= 3620	4	7.23 კგ	28.9
		მასალები			1092
		B30 კლასის ბეტონი		7.60 მ³	

კვეთი 1-1

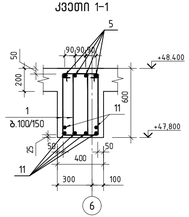

კვეთი 2-2

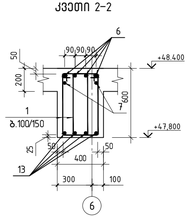

პოზიცია 1

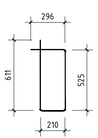

GNP ს.ს. „ჯი ენ პი“		ქ. თბილისი. ვეტრე კვების ქარხნის ქუჩა №22 01.14.03.040.373	
		ბლოკი 2	ფურც. ა.ო.
მთ.ინჟინ.	ო.ჯაფარიძე	გრნოლითური კოჭი კ-60	ფორმ.
შეასრულა	ნ.ფილავი		ფურც. № 590
შეამოწმა	ო.ჯაფარიძე	მასშტაბი 1: 50	ფურც. №	ფურც.

მონოლითური კოჭი კ-66

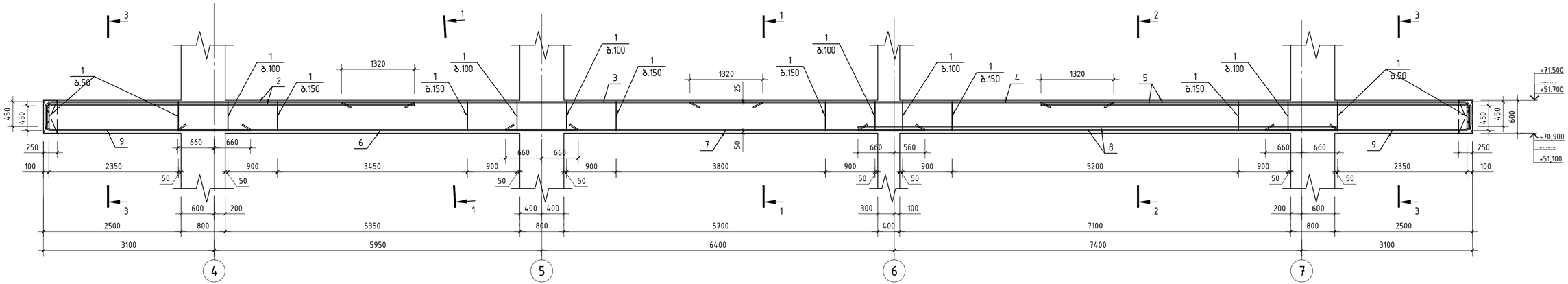

პოზ.	ა ღ წ ი შ ვ ნ ა	დ ა ს ა ხ ე ლ ე ბ ა	რაოდ.	ერთ. წონა კგ	საერთო წონა კგ
		მონოლითური კოჭი კ-66			
		დეტალები			
1		ф 8 A240 ℓ= 1645	463	0.65 კგ	300.5
2		ф 25 A500C ℓ= 7080	6	27.28 კგ	163.7
3		ф 22 A500C ℓ= 7640	4	22.80 კგ	91.2
4		ф 22 A500C ℓ= 7690	4	22.95 კგ	91.8
5		ф 25 A500C ℓ= 8180	6	31.52 კგ	189.1
6		ф 22 A500C ℓ= 7270	4	21.69 კგ	86.8
7		ф 22 A500C ℓ= 7620	4	22.74 კგ	91.0
8		ф 25 A500C ℓ= 8720	6	33.60 კგ	201.6
9		ф 18 A500C ℓ= 4120	8	8.23 კგ	65.8
		მასალები			1216
		B30 კლასის ბეტონი		5.56 მ³	

კვეთი 1-1

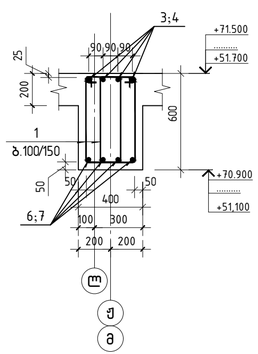

კვეთი 2-2

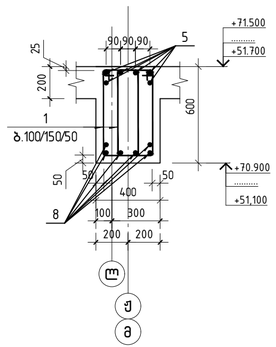

კვეთი 3-3

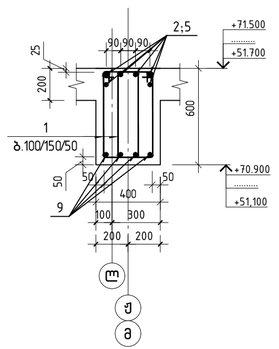

პოზიცია 1

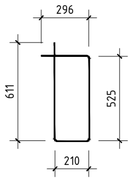

შ.პ.ს. „ჯი ეს აი“		ქ. თბილისი. პეტრე ქავთარაძის ქუჩა №22 01.14.03.040.373	
		ბლოკი 2	მუხა პრ.
მთ.კონს.	ო.ქვარიანიშვილი	მონოლითური კოჭი კ-66	დაკე
შეასრულა	ნ.მელაძე		ფურც. № 591
შეამოწმა	ო.ქვარიანიშვილი	მასშტაბი 1: 50 / ინვ. №	ფურცლები

Зм№	Обозначение	Наименование	Кол-во	Масса 1 м.п., кг	Масса, кг
		Железобетонные конструкции			
		Ригель			
1		Ø 8 В500В ℓ= 1645	200	0.65	130.0
2		Ø 25 В500В ℓ= 7080	6	27.28	163.7
3		Ø 22 В500В ℓ= 5830	4	17.40	69.6
4		Ø 25 В500В ℓ= 8570	6	33.02	198.1
5		Ø 18 В500В ℓ= 4120	4	8.23	32.9
		Детали закладные			
		Всего изделие весом		2.30	36.3 кг

Разрез 1–1

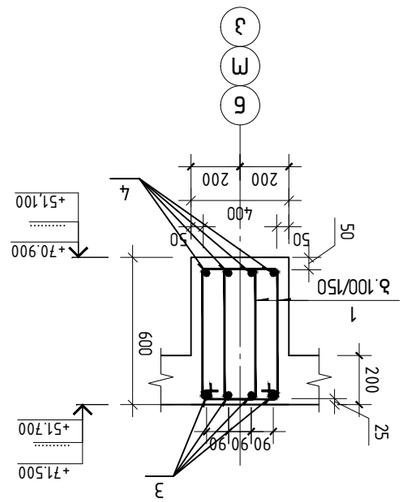

Разрез 2–2

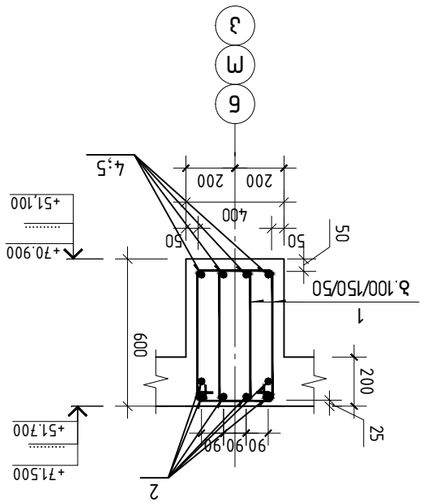

Деталь 1

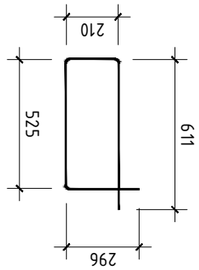

ГИП	В.Ц. Чэн Зе Ин		
Нач.отд.	Мальцев А.А.		
Гл.спец.	Мальцев А.А.		
Разработал	Мальцев А.А.		
Н.контр.	Мальцев А.А.		
Стадия	Лист	Листов	
Р	2		
ООО "ПКФ "Стройсервис"			

Ж.д. платформа №22 для пассажиров с ОВЗ
01.14.03.040.373

Здание 2

Схема расположения ригелей Ж-67

Масштаб 1: 50

Формат А3

მონოლითური კოჭი კ-68

კვეთი 1–1

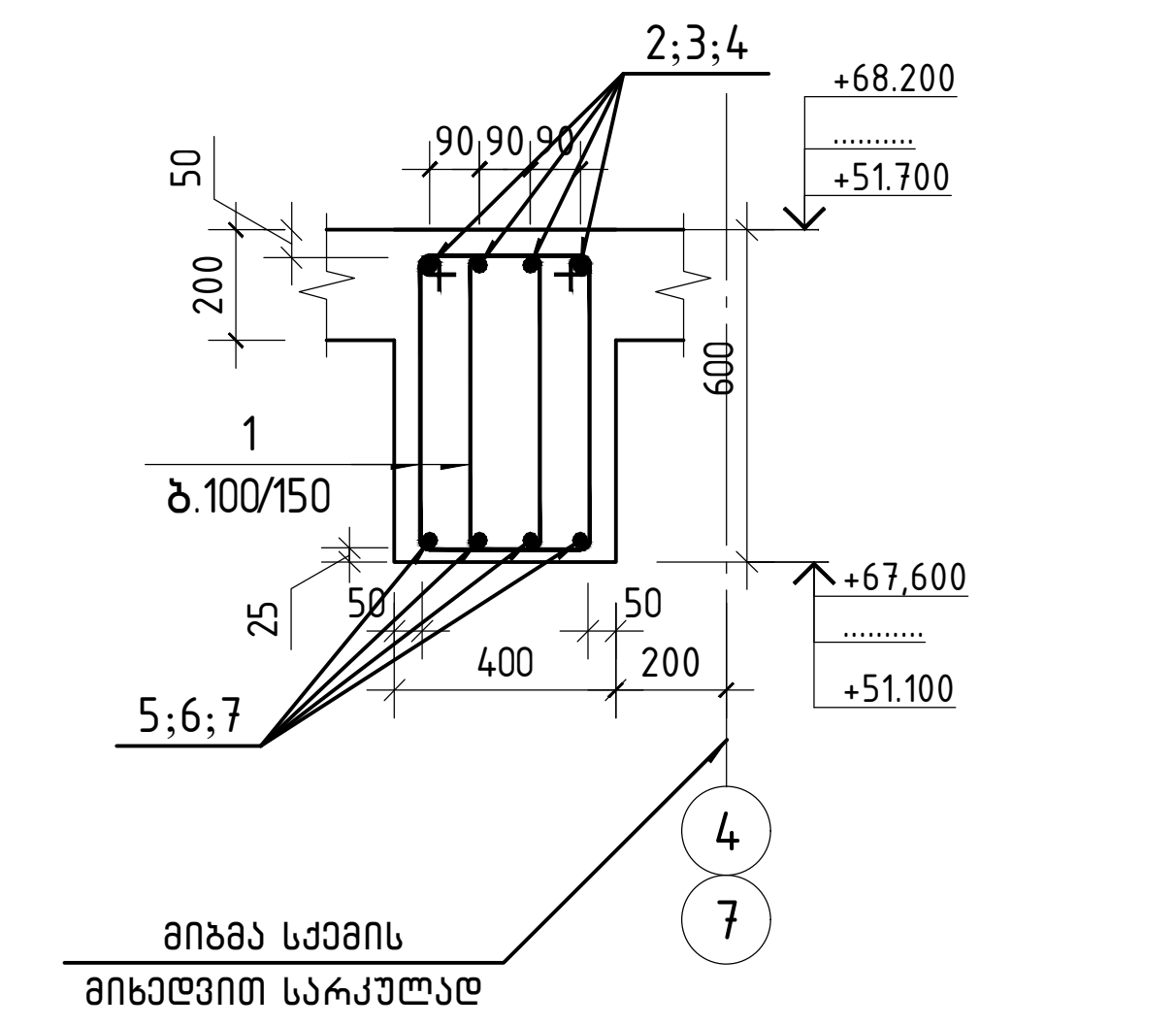

კვეთი 2–2

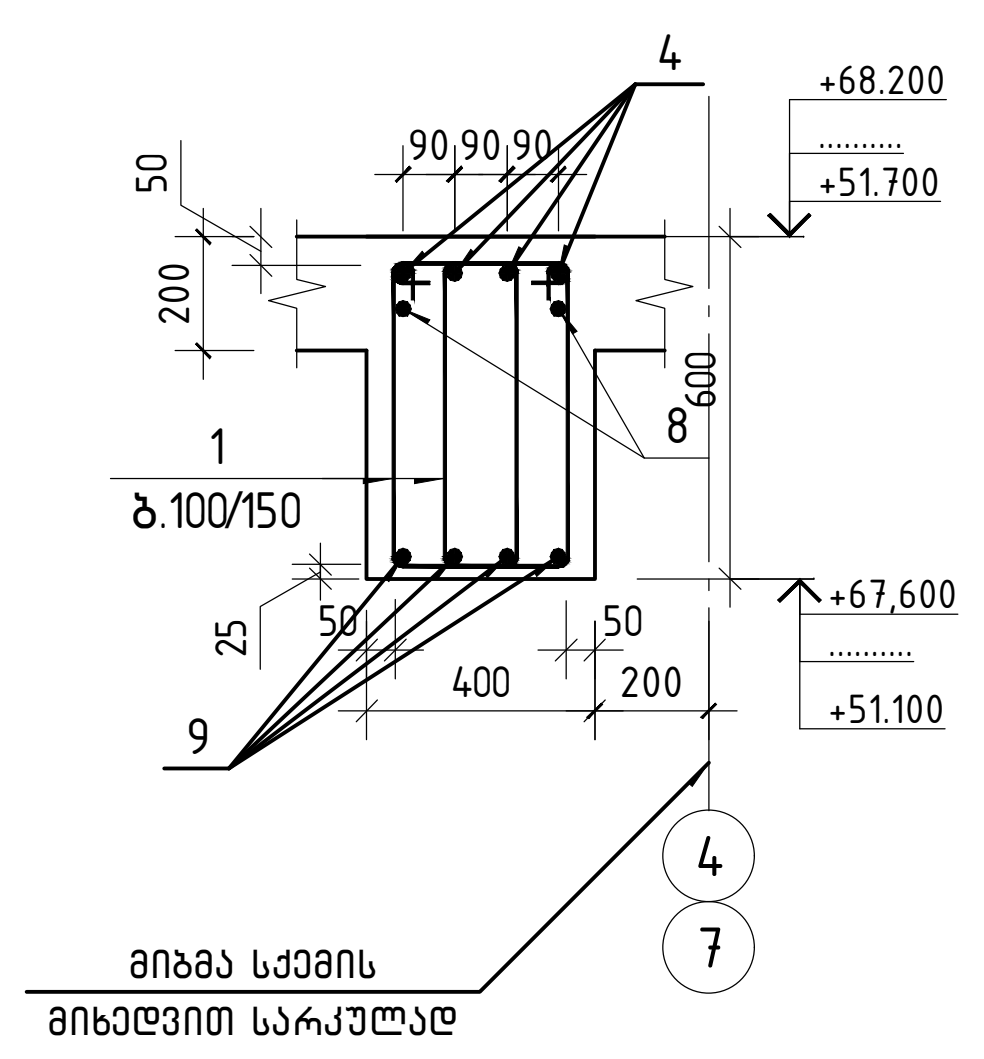

პოზიცია 1

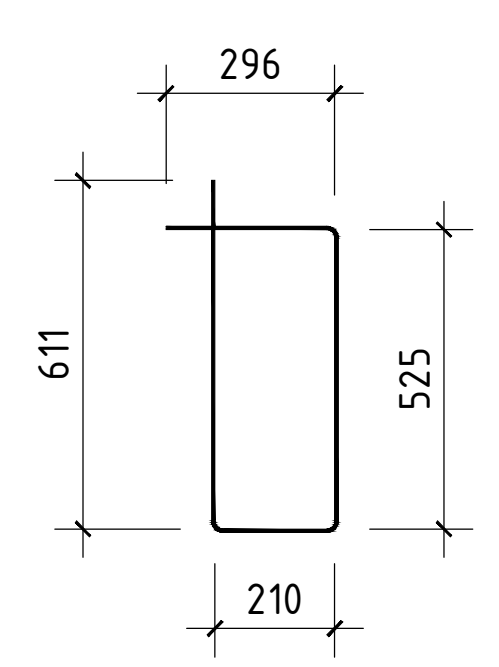

პოზ.	ა ღ ნ ი შ ვ ნ ა	დ ა ს ა ხ ე ლ ე ბ ა	რაოდ.	ერთ. წონა კგ	საერთო წონა კგ
		მოლითური კოჭი კ-68			
		დეტალები			
1		Ø 8 A240 ℓ= 1645	672	0.65 კგ	436.0
2		Ø 22 A500C ℓ= 11100	4	33.12 კგ	132.5
3		Ø 22 A500C ℓ= 7920	12	23.63 კგ	283.6
4		Ø 25 A500C ℓ= 11350	4	43.73 კგ	174.9
5		Ø 25 A500C ℓ= 7570	4	29.17 კგ	116.7
6		Ø 25 A500C ℓ= 7920	16	30.52 კგ	488.3
7		Ø 22 A500C ℓ= 5870	4	17.52 კგ	70.1
8		Ø 25 A500C ℓ= 5120	2	19.73 კგ	39.5
9		Ø 18 A500C ℓ= 3320	4	6.63 კგ	26.5
		მასალები			1702
		B30 კლასის ბეტონი		8.96 მ³	

შ.პ.ს. „ჯი ენ პი“			ქ. თბილისი. პეტრე ქავთარაძის ქუჩა №22 01.14.03.040.373	
			ბლოკი 2	მუშა პრ.
მთ.კონსტ.	ო.ქვრივიშვილი		მონოლითური კოჭი კ-68	დაკვ
შეასრულა	ნ.მელაძე			ფურც. № 594
შეამოწმა	ო.ქვრივიშვილი		მასშტაბი 1: 50 / ინვ. №	ფურცლები

მონოლითური კოჭი კ-68

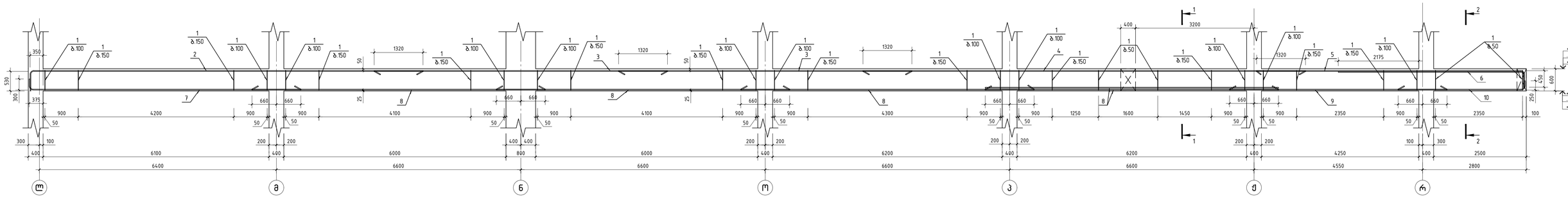

პოზ.	ა ღ წ ი ე ვ ნ ა	დ ა ს ა ხ ე ლ ე ბ ა	ტიპი	ერთ. წონა კგ	საერთო წონა კგ
		მონოლითური კოჭი კ-68			
		ღეროსლები			
1		ф 8 A240 ℓ= 1645	667	0.65 კგ	432.7
2		ф 22 A500C ℓ= 11100	4	33.12 კგ	132.5
3		ф 22 A500C ℓ= 7920	8	23.63 კგ	189.1
4		ф 22 A500C ℓ= 11950	4	35.66 კგ	142.6
5		ф 25 A500C ℓ= 7620	4	29.36 კგ	117.4
6		ф 25 A500C ℓ= 5420	2	20.88 კგ	41.8
7		ф 22 A500C ℓ= 7570	4	22.59 კგ	90.4
8		ф 25 A500C ℓ= 7920	16	30.52 კგ	488.3
9		ф 22 A500C ℓ= 5870	4	17.52 კგ	70.1
10		ф 18 A500C ℓ= 3620	4	7.23 კგ	28.9
		ბეტონი			
		B30 კლასის ბეტონი		8.99 მ³	

კვეთი 1-1

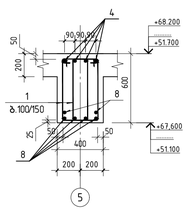

კვეთი 2-2

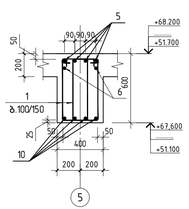

პოზიცია 1

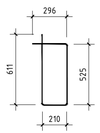

შპს „ჯი ენ პი“		ქ. თბილისი. ვაზისუბნის კვარტალის ქუჩა №22 01.14.03.040.373	
		ბლოკი 2	ფურც. ჯამ.
მთ.ინჟინ.	ო.ქარიტონიტი	მონოლითური კოჭი კ-68	ფურც. № 595
შემსრულ.	ნ.ფილავა		
შემოწმება	ო.ქარიტონიტი	მასშტაბი 1: 50	ნახ. № ფორმატი

მონოლითური კოჭი კ-69

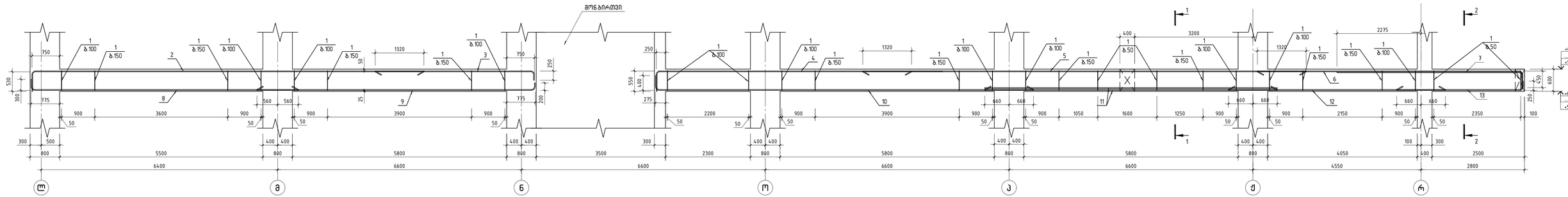

პოზ.	ა ღ წ ე რ ა	დ ა ს ა ხ ე ლ ე ბ ა	ერთ.	ერთ. წონა კგ	საერთო წონა კგ
		მონოლითური კოჭი კ-69			
		დეტალები			
1		ф 8 B500B ℓ= 1645	64.1	0.65 კგ	416.3
2		ф 22 B500B ℓ= 11100	4	33.12 კგ	132.5
3		ф 22 B500B ℓ= 4500	4	13.43 კგ	53.7
4		ф 22 B500B ℓ= 8230	4	24.56 კგ	98.2
5		ф 22 B500B ℓ= 12000	4	35.81 კგ	143.2
6		ф 25 B500B ℓ= 7570	4	29.17 კგ	116.7
7		ф 25 B500B ℓ= 5420	2	20.88 კგ	41.8
8		ф 22 B500B ℓ= 7470	4	22.29 კგ	89.2
9		ф 22 B500B ℓ= 7670	4	22.89 კგ	91.5
10		ф 22 B500B ℓ= 10570	4	31.54 კგ	126.2
11		ф 25 B500B ℓ= 7920	6	30.52 კგ	183.1
12		ф 22 B500B ℓ= 5870	4	17.52 კგ	70.1
13		ф 18 B500B ℓ= 3620	4	7.23 კგ	28.9
		მასალები			1092
		B30 კლასის ბეტონი		7.62 მ³	

კვეთი 1-1

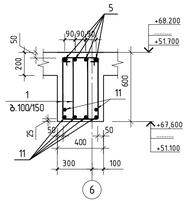

კვეთი 2-2

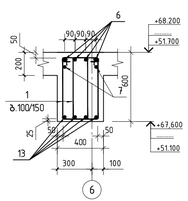

პოზიცია 1

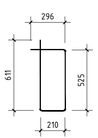

GNP შ.პ.ს. „ჯი ენ პი“		ქ. თბილისი. ვეტრე კვების კომპლექსის ქუჩა №22 01.14.03.040.373	
		ბლოკი 2	ფურც.
მთ.ინჟინ.	ო.ქარიტონიული	მონოლითური კოჭი კ-69	ფურც. № 596
შეასრულა	ნ.ფილაძე		
შეამოწმა	ო.ქარიტონიული	მასშტაბი 1: 50	ფურც. № ფურცლები

მონოლითური კოჭი კ-66'

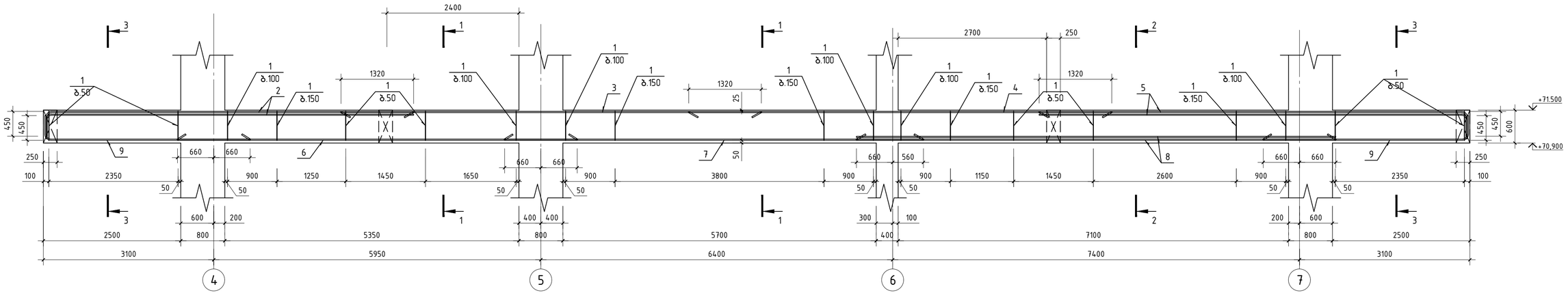

პოზ.	ა ღ წ ე რ ა	დ ა ს ა ხ უ ლ ე ბ ა	რაოდ.	ერთ. წონა კგ	საერთო წონა კგ
		მონოლითური კოჭი კ-66'			
		დეტალები			
1		ф 8 A240 ℓ= 1645	550	0.65 კგ	356.8
2		ф 25 A500C ℓ= 7080	6	27.28 კგ	163.7
3		ф 22 A500C ℓ= 7640	4	22.80 კგ	91.2
4		ф 22 A500C ℓ= 7690	4	22.95 კგ	91.8
5		ф 25 A500C ℓ= 8180	6	31.52 კგ	189.1
6		ф 22 A500C ℓ= 7270	4	21.69 კგ	86.8
7		ф 22 A500C ℓ= 7620	4	22.74 კგ	91.0
8		ф 25 A500C ℓ= 8720	6	33.60 კგ	201.6
9		ф 18 A500C ℓ= 4120	8	8.23 კგ	65.8
		მასალები			1272
		B30 ალაბის ბეტონი		5.56 მ³	

კვეთი 1-1

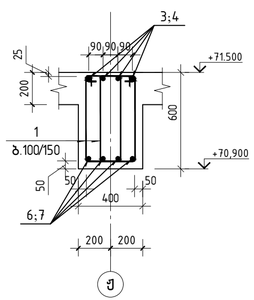

კვეთი 2-2

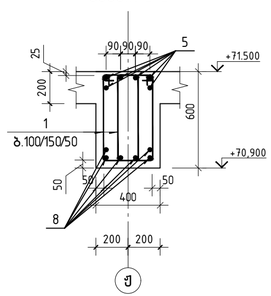

კვეთი 3-3

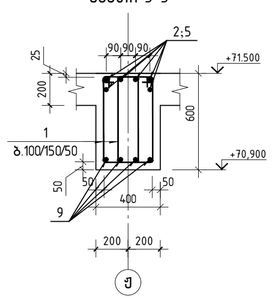

პოზიცია 1

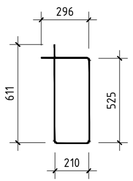

შ.პ.ს. „ჯი ეფ აი“			ქ. თბილისი. პეტრე ქავთარაძის ქუჩა №22 01.14.03.040.373	
			ბლოკი 2	მუხა პრ.
მთ.კონსტ.	ო.ჯავრიშვილი		მონოლითური კოჭი კ-66'	დაკე
შეასრულა	ნ.მელაძე			ფურც. № 597
შეამოწმა	ო.ჯავრიშვილი		მასშტაბი 1: 50	ინვ. № ფურცლები

მონოლითური კოჭი კ-66"

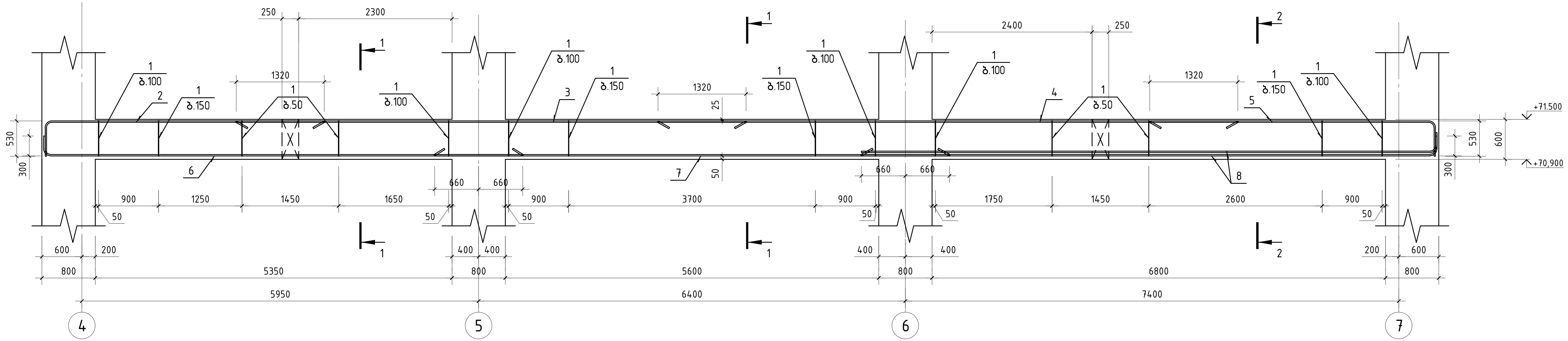

პოზ.	ა ღ ნ ი შ ვ ნ ა	დ ა ს ა ხ ე ლ ე ბ ა	რაოდ.	ე რ თ . წ ო ნ ა კგ	საერთო წონა კგ
		მოლითური კოჭი კ-66"			
		დეტალები			
1		ϕ 8 A240 ℓ= 1645	358	0.65 კგ	232.2
2		ϕ 22 A500C ℓ= 4660	4	13.91 კგ	55.6
3		ϕ 22 A500C ℓ= 7640	4	22.80 კგ	91.2
4		ϕ 22 A500C ℓ= 8690	4	25.93 კგ	103.7
5		ϕ 22 A500C ℓ= 4760	4	14.20 კგ	56.8
6		ϕ 22 A500C ℓ= 7420	4	22.14 კგ	88.6
7		ϕ 22 A500C ℓ= 7720	4	23.04 კგ	92.1
8		ϕ 25 A500C ℓ= 8870	6	34.18 კგ	205.1
		მასალები			925
		B30 კლასის ბეტონი		4.26 მ³	

კვეთი 1-1

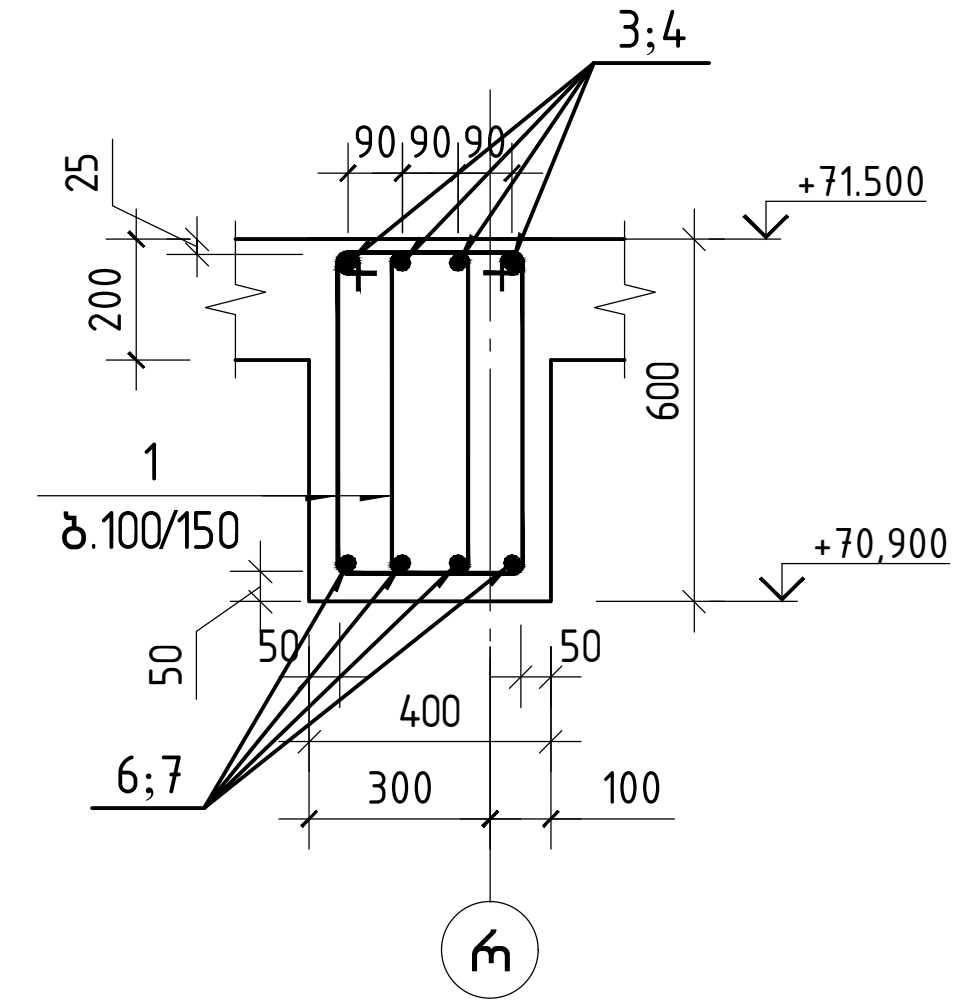

კვეთი 2-2

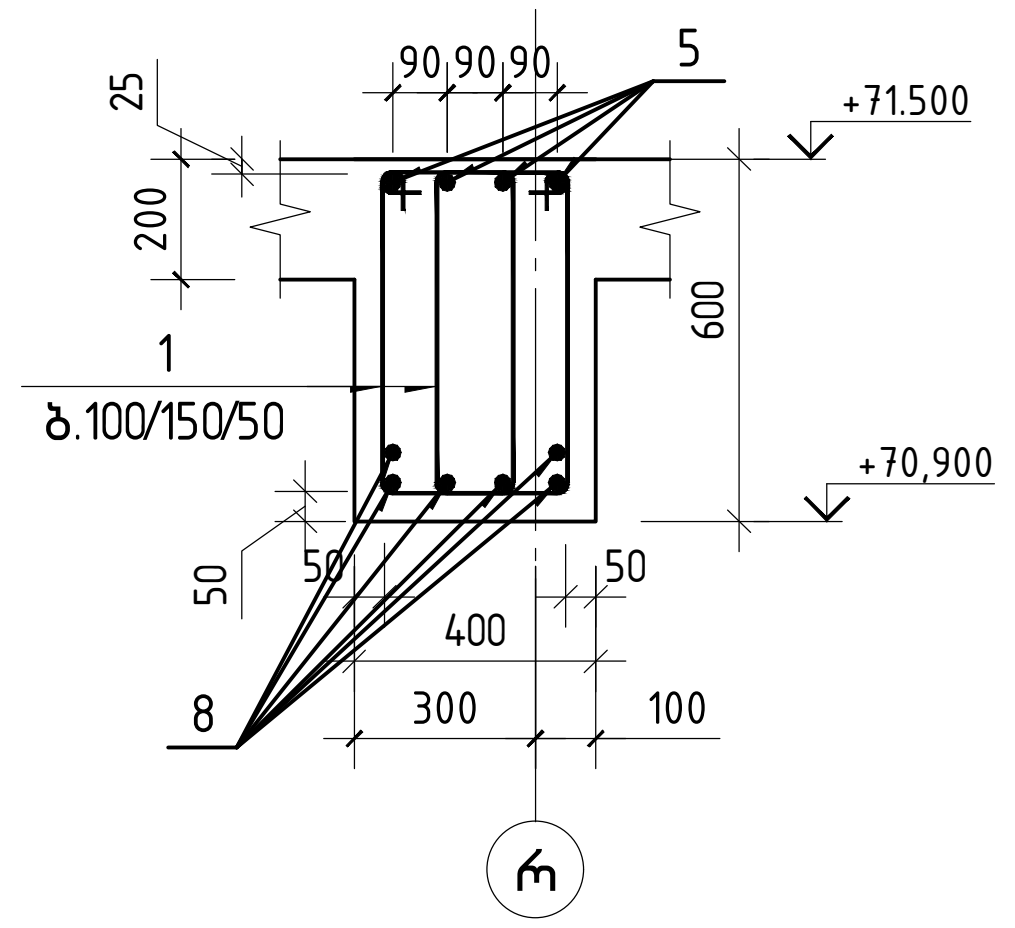

პოზიცია 1

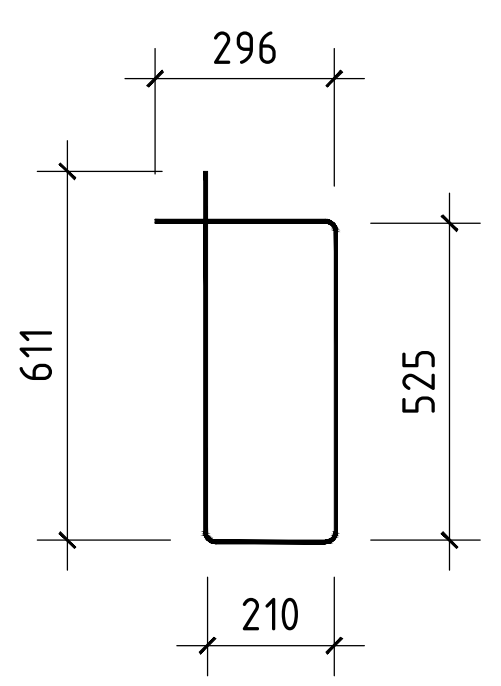

შ.პ.ს. „ჯი ენ პი"			ქ. თბილისი. პეტრე ქავთარაძის ქუჩა №22 01.14.03.040.373	
			ბლოკი 2	მუშა პრ.
მთ.კონსტ.	ო.ქვრივიშვილი		მონოლითური კოჭი კ-66"	დაკვ
შეასრულა	ნ.მელაძე			ფურც. № 598
შეამოწმა	ო.ქვრივიშვილი		მასშტაბი 1: 50 ინვ. №	ფურცლები

მონოლითური კოჭი კ-70

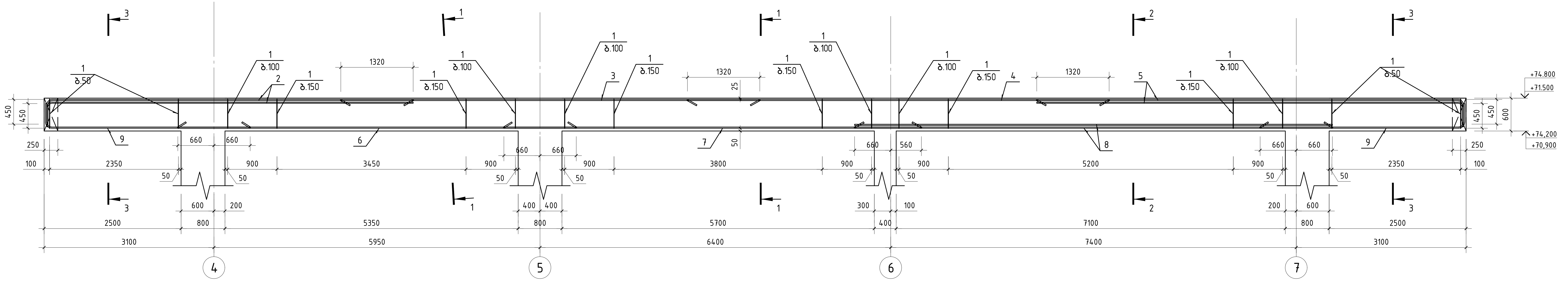

პოზ.	ა ღ ნ ი შ ვ ნ ა	დ ა ს ა ხ ე ლ ე ბ ა	რაოდ.	ერთ. წონა კგ	საერთო წონა კგ
		მონოლითური კოჭი კ-70			
		დეტალები			
1		ϕ 8 A240 ℓ= 1645	463	0.65 კგ	300.5
2		ϕ 25 A500C ℓ= 7080	6	27.28 კგ	163.7
3		ϕ 22 A500C ℓ= 7640	4	22.80 კგ	91.2
4		ϕ 22 A500C ℓ= 7690	4	22.95 კგ	91.8
5		ϕ 25 A500C ℓ= 8180	6	31.52 კგ	189.1
6		ϕ 22 A500C ℓ= 7270	4	21.69 კგ	86.8
7		ϕ 22 A500C ℓ= 7620	4	22.74 კგ	91.0
8		ϕ 25 A500C ℓ= 8720	6	33.60 კგ	201.6
9		ϕ 18 A500C ℓ= 4120	8	8.23 კგ	65.8
		მასალები			1216
		B30 კლასის ბეტონი		5.56 მ³	

კვეთი 1-1

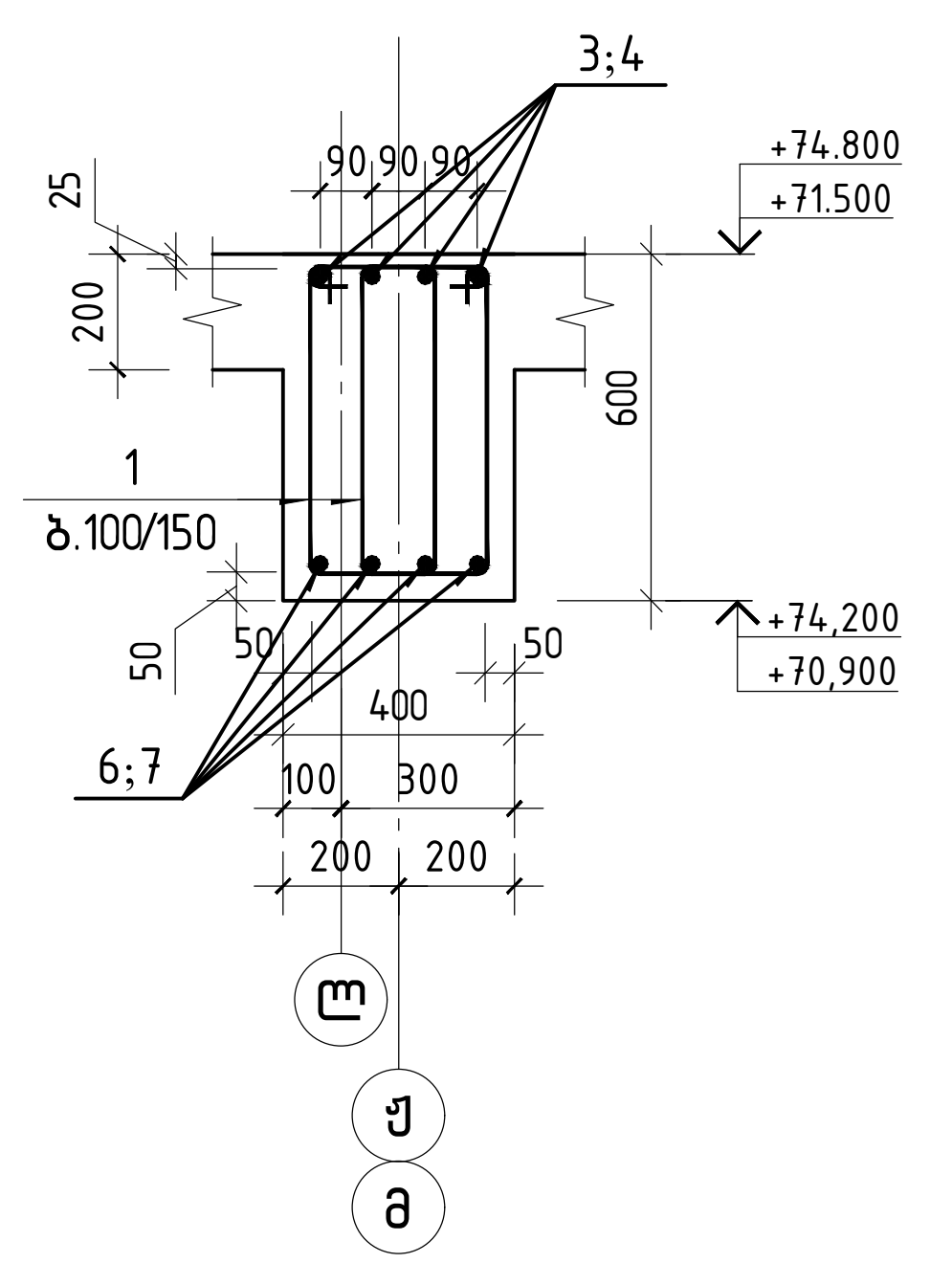

კვეთი 2-2

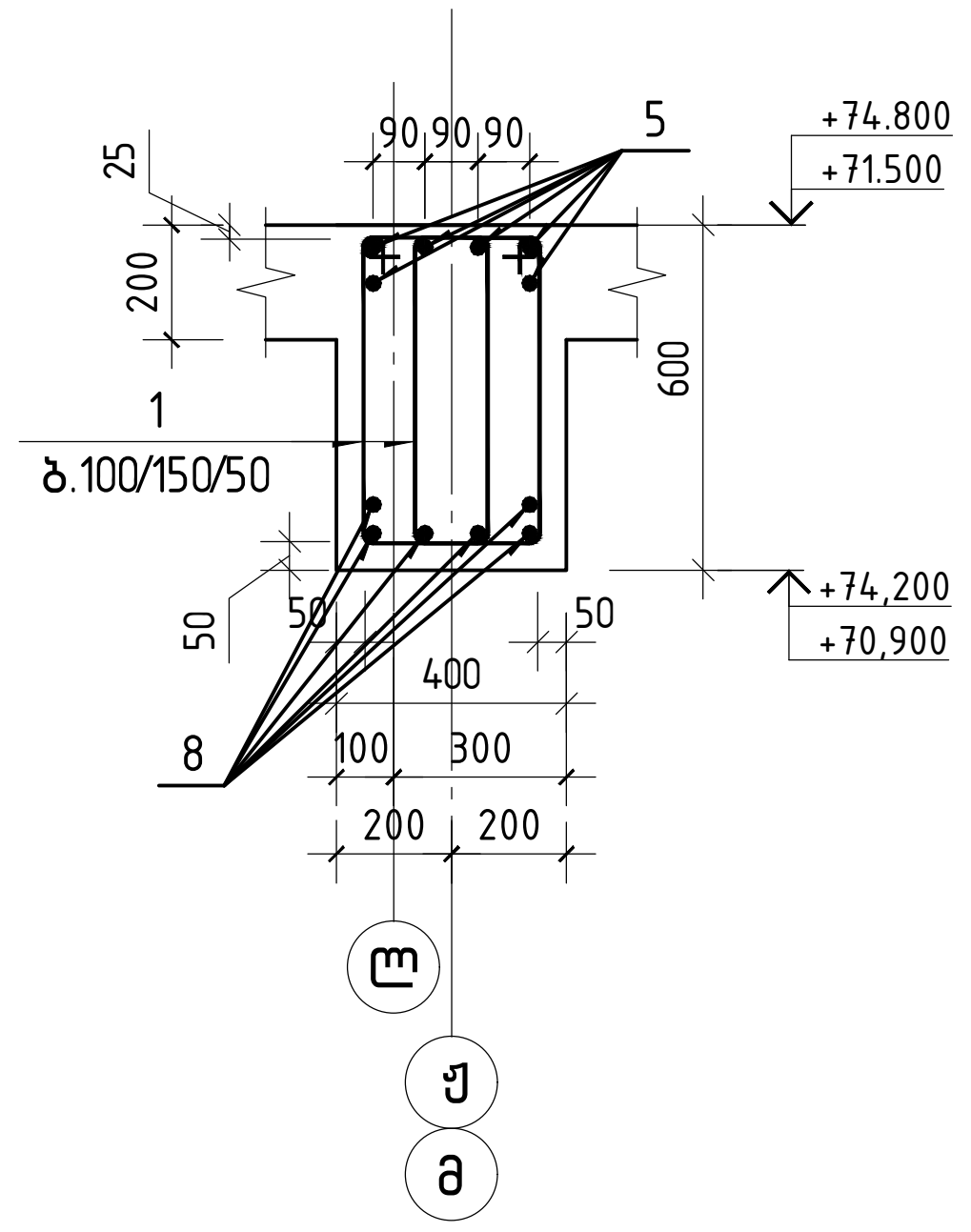

კვეთი 3-3

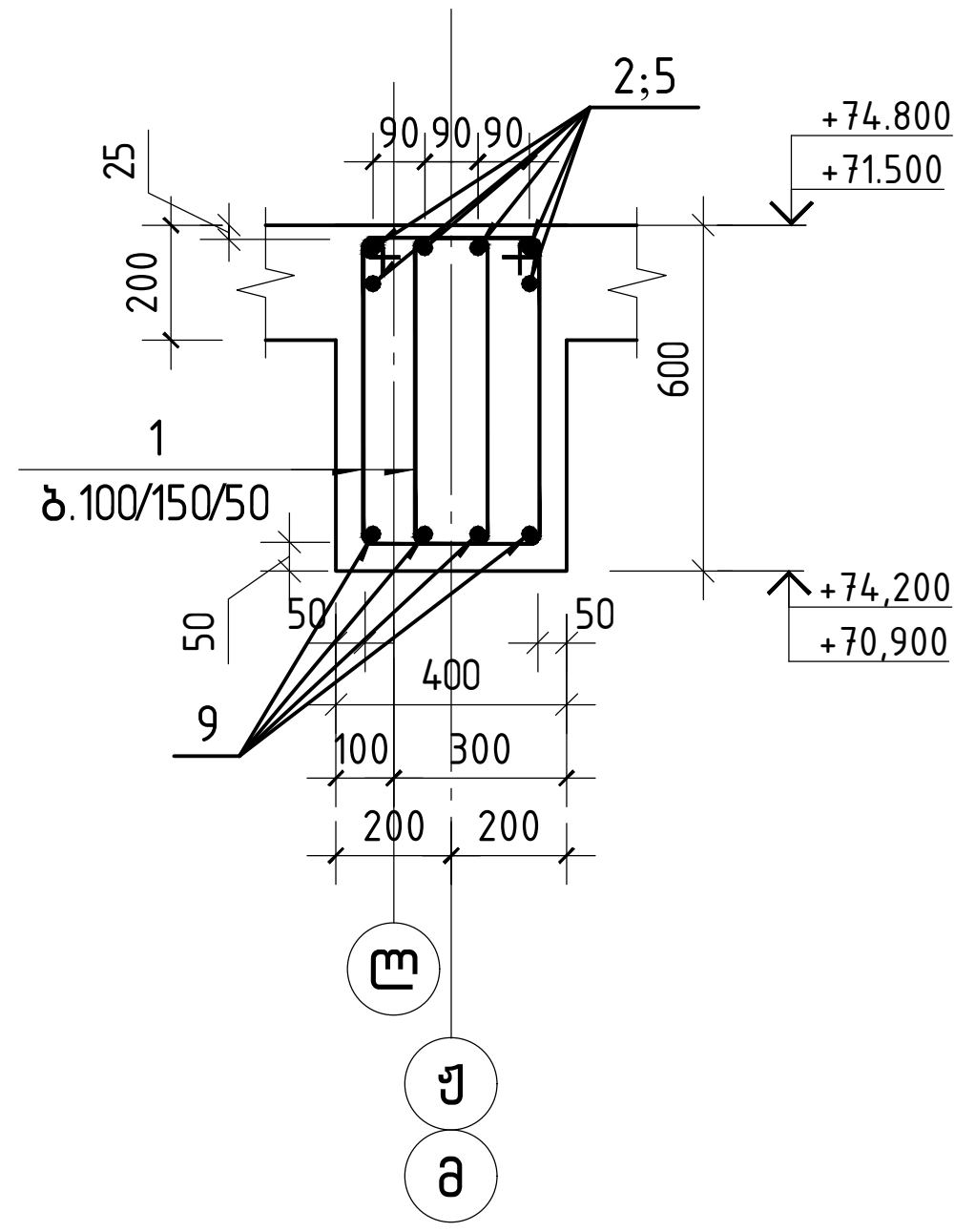

პოზიცია 1

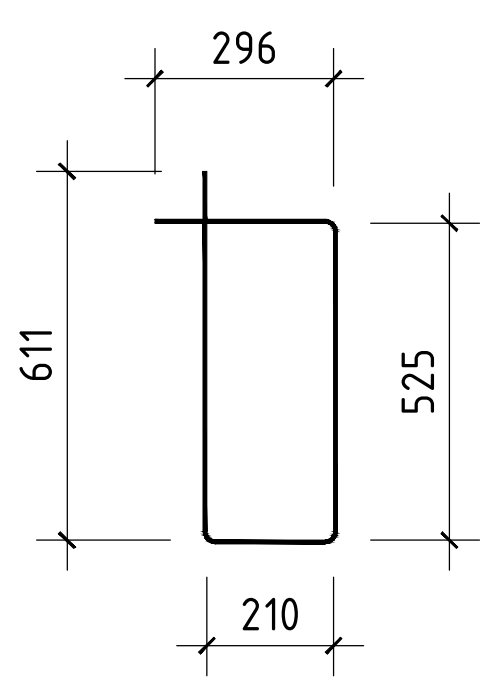

შ.პ.ს. „ჯი ენ პი“		ქ. თბილისი. პეტრე ქავთარაძის ქუჩა №22 01.14.03.040.373	
		ბლოკი 2	მუშა პრ.
მთ.კონსტ.	ო.ქვრივიშვილი	მონოლითური კოჭი კ-70	დაკვ
შეასრულა	ნ.მელაძე		ფურც. № 599
შეამოწმა	ო.ქვრივიშვილი	მასშტაბი 1: 50 / ინვ. №	ფურცლები

მონოლითური კოჭი კ-70'

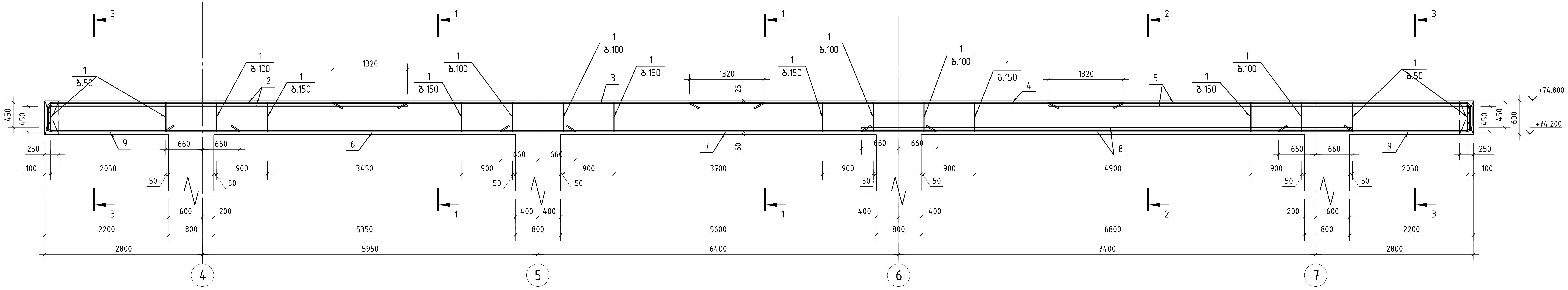

პოზ.	ა ღ ნ ი შ ვ ნ ა	დ ა ს ა ხ ე ლ ე ბ ა	რაოდ.	ერთ. წონა კგ	საერთო წონა კგ
		მოლითური კოჭი კ-70'			
		დეტალები			
1		Ø 8 A240 ℓ= 1645	434	0.65 კგ	281.5
2		Ø 25 A500C ℓ= 6780	6	26.13 კგ	156.8
3		Ø 22 A500C ℓ= 7640	4	22.80 კგ	91.2
4		Ø 22 A500C ℓ= 7690	4	22.95 კგ	91.8
5		Ø 25 A500C ℓ= 7880	6	30.36 კგ	182.2
6		Ø 22 A500C ℓ= 7270	4	21.69 კგ	86.8
7		Ø 22 A500C ℓ= 7720	4	23.04 კგ	92.1
8		Ø 25 A500C ℓ= 8720	6	33.60 კგ	201.6
9		Ø 18 A500C ℓ= 3820	8	7.63 კგ	61.0
		მასალები			1184
		B30 კლასის ბეტონი		5.32 მ³	

კვეთი 1-1

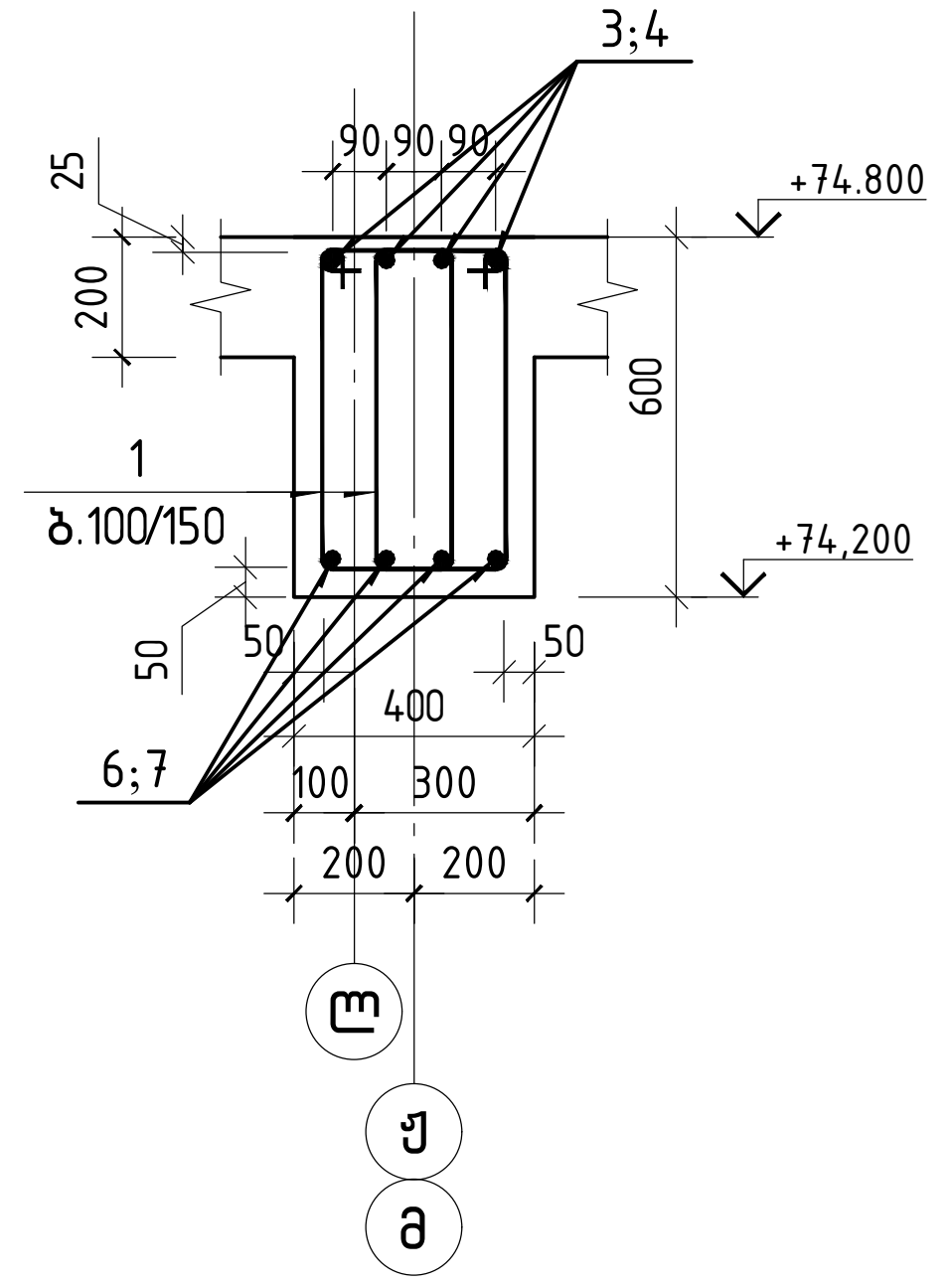

კვეთი 2-2

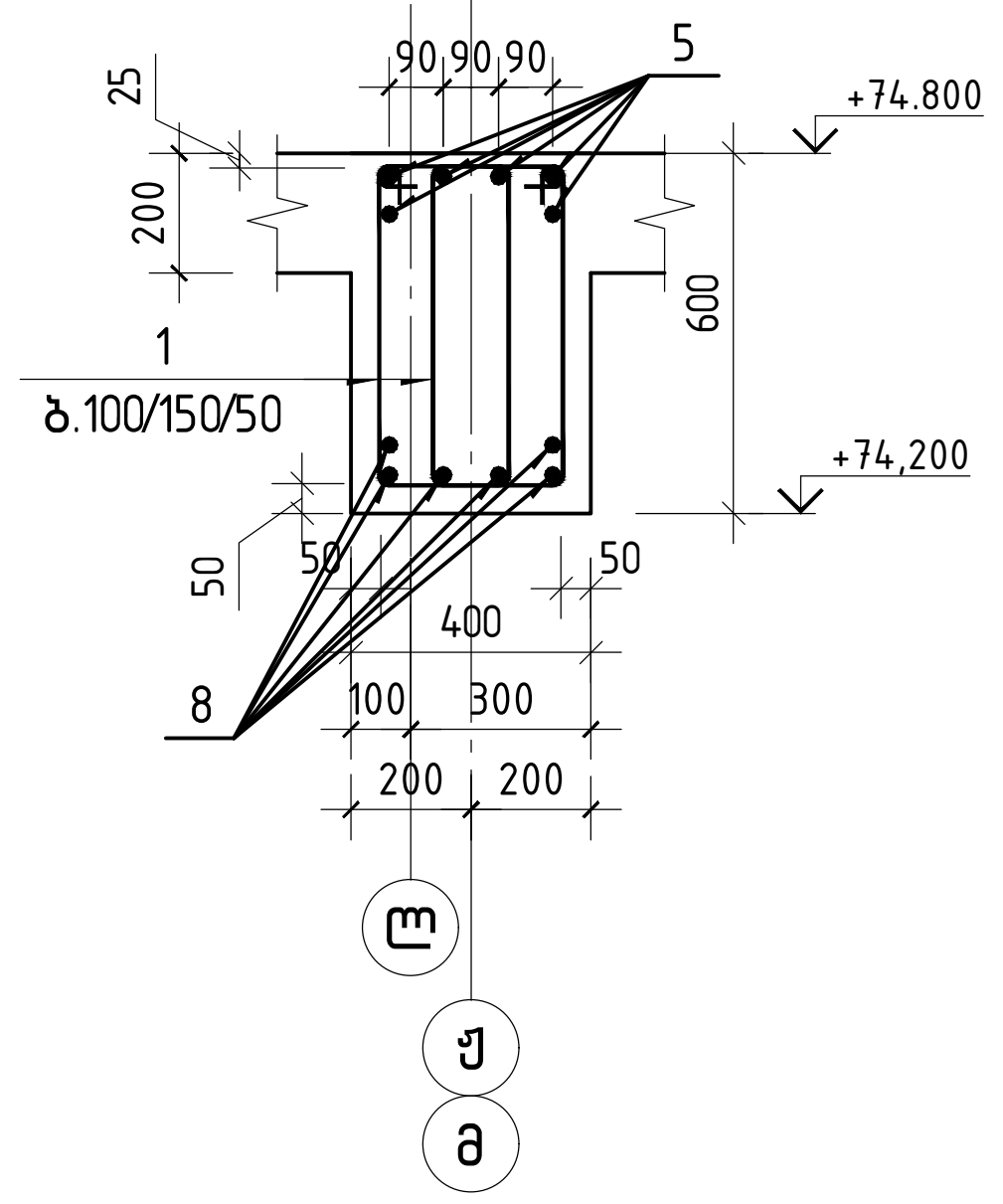

კვეთი 3-3

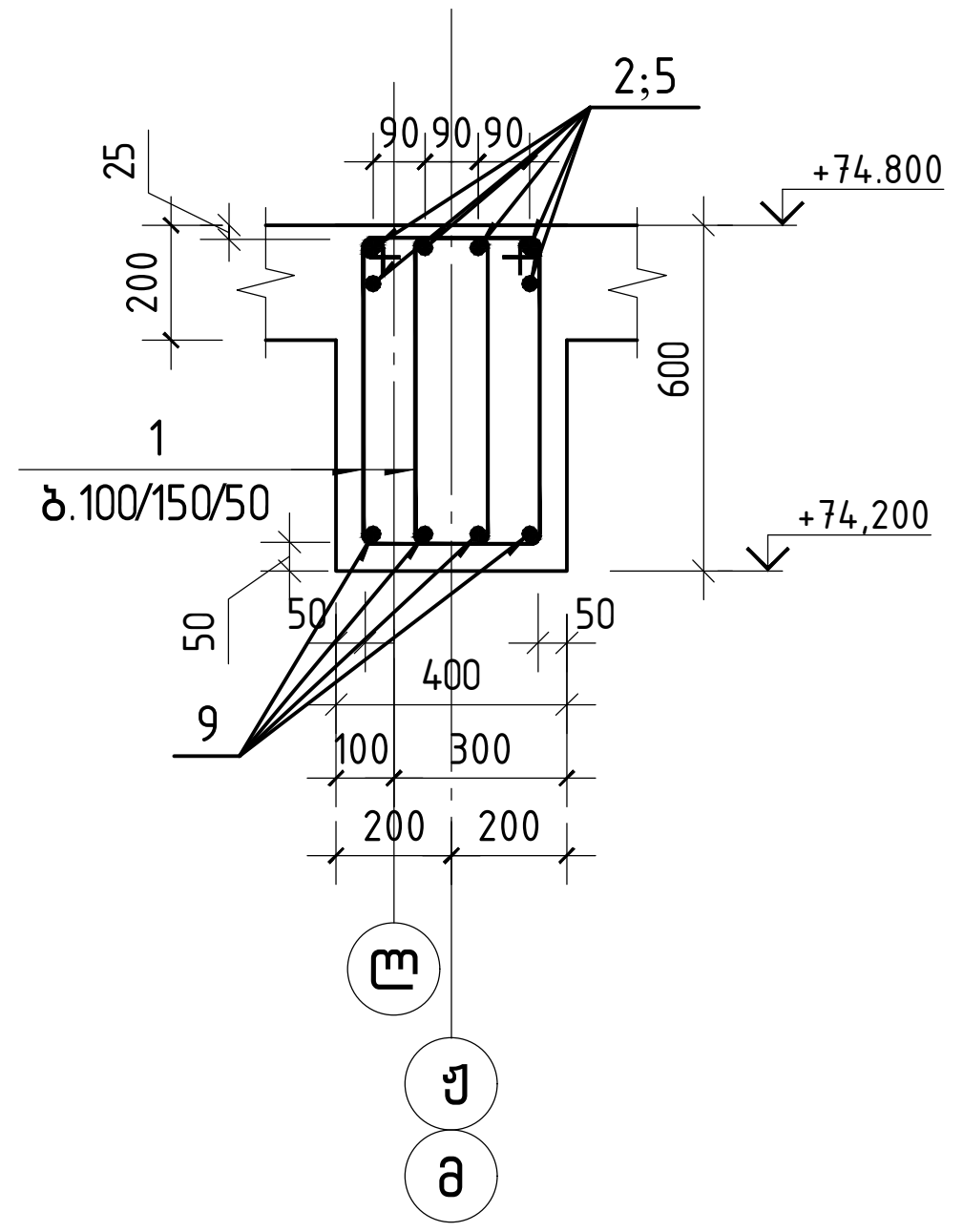

პოზიცია 1

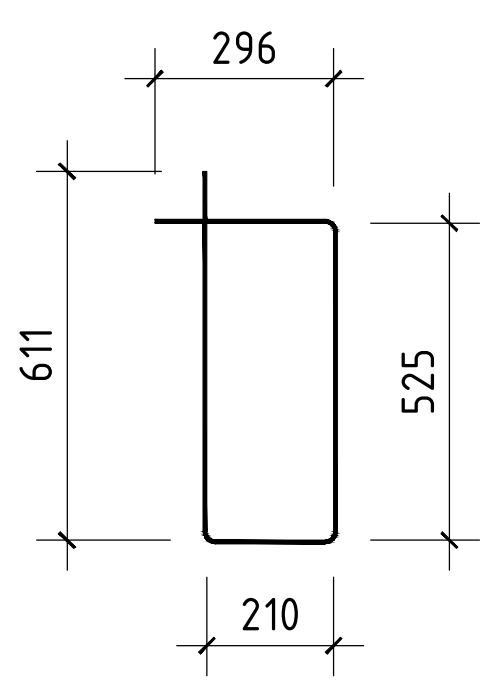

შ.პ.ს. „ჯი ენ პი"		ქ. თბილისი. პეტრე ქავთარაძის ქუჩა №22 01.14.03.040.373	
		ბლოკი 2	მუშა პრ.
მთ.კონსტ.	ო.ქვრივიშვილი	მონოლითური კოჭი კ-70'	დაკვ
შეასრულა	ნ.მელაძე		ფურც. №5100
შეამოწმა	ო.ქვრივიშვილი	მასშტაბი 1: 50 / ინვ. №	ფურცლები

Зма.	Елементи	Кількість	Загальна довжина, м	Маса, кг
	Балка монолітна Б-71			
	Вироби монолітні			
1	Ø 8 В500В ℓ= 1645	176	0.65 кг	114.2
2	Ø 25 В500В ℓ= 7080	6	27.28 кг	163.7
3	Ø 22 В500В ℓ= 4400	4	13.13 кг	52.5
4	Ø 22 В500В ℓ= 7170	4	21.39 кг	85.6
5	Ø 18 В500В ℓ= 3920	4	7.83 кг	31.3
	Разом монолітні			330
	Бетон важкий В30		1.88 м³	

	Т.з.в. „Зел ЗБ ЗП“		
Нач.відд.	П.Дмитрієнко		
Розробив	Б.Вовчок		
Перевірив	П.Дмитрієнко		
Н.контр.	Б.Вовчок		

Т. Монтажна д.ск.балки Б-22 для будівництва будинків та споруд
01.14.03.040.373

Збірна 2

Стадія Аркуш Аркушів
Р 1

Балка монолітна Б-71

Група ЗБ-01

Копіював
Формат А3

Балка Б-71

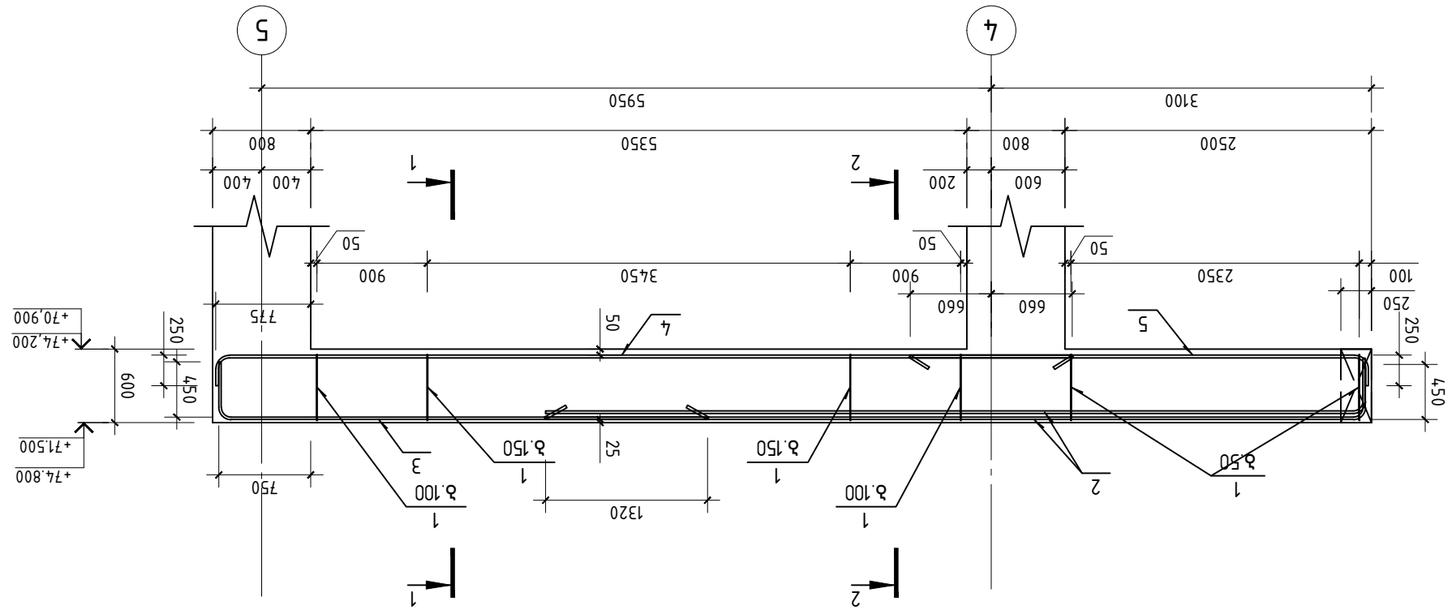

Зм№	Вид и диаметр арматуры	Класс арматуры	Длина одного стержня, м	Количество стержней, шт	Масса 1 м, кг	Масса всех стержней, кг
	Балка монолитная ж/б					
	Ростверк					
1	⌀ 8 В500В ℓ= 1645		0.65	179	0.395	116.0
2	⌀ 25 В500В ℓ= 7080		27.28	6	3.85	163.7
3	⌀ 22 В500В ℓ= 4280		12.77	4	2.984	51.1
4	⌀ 22 В500В ℓ= 7020		20.95	4	2.984	83.8
5	⌀ 18 В500В ℓ= 3920		7.83	4	2.011	31.3
	Арматура					331
	Бетон тяжелый класса		1.93			м³

	ГК "ЭкоЗдание"		
Нач.отд.	Пономарёв А.А.		
Гл.спец.	Ефимова О.Н.		
Н.контр.	Пономарёв А.А.		
ГИП	Ефимова О.Н.		

г. Мытищи, ул. Рабочая, д.22, корп.1, кв.73
01.14.03.0403

Изм.	Кол.уч.	№ док.	Подп.

Фундамент Ф-1

Стадия	Лист	Листов
Р	1	2

Схема армирования ростверка Ф-1

Разрез 1-1

Разрез 2-2

Разрез 3-3

Разрез 4-4

Разрез 5-5

მონოლითური კოჭი კ-72

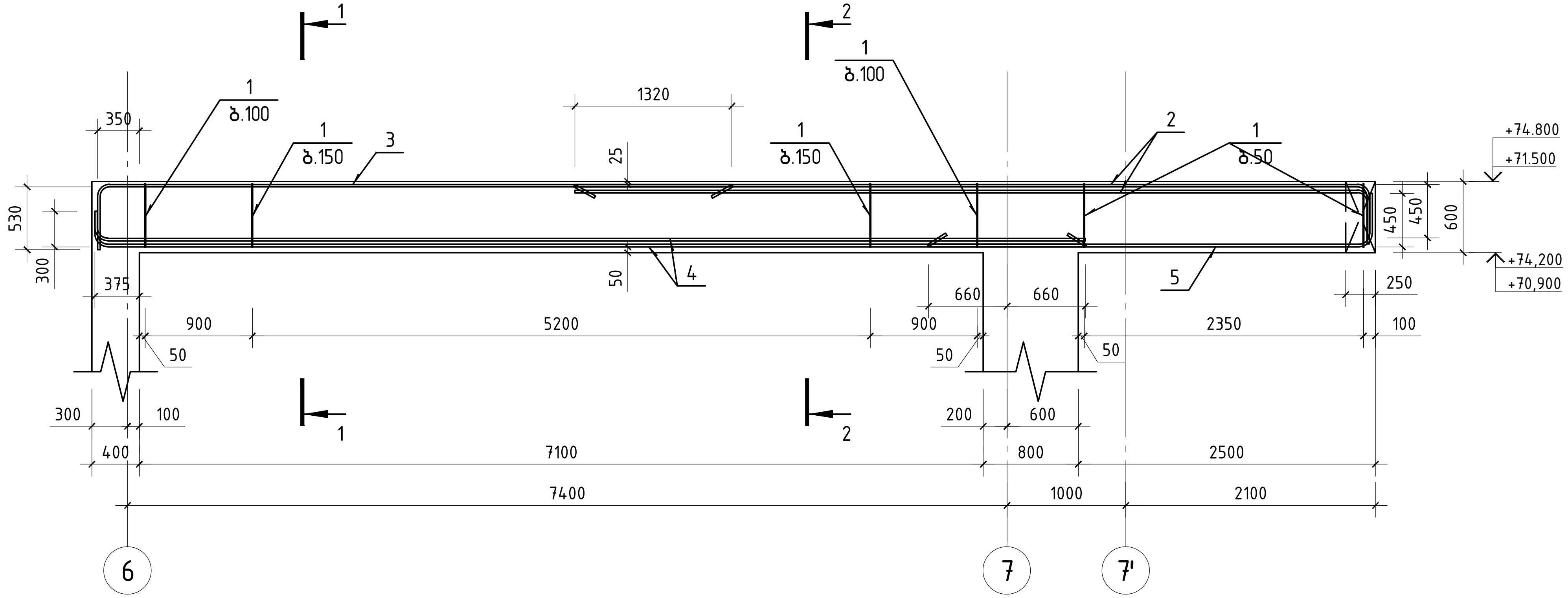

კვეთი 1-1

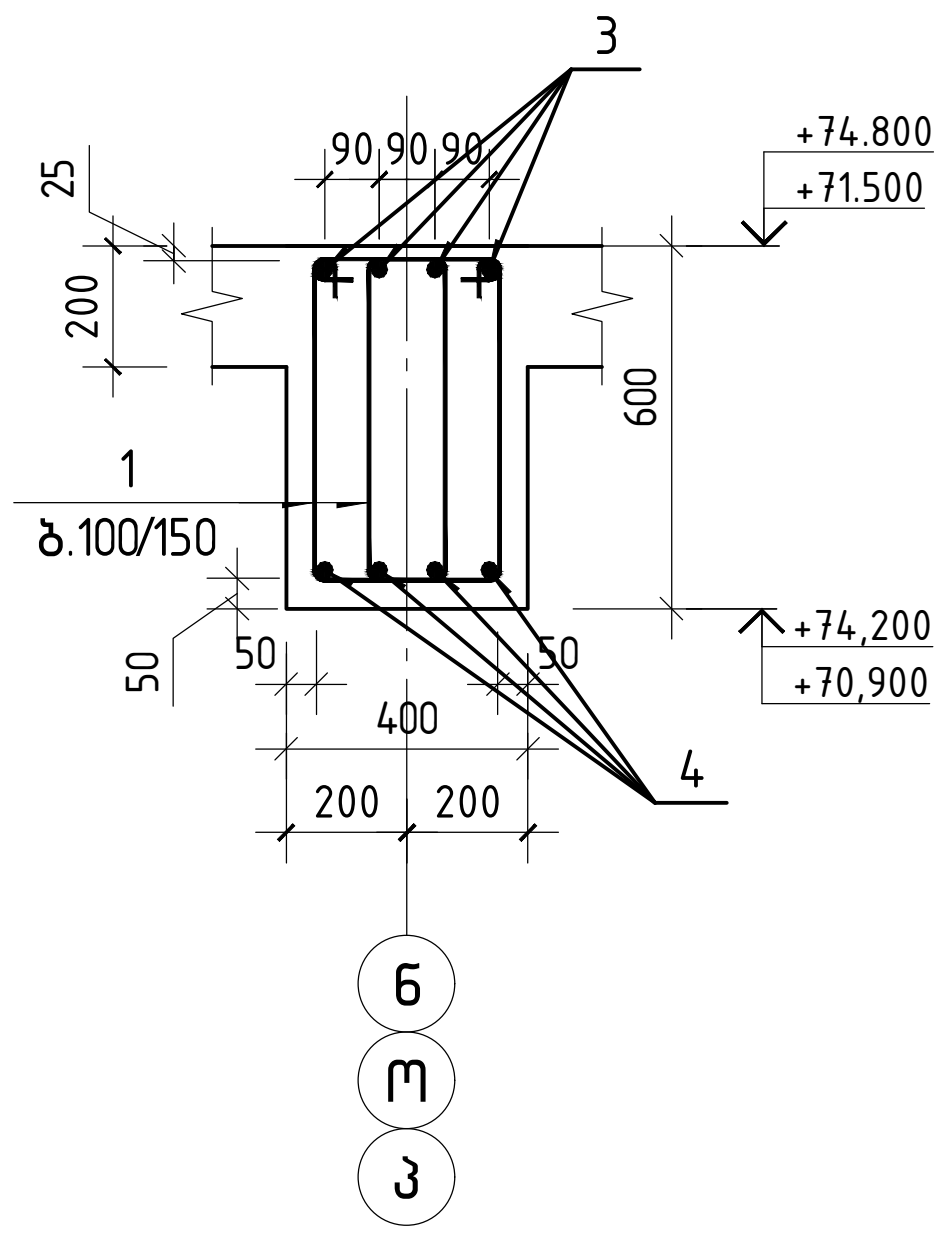

კვეთი 2-2

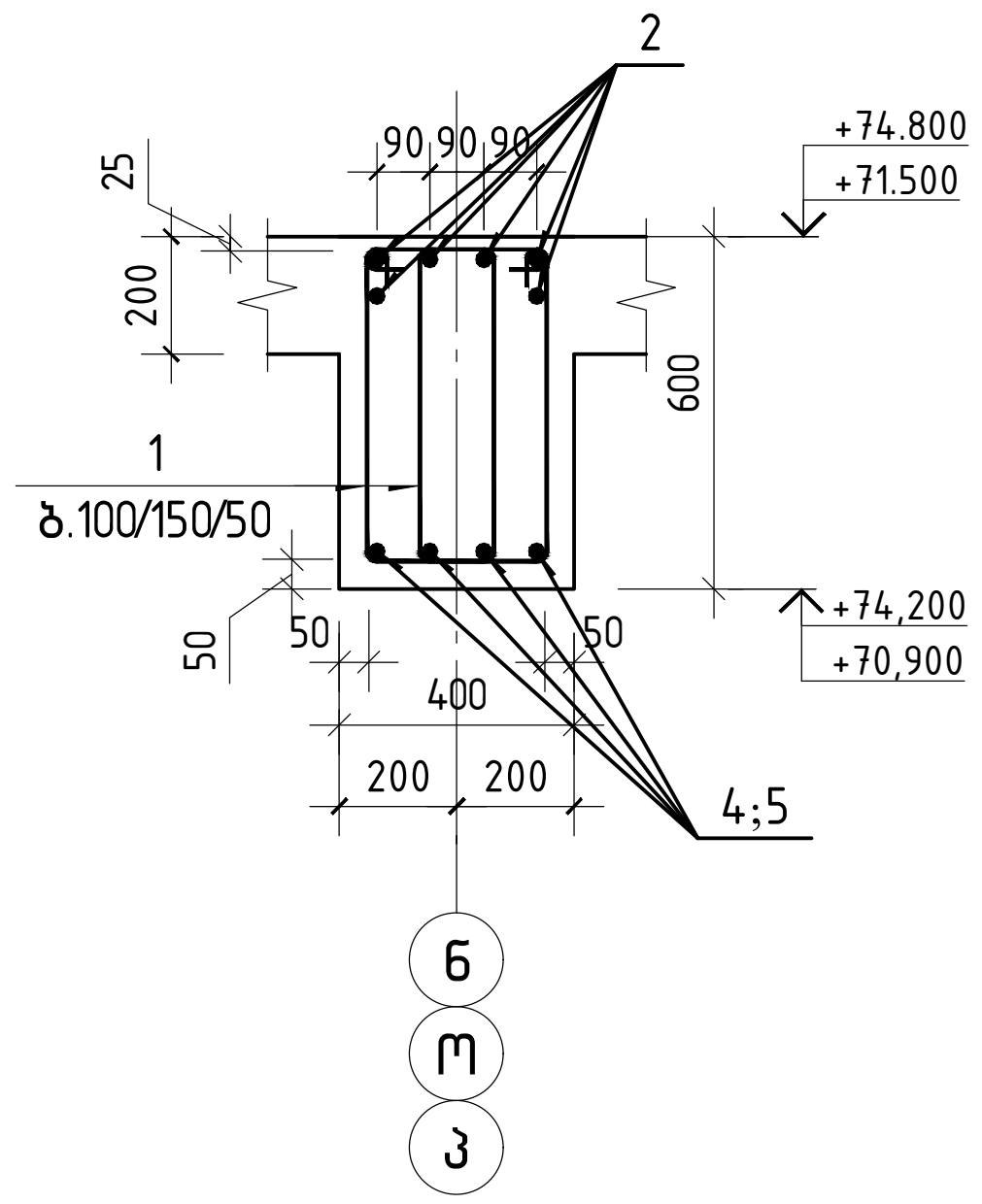

პოზიცია 1

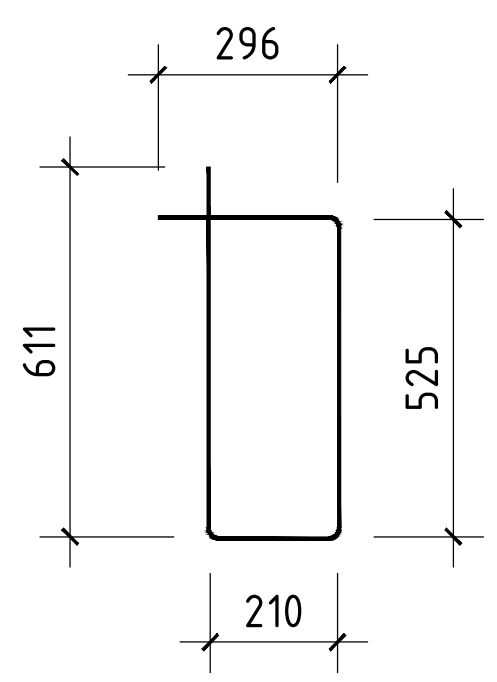

პოზ.	ა ღ ნ ი შ ვ ნ ა	დ ა ს ა ხ ე ლ ე ბ ა	რაოდ.	ერთ. წონა კგ	საერთო წონა კგ
		მონოლითური კოჭი კ-72			
		დეტალები			
1		∅ 8 B500B ℓ= 1645	200	0.65 კგ	130.0
2		∅ 25 B500B ℓ= 7080	6	27.28 კგ	163.7
3		∅ 22 B500B ℓ= 5830	4	17.40 კგ	69.6
4		∅ 25 B500B ℓ= 8570	6	33.02 კგ	198.1
5		∅ 18 B500B ℓ= 4120	4	8.23 კგ	32.9
		მასალები			363
		B30 კლასის ბეტონი		2.30 მ³	

შ.პ.ს. „ჯი ენ პი“			ქ. თბილისი. პეტრე ქავთარაძის ქუჩა №22 01.14.03.040.373	
			ბლოკი 2	მუშა პრ.
მთ.კონსტ.	ო.ქვრივიშვილი		მონოლითური კოჭი კ-72	დაკვ
შეასრულა	ნ.მელაძე	ნ.მელაძე		ფურც. № 5103
შეამოწმა	ო.ქვრივიშვილი		მასშტაბი 1: 50 ინვ. №	ფურცლები

მოზოლითური კოჭი კ-73

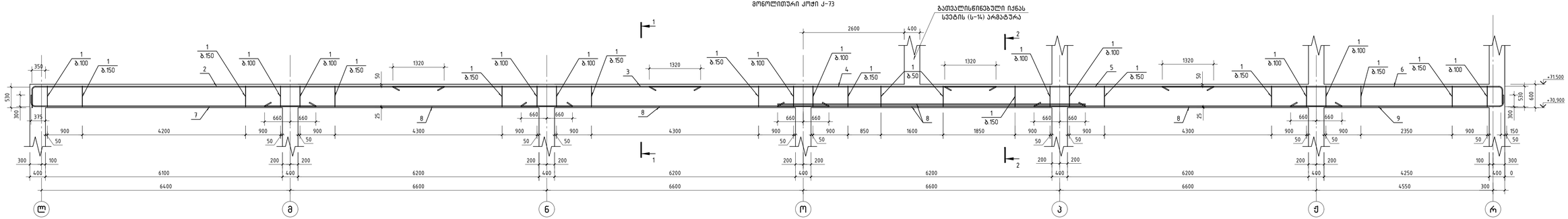

პოზ	აღნიშვნა	დასახელება			რაოდ.	ერთ. წონა კგ	საერთო წონა კგ
		მოზოლითური კოჭი კ-73					
		ლითკალები					
1		ф 8	A240	ℓ= 1645	576	0.65 კგ	374.1
2		ф 22	A500C	ℓ= 11100	4	33.12 კგ	132.5
3		ф 22	A500C	ℓ= 7920	4	23.63 კგ	94.5
4		ф 22	A500C	ℓ= 8920	4	26.62 კგ	106.5
5		ф 22	A500C	ℓ= 6920	4	20.65 კგ	82.6
6		ф 22	A500C	ℓ= 9150	4	27.30 კგ	109.2
7		ф 25	A500C	ℓ= 7570	4	29.17 კგ	116.7
8		ф 25	A500C	ℓ= 7920	18	30.52 კგ	549.3
9		ф 22	A500C	ℓ= 5720	4	17.07 კგ	68.3
		ბეტონი					1016
		B30 ალუის ბეტონი				8.44 მ³	

კვეთი 1-1

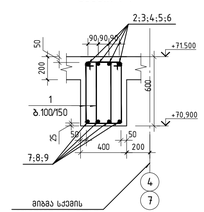

კვეთი 2-2

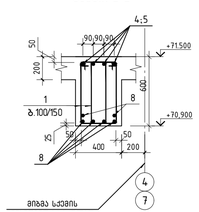

პოზიცია 1

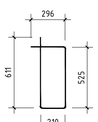

	შპს „ჯი ენ პი"	ქ. თბილისი. ვეფხვ ყაჯაიას ქუჩა №22 01.14.03.040.373	
		ბლოკი 2	ფურც. ჯამ.
შემრიგ.	ო.ქარიტონიტი	მოზოლითური კოჭი კ-73	ფაზა
შესრულა	ნ.ბერძან		ფურც. №5104
შემოწმა	ო.ქარიტონიტი	მასშტაბი 1: 50	ფურც. №	ფურცლები

მონოლითური კოჭი კ-73'

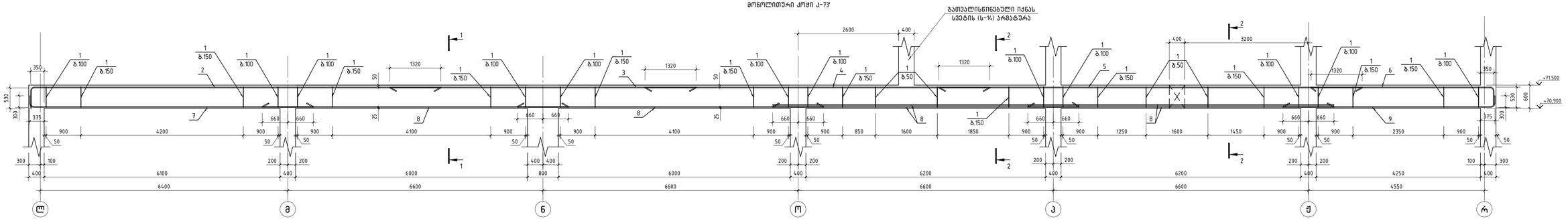

კოდი	აღნიშვნა	დასახელება	რაოდ.	ერთ. წონა კგ	სულ წონა კგ
		მონოლითური კოჭი კ-73'			
		დეტალები			
1		⌀ 8 A240 ℓ= 1645	616	0.65	400.0
2		⌀ 22 A500C ℓ= 11100	4	33.12	132.5
3		⌀ 22 A500C ℓ= 7920	4	23.63	94.5
4		⌀ 22 A500C ℓ= 8920	4	26.62	106.5
5		⌀ 22 A500C ℓ= 10950	4	32.67	130.7
6		⌀ 22 A500C ℓ= 5120	2	15.28	30.6
7		⌀ 25 A500C ℓ= 7570	4	29.17	116.7
8		⌀ 25 A500C ℓ= 7920	20	30.52	610.4
9		⌀ 22 A500C ℓ= 5720	4	17.07	68.3
		მასალები			
		B30 ბეტონი		8.34 მ³	

კვეთი 1-1

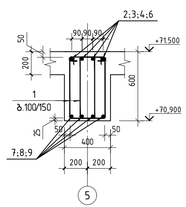

კვეთი 2-2

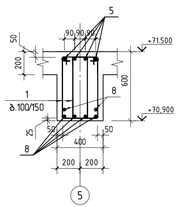

პოზიცია 1

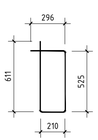

შპს „ჯი ენ პი"		ქ. თბილისი. ვეტრო ვაკისარაჯის ქუჩა №22 01.14.03.040.373	
		ბლოკი 2	ფურც.
მთ.არქიტ.	ო.ქარიტონიული	მონოლითური კოჭი კ-73'	ფასი
შესრულა	ნ.ფოცხვერია		ფურც. № 5105
შემოწმა	ო.ქარიტონიული	მასშტაბი 1: 50	ფაილი №	ფურცლები

მონოლითური კოჭი კ-74

პოზ.	ა ღ ნ ი შ ვ ნ ა	დ ა ს ა ხ ე ლ ე ბ ა	რაოდ.	ერთ. წონა კგ	საერთო წონა კგ
		მონოლითური კოჭი კ-74			
		დეტალები			
1		ϕ 8 B500B ℓ= 1645	546	0.65 კგ	354.6
2		ϕ 22 B500B ℓ= 11100	4	33.12 კგ	132.5
3		ϕ 22 B500B ℓ= 4500	4	13.43 კგ	53.7
4		ϕ 22 B500B ℓ= 8230	4	24.56 კგ	98.2
5		ϕ 22 B500B ℓ= 11170	4	33.33 კგ	133.3
6		ϕ 22 B500B ℓ= 5070	4	15.13 კგ	60.5
7		ϕ 22 B500B ℓ= 5720	4	17.07 კგ	68.3
8		ϕ 22 B500B ℓ= 7470	4	22.29 კგ	89.2
9		ϕ 22 B500B ℓ= 7670	4	22.89 კგ	91.5
10		ϕ 25 B500B ℓ= 10570	6	40.73 კგ	244.4
11		ϕ 25 B500B ℓ= 7920	6	30.52 კგ	183.1
		მასალები			990
		B30 კლასის ბეტონი		7.02 მ³	

კვეთი 1–1

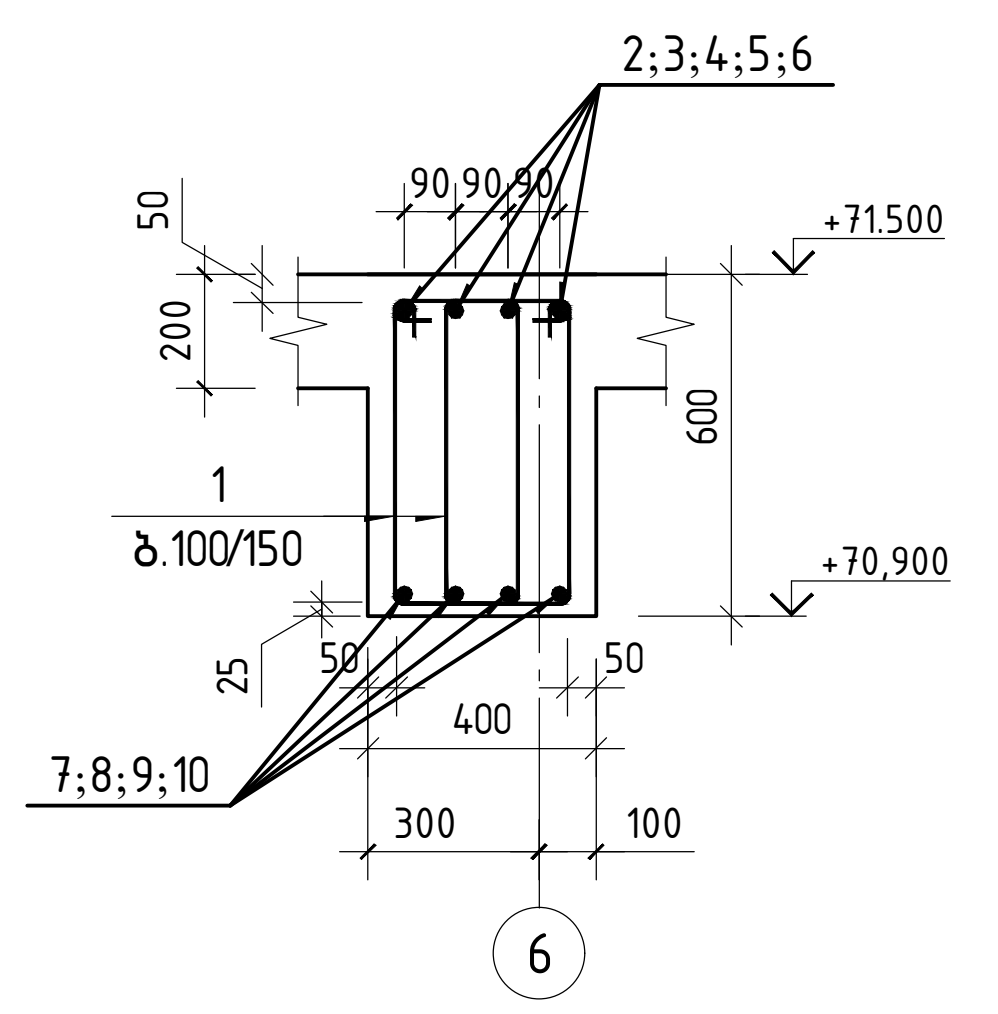

კვეთი 2–2

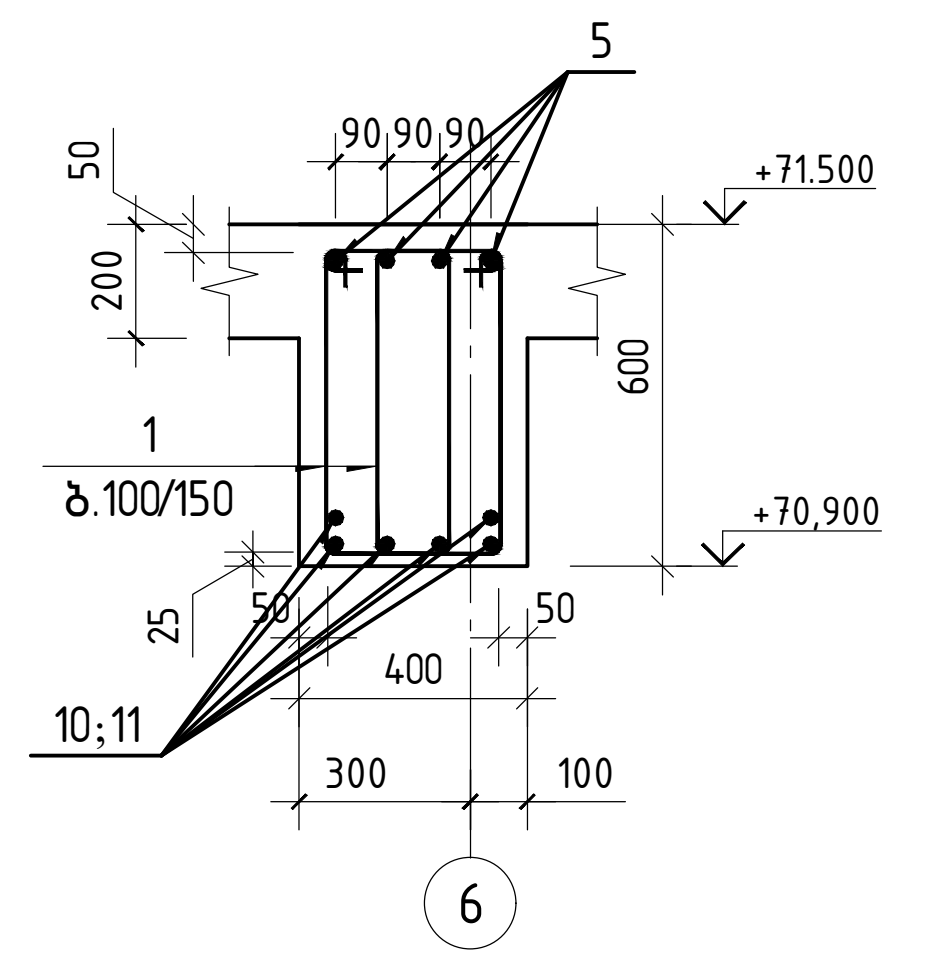

პოზიცია 1

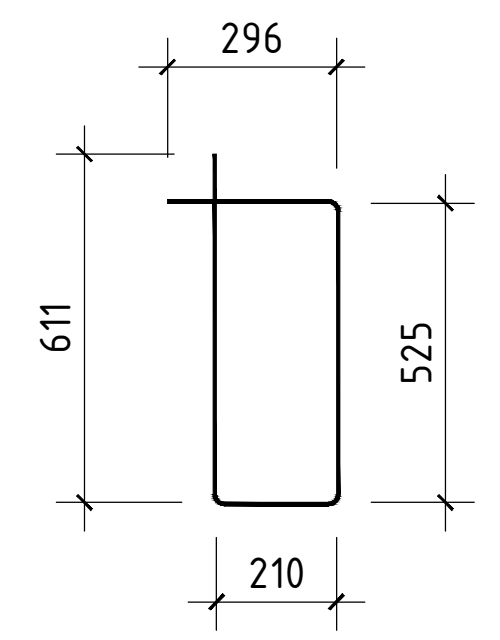

შ.პ.ს. „ჯი ენ პი"			ქ. თბილისი. პეტრე ქავთარაძის ქუჩა №22 01.14.03.040.373	
			ბლოკი 2	მუშა პრ.
მთ.კონსტ.	ო.ქვრივიშვილი		მონოლითური კოჭი კ-74	დაკვ
შეასრულა	ნ.მელაძე			ფურც. №5106
შეამოწმა	ო.ქვრივიშვილი		მასშტაბი 1: 50 / ინვ. №	ფურცლები

Зүйл.	Элементийн нэр	Тоо ширхэг	Нэг элементийн жин, тн	Нийт жин, тн
	Элементийн марк Ж-78			
	Төслөлтийн			
1	Ø 8 В500В ℓ= 1545	68	0.61	41.7
2	Ø 22 В500В ℓ= 5890	4	17.58	70.3
3	Ø 22 В500В ℓ= 5870	4	17.52	70.1
	Арматурын			
	В30 хүчлийн бетон		0.77 м³	

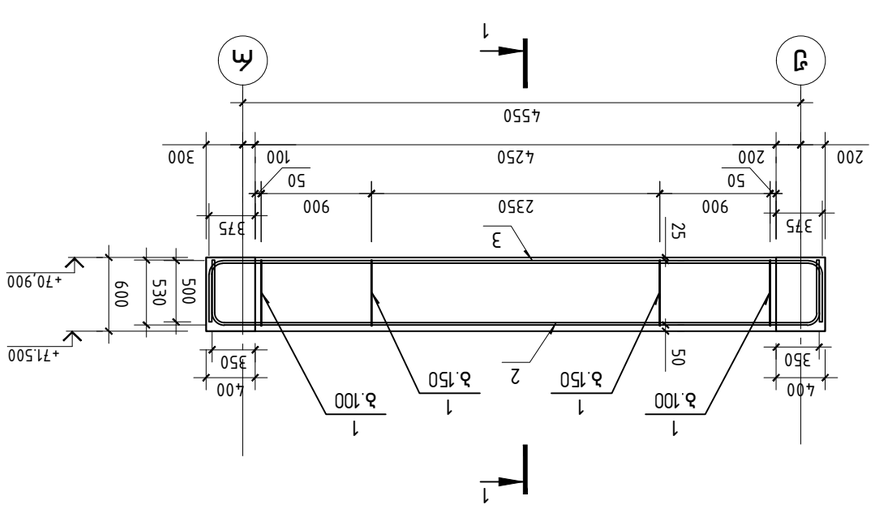

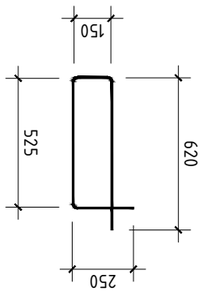

Ж1 ХЭСГИЙН ЗУРАГ

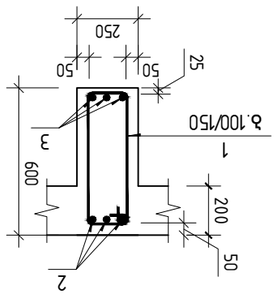

Ж1 ХЭСГИЙН 1-1

	ТӨСӨЛ ЗӨВЛӨСӨН "ЭНЭРЖИ ЭНД" ТӨХК		
ЗӨВЛӨСӨН	Г.Мөнхбаяр		
ХЯНАСАН	Г.Дэлгэрмаа		
ГҮЙЦЭТГЭСЭН	Г.Дэлгэрмаа		

Ж. Мөнхтөлөг ХК-ийн ЭЦС-ийн 22 МВА дэд станцын ОХБ-ын барилгын ажил	
01.14.03.040.373	
Зөвлөл 2	Нэгж ширхэг
Элементийн марк Ж-78	Ажлын нэр. №5107
Масштаб 1: 50	Нэгж. мм

მონოლითური კოჭი კ-75

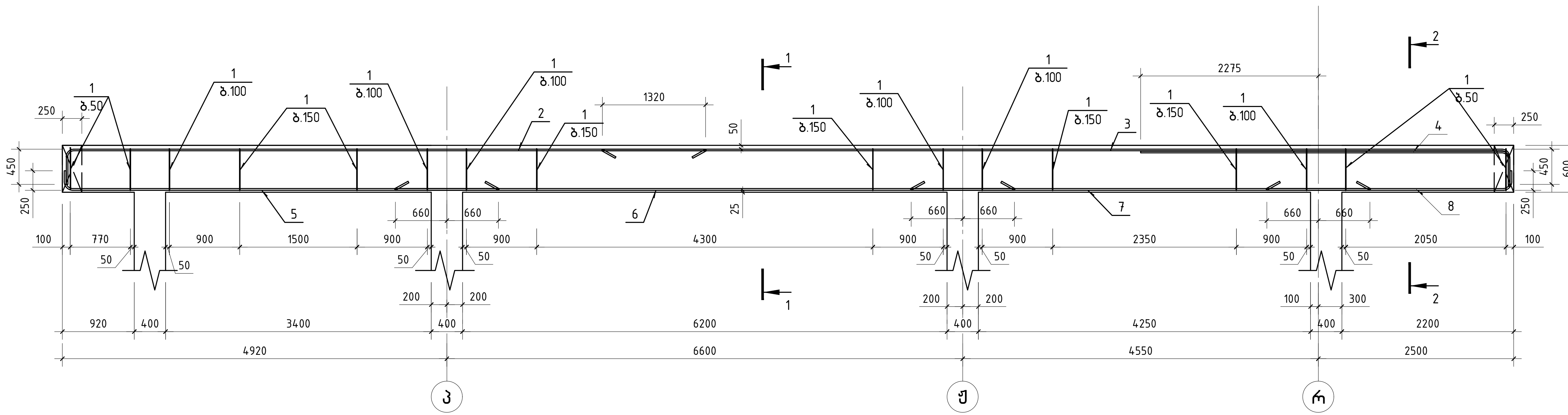

კვეთი 1-1

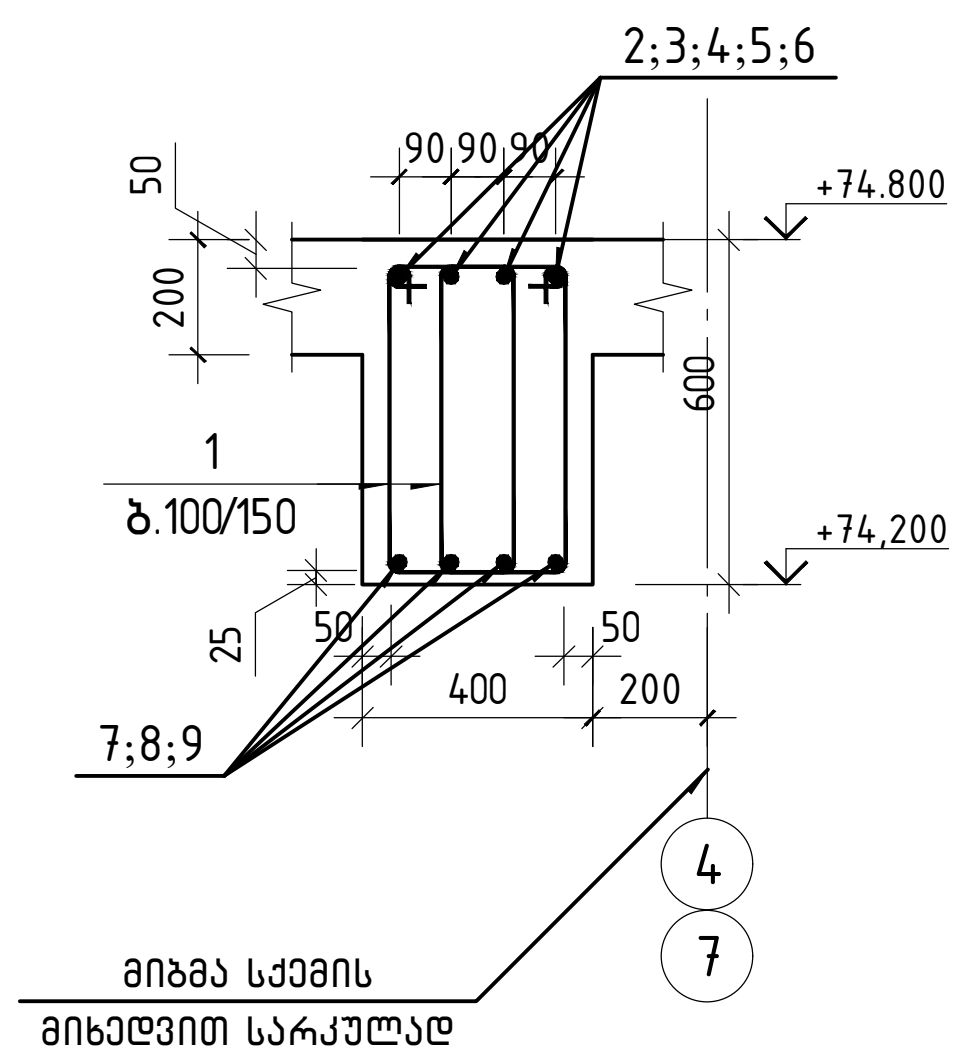

კვეთი 2-2

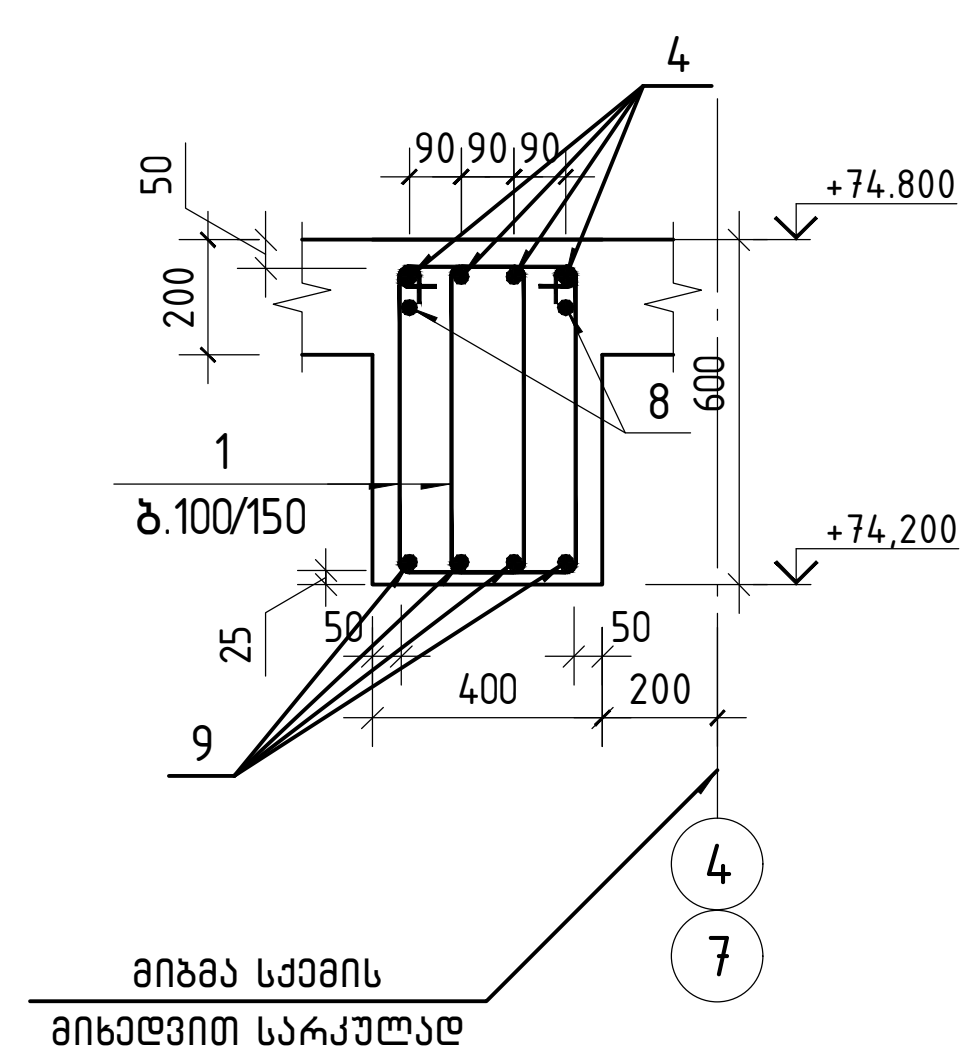

პოზიცია 1

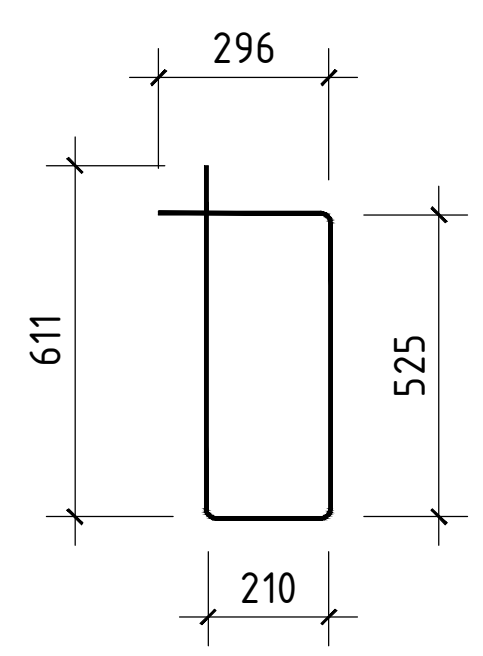

პოზ.	აღნიშვნა	დასახელება	რაოდ.	ერთ. წონა კგ	საერთო წონა კგ
		მონოლითური კოჭი კ-75			
		დეტალები			
1		ϕ 8 A240 ℓ= 1645	330	0.65 კგ	214.5
2		ϕ 22 A500C ℓ= 8570	4	25.57 კგ	102.3
3		ϕ 25 A500C ℓ= 12000	4	46.24 კგ	185.0
4		ϕ 25 A500C ℓ= 5120	2	19.73 კგ	39.5
5		ϕ 22 A500C ℓ= 5740	4	17.13 კგ	68.5
6		ϕ 22 A500C ℓ= 7920	4	23.63 კგ	94.5
7		ϕ 22 A500C ℓ= 5870	4	17.52 კგ	70.1
8		ϕ 18 A500C ℓ= 3320	4	6.63 კგ	26.5
		მასალები			774
		B30 კლასის ბეტონი		4.07 მ³	

შ.პ.ს. „ჯი ენ პი“	ქ. თბილისი. პეტრე ქავთარაძის ქუჩა №22 01.14.03.040.373	
	ბლოკი 2	მუშა პრ.
მთ.კონსტ. ო.ქევრიშვილი	მონოლითური კოჭი კ-75	დაკვ.
შეასრულა ნ.მელაძე		ფურც. № 5108
შეამოწმა ო.ქევრიშვილი	მასშტაბი 1: 50 ინვ. №	ფურცლები

მონოლითური კოჭი კ-75'

პოზ.	ა ღ ნ ი შ ვ ნ ა	დ ა ს ა ხ ე ლ ე ბ ა	რაოდ.	ერთ.წონა კგ	საერთო წონა კგ
		მონოლითური კოჭი კ-75'			
		დეტალები			
1		ф 8 A240 ℓ= 1645	404	0.65 კგ	262.4
2		ф 22 A500C ℓ= 11350	4	33.87 კგ	135.5
3		ф 22 A500C ℓ= 3740	2	11.16 კგ	22.3
4		ф 22 A500C ℓ= 10000	4	29.84 კგ	119.4
5		ф 22 A500C ℓ= 5420	2	16.17 კგ	32.3
6		ф 22 A500C ℓ= 6220	4	18.56 კგ	74.2
7		ф 25 A500C ℓ= 7920	6	30.52 კგ	183.1
8		ф 22 A500C ℓ= 5870	4	17.52 კგ	70.1
9		ф 18 A500C ℓ= 3620	4	7.23 კგ	28.9
		მასალები			829
		B30 კლასის ბეტონი		4.26 მ³	

კვეთი 1-1

კვეთი 2-2

პოზიცია 1

შპს „ჯი ენ პი“	ქ. თბილისი. პეტრე ქავთარაძის ქუჩა №22 01.14.03.040.373	
	ბლოკი 2	მუშა პრ.
მთ.კონსტ. ო.ქვრივიშვილი	მონოლითური კოჭი კ-75'	დაკვ
შესრულა ნ.გელაძე		ფურც. №5109
შეამოწმა ო.ქვრივიშვილი	მასშტაბი 1: 50 ინვ. №	ფურცლები

მონოლითური კოჭი კ-76

პოზ.	ა ღ ნ ი შ ვ ნ ა	დ ა ს ა ხ ე ლ ე ბ ა	რაოდ.	ერთ.წონა კგ	საერთო წონა კგ
		მონოლითური კოჭი კ-76			
		დეტალები			
1		ф 8 A240 ℓ= 1645	394	0.65 კგ	255.5
2		ф 22 A500C ℓ= 11350	4	33.87 კგ	135.5
3		ф 22 A500C ℓ= 3740	2	11.16 კგ	22.3
4		ф 22 A500C ℓ= 10000	4	29.84 კგ	119.4
5		ф 22 A500C ℓ= 5420	2	16.17 კგ	32.3
6		ф 22 A500C ℓ= 6220	4	18.56 კგ	74.2
7		ф 25 A500C ℓ= 7920	6	30.52 კგ	183.1
8		ф 22 A500C ℓ= 5870	4	17.52 კგ	70.1
9		ф 18 A500C ℓ= 3620	4	7.23 კგ	28.9
		მასალები			822
		B30 კლასის ბეტონი		4.07 მ³	

კვეთი 1-1

კვეთი 2-2

პოზიცია 1

შპს „ჯი ეს აი“		ქ. თბილისი. პეტრე ქავთარაძის ქუჩა №22 01.14.03.040.373	
		ბლოკი 2	მუშა პრ.
მთ.კონსტ.	ო.ქვრივიშვილი	მონოლითური კოჭი კ-76	დაკვ
შესრულა	ნ.ფელაძე		ფურც. №5110
შეამოწმა	ო.ქვრივიშვილი	მასშტაბი 1: 50 / ინვ. №	ფურცლები

შემომსაზღვრელი კოჭის ფრაგმენტი

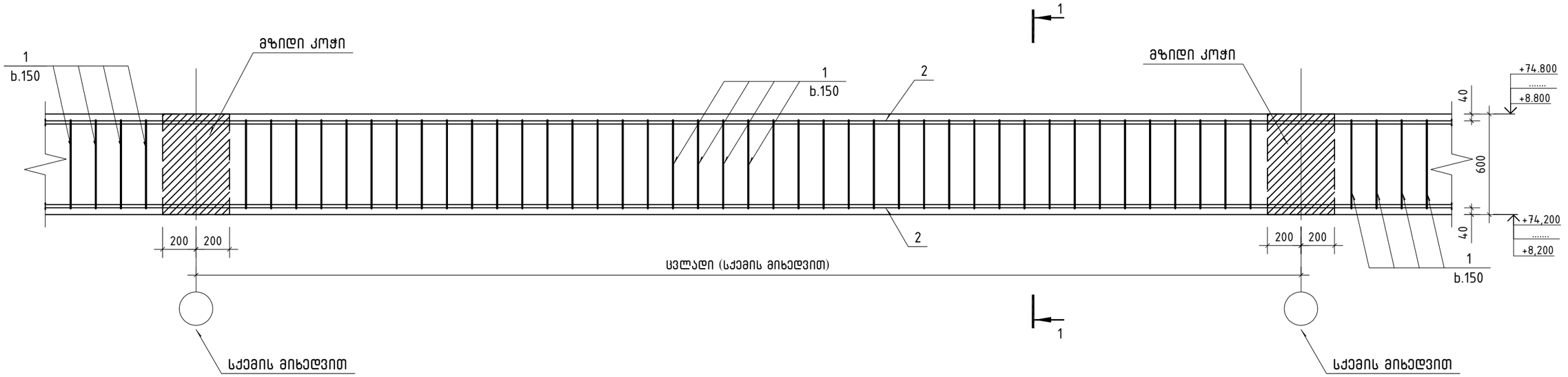

შენიშვნა:

პოზიცია 2 (ø20 B500B) დაიჭრას ადგილზე და გადაბმა მოხდეს 60ø სიგრძით

სპეციფიკაცია დათვლილია მთლიანად ბლოკი-2-სთვის

პოზ.	ა ღ ნ ი შ ვ ნ ა	დ ა ს ა ხ ე ლ ე ბ ა	რაოდ.	ერთ. წონა კგ	საერთო წონა კგ
		შემომსაზღვრელი კოჭი			
		დეტალები			
1		ø 8 B500B ℓ= 1970	114.39	0.78 კგ	8892.0
2	დაიჭრას ადგილზე	ø 20 B500B ℓ= 1889600	6	4659.90 კგ	27959.4
		მასალები			
		B 30 კლასის ბეტონი		257.39 მ³	

კვეთი 1-1

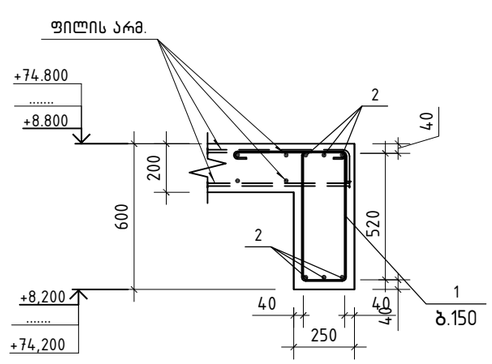

პოზ.1

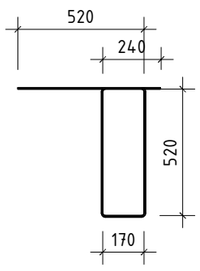

შ.პ.ს. „ჯი ენ პი“			ქ. თბილისი. პეტრე ქავთარაძის ქუჩა №22 01.14.03.040.373	
			ბლოკი 2	მუშა არ.
მთ.კონსტ.	ო.ქვრივიშვილი		შემომსაზღვრელი კოჭი	დაკვ
შეასრულა	ნ.მელაძე			ფურც. № 5111
შეამოწმა	ო.ქვრივიშვილი		მასშტაბი 1: 25 ინვ. №	ფურცლები

| ელემენტის აღნიშვნა | | |

ელემენტის მარკა	რაოდენობა	არმატურის ნაკეთობები / არმატურის კლასი / B500B Ø6	B500B Ø8	B500B Ø10	B500B ჯამი	B500B Ø8	Ø10	Ø12	Ø14	Ø16	Ø18	Ø20	Ø22	Ø25	Ø28	Ø32	ჯამი	სულ	ლითონის ნაკეთობები								სულ	საერთო ხარჯი; კგ	B30 ბეტონის ხარჯი; მ³
მონოლითური კოჭები																													
კ-23'	1		111.6		112						31.3		137.0	163.7			332	444										444	1.81
კ-24	3		372.6		373						93.9		208.8	1 085.4			1 388	1 761										1 761	6.48
კ-25	1		166.4		166								464.4	202.8			667	834										834	4.02
კ-26	1		161.2		161								464.9	202.8			668	829										829	3.88
კ-20'	1		354.2		354								685.1	549.3			1 234	1 589										1 589	7.81
კ-29	1		302.5		303								857.1	183.1			1 040	1 343										1 343	6.44
კ-30	11		3 229.6		3 230						688.6		3 027.2	5 075.4	2 781.9		11 573	14 803										14 803	60.17
კ-31	7		779.8		780						219.1		945.7	1 145.9			2 311	3 091										3 091	12.53
კ-31'	5		570.0		570						156.5		686.5	818.5			1 662	2 232										2 232	9.30
კ-32	1		193.5		194					21.8		30.9	226.8	152.2			432	625										625	3.38
კ-33	13		1 636.7		1 637						427.7		904.8	4 703.4			6 036	7 673										7 673	28.73
კ-34	1	11.5	325.3		337			22.2			30.5		86.2	233.6	252.3		625	962										962	4.33
კ-35	2		415.4		415								929.8	405.6			1 335	1 751										1 751	8.32
კ-36	3		504.3		504								1 395.0	608.4			2 003	2 508										2 508	12.21
კ-37	2		654.6		655								1 969.4	243.2			2 213	2 867										2 867	15.82
კ-37'	1		355.9		356								643.8	731.6			1 375	1 731										1 731	8.20
კ-38	1		338.6		339								853.6	313.5			1 167	1 506										1 506	6.88
კ-27	2		122.4		122								188.2	241.0			429	552										552	2.98
კ-39	1		151.7		152						30.9		107.7	259.3			398	550										550	2.20
კ-40	2		457.0		457								1 316.8	243.2			1 560	2 017										2 017	11.28
კ-40'	1		229.1		229						33.9		412.0	553.5			999	1 229										1 229	6.31
კ-41	1		220.5		221						34.3		586.2	179.9			800	1 021										1 021	5.16
კ-42	1	4.1	207.0		211			12.2			31.5	31.8	88.4	259.1			423	634										634	3.98
კ-43	1	13.2	388.2		401					39.5	32.1		257.7	258.7			588	989										989	4.96
კ-44	2		654.6		655								1 969.4	243.2			2 213	2 867										2 867	16.00
კ-44'	1		346.8		347						68.2		480.3	766.5			1 315	1 662										1 662	8.05
კ-45	1		296.2		296						68.2		658.4	391.4			1 118	1 414										1 414	6.76
კ-20''	1		358.5		359								685.1	549.3			1 234	1 593										1 593	8.00
კ-29'	1		312.4		312								854.7	183.1			1 038	1 350										1 350	6.71
კ-35'	1		171.6		172								467.8	202.8			671	842										842	4.16
		29	14 388		**14 417**			34		61	1 947	63	22 559	21 149	3 034		**48 848**	**63 265**										**63 265**	**287**

GNP შ.პ.ს. „ჯი ენ პი“	ქ. თბილისი. პეტრე ქავთარაძის ქუჩა №22 01.14.03.040.373	
	ბლოკი 2	მუშა პრ.
მთ.კონსტ. ო.ქვრივიშვილი	მასალათა ხარჯის უწყისი (კოჭები)	დაკვ
შეასრულა ნ.მელაძე		ფურც. № 5113
შეამოწმა ო.ქვრივიშვილი	მასშტაბი 1: / ინვ. №	ფურცლები

ელემენტის მარკა	რაოდენობა	არმატურის ნაკეთობები																ლითონის ნაკეთობები										საერთო ხარჯი; კგ	B30 ბეტონის ხარჯი; მ³
		არმატურის კლასი																											
		B500B				B500B																							
		Ø6	Ø8	Ø10	ჯამი	Ø8	Ø10	Ø12	Ø14	Ø16	Ø18	Ø20	Ø22	Ø25	Ø28	Ø32	ჯამი	სულ									სულ		
მონოლითური კოჭები																													
კ-46	1		273.9		274						57.8		361.9	540.6			960	1 234										1 234	5.12
კ-47	2		768.0		768						53.0		1 153.2	1 405.4			2 612	3 380										3 380	17.06
კ-47'	1		417.8		418						28.9		625.3	707.8			1 362	1 780										1 780	7.16
კ-48	1		403.9		404						28.9		809.4	341.6			1 180	1 584										1 584	7.31
კ-49	1		293.6		294						65.8		361.9	554.4			982	1 276										1 276	5.36
კ-49'	1		293.6		294						65.8		361.9	554.4			982	1 276										1 276	5.36
კ-50	1		277.8		278						57.8		629.8	212.0			900	1 177										1 177	5.23
კ-51	2		222.8		223						62.6		270.2	327.4			660	883										883	3.58
კ-51'	1		114.0		114						31.3		137.3	163.7			332	446										446	1.86
კ-52	3		377.7		378						98.7		208.8	1 085.4			1 393	1 771										1 771	6.63
კ-53	2		766.8		767						53.0		1 153.2	1 405.4			2 612	3 378										3 378	17.06
კ-53'	1		417.8		418						28.9		625.3	646.8			1 301	1 719										1 719	8.51
კ-54	1		403.9		404						28.9		809.4	341.6			1 180	1 584										1 584	7.31
კ-55	13		3 896.1		3 896						855.4		4 704.7	7 207.2			12 767	16 663										16 663	71.89
კ-55'	2		592.4		592						131.6		723.8	1 108.8			1 964	2 557										2 557	10.88
კ-56	12		3 416.4		3 416						693.6		7 557.6	2 516.4			10 768	14 184										14 184	65.04
კ-57	4		452.8		453						125.2		552.4	654.8			1 332	1 785										1 785	7.36
კ-57'	2		229.0		229						62.6		271.0	327.4			661	890										890	3.74
კ-58	6		760.8		761						197.4		417.6	2 170.8			2 786	3 547										3 547	13.38
კ-59	10		4 286.0		4 286						265.0		5 766.0	7 027.0			13 058	17 344										17 344	87.80
კ-59'	5		2 129.0		2 129						142.5		3 126.5	3 234.0			6 503	8 632										8 632	44.00
კ-60	5		2 077.0		2 077						144.5		4 023.0	1 708.0			5 876	7 953										7 953	38.00
კ-61	21		2 398.2		2 398						657.3		2 900.1	3 437.7			6 995	9 393										9 393	39.48
კ-61'	4		462.0		462						125.2		542.0	654.8			1 322	1 784										1 784	7.68
კ-62	9		1 162.8		1 163						296.1		626.4	3 256.2			4 179	5 342										5 342	20.52
კ-63	3		899.1		899						197.4		1 085.7	1 663.2			2 946	3 845										3 845	16.59
კ-64	3		385.5		386						98.7		208.8	1 085.4			1 393	1 778										1 778	6.84
კ-65	2		857.2		857						53.0		1 153.2	1 405.4			2 612	3 469										3 469	17.60
კ-65'	1		425.8		426						28.9		625.3	646.8			1 301	1 727										1 727	8.80
კ-60'	1		415.4		415						28.9		807.0	341.6			1 178	1 593										1 593	7.60
			29 877		29 877						4 765		42 599	46 732			94 095	123 973										123 973	565

შ.პ.ს. „ჯი ეს პი“			ქ. თბილისი. პეტრე ქავთარაძის ქუჩა №22 01.14.03.040.373
			ბლოკი 2 — მუშა პრ.
გმ.კონსტ.	ო.ქვრივიშვილი		
შეასრულა	ნ.გელაძე		მასალათა ხარჯის უწყისი (კოჭები) — ფურც. № 5114
შეამოწმა	ო.ქვრივიშვილი		მასშტაბი 1: — ინვ. № — ფურცლები

ელემენტის მარკა	რაოდენობა	არმატურის ნაკეთობები																ლითონის ნაკეთობები										სპერმო ხარჯი; კგ	B30 ბეტონის ხარჯი; მ³
		არმატურის კლასი																											
		B500B				B500B																							
		Ø6	Ø8	Ø10	ჯამი	Ø8	Ø10	Ø12	Ø14	Ø16	Ø18	Ø20	Ø22	Ø25	Ø28	Ø32	ჯამი	სულ									სულ		
მონოლითური კოჭები																													
კ-66	18		5 409.0		5 409						1 184.4		6 494.4	9 979.2			17 658	23 067									23 067	100.08
კ-61''	6		696.0		696						187.8		809.4	982.2			1 979	2 675									2 675	11.58
კ-67	19		2 470.0		2 470						625.1		1 322.4	6 874.2			8 822	11 292									11 292	43.70
კ-68	12		5 232.0		5 232						318.0		5 834.4	9 832.8			15 985	21 217									21 217	107.52
კ-68'	6		2 596.2		2 596						173.4		3 748.2	3 885.0			7 807	10 403									10 403	53.94
კ-69	6		2 497.8		2 498						173.4		4 827.6	2 049.6			7 051	9 548									9 548	45.72
კ-66'	1		356.8		357						65.8		360.8	554.4			981	1 338									1 338	5.56
კ-66''	1		232.2		232								488.0	205.1			693	925									925	4.26
კ-70	3		901.5		902						197.4		1 082.4	1 663.2			2 943	3 845									3 845	16.68
კ-70'	1		281.5		282						61.0		361.9	540.6			964	1 245									1 245	5.32
კ-71	2		228.4		228						62.6		276.2	327.4			666	895									895	3.76
კ-71'	1		116.0		116						31.3		134.9	163.7			330	446									446	1.93
კ-72	3		390.0		390						98.7		208.8	1 085.4			1 393	1 783									1 783	6.90
კ-73	2		748.2		748								1 187.2	1 332.0			2 519	3 267									3 267	16.88
კ-73'	1		400.0		400								563.1	727.1			1 290	1 690									1 690	8.34
კ-74	1		354.6		355								727.2	427.5			1 155	1 509									1 509	7.02
კ-78	2		83.4		83								280.8				281	364									364	1.54
კ-75	2		429.0		429						53.0		670.8	449.0			1 173	1 602									1 602	8.14
კ-75'	1		262.4		262						28.9		453.8	183.1			666	928									928	4.26
კ-76	1		255.5		256						28.9		453.8	183.1			666	921									921	4.07
კ-77	3		120.6		121						71.1			243.3			314	435									435	1.23
შემომ. კოჭი	1		8 892.0		8 892							27 959.4					27 959	36 851									36 851	257.39
			32 953		32 953						3 361	27 959	30 286	41 688			103 294	136 247									136 247	716

შ.პ.ს. „ჯი ენ პი“			ქ. თბილისი. პეტრე ქავთარაძის ქუჩა №22 01.14.03.040.373
			ბლოკი 2 — მუშა პრ.
მთ.კონსტ.	ო.ქვრივიშვილი		
შეასრულა	ნ.გელაძე		მასალათა ხარჯის უწყისი (კოჭები) — დაკვ
შეამოწმა	ო.ქვრივიშვილი		ფურც. № 5115
			მასშტაბი 1: — ინვ. № — ფურცლები

ვარდნილების ბეტონის ბ-1 კონსტრუქციის ▽-7.50-ზე

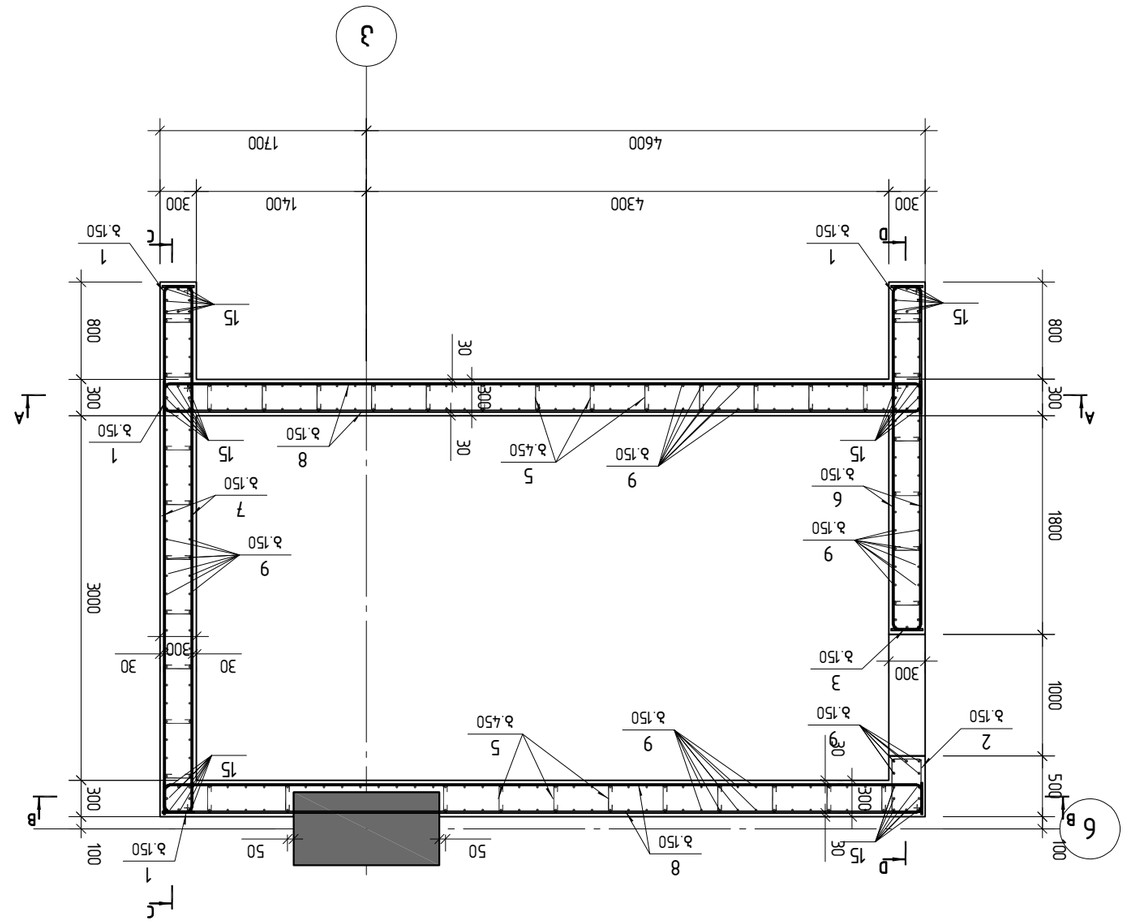

№	დასახელება	ზომა	ცალი	ერთ. წონა კგ	სულ წონა კგ
	ვარდნილების ბ-1 ▽-7.50 ბეტონის სამაგრების ჩარჩოები				
1		ø8 A500C L=1020	105	0.40	42.0
2		ø8 A500C L=1490	21	0.59	12.4
3		ø14 A500C L=1600	16	1.93	30.9
4		ø14 A500C L=1570	16	1.90	30.4
5		ø8 A500C L=390	300	0.15	45.0
6		ø16 A500C L=3200	32	5.05	1616
7		ø16 A500C L=4700	54	7.42	400.5
8		ø16 A500C L=6580	84	10.38	872.2
9		ø18 A500C L=4280	251	8.55	2146.4
10		ø25 A500C L=2900	3	11.15	33.5
11		ø25 A500C L=3540	2	13.64	27.3
12		ø25 A500C L=3550	2	13.68	27.4
13		ø25 A500C L=3870	2	14.91	29.8
14		ø25 A500C L=3910	2	15.07	30.1
15		ø25 A500C L=4700	50	18.11	905.5

A–A

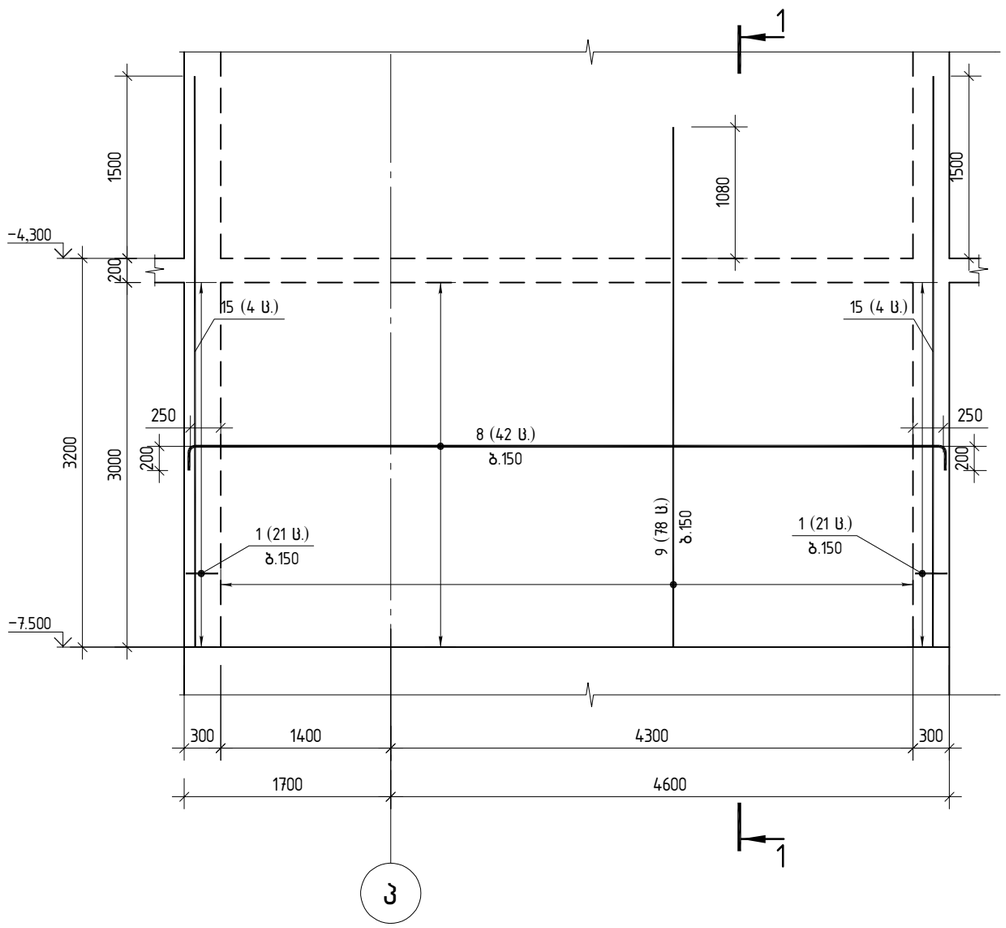

B–B

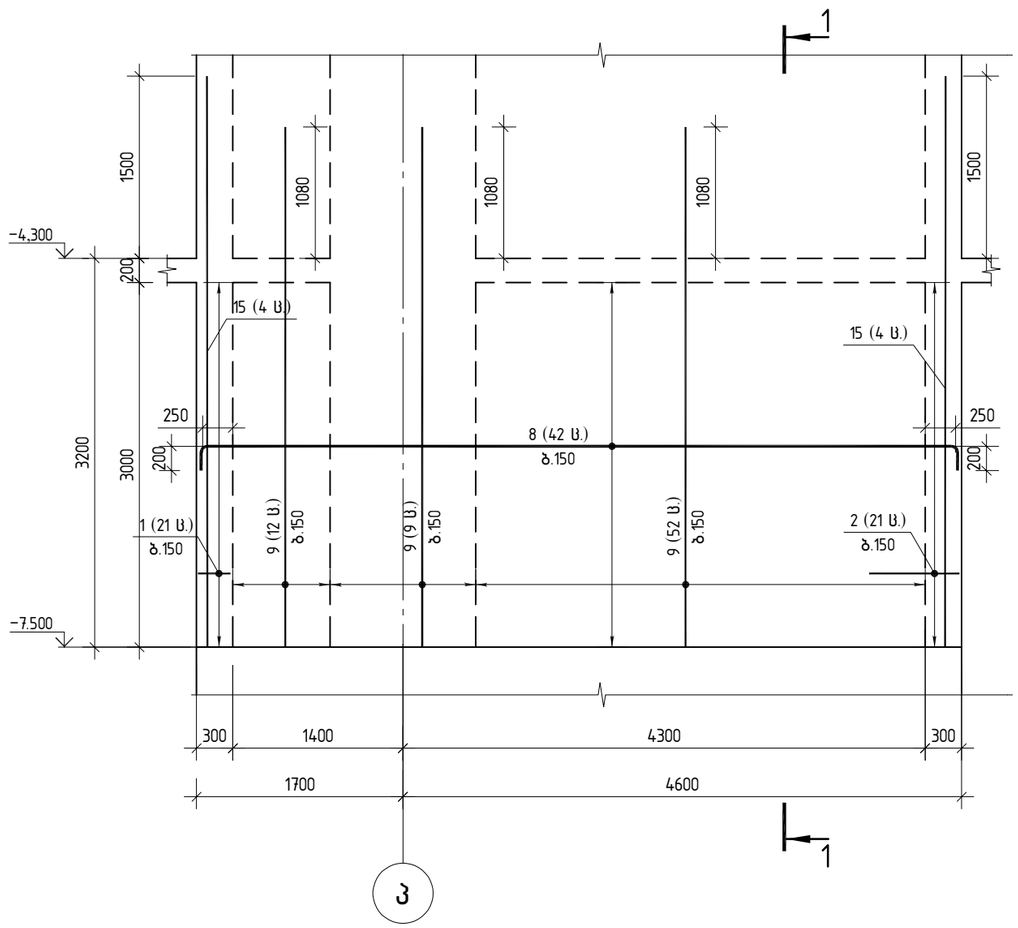

ჭრილი 1–1

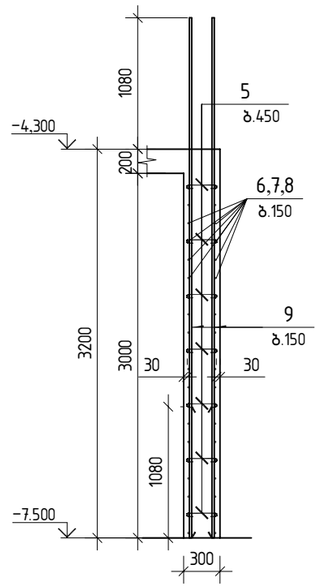

შპს „ჯი აი პი ენ“			ქ. თბილისი. პეტრე ქავთარაძის ქუჩა №22 01.14.03.040.373	
			ბლოკი 2	მუშა პრ.
მთ.კონსტ.	ო.ქვრივიშვილი		მონოლითური ბირთვი ბ–1 –ის კვეთი A–A; B–B ▽–7.50–ზე	დაკვ
შეასრულა	ე.ტალახაძე			ფურც. 602
შეამოწმა	ო.ქვრივიშვილი		მასშტაბი 1:50	ინვ. ფურცლები

C-C

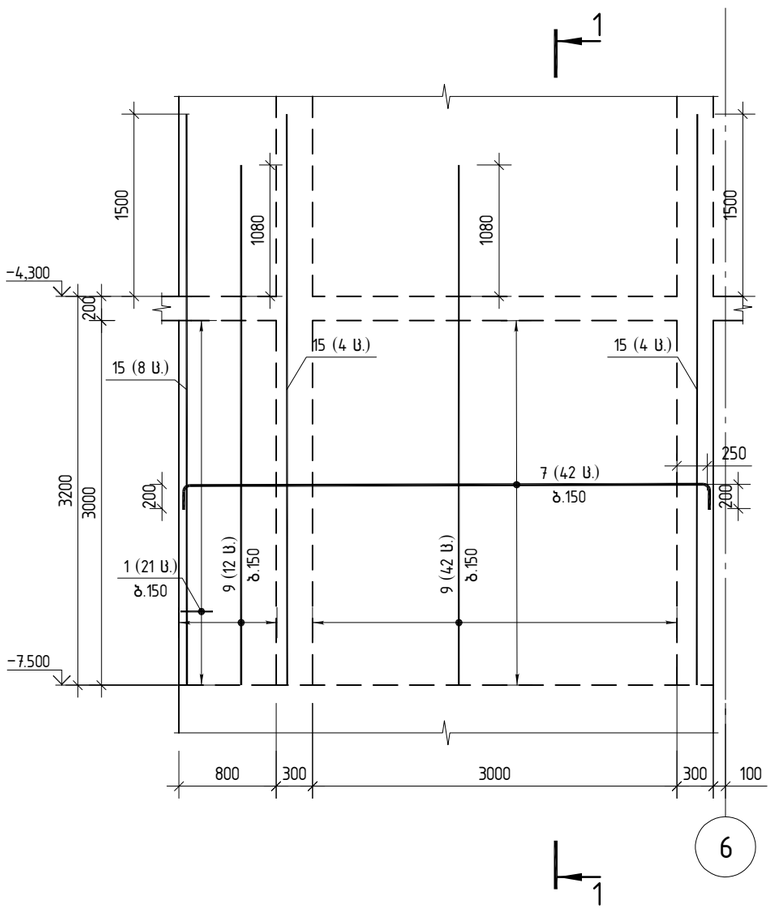

D-D

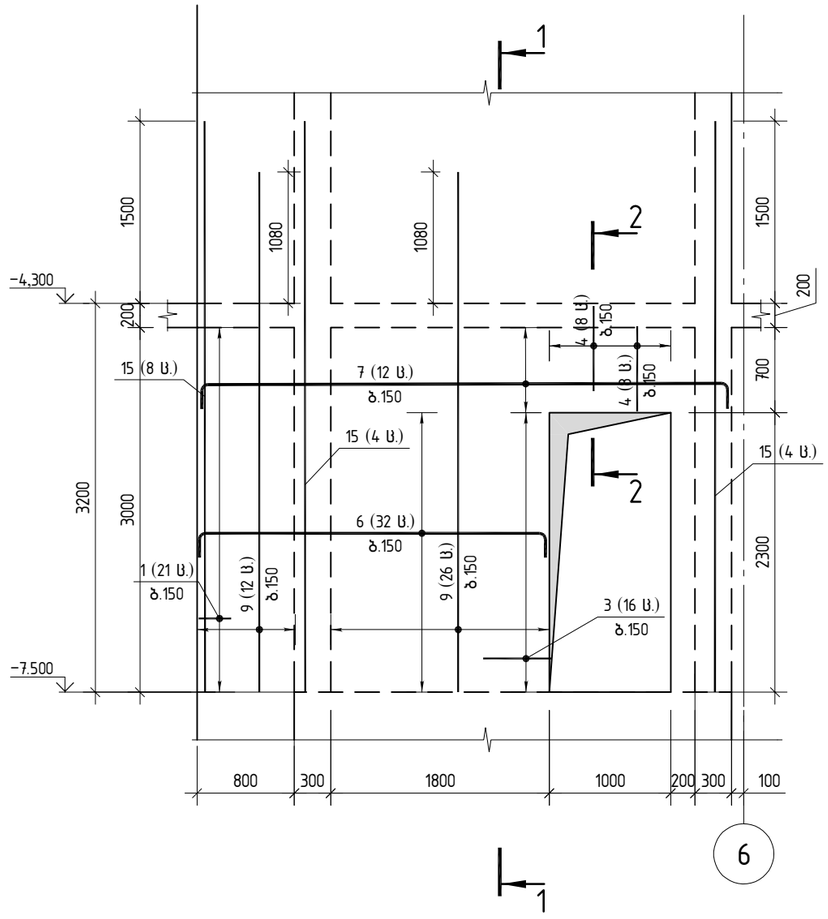

ღიობის გაძლიერება

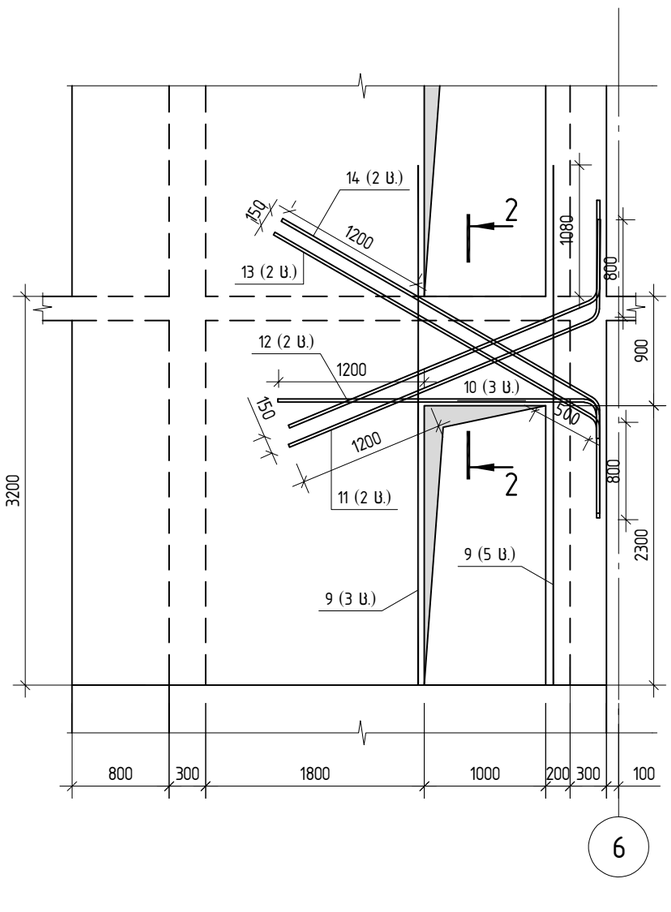

ჭრილი 2-2

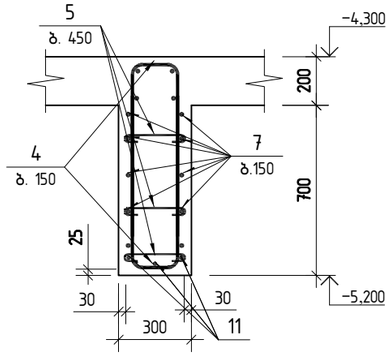

პოზ.1

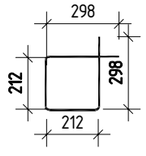

პოზ.2

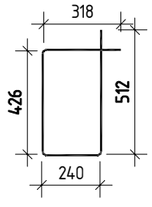

პოზ.3

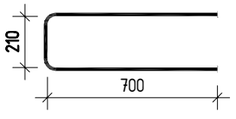

პოზ.4

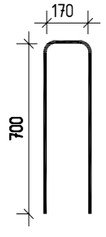

პოზ.5

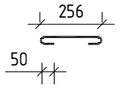

შ.პ.ს. „ჯი აი პი ენ“			ქ. თბილისი. პეტრე ქავთარაძის ქუჩა №22 01.14.03.040.373	
			ბლოკი 2	მუშა პრ.
მთ.კონსტ.	ო.ქვრივიშვილი		მონოლითური ბირთვი ბ-1 -ის კვეთი C-C;D-D; ჭრილი 1-1; 2-2 ▽-7.50-ზე	დაკვ
შეასრულა	ე.ტალახაძე			ფურც. 603
შეამოწმა	ო.ქვრივიშვილი		მასშტაბი 1:50	ი63. ფურცლები

მონოლითური ბირთვი ბ-1 არმირებს გეგმა
▽-4.30 და ▽+4.50-ზე

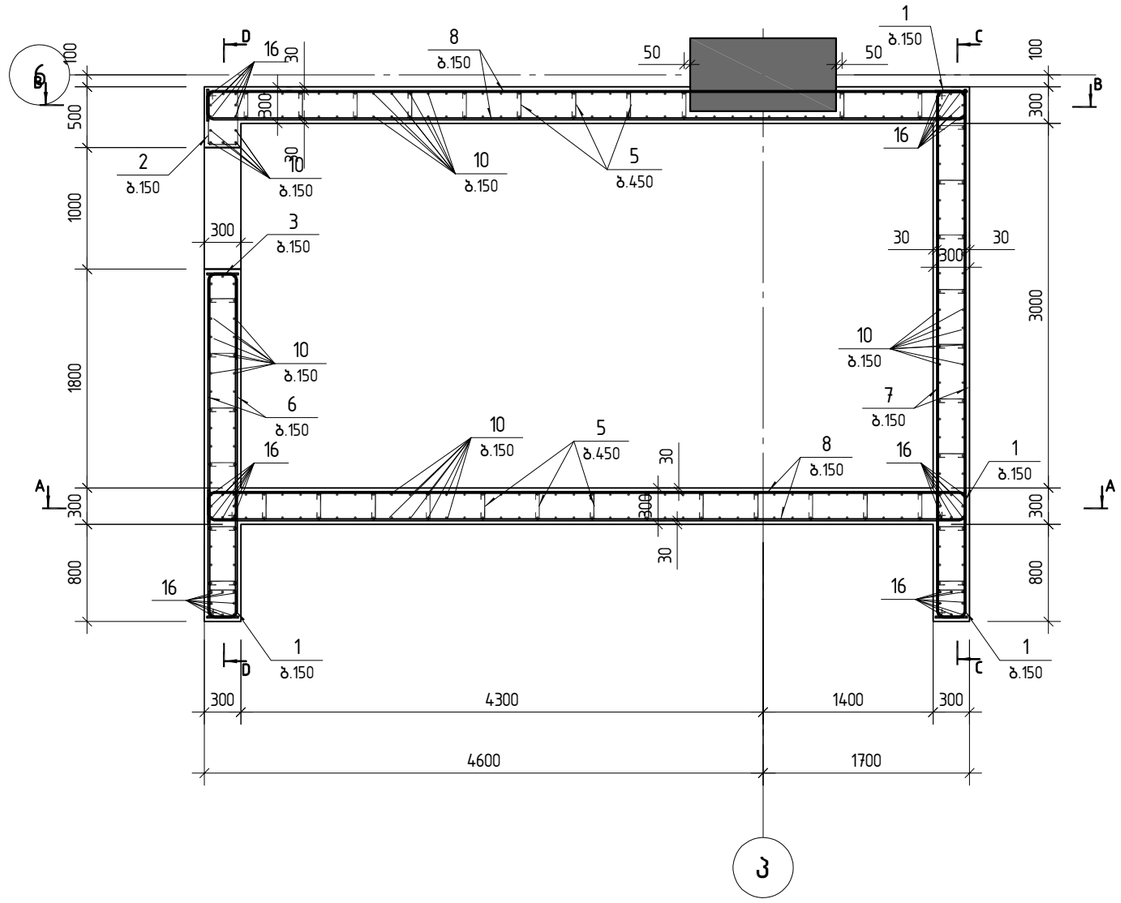

პოზ.	შენიშვნა	დ ა ს ა ხ ე ლ ე ბ ა	რაოდ	მასა კგ	მასა სულ კგ
		მონ.ბირთვი ბ-1 ▽-4.30 სპეციფიკაცია			
		მასალები			
		ბეტონი B40		24.34	მ³
		არმატურის ნაკეთობები			
1		ø8 A500C L=1020	140	0.40	56.0
2		ø8 A500C L=1490	28	0.59	16.5
3		ø14 A500C L=1600	16	1.93	30.9
4		ø14 A500C L=1570	16	1.90	30.4
5		ø8 A500C L=390	400	0.15	60.0
6		ø16 A500C L=3200	32	5.05	161.6
7		ø16 A500C L=4700	82	7.42	608.2
8		ø16 A500C L=6580	112	10.38	1162.9
9		ø18 A500C L=2000	16	4.00	63.9
10		ø18 A500C L=5380	251	10.75	2698.1
11		ø25 A500C L=2895	3	11.15	33.5
12		ø25 A500C L=3540	2	13.64	27.3
13		ø25 A500C L=3550	2	13.68	27.4
14		ø25 A500C L=3730	2	14.37	28.7
15		ø25 A500C L=3760	2	14.49	29.0
16		ø25 A500C L=5800	48	22.35	1072.8

შ.პ.ს. „ჯი აი პი ენ“			ქ. თბილისი. პეტრე ქავთარაძის ქუჩა №22 01.14.03.040.373	
			ბლოკი 2	მუშა პრ.
მთ.კონსტ.	ო.ქვრივიშვილი		მონოლითური ბირთვი ბ-1 არმირებს გეგმა ▽-4.30-ზე	დაკვ
შეასრულა	ე.ტალახაძე			ფურც. 604
შეამოწმა	ო.ქვრივიშვილი		მასშტაბი 1:50 ი163.	ფურცლები

A–A

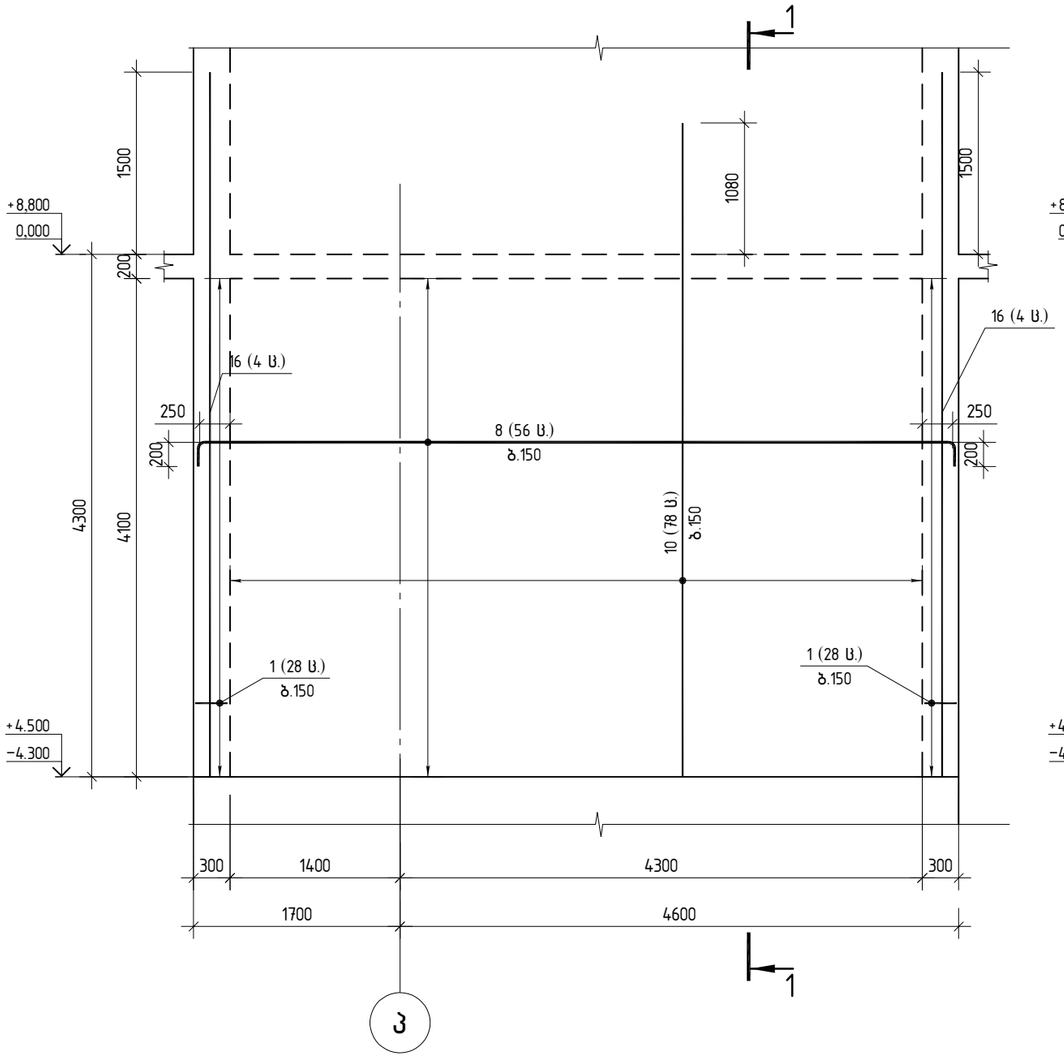

B–B

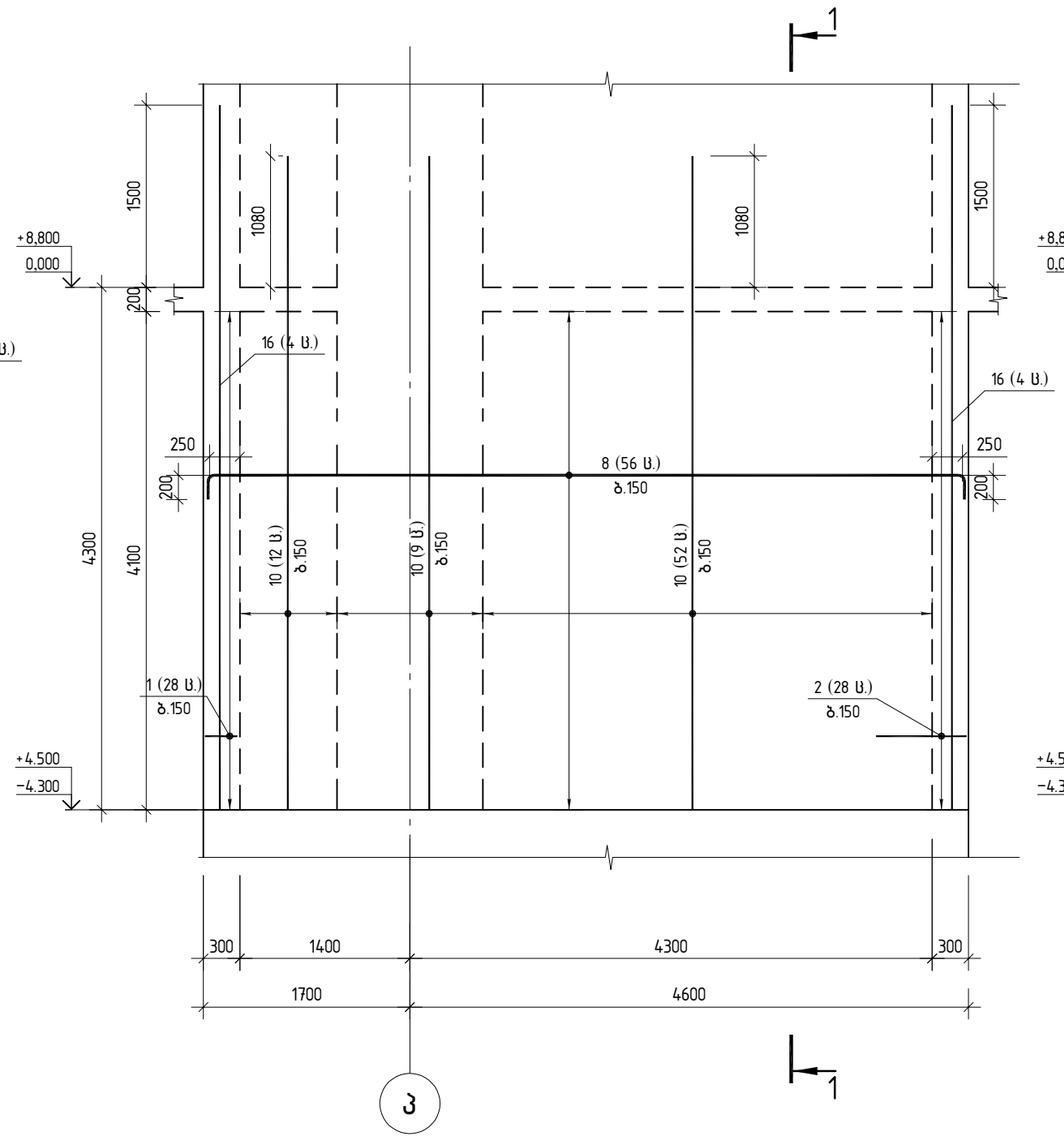

ჭრილი 1–1

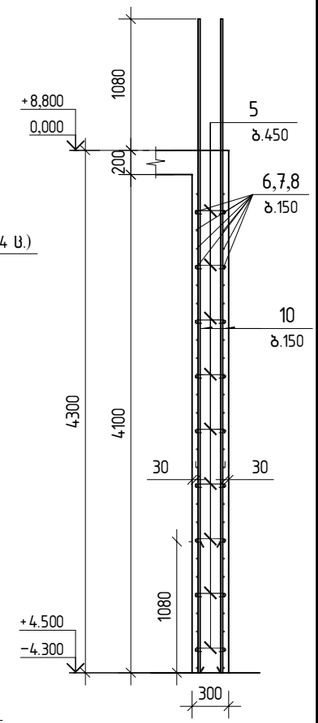

შ.პ.ს. „ჯი აი პი ენ“			ქ. თბილისი. პეტრე ქავთარაძის ქუჩა №22 01.14.03.040.373	
			ბლოკი 2	მუშა პრ.
მთ.კონსტ.	ო.ქვრივიშვილი		მონოლითური ბირთვი ბ–1 –ის კვეთი A–A; B–B ▽–4.30–ზე	დაკვ
შეასრულა	ე.ტალახაძე			ფურც. 605
შეამოწმა	ო.ქვრივიშვილი		მასშტაბი 1:50	ი163. ფურცლები

C-C

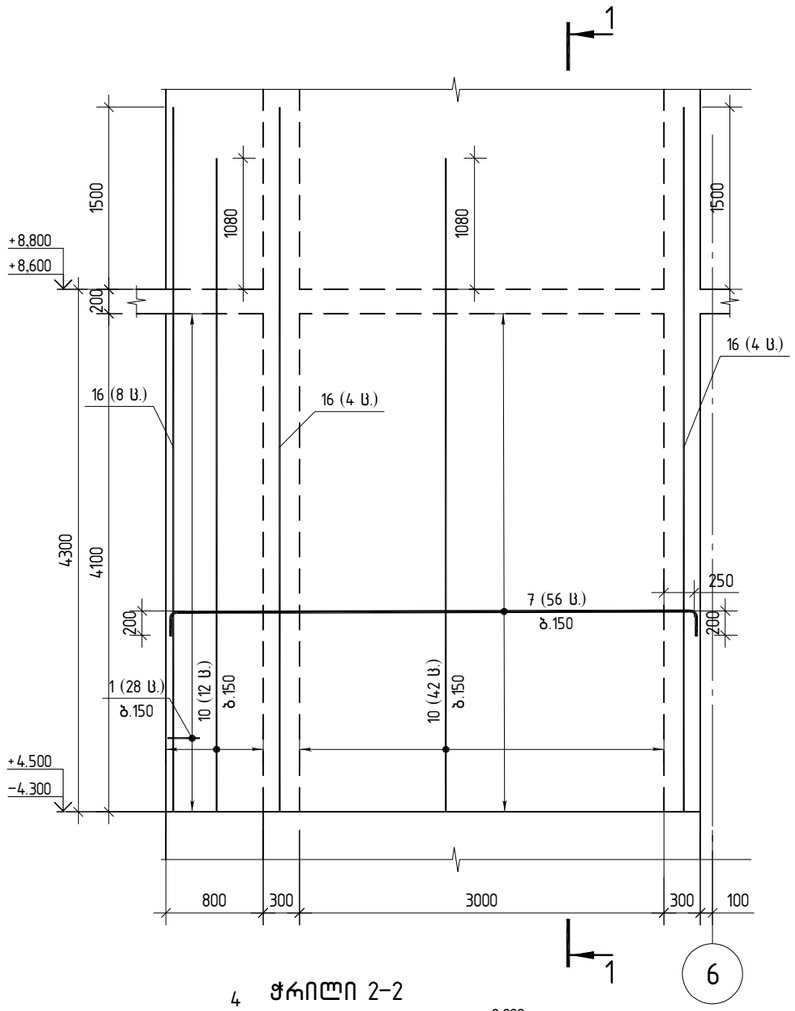

D-D

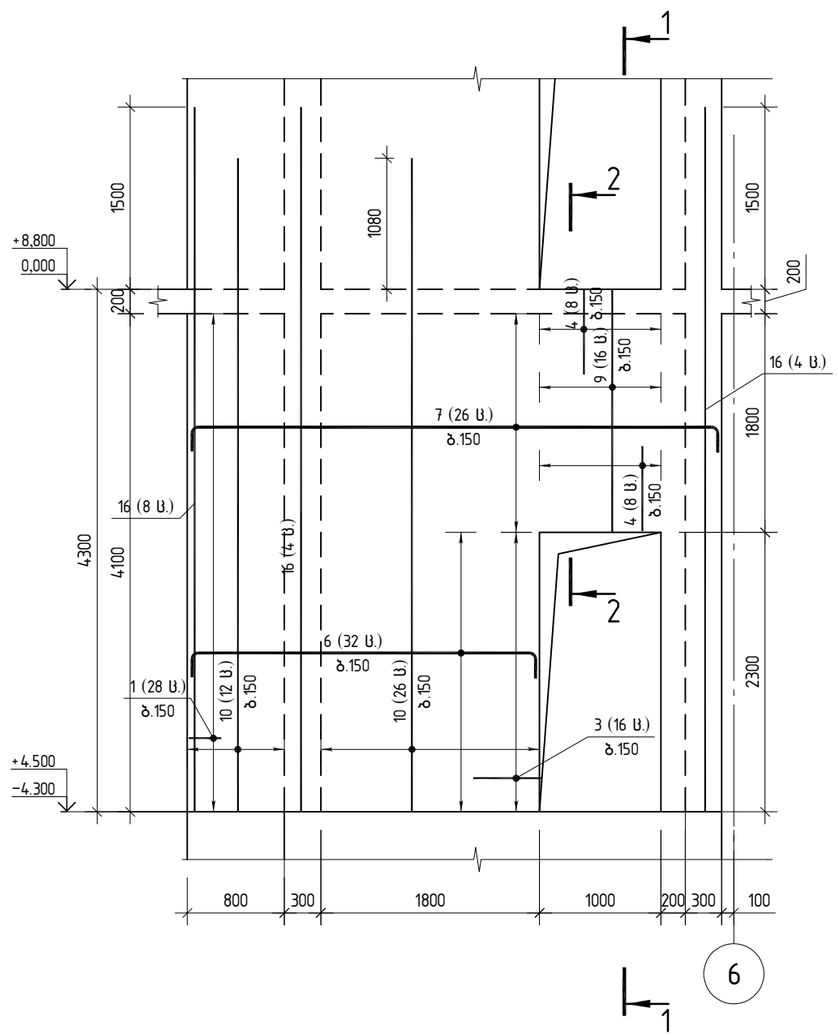

ღიობის გაძლიერება

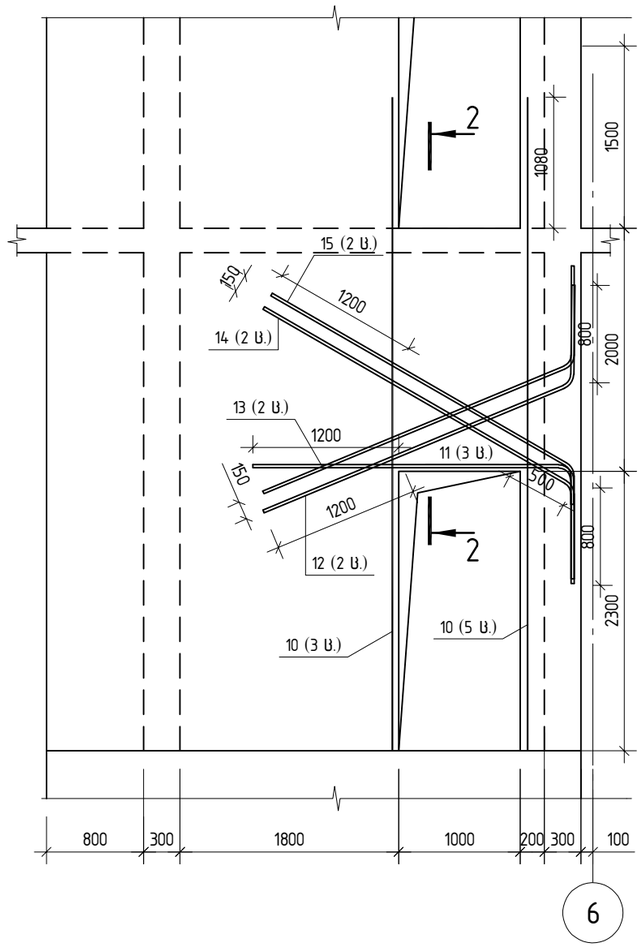

ჭრილი 2-2

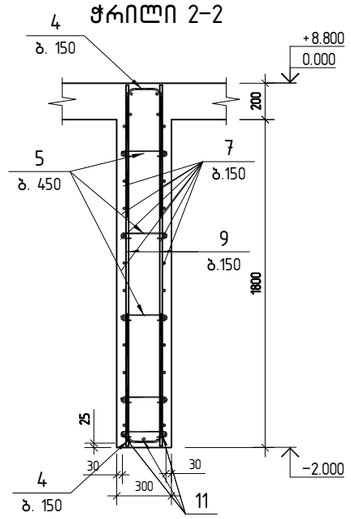

პოზ.1

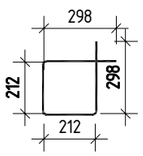

პოზ.2

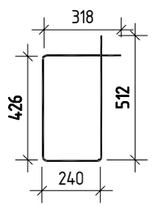

პოზ.3

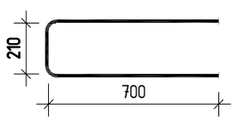

პოზ.4

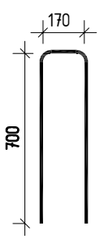

პოზ.5

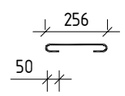

შ.პ.ს. „ჯი აი პი ეი“			ქ. თბილისი. კეტრე ქავთარაძის ქუჩა №22 01.14.03.040.373	
			ბლოკი 2	მუშა პრ.
მთ.კონსტ.	ო.ქვრივიშვილი		მონოლითური ბირთვი ბ-1 -ის კვეთი C-C;D-D; ჭრილი 1-1; 2-2 ▽-4.30-ზე	დაკვ
შეასრულა	ე.ტალახაძე			ფურც. 606
შეამოწმა	ო.ქვრივიშვილი		მასშტაბი 1:50	ინვ. ფურცლები

მონოლითური ბირთვი ბ-1 არმირებს გეგმა ▽0.00-ზე

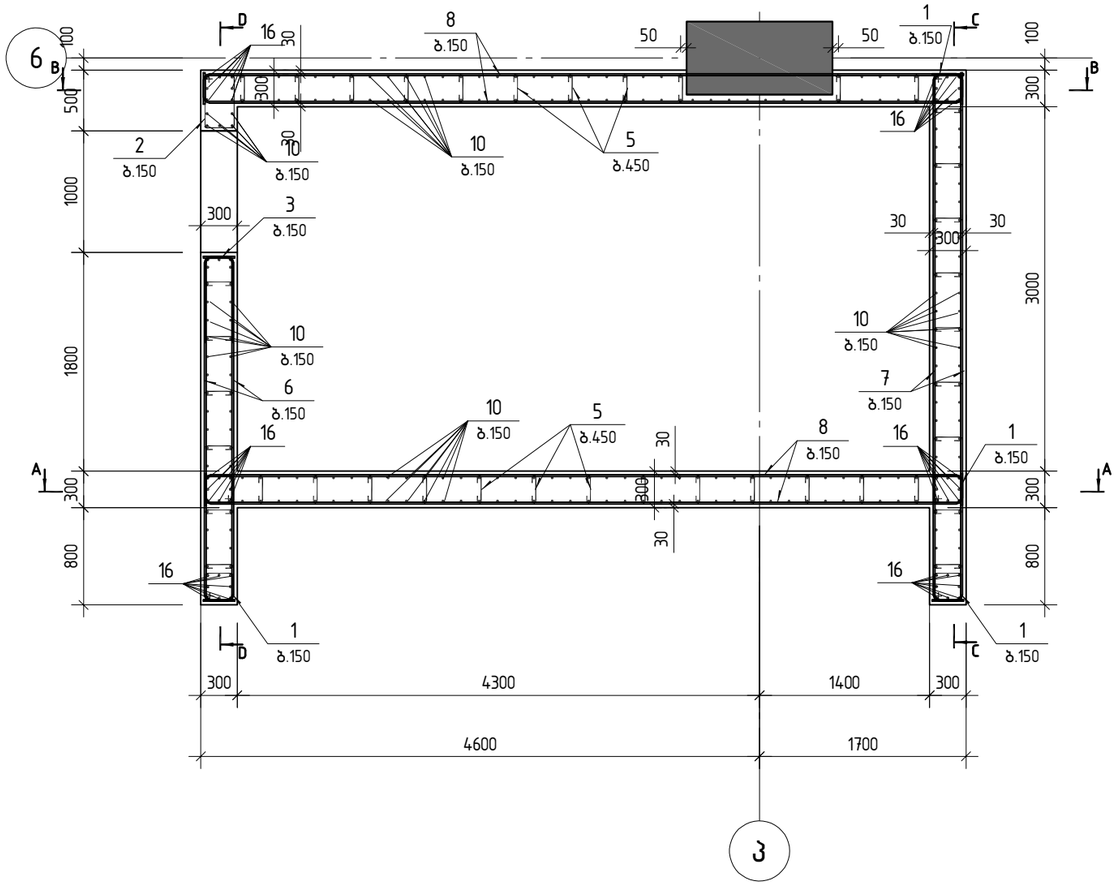

პოზ.	შენიშვნა	დ ა ს ა ხ ე ლ ე ბ ა	რაოდ	მასა კგ	მასა სულ კგ
		მონ.ბირთვი ბ-1 ▽0.00 სპეციფიკაცია			
		მასალები			
		ბეტონი B40		25.46	მ^3
		არმატურის ნაკეთობები			
1		ø8 A500C L=1020	150	0.40	60.0
2		ø8 A500C L=1490	21	0.59	12.4
3		ø14 A500C L=1600	16	1.93	30.9
4		ø14 A500C L=1570	16	1.90	30.4
5		ø8 A500C L=390	400	0.15	60.0
6		ø16 A500C L=3200	32	5.05	161.6
7		ø16 A500C L=4700	88	7.42	652.7
8		ø16 A500C L=6580	120	10.38	1246.0
9		ø18 A500C L=2200	16	4.40	70.3
10		ø18 A500C L=5580	251	11.15	2798.4
11		ø25 A500C L=2895	3	11.15	33.5
12		ø25 A500C L=3540	2	13.64	27.3
13		ø25 A500C L=3550	2	13.68	27.4
14		ø25 A500C L=3730	2	14.37	28.7
15		ø25 A500C L=3760	2	14.49	29.0
16		ø25 A500C L=6000	52	23.12	1202.2

შ.პ.ს. „ჯი აი პი ენ“

ქ. თბილისი. პეტრე ქავთარაძის ქუჩა №22
01.14.03.040.373

ბლოკი 2 | მუშა პრ.

მთ.კონსტ.	ო.ქვრივიშვილი		მონოლითური ბირთვი ბ-1 არმირებს გეგმა ▽0.00-ზე	დაკვ
შეასრულა	ე.ტალახაძე			ფურც. 607
შეამოწმა	ო.ქვრივიშვილი		მასშტაბი 1:50	ი63. ფურცლები

A–A

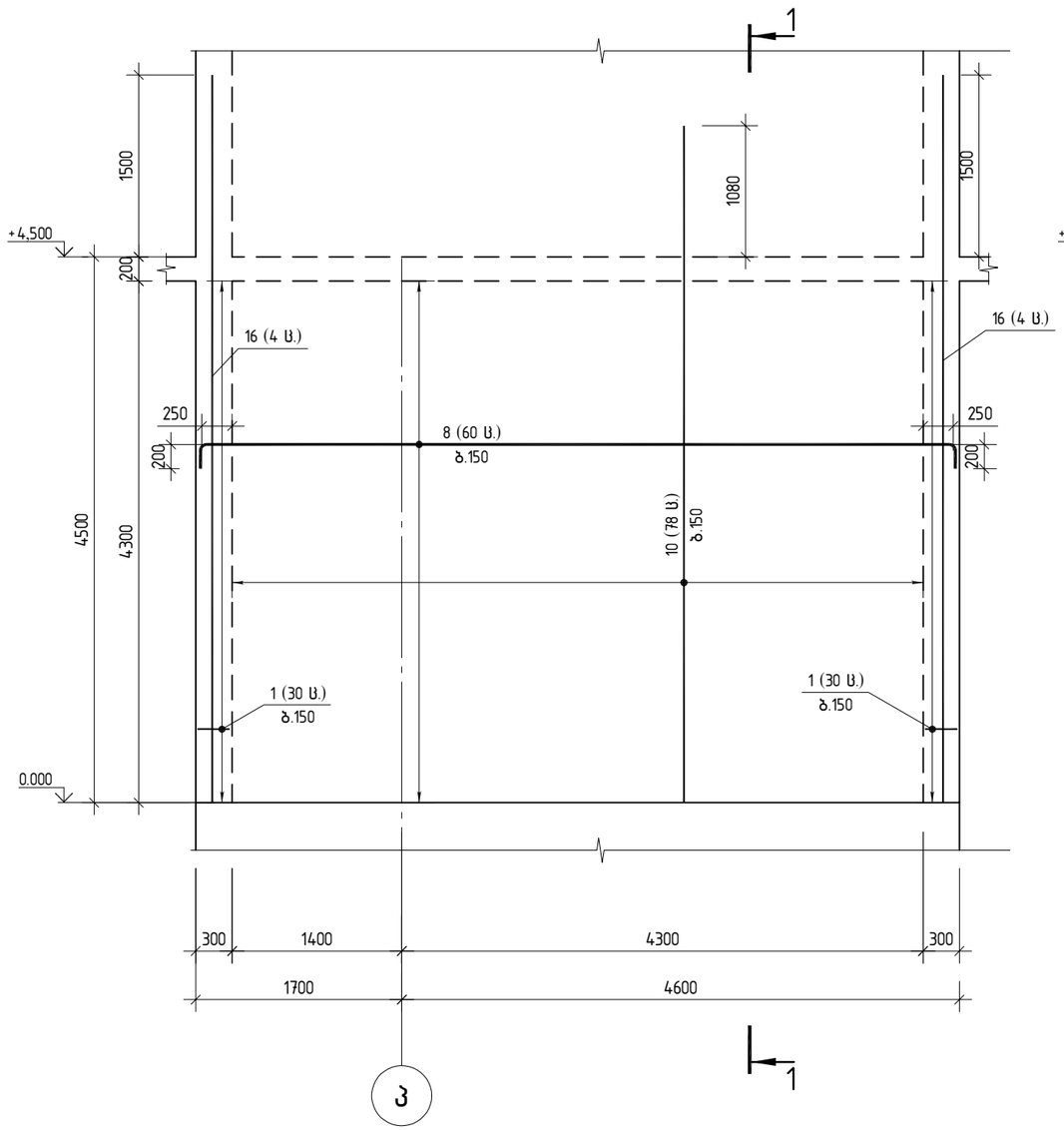

B–B

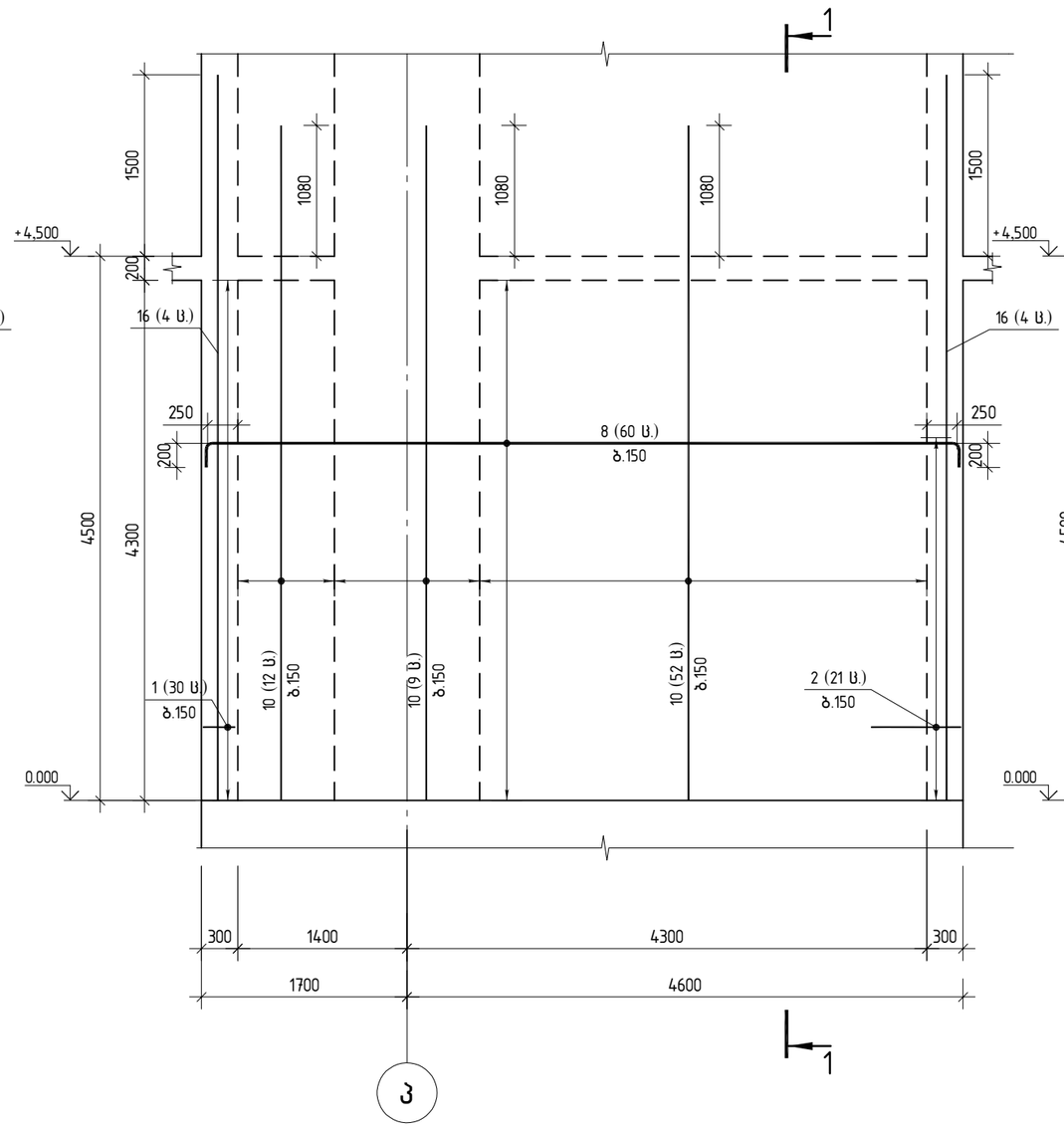

ჭრილი 1-1

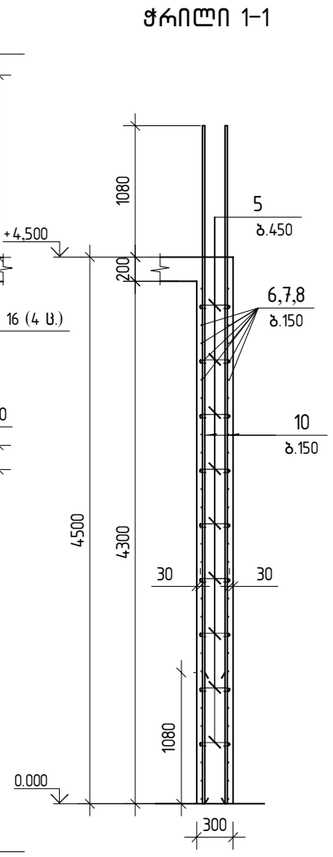

შ.პ.ს. „ჯი აი პი ეჲ“			ქ. თბილისი. პეტრე ქავთარაძის ქუჩა №22 01.14.03.040.373	
			ბლოკი 2	მუშა პრ.
მთ.კონსტ.	ო.ქვრივიშვილი		მონოლითური ბირთვი ბ-1 -ის კვეთი А–А; В–В ▽0.00-ზე	დაკვ
შეასრულა	ე.ტალახაძე			ფურც. 608
შეამოწმა	ო.ქვრივიშვილი		მასშტაბი 1:50	ინვ. ფურცლები

C-C

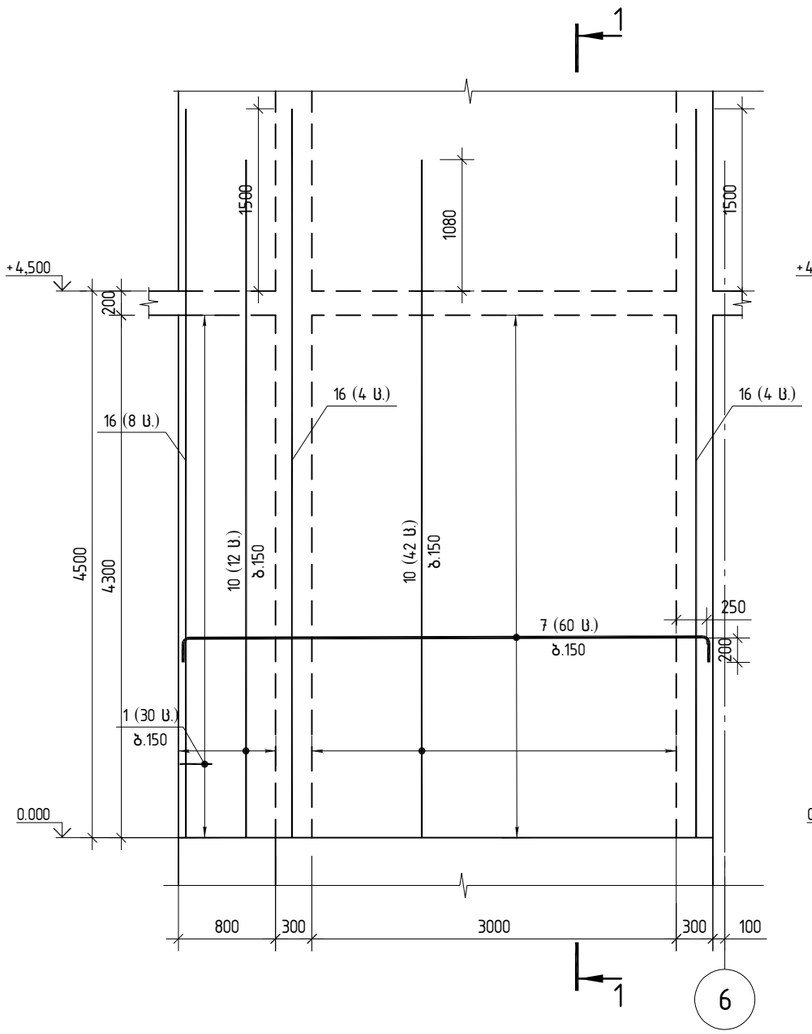

D-D

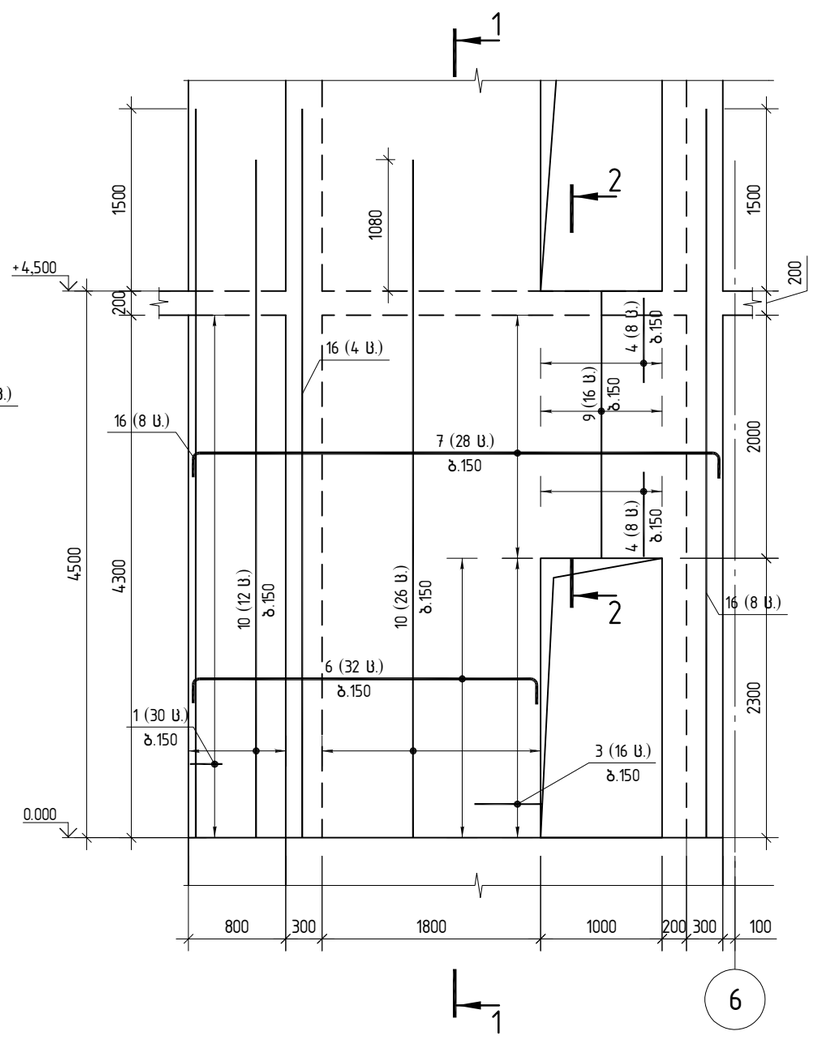

ღიობის გაძლიერება

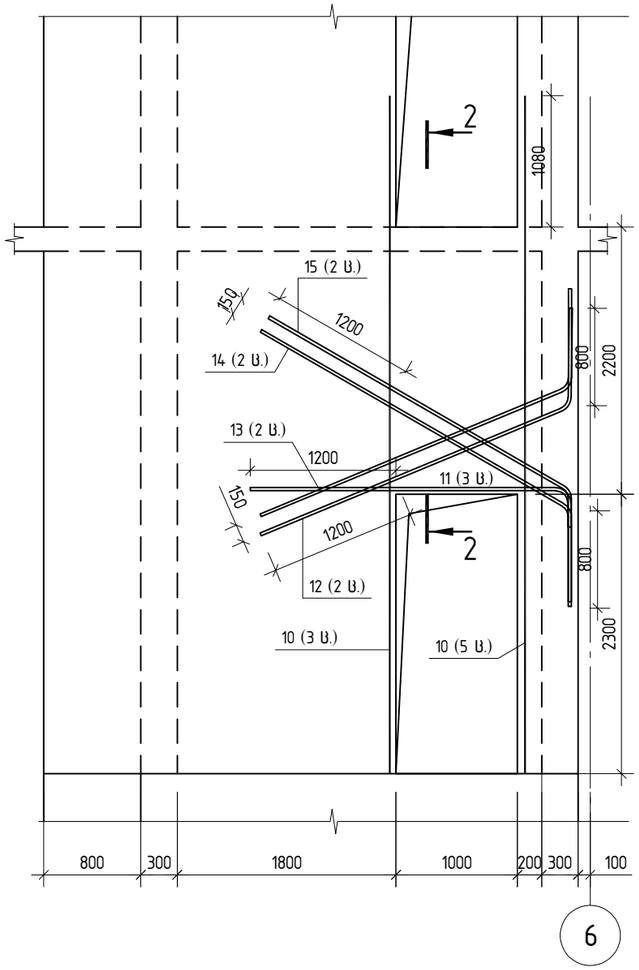

ჭრილი 2-2

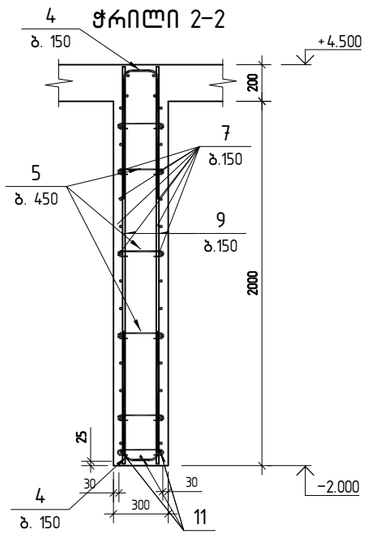

პოზ.1

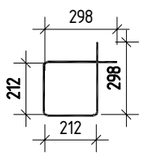

პოზ.2

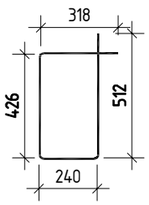

პოზ.3

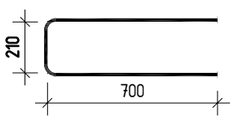

პოზ.4

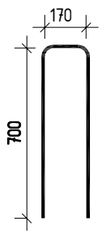

პოზ.5

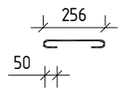

შპს „ჯი აი პი ენ“			ქ. თბილისი. პეტრე ქავთარაძის ქუჩა №22 01.14.03.040.373	
			ბლოკი 2	მუშა პრ.
მთ.კონსტ.	ო.ქვრივიშვილი		მონოლითური ბირთვი ბ-1 -ის კვეთი C-C;D-D; ჭრილი 1-1; 2-2 ▽0.00-ზე	დაკვ
შეასრულა	ე.ტალახაძე			ფურც. 609
შეამოწმა	ო.ქვრივიშვილი		მასშტაბი 1:50	ინვ. ფურცლები

მონოლითური ბირთვი ბ-1 არმირებს გეგმა

▽+8.80; +12.10; ▽+15.40; ▽+18.70-ზე

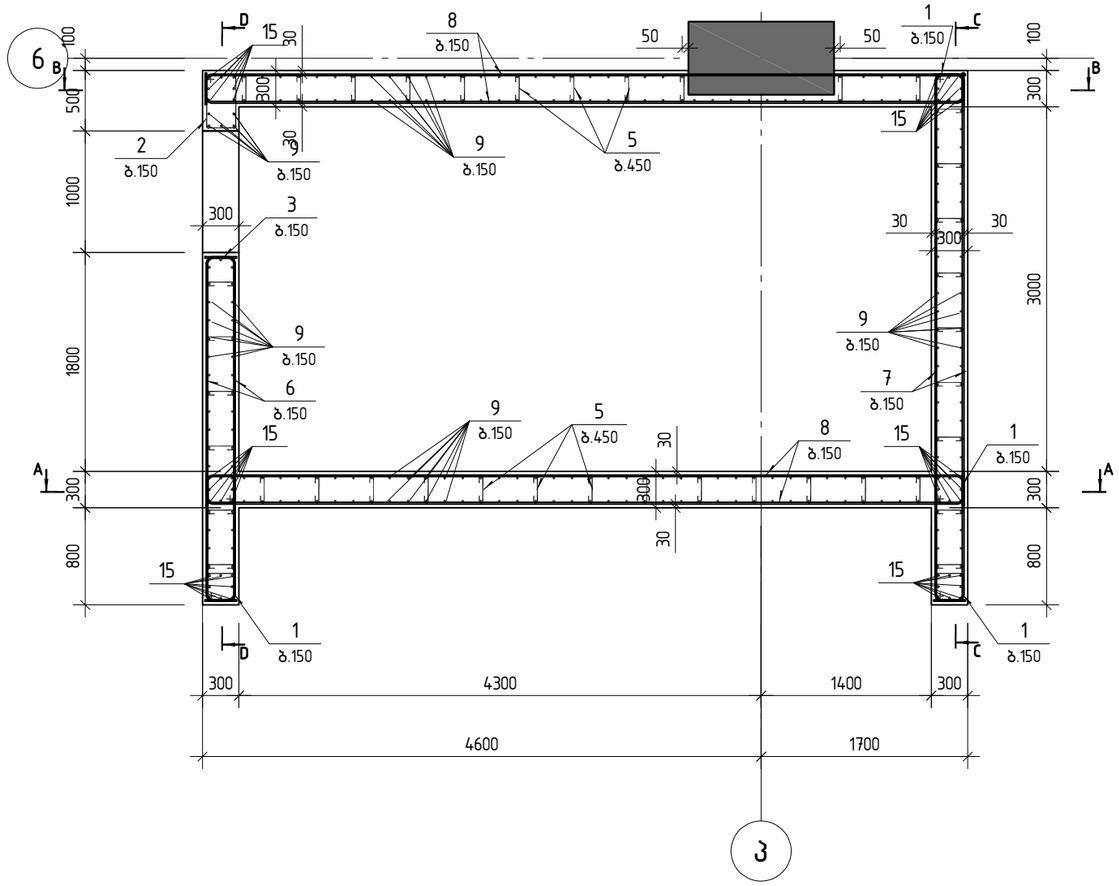

პოზ.	შენიშვნა	დ ა ს ა ხ ე ლ ე ბ ა	რაოდ	მასა კგ	მასა სულ კგ
		მონ.ბირთვი ბ-1 ▽+8.80 სპეციფიკაცია			
		მასალები			
		ბეტონი B40		18.50	მ³
		არმატურის ნაკეთობები			
1		ø8 A500C L=1020	110	0.40	44.0
2		ø8 A500C L=1490	22	0.59	13.0
3		ø14 A500C L=1600	16	1.93	30.9
4		ø14 A500C L=1570	16	1.90	30.4
5		ø8 A500C L=390	300	0.15	45.0
6		ø16 A500C L=3200	32	5.05	161.6
7		ø16 A500C L=4700	56	7.42	415.3
8		ø16 A500C L=6580	88	10.38	913.7
9		ø18 A500C L=4380	245	8.75	2144.0
10		ø25 A500C L=2895	3	11.15	33.5
11		ø25 A500C L=3540	2	13.64	27.3
12		ø25 A500C L=3550	2	13.68	27.4
13		ø25 A500C L=3870	2	14.91	29.8
14		ø25 A500C L=3910	2	15.07	30.1
15		ø25 A500C L=4800	52	18.49	961.5

შ.პ.ს. „ჯი აი პი ენ“			ქ. თბილისი. პეტრე ქავთარაძის ქუჩა №22 01.14.03.040.373	
			ბლოკი 2	მუშა პრ.
მთ.კონსტ.	ო.ქვრივიშვილი		მონოლითური ბირთვი ბ-1 არმირებს გეგმა ▽+8.80; +12.10; ▽+15.40; ▽+18.70-ზე	დაკვ
შეასრულა	ე.ტალახაძე			ფურც. 610
შეამოწმა	ო.ქვრივიშვილი		მასშტაბი 1:50 ინვ.	ფურცლები

A–A 1

B–B 1

ჭრილი 1-1

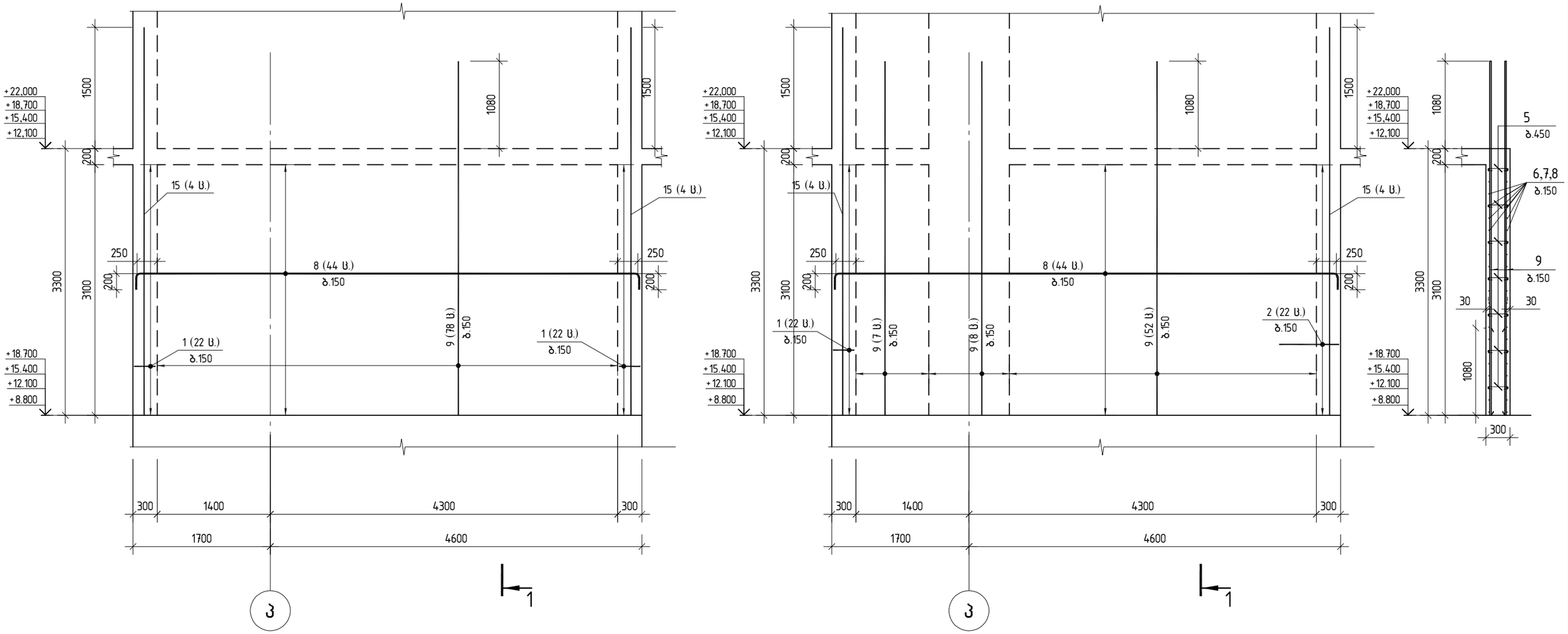

შ.პ.ს. „ჯი აი პი ენ“			ქ. თბილისი. პეტრე ქავთარაძის ქუჩა №22 01.14.03.040.373	
			ბლოკი 2	მუშა პრ.
მთ.კონსტ.	ო.ქვრივიშვილი		მონოლითური ბირთვი ბ-1 -ის კვეთი A–A; B–B ▽+8.80-ზე	დაკვ
შეასრულა	ე.ტალახაძე			ფურც. 611
შეამოწმა	ო.ქვრივიშვილი		მასშტაბი 1:50 ი163.	ფურცლები

C-C

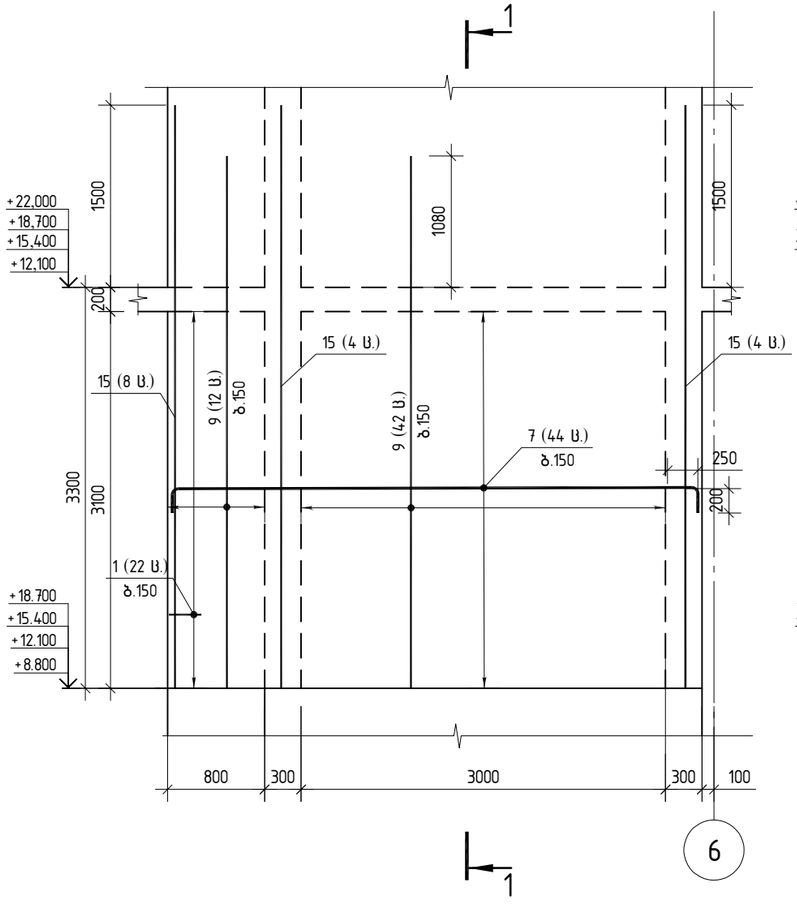

D-D

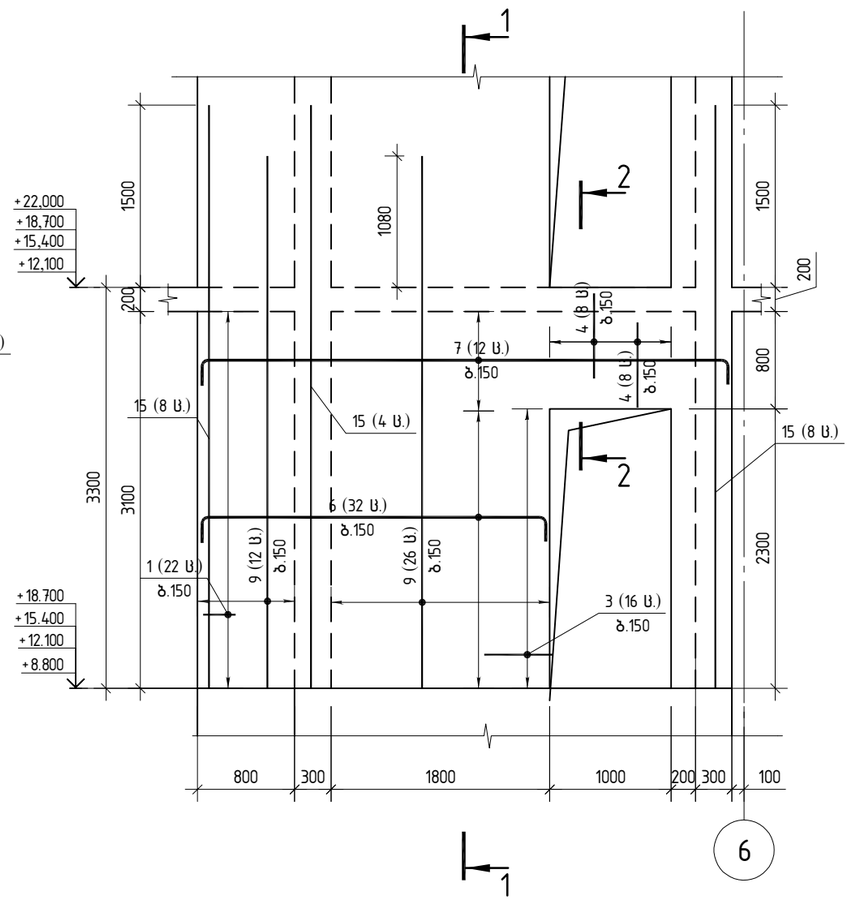

ღიობის გაძლიერება

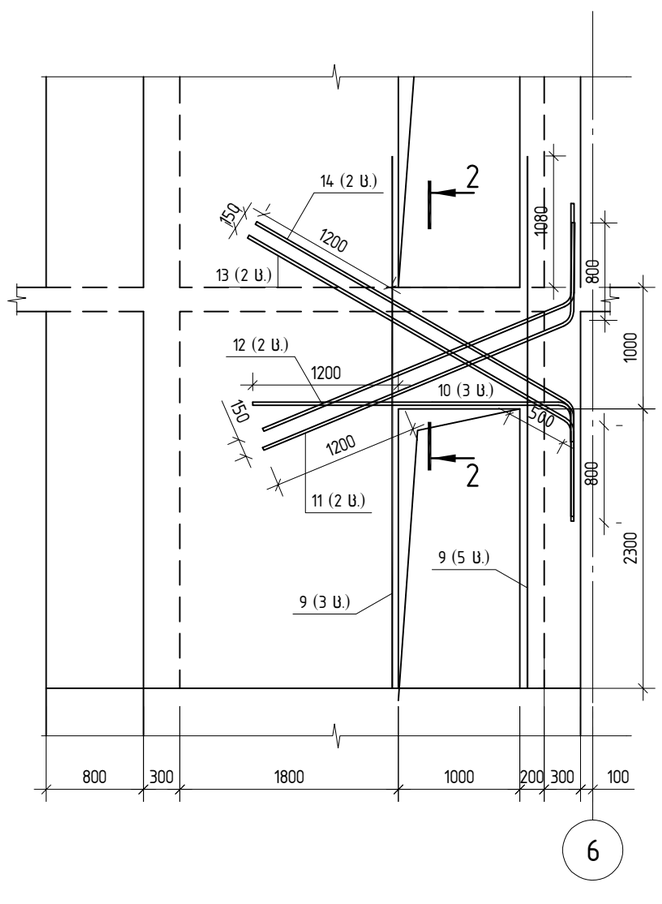

ჭრილი 2-2

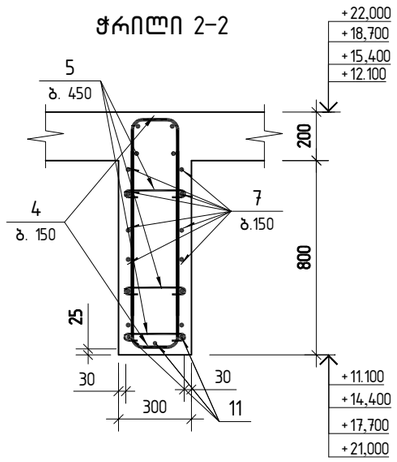

პოზ.1

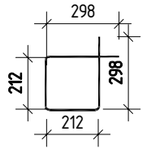

პოზ.2

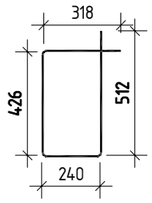

პოზ.3

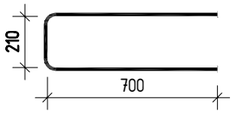

პოზ.4

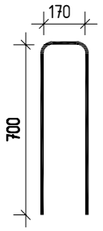

პოზ.5

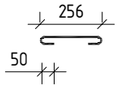

შ.პ.ს. „ჯი აი პი ენ“			ქ. თბილისი. კეტრე ქავთარაძის ქუჩა №22 01.14.03.040.373	
			ბლოკი 2	მუშა პრ.
მთ.კონსტ.	ო.ქვრივიშვილი		მონოლითური ბირთვი ბ-1 -ის კვეთი C-C;D-D; ჭრილი 1-1; 2-2 ▽+8.80-ზე	დაკვ
შეასრულა	ე.ტალახაძე			ფურც. 612
შეამოწმა	ო.ქვრივიშვილი		მასშტაბი 1:50	ი63. ფურცლები

მონოლითური ბირთვი ბ-1 არმირებს გეგმა
▽22.00; ▽25.30; ▽28.60; ▽31.90; ▽35.20; ▽38.50; ▽41.80; ▽45.10-ზე

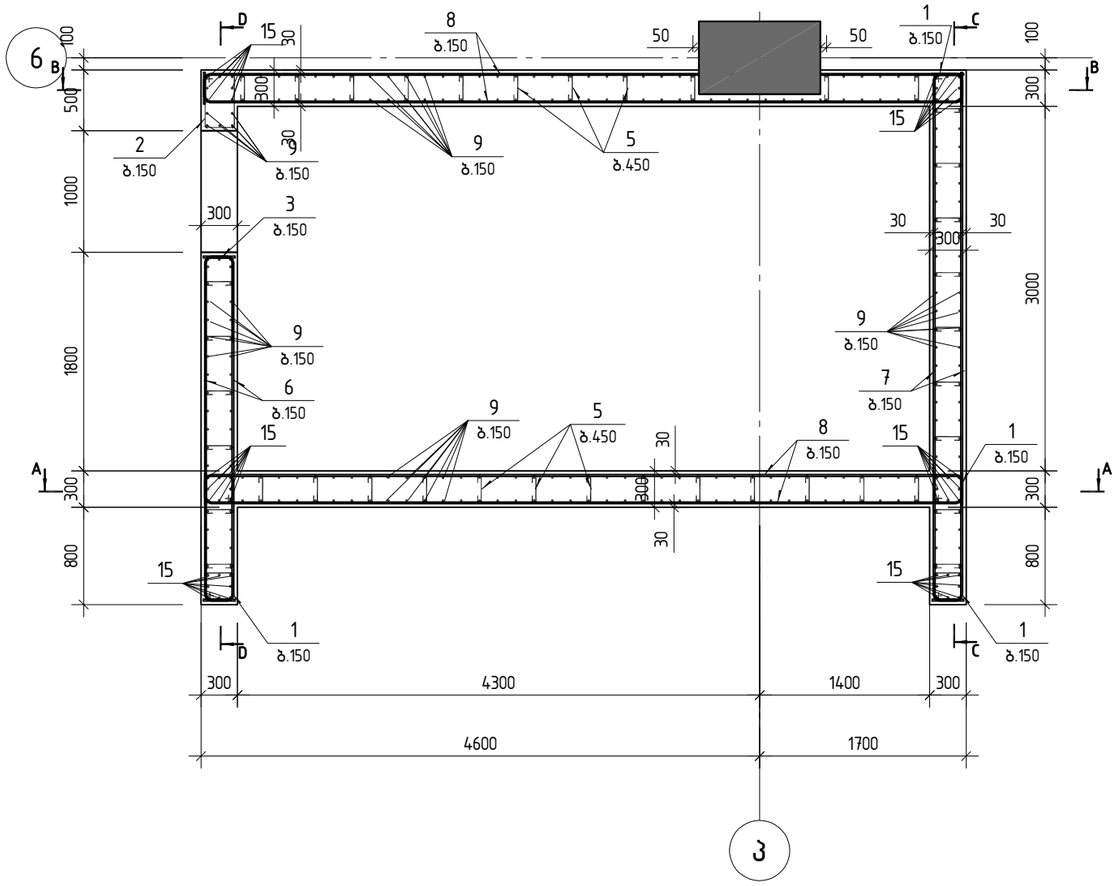

პოზ.	შენიშვნა	დ ა ს ა ხ ე ლ ე ბ ა	რაოდ	მასა კგ	მასა სულ კგ
		მონ.ბირთვი ბ-1 ▽+22.00 სპეციფიკაცია			
		<u>მასალები</u>			
		ბეტონი B40		18.80	მ³
		<u>არმატურის ნაკეთობები</u>			
1		ø8 A500C L=1020	110	0.40	44.0
2		ø8 A500C L=1490	22	0.59	13.0
3		ø14 A500C L=1600	16	1.93	30.9
4		ø14 A500C L=1570	16	1.90	30.4
5		ø8 A500C L=390	300	0.15	45.0
6		ø14 A500C L=3200	32	3.87	123.7
7		ø14 A500C L=4700	56	5.68	317.9
8		ø14 A500C L=6580	88	7.95	699.5
9		ø16 A500C L=4260	251	6.72	1687.3
10		ø22 A500C L=2805	3	8.37	25.1
11		ø22 A500C L=3250	2	9.70	19.4
12		ø22 A500C L=3340	2	9.97	19.9
13		ø22 A500C L=3670	2	10.95	21.9
14		ø22 A500C L=3710	2	11.07	22.1
15		ø22 A500C L=4620	52	13.79	717.1

IPN შ.პ.ს. „ჯი აი პი ენ“			ქ. თბილისი. პეტრე ქავთარაძის ქუჩა №22 01.14.03.040.373	
			ბლოკი 2	მუშა პრ.
მთ.კონსტ.	ო.ქვრივიშვილი		მონოლითური ბირთვი ბ-1 არმირებს გეგმა ▽22.00; ▽25.30; ▽28.60; ▽31.90; ▽35.20; ▽38.50; ▽41.80; ▽45.10-ზე	დაკვ
შეასრულა	ე.ტალახაძე			ფურც. 613
შეამოწმა	ო.ქვრივიშვილი		მასშტაბი 1:50 ი163.	ფურცლები

ам.гбыф.	м.ззфпзпзпсп		
ъ.ъ.ъ. „зп ъп ъп зб“			

д. мвпмпын. ъзъмсмъпсзъ смъфзп. №22 ръгп ыпъдсмъсмзъзп смъфзп. 01.14.03.040.373

ъзмып 2	ъгъъ зъ.
	ъсзз
змбмпмпмпъпсмъ ъ-1 –пы. зззпп зпсмпзпсмъ ъ–1; в–в ▽+22.00–%0	ъгъыь. 614
ъ650 зп ъзъфъыъзъ	пб3.	ъгъсмыъгъф

ам.гбыф.	м.ззфпзпзпсп	
ъсзъмгбъз	ъ.ф.ъсъъсмъ	
ъзъсмъыъсъ	м.ззфпзпзпсп	

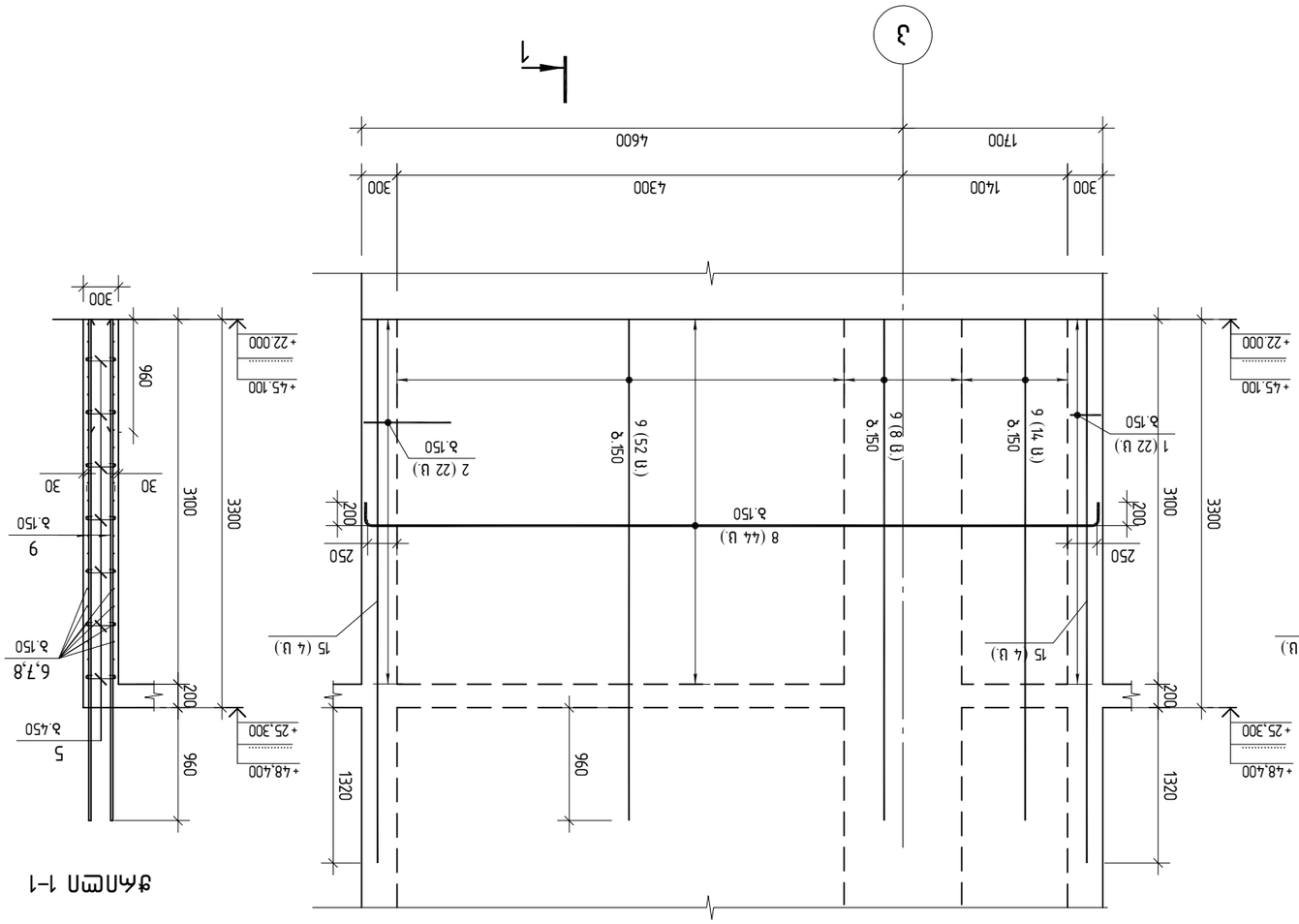

C-C

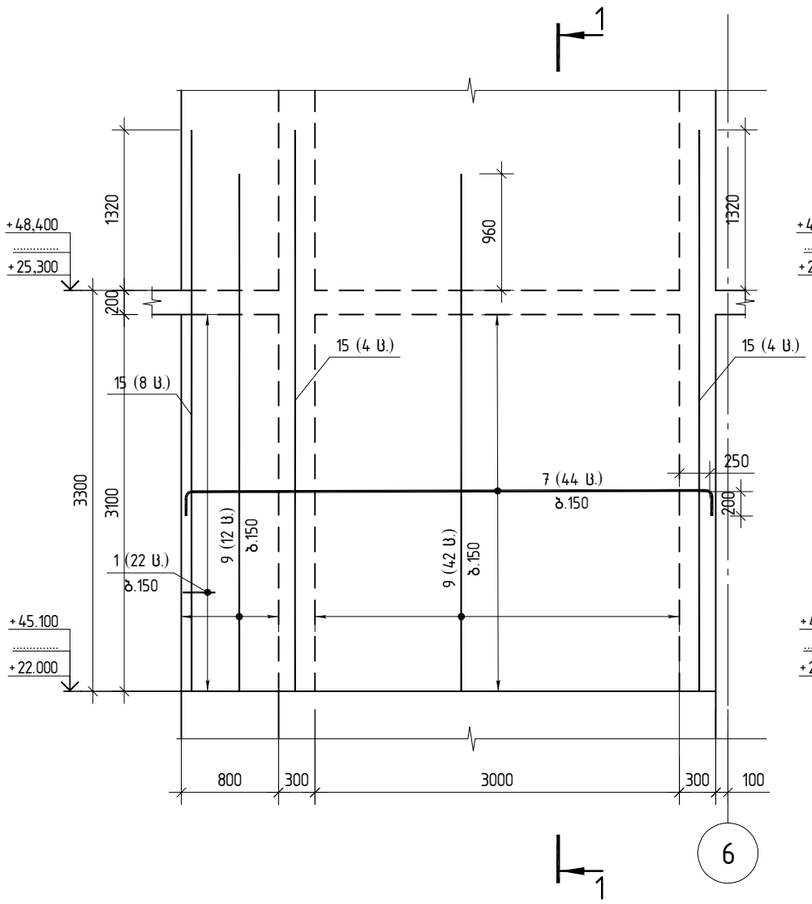

D-D

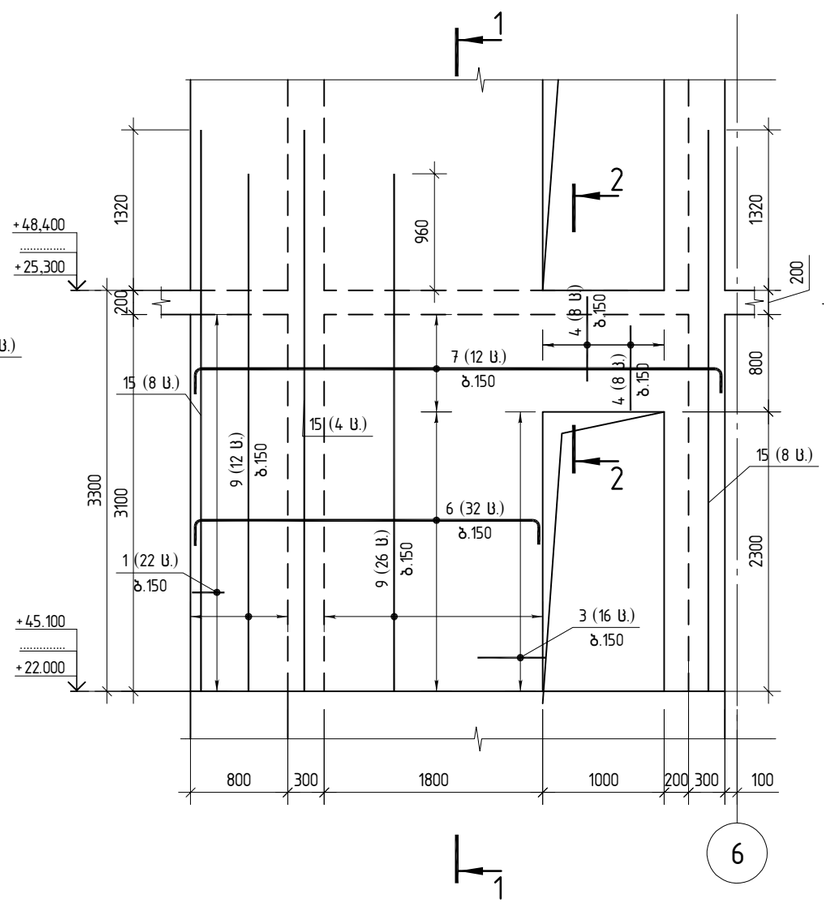

ღიობის გაძლიერება

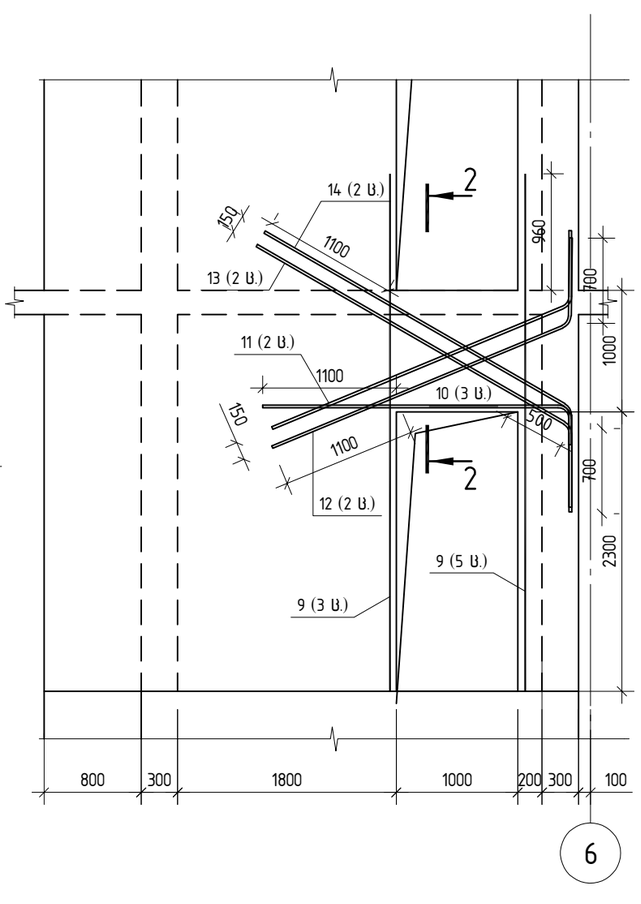

ჭრილი 2-2

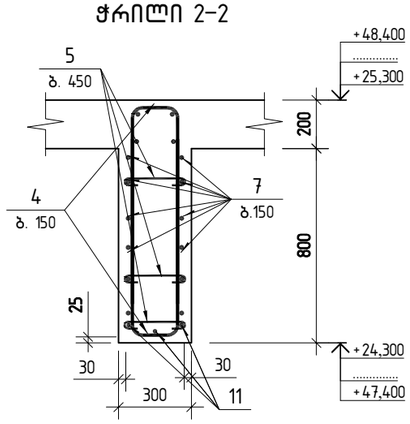

პოზ.1

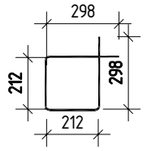

პოზ.2

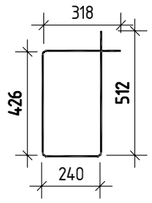

პოზ.3

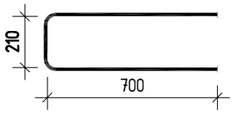

პოზ.4

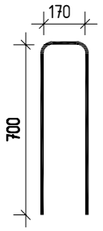

პოზ.5

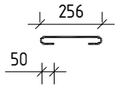

შ.პ.ს. „ჯი აი პი ენ“			ქ. თბილისი. კეტრე ქავთარაძის ქუჩა №22 01.14.03.040.373	
			ბლოკი 2	მუშა პრ.
მთ.კონსტ.	ო.ქვრივიშვილი		მონოლითური ბირთვი ბ-1 -ის კვეთი C-C;D-D; ჭრილი 1-1; 2-2 ▽+22.00-ზე	დაკვ
შეასრულა	ე.ტალახაძე			ფურც. 615
შეამოწმა	ო.ქვრივიშვილი		მასშტაბი 1:50	ი63. ფურცლები

მონოლითური ბირთვი ბ-1 არმირებს გეგმა
▽48.40; ▽51.70; ▽55.00; ▽58.30; ▽61.60; ▽64.90-ზე

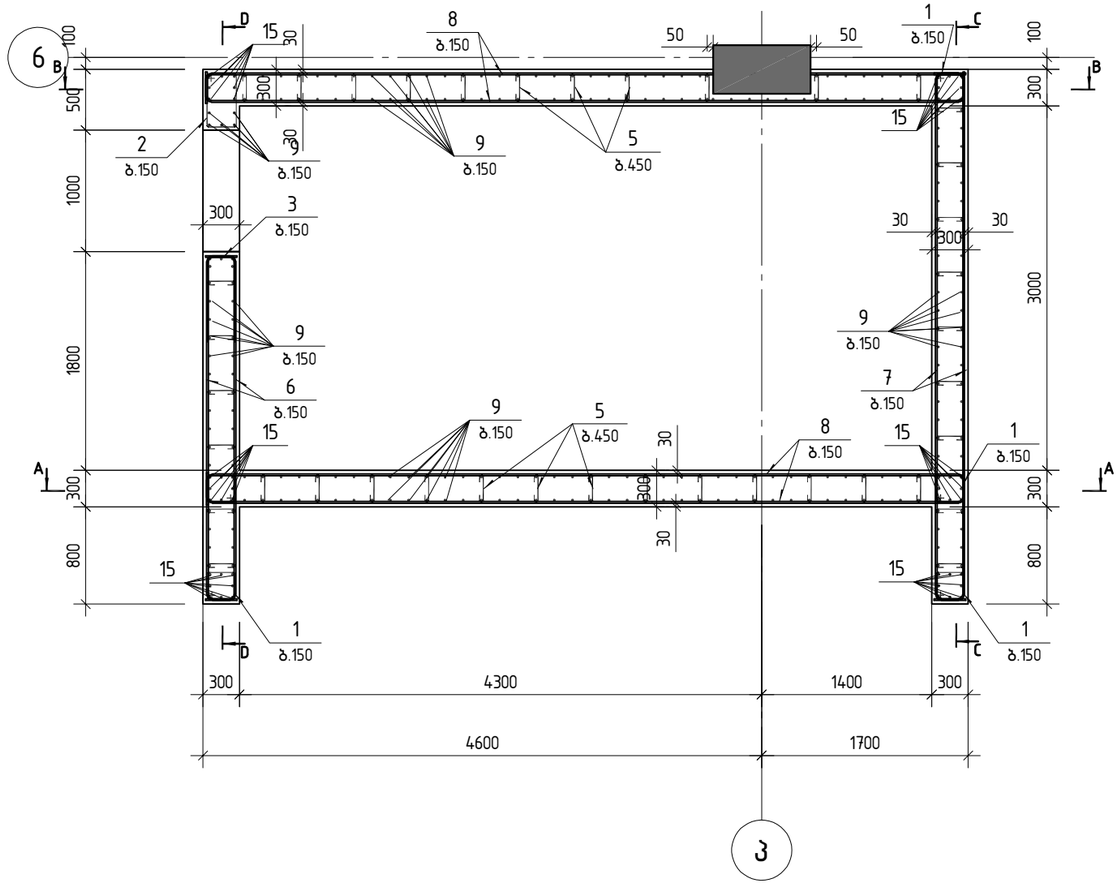

პოზ.	შენიშვნა	დ ა ს ა ხ ე ლ ე ბ ა	რაოდ	მასა კგ	მასა სულ კგ
		მონ.ბირთვი ბ-1 ▽+48.40 სპეციფიკაცია			
		მასალები			
		ბეტონი B40		18.80	მ³
		არმატურის ნაკეთობები			
1		ø8 A500C L=1020	110	0.40	44.0
2		ø8 A500C L=1490	22	0.59	13.0
3		ø14 A500C L=1570	16	1.90	30.4
4		ø12 A500C L=1600	16	1.42	22.7
5		ø8 A500C L=390	300	0.15	45.0
6		ø12 A500C L=3200	32	2.84	90.9
7		ø12 A500C L=4700	56	4.17	233.7
8		ø12 A500C L=6580	88	5.84	514.2
9		ø14 A500C L=4140	251	5.00	1255.3
10		ø20 A500C L=2710	3	6.68	20.0
11		ø20 A500C L=3050	2	7.52	15.0
12		ø20 A500C L=3140	2	7.74	15.5
13		ø20 A500C L=3480	2	8.58	17.2
14		ø20 A500C L=3510	2	8.66	17.3
15		ø20 A500C L=4500	52	11.10	577.2

შ.პ.ს. „ჯი აი პი ენ“			ქ. თბილისი. პეტრე ქავთარაძის ქუჩა №22 01.14.03.040.373	
			ბლოკი 2	მუშა პრ.
მთ.კონსტ.	ო.ქვრივიშვილი		მონოლითური ბირთვი ბ-1 არმირებს გეგმა ▽48.40; ▽51.70; ▽55.00; ▽58.30; ▽61.60; ▽64.90-ზე	დაკვ
შეასრულა	ე.ტალახაძე			ფურც. 616
შეამოწმა	ო.ქვრივიშვილი		მასშტაბი 1:50 ი.ნ.ვ.	ფურცლები

A–A

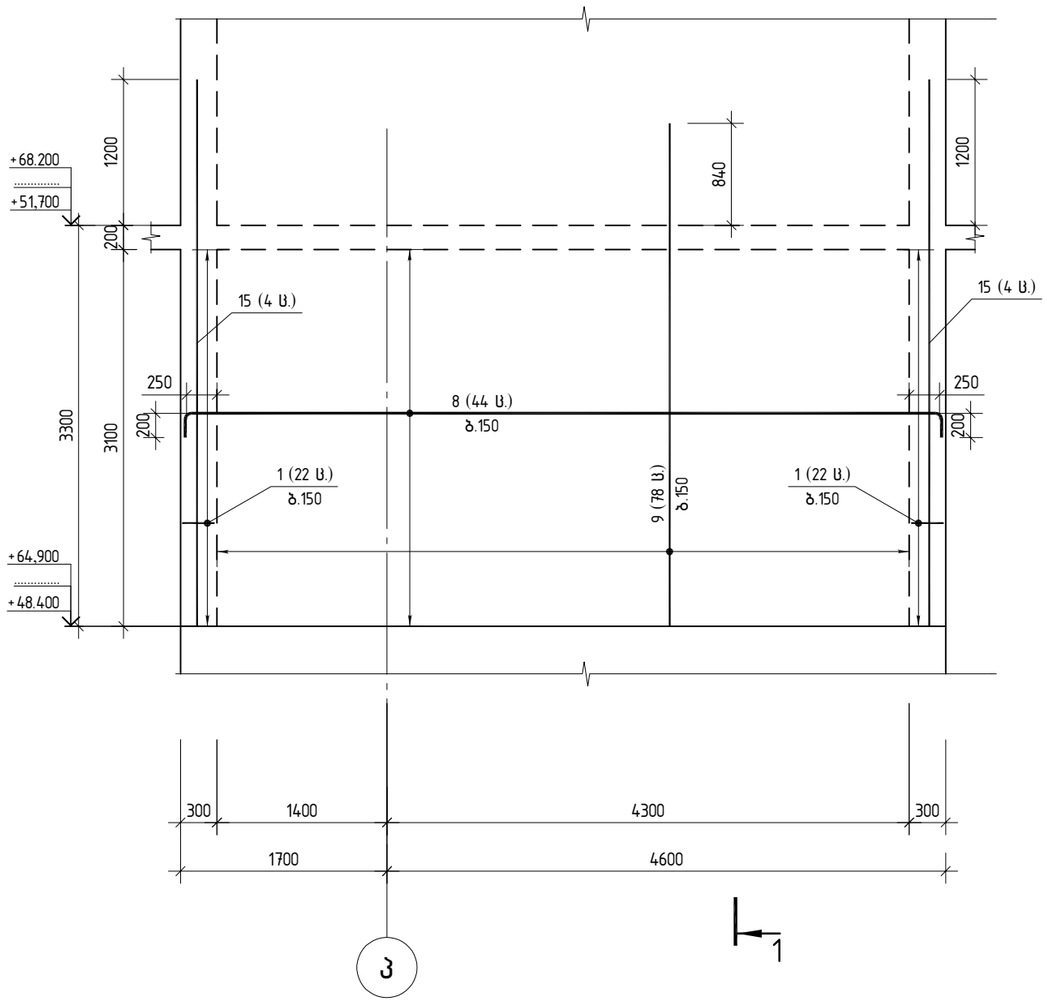

B–B

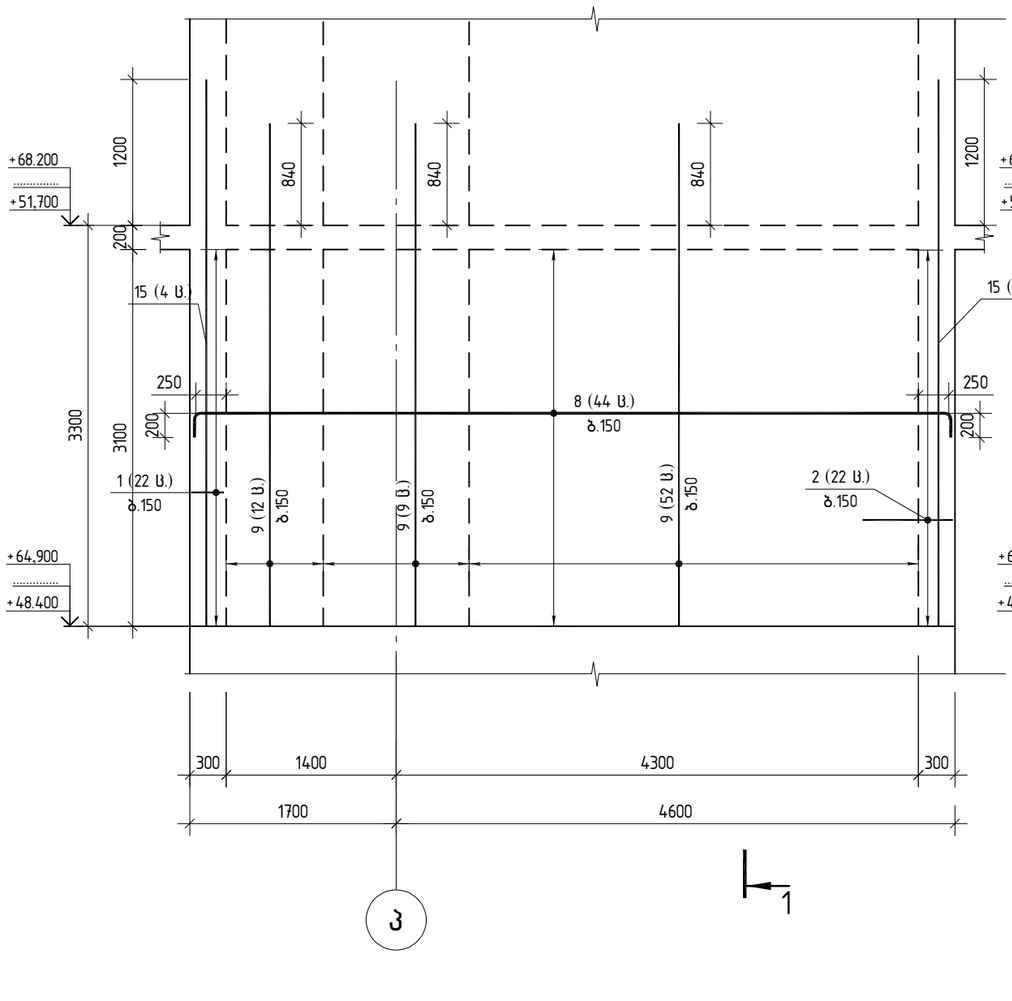

ჭრილი 1-1

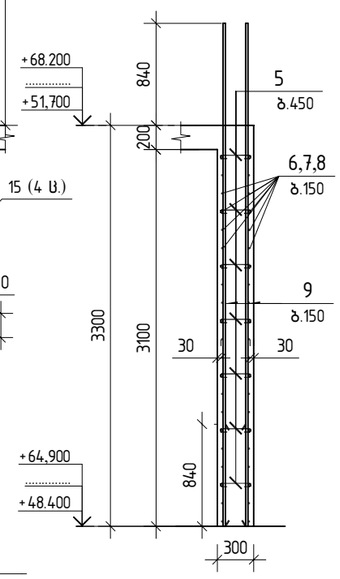

შ.პ.ს. „ჯი აი პი ენ“			ქ. თბილისი. პეტრე ქავთარაძის ქუჩა №22 01.14.03.040.373	
			ბლოკი 2	მუშა პრ.
მთ.კონსტ.	ო.ქვრივიშვილი		მონოლითური ბირთვი ბ-1 -ის კვეთი A–A; B–B ▽+48.40-ზე	დაკვ
შეასრულა	ე.ტალახაძე			ფურც. 617
შეამოწმა	ო.ქვრივიშვილი		მასშტაბი 1:50	ინვ. ფურცლები

C-C

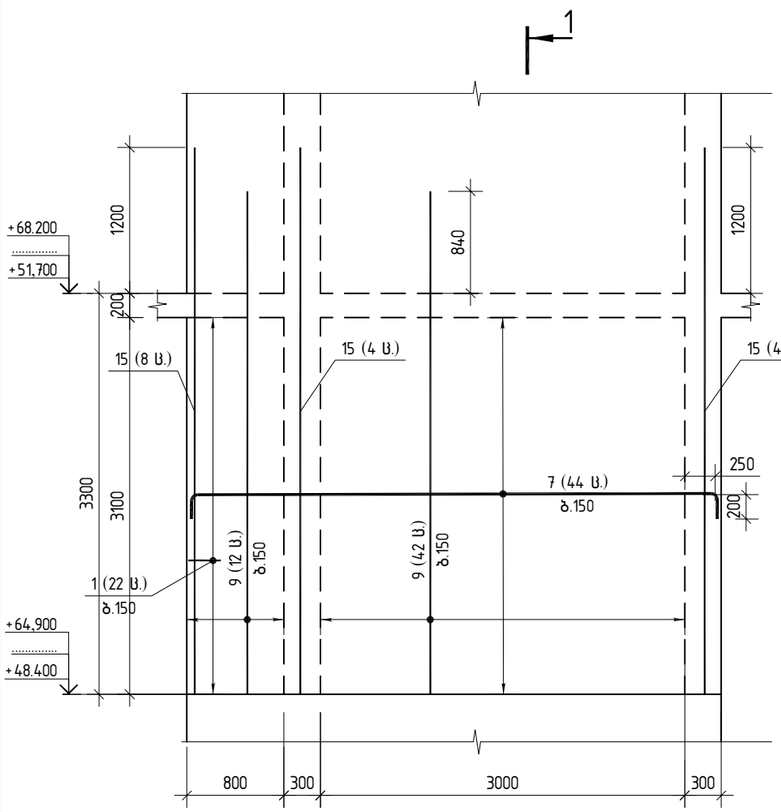

D-D

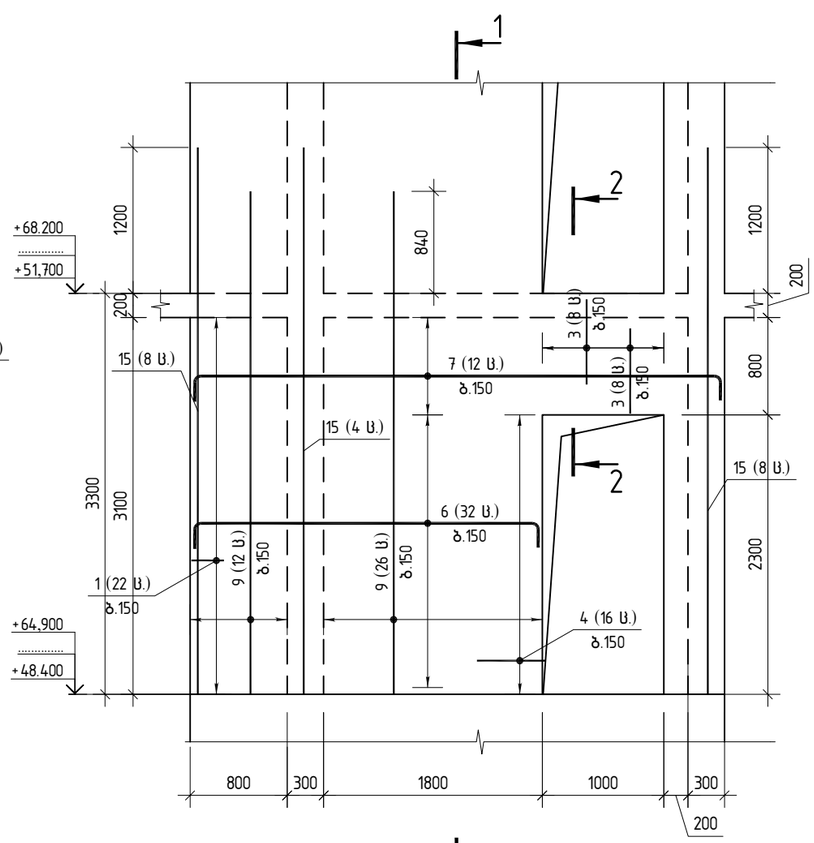

ღიობის გაძლიერება

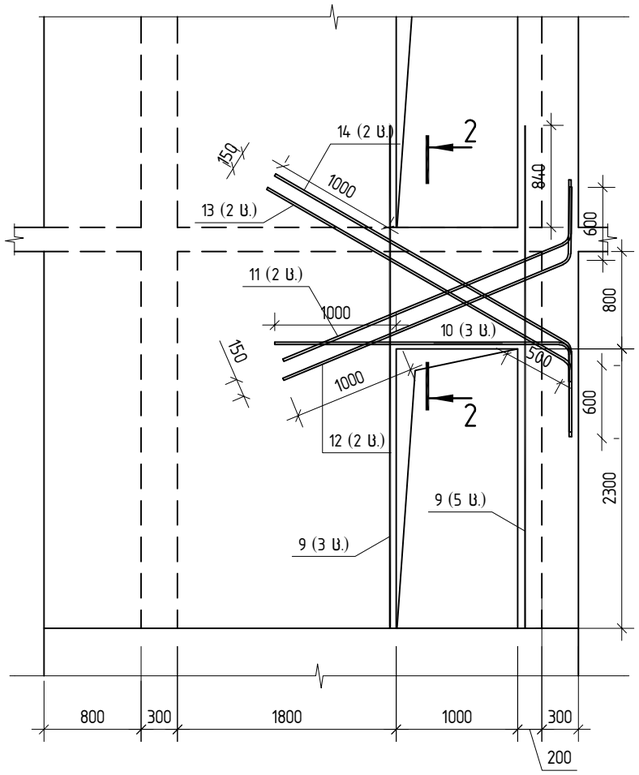

ჭრილი 2-2

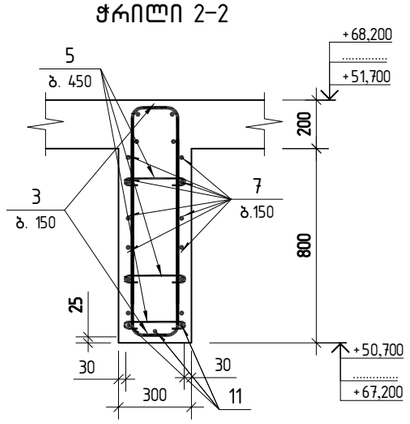

პოზ.1

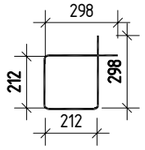

პოზ.2

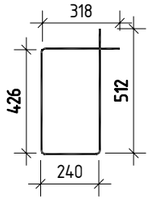

პოზ.3

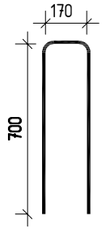

პოზ.4

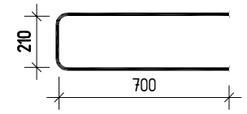

პოზ.5

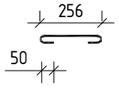

შ.პ.ს. „ჯი აი პი ენ“			ქ. თბილისი. პეტრე ქავთარაძის ქუჩა №22 01.14.03.040.373	
			ბლოკი 2	მუშა პრ.
მთ.კონსტ.	ო.ქვრივიშვილი		მონოლითური ბირთვი ბ-1 -ის კვეთი C-C;D-D; ჭრილი 1-1; 2-2 ▽+48.40-ზე	დაკვ
შეასრულა	ე.ტალახაძე			ფურც. 618
შეამოწმა	ო.ქვრივიშვილი		მასშტაბი 1:50	ინვ. ფურცლები

მონოლითური ბირთვი ბ-1 არმირებს გეგმა ▽68.20-ზე

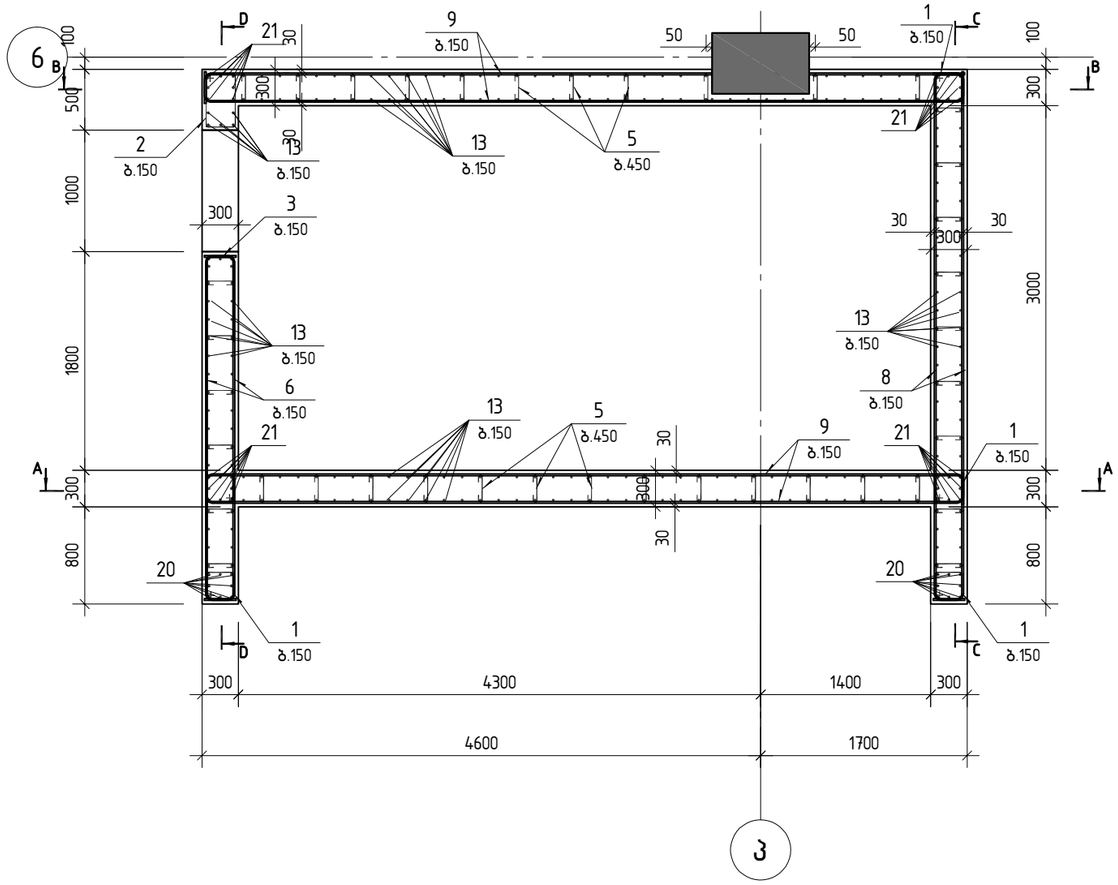

პოზ.	შენიშვნა	დ ა ს ა ხ ე ლ ე ბ ა	რაოდ	მასა კგ	მასა სულ კგ
		მონ.ბირთვი ბ-1 ▽+68.20 სპეციფიკაცია			
		მასალები			
		ბეტონი B40		18.80	მ³
		არმატურის ნაკეთობები			
1		ø8 A500C L=1020	110	0.40	44.0
2		ø8 A500C L=1490	22	0.59	13.0
3		ø14 A500C L=1570	16	1.90	30.4
4		ø12 A500C L=1600	16	1.42	22.7
5		ø8 A500C L=390	300	0.15	45.0
6		ø12 A500C L=2385	32	2.12	67.8
7		ø12 A500C L=3890	12	3.45	41.5
8		ø12 A500C L=4700	44	4.17	183.6
9		ø12 A500C L=6580	88	5.84	514.2
10		ø14 A500C L=1840	16	2.22	35.6
11		ø14 A500C L=3300	12	3.99	47.8
12		ø14 A500C L=3640	12	4.40	52.8
13		ø14 A500C L=4140	216	5.00	1080.2
14		ø16 A500C L=4140	3	6.53	19.6
15		ø20 A500C L=2710	3	6.68	20.0
16		ø20 A500C L=3050	2	7.52	15.0
17		ø20 A500C L=3140	2	7.74	15.5
18		ø20 A500C L=3420	2	8.43	16.9
19		ø20 A500C L=3530	2	8.70	17.4
20		ø20 A500C L=3610	16	8.90	142.4
21		ø20 A500C L=4500	36	11.10	399.6

შ.პ.ს. „ჯი აი პი ენ“			ქ. თბილისი. პეტრე ქავთარაძის ქუჩა №22 01.14.03.040.373	
			ბლოკი 2	მუშა პრ.
მთ.კონსტ.	ო.ქვრივიშვილი		მონოლითური ბირთვი ბ-1 არმირებს გეგმა ▽68.20-ზე	დაკვ
შეასრულა	ე.ტალახაძე			ფურც. 619
შეამოწმა	ო.ქვრივიშვილი		მასშტაბი 1:50 ი163.	ფურცლები

A–A

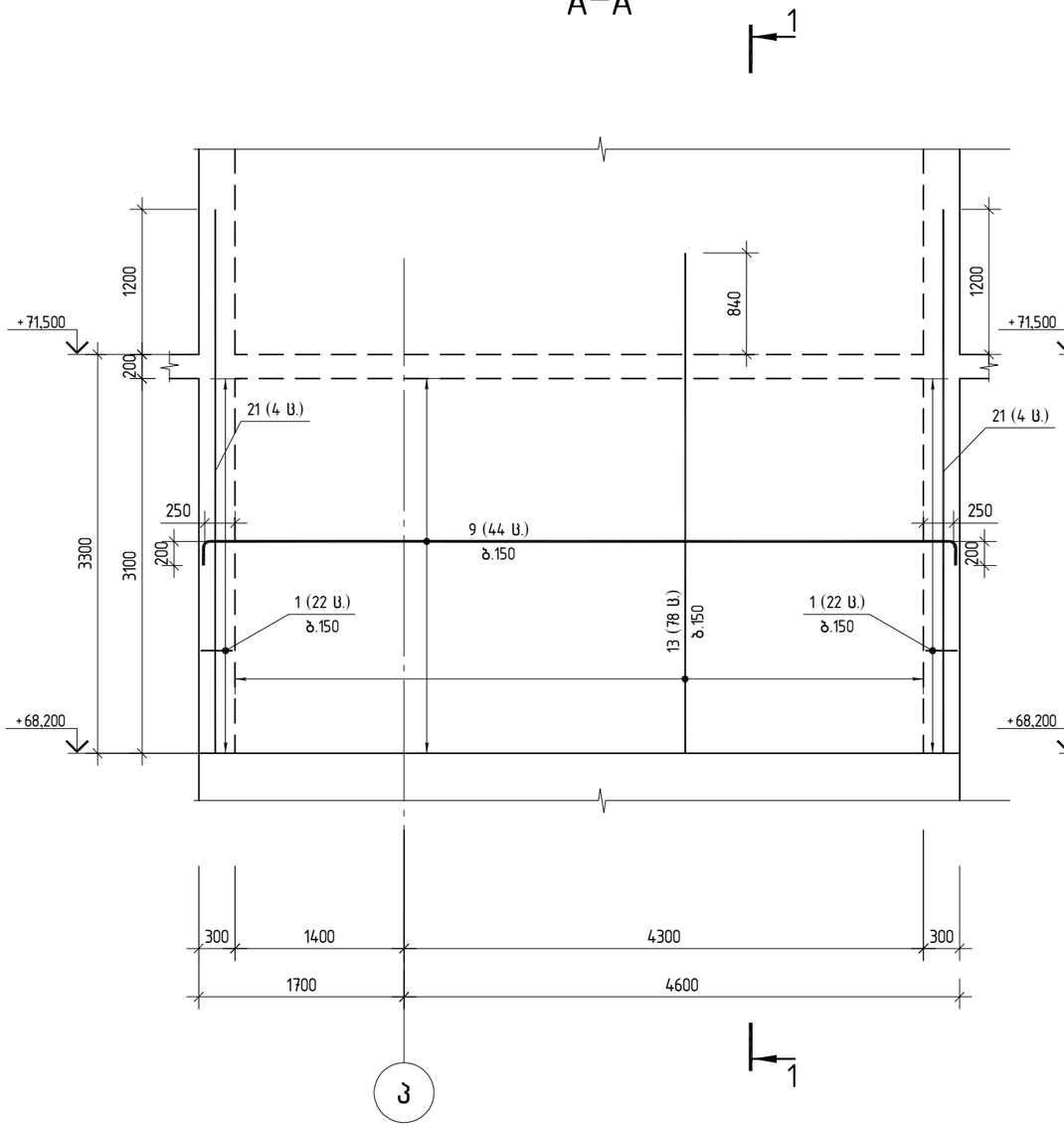

B–B

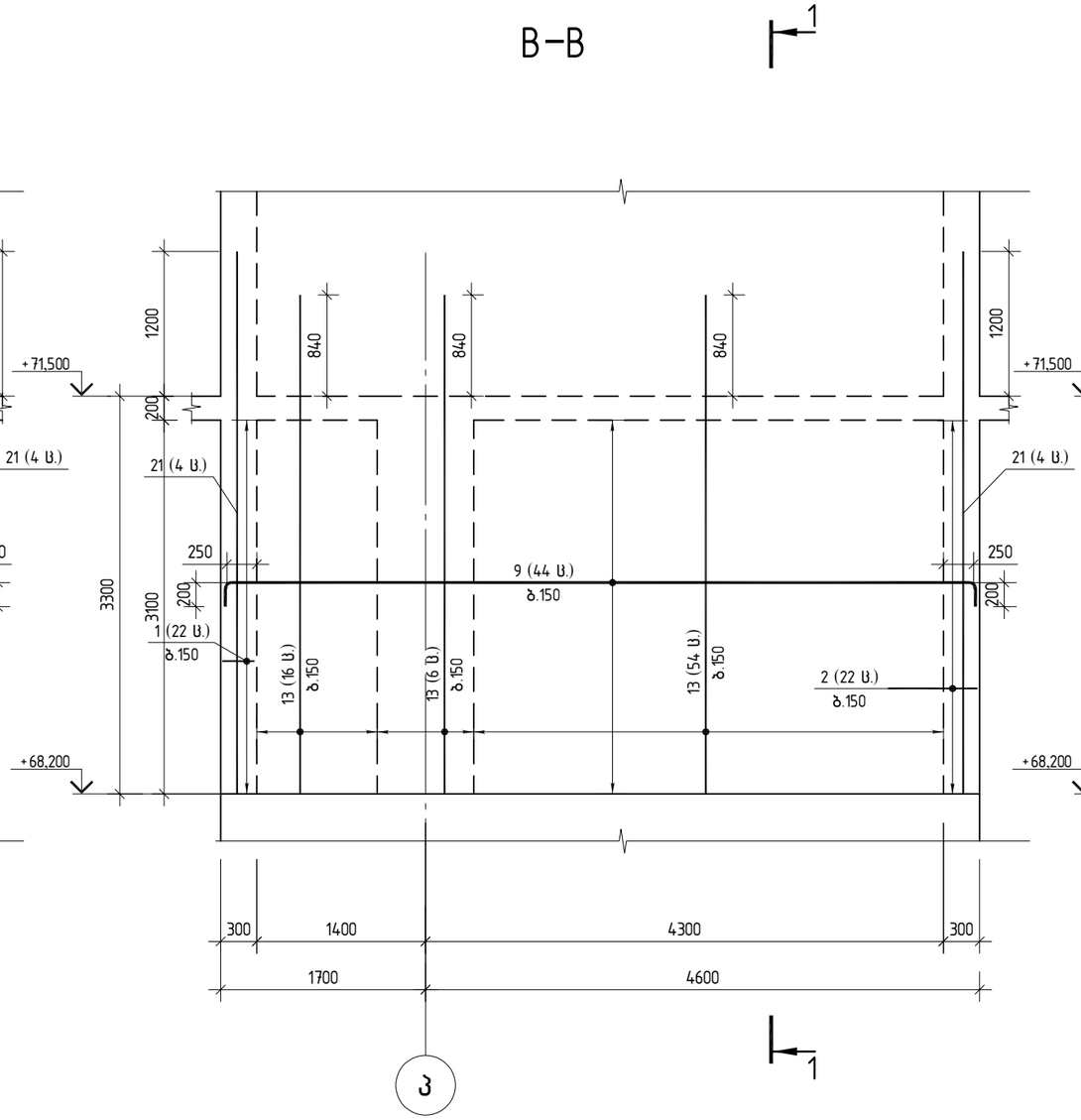

ჭრილი 1–1

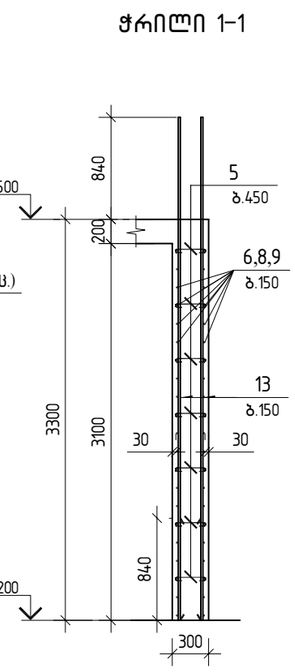

შ.პ.ს. „ჯი აი პი ენ“			ქ. თბილისი. პეტრე ქავთარაძის ქუჩა №22 01.14.03.040.373	
			ბლოკი 2	მუშა პრ.
მთ.კონსტ.	ო.ქვრივიშვილი		მონოლითური ბირთვი ბ–1 –ის კვეთი A–A; B–B ▽+68.20–ზე	დაკვ
შეასრულა	ე.ტალახაძე			ფურც. 620
შეამოწმა	ო.ქვრივიშვილი		მასშტაბი 1:50	ინვ. ფურცლები

C-C

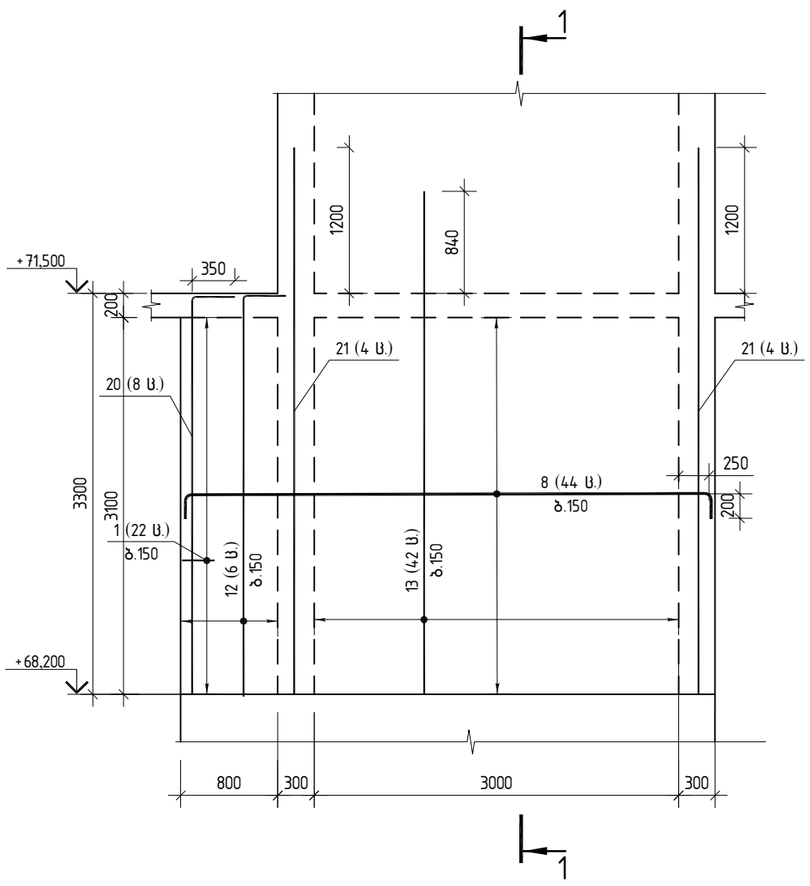

D-D

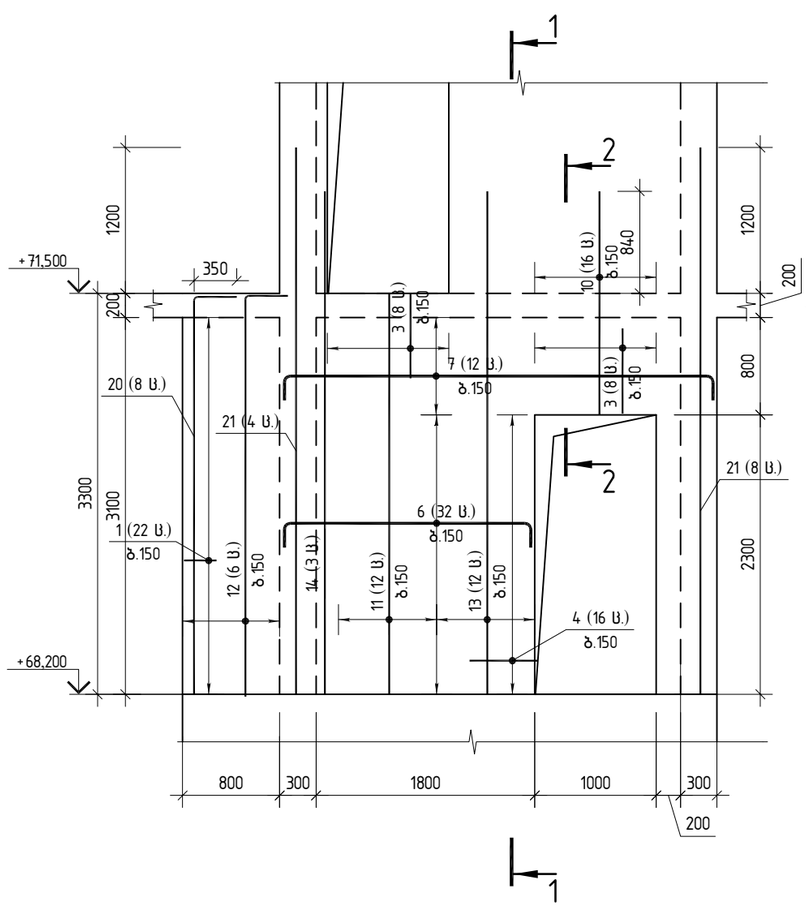

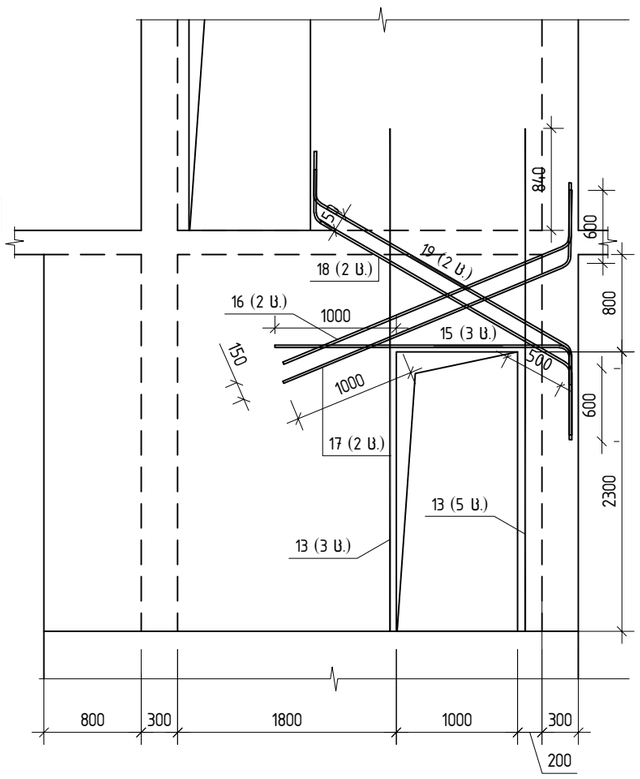

ღიობის გაძლიერება

ჭრილი 2-2

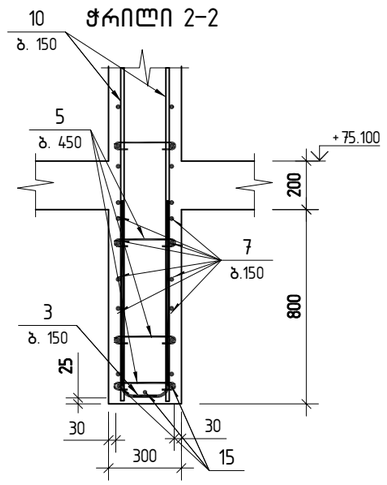

პოზ.1

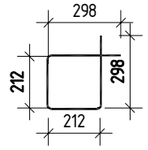

პოზ.2

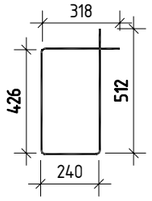

პოზ.3

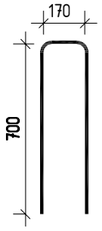

პოზ.4

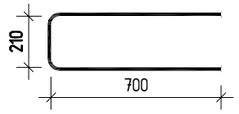

პოზ.5

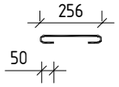

შ.პ.ს. „ჯი აი პი ენ“			ქ. თბილისი. პეტრე ქავთარაძის ქუჩა №22 01.14.03.040.373	
			ბლოკი 2	მუშა პრ.
მთ.კონსტ.	ო.ქვრივიშვილი		მონოლითური ბირთვი ბ-1 -ის კვეთი C-C;D-D; ჭრილი 1-1; 2-2 ▽+68.20-ზე	დაკვ
შეასრულა	ე.ტალახაძე			ფურც. 621
შეამოწმა	ო.ქვრივიშვილი		მასშტაბი 1:50	ი163. ფურცლები

ремонтный участок э-1 на отм. ▽7,150-ой

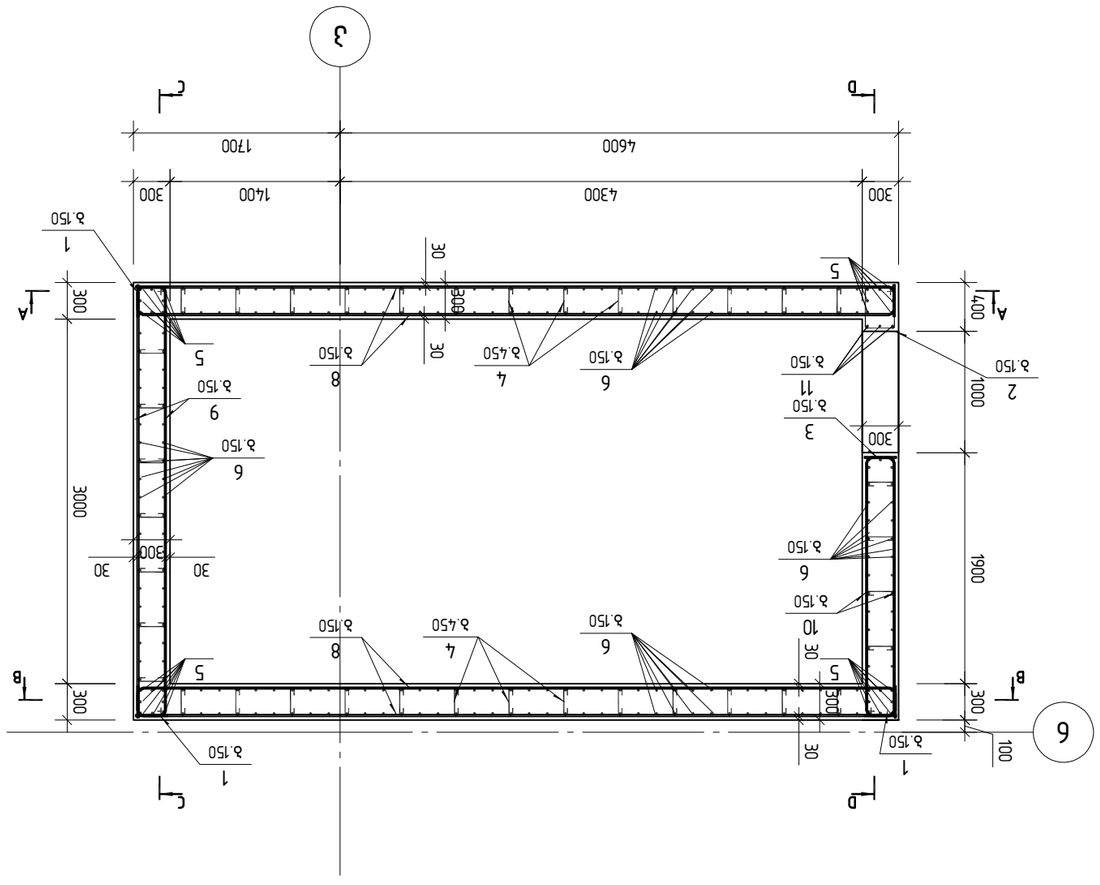
6
3
1
1
1
2
3
4
5
6
7
8
9
10
11
A
A
B
B
C
C
D
D
300
4300
1400
300
4600
1700
3000
1900
1000
400
100
300
300
300
300
30
30
30
30
30
30
30
30
300
300
300
300

A–A

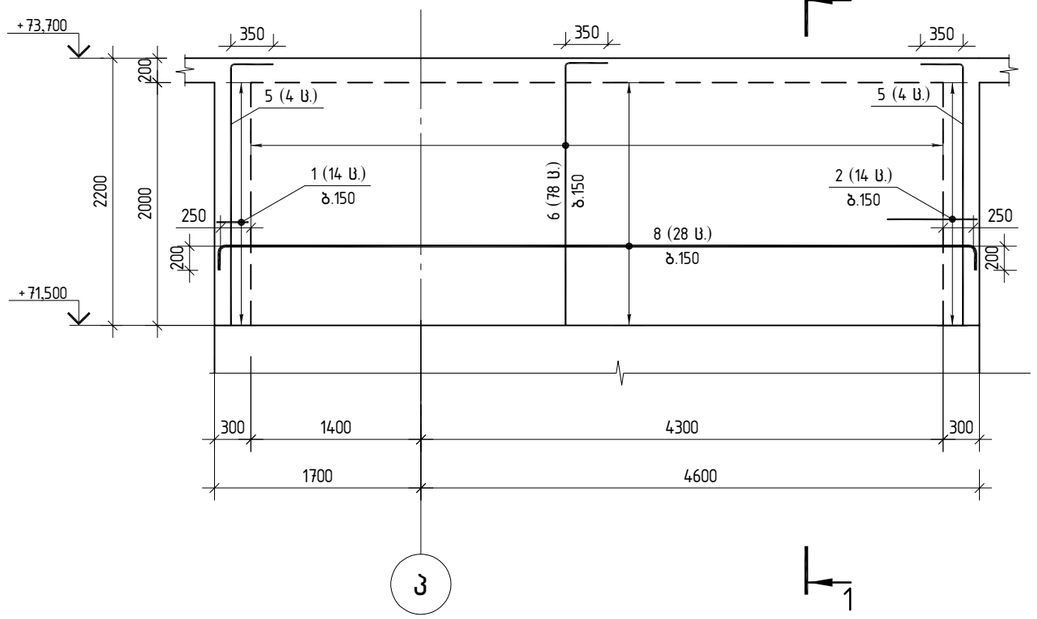

B–B

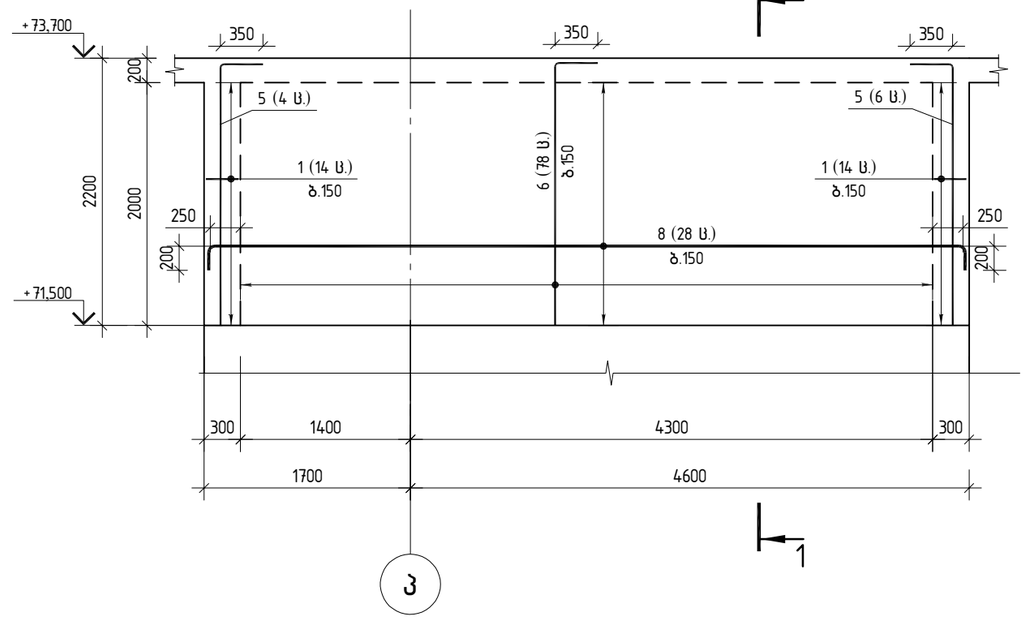

C–C

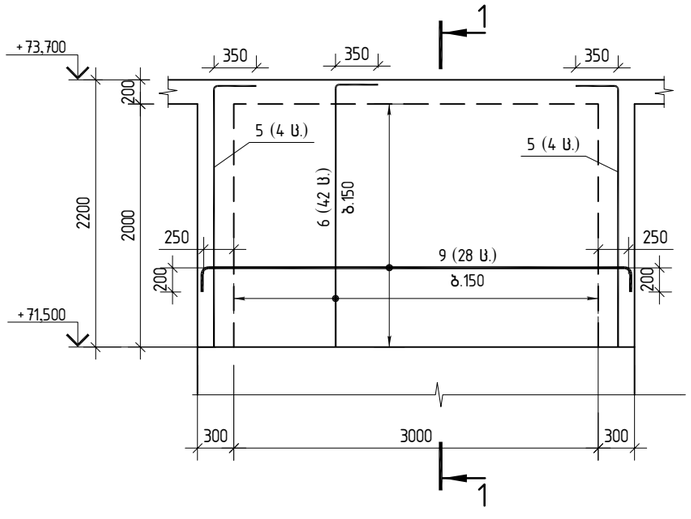

D–D

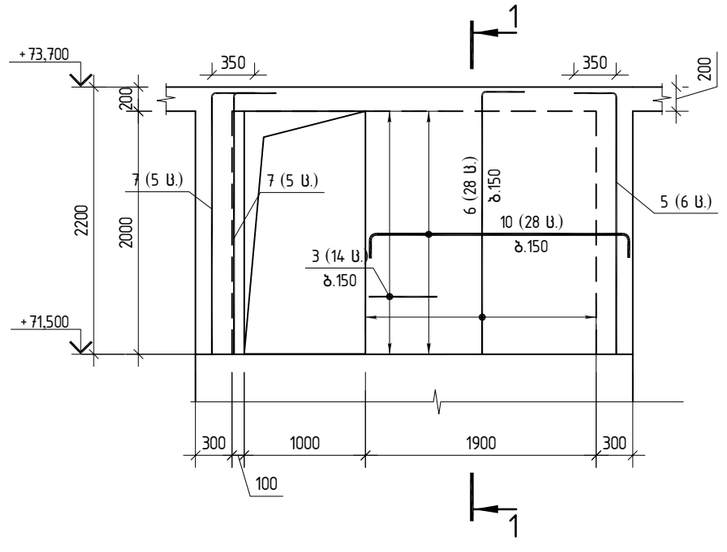

ჭრილი 1–1

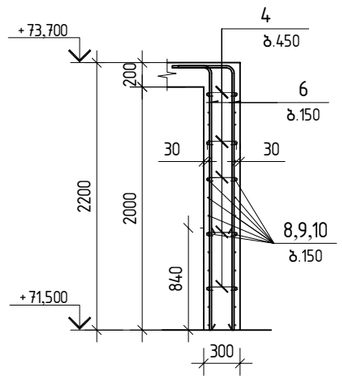

პოზ.1

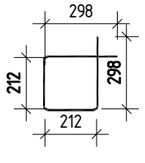

პოზ.2

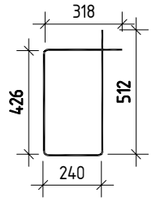

პოზ.3

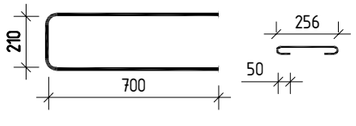

პოზ.4

შ.პ.ს. „ჯი აი პი ენ“			ქ. თბილისი. პეტრე ქავთარაძის ქუჩა №22 01.14.03.040.373	
			ბლოკი 2	მუშა პრ.
მთ.კონსტ.	ო.ქვრივიშვილი		მონოლითური ბირთვი ბ–1 –ის კვეთი A–A; B–B ▽+71.50-ზე	დაკვ
შეასრულა	ე.ტალახაძე			ფურც. 623
შეამოწმა	ო.ქვრივიშვილი		მასშტაბი 1:50	ი163. ფურცლები

მონოლითური ბირთვი ბ-2 არმირებს გეგმა ▽-7.50-ზე

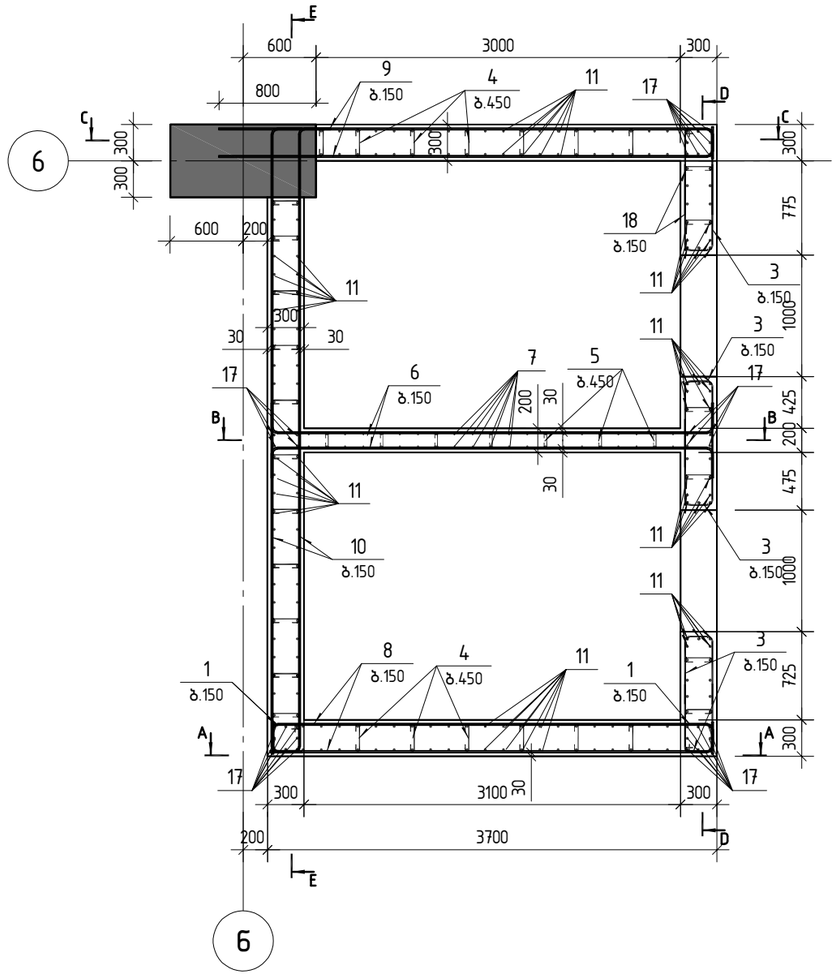

პოზ.	შენიშვნა	დ ა ს ა ხ ე ლ ე ბ ა	რაოდ	მასა კგ	მასა სულ კგ
		მონ.ბირთვი ბ-2 ▽-7.50 სპეციფიკაცია			
		მასალები			
		ბეტონი B40		15.86	მ^3
		არმატურის ნაკეთობები			
1		ø8 B500B L=1020	84	0.40	33.6
2		ø14 B500B L=1570	32	1.90	60.8
3		ø14 B500B L=1600	111	1.93	214.2
4		ø8 B500B L=390	226	0.15	33.9
5		ø8 B500B L=225	46	0.09	4.1
6		ø12 B500B L=3980	42	3.53	148.4
7		ø14 B500B L=4040	44	4.88	214.7
8		ø16 B500B L=3980	42	6.28	263.8
9		ø16 B500B L=4240	42	6.69	281.0
10		ø16 B500B L=5500	54	8.68	468.7
11		ø18 B500B L=4280	198	8.55	1693.2
12		ø25 B500B L=4020	2	15.49	31.0
13		ø25 B500B L=4050	2	15.60	31.2
14		ø25 B500B L=4060	4	15.64	62.6
15		ø25 B500B L=4140	4	15.95	63.8
16		ø25 B500B L=4160	4	16.03	64.1
17		ø25 B500B L=4700	32	18.11	579.5
18		ø25 B500B L=5600	3	21.58	64.7

შ.პ.ს. „ჯი აი პი ეი“			ქ. თბილისი. პეტრე ქავთარაძის ქუჩა №22 01.14.03.040.373	
			ბლოკი 2	მუშა პრ.
მთ.კონსტ.	ო.ქვრივიშვილი		მონოლითური ბირთვი ბ-2 არმირებს გეგმა ▽-7.50-ზე	დაკვ
შეასრულა	ე.ტალახაძე			ფურც. 624
შეამოწმა	ო.ქვრივიშვილი		მასშტაბი 1:50 ინვ.	ფურცლები

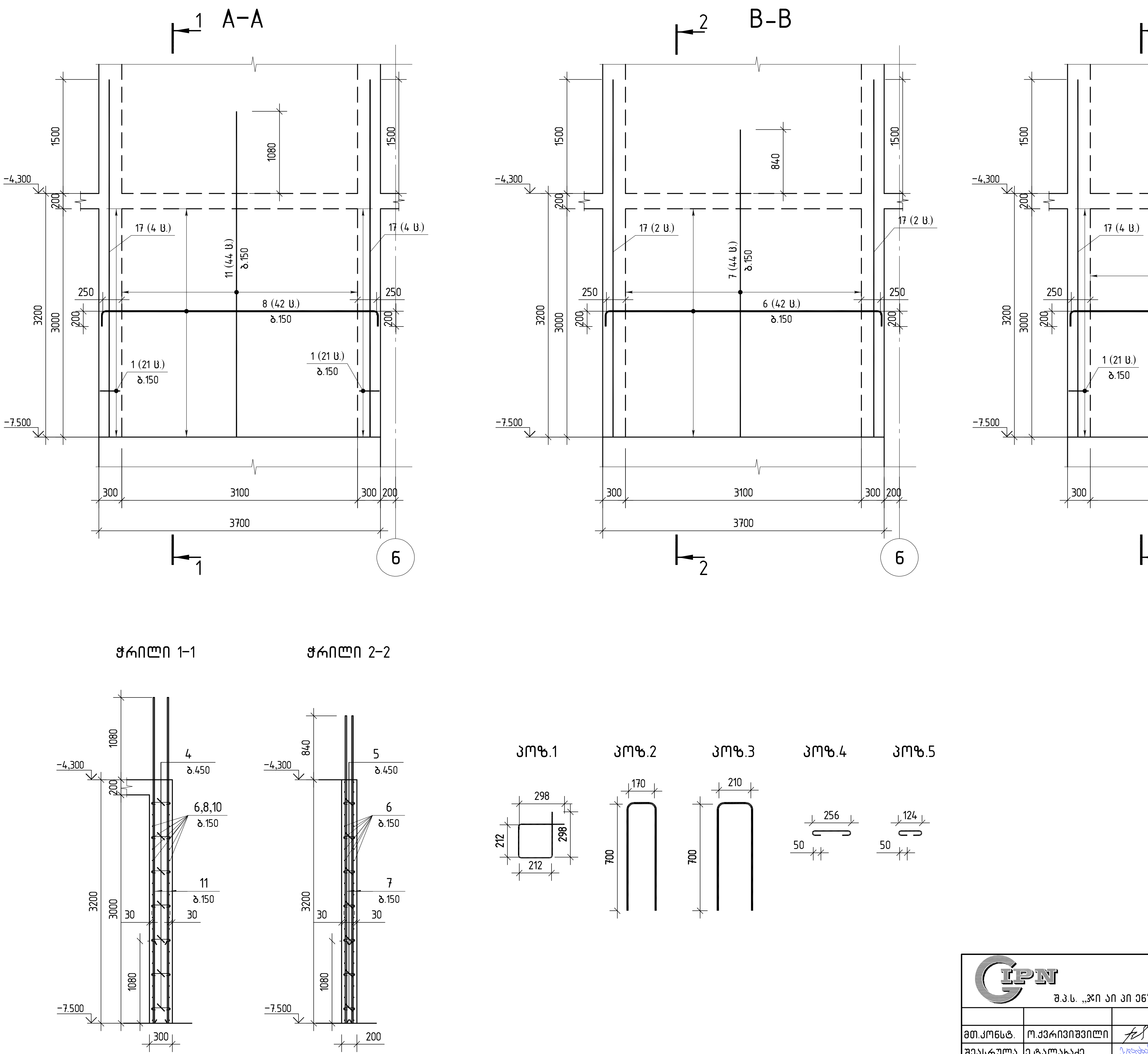

შ.პ.ს. „ჯი აი პი ენ“			ქ. თბილისი. პეტრე ქავთარაძის ქუჩა №22 01.14.03.040.373		
			ბლოკი 2		მუშა პრ.
მთ.კონსტ.	ო.ქვრივიშვილი		მონ.ბირთვი ბ-2-ის კვეთი A–A; B–B; C-C ▽–7.50–ზე		დაკვ
შეასრულა	ე.ტალახაძე				ფურც. 625
შეამოწმა	ო.ქვრივიშვილი		მასშტაბი 1:50	ინვ.	ფურცლები

D-D

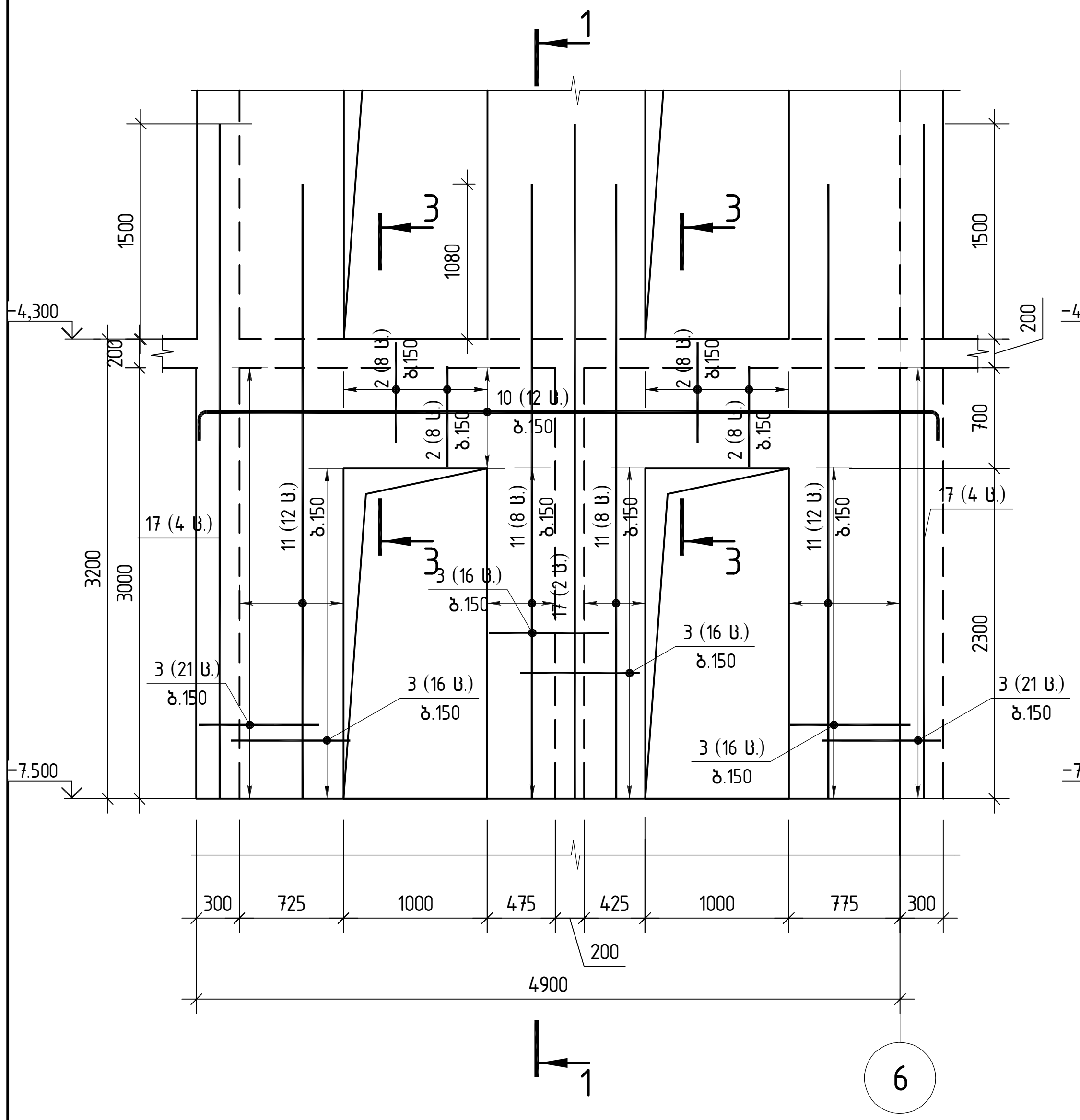

E-E

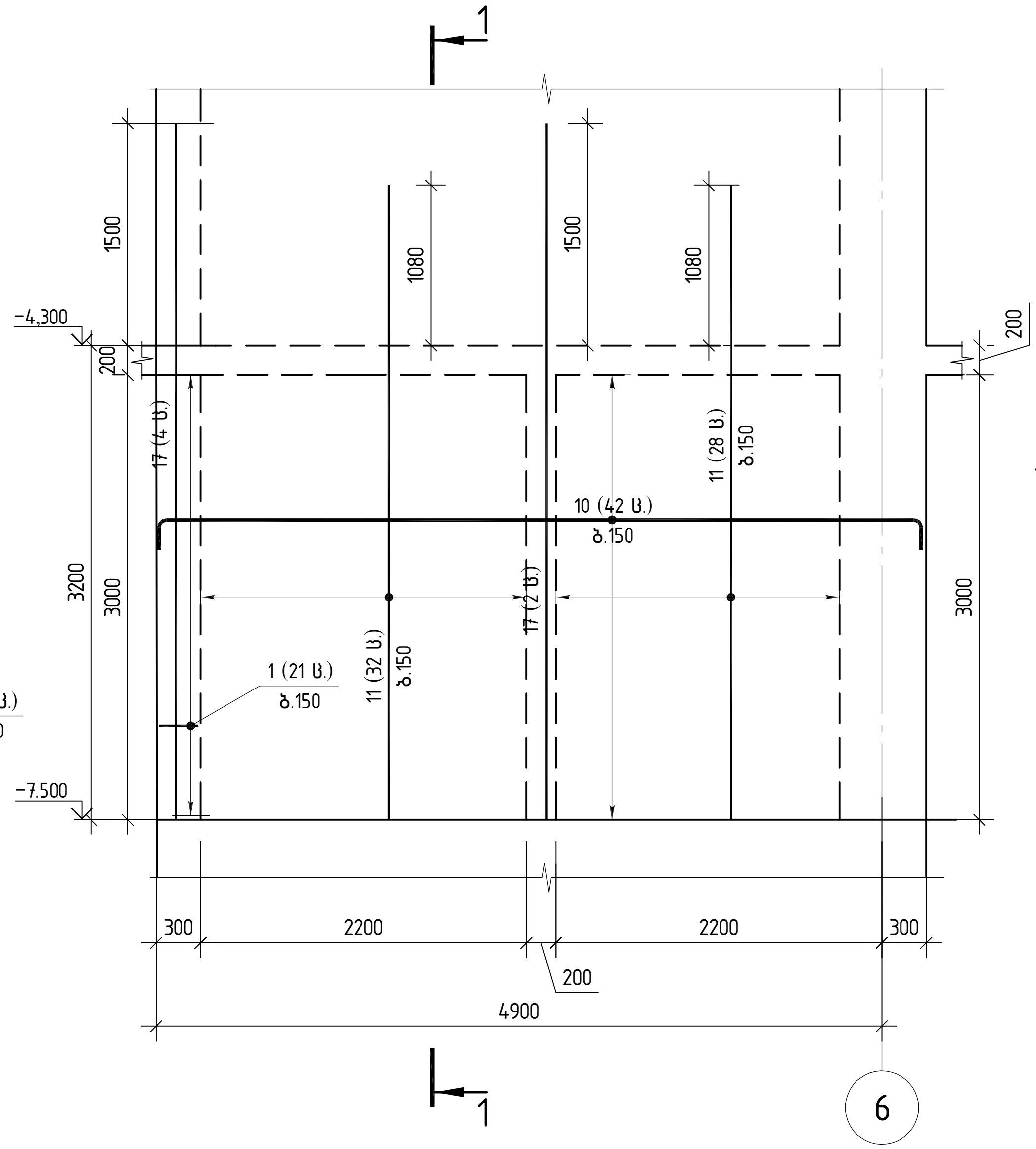

ღიობის გაძლიერება

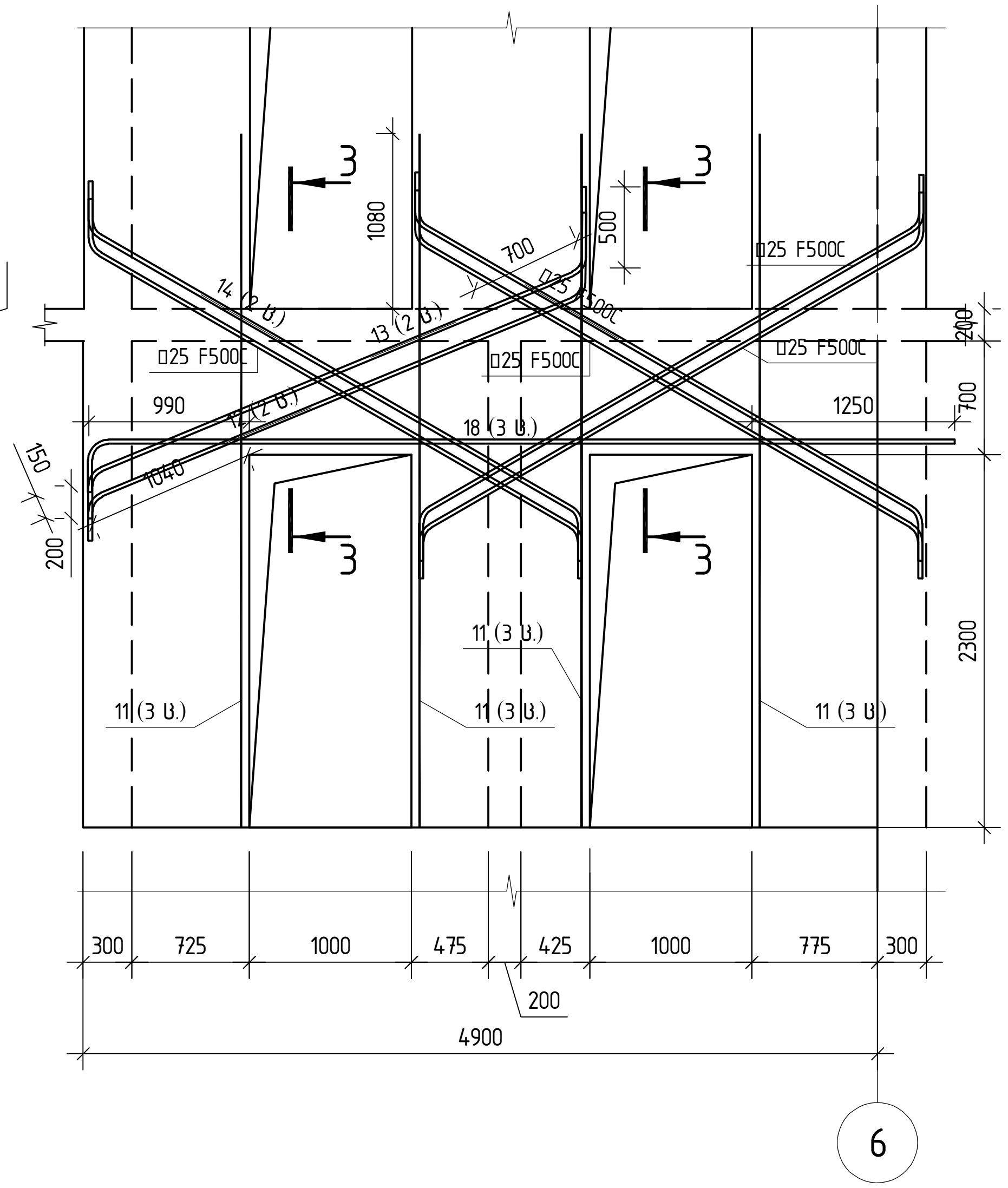

ჭრილი 3-3

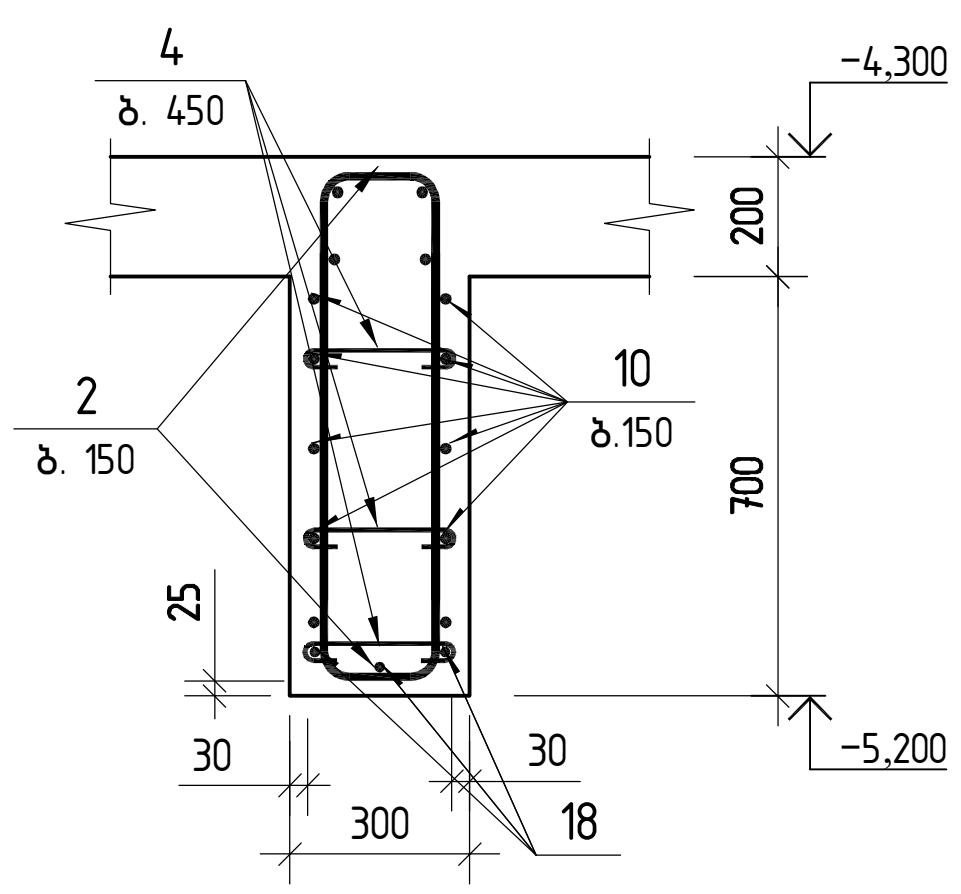

შ.პ.ს. „ჯი აი პი ენ“			ქ. თბილისი. პეტრე ქავთარაძის ქუჩა №22 01.14.03.040.373	
			ბლოკი 2	მუშა პრ.
მთ.კონსტ.	ო.ქვრივიშვილი		მონ.ბირთვი ბ-2-ის კვეთი D-D, E-E ▽-7.50-ზე	დაკვ
შეასრულა	ე.ტალახაძე			ფურც. 626
შეამოწმა	ო.ქვრივიშვილი		მასშტაბი 1:50 / ინვ.	ფურცლები

მონოლითური ბირთვი ბ-2 არმირებს გეგმა ▽-4.30-ზე

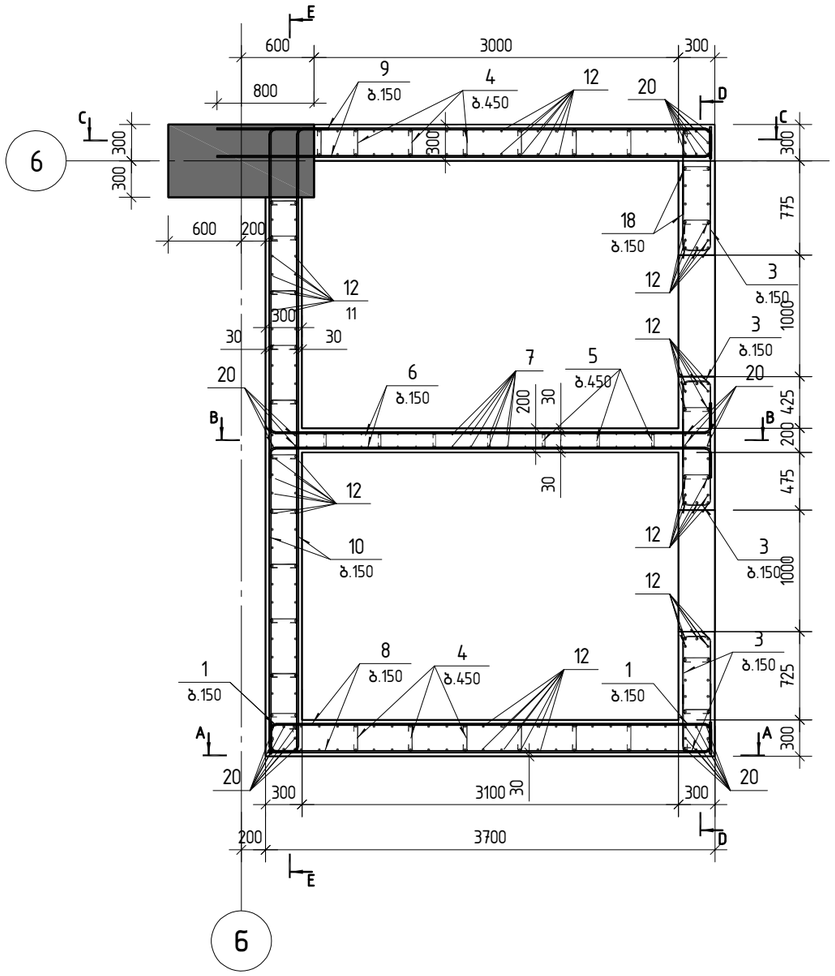

პოზ.	შენიშვნა	დ ა ს ა ხ ე ლ ე ბ ა	რაოდ	მასა კგ	მასა სულ კგ
		მონ.ბირთვი ბ-2 ▽-4.30 სპეციფიკაცია			
		მასალები			
		ბეტონი B40		21.79	$მ^3$
		არმატურის ნაკეთობები			
1		ø8 B500B L=1020	112	0.40	44.8
2		ø14 B500B L=1570	32	1.90	60.8
3		ø14 B500B L=1600	120	1.93	231.6
4		ø8 B500B L=390	316	0.15	47.4
5		ø8 B500B L=225	62	0.09	5.6
6		ø12 B500B L=3980	56	3.53	197.9
7		ø14 B500B L=5140	44	6.21	273.2
8		ø16 B500B L=3980	56	6.28	351.7
9		ø16 B500B L=4240	56	6.69	374.7
10		ø16 B500B L=5500	82	8.68	711.7
11		ø18 B500B L=2000	32	4.00	127.9
12		ø18 B500B L=5380	198	10.75	2128.4
13		ø25 B500B L=3480	2	13.41	26.8
14		ø25 B500B L=3500	2	13.49	27.0
15		ø25 B500B L=3790	4	14.60	58.4
16		ø25 B500B L=3840	2	14.80	29.6
17		ø25 B500B L=3900	2	15.03	30.1
18		ø25 B500B L=4140	4	15.95	63.8
19		ø25 B500B L=5600	3	21.58	64.7
20		ø25 B500B L=5800	32	22.35	715.2

შ.პ.ს. „ჯი აი პი ეც“			ქ. თბილისი. პეტრე ქავთარაძის ქუჩა №22 01.14.03.040.373	
			ბლოკი 2	მუშა პრ.
მთ.კონსტ.	ო.ქვრივიშვილი		მონოლითური ბირთვი ბ-2 არმირებს გეგმა ▽-4.30-ზე	დაკვ
შესრულა	ე.ტალახაძე			ფურც. 627
შეამოწმა	ო.ქვრივიშვილი		მასშტაბი 1:50	ინვ. ფურცლები

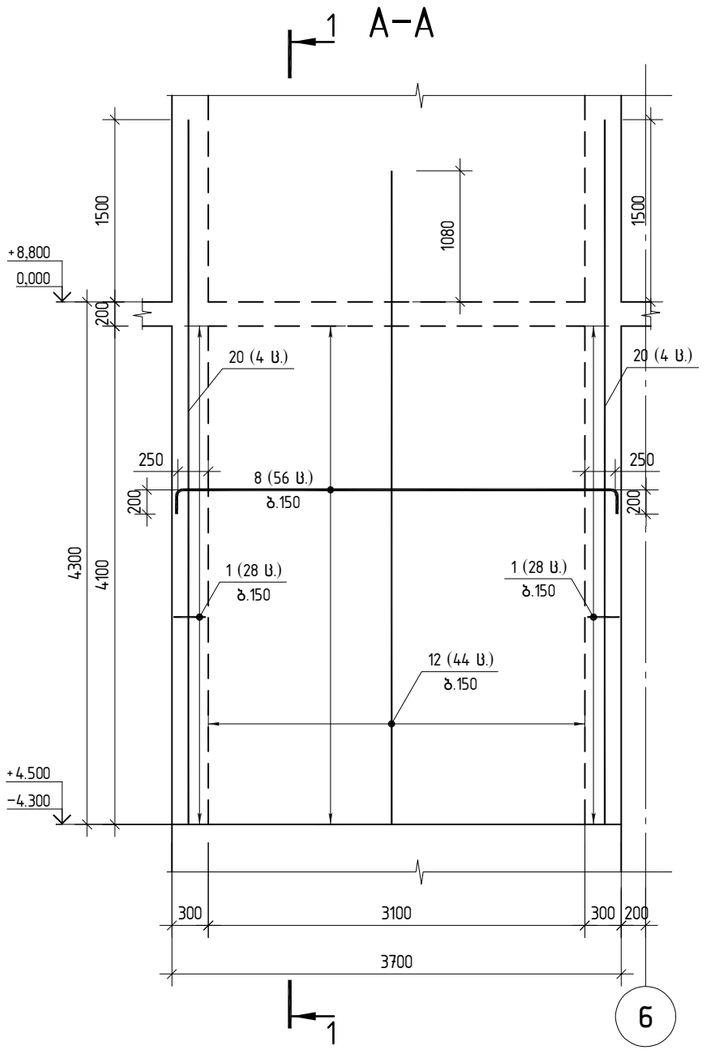

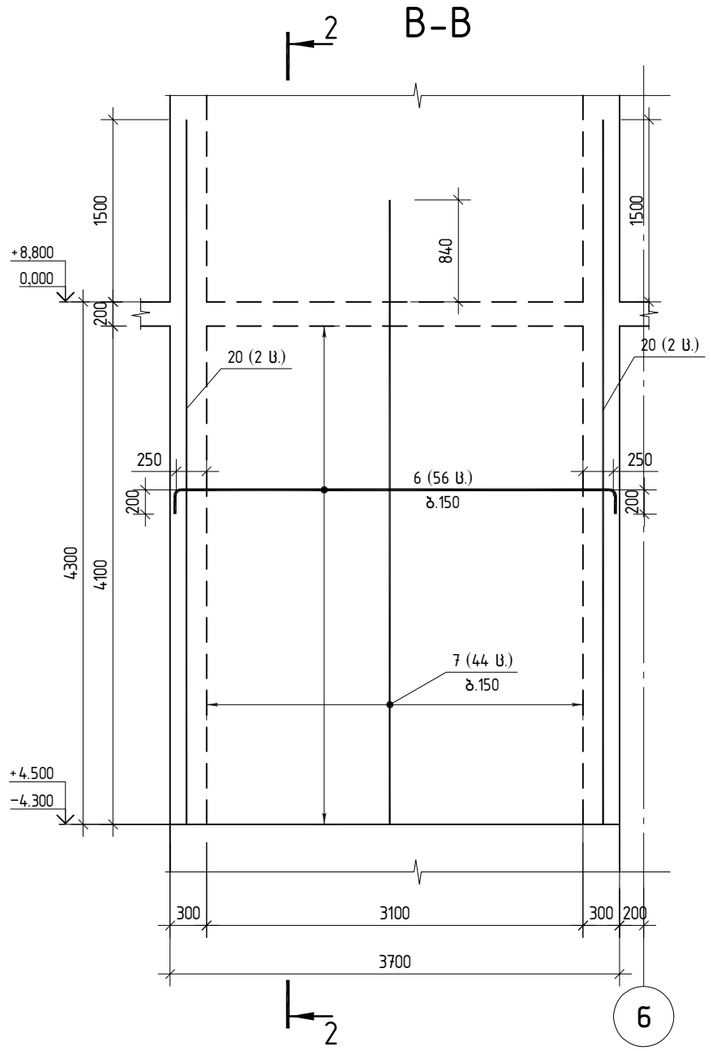

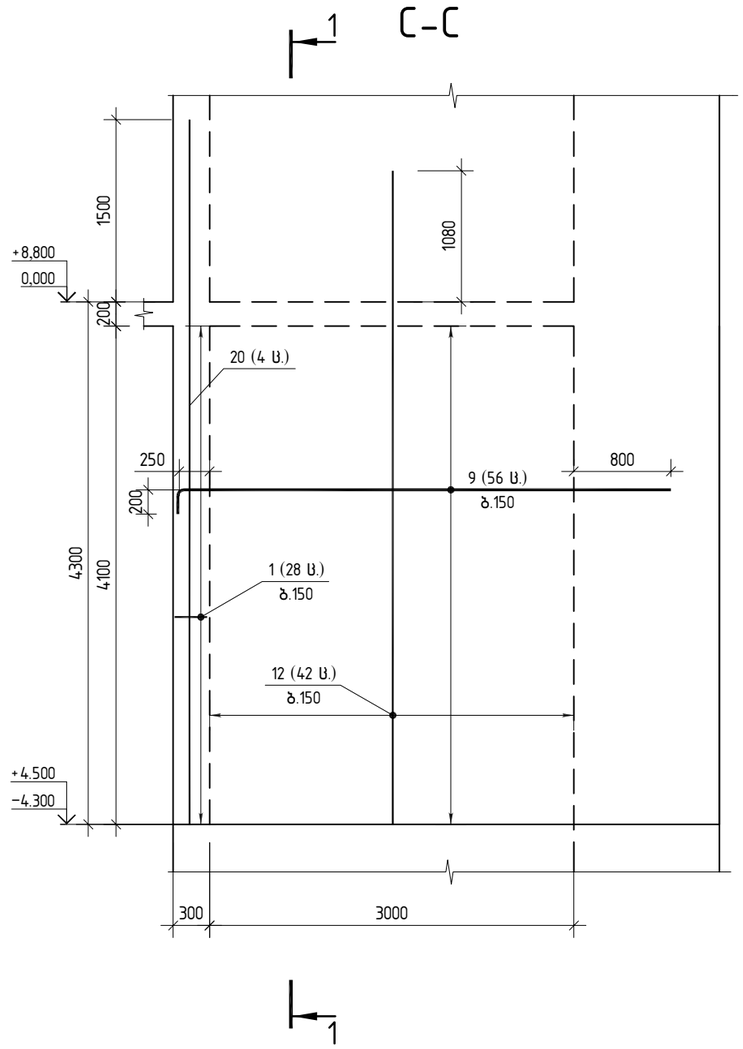

შ.პ.ს. „ჯი აი პი ენ“			ქ. თბილისი. პეტრე ქავთარაძის ქუჩა №22 01.14.03.040.373	
			ბლოკი 2	მუშა პრ.
მთ.კონსტ.	ო.ქვრივიშვილი		მონაკვეთი ბ–2–ის კვეთი A–A; B–B; C–C ▽–4.30–ზე	დაკვ
შეასრულა	ე.ტალახაძე			ფურც. 628
შეამოწმა	ო.ქვრივიშვილი		მასშტაბი 1:50	ინვ. ფურცლები

D-D

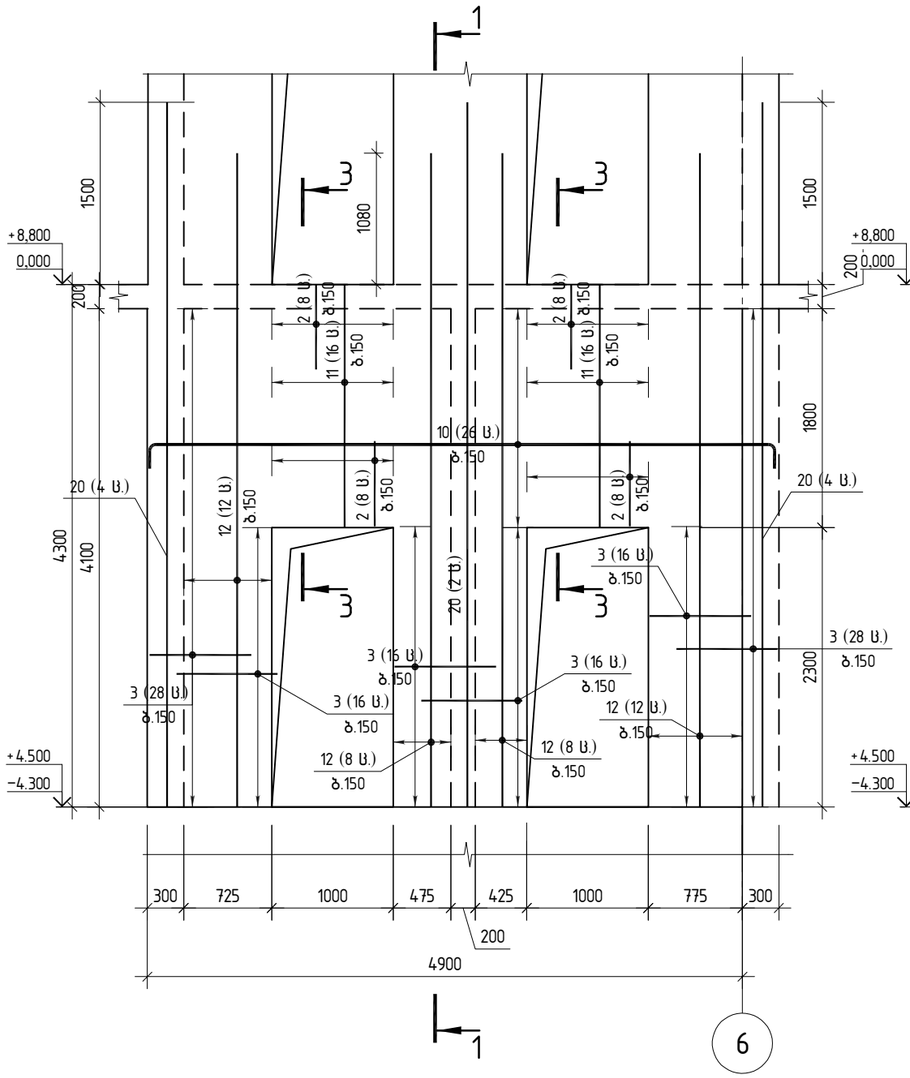

E-E

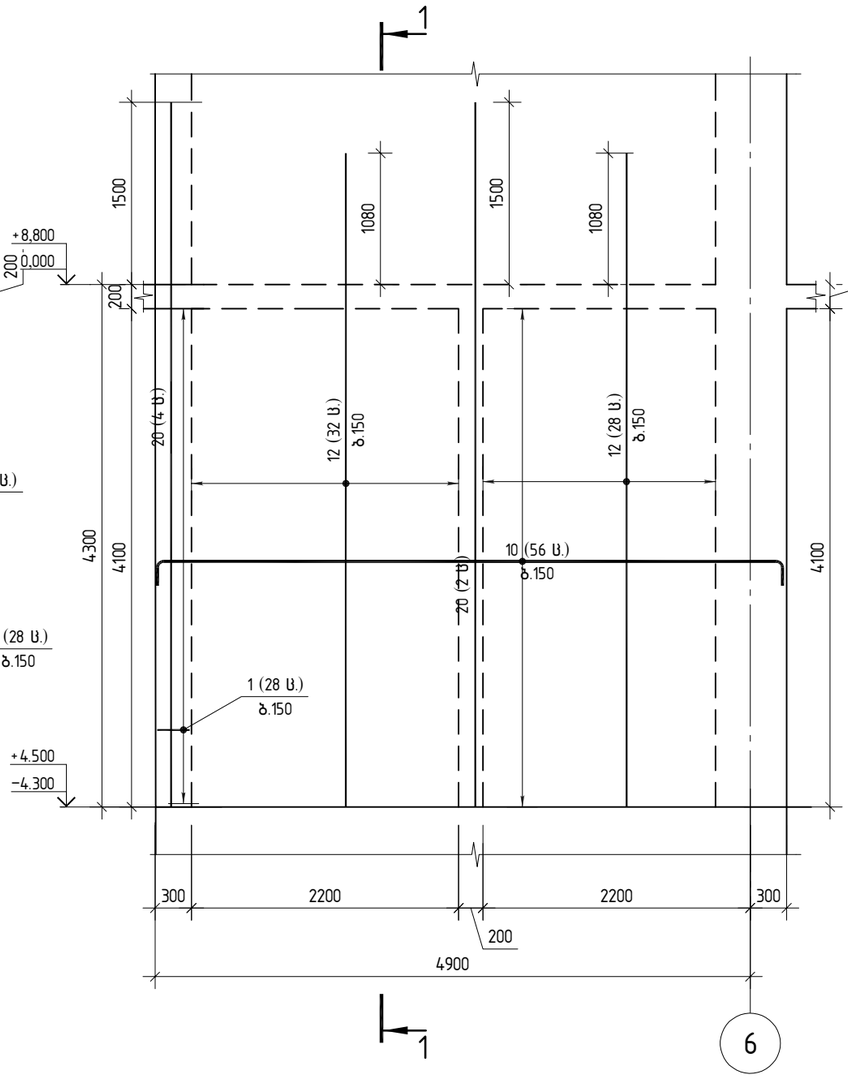

ღიობის გაძლიერება

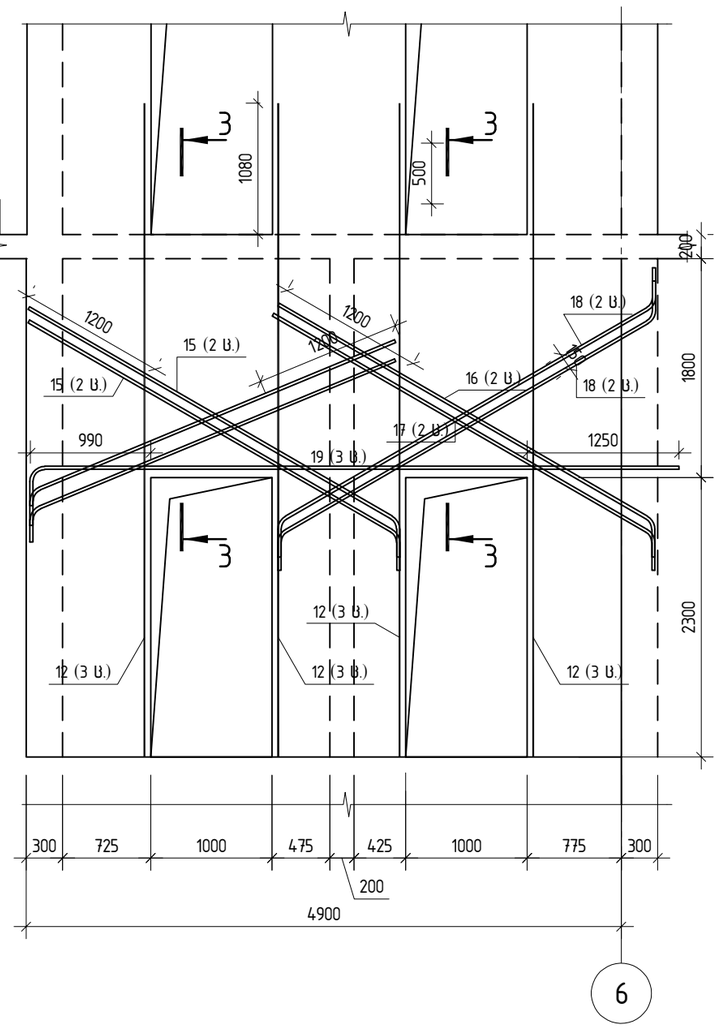

შპს „ჯი აი პი ეი“			ქ. თბილისი. პეტრე ქავთარაძის ქუჩა №22 01.14.03.040.373	
			ბლოკი 2	მუშა პრ.
მთ.კონსტ.	ო.ქვრივიშვილი		მონ.ბირთვი ბ-2-ის კვეთი D-D, E-E ▽-4.30-ზე	დაკვ
შეასრულა	ე.ტალახაძე			ფურც. 629
შეამოწმა	ო.ქვრივიშვილი		1:50 მასშტაბი 1:50	ინვ. ფურცლები

ჭრილი 1-1

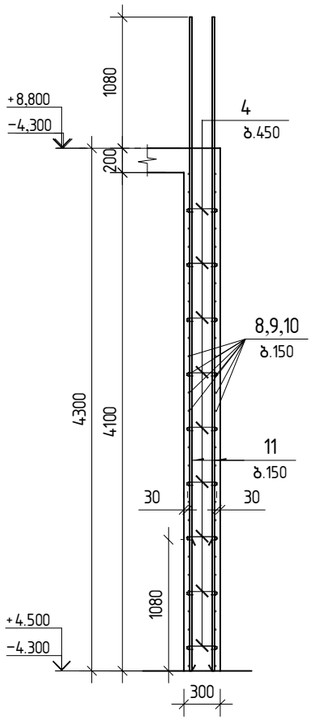

ჭრილი 2-2

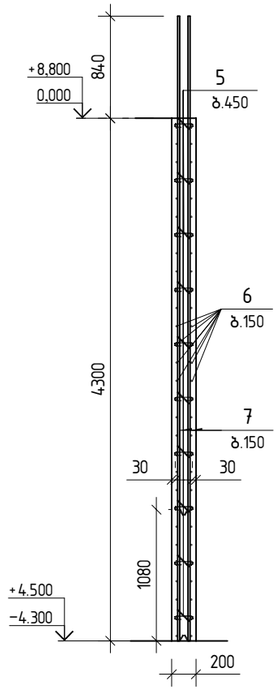

ჭრილი 3-3

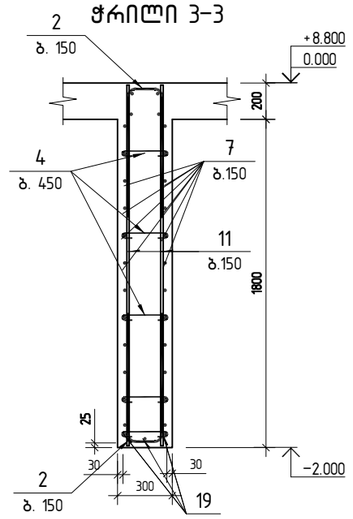

პოზ.1

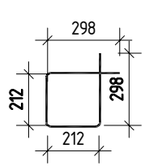

პოზ.2

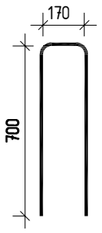

პოზ.3

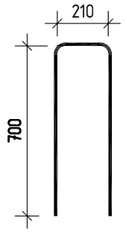

პოზ.4

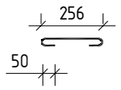

პოზ.5

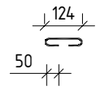

შ.პ.ს. „ჯი აი პი ენ“			ქ. თბილისი. აეტრე ქავთარაძის ქუჩა №22 01.14.03.040.373	
			ბლოკი 2	მუშა პრ.
მთ.კონსტ.	ო.ქვრივიშვილი		მონაკვეთი ბ-2-ის 1-1; 2-2; 3-3 ▽-4.30-ზე	დაკვ
შეასრულა	ე.ტალახაძე			ფურც. 630
შეამოწმა	ო.ქვრივიშვილი		1:50 შტაბი 1:50 ინვ.	ფურცლები

მონოლითური ბირთვი ბ-2 არმირებს გეგმა ▽0.00-ზე

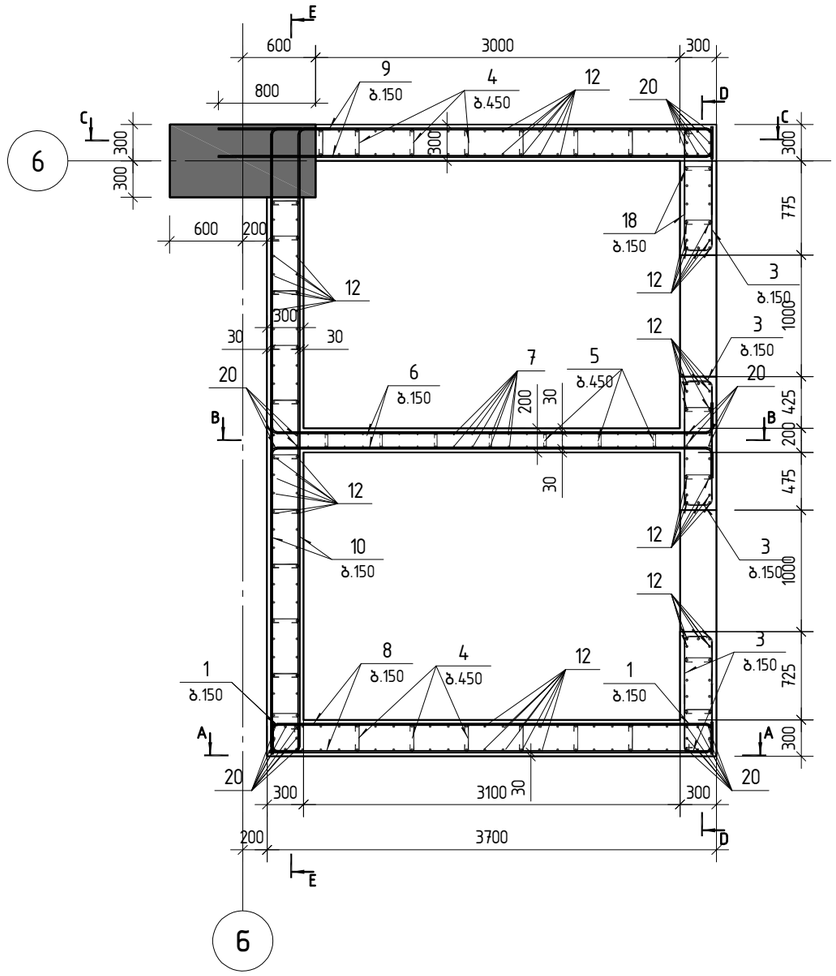

პოზ.	შენიშვნა	დ ა ს ა ხ ე ლ ე ბ ა	რაოდ	მასა კგ	მასა სულ კგ
		მონ.ბირთვი ბ-2 ▽0.00 სპეციფიკაცია			
		მასალები			
		ბეტონი B40		22.82	მ^3
		არმატურის ნაკეთობები			
1		ø8 B500B L=1020	120	0.40	48.0
2		ø14 B500B L=1570	32	1.90	60.8
3		ø14 B500B L=1600	124	1.93	239.3
4		ø8 B500B L=390	330	0.15	49.5
5		ø8 B500B L=225	66	0.09	5.9
6		ø12 B500B L=3980	60	3.53	212.1
7		ø14 B500B L=5340	44	6.45	283.8
8		ø16 B500B L=3980	60	6.28	376.8
9		ø16 B500B L=4240	60	6.69	401.4
10		ø16 B500B L=5500	88	8.68	763.8
11		ø18 B500B L=2200	32	4.40	140.7
12		ø18 B500B L=5580	198	11.15	2207.5
13		ø25 B500B L=3480	2	13.41	26.8
14		ø25 B500B L=3500	2	13.49	27.0
15		ø25 B500B L=3790	4	14.60	58.4
16		ø25 B500B L=3840	2	14.80	29.6
17		ø25 B500B L=3900	2	15.03	30.1
18		ø25 B500B L=4140	4	15.95	63.8
19		ø25 B500B L=5600	3	21.58	64.7
20		ø25 B500B L=6000	32	23.12	739.8

შ.პ.ს. „ჯი აი პი ენ“			ქ. თბილისი. პეტრე ქავთარაძის ქუჩა №22 01.14.03.040.373	
			ბლოკი 2	მუშა პრ.
მთ.კონსტ.	ო.ქვრივიშვილი		მონოლითური ბირთვი ბ-2 არმირებს გეგმა ▽0.00-ზე	დაკვ
შესრულა	ე.ტალახაძე			ფურც. 631
შეამოწმა	ო.ქვრივიშვილი		მასშტაბი 1:50 ინვ.	ფურცლები

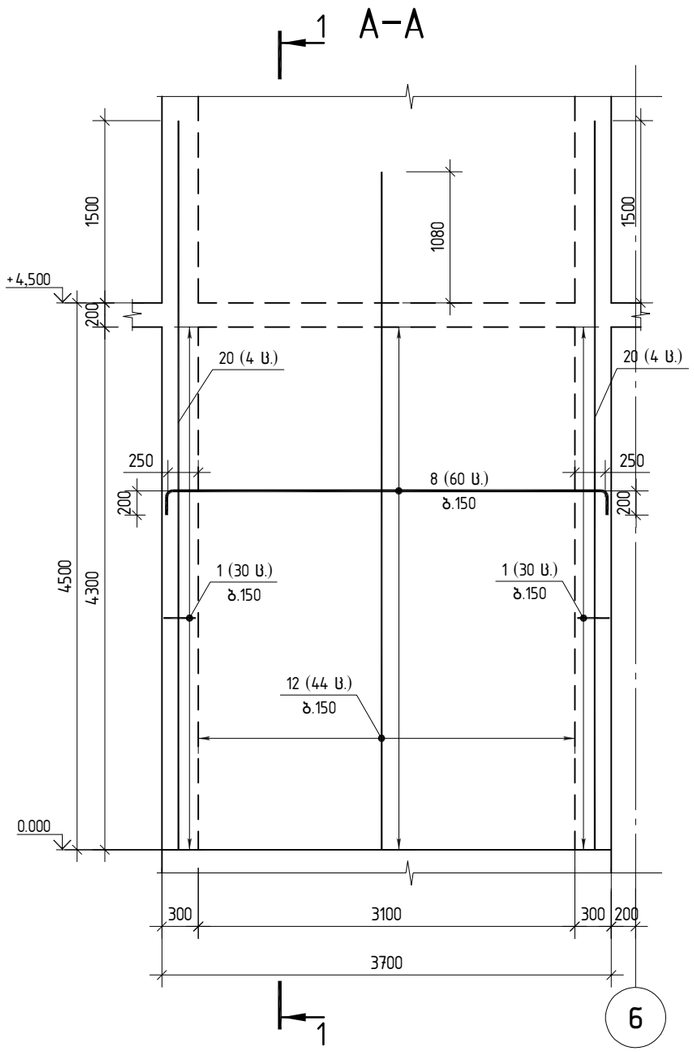

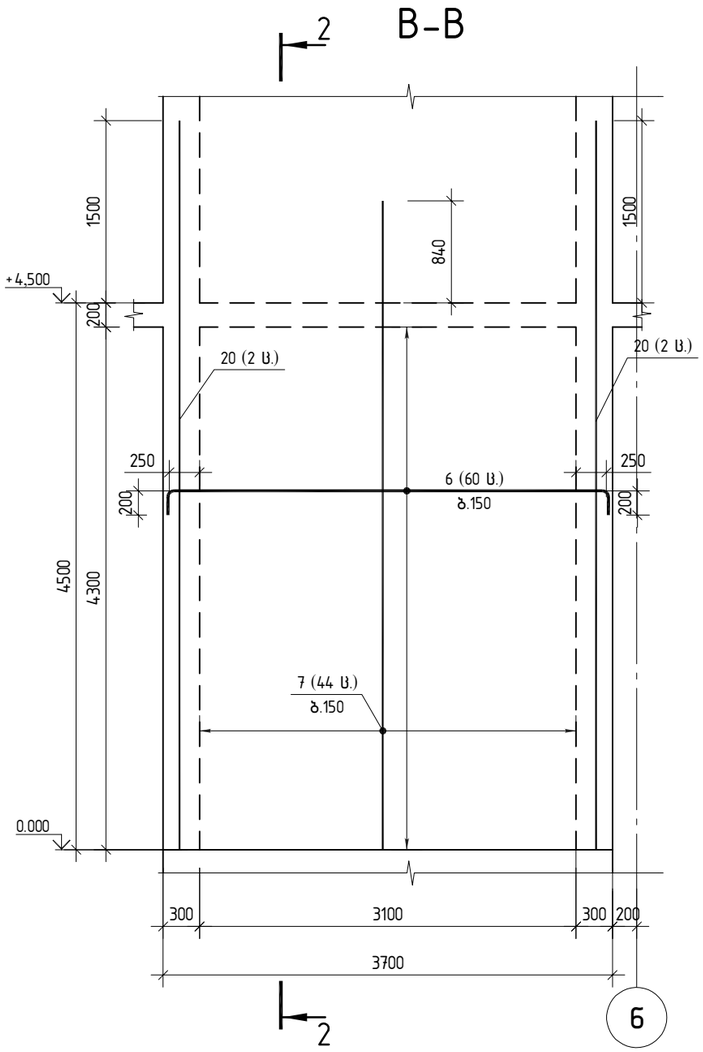

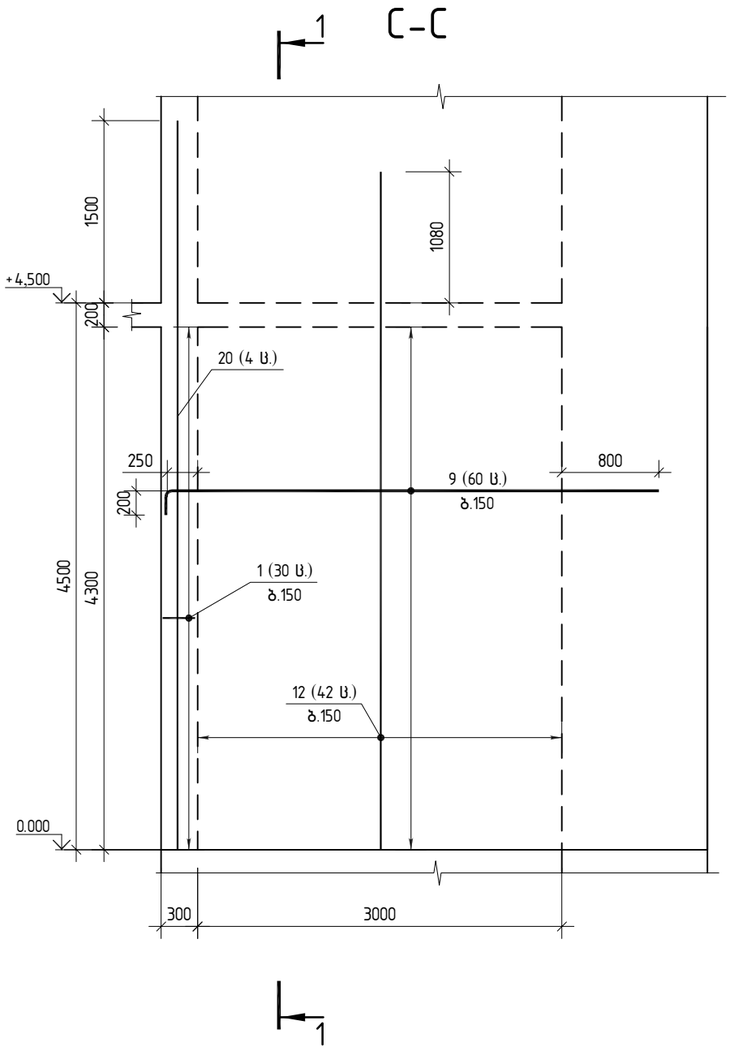

შ.პ.ს. „ჯი აი პი ენ“			ქ. თბილისი. პეტრე ქავთარაძის ქუჩა №22 01.14.03.040.373	
			ბლოკი 2	მუშა პრ.
მთ.კონსტ.	ო.ქვრივიშვილი		მონაკვეთი ბ–2–ის კვეთი A–A; B–B; C-C ▽0.00–ზე	ღაკვ
შეასრულა	ე.ტალახაძე			ფურც. 632
შეამოწმა	ო.ქვრივიშვილი		მასშტაბი 1:50	ინვ. ფურცლები

D-D

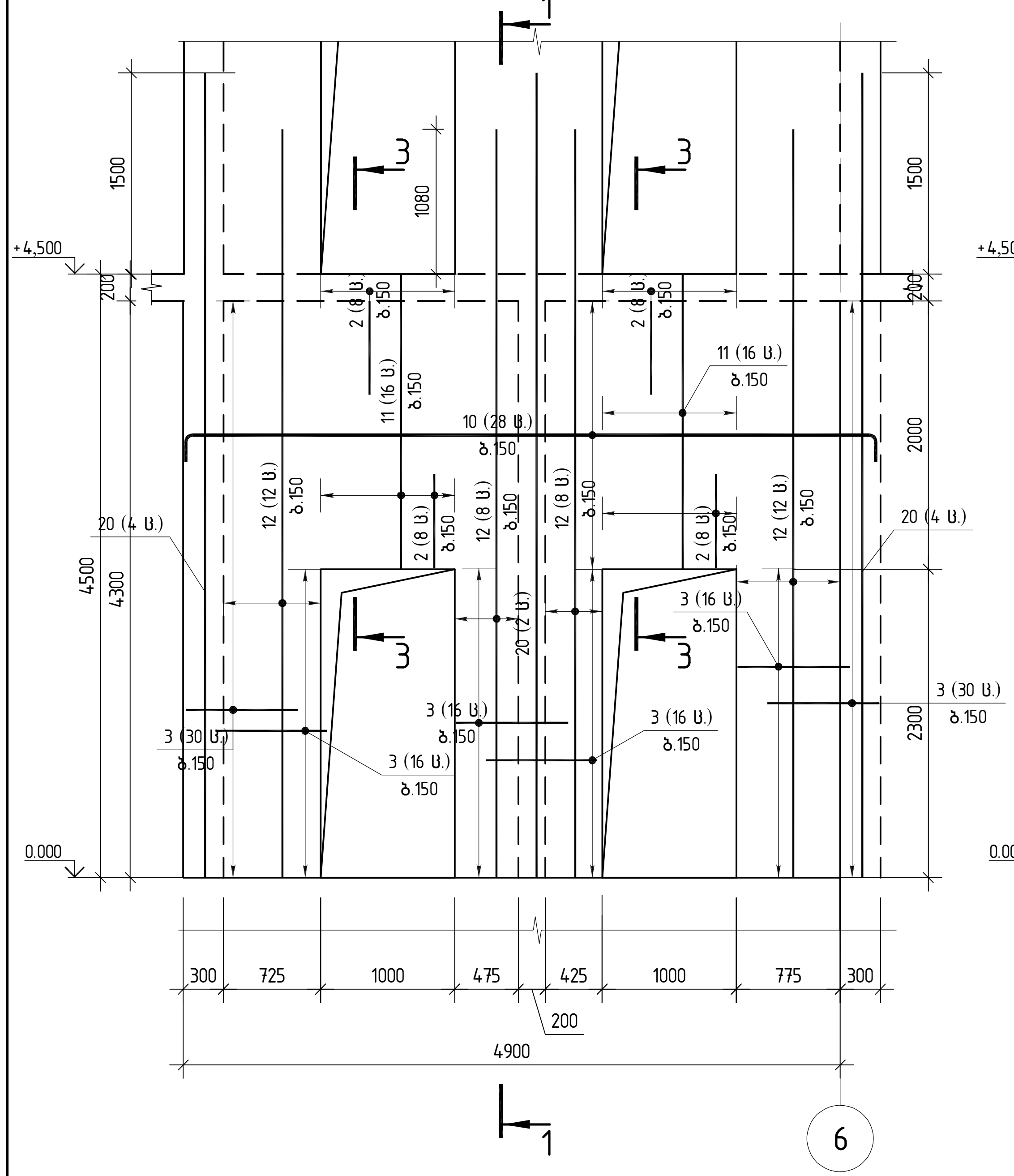

E-E

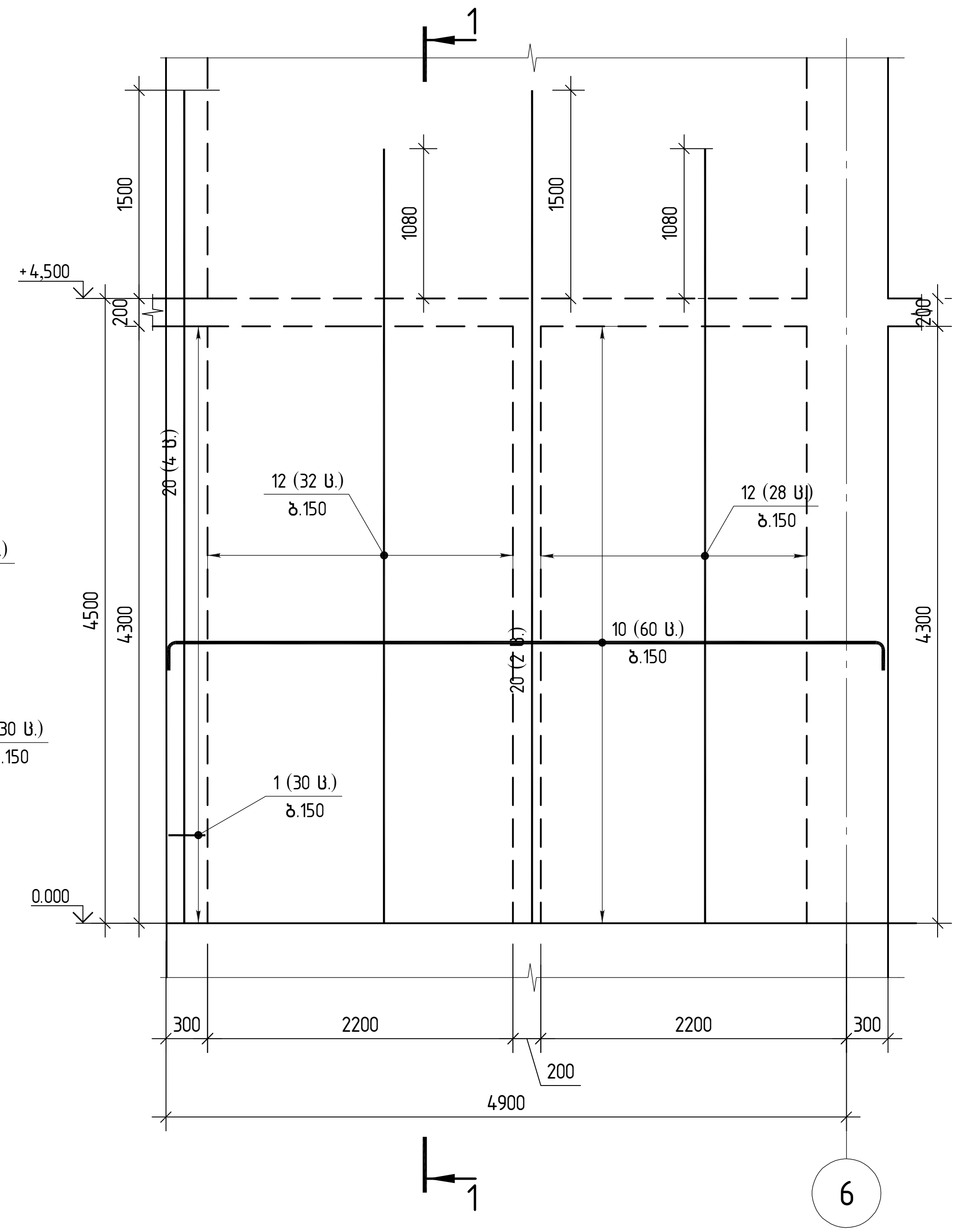

ღიობის გაძლიერება

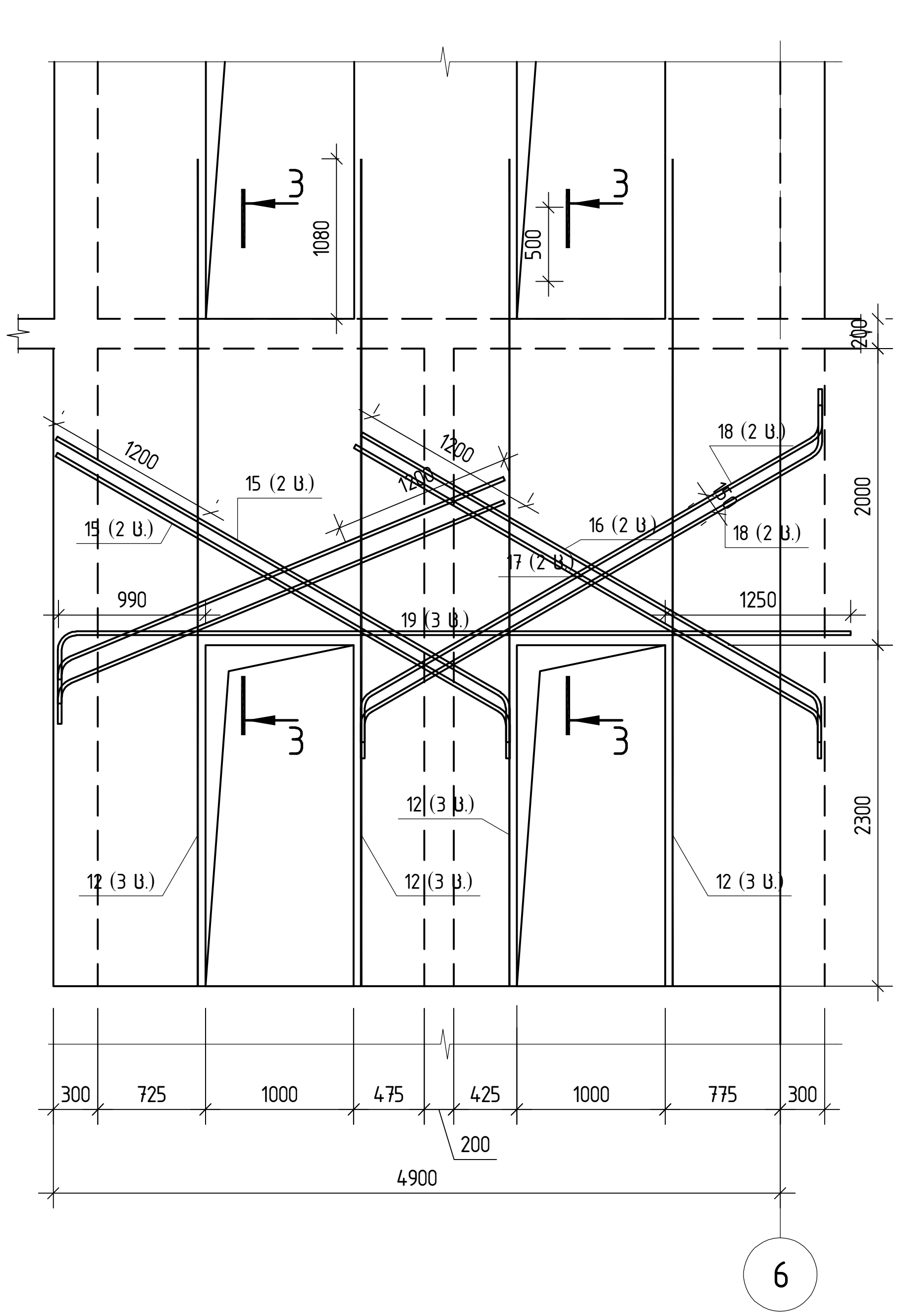

შ.პ.ს. „ჯი აი პი ენ"			ქ. თბილისი. პეტრე ქავთარაძის ქუჩა №22 01.14.03.040.373	
			ბლოკი 2	მუშა პრ.
მთ.კონსტ.	ო.ქვრივიშვილი		მონ.ბირთვი ბ-2-ის კვეთი D-D, E-E ▽0.00-ზე	დაკვ
შეასრულა	ე.ტალახაძე			ფურც. 633
შეამოწმა	ო.ქვრივიშვილი		1:50 მასშტაბი 1:50 / ინვ.	ფურცლები

ჭრილი 1-1

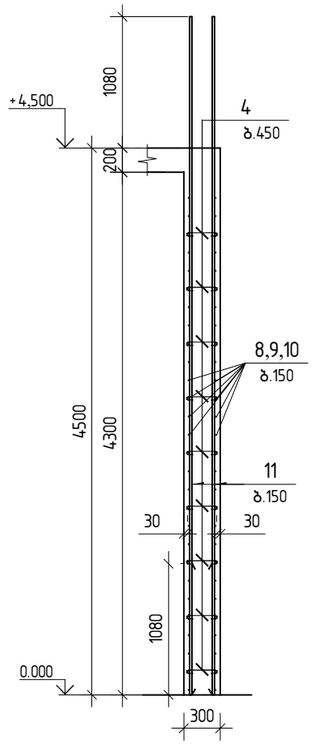

ჭრილი 2-2

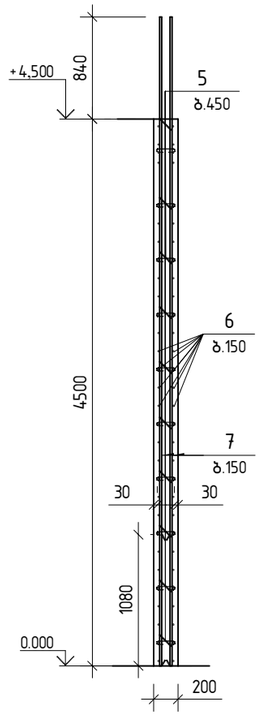

ჭრილი 3-3

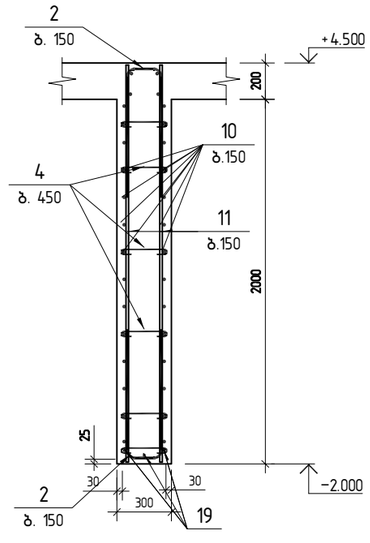

პოზ.1

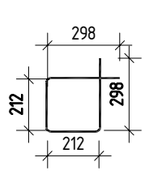

პოზ.2

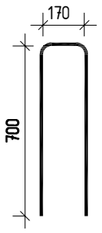

პოზ.3

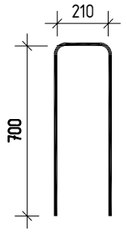

პოზ.4

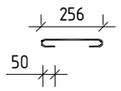

პოზ.5



შ.პ.ს. „ჯი აი პი ენ“			ქ. თბილისი. აეტრე ქავთარაძის ქუჩა №22 01.14.03.040.373	
			ბლოკი 2	მუშა პრ.
მთ.კონსტ.	ო.ქვრივიშვილი		მონაბირთვი ბ-2-ის 1-1; 2-2; 3-3 ▽0.00-ზე	დაკვ
შეასრულა	ე.ტალახაძე			ფურც. 634
შეამოწმა	ო.ქვრივიშვილი		1:50 შტაბი 1:50	ინვ. ფურცლები

მონოლითური ბირთვი ბ-2 არმირებს გეგმა

▽+8.80; +12.10; ▽+15.40; ▽+18.70-ზე

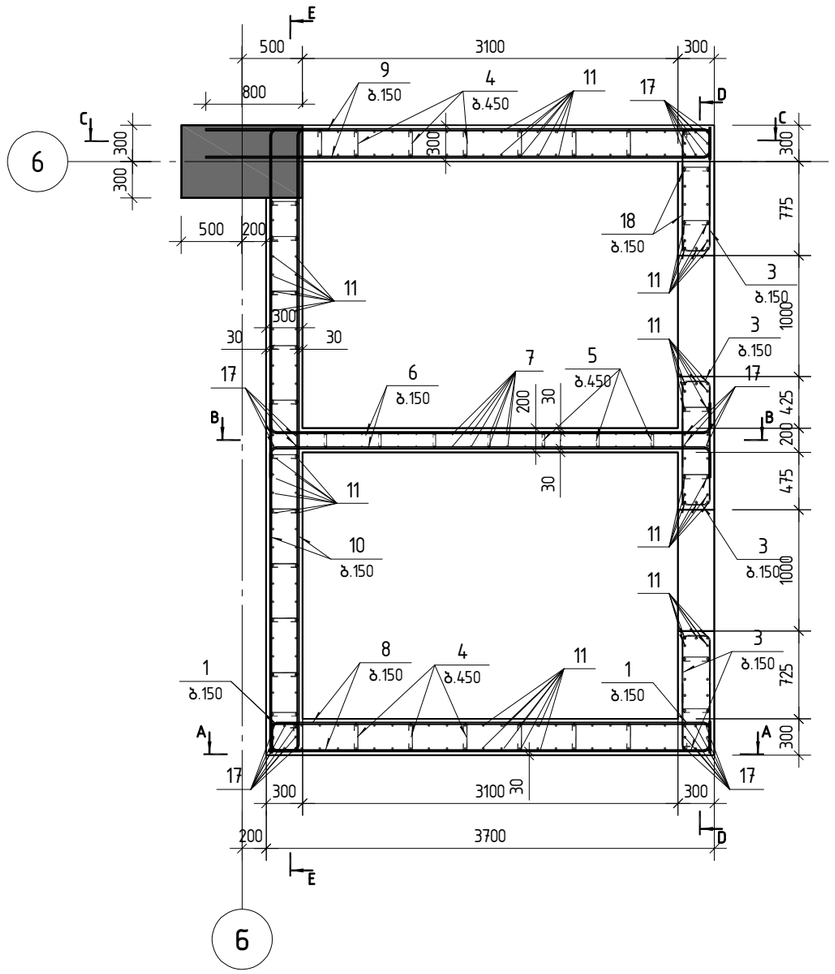

პოზ.	შენიშვნა	დ ა ს ა ხ ე ლ ე ბ ა	რაოდ	მასა კგ	მასა სულ კგ
		მონ.ბირთვი ბ-2 ▽-7.50 სპეციფიკაცია			
		მასალები			
		ბეტონი B40		16.40	მ³
		არმატურის ნაკეთობები			
1	ГОСТ Р 52544-2006	ø8 B500B L=1020	88	0.40	35.2
2	ГОСТ Р 52544-2006	ø14 B500B L=1570	32	1.90	60.8
3	ГОСТ Р 52544-2006	ø14 B500B L=1600	108	1.93	208.4
4	ГОСТ Р 52544-2006	ø8 B500B L=390	232	0.15	34.8
5	ГОСТ Р 52544-2006	ø8 B500B L=225	48	0.09	4.3
6	ГОСТ Р 52544-2006	ø12 B500B L=3980	44	3.53	155.5
7	ГОСТ Р 52544-2006	ø14 B500B L=4140	44	5.00	220.0
8	ГОСТ Р 52544-2006	ø16 B500B L=3980	44	6.28	276.3
9	ГОСТ Р 52544-2006	ø16 B500B L=4340	44	6.85	301.3
10	ГОСТ Р 52544-2006	ø16 B500B L=5500	56	8.68	486.0
11	ГОСТ Р 52544-2006	ø18 B500B L=4380	202	8.75	1767.7
12	ГОСТ Р 52544-2006	ø25 B500B L=4060	2	15.64	31.3
13	ГОСТ Р 52544-2006	ø25 B500B L=4090	2	15.76	31.5
14	ГОСТ Р 52544-2006	ø25 B500B L=4110	4	15.84	63.4
15	ГОСТ Р 52544-2006	ø25 B500B L=4190	4	16.14	64.6
16	ГОСТ Р 52544-2006	ø25 B500B L=4210	4	16.22	64.9
17	ГОСТ Р 52544-2006	ø25 B500B L=4800	32	18.49	591.7
18	ГОСТ Р 52544-2006	ø25 B500B L=5600	3	21.58	64.7

შ.პ.ს. „ჯი აი პი ენ“			ქ. თბილისი. პეტრე ქავთარაძის ქუჩა №22 01.14.03.040.373	
			ბლოკი 2	მუშა პრ.
მთ.კონსტ.	ო.ქვრივიშვილი		მონოლითური ბირთვი ბ-2 არმირებს გეგმა ▽+8.80; +12.10; ▽+15.40; ▽+18.70-ზე	დაკვ
შეასრულა	ე.ტალახაძე			ფურც. 635
შეამოწმა	ო.ქვრივიშვილი		მასშტაბი 1:50 ინვ.	ფურცლები

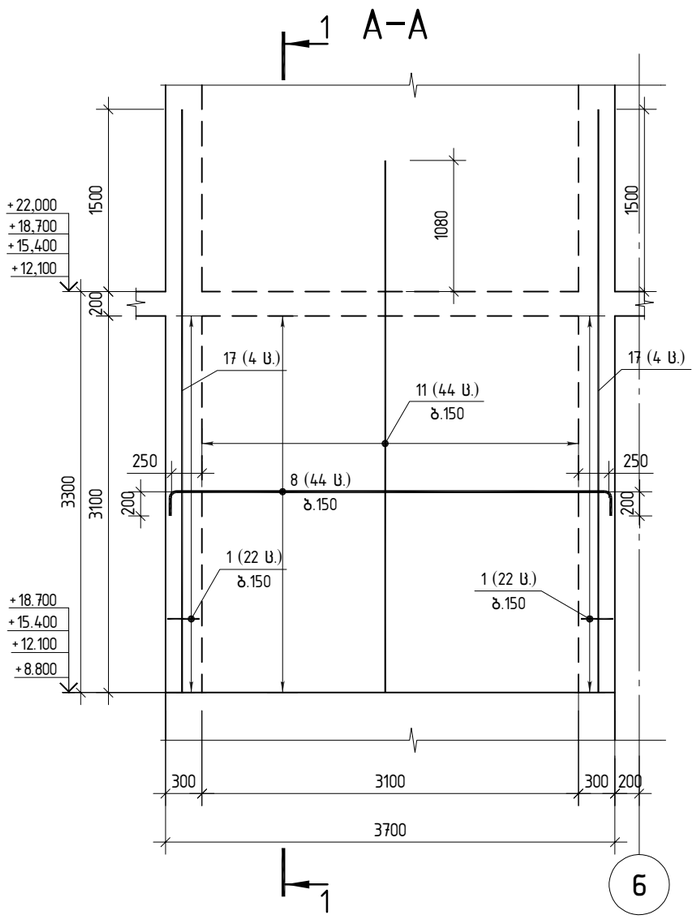

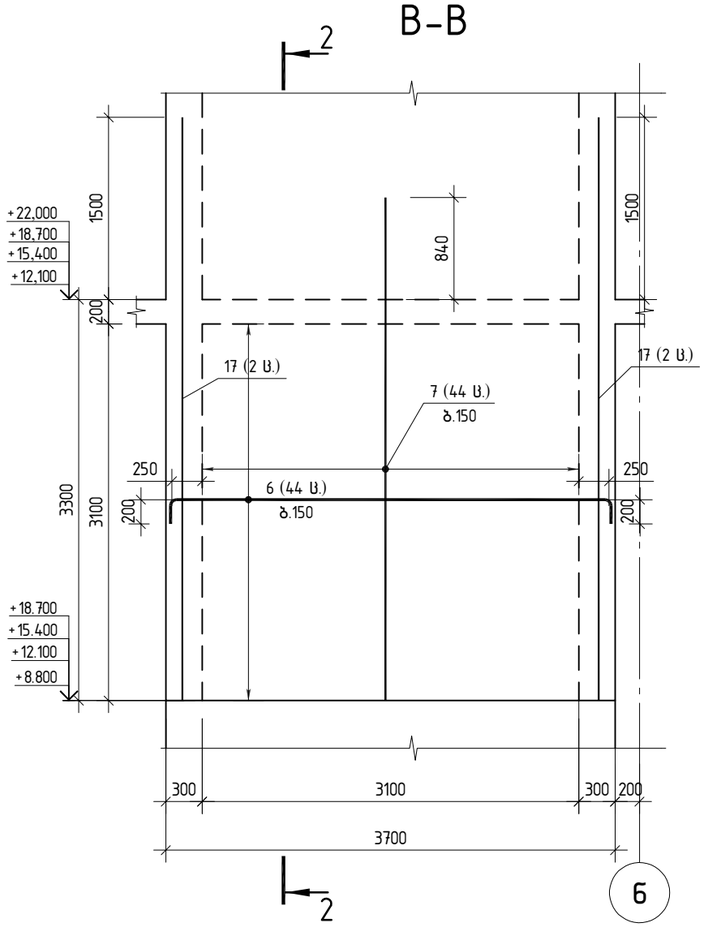

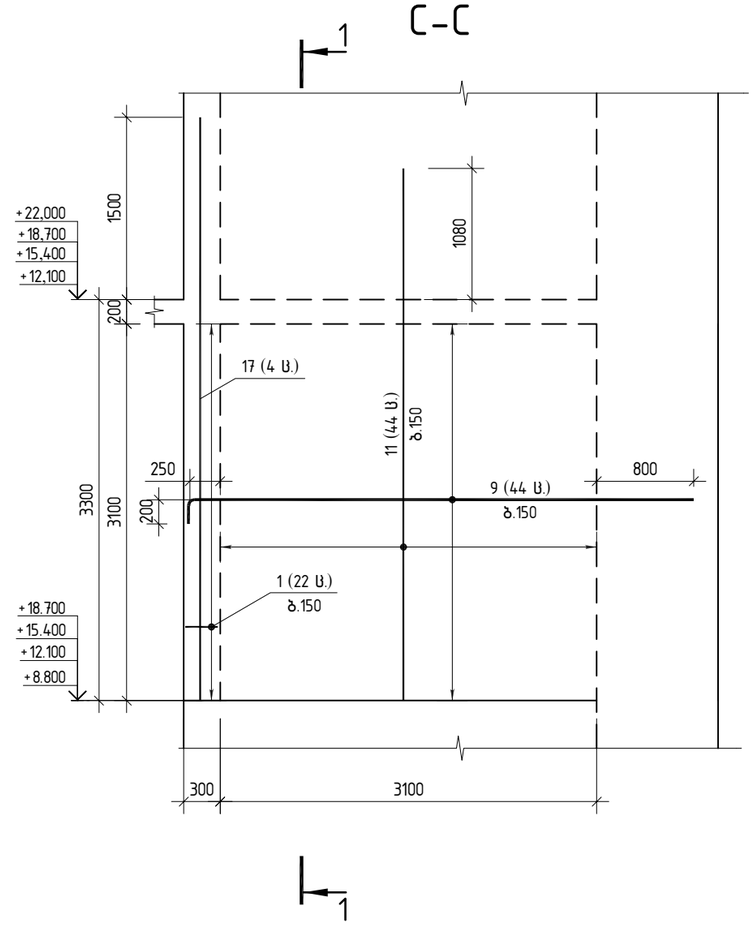

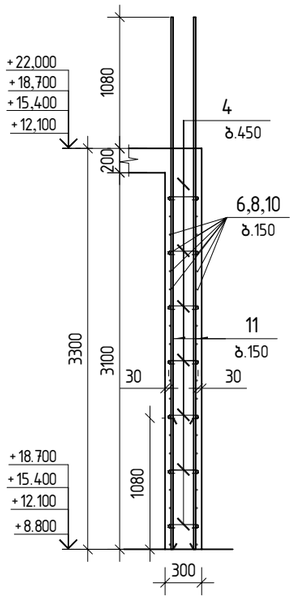

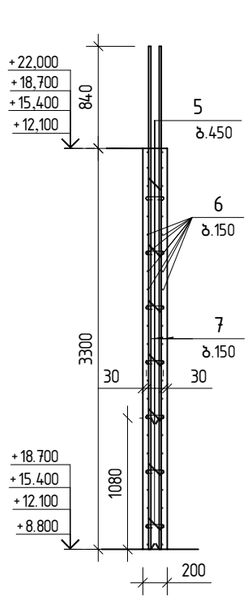

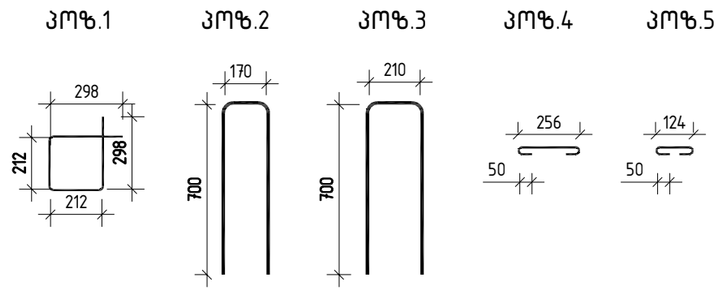

შპს „ჯი აი პი ეს“			ქ. თბილისი. პეტრე ქავთარაძის ქუჩა №22 01.14.03.040.373	
			ბლოკი 2	მუშა პრ.
მთ.კონსტ.	ო.ქვრივიშვილი		მონაბირთვი ბ–2–ის კვეთი A–A; B–B; C–C ▽+8.80–ზე	დაკვ
შესასრულა	ე.ტალახაძე			ფურც. 636
შეამოწმა	ო.ქვრივიშვილი		მასშტაბი 1:50	ინვ. ფურცლები

D-D

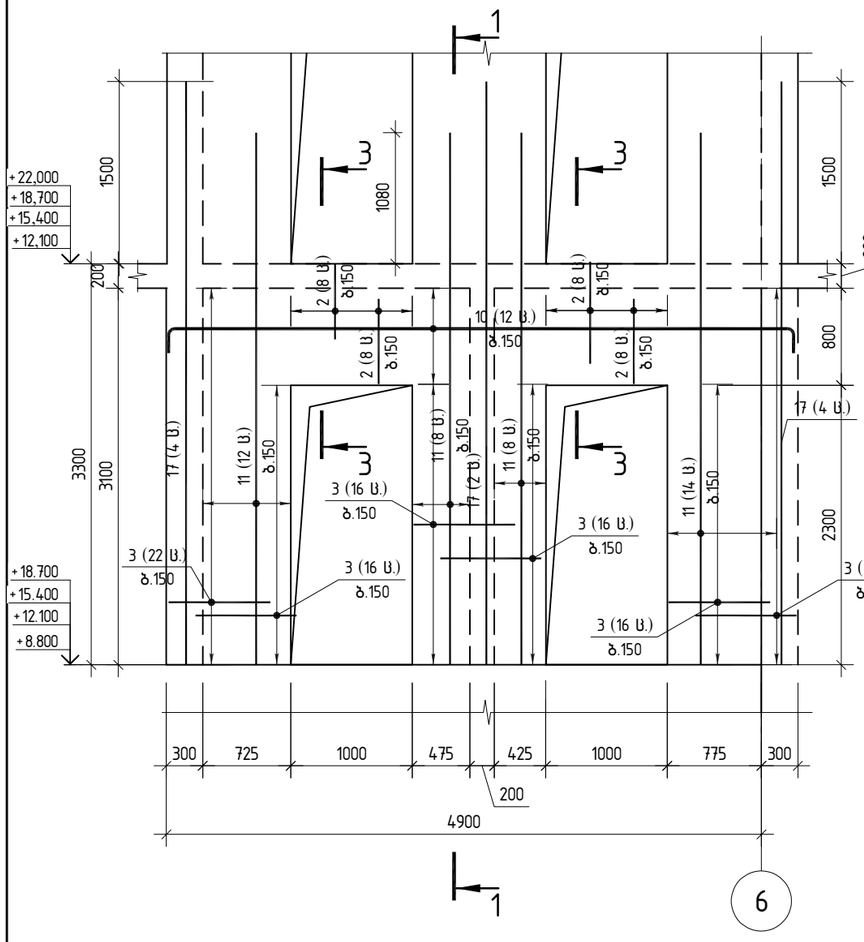

E-E

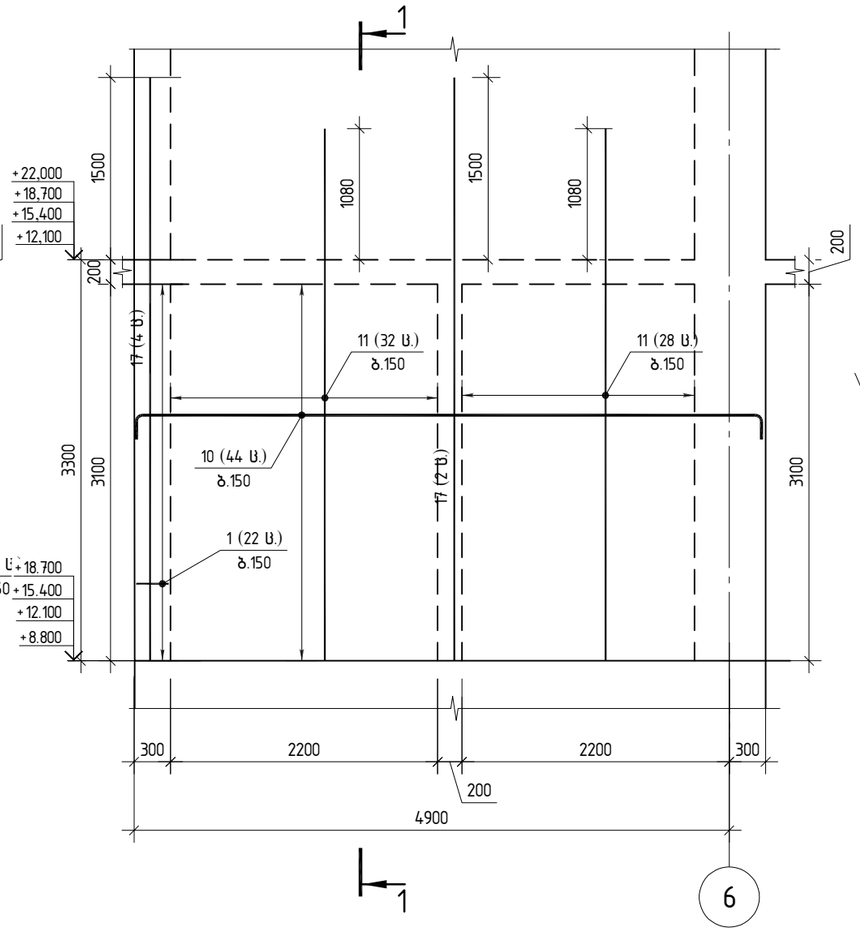

ღიობის გაძლიერება

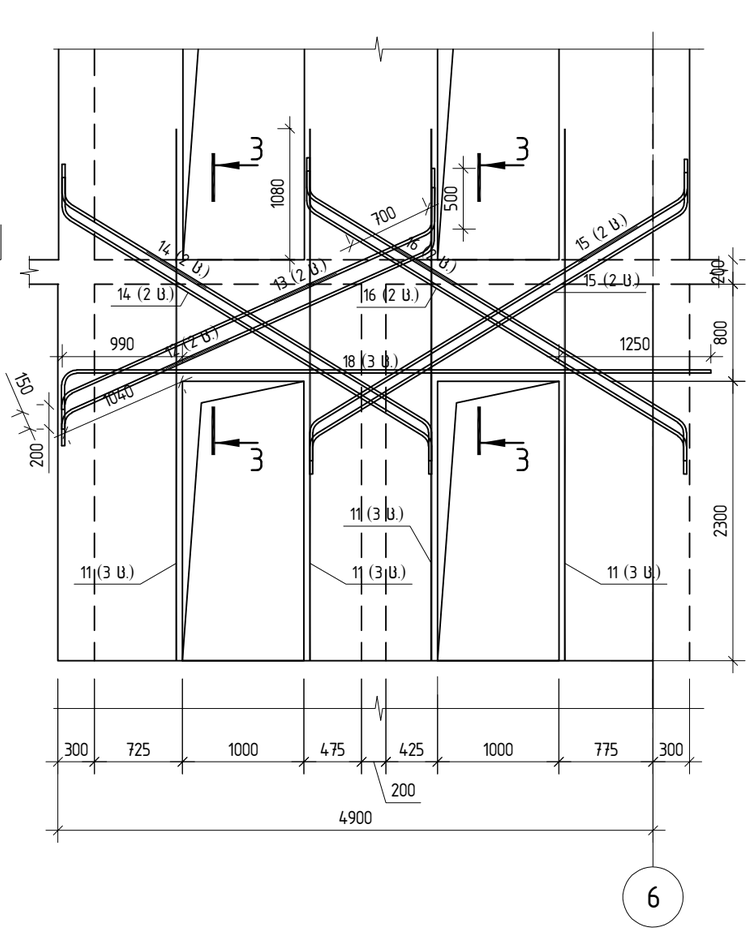

ჭრილი 3-3

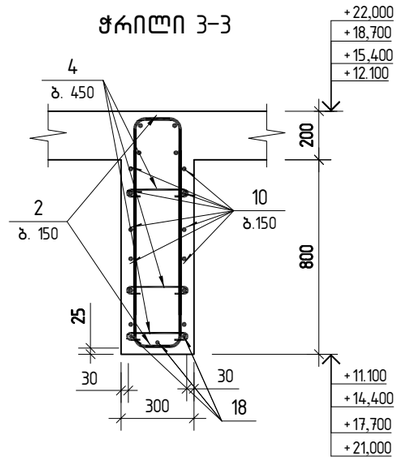

შ.პ.ს. „ჯი აი პი ენ“			ქ. თბილისი. აეტრე ქავთარაძის ქუჩა №22 01.14.03.040.373	
			ბლოკი 2	მუშა პრ.
მთ.კონსტ.	ო.ქვრივიშვილი		მონაბირთვი ბ-2-ის კვეთი D-D, E-E ▽+8.80-ზე	დაკვ
შეასრულა	ე.ტალახაძე			ფურც. 637
შეამოწმა	ო.ქვრივიშვილი		1:50 შტაბი 1:50	ინვ. ფურცლები

მონოლითური ბირთვი ბ-2 არმირებს გეგმა
▽22.00; ▽25.30; ▽28.60-ზე

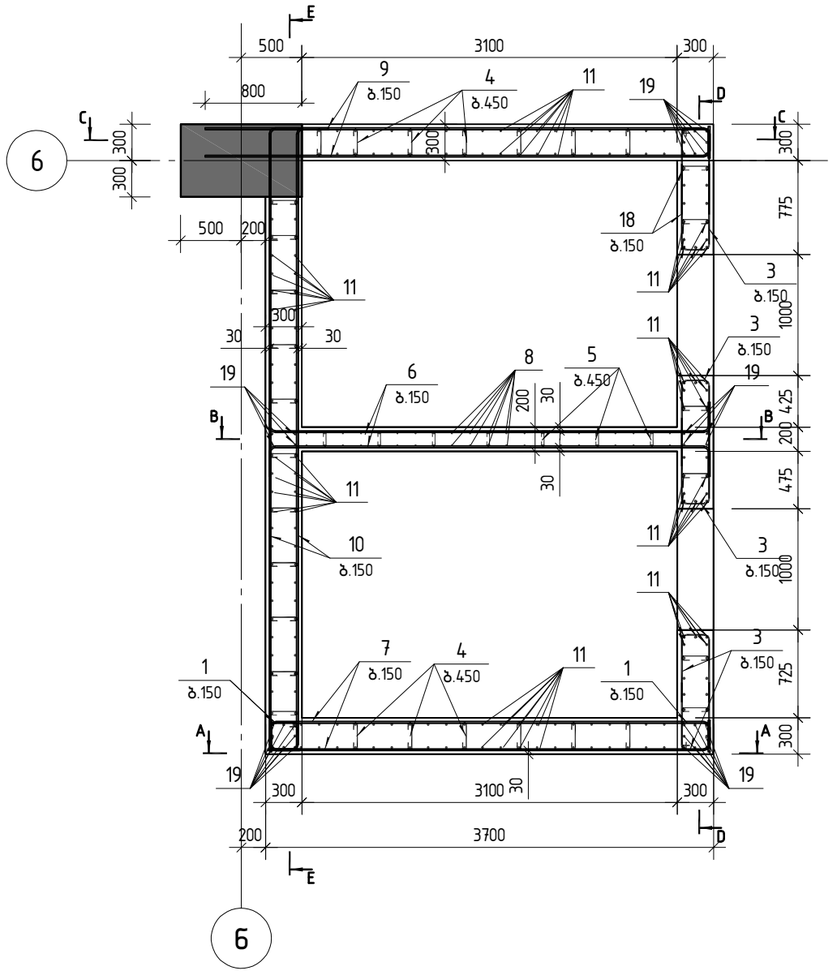

პოზ.	შენიშვნა	დ ა ს ა ხ ე ლ ე ბ ა	რაოდ	მასა კგ	მასა სულ კგ
		მონ.ბირთვი ბ-2 ▽+22.00 სპეციფიკაცია			
		მასალები			
		ბეტონი B40		16.40	მ³
		არმატურის ნაკეთობები			
1		ø8 B500B L=1020	88	0.40	35.2
2		ø14 B500B L=1570	32	1.90	60.8
3		ø14 B500B L=1600	108	1.93	208.4
4		ø8 B500B L=390	232	0.15	34.8
5		ø8 B500B L=225	48	0.09	4.3
6		ø12 B500B L=3980	44	3.53	155.5
7		ø14 B500B L=3980	44	4.81	211.5
8		ø14 B500B L=4140	44	5.00	220.0
9		ø14 B500B L=4340	44	5.24	230.7
10		ø14 B500B L=5500	56	6.64	372.1
11		ø16 B500B L=4260	202	6.72	1357.9
12		ø22 B500B L=3380	2	10.09	20.2
13		ø22 B500B L=3440	2	10.26	20.5
14		ø22 B500B L=3480	2	10.38	20.8
15		ø22 B500B L=3500	4	10.44	41.8
16		ø22 B500B L=3780	2	11.28	22.6
17		ø22 B500B L=3830	4	11.43	45.7
18		ø22 B500B L=3840	2	11.46	22.9
19		ø22 B500B L=4620	32	13.79	441.3
20		ø22 B500B L=5450	3	16.26	48.8

შ.პ.ს. „ჯი აი პი ენ“			ქ. თბილისი. პეტრე ქავთარაძის ქუჩა №22 01.14.03.040.373	
			ბლოკი 2	მუშა პრ.
მთ.კონსტ.	ო.ქვრივიშვილი		მონოლითური ბირთვი ბ-2 არმირებს გეგმა ▽22.00; ▽25.30; ▽28.60-ზე	ღაკვ
შეასრულა	ე.ტალახაძე			ფურც. 621
შეამოწმა	ო.ქვრივიშვილი		მასშტაბი 1:50 ი ნ ვ.	ფურცლები

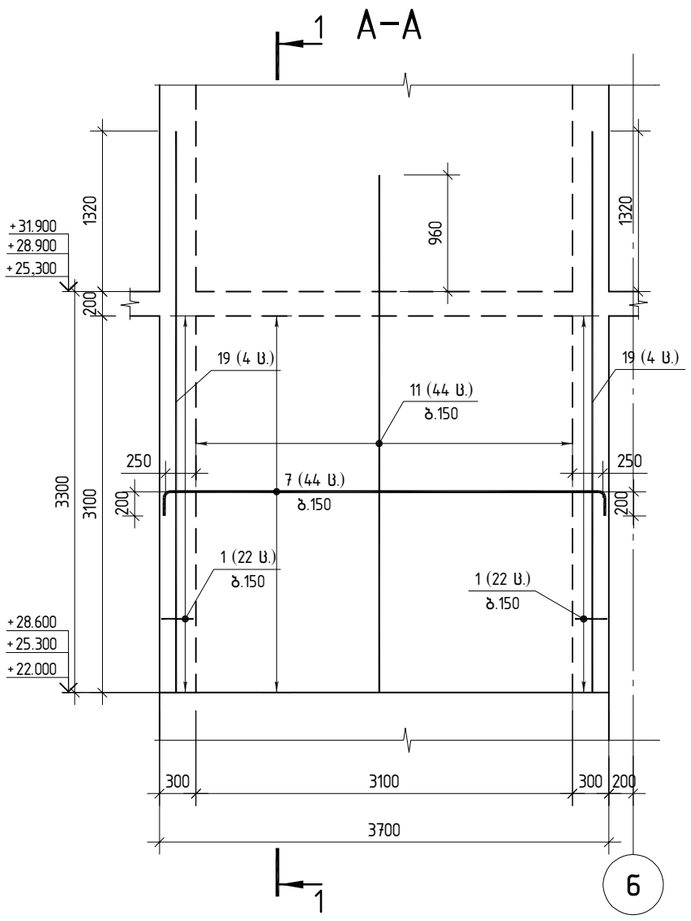

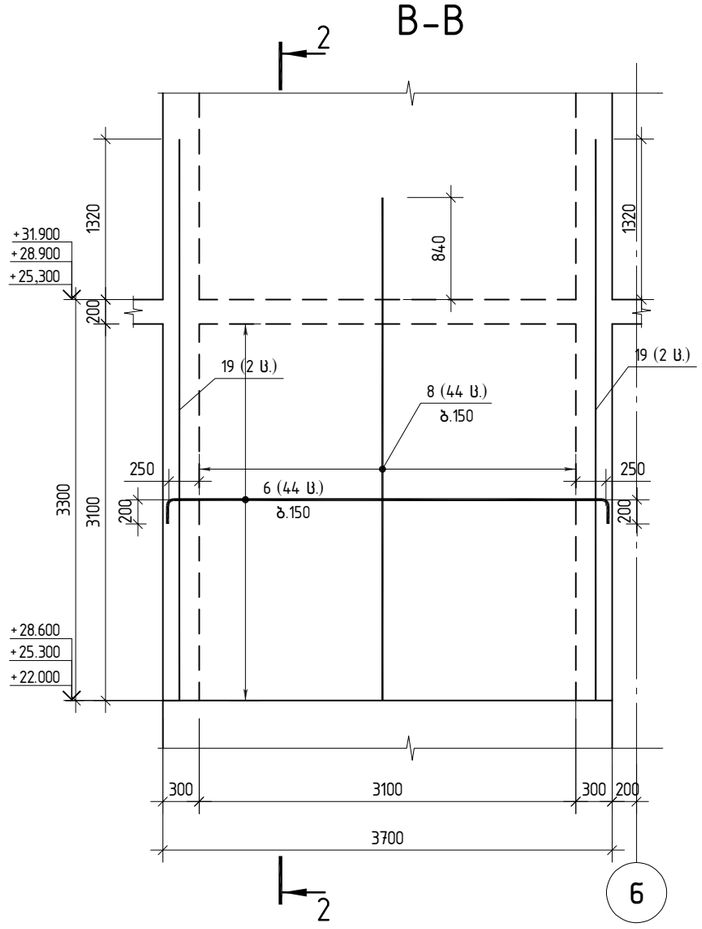

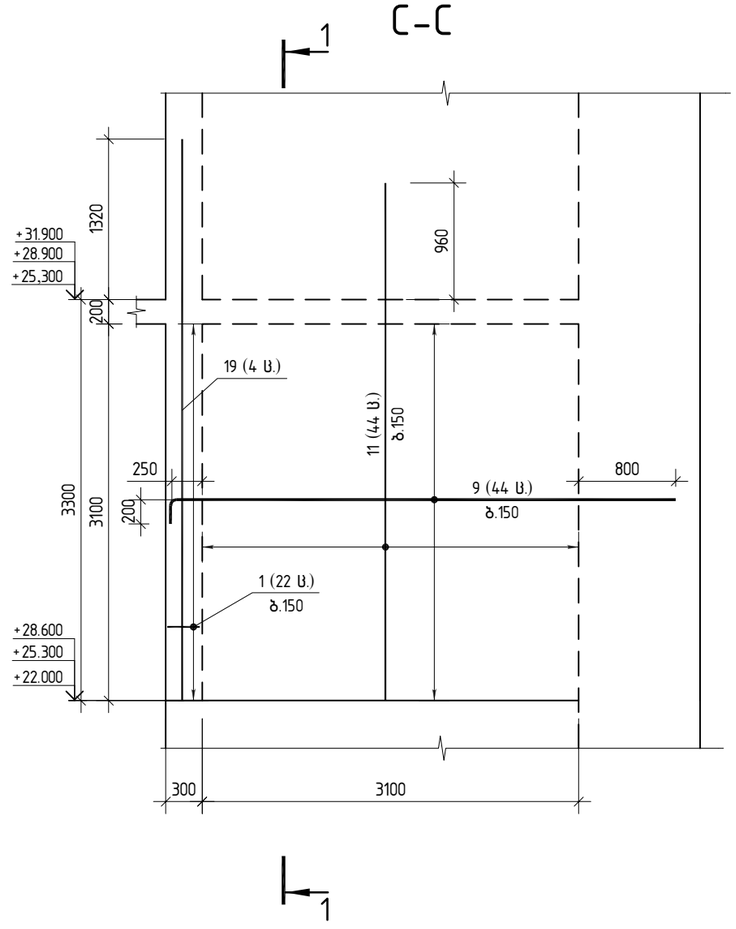

ჭრილი 1–1

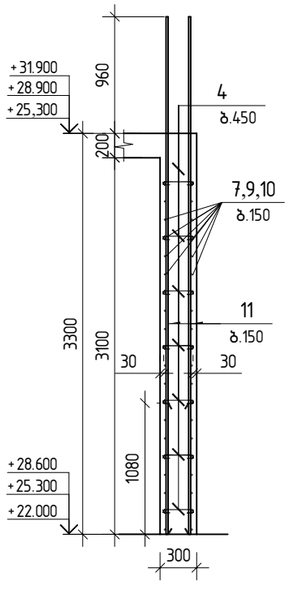

ჭრილი 2–2

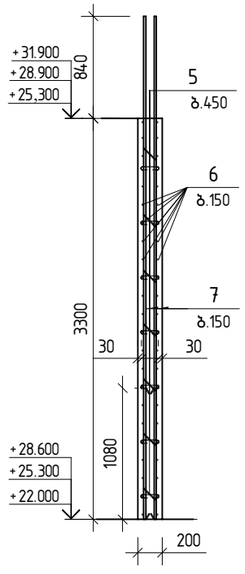

პოზ.1

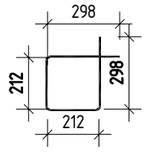

პოზ.2

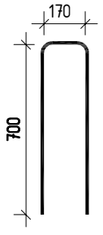

პოზ.3

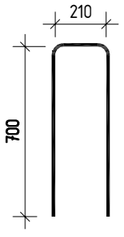

პოზ.4

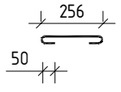

პოზ.5



შ.პ.ს. „ჯი აი პი ეს“			ქ. თბილისი. პეტრე ქავთარაძის ქუჩა №22 01.14.03.040.373	
			ბლოკი 2	მუშა პრ.
მთ.კონსტ.	ო.ქვრივიშვილი		მონაბირთვი ბ–2–ის კვეთი A–A; B–B; C–C ▽+22.00–ზე	დაკვ
შეასრულა	ე.ტალახაძე			ფურც. 638
შეამოწმა	ო.ქვრივიშვილი		მასშტაბი 1:50	ინვ. ფურცლები

D-D

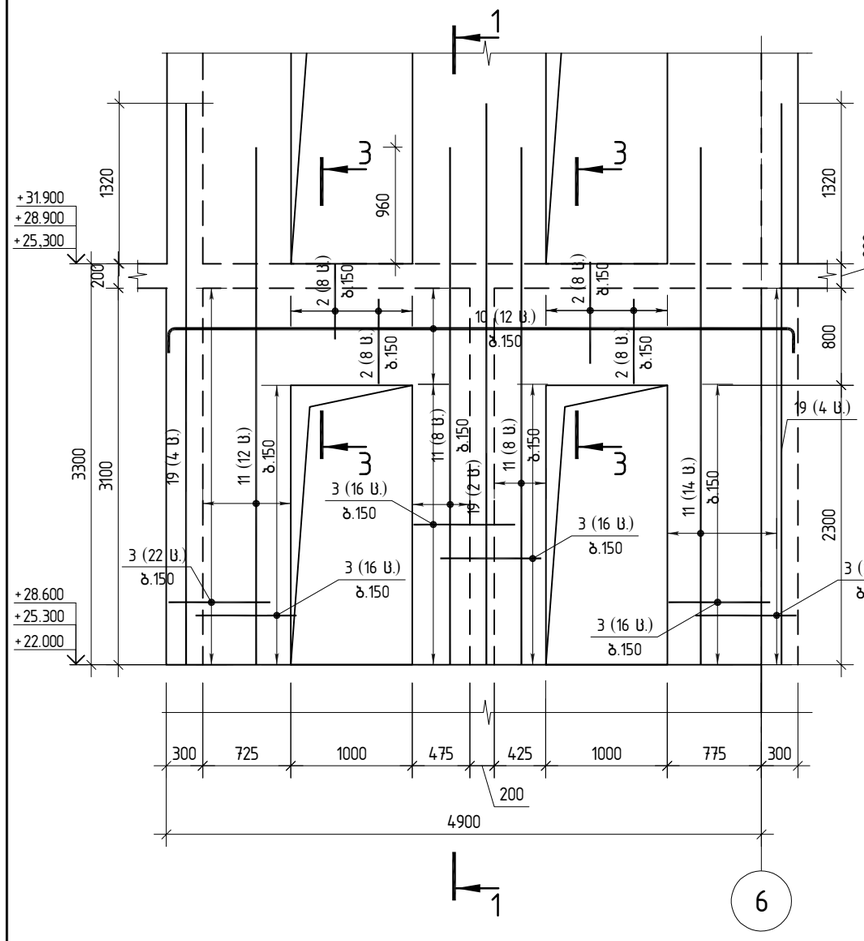

E-E

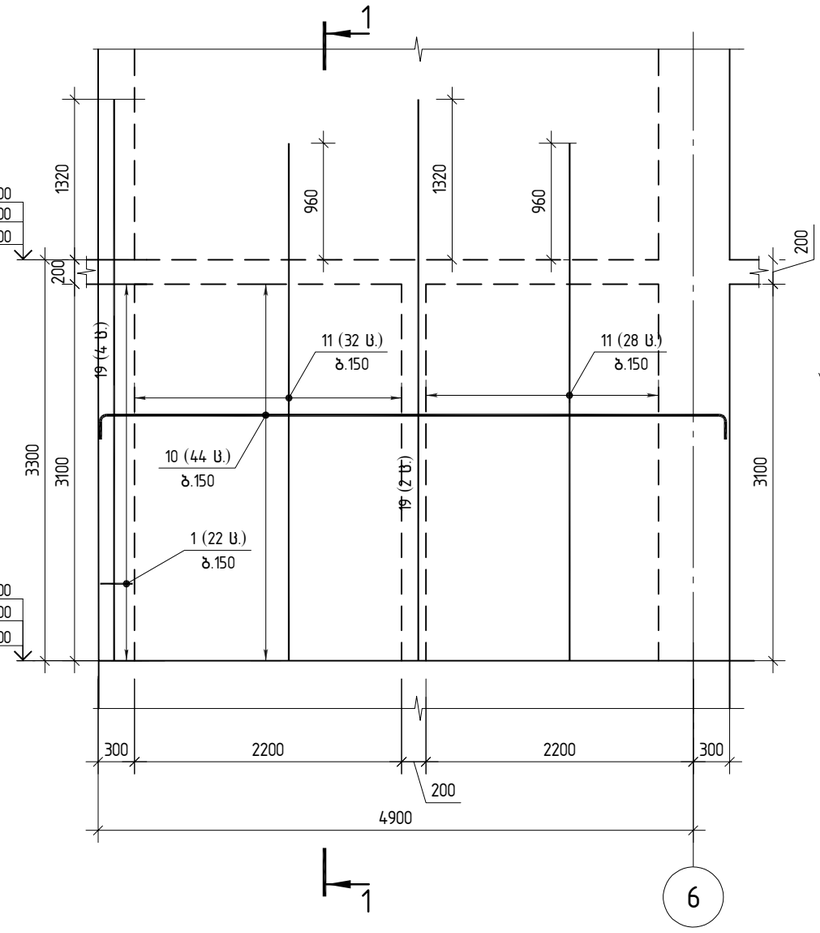

ღიობის გაძლიერება

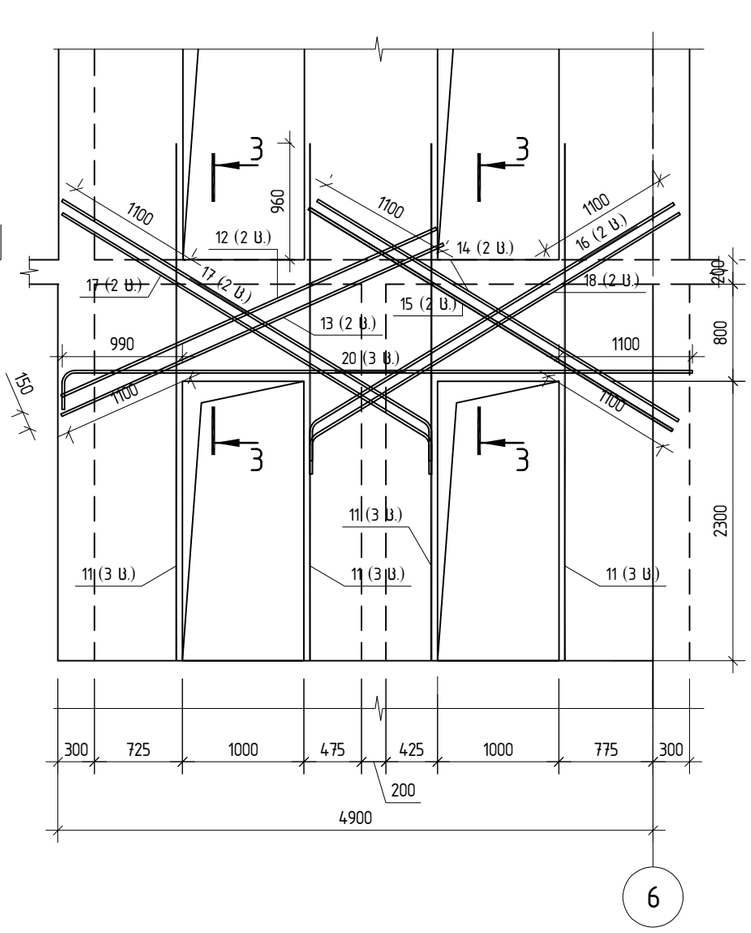

ჭრილი 3-3

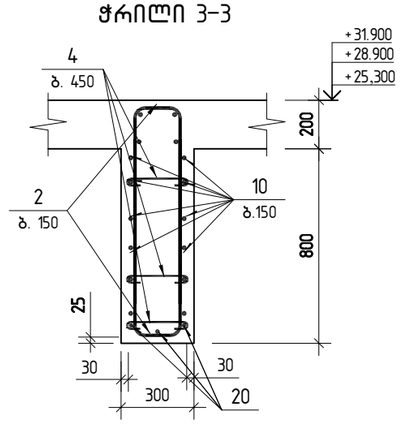

შპს „ჯი აი პი ეი“			ქ. თბილისი. აეტრე ქავთარაძის ქუჩა №22 01.14.03.040.373	
			ბლოკი 2	მუშა პრ.
მთ.კონსტ.	ო.ქვრივიშვილი		მონ.ბირთვი ბ-2-ის ქვეთი D-D, E-E ▽+22.00-ზე	დაკვ
შეასრულა	ე.ტალახაძე			ფურც. 639
შეამოწმა	ო.ქვრივიშვილი		1:50 შტაბი 1:50	ინვ. ფურცლები

მონოლითური ბირთვი ბ-2 არმირებს გეგმა
▽31.90; ▽35.20; ▽38.50; ▽41.80; ▽45.10; ▽48.40-ზე

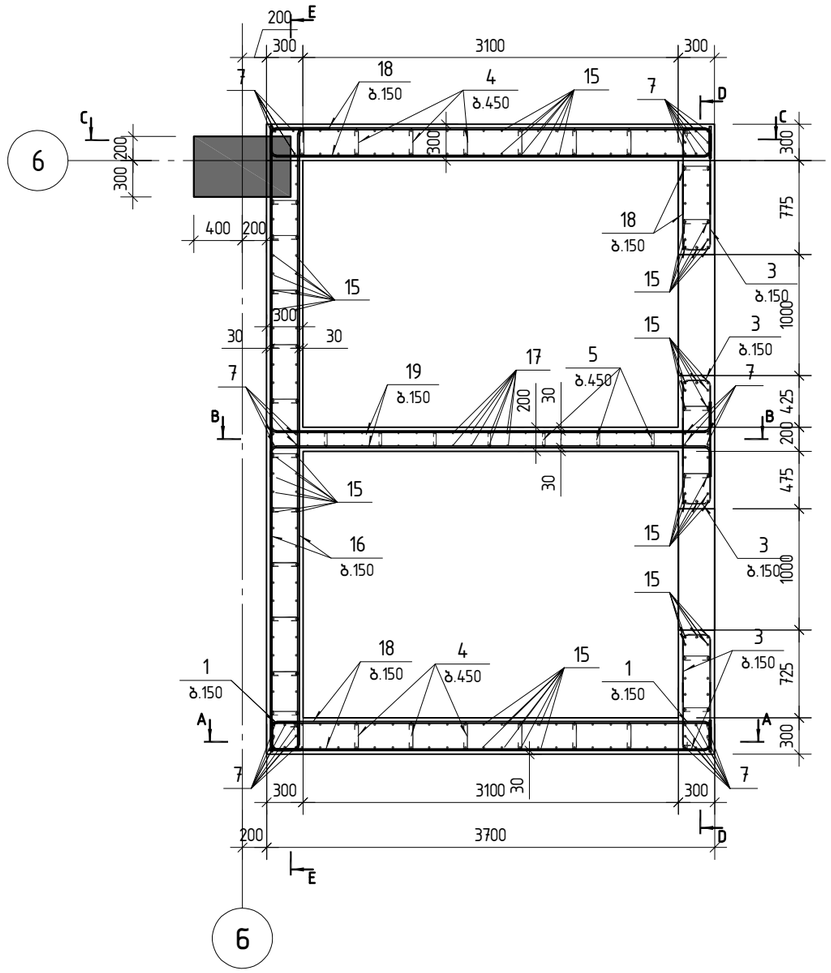

პოზ.	შენიშვნა	დ ა ს ა ხ ე ლ ე ბ ა	რაოდ	მასა კგ	მასა სულ კგ
		მონ.ბირთვი ბ-2 ▽+31.900 სპეციფიკაცია			
		მასალები			
		ბეტონი B40		16.83	$მ^3$
		არმატურის ნაკეთობები			
1		ø8 B500B L=1020	88	0.40	35.2
2		ø14 B500B L=1570	32	1.90	60.8
3		ø14 B500B L=1600	108	1.93	208.4
4		ø8 B500B L=390	232	0.15	34.8
5		ø8 B500B L=225	48	0.09	4.3
6		ø22 B500B L=5450	3	16.26	48.8
7		ø22 B500B L=4620	35	13.79	482.6
8		ø22 B500B L=3840	2	11.46	22.9
9		ø22 B500B L=3830	4	11.43	45.7
10		ø22 B500B L=3780	2	11.28	22.6
11		ø22 B500B L=3500	4	10.44	41.8
12		ø22 B500B L=3480	2	10.38	20.8
13		ø22 B500B L=3440	2	10.26	20.5
14		ø22 B500B L=3380	2	10.09	20.2
15		ø16 B500B L=4260	206	6.72	1384.8
16		ø14 B500B L=5500	56	6.64	372.1
17		ø14 B500B L=4140	44	5.00	220.0
18		ø14 B500B L=3980	88	4.81	423.1
19		ø12 B500B L=3980	44	3.53	155.5

შ.პ.ს. „ჯი აი პი ენ“			ქ. თბილისი. პეტრე ქავთარაძის ქუჩა №22 01.14.03.040.373	
			ბლოკი 2	მუშა პრ.
მთ.კონსტ.	ო.ქვრივიშვილი		მონოლითური ბირთვი ბ-2 არმირებს გეგმა ▽31.90; ▽35.20; ▽38.50; ▽41.80; ▽45.10-ზე	ღაკვ
შეასრულა	ე.ტალახაძე			ფურც. 640
შეამოწმა	ო.ქვრივიშვილი		მასშტაბი 1:50	ინვ. ფურცლები

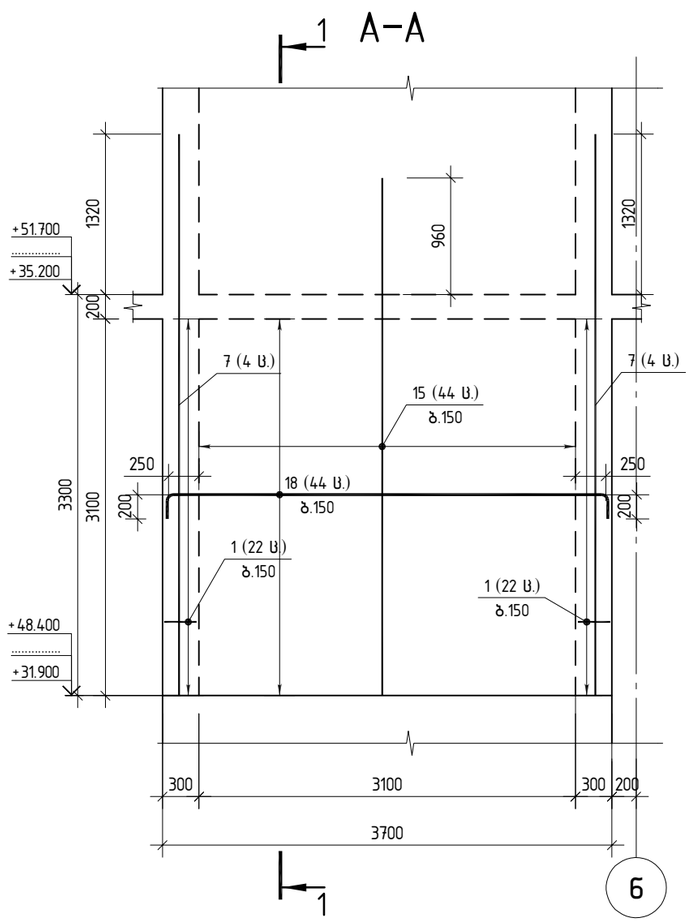

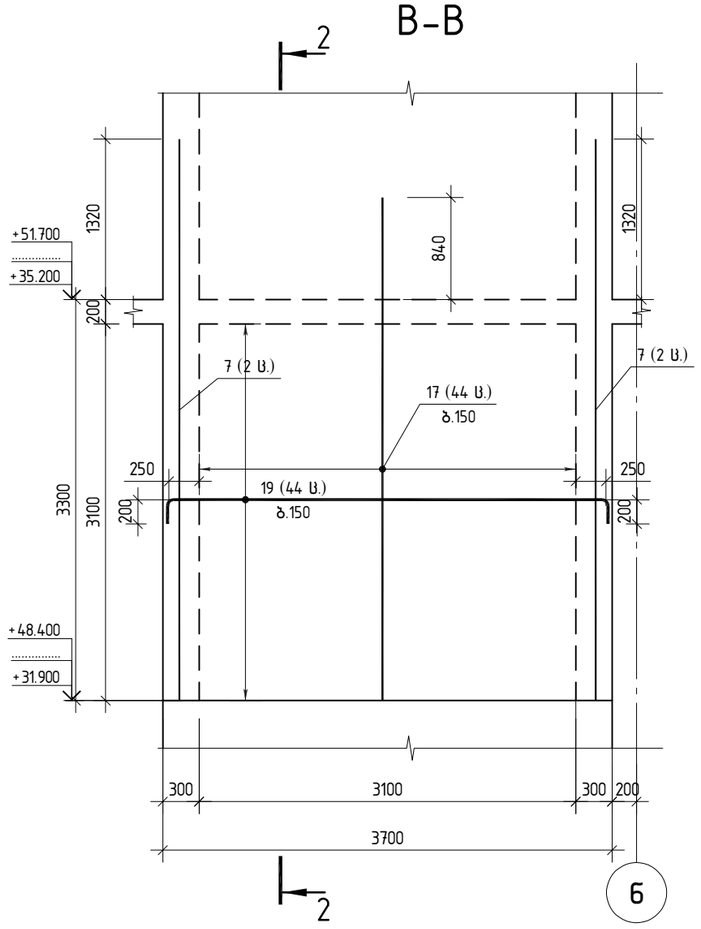

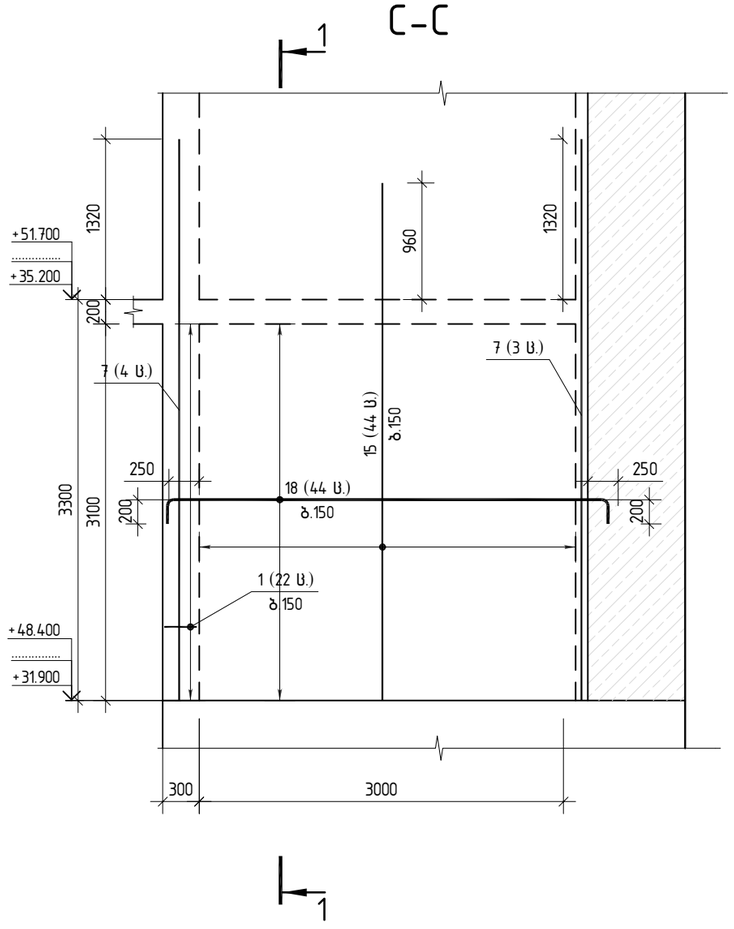

ჭრილი 1–1

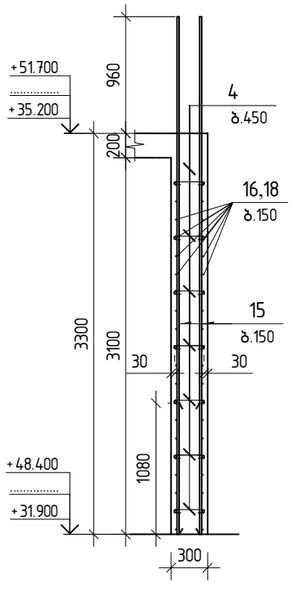

ჭრილი 2–2

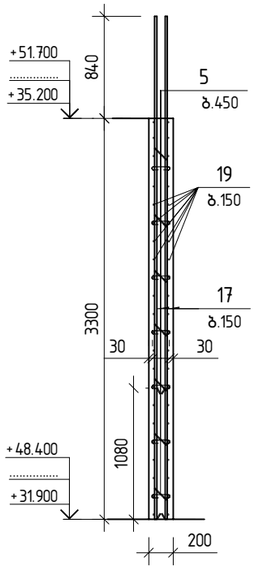

პოზ.1

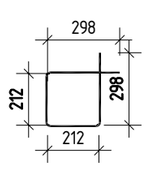

პოზ.2

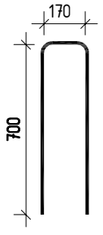

პოზ.3

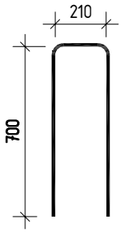

პოზ.4

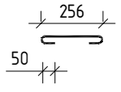

პოზ.5



შპს „ჯი აი პი ეს“			ქ. თბილისი. პეტრე ქავთარაძის ქუჩა №22 01.14.03.040.373	
			ბლოკი 2	მუშა პრ.
მთ.კონსტ.	ო.ქვრივიშვილი		მონაბირთვი ბ–2–ის კვეთი A–A; B–B; C-C ▽+31.90–ზე	დაკვ
შეასრულა	ე.ტალახაძე			ფურც. 641
შეამოწმა	ო.ქვრივიშვილი		მასშტაბი 1:50	ინვ. ფურცლები

D-D

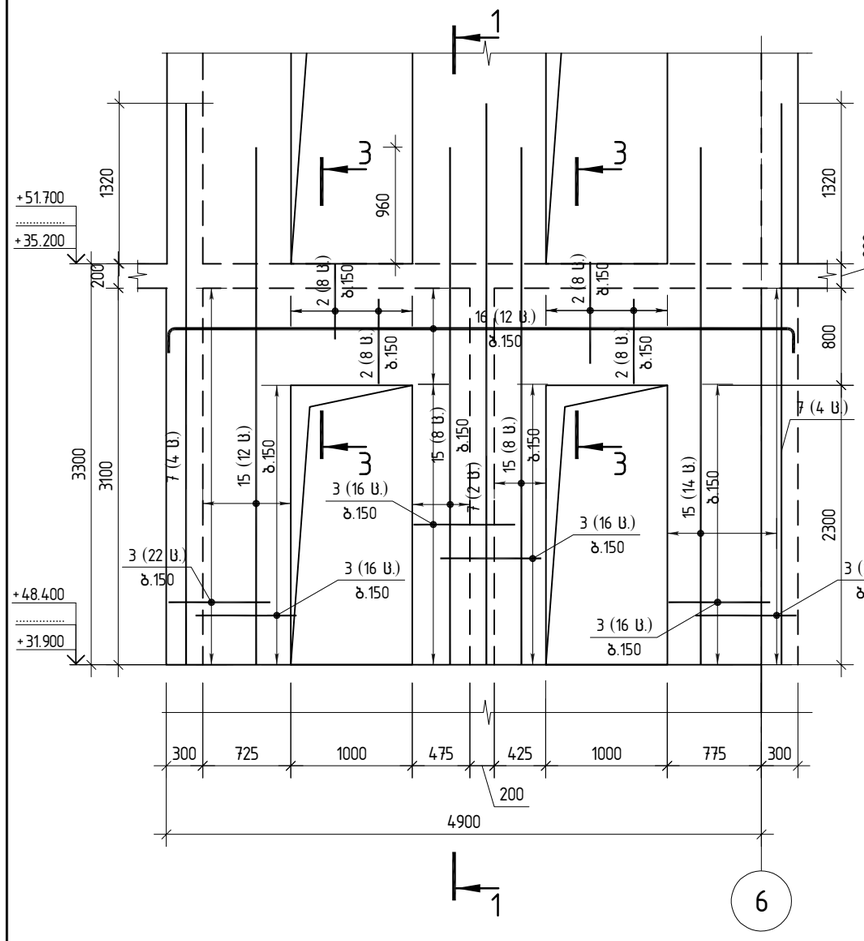

E-E

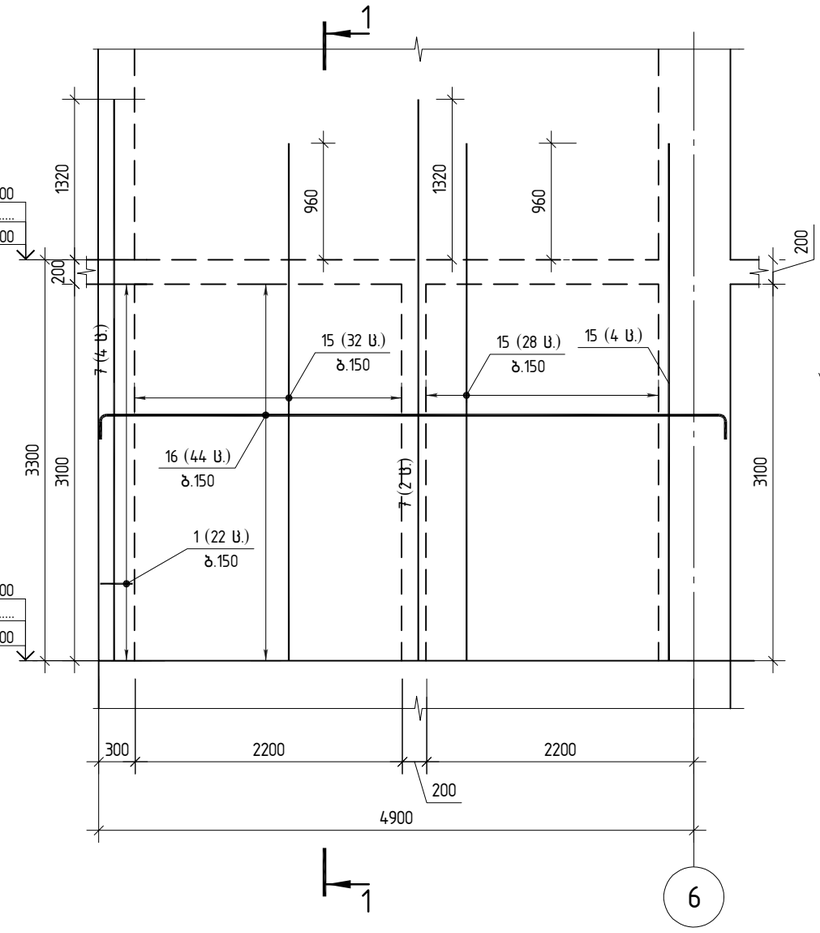

ღიობის გაძლიერება

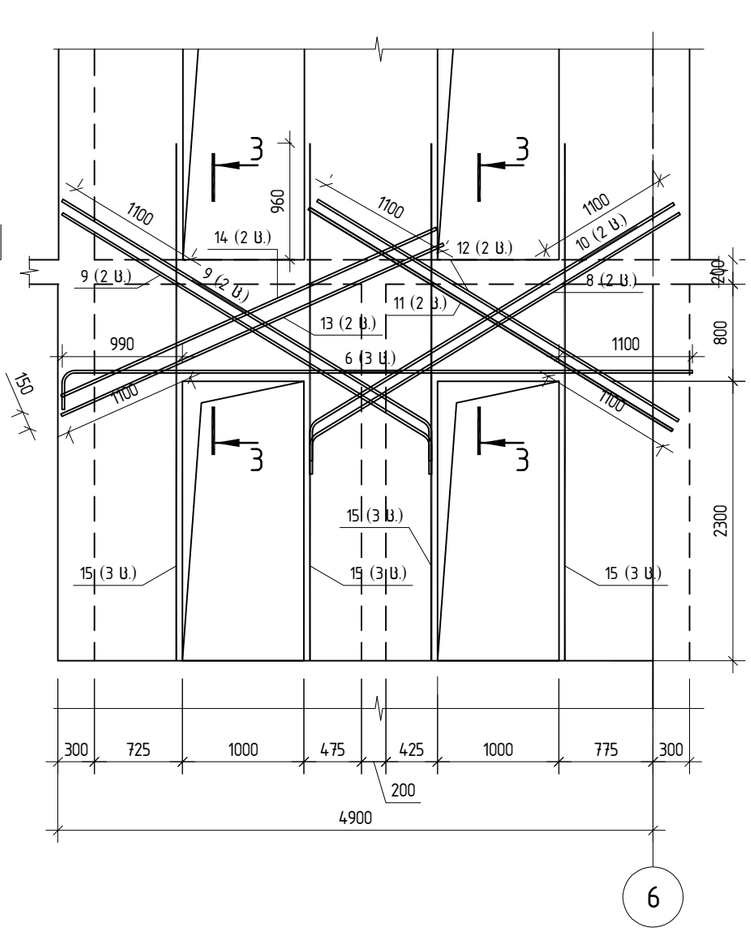

ჭრილი 3-3

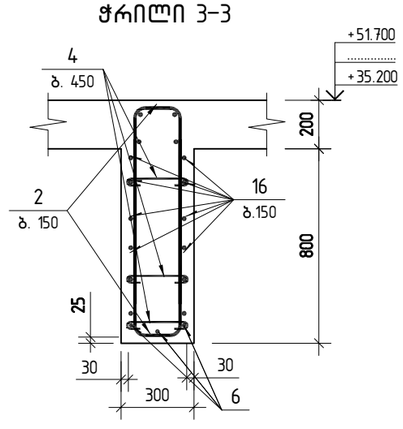

შპს „ჯი აი პი ენ“			ქ. თბილისი. აეტრე ქავთარაძის ქუჩა №22 01.14.03.040.373	
			ბლოკი 2	მუშა პრ.
მთ.კონსტ.	ო.ქვრივიშვილი		მონაკვეთი ბ-2-ის ქვეთი D-D, E-E ▽+31.900-ზე	დაკვ
შეასრულა	ე.ტალახაძე			ფურც. 642
შეამოწმა	ო.ქვრივიშვილი		1:50 შტაბი 1:50	ინვ. ფურცლები

მონოლითური ბირთვი ბ-2 არმირებს გეგმა
▽51.70; ▽55.00; ▽58.30; ▽61.60; ▽64.90-ზე

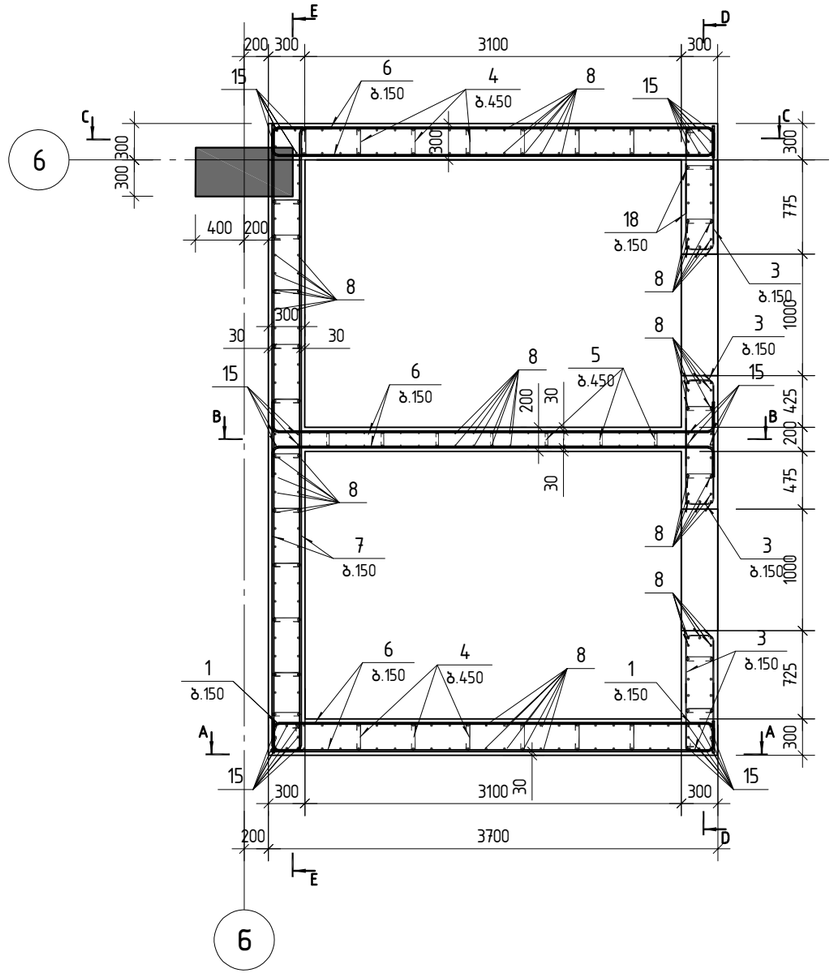

პოზ.	შენიშვნა	დ ა ს ა ხ ე ლ ე ბ ა	რაოდ	მასა კგ	მასა სულ კგ
		მონ.ბირთვი ბ-2 ▽+51.70 სპეციფიკაცია			
		მასალები			
		ბეტონი B40		16.83	$მ^3$
		არმატურის ნაკეთობები			
1		ø8 B500B L=1020	88	0.40	35.2
2		ø14 B500B L=1570	32	1.90	60.8
3		ø12 B500B L=1600	108	1.42	153.4
4		ø8 B500B L=390	232	0.15	34.8
5		ø8 B500B L=225	48	0.09	4.3
6		ø12 B500B L=3980	132	3.53	466.5
7		ø12 B500B L=5500	56	4.88	273.5
8		ø14 B500B L=4140	246	5.00	1230.3
9		ø14 B500B L=4260	4	5.15	20.6
10		ø20 B500B L=3240	4	7.99	32.0
11		ø20 B500B L=3340	4	8.24	33.0
12		ø20 B500B L=3380	2	8.34	16.7
13		ø20 B500B L=3560	2	8.78	17.6
14		ø20 B500B L=3610	2	8.90	17.8
15		ø20 B500B L=4500	36	11.10	399.6
16		ø20 B500B L=5100	3	12.58	37.7
17		ø22 B500B L=3380	2	10.09	20.2

შ.პ.ს. „ჯი აი პი ეჩ“			ქ. თბილისი. პეტრე ქავთარაძის ქუჩა №22 01.14.03.040.373	
			ბლოკი 2	მუშა პრ.
მთ.კონსტ.	ო.ქვრივიშვილი		მონოლითური ბირთვი ბ-2 არმირებს გეგმა ▽51.70; ▽55.00; ▽58.30; ▽61.60; ▽64.90-ზე	დაკვ
შეასრულა	ე.ტალახაძე			ფურც. 643
შეამოწმა	ო.ქვრივიშვილი		მასშტაბი 1:50 ი163.	ფურცლები

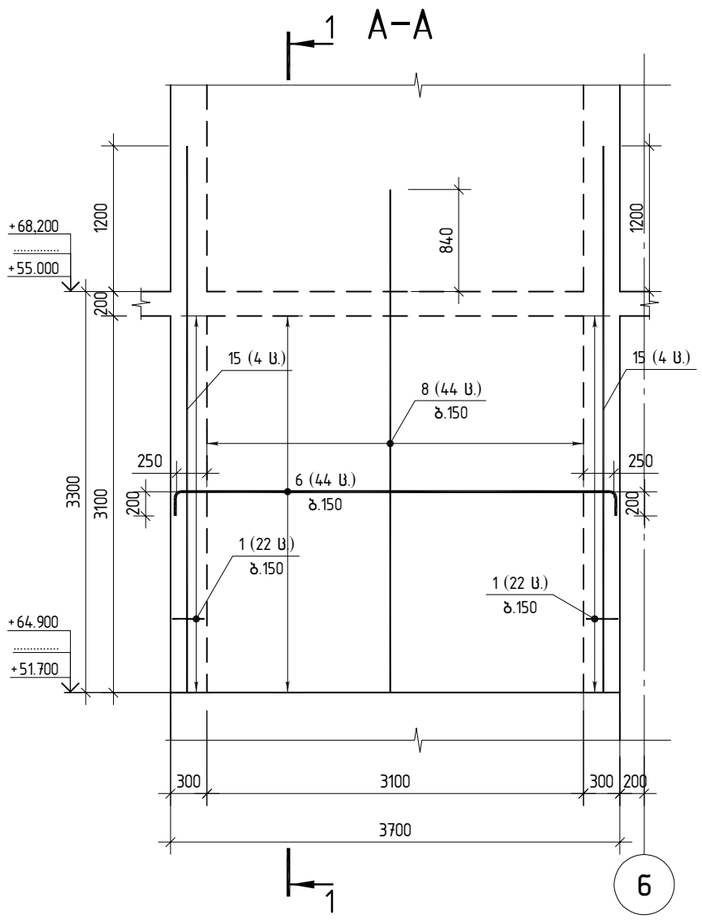

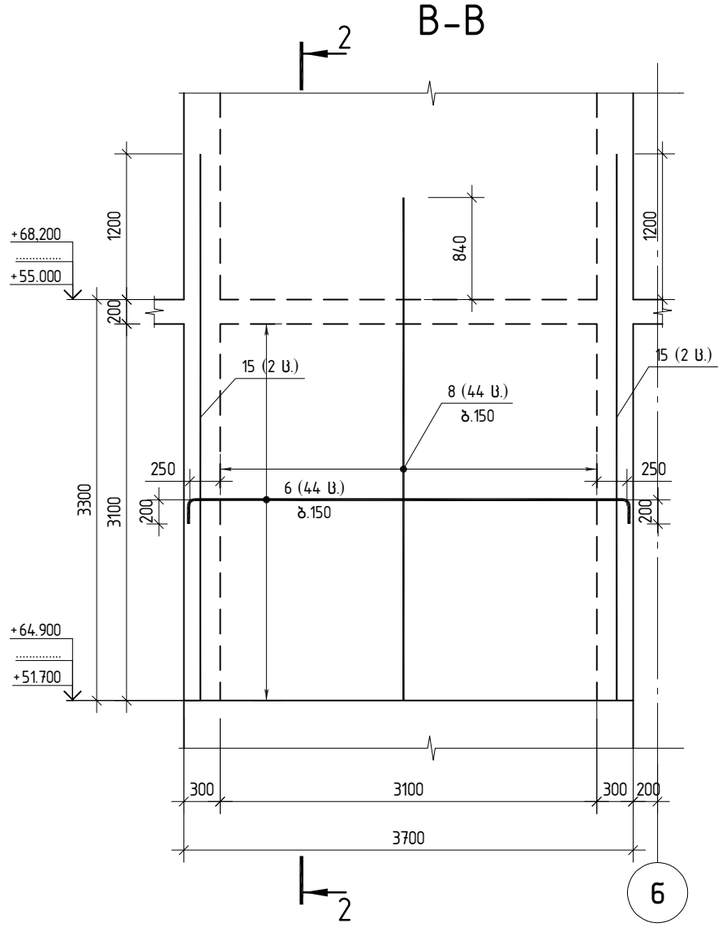

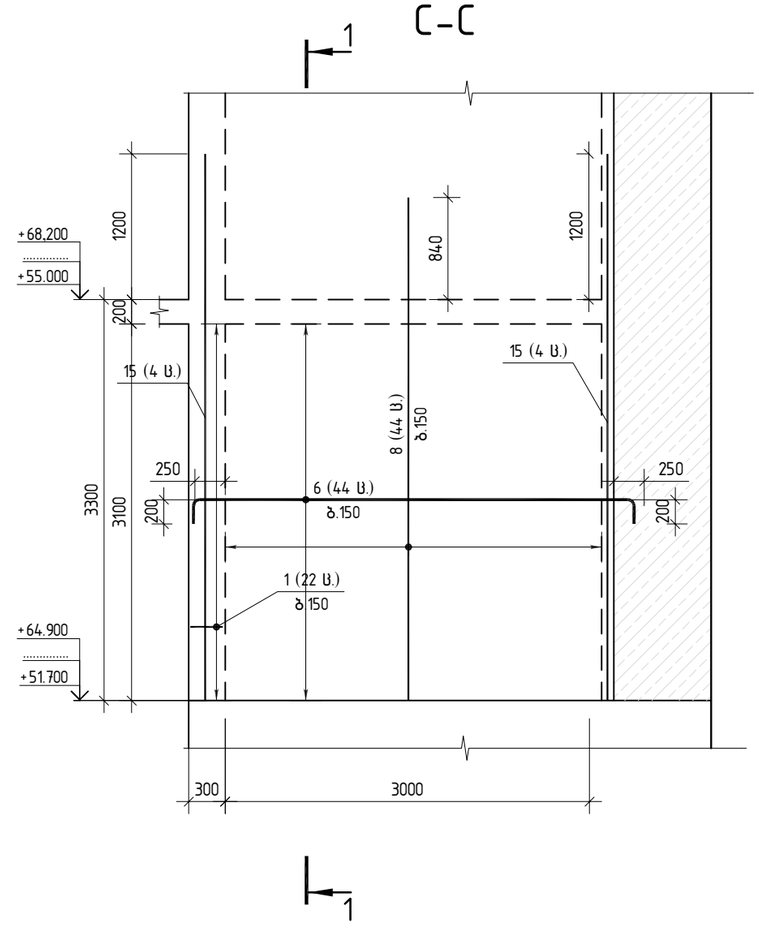

ჭრილი 1–1

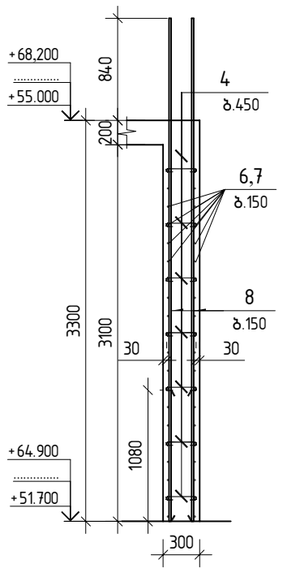

ჭრილი 2–2

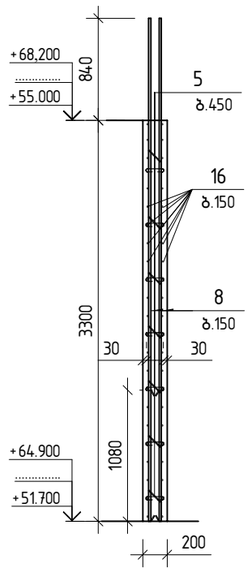

პოზ.1

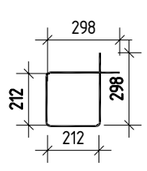

პოზ.2

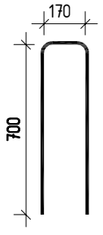

პოზ.3

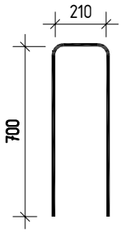

პოზ.4

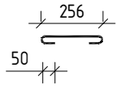

პოზ.5



შპს „ჯი აი პი ეს“			ქ. თბილისი. პეტრე ქავთარაძის ქუჩა №22 01.14.03.040.373	
			ბლოკი 2	მუშა პრ.
მთ.კონსტ.	ო.ქვრივიშვილი		მონაბირთვი ბ–2–ის კვეთი A–A; B–B; C–C ▽+51.70–ზე	დაკვ
შეასრულა	ე.ტალახაძე			ფურც. 644
შეამოწმა	ო.ქვრივიშვილი		მასშტაბი 1:50	ინვ. ფურცლები

D-D

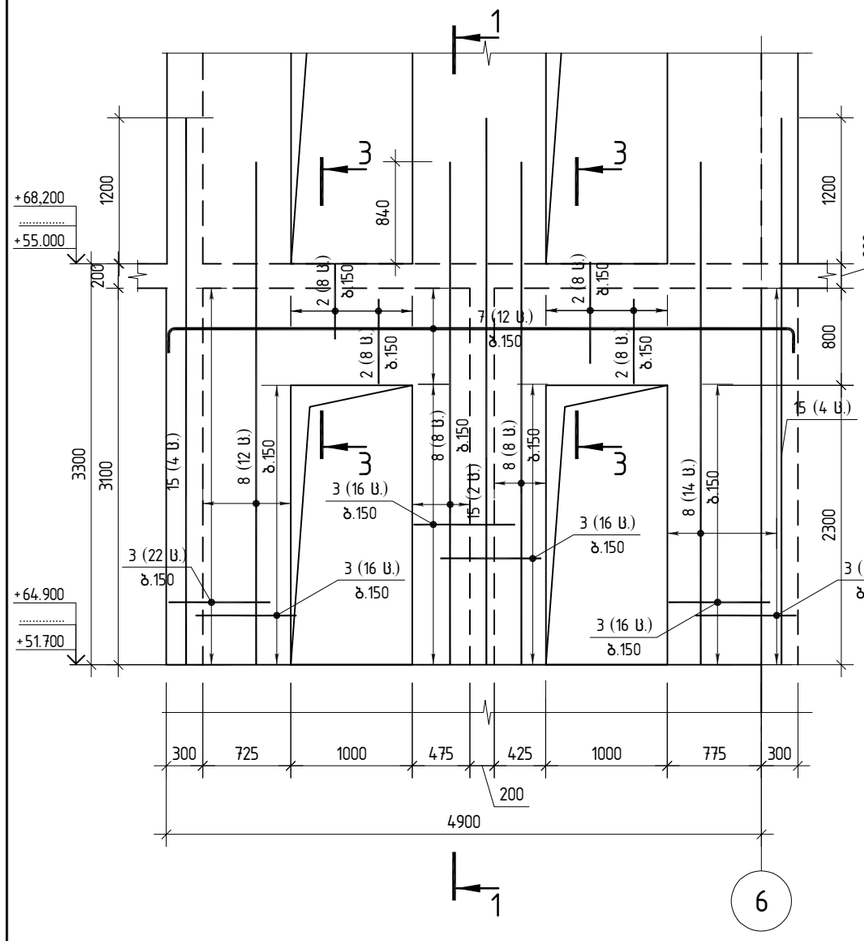

E-E

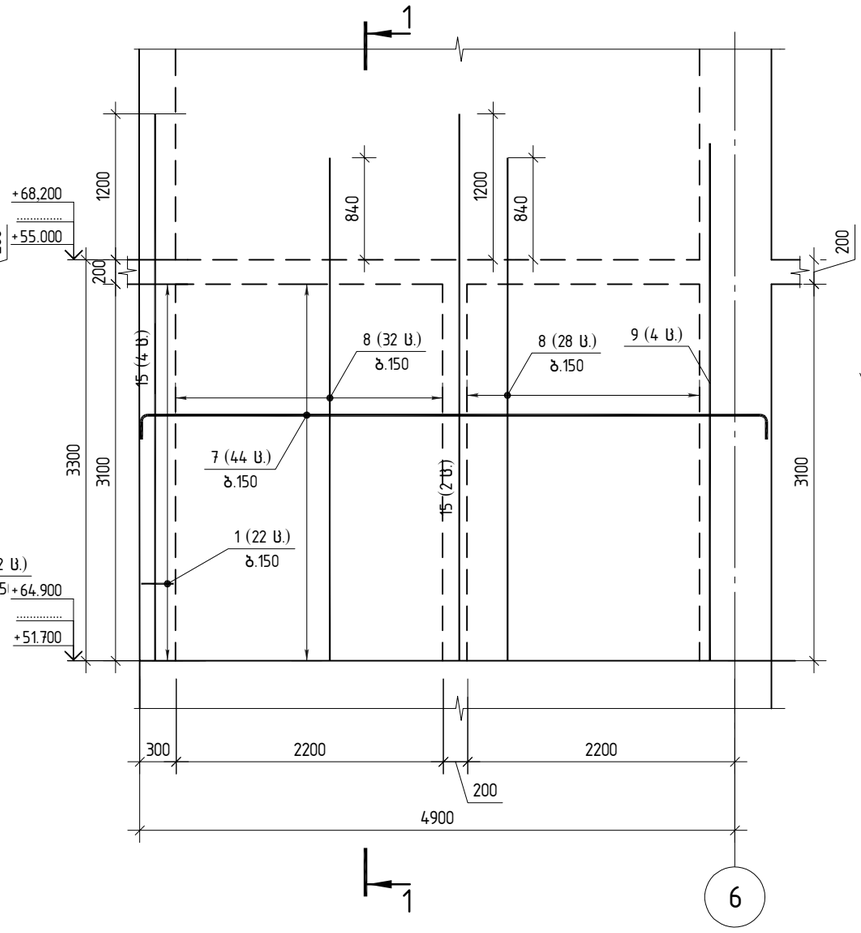

ღიობის გაძლიერება

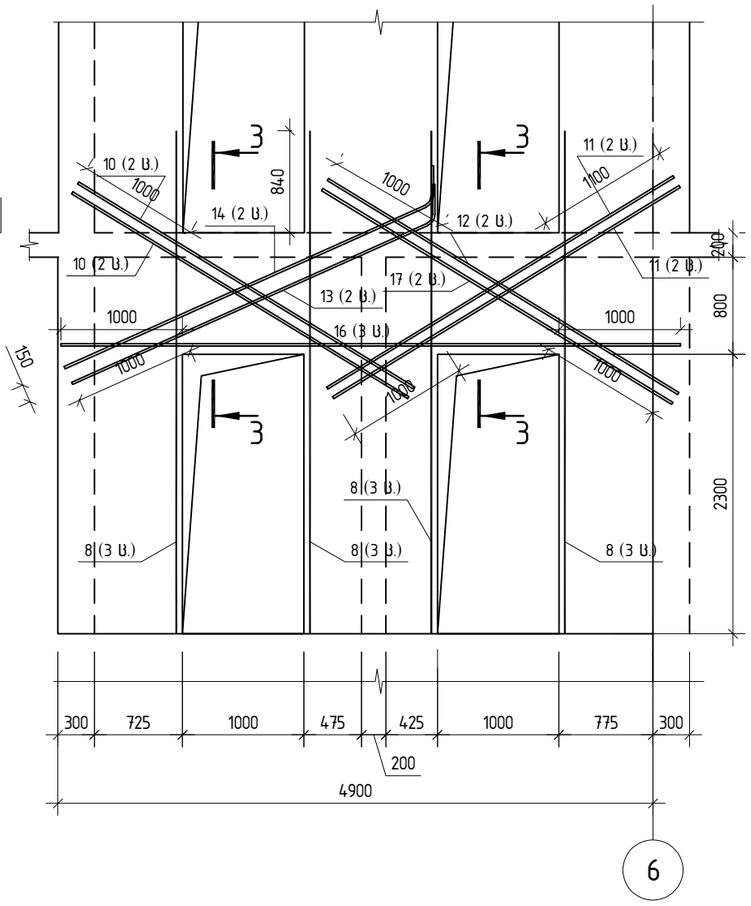

ჭრილი 3-3

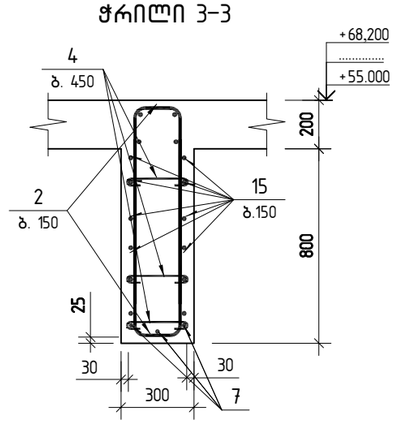

შპს „ჯი აი პი ეი“			ქ. თბილისი. აეტრე ქავთარაძის ქუჩა №22 01.14.03.040.373	
			ბლოკი 2	მუშა პრ.
მთ.კონსტ.	ო.ქვრივიშვილი		მონ.ბირთვი ბ-2-ის ქვეთი D-D, E-E ▽+51.70-ზე	დაკვ
შეასრულა	ე.ტალახაძე			ფურც. 645
შეამოწმა	ო.ქვრივიშვილი		1:50 შტაბი 1:50	ინვ. ფურცლები

მონოლითური ბირთვი ბ-2 არმირებს გეგმა
▽ 68.20-ზე

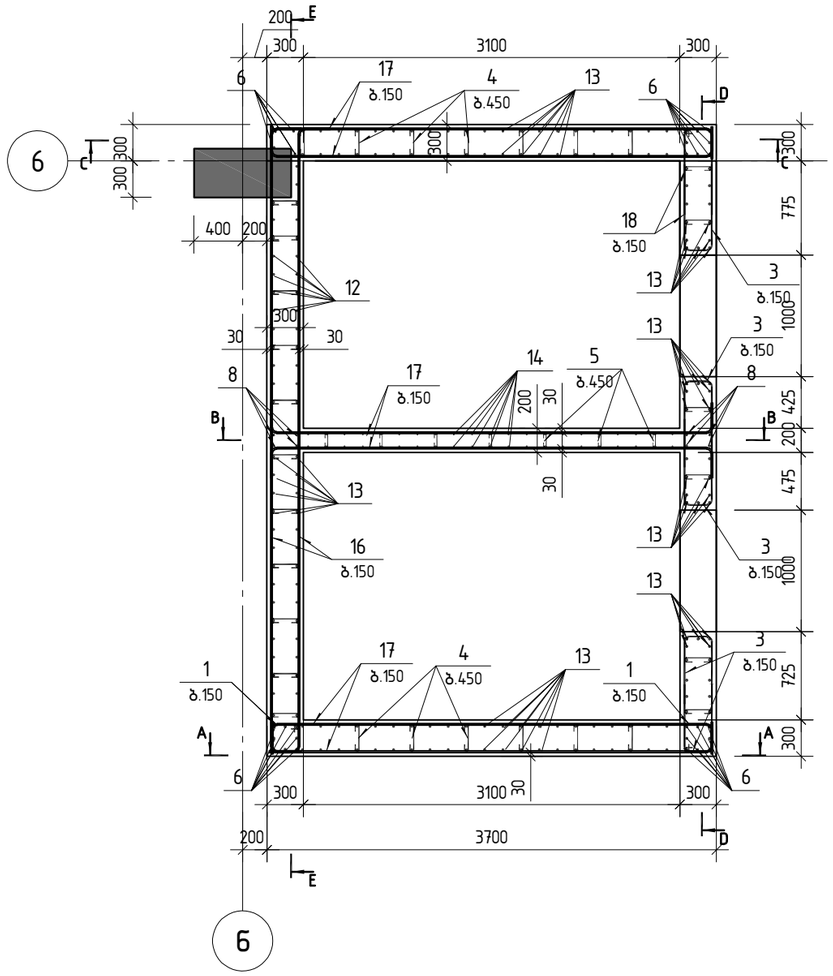

პოზ.	შენიშვნა	დ ა ს ა ხ ე ლ ე ბ ა	რაოდ	მასა კგ	მასა სულ კგ
		მონ.ბირთვი ბ-2 ▽+68.20 სპეციფიკაცია			
		მასალები			
		ბეტონი B40		24.74	მ^3
		არმატურის ნაკეთობები			
1		ø8 B500B L=1020	124	0.40	49.6
2		ø14 B500B L=1570	38	1.90	72.2
3		ø12 B500B L=1600	126	1.42	178.9
4		ø8 B500B L=390	350	0.15	52.5
5		ø8 B500B L=225	70	0.09	6.3
6		ø20 B500B L=5950	32	14.67	469.4
7		ø20 B500B L=5100	3	12.58	37.7
8		ø20 B500B L=5040	4	12.43	49.7
9		ø20 B500B L=3250	4	8.01	32.0
10		ø20 B500B L=3240	8	7.99	63.9
11		ø20 B500B L=3230	4	7.97	31.9
12		ø14 B500B L=5710	4	6.90	27.6
13		ø14 B500B L=5590	200	6.75	1350.5
14		ø14 B500B L=4700	44	5.68	249.8
15		ø14 B500B L=3290	32	3.97	127.2
16		ø12 B500B L=5500	94	4.88	459.1
17		ø12 B500B L=3980	186	3.53	657.4

შ.პ.ს. „ჯი აი პი ენ“			ქ. თბილისი. პეტრე ქავთარაძის ქუჩა №22 01.14.03.040.373	
			ბლოკი 2	მუშა პრ.
მთ.კონსტ.	ო.ჟვრივიშვილი		მონოლითური ბირთვი ბ-2 არმირებს გეგმა ▽ 68.20-ზე	დაკვ
შეასრულა	ე.ტალახაძე			ფურც. 646
შეამოწმა	ო.ჟვრივიშვილი		მასშტაბი 1:50 ინვ.	ფურცლები

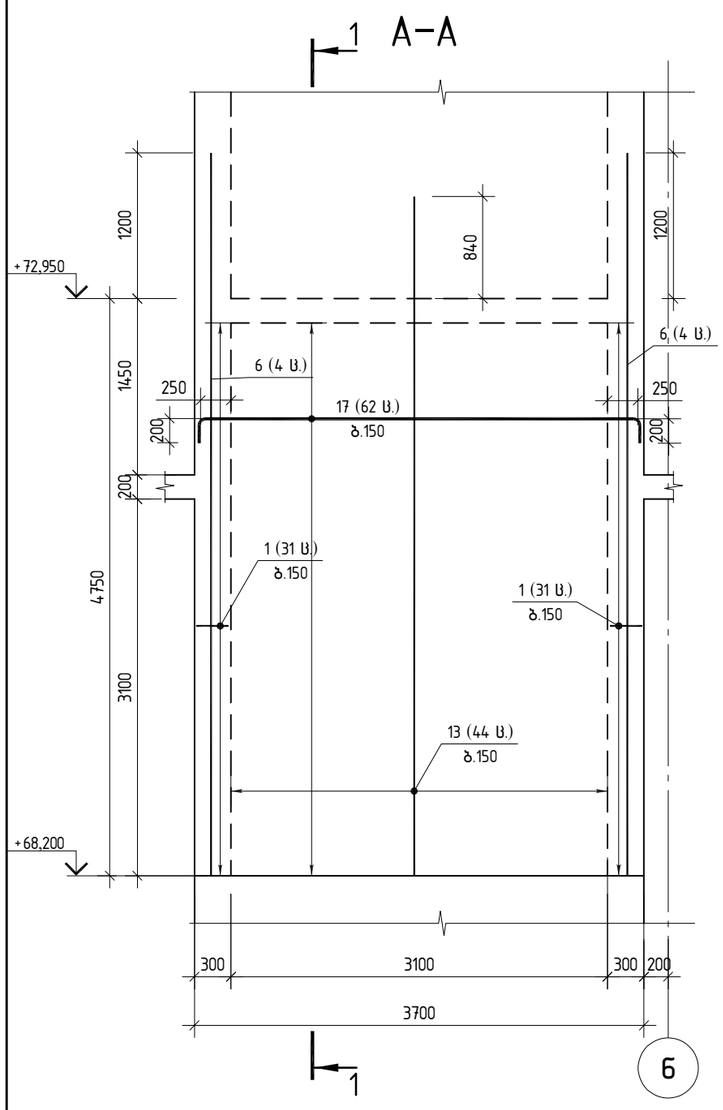

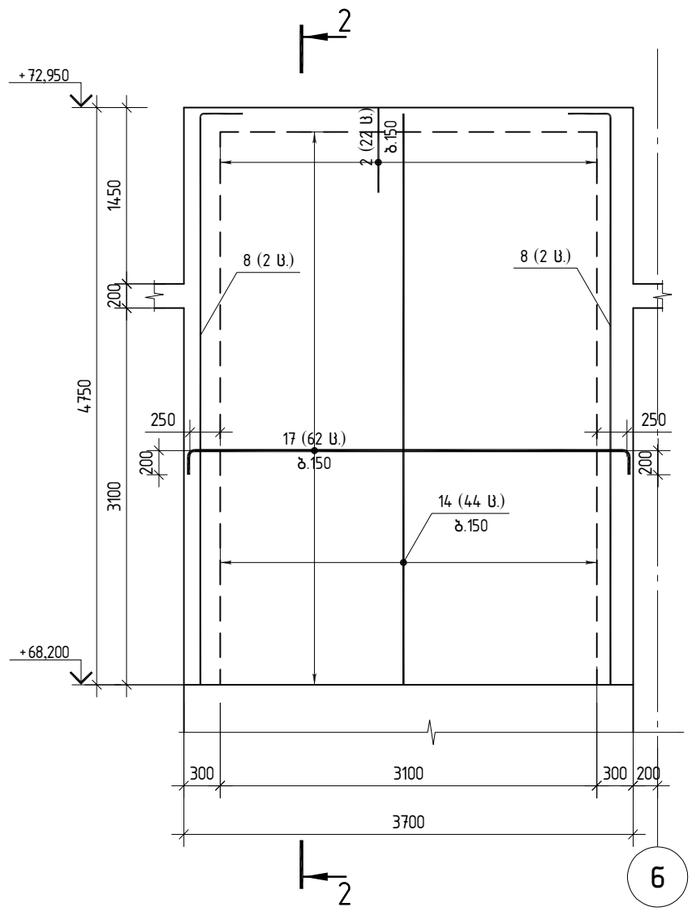

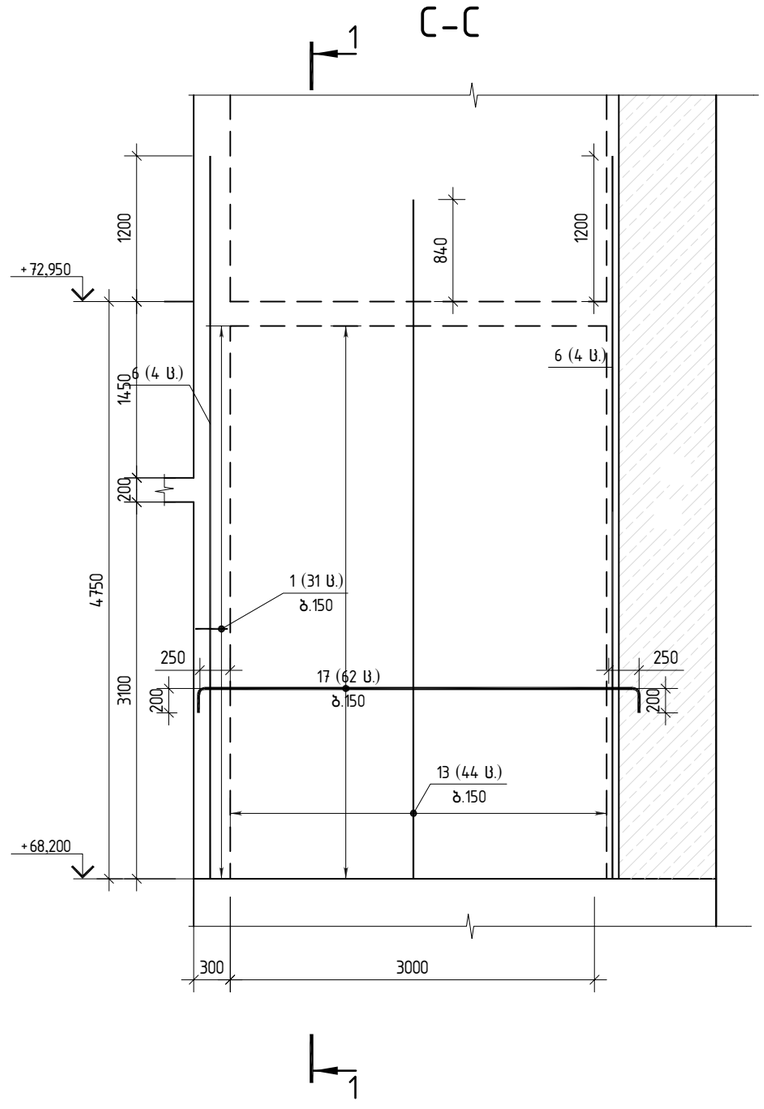

შ.პ.ს. „ჯი აი პი ენ“			ქ. თბილისი. პეტრე ქავთარაძის ქუჩა №22 01.14.03.040.373	
			ბლოკი 2	მუშა პრ.
მთ.კონსტ.	ო.ქვრივიშვილი		მონაბირთვი ბ–2–ის კვეთი A–A; B–B; C-C ▽+68.20–ზე	დაკვ
შეასრულა	ე.ტალახაძე			ფურც. 647
შეამოწმა	ო.ქვრივიშვილი		მასშტაბი 1:50	ინვ. ფურცლები

D-D

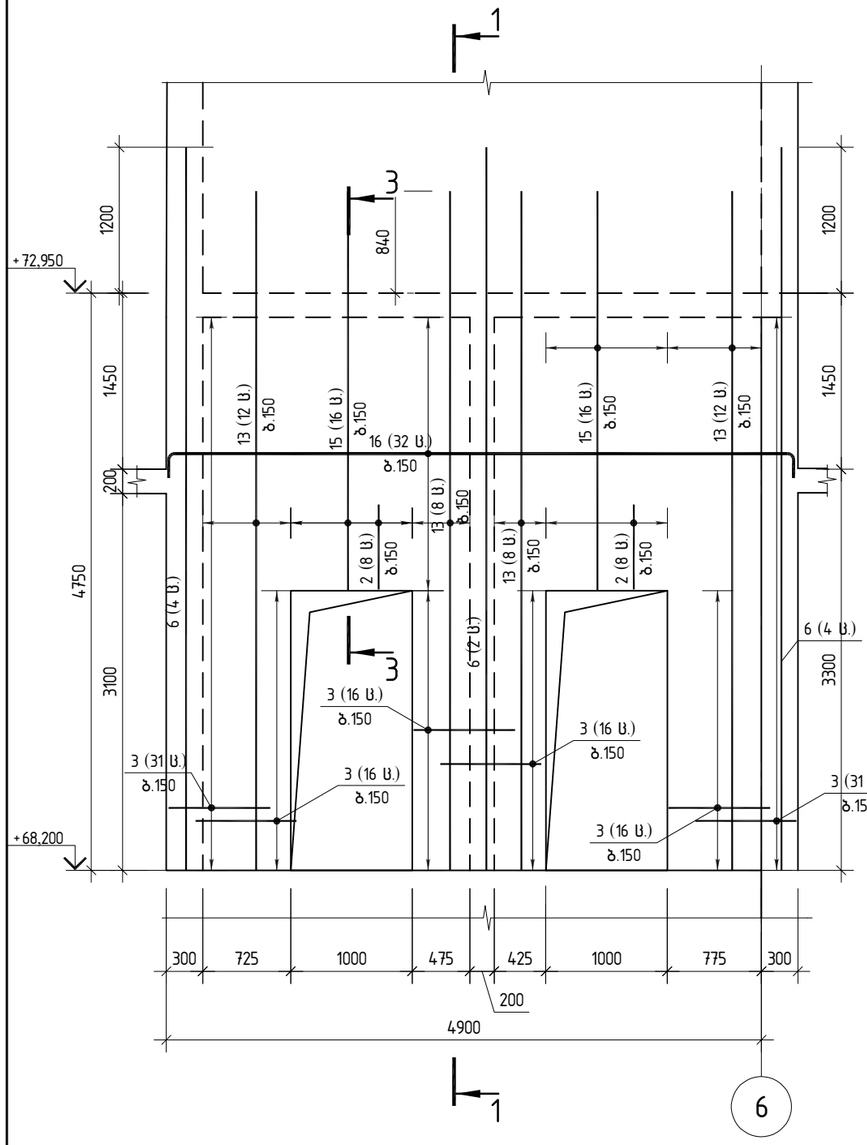

E-E

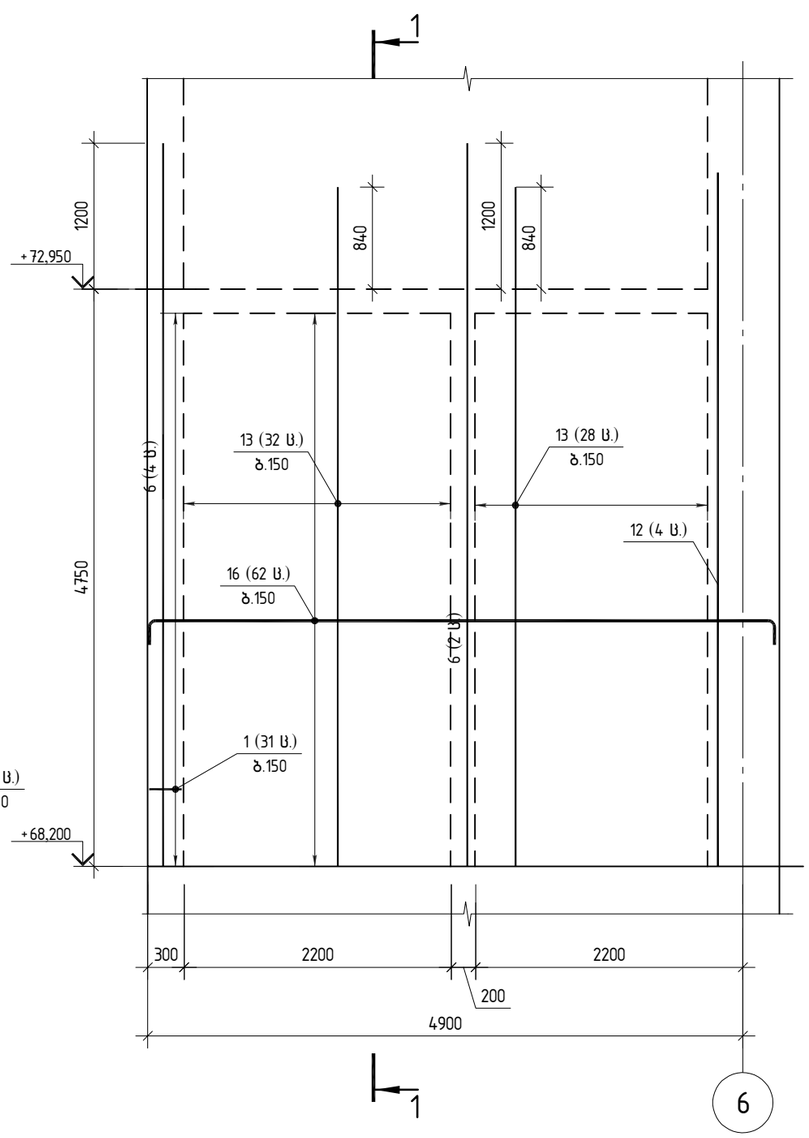

ღიობის გაძლიერება

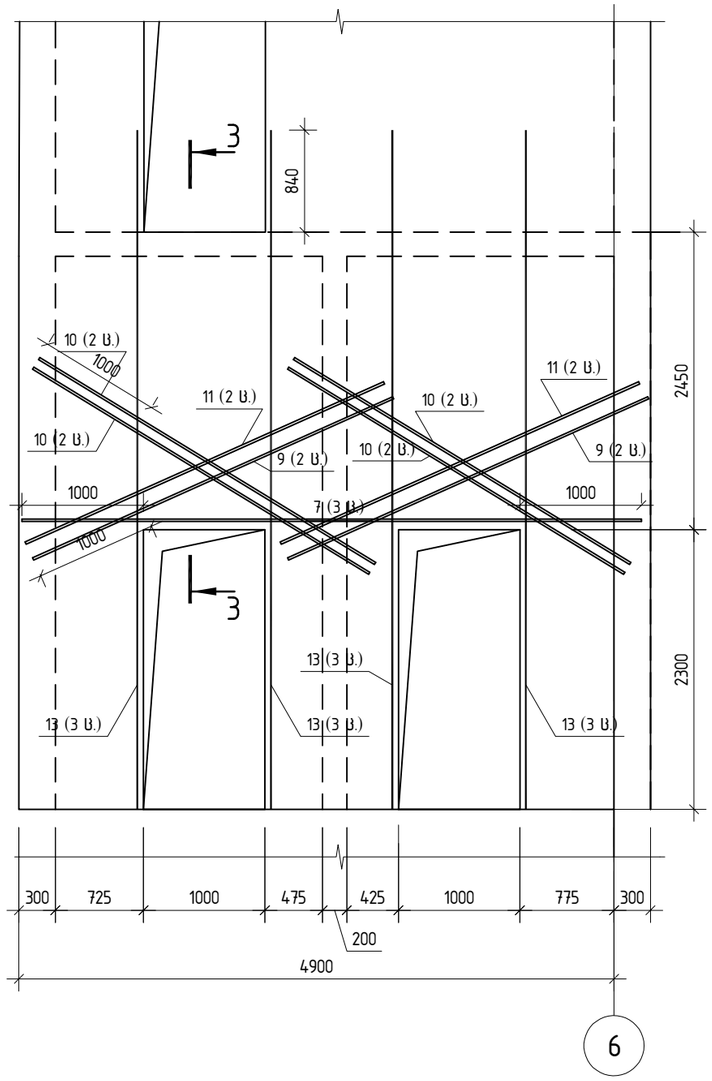

შპს „ჯი აი პი ეს“			ქ. თბილისი. აეტრე ქავთარაძის ქუჩა №22 01.14.03.040.373	
			ბლოკი 2	მუშა პრ.
მთ.კონსტ.	ო.ქვრივიშვილი		მონ.ბირთვი ბ-2-ის კვეთი D-D, E-E ▽+68.20-ზე	დაკვ
შეასრულა	ე.ტალახაძე			ფურც. 648
შეამოწმა	ო.ქვრივიშვილი		1:50 შტაბი 1:50	ინვ. ფურცლები

ჭრილი 1-1

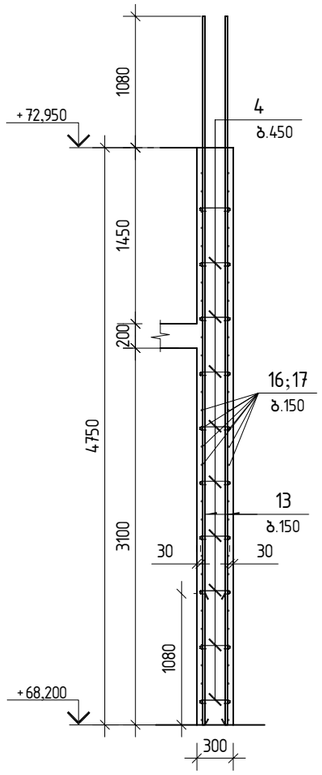

ჭრილი 2-2

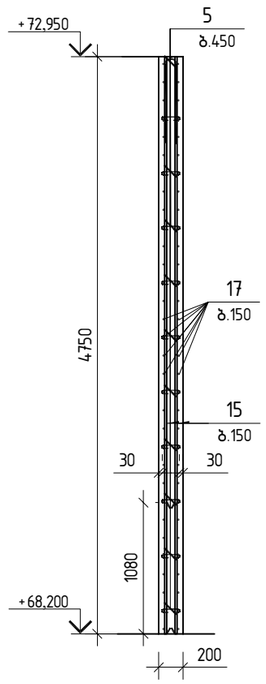

ჭრილი 3-3

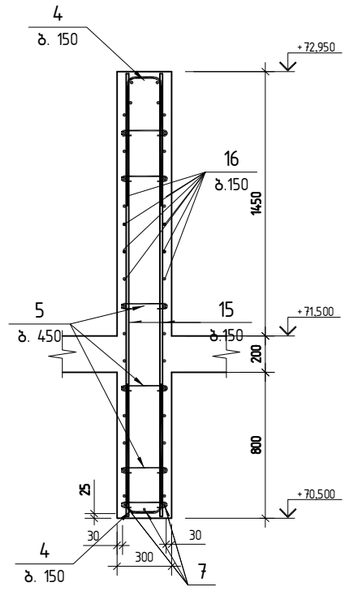

პოზ.1

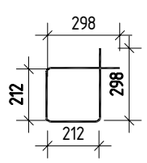

პოზ.2

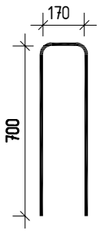

პოზ.3

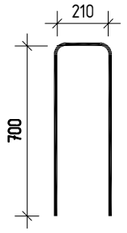

პოზ.4

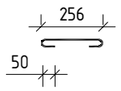

პოზ.5



შ.პ.ს. „ჯი აი პი ენ“			ქ. თბილისი. აეტრე ქავთარაძის ქუჩა №22 01.14.03.040.373	
			ბლოკი 2	მუშა პრ.
მთ.კონსტ.	ო.ქვრივიშვილი		მონაცემთა ბ-2-ის 1-1; 2-2; 3-3 ▽+68.20-ზე	დაკვ
შეასრულა	ე.ტალახაძე			ფურც. 649
შეამოწმა	ო.ქვრივიშვილი		1:50 შტაბი 1:50	ინვ. ფურცლები

მონოლითური ბირთვი ბ-2 არმირებს გეგმა
▽72.95-ზე

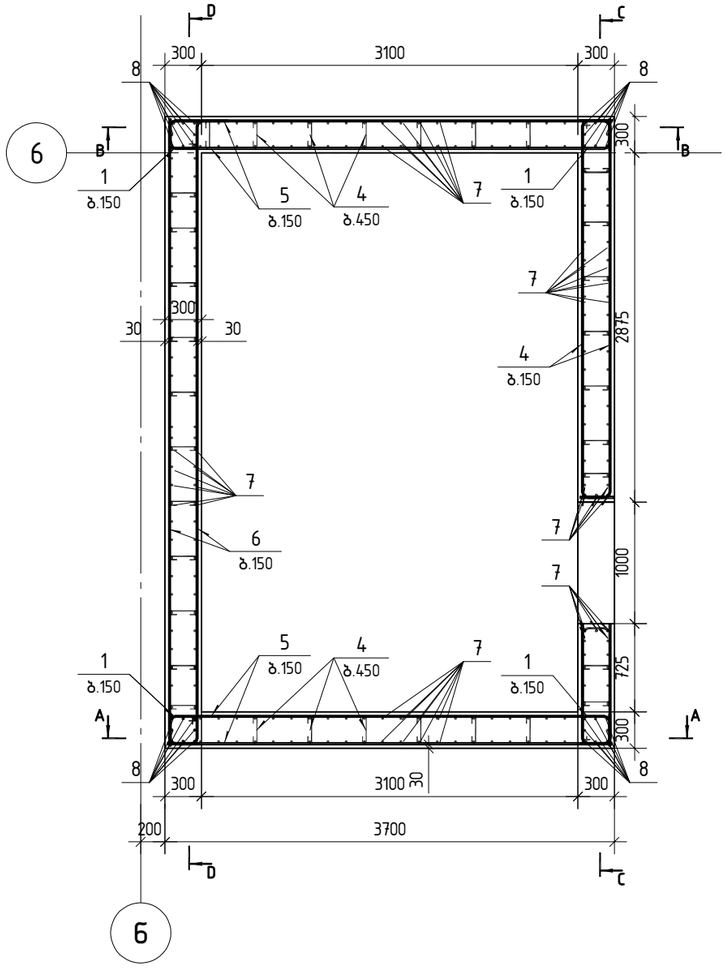

პოზ.	შენიშვნა	დ ა ს ა ხ ე ლ ე ბ ა	რაოდ	მასა კგ	მასა სულ კგ
		მონ.ბირთვი ბ-2 ▽+72.95 სპეციფიკაცია			
		მასალები			
		ბეტონი B40		11.70	მ^3
		არმატურის ნაკეთობები			
1		ø8 B500B L=1020	64	0.40	25.6
2		ø12 B500B L=1600	48	1.42	68.2
3		ø8 B500B L=390	176	0.15	26.4
4		ø12 B500B L=3460	32	3.07	98.3
5		ø12 B500B L=3980	64	3.53	226.2
6		ø12 B500B L=5490	32	4.88	156.0
7		ø14 B500B L=2785	207	3.36	696.4
8		ø20 B500B L=2785	32	6.87	219.8

შ.პ.ს. „ჯი აი პი ეჯ“			ქ. თბილისი. პეტრე ქავთარაძის ქუჩა №22 01.14.03.040.373	
			ბლოკი 2	მუშა პრ.
მთ.კონსტ.	ო.ქვრივიშვილი		მონოლითური ბირთვი ბ-2 არმირებს გეგმა ▽72.95-ზე	დაკვ
შეასრულა	ე.ტალახაძე			ფურც. 650
შეამოწმა	ო.ქვრივიშვილი		მასშტაბი 1:50 / ინვ.	ფურცლები

A–A

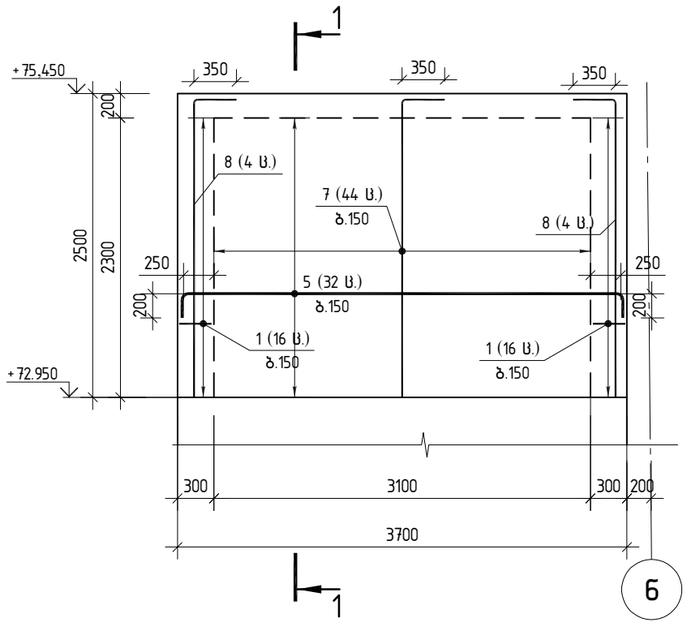

B–B

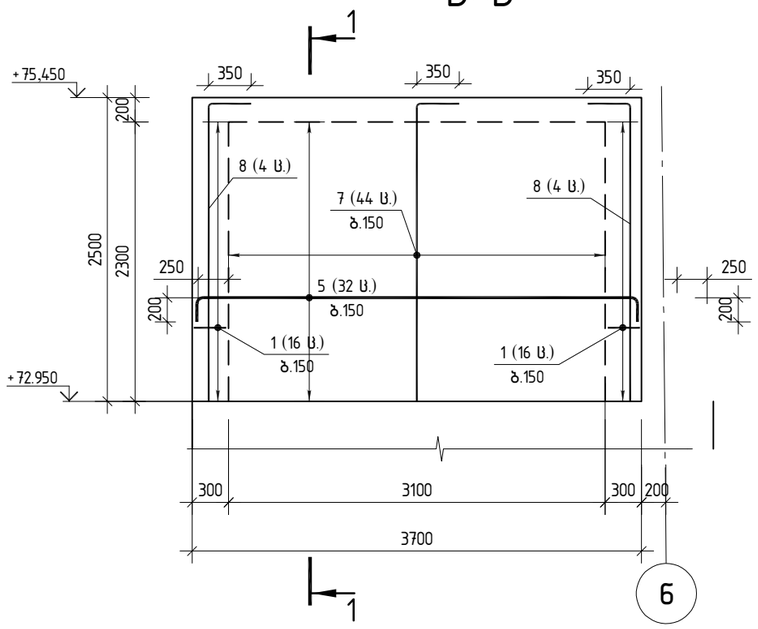

C–C

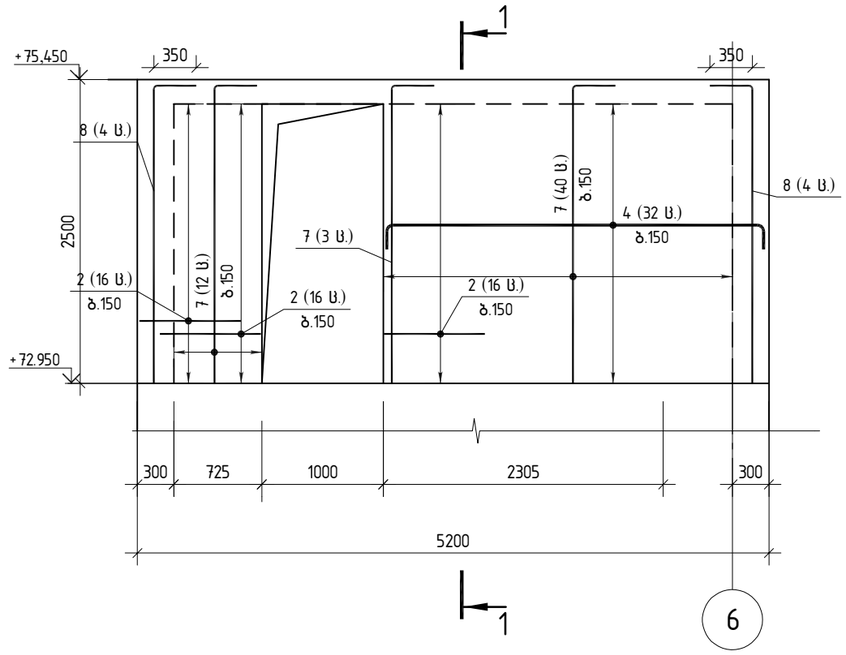

შ.პ.ს. „ჯი აი პი ეჯ“			ქ. თბილისი. პეტრე ქავთარაძის ქუჩა №22 01.14.03.040.373	
			ბლოკი 2	მუშა პრ.
მთ.კონსტ.	ო.ქვრივიშვილი		მონ.ბირთვი ბ–2–ის ქვეთი A–A; B–B; C–C ▽+72.95–ზე	დაკვ
შეასრულა	ე.ტალახაძე			ფურც. 651
შეამოწმა	ო.ქვრივიშვილი		მასშტაბი 1:50	ინვ. ფურცლები

D-D

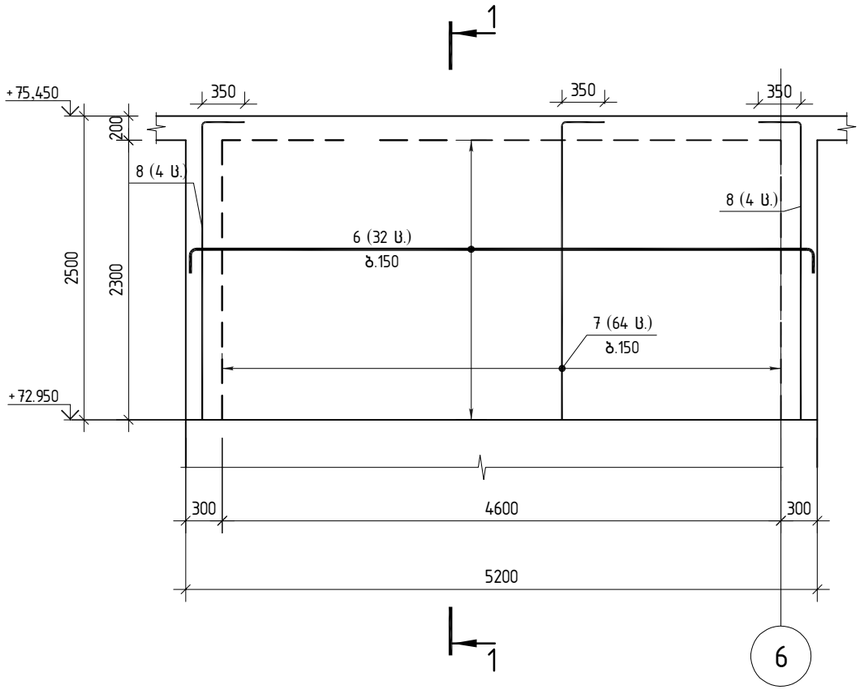

ჭრილი 1-1

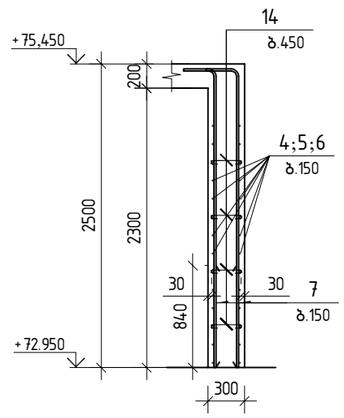

პოზ.1

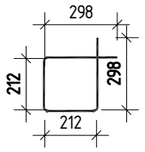

პოზ.2

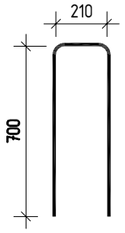

პოზ.3

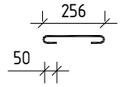

შ.პ.ს. „ჯი აი პი ენ“			ქ. თბილისი. პეტრე ქავთარაძის ქუჩა №22 01.14.03.040.373	
			ბლოკი 2	მუშა პრ.
მთ.კონსტ.	ო.ქვრივიშვილი		მონ.ბირთვი ბ-2-ის კვეთი D-D, E-E ▽+72.95-ზე	დაკვ
შეასრულა	ე.ტალახაძე			ფურც. 652
შეამოწმა	ო.ქვრივიშვილი		1:50 შტაბი 1:50	ინვ. ფურცლები

მონ.დიაფრაგმა დფ-1-ის არმირების სქემა ▽-7.50-ზე

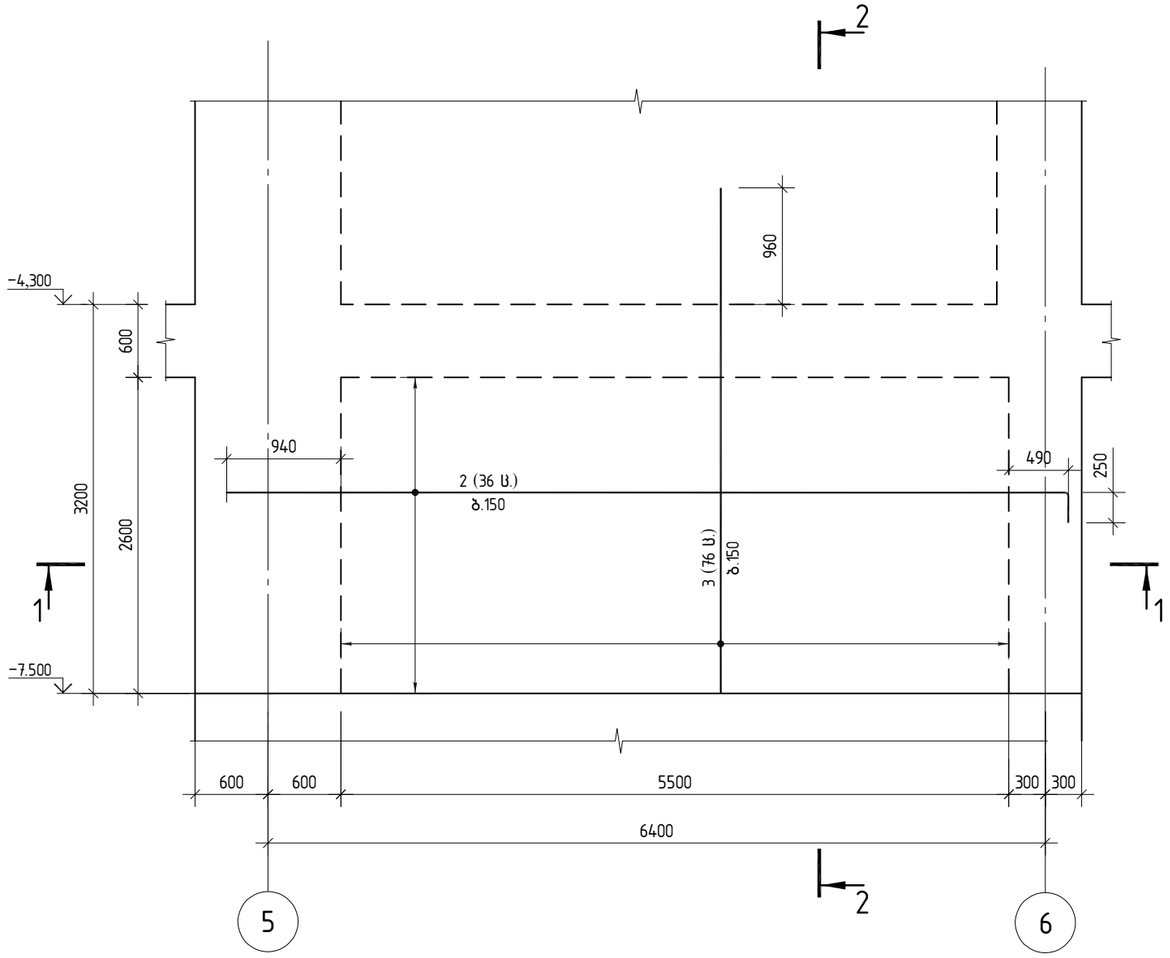

ჭრილი 1-1

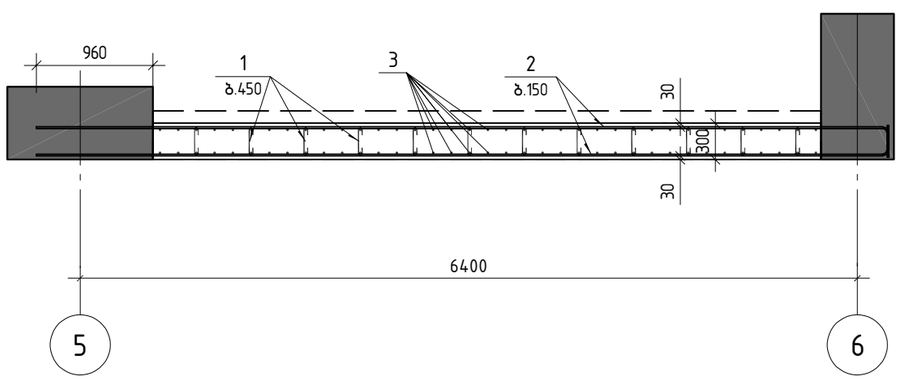

ჭრილი 2-2

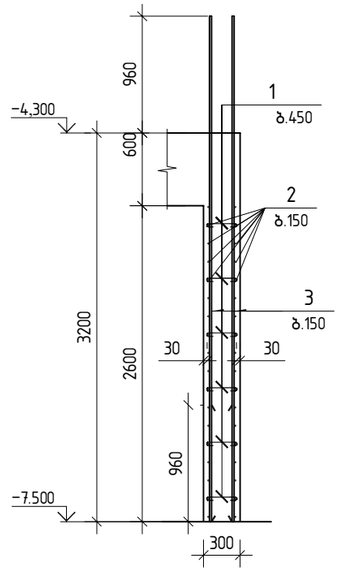

პოზ.1

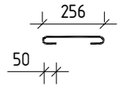

პოზ.	შენიშვნა	დ ა ს ა ხ ე ლ ე ბ ა	რაოდ	მასა კგ	მასა სულ კგ
		მონ.დფ-1 ▽-7.50 სპეციფიკაცია			
		მასალები			
		ბეტონი B40		4.29	მ³
		არმატურის ნაკეთობები			
1		ø8 B500B L=390	70	0.15	10.5
2		ø14 B500B L=7170	36	8.66	311.8
3		ø16 B500B L=4160	76	6.56	498.9

შ.პ.ს. „ჯი აი პი ენ“			ქ. თბილისი. პეტრე ქავთარაძის ქუჩა №22 01.14.03.040.373		
			ბლოკი 2		მუშა პრ.
მთ.კონსტ.	ო.ქვრივიშვილი		მონ.დფ-1 ▽-7.50-ის არმირების სქემა		დაკვ
შეასრულა	ე.ტალახაძე				ფურც. 653
შეამოწმა	ო.ქვრივიშვილი		მასშტაბი 1:50	ი163.	ფურცლები

მონ.დიაფრაგმა დფ-1-ის არმირების სქემა ▽-4.30-ზე

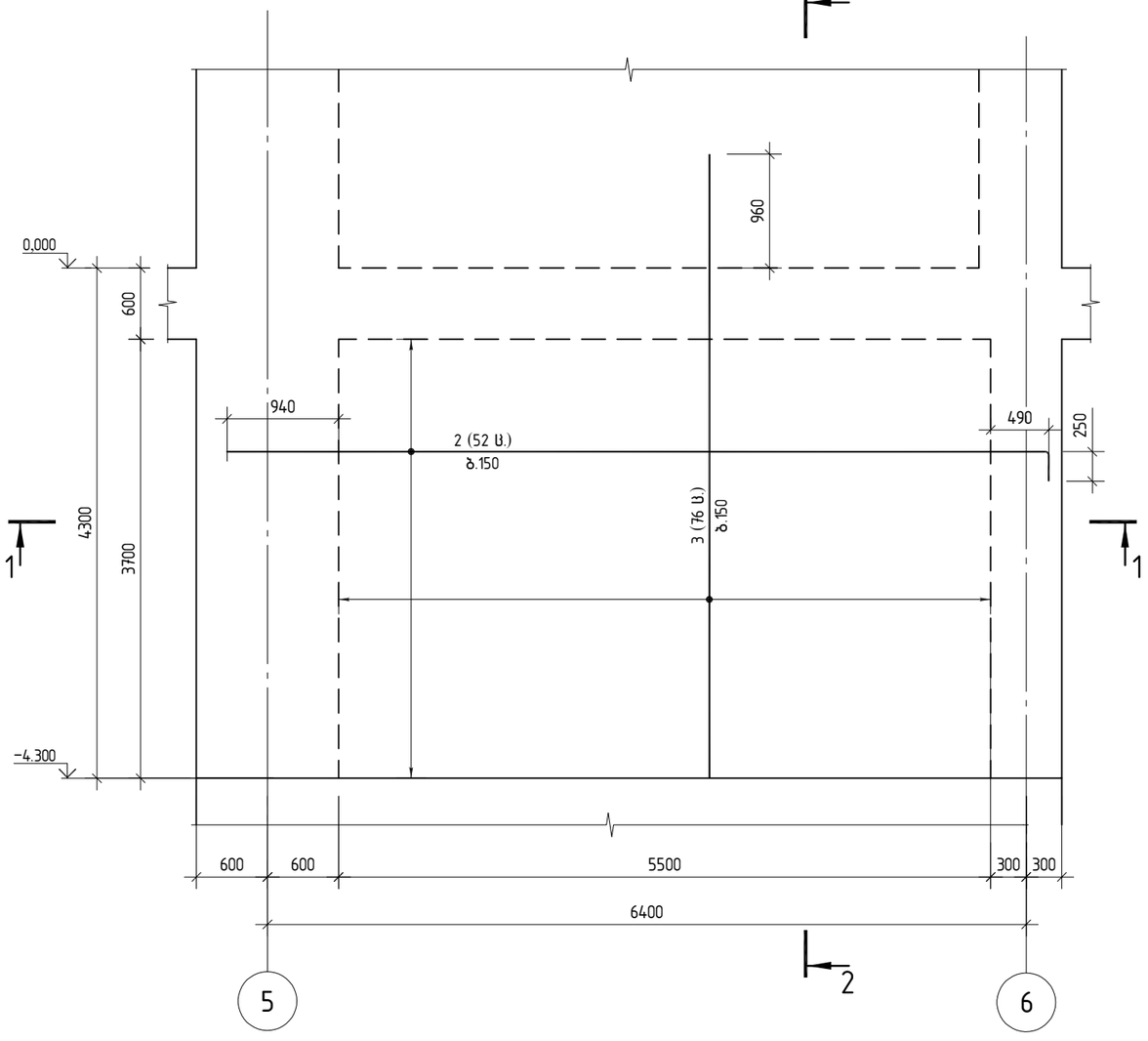

ჭრილი 1-1

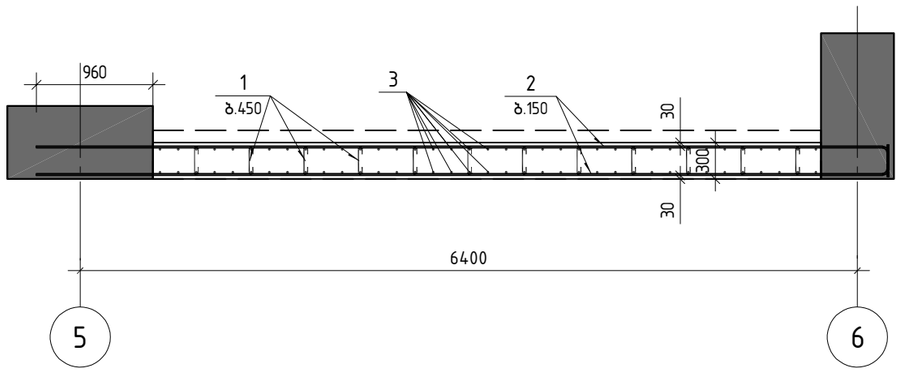

ჭრილი 2-2

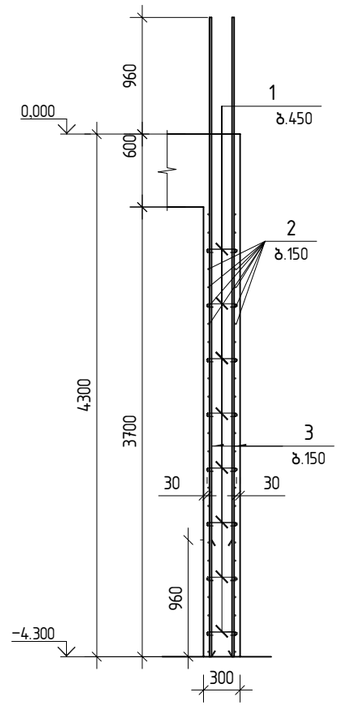

პოზ.1

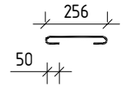

პოზ.	შენიშვნა	დ ა ს ა ხ ე ლ ე ბ ა	რაოდ	მასა კგ	მასა სულ კგ
		მონ.დფ-1 ▽-4.30 სპეციფიკაცია			
		მასალები			
		ბეტონი B40		6.11	მ^3
		არმატურის ნაკეთობები			
1		ø8 B500B L=390	100	0.15	15.0
2		ø14 B500B L=7170	52	8.66	450.4
3		ø16 B500B L=5260	76	8.30	630.8

შ.პ.ს. „ჯი აი პი ეი“			ქ. თბილისი. პეტრე ქავთარაძის ქუჩა №22 01.14.03.040.373	
			ბლოკი 2	მუშა პრ.
მთ.კონსტ.	ო.ქვრივიშვილი		მონ.დიაფრაგმა დფ-1-ის არმირების სქემა ▽-4.30-ზე	დაკვ
შეასრულა	ე.ტალახაძე			ფურც. 654
შეამოწმა	ო.ქვრივიშვილი		მასშტაბი 1:50	ი163. ფურცლები

მონ.დიაფრაგმა დფ-1-ის არმირების სქემა ▽0.00-ზე

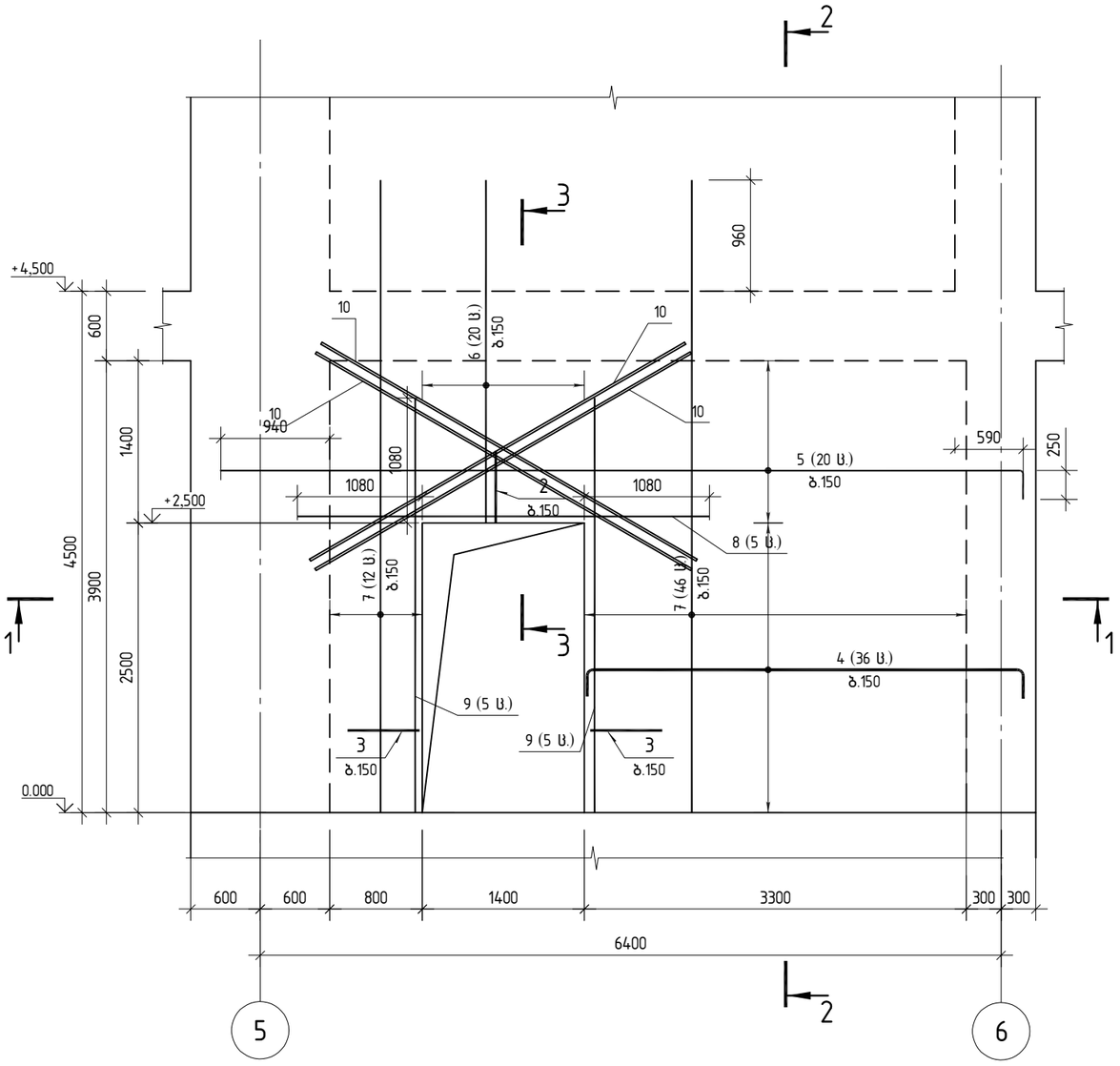

ჭრილი 1-1

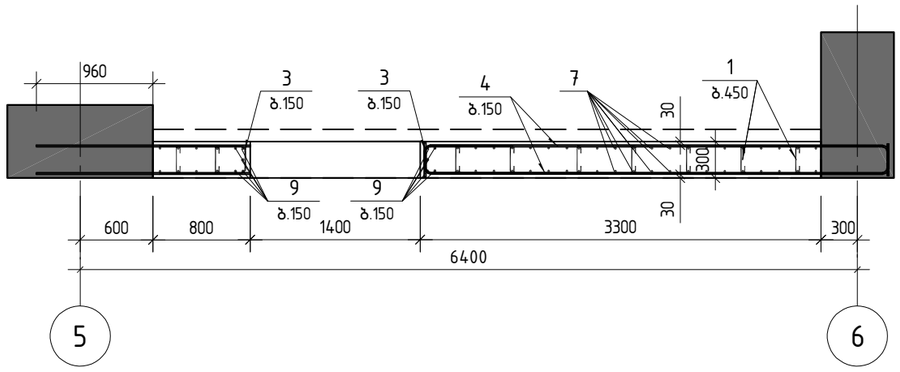

ჭრილი 2-2

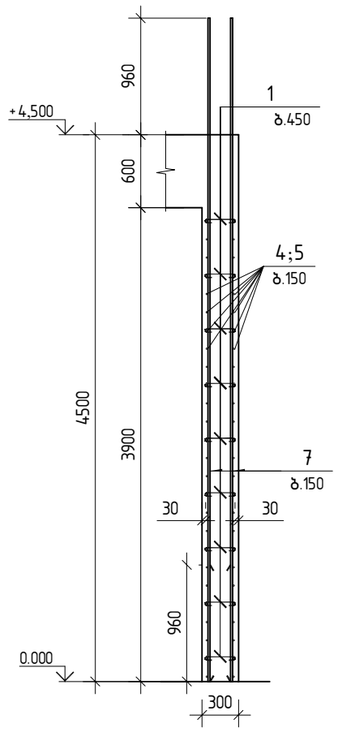

ჭრილი 3-3

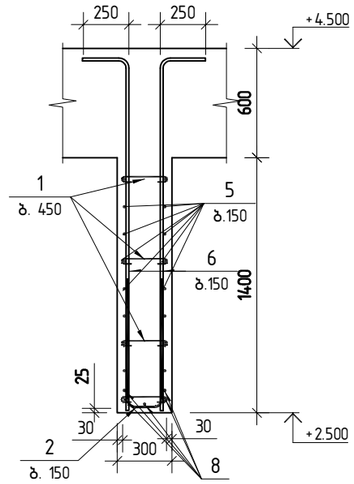

პოზ.1

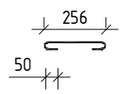

პოზ.2

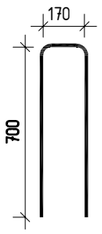

პოზ.3

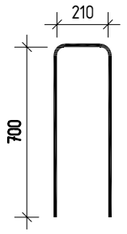

პოზ.	შენიშვნა	დ ა ს ა ხ ე ლ ე ბ ა	რაოდ	მასა კგ	მასა სულ კგ
		მონ.დფ-1 ▽0.00 სპეციფიკაცია			
		მასალები			
		ბეტონი B40		5.37	მ³
		არმატურის ნაკეთობები			
1		ø8 B500B L=390	90	0.15	13.5
2		ø14 B500B L=1565	10	1.89	18.9
3		ø14 B500B L=1600	34	1.93	65.6
4		ø14 B500B L=4200	36	5.07	182.6
5		ø14 B500B L=7170	20	8.66	173.2
6		ø16 B500B L=2960	20	4.67	93.4
7		ø16 B500B L=5460	58	8.62	499.7
8		ø18 B500B L=3560	5	7.11	35.6
9		ø18 B500B L=3580	10	7.15	71.5
10		ø20 B500B L=3740	4	9.22	36.9

შ.პ.ს. „ჯი აი პი ეჯ“			ქ. თბილისი. პეტრე ქავთარაძის ქუჩა №22 01.14.03.040.373	
			ბლოკი 2	მუშა პრ.
მთ.კონსტ.	ო.ქვრივიშვილი		მონ.დიაფრაგმა დფ-1-ის არმირების სქემა ▽0.00-ზე	დაკვ
შეასრულა	ე.ტალახაძე			ფურც. 655
შეამოწმა	ო.ქვრივიშვილი		მასშტაბი 1:50	ინვ. ფურცლები

მონ.დიაფრაგმა დფ-1-ის არმირების სქემა ▽4.50-ზე

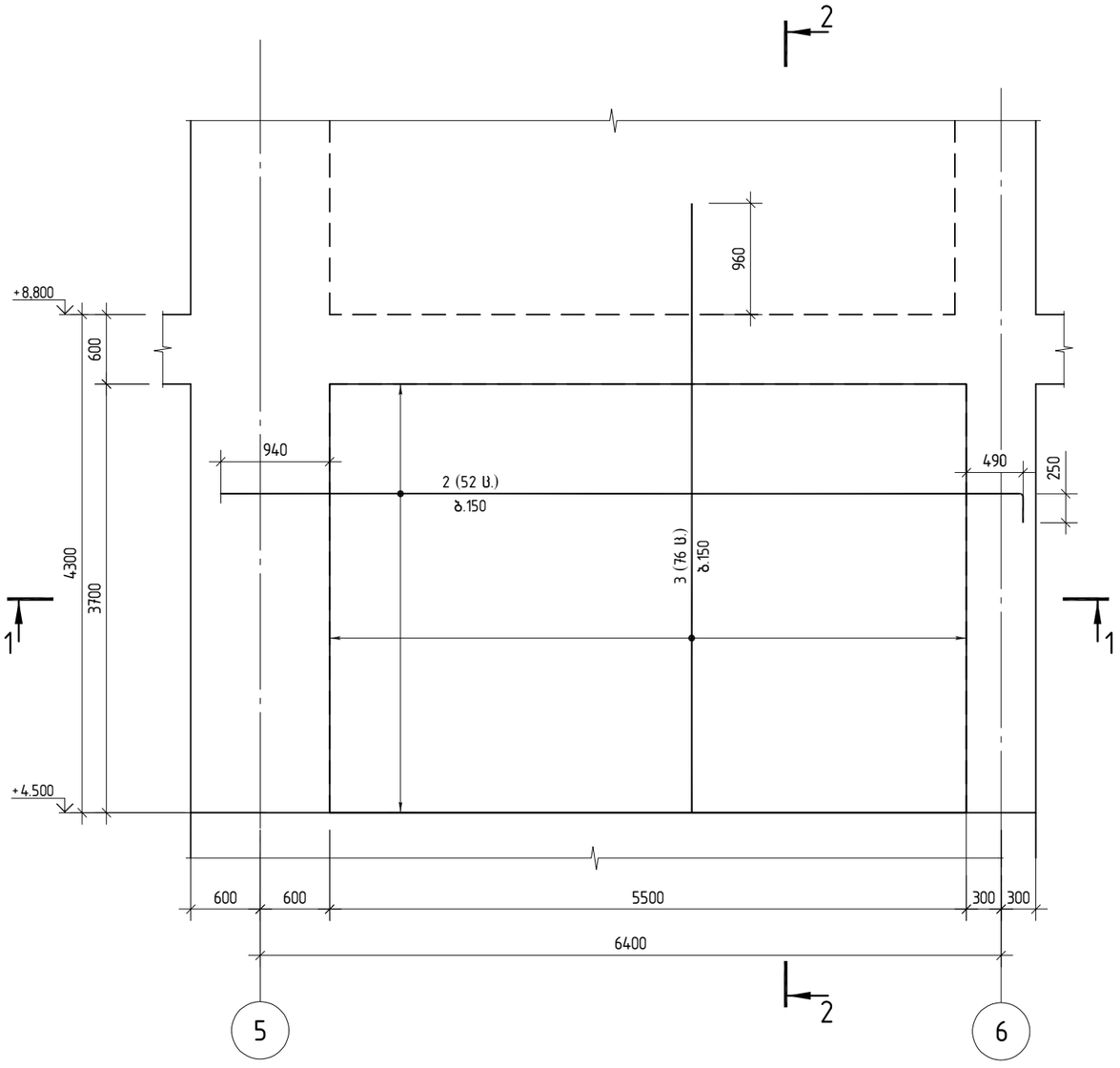

ჭრილი 1-1

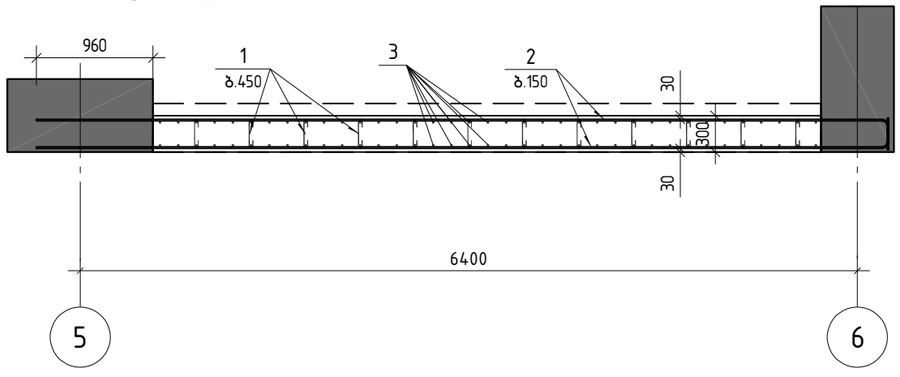

ჭრილი 2-2

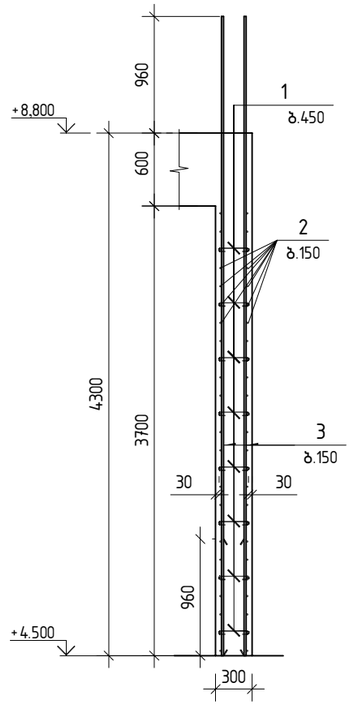

პოზ.1

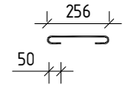

პოზ.	შენიშვნა	დ ა ს ა ხ ე ლ ე ბ ა	რაოდ	მასა კგ	მასა სულ კგ
		მონ.დფ-1 ▽4.50 სპეციფიკაცია			
		მასალები			
		ბეტონი B40		6.11	მ³
		არმატურის ნაკეთობები			
1		ø8 B500B L=390	70	0.15	10.5
2		ø14 B500B L=7170	52	8.66	450.4
3		ø16 B500B L=5260	76	8.30	630.8

შ.პ.ს. „ჯი აი პი ეჯ“			ქ. თბილისი. პეტრე ქავთარაძის ქუჩა №22 01.14.03.040.373	
			ბლოკი 2	მუშა პრ.
მთ.კონსტ.	ო.ქვრივიშვილი		მონ.დიაფრაგმა დფ-1-ის არმირების სქემა ▽4.50-ზე	დაკვ
შესასრულა	ე.ტალახაძე			ფურც. 656
შეამოწმა	ო.ქვრივიშვილი		მასშტაბი 1:50 ი163.	ფურცლები

მონ.დიაფრაგმა დფ-1-ის არმირების სქემა
▽+8.80; +12.10; ▽+15.40; ▽+18.70-ზე

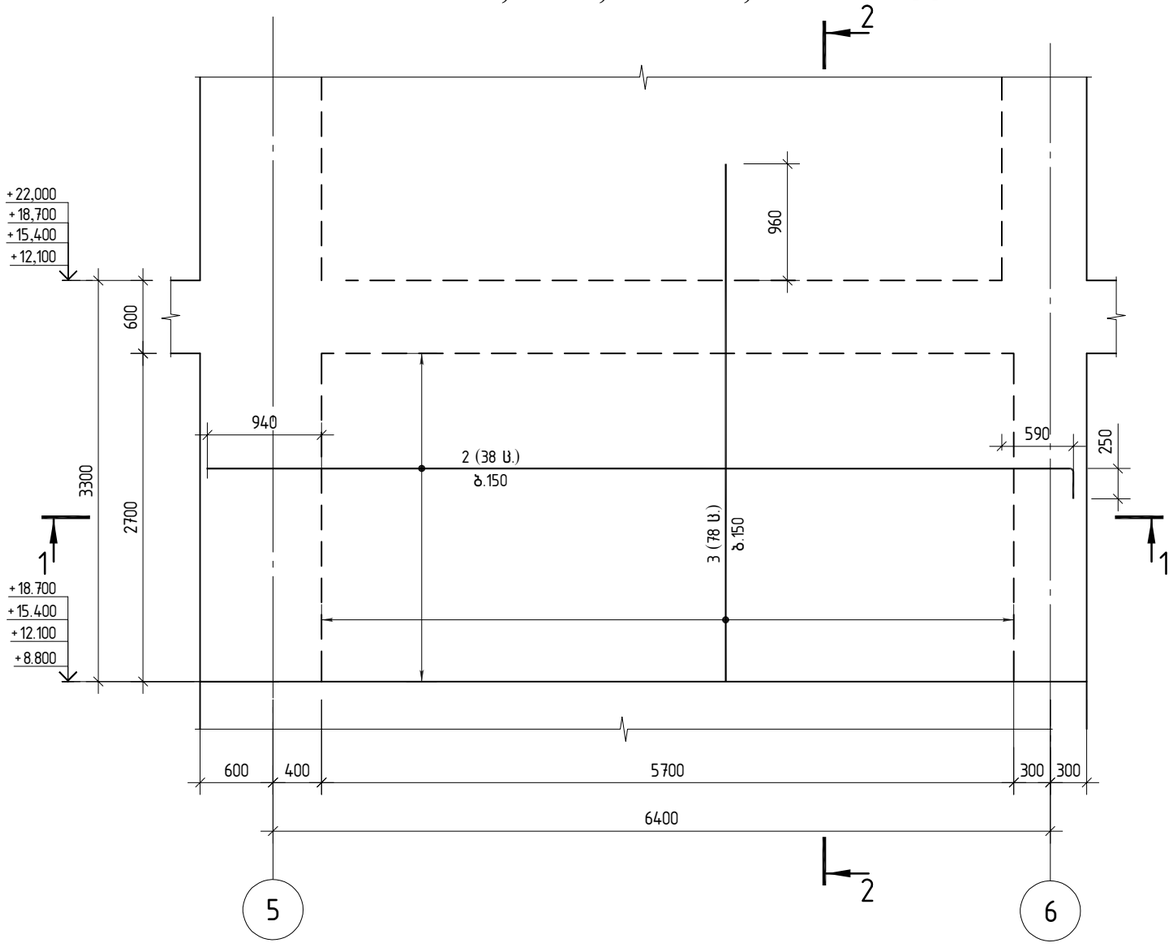

ჭრილი 1-1

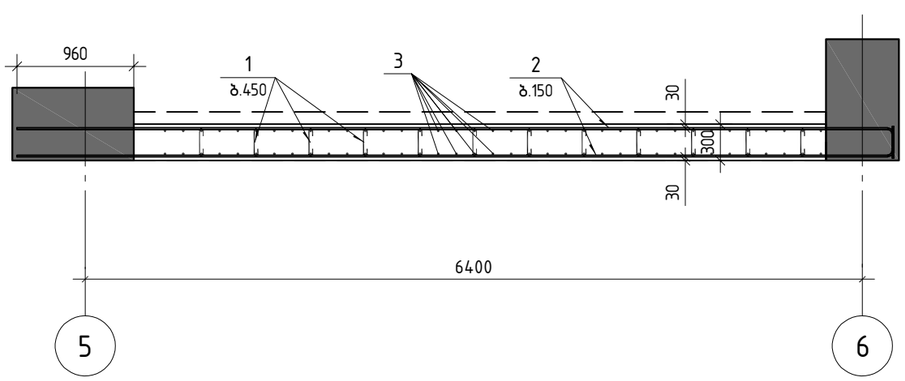

ჭრილი 2-2

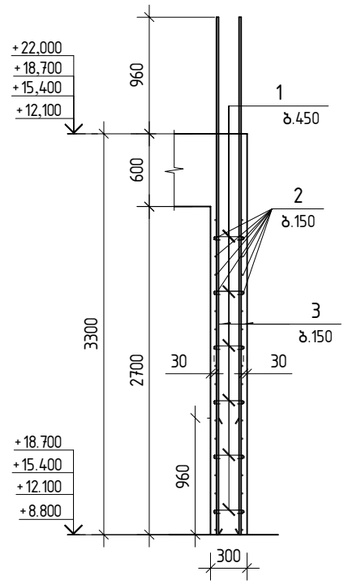

პოზ.1

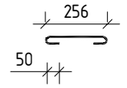

პოზ.	შენიშვნა	დ ა ს ა ხ ე ლ ე ბ ა	რაოდ	მასა კგ	მასა სულ კგ
		მონ.დფ-1 ▽8.80 სპეციფიკაცია			
		მასალები			
		ბეტონი B40		4.62	$მ^3$
		არმატურის ნაკეთობები			
1		ø8 B500B L=390	76	0.15	11.4
2		ø14 B500B L=7370	38	8.90	338.3
3		ø16 B500B L=4260	78	6.72	524.3

შ.პ.ს. „ჯი აი პი ენ“

ქ. თბილისი. პეტრე ქავთარაძის ქუჩა №22
01.14.03.040.373

ბლოკი 2 | მუშა პრ.

მთ.კონსტ.	ო.ქვრივიშვილი		მონ.დიაფრაგმა დფ-1-ის არმირების სქემა ▽+8.80; +12.10; ▽+15.40; ▽+18.70-ზე	დაკვ
შეასრულა	ე.ტალახაძე			ფურც. 657
შეამოწმა	ო.ქვრივიშვილი		მასშტაბი 1:50	ინვ. ფურცლები

მონ.დიაფრაგმა დფ-1-ის არმირების სქემა
▽+22.00; ▽25.30; ▽+28.00-ზე

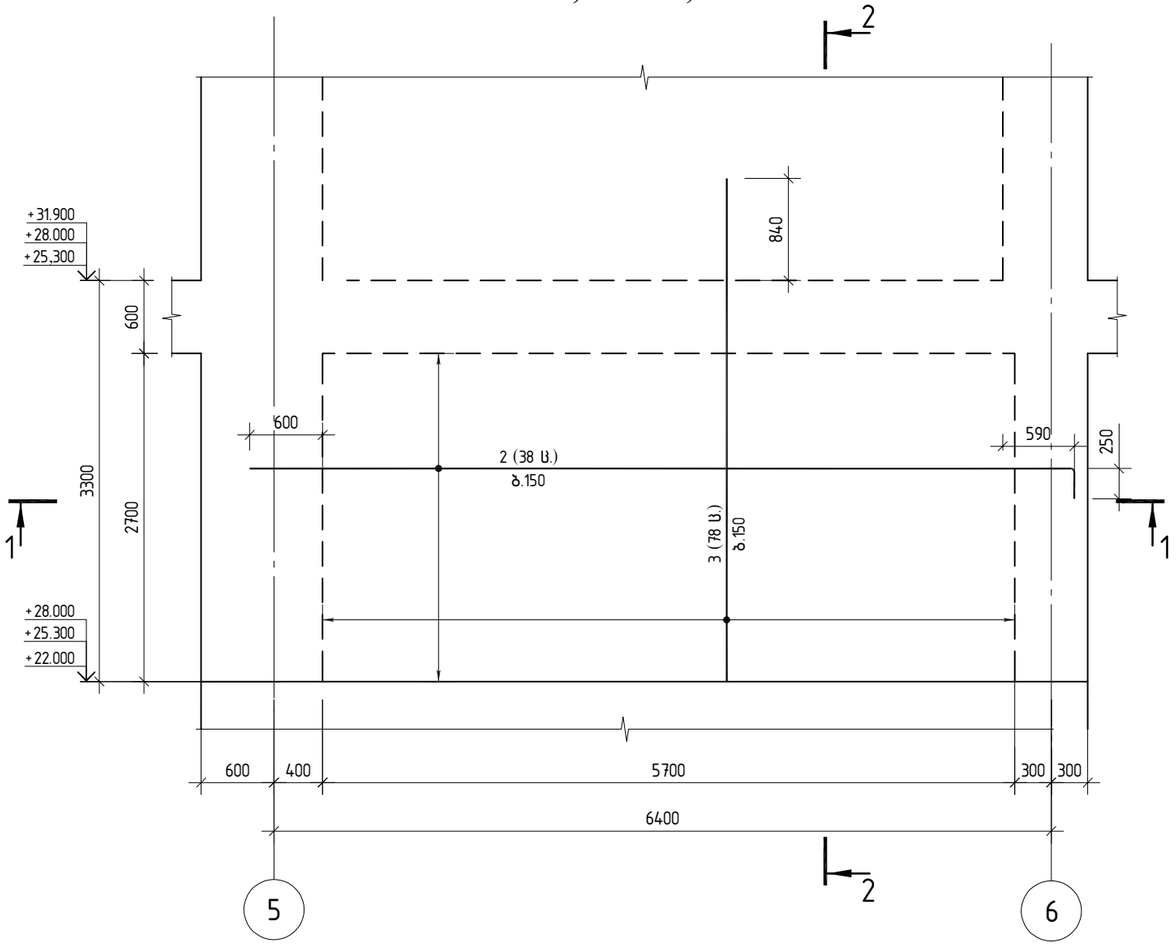

ჭრილი 1-1

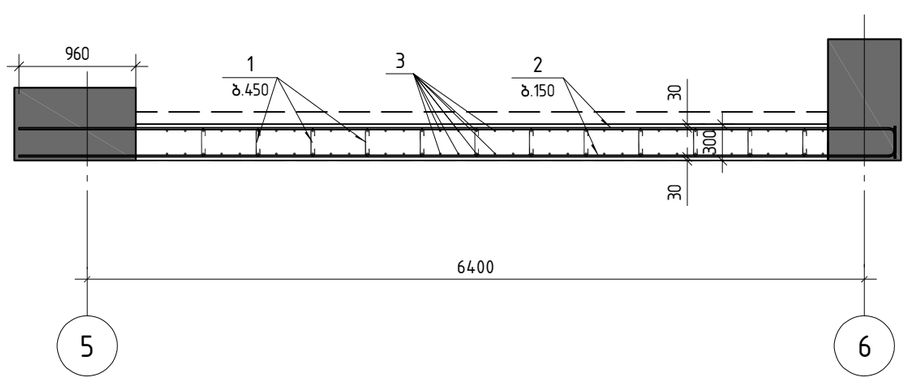

ჭრილი 2-2

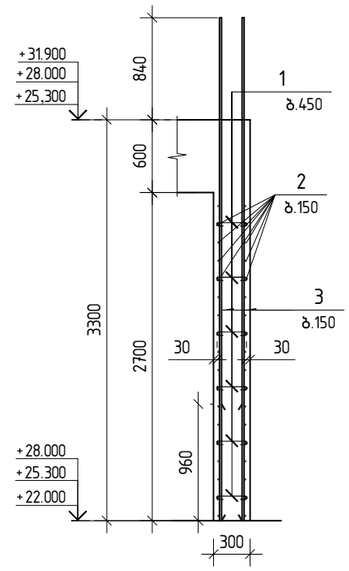

პოზ.1

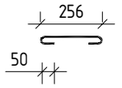

პოზ.	შენიშვნა	დ ა ს ა ხ ე ლ ე ბ ა	რაოდ	მასა კგ	მასა სულ კგ
		მონ.დფ-1 ▽22.00 სპეციფიკაცია			
		მასალები			
		ბეტონი B40		4.62	$მ^3$
		არმატურის ნაკეთობები			
1		ø8 B500B L=390	76	0.15	11.4
2		ø12 B500B L=7030	38	6.24	237.2
3		ø14 B500B L=4140	78	5.00	390.1

შპს „ჯი აი პი ენ“			ქ. თბილისი. პეტრე ქავთარაძის ქუჩა №22 01.14.03.040.373	
			ბლოკი 2	მუშა პრ.
მთ.კონსტ.	ო.ქვრივიშვილი		მონ.დიაფრაგმა დფ-1-ის არმირების სქემა ▽+22.00; ▽25.30; ▽+28.00-ზე	დაკვ
შეასრულა	ე.ტალახაძე			ფურც. 658
შეამოწმა	ო.ქვრივიშვილი		მასშტაბი 1:50 ი163.	ფურცლები

მონ.დიაფრაგმა დფ-1-ის არმირების სქემა
▽31.90; ▽35.20; ▽38.50; ▽41.80; ▽45.10-ზე

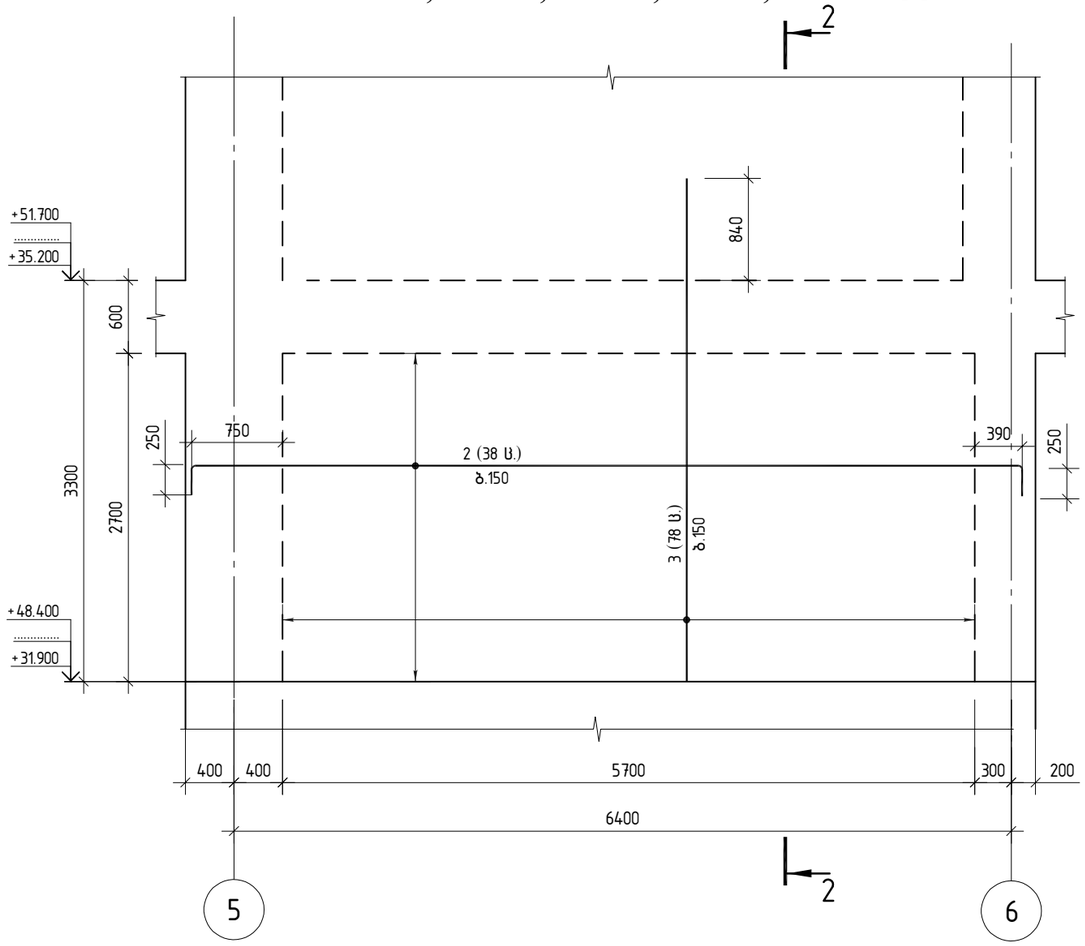

ჭრილი 1-1

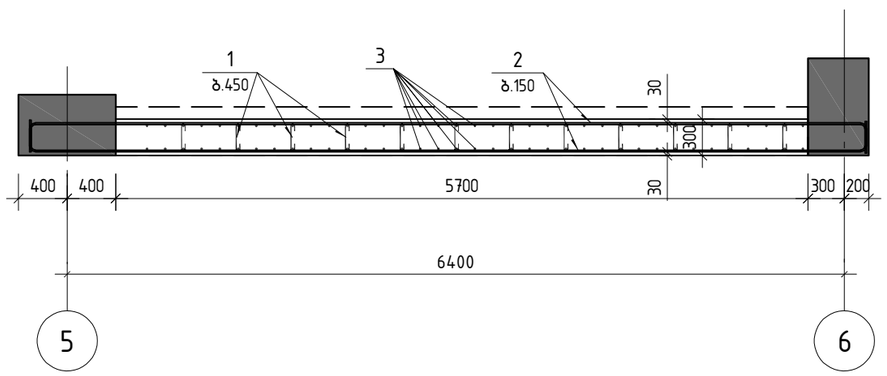

ჭრილი 2-2

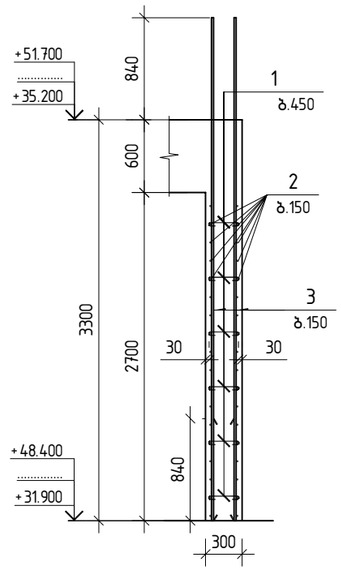

პოზ.1

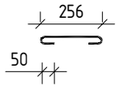

პოზ.	შენიშვნა	დ ა ს ა ხ ე ლ ე ბ ა	რაოდ	მასა კგ	მასა სულ კგ
		მონ.დფ-1 ▽31.90 სპეციფიკაცია			
		მასალები			
		ბეტონი B40		4.62	მ³
		არმატურის ნაკეთობები			
1		ø8 B500B L=390	76	0.15	11.4
2		ø12 B500B L=7300	38	6.48	246.3
3		ø14 B500B L=4140	78	5.00	390.1

შპს „ჯი აი პი ეი“			ქ. თბილისი. პეტრე ქავთარაძის ქუჩა №22 01.14.03.040.373	
			ბლოკი 2	მუშა პრ.
მთ.კონსტ.	ო.ქვრივიშვილი		მონ.დიაფრაგმა დფ-1-ის არმირების სქემა ▽31.90; ▽35.20; ▽38.50; ▽41.80; ▽45.10-ზე	დაკვ
შეასრულა	ე.ტალახაძე			ფურც. 659
შეამოწმა	ო.ქვრივიშვილი		მასშტაბი 1:50	ინვ. ფურცლები

მონ.დიაფრაგმა დფ-1-ის არმირების სქემა
▽51.70; ▽55.00; ▽58.30; ▽64.90-ზე

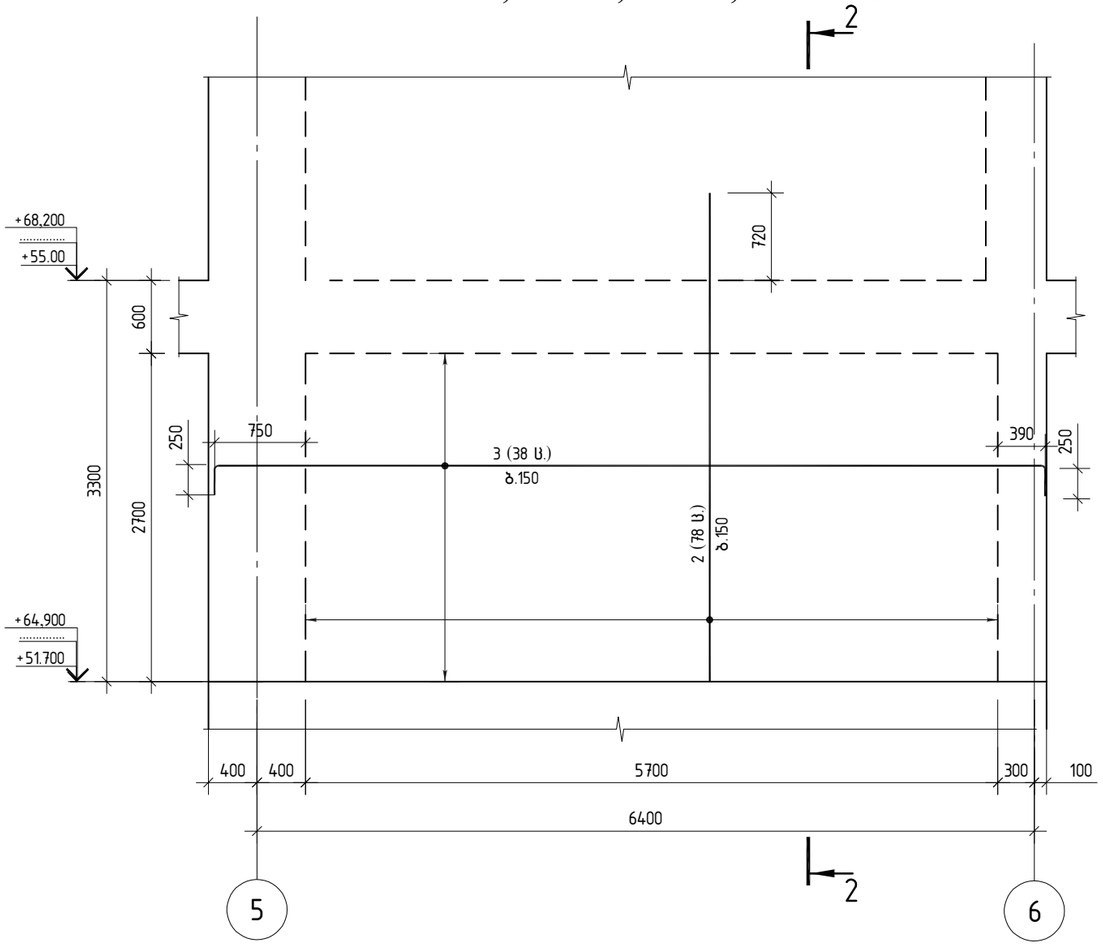

ჭრილი 1-1

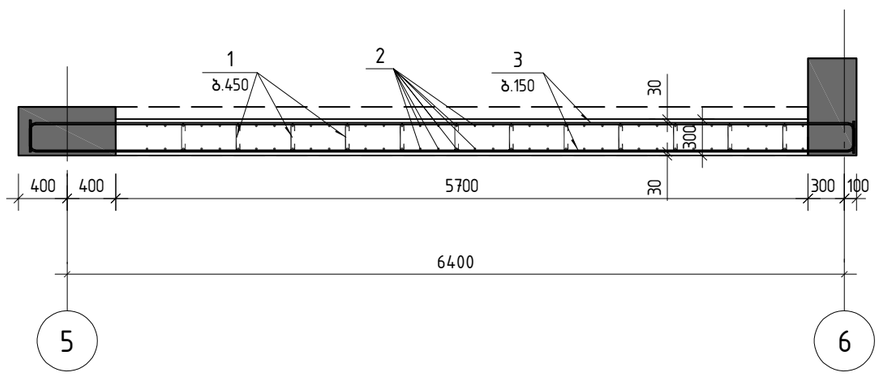

ჭრილი 2-2

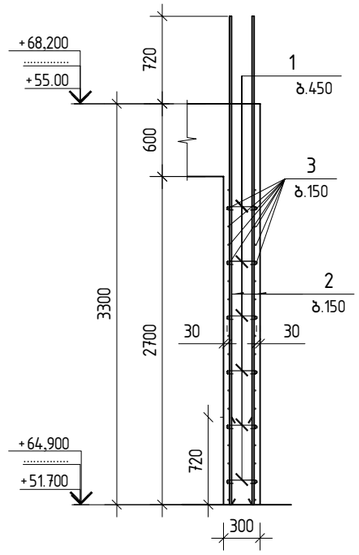

პოზ.1

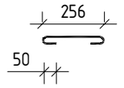

პოზ.	შენიშვნა	დ ა ს ა ხ ე ლ ე ბ ა	რაოდ	მასა კგ	მასა სულ კგ
		მონ.დფ-1 ▽51.70 სპეციფიკაცია			
		მასალები			
		ბეტონი B40		4.62	მ³
		არმატურის ნაკეთობები			
1		ø8 B500B L=390	76	0.15	11.4
2		ø12 B500B L=4020	78	3.57	278.4
3		ø12 B500B L=7300	38	6.48	246.3

შ.პ.ს. „ჯი აი პი ენ“			ქ. თბილისი. პეტრე ქავთარაძის ქუჩა №22 01.14.03.040.373	
			ბლოკი 2	მუშა პრ.
მთ.კონსტ.	ო.ქვრივიშვილი		მონ.დიაფრაგმა დფ-1-ის არმირების სქემა ▽51.70; ▽55.00; ▽58.30; ▽64.90-ზე	დაკვ
შეასრულა	ე.ტალახაძე			ფურც. 660
შეამოწმა	ო.ქვრივიშვილი		მასშტაბი 1:50	ინვ. ფურცლები

მონ.დიაფრაგმა დფ-1-ის არმირების სქემა
▽68.20-ზე

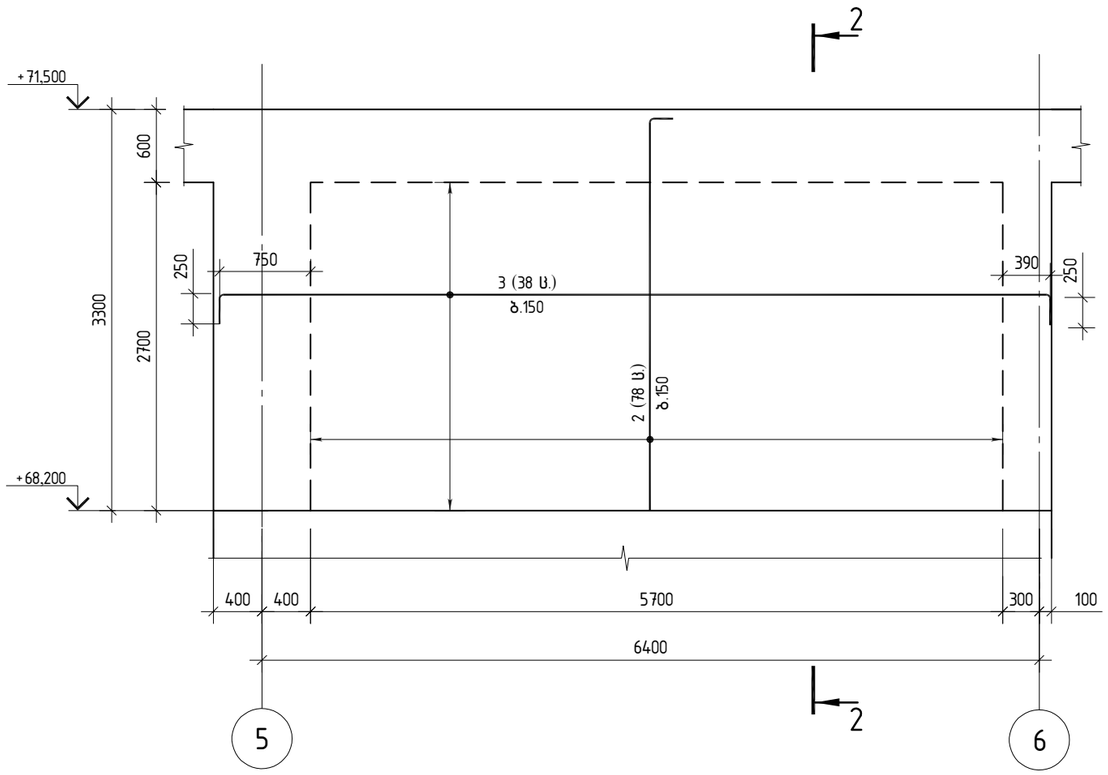

ჭრილი 1-1

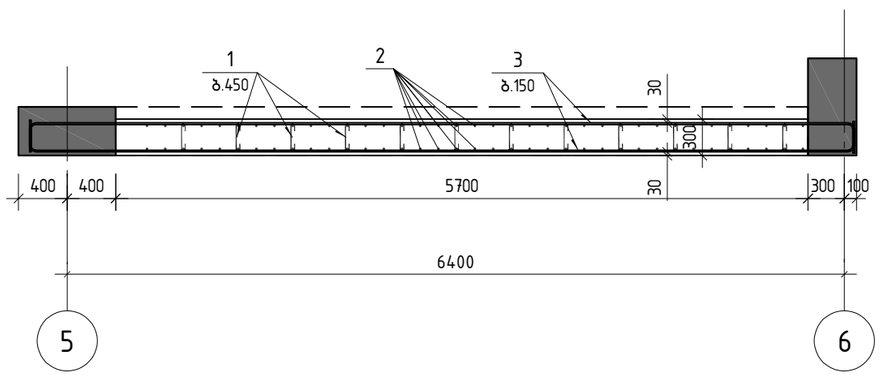

ჭრილი 2-2

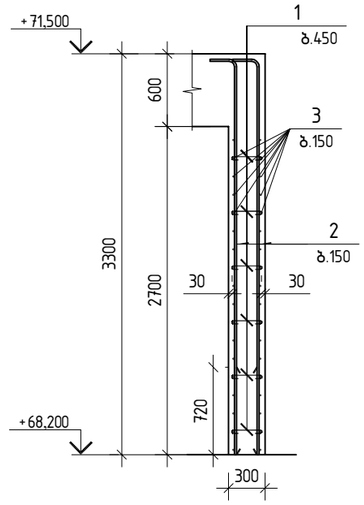

პოზ.1

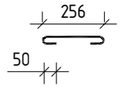

პოზ.	შენიშვნა	დ ა ს ა ხ ე ლ ე ბ ა	რაოდ	მასა კგ	მასა სულ კგ
		მონ.დფ-1 ▽68.20 სპეციფიკაცია			
		<u>მასალები</u>			
		ბეტონი B40		4.62	მ^3
		<u>არმატურის ნაკეთობები</u>			
1		ø8 B500B L=390	76	0.15	11.4
2		ø12 B500B L=3400	78	3.02	235.5
3		ø12 B500B L=7300	38	6.48	246.3

შპს „ჯი აი პი ეს“			ქ. თბილისი. პეტრე ქავთარაძის ქუჩა №22 01.14.03.040.373	
			ბლოკი 2	მუშა პრ.
მთ.კონსტ.	ო.ქვრივიშვილი		მონ.დიაფრაგმა დფ-1-ის არმირების სქემა ▽68.20-ზე	დაკვ
შეასრულა	ე.ტალახაძე			ფურც. 661
შეამოწმა	ო.ქვრივიშვილი		მასშტაბი 1:50 ი/ნვ.	ფურცლები

მონ.კედლის მკ-1-ის არმირების გეგმა

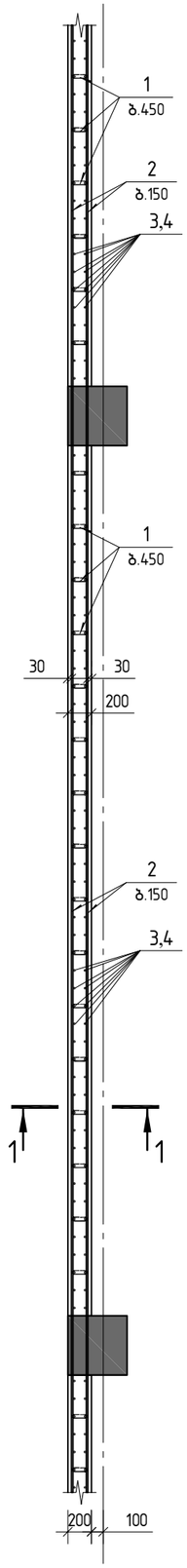

ჭრილი 1-1

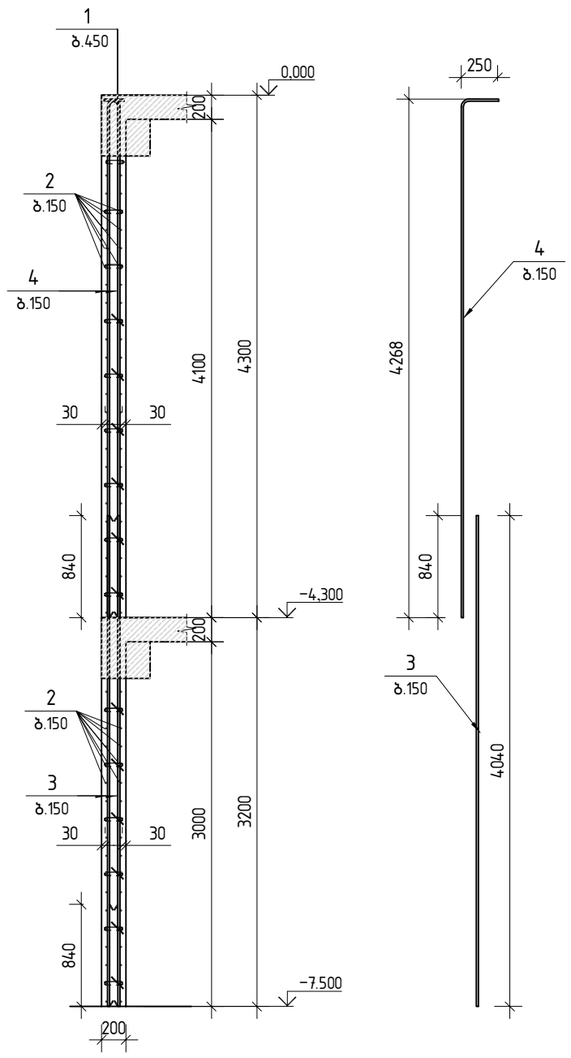

პოზ.	შენიშვნა	დ ა ს ა ხ ე ლ ე ბ ა	რაოდ	მასა კგ	მასა სულ კგ
		მონ.კედელი მკ-1-ის სპეციფიკაცია			
		მასალები			
		ბეტონი B40		69.01	მ³
		არმატურის ნაკეთობები			
1		ø8 B500B L=490	1620	0.19	307.8
2		ø12 B500B L=12000	435	10.66	4637.1
3		ø14 B500B L=4040	650	4.88	3172.0
4		ø14 B500B L=4560	650	5.51	3581.5

პოზ.1

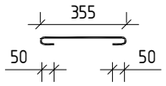

შ.პ.ს. „ჯი აი პი ენ“			ქ. თბილისი. კეტრე ქავთარაძის ქუჩა №22 01.14.03.040.373	
			ბლოკი 2	მუშა პრ.
მთ.კონსტ.	ო.ქვრივიშვილი		მონ.კედლის მკ-1-ის არმირების გეგმა ; ჭრილი 1-1	დაკვ
შეასრულა	ე.ტალახაძე			ფურც. 662
შეამოწმა	ო.ქვრივიშვილი		მასშტაბი 1:50 ინვ.	ფურცლები

ელემენტის მარკა	რაოდენობა	არმატურის ნაკეთობები											B40 ბეტონის ხარჯი; მ³
		არმატურის კლასი											
		B500B											
		Ø8	Ø10	Ø12	Ø14	Ø16	Ø18	Ø20	Ø22	Ø25	ჯამი	სულ	
მონოლითური ბირთვი ბ-1 არმირებს გეგმა ▽-7.50-ზე	1	99.4			61.3	1434.3	2146.4			1017.4	4 759	4 759	17.9
მონოლითური ბირთვი ბ-1 არმირებს გეგმა ▽-4.30-ზე	2	265			122.6	3865.4	5524			2437.2	12 214	12 214	48.7
მონოლითური ბირთვი ბ-1 არმირებს გეგმა ▽ 0.00-ზე	1	132.4			61.3	2060.2	2868.7			1348	6 471	6 471	25.5
მონოლითური ბირთვი ბ-1 არმირებს გეგმა ▽8.80-ზე	4	408			245.2	5962.4	8576			4438	19 630	19 630	74.0
მონოლითური ბირთვი ბ-1 არმირებს გეგმა ▽17.66-ზე	8	816			9619.2	13552			6604.8		30 592	30 592	150.4
მონოლითური ბირთვი ბ-1 არმირებს გეგმა ▽48.40-ზე	6	612		5169.6	7714.2			3973.2			17 469	17 469	112.8
მონოლითური ბირთვი ბ-1 არმირებს გეგმა ▽68.20-ზე	1	102		829.8	1246.8	19.6		626.8			2 825	2 825	18.8
მონოლითური ბირთვი ბ-1 არმირებს გეგმა ▽71.50-ზე	1	50.9		505.5	696.2			220.7			1 473	1 473	11.6
მონოლითური ბირთვი ბ-2 არმირებს გეგმა ▽-7.50-ზე	1	71.6		148.4	480.1	1013.5	1693.2			896.9	4 304	4 304	15.9
მონოლითური ბირთვი ბ-2 არმირებს გეგმა ▽-4.30-ზე	2	195.6		395.8	1131.2	2876.2	4512.4			2031.2	11 142	11 142	43.6
მონოლითური ბირთვი ბ-2 არმირებს გეგმა ▽ 0.00-ზე	1	103.4		212.1	584	1542	2348.1			1040.2	5 830	5 830	22.8
მონოლითური ბირთვი ბ-2 არმირებს გეგმა ▽8.80-ზე	4	297.2		622	1957.2	4254.8	7070.8			3648	17 850	17 850	65.6
მონოლითური ბირთვი ბ-2 არმირებს გეგმა ▽22.00-ზე	3	222.9		466.5	3910.8	4073.7			2053.5		10 727	10 727	49.2
მონოლითური ბირთვი ბ-2 არმირებს გეგმა ▽31.90-ზე	5	371.5		777.5	6422	6924			3629		18 124	18 124	84.2
მონოლითური ბირთვი ბ-2 არმირებს გეგმა ▽51.70-ზე	6	445.8		5360.4	7870.2			3445.8			17 122	17 122	101.0
მონოლითური ბირთვი ბ-2 არმირებს გეგმა ▽68.20-ზე	1	108.4		1295.4	1848.6			684.7			3 937	3 937	24.7
მონოლითური ბირთვი ბ-2 არმირებს გეგმა ▽72.95-ზე	1	52		456.8	706.5	0.4	10.7	219.8			1 446	1 446	11.7
მონ.დიაფრაგმა დფ-1-ის არმირების სქემა ▽-7.50-ზე	1	10.5			311.8	498.9					821	821	4.3
მონ.დიაფრაგმა დფ-1-ის არმირების სქემა ▽-4.30-ზე	1	15			450.4	630.8					1 096	1 096	6.1
მონ.დიაფრაგმა დფ-1-ის არმირების სქემა ▽0.00-ზე	1	13.5			440.4	593.1	144	36.9			1 228	1 228	5.4
მონ.დიაფრაგმა დფ-1-ის არმირების სქემა ▽4.50-ზე	1	10.5			450.4	630.8					1 092	1 092	6.1
მონ.დიაფრაგმა დფ-1-ის არმირების სქემა ▽8.80-ზე	4	45.6			1353.2	2097.2					3 496	3 496	18.5
მონ.დიაფრაგმა დფ-1-ის არმირების სქემა ▽22.00-ზე	3	34.2		711.6	1170.3						1 916	1 916	13.9
მონ.დიაფრაგმა დფ-1-ის არმირების სქემა ▽31.90-ზე	6	68.4		1477.8	2340.6						3 887	3 887	27.7
მონ.დიაფრაგმა დფ-1-ის არმირების სქემა ▽51.70-ზე	5	57		2624							2 681	2 681	23.1
მონ.დიაფრაგმა დფ-1-ის არმირების სქემა ▽68.20-ზე	1	11.4		481.8							493	493	4.6
მონ.კედელი მკ-1-ის	1	307.8		4637.1	6753.5						11 698	11 698	69.0
		4928.0		26172.1	57948.0	52029.3	34894.3	9207.9	12287.3	16856.9	214323.8	214323.8	1057.0

შ.პ.ს. „ჯი აი პი ენ“		ქ. თბილისი. კეტრე ქავთარაძის ქუჩა №22 01.14.03.040.373	
		ბლოკი 2	მუშა პრ.
მთ.კონსტ.	ო.ქვრივიშვილი	მასალათა ხარჯის უწყისი (ბირთვები; დიაფრაგმები;კედლები)	დაკვ
შეასრულა	ე.ტალახაძე		ფურც. 663
შეამოწმა	ო.ქვრივიშვილი	მასშტაბი 1:50 ი163.	ფურცლები

რკ/ბ. მონოლითური კიბე კბ-2;
გეგმა ▽-7.50 ...▽-4.30

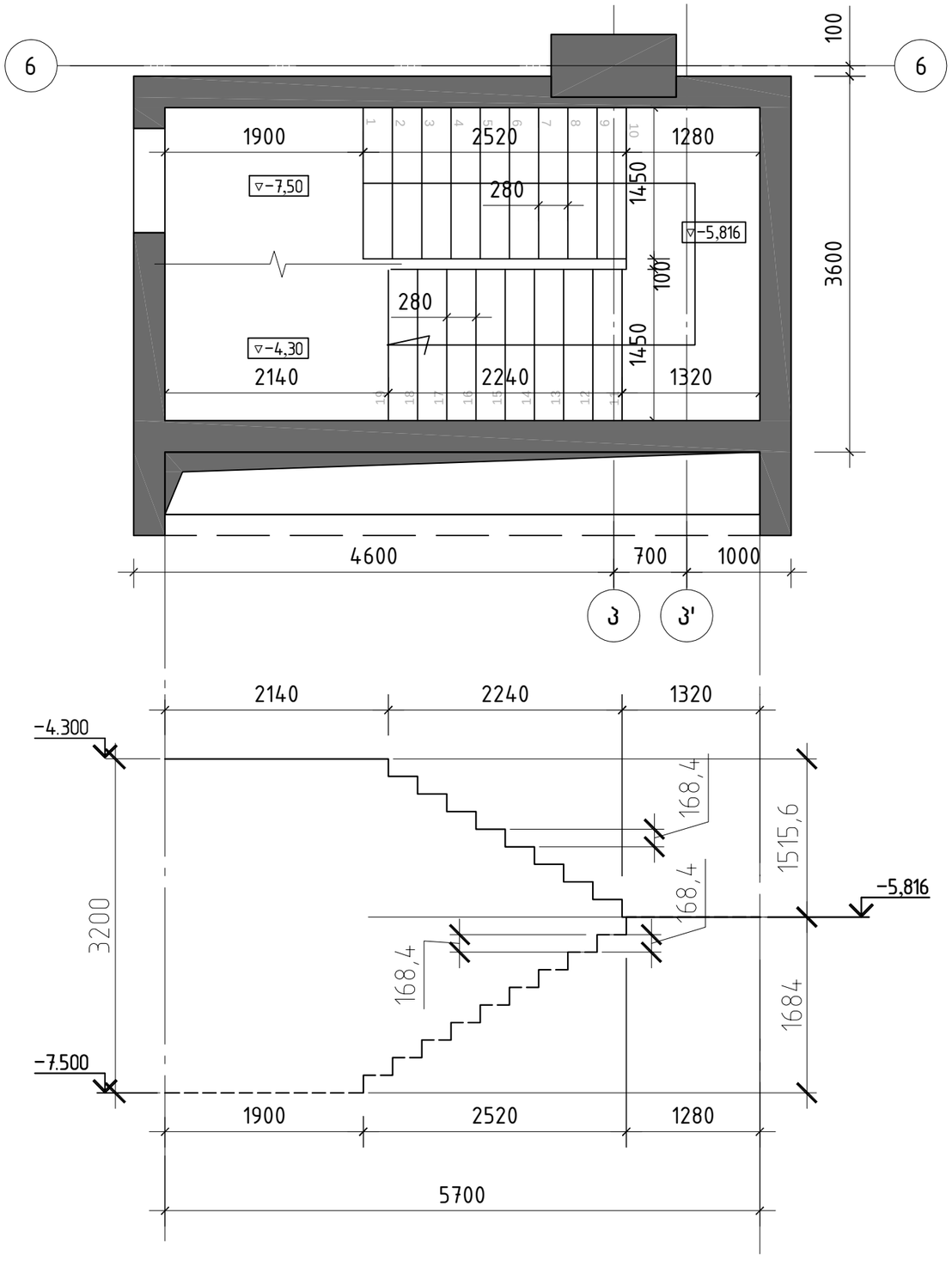

რკ/ბ. მონოლითური კიბე კბ-2;
გეგმა ▽-4.30 ...▽±0.00

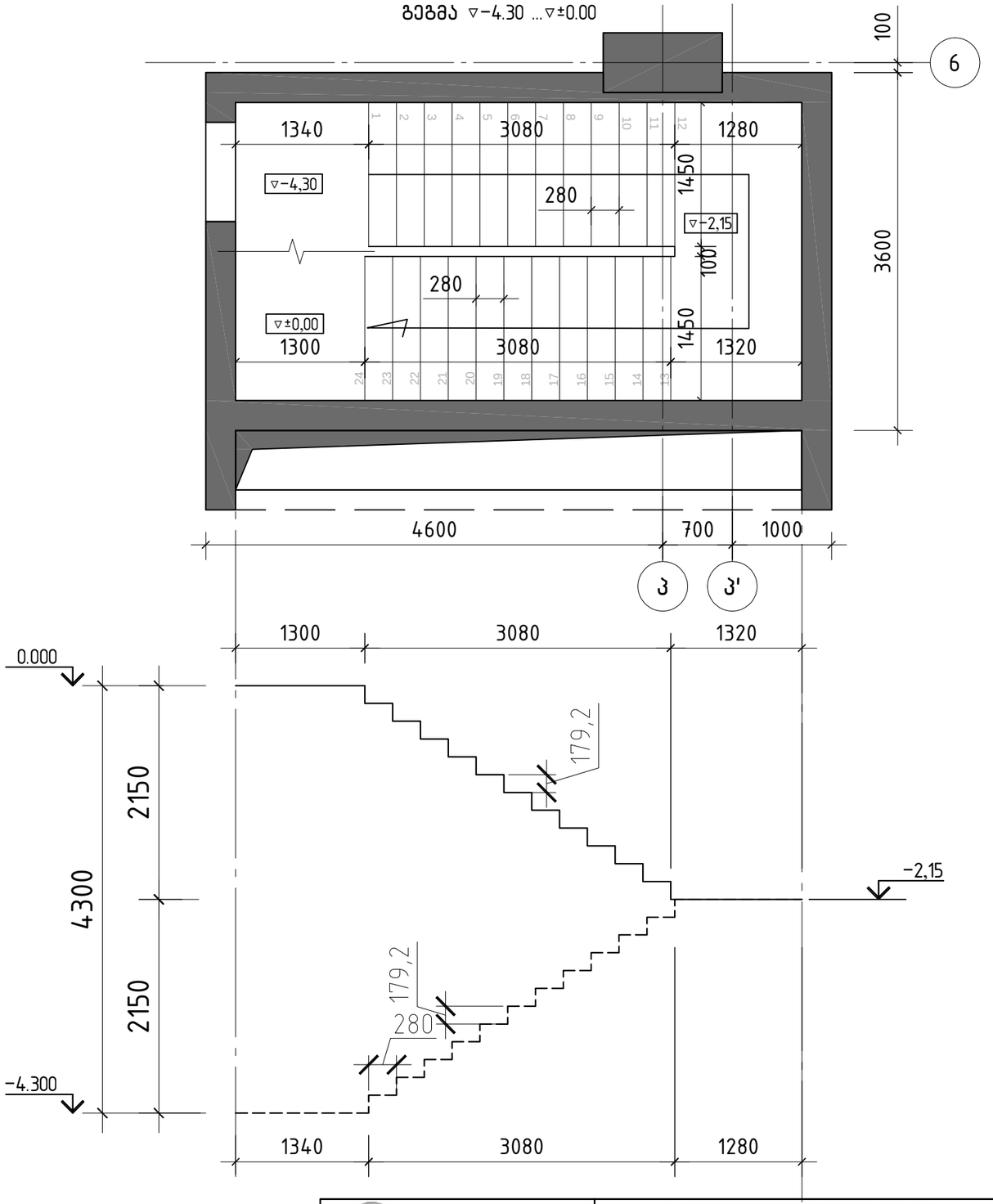

შ.პ.ს. „ჯი ენ პი“			ქ. თბილისი. პეტრე ქავთარაძის ქუჩა №22 01.14.03.040.373	
			ბლოკი 1	მუშა პრ.
მთ.კონსტ.	ო.ქვრივიშვილი		რკ/ბ. მონოლითური კიბე კბ-1; გეგმები ▽-7.50 ...▽+0.00	დაკვ
შესრულა	დ.ჯოგლიძე			ფურც. № 701
შეამოწმა	ო.ქვრივიშვილი		მასშტაბი 1: 50	ინვ. № ფურცლები

რკ/ბ. მონოლითური კიბე კბ-1;
გეგმა ▽±0.00 ...▽+4.50

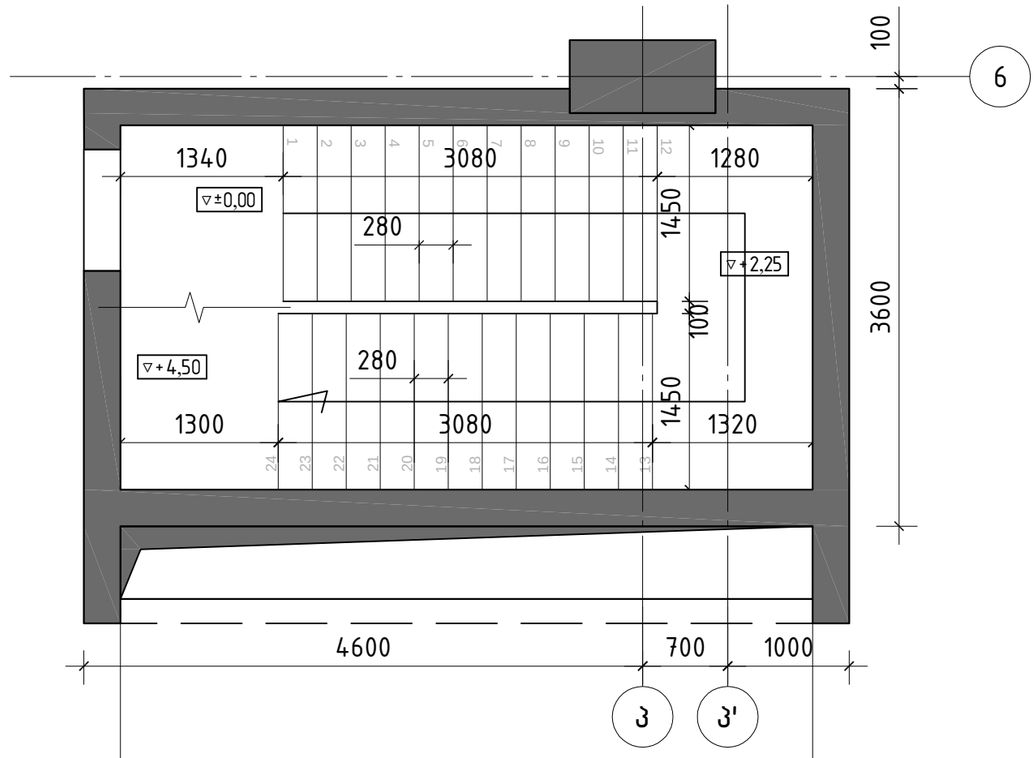

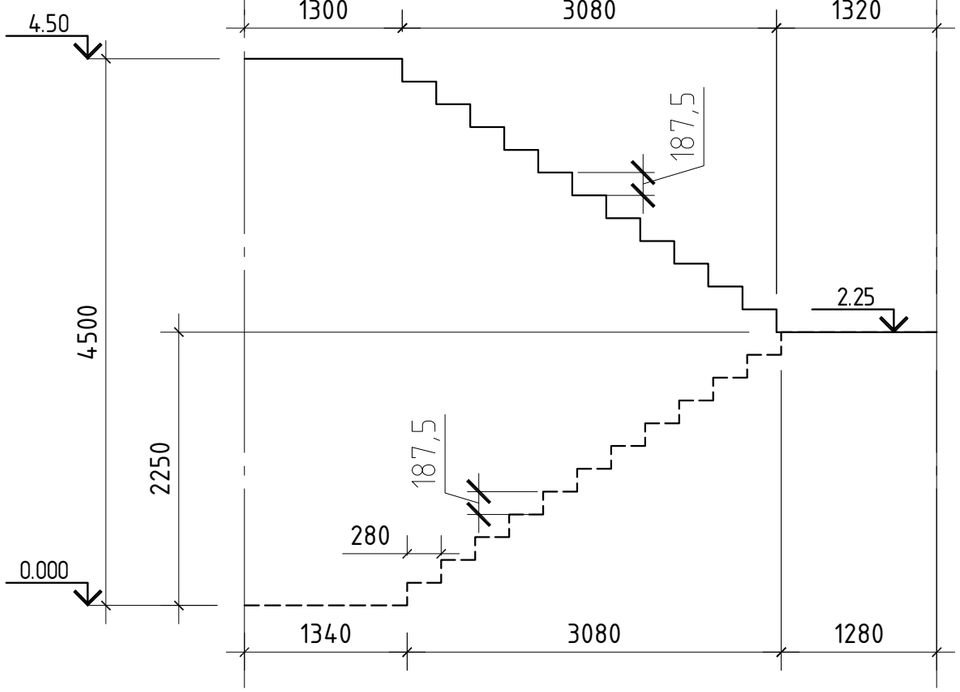

რკ/ბ. მონოლითური კიბე კბ-1;
გეგმა ▽+4.50 ...▽+8.80

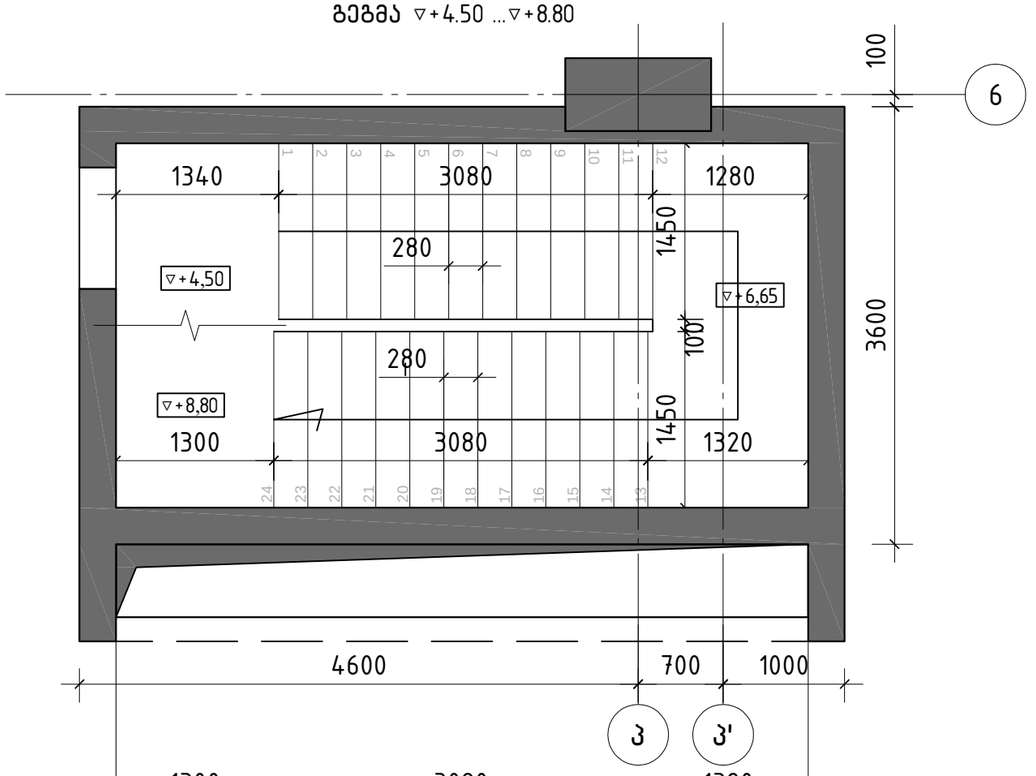

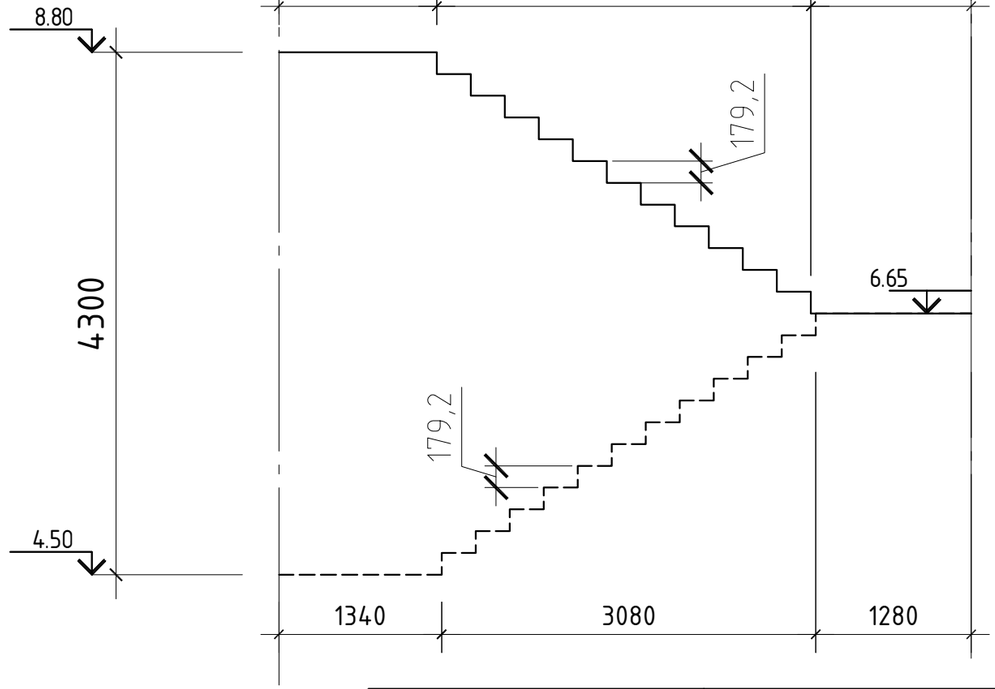

შ.პ.ს. „ჯი ენ პი“			ქ. თბილისი. პეტრე ქავთარაძის ქუჩა №22 01.14.03.040.373	
			ბლოკი 2	მუშა პრ.
მთ.კონსტ.	ო.ქვრივიშვილი		რკ/ბ. მონოლითური კიბე კბ-1; გეგმები ▽0.00 ...▽+8.80	დაკვ
შეასრულა	დ.ჯოგლიძე			ფურც. № 702
შეამოწმა	ო.ქვრივიშვილი		მასშტაბი 1: 50	ინვ. № ფურცლები

პოზ.	ა ღ წ ე რ ა	დ ა ს ა ხ ე ლ ე ბ ა	რაოდ.	ერთ. წონა კგ	საერთო წონა კგ
		მონოლით.კიბე კბ-1			
		დეტალები			
1		ф 12 B500B ℓ= 5205	10	4.63 კგ	
2		ф 12 B500B ℓ= 4300	10	3.83 კგ	
3		ф 12 B500B ℓ= 2105	10	1.87 კგ	
4		ф 10 B500B ℓ= 3700	724	2.29 კგ	
5		ф 8 B500B ℓ= 1300	2390	0.81 კგ	
6		ф 6 B500B ℓ= 300	2580	0.07 კგ	
7		ф 12 B500B ℓ= 6060	10	5.39 კგ	
8		ф 12 B500B ℓ= 2490	10	2.22 კგ	
9		ф 12 B500B ℓ= 5535	10	4.93 კგ	
10		ф 12 B500B ℓ= 3020	10	2.71 კგ	
11		ф 12 B500B ℓ= 6190	20	5.51 კგ	
12		ф 12 B500B ℓ= 6595	20	6.19 კგ	
13		ф 12 B500B ℓ= 2555	20	2.27 კგ	
14		ф 12 B500B ℓ= 2155	20	1.63 კგ	
15		ф 12 B500B ℓ= 6215	20	5.53 კგ	
16		ф 12 B500B ℓ= 6450	20	5.74 კგ	
17		ф 12 B500B ℓ= 2525	20	2.25 კგ	
18		ф 12 B500B ℓ= 2280	20	2.03 კგ	
19		ф 12 B500B ℓ= 6350	10	5.65 კგ	
20		ф 12 B500B ℓ= 2450	10	2.18 კგ	
21		ф 12 B500B ℓ= 6660	10	5.92 კგ	
22		ф 12 B500B ℓ= 2415	10	2.15 კგ	
23		ф 12 B500B ℓ= 6240	10	5.55 კგ	
24		ф 12 B500B ℓ= 2530	10	2.25 კგ	
25		ф 12 B500B ℓ= 2260	10	2.01 კგ	
26		ф 12 B500B ℓ= 6495	10	5.78 კგ	
27		ф 12 B500B ℓ= 6060	190	5.39 კგ	
28		ф 12 B500B ℓ= 6405	190	5.700 კგ	
29		ф 12 B500B ℓ= 2545	190	2.26 კგ	
30		ф 12 B500B ℓ= 2190	190	1.95 კგ	
31		ф 12 B500B ℓ= 5930	190	5.28 კგ	
32		ф 12 B500B ℓ= 1995	190	1.77 კგ	
33		ф 12 B500B ℓ= 2545	190	2.26 კგ	
34		ф 12 B500B ℓ= 2420	190	2.15 კგ	
35		ф 12 B500B ℓ= 2070	20	1.84 კგ	
		მასალები			
		B30 კლასის ბეტონი		100.80 მ³	

რკ/ბ. მონოლითური კიბე კბ-1; გეგმა ▽+8.80 ...▽+71.50

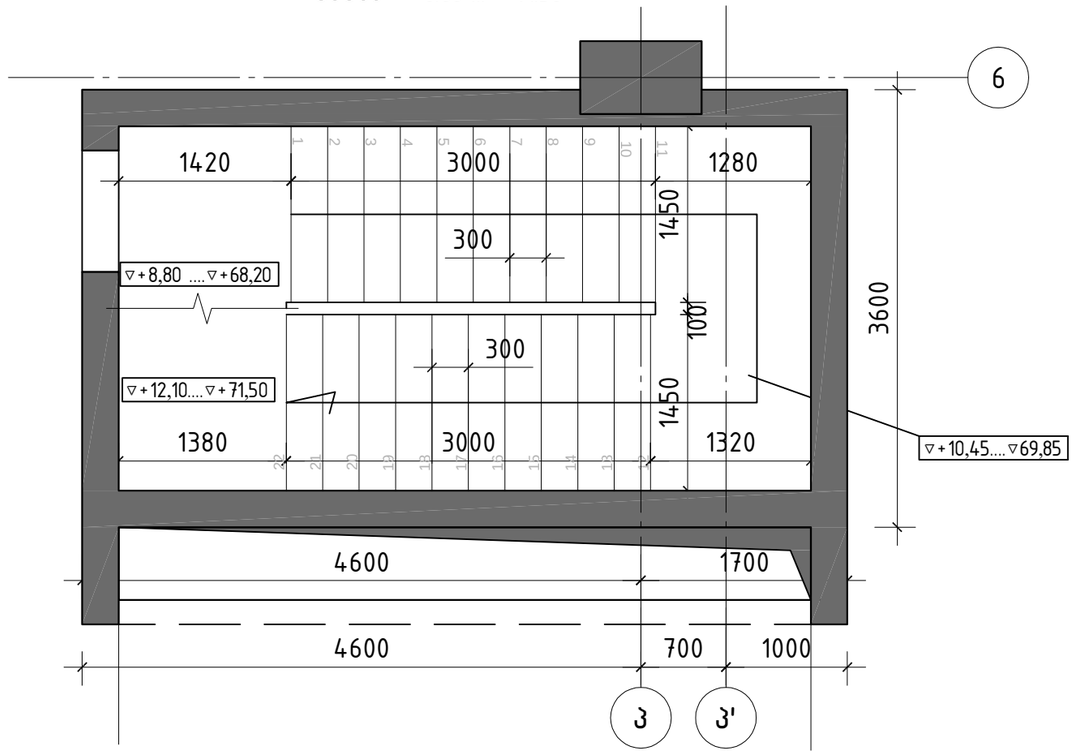

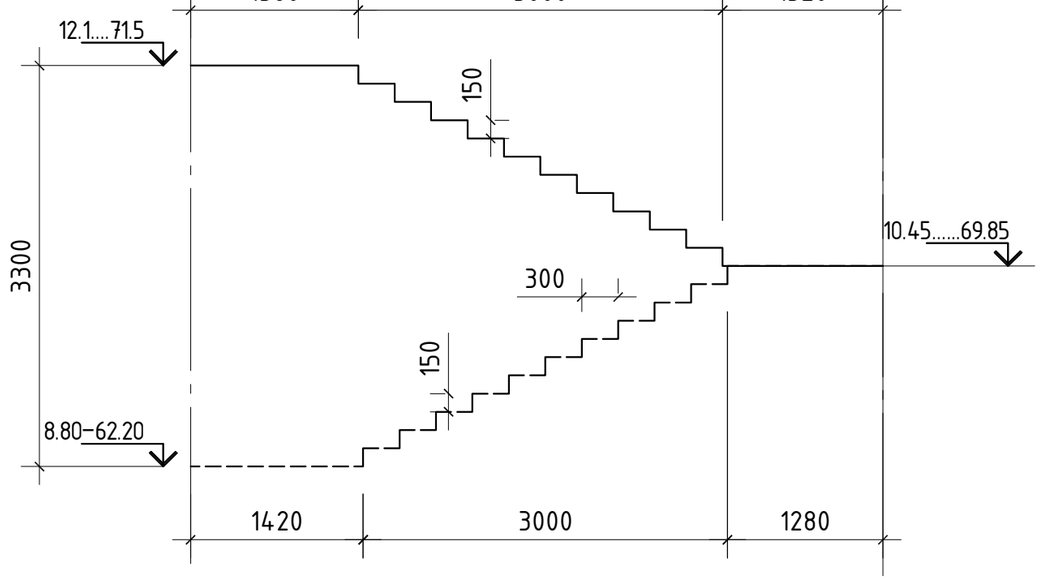

შპს „ჯი ენ პი“		ქ. თბილისი. კეტრე ქავთარაძის ქუჩა №22 01.14.03.040.373	
		ბლოკი 2	მუშა პრ.
მთ.კონსტ.	ო.ქვრივიშვილი	რკ/ბ. მონოლითური კიბე კბ-1; გეგმები ▽8.80 ...▽+71.50 სპეციფიკაცია	დაკვ
შეასრულა	დ.ჯოგლიძე		ფურც. № 703
შეამოწმა	ო.ქვრივიშვილი	მასშტაბი 1: 50 ინვ. №	ფურცლები

რკ/ბ. მონოლითური კიბე კბ-1; ჭრილი 2-2

რკ/ბ. მონოლითური კიბე კბ-1; ჭრილი 1-1

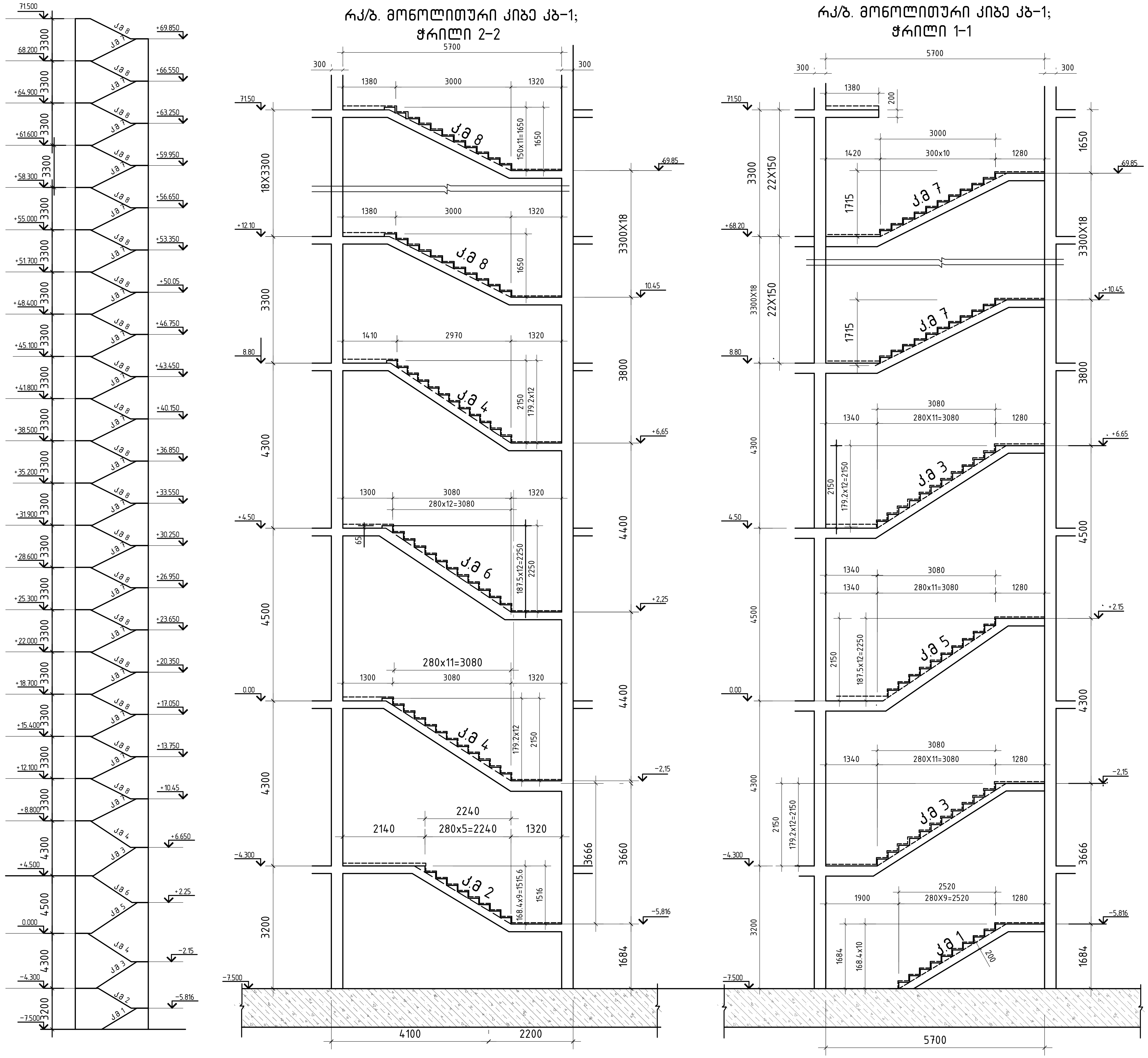

ქ. თბილისი. ვეფხო ქავთარაძის ქუჩა №22 01.14.03.040.373	
შ.პ.ს. „ჯი ენ პი“	
ბლოკი 2	მუშა პრ.
რკ/ბ. მონოლითური კიბე კბ-1; ჭრილები	ლაპ3
მასშტაბი 1: 100	ინვ. №
მთ.კონსტ. ო.ქვარიანიშვილი	ფურც. № 704
შეასრულა ლ.ჯობაძე	ფურცლები
შეამოწმა ო.ქვარიანიშვილი	

რკ/ბ. მონოლითური კიბე კბ-1; კიბის მარში კმ-1 (1 ც.)

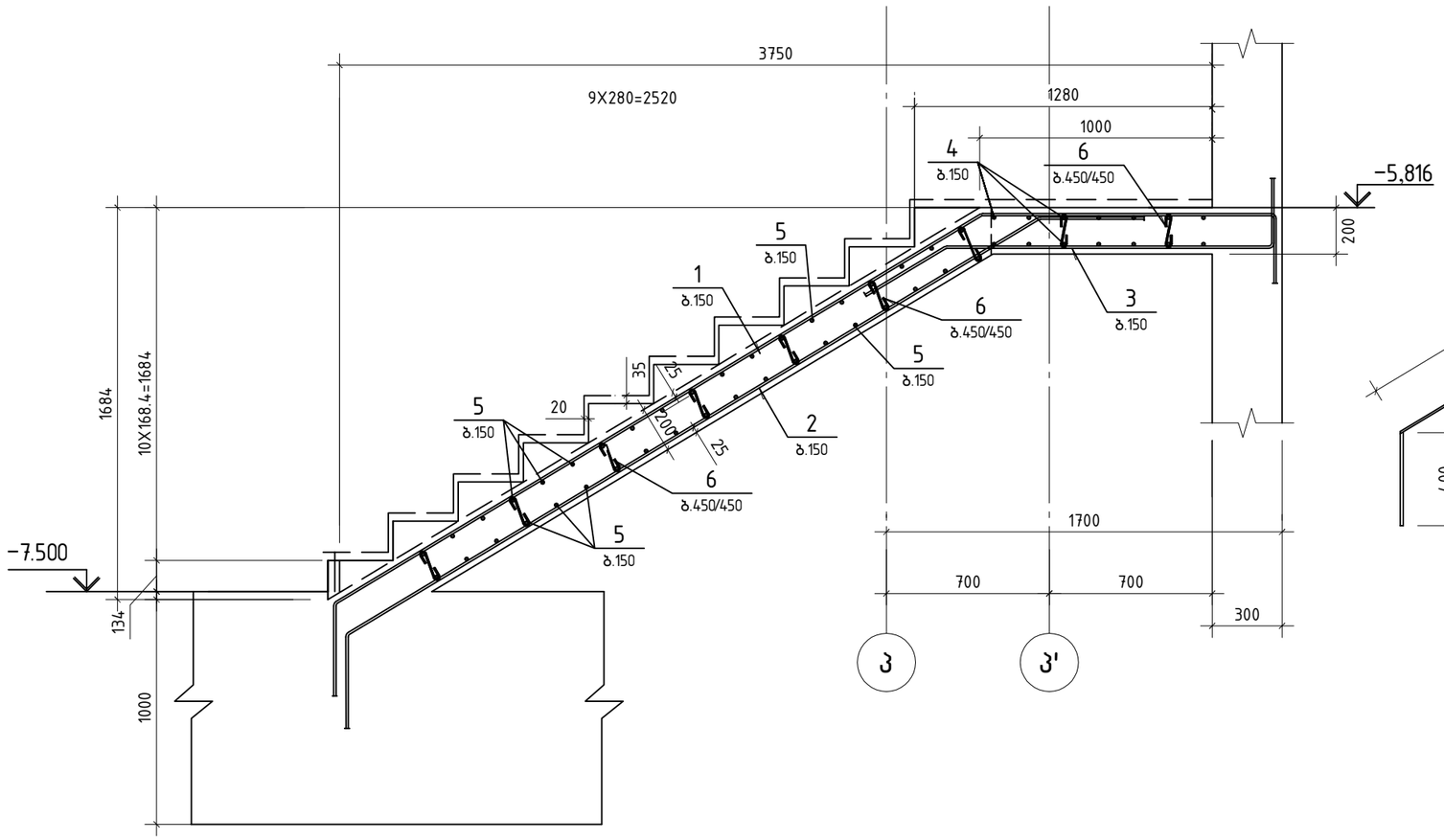

პოზიცია 2

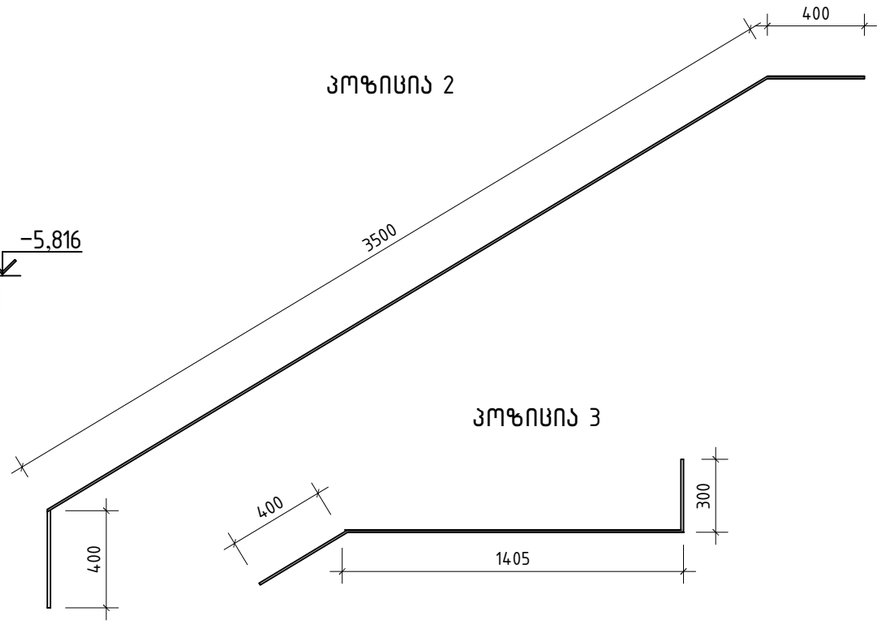

პოზიცია 3

პოზიცია 1

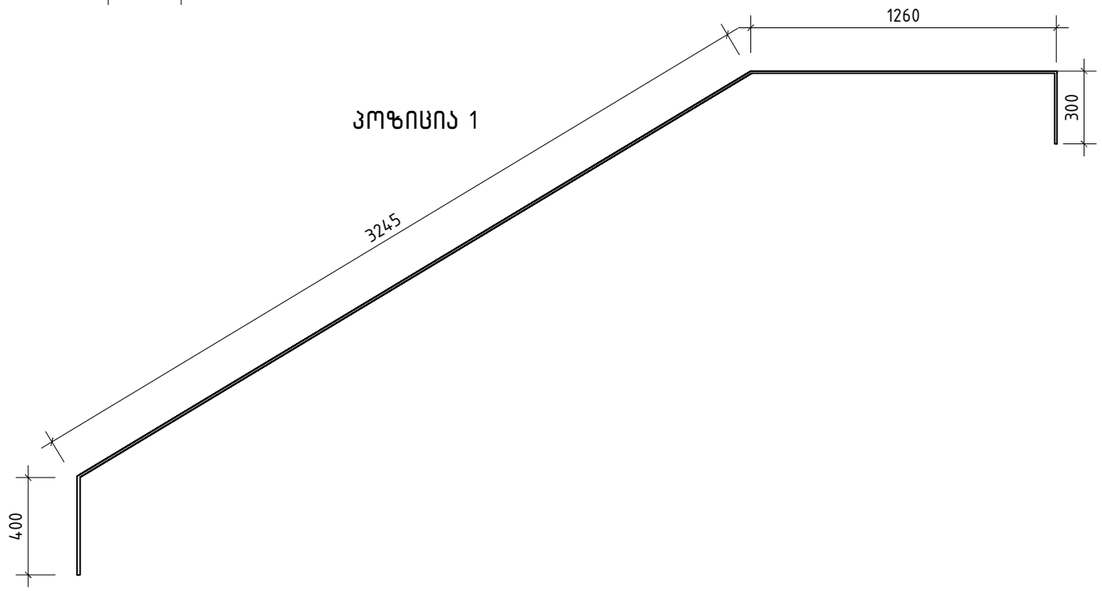

პოზიცია 4

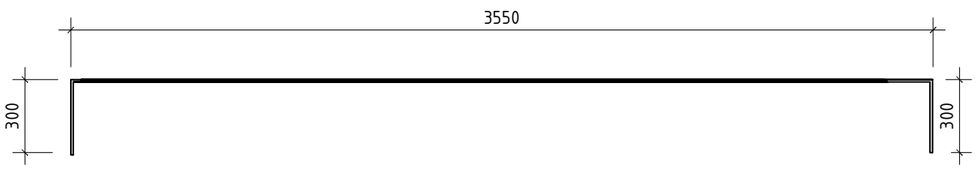

შპს „ჯი ენ პი“			ქ. თბილისი. პეტრე ქავთარაძის ქუჩა №22 01.14.03.040.373	
			ბლოკი 2	მუშა პრ.
მთ.კონსტ.	ო.ქვრივიშვილი		რკ/ბ. მონოლითური კიბე კბ-1; კიბის მარში კმ-1	დაკვ
შეასრულა	დ.ჯოგლიძე			ფურც. № 705
შეამოწმა	ო.ქვრივიშვილი		მასშტაბი 1: 25	ინვ. № ფურცლები

რკ/ბ. მონოლითური კიბე კბ-1;
კიბის მარში კმ-2 (1 ც.)

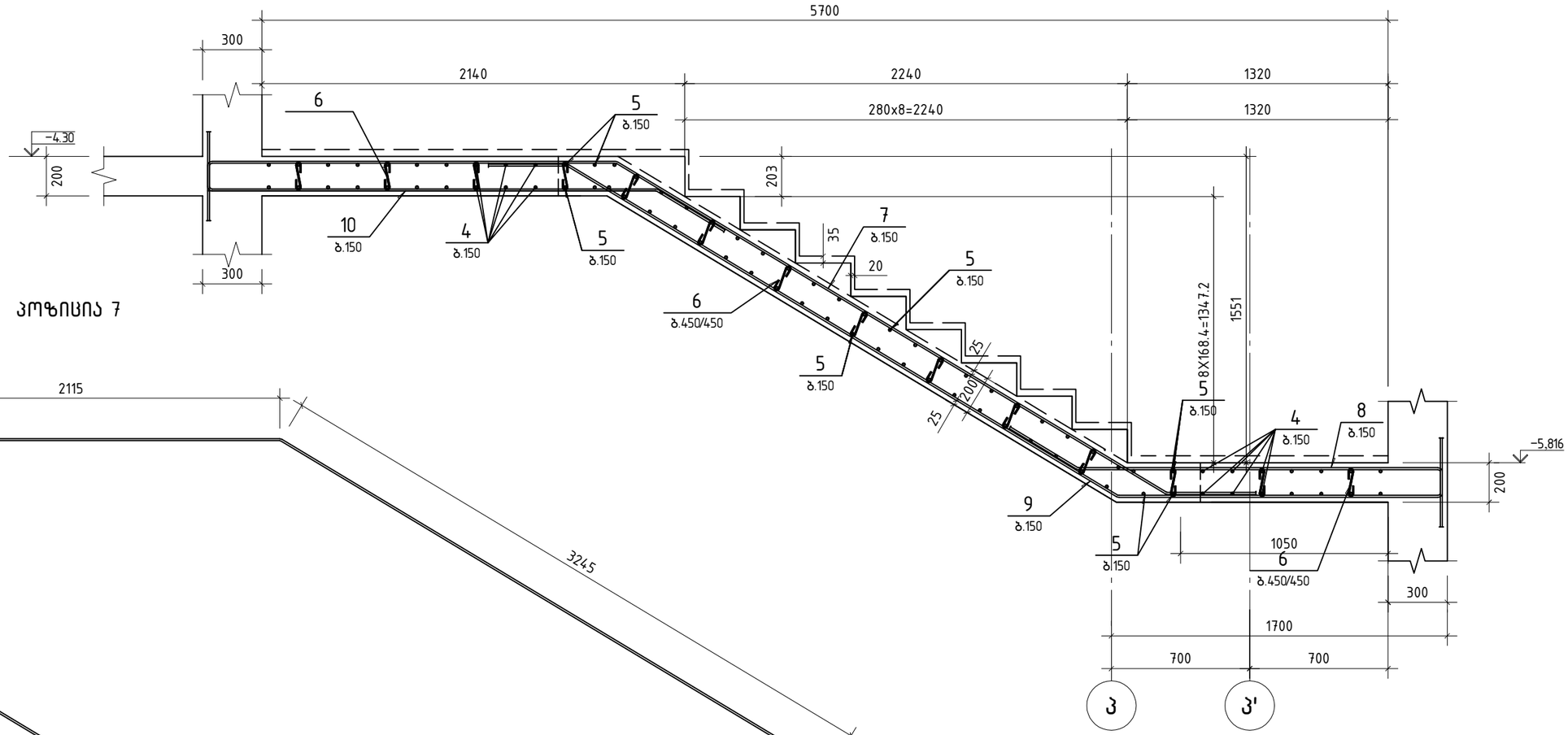

პოზიცია 7

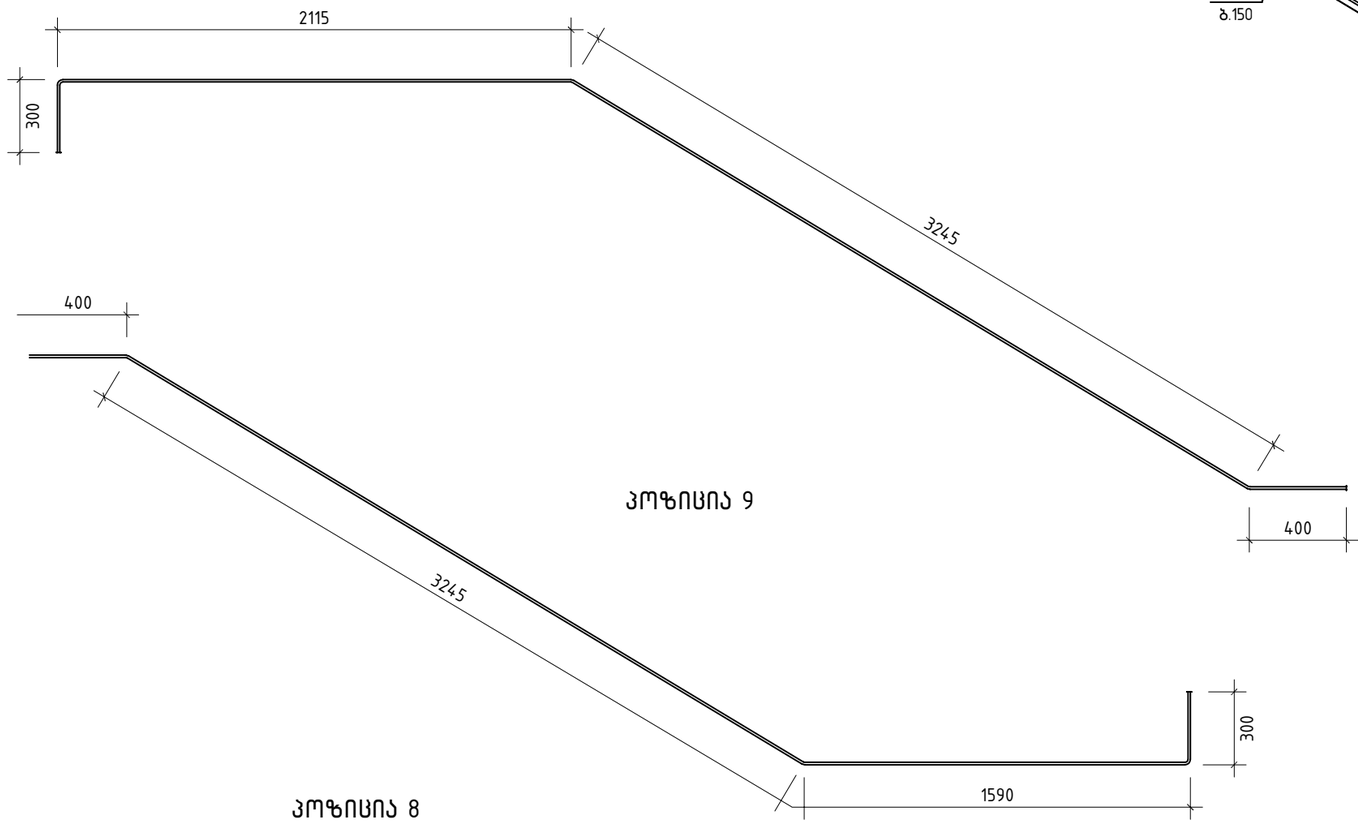

პოზიცია 9

პოზიცია 8

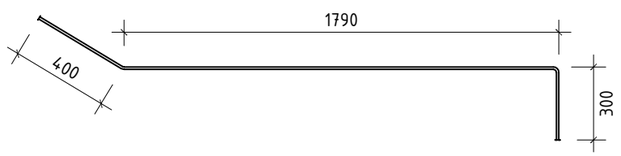

პოზიცია 10

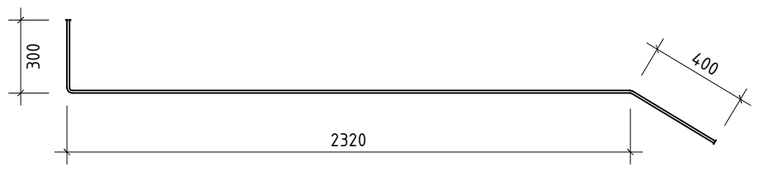

შ.პ.ს. „ჯი ენ პი“			ქ. თბილისი. პეტრე ქავთარაძის ქუჩა №22 01.14.03.040.373	
			ბლოკი 2	მუშა პრ.
მთ.კონსტ.	ო.ქვრივიშვილი		რკ/ბ. მონოლითური კიბე კბ-1; კიბის მარში კმ-2	დაკვ
შეასრულა	დ.ჯოგლიძე			ფურც. № 706
შეამოწმა	ო.ქვრივიშვილი		მასშტაბი 1: 25	ინვ. № ფურცლები

რკ/ბ. მონოლითური კიბე კბ-1;
კიბის მარში კმ-3 (2ც.)

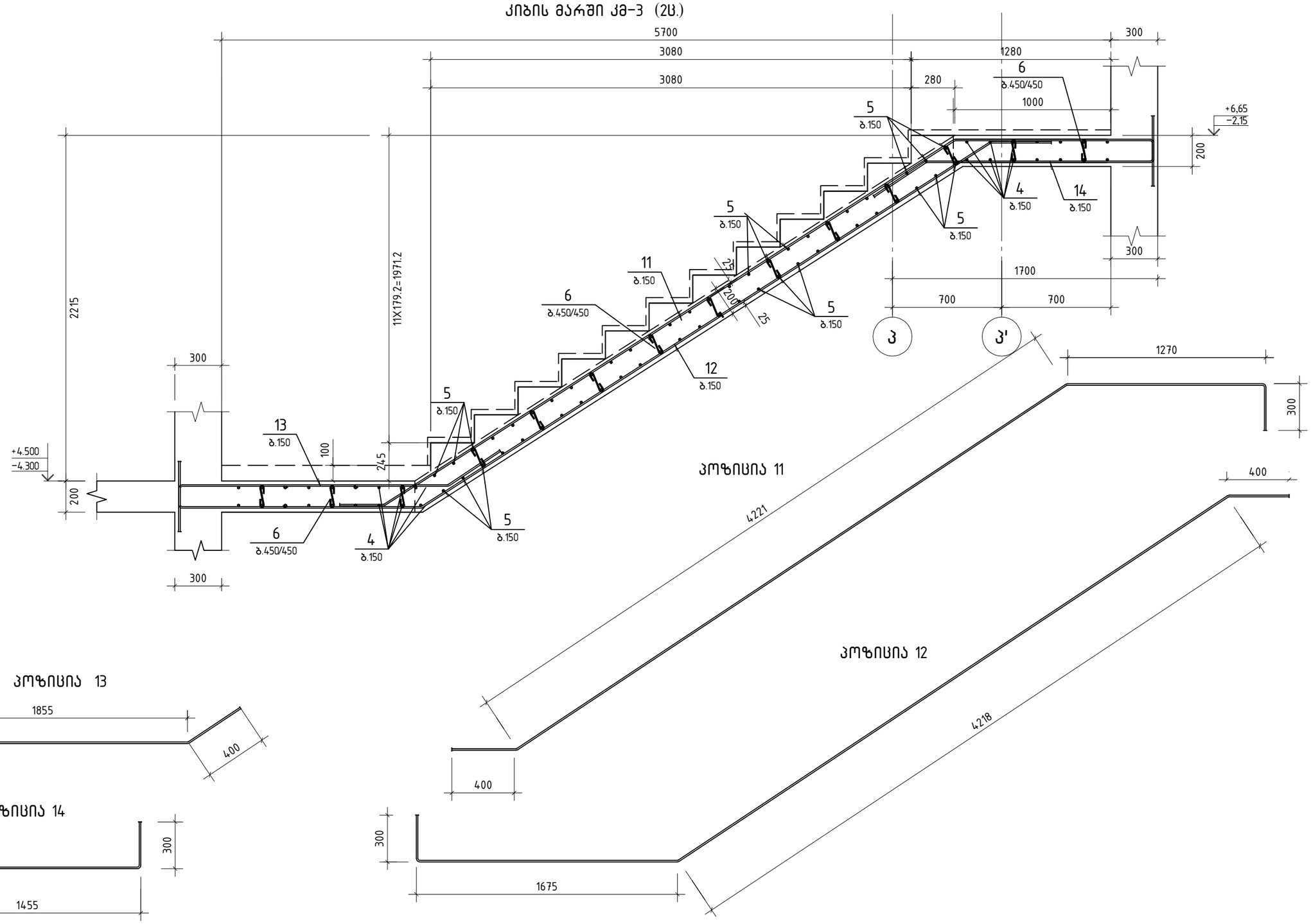

პოზიცია 11

პოზიცია 12

პოზიცია 13

პოზიცია 14

შ.პ.ს. „ჯი ენ პი“			ქ. თბილისი. კეტრე ქავთარაძის ქუჩა №22 01.14.03.040.373	
			ბლოკი 2	მუშა პრ.
მთ.კონსტ.	ო.ქვრივიშვილი		რკ/ბ. მონოლითური კიბე კბ-1; კიბის მარში კმ-3	დაკვ
შეასრულა	დ.ჯოგლიძე			ფურც. № 707
შეამოწმა	ო.ქვრივიშვილი		მასშტაბი 1: 25	ინვ. № ფურცლები

რკ/ბ. მონოლითური კიბე კბ-1;
კიბის მარში კმ-4 (2 ც.)

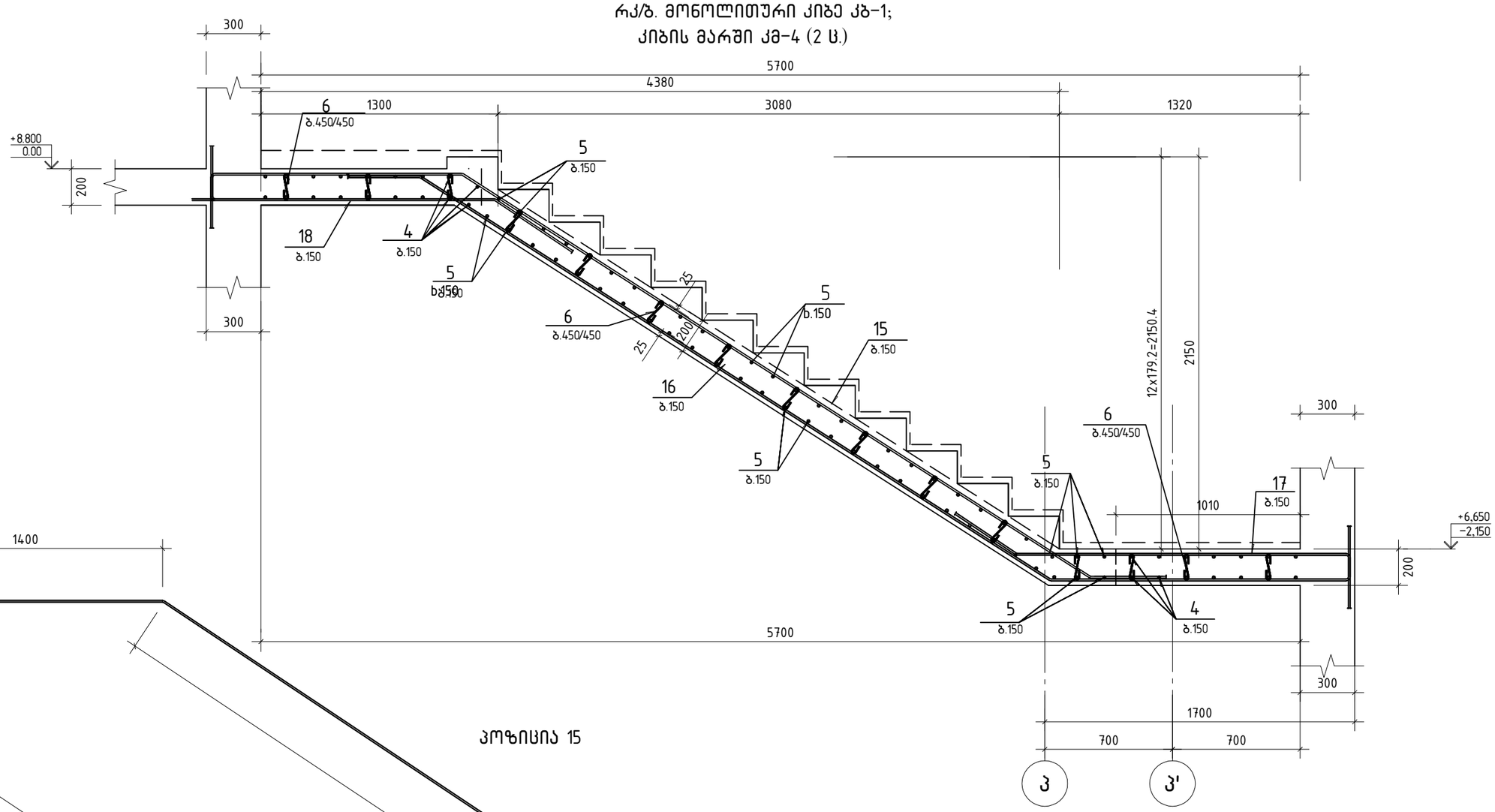

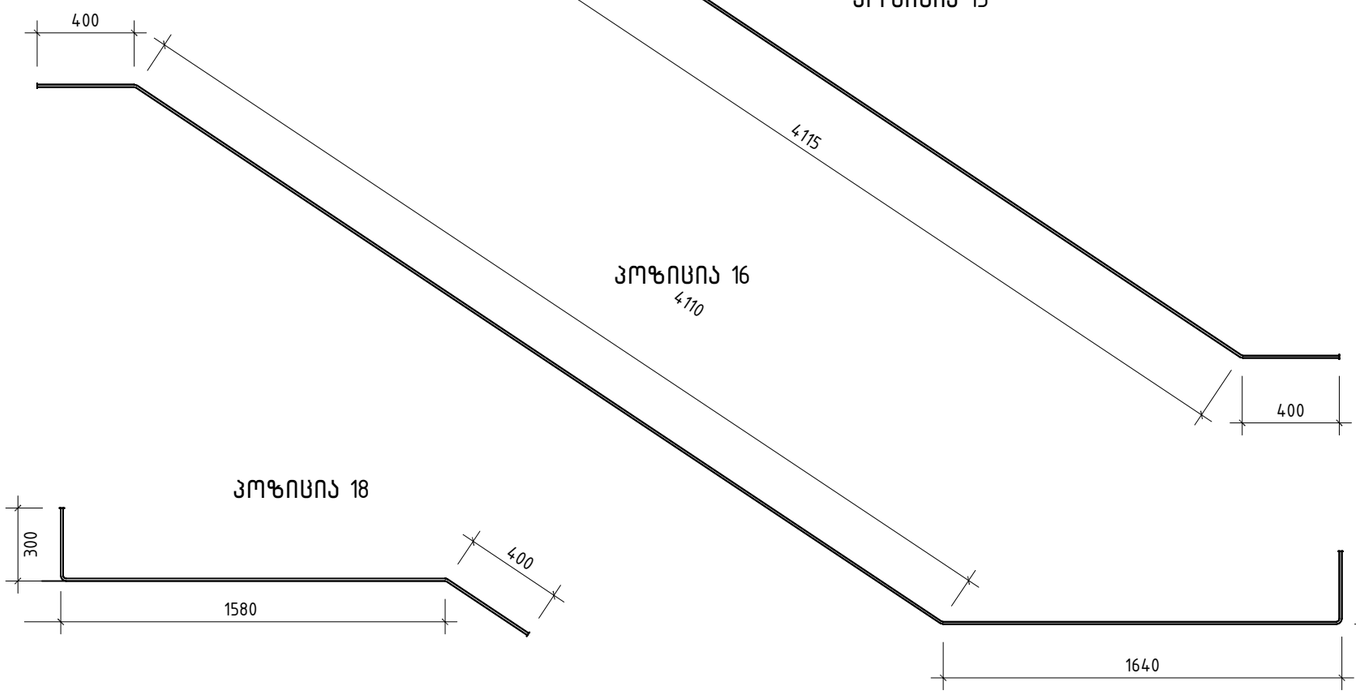

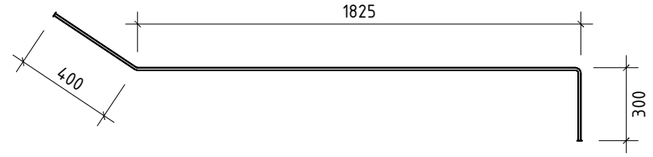

შ.პ.ს. „ჯი ენ პი“			ქ. თბილისი. პეტრე ქავთარაძის ქუჩა №22 01.14.03.040.3373	
			ბლოკი 2	მუშა პრ.
მთ.კონსტ.	ო.ქვრივიშვილი		რკ/ბ. მონოლითური კიბე კბ-1; კიბის მარში კმ-4	დაკვ
შეასრულა	დ.ჯოგლიძე			ფურც. № 708
შეამოწმა	ო.ქვრივიშვილი		მასშტაბი 1: 25	ინვ. № ფურცლები

რკ/ბ. მონოლითური კიბე კბ-1;
კიბის მარში კმ-5 (1 ც.)

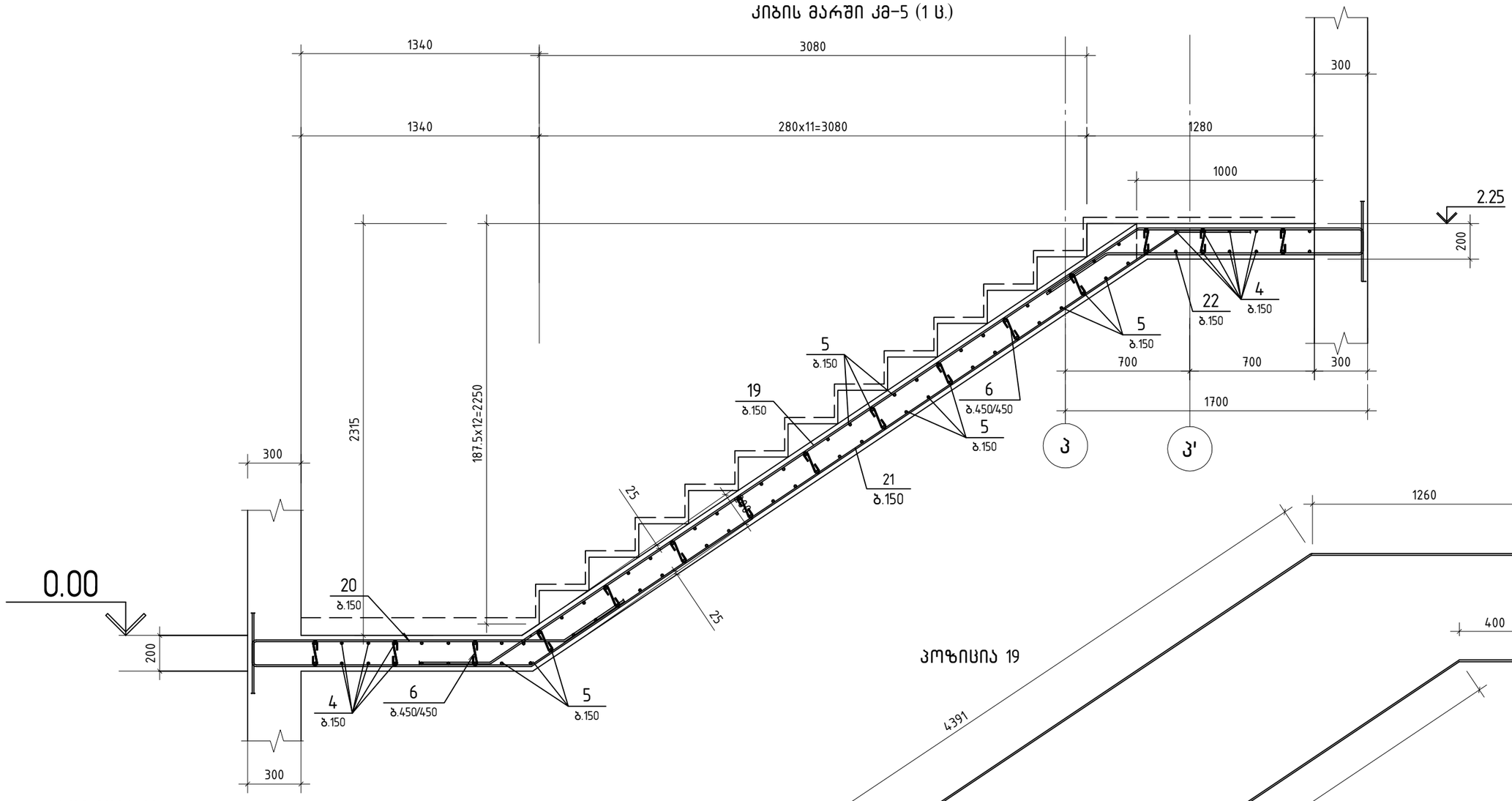

პოზიცია 19

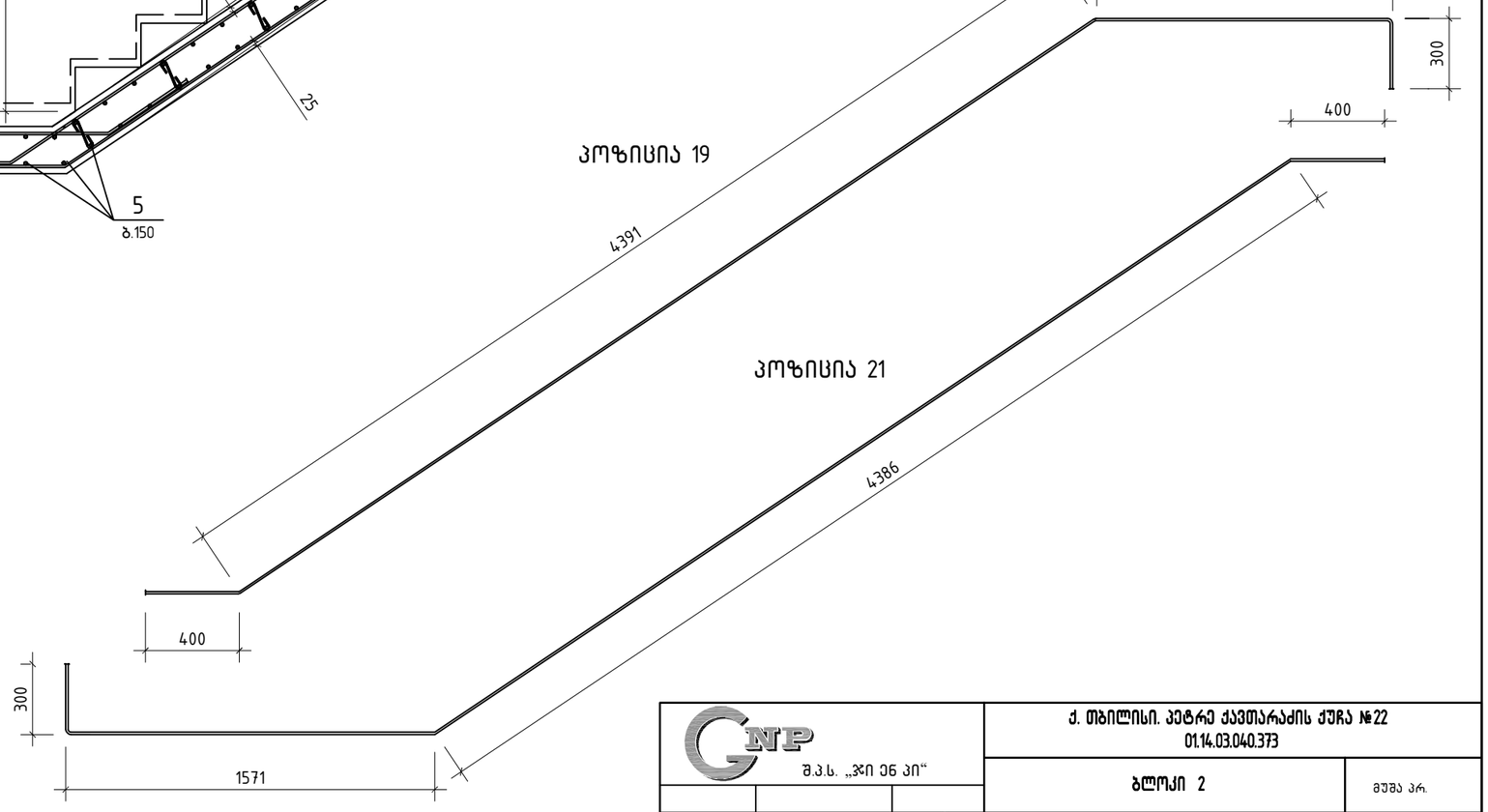

პოზიცია 20

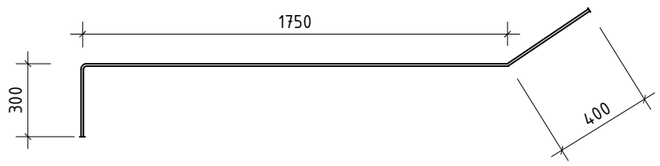

პოზიცია 21

პოზიცია 22

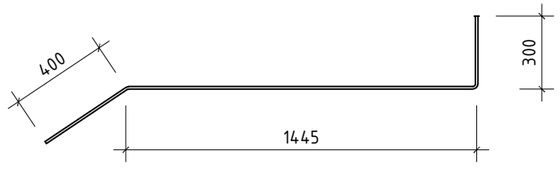

შ.პ.ს. „ჯი ენ პი“			ქ. თბილისი. კეტრე ქავთარაძის ქუჩა №22 01.14.03.040.373		
			ბლოკი 2		მუშა პრ.
მთ.კონსტ.	ო.ქვრივიშვილი		რკ/ბ. მონოლითური კიბე კბ-1; კიბის მარში კმ-5		დაკვ
შეასრულა	დ.ჯოგლიძე				ფურც. № 709
შეამოწმა	ო.ქვრივიშვილი		მასშტაბი 1: 25	ინვ. №	ფურცლები

რკ/ბ. მონოლითური კიბე კბ-1;
კიბის მარში კმ-6 (1 ც.)

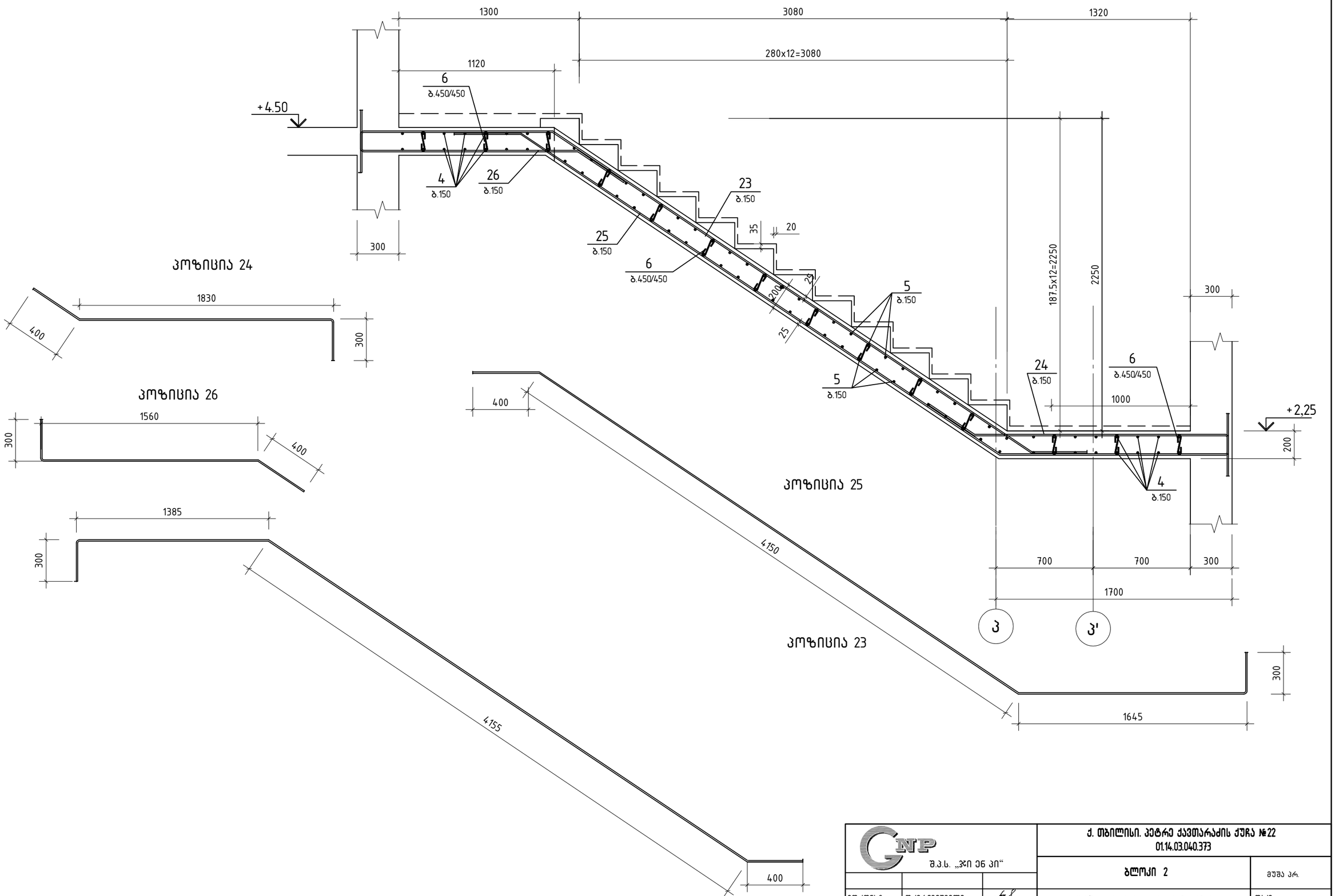

შ.პ.ს. „ჯი ენ პი“			ქ. თბილისი. კეტრე ქავთარაძის ქუჩა №22 01.14.03.040.373	
			ბლოკი 2	მუშა პრ.
მთ.კონსტ.	ო.ქვრივიშვილი		რკ/ბ. მონოლითური კიბე კბ-1; კიბის მარში კმ-6	დაკვ
შეასრულა	დ.ჯოგლიძე			ფურც. № 710
შეამოწმა	ო.ქვრივიშვილი		მასშტაბი 1: 25	ინვ. № ფურცლები

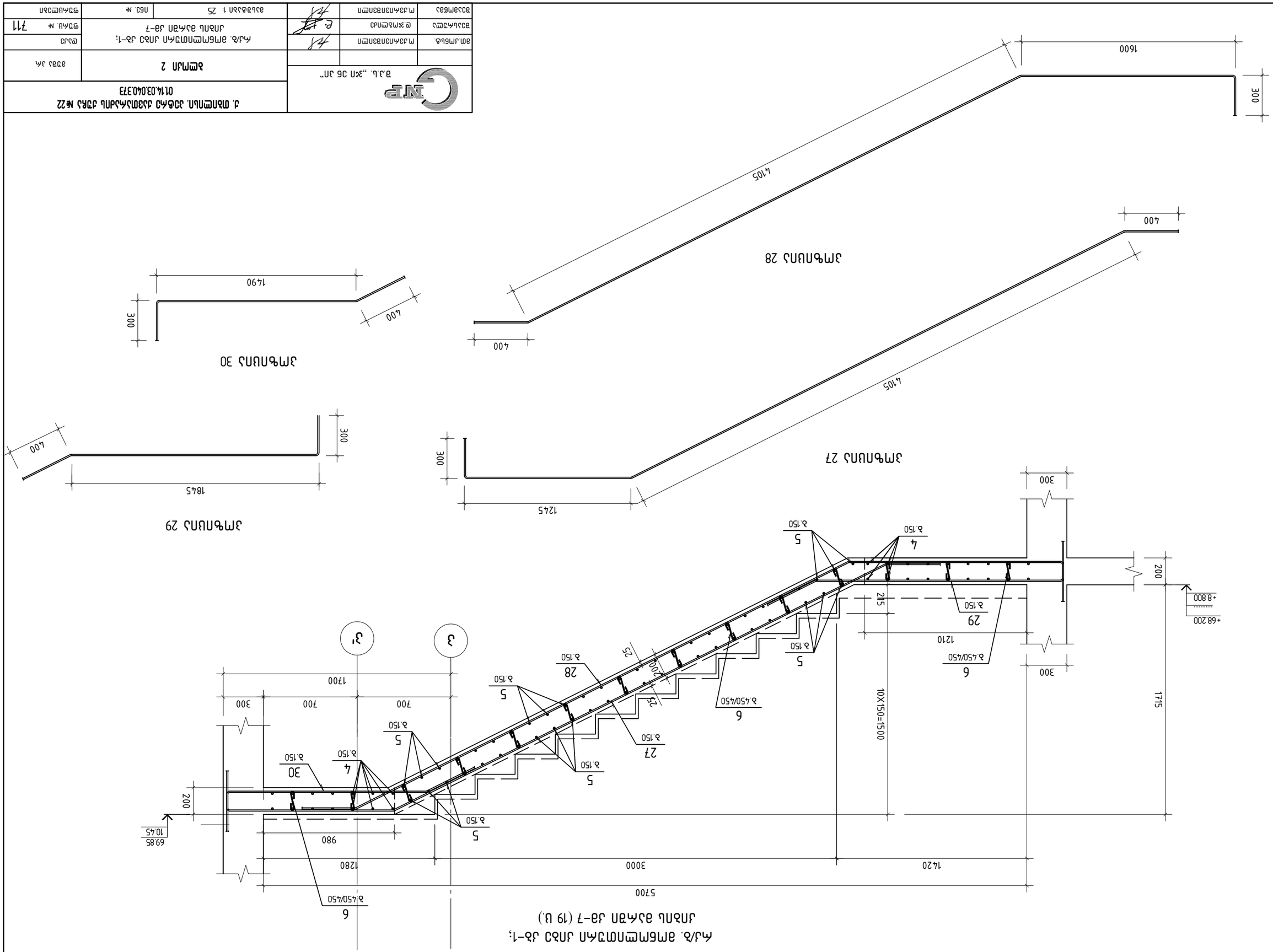

гип.выб.	т.зам.планировщик		
гип.конс.	ф.зкмвсмпад		
гип.ведущ.	т.зам.начальника		

ТЭЦ-2 г. Новочебоксарск, Чувашская Республика	
01.К.03.040.373	
Элемент 2	Стадия Лист Листов
Ж/б. элементы лестниц для 2-х маршей	Р 5
Лестница 1-й марш 1:25	МБЗ. №
	ЭЭТИ гр. ЭЭТ-711

რკ/ბ. მონოლითური კიბე კბ-1;
კიბის მარში კმ-8 (19 ს.)

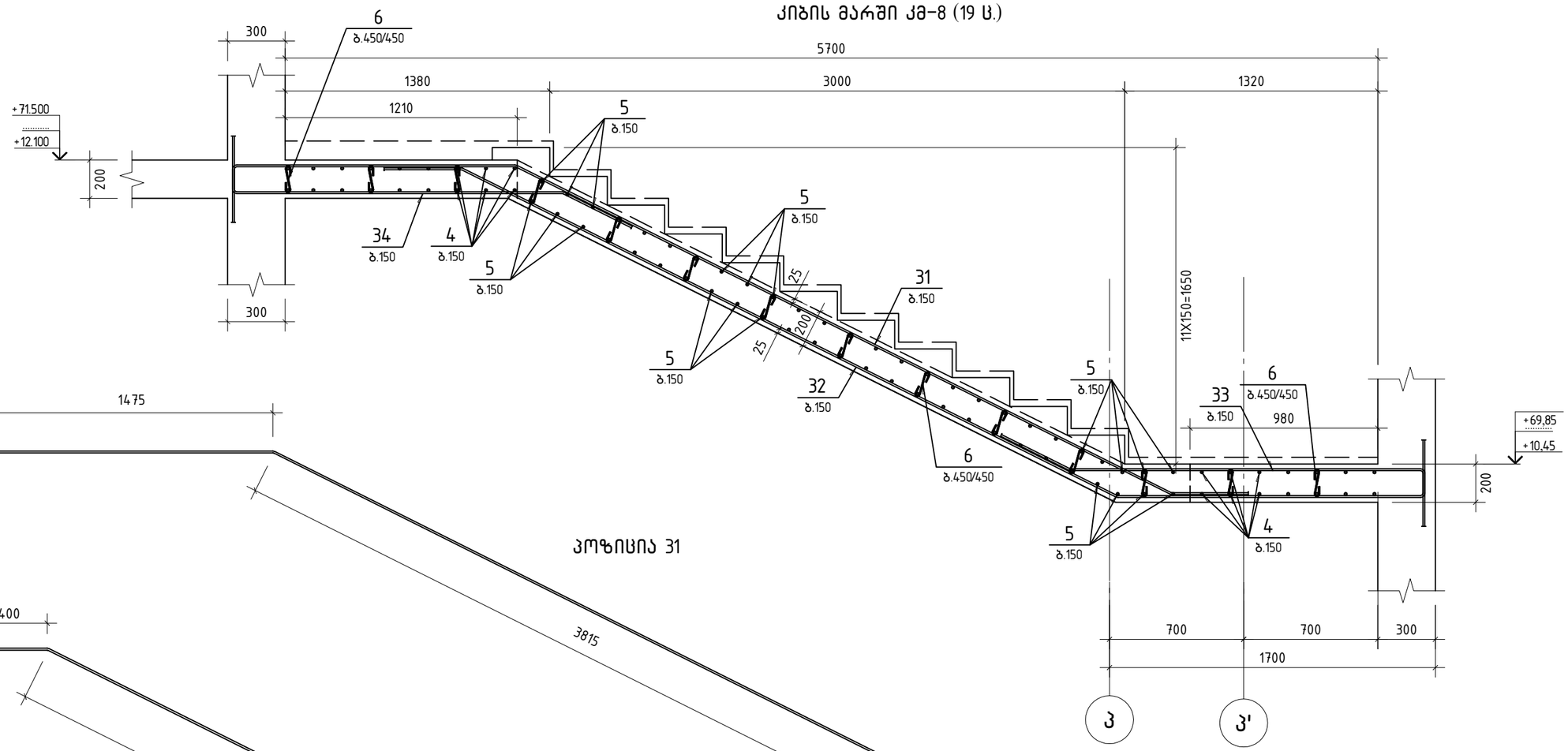

პოზიცია 31

პოზიცია 32

პოზიცია 33

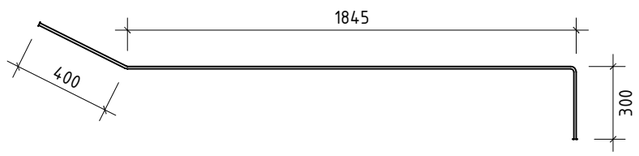

პოზიცია 34

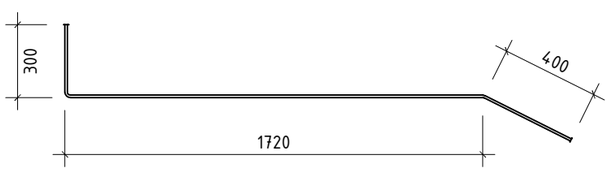

შ.პ.ს. „ჯი ენ პი“			ქ. თბილისი. პეტრე ქავთარაძის ქუჩა №22 01.14.03.040.373	
			ბლოკი 2	მუშა პრ.
მთ.კონსტ.	ო.ქვრივიშვილი		რკ/ბ. მონოლითური კიბე კბ-1; კიბის მარში კმ-8	დაკვ
შეასრულა	დ.ჯოგლიძე			ფურც. № 712
შეამოწმა	ო.ქვრივიშვილი		მასშტაბი 1: 25	ინვ. №
				ფურცლები

რკ/ბ. მონოლითური კიბე კბ-1; ბაქნების ჭრილი

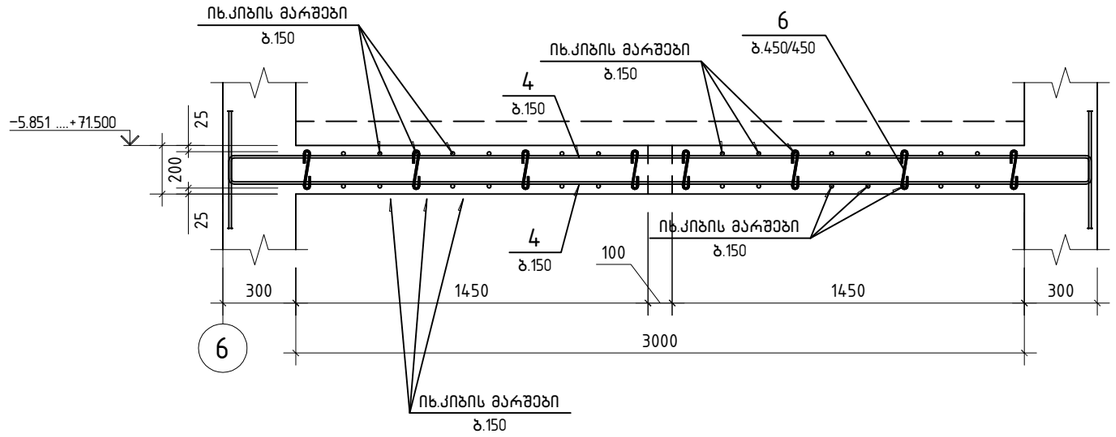

პოზიცია 4

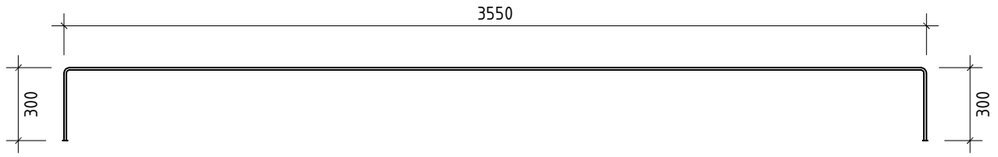

პოზიცია 35

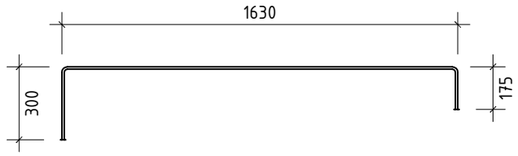

რკ/ბ. მონოლითური კიბე კბ-1; დეტალი-1

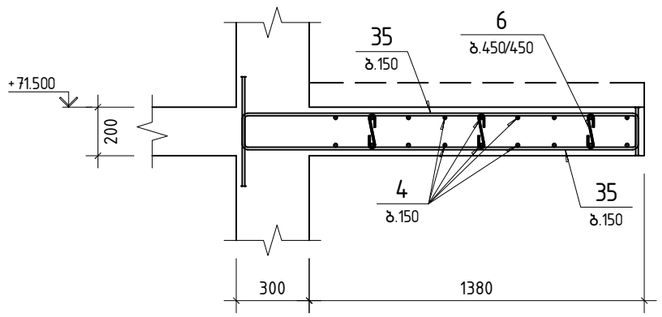

შ.პ.ს. „ჯი ენ პი“			ქ. თბილისი. პეტრე ქავთარაძის ქუჩა №22 01.14.03.040.373		
			ბლოკი 2		მუშა პრ.
მთ.კონსტ.	ო.ქვრივიშვილი		რკ/ბ. მონოლითური კიბე კბ-1; ბაქნების ჭრილი და დეტალი-1		დაკვ
შესრულა	დ.ჯოგლიძე				ფურც. № 713
შეამოწმა	ო.ქვრივიშვილი		მასშტაბი 1: 25	ინვ. №	ფურცლები

№	Е Л Ь Ь Э Р Ы Э Л	ЗЭЛПЭЗЬЭ
	ЭЛЬЬЭЛЭЗЭЛЬ ЦЭЗЭЛЭЗЭЛЬ	
201	Ф.Э. ЭЧПЭЛ ЛЬЁЦЛЭЗЭЛЬЛЭЛЬ ЬЭЗЭЛЭЗЭЛЬ ЦЭЗЭЛЭЗЭЛЬ ▽ −4,300 (“3” ЮЭ “2” ЭЛЭЗЭЛЬ ЭЧЛЛЭЛЬ)	
202	Ф.Э. ЭЧПЭЛ ЛЬЁЦЛЭЗЭЛЬЛЭЛЬ ЬЭЗЭЛЭЗЭЛЬ ЦЭЗЭЛЭЗЭЛЬ ▽ ±0.000 (“3” ЮЭ “Э” ЭЛЭЗЭЛЬ ЭЧЛЛЭЛЬ)	
203	Ф.Э. ЭЧПЭЛ ЛЬЁЦЛЭЗЭЛЬЛЭЛЬ ЬЭЗЭЛЭЗЭЛЬ ЦЭЗЭЛЭЗЭЛЬ ▽ +4,500 ЮЭ +6.600 (“3” ЮЭ “Э” ЭЛЭЗЭЛЬ ЭЧЛЛЭЛЬ)	
204	Ф.Э. ЭЧПЭЛ ЛЬЁЦЛЭЗЭЛЬЛЭЛЬ ЬЭЗЭЛЭЗЭЛЬ ЦЭЗЭЛЭЗЭЛЬ ▽ +8,800 (“3” ЮЭ “Э” ЭЛЭЗЭЛЬ ЭЧЛЛЭЛЬ)	
205	Ф.Э. ЭЧПЭЛ ЛЬЁЦЛЭЗЭЛЬЛЭЛЬ ЬЭЗЭЛЭЗЭЛЬ ЦЭЗЭЛЭЗЭЛЬ ▽ +13.100 (“3” ЮЭ “Э” ЭЛЭЗЭЛЬ ЭЧЛЛЭЛЬ)	
206	Ф.Э. ЭЧПЭЛ ЛЬЁЦЛЭЗЭЛЬЛЭЛЬ ЬЭЗЭЛЭЗЭЛЬ ЦЭЗЭЛЭЗЭЛЬ ▽ +17.400 (“3” ЮЭ “Э” ЭЛЭЗЭЛЬ ЭЧЛЛЭЛЬ)	
207	Ф.Э. ЭЧПЭЛ ЛЬЁЦЛЭЗЭЛЬЛЭЛЬ ЬЭЗЭЛЭЗЭЛЬ ЦЭЗЭЛЭЗЭЛЬ ▽ +21.700 (“3” ЮЭ “Э” ЭЛЭЗЭЛЬ ЭЧЛЛЭЛЬ)	
208	Ф.Э. ЭЧПЭЛ ЛЬЁЦЛЭЗЭЛЬЛЭЛЬ ЬЭЗЭЛЭЗЭЛЬ ЦЭЗЭЛЭЗЭЛЬ ▽ +25.700 ЮЭ ▽ +25.850 (“3” ЮЭ “Ф” ЭЛЭЗЭЛЬ ЭЧЛЛЭЛЬ)	
209	ЭЗЬЛЭЛЬ ЦЭЬЭЗЦЭЛЭЛЭЛ ЭЧЛЛЭЛЭ	

№	Е Л Ь Ь Э Р Ы Э Л	ЗЭЛПЭЗЬЭ
	ЭЧЛЛЭЛЭЛЭЛЭЛ ЭЛЛЭЛЭЛ	
301	Ф.Э. ЭЧПЭЛ ЛЬЁЦЛЭЗЭЛЬЛЭЛЬ ЬЭЗЭЛЭЗЭЛЬ ▽−4,300 (ЭЗЗЮЭ ЭЮЭЛ)	
302	Ф.Э. ЭЧПЭЛ ЛЬЁЦЛЭЗЭЛЬЛЭЛЬ ЬЭЗЭЛЭЗЭЛЬ ▽−4,300 (ЧЭЮЭ ЭЮЭЛ)	
303	Ф.Э. ЭЧПЭЛ ЛЬЁЦЛЭЗЭЛЬЛЭЛЬ ЬЭЗЭЛЭЗЭЛЬ ЭЗЗЮЛЭ Ъ−1; ▽−2 ▽ −4,300	
304	Ф.Э. ЭЧПЭЛ ЛЬЁЦЛЭЗЭЛЬЛЭЛЬ ЬЭЗЭЛЭЗЭЛЬ ЦЭЗЭЛЭЗЭЛЬЛЭЛЬ ▽−4,300	
305	Ф.Э. ЭЧПЭЛ ЛЬЁЦЛЭЗЭЛЬЛЭЛЬ ЬЭЗЭЛЭЗЭЛЬ ЦЭЗЭЛЭЗЭЛЬ ▽±0.000 (ЭЗЗЮЭ ЭЮЭЛ)	
306	Ф.Э. ЭЧПЭЛ ЛЬЁЦЛЭЗЭЛЬЛЭЛЬ ЬЭЗЭЛЭЗЭЛЬ ЦЭЗЭЛЭЗЭЛЬ ▽±0.000 (ЧЭЮЭ ЭЮЭЛ)	
307	Ф.Э. ЭЧПЭЛ ЛЬЁЦЛЭЗЭЛЬЛЭЛЬ ЬЭЗЭЛЭЗЭЛЬ ЦЭЗЭЛЭЗЭЛЬ ЭЗЗЮЛЭ Ъ−1; ЭЗЗЮЛЭ 2−2 ▽ ±0.000	
308	Ф.Э. ЭЧПЭЛ ЛЬЁЦЛЭЗЭЛЬЛЭЛЬ ЬЭЗЭЛЭЗЭЛЬ ЦЭЗЭЛЭЗЭЛЬ ЦЭЗЭЛЭЗЭЛЬЛЭЛЬ ▽ ±0.000	
309	Ф.Э. ЭЧПЭЛ ЛЬЁЦЛЭЗЭЛЬЛЭЛЬ ЬЭЗЭЛЭЗЭЛЬ ЦЭЗЭЛЭЗЭЛЬ ▽+4,500 (ЭЗЗЮЭ ЭЮЭЛ)	
310	Ф.Э. ЭЧПЭЛ ЛЬЁЦЛЭЗЭЛЬЛЭЛЬ ЬЭЗЭЛЭЗЭЛЬ ЦЭЗЭЛЭЗЭЛЬ ▽+4,500 (ЧЭЮЭ ЭЮЭЛ)	
311	Ф.Э. ЭЧПЭЛ ЛЬЁЦЛЭЗЭЛЬЛЭЛЬ ЬЭЗЭЛЭЗЭЛЬ ЦЭЗЭЛЭЗЭЛЬ ЭЗЗЮЛЭ Ъ−1; ▽+4,500	
312	Ф.Э. ЭЧПЭЛ ЛЬЁЦЛЭЗЭЛЬЛЭЛЬ ЬЭЗЭЛЭЗЭЛЬ ЦЭЗЭЛЭЗЭЛЬ ▽+8800 (ЭЗЗЮЭ ЭЮЭЛ)	
313	Ф.Э. ЭЧПЭЛ ЛЬЁЦЛЭЗЭЛЬЛЭЛЬ ЬЭЗЭЛЭЗЭЛЬ ЦЭЗЭЛЭЗЭЛЬ ▽+8800 (ЧЭЮЭ ЭЮЭЛ)	
314	Ъ.Э.Ъ. „ЭΣП ЭЪ ЭП“ ЭЧПЭЛ ЛЬЁЦЛЭЗЭЛЬЛЭЛЬ ЬЭЗЭЛЭЗЭЛЬ ЦЭЗЭЛЭЗЭЛЬ ЬЭЛПЭЗЭЛЬЛЭЛЬ ▽+8,800 (ЭЗЗЮЭ ЭЮЭЛ)	
315	ЭЧПЭЛЬЭЧЬЭ ЭЛЭЗЭЛЭЗЭЛЬЛЭЛЬ ЬЭЗЭЛЭЗЭЛЬ ЦЭЗЭЛЭЗЭЛЬ ▽+8800 (ЭЗЗЮЭ ЭЮЭЛ)	
316	ЭЧПЭЛЬЭЧЬЭ ЭЛЭЗЭЛЭЗЭЛЬЛЭЛЬ ЬЭЗЭЛЭЗЭЛЬ ЦЭЗЭЛЭЗЭЛЬ ▽+8800 (ЧЭЮЭ ЭЮЭЛ)	
317	ЬЭЛПЭЗЭЛЬ ЬЭЬЭЗЛЭЛЭЛЬ Ь.ЭЗЭЛ ЭЛЭЛПЭЗЭЛЬЛЭЛЬ ЭЛЭЛЬЭЧЛЭ ▽+8,800	
318	Ф.Э. ЭЛЭЛПЭЗЭЛЬЛЭЛЬ ЭЛЭЛЬЭЧЛЭ ЭЛЭЛЬЛЭЛЬ ЦЭЗЭЛЭЗЭЛЬ ЭЗЗЮЛЭ Ъ−1; ЭЗЗЮЛЭ 2−2 ▽ +8,800	
319	Ф.Э. ЭЛЭЛПЭЗЭЛЬЛЭЛЬ ЭЛЭЛЬЭЧЛЭ ЭЛЭЛЬЛЭЛЬ ЬЭЗЛПЭЗЭЛЬЛЭЛЬ ▽+8,800	
320	Ф.Э. ЭЛЭЛПЭЗЭЛЬЛЭЛЬ ЭЛЭЛЬЭЧЛЭ ЭЛЭЛЬЛЭЛЬ ЬЭЗЛПЭЗЭЛЬЛЭЛЬ (ЬЭЗЬЛЭЗЭЛЬЛЭЛЬ) ▽+8,800	
321	Ф.Э. ЭЛЭЛПЭЗЭЛЬЛЭЛЬ ЭЛЭЛЬЭЧЛЭ ЭЛЭЛЬЛЭЛЬ ЦЭЗЭЛЭЗЭЛЬ ▽+13.100 (ЭЗЗЮЭ ЭЮЭЛ)	
322	Ф.Э. ЭЛЭЛПЭЗЭЛЬЛЭЛЬ ЭЛЭЛЬЭЧЛЭ ЭЛЭЛЬЛЭЛЬ ЦЭЗЭЛЭЗЭЛЬ ▽+13.100 (ЧЭЮЭ ЭЮЭЛ)	
323	ЭЗЬЛЭЛЭЗЭЛЬЛЭЛЬ ЛЭЛЬЭЗЬЛЭЛЭЛЬ ЬЭЗЭЛЭЗЭЛЬ ЦЭЗЭЛЭЗЭЛЬ ЬЭЬЭЗЛЭЛЭЛЬЛЭЛЬ ЭЛЭЛЬЭЧЛЭ ЬЭЛПЭЗЭЛЬЛЭЛЬ ▽+13.100 (ЭЗЗЮЭ ЭЮЭЛ)	
324	ЭЧЛЛЭЛЭЗЭЛЬ ЭЬЭЗЛЭЗЭЛЬЛЭЛЬ ЛЭЛЬЭЗЬЛЭЛЭЛЬ ЬЭЗЭЛЭЗЭЛЬ ЦЭЗЭЛЭЗЭЛЬ ▽+13.100 (ЭЗЗЮЭ ЭЮЭЛ)	
325	ЭЧЛЛЭЛЭЗЭЛЬ ЭЬЭЗЛЭЗЭЛЬЛЭЛЬ ЛЭЛЬЭЗЬЛЭЛЭЛЬ ЬЭЗЭЛЭЗЭЛЬ ЦЭЗЭЛЭЗЭЛЬ ▽+13.100 (ЧЭЮЭ ЭЮЭЛ)	
326	ЬЭЛПЭЗЭЛЬ ЬЭЬЭЗЛЭЗЭЛЬЛЭЛЬ ЬЭЗЭЛЭЗЭЛЬ ЦЭЗЭЛЭЗЭЛЬ ЭЛЭЛПЭЗЭЛЬЛЭЛЬ ЭЮЭЛЭЗЛ ▽+13.100	
327	Ф.Э. ЭЛЭЛПЭЗЭЛЬЛЭЛЬ ЭЮЭЛЭЗЛ ЭЛЭЛЬЛЭЛЬ ЦЭЗЭЛЭЗЭЛЬ ЭЗЗЛЛ Ъ−1; ЭЗЗЮЛЭ 2−2 ▽ 13.100	
328	Ф.Э. ЭЛЭЛПЭЗЭЛЬЛЭЛЬ ЭЮЭЛЭЗЛ ЭЛЭЛЬЛЭЛЬ ЦЭЗЭЛЭЗЭЛЬ ЬЭЗЛПЭЮЭЛЭЛЭЛЬ ▽+13.100	
329	Ф.Э. ЭЛЭЛПЭЗЭЛЬЛЭЛЬ ЭЮЭЛЭЗЛ ЭЛЭЛЬЛЭЛЬ ЦЭЗЭЛЭЗЭЛЬ ЬЭЗЛПЭЮЭЛЭЛЭЛЬ (ЬЭЗЬЛЭЗЭЛЬЛЭЛЬ) ▽+13.100	
330	Ф.Э. ЭЛЭЛПЭЗЭЛЬЛЭЛЬ ЭЮЭЛЭЗЛ ЭЛЭЛЬЛЭЛЬ ЦЭЗЭЛЭЗЭЛЬ ▽+17.400 (ЭЗЗЮЭ ЭЮЭЛ)	
331	Ф.Э. ЭЛЭЛПЭЗЭЛЬЛЭЛЬ ЭЮЭЛЭЗЛ ЭЛЭЛЬЛЭЛЬ ЦЭЗЭЛЭЗЭЛЬ ▽+17.400 (ЧЭЮЭ ЭЮЭЛ)	

№	Е Л Ь Ь Э Р Ы Э Л	ЗЭЛПЭЗЬЭ
332	ЬЭЗЬЛЭЛЭЗЭЛЬЛЭЛЬ ЛЭЛЬЭЗЬЛЭЛЭЛЬ ЬЭЗЭЛЭЗЭЛЬ ЦЭЗЭЛЭЗЭЛЬ ЬЭЬЭЗЛЭЛЭЛЬЛЭЛЬ ЬЭЛПЭЗЭЛЬЛЭЛЬ ЭЮЭЛЭЗЛ ▽+17.400 (ЭЗЗЮЭ ЭЮЭЛ)	
333	ЭЧЛЛЭЛЭЗЭЛЬ ЭЬЭЗЛЭЗЭЛЬЛЭЛЬ ЛЭЛЬЭЗЬЛЭЛЭЛЬ ЬЭЗЭЛЭЗЭЛЬ ЦЭЗЭЛЭЗЭЛЬ ▽+17.400 (ЭЗЗЮЭ ЭЮЭЛ)	
334	ЭЧЛЛЭЛЭЗЭЛЬ ЭЬЭЗЛЭЗЭЛЬЛЭЛЬ ЛЭЛЬЭЗЬЛЭЛЭЛЬ ЬЭЗЭЛЭЗЭЛЬ ЦЭЗЭЛЭЗЭЛЬ ▽+17.400 (ЧЭЮЭ ЭЮЭЛ)	
335	ЬЭЛПЭЗЭЛЬ ЬЭЬЭЗЛЭЗЭЛЬЛЭЛЬ ЬЭЗЭЛЭЗЭЛЬ ЦЭЗЭЛЭЗЭЛЬ ЭЛЭЛПЭЮЭЛЭЛЭЛЬ ЭЛЭЛЬЭЧЛЭ ▽+17.400	
336	Ф.Э. ЭЛЭЛПЭЗЭЛЬЛЭЛЬ ЭЮЭЛЭЗЛ ЭЛЭЛЬЛЭЛЬ ЦЭЗЭЛЭЗЭЛЬ ЭЗЗЮЛЭ Ъ−1; ЭЗЗЮЛЭ 2−2 ▽ +17.400	
337	Ф.Э. ЭЛЭЛПЭЗЭЛЬЛЭЛЬ ЭЮЭЛЭЗЛ ЭЛЭЛЬЛЭЛЬ ЦЭЗЭЛЭЗЭЛЬ ЬЭЗЛПЭЮЭЛЭЛЭЛЬ ▽+17.400	
338	Ф.Э. ЭЛЭЛПЭЗЭЛЬЛЭЛЬ ЭЮЭЛЭЗЛ ЭЛЭЛЬЛЭЛЬ ЦЭЗЭЛЭЗЭЛЬ ЬЭЗЛПЭЮЭЛЭЛЭЛЬ (ЬЭЗЬЛЭЗЭЛЬЛЭЛЬ) ▽+17.400	
339	Ф.Э. ЭЛЭЛПЭЗЭЛЬЛЭЛЬ ЭЮЭЛЭЗЛ ЭЛЭЛЬЛЭЛЬ ЦЭЗЭЛЭЗЭЛЬ ▽+21.700 (ЭЗЗЮЭ ЭЮЭЛ)	
340	Ф.Э. ЭЛЭЛПЭЗЭЛЬЛЭЛЬ ЭЮЭЛЭЗЛ ЭЛЭЛЬЛЭЛЬ ЦЭЗЭЛЭЗЭЛЬ ▽+21.700 (ЧЭЮЭ ЭЮЭЛ)	
341	ЭЧЛЛЭЛЭЗЭЛЬ ЭЬЭЗЛЭЗЭЛЬЛЭЛЬ ЛЭЛЬЭЗЬЛЭЛЭЛЬ ЬЭЗЭЛЭЗЭЛЬ ЦЭЗЭЛЭЗЭЛЬ ЬЭЬЭЗЛЭЛЭЛЬЛЭЛЬ ЬЭЛПЭЗЭЛЬЛЭЛЬ ЭЮЭЛЭЗЛ ▽+21.700 (ЭЗЗЮЭ ЭЮЭЛ)	
342	ЭЧЛЛЭЛЭЗЭЛЬ ЭЬЭЗЛЭЗЭЛЬЛЭЛЬ ЛЭЛЬЭЗЬЛЭЛЭЛЬ ЬЭЗЭЛЭЗЭЛЬ ЦЭЗЭЛЭЗЭЛЬ ▽+21.700 (ЭЗЗЮЭ ЭЮЭЛ)	
343	ЭЧЛЛЭЛЭЗЭЛЬ ЭЬЭЗЛЭЗЭЛЬЛЭЛЬ ЛЭЛЬЭЗЬЛЭЛЭЛЬ ЬЭЗЭЛЭЗЭЛЬ ЦЭЗЭЛЭЗЭЛЬ ▽+21.700 (ЧЭЮЭ ЭЮЭЛ)	
344	ЬЭЛПЭЗЭЛЬ ЭЬЭЗЛЭЗЭЛЬЛЭЛЬ ЬЭЗЭЛЭЗЭЛЬ ЦЭЗЭЛЭЗЭЛЬ ЭЛЭЛПЭЮЭЛЭЛЭЛЬ ЭЛЭЛЬЭЧЛЭ ▽+21.700	
345	Ф.Э. ЭЛЭЛПЭЗЭЛЬЛЭЛЬ ЭЮЭЛЭЗЛ ЭЛЭЛЬЛЭЛЬ ЦЭЗЭЛЭЗЭЛЬ ЭЗЗЮЛЭ Ъ−1; ЭЗЗЮЛЭ 2−2 ▽+21.700	
346	Ф.Э. ЭЛЭЛПЭЗЭЛЬЛЭЛЬ ЭЮЭЛЭЗЛ ЭЛЭЛЬЛЭЛЬ ЦЭЗЭЛЭЗЭЛЬ ЬЭЗЛПЭЮЭЛЭЛЭЛЬ ▽+21.700	
347	Ф.Э. ЭЛЭЛПЭЗЭЛЬЛЭЛЬ ЭЮЭЛЭЗЛ ЭЛЭЛЬЛЭЛЬ ЦЭЗЭЛЭЗЭЛЬ ЬЭЗЛПЭЮЭЛЭЛЭЛЬ (ЬЭЗЬЛЭЗЭЛЬЛЭЛЬ) ▽+21.700	
348	Ф.Э. ЭЛЭЛПЭЗЭЛЬЛЭЛЬ ЭЮЭЛЭЗЛ ЭЛЭЛЬЛЭЛЬ ЦЭЗЭЛЭЗЭЛЬ ▽+24.700 ЮЭ ▽+25.850 (ЭЗЗЮЭ ЭЮЭЛ)	
349	Ф.Э. ЭЛЭЛПЭЗЭЛЬЛЭЛЬ ЭЮЭЛЭЗЛ ЭЛЭЛЬЛЭЛЬ ЦЭЗЭЛЭЗЭЛЬ ▽+24.700 ЮЭ ▽+25.850 (ЧЭЮЭ ЭЮЭЛ)	
350	Ф.Э. ЭЛЭЛПЭЗЭЛЬЛЭЛЬ ЭЮЭЛЭЗЛ ЭЛЭЛЬЛЭЛЬ ЭЗЗЮЛЭ Ъ−1; ▽+24.700;+25.850	
351	Ф.Э. ЭЛЭЛПЭЗЭЛЬЛЭЛЬ ЭЗЮЭЛЭЗЛ ЭЛЭЛЬЛЭЛЬ Ф.Э. ЭЛЭЛПЭЗЭЛЬЛЭЛЬ ЭЗЮЭЛЭЗЛ Э−2	
352	ЭЬЬЛЭЮЭЛЭЛЭЛЬ ЬЭЛЭЗЛЬ ЭЬЭЛЛЬЛ (ЭЛЮЭЗЛЛ)	

	ЭЗЬЛЭЛЭЗЭЛЬЛЭЛЬ ЭЛЭЛЬЭЧЛЭ ЭЛЭЛЬЛЭЛЬ		
ЭЛЛЭЛЭЛЭЛЭЛ	ЭЛЛЭЛЭЛЭЛЭЛ	ЭЛЛЭЛЭЛЭЛЭЛ	ЭЛЛЭЛЭЛЭЛЭЛ

№	Ф Ъ Ы Ъ Ь Ъ ш Ъ ъ Ъ	ЗЭбПЗЭЬЪ
	ЭМБМшПОЪЖМ ЛЖЭЪЭЛП	
401	ЭМБМшПОЪЖМ ЬЭЭЬЮП Ы–1	
402	ЭМБМшПОЪЖМ ЬЭЭЬЮП Ы–2	
403	ЭМБМшПОЪЖМ ЬЭЭЬЮП Ы–3	
404	ЭМБМшПОЪЖМ ЬЭЭЬЮП Ы–4	
405	ЭМБМшПОЪЖМ ЬЭЭЬЮП Ы–4–Ъ	
406	ЭМБМшПОЪЖМ ЬЭЭЬЮП Ы–4–Ь	
407	ЭМБМшПОЪЖМ ЬЭЭЬЮП Ы–5	
408	ЭМБМшПОЪЖМ ЬЭЭЬЮП Ы–5–Ъ	
409	ЭМБМшПОЪЖМ ЬЭЭЬЮП Ы–6	
410	ЭМБМшПОЪЖМ ЬЭЭЬЮП Ы–6–Ъ	
411	ЭМБМшПОЪЖМ ЬЭЭЬЮП Ы–7	
412	ЭМБМшПОЪЖМ ЬЭЭЬЮП Ы–8	
413	ЭМБМшПОЪЖМ ЬЭЭЬЮП Ы–9	
414	ЭМБМшПОЪЖМ ЬЭЭЬЮП Ы–9–Ъ	
415	ЭМБМшПОЪЖМ ЬЭЭЬЮП Ы–10	
416	ЭМБМшПОЪЖМ ЬЭЭЬЮП Ы–11	
417	ЭМБМшПОЪЖМ ЬЭЭЬЮП Ы–12	
418	ЭМБМшПОЪЖМ ЬЭЭЬЮП Ы–12–Ъ	
419	ЭМБМшПОЪЖМ ЬЭЭЬЮП Ы–13	
420	ЭМБМшПОЪЖМ ЬЭЭЬЮП Ы–14	
421	ЗЭЬЪЪшЭЛЭ ЬЪЖЗПЬЛ ЭЪБЛЛЬЛ (ЬЭЭЬЭЬЛ)	

№	Ф Ъ Ы Ъ Ь Ъ ш Ъ ъ Ъ	ЗЭбПЗЭЬЪ
	ЭМБМшПОЪЖМ ЛЖЭЪЭЛП	
501	ЭМБМшПОЪЖМ ЛЖЭЪ Й–1	
502	ЭМБМшПОЪЖМ ЛЖЭЪ Й–2	
503	ЭМБМшПОЪЖМ ЛЖЭЪ Й–3	
504	ЭМБМшПОЪЖМ ЛЖЭЪ Й–4	
505	ЭМБМшПОЪЖМ ЛЖЭЪ Й–5	
506	ЭМБМшПОЪЖМ ЛЖЭЪ Й–6	
507	ЭМБМшПОЪЖМ ЛЖЭЪ Й–7	
508	ЭМБМшПОЪЖМ ЛЖЭЪ Й–8	
509	ЭМБМшПОЪЖМ ЛЖЭЪ Й–9	
510	ЭМБМшПОЪЖМ ЛЖЭЪ Й–10	
511	ЭМБМшПОЪЖМ ЛЖЭЪ Й–11	
512	ЭМБМшПОЪЖМ ЛЖЭЪ Й–12	
513	ЭМБМшПОЪЖМ ЛЖЭЪ Й–23	
514	ЭМБМшПОЪЖМ ЛЖЭЪ Й–23Ъ	
515	ЭМБМшПОЪЖМ ЛЖЭЪ Й–24	
516	ЭМБМшПОЪЖМ ЛЖЭЪ Й–19	
517	ЭМБМшПОЪЖМ ЛЖЭЪ Й–20	
518	ЭМБМшПОЪЖМ ЛЖЭЪ Й–22	
519	ЭМБМшПОЪЖМ ЛЖЭЪ Й–13	
520	ЭМБМшПОЪЖМ ЛЖЭЪ Й–14	
521	ЭМБМшПОЪЖМ ЛЖЭЪ Й–15	
522	ЭМБМшПОЪЖМ ЛЖЭЪ Й–16	
523	ЭМБМшПОЪЖМ ЛЖЭЪ Й–17	
524	ЭМБМшПОЪЖМ ЛЖЭЪ Й–18	
525	ЭМБМшПОЪЖМ ЛЖЭЪ Й–21	
526	ЭМБМшПОЪЖМ ЛЖЭЪ Й–2Ъ	
527	ЭМБМшПОЪЖМ ЛЖЭЪ Й–24	
528	ЭМБМшПОЪЖМ ЛЖЭЪ Й–26	
529	ЭМБМшПОЪЖМ ЛЖЭЪ Й–27	
530	ЭМБМшПОЪЖМ ЛЖЭЪ Й–28	
531	ЭМБМшПОЪЖМ ЛЖЭЪ Й–29	
532	ЭМБМшПОЪЖМ ЛЖЭЪ Й–30	
533	ЭМБМшПОЪЖМ ЛЖЭЪ Й–31	
534	ЭМБМшПОЪЖМ ЛЖЭЪ Й–32	
535	ЭМБМшПОЪЖМ ЛЖЭЪ Й–33	
536	ЭМБМшПОЪЖМ ЛЖЭЪ Й–34	
537	ЭМБМшПОЪЖМ ЛЖЭЪ Й–35	
538	ЭМБМшПОЪЖМ ЛЖЭЪ Й–36	
539	ЭМБМшПОЪЖМ ЛЖЭЪ Й–37	
540	ЭМБМшПОЪЖМ ЛЖЭЪ Й–38	
541	ЭМБМшПОЪЖМ ЛЖЭЪ Й–39	
542	ЭМБМшПОЪЖМ ЛЖЭЪ Й–40	
543	ЛМБЬМшЭЖМ ЄЭЬЪЭЛП	
544	ЗЭЬЬЪшЭЛЭ ЬЪЖЗПЬЛ ЭЪБЛЛЬЛ (ЛМЭЭЬЛ)	
545	ЗЭЬЬЪшЭЛЭ ЬЪЖЗПЬЛ ЭЪБЛЛЬЛ (ЛМЭЭЬЛ)	

№	Ф Ъ Ы Ъ Ь Ъ ш Ъ ъ Ъ	ЗЭбПЗЭЬЪ
	ЭМБМшПОЪЖМ ЛЖЭЪЭЛП; ЄПЪЭЖЛЭЪЭЛП ЛЭЄШЭЖЛЭЪЭЛП	
601	ЭМБМшПОЪЖМ ЛЖЭЪЭЛП Ъ–1 ЛЖЛПЛЭЬЬ ЪЭЪЭЭ ▽–7,50 ...▽+0,00	
602	ЭМБМшПОЪЖМ ЛЖЭЪЭЛП Ъ–1 –ПЬ ЛЭЭЛПЛ А–А; В–В; С–С ▽–7,50–Ф2	
603	ЭМБМшПОЪЖМ ЛЖЭЪЭЛП Ъ–1 –ПЬ ЛЭЭЛПЛ D–D; Е–Е; F–F ▽–7,50–Ф2	
604	ЭМБМшПОЪЖМ ЛЖЭЪЭЛП Ъ–1 –ПЬ ЛЭЭЛПЛ G–G; ЭЛЛЛЄП 1–1; 2–2 ▽–7,50–Ф2	
605	ЭМБМшПОЪЖМ ЛЖЭЪЭЛП Ъ–1 ЛЭЛЛЛЭЛЬЬ ЪЭЪЭЭ ▽–4,30–Ф2	
606	ЭМБМшПОЪЖМ ЛЖЭЪЭЛП Ъ–1 –ПЬ ЛЭЭЛПЛ А–А; В–В; С–С ▽–4,30–Ф2	
607	ЭМБМшПОЪЖМ ЛЖЭЪЭЛП Ъ–1 –ПЬ ЛЭЭЛПЛ D–D; Е–Е; F–F	
608	ЭМБМшПОЪЖМ ЛЖЭЪЭЛП Ъ–1 –ПЬ ЛЭЭЛПЛ G–G; ЭЛЛЛЄП 1–1; 2–2 ▽–4,30–Ф2	
609	ЭМБМшПОЪЖМ ЛЖЭЪЭЛП Ъ–1 ЛЭЛЛЛЭЛЬЬ ЪЭЪЭЭ ▽0,00–Ф2	
610	ЭМБМшПОЪЖМ ЛЖЭЪЭЛП Ъ–1 –ПЬ ЛЭЭЛПЛ А–А; В–В; С–С ▽0,00–Ф2	
611	ЭМБМшПОЪЖМ ЛЖЭЪЭЛП Ъ–1 –ПЬ ЛЭЭЛПЛ D–D; Е–Е; F–F	
612	ЭМБМшПОЪЖМ ЛЖЭЪЭЛП Ъ–1 –ПЬ ЛЭЭЛПЛ G–G; ЭЛЛЛЄП 1–1; 2–2 ▽0,00–Ф2	
613	ЭМБМшПОЪЖМ ЛЖЭЪЭЛП Ъ–1 ЛЭЛЛЛЭЛЬЬ ЪЭЪЭЭ ▽4,50–Ф2	
614	ЭМБМшПОЪЖМ ЛЖЭЪЭЛП Ъ–1 –ПЬ ЛЭЭЛПЛ А–А; В–В; С–С ▽4,50–Ф2	
615	ЭМБМшПОЪЖМ ЛЖЭЪЭЛП Ъ–1 –ПЬ ЛЭЭЛПЛ D–D; Е–Е; F–F ▽4,50–Ф2	
616	ЭМБМшПОЪЖМ ЛЖЭЪЭЛП Ъ–1 –ПЬ ЛЭЭЛПЛ G–G; ЭЛЛЛЄП 1–1; 2–2 ▽4,50–Ф2	
617	ЭМБМшПОЪЖМ ЛЖЭЪЭЛП Ъ–1 ЛЭЛЛЛЭЛЬЬ ЪЭЪЭЭ ▽8,80–Ф2	
618	ЭМБМшПОЪЖМ ЛЖЭЪЭЛП Ъ–1 –ПЬ ЛЭЭЛПЛ А–А; В–В; С–С ▽8,80–Ф2	
619	ЭМБМшПОЪЖМ ЛЖЭЪЭЛП Ъ–1 –ПЬ ЛЭЭЛПЛ D–D; Е–Е; F–F	
620	ЭМБМшПОЪЖМ ЛЖЭЪЭЛП Ъ–1 –ПЬ ЛЭЭЛПЛ G–G; ЭЛЛЛЄП 1–1; 2–2 ▽8,80–Ф2	
621	ЭМБМшПОЪЖМ ЛЖЭЪЭЛП Ъ–1 ЛЭЛЛЛЭЛЬЬ ЪЭЪЭЭ ▽17,400–Ф2	
622	ЭМБМшПОЪЖМ ЛЖЭЪЭЛП Ъ–1 –ПЬ ЛЭЭЛПЛ А–А; В–В; С–С ▽17,400–Ф2	
623	ЭМБМшПОЪЖМ ЛЖЭЪЭЛП Ъ–1 –ПЬ ЛЭЭЛПЛ D–D; Е–Е; F–F+17,400	
624	ЭМБМшПОЪЖМ ЛЖЭЪЭЛП Ъ–1 –ПЬ ЛЭЭЛПЛ G–G; ЭЛЛЛЄП 1–1; 2–2 ▽17,400–Ф2	
625	ЭМБЄПЭЭМЛЭЪЭЭ ЄЭЭ–1–ПЬ ЛЭЭЛПЛЭЪЬЬ Ы2ЭЭЭ ▽–7,50–Ф2	
626	ЭМБЄПЭЭМЛЭЪЭЭ ЄЭЭ–1–ПЬ ЛЭЭЛПЛЭЪЬЬ Ы2ЭЭЭ ▽–4,30–Ф2	
627	ЭМБЄПЭЭМЛЭЪЭЭ ЄЭЭ–1–ПЬ ЛЭЭЛПЛЭЪЬЬ Ы2ЭЭЭ ▽0,00–Ф2	
628	ЭМБЄПЭЭМЛЭЪЭЭ ЄЭЭ–1–ПЬ ЛЭЭЛПЛЭЪЬЬ Ы2ЭЭЭ ▽17,40–Ф2	
629	ЭМБ.ЛЭЄЭЭМЛ ЭЛ–1–ПЬ Є2 ЭЛ–2–ПЬ ЛЭЭЛПЛЭЪЬЬ ЪЭЪЭЭ Є2 ЭЛЛЛЄП	
630	ЭМБ.ЛЭЄЭЭМЛ ЭЛ–1–ПЬ ЛЭЭЛПЛЭЪЬЬ ЪЭЪЭЭ Є2 ЭЛЛЛЄП	
631	ЗЪЬЪЭЄЭЭЭЛЭ ЬЪЖЗПЬЛ ЭЪБЛЛЬЛ (ЭПЛЛПЭЭЭЛП; ЄПЭЭЭЭЛЭЬЪЭЛП; ЛЭЄЭЭЭЛП)	

№	Ф Ъ Ы Ъ Ь Ъ ш Ъ ъ Ъ	ЗЭбПЗЭЬЪ
	ЭМБМшПОЪЖМ ЛЖЭЪЭЛП	
701	ЛЖЭ. ЭМБМшПОЪЖМ ЛЖЭЪ ЭЖ–1; ЪЭЪЭЭЭЛП ▽–7,50 ...▽+0,00	
702	ЛЖЭ. ЭМБМшПОЪЖМ ЛЖЭЪ ЭЖ–1; ЪЭЪЭЭЭЛП ▽+0,00 ...▽+17,40	
703	ЛЖЭ. ЭМБМшПОЪЖМ ЛЖЭЪ ЭЖ–1; ЪЭЪЭЭЭЛП ▽+17,40 ...▽+21,70 Є2 ЬЭЭЬЮПЭЭЭЛЭЬЪЭЛП	
704	ЛЖЭ. ЭМБМшПОЪЖМ ЛЖЭЪ ЭЖ–1; ЬЭЭЪЭЬЭЭЖМ ЭЖЛПЛЭЛП Є2 ЭЖЛПЛЭЛП 1–1	
705	ЛЖЭ. ЭМБМшПОЪЖМ ЛЖЭЪ ЭЖ–1; ЭЖЛПЛЭЛП 2–2	
706	ЛЖЭ. ЭМБМшПОЪЖМ ЛЖЭЪ ЭЖ–1; ЛЭЪЛЬ ЪЭЖЭЛП ЭЖ–1	
707	ЛЖЭ. ЭМБМшПОЪЖМ ЛЖЭЪ ЭЖ–1; ЛЭЪЛЬ ЪЭЖЭЛП ЭЖ–2	
708	ЛЖЭ. ЭМБМшПОЪЖМ ЛЖЭЪ ЭЖ–1; ЛЭЪЛЬ ЪЭЖЭЛП ЭЖ–3	
709	ЛЖЭ. ЭМБМшПОЪЖМ ЛЖЭЪ ЭЖ–1; ЛЭЪЛЬ ЪЭЖЭЛП ЭЖ–4	
710	ЛЖЭ. ЭМБМшПОЪЖМ ЛЖЭЪ ЭЖ–1; ЛЭЪЛЬ ЪЭЖЭЛП ЭЖ–5	
711	ЛЖЭ. ЭМБМшПОЪЖМ ЛЖЭЪ ЭЖ–1; ЛЭЪЛЬ ЪЭЖЭЛП ЭЖ–6	
712	ЛЖЭ. ЭМБМшПОЪЖМ ЛЖЭЪ ЭЖ–1; ЪЭЪЭЭЭЛЬ ЭЖЛПЛЭЛП Є2 ЄЭЭЬЮПЭЭ–1	
713	ЛЖЭ. ЭМБМшПОЪЖМ ЛЖЭЪ ЭЖ–2; ЪЭЪЭЭЭЛП ▽–4,30 ...▽+4,50	
714	ЛЖЭ. ЭМБМшПОЪЖМ ЛЖЭЪ ЭЖ–2; ЪЭЪЭЭЭЛП ▽+4,500 ...▽+21,70	
715	ЬЭЭЦПЭЛЛЭЛЭЛЭ ЛЖЭ. ЭМБМшПОЪЖМ ЛЖЭЪ ЭЖ–2;	
716	ЛЖЭ. ЭМБМшПОЪЖМ ЛЖЭЪ ЭЖ–2; ЬЭЭЪЭЬЭЭЖМ ЭЖЛПЛЭЛП Є2 ЭЖЛПЛЭЛП 1–1	
717	ЛЖЭ. ЭМБМшПОЪЖМ ЛЖЭЪ ЭЖ–2; ЭЖЛПЛЭЛП 2–2	
718	ЛЖЭ. ЭМБМшПОЪЖМ ЛЖЭЪ ЭЖ–2; ЛЭЪЛЬ ЪЭЖЭЛП ЭЖ–1	
719	ЛЖЭ. ЭМБМшПОЪЖМ ЛЖЭЪ ЭЖ–2; ЛЭЪЛЬ ЪЭЖЭЛП ЭЖ–2	
720	ЛЖЭ. ЭМБМшПОЪЖМ ЛЖЭЪ ЭЖ–2; ЛЭЪЛЬ ЪЭЖЭЛП ЭЖ–3	
721	ЛЖЭ. ЭМБМшПОЪЖМ ЛЖЭЪ ЭЖ–2; ЛЭЪЛЬ ЪЭЖЭЛП ЭЖ–4	
722	ЛЖЭ. ЭМБМшПОЪЖМ ЛЖЭЪ ЭЖ–2; ЛЭЪЛЬ ЪЭЖЭЛП ЭЖ–5	
723	ЛЖЭ. ЭМБМшПОЪЖМ ЛЖЭЪ ЭЖ–2; ЛЭЪЛЬ ЪЭЖЭЛП ЭЖ–6	
724	ЛЖЭ. ЭМБМшПОЪЖМ ЛЖЭЪ ЭЖ–2; ЛЭЪЛЬ ЪЭЖЭЛП ЭЖ–7	
725	ЛЖЭ. ЭМБМшПОЪЖМ ЛЖЭЪ ЭЖ–2; ЛЭЪЛЬ ЪЭЖЭЛП ЭЖ–8	
726	ЛЖЭ. ЭМБМшПОЪЖМ ЛЖЭЪ ЭЖ–2; ЛЭЪЛЬ ЪЭЖЭЛП ЭЖ–9	
727	ЛЖЭ. ЭМБМшПОЪЖМ ЛЖЭЪ ЭЖ–2; ЪЭЪЭЭЭЛЬ ЭЖЛПЛЭЛП Є2 ЄЭЭЬЮПЭЭ–1	

ЭЛ.ЛМБЬЭ.	ГЦ.ЭЖЛЭЛЭЭЛЭЛП		
ЭЭЭЬЛЖЭЭЭЛП	Ф.ЭЖЛЭЛЭЭЛП		
ЭЭЭЬЛЖЭЭЭЛП	ГЦ.ЭЖЛЭЛЭЭЛЭЛП		

ЭЛЛЭЭЭЭЛЭЛЭЛЭ ЭЭЭЛЭЛЭЛЭЛЭЛЭ ЭЭЭЛЭЛЭЛЭЛЭЛЭ ЭЭЭЛЭЛ

რკ/ბ. მზიდი კონსრტუქციების განლაგების სქემა
▿ −4.300 ("კ'" და "ტ" ღერძებს შორის)



ნახაზზე ნაჩვენები სვეტები, ბირთვები და დიაფრაგმები
განთავსებულია −7.50 ნიშნულსა და −4.30 ნიშნულს შორის.

შ.პ.ს. „ჯი ენ პი"			ქ. თბილისი. პეტრე ქავთარაძის ქუჩა №22 01.14.03.040.373	
			ბლოკი 3	მუშა პრ.
მთ.კონსტ.	ო.ქვრივიშვილი		რკ/ბ. მზიდი კონსრტუქციების განლაგების სქემა ▿ −4.300 ("კ'" და "ტ" ღერძებს შორის)	დაკვ
შეასრულა	დ.ჯოგლიძე			ფურც. № 201
შეამოწმა	ო.ქვრივიშვილი		მასშტაბი 1:150 (A2 ფორმატი) ინვ. №	ფურცლები

			ГИП З.Ц. „Зєл ЭБ лл“
Гл.инж.	Гл.инженер		
Гл.конструктор	Ел. ҳитектор		
Разработал	Гл.инженер		

Дом 3			Стадия
Ажд. Эфлпл Ллмбмлмлг Ллбдлнлбдлнлбдлнл

რკ/ბ. მზიდი კონსრტუქციების განლაგების სქემა
▽ +4.500 და +6.600 ("პ'" და "ტ" ღერძებს შორის)

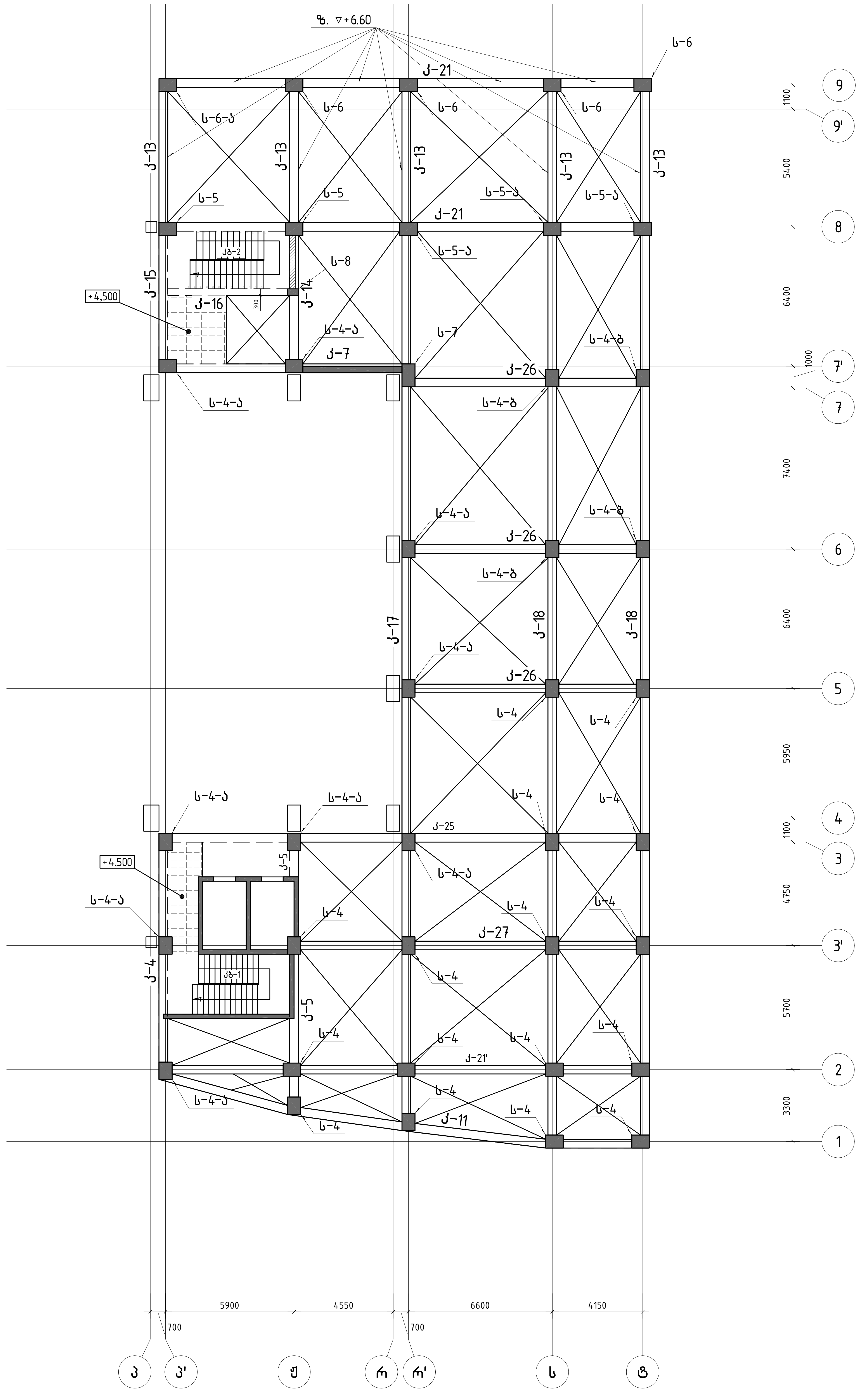

ნახაზზე ნაჩვენები სვეტები, ბირთვები და დიაფრაგმები
განთავსებულია ±0.00 ნიშნულსა და +4.50 ნიშნულს შორის.

GNP შ.პ.ს. „ჯი ენ პი"			ქ. თბილისი. პეტრე ქავთარაძის ქუჩა №22 01.14.03.040.373	
			ბლოკი 3	მუშა პრ.
მთ.კონსტ.	ო.ქვრივიშვილი		რკ/ბ. მზიდი კონსრტუქციების განლაგების სქემა ▽ +4.500 და +6.600 ("პ'" და "ტ" ღერძებს შორის)	დაკვ
შეასრულა	დ.ჯოგლიძე			ფურც. № 203
შეამოწმა	ო.ქვრივიშვილი		მასშტაბი 1:150 (A2 ფორმატი) ინვ. №	ფურცლები

ГИП			
Гл.инженер проекта			
Н.контр.			
Разработал			

ГИП			
Гл.инженер проекта			
Нач.отдела			
Разработал			

			ז.ב.ו. „אזן 36 זת“
		ת.מ.מ.ת.ת.ת.ת.ת.ת	ת.מ.מ.ת.ת.ת.ת.ת.ת
		ת.מ.מ.ת.ת.ת.ת.ת.ת	ת.מ.מ.ת.ת.ת.ת.ת.ת
		ת.מ.מ.ת.ת.ת.ת.ת.ת	ת.מ.מ.ת.ת.ת.ת.ת.ת
		ת.מ.מ.ת.ת.ת.ת.ת.ת	ת.מ.מ.ת.ת.ת.ת.ת.ת

ז. מחמת.ת.ת. ת.מ.מ.ת.ת.ת.ת.ת.ת

ГИП			Т.Д.Ь. „ЗСП ЭБ ЗП“
ГАП.ЦЛЕЬФ.	Г.ДЗАЛЛЗДЗЛЛГП		
ГЗДЦЬАЛЧЗЦЬ	ЕФ ЗЖЛВЗЛГЛЗ	E. [illegible]	
ГЗДЗЛЛГЕФЗ	Г.ДЗАЛЛЗДЗЛЛГП		

Г. ЛВЛПЛЛЛЛ. ДЗДФЛАЛЗЛЛЛЛ ФАФФЛ ДЗЛ ЛЗЛЛ №22 ОГ.Ч4.03.040.373	
	ЗЛЛЛЛ 3
ЛЛ/Ф. ЗЧЛПЛП ЛЛЦЬАЛЗЛЛЛЛЛ ЗЗЛЛЛЗЗЗЛЛЬ ЦЗЛЗЗ ▽ +21.700 („3“ ЛЗ „Ф“ ЛЛЗАЛЗЗЬЬ ЗЛЛАЛЬ)	ЛЗЗЗ ЗА. ЛЗЗЗ ЗЛЛАЦ №207
ЗЗЗЗЛЛЗЗЗ 1:150 (А2 ЗЛЛАЗЗАФ) ЛЗ3. №	ЗЛЛАЦЛЛЗЗЗЛЛ

ЬЗЬЧЧЧЬФЧ ЬЗЛЗЗЛЗЗЛЛЛ ЧЗЛЗЛЗЗЛЛЛ ЛЗ ЛЛЧЗЧАЗЗЗЛЛ ЗЛЛЗЛЗЗЛЛЛ ЛЗ +17.40 ЬЛЛЗЛЛЗЛЛЛЛЛЛЛЛ ЛЗ +21.70 ЬЛЛЗЛЛЛЛЛЛЛЛ

ЗАО "Энергосетьпроект"
г. Новосибирск, ул. Фрунзе, 36, оф. 412
Тел.: (383) 217-45-60

Жилой дом № 22 по ул. Рассветной в Ленинском районе г. Новосибирска. Корректировка
Раздел 3. Архитектурные решения

Изм.	Кол.уч.	Подпись	Дата
ГИП	Ермакова Т.С.		
Н.контр.	Ермакова Т.С.		
Разраб.	Ермакова Т.С.		

Стадия: Р | Лист: 1 | Листов: 1

Экспликация помещений 1-го этажа. Оси 1-9, А-Ж. Отм. +24.700 (-0.850)

შენობის სიტუაციური გრძივი ჭრილი
(კანდუსთან)

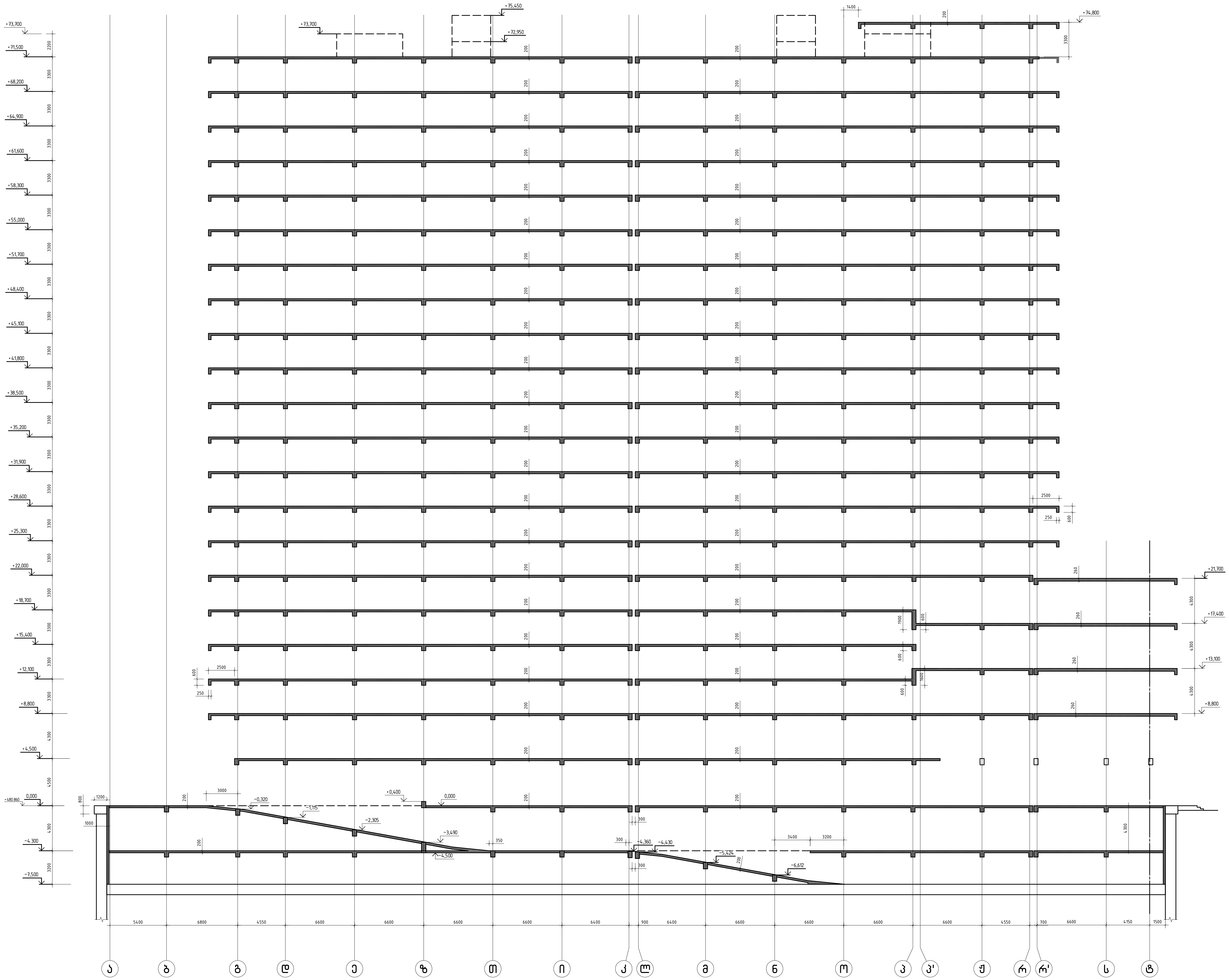

შ.პ.ს. „ჯი ენ პი"		ქ. თბილისი. პეტრე ქავთარაძის ქუჩა №22 01.14.03.040.373	
		ბლოკი 1; 2; 3	მუშა პრ.
მთ.კონსტ.	ო.ქვრივიშვილი	შენობის სიტუაციური ჭრილი	დაკვ
შეასრულა	დ.ჯოგლიძე		ფურც. № 209
შეამოწმა	ო.ქვრივიშვილი	მასშტაბი 1: 200 (A1 ფორმატი) ინვ. №	ფურცლები

რ/ბ. მონოლითური ფილის არმირების სქემა
▽ -4.300 (“პ“ და “ტ“ ღერძებს შორის)
(ქვედა შრე)

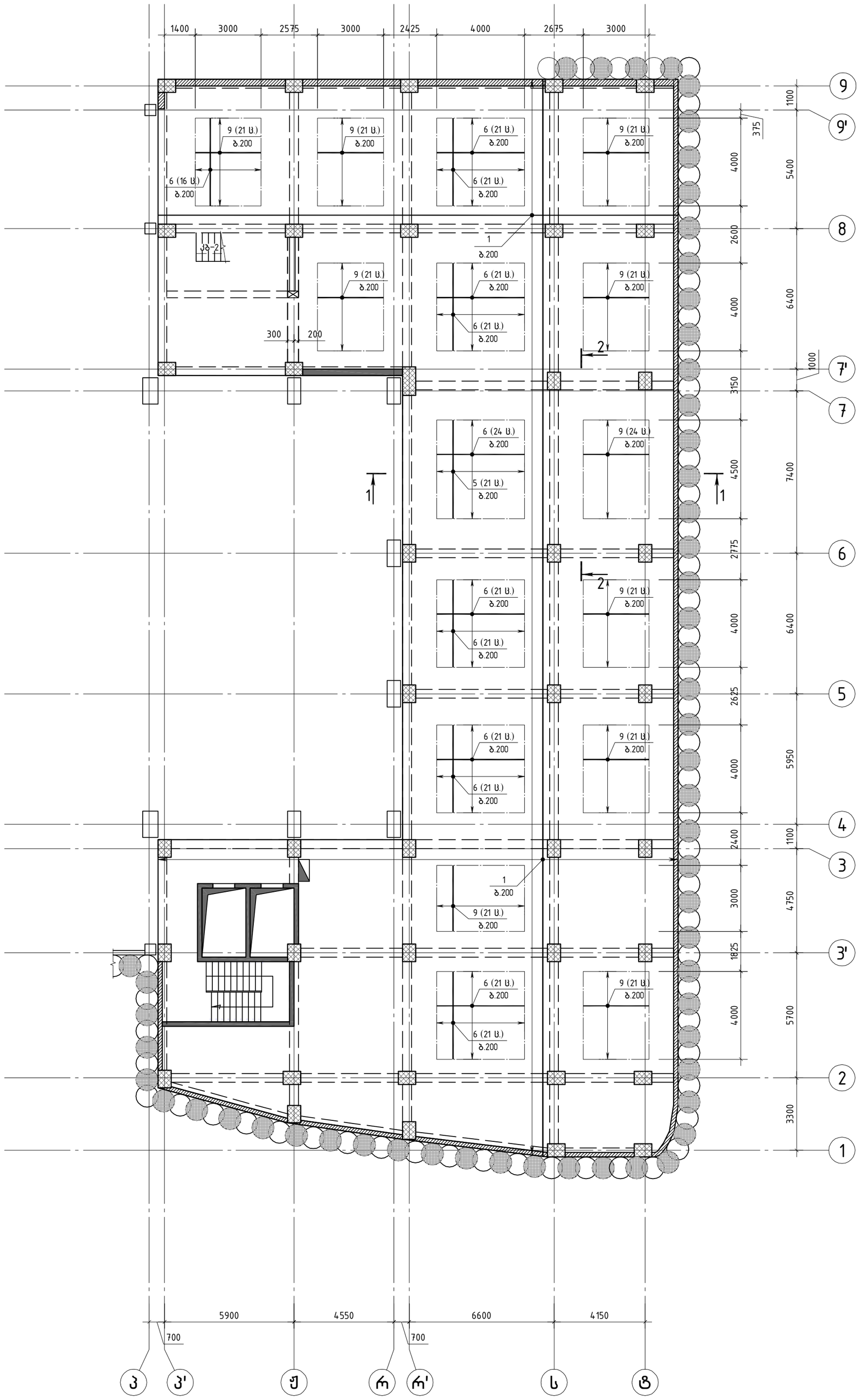

შენიშვნა:

მონოლითური ფილის ქვედა ფენის ძირითადი არმატურა (პოზიცია 1) განლაგდეს ფილის მთელ ფართზე (ბირთვების და კოჭების კონტურის გარდა). გადაიბას ზედდებით, საყრდენებზე 60×ø სიგრძით.

მონოლითური ფილის არმირება და დაბეტონება მოხდეს მონოლითური კიბე-2-ის ნახაზების გათვალისწინებით

შ.პ.ს. „ჯი ენ პი“			ქ. თბილისი. პეტრე ქავთარაძის ქუჩა №22 01.14.03.040.373		
			ბლოკი 3		მუშა პრ.
მთ.კონსტ.	ო.ქვრივიშვილი		რ/ბ. მონოლითური ფილის არმირების სქემა ▽ -4.300 (“პ“ და “ტ“ ღერძებს შორის) (ქვედა შრე)		დაკვ
შეასრულა	ბ.ჯინჭარაძე				ფურც. № 301
შეამოწმა	ო.ქვრივიშვილი		მასშტაბი 1: 150 (A2 ფორმატი)	ინვ. №	ფურცლები

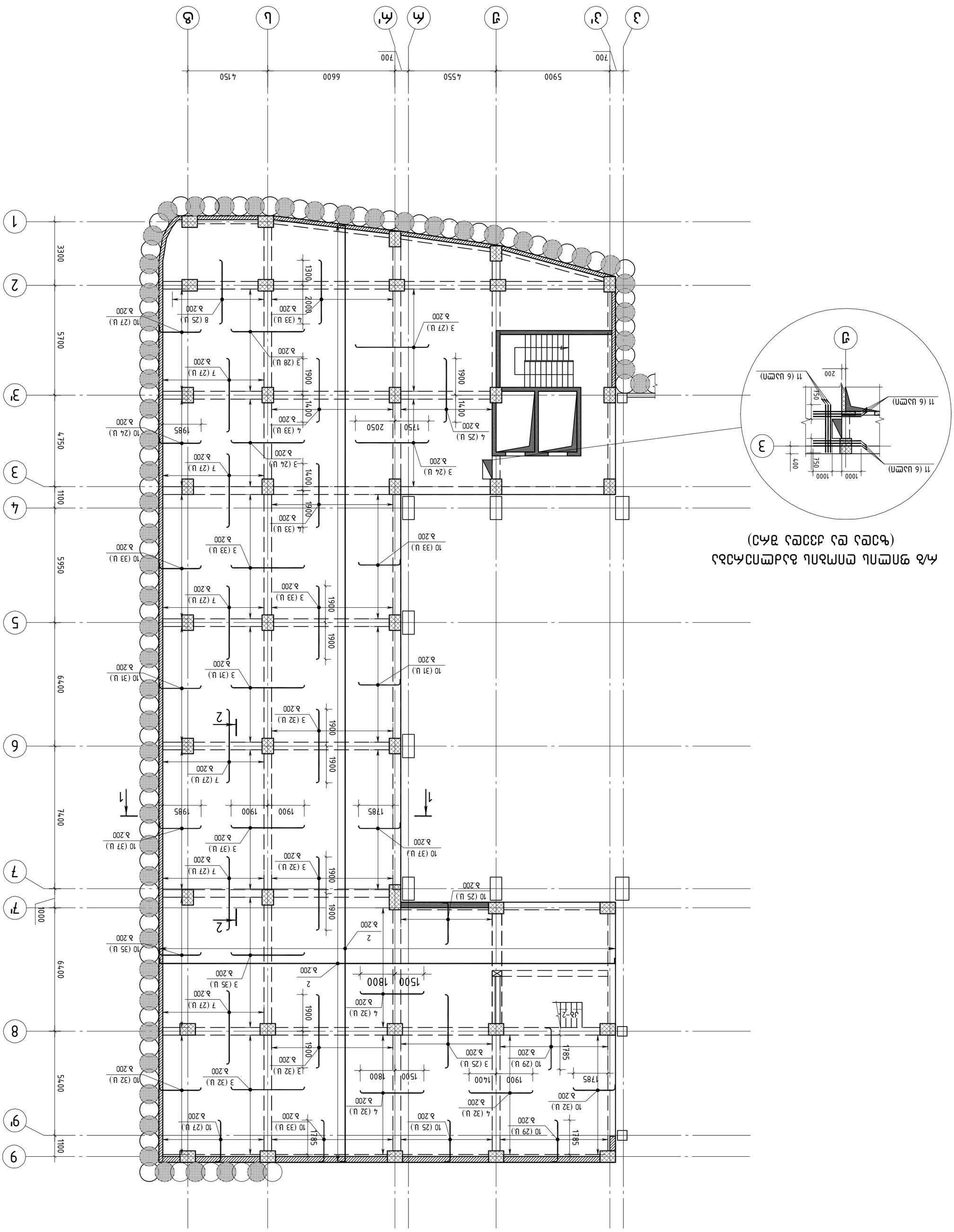
3
3'
д
м'
м
л
ф
1
2
3
3'
4
5
6
7
7'
9
9'
5900
4550
6600
4150
700
700
3300
5700
4750
1100
5950
6400
6400
1000
6400
5400
1100
1300
2000
1900
1400
1900
1400
1900
1900
1900

კვეთი 1-1

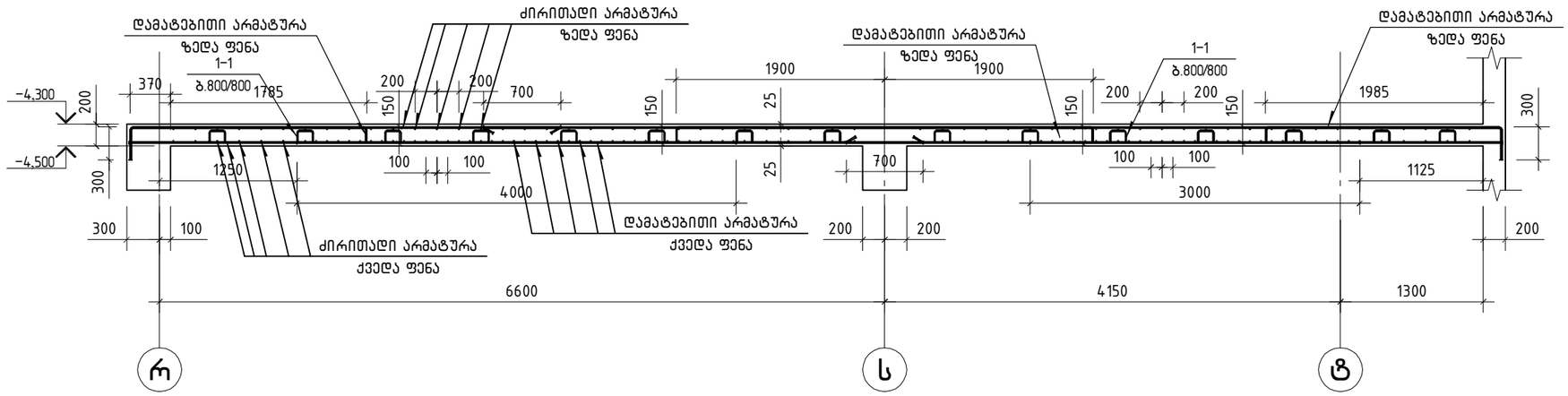

კვეთი 2-2

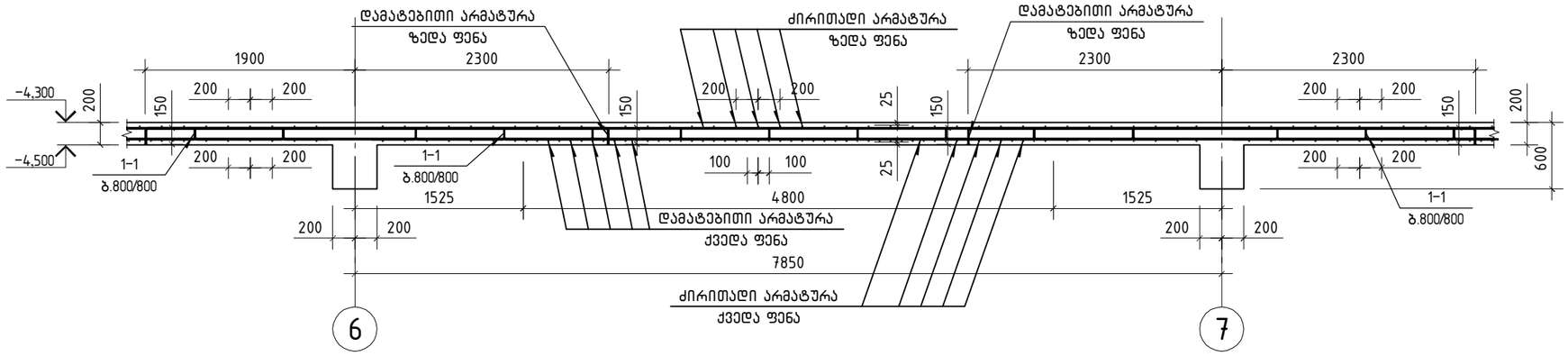

ფიქსატორების განლაგების ფრაგმენტი

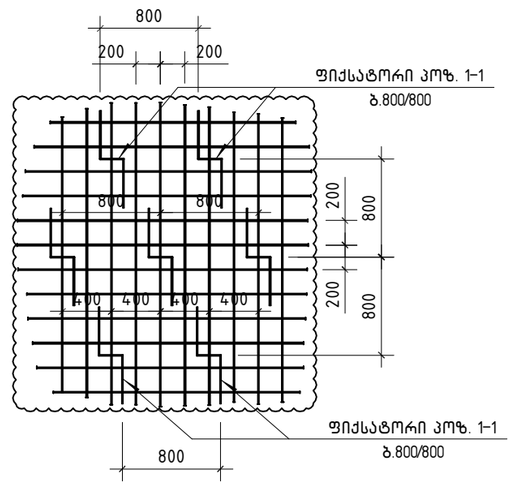

პოზიცია 1-1

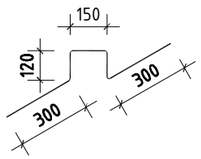

ღიობის გაძლიერების კვანძის სქემატური ჭრილი

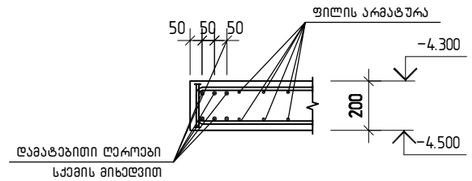

შპს „ჯი ენ პი“			ქ. თბილისი. პეტრე ქავთარაძის ქუჩა №22 01.14.03.040.373		
			ბლოკი 3		მუშა პრ.
მთ.კონსტ.	ო.ქვრივიშვილი		რკ. მონოლითური ფილის არმირების კვეთი 1-1; კვეთი 2-2 ▽−4.300		დაკვ
შეასრულა	ბ.ჯინჭარაძე				ფურც. № 303
შეამოწმა	ო.ქვრივიშვილი		მასშტაბი 1: 50 (A3 ფორმატი)	ინვ. №	ფურცლები

ЗМФ.	Ј Ф Б П Ъ З Б Ј	Ф Ј Ь Ј Ь Э Ф Ъ Ј	Ыдлуб.	ЭЖФ.ЕМ БЈ Јѣ	Ь Ј Э Ж Ф Ф БМБЈ Јѣ
		∂ΜБ. ЭПΦЪЈ ▽-4.300			
1		ø12 B500B L=8652.7 ə.		0.89	7683.6
2		ø10 B500B L=8652.7 ə.		0.62	5338.7
		ø12 B500B			
3		L=4000	425	3.55	1509.6
4		L=3500	220	3.11	683.8
		ø10 B500B			
5		L=4500	21	2.78	58.3
6		L=4000	250	2.47	617.0
7		L=4000	162	2.47	399.8
8		L=3500	25	2.16	54.0
9		L=3000	213	1.85	394.3
10		L=2500	520	1.54	802.1
		ø12B500B			
1-1		L=1000	1140	0.40	456.0
		∂ΔЬЬЭΦЭЛ			
		B30 Ј Φ Ъ Ь Ъ Ф Ф Б Л		145.80	ə³
		ΦΠΦЭЛЬ ЭЬЈΦΠЭΛЭЬЬ			
		ø14 B500B			
11		L=2500	18	3.02	73.0

		ТЭ.Ь.Ь. „ЗΛΠ ЭБ Ј Л“	
ЗЛ.ЬЬЭ.	М.Ј Э Ж Л Э Л Э Ш Э Л		
ЭЛ.Ј Л Ф Б Ъ Ь.	М.Ј Э Ж Л Э Л Э Ш Э Л		
ЭЭЈЬЬЛЧЭШЭ	Ь Ж Л Ф Б Ъ Ф Ь Ь Ј		
ЭЭЈЬЬЛЧЭШЭ	Ь Ж Л Ф Б Ъ Ф Ь Ь Ј		
ЭЭЈЬЬЛЧЭШЭ	М.Ј Э Ж Л Э Л Э Ш Э Л		

Э. ΦΠЭΠΦΠЬΛ. Ј Э Э Э Л Э Ж Ф Ж Ф Л Ь Ь Ь Л Ь Ь Ь Ь Ф Ж Ф Ж Ф

რ/ბ. მონოლითური ფილის არმირების სქემა
▽ ±0.000 (“პ'“ და “ტ“ ღერძებს შორის)
(ქვედა შრე)

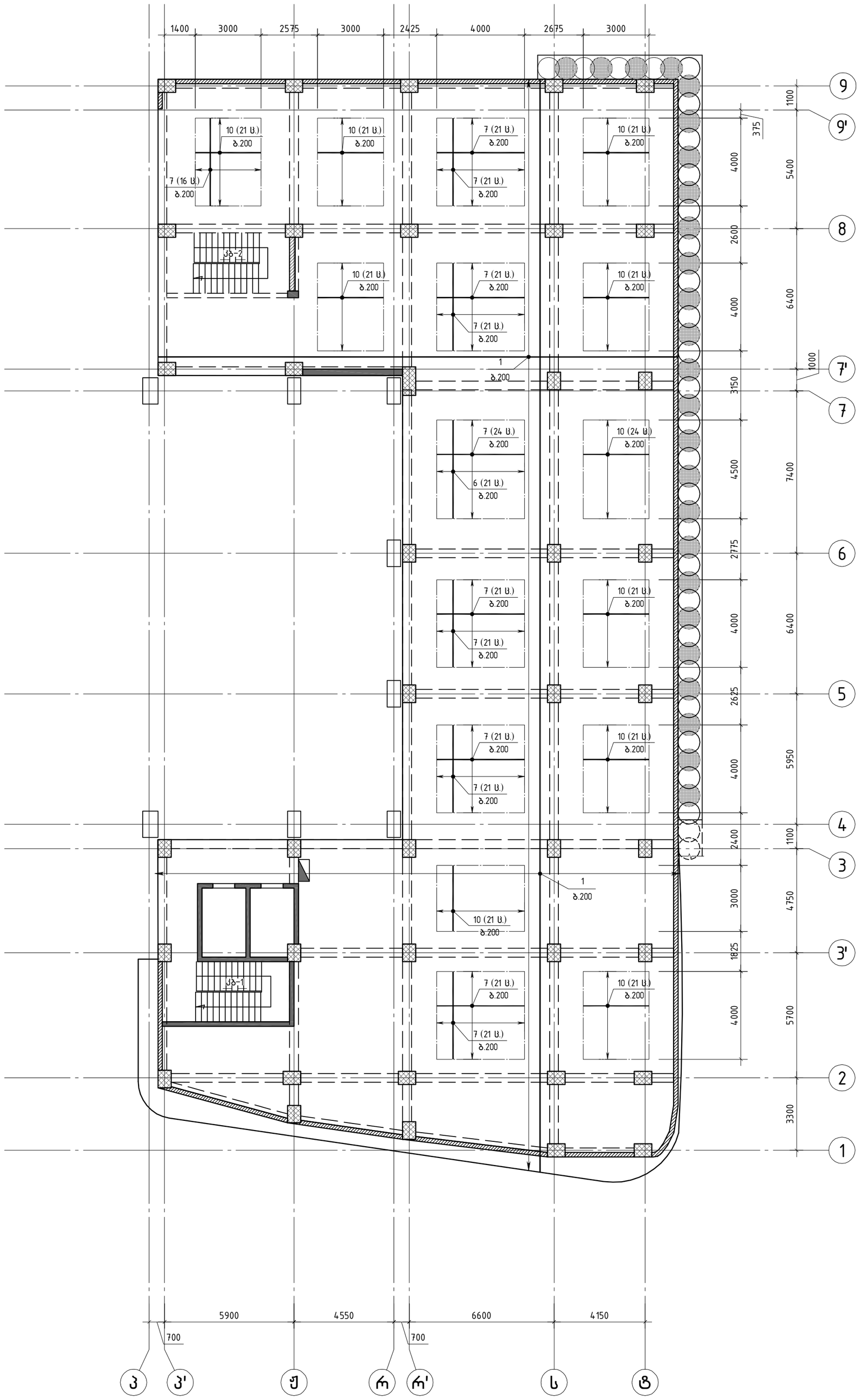

შენიშვნა:

მონოლითური ფილის ქვედა ფენის ძირითადი არმატურა (პოზიცია 1) განლაგდეს ფილის მთელ ფართზე (ბირთვების და კოჭების კონტურის გარდა). გადაიბას ზედდებით, საყრდენებზე 60×ϕ სიგრძით.

შ.პ.ს. „ჯი ენ პი“			ქ. თბილისი. პეტრე ქავთარაძის ქუჩა №22 01.14.03.040.373		
			ბლოკი 3		მუშა პრ.
მთ.კონსტ.	ო.ქვრივიშვილი		რ/ბ. მონოლითური ფილის არმირების სქემა ▽ ±0.000 (“პ'“ და “ტ“ ღერძებს შორის) (ქვედა შრე)		დაკვ
შეასრულა	ბ.ჯინჭარაძე				ფურც. № 305
შეამოწმა	ო.ქვრივიშვილი		მასშტაბი 1: 150 (A2 ფორმატი)	ინვ. №	ფურცლები

			ז.ג.ו. „צח 06 צח“
שם מבצע	מ.צחקוסקי		
תפקיד	מ.צחקוסקי		
חתימה			

ת. מחסנים וח. צמ&ס לצמחי נוף ע"ש №22 01.14.03.040.373	
	שלמות 3
א/ב. מחסנים מתועשים עם מחסן לאחסון לוחות ▽ ±0.000 ("3'" מ.ע "&" מפלס מחסן שלם) (קומה אחת)	קנה"מ 1:50 (A2 מידות בס"מ)

שם תוכנית	מ.צחקוסקי		
תפקיד	מ.צחקוסקי		
חתימה			

מספר שלבים	3
מספר גיליון	306

הוראות:

1. מחסן עם מערכת קונסטרוקטיבית של שלדת בטון יצוק באתר (מערכת 2) עם קירות חיצוניים נושאים עבי 30 ס"מ, קירות פנימיים נושאים, קירות מעטפת ועמודים בעובי 30 ס"מ.
2. כל הקירות החיצוניים, וכן הקירות הפנימיים הנושאים עד לגובה 1.50 מ' מעל מפלס הרצפה, יבנו מבטון מזוין בעל עמידות לחדירת מים מסוג W8 ובעובי 30 ס"מ.
3. כל הקירות הפנימיים הנושאים יבנו מבטון מזוין בעל עמידות לחדירת מים מסוג W8 ובעובי 20 ס"מ.
4. כל הקירות החיצוניים הלא נושאים יבנו מבלוקי בטון קל בעובי 30 ס"מ.
5. כל הקירות הפנימיים הלא נושאים יבנו מבלוקי בטון קל בעובי 20 ס"מ.
6. כל הקירות הפנימיים הלא נושאים יבנו מבלוקי בטון קל בעובי 10 ס"מ.
7. כל הקירות הפנימיים הלא נושאים יבנו מבלוקי בטון קל בעובי 10 ס"מ.
8. כל הקירות הפנימיים הלא נושאים יבנו מבלוקי בטון קל בעובי 10 ס"מ.
9. כל הקירות הפנימיים הלא נושאים יבנו מבלוקי בטון קל בעובי 10 ס"מ.
10. כל הקירות הפנימיים הלא נושאים יבנו מבלוקי בטון קל בעובי 10 ס"מ.
11. כל הקירות הפנימיים הלא נושאים יבנו מבלוקי בטון קל בעובי 10 ס"מ.
12. כל הקירות הפנימיים הלא נושאים יבנו מבלוקי בטון קל בעובי 10 ס"מ.
13. כל הקירות הפנימיים הלא נושאים יבנו מבלוקי בטון קל בעובי 10 ס"מ.
14. כל הקירות הפנימיים הלא נושאים יבנו מבלוקי בטון קל בעובי 10 ס"מ.
15. כל הקירות הפנימיים הלא נושאים יבנו מבלוקי בטון קל בעובי 10 ס"מ.
16. כל הקירות הפנימיים הלא נושאים יבנו מבלוקי בטון קל בעובי 10 ס"מ.
17. כל הקירות הפנימיים הלא נושאים יבנו מבלוקי בטון קל בעובי 10 ס"מ.
18. כל הקירות הפנימיים הלא נושאים יבנו מבלוקי בטון קל בעובי 10 ס"מ.
19. כל הקירות הפנימיים הלא נושאים יבנו מבלוקי בטון קל בעובי 10 ס"מ.
20. כל הקירות הפנימיים הלא נושאים יבנו מבלוקי בטון קל בעובי 10 ס"מ.
21. כל הקירות הפנימיים הלא נושאים יבנו מבלוקי בטון קל בעובי 10 ס"מ.
22. כל הקירות הפנימיים הלא נושאים יבנו מבלוקי בטון קל בעובי 10 ס"מ.
23. כל הקירות הפנימיים הלא נושאים יבנו מבלוקי בטון קל בעובי 10 ס"מ.
24. כל הקירות הפנימיים הלא נושאים יבנו מבלוקי בטון קל בעובי 10 ס"מ.
25. כל הקירות הפנימיים הלא נושאים יבנו מבלוקי בטון קל בעובי 10 ס"מ.
26. כל הקירות הפנימיים הלא נושאים יבנו מבלוקי בטון קל בעובי 10 ס"מ.
27. כל הקירות הפנימיים הלא נושאים יבנו מבלוקי בטון קל בעובי 10 ס"מ.
28. כל הקירות הפנימיים הלא נושאים יבנו מבלוקי בטון קל בעובי 10 ס"מ.
29. כל הקירות הפנימיים הלא נושאים יבנו מבלוקי בטון קל בעובי 10 ס"מ.
30. כל הקירות הפנימיים הלא נושאים יבנו מבלוקי בטון קל בעובי 10 ס"מ.
31. כל הקירות הפנימיים הלא נושאים יבנו מבלוקי בטון קל בעובי 10 ס"מ.
32. כל הקירות הפנימיים הלא נושאים יבנו מבלוקי בטון קל בעובי 10 ס"מ.
33. כל הקירות הפנימיים הלא נושאים יבנו מבלוקי בטון קל בעובי 10 ס"מ.
34. כל הקירות הפנימיים הלא נושאים יבנו מבלוקי בטון קל בעובי 10 ס"מ.
35. כל הקירות הפנימיים הלא נושאים יבנו מבלוקי בטון קל בעובי 10 ס"מ.
36. כל הקירות הפנימיים הלא נושאים יבנו מבלוקי בטון קל בעובי 10 ס"מ.
37. כל הקירות הפנימיים הלא נושאים יבנו מבלוקי בטון קל בעובי 10 ס"מ.
38. כל הקירות הפנימיים הלא נושאים יבנו מבלוקי בטון קל בעובי 10 ס"מ.
39. כל הקירות הפנימיים הלא נושאים יבנו מבלוקי בטון קל בעובי 10 ס"מ.
40. כל הקירות הפנימיים הלא נושאים יבנו מבלוקי בטון קל בעובי 10 ס"מ.
41. כל הקירות הפנימיים הלא נושאים יבנו מבלוקי בטון קל בעובי 10 ס"מ.
42. כל הקירות הפנימיים הלא נושאים יבנו מבלוקי בטון קל בעובי 10 ס"מ.
43. כל הקירות הפנימיים הלא נושאים יבנו מבלוקי בטון קל בעובי 10 ס"מ.
44. כל הקירות הפנימיים הלא נושאים יבנו מבלוקי בטון קל בעובי 10 ס"מ.
45. כל הקירות הפנימיים הלא נושאים יבנו מבלוקי בטון קל בעובי 10 ס"מ.
46. כל הקירות הפנימיים הלא נושאים יבנו מבלוקי בטון קל בעובי 10 ס"מ.
47. כל הקירות הפנימיים הלא נושאים יבנו מבלוקי בטון קל בעובי 10 ס"מ.
48. כל הקירות הפנימיים הלא נושאים יבנו מבלוקי בטון קל בעובי 10 ס"מ.
49. כל הקירות הפנימיים הלא נושאים יבנו מבלוקי בטון קל בעובי 10 ס"מ.
50. כל הקירות הפנימיים הלא נושאים יבנו מבלוקי בטון קל בעובי 10 ס"מ.
51. כל הקירות הפנימיים הלא נושאים יבנו מבלוקי בטון קל בעובי 10 ס"מ.
52. כל הקירות הפנימיים הלא נושאים יבנו מבלוקי בטון קל בעובי 10 ס"מ.
53. כל הקירות הפנימיים הלא נושאים יבנו מבלוקי בטון קל בעובי 10 ס"מ.
54. כל הקירות הפנימיים הלא נושאים יבנו מבלוקי בטון קל בעובי 10 ס"מ.
55. כל הקירות הפנימיים הלא נושאים יבנו מבלוקי בטון קל בעובי 10 ס"מ.
56. כל הקירות הפנימיים הלא נושאים יבנו מבלוקי בטון קל בעובי 10 ס"מ.
57. כל הקירות הפנימיים הלא נושאים יבנו מבלוקי בטון קל בעובי 10 ס"מ.
58. כל הקירות הפנימיים הלא נושאים יבנו מבלוקי בטון קל בעובי 10 ס"מ.
59. כל הקירות הפנימיים הלא נושאים יבנו מבלוקי בטון קל בעובי 10 ס"מ.
60. כל הקירות הפנימיים הלא נושאים יבנו מבלוקי בטון קל בעובי 10 ס"מ.
61. כל הקירות הפנימיים הלא נושאים יבנו מבלוקי בטון קל בעובי 10 ס"מ.
62. כל הקירות הפנימיים הלא נושאים יבנו מבלוקי בטון קל בעובי 10 ס"מ.
63. כל הקירות הפנימיים הלא נושאים יבנו מבלוקי בטון קל בעובי 10 ס"מ.
64. כל הקירות הפנימיים הלא נושאים יבנו מבלוקי בטון קל בעובי 10 ס"מ.
65. כל הקירות הפנימיים הלא נושאים יבנו מבלוקי בטון קל בעובי 10 ס"מ.
66. כל הקירות הפנימיים הלא נושאים יבנו מבלוקי בטון קל בעובי 10 ס"מ.
67. כל הקירות הפנימיים הלא נושאים יבנו מבלוקי בטון קל בעובי 10 ס"מ.
68. כל הקירות הפנימיים הלא נושאים יבנו מבלוקי בטון קל בעובי 10 ס"מ.
69. כל הקירות הפנימיים הלא נושאים יבנו מבלוקי בטון קל בעובי 10 ס"מ.
70. כל הקירות הפנימיים הלא נושאים יבנו מבלוקי בטון קל בעובי 10 ס"מ.
71. כל הקירות הפנימיים הלא נושאים יבנו מבלוקי בטון קל בעובי 10 ס"מ.
72. כל הקירות הפנימיים הלא נושאים יבנו מבלוקי בטון קל בעובי 10 ס"מ.
73. כל הקירות הפנימיים הלא נושאים יבנו מבלוקי בטון קל בעובי 10 ס"מ.
74. כל הקירות הפנימיים הלא נושאים יבנו מבלוקי בטון קל בעובי 10 ס"מ.
75. כל הקירות הפנימיים הלא נושאים יבנו מבלוקי בטון קל בעובי 10 ס"מ.
76. כל הקירות הפנימיים הלא נושאים יבנו מבלוקי בטון קל בעובי 10 ס"מ.
77. כל הקירות הפנימיים הלא נושאים יבנו מבלוקי בטון קל בעובי 10 ס"מ.
78. כל הקירות הפנימיים הלא נושאים יבנו מבלוקי בטון קל בעובי 10 ס"מ.
79. כל הקירות הפנימיים הלא נושאים יבנו מבלוקי בטון קל בעובי 10 ס"מ.
80. כל הקירות הפנימיים הלא נושאים יבנו מבלוקי בטון קל בעובי 10 ס"מ.
81. כל הקירות הפנימיים הלא נושאים יבנו מבלוקי בטון קל בעובי 10 ס"מ.
82. כל הקירות הפנימיים הלא נושאים יבנו מבלוקי בטון קל בעובי 10 ס"מ.
83. כל הקירות הפנימיים הלא נושאים יבנו מבלוקי בטון קל בעובי 10 ס"מ.
84. כל הקירות הפנימיים הלא נושאים יבנו מבלוקי בטון קל בעובי 10 ס"מ.
85. כל הקירות הפנימיים הלא נושאים יבנו מבלוקי בטון קל בעובי 10 ס"מ.
86. כל הקירות הפנימיים הלא נושאים יבנו מבלוקי בטון קל בעובי 10 ס"מ.
87. כל הקירות הפנימיים הלא נושאים יבנו מבלוקי בטון קל בעובי 10 ס"מ.
88. כל הקירות הפנימיים הלא נושאים יבנו מבלוקי בטון קל בעובי 10 ס"מ.
89. כל הקירות הפנימיים הלא נושאים יבנו מבלוקי בטון קל בעובי 10 ס"מ.
90. כל הקירות הפנימיים הלא נושאים יבנו מבלוקי בטון קל בעובי 10 ס"מ.
91. כל הקירות הפנימיים הלא נושאים יבנו מבלוקי בטון קל בעובי 10 ס"מ.
92. כל הקירות הפנימיים הלא נושאים יבנו מבלוקי בטון קל בעובי 10 ס"מ.
93. כל הקירות הפנימיים הלא נושאים יבנו מבלוקי בטון קל בעובי 10 ס"מ.
94. כל הקירות הפנימיים הלא נושאים יבנו מבלוקי בטון קל בעובי 10 ס"מ.
95. כל הקירות הפנימיים הלא נושאים יבנו מבלוקי בטון קל בעובי 10 ס"מ.
96. כל הקירות הפנימיים הלא נושאים יבנו מבלוקי בטון קל בעובי 10 ס"מ.
97. כל הקירות הפנימיים הלא נושאים יבנו מבלוקי בטון קל בעובי 10 ס"מ.
98. כל הקירות הפנימיים הלא נושאים יבנו מבלוקי בטון קל בעובי 10 ס"מ.
99. כל הקירות הפנימיים הלא נושאים יבנו מבלוקי בטון קל בעובי 10 ס"מ.
100. כל הקירות הפנימיים הלא נושאים יבנו מבלוקי בטון קל בעובי 10 ס"מ.

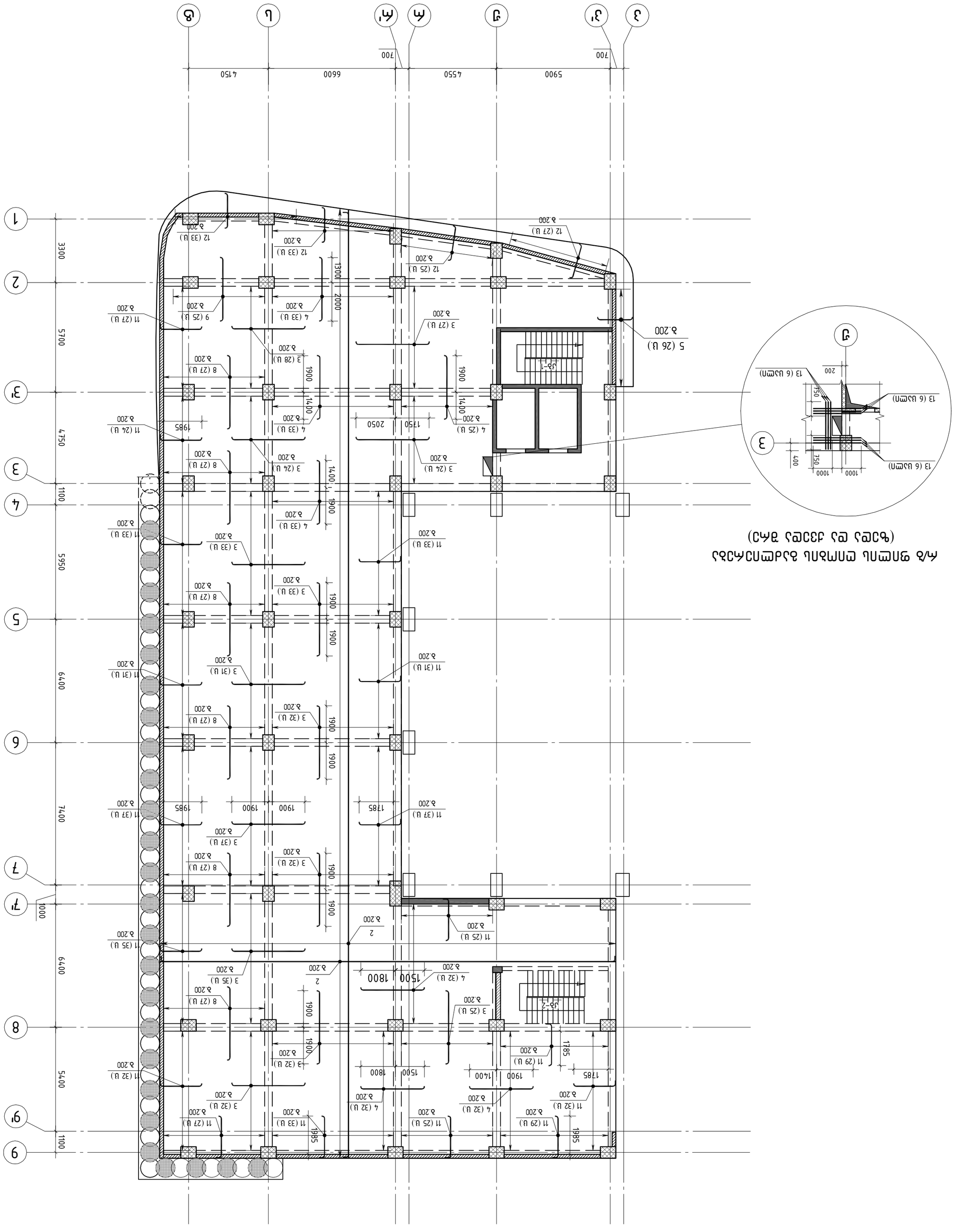

א/ב. מחסנים מתועשים עם מחסן לאחסון לוחות
▽ ±0.000 ("3'" מ.ע "&" מפלס מחסן שלם)
(קומה אחת)

ам.ирдаг				
ам.ирбыб.	м.дэбмбэпэмп			
гэсьыбыб	ь.жпбьэмбэпэмп			
гэсьыбыб	ь.ьсмьыбыб			
гэьэмгбаь	м.дэбмбэпэмп			

Змч.	Элемент	Кол.	Длина, м	Масса, кг
	Фундамент ▽ ±0.000			
1	ø12 B500B L=8596.3 ə.		0.89	7633.5
2	ø10 B500B L=8596.3 ə.		0.62	5303.9
	ø12 B500B			
3	L=4000	425	3.55	1509.6
4	L=3500	220	3.11	683.8
5	L=2000	26	1.78	46.2
	ø10 B500B			
6	L=4500	21	2.78	58.3
7	L=4000	250	2.47	617.0
8	L=4000	162	2.47	399.8
9	L=3500	25	2.16	54.0
10	L=3000	213	1.85	394.3
11	L=2500	520	1.54	802.1
12	L=2000	118	1.23	145.6
	ø8 B500B			
1-1	L=1000	1154	0.40	461.6
	Анкерная плита			
	Ø30 Длина болта		147.72	ə
	Плоская шайба			
	ø14 B500B			
13	L=2500	18	3.02	73.0

Гип.	Ф.И.О.	Подпись	Дата
Нач. отдела	Гончаренко Г.Г.		
Гл. специалист	Бутенко Е.Ю.		
Специалист	Ковальчук Д.С.		
Разработал	Гончаренко Г.Г.		

ГИП	З.Ц.Ц. "Зеп Эб Зп"
Стадия	Лист	Листов
Р	3	3
Наименование организации	
Гончаренко Г.Г.	
▽ ±0.000	
Масштаб: 1:50	Формат А3

Инв. № подл.	308
Подпись и дата	
Взам. инв. №	

Инв. № подл.	308
Подпись и дата	
Взам. инв. №	

Стадия	Лист	Листов
Р	3	3
Наименование организации	
Гончаренко Г.Г.	
▽ ±0.000	
Масштаб: 1:50	Формат А3

Гип.	Ф.И.О.	Подпись	Дата
Нач. отдела	Гончаренко Г.Г.		
Гл. специалист	Бутенко Е.Ю.		
Специалист	Ковальчук Д.С.		
Разработал	Гончаренко Г.Г.		

ГИП	З.Ц.Ц. "Зеп Эб Зп"

Фундамент 3

З. монтажный чертеж фундамента под колонну №22
ОТ.Ч.03.040.373

			ЗАО "ЭНЕРГОСЕТЬПРОЕКТ"
ГИП		Ф.И.О.	
Н.контр.		Ф.И.О.	
Разраб.		Ф.И.О.	
			Ф.И.О.

Стадия	Лист	Листов
Р	1	1

Наименование объекта строительства
г. Новосибирск. Жилой дом №22 по ул.Кирова, 26 в Калининском районе
01.1К.03.040.373

Наименование чертежа
План 3 этажа

Инв. № подл. | Подпись и дата | Взам. инв. №

Изм.	Кол.уч.	Лист	№ док.	Подпись	Дата

Ф/Б. Электроснабжение жилого дома с магазинами и офисами по ул.Кирова, 26 в Калининском районе (2 этап. 2 очередь)

Отм. +4,500 ("3" ос "Б" с осью "Ф" по ул.Кирова)

План 3 этажа

Масштаб 1:150 (А2 формат)

Лист 309

Листов

Копировал

Формат А2

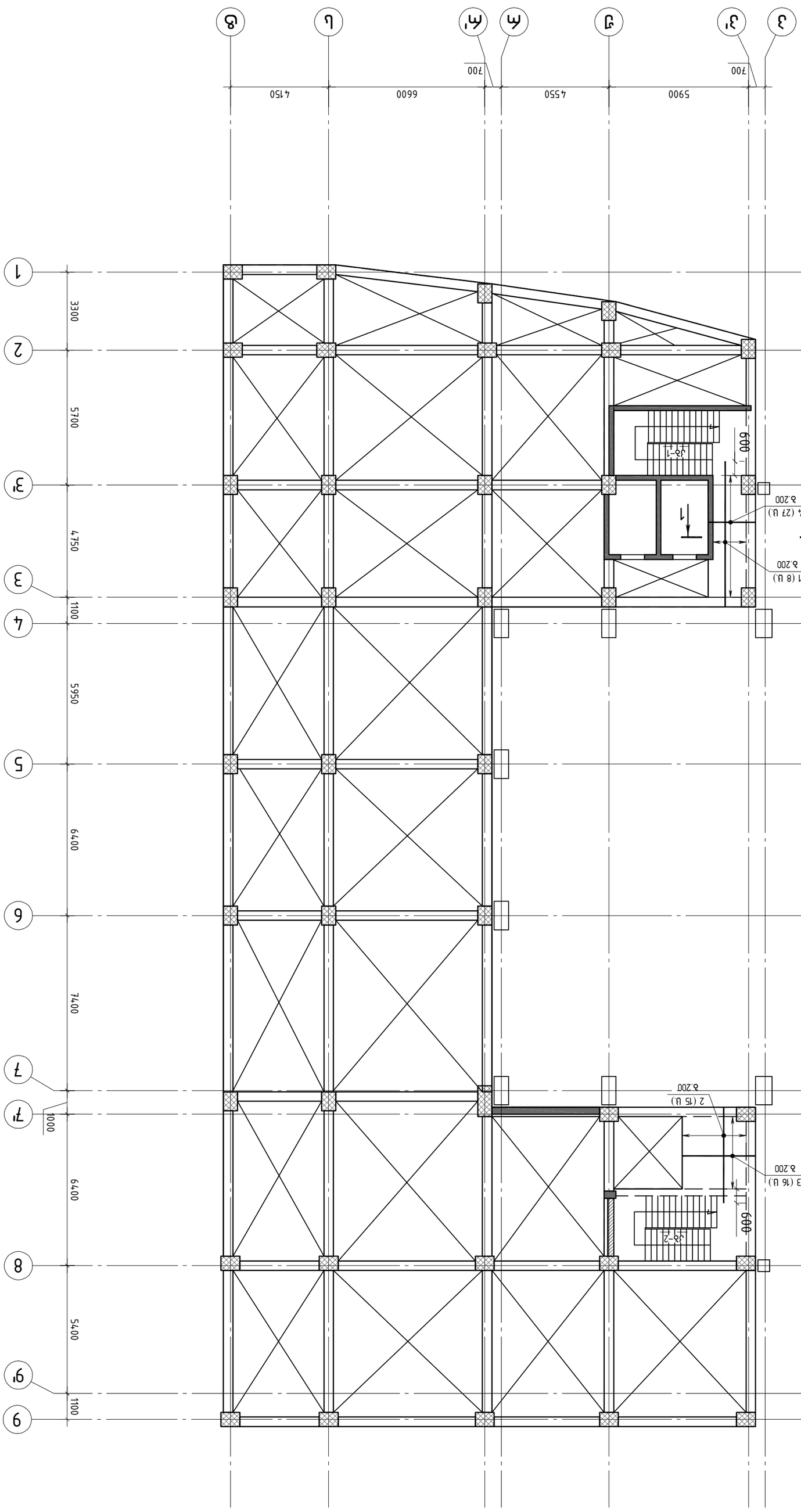

м/ф. ЗМІБМІСМІОЗМА ЭПІСПІ ЭПІСПІ ЬЭЭЗЬ ЬЭЭЗЬМАЗЬПІ ЬЭЭЗЬМАЗЬПІ ЬЭЭЗЬ
▽ +4.500 ("3'" ВЭ "Ф" МОЗМАЭЗЬІ ЗМАМІЬ)
(ВМАЗ ЗАМА)

		ЗЬЭМЛЭ 3	ЗЭЭЭЬ ЭЛ.
ЭЛ.ЛМІЬЬЬ.	М.ЭЭЬМАЛЭЗЬМІЛ		ВЭЭЭ
ЗЭЛЬЬМЭЬЬ	Ь.ЭЛЛМАЬЬЬЬЬ		ЭЭЛЬЬМЭЬЬ
ЗЭЭЬМІЬЭЬ	М.ЭЭЬМАЛЭЗЬМІЛ		ЭЭЬЛЬЬЭЛ

ЭЭЬЛЬЬЭЛ Г: 150 (А2 ЭЛМАЬЭЬЭЛ) ЛІЭ. №

ЭЭЬЛЬЬЭЛ

ЭЛ.ЛМІЬЬЬ.	М.ЭЭЬМАЛЭЗЬМІЛ		ЭЭЭЭЬ ЭЛ.
ЗЭЛЬЬМЭЬЬ	Ь.ЭЛЛМАЬЬЬЬЬ		ЭЭЭЬ №: 310
ЗЭЭЬМІЬЭЬ	М.ЭЭЬМАЛЭЗЬМІЛ		ЭЭЭЬЛЬЬЭЛ

ЗЭЭЬЛЬЬЭЛ

ЗЭЭЬЛЬЬЭЛ

ЗЭЭЬЛЬЬЭЛ

Зүйл	Элементийн дугаар	Арматурын марк, зураг, ангилал, диаметр, зай	Тоо ширхэг	Нэг элементийн жин, кг	Нийт жин, кг
		Ø12 B500B			
1		L=6150	8	5.46	43.7
2		L=4050	15	3.60	53.9
3		L=3100	16	2.75	44.0
4		L=2000	27	1.78	48.0
		Ø10 B500B			
5		L=6370	8	3.93	31.4
6		L=4570	15	2.82	42.3
7		L=3390	16	2.09	33.5
8		L=2445	27	1.51	40.7
		Ø8 B500B			
1-1		L=1000	24	0.40	9.6
		<u>арьцасгаан</u>			
		B30 ангилал хэмжээ		3.09	

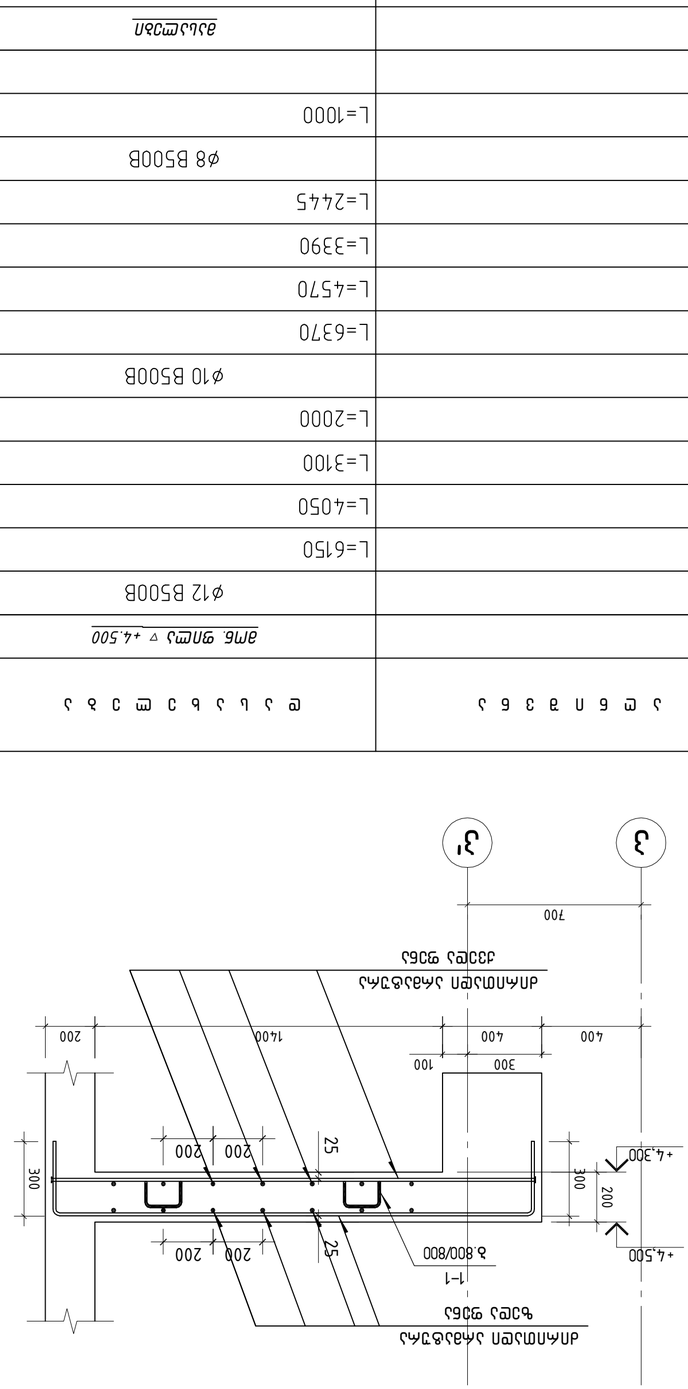

1-1 огтлол

Нэгэн төрлийн элементийн арматурын зохион байгуулалт

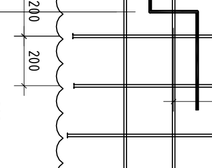

Зүсмэл 1-1

		ЗТ	Ж.Ц.Ц., ЗХП ОБ ЗП"	
ЗӨ.ЦЦЦ.	Ц.ЗЦЦЦЦЦ

			ЗАО "Э.Л.Ар."
			Альбом 3
ЗАП.ИНЖ.	Ильина		
ГАП	Ахметзянов		
Н.КОНТР.	Ахметзянов		
РУКОВ.ГРУППЫ	Ахметзянов		

Ж/Д. застройка многоэтажными жилыми домами с объектами культурно-бытового назначения по ул. Ленина (район ул. Ленина – ул. Кирова) в г. Набережные Челны. 2 этап строительства. Жилой дом №22
01.14.03.040.373

Ж/Д. застройка многоэтажными жилыми домами с объектами культурно-бытового назначения по ул. Ленина (район ул. Ленина – ул. Кирова) в г. Набережные Челны. 2 этап строительства. Жилой дом №22 (1) Благоустройство земельного участка. Малые архитектурные формы, ограждение территории, площадки. Благоустройство территории. Сводный план инженерных сетей.		Стадия	Лист	Листов
		Р	312	
		ЗАО "Э.Л.Ар." г. Набережные Челны (СМР)		

Благоустройство территории. Малые архитектурные формы, ограждение территории, площадки. Сводный план инженерных сетей.
(1) Благоустройство земельного участка
Ж/Д. застройка многоэтажными жилыми домами с объектами культурно-бытового назначения по ул. Ленина (район ул. Ленина – ул. Кирова) в г. Набережные Челны. 2 этап строительства. Жилой дом №22
▽ +8.800 ("3'" вз "Б" вдоль ул. Ленина)
(СМР)

		ז.ע.ר. „צפון 06 בת“	
			3. תוכנית. בניה חדשה בית ספר יסודי №22 01.14.03.0402.373
שם	חתימה	תאריך	
שרטט	מ.בראלי	03.2023	שלבי תכנון: עבודה לפי תכנית מאושרת מ/ב. שיפוצים ותוספת יחידות לימוד חדשות ▽ +8.800 (“3” בת “ב” מתחת לרמת הכניסה) (בית ספר יסודי)
בדק	א.צפריר	03.2023	קנ"מ 1:100 (A2 מידות בסוגריים)
מנהל פרויקט	מ.בראלי	03.2023	

מ/ב שיפוצים ותוספת בניה חדשה בית ספר יסודי
(בית ספר יסודי בת צפון)

תכנית קירות ויסודות

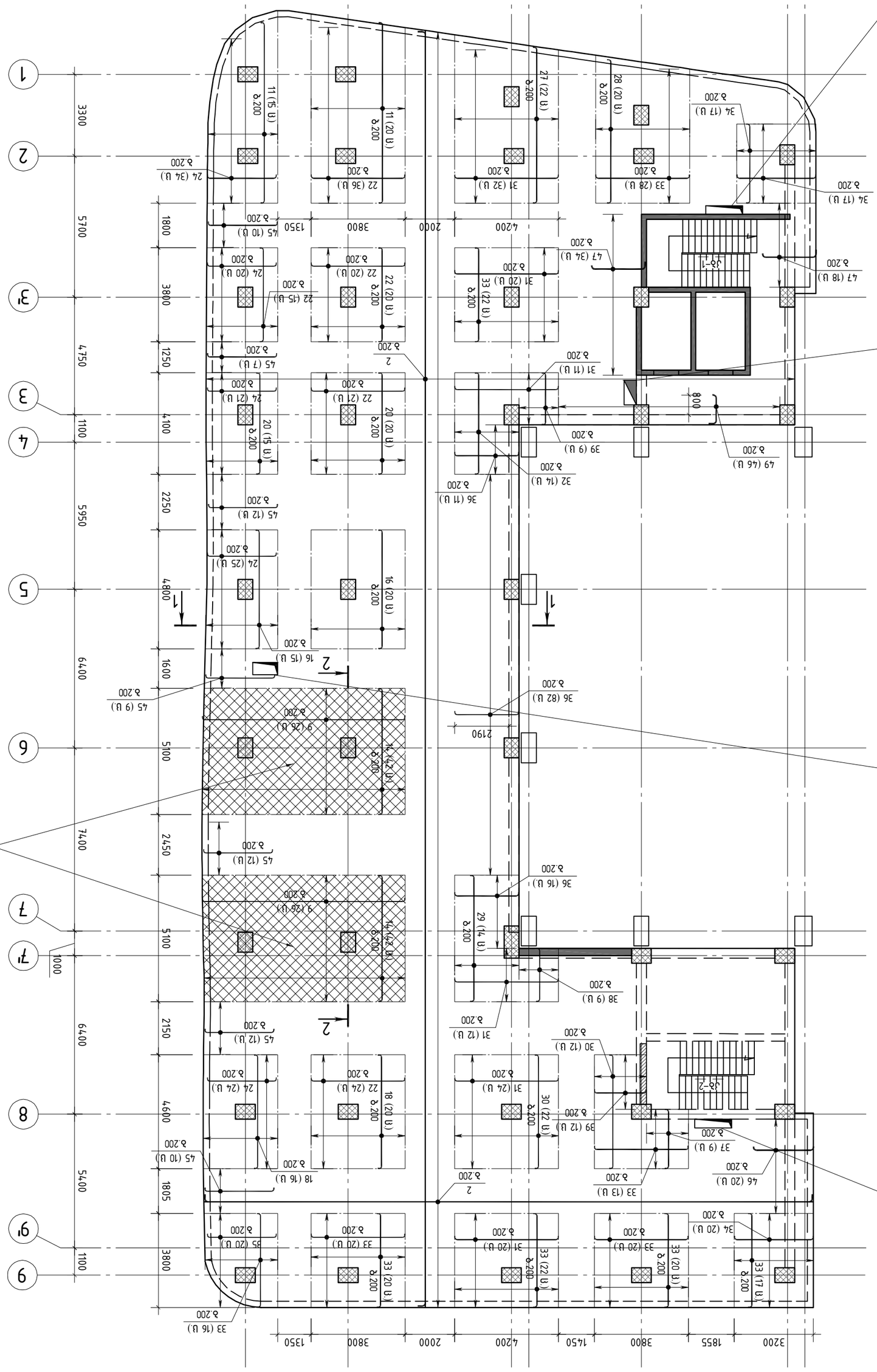
1
2
3
3'
4
5
6
7
7'
8
9
9'
A
B
C
D
E
F
G
H
I
J
K
L
M
M'
3200
1855
3800
1450
4200
2000
3800
1350
5900
4550
6600
4150
3300
5700
4750
1100
4100
2250
5950
4800
1600
6400
5100
2450
7400
1000
2150
6400
1805
5400
3800
1100
1800
3800
1250
4100
2250
5950
4800
1600
6400
5100
2450
7400
1000
2150
6400
1805
5400
3800
1100
3200
1855
3800
1450
4200
2000
3800
1350
5900
4550
6600
4150
700
700
2190
1000
1000
1000

დამატებითი არმატურის განლაგების სქემა სვეტებთან გახშირებული საკიდებისათვის

▽+8.800 (ქვედა ფენა)

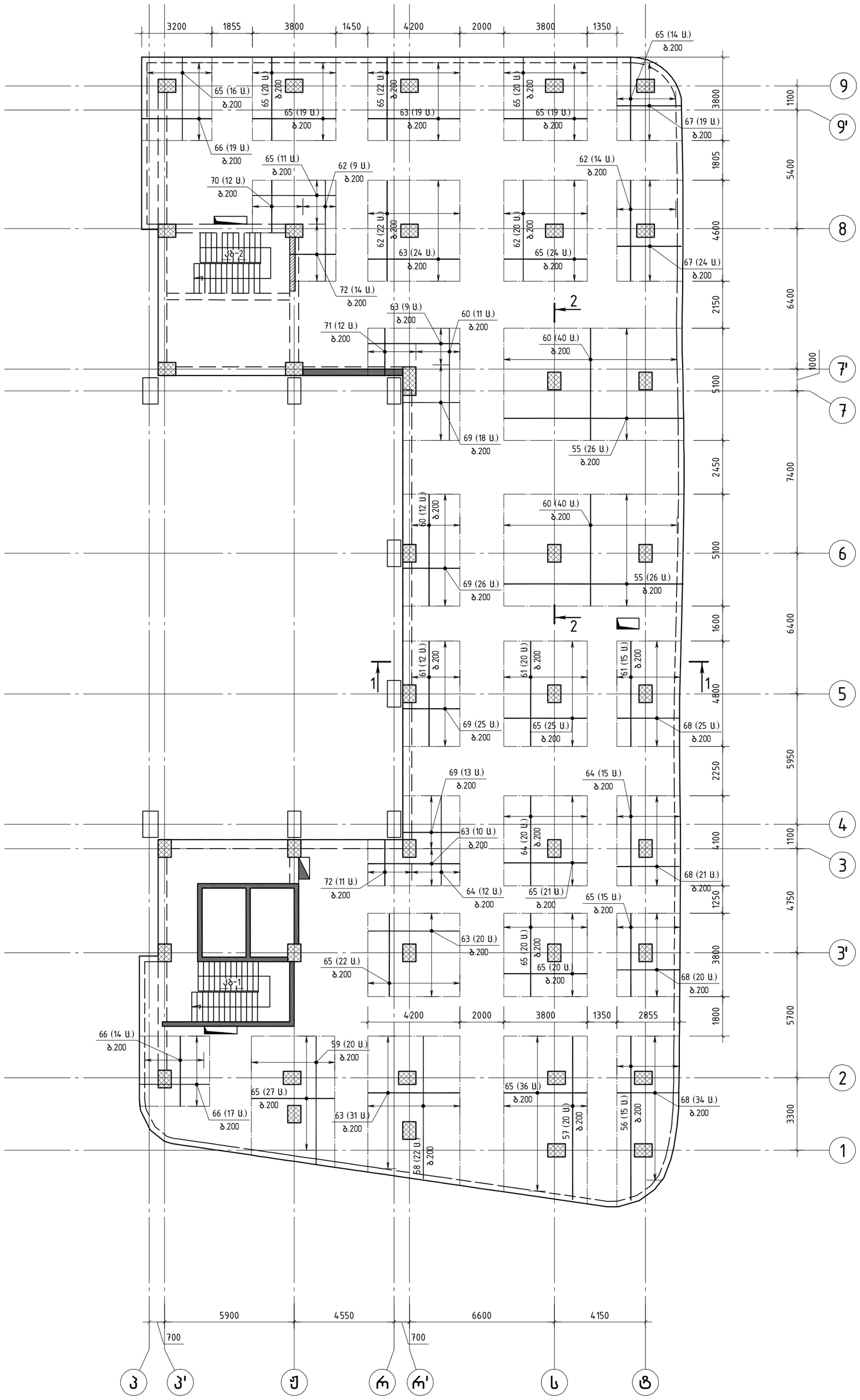

შ.პ.ს. „ჯი ენ პი“			ქ. თბილისი. პეტრე ქავთარაძის ქუჩა №22 01.14.03.040.373		
			ბლოკი 3		მუშა პრ.
მთ.კონსტ.	ო.ქვრივიშვილი		დამატებითი არმატურის განლაგების სქემა სვეტებთან გახშირებული საკიდებისათვის ▽+8.800 (ქვედა ფენა)		დაკვ
შეასრულა	ბ.ჯინჭარაძე				ფურც. № 314
შეამოწმა	ო.ქვრივიშვილი		მასშტაბი 1: 150 (A2 ფორმატი)	ინვ. №	ფურცლები

			ТОВ "ЗУП ОБ ЗП"
			3 ЭТАП
			3. ТЕХНОЛОГИЧЕСКАЯ ЧАСТЬ №22
			01.ТХ.03.040.373
ГИП	Мухаметзянов		
Нач.отд.	Мухаметзянов		
Н.контр.	Ахметзянов		
Разраб.	Мухаметзянов		
Изм.	Кол.уч.	Лист	№ док.

Технологическая карта на устройство монолитных железобетонных конструкций
Отм. +8.800 (Оси Г-Ж/1-7)

Масштаб 1:150 (А2 при А3)

Лист 63

ООО "Проектно-строительная компания "Ак Барс"

			ТОВ "ЗТЗ ЗАЗ"
			3. Монтажна зона №22
			01.16.03.040.373
			Зміст 3
			Аркуш 1 Аркушів 1
Зам. інв.№			Інв.№ підл.
Змін. Кількість	Аркуш	№ докум.	Підпис
Розробив	Ковальчук		Стадія Р Аркуш Аркушів
Перевірив	Ковальчук		Монтажна зона №22 Фундаментна плита ФП-1 Фундаментна плита ФП-2 Фундаментна плита ФП-3 Фундаментна плита ФП-4 Фундаментна плита ФП-5 Фундаментна плита ФП-6 Фундаментна плита ФП-7 Фундаментна плита ФП-8 Фундаментна плита ФП-9 Фундаментна плита ФП-10 Фундаментна плита ФП-11 Фундаментна плита ФП-12 Фундаментна плита ФП-13 Фундаментна плита ФП-14 Фундаментна плита ФП-15 Фундаментна плита ФП-16 Фундаментна плита ФП-17 Фундаментна плита ФП-18 Фундаментна плита ФП-19 Фундаментна плита ФП-20 Фундаментна плита ФП-21 Фундаментна плита ФП-22 Фундаментна плита ФП-23 Фундаментна плита ФП-24 Фундаментна плита ФП-25 Фундаментна плита ФП-26 Фундаментна плита ФП-27 Фундаментна плита ФП-28 Фундаментна плита ФП-29 Фундаментна плита ФП-30 Фундаментна плита ФП-31 Фундаментна плита ФП-32 Фундаментна плита ФП-33 Фундаментна плита ФП-34 Фундаментна плита ФП-35 Фундаментна плита ФП-36 Фундаментна плита ФП-37 Фундаментна плита ФП-38 Фундаментна плита ФП-39 Фундаментна плита ФП-40 Фундаментна плита ФП-41 Фундаментна плита ФП-42 Фундаментна плита ФП-43 Фундаментна плита ФП-44 Фундаментна плита ФП-45 Фундаментна плита ФП-46 Фундаментна плита ФП-47 Фундаментна плита ФП-48 Фундаментна плита ФП-49 Фундаментна плита ФП-50 Фундаментна плита ФП-51 Фундаментна плита ФП-52 Фундаментна плита ФП-53 Фундаментна плита ФП-54 Фундаментна плита ФП-55 Фундаментна плита ФП-56 Фундаментна плита ФП-57 Фундаментна плита ФП-58 Фундаментна плита ФП-59 Фундаментна плита ФП-60 Фундаментна плита ФП-61 Фундаментна плита ФП-62 Фундаментна плита ФП-63 Фундаментна плита ФП-64 Фундаментна плита ФП-65 Фундаментна плита ФП-66 Фундаментна плита ФП-67 Фундаментна плита ФП-68 Фундаментна плита ФП-69 Фундаментна плита ФП-70 Фундаментна плита ФП-71 Фундаментна плита ФП-72 Фундаментна плита ФП-73 Фундаментна плита ФП-74 Фундаментна плита ФП-75 Фундаментна плита ФП-76 Фундаментна плита ФП-77 Фундаментна плита ФП-78 Фундаментна плита ФП-79 Фундаментна плита ФП-80 Фундаментна плита ФП-81 Фундаментна плита ФП-82 Фундаментна плита ФП-83 Фундаментна плита ФП-84 Фундаментна плита ФП-85 Фундаментна плита ФП-86 Фундаментна плита ФП-87 Фундаментна плита ФП-88 Фундаментна плита ФП-89 Фундаментна плита ФП-90 Фундаментна плита ФП-91 Фундаментна плита ФП-92 Фундаментна плита ФП-93 Фундаментна плита ФП-94 Фундаментна плита ФП-95 Фундаментна плита ФП-96 Фундаментна плита ФП-97 Фундаментна плита ФП-98 Фундаментна плита ФП-99 Фундаментна плита ФП-100 Фундаментна плита ФП-101 Фундаментна плита ФП-102 Фундаментна плита ФП-103 Фундаментна плита ФП-104 Фундаментна плита ФП-105 Фундаментна плита ФП-106 Фундаментна плита ФП-107 Фундаментна плита ФП-108 Фундаментна плита ФП-109 Фундаментна плита ФП-110 Фундаментна плита ФП-111 Фундаментна плита ФП-112 Фундаментна плита ФП-113 Фундаментна плита ФП-114 Фундаментна плита ФП-115 Фундаментна плита ФП-116 Фундаментна плита ФП-117 Фундаментна плита ФП-118 Фундаментна плита ФП-119 Фундаментна плита ФП-120 Фундаментна плита ФП-121 Фундаментна плита ФП-122 Фундаментна плита ФП-123 Фундаментна плита ФП-124 Фундаментна плита ФП-125 Фундаментна плита ФП-126 Фундаментна плита ФП-127 Фундаментна плита ФП-128 Фундаментна плита ФП-129 Фундаментна плита ФП-130 Фундаментна плита ФП-131 Фундаментна плита ФП-132 Фундаментна плита ФП-133 Фундаментна плита ФП-134 Фундаментна плита ФП-135 Фундаментна плита ФП-136 Фундаментна плита ФП-137 Фундаментна плита ФП-138 Фундаментна плита ФП-139 Фундаментна плита ФП-140 Фундаментна плита ФП-141 Фундаментна плита ФП-142 Фундаментна плита ФП-143 Фундаментна плита ФП-144 Фундаментна плита ФП-145 Фундаментна плита ФП-146 Фундаментна плита ФП-147 Фундаментна плита ФП-148 Фундаментна плита ФП-149 Фундаментна плита ФП-150 Фундаментна плита ФП-151 Фундаментна плита ФП-152 Фундаментна плита ФП-153 Фундаментна плита ФП-154 Фундаментна плита ФП-155 Фундаментна плита ФП-156 Фундаментна плита ФП-157 Фундаментна плита ФП-158 Фундаментна плита ФП-159 Фундаментна плита ФП-160 Фундаментна плита ФП-161 Фундаментна плита ФП-162 Фундаментна плита ФП-163 Фундаментна плита ФП-164 Фундаментна плита ФП-165 Фундаментна плита ФП-166 Фундаментна плита ФП-167 Фундаментна плита ФП-168 Фундаментна плита ФП-169 Фундаментна плита ФП-170 Фундаментна плита ФП-171 Фундаментна плита ФП-172 Фундаментна плита ФП-173 Фундаментна плита ФП-174 Фундаментна плита ФП-175 Фундаментна плита ФП-176 Фундаментна плита ФП-177 Фундаментна плита ФП-178 Фундаментна плита ФП-179 Фундаментна плита ФП-180 Фундаментна плита ФП-181 Фундаментна плита ФП-182 Фундаментна плита ФП-183 Фундаментна плита ФП-184 Фундаментна плита ФП-185 Фундаментна плита ФП-186 Фундаментна плита ФП-187 Фундаментна плита ФП-188 Фундаментна плита ФП-189 Фундаментна плита ФП-190 Фундаментна плита ФП-191 Фундаментна плита ФП-192 Фундаментна плита ФП-193 Фундаментна плита ФП-194 Фундаментна плита ФП-195 Фундаментна плита ФП-196 Фундаментна плита ФП-197 Фундаментна плита ФП-198 Фундаментна плита ФП-199 Фундаментна плита ФП-200 Фундаментна плита ФП-201 Фундаментна плита ФП-202 Фундаментна плита ФП-203 Фундаментна плита ФП-204 Фундаментна плита ФП-205 Фундаментна плита ФП-206 Фундаментна плита ФП-207 Фундаментна плита ФП-208 Фундаментна плита ФП-209 Фундаментна плита ФП-210 Фундаментна плита ФП-211 Фундаментна плита ФП-212 Фундаментна плита ФП-213 Фундаментна плита ФП-214 Фундаментна плита ФП-215 Фундаментна плита ФП-216 Фундаментна плита ФП-217 Фундаментна плита ФП-218 Фундаментна плита ФП-219 Фундаментна плита ФП-220 Фундаментна плита ФП-221 Фундаментна плита ФП-222 Фундаментна плита ФП-223 Фундаментна плита ФП-224 Фундаментна плита ФП-225 Фундаментна плита ФП-226 Фундаментна плита ФП-227 Фундаментна плита ФП-228 Фундаментна плита ФП-229 Фундаментна плита ФП-230 Фундаментна плита ФП-231 Фундаментна плита ФП-232 Фундаментна плита ФП-233 Фундаментна плита ФП-234 Фундаментна плита ФП-235 Фундаментна плита ФП-236 Фундаментна плита ФП-237 Фундаментна плита ФП-238 Фундаментна плита ФП-239 Фундаментна плита ФП-240 Фундаментна плита ФП-241 Фундаментна плита ФП-242 Фундаментна плита ФП-243 Фундаментна плита ФП-244 Фундаментна плита ФП-245 Фундаментна плита ФП-246 Фундаментна плита ФП-247 Фундаментна плита ФП-248 Фундаментна плита ФП-249 Фундаментна плита ФП-250 Фундаментна плита ФП-251 Фундаментна плита ФП-252 Фундаментна плита ФП-253 Фундаментна плита ФП-254 Фундаментна плита ФП-255 Фундаментна плита ФП-256 Фундаментна плита ФП-257 Фундаментна плита ФП-258 Фундаментна плита ФП-259 Фундаментна плита ФП-260 Фундаментна плита ФП-261 Фундаментна плита ФП-262 Фундаментна плита ФП-263 Фундаментна плита ФП-264 Фундаментна плита ФП-265 Фундаментна плита ФП-266 Фундаментна плита ФП-267 Фундаментна плита ФП-268 Фундаментна плита ФП-269 Фундаментна плита ФП-270 Фундаментна плита ФП-271 Фундаментна плита ФП-272 Фундаментна плита ФП-273 Фундаментна плита ФП-274 Фундаментна плита ФП-275 Фундаментна плита ФП-276 Фундаментна плита ФП-277 Фундаментна плита ФП-278 Фундаментна плита ФП-279 Фундаментна плита ФП-280 Фундаментна плита ФП-281 Фундаментна плита ФП-282 Фундаментна плита ФП-283 Фундаментна плита ФП-284 Фундаментна плита ФП-285 Фундаментна плита ФП-286 Фундаментна плита ФП-287 Фундаментна плита ФП-288 Фундаментна плита ФП-289 Фундаментна плита ФП-290 Фундаментна плита ФП-291 Фундаментна плита ФП-292 Фундаментна плита ФП-293 Фундаментна плита ФП-294 Фундаментна плита ФП-295 Фундаментна плита ФП-296 Фундаментна плита ФП-297 Фундаментна плита ФП-298 Фундаментна плита ФП-299 Фундаментна плита ФП-300 Фундаментна плита ФП-301 Фундаментна плита ФП-302 Фундаментна плита ФП-303 Фундаментна плита ФП-304 Фундаментна плита ФП-305 Фундаментна плита ФП-306 Фундаментна плита ФП-307 Фундаментна плита ФП-308 Фундаментна плита ФП-309 Фундаментна плита ФП-310 Фундаментна плита ФП-311 Фундаментна плита ФП-312 Фундаментна плита ФП-313 Фундаментна плита ФП-314 Фундаментна плита ФП-315 Фундаментна плита ФП-316 Фундаментна плита ФП-317 Фундаментна плита ФП-318 Фундаментна плита ФП-319 Фундаментна плита ФП-320 Фундаментна плита ФП-321 Фундаментна плита ФП-322 Фундаментна плита ФП-323 Фундаментна плита ФП-324 Фундаментна плита ФП-325 Фундаментна плита ФП-326 Фундаментна плита ФП-327 Фундаментна плита ФП-328 Фундаментна плита ФП-329 Фундаментна плита ФП-330 Фундаментна плита ФП-331 Фундаментна плита ФП-332 Фундаментна плита ФП-333 Фундаментна плита ФП-334 Фундаментна плита ФП-335 Фундаментна плита ФП-336 Фундаментна плита ФП-337 Фундаментна плита ФП-338 Фундаментна плита ФП-339 Фундаментна плита ФП-340 Фундаментна плита ФП-341 Фундаментна плита ФП-342 Фундаментна плита ФП-343 Фундаментна плита ФП-344 Фундаментна плита ФП-345 Фундаментна плита ФП-346 Фундаментна плита ФП-347 Фундаментна плита ФП-348 Фундаментна плита ФП-349 Фундаментна плита ФП-350 Фундаментна плита ФП-351 Фундаментна плита ФП-352 Фундаментна плита ФП-353 Фундаментна плита ФП-354 Фундаментна плита ФП-355 Фундаментна плита ФП-356 Фундаментна плита ФП-357 Фундаментна плита ФП-358 Фундаментна плита ФП-359 Фундаментна плита ФП-360 Фундаментна плита ФП-361 Фундаментна плита ФП-362 Фундаментна плита ФП-363 Фундаментна плита ФП-364 Фундаментна плита ФП-365 Фундаментна плита ФП-366 Фундаментна плита ФП-367 Фундаментна плита ФП-368 Фундаментна плита ФП-369 Фундаментна плита ФП-370 Фундаментна плита ФП-371 Фундаментна плита ФП-372 Фундаментна плита ФП-373 Фундаментна плита ФП-374 Фундаментна плита ФП-375 Фундаментна плита ФП-376 Фундаментна плита ФП-377 Фундаментна плита ФП-378 Фундаментна плита ФП-379 Фундаментна плита ФП-380 Фундаментна плита ФП-381 Фундаментна плита ФП-382 Фундаментна плита ФП-383 Фундаментна плита ФП-384 Фундаментна плита ФП-385 Фундаментна плита ФП-386 Фундаментна плита ФП-387 Фундаментна плита ФП-388 Фундаментна плита ФП-389 Фундаментна плита ФП-390 Фундаментна плита ФП-391 Фундаментна плита ФП-392 Фундаментна плита ФП-393 Фундаментна плита ФП-394 Фундаментна плита ФП-395 Фундаментна плита ФП-396 Фундаментна плита ФП-397 Фундаментна плита ФП-398 Фундаментна плита ФП-399 Фундаментна плита ФП-400 Фундаментна плита ФП-401 Фундаментна плита ФП-402 Фундаментна плита ФП-403 Фундаментна плита ФП-404 Фундаментна плита ФП-405 Фундаментна плита ФП-406 Фундаментна плита ФП-407 Фундаментна плита ФП-408 Фундаментна плита ФП-409 Фундаментна плита ФП-410 Фундаментна плита ФП-411 Фундаментна плита ФП-412 Фундаментна плита ФП-413 Фундаментна плита ФП-414 Фундаментна плита ФП-415 Фундаментна плита ФП-416 Фундаментна плита ФП-417 Фундаментна плита ФП-418 Фундаментна плита ФП-419 Фундаментна плита ФП-420 Фундаментна плита ФП-421 Фундаментна плита ФП-422 Фундаментна плита ФП-423 Фундаментна плита ФП-424 Фундаментна плита ФП-425 Фундаментна плита ФП-426 Фундаментна плита ФП-427 Фундаментна плита ФП-428 Фундаментна плита ФП-429 Фундаментна плита ФП-430 Фундаментна плита ФП-431 Фундаментна плита ФП-432 Фундаментна плита ФП-433 Фундаментна плита ФП-434 Фундаментна плита ФП-435 Фундаментна плита ФП-436 Фундаментна плита ФП-437 Фундаментна плита ФП-438 Фундаментна плита ФП-439 Фундаментна плита ФП-440 Фундаментна плита ФП-441 Фундаментна плита ФП-442 Фундаментна плита ФП-443 Фундаментна плита ФП-444 Фундаментна плита ФП-445 Фундаментна плита ФП-446 Фундаментна плита ФП-447 Фундаментна плита ФП-448 Фундаментна плита ФП-449 Фундаментна плита ФП-450 Фундаментна плита ФП-451 Фундаментна плита ФП-452 Фундаментна плита ФП-453 Фундаментна плита ФП-454 Фундаментна плита ФП-455 Фундаментна плита ФП-456 Фундаментна плита ФП-457 Фундаментна плита ФП-458 Фундаментна плита ФП-459 Фундаментна плита ФП-460 Фундаментна плита ФП-461 Фундаментна плита ФП-462 Фундаментна плита ФП-463 Фундаментна плита ФП-464 Фундаментна плита ФП-465 Фундаментна плита ФП-466 Фундаментна плита ФП-467 Фундаментна плита ФП-468 Фундаментна плита ФП-469 Фундаментна плита ФП-470 Фундаментна плита ФП-471 Фундаментна плита ФП-472 Фундаментна плита ФП-473 Фундаментна плита ФП-474 Фундаментна плита ФП-475 Фундаментна плита ФП-476 Фундаментна плита ФП-477 Фундаментна плита ФП-478 Фундаментна плита ФП-479 Фундаментна плита ФП-480 Фундаментна плита ФП-481 Фундаментна плита ФП-482 Фундаментна плита ФП-483 Фундаментна плита ФП-484 Фундаментна плита ФП-485 Фундаментна плита ФП-486 Фундаментна плита ФП-487 Фундаментна плита ФП-488 Фундаментна плита ФП-489 Фундаментна плита ФП-490 Фундаментна плита ФП-491 Фундаментна плита ФП-492 Фундаментна плита ФП-493 Фундаментна плита ФП-494 Фундаментна плита ФП-495 Фундаментна плита ФП-496 Фундаментна плита ФП-497 Фундаментна плита ФП-498 Фундаментна плита ФП-499 Фундаментна плита ФП-500 Фундаментна плита ФП-501 Фундаментна плита ФП-502 Фундаментна плита ФП-503 Фундаментна плита ФП-504 Фундаментна плита ФП-505 Фундаментна плита ФП-506 Фундаментна плита ФП-507 Фундаментна плита ФП-508 Фундаментна плита ФП-509 Фундаментна плита ФП-510 Фундаментна плита ФП-511 Фундаментна плита ФП-512 Фундаментна плита ФП-513 Фундаментна плита ФП-514 Фундаментна плита ФП-515 Фундаментна плита ФП-516 Фундаментна плита ФП-517 Фундаментна плита ФП-518 Фундаментна плита ФП-519 Фундаментна плита ФП-520 Фундаментна плита ФП-521 Фундаментна плита ФП-522 Фундаментна плита ФП-523 Фундаментна плита ФП-524 Фундаментна плита ФП-525 Фундаментна плита ФП-526 Фундаментна плита ФП-527 Фундаментна плита ФП-528 Фундаментна плита ФП-529 Фундаментна плита ФП-530 Фундаментна плита ФП-531 Фундаментна плита ФП-532 Фундаментна плита ФП-533 Фундаментна плита ФП-534 Фундаментна плита ФП-535 Фундаментна плита ФП-536 Фундаментна плита ФП-537 Фундаментна плита ФП-538 Фундаментна плита ФП-539 Фундаментна плита ФП-540 Фундаментна плита ФП-541 Фундаментна плита ФП-542 Фундаментна плита ФП-543 Фундаментна плита ФП-544 Фундаментна плита ФП-545 Фундаментна плита ФП-546 Фундаментна плита ФП-547 Фундаментна плита ФП-548 Фундаментна плита ФП-549 Фундаментна плита ФП-550 Фундаментна плита ФП-551 Фундаментна плита ФП-552 Фундаментна плита ФП-553 Фундаментна плита ФП-554 Фундаментна плита ФП-555 Фундаментна плита ФП-556 Фундаментна плита ФП-557 Фундаментна плита ФП-558 Фундаментна плита ФП-559 Фундаментна плита ФП-560 Фундаментна плита ФП-561 Фундаментна плита ФП-562 Фундаментна плита ФП-563 Фундаментна плита ФП-564 Фундаментна плита ФП-565 Фундаментна плита ФП-566 Фундаментна плита ФП-567 Фундаментна плита ФП-568 Фундаментна плита ФП-569 Фундаментна плита ФП-570 Фундаментна плита ФП-571 Фундаментна плита ФП-572 Фундаментна плита ФП-573 Фундаментна плита ФП-574 Фундаментна плита ФП-575 Фундаментна плита ФП-576 Фундаментна плита ФП-577 Фундаментна плита ФП-578 Фундаментна плита ФП-579 Фундаментна плита ФП-580 Фундаментна плита ФП-581 Фундаментна плита ФП-582 Фундаментна плита ФП-583 Фундаментна плита ФП-584 Фундаментна плита ФП-585 Фундаментна плита ФП-586 Фундаментна плита ФП-587 Фундаментна плита ФП-588 Фундаментна плита ФП-589 Фундаментна плита ФП-590 Фундаментна плита ФП-591 Фундаментна плита ФП-592 Фундаментна плита ФП-593 Фундаментна плита ФП-594 Фундаментна плита ФП-595 Фундаментна плита ФП-596 Фундаментна плита ФП-597 Фундаментна плита ФП-598 Фундаментна плита ФП-599 Фундаментна плита ФП-600 Фундаментна плита ФП-601 Фундаментна плита ФП-602 Фундаментна плита ФП-603 Фундаментна плита ФП-604 Фундаментна плита ФП-605 Фундаментна плита ФП-606 Фундаментна плита ФП-607 Фундаментна плита ФП-608 Фундаментна плита ФП-609 Фундаментна плита ФП-610 Фундаментна плита ФП-611 Фундаментна плита ФП-612 Фундаментна плита ФП-613 Фундаментна плита ФП-614 Фундаментна плита ФП-615 Фундаментна плита ФП-616 Фундаментна плита ФП-617 Фундаментна плита ФП-618 Фундаментна плита ФП-619 Фундаментна плита ФП-620 Фундаментна плита ФП-621 Фундаментна плита ФП-622 Фундаментна плита ФП-623 Фундаментна плита ФП-624 Фундаментна плита ФП-625 Фундаментна плита ФП-626 Фундаментна плита ФП-627 Фундаментна плита ФП-628 Фундаментна плита ФП-629 Фундаментна плита ФП-630 Фундаментна плита ФП-631 Фундаментна плита ФП-632 Фундаментна плита ФП-633 Фундаментна плита ФП-634 Фундаментна плита ФП-635 Фундаментна плита ФП-636 Фундаментна плита ФП-637 Фундаментна плита ФП-638 Фундаментна плита ФП-639 Фундаментна плита ФП-640 Фундаментна плита ФП-641 Фундаментна плита ФП-642 Фундаментна плита ФП-643 Фундаментна плита ФП-644 Фундаментна плита ФП-645 Фундаментна плита ФП-646 Фундаментна плита ФП-647 Фундаментна плита ФП-648 Фундаментна плита ФП-649 Фундаментна плита ФП-650 Фундаментна плита ФП-651 Фундаментна плита ФП-652 Фундаментна плита ФП-653 Фундаментна плита ФП-654 Фундаментна плита ФП-655 Фундаментна плита ФП-656 Фундаментна плита ФП-657 Фундаментна плита ФП-658 Фундаментна плита ФП-659 Фундаментна плита ФП-660 Фундаментна плита ФП-661 Фундаментна плита ФП-662 Фундаментна плита ФП-663 Фундаментна плита ФП-664 Фундаментна плита ФП-665 Фундаментна плита ФП-666 Фундаментна плита ФП-667 Фундаментна плита ФП-668 Фундаментна плита ФП-669 Фундаментна плита ФП-670 Фундаментна плита ФП-671 Фундаментна плита ФП-672 Фундаментна плита ФП-673 Фундаментна плита ФП-674 Фундаментна плита ФП-675 Фундаментна плита ФП-676 Фундаментна плита ФП-677 Фундаментна плита ФП-678 Фундаментна плита ФП-679 Фундаментна плита ФП-680 Фундаментна плита ФП-681 Фундаментна плита ФП-682 Фундаментна плита ФП-683 Фундаментна плита ФП-684 Фундаментна плита ФП-685 Фундаментна плита ФП-686 Фундаментна плита ФП-687 Фундаментна плита ФП-688 Фундаментна плита ФП-689 Фундаментна плита ФП-690 Фундаментна плита ФП-691 Фундаментна плита ФП-692 Фундаментна плита ФП-693 Фундаментна плита ФП-694 Фундаментна плита ФП-695 Фундаментна плита ФП-696 Фундаментна плита ФП-697 Фундаментна плита ФП-698 Фундаментна плита ФП-699 Фундаментна плита ФП-700 Фундаментна плита ФП-701 Фундаментна плита ФП-702 Фундаментна плита ФП-703 Фундаментна плита ФП-704 Фундаментна плита ФП-705 Фундаментна плита ФП-706 Фундаментна плита ФП-707 Фундаментна плита ФП-708 Фундаментна плита ФП-709 Фундаментна плита ФП-710 Фундаментна плита ФП-711 Фундаментна плита ФП-712 Фундаментна плита ФП-713 Фундаментна плита ФП-714 Фундаментна плита ФП-715 Фундаментна плита ФП-716 Фундаментна плита ФП-717 Фундаментна плита ФП-718 Фундаментна плита ФП-719 Фундаментна плита ФП-720 Фундаментна плита ФП-721 Фундаментна плита ФП-722 Фундаментна плита ФП-723 Фундаментна плита ФП-724 Фундаментна плита ФП-725 Фундаментна плита ФП-726 Фундаментна плита ФП-727 Фундаментна плита ФП-728 Фундаментна плита ФП-729 Фундаментна плита ФП-730 Фундаментна плита ФП-731 Фундаментна плита ФП-732 Фундаментна плита ФП-733 Фундаментна плита ФП-734 Фундаментна плита ФП-735 Фундаментна плита ФП-736 Фундаментна плита ФП-737 Фундаментна плита ФП-738 Фундаментна плита ФП-739 Фундаментна плита ФП-740 Фундаментна плита ФП-741 Фундаментна плита ФП-742 Фундаментна плита ФП-743 Фундаментна плита ФП-744 Фундаментна плита ФП-745 Фундаментна плита ФП-746 Фундаментна плита ФП-747 Фундаментна плита ФП-748 Фундаментна плита ФП-749 Фундаментна плита ФП-750 Фундаментна плита ФП-751 Фундаментна плита ФП-752 Фундаментна плита ФП-753 Фундаментна плита ФП-754 Фундаментна плита ФП-755 Фундаментна плита ФП-756 Фундаментна плита ФП-757 Фундаментна плита ФП-758 Фундаментна плита ФП-759 Фундаментна плита ФП-760 Фундаментна плита ФП-761 Фундаментна плита ФП-762 Фундаментна плита ФП-763 Фундаментна плита ФП-764 Фундаментна плита ФП-765 Фундаментна плита ФП-766 Фундаментна плита ФП-767 Фундаментна плита ФП-768 Фундаментна плита ФП-769 Фундаментна плита ФП-770 Фундаментна плита ФП-771 Фундаментна плита ФП-772 Фундаментна плита ФП-773 Фундаментна плита ФП-774 Фундаментна плита ФП-775 Фундаментна плита ФП-776 Фундаментна плита ФП-777 Фундаментна плита ФП-778 Фундаментна плита ФП-779 Фундаментна плита ФП-780 Фундаментна плита ФП-781 Фундаментна плита ФП-782 Фундаментна плита ФП-783 Фундаментна плита ФП-784 Фундаментна плита ФП-785 Фундаментна плита ФП-786 Фундаментна плита ФП-787 Фундаментна плита ФП-788 Фундаментна плита ФП-789 Фундаментна плита ФП-790 Фундаментна плита ФП-791 Фундаментна плита ФП-792 Фундаментна плита ФП-793 Фундаментна плита ФП-794 Фундаментна плита ФП-795 Фундаментна плита ФП-796 Фундаментна плита ФП-797 Фундаментна плита ФП-798 Фундаментна плита ФП-799 Фундаментна плита ФП-800 Фундаментна плита ФП-801 Фундаментна плита ФП-802 Фундаментна плита ФП-803 Фундаментна плита ФП-804 Фундаментна плита ФП-805 Фундаментна плита ФП-806 Фундаментна плита ФП-807 Фундаментна плита ФП-808 Фундаментна плита ФП-809 Фундаментна плита ФП-810 Фундаментна плита ФП-811 Фундаментна плита ФП-812 Фундаментна плита ФП-813 Фундаментна плита ФП-814 Фундаментна плита ФП-815 Фундаментна плита ФП-816 Фундаментна плита ФП-817 Фундаментна плита ФП-818 Фундаментна плита ФП-819 Фундаментна плита ФП-820 Фундаментна плита ФП-821 Фундаментна плита ФП-822 Фундаментна плита ФП-823 Фундаментна плита ФП-824 Фундаментна плита ФП-825 Фундаментна плита ФП-826 Фундаментна плита ФП-827 Фундаментна плита ФП-828 Фундаментна плита ФП-829 Фундаментна плита ФП-830 Фундаментна плита ФП-831 Фундаментна плита ФП-832 Фундаментна плита ФП-833 Фундаментна плита ФП-834 Фундаментна плита ФП-835 Фундаментна плита ФП-836 Фундаментна плита ФП-837 Фундаментна плита ФП-838 Фундаментна плита ФП-839 Фундаментна плита ФП-840 Фундаментна плита ФП-841 Фундаментна плита ФП-842 Фундаментна плита ФП-843 Фундаментна плита ФП-844 Фундаментна плита ФП-845 Фундаментна плита ФП-846 Фундаментна плита ФП-847 Фундаментна плита ФП-848 Фундаментна плита ФП-849 Фундаментна плита ФП-850 Фундаментна плита ФП-851 Фундаментна плита ФП-852 Фундаментна плита ФП-853 Фундаментна плита ФП-854 Фундаментна плита ФП-855 Фундаментна плита ФП-856 Фундаментна плита ФП-857 Фундаментна плита ФП-858 Фундаментна плита ФП-859 Фундаментна плита ФП-860 Фундаментна плита ФП-861 Фундаментна плита ФП-862 Фундаментна плита ФП-863 Фундаментна плита ФП-864 Фундаментна плита ФП-865 Фундаментна плита ФП-866 Фундаментна плита ФП-867 Фундаментна плита ФП-868 Фундаментна плита ФП-869 Фундаментна плита ФП-870 Фундаментна плита ФП-871 Фундаментна плита ФП-872 Фундаментна плита ФП-873 Фундаментна плита ФП-874 Фундаментна плита ФП-875 Фундаментна плита ФП-876 Фундаментна плита ФП-877 Фундаментна плита ФП-878 Фундаментна плита ФП-879 Фундаментна плита ФП-880 Фундаментна плита ФП-881 Фундаментна плита ФП-882 Фундаментна плита ФП-883 Фундаментна плита ФП-884 Фундаментна плита ФП-885 Фундаментна плита ФП-886 Фундаментна плита ФП-887 Фундаментна плита ФП-888 Фундаментна плита ФП-889 Фундаментна плита ФП-890 Фундаментна плита ФП-891 Фундаментна плита ФП-892 Фундаментна плита ФП-893 Фундаментна плита ФП-894 Фундаментна плита ФП-895 Фундаментна плита ФП-896 Фундаментна плита ФП-897 Фундаментна плита ФП-898 Фундаментна плита ФП-899 Фундаментна плита ФП-900 Фундаментна плита ФП-901 Фундаментна плита ФП-902 Фундаментна плита ФП-903 Фундаментна плита ФП-904 Фундаментна плита ФП-905 Фундаментна плита ФП-906 Фундаментна плита ФП-907 Фундаментна плита ФП-908 Фундаментна плита ФП-909 Фундаментна плита ФП-910 Фундаментна плита ФП-911 Фундаментна плита ФП-912 Фундаментна плита ФП-913 Фундаментна плита ФП-914 Фундаментна плита ФП-915 Фундаментна плита ФП-916 Фундаментна плита ФП-917 Фундаментна плита ФП-918 Фундаментна плита ФП-919 Фундаментна плита ФП-920 Фундаментна плита ФП-921 Фундаментна плита ФП-922 Фундаментна плита ФП-923 Фундаментна плита ФП-924 Фундаментна плита ФП-925 Фундаментна плита ФП-926 Фундаментна плита ФП-927 Фундаментна плита ФП-928 Фундаментна плита ФП-929 Фундаментна плита ФП-930 Фундаментна плита ФП-931 Фундаментна плита ФП-932 Фундаментна плита ФП-933 Фундаментна плита ФП-934 Фундаментна плита ФП-935 Фундаментна плита ФП-936 Фундаментна плита ФП-937 Фундаментна плита ФП-938 Фундаментна плита ФП-939 Фундаментна плита ФП-940 Фундаментна плита ФП-941 Фундаментна плита ФП-942 Фундаментна плита ФП-943 Фундаментна плита ФП-944 Фундаментна плита ФП-945 Фундаментна плита ФП-946 Фундаментна плита ФП-947 Фундаментна плита ФП-948 Фундаментна плита ФП-949 Фундаментна плита ФП-950 Фундаментна плита ФП-951 Фундаментна плита ФП-952 Фундаментна плита ФП-953 Фундаментна плита ФП-954 Фундаментна плита ФП-955 Фундаментна плита ФП-956 Фундаментна плита ФП-957 Фундаментна плита ФП-958 Фундаментна плита ФП-959 Фундаментна плита ФП-960 Фундаментна плита ФП-961 Фундаментна плита ФП-962 Фундаментна плита ФП-963 Фундаментна плита ФП-964 Фундаментна плита ФП-965 Фундаментна плита ФП-966 Фундаментна плита ФП-967 Фундаментна плита ФП-968 Фундаментна плита ФП-969 Фундаментна плита ФП-970 Фундаментна плита ФП-971 Фундаментна плита ФП-972 Фундаментна плита ФП-973 Фундаментна плита ФП-974 Фундаментна плита ФП-975 Фундаментна плита ФП-976 Фундаментна плита ФП-977 Фундаментна плита ФП-978 Фундаментна плита ФП-979 Фундаментна плита ФП-980 Фундаментна плита ФП-981 Фундаментна плита ФП-982 Фундаментна плита ФП-983 Фундаментна плита ФП-984 Фундаментна плита ФП-985 Фундаментна плита ФП-986 Фундаментна плита ФП-987 Фундаментна плита ФП-988 Фундаментна плита ФП-989 Фундаментна плита ФП-990 Фундаментна плита ФП-991 Фундаментна плита ФП-992 Фундаментна плита ФП-993 Фундаментна плита ФП-994 Фундаментна плита ФП-995 Фундаментна плита ФП-996 Фундаментна плита ФП-997 Фундаментна плита ФП-998 Фундаментна плита ФП-999 Фундаментна плита ФП-1000

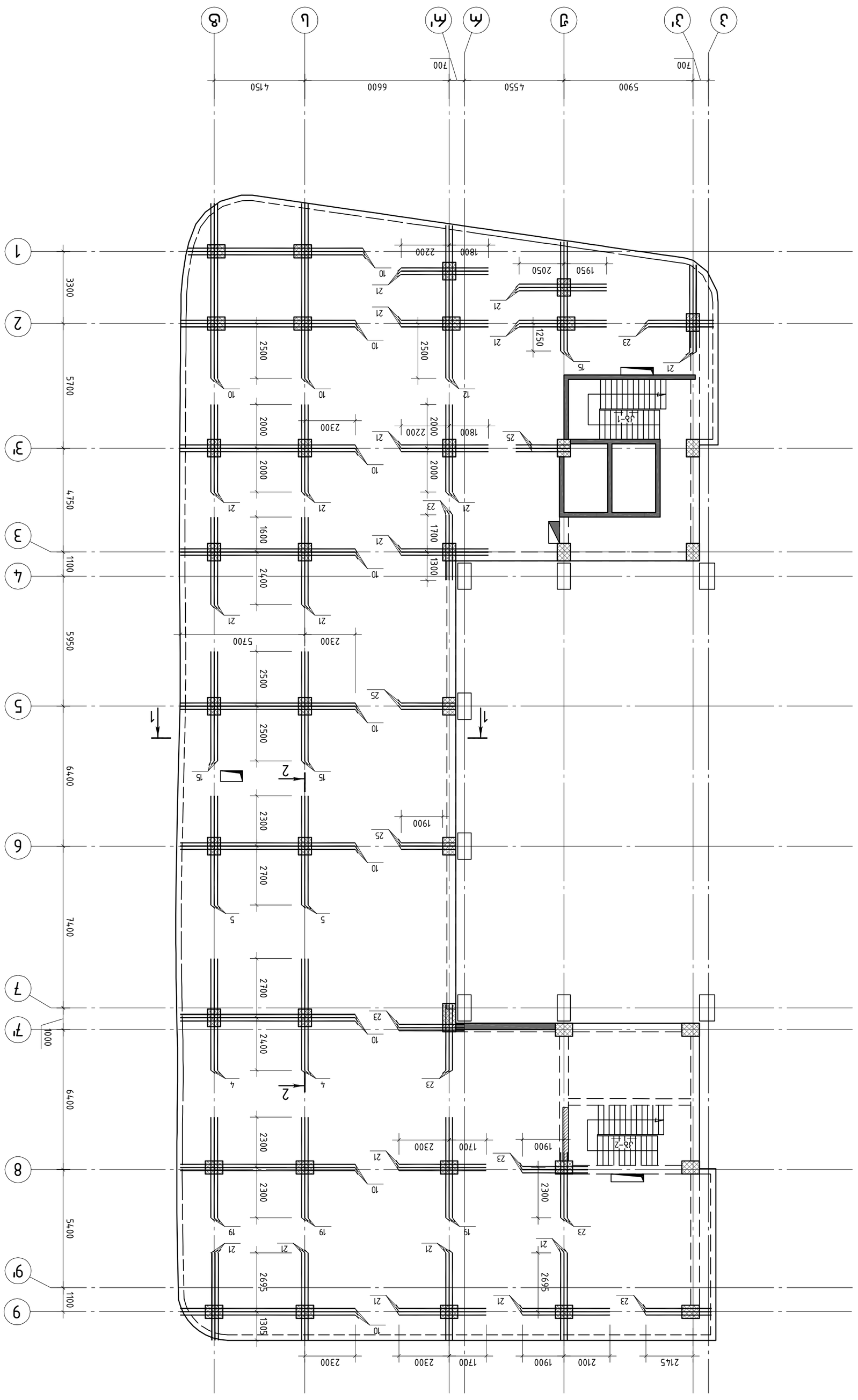
1
2
3
3'
4
5
6
7
7'
8
9
9'
А
Б
В
Г
Д
Е
Ж
И
К
Л
М
М'
Н
О
П
Р
С
Т
У
Ф
Х
Ц
Ч
Ш
Щ
Ю
Я
1-1
2-2
3300
5700
4750
1100
5950
6400
7400
6400
1000
5400
1100
5900
4550
700
700
6600
4150
2145
2100
1900
1700
2300
1800
2200
1950
2050
1250
2500
2000
1600
2400
1700
1300
2300
5700
2700
1900
2695
1305
2300
2100
1900
1700
2300
1800
2200
2000
2300
2500
2700
2400
2300
2300
2500
2500
2000
2300
2000
2400
1600
2500
2500
2000
2300
2000
2400
1700
1

			ЗТ.Ь. „ЗП ЭБ ЗП“
			ЗЬММЛП 3
ЗП.ЛП6Ь6.	Л.ЗЛЬЛП3П3ЛЛП		Ьъъ3ЛЛЭЛЛЭЗПЛ ЗЛЭЗЛЛЭЗЛЛЭЗПЛ ЗЛЭЗЛЛЭЗЛЛЭЗПЛ ЗЛЭЗЛЛЭЗ

ГИП				
Н.контр.				
Разраб.				
Изм.	Кол.уч.	Лист	№ док.	Подп.

Ж.Д. мост через р.Сухая на ПК22+73 Ливенского района Орловской области

Опалубочный чертеж пролетного строения. Схема расположения элементов пролетного строения

Стадия: Р | Лист: 1 | Листов: 3

Инв. № подл. | Подп. и дата | Взам. инв. №

Копировал | Формат А3

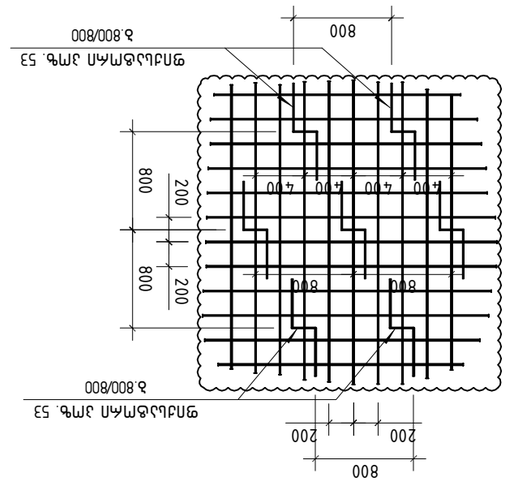

Ж/б балка 53

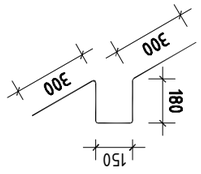

Ж/б балка 50



Ж/б балка 51



Ж/б балка 73

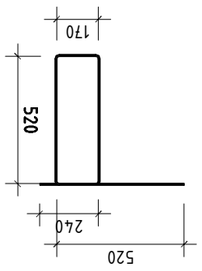

Ж/б балка 52

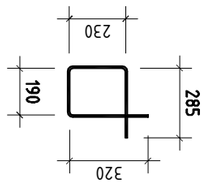

Ж/б балка 54

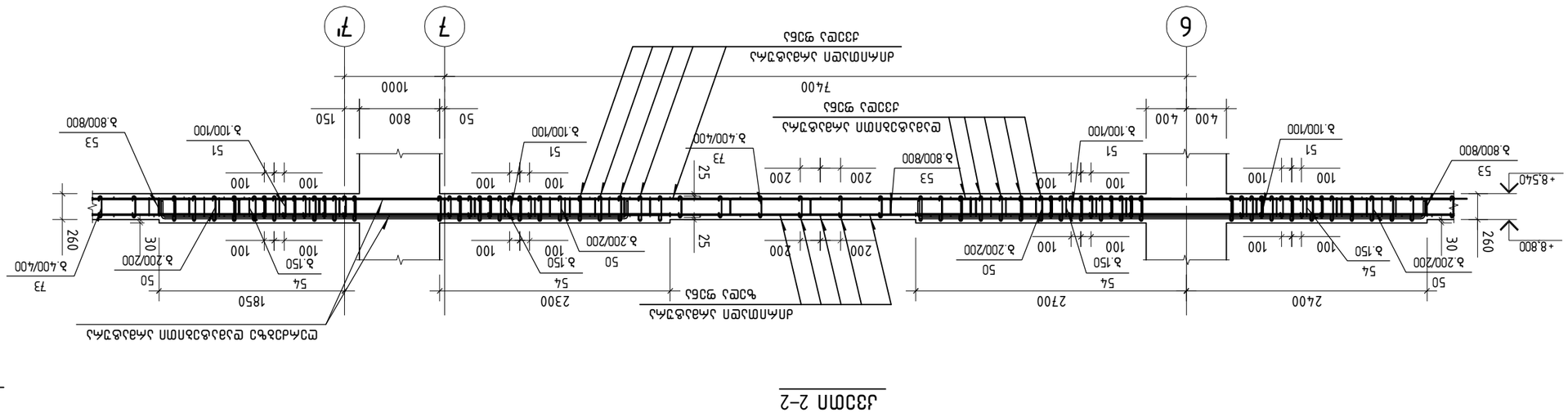
Ф
Ц
Б
Б'
6
7
7'
Фундаментный ж/б. 53
h.800/800
Фундаментный ж/б. 53
h.800/800
Ф3б3 Ф3Б2 Ф3Б3
Ф3б3 Ф3Б2 Ф3Б3
Ф3б3 Ф3Б2 Ф3Б3

პოზ.	ა ღ ნ ი შ ვ ნ ა	დ ა ს ა ხ ე ლ ე ბ ა	რაოდ.	ერთ.წო ნა კგ	საერთო წონა კგ
		მონ. ფილა ▽+8.800			
		⌀10 B500B			
50		L=380	2000	0.23	460.0
51		L=350	16014	0.22	3523.1
		⌀8 B500B			
52		L=1970	760	0.78	592.8
53		L=1060	1325	0.42	556.5
54		L=1000	1479	0.40	591.6
		⌀6 B500B			
55		L=8190	52	1.82	94.5
56		L=7490	15	1.66	24.9
57		L=7450	20	1.65	33.1
58		L=6510	22	1.45	31.8
59		L=5860	20	1.30	26.0
60		L=5100	103	1.13	116.6
61		L=4800	47	1.07	50.1
62		L=4600	65	1.02	66.4
63		L=4200	113	0.93	105.4
64		L=4100	47	0.91	42.8
65		L=3800	351	0.84	296.1
66		L=3200	50	0.71	35.5
67		L=2945	43	0.65	28.1
68		L=2855	101	0.63	64.0
69		L=2600	82	0.58	47.3
70		L=2400	12	0.53	6.4
71		L=2150	12	0.48	5.7
72		L=2100	25	0.47	11.7
73		L=350	10357	0.08	828.6
		მასალები			
		B30 კლასის ბეტონი		258.34	$მ^3$

პოზ.	ა ღ ნ ი შ ვ ნ ა	დ ა ს ა ხ ე ლ ე ბ ა	რაოდ.	ერთ.წო ნა კგ	საერთო წონა კგ
		მონ. ფილა ▽+8.800			
		ღიობის გაძლიერება			
		⌀14 B500B			
74		L=1750	12	2.11	25.0
75		L=3000	24	3.63	87.0
76		L=2500	24	3.02	73.0
77		L=1500	12	1.81	22.0

ღიობის გაძლიერების კვანძის სქემატური ჭრილი

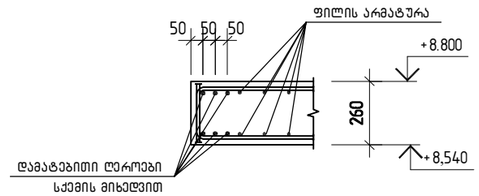

შპს „ჯი ენ პი“			ქ. თბილისი. პეტრე ქავთარაძის ქუჩა №22 01.14.03.040.373	
			ბლოკი 3	მუშა პრ.
მთ.კონსტ.	ო.ქვრივიშვილი		რბ. მონოლითური ფილის არმირების სპეციფიკაცია (გაბრაჭლება) ▽+8.800	დაკვ
შეასრულა	ბ.ჯინჭარაძე			ფურც. № 320
შეამოწმა	ო.ქვრივიშვილი		მასშტაბი 1:	ინვ. № ფურცლები

			ЗД. ПЛАНОВЕ
ЗАМ. ИЗПЪЛНИТЕЛЕН ДИРЕКТОР	Ив.Ангелов		
ДИРЕКТОР ДИРЕКЦИЯ	Ив.Ангелов		
ГЛАВЕН ПРОЕКТАНТ	Ив.Ангелов		
ПРОЕКТАНТ	Ив.Ангелов		

ЗАЛИВ 3

ЗД. ПЛАНОВЕ

ИЗПЪЛНИТЕЛЕН ДИРЕКТОР ДИРЕКЦИЯ ПРОЕКТИРАНЕ НА ЖИЛИЩНИ СГРАДИ, ГРАДСКА ТЕХНИКА И ИНФРАСТРУКТУРА

ЗАМ. ИЗПЪЛНИТЕЛЕН ДИРЕКТОР

ГЛАВЕН ПРОЕКТАНТ

ПРОЕКТАНТ

ЗАЛИВ 3

რ/ბ. მონოლითური ფილის არმირების სქემა
▽ +13.100 (“პ‘“ და “ტ“ ღერძებს შორის)
(ზედა შრე)

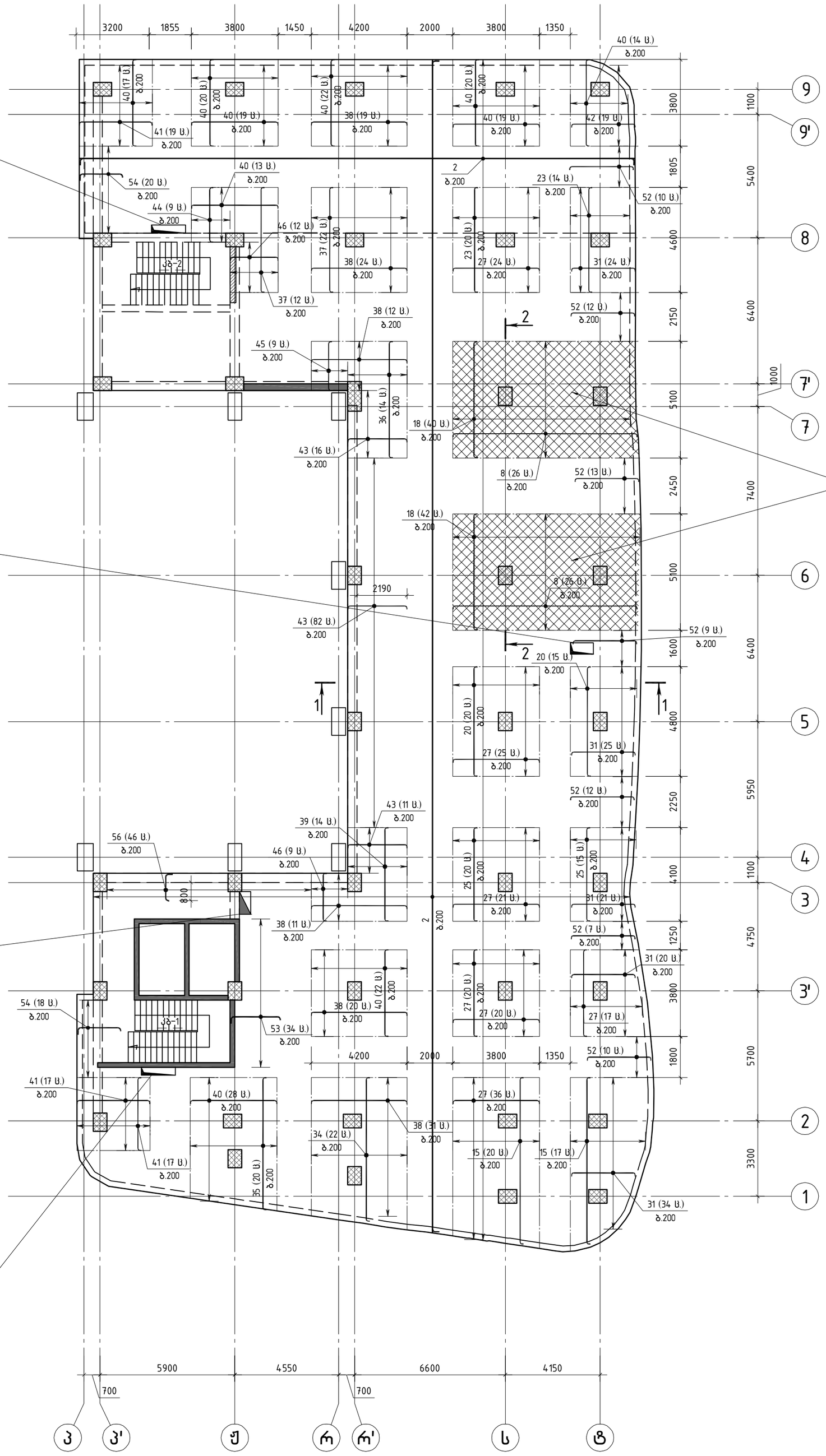

რ/ბ ფილის ღიობის გაძლიერება (ზედა და ქვედა შრე)

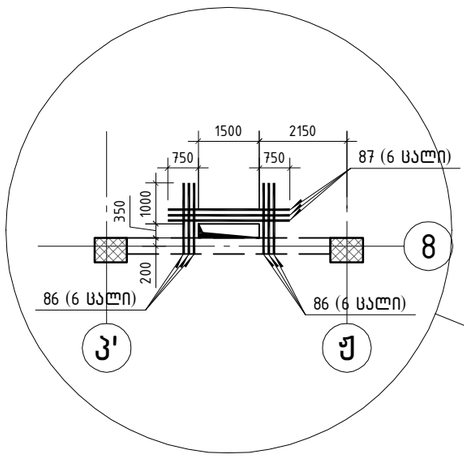

რ/ბ ფილის ღიობის გაძლიერება (ზედა და ქვედა შრე)

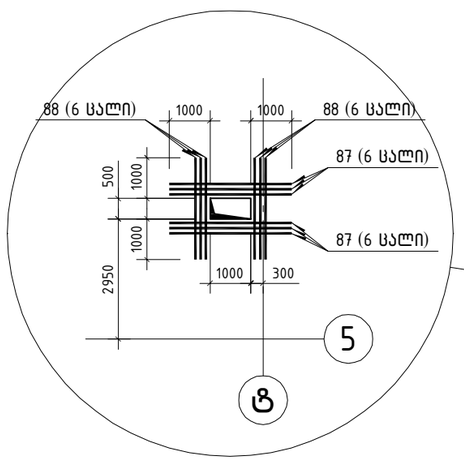

რ/ბ ფილის ღიობის გაძლიერება (ზედა და ქვედა შრე)

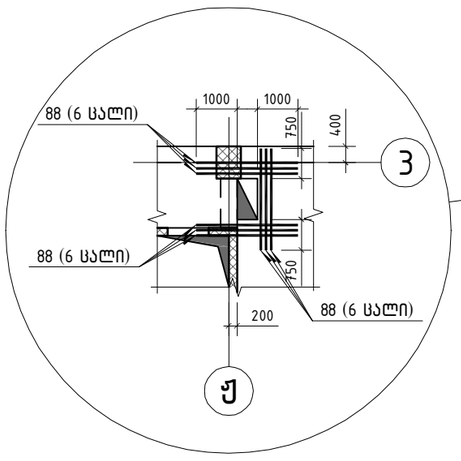

რ/ბ ფილის ღიობის გაძლიერება (ზედა და ქვედა შრე)

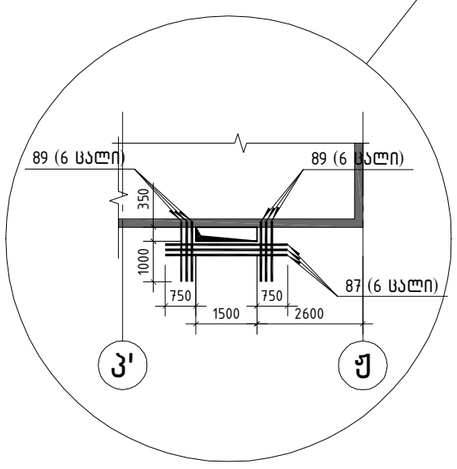

შენიშვნა:

მონოლითური ფილის ზედა ფენის ძირითადი არმატურა (პოზიცია 2) განლაგდეს ფილის მთელ ფართზე (ბირთვების გარდა). გადაიბას ზედდებით, მალის შუაში 60x⌀ სიგრძით და ფილის კონტურზე ჩაანკერდეს 300 მმ. სიგრძით.

ზედა ფენის, ელემენტებად დაჭრილი არმატურა ფილაში ჩაიღუნოს 150 მმ.-ით, ხოლო კოჭებსა და კედლებში 300 მმ.-ით

შ.პ.ს. „ჯი ენ პი“			ქ. თბილისი. პეტრე ქავთარაძის ქუჩა №22 01.14.03.040.373		
			ბლოკი 3		მუშა პრ.
მთ.კონსტ.	ო.ქვრივიშვილი		რ/ბ. მონოლითური ფილის არმირების სქემა ▽ +13.100 (“პ‘“ და “ტ“ ღერძებს შორის) (ზედა შრე)		დაკვ
შეასრულა	ბ.ჯინჭარაძე				ფურც. № 322
შეამოწმა	ო.ქვრივიშვილი		მასშტაბი 1: 150 (A2 ფორმატი)	ინვ. №	ფურცლები

დამატებითი არმატურის განლაგების სქემა სვეტებთან გახშირებული საკიდებისათვის

▽ +13.100 (ქვედა ფენა)

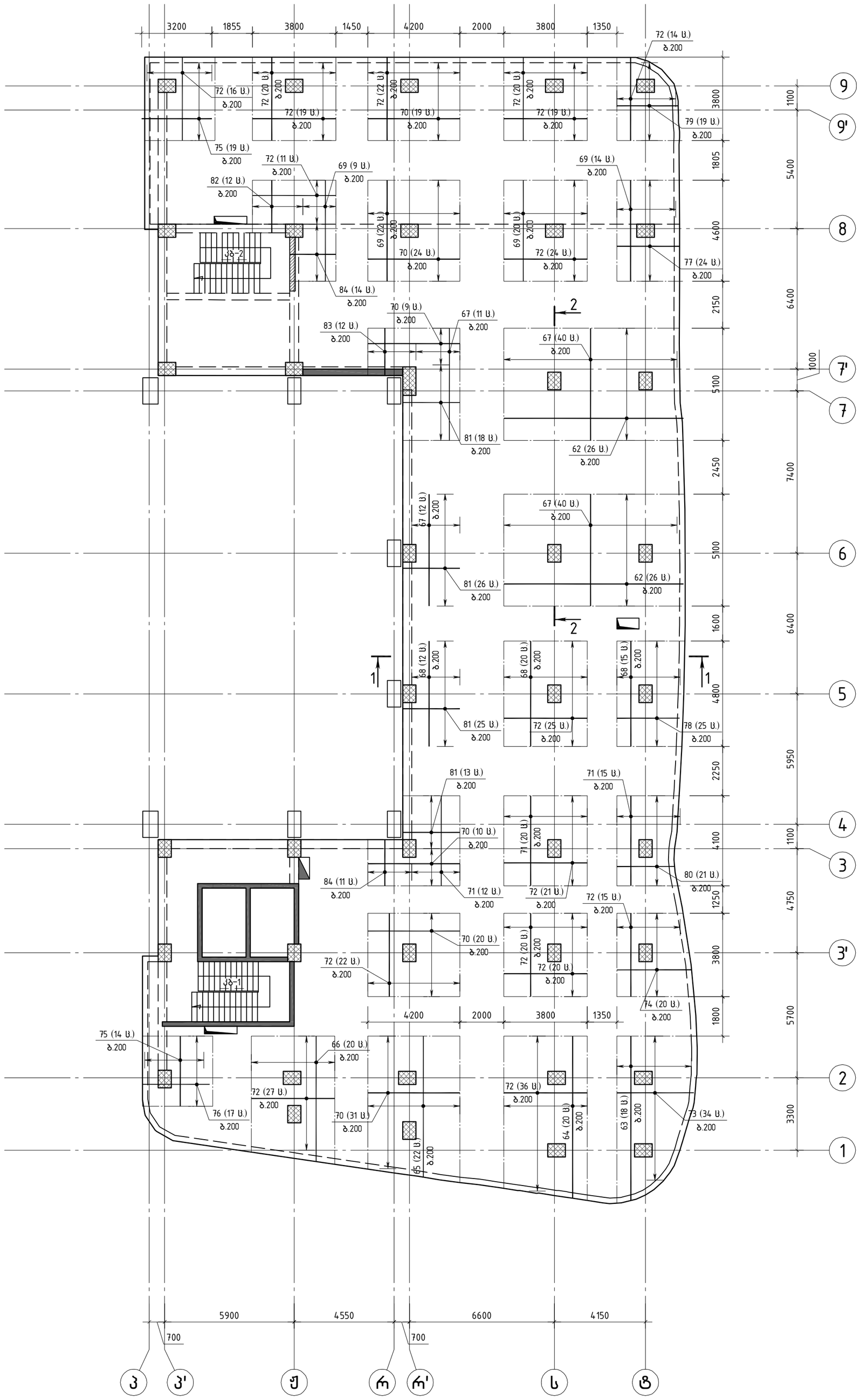

შ.პ.ს. „ჯი ენ პი“			ქ. თბილისი. პეტრე ქავთარაძის ქუჩა №22 01.14.03.040.373		
			ბლოკი 3		მუშა პრ.
მთ.კონსტ.	ო.ქვრივიშვილი		დამატებითი არმატურის განლაგების სქემა სვეტებთან გახშირებული საკიდებისათვის ▽ +13.100 (ქვედა ფენა)		დაკვ
შეასრულა	ბ.ჯინჭარაძე				ფურც. № 323
შეამოწმა	ო.ქვრივიშვილი		მასშტაბი 1: 150 (A2 ფორმატი)	ინვ. №	ფურცლები

			ТОВ "ЗТЗ ЗАЗ"
			3. Монтажний. Зварювальний цех №22
			01.16.03.040.373
			Збірний 3
			Арк. Аркушів
Зам.Шиб.	Підпис	Дата	Технологічна карта на монтаж збірних залізобетонних конструкцій
Розроб.	Підпис	Дата	Захисна сітка (ділянка 1) ▽+13.100
Перевір.	Підпис	Дата	Аркуш 324
Н.контр.	Підпис	Дата	Формат А2 (420х594) Масштаб 1:150

Захисна сітка (ділянка 1) ▽+13.100

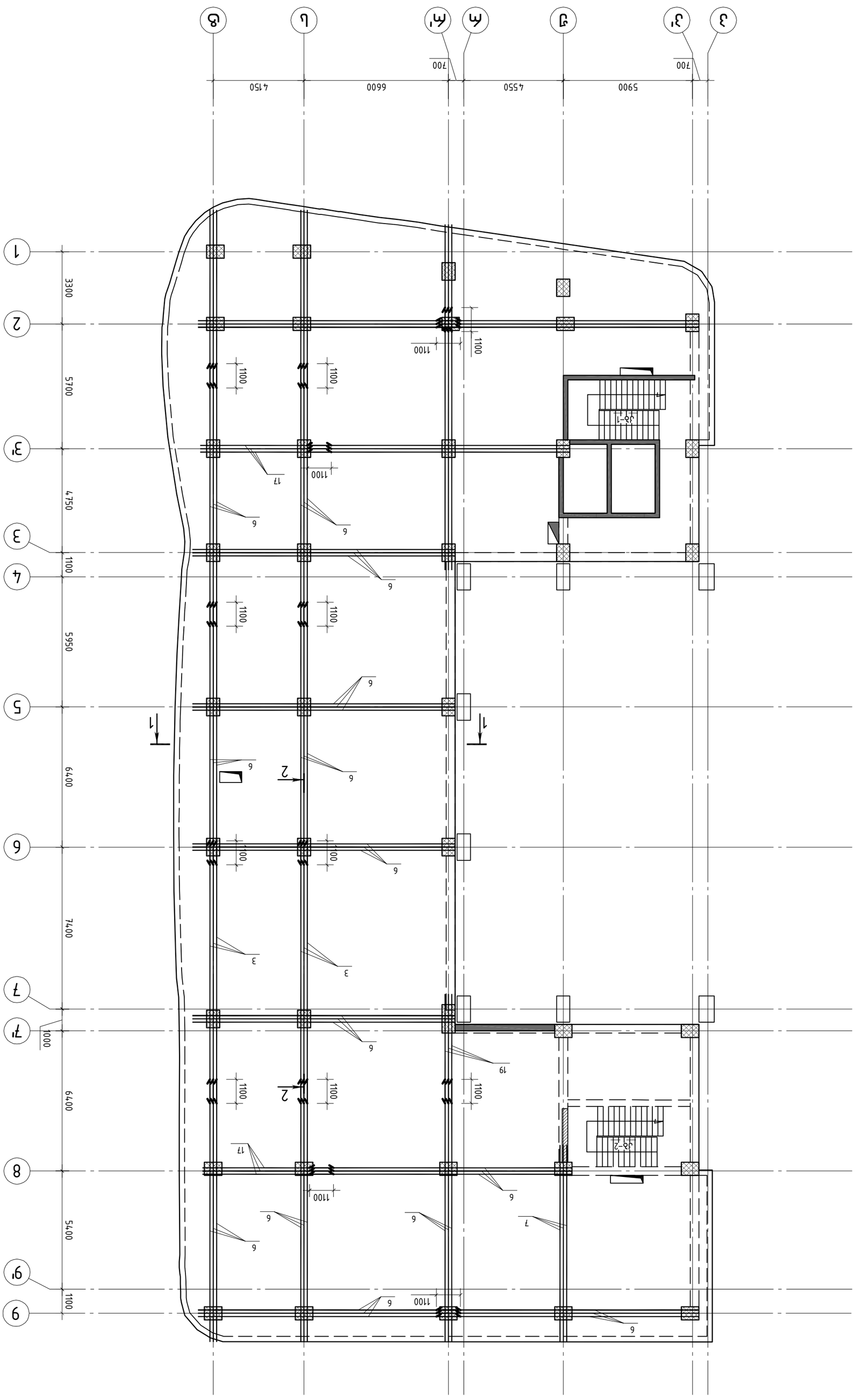
1
2
3
3'
4
5
6
7
7'
8
9
9'
А
Б
В
Г
Д
Е
Ж
И
К
5900
4550
6600
4150
700
700
3300
5700
4750
1100
5950
6400
7400
6400
5400
1100
1100
1100

			ТОВ „ЗАП ОБ ЗП“
			3. ЖИЛИЩНА СГРАДА ЗА ГРАД ЗЛАТНА ОСНОВА №22 01.ЧО.03.040.373
			Етаж 3
Изп.			
Ивелина Ангелова			Етажен план на зоната за обитаване в сградата с кота +13.100 (кота ръб плоча)
Ивелина Ангелова			Разпределение на стоманобетонните елементи в сградата с кота +13.100 (кота ръб плоча)
Ивелина Ангелова			Мащаб 1: 150 (А2 формат) Лист № 325
Ивелина Ангелова			Фаза: Работен проект

			ЗД	ТОВ „ЗИП ЗД“
ЗИП.ИИП.БЦВ.	Инженер	Иванов		
ГЛАВЕН ПРОЕКТАНТ	Инженер	Иванов		
ПРОЕКТАНТ	Инженер	Иванов		

Многофамилно жилищно строителство с ОБЩО ОБЗЕЛЕНЯВАНЕ и ПОДЗЕМЕН ПАРКИНГ
ПИ.16.03.040.373

Етаж 3

Разпределение на стоманобетонови стени и колони
на ниво ▽+13.100

Мащаб		Разпределение на стоманобетонови стени и колони на ниво ▽+13.100	
Дата	Инженер		Лист 326
Проектирал	Инженер		
Чертал	Инженер		

Забележки:

1. Дебелината на стоманобетоновите стени е 200 mm, освен ако (1) е посочено друго.
2. Дебелината на стоманобетоновите стени и колони е 400 mm.

1.

2.

ГИП	Т.Ь.Ь. „Зап ЭБ ЗП“			
ам.Ъъ.Ь.	т.ЗЗАА3ПЗЗПЕП			
Ъъ.ЗЛЬЬ.	Ь.ЗЛЬЬ.ЗЗПЕП			
ЗЗЗЬЬЬ	Т.ЗЗАЬЬЬ.ЗЗПЕП			
ЗЗЗЬЬЬ	Ь.ЗЛЬЬ.ЗЗПЕП			
ЗЗЗЬЬЬ	Ь.ЗЛЬЬ.ЗЗПЕП			

Ь.ЗЛЬЬ.ЗЗПЕП			
ЗЗЗЬЬЬ	Ь.ЗЛЬЬ.ЗЗПЕП		
ЗЗЗЬЬЬ	Ь.ЗЛЬЬ.ЗЗПЕП		
ЗЗЗЬЬЬ	Ь.ЗЛЬЬ.ЗЗПЕП		
ЗЗЗЬЬЬ	Ь.ЗЛЬЬ.ЗЗПЕП

Зм№	Эскиз армирования	Кол-во	Общ.длина м	Длина одного м
	Зм6. эпсм-ъ ▽+13.100			
1	ø12 B500B L=9937.8 в.		0.89	8824.8
2	ø10 B500B L=9937.8 в.		0.62	6131.6
	ø20 B500B			
3	L=12000	6	29.64	177.8
4	L=5100	6	12.60	75.6
5	L=5000	6	12.35	74.1
	ø18 B500B			
6	L=12000	54	24.00	1296.0
7	L=9000	3	18.00	54.0
8	L=8280	52	16.56	861.1
9	L=8120	6	16.24	97.4
10	L=8000	21	16.00	336.0
11	L=7820	3	15.64	46.9
12	L=7730	3	15.46	46.4
13	L=7690	3	15.38	46.1
14	L=7680	3	15.36	46.1
15	L=7500	37	15.00	555.0
16	L=6850	3	13.70	41.1
17	L=6000	6	12.00	72.0
18	L=5300	82	10.60	869.2
19	L=5000	9	10.00	90.0
20	L=5000	35	10.00	350.0
21	L=4900	3	9.80	29.4
22	L=4860	3	9.72	29.2
23	L=4800	34	9.60	326.4
24	L=4600	9	9.20	82.8
25	L=4300	35	8.60	301.0
26	L=4000	51	8.00	408.0
27	L=4000	163	8.00	1304.0
28	L=3850	3	7.70	23.1
29	L=3820	3	7.64	22.9

Зм№	Эскиз армирования	Кол-во	Общ.длина м	Длина одного м
	Зм6. эпсм-ъ ▽+13.100			
30	L=3000	21	6.00	126.0
31	L=3000	124	6.00	744.0
32	L=2500	9	5.00	45.0
	ø16 B500B			
33	L=1218.30 в.	6	192.49	1154.9
34	L=6500	22	10.27	225.9
35	L=6000	20	9.48	189.6
36	L=5300	14	8.37	117.2
37	L=4800	34	7.58	257.9
38	L=4400	117	6.95	813.4
39	L=4300	14	6.79	95.1
40	L=4000	194	6.32	1226.1
41	L=3400	53	5.37	284.7
42	L=3000	19	4.74	90.1
43	L=2805	109	4.43	483.1
44	L=2605	9	4.12	37.0
45	L=2355	9	3.72	33.5
46	L=2305	21	3.64	76.5
	ø14 B500B			
47	L=4500	37	5.45	201.5
48	L=4000	24	4.84	116.2
49	L=3000	24	3.63	87.1
	ø12 B500B			
50	L=4000	412	3.55	1463.4
51	L=3000	317	2.66	844.5
52	L=3000	73	2.66	194.5
53	L=2500	34	2.22	75.5

	ВЗ.Ь.. „ЗгП 06 ЗП“	
ам.ыьиг.	т.ЗсАпЗпЗЗпсмп	
ЗсЗсмьиь.	ь.ЗхПьЗиьЗсЗ	
ЗсЗсмьиь.	т.ЗсАпЗпЗЗпсмп	
ЗсЗсАпЗпЗЗпсмп	т.ЗсАпЗпЗЗпсмп	

ЗЗмпЗ 3

ИЗ. ЗПБЗПАЗПАЗПАЗ ПЬ ЗПсмпЗ ПАГПсмпЗПАЗПАЗПЬ
ЬЗЗПЬПЗПЬЗЗПЬ
▽+13.100

ЗсЗсАпЗпЗЗпсмп	ПЬ3 .ЗПсАпЗПЬ	ЗсЗсмьиь.
328 .ПЬ .№	1:100	ЗсЗсАпЗпЗЗпсмп

Ь. ПЬЗПсмпЬПЬ. ЗсЗсЗсАпЗПЗЗсАпЬ ЗсАсЗсАпЗПЗЗсАпЬ №22
0Т1Ч.03.040.373

პოზ.	ა ღ ნ ი შ ვ ნ ა	დ ა ს ა ხ ე ლ ე ბ ა	რაოდ.	ერთ.წონა კგ	საერთო წონა კგ
		მონ. ფილა ▽+13.100			
54		L=2210	38	1.96	74.6
55		L=2000	38	1.78	67.5
56		L=1500	46	1.33	61.3
		⌀10 B500B			
57		L=380	2000	0.23	460.0
58		L=350	16097	0.22	3541.3
		⌀8 B500B			
59		L=1970	773	0.78	602.9
60		L=1110	1479	0.44	650.8
61		L=1060	1313	0.42	551.5
		⌀6 B500B			
62		L=8190	52	1.82	94.5
63		L=7490	18	1.66	29.9
64		L=7390	20	1.64	32.8
65		L=6430	22	1.43	31.4
66		L=5710	20	1.27	25.4
67		L=5100	103	1.13	116.6
68		L=4800	47	1.07	50.1
69		L=4600	65	1.02	66.4
70		L=4200	113	0.93	105.4
71		L=4100	47	0.91	42.8
72		L=3800	351	0.84	296.1
73		L=3510	34	0.78	26.5
74		L=3400	20	0.75	15.1
75		L=3200	33	0.71	23.4
76		L=3060	17	0.68	11.5
77		L=2860	24	0.63	15.2

პოზ.	ა ღ ნ ი შ ვ ნ ა	დ ა ს ა ხ ე ლ ე ბ ა	რაოდ.	ერთ.წონა კგ	საერთო წონა კგ
		მონ. ფილა ▽+13.100			
78		L=2855	25	0.63	15.8
79		L=2790	19	0.62	11.8
80		L=2625	21	0.58	12.2
81		L=2600	82	0.58	47.3
82		L=2400	12	0.53	6.4
83		L=2150	12	0.48	5.7
84		L=2100	25	0.47	11.7
85		L=350	10438	0.08	835.0
		მასალები			
		B30 კლასის ბეტონი		258.43	$მ^3$
		ღიობის გაძლიერება			
		⌀14 B500B			
86		L=1750	12	2.11	25.0
87		L=3000	24	3.63	87.0
88		L=2500	24	3.02	73.0
89		L=1500	12	1.81	22.0

ღიობის გაძლიერების კვანძის სქემატური ჭრილი

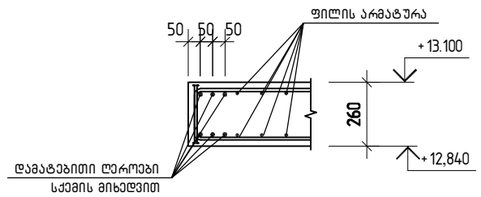

			ქ. თბილისი. პეტრე ქავთარაძის ქუჩა №22 01.14.03.040.373	
შ.პ.ს. „ჯი ენ პი“			ბლოკი 3	მუშა პრ.
მთ.კონსტ.	ო.ქვრივიშვილი		რბ. მონოლითური ფილის არმირების სპეციფიკაცია (გაგრძელება) ▽+13.100	დაკვ
შეასრულა	ბ.ჯინჭარაძე			ფურც. № 329
შეამოწმა	ო.ქვრივიშვილი		მასშტაბი 1:	ინვ. № ფურცლები

			ТОВ "ЗЗП ЗБ ЗП"
			Т.з.п. „ЗЗП ЗБ ЗП“
ГІП.	Гнатенко І.І.		
Нач. відділу	Гнатенко І.І.		
Керівник проекту	Гнатенко І.І.		
Н. контр.	Гнатенко І.І.		

Забудова 3

Стадія	Аркушів
Р	330

ЖК "Затишний мікрорайон "Сонячний" вул. "Б" (вул. Зарічна) (ділянка №22)

Генеральний план

Масштаб 1:150 (А2 формат)

Арк. 63

ТОВ "ЗЗП ЗБ ЗП"

Генеральний план. Ділянка №22
01.14.03.040.373

Забудова ділянки №22 (1) вузлами обліку газу та електроенергії, індивідуальними теплогенераторами, індивідуальними каналізаційними септиками 60х ø ємністю.

			ז.ג.ו. „צפון 06 גת“
			אסמת 3
גת.ומ.ש.	מ.צפאמזמזסמת		א/ב. צחפמסמזמזכאת שזסמת גאפאמאצחת ש.צפאש (כאמ זאכ"ב) ▽ +17.400 ("ג" בג "פ" מסאמבאש צמאמת)
זמת.ש.מסמ	ג.צאמפאמאכ		
זמת.מסמ	מ.צפאמזמזסמת		
זמת.מפש	מ.צפאמזמזסמת		אבוצפאצאת ר: 150 (A2 צמאמאפאת)

ז. מחאסמחת. צפאמזמזצפ אזפאמאצחת זפאג №22 01.ע.03.040.373	
	אסמת גא. 3
א/ב. צחפמסמזמזכאת שזסמת גאפאמאצחת ש.צפאש (כאמ זאכ"ב) ▽ +17.400 ("ג" בג "פ" מסאמבאש צמאמת)	פג.ג.ג
שזאג. №: 331	
אבוצפאצאת ר: 150 (A2 צמאמאפאת)	n63. №:
שזאגאמסאת	

א/ב שזסמת מחמזת צאגמסמזסאגאש
(כאמ זאכ"ב פג ג'זכ"ב פג ז'זכ"ב)

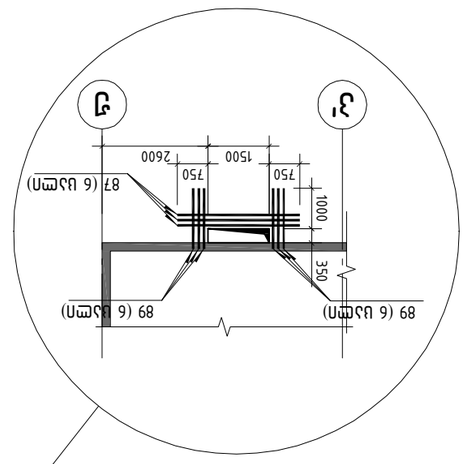

א/ב שזסמת מחמזת צאגמסמזסאגאש
(כאמ זאכ"ב פג ג'זכ"ב פג ז'זכ"ב)

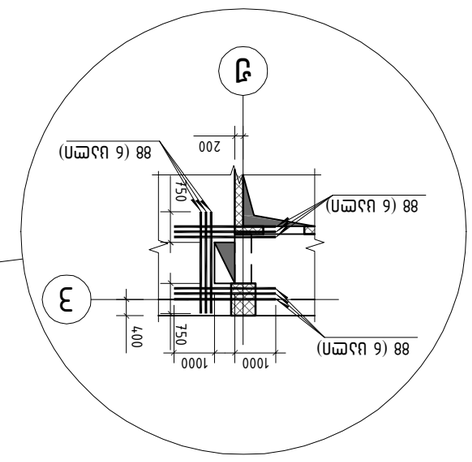

א/ב שזסמת מחמזת צאגמסמזסאגאש
(כאמ זאכ"ב פג ג'זכ"ב פג ז'זכ"ב)

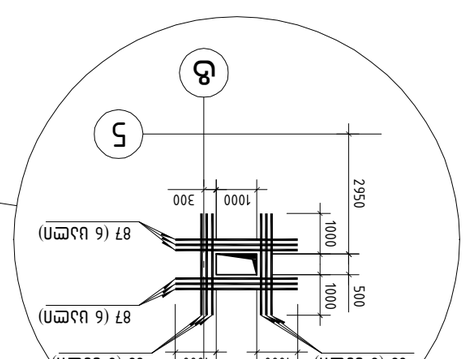

א/ב שזסמת מחמזת צאגמסמזסאגאש
(כאמ זאכ"ב פג ג'זכ"ב פג ז'זכ"ב)

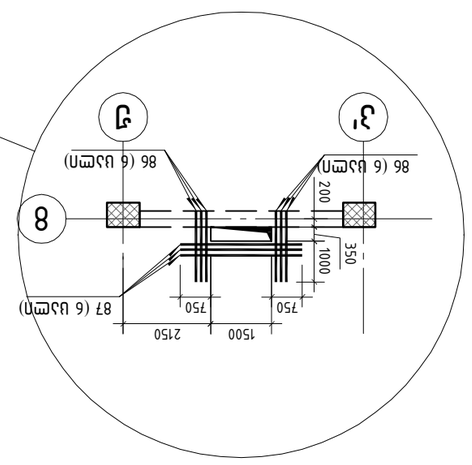

א/ב. זחפמסמזמזכאת שזסמת גאפאמאצחת ש.צפאש (כאמ זאכ"ב)
▽ +17.400 ("ג" בג "פ" מסאמבאש צמאמת)
(כאמ זאכ"ב פג ג'זכ"ב פג ז'זכ"ב)

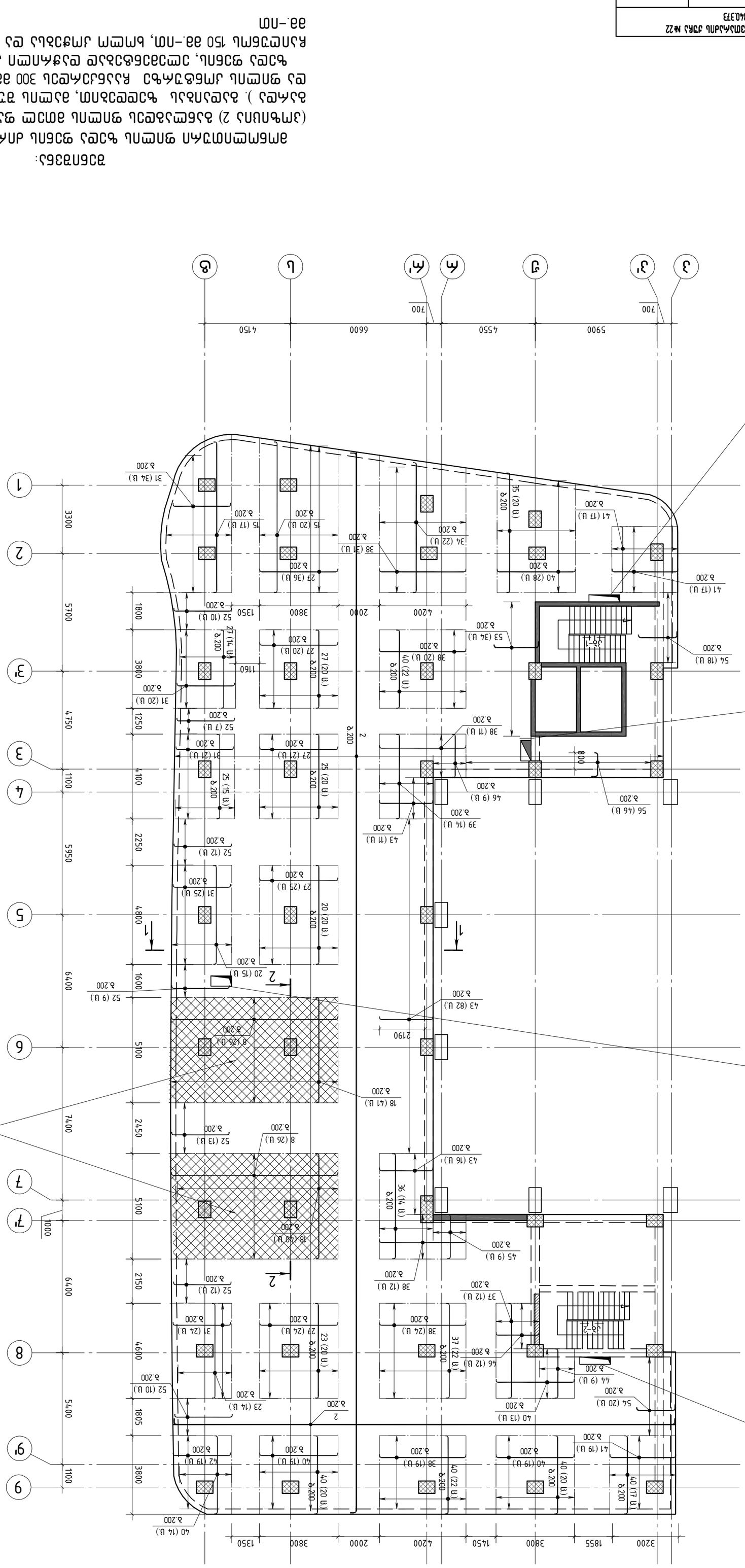

დამატებითი არმატურის განლაგების სქემა
სვეტებთან გახშირებული საკიდებისათვის
▽ +17.400 (ქვედა ფენა)

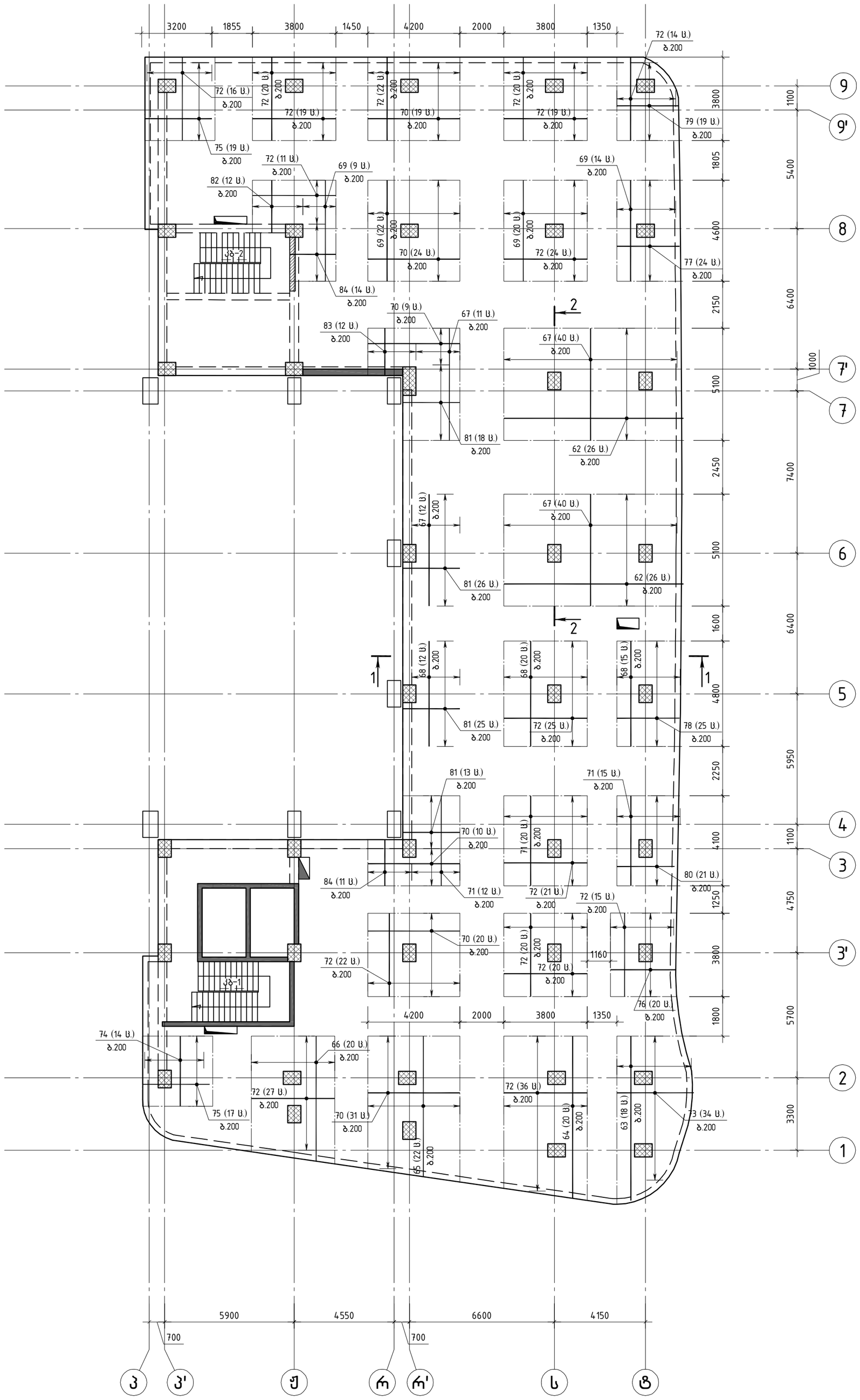

შ.პ.ს. „ჯი ენ პი“			ქ. თბილისი. პეტრე ქავთარაძის ქუჩა №22 01.14.03.040.373		
			ბლოკი 3		მუშა პრ.
მთ.კონსტ.	ო.ქვრივიშვილი		დამატებითი არმატურის განლაგების სქემა სვეტებთან გახშირებული საკიდებისათვის ▽ +17.400 (ქვედა ფენა)		დაკვ
შეასრულა	ბ.ჯინჭარაძე				ფურც. № 332
შეამოწმა	ო.ქვრივიშვილი		მასშტაბი 1: 150 (A2 ფორმატი)	ინვ. №	ფურცლები

			ТОВ "ЗЗП ЗАВОД ЗЗП"
Зам.инв.№			
Підпис і дата			
Інв.№ подл.	Змн.	Арк.	№ докум.

Житловий комплекс з вбудованими приміщеннями та підземним паркінгом №22
01.16.03.040.373

Аксонометрична схема

Стадія	Аркуш	Аркушів

Головний інженер проекту	
Керівник групи	
Розробив	
Перевірив	
Н. контр.	

Аксонометрична схема каналізаційної мережі
▽+17.400 (рівень чистої підлоги)

Формат А2 (420х594мм) Масштаб 1:150

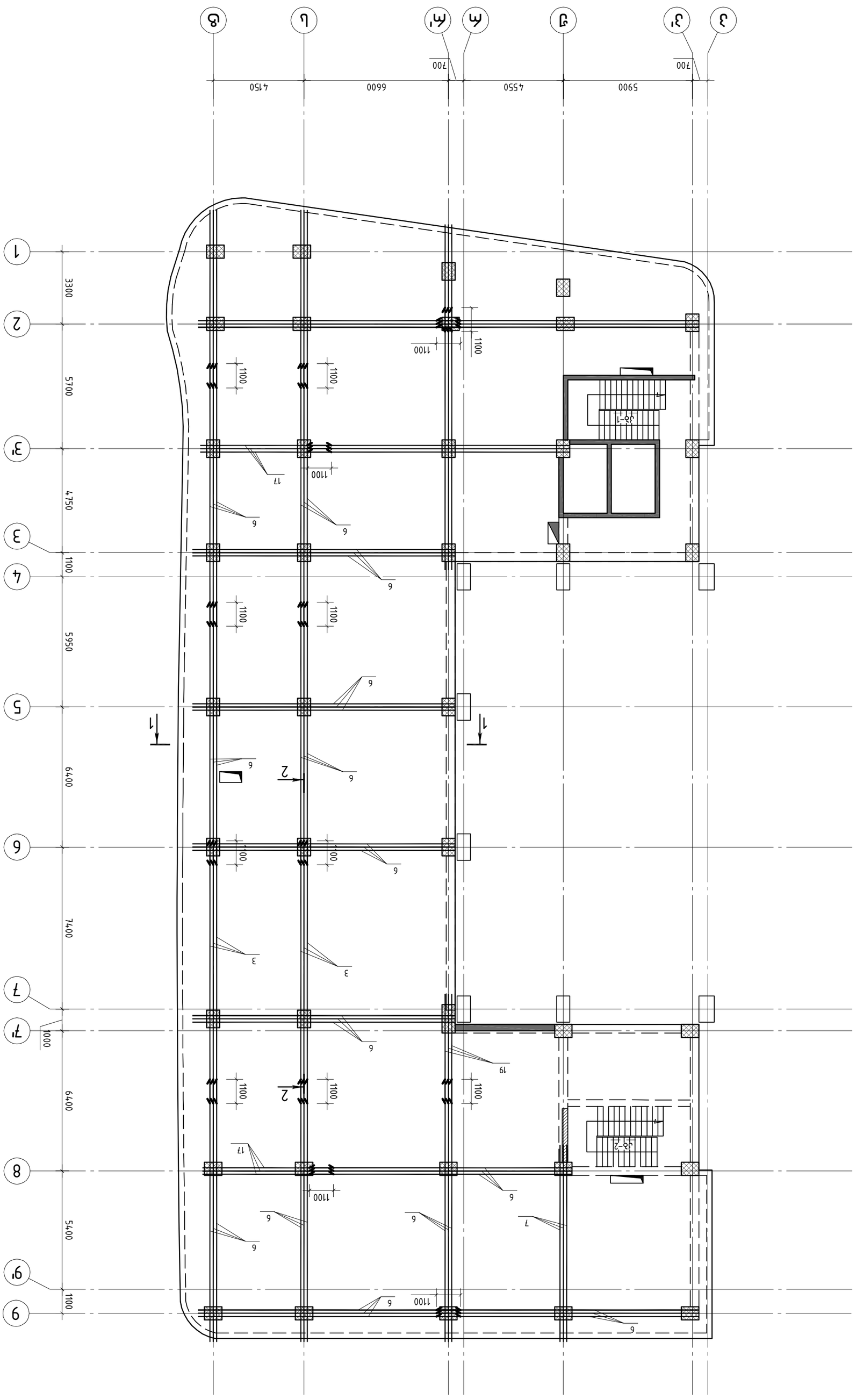
1
2
3
3'
4
5
6
7
7'
8
9'
9
А
Б
В
Г
Д
Е
Ж
З
5900
4550
6600
4150
700
700
3300
5700
4750
1100
5950
6400
7400
6400
5400
1100
1100
1100

			ЗАО "ЭКСПЛАН"
			3. ЭЛЕКТРИЧ. ОБОРУД. ГЛАВНОГО КОРПУСА №22 01.ЧЭ.03.040.373
			Этаж 3
Изм.	Кол.уч.	Подп.	Дата
ГИП	Мухаметзянов		
Нач.отд.	Ахметзянов		
Н.контр.	Мухаметзянов		
Разраб.	Мухаметзянов		
			Стадия: Р / Лист: 150 (А2 увеличен) / Листов: 163
			Общий вид. Расположение оборудования на отм. +17,400 (часть здания)

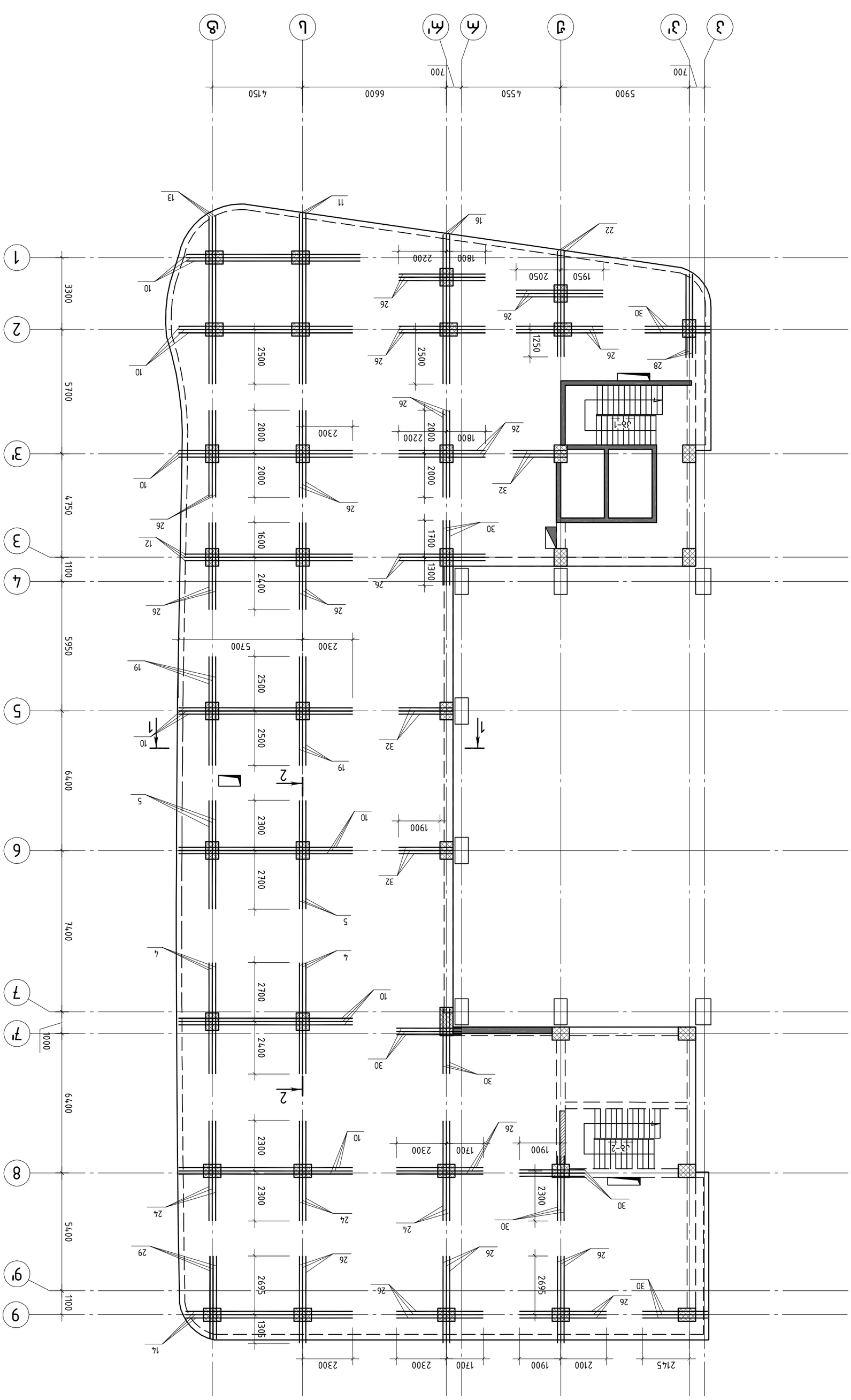

Цялостно саниране и преустройство на Дом на културата в гр. Ябланица

Разрез 1-1 и Разрез 2-2 – мащаб 1:50

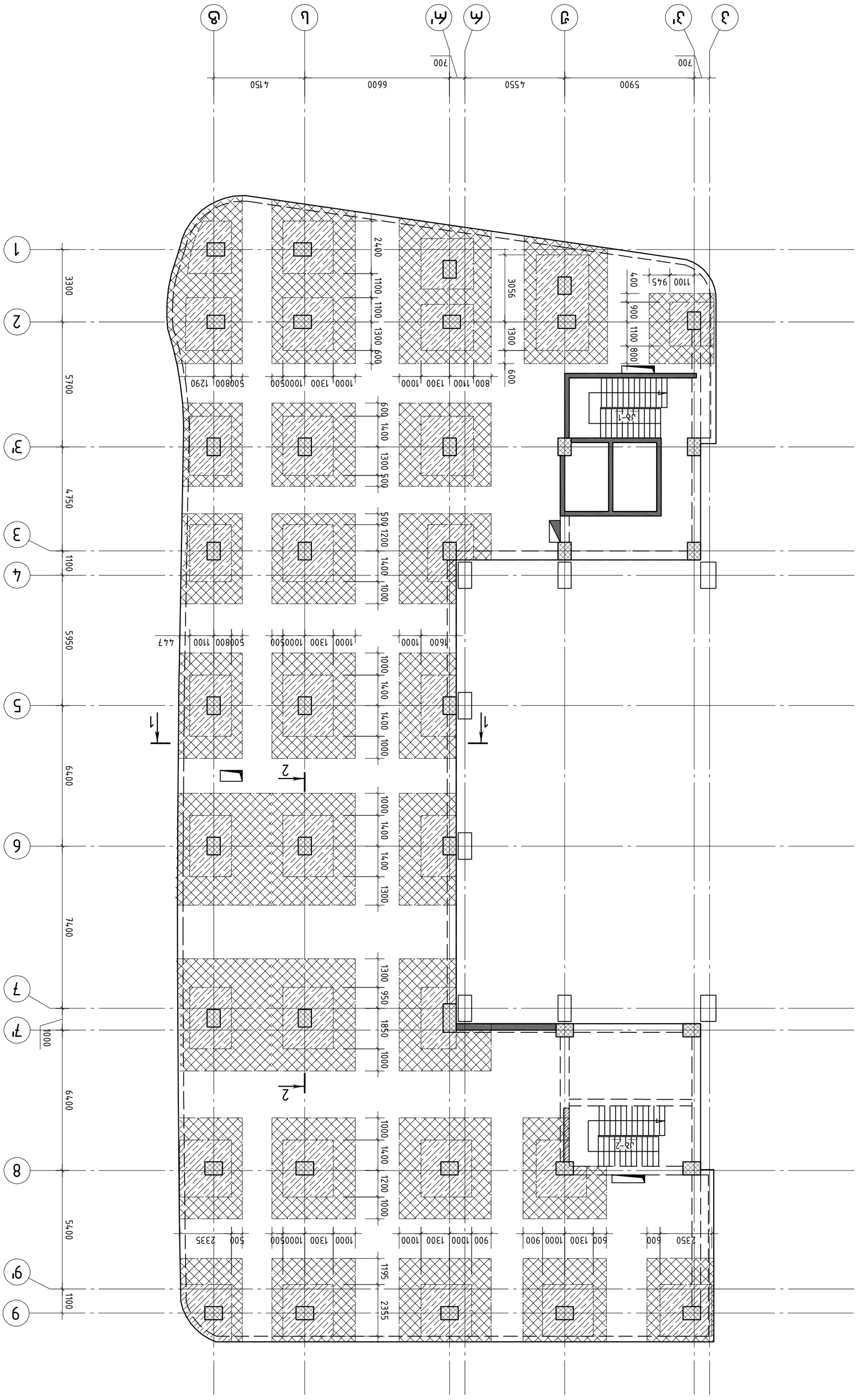

Разрез 1-1 и Разрез 2-2 – мащаб 1:50
Кота ± 0.00 съответства на ▽+17.400 в метрична система

1.	Мазилка (циментова 2-ри) грапирана фасадна с вътрешна 100 mm. (1) Външна фасадна бетонова стена, вътрешна бетонова (циментова 2-ра) (2) Външна фасадна тухлена зидария от вътрешна 200mm. фасадна зидария 400 mm.		

			ТИП ЗА ЗАО „Зеленика“ гр.Ябланица
			Дом на културата
ап.инж.	Инж.Ивайло Иванов		Изпълнителен проект за фасадна дограма, ограда и парапети ▽+17.400
Одобрил:	Инж.Ивайло Иванов		
Съгласувал:	Инж.Стоян Стоянов		
Изготвил:	Инж.Ивайло Иванов		Мащаб 1: 150 (А2 формат) Лист № 335

Д. ПЛАНСТИЛ. ДЗЗД КАЛОЯНОВО ДОМ ЗА ДОБРИ №22
01.ЧЕ.03.040.373

ГИП	Г.Ш. „Зап 36 ЗП“			
Нач.отд.	Ст.инж.ПТО			
Гл.инж.проекта	Ст.инж.ПТО			
Разработал	Ст.инж.КЖ			
Н.контр.	Ст.инж.ПТО			

Зграда 3

Стр. Стадија

Д. пословна зграда са стамбеним јединицама и гаражом Бр.22 ДП.14.03.040.373

Армирање плоче изнад 2. спрата – осе 6-7' / Ц-Ш

Размера 1: 50 (А3 оригинал) | Лист бр. 63 | Укупно листова

Армирање плоче изнад 2. спрата – осе 6-7' / Ц-Ш

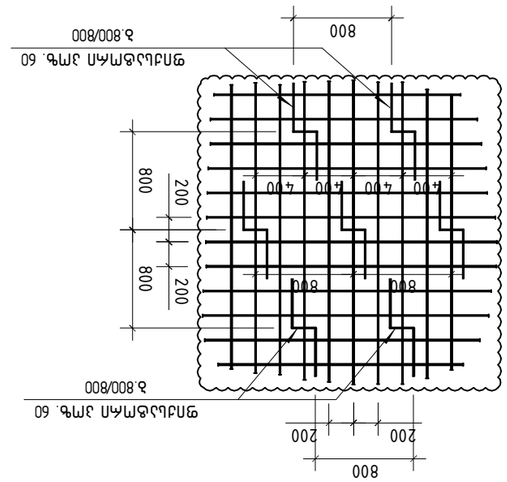

Ø12/Ø8 АА3 Ø12. 60
а.800/800

800

200 200

800 800

200 200

800 800

4.00 4.00 4.00 4.00

Ø12/Ø8 АА3 Ø12. 60
а.800/800

800

Арматура 60 Арматура 57 Арматура 58 Арматура 85

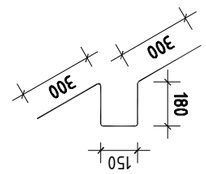

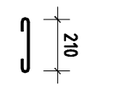





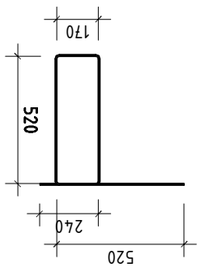

Арматура 59

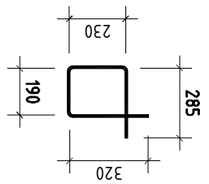

Арматура 61

Пресек 2-2

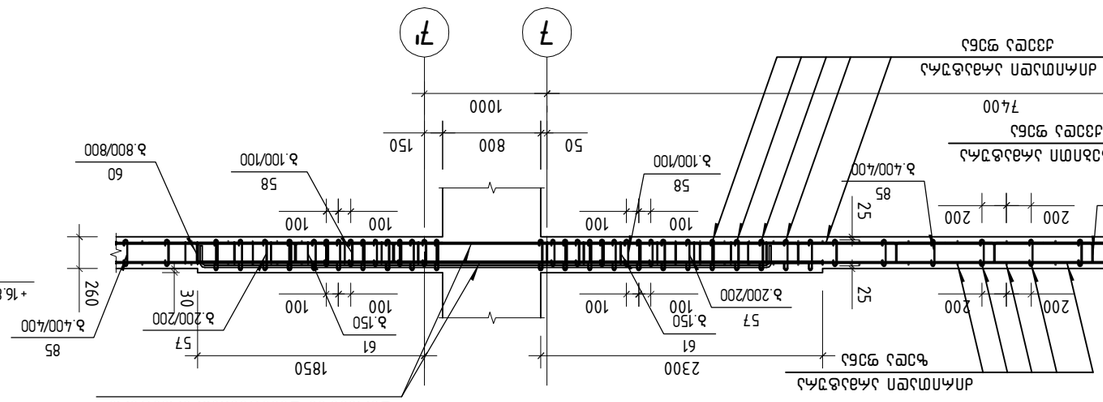

Ø12/Ø8 АА3 Ø12. 60
а.800/800

Ø12/Ø8 АА3 Ø12. 60
а.800/800

Армирана стамбена јединица

Резервисана површина за будућу лифтовску јединицу

Ø12/Ø8 АА3 Ø12. 60
а.800/800

Ø12/Ø8 АА3 Ø12. 60
а.800/800

Ø12/Ø8 АА3 Ø12. 60
а.800/800

Зм№		Ведомость арматурных изделий			
		Эскиз	Кол.	Общий вес, кг	Примечание
		ø16 В500В L=3000	6	192.49	
		ø16 В500В			
1		ø12 В500В L=9838.2 в.	3	7.70	23.1
2		ø10 В500В L=9838.2 в.	3	7.64	22.9
		ø20 В500В			
3		L=12000	6	6.00	744.0
4		L=5100	6	5.00	45.0
5		L=5000	6	74.1	
		ø18 В500В			
6		L=12000	54	10.27	225.9
7		L=9000	3	9.48	189.6
8		L=8280	14	8.37	117.2
9		L=8120	34	7.58	257.9
10		L=8000	117	6.95	813.4
11		L=7820	14	6.79	95.1
12		L=7730	194	6.32	1226.1
13		L=7690	53	5.37	284.7
14		L=7680	19	4.74	90.1
15		L=7500	109	4.43	483.1
16		L=6850	9	4.12	37.0
17		L=6000	9	3.72	33.5
18		L=5300	21	3.64	76.5
19		L=5000	9	3.45	201.5
20		L=5000	37	5.45	201.5
21		L=4900	24	4.84	116.2
22		L=4860	24	3.63	87.1
23		L=4800	126	3.55	446.3
24		L=4600	9	9.20	82.8
25		L=4300	35	8.60	301.0
26		L=4000	51	8.00	408.0
27		L=4000	160	8.00	1280.0

Зм№		Ведомость арматурных изделий			
		Эскиз	Кол.	Общий вес, кг	Примечание
		ø16 В500В			
28		L=3850	3	7.70	23.1
29		L=3820	3	7.64	22.9
30		L=3000	21	6.00	126.0
31		L=3000	124	6.00	744.0
32		L=2500	9	5.00	45.0
		ø16 В500В			
33		L=1218.30 в.	6	192.49	1154.9
34		L=6500	22	10.27	225.9
35		L=6000	20	9.48	189.6
36		L=5300	14	8.37	117.2
37		L=4800	34	7.58	257.9
38		L=4400	117	6.95	813.4
39		L=4300	14	6.79	95.1
40		L=4000	194	6.32	1226.1
41		L=3400	53	5.37	284.7
42		L=3000	19	4.74	90.1
43		L=2805	109	4.43	483.1
44		L=2605	9	4.12	37.0
45		L=2355	9	3.72	33.5
46		L=2305	21	3.64	76.5
		ø14 В500В			
47		L=4500	37	5.45	201.5
48		L=4000	24	4.84	116.2
49		L=3000	24	3.63	87.1
		ø12 В500В			
50		L=4000	412	3.55	1463.4
51		L=3000	317	2.66	844.5

ГИР			
ЗАО "Газ.Оборуд. Проект"			
Изм. Кол.уч. Лист № док. Подп. Дата			
Разраб. Мельников			
Пров. Сидоров			
Н.контр. Федорова			
ГИП Кузнецов			

Стадия	Лист	Листов
Р	3	3
Газопровод высокого давления ГРС-Восток. Ниточка №22		
ОП.14.03.040.373		
Ведомость арматурных изделий		
Копировал	Формат А4	

პოზ.	ა ღ ნ ი შ ვ ნ ა	დ ა ს ა ხ ე ლ ე ბ ა	რაოდ.	ერთ.წონა კგ	საერთო წონა კგ
		მონ. ფილა ▽+17.400			
52		L=3000	73	2.66	194.5
53		L=2500	34	2.22	75.5
54		L=2210	38	1.96	74.6
55		L=2000	38	1.78	67.5
56		L=1500	46	1.33	61.3
		⌀10 B500B			
57		L=380	2000	0.23	460.0
58		L=350	16097	0.22	3541.3
		⌀8 B500B			
59		L=1970	773	0.78	602.9
60		L=1110	1464	0.44	644.2
61		L=1060	1313	0.42	551.5
		⌀6 B500B			
62		L=8190	52	1.82	94.5
63		L=7490	18	1.66	29.9
64		L=7390	20	1.64	32.8
65		L=6430	22	1.43	31.4
66		L=5710	20	1.27	25.4
67		L=5100	103	1.13	116.6
68		L=4800	47	1.07	50.1
69		L=4600	65	1.02	66.4
70		L=4200	113	0.93	105.4
71		L=4100	47	0.91	42.8
72		L=3800	351	0.84	296.1
73		L=3510	34	0.78	26.5
74		L=3200	14	0.71	9.9
75		L=3060	36	0.68	24.5
76		L=2965	20	0.66	13.2
77		L=2860	24	0.63	15.2

პოზ.	ა ღ ნ ი შ ვ ნ ა	დ ა ს ა ხ ე ლ ე ბ ა	რაოდ.	ერთ.წონა კგ	საერთო წონა კგ
		მონ. ფილა ▽+17.400			
78		L=2855	25	0.63	15.8
79		L=2790	19	0.62	11.8
80		L=2625	21	0.58	12.2
81		L=2600	82	0.58	47.3
82		L=2400	12	0.53	6.4
83		L=2150	12	0.48	5.7
84		L=2100	25	0.47	11.7
85		L=350	10400	0.08	832.0
		მასალები			
		B30 კლასის ბეტონი		255.97	m^3
		ღიობის გაძლიერება			
		⌀14 B500B			
86		L=1750	12	2.11	25.0
87		L=3000	24	3.63	87.0
88		L=2500	24	3.02	73.0
89		L=1500	12	1.81	22.0

ღიობის გაძლიერების კვანძის სქემატური ჭრილი

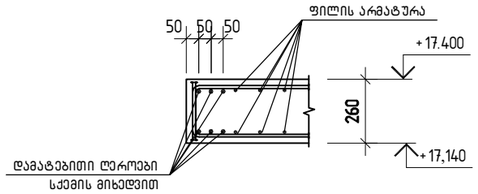

შ.პ.ს. „ჯი ენ პი“			ქ. თბილისი. პეტრე ქავთარაძის ქუჩა №22 01.14.03.040.373	
			ბლოკი 3	მუშა პრ.
მთ.კონსტ.	ო.ქვრივიშვილი		რკბ. მონოლითური ფილის არმირების სპეციფიკაცია (გაბარძილება) ▽+17.400	დაკვ
შეასრულა	ბ.ჯინჭარაძე			ფურც. № 338
შეამოწმა	ო.ქვრივიშვილი		მასშტაბი 1:	ი/ნვ. № ფურცლები

			ЗАО "ЭНЕРГОПРОЕКТ"
Изм.	Кол.уч.	Лист	№ док.
Гип	Ильясов		01.16.03.040.373
Нач.отд.	Ахметов		3. Многоквартирный дом с объектами общественного назначения №22
Н.контр.	Ахметов		
Рук.проекта	Ильясов		
Разраб.	Ильясов		Этаж 3
			Стадия Лист Листов
			Р 1
			ООО "ЭнергоПроект"

Фасад 1: 150 (А2 формат) Лист 63

Условные обозначения:

Многоквартирный дом с объектами общественного назначения (1) высотой 21,700 (от "Б" до "Э" по осям) (общая площадь 6200м2, 4 этажа, 60х4 квартир).

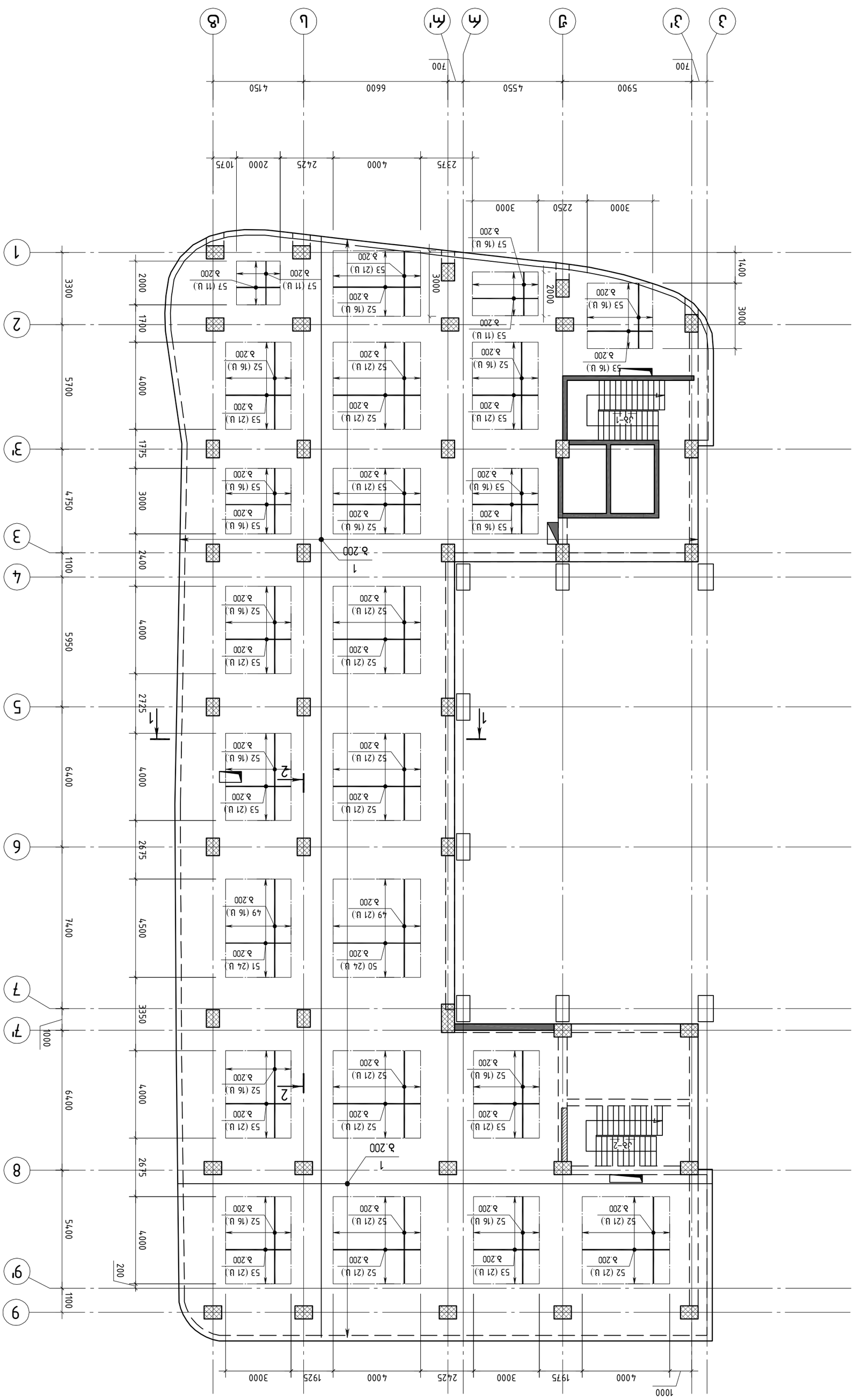

Фасад 1: 150 (А2 формат)

Ф/З. Многоквартирный жилой дом с объектами общественного назначения
▽ +21.700 ("3" по "Б" по осям)
(общая площадь 6200м2)

			ז.י.פ. „צפ סב גח“
			אסמת 3
ם.ב.	מ.בפאמנפ		מ/ב. פתפמטמחבאת ממחטנ נאמאמבאטנ נבבפנ נבאפ №22
			▽ +21.700 (“3י“ פנ “ס“ מטאמנ פתחפנפנ)
			(כאפ נבאפ)
ם.ב.	מ.בפאמנפ		מ/ב. פתפמטמחבאת ממחטנ נאמאמבאטנ נבבפנ נבאפ №22
			▽ +21.700 (“3י“ פנ “ס“ מטאמנ פתחפנפנ)
			(כאפ נבאפ)

ם.בפאמנפ	מ.בפאמנפ		ם.ב.
ב.צחפבאמנ			בפאמנפ
מ.בפאמנפ			מפ.נחמפ

מ

დამატებითი არმატურის განლაგების სქემა სვეტებთან გახშირებული საკიდებისათვის

▽ +21.700 (ქვედა ფენა)

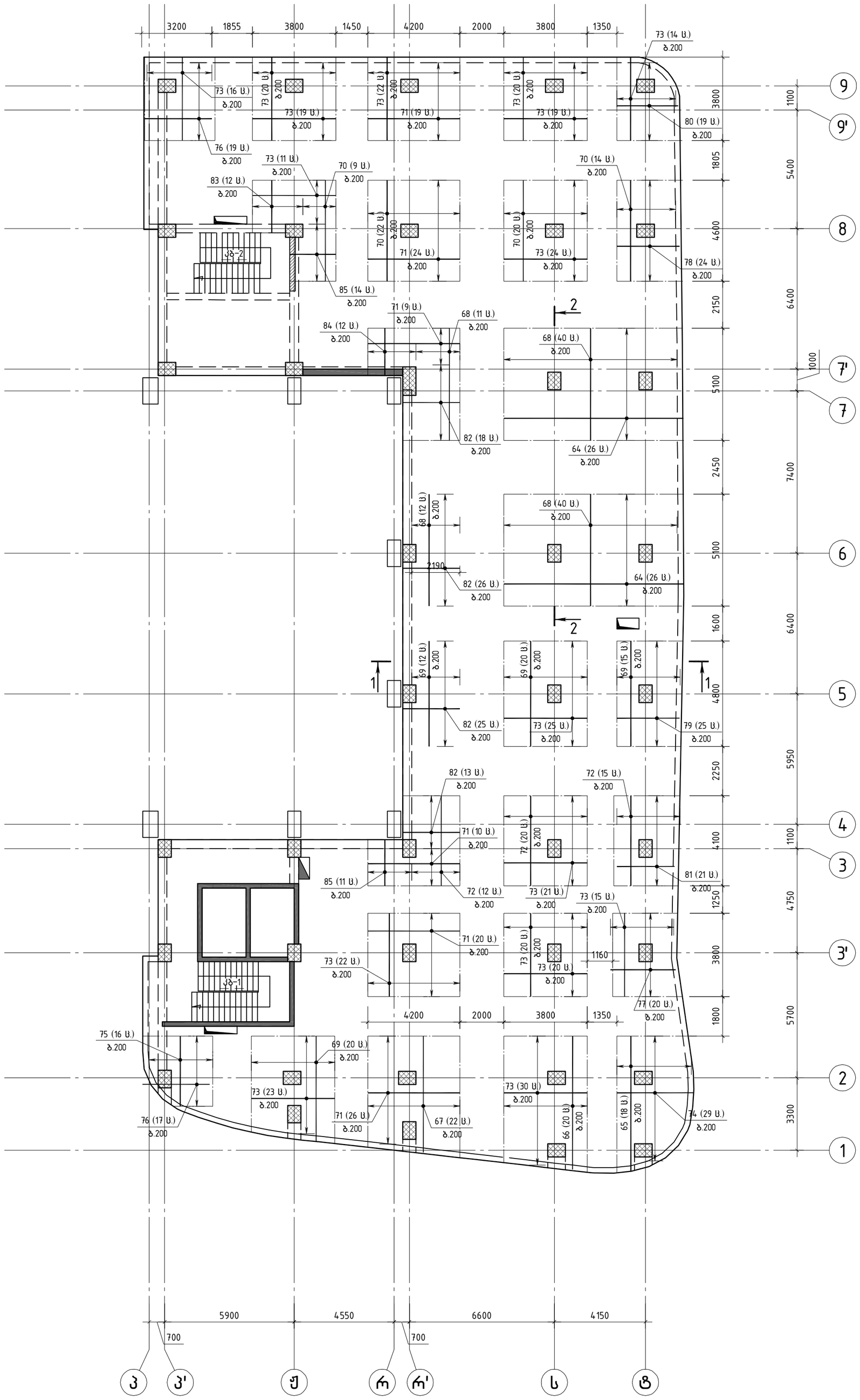

შ.პ.ს. „ჯი ენ პი“			ქ. თბილისი. პეტრე ქავთარაძის ქუჩა №22 01.14.03.040.373		
			ბლოკი 3		მუშა პრ.
მთ.კონსტ.	ო.ქვრივიშვილი		დამატებითი არმატურის განლაგების სქემა სვეტებთან გახშირებული საკიდებისათვის ▽ +21.700 (ქვედა ფენა)		დაკვ
შეასრულა	ბ.ჯინჭარაძე				ფურც. № 341
შეამოწმა	ო.ქვრივიშვილი		მასშტაბი 1: 150 (A2 ფორმატი)	ინვ. №	ფურცლები

			ТОО "Astana Project Consulting"
Арх.ұлг.бас.	Мұхамеджанов		
Бас.конс.жобалау	Ахметов		
Конс.жобалау	Ахметов		
Бас.инженер	Мұхамеджанов		

Қосымша 3

Ғимарат пен құрылыстарды қорғауға арналған инженерлік іс-шаралар жобасы

Қабат жабындарының жобалық белгілері (ҚБЖ)

Стадия	Кезең
Р	342
Парақтар саны	Парақ №
63	1

Масштаб 1:150 (А2 форматы)

Ғимарат 3

Қабат жабындарының жобалық белгілері (ҚБЖ)

▽+21.700 (ағаш қалқа)

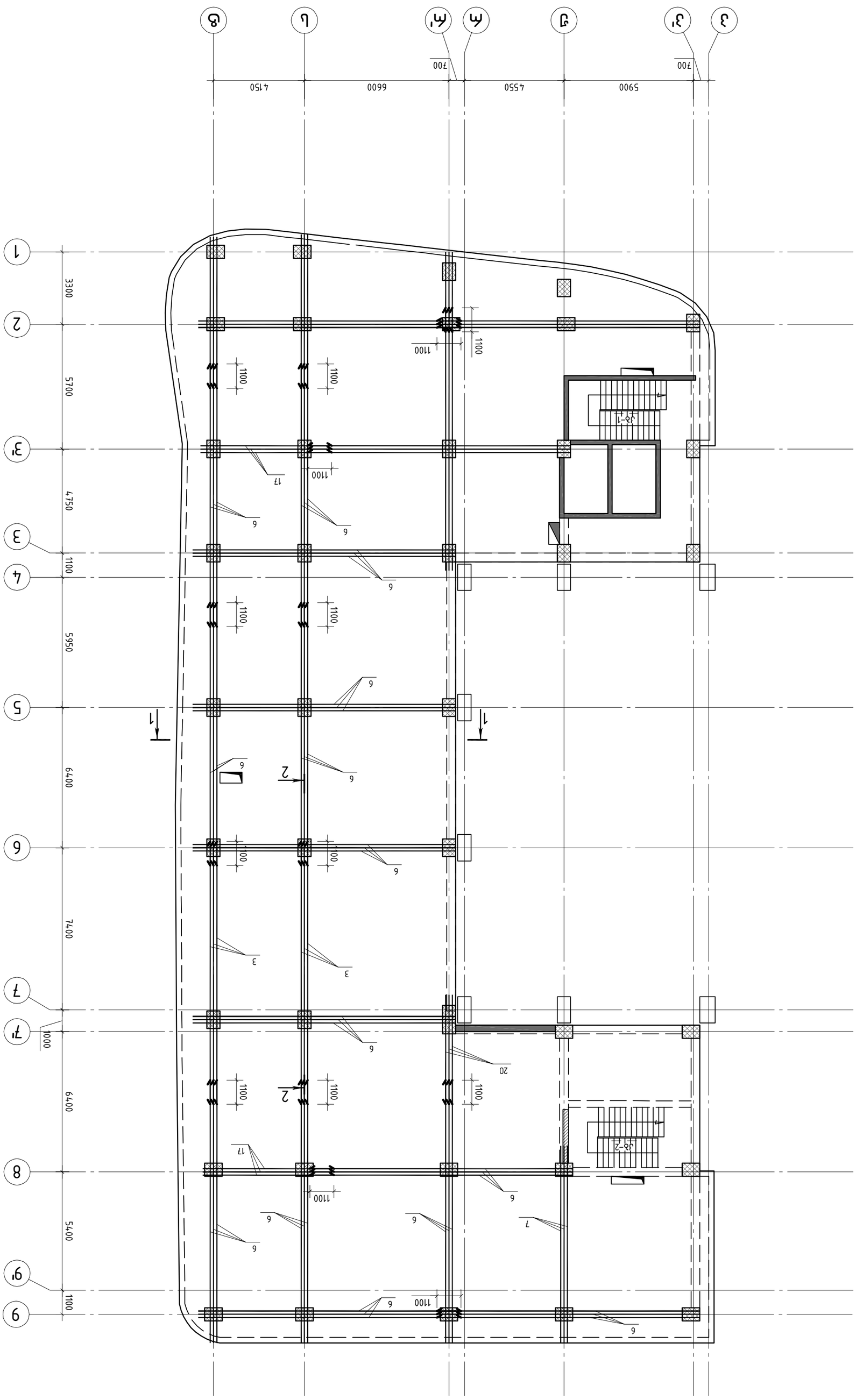
1
2
3'
3
4
5
6
7'
7
8
9'
9
3300
5700
4750
1100
5950
6400
7400
6400
5400
1100
5900
4550
6600
4150
700
700
1100
1100
1100

ТОО "ЗЭП ЭС ЭП"			3. ТҰРҒЫНДЫҚ ТҰРҒЫЗЫЛЫМДАРДЫ ОРНАТУҒА АРНАЛҒАН ЖОБА №22 01.ЭЖ.03.040.373
			Әдеттегі 3
			Әдеттегі 3
Әзірл. Ғ.Ғазизов	ҚҚ		ЭЖ
Бақыл. Ә.Ахметов	ҚҚ		ЭЖ
Нач.отд. Ә.Ахметов			Ұлғаю ▽+21.700 (Қабат деңгейі)
Бас инж. Ғ.Ғазизов	ҚҚ		Әдеттегі 3 ЭЖ. Ағ. 343
Бас.маман Ә.Ахметов	ҚҚ		Ағ. 63 Парақтар саны 150 (А2 форматында)

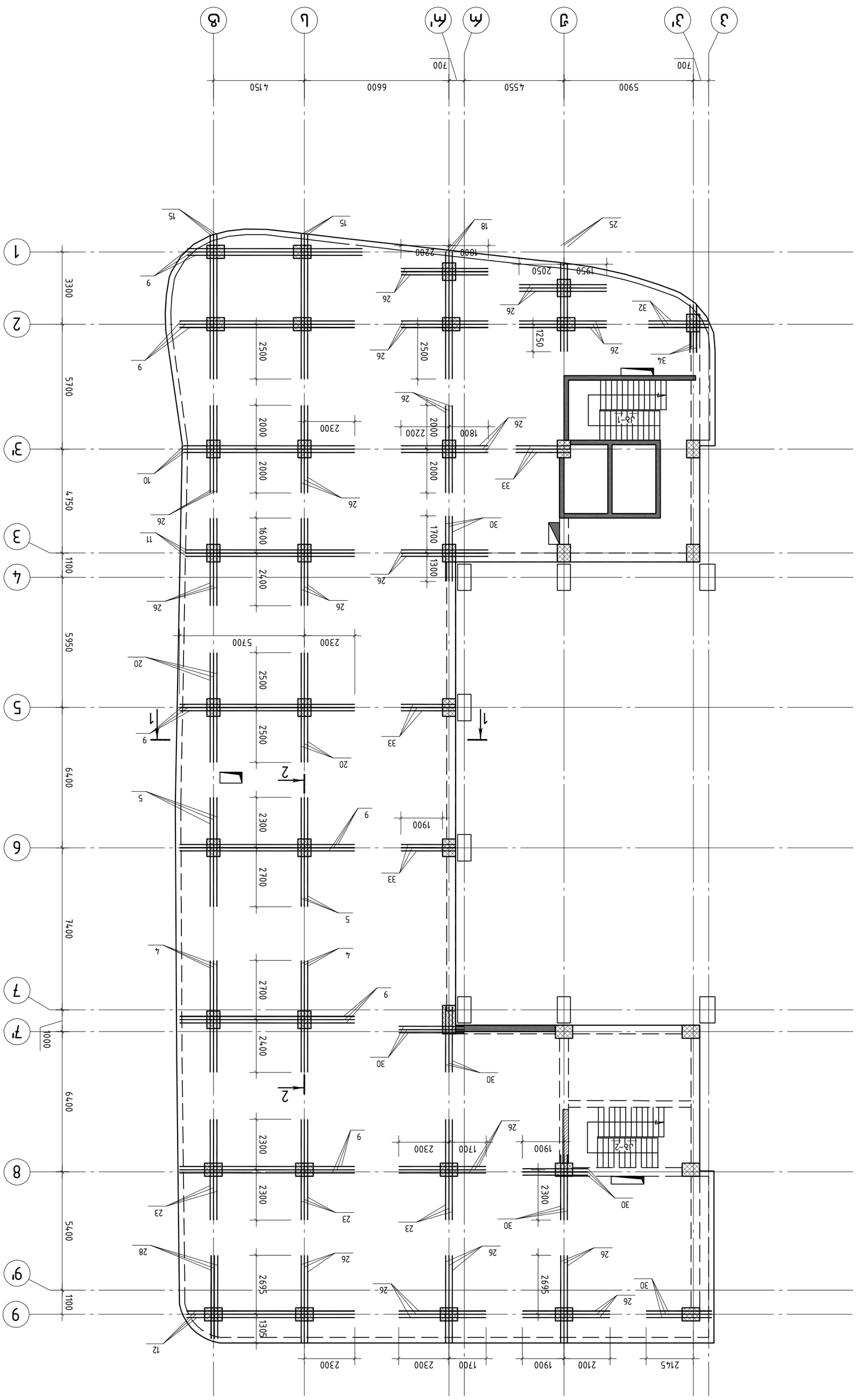

Қабат деңгейі белгілерінің ерекшеліктерін сызба бойынша қараңыз
▽+21.700 (Қабат деңгейі)

			ЗАО „Зеленоградский завод полупроводниковых приборов“
			Этаж 3
ап.инв.№	Подпись и дата	Инв.№ подл.	Планировка этажа с расположением оборудования
Разраб.	А.Зеленкевич		
Проверил	Ю.Ситников		
Н.контр.	Ю.Ситников		
ГИП	Ю.Ситников		

			ЗАО „Зеленоградский завод полупроводниковых приборов“
			Этаж 3
Разраб.	А.Зеленкевич		Планировка этажа с расположением оборудования
Проверил	Ю.Ситников		
Н.контр.	Ю.Ситников		
ГИП	Ю.Ситников		
Масштаб 1:150 (А2 формат)		Лист № 63	Общий лист № 344

Планировка этажа с расположением оборудования
Отм. +21.700

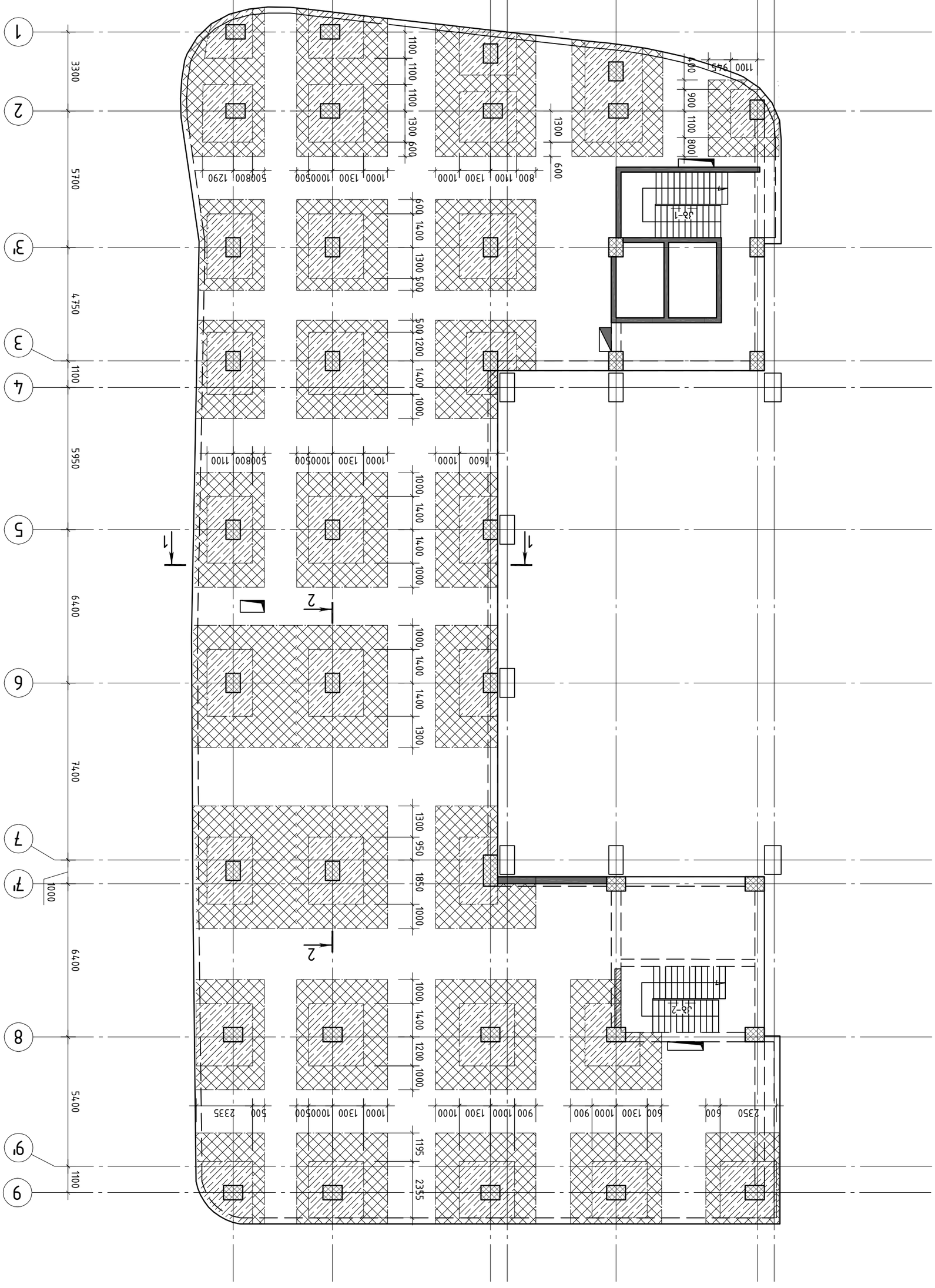
1
2
3
3'
4
5
6
7
7'
8
9
9'
А
Б
В
Г
Д
Д'
Е
Ж
Ж'
3300
5700
4750
1100
5950
6400
7400
6400
5400
1100
5900
4550
6600
4150
700
700
1000
1100
1100
1100
1300
600
1300
1300
1100
1100
1100
1100
1100
1100
900
800
600
1300
1400
1300
500
500
1200
1400
1000
1000
1400
1400
1000
1000
1400
1400
1300
1300
950
1850
1000
1000
1200
1000
1195
2355
1100
946
800
1100
900
1100
400
1300
600
1300
1000
500800
1290
1000
1300
1000500
800
1100
1300
1000
1600
1000
500800
1100
1000
1300
1000500
500
2335
900
1000
1300
1000
600
1300
1000
900
600
2350
600
1
2
2
2
1
1
1

კვეთი 1-1

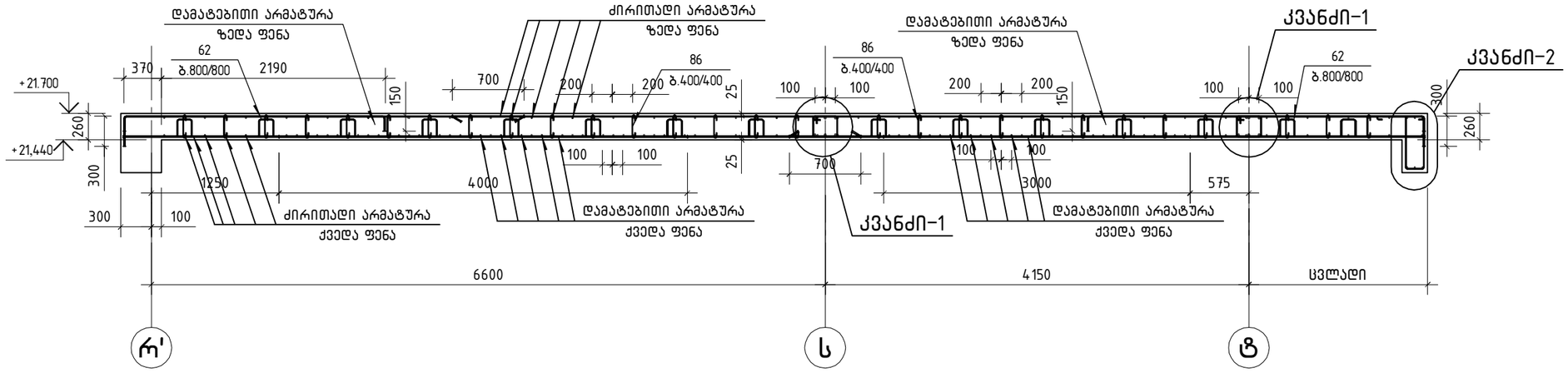

კვანძი-1

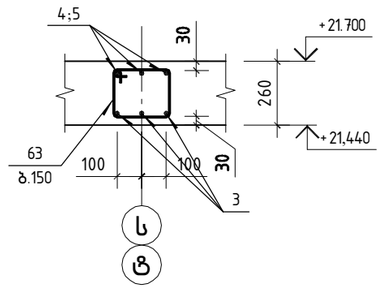

კვეთი 2-2

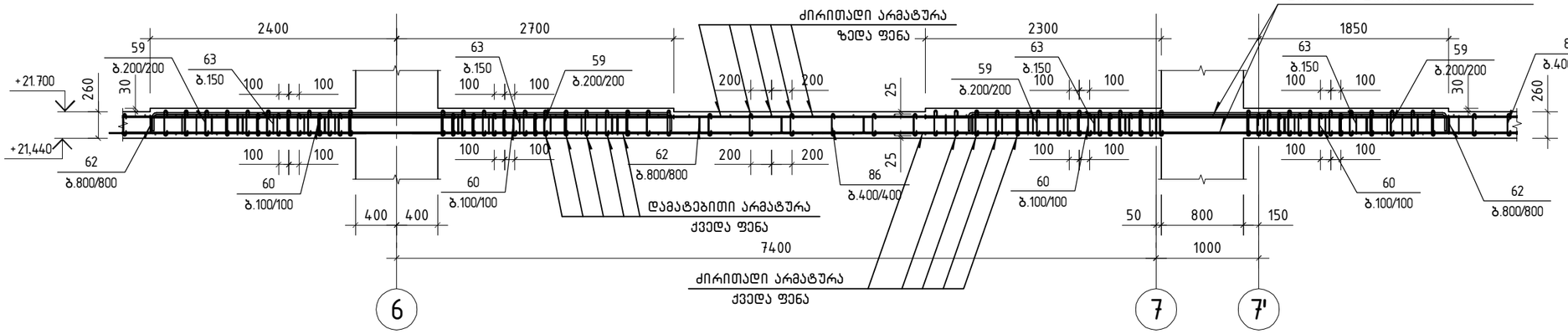

კვანძი-2

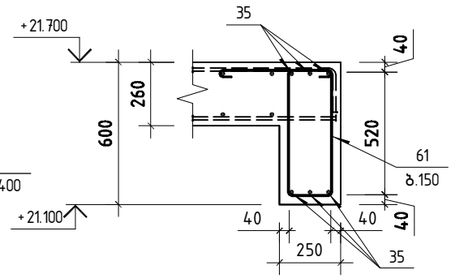

ფიქსატორების განლაგების ფრაგმენტი

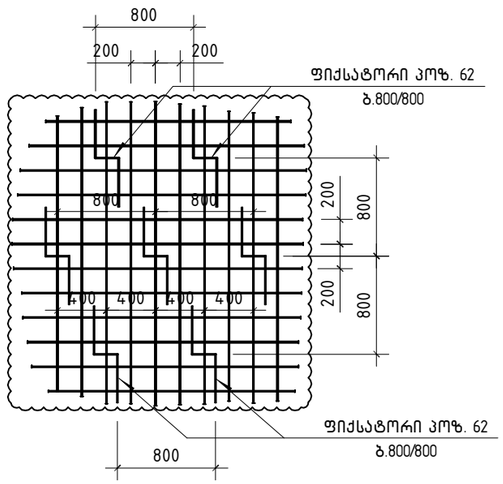

პოზიცია 62

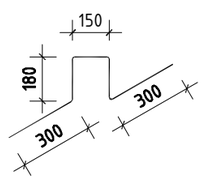

პოზიცია 59



პოზიცია 60



პოზიცია 86



პოზიცია 61

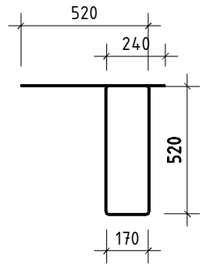

პოზიცია 63

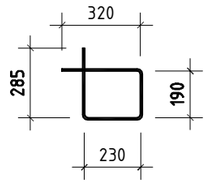

შპს „ჯი ენ პი“			ქ. თბილისი. პეტრე ქავთარაძის ქუჩა №22 01.14.03.040.373		
			ბლოკი 3		მუშა პრ.
მთ.კონსტ.	ო.ქვრივიშვილი		რბ. მონოლითური ფილის არმირების კვეთი 1-1; კვეთი 2-2 ▽ +21.700		დაკვ
შეასრულა	ბ.ჯინჭარაძე				ფურც. № 345
შეამოწმა	ო.ქვრივიშვილი		მასშტაბი 1: 50 (A3 ფორმატი)	ინვ. №	ფურცლები

Змф.	Элемент здания	Марка бетона	Объем бетона, м³	Масса арматуры, кг
		Ам6. фпсрэ ▽+21700		
1		ø12 B500B L=9588.4 ø.	0.89	8514.5
2		ø10 B500B L=9588.4 ø.	0.62	5916.0
		ø20 B500B		
3		L=12000	29.64	177.8
4		L=5100	12.60	75.6
5		L=5000	12.35	74.1
		ø18 B500B		
6		L=12000	24.00	1296.0
7		L=9000	18.00	54.0
8		L=8280	16.56	861.1
9		L=8000	16.00	288.0
10		L=7830	15.66	47.0
11		L=7730	15.46	46.4
12		L=7680	15.36	46.1
13		L=7010	14.02	42.1
14		L=6900	13.80	41.4
15		L=6600	13.20	79.2
16		L=6250	12.50	462.5
17		L=6000	12.00	72.0
18		L=5800	11.60	34.8
19		L=5300	10.60	858.6
20		L=5000	10.00	90.0
21		L=5000	10.00	350.0
22		L=4800	9.60	326.4
23		L=4600	9.20	82.8
24		L=4300	8.60	301.0
25		L=4030	8.06	24.2
26		L=4000	8.00	408.0
27		L=4000	8.00	1232.0
28		L=3820	7.64	22.9
29		L=3650	7.30	21.9
30		L=3000	6.00	108.0

Змф.	Элемент здания	Марка бетона	Объем бетона, м³	Масса арматуры, кг
		Ам6. фпсрэ ▽+21700		
31		L=3000	120	6.00	720.0
32		L=2745	3	5.49	16.5
33		L=2500	9	5.00	45.0
34		L=2200	3	4.40	13.2
		ø16 B500B			
35		L=119.240 ø.	6	188.40	1130.4
36		L=5510	22	8.71	191.5
37		L=5300	14	8.37	117.2
38		L=4990	20	7.88	157.7
39		L=4800	34	7.58	257.9
40		L=4400	112	6.95	778.6
41		L=4300	14	6.79	95.1
42		L=4000	190	6.32	1200.8
43		L=3400	50	5.37	268.6
44		L=3000	18	4.74	85.3
45		L=2805	109	4.43	483.1
46		L=2605	9	4.12	37.0
47		L=2355	9	3.72	33.5
48		L=2305	21	3.64	76.5
		ø14 B500B			
49		L=4500	37	5.45	201.5
50		L=4000	24	4.84	116.2
51		L=3000	24	3.63	87.1
		ø12 B500B			
52		L=4000	412	3.55	1463.4
53		L=3000	317	2.66	844.5
54		L=3000	73	2.66	194.5

პოზ.	აღნიშვნა	დასახელება	რაოდ.	ერთ.წონა კგ	საერთო წონა კგ
		მონ. ფილა ▽+21.700			
55		L=2500	34	2.22	75.5
56		L=2210	38	1.96	74.6
57		L=2000	38	1.78	67.5
58		L=1500	46	1.33	61.3
		⌀10 B500B			
59		L=380	2000	0.23	460.0
60		L=350	14900	0.22	3278.0
		⌀8 B500B			
61		L=1970	757	0.78	590.5
62		L=1110	1427	0.44	627.9
63		L=1060	1258	0.42	528.4
		⌀6 B500B			
64		L=8190	52	1.82	94.5
65		L=6160	18	1.37	24.6
66		L=6070	20	1.35	27.0
67		L=5300	22	1.18	25.9
68		L=5100	103	1.13	116.6
69		L=4800	67	1.07	71.4
70		L=4600	65	1.02	66.4
71		L=4200	108	0.93	100.7
72		L=4100	47	0.91	42.8
73		L=3800	341	0.84	287.7
74		L=3510	29	0.78	22.6
75		L=3200	16	0.71	11.4
76		L=3060	36	0.68	24.5
77		L=2965	20	0.66	13.2
78		L=2860	24	0.63	15.2

პოზ.	აღნიშვნა	დასახელება	რაოდ.	ერთ.წონა კგ	საერთო წონა კგ
		მონ. ფილა ▽+21.700			
79		L=2855	25	0.63	15.8
80		L=2790	19	0.62	11.8
81		L=2625	21	0.58	12.2
82		L=2600	82	0.58	47.3
83		L=2400	12	0.53	6.4
84		L=2150	12	0.48	5.7
85		L=2100	25	0.47	11.7
86		L=350	8060	0.08	644.8
		მასალები			
		B30 კლასის ბეტონი		249.57	8^3
		ღიობის გაძლიერება			
		⌀14 B500B			
87		L=1750	12	2.11	25.0
88		L=3000	24	3.63	87.0
89		L=2500	24	3.02	73.0
90		L=1500	12	1.81	22.0

ღიობის გაძლიერების კვანძის სქემატური ჭრილი

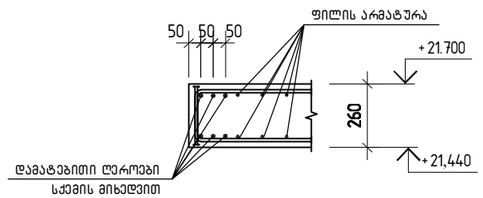

შპს „ჯი ენ პი“			ქ. თბილისი. პეტრე ქავთარაძის ქუჩა №22 01.14.03.040.373	
			ბლოკი 3	მუშა პრ.
მთ.კონსტ.	ო.ქვრივიშვილი		რკბ. მონოლითური ფილის არმირების სპეციფიკაცია (გაგრძელება) ▽+21.700	დაკვ
შეასრულა	ბ.ჯინჭარაძე			ფურც. № 347
შეამოწმა	ო.ქვრივიშვილი		მასშტაბი 1:	ინვ. № ფურცლები

			ЗАО „ЗЕЛ ОБ ЗАП“
			3 ИЛИЖЕ
ВЛ.ИЛЕЦ.	ИЗДАЛЕЖЕН		
ПРОЕКТ	ЗЕЛЕНДАЛЕН		
ГЛАВЕН ИНЖЕНЕР	ИЗДАЛЕЖЕН		

З. ЛЕЖЕЛЕН. ЦЕНТЪР ЗА ГЪВКАВ ПЛАСТМАСОВО СМЕСЕН ЛЕЙНЕР №22
01.ЧЕ.03.040.373

3 ИЛИЖЕ	ВЪЗЛ ЗА.
ФАЗА: ЗЕЛЕНДАЛЕН ЗА ЗЕЛЕНЕН ЛЕЙНЕР (ЗЕЛЕНЕЙ ЗОНА) ▽+24.700 ВЪЗ ▽+25.850 (ЗЗЗЕЙ ЗОНА)	ЛИСТ № 348
ЗЕЛЕНЕЙ ЗОНА: ЗЕЛЕНДАЛЕН ЗА ЗЕЛЕНЕН ЛЕЙНЕР (ЗЕЛЕНЕЙ ЗОНА)	ЗЕЛЕНЕЙ ЗОНА

			ТОВ „ЗАЛ ОБ ЗАЛ“
ВИП.ИНЖ.	ИМЯ ПОДПИСЬ ДАТА		
ГЛАВНЫЙ ИНЖЕНЕР	ИМЯ ПОДПИСЬ ДАТА		
ГЛАВНЫЙ АРХИТЕКТОР	ИМЯ ПОДПИСЬ ДАТА		
ГРУППА ГИП	ИМЯ ПОДПИСЬ ДАТА		
ГРУППА ГИП	ИМЯ ПОДПИСЬ ДАТА		

	ЗАЛ 3
ЛИТЕРА	ЛИСТОВ
Р	349
ОРГАНИЗАЦИЯ	
ЗАКАЗЧИК	

ЗАЛ ОБ ЗАЛ №22
ОТ.И.03.040.373

ПЛАН ЗАЛА 3

М 1:150 (А2 ОРИГИНАЛ) ЛИСТ №

ПЛАН ЗАЛА 3 С ОБОЗНАЧЕНИЕМ ОТМЕТОК ЧИСТОВОГО ПОКРЫТИЯ ПОЛА
(ОТМЕТКА ГП ▽ +25.850 ОТ ▽ +24.700 ДО ОТМЕТКИ “3”, “8”, ОТМЕТКИ “3’”, “7’”, “9’” ОТМЕТКИ ГП ▽ +25.850)

რ/ბ. მონოლითური ფილის არმირების კვეთი 1-1

▽+4.500

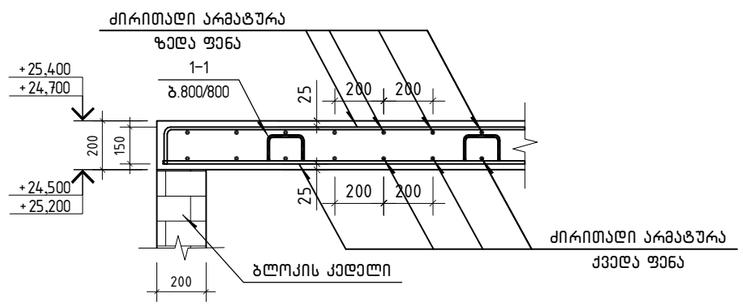

ფიქსატორების განლაგების ფრაგმენტი

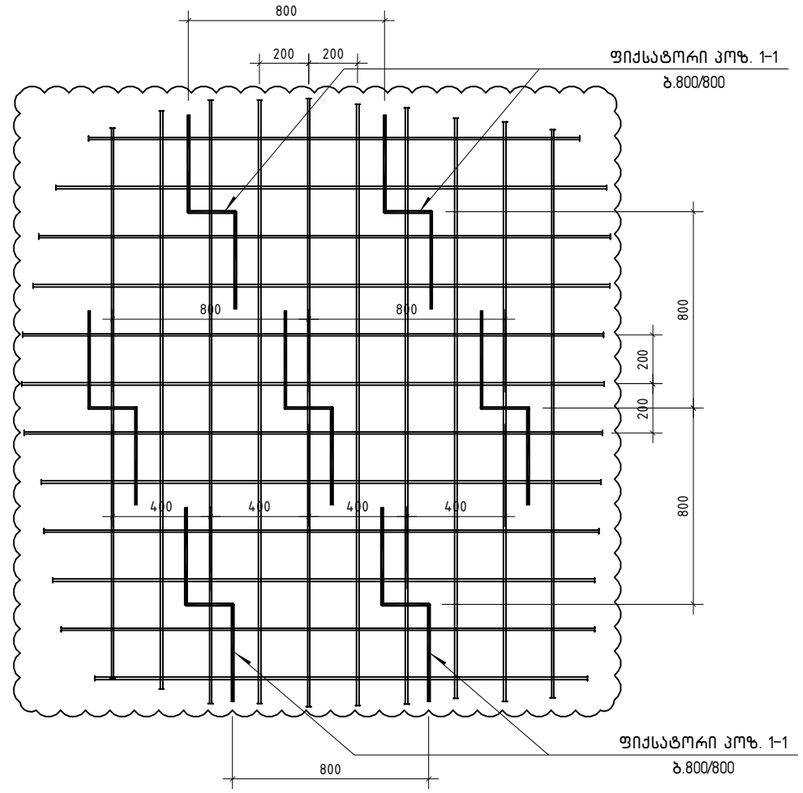

პოზიცია 1-1

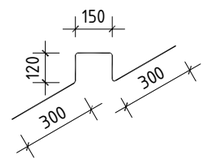

პოზ.	ა ღ ნ ი შ ვ ნ ა	დ ა ს ა ხ ე ლ ე ბ ა	რაოდ.	ერთ.წონა კგ	საერთო წონა კგ
		მონ. ფილა ▽ +24.700; +25.850			
		⌀10 B500B			
1		L=6940	34	4.28	145.6
2		L=6900	34	4.26	144.7
3		L=6620	35	4.08	143.0
4		L=6500	35	4.01	140.4
5		L=6290	17	3.88	66.0
6		L=6200	17	3.83	65.0
7		L=3290	32	2.03	65.0
8		L=3150	32	1.94	62.2
		⌀8 B500B			
1-1		L=1000	98	0.40	39.2
		მასალები			
		B30 კლასის ბეტონი		12.50	8^3

შპს. „ჯი ენ პი“			ქ. თბილისი. პეტრე ქავთარაძის ქუჩა №22 01.14.03.040.373	
			ბლოკი 3	მუშა პრ.
მთ.კონსტ.	ო.ქვრივიშვილი		რ/ბ. მონოლითური ფილის არმირების კვეთი 1-1; ▽+24.700; +25.850	დაკვ
შეასრულა	ბ.ჯინჭარაძე			ფურც. № 350
შეამოწმა	ო.ქვრივიშვილი		მასშტაბი 1: 25 (A3 ფორმატი)	ინვ. № ფურცლები

რ/ბ. მონოლითური გულარი გ-1

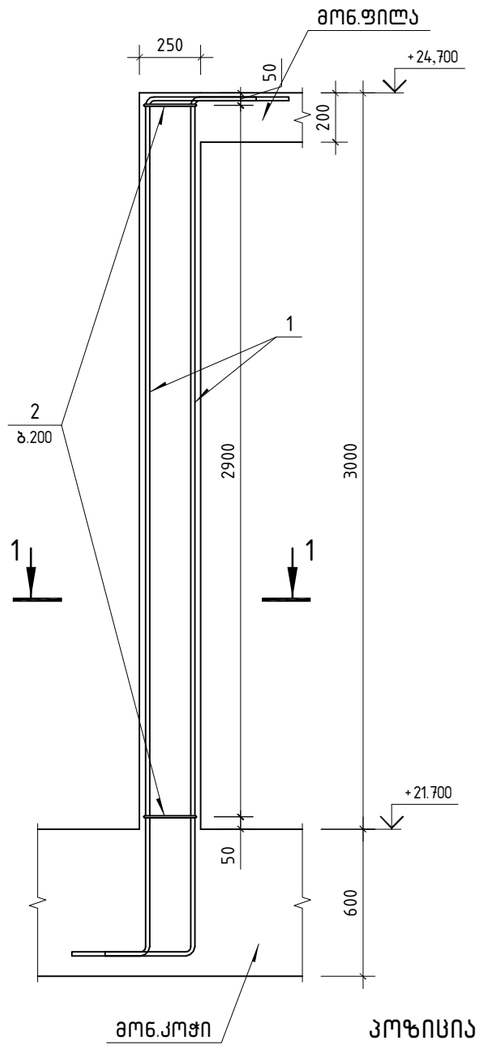

რ/ბ. მონოლითური გულარი გ-2

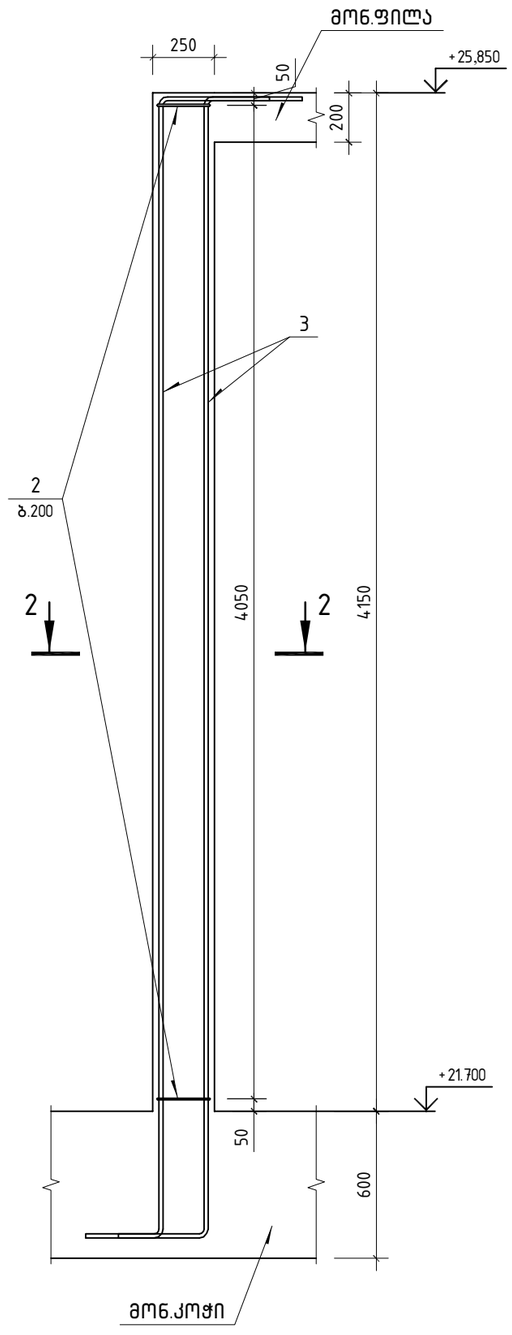

პოზ.	აღნიშვნა	დასახელება	რაოდ.	ერთ.წონა კგ	საერთო წონა კგ
		მონოლითური გულარი გ-1			
		დეტალები			
1		⌀ 16 B500B ℓ= 4210	4	6.64 კგ	26.6
2		⌀ 8 B500B ℓ= 940	16	0.37 კგ	5.7
		მასალები			32
		B 35 კლასის ბეტონი		0.19 მ³	

პოზ.	აღნიშვნა	დასახელება	რაოდ.	ერთ.წონა კგ	საერთო წონა კგ
		მონოლითური გულარი გ-2			
		დეტალები			
3		⌀ 16 B500B ℓ= 5360	4	8.46 კგ	33.8
2		⌀ 8 B500B ℓ= 940	21	0.37 კგ	7.9
		მასალები			42
		B 35 კლასის ბეტონი		0.26 მ³	

პოზიცია 1

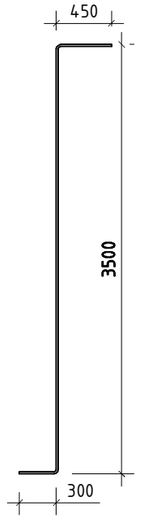

პოზიცია 3

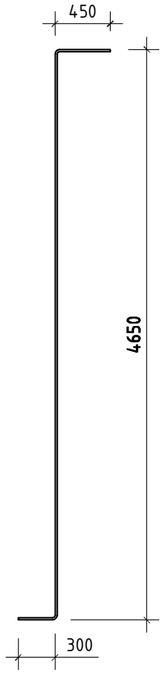

კვეთი 1-1

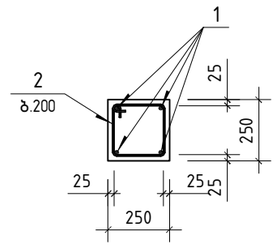

კვეთი 2-2

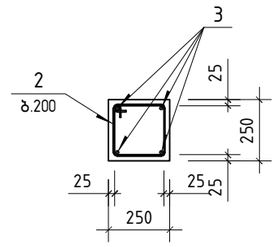

პოზიცია 2

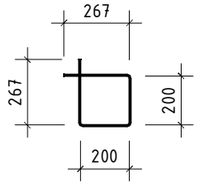

შ.პ.ს. „ჯი ენ პი“			ქ. თბილისი. პეტრე ქავთარაძის ქუჩა №22 01.14.03.040.373	
			ბლოკი 3	მუშა პრ.
მთ.კონსტ.	ო.ქვრივიშვილი		რ/ბ. მონოლითური გულარი გ-1; რ/ბ. მონოლითური გულარი გ-2	დაკვ
შეასრულა	ბ.ჯინჭარაძე			ფურც. № 351
შეამოწმა	ო.ქვრივიშვილი		მასშტაბი 1: 25 (A3 ფორმატი) ინვ. №	ფურცლები

ელემენტის მარკა	რაოდენობა	არმატურის ნაკეთობები																ლითონის ნაკეთობები						საერთო ხარჯი; კგ	B30 ბეტონის ხარჯი; მ³
		არმატურის კლასი																							
		B500B				B500B																			
		Ø6	Ø8	Ø10	ჯამი	Ø8	Ø10	Ø12	Ø14	Ø16	Ø18	Ø20	Ø22	Ø25	Ø28	Ø32	ჯამი	სულ							
მონოლითური ფილები																									
▽-4.300	1					456.0	7664.2	9885.7	23.4								18 029	18 029						18 029	145.80
▽±0.000	1					461.6	7775.0	9881.7	23.4								18 142	18 142						18 142	147.70
▽+4.500	1					9.6	147.9	189.6									347	347						347	3.09
▽+8.800	1	1915.0			1 915	1740.9	10116.9	11618.4	611.7	5112.7	8070.2	327.5					37 598	39 513						39 513	258.34
▽+13.100	1	1929.2			1 929	1805.2	10133.0	11606.0	611.7	5085.0	8249.2	327.5					37 818	39 747						39 747	258.43
▽+17.400	1	1923.6			1 924	1798.6	10071.5	11517.5	611.7	5085.0	8214.6	327.5					37 626	39 550						39 550	255.97
▽+21.700	1	1700.0			1 700	1746.7	9654.0	11295.7	611.7	4913.3	7991.0	327.5					36 540	38 240						38 240	249.57
▽+24.70;+25.85	1					39.2	831.8										871	871						871	12.50
მონოლითური გულარი																									
გ-1	4					22.8				106.4							129	129						129	0.76
გ-2	8					63.2				270.4							334	334						334	2.08
მონოლითური კიბე																									
კბ-1	1	51.0			51	403.5	517.5	1913.1									2 834	2 885						2 885	29.43
კბ-2	1	75.6			76		1254.7	3194.0									4 449	4 524						4 524	34.94
		7 594			7 594	8 547	58 167	71 102	2 494	20 573	32 525	1 310					194 717	202 311						202 311	1 399

შ.პ.ს. „ჯი ენ პი“			ქ. თბილისი. კეტრე ქავთარაძის ქუჩა №22 01.14.03.040.373
			ბლოკი 3 — მუშა პრ.
მთ.კონსტ.	ო.ქვრივიშვილი		მასალათა ხარჯის უწყისი (ფილები) — დაკვ
შეასრულა	ბ.ჯინჭარაძე		ფურც. № 352
შეამოწმა	ო.ქვრივიშვილი		მასშტაბი 1: (A3 ფორმატი) — ინვ. № — ფურცლები

მონოლითური სვეტი ს-1

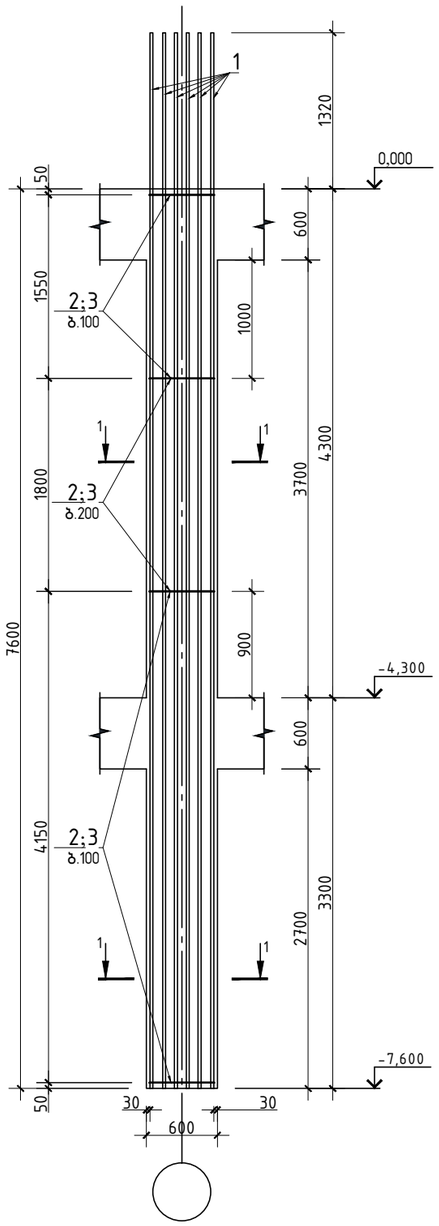

კვეთი 1-1

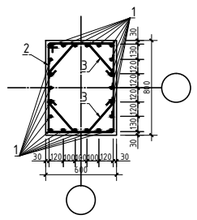

პოზიცია 2

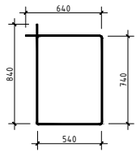

პოზიცია 3

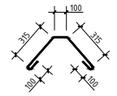

პოზ.	აღნიშვნა	დასახელება	რაოდ.	ერთ.წონა კგ	საერთო წონა კგ
		მონოლითური სვეტი ს-2			
		დეტალები			
1		ф 22 B500B ℓ= 8920	22	26.62 კგ	585.6
2		ф 8 B500B ℓ= 2760	66	1.09 კგ	71.9
3		ф 8 B500B ℓ= 930	132	0.37 კგ	48.4
		მასალები			706
		B40 კლასის ბეტონი		3.65 მ³	

შ.პ.ს. „ჯი ენ აი“			ქ. თბილისი. კეტრე ქავთარაძის ქუჩა №22 01.14.03.040.373	
			ბლოკი 3	მუშა პრ.
მთ.კონსტ.	ო.ქვრივიშვილი		მონოლითური სვეტი ს-1	დაკვ
შეასრულა	ნ.მელაძე			ფურც. № 401
შეამოწმა	ო.ქვრივიშვილი		მასშტაბი 1: 50;25 ინვ. №	ფურცლები

მონოლითური სვეტი ს-2

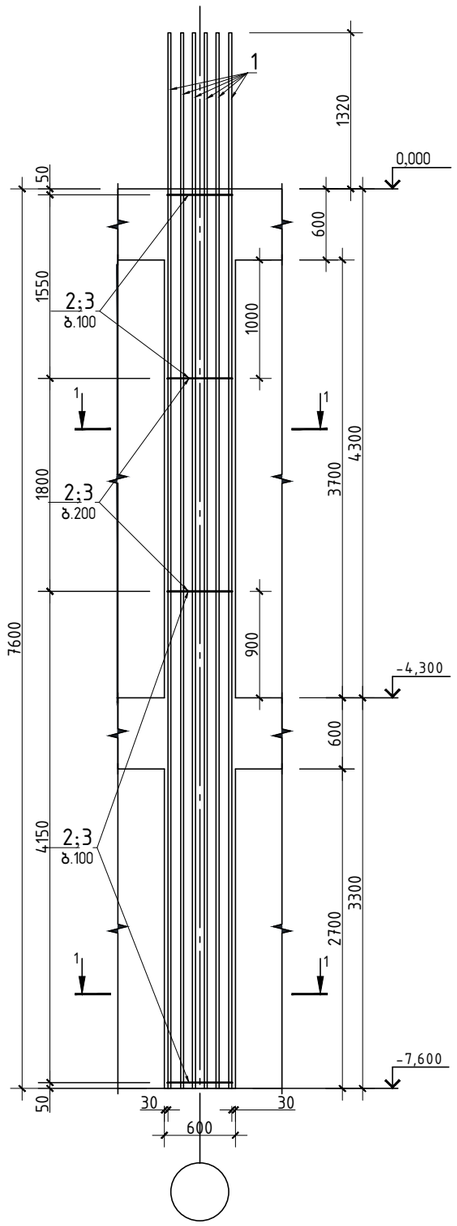

პოზ.	ა ღ ნ ი შ ვ ნ ა	დ ა ს ა ხ ე ლ ე ბ ა	რაოდ.	ერთ. წონა კგ	საერთო წონა კგ
		მონოლითური სვეტი ს-1			
		დეტალები			
1		ф 22 B500B ℓ= 8920	22	26.62 კგ	585.6
2		ф 8 B500B ℓ= 2760	66	1.09 კგ	71.9
3		ф 8 B500B ℓ= 930	132	0.37 კგ	48.4
		მასალები			706
		B40 კლასის ბეტონი		3.65 მ³	

კვეთი 1-1

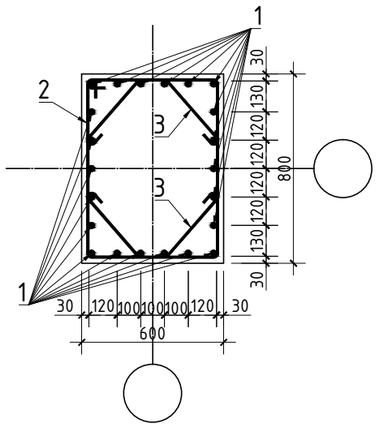

პოზიცია 2

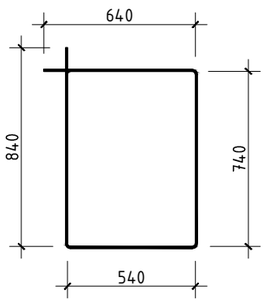

პოზიცია 3

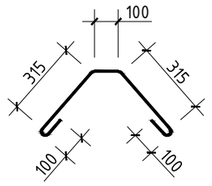

შ.პ.ს. „ჯი ენ პი“			ქ. თბილისი. კეტრე ქავთარაძის ქუჩა №22 01.14.03.040.373	
			ბლოკი 3	მუშა პრ.
მთ.კონსტ.	ო.ქვრივიშვილი		მონოლითური სვეტი ს-2	დაკვ
შეასრულა	ნ.მელაძე			ფურც. № 402
შეამოწმა	ო.ქვრივიშვილი		მასშტაბი 1: 50;25 ინვ. №	ფურცლები

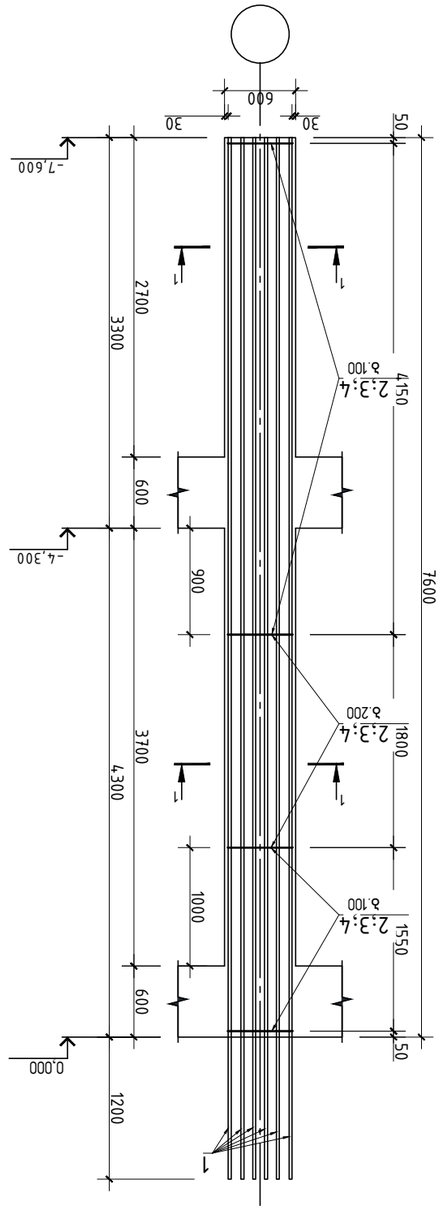

ямбмпмпмтжап цзсфп ц-3

змф.	с е б п з б с	ед.изм.	ямбмпмпмтжап цзсфп ц-3		
			<u>ресфсмсзап</u>		
1	ф 20 в500в ℓ= 8800	30	21.70	кг	6510
2	ф 8 в500в ℓ= 2670	132	1.05	кг	139.1
3	ф 8 в500в ℓ= 860	132	0.34	кг	44.8
4	ф 8 в500в ℓ= 680	66	0.27	кг	17.7
	<u>азцьсмсзап</u>				853
	в40 дмсъцпц ъсфсмбп		4.79	м³	

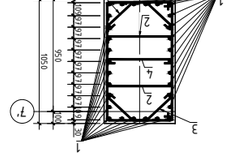
1-1
1
2
3
4
5
6
7
7'
540
700
640
960
310
310
120
120
120
120
120
120
30
30
30

მონოლითური სვეტი ს-4

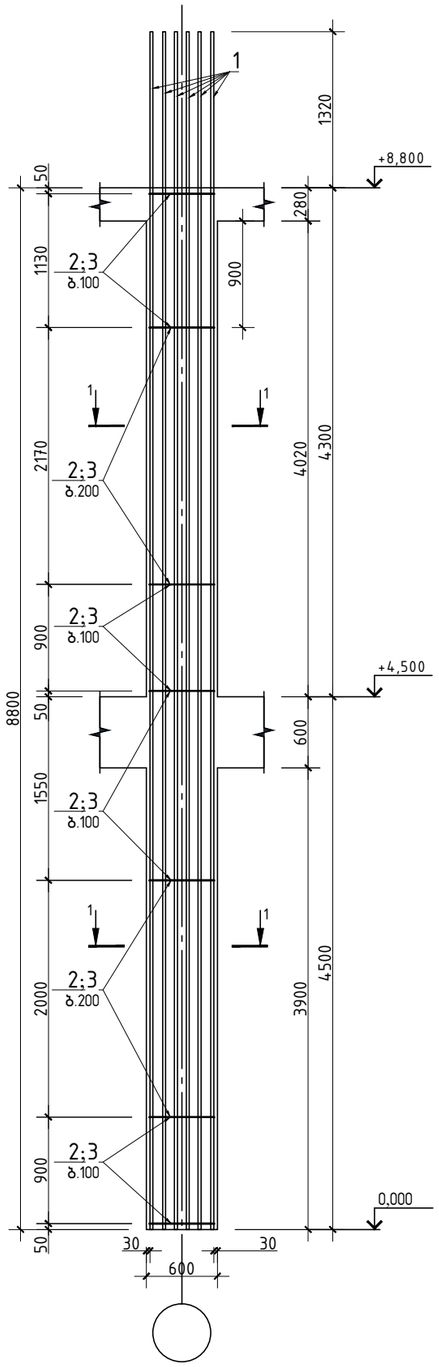

კვეთი 1-1

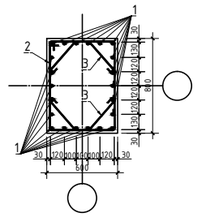

პოზიცია 2

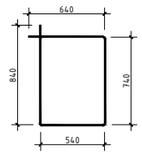

პოზიცია 3

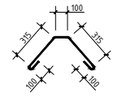

პოზ.	აღნიშვნა	დასახელება		რაოდ.	ერთ.წონა კგ		საერთო წონა კგ
		მონოლითური სვეტი ს-4					
		დეტალები					
1		ф 22	B500B ℓ= 10120	22	30.20	კგ	664.3
2		ф 8	B500B ℓ= 2760	69	1.09	კგ	75.1
3		ф 8	B500B ℓ= 930	138	0.37	კგ	50.6
		მასალები					790
		B40 კლასის ბეტონი			4.22	მ³	

შ.პ.ს. „ჯი ენ პი“			ქ. თბილისი. კეტრე ქავთარაძის ქუჩა №22 01.14.03.040.373	
			ბლოკი 3	მუშა პრ.
მთ.კონსტ.	ო.ქვრივიშვილი		მონოლითური სვეტი ს-4	დაკვ
შეასრულა	ნ.მელაძე			ფურც. №404
შეამოწმა	ო.ქვრივიშვილი		მასშტაბი 1: 50;25 ინვ. №	ფურცლები

მონოლითური სვეტი ს-4-ა

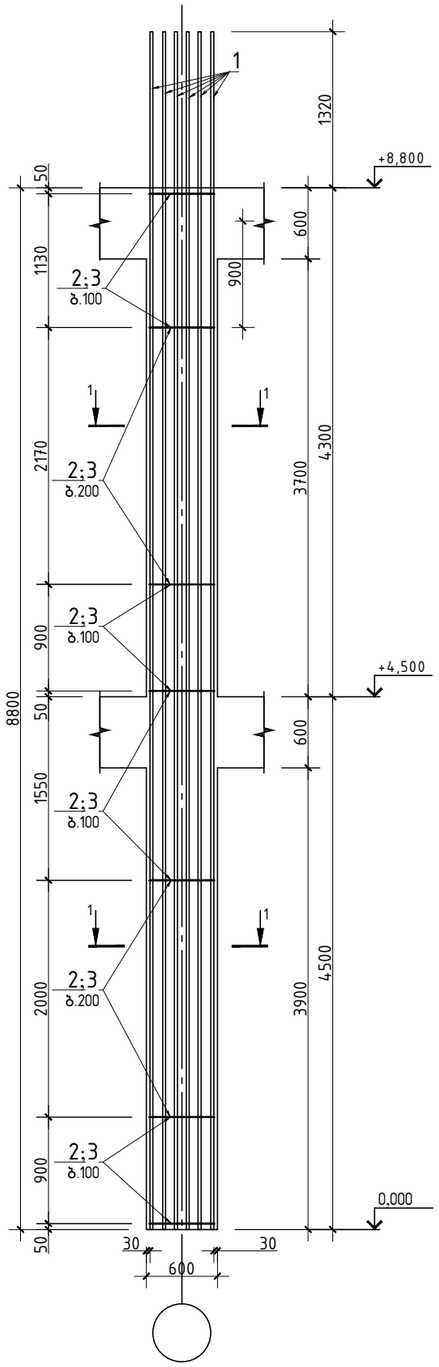

კვეთი 1-1

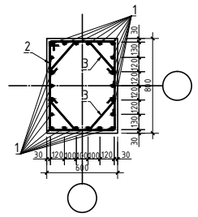

პოზიცია 2

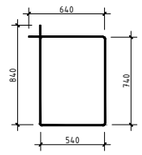

პოზიცია 3

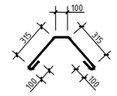

პოზ.	აღნიშვნა	დასახელება	რაოდ.	ერთ.წონა კგ	საერთო წონა კგ
		მონოლითური სვეტი ს-4-ა			
		დეტალები			
1		ф 22 B500B ℓ= 10120	22	30.20 კგ	664.3
2		ф 8 B500B ℓ= 2760	69	1.09 კგ	75.1
3		ф 8 B500B ℓ= 930	138	0.37 კგ	50.6
		მასალები			790
		B40 კლასის ბეტონი		4.22 მ³	

შ.პ.ს. „ჯი ენ პი“			ქ. თბილისი. კეტრე ქავთარაძის ქუჩა №22 01.14.03.040.373	
			ბლოკი 3	მუშა პრ.
მთ.კონსტ.	ო.ქვრივიშვილი		მონოლითური სვეტი ს-4-ა	დაკვ
შეასრულა	ნ.მელაძე			ფურც. № 405
შეამოწმა	ო.ქვრივიშვილი		მასშტაბი 1: 50;25 ინვ. №	ფურცლები

მონოლითური სვეტი ს-4-ბ

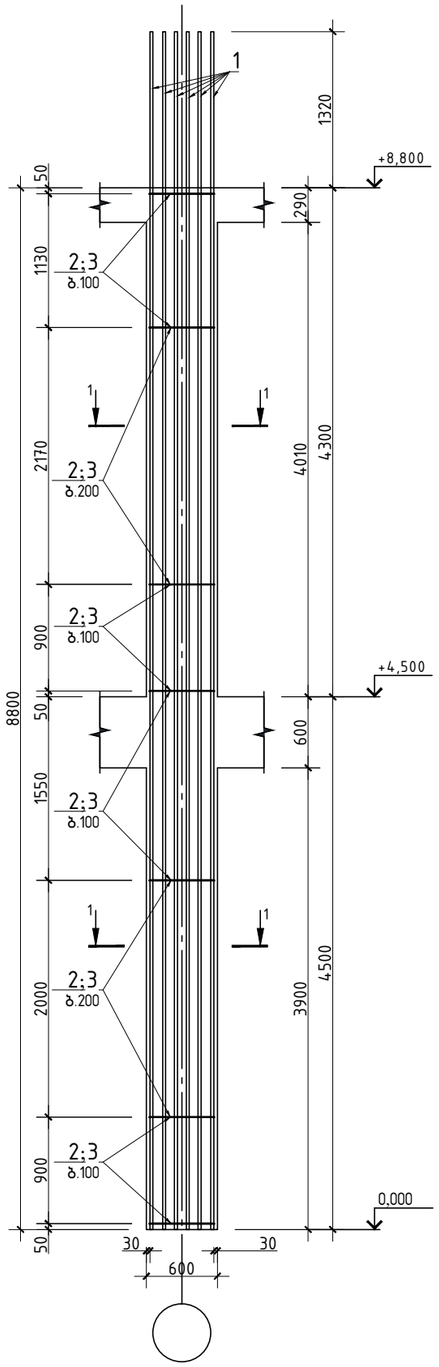

კვეთი 1-1

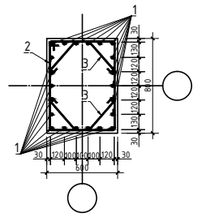

პოზიცია 2

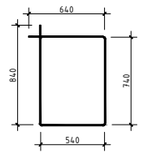

პოზიცია 3

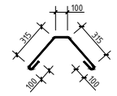

პოზ.	აღნიშვნა	დასახელება	რაოდ.	ერთ.წონა კგ	საერთო წონა კგ
		მონოლითური სვეტი ს-4			
		დეტალები			
1		ф 22 B500B ℓ= 10120	22	30.20 კგ	664.3
2		ф 8 B500B ℓ= 2760	69	1.09 კგ	75.1
3		ф 8 B500B ℓ= 930	138	0.37 კგ	50.6
		მასალები			790
		B40 კლასის ბეტონი		4.22 მ³	

შ.პ.ს. „ჯი ენ პი“			ქ. თბილისი. კეტრე ქავთარაძის ქუჩა №22 01.14.03.040.373	
			ბლოკი 3	მუშა პრ.
მთ.კონსტ.	ო.ქვრივიშვილი		მონოლითური სვეტი ს-4-ბ	დაკვ
შეასრულა	ნ.მელაძე			ფურც. № 406
შეამოწმა	ო.ქვრივიშვილი		მასშტაბი 1: 50;25 ინვ. №	ფურცლები

მონოლითური სვეტი ს-5

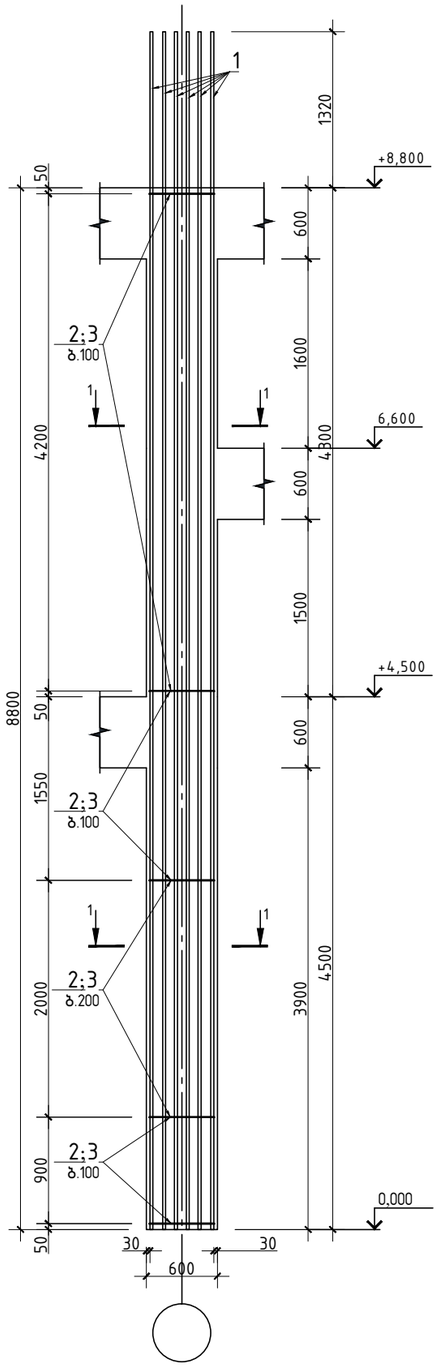

კვეთი 1-1

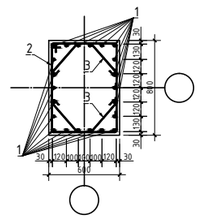

პოზიცია 2

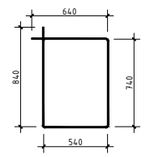

პოზიცია 3

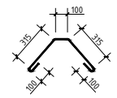

პოზ.	აღნიშვნა	დასახელება	რაოდ.	ერთ.წონა კგ	საერთო წონა კგ
		მონოლითური სვეტი ს-5			
		დეტალები			
1		ф 22 B500B ℓ= 10120	22	30.20 კგ	664.3
2		ф 8 B500B ℓ= 2760	78	1.09 კგ	84.9
3		ф 8 B500B ℓ= 930	156	0.37 კგ	57.2
		მასალები			807
		B40 კლასის ბეტონი		4.22 მ³	

შ.პ.ს. „ჯი ენ პი“			ქ. თბილისი. კეტრე ქავთარაძის ქუჩა №22 01.14.03.040.373	
			ბლოკი 3	მუშა პრ.
მთ.კონსტ.	ო.ქვრივიშვილი		მონოლითური სვეტი ს-5	დაკვ
შეასრულა	ნ.მელაძე			ფურც. № 407
შეამოწმა	ო.ქვრივიშვილი		მასშტაბი 1: 50;25 ინვ. №	ფურცლები

მონოლითური სვეტი ს-5-ა

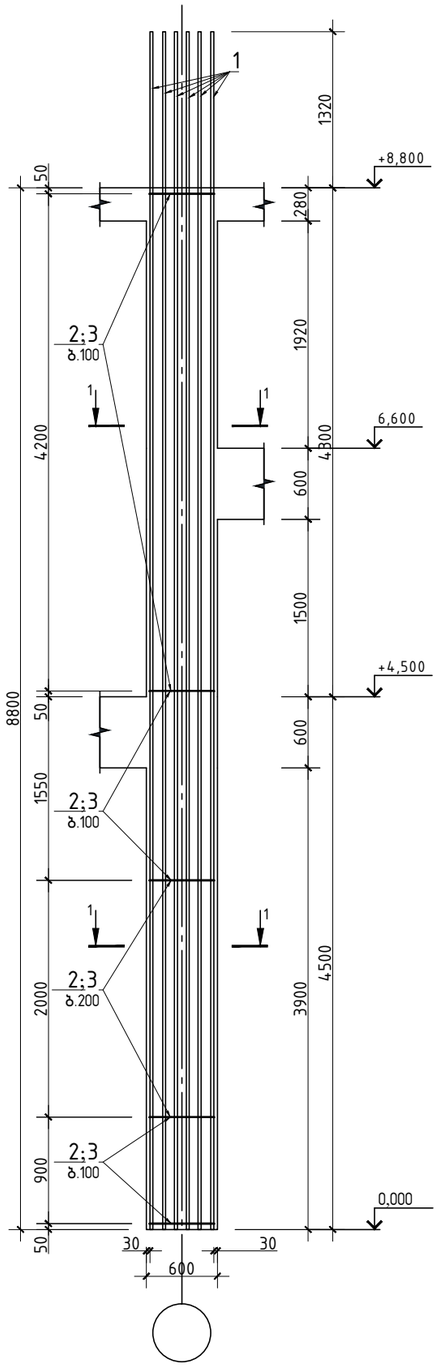

კვეთი 1-1

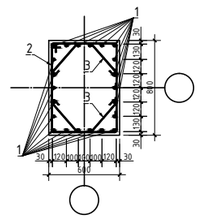

პოზიცია 2

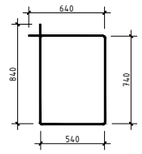

პოზიცია 3

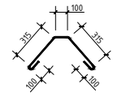

პოზ.	აღნიშვნა	დასახელება	რაოდ.	ერთ.წონა კგ	საერთო წონა კგ
		მონოლითური სვეტი ს-5-ა			
		დეტალები			
1		ф 22 B500B ℓ= 10120	22	30.20 კგ	664.3
2		ф 8 B500B ℓ= 2760	78	1.09 კგ	84.9
3		ф 8 B500B ℓ= 930	156	0.37 კგ	57.2
		მასალები			807
		B40 კლასის ბეტონი		4.22 მ³	

შ.პ.ს. „ჯი ენ პი“			ქ. თბილისი. კეტრე ქავთარაძის ქუჩა №22 01.14.03.040.373	
			ბლოკი 3	მუშა პრ.
მთ.კონსტ.	ო.ქვრივიშვილი		მონოლითური სვეტი ს-5-ა	დაკვ
შეასრულა	ნ.მელაძე			ფურც. № 408
შეამოწმა	ო.ქვრივიშვილი		მასშტაბი 1: 50;25 ინვ. №	ფურცლები

მონოლითური სვეტი ს-6

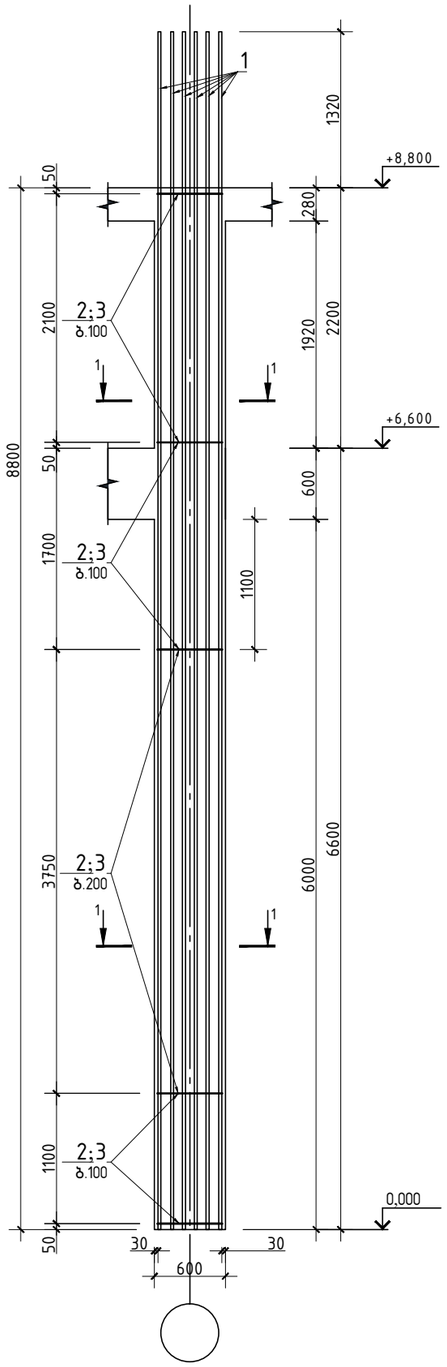

კვეთი 1-1

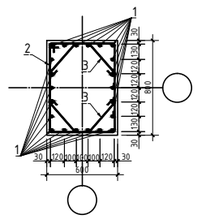

პოზიცია 2

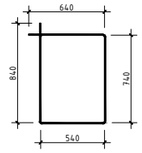

პოზიცია 3

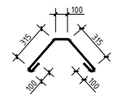

პოზ.	აღნიშვნა	დასახელება	რაოდ.	ერთ.წონა კგ	საერთო წონა კგ
		მონოლითური სვეტი ს-6			
		დეტალები			
1		ф 22 B500B ℓ= 10120	22	30.20 კგ	664.3
2		ф 8 B500B ℓ= 2760	70	1.09 კგ	76.2
3		ф 8 B500B ℓ= 930	140	0.37 კგ	51.4
		მასალები			792
		B40 კლასის ბეტონი		4.22 მ³	

შ.პ.ს. „ჯი ენ პი“			ქ. თბილისი. კეტრე ქავთარაძის ქუჩა №22 01.14.03.040.373	
			ბლოკი 3	მუშა პრ.
მთ.კონსტ.	ო.ქვრივიშვილი		მონოლითური სვეტი ს-6	დაკვ
შეასრულა	ნ.მელაძე			ფურც. № 409
შეამოწმა	ო.ქვრივიშვილი		მასშტაბი 1: 50;25 ინვ. №	ფურცლები

მონოლითური სვეტი ს-6-ა

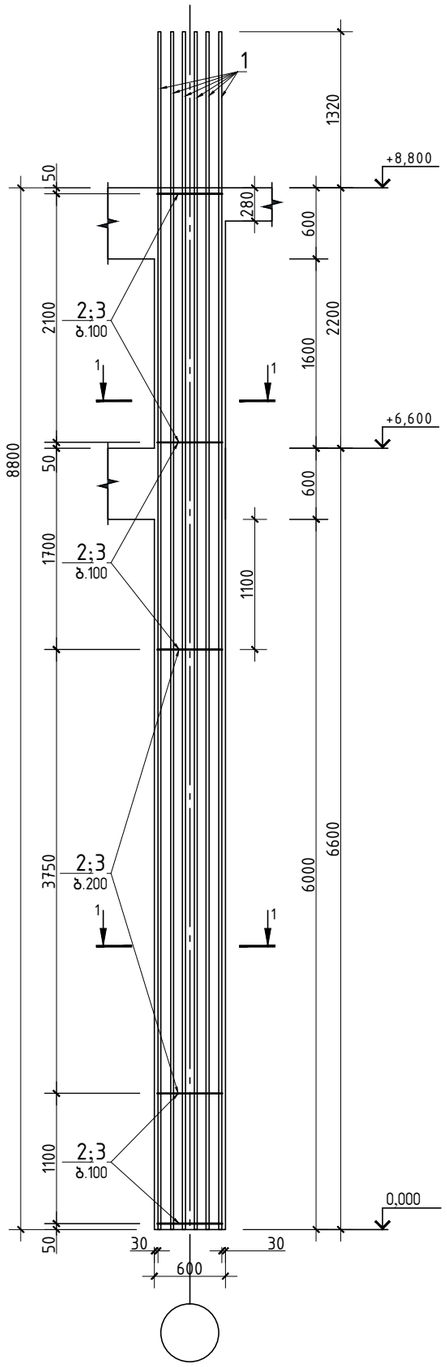

კვეთი 1-1

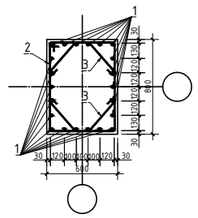

პოზიცია 2

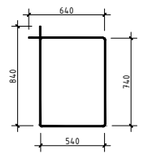

პოზიცია 3

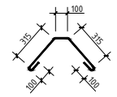

პოზ.	აღნიშვნა	დასახელება	რაოდ.	ერთ.წონა კგ	საერთო წონა კგ
		მონოლითური სვეტი ს-6-ა			
		დეტალები			
1		ф 22 B500B ℓ= 10120	22	30.20 კგ	664.3
2		ф 8 B500B ℓ= 2760	70	1.09 კგ	76.2
3		ф 8 B500B ℓ= 930	140	0.37 კგ	51.4
		მასალები			792
		B40 კლასის ბეტონი		4.22 მ³	

შ.პ.ს. „ჯი ენ პი“			ქ. თბილისი. კეტრე ქავთარაძის ქუჩა №22 01.14.03.040.373	
			ბლოკი 3	მუშა პრ.
მთ.კონსტ.	ო.ქვრივიშვილი		მონოლითური სვეტი ს-6-ა	დაკვ
შეასრულა	ნ.მელაძე			ფურც. № 410
შეამოწმა	ო.ქვრივიშვილი		მასშტაბი 1: 50;25 ინვ. №	ფურცლები

მონოლითური სვეტი ს-7

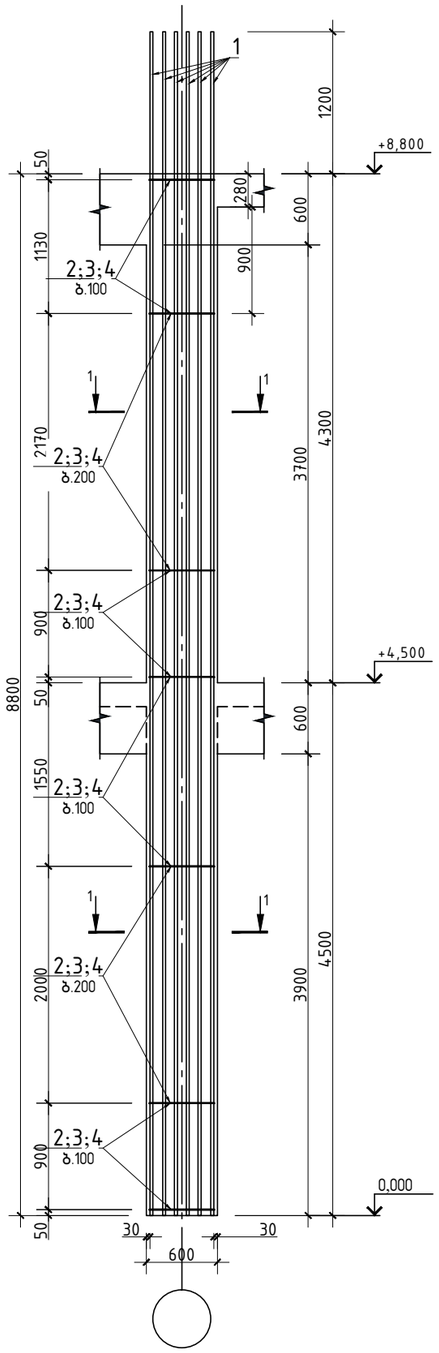

პოზ.	ა ღ ნ ი შ ვ ნ ა	დ ა ს ა ხ ე ლ ე ბ ა	რაოდ.	ერთ. წონა კგ	საერთო წონა კგ
		მონოლითური სვეტი ს-7			
		დეტალები			
1		ф 20 B500B ℓ= 8800	30	21.70 კგ	651.0
2		ф 8 B500B ℓ= 2670	132	1.05 კგ	139.1
3		ф 8 B500B ℓ= 860	132	0.34 კგ	44.8
4		ф 8 B500B ℓ= 680	66	0.27 კგ	17.7
		მასალები			853
		B40 კლასის ბეტონი		5.54 მ³	

კვეთი 1-1

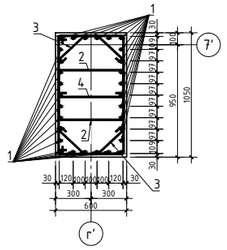

პოზიცია 2

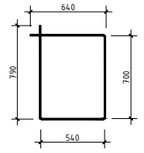

პოზიცია 3



პოზიცია 4

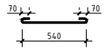

შ.პ.ს. „ჯი ენ პი“			ქ. თბილისი. პეტრე ქავთარაძის ქუჩა №22 01.14.03.040.373	
			ბლოკი 3	მუშა პრ.
მთ.კონსტ.	ო.ქვრივიშვილი		მონოლითური სვეტი ს-7	დაკვ
შეასრულა	ნ.მელაძე			ფურც. № 411
შეამოწმა	ო.ქვრივიშვილი		მასშტაბი 1: 50;25	ინვ. № ფურცლები

მონოლითური სვეტი ს-8

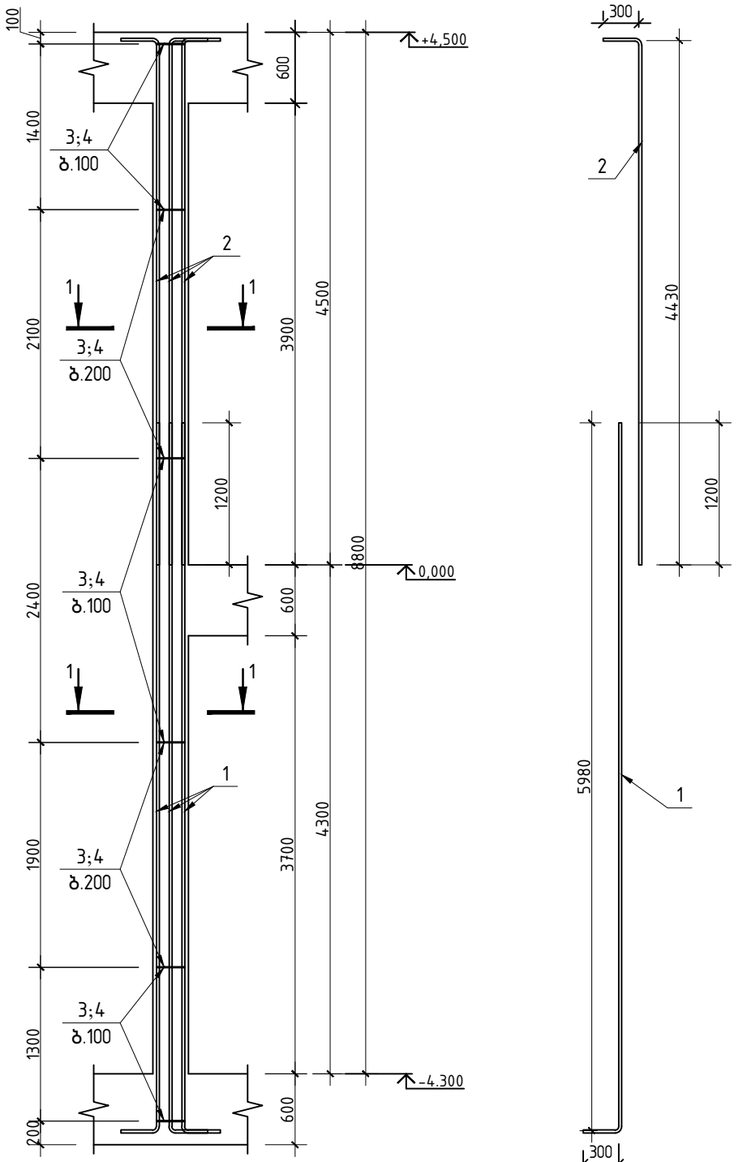

კვეთი 1-1

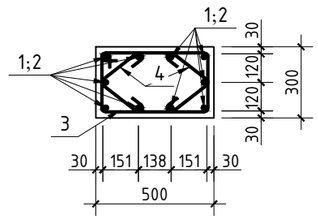

პოზიცია 3

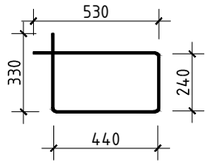

პოზიცია 4

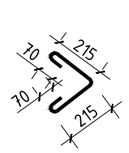

პოზ.	ა ღ ნ ი შ ვ ნ ა	დ ა ს ა ხ ე ლ ე ბ ა	რაოდ.	ერთ. წონა კგ	საერთო წონა კგ
		მონოლითური სვეტი ს-8			
		დეტალები			
1		ф 22 B500B ℓ= 6280	10	18.74 კგ	187.4
2		ф 22 B500B ℓ= 4730	10	14.11 კგ	141.1
3		ф 8 B500B ℓ= 1540	71	0.61 კგ	43.1
4		ф 8 B500B ℓ= 570	142	0.22 კგ	31.9
		მასალები			404
		B40 კლასის ბეტონი		5.54 მ³	

შ.პ.ს. „ჯი ენ პი“			ქ. თბილისი. კეტრე ქავთარაძის ქუჩა №22 01.14.03.040.373	
			ბლოკი 3	მუშა პრ.
მთ.კონსტ.	ო.ქვრივიშვილი		მონოლითური სვეტი ს-8	დაკვ
შეასრულა	ნ.მელაძე			ფურც. № 412
შეამოწმა	ო.ქვრივიშვილი		მასშტაბი 1: 50;25 ინვ. №	ფურცლები

მონოლითური სვეტი ს-9

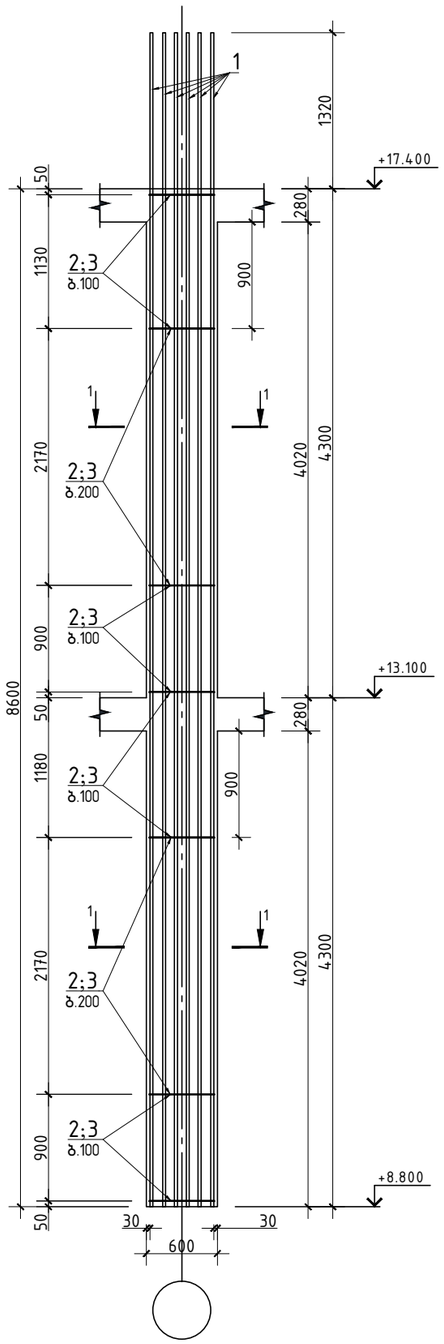

პოზ.	ა ღ ნ ი შ ვ ნ ა	დ ა ს ა ხ ე ლ ე ბ ა	რაოდ.	ერთ. წონა კგ	საერთო წონა კგ
		მონოლითური სვეტი ს-9			
		დეტალები			
1		ф 22 B500B ℓ= 9920	18	29.60 კგ	532.8
2		ф 8 B500B ℓ= 2760	64	1.09 კგ	69.7
3		ф 8 B500B ℓ= 1020	128	0.40 კგ	51.5
		მასალები			654
		B35 კლასის ბეტონი		4.13 მ³	

კვეთი 1-1

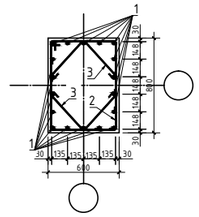

პოზიცია 2

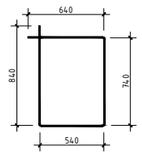

პოზიცია 3

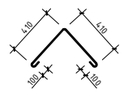

შ.პ.ს. „ჯი ენ პი“			ქ. თბილისი. პეტრე ქავთარაძის ქუჩა №22 01.14.03.040.373	
			ბლოკი 3	მუშა პრ.
მთ.კონსტ.	ო.ქვრივიშვილი		მონოლითური სვეტი ს-9	დაკვ
შეასრულა	ნ.მელაძე			ფურც. № 413
შეამოწმა	ო.ქვრივიშვილი		მასშტაბი 1: 50;25	ინვ. № ფურცლები

მონოლითური სვეტი ს-9-ა

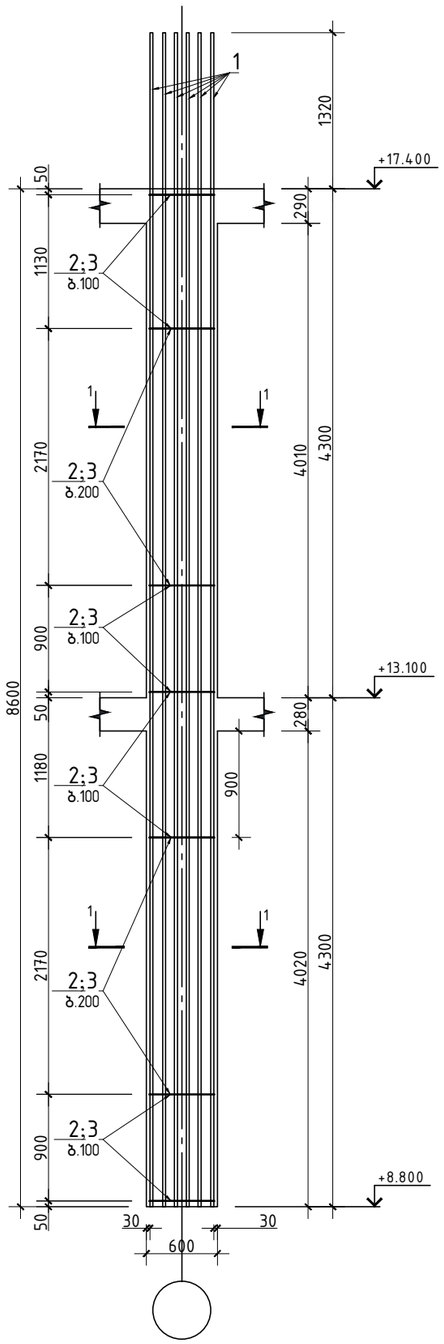

პოზ.	ა ღ ნ ი შ ვ ნ ა	დ ა ს ა ხ ე ლ ე ბ ა	რაოდ.	ერთ. წონა კგ	საერთო წონა კგ
		მონოლითური სვეტი ს-9-ა			
		დეტალები			
1		ф 22 B500B ℓ= 9920	18	29.60 კგ	532.8
2		ф 8 B500B ℓ= 2760	64	1.09 კგ	69.7
3		ф 8 B500B ℓ= 1020	128	0.40 კგ	51.5
		მასალები			654
		B35 კლასის ბეტონი		4.13 მ³	

კვეთი 1-1

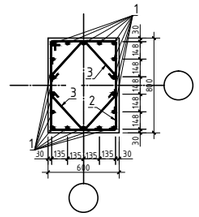

პოზიცია 2

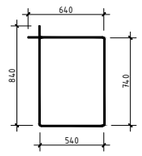

პოზიცია 3

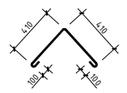

შ.პ.ს. „ჯი ენ პი“			ქ. თბილისი. პეტრე ქავთარაძის ქუჩა №22 01.14.03.040.373	
			ბლოკი 3	მუშა პრ.
მთ.კონსტ.	ო.ქვრივიშვილი		მონოლითური სვეტი ს-9-ა	დაკვ
შეასრულა	ნ.მელაძე			ფურც. № 414
შეამოწმა	ო.ქვრივიშვილი		მასშტაბი 1: 50;25 ინვ. №	ფურცლები

მონოლითური სვეტი ს-10

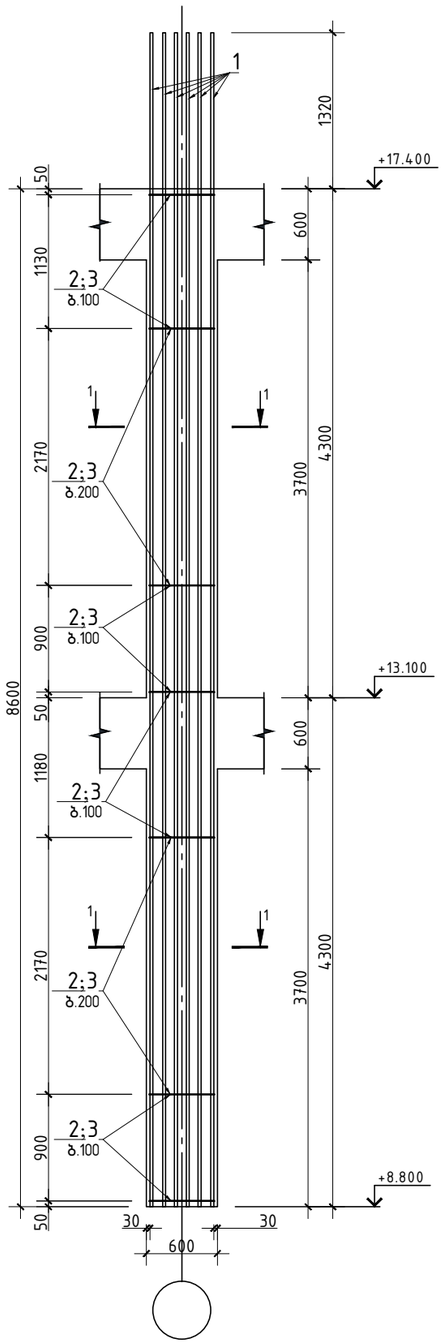

კვეთი 1-1

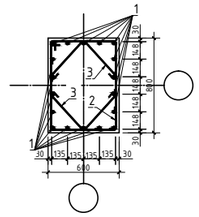

პოზიცია 2

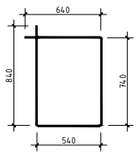

პოზიცია 3

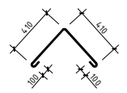

პოზ.	აღნიშვნა	დასახელება	რაოდ.	ერთ. წონა კგ	საერთო წონა კგ
		მონოლითური სვეტი ს-10			
		დეტალები			
1		ф 22 B500B ℓ= 9920	18	29.60 კგ	532.8
2		ф 8 B500B ℓ= 2760	64	1.09 კგ	69.7
3		ф 8 B500B ℓ= 1020	128	0.40 კგ	51.5
		მასალები			654
		B35 კლასის ბეტონი		4.13 მ³	

შ.პ.ს. „ჯი ენ პი“			ქ. თბილისი. პეტრე ქავთარაძის ქუჩა №22 01.14.03.040.373	
			ბლოკი 3	მუშა პრ.
მთ.კონსტ.	ო.ქვრივიშვილი		მონოლითური სვეტი ს-10	დაკვ
შეასრულა	ნ.მელაძე			ფურც. № 415
შეამოწმა	ო.ქვრივიშვილი		მასშტაბი 1: 50;25	ინვ. № ფურცლები

მონოლითური სვეტი ს-11

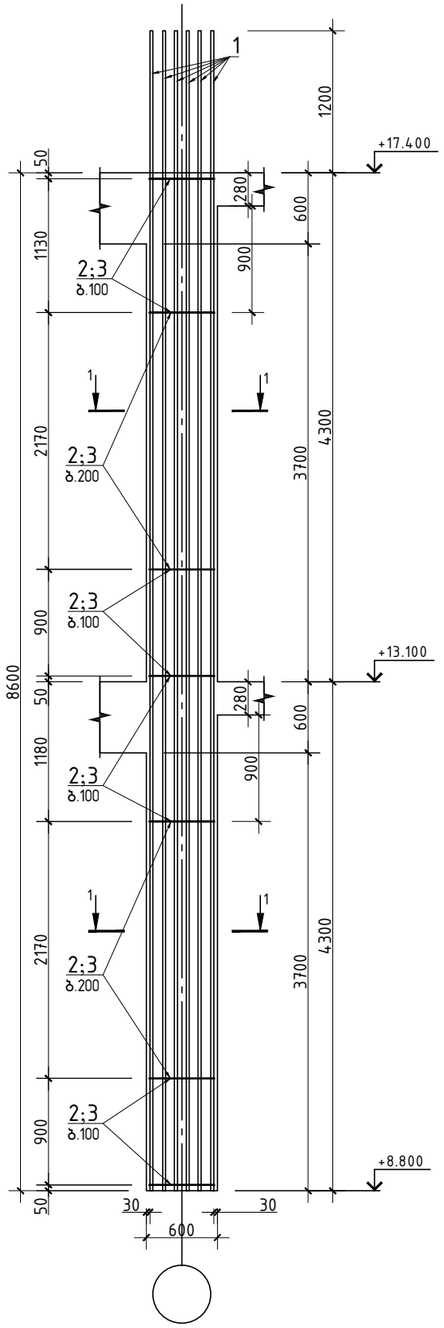

პოზ.	ა ღ ნ ი შ ვ ნ ა	დ ა ს ა ხ ე ლ ე ბ ა	რაოდ.	ერთ.წონა კგ	საერთო წონა კგ
		მონოლითური სვეტი ს-11			
		დეტალები			
1		ф 20 B500B ℓ= 8800	30	21.70 კგ	651.0
2		ф 8 B500B ℓ= 2670	132	1.05 კგ	139.1
3		ф 8 B500B ℓ= 860	132	0.34 კგ	44.8
4		ф 8 B500B ℓ= 680	66	0.27 კგ	17.7
		მასალები			853
		B35 კლასის ბეტონი		5.42 მ³	

კვეთი 1-1

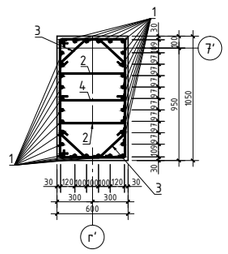

პოზიცია 2

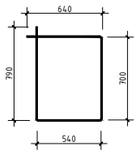

პოზიცია 3

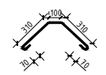

პოზიცია 4

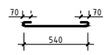

შ.პ.ს. „ჯი ენ პი“			ქ. თბილისი. პეტრე ქავთარაძის ქუჩა №22 01.14.03.040.373	
			ბლოკი 3	მუშა არ.
მთ.კონსტ.	ო.ქვრივიშვილი		მონოლითური სვეტი ს-11	დაკვ
შესრულა	ნ.მელაძე	წმოხ		ფურც. № 416
შეამოწმა	ო.ქვრივიშვილი		მასშტაბი 1: 50;25 ინვ. №	ფურცლები

პოზ.	აღნიშვნა	დასახელება	რაოდ.	ერთ.წონა კგ	საერთო წონა კგ
		მონოლითური სვეტი ს-12			
		დეტალები			
1		ф 20 B500B ℓ= 4550	18	11.22 კგ	202.0
2		ф 8 B500B ℓ= 2760	33	1.09 კგ	35.9
3		ф 8 B500B ℓ= 1020	66	0.40 კგ	26.6
		მასალები			264
		B35 კლასის ბეტონი		2.16 მ³	

მონოლითური სვეტი ს-12

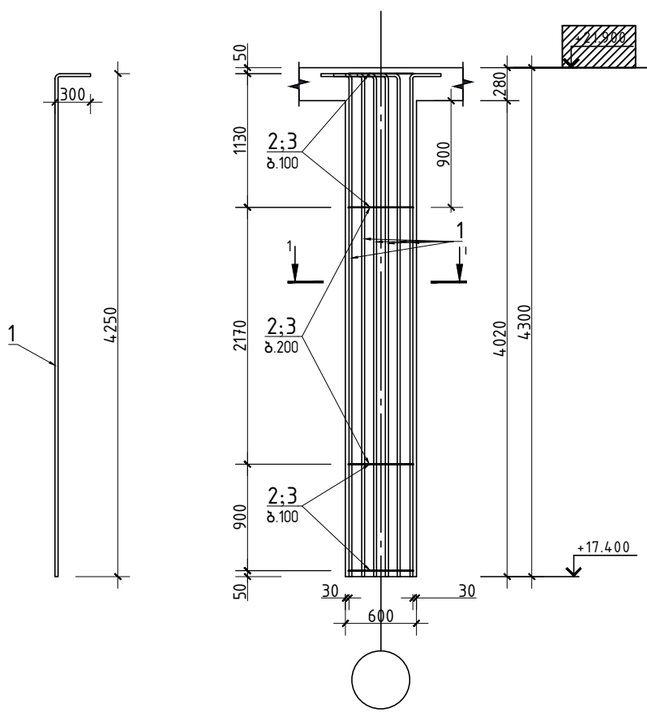

კვეთი 1-1

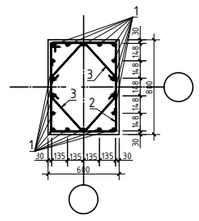

პოზიცია 2

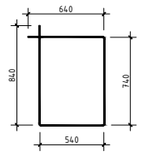

პოზიცია 3

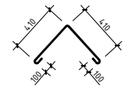

შ.პ.ს. „ჯი ენ პი“			ქ. თბილისი. კეტრე ქავთარაძის ქუჩა №22 01.14.03.040.373		
			ბლოკი 3		მუშა პრ.
მთ.კონსტ.	ო.ქვრივიშვილი		მონოლითური სვეტი ს-12		დაკვ
შეასრულა	ნ.მელაძე				ფურც. № 417
შეამოწმა	ო.ქვრივიშვილი		მასშტაბი 1: 50;25	ინვ. №	ფურცლები

პოზ.	აღნიშვნა	დასახელება	რაოდ.	ერთ.წონა კგ	საერთო წონა კგ
		მონოლითური სვეტი ს-12-ა			
		დეტალები			
1		ф 20 B500B ℓ= 4550	18	11.22 კგ	202.0
2		ф 8 B500B ℓ= 2760	33	1.09 კგ	35.9
3		ф 8 B500B ℓ= 1020	66	0.40 კგ	26.6
		მასალები			264
		B35 კლასის ბეტონი		2.16 მ³	

მონოლითური სვეტი ს-12-ა

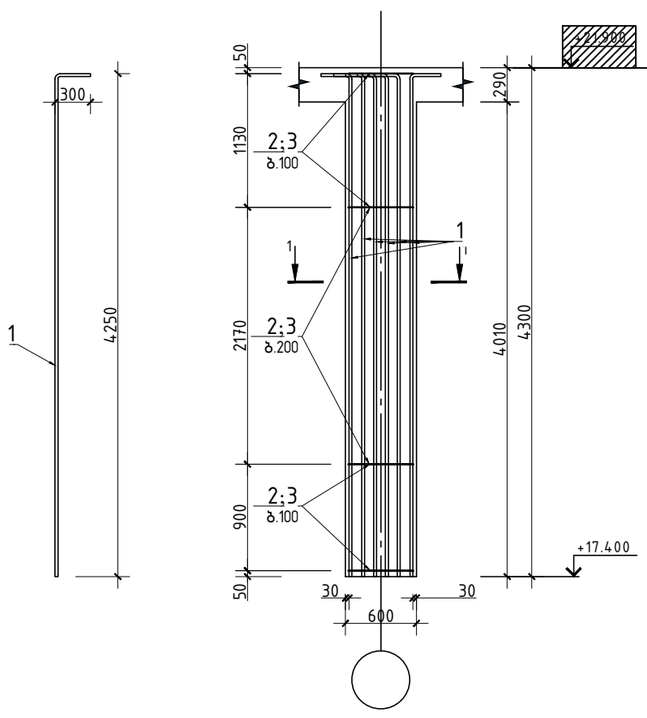

კვეთი 1-1

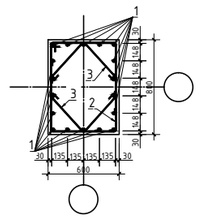

პოზიცია 2

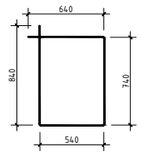

პოზიცია 3

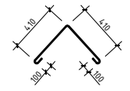

შ.პ.ს. „ჯი ენ აი“			ქ. თბილისი. კეტრე ქავთარაძის ქუჩა №22 01.14.03.040.373	
			ბლოკი 3	მუშა პრ.
მთ.კონსტ.	ო.ქვრივიშვილი		მონოლითური სვეტი ს-12-ა	დაკვ
შეასრულა	ნ.მელაძე			ფურც. № 418
შეამოწმა	ო.ქვრივიშვილი		მასშტაბი 1: 50;25 ინვ. №	ფურცლები

პოზ.	ა ღ ნ ი შ ვ ნ ა	დ ა ს ა ხ ე ლ ე ბ ა	რაოდ.	ერთ. წონა კგ	საერთო წონა კგ
		მონოლითური სვეტი ს-13			
		დეტალები			
1		ф 20 B500B ℓ= 4550	18	11.22 კგ	202.0
2		ф 8 B500B ℓ= 2760	33	1.09 კგ	35.9
3		ф 8 B500B ℓ= 1020	66	0.40 კგ	26.6
		მასალები			264
		B35 კლასის ბეტონი		2.16 მ³	

მონოლითური სვეტი ს-13

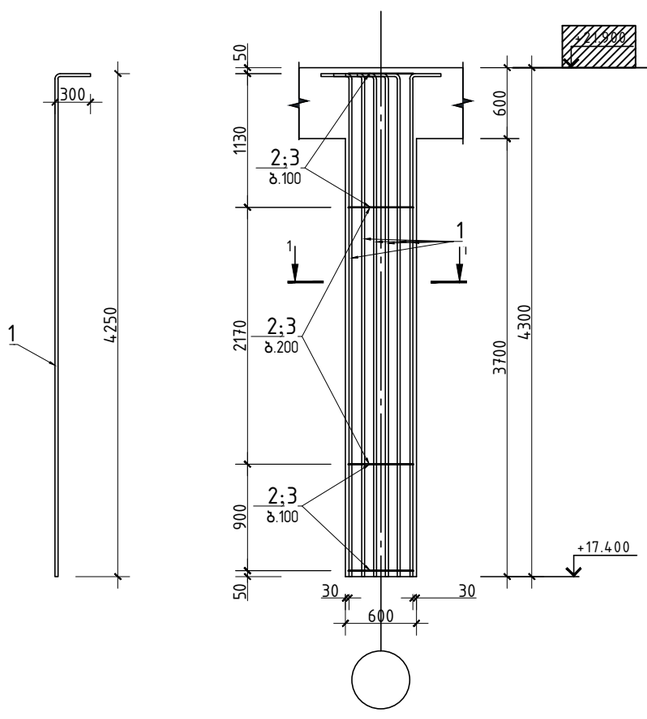

კვეთი 1-1

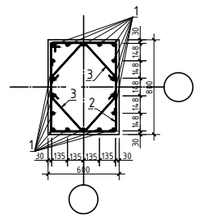

პოზიცია 2

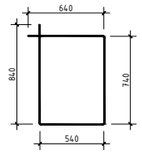

პოზიცია 3

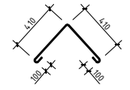

შ.პ.ს. „ჯი ენ პი“			ქ. თბილისი. კეტრე ქავთარაძის ქუჩა №22 01.14.03.040.373		
			ბლოკი 3		მუშა პრ.
მთ.კონსტ.	ო.ქვრივიშვილი		მონოლითური სვეტი ს-13		დაკვ
შეასრულა	ნ.მელაძე				ფურც. № 419
შეამოწმა	ო.ქვრივიშვილი		მასშტაბი 1: 50;25	ინვ. №	ფურცლები

პოზ.	ა ღ ნ ი შ ვ ნ ა	დ ა ს ა ხ ე ლ ე ბ ა	რაოდ.	ერთ. წონა კგ	საერთო წონა კგ
		მონოლითური სვეტი ს-14			
		დეტალები			
1		ф 20 B500B ℓ= 4550	30	11.22 კგ	336.6
2		ф 8 B500B ℓ= 2670	132	1.05 კგ	139.1
3		ф 8 B500B ℓ= 860	132	0.34 კგ	44.8
4		ф 8 B500B ℓ= 680	66	0.27 კგ	17.7
		მასალები			538
		B35 კლასის ბეტონი		2.71 მ³	

მონოლითური სვეტი ს-14

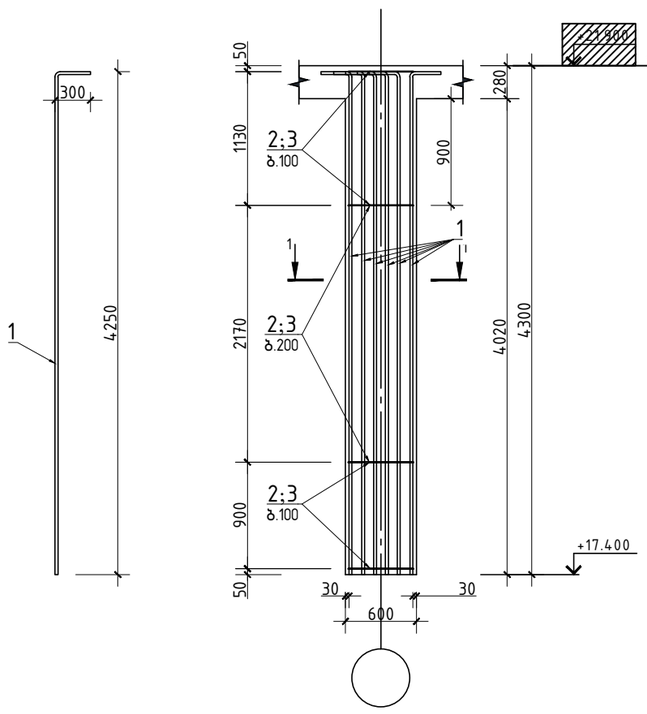

კვეთი 1-1

1
3
2
4
2
1
7'
100
150
100
100
100

ელემენტის მარკა	რაოდენობა	არმატურის ნაკეთობები																	ლითონის ნაკეთობები									საერთო ხარჯი; კგ	B40 ბეტონის ხარჯი; მ²	B35 ბეტონის ხარჯი; მ³
		არმატურის კლასი																											
		B500B				B500B																							
		Ø6	Ø8	Ø10	ჯამი	Ø8	Ø10	Ø12	Ø14	Ø16	Ø18	Ø20	Ø22	Ø25	Ø28	Ø32	ჯამი	სულ									სულ			
მონოლითური სვეტები																													
ს-1	28		3368.4		3 368								16396.8				16 397	19 765									19 765	102.20	
ს-2	11		1323.3		1 323								6441.6				6 442	7 765									7 765	40.15	
ს-3	1		201.6		202							651.0					651	853									853	4.79	
ს-4	16		2011.2		2 011								10628.8				10 629	12 640									12 640	67.52	
ს-4-ა	9		1131.3		1 131								5978.7				5 979	7 110									7 110	37.98	
ს-4-ბ	4		502.8		503								2657.2				2 657	3 160									3 160	16.88	
ს-5	2		284.2		284								1328.6				1 329	1 613									1 613	8.44	
ს-5-ა	3		426.3		426								1992.9				1 993	2 419									2 419	12.66	
ს-6	4		510.4		510								2657.2				2 657	3 168									3 168	16.88	
ს-6-ა	1		127.6		128								664.3				664	792									792	4.22	
ს-7	1		201.6		202							651.0					651	853									853	5.54	
ს-8	1		75.0		75								328.5				329	404									404	5.54	
ს-9	23		2787.6		2 788								12254.4				12 254	15 042									15 042		94.99
ს-9-ა	4		484.8		485								2131.2				2 131	2 616									2 616		16.52
ს-10	12		1454.4		1 454								6393.6				6 394	7 848									7 848		49.56
ს-11	1		201.6		202							651.0					651	853									853		5.42
ს-12	19		1187.5		1 188							3838.0					3 838	5 026									5 026		41.04
ს-12-ა	4		250.0		250							808.0					808	1 058									1 058		8.64
ს-13	16		1000.0		1 000							3232.0					3 232	4 232									4 232		34.56
ს-14	1		201.6		202							336.6					337	538									538		2.71
			17 731		17 731							10 168	69 854				80 021	97 753									97 753	323	253

შ.პ.ს. „ჯი ენ პი“			ქ. თბილისი. პეტრე ქავთარაძის ქუჩა №22 01.14.03.040.373
			ბლოკი 3	მუშა პრ.
გთ.კონსტ.	ო.ქვრივიშვილი		მასალათა ხარჯის უწყისი	დაკვ
შესრულა	ნ.მელაძე	ნ.მელაძე		ფურც. № 421
შეამოწმა	ო.ქვრივიშვილი		მასშტაბი 1: 50;25	ინვ. №	ფურცლები

მონოლითური კოჭი კ-1

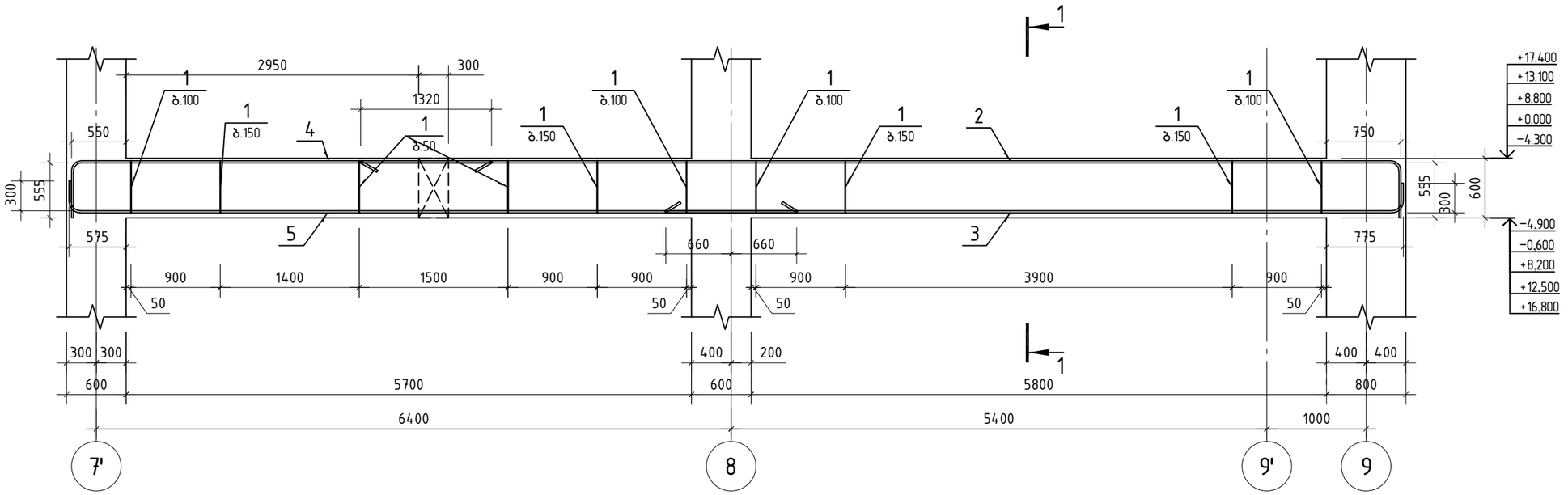

კვეთი 1-1

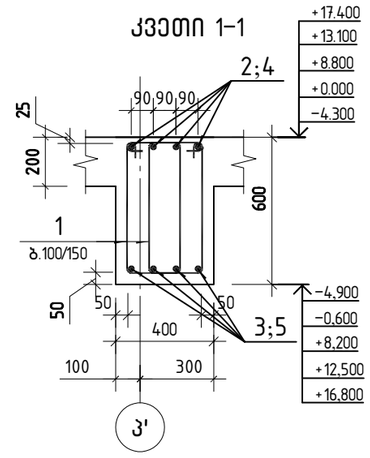

პოზიცია 1

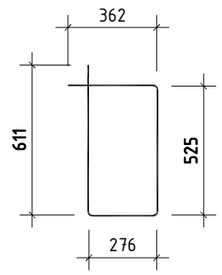

პოზ.	აღნიშვნა	დასახელება	რაოდ.	ერთ. წონა კგ	საერთო წონა კგ
		მოლითური კოჭი კ-1			
		დეტალები			
1		ф 8 A240 ℓ= 1645	216	0.65 კგ	140.0
2		ф 22 A500C ℓ= 11000	4	32.82 კგ	131.3
3		ф 22 A500C ℓ= 7670	4	22.89 კგ	91.5
4		ф 22 A500C ℓ= 4750	4	14.17 კგ	56.7
5		ф 22 A500C ℓ= 7590	4	22.65 კგ	90.6
		მასალები			363
		B30 კლასისბეტონი		2.76 მ³	

შ.პ.ს. „ჯი ენ პი“			ქ. თბილისი. კეტრე ქავთარაძის ქუჩა №22 01.14.03.040.373	
			ბლოკი 3	მუშა პრ.
მთ.კონსტ.	ო.ქვრივიშვილი		მონოლითური კოჭი კ-1	დაკვ
შეასრულა	ლ.ჭკუასელი			ფურც. № 501
შეამოწმა	ო.ქვრივიშვილი		მასშტაბი 1: 50	ინვ. № ფურცლები

მონოლითური კოჭი კ-2

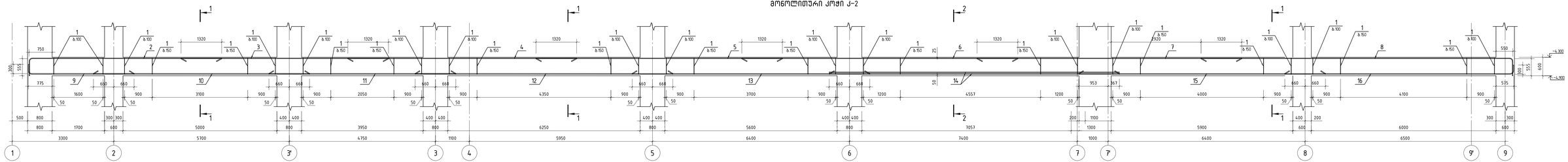

კვეთი 1-1

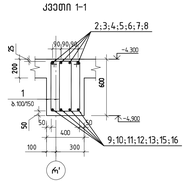

კვეთი 2-2

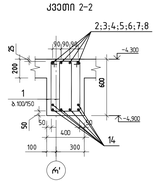

პოზიცია 1

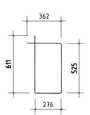

პოზ.	ა ღ წ ე რ ი ლ ო ბ ა	დ ა ხ ა ს ი ა თ ე ბ ა	რაოდ.	ერთ. წონა კგ	საერთო წონა კგ
		მონოლითური კოჭი კ-2			
		ღეროებით			
1		ფ 8 A240 ℓ= 1645	630	0.65	კგ 408.8
2		ფ 22 A500C ℓ= 6770	4	20.20	კგ 80.8
3		ფ 22 A500C ℓ= 6740	4	20.11	კგ 80.4
4		ფ 22 A500C ℓ= 7430	4	22.17	კგ 88.7
5		ფ 22 A500C ℓ= 8000	4	23.87	კგ 95.5
6		ფ 22 A500C ℓ= 8960	4	26.74	კგ 106.9
7		ფ 22 A500C ℓ= 8590	4	25.63	კგ 102.5
8		ფ 22 A500C ℓ= 10650	4	31.78	კგ 127.1
9		ფ 22 A500C ℓ= 3690	4	11.01	კგ 44.0
10		ფ 22 A500C ℓ= 7020	4	20.95	კგ 83.8
11		ფ 22 A500C ℓ= 6070	4	18.11	კგ 72.5
12		ფ 25 A500C ℓ= 8370	4	32.25	კგ 129.0
13		ფ 22 A500C ℓ= 7720	4	23.04	კგ 92.1
14		ფ 25 A500C ℓ= 9430	6	36.34	კგ 218.0
15		ფ 22 A500C ℓ= 8010	4	23.90	კგ 95.6
16		ფ 22 A500C ℓ= 7670	4	22.89	კგ 91.5
		ბეტონი			1135
		B30 კლასისა ბეტონი		9.95	მ³

შპს „ჯი პი ენ"		ქ. თბილისი კეცხოველის ქუჩა №22 0114.000.375	
		ალიქმი 3	შეკვ. კარ.
შემსრულ.	ო.ტაბატაძე	მონოლითური კოჭი კ-2	შეკვ. № 502
შემოწმ.	ო.ტაბატაძე		შეკვეთილი
შემოწმ.	ო.ტაბატაძე	მასშტაბი 1: 50 ზომა: მ	შეკვეთილი

მონოლითური კოჭი კ-3

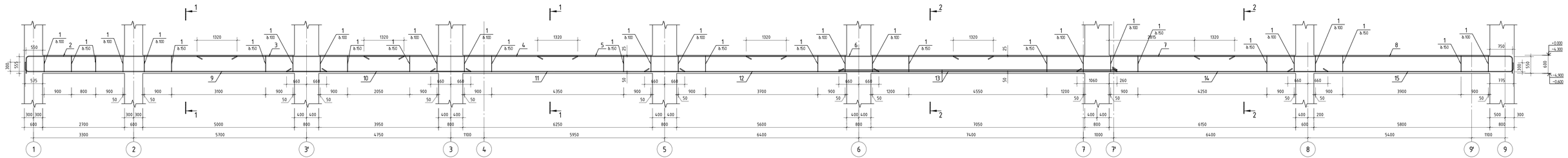

კვეთი 1-1

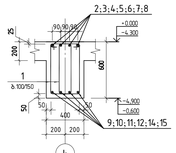

კვეთი 2-2

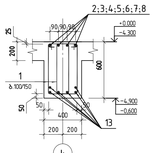

პოზიცია 1



კოდი	ა ღ წ ე რ ი ლ ე ბ ა	დ ა ხ ა ს ი ა თ ე ბ ა	რაოდ.	ერთ. წონა კგ	ს ა ე რ თ ო წონა კგ	
		მონოლითური კოჭი კ-3				
		ღეროებით				
1		ფ 8 A240 ℓ= 1645	634	0.65	კგ	411.7
2		ფ 22 A500C ℓ= 7480	4	22.32	კგ	89.3
3		ფ 22 A500C ℓ= 6820	4	20.35	კგ	81.4
4		ფ 22 A500C ℓ= 7040	4	21.01	კგ	84.0
5		ფ 22 A500C ℓ= 8200	4	24.47	კგ	97.9
6		ფ 22 A500C ℓ= 8140	4	24.29	კგ	97.2
7		ფ 22 A500C ℓ= 9270	4	27.66	კგ	110.6
8		ფ 22 A500C ℓ= 11000	4	32.82	კგ	131.3
10		ფ 22 A500C ℓ= 10190	4	30.41	კგ	121.6
11		ფ 22 A500C ℓ= 6070	4	18.11	კგ	72.5
12		ფ 25 A500C ℓ= 8370	4	32.25	კგ	129.0
13		ფ 22 A500C ℓ= 7720	4	23.04	კგ	92.1
14		ფ 25 A500C ℓ= 9170	6	35.33	კგ	212.0
15		ფ 25 A500C ℓ= 8270	4	31.87	კგ	127.5
16		ფ 22 A500C ℓ= 7670	4	22.89	კგ	91.5
		ბაზალტოვან				1103
		B30 ალუმინატებით		9.55	მ³	

GNP	შპს „GNP 06 JP"		ქ. თბილისი კენჭის ველისპირის ქუჩა №22 01.14.01.040.375	
			ბლოკი 3	მე3ბ1 კმ
მშპ.კონტ.	ო.ტაბატაძე		მონოლითური კოჭი კ-3	მასშ.
მექან.ზედ.	ო.ტაბატაძე			ზომა მ 1:50
მთავარი ინჟ.	ო.ტაბატაძე		მასშტაბი 1: 50 ზომა მ	ზომაშეზომა

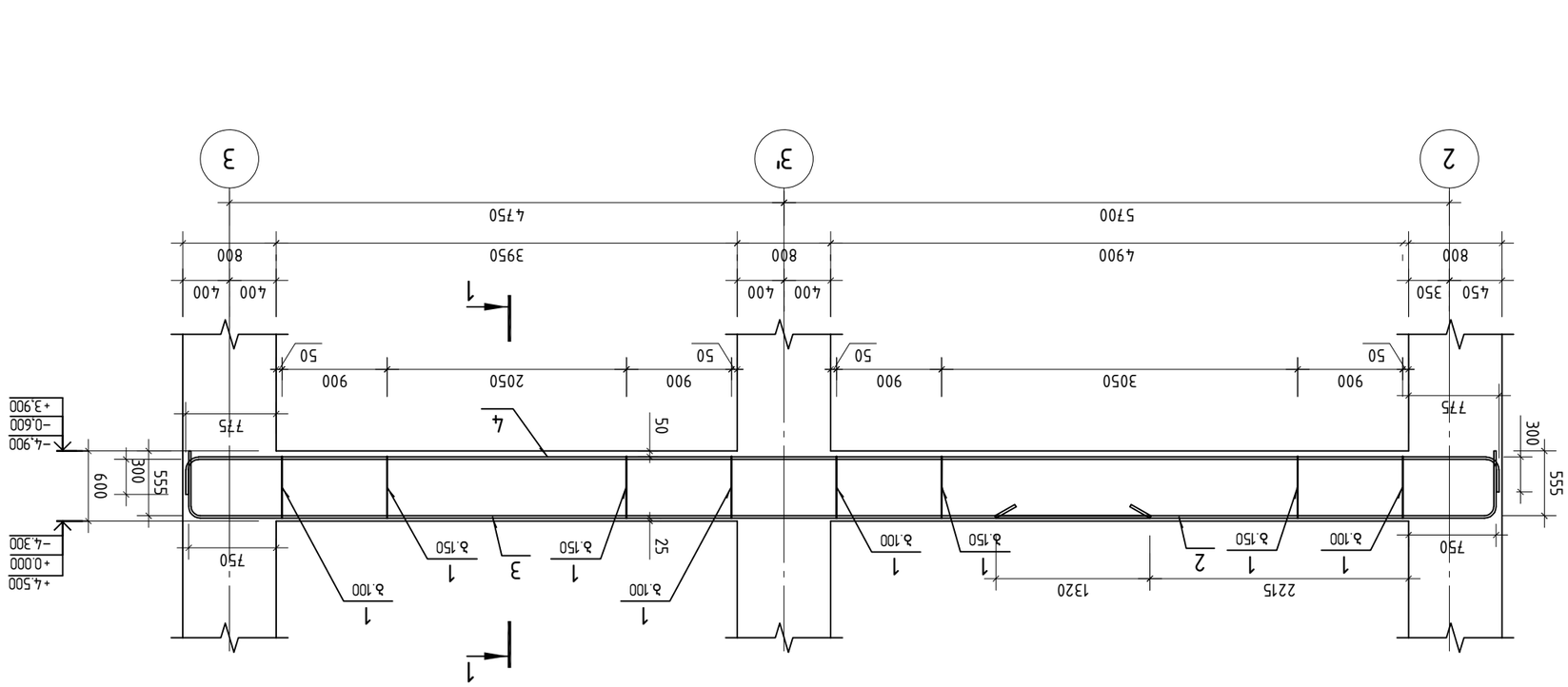

ЭЛЕМЕНТ МОНОЛИТНОЙ ЛЕНТЫ Л-4

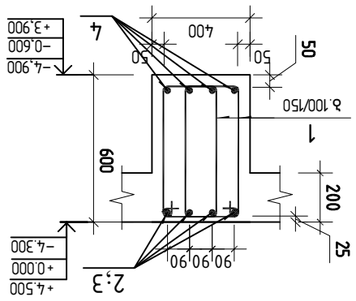

ЭЛЕМЕНТ 1-1

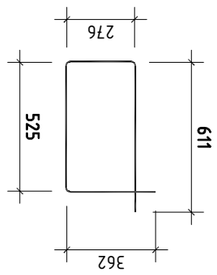

ЭЛЕМЕНТ 1

Эл.	Поз.	Обозначение	Наименование	Кол.	Масса ед. кг	Примечание
			Монолитная лента Л-4			
			Арматурные изделия			
1		Ø 8 A240 ℓ= 1645		140	0.65	90.9
2		Ø 22 A500C ℓ= 4800		4	14.32	57.3
3		Ø 22 A500C ℓ= 8750		4	26.11	104.4
4		Ø 22 A500C ℓ= 11740		4	35.03	140.1
			Закладные детали			253
			Бетон класса В30		2.12 м³	

				ЗАО "ЭЛЕКТРОПРОЕКТ" г. Москва	
				Гл. инж. проекта	Шифр
Нач. отдела				Монолитная лента Л-4	Стадия
Гл. спец.					Р
Нач. сект.					Лист 1
Разработал					Листов 1
Изм.	Кол.уч.	Лист	№ док.	Подп.	Дата

Г. Москва. Административное здание с офисом. Блок №22
01.14.03.040.ЭТ9

Монолитная лента Л-4

Копировал

Формат А3

ارماتور تیرهای بتنی محیطی طبقه همکف ساختمان مسکونی ۲ واحدی ـ تیر بتنی ۱ و تیر بتنی ۲

تیر بتنی ۱ محور ۱-۱

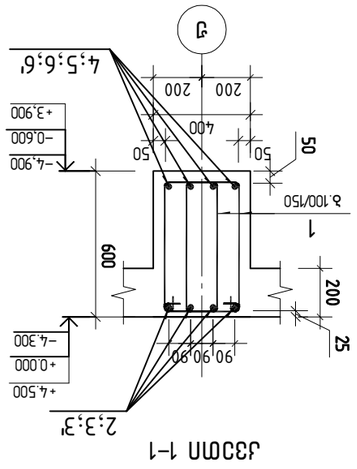

تیر بتنی ۱ جزئیات

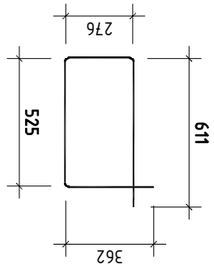

تیر بتنی محیطی جزء محور ۵-۵

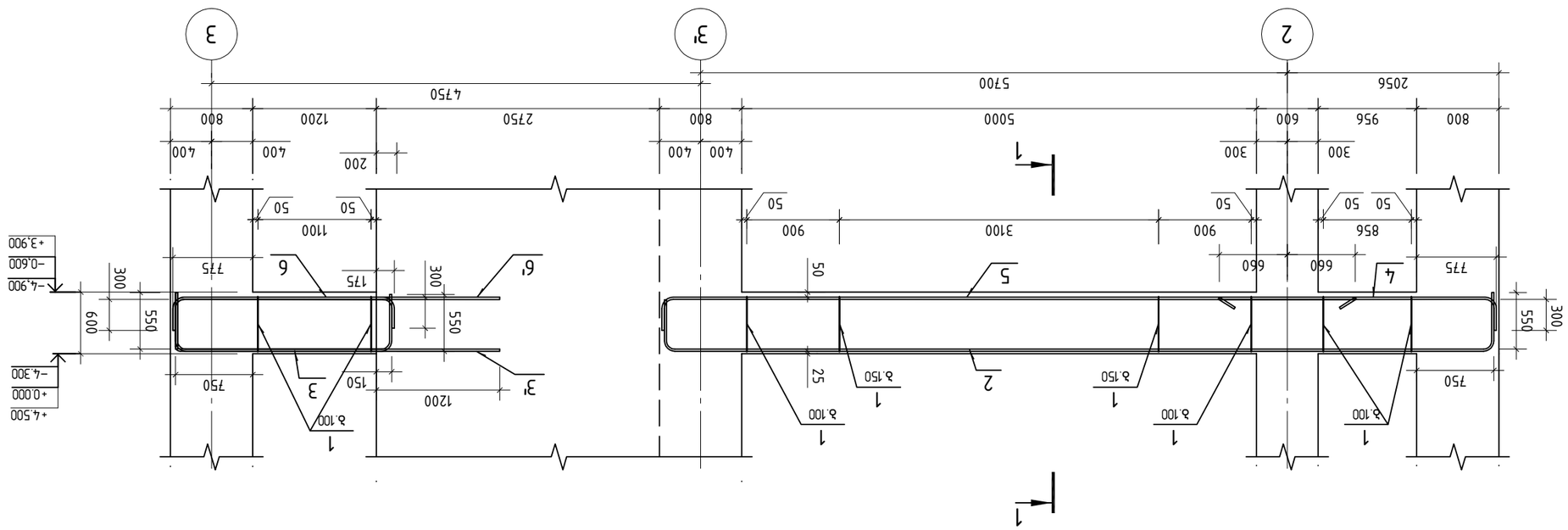

برش ۱-۱

لیست آرماتور

شماره	شکل میلگرد	قطر	تعداد در یک عضو	طول یک عضو (متر)	وزن کل (کیلوگرم)
	تیر بتنی محیطی جزء محور ۵-۵				
	تیر بتنی ۱				
1	۸ ϕ B500B ℓ= 1645		116	0.65	75.6
2	۲۰ ϕ B500B ℓ= 9010		4	22.22	88.9
3	۲۰ ϕ B500B ℓ= 3100		2	7.64	15.3
3'	۲۰ ϕ B500B ℓ= 3680		2	9.08	18.2
4	۱۸ ϕ B500B ℓ= 2945		4	5.88	23.5
5	۲۰ ϕ B500B ℓ= 6990		4	17.24	69.0
6	۲۰ ϕ B500B ℓ= 2645		2	6.52	13.0
6'	۲۰ ϕ B500B ℓ= 3430		2	8.46	16.9
	بازبست‌ها				
	بتن رده C30 مصرفی برای عضو			1.72 m³	

მონოლითური კოჭი კ-6

მონოლითური კოჭი კ-5'

პოზ.3 და პოზ.5-ბირთვის ტანში შემავალი არმატურა

პოზ.	ა ღ წ ე რ ი ლ ო ბ ა	დ ა ს ა ხ ე ლ ე ბ ა	რაოდ.	ერთ.წონა კგ	საერთო წონა კგ
		მონოლითური კოჭი კ-5'			
		დეტალები			
1		ф 8 B500B ℓ= 1645	22	0.65 კგ	14.3
2		ф 20 B500B ℓ= 3130	2	7.72 კგ	15.4
3		ф 20 B500B ℓ= 3660	2	9.03 კგ	18.1
4		ф 20 B500B ℓ= 2680	2	6.61 კგ	13.2
5		ф 20 B500B ℓ= 3440	2	8.48 კგ	17.0
		მასალები			78
		B30 კლასის ბეტონი		0.29 მ³	

პოზ.	ა ღ წ ე რ ი ლ ო ბ ა	დ ა ს ა ხ ე ლ ე ბ ა	რაოდ.	ერთ.წონა კგ	საერთო წონა კგ
		მონოლითური კოჭი კ-6			
		დეტალები			
1		ф 8 B500B ℓ= 1645	308	0.65 კგ	199.7
2		ф 22 B500B ℓ= 9930	4	29.63 კგ	118.5
3		ф 22 B500B ℓ= 7360	4	21.96 კგ	87.8
4		ф 22 B500B ℓ= 9930	4	29.63 კგ	118.5
5		ф 22 B500B ℓ= 7220	4	21.54 კგ	86.2
6		ф 25 B500B ℓ= 6570	8	25.32 კგ	202.5
7		ф 22 B500B ℓ= 6570	4	19.60 კგ	78.4
		მასალები			892
		B30 კლასის ბეტონი		4.68 მ³	

შ.პ.ს. „ჯი ენ პი“		ქ. თბილისი. პეტრე ქავთარაძის ქუჩა №22 01.14.03.040.373	
		ბლოკი 3	მუშა პრ.
მთ.კონსტ.	ო.ქვრივიშვილი	მონოლითური კოჭი კ-6	დ.კვ.
შესრულა	ლ.ჭკუასელი		ფურც. № 506
შეამოწმა	ო.ქვრივიშვილი	მასშტაბი 1: 50	ინვ. № ფურცლები

მონოლითური კოჭი კ-7

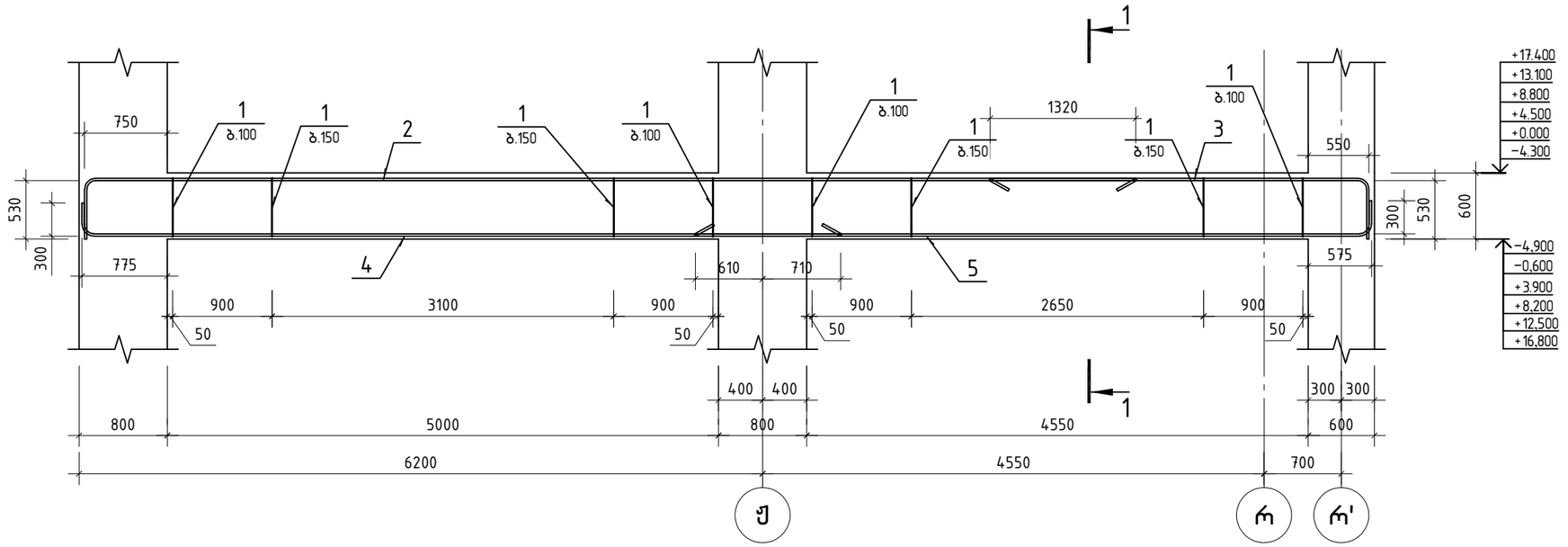

კვეთი 1-1

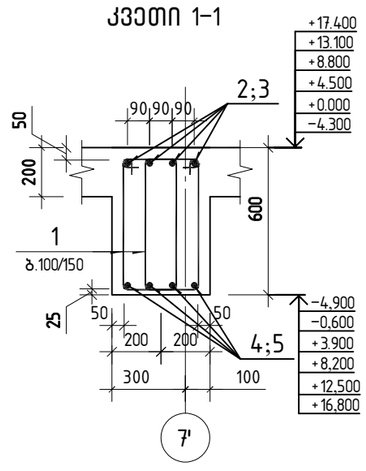

პოზიცია 1

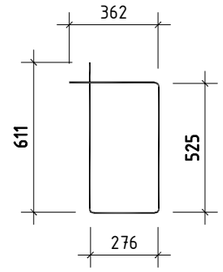

პოზ.	აღნიშვნა	დასახელება	რაოდ.	ერთ. წონა კგ	საერთო წონა კგ
		მონოლითური კოჭი კ-7			
		დეტალები			
1		ф 8 A240 ℓ= 1645	150	0.65 კგ	97.1
2		ф 22 A500C ℓ= 10030	4	29.93 კგ	119.7
3		ф 22 A500C ℓ= 3930	4	11.73 კგ	46.9
4		ф 22 A500C ℓ= 7120	4	21.25 კგ	85.0
5		ф 22 A500C ℓ= 6390	4	19.07 კგ	76.3
		მასალები			425
		B30 კლასისბეტონი		2.29 მ³	

შ.პ.ს. „ჯი ენ პი“

ქ. თბილისი. კეტრე ქავთარაძის ქუჩა №22
01.14.03.040.373

ბლოკი 3 — მუშა პრ.

მთ.კონსტ.	ო.ქვრივიშვილი		მონოლითური კოჭი კ-7	დაკვ
შეასრულა	ლ.ჭკუასელი			ფურც. № 507
შეამოწმა	ო.ქვრივიშვილი		მასშტაბი 1: 50	ინვ. №

ფურცლები

მონოლითური კოჭი კ-8

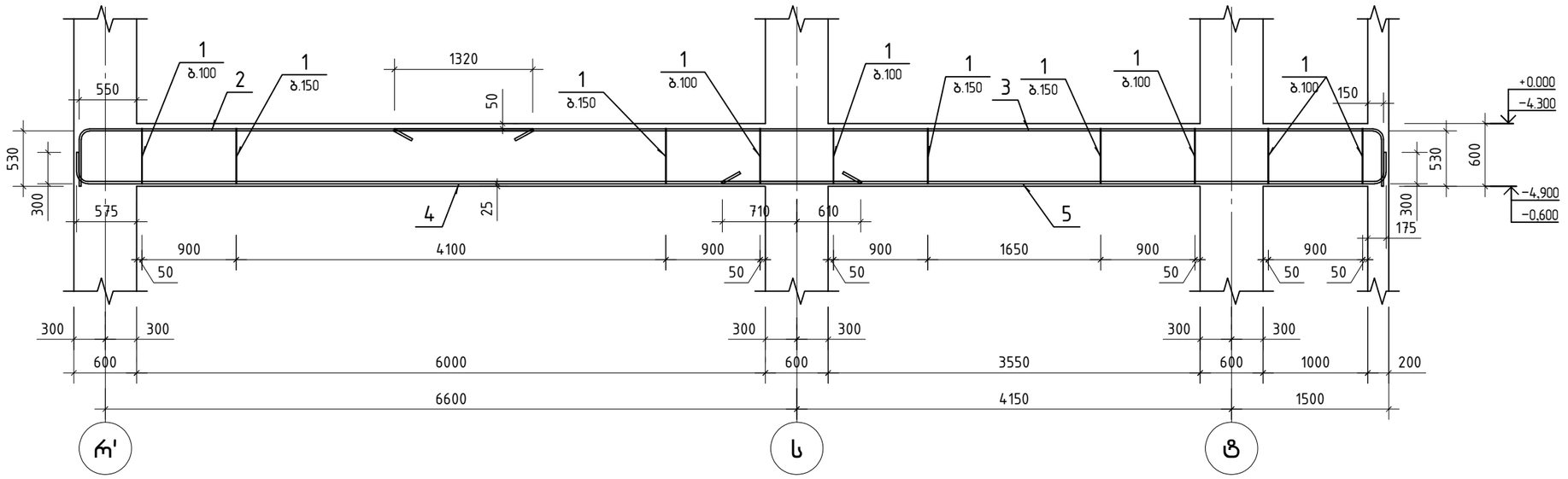

კვეთი 1-1

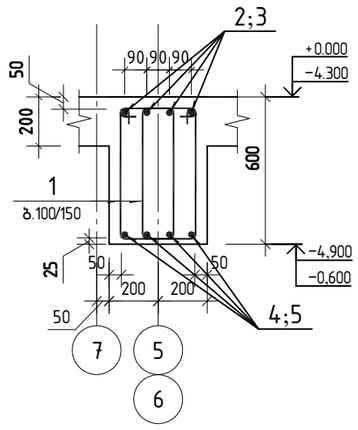

პოზიცია 1

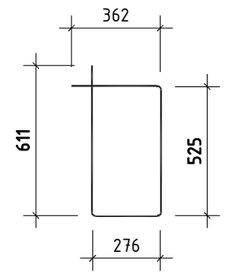

პოზ.	ა ღ ნ ი შ ვ ნ ა	დ ა ს ა ხ ე ლ ე ბ ა	რაოდ.	ერთ. წონა კგ	საერთო წონა კგ
		მონოლითური კოჭი კ-8			
		დეტალები			
1		ф 8 A240 ℓ= 1645	168	0.65 კგ	108.8
2		ф 22 A500C ℓ= 4820	4	14.38 კგ	57.5
3		ф 22 A500C ℓ= 9930	4	29.63 კგ	118.5
4		ф 25 A500C ℓ= 7720	4	29.75 კგ	119.0
5		ф 22 A500C ℓ= 6570	4	19.60 კგ	78.4
		მასალები			482
		B30 კლასისბეტონი		2.53 მ³	

შ.პ.ს. „ჯი ენ პი“			ქ. თბილისი. კეტრე ქავთარაძის ქუჩა №22 01.14.03.040.373	
			ბლოკი 3	მუშა პრ.
მთ.კონსტ.	ო.ქვრივიშვილი		მონოლითური კოჭი კ-8	დაკვ
შეასრულა	ლ.ჭკუასელი			ფურც. № 508
შეამოწმა	ო.ქვრივიშვილი		მასშტაბი 1: 50	ინვ. № ფურცლები

ажмлэ 1

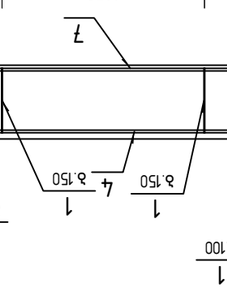

ЭЛЕМЕНТ 1-1

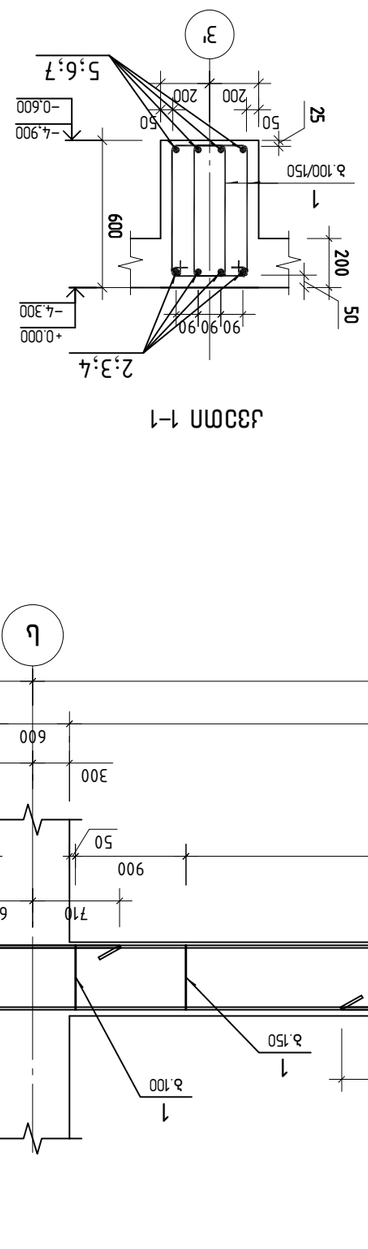

Эмбл.	Элементын нэр	Тоо ширхэг	Нэг элементийн жин, кг	Нийт жин, кг
	Элементэд дамжуулах дэд-9			
	Төлөвлөлтийн			
1	Ø 8 А240 L= 1645	240	0.65 кг	156.0
2	Ø 22 А500С L= 4030	4	12.03 кг	48.1
3	Ø 22 А500С L= 7360	4	21.96 кг	87.8
4	Ø 22 А500С L= 9930	4	29.63 кг	118.5
5	Ø 22 А500С L= 6370	4	19.01 кг	76.0
6	Ø 25 А500С L= 7920	4	30.52 кг	122.1
7	Ø 22 А500С L= 6570	4	19.60 кг	78.4
	Арматурын			687
	В30 хүчлийн бетон		3.65 м³	

ам.хэмжээ	Масштаб	Гүйцэтгэсэн	
Хянасан	Дэлгэцийн	Шалгасан	
Зөвшөөрсөн	Ерөнхий инженер	Ахлах инженер	
Хянасан	Ерөнхий технологич	Ахлах инженер	
Зохиогч	Ерөнхий архитектор	Ахлах инженер	
Зураг 3			
Зураг 1: 50	Нийт 3	Нийт хуудас 3	

Ж. Өлзийсайхан дүүрэг дахь ЦЭБ-ийн шинэ барилгын дэд бүтцийн ажлын №22
01.14.03.040.373

ЦЭБ ХХК

ажмлэ 3

ажмлэ дамжуулах дэд-9

Зураг №. 509

Нийтлэл: 1

Хэмжээ: 1: 50

Нийт хуудас: 3

მონოლითური კოჭი კ-10

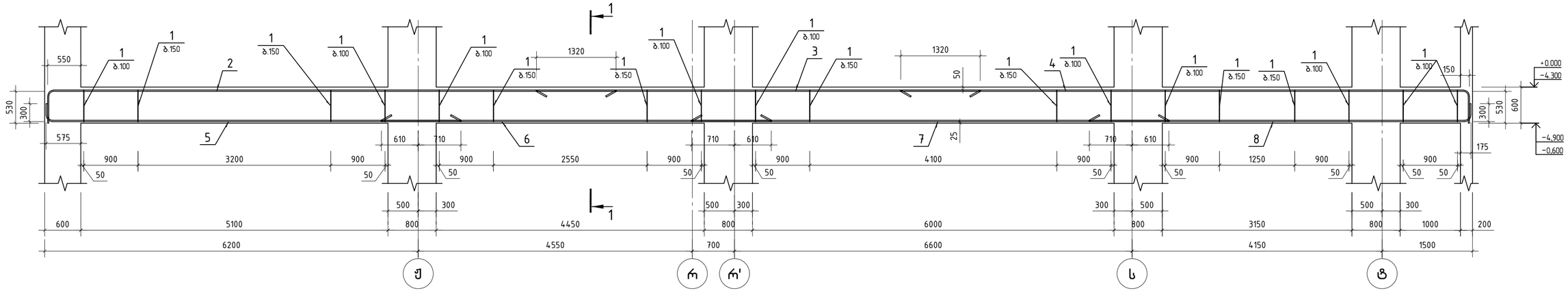

კვეთი 1-1

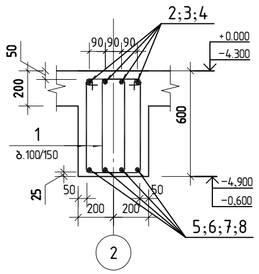

პოზიცია 1

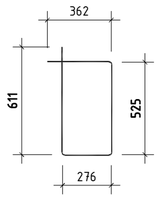

პოზ.	ა ღ ნ ი შ ვ ნ ა	დ ა ს ა ხ ე ლ ე ბ ა	რაოდ.	ერთ. წონა კგ	საერთო წონა კგ
		მონოლითური კოჭი კ-10			
		დეტალები			
1		ф 8 A240 ℓ= 1645	310	0.65 კგ	201.2
2		ф 22 A500C ℓ= 9930	4	29.63 კგ	118.5
3		ф 22 A500C ℓ= 7360	4	21.96 კგ	87.8
4		ф 22 A500C ℓ= 9930	4	29.63 კგ	118.5
5		ф 22 A500C ℓ= 7120	4	21.25 კგ	85.0
6		ф 22 A500C ℓ= 6470	4	19.31 კგ	77.2
7		ф 25 A500C ℓ= 6570	4	25.32 კგ	101.3
8		ф 25 A500C ℓ= 6570	4	25.32 კგ	101.3
		მასალები			688
		B30 კლასისბეტონი		4.73 მ³	

შ.პ.ს. „ჯი ენ პი“		ქ. თბილისი. პეტრე ქავთარაძის ქუჩა №22 01.14.03.040.373	
		ბლოკი 3	მუხა პრ.
მთ.კონსტ.	ლ.ქარჩავიშვილი	მონოლითური კოჭი კ-10	დაკვ.
შეასრულა	ლ.ჭკუასელი		ფურც. № 510
შეამოწმა	ლ.ქარჩავიშვილი	მასშტაბი 1: 50 / ინვ. №	ფურცლები

მონოლითური კოჭი კ-11

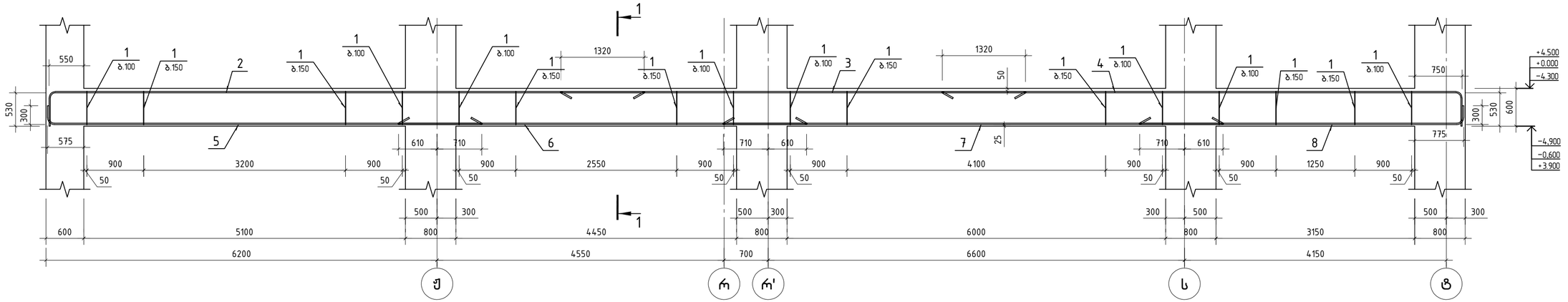

კვეთი 1-1

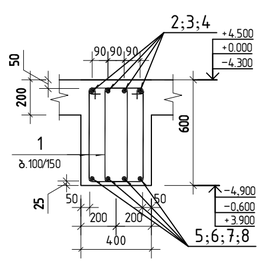

პოზიცია 1

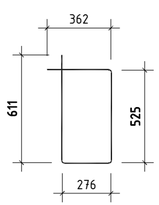

პოზ.	ა ღ ნ ი შ ვ ნ ა	დ ა ს ა ხ ე ლ ე ბ ა	რაოდ.	ერთ. წონა კგ	საერთო წონა კგ
		მონოლითური კოჭი კ-11			
		დეტალები			
1		ф 8 A240 ℓ= 1645	292	0.65 კგ	189.5
2		ф 22 A500C ℓ= 9930	4	29.63 კგ	118.5
3		ф 22 A500C ℓ= 7360	4	21.96 კგ	87.8
4		ф 22 A500C ℓ= 8730	4	26.05 კგ	104.2
5		ф 22 A500C ℓ= 7120	4	21.25 კგ	85.0
6		ф 22 A500C ℓ= 6470	4	19.31 კგ	77.2
7		ф 25 A500C ℓ= 5370	4	20.69 კგ	82.8
8		ф 25 A500C ℓ= 5370	4	20.69 კგ	82.8
		მასალები			662
		B30 კლასისბეტონი		4.49 მ³	

შ.პ.ს. „ჯი ენ პი“		ქ. თბილისი. პეტრე ქავთარაძის ქუჩა №22 01.14.03.040.373	
		ბლოკი 3	მუხა პრ.
მთ.კონსტ.	ლ.ჭკარიშვილი	მონოლითური კოჭი კ-11	დაკვ
შესრულა	ლ.ჭკასელი		ფურც. № 511
შეამოწმა	ლ.ჭკარიშვილი	მასშტაბი 1: 50 ინვ. №	ფურცლები

ЭЛЕМЕНТЫ СБОРНЫЕ ЖБ-12

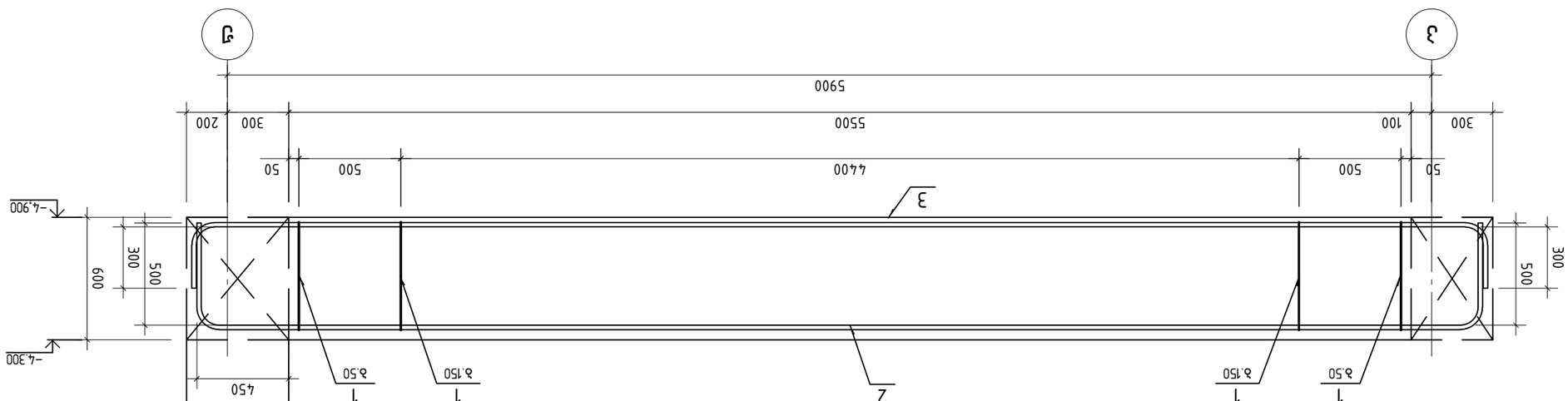

Разрез 1-1

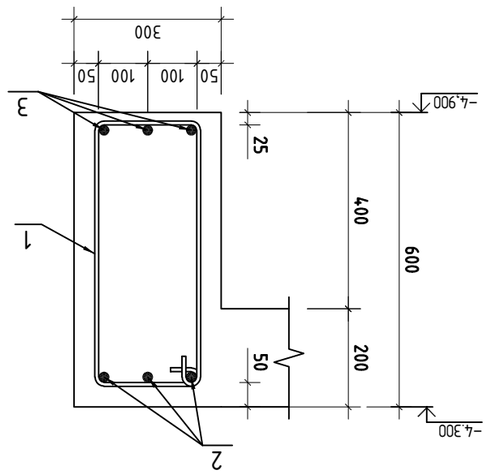

Элемент 1

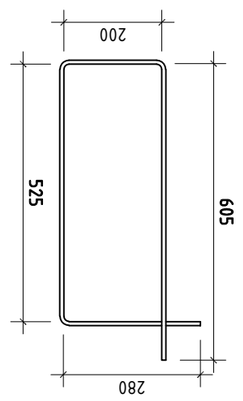

Поз.	Обозначение	Наименование	Кол.	Масса ед., кг	Примечание
		Элементы сборные ЖБ-12			
		Детали закладные			
1		Ø 8 А240 ℓ= 1610	50	0.64 кг	32.0
2		Ø 22 А500С ℓ= 7210	3	21.51 кг	64.5
3		Ø 22 А500С ℓ= 6860	3	20.47 кг	61.4
		Арматура			158
		Бетон тяжелый В30		0.99 м³	

ГИП	Гончаров В.А.			3.ПК.22.ОВ.ОВ	
Нач. отд.	Ефимов А.Н.			Элемент 3	Стадия Лист Листов
Гл. спец.	Ефимова Т.Н.				Р 1
Нач. сект.	Ефимов А.Н.			Элемент ЭМ-12	ООО "ПКТИ" г. Москва
Инженер	Ефимова Т.Н.				
Н. контр.	Ефимов А.Н.				

3. ПРЕДВАРИТЕЛЬНО НАПРЯЖЕННЫЕ СБОРНЫЕ ЖБ КОНСТРУКЦИИ ПРОМЫШЛЕННЫХ ЗДАНИЙ №22
01.14.03.040.373

მონოლითური კოჭი კ-23

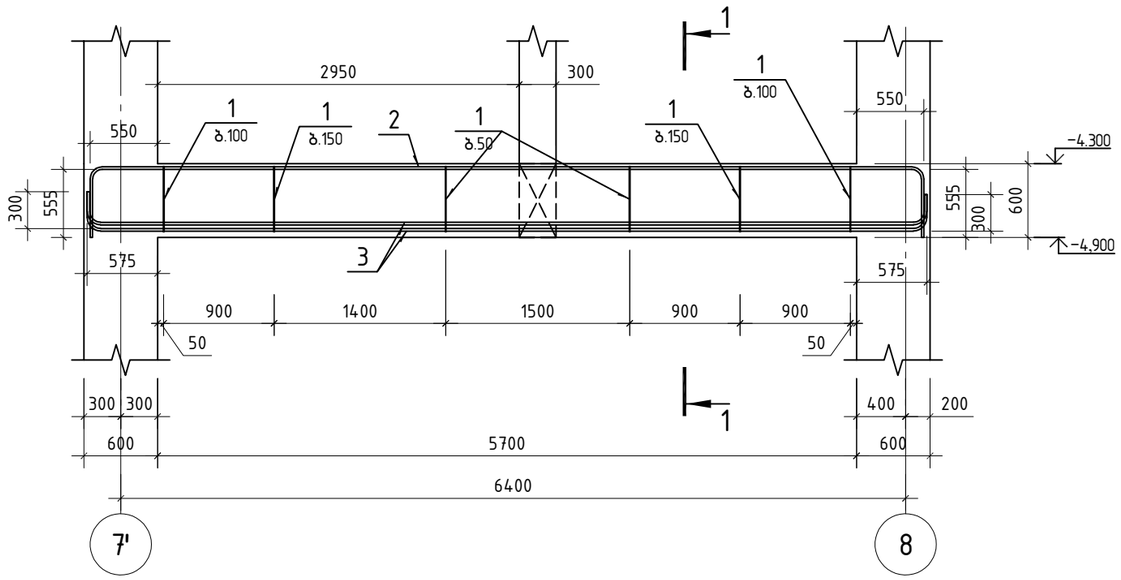

კვეთი 1-1

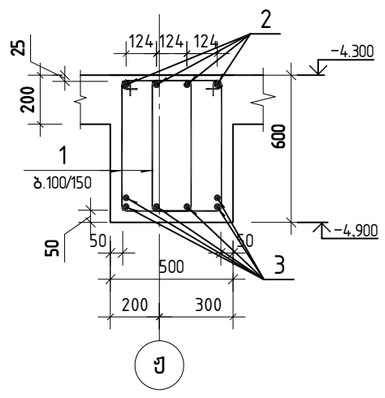

პოზიცია 1

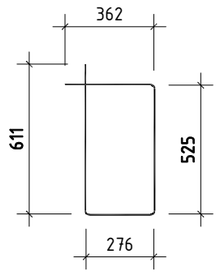

პოზ.	ა ღ ნ ი შ ვ ნ ა	დ ა ს ა ხ ე ლ ე ბ ა	რაოდ.	ერთ. წონა კგ	საერთო წონა კგ
		მონოლითური კოჭი კ-23			
		დეტალები			
1		ф 8 A240 ℓ= 1780	128	0.70 კგ	89.7
2		ф 22 A500C ℓ= 7830	4	23.36 კგ	93.5
3		ф 22 A500C ℓ= 7340	6	21.90 კგ	131.4
		მასალები			315
		B30 კლასისბეტონი		1.71 მ³	

შ.პ.ს. „ჯი ენ პი“			ქ. თბილისი. პეტრე ქავთარაძის ქუჩა №22 01.14.03.040.373	
			ბლოკი 3	მუშა პრ.
მთ.კონსტ.	ო.ქვრივიშვილი		მონოლითური კოჭი კ-23	დაკვ
შეასრულა	ლ.ჭკუასელი			ფურც. № 513
შეამოწმა	ო.ქვრივიშვილი		მასშტაბი 1: 50	ინვ. № ფურცლები

მონოლითური კოჭი კ-23'

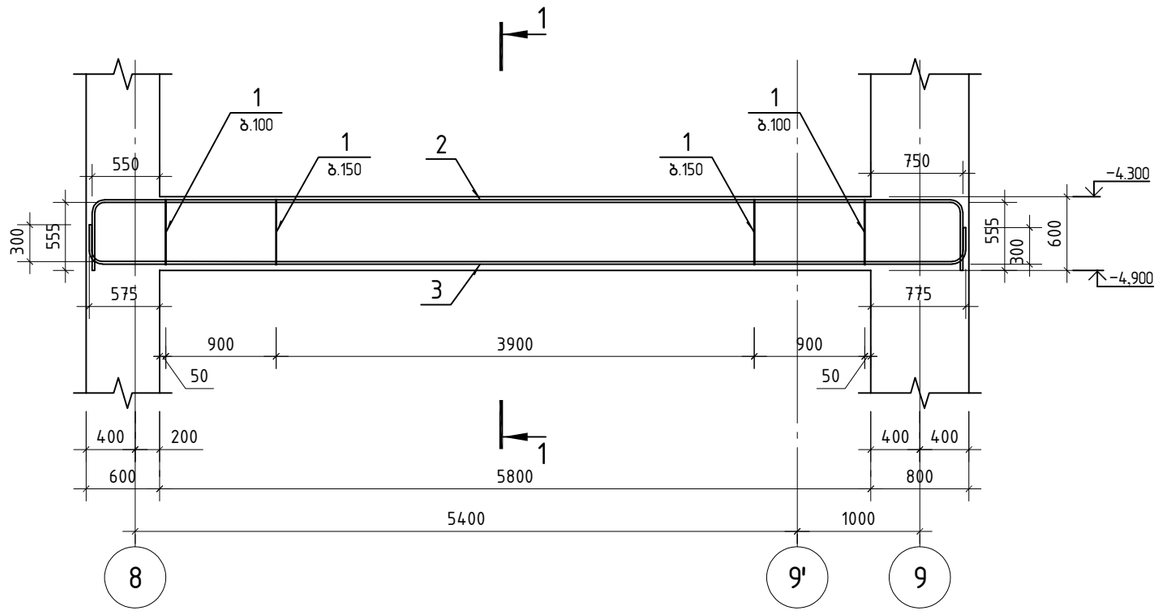

კვეთი 1-1

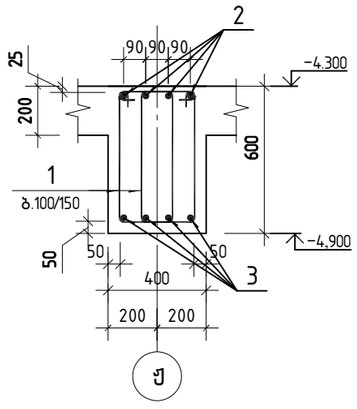

პოზიცია 1

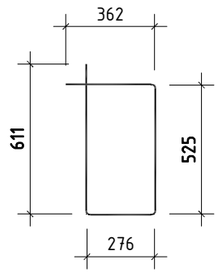

პოზ.	ა ღ ნ ი შ ვ ნ ა	დ ა ს ა ხ ე ლ ე ბ ა	რაოდ.	ერთ. წონა კგ	საერთო წონა კგ
		მონოლითური კოჭი კ-23'			
		დეტალები			
1		ф 8 A240 ℓ= 1645	88	0.65 კგ	57.1
2		ф 22 A500C ℓ= 8130	4	24.26 კგ	97.0
3		ф 22 A500C ℓ= 7640	4	22.80 კგ	91.2
		მასალები			245
		B30 კლასისბეტონი		1.39 მ³	

შ.პ.ს. „ჯი ენ პი“			ქ. თბილისი. პეტრე ქავთარაძის ქუჩა №22 01.14.03.040.373	
			ბლოკი 3	მუშა პრ.
მთ.კონსტ.	ო.ქვრივიშვილი		მონოლითური კოჭი კ-23'	დაკვ
შეასრულა	ლ.ჭკუასელი			ფურც. № 514
შეამოწმა	ო.ქვრივიშვილი		მასშტაბი 1: 50	ინვ. № ფურცლები

მონოლითური კოჭი კ-24

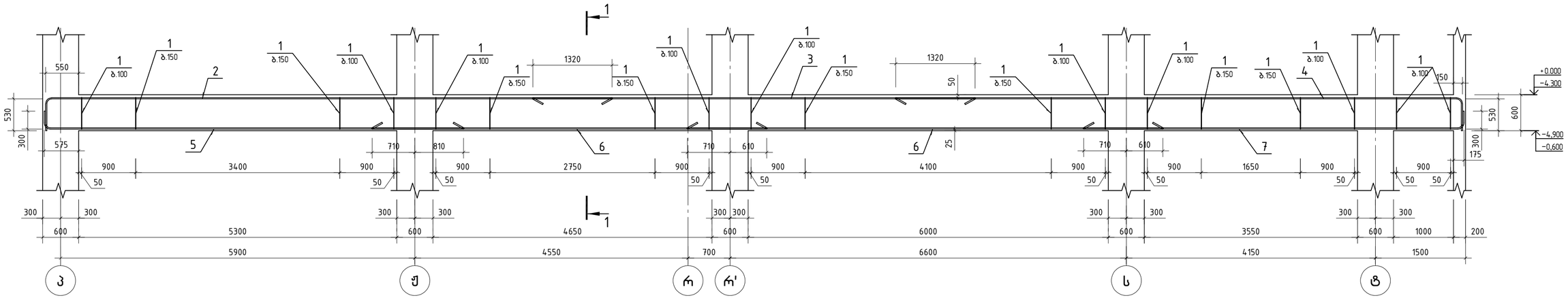

კვეთი 1-1

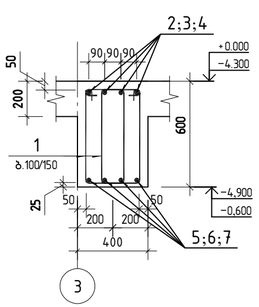

პოზიცია 1

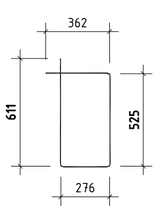

პოზ.	ა ღ ნ ი შ ვ ნ ა	დ ა ს ა ხ ე ლ ე ბ ა	რაოდ.	ერთ.წონა კგ	საერთო წონა კგ
		მონოლითური კოჭი კ-24			
		დეტალები			
1		ф 8 A240 ℓ= 1645	308	0.65 კგ	199.7
2		ф 22 A500C ℓ= 9930	4	29.63 კგ	118.5
3		ф 22 A500C ℓ= 7360	4	21.96 კგ	87.8
4		ф 22 A500C ℓ= 9930	4	29.63 კგ	118.5
5		ф 22 A500C ℓ= 7220	4	21.54 კგ	86.2
6		ф 25 A500C ℓ= 6570	8	25.32 კგ	202.5
7		ф 22 A500C ℓ= 6570	4	19.60 კგ	78.4
		მასალები			892
		B30 კლასისბეტონი		4.68 მ³	

შ.პ.ს. „ჯი ენ პი“			ქ. თბილისი. პეტრე ქავთარაძის ქუჩა №22 01.14.03.040.373	
			ბლოკი 3	მუხა პრ.
მთ.კონსტ.	ო.ქარჩავიშვილი		მონოლითური კოჭი კ-24	დაკვ.
შესრულა	ლ.ჭკუასელი			ფურც. № 515
შეამოწმა	ო.ქარჩავიშვილი		მასშტაბი 1: 50	ინვ. № ფურცლები

მონოლითური კოჭი კ-19

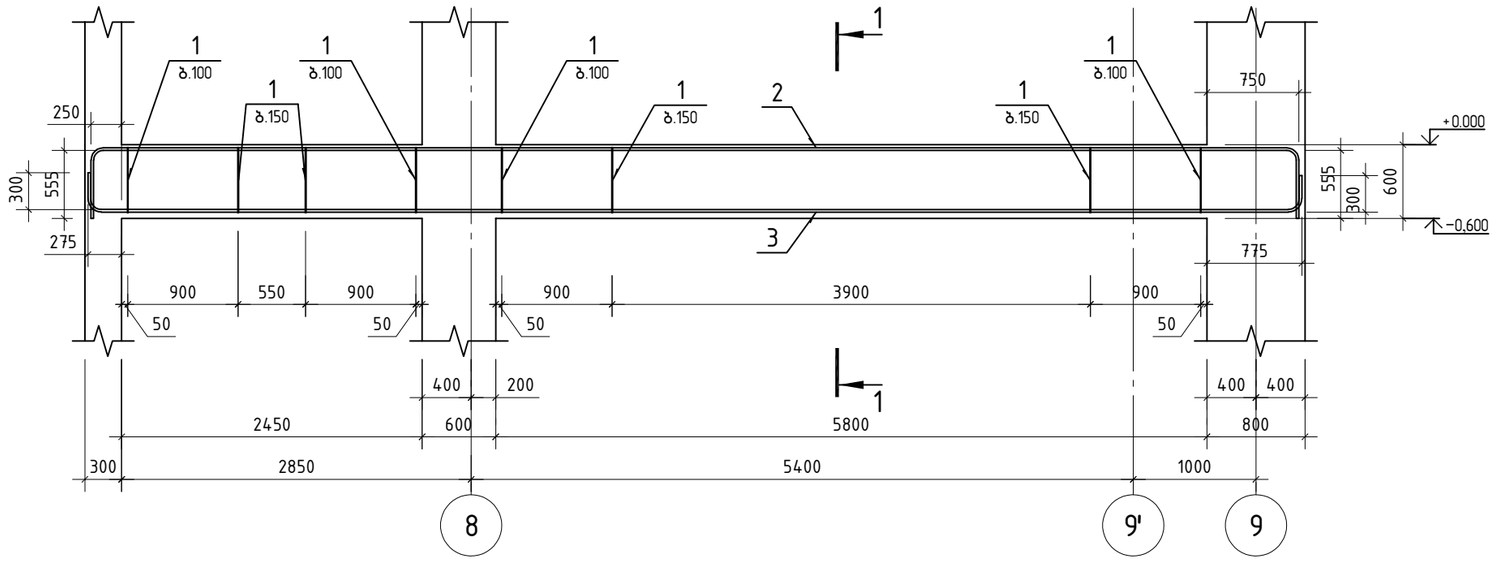

კვეთი 1-1

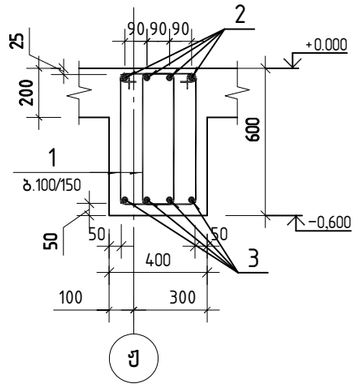

პოზიცია 1

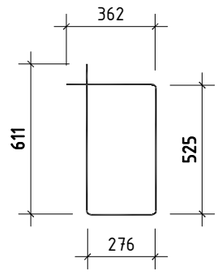

პოზ.	აღნიშვნა	დასახელება	რაოდ.	ერთ. წონა კგ	საერთო წონა კგ
		მოლითური კოჭი კ-19			
		დეტალები			
1		ф 8 A240 ℓ= 1645	132	0.65 კგ	85.9
2		ф 22 A500C ℓ= 10880	4	32.47 კგ	129.9
3		ф 22 A500C ℓ= 10390	4	31.00 კგ	124.0
		მასალები			340
		B30 კლასისბეტონი		1.98 მ³	

შ.პ.ს. „ჯი ენ პი“			ქ. თბილისი. კეტრე ქავთარაძის ქუჩა №22 01.14.03.040.373
			ბლოკი 3 — მუშა პრ.
მთ.კონსტ.	ო.ქვრივიშვილი		
შეასრულა	ლ.ჭკუასელი		მონოლითური კოჭი კ-19 — დაკვ
შეამოწმა	ო.ქვრივიშვილი		ფურც. № 516
მასშტაბი 1: 50		ინვ. №	ფურცლები

მონოლითური კოჭი კ-20

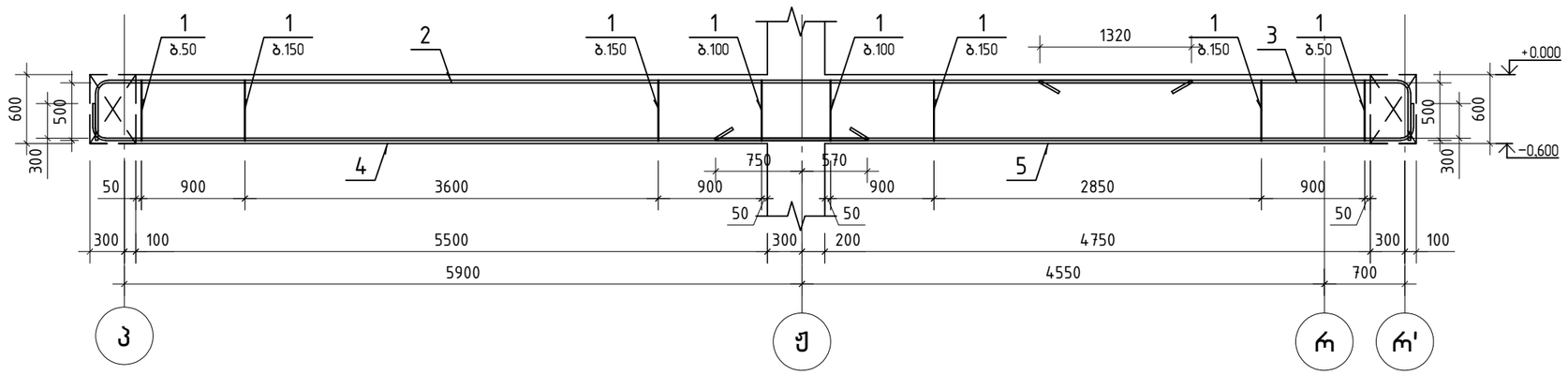

კვეთი 1-1

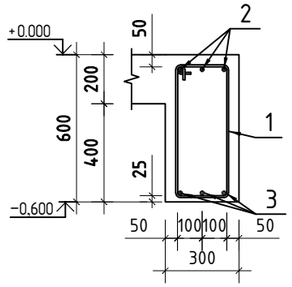

პოზიცია 1

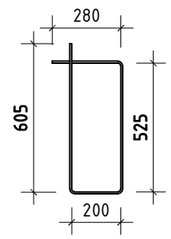

პოზ.	ა ღ ნ ი შ ვ ნ ა	დ ა ს ა ხ ე ლ ე ბ ა	რაოდ.	ერთ.წონა კგ	საერთო წონა კგ
		მონოლითური კოჭი კ-20			
		დეტალები			
1		ф 8 A240 ℓ= 1610	98	0.64 კგ	62.3
2		ф 22 A500C ℓ= 10000	3	29.84 კგ	89.5
3		ф 22 A500C ℓ= 3690	3	11.01 კგ	33.0
4		ф 22 A500C ℓ= 7000	3	20.89 კგ	62.7
5		ф 22 A500C ℓ= 6330	3	18.89 კგ	56.7
		მასალები			185
		B30 კლასისბეტონი		1.85 მ³	

შპს. „ჯი ენ პი“			ქ. თბილისი. პეტრე ქავთარაძის ქუჩა №22 01.14.03.040.373	
			ბლოკი 3	მუშა პრ.
მთ.კონსტ.	ო.ქვრივიშვილი		მონოლითური კოჭი კ-20	დაკვ
შეასრულა	ლ.ჭყუასელი			ფურც. № 517
შეამოწმა	ო.ქვრივიშვილი		მასშტაბი 1: 50	ინვ. № ფურცლები

მონოლითური კოჭი კ-22

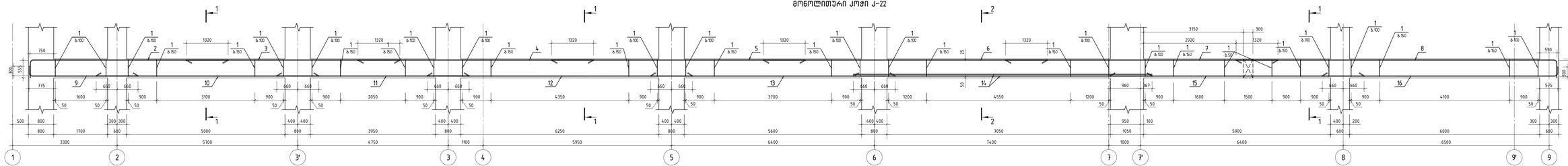

კვეთი 1-1

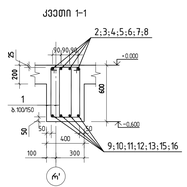

კვეთი 2-2

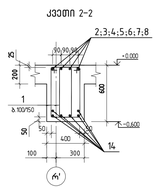

პოზიცია 1

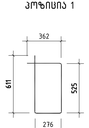

პოზ.	ესკიზი	დასახელება	რაოდ.	ერთ. წონა კგ	საერთო წონა კგ
		მონოლითური კოჭი კ-22			
		ღეროვანი			
1		ф 8 A240 ℓ= 1645	676	0.65	438.6
2		ф 22 A500C ℓ= 6770	4	20.20	80.8
3		ф 22 A500C ℓ= 6740	4	20.11	80.4
4		ф 22 A500C ℓ= 7430	4	22.17	88.7
5		ф 22 A500C ℓ= 8000	4	23.87	95.5
6		ф 22 A500C ℓ= 8960	4	26.74	106.9
7		ф 22 A500C ℓ= 8590	4	25.63	102.5
8		ф 22 A500C ℓ= 10650	4	31.78	127.1
9		ф 22 A500C ℓ= 3690	4	11.01	44.0
10		ф 22 A500C ℓ= 7020	4	20.95	83.8
11		ф 22 A500C ℓ= 6070	4	18.11	72.5
12		ф 25 A500C ℓ= 8370	4	32.25	129.0
13		ф 22 A500C ℓ= 7720	4	23.04	92.1
14		ф 25 A500C ℓ= 9430	6	36.34	218.0
15		ф 22 A500C ℓ= 8020	4	23.93	95.7
16		ф 22 A500C ℓ= 7670	4	22.89	91.5
		ბეტონი			1165
		B30 კლასისბეტონი		9.95 მ³	

შპს „ჯი პი აი"

მთ.კონს.	ო.ქავთარაძე	
შემოწ.	ლ.ბერიძე	ლ.ბერიძე
პროექტ.	ო.ქავთარაძე	

ა. ფხაკაძის კენტა ავტომაგის ხიდი №22
0114.03.040.375

ალიკის 3

ფაზა	შესაკ.
ფურც. №	18
ფურცლები	

მონოლითური კოჭი კ-22

მასშტაბი 1: 50 ზომა: მ

ձողային կմախքի մասերի ցանկեր

Դիրք.	Ձողերի տեսակը	Ձողերի ընդհանուր քանակը	Մեկ ձողի երկարությունը մ	Ընդհանուր երկարությունը մ	Զանգվածը կգ
	Ընդհանուր ցուցումներ Ա–13				
	Բետոնապատման				
1	Ø 8 A240 ℓ= 1645	88	0.65	57.1	
2	Ø 22 A500C ℓ= 8130	4	24.26	97.0	
3	Ø 22 A500C ℓ= 7640	4	22.80	91.2	
	Ձուլվածքի ծավալը			245	
	B30 ամրանավորումով		1.39 մ³		

Ձողանման 1

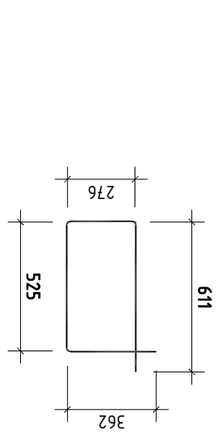

Ձողանման 2–1

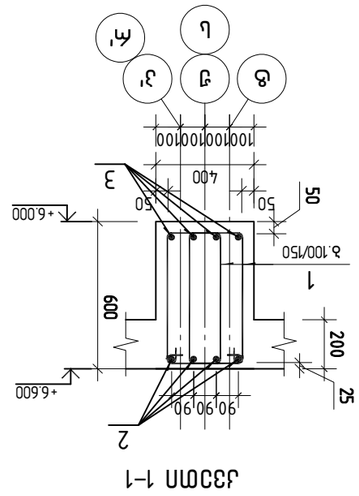

Ընդհանուր ցուցումներ Ա–13

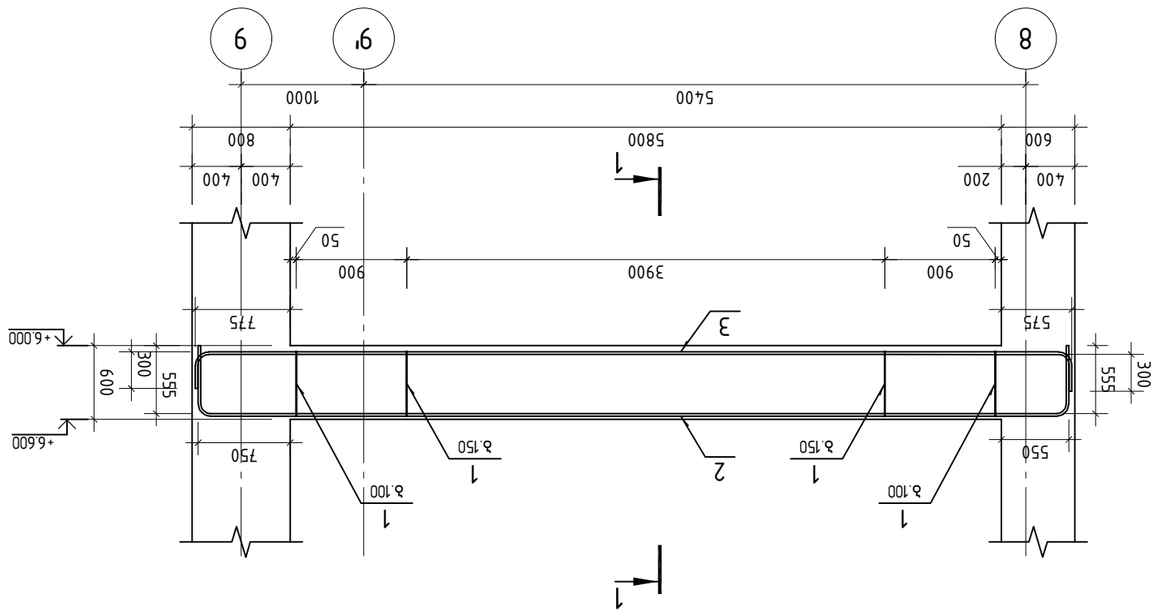

ՀԱՊԿ ՓԲԸ	Ք.Ա.Ա. «Հոկտեմբերյան 26 ՀԷԿ»		
Հանձնաժողովի նախագահ	Մ.Հարությունյան		
Հանձնաժողովի անդամներ	Ա.Ավետիսյան		
	Ա.Ղազարյան		
Կազմեց	Ա.Ավետիսյան		

Ք. Աբովյան, Հոկտեմբերյան 26 ՀԷԿ-ի ԱԷՍ-ի ՀՀ-22 ՀԱՀ ավտոմատացման համակարգի վերակառուցում			
01.14.03.040.373			
Հանձնակատարի անունը			Քանակ
Ձողային 3			Ա4
Ձողային Ա–13 ՀԱՀ ավտոմատացման համակարգ			Ա3
Ձողանման 1:50	Թուղթ Ա3	Թիվ 519	

მონოლითური კოჭი კ-14

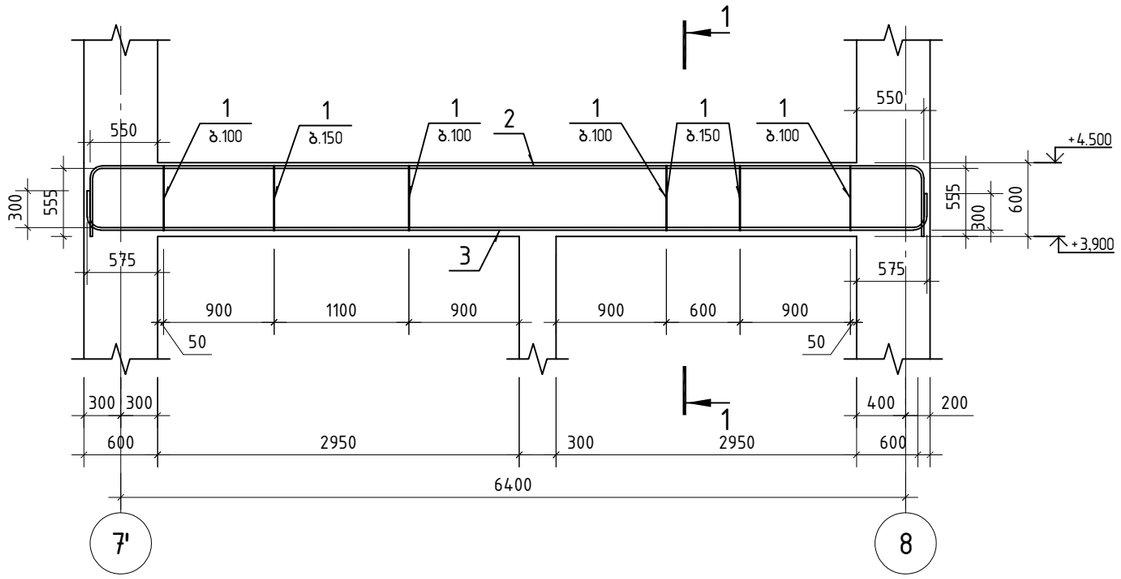

კვეთი 1-1

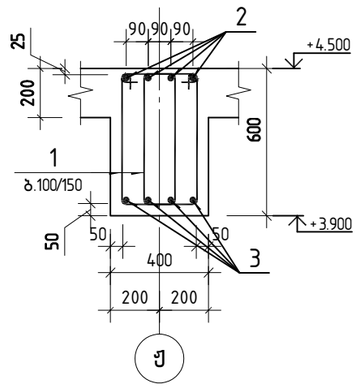

პოზიცია 1

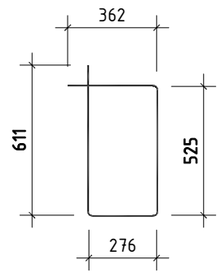

პოზ.	აღნიშვნა	დასახელება	რაოდ.	ერთ. წონა კგ	საერთო წონა კგ
		მოლითური კოჭი კ-14			
		დეტალები			
1		ф 8 A240 ℓ= 1780	84	0.70 კგ	58.8
2		ф 22 A500C ℓ= 7830	4	23.36 კგ	93.5
3		ф 22 A500C ℓ= 7340	6	21.90 კგ	131.4
		მასალები			284
		B30 კლასისბეტონი		0.71 მ³	

შ.პ.ს. „ჯი ენ პი“			ქ. თბილისი. კეტრე ქავთარაძის ქუჩა №22 01.14.03.040.373
			ბლოკი 3 — მუშა პრ.
მთ.კონსტ.	ო.ქვრივიშვილი		
შეასრულა	ლ.ჭკუასელი		მონოლითური კოჭი კ-14 — დაკვ
შეამოწმა	ო.ქვრივიშვილი		ფურც. № 520
მასშტაბი 1: 50	ინვ. №		ფურცლები

მონოლითური კოჭი კ-15

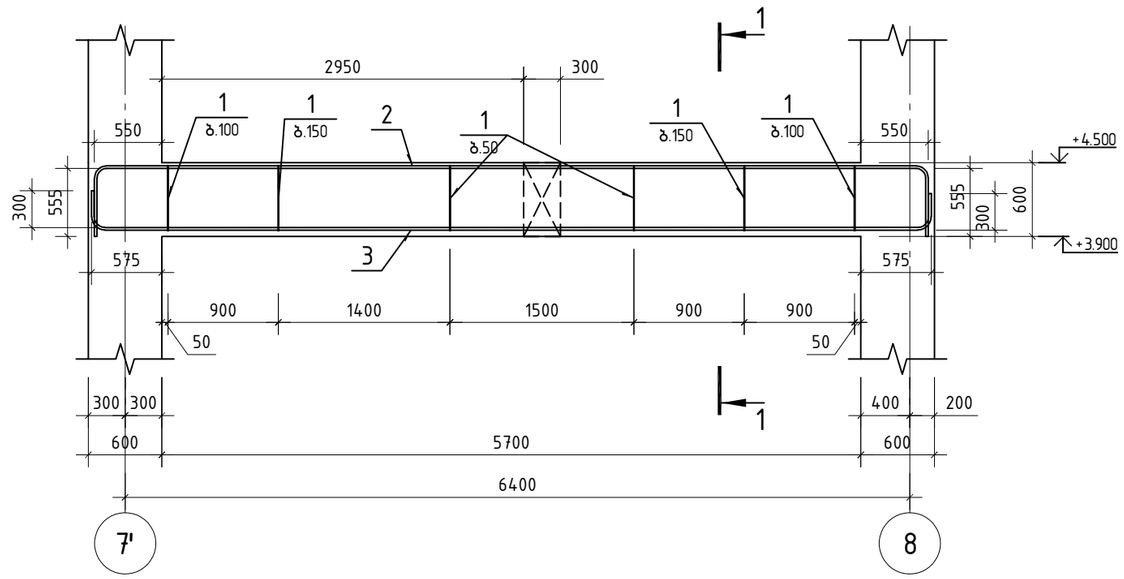

კვეთი 1-1

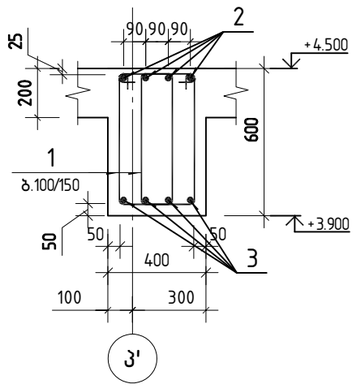

პოზიცია 1

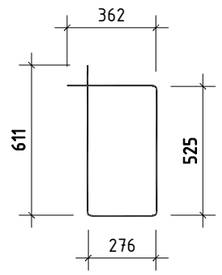

პოზ.	აღნიშვნა	დასახელება	რაოდ.	ერთ. წონა კგ	საერთო წონა კგ
		მოლითური კოჭი კ-15			
		დეტალები			
1		ф 8 A240 ℓ= 1645	164	0.65 კგ	106.2
2		ф 22 A500C ℓ= 7830	4	23.36 კგ	93.5
3		ф 22 A500C ℓ= 7340	4	21.90 კგ	87.6
		მასალები			106
		B30 კლასისბეტონი		1.37 მ³	

შ.პ.ს. „ჯი ენ პი“

ქ. თბილისი. კეტრე ქავთარაძის ქუჩა №22
01.14.03.040.373

ბლოკი 3

მუშა პრ.

მთ.კონსტ.	ო.ქვრივიშვილი		მონოლითური კოჭი კ-15	დაკვ
შეასრულა	ლ.ჭკუასელი			ფურც. № 521
შეამოწმა	ო.ქვრივიშვილი		მასშტაბი 1: 50	ინვ. №

ფურცლები

მონოლითური კოჭი კ-17

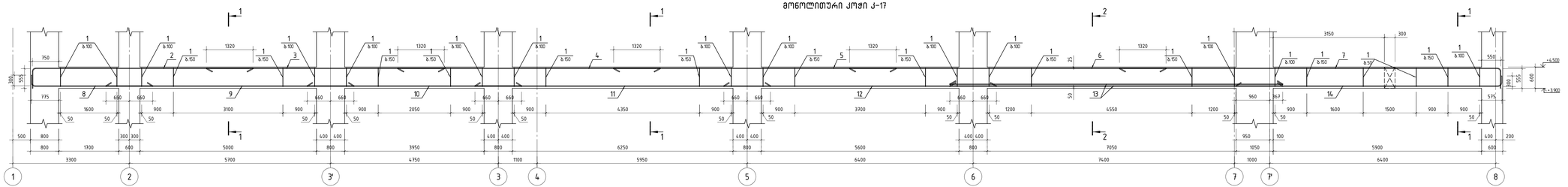

კვეთი 1-1

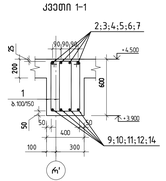

კვეთი 2-2

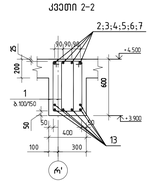

პოზიცია 1

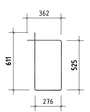

კოდი	ა ღ წ ე რ ი ლ ო ბ ა	დ ა ს ა ხ უ ლ ე ბ ა	რაოდ.	ერთ. წონა კგ	საერთო წონა კგ
		მონოლითური კოჭი კ-17			
		ღეროვანი			
1		⌀ 8 A240 ℓ= 1645	566	0.65 კგ	367.4
2		⌀ 22 A500C ℓ= 6770	4	20.20 კგ	80.8
3		⌀ 22 A500C ℓ= 6740	4	20.11 კგ	80.4
4		⌀ 22 A500C ℓ= 7430	4	22.17 კგ	88.7
5		⌀ 22 A500C ℓ= 8000	4	23.87 კგ	95.5
6		⌀ 22 A500C ℓ= 8960	4	26.74 კგ	106.9
7		⌀ 22 A500C ℓ= 11320	4	33.78 კგ	135.1
8		⌀ 22 A500C ℓ= 3690	4	11.01 კგ	44.0
9		⌀ 22 A500C ℓ= 7020	4	20.95 კგ	83.8
10		⌀ 22 A500C ℓ= 6070	4	18.11 კგ	72.5
11		⌀ 25 A500C ℓ= 8370	4	32.25 კგ	129.0
12		⌀ 22 A500C ℓ= 7720	4	23.04 კგ	92.1
13		⌀ 25 A500C ℓ= 9430	6	36.34 კგ	218.0
14		⌀ 22 A500C ℓ= 7770	4	23.19 კგ	92.7
		ჯამში:			999
		B30 კლასის ბეტონი		8.51 მ³	

GMP					ქ. თბილისის კენჭის გვერდსაქცევის ქუჩა №22 (ს/კ 01.14.030.037)
					ალბომი 3
შემსრულ.	ო.ტაბატაძე				ფურც. № 523
შეამოწმა	ლ.ტაბატაძე				მონოლითური კოჭი კ-17
შეამოწმა	ო.ტაბატაძე				მასშტაბი 1: 50 ზომა მ

მონოლითური კოჭი კ-18

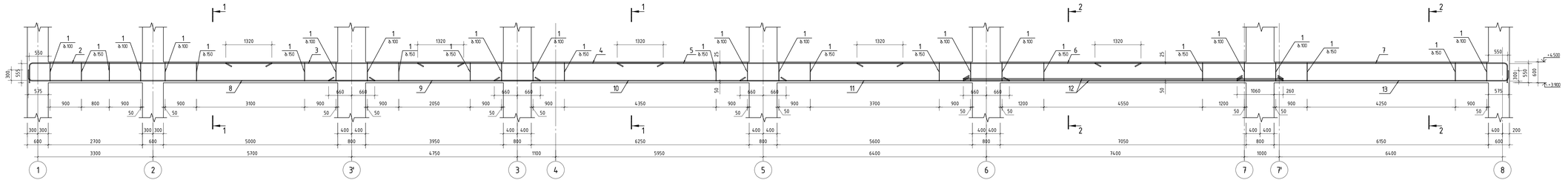

კოდი	ელემენტის	დასახელება	რაოდ.	ერთ. წონა კგ	საერთო წონა კგ
		მონოლითური კოჭი კ-18			
		ლენტური			
1		⌀ 8 A240 ℓ= 1645	546	0.65	354.6
2		⌀ 22 A500C ℓ= 7480	4	22.32	89.3
3		⌀ 22 A500C ℓ= 6820	4	20.35	81.4
4		⌀ 22 A500C ℓ= 7040	4	21.01	84.0
5		⌀ 22 A500C ℓ= 8200	4	24.47	97.9
6		⌀ 22 A500C ℓ= 8140	4	24.29	97.2
7		⌀ 22 A500C ℓ= 12350	4	36.85	147.4
8		⌀ 22 A500C ℓ= 10190	4	30.41	121.6
9		⌀ 22 A500C ℓ= 6070	4	18.11	72.5
10		⌀ 25 A500C ℓ= 8370	4	32.25	129.0
11		⌀ 22 A500C ℓ= 7720	4	23.04	92.1
12		⌀ 25 A500C ℓ= 9170	6	35.33	212.0
13		⌀ 25 A500C ℓ= 8020	4	30.90	123.6
		მასალები			952
		B30 კლასის ბეტონი		8.16	მ³

კვეთი 1-1

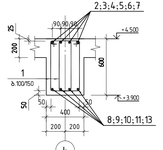

კვეთი 2-2

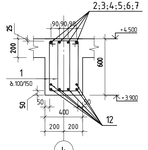

პოზიცია 1



GNP			ქ. თბილისის კანონი ავტომაგისტრალის ქვეშ №22		
			01.14.00.0375		
			ალტერ 3		ფურც. 24
შეს.ინჟინერი	ო.ჯაბიშონელი		მონოლითური კოჭი კ-18		ფურც.
შეკვ.	ო.ჯაბიშონელი				შეკვ. № 124
შეამოწმა	ო.ჯაბიშონელი		მასშტაბი 1: 50	ზომა მ	შესრულდა

მონოლითური კოჭი კ-21

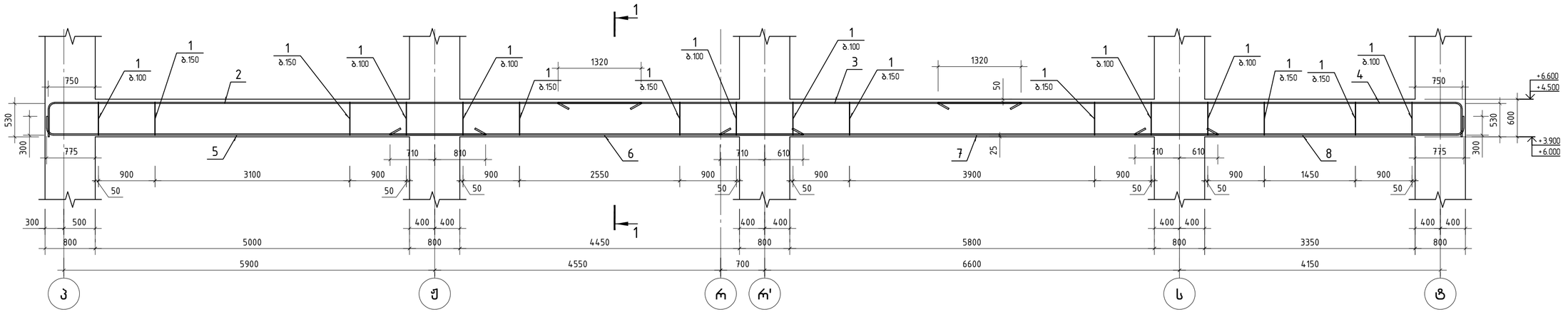

კვეთი 1-1

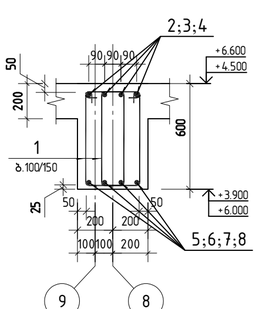

პოზიცია 1

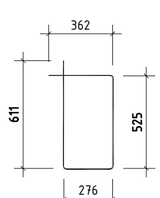

პოზ.	ა ღ ნ ი შ ვ ნ ა	დ ა ს ა ხ ე ლ ე ბ ა	რაოდ.	ერთ. წონა კგ	საერთო წონა კგ
		მონოლითური კოჭი კ-21			
		დეტალები			
1		ф 8 A240 ℓ= 1645	292	0.65 კგ	189.3
2		ф 22 A500C ℓ= 9930	4	29.63 კგ	118.5
3		ф 22 A500C ℓ= 7360	4	21.96 კგ	87.8
4		ф 22 A500C ℓ= 8830	4	26.35 კგ	105.4
5		ф 22 A500C ℓ= 7220	4	21.54 კგ	86.2
6		ф 25 A500C ℓ= 6570	4	25.32 კგ	101.3
7		ф 25 A500C ℓ= 7920	4	30.52 კგ	122.1
8		ф 22 A500C ℓ= 5470	4	16.32 კგ	65.3
		მასალები			811
		B30 კლასისბეტონი		4.46 მ³	

შ.პ.ს. „ჯი ენ პი“		ქ. თბილისი. პეტრე ქავთარაძის ქუჩა №22 01.14.03.040.3713		
		ბლოკი 3		მუშა პრ.
მთ.კონსტ.	ო.ჭკადუაშვილი	მონოლითური კოჭი კ-21		დაკვ
შესრულა	ლ.ჭკადუაშვილი			ფურც. № 525
შეამოწმა	ო.ჭკადუაშვილი	მასშტაბი 1: 50	ინვ. №	ფურცლები

მონოლითური კოჭი კ-21'

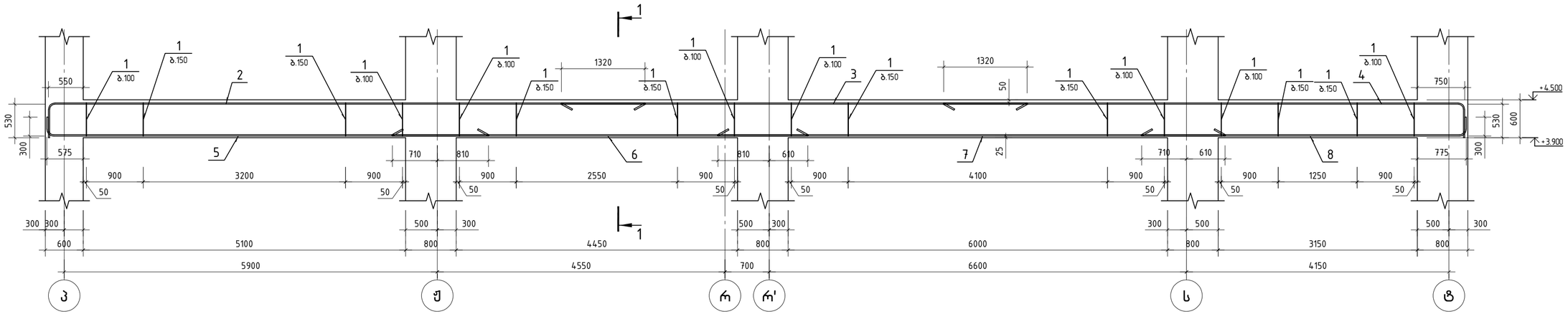

კვეთი 1-1

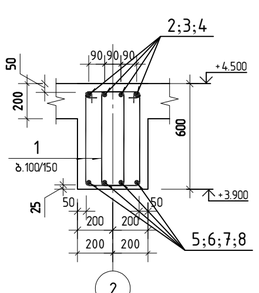

პოზიცია 1

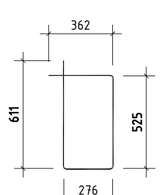

პოზ.	ა ღ ნ ი შ ვ ნ ა	დ ა ს ა ხ ე ლ ე ბ ა	რაოდ.	ერთ. წონა კგ	საერთო წონა კგ
		მონოლითური კოჭი კ-21'			
		დეტალები			
1		ф 8 A240 ℓ= 1645	293	0.65 კგ	190.2
2		ф 22 A500C ℓ= 9930	4	29.63 კგ	118.5
3		ф 22 A500C ℓ= 7360	4	21.96 კგ	87.8
4		ф 22 A500C ℓ= 8730	4	26.05 კგ	104.2
5		ф 22 A500C ℓ= 7220	4	21.54 კგ	86.2
6		ф 25 A500C ℓ= 6570	4	25.32 კგ	101.3
7		ф 25 A500C ℓ= 8020	4	30.90 კგ	123.6
8		ф 22 A500C ℓ= 5370	4	16.02 კგ	64.1
		მასალები			812
		B30 კლასის ბეტონი		4.49 მ³	

შ.პ.ს. „ჯი ენ პი“		ქ. თბილისი. პეტრე ქავთარაძის ქუჩა №22 01.14.03.040.373	
		ბლოკი 3	მუხა პრ.
მთ.კონსტ.	ო.ჭკადრიშვილი	მონოლითური კოჭი კ-21'	დაკვ.
შესრულა	ლ.ჭკუასელი		ფურც. № 526
შეამოწმა	ო.ჭკადრიშვილი	მასშტაბი 1: 50 ინვ. №	ფურცლები

მონოლითური კოჭი კ-25

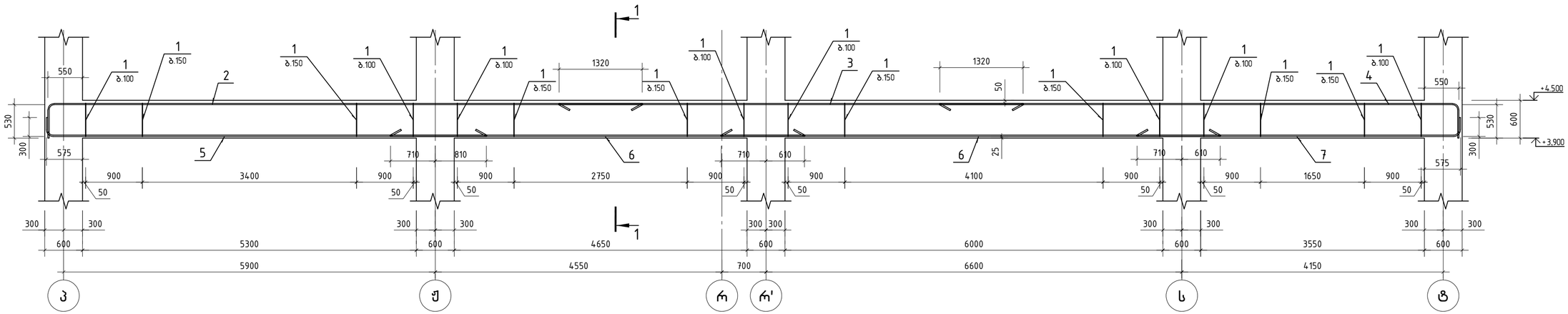

კვეთი 1-1

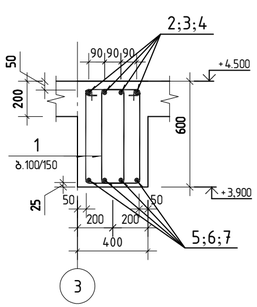

პოზიცია 1

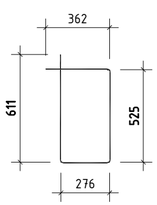

პოზ.	ა ღ ნ ი შ ვ ნ ა	დ ა ს ა ხ ე ლ ე ბ ა	რაოდ.	ერთ.წონა კგ	საერთო წონა კგ
		მონოლითური კოჭი კ-24			
		დეტალები			
1		ф 8 A240 ℓ= 1645	304	0.65 კგ	197.1
2		ф 22 A500C ℓ= 9930	4	29.63 კგ	118.5
3		ф 22 A500C ℓ= 7360	4	21.96 კგ	87.8
4		ф 22 A500C ℓ= 8730	4	26.05 კგ	104.2
5		ф 22 A500C ℓ= 7220	4	21.54 კგ	86.2
6		ф 25 A500C ℓ= 6570	8	25.32 კგ	202.5
7		ф 22 A500C ℓ= 5370	4	16.02 კგ	64.1
		მასალები			860
		B30 კლასისბეტონი		4.68 მ³	

შ.პ.ს. „ჯი ენ პი“			ქ. თბილისი. პეტრე ქავთარაძის ქუჩა №22 01.14.03.040.373	
			ბლოკი 3	მუხა პრ.
მთ.კონსტ.	ლ.ქარჩავიშვილი		მონოლითური კოჭი კ-24	დაკვ.
შესრულა	ლ.ჭკუასელი			ფურც. № 527
შეამოწმა	ლ.ქარჩავიშვილი		მასშტაბი 1: 50	ფურცლები

მონოლითური კოჭი კ-26

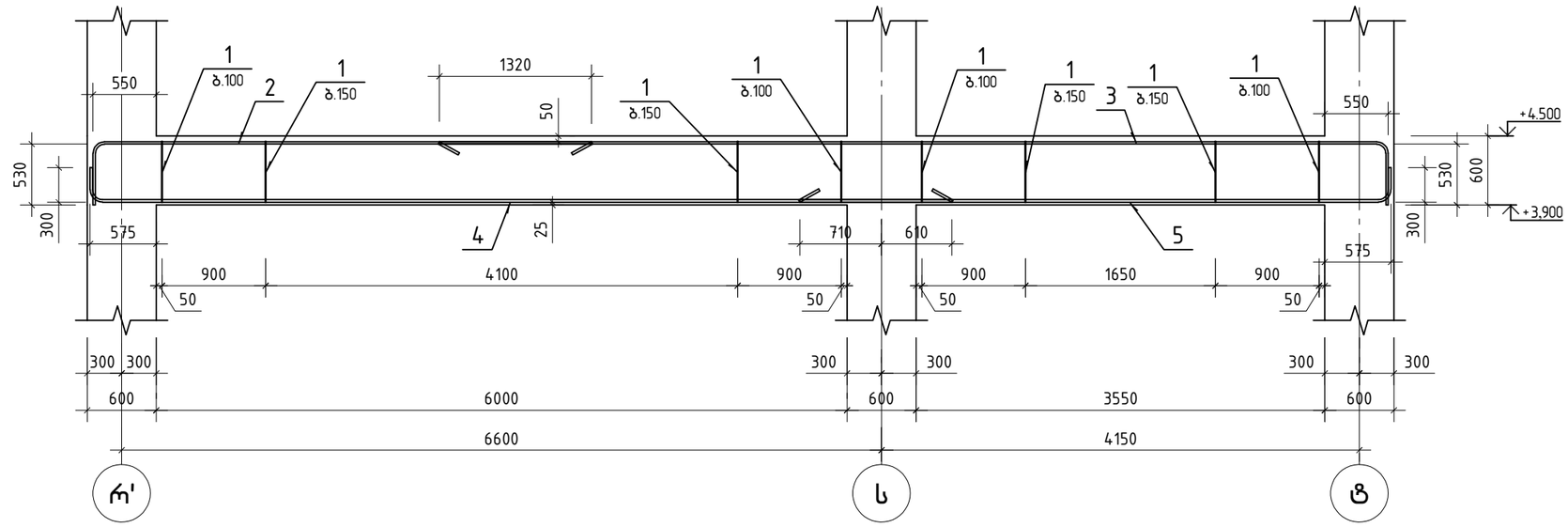

კვეთი 1-1

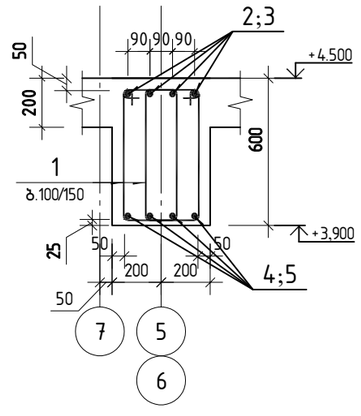

პოზიცია 1

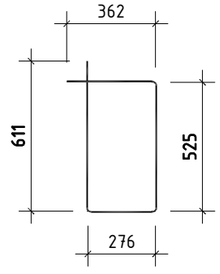

პოზ.	ა ღ ნ ი შ ვ ნ ა	დ ა ს ა ხ ე ლ ე ბ ა	რაოდ.	ერთ. წონა კგ	საერთო წონა კგ
		მოლითური კოჭი კ-26			
		დეტალები			
1		ф 8 A240 ℓ= 1645	150	0.65 კგ	97.1
2		ф 22 A500C ℓ= 4820	4	14.38 კგ	57.5
3		ф 22 A500C ℓ= 8730	4	26.05 კგ	104.2
4		ф 25 A500C ℓ= 7720	4	29.75 კგ	119.0
5		ф 22 A500C ℓ= 5370	4	16.02 კგ	64.1
		მასალები			442
		B30 კლასისბეტონი		2.29 მ³	

შ.პ.ს. „ჯი ენ პი“

ქ. თბილისი. კეტრე ქავთარაძის ქუჩა №22
01.14.03.040.373

ბლოკი 3

მუშა პრ.

მთ.კონსტ.	ო.ქვრივიშვილი		მონოლითური კოჭი კ-26	დაკვ
შეასრულა	ლ.ჭკუასელი			ფურც. № 528
შეამოწმა	ო.ქვრივიშვილი		მასშტაბი 1: 50	ინვ. № ფურცლები

მონოლითური კოჭი კ-27

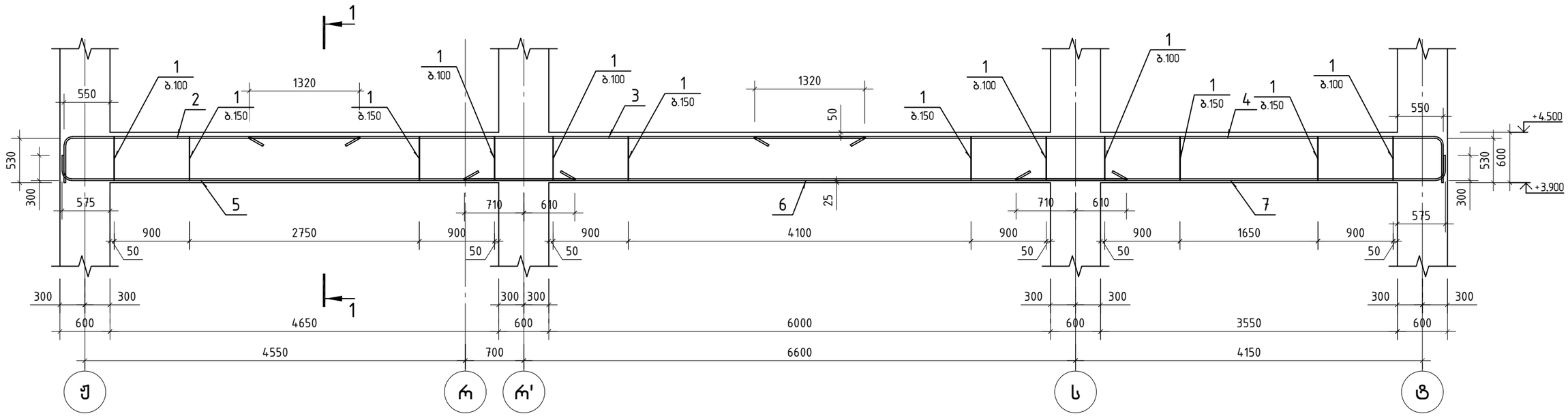

პოზ.	ა ღ ნ ი შ ვ ნ ა	დ ა ს ა ხ ე ლ ე ბ ა	რაოდ.	ერთ. წონა კგ	საერთო წონა კგ
		მონოლითური კოჭი კ-27			
		დეტალები			
1		ф 8 A240 ℓ= 1645	222	0.65 კგ	144.3
2		ф 22 A500C ℓ= 4030	4	12.03 კგ	48.1
3		ф 22 A500C ℓ= 7360	4	21.96 კგ	87.8
4		ф 22 A500C ℓ= 8730	4	26.05 კგ	104.2
5		ф 22 A500C ℓ= 6370	4	19.01 კგ	76.0
6		ф 25 A500C ℓ= 7920	4	30.52 კგ	122.1
7		ф 22 A500C ℓ= 5370	4	16.02 კგ	64.1
		მასალები			647
		B30 კლასისბეტონი		3.41 მ³	

კვეთი 1-1

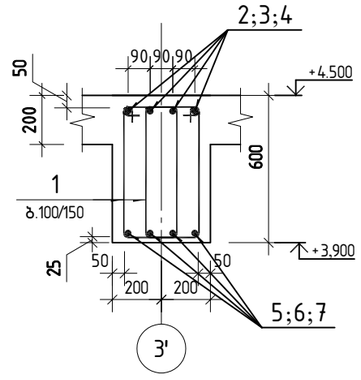

პოზიცია 1

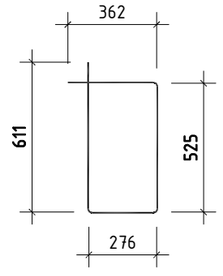

შ.პ.ს. „ჯი ენ პი“			ქ. თბილისი. კეტრე ქავთარაძის ქუჩა №22 01.14.03.040.373	
			ბლოკი 3	მუშა პრ.
მთ.კონსტ.	ო.ქვრივიშვილი		მონოლითური კოჭი კ-27	დაკვ
შეასრულა	ლ.ჭკუასელი			ფურც. № 529
შეამოწმა	ო.ქვრივიშვილი		მასშტაბი 1: 50	ინვ. № ფურცლები

მონოლითური კოჭი კ-28

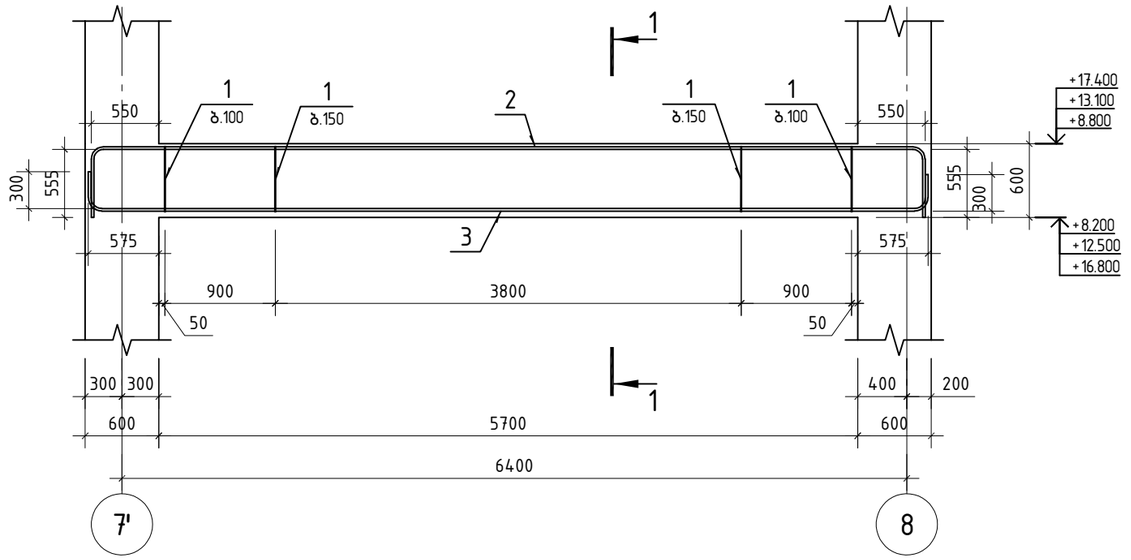

კვეთი 1-1

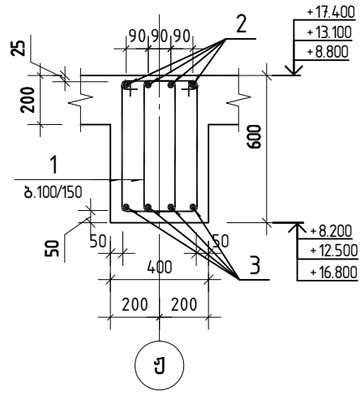

პოზიცია 1

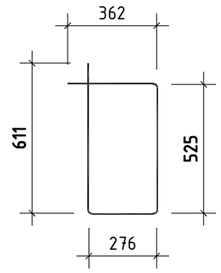

პოზ.	აღნიშვნა	დასახელება	რაოდ.	ერთ. წონა კგ	საერთო წონა კგ
		მონოლითური კოჭი კ-28			
		დეტალები			
1		ф 8 A240 ℓ= 1780	70	0.70 კგ	48.9
2		ф 22 A500C ℓ= 7830	4	23.36 კგ	93.5
3		ф 22 A500C ℓ= 7340	6	21.90 კგ	131.4
		მასალები			274
		B30 კლასისბეტონი		1.37 მ³	

შ.პ.ს. „ჯი ენ პი“

ქ. თბილისი. კეტრე ქავთარაძის ქუჩა №22
01.14.03.040.373

ბლოკი 3

მუშა პრ.

მთ.კონსტ.	ო.ქვრივიშვილი		მონოლითური კოჭი კ-28	დაკვ
შეასრულა	ლ.ჭკუასელი			ფურც. № 530
შეამოწმა	ო.ქვრივიშვილი		მასშტაბი 1: 50	ინვ. №

ფურცლები

მონოლითური კოჭი კ-29

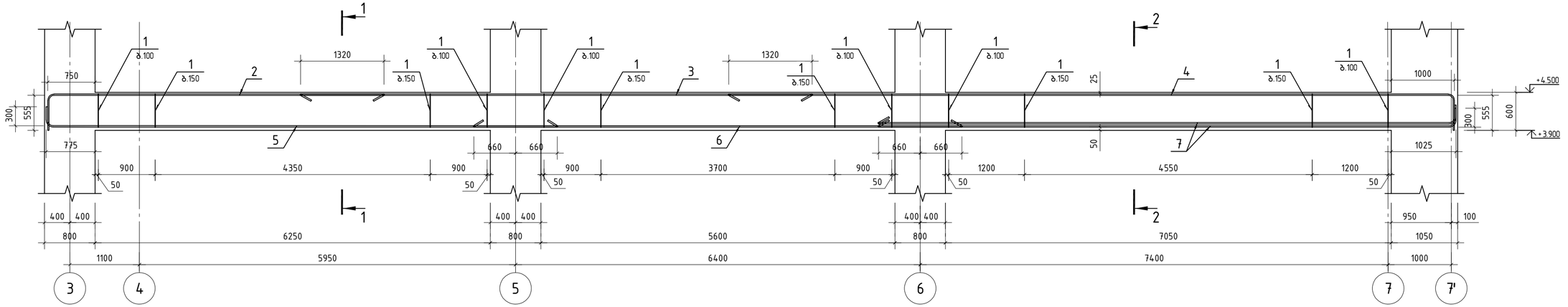

კვეთი 1-1

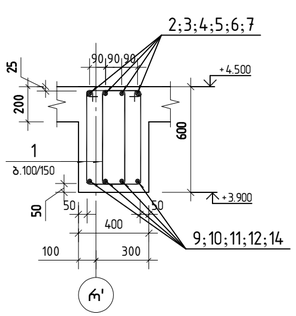

კვეთი 2-2

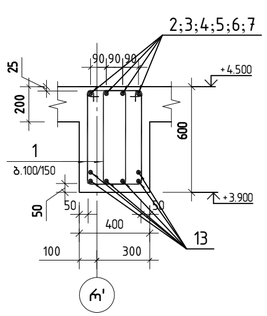

პოზიცია 1

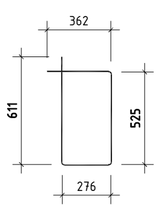

პოზ.	ა ღ ნ ი შ ვ ნ ა	დ ა ს ა ხ ე ლ ე ბ ა	რაოდ.	ერთ.წონა კგ	საერთო წონა კგ
		მონოლითური კოჭი კ-29			
		დეტალები			
1		ф 8 A240 ℓ= 1645	276	0.65 კგ	179.1
2		ф 22 A500C ℓ= 5840	4	17.43 კგ	69.7
3		ф 22 A500C ℓ= 8090	4	24.14 კგ	96.6
4		ф 25 A500C ℓ= 12000	4	46.24 კგ	185.0
5		ф 22 A500C ℓ= 8340	4	24.89 კგ	99.5
6		ф 22 A500C ℓ= 7720	4	23.04 კგ	92.1
7		ф 25 A500C ℓ= 9370	6	36.10 კგ	216.6
		მასალები			345
		B30 კლასისბეტონი		4.54 მ³	

შ.პ.ს. „ჯი ენ პი“			ქ. თბილისი. პეტრე ქავთარაძის ქუჩა №22 01.14.03.040.373	
			ბლოკი 3	მუხა პრ.
მთ.კონსტ.	ლ.ქარჩავიშვილი		მონოლითური კოჭი კ-29	დაკვ.
შეასრულა	ლ.ქარჩავიშვილი			ფურც. № 531
შეამოწმა	ლ.ქარჩავიშვილი		მასშტაბი 1: 50	ინვ. № ფურცლები

ЗЕМЛЯНОЙ ЗАТВОР ЗАМКНУТОГО ТИПА Д-30

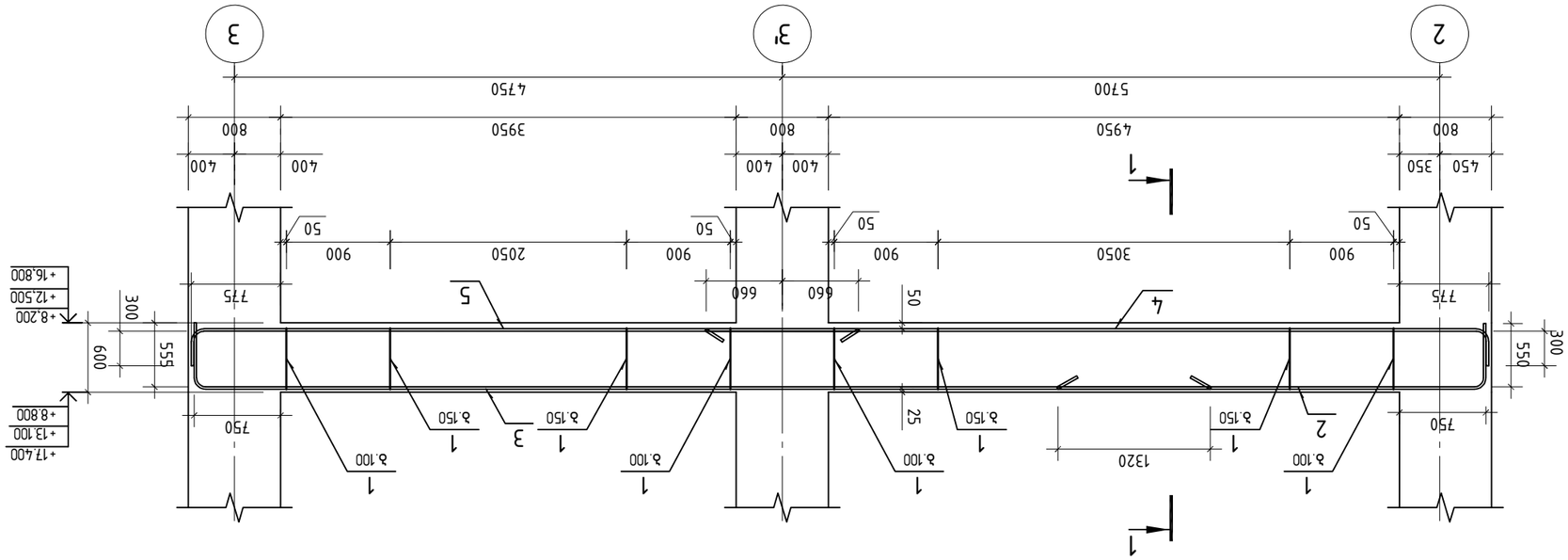

ЗАТВОР 1-1

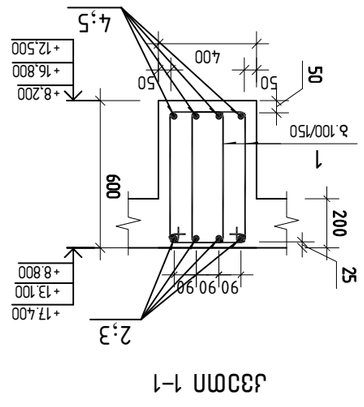

ЗАТВОР ПЛОСКИЙ 1

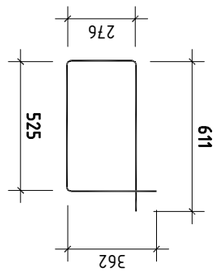

Зона	Элемент	Поз.	Обозначение	Кол.	Масса ед., кг	Примечание
			Земснаряд ЗИФ Д-30			
			Ригель			
		1	Ø 8 А240 ℓ= 1645	140	0.65	90.9
		2	Ø 22 А500С ℓ= 4220	4	12.59	50.4
		3	Ø 22 А500С ℓ= 9330	4	27.84	111.4
		4	Ø 22 А500С ℓ= 7040	4	21.01	84.0
		5	Ø 22 А500С ℓ= 6040	4	18.02	72.1
			Закладная			
			Бетон тяжелый В30		2.14 м³	
						409

Изм.	Кол.уч.	Лист	№ док.	Подп.	Дата
ГИП			Земснаряд ЗИФ Д-30		
Нач.отд.				Стадия	Лист	Листов
Н.контр.				Р	1	1
Разраб.						

ЗАО "ЗИФ ЗФ"

Земснаряд ЗИФ Д-30. Затвор плоский замкнутого типа №22
01.14.03.040.373

Затвор 3

Инв.№ подл.	Подп. и дата	Взам.инв.№

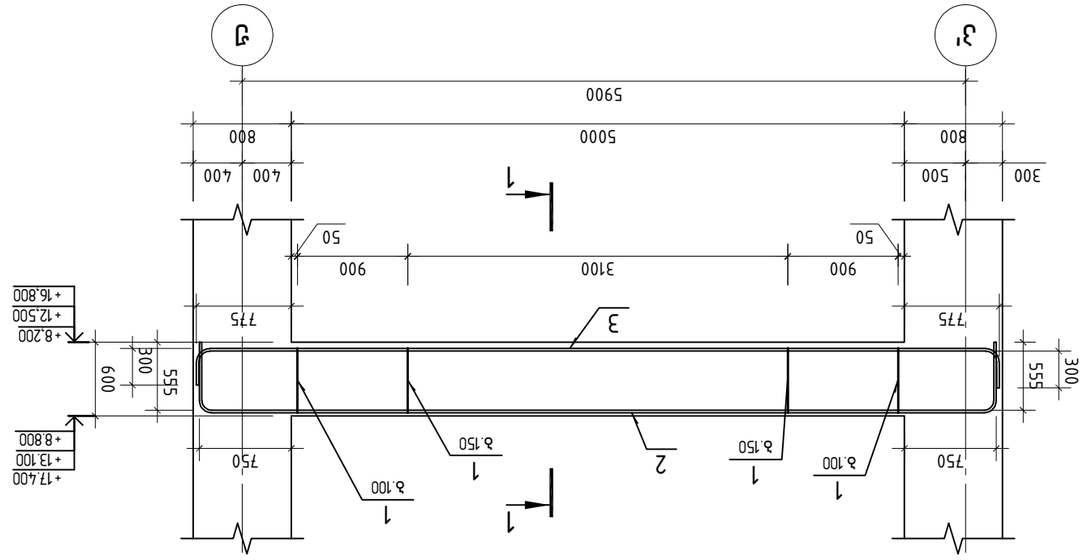

ՀԱՏՎԱԾ 1–1

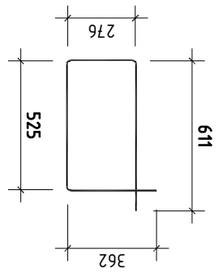

ՀԱՏՎԱԾ 1

Ֆող.	Նշանակում	Քանակ	Ընդհանուր զանգված կգ
	ԱՄՓՈՓՎԱԾ Ա–31		
	ԵՐԿԱՅՆԱՑՈՒՄ		
1	Ø 8 A240 ℓ= 1645	78	50.8
2	Ø 22 A500C ℓ= 7530	4	89.9
3	Ø 22 A500C ℓ= 7040	4	84.0
	ԱՅԼԱՅՈՒՄ		51
	B30 ՀՄՅԼՈՒԱՅՄԵՌ	1.20 մ³	

ԱՄ.ՄԱՆ.	Ա.Ա. ՀՈՎՀԱՆՆԻՍՅԱՆ				
ՍՏՈՒԳ.	Ա.Ա. ՀՈՎՀԱՆՆԻՍՅԱՆ				
ԳԼԽ. ՃԱՐՏ.	Ա.Ա. ՀՈՎՀԱՆՆԻՍՅԱՆ				
ՆԱԽԱԳԻԾ	Ա.Ա. ՀՈՎՀԱՆՆԻՍՅԱՆ				
ՀԱՍՏ.	Ա.Ա. ՀՈՎՀԱՆՆԻՍՅԱՆ				

ՀԱՍՏ.	Ա.Ա. ՀՈՎՀԱՆՆԻՍՅԱՆ		
ՍՏՈՒԳ.	Ա.Ա. ՀՈՎՀԱՆՆԻՍՅԱՆ		
ԳԼԽ. ՃԱՐՏ.	Ա.Ա. ՀՈՎՀԱՆՆԻՍՅԱՆ		
ՆԱԽԱԳԻԾ	Ա.Ա. ՀՈՎՀԱՆՆԻՍՅԱՆ		

ՀԱՄԱՅՆՔԱՅԻՆ ՀԱՐԿԱՅԻՆ ՀԱՄԱԼԻՐ ՀԱՄԱԼՍԱՐԱՆԻ ՀԱՐԱԿ №22
01.14.03.040.378

ՀԱՄՄԱՆ 3

ԱՄՓՈՓՎԱԾ Ա–31

ՀՀ. ԿՈՏԱՅՔԻ ՄԱՐԶ, ՀՐԱԶԴԱՆ ՔԱՂԱՔ

ՀՀ. ՄԱՐԶԱՅԻՆ ՇԻՆԱՐԱՐՈՒԹՅԱՆ ԵՎ ՔԱՂԱՔԱՇԻՆՈՒԹՅԱՆ ՊԵՏԱԿԱՆ ԿՈՄԻՏԵ

ԱՄ.ՄԱՆ.	ՀԱՄԱՅՆՔԱՅԻՆ ՀԱՐԿԱՅԻՆ ՀԱՄԱԼԻՐ ՀԱՄԱԼՍԱՐԱՆԻ ՀԱՐԱԿ №22 01.14.03.040.378		
ՍՏՈՒԳ.	ԱՄՓՈՓՎԱԾ Ա–31	ՊՏՀ №. 533	ՊՐՄԱՆ
ԳԼԽ. ՃԱՐՏ.		ՈՒՀ. №.	ՊՐՄԱՆՈՒԹՅՈՒՆ
ՆԱԽԱԳԻԾ	ԱՄՓՈՓՎԱԾ Ա–31	ԱՆՑՄԱՆ Ֆ. 50	ԱՆՑՄԱՆ ՏԱՐԻՔ

მონოლითური კოჭი კ-32

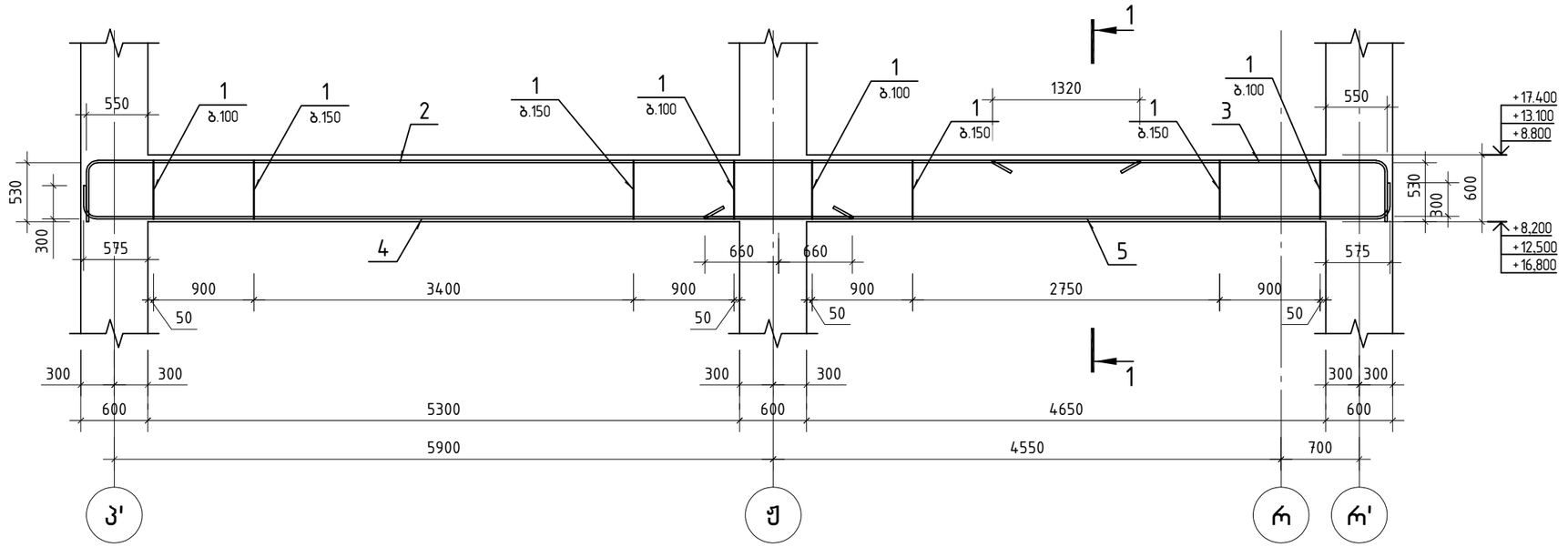

კვეთი 1-1

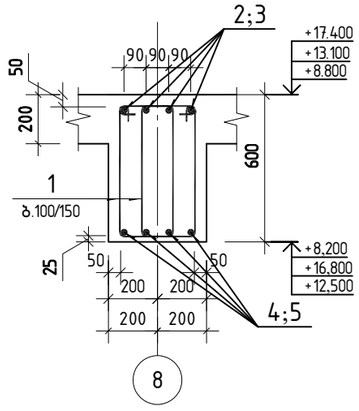

პოზიცია 1

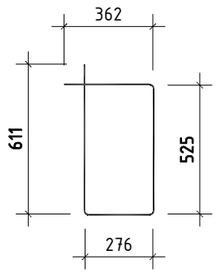

პოზ.	აღნიშვნა	დასახელება	რაოდ.	ერთ. წონა კგ	საერთო წონა კგ
		მოლითური კოჭი კ-32			
		დეტალები			
1		ф 8 A240 ℓ= 1645	154	0.65 კგ	100.0
2		ф 22 A500C ℓ= 9930	4	29.63 კგ	118.5
3		ф 22 A500C ℓ= 4030	4	12.03 კგ	48.1
4		ф 22 A500C ℓ= 7120	4	21.25 კგ	85.0
5		ф 22 A500C ℓ= 6390	4	19.07 კგ	76.3
		მასალები			352
		B30 კლასისბეტონი		2.39 მ³	

შ.პ.ს. „ჯი ენ პი“

ქ. თბილისი. კეტრე ქავთარაძის ქუჩა №22
01.14.03.040.373

ბლოკი 3

მუშა პრ.

მთ.კონსტ.	ო.ქვრივიშვილი		
შეასრულა	ლ.ჭკუასელი		მონოლითური კოჭი კ-32
შეამოწმა	ო.ქვრივიშვილი		

დაკვ
ფურც. № 534
მასშტაბი 1: 50
ინვ. №
ფურცლები

Зм№	Эскиз	Обозначение	Кол.	Масса ед., кг	Примечание
		Элементы монолитных железобетонных конструкций			
		Ригель Р-33			
1		Ø 8 А240 ℓ= 1610	50	0.64	318
2		Ø 22 А500С ℓ= 7210	3	21.51	64.5
3		Ø 22 А500С ℓ= 6860	3	20.47	614
		Итого			158
		Бетон тяжелый В30		1.01 м³	

Гип.	Ващенко				
Нач. отд.	Ващенко				
Н. контр.	Ващенко				
ГИП	Ващенко				

ГИП	Ващенко	
Нач. отд.	Ващенко	
Н. контр.	Ващенко	
Гип.	Ващенко	

ГИП Ващенко

Т.Б.Ц. «Зеленый Дом 26»

Гип.	Ващенко		
Нач. отд.	Ващенко		
Н. контр.	Ващенко		
ГИП	Ващенко		

Т. 0526.040.373 ОТ.14

Т. 0526.040.373 ОТ.14

Т. 0526.040.373 ОТ.14

ელემენტის არმირება Д-3Ა

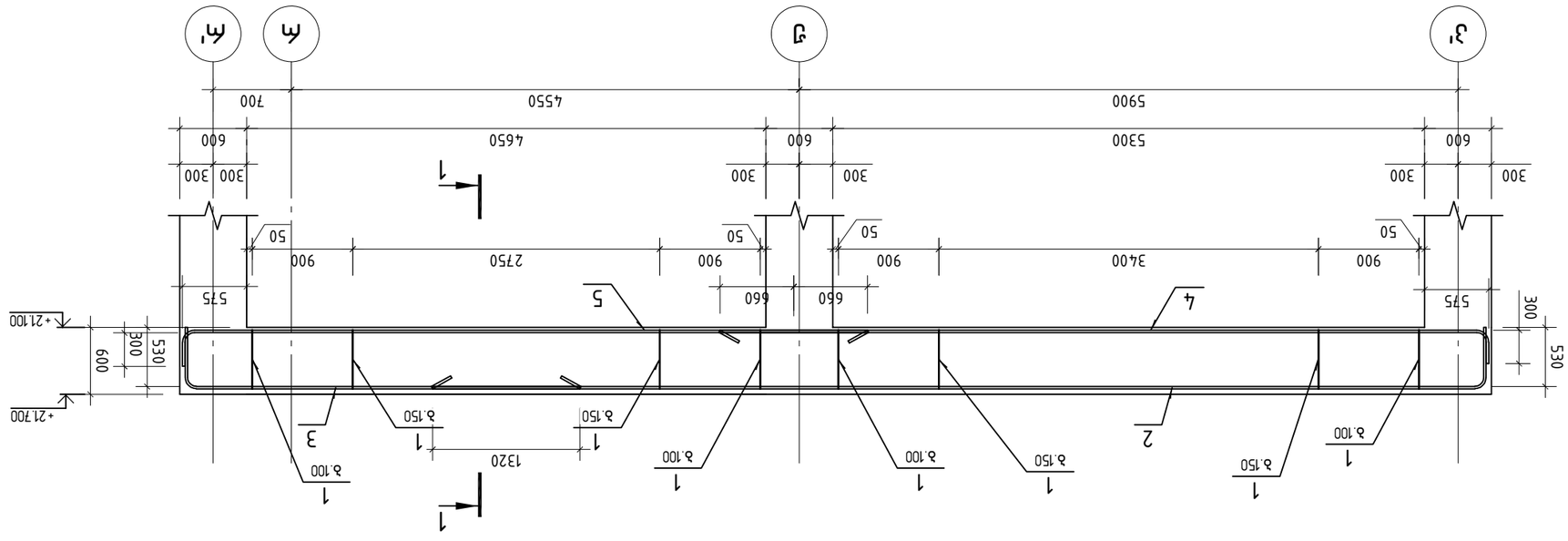

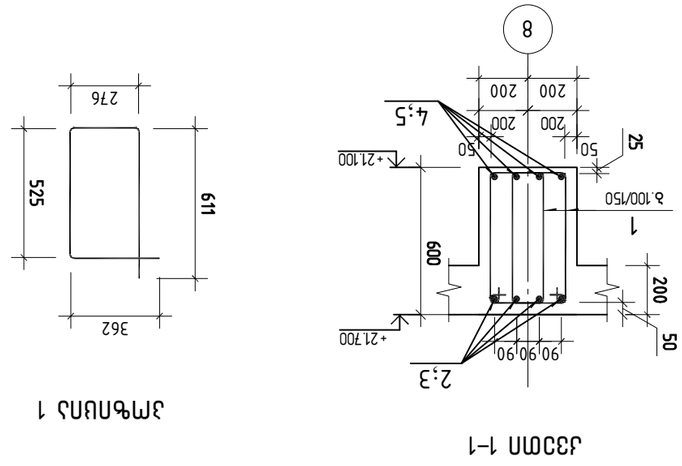

ელემენტის ნომერი	ელემენტის ესკიზი	ერთეულის მასა, კგ	ბეტონის მარკა	ბეტონის მოცულობა, მ³	ელემენტების რაოდენობა
Д-3Ა		2.39	B30	1.00	1

ელემენტის ნომერი	ელემენტის ესკიზი	ერთეულის მასა, კგ	არმატურის მარკა	არმატურის ჯამური მასა, კგ
1		100.0	A240	154
2		118.5	A500C	4
3		48.1	A500C	4
4		85.0	A500C	4
5		76.3	A500C	4

შემსრულებელი			
ხელმძღვანელი			
კონსულტანტი			
ზედამხედველი			
ავტორი	ნ.ჯანაშია		
ტექ. კონტროლი			
ნორმათკონტროლი			
დამკვეთი			

ქ. თბილისის მერიის ქვეშ მყოფი ტერიტორიის ინჟინრული კეთილმოწყობა №22
01.14.03.040.373

ნახაზის №: 50 | ნახ. №: 163 | ფურცლების რაოდენობა

შპს „ინჟინერინგ ჯგუფი ჯი ეი პი“

ტექ. კონტროლი		
ავტორი	ნ.ჯანაშია	
ზედამხედველი		
ხელმძღვანელი		
შემსრულებელი		

ელემენტის ჯამური სპეციფიკაცია Д-3ა

ფურცლის №: 536 | ფურცლების რაოდენობა: 3

ЗЕМЛЯНОЕ ПОЛОТНО ЛИЦЕВОЙ ДЛЯ Д-35

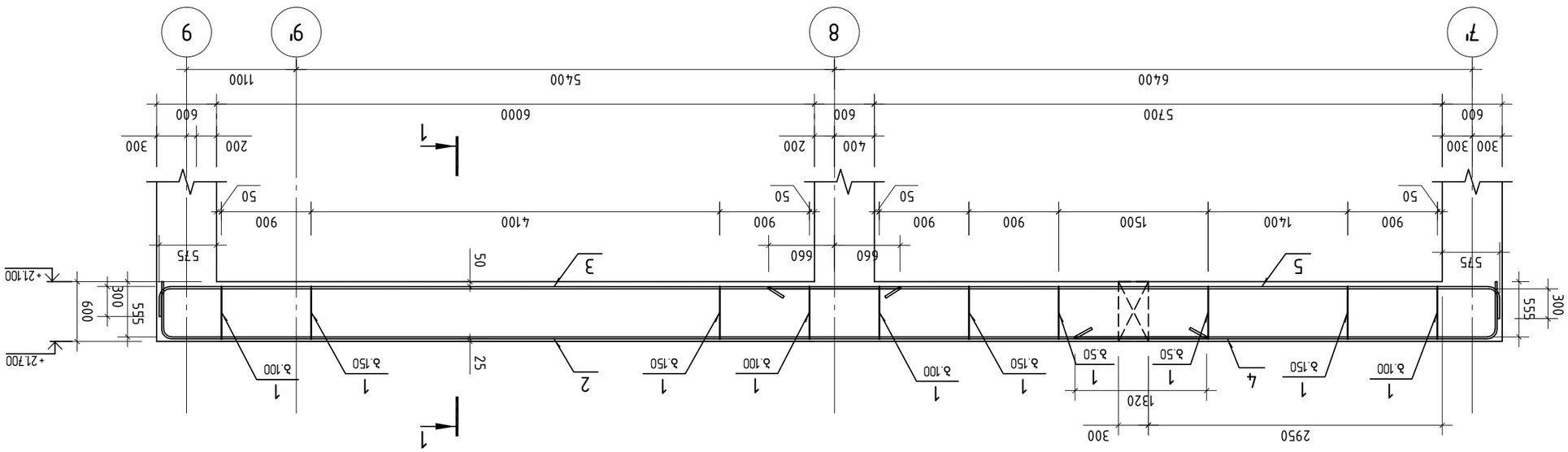
1
2
3
4
5
7г
8
9г
9
1
1
1
1
1
1
1
1
4
1
1
3,100
3,150
3,100
3,150
3,100
3,150
3,50
3,50
2950
1320
300
25
50
50
50

Фундамент Ф-36

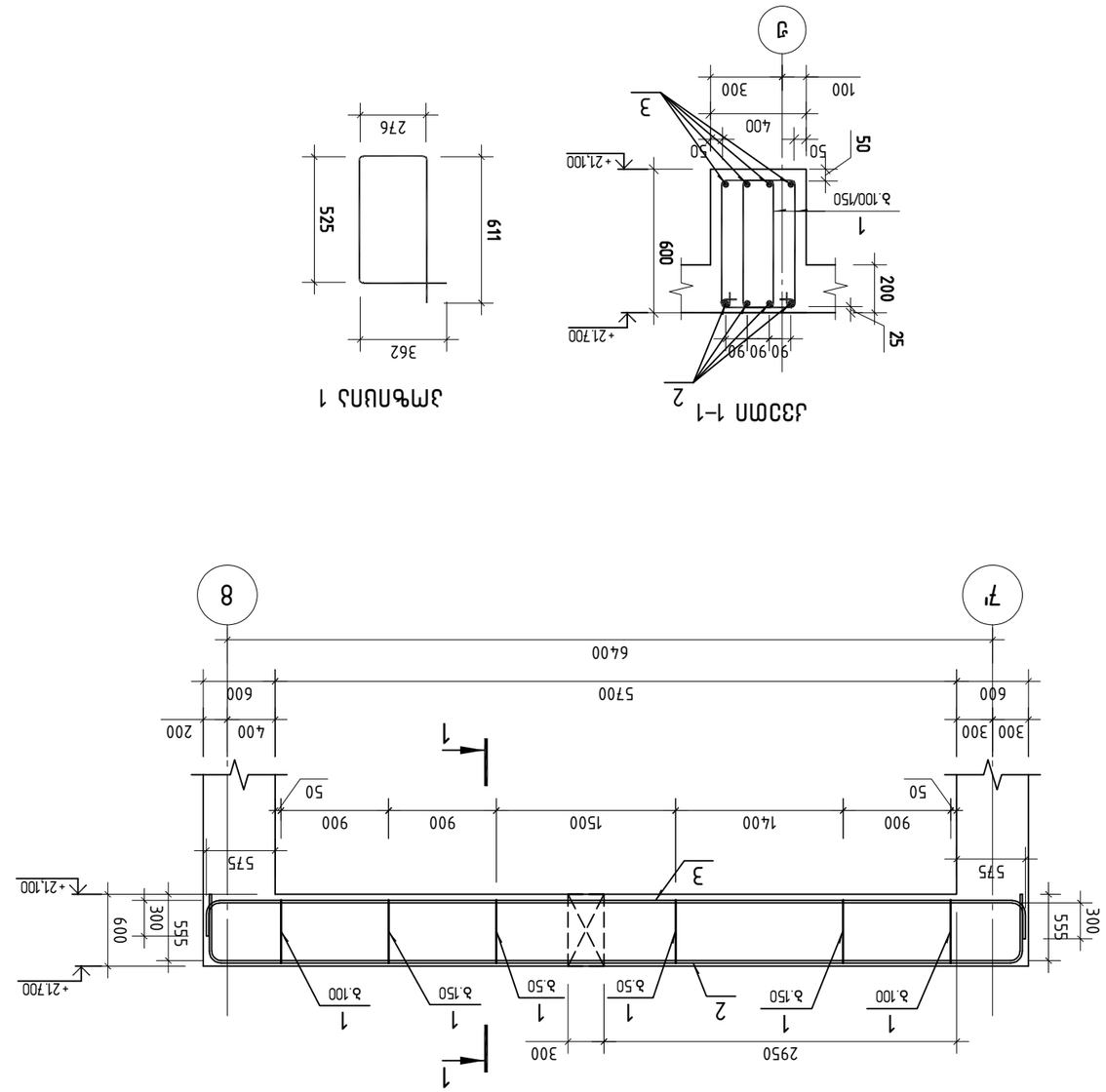

Сечение 1-1

Деталь 1

Поз.	Эскиз	Обозначение	Наименование	Кол.	Масса ед., кг	Примечание
			Фундамент ФМ-36 Ж-36			
			Детали			
1		⌀ 8 A240 ℓ= 1645		128	0.65	
2		⌀ 22 A500C ℓ= 7830		4	23.36	
3		⌀ 22 A500C ℓ= 7340		4	21.90	
		Арматура				
		Бетон тяжелый В30			1.37 м³	

Изм.	Кол.уч.	Лист	№ док.	Подп.	Дата		
ГИП			Гайнутдинов			Стадия	Лист	Листов
Н.контр.			Ахметзянов			Р	1	1
Проверил			Ахметзянов					
Разработал			Ахметзянов					

ООО "ПГС"
г. Набережные Челны

Ж.22 Ремонт подземной части ФМ-36 ул. Ш.Усманова, д.37
01.14.03.040.373

Фундамент Ж-36

Стадия Р | Лист 1 | Листов 1

Копировал
Формат А3

Инв. № подл. | Подп. и дата | Взам. инв. №

მონოლითური კოჭი კ-37

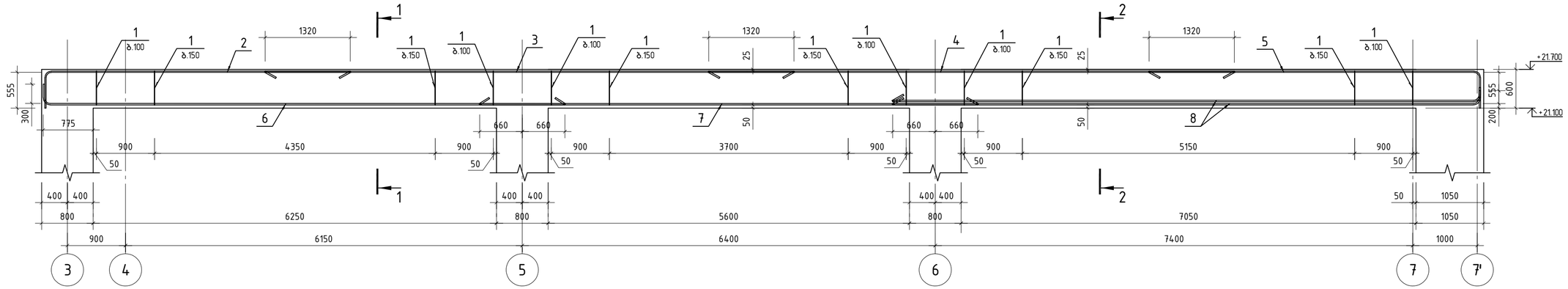

კვეთი 1-1

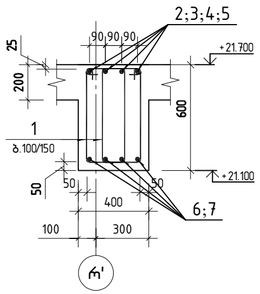

კვეთი 2-2

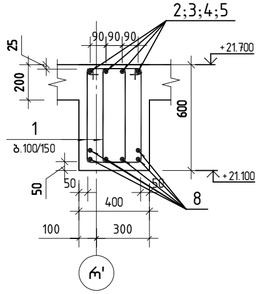

პოზიცია 1

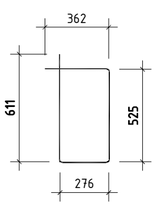

პოზ.	ა ღ ნ ი შ ვ ნ ა	დ ა ს ა ხ ე ლ ე ბ ა	რაოდ.	ერთ. წონა კგ		საერთო წონა კგ
		მონოლითური კოჭი კ-37				
		ღეტალები				
1		ф 8 A240 ℓ= 1645	284	0.65	კგ	184.3
2		ф 22 A500C ℓ= 5250	4	15.67	კგ	62.7
3		ф 22 A500C ℓ= 8200	4	24.47	კგ	97.9
4		ф 22 A500C ℓ= 8140	4	24.29	კგ	97.2
5		ф 22 A500C ℓ= 5650	4	16.86	კგ	67.4
6		ф 25 A500C ℓ= 8340	4	32.14	კგ	128.5
7		ф 22 A500C ℓ= 7720	4	23.04	კგ	92.1
8		ф 25 A500C ℓ= 9270	6	35.72	კგ	214.3
		მასალები				509
		B30 კლასისბეტონი		4.54	მ³	

შ.პ.ს. „ჯი ენ პი“			ქ. თბილისი. პეტრე ქავთარაძის ქუჩა №22 01.14.03.040.3713	
			ბლოკი 3	მუხა პრ.
მთ.კონსტ.	ო.ქარიტიშვილი		მონოლითური კოჭი კ-37	დაკვ.
შესრულა	ლ.ჭკუასელი			ფურც. № 539
შეამოწმა	ო.ქარიტიშვილი		მასშტაბი 1: 50	ინვ. № ფურცლები

Зүйл	Элемент, материал, ажлын нэр	Нэгж	Нэг бүрийн жин, кг	Нийт жин, кг
	Элементийн маркировка Ж-38			
	Ерөнхий өгөгдөл			
1	Ø 8 А240 ℓ= 1645	140	0.65	90.9
2	Ø 22 А500С ℓ= 4230	4	12.62	50.5
3	Ø 22 А500С ℓ= 9330	4	27.84	111.4
5	Ø 22 А500С ℓ= 6940	4	20.71	82.8
6	Ø 22 А500С ℓ= 6040	4	18.02	72.1
	Ажлын дүн			408
	В30 хүчлийн бетон		2.14 м³	

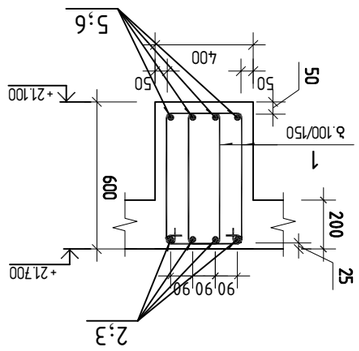

Ж-38 ЗӨВШӨӨРӨГДӨӨН ЗУРАГ

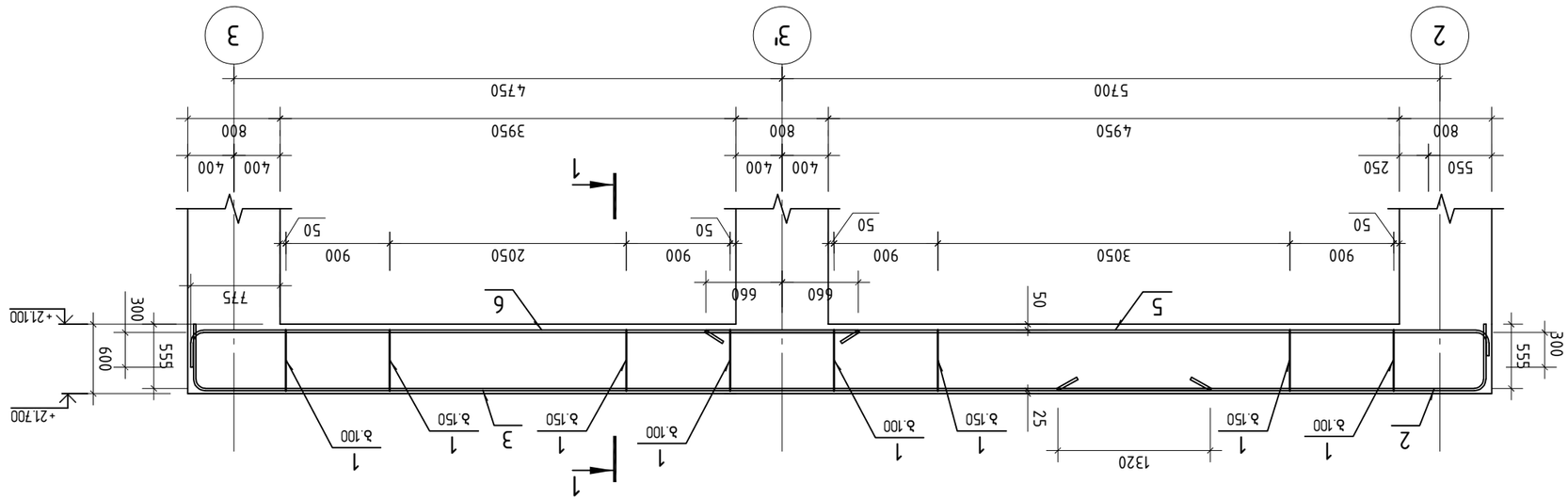

ЗҮЙЛ ҮЙЛДВЭРЛЭЛИЙН ЖАГСААЛТ

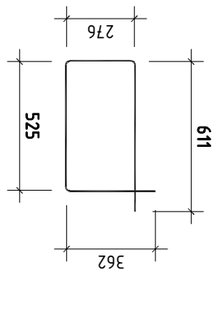

ЗҮЙЛ ҮЙЛДВЭРЛЭЛИЙН ЖАГСААЛТ 1

	ЗӨВЛӨЛТ ГАРГАСАН ИНЖЕНЕР		
	ЗӨВЛӨЛТ ХЯНАСАН ИНЖЕНЕР		
	ЗӨВЛӨЛТ ЗӨВШӨӨРСӨН ГАЗРЫН ДАРГА		
ам.үйлчилгээ	ГАЗАРЗҮЙН ЗӨВЛӨЛТИЙН ГАЗАР		
	ЗӨВЛӨЛТИЙН ТӨСӨЛ: 50	ЛХБ. №	ӨГӨГДӨЛ ХАМААРАХ

ТӨСӨЛ ЗӨВЛӨЛТИЙН ГАЗАР ТАЛБАЙН ЗАСАГ ДАЛАЙН ЗАМЫН ГҮҮРЭН ГАРЦ №22
01.14.03.040.373

ЗӨВЛӨЛТ 3

ТӨСӨЛ ЗӨВЛӨЛТ ГАРГАСАН ИНЖЕНЕР

ЗӨВЛӨЛТ ХЯНАСАН ИНЖЕНЕР

ЗӨВЛӨЛТ ЗӨВШӨӨРСӨН ГАЗРЫН ДАРГА

ЗӨВЛӨЛТИЙН ГАЗАР

ЗӨВЛӨЛТИЙН ТӨСӨЛ: 50

ЛХБ. № 540

ӨГӨГДӨЛ ХАМААРАХ

ФМБМЭПОЭЖЛ ЛЭЖП Л–39

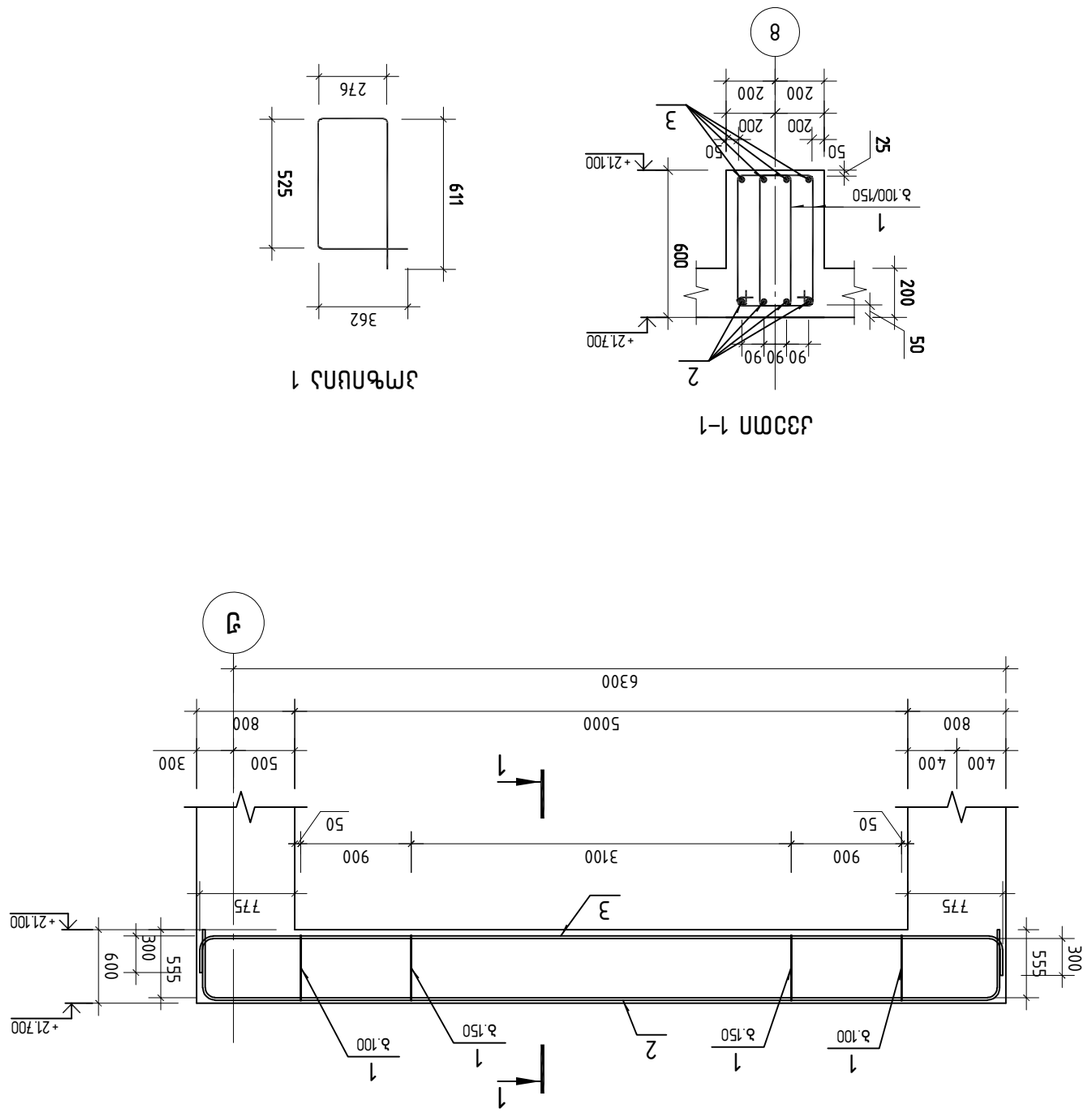

Зм№	Ъ Э Ь Ъ Л Э М Э Ъ Л	Ъ.ФМ. ЪМЪЭ Ж	ЪЭЖФМЭЪЛЭ ЭЪ ЪМЪЭ ЭЪ	ЭМЭМЭПОЭЖЛ ЛЭЖП Л–39	ВЭЪЭЛЭМЭЪЭЛ	ЭЪЭЛЭЛЭЖЭЪ
1		Ф 8 А240 ℓ= 1645	78	0.65	ЭЪ	50.8
2		Ф 22 А500С ℓ= 7530	4	22.47	ЭЪ	89.9
3		Ф 22 А500С ℓ= 7040	4	21.01	ЭЪ	84.0
		ЭЛЪЛЭЛЭЪЭЛ				51
		В30 ЛЭЛЭЛЛЪЛЭЪЭЛЭЛЭЛ		1.20	Э³	

ЭЛ.ЪЛЭЪЪ.	Л.ЭЪЛЭЛЭЛЭЛЭЛ					
ЭЛЭЛЭЛЭЛЭЛ	Э.Ъ.Ъ. „ЭЛЭ ЭЪ ЭЛ“					
ЭЛЭЛЭЪЭЛЭЛ	Л.ЭЪЛЭЛЭЛЭЛЭЛ					
ЭЛЭЛЭЛ

მონოლითური კოჭი კ-40

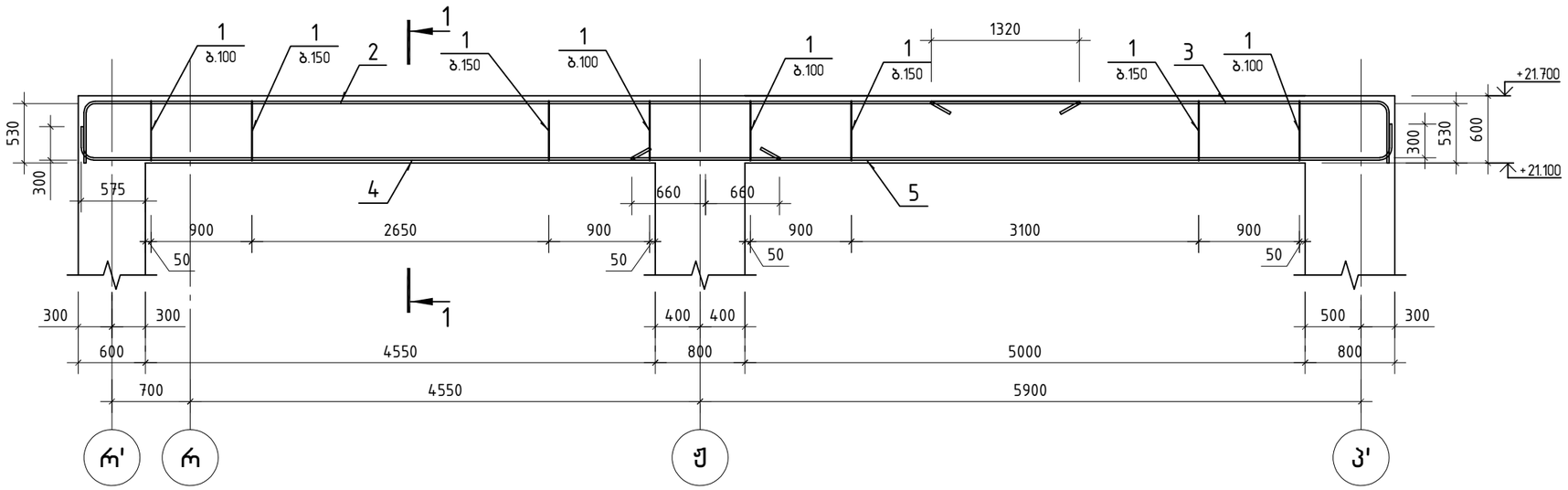

კვეთი 1-1

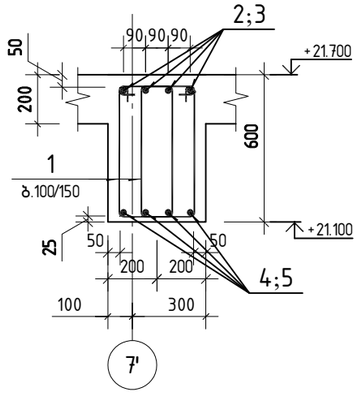

პოზიცია 1

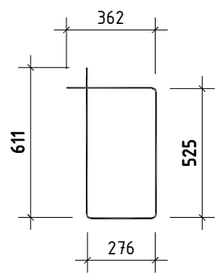

პოზ.	აღნიშვნა	დასახელება	რაოდ.	ერთ. წონა კგ	საერთო წონა კგ
		მოლითური კოჭი კ-40			
		დეტალები			
1		ф 8 A240 ℓ= 1645	149	0.65 კგ	96.5
2		ф 22 A500C ℓ= 9380	4	27.99 კგ	112.0
3		ф 22 A500C ℓ= 4580	4	13.67 კგ	54.7
4		ф 22 A500C ℓ= 6470	4	19.31 კგ	77.2
5		ф 22 A500C ℓ= 7040	4	21.01 კგ	84.0
		მასალები			424
		B30 კლასისბეტონი		2.29 მ³	

შპს. „ჯი ენ პი“			ქ. თბილისი. პეტრე ქავთარაძის ქუჩა №22 01.14.03.040.373
			ბლოკი 3 — მუშა პრ.
მთ.კონსტ.	ო.ქვრივიშვილი		
შეასრულა	ლ.ჭკუასელი		მონოლითური კოჭი კ-40 — დაკვ
შეამოწმა	ო.ქვრივიშვილი		ფურც. № 542
			მასშტაბი 1: 50 — ინვ. № — ფურცლები

ՄԱՇՎԱԾՔԻ ԸՆԴՀԱՆՈՒՐ ԴԻՏՈՒՄԸ

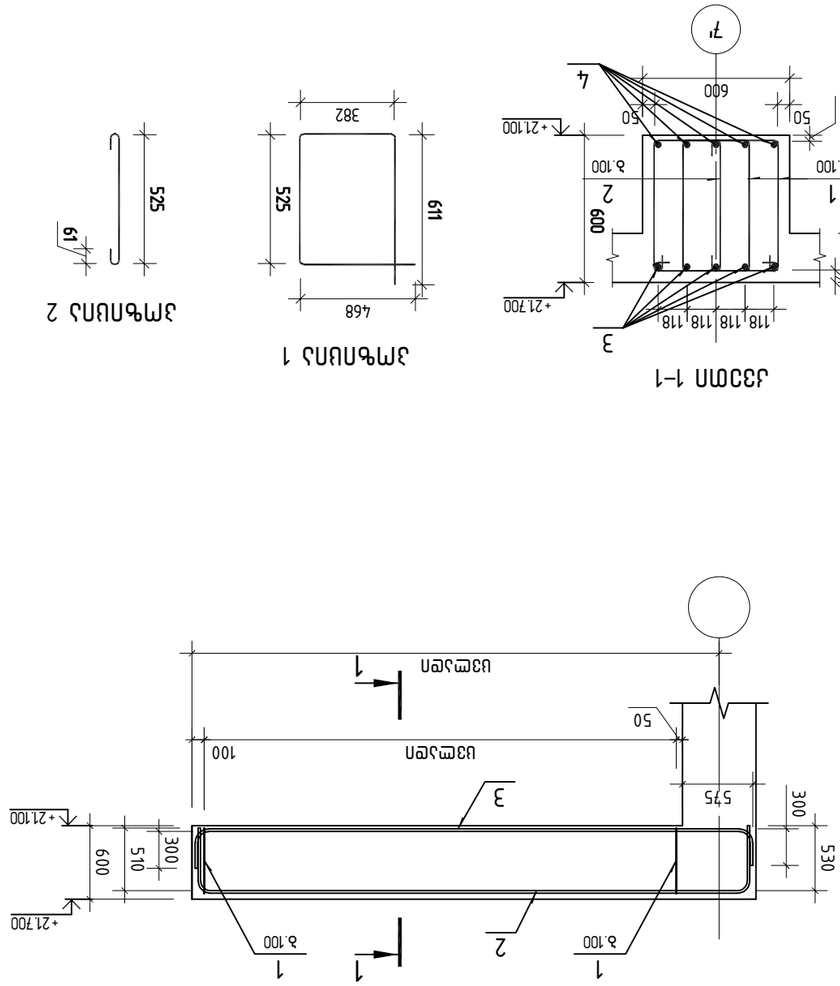

ჯვარედინი 1–1

არმატურა 1

არმატურა 2

1		Ø 8 A240 ℓ= 1980	58	0.78	კგ	45.3
2		Ø 8 A240 ℓ= 700	29	0.28	კგ	8.0
3		Ø 25 A500C ℓ= 4360	5	16.80	კგ	84.0
4		Ø 22 A500C ℓ= 3940	5	11.76	კგ	58.8
		არასტანდარტული				
		B30 კლასის ბეტონი		1.04	მ³	196

ელემენტის მარკა	ელემენტების რაოდენობა	ერთეულის წონა, კგ	ჯამური წონა, კგ
	ელემენტები		
	არასტანდარტული ელემენტი		
	არმატურა		
1	58	0.78	45.3
2	29	0.28	8.0
3	5	16.80	84.0
4	5	11.76	58.8
	არასტანდარტული		
	B30 კლასის ბეტონი	1.04 მ³	196

	შპს „GNP ჯგუფი“			
	ჯამური 3			ფურც. №№
	ელემენტის არასტანდარტული არმატურის სპეციფიკაცია			ფურც. № 543
				ფურცლების რაოდ. 1: 50
				ფორმატი А63

კ. ლომთიხის ხიდის ქვედა ნაშენის ნახევარკონუსური ქვედა ნაწილის №22
01.14.03.040.373

| | | |

ელემენტის მარკა	რაოდენობა	არმატურის ნაკეთობები																ლითონის ნაკეთობები										ბეტონის სარჯი; მ³
		არმატურის კლასი																										
		B500B				B500B																						
		Ø6	Ø8	Ø10	ჯამი	Ø8	Ø10	Ø12	Ø14	Ø16	Ø18	Ø20	Ø22	Ø25	Ø28	Ø32	ჯამი	სულ									სულ	საერთო სარჯი; კგ	
მონოლითური კოჭები																												
კ-28	3		146.7		147								674.7				675	821										821	4.11
კ-29	3		537.3		537								1 073.7	1 204.8			2 279	2 816										2 816	13.62
კ-30	3		272.7		273								953.7				954	1 226										1 226	6.42
კ-31	3		152.4		152								521.7				522	674										674	3.60
კ-32	3		300.0		300								983.7				984	1 284										1 284	7.17
კ-33	4		127.2		127								503.6				504	631										631	4.04
კ-34	1		100.0		100								327.9				328	428										428	2.39
კ-35	1		141.7		142								370.1				370	512										512	2.81
კ-36	1		82.9		83								181.1				181	264										264	1.37
კ-37	1		184.3		184								417.3	342.8			760	944										944	4.54
კ-38	1		90.9		91								316.8				317	408										408	2.14
კ-39	1		50.8		51								173.9				174	225										225	1.20
კ-40	1		96.5		97								327.9				328	424										424	2.29
კონსოლური დეტალი	1		53.3		53								58.8	84.0			143	196										196	1.04
			2 337		2 337								6 885	1 632			8 517	10 853										10 853	57

შ.პ.ს. „ჯი ენ პი“			ქ. თბილისი. პეტრე ქავთარაძის ქუჩა №22 01.14.03.040.373
			ბლოკი 3	მუშა პრ.
მთ.კონსტ.	ო.ქვრივიშვილი		მასალათა ხარჯის უწყისი	დაკვ
შეასრულა	ლ.ჭაკუასელი			ფურც. № 545
შეამოწმა	ო.ქვრივიშვილი		მასშტაბი 1:	ინვ. №	ფურცლები

მონოლითური ბირთვი ბ-1 არმირებს გეგმა ▽-7.50-ზე

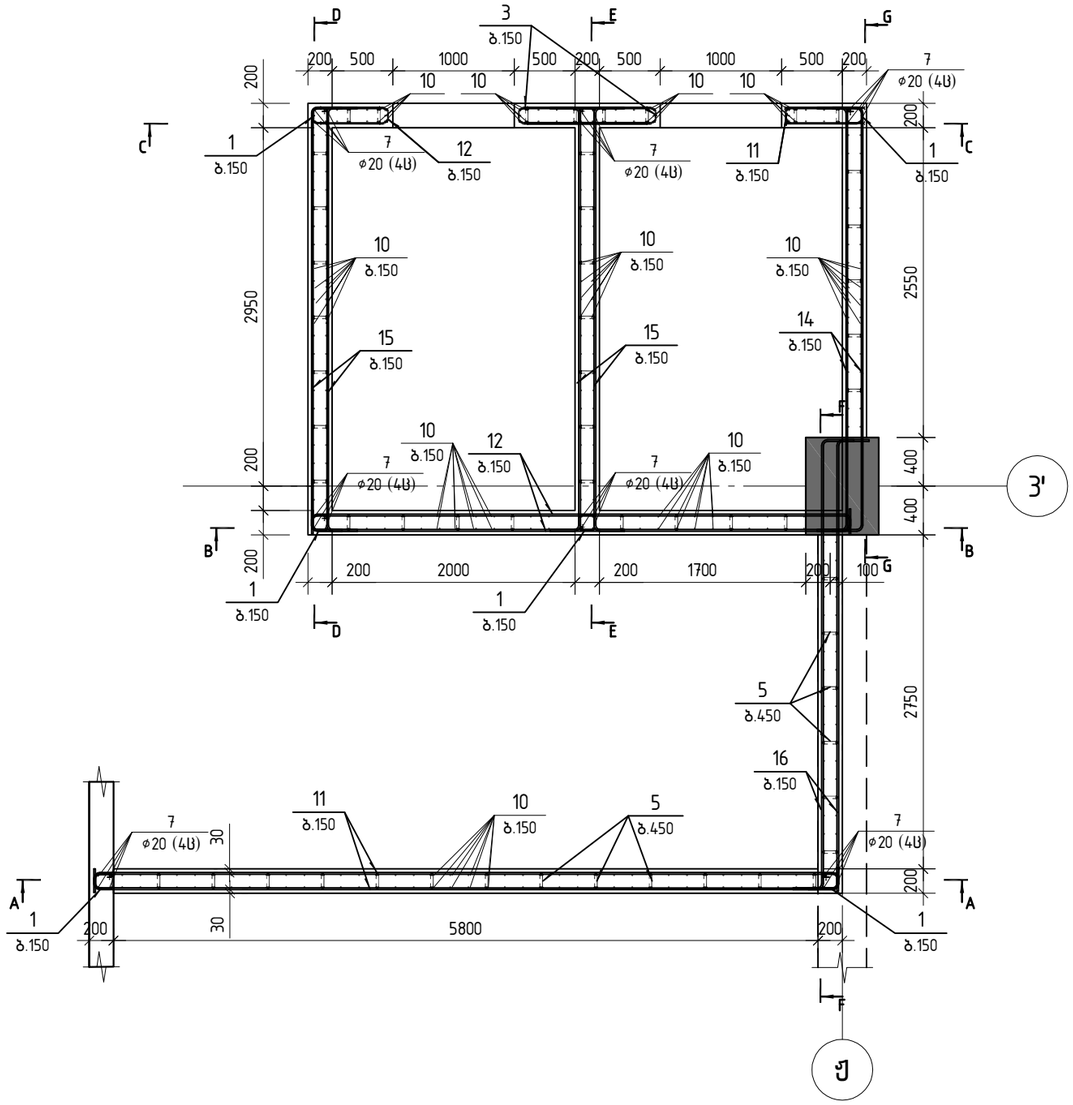

პოზ.	შენიშვნა	დ ა ს ა ხ ე ლ ე ბ ა	რაოდ	მასა კგ	მასა სულ კგ
		მონ.ბირთვი ბ -1 ▽-7.50 სპეციფიკაცია			
		მასალები			
		ბეტონი B40		15.72	მ³
		არმატურის ნაკეთობები			
1		ø8 B500B L=610	147	0.24	35.3
2		ø14 B500B L=1200	84	1.45	121.8
3		ø14 B500B L=2500	32	3.02	96.6
4		ø14 B500B L=1480	28	1.79	50.1
5		ø8 B500B L=225	378	0.09	34.0
6		ø20 B500B L=5000	3	12.33	37.0
7		ø20 B500B L=4400	26	10.85	282.1
8		ø20 B500B L=3490	8	8.61	68.9
9		ø20 B500B L=3340	8	8.24	65.9
10		ø16 B500B L=4160	338	6.56	2218.7
11		ø14 B500B L=6470	42	7.82	328.3
12		ø14 B500B L=4920	40	5.94	237.7
13		ø14 B500B L=4890	12	5.91	70.9
14		ø14 B500B L=4000	36	4.83	174.0
15		ø14 B500B L=3830	84	4.63	388.6
16		ø14 B500B L=3800	42	4.59	192.8

შ.პ.ს. „ჯი აი პი ეი“			ქ. თბილისი. პეტრე ქავთარაძის ქუჩა №22 01.14.03.040.373	
			ბლოკი 3	მუშა პრ.
მთ.კონსტ.	ო.ქვრივიშვილი		მონოლითური ბირთვი ბ-1 არმირებს გეგმა ▽-7.50-ზე	დაკვ
შეასრულა	ე. ტალახაძე			ფურც. 601
შეამოწმა	ო.ქვრივიშვილი		მასშტაბი 1:50	ინვ. ფურცლები

A-A

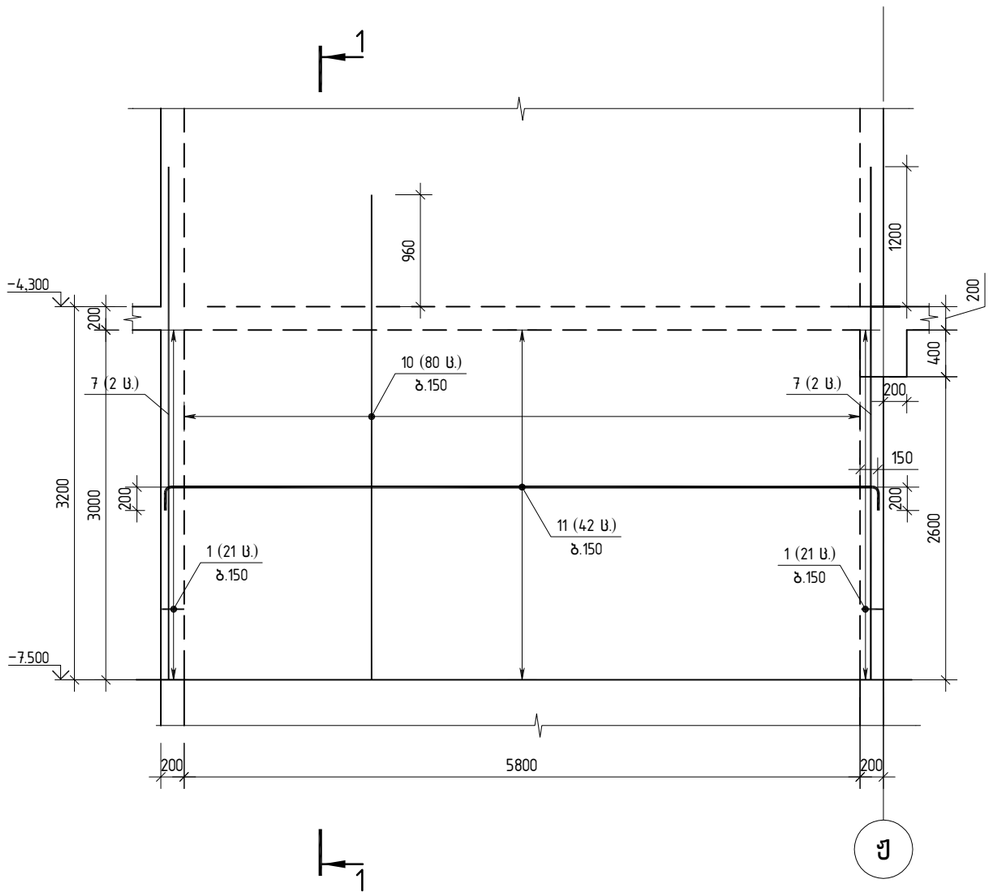

B-B

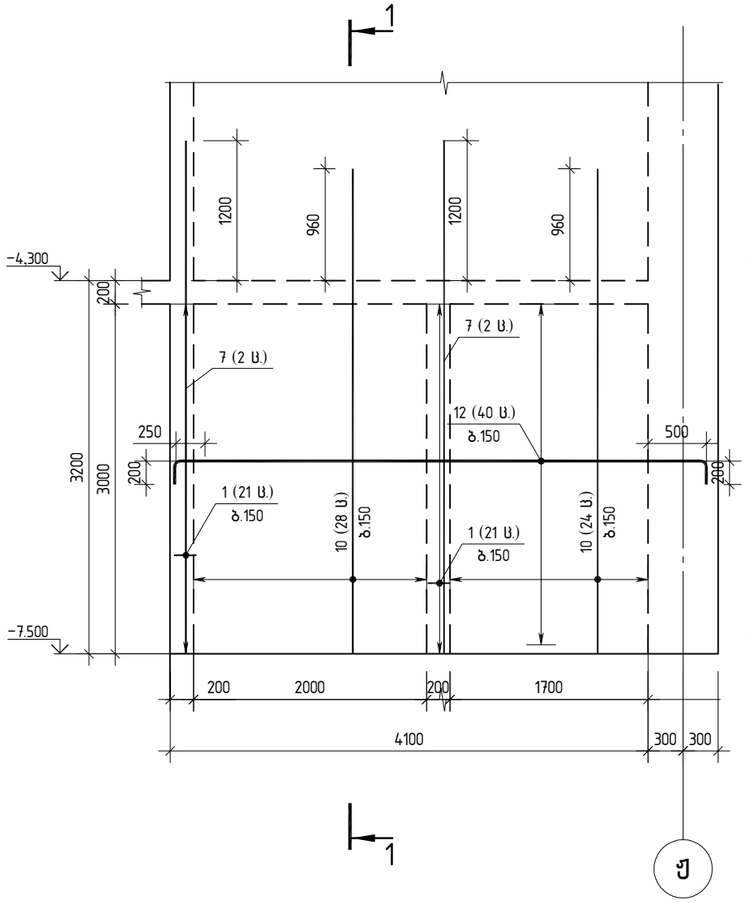

C-C

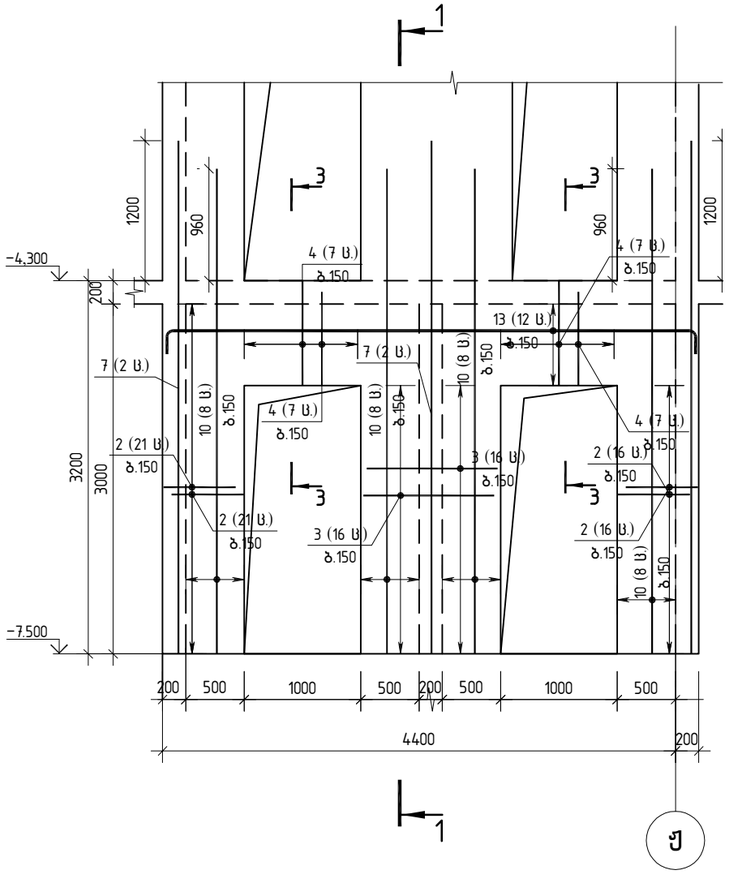

შ.პ.ს. „ჯი აი პი ეი“			ქ. თბილისი. კეტრე ქავთარაძის ქუჩა №22 01.14.03.040.373	
			ბლოკი 3	მუშა პრ.
მთ.კონსტ.	ო.ქვრივიშვილი		მონ.ბირთვი ბ-1-ის კვეთი A-A; B-B; C-C ▽-7.50-ზე	დაკვ
შეასრულა	ე. ტალახაძე			ფურც. 602
შეამოწმა	ო.ქვრივიშვილი		მასშტაბი 1:50	ინვ. ფურცლები

D-D

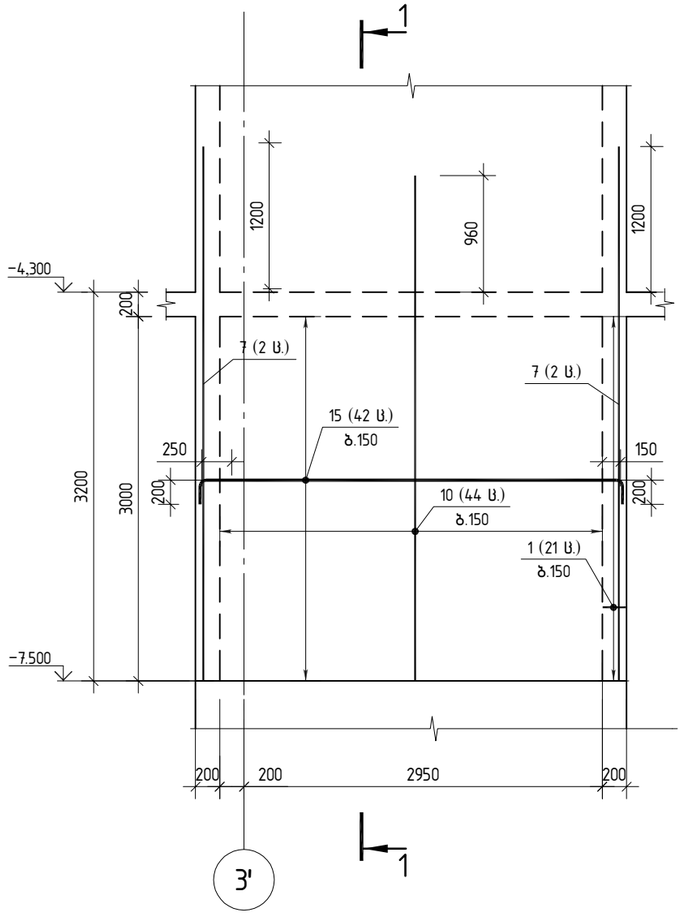

E-E

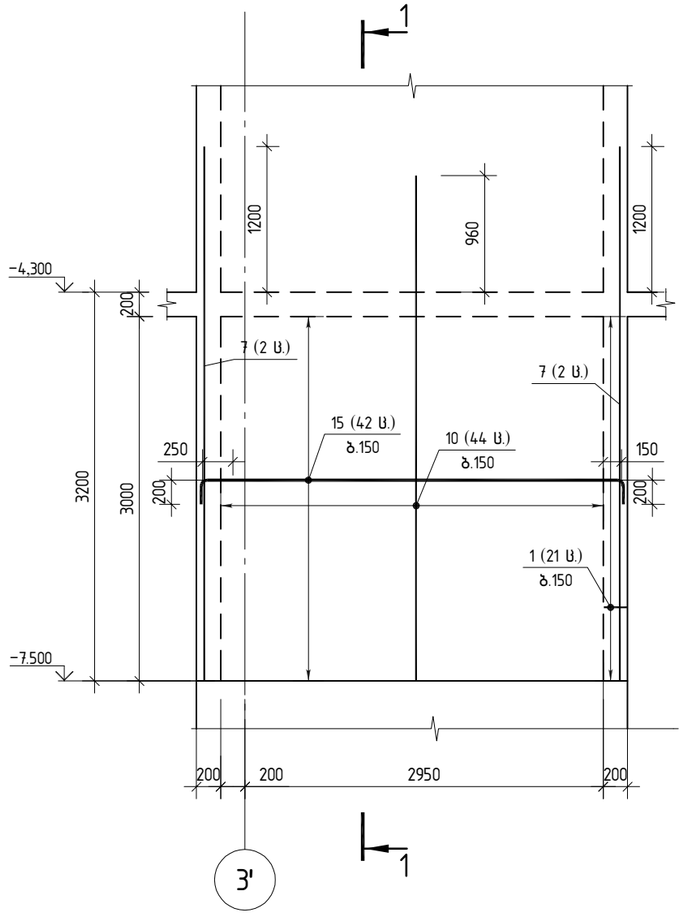

F-F

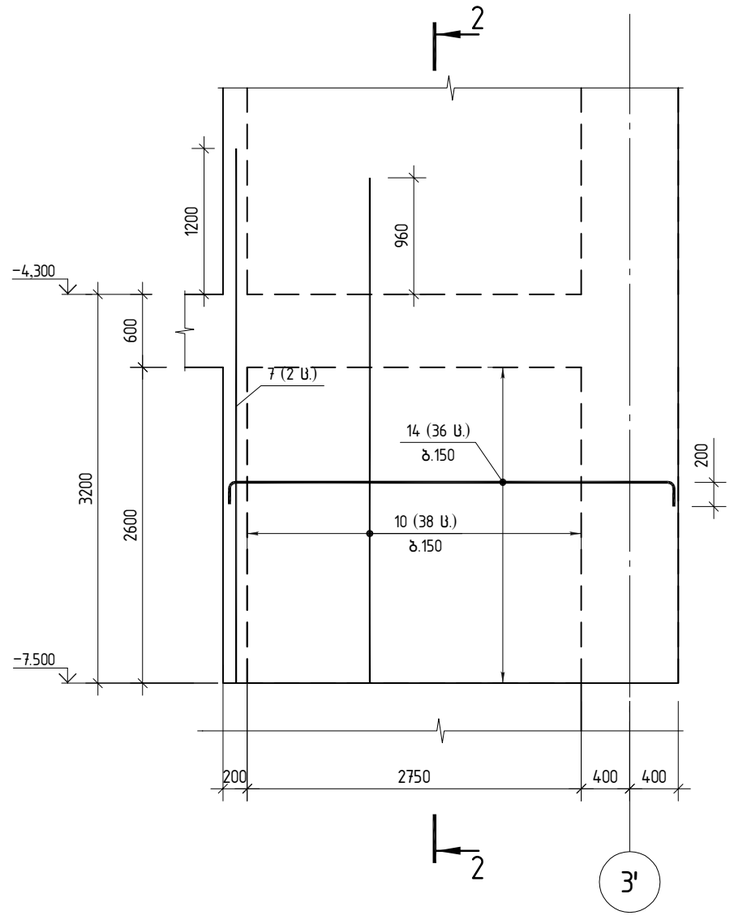

შ.პ.ს. „ჯი აი პი ეი“			ქ. თბილისი. პეტრე ქავთარაძის ქუჩა №22 01.14.03.040.373	
			ბლოკი 3	მუშა პრ.
მთ.კონსტ.	ო.ქვრივიშვილი		მონ.ბირთვი ბ-1-ის კვეთი D-D; E-E; F-F ▽-7.50-ზე	დაკვ
შეასრულა	ე. ტალახაძე			ფურც. 603
შეამოწმა	ო.ქვრივიშვილი		მასშტაბი 1:50	ინვ. ფურცლები

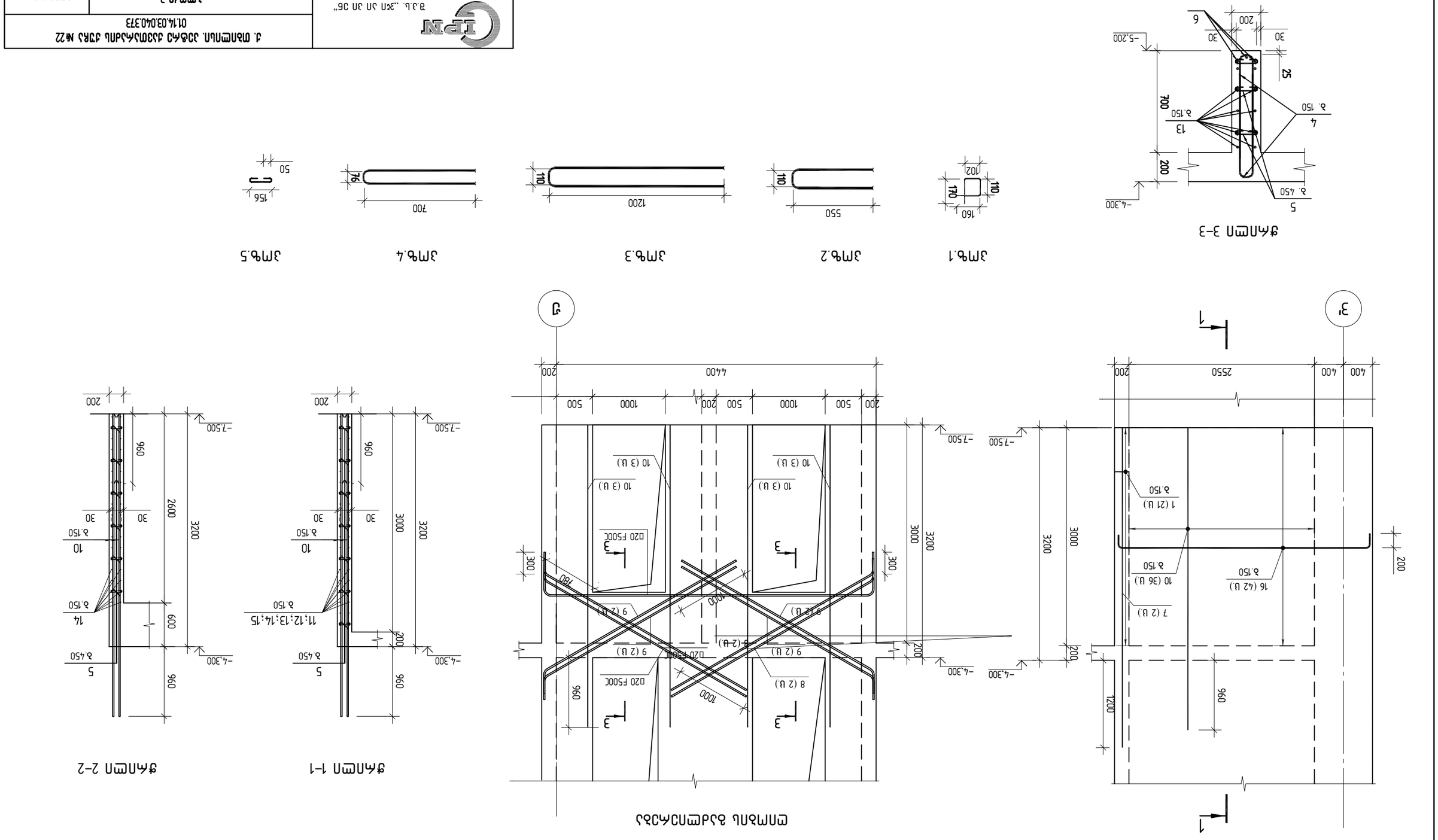

Г.И.П. "Зангезурпроект"			Ж.Ф.Н.Ш.Ф.Ш.Ф.Ш.Ф. Ш.Ф

მონოლითური ბირთვი ბ-1 არმირებს გეგმა ▽-4.30-ზე

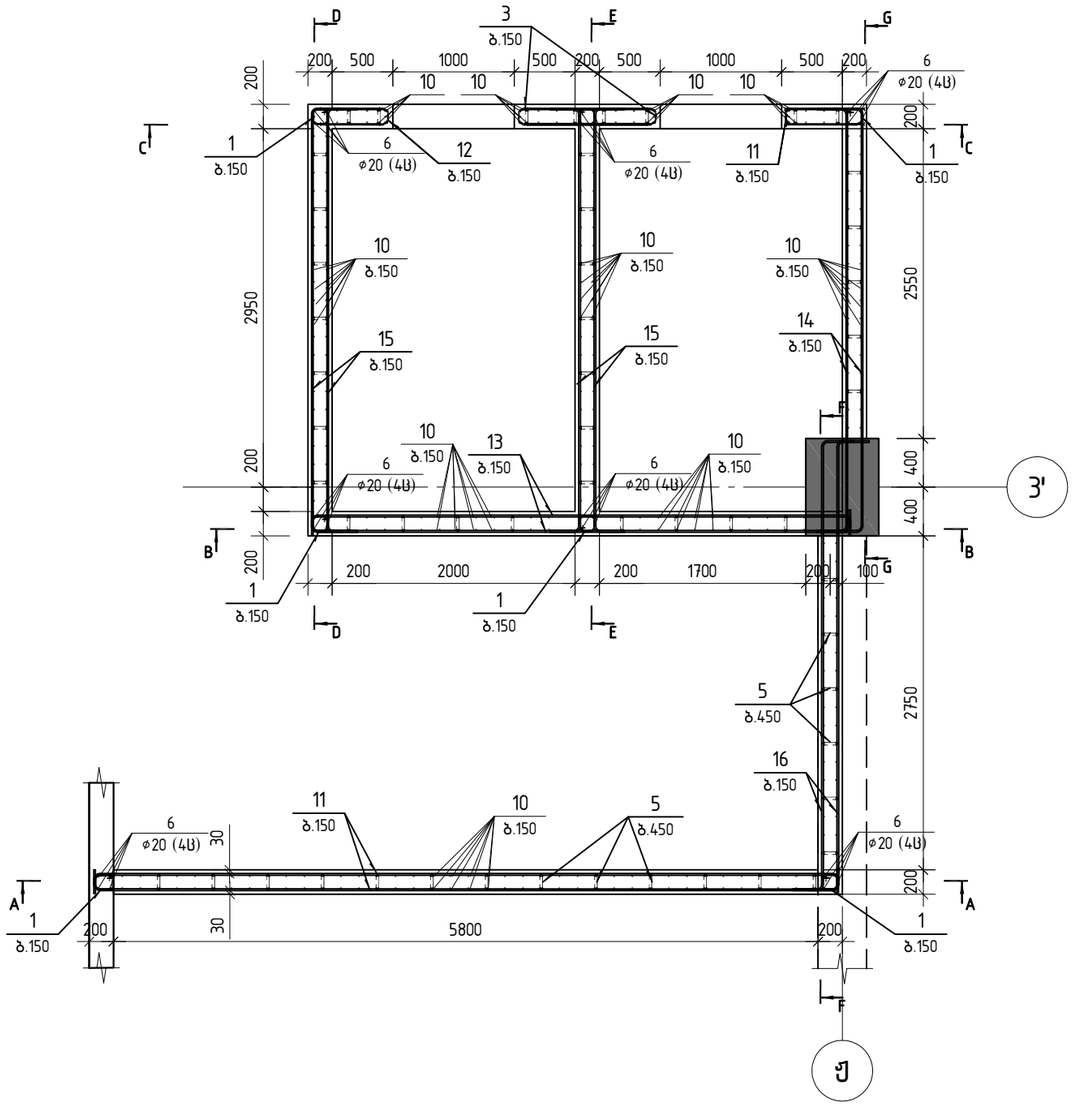

პოზ.	შენიშვნა	დ ა ს ა ხ ე ლ ე ბ ა	რაოდ	მასა კგ	მასა სულ კგ
		მონ.ბირთვი ბ -1 ▽-4.30 სპეციფიკაცია			
		<u>მასალები</u>			
		ბეტონი B40		21.44	მ^3
		<u>არმატურის ნაკეთობები</u>			
1		ø8 B500B L=610	196	0.24	47.0
2		ø14 B500B L=1200	84	1.45	121.8
3		ø14 B500B L=2500	32	3.02	96.6
4		ø14 B500B L=1480	28	1.79	50.1
5		ø8 B500B L=225	520	0.09	46.8
6		ø20 B500B L=5500	24	13.56	325.4
7		ø20 B500B L=5000	3	12.33	37.0
8		ø20 B500B L=3340	8	8.24	65.9
9		ø20 B500B L=3210	8	7.92	63.4
10		ø16 B500B L=5260	338	8.30	2805.5
11		ø14 B500B L=6470	56	7.82	437.7
12		ø14 B500B L=4890	26	5.91	153.6
13		ø14 B500B L=4800	56	5.80	324.7
14		ø14 B500B L=4000	52	4.83	251.3
15		ø14 B500B L=3830	112	4.63	518.2
16		ø14 B500B L=3800	56	4.59	257.1
17		ø14 B500B L=2000	32	2.42	77.3

შ.პ.ს. „ჯი აი პი ეი“			ქ. თბილისი. პეტრე ქავთარაძის ქუჩა №22 01.14.03.040.373	
			ბლოკი 3	მუშა პრ.
მთ.კონსტ.	ო.ქვრივიშვილი		მონოლითური ბირთვი ბ-1 არმირებს გეგმა ▽-4.30; +4.50-ზე	დაკვ
შეასრულა	ე. ტალახაძე			ფურც. 605
შეამოწმა	ო.ქვრივიშვილი		მასშტაბი 1:50	ინვ. ფურცლები

A–A

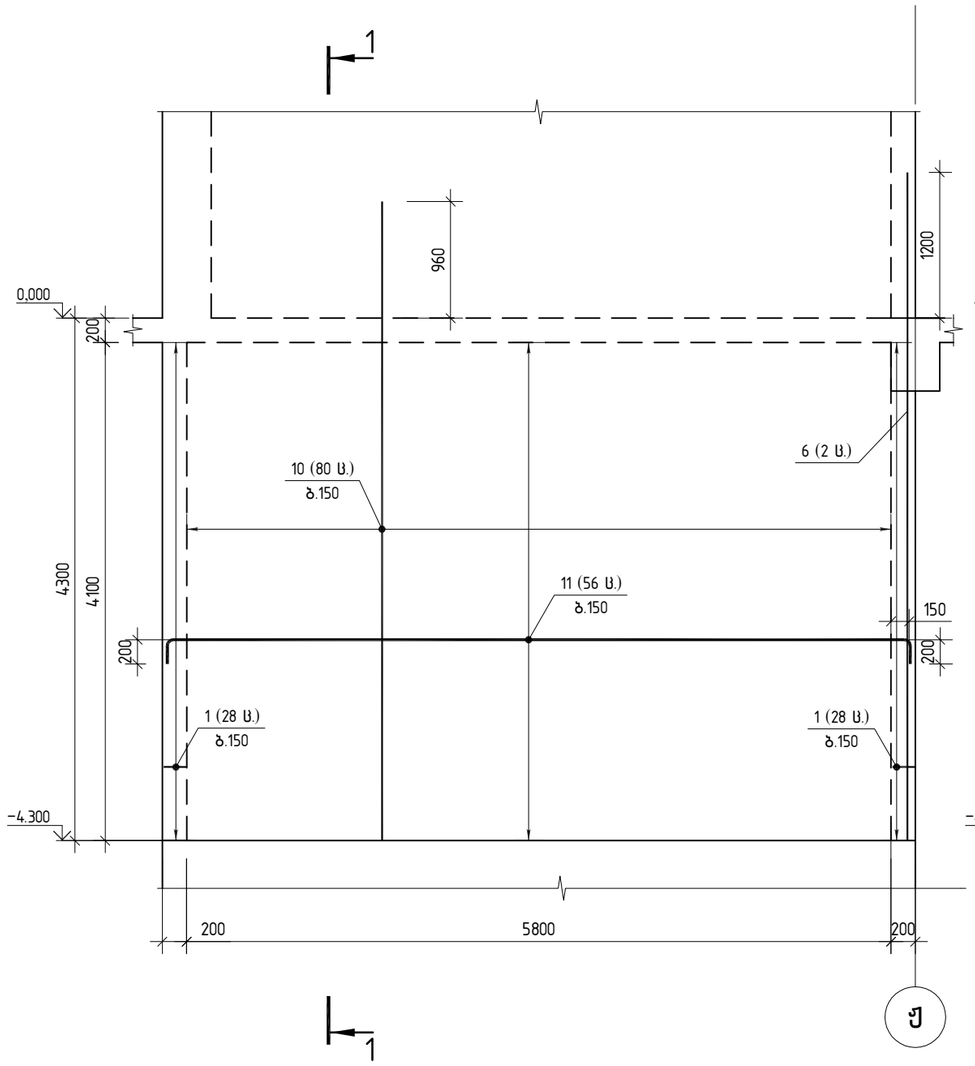

B–B

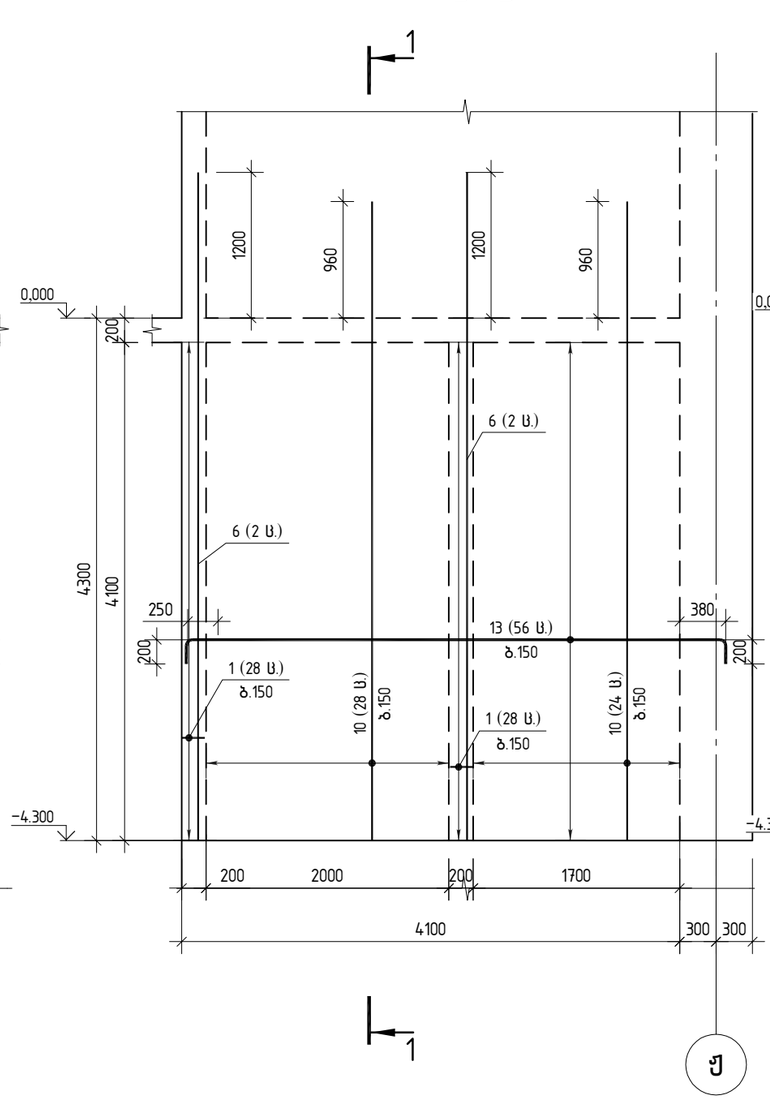

C–C

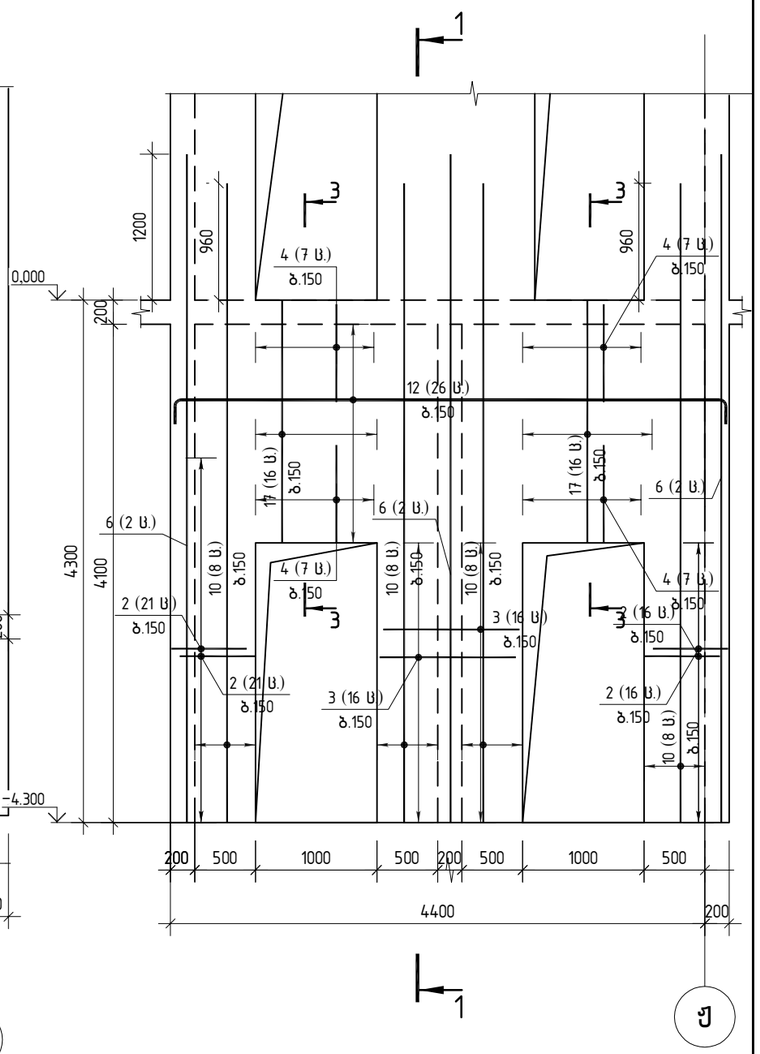

შ.პ.ს. „ჯი აი პი ეხ“			ქ. თბილისი. კეტრე ქავთარაძის ქუჩა №22 01.14.03.040.373	
			ბლოკი 3	მუშა პრ.
მთ.კონსტ.	ო.ქვრივიშვილი		მონაცრთვი ბ-1-ის კვეთი A–A; B–B; C-C ▽–7.50-ზე	დაკვ
შესრულა	ე. ტალახაძე			ფურც. 606
შეამოწმა	ო.ქვრივიშვილი		მასშტაბი 1:50	ინვ. ფურცლები

D-D

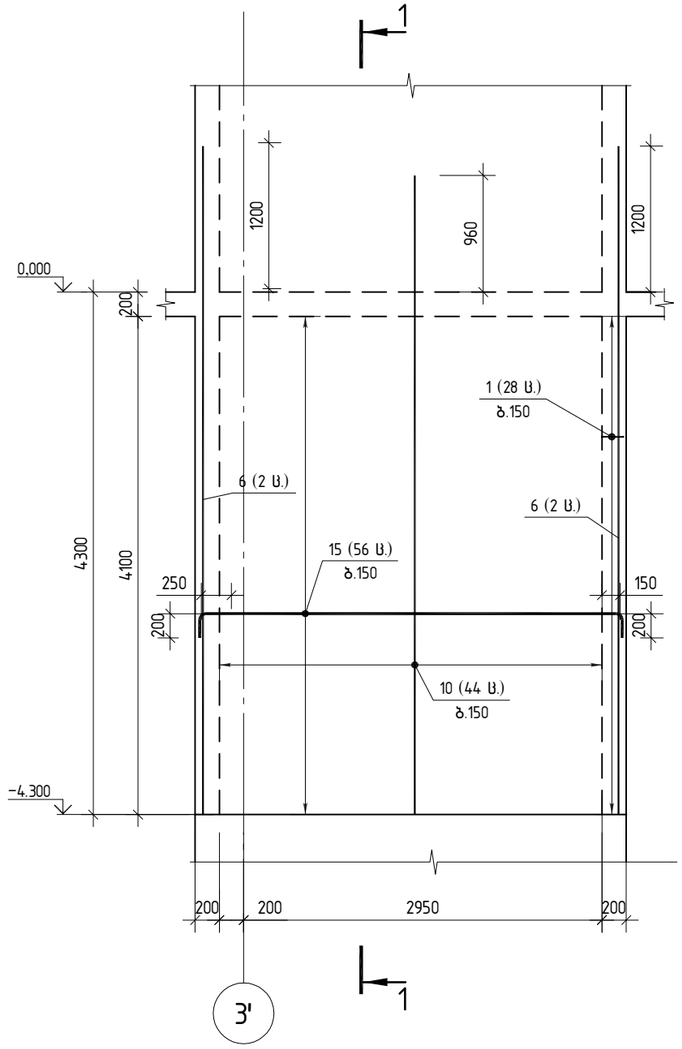

E-E

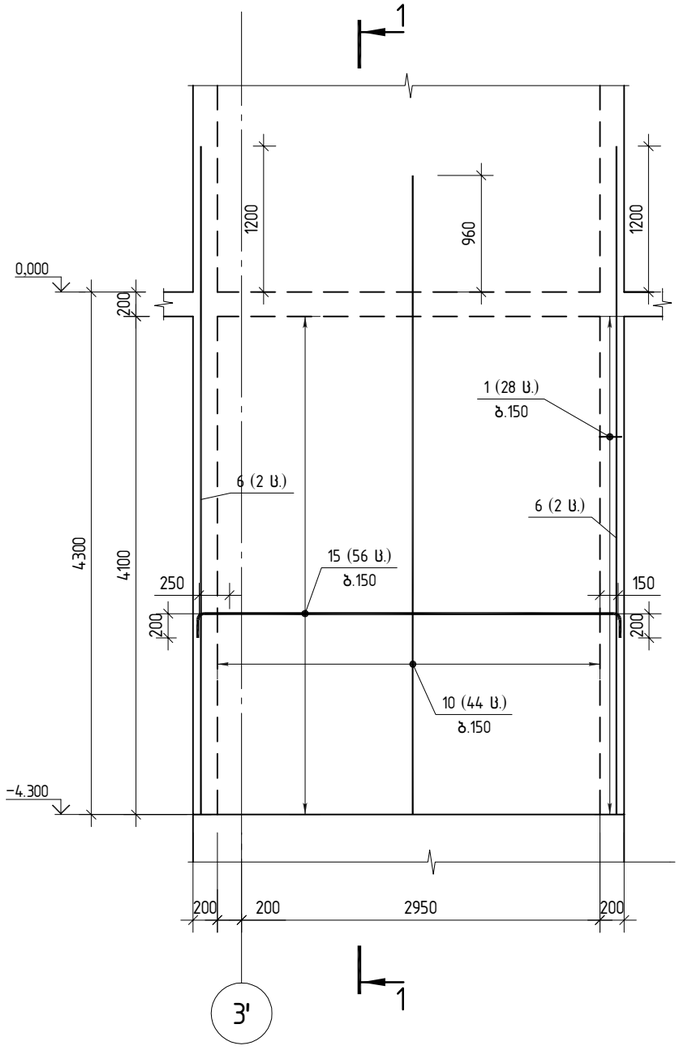

F-F

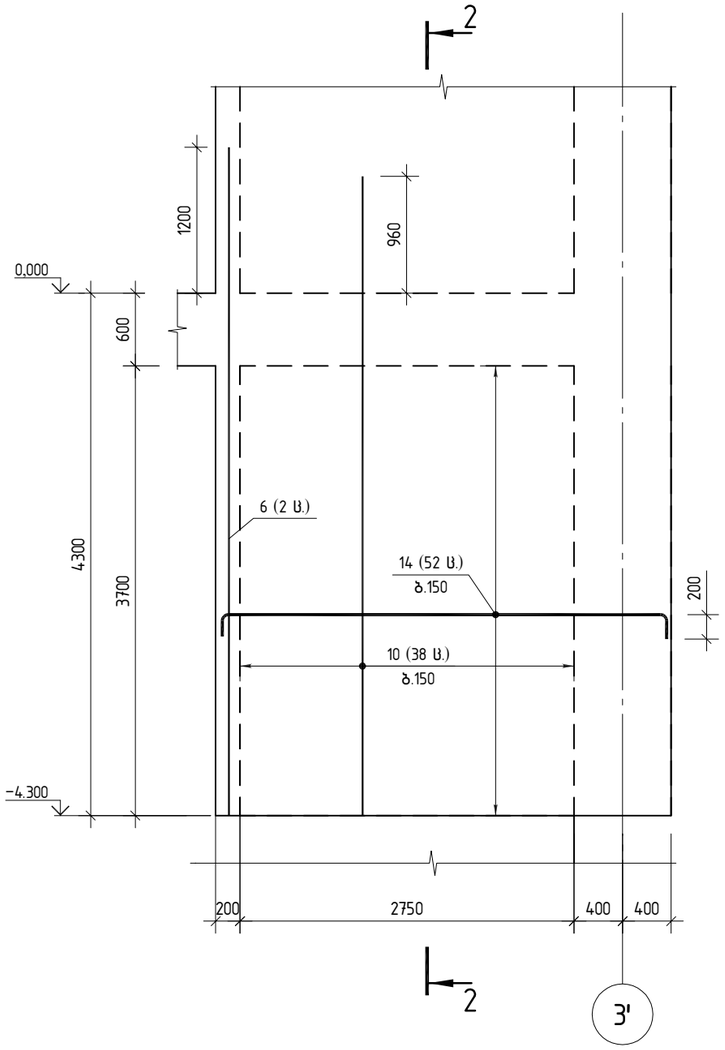

შ.პ.ს. „ჯი აი პი ეჯ“			ქ. თბილისი. პეტრე ქავთარაძის ქუჩა №22 01.14.03.040.373	
			ბლოკი 3	მუშა პრ.
მთ.კონსტ.	ო.ქვრივიშვილი		მონაცრთვი ბ-1-ის კვეთი D-D; E-E; F-F ▽-7.50-ზე	დაკვ
შეასრულა	ე. ტალახაძე			ფურც. 607
შეამოწმა	ო.ქვრივიშვილი		მასშტაბი 1:50	ი163. ფურცლები

G-G

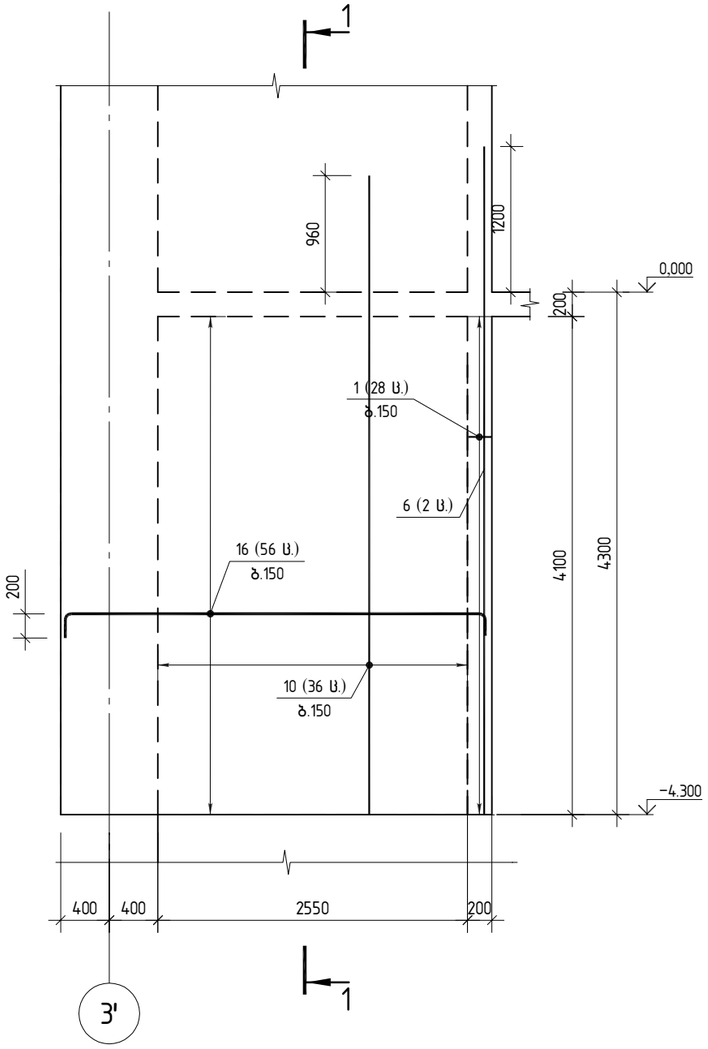

ღიობის გაძლიერება

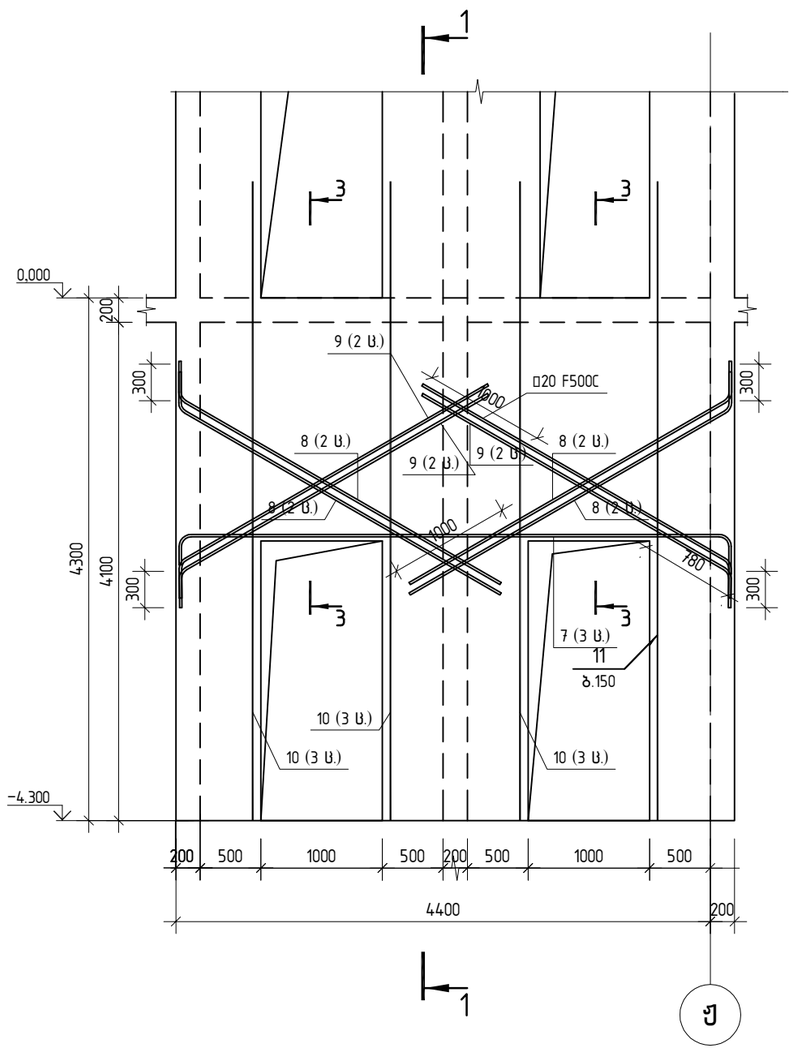

ჭრილი 1-1

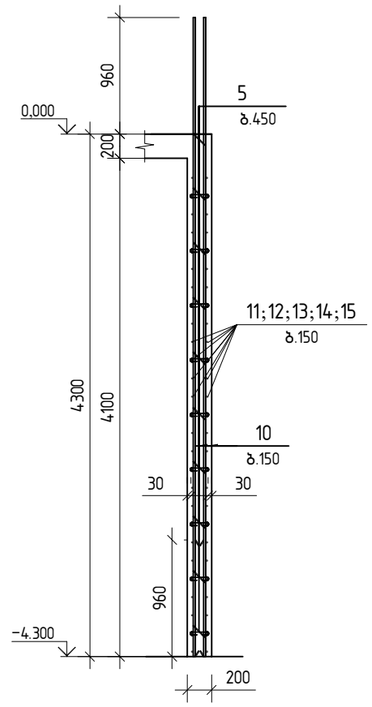

ჭრილი 2-2

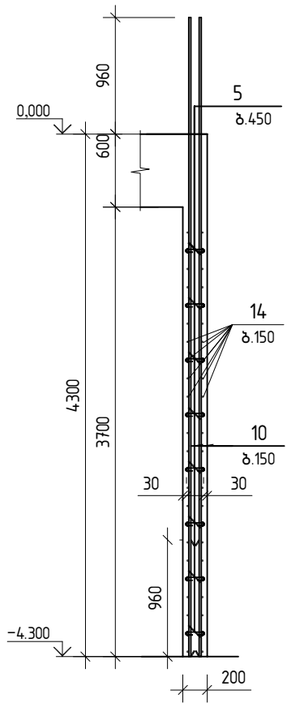

ჭრილი 3-3

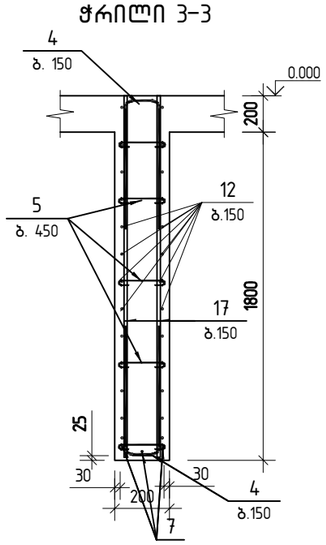

პოზ.1

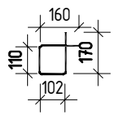

პოზ.2

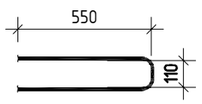

პოზ.3

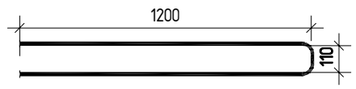

პოზ.4

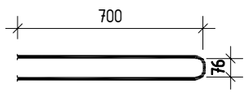

პოზ.5

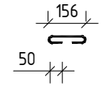

შ.პ.ს. „ჯი აი პი ეი“			ქ. თბილისი. პეტრე ქავთარაძის ქუჩა №22 01.14.03.040.373	
			ბლოკი 3	მუშა პრ.
მთ.კონსტ.	ო.ქვრივიშვილი		მონაკვეთი ბ-1-ის კვეთი G-G;1-1; 2-2; 3-3 ▽-7.50-ზე	დაკვ
შესასრულა	ე. ტალახაძე			ფურც. 608
შეამოწმა	ო.ქვრივიშვილი		მასშტაბი: 1:50	ინვ. ფურცლები

მონოლითური ბირთვი ბ-1 არმირებს გეგმა ▽0.00-ზე

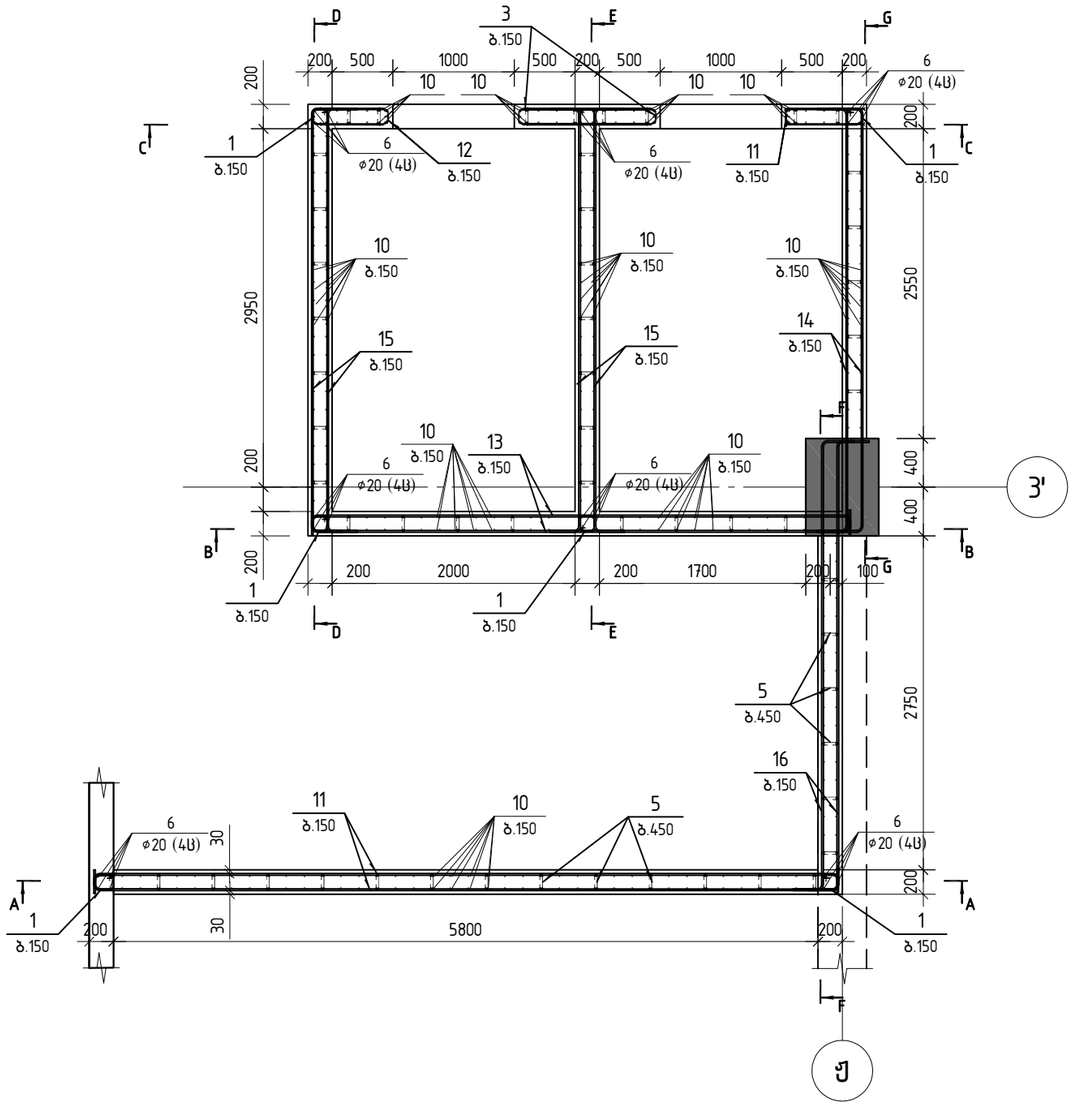

პოზ.	შენიშვნა	დ ა ს ა ხ ე ლ ე ბ ა	რაოდ	მასა კგ	მასა სულ კგ
		მონ.ბირთვი ბ -1 ▽0.00 სპეციფიკაცია			
		<u>მასალები</u>			
		ბეტონი B40		22.60	მ^3
		<u>არმატურის ნაკეთობები</u>			
1		ø8 B500B L=610	210	0.24	50.4
2		ø14 B500B L=1200	64	1.45	92.8
3		ø14 B500B L=2500	32	3.02	96.6
4		ø14 B500B L=1480	14	1.79	25.1
5		ø8 B500B L=225	550	0.09	49.5
6		ø20 B500B L=5700	26	14.06	365.6
7		ø20 B500B L=5000	3	12.33	37.0
8		ø20 B500B L=3340	8	8.24	65.9
9		ø20 B500B L=3210	8	7.92	63.4
10		ø16 B500B L=5460	341	8.62	2938.1
11		ø14 B500B L=6480	60	7.83	469.7
12		ø14 B500B L=4890	28	5.91	165.4
13		ø14 B500B L=4800	60	5.80	347.9
14		ø14 B500B L=4000	54	4.83	260.9
15		ø14 B500B L=3830	120	4.63	555.2
16		ø14 B500B L=3800	60	4.59	275.4
17		ø14 B500B L=3160	32	3.82	122.2

შ.პ.ს. „ჯი აი პი ეი“			ქ. თბილისი. პეტრე ქავთარაძის ქუჩა №22 01.14.03.040.373	
			ბლოკი 3	მუშა პრ.
მთ.კონსტ.	ო.ქვრივიშვილი		მონოლითური ბირთვი ბ-1 არმირებს გეგმა ▽0.00-ზე	დაკვ
შეასრულა	ე. ტალახაძე			ფურც. 609
შეამოწმა	ო.ქვრივიშვილი		მასშტაბი 1:50 ინვ.	ფურცლები

A–A

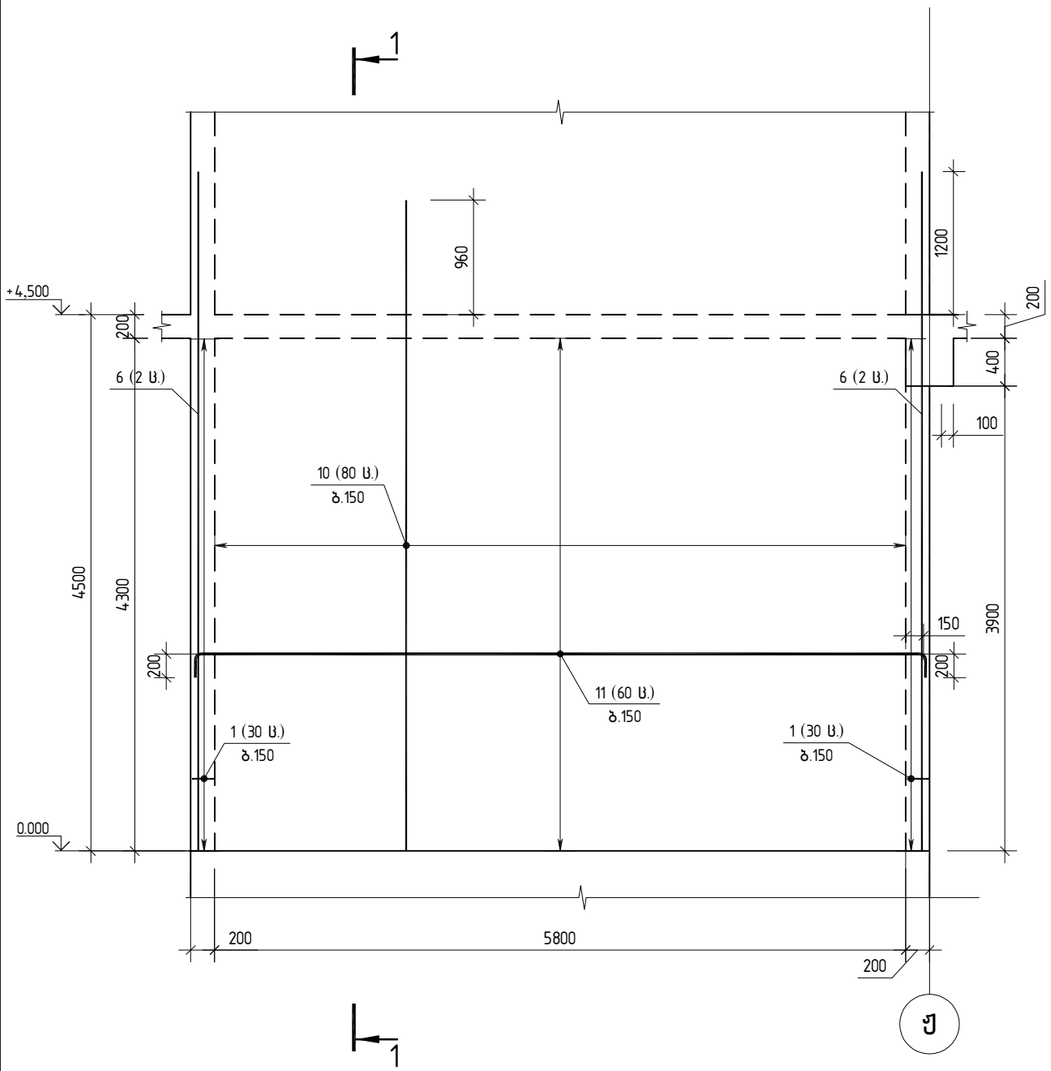

B–B

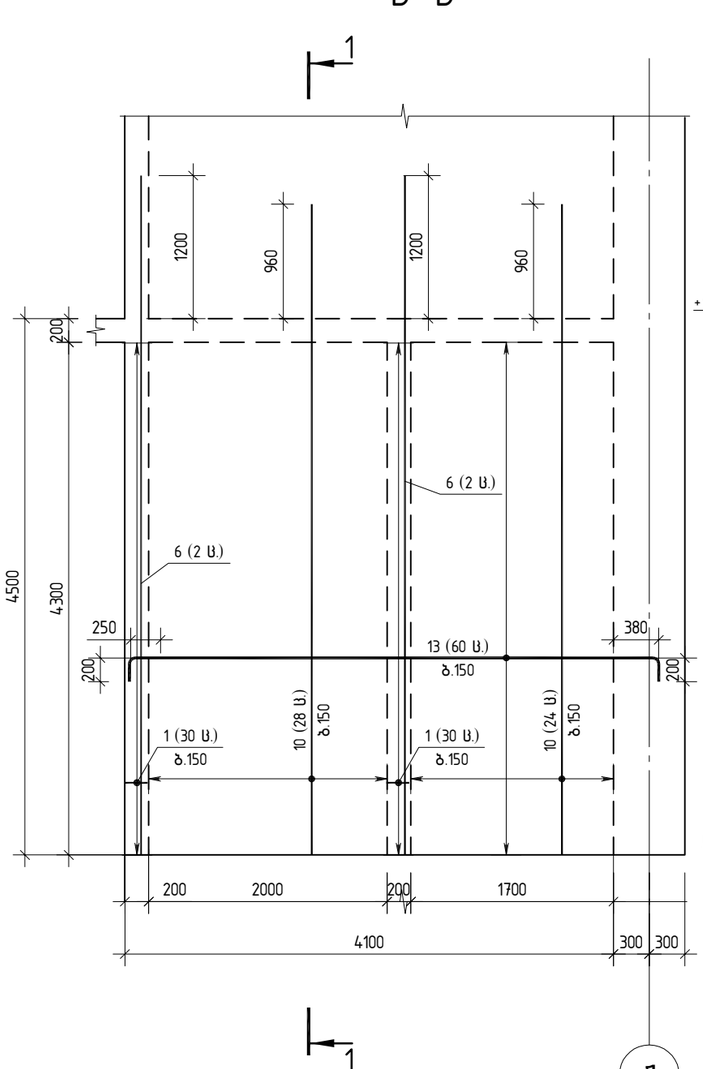

C–C

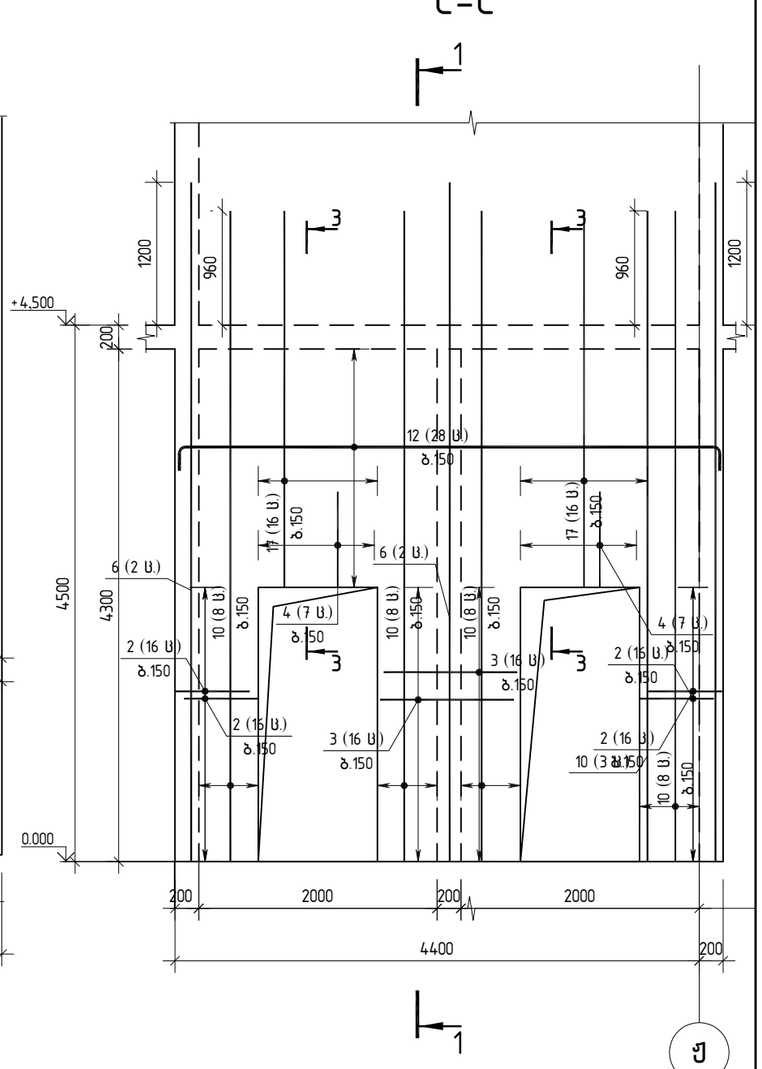

შპს „ჯი აი პი ენ“			ქ. თბილისი. პეტრე ქავთარაძის ქუჩა №22 01.14.03.040.3373	
			ბლოკი 3	მუშა პრ.
მთ.კონსტ.	ო.ქვრივიშვილი		მონაკვეთი ბ-1-ის კვეთი A–A; B–B; C-C ▽0.00-ზე	დაკვ
შეასრულა	ე. ტალახაძე			ფურც. 610
შეამოწმა	ო.ქვრივიშვილი		მასშტაბი 1:50	ინვ. ფურცლები

D-D

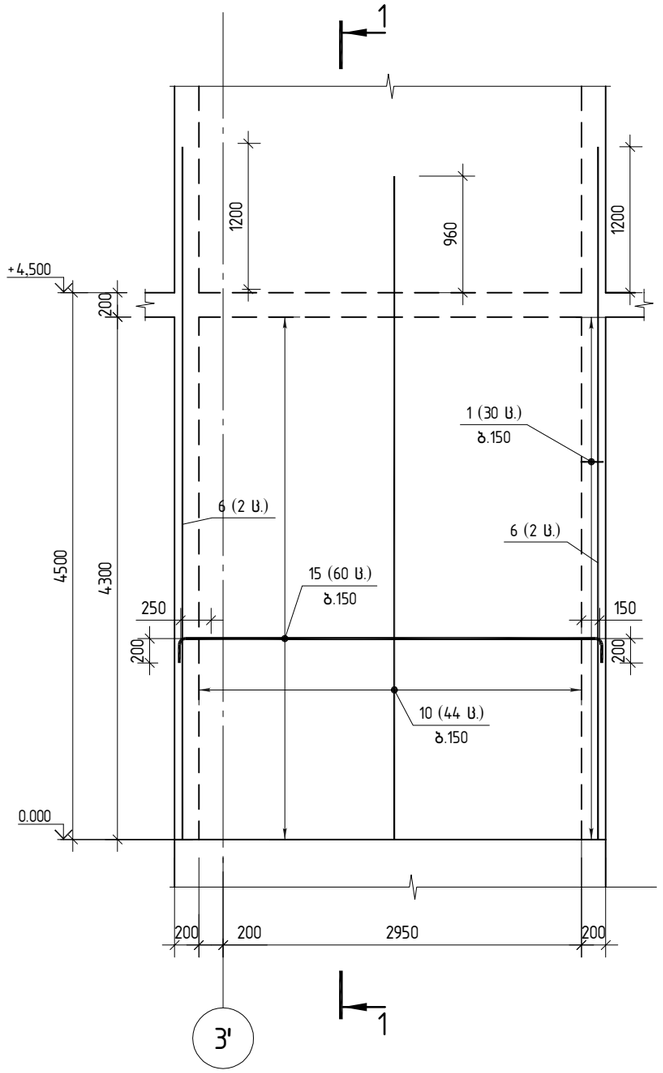

E-E

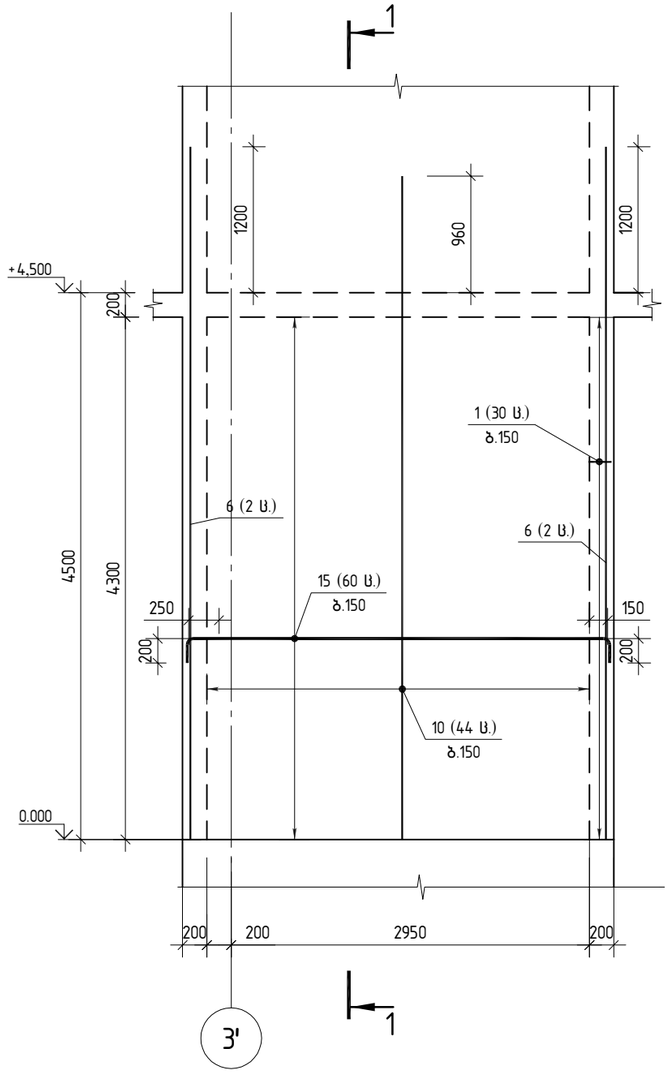

F-F

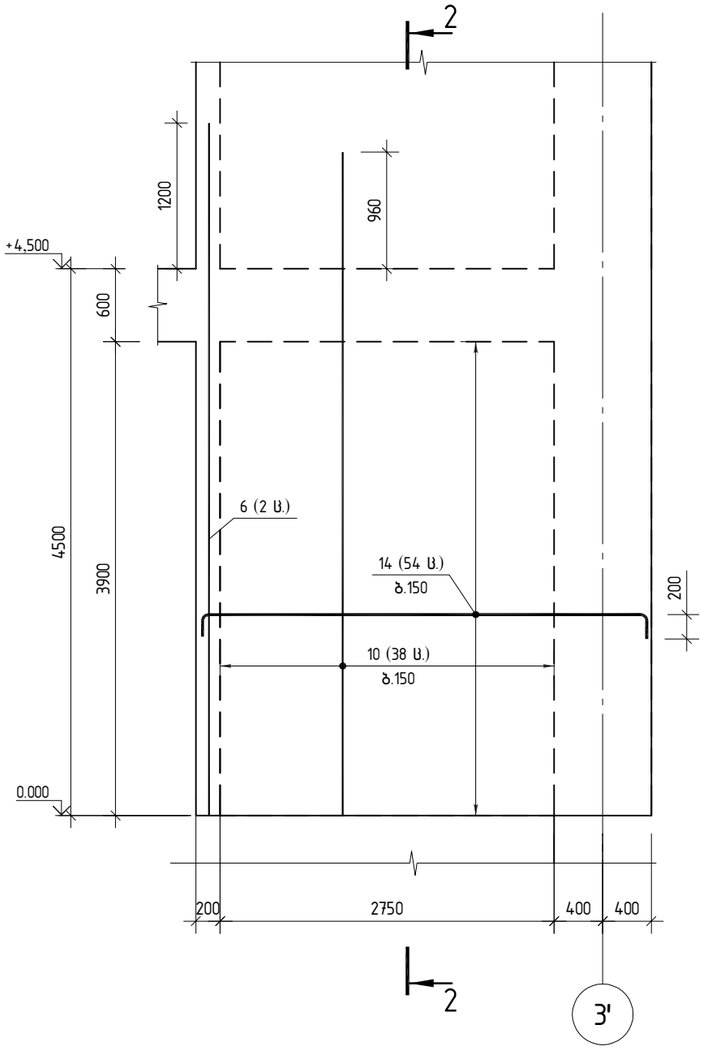

შპს „ჯი აი პი ეს“			ქ. თბილისი. პეტრე ქავთარაძის ქუჩა №22 01.14.03.040.373	
			ბლოკი 3	მუშა პრ.
მთ.კონსტ.	ო.ქვრივიშვილი		მონაბირთვი ბ-1-ის კვეთი D-D; E-E; F-F ▽0.00-ზე	ღაკვ
შეასრულა	ე. ტალახაძე			ფურც. 611
შეამოწმა	ო.ქვრივიშვილი		მასშტაბი 1:50	ი163. ფურცლები

G-G

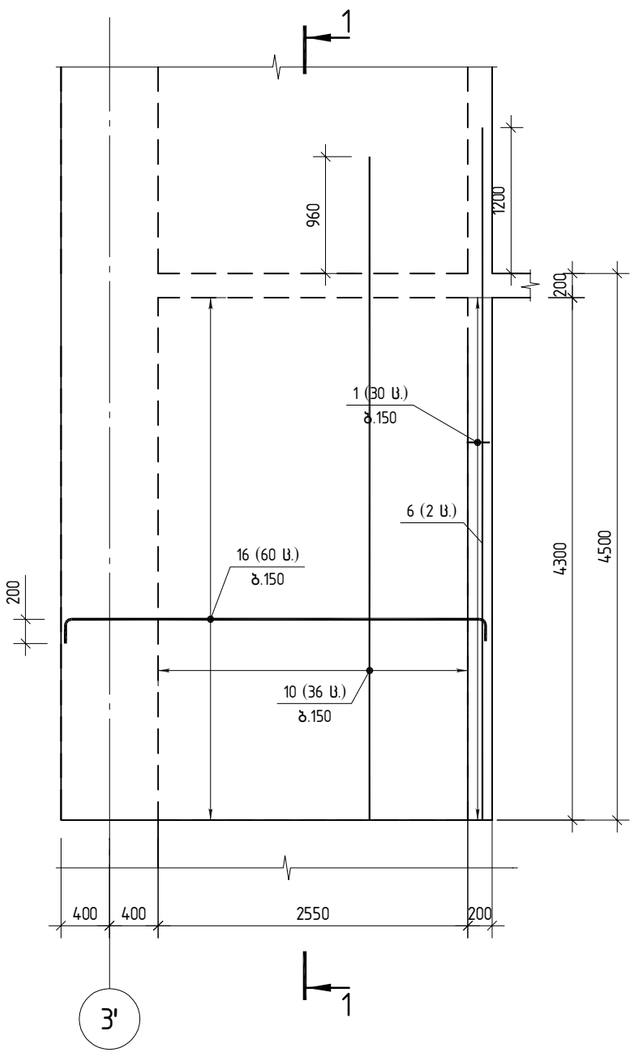

ღიობის გაძლიერება

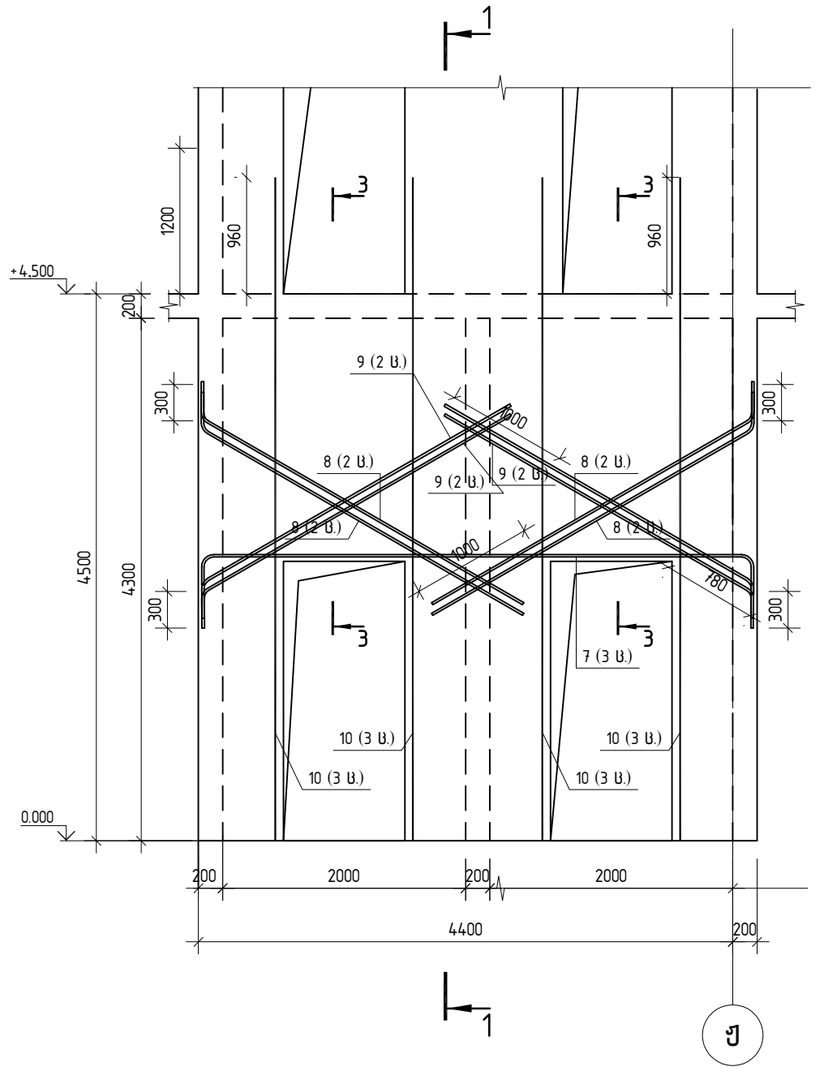

ჭრილი 1-1

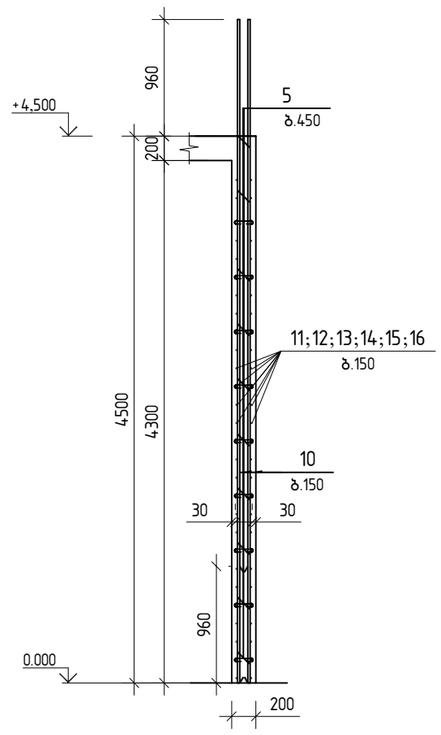

ჭრილი 2-2

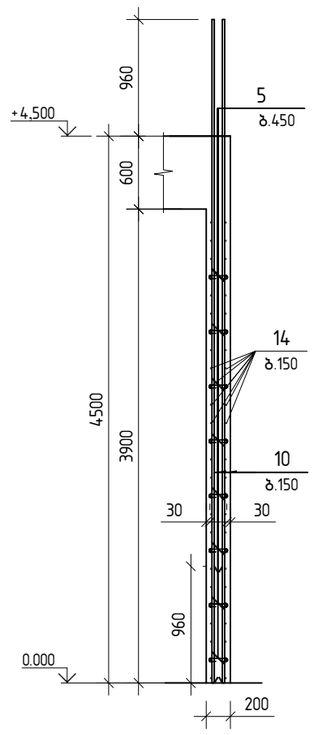

ჭრილი 3-3

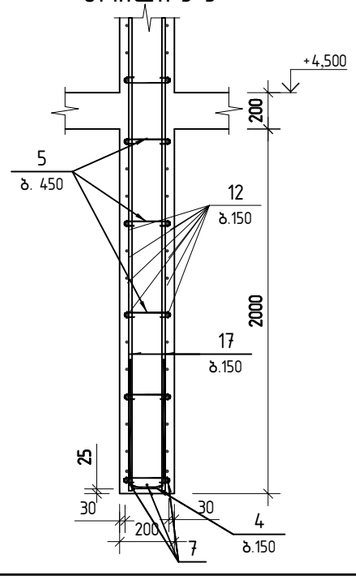

პოზ.1

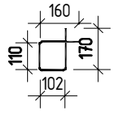

პოზ.2



პოზ.3

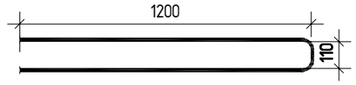

პოზ.4

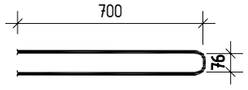

პოზ.5

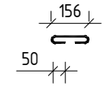

შ.პ.ს. „ჯი აი პი ეჲ“			ქ. თბილისი. პეტრე ქავთარაძის ქუჩა №22 01.14.03.040.373	
			ბლოკი 3	მუშა პრ.
მთ.კონსტ.	ო.ქვრივიშვილი		მონ.ბირთვი ბ-1-ის კვეთი G-G;1-1; 2-2; 3-3 ▽0.00-ზე	დაკვ
შეასრულა	ე. ტალახაძე			ფურც. 612
შეამოწმა	ო.ქვრივიშვილი		მასშტაბი 1:50	ინვ. ფურცლები

მონოლითური ბირთვი ბ-1 არმირებს გეგმა ▽+4.50-ზე

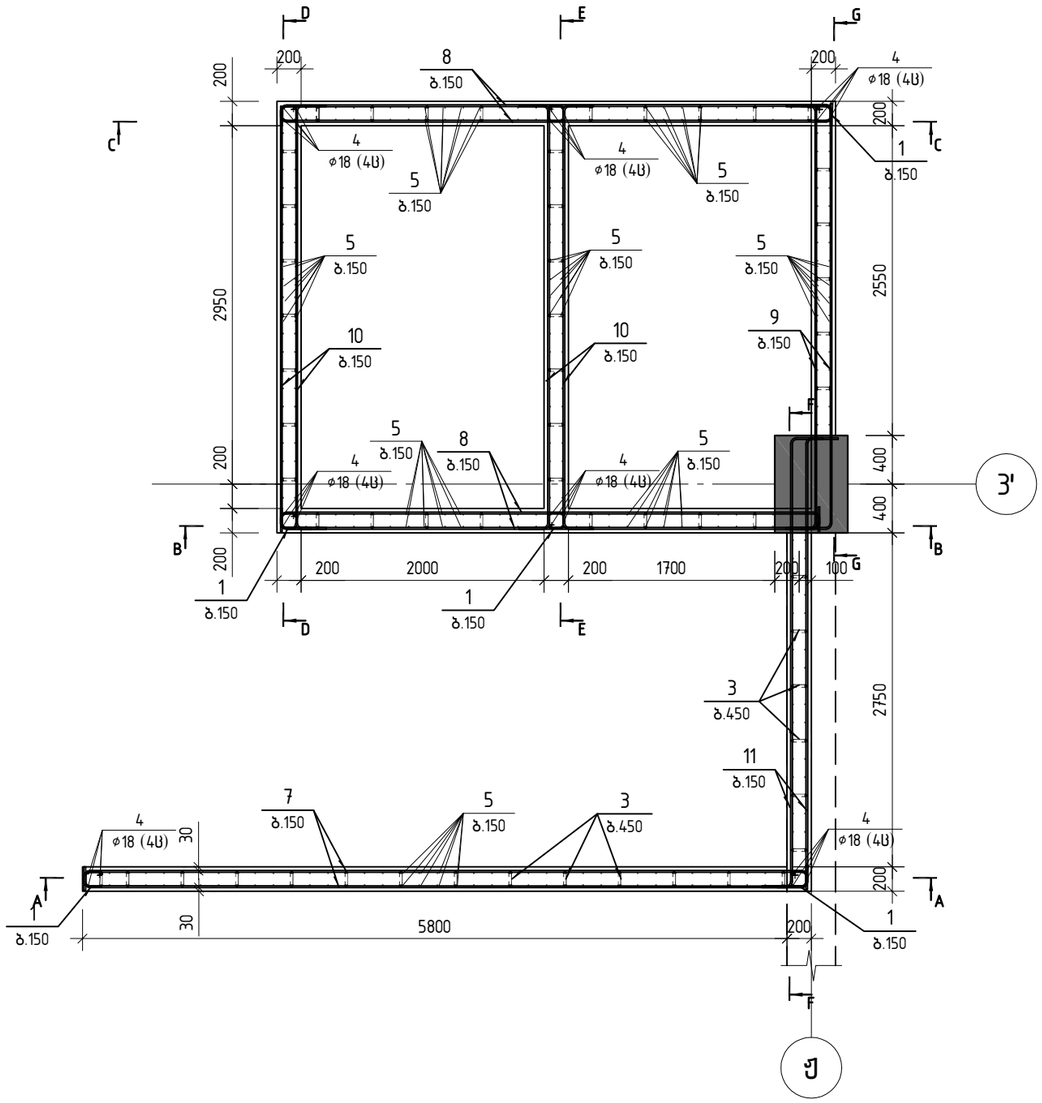

პოზ.	შენიშვნა	დ ა ს ა ხ ე ლ ე ბ ა	რაოდ	მასა კგ	მასა სულ კგ
		მონ.ბირთვი ბ -1 ▽4.50 სპეციფიკაცია			
		მასალები			
		ბეტონი B40		21.72	მ³
		არმატურის ნაკეთობები			
1		⌀8 B500B L=610	194	0.24	46.6
2		⌀14 B500B L=1480	15	1.79	26.9
3		⌀8 B500B L=225	542	0.09	46.8
4		⌀18 B500B L=5400	24	10.79	259.0
5		⌀14 B500B L=5140	328	6.21	2036.6
6		⌀14 B500B L=4300	30	5.19	155.8
7		⌀12 B500B L=6140	56	5.45	305.3
8		⌀12 B500B L=4800	112	4.26	477.4
9		⌀12 B500B L=4000	52	3.55	184.7
10		⌀12 B500B L=3830	112	3.40	380.9
11		⌀12 B500B L=3800	56	3.37	189.0

შ.პ.ს. „ჯი აი პი ენ“			ქ. თბილისი. პეტრე ქავთარაძის ქუჩა №22 01.14.03.040.373	
			ბლოკი 3	მუშა პრ.
მთ.კონსტ.	ო.ქვრივიშვილი		მონოლითური ბირთვი ბ-1 არმირებს გეგმა ▽4.50-ზე	დაკვ
შეასრულა	ე. ტალახაძე			ფურც. 613
შეამოწმა	ო.ქვრივიშვილი		მასშტაბი 1:50 ინვ.	ფურცლები

A–A

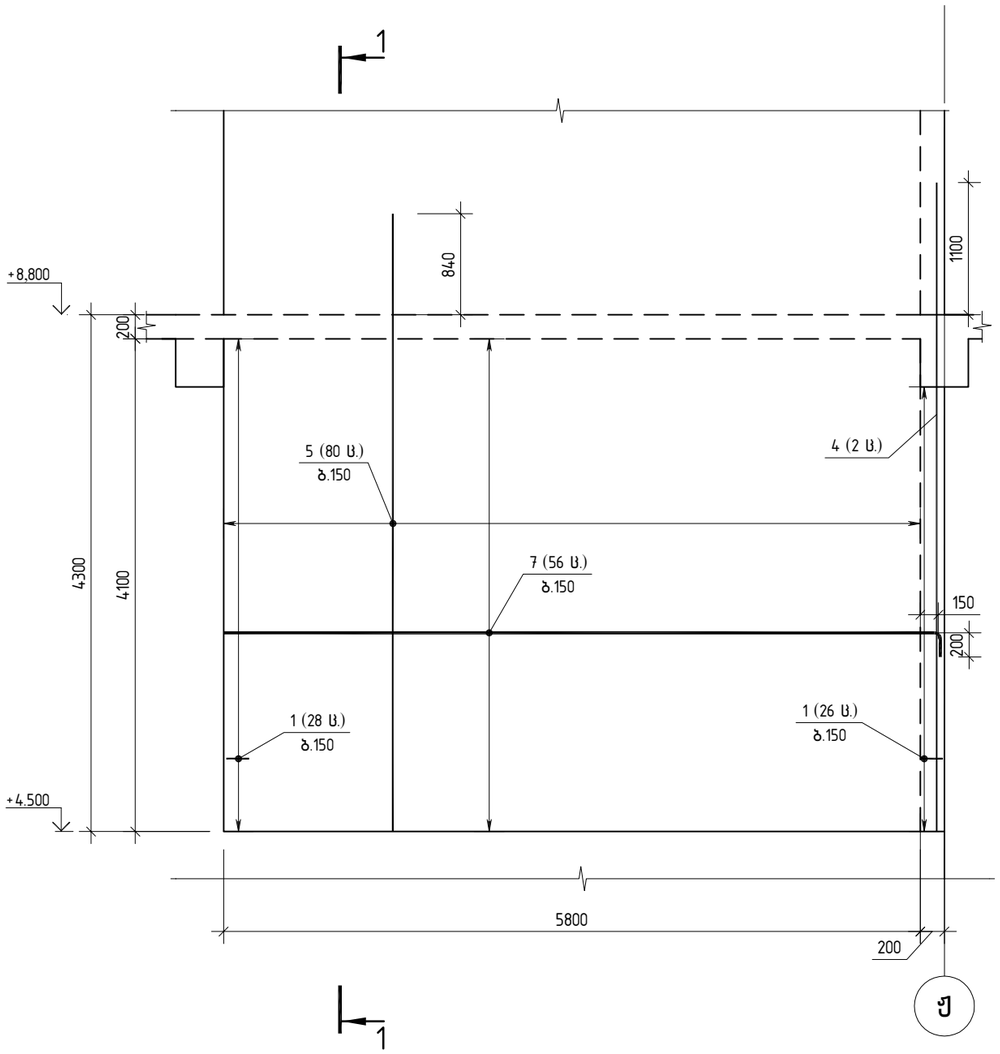

B–B

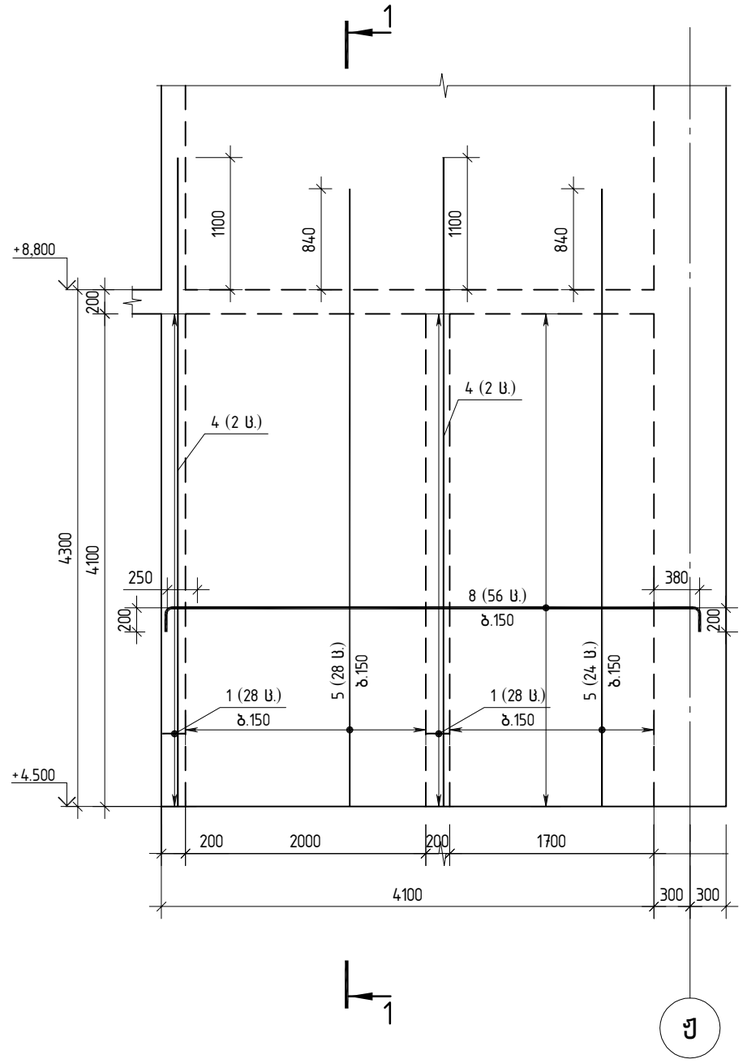

C–C

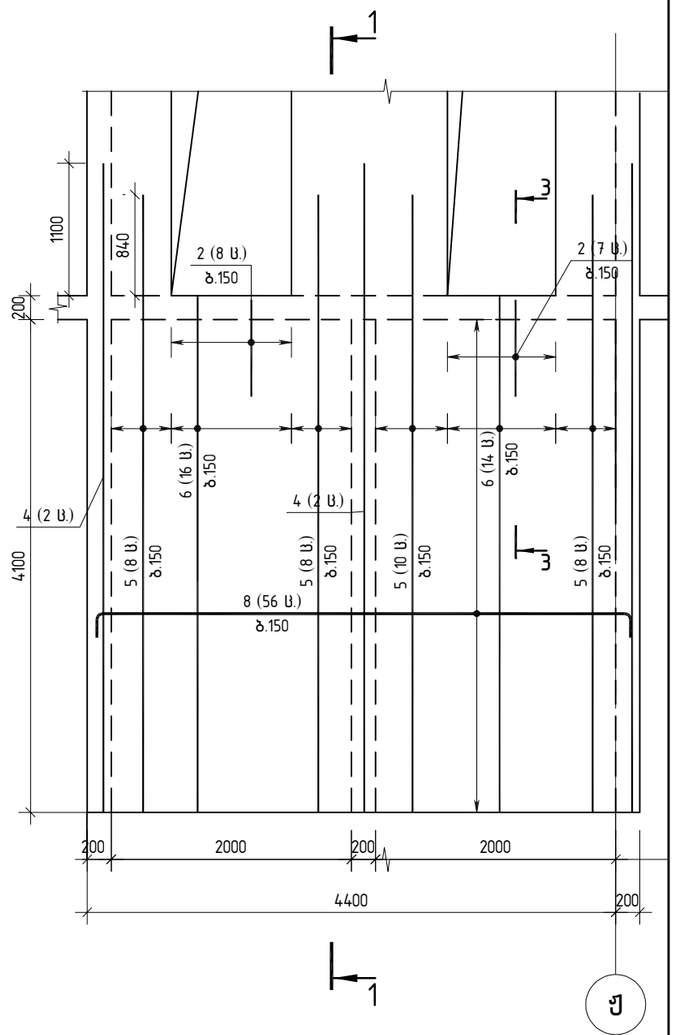

შ.პ.ს. „ჯი აი პი ენ“			ქ. თბილისი. პეტრე ქავთარაძის ქუჩა №22 01.14.03.040.373	
			ბლოკი 3	მუშა პრ.
მთ.კონსტ.	ო.ქვრივიშვილი		მონაკვეთი ბ–1–ის კვეთი A-A; B-B; C-C ▽4.50-ზე	დაკვ
შეასრულა	ე. ტალახაძე			ფურც. 614
შეამოწმა	ო.ქვრივიშვილი		მასშტაბი 1:50	ინვ. ფურცლები

D-D

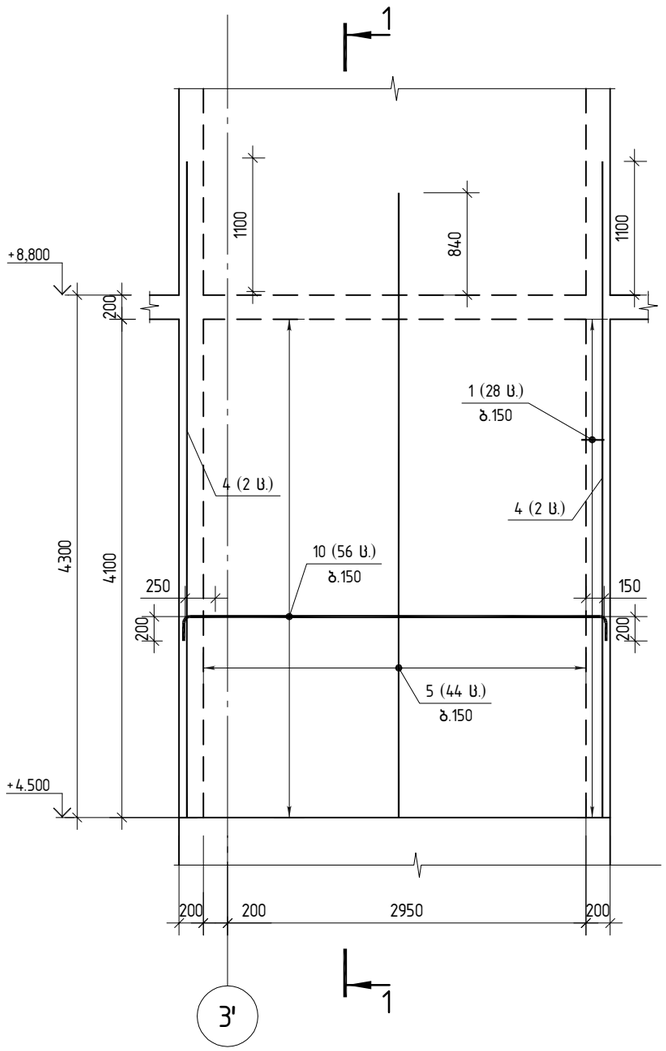

E-E

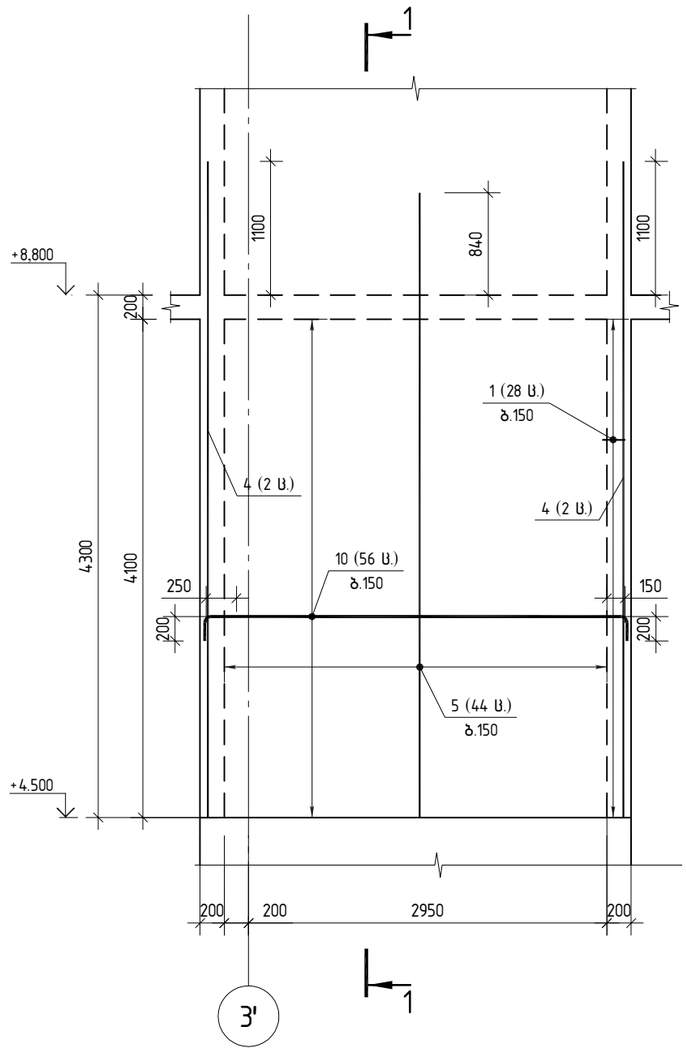

F-F

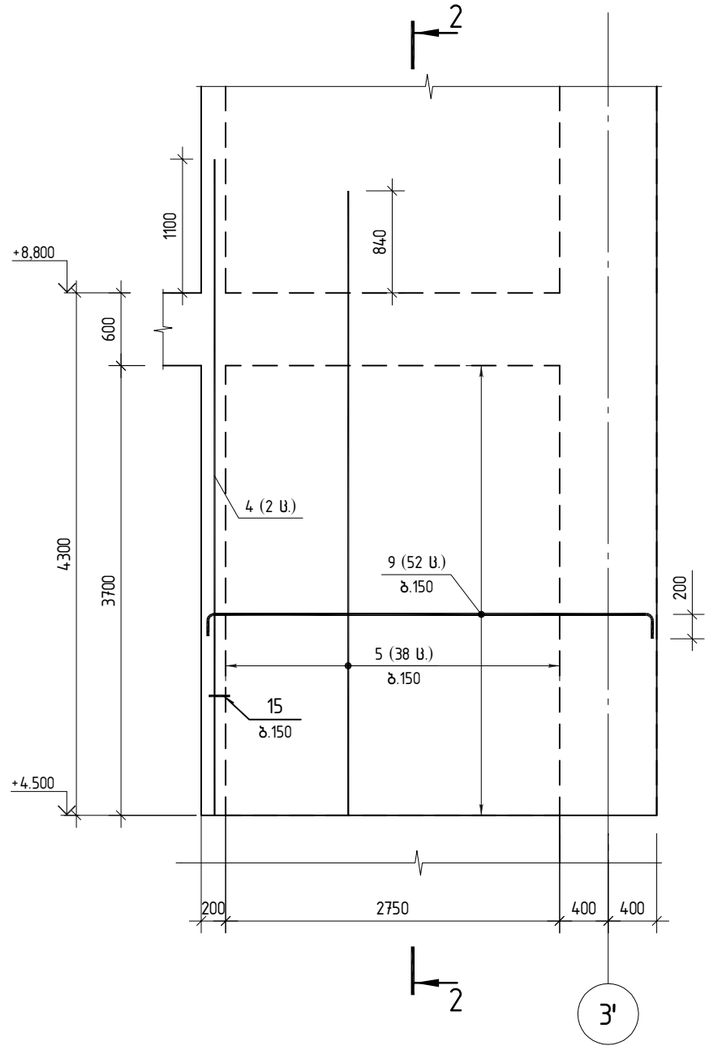

შპს „ჯი აი პი ეჯ“			ქ. თბილისი. პეტრე ქავთარაძის ქუჩა №22 01.14.03.040.373		
			ბლოკი 3		მუშა პრ.
მთ.კონსტ.	ო.ქვრივიშვილი		მონაცრთვი ბ-1-ის კვეთი D-D; E-E; F-F ▽4.50-ზე		ღაკვ
შეასრულა	ე. ტალახაძე				ფურც. 615
შეამოწმა	ო.ქვრივიშვილი		მასშტაბი 1:50	ი163.	ფურცლები

G-G

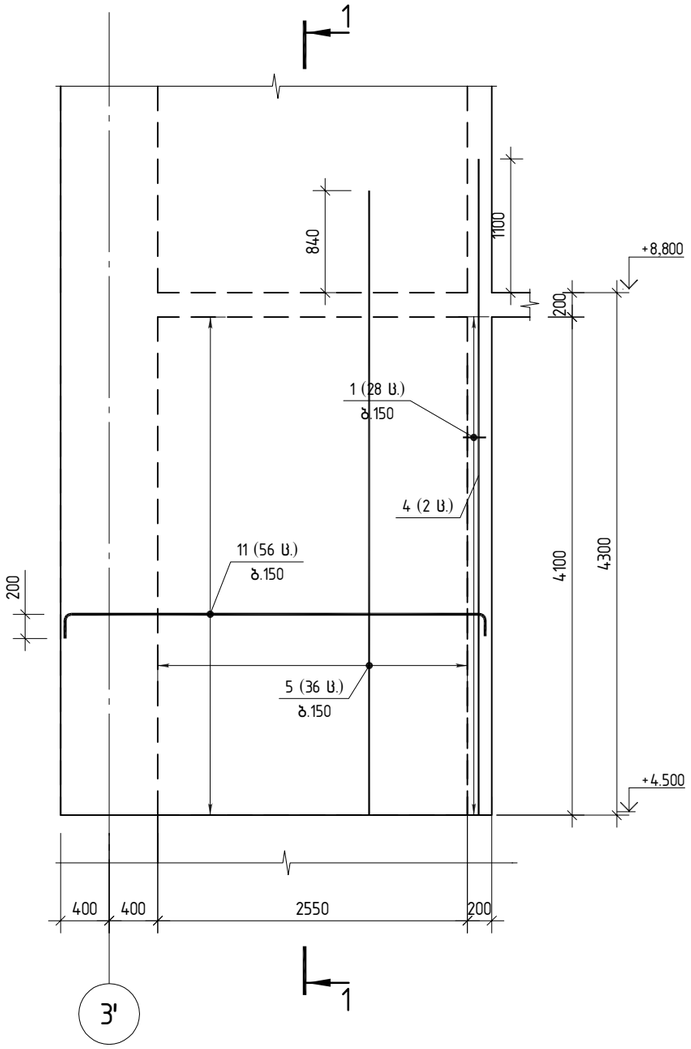

ჭრილი 1-1

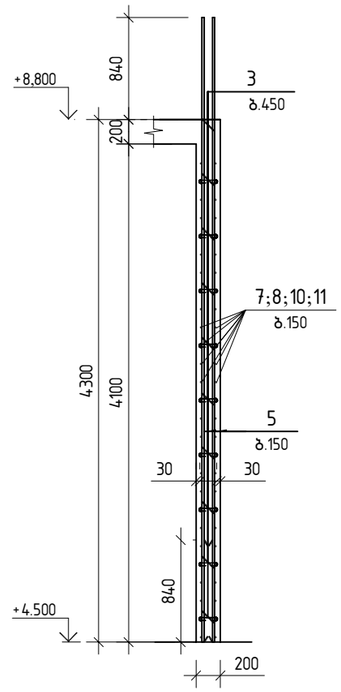

ჭრილი 2-2

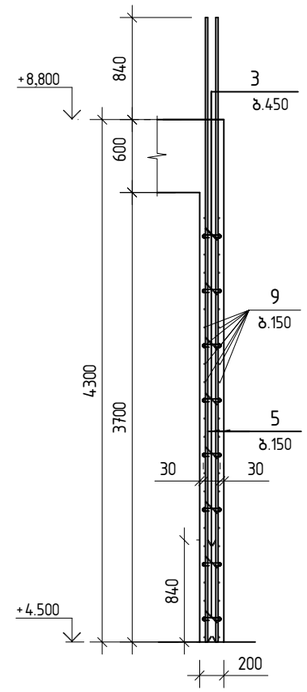

ჭრილი 3-3

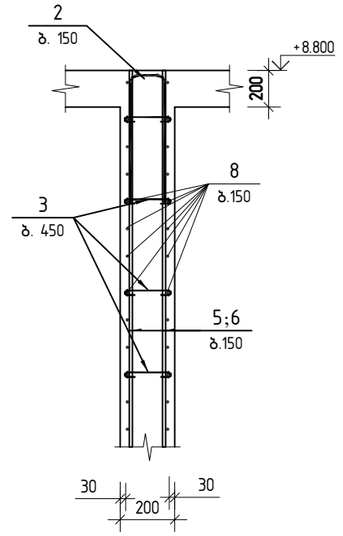

პოზ.1

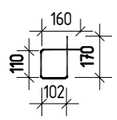

პოზ.2

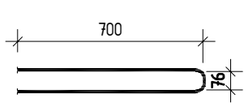

პოზ.3



შ.პ.ს. „ჯი აი პი ენ“			ქ. თბილისი. პეტრე ქავთარაძის ქუჩა №22 01.14.03.040.373	
			ბლოკი 3	მუშა პრ.
მთ.კონსტ.	ო.ქვრივიშვილი		მონ.ბირთვი ბ-1-ის კვეთი G-G;1-1; 2-2; 3-3 ▽4.50-ზე	დაკვ
შეასრულა	ე. ტალახაძე			ფურც. 616
შეამოწმა	ო.ქვრივიშვილი		მასშტაბი 1:50	ინვ. ფურცლები

მონოლითური ბირთვი ბ-1 არმირებს გეგმა ▽+8.80-ზე

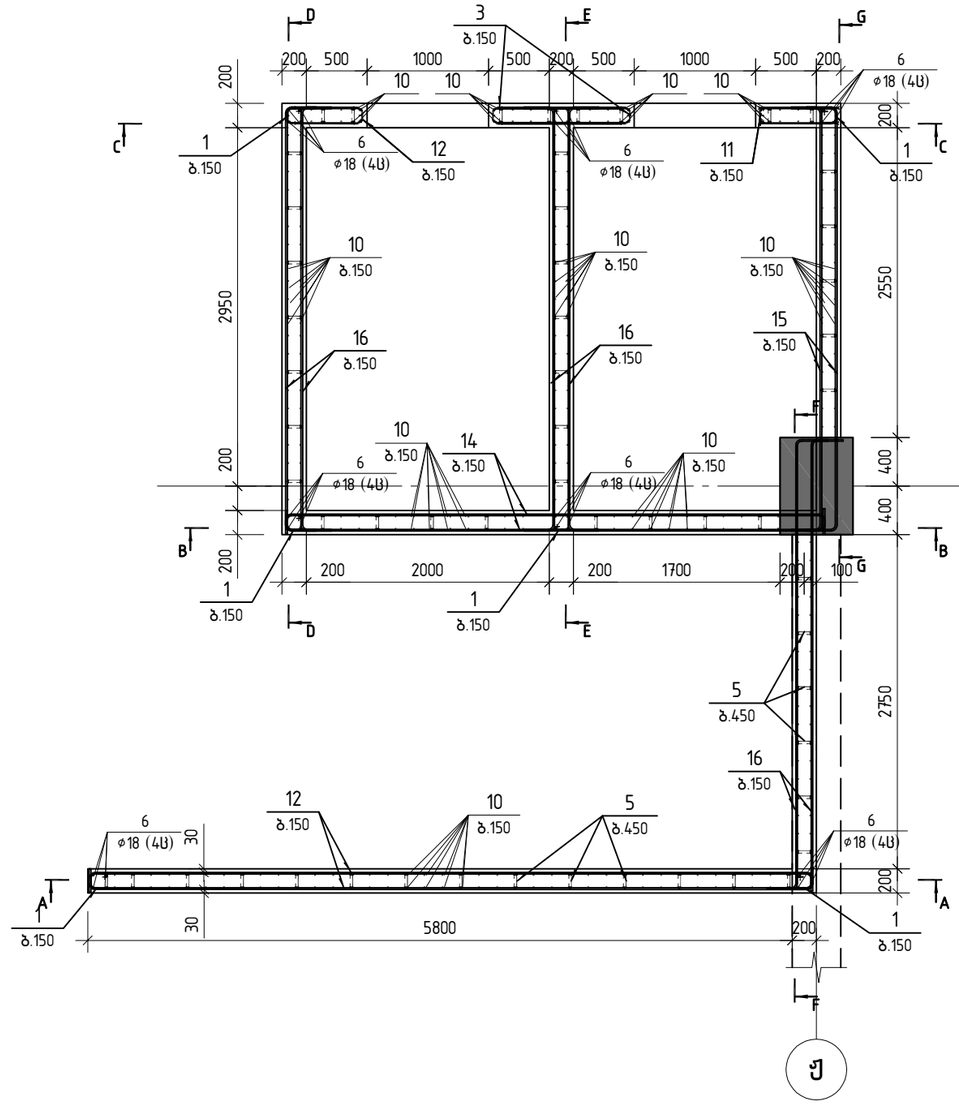

პოზ.	შენიშვნა	დ ა ს ა ხ ე ლ ე ბ ა	რაოდ	მასა კგ	მასა სულ კგ
		მონ.ბირთვი ბ -1 ▽8.80 სპეციფიკაცია			
		<u>მასალები</u>			
		ბეტონი B35		21.60	მ^3
		<u>არმატურის ნაკეთობები</u>			
1		ø8 B500B L=610	194	0.24	46.6
2		ø14 B500B L=1200	74	1.45	107.3
3		ø14 B500B L=2500	32	3.02	96.6
4		ø14 B500B L=1480	28	1.79	50.1
5		ø8 B500B L=225	520	0.09	46.8
6		ø18 B500B L=5400	24	10.79	259.0
7		ø18 B500B L=5040	3	10.07	30.2
8		ø18 B500B L=3350	8	6.69	53.5
9		ø18 B500B L=3210	8	6.41	51.3
10		ø14 B500B L=5140	338	6.21	2098.7
11		ø14 B500B L=2000	32	2.42	77.3
12		ø12 B500B L=6140	56	5.45	305.3
13		ø12 B500B L=4890	26	4.34	112.9
14		ø12 B500B L=4800	56	4.26	238.7
15		ø12 B500B L=4000	52	3.55	184.7
16		ø12 B500B L=3830	112	3.40	380.9
17		ø12 B500B L=3800	56	3.37	189.0

შ.პ.ს. „ჯი აი პი ეს“			ქ. თბილისი. კეტრე ქავთარაძის ქუჩა №22 01.14.03.040.373	
			ბლოკი 3	მუშა პრ.
მთ.კონსტ.	ო.ქვრივიშვილი		მონოლითური ბირთვი ბ-1 არმირებს გეგმა ▽8.80-ზე	დაკვ
შეასრულა	ე. ტალახაძე			ფურც. 617
შეამოწმა	ო.ქვრივიშვილი		მასშტაბი 1:50 ი163.	ფურცლები

A–A

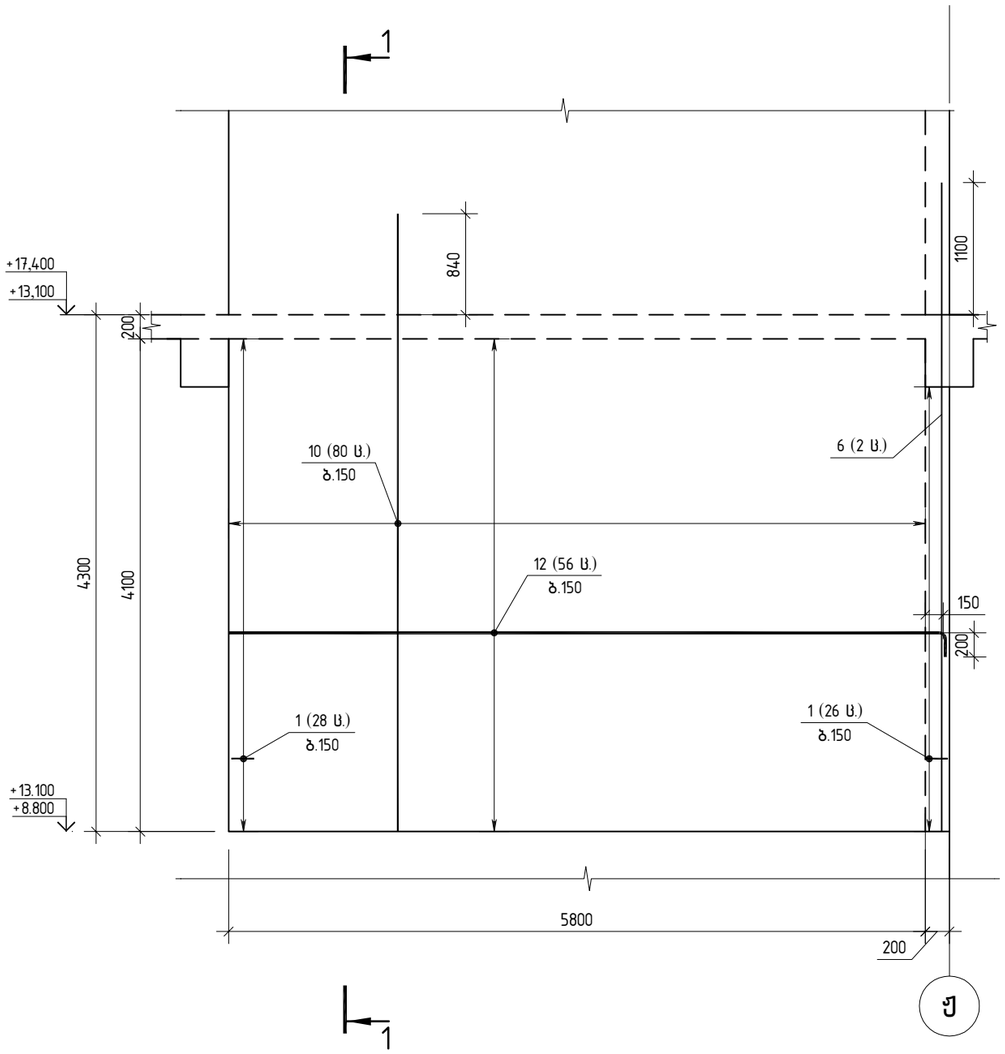

B–B

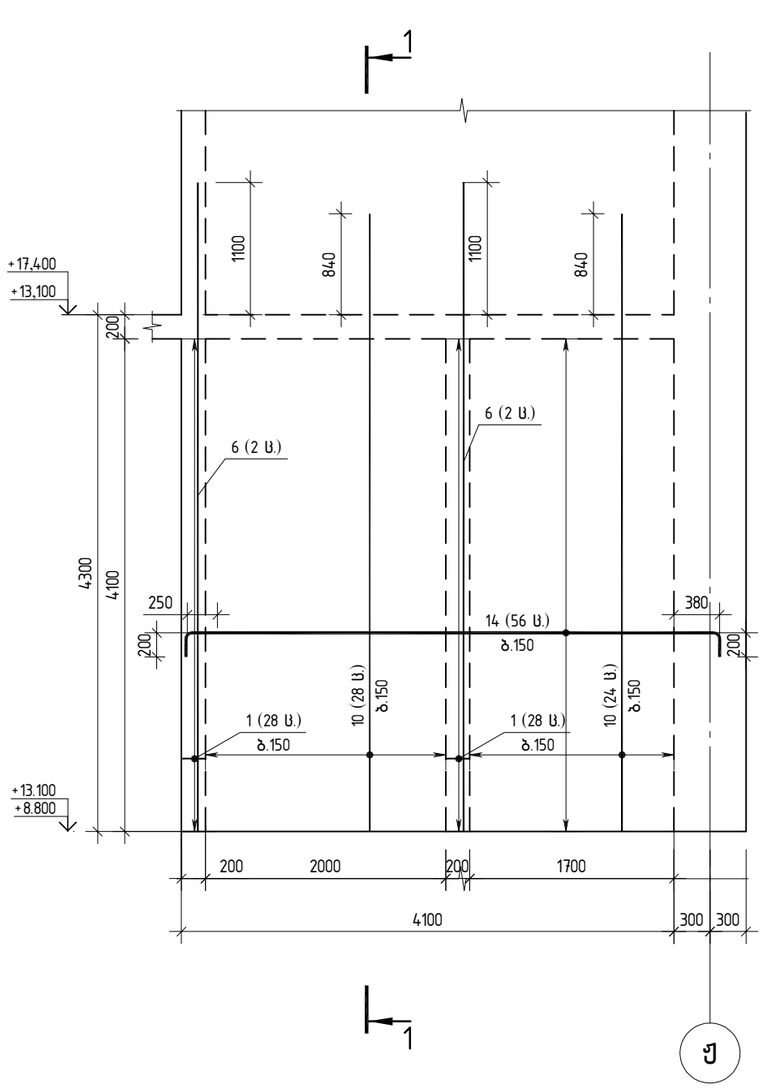

C–C

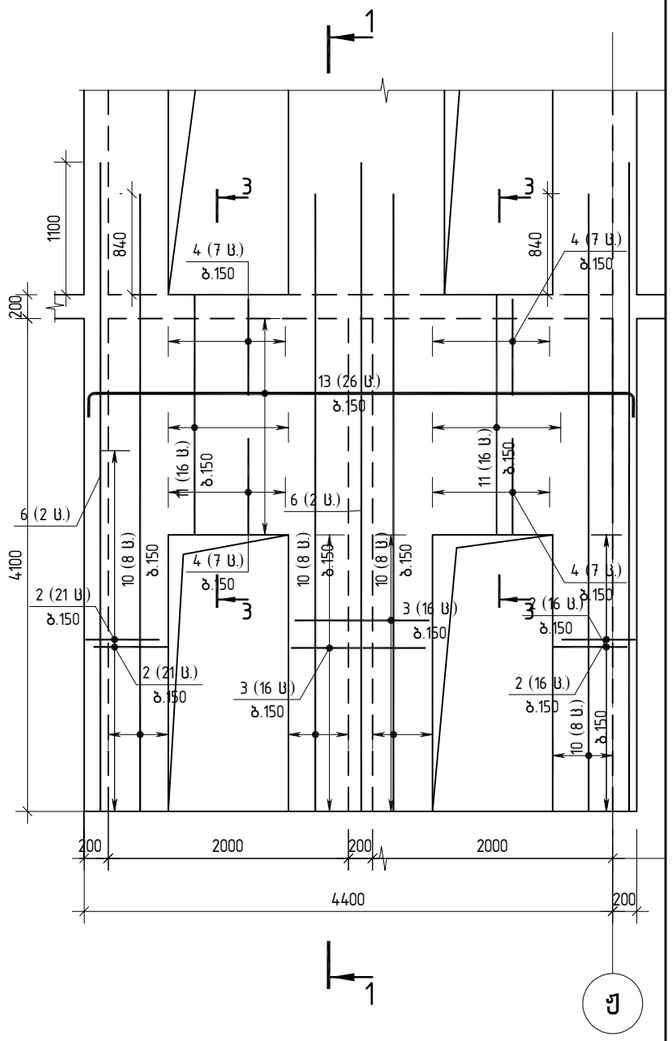

შ.პ.ს. „ჯი აი პი ენ“			ქ. თბილისი. პეტრე ქავთარაძის ქუჩა №22 01.14.03.040.373	
			ბლოკი 3	მუშა პრ.
მთ.კონსტ.	ო.ქვრივიშვილი		მონაკვეთი ბ–1–ის კვეთი A-A; B-B; C-C ▽8.80-ზე	დაკვ
შეასრულა	ე. ტალახაძე			ფურც. 618
შეამოწმა	ო.ქვრივიშვილი		მასშტაბი 1:50	ინვ. ფურცლები

D-D

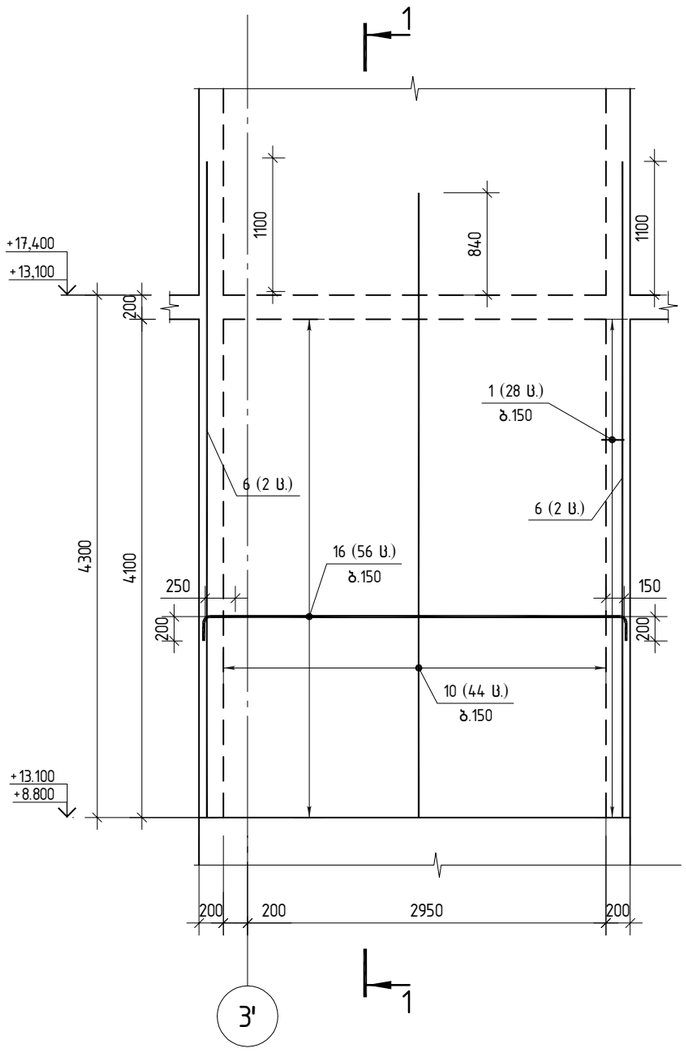

E-E

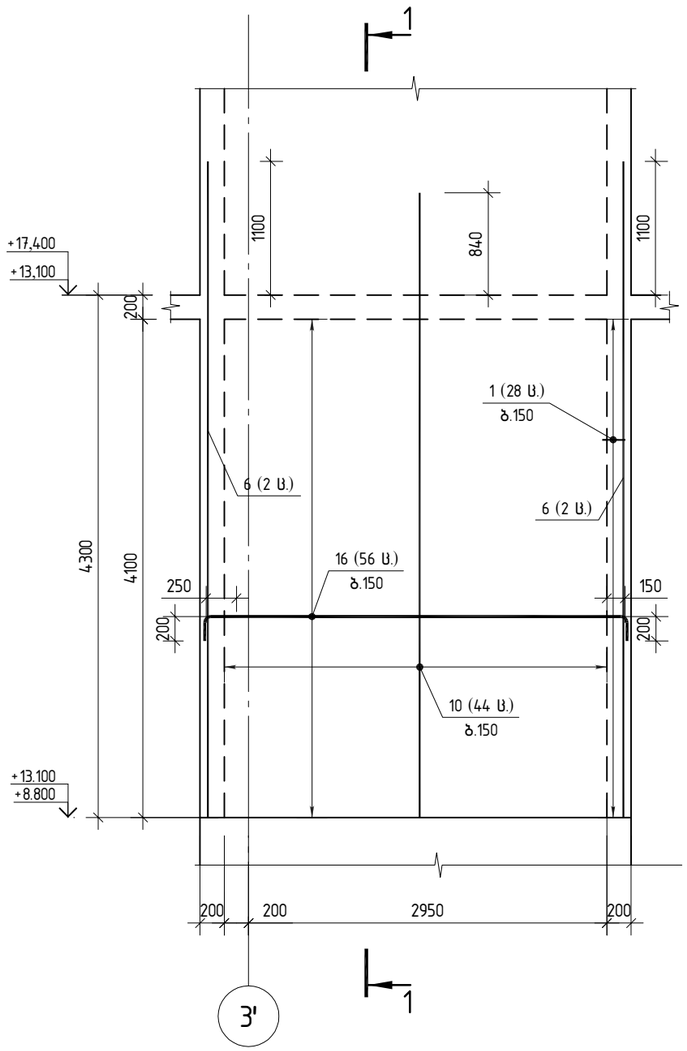

F-F

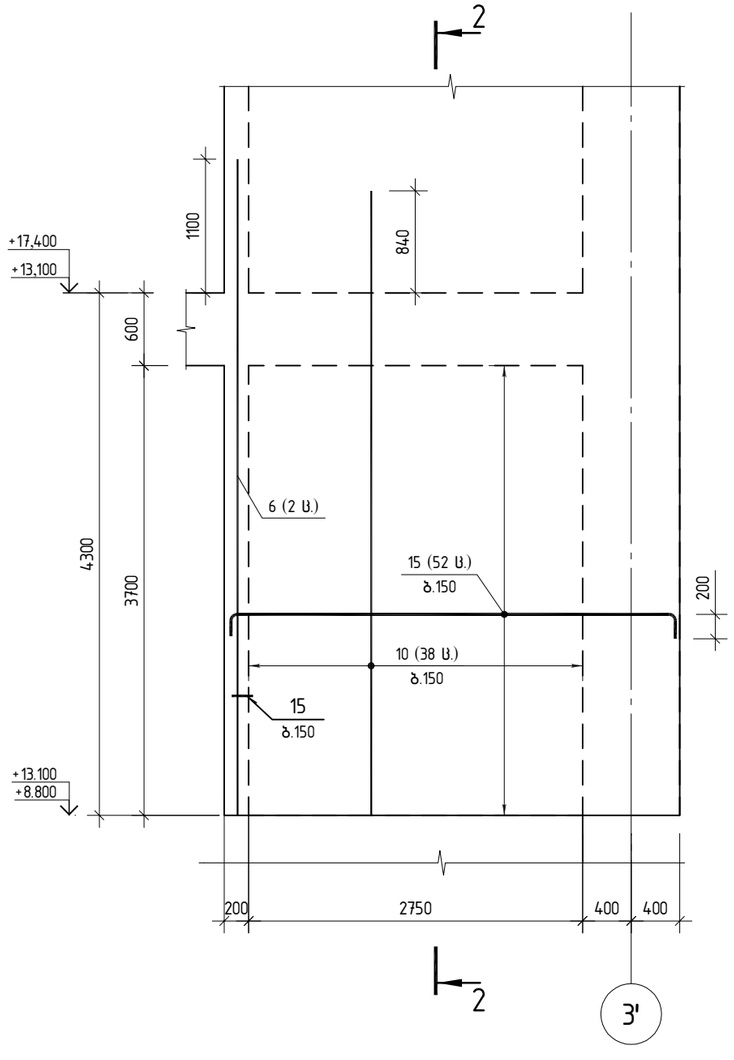

შპს „ჯი აი პი ეჯ“			ქ. თბილისი. პეტრე ქავთარაძის ქუჩა №22 01.14.03.040.373		
			ბლოკი 3		მუშა პრ.
მთ.კონსტ.	ო.ქვრივიშვილი		მონაბირთვი ბ-1-ის კვეთი D-D; E-E; F-F ▽8.80-ზე		ლაკვ
შეასრულა	ე. ტალახაძე				ფურც. 619
შეამოწმა	ო.ქვრივიშვილი		მასშტაბი: 1:50	ი163.	ფურცლები

ღიობის გაძლიერება

G-G

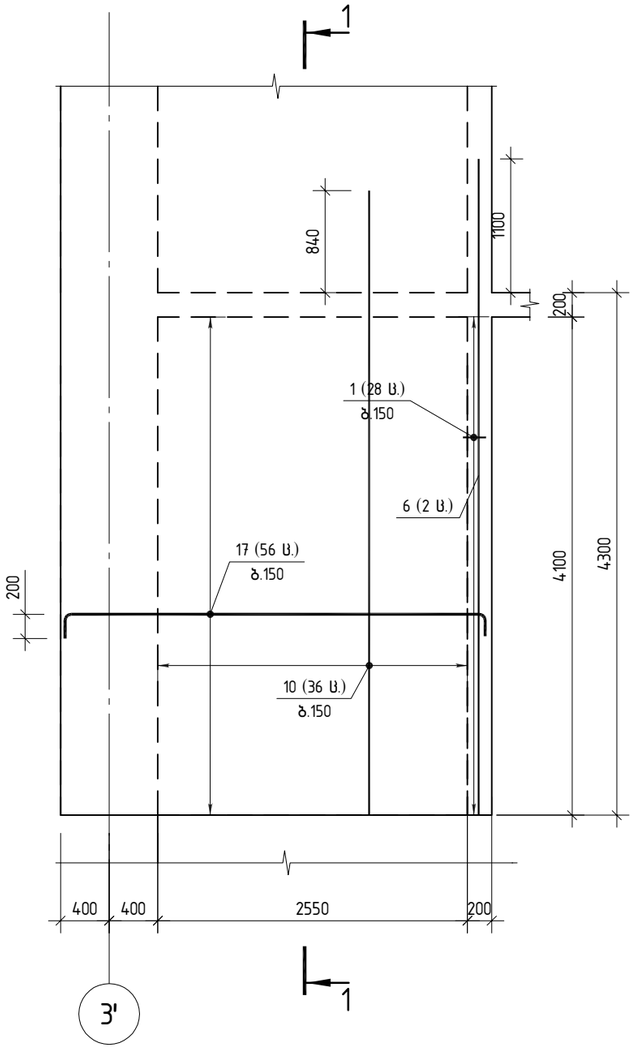

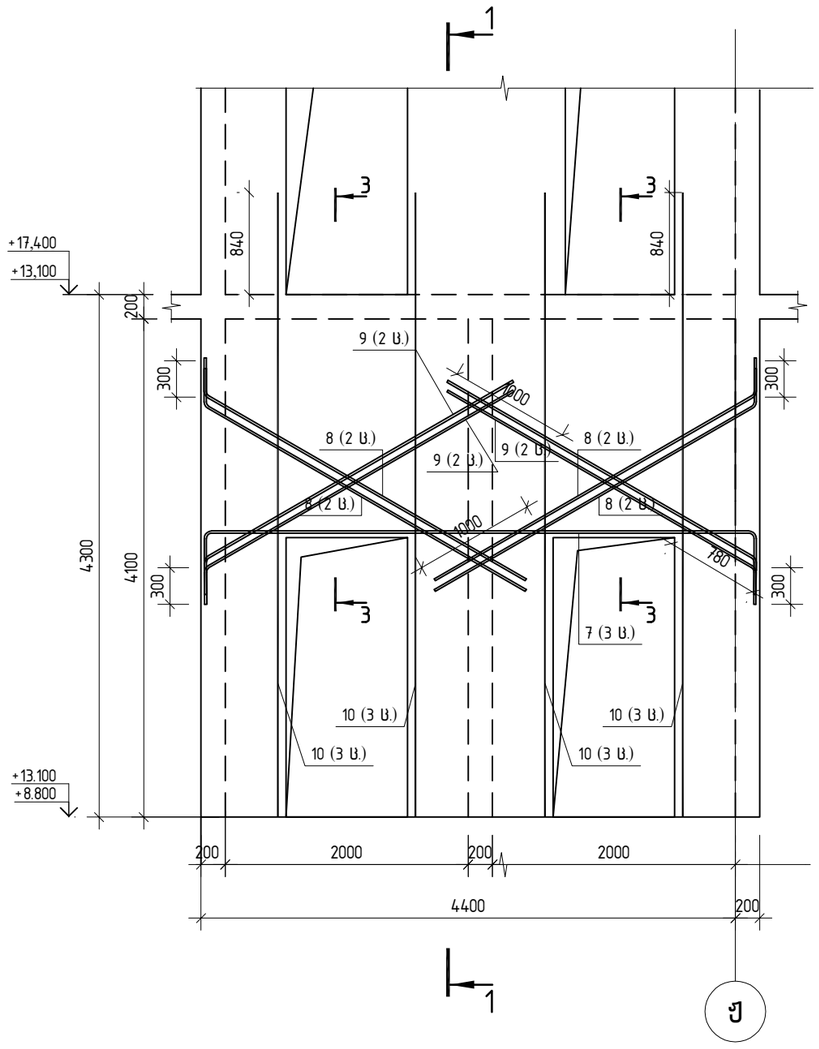

ჭრილი 1-1

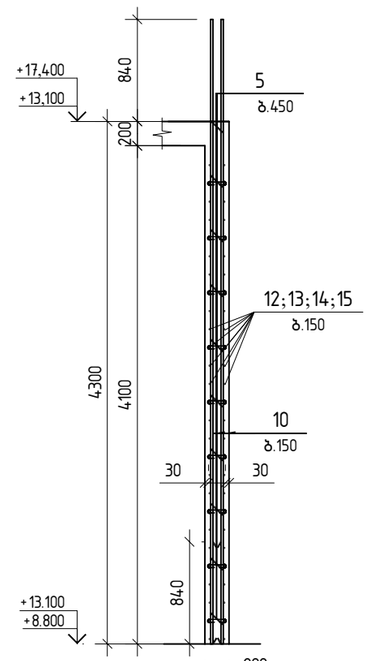

ჭრილი 2-2

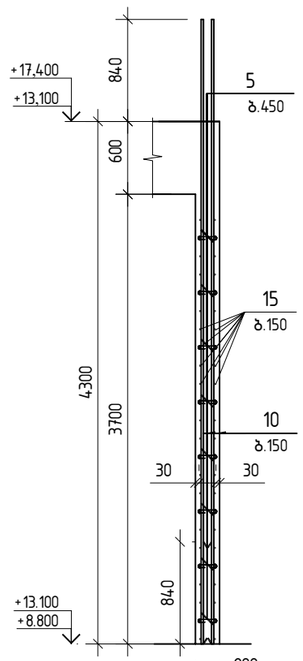

ჭრილი 3-3

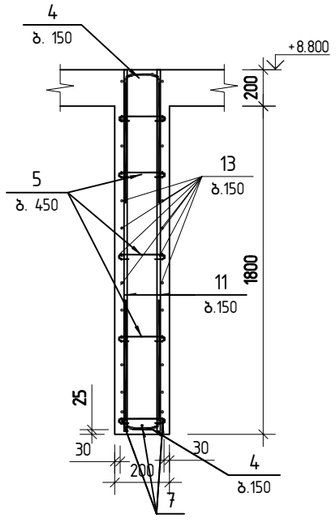

პოზ.1

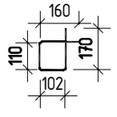

პოზ.2

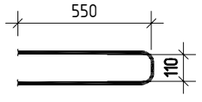

პოზ.3

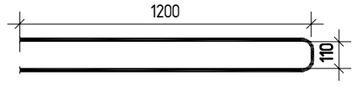

პოზ.4

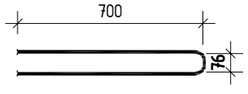

პოზ.5

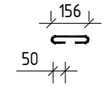

შ.პ.ს. „ჯი აი პი ეჯ“			ქ. თბილისი. პეტრე ქავთარაძის ქუჩა №22 01.14.03.040.373	
			ბლოკი 3	მუშა პრ.
მთ.კონსტ.	ო.ქვრივიშვილი		მონ.ბირთვი ბ-1-ის კვეთი G-G;1-1; 2-2; 3-3 ▽8.80-ზე	დაკვ
შეასრულა	ე. ტალახაძე			ფურც. 620
შეამოწმა	ო.ქვრივიშვილი		მასშტაბი:1:50	ინვ. ფურცლები

მონოლითური ბირთვი ბ-1 არმირებს გეგმა ▽+17.40-ზე

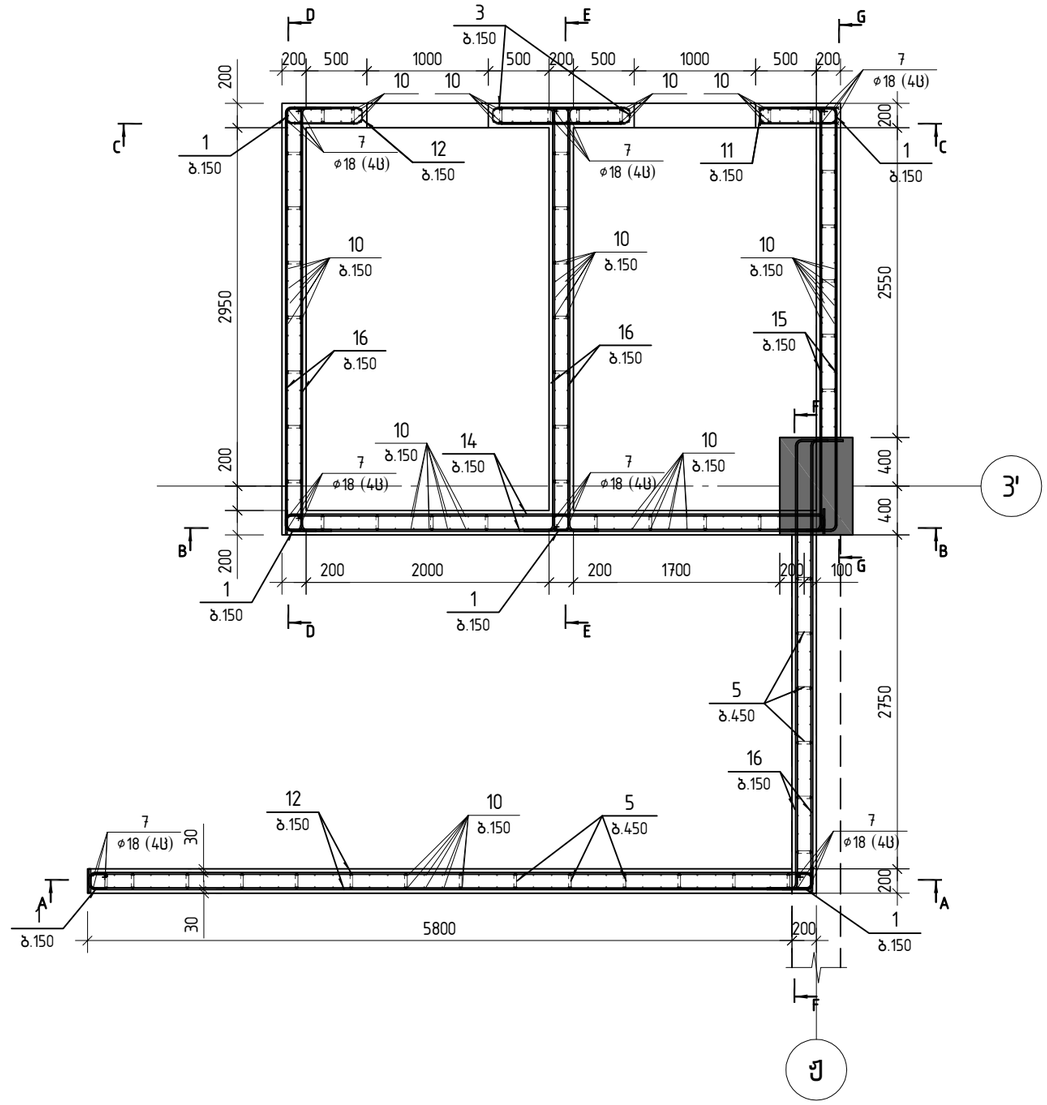

პოზ.	შენიშვნა	დ ა ს ა ხ ე ლ ე ბ ა	რაოდ	მასა კგ	მასა სულ კგ
		მონ.ბირთვი ბ -1 ▽17.40 სპეციფიკაცია			
		მასალები			
		ბეტონი B35		21.60	მ³
		არმატურის ნაკეთობები			
1		ø8 B500B L=610	194	0.24	46.6
2		ø14 B500B L=1200	64	1.45	92.8
3		ø14 B500B L=2500	32	3.02	96.6
4		ø14 B500B L=1480	28	1.79	50.1
5		ø8 B500B L=225	520	0.09	46.8
6		ø18 B500B L=5040	3	10.07	30.2
7		ø18 B500B L=4590	34	9.17	311.8
8		ø18 B500B L=3350	8	6.69	53.5
9		ø18 B500B L=3210	8	6.41	51.3
10		ø14 B500B L=4590	334	5.54	1851.9
11		ø14 B500B L=2000	32	2.42	77.3
12		ø12 B500B L=6140	56	5.45	305.3
13		ø12 B500B L=4890	26	4.34	112.9
14		ø12 B500B L=4800	56	4.26	238.7
15		ø12 B500B L=4000	52	3.55	184.7
16		ø12 B500B L=3830	112	3.40	380.9
17		ø12 B500B L=3800	56	3.37	189.0

შ.პ.ს. „ჯი აი პი ეი“			ქ. თბილისი. პეტრე ქავთარაძის ქუჩა №22 01.14.03.040.373	
			ბლოკი 3	მუშა პრ.
მთ.კონსტ.	ო.ქვრივიშვილი		მონოლითური ბირთვი ბ-1 არმირებს გეგმა ▽17.40-ზე	დაკვ
შეასრულა	ე. ტალახაძე			ფურც. 621
შეამოწმა	ო.ქვრივიშვილი		მასშტაბი 1:50 ინვ.	ფურცლები

A–A

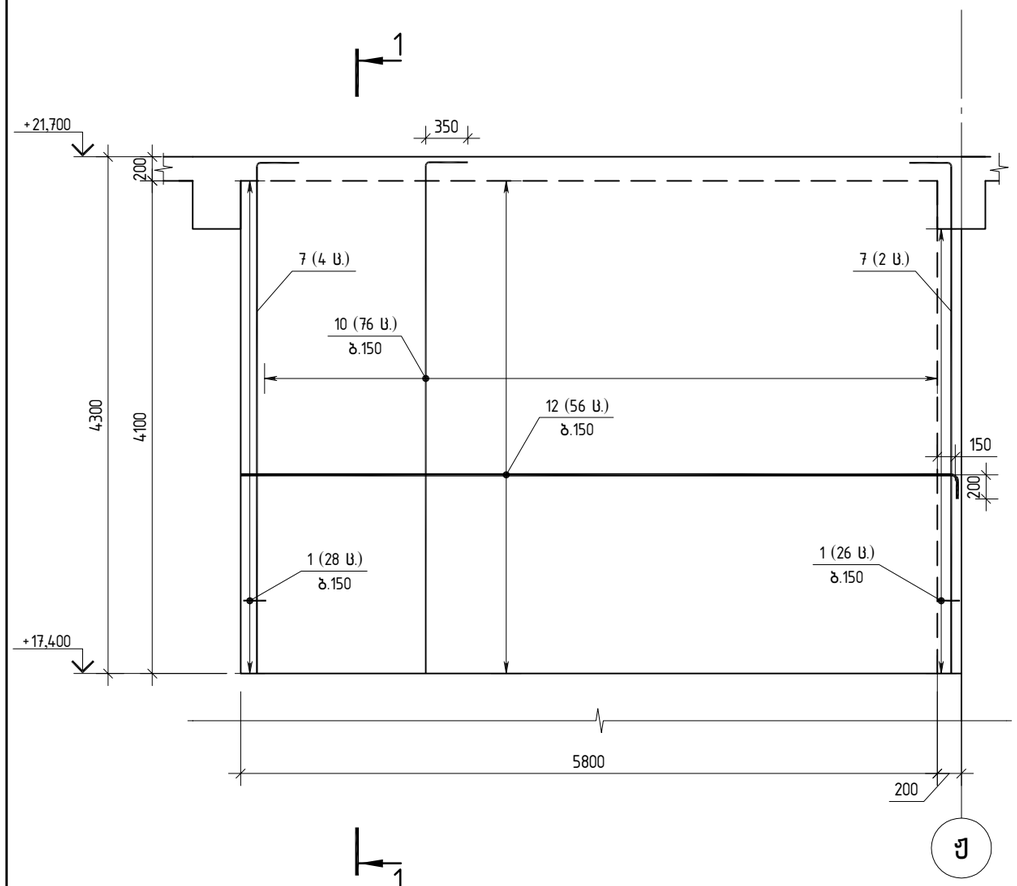

B–B

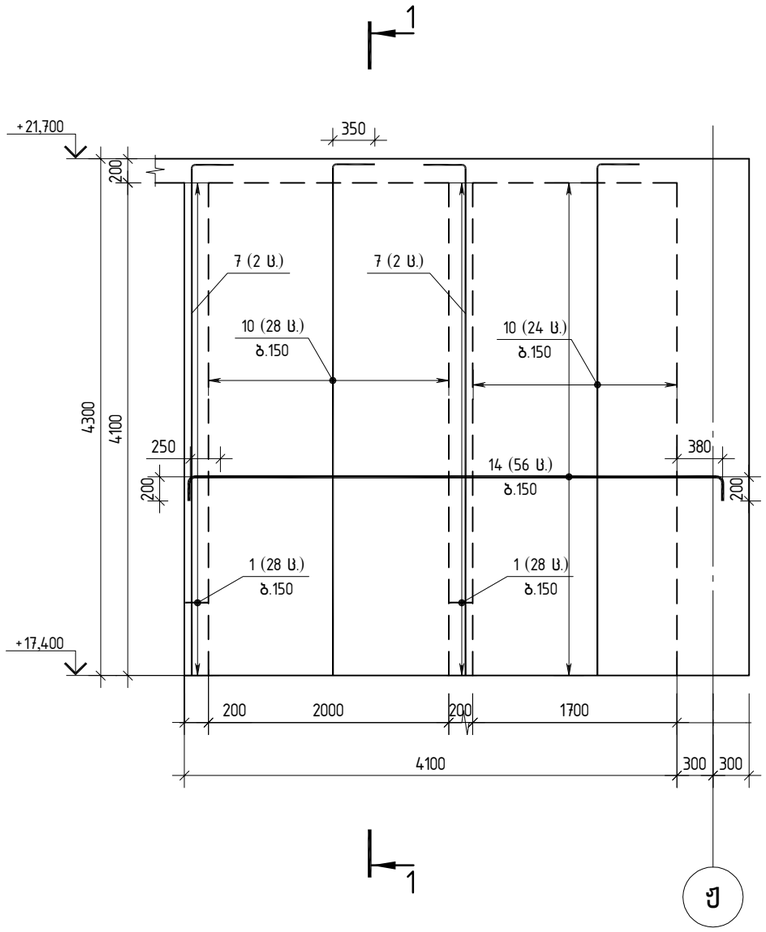

C–C

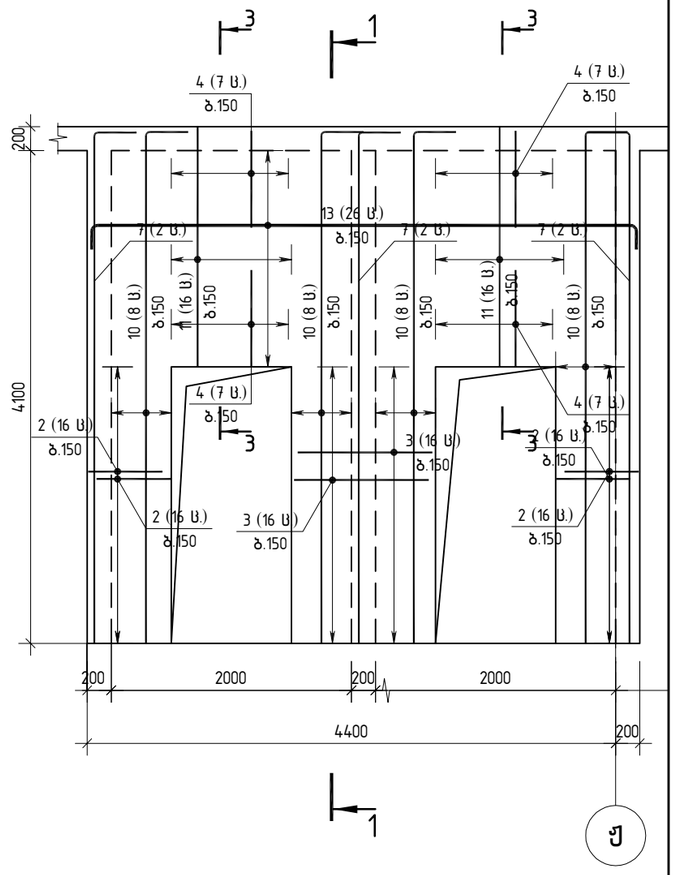

შ.პ.ს. „ჯი აი პი ენ“			ქ. თბილისი. პეტრე ქავთარაძის ქუჩა №22 01.14.03.040.373	
			ბლოკი 3	მუშა პრ.
მთ.კონსტ.	ო.ქვრივიშვილი		მონაბირთვი ბ–1–ის კვეთი A–A; B–B; C–C ▽17.40–ზე	დაკვ
შეასრულა	ე. ტალახაძე			ფურც. 622
შეამოწმა	ო.ქვრივიშვილი		მასშტაბი 1:50	ინვ. ფურცლები

D-D

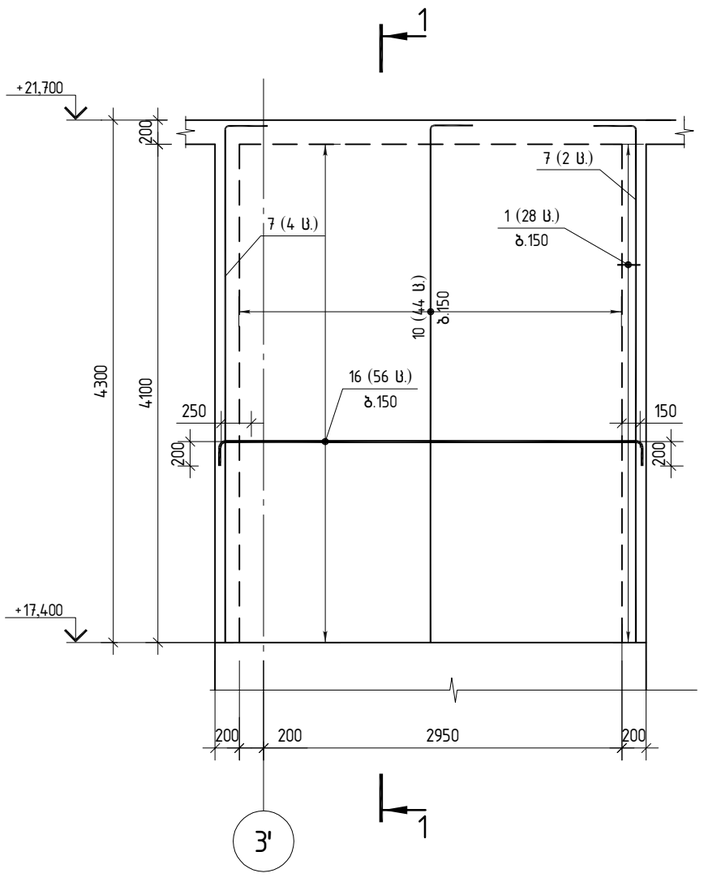

E-E

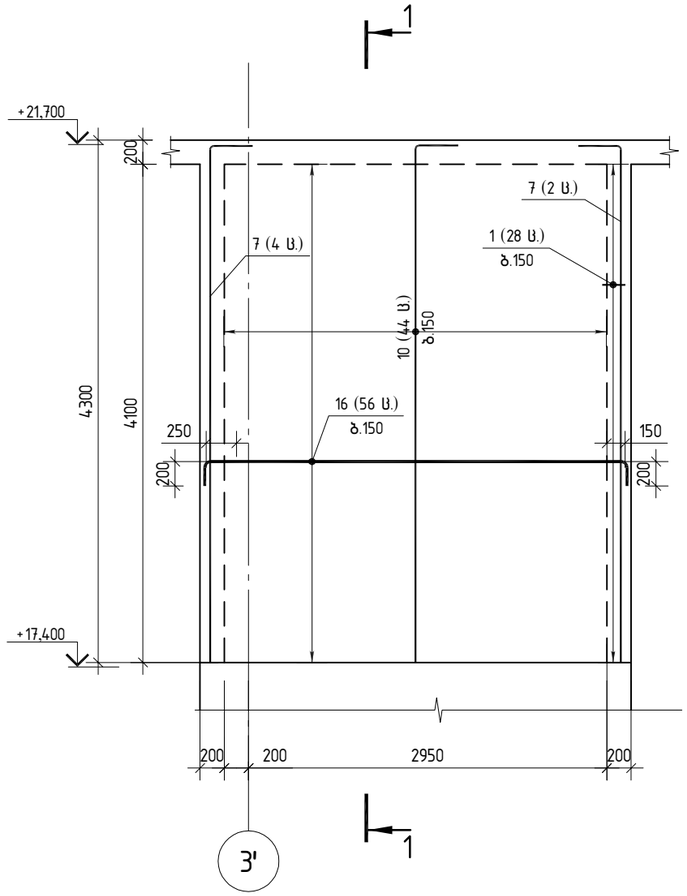

F-F

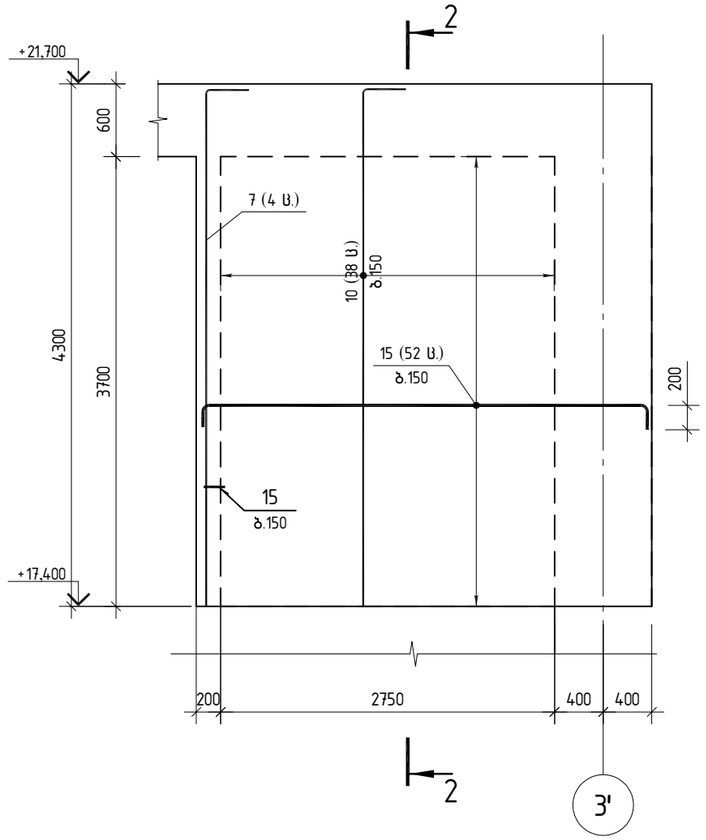

IPN შ.პ.ს. „ჯი აი პი ენ“			ქ. თბილისი. პეტრე ქავთარაძის ქუჩა №22 01.14.03.040.373		
			ბლოკი 3		მუშა პრ.
მთ.კონსტ.	ო.ქვრივიშვილი		მონაბირთვი ბ-I-ის კვეთი D-D; E-E; F-F ▽17.40-ზე		დაკვ
შეასრულა	ე. ტალახაძე				ფურც. 623
შეამოწმა	ო.ქვრივიშვილი		მასშტაბი 1:50	ინვ.	ფურცლები

G-G

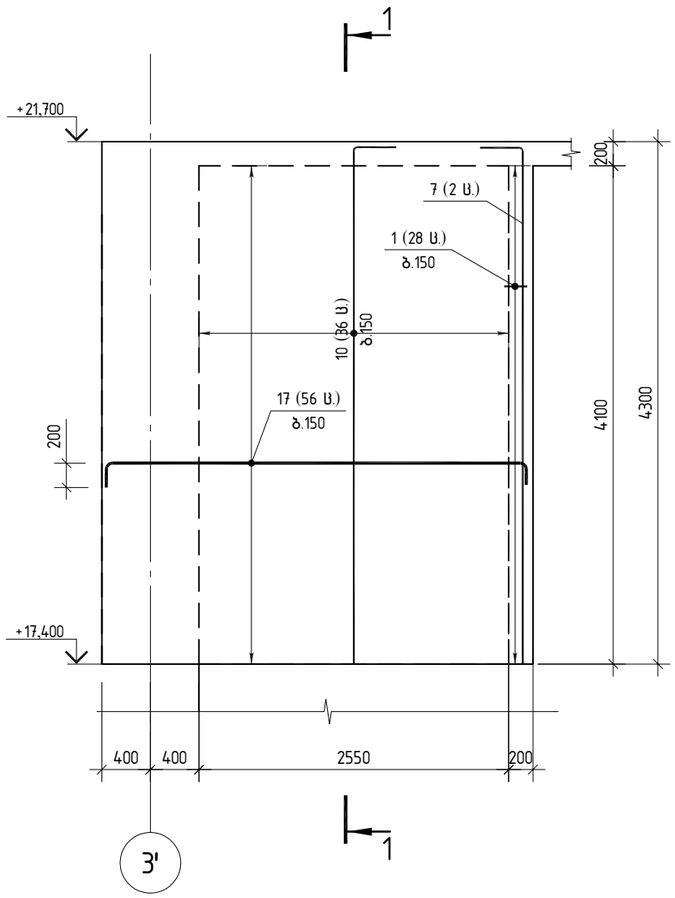

ღიობის გაძლიერება

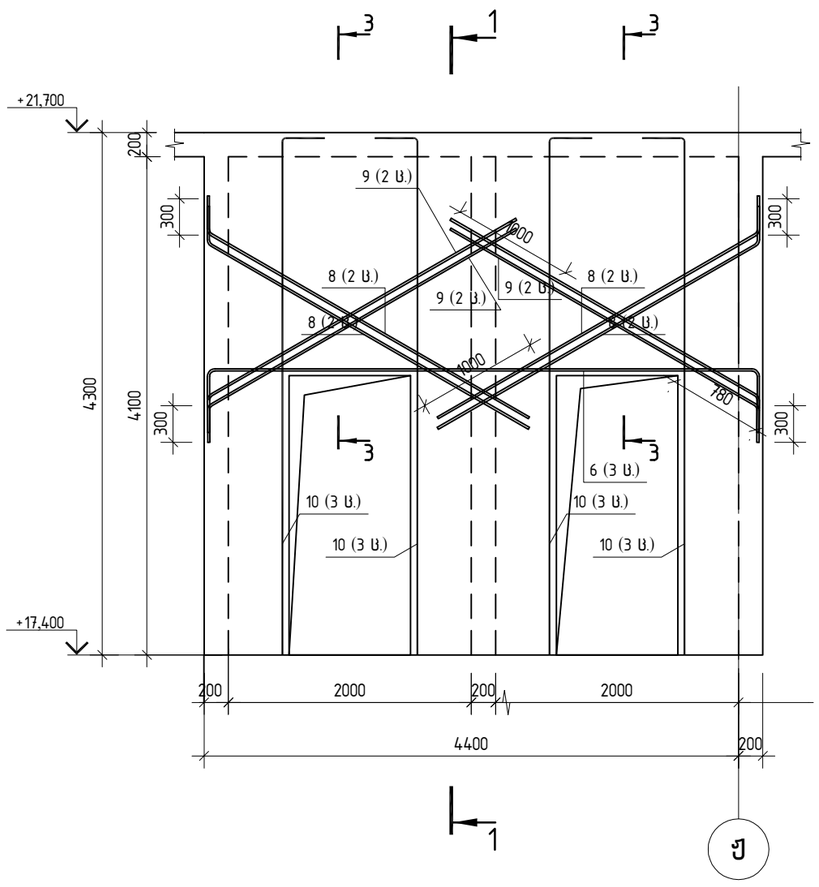

ჭრილი 1-1

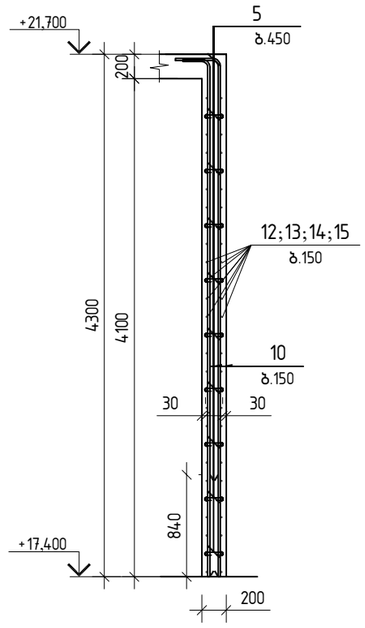

ჭრილი 2-2

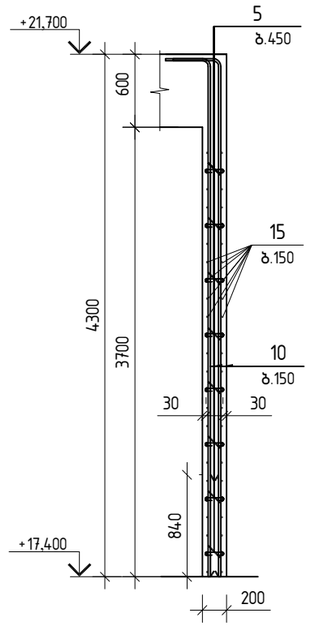

ჭრილი 3-3

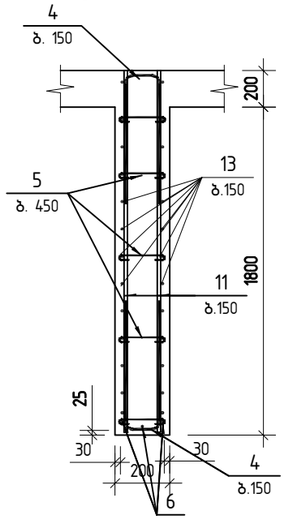

პოზ.1

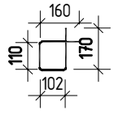

პოზ.2

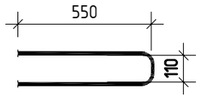

პოზ.3

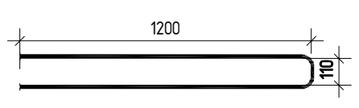

პოზ.4

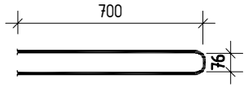

პოზ.5

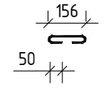

შ.პ.ს. „ჯი აი პი ეს“			ქ. თბილისი. პეტრე ქავთარაძის ქუჩა №22 01.14.03.040.373	
			ბლოკი 3	მუშა პრ.
მთ.კონსტ.	ო.ქვრივიშვილი		მონაბირთვი ბ-1-ის კვეთი G-G; 1-1; 2-2; 3-3 ▽17.40-ზე	ღაკვ
შეასრულა	ე. ტალახაძე			ფურც. 624
შეამოწმა	ო.ქვრივიშვილი		მასშტაბი 1:50	ინვ. ფურცლები

მონ.დიაფრაგმა დფ-1-ის არმირების სქემა ▽-7.50-ზე

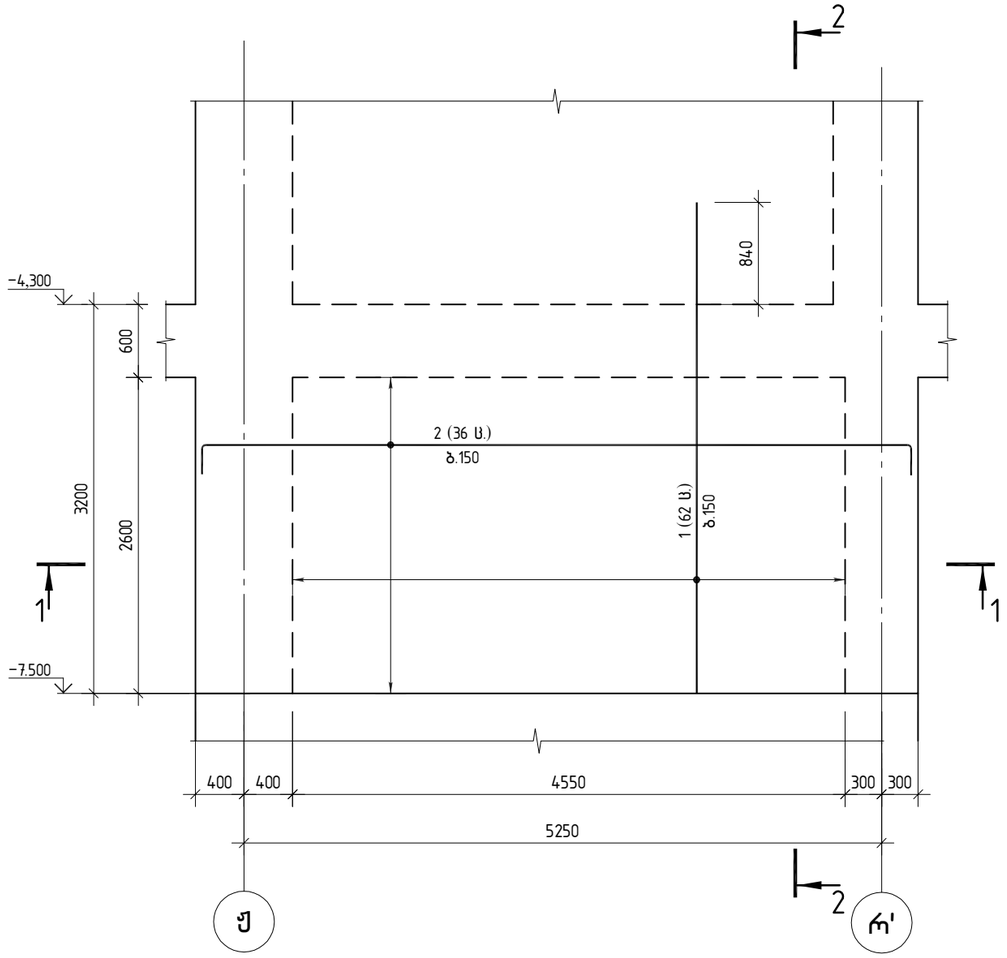

ჭრილი 1-1

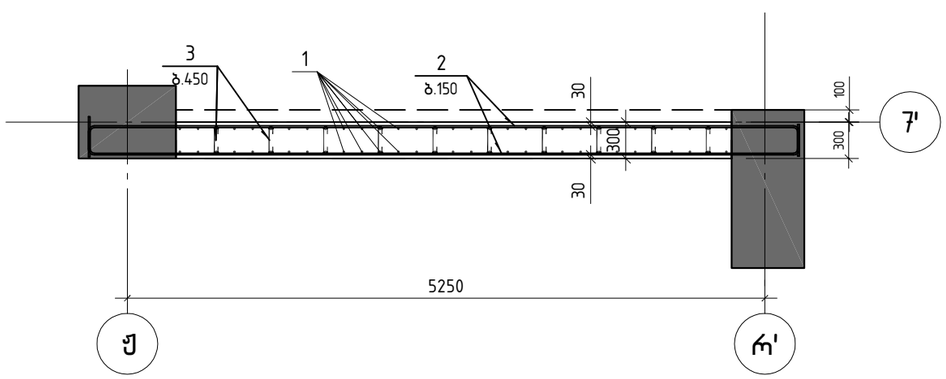

ჭრილი 2-2

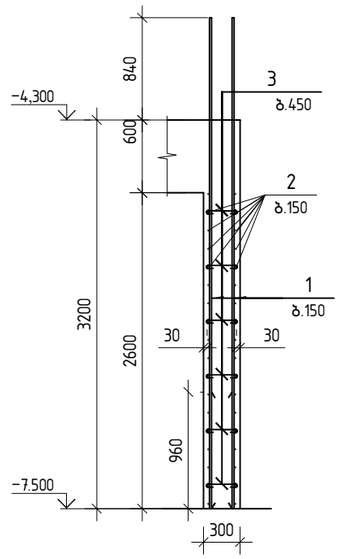

პოზ.3

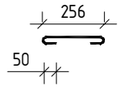

პოზ.	შენიშვნა	დ ა ს ა ხ ე ლ ე ბ ა	რაოდ	მასა კგ	მასა სულ კგ
		მონ.დფ-1 ▽-7.50 სპეციფიკაცია			
		<u>მასალები</u>			
		ბეტონი B35		3.55	მ³
		<u>არმატურის ნაკეთობები</u>			
1		ø14 B500B L=4040	62	4.88	302.6
2		ø12 B500B L=6300	36	5.59	201.4
3		ø8 B500B L=390	58	0.15	8.7

შპს „ჯი აი პი ეჩ“			ქ. თბილისი. პეტრე ქავთარაძის ქუჩა №22 01.14.03.040.373	
			ბლოკი 3	მუშა პრ.
მთ.კონსტ.	ო.ქვრივიშვილი		მონ.დფ-1-ის არმირების სქემა ▽-7.50-ზე	დაკვ
შეასრულა	ე. ტალახაძე			ფურც. 625
შეამოწმა	ო.ქვრივიშვილი		მასშტაბი 1:50	ინვ. ფურცლები

მონ.დიაფრაგმა დფ-1-ის არმირების სქემა ▽-4.30-ზე

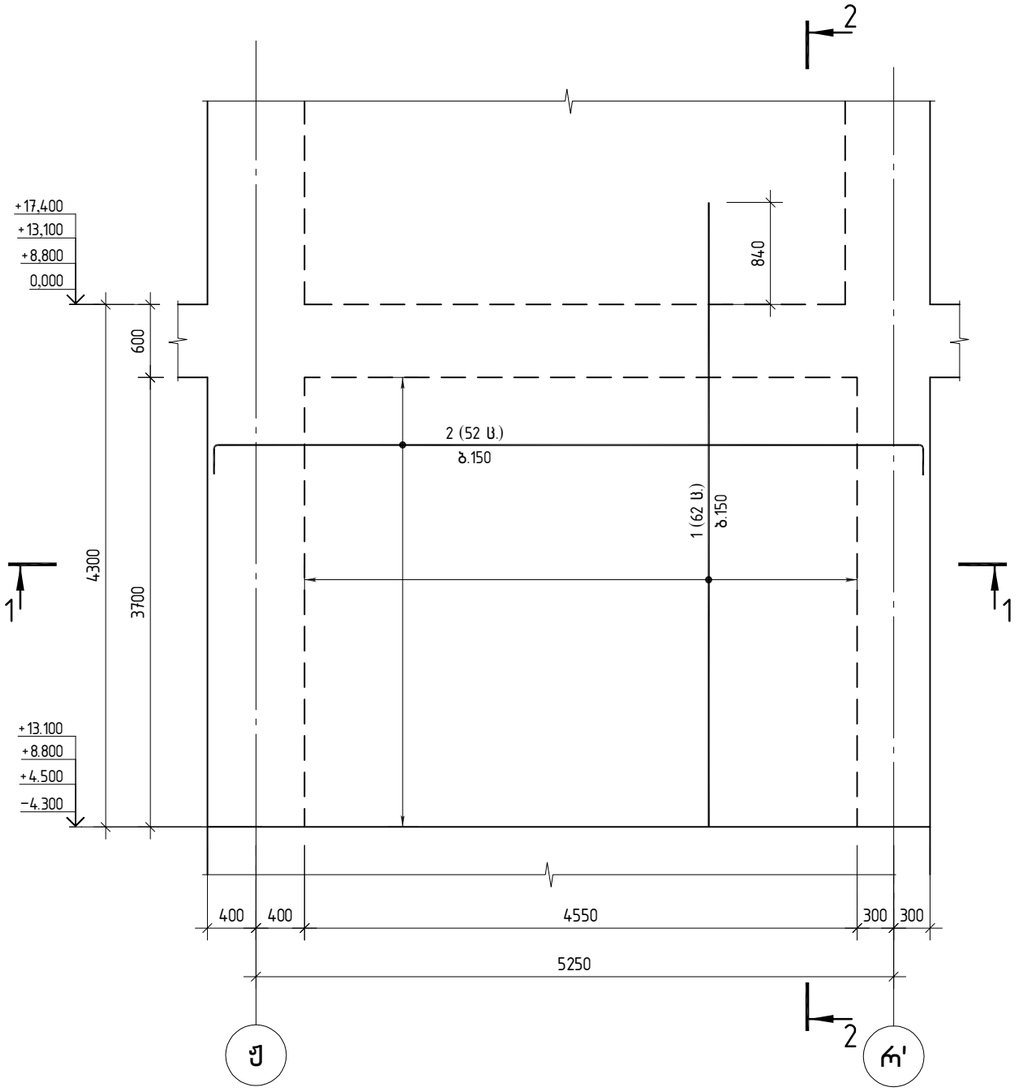

ჭრილი 1-1

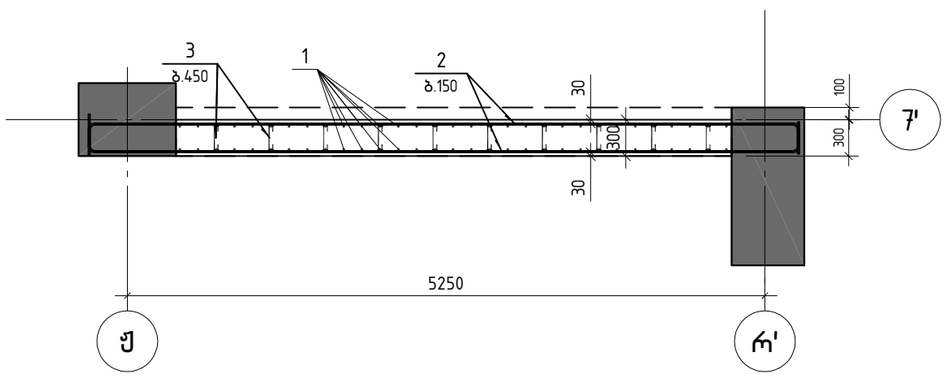

ჭრილი 2-2

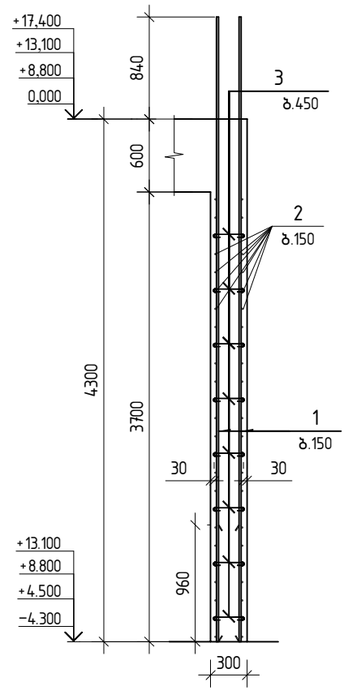

პოზ.3

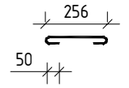

პოზ.	შენიშვნა	დ ა ს ა ხ ე ლ ე ბ ა	რაოდ	მასა კგ	მასა სულ კგ
		მონ.დფ-1 ▽-4.30 სპეციფიკაცია			
		მასალები			
		ბეტონი B35		5.05	$მ^3$
		არმატურის ნაკეთობები			
1		ø14 B500B L=5140	62	6.21	385.0
2		ø12 B500B L=6300	52	5.59	290.9
3		ø8 B500B L=390	84	0.15	12.6

შპს „ჯი აი პი ეს“			ქ. თბილისი. კეტრე ქავთარაძის ქუჩა №22 01.14.03.040.373	
			ბლოკი 3	მუშა პრ.
მთ.კონსტ.	ო.ქვრივიშვილი		მონ.დიაფრაგმა დფ-1-ის არმირების სქემა ▽-4.30-ზე	დაკვ
შეასრულა	ე. ტალახაძე			ფურც. 626
შეამოწმა	ო.ქვრივიშვილი		მასშტაბი 1:50 ინვ.	ფურცლები

მონ.დიაფრაგმა დფ-1-ის არმირების სქემა ▽0.00-ზე

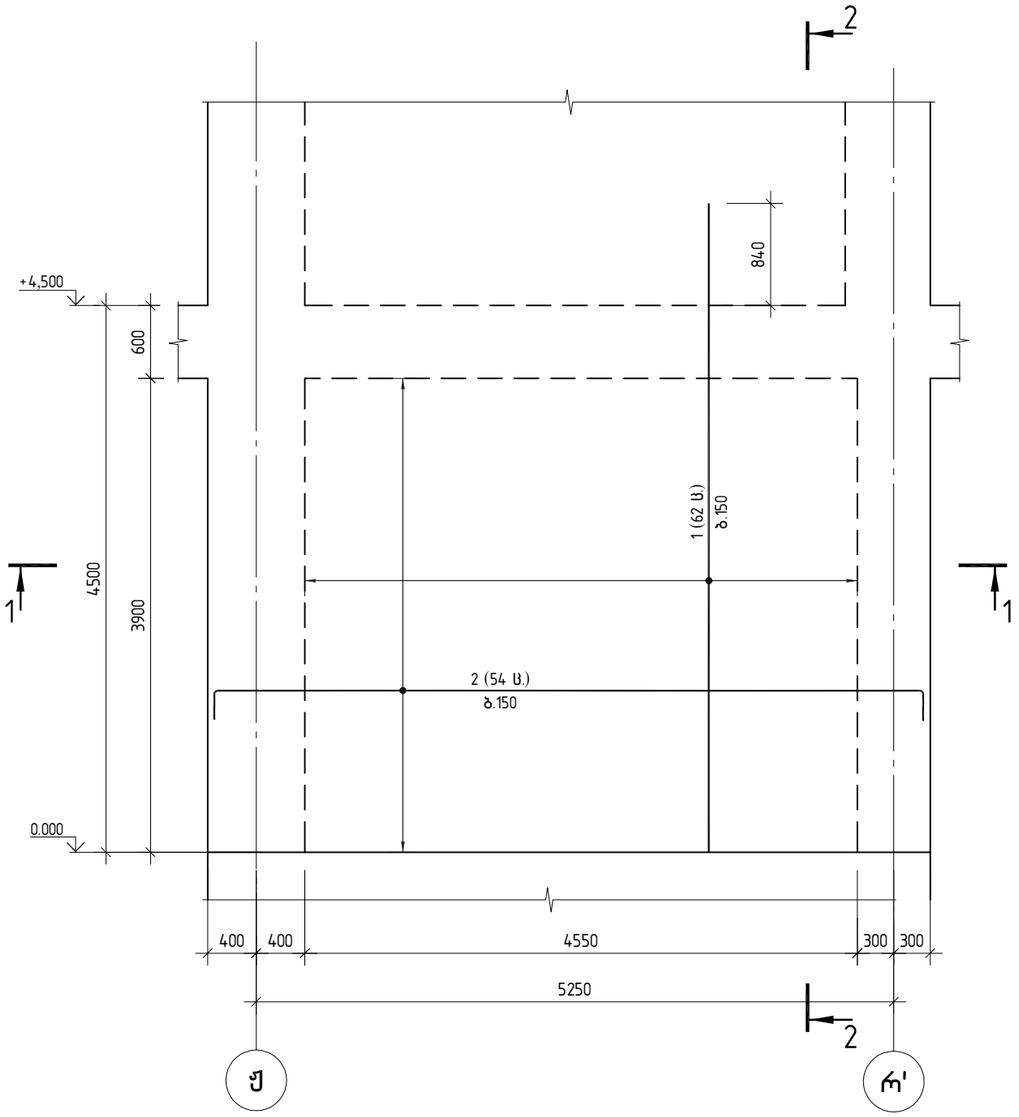

ჭრილი 1-1

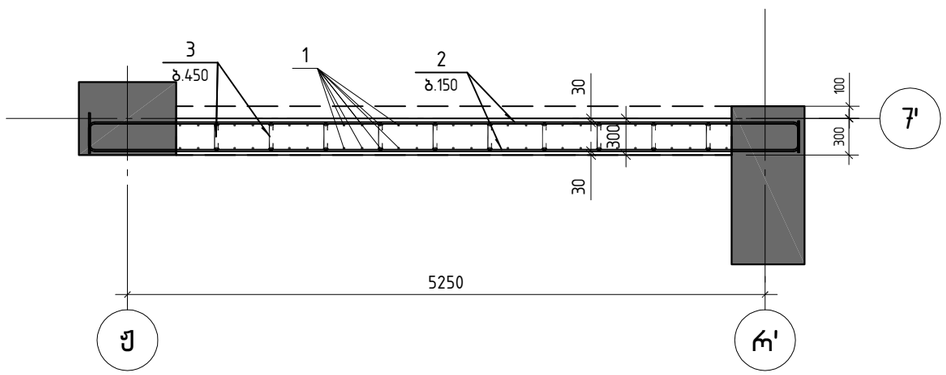

ჭრილი 2-2

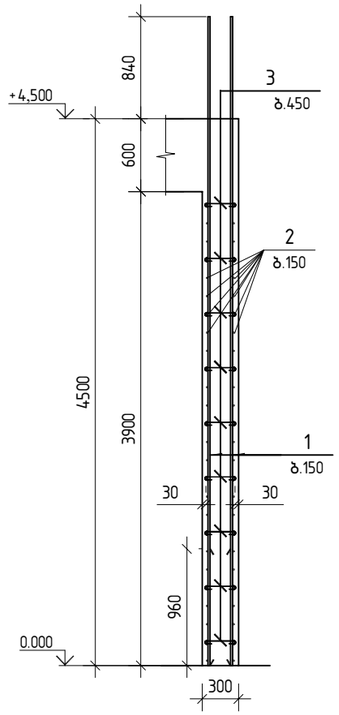

პოზ.3

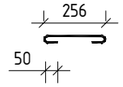

პოზ.	შენიშვნა	დ ა ს ა ხ ე ლ ე ბ ა	რაოდ	მასა კგ	მასა სულ კგ
		მონ.დფ-1 ▽0.00 სპეციფიკაცია			
		მასალები			
		ბეტონი B35		5.32	$მ^3$
		არმატურის ნაკეთობები			
1		ø14 B500B L=5340	62	6.45	399.9
2		ø12 B500B L=6300	54	5.59	302.1
3		ø8 B500B L=390	88	0.15	13.2

შპს „ჯი აი პი ეჯ“			ქ. თბილისი. პეტრე ქავთარაძის ქუჩა №22 01.14.03.040.373	
			ბლოკი 3	მუშა პრ.
მთ.კონსტ.	ო.ქვრივიშვილი		მონ.დიაფრაგმა დფ-1-ის არმირების სქემა ▽0.00-ზე	დაკვ
შეასრულა	ე. ტალახაძე			ფურც. 627
შეამოწმა	ო.ქვრივიშვილი		მასშტაბი 1:50	ინვ. ფურცლები

მონ.დიაფრაგმა დფ-1-ის არმირების სქემა ▽17.40-ზე

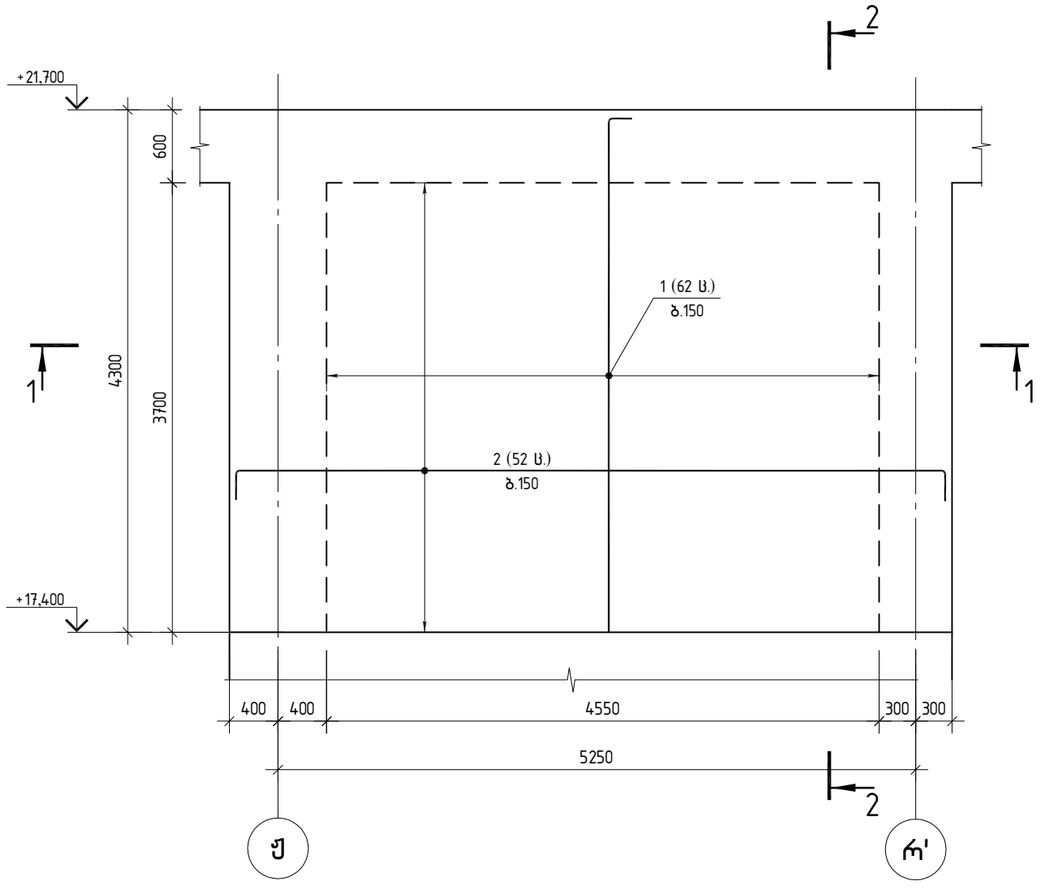

ჭრილი 1-1

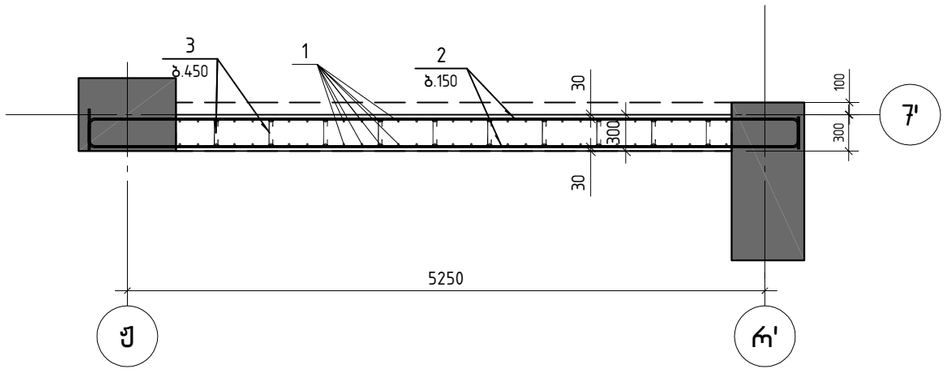

ჭრილი 2-2

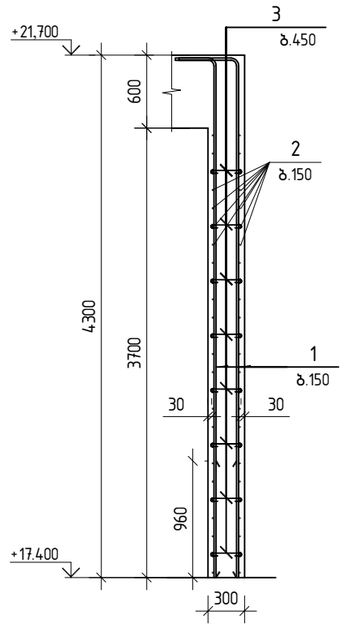

პოზ.3

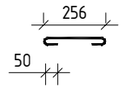

პოზ.	შენიშვნა	დ ა ს ა ხ ე ლ ე ბ ა	რაოდ	მასა კგ	მასა სულ კგ
		მონ.დფ-1 ▽17.40 სპეციფიკაცია			
		მასალები			
		ბეტონი B35		5.04	მ³
		არმატურის ნაკეთობები			
1		ø14 B500B L=4410	62	5.33	330.3
2		ø12 B500B L=6300	52	5.59	290.9
3		ø8 B500B L=390	90	0.15	13.5

შ.პ.ს. „ჯი აი პი ეჩ“			ქ. თბილისი. პეტრე ქავთარაძის ქუჩა №22 01.14.03.040.373	
			ბლოკი 3	მუშა პრ.
მთ.კონსტ.	ო.ქვრივიშვილი		მონ.დიაფრაგმა დფ-1-ის არმირების სქემა ▽17.40-ზე	დაკვ
შეასრულა	ე. ტალახაძე			ფურც. 628
შეამოწმა	ო.ქვრივიშვილი		მასშტაბი 1:50 ი/ნვ.	ფურცლები

მონ.კედლის მკ-1-ის არმირების ნახაზი

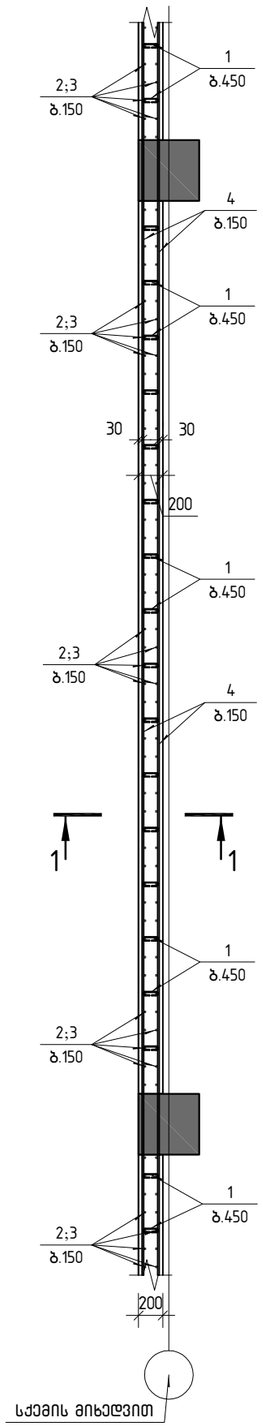

ჭრილი 1-1

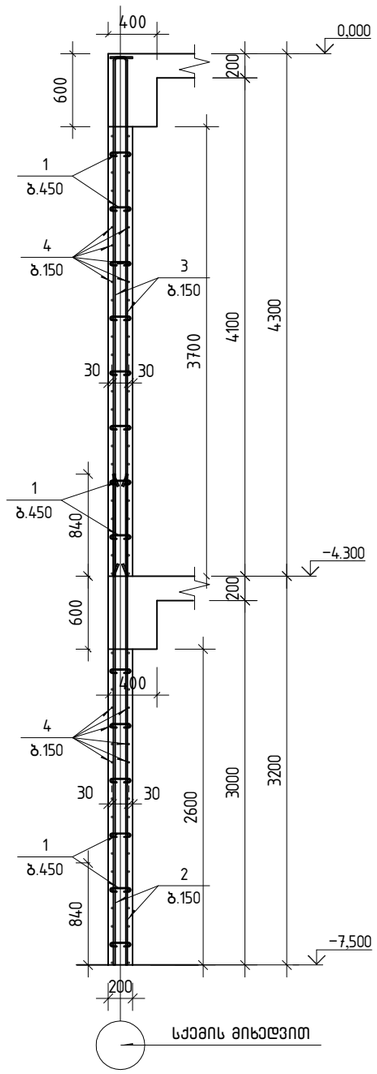

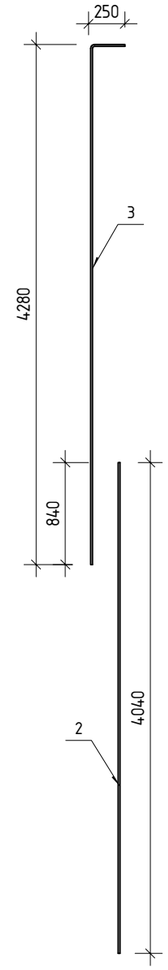

პოზ.1

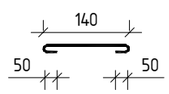

პოზ.	შენიშვნა	დ ა ს ა ხ ე ლ ე ბ ა	რაოდ	მასა კგ	მასა სულ კგ
		მონ.კედელი მკ-1-ის სპეციფიკაცია			
		მასალები			
		ბეტონი B35 (W6 წყალშეუღწევადი)		30.87	მ³
		არმატურის ნაკეთობები			
1		ø8 B500B L=270	756	0.11	83.2
2		ø14 B500B L=4040	326	4.89	1594.1
3		ø14 B500B L=4530	326	5.48	1786.5
4	დაიჭრას ადგილზე	ø12 B500B L=2212.3 მ.		0.89	1969.0

მონ.კედლის მკ-2-ის არმირების ნახაზი

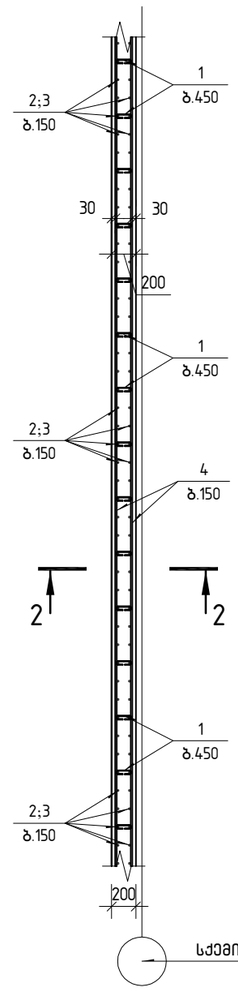

ჭრილი 2-2

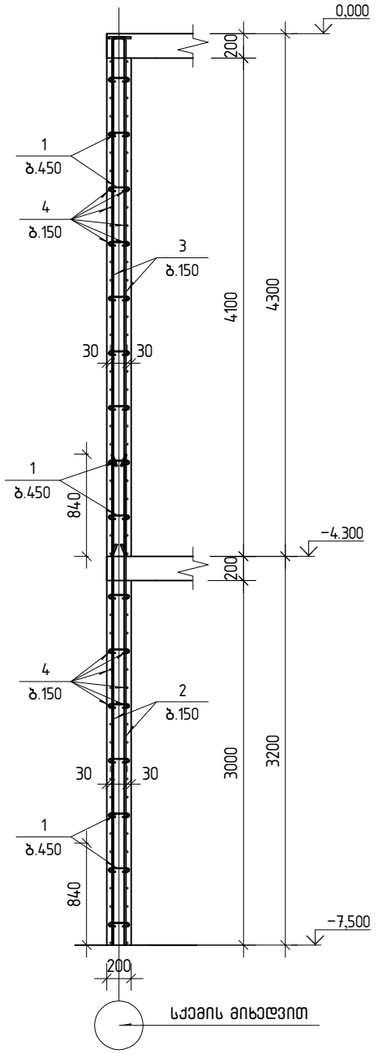

პოზ.	შენიშვნა	დ ა ს ა ხ ე ლ ე ბ ა	რაოდ	მასა კგ	მასა სულ კგ
		მონ.კედელი მკ-2-ის სპეციფიკაცია			
		მასალები			
		ბეტონი B35 (W6 წყალშეუღწევადი)		70.86	მ³
		არმატურის ნაკეთობები			
1		ø8 B500B L=270	1776	0.11	195.4
2		ø14 B500B L=4040	654	4.89	3198.1
3		ø14 B500B L=4530	654	5.48	3583.9
4	დაიჭრას ადგილზე	ø12 B500B L=5030.0 მ.		0.89	4476.7

შ.პ.ს. „ჯი აი პი ეი“

ქ. თბილისი. პეტრე ქავთარაძის ქუჩა №22
01.14.03.040.373

ბლოკი 3

მუშა პრ.

მთ.კონსტ.	ო.ქვრივიშვილი	მონ.კედლის მკ-1 და მკ-2 -ის არმირების ნახაზი და ჭრილი	დაკვ
შეასრულა	ე. ტალახაძე		ფურც. 629
შეამოწმა	ო.ქვრივიშვილი	მასშტაბი 1:50 / ი163.	ფურცლები

ელემენტის მარკა	რაოდენობა	B500B									ჯამი	სულ	B40 ბეტონის ხარჯი; მ^2	B35 (W6 წყალშეუღწევადი) ბეტონის ხარჯი; მ^2	B35 ბეტონის ხარჯი; მ^3
		Ø8	Ø10	Ø12	Ø14	Ø16	Ø18	Ø20	Ø22	Ø25					
მონოლითური ბირთვი ბ-1 არმირებს გეგმა ▽-7.50-ზე	1	69.3			1646.3	2218.7		453.9			4 388	4 388	15.7		
მონოლითური ბირთვი ბ-1 არმირებს გეგმა ▽-4.30-ზე	1	93.8			2273.9	2805.5		491.7			5 665	5 665	21.4		
მონოლითური ბირთვი ბ-1 არმირებს გეგმა ▽ 0.00-ზე	1	99.9			2411.2	2938.1		531.8			5 981	5 981	22.6		
მონოლითური ბირთვი ბ-1 არმირებს გეგმა ▽4.50-ზე	1	95.3		1537.3	2219.3		259				4 111	4 111	21.7		
მონოლითური ბირთვი ბ-1 არმირებს გეგმა ▽8.80-ზე	2	186.8		2823	4860.2		788				8 658	8 658			43.2
მონოლითური ბირთვი ბ-1 არმირებს გეგმა ▽17.40-ზე	1	93.4		1411.5	2168.8		446.8				4 121	4 121			21.6
მონ.დიაფრაგმა დფ-1-ის არმირების სქემა ▽-7.50-ზე	1	8.7		201.4	302.6						513	513			3.6
მონ.დიაფრაგმა დფ-1-ის არმირების სქემა ▽-4.30-ზე	4	50.4		1163.6	1540						2 754	2 754			20.2
მონ.დიაფრაგმა დფ-1-ის არმირების სქემა ▽0.00-ზე	1	13.2		302.1	399.9						715	715			5.3
მონ.დიაფრაგმა დფ-1-ის არმირების სქემა ▽17.40-ზე	1	13.5		290.9	330.3						635	635			5.0
მონ.კედელი მკ-1-ის	1	83.2		1969	3380.6						5 433	5 433		30.9	
მონ.კედელი მკ-2-ის	1	195.4		4476.7	6782						11 454	11 454		70.9	
მონ.კედელი მკ-3-ის	1	94.5		1569.1	2841.4						4 505	4 505		38.8	
		1097.4		15744.6	31156.5	7962.3	1493.8	1477.4			58932.0	58932.0	81.5	140.5	98.9

შ.პ.ს. „ჯი აი პი ენ“			ბლოკი 3	მუშა პრ.
მთ.კონსტ.	ო.ქვრივიშვილი		მასალათა ხარჯის უწყისი (ბირთვები; დიაფრაგმები; კედლები)	დაკვ
შეასრულა	ე. ტალახაძე			ფურც. 631
შეამოწმა	ო.ქვრივიშვილი		მასშტაბი 1:50	ინვ. ფურცლები

რკ/ბ. მონოლითური კიბე კბ-1;
გეგმა ▽-7.50 ...▽-4.30

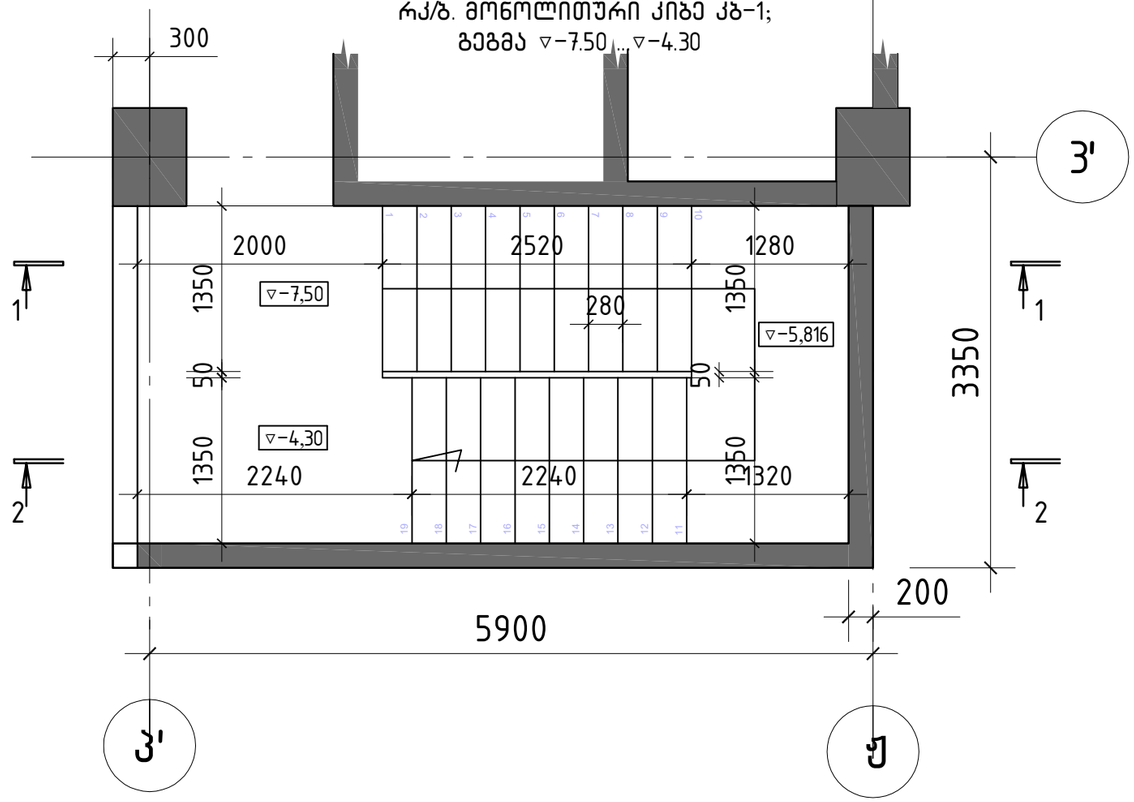

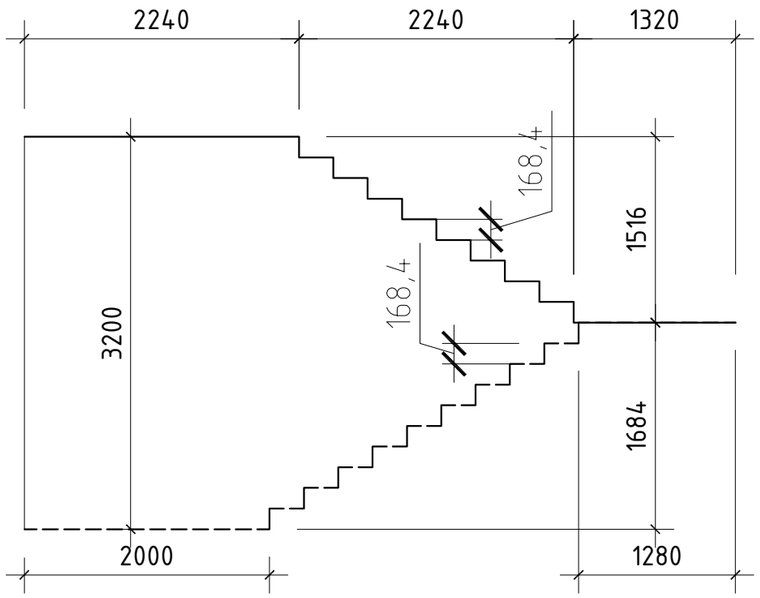

რკ/ბ. მონოლითური კიბე კბ-1;
გეგმა ▽-4.30 ...▽±0.00

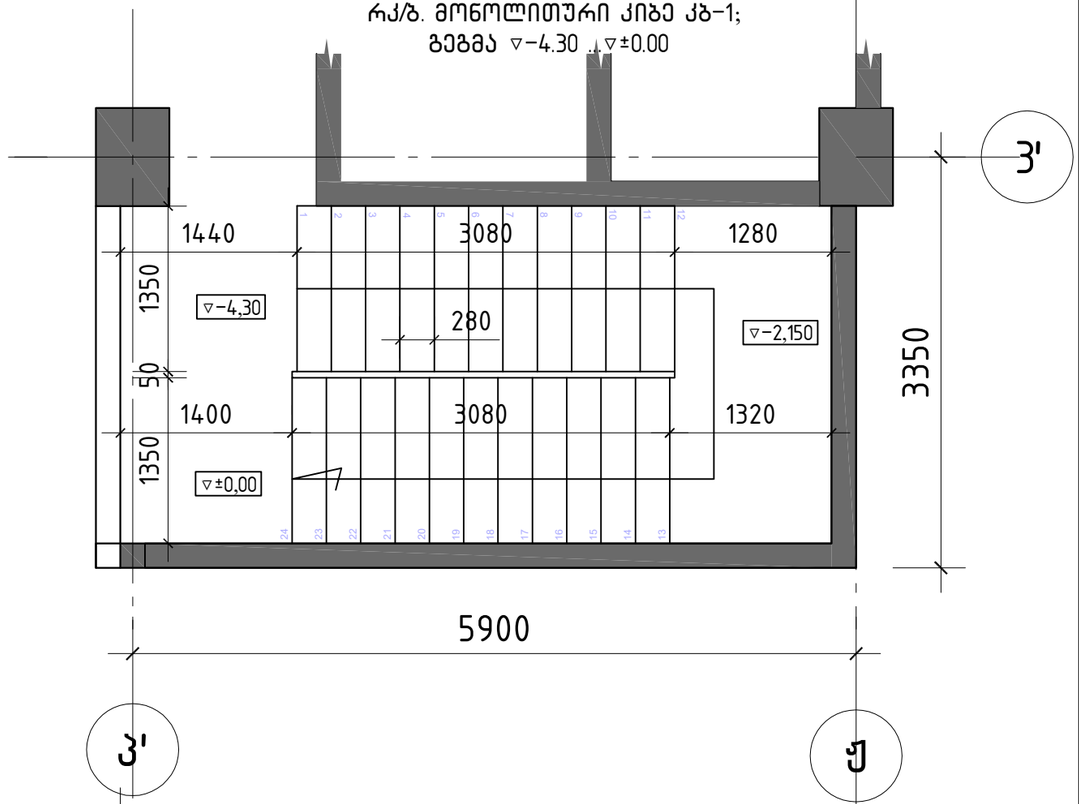

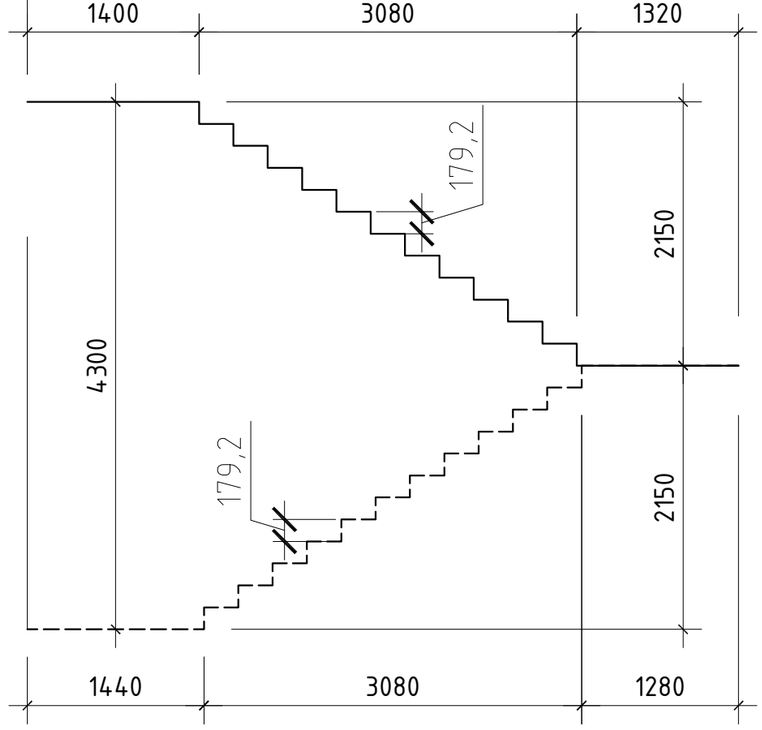

შ.პ.ს. „ჯი ენ პი“			ქ. თბილისი. პეტრე ქავთარაძის ქუჩა №22 01.14.03.040.373	
			ბლოკი 3	მუშა პრ.
მთ.კონსტ.	ო.ქვრივიშვილი		რკ/ბ. მონოლითური კიბე კბ-1; გეგმები ▽-7.50 ...▽+0.00	ღაკვ
შეასრულა	დ.ჯოგლიძე			ფურც. № 701
შეამოწმა	ო.ქვრივიშვილი		მასშტაბი 1: 50	ინვ. №
				ფურცლები

რკ/ბ. მონოლითური კიბე კბ-1;
გეგმა ▽±0.00 ...▽+4.50

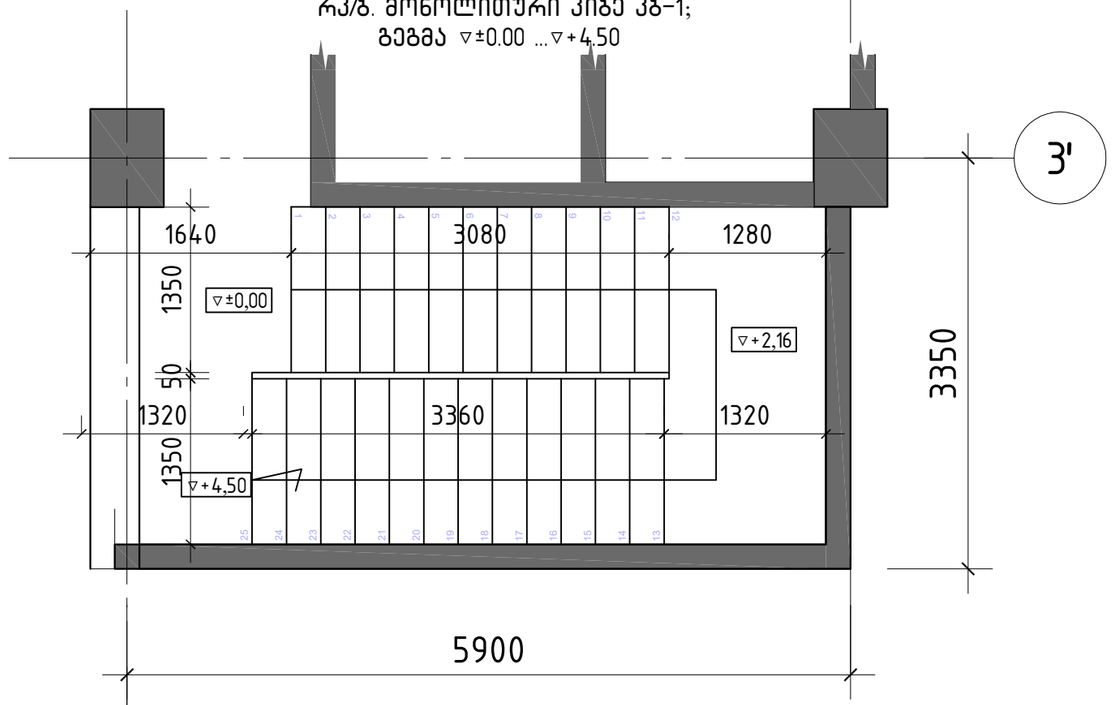

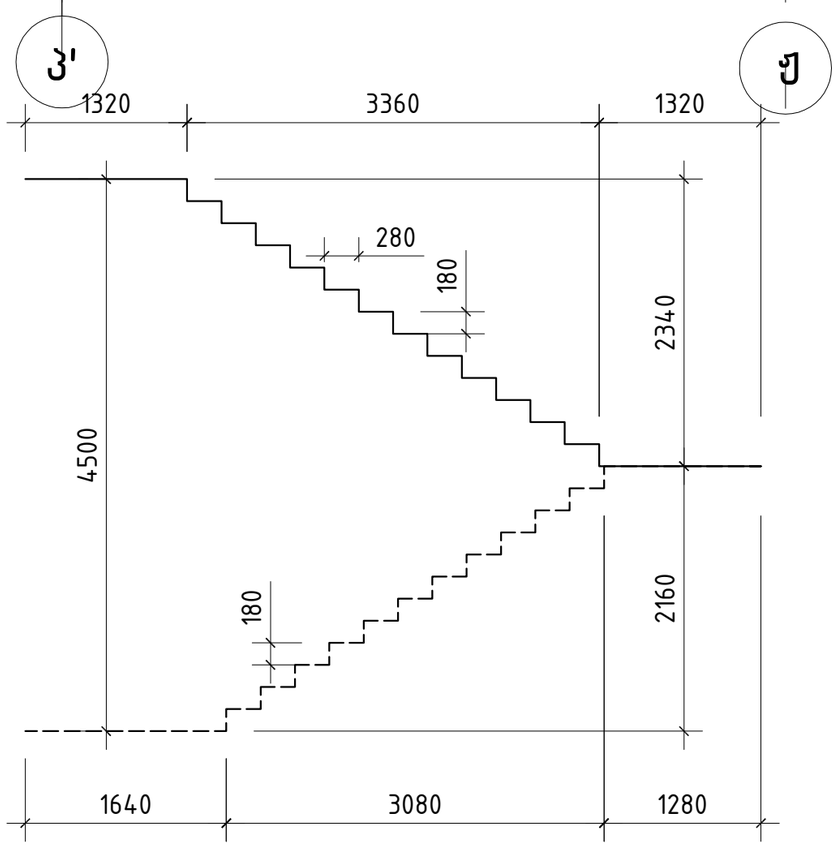

რკ/ბ. მონოლითური კიბე კბ-1;
გეგმა ▽+4.50 ... ▽+17.40

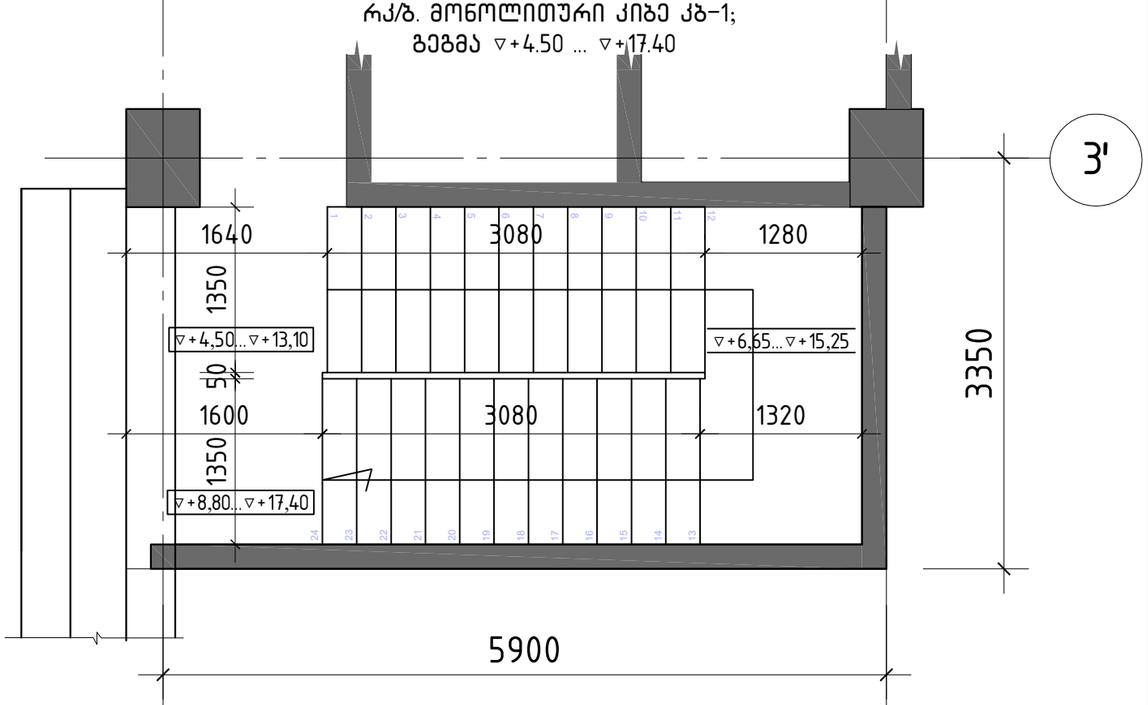

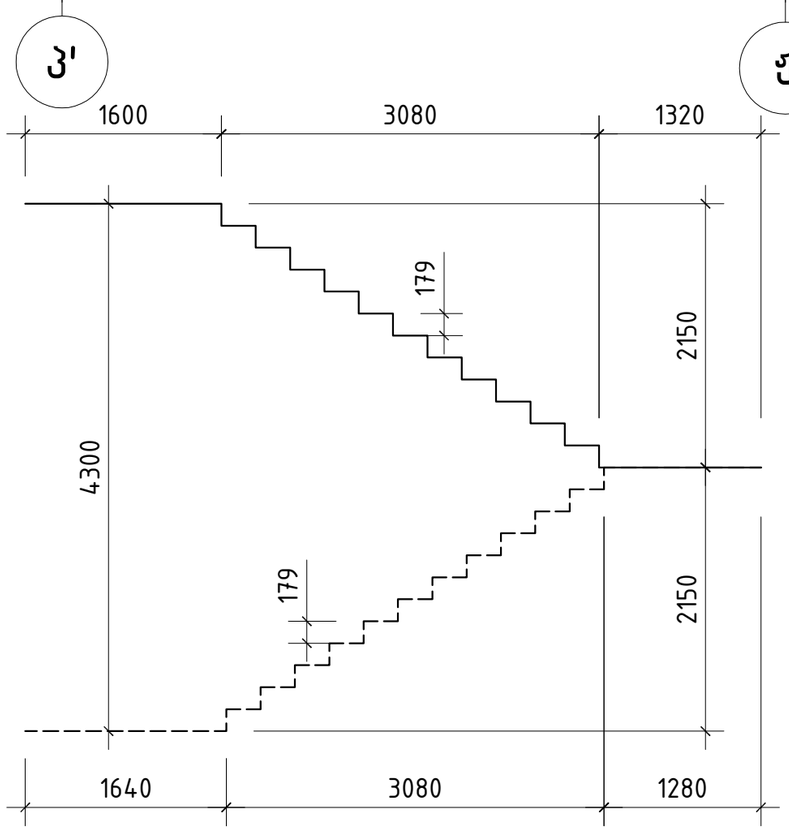

შ.პ.ს. „ჯი ენ პი“			ქ. თბილისი. პეტრე ქავთარაძის ქუჩა №22 01.14.03.040.373	
			ბლოკი 3	მუშა პრ.
მთ.კონსტ.	ო.ქვრივიშვილი		რკ/ბ. მონოლითური კიბე კბ-1; გეგმები ▽0.00 ...▽+17.400	დაკვ
შეასრულა	დ.ჯოგლიძე			ფურც. № 702
შეამოწმა	ო.ქვრივიშვილი		მასშტაბი 1: 50	ინვ. № ფურცლები

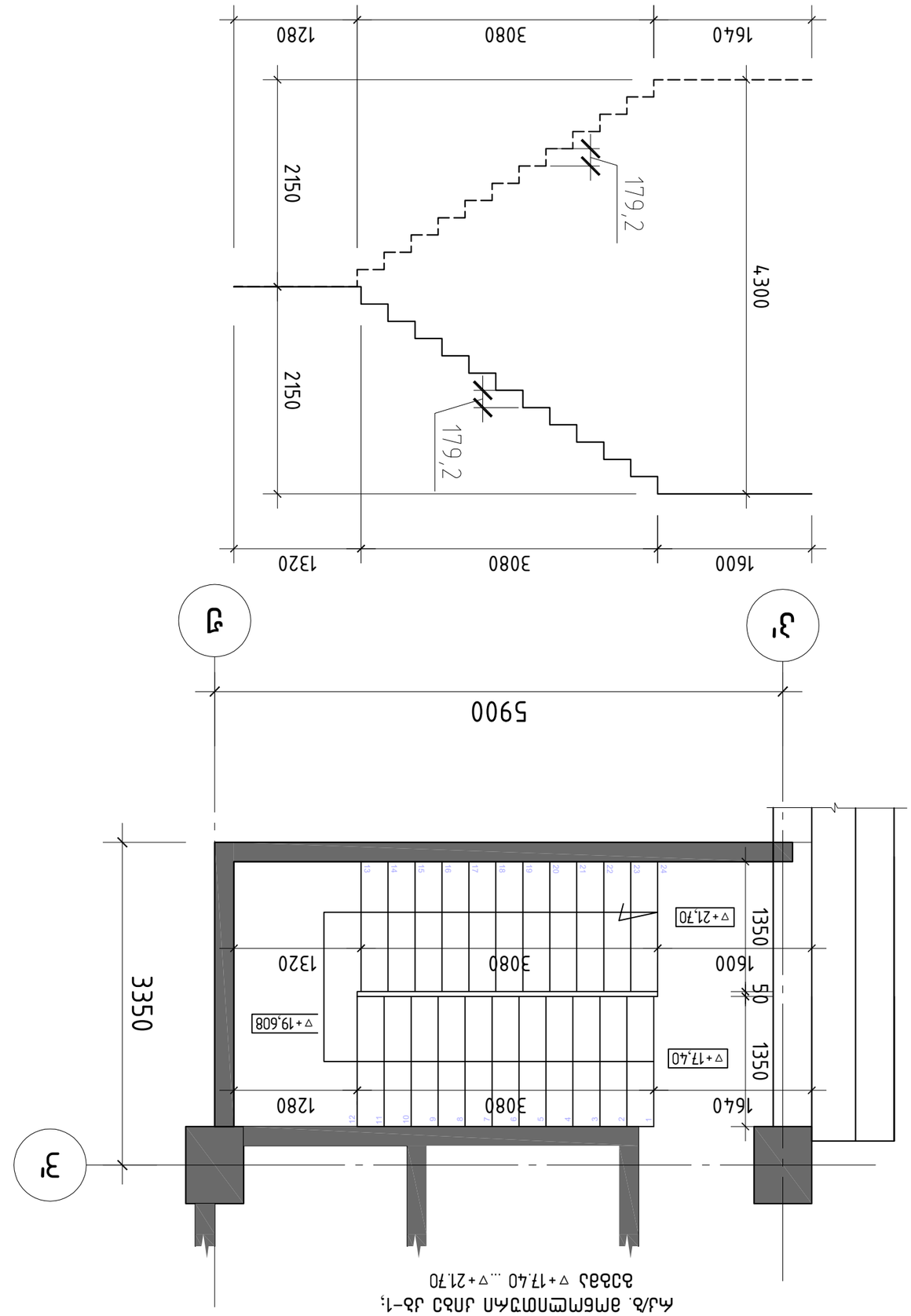

Ась. ямбмпмпмэмп.лпбэ лэ–1;
бэббэ ▽+17.40 ...▽+21.70

რკ/ბ. მონოლითური კიბე კბ-1; სქემატური ჭრილი

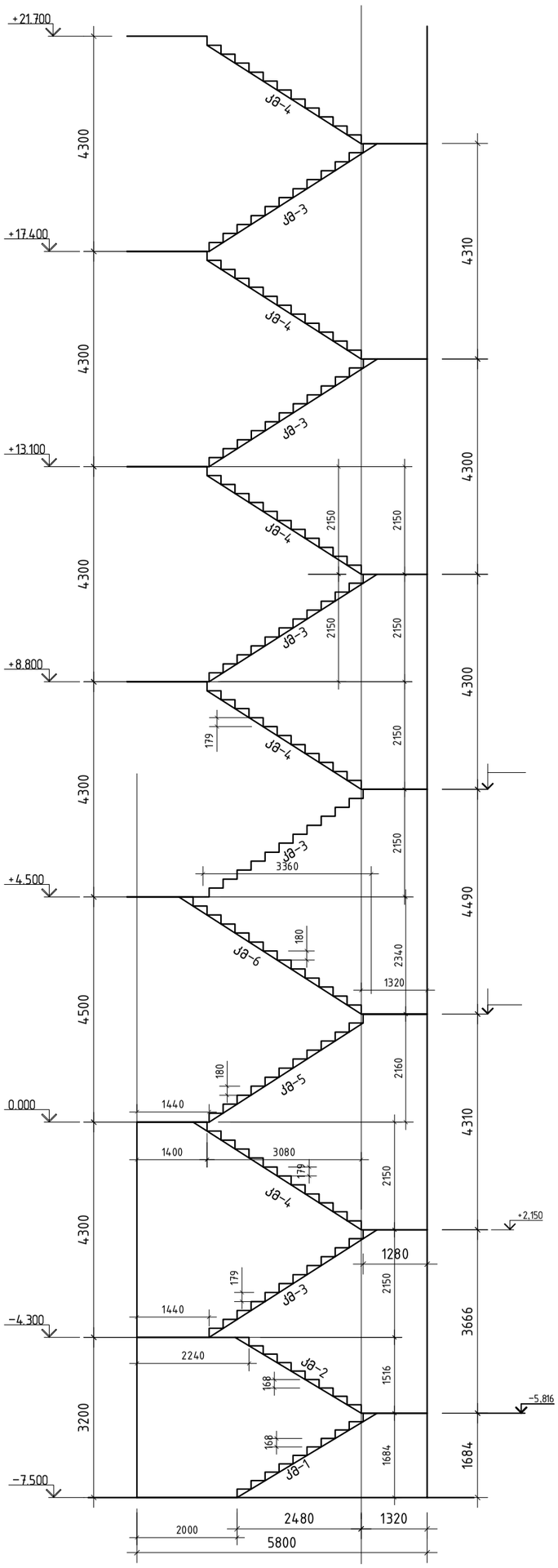

რკ/ბ. მონოლითური კიბე კბ-1; ჭრილი 1-1

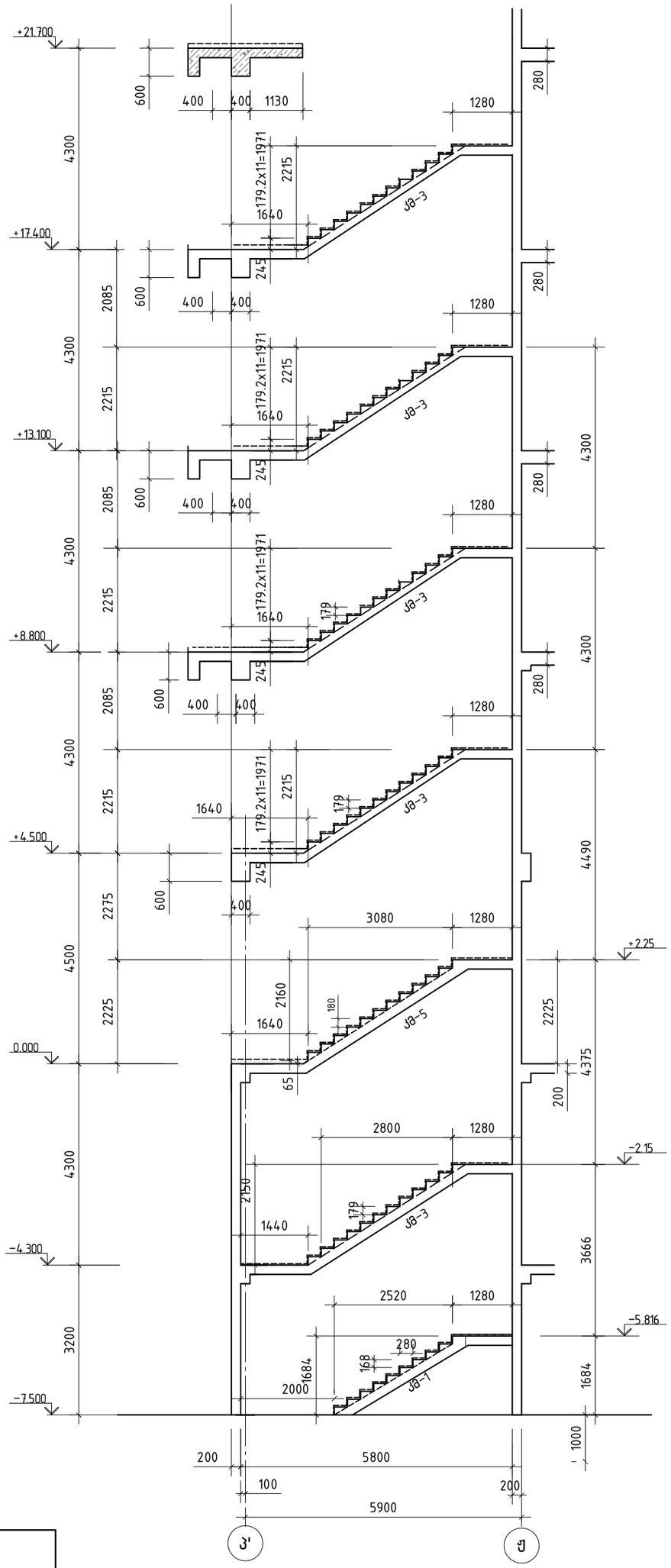

შ.პ.ს. „ჯი ენ პი“			ქ. თბილისი. პეტრე ქავთარაძის ქუჩა №22 01.14.03.040.373		
			ბლოკი 3		მუშა პრ.
მთ.კონსტ.	ო.ქვრივიშვილი		რკ/ბ. მონოლითური კიბე კბ-1; სქემატური ჭრილი და ჭრილი 1-1		დაკვ
შეასრულა	დ.ჯოგლიძე				ფურც. № 704
შეამოწმა	ო.ქვრივიშვილი		მასშტაბი 1: 100	ინვ. №	ფურცლები

რკ/ბ. მონოლითური კიბე კბ-1;
ჭრილი 2-2

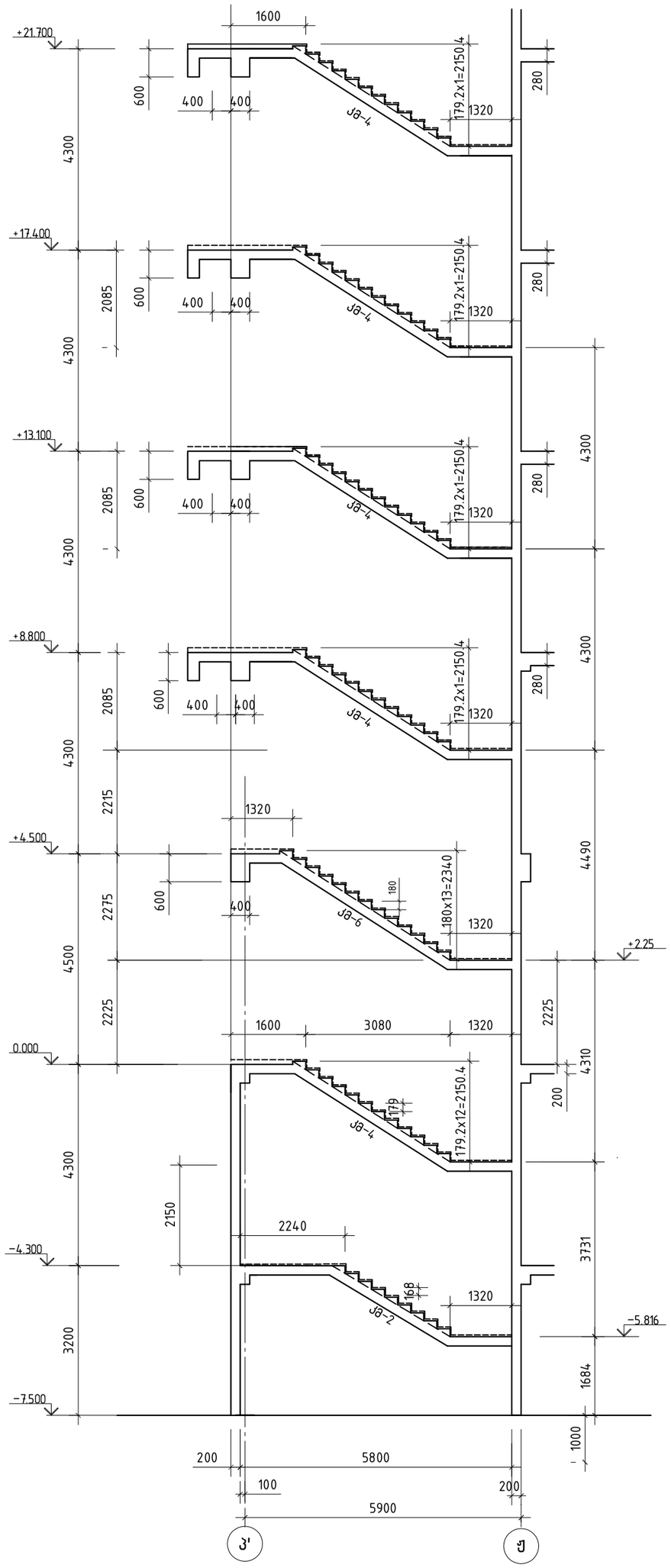

შ.პ.ს. „ჯი ენ პი“			ქ. თბილისი. პეტრე ქავთარაძის ქუჩა №22 01.14.03.040.373		
			ბლოკი 3		მუშა პრ.
მთ.კონსტ.	ო.ქვრივიშვილი		რკ/ბ. მონოლითური კიბე კბ-1; ჭრილი 2-2		დაკვ
შეასრულა	დ.ჯოგლიძე				ფურც. № 705
შეამოწმა	ო.ქვრივიშვილი		მასშტაბი 1: 100	ინვ. №	ფურცლები

რკ/ბ. მონოლითური კიბე კბ-1;
კიბის მარში კმ-1 (1 ც.)

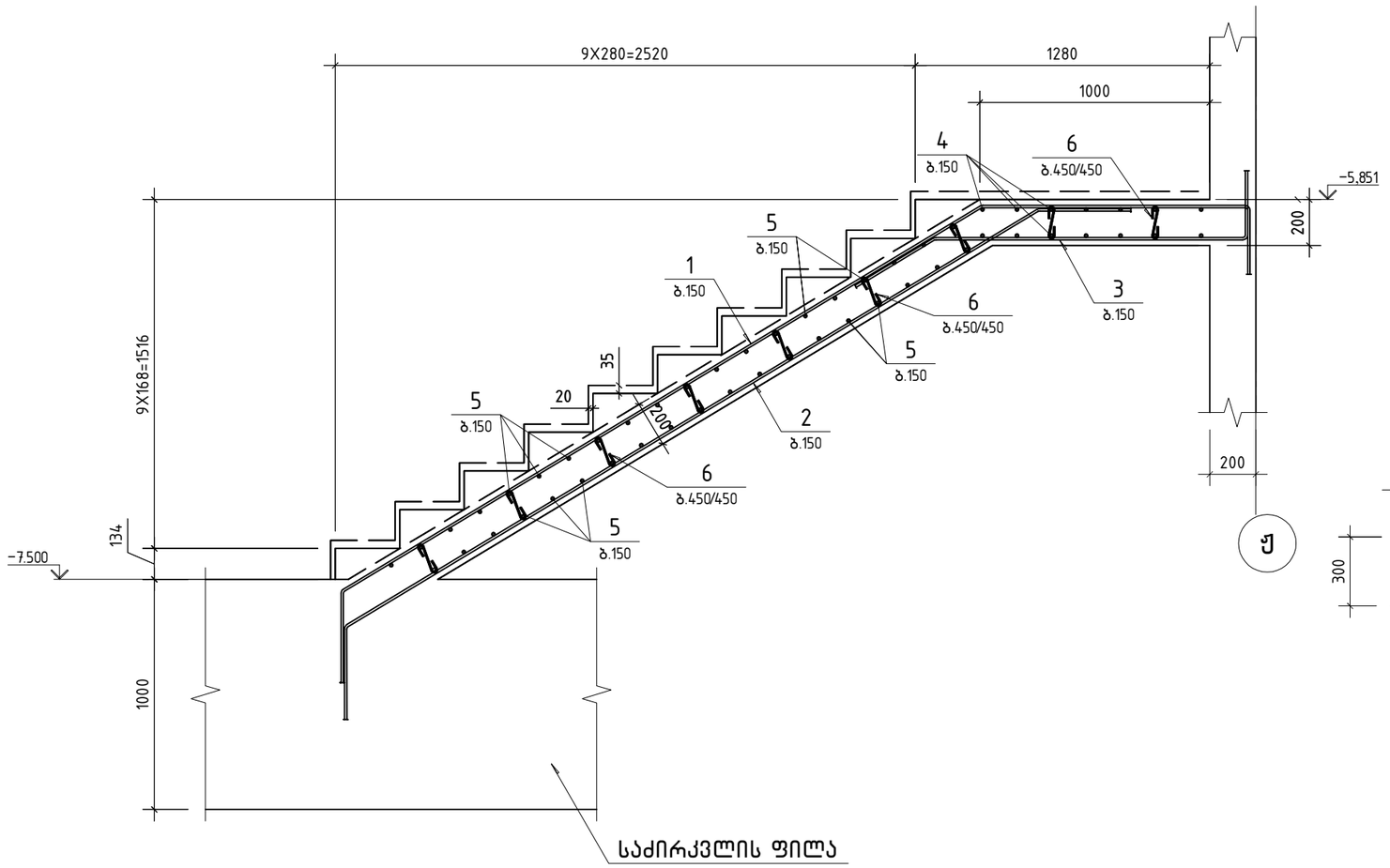

პოზიცია 3

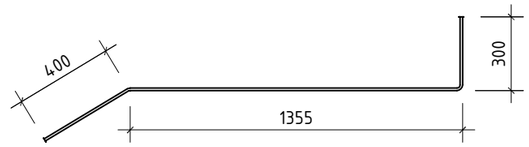

პოზიცია 4

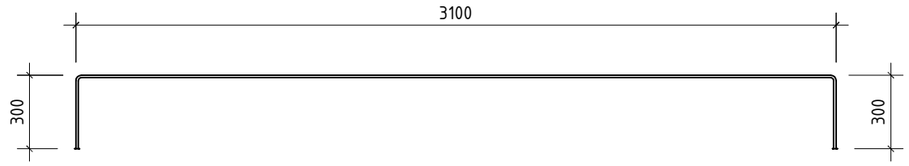

პოზიცია 1

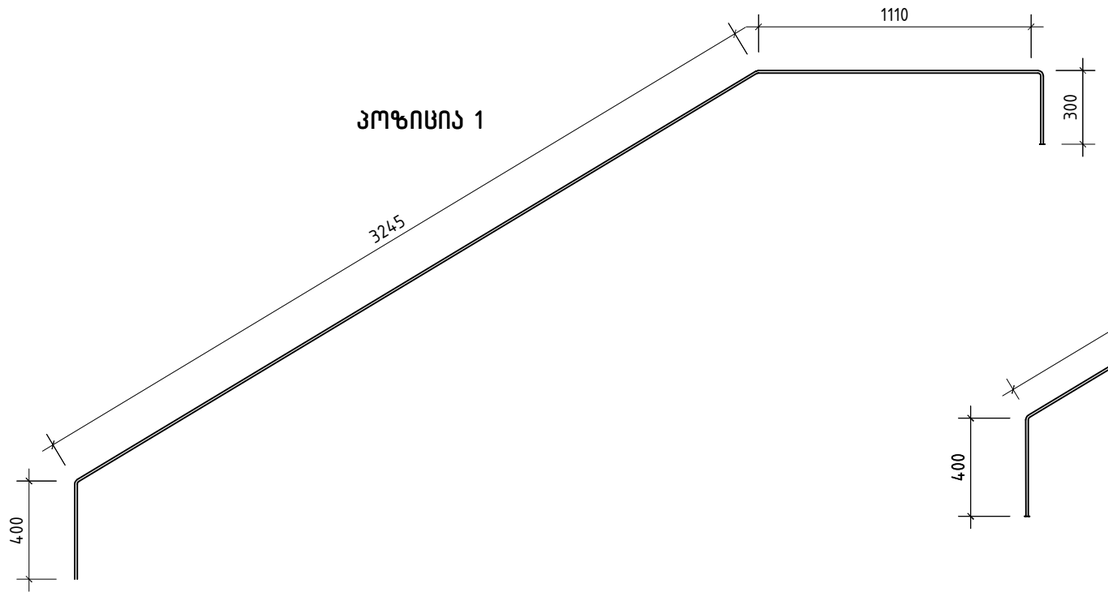

პოზიცია 2

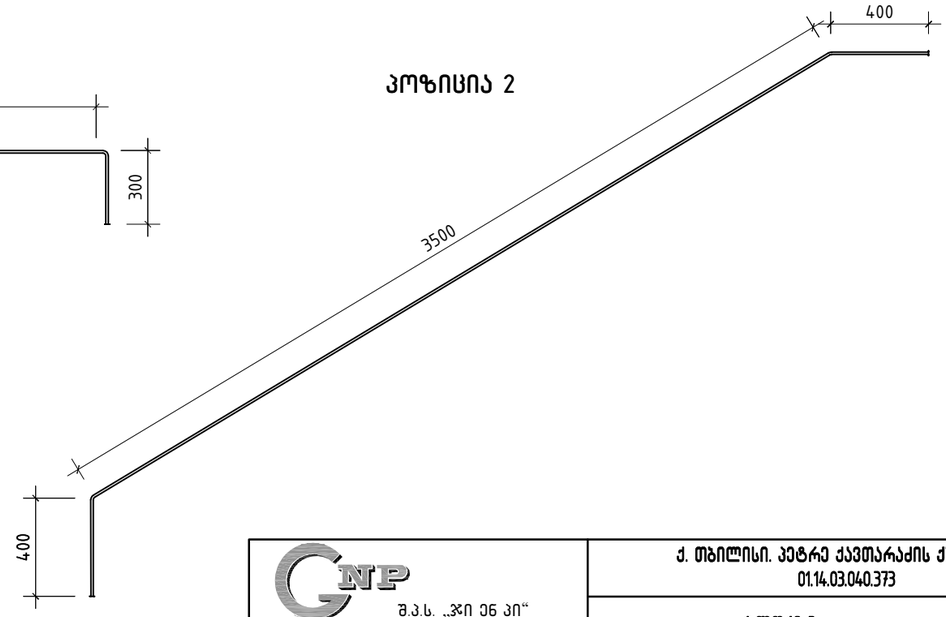

შ.პ.ს. „ჯი ენ პი“			ქ. თბილისი. პეტრე ქავთარაძის ქუჩა №22 01.14.03.040.373	
			ბლოკი 3	მუშა პრ.
მთ.კონსტ.	ო.ქვრივიშვილი		რკ/ბ. მონოლითური კიბე კბ-1; კიბის მარში კმ-1	დაკვ
შეასრულა	დ.ჯოგლიძე			ფურც. № 706
შეამოწმა	ო.ქვრივიშვილი		მასშტაბი 1: 25	ინვ. № ფურცლები

რკ/ბ. მონოლითური კიბე კბ-1;
კიბის მარში კმ-2 (1 ც.)

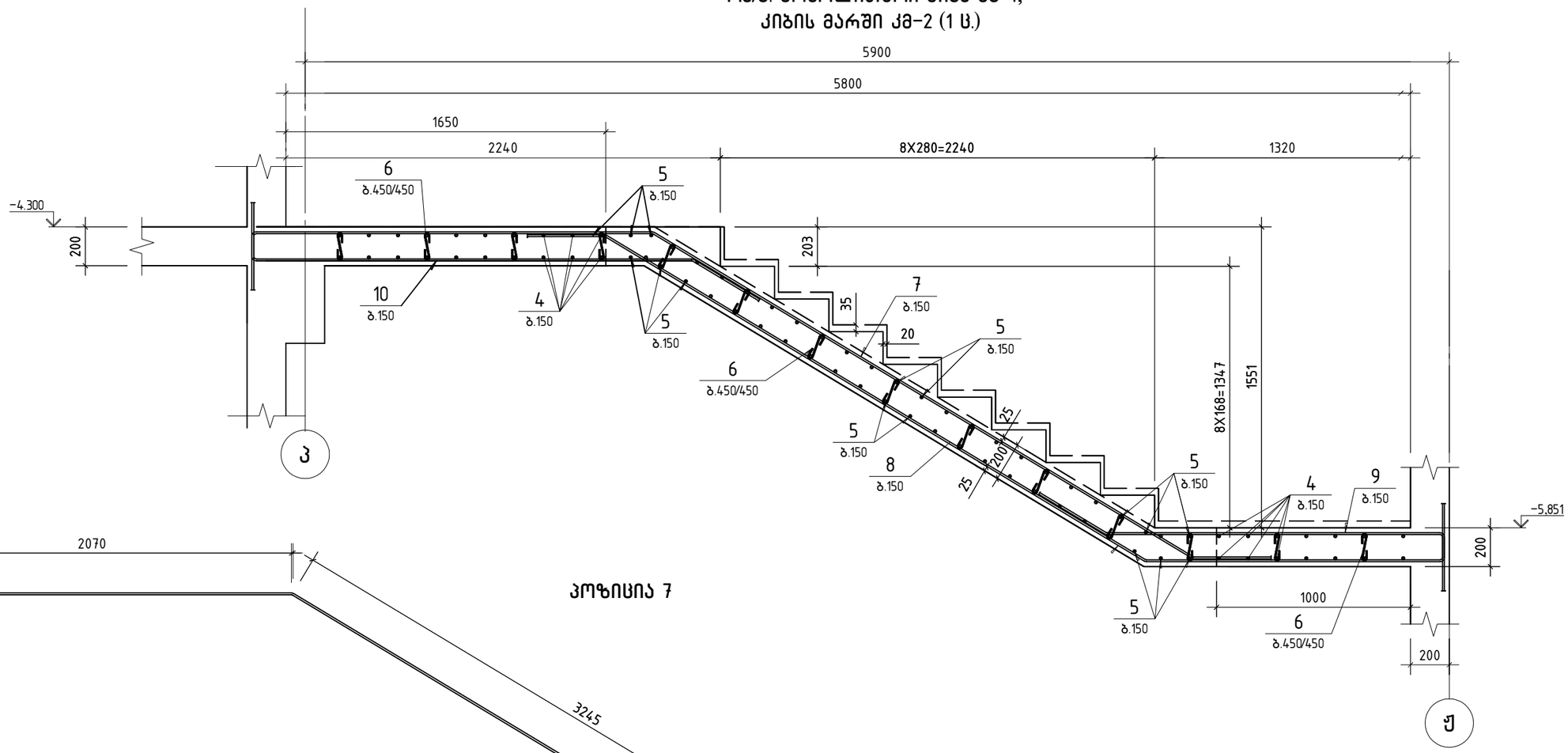

პოზიცია 7

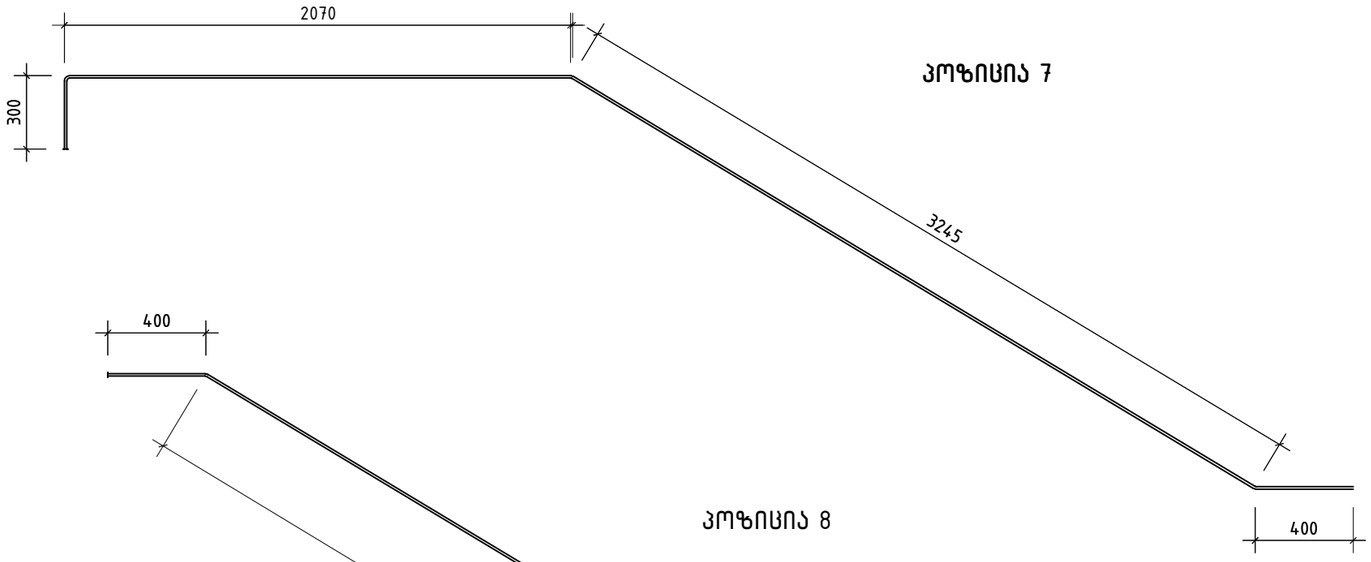

პოზიცია 8

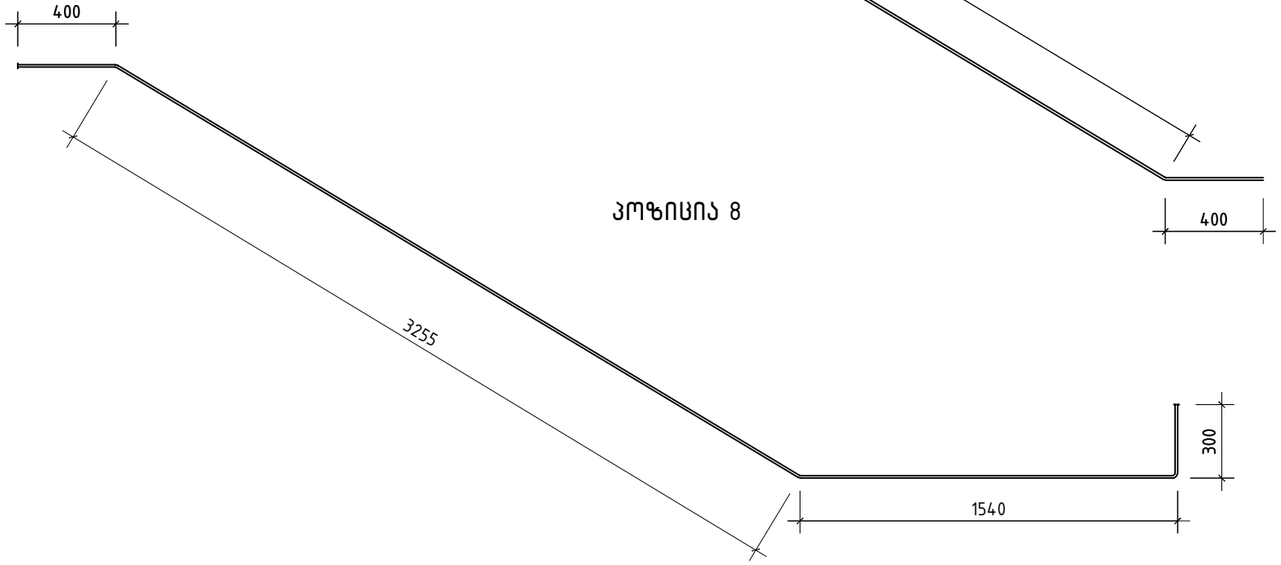

პოზიცია 9

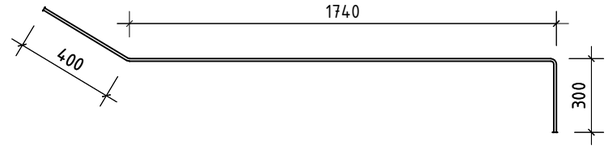

პოზიცია 10

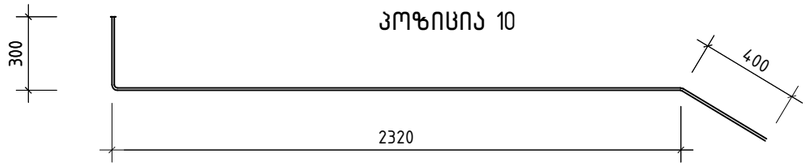

შ.პ.ს. „ჯი ენ პი“			ქ. თბილისი. პეტრე ქავთარაძის ქუჩა №22 01.14.03.040.373	
			ბლოკი 3	მუშა პრ.
მთ.კონსტ.	ო.ქვრივიშვილი		რკ/ბ. მონოლითური კიბე კბ-1; კიბის მარში კმ-2	დაკვ
შეასრულა	დ.ჯოგლიძე			ფურც. № 707
შეამოწმა	ო.ქვრივიშვილი		მასშტაბი 1: 25	ინვ. №
				ფურცლები

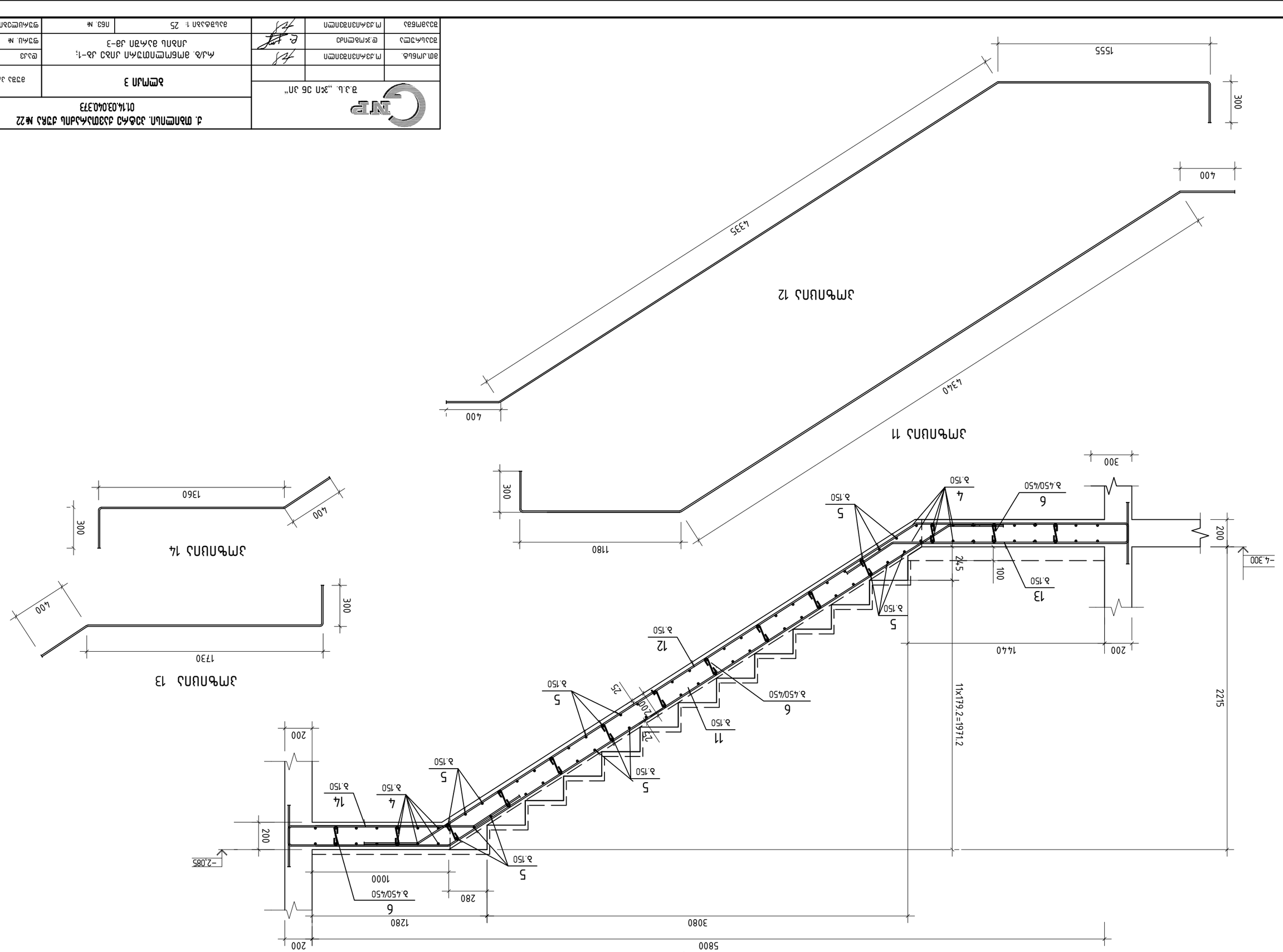

Ø.Ø/Ф. Элементы фундамента ростверка Ф2-1; Ф2 ростверк монолитный железобетонный (5 шт.)			

რკ/ბ. მონოლითური კიბე კბ-1;
კიბის მარში კმ-4 (5 ც.)

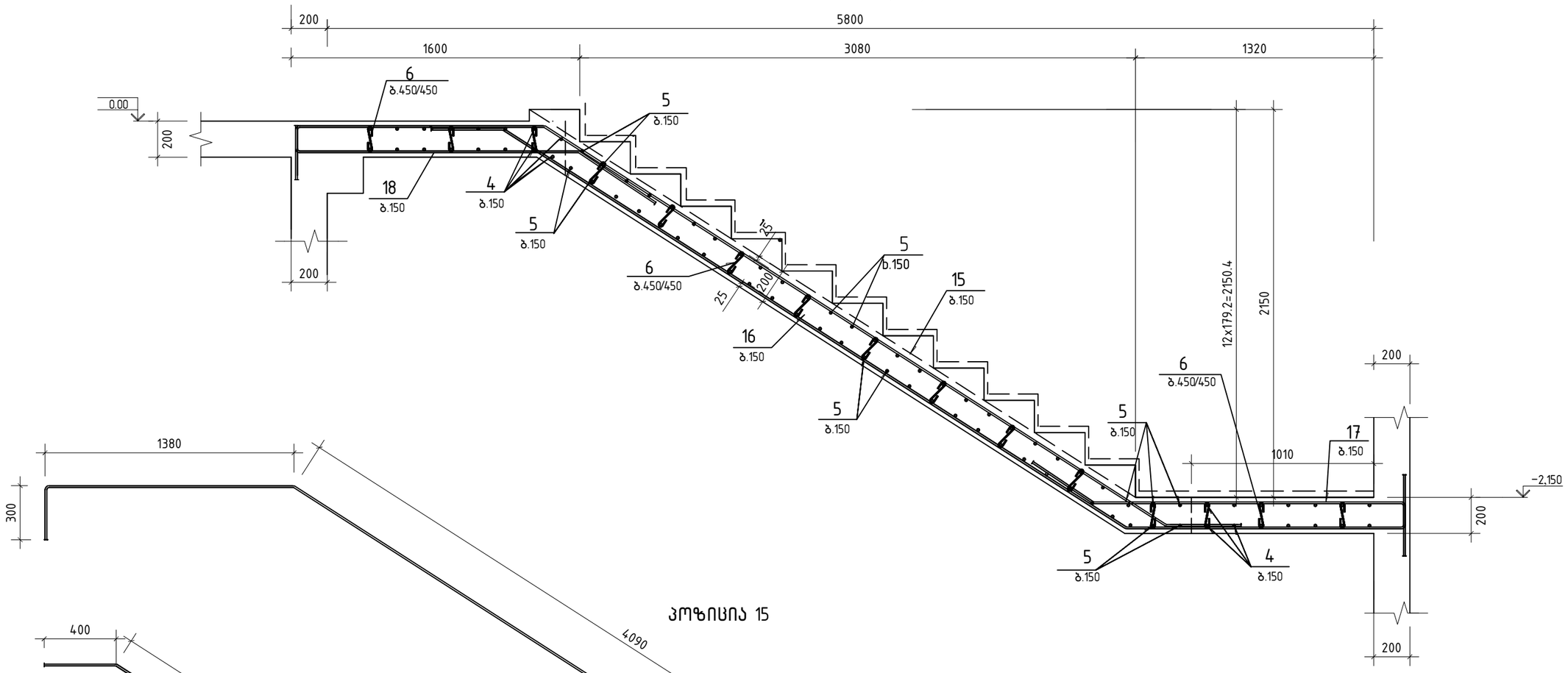

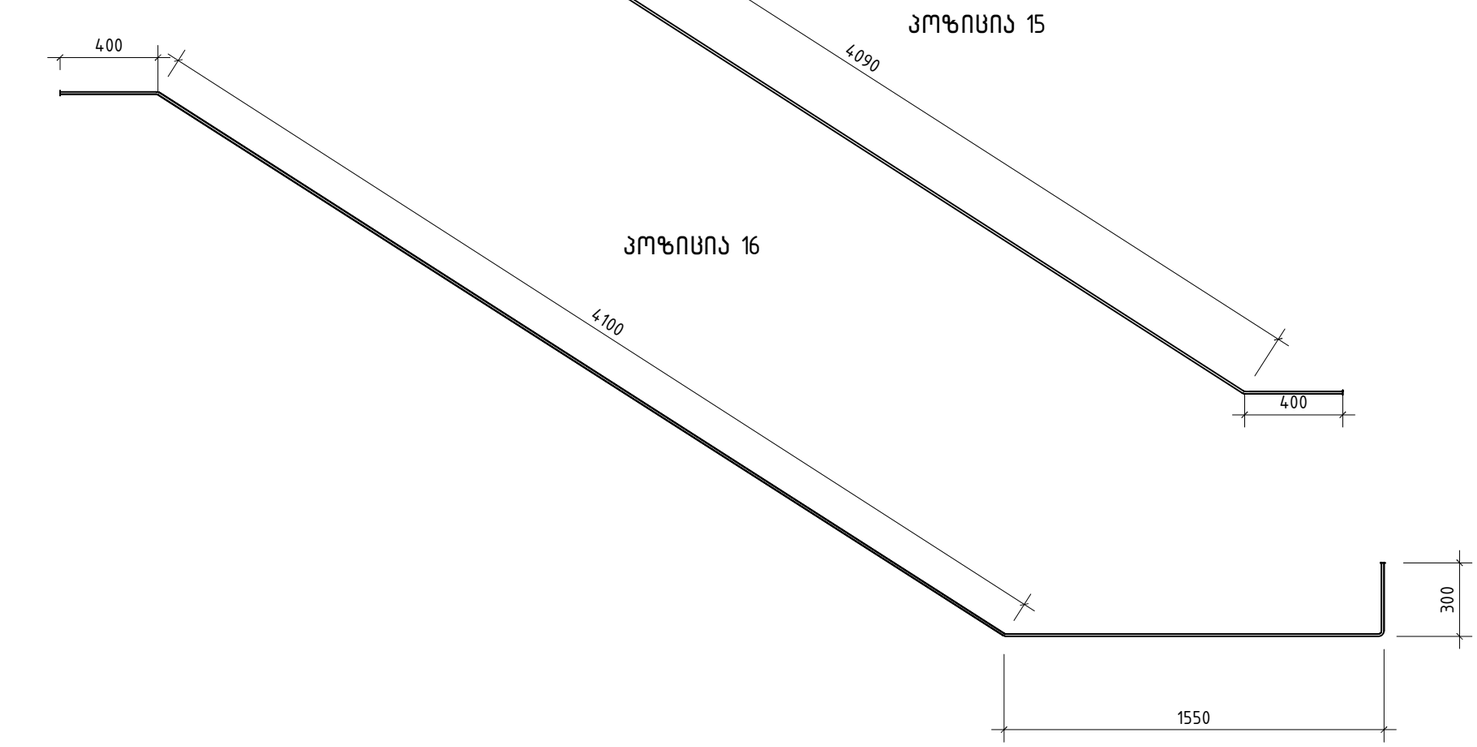

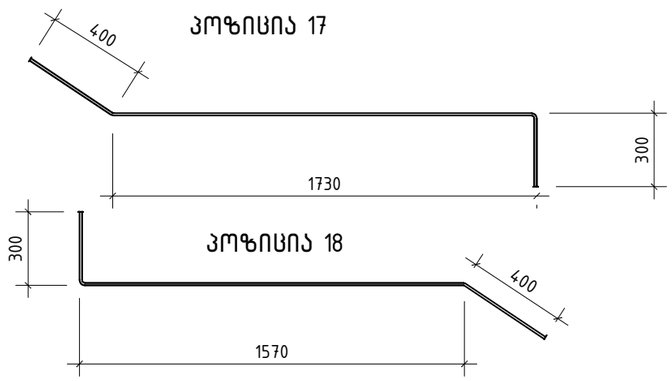

შ.პ.ს. „ჯი ენ პი“			ქ. თბილისი. პეტრე ქავთარაძის ქუჩა №22 01.14.03.040.373	
			ბლოკი 3	მუშა პრ.
მთ.კონსტ.	ო.ძვრივიშვილი		რკ/ბ. მონოლითური კიბე კბ-1; კიბის მარში კმ-4	ღაკვ
შეასრულა	დ.ჯოგლიძე			ფურც. № 709
შეამოწმა	ო.ძვრივიშვილი		მასშტაბი 1: 25	ინვ. № ფურცლები

რკ/ბ. მონოლითური კიბე კბ-1;
კიბის მარში კმ-5 (1 ც.)

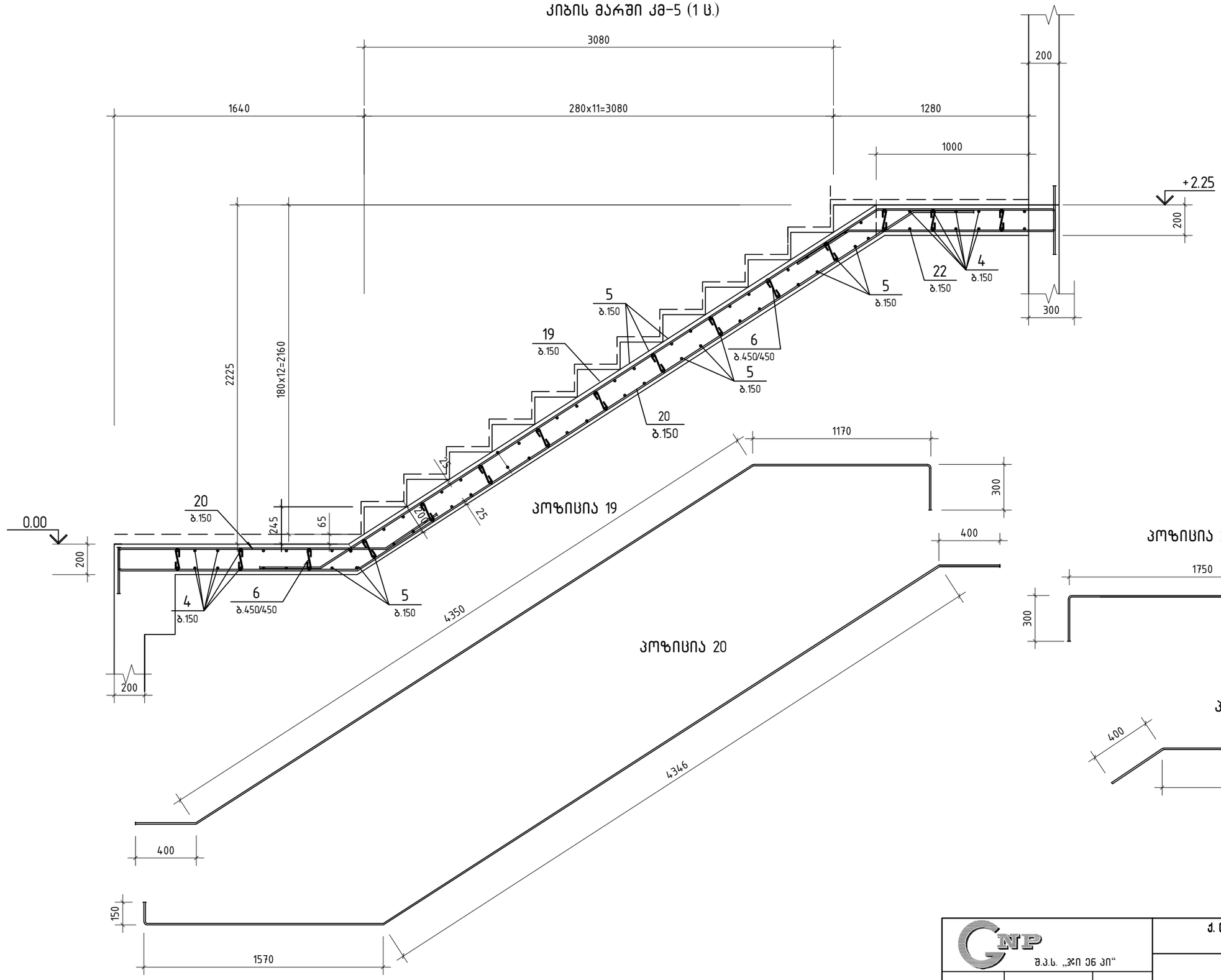

შ.პ.ს. „ჯი ენ პი“			ქ. თბილისი. პეტრე ქავთარაძის ქუჩა №22 01.14.03.040.373	
			ბლოკი 3	მუშა პრ.
მთ.კონსტ.	ო.ქვრივიშვილი		რკ/ბ. მონოლითური კიბე კბ-1; კიბის მარში კმ-5	დაკვ
შეასრულა	დ.ჯოგლიძე			ფურც. № 710
შეამოწმა	ო.ქვრივიშვილი		მასშტაბი 1: 25	ინვ. № ფურცლები

კიბის მარში კმ-6 (1 ც.)

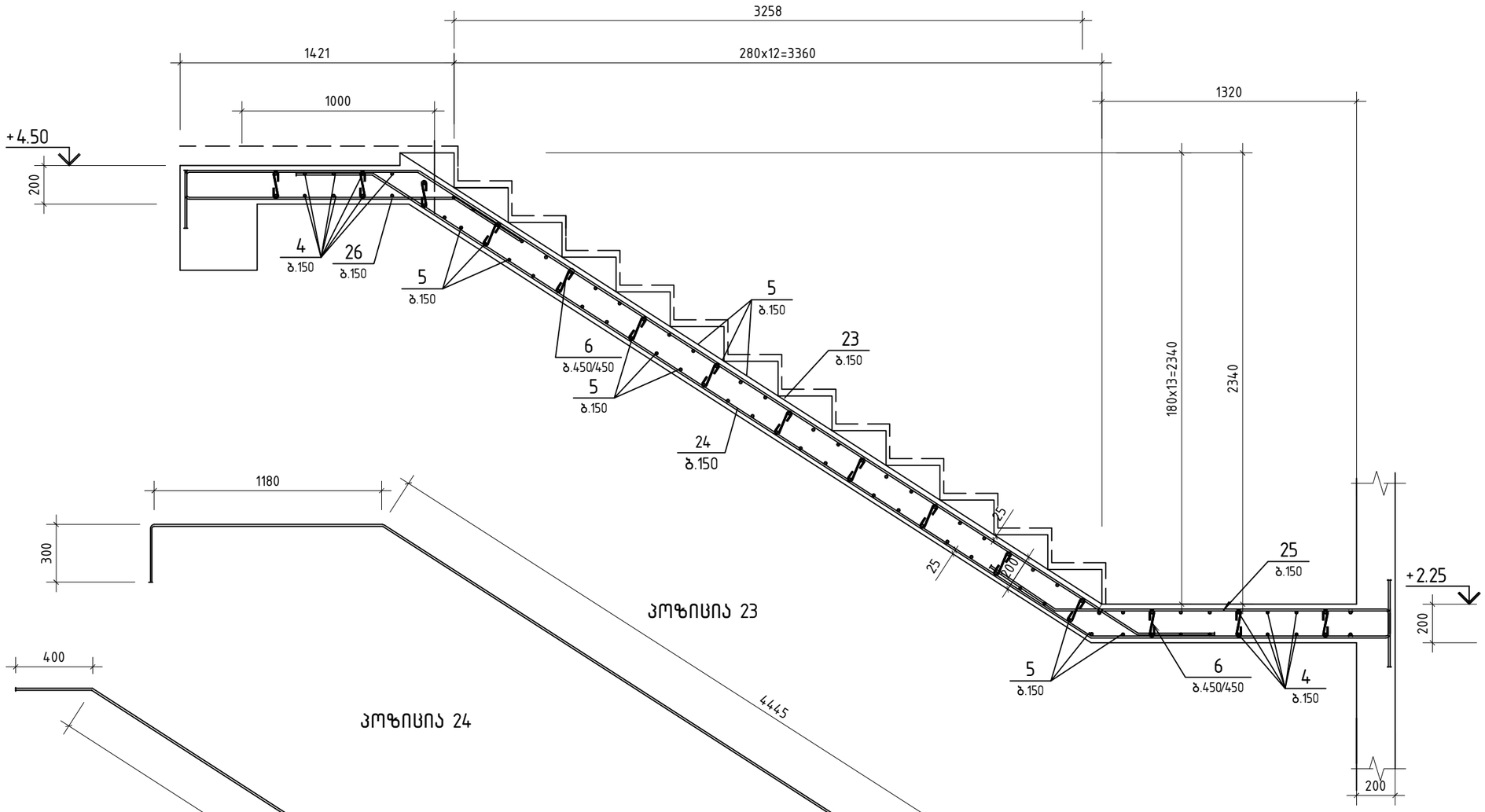

პოზიცია 23

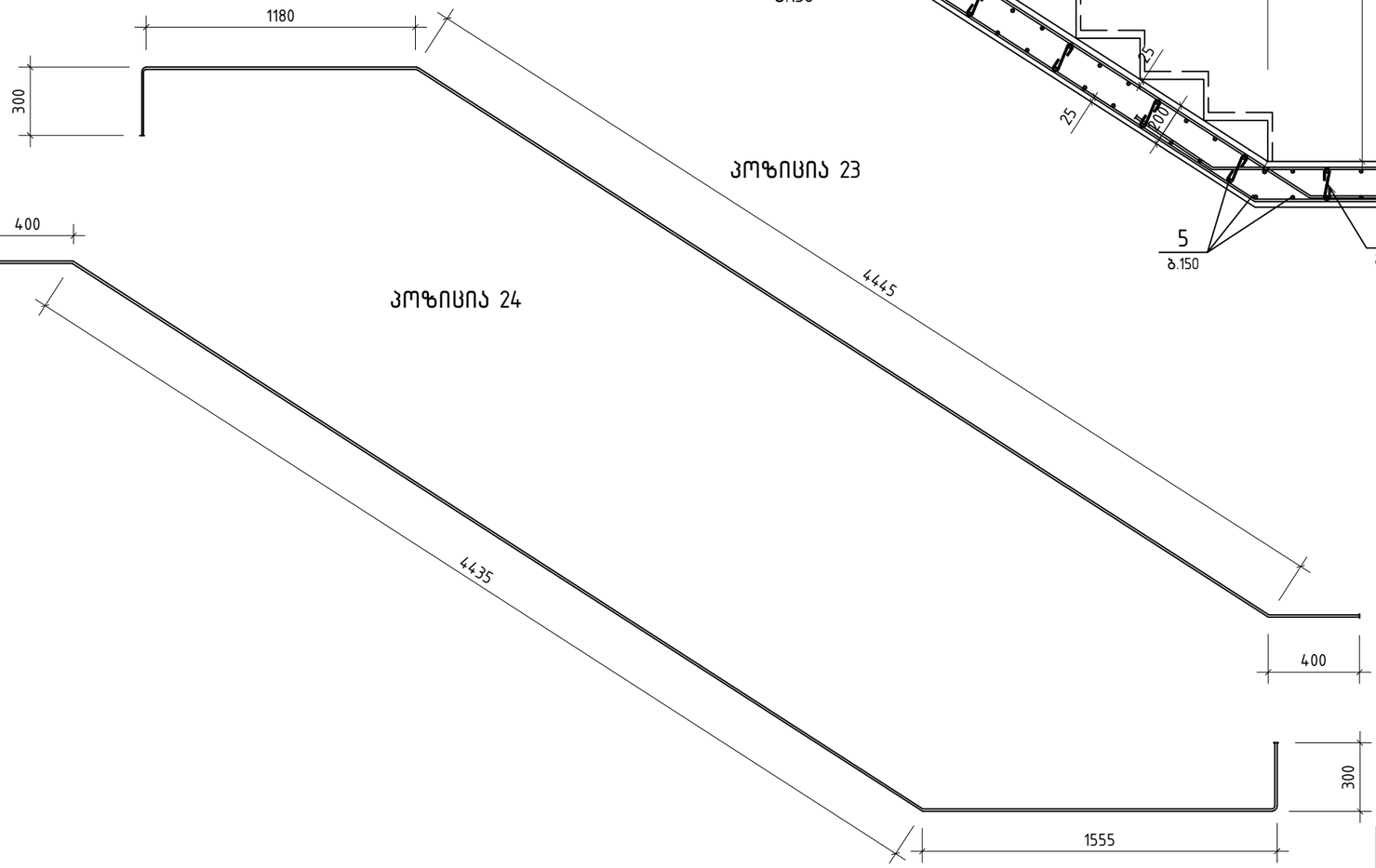

პოზიცია 24

პოზიცია 26

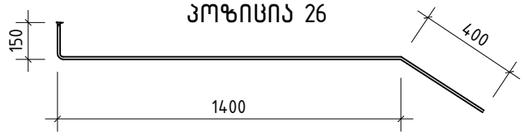

პოზიცია 25

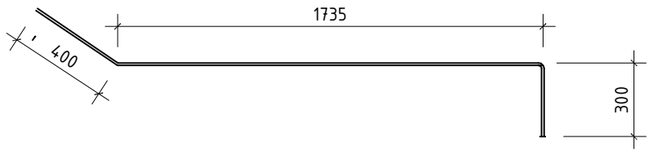

შ.პ.ს. „ჯი ენ პი“			ქ. თბილისი. პეტრე ქავთარაძის ქუჩა №22 01.14.03.040.373	
			ბლოკი 3	მუშა პრ.
მთ.კონსტ.	ო.ქვრივიშვილი		რკ/ბ. მონოლითური კიბე კბ-1; კიბის მარში კმ-6	დაკვ
შესრულა	დ.ჯოგლიძე			ფურც. № 711
შეამოწმა	ო.ქვრივიშვილი		მასშტაბი 1: 25	ინვ. № ფურცლები

რკ/ბ. მონოლითური კიბე კბ-1;
ბაქნების ჭრილი

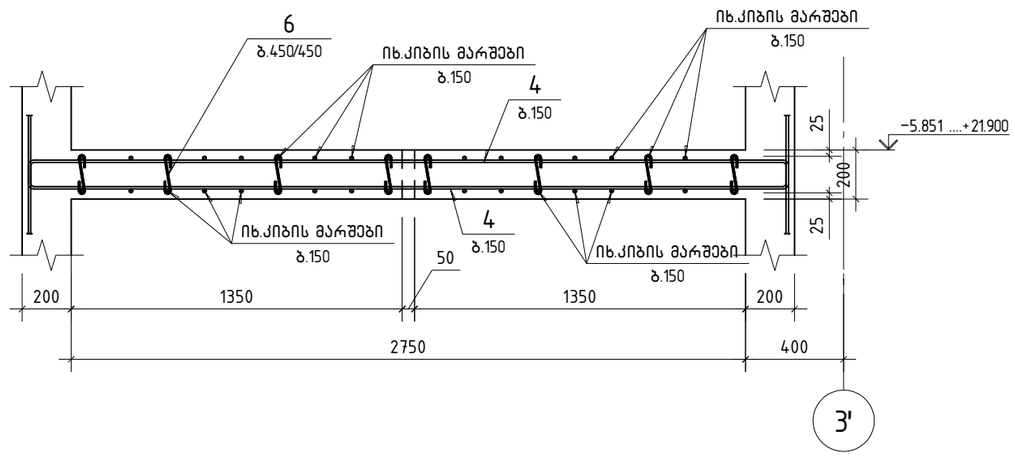

რკ/ბ. მონოლითური კიბე კბ-1;
დეტალი-1

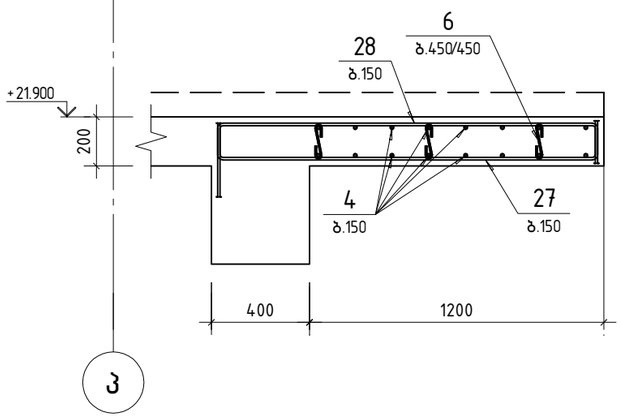

პოზიცია 4

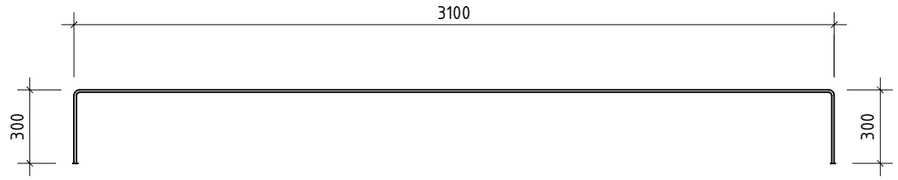

პოზიცია 28

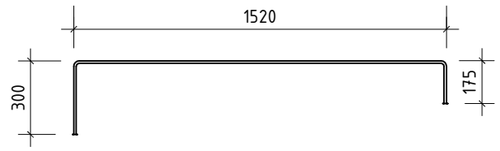

პოზიცია 27

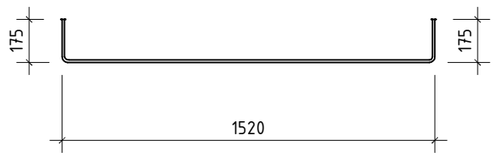

შ.პ.ს. „ჯი ენ პი“			ქ. თბილისი. პეტრე ქავთარაძის ქუჩა №22 01.14.03.040.373	
			ბლოკი 3	მუშა პრ.
მთ.კონსტ.	ო.ქვრივიშვილი		რკ/ბ. მონოლითური კიბე კბ-1; ბაქნების ჭრილი და დეტალი-1	დაკვ
შეასრულა	დ.ჯოგლიძე			ფურც. № 712
შეამოწმა	ო.ქვრივიშვილი		მასშტაბი 1: 25	ინვ. № ფურცლები

რკ/ბ. მონოლითური კიბე კბ-2;
გეგმა ▽-4.30 ...▽±0.00

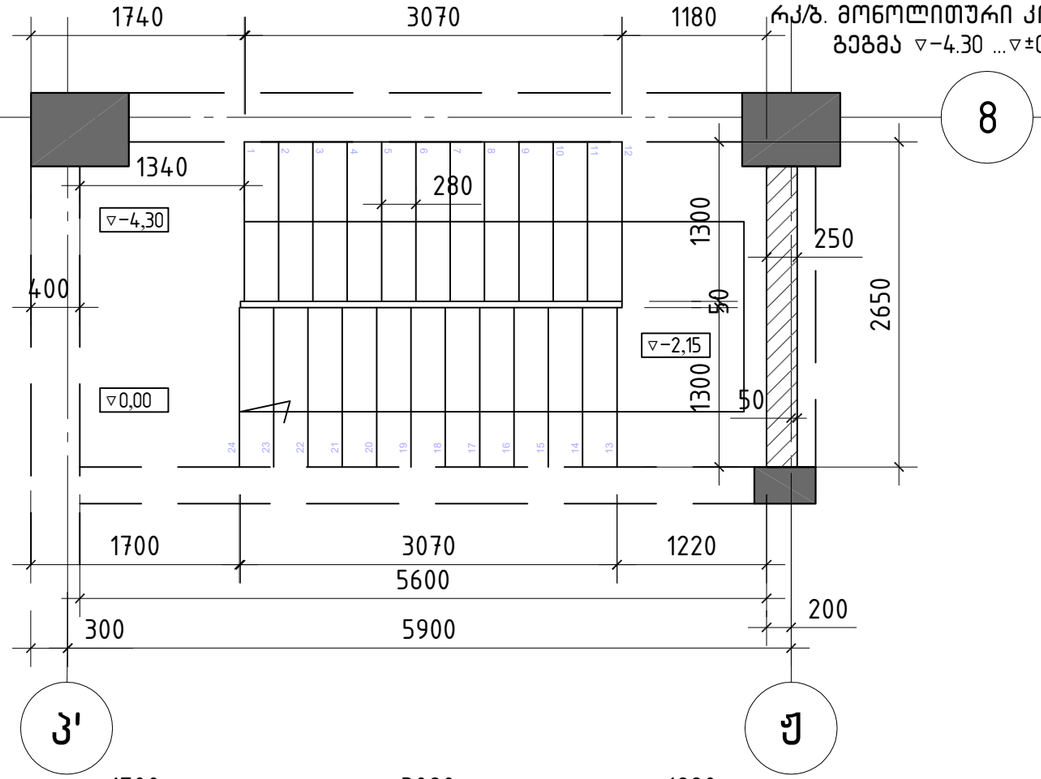

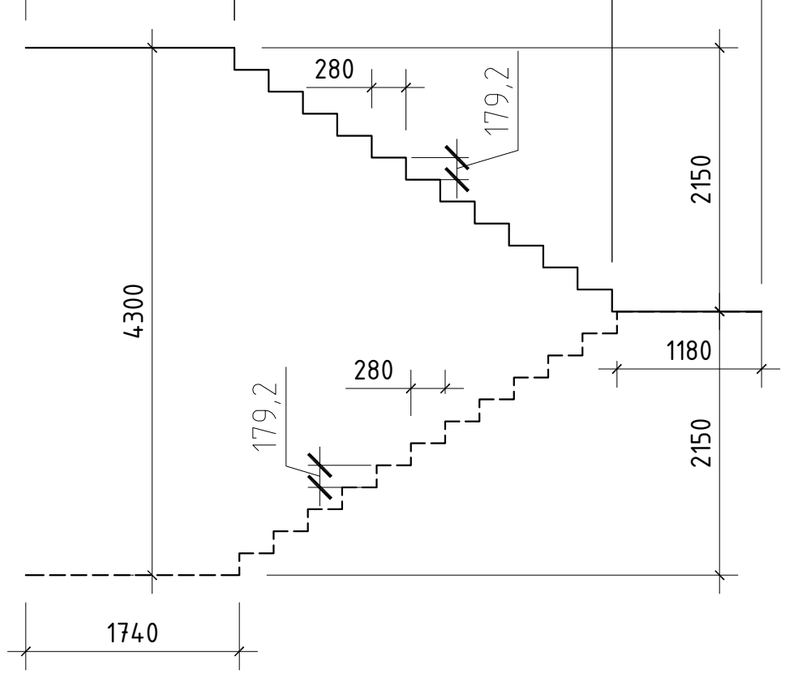

რკ/ბ. მონოლითური კიბე კბ-2;
გეგმა ▽±0.00 ...▽+4.50

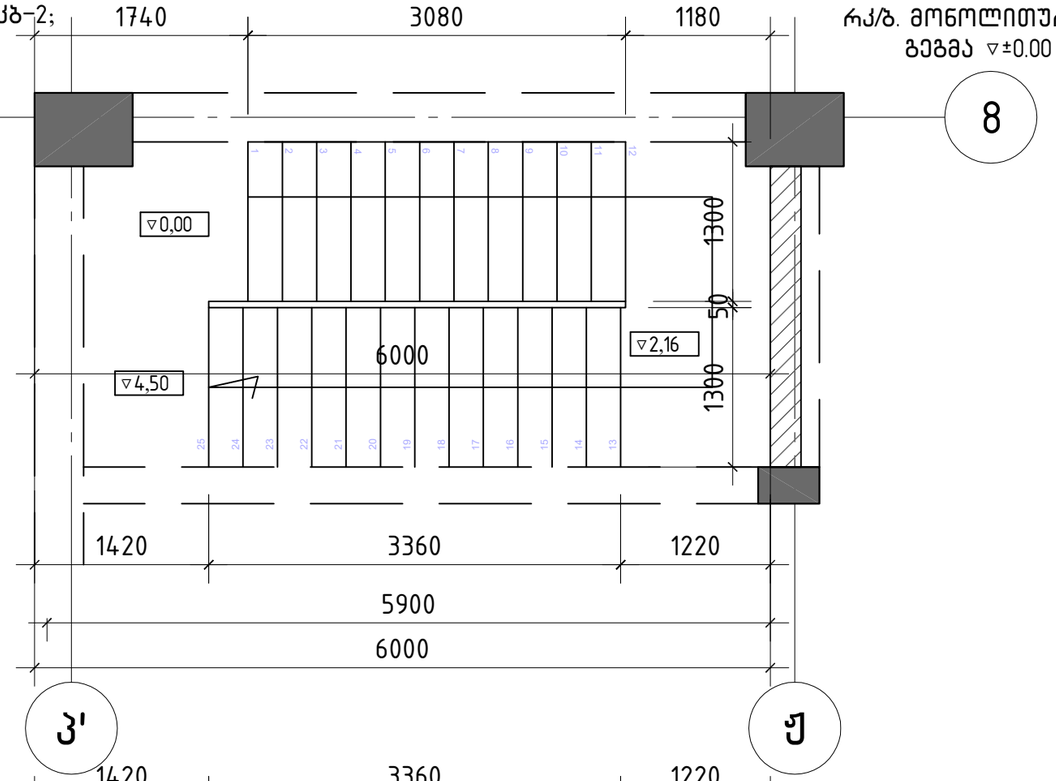

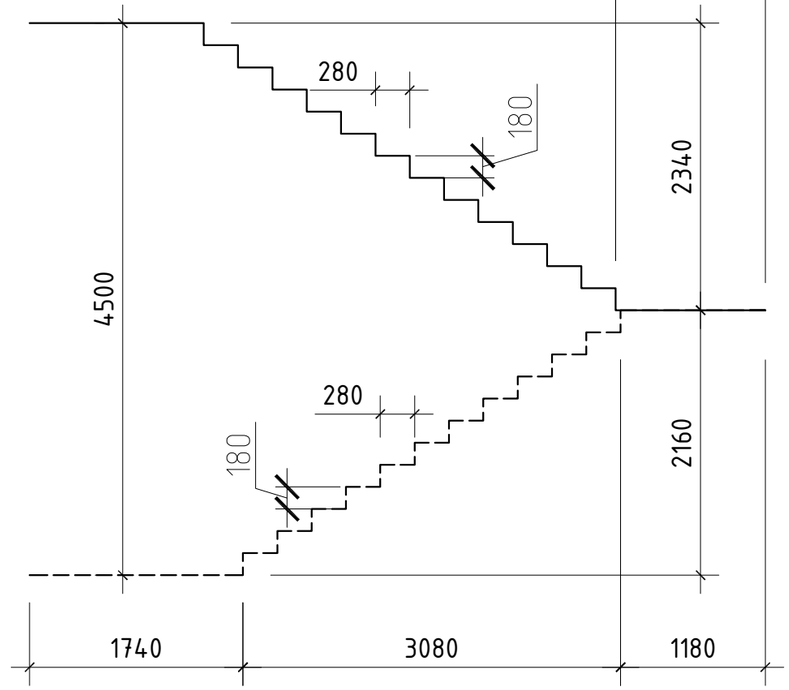

შპს „ჯი ენ პი“			ქ. თბილისი. პეტრე ქავთარაძის ქუჩა №22 01.14.03.040.373	
			ბლოკი 3	მუშა პრ.
მთ.კონსტ.	ო.ქვრივიშვილი		რკ/ბ. მონოლითური კიბე კბ-2; გეგმები ▽-4.300...▽+4.500	დაკვ
შესრულა	დ.ჯოგლიძე			ფურც. № 713
შეამოწმა	ო.ქვრივიშვილი		მასშტაბი 1: 50	ინვ. № ფურცლები

რკ/ბ. მონოლითური კიბე კბ-2;
გეგმა ▽+4.50 ... ▽+7.546

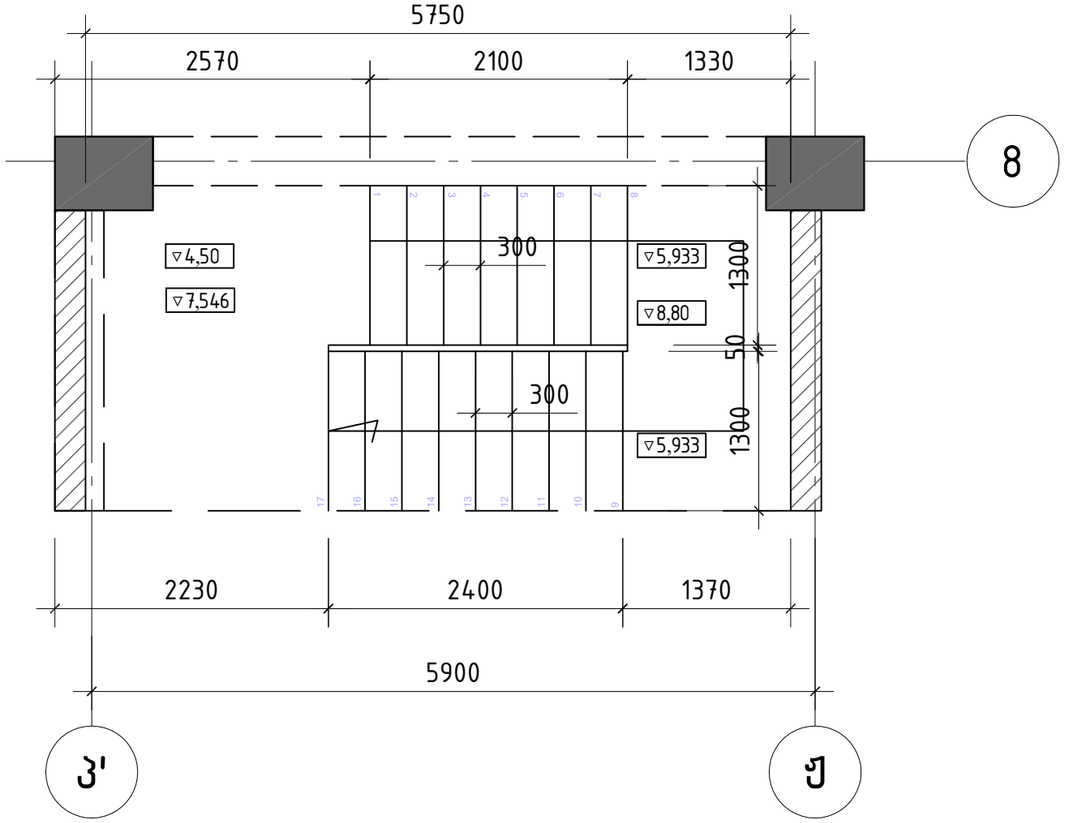

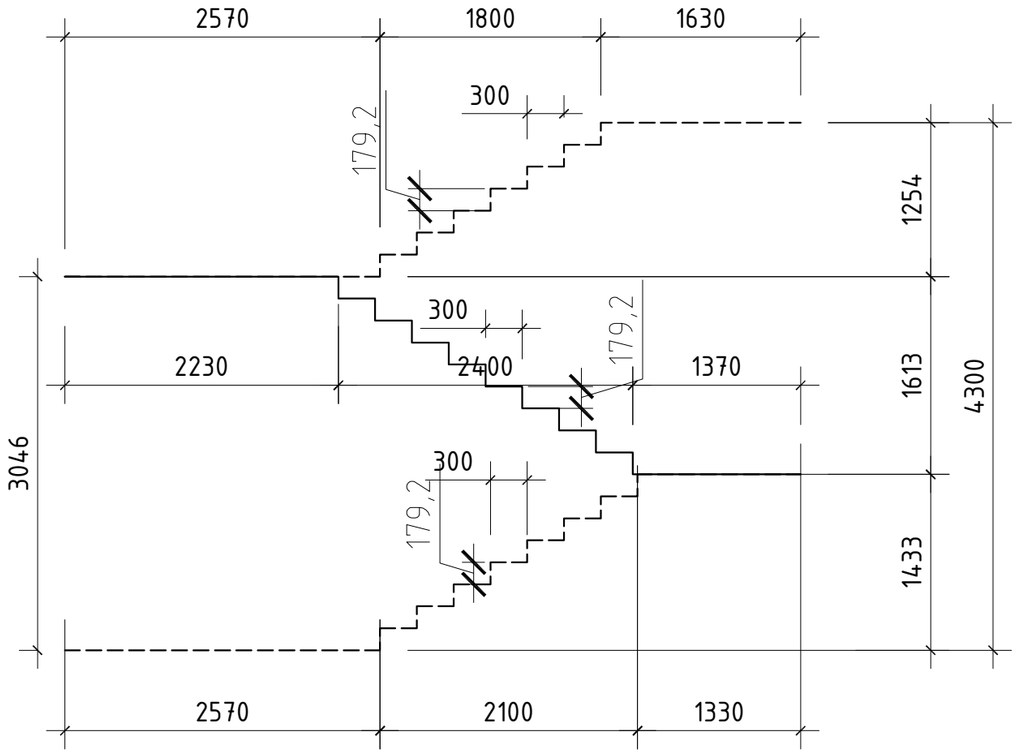

რკ/ბ. მონოლითური კიბე კბ-2;
გეგმა ▽+7.546 ... ▽+8.80

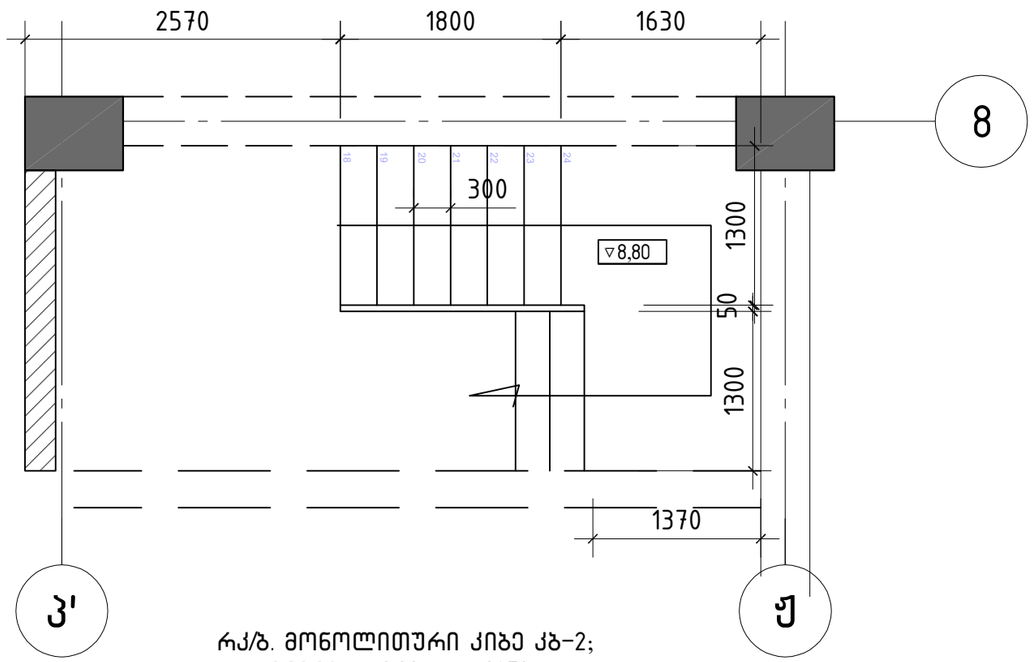

რკ/ბ. მონოლითური კიბე კბ-2;
გეგმა ▽+8.80 ... ▽+21.70

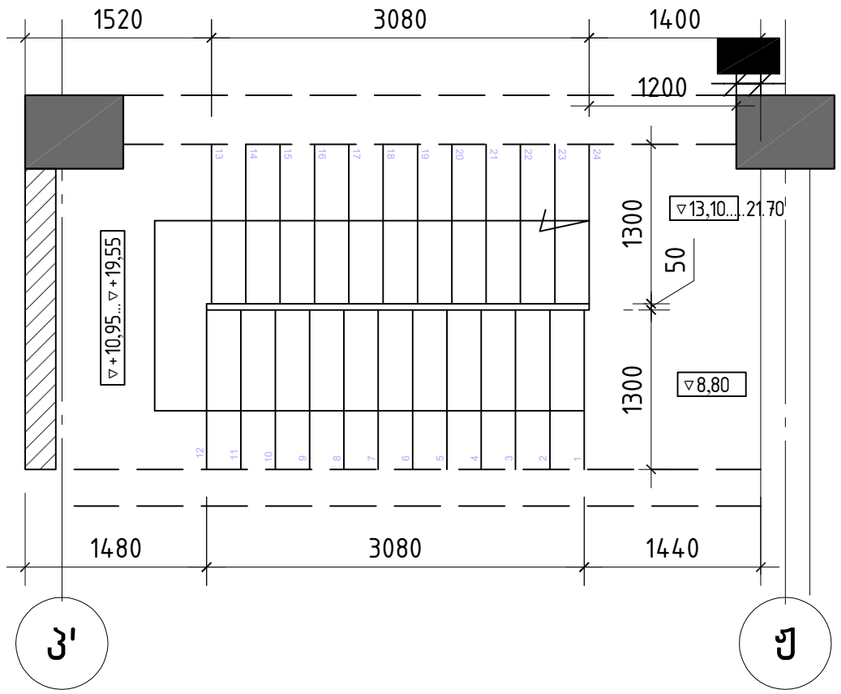

შ.პ.ს. „ჯი ენ პი“			ქ. თბილისი. პეტრე ქავთარაძის ქუჩა №22 01.14.03.040.373		
			ბლოკი 3		მუშა პრ.
მთ.კონსტ.	ო.ქვრივიშვილი		რკ/ბ. მონოლითური კიბე კბ-2; გეგმები ▽+4.50 ...▽+21.70		დაკვ
შეასრულა	დ.ჯოგლიძე				ფურც. № 714
შეამოწმა	ო.ქვრივიშვილი		მასშტაბი 1: 50	ინვ. №	ფურცლები

42		ϕ	12	A500C	ℓ=	5780	68	5.13	ม.	348.84	
41		ϕ	12	A500C	ℓ=	1920	9	1.70	ม.	15.3	
40		ϕ	12	A500C	ℓ=	2070	9	1.84	ม.	16.56	
39		ϕ	12	A500C	ℓ=	2425	27	2.15	ม.	58.05	
38		ϕ	12	A500C	ℓ=	1535	27	1.36	ม.	16.72	
37		ϕ	12	A500C	ℓ=	6420	27	5.70	ม.	153.9	
36		ϕ	12	A500C	ℓ=	6595	27	5.86	ม.	158.22	
35		ϕ	12	A500C	ℓ=	2270	27	2.02	ม.	54.54	
34		ϕ	12	A500C	ℓ=	2430	27	2.16	ม.	58.32	
33		ϕ	12	A500C	ℓ=	6350	27	5.64	ม.	152.28	
32		ϕ	12	A500C	ℓ=	6270	27	5.57	ม.	150.39	
31		ϕ	12	A500C	ℓ=	2690	9	2.39	ม.	21.51	
30		ϕ	12	A500C	ℓ=	3390	9	3.01	ม.	27.09	
29		ϕ	12	A500C	ℓ=	5880	9	5.22	ม.	46.98	
28		ϕ	12	A500C	ℓ=	5190	9	4.61	ม.	41.49	
27		ϕ	12	A500C	ℓ=	2795	9	2.48	ม.	22.32	
26		ϕ	12	A500C	ℓ=	2535	9	2.25	ม.	20.25	
25		ϕ	12	A500C	ℓ=	5985	9	5.31	ม.	47.79	
24		ϕ	12	A500C	ℓ=	5730	9	5.09	ม.	45.81	
23		ϕ	12	A500C	ℓ=	2150	9	1.91	ม.	17.19	
22		ϕ	12	A500C	ℓ=	3390	9	3.01	ม.	27.09	
21		ϕ	12	A500C	ℓ=	5100	9	4.53	ม.	40.77	
20		ϕ	12	A500C	ℓ=	6240	9	5.54	ม.	49.86	
19		ϕ	12	A500C	ℓ=	1975	9	1.75	ม.	15.75	

| ลำดับ | ชื่อชิ้นส่วน | | | | | | | | | | |

რკ/ბ. მონოლითური კიბე კბ-2;
ჭრილი 1-1

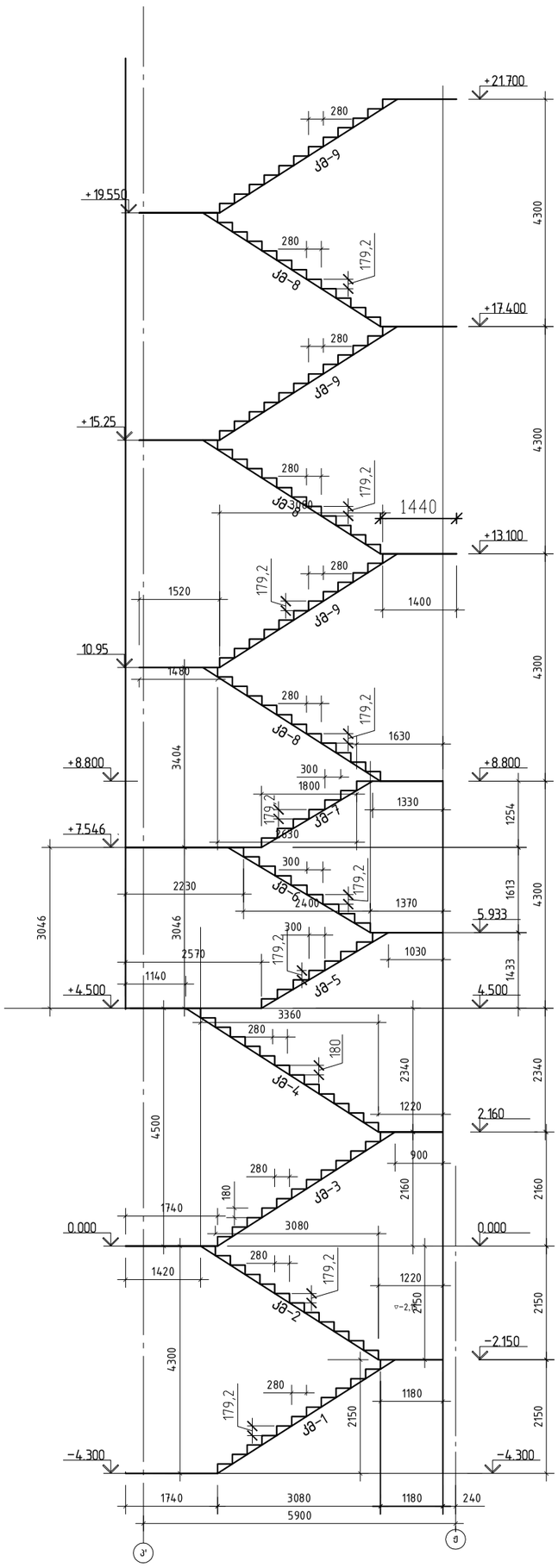

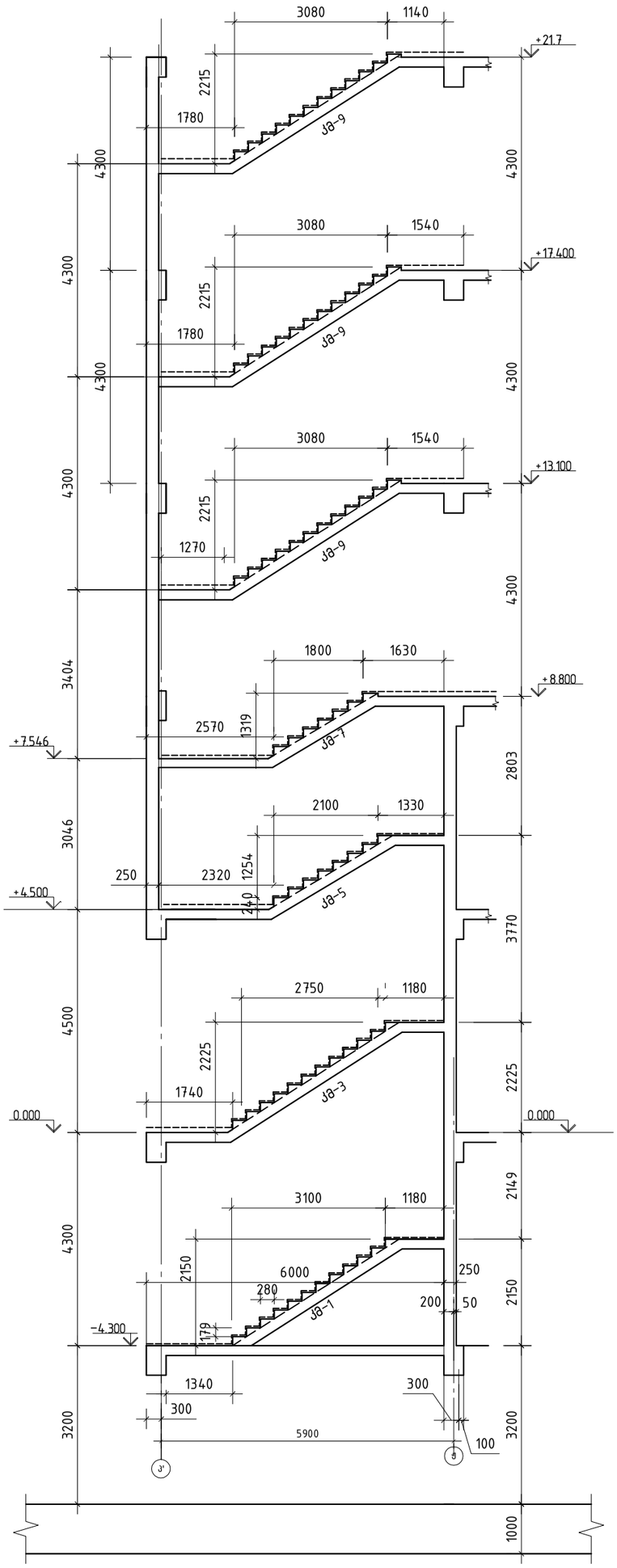

შ.პ.ს. „ჯი ენ პი“			ქ. თბილისი. პეტრე ქავთარაძის ქუჩა №22 01.14.03.040.373	
			ბლოკი 3	მუშა პრ.
მთ.კონსტ.	ო.ქვრივიშვილი		რკ/ბ. მონოლითური კიბე კბ-2; სქემატური ჭრილი და ჭრილი 1-1	დაკვ
შეასრულა	დ.ჯოგლიძე			ფურც. № 7/6
შეამოწმა	ო.ქვრივიშვილი		მასშტაბი 1: 100	ინვ. № ფურცლები

რკ/ბ. მონოლითური კიბე კბ-2;
ჭრილი 2-2

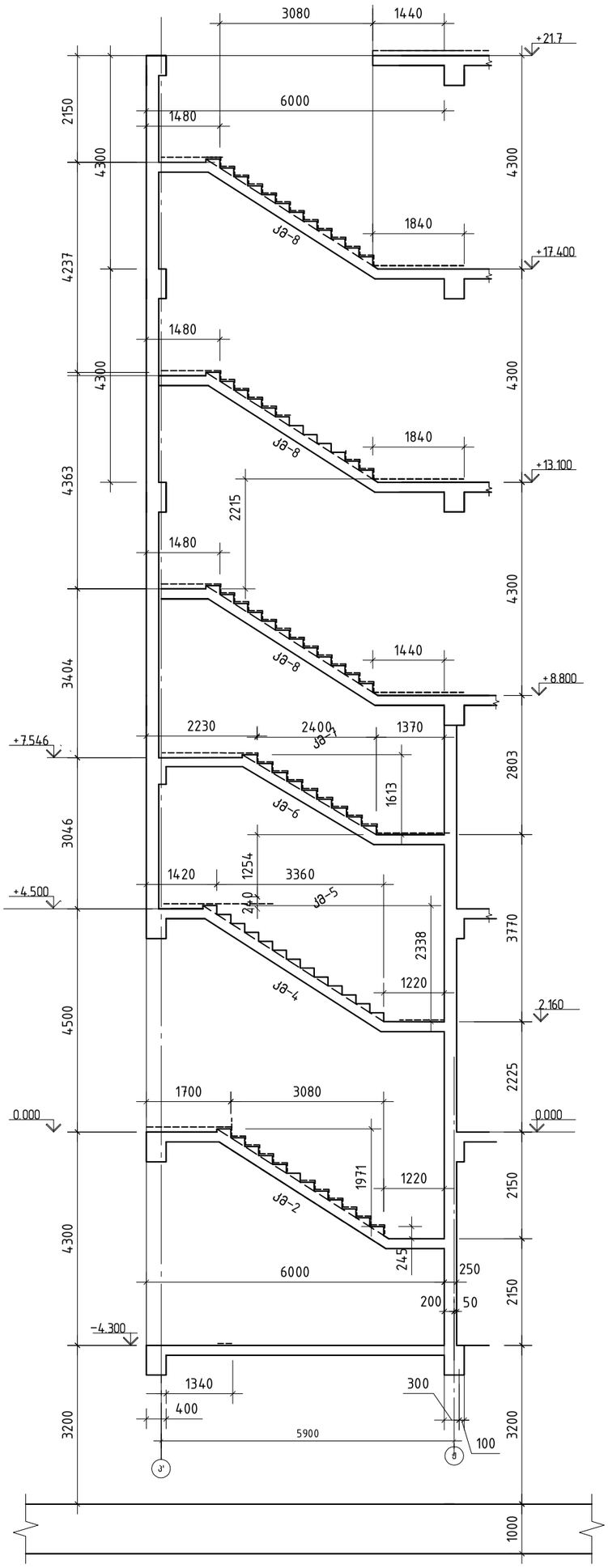

შ.პ.ს. „ჯი ენ პი“			ქ. თბილისი. პეტრე ქავთარაძის ქუჩა №22 01.14.03.040.373		
			ბლოკი 3		მუშა პრ.
მთ.კონსტ.	ო.ქვრივიშვილი		რკ/ბ. მონოლითური კიბე კბ-2; ჭრილი 2-2		დაკვ
შეასრულა	დ.ჯოგლიძე				ფურც. № 7.7
შეამოწმა	ო.ქვრივიშვილი		მასშტაბი 1: 100	ინვ. №	ფურცლები

პოზიცია 1

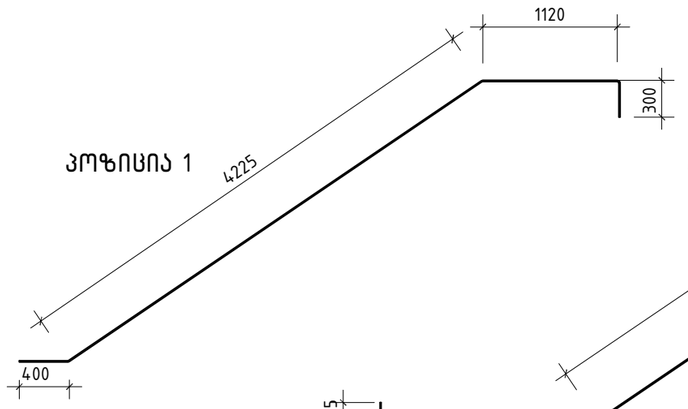

პოზიცია 2

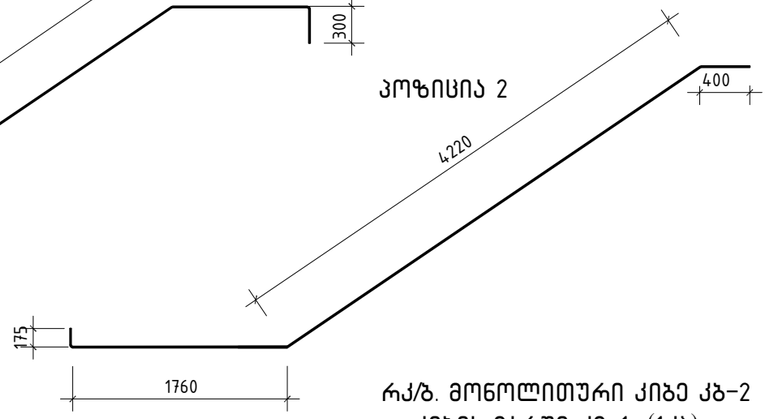

პოზიცია 3

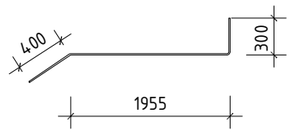

პოზიცია 4

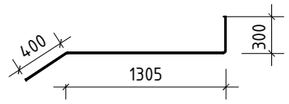

რკ/ბ. მონოლითური კიბე კბ-2
კიბის მარში კმ-1 (1 ც.)

პოზიცია 42

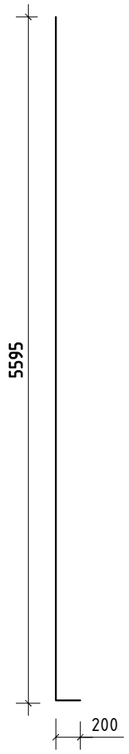

შ.პ.ს. „ჯი ენ პი“			ქ. თბილისი. პეტრე ქავთარაძის ქუჩა №22 01.14.03.040.373	
			ბლოკი 3	მუშა პრ.
მთ.კონსტ.	ო.ქვრივიშვილი		რკ/ბ. მონოლითური კიბე კბ-2; კიბის მარში კმ-1	დაკვ
შესრულა	დ.ჯოგლიძე			ფურც. № 718
შეამოწმა	ო.ქვრივიშვილი		მასშტაბი 1:25	ინვ. № ფურცლები

რკ/ბ. მონოლითური კიბე კბ-2;
კიბის მარში კმ-1 (1 ც.)

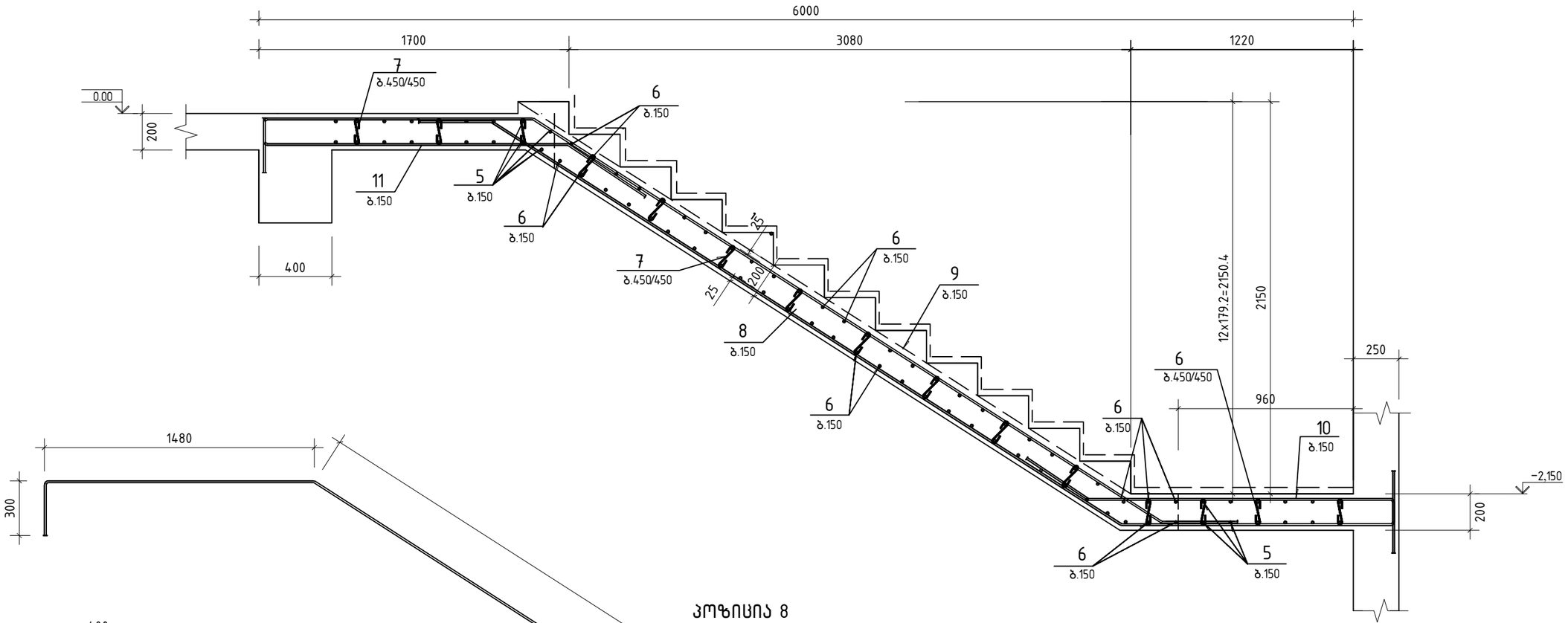

პოზიცია 8

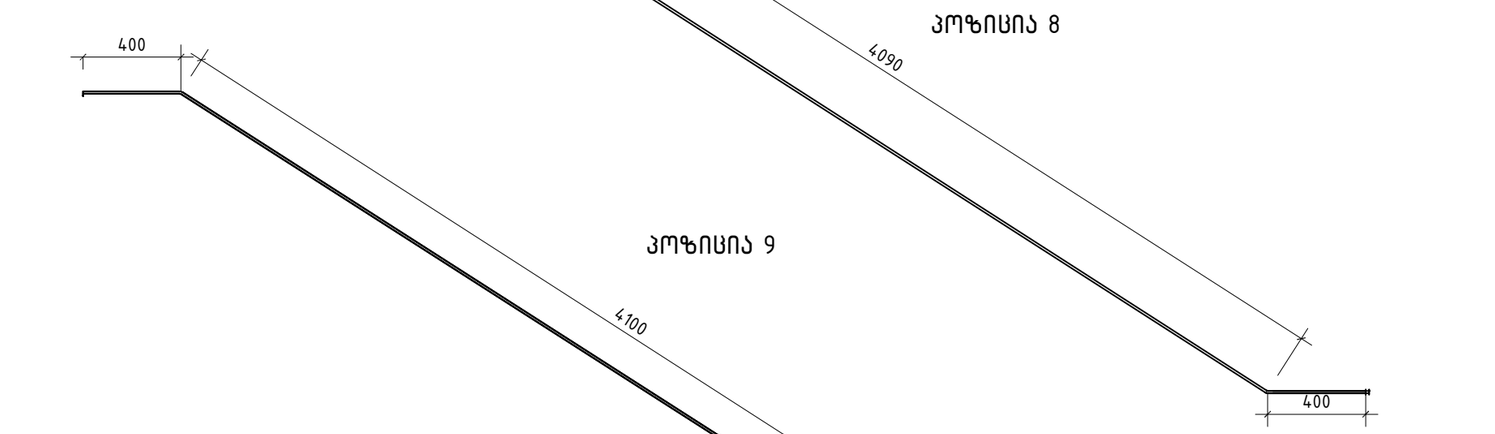

პოზიცია 9

პოზიცია 10

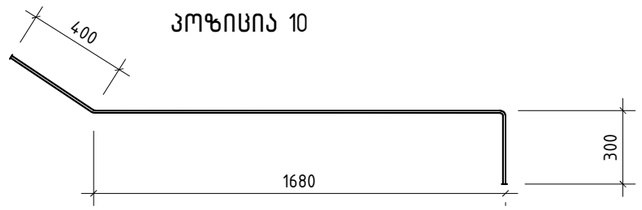

პოზიცია 11

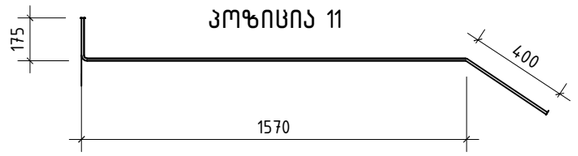

შ.პ.ს. „ჯი ენ პი“			ქ. თბილისი. პეტრე ქავთარაძის ქუჩა №22 01.14.03.040.373	
			ბლოკი 3	მუშა პრ.
მთ.კონსტ.	ო.ქვრივიშვილი		რკ/ბ. მონოლითური კიბე კბ-2; კიბის მარში კმ-2	დაკვ
შეასრულა	დ.ჯოგლიძე			ფურც. № 719
შეამოწმა	ო.ქვრივიშვილი		მასშტაბი 1: 25	ინვ. № ფურცლები

პოზიცია 12

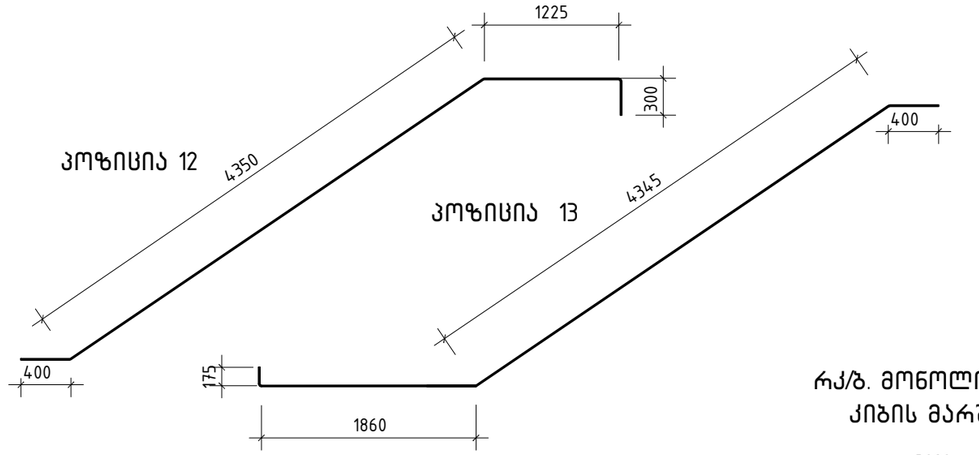

პოზიცია 13

პოზიცია 15

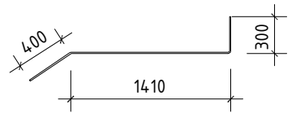

პოზიცია 14

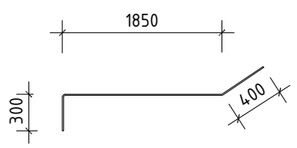

რკ/ბ. მონოლითური კიბე კბ-2;
კიბის მარში კმ-3 (1 ც.)

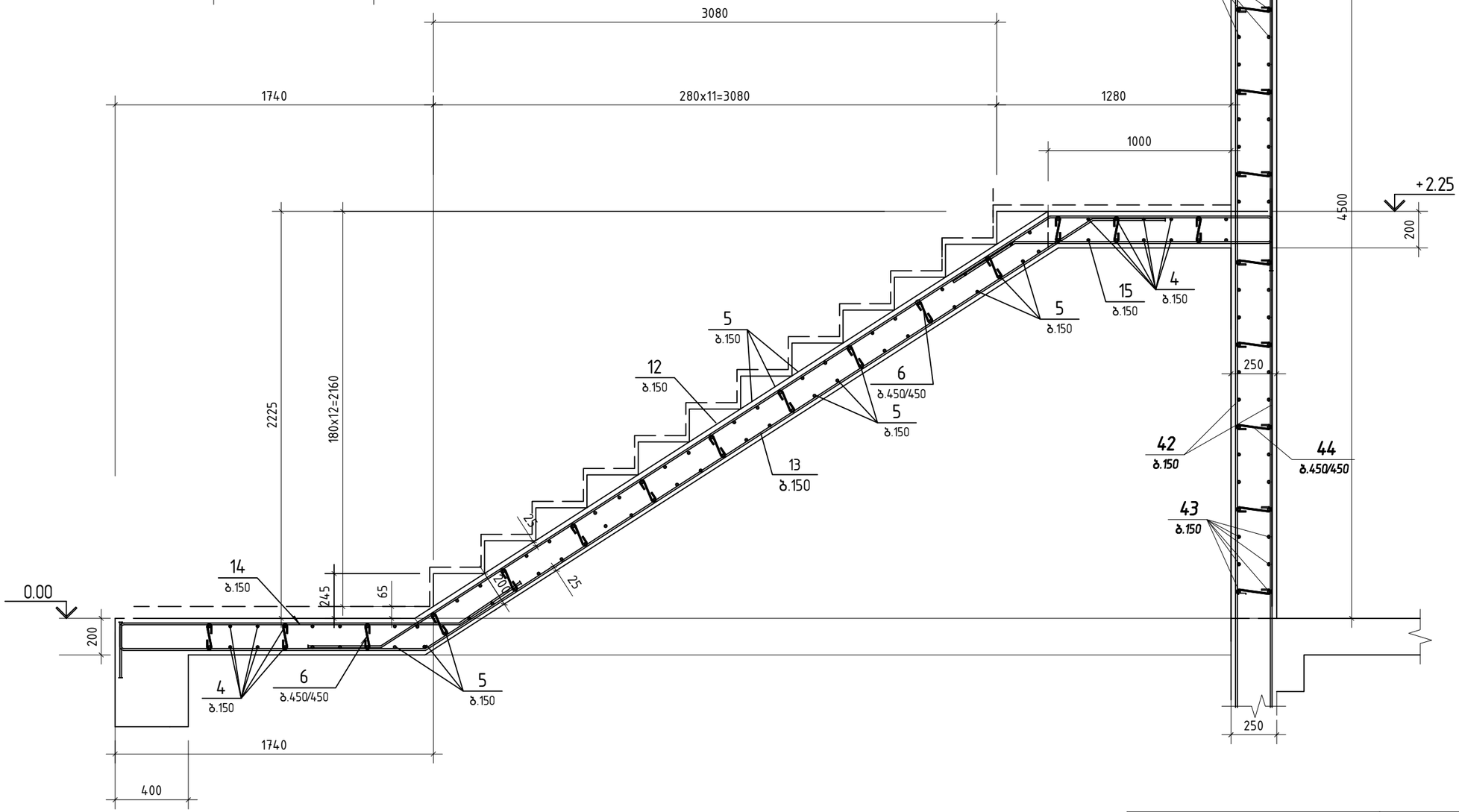

შპს „ჯი ენ პი“			ქ. თბილისი. პეტრე ქავთარაძის ქუჩა №22 01.14.03.040.373	
			ბლოკი 3	მუშა პრ.
მთ.კონსტ.	ო.ქვრივიშვილი		რკ/ბ. მონოლითური კიბე კბ-2; კიბის მარში კმ-3	დაკვ
შესრულა	დ.ჯოგლიძე			ფურც. № 720
შეამოწმა	ო.ქვრივიშვილი		მასშტაბი 1: 25	ინვ. № ფურცლები

რკ/ბ. მონოლითური კიბე კბ-2; კიბის მარში კმ-4 (1 ც.)

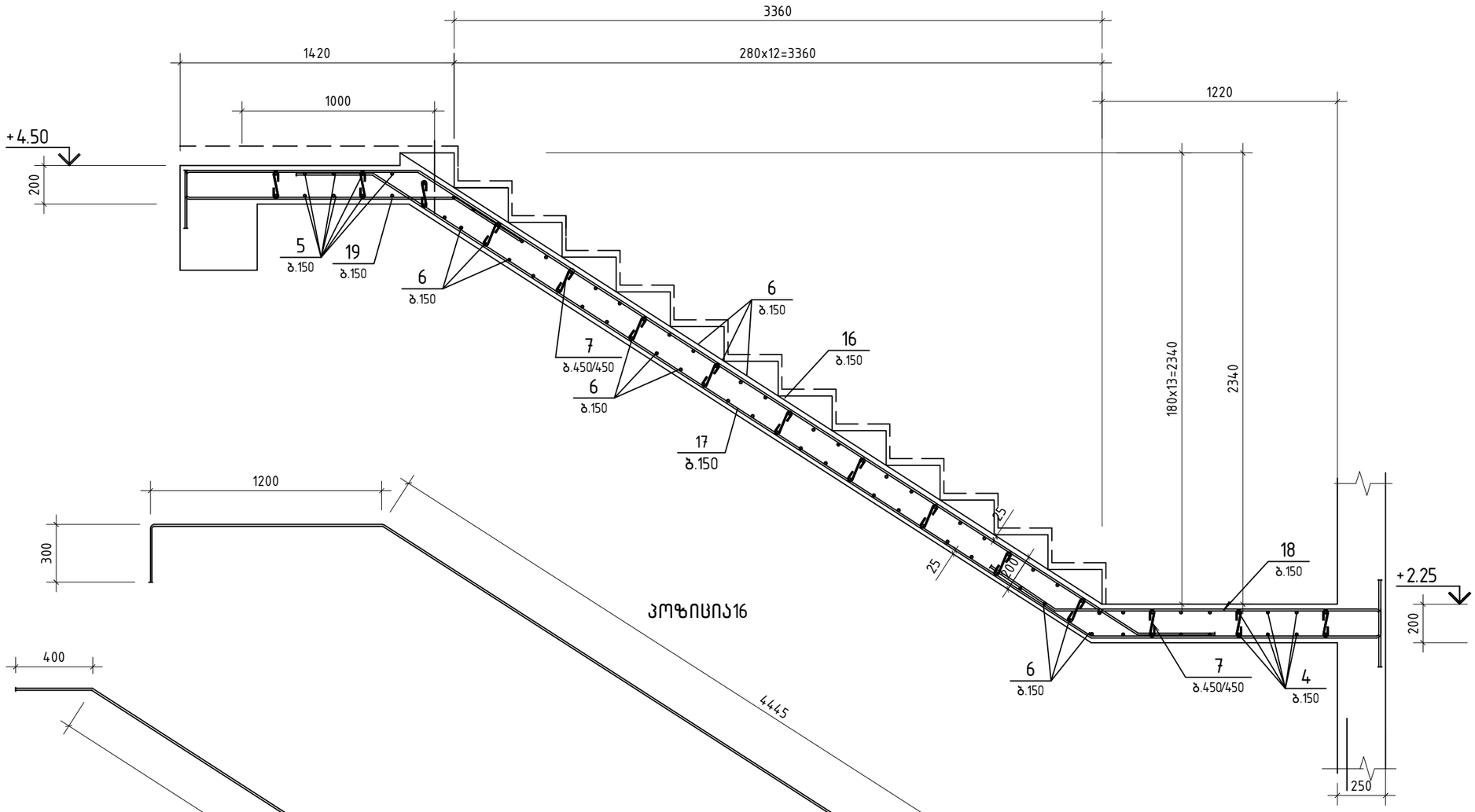

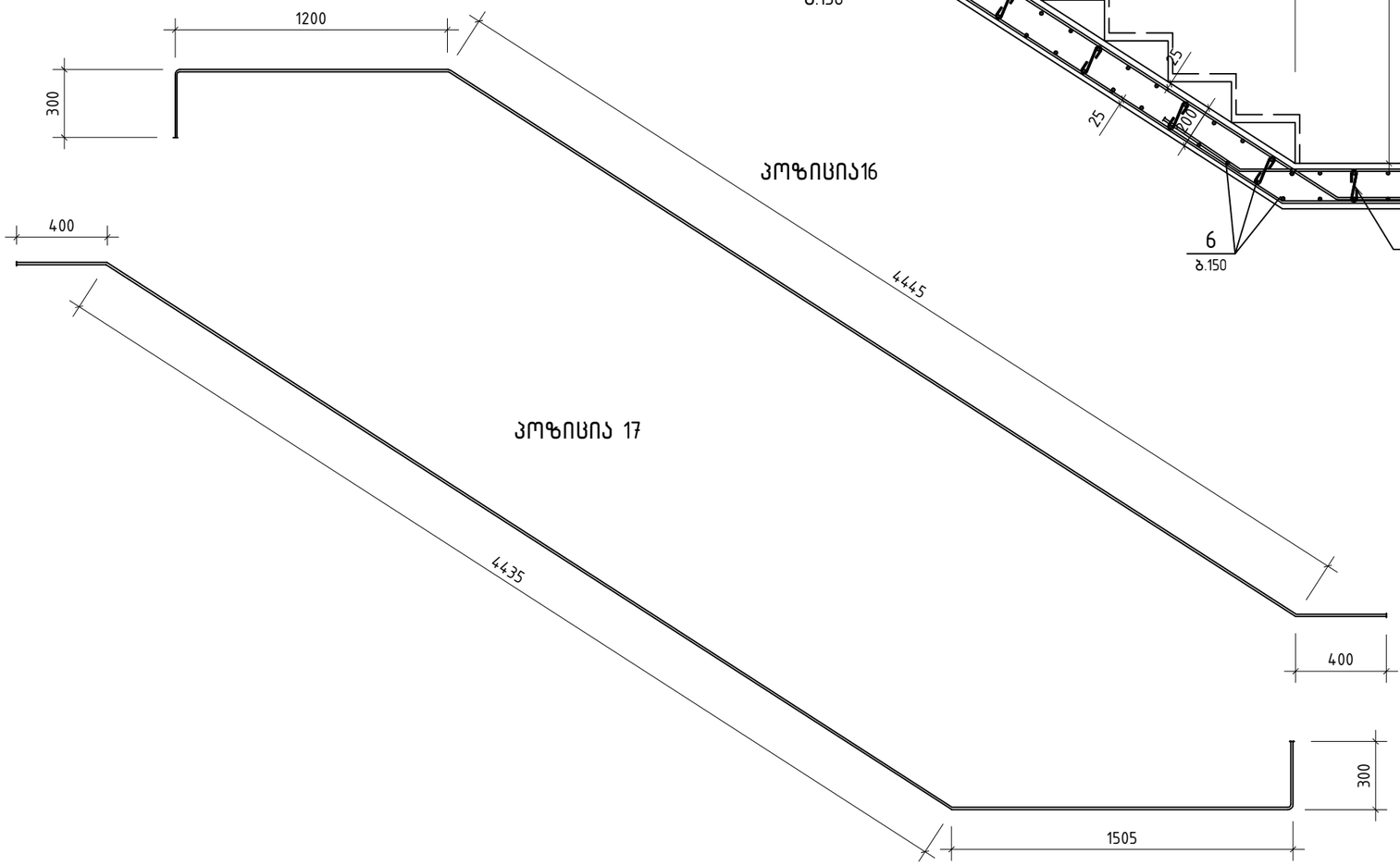

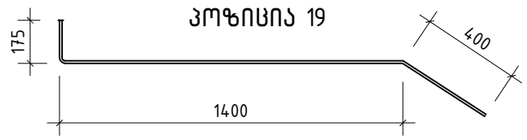



შ.პ.ს. „ჯი ენ პი“			ქ. თბილისი. პეტრე ქავთარაძის ქუჩა №22 01.14.03.040.373	
			ბლოკი 3	მუშა პრ.
მთ.კონსტ.	ო.ქვრივიშვილი		რკ/ბ. მონოლითური კიბე კბ-2; კიბის მარში კმ-4	დაკვ
შეასრულა	დ.ჯოგლიძე			ფურც. № 721
შეამოწმა	ო.ქვრივიშვილი		მასშტაბი 1: 25	ინვ. № ფურცლები

რკ/ბ. მონოლითური კიბე კბ-2; კიბის მარში კმ-5 (1 ც.)

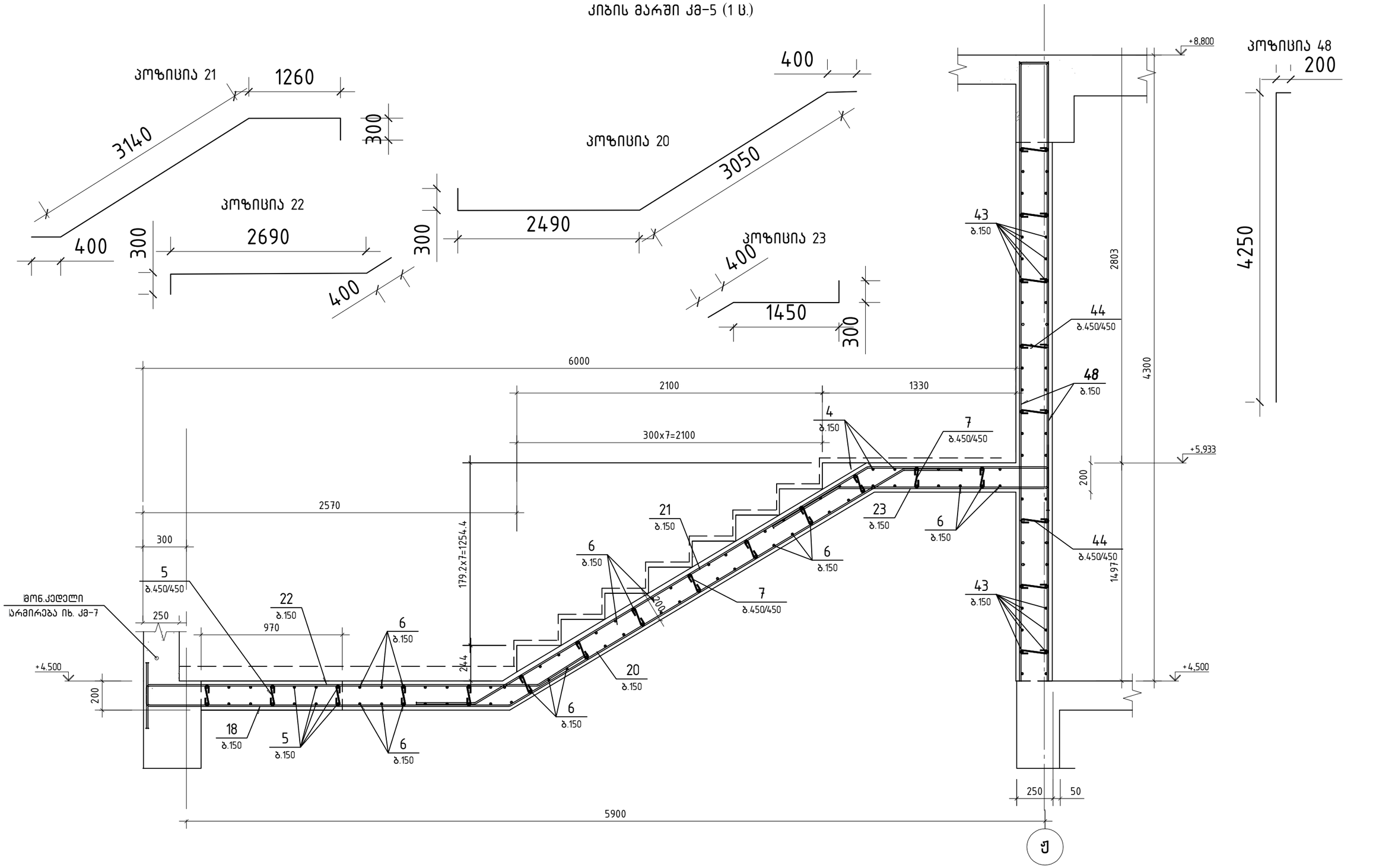

შ.პ.ს. „ჯი ენ პი“			ქ. თბილისი. პეტრე ქავთარაძის ქუჩა №22 01.14.03.040.373	
			ბლოკი 3	მუშა პრ.
მთ.კონსტ.	ო.ქვრივიშვილი		რკ/ბ. მონოლითური კიბე კბ-2; კიბის მარში კმ-5	დაკვ
შეასრულა	დ.ჯოგლიძე			ფურც. № 722
შეამოწმა	ო.ქვრივიშვილი		მასშტაბი 1: 25	ინვ. № ფურცლები

რკ/ბ. მონოლითური კიბე კბ-2;
კიბის მარში კმ-6 (1 ც.)

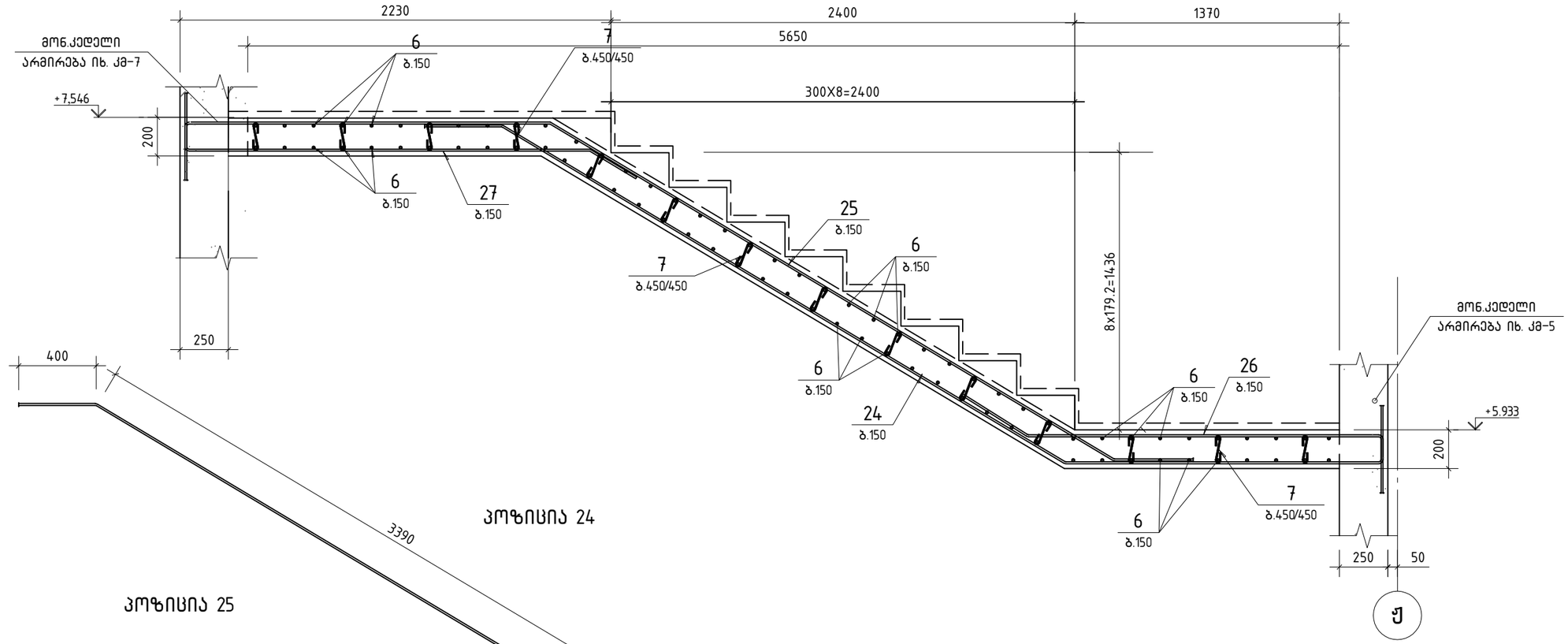

შპს „ჯი ენ პი“			ქ. თბილისი. პეტრე ქავთარაძის ქუჩა №22 01.14.03.040.373	
			ბლოკი 3	მუშა პრ.
მთ.კონსტ.	ო.ქვრივიშვილი		რკ/ბ. მონოლითური კიბე კბ-2; კიბის მარში კმ-6	დაკვ
შესრულა	დ.ჯოგლიძე			ფურც. № 23
შეამოწმა	ო.ქვრივიშვილი		მასშტაბი 1: 25	ინვ. № ფურცლები

რკ/ბ. მონოლითური კიბე კბ-2;
კიბის მარში კმ-7 (1 ც.)

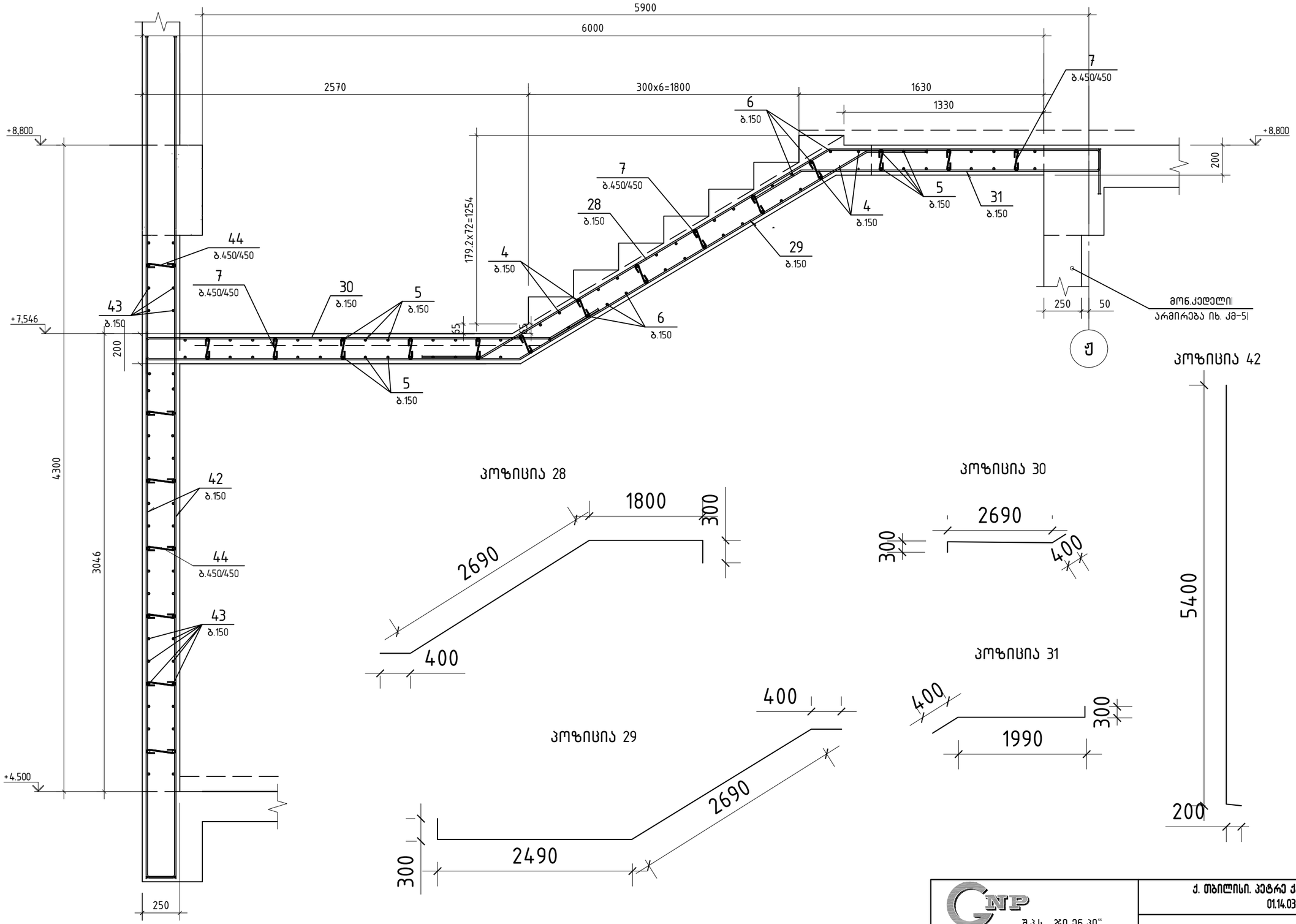

შ.პ.ს. „ჯი ენ პი“			ქ. თბილისი. პეტრე ქავთარაძის ქუჩა №22 01.14.03.040.373	
			ბლოკი 3	მუშა პრ.
მთ.კონსტ.	ო.ქვრივიშვილი		რკ/ბ. მონოლითური კიბე კბ-2; კიბის მარში კმ-7	დაკვ
შეასრულა	დ.ჯოგლიძე			ფურც. № 724
შეამოწმა	ო.ქვრივიშვილი		მასშტაბი 1: 25	ინვ. № ფურცლები

რკ/ბ. მონოლითური კიბე კბ-2;
კიბის მარში კმ-8 (3 ც.)

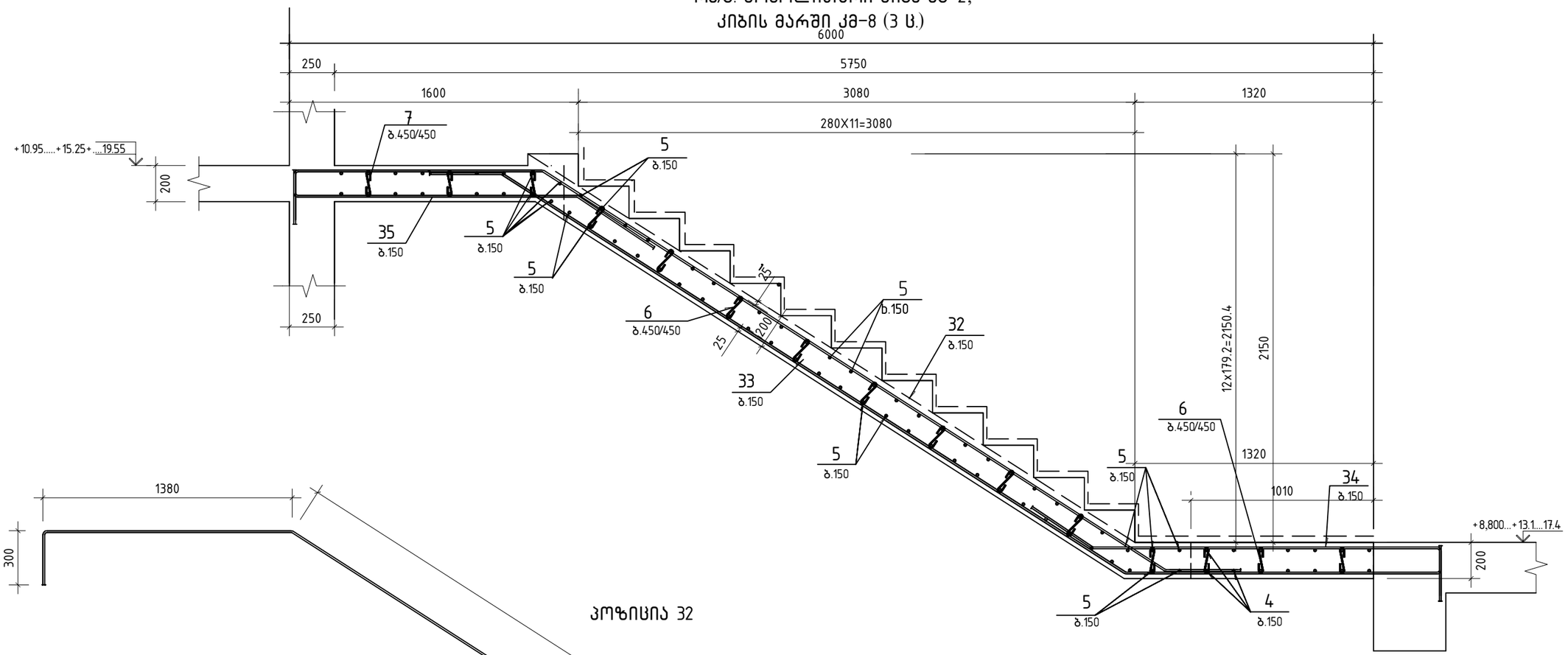

პოზიცია 32

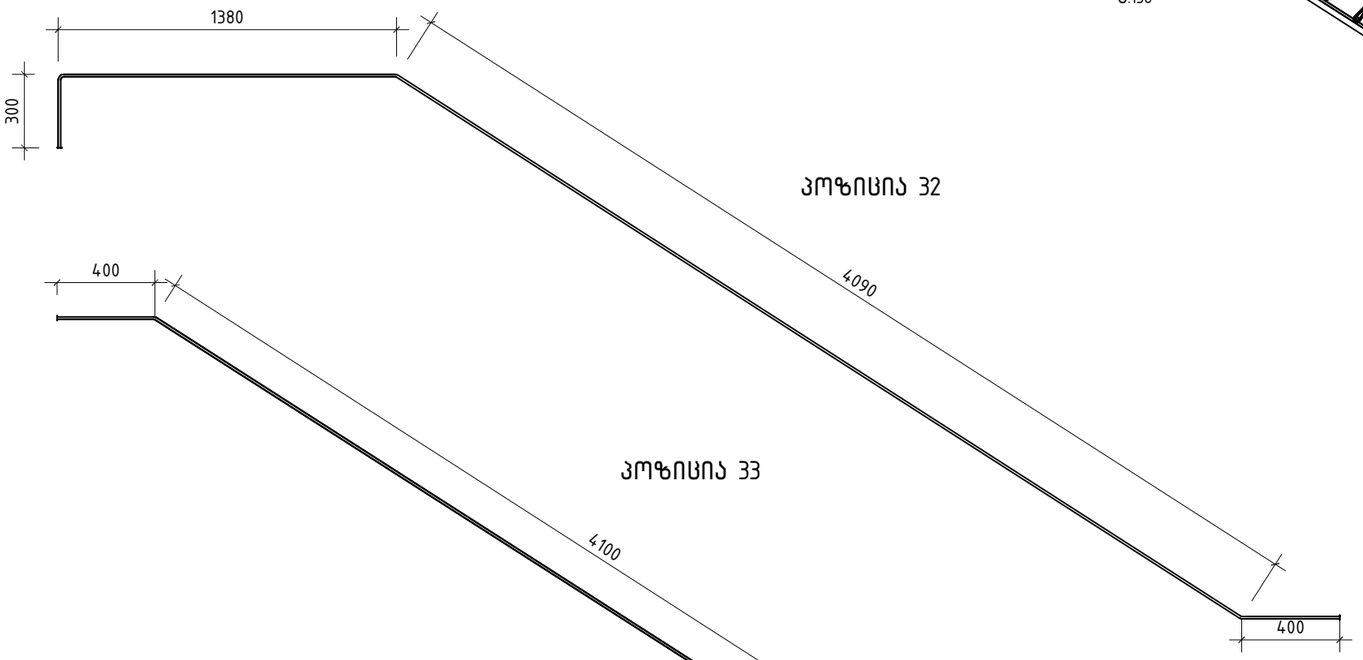

პოზიცია 33

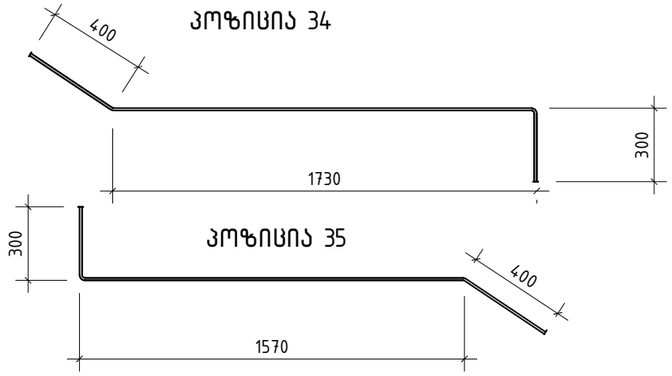

პოზიცია 34

პოზიცია 35

შ.პ.ს. „ჯი ენ პი“			ქ. თბილისი. პეტრე ქავთარაძის ქუჩა №22 01.14.03.040.373	
			ბლოკი 3	მუშა პრ.
მთ.კონსტ.	ო.ქვრივიშვილი		რკ/ბ. მონოლითური კიბე კბ-2; კიბის მარში კმ-8	დაკვ
შეასრულა	დ.ჯოგლიძე			ფურც. № 725
შეამოწმა	ო.ქვრივიშვილი		მასშტაბი 1: 25	ინვ. № ფურცლები

რკ/ბ. მონოლითური კიბე კბ-2; კიბის მარში კმ-9 (3 ც.)

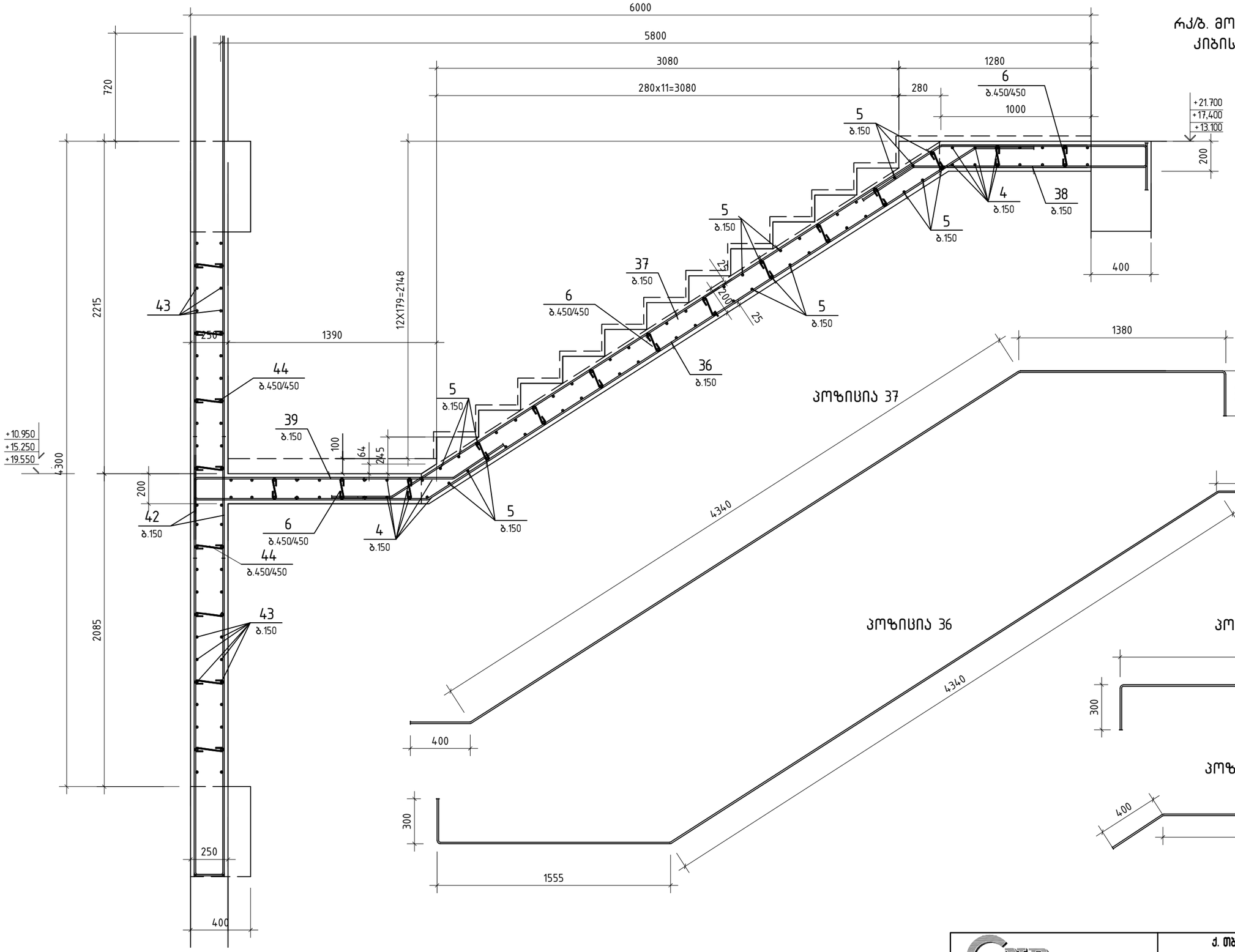

პოზიცია 42

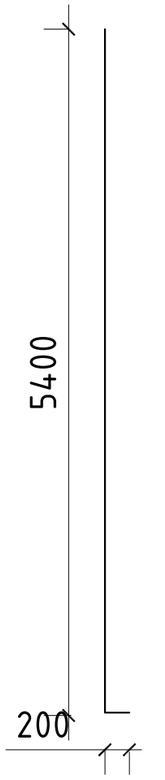

პოზიცია 37

პოზიცია 36

პოზიცია 39

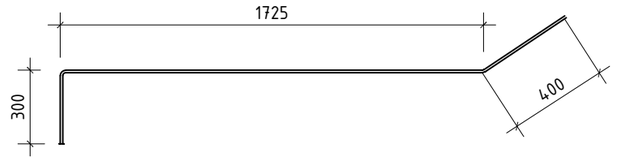

პოზიცია 38

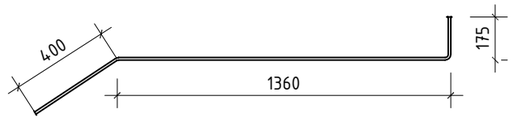

შ.პ.ს. „ჯი ენ პი“			ქ. თბილისი. პეტრე ქავთარაძის ქუჩა №22 01.14.03.040.373	
			ბლოკი 3	მუშა პრ.
მთ.კონსტ.	ო.ქვრივიშვილი		რკ/ბ. მონოლითური კიბე კბ-2; კიბის მარში კმ-9	დაკვ
შეასრულა	დ.ჯოგლიძე			ფურც. № 726
შეამოწმა	ო.ქვრივიშვილი		მასშტაბი 1: 25	ინვ. № ფურცლები

რკ/ბ. მონოლითური კიბე კბ-2;
ბაქნების ჭრილი

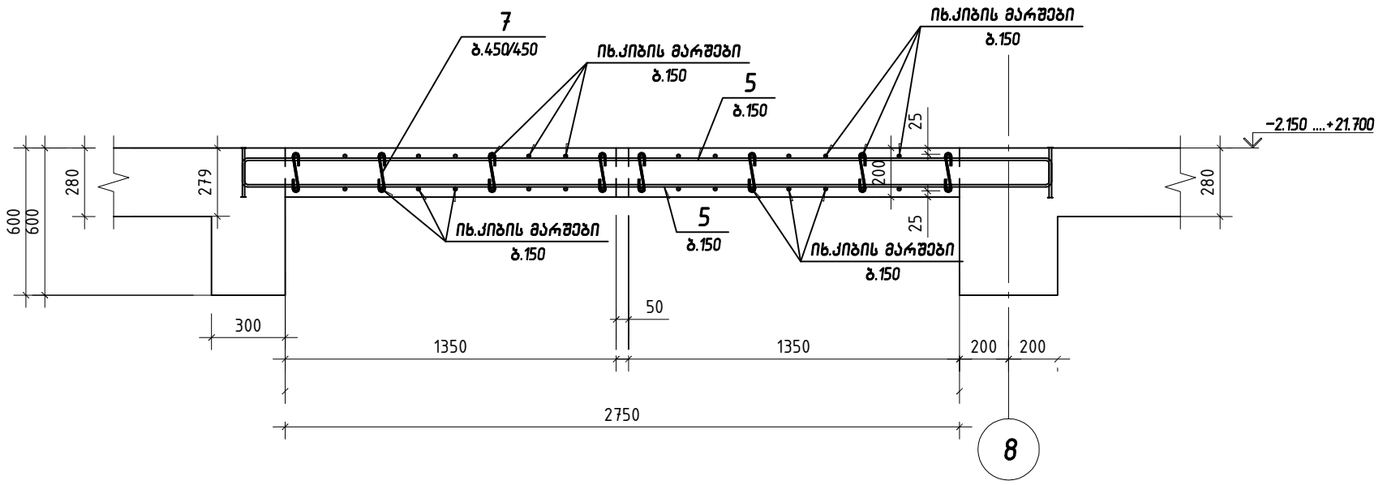

რკ/ბ. მონოლითური კიბე კბ-2;
დეტალი-1

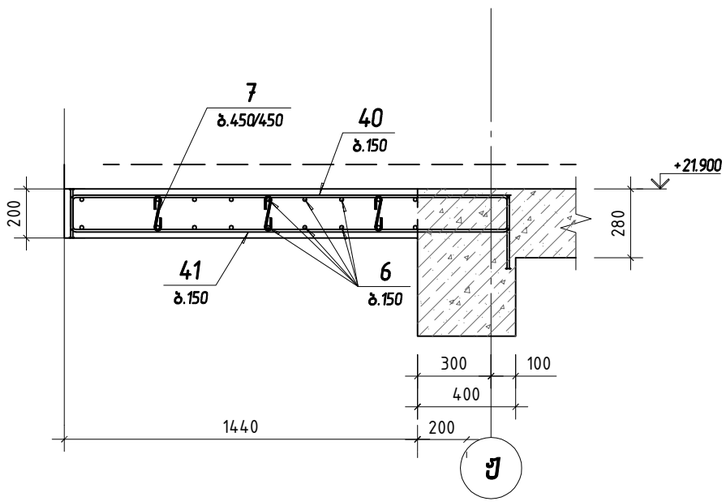

პოზიცია 6

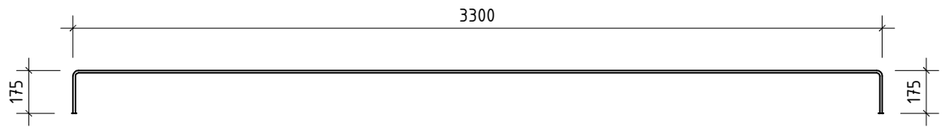

პოზიცია 40

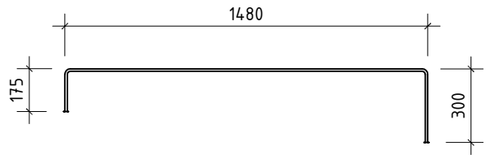

პოზიცია 41



შ.პ.ს. „ჯი ენ პი“			ქ. თბილისი. პეტრე ქავთარაძის ქუჩა №22 01.14.03.040.373	
			ბლოკი 3	მუშა პრ.
მთ.კონსტ.	ო.ქვრივიშვილი		რკ/ბ. მონოლითური კიბე კბ-2; ბაქნების ჭრილი და დეტალი-1	დაკვ
შეასრულა	დ.ჯოგლიძე			ფურც. № 727
შეამოწმა	ო.ქვრივიშვილი		მასშტაბი 1: 25	ინვ. № / ფურცლები