ქ.თბილისი, ხოშტარის ქუჩა №2
ს.კ. 01.15.02.037.002
მრავალბინიანი საცხოვრებელი სახლი

მშენებლობის ორგანიზაციის პროექტი

შემსრულებელი  ა. მაისაშვილი

ქ.თბილისი 2024წ.

ქ.თბილისი, ხოშტარის ქუჩა №2
ს.კ. 01.15.02.037.002
მრავალბინიანი საცხოვრებელი სახლი
მშენებლობის ორგანიზაციის პროექტი

სამუშაოთა ორგანიზაციის პროექტის შედგენას საფუძვლად დაედო არქიტექტურული პროექტი, ტერიტორიის დათვალიერება და შესწავლა. მასთან სამანქანო მისასვლელი გზა გათვალისწინებულია და წარმოდგენილია საპროექტო გენგეგმის მიხედვით. სამშენებლო სამუშაოები წარიმართოს ძირითადად ელექტრო საწევველას დახმარებით.

უბანი ხასიათდება შემდეგი კლიმატური და სეისმური ფაქტორებით: ქარის დაწოლა – 45კგ.მ./მ2; თოვლის საფარის წონა - 50კგ/მ2, საამშენებლო მექანიზმების ნუსხა მოყვანილია ცხრილში მომდევნო ფურცელზე. სამუშაოთა წარმოების დროს აუცილებელია შრომის უსაფრთხოების წესების დაცვა, აგრეთვე შენობის მშენებლობის დროს სელიტებურ ზონაში მტვრის გაფანტვისაგან დამცავი ღონისძიებების უზრუნველყოფა.

რიგითობა და ეტაპები

მშენებლობის პირველი რიგი

1. **ეტაპი.**
   მოსამზადებელი სამუშაოები, რომლებიც დაკავშირებულია სამშენებლო მოედნის მოწესრიგებასთან, მათ შორის, დროებითი სამშენებლო ბადის და ღობის მოწყობა
2. **ეტაპი.**
   არსებული სახურავის და კედლების ნაწილობრივ დაშლა

მშენებლობის მეორე რიგი

1. **ეტაპი.**
   საპროექტო ობიექტის საძირკვლისთვის მიწის ამოღება და საძირკვლის მოწყობა.
2. **ეტაპი.**
   საპროექტო შენობის ძირითადი სამშენებლო კონსტრუქციების მოწყობა.
3. **ეტაპი.**
   საპროექტო შენობის გადახურვა და არამზიდი კონსტრუქციების მოწყობა.
4. **ეტაპი.**
   საპროექტო კარ-ფანჯრების მოწყობა,
   იატაკების ცემენტრის ხსნარით მოჭიმვა.
5. **ეტაპი.**
   საინჟინრო ქსელების მონტაჟი, შიდა ფართობების მოპირკეთება.
   ფასადების გალესვა და მოპირკეთება.
6. **ეტაპი.**
   სამშენებლო დამცავი ბადის მოხსნა, სამშენებლო ნაგვის გატანა.

შენობის სამშენებლო წარმოების პროექტის შესადგენი ნორმატივები

1. კრებული სამახსოვრო "სამშენებლო წარმოების ნორმები და წესები",
   ამონაწერი სამშენებლო ნორმებიდან და წესებიდან, თბ., 1987

2. მშენებლობის ორგანიზაციის პროექტში მომუშავეთა შორის უსაფრთხოების და სანიტარულ ჰიგიენური მომსახურეობის საკითხებზე მთავარ წყაროდ წარმოდგენილია საამშენებლო ნორმების საქარტველოს მავრობის №41 დადგენილების პუნქტი №20-ის მიხედვით.

3. СНиП 3.01.01-85 „Оригинализация строительного производства'' М.,1989

4. СНиП -4-80 „Техника безопасности на строительстве'' М., 1981

5. Справочник инженера строителя, М., 1989

6. Строительные стреловые самоходные краны, М., 1984

ასაშენებელი ობიექტის დახასიათება

შენობა გეგმაში მრავალკუთხა ფორმისაა. სხვადასხვა ზომებით, საპროექტო შენობა წარმოადგენს სამ სართულს, სარდაფით.

კომბინირებული ტიპისაა. კედლების შეგსება ხდება წვრილი საკედლე ბლოკით, გადახურვა ქანობიანი, სართულშუა კიბე მონოლითური რკინა-ბეტონის.

მშენებლობის ხანგრძლივობის შესახებ

შენობის მშენებლობა დაკვეთის მიერ განსაზღვრულია 24 თვის ვადაში რაც არის გაწერილი და გათვალიწინებული მშენებლობის კალენდარულ გრაფიკში. გეგმიურად დადგენილი ხანგრძლივობის დაცვა შენობის მშენებლობაზე 24 თვის პერიოდში შესაძლებელია უწყვეტი ფინანსირების შემთხვევაში, რასაც ხელი უნდა შეუწყოს ქ. თბილისი, რბილმა და ზომიერმა კლიმატურმა პირობებმაც.

სამუშაოთა შესრულების ვადების დაცვა უწყვეტ ფინანსირებაზეა დამოკიდებული, რაც უნდა გაითვალისწინოს დამკვეთმა.

სამშენებლო მანქანა-მექანიზმების, დანადგარებისა და ინსტრუმენტების ჩამონათვალი

№	დასახელება	მარკა	რაოდენ. ცალი
1	2	3	4
1	თვითმცლელი ძარიანი და სპეც-დანიშნულების ავტოტრანსპორტი სამშენებლო ტვირთის გადასატანად	სხვადასხვა	2
2	გადასატანი კომპრესორი	სო-48	1
3	ელექტროშესადუღებელი საჭრელი აგრეგატი	კომპ.	1
4	ავტოკენური შედუღების და ჭრის აპარატი	კომპ. პკუ-35	1
5	ბეტონმრევი	-	1
6	ლითონის სახარაჩო სექციები 100 მ2 ფართობისათვის	კომპ.	1
7	ელექტრო საწვეველა	-	1

მომუშავეთა შრომის უსაფრთხოების წესების დაცვის თაობაზე

მომუშავეთა შრომის უსაფრთხოების პირობების დაცვა შენობათა სამშენებო ცალკეულ ეტაპებზე აუცილებელია სნ და წ III-4-80* "უსაფრთხოების ტექნიკა მშენებლობაზე" და სხვა ნორმატულ-საკანონმდებლო დოკუმენტების შესაბამისობით. მათგან ყურადღებას გამახვილებთ შემდეგზე:

სამუშაო ადგილები მუშაობის პირობებისა და ტექნოლოგიურობის გათვალისწინებით უზრუნველყოფილი უნდა იყოს კოლექტიური დაცვისა და სიგნალიზაციის საშუალებით.

ელექტრო უსაფრთხოების წესები ჩამოყალიბებულია სახელმწიფო სტანდარტში 12.013-88 ელექტრო კარადა ყოველთვის უნდა იყოს ჩაკეტილ მდგომარეობაში, ელექტრო კაბელები, ელექრტო სადენები და ელექტრო მოწყობილობები კი იზოლირებულად. გაშიშვლებული სადენების გამოყენება აკრძალულია სამშენებლო მოედანზე.

ელექტროსაწვავლას მუშაობის პერიობში დაუშვებელია უცხო პირთა, დაუსაქმებელ მუშა-მომსახურეთა ყოფნა, სამშემებლო გენგეგმაზე შემოფარგლული ელექტროსაწვავლას მოქმედების სახიფათო ზონის ფარგლებში.

ღამის პერიოდებში უსაფრთხოების ზონის აღმნიშვნელი ფირნიშები აუცილებელია უნდა განთავსდეს და განათდეს.

სამუშაოთა უწყვეტობისა და ტექნოლოგიურობის, აგრეთვე შრომის უსაფრთხოების უზრუნველყოფად აუცილებელია მშენებლობის ცხრილში მოცემული და ჩვენს მიერ რეკომენდირებული მანქანა-მექანიზმებით, ინსტრუმენტებითა და დანადგარ-სამარჯვეებით აღჭურვა. ცხადია შესაძლებელია მათი შეცვლაც უფრო თანამედროვეთი.

სამუშაო ოპერაციებში დასაქმებული მუშაკები დაცული უნდა იყვნენ თავის დამცავი ჩაფხუტებით.

დაუშვებელია მანქანების, ხელსაწყოებისა და მოწყობილობების დატოვება ჩართულ მდგომარეობაში ზედამხედველობის გარეშე. ცხადია მათი ტექნიკური მომსახურეობაც უნდა მოხდეს ძრავის გამორთვის შემდეგ.

ლითონის ელემენტების ჩაჭრას ელექტრო ან აიროვანი აპარატებით 5 მეტრის რადიუსში ფართობი უნდა გავანთავისუფლოთ წვადი მასალებისაგან, ხოლო 10 მეტრის რადიუსში ასაფეთქებელი (მაგალითად ჟანგბადის ბალონები) მასალებისაგან.

სამშენებლო სამუშაოებზე დასაქმებულმა ყველა მუშაკმა (როგორც მუშამ, ასევე მოსამსახურე პერსონალმა) უნდა შეისწავლოს შრომის უსაფრთხოების წესები, გაიაროს ინსტრუქტაჟი, ჩააბაროს გამოცდა და სპეციალურ ჟურნალში დაფიქსიროს ხელმოწერა.

ბუნების დაცვითი და ჰაერის დაბინძურების საწინააღმდეგო ღონისძიებები

შენობა მდებარეობს ქ. თბილისი, ცენტრალურ განაშენიანებაში. აღნიშნულის გამო აუცილებელია შენობის მშენებლობის პერიოდში შემდეგი ღონისძიებების დაცვა:

გარემოს დაცვის სამსახურის ნებართვის გარეშე იკრძალება მრავალწლიანი ხეებისა და ნარგავების მოჭრა, ამოძირკვა ან განადგურება.

მონოლითური რკინა-ბეტონის, კედლების, ტიხრების, იატაკის მშენებლობის პროცესში მოსალოდნელია მტვრის გაფანტვა გარე სივრცეში, რის გამოც შენობას უნდა ჩამოეფაროს დამცავი სმშენებლო ფარად.

იკრძალება სამშენებლო ნაგვისა და ნარჩენების ღია წესით გადატანა და ჩამოყრა. სასურველია სამშენებლო ნაგვის პირდაპირ თვითმცლელი მანქანების ძარებში ჩაყრა. დიდი ზომის სამშენებლო ნარჩენები ან მოხსნილი ნაკეთობები უნდა ჩამოვუშვათ ამწის საშუალებით, აქაც სასურველია მაშინვე მოხდეს მათი ავტომანქანების ძარებში ჩატვირთვა და ნაგავსაყრელზე ან დამკვეთის მიერ მითითებულ ადგილზე მიტანა შესაბამისი სამსახურებთან შეთანხმების შემდეგ.

დაუშვებელია არსებული საკანალიზაციო ჭების დანაგვიანება სამშენებლო ნარჩენებით. ასევე დაუშვებელია ამოსახაპი ორმოების მოწყობა.

აკრძალულია სამშენებლო ნაგვის ტრანსპორტირება ფხვიერ მდგომარეობაში. ავტომანქანების ძარებში სამშენებლო ნაგვის ჩატვირთვის შემდგომ განხორციელდეს მისი ზედაპირი დანამვა.

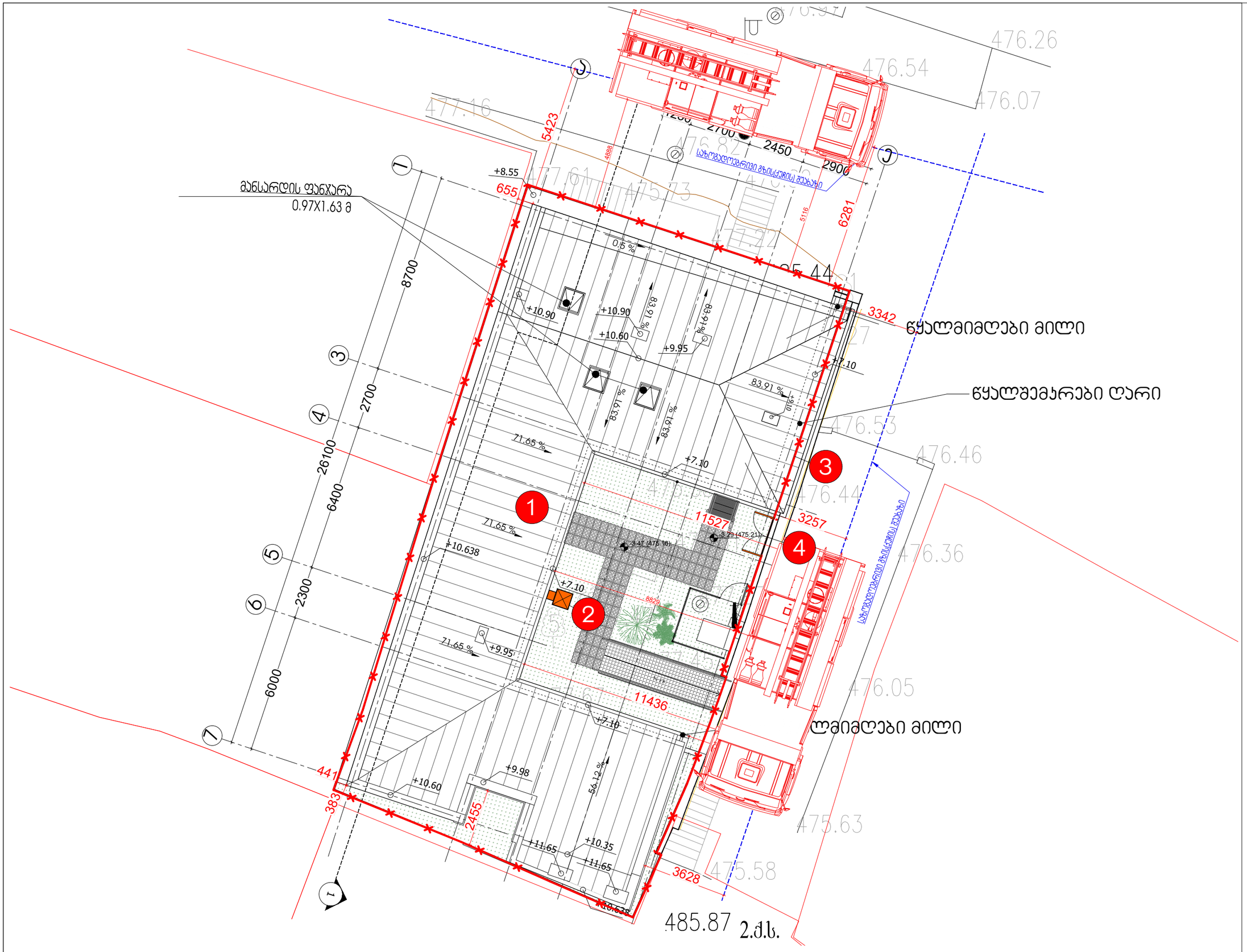

ARTSTUDIO PROJECT

ბ. სააკაძეების ქ. 3, წყნეთის მზრდელების, მეზობ ამორძე კორპუსი #4, 0179 თელ: (+995 32) 91 52 54
ელ-ფოსტა: info@artstudio.ge , artstudio_project@yahoo.com
www.artstudio.ge
ATT
AATSS
PT
T
E
www.artstudio.ge

შენობა-ნაგებობის უსაფრთხოების პონსულტანტი
FLS Consultant
შპს "დიდი ბიჭები"
Ltd DC group
dcgroup2018.info@gmail.com

ჰირობითი აღნიშვნები

- საპროექტო ობიექტი
- დროებითი ღობე
- ვერტიკალური სანეველა
- ჯიშპარი

ექსპლიკაცია

1. საპროექტო ობიექტი
2. ვერტიკალური სანეველა
3. დროებითი ღობე
4. ჯიშპარი

დამკვეთი:

შ.პ.ს ,,ხოშტარია 2,,
ნომერი:404589147

პროექტი:

მრავალბინიანი საცხოვრებელი სახლი ხოშტარიას ქუჩაზე

მისამართი:

ქ. თბილისი, ხოშტარიას ქუჩა №2
01.15.02.037.002

დირექტორი Director	ი.სალუქვინი	
მთ. არქიტექტორი Chief Architect	გ.სულაბერიძე	
საპროექტო გუნდი Design team	ზ. თარგამაძე	
	მ. ასლანდაძე	
მპასრულა	ა. მაისაძვილი	

სათაური: სამშენებლო გენგეგმა
TITLE:

მასშტაბი : SCALE:	1:100	თარიღი DATE	15. 07.2024
ფაზა: PHASE:		ფურცელი : SHEET	A-102

A3

მშენებლობის კალენდარული გრაფიკი

№	სამუშაოთა ჩამონათვალი	დღე
I	მშენებლობის პირველი რიგი	
	მოსამზადებელი სამუშაოების პერიოდი	
1ეტ.	მოსამზადებელი სამუშაოები, რომლებიც დაკავშირებულია სამშენებლო მოედნის მოწესრიგებასთან, მათ შორის, დროებითი სამშენებლო ბადის და ღობის მოწყობა	10
2ეტ.	არსებული სახურავის და კედლების ნაწილობრივ დაშლა	60
II	მშენებლობის მეორე რიგი	
	ძირითადი სამუშაოების პერიოდი	
1ეტ.	საპროექტო ობიექტის საძირკვლისთვის მიწის ამოღება და საძირკვლის მოწყობა.	130
2ეტ.	საპროექტო შენობის ძირითადი სამშენებლო კონსტრუქციების მოწყობა.	110
3ეტ.	საპროექტო შენობის გადახურვა და არამზიდი კონსტრუქციების მოწყობა.	140
4ეტ.	საპროექტო კარ-ფანჯრების მოწყობა, იატაკების ცემენტრის ხსნარით მოჭიმვა.	120
5ეტ.	საინჟინრო ქსელების მონტაჟი, შიდა ფართობების მოპირკეთება. ფასადების გალესვა და მოპირკეთება.	90
6ეტ.	სამშენებლო დამცავი ბადის მოხსნა, სამშენებლო ნაგვის გატანა.	60

24 თვე

I თვე, II თვე, III თვე, IV თვე, V თვე, VI თვე, VII თვე, VIII თვე, IX თვე, X თვე, XI თვე, XII თვე, XIII თვე, XIV თვე, XV თვე, XVI თვე, XVII თვე, XVIII თვე, XIX თვე, XX თვე, XXI თვე, XXII თვე, XXIII თვე, XXIV თვე (10 / 20 / 30 each)

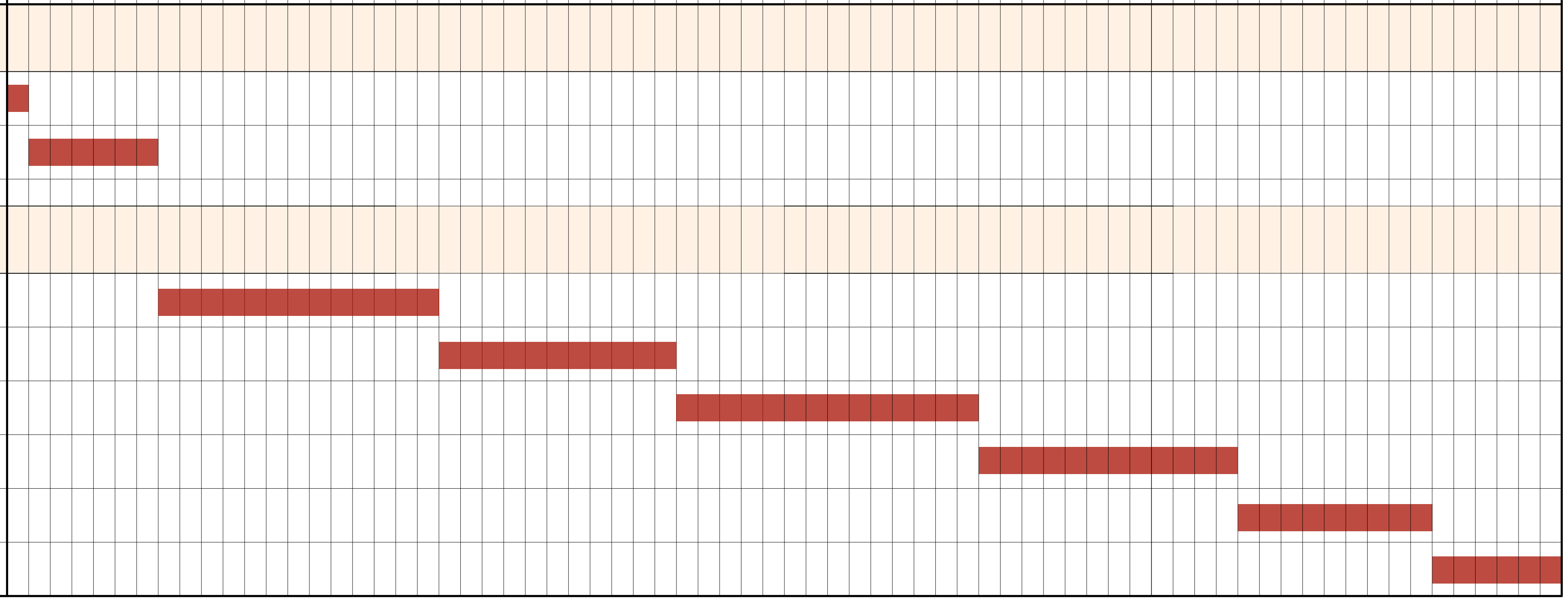

ღობე

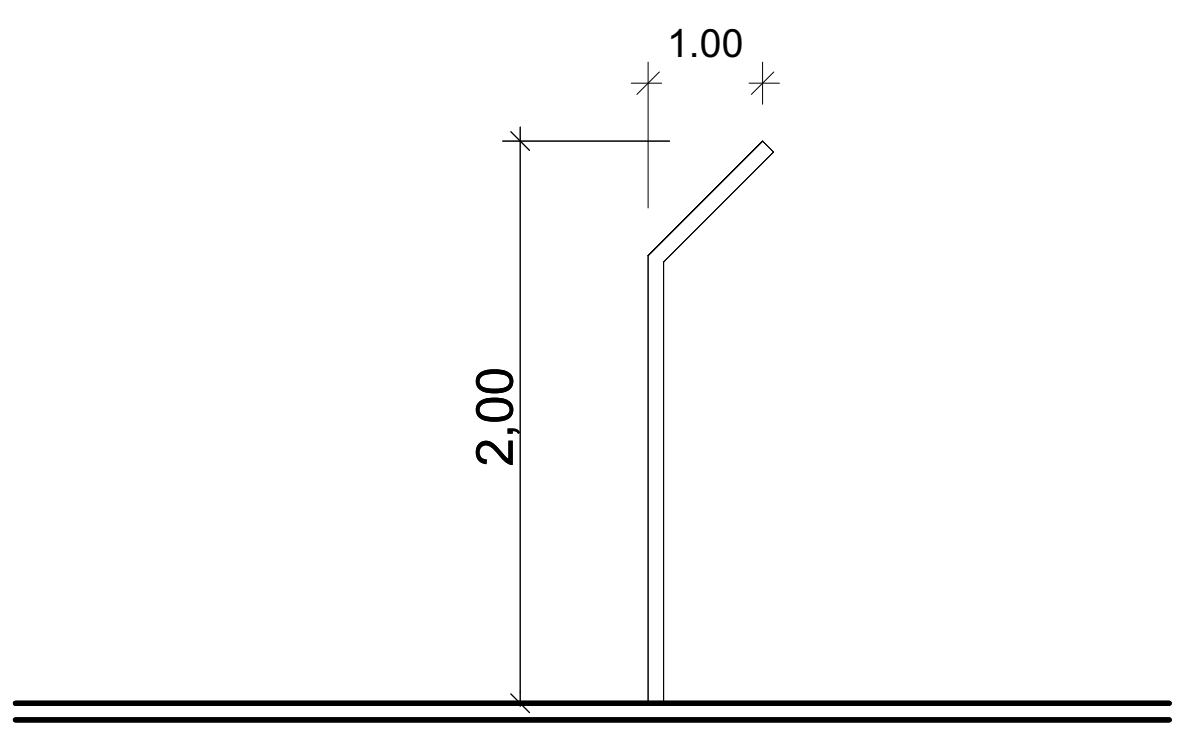

ARTSTUDIO PROJECT
ზ. საკანდელიძის ქ. 3, წყნეთის გზატკეცილი,
მეტრა პარკის კორპუსი #4, 0179 ტელ: (+995 32) 91 52 54
ელ-ფოსტა: info@artstudio.ge , artstudio_project@yahoo.com
www.artstudio.ge
ATT
AATSS
PT
T
E
www.artstudio.ge

შენობა-ნაგებობის უსაფრთხოების კონსულტანტი
FLS Consultant
შპს "დისი ბრუპი"
Ltd DC group
dcgroup2018.info@gmail.com

პირობითი აღნიშვნები

დამკვეთი:
შ.პ.ს ,,ხოშტარია 2,,
ნომერი:404589147

პროექტი:
მრავალბინიანი საცხოვრებელი სახლი ხოშტარიას ქუჩაზე

მისამართი:
ქ. თბილისი, ხოშტარიას ქუჩა №2
01.15.02.037.002

დირექტორი Director	ი.სკალვინი	
მთ. არქიტექტორი Chief Architect	გ.სულაბერიძე	
საპროექტო გუნდი Design team	ზ. თარგამაძე	
	მ. კალანდაძე	
შეასრულა	ა. მაისაშვილი	

სათაური: TITLE: მშენებლობის კალენდარული გრაფიკი

მასშტაბი : 1: SCALE:	თარიღი DATE 15. 07.2024
ფაზა: PHASE:	ფურცელი : SHEET

A3