მრავალბინიანი საცხოვრებელი სახლი

გეგმები:

მისაწვდომობის ეროვნული სტანდარტების შესაბამის დოკუმენტაცია

მისამართი:
ქალაქი თბილისი, სოფელი დიდი დიღომი
ს.კ.: №01.72.14.034.646

შემსრულებელი:

შპს "ა3 არქიტექტს"
(ს/კ 405286444)
დირექტორი: თ. ცაავა



შენობა-ნაგებობის უსაფრთხოების წესებთან შესაბამისობის ანალიზი

გამოყენებული წესები - **„შენობა-ნაგებობის უსაფრთხოების წესები“**

ჩამოთვალეთ შენობის დაკავებულებები და აღწერეთ თითოეული გამოყენება
სწ-2 -3.10 ნიშნულზე მოწყობილი შემოზღუდული ავტოსადგომი, (311.3 ქვეთავი)
სვ 0.00 ნიშნულზე მოწყობილი შემოზღუდული ავტოსადგომი, (309 ქვეთავი)
სც-2 0.0 დან +9,9 ჩათვლით ; ნიშნულებზე მოწყობილი საცხოვრებელი ერთეულები. (310.4 ქვეთავი)

კონსტრუქციის ტიპი:	
განსაზღვრეთ კონსტრუქციის ტიპი ახალი შენობისთვის:	**კონსტრუქციის ტიპი - I-A** (შერჩეულია შენობის დაკავებულობის, სიმაღლისა და ფართობის გათვლისწინებით (503 ცხრილის მიხედვით)

განიავებისადმი მოთხოვნები		
დაკავებულობები	მექანიკური	ბუნებრივი
სწ-2	კი	-
სვ	-	კი
სც-2	-	კი
დერეფანი	კი	-
ლიფტი/ტამბური	კი	-

სიმაღლის შეზღუდვები ცხრილი 503 -ის მიხედვით		
დაკავებულობები	**დასაშვები სართულიანობა**	**შემოთავაზებული სართულიანობა**
სწ-2	შეუზღუდავი	1
სვ	შეუზღუდავი	1
სც-2	შეუზღუდავი	9
	დასაშვები სიმაღლე **შეუზღუდავი**	**შემოთავაზებული სიმაღლე** 33,7

ფართობის შეზღუდვები ცხრილი 503 -ის მიხედვით		
დაკავებულობები	**დასაშვები ფართობი**	**შემოთავაზებული ფართობი**
სწ-2	**შეუზღუდავი**	527.5
სც-2	**შეუზღუდავი**	4089.1
იატაკის საერთო ფართობი =	5000	
იატაკების რაოდენობა =	11	

A3 Architects
Urban planning & Architecture

თანამდებობა	გვარი	ხელმოწერა
დირექტორი	თ.ცაავა	
მთ.არქიტექტორი	თ.ცაავა	
არქიტექტორი		

ვირობითი ნიშნები





	სახანძრო სისტემების ოთახი		სახანძრო მილდგარი
	ავტოსამხეფი		სახანძრო განყოფილებასთან ავტორის სისტემა
	ავამლზე მორეაგირე		მექანიკური განიავება
EXIT	გასასვლელი		ხელის ცეცხლმაქრი
	სახანძრო განგამის ხელით სამართავი პოლოფი		ვიზუალური და ხმოვანი განგამის სისტემა
	დანნევის სისტემა		

ტექნიკურ-ეკონომიკური მაჩვენებლები

დანიშნულება	ფართობი

ნახაზის სახელწოდება

41-ე დადგენილების შესაბამისობის ცხრილები

ნახაზის მონაცემები

მასშტაბი	ფორმატი	თარიღი
1:1.25	A3	05/2023
სტადია	გვერდი	გვერდები
	1	

გარე კედლის ცეცხლმედეგობისა და ღიობისადმი მოთხოვნები

ცხრილების 602-ის და 705.8 -ის მიხედვით

გარე კედელი	ხანძარსაწინააღმდეგო მანძილი (მეტრი)	ცეცხლმედეგობის ხარისხი(სათი)		კედლის ღიობების ფართობი (კედლის %)					
		მოთხოვნილი	გათვალისწინებული	დასაშვები			გათვალისწინებული		
				დაცული	დაუცველი საშხეფებით	დაუცველი	დაცული	დაუცველი საშხეფებით	დაუცველი
(ღეძებში) 7-1	9<	1	2	-	-	შეუზღუდავი	-	-	60%
(ღერძებში) 1-7	9<	1	2	-	-	შეუზღუდავი	-	-	20%
(ღერძებში) ა-ვ	9<	1	2	-	-	შეუზღუდავი	-	-	20%
(ღერძებში) ვ-ა	9<	1	2	-	-	შეუზღუდავი	-	-	60%

ხანძრისაგან დაცვის სისტემებისადმი მოთხოვნები

დაკავებულობები/სივრცეები/გასასვლელი საშუალებები	ავტოსაშხეფი სისტემა	ალტერნატიული ავტომატური ცეცხლსაქრობი სისტემები	სახანძრო განგაშისა და ცეცხლაღმომჩენი სისტემები	სახანძრო მილდგარების სისტემები	კვამლის საკონტროლო სისტემები	ხელის ცეცხლმაქრები	საავარიო განგაშის სისტემები
სწ-2	არის (903.2.10)	არ საჭიროებს (904.2)	არ საჭიროებს (907.2.1)	-	არ საჭიროებს (909)	არის (2009)	არ საჭიროებს (908)
სვ	არ არის (903.2.10)	არ საჭიროებს (904.2)	არ საჭიროებს (907.2.1)	-	არ საჭიროებს (909)	არის (2009)	არ საჭიროებს (908)
სც-2	არ არის (903.2.8)	არ საჭიროებს (904.2)	არ საჭიროებს (907.2.9)	-	არ საჭიროებს (909)	არის (2009)	არ საჭიროებს (908)
ლიფტი					არის/დაწვევა		
კიბის უჯრედი				არის (905.3.1	არის/დაწვევა		

თითოეული სართულიდან გასასვლელი საშუალება(1021)

სართულები	დაკავებულობა და დაკავებულობის დატვირთვის ჯამური მაჩვენებელი	მოთხოვნილი გასასვლელების/გასასვლელთან მისადგომის რაოდენობა	გათვალისწინებული გასასვლელების /გასასვლელთან მისადგომის რაოდენობა და ტიპი	გასასვლელი საშუალებების სიგანე(მეტრი)					
				გზა-კიბეები		დერეფანი,		გასასვლელის გზა-კარი (თავისუფალი სიგანე)	
				მოთხოვნილი	გათვალისწინებული	მოთხოვნილი	გათვალისწინებული	მოთხოვნილი	გათვალისწინებული
მინუს ერთი სართული	36	2	2	1.10	1.10-1.20	არ არის	არ არის	0.82	0.92
სვ	209	2	2	1.10	1.10-1.20	1.20	1.50	0.82	0.92
სხვა ყველა სართულის ჯამი	245	2	2	1.10	1.10-1.20	1.20	1.50	0.82	0.92

A3 Architects
Urban planning & Architecture

თანამდებობა	გვარი	ხელმოწერა
დირექტორი	თ.ცაავა	
მთ.არქიტექტორი	თ.ცაავა	
არქიტექტორი		



ვირობითი აღნიშვნები

	სახანძრო სისტემების ოთახი		სახანძრო მილსგარი
	ავტოსაშხეფი		სახანძრო განგაშოვანილობასთან დაკავშირების სისტემა
	კვამლზე მორეაგირე		მძანიური განიავება
EXIT	გასასვლელი		ხელის ცეცხლმაქრი
	სახანძრო განგაშის ხელით ჩართვის ღილაკი		მეზუელური დატოვანი განგაშის სისტემა
	დანგვის სისტემა		

ტექნიკურ-ეკონომიკური მაჩვენებლები

დანიშნულება	ფართობი

ნახაზის სახელწოდება

41-ე დადგენილების შესაბამისობის ცხრილები

ნახაზის მონაცემები

მასშტაბი	ფორმატი	თარიღი
1:1.25	A3	05/2023
სტადია	გვერდი	გვერდები
	2	

წყალსადენი სისტემის ფიქსირებული მოწყობილობების რაოდენობა

საცხოვრებელი ჯგუფი

სვ

ცხრილი 1602.1-ის მიხედვით

სართულები	დაკავებულობა და დაკავებულობის დატვირთვის ჯამური მაჩვენებელი	ფიქსირებული მოწყობილობები					
		უნიტაზი ერთ საძინებელერთეულზე		**ტუალეტის ხელსაბანები** ერთ საძინებელერთეულზე		**აბაზანა/შხაპი** ერთ საძინებელერთეულზე	
		იპოთეზადად	იპოთეზეს დაშვებად	იპოთეზადად	იპოთეზეს დაშვებად	იპოთეზადად	იპოთეზეს დაშვებად
პირველი სართული	**209**	**2**	**2**	**2**	**2**	**2**	**2**

წყალსადენი სისტემის ფიქსირებული მოწყობილობების რაოდენობა

საცხოვრებელი ჯგუფი

სც-2

ცხრილი 1602.1-ის მიხედვით

სართულები	დაკავებულობა და დაკავებულობის დატვირთვის ჯამური მაჩვენებელი	ფიქსირებული მოწყობილობები					
		უნიტაზი ერთ საძინებელერთეულზე		**ტუალეტის ხელსაბანები** ერთ საძინებელერთეულზე		**აბაზანა/შხაპი** ერთ საძინებელერთეულზე	
		იპოთეზადად	იპოთეზეს დაშვებად	იპოთეზადად	იპოთეზეს დაშვებად	იპოთეზადად	იპოთეზეს დაშვებად
მეორე და ყველა დანარჩენი სართული	**ბინაზე 1**	**1**	**1**	**1**	**1**	**1**	**1**

A3 Architects
Urban planning & Architecture

თანამდებობა	გვარი	ხელმოწერა
დირექტორი	თ.ცაავა	
მთ.არქიტექტორი	თ.ცაავა	
არქიტექტორი		



ხანძარსაწინააღმდეგო ღონისძიებები

	სახანძრო სიხშირეების ოთახი		სახანძრო მილსადგარი
	აპარატი		სახანძრო განგაშის ტელეფონის სისტემა
	ჯვარედინა მორეაგირე		მექანიკური განიავება
	გასასვლელი		ხელის ცეცხლმაქრი
	სახანძრო განგაშის ხელით ჩამრთველი ღილაკი		ვიზუალური და ხმოვანი განგაშის სისტემა
	დაწვის სისტემა		

ტექნიკურ-ეკონომიკური მაჩვენებლები

დანიშნულება	ფართობი

ნახაზის სახელწოდება

41-ე დადგენილების შესაბამისობის ცხრილები

ნახაზის მონაცემები

მასშტაბი	ფორმატი	თარიღი
1:1.18	A3	05/2023
სტადია	გვერდი	გვერდები
	3	



A3 Architects
Urban planning & Architecture

თანამდებობა	გვარი	ხელმოწერა
დირექტორი	თ.ცაავა	
მთ.არქიტექტორი	თ.ცაავა	
არქიტექტორი		

	სახანძრო სისტემების ოთახი		სახანძრო მილდგარი
	ავტოსამხეფი		სახანძრო განყოფილებასთან ავმირის სისტემა
	ავამლზე მორეკვირე		მექანიკური განიავება
EXIT	გასასვლელი		ხელის ცეცხლმაქრი
	სახანძრო განგამის ხელით სამართავი პოლოფი		ვიზუალური და ხმოვანი განგამის სისტემა
	დანვვის სისტემა		

ტექნიკურ-ეკონომიკური მაჩვენებლები

დანიშნულება	ფართობი
ავტოფარეხი	486.0
ჯიბის უჯრედი	38.5

ნახაზის სახელწოდება

-II სართულის გეგმა -6.35 ნიშნულზე

ნახაზის მონაცემები

მასშტაბი	ფორმატი	თარიღი
1:150	A3	05/2023
სტადია	გვერდი	გვერდები
	4	

ბაჩუნბების ჩაოდენობა დადგენილია სასხოვჩებელი ფენქსიისათვის ბამოყენებელი ჯჲ ჯოეფისიენტის საანგაჩიშო ფაჩთობიდან

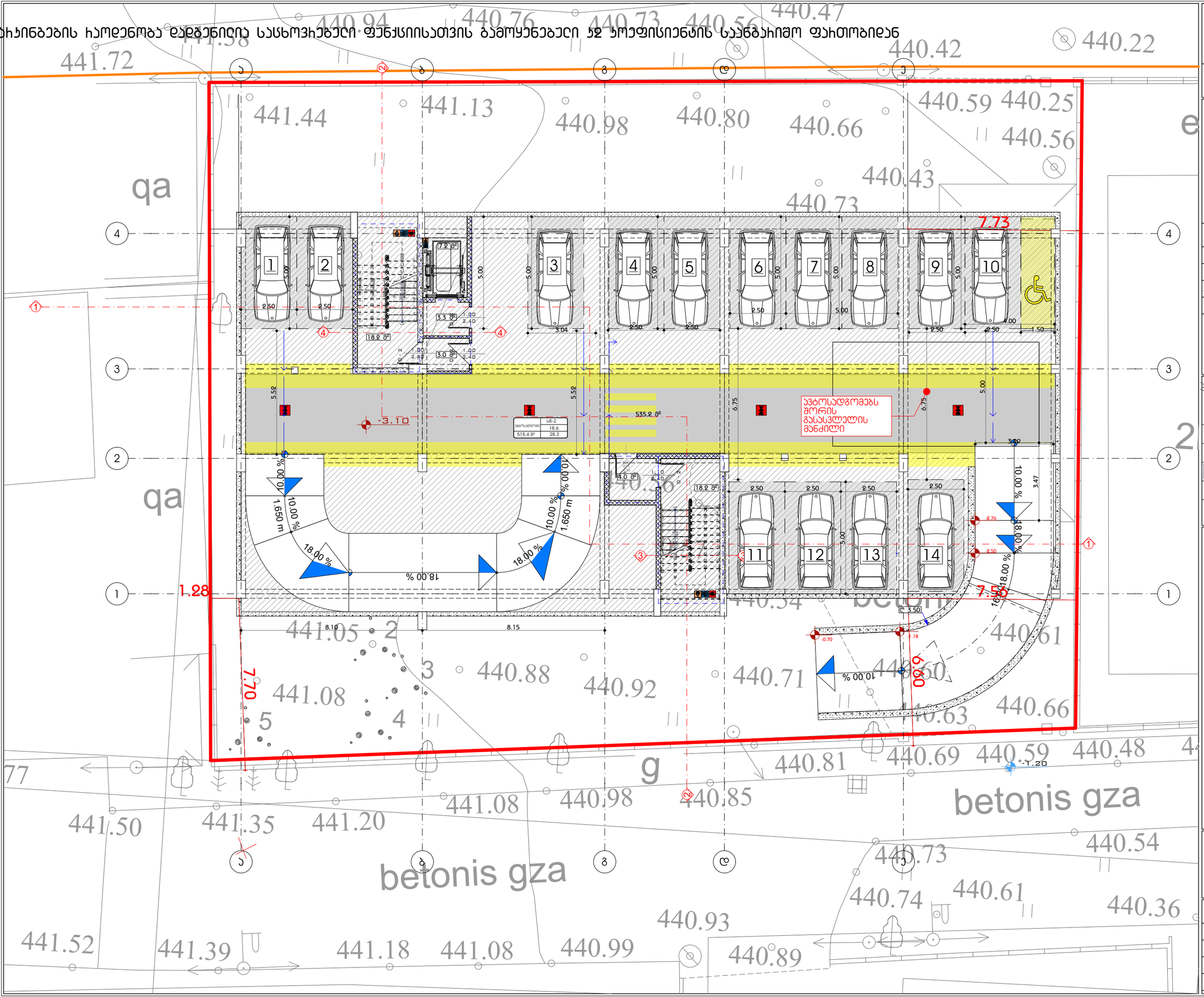

A3 Architects
Urban planning & Architecture

თანამდებობა	გვარი	ხელმოწერა
დირექტორი	თ.ცაავა	
მთ.არქიტექტორი	თ.ცაავა	
არქიტექტორი		

ვირობითი აღნიშნები

	სახანძრო სისტემების ოთახი		სახანძრო მილდგარი
	ავტოსაშხეფი		სახანძრო განყოფილებასთან ავშირის სისტემა
	ჯვამლზე მორეაგირე		მექანიკური განიავება
EXIT	გასასვლელი		ხელის ცეცხლმაქრი
	სახანძრო განგაშის ხელით სამართავი ჯოლოფი		ვიზუალური და ხმოვანი განგაშის სისტემა
	დანნევის სისტემა		

ტექნიკურ-ეკონომიკური მაჩვენებლები

დანიშნულება	ფართობი
ავტოფარეხი	515.8
ჯიბის უჯრედი	38.5

ნახაზის სახელწოდება

-I სართულის გეგმა -3.00 ნიშნულზე (1)

ნახაზის მონაცემები

მასშტაბი	ფორმატი	თარიღი
1:150	A3	05/2023
სტადია	გვერდი	გვერდები
	5	

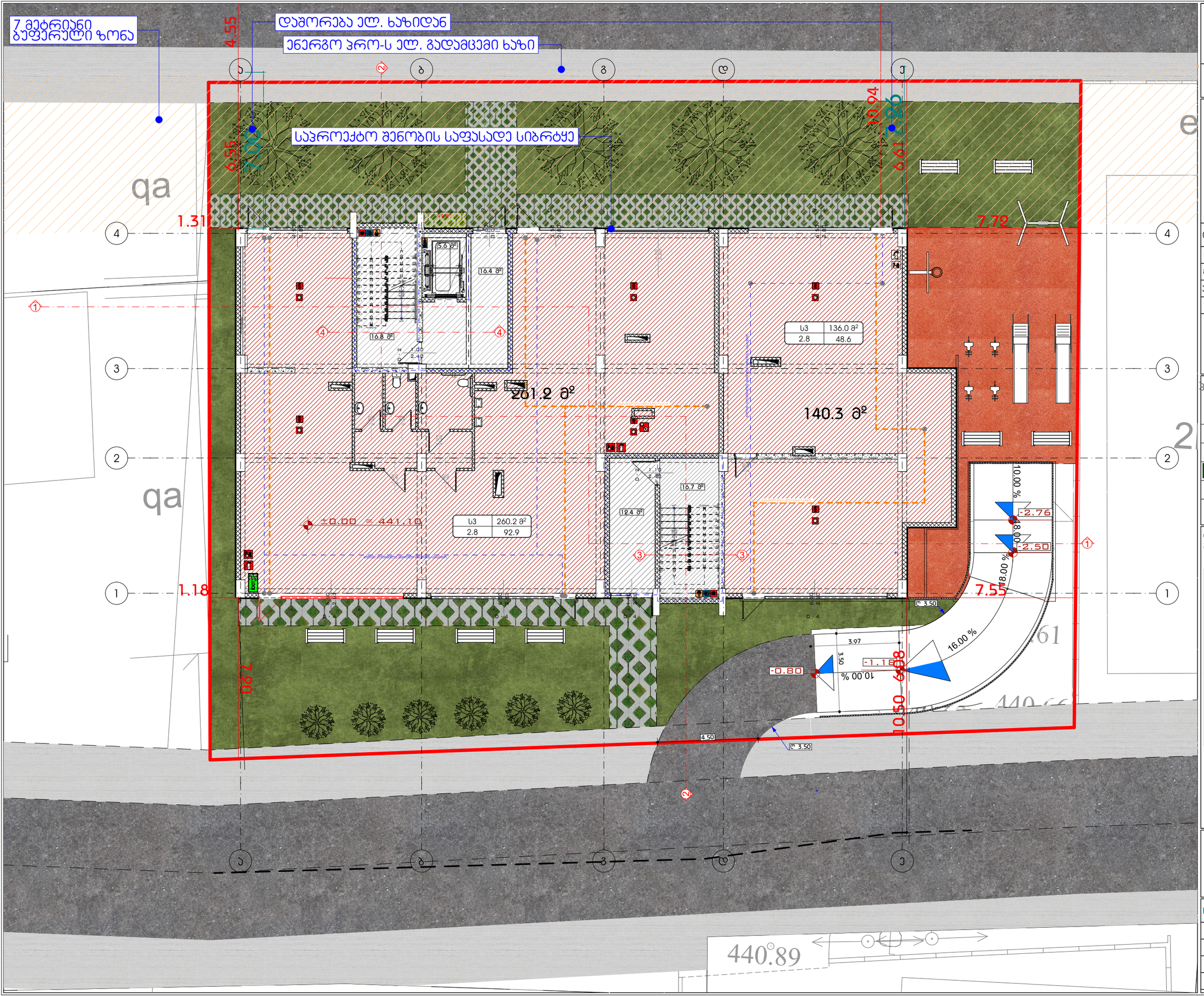

A3 Architects
Urban planning & Architecture

თანამდებობა	გვარი	ხელმოწერა
დირექტორი	თ.ცაავა	
მთ.არქიტექტორი	თ.ცაავა	
არქიტექტორი		

ჯირობითი ნაწილი

	სახანძრო სისტემების ოთახი		სახანძრო მილდგარი
	ავტოსამხეფი		სახანძრო განყოფილებასთან ჯავშირის სისტემა
	ჯვამლზე მორეკვირე		მექანიკური განიავება
EXIT	გასასვლელი		ხელის ცეცხლმაქრი
	სახანძრო განგაშის ხელით სამართავი ჯოლოფი		ვიზუალური და ხმოვანი განგაშის სისტემა
	დანნევის სისტემა		

ტექნიკურ-ეკონომიკური მაჩვენებლები

დანიშნულება	ფართობი
კომერციული ფართი	399.9
კიბის უჯრედი და სადარბაზო	64.0

ნახაზის სახელწოდება

I სართულის გეგმა 0.00 ნიშნულზე

ნახაზის მონაცემები

მასშტაბი	ფორმატი	თარიღი
1:150	A3	05/2023
სტადია	გვერდი	გვერდები
	6	

წყალშემკრები მილი

ოფისი №1	სქ
9.3	101.3
	11

ბინა №1	სც - 2
18,6	72.2
"ბ" ტიპი	4

ბინა №2	სც - 2
18,6	62.0
"ბ" ტიპი	3

ბინა №3	სც - 2
18,6	77.2
"ა" ტიპი	3.0

ბინა №4	სც - 2
18,6	76.1
"ბ" ტიპი	4

29.60 = 8.10 + 8.15 + 5.35 + 8.00

16.10 = 6.05 + 4.00 + 6.05

7.25 = 6.55 + 0.05 + 0.02 + 0.63

6.00 = 6.61 − 0.02 − 0.59

5.52 = 6.05 − 0.53

5.35 = 6.05 − 0.70

+3.50

ა ბ გ დ ე

1 2 3 4

წყალშემკრები მილი

A3 Architects
Urban planning & Architecture

თანამდებობა	გვარი	ხელმოწერა
დირექტორი	თ.ცაავა	
მთ.არქიტექტორი	თ.ცაავა	
არქიტექტორი		

ხანძარსაწინააღმდეგო ღონისძიებები

	სახანძრო სისტემების ორთახი		სახანძრო მილსადგარი
	ავტომატიკა		სახანძრო განგაშის ხელით ჩართვის სისტემა
	ავტომატიკა მორეაგირე		მართვადი განათება
	გასასვლელი		ხელის ცეცხლმაქრი
	სახანძრო განგაშის ხელით ჩართვის სისტემის ორთახი		წნევის ავტომატური და ხელით ჩართვის სისტემა
	ღანგვის სისტემა		

ტექნიკურ-ეკონომიკური მაჩვენებლები

დანიშნულება	ფართობი
საოფისე	82.6
საზაფხულო	71.8
ბინის უჯრედი და დერეფანი	76.4

ნახაზის სახელწოდება

II სართულის გეგმა +3.50 ნიშნულზე

ნახაზის მონაცემები

მასშტაბი	ფორმატი	თარიღი
1:150	A3	05/2023
სტადია	გვერდი	გვერდები
	7	

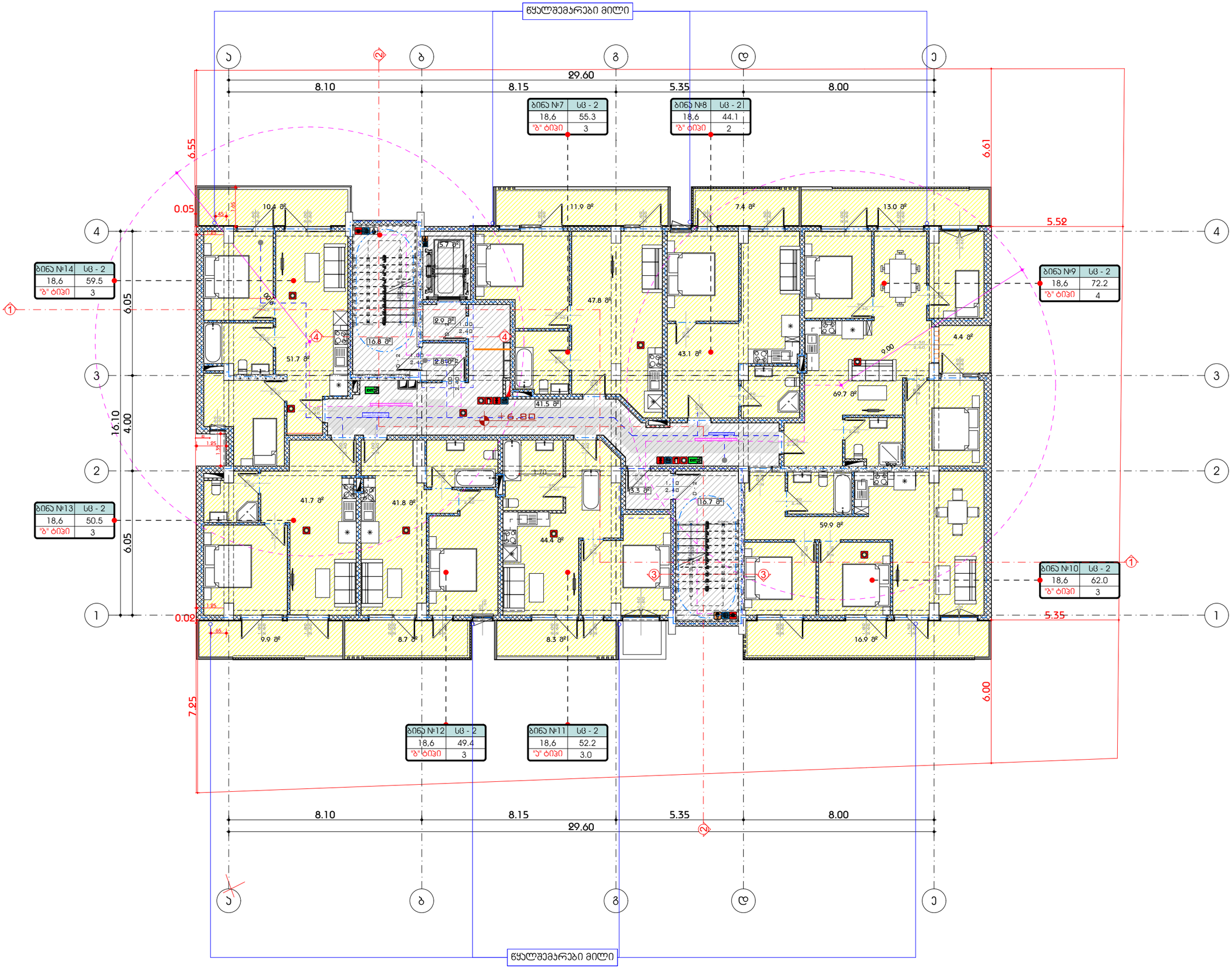

A3 Architects
Urban planning & Architecture

თანამდებობა	გვარი	ხელმოწერა
დირექტორი	თ.ცაავა	
მთ.არქიტექტორი	თ.ცაავა	
არქიტექტორი		

შირობითი აღნიშვნები

	სახანძრო სიხშირის ღილაკი		სახანძრო მილსადენი
	ავტომატიკა		სახანძრო განკერძოებულობის ავტომატიკის სისტემა
	ავტომატიკა მორეკვირე		მექანიკური განიავება
	გასასვლელი		ხელის ცეცხლმაქრი
	სახანძრო განკერძოების ხანძრის საკონტროლო პულტები		ჰიდროკრანი და ბოლოკანი განკერძოების სისტემა
	ღანძვის სისტემა		

ტექნიკურ-ეკონომიკური მაჩვენებლები

დანიშნულება	ფართობი
საცხოვრებელი	133.5
საზაფხულო	71.8
ბინის უკრედი და დერეფანი	78.0

ნახაზის სახელწოდება

III სართულის გეგმა +6.80 ნიშნულზე

ნახაზის მონაცემები

მასშტაბი	ფორმატი	თარიღი
1:150	A3	05/2023
სტადია	გვერდი	გვერდები
	8	

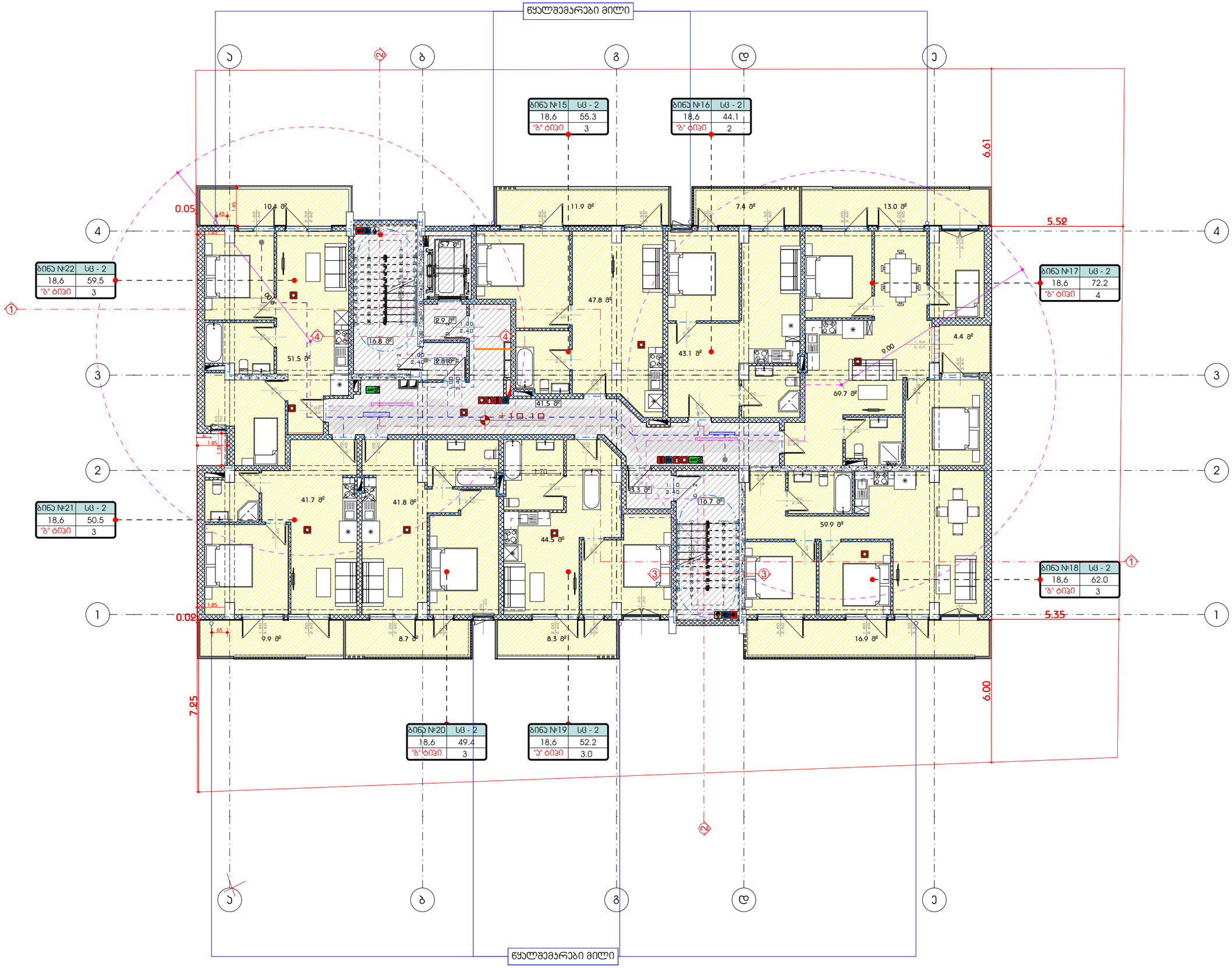

A3 Architects
Urban planning & Architecture

თანამდებობა	გვარი	ხელმოწერა
დირექტორი	თ.ცაავა	
მთ.არქიტექტორი	თ.ცაავა	
არქიტექტორი		

A3 ARCHITECTS LLC 405233668

პირობითი აღნიშვნები

	სახანძრო სიხშირის ღილაკი		სახანძრო მილსადენი
	ავტომატიკა		სახანძრო განგაშის და ევაკუაციის სისტემა
	ავტომატიკა მორევადირე		მეანძიური განიავება
	გასასვლელი		ხელის ცეცხლმაქრი
	სახანძრო განგაშის ხელით ჩასართავი ღილაკი		ჭიპებული და ჭიპიანი განგაშის სისტემა
	ღანგვის სისტემა		

ტექნიკურ-ეკონომიკური მაჩვენებლები

დანიშნულება	ფართობი
საცხოვრებელი	388.0
საზაფხულო	71.8
ეიბის უკრედი და დერეფანი	78.0

ნახაზის სახელწოდება

IV სართულის გეგმა +10.10 ნიშნულზე

ნახაზის მონაცემები

მასშტაბი	ფორმატი	თარიღი
1:150	A3	05/2023
სტადია	გვერდი	გვერდები
	9	

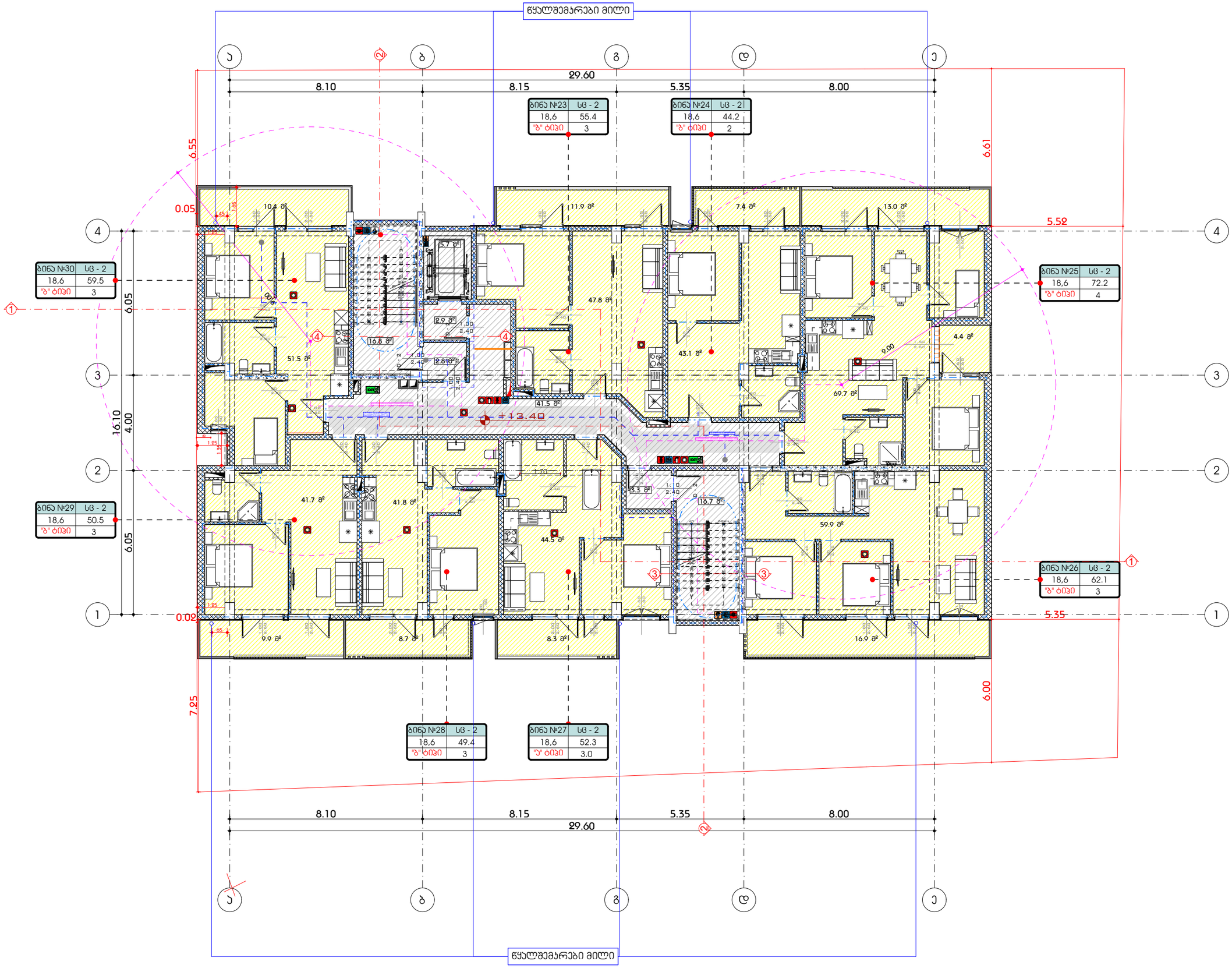

A3 Architects
Urban planning & Architecture

თანამდებობა	გვარი	ხელმოწერა
დირექტორი	თ.ცაავა	
მთ.არქიტექტორი	თ.ცაავა	
არქიტექტორი		

ვირობითი აღნიშნები

	სახანძრო სისტემების ოთახი		სახანძრო მილდგარი
	ავტოსამხეფი		სახანძრო განყოფილებასთან ავტირის სისტემა
	ავამლზე მორეაგირე		მექანიკური განიავება
EXIT	გასასვლელი		ხელის ცეცხლმაქრი
	სახანძრო განგამის ხელით სამართავი პოლოფი		ვიზუალერი და ხმოვანი განგამის სისტემა
	დანნევის სისტემა		

ტექნიკურ-ეკონომიკური მაჩვენებლები

დანიშნულება	ფართობი
საცხოვრებელი	388.4
საზაფხულო	71.8
ჯიბის უჯრედუი და დერეფანი	78.0

ნახაზის სახელწოდება

V სართულის გეგმა +13.40 ნიშნულზე

ნახაზის მონაცემები

მასშტაბი	ფორმატი	თარიღი
1:150	A3	05/2023
სტადია	გვერდი	გვერდები
	10	

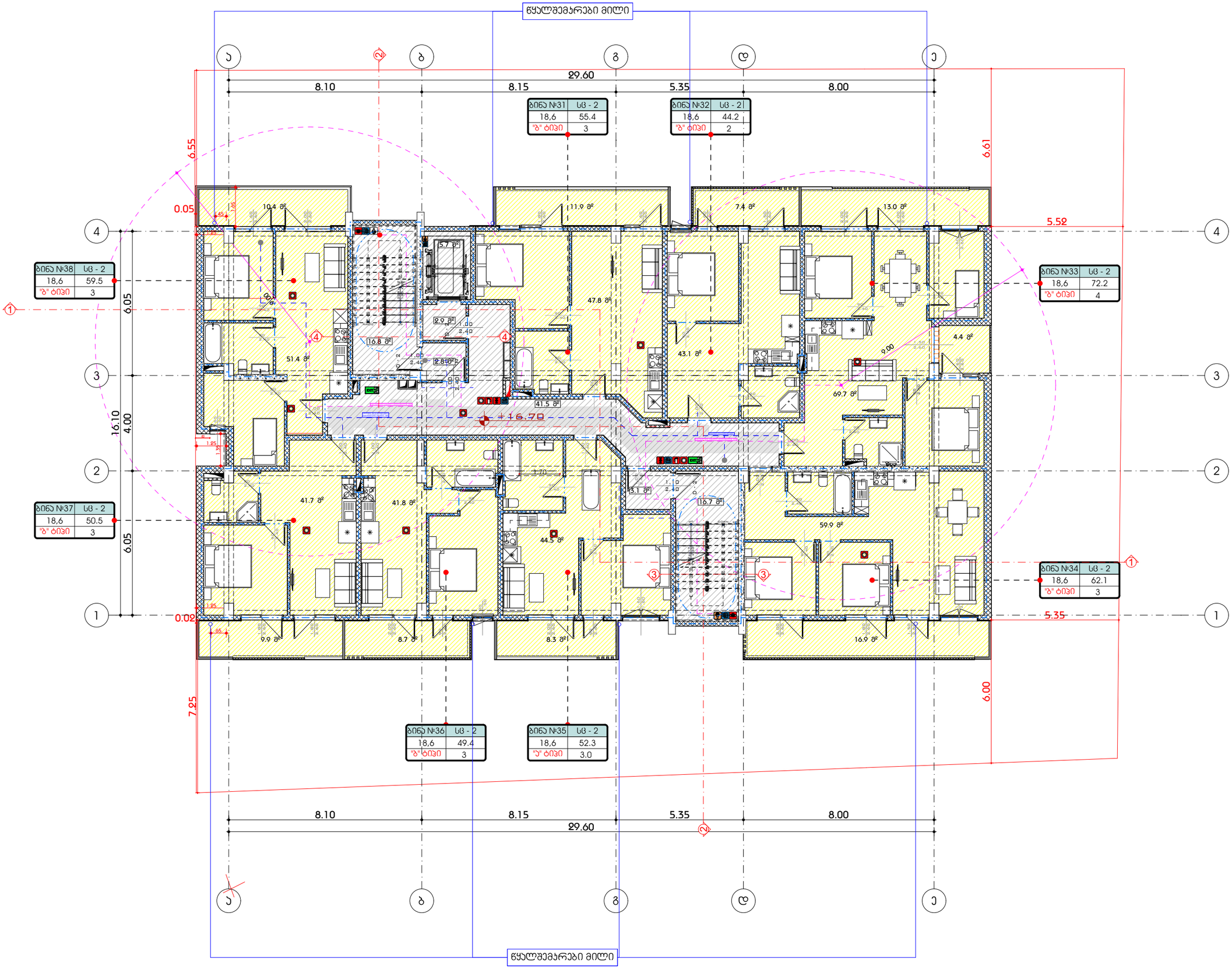

A3 Architects
Urban planning & Architecture

თანამდებობა	გვარი	ხელმოწერა
დირექტორი	თ.ცაავა	
მთ.არქიტექტორი	თ.ცაავა	
არქიტექტორი		

ჰირობითი აღნიშვნები

	სახანძრო სისტემის ოთახი		სახანძრო მილსადენი
	აპარატი		სახანძრო განგაშის ხელით ჩამრთველი
	ჯაჭვზე მორგებული		მანიშნებელი განათება
EXIT	გასასვლელი		ხელის ცეცხლმაქრი
	სახანძრო განგაშის ხელით ჩამრთველი პოსტი		წისქვილი და ჭიქა სასმელი წყლის სისტემა
	ღუნგვის სისტემა		

ტექნიკურ-ეკონომიკური მაჩვენებლები

დანიშნულება	ფართობი
საცხოვრებელი	388.5
საზაფხულო	71.8
ჯიბის უჯრედი და დერეფანი	78.0

ნახაზის სახელწოდება

VI სართულის გეგმა +16.70 ნიშნულზე

ნახაზის მონაცემები

მასშტაბი	ფორმატი	თარიღი
1:150	A3	05/2023
სტადია	გვერდი	გვერდები
	11	

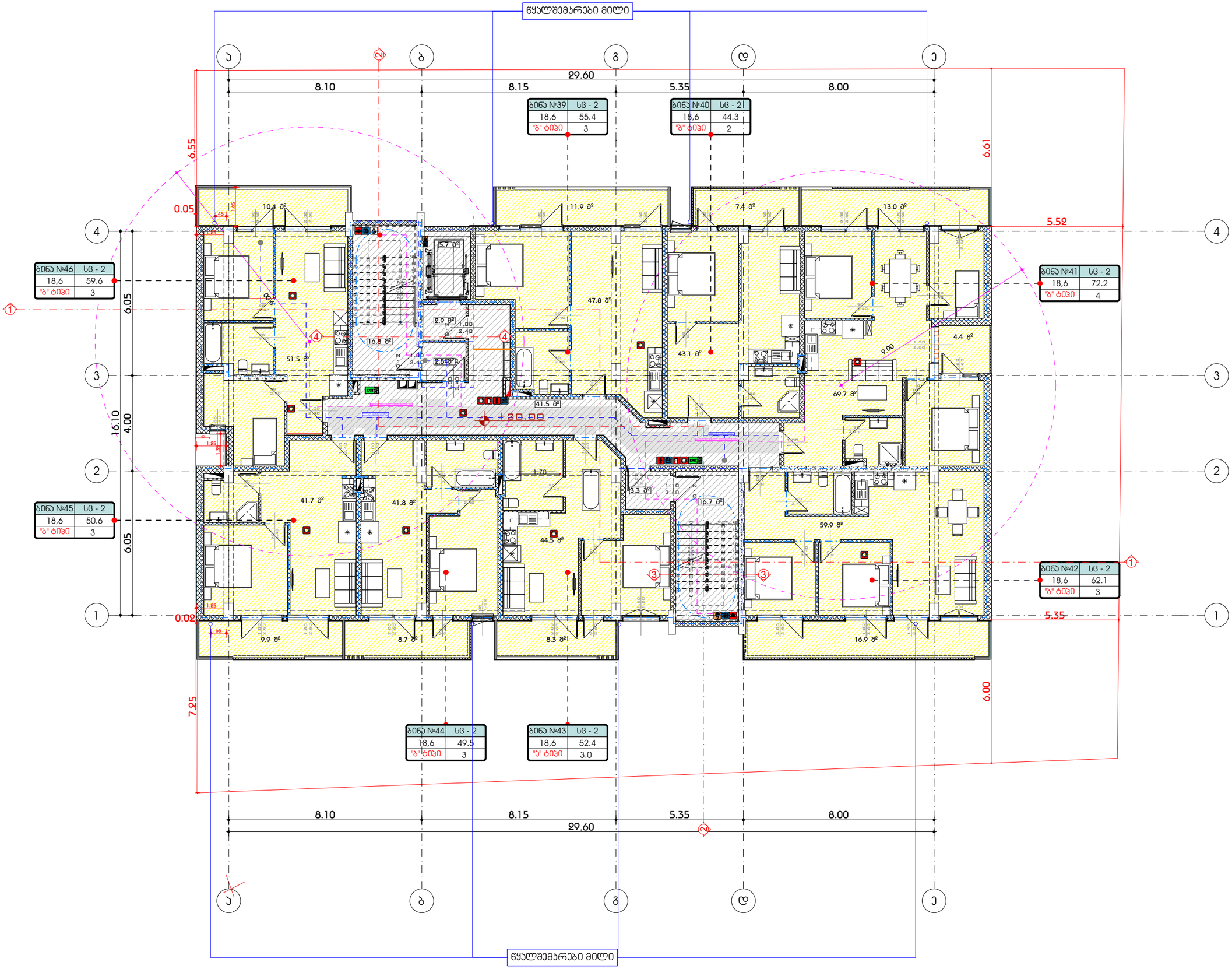

A3 Architects
Urban planning & Architecture

თანამდებობა	გვარი	ხელმოწერა
დირექტორი	თ.ცაავა	
მთ.არქიტექტორი	თ.ცაავა	
არქიტექტორი		

შირობითი აღნიშვნები

	სახანძრო სისტემების ოთახი		სახანძრო მილსადენი
	აპკოსაშხეფი		სახანძრო განყოფილებასთან კავშირის სისტემა
	ავტომატური მორეგულირებელი		მექანიკური განიავება
EXIT	გასასვლელი		ხელის ცეცხლმაქრი
	სახანძრო განგაშის ხელით ჩასართავი პოსტები		შიხეულური და ჰიდრანტი განგაშის სისტემა
	ღუნგვის სისტემა		

ტექნიკურ-ეკონომიკური მაჩვენებლები

დანიშნულება	ფართობი
საცხოვრებელი	389.1
საზაფხულო	71.8
ჯიბის უჯრედი და დერეფანი	78.0

ნახაზის სახელწოდება

VII სართულის გეგმა +20.00 ნიშნულზე

ნახაზის მონაცემები

მასშტაბი	ფორმატი	თარიღი
1:150	A3	05/2023
სტადია	გვერდი	გვერდები
	12	

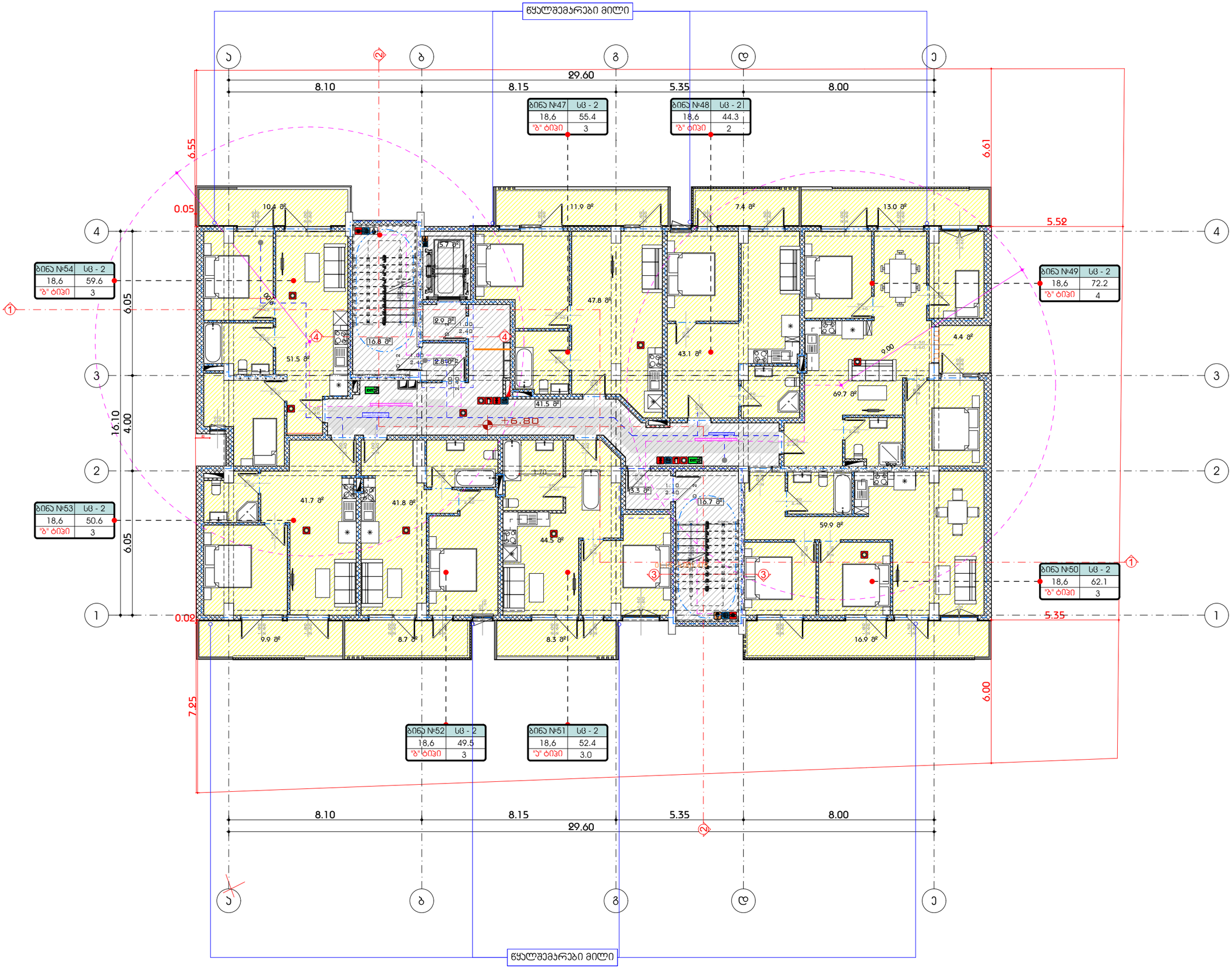

A3 Architects
Urban planning & Architecture

თანამდებობა	გვარი	ხელმოწერა
დირექტორი	თ.ცაავა	
მთ.არქიტექტორი	თ.ცაავა	
არქიტექტორი		

შირობითი აღნიშვნები

	სახანძრო სიხშირის ოთახი		სახანძრო მილსადგარი
	ავტომატიკა		სახანძრო განგაშის ხელით ჩამრთველი
	ავტომატიკა მორევადირე		მექანიკური განიავება
EXIT	გასასვლელი		ხელის ცეცხლმაქრი
	სახანძრო განგაშის ხელით ჩამრთველი სპრინკლერული სისტემის		ჭიხვალური და ჭიგოვანი განგაშის სისტემა
	ღვიძების სისტემა		

ტექნიკურ-ეკონომიკური მაჩვენებლები

დანიშნულება	ფართობი
საცხოვრებელი	389.1
საზაფხულო	71.8
ჯიბის უჯრედი და დერეფანი	78.0

ნახაზის სახელწოდება

VIII სართულის გეგმა +23.30 ნიშნულზე

ნახაზის მონაცემები

მასშტაბი	ფორმატი	თარიღი
1:150	A3	05/2023
სტადია	გვერდი	გვერდები
	13	

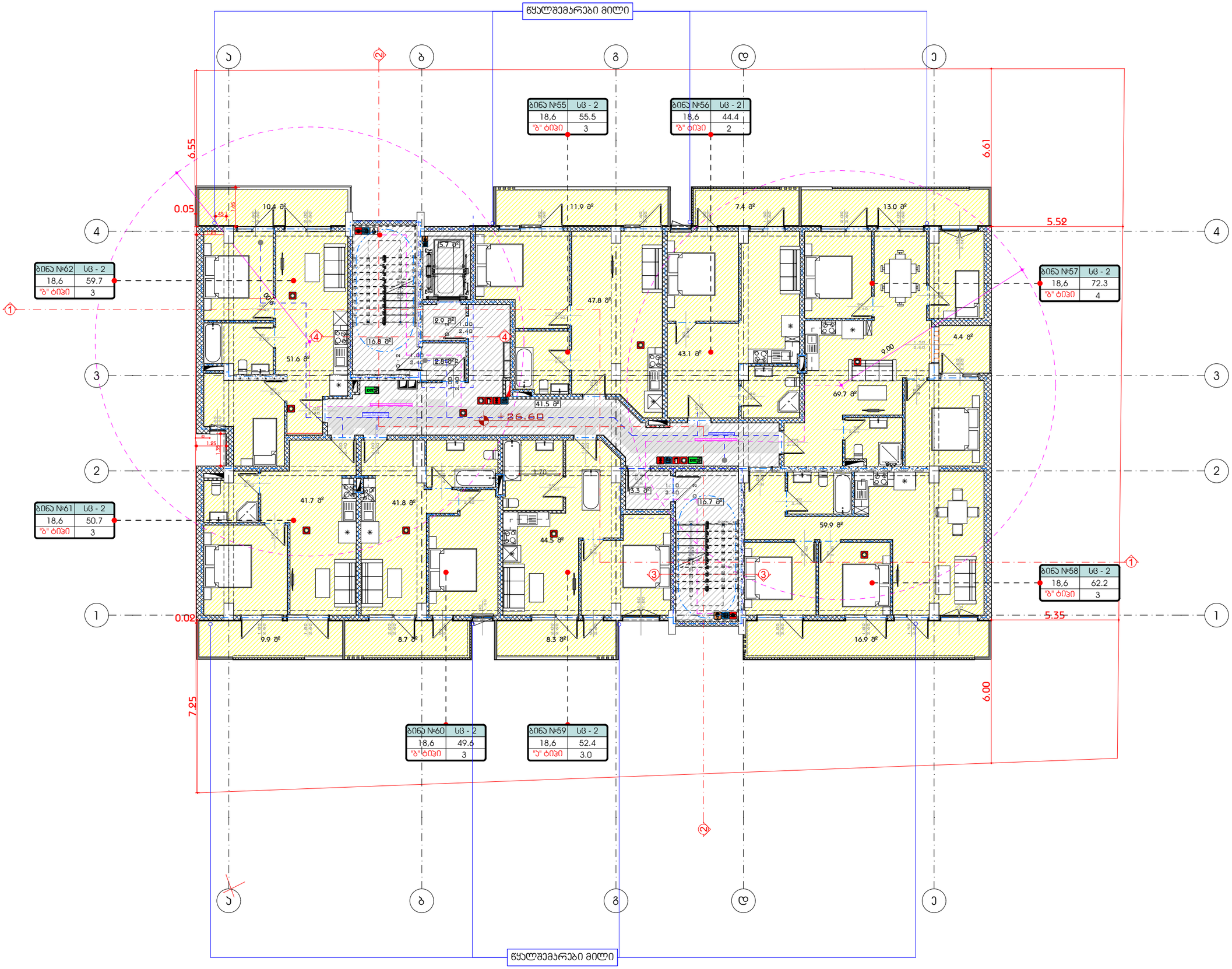

A3 Architects
Urban planning & Architecture

თანამდებობა	გვარი	ხელმოწერა
დირექტორი	თ.ცაავა	
მთ.არქიტექტორი	თ.ცაავა	
არქიტექტორი		

პირობითი აღნიშვნები

	სახანძრო სიხშირის ორთხი		სახანძრო მილსადენი
	აპარატი		სახანძრო განგაშის ხმის სისტემა
	ჯამლზე მორევადირე		მატანიური განიავება
EXIT	გასასვლელი		ხელის ცეცხლმაქრი
	სახანძრო განგაშის ხელით ჩასართავი ღილაკი		ჰიდრანტი და ჭიანური განგაშის სისტემა
	ღანგვის სისტემა		

ტექნიკურ-ეკონომიკური მაჩვენებლები

დანიშნულება	ფართობი
საცხოვრებელი	389.1
საზაფხულო	71.8
ჯიბის უჯრედი და დერეფანი	78.0

ნახაზის სახელწოდება

IX სართულის გეგმა +26.60 ნიშნულზე

ნახაზის მონაცემები

მასშტაბი	ფორმატი	თარიღი
1:150	A3	05/2023
სტადია	გვერდი	გვერდები
	14	

სამეზობლო მიჯნის დაცვის მიზნით, მოეწყობა ყრუ ხედელი და დაცული იქნება ჩაუხედავობა

წყალშემკრები მილი

ბინა №63	სც - 2
18,6	64.6
"ბ" ტიპი	3

ბინა №64	სც - 2
18,6	132.7
"ბ" ტიპი	7

ბინა №66	სც - 2
18,6	118.8
"ბ" ტიპი	6

ბინა №65	სც - 2
18,6	64.7
"ბ" ტიპი	3

წყალშემკრები მილი

სახურავზე ასასვლელად მოეწყობა ფიქსირებული გნჯალა კიბე და ლუქი რომლის გაბარიტული ზომაა 1X1.5 მ. (1.5 კვ.მ.)

ფრილი

+33.20

+29.90

1009.16.1 სახურავის მისადგომი. სახურავზე ასასვლელი გზა-კიბის არსებობისას, სახურავთან მიდგომა შესაძლებელი უნდა იყოს 1509.2 ქვეთავის შესაბამისი პენტჰაუზის გავლით.

გამონაკლისი: შენობებში, რომელთა სახურავები დაუკავებელია, სახურავზე ასვლა შესაძლებელი უნდა იყოს სახურავის ლიუკის ან გასაძრომი კარის საშუალებით, რომელთა ფართობი არ უნდა იყოს 1,5 მ^2-ზე ნაკლები, ხოლო ზომა უნდა იყოს, სულ მცირე, 60 სმ.

1509.2 ქვეთავის მოთხოვნები აღნიშნულ პროექტზე არ ვრცელდება
ლუქის თავისუფალი სივრცის ზომები შესაბამისობაშია 1009.16.1 ქვეპუნქტის მეშვიდე პუნქტთან

ლუქი ფრილი

ლუქი ფრილი

ლუქი გეგმა

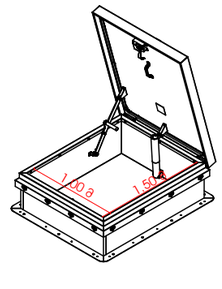

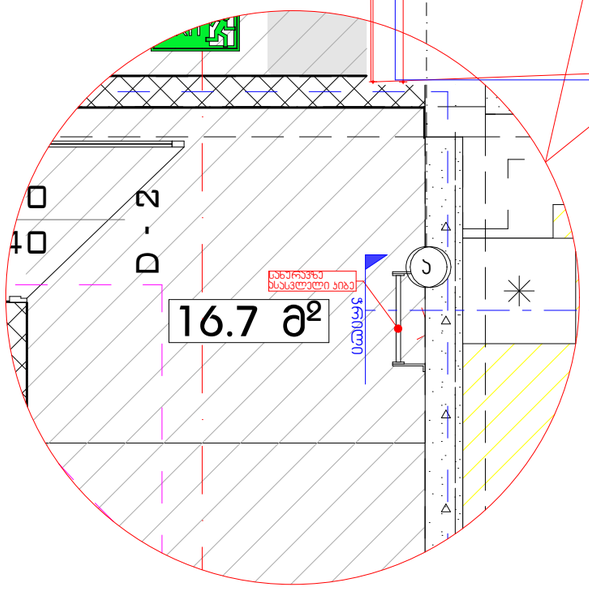

სამზარეულოს მიწვდომა

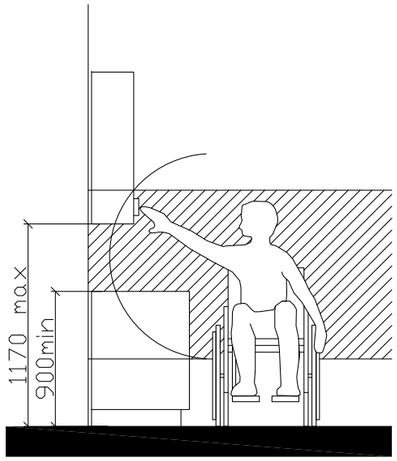

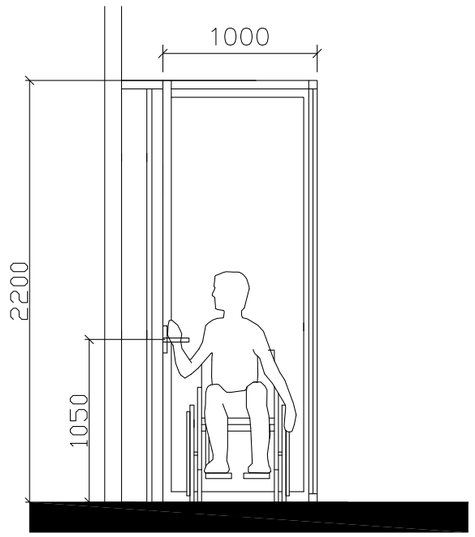

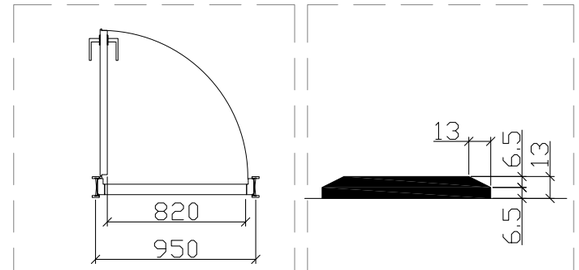

"ა" ტიპის ბინაში ფანჯრის სახელურის სიმაღლე მ. 1:50

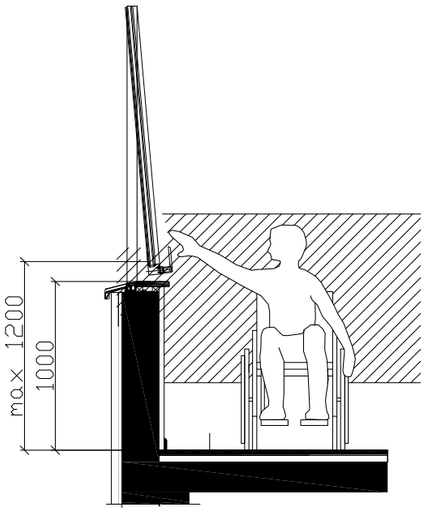

შენიშვნა:

კარის ზედაპირი უნდა იყოს გლუვი მინიმუმ 250 მმ-ის სახელურები, ჩამოსაწევი სახელურები, საკეტები, რაზები და მისაწვდომი კარის სხვა სამართავები ისეთი ფორმის იქნება, რომ ადვილად შეიძლებოდეს ერთი ხელით მოჭიდება და ასამუშავებლად საჭირო არიქნება მაგრად მოჭიდება, წვალება ან მაჯის ტრიალი დახურული კარის კავეულის ნაწილები და გაღებისთვის განკუთვნილი ძალა შესაბამისობაში იქნება შემდეგთან:

1. წინიდან მისაწვდომობისას ან მოწოლით გაღებადი, არაუმეტეს 66.7ნიუტონი
2. ბრუნვითი მოძრაობით გასაღები, არაუმეტეს 315 ნიუტონი სმ.
3. კარის მომხურავები ისე მოეწყობა რომ 90 გრადუსით ღია მფგომარეობიდან 12 გრადუსით გაღებულ მდგომარეობამდე კარის მისახურად საჭირო დრო არაუმცირეს 5 წამი იქნება კარის ზამბარიანი ანჯამები ისე მოეწყობა, რომ 70 გრადუსით ღია მდგომარეობიდან დახურულ მდგომარეობამდე კარი არაუმცირეს 1.5 წამში გადავა.

ცეცხლმედები კარისგან განსხვავებული კარის მოწოლით ან გამოწევით გაღებისთვის საჭირო ძალა შესაბამისობაში იქნება შემდეგთან შენობაში განთავსებული ანჯამიანი კარი: არაუმეტეს 22.2 ნიუტონი

A3 Architects
Urban planning & Architecture

თანამდებობა	გვარი	ხელმოწერა
დირექტორი	თ.ცაავა	
მთ.არქიტექტორი	თ.ცაავა	
არქიტექტორი		

შირობითი აღნიშვნები

	სახანძრო სიხშირის ორთხი		სახანძრო მილსგარი
	აგპოსაშხეფი		სახანძრო განგოფილებასთან აგშირის სისტემა
	ავაშლზე მორეაგირე		მძანიაური განიავება
	გასასვლელი		ხელის ცეცხლმაკრი
	სახანძრო განგაშის ხელით აქტივაციის პოლოკი		ვიზუალური და ხმოვანი განგაშის სისტემა
	ღანძვის სისტემა		

ტექნიკურ-ეკონომიკური მაჩვენებლები

დანიშნულება	ფართობი

ნახაზის სახელწოდება

შშმპ დეტალები

ნახაზის მონაცემები

მასშტაბი	ფორმატი	თარიღი
1:1.82	A3	05/2023
სტადია	გვერდი	გვერდები
	16	

თავისუფალი სივრცე ჯართან მანევრირებისთვის ანჯამიანი ჯარი საკეტის მხრიდან მისაწვდომი მიწოლით გადება
სურ. 404.2.3.2 (ბ)

იატაკის თავისუფალი სივრცის ზომა ახალი შენობა ნაგებობისთვის
სურ. 305.3.1.

თ ფორმის მოსატრიალებელი სივრცე
სურ. 304.3.2.1 (გ)

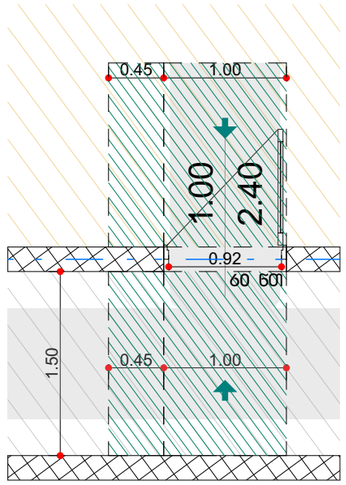

შენიშვნა:
იატაკის ზედაპირი უნდა იყოს მდგრადი, მყარი და არ სრიალა. იატაკის თავისუფალ სივრცეში დონის ცვლილება დაუშვებელია

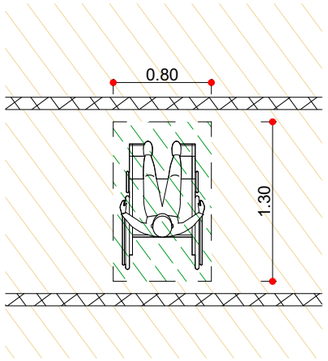

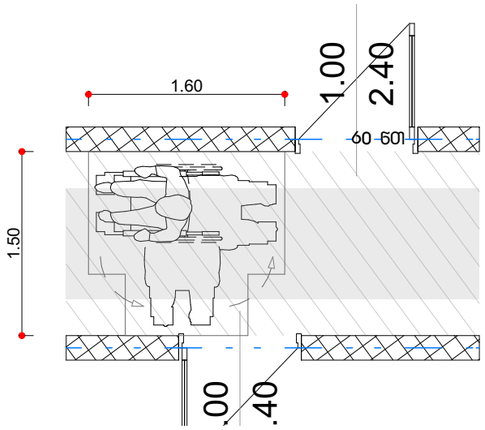

T ფორმის მოსატრიალებელი სივრცე
ვარიანტი 1

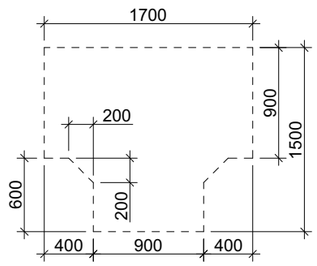

ზომა და გადაფარვა

გზა-ჯარის თავისუფალი სიგანე ანჯამიანი ჯარი
სურ. 404.2.2 (ა)

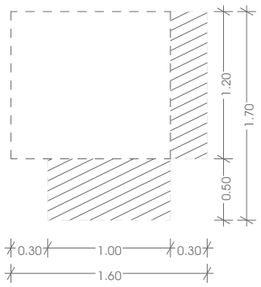

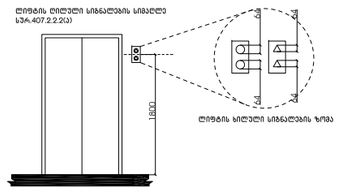

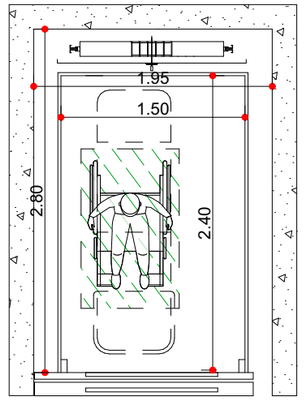

A3 Architects
Urban planning & Architecture

თანამდებობა	გვარი	ხელმოწერა
დირექტორი	თ.ცაავა	
მთ.არქიტექტორი	თ.ცაავა	
არქიტექტორი		



ხანძარსაწინააღმდეგო ღონისძიებები

	სახანძრო სისტემების ოთახი		სახანძრო მილსგაყვანი
	აპკოსაშველი		სახანძრო განგაშის ხელით ჩამრთველი
	ჯვარედინი მოძრაობა		მექანიკური განიავება
	გასასვლელი		ხელის ცეცხლმაქრი
	სახანძრო განგაშის ხელით ჩართვის პოსტები		ჭიანჭველები და ხმოვანი განგაშის სისტემა
	დენის სისტემა		

ტექნიკურ-ეკონომიკური მაჩვენებლები

დანიშნულება	ფართობი

ნახაზის სახელწოდება

შშმპ დეტალები

ნახაზის მონაცემები

მასშტაბი	ფორმატი	თარიღი
1:50 1:3.06	A3	05/2023
სტადია	გვერდი	გვერდები
	17	

პროექტით შენობაში ეწყობა 3 "ა" ტიპის ბინა 7-6 და დ-ე ღერძებს შორის +3.30, +6.60 და +9.90 ნიშნულებზე ალნიშნული ბინები აკმაყოფილებს 1107.6.2.1.1 ქვეთავის მოთხოვნებს

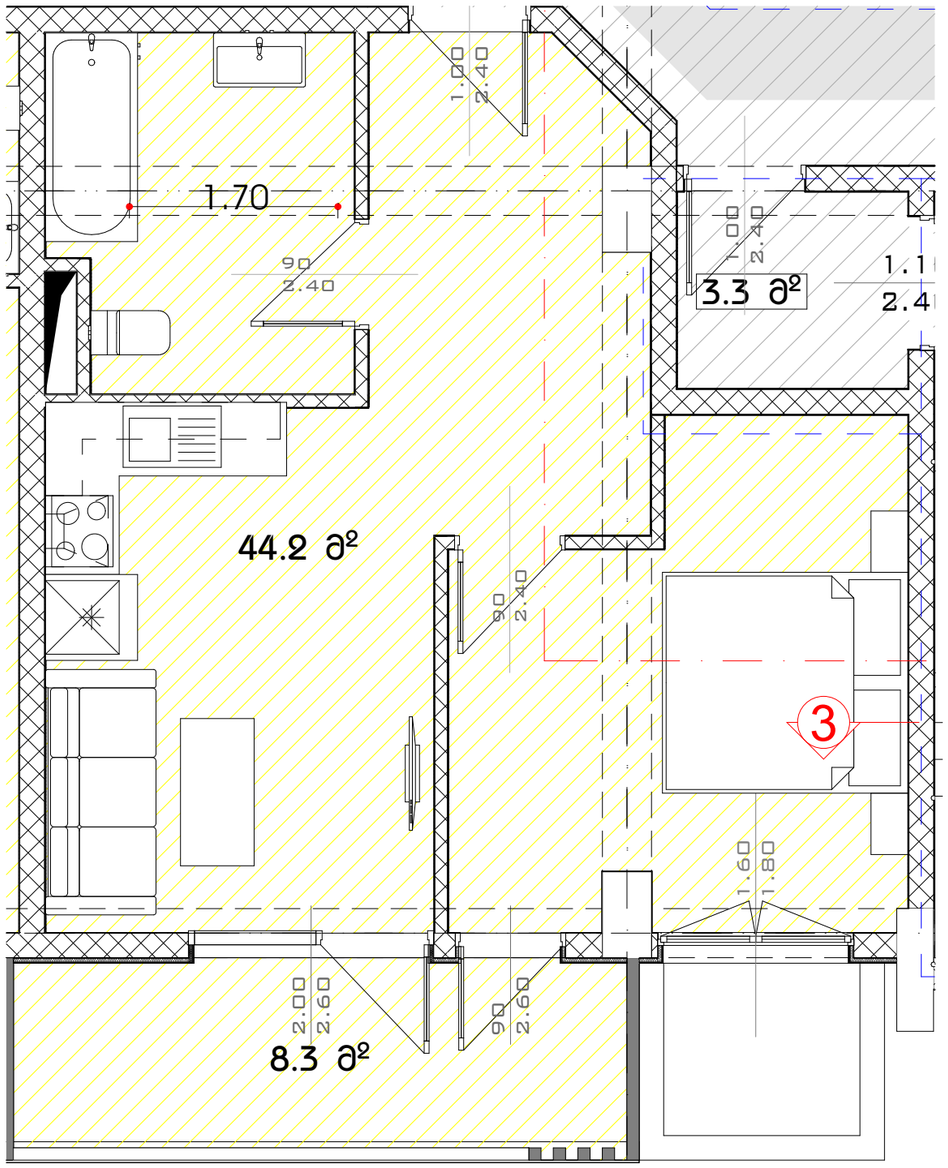

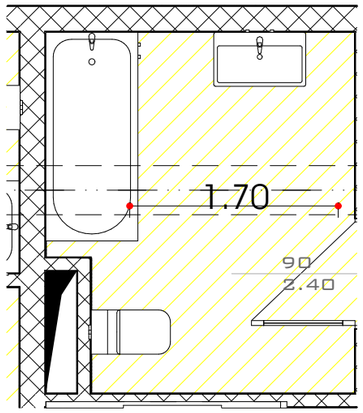

უნიტაზის და ხელმოსაჯიდი ძელების (საჯიროების შემხვევაში) მდებარეობა

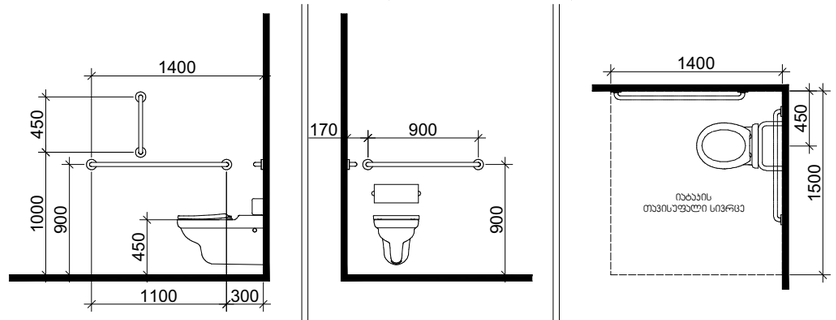

დასაჯდომის მჟონე აბაზანა
ხელმოსაჯიდი ძელებით

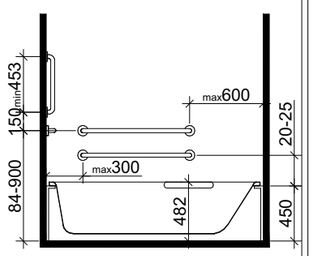

ხელსაბანის მდებარეობა

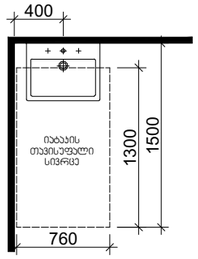

თავისუფალი სივრცე
ფეხის ფალანგისთვის

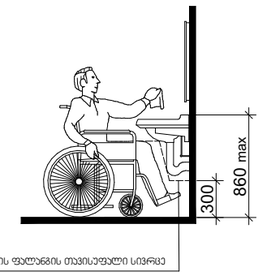

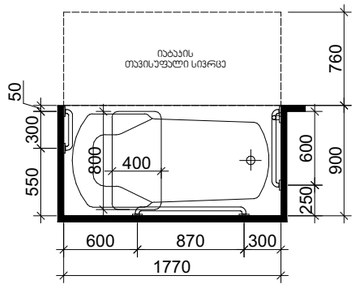

A3 Architects
Urban planning & Architecture

თანამდებობა	გვარი	ხელმოწერა
დირექტორი	თ.ცაავა	
მთ.არქიტექტორი	თ.ცაავა	
არქიტექტორი		

A3 ARCHITECTS LLC 405233668

ბირობითი აღნიშვნები

	სახანძრო სიხშირის ღილაკი		სახანძრო მილსადგარი
	ავტომატიკა		სახანძრო განგაშის/ევაკუაციის სისტემა
	ავტომატიკა მორევადირე		მძანიკური განიავება
	გასასვლელი		ხელის ცეცხლმაქრი
	სახანძრო განგაშის ხელით ჩასართავი ღილაკი		ვიზუალური და ხმოვანი განგაშის სისტემა
	დანგვის სისტემა		

ტექნიკურ-ეკონომიკური მაჩვენებლები

დანიშნულება	ფართობი

ნახაზის სახელწოდება

ა ტიპის ბინაში მისაწვდომობა

ნახაზის მონაცემები

მასშტაბი	ფორმატი	თარიღი
1:50	A3	05/2023
სტადია	გვერდი	გვერდები
	18	

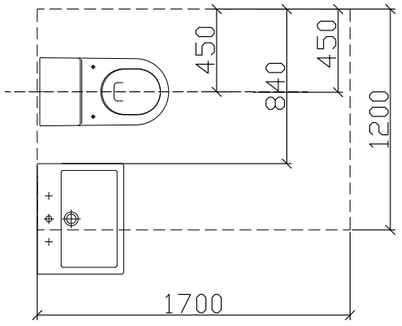

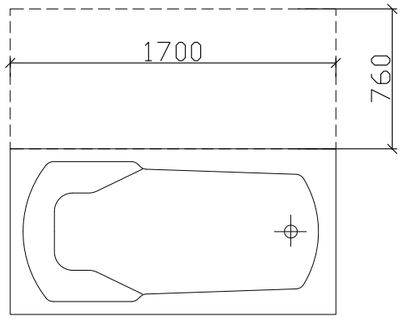

ჭრილი 2

ხელსაბანის მდებარეობა

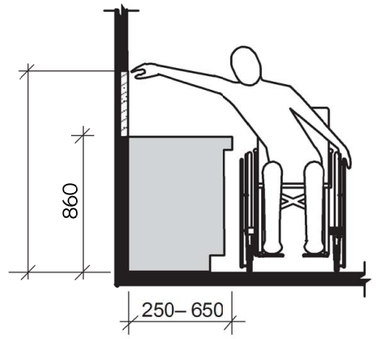

ხელსაბანი ბ ტიპის ერთეულებში
ვარიანტი ბ საბაზანოები

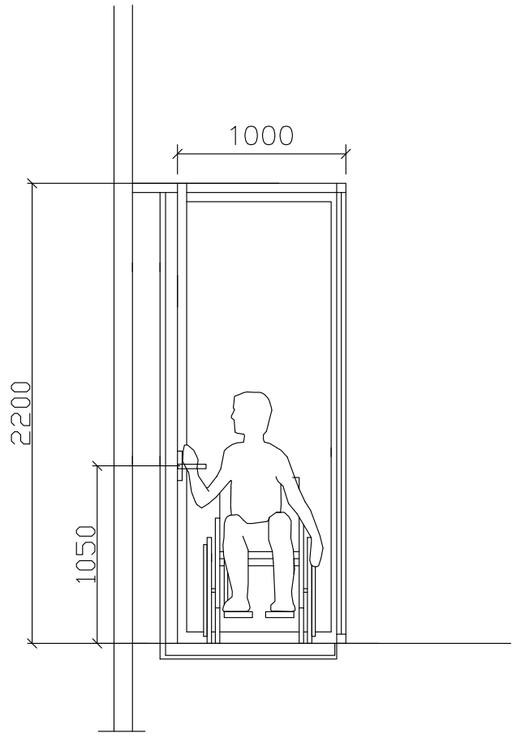

A3 Architects
Urban planning & Architecture

თანამდებობა	გვარი	ხელმოწერა
დირექტორი	თ.ცაავა	
მთ.არქიტექტორი	თ.ცაავა	
არქიტექტორი		

ჯირობითი ელიფსიტები

	სახანძრო სისტემების ოთახი		სახანძრო მილდგარი
	აგტოსამხეფი		სახანძრო განყოფილებასთან ავმირის სისტემა
	ავამლზე მორეაგირე		მექანიკური განიავება
EXIT	გასასვლელი		ხელის ცეცხლმაქრი
	სახანძრო განგაშის ხელით სამართავი პოლოფი		ვიზუალური და ხმოვანი განგაშის სისტემა
	დანნევის სისტემა		

ტექნიკურ-ეკონომიკური მაჩვენებლები

დანიშნულება	ფართობი

ნახაზის სახელწოდება

ბ ტიპის ბინაში
მისაწვდომობა

ნახაზის მონაცემები

მასშტაბი	ფორმატი	თარიღი
1:1.67	A3	05/2023
სტადია	გვერდი	გვერდები
	19	

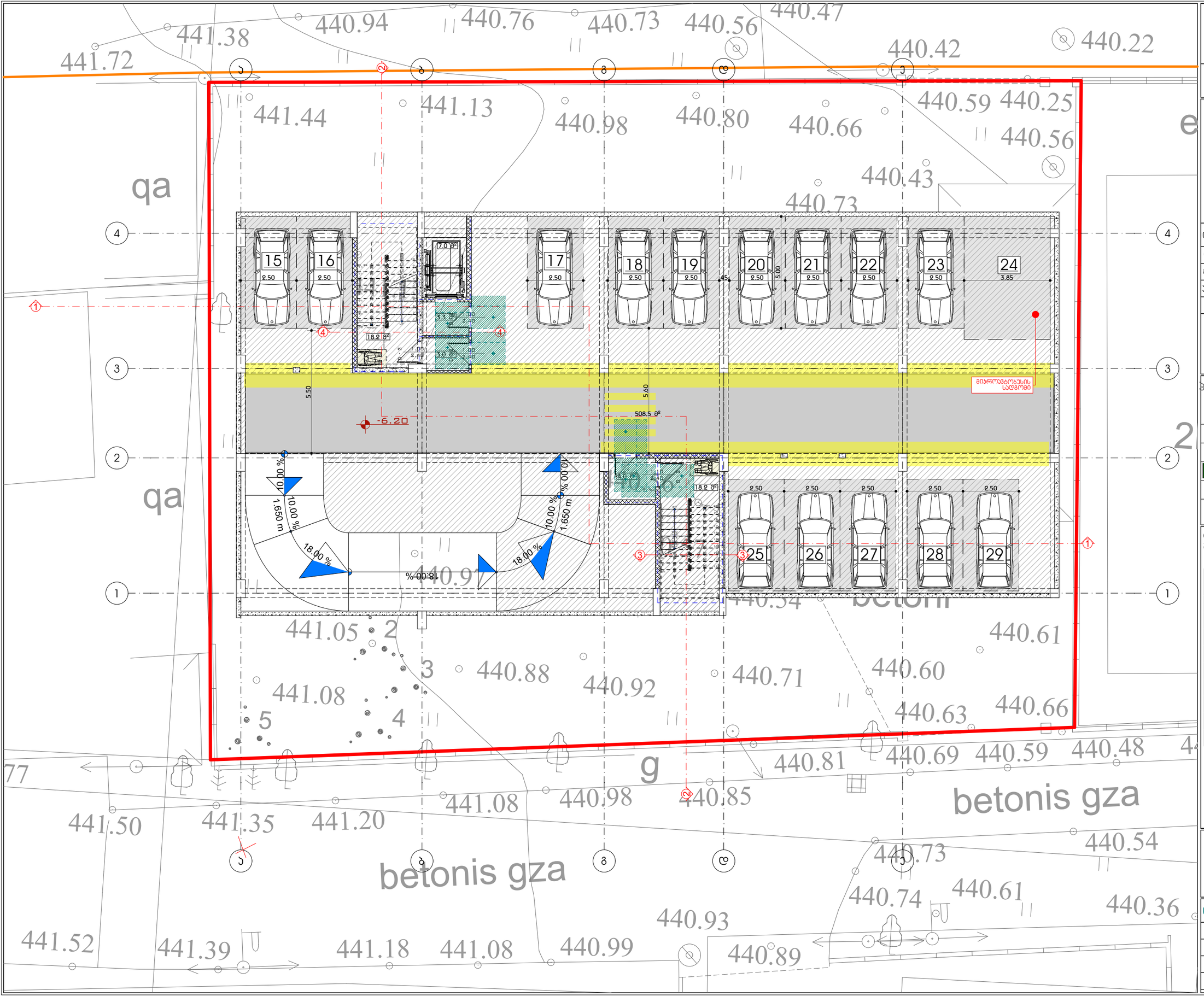

A3 Architects
Urban planning & Architecture

თანამდებობა	გვარი	ხელმოწერა
დირექტორი	თ.ცაავა	
მთ.არქიტექტორი	თ.ცაავა	
არქიტექტორი		

	სახანძრო სისტემების ოთახი		სახანძრო მილდგარი
	აგტოსამხეფი		სახანძრო განყოფილებასთან ავმირის სისტემა
	ავამლზე მორეაგირე		მექანიკური განიავება
EXIT	გასასვლელი		ხელის ცეცხლმაქრი
	სახანძრო განგამის ხელით სამართავი პოლოფი		ვიზუალური და ხმოვანი განგამის სისტემა
	დანნევის სისტემა		

ტექნიკურ-ეკონომიკური მაჩვენებლები

დანიშნულება	ფართობი

ნახაზის სახელწოდება

-II სართულის გეგმა -6.35 ნიშნულზე (1)

ნახაზის მონაცემები

მასშტაბი	ფორმატი	თარიღი
1:150	A3	05/2023
სტადია	გვერდი	გვერდები
	20	

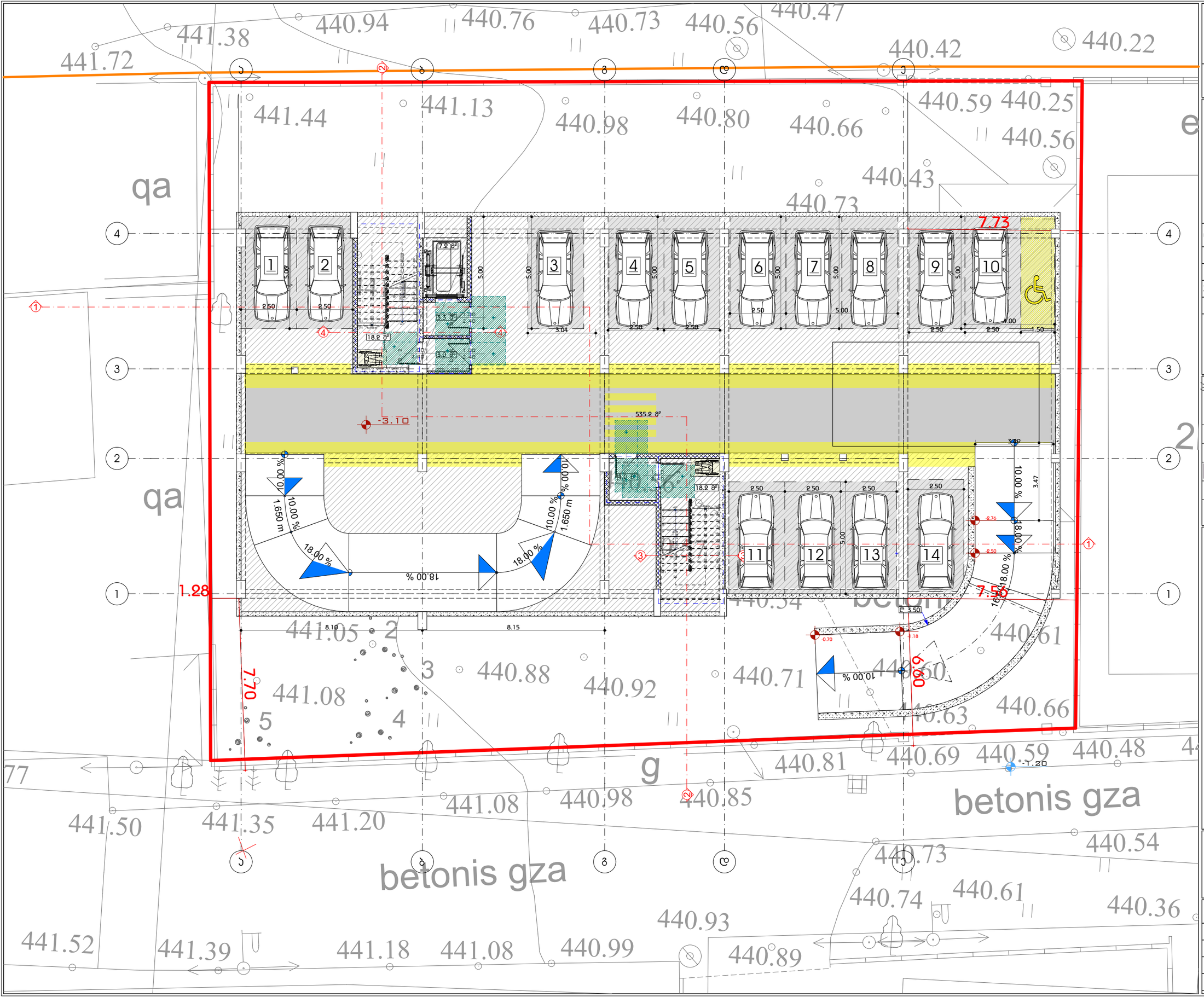

A3 Architects
Urban planning & Architecture

თანამდებობა	გვარი	ხელმოწერა
დირექტორი	თ.ცაავა	
მთ.არქიტექტორი	თ.ცაავა	
არქიტექტორი		

ვირობითი აღნიშვნები

	სახანძრო სისტემების ოთახი		სახანძრო მილდგარი
	ავტოსამხეფი		სახანძრო განყოფილებასთან ჯავშირის სისტემა
	ჯვამლზე მორეაგირე		მექანიკური განიავება
EXIT	გასასვლელი		ხელის ცეცხლმაქრი
	სახანძრო განგაშის ხელით სამართავი პოლოფი		ვიზუალური და ხმოვანი განგაშის სისტემა
	დანნევის სისტემა		

ტექნიკურ-ეკონომიკური მაჩვენებლები

დანიშნულება	ფართობი
ავტოფარეხი	515.8
ჯიბის უჯრედი	38.5

ნახაზის სახელწოდება

-I სართულის გეგმა -3.15 ნიშნულზე (2)

ნახაზის მონაცემები

მასშტაბი	ფორმატი	თარიღი
1:150	A3	05/2023
სტადია	გვერდი	გვერდები
	21	

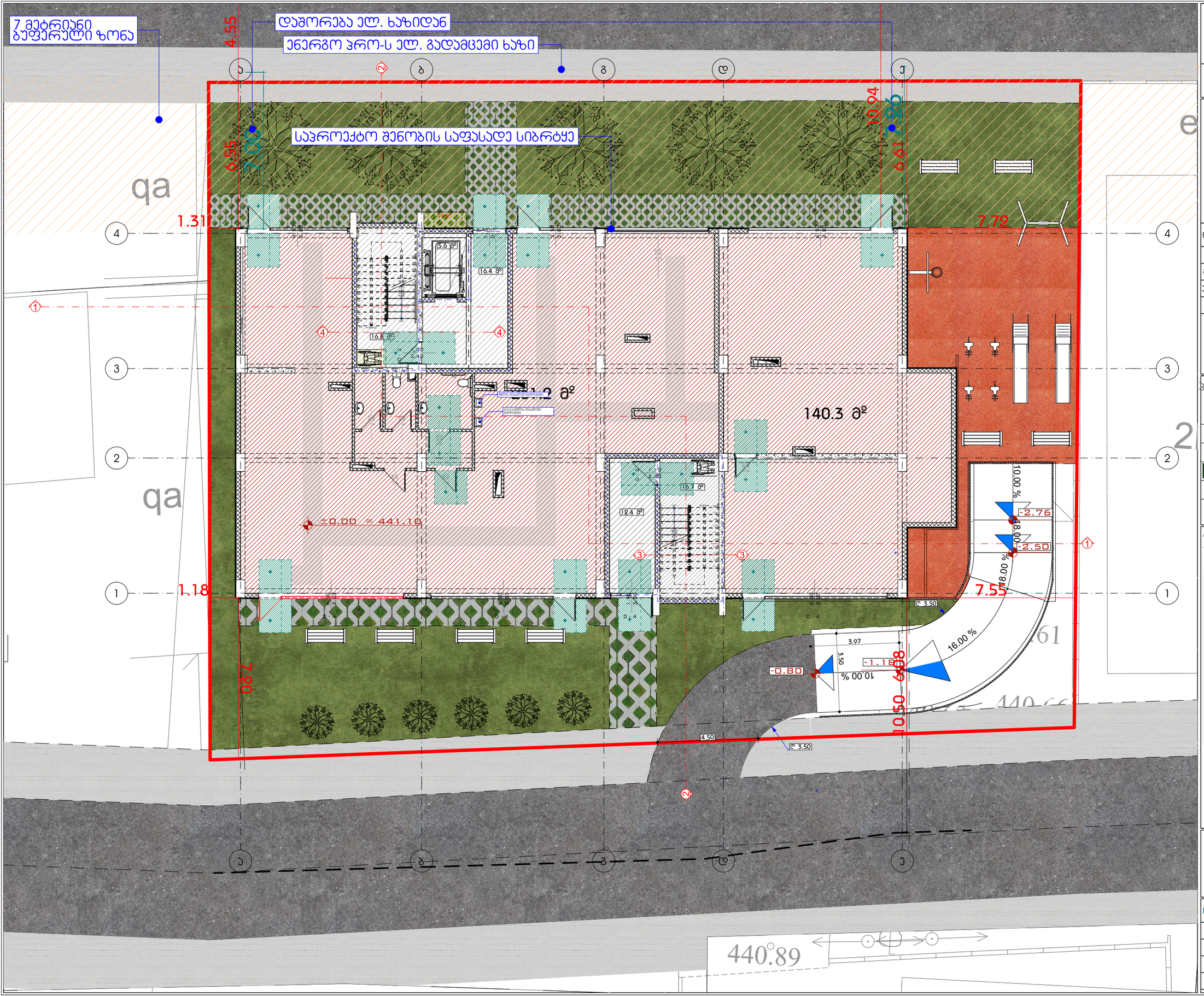

A3 Architects
Urban planning & Architecture

თანამდებობა	გვარი	ხელმოწერა
დირექტორი	თ.ცაავა	
მთ.არქიტექტორი	თ.ცაავა	
არქიტექტორი		

ჯირობითი ელ. ნიშნები

	სახანძრო სისტემების ოთახი		სახანძრო მილდგარი
	ავტოსამხეფი		სახანძრო განყოფილებასთან ჯავშირის სისტემა
	ჯვამლზე მორეკვირე		მექანიკური განიავება
EXIT	გასასვლელი		ხელის ცეცხლმაქრი
	სახანძრო განგაშის ხელით სამართავი ჯოლოფი		ვიზუალური და ხმოვანი განგაშის სისტემა
	დანნევის სისტემა		

ტექნიკურ-ეკონომიკური მაჩვენებლები

დანიშნულება	ფართობი
კომერციული ფართი	399.9
ჯიბის უჯრედი და სადარბაზო	64.0

ნახაზის სახელწოდება

I სართულის გეგმა 0.00 ნიშნულზე

ნახაზის მონაცემები

მასშტაბი	ფორმატი	თარიღი
1:150	A3	05/2023
სტადია	გვერდი	გვერდები
	22	

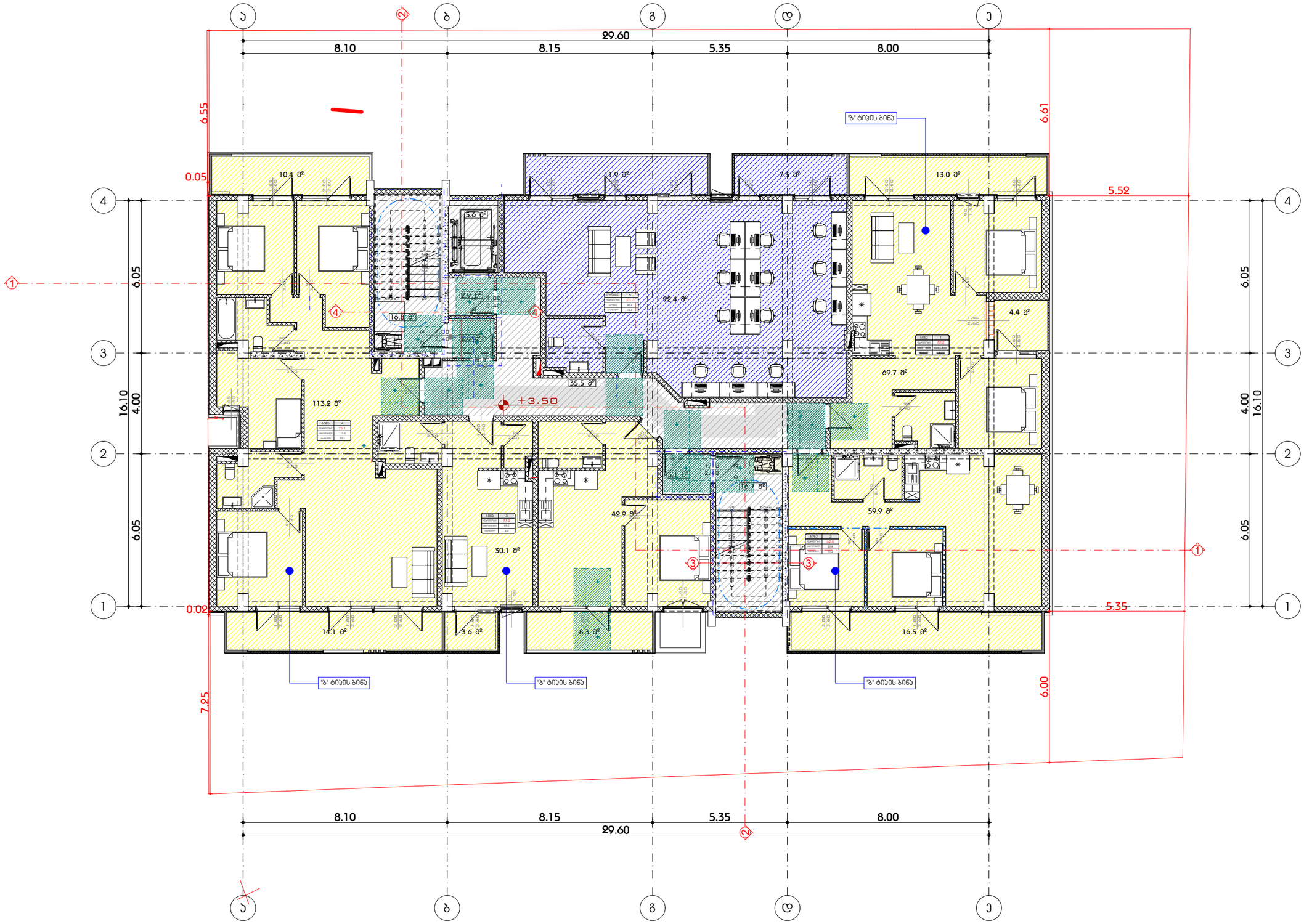

A3 Architects
Urban planning & Architecture

თანამდებობა	გვარი	ხელმოწერა
დირექტორი	თ.ცაავა	
მთ.არქიტექტორი	თ.ცაავა	
არქიტექტორი		

ჯირობითი ლიცენზიები

	სახანძრო სისტემების ოთახი		სახანძრო მილდგარი
	ავტოსამხეფი		სახანძრო განყოფილებასთან ჯავშირის სისტემა
	ჯვამლზე მორეაგირე		მექანიკური განიავება
EXIT	გასასვლელი		ხელის ცეცხლმაქრი
	სახანძრო განგამის ხელით სამართავი პოლოფი		ვიზუალური და ხმოვანი განგამის სისტემა
	დანვევის სისტემა		

ტექნიკურ-ეკონომიკური მაჩვენებლები

დანიშნულება	ფართობი
საოფისე	82.6
საზაფხულო	71.8
ჯიბის უჯრედუი და დერეფანი	76.4

ნახაზის სახელწოდება

I სართულის გეგმა 0.00 ნიშნულზე

ნახაზის მონაცემები

მასშტაბი	ფორმატი	თარიღი
1:150	A3	05/2023
სტადია	გვერდი	გვერდები
	23	

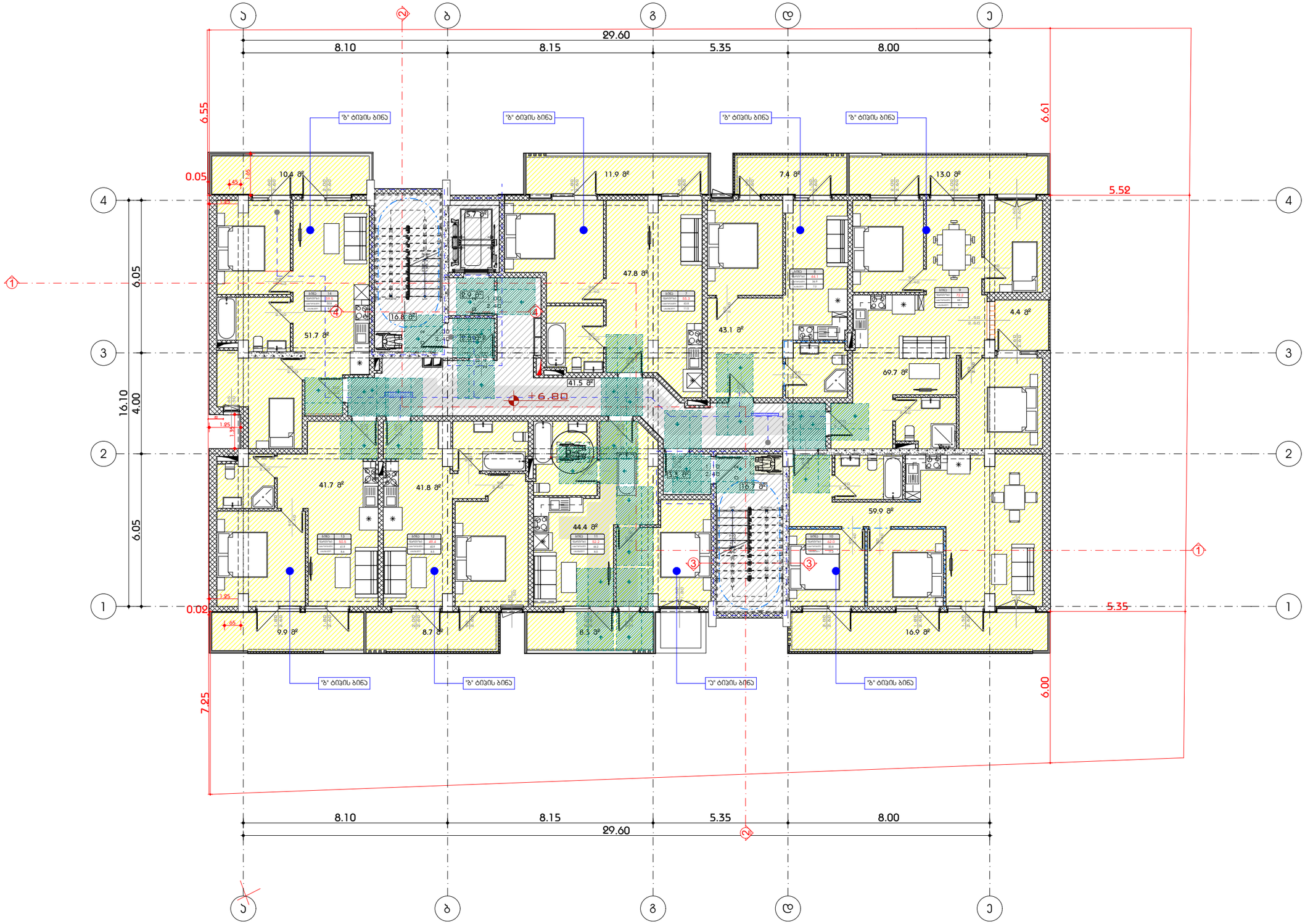

A3 Architects
Urban planning & Architecture

თანამდებობა	გვარი	ხელმოწერა
დირექტორი	თ.ცაავა	
მთ.არქიტექტორი	თ.ცაავა	
არქიტექტორი		

A3 ARCHITECTS LLC 405233668

ვირობითი აღნიშვნები

	სახანძრო სისტემების ოთახი		სახანძრო მილსადენი
	ავტომატიკა		სახანძრო განგაშის ხელით ჩართვის სისტემა
	ავტომატიკა მორეგულირებელი		მექანიკური განიავება
	გასასვლელი		ხელის ცეცხლმაქრი
	სახანძრო განგაშის ხელით ჩართვის პულტები		ხელსაწყოები და ჰიდრავლიკური განგაშის სისტემა
	დაწნევის სისტემა		

ტექნიკურ-ეკონომიკური მაჩვენებლები

დანიშნულება	ფართობი
საცხოვრებელი	133.5
საოფისე	
საზაფხულო	71.8
ჯიბის უჯრედი და დერეფანი	78.0

ნახაზის სახელწოდება

III სართულის გეგმა +6.80 ნიშნულზე (2)

ნახაზის მონაცემები

მასშტაბი	ფორმატი	თარიღი
1:150	A3	05/2023
სტადია	გვერდი	გვერდები
	24	

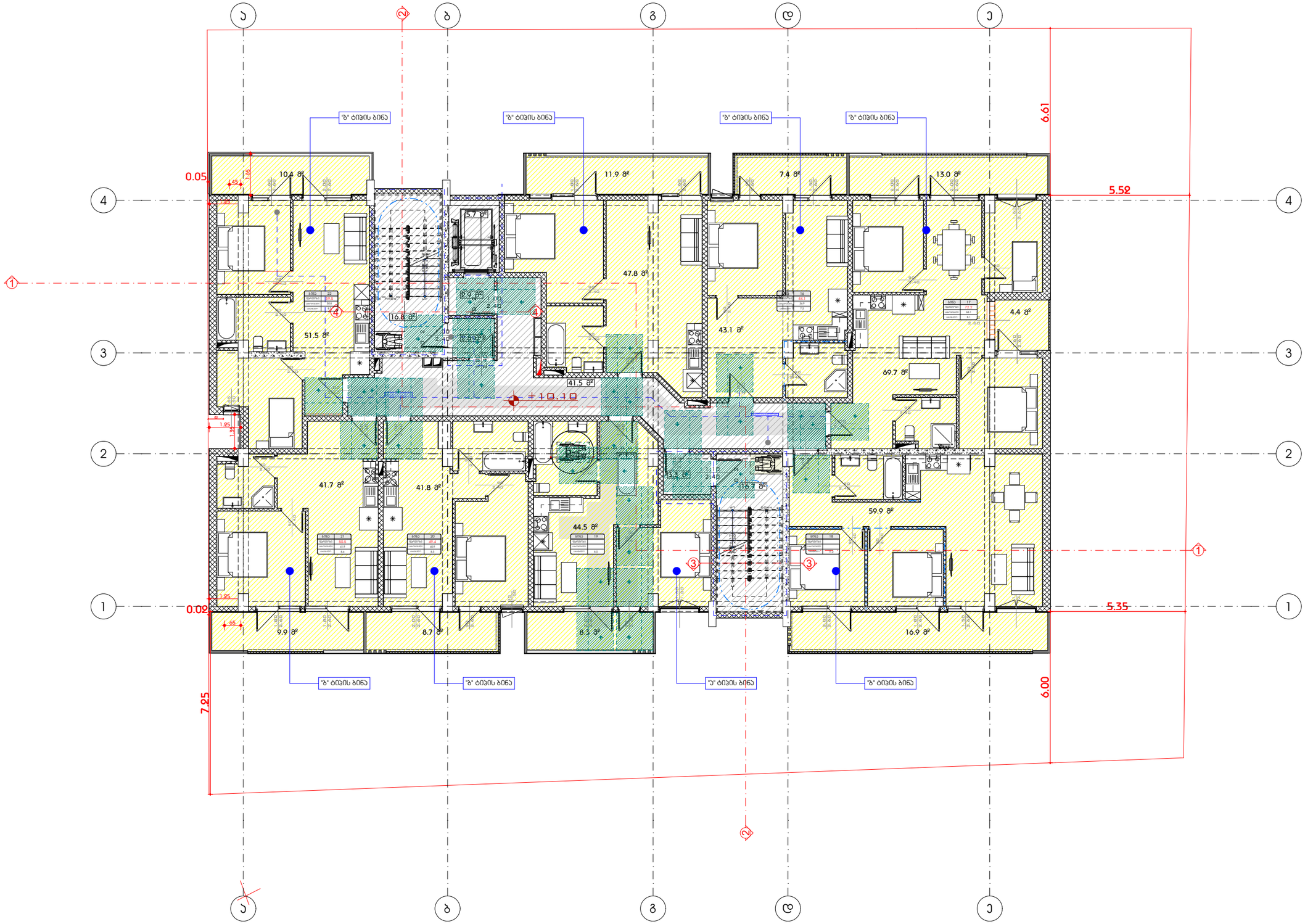

A3 Architects
Urban planning & Architecture

თანამდებობა	გვარი	ხელმოწერა
დირექტორი	თ.ცაავა	
მთ.არქიტექტორი	თ.ცაავა	
არქიტექტორი		

ჯირობითი აღნიშვნები

	სახანძრო სისტემების ოთახი		სახანძრო მილდგარი
	ავტოსამხეფი		სახანძრო განყოფილებასთან ჯავშირის სისტემა
	ჯვამლზე მორეკვირე		მექანიკური განიავება
EXIT	გასასვლელი		ხელის ცეცხლმაქრი
	სახანძრო განგაშის ხელით სამართავი პოლოფი		ვიზუალური და ხმოვანი განგაშის სისტემა
	დანნევის სისტემა		

ტექნიკურ-ეკონომიკური მაჩვენებლები

დანიშნულება	ფართობი
საცხოვრებელი	388.0
საზაფხულო	71.8
ჯიბის უჯრედუი და დერეფანი	78.0

ნახაზის სახელწოდება

IV სართულის გეგმა +10.10 ნიშნულზე (1)

ნახაზის მონაცემები

მასშტაბი	ფორმატი	თარიღი
1:150	A3	05/2023
სტადია	გვერდი	გვერდები
	25	

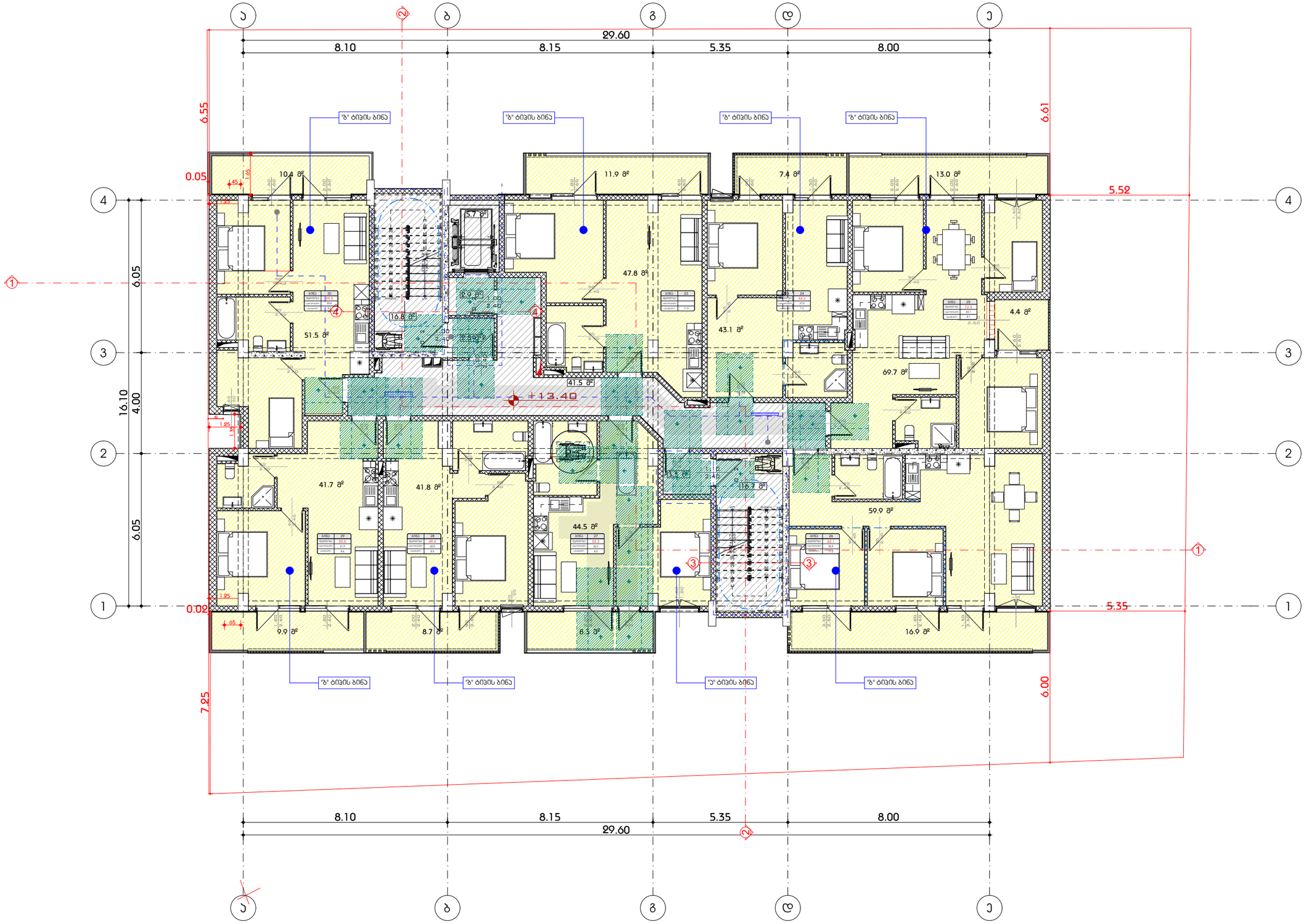

A3 Architects
Urban planning & Architecture

თანამდებობა	გვარი	ხელმოწერა
დირექტორი	თ.ცაავა	
მთ.არქიტექტორი	თ.ცაავა	
არქიტექტორი		

ხელმოწერების ნიმუშები

	სახანძრო სისტემების ოთახი		სახანძრო მილსადენი
	აპარატსაშველი		სახანძრო განგაშიდან გამომავალი სისტემა
	ჯვარედინა მორეაგირე		მძანიპარი განიავება
EXIT	გასასვლელი		ხელის ცეცხლმაქრი
	სახანძრო განგაშის ხელით ჩასართავი პოსტები		მიხეკვარი და ჰიდრანტი განგაშის სისტემა
	დანგვის სისტემა		

ტექნიკურ-ეკონომიკური მაჩვენებლები

დანიშნულება	ფართობი
სცხოვრებელი	388.4
საზაფხულო	71.8
ბინის უჯრედი და დერეფანი	78.0

ნახაზის სახელწოდება

V სართულის გეგმა +13.40 ნიშნულზე (1)

ნახაზის მონაცემები

მასშტაბი	ფორმატი	თარიღი
1:150	A3	05/2023
სტადია	გვერდი	გვერდები
	26	

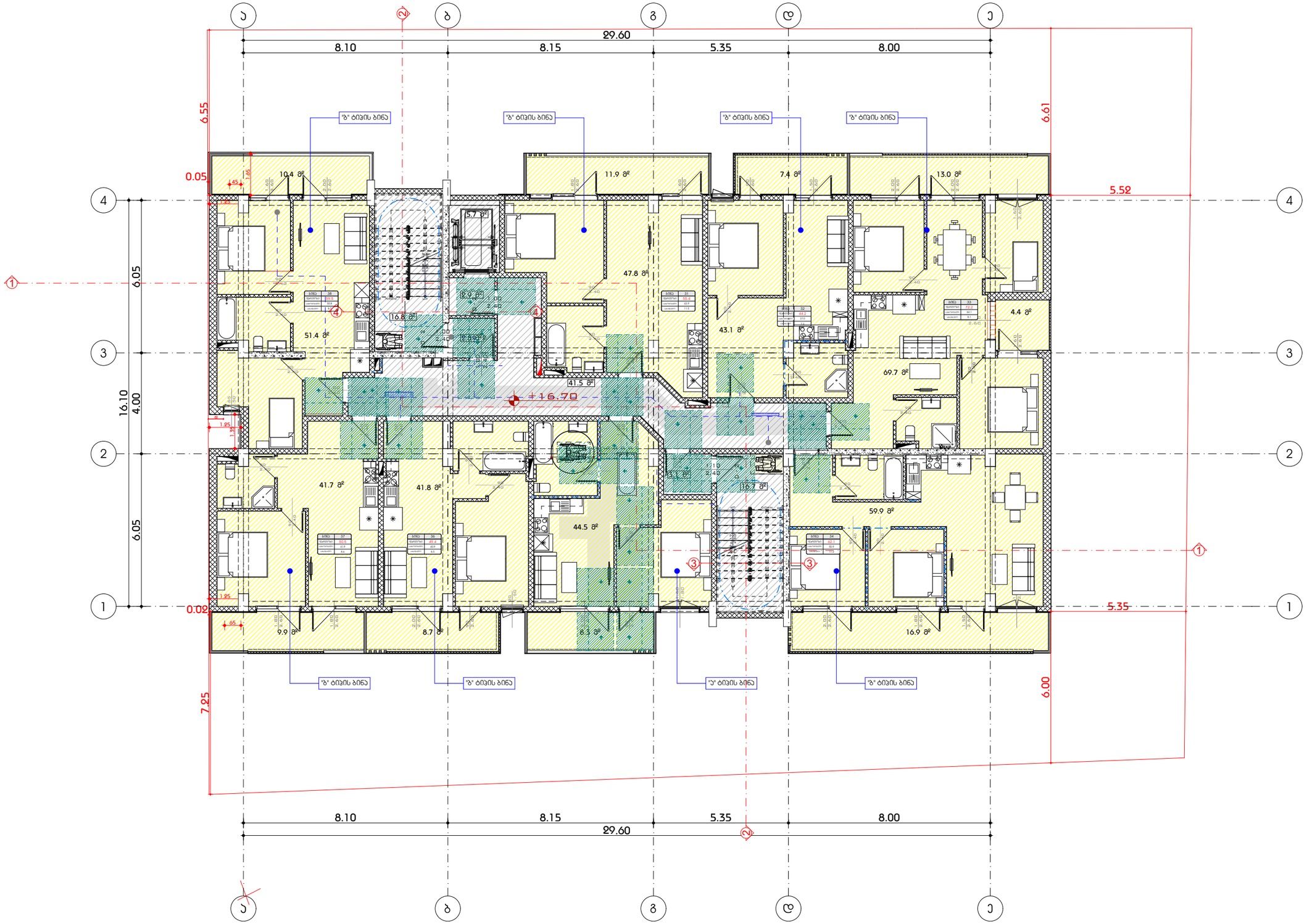

A3 Architects
Urban planning & Architecture

თანამდებობა	გვარი	ხელმოწერა
დირექტორი	თ.ცაავა	
მთ.არქიტექტორი	თ.ცაავა	
არქიტექტორი		

ვირობითი აღნიშვნები

	სახანძრო სისტემების ოთახი		სახანძრო მილდგარი
	ავტოსამხეფი		სახანძრო განყოფილებასთან ეავმირის სისტემა
	ავამლზე მორეაგირე		მექანიკური განიავება
EXIT	გასასვლელი		ხელის ცეცხლმაქრი
	სახანძრო განგამის ხელით სამართავი პოლოფი		ვიზუალერი და ხმოვანი განგამის სისტემა
	დანნევის სისტემა		

ტექნიკურ-ეკონომიკური მაჩვენებლები

დანიშნულება	ფართობი
საცხოვრებელი	388.5
საზაფხულო	71.8
ჯიბის უჯრედუი და დერეფანი	78.0

ნახაზის სახელწოდება

VI სართულის გეგმა +16.70 ნიშნულზე (1)

ნახაზის მონაცემები

მასშტაბი	ფორმატი	თარიღი
1:150	A3	05/2023
სტადია	გვერდი	გვერდები
	27	

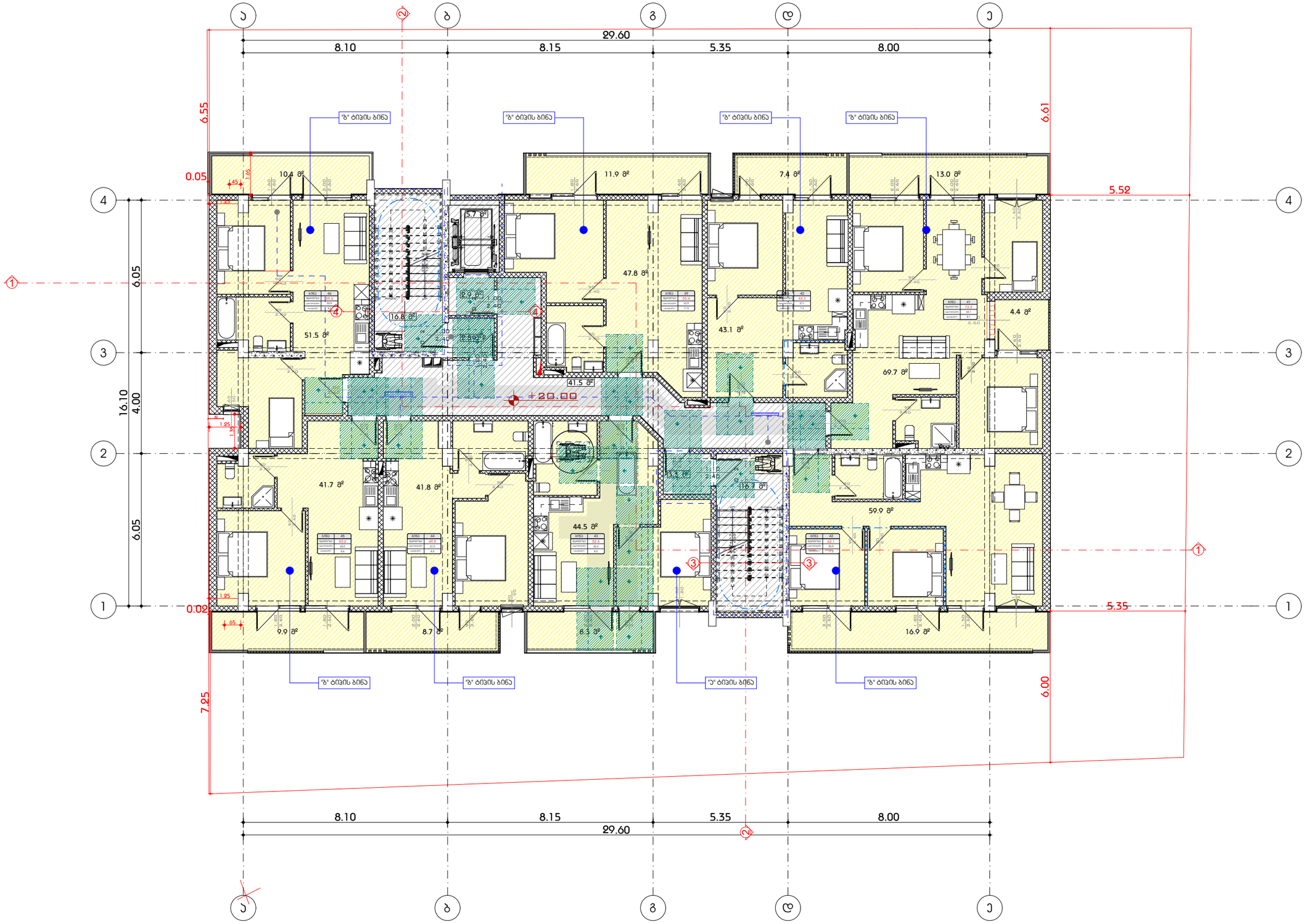

A3 Architects
Urban planning & Architecture

თანამდებობა	გვარი	ხელმოწერა
დირექტორი	თ.ცაავა	
მთ.არქიტექტორი	თ.ცაავა	
არქიტექტორი		

ჯირობითი ნაწილი

	სახანძრო სისტემების ოთახი		სახანძრო მილდგარი
	ავტოსამხეფი		სახანძრო განყოფილებასთან ჯავშირის სისტემა
	ჯვამლზე მორეაგირე		მექანიკური განიავება
EXIT	გასასვლელი		ხელის ცეცხლმაქრი
	სახანძრო განგაშის ხელით სამართავი პოლოფი		ვიზუალური და ხმოვანი განგაშის სისტემა
	დანნევის სისტემა		

ტექნიკურ-ეკონომიკური მაჩვენებლები

დანიშნულება	ფართობი
საცხოვრებელი	389.1
საზაფხულო	71.8
ჯიბის უჯრედუი და დერეფანი	78.0

ნახაზის სახელწოდება

VII სართულის გეგმა +20.00 ნიშნულზე (1)

ნახაზის მონაცემები

მასშტაბი	ფორმატი	თარიღი
1:150	A3	05/2023
სტადია	გვერდი	გვერდები
	28	

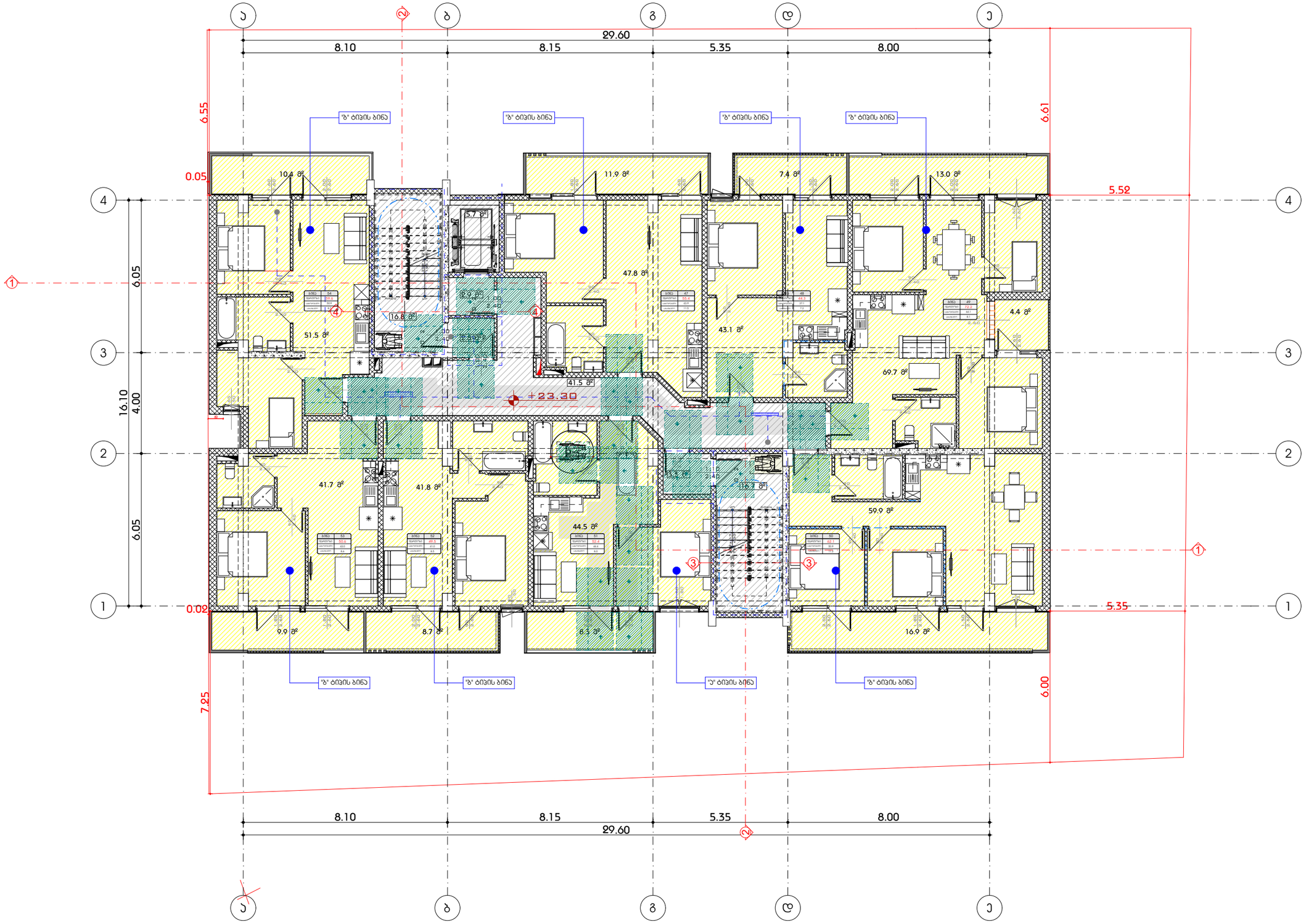

A3 Architects
Urban planning & Architecture

თანამდებობა	გვარი	ხელმოწერა
დირექტორი	თ.ცაავა	
მთ.არქიტექტორი	თ.ცაავა	
არქიტექტორი		

ჯირობითი აღნიშვნები

	სახანძრო სისტემების ოთახი		სახანძრო მილდგარი
	ავტოსამხეფი		სახანძრო განყოფილებასთან ავმირის სისტემა
	ავამლზე მორეკვირე		მექანიკური განიავება
EXIT	გასასვლელი		ხელის ცეცხლმაქრი
	სახანძრო განგამის ხელით სამართავი პოლოფი		ვიზუალერი და ხმოვანი განგამის სისტემა
	დანნევის სისტემა		

ტექნიკურ-ეკონომიკური მაჩვენებლები

დანიშნულება	ფართობი
საცხოვრებელი	389.1
საზაფხულო	71.8
ჯიბის უჯრედუი და დერეფანი	78.0

ნახაზის სახელწოდება

VIII სართულის გეგმა +23.30 ნიშნულზე (1)

ნახაზის მონაცემები

მასშტაბი	ფორმატი	თარიღი
1:150	A3	05/2023
სტადია	გვერდი	გვერდები
	29	

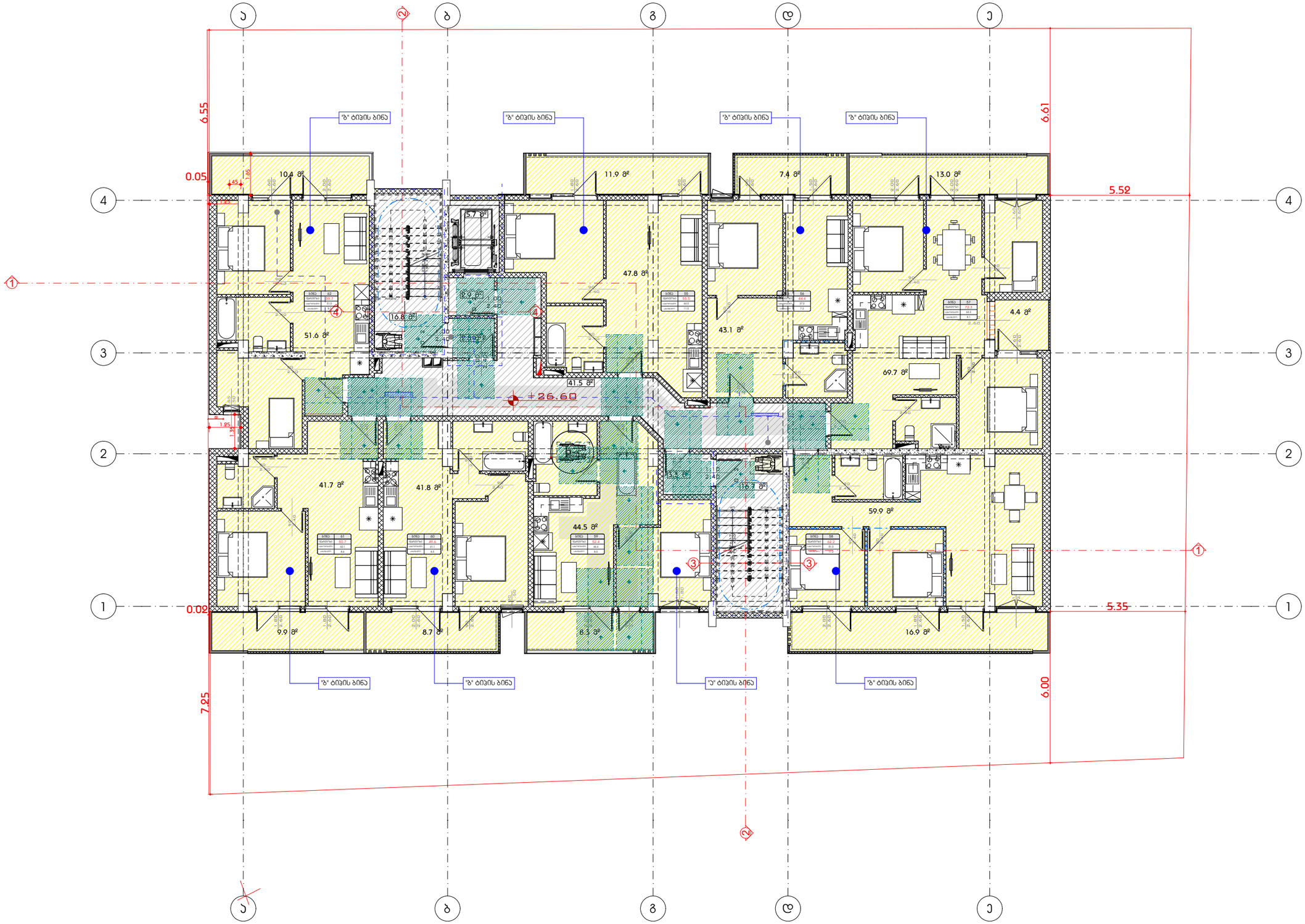

A3 Architects
Urban planning & Architecture

თანამდებობა	გვარი	ხელმოწერა
დირექტორი	თ.ცაავა	
მთ.არქიტექტორი	თ.ცაავა	
არქიტექტორი		

ჯირობითი აღნიშვნები

	სახანძრო სისტემების ოთახი		სახანძრო მილდგარი
	ავტოსამხეფი		სახანძრო განყოფილებასთან ავტირის სისტემა
	ავამლზე მორეკვირე		მექანიკური განიავება
EXIT	გასასვლელი		ხელის ცეცხლმაქრი
	სახანძრო განგამის ხელით სამართავი პოლოფი		ვიზუალური და ხმოვანი განგამის სისტემა
	დანნევის სისტემა		

ტექნიკურ-ეკონომიკური მაჩვენებლები

დანიშნულება	ფართობი
საცხოვრებელი	389.1
საზაფხულო	71.8
ჯიბის უჯრედუი და დერეფანი	78.0

ნახაზის სახელწოდება

IX სართულის გეგმა +26.60 ნიშნულზე (1)

ნახაზის მონაცემები

მასშტაბი	ფორმატი	თარიღი
1:150	A3	05/2023
სტადია	გვერდი	გვერდები
	30	

სამეზობლო მიჯნის დაცვის მიზნით, მოეწყობა ყრუ ჯადელი და დაცული იქნება ჩაუხედაობა

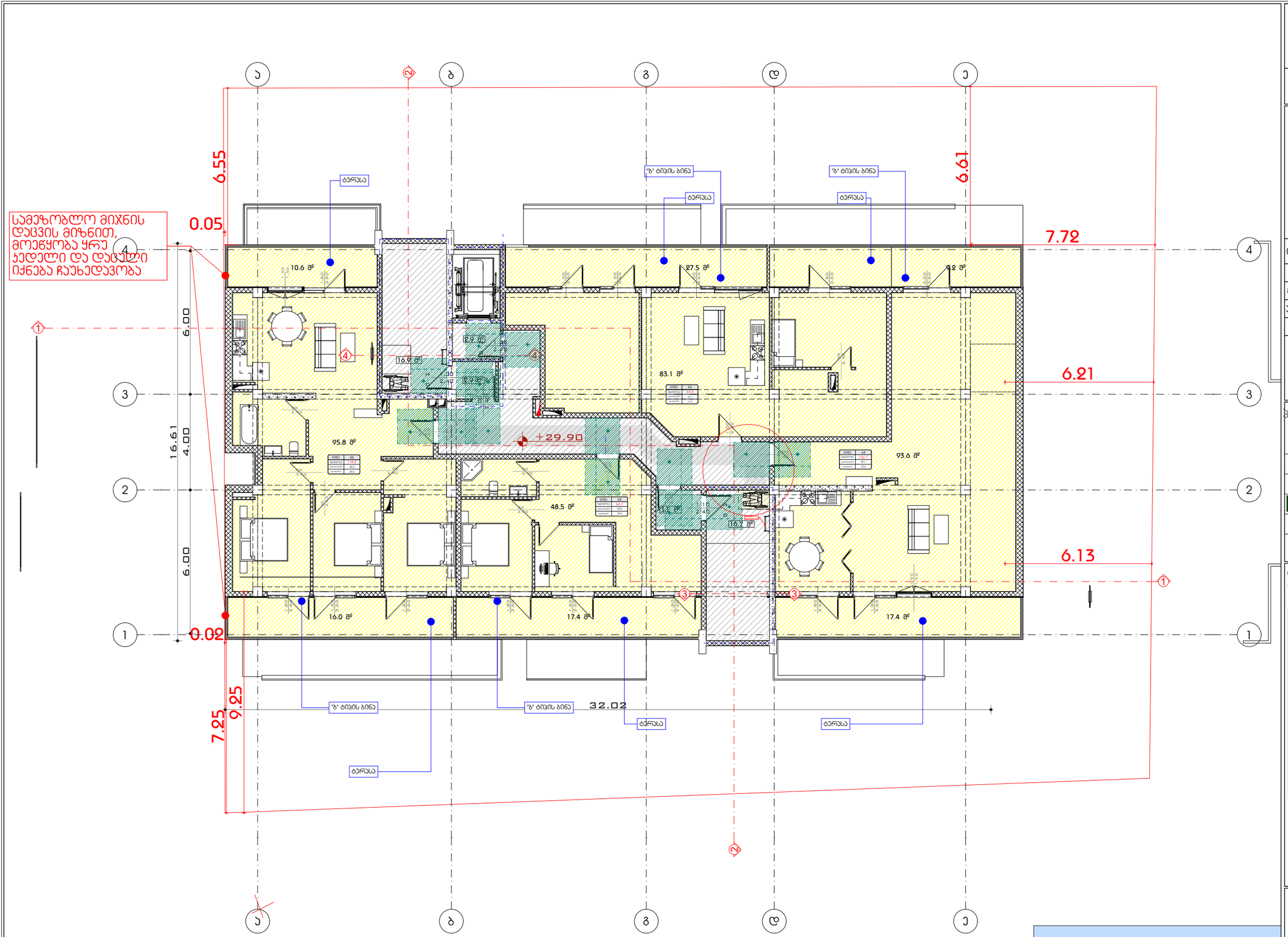

39.7

12.6 მ²

A3 Architects
Urban planning & Architecture

თანამდებობა	გვარი	ხელმოწერა
დირექტორი	თ.ცაავა	
მთ.არქიტექტორი	თ.ცაავა	
არქიტექტორი		

A3 ARCHITECTS LLC 405233668

	სახანძრო სისტემების ოთახი		სახანძრო მილსადენი
	აპარატსახეიძე		სახანძრო განგაშიდან სისტემის ავტომატის სისტემა
	ავტომატური მორეაგირე		ავტომატური განიავება
EXIT	გასასვლელი		ხელის ცეცხლმაქრი
	სახანძრო განგაშის ხელით ჩასართავი ღილაკი		მიხეკვილი და ჰიდრანი განგაშის სისტემა
	ღვინავის სისტემა		

ტექნიკურ-ეკონომიკური მაჩვენებლები

დანიშნულება	ფართობი
საცხოვრებელი	296.0
საზაფხულო	97.9
ბინის უჯრედი და დერეფანი	70.5

ნახაზის სახელწოდება

X სართულის გეგმა +29.90 ნიშნულზე (1)

ნახაზის მონაცემები

მასშტაბი	ფორმატი	თარიღი
1:150	A3	05/2023
სტადია	გვერდი	გვერდები
	31	

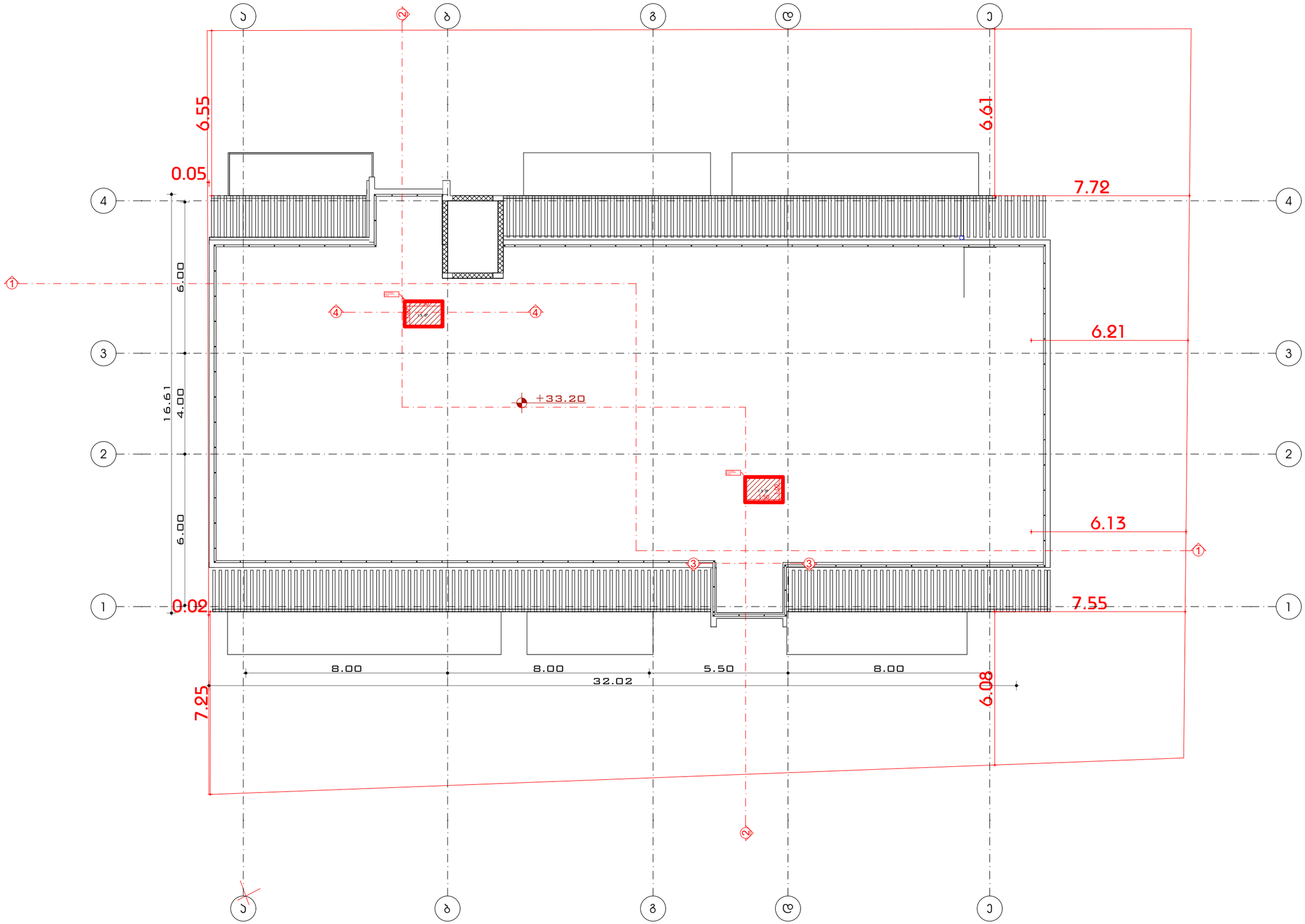

A3 Architects
Urban planning & Architecture

თანამდებობა	გვარი	ხელმოწერა
დირექტორი	თ.ცაავა	
მთ.არქიტექტორი	თ.ცაავა	
არქიტექტორი		

ვირობითი აღნიშნები

	სახანძრო სისტემების ოთახი		სახანძრო მილდგარი
	ავტოსამხეფი		სახანძრო განყოფილებასთან ჯავშირის სისტემა
	ჯვამლზე მორეკვირე		მექანიკური განიავება
EXIT	გასასვლელი		ხელის ცეცხლმაქრი
	სახანძრო განგაშის ხელით სამართავი პოლოფი		ვიზუალური და ხმოვანი განგაშის სისტემა
	დანვვის სისტემა		

ტექნიკურ-ეკონომიკური მაჩვენებლები

დანიშნულება	ფართობი
ჯიბის უჯრედუი და დერეფანი	38.2

ნახაზის სახელწოდება

ტექნიკური სართულის გეგმა +33.20 ნიშნულზე

ნახაზის მონაცემები

მასშტაბი	ფორმატი	თარიღი
1:150	A3	05/2023
სტადია	გვერდი	გვერდები
	32	

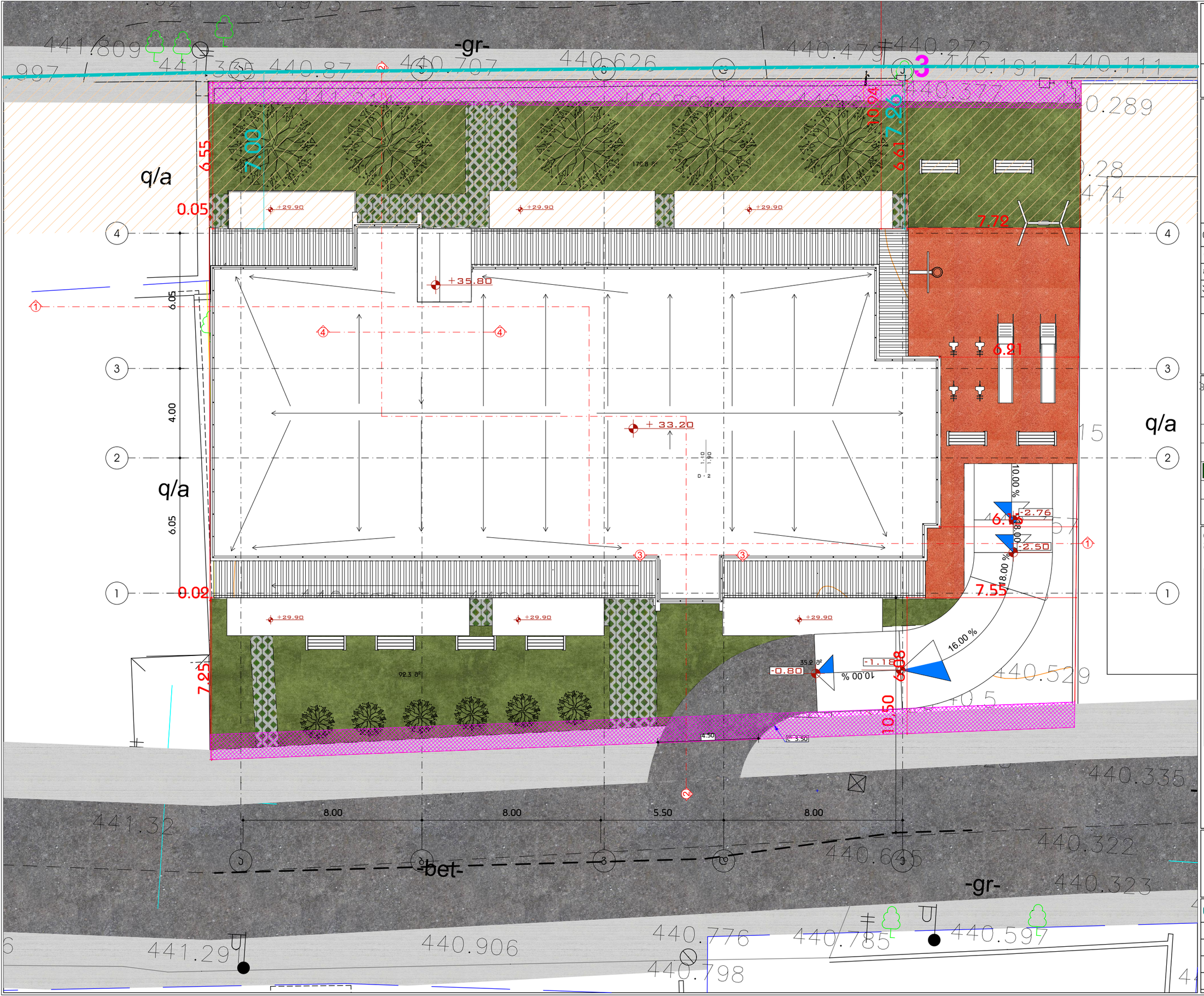

A3 Architects
Urban planning & Architecture

თანამდებობა	გვარი	ხელმოწერა
დირექტორი	თ.ცაავა	
მთ.არქიტექტორი	თ.ცაავა	
არქიტექტორი		

ვირობითი აღნიშნები

	სახანძრო სისტემების ოთახი		სახანძრო მილდგარი
	ავტოსამხეფი		სახანძრო განყოფილებასთან ეკავშირის სისტემა
	ჯვამლზე მორეკვირე		მექანიკური განიავება
EXIT	გასასვლელი		ხელის ცეცხლმაქრი
	სახანძრო განგამის ხელით სამართავი პოლოფი		ვიზუალური და ხმოვანი განგამის სისტემა
	დანნევის სისტემა		

ტექნიკურ-ეკონომიკური მაჩვენებლები

დანიშნულება	ფართობი

ნახაზის სახელწოდება

სახურავის გეგმა

ნახაზის მონაცემები

მასშტაბი	ფორმატი	თარიღი
1:150	A3	05/2023
სტადია	გვერდი	გვერდები
	33	

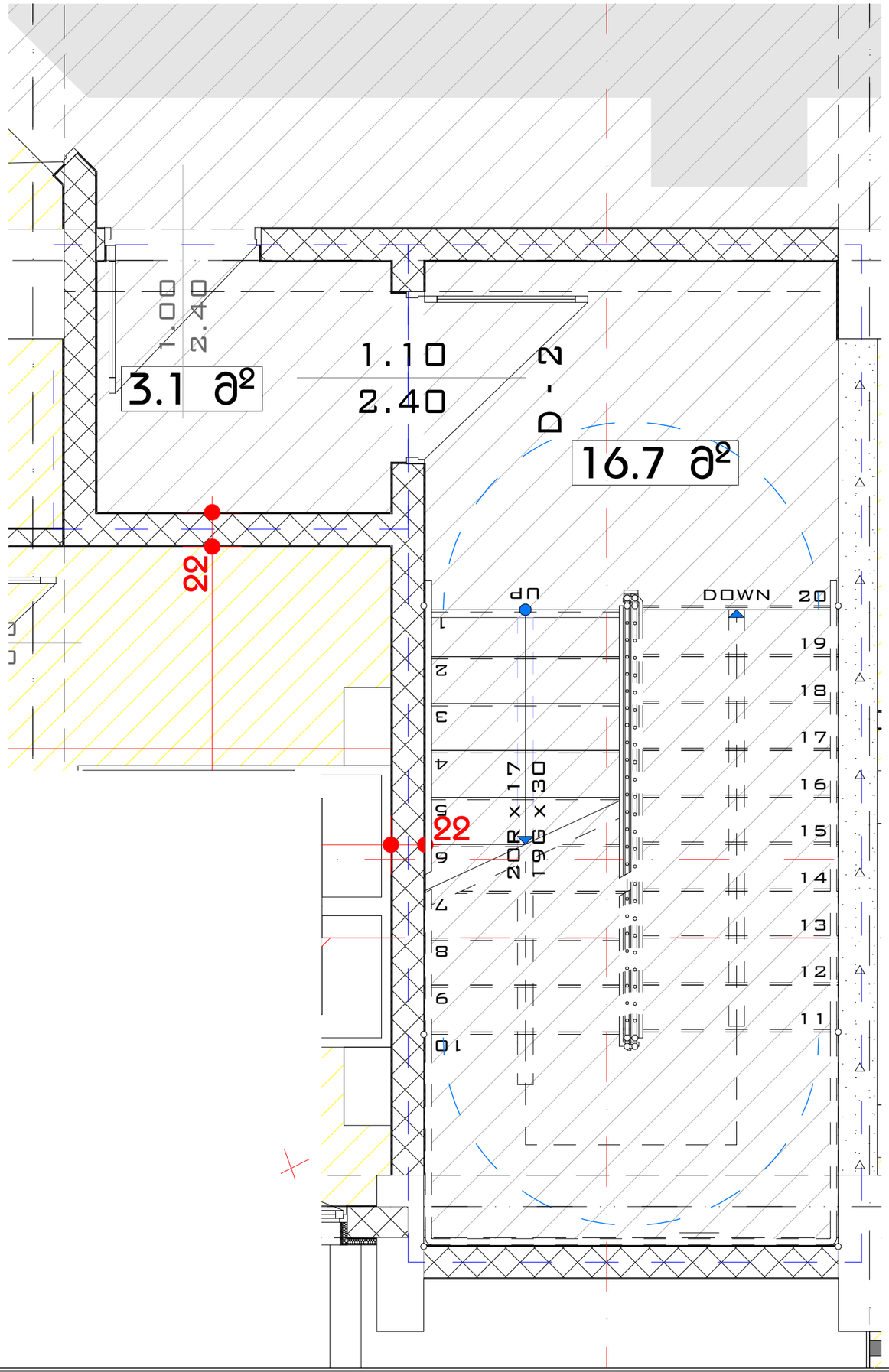

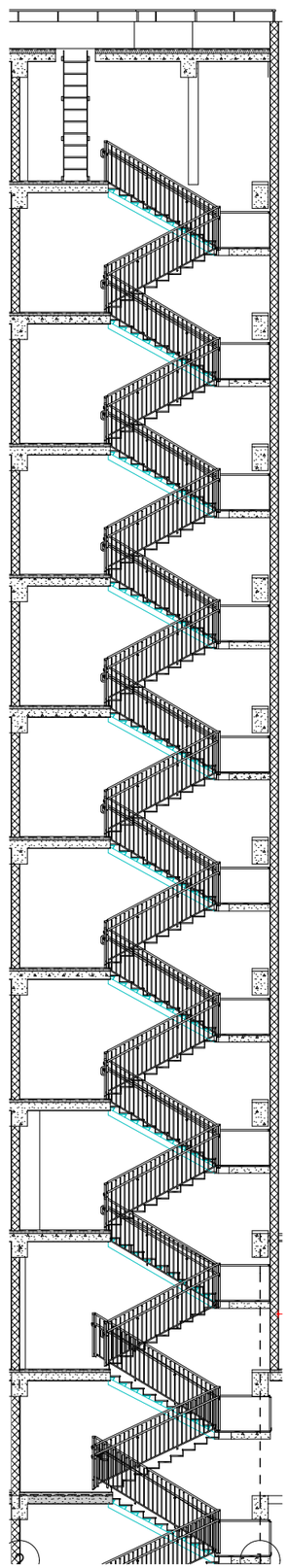

A3 Architects
Urban planning & Architecture

თანამდებობა	გვარი	ხელმოწერა
დირექტორი	თ.ცაავა	
მთ.არქიტექტორი	თ.ცაავა	
არქიტექტორი		

ეროვნული ბიბლიოთეკა

	სახანძრო სისტემების ოთახი		სახანძრო მილდგარი
	ავტოსამხეფი		სახანძრო განყოფილებასთან ავტორის სისტემა
	ავამლზე მორეკვირე		მექანიკური განიავება
EXIT	გასასვლელი		ხელის ცეცხლმაქრი
	სახანძრო განგამის ხელით სამართავი პოლოფი		ვიზუალური და ხმოვანი განგამის სისტემა
	დანვევის სისტემა		

ტექნიკურ-ეკონომიკური მაჩვენებლები

დანიშნულება	ფართობი

ნახაზის სახელწოდება

II სართულის გეგმა +3.50 ნიშნულზე (2), **B**უილდინგ შეცტიონ (1)

ნახაზის მონაცემები

მასშტაბი	ფორმატი	თარიღი
1:30, 1:150	A3	05/2023
სტადია	გვერდი	გვერდები
	34	

ჯვეთი 1

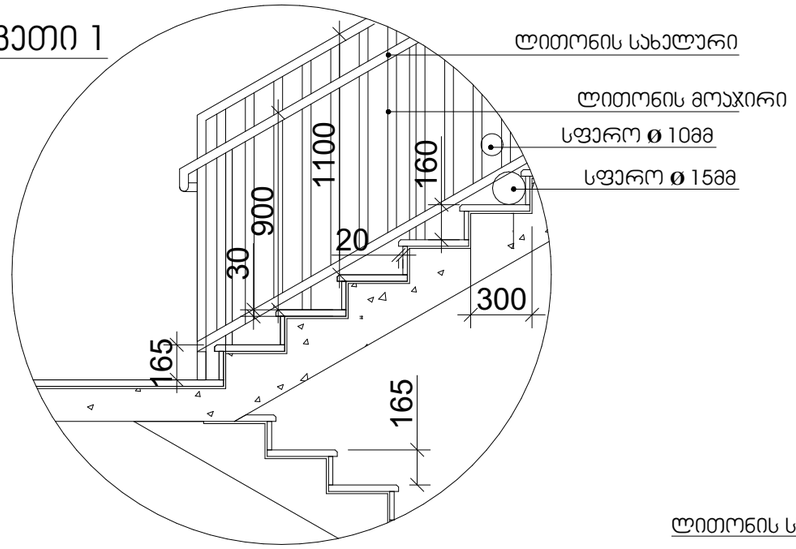

სახელური

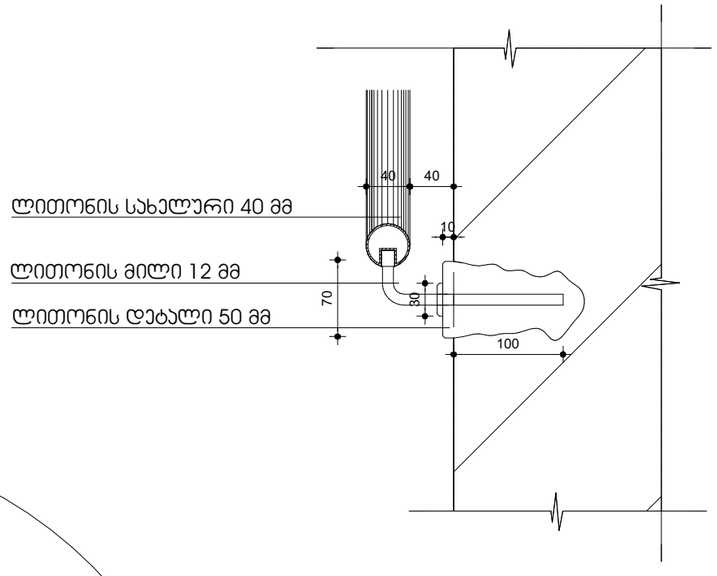

ჯვეთი 2

შენიშვნები:

1. ყველა კიბეს (მათ შორის გარე კიბეს) ყოველი საფეხურის და საბიჯეების 40 მმ სავალ ნაწილს, რომელიც იზომება საფეხურის ნაშვერიდან თარაზულად, ექნება ერთგვაროვანი ფერის მქონე ზედაპირი, რომელიც საფეხურის დანარჩენი ნაწილისგან მკვეთრად განსხვავებული იქნება (მუქი ღია ფონზე). ხილვადი კონტრასტი გაგრძელდება ყოველი საფეხურის ერთი კიდიდან საფეხურის მეორე კიდემდე.

2. მისაწვდომი გზაკიბის საზღვრებში იატაკის ზედაპირები იქნება მდგრადი, მყარი და არასრიალა.

3. კიბის საფეხურების განსხვავებული მონიშვნა იქნება გამძლე.

4. შენობის გარეთ მდებარე კიბის საფეხურები და ბაქნები ისე დაგეგმარდება, რომ სავალ ზედაპირზე წყალი არ დაგროვდება.

5. გასანათებელი სამუალებები უზრუნველყოფს კიბეების განათებას, რომელიც გაიზომება საბიჯეების ზედაპირების და ბაქნების ზედაპირების ცენტრში გაზომვისას საფეხურის წინაპირიდან 600 მმ-ის საზღვრებში, შემდეგი წესის შესაბამისად:

- არაუმცირეს 11 ლუქსი განათება.
- არაუმცირეს 110 ლუქსი განათება, კიბით სარგებლობის დროს.
- კიბების გამოყენებისას 11 ლუქსიდან 110 ლუქსზე გადასვლა შესაძლებელი უნდა იყოს განათების სამართავებით უზრუნველყოფილი ავტომატური, მოძრავი სენსორული ტიპის განათების ჩამრთველებით, რომლებიც შეესაბამება ყველა ქვემოთ ჩამოთვლილს:
- განათების სამართავები აღჭურვილი იქნება საიმედო ოპერაციული სისტემით და შეფასებული იქნება ამ მიზნით გამოყენებისთვის.
- მოძრავი სენსორი გააქტიურდება დამკავებლის მოძრაობით საფეხურებზე ან საფეხურების ბაქნებზე.
- განათების გამააქტიურებლები დაყენებული იქნება არაუმცირეს 15 წუთიანი მოქმედების პერიოდით.
- გზა– კიბის განათება ჩაირთვება ავტომატური სენსორული ჩამრთველებით, ასეთის არსებობის შემთხვევაში, ისე, რომ შესასვლელში მდებარე ბაქანზე, შესასვლელში მდებარე ბაქნის მოსაზღვრე თითოეულ კიბის მარშსა და შესასვლელში მდებარე ბაქნის ზემოთ და ქვემოთ მდებარე ბაქნებზე მე–4 პუნქტით დადგენილი განათებულობის დონე საფეხურის გამოყენებამდე იქნება უზრუნველყოფილი.
- კიბის სახელურები და ნებისმიერი კედელი ან მათ მომიჯნავედ მდებარე სხვა ზედაპირი არ იქნება ბასრი ან უხეში ელემენტების შემცველი.
- კიბის სახელურები არ იტრიალებს მათი ბუდეების საზღვრებში.

A3 Architects
Urban planning & Architecture

თანამდებობა	გვარი	ხელმოწერა
დირექტორი	თ.ცაავა	
მთ.არქიტექტორი	თ.ცაავა	
არქიტექტორი		

A3 ARCHITECTS LLC 405233668

ვიზირებისთვის

	სახანძრო სიხშირის ოთახი		სახანძრო მილსადგარი
	ავტომატიკა		სახანძრო განგაშის ხელით ჩართვის სისტემა
	ავტომატიკა მორეაგირე		მეხანიკური განიავება
	გასასვლელი		ხელის ცეცხლმაქრი
	სახანძრო განგაშის ხელით ჩართვის ღილაკი		ვიზუალური და ხმოვანი განგაშის სისტემა
	დაწნევის სისტემა		

ტექნიკურ-ეკონომიკური მაჩვენებლები

დანიშნულება	ფართობი

ნახაზის სახელწოდება

ჯიბის უჯრედის დეტალები

ნახაზის მონაცემები

მასშტაბი	ფორმატი	თარიღი
1:30	A3	05/2023
სტადია	გვერდი	გვერდები
	35	

ლიფტის ტექნიკური მახასიათებლები

ლიფტის შახტის გაბარიტები 1800X2670 მმ
ლიფტის კაბინის შიგა გაბარიტები 1200X2300
ლიფტის კარის სუფთა სიგანე 1000 მმ
ლიფტის კარის ცეცხლმედეგობა 90 წთ
ლიფტის ტვირთამწეობა 1275 კგ (17 კაცი)
ლიფტის მოძრაობის სიჩქარე 1.75 მ/წმ

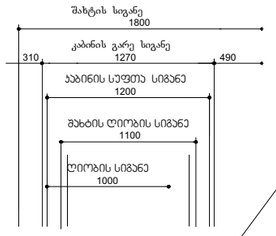

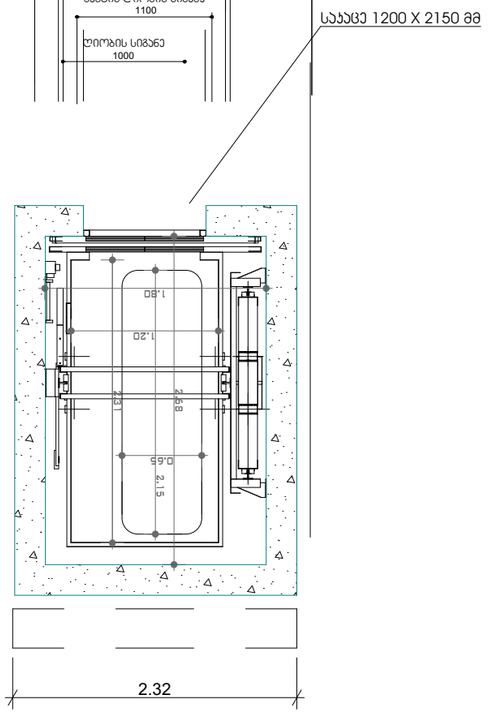

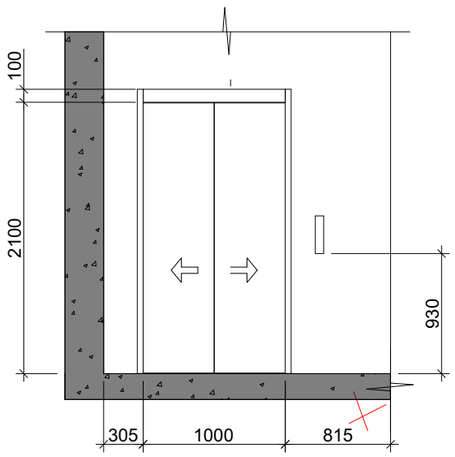

შენიშვნები:

შენობაში გამოყენებულია 408-ე ქვეთავის შესაბამისი შეზღუდული გამოყენების ლიფტი.

- ლიფტი შესაბამისობაში იქნება ASME A17.1/CSA B44 სტანდარტთან.
- ლიფტის გამოსაძახებელი ღილაკები და კლავიშები შესაბამისობაში იქნება 407.2.1 ქვეთავთან.
- ფოიეს სიგნალები შესაბამისობაში იქნება 407.2.2 ქვეთავთან.
- ლიფტის შახტებთან განთავსებული ნიშნები შესაბამისობაში იქნება 407.2.3 ქვეთავთან.
- ლიფტის კაბინის ბალანსირება შესაბამისობაში იქნება 407.4.4–ე ქვეთავთან.
- ლიფტის კაბინის განათება შესაბამისობაში იქნება 407.4.5–ე ქვეთავთან.
- ლიფტის კაბინის სამართავები შესაბამისობაში იქნება 407.4.6–ე ქვეთავთან. მართვის პანელები განთავსდება გვერდითა კედლის ცენტრში.
- კაბინის სამართავების აღნიშვნები და მითითებები შესაბამისობაში იქნება 407.4.7–ე ქვეთავთან.
- კაბინაში მოეწყობა 407.4.10–ე ქვეთავის შესაბამისი საავარიო სიგნალიზაციის მექანიზმები.

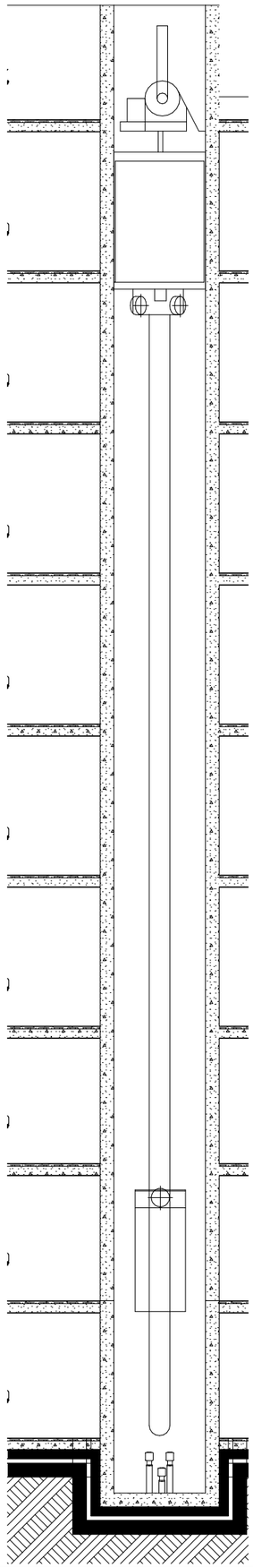

A3 Architects
Urban planning & Architecture

თანამდებობა	გვარი	ხელმოწერა
დირექტორი	თ.ცაავა	
მთ.არქიტექტორი	თ.ცაავა	
არქიტექტორი		

ვირობითი აღნიშვნები

	სახანძრო სისტემების ოთახი		სახანძრო მილდგარი
	აგტოსამხეფი		სახანძრო განყოფილებასთან კავშირის სისტემა
	ჯვამლზე მორეაგირე		მექანიკური განიავება
EXIT	გასასვლელი		ხელის ცეცხლმაქრი
	სახანძრო განგაშის ხელით სამართავი პოლოფი		ვიზუალური და ხმოვანი განგაშის სისტემა
	დანვევის სისტემა		

ტექნიკურ-ეკონომიკური მაჩვენებლები

დანიშნულება	ფართობი

ნახაზის სახელწოდება

ლიფტის დეტალები

ნახაზის მონაცემები

მასშტაბი	ფორმატი	თარიღი
1:50, 1:120	A3	05/2023
სტადია	გვერდი	გვერდები
	36	

All Openings Schedule

Element ID	D - 0	D - 1	D - 1	D - 2	D - 2	D - 2	D - 2	D - 2	D - 2
Quantity	1	1	2	8	8	8	16	16	17
Orientation	R	R	L	L	L	R	L	R	R
Height	2.60	2.60	2.60	2.60	2.60	2.60	2.60	2.60	2.60
Width	1.80	1.50	1.50	0.90	1.80	1.50	1.50	0.90	1.80
2D Symbol	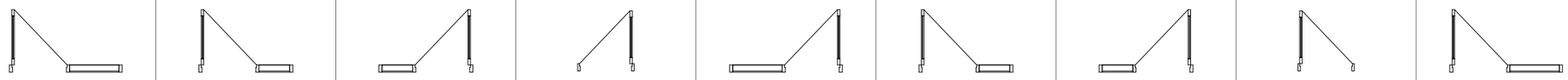								
3D Back View									

All Openings Schedule

Element ID	D - 2	D - 3	D - 3	D - 3	D - 3	D - 3	D - 4	D - 4	D - 4
Quantity	32	2	8	8	8	8	1	1	1
Orientation	R	L	L	L	R	R	L	L	R
Height	2.60	2.60	2.60	2.60	2.60	2.60	2.60	3.00	2.70
Width	2.00	1.80	1.65	2.00	0.90	1.80	1.80	1.50	3.50
2D Symbol	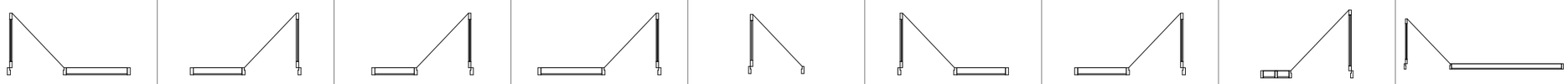								
3D Back View									

All Openings Schedule

Element ID	D - 4	D - 4	D - 4	D - 4	D - 5	D - 6	D - 7	D - 8	D - 9
Quantity	1	1	1	2	2	1	1	1	1
Orientation	R	R	R	L	R	R	R	L	L
Height	2.70	2.70	3.00	2.70	2.60	2.60	2.60	2.60	2.60
Width	4.68	6.50	1.90	6.50	1.80	1.80	1.80	1.80	1.80
2D Symbol	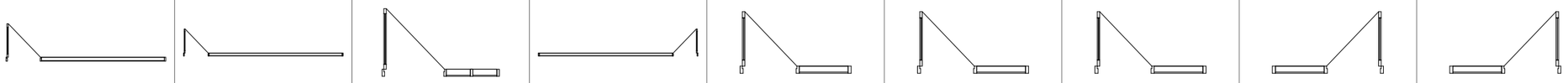								
3D Back View	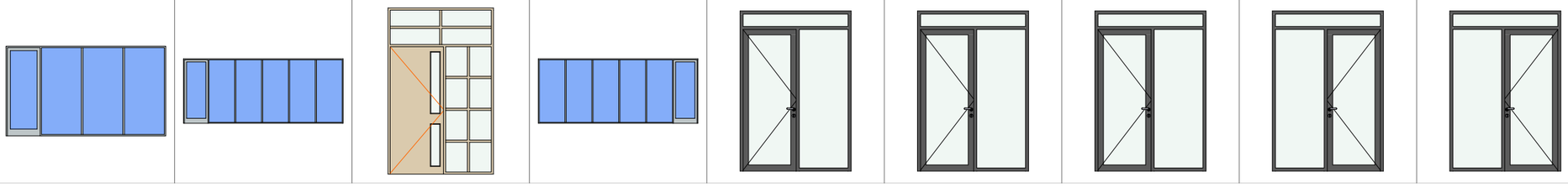								

A3 Architects
Urban planning & Architecture

თანამდებობა	გვარი	ხელმოწერა
დირექტორი	თ.ცაავა	
მთ.არქიტექტორი	თ.ცაავა	
არქიტექტორი		

ვირობითი აღნიშვნები

	სახანძრო სისტემების ოთახი		სახანძრო მილდგარი
	ავტოსამხეფი		სახანძრო განყოფილებასთან ჯავშირის სისტემა
	ჯვამლზე მორეკვირე		მექანიკური განიავება
EXIT	გასასვლელი		ხელის ცეცხლმაქრი
	სახანძრო განგამის ხელით საგანთავი ჯოლოფი		ვიზუალური და ხმოვანი განგამის სისტემა
	დანვვის სისტემა		

ტექნიკურ-ეკონომიკური მაჩვენებლები

დანიშნულება	ფართობი

ნახაზის სახელწოდება

ღიობების სპეციფიკაციები

ნახაზის მონაცემები

მასშტაბი	ფორმატი	თარიღი
1:0.84	A3	05/2023
სტადია	გვერდი	გვერდები
	37	

All Openings Schedule									
Element ID	WD - 002	WD - 002	WD - 002	WD - 002	WD - 002	WD - 002	WD - 002	WD - 002	WD - 002
Quantity	1	1	1	1	8	8	9	25	25
Orientation			R	R	L	R	L	L	R
Height	2.70	2.70	2.50	2.60	2.30	2.60	2.30	2.30	2.30
Width	4.55	7.55	2.00	1.50	0.65	1.60	0.74	0.90	0.90
2D Symbol									
3D Back View	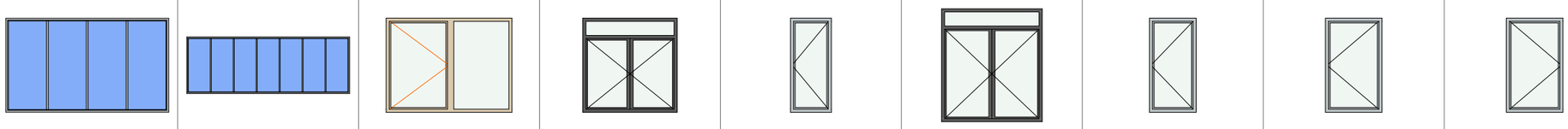								

All Openings Schedule					
Element ID	WD - 002	WD - 003	WD - 017	WD - 017	WD - 017
Quantity	32	1	9	10	10
Orientation		L	R	L	R
Height	2.80	2.60	3.00	3.00	3.00
Width	0.90	1.50	0.74	1.00	1.00
2D Symbol					
3D Back View	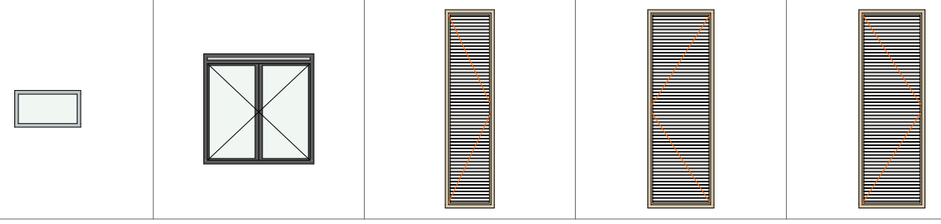				

A3 Architects
Urban planning & Architecture

თანამდებობა	გვარი	ხელმოწერა
დირექტორი	თ.ცაავა	
მთ.არქიტექტორი	თ.ცაავა	
არქიტექტორი		

ვირობითი აღნიშნები

	სახანძრო სისტემების ოთახი		სახანძრო მილდგარი
	ავტოსამხეფი		სახანძრო განყოფილებასთან ავშირის სისტემა
	ავამლზე მორეაგირე		მექანიკური განიავება
EXIT	გასასვლელი		ხელის ცეცხლმაქრი
	სახანძრო განგაშის ხელით სამართავი პოლოფი		ვიზუალური და ხმოვანი განგაშის სისტემა
	დანნევის სისტემა		

ტექნიკურ-ეკონომიკური მაჩვენებლები

დანიშნულება	ფართობი

ნახაზის სახელწოდება

ღიობების სპეციფიკაციები

ნახაზის მონაცემები

მასშტაბი	ფორმატი	თარიღი
1:0.84	A3	05/2023
სტადია	გვერდი	გვერდები
	38	

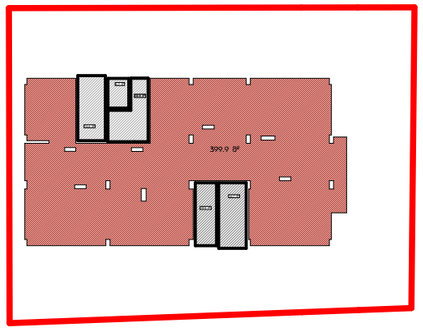

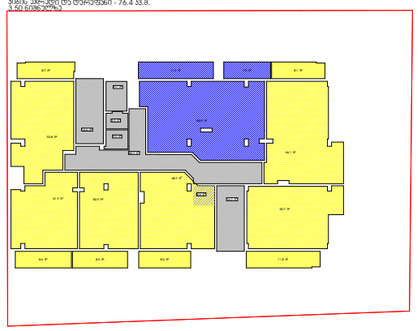

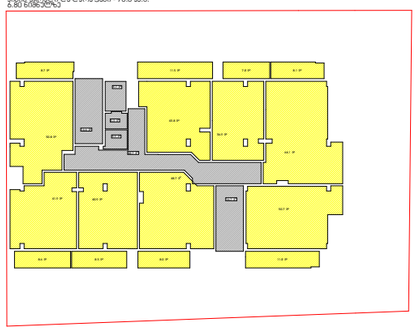

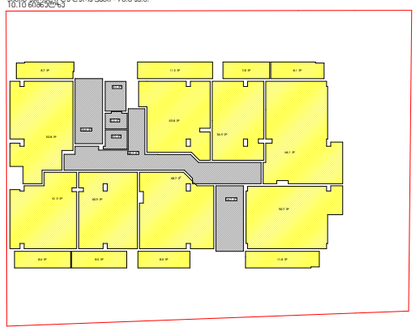

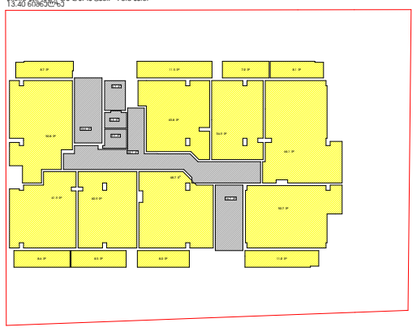

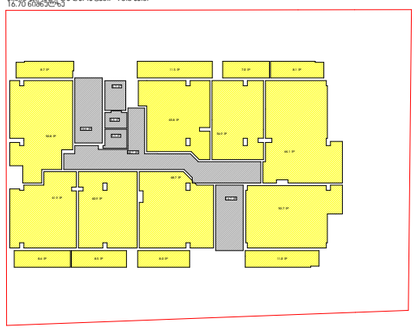

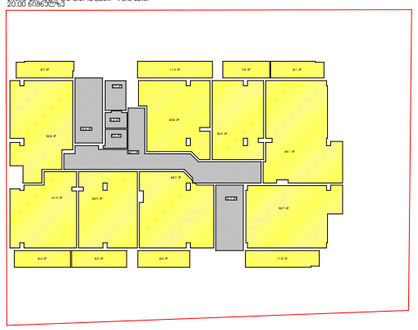

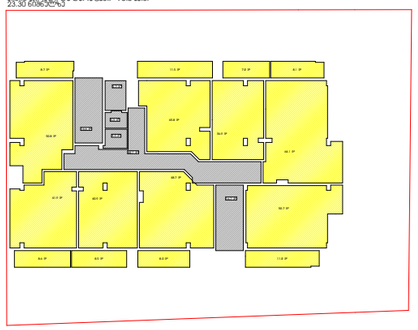

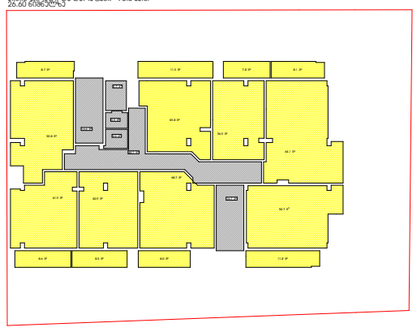

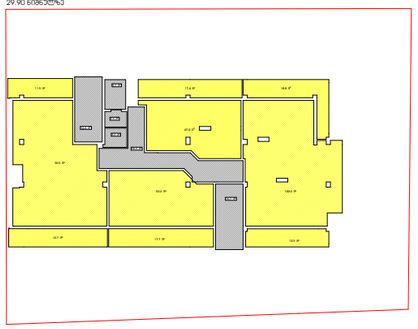

1. 0.00 ნიშნული - კომერციული და მისი დამხმარე ფართები - 468.1
2. 3.50 ნიშნული - საოფისე და მისი დამხმარე ფართები - 100.9
   საცხოვრებელი და მისი დამხმარე ფართები - 346.2
   დამხმარე ფართები - 92.8
3. 6.80 ნიშნული - საცხოვრებელი და მისი დამხმარე ფართები - 537.8
4. 10.10 ნიშნული - საცხოვრებელი და მისი დამხმარე ფართები - 537.8
5. 13.40 ნიშნული - საცხოვრებელი და მისი დამხმარე ფართები - 538.2
6. 16.70 ნიშნული - საცხოვრებელი და მისი დამხმარე ფართები - 538.3
7. 20.00 ნიშნული - საცხოვრებელი და მისი დამხმარე ფართები - 538.9
8. 23.30 ნიშნული - საცხოვრებელი და მისი დამხმარე ფართები - 538.9
9. 26.90 ნიშნული - საცხოვრებელი და მისი დამხმარე ფართები - 538.9
10. 29.90 ნიშნული - საცხოვრებელი და მისი დამხმარე ფართები - 461.4

ადნიშნულ სართულზე არის კომერციული და საცხოვრებელი ფუნქციის ფართები, მათი პროცენტულობაა: საცხოვრებელი 77,4 %; კომერციული 22,6 %. შესაბამისად დამხმარე ფართების განაწილება მოხდება შემდეგი სახით. საცხოვრებელს 71,8 კვ.მ.; კომერციულს 21 კვ.მ..

ჯამში არასაცხოვრებელი (კომერციული და საოფისე) დანიშნულებისთვის გამოყენებული ფართობი:458.5 + 111.1 = 569.6

ჯამში საცხოვრებელი დანიშნულებისთვის გამოყენებული ფართობი:
346.2 + 71.8 +538.4 + 538.4 + 538.7 + 538.7 + 539.1 + 539.1 + 539.1 + 460.9 = 4656.8

კომერციული დანიშნულებისთვის გამოყენებული ფართობი:
468.1 + 100.9 + 21 = 590

ფართობი ჯამში 5246.8

აქედან კომერციული	11.2 %
საცხოვრებელი	88.8 %

A3 Architects
Urban planning & Architecture

თანამდებობა	გვარი	ხელმოწერა
დირექტორი	თ.ცაავა	
მთ.არქიტექტორი	თ.ცაავა	
არქიტექტორი		

ჯირობითი ნიშნული

	სახანძრო სისტემების ოთახი		სახანძრო მილდგარი
	ავტოსამხეფი		სახანძრო განყოფილებასთან ავმირის სისტემა
	ავამლზე მორეაგირე		მეკანიკური განიავება
EXIT	გასასვლელი		ხელის ცეცხლმაქრი
	სახანძრო განგამის ხელით სამართავი პოლოფი		ვიზუალერი და ხმოვანი განგამის სისტემა
	დანვვის სისტემა		

ტექნიკურ-ეკონომიკური მაჩვენებლები

დანიშნულება	ფართობი

ნახაზის სახელწოდება

ფუნქციათა პროცენტულობის საანგარიშო კროკი

ნახაზის მონაცემები

მასშტაბი	ფორმატი	თარიღი
1:590.04	A3	05/2023
სტადია	გვერდი	გვერდები
	39	