შენობა-ნაგებობის უსაფრთხოების წესებთან შესაბამისობის ანალიზი

გამოყენებული წესები - **„შენობა-ნაგებობის უსაფრთხოების წესები“**

ჩამოთვალეთ შენობის დაკავებულებები და აღწერეთ თითოეული გამოყენება
საქმიანი ჯგუფი სქ - საოფისე ფართები და ადმინისტრაცია -6.00 - +12.80 ნიშნულებზე;
მცირე საფრთხის შემცველი სასაწყობო ჯგუფი სწ-2 - საწყობები და მაცივარ-კამერები -6.00 - +6.40 ნიშნულებზე;
დამხმარე და სახვადასხვა დანიშნულების ჯგუფი დს - დამხმარე-ტექნიკური სათავსები -6.00; -3.00; +3.20 - +9.60 ნიშნულებზე.

შენიშვნა: 303.1.2 ქვეთავის მიხედვით, თავშეყრისათვის გამოყენებული ოთახი ან სივრცე, რომელიც სხვა დაკავებულობის დამხმარეა და რომლის დაკავებულობის დატვირთვა 50 ნაკლებია, უნდა კლასიფიცირდეს, როგორც სქ ჯგუფის დაკავებულობა ან მისი ნაწილი, ასევე თავშეყრისათვის გამოყენებული ოთახი ან სივრცე, რომელიც სხვა დაკავებულობის დამხმარეა და რომლის ფართობი 70 მ 2 -ზე ნაკლებია, უნდა კლასიფიცირდეს, როგორც სქ ჯგუფის დაკავებულობა ან მისი ნაწილი.

კონსტრუქციის ტიპი:	I-B

დასაშვები სიმაღლე მიწის დონის ზემოთ ცხრილი 503-ის მიხედვით:	48.8 მეტრი
საპროექტო შენობის სიმაღლე მიწის დონის ზემოთ:	22 მეტრი

შენიშვნა: 1) 202 ქვეთავის მიხედვით, შენობის სიმაღლე განისაზღვრება, როგორც შვეული დაშორება მიწის დონიდან სახურავის ყველაზე მაღალი ზედაპირის საშუალო სიმაღლემდე. შენობის სიმაღლის განსაზღვრისას არ იანგარიშება პარაპეტების სიმაღლე. მიწის დონე ითვლება შენობასა და მიწის ნაკვეთის საზღვარს შორის 1,8 მ-მდე ფარგლებში მოქცეული ფართობის ყველაზე დაბალი ნიშნულების მიხედვით. სადაც მოპირკეთებული ზედაპირის დონე გარე კედლებიდან დამრეცად მიდის, ათვლის დონე განსაზღვრულია შენობასა და მიწის ნაკვეთის საზღვარს შორის მოქცეული ფართობის ყველაზე დაბალი ნიშნულების მიხედვით.

2) მიწის დონე საკონტროლო სიბრტყეა, რომელიც შენობის გარე კედლების გასწვრივ არსებული მიწის დონეების საშუალო დონეა.

სართულიანობის შეზღუდვები ცხრილი 503-ის მიხედვით:		
დაკავებულობის ჯგუფი	**დასაშვები სართულიანობა მიწის დონის ზემოთ**	**შემოთავაზებული სართულიანობა მიწის დონის ზემოთ**
საქმიანი ჯგუფი	11	6
მცირე საფრთხის შემცველი სასაწყობო ჯგუფი სწ-2	11	2
დამხმარე და სხვადასხვა დანიშნულების ჯგუფი დს	5	4

ფართობის შეზღუდვები ცხრილი 503-ის მიხედვით:		
დაკავებულობის ჯგუფი	დასაშვები ფართობი (ცალკეულ სართულზე)	შემოთავაზებული ფართობი (ცალკეულ სართულზე)
საქმიანი ჯგუფი	შეუზღუდავია	არ იზღუდება
მცირე საფრთხის შემცველი სასაწყობო ჯგუფი სწ-2	7340 მ²	1846.2 მ² (- 6.00 ნიშნულზე)
		1679.4 მ² (±0.00 ნიშნულზე)
		1720.9 მ² (+6.40 ნიშნულზე)
დამხმარე და სახვადასხვა დანიშნულების ჯგუფი დს	3300 მ²	60.8 მ² (-6.00/-3.00 ნიშნულებზე)
		9.5 მ² (±0.00 ნიშნულზე)
		73.3 მ² (+3.20 ნიშნულზე)
		7.8 მ² (+6.40 ნიშნულზე)
		57 მ ² (+9.60 ნიშნულზე)
		4.1 მ ² (+12.80 ნიშნულზე)

შენიშვნა: 202 ქვეთავის მიხედვით, შენობის ფართობი განისაზღვრება, როგორც გარე კედლებს (ან გარე კედლებსა და ცეცხლმედეგ კედლებს) შორის მოქცეული ფართობი, გარდა საჰაერო შახტებისა და, სულ მცირე, სამი მხრიდან გარე კედლებით შემოზღუდული ეზოებისა. შენობის ფართობები, რომელთაც არ აკრავს კედლები, ითვლება შენობის ფართობად, თუ ის მოქცეულია სახურავის ან ზედა სართულის თარაზული ნაშვერის საზღვრებში.

გარე კედლის ღიობებისადმი მოთხოვნები * ცხრილი 705.8 -ის მიხედვით							
გარე კედელი	ხანძარსაწინააღმდეგო მანძილი (მეტრი)	კედლის ღიობების ფართობი (კედლის %)					
		დასაშვები			გათვალისწინებული		
		დაცული	დაუცველი საშხეფებით	დაუცველი	დაცული	დაუცველი საშხეფებით	დაუცველი
1-9	3<X<9	აუცილებელი არ არის	აუცილებელი არ არის	შეუზღუდავია			არ იზღუდება
12-7	4.5<X<6	75%	75%	25%			ღიობების გარეშე

7-1	3<X<4.5	45%	45%	15%			ღიობების გარეშე
ა-ე	9<	აუცილებელი არ არის	აუცილებელი არ არის	შეუზღუდავია			არ იზღუდება
ე-ა	9<	აუცილებელი არ არის	აუცილებელი არ არის	შეუზღუდავია			არ იზღუდება

შენიშვნა: 1) 202 ქვეთავის შესაბამისად, ხანძარსაწინააღმდეგო მანძილი იზომება შენობის ფასადიდან ქვემოთ ჩამოთვლილთაგან ერთ-ერთამდე: 1. მიწის ნაკვეთის საზღვრის უახლოეს წერტილამდე; 2. ქუჩის, ჩიხის ან საზოგადოებრივი გზის შუახაზამდე; 3. მიწის ერთ ნაკვეთზე მდებარე ორ შენობას შორის წარმოსახვით ხაზამდე.
მანძილი უნდა გაიზომოს კედლის ზედაპირიდან მართი კუთხით.

გარე კედლის ცეცხლმედეგობისადმი მოთხოვნები * ცხრილი 602 -ის და 705.8.5 ქვეთავის მიხედვით				
გარე კედელი	ხანძარსაწინააღმდეგო მანძილი (მეტრი)	ცეცხლმედეგობის ხარისხი (საათი)		
		მოთხოვნილი 602 ცხრილით	მოთხოვნილი 705.8 ქვეთავით	გათვალისწინებული
1-9	3<X<9	1	1	1
9-1	9<	0	0	0
ა-ე	9<	0	1	0 (ე-გ ღერძებში) 1 (გ-ა ღერძებში)
ე-ა	9<	0	0	0

შენიშვნა: 1) ვინაიდან 1-9 ფასადი ღიობებს გარეშეა დაგეგმარებული, 705.8 ქვეთავით მოთხოვნილი ცეცხლმედეგობის ხარისხი გარე კედლისთვის სავალდებულო აღარაა.

ხანძრისაგან დაცვის სისტემებისადმი მოთხოვნები							
დაკავებულობები /სივრცეები/ გასასვლელი საშუალებები	ავტო საშხეფი სისტემა	ალტერნატიული ავტომატური ცეცხლსაქრობი სისტემები	სახანძრო განგაშისა, კვამლ და ცეცხლ აღმომჩენი სისტემები	სახანძრო მილ დგარების სისტემები	კვამლის საკონტროლო სისტემები	ხელის ცეცხლ მაქრები	საავარიო განგაშის სისტემები

სქ ჯგუფი			კი (სახანძრო განგაშის ხელით სამართავი სისტემა); (დამკვებელთა შეტყობინების სისტემა); (მხედველობითი განგაშის მოწყობილობები); (კვამლაღმომჩენები)			კი	
სწ-2 ჯგუფი			კი (სახანძრო განგაშის ხელით სამართავი სისტემა); (დამკვებელთა შეტყობინების სისტემა); (მხედველობითი განგაშის მოწყობილობები); (კვამლაღმომჩენები)	კი	კი	კი	
დს ჯგუფი			კი (სახანძრო განგაშის ხელით სამართავი სისტემა); (დამკვებელთა შეტყობინების სისტემა); (კვამლაღმომჩენები)			კი	
კიბის უჯრედი			კი (სახანძრო განგაშის ხელით სამართავი სისტემის კოლოფი, გასასვლელის გზა-კარებთან)	კი	კი (დაწნევის სისტემა)		
ლიფტი			კი (კვამლაღმომჩენები, თითოეული სართულის დონეზე ლიფტის შესასვლელთან და სამანქანე ოთახში).		კი (დაწნევის სისტემა)		
დერეფანი			კი (სახანძრო განგაშის ხელით სამართავი სისტემის კოლოფი, გასასვლელის გზა-კარებთან) (კვამლაღმომჩენები)	კი	კი	კი	
სახანძრო ჰიდრანტები				კი			
სახანძრო-სამაშველო სამსახურის მიერ გამოსაყენებელი მისაერთებელი				კი (დ-ე ფასადზე)			

განიავებისადმი მოთხოვნები		
დაკავებულობები/სივრცეები/ გასასვლელი საშუალებები	ბუნებრივი განიავება	ხელოვნური განიავება
სქ ჯგუფი	კი	კი
სწ-2 ჯგუფი		კი
დს ჯგუფი	კი	კი
კიბის უჯრედი	კი	კი
ლიფტი		კი
დერეფანი	კი	კი

თითოეული სართულიდან გასასვლელი საშუალება									
სართულები	დაკავებულობა და დაკავებულობის დატვირთვის ჯამური მაჩვენებელი	მოთხოვნილი გასასვლელების/გასასვლელთან მისადგომის რაოდენობა	გათვალისწინებული გასასვლელების/გასასვლელთან მისადგომის რაოდენობა და ტიპი	გასასვლელი საშუალებების სიგანე(მეტრი)					
				გზა-კიბეები		დერეფანი		გასასვლელის გზა-კარი	
				მოთხოვნილი	გათვალისწინებული	მოთხოვნილი	გათვალისწინებული	მოთხოვნილი	გათვალისწინებული
I სართული	სწ-2 სქ დს დ.დ = 47	2	2 (1 გზა-კარი) (1 გზა-კიბე)	1.2	1.2	1.2	1.3 მინ.	0.82	0.90 მინ.
II სართული	სწ-2 სქ დს დ.დ = 52	2	3 (1 გზა-კარი) (2 გზა-კიბე)	1.2	1.2	1.2	1.3 მინ.	0.82	0.90
III სართული	სქ დს დ.დ = 15	2	2 (გზა-კიბე)	1.2	1.2	1.2	1.3 მინ.	0.82	0.90
IV სართული	სწ-2 სქ დს დ.დ = 80	2	2 (გზა-კიბე)	1.2	1.2	1.2	1.2 მინ.	0.82	0.90
V სართული	სქ დს დ.დ = 32	2	2 (გზა-კიბე)	1.2	1.2	1.2	1.3 მინ.	0.82	0.90

VI სართული	სქ დს დ.დ =30	2	2 (გზა-კიბე)	1.2	1.2	1.2	1.3 მინ.	0.82	0.90

წყალსადენი სისტემის ფიქსირებული მოწყობილობების რაოდენობა ცხრილი 1602.1-ის მიხედვით											
სართულები	საცხოვრებელი ერთეულები/ დაკავებულობის დატვირთვა სართულზე	ფიქსირებული მოწყობილობები (ცალი)									
		უნიტაზი		ტუალეტის ხელსაბანები		აბაზანა/შხაპი		სამზარეულოს/ სამომსახურო ნიჟარა		ავტომატური სარეცხი მანქანის მისაერთებელი	
		მოთხოვნილი	დაინსტალირებული	მოთხოვნილი	დაინსტალირებული	მოთხოვნილი	დაინსტალირებული	მოთხოვნილი	დაინსტალირებული	მოთხოვნილი	დაინსტალირებული
სქ ჯგუფი	დ.დ. 129	6	11	6	11	-		1	1	-	-
სწ ჯგუფი	დ.დ. 78	2	3	2	3	-	-	1	1	-	-

შენობა ნაგებობის ფუნქცია:

სასაწყობე და საოფისე შენობა

მისამართი: ქ.თბილისი, სარაჯიშვილის ქ№6
ს/კ 01.11.04.026.158

დაკავებულობის და გასასვლელი საშუალებების გეგმა **-6.00** ნიშნულზე

პირობითი აღნიშვნები

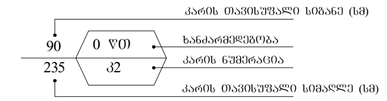

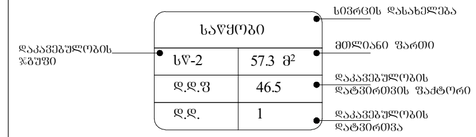

საკადასტრო საზღვარი

საზოგადოებრივი სივრცის შუახაზი

427 ხანძარსაწინააღმდეგო მანძილი

გასასვლელთან მისადგომი მაძიებელური სავალი მანძილი

გასასვლელისკენ სავალი საერთო ბილიკი

EXIT გასასვლელის აღმნიშვნელი განათებული ნიშანი

დაკავებულობის ჯგუფების აღნიშვნები

დაკავებულობის ჯგუფები	დაკავებულობის ჯგუფის აღნიშვნა	ფერის კოდი
საძმიანი ჯგუფი (სძ)		RGB (79,12,187)
სასაწყობო ჯგუფი (სწ)		RGB (136,135,134)
დამხმარე ჯგუფი (სდ)		RGB (57,57,56)

დაკავებულობის დატვირთვა სართულზე - 45

თანამდებობა	გვარი	ხელმოწერა
არქიტექტორი	შოთიკო ვეშაპიძე	
დამკვეთი	შპს "ევროპროდუქტი"	
მასშტაბი	1:200	ფორმატი A2

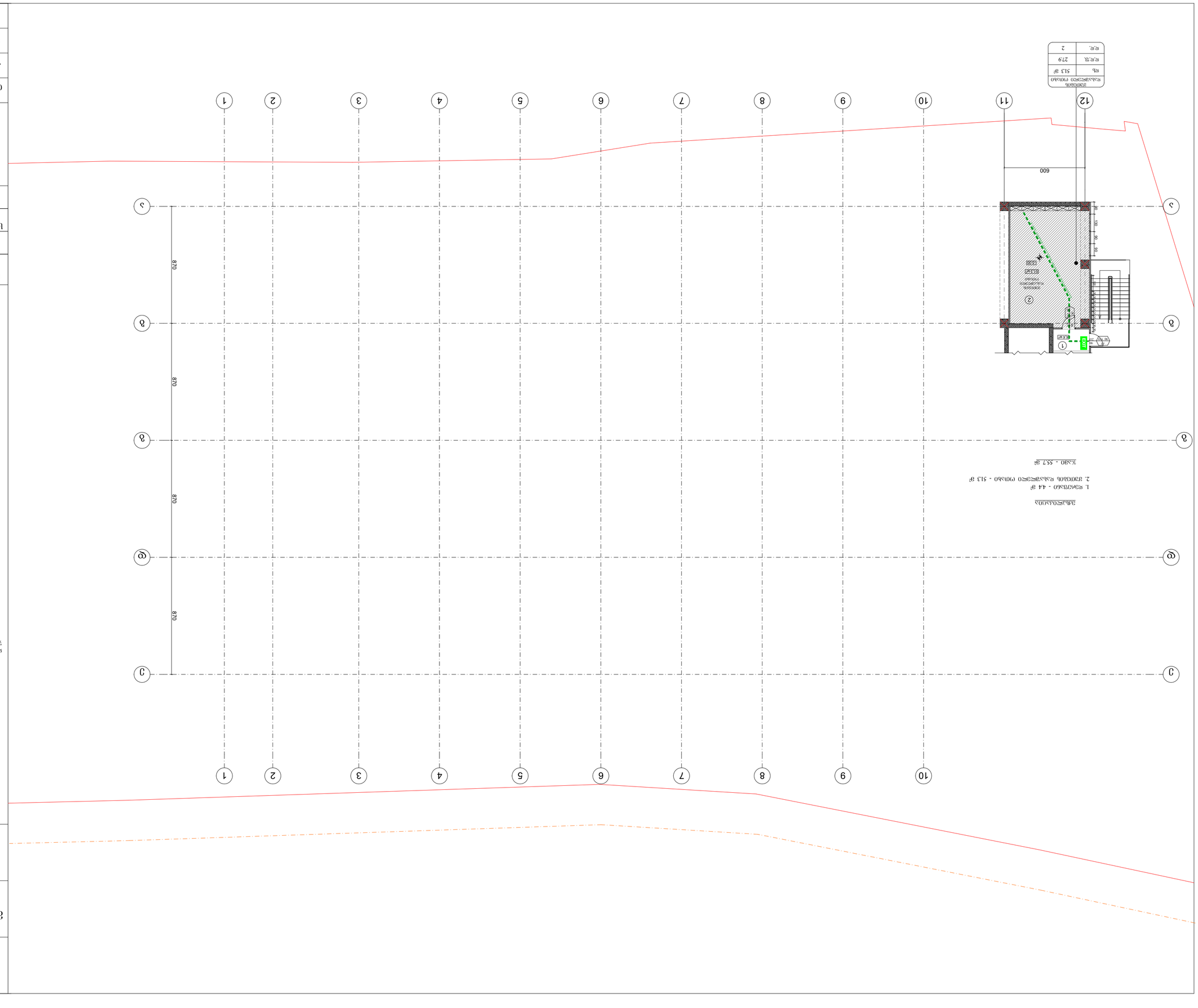
1. ფილტრაცია - 44 მ²
2. მეორადი ფილტრაციის ტერასა - 513 მ²
ჯამი - 557 მ²
600
870
870
870
1
2
3
4
5
6
7
8
9
10
11
12
A
B
C
D
E
F
G
H
J
K
L
M
N
P
Q
R
S
T
U
V
W
EXIT
EXIT
EXIT

შენობა ნაგებობის ფუნქცია:

სასაწყობე და საოფისე შენობა

მისამართი: ქ.თბილისი, სარაჯიშვილის ქ№6
ს/კ 01.11.04.026.158

დაკავებულობის და გასასვლელი საშუალებების გეგმა ±0.00 ნიშნულზე

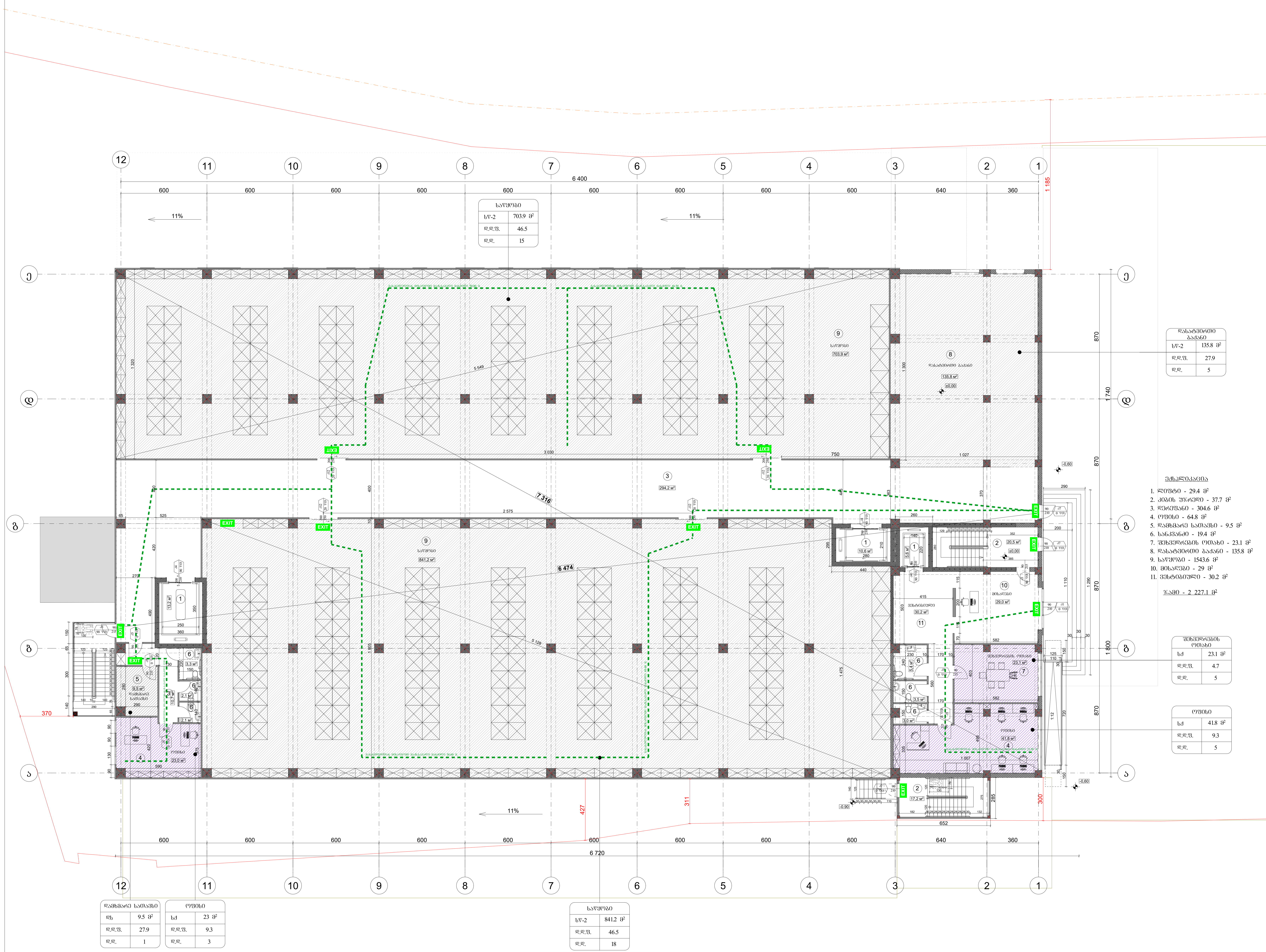

ექსპლიკაცია

1. ლიფტი - 29.4 მ²
2. კიბის უჯრედი - 37.7 მ²
3. დერეფანი - 304.6 მ²
4. ოფისი - 64.8 მ²
5. დამხმარე სათავსი - 9.5 მ²
6. სანკვანძი - 19.4 მ²
7. შეხვედრების ოთახი - 23.1 მ²
8. დასატვირთი ბაქანი - 135.8 მ²
9. საწყობი - 1543.6 მ²
10. მისაღები - 29 მ²
11. ვესტიბიული - 30.2 მ²

ჯამი - 2 227.1 მ²

პირობითი აღნიშვნები

კარის თავისუფალი სიგანე (სმ)
ხანძარმედეგობა
კარის ნუმერაცია
კარის თავისუფალი სიმაღლე (სმ)

სივრცის დასახელება
მთლიანი ფართი
დაკავებულობის ჯგუფი
დაკავებულობის დატვირთვის ფაქტორი
დაკავებულობის დატვირთვა

საკადასტრო საზღვარი

საზოგადოებრივი სივრცის შუახაზი

427 ხანძარსაწინააღმდეგო მანძილი

გასასვლელთან მისადგომი მაქსიმალური სავალი მანძილი

გასასვლელისკენ სავალი საერთო ბილიკი

EXIT გასასვლელის აღმნიშვნელი განათებული ნიშანი

დაკავებულობის ჯგუფების აღნიშვნები

დაკავებულობის ჯგუფები	დაკავებულობის ჯგუფის აღნიშვნა	ფერის კოდი
საქმიანი ჯგუფი (სქ)		RGB (79,12,187)
სასაწყობო ჯგუფი (სწ)		RGB (136,135,134)
დამხმარე ჯგუფი (სდ)		RGB (57,57,56)

დაკავებულობის დატვირთვა სართულზე - 52

თანამდებობა	გვარი	ხელმოწერა
არქიტექტორი	შოთიკო ვეშაპიძე	
დამკვეთი	შპს "ევროპროდუქტი"	
მასშტაბი	1:200	ფორმატი A2

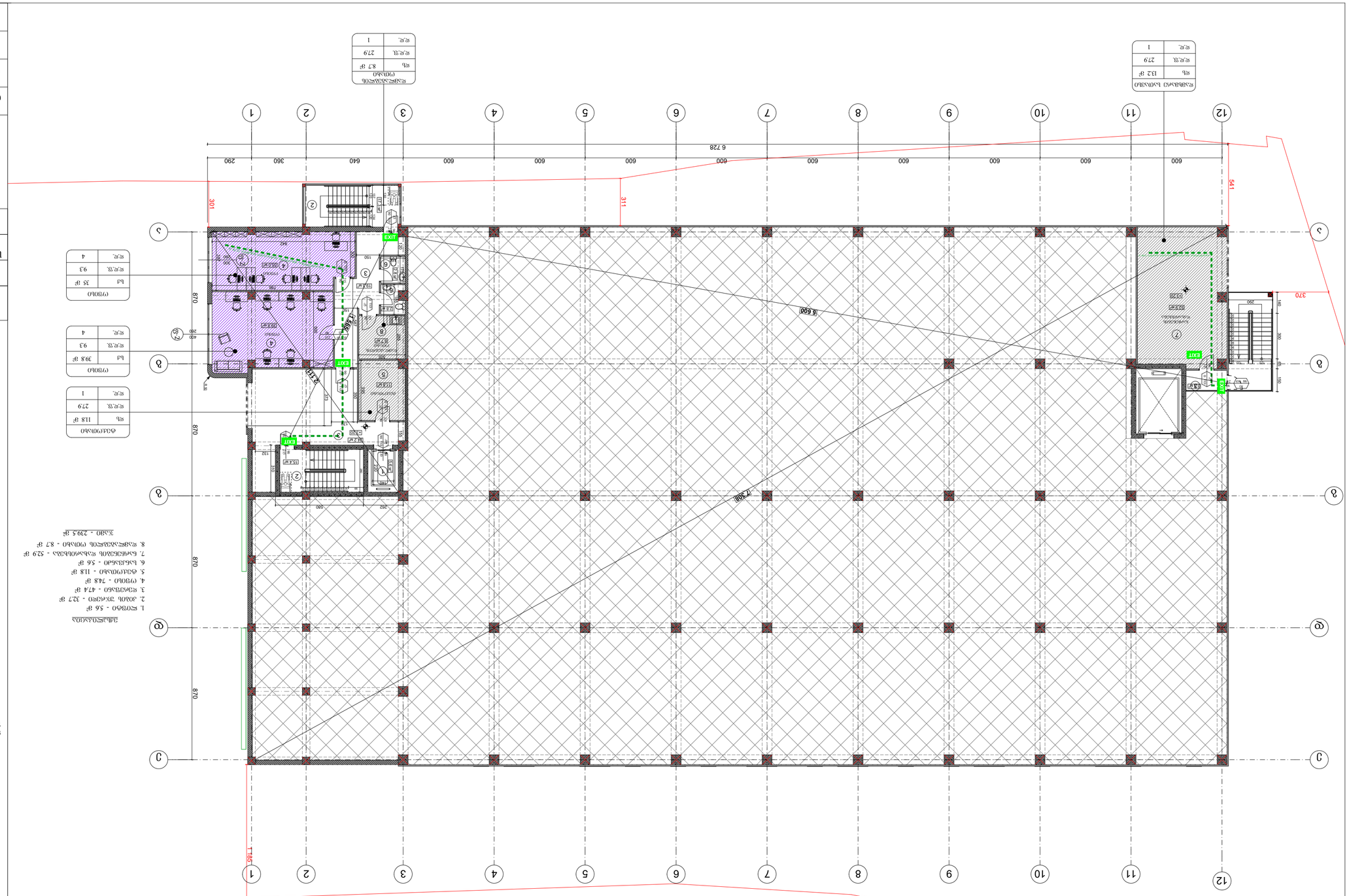
1
2
3
4
5
6
7
8
9
10
11
12
А
Б
В
Г
Д
Е
6 728
600
600
600
600
600
600
600
600
600
600
600
290
360
640
600
600
600
600
600
600
600
600
600
541
370
311
301
870
870
870
870
7 300
5 600
5 850
2 111
EXIT
EXIT
EXIT

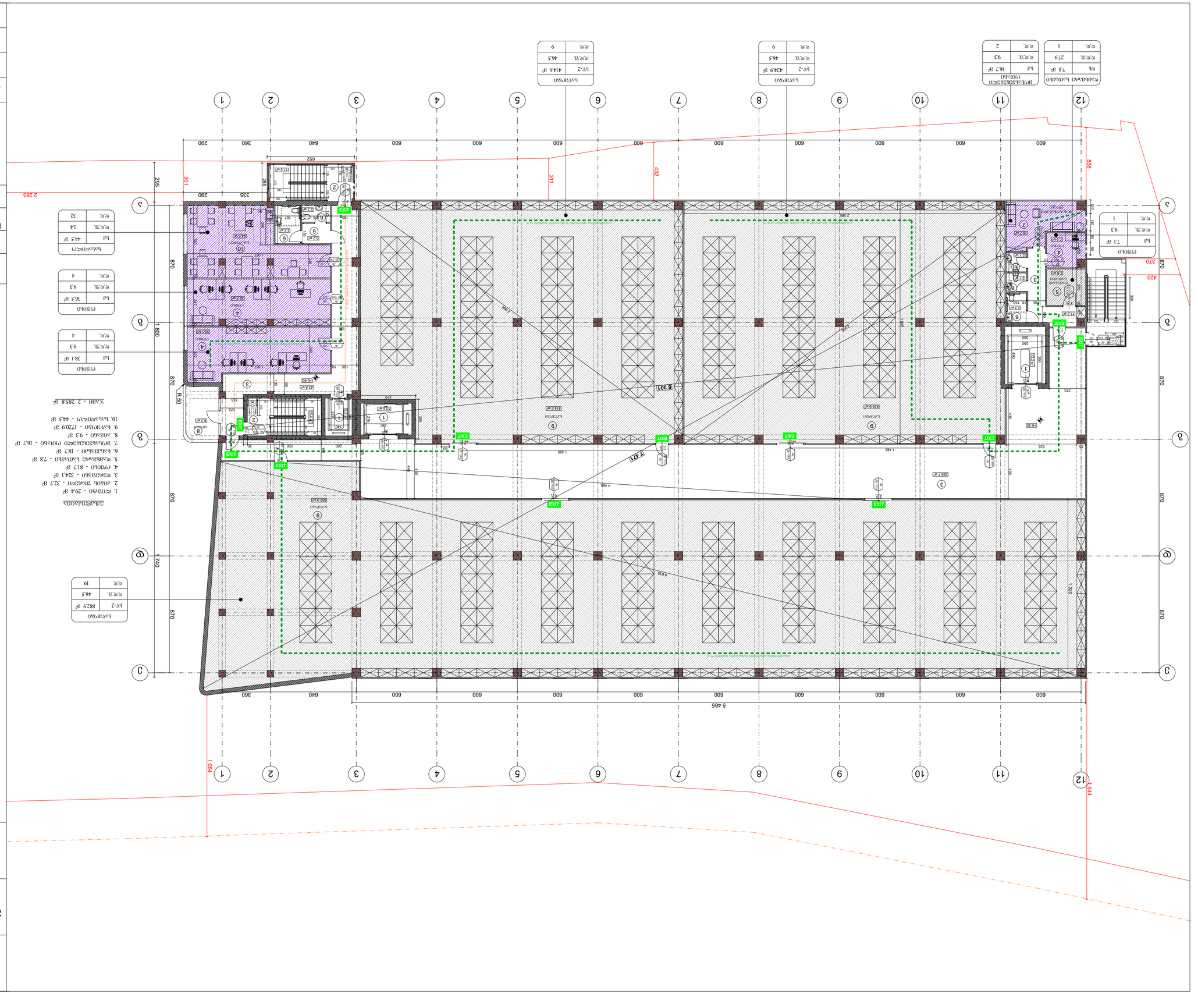
1 2 3 4 5 6 7 8 9 10 11 12
А Б В Г Д Е
600 290 360 640 600 600 600 600 600 600 600 600 600 290
5 465
2 283
1 800
870 870 870 870 740
296 301 311 432 538 420 320
652 335 282 R50
EXIT
1 054 844
ЭЛЕКТРОЩИТОВАЯ
ЭЛЕКТРОЩИТОВАЯ
ЭЛЕКТРОЩИТОВАЯ

ვებ-გვერდის ნაწილის დასახელება:
ხანძარსაწინააღმდეგო სისტემების პროექტი

ობიექტის მისამართი: ქ.ბათუმი, ხიმშიაშვილის ქუჩა №6
ს/კ 01.11.04.026.158

ევაკუაციის გეგმების და ხანძარსაწინააღმდეგო სისტემების განთავსების სქემა +9.60 ნიშნულზე

ევაკუაციის გეგმის ტიპობრივი ფრაგმენტი

ფორმატი	A2 ფორმატი
მასშტაბი	1:200
ნახაზის ნომერი	
ობიექტის მისამართი	ქ.ბათუმი, ხიმშიაშვილის ქუჩა №6
ნახაზის დასახელება	ევაკუაციის გეგმების და ხანძარსაწინააღმდეგო სისტემების განთავსების სქემა +9.60 ნიშნულზე
პროექტის ეტაპი	ტექნიკური პროექტი

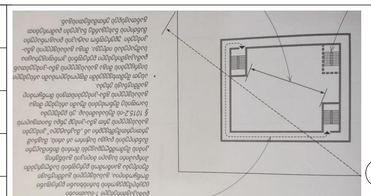

ევაკუაციის გეგმის ტიპობრივი ფრაგმენტი - 32

ფერადი აღნიშვნა	ფერი	RGB (57,57,56)
ფერადი ტონით აღნიშნული ფართობი (ტ)		RGB (136,135,134)
სველი წერტილის ფართობი (ს)		RGB (79,12,187)
ევაკუაციის ფართობის ტიპობრივი ფრაგმენტის ფართობი		

ევაკუაციის ფართობის ტიპობრივი ფრაგმენტის ფართობი		
სველი წერტილის ფართობი (ს)	482 მ²	5
		93
		5
ოთახის ფართობი (ო)	328 მ²	4
		93
		4
	38 მ²	4
		93
		4
	41.1 მ²	1
		93
		279
		1
	219 მ²	2
		93
		2
	128.1 მ²	14
		93
		14

ევაკუაციის ფართობის ტიპობრივი ფრაგმენტის ფართობი

ევაკუაციის ფართობის ტიპობრივი ფრაგმენტის ფართობი		
ოთახის ფართობი (ო)	57.3 მ²	ს-2
	46.5	ო-3
	1	ევაკუაციის ფართობის ტიპობრივი ფრაგმენტი

ევაკუაციის გეგმის ტიპობრივი ფრაგმენტის ბრუნვის კუთხე (ხმ)

90	0 ან 180	ბაღანაგების ქუჩა
235	ქ.ბათუმი	ქ.ბათუმის ტექნიკური უნივერსიტეტის კამპუსი (ხმ)

ხანძარსაწინააღმდეგო სისტემების განთავსების სქემა

- 427 ხანძარსაწინააღმდეგო ავტომატიკის სისტემის ავტომატური ხანძრის გამაფრთხილებელი სისტემის ავტომატური ხანძრის გამაფრთხილებელი და ევაკუაციის მართვის სისტემის ხანძრის გამაფრთხილებელი ხელით ამძრავი
- ავტომატური ხანძრის ჩაქრობის სისტემის ხანძრის ჩამქრობი ფხვნილის ავტომატური ხანძრის ჩაქრობის სისტემის ხანძრის ჩამქრობი ფხვნილის ხელით ამძრავი
- ავტომატური ხანძრის ჩაქრობის სისტემის ხანძრის ჩამქრობი ფხვნილის ხელით ამძრავი
- EXIT ევაკუაციის მიმართულების მაჩვენებელი ნათურა

ევაკუაციის გეგმის ტიპობრივი ფრაგმენტის ფართობი

ევაკუაციის ფართობის ტიპობრივი ფრაგმენტის ფართობი	ფართობის აღნიშვნა	ფართობი კვ.მ
სველი წერტილის ფართობი (ს)	ს-1	RGB (79,12,187)
ოთახის ფართობი (ო)	ო-1	RGB (136,135,134)
	ო-2	RGB (57,57,56)
	ო-3	

1. ჯამი 56 მ²
2. ბინის ჭერის - 32.7 მ²
3. ჯამი 435 მ²
4. ოთახი - 268.9 მ²
5. ევაკუაციის ფართობი (ოთახი - 41 მ²
6. სველი წერტილი - 112 მ²
7. კორი - 13.8 მ²
8. ბინის - 10.9 მ²
9. ბინის ოთახი (ოთახი - 52.9 მ²

ჯამი - 443.6 მ²

ვებ-გვერდის ნაბეჭდი ფურცლის ზომა და სასურველი მასშტაბი

ობიექტი: კომპლექსი, სარეკრეაციო ტერიტორიით, ქმნ6
ს/კ 01.11.04.026.158

ფასადების ელექტროგანათების სქემა
+12.80 ნიშნული მიმაგრების სიმაღლეები

ელექტრული ქსელის სქემა

ფასადის განათება	1:200
ფასადის ელექტრული ქსელის სქემა	ფურც. A2

ელექტრული ქსელის სქემა - 30

ფასადის ნაწილი (ხედი)	RGB (57,57,56)
სარეკლამო სისტემის ნაწილი (ხედი)	RGB (136,135,134)
სინათლის ნაკადი (ხედი)	RGB (79,12,187)

ელექტრული ქსელის ნაწილის აღნიშვნა	ელექტრული ქსელის ნაწილის აღწერა	ფეიდი ან ტიპი
სინათლის ნაკადი (ხედი)	სარეკლამო სისტემა	RGB (79,12,187)
სარეკლამო სისტემა	სინათლის ნაკადი	RGB (136,135,134)
ელექტრული ქსელის ნაწილი (ხედი)	ელექტრული ქსელის ნაწილი	RGB (57,57,56)

ელექტრული ქსელის ნაწილი

LV-2	57.3 მ	ხედიდან ელექტრული ქსელის ნაწილის ნომერი
ე.ც.3	46.5	ელექტრული ქსელის ნაწილის სიგრძე
ე.ც.	1	ელექტრული ქსელის ნაწილის რაოდენობა

ხედიდან ელექტრული ქსელის ნაწილის ნომერი

ელექტრული ქსელის ნაწილის სიგრძე

ელექტრული ქსელის ნაწილის რაოდენობა

ელექტრული ქსელის ნაწილი

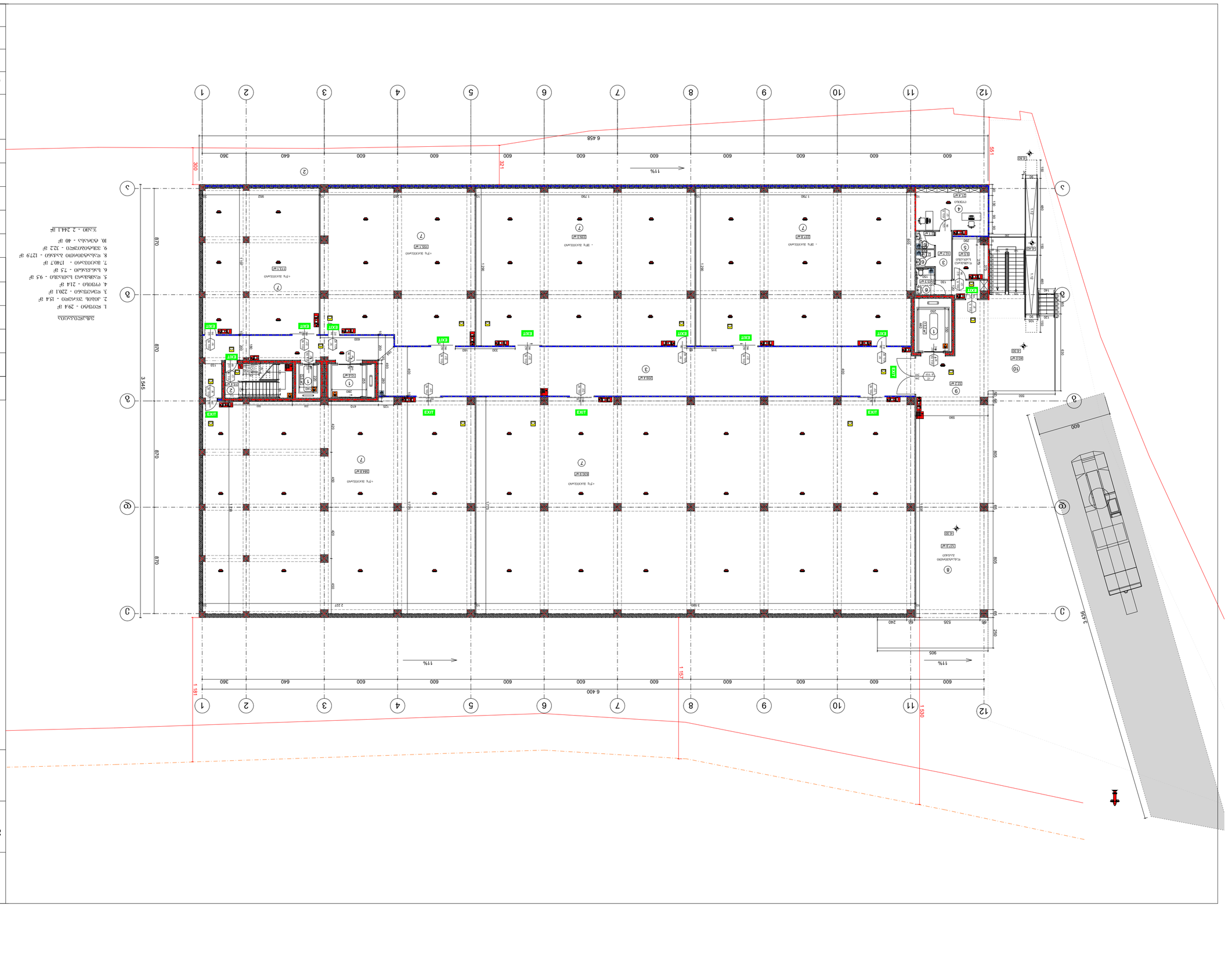

ՍՈՒՏՔԱՅԻՆ ՀՈՍԱՆՔՆԵՐԻ ՀԱՄԱՐ ՕԳՏԱԳՈՐԾՎՈՂ ՍԵՆՅԱԿՆԵՐԻ ՔԱՆԱԿԸ

1. ՀՈՒՆՎԱՐ - 294 մ²
2. ՓԵՏՐՎԱՐ - ՄԱՅԻՍ - 154 մ²
3. ՀՈՒՆԻՍ - ՕԳՈՍՏՈՍ - 2201 մ²
4. ՍԵՊՏԵՄԲԵՐ - 214 մ²
5. ՀՈՍՏԵՄԲԵՐ - ԴԵԿՏԵՄԲԵՐ - 93 մ²
6. ՅԱՆՎԱՐԻ - 75 մ²
7. ՓԵՏՐՎԱՐ - 1740.7 մ²
8. ՀՈՒՆՎԱՐԻ - ՄԱՅԻՍ - 1279 մ²
9. ՀՈՒՆԻՍ - ՕԳՈՍՏՈՍ - 322 մ²
10. ԴԵԿՏԵՄԲԵՐ - 40 մ²

ԸՆԴԱՄԵՆԸ - 2 744.1 մ²

ՕԴՍԱՀՐԱՎԱՌՈՒԹՅԱՆ ՀԱՄԱԿԱՐԳԻ ՏԱՐՐԵՐԸ	ՆՇԱՆԱԿՈՒԹՅՈՒՆ
ՀՐԴԵՀԱՅԻՆ ՀԱՄԱԿԱՐԳԻ ՀԱՎԱՔԱԾՈՒ

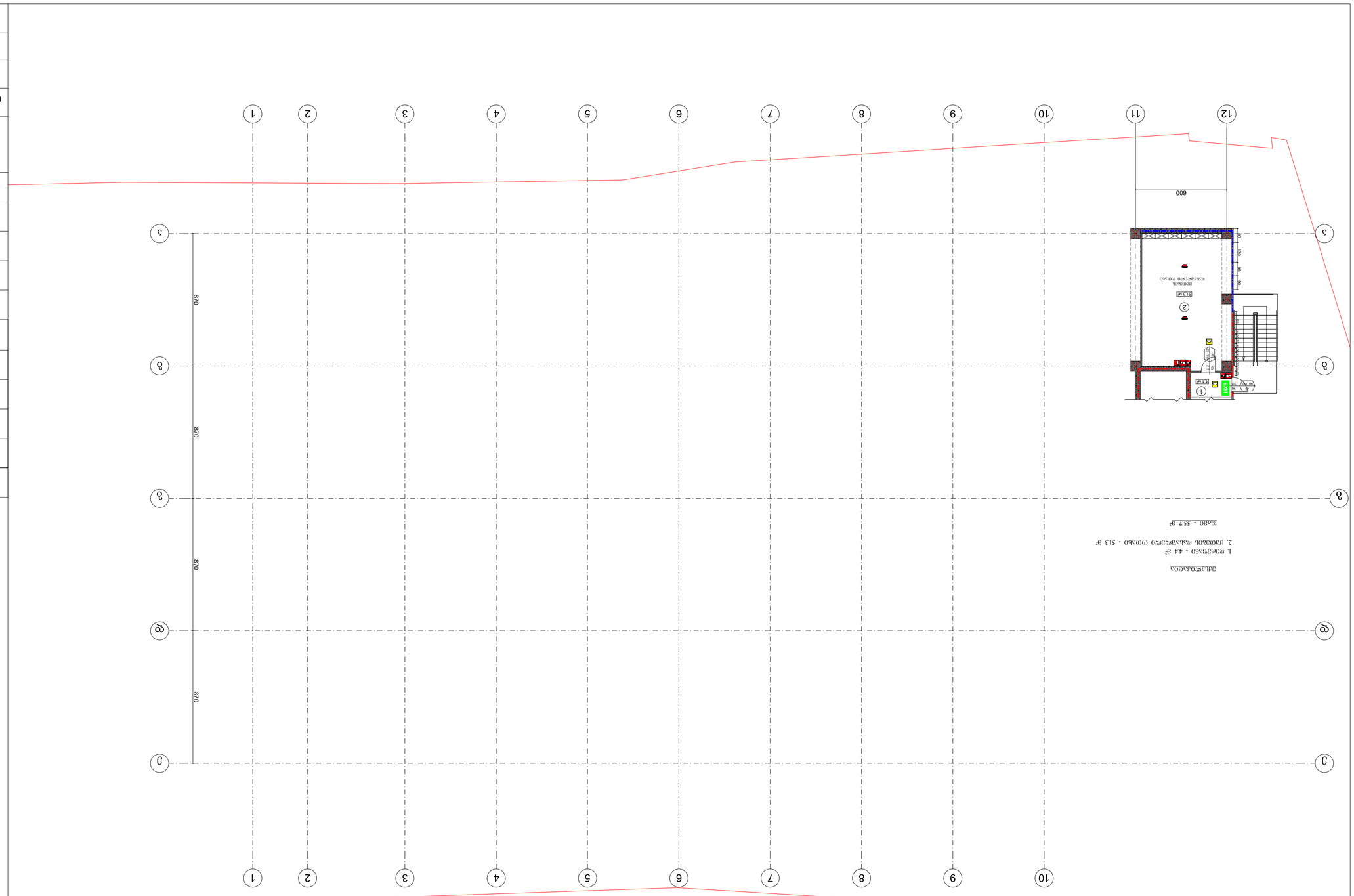
1
2
3
4
5
6
7
8
9
10
11
12
А
Б
В
Г
Д
870
870
870
870
600
90
120
90
90
90

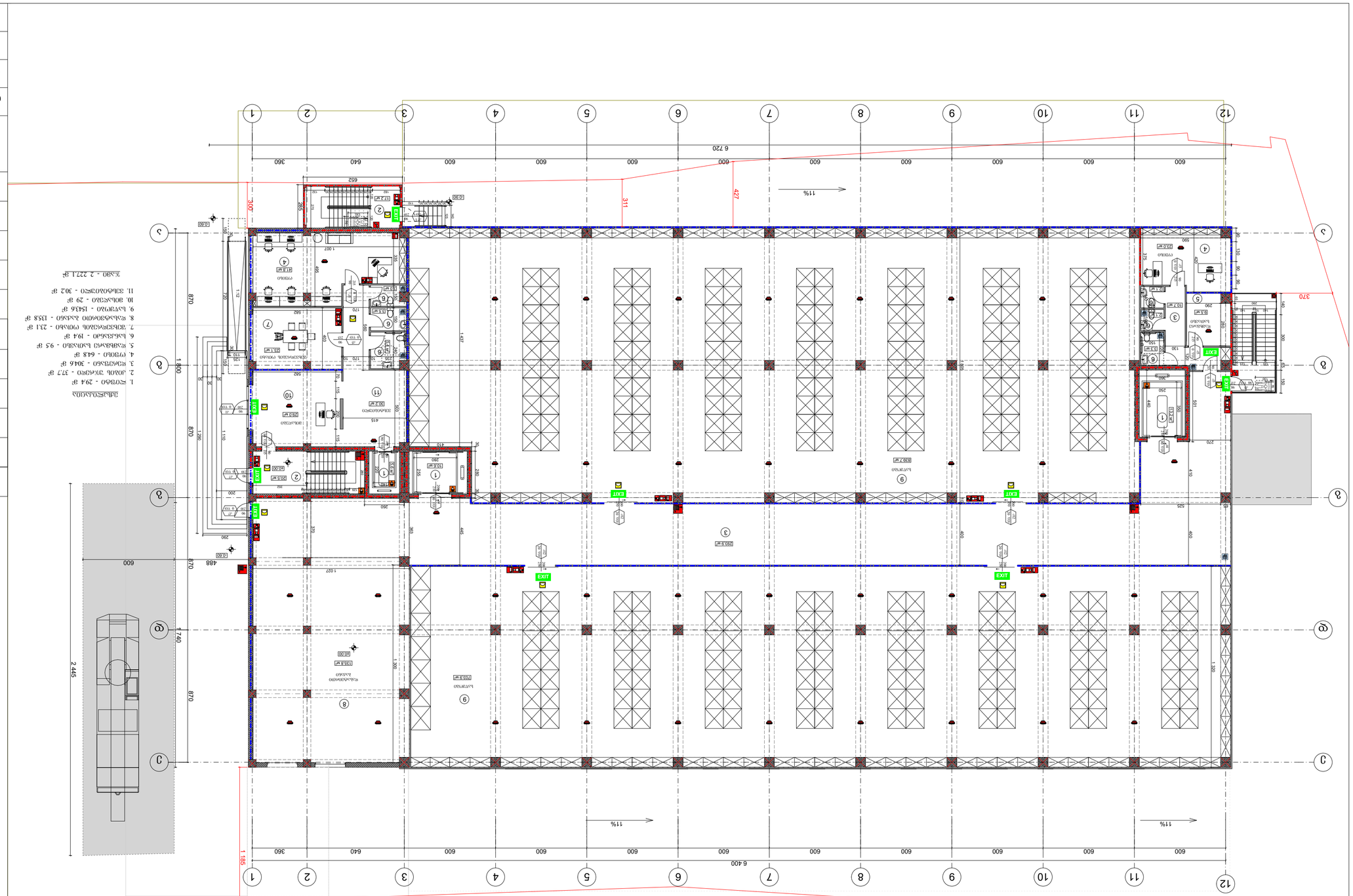
1
2
3
4
5
6
7
8
9
10
11
12
А
Б
В
Г
6 720
6 400
600
640
360
870
1 740
2 445
1 195
1 800
1 300
1 027
1 900
1 437
652
488
311
427
11%
EXIT
ВХОД
ВЫХОД
ТУАЛЕТ
ЛЕСТНИЦА
ЛИФТ
ЭЛЕКТРОЩИТОВАЯ
ТЕХНИЧЕСКОЕ ПОМЕЩЕНИЕ
ВЕНТИЛЯЦИОННАЯ
ПОМЕЩЕНИЕ ОХРАНЫ
ПОМЕЩЕНИЕ ДЛЯ ПЕРСОНАЛА
ПОМЕЩЕНИЕ ДЛЯ ХРАНЕНИЯ ИНВЕНТАРЯ
ПОМЕЩЕНИЕ ДЛЯ ХРАНЕНИЯ ТАРЫ
ПОМЕЩЕНИЕ ДЛЯ ХРАНЕНИЯ ОБОРУДОВАНИЯ

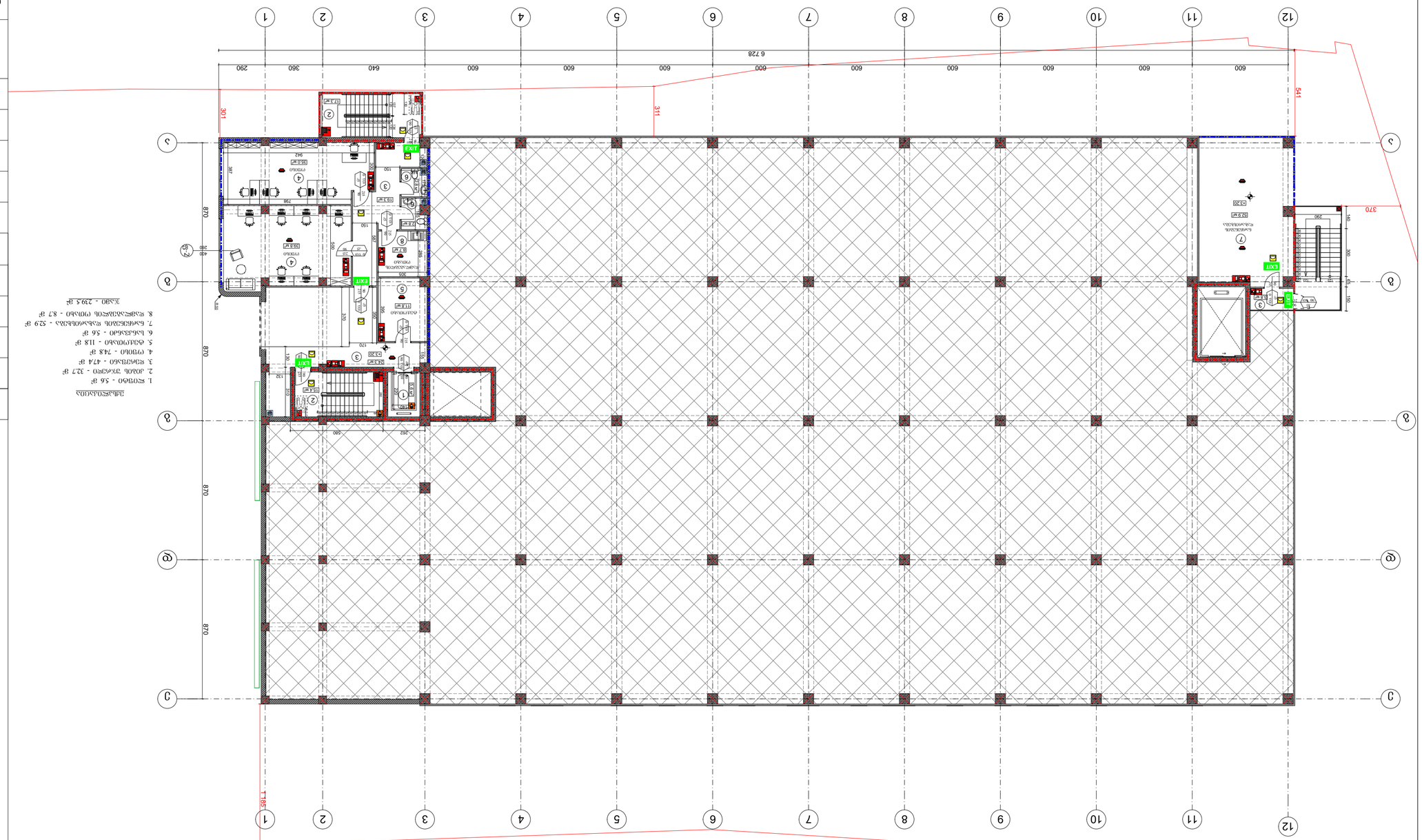

ЭКСПЛИКАЦИЯ:
1. вестибюль - 56 м²
2. лобби перед лифтами - 327 м²
3. кладовая - 474 м²
4. гардероб - 748 м²
5. обеденный зал - 118 м²
6. кабинеты - 56 м²
7. кафе/столовая - 529 м²
8. кабинеты/лаборатории - 87 м²
Зал - 2395 м²

Пожарный гидрант	
Пожарный щит (комплект)	
Огнетушитель углекислотный ОУ-5	
Пожарный кран внутренний ПК-50	
Кнопка ручного пожарного извещения	
Пульт управления системой оповещения	
Световой указатель «ВЫХОД»	
Звуковой оповещатель	
Извещатель пожарный дымовой	

Пожарный щит (комплект) 1 шт.
Огнетушитель углекислотный ОУ-5 2 шт.
Пожарный кран внутренний ПК-50 2 шт.
Кнопка ручного пожарного извещения 2 шт.
Пульт управления системой оповещения 1 шт.
Световой указатель «ВЫХОД» 4 шт.
Звуковой оповещатель 4 шт.
Извещатель пожарный дымовой 12 шт.

Условные обозначения:

Граница пожарного отсека

Эвакуационный путь

Направление движения

Световой указатель «ВЫХОД»

Пожарный щит (комплект)

Огнетушитель углекислотный ОУ-5

Пожарный кран внутренний ПК-50

Кнопка ручного пожарного извещения

Пульт управления системой оповещения

Звуковой оповещатель

Извещатель пожарный дымовой

Граница пожарного отсека

Эвакуационный путь

Направление движения

Световой указатель «ВЫХОД»

Здание общественного назначения с кафе и столовой

Планировка этажа с системой пожарной сигнализации и эвакуационными путями

Здание общественного назначения с кафе и столовой

Планировка этажа с системой пожарной сигнализации и эвакуационными путями

Разработал	Иванов	01.11.04
Проверил	Петрова	01.11.04
Н. контр.	Сидоров	01.11.04
ГИП	Кузнецова	01.11.04

Здание общественного назначения с кафе и столовой
Планировка этажа с системой пожарной сигнализации и эвакуационными путями
Отм. +3.20
Лист 15 - Всего листов 15

ШЕНОБА НАБЕБОБИС ЗЗУНСЦИА:

САСАЗЗЦОБЕ ДА САОЗЗИСЕ ШЕНОБА

МИСАМАРТИ: Ц.ТИБИЛИСИ, САРАЧИШВИЛИС Ц№6
Ь/К 01.11.04.026.158

ХАНДАРСАЗЗИНААЦМДЕБО БЕБМА **+6.40**
НИШНУЛЗЕ

АЗОБИТИ АЦНИШВНЕБИ

КАРИС ИАВИСУШВАЛИ ЗИБАНЕ (СМ)
90 | 0 ЗЗИ | ХАНДАРМДЕБОБА
235 | Ц2 | КАРИС НУШВРАЦИА
КАРИС ИАВИСУШВАЛИ ЗИЦАЛЕЕ (СМ)

САЦАДАСАТРО САЗЗЗАРИ

САЗОБАЦОЦЕБРИВИ ЗИВЦИС ШУАХАЗИ

ХАНДАРСАЗЗИНААЦМДЕБО МАНЦИЛИ

EXIT — ГАСАСХЛЕЛИС АЦМНИШВНЕЛИ ГАНАИИБУЛИ НИШАН

2 СААИИАНИ ЦЕЦХЛМДЕБОБИС АЦМНИШВНЕЛИ ХАЗИ

1 СААИИАНИ ЦЕЦХЛМДЕБОБИС АЦМНИШВНЕЛИ ХАЗИ

ЗИМБОЛОС САХЕЛЗЗОЦЕБА

	САХАНАНРО ЦИДРАНТИ
	САХАНАРО ЗИОЦДБАРИ
	КЦАМЛЗЕ ЗОРЕБАБИРЕ ЗАУЗЗЦЕБЕЛИ
	САХАНАРО БАНБАШИС ЗОЦАКИ
	ДАЗЗКАВЕБЕЛТА ШЗТЗЦОБИНЕБИС СИСТЕЗА
	ХЕЛИС ЦЕЦХЛЗАРИ
	ОРЗБХРИВ КАШШИРИС СИСТЕЗА
	СААВАРИО БАНАИТЕБА
	ЦАЕРИС ДАЗЗНЕВИС СИСТЕЗА
	ЗЕЦНАНАШРИ БАНЕАВЕБИС СИСТЕЗА

ДАКАВЕБУЛОБИС ДАТЗИРТВА САРТУЛЗЕ - 80

ТАНАЗЗДЕБОБА	БЗАРИ	ХЕЛЗЗОЗЗЕРА
АРЦИТЕЦТОРИ	ШЗТИЦКО ВЗШАЦИДЦ	
ДАЗКВЗТИ	ШАС "ЕВРОПРОЗЗУЦТ"	
ЗАСШТАБИ	1:200	ЗЗОРЗАТИ A2

ЕЦИЦАЛЕБАЦИА

1. ЗЗОЗЗИ - 29.4 Ц²
2. ЗАБИС ЗЗРЕЗЗИ - 32.7 Ц²
3. ЗЗЕЗЗЗИАНИ - 324.1 Ц²
4. ОЗЗИСИ - 81.7 Ц²
5. ЗЗАЗЗБАРЕ ЗАИАЗЗИ - 7.8 Ц²
6. ЗАНДЗАНИ - 18.7 Ц²
7. ЗЗОЦАЗЗВЕБЕЛИ ОЗЗАСИ - 16.7 Ц²
8. ЗИВАНИ - 9.3 Ц²
9. ЗАЗЗЗЗЗАИ - 1720.9 Ц²
10. ЗАСАЗЗОЗЗИ - 44.5 Ц²

ЗЗАИИ - 2 285.8 Ц²

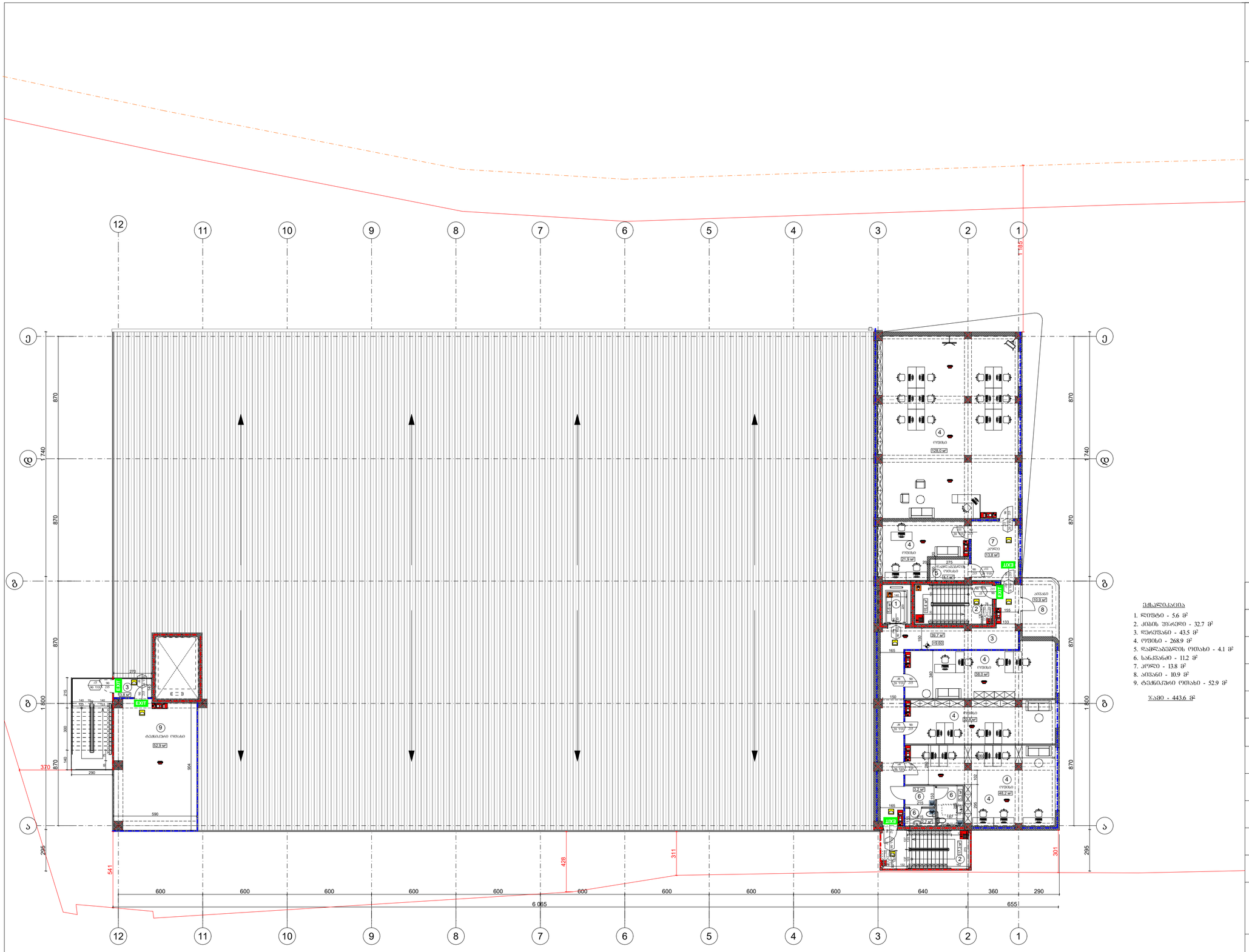

ექსპლიკაცია

1. ლიფტი - 5.6 მ²
2. კიბის უჯრედი - 32.7 მ²
3. დერეფანი - 43.5 მ²
4. ოფისი - 268.9 მ²
5. დამლაგებლის ოთახი - 4.1 მ²
6. სანკვანძი - 11.2 მ²
7. კოლე - 13.8 მ²
8. ასანთვი - 10.9 მ²
9. ტექნიკური ოთახი - 52.9 მ²

ჯამი - 443.6 მ²

შენობა ნაგებობის ფუნქცია:

სასაწყობე და საოფისე შენობა

მისამართი: ქ.თბილისი, სარაჯიშვილის ქ№6
ს/კ 01.11.04.026.158

ხანძარსაწინააღმდეგო ბეგმა **+9.60** ნიშნულზე

პირობითი აღნიშვნები

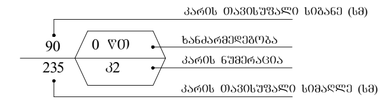

საკადასტრო საზღვარი

საზოგადოებრივი სივცის შუახაზი

ხანძარსაწინააღმდეგო მანძილი

EXIT — გასასვლელის აღმნიშვნელი განათებული ნიშანი

2 საათიანი ცეცხლმედეგობის აღმნიშვნელი ხაზი

1 საათიანი ცეცხლმედეგობის აღმნიშვნელი ხაზი

სიმბოლოს სახელწოდება	
	სახანძრო ჰიდრანტი
	სახანძრო მილდგარი
	კვამლზე მორეაგირე მაუწყებელი
	სახანძრო განგაშის ღილაკი
	დამკავებელთა შეტყობინების სისტემა
	ხელის ცეცხლმაქრი
	ორმხრივი კავშირის სისტემა
	საავარიო განათება
	ჰაერის დაწნევის სისტემა
	მექანიკური განიავების სისტემა

დაკავებულობის დატვირთვა სართულზე - 33

თანამდებობა	გვარი	ხელმოწერა
არქიტექტორი	შოთიკო ვეშაპიძე	
დამკვეთი	შპს "ევროპროდუქტი"	
მასშტაბი	1:200	შორმატი A2

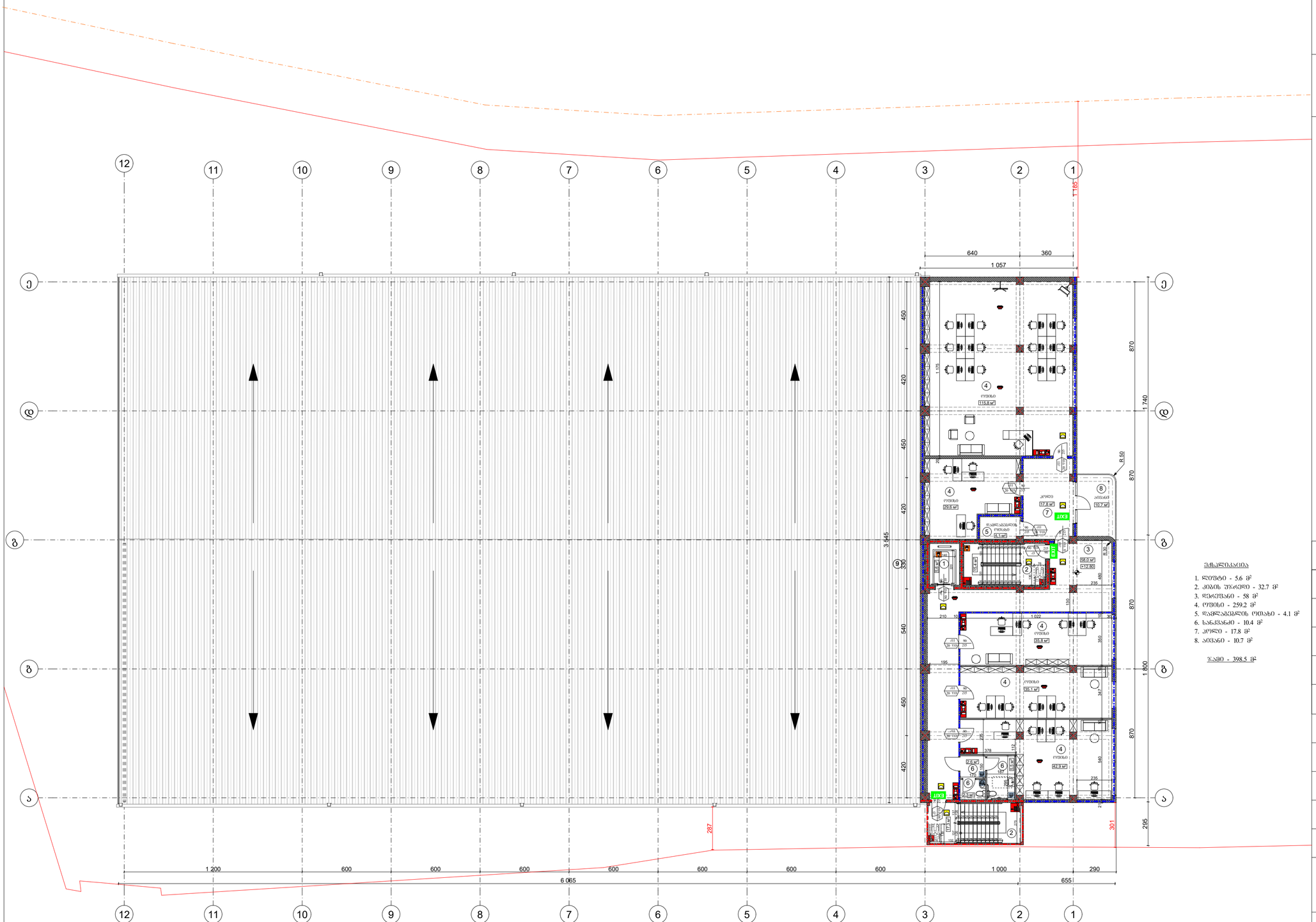
12
11
10
9
8
7
6
5
4
3
2
1
ე
დ
გ
ბ
ა
640
360
1 057
450
420
450
420
540
450
420
870
1 740
870
870
1 800
870
295
3 945
1 185
287
301
1 200
600
600
600
600
600
600
600
600
1 000
290
6 065
655
R 50
EXIT
ოთახი
ტუალეტი
კორი
ლიფტის ოთახი
ასანთქ
ელ. ფარი
ელ. ფარი
ელ. ფარი

ტექნიკური პასპორტი	ნახაზის №-ები	ფურცლების რაოდენობა
ობიექტის დასახელება	ნახაზის სათაური	
ქალაქი, დასახლებული პუნქტი	ფურცლის ფორმატი	
მისამართი	მასშტაბი 1:200	2024წ.

ვეტერინარული კლინიკა „ვეტმედიკა"

ქ. ბათუმი, ზღვისპირა ბულვარი №6

ექსპლიკაცია

1. ოთახი	29.4 მ²
2. ტუალეტი	1.5 მ²
3. მიმღები	220.1 მ²
4. ლაბორატორია	21.4 მ²
5. ინვენტარის საწყობი	9.3 მ²
6. სველი წერტილი	7.5 მ²
7. პალატა	174.7 მ²
8. ოპერაციული	127.9 მ²
9. შემაერთებელი	32.2 მ²
10. ტროტუარი	40 მ²
ჯამი	2 244.1 მ²

ფანჯრების ტიპები

ფანჯარა 1	ფანჯარა 2
ფანჯარა 3	ფანჯარა 4

კარების ტიპები

კარის ტიპი	რაოდენობა	შენიშვნა
---	---	---
კარი ორმაგი მინის ალუმინის ჩარჩოში	4	1200 მმ, ორ მოქმედებიანი
კარი ერთმაგი ხის	12	900 მმ, ერთ მოქმედებიანი
კარი ერთმაგი ხის	8	800 მმ, ერთ მოქმედებიანი
კარი ერთმაგი ხის	6	700 მმ, ერთ მოქმედებიანი
კარი ორმაგი ხის	2	1500 მმ, ორ მოქმედებიანი
კარი ორმაგი ხის	1	1800 მმ, ორ მოქმედებიანი
კარი ორმაგი მინის ალუმინის ჩარჩოში	3	1500 მმ, ორ მოქმედებიანი

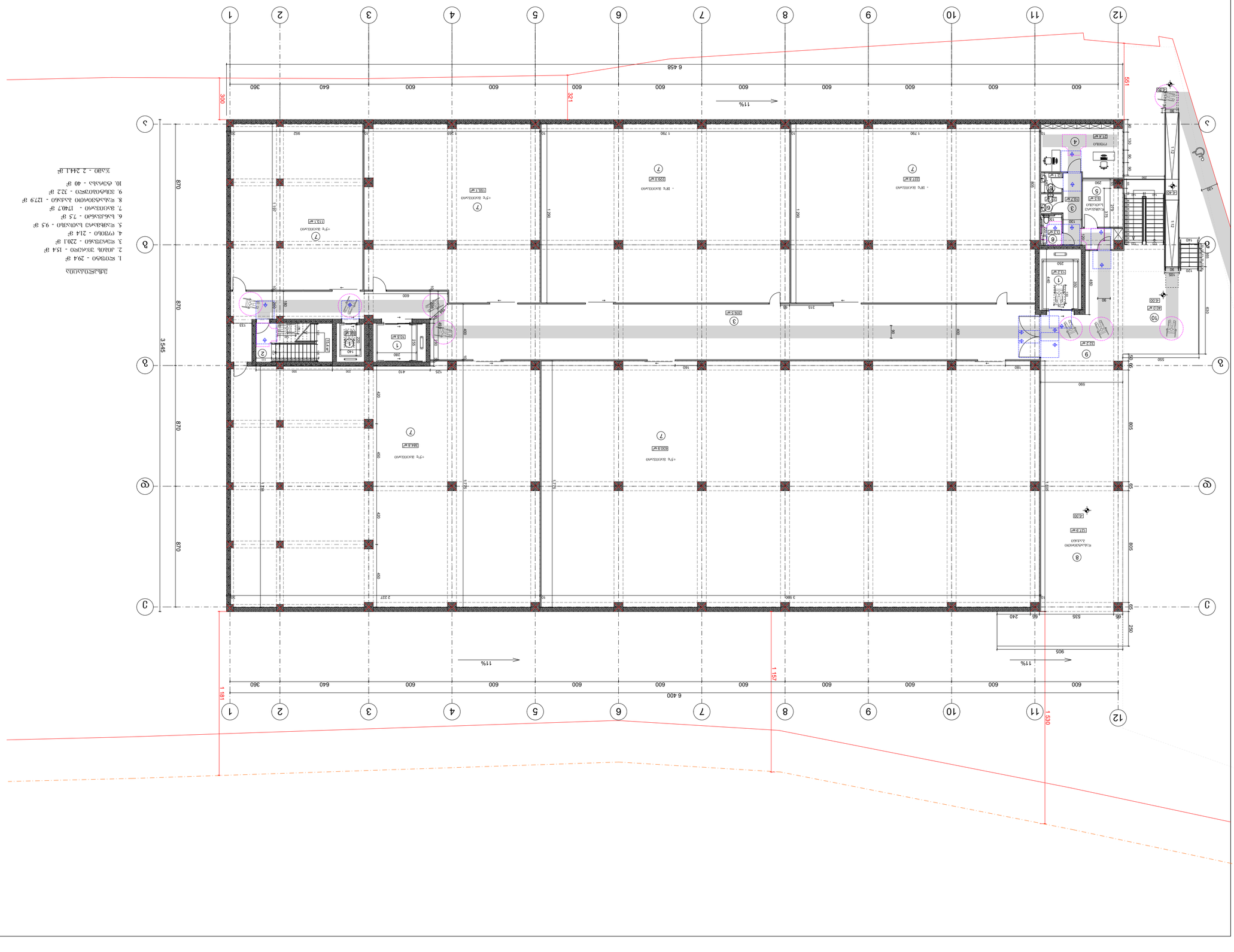

ფანჯრების ტიპები

კარების ტიპები

ტექნიკური ნაწილი	ფასი	ნახაზის ნომერი
ინდივიდუალური (ინდივიდუალური)		ინდივიდუალური
ინდივიდუალური (ინდივიდუალური)		ინდივიდუალური
შპს „ინჟინერინგ ჯგუფი“	შპს „ინჟინერინგ ჯგუფი“	შპს
მასშტაბი 1:200	ფორმატი A2	2024წ.

ტექნიკური ნაწილი

სახანძრო-სამაშველო ავტომობილების მისასვლელი გზების ტექნიკური პარამეტრები

ობიექტი: კომპლექსი, სალაროსთან ახლოს №6
ს/კ 01.110.4.026.158

ობიექტის ხანძარსაწინააღმდეგო წყალმომარაგების ≠0.00 ნიშნულის ტერიტორია

ობიექტის ხანძარსაწინააღმდეგო წყალმომარაგების წყაროები

ობიექტის ხანძარსაწინააღმდეგო სამუშაოების ნუსხა

ტექნიკური ნაწილი:

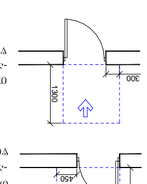

ხანძრის 1 ავტომანქანის 2

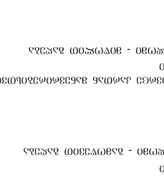

ხანძრის 2 ავტომანქანის

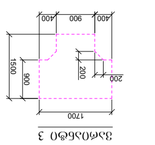

ხანძრის 3 ავტომანქანის

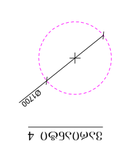

ხანძრის 4 ავტომანქანის

ტექნიკური ნაწილი:

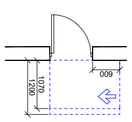

ობიექტზე ავტომანქანის მისასვლელი ხანძარსაწინააღმდეგო ავტომობილების მისასვლელი გზის სიგანე 3,5 მ-ზე ნაკლები არ უნდა იყოს. ავტომობილების მისასვლელი გზის ზედაპირი უნდა იყოს ასფალტის ან ბეტონის საფარით. ავტომობილების მისასვლელი გზის ფერდობის ნებადართული ზომა 8%-ზე მეტი არ უნდა იყოს. ავტომობილების მისასვლელი გზის მოსახვევების რადიუსი 12 მ-ზე ნაკლები არ უნდა იყოს. ავტომობილების მისასვლელი გზის ტვირთამწეობა 16 ტონაზე ნაკლები არ უნდა იყოს. ავტომობილების მისასვლელი გზის ტვირთამწეობა 16 ტონაზე ნაკლები არ უნდა იყოს. ავტომობილების მისასვლელი გზის ტვირთამწეობა 16 ტონაზე ნაკლები არ უნდა იყოს.

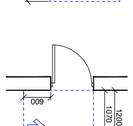

ობიექტზე ავტომანქანის მისასვლელი ხანძარსაწინააღმდეგო ავტომობილების მისასვლელი გზის სიგანე 3,5 მ-ზე ნაკლები არ უნდა იყოს. ავტომობილების მისასვლელი გზის ზედაპირი უნდა იყოს ასფალტის ან ბეტონის საფარით. ავტომობილების მისასვლელი გზის ფერდობის ნებადართული ზომა 8%-ზე მეტი არ უნდა იყოს. ავტომობილების მისასვლელი გზის მოსახვევების რადიუსი 12 მ-ზე ნაკლები არ უნდა იყოს. ავტომობილების მისასვლელი გზის ტვირთამწეობა 16 ტონაზე ნაკლები არ უნდა იყოს. ავტომობილების მისასვლელი გზის ტვირთამწეობა 16 ტონაზე ნაკლები არ უნდა იყოს.

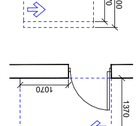

ობიექტზე ავტომანქანის მისასვლელი ხანძარსაწინააღმდეგო ავტომობილების მისასვლელი გზის სიგანე 3,5 მ-ზე ნაკლები არ უნდა იყოს. ავტომობილების მისასვლელი გზის ზედაპირი უნდა იყოს ასფალტის ან ბეტონის საფარით. ავტომობილების მისასვლელი გზის ფერდობის ნებადართული ზომა 8%-ზე მეტი არ უნდა იყოს. ავტომობილების მისასვლელი გზის მოსახვევების რადიუსი 12 მ-ზე ნაკლები არ უნდა იყოს. ავტომობილების მისასვლელი გზის ტვირთამწეობა 16 ტონაზე ნაკლები არ უნდა იყოს. ავტომობილების მისასვლელი გზის ტვირთამწეობა 16 ტონაზე ნაკლები არ უნდა იყოს.

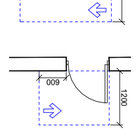

ობიექტზე ავტომანქანის მისასვლელი ხანძარსაწინააღმდეგო ავტომობილების მისასვლელი გზის სიგანე 3,5 მ-ზე ნაკლები არ უნდა იყოს. ავტომობილების მისასვლელი გზის ზედაპირი უნდა იყოს ასფალტის ან ბეტონის საფარით. ავტომობილების მისასვლელი გზის ფერდობის ნებადართული ზომა 8%-ზე მეტი არ უნდა იყოს. ავტომობილების მისასვლელი გზის მოსახვევების რადიუსი 12 მ-ზე ნაკლები არ უნდა იყოს. ავტომობილების მისასვლელი გზის ტვირთამწეობა 16 ტონაზე ნაკლები არ უნდა იყოს. ავტომობილების მისასვლელი გზის ტვირთამწეობა 16 ტონაზე ნაკლები არ უნდა იყოს.

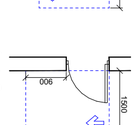

ობიექტზე ავტომანქანის მისასვლელი ხანძარსაწინააღმდეგო ავტომობილების მისასვლელი გზის სიგანე 3,5 მ-ზე ნაკლები არ უნდა იყოს. ავტომობილების მისასვლელი გზის ზედაპირი უნდა იყოს ასფალტის ან ბეტონის საფარით. ავტომობილების მისასვლელი გზის ფერდობის ნებადართული ზომა 8%-ზე მეტი არ უნდა იყოს. ავტომობილების მისასვლელი გზის მოსახვევების რადიუსი 12 მ-ზე ნაკლები არ უნდა იყოს. ავტომობილების მისასვლელი გზის ტვირთამწეობა 16 ტონაზე ნაკლები არ უნდა იყოს. ავტომობილების მისასვლელი გზის ტვირთამწეობა 16 ტონაზე ნაკლები არ უნდა იყოს.

ობიექტზე ავტომანქანის მისასვლელი ხანძარსაწინააღმდეგო ავტომობილების მისასვლელი გზის სიგანე 3,5 მ-ზე ნაკლები არ უნდა იყოს. ავტომობილების მისასვლელი გზის ზედაპირი უნდა იყოს ასფალტის ან ბეტონის საფარით. ავტომობილების მისასვლელი გზის ფერდობის ნებადართული ზომა 8%-ზე მეტი არ უნდა იყოს. ავტომობილების მისასვლელი გზის მოსახვევების რადიუსი 12 მ-ზე ნაკლები არ უნდა იყოს. ავტომობილების მისასვლელი გზის ტვირთამწეობა 16 ტონაზე ნაკლები არ უნდა იყოს. ავტომობილების მისასვლელი გზის ტვირთამწეობა 16 ტონაზე ნაკლები არ უნდა იყოს.

ობიექტზე ავტომანქანის მისასვლელი ხანძარსაწინააღმდეგო ავტომობილების მისასვლელი გზის სიგანე 3,5 მ-ზე ნაკლები არ უნდა იყოს. ავტომობილების მისასვლელი გზის ზედაპირი უნდა იყოს ასფალტის ან ბეტონის საფარით. ავტომობილების მისასვლელი გზის ფერდობის ნებადართული ზომა 8%-ზე მეტი არ უნდა იყოს. ავტომობილების მისასვლელი გზის მოსახვევების რადიუსი 12 მ-ზე ნაკლები არ უნდა იყოს. ავტომობილების მისასვლელი გზის ტვირთამწეობა 16 ტონაზე ნაკლები არ უნდა იყოს. ავტომობილების მისასვლელი გზის ტვირთამწეობა 16 ტონაზე ნაკლები არ უნდა იყოს.



ობიექტზე ავტომანქანის მისასვლელი ხანძარსაწინააღმდეგო ავტომობილების მისასვლელი გზის სიგანე 3,5 მ-ზე ნაკლები არ უნდა იყოს. ავტომობილების მისასვლელი გზის ზედაპირი უნდა იყოს ასფალტის ან ბეტონის საფარით. ავტომობილების მისასვლელი გზის ფერდობის ნებადართული ზომა 8%-ზე მეტი არ უნდა იყოს. ავტომობილების მისასვლელი გზის მოსახვევების რადიუსი 12 მ-ზე ნაკლები არ უნდა იყოს. ავტომობილების მისასვლელი გზის ტვირთამწეობა 16 ტონაზე ნაკლები არ უნდა იყოს. ავტომობილების მისასვლელი გზის ტვირთამწეობა 16 ტონაზე ნაკლები არ უნდა იყოს.

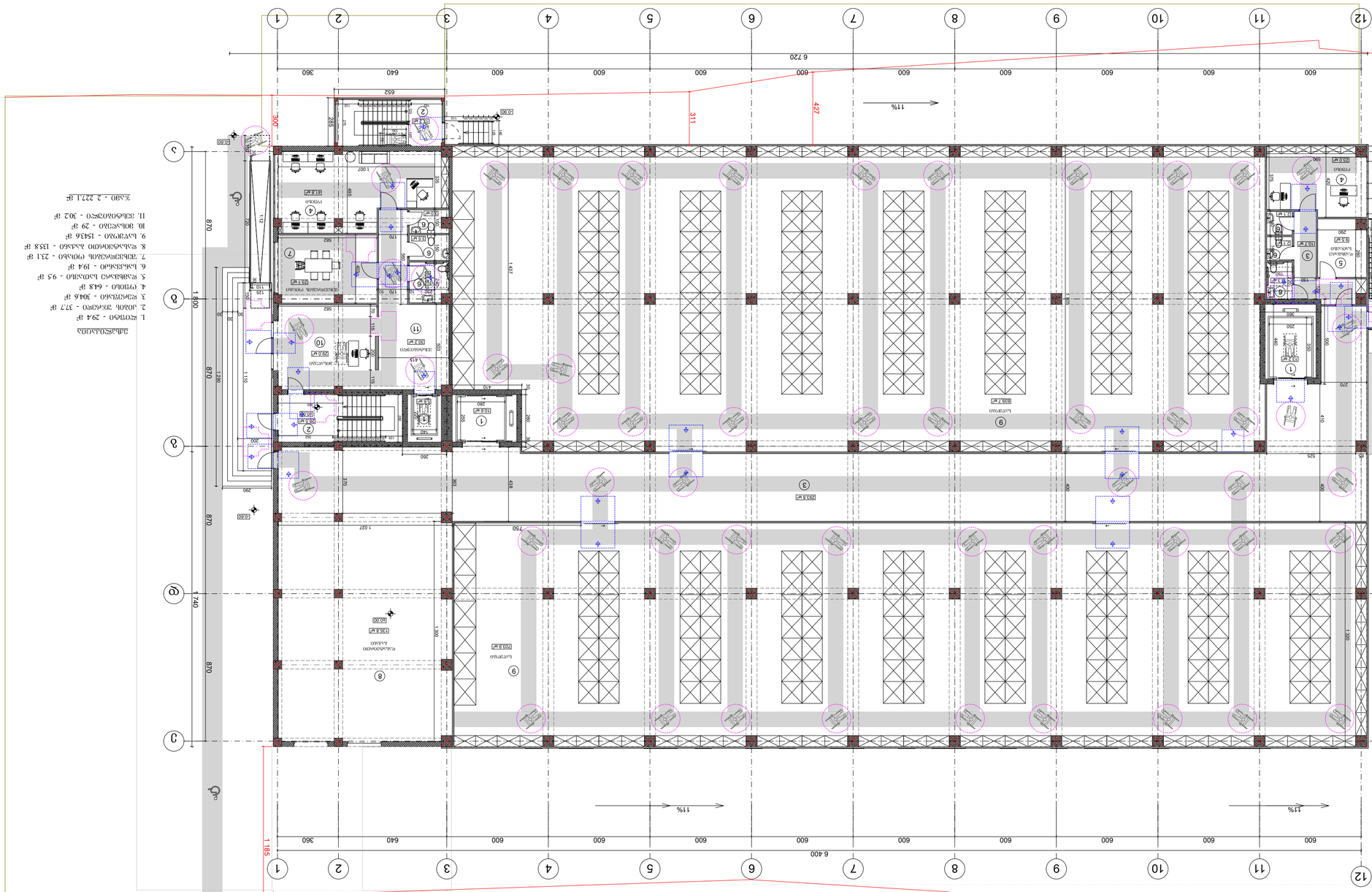
1
2
3
4
5
6
7
8
9
10
11
12
А
Б
В
Г
Д
Е
6 720
6 400
600
640
360
870
740
1 800
1 185
370
427
311
300
11%
ელექტრული ფარი
ლიფტის ჯგუფი
ტუალეტი
ტუალეტი
სველი წერტილი
სველი წერტილი
სველი წერტილ

Основной комплект рабочих чертежей	
Общие данные	
Ведомость рабочих чертежей основного комплекта	
Ведомость ссылочных и прилагающихся документов	
Экспликация помещений	
Планы этажей. Разрезы. Фасады	
Планы этажей. Разрезы. Фасады	
Планы этажей. Разрезы. Фасады

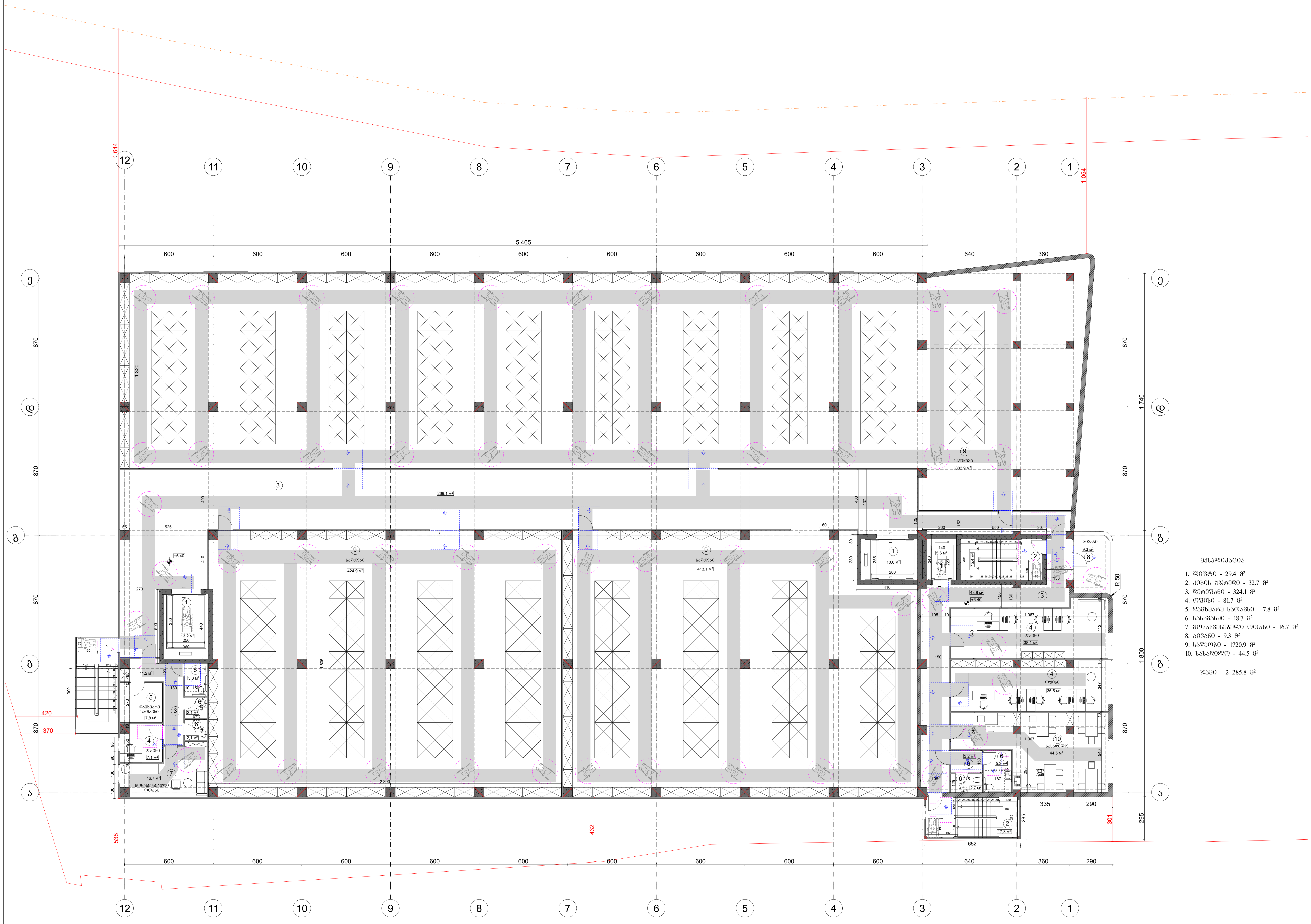

შენობა-ნაგებობის ფუნქცია: სასაწყობე და საოფისე შენობა
მისამართი: ქ.თბილისი, სარაჯიშვილის ქ№6 ს/კ 01.11.04.026.158
მისაწვდომობის გეგმა **+6.40** ნიშნულზე

პირობითი აღნიშვნები

მისაწვდომი სვლაგეზი

მოსატრიალებელი სივრცეები:

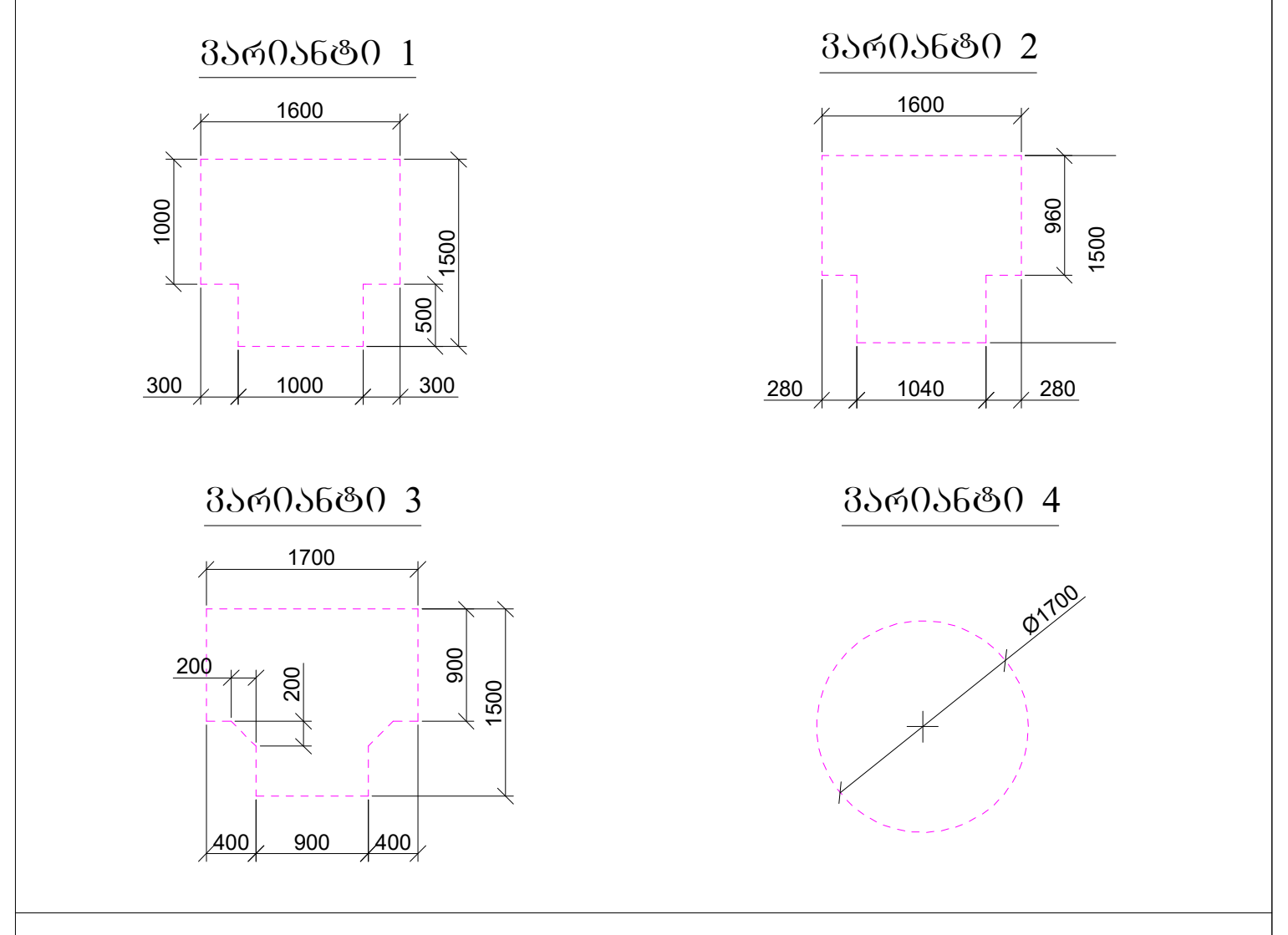

კარის წინ თავისუფალი სივრცე:

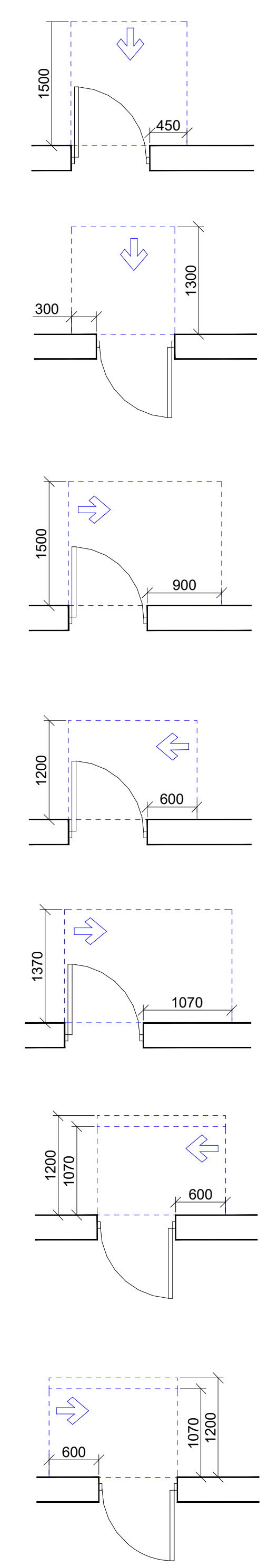

თავისუფალი სივრცე კართან მანევრირებისთვის -ანჯამიანი კარი
წინიდან მისაწვდომი - გამოწევით გაღება

თავისუფალი სივრცე კართან მანევრირებისთვის -ანჯამიანი კარი
წინიდან მისაწვდომი - მიწოლით გაღება

თავისუფალი სივრცე კართან მანევრირებისთვის -ანჯამიანი კარი
ანჯამის მხრიდან მისაწვდომი - გამოწევით გაღება

თავისუფალი სივრცე კართან მანევრირებისთვის -ანჯამიანი კარი
საკეტის მხრიდან მისაწვდომი - გამოწევით გაღება

თავისუფალი სივრცე კართან მანევრირებისთვის -ანჯამიანი კარი
ანჯამის მხრიდან მისაწვდომი - გამოწევით გაღება

თავისუფალი სივრცე კართან მანევრირებისთვის -ანჯამიანი კარი
ანჯამის მხრიდან მისაწვდომი - მიწოლით გაღება
1200 მინ. თუ მოწყობილია მიმხურავი

თავისუფალი სივრცე კართან მანევრირებისთვის -ანჯამიანი კარი
საკეტის მხრიდან მისაწვდომი - მიწოლით გაღება
1200 მინ. თუ მოწყობილია მიმხურავი

ექსპლიკაცია

1. ლიფტი - 29.4 მ²
2. კიბის უჯრედი - 32.7 მ²
3. დერეფანი - 324.1 მ²
4. ოფისი - 81.7 მ²
5. დამხმარე სათავსი - 7.8 მ²
6. სანკვანძი - 18.7 მ²
7. მოსასვენებელი ოთახი - 16.7 მ²
8. აივანი - 9.3 მ²
9. საწყობი - 1720.9 მ²
10. სასადილო - 44.5 მ²

ჯამი - 2 285.8 მ²

თანამდებობა	გვარი	ხელმოწერა
არქიტექტორი	შოთიკო ვეშაპიძე	
შეასრულა	შოთიკო ვეშაპიძე	
დამკვეთი	შპს "ევროპროდუქტი"	
მასშტაბი 1:200	ფორმატი A2	2024წ.

შენობა-ნაგებობის ფუნქცია:
სასაწყობე და საოფისე შენობა

მისამართი: ქ.თბილისი, სარაჯიშვილის ქ№6
ს/კ 01.11.04.026.158

მისაწვდომობის გეგმა **+9.60** ნიშნულზე

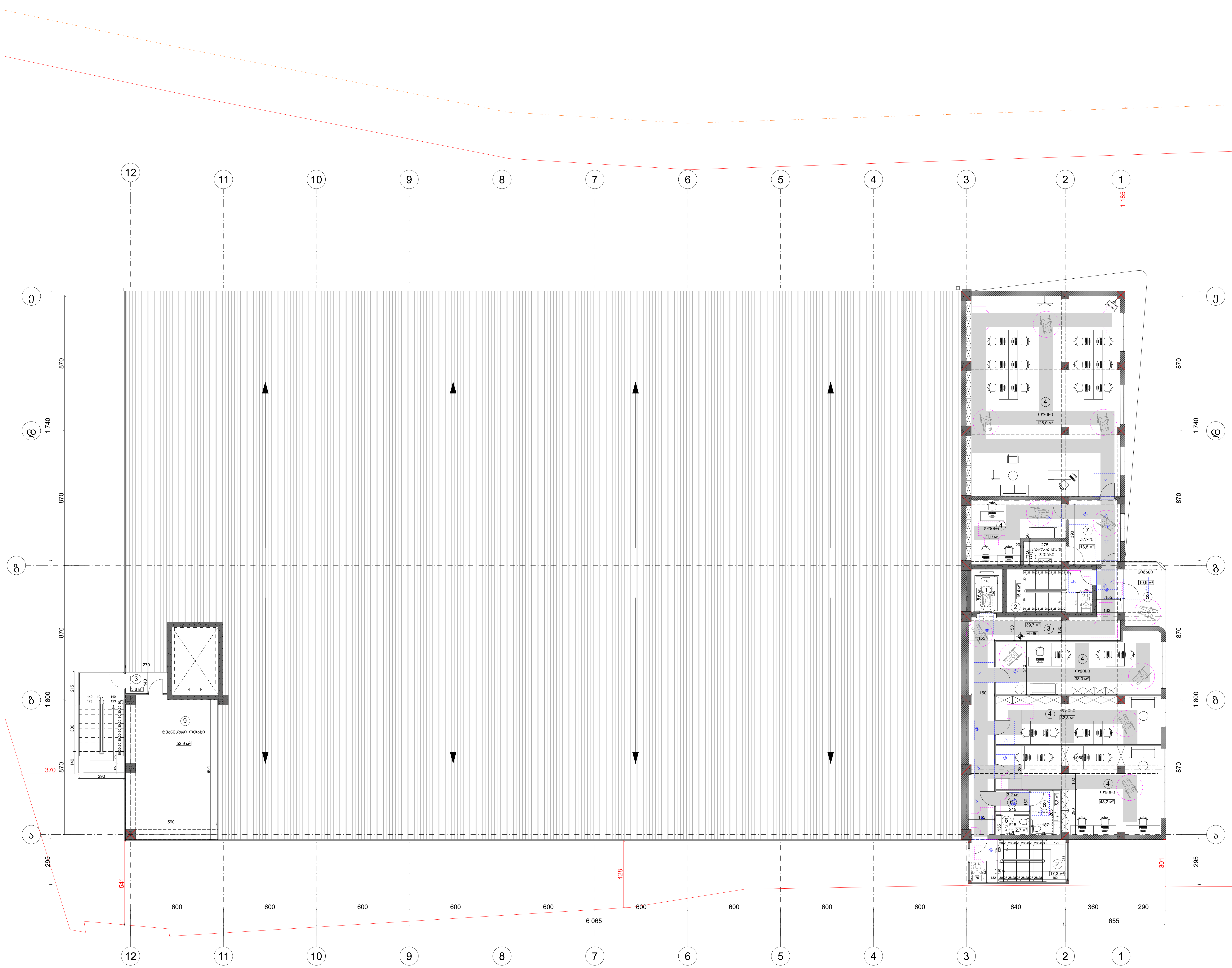

ექსპლიკაცია
1. ლიფტი - 5.6 მ²
2. კიბის უჯრედი - 32.7 მ²
3. დერეფანი - 43.5 მ²
4. ოფისი - 268.9 მ²
5. დამლაგებლის ოთახი - 4.1 მ²
6. სანკვანძი - 11.2 მ²
7. ჰოლი - 13.8 მ²
8. აივანი - 10.9 მ²
9. ტექნიკური ოთახი - 52.9 მ²

ჯამი - 443.6 მ²

პირობითი აღნიშვნები

მისაწვდომი სვლაგეზი

მოსატრიალებელი სივრცეები:

ვარიანტი 1

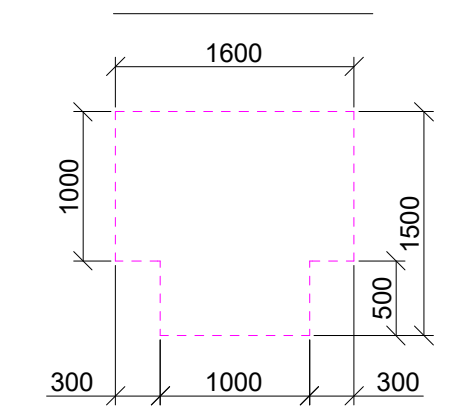

ვარიანტი 2

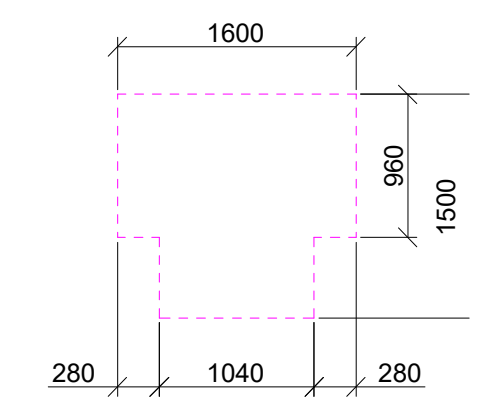

ვარიანტი 3

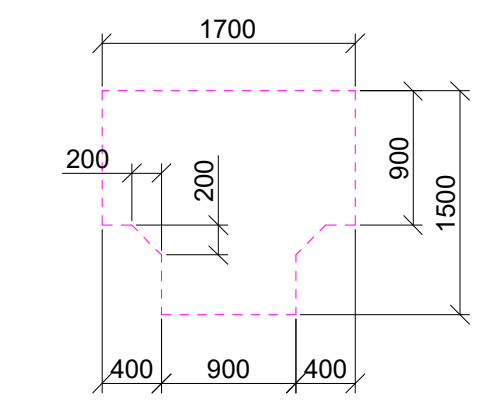

ვარიანტი 4

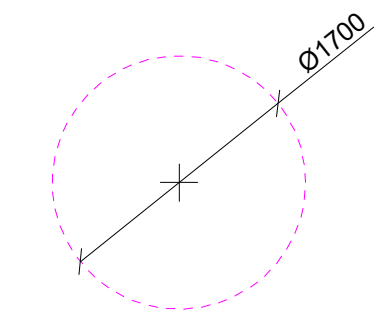

კარის წინ თავისუფალი სივრცე:

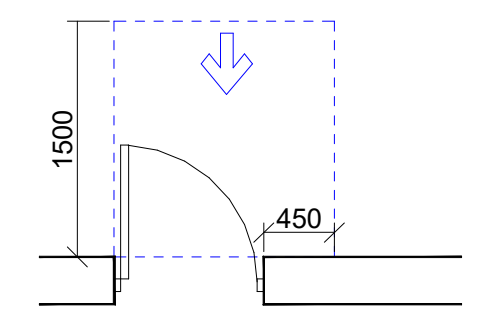

თავისუფალი სივრცე კართან მანევრირებისთვის
-ანჯამიანი კარი
წინიდან მისაწვდომი - გამოწევით გაღება

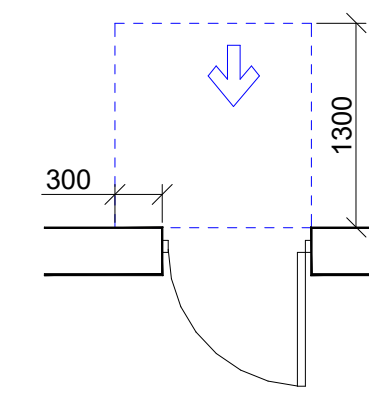

თავისუფალი სივრცე კართან მანევრირებისთვის
-ანჯამიანი კარი
წინიდან მისაწვდომი - მიწოლით გაღება

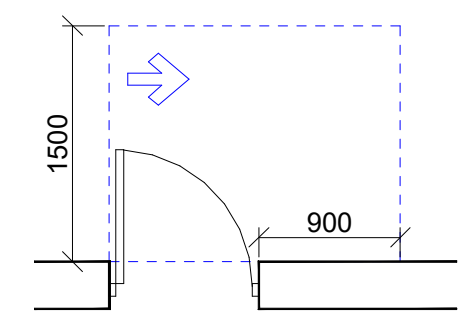

თავისუფალი სივრცე კართან მანევრირებისთვის
-ანჯამიანი კარი
ანჯამის მხრიდან მისაწვდომი - გამოწევით გაღება

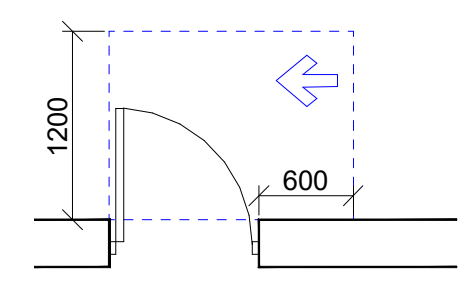

თავისუფალი სივრცე კართან მანევრირებისთვის
-ანჯამიანი კარი
საკეტის მხრიდან მისაწვდომი - გამოწევით გაღება

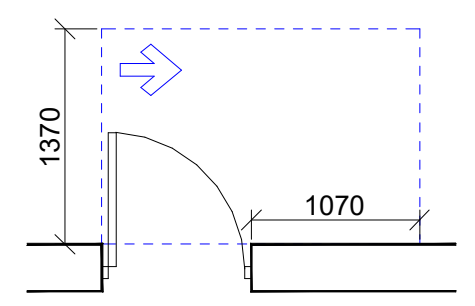

თავისუფალი სივრცე კართან მანევრირებისთვის
-ანჯამიანი კარი
ანჯამის მხრიდან მისაწვდომი - გამოწევით გაღება

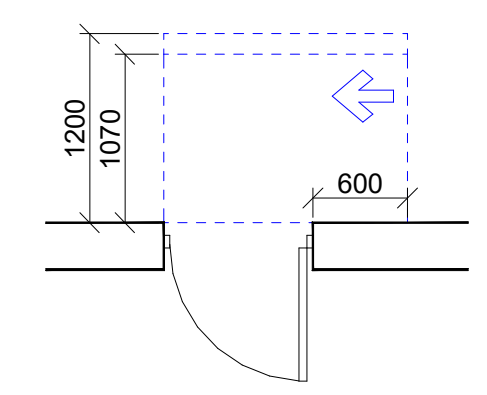

თავისუფალი სივრცე კართან მანევრირებისთვის
-ანჯამიანი კარი
ანჯამის მხრიდან მისაწვდომი - მიწოლით გაღება
1200 მინ. თუ მოწყობილია მიმხურავი

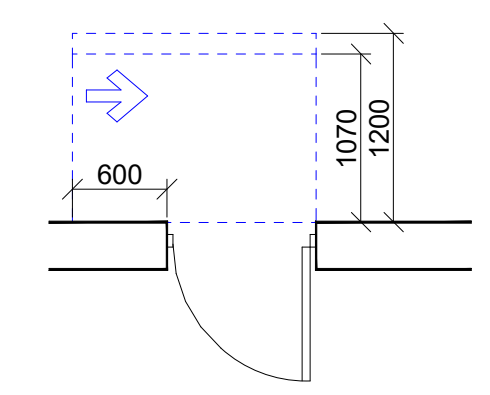

თავისუფალი სივრცე კართან მანევრირებისთვის
-ანჯამიანი კარი
საკეტის მხრიდან მისაწვდომი - მიწოლით გაღება
1200 მინ. თუ მოწყობილია მიმხურავი

თანამდებობა	გვარი	ხელმოწერა
არქიტექტორი	შოთიკო ვეშაპიძე	
შეასრულა	შოთიკო ვეშაპიძე	
დამკვეთი	შპს "ევროპროდუქტი"	
მასშტაბი 1:200	ფორმატი A2	2024წ.

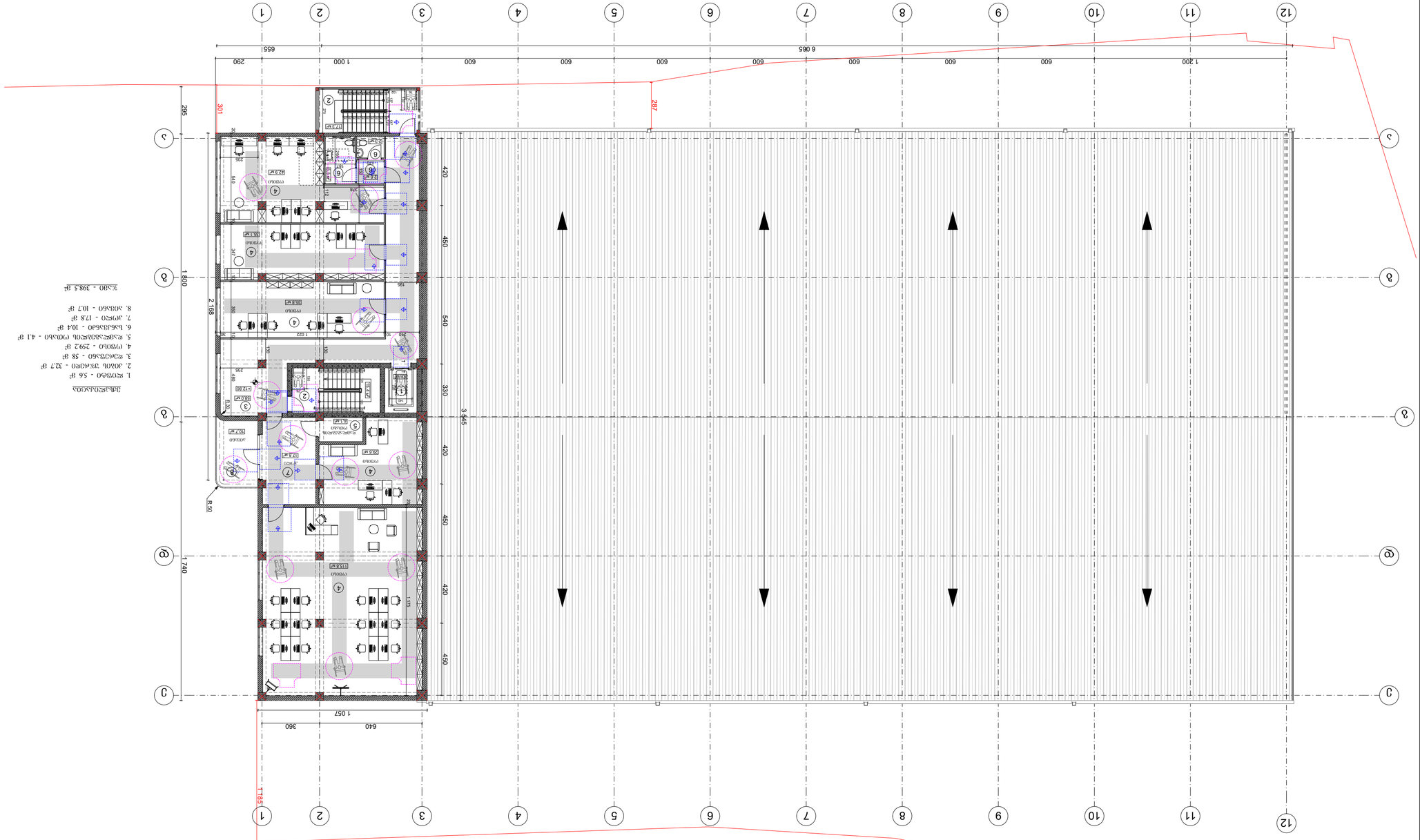

ՕՐԱԳՐԱԿԱՆ ՏՎՅԱԼՆԵՐ	ՄԱՍԵՐ	ՀԱՇՎԱՐԿՈՒՄ
ՆԱԽԱԳԾԱՅԻՆ ՓՈՒԼԵՐ	ՀՈՒՆՎԱՐԻ ՅՈՒՐԱՔԱՆՉՅՈՒՐ	
ՀԱՏԱԿԱԳԾԵՐ	ՀՈՒՆՎԱՐԻ ՅՈՒՐԱՔԱՆՉՅՈՒՐ	
ՈՒՍՈՒՑՉՈՒՀԻ	"ՅԱՆԳԱՐԱՆՑԱՓՈՐՁԱԳՈՐԾ" ՊՅԱ	
ՄԱՍՆԱԳԻՏԱԿԱՆ ՀԱՏՎԱԾ	ԳՐԱՖԻԿԱՅԻ A2	2024Ա.

ՀԱՏԱԿԱԳԾԵՐ

1. ԲՆԱԿԱՐԱՆ - 56 Մ²
2. ՄՈՒՏՔ ՅԱՆԳԱՐ - 32.7 Մ²
3. ԵՐԿԱԹԱՀԱԿ - 58 Մ²
4. ԳՐԱՍԵՆՅԱԿ - 2912 Մ²
5. ՀԱՆՐԱՅԻՆ ՕԲՅԵԿՏ - 4.1 Մ²
6. ԼՈՒՅՍԱՀԱՐԴ - 104 Մ²
7. ԱՐԽԱՆ - 17.8 Մ²
8. ՏՈՒՆԱԿ - 10.7 Մ²

ՀԱՄԱ - 398.5 Մ²

ՀԱՏԱԿԱԳԾԵՐ

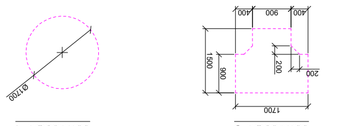

ՅԱՏԱԿԱԳԾԵՐ 4

ՅԱՏԱԿԱԳԾԵՐ 3

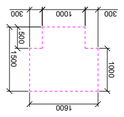

ՅԱՏԱԿԱԳԾԵՐ 2

ՅԱՏԱԿԱԳԾԵՐ 1

ՀԱՏԱԿԱԳԾԵՐ

ՅԱՏԱԿԱՆ ՏԵՍԱԿՈՒՄ

ՕՏԱՅԻՆ ԲԱՑՎՈՂ ԱԿՈՒՄՆԵՐՈՎ ՄԱՍՆԱՎՈՐՎԱԾ ՄՈՒՏՔԻ ԱՅՐՈՒՅԹ
ՀՈՂԱՄԱՍԻ ԱԿՈՒՄ
ՀՈՂԱՄԱՍԻ ԱԿՈՒՄՆԵՐԻ ՄԱՍՆԱՎՈՐՎԱԾ ՄՈՒՏՔԻ ԱՅՐՈՒՅԹ

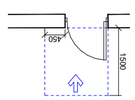

ՕՏԱՅԻՆ ԲԱՑՎՈՂ ԱԿՈՒՄՆԵՐՈՎ ՄԱՍՆԱՎՈՐՎԱԾ ՄՈՒՏՔԻ ԱՅՐՈՒՅԹ
ՀՈՂԱՄԱՍԻ ԱԿՈՒՄ
ՀՈՂԱՄԱՍԻ ԱԿՈՒՄՆԵՐԻ ՄԱՍՆԱՎՈՐՎԱԾ ՄՈՒՏՔԻ ԱՅՐՈՒՅԹ

ՕՏԱՅԻՆ ԲԱՑՎՈՂ ԱԿՈՒՄՆԵՐՈՎ ՄԱՍՆԱՎՈՐՎԱԾ ՄՈՒՏՔԻ ԱՅՐՈՒՅԹ
ՀՈՂԱՄԱՍԻ ԱԿՈՒՄ
ՀՈՂԱՄԱՍԻ ԱԿՈՒՄՆԵՐԻ ՄԱՍՆԱՎՈՐՎԱԾ ՄՈՒՏՔԻ ԱՅՐՈՒՅԹ

ՕՏԱՅԻՆ ԲԱՑՎՈՂ ԱԿՈՒՄՆԵՐՈՎ ՄԱՍՆԱՎՈՐՎԱԾ ՄՈՒՏՔԻ ԱՅՐՈՒՅԹ
ՀՈՂԱՄԱՍԻ ԱԿՈՒՄ
ՀՈՂԱՄԱՍԻ ԱԿՈՒՄՆԵՐԻ ՄԱՍՆԱՎՈՐՎԱԾ ՄՈՒՏՔԻ ԱՅՐՈՒՅԹ

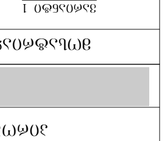

ՕՏԱՅԻՆ ԲԱՑՎՈՂ ԱԿՈՒՄՆԵՐՈՎ ՄԱՍՆԱՎՈՐՎԱԾ ՄՈՒՏՔԻ ԱՅՐՈՒՅԹ
ՀՈՂԱՄԱՍԻ ԱԿՈՒՄ
ՀՈՂԱՄԱՍԻ ԱԿՈՒՄՆԵՐԻ ՄԱՍՆԱՎՈՐՎԱԾ ՄՈՒՏՔԻ ԱՅՐՈՒՅԹ

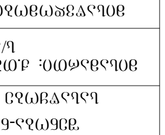

ՕՏԱՅԻՆ ԲԱՑՎՈՂ ԱԿՈՒՄՆԵՐՈՎ ՄԱՍՆԱՎՈՐՎԱԾ ՄՈՒՏՔԻ ԱՅՐՈՒՅԹ
ՀՈՂԱՄԱՍԻ ԱԿՈՒՄ
ՀՈՂԱՄԱՍԻ ԱԿՈՒՄՆԵՐԻ ՄԱՍՆԱՎՈՐՎԱԾ ՄՈՒՏՔԻ ԱՅՐՈՒՅԹ

ՀԱՏԱԿԱԳԾԵՐ ԵՎ ՕՏԱՅԻՆ ՏԵՍԱԿՈՒՄՆԵՐ	
ՀԱՍՑԵԻ ՀԱՄԱՐ	01.11.04.026.158 Ա/Յ
ՀՈՂԱՄԱՍԻ ՏԵՍԱԿԱՆ ԱՆՎԱՆՈՒՄ	**+12.80** ԲՈՒՅՐ ՀՈՂԱՄԱՍ
ՀՈՂԱՄԱՍԻ ՀԱՍՑԱՅԻՆ ՆՇԱՆԱԿՈՒԹՅՈՒՆ	
ՀՈՂԱՄԱՍԻ ՀԱՍՑԱՅԻՆ ՏՎՅԱԼՆԵՐ	
ՀՈՂԱՄԱՍԻ ՀԱՍՑԱՅԻՆ ՏՎՅԱԼՆԵՐ	

შშმპ გარე პანდუსი (№1)

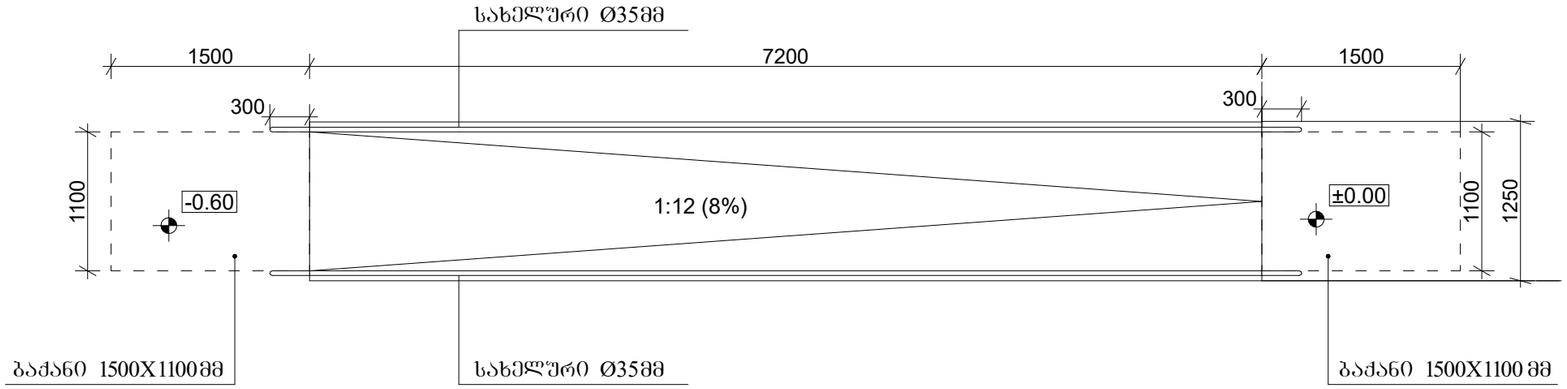

გეგმა

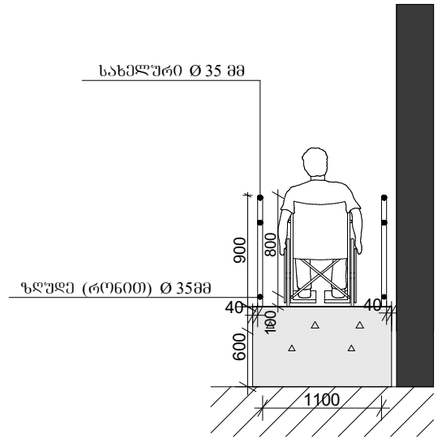

ჭრილი

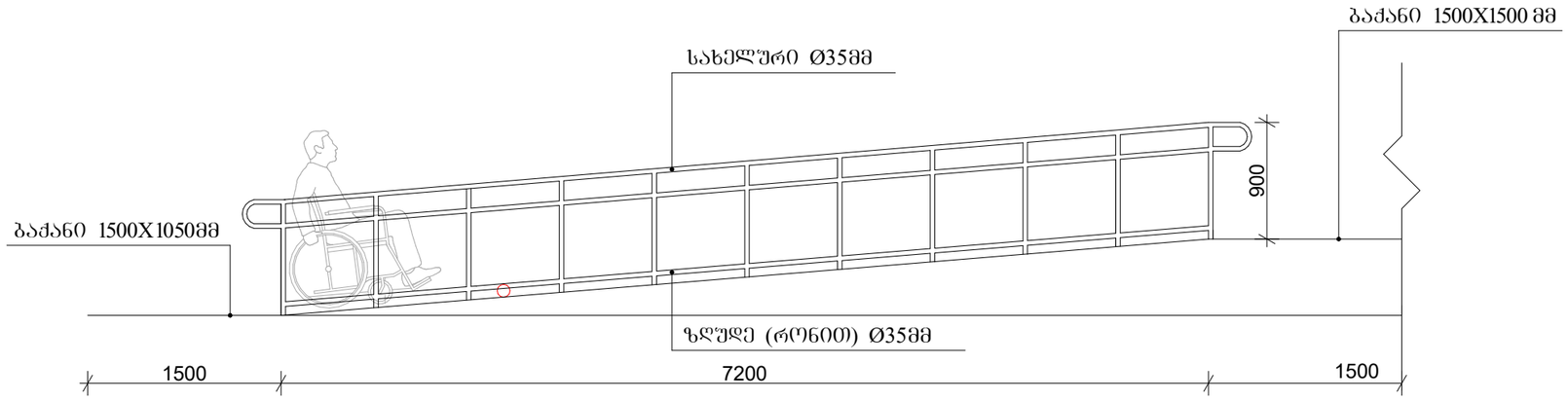

ფასადი

შშმპ გარე პანდუსი (№2)

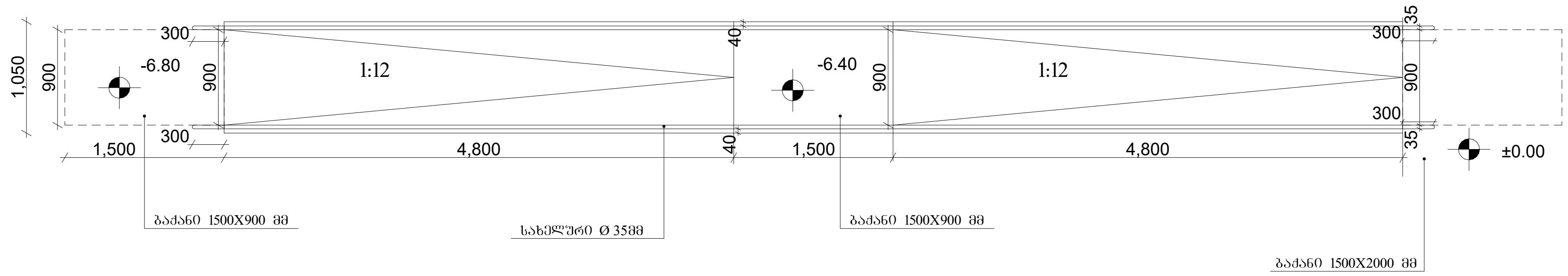

გეგმა მ 1:50

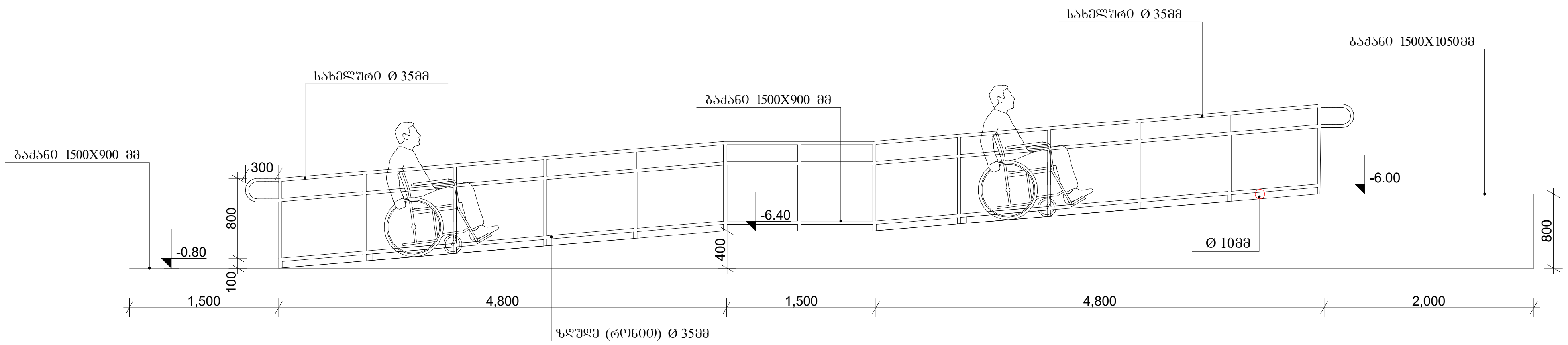

ფასადი მ 1:50

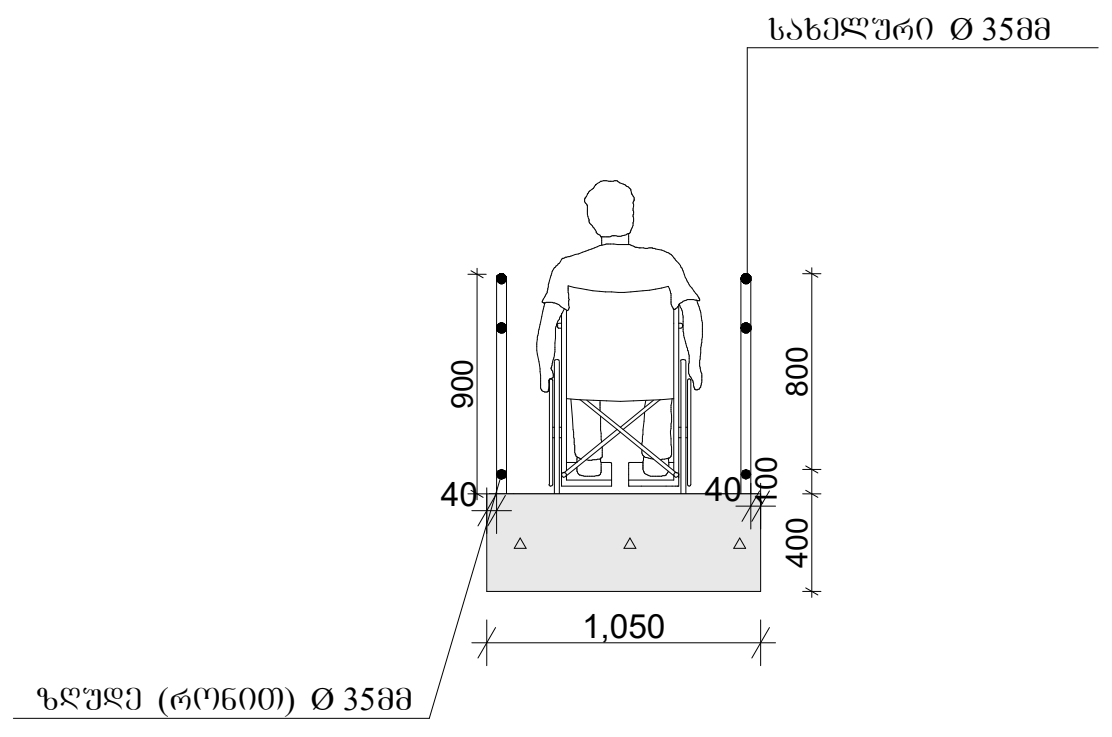

ჭრილი მ 1:50

გზა-კარები

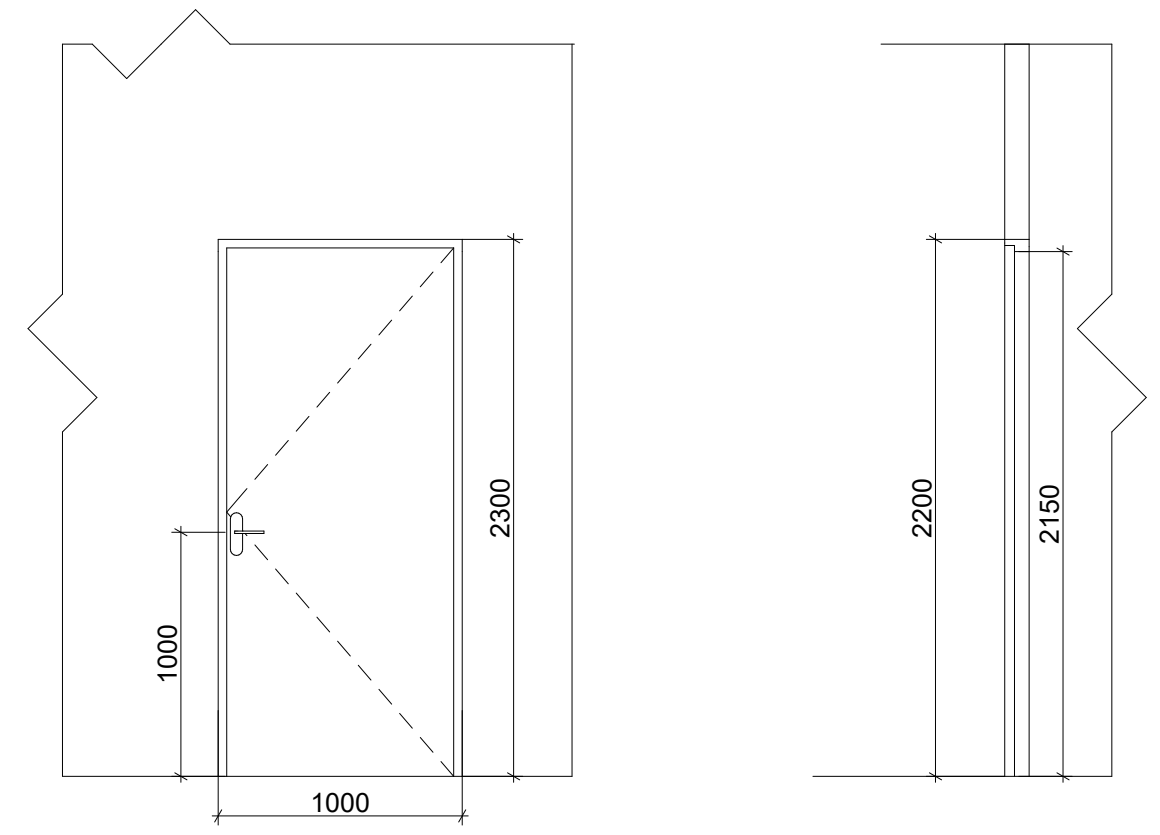

გზა-კარი ზღურბლისა და მიმხურავის გარეშე

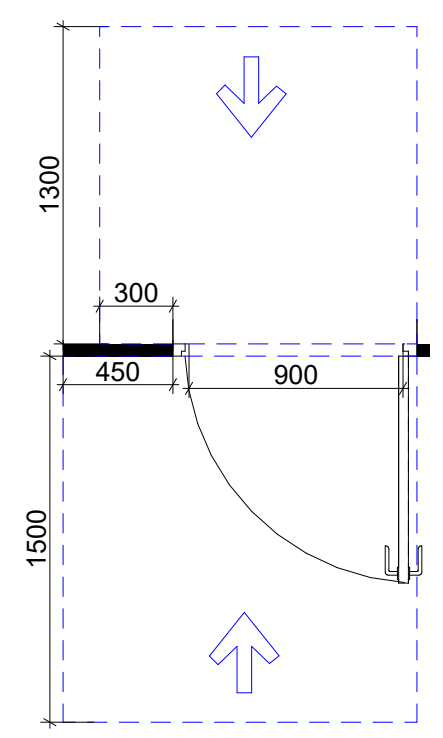

შენიშვნები:

1. პანდუსების და ბაქნების ზედაპირები იქნება მდგრადი, მყარი და არასრიალა;
2. პანდუსების სახელურები არ იტრიალებს მათი ბუდეების საზღვრებში;
3. სახელურები და ნებისმიერი კედელი ან მათ მომიჯნავედ მდებარე სხვა ზედაპირი არ შეიცავს ბასრ და უხეშ ელემენტებს;
4. პანდუსი დაგეგმარდება იმგვარად, რო სავალ ზედაპირებზე წყალი არ დაგროვდება;
5. პანდუსის და ბაქნების განივი კვეთის დახრა არ აღემატება 1:48-ს.

მისაწვდომი ტუალეტი

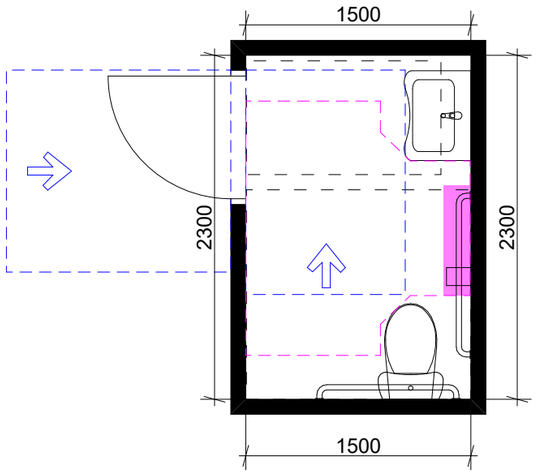

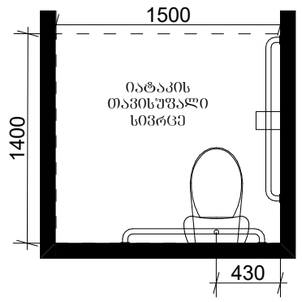

ხელმოსაჭიდი ძელების მდებარეობა

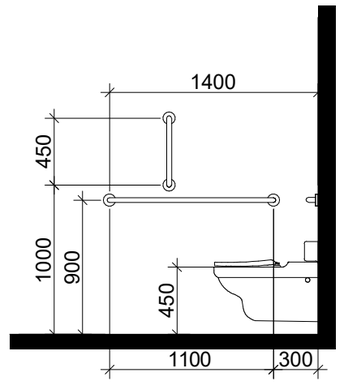

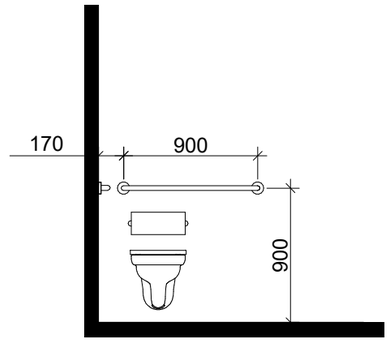

ხელსაბანის მდებარეობა

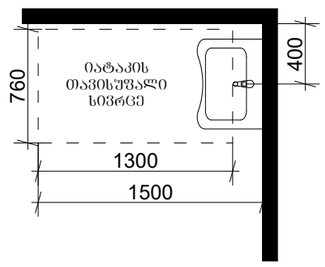

თავისუფალი სივრცე ფეხის ფალანგისათვის

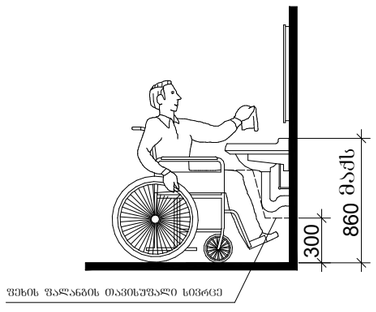

T-ფორმის მოსატრიალებელი სივრცე ვარიანტი 3

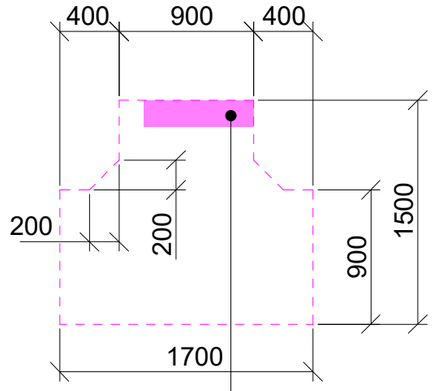

304.3.2.2 ქვეთავით დასაშვები გადაწარება

თავისუფალი სივრცე კართან მანევრირებისთვის

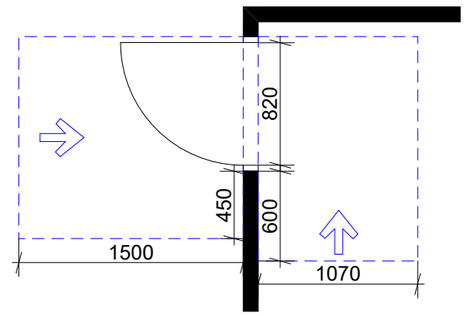

ანჯამიანი კარი
ღიობიდან მისაწვდომი
გამოღებით გადება

ანჯამიანი კარი
საკეტის მხრიდან მისაწვდომი
მიწოლით გადება

მისაწვდომი ტუალეტი

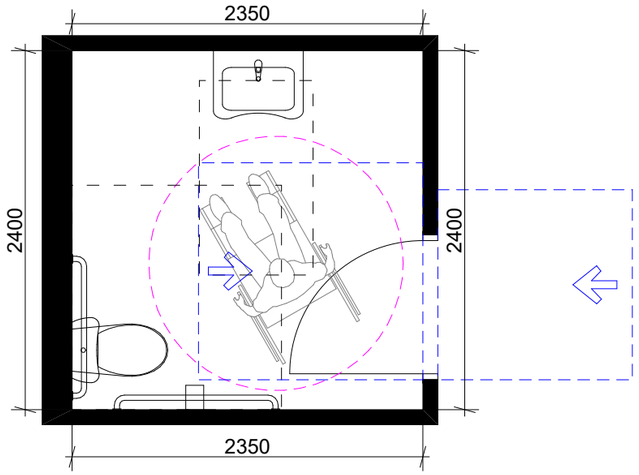

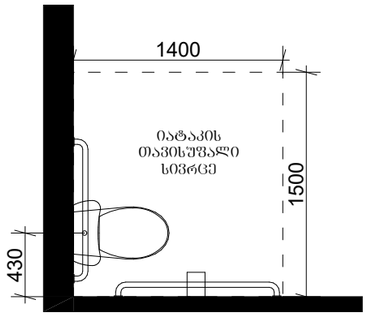

ხელმოსაჭიდი ძელების მდებარეობა

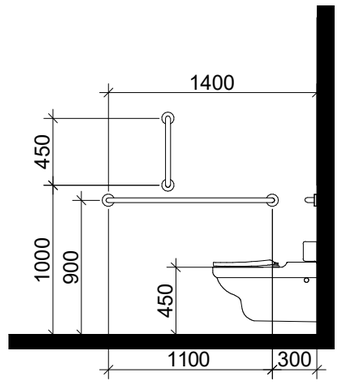

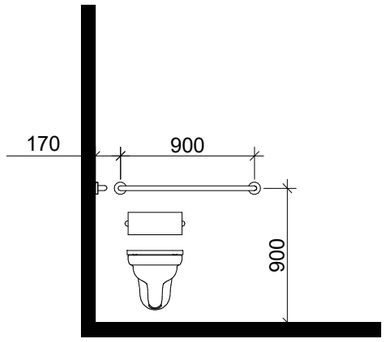

ხელსაბანის მდებარეობა

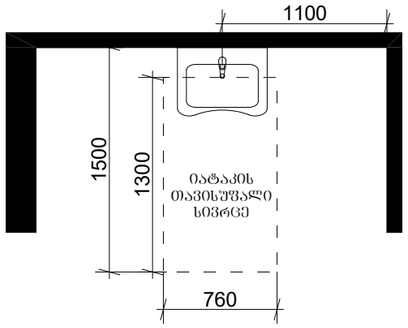

თავისუფალი სივრცე ფეხის ფალანგისათვის

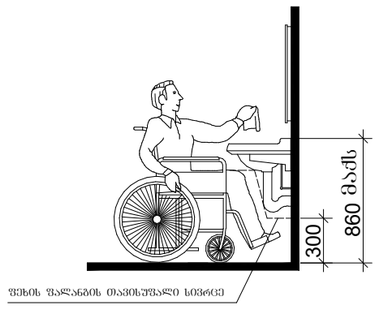

წრიული მოსატრიალებელი სივრცე

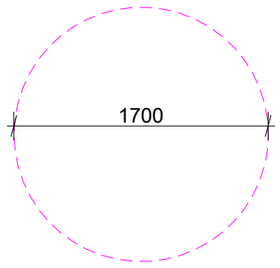

თავისუფალი სივრცე კართან მანევრირებისთვის

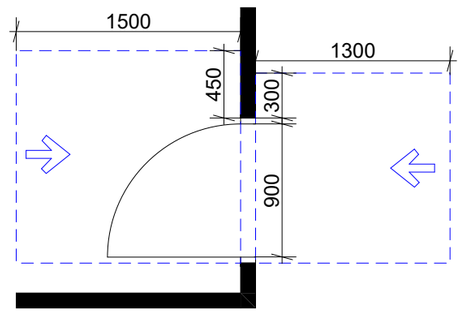

ანჯამიანი კარი
წინიდან მისაწვდომი
გამოწევით გაღება

ანჯამიანი კარი
წინიდან მისაწვდომი
მიწოლით გაღება

ნიშანთა სისტემა

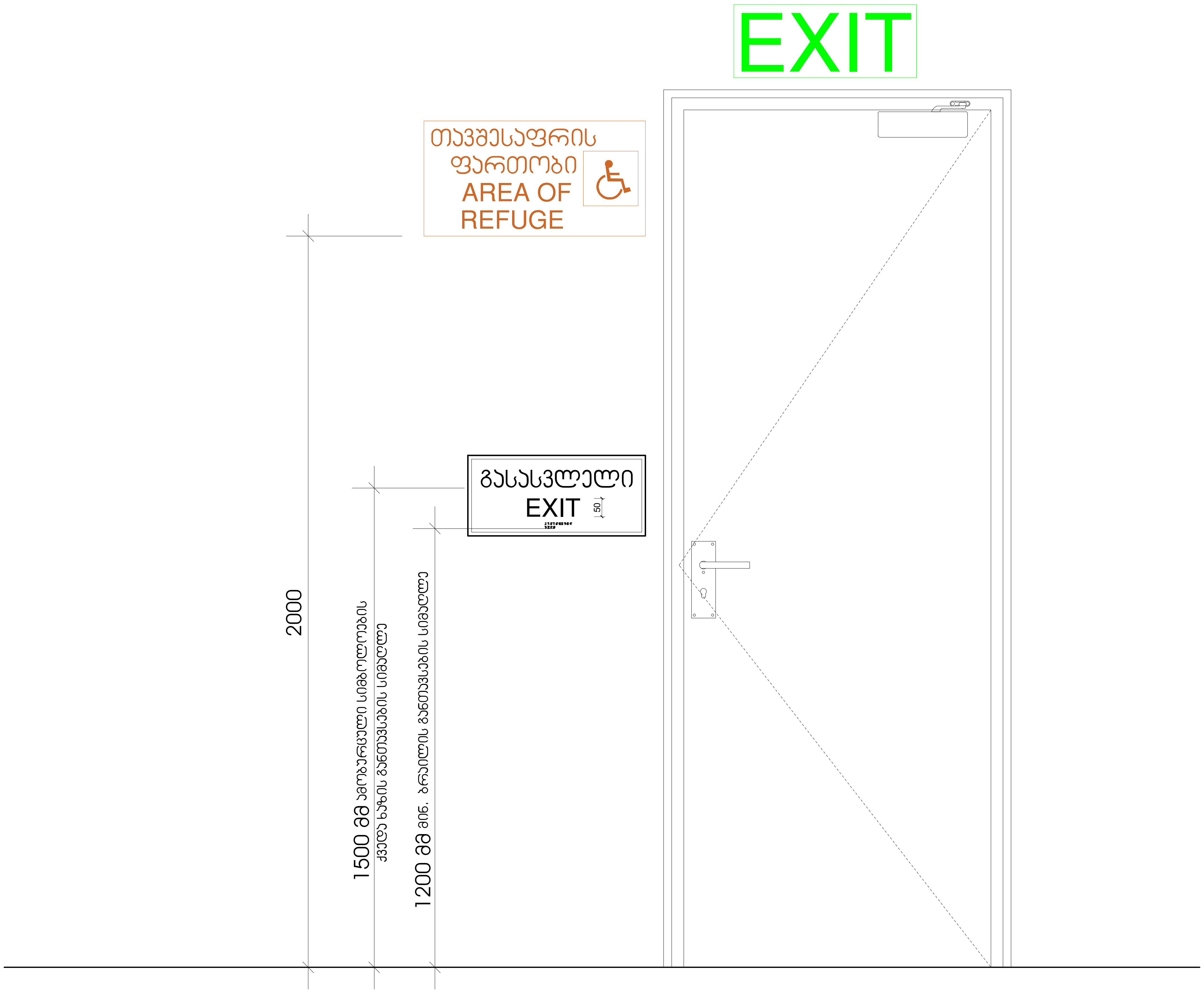

გასასვლელის განათებული ნიშანი

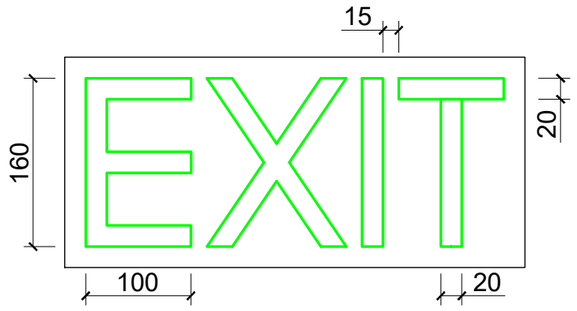

განათებული ნიშანი თავშესაფრის ფართობთან მიმავალ ჯართან

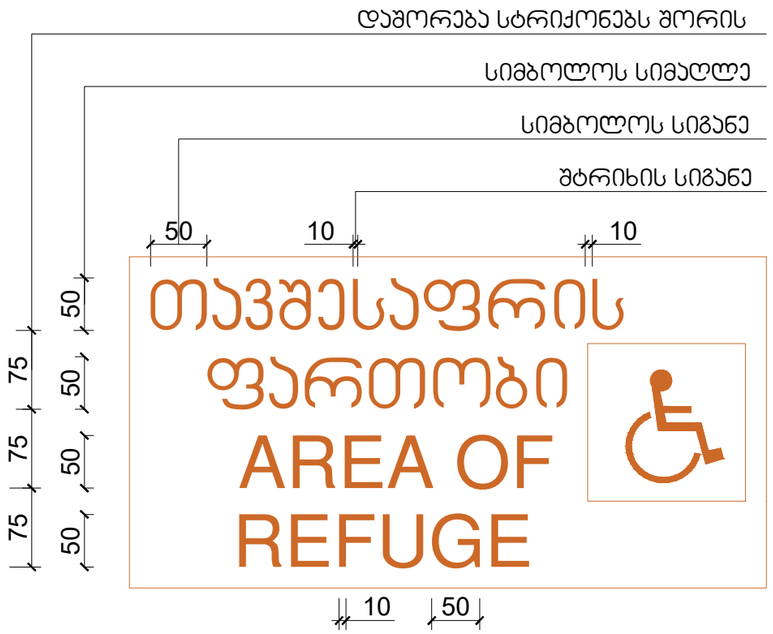

ნიშანი ამობურცული სიმბოლოებით და ბრაილით გზა-ჯიბის შესასვლელთან და გარეთ გამავალ ყველა ჯართან

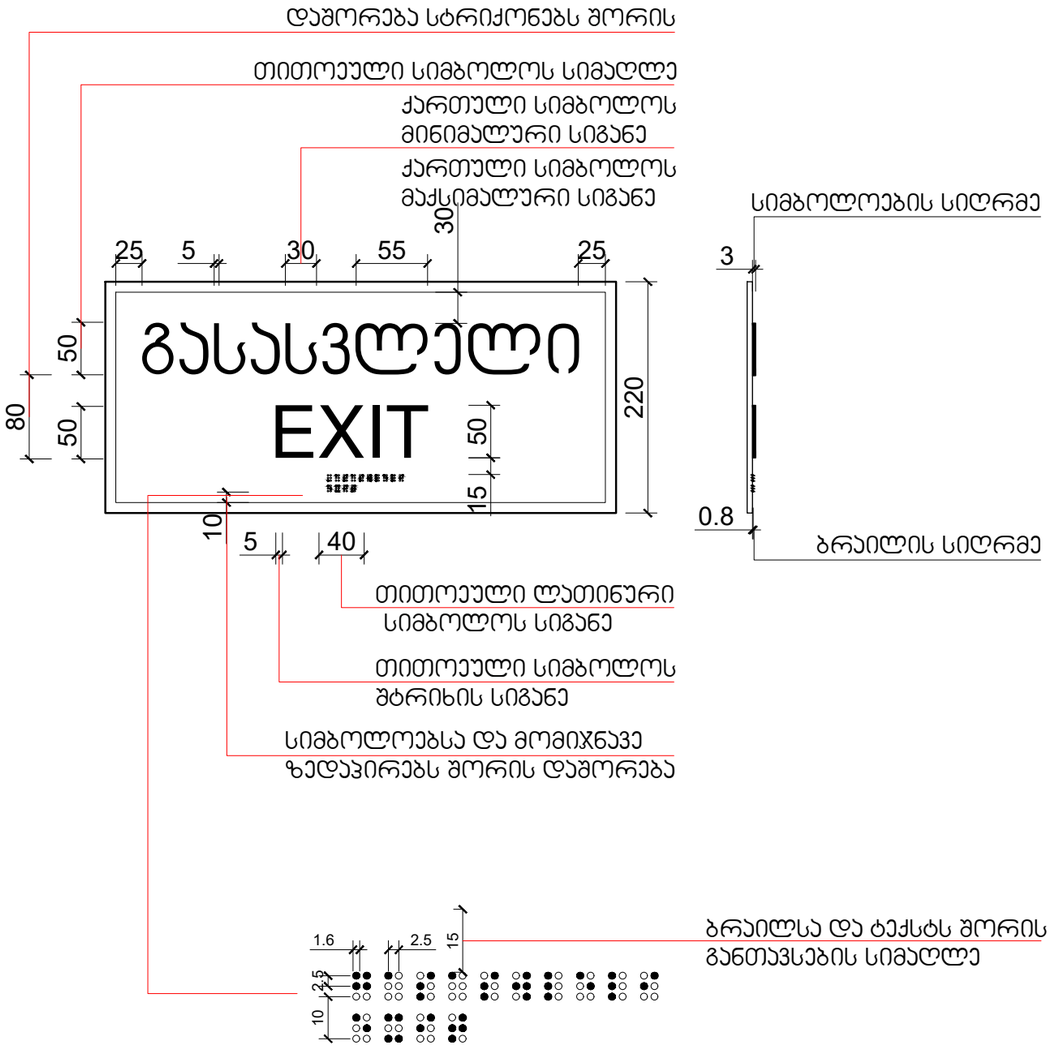

ნიშანი პიქტოგრამიბით, ამობურცული ნიშნებით და ბრაილით გათვალისწინებით მისაწვდომ ტუალეტებთან ჯარის მოსაწყობად



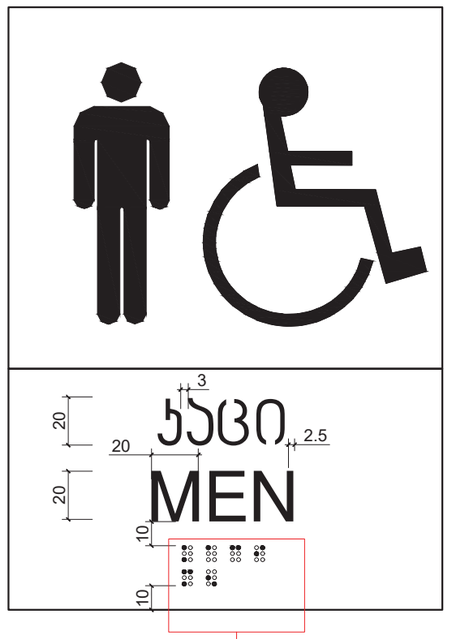



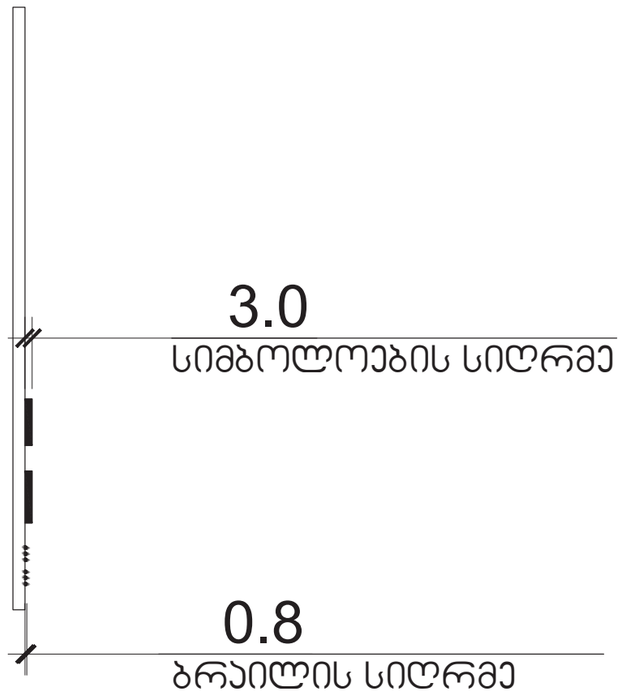

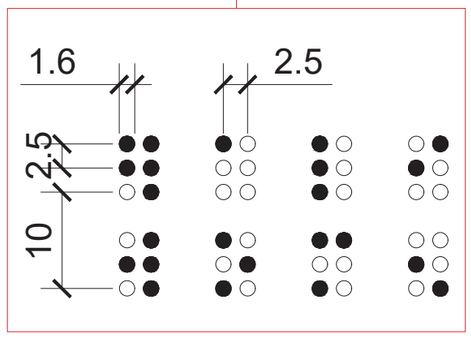

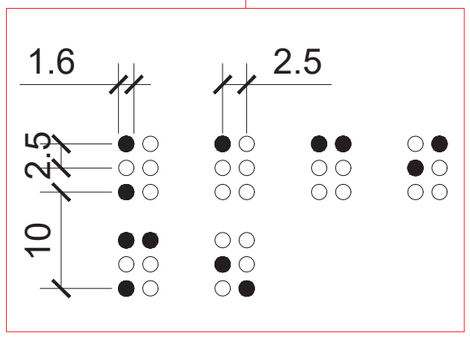

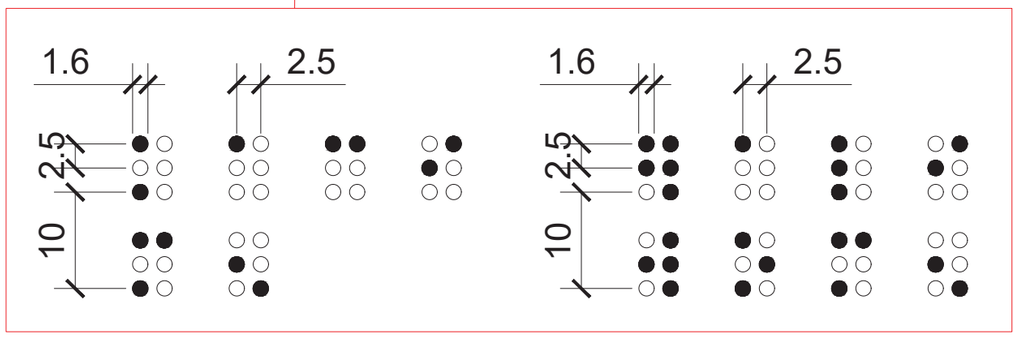

ნიშანთა სისტემა

ორმხრივი კავშირის გამოყენების წესები, ნიშანი უნდა გაიკრას თავშესაფრის ფართობებთან

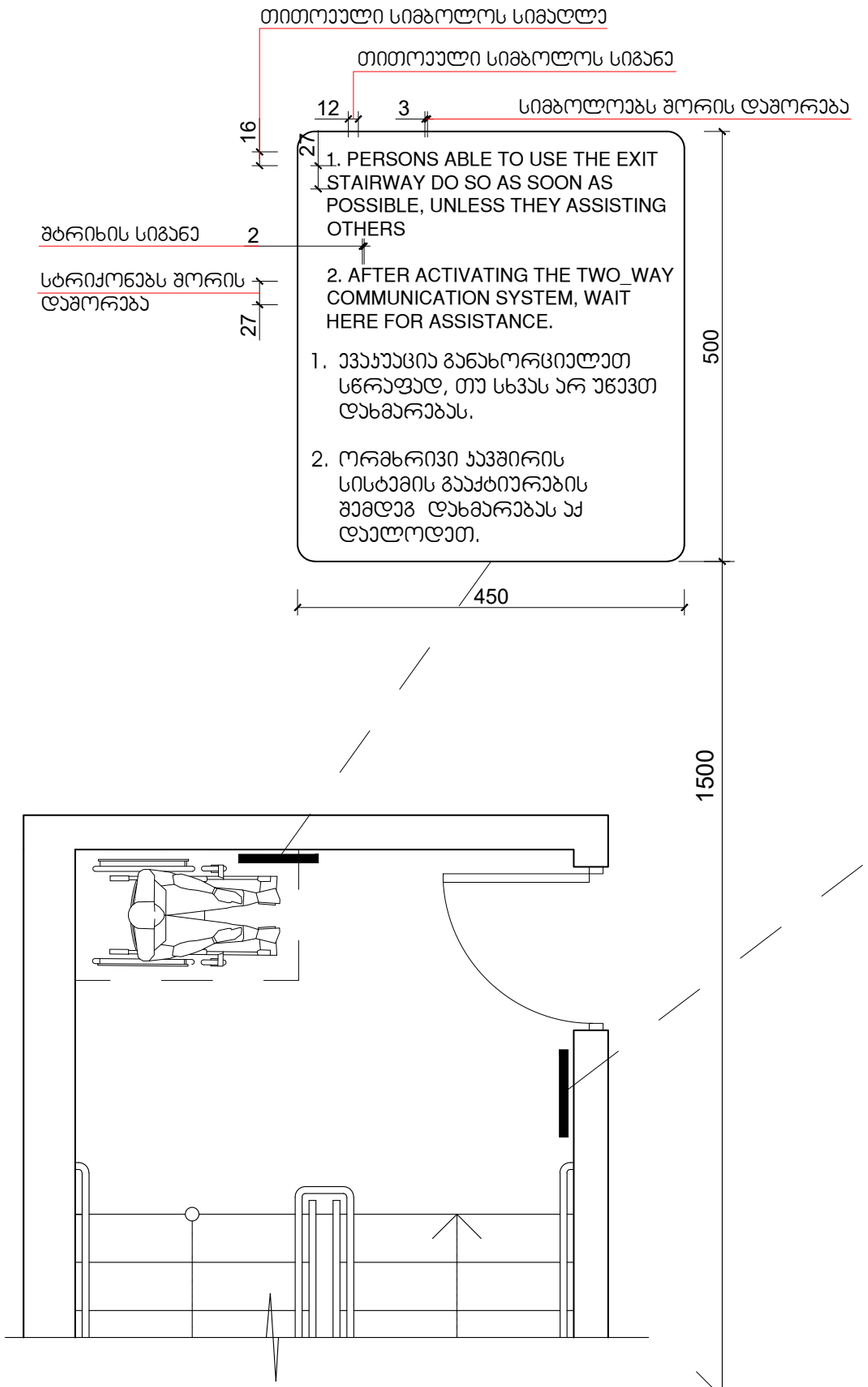

გზა-კიბის ამოსაცნობის ნიშანი, გზა-კიბის საზღვრებში, დერეფანში გამავალი კარის საჯეტის მოსამიჯნავად

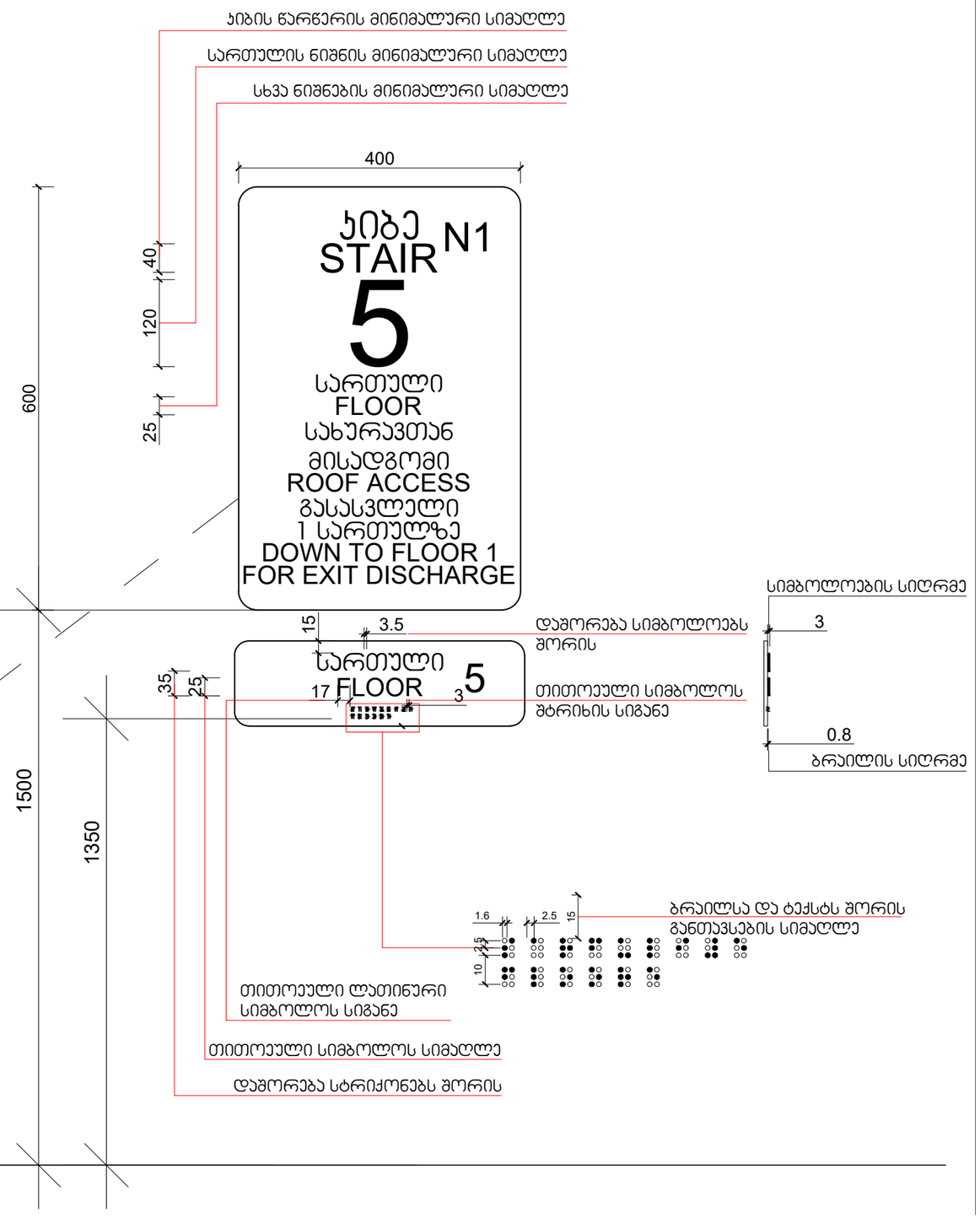

შიგა გასასვლელის გზა-კიბე

კვეთი 2

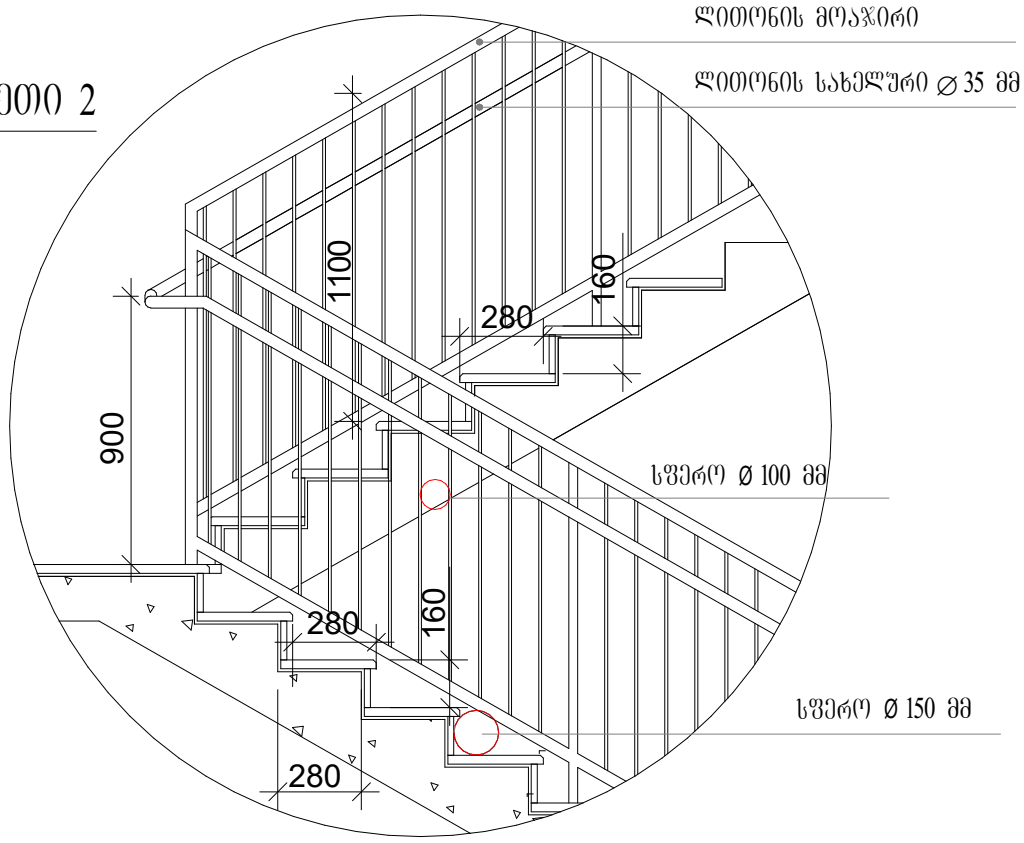

სახელური

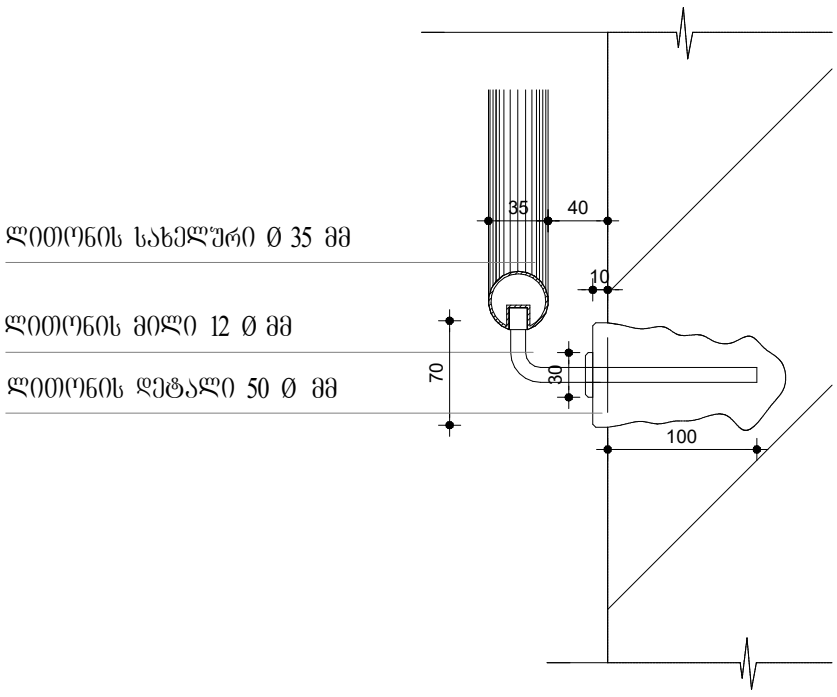

კვეთი 2

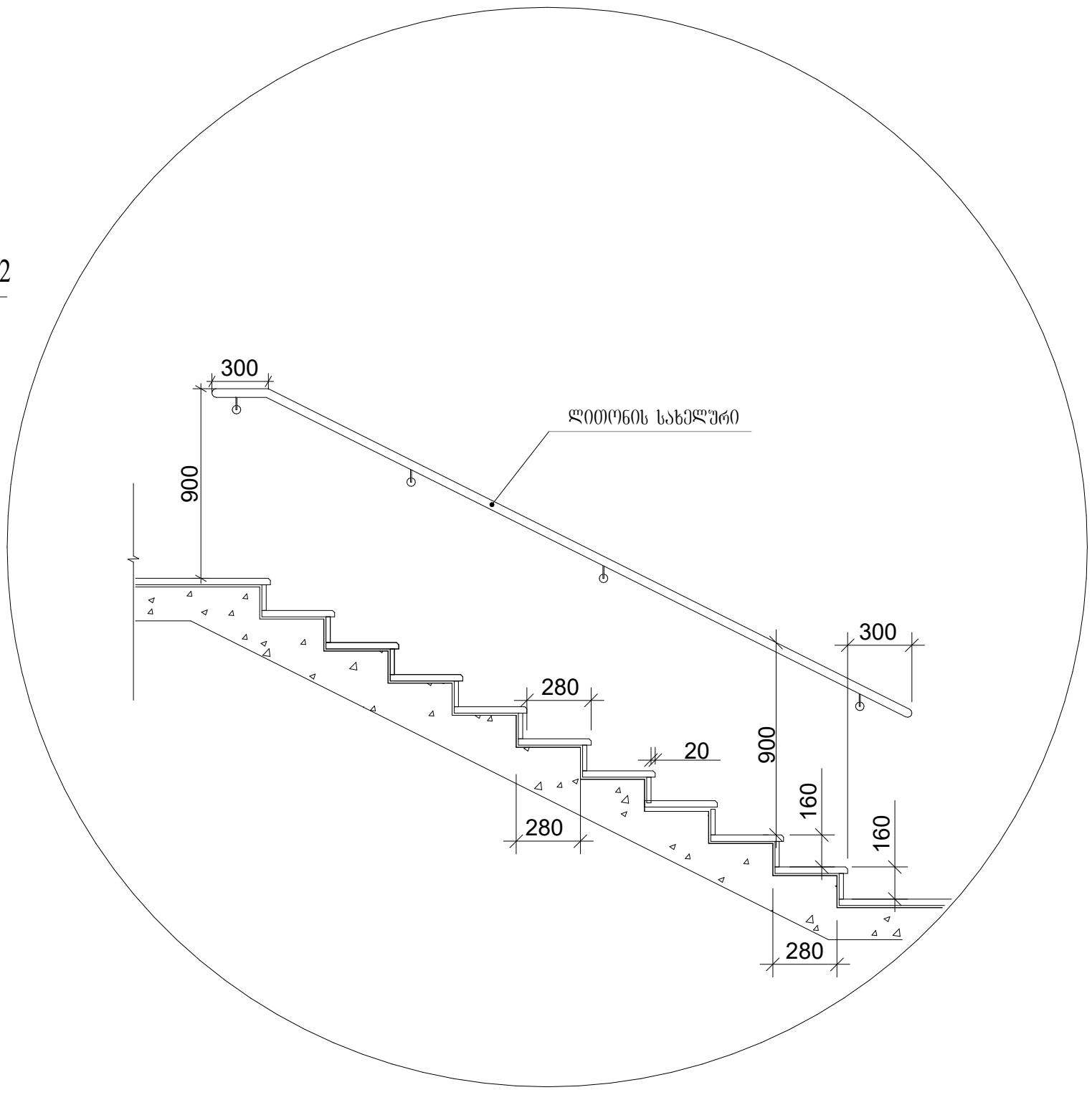

ə 1:25