საკადასტრო გეგმა

საჯარო რეესტრის ეროვნული სააგენტო

საკადასტრო კოდი: **01.19.15.001.099**

განცხადების ნომერი: **882019628295**

მომზადების თარიღი: **02/08/2019**

ნაკვეთის დანიშნულება: **არასასოფლო სამეურნეო**

ფართობი: **590 კვ.მ (WGS 84 / UTM zone 38N)**

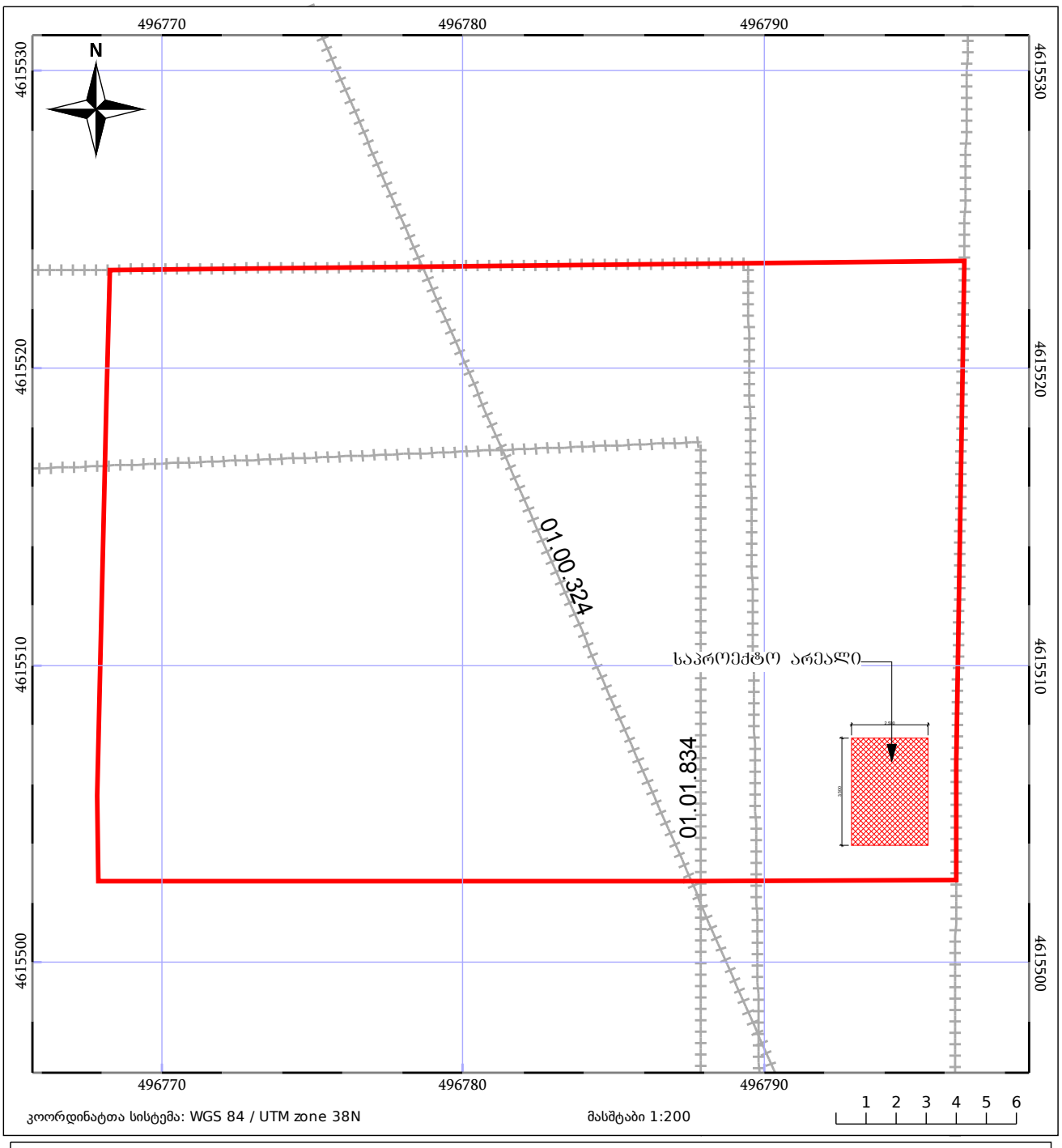

05/25 მშენებარე ნაგებობა

05/25 შენობა/ნაგებობა

ტყის ფონდი

ნაკვეთის საკადასტრო საზღვარი

ხაზობრივი ნაგებობა

ვალდებულება

გეგმები

I სართულის გეგმა

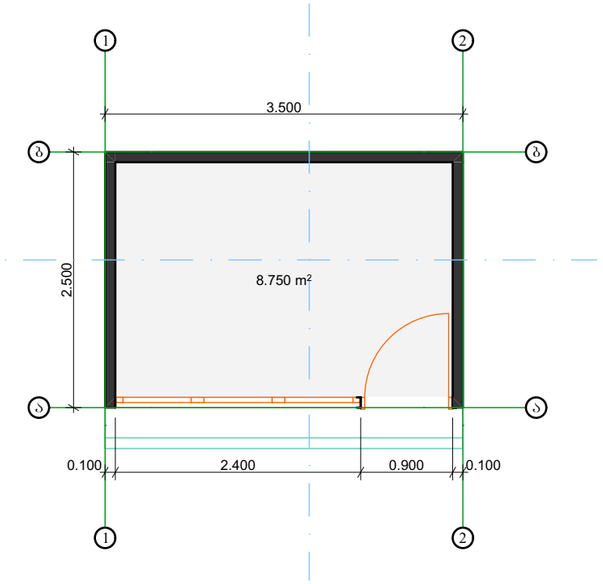

სახურავის გეგმა

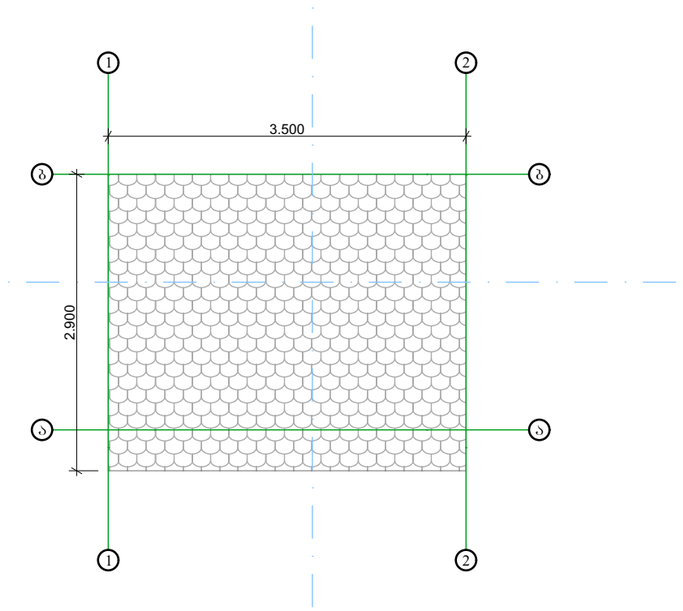

შ.პ.ს. "ბიემჯი პროჯექტ
L.T.D "BMG PROJECT"
ს/კ 406390640
შარტავას ქუჩა # 14
598 66 70 70
557 98 08 99
groupbmg@yahoo.com

ობიექტის მისამართი	ქ. თბილისი, ი.უმაშვილი ქ. №3 მიმდებარედ
ნახაზის დასახელება	

მიწის საკადასტრო კოდი
№01.19.15.001.099

ტექნიკური დირექტორი		ზაზა ბასილაძე
არქიტექტორი		ზაზა ბასილაძე
დაინტერესებული პირი		
მასშტაბი		ფორმატი A-3
თარიღი	2025 წ	

ფასადები

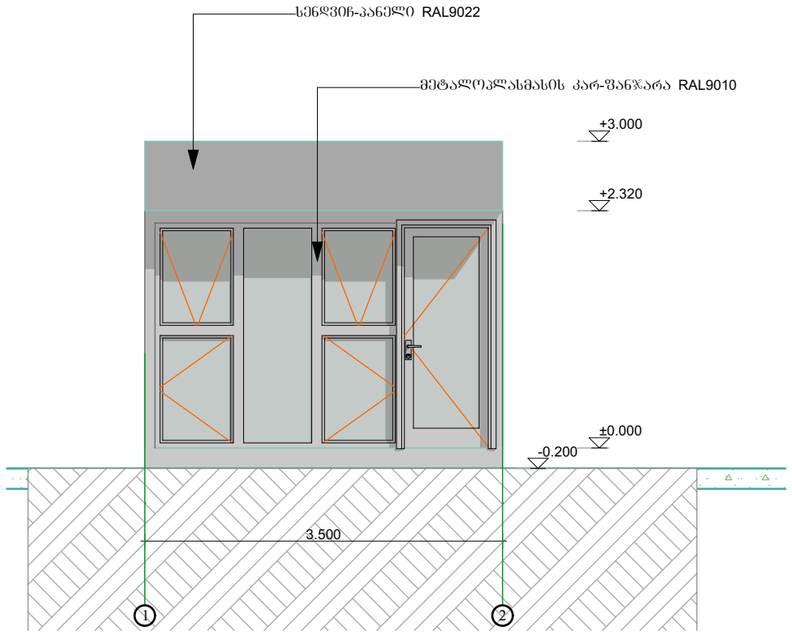

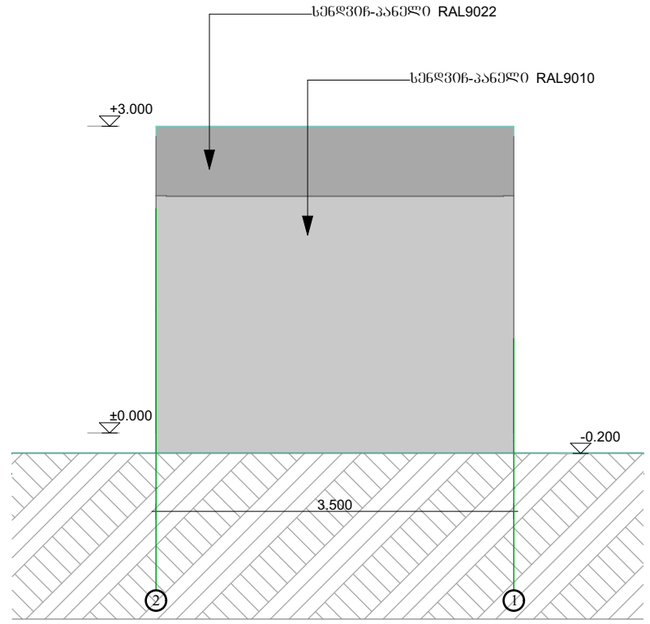

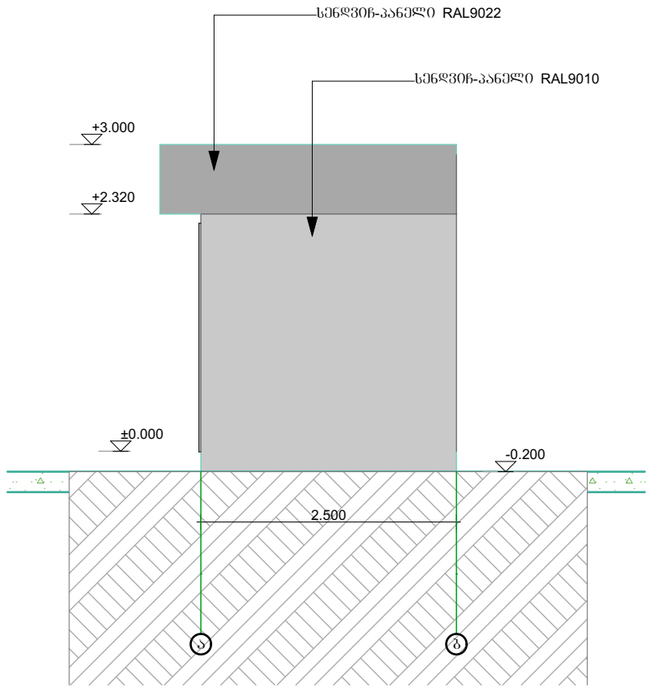

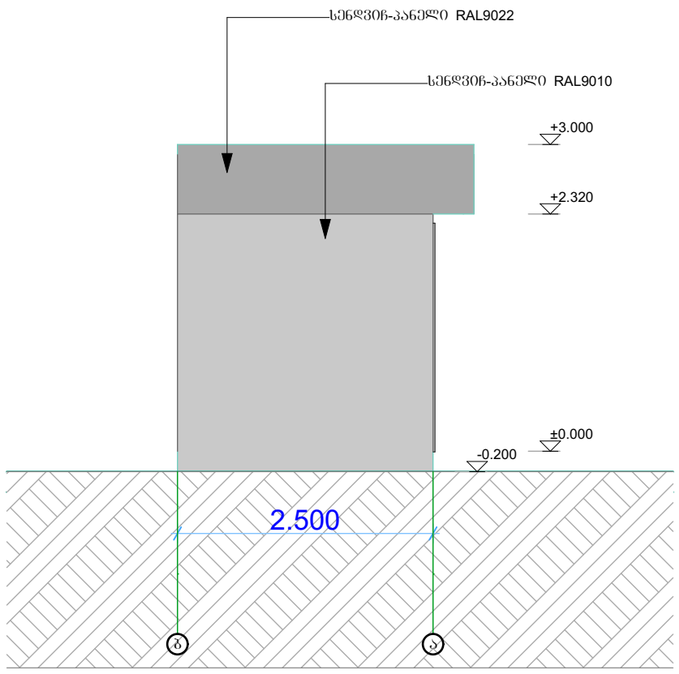

შ.პ.ს. "ბიემჯი პროჯექტ
L.T.D "BMG PROJECT"
ს/კ 406390640
შარტავას ქუჩა # 14
598 66 70 70
557 98 08 99
groupbmg@yahoo.com

ობიექტის მისამართი	ქ. თბილისი, ოუმაშვილი ქ. №3 მიმდებარედ
ნახაზის დასახელება	

მიწის საკადასტრო კოდი
№01.19.15.001.099

ტექნიკური დირექტორი		ზაზა ბასილაძე
არქიტექტორი		ზაზა ბასილაძე
დაინტერესებული პირი		
მასშტაბი		
თარიღი	2025 წ	ფურცელი A-3

ჭრილები

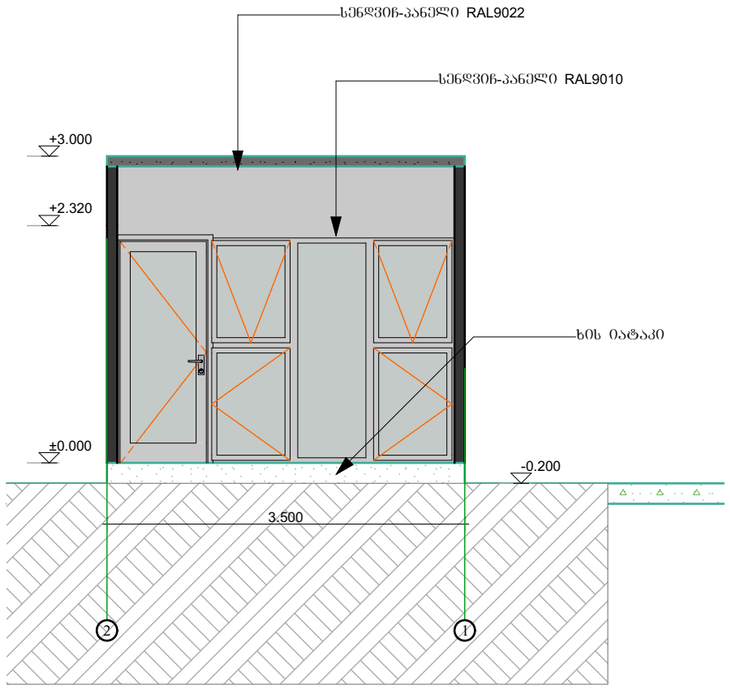

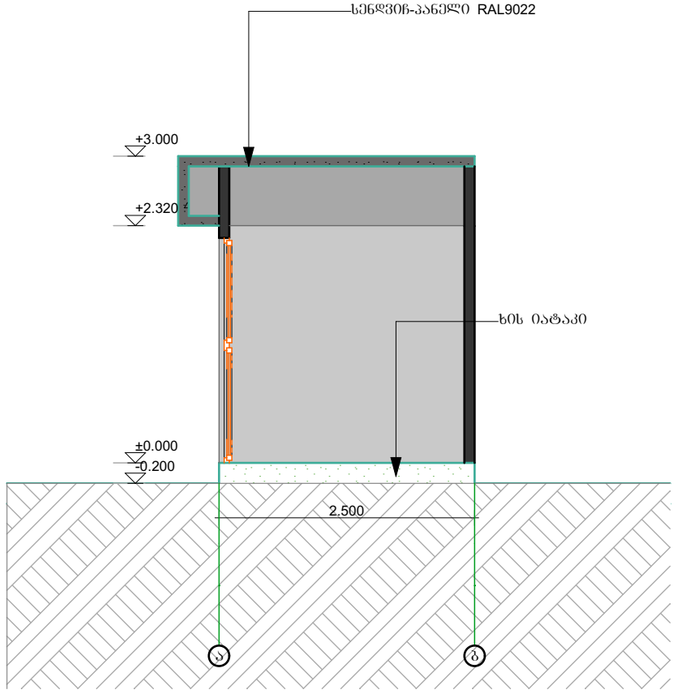

შ.პ.ს. "ბიემჯი პროჯექტ
L.T.D "BMG PROJECT"
ს/კ 406390640
შარტავას ქუჩა # 14
598 66 70 70
557 98 08 99
groupbmg@yahoo.com

ობიექტის მისამართი	ქ. თბილისი, ორმაშენი ქ. №3 მიმდებარედ
ნახაზის დასახელება	

მიწის საკადასტრო კოდი №01.19.15.001.099

ტექნიკური დირექტორი		ზაზა ბასილაძე
არქიტექტორი		ზაზა ბასილაძე
დაინტერესებული პირი		
მასშტაბი		
თარიღი	2025 წ	ფურცელი A-3

რენდერი



შ.პ.ს. "ბიემჯი პროჯექტ
L.T.D "BMG PROJECT"
ს/კ 406390640
შარტავას ქუჩა # 14
598 66 70 70
557 98 08 99
groupbmg@yahoo.com

ობიექტის მისამართი	ქ. თბილისი, იუმაშევი ქ. №3 მიმდებარედ
ნახაზის დასახელება	

მიწის საკადასტრო კოდი №01.19.15.001.099

ტექნიკური დირექტორი		ზაზა ბასილაძე
არქიტექტორი		ზაზა ბასილაძე
დაინტერესებული პირი		
მასშტაბი		ფორმატი A-3
თარიღი	2025 წ	