**შენობა-ნაგებობის უსაფრთხოების წესებთან შესაბამისობის ანალიზი**

| |
|---|
| გამოყენებული წესები - **„შენობა-ნაგებობის უსაფრთხოების წესები“** |

| **ჩამოთვალეთ შენობის დაკავებულებები და აღწერეთ თითოეული გამოყენება** | |
|---|---|
| **სც-2 (310.4)** საცხოვრებელი ჯგუფი. | 6-12 სართულებზე |
| **სქ საქმიანი ჯგუფი (საოფისე ფართები)** | 1-5 სართულებზე |
| **სწ-2 (311.3)** სასაწყობო ჯგუფი “ავტოსადგომ გარაჟებს და არაწვადი მასალის შესანახ სასაწყობო სივრცეებს” | - 1 სართული |

| ***კონსტრუქციის ტიპი:*** | |
|---|---|
| **განსაზღვრეთ კონსტრუქციის ტიპი ახალი შენობისთვის:**<br>მაგალითი: II-A, II-B, V-A, V-B | **I-A** ტიპი |

| **სიმაღლის შეზღუდვები**<br>ცხრილი 503 -ის მიხედვით | | |
|---|---|---|
| **დაკავებულობები** | **დასაშვები სართულიანობა** | **შემოთავაზებული სართულიანობა** |
| **საცხოვრებელი ჯგუფი სც-2** | შეუზღუდავი | 7 |
| **საქმიანი ჯგუფი სქ (საოფისე ფართები)** | შეუზღუდავი | 5 |
| **სასაწყობე ჯგუფი სწ-2** | შეუზღუდავი | 1 |
| | **დასაშვები** | **შემოთავაზებული** |
| **საერთო სიმაღლე =** | შეუზღუდავი | 42.60 |
| **მიწის ზემოთ სართულის რაოდენობა =** | | 12 |

| **ფართობის შეზღუდვები**<br>ცხრილი 503 -ის მიხედვით | | |
|---|---|---|
| **დაკავებულობები** | **დასაშვები ფართობი** | **შემოთავაზებული ფართობი** |
| **სასაწყობე ჯგუფი სწ-2 (-1 სართ)** | შეუზღუდავი | 1773.2 |
| **საცხოვრებელი ჯგუფი სც-2 (6-12 სართ)** | შეუზღუდავი | 5155,3 |
| **საქმიანი ჯგუფი სქ (საოფისე ფართები) (1-5 სართ)** | შეუზღუდავი | 3517,4 |
| **იატაკის საერთო ფართობი =** | **12108.4** | |
| **იატაკების რაოდენობა =** | **13** | |
| **შენობის საერთო ფართობი სართულების გარე პერიმეტრებით =** | **13889.8** | |

| **გარე კედლის ცეცხლმედეგობისა და ღიობისადმი მოთხოვნები**<br>ცხრილების 602-ის და 705.8 -ის მიხედვით | | | | | | | | | |
|---|---|---|---|---|---|---|---|---|---|
| **გარე კედელი** | **ხანძარსაწინააღმდეგო მანძილი** (მეტრი) | **ცეცხლმედეგობის ხარისხი** (საათი) | | **კედლის ღიობების ფართობი** (კედლის %) | | | | | |
| | | **მოთხოვნილი** | **გათვალისწინებული** | **დასაშვები** | | | **გათვალისწინებული** | | |
| | | | | **დაცული** | **დაუცველი საშხეფებით** | **დაუცველი** | **დაცული** | **დაუცველი საშხეფებით** | **დაუცველი** |
| **1-4** ღეძებში | >9.0მ | 0 | 2 | შეუზღუდავი | შეუზღუდავი | შეუზღუდავი | - | - | აკმაყოფილებს |
| **4-1** ღერძებში | >9.0მ | 0 | 2 | შეუზღუდავი | შეუზღუდავი | შეუზღუდავი | - | - | აკმაყოფილებს |
| **ა-ი** ღეძებში | >9.0მ | 0 | 2 | შეუზღუდავი | შეუზღუდავი | შეუზღუდავი | - | - | აკმაყოფილებს |
| **ი-ა** ღერძებში | 7.6მ | 1 | 2 | შეუზღუდავი | შეუზღუდავი | 70% | - | - | აკმაყოფილებს |

| ხანძრისაგან დაცვის სისტემებისადმი მოთხოვნები | | | | | | | |
|---|---|---|---|---|---|---|---|
| **დაკავებულობები/სივრცეები/გასასვლელი საშუალებები** | **ავტოსახშეფი სისტემა** | **ალტერნატიული ავტომატური ცეცხლსაქრობი სისტემები** | **ხელით სამართავი სახანძრო განგაშის სისტემები** | **სახანძრო მილდგარების სისტემები** | **კვამლის საკონტროლო სისტემები** | **ხელის ცეცხლმაქრები** | **საავარიო განგაშის სისტემები** |
| **საცხოვრებელი ჯგუფი სც-2** | - | - | კი | - | - | - | კი |
| **სასაწყობე ჯგუფი სწ-2** | კი | - | კი | - | მექანიკური განიავება | კი | |
| **საქმიანი ჯგუფი სქ (საოფისე ფართები)** | - | - | კი | - | - | - | |
| **ავტოსადგომი** | კი | - | კი | კი | განიავება | კი | |
| **დერეფნები** | - | - | კი | კი | მექანიკური განიავება / კვამლის გაწოვა | კი | |
| **ტამბური** | - | - | - | - | მექანიკური განიავება/ კვამლის გაწოვა | - | |
| **კიბის უჯრედი** | - | - | - | | დაწნევის სისტემა | - | |
| **ლიფტის შახტა** | - | - | - | - | დაწნევის სისტემა | - | |
| **სახანძრო-ამაშველო სამსახურის მიერ გამოსაყენებელი მისაერთებლები** | | | | კი | | | |

| განიაავების მოთხოვნა | | |
|---|---|---|
| **დაკავებულობები/სივრცეები/გასასვლელ ი საშუალებები** | **ბუნებრივი განიავება** | **ხელოვნური განიავება** |
| **საცხოვრებელი ჯგუფი სც-2** | კი | - |
| **სასაწყობე ჯგუფი სწ-2** | - | კი |
| **საქმიანი ჯგუფი სქ (საოფისე ფართები)** | კი | - |
| **ტამბური** | | კი |
| **დერეფნები** | | კი |
| **კიბის უჯრედი** | | კი |

| თითოეული სართულიდან გასასვლელი საშუალება | | | | | | | | | |
|---|---|---|---|---|---|---|---|---|---|
| **სართულები** | **დაკავებულობა და დაკავებულობის დატვირთვის ჯამური მაჩვენებელი** | **მოთხოვნილი გასასვლელების/გასასვლელთან მისადგომის რაოდენობა** | **გათვალისწინებული გასასვლელების/გასასვლელთან მისადგომის რაოდენობა და ტიპი** | **გასასვლელი საშუალებების სიგანე** | | | | | |
| | | | | **გზა-კიბეები** | | **დერაფანი,** | | **გასასვლელის გზა-კარი** | |
| | | | | **მოთხოვნილი** | **გათვალისწინებული** | **მოთხოვნილი** | **გათვალისწინებული** | **მოთხოვნილი** | **გათვალისწინებული** |
| -1 სართული | **95** | **2** | **2** (შიგა და გარე გასასვლელის გზა-კიბეები) | **1.1** | **>1.1** | **-** | **-** | **0.82** | **>0.82** |
| მიწისპირა სართული | **32** | **2** | **2** (გზა-კარი) | **-** | **-** | **1.2** | **>1.2** | **0.82** | **>0.82** |
| მეორე-მეთერთმეტე სართული | **443** | **2** | **2** (შიგა და გარე გასასვლელის გზა-კიბეები) | **1.1** | **>1.1** | **1.2** | **>1.2** | **0.82** | **>0.82** |

| წყალსადენი სისტემის ფიქსირებული მოწყობილობების რაოდენობა-საცხოვრებელი ჯგუფი სც-2 და სც-3 ქვეჯგუფები<br>ცხრილი 1602.1-ის მიხედვით | | | | | | | | | | | |
|---|---|---|---|---|---|---|---|---|---|---|---|
| სართულები | საცხოვრებელი ერთეული (ჯამური) | ფიქსირებული მოწყობილობები | | | | | | | | | |
| | | უნიტაზი (ერთ საცხოვრებელ ერთეულზე) | | ტუალეტის ხელსაბანები (ერთ საცხოვრებელ ერთეულზე) | | აბაზანა/შხაპი (ერთ საცხოვრებელ ერთეულზე) | | სამზარეულოს ნიჟარა (ერთ საცხოვრებელ ერთეულზე) | | ავტომატური სარეცხი მანქანის მისაერთებელი | |
| | | მოთხოვნილი | გათვალისწინებული | მოთხოვნილი | გათვალისწინებული | მოთხოვნილი | გათვალისწინებული | მოთხოვნილი | გათვალისწინებული | მოთხოვნილი | გათვალისწინებული |
| მიწისპირა სართული | **4** | 1 | 1 | 1 | 1 | 1 | 1 | 1 | 1 | 1 | 1 |
| მეორე-მეთერთმეტე სართული | **55** | 1 | 1 | 1 | 1 | 1 | 1 | 1 | 1 | 1 | 1 |

## გამოყენებული პირობითი აღნიშვნები

| | |
|---|---|
| | საკადასტრო საზღვარი |
| -3.30 | ნიშნული გეგმაზე |
| 1 | ჭრილის ხაზი |
| | ქედლის ცეცხლმედეგობის ხარისხი 1 საათი |
| | ქედლის ცეცხლმედეგობის ხარისხი 2 საათი |
| | გასასვლელამდე სავალი მანძილი |
| | მისაწვდომი სვლაგეზი |
| +3.900 / +3.800 | ნიშნული ჭრილზე, ფასადზე |
| | გაძლიერებული ბეტონის სტრუქტურული ელემენტები 3 სთ-იანი ხანძარმედეგობით (სვეტი, კოჭი, დიაფრაგმა |
| | გაძლიერებული ბეტონის სტრუქტურული ელემენტები 2 სთ-იანი ხანძარმედეგობით ( სართულშუა და გადახურვის ფილა |
| | ბეტონის ბლოკის 200 იანი ქედელი |
| | ბეტონის ბლოკის 100 იანი ქედელი |
| | შახტის აღმნიშვნელი |
| 1 | ღერძის ხაზი |
| L=11.8 m / 10% | პანდუსის ქანობის მაჩვენებელი |
| | სავაჭრო დაქავებულობა (სვ) |
| | საცხოვრებელი დაქავებულობა (სც-2) |
| | სასაწყობო დაქავებულობა (სწ-2) |
| | წარმოსახვითი ხაზი |

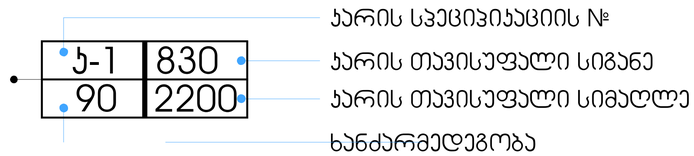


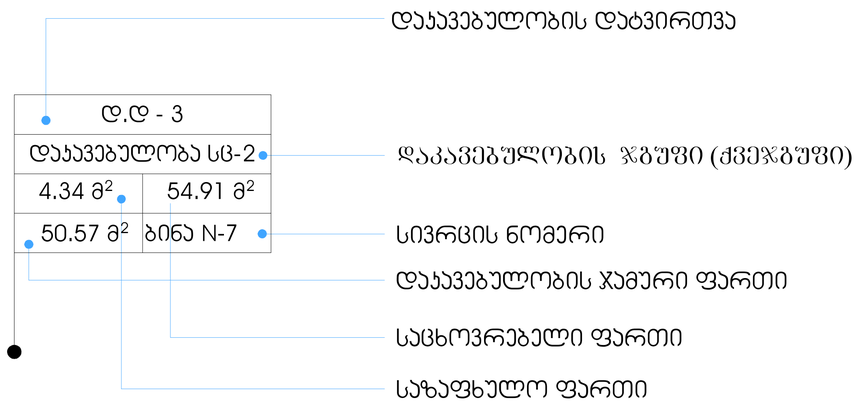


## სიმბოლოს სახელწოდება

| | | | |
|---|---|---|---|
| | სახანძრო მილდგარი | | სახანძრო მილდგარის მისაწვდომი სივრცე |
| | სახანძრო-სამაშველო სამსახურის მიერ გამოსაყენებელი მისაერთებელი | მაშველი გასასვლელი | მიკროავტობუსის ჯარაინგთან მისაწვდომი გასასვლელის ნიშანი |
| | ხელის ცეცხლსაქრობი | სართულის ზარ | სართულის ამოსაცნობი ნიშანი |
| | სახანძრო განგაშის ღილაკი | თავშესაფრის გამოყენების წესი | ნიშანი საგანგებო ვითარებაში ფართობის გამოყენების შესახებ |
| | ჯვამლის ავტომატური აღმომჩენი | თავშესაფრის ფართობი | თავშესაფრის ფართობის ნიშანი |
| | ავტოსაშხეფი | გასასვლელი EXIT | გასასვლელის ნიშანი ბრაილით |
| | საევაკუაციო გასავლელის მაჩვენებელი | | დამჯავებელთა შეტყობინების სისტემა |
| | სასმელი წყლის აპარატი | | განგაშის განათება |
| | კვამლზე მორეაგირე აპარატი | | საავარიო განათება |
| | საგანგებო ხმოვანი განგაშის საკომუნიკაციო სისტემა | | ორმხრივი ჯავშირის სისტემა |
| | ალტერნატიული ავტომატური ცეცხსაქრობი სისტემა | | სახანძრო ჰიდრანტი |
| | | 1.30 / 0.76 | თავშესაფრის ფართობი |

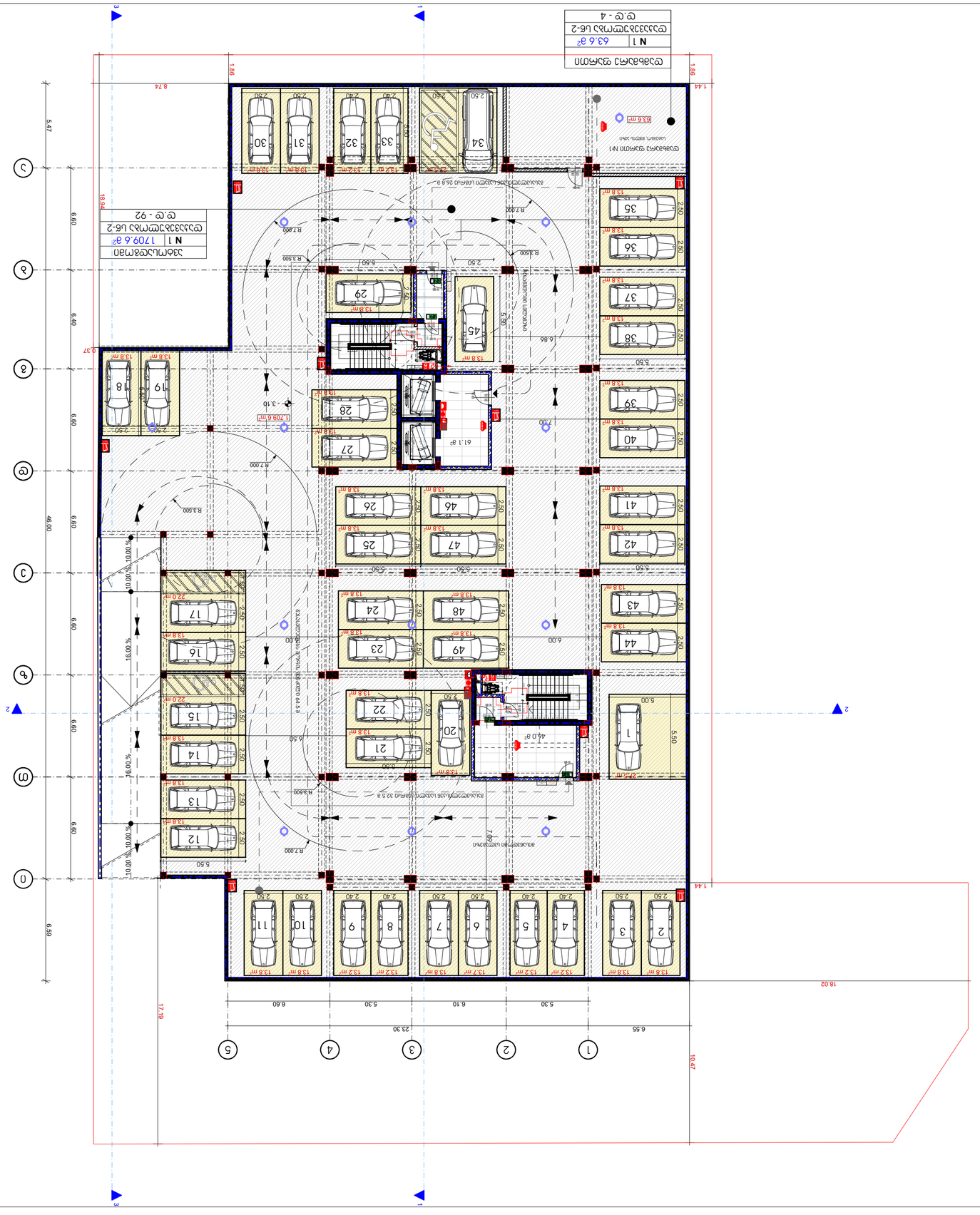
ფარდული N1
ავტომ. ჭიშკრის ელექ.
R3.6 m
ავტომობილის მოძრაობის მიმართულება
ტროტუარი
ასაფეხურები
ასაფეხურები
ასაფეხურები


127.3 m²
432.2 m²
1:100
0.60 4.55 0.80 5.50 0.80 4.55 0.60 = 20.40
5.30 6.10 5.30 = 20.40
20.40
47.50
48.50
8.00 %
16.00 %
10.00 %
±0.000
+0.60
-0.30
-3.30
1:3.24
1:3.84
1:2.74
1:3.24
1:3.24
1:3.24

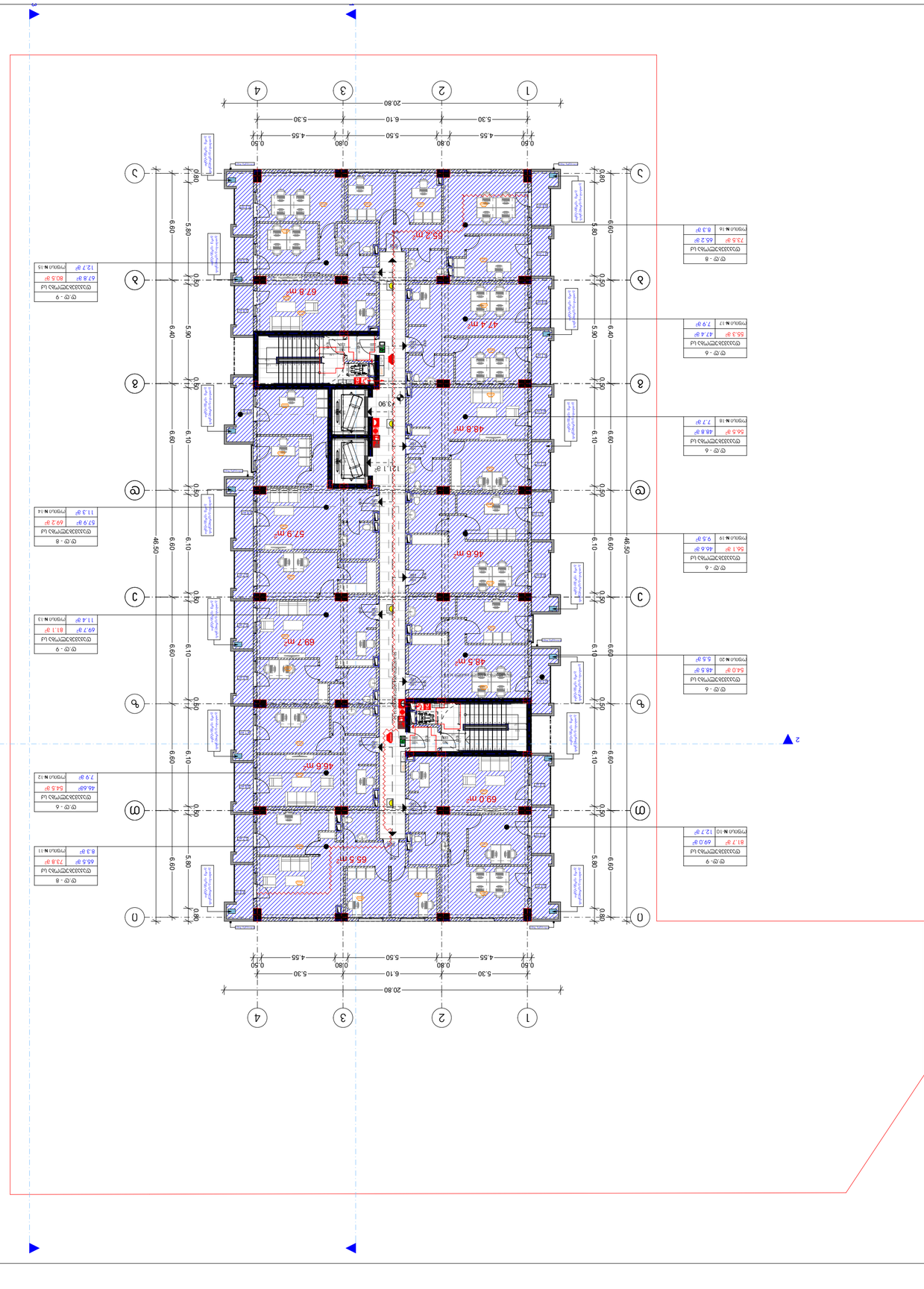


## מפתח סימונים גרפיים

| | |
|---|---|
| קו חתך מרחבי מלא | |
| מפלס מרחבי +3.30 | |
| קו מתאר מרחב | |
| קו מתאר מרחב מבוטל | |
| קו מתאר מרחב עתידי | |
| קו מתאר מרחב מבוטל עתידי | |
| קו מתאר מרחב מבוטל 2 | |
| קו מתאר מרחב עתידי מבוטל | |
| קו מתאר מרחב מבוטל | |
| קו מתאר מרחב | |
| מעבר בין מרחבים | |
| מעבר בין מרחבים מבוטל | |
| מעבר בין מרחבים עתידי | |
| מעבר בין מרחבים עתידי מבוטל | |
| מעבר בין מרחבים מבוטל | |
| מעבר בין מרחבים

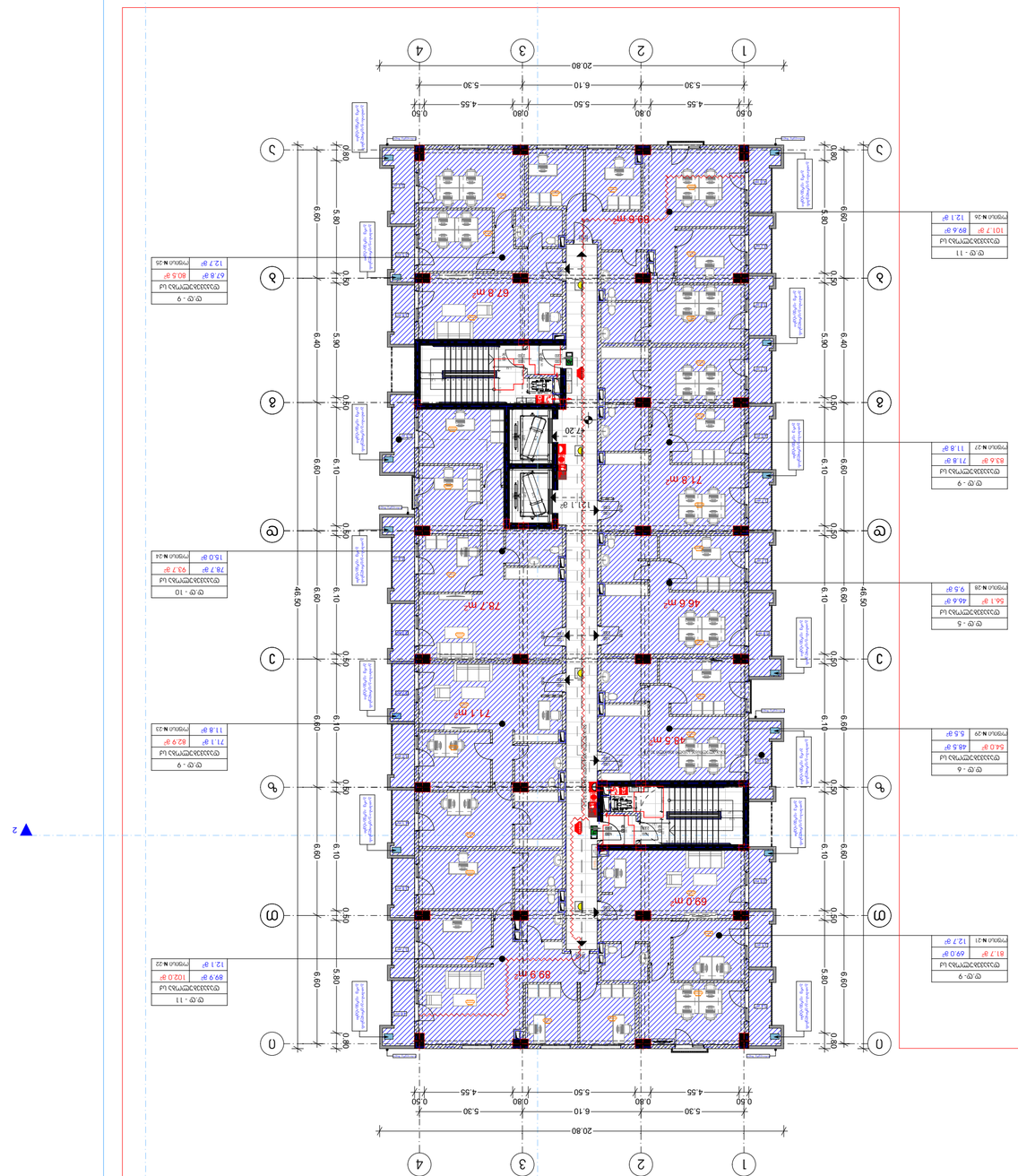
1
2
3
4
5
6
7
8
9
10
11
20.80
5.30
6.10
5.30
4.55
5.50
0.80
4.55
0.60
0.50
46.50
6.60
6.10
6.60
5.80
6.40
5.90
6.60
5.80
0.80
0.50
0.80
78.7 m²
71.1 m²
98.9 m²
46.6 m²
71.8 m²
67.8 m²
69.0 m²
89.9 m²
12.1 ㎡
47.20
ח.ע. - 11
ח.ע. - 10
ח.ע. - 9
ח.ע. - 6
ח.ע. - 5
ח.ע. - 11
ח.ע. - 9
ח.ע. - 9
ח.ע. - 6
ח.ע. - 5
חדר מדרגות לא מוגן
חדר מדרגות לא מוגן
חדר מדרגות לא מוגן

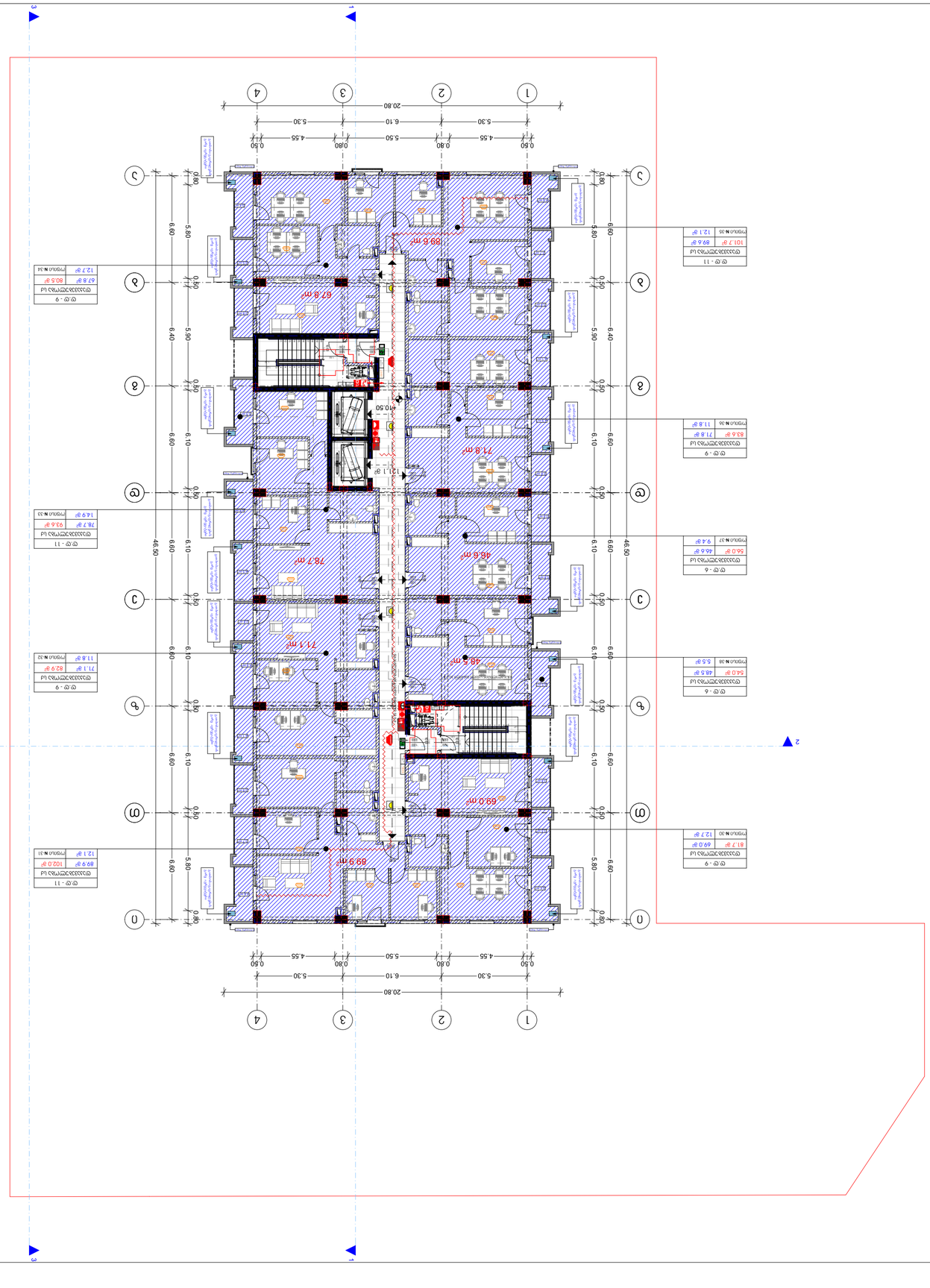
1
2
3
4
20.80
5.30
6.10
5.30
4.55
5.50
0.80
4.55
0.60
0.80
0.180
0.50
A
B
C
D
46.50
6.60
5.80
6.40
6.10
0.80
0.50
78.7 m²
46.6 m²
71.1 m²
71.8 m²
67.8 m²
89.6 m²
69.0 m²
69.9 m²
121.1 m²
410.50
ס ק - 11
ס ק - 9
ס ק - 6
ס ק - 11
ס ק - 9
ס ק - 6
ס ק - 9
ס ק - 6
ס ק - 11
ס ק - 9
ס ק - 6
ס ק - 11
ס ק - 9
ס ק - 6
ס ק - 11

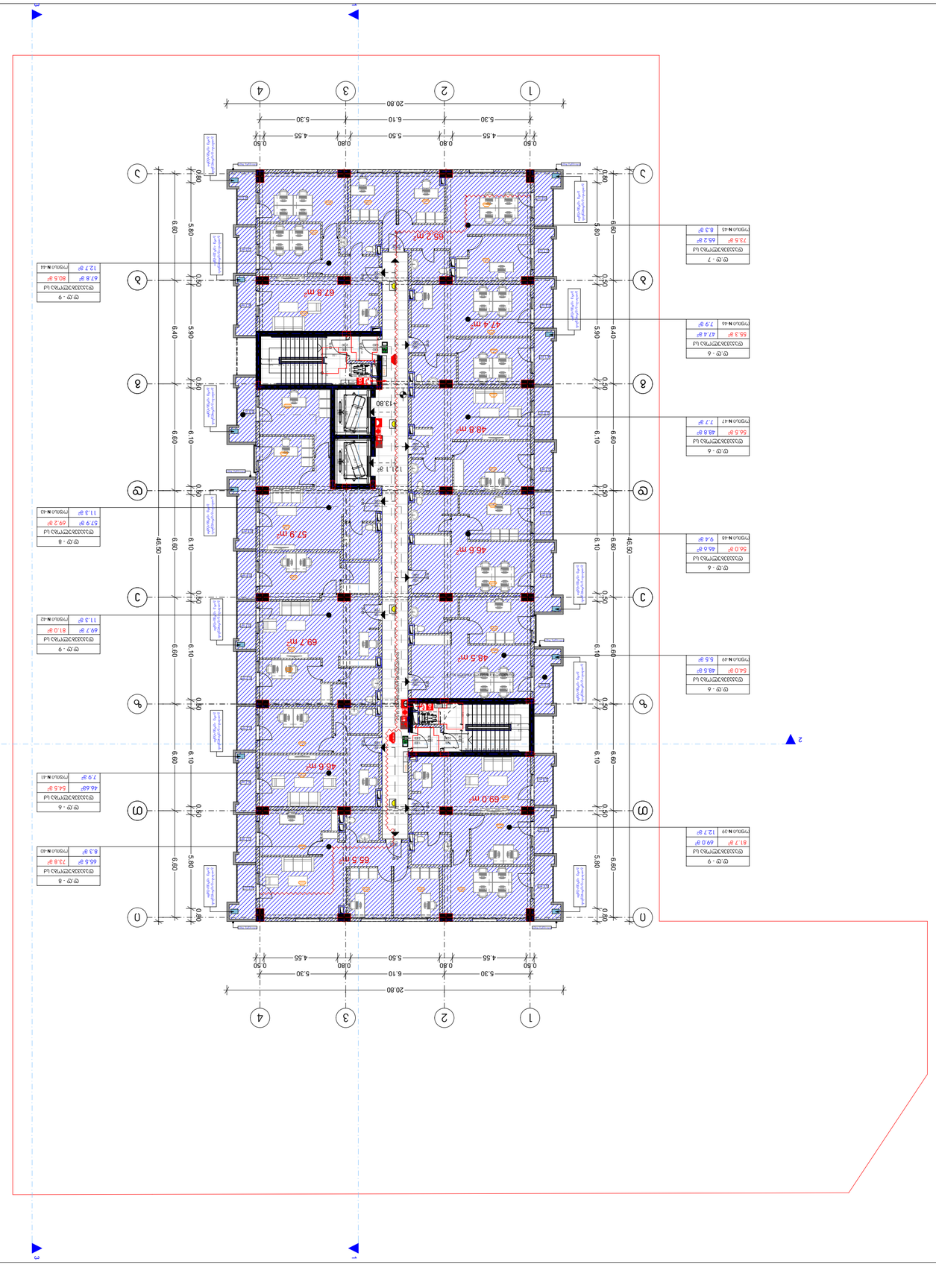
0.60
4.55
0.80
5.50
0.80
4.55
0.50
5.30
6.10
5.30
20.80
1
2
3
4
A
B
C
D
E
F
G
H
J
0.80
6.60
6.10
5.90
6.40
6.10
6.60
6.10
6.60
6.10
6.60

# მრავალბინიანი საცხოვრებელი სახლი

## ექსპლიკაცია

### გამოყენებული პირობითი აღნიშვნები

| | |
|---|---|
| | სახანძრო მილდგარის მისაწვდომი სივრცე |
| შშმ გასასვლელი | მიკროავტობუსის პარკინგთან მისაწვდომი გასასვლელის ნიშანი |
| სართულის აბრა | სართულის ამოსაცნობი ნიშანი |
| თავშესაფრის გამოყენების წესი | ნიშანი საგანგებო ვითარებაში ფართობის გამოყენების შესახებ |
| თავშესაფრის ფართობი | თავშესაფრის ფართობის ნიშანი |
| გასასვლელი EXIT | გასასვლელის ნიშანი ბრაილით |
| | გასასვლელის ნიშანი განათობელი |
| | კვამლის ავტომატური აღმომჩენი |
| | ავტოსაშხეფი |
| | სახანძრო მილდგარის თავაკი |
| | ხელის ცეცხლმაქრი |
| | ხელით სამართავი სახანძრო განგაშის ღილაკი |
| | დამკავებელთა შეტყობინების სისტემა |
| | განგაშის განათება |
| | საავარიო განათება |
| | ორმხრივი კავშირის სისტემა |
| | სახანძრო ჰიდრანტი |
| | სახანძრო მანქანის მისაერთებელი |
| 1.30 0.76 | თავშესაფრის ფართობი |

| | |
|---|---|
| | საკადასტრო საზღვარი |
| -3.30 | ნიშნული გეგმაზე |
| 1 | ჭრილის ხაზი |
| | კედლის ცეცხლმედეგობის ხარისხი 1 საათი |
| | კედლის ცეცხლმედეგობის ხარისხი 2 საათი |
| | გასასვლელამდე სავალი მანძილი |
| | მისაწვდომი ცვლაგეზი |
| +3.900 +3.800 | ნიშნული ჭრილზე, ფასადზე |
| | გაძლიერებული ბეტონის სტრუქტურული ელემენტები 2 სთ-იანი ხანძარმედეგობით (სვეტი, კოჭი, დიაფრაგმა, გადახურვის ფილა |
| | ბეტონის ბლოკის 200 იანი კედელი |
| | ბეტონის ბლოკის 100 იანი კედელი |
| | შახტის აღმნიშვნელი |
| 1 | ღერძის ხაზი |
| L=11.8 m 10% | პანდუსის ქანობის მაჩვენებელი |
| | სავაჭრო დაკავებულობა (ს3) |
| | საცხოვრებელი დაკავებულობა (სც-2) |
| | სასაწყობო დაკავებულობა (სწ-2) |
| | წარმოსახვითი ხაზი |

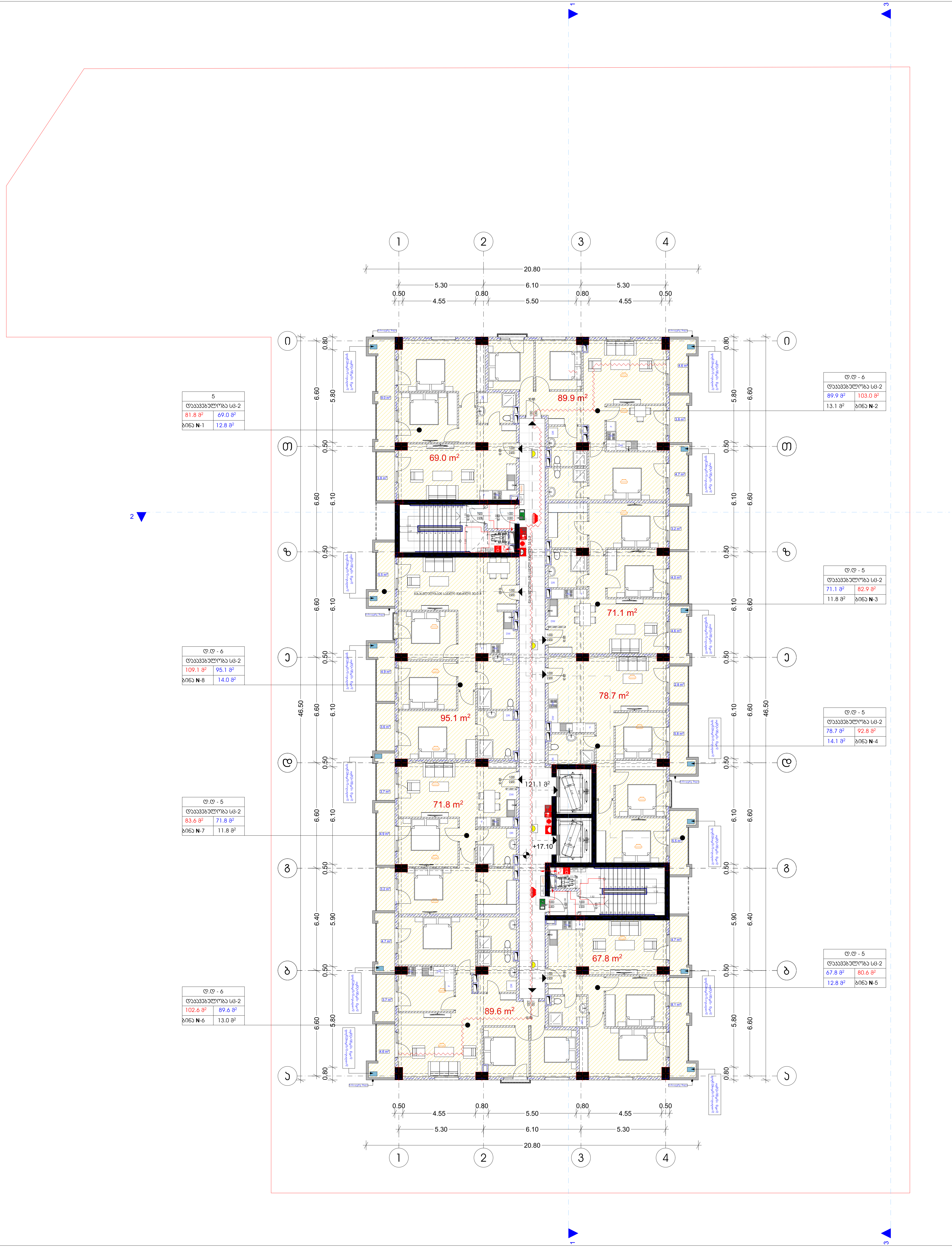


ნახაზის დასახელება

მეექვსე სართულის გეგმა +17.10 ნიშნულზე

სართულის საერთო ფართი - 857.5 კვ.მ
მათ შორის:

1 საცხოვრებელი ფართი - 633.0 კვ.მ
2. საზაფხულო ფართი - 103.4 კვ.მ
3. სადარბაზოს ფართი - 121.1 კვ.მ

დამკვეთი

შპს "საქართველო-ისრაელის ბიზნეს ჯგუფი"

პროექტი:

მრავალბინიანი საცხოვრებელი სახლი
ქ. თბილისი, მუხიანის საცხოვრებელი რაიონის მიმდებარედ

TITLE:

| SEAL: | შეასრულა: | ხელმოწერა: |
|---|---|---|
| | გ. სოსხიშვილი | |
| | თარიღი: | 20.12.2023 |
| | მასშტაბი: | SHEET NO: |
| ნახაზის ნომ: | ფორმატი: A2 | რევიზია: | სტადია: ს.პ |

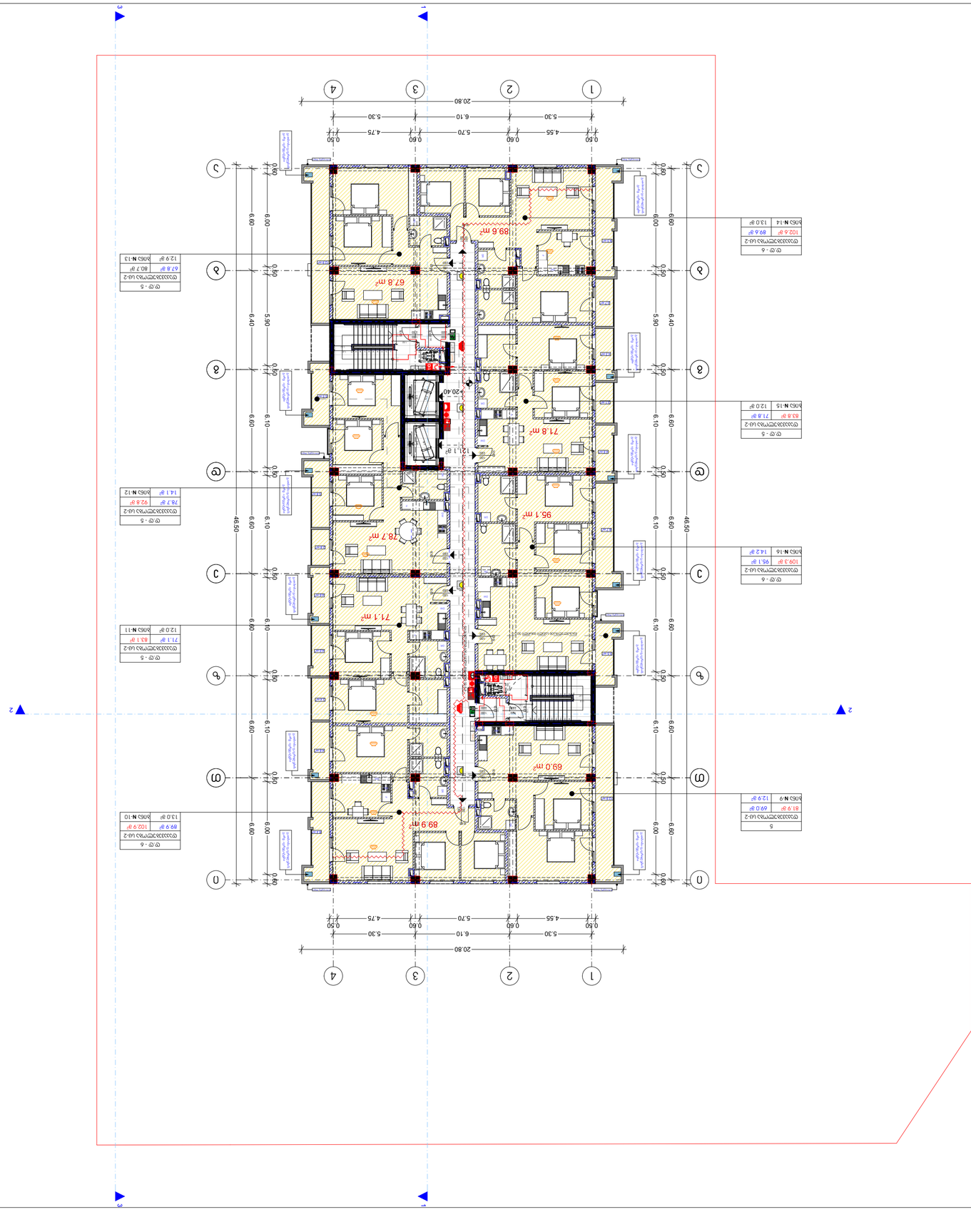


# מפתח סימונים ומקרא

## סימון קירות

| | |
|---|---|
| קווי מידות | |
| קו גבול מגרש | |
| קו בניין | |
| קירות חוץ בנויים | |
| קירות בטון | |
| קירות בלוקים | |
| קירות גבס | |
| קירות בטון חשופים | |
| קירות בטון חשופים עבים 200 מ"מ | |
| קירות בטון חשופים עבים 100 מ"מ | |
| קירות חוץ | |
| מעקה | |
| מעקה זכוכית | |
| מעקה ברזל | |
| קיר תומך | |
| קיר תומך עבה | |
| קיר תומך דק | |
| קיר תומך מבטון חשוף | |
| קיר תומך מבטון חשוף עבה | |
| קיר תומך מבטון חשוף דק

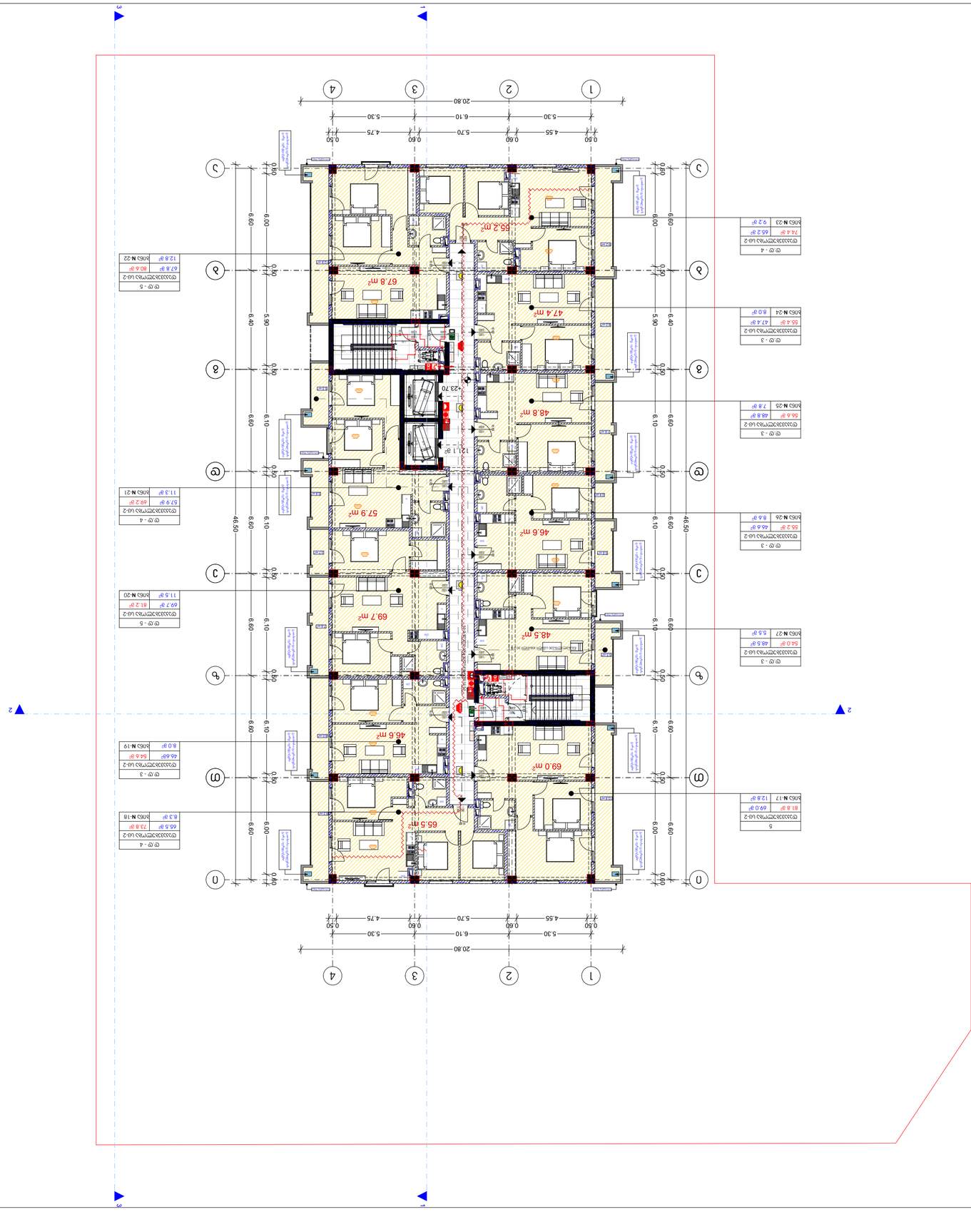


# ตารางแสดงรายการวัสดุและสีที่ใช้ในอาคาร

## คำอธิบายสัญลักษณ์

| | |
|---|---|
| | ผนังก่ออิฐมอญ ฉาบปูนทรายหยาบ ทาสีน้ำอะคริลิก 2 หน้า |
| | ผนังก่ออิฐมอญ ฉาบปูนทรายหยาบ ทาสีน้ำอะคริลิก 1 หน้า |
| | ผนังก่ออิฐมอญ ฉาบปูนทรายหยาบ ทาสีน้ำอะคริลิก 1 หน้า และผนังคอนกรีตเสริมเหล็ก ฉาบปูนทรายหยาบ ทาสีน้ำอะคริลิก 1 หน้า |
| | ผนังคอนกรีตเสริมเหล็ก ฉาบปูนทรายหยาบ ทาสีน้ำอะคริลิก 2 หน้า |
| | ผนังคอนกรีตเสริมเหล็ก ฉาบปูนทรายหยาบ ทาสีน้ำอะคริลิก 1 หน้า |
| | ผนังก่ออิฐมอญ ฉาบปูนทรายหยาบ ทาสีน้ำอะคริลิก 1 หน้า |
| | ผนังก่ออิฐมอญ ฉาบปูนทรายหยาบ ทาสีน้ำอะคริลิก 2

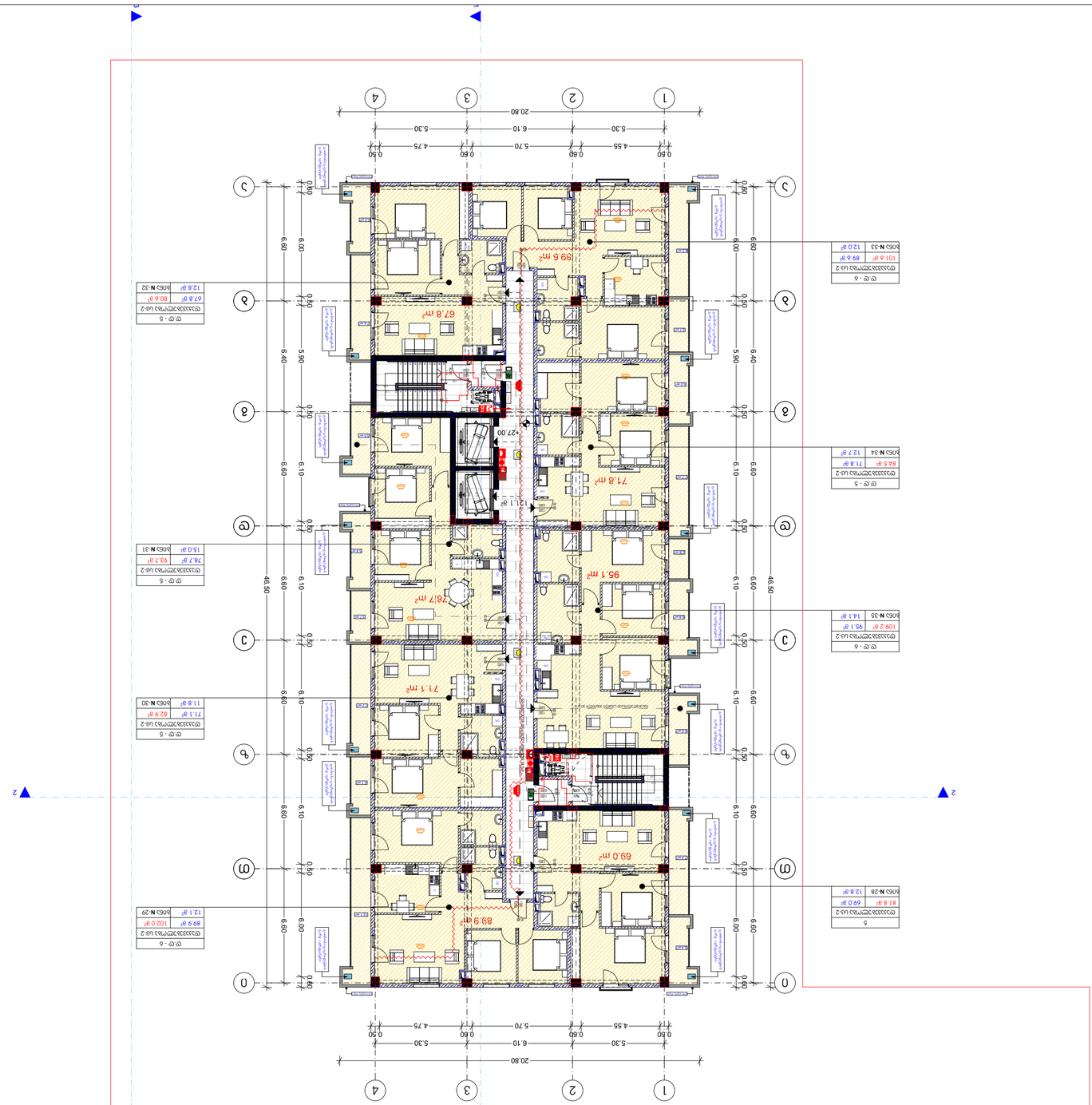


| | |
|---|---|
| 1.30 | 97 |
| מדרגות פנימיות | |
| | |
| מעלית נוסעים | |
| מעלית כיבוי אש | |
| מעלית שירות | |
| מעלית שירות | |
| מעלית כיבוי אש | |
| מדרגות | |

| | |
|---|---|
| ס ס - 6 | |
| 109.2 SF | 95.1 SF |
| 141 SF | |
| ס ס - 5 | |
| 84.5 SF | 71.8 SF |
| 121.7 SF | |
| ס ס - 4 | |
| 78.7 SF | 92.7 SF |
| 161.5 SF | |
| ס ס - 3 | |
| 71.8 SF | 82.9 SF |
| 118 SF | |
| ס ס - 2 | |
| 67.8 SF | 80.6 SF |
| 128 SF | |
| ס ס - 1 | |
| 121 SF | 102.0 SF |
| 89 SF | |
| 6 | |
| 61.6 SF | 69.0 SF |
| 128 SF | |

# מבנה מגורים ומסחר בשכונת הדר בבאר שבע

## בניה רבת קומות

## תכנית קומת גג

| | |
|---|---|
| קנה מידה: | 1:100 |
| תאריך: | 20.12.2023 |
| גרסה: | |
| מספר גיליון: | A2 |
| שם קובץ: | U_3 |

| | |
|---|---|
| יזם: | |
| בעל הזכויות: | |
| אדריכל: | |
| מתכנן שלד: | |
| מתכנן מערכות: | |
| מתכנן נוף: | |
| מתכנן תנועה: | |
| מתכנן תשתיות: | |
| מודד: | |

| | |
|---|---|
| גוש: 38016 | חלקה: 63 |
| כתובת: | |
| שכונה: הדר | |
| רחוב: | |
| מספר בית: | |

| | |
|---|---|
| שטח המגרש: | 6,076 מ"ר |
| שטח המגרש נטו: | 6,076 מ"ר |
| שטח בניה מעל הכניסה הקובעת: | 8,316 מ"ר |
| שטח בניה מתחת לכניסה הקובעת: | 1,633 מ"ר |
| סה"כ שטח בניה: | 9,949 מ"ר |
| מספר יחידות דיור: | 100 |
| מספר קומות: | 6 |
| מספר קומות מרתפים: | 1 |
| גובה הבניין: | 19.50 מ' |

| | |
|---|---|
| מקדם תכסית: | 0.37 |
| אחוזי בניה: | 163.7% |
| מקדם צפיפות: | 1.64 |
| מספר חניות: | 100 |
| מספר חניות נכים: | 4 |
| מספר חניות אופניים: | 100 |
| מספר חניות אופנועים: | 0 |

| | |
|---|---|
| מפלס הכניסה הקובעת: | +27.00 |
| מפלס הכניסה הקובעת: | 830.6 מ' |

| | |
|---|---|
| מפלס הכניסה הקובעת: | 830.6 מ' |
| מפלס הכניסה הקובעת: | +27.00 

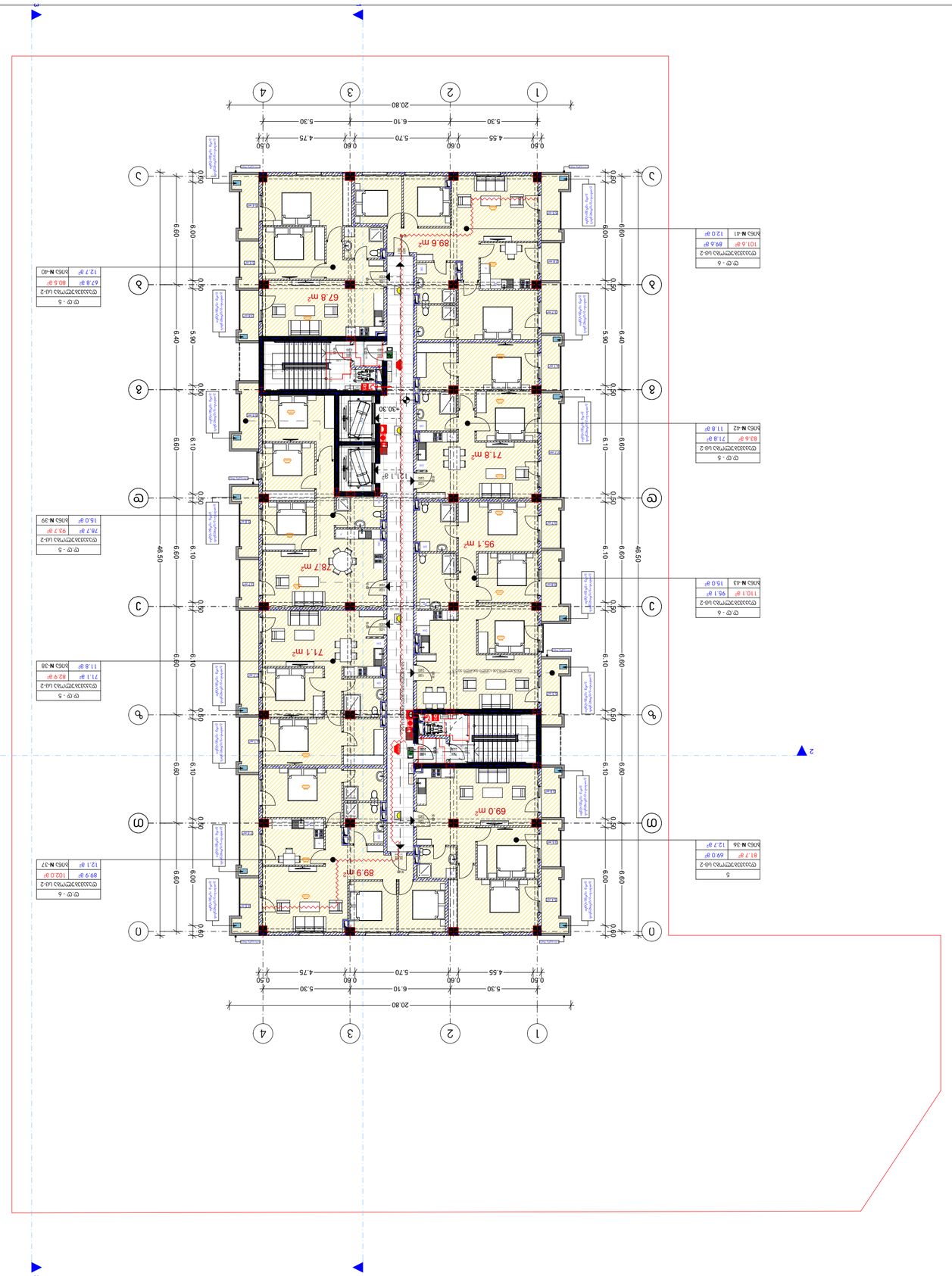


# תכנית תכנית-מתווה לפרסום ההקלות

## קנה מידה 1:100

### סימון מיקום ההקלות בתכנית

| | |
|---|---|
| | קו מגרש |
| | גבול מגרש |
| | קו בניין |
| | גבול מגרש |
| | גבול מגרש |
| | גבול מגרש

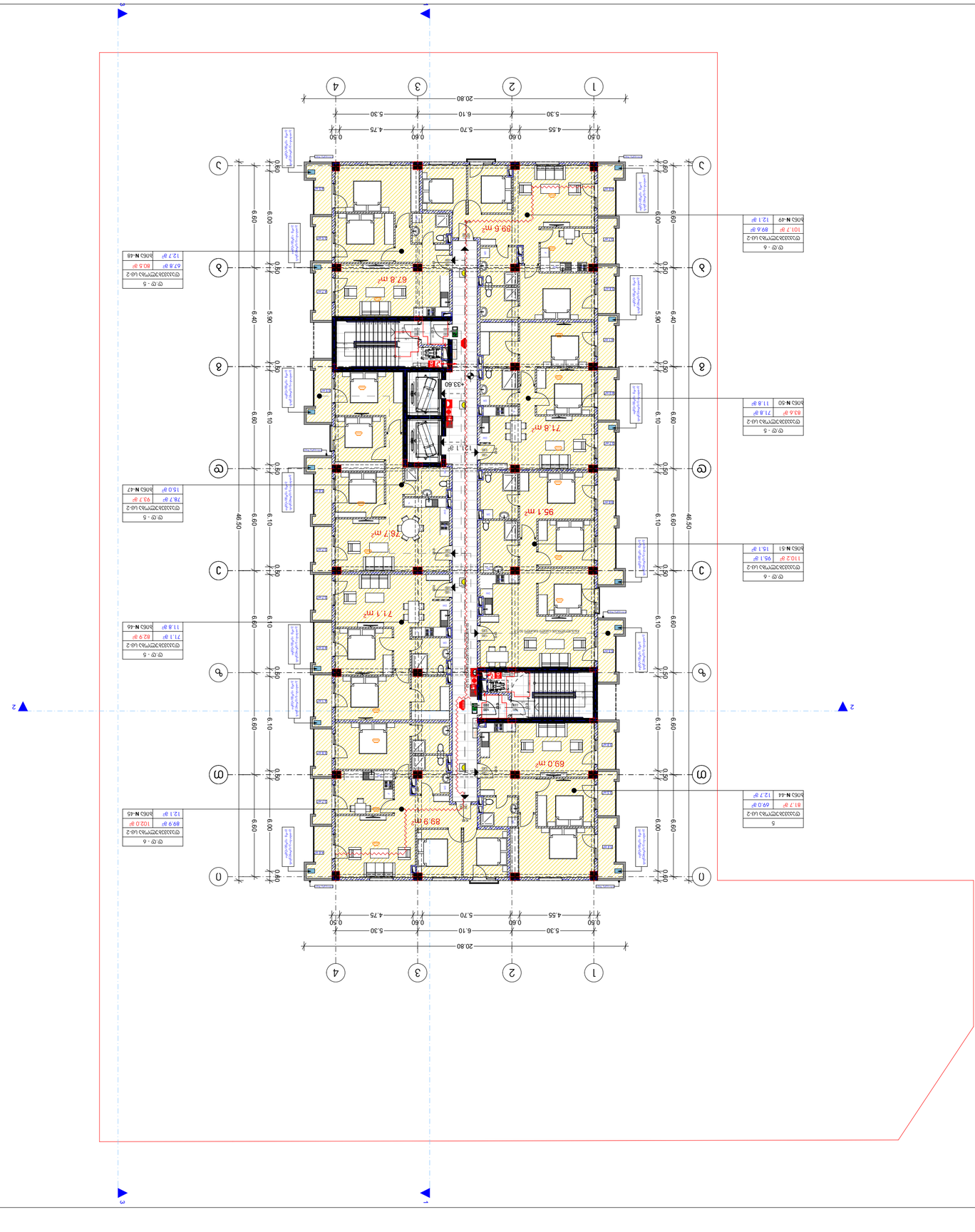


| דגם | שטח | מספר |
|---|---|---|
| דגם - 6 | | |
| דגם-אבני-חצב-2 | 110.2 מ"ר | A-51 |
| דגם-אבני-חצב-2 | 95.1 מ"ר | A-50 |
| דגם - 5 | | |
| דגם-אבני-חצב-2 | 83.6 מ"ר | A-49 |
| דגם-אבני-חצב-2 | 71.8 מ"ר | A-48 |
| דגם - 5 | | |
| דגם-אבני-חצב-2 | 78.7 מ"ר | A-47 |
| דגם - 5 | | |
| דגם-אבני-חצב-2 | 89.9 מ"ר | A-46 |
| דגם - 5 | | |
| דגם-אבני-חצב-2 | 71.1 מ"ר | A-45 |
| דגם - 5 | | |
| דגם-אבני-חצב-2 | 67.8 מ"ר | A-44 |
| דגם - 5 | | |
| דגם-אבני-חצב-2 | 101.7 מ"ר | A-43 |
| דגם - 6 | | |
| דגם-אבני-חצב-2 | 81.7 מ"ר | A-42 |
| דגם - 6 | | |
| דגם-אבני-חצב-2 | 89.6 מ"ר | A-41 |
| דגם - 6 | | |
| דגם-אבני-חצב-2 | 101.7 מ"ר | A-40 |
| דגם - 6 | | |
| דגם-אבני-חצב-2 | 89.6 מ"ר | A-39 |
| דגם - 6 | | |
| דגם-אבני-חצב-2 | 101.7 מ"ר | A-38 |
| דגם - 6 | | |
| דגם-אבני-חצב-2 | 89.6 מ"ר | A-37 |
| דגם - 6 | | |
| דגם-אבני-חצב-2 | 101.7 מ"ר | A-36 |
| דגם - 6 | | |
| דגם-אבני-חצב-2 | 89.6 מ"ר | A-35 |
| דגם - 6 | | |
| דגם-אבני-חצב-2 | 101.7 מ"ר | A-34 |
| דגם - 6 | | |
| דגם-אבני-חצב-2 | 89.6 מ"ר | A-33 |
| דגם - 6 | | |
| דגם-אבני-חצב-2 | 101.7 מ"ר | A-32 |
| דגם - 6 | | |
| דגם-אבני-חצב-2 | 89.6 מ"ר | A-31 |
| דגם - 6 | | |
| דגם-אבני-חצב-2 | 101.7 מ"ר | A-30 |
| דגם - 6 | | |
| דגם-אבני-חצב-2 | 89.6 מ"ר | A-29 |
| דגם - 6 | | |
| דגם-אבני-חצב-2 | 101.7 מ"ר | A-28 |
| דגם - 6 | | |
| דגם-אבני-חצב-2 | 89.6 מ"ר | A-27 |
| דגם - 6 | | |
| דגם-אבני-חצב-2 | 101.7 מ"ר | A-26 |
| דגם - 6 | | |
| דגם-אבני-חצב-2 | 89.6 מ"ר | A-25 |
| דגם - 6 | | |
| דגם-אבני-חצב-2 | 101.7 מ"ר | A-24 |
| דגם - 6 | | |
| דגם-אבני-חצב-2 | 89.6 מ"ר | A-23 |
| דגם - 6 | | |
| דגם-אבני-חצב-2 | 101.7 מ"ר | A-22 |
| דגם - 6 | | |
| דגם-אבני-חצב-2 | 89.6 מ"ר | A-21 |
| דגם - 6 | | |
| דגם-אבני-חצב-2 | 101.7 מ"ר | A-20 |
| דגם - 6 | | |
| דגם-אבני-חצב-2 | 89.6 מ"ר | A-19 |
| דגם - 6 | | |
| דגם-אבני-חצב-2 | 101.7 מ"ר | A-18 |
| דגם - 6 | | |
| דגם-אבני-חצב-2 | 89.6 מ"ר | A-17 |
| דגם - 6 | | |
| דגם-אבני-חצב-2 | 101.7 מ"ר | A-16 |
| דגם - 6 | | |
| דגם-אבני-חצב-2 | 89.6 מ"ר | A-15 |
| דגם - 6 | | |
| דגם-אבני-חצב-2 | 101.7 מ"ר | A-14 |
| דגם - 6 | | |
| דגם-אבני-חצב-2 | 89.6 מ"ר | A-13 |
| דגם - 6 | | |
| דגם-אבני-חצב-2 | 101.7 מ"ר | A-12 |
| דגם - 6 | | |
| דגם-אבני-חצב-2 | 89.6 מ"ר | A-11 |
| דגם - 6 | | |
| דגם-אבני-חצב-2 | 101.7 מ"ר | A-10 |
| דגם - 6 | | |
| דגם-אבני-חצב-2 | 89.6 מ"ר | A-9 |
| דגם - 6 | | |
| דגם-אבני-חצב-2 | 101.7 מ"ר | A-8 |
| דגם - 6 | | |
| דגם-אבני-חצב-2 | 89.6 מ"ר | A-7 |
| דגם - 6 | | |
| דגם-אבני-חצב-2 | 101.7 מ"ר | A-6 |
| דגם - 6 | | |
| דגם-אבני-חצב-2 | 89.6 מ"ר | A-5 |
| דגם - 6 | | |
| דגם-אבני-חצב-2 | 101.7 מ"ר | A-4 |
| דגם - 6 | | |
| דגם-אבני-חצב-2 | 89.6 מ"ר | A-3 |
| דגם - 6 | | |
| דגם-אבני-חצב-2 | 101.7 מ"ר | A-2 |
| דגם - 6 | | |
| דגם-אבני-חצב-2 | 89.6 מ"ר | A-1 |

| | |
|---|---|
| מספר יחידות | 51 |
| מספר חניות | 51 |
| מספר חניות נכים | 2 |
| מספר חניות לרכב חשמלי | 2 |
| מספר חניות לאופנועים | 2 |
| מספר חניות לאופניים | 102 |
| מספר חניות לאופניים חשמליים | 2 |
| מספר חניות לעגלות | 2 |
| מספר חניות לרכב משלוחים | 1 |
| מספר חניות לרכב שירות | 1 |
| מספר חניות לרכב חירום | 1 |

| | |
|---|---|
| שטח מגרש | 6,636 מ"ר |
| שטח בנוי מעל הכניסה הקובעת | 3,330 מ"ר |
| שטח בנוי מתחת לכניסה הקובעת | 1,033 מ"ר |
| שטח בנוי מתחת לכניסה הקובעת | 1,211

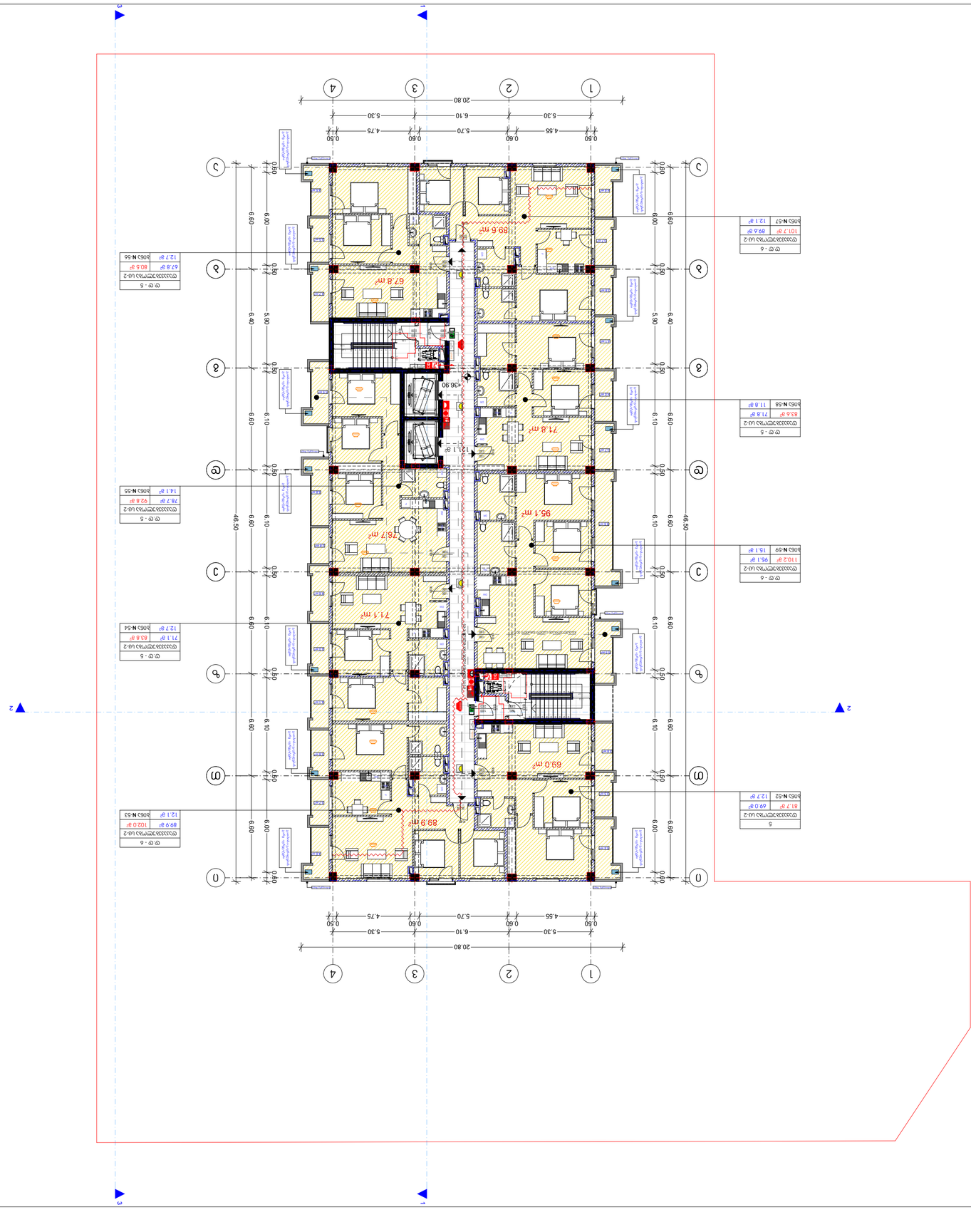


# מפתח סימונים ומקרא לתוכניות אדריכליות

## רשימת תוכניות

## מפתח סימונים ומקרא לתוכניות אדריכליות

| | |
|---|---|
| קו גבול מגרש/חלקה/תא שטח/מבנה | |
| קו בניין | |
| מספר חלקה/תא שטח | |
| מספר מגרש/תא שטח | |
| גבול מבנה קיים | |
| גבול מבנה להריסה | |
| גבול מבנה להקמה | |
| גבול מבנה להריסה ולהקמה | |
| גבול מבנה להריסה ולהקמה | |
| גבול מבנה להריסה ולה

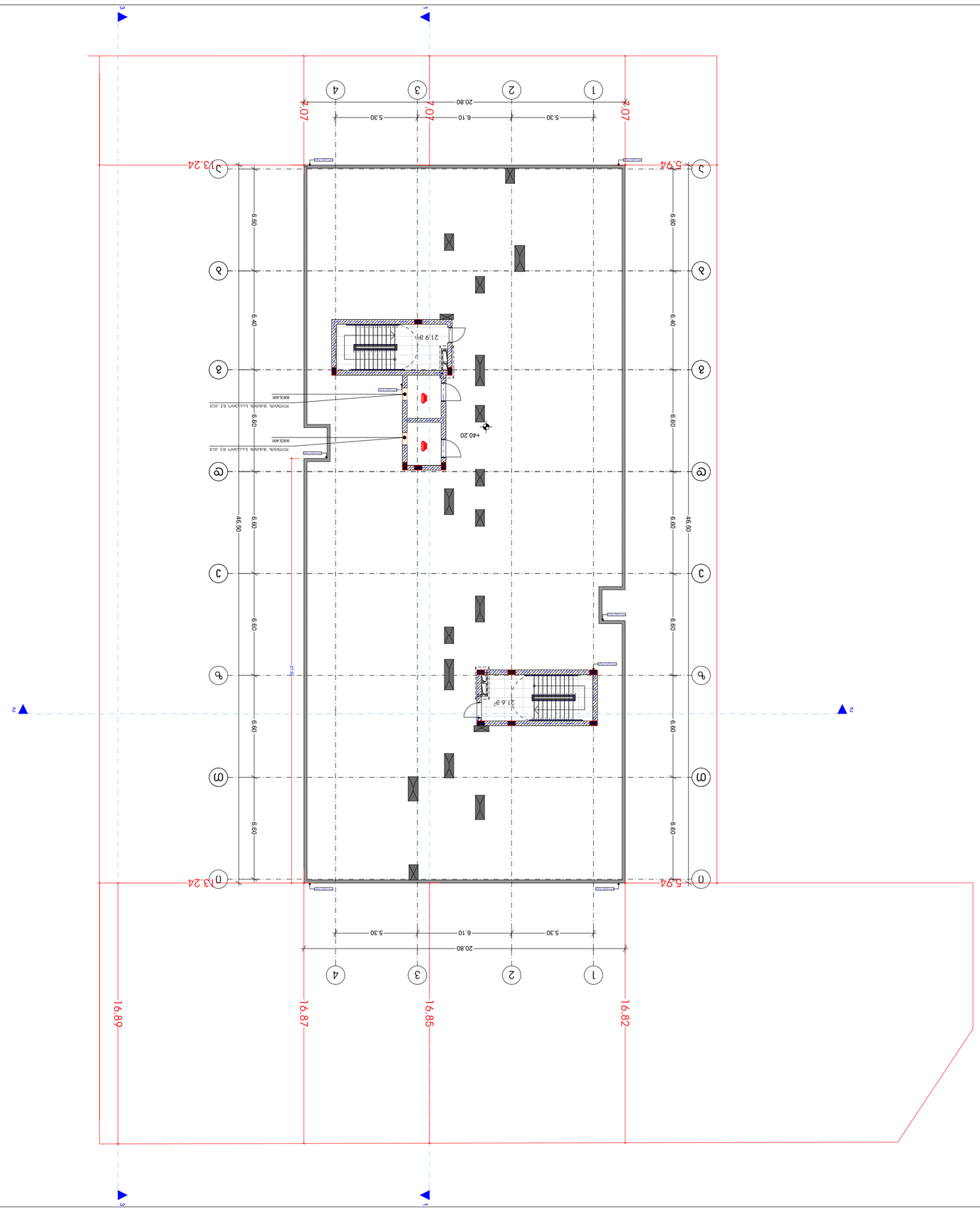


# תכנית מערכות מיגון סביבתי

## קנה"מ 1:100

## מקרא סימונים עבור מערכות מיגון סביבתי

| | |
|---|---|
| קו גבול מגרש | |
| קו בניין | |
| קיר חיצוני קיים | |
| קיר חיצוני חדש | |
| קיר פנימי קיים | |
| קיר פנימי חדש | |
| מחיצה קלה | |
| מחיצה קלה להריסה | |
| פתח בקיר חיצוני | |
| פתח בקיר פנימי | |
| חלון | |
| דלת | |
| מעקה | |
| מדרגות | |
| מעלית | |
| פיר מעלית | |
| מפלס 0.00 | |
| מפלס גג | |
| מפלס רצפה גמר | |
| מפלס תקרה גמר | |
| מפלס תקרה אקוסטית | |
| מפלס תקרה מונמכת | |
| מפלס תקרה מונמכת לחדרים רטובים | |
| מפלס תקרה מונמכת לחדרים רטובים | |
| מפלס תקרה מונמכת לחדרים רטובים

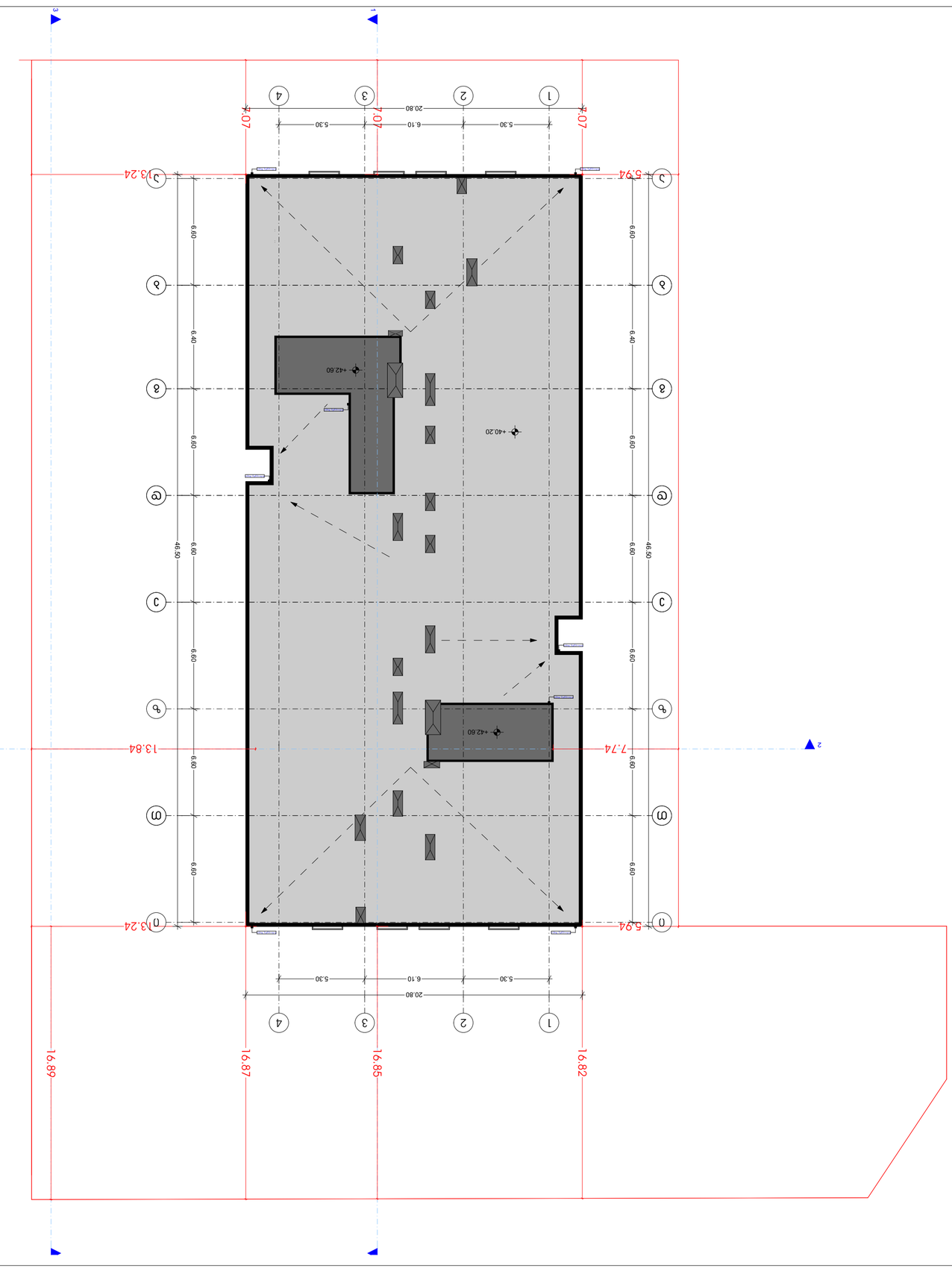


# תכנית תכנית אדריכלית מבנה מגורים משפחתי

## בניין

## מפת סימנים ורשימת מקרא

| | |
|---|---|
| גבול מגרש | |
| מפלס קובע | +3.30 |
| קו חתך | 1 |
| גבול תוכנית קיר מבטון בגובה מלא מעל פני הרצפה | |
| גבול תוכנית קיר מבטון בגובה חלקי מעל פני הרצפה | |
| גבול תוכנית קיר קל | |
| גבול תוכנית מעקה | |
| פתח חלון | 2.500 |
| פתח דלת, מידות בס"מ | |
| פתח חלון, מידות בס"מ, גובה מעקה 90 ס"מ, גובה אדן 100 ס"מ | |
| פתח חלון, מידות בס"מ, גובה אדן 200 ס"מ | |
| מדרגות בתוכנית | |
| כיוון פתיחת דלת | |
| מדרגות בחתך, מספר המדרגות ברציף, גובה מדרגה ורוחב מדרגה | L=11.8 m 10% |
| קיר בטון מזוין | |
| קיר בלוקים | |
| קיר בלוקים מבטון קל (ג1) | |
| קיר בלוקים מבטון קל (ג1-2) | |
| קיר בלוקים מבטון קל (ג1-2) | |
| קיר בלוקים מבטון קל (ג1-2

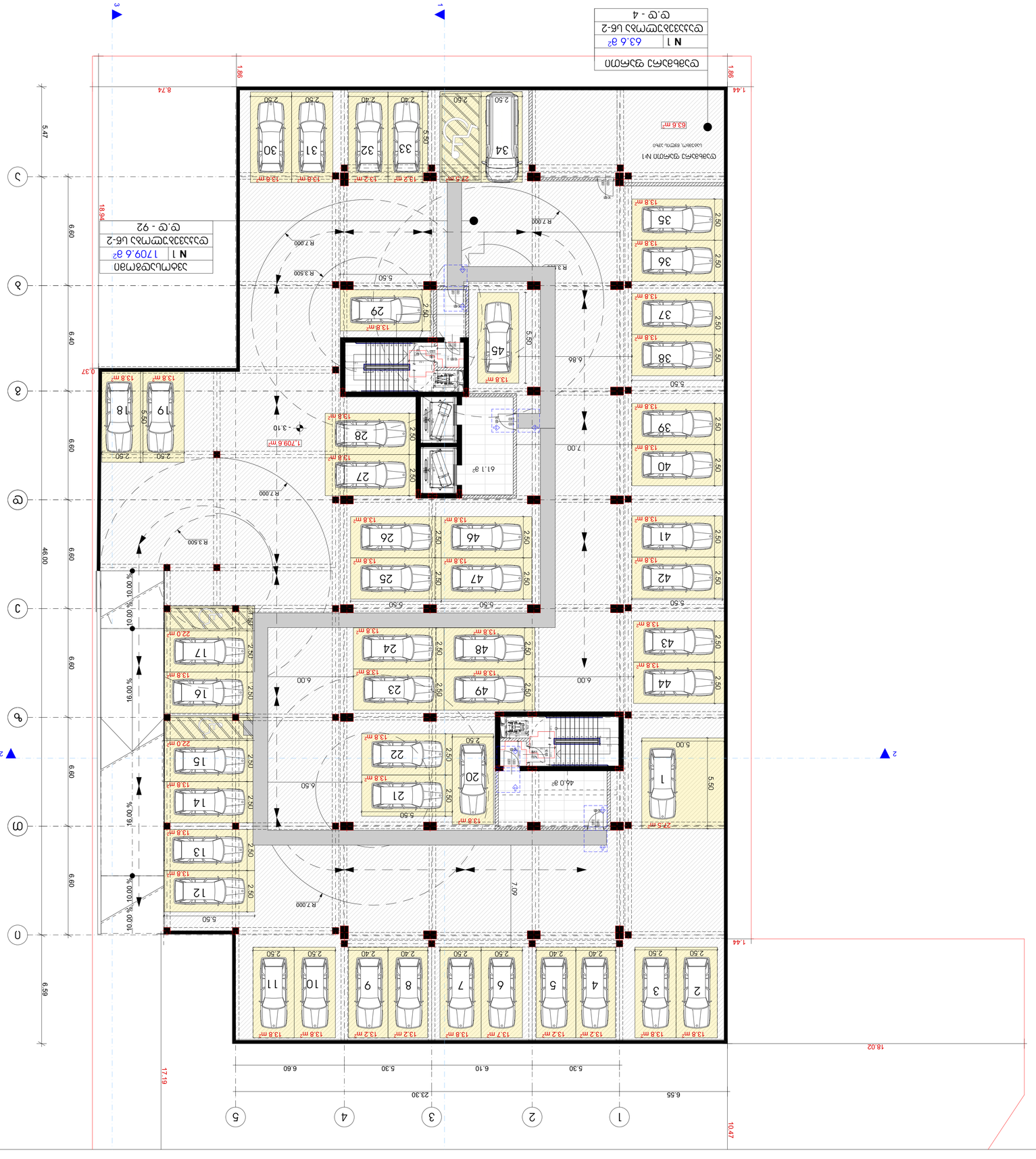
1
2
3
4
5
A
B
C
D
2
2
1.86
1.44
8.74
18.94
0.37
5.47
6.40
6.60
6.60
6.60
6.60
6.59
46.00
17.19
18.02
19.47
6.55
23.30
6.60
5.30
6.10
5.30
7.00
6.86
5.50
6.00
6.00
6.50
7.00
5.50
5.50
5.50


127.3 m²
432.2 m²
59
58
57
56
55
54
53
52
51
50
13.8 m²
25.4 m²
15.6 m²
69.7 m²
57.9 m²
71.9 m²
46.6 m²
44.1
45.2 m²
79.8 m²
48.7 m²
48.8 m²
53.5 m²
44.1 m²
71.9 m²
63.5 m²
46.7 m²
48.8 m²
48.4 m²
53.5 m²
44.1 m²
65.2 m²
54.5 m²
78.2 m²
65.0 m²
16.00 %
10.00 %
8.00 %
±0.000
20.43
20.40
46.50
13.24
7.74
7.07
6.10
6.60
5.80
5.90
6.40
0.50
0.80
0.60
4.55
5.50
6.10
5.30
2.40
3.2 m²

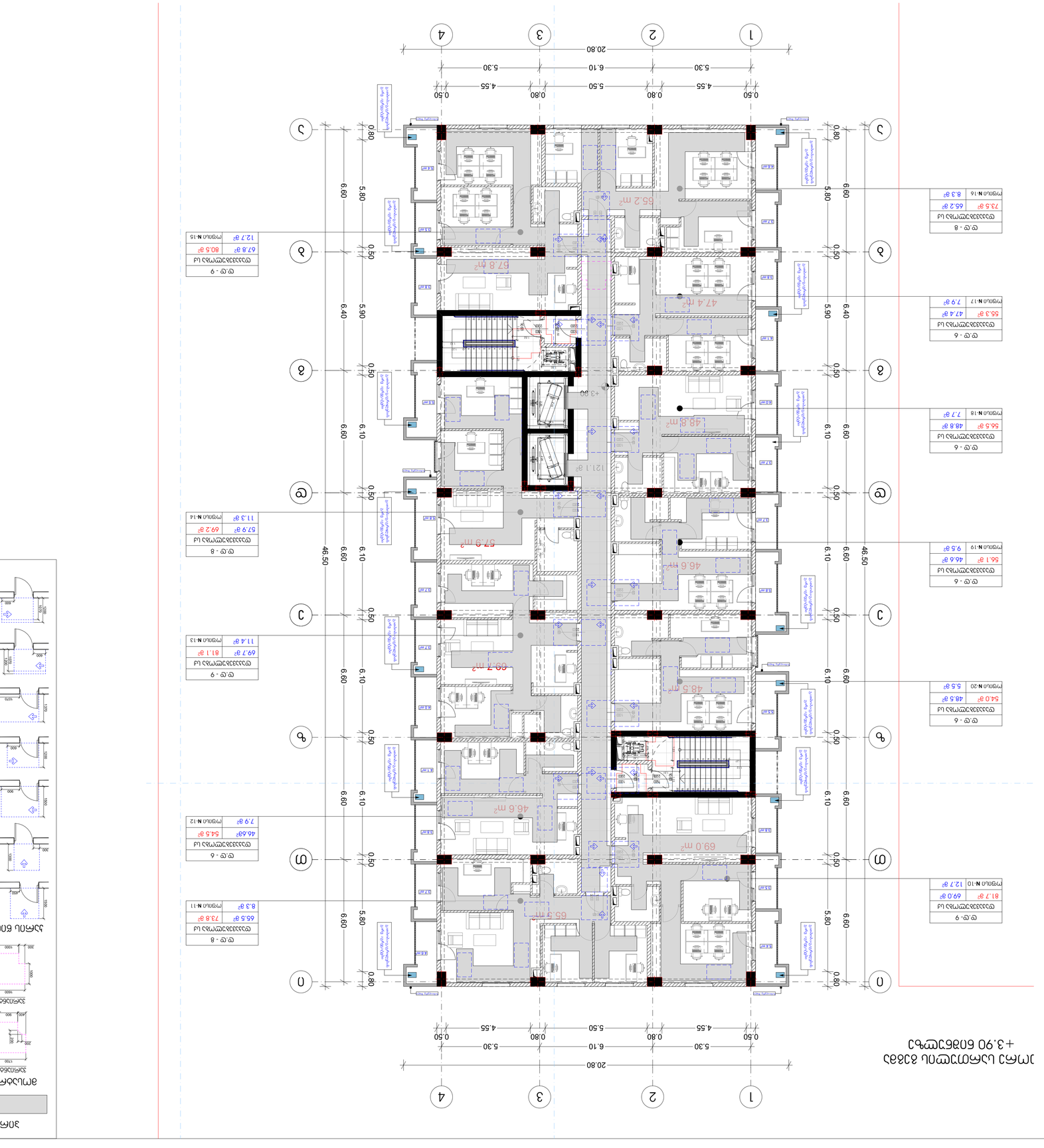
1
2
3
4
20.80
0.50
4.55
5.30
0.80
5.50
6.10
4.55
5.30
0.50
A
B
C
D
46.50
6.10
6.60
5.80
5.90
6.40
0.80
0.50
+3.90
+3.30
121.1 m²
48.8 m²
47.4 m²
57.3 m²
55.2 m²
57.8 m²
65.3 m²
46.6 m²
69.0 m²
48.5 m²
69.7 m²
46.6 m²
54.5 m²
73.8 m²
80.5 m²
69.2 m²
81.1 m²
69.0 m²
73.5 m²
66.2 m²
55.3 m²
47.4 m²
56.1 m²
46.6 m²
54.0 m²
48.5 m²
65.5 m²
48.8 m²
56.5 m²
48.8 m²
ოფისი N·11
8.3 მ²
ოფისი N·12
7.9 მ²
ოფისი N·13
11.4 მ²
ოფისი N·14
11.3 მ²
ოფისი N·15
12.7 მ²
ოფისი N·16
8.3 მ²
ოფისი N·17
7.9 მ²
ოფისი N·18
7.7 მ²
ოფისი N·19
9.5 მ²
ოფისი N·20
5.5 მ²
ოფისი N·10
12.7 მ²
ე.ე - 8
ე.ე - 9
ე.ე - 6
ე.ე - 6
ე.ე - 6
ე.ე - 6
ე.ე - 9
ე.ე - 8
ოფისის ფართობი
ოფისის ნომერი
ოფისის ფართობი
ოფისის ნომერი
ოფისის ფართობი
ოფისის ნომერი

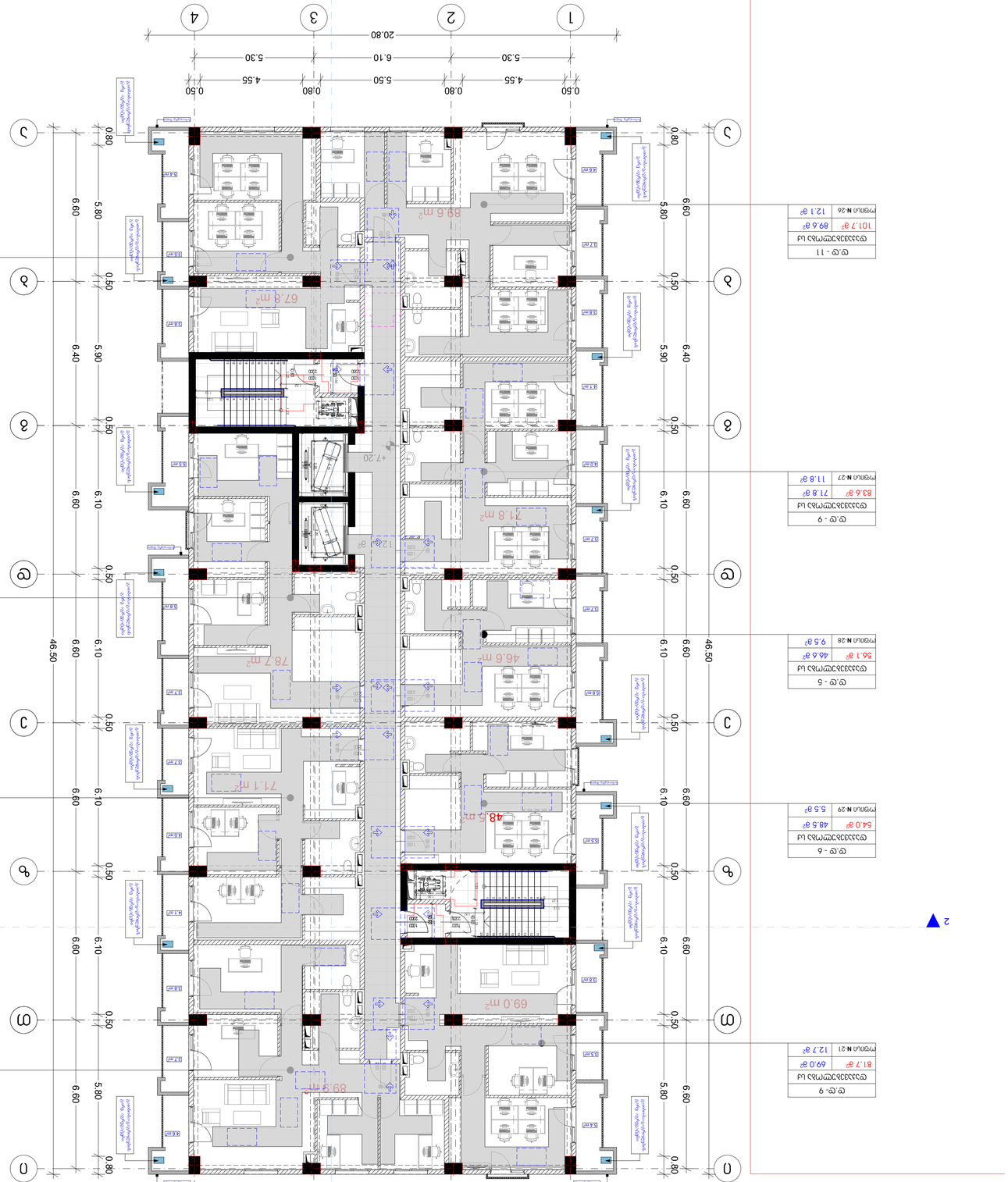


ექსპლიკაცია N-21

| ფართობი | ფართობი |
|---|---|
| 81.7 მ² | 69.0 მ² |

ექსპლიკაცია N-22

| ფართობი | ფართობი |
|---|---|
| 89.9 მ² | 102.0 მ² |

ექსპლიკაცია N-23

| ფართობი | ფართობი |
|---|---|
| 71.1 მ² | 82.9 მ² |

ექსპლიკაცია N-24

| ფართობი | ფართობი |
|---|---|
| 78.7 მ² | 93.7 მ² |

ექსპლიკაცია N-25

| ფართობი | ფართობი |
|---|---|
| 67.8 მ² | 80.5 მ² |

ექსპლიკაცია N-26

| ფართობი | ფართობი |
|---|---|
| 56.1 მ² | 46.6 მ² |

ექსპლიკაცია N-27

| ფართობი | ფართობი |
|---|---|
| 83.6 მ² | 71.8 მ² |

ექსპლიკაცია N-28

| ფართობი | ფართობი |
|---|---|
| 101.7 მ² | 89.6 მ² |

ექსპლიკაცია N-29

| ფართობი | ფართობი |
|---|---|
| 54.0 მ² | 48.5 მ² |

# ბინათმშენებლობა ბინა №48 +7.20 ნიშნულზე

## ექსპლიკაციის ცხრილები

ექსპლიკაცია N-21

| ფართობი | ფართობი |
|---|---|
| 81.7 მ² | 69.0 მ² |

ექსპლიკაცია N-22

| ფართობი | ფართობი |
|---|---|
| 89.9 მ² | 102.0 მ² |

ექსპლიკაცია N-23

| ფართობი | ფართობი |
|---|---|
| 71.1 მ² | 82.9 მ² |

ექსპლიკაცია N-24

| ფართობი | ფართობი |
|---|---|
| 78.7 მ² | 93.7 მ² |

ექსპლიკაცია N-25

| ფართობი | ფართობი |
|---|---|
| 67.8 მ² | 80.5 მ² |

ექსპლიკაცია N-26

| ფართობი | ფართობი |
|---|---|
| 56.1 მ² | 46.6 მ² |

ექსპლიკაცია N-27

| ფართობი | ფართობი |
|---|---|
| 83.6 მ² | 71.8 მ² |

ექსპლიკაცია N-28

| ფართობი | ფართობი |
|---|---|
| 101.7 მ² | 89.6 მ² |

ექსპლიკაცია N-29

| ფართობი | ფართობი |
|---|---|
| 54.0 მ² | 48.5 მ² |

## ელემენტების ექსპლიკაციის ცხრილები

ელემენტების ექსპლიკაციის ცხრილი №1

| ელემენტის ტიპი | ელემენტის ზომა | ელემენტის რაოდენობა |
|---|---|---|
| 1 | 1700 | 1 |
| 2 | 1600 | 1 |
| 3 | 1400 | 1 |
| 4 | 1200 | 1 

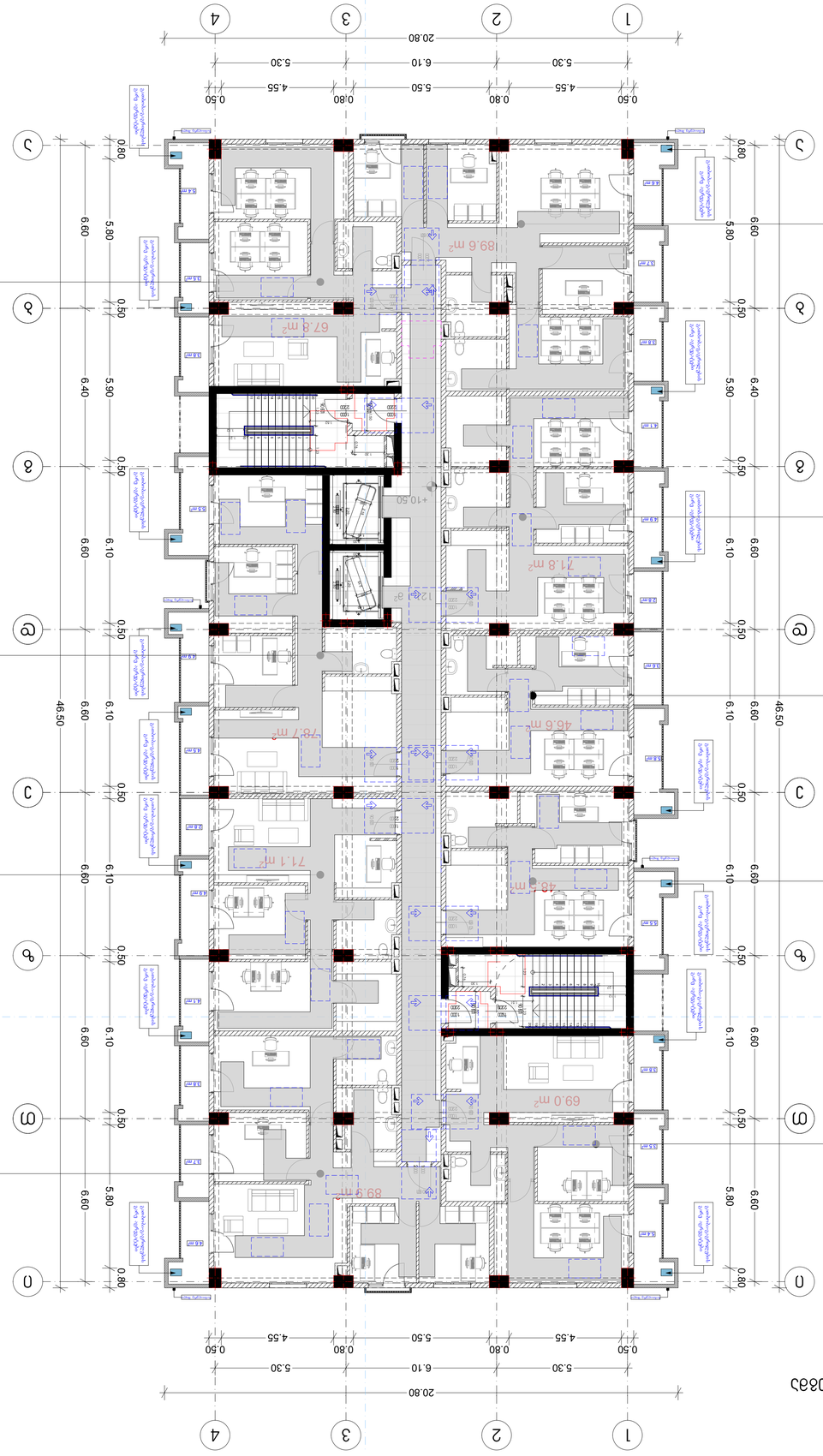


ՀԱՏԱԿԱՆ ԳՈՏԵՀԱՏԱԿ

# ՀՀ ՇԻՐԱԿԻ ՄԱՐԶԻ ԳՅՈՒՄՐԻ ՀԱՄԱՅՆՔԱՊԵՏԱՐԱՆԻ ՇԵՆՔԻ ԱՌԱՋԻՆ ՀԱՐԿԱՅԻՆ ԲԱԶՄԱԲՆԱԿԱՐԱՆ ՀԱՄԱԼԻՐ

## ՀԱՏԱԿԱՅԻՆ ԳՈՏԵՀԱՏԱԿ

ԱՌԱՋԻՆ ՀԱՐԿԱՅԻՆ ԲԱԶՄԱԲՆԱԿԱՐԱՆԻ ՀԱՐԿԱՅԻՆ ՀԱՏԱԿԻ ՀԱՏԱԿԱՅԻՆ ԳՈՏԵՀԱՏԱԿ

ԳՅՈՒՄՐԻ ՀԱՄԱՅՆՔԱՊԵՏԱՐԱՆԻ ՇԵՆՔԻ ԱՌԱՋԻՆ ՀԱՐԿԱՅԻՆ ԲԱԶՄԱԲՆԱԿԱՐԱՆԻ ՀԱՄԱԼԻՐ

ԳՅՈՒՄՐԻ ՀԱՄԱՅՆՔԱՊԵՏԱՐԱՆԻ ՇԵՆՔԻ ԱՌԱՋԻՆ ՀԱՐԿԱՅԻՆ ԲԱԶՄԱԲՆԱԿԱՐԱՆԻ ՀԱՄԱԼԻՐ

ՀՀ, ՇԻՐԱԿԻ ՄԱՐԶ, ԳՅՈՒՄՐԻ ՀԱՄԱՅՆՔԱՊԵՏԱՐԱՆ ՇԵՆՔԻ ԱՌԱՋԻՆ ՀԱՐԿԱՅԻՆ ԲԱԶՄԱԲՆԱԿԱՐԱՆԻ ՀԱՄԱԼԻՐ

TITLE:

| SEAL: | | | |
|---|---|---|---|
| ձևաչափը: | նշումները: | նշումներ | |
| A1 | | | |
| գծագրման ամսաթիվ: | | 20.12.2023 | |
| գծագրման փուլ: | | | |
| գլխավոր ճարտ: | | | |
| գլխավոր ինժեներ: | | | |
| գլխավոր նախագծող

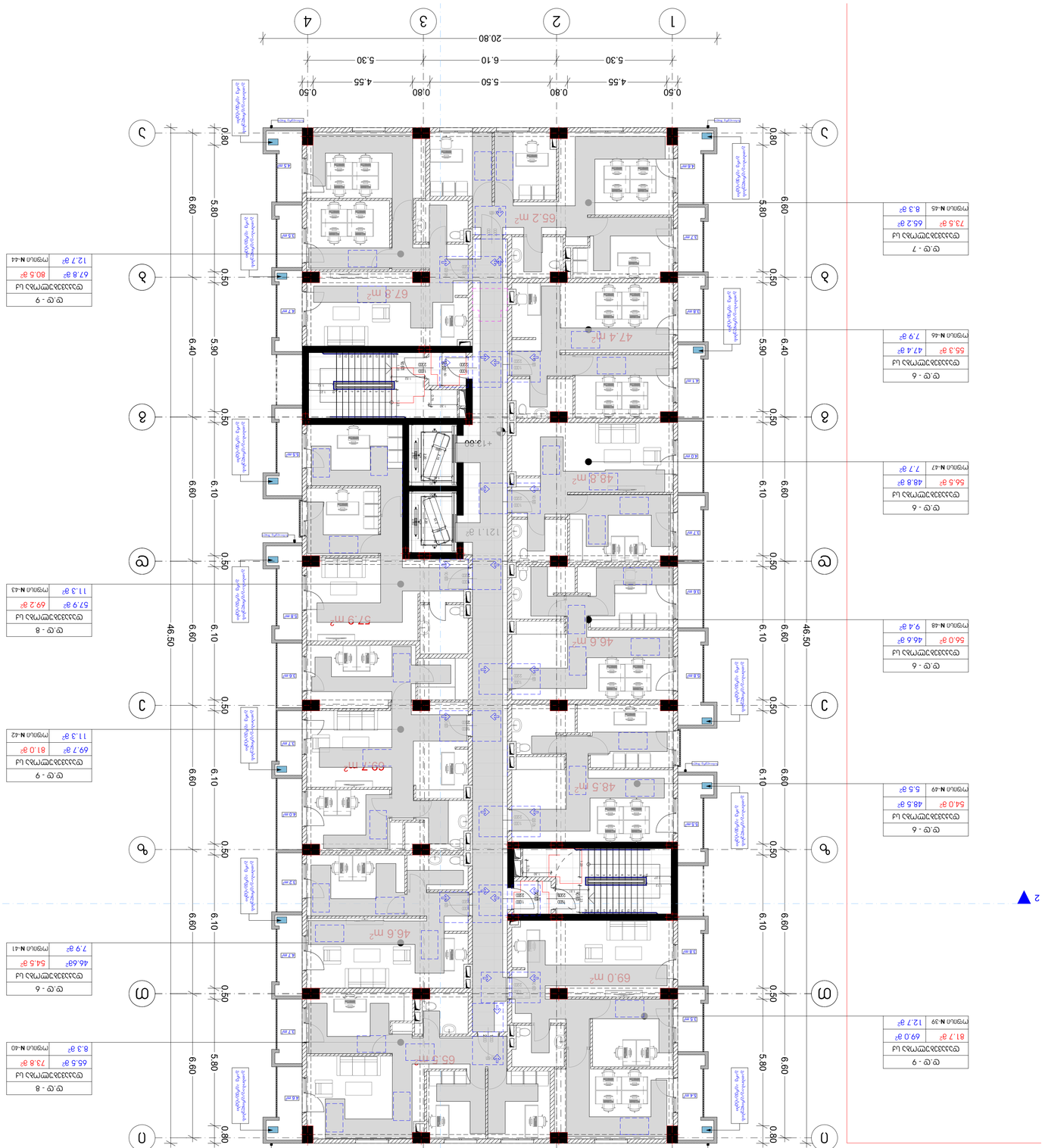
1
2
3
4
20.80
0.60
4.55
0.80
5.50
6.10
5.30
0.50
4.55
0.80
5.30
0.50
4.55
0.80
5.50
6.10
5.30
0.50
4.55
0.80
5.50
6.10
5.30
0.50
4.55
0.80
5.50
6.10

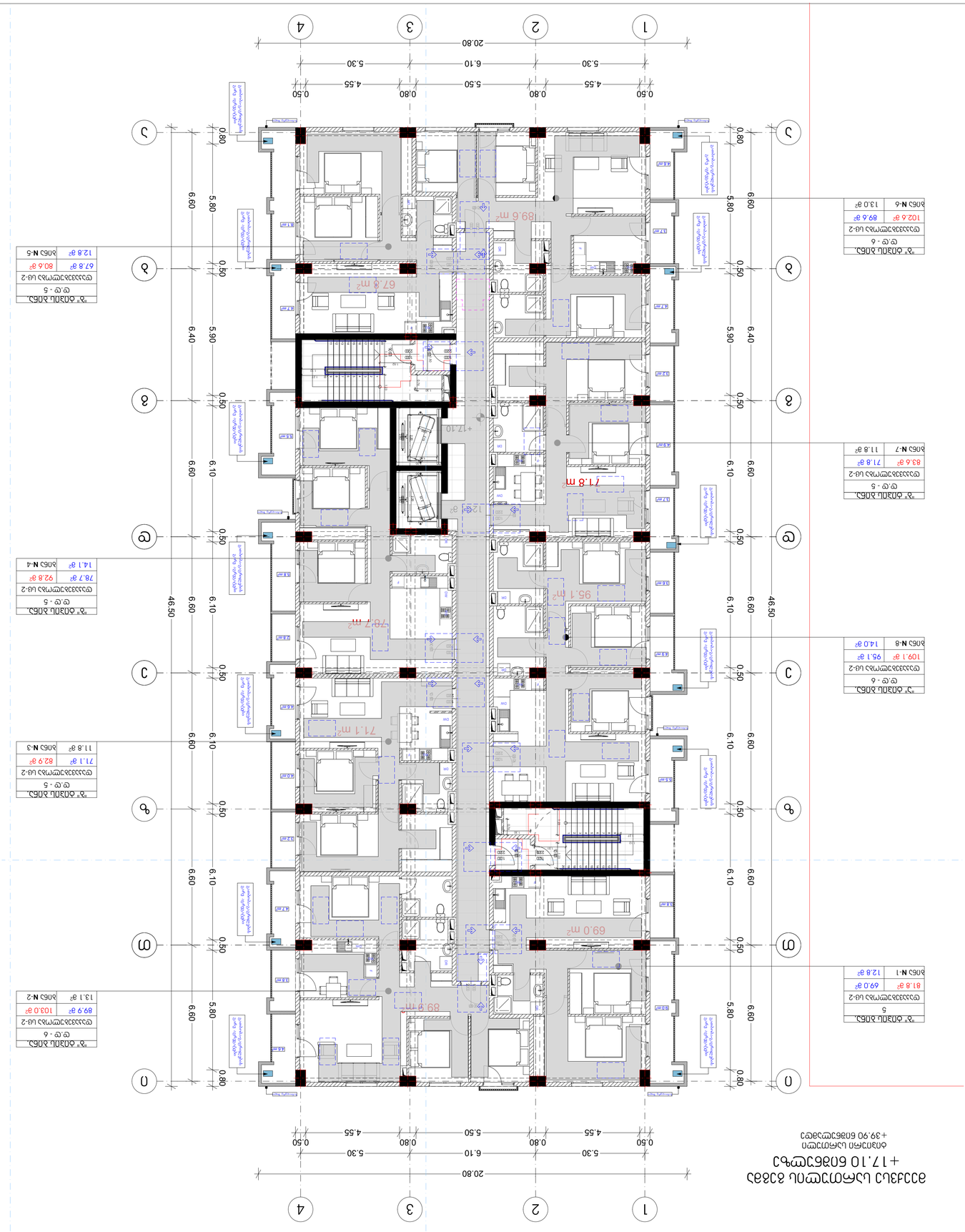


## ФАСАДА ОТ ОСИ 1 ДО ОСИ 4

## ФАСАДА ОТ ОСИ 4 ДО ОСИ 1

## ФАСАДА ОТ ОСИ А ДО ОСИ Д

## ФАСАДА ОТ ОСИ Д ДО ОСИ А

### ЗА ОБЩИНСКИ ЖИЛИЩНИ СГРАДИ

### ЗА ОБЩИНСКИ ЖИЛИЩНИ СГРАДИ

### ЗА ОБЩИНСКИ ЖИЛИЩНИ СГРАДИ

### ЗА ОБЩИНСКИ ЖИЛИЩНИ СГРАДИ

| ЗАПОЛВАНЕ ОТВОР | ВИД ДЪРВЕРИЯ | ЗАСТЪКЛЕНИЕ | ЦВЯТ |
|---|---|---|---|
| ПВЦ | ПВЦ | ДВОЙНО | БЯЛ |

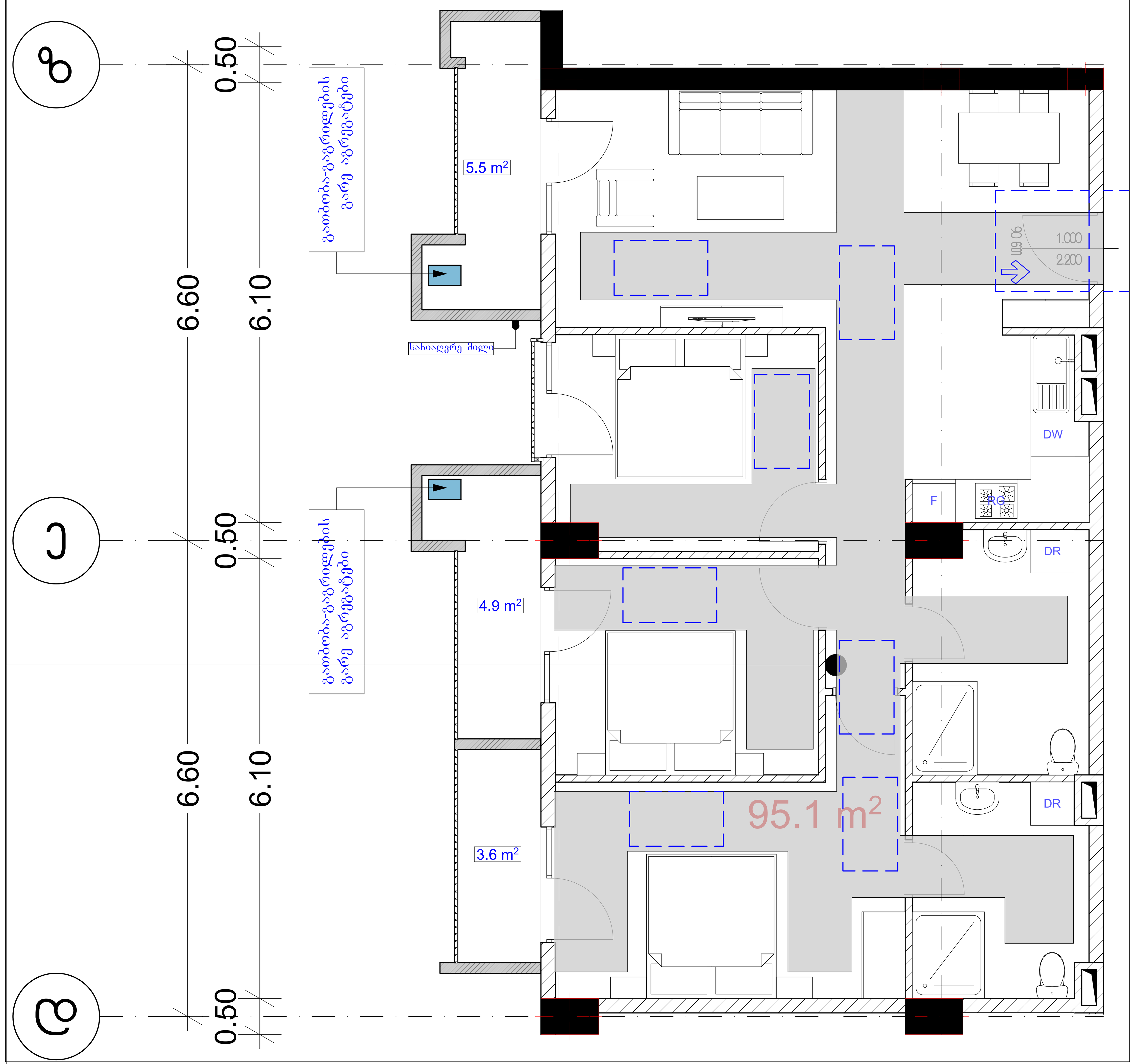


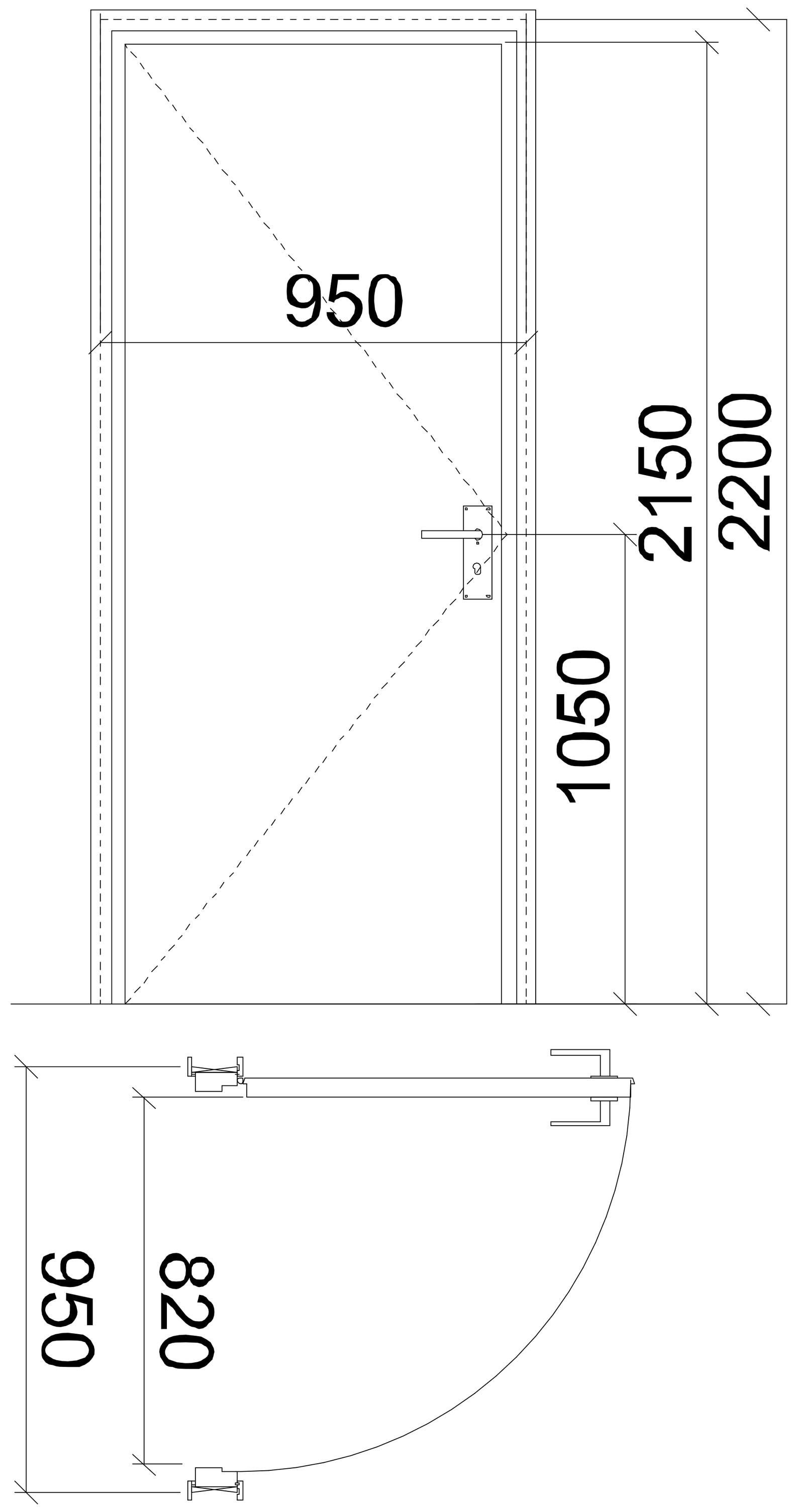


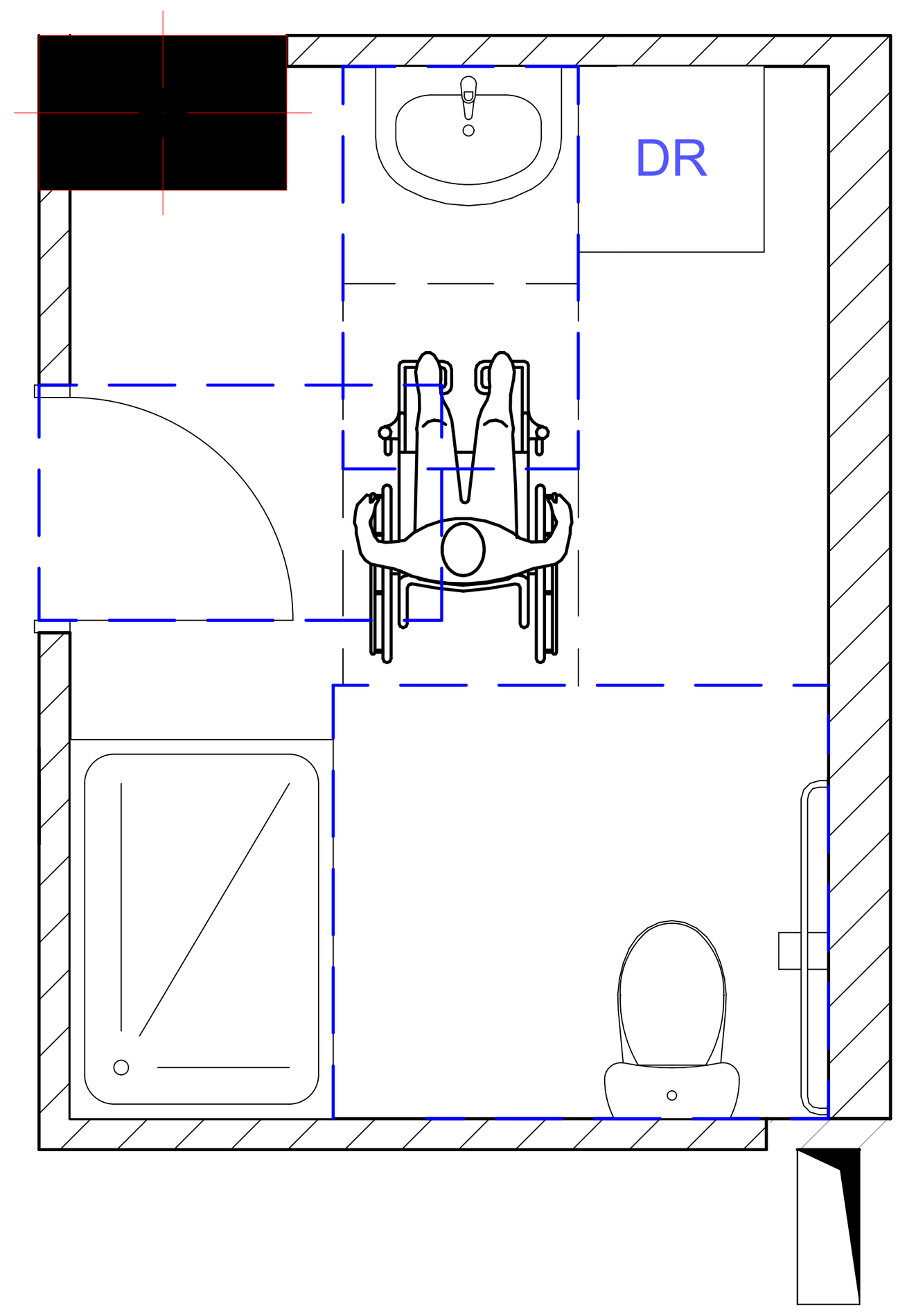


## პირობითი ნიშნები

მისაწვდომი სვლაგზები

### მოსატრიალებელი სივრცეები

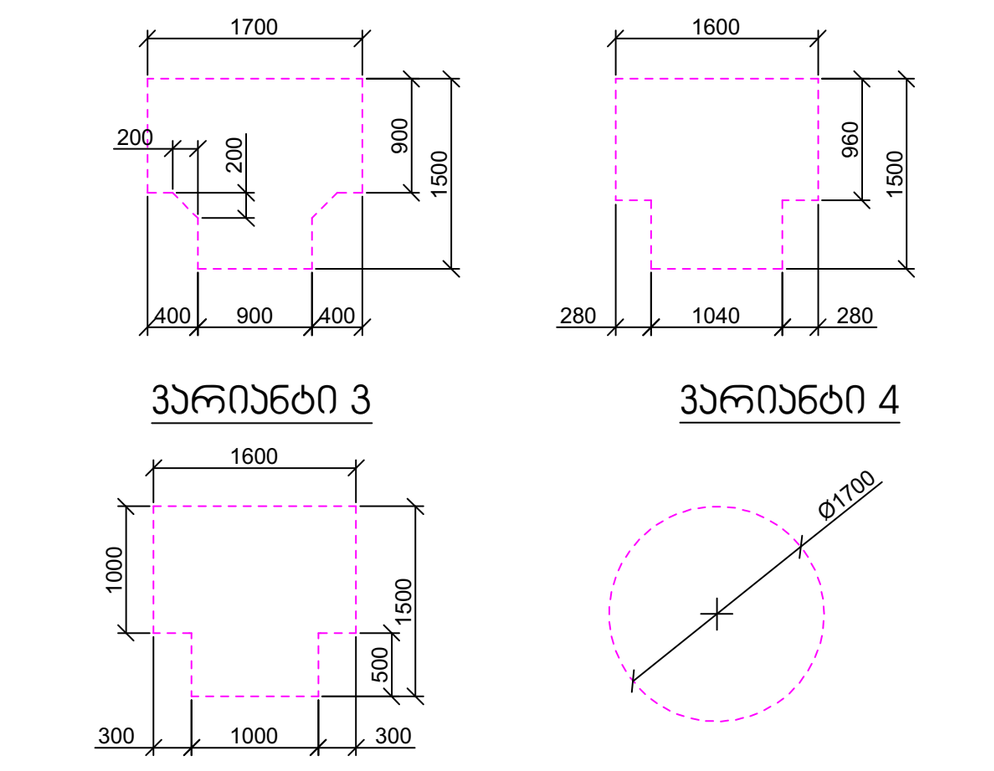


### კარის წინ თავისუფალი სივრცე

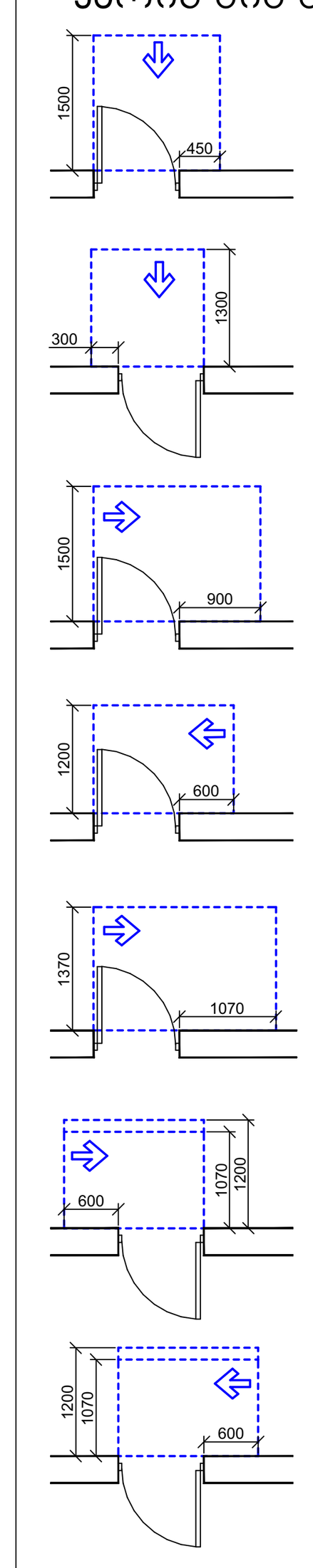


თავისუფალი სივრცე კართან მანევრირებისთვის - ანჯამიანი კარი
წინიდან მისაწვდომი - გამოწევით გაღება

თავისუფალი სივრცე კართან მანევრირებისთვის - ანჯამიანი კარი
წინიდან მისაწვდომი - მიწოლით გაღება

თავისუფალი სივრცე კართან მანევრირებისთვის - ანჯამიანი კარი
ანჯამის მხრიდან მისაწვდომი - გამოწევით გაღება

თავისუფალი სივრცე კართან მანევრირებისთვის - ანჯამიანი კარი
საკეტის მხრიდან მისაწვდომი - გამოწევით გაღება

თავისუფალი სივრცე კართან მანევრირებისთვის - ანჯამიანი კარი
ანჯამის მხრიდან მისაწვდომი - გამოწევით გაღება

თავისუფალი სივრცე კართან მანევრირებისთვის - ანჯამიანი კარი
საკეტის მხრიდან მისაწვდომი - მიწოლით გაღება
120 მინ. თუ მოწყობილია მიმხურავი

თავისუფალი სივრცე კართან მანევრირებისთვის - ანჯამიანი კარი
ანჯამის მხრიდან მისაწვდომი - მიწოლით გაღება
120 მინ. თუ მოწყობილია მიმხურავი

# მრავალბინიანი საცხოვრებელი სახლი

## ექსპლიკაცია

### გამოყენებული პირობითი აღნიშვნები

| | |
|---|---|
| | საკადასტრო საზღვარი |
| -3.30 | ნიშნული გეგმაზე |
| 1 | ჭრილის ხაზი |
| | კედლის ცეცხლმედეგობის ხარისხი 1 საათი |
| | კედლის ცეცხლმედეგობის ხარისხი 2 საათი |
| | გასასვლელამდე სავალი მანძილი |
| | მისაწვდომი სვლაგზები |
| +3.900 +3.800 | ნიშნული ჭრილზე, ფასადზე |
| | გაძლიერებული ბეტონის სტრუქტურული ელემენტები 2 სთ-იანი ხანძარმედეგობით (სვეტი, კოჭი, დიაფრაგმა, გადახურვის ფილა) |
| | ბეტონის ბლოკის 200 იანი კედელი |
| | ბეტონის ბლოკის 100 იანი კედელი |
| | შახტის აღმნიშვნელი |
| 1 | ღერძის ხაზი |
| L=11.8 m 10% | პანდუსის ქანობის მაჩვენებელი |
| | სავაჭრო დაკავებულობა (ს3) |
| | საცხოვრებელი დაკავებულობა (სც-2) |
| | სასაწყობო დაკავებულობა (სნ-2) |
| | წარმოსახვითი ხაზი |

ნახაზის დასახელება

დამკვეთი

შპს "საქართველო-ისრაელის ბიზნეს ჯგუფი"

### იატაკის თავისუფალი სივრცე

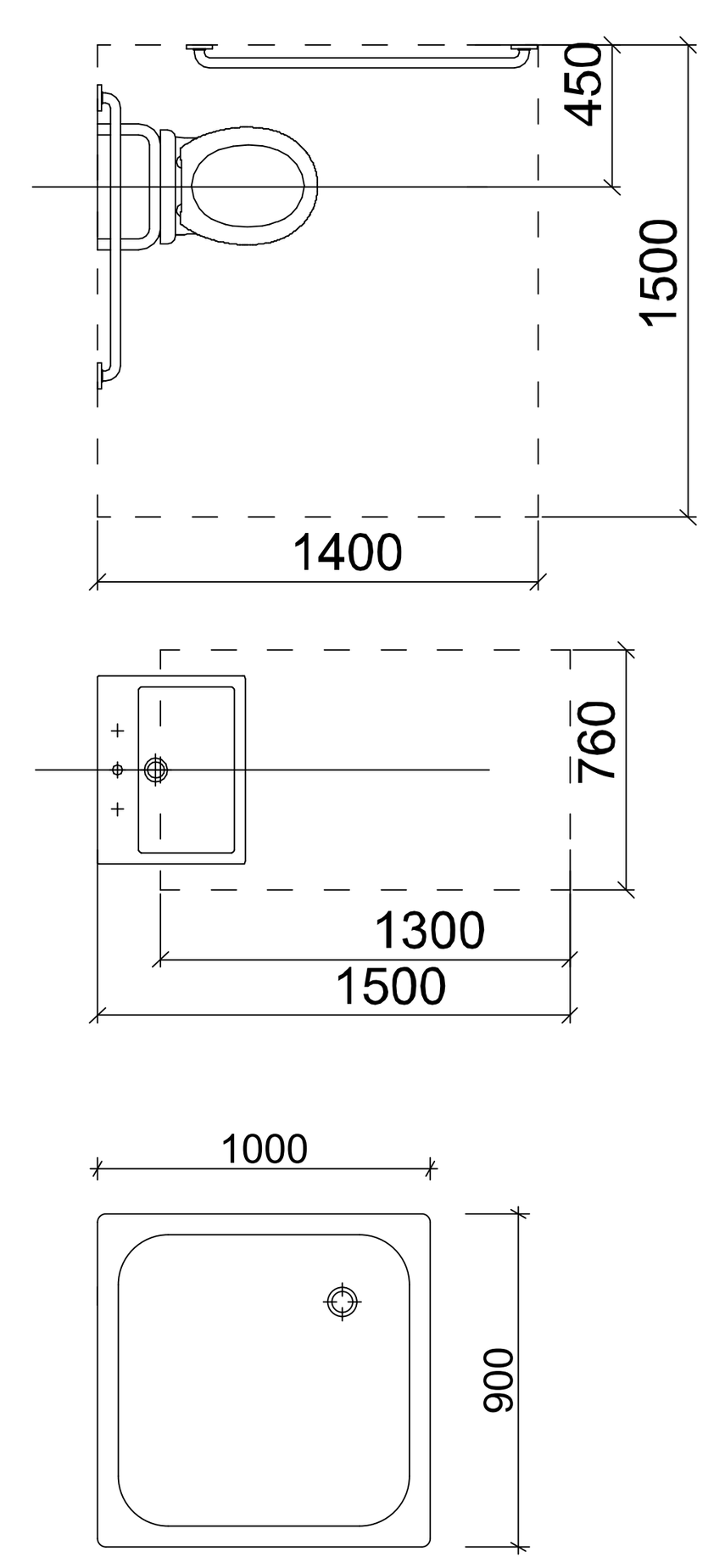


### ჭრილი 1

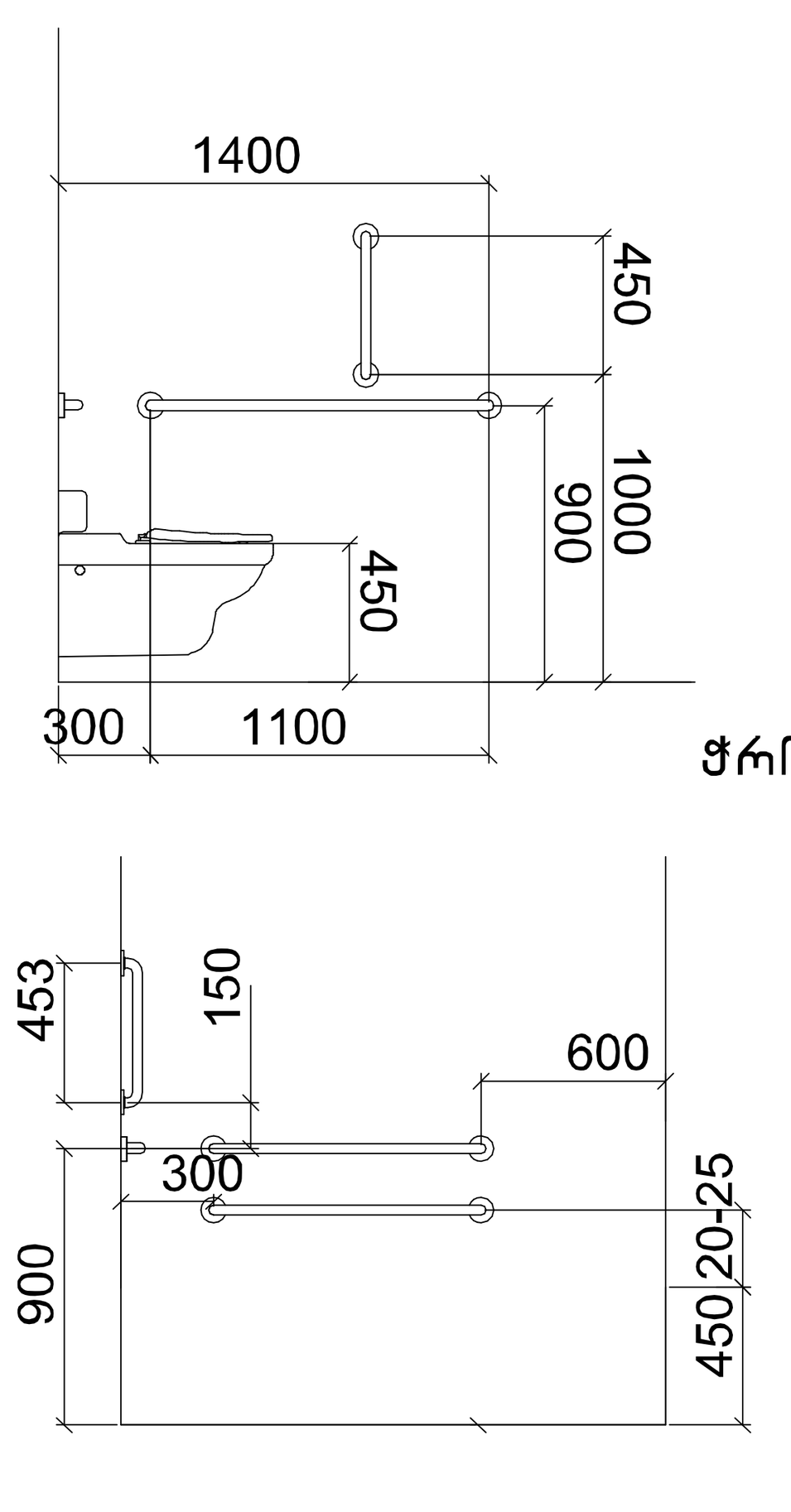


ჭრილი 2

### ჭრილი 3

### ხელსაბანის მდებარეობა

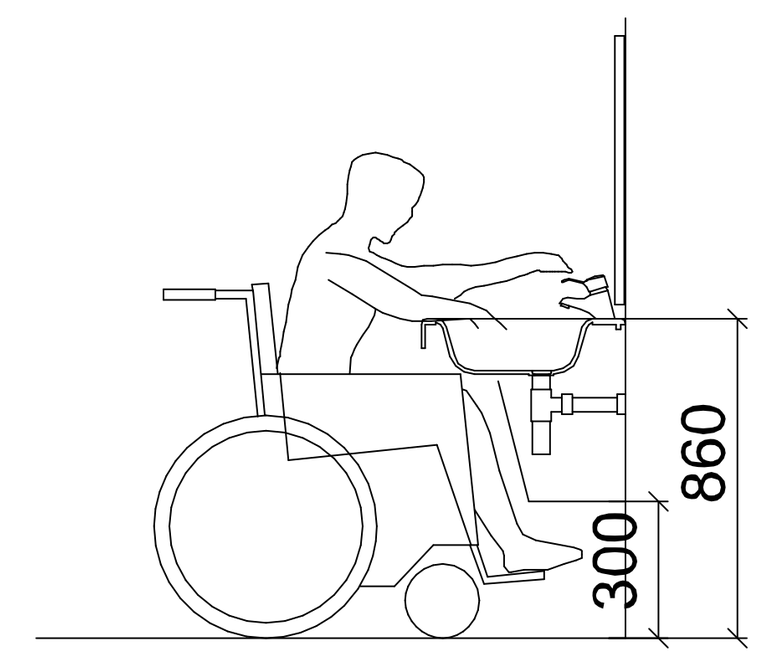


### მუხლის სიმაღლემდე სივრცე

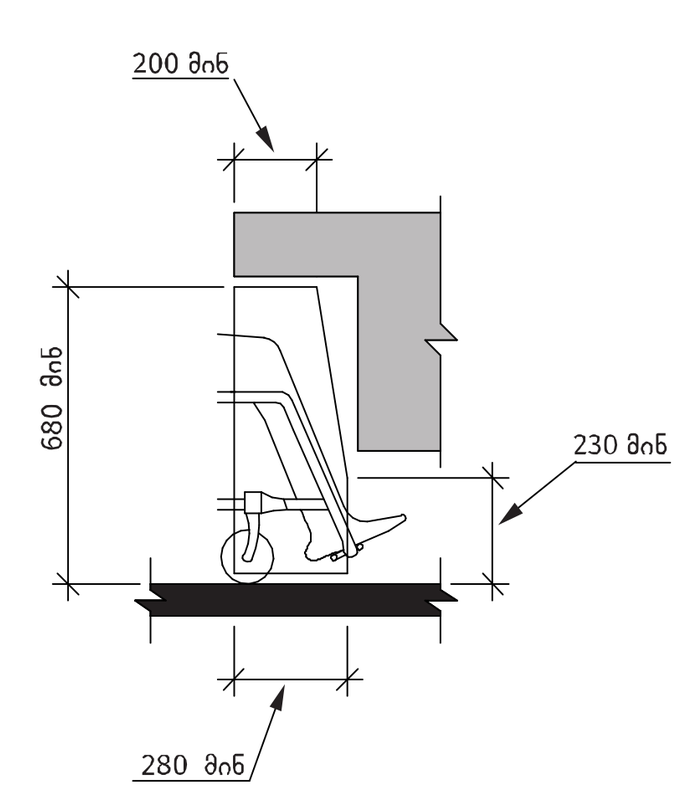


### სამზარეულოსთან წვდომა

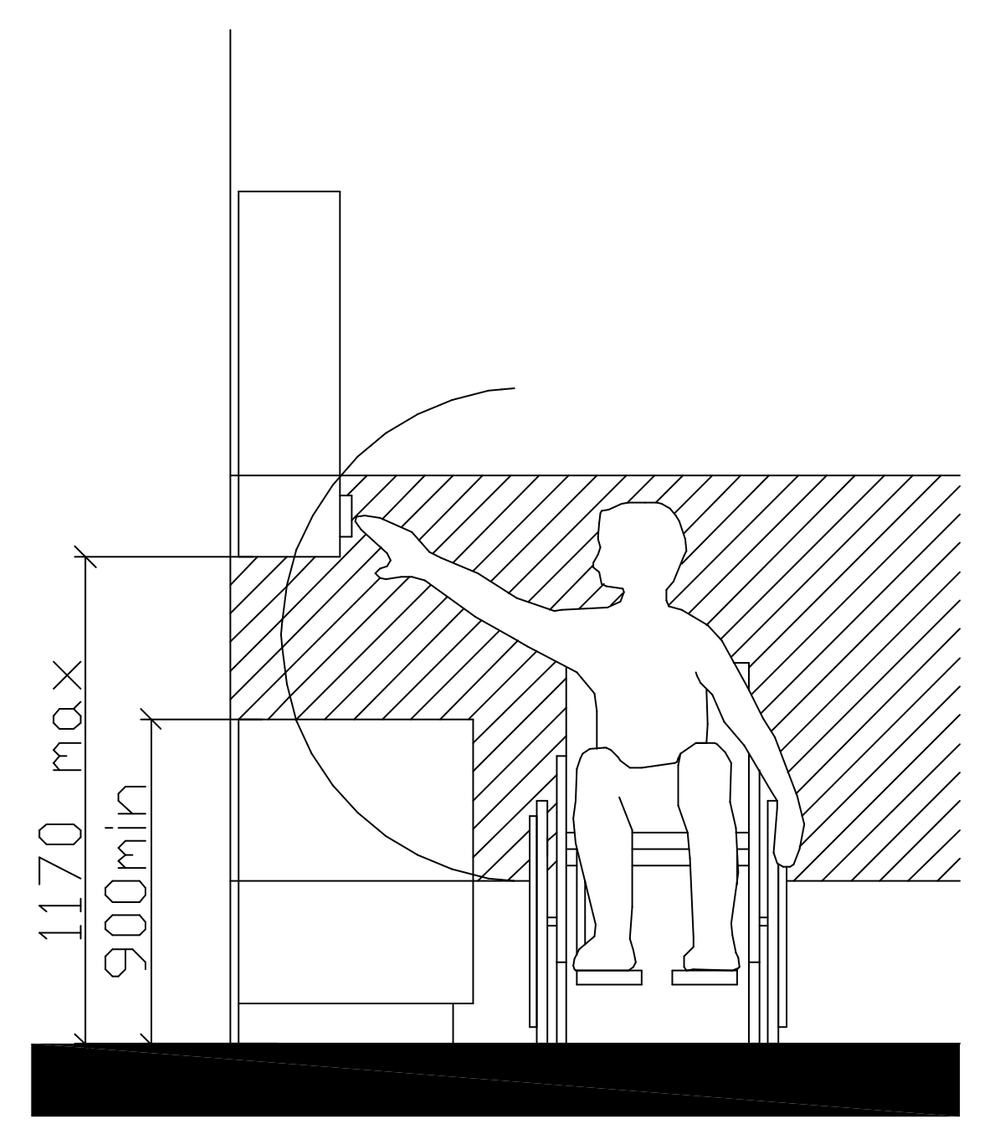


### კარის გაბარიტული ზომები

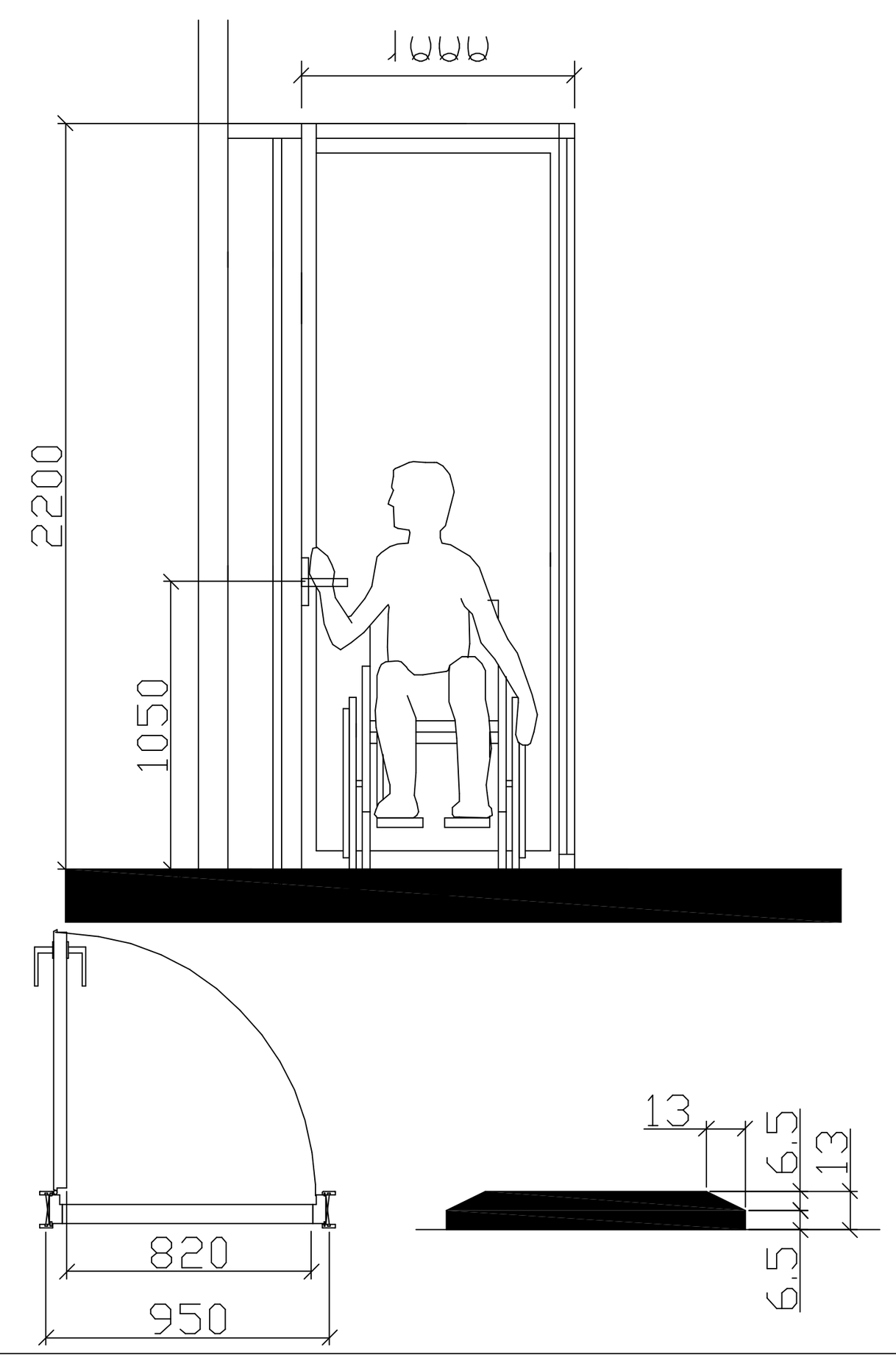


### ფანჯარასთან წვდომა "ა" ტიპის ბინაში

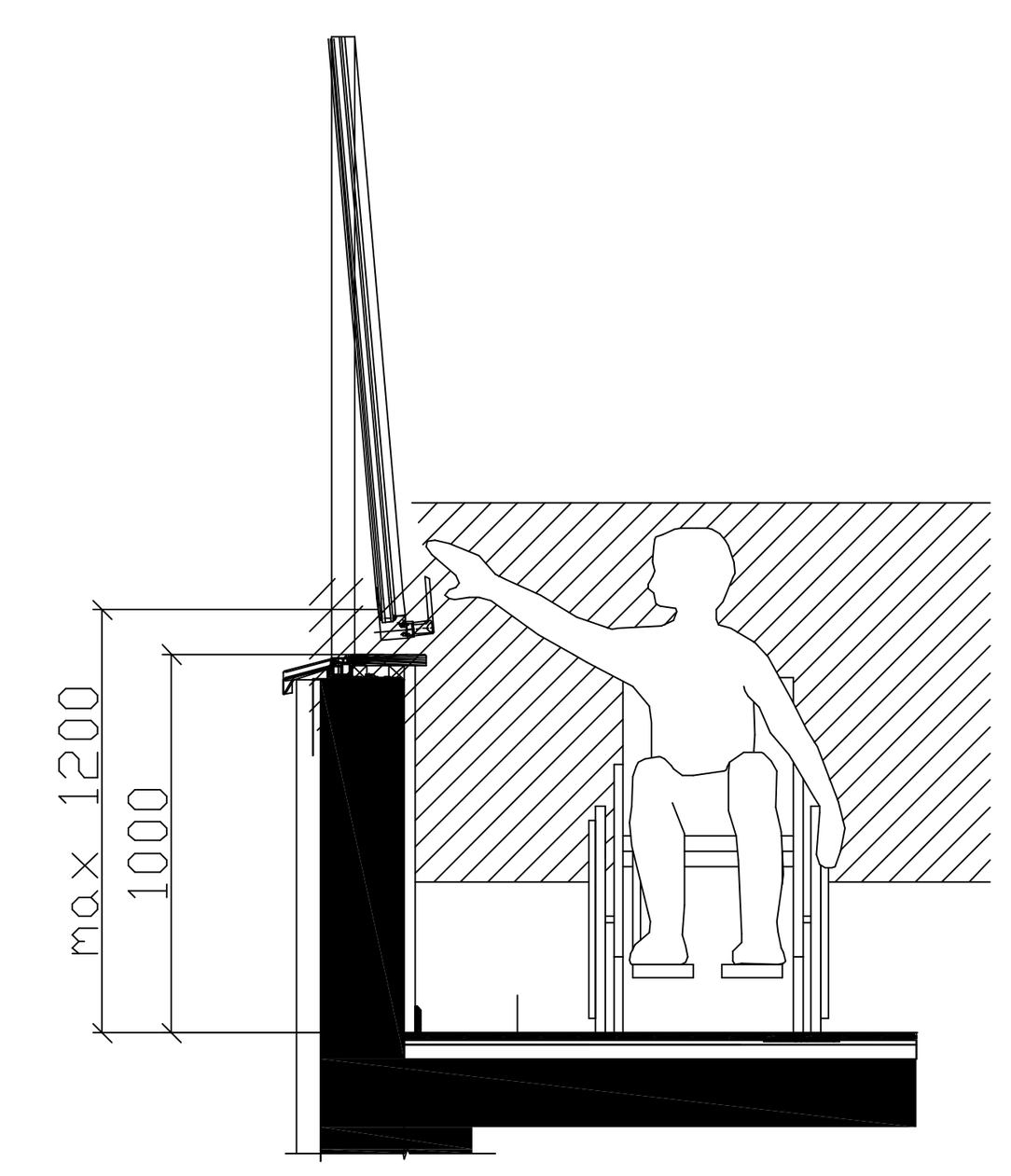


პროექტი:

მრავალბინიანი საცხოვრებელი სახლი

ქ. თბილისი, მუხიანის საცხოვრებელი რაიონის მიმდებარედ

TITLE:

| | | |
|---|---|---|
| SEAL: | შეასრულა: | ხელმოწერა: |
| | გ. სომხიშვილი | |
| | თარიღი: | 20.12.2023 |
| | მასშტაბი: | SHEET NO: |
| ნახაზის ნომ: | ფორმატი: A1 | რევიზია: / სტადია: ს.პ |

## ორმხრივი კავშირის გამოყენების წესები, ნიშანი უნდა გაიკრას თავშესაფრის ფართობებთან

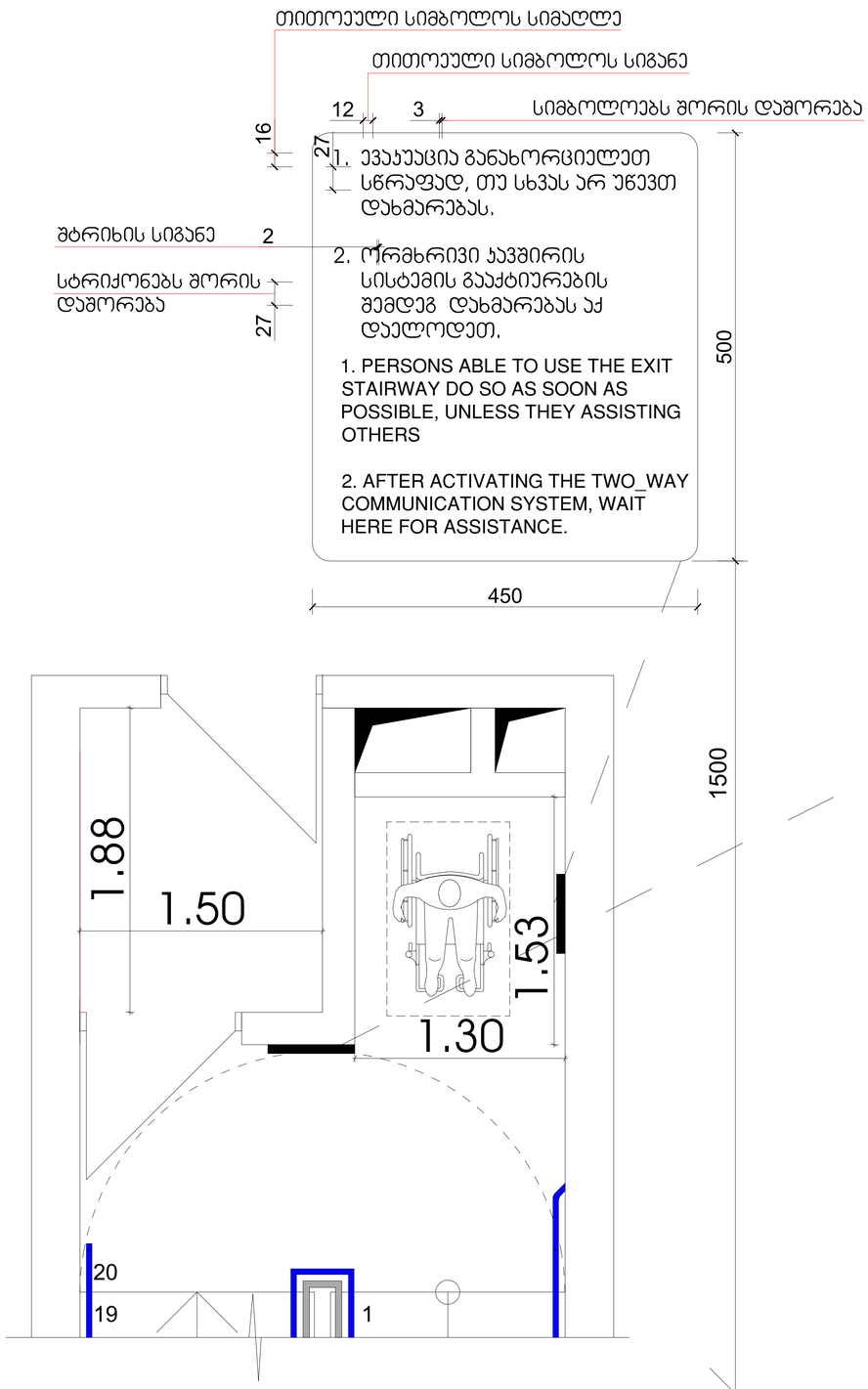


## გზა-ჯიბის ამოსაცნობის ნიშანი, გზა-ჯიბის საზღვრებში, დერეფანში გამავალი კარის საჯეტის მომიჯნავედ

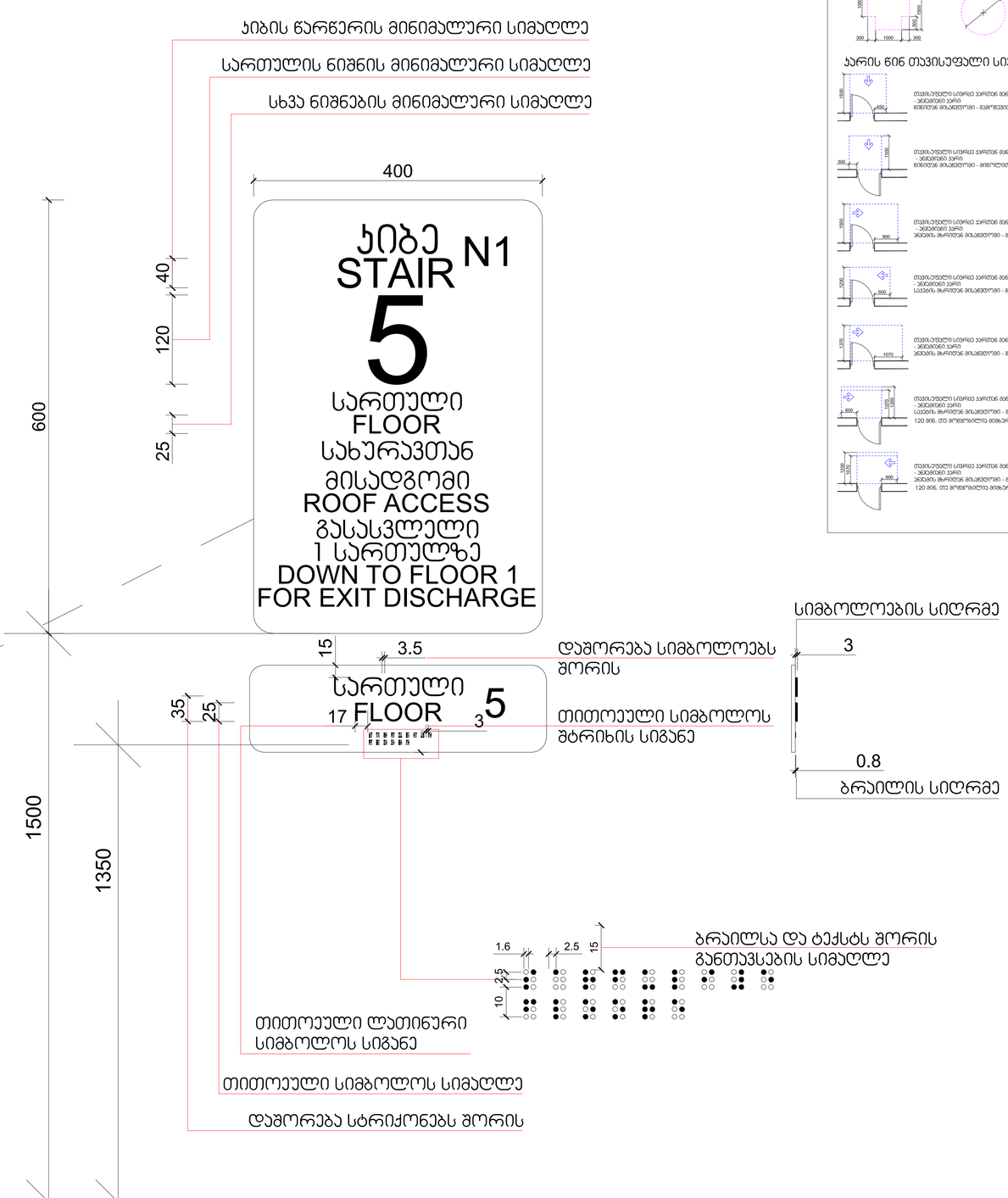


პირობითი ნიშნები

მისაბვდომი სალტგზა

მოსატრიალებელი სივრცეები

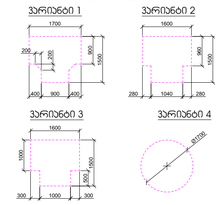


კარის წინ თავისუფალი სივრცე



# მრავალბინიანი საცხოვრებელი სახლი

## ექსპლიკაცია

| გამოყენებული პირობითი აღნიშვნები | |
|---|---|
| | საკვეთარო საზღვარი |
| -3.30 | ნიშნული გეგმაზე |
| 1 | ჭრილის ხაზი |
| | კედლის ცვლილებადობის ხარისხი 1 საათი |
| | კედლის ცვლილებადობის ხარისხი 2 საათი |
| | გასასვლელამდე საჭალი მანძილი |
| | მისაბვდომი სალტგზა |
| 3.900 / 3.800 | ნიშნული ჭრილზე, ფასადზე |
| | გაძლიერებული ბეტონის სტრუქტურული ელემენტები 2 სთ-იანი ხანძარმედეგობით (სვეტი, კერი, ღუმელმანა, გაელახვრის ფილა |
| | ბეტონის ბლოკის 200 იანი კედელი |
| | ბეტონის ბლოკის 100 იანი კედელი |
| | შეხების აღმნიშვნელი |
| 1 | ღერძის ხაზი |
| L=11.8 m 10% | პანდუსის ქანობის მიმართებელი |
| | საკვაერო დაკავებულობა (ს3) |
| | საცხოვრებელი დაკავებულობა (ს6-2) |
| | სასაწყობო დაკავებულობა (ს6-2) |
| | წარმოსახვითი ხაზი |

ნახაზის დასახელება

დამკვეთი

შპს "საქართველო-ისრაელის ბიზნეს ჯგუფი"

პროექტი:

მრავალბინიანი საცხოვრებელი სახლი
ქ. თბილისი, მუხიანის საცხოვრებელი რაიონის მიმდებარედ

TITLE:

| | | | |
|---|---|---|---|
| SEAL: | მასშტაბი: | ხელმოწერა: | |
| | ს. ორგანიზაცია | | |
| | თარიღი: | 20.12.2023 | |
| | ფასადი: | SHEET NO: | |
| ნახაზის ნომ: | ფორმატი: A1 | რევიზია: | სტადია: ს.პ |

ნიშანი განთავსდება
გზა-კიბის საზღვრებში კარის მომიჯნავედ

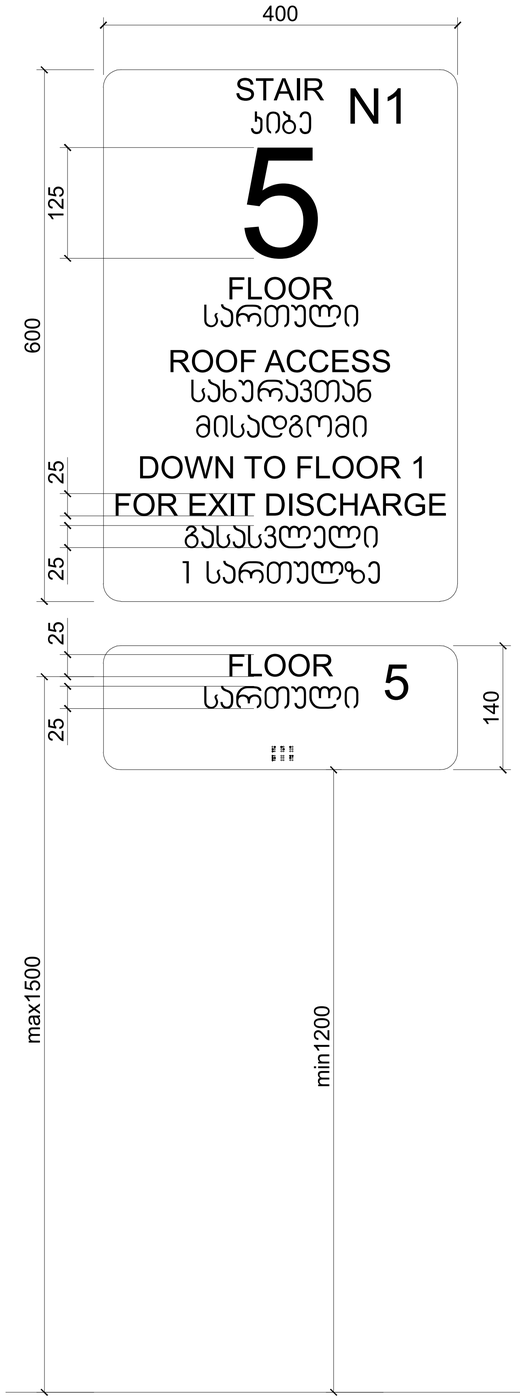


ნიშანი განთავსდება
გზა-კიბის საზღვრებში კარის მომიჯნავედ

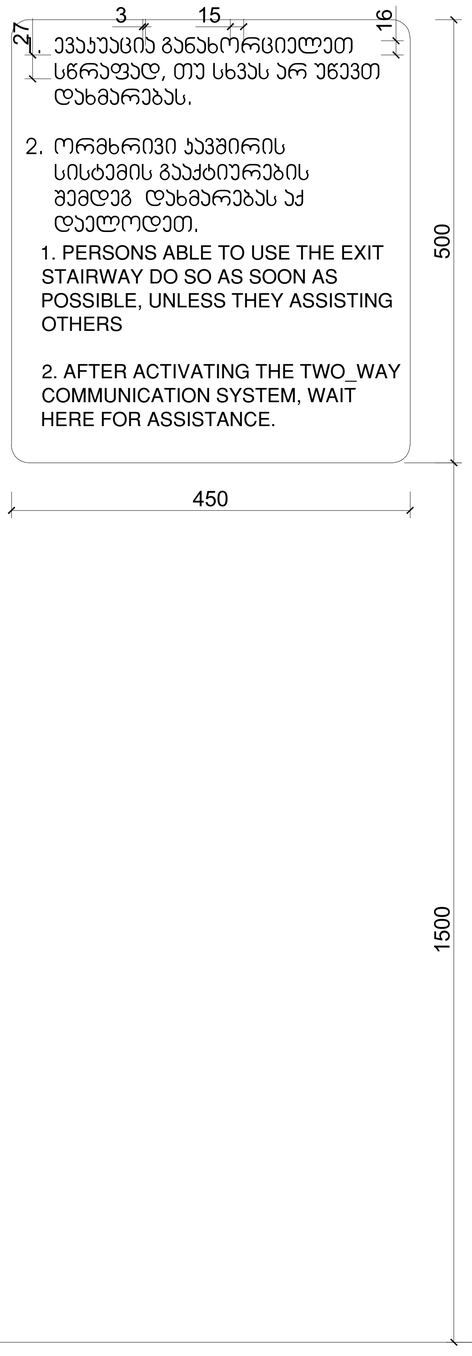


ნიშანი განთავსდება
გარე მისაწვდომ ავტოსადგომთან




ნიშანი განთავსდება
შიგა მისაწვდომ ავტოსადგომთან

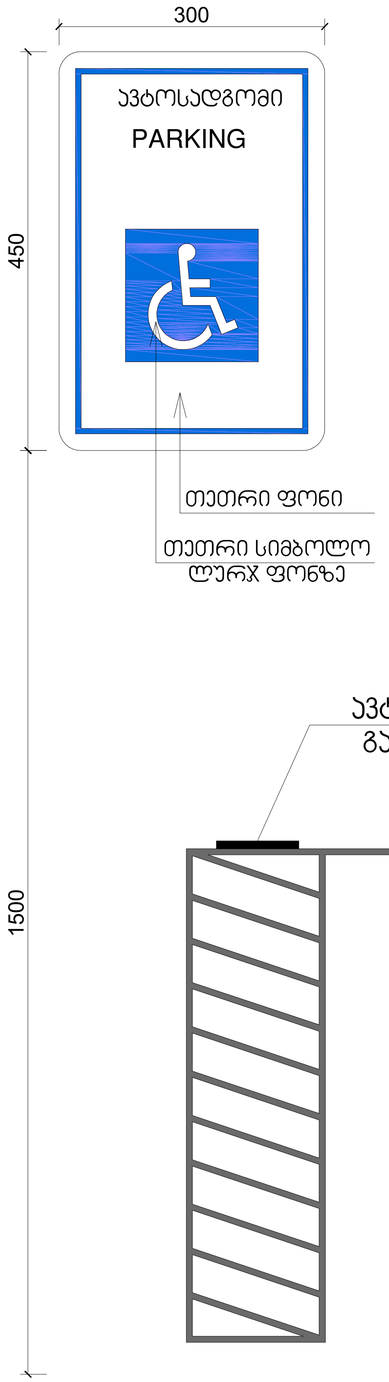





პირობითი ნიშნები




მოსატრიალებელი სივრცეები

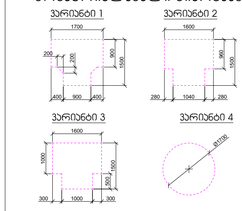


კარის წინ თავისუფალი სივრცე

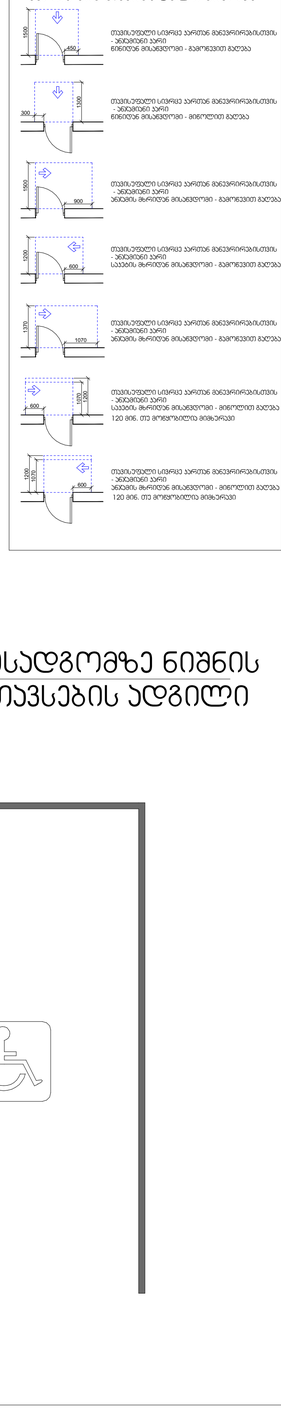


# მრავალბინიანი საცხოვრებელი სახლი

## ექსპლიკაცია

| გამოყენებული პირობითი აღნიშვნები | |
|---|---|
| | საკადასტრო საზღვარი |
| -3.30 | ნიშნული გეგმაზე |
| 1 | ჭრილის ხაზი |
| | აკლდის ცეცხლმედეგობის ხარისხი 1 საათი |
| | აკლდის ცეცხლმედეგობის ხარისხი 2 საათი |
| | გასასვლელამდე საკლი მანძილი |
| | მისაწვდომი სველგზა |
| 3.900 / 3.800 | ნიშნული ჭრილზე, ფასადზე |
| | გაძლიერებული ბეტონის სტრუქტურული ელემენტები 2 სთ-იანი ხანძარმედეგობით (სვეტი, კერტი, ღუმფრახმა, გადახურვის ფილა |
| | ბეტონის ბლოკის 200 იანი კედელი |
| | ბეტონის ბლოკის 100 იანი კედელი |
| | შეხების ელმენტელი |
| 1 | ღერძის ხაზი |
| L=11.8 m 10% | პანდუსის ქანობის მიმართებელი |
| | საკაკრო დაკავებულობა (ს3) |
| | საცხოვრებელი დაკავებულობა (ს6-2) |
| | სასაწყობო დაკავებულობა (ს6-2) |
| | წარმოსახვითი ხაზი |

ნახაზის დასახელება

დამკვეთი

შპს "საქართველო-ისრაელის ბიზნეს ჯგუფი"

პროექტი:

მრავალბინიანი საცხოვრებელი სახლის
ქ. თბილისი, მუხიანის საცხოვრებელი რაიონის მიმდებარედ

TITLE:

| | | |
|---|---|---|
| SEAL: | მთავარქიტექტორი: | ხელმძღვანელი: |
| | გ. ლორთქიფანიძე | |
| | თარიღი: | 20.12.2023 |
| | მასშტაბი: | SHEET NO: |
| ნახაზის ნომერი: | ფორმატი: A1 | რევიზია: / სტადია: ს.პ |

## გასასვლელის განათებული ნიშანი

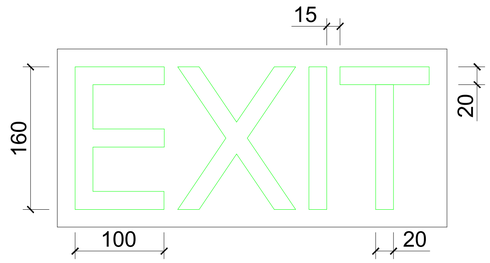


## განათებული ნიშანი თავშესაფრის ფართობთან მიმავალ ჯართან

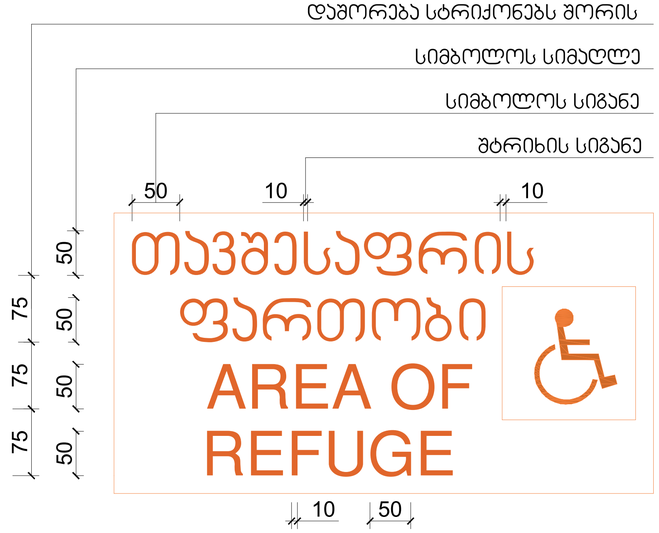


## ნიშანი ამობურცული სიმბოლოებით და ბრაილით გზა-ჯიბის შესასვლელთან და გარეთ გამავალ ყველა ჯართან

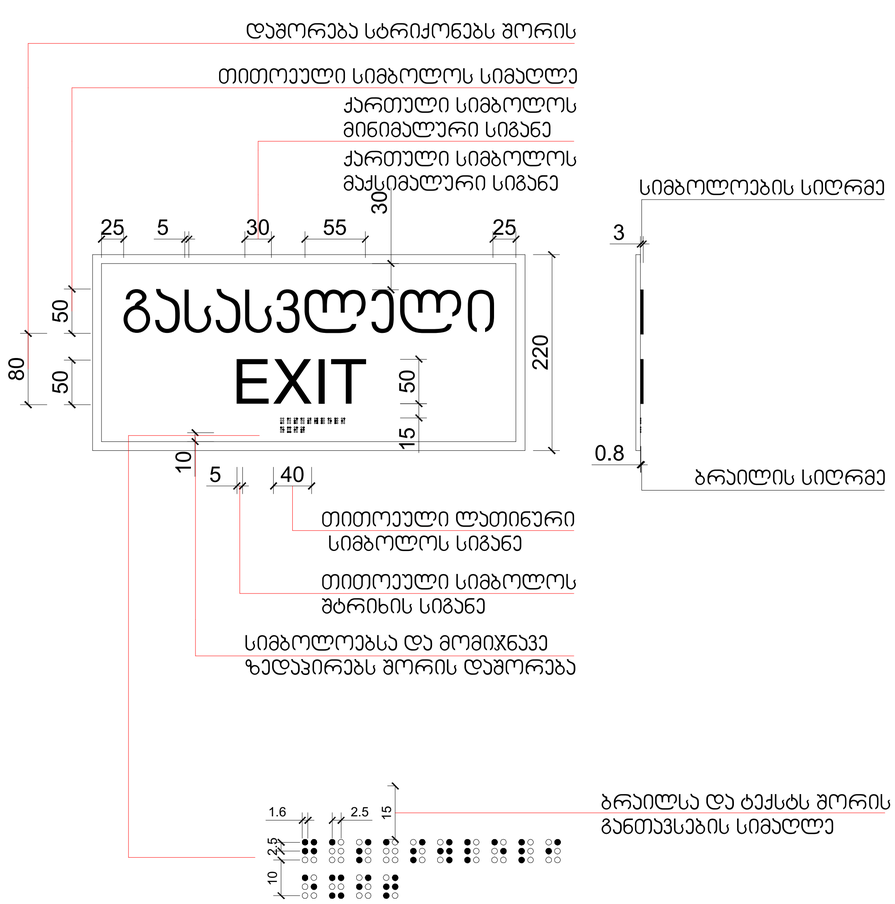


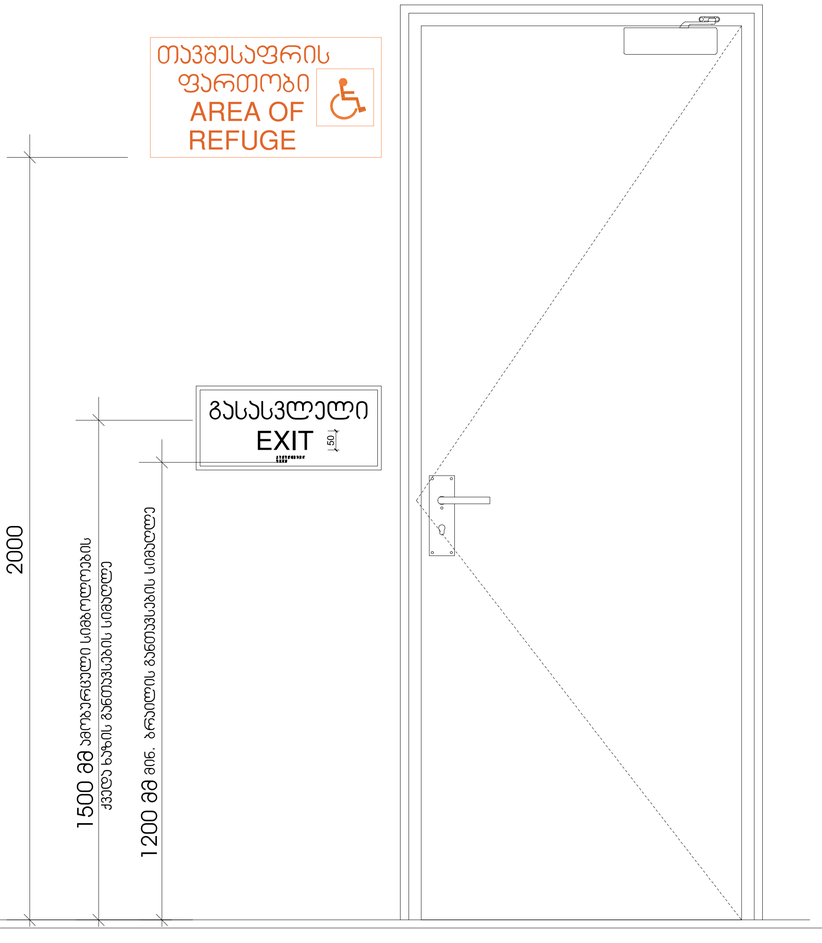


### პირობითი ნიშნები

მისაბმელი სამლაგუზი

### მოსატრიალებელი სივრცეები

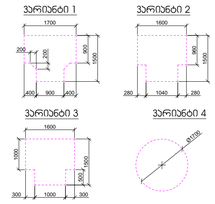


### კარის წინ თავისუფალი სივრცე

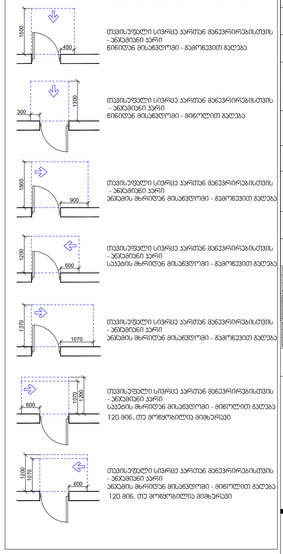


თავისუფალი სივრცე კარებთან მანევრირებისთვის - ანძაბრით კარი
მინიმუმ მისაბმელით - მარცხენა მხრიდან

თავისუფალი სივრცე კარებთან მანევრირებისთვის - ანძაბრით კარი
მინიმუმ მისაბმელით - მარჯვენა მხრიდან

თავისუფალი სივრცე კარებთან მანევრირებისთვის - ანძაბრით კარი
ანძაბრის მარცხენა მისაბმელით - მარჯვენა მხრიდან

თავისუფალი სივრცე კარებთან მანევრირებისთვის - ანძაბრით კარი
საპირის მარჯვენა მისაბმელით - მარცხენა მხრიდან

თავისუფალი სივრცე კარებთან მანევრირებისთვის - ანძაბრით კარი
ანძაბრის მარჯვენა მისაბმელით - მარცხენა მხრიდან

თავისუფალი სივრცე კარებთან მანევრირებისთვის - ანძაბრით კარი
ანძაბრის მარცხენა მისაბმელით - მარჯვენა მხრიდან
120 მმ. თუ მოფენილია მიმბერავი

თავისუფალი სივრცე კარებთან მანევრირებისთვის - ანძაბრით კარი
ანძაბრის მარჯვენა მისაბმელით - მარცხენა მხრიდან
120 მმ. თუ მოფენილია მიმბერავი

| | |
|---|---|
| | საპროექტო საზღვარი |
| -3.30 | ნიშნული მეგმაზე |
| 1 | ჭრილის ხაზი |
| | ავდლის ცეცხლმედეგობის ხარისხი 1 საათი |
| | ავდლის ცეცხლმედეგობის ხარისხი 2 საათი |
| | გასასვლელამდე საბელი მანძილი |
| | მისაბმელი სამლაგუზი |
| 3.900 / 3.800 | ნიშნული ჭრილზე, ფასადზე |
| | გაძლიერებული ბეტონის სტრუქტურული ელემენტები 2 სთ-იანი ხანძარმედეგობით (სვეტი, კუთხე, ღუმფრაგმა, გაელახვრის ფილა |
| | ბეტონის ბლოკის 200 იანი ავდლით |
| | ბეტონის ბლოკის 100 იანი ავდლით |
| | შეხების ალმნიშვნელი |
| 1 | ღერძის ხაზი |
| L=11.8 m 10% | პანდუსის ქანობის მიმართებელი |
| | საპასუხო დაცავებულობა (სმ) |
| | საცხოვრებელი დაცავებულობა (სმ-2) |
| | საწარმოო დაცავებულობა (სმ-2) |
| | ნარმოსახვითი ხაზი |

# მრავალბინიანი საცხოვრებელი სახლი

## ექსპლიკაცია

გამოყენებული პირობითი აღნიშვნები

ნახაზის დასახელება

დამკვეთი

შპს "საქართველო-ისრაელის ბიზნეს ჯგუფი"

პროექტი:

მრავალბინიანი საცხოვრებელი სახლი

ქ. თბილისი, მუხიანის საცხოვრებელი რაიონის მიმდებარედ

TITLE:

| | | |
|---|---|---|
| SEAL: | მკვრივი: | სტადია: |
| | ს. სოციალური | |
| | თარიღი: | 20.12.2023 |
| | ფასადის: | SHEET NO: |
| ნახაზის ნომ: | ფორმატი: A1 | რევიზია: სტადია: ს.პ |