

ქალაქი თბილისი, ქინძმარაულის ქ. №7 ს.ჯ. 01.19.33.001.183

სასაწყობე შენობა

კონსტრუქციული ნაწილი

სამშენებლო დოკუმენტაცია

კონსტრუქტორი: ნ. შაქარიშვილი

დამკვეთი: შპს "სოდევე" ID 206135859

2023 წ.

სარჩევი

1	ექსპლიკაცია	კ-1
2	განმარტებითი ბარათი	კ-2
3	დაჯვალვის გეგმა	კ-3
4	წერტილოვანი საძირკვლის ქვაბულის მოწყობის გეგმა	კ-4
5	წერტილოვანი საძირკვლის მოწყობის გეგმა	კ-5
6	რანდაჯის მოწყობის გეგმა	კ-6
7	გადახურვის ფილის მოწყობის გეგმა +0.00 ნიშნ. შორის	კ-7
8	ლითონის სვეტების მარკირების გეგმა	კ-8
9	ლითონის სახურავის მოწყობის გეგმა	კ-9
10	ლითონის სახურავის გრძივების მოწყობის გეგმა	კ-10
11	კონსტრუქციული ჭრილი A-C ღერძებს შორის	კ-11
12	კონსტრუქციული ჭრილი C-A ღერძებს შორის	კ-12
13	კონსტრუქციული ჭრილი 1-6 ღერძებს შორის	კ-13
14	წერტ. საძირკვლის (წ.ს.-1) არმირება	კ-14
15	მ.ს. ჭრილი (ფრაგმენტი-1)	კ-15
16	მ.ს. ჭრილი (ფრაგმენტი-2)	კ-16
17	მ.ს. ჭრილი (ფრაგმენტი-3)	კ-17
18	ლითონის პროფილირებული მილი (ლ.ს-1)	კ-18
19	ლითონის პროფილირებული მილი (ლ.ს-2)	კ-19
20	ლ.ს-1 -ის ანკერის დეტალები	კ-20
21	ლ.ს-2 -ის ანკერის დეტალები	კ-21
22	ანკერის დეტალები	კ-22
23	ლითონის ფერმა 1 და ფერმა 2	კ-23
24	მასალების ანაკრები ჯამი	კ-24

ექსპლიკაცია

-კვეთი ბეტონის ელემენტზე

-ბეტონის მომზადება

-ხვინჭა, ღორღი

-დაბეტონების დონე

-ბრუნტი

-პოლიეთილენი

-გეოტექსტილი

-ჰიდროიზოლაცია

-ქვაბულის ფერდი

+3.70 -ელემენტის კონსტრუქციული ნიშნული

-0.10=495.00 -საპროექტო ნიშნული

A 001 -ჭრილი ან კვეთი, დასახელება

1 1 -ჭრილი ან კვეთის ზომა

მ.ს.-1 -მონოლითური სვეტი

მ.რ.-1 -მონოლითური რიგელი

გ.ფ.-1 -გადახურვის ფილა

წ.ს.-1 -წერტილოვანი საძირკველი

რ.ჯ.-1 -რანდკოჭი

ექსპლიკაცია

პირობითი აღნიშვნები

შენიშვნა

archimpex Architecture & Construction

მისამართი	ქალაქი თბილისი, ქინძმარაულის ქ. №7 ს.კ. 01.19.33.001.183
დამკვეთი	შპს "სოდევე" ID 206135859

თანამდებობა	სახელი, გვარი	ხელმოწერა
დირექტორი	ნ. შაქარიშვილი	
პრ. ავტორი		
კონსტრუქტორი	ნ. შაქარიშვილი	

პროექტის სახელი

სასაწყობე შენობა

მასშტაბი	ნახაზის დასახელება
სტადია	ფურცლის №	ფურცლები
მ.პ.		

განმარტებითი ბარათი

ზოგადი

1. ობიექტის მისამართი - ქალაქი თბილისი, ქინძმარაულის ქ. №7
2. დამკვეთი - შპს "სოდევე" ID 206135859
3. არქიტექტორული ნაწილი -
4. საინჟინრო გეოლოგია -

უსაფრთხოება

1. მშენებლობის პროცესი წარიმართოს საქართველოს მთავრობის 2007 წლის 28 მარტის №62 დადგენილების მოთხოვნების შესაბამისად და მკაცრად იქნას დაცული უსაფრთხოების წესები;

მასალები

1. მასალების ანტიკოროზიული და ხანძარსაწინააღმდეგო დაცვა - შესრულდეს ნორმების СНиП 2.01.02-85* და СНиП 2.03.11-85 მოთხოვნების შესაბამისად;
2. ბეტონი - შენობის საძირკველში გამოყენებულია ბეტონი კლასით B25, წერტილოვანი საძირკვლის ქვეშ გამოყენებულია ბეტონის მომზადება B7.5 (ГОСТ 25192-2012)
3. არმატურა - რკინა ბეტონის ელემენტებში გამოყენებულია არმატურა კლასით - A500C; Aic. (ДСТУ 3760-98)
3. საყელდე და სატიხრე მასალა - შენობის კონტურზე ყედლების შესევსება მოხდება სენდვიჩ-პანელებით
4. ჰიდროიზოლაცია შენობის ყედლები რომლებიც შეხებაში არის გრუნტთან დაიფაროს ჰიდროსაიზოლაციო შრით, (ჰიდროიზოლაციის ტიპი განისაზღვროს დამკვეთთან შეთანხმებით);
5. სამშენებლო მასალების ხარისხის კონტროლი:
- სამშენებლო მოედანზე აუცილებელია განხორციელდეს სამშენებლო მასალების სისტემატური კონტროლი. მშენებლობაზე შემოზიდულ მასალებს თან უნდა ახლდეს მწარმოებლის ხარისხის დამდასტურებელი დოკუმენტი (პასპორტი) რომელშიც მითითებული იქნება ტექნიკური მახასიათებლები, მაგალითად: მასალის სიმტკიცის ზღვარი, ყინვამედეგობის მაჩვენებელი და სხვ.
- ბეტონის სამუშაოების წარმოებისას მშრალი და ცხელი კლიმატის პირობებში 25 ^{0}C-ზე მეტი ჰაერის ტემპერატურისა და 50%-ზე ნაკლები ფარდობითი ტენიანობისას გამოყენებულ იქნას ცემენტები, რომელთა სამარკო სიმტკიცე არანაკლებ 20%-ით ჭარბობს ბეტონის საპროექტო მარკას.
- ახლადჩაწყობილი ბეტონი დაცული უნდა იქნას მექანიკური დაზიანებისაგან (და/ან ზემოქმედებისაგან), მზის სხივების პირდაპირი მოხვედრისაგან, ყინვისგან, ქარისგან. პროექტში მითითებული სიმტკიცის 75%-ის მიღწევამდე ბეტონის სტრუქტურა ადვილად იმსხვრევა, აქედან გამომდინარე აღნიშნული სიმტკიცის მიღწევამდე აუცილებელია მკაცრად დაცული იქნას ტემპერატურის და ტენიანობის რეჟიმი.

კლიმატოლოგია და დატვირთვები

1. ჩაყინვის სიღრმე - 0.00 მ. (სნ 01.05-08);
2. ქარი - W=85 კგ/მ2 (სნ 01.05-08);
3. თოვლი - q=50 კგ/მ2 (სნ 01.05-08);
4. სტატიკური მუდმივი - 200 კგ/მ2 (ბინები)
5. სტატიკური მუდმივი - 200 კგ/მ2 (ბინები); 360 კგ/მ2 (კიბე)
6. სეისმურობა - საქართველოს ტერიტორიის სეისმური საშიშროების რუკის მიხედვით ქალაქი თბილისი იმყოფება 8 ბალიან სეისმურ ზონაში (სკალა MSK64), ჰორიზონტალური აჩქარება - 0.14 (სეისმურობის კოეფიციენტი)

მათემატიკური მოდელირება

(გაანგარიშება) განხორციელებულია **Lira-САПР 2013** პროგრამული კომპლექსის მეშვეობით, სასრული ელემენტების მეთოდის საფუძველზე. შენობის საანგარიშო მოდელი შედგენილია არქიტექტორული ნახაზების მიხედვით.

შენობის აღწერილობა

1. პირობითი საპროექტო ნიშნული +0.00 (არის იატაკის დონე)

2. კონსტრუქციული სქემა - შენობა ხისტკვანძებიან ლითონის პროფილური მილების ჩარჩო-კავშირებიან სისტემას წარმოადგენს;

3. სართულიანობა - 1 მიწისზედა სართული;

4. შენობის მიახლოებითი გაბარიტული ზომები - 12.0 X 20.0 მ. ღერძებში, გეგმაში მართკუთხედი ფორმის;

5. საძირკველი - წერტილოვან ლენტური

6. კონსტრუქციული ელემენტები (სართ. გადახურვის ფილა, სვეტი, რიგელი და ა.შ.)
- გადახურვის ფილა - 15 სმ.
- ჰორიზონტალური კავშირები - ლითონის პროფილური მილები - 60 X60 X 4 მმ.
- სვეტები - ლითონის პროფილური მილები - 150 X 150 X 4 მმ.
- კიბე - არა;
- ყედლები - სენდვიჩ-პანელი
- სახურავი - ერთქანობიანი - ლითონის ფერმები

შენიშვნები

1. საძირკვლის ფუძე აუცილებელია მიიდოს ინჟინერ-გეოლოგმა;
2. მიწის სამუშაოთა წარმოებისას დაცული უნდა იყოს СНиП 3.02.01-87 10.1-10.5 პუნქტების მოთხოვნები;
3. შენობის ღერძების დაკავალვა განხორციელდეს არქიტექტურული ნახაზების შესაბამისად;
4. ნახაზებში აღნიშნული აღმოჩენილი შეუსაბამობის, არქიტექტურულ ნახაზებთან შეუსაბამობის და ან საინჟინრო გეოლოგიური ნაწილის ადგილზე არსებულ სიტუაციასთან შეუსაბამობის შემთხვევაში - აუცილებლად ეცნობოს პროექტის ავტორს;
5. არმატურის მოღუნვა განხორციელდეს ცივად გაცხელების გარეშე;
6. რკინაბეტონის კონსტრუქციებს (ფილები, რიგელები) მიეცეს სამშენებლო აწევა *შუქში მალის* 1/250;
7. თუ სადმე ბლოკის წყობის სიმაღლის და სიგანის ფარდობა () აღემატება 12-ს, აუცილებელია შუალედური რკინაბეტონის სარტყელის მოწყობა.

ექსპლიკაცია

პირობითი აღნიშვნები

შენიშვნა

archimpex
Architecture & Construction

მისამართი	ქალაქი თბილისი, ქინძმარაულის ქ. №7 ს.კ. 01.19.33.001.183
დამკვეთი	შპს "სოდევე" ID 206135859

თანამდებობა	სახელი, გვარი	ხელმოწერა
დირექტორი	ნ. შაქარიშვილი	
არ. ავტორი		
კონსტრუქტორი	ნ. შაქარიშვილი	

პროექტის სახელი

სასაწყობე შენობა

მასშტაბი	ნახაზის დასახელება	
სტადია	ფურცლის №	ფურცლები
მ.პ.		

დაჯვალვის გეგმა

მასშტაბი 1:200

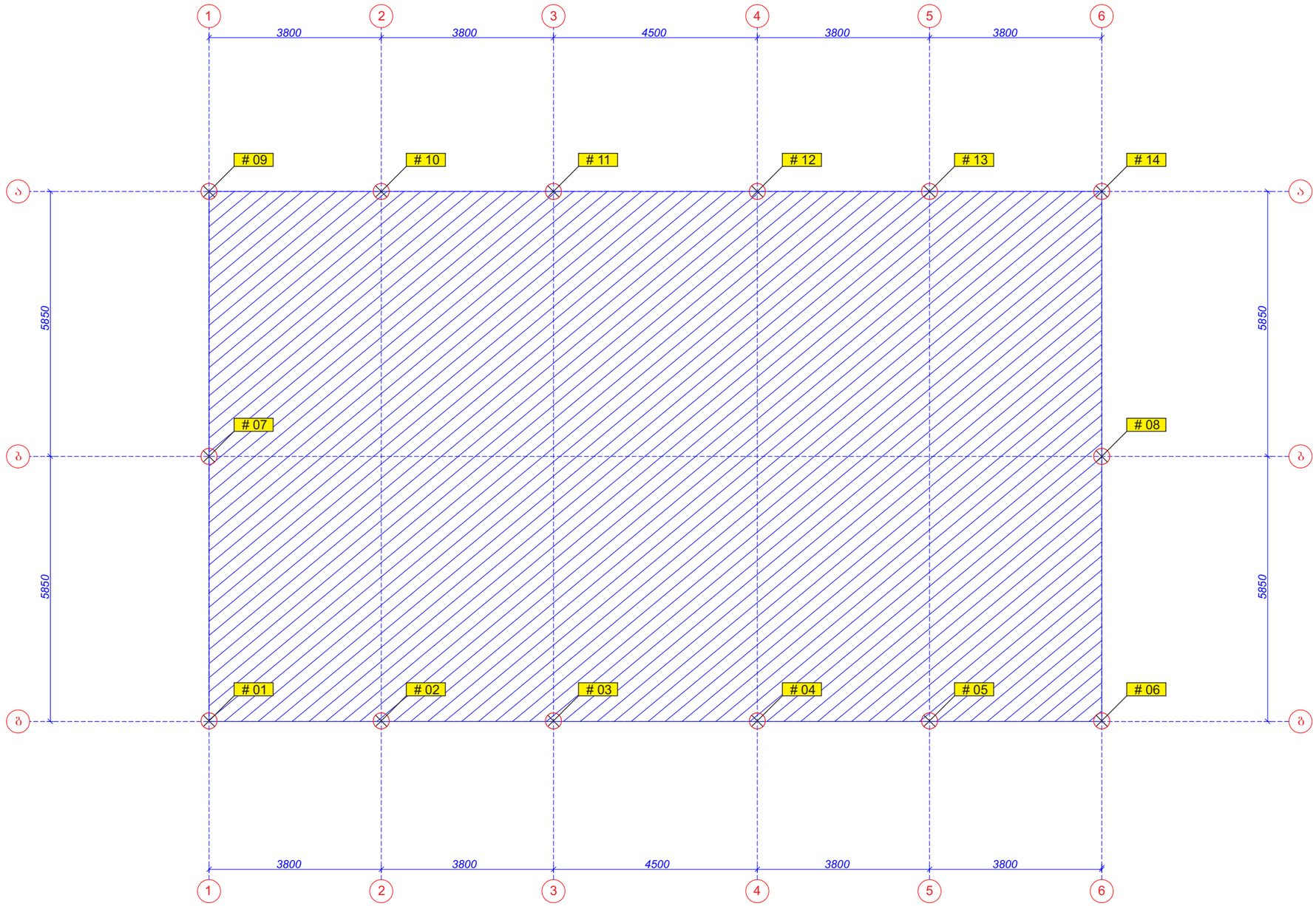

შენიშვნები:

1. ძირითადი შენიშვნები იხილეთ პროექტის განმარტებით ბარათში.
2. შენობის ვერტიკალური და ჰორიზონტალური მიბმა ტერიტორიასთან იხილეთ პროექტის არქიტექტურულ ნაწილში (იხ.გენგეგმა ტოპოძირით)
3. ფურცლის ჯორექტირებით ავტომატურად უქმდება წინა ვარიანტი;
4. ნებისმიერი შეუსაბამობა მუშა დოკუმენტაციას განმარტებით ბარათს და არქიტექტურულ გადაწყვეტებს შორის ეცნობოს შენობის მთავარ კონსტრუქტორს

შენიშვნა:

ყველა წერტილი მოინიშნოს და დაიჯვალვოს GPS-ის მეშვეობით სპეციალისტის მიერ. სიმაღლე ზღვის დონიდან იხილეთ გენგეგმაზე არქიტექტურულ ნაწილში.

ზომები მოცემულია მილიმეტრებში

ექსპლიკაცია

პირობითი აღნიშვნები

შენიშვნა

archimpex Architecture & Construction

მისამართი	ქალაქი თბილისი, ჭინძმარაულის ქ. №7 ს.კ. 01.19.33.001.183
დამკვეთი	შპს "სოდევე" ID 206135859

თანამდებობა	სახელი, გვარი	ხელმოწერა
დირექტორი	ნ. შაქარიშვილი	
პრ. ავტორი		
კონსტრუქტორი	ნ. შაქარიშვილი	

პროექტის სახელი

სასაწყობე შენობა

მასშტაბი	ნახაზის დასახელება
სტადია	ფურცლის №	ფურცლები
მ.პ.		

წერტილოვანი საძირკვლის ქვაბულის მოწყობის გეგმა

მასშტაბი 1:200

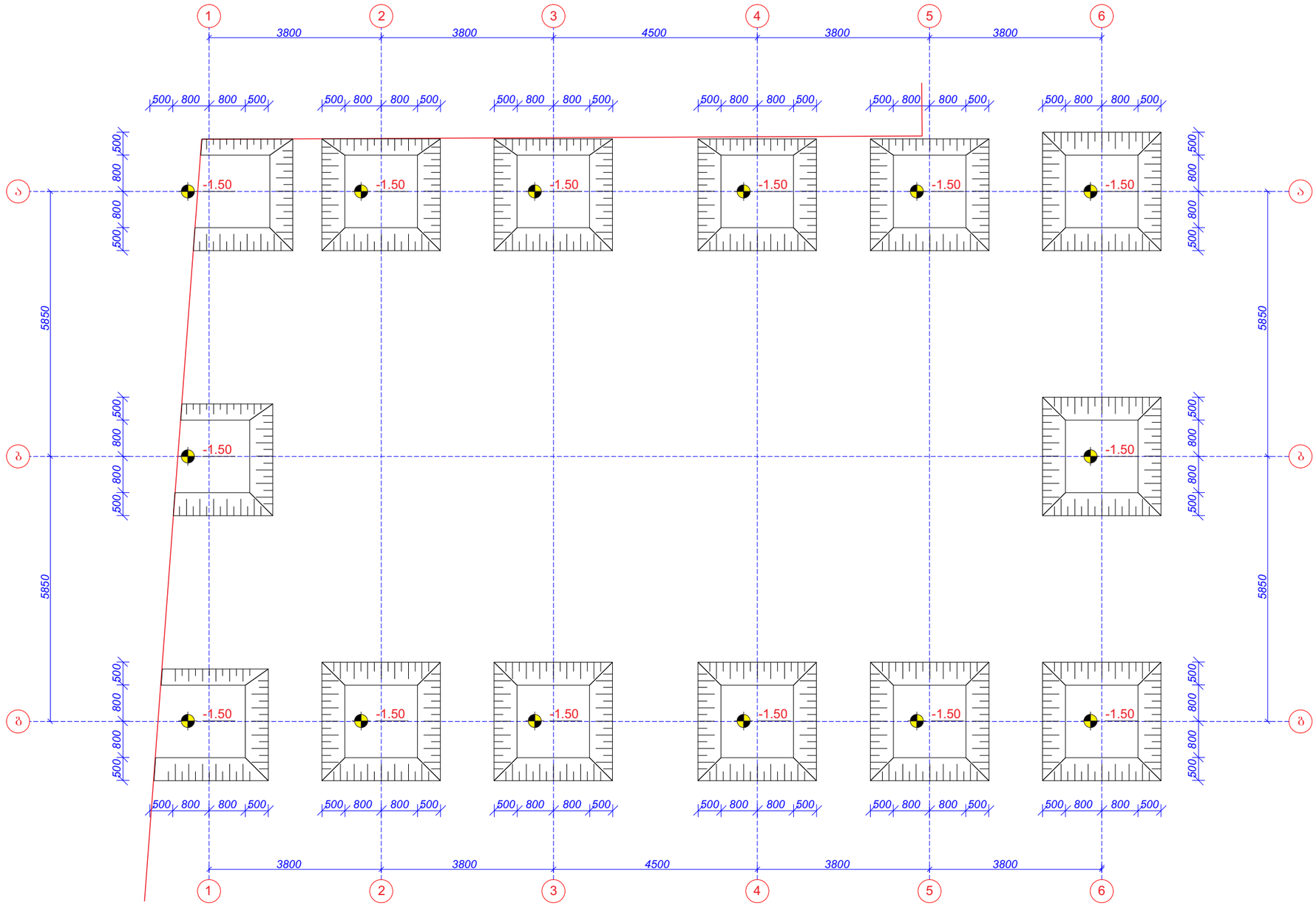

შენიშვნები:

1. ძირითადი შენიშვნები იხილეთ პროექტის განმარტებით ბარათში.
2. შენობის ვერტიკალური და ჰორიზონტალური მიბმა ტერიტორიასთან იხილეთ პროექტის არქიტექტურულ ნაწილში (იხ.გენგეგმა ტოპოძირით)
3. ფერცლის ჯორექტირებით ავტომატურად უქმდება წინა ვარიანტი;
4. ნებისმიერი შეუსაბამობა მუშა დოკუმენტაციას განმარტებით ბარათს და არქიტექტურულ გადაწყვეტებს შორის ეცნობოს შენობის მთავარ კონსტრუქტორს

წერტილოვანი საძირკველი (წ.ს.-1) - 14 ცალი

ელემენტის მარკა	არმატურის ნაკეთობანი												საერთო ხარჯი	ბეტონი კლასი		ინერტ. მასალა
	არმატურის კლასი															
	A500c									Ac I						
	ДСТУ 3760-98 (ISO 6935)									ДСТУ 3760-98 (ISO 6935)						
	∅25	∅22	∅20	∅18	∅16	∅14	∅12	∅10	ჯამი	∅8	∅6	ჯამი		B 25 (მ3)	B 7.5 (მ3)	(მ3)
არმატურის წონა (კგ.მ.)	3.853	2.984	2.466	1.998	1.578	1.208	0.888	0.617		0.395	0.222					
მეტრი (მ.)							224.0									
კილოგრამი (კგ.)							200.0		200.0					8.5	1.5	6.0

ექსპლიკაცია

პირობითი აღნიშვნები

შენიშვნა

archimpex Architecture & Construction

მისამართი	ქალაქი თბილისი, ჭინძმარაულის ქ. №7 ს.კ. 01.19.33.001.183	
დამკვეთი	შპს "სოდევე" ID 206135859	
თანამდებობა	სახელი, გვარი	ხელმოწერა
დირექტორი	ნ. შაქარიშვილი	
პრ. ავტორი		
კონსტრუქტორი	ნ. შაქარიშვილი	

პროექტის სახელი

სასაწყობე შენობა

მასშტაბი	ნახაზის დასახელება
სტადია	ფურცლის № / ფურცლები
მ.პ.	

წერტილოვანი საძირკვლის მოწყობის გეგმა

მასშტაბი 1:200

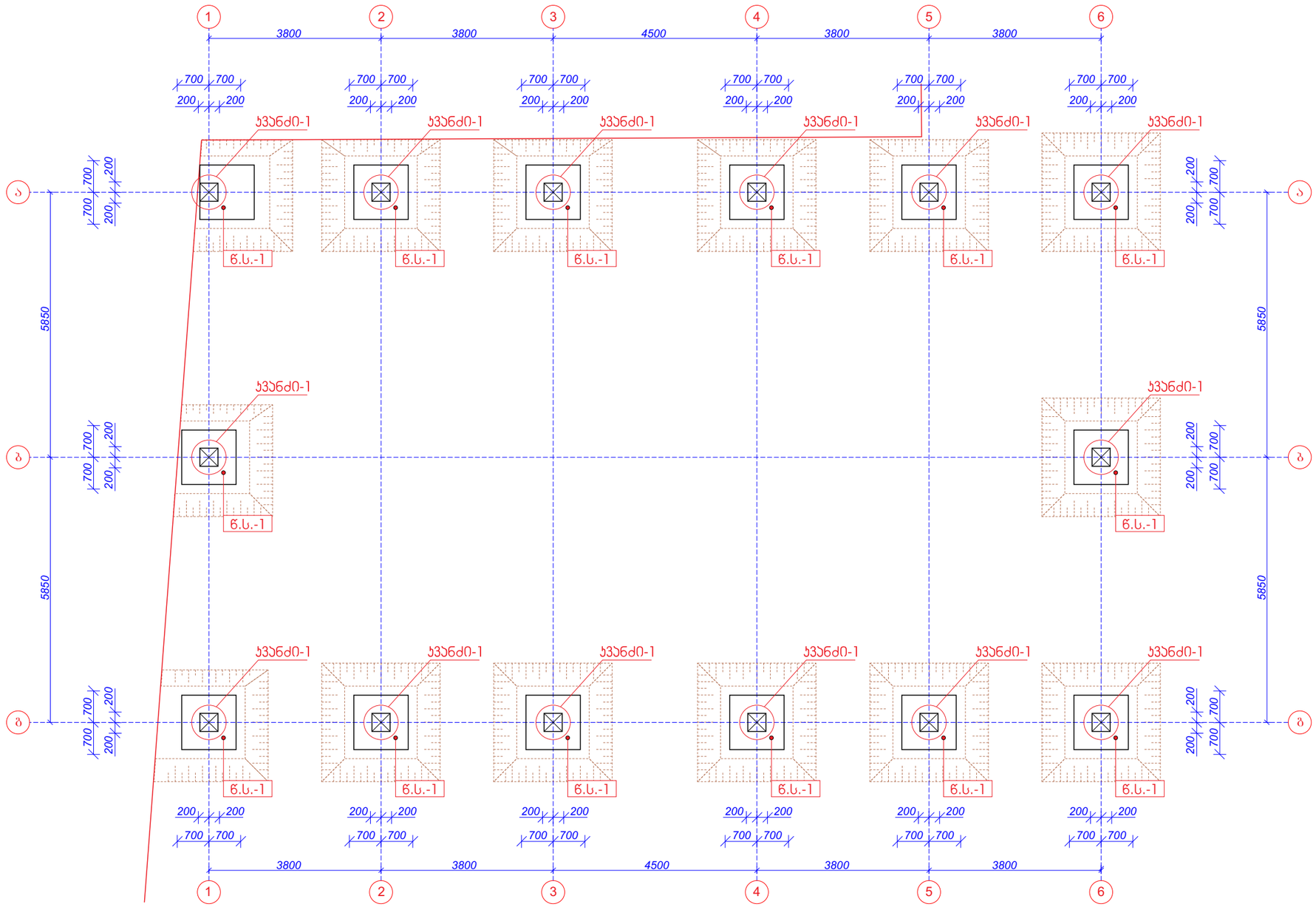

შენიშვნები:

1. ძირითადი შენიშვნები იხილეთ პროექტის განმარტებით ბარათში.
2. შენობის ვერტიკალური და ჰორიზონტალური მიბმა ტერიტორიასთან იხილეთ პროექტის არქიტექტურულ ნაწილში (იხ.გენგეგმა ტოპოძირით)
3. ფერცლის კორექტირებით ავტომატურად უქმდება წინა ვარიანტი;
4. ნებისმიერი შეუსაბამობა მუშა დოკუმენტაციას განმარტებით ბარათს და არქიტექტურულ გადაწყვეტებს შორის ეცნობოს შენობის მთავარ კონსტრუქტორს

მონოლითური სვეტი (მ.ს.-1) - 14 ცალი

ელემენტის მარკა	არმატურის ნაკეთობანი												საერთო ხარჯი	ბეტონი		ინერტ. მასალა
	არმატურის კლასი													კლასი		
	A500c									Ac I				B 25 (მპა)	B 7.5 (მპა)	(მ3)
	დსტუ 3760-98 (ISO 6935)									დსტუ 3760-98 (ISO 6935)						
	∅ 25	∅ 22	∅ 20	∅ 18	∅ 16	∅ 14	∅ 12	∅ 10	ჯამი	∅ 8	∅ 6	ჯამი				
არმატურის წონა (კგ.მ.)	3.853	2.984	2.466	1.998	1.578	1.208	0.888	0.617		0.395	0.222					
მეტრი (მ.)		60.0								220.0						
კილოგრამი (კგ.)		180.0							180.0	90.0		90.0		1.5		

ექსპლიკაცია

პირობითი აღნიშვნები

შენიშვნა

archimpex
Architecture & Construction

მისამართი	ქალაქი თბილისი, ქინძმარაულის ქ. №7 ს.კ. 01.19.33.001.183
დამკვეთი	შპს "სოდევე" ID 206135859

თანამდებობა	სახელი, გვარი	ხელმოწერა
დირექტორი	ნ. შაქარიშვილი	
პრ. ავტორი		
კონსტრუქტორი	ნ. შაქარიშვილი	

პროექტის სახელი

სასაწყობე შენობა

მასშტაბი	ნახაზის დასახელება	
სტადია	ფურცლის №	ფურცლები
მ.პ.		

რანდეჯის მოწყობის გეგმა

მასშტაბი 1:200

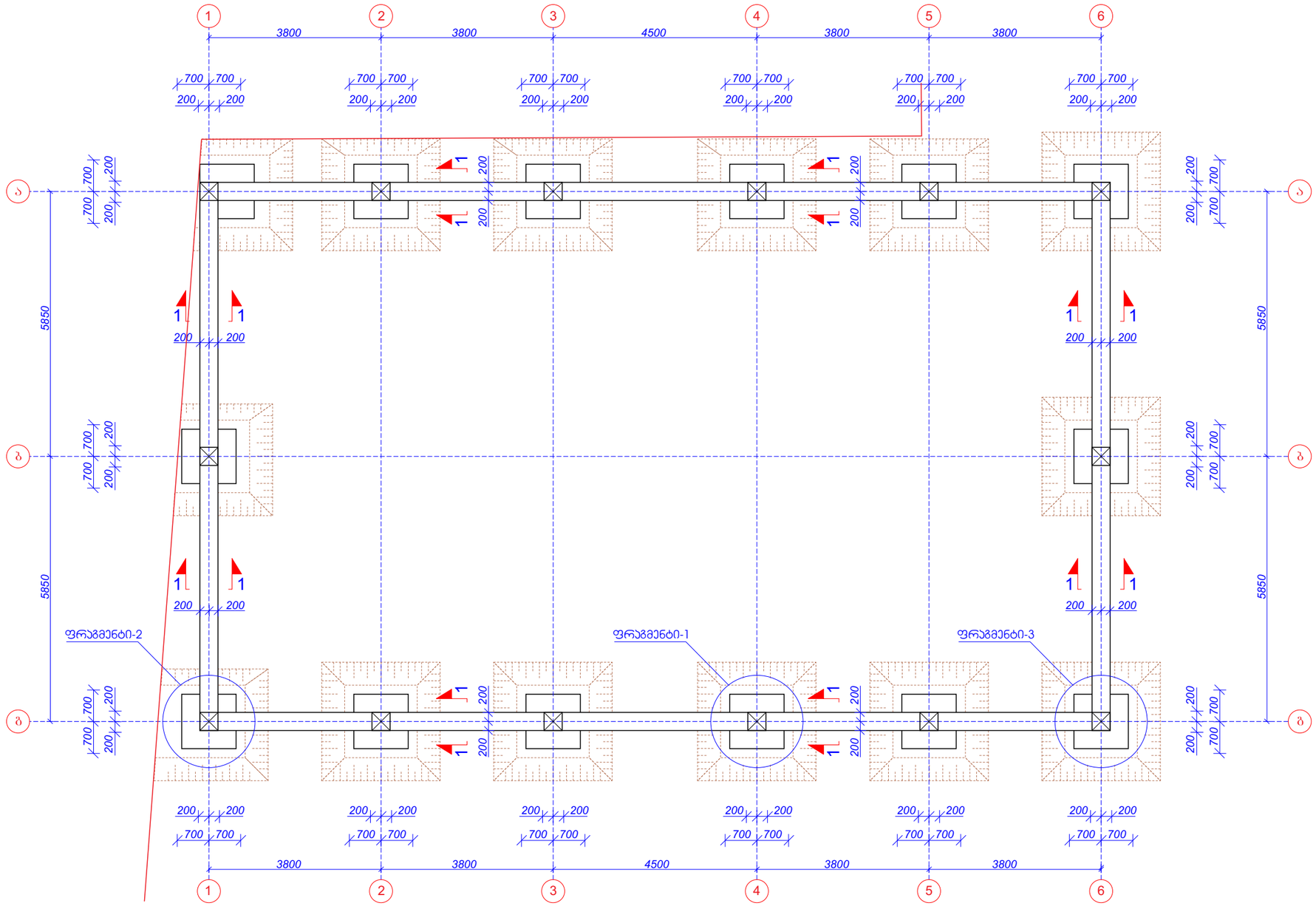

შენიშვნები:

1. ძირითადი შენიშვნები იხილეთ პროექტის განმარტებით ბარათში.
2. შენობის ვერტიკალური და ჰორიზონტალური მიბმა ტერიტორიასთან იხილეთ პროექტის არქიტექტურულ ნაწილში (იხ.გენგეგმა ტოპოძირით)
3. ფერცლის კორექტირებით ავტომატურად უქმდება წინა ვარიანტი;
4. ნებისმიერი შეუსაბამობა მუშა დოკუმენტაციას განმარტებით ბარათს და არქიტექტურულ გადაწყვეტებს შორის ეცნობოს შენობის მთავარ კონსტრუქტორს

ექსპლიკაცია

პირობითი აღნიშვნები

შენიშვნა

archimpex Architecture & Construction

მისამართი	ქალაქი თბილისი, ჭინძმარაულის ქ. №7 ს.კ. 01.19.33.001.183
დამკვეთი	შპს "სოდევე" ID 206135859

თანამდებობა	სახელი, გვარი	ხელმოწერა
დირექტორი	ნ. შაქარიშვილი	
პრ. ავტორი		
კონსტრუქტორი	ნ. შაქარიშვილი	

პროექტის სახელი

სასაწყობე შენობა

მასშტაბი	ნახაზის დასახელება

სტადია	ფურცლის №	ფურცლები
შ.პ.		

გადახურვის ფილის მოწყობის გეგმა +0.00 ნიშნ. შორის

მასშტაბი 1:200

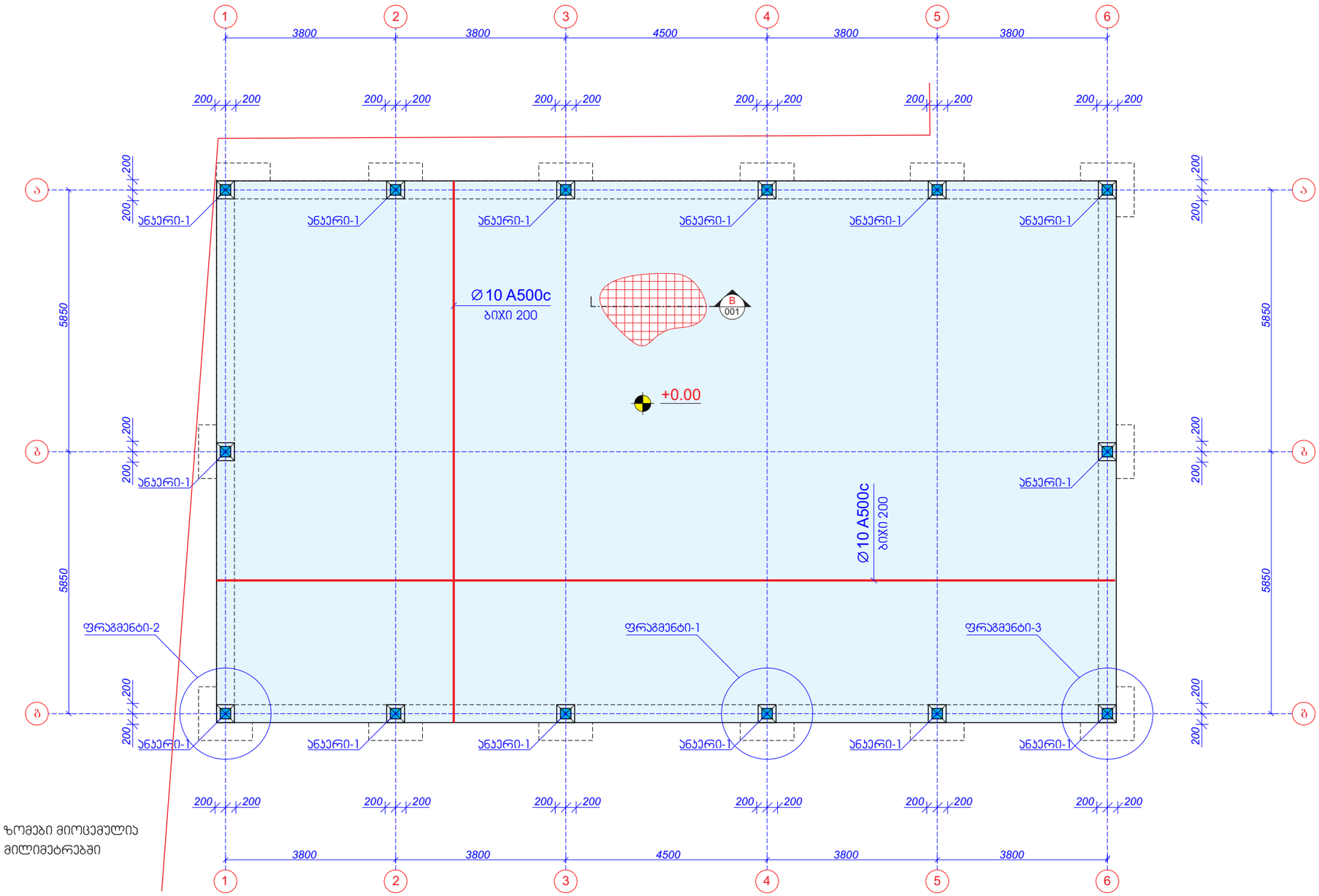

შენიშვნები:

1. ძირითადი შენიშვნები იხილეთ პროექტის განმარტებით ბარათში.
2. შენობის ვერტიკალური და ჰორიზონტალური მიბმა ტერიტორიასთან იხილეთ პროექტის არქიტექტურულ ნაწილში (იხ.გენგეგმა ტოპოძირით)
3. ფერცლის კორექტირებით ავტომატურად უქმდება წინა ვარიანტი;
4. ნებისმიერი შეუსაბამობა მუშა დოკუმენტაციას განმარტებით ბარათს და არქიტექტურულ გადაწყვეტებს შორის ეცნობოს შენობის მთავარ კონსტრუქტორს

გადახურვის ფილა - 240.0 მ2.

ელემენტის მარკა	არმატურის ნაკეთობანი												საერთო ხარჯი	ბეტონი კლასი		ინერტ. მასალა
	არმატურის კლასი															
	A500c									Ac I						
	ДСТУ 3760-98 (ISO 6935)									ДСТУ 3760-98 (ISO 6935)						
	Ø 25	Ø 22	Ø 20	Ø 18	Ø 16	Ø 14	Ø 12	Ø 10	ჯამი	Ø 8	Ø 6	ჯამი		B 25 (მპა)	B 7.5 (მპა)	(მპა)
არმატურის წონა (კგ.მ.)	3.853	2.984	2.466	1.998	1.578	1.208	0.888	0.617		0.395	0.222					
მეტრი (მ.)								2650.0								
კილოგრამი (კგ.)								1640.0	1640.0					36.0		

ექსპლიკაცია

პირობითი აღნიშვნები

შენიშვნა

archimpex
Architecture & Construction

მისამართი	ქალაქი თბილისი, ქინძმარაულის ქ. №7 ს.კ. 01.19.33.001.183
დამკვეთი	შპს "სოდევე" ID 206135859

თანამდებობა	სახელი, გვარი	ხელმოწერა
დირექტორი	ნ. შაქარიშვილი	
პრ. ავტორი		
კონსტრუქტორი	ნ. შაქარიშვილი	

პროექტის სახელი

სასაწყობე შენობა

მასშტაბი	ნახაზის დასახელება
სტადია	ფურცლის № / ფურცლები
მ.პ.	

ლითონის სვეტების მარკირების გეგმა

მასშტაბი 1:200

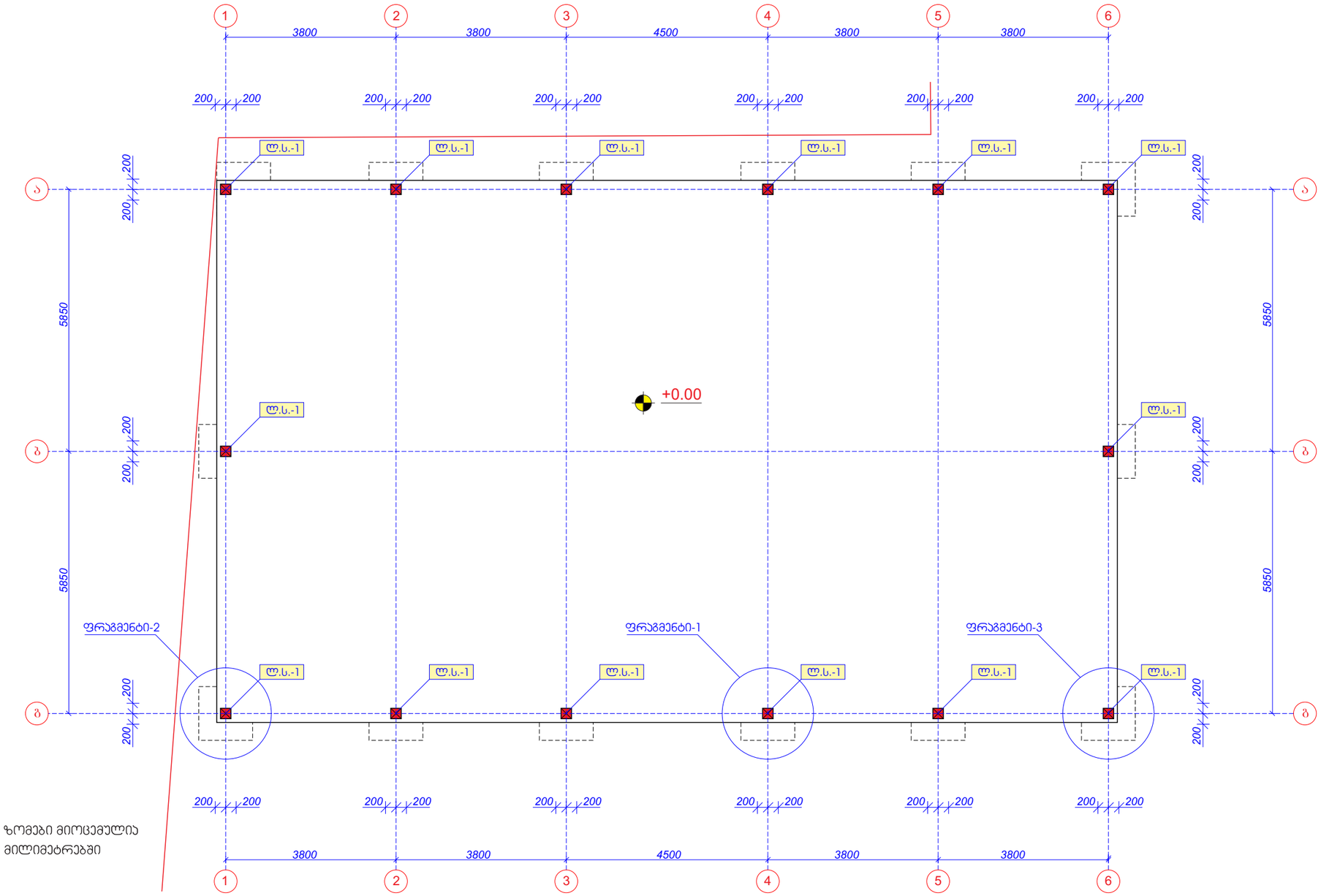

ზომები მიოცემულია მილიმეტრებში

შენიშვნები:

1. ძირითადი შენიშვნები იხილეთ პროექტის განმარტებით ბარათში.
2. შენობის ვერტიკალური და ჰორიზონტალური მიბმა ტერიტორიასთან იხილეთ პროექტის არქიტექტურულ ნაწილში (იხ.გენგეგმა ტოპოძირით)
3. ფერცლის პორექტირებით ავტომატურად უქმდება წინა ვარიანტი;
4. ნებისმიერი შეუსაბამობა მუშა დოკუმენტაციას განმარტებით ბარათს და არქიტექტურულ გადაწყვეტებს შორის ეცნობოს შენობის მთავარ კონსტრუქტორს

ლ.ს.-1

სვეტები

ლითონის პროფილირებული მილი ▢ 150x150x4 5.50 (მ) - 14 ცალი = 77.00 (მ)

ექსპლიკაცია

პირობითი აღნიშვნები

შენიშვნა

archimpex Architecture & Construction

მისამართი	ქალაქი თბილისი, ქინძმარაულის ქ. №7 ს.კ. 01.19.33.001.183
დამკვეთი	შპს "სოდევე" ID 206135859

თანამდებობა	სახელი, გვარი	ხელმოწერა
დირექტორი	ნ. შაქარიშვილი	
პრ. ავტორი		
კონსტრუქტორი	ნ. შაქარიშვილი	

პროექტის სახელი

სასაწყობე შენობა

მასშტაბი	ნახაზის დასახელება
სტადია	ფურცლის №	ფურცლები
მ.პ.		

ლითონის სახურავის მოწყობის გეგმა

მასშტაბი 1:200

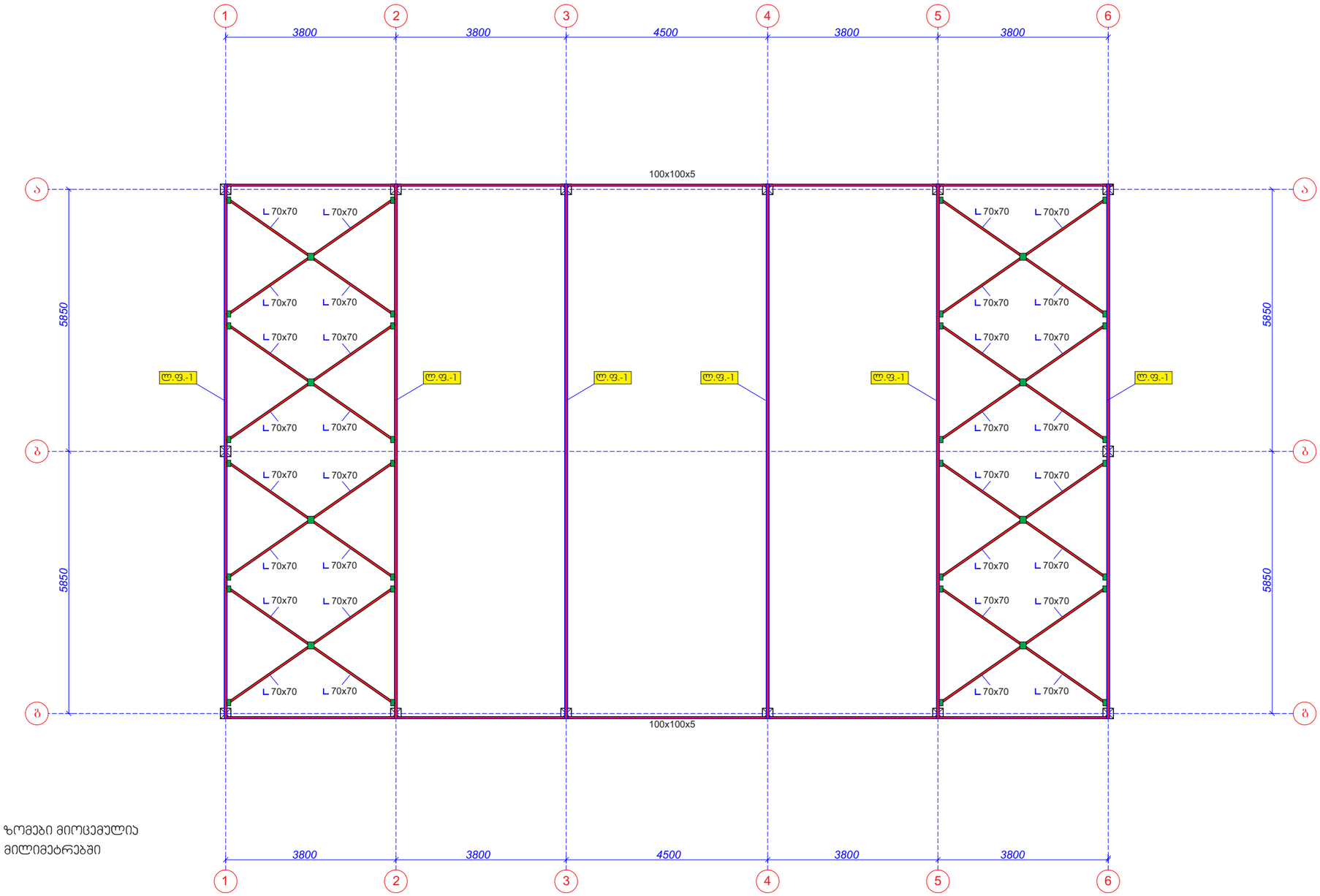

შენიშვნები:

1. ძირითადი შენიშვნები იხილეთ პროექტის განმარტებით ბარათში.
2. შენობის ვერტიკალური და ჰორიზონტალური მიბმა ტერიტორიასთან იხილეთ პროექტის არქიტექტურულ ნაწილში (იხ.გენგეგმა ტოპოძირით)
3. ფერცლის კორექტირებით ავტომატურად უქმდება წინა ვარიანტი;
4. ნებისმიერი შეუსაბამობა მუშა დოკუმენტაციას განმარტებით ბარათს და არქიტექტურულ გადაწყვეტებს შორის ეცნობოს შენობის მთავარ კონსტრუქტორს

ლითონის ჯამხოვანა	L 70x70	4.30 (მ) - 44 ცალი = 190.00 (მ)
ლითონის პროფილირებული მილი	▢ 100x100x5	7.00 (მ) - 20 ცალი = 140.00 (მ)

ექსპლიკაცია

პირობითი აღნიშვნები

შენიშვნა

archimpex
Architecture & Construction

მისამართი	ქალაქი თბილისი, ჟინჟმარაულის ქ. №7 ს.კ. 01.19.33.001.183
დამკვეთი	შპს "სოდევე" ID 206135859

თანამდებობა	სახელი, გვარი	ხელმოწერა
დირექტორი	ნ. შაქარიშვილი	
პრ. ავტორი		
კონსტრუქტორი	ნ. შაქარიშვილი	

პროექტის სახელი

სასაწყობე შენობა

მას'შტაბი	ნახაზის დასახელება
სტადია	ფურცლის № / ფურცლები
მ.პ.	

ლითონის სახურავის გრძივების მოწყობის გეგმა

მასშტაბი 1:200

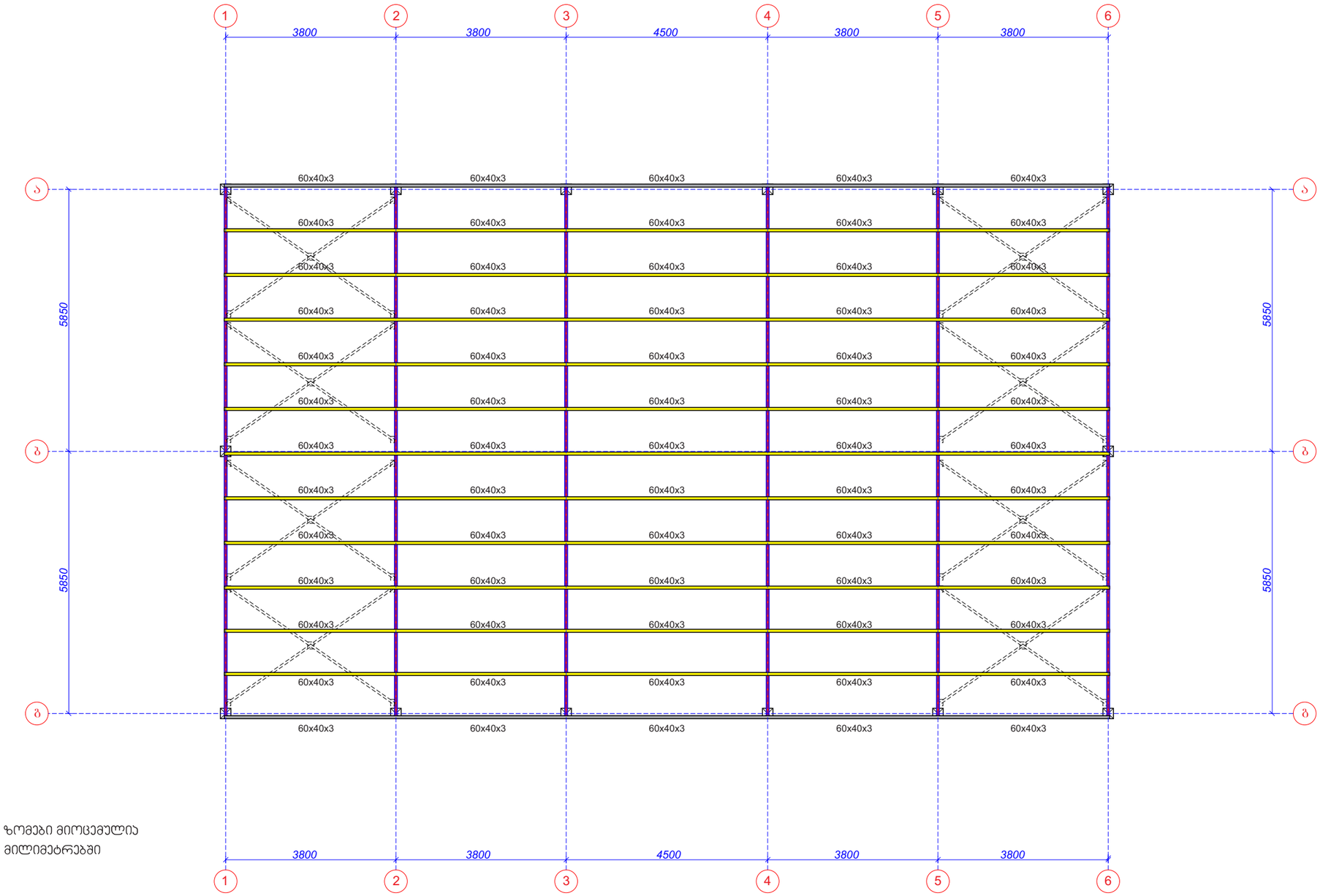

ზომები მიოცემულია მილიმეტრებში

შენიშვნები:

1. ძირითადი შენიშვნები იხილეთ პროექტის განმარტებით ბარათში.
2. შენობის ვერტიკალური და ჰორიზონტალური მიბმა ტერიტორიასთან იხილეთ პროექტის არქიტექტურულ ნაწილში (იხ.გენგეგმა ტოპოძირით)
3. ფურცლის ჩორექტირებით ავტომატურად უქმდება წინა ვარიანტი;
4. ნებისმიერი შეუსაბამობა მუშა დოკუმენტაციას განმარტებით ბარათს და არქიტექტურულ გადაწყვეტებს შორის ეცნობოს შენობის მთავარ კონსტრუქტორს

ლითონის პროფილირებული მილი ☐ 60x40x3 3.8 (მ) - 52 ცალი = 198.00 (მ)

ლითონის პროფილირებული მილი ☐ 60x40x3 4.5 (მ) - 13 ცალი = 59.00 (მ)

ექსპლიკაცია

პირობითი აღნიშვნები

შენიშვნა

archimpex Architecture & Construction

მისამართი	ქალაქი თბილისი, ჭინძმარაულის ქ. №7 ს.კ. 01.19.33.001.183
დამკვეთი	შპს "სოდევე" ID 206135859

თანამდებობა	სახელი, გვარი	ხელმოწერა
დირექტორი	ნ. შაქარიშვილი	
პრ. ავტორი		
კონსტრუქტორი	ნ. შაქარიშვილი	

პროექტის სახელი

სასაწყობე შენობა

მასშტაბი	ნახაზის დასახელება
სტადია	ფურცლის № / ფურცლები
მ.პ.	

კონსტრუქციული ჭრილი ა-გ ღერძებს შორის

მასშტაბი 1:100

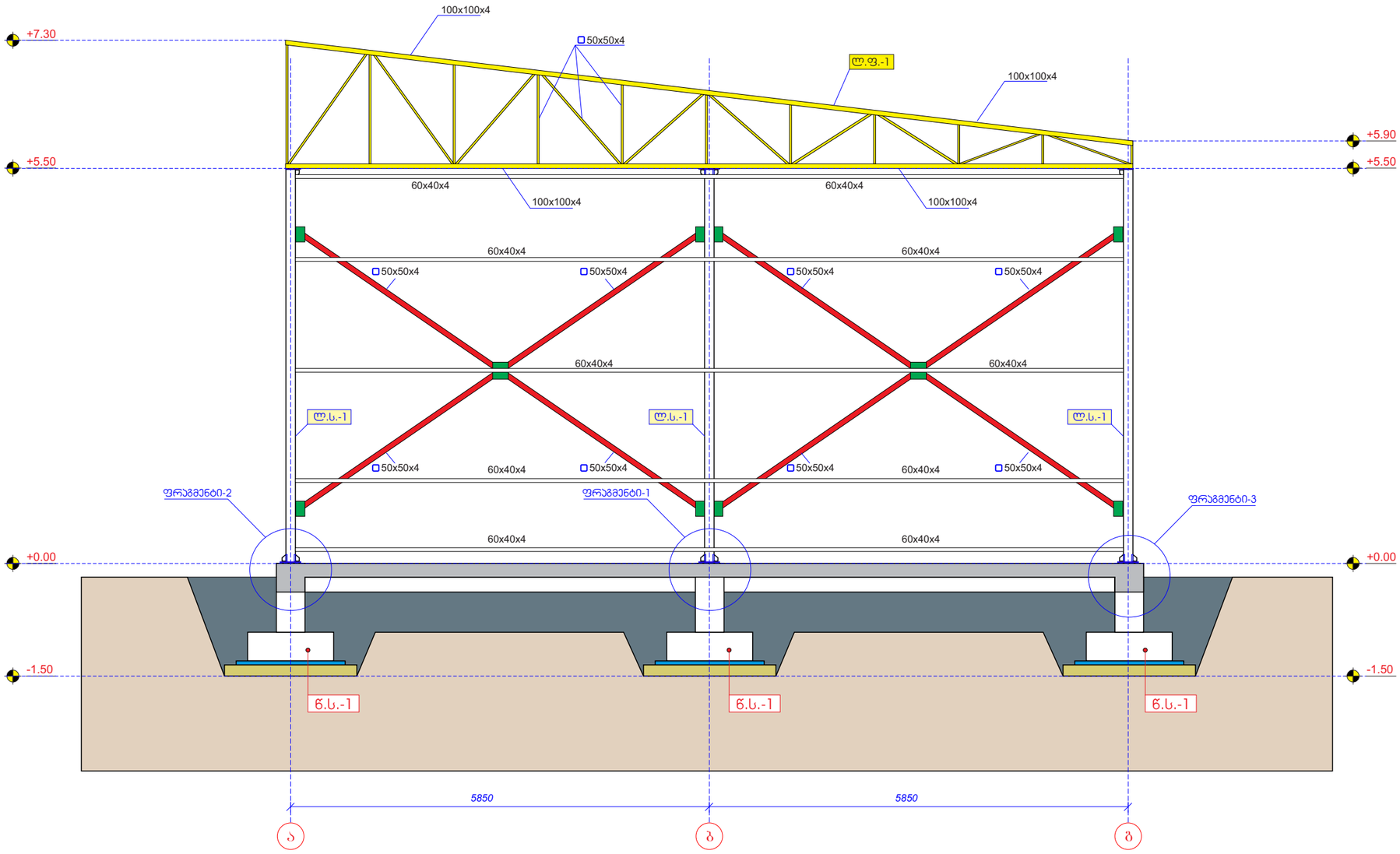

შენიშვნები:

1. ძირითადი შენიშვნები იხილეთ პროექტის განმარტებით ბარათში.
2. შენობის ვერტიკალური და ჰორიზონტალური მიბმა ტერიტორიასთან იხილეთ პროექტის არქიტექტურულ ნაწილში (იხ.გენგეგმა ტოპოძირით)
3. ფერცლის კორექტირებით ავტომატურად უქმდება წინა ვარიანტი;
4. ნებისმიერი შეუსაბამობა მუშა დოკუმენტაციას განმარტებით ბარათს და არქიტექტურულ გადაწყვეტებს შორის ეცნობოს შენობის მთავარ კონსტრუქტორს

სენდვიჩ-პანელების სამაგრი ლითონის ლარტყები

ლითონის პროფილირებული მილი ☐ 60x60x4 6.00 (მ) - 6 ცალი = 36.00 (მ)

ვერტიკალური ჯვრები

ლითონის კუთხოვანა ☐ 50x50x4 3.00 (მ) - 8 ცალი = 24.00 (მ)

ექსპლიკაცია

პირობითი აღნიშვნები

შენიშვნა

archimpex Architecture & Construction

მისამართი	ქალაქი თბილისი, ქინძმარაულის ქ. №7 ს.კ. 01.19.33.001.183
დამკვეთი	შპს "სოდევე" ID 206135859

თანამდებობა	სახელი, გვარი	ხელმოწერა
დირექტორი	ნ. შაქარიშვილი	
პრ. ავტორი		
კონსტრუქტორი	ნ. შაქარიშვილი	

პროექტის სახელი

სასაწყობე შენობა

მასშტაბი	ნახაზის დასახელება	
სტადია	ფურცლის №	ფურცლები
მ.პ.		

კონსტრუქციული ჭრილი ა-გ ღერძებს შორის

მასშტაბი 1:100

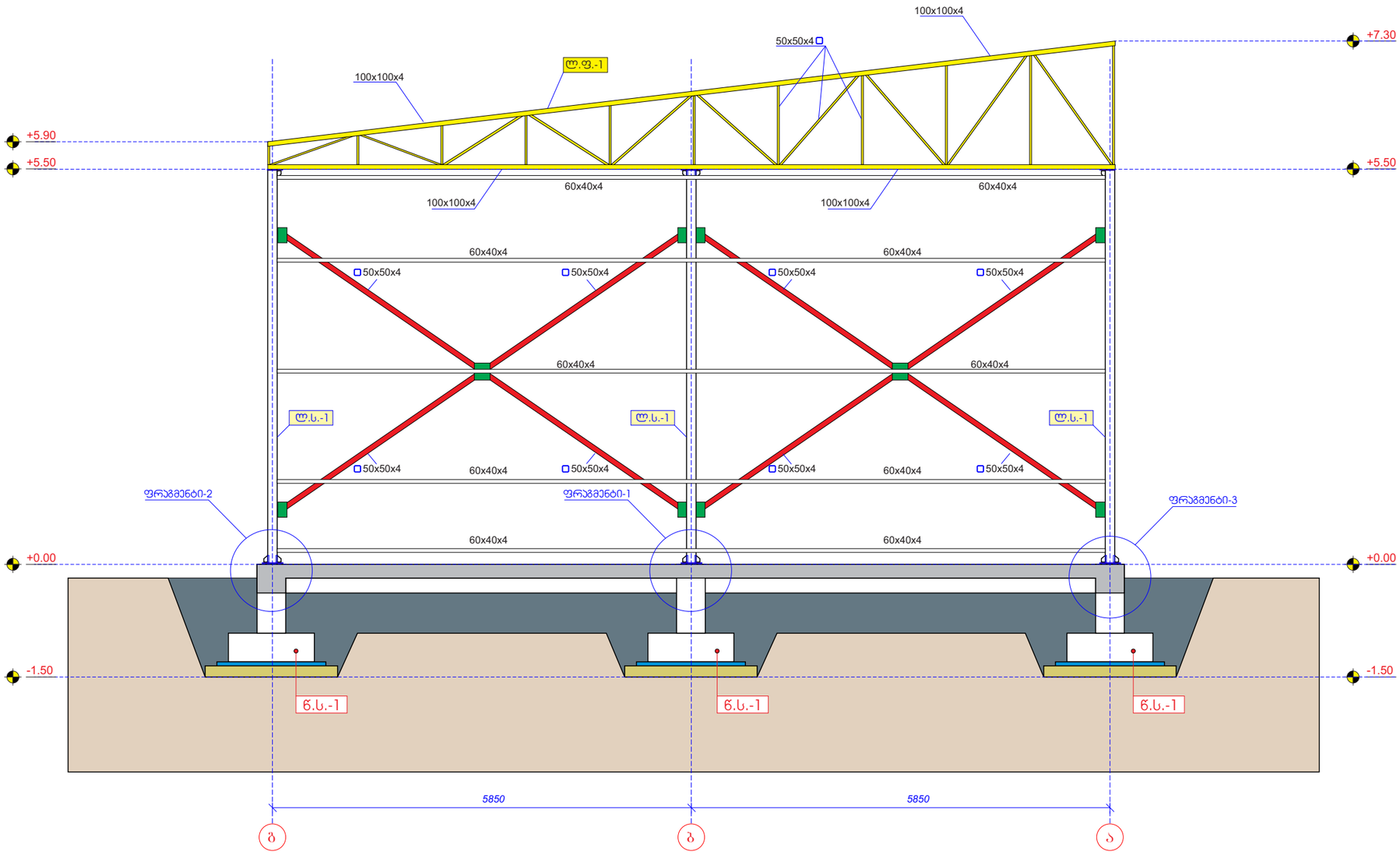

შენიშვნები:

1. ძირითადი შენიშვნები იხილეთ პროექტის განმარტებით ბარათში.
2. შენობის ვერტიკალური და ჰორიზონტალური მიბმა ტერიტორიასთან იხილეთ პროექტის არქიტექტურულ ნაწილში (იხ.გენგეგმა ტოპოძირით)
3. ფერცლის კორექტირებით ავტომატურად უქმდება წინა ვარიანტი;
4. ნებისმიერი შეუსაბამობა მუშა დოკუმენტაციას განმარტებით ბარათს და არქიტექტურულ გადაწყვეტებს შორის ეცნობოს შენობის მთავარ კონსტრუქტორს

სენდვიჩ-პანელების სამაგრი ლითონის ლარტყები

ლითონის პროფილირებული მილი ▢ 60x40x4 6.00 (მ) - 6 ცალი = 36.00 (მ)

ვერტიკალური ჯვარედინები

ლითონის კუთხოვანა ▢ 50x50x4 3.00 (მ) - 8 ცალი = 24.00 (მ)

ექსპლიკაცია

პირობითი აღნიშვნები

შენიშვნა

archimpex Architecture & Construction

მისამართი	ქალაქი თბილისი, ქინძმარაულის ქ. №7 ს.კ. 01.19.33.001.183
დამკვეთი	შპს "სოდევე" ID 206135859

თანამდებობა	სახელი, გვარი	ხელმოწერა
დირექტორი	ნ. შაქარიშვილი	
პრ. ავტორი		
კონსტრუქტორი	ნ. შაქარიშვილი	

პროექტის სახელი

სასაწყობე შენობა

მასშტაბი	ნახაზის დასახელება	
სტადია	ფურცლის №	ფურცლები
მ.პ.		

კონსტრუქციული ჭრილი 1-6 ღერძებს შორის

მასშტაბი 1:100

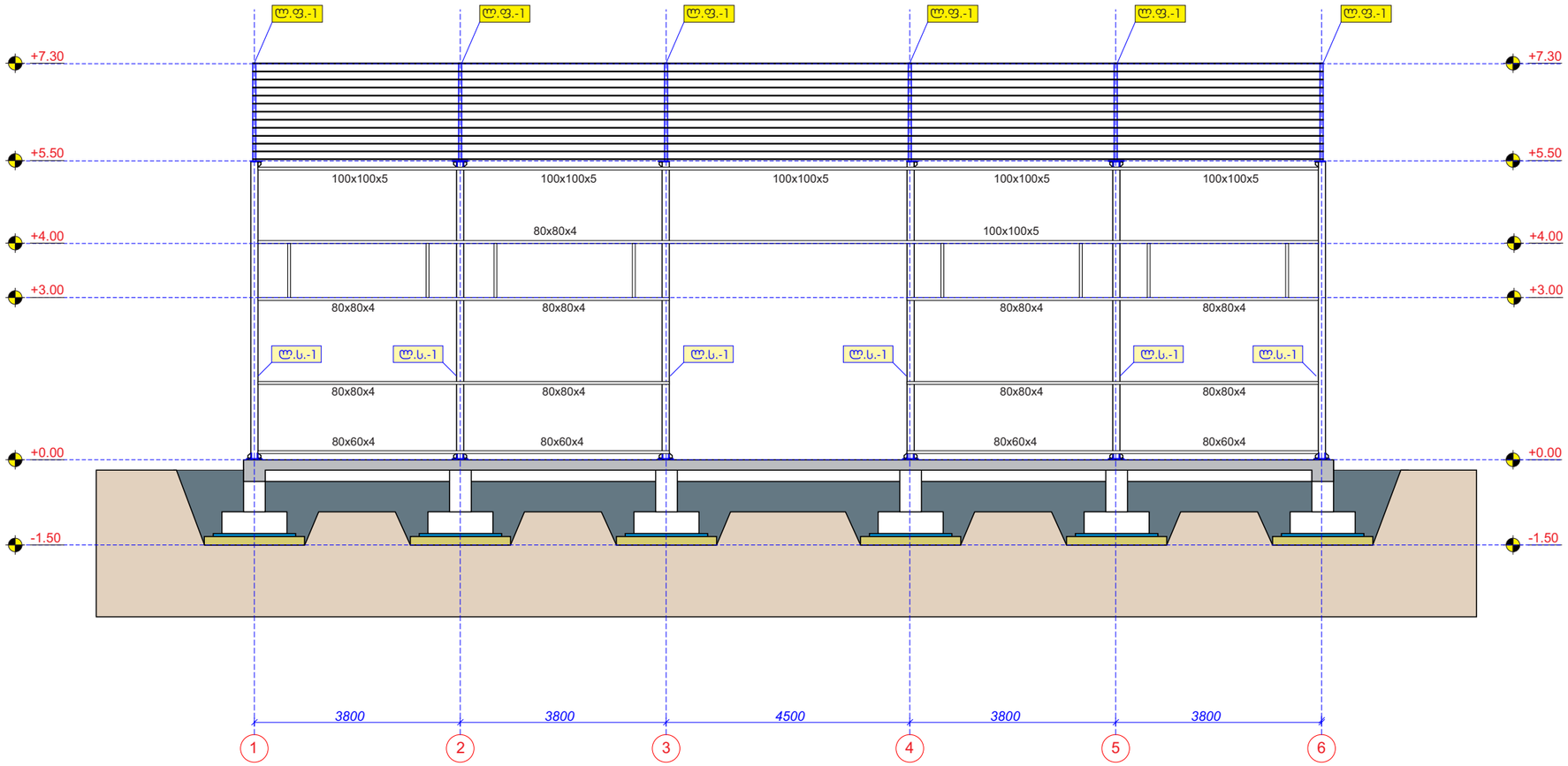

შენიშვნები:

1. ფურცლის პორექტირებით ავტომატურად უქმდება წინა ვარიანტი;
2. ნებისმიერი შეუსაბამობა მუშა დოკუმენტაციას განმარტებით ბარათს და არქიტექტურულ გადაწყვეტებს შორის ეცნობოს შენობის მთავარ კონსტრუქტორს

სენდვიჩ-პანელების სამაგრი ლითონის ლარტყები

ლითონის პროფილირებული მილი ▢ 80x40x4 4.00 (მ) - 16 ცალი = 64.00 (მ)

ლითონის პროფილირებული მილი ▢ 80x40x4 4.50 (მ) - 2 ცალი = 9.0 (მ)

ექსპლიკაცია

პირობითი აღნიშვნები

შენიშვნა

archimpex Architecture & Construction

მისამართი	ქალაქი თბილისი, ქინძმარაულის ქ. №7 ს.კ. 01.19.33.001.183
დამკვეთი	შპს "სოდევე" ID 206135859

თანამდებობა	სახელი, გვარი	ხელმოწერა
დირექტორი	ნ. შაქარიშვილი	
პრ. ავტორი		
კონსტრუქტორი	ნ. შაქარიშვილი	

პროექტის სახელი

სასაწყობე შენობა

მასშტაბი	ნახაზის დასახელება	
სტადია	ფურცლის №	ფურცლები
მ.პ.		

კონსტრუქციული ჭრილი 6-1 ღერძებს შორის

მასშტაბი 1:100

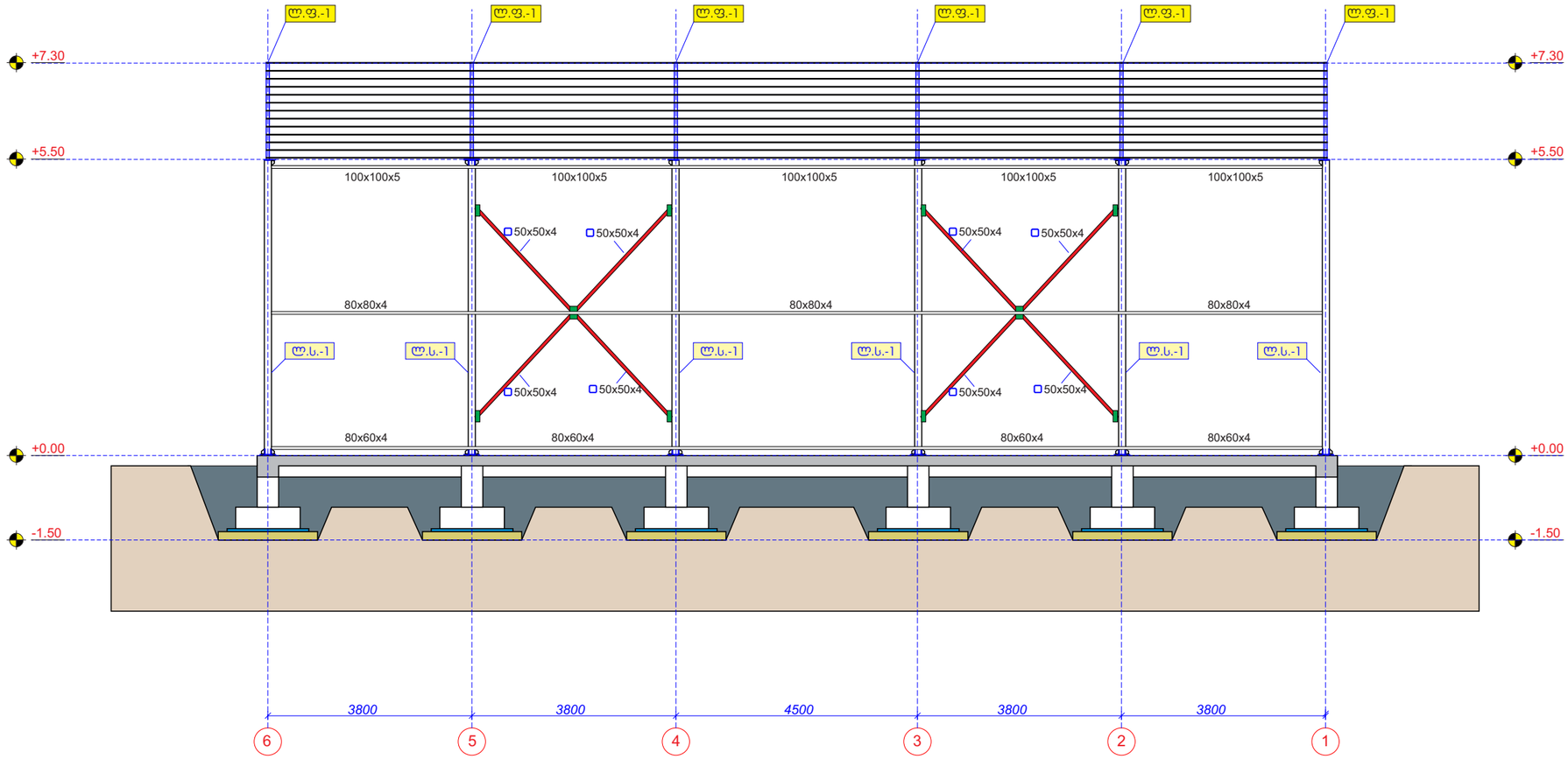

შენიშვნები:

1. ფურცლის პორექტირებით ავტომატურად უქმდება წინა ვარიანტი;
2. ნებისმიერი შეუსაბამობა მეშა დოკუმენტაციას განმარტებით ბარათს და არქიტექტურულ გადაწყვეტებს შორის ეცნობოს შენობის მთავარ კონსტრუქტორს

ვერტიკალური კავშირები

ლითონის კუთხოვანა L 70x70 6.00 (მ) - 4 ცალი = 24.00 (მ)

სენდვიჩ-პანელების სამაგრი ლითონის ლარტყები

ლითონის პროფილირებული მილი ▢ 80x40x4 4.00 (მ) - 12 ცალი = 48.00 (მ)

ლითონის პროფილირებული მილი ▢ 80x40x4 4.50 (მ) - 3 ცალი = 13.50 (მ)

ექსპლიკაცია

პირობითი აღნიშვნები

შენიშვნა

archimpex Architecture & Construction

მისამართი	ქალაქი თბილისი, ქინძმარაულის ქ. №7 ს.კ. 01.19.33.001.183
დამკვეთი	შპს "სოდევე" ID 206135859

თანამდებობა	სახელი, გვარი	ხელმოწერა
დირექტორი	ნ. შაქარიშვილი	
პრ. ავტორი		
კონსტრუქტორი	ნ. შაქარიშვილი	

პროექტის სახელი

სასაწყობე შენობა

მასშტაბი	ნახაზის დასახელება	
სტადია	ფურცლის №	ფურცლები
მ.პ.		

წერტ. საძირკვლის არმირება

მასშტაბი 1:20

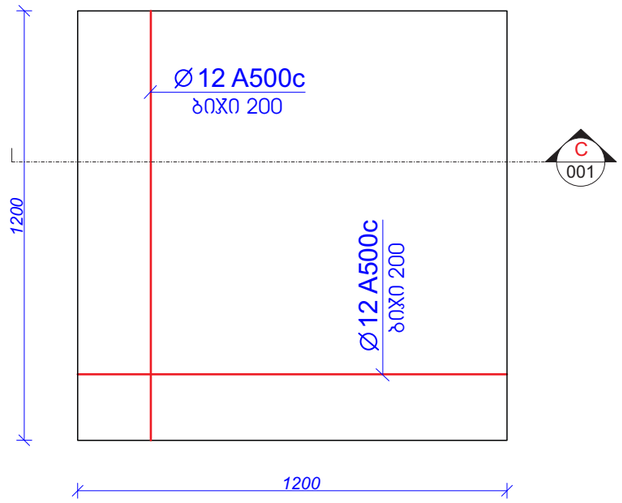

ჭრილი - C 001

მასშტაბი 1:20

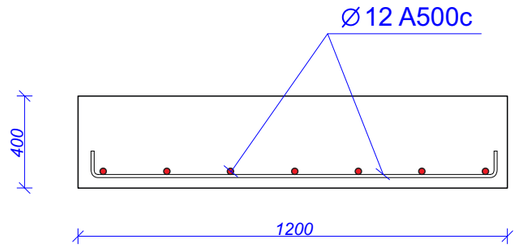

ჯვეთი B 001 გადახურვის ფილაზე +0.00 ნიშნულზე

მასშტაბი 1:10

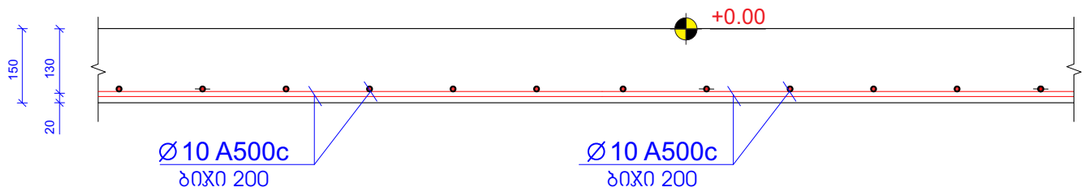

პოზ. №	ესკიზი	L მმ	არმ. კლასი
1	350 / 250 / 350 / 250	1200	Ø 8 Ac-I

ჭრილი 1-1

მასშტაბი 1:10

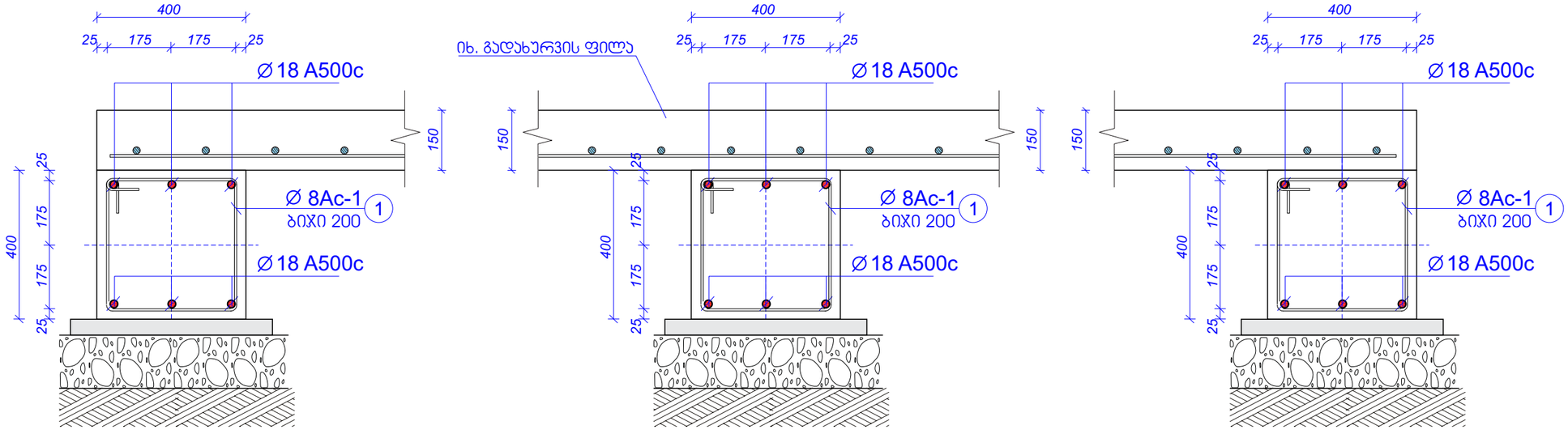

ექსპლიკაცია

პირობითი აღნიშვნები

შენიშვნა

archimpex
Architecture & Construction

მისამართი	ქალაქი თბილისი, ქინძმარაულის ქ. №7 ს.კ. 01.19.33.001.183
დამკვეთი	შპს "სოდევე" ID 206135859

თანამდებობა	სახელი, გვარი	ხელმოწერა
დირექტორი	ნ. შაქარიშვილი	
პრ. ავტორი		
კონსტრუქტორი	ნ. შაქარიშვილი	

პროექტის სახელი

სასაწყობე შენობა

მასშტაბი	ნახაზის დასახელება

სტადია	ფურცლის №	ფურცლები
მ.პ.		

მ.ს. ჭრილი (ფრაგმენტი-1)

მასშტაბი 1:10

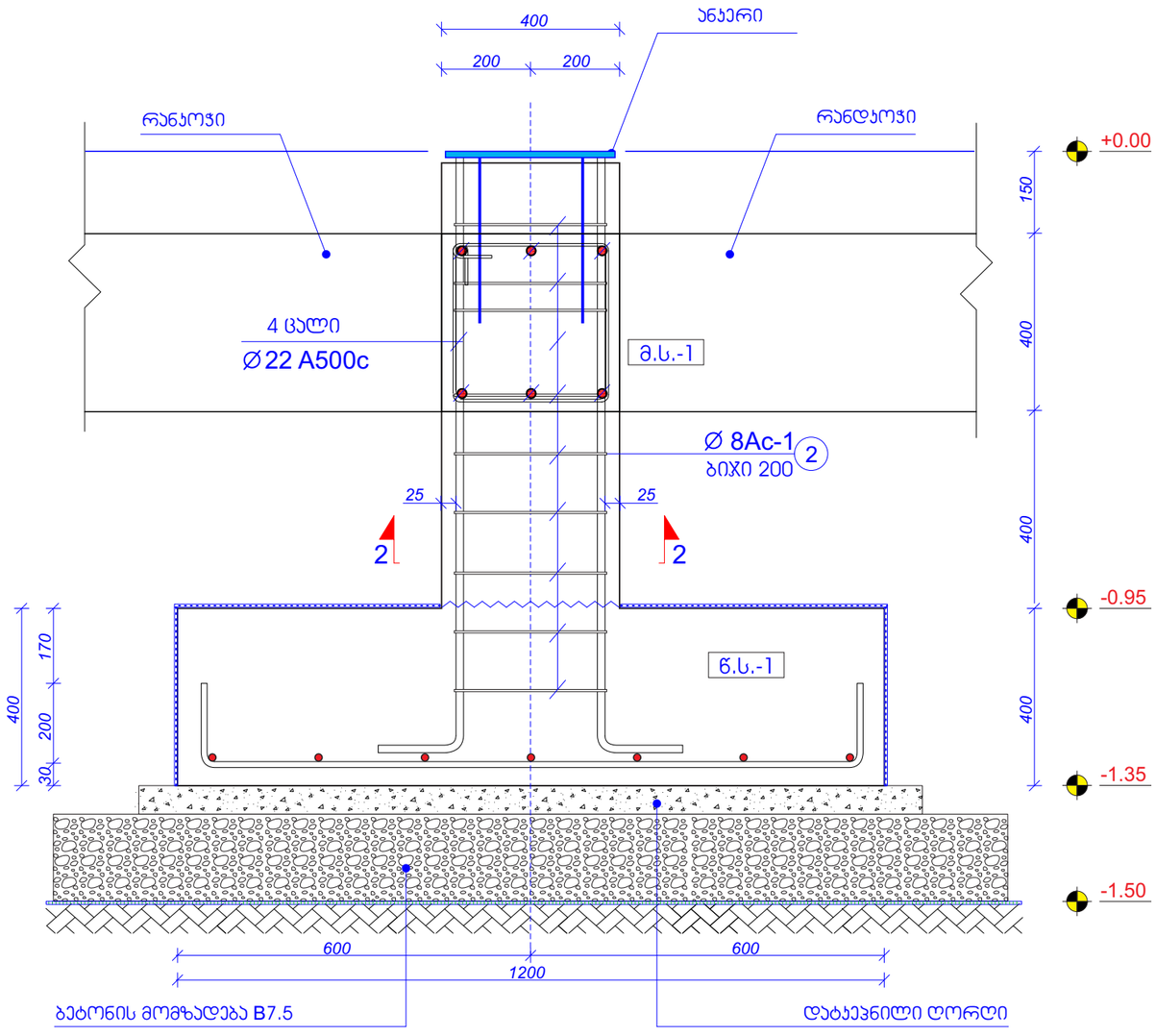

ჭრილი 2-2

მასშტაბი 1:10

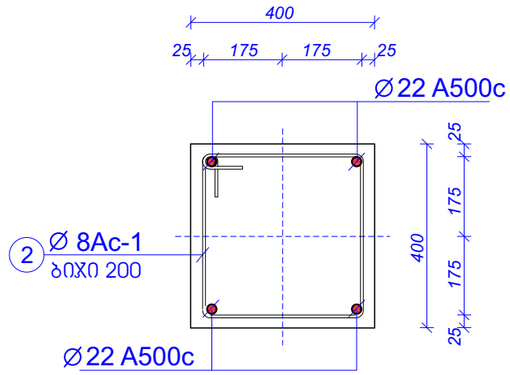

ჯვანძი-1

მასშტაბი 1:10

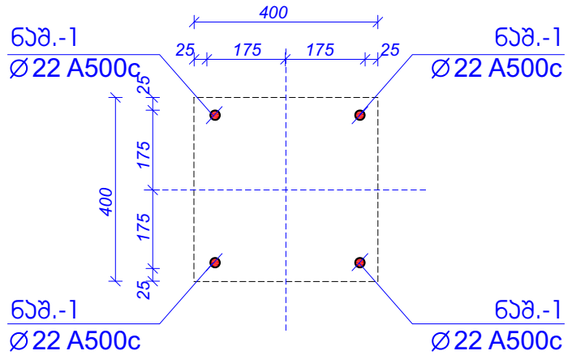

შენიშვნები:

1. ფერცლის კორექტირებით ავტომატურად უქმდება წინა ვარიანტი;
2. ნებისმიერი შეუსაბამობა მუშა დოკუმენტაციას განმარტებით ბარათს და არქიტექტურულ გადაწყვეტებს შორის ეცნობოს შენობის მთავარ კონსტრუქტორს

ექსპლიკაცია

პირობითი აღნიშვნები

შენიშვნა

archimpex
Architecture & Construction

მისამართი	ქალაქი თბილისი, ჭინჭარაულის ქ. №7 ს.კ. 01.19.33.001.183
დამკვეთი	შპს "სოდევე" ID 206135859

თანამდებობა	სახელი, გვარი	ხელმოწერა
დირექტორი	ნ. შაქარიშვილი	ნ. შაქარიშვილი
პრ. ავტორი		
კონსტრუქტორი	ნ. შაქარიშვილი	ნ. შაქარიშვილი

პროექტის სახელი

სასაწყობე შენობა

მასშტაბი	ნახაზის დასახელება	
სტადია	ფურცლის №	ფურცლები
მ.პ.		

მ.ს. ჭრილი (ფრაგმენტი-2)

მასშტაბი 1:10

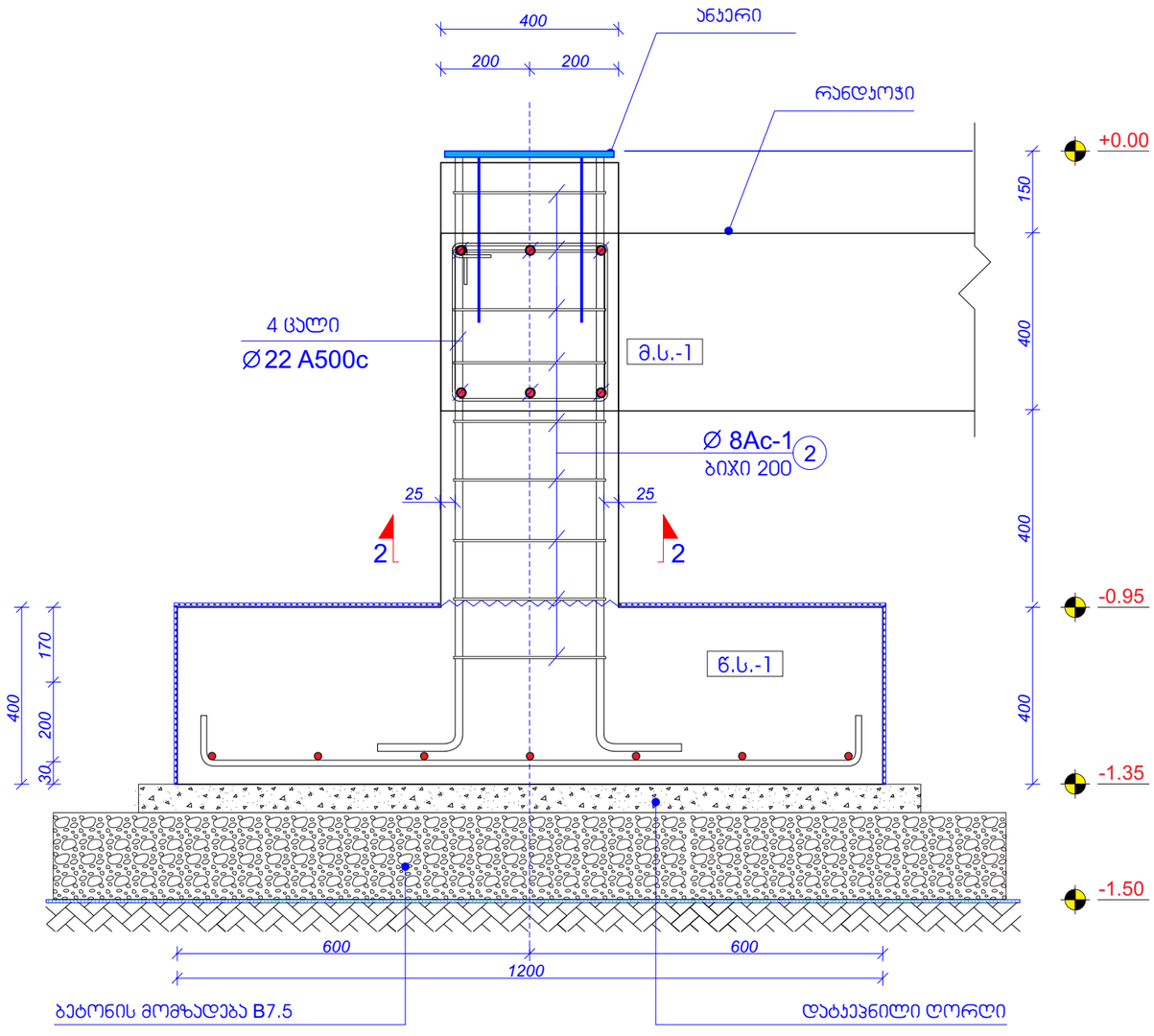

ჭრილი 2-2

მასშტაბი 1:10

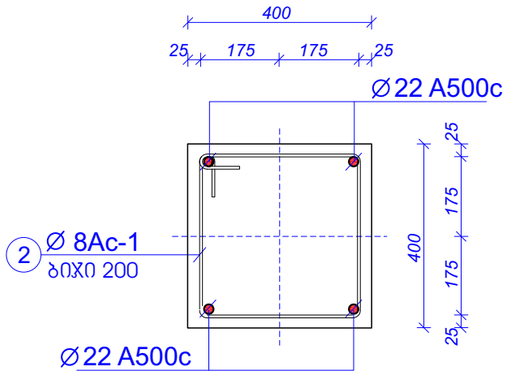

ნაშვერი-1

მასშტაბი 1:10

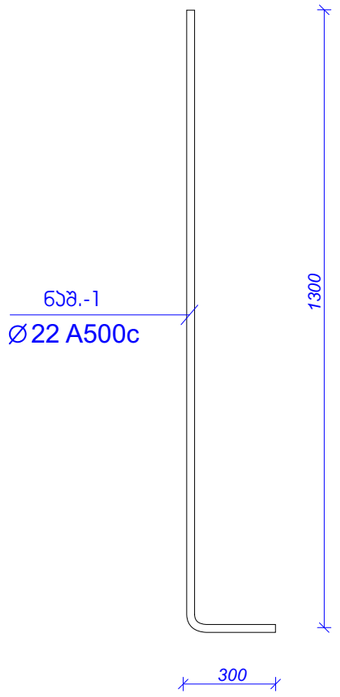

პოზ. №	ესკიზი	L მმ	არმ. კლასი
2	450 / 350 / 450 / 350	1600	Ø 8 Ac-I

შენიშვნები:

1. ფერცლის კორექტირებით ავტომატურად უქმდება წინა ვარიანტი;
2. ნებისმიერი შეუსაბამობა მუშა დოკუმენტაციას განმარტებით ბარათს და არქიტექტურულ გადაწყვეტებს შორის ეცნობოს შენობის მთავარ კონსტრუქტორს

ექსპლიკაცია

პირობითი აღნიშვნები

შენიშვნა

archimpex Architecture & Construction

მისამართი	ქალაქი თბილისი, ქინძმარაულის ქ. №7 ს.კ. 01.19.33.001.183
დამკვეთი	შპს "სოდევე" ID 206135859

თანამდებობა	სახელი, გვარი	ხელმოწერა
დირექტორი	ნ. შაქარიშვილი	
პრ. ავტორი		
კონსტრუქტორი	ნ. შაქარიშვილი	

პროექტის სახელი

სასაწყობე შენობა

მასშტაბი	ნახაზის დასახელება	
სტადია	ფურცლის №	ფურცლები
მ.პ.		

მ.ს. ჭრილი (ფრაგმენტი-3)

მასშტაბი 1:10

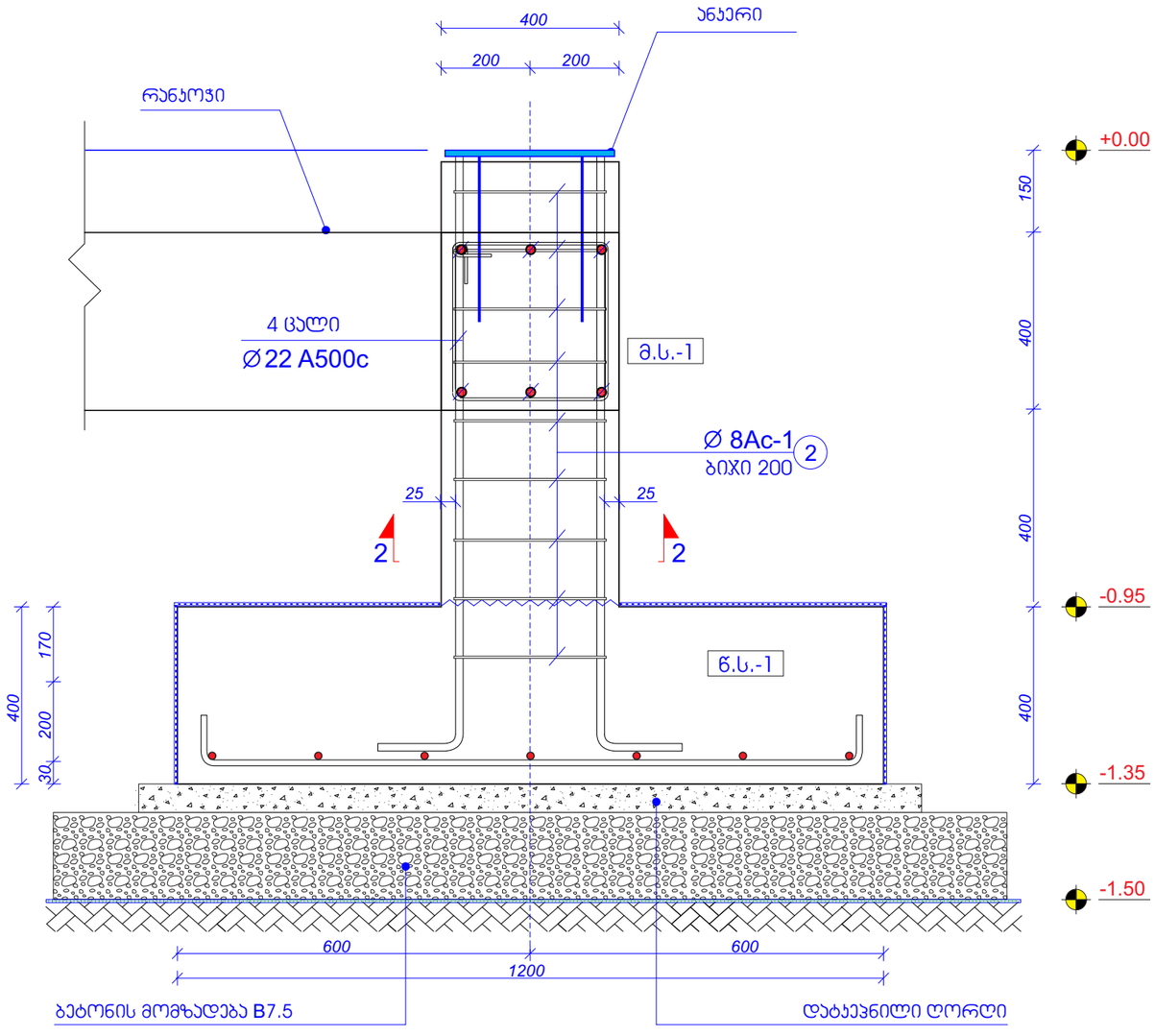

ჭრილი 2-2

მასშტაბი 1:10

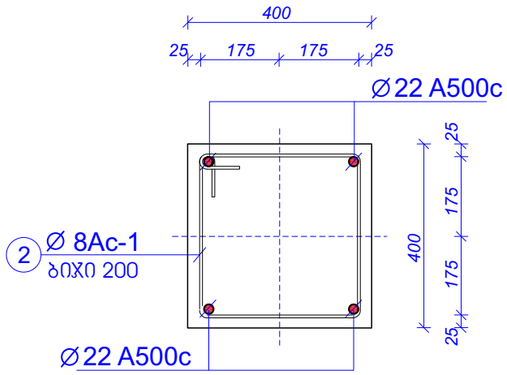

ჯვანძი-1

მასშტაბი 1:10

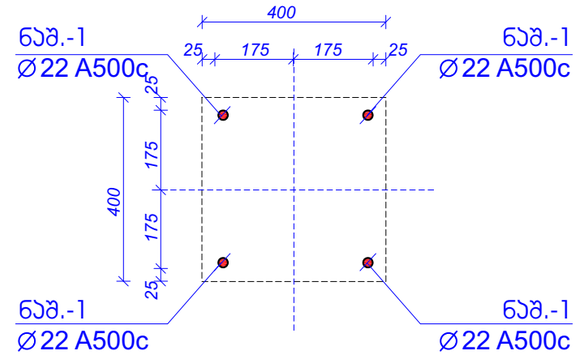

პოზ. №	ესკიზი	L მმ	არმ. კლასი
2	450 / 350 / 450 / 350	1600	Ø 8 Ac-I

შენიშვნები:

1. ფერცლის კორექტირებით ავტომატურად უქმდება წინა ვარიანტი;
2. ნებისმიერი შეუსაბამობა მუშა დოკუმენტაციას განმარტებით ბარათს და არქიტექტურულ გადაწყვეტებს შორის ეცნობოს შენობის მთავარ კონსტრუქტორს

ზომები მიოცემულია მილიმეტრებში

ექსპლიკაცია

პირობითი აღნიშვნები

შენიშვნა

archimpex Architecture & Construction

მისამართი	ქალაქი თბილისი, ქინძმარაულის ქ. №7 ს.კ. 01.19.33.001.183
დამკვეთი	შპს "სოდევე" ID 206135859

თანამდებობა	სახელი, გვარი	ხელმოწერა
დირექტორი	ნ. შაქარიშვილი	
პრ. ავტორი		
კონსტრუქტორი	ნ. შაქარიშვილი	

პროექტის სახელი

სასაწყობე შენობა

მასშტაბი	ნახაზის დასახელება	
სტადია	ფურცლის №	ფურცლები
მ.პ.		

ლითონის პროფილირებული მილი (ლ.ს-1)

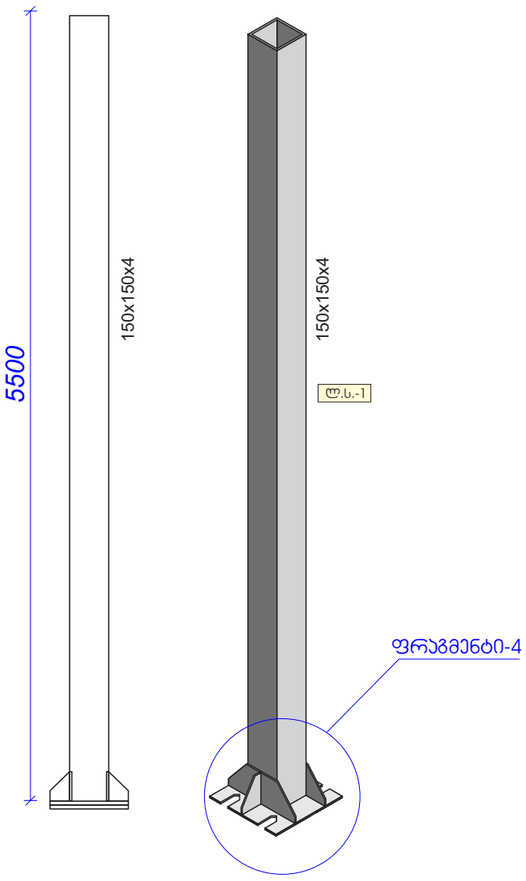

ფრაგმენტი-4 (ლითონკონსტრუქციის კვანძი)

აქსონომეტრიული ნახაზი

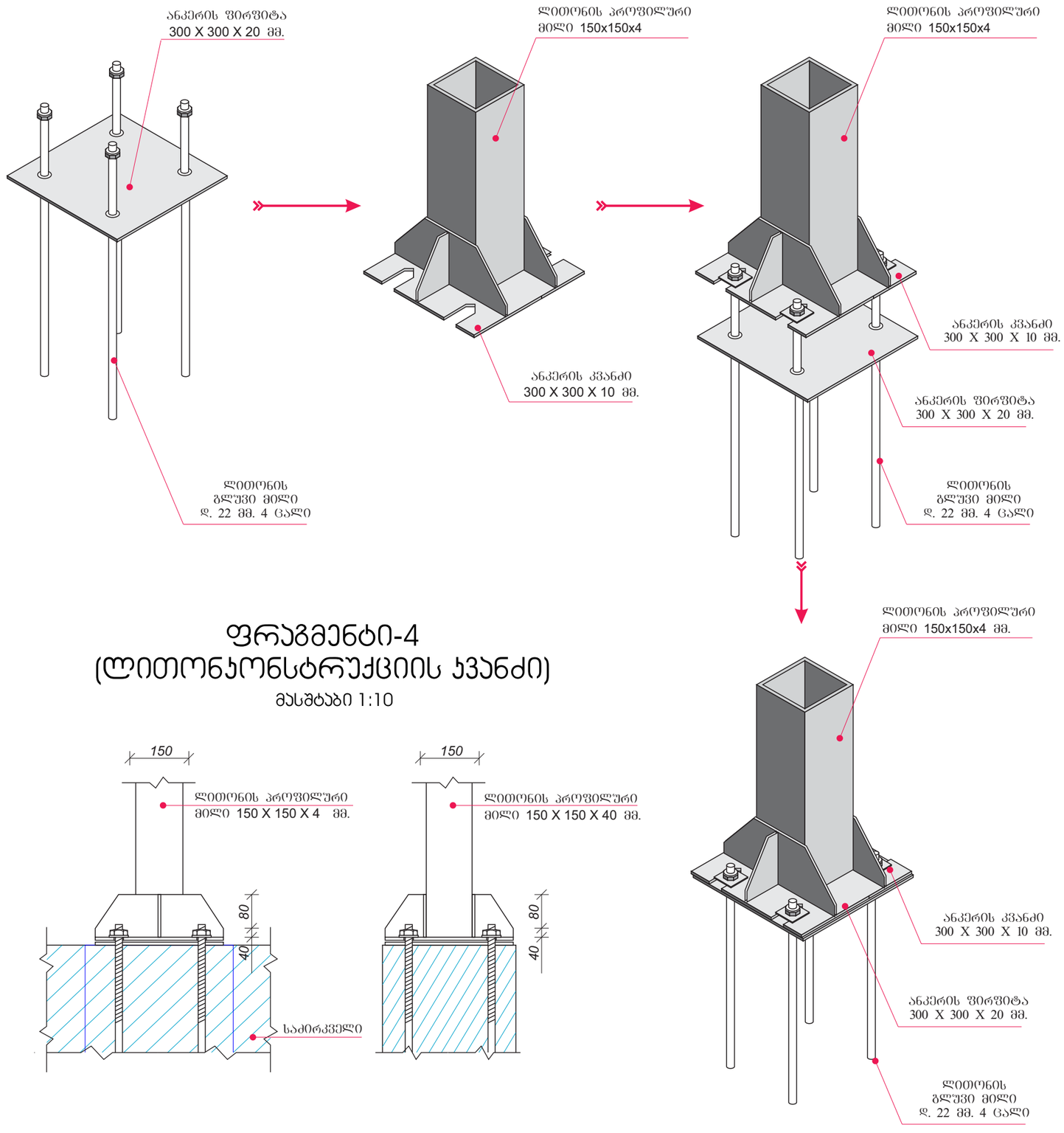

ფრაგმენტი-4 (ლითონკონსტრუქციის კვანძი)

მასშტაბი 1:10

ზომები მიოცემულია
მილიმეტრებში

შენიშვნები:

1. ფურცლის კორექტირებით ავტომატურად უქმდება წინა ვარიანტი;
2. ნებისმიერი შეუსაბამობა მუშა დოკუმენტაციას განმარტებით ბარათს და არქიტექტურულ გადაწყვეტებს შორის ეცნობოს შენობის მთავარ კონსტრუქტორს

ექსპლიკაცია

პირობითი აღნიშვნები

შენიშვნა

archimpex
Architecture & Construction

მისამართი	ქალაქი თბილისი, ჭინძმარაულის ქ. №7 ს.კ. 01.19.33.001.183	
დამკვეთი	შპს "სოდევე" ID 206135859	
თანამდებობა	სახელი, გვარი	ხელმოწერა
დირექტორი	ნ. შაქარიშვილი	
პრ. ავტორი		
კონსტრუქტორი	ნ. შაქარიშვილი	

პროექტის სახელი

სასაწყობე შენობა

მასშტაბი	ნახაზის დასახელება	
სტადია	ფურცლის №	ფურცლები
მ.პ.		

ლ.ს-1 -ის ანკერის დეტალები

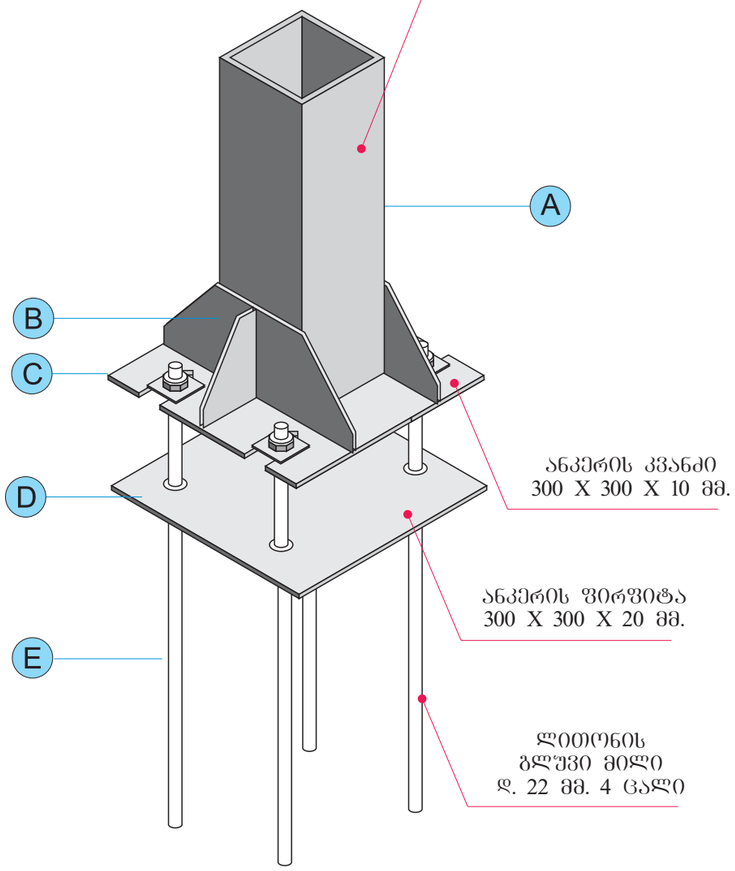

C ლითონის ფირფიტა

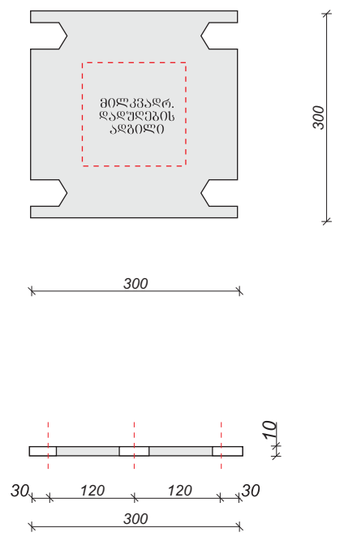

14 ცალი

D ლითონის ფირფიტა

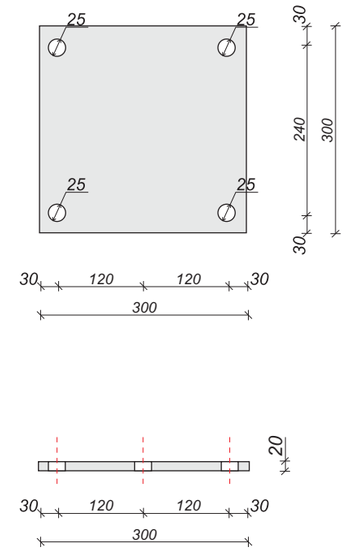

14 ცალი

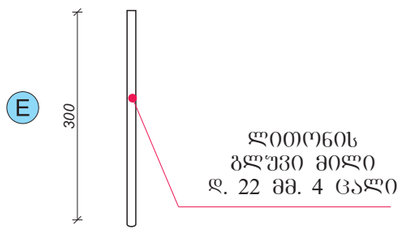

56 ცალი

B ლითონის ფირფიტა 5 მმ.

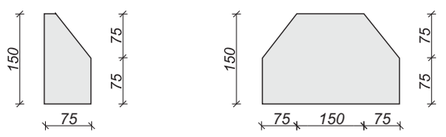

28 ცალი

28 ცალი

შენიშვნები:

1. ძირითადი შენიშვნები იხილეთ პროექტის განმარტებით ბარათში.
2. შენობის ვერტიკალური და ჰორიზონტალური მიბმა ტერიტორიასთან იხილეთ პროექტის არქიტექტურულ ნაწილში (იხ.გენგეგმა ტოპოძირით)
3. ფურცლის კორექტირებით ავტომატურად უქმდება წინა ვარიანტი;
4. ნებისმიერი შეუსაბამობა მუშა დოკუმენტაციას განმარტებით ბარათს და არქიტექტურულ გადაწყვეტებს შორის ეცნობოს შენობის მთავარ კონსტრუქტორს

ექსპლიკაცია

პირობითი აღნიშვნები

შენიშვნა

archimpex
Architecture & Construction

მისამართი	ქალაქი თბილისი, ქინძმარაულის ქ. №7 ს.კ. 01.19.33.001.183
დამკვეთი	შპს "სოდევე" ID 206135859

თანამდებობა	სახელი, გვარი	ხელმოწერა
დირექტორი	ნ. შაქარიშვილი	
პრ. ავტორი		
კონსტრუქტორი	ნ. შაქარიშვილი	

პროექტის სახელი

სასაწყობე შენობა

მას'შტაბი	ნახაზის დასახელება	
სტადია	ფურცლის №	ფურცლები
მ.პ.		

ლითონის ფერმა 1 (ლ.ფ.-1)

მასშტაბი 1:100

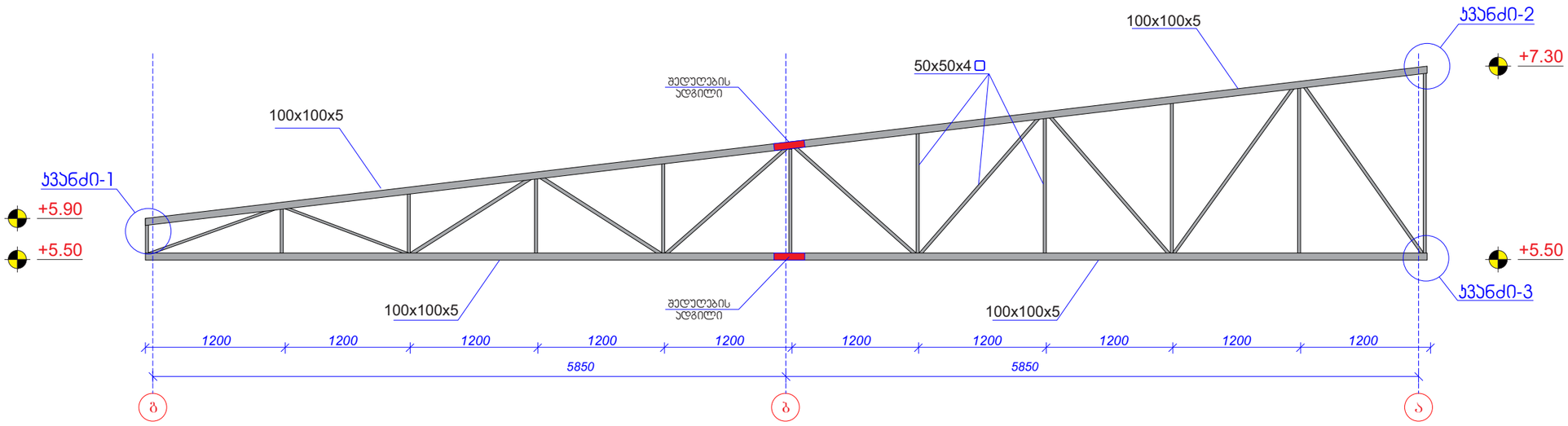

ჯვანძი-1

მასშტაბი 1:20

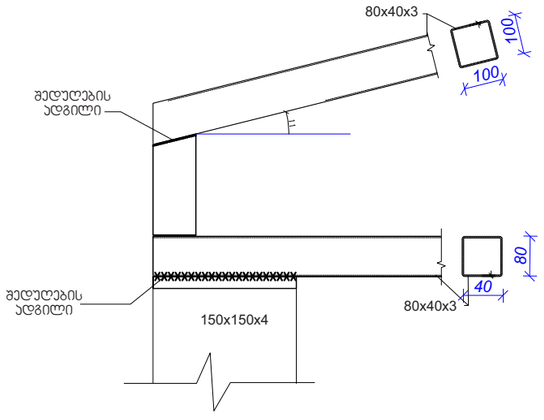

ჯვანძი-2

მასშტაბი 1:20

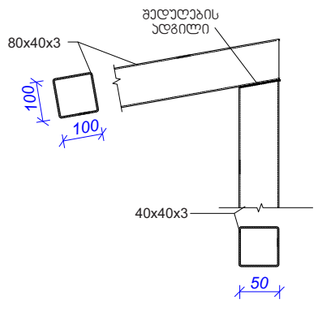

ჯვანძი-3

მასშტაბი 1:20

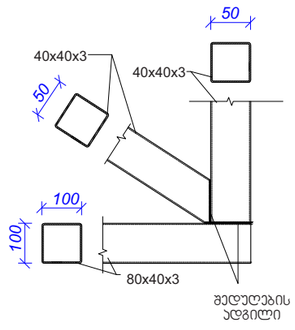

ფერმა 1 (სულ: 6 ცალი)

ლითონის პროფილირებული მილი ▢ 100x100x5 6.00 (მ) - 4 ცალი = 24.00 (მ) X 6 ცალი = 144 (მ)

ვერტიკალური ჯვაშირები

ლითონის პროფილირებული მილი ▢ 50x50x4 6.00 (მ) - 2 ცალი = 12.00 (მ) X 6 ცალი = 72 (მ)

დიაგონალური ჯვაშირები

ლითონის პროფილირებული მილი ▢ 50x50x4 6.00 (მ) - 3.5 ცალი = 21.00 (მ) X 6 ცალი = 126 (მ)

ექსპლიკაცია

პირობითი აღნიშვნები

შენიშვნა

archimpex Architecture & Construction

მისამართი	ქალაქი თბილისი, ქინძმარაულის ქ. №7 ს.კ. 01.19.33.001.183	
დამკვეთი	შპს "სოდევე" ID 206135859	
თანამდებობა	სახელი, გვარი	ხელმოწერა
დირექტორი	ნ. შაქარიშვილი	
პრ. ავტორი		
კონსტრუქტორი	ნ. შაქარიშვილი	

პროექტის სახელი

სასაწყობე შენობა

მასშტაბი	ნახაზის დასახელება	
სტადია	ფურცლის №	ფურცლები
მ.კ.		

ספקי ציוד משרדי ותכשיטי כסף

ספקי ציוד משרדי ותכשיטי כסף – עד 14 ביוני (ש.ע.-1)

מחירון סיטונאי לעסקים בלבד

מחברת 150x150	☐	150x150x4	5.50 (ש) - 14 ביוני = 77.00 (ש)
עט כדורי	☐	70x70 L	4.30 (ש) - 44 ביוני = 190.00 (ש)
עפרון גרפיט	☐	80x40x4	7.00 (ש) - 20 ביוני = 140.00 (ש)
מחק לבן	☐	60x40x3	3.8 (ש) - 52 ביוני = 198.00 (ש)
מחדד מתכת	☐	60x40x3	4.5 (ש) - 13 ביוני = 59.00 (ש)

קלסר-צבעוני מלא מחירון ספקים

מחברת 60 דפים	☐	60x60x4	6.00 (ש) - 6 ביוני = 36.00 (ש)

עיפרון-צבעוני מלא מחירון ספקים

עיפרון גרפיט		70x70 L	3.00 (ש) - 8 ביוני = 24.00 (ש)

עיפרון-צבעוני מלא מחירון ספקים

מחברת 60 דפים	☐	80x40x4	6.00 (ש) - 6 ביוני = 36.00 (ש)

עיפרון-צבעוני מלא מחירון ספקים

מחברת 40 דפים	☐	40x40x3	6.00 (ש) - 3.5 ביוני = 21.00 (ש) X 6 ביוני = 126 (ש)
מחברת 80 דפים	☐	80x40x4	6.00 (ש) - 4 ביוני = 24.00 (ש) X 6 ביוני = 144 (ש)

עיפרון-צבעוני מלא מחירון ספקים

מחברת 40 דפים	☐	40x40x3	6.00 (ש) - 2 ביוני = 12.00 (ש) X 6 ביוני = 72 (ש)

קלסר-טבעות מלא מחירון ספקים

מחברת 80 דפים	☐	80x40x4	4.00 (ש) - 16 ביוני = 64.00 (ש)
מחברת 80 דפים	☐	80x40x4	4.50 (ש) - 2 ביוני = 9.0 (ש)

מחברת 60 דפים

מחברת 60 דפים	☐	60x40x3	4.00 (ש) - 12 ביוני = 48.00 (ש)
מחברת 80 דפים	☐	80x40x4	4.50 (ש) - 3 ביוני = 13.50 (ש)

עיפרון-צבעוני מלא מחירון ספקים

עיפרון גרפיט	L	70x70	6.00 (ש) - 4 ביוני = 24.00 (ש)

קלסר-טבעות מלא מחירון ספקים

מחברת 80 דפים	☐	80x40x4	4.00 (ש) - 16 ביוני = 64.00 (ש)
מחברת 80 דפים	☐	80x40x4	4.50 (ש) - 2 ביוני = 9.0 (ש)

קלסר-טבעות מלא מחירון ספקים

מחברת 80 דפים	☐	80x40x4	4.00 (ש) - 16 ביוני = 64.00 (ש)
מחברת 80 דפים	☐	80x40x4	4.50 (ש) - 2 ביוני = 9.0 (ש)

מחברת 60 דפים

מחברת 60 דפים	☐	60x40x3	4.00 (ש) - 12 ביוני = 48.00 (ש)
מחברת 80 דפים	☐	80x40x4	4.50 (ש) - 3 ביוני = 13.50 (ש)

עיפרון-צבעוני מלא מחירון ספקים

עיפרון גרפיט	L	70x70	6.00 (ש) - 4 ביוני = 24.00

შპს მეტრიქს კონსტრაქშენი
METRIX CONSTRUCTION LLC

www.metrixconstruction.ge
e-mail: metrixconstruction.llc@gmail.com
tel: 579 60 19 19; 555 13 00 31

კონსტრუქციების საექსპერტო დასკვნა

ქალაქი თბილისი, ქინძმარაულის ქ. №7 ს.კ. 01.19.33.001.183

დამკვეთი: შპს "სოდევე" ID 206135859

2024 წელი

საექსპერტო დასკვნა

7 ოქტომბერი, 2024 წელი

იურიდიული პირის შპს "სოდევე"-ს (ID 206135859) თხოვნის საფუძველზე დაგვევალა შემოწმება ქალაქი თბილისი, ჭინძმარაულის ქ. #7 (ს.კ. 01.19.33.001.183) ტერიტორიაზე სასაწყობე შენობის კონსტრუქციული პროექტზე (რომელიც მოიცავს არქიტექტურულ ნახაზებზე დამუშავებულ კონსტრუქციულ მუშა ნახაზებს) ჩაგვეტარებინა ექსპერტიზა.

პროექტის მიხედვით დაგეგმარებულია ერთ სართულიანი საწყობის მშენებლობა. კვლევის მიზანია შესწავლილ იქნას დაგეგმარებული კონსტრუქციული ელემენტების განლაგებისა და საანგარიშო სქემის მართებულობა პროექტში მოცემული კონსტრუქციული ნახაზების მიხედვით, შესაბამისად გეოლოგიური კვლევის შედეგად მიღებული მონაცემებისა და მოცემული ლაბორატორიული კვლევის შედეგების სისწორე.

პირველ რიგში შესწავლილი იქნა ინჟინერ-გეოლოგის მიერ ჩატარებული გეოლოგიური სამუშაოები, რომელიც წარმოდგენილია კვლევაში. წარმოდგენილი გეოლოგიური მონაცემების მიხედვით ნიადაგის ფენის შემდგომ გვხდება თიხნარი-ფენა 2, რომლის სიმტკიცის კოეფიციენტი (R0 =2.0 კგ.d/სმ2) მოცემულ პროექტთან მიმართებაში მისაღები და საანგარიშოდ დამაკმაყოფილებულია. წარმოდგენილი გეოლოგიური კვლევის შედეგები შეესაბამება ნორმებს და სამუშაოები შესრულებულია ჯეროვნად.

აღნიშნულ პროექტზე ჩვენს მიერ ჩატარებულ იქნა კვლევა, სადაც შესწავლილ იქნა ყველა ის კონსტრუქციული მახასიათებლებები და საანგარიშო სქემა, რაც მოიცავს შენობის მნიშვნელოვან მზიდუნარიან დეტალებს.

საპროექტო დოკუმენტაციის მიხედვით შენობების სქემა წარმოდგენილია შემდეგი სახით:

1. საძირკველი. შენობების საძირკველი რკინაბეტონის წერტილოვანია, რომლის ჩაღრმავება +0.00 ნიშნულიდან -1.50 მეტრია, რომელიც გეოლოგიური მონაცემების მიხედვით დასულია ფენა #2-ზე. წერტილოვანი საძირკვლის გაბარიტული ზომებია

1.2 X 1.2 X 0.4(H) მ. მასში არმირებისათვის გამოყენებულია 1 ფენა ბადე ქსოვით არმატურა დიამეტრით 12 მმ. ბიჯით 200 მმ. (არმ. კლასი A500c); ბეტონის მომზადება კლასი- B7.5 და ბეტონი კლასი- B25. წერტილოვანი საძირკველი ერთმანეთთან პერიმეტრზე კავშირშია რანკოჭებით, რომლებიც +0.00 ნიშნულის სიმაღლეზე ჩაანკერებულია რ/ბ მონოლითურ სვეტებში, რანდკოჭის გაბარიტული ზომებია 0.4 X 0.4(H) მეტრი. მასში გამოყენებულია 18 მმ. დიამეტრის 6 ღერი არმატურა, წერტილოვანი საძირკველიდან +0.00 ნიშნულამდე მოწყობილია რკინა-ბეტონის მონოლითური სვეტები, გაბარიტული ზომებით 0.4X0.4X0.95(H), მასში არმირებისათვის გამოყენებულია 22 მმ. დიამეტრის 4 ღერი არმატურა. სვეტების თავზე ჩაანკერებულია საანკერო ჭანჭიკები ლითონის სვეტების მოსაწყობად. საძირკველში და სვეტებში გამოყენებულია ბეტონის მომზადება კლასი- B7.5 და ბეტონი კლასი- B25. წარმოდგენილი საძირკველი გეგმარების მიხედვით შეადგენს ერთ დონეზე და კვეთზე გათვლილ კონსტრუქციულ სქემას, რაც განპირობებულია საპროექტო გეომეტრიული ფორმებისა და პარამეტრების მიხედვით. შესწავლის საფუძველზე დადგინდა: საძირკვლების გეგმარება განხორციელებულია სწორი გაანგარიშების მეთოდით და მოცულობაში წარმოდგენილ პროექტთან მიმართებაში დამაკმაყოფილებელია. შესაბამისად საძირკვლის კონსტრუქციული გეგმარება და საანგარიშო სქემა თავისი მუშა არმირებითა და ბეტონით წარმოდგენილ რელიეფზე ნაწარმოებია მართებულად.

2. კარკასი - საანგარიშო სქემა სივრცულ-ჩარჩოვანი ანაკრები ლითონის კარკასული ტიპისაა, - ლითონის სვეტების ზომაა არის - 150X150X4 მმ. მასში სვეტების ირგვლი მოწყობილია ლითონის პროფილური მილების ჰორიზონტალური კავშირები (ლითონის ლარტყები / ზომა- 60X40X3 მმ.) და ჯვარედინა სიხისტეები ლითონის კუთხოვანებით (ზომა- 50X50X4 მმ. და 70X70X4 მმ.) სახურავის დონეზე პერიმეტრზე მოწყობილია ლითონის პროფილური მილის კოჭები (ზომა- 100X100X4 მმ.) კოჭებზე შედუღების მეთოდით დამაგრებულია გადახურვის მოსაწყობად ლითონის პროფილური მილის 12 მ. სიგრძის ფერმები. შესწავლის საფუძველზე დადგინდა, რომ ლითონის კარკასული გეგმარება განხორციელებულია სწორი გაანგარიშების მეთოდით და მოცულობაში წარმოდგენილ პროექტთან მიმართებაში დამაკმაყოფილებელია.

3. გადახურვის ფილა - შენობების გადახურვის ფილა +0.00 ნიშნულზე 150 მმ-ია. მასში არმირებისათვის გამოყენებულია ერთი ფენა ბადექსოვით არმატურა დიამეტრით 10 მმ. (კლასი A500c.), რომელთა ბოლოები ჩაანკერებულია რანდკოჭებში. გამოყენებული ბეტონის კლასი- B25. გადახურვის ფილის კონსტრუქციული

გეგმარება განხორციელებულია სწორი გაანგარიშების მეთოდით და მოცულობაში წარმოდგენილ კონსტრუქციულ პროექტთან მიმართებაში დამაკმაყოფილებელია.

საქართველოს ტერიტორიის სეისმური დარაიონების და საინჟინრო გეოლოგიური კვლევების საფუძველზე სამშენებლოდ გამოყოფილი მოედანი 8 ბალიან ზონაშია. პასუხისმგებლობის მიხედვით შენობები მიეკუთვნება II კლასს. შენობებისა და მათი მზიდი კონსტრუქციული ელემენტების, როგორც ერთიანი სივრცითი სისტემის გაანგარიშება, მუდმივი საკუთარი წონა -2.75 ტ/მ2, თოვლის -(0.07 ტ/მ2), დროებითი ხანგრძლივი დატვირთვა -(0.15 ტ/მ2); დროებითი ხანმოკლე დატვირთვა- (0.07 ტ/მ2); ქარის (120 კგ/მ2) და ჰორიზონტალურ 0.17 გ აჩქარების (1.4 მ/წმ.2) შესაბამის სეისმურ დატვირთვაზე. სეისმო მედეგობის კუთხით, შესაბამისად კონსტრუქციული დაგეგმირება წარმოებულია სწორი პრინციპით და დაცულია სეისმომედეგობის პირობები.

მათემატიკური მოდელირება (გაანგარიშება) განხორციელებულია Lირა-САПР 2013 (ვერსია R3) პროგრამული კომპლექსის მეშვეობით, სასრული ელემენტების მეთოდის საფუძველზე. შენობის საანგარიშო მოდელი შედგენილია არქიტექტურული ნახაზების მიხედვით.

ჩატარებული ექსპერტიზის საფუძველზე -საპროექტო დოკუმენტაცია შედგენილია გეოლოგიური მონაცემების და კონსტრუქციული სწორი საანგარიშო სქემის მიხედვით, რაც მოცემულია კონსტრუქციულ მუშა ნახაზებში და გათვლებში, შესაბამისად წარმოდგენილი შენობების პროექტის კონსტრუქციული ნაწილი შედგენილია და დამუშავებულია სამშენებლო ნორმატივებისა და წესების დაცვით.

დასკვნა

ჩვენს მიერ შესწავლილი საპროექტო დოკუმენტაცია და მასში მოცემული სასაწყობე შენობების კონსტრუქციული ნახაზები შესრულებულია სამშენებლო ნორმატივების, გეოლოგიური მონაცემების და წესების დაცვით, რომელიც სავსებით დამაკმაყოფილებელია. აქედან გამომდინარე მოცემული დოკუმენტაცია სრულიად აკმაყოფილებს დღეისთვის მოქმედ სამშენებლო ნორმებსა და წესებს.

კონსტრუქტორი დ. გვასალია

საქართველოს იუსტიციის სამინისტრო
სსიპ საჯარო რეესტრის ეროვნული სააგენტო

ამონაწერი მეწარმეთა და არასამეწარმეო (არაკომერციული) იურიდიული პირების რეესტრიდან

განაცხადის რეგისტრაციის ნომერი, მომზადების თარიღი: B19131448, 25/11/2019 16:38:28

სუბიექტი

საფირმო სახელწოდება:	შპს მეტრიქს კონსტრაქშენი
სამართლებრივი ფორმა:	შეზღუდული პასუხისმგებლობის საზოგადოება
საიდენტიფიკაციო ნომერი:	400278338
რეგისტრაციის ნომერი, თარიღი:	25/11/2019
მარეგისტრირებელი ორგანო:	სსიპ საჯარო რეესტრის ეროვნული სააგენტო
იურიდიული მისამართი:	საქართველო, ქალაქი თბილისი, გლდანის რაიონი, გლდანის მასივი, VII მიკრო/რაიონი, კორპუსი 1, ბინა 56

დამატებითი ინფორმაცია:

ელ. ფოსტა: atoneli@yahoo.com

დამატებითი ინფორმაციის ნამდვილობაზე პასუხისმგებელია ინფორმაციის მომწოდებელი პირი.

ინფორმაცია ლიკვიდაციის/ რეორგანიზაციის/ გადახდისუუნარობის პროცესის მიმდინარეობის შესახებ

რეგისტრირებული არ არის

ხელმძღვანელობა/წარმომადგენლობა

- დირექტორი - დავით გვასალია, 42001005607

პარტნიორები

მესაკუთრე	წილი	წილის მმართველი
დავით გვასალია, 42001005607	50%	
მზია როსტომაული, 01001002432	50%	

ვალდებულება

რეგისტრირებული არ არის

ყადაღა/აკრძალვა

რეგისტრირებული არ არის

საგადასახადო გირავნობა/იპოთეკის უფლება

რეგისტრირებული არ არის

მოძრავ ნივთებსა და არამატერიალურ ქონებრივ სიკეთეზე გირავნობა/ლიზინგის უფლება

რეგისტრირებული არ არის

მოვალეთა რეესტრი

რეგისტრირებული არ არის

- დოკუმენტის ნამდვილობის გადამოწმება შესაძლებელია საჯარო რეესტრის ეროვნული სააგენტოს ოფიციალურ ვებ–გვერდზე www.napr.gov.ge;
- ამონაწერის მიღება შესაძლებელია ვებ–გვერდზე www. napr.gov.ge , ნებისმიერ ტერიტორიულ სარეგისტრაციო სამსახურში, იუსტიციის სახლებსა და სააგენტოს ავტორიზებულ პირებთან;
- ამონაწერში ტექნიკური ხარვეზის აღმოჩენის შემთხვევაში დაგვიკავშირდით: 2 405405 ან პირადად შეავსეთ განაცხადი ვებ–გვერდზე;
- კონსულტაციის მიღება შესაძლებელია იუსტიციის სახლის ცხელ ხაზზე 2 405405;
- საჯარო რეესტრის თანამშრომელთა მხრიდან უკანონო ქმედების შემთხვევაში დაგვიკავშირდით ცხელ ხაზზე: 08 009 009 09
- თქვენთვის საინტერესო ნებისმიერ საკითხთან დაკავშირებით მოგვწერეთ ელ-ფოსტით: info@napr.gov.ge

რ ე ზ ი უ მ ე

სახელი, გვარი:	დავით გვასალია
დაბადების თარიღი:	1964 წელი, 23 ივლისი
დაბადების ადგილი:	საქართველო, ქ. ფოთი
სახლის მისამართი:	თბილისი, გლდანი, VII მ/რ, 1 კ. ბინა 56
ტელ. მობილური:	579 60 19 19
ელ-ფოსტა:	atoneli@yahoo.com
	metrixconstruction.llc@gmail.com
ოჯახური მდგომარეობა:	დაოჯახებული



განათლება:	1982-1990	მ.ი. კალინინის სახელობის ლენინგრადის პოლიტექნიკური ინსტიტუტი (რუსეთის ფედერაცია) სპეციალობა: სამრეწველო და სამოქალაქო მშენებლობა კვალიფიკაცია: ინჟინერ-მშენებელი

სამუშაო გამოცდილება:	1991-1992	ქ. ფოთის გამგეობა. მშენებლობის, ტრანსპორტისა და კავშირგაბმულობის განყოფილების მთ. სპეციალისტი
	1993-1994	ნ. ნიკოლაძის სახელობის ფონდი. სპეციალისტი
	1995-2001	ქ. ფოთის მერიის სახაზინო საწარმო - დირექტორის მოადგილე
	2001-2003	საქართველოს დაცული ტერიტორიების დეპარტამენტი. კოლხეთის ეროვნული პარკი (WB; GEF მსოფლიო ბანკისა და გარემოს დაცვის გლობალური ფონდის დაფინანსებული პროექტი). ვიზიტორთა და ეკოლოგიური განათლების სამსახურის უფროსი
	2003-2005	საქართველოს გარემოს დაცვის სამინისტრო. სანაპირო ზონის ინტეგრირებული მართვის ცენტრი (WB; GEF მსოფლიო ბანკისა და გარემოს დაცვის გლობალური ფონდის დაფინანსებული პროექტი). პროექტის განმახორციელებელი ჯგუფი. პროექტის ადგილობრივი კოორდინატორი
	2006-2007	საქართველოს გარემოს დაცვის სამინისტრო. მდგრადი პროექტების განმახორციელებელი ჯგუფი (WB; GEF მსოფლიო ბანკისა და გარემოს დაცვის გლობალური ფონდის დაფინანსებული პროექტი). პროექტის კოორდინატორი სამეგრელო, გურიასა და აჭარის ავტონომიურ რესპუბლიკაში
	2008-2009	შპს აპოგეო - აღმასრულებელი დირექტორი
	2010-2012	შპს კავკასიის სამშენებლო კომპანია - კონსტრუქტორი
	2013-2016	შპს AZ-GEORGIA - დიზაინის დეპარტამენტის უფროსი
	2017-2018	შპს MIGU Project - კონსტრუქტორი

	2019-2020	შპს ICMG group - კონსტრუქტორი
	2020	შპს METRIX Construction - დირექტორი

კურსები:	2001	შესყიდვების, ხარჯებისა და ფინანსური მენეჯმენტის კურსები. მსოფლიო ბანკის მეთოდოლოგია. (World Bank) აზერბაიჯანი. ქ. ბაქო
	2002	ჰარბტენიანი ტერიტორიის რესტავრაციის საერთაშორისო კურსები. (Institute for inland Water Management and Waste Water Treatment - RIZA) - შრომის, ტრანსპორტისა და წყლის რესურსების მართვის სამინისტრო - ჰოლანდია, ქ. ლელიშტატი.
	2010	ხის ნაგებობების კარკასული მშენებლობა (კანადური ტექნოლოგია) - მშენებლობის მწარმოებელი USAID-Vocational Education Project in Georgia; Woodservice LTD

თრეინინგი და სემინარები:	2002	ბიომრავალფეროვნების კონსერვაცია და ეკოტურიზმის მდგრადი განვითარება კავკასიის რეგიონში (German Foundation for International Development; World Wildlife Foundation) - საქართველო, გუდაური-ბორჯომი
	2003	ეკოტურიზმი დაცულ ტერიტორიებში (Intrnational Academy for Nature Conservation) - გერმანიის გარემოს დაცვის სამინისტრო - გერმანია, რიუგენი
	2004	შესყიდვები, მსოფლიო ბანკის მეთოდოლოგიით (World Bank) საქართველო, ქ. თბილისი

სამსახურებრივი მივლინებები:	ინგლისი, გერმანია, ჰოლანდია, საფრანგეთი, აზერბაიჯანი, თურქეთი, რუსეთი, უზბეკეთი

კომპიუტერული პროგრამების ცოდნა:	Office Programs, Corel-Draw, Archi-Cad, Lumion

---

ენების ცოდნა:	რუსული - თავისუფლად ინგლისური - საშუალოდ (მესმის, ვკითხულობ და ვთარგმნი საშუალოდ. ვწერ და ვსაუბრობ-ცუდად)

ჰობი:	სახვითი ხელოვნება, კომპიუტერული გრაფიკა

ინფორმაცია საპროექტო და საექსპერტო სამუშაოთა შესახებ

მე, დავით გვასალია, 2003 წლიდან ვეწევი საპროექტო საქმიანობას და ვთანამშრომლობ სხვადასხვა საპროექტო და სამშენებლო ორგანიზაციებთან, სადაც ვასრულებ საპროექტო და საექსპერტო სამუშაოებს, ასევე ვეწევი სამშენებლო ობიექტების ტექნიკურ ზედამხედველობას.

2010 წლიდან ვარ შპს საქართველოს სამშენებლო კომპანიის, შპს მტ სტუდიოს და შპს აზ-ჯორჯიას კონსტრუქტორი.

ჩემი უშუალო ხელმძღვანელობით დამუშავებულია შემდეგი ობიექტები:

* ჩინური კომპანია ჰუალინგის მრავალბინიანი საცხოვრებელი (#17 და 20) სახლები თბილისის ზღვაზე.
* მრავალბინიანი 20 სართულიანი საცხოვრებელი სახლი. თბილისი, აწყურის ქ. #4
* მრავალბინიანი 14 სართულიანი საცხოვრებელი სახლი. თბილისი, ვაზისუბანი.
* დაშენების პროექტი მრავალბინიან სახლზე. თბილისი, ჭუჩიშვილის ქ. #18-20
* სასტუმრო კომპლექსი. თბილისი, ჯავახიშვილის #82ა.
* მრავალბინიანი 12 სართულიანი საცხოვრებელი სახლი. თბილისი, გაგარინის ქ. #6
* მრავალბინიანი 12 სართულიანი საცხოვრებელი სახლი. თბილისი, აეროდრომის დასახლება, მე-3 ქ. #4
* მრავალბინიანი 10 სართულიანი საცხოვრებელი სახლი. თბილისი, აეროდრომის დასახლება, მე-7 ქ. #1
* მრავალბინიანი 11 სართულიანი საცხოვრებელი სახლი. თბილისი, ვაშლიჯვრის დასახლება მაჭავარიანის ქ. #1-ის მიმდებარედ.
* მრავალბინიანი 12 სართულიანი საცხოვრებელი სახლი. თბილისი, არზაყან ემხვარის ქ. მე-2 შესახვევი, #9
* სავაჭრო კომპლექსი, ქ. მარნეული, რუსთაველის ქ. #36
* დაშენება მრავალბინიან საცხოვრებელ სახლზე. თბილისი, ვერა, გოგებაშვილის #3.
* სოლარის საწარმო შენობა (ლითონკონსტრუქციები) თბილისი, ორხევი, ახვლედიანის #3
* სასაწყობე შენობა (ლითონკონსტრუქციები) თბილისი, ღუდუშაურის კლინიკა
* გარე ლიფტების კონსტრუქცია ევროპის უნივერსიტეტის შენობებზე
* საკონდიტრო საწარმო შენობა (ლითონკონსტრუქციები) თბილისი, მაისურაძის ქ. #1
* მრავალფუნქციური შენობა 7 სართულიანი. თბილისი, დოდაშვილის ქ. #37
* სასტუმრო 3 სართულიანი. ყაზბეგის მუნიციპალიტეტი. სტეფანწმინდა

* ვეტერანების საქმეთა სახელმწიფო სამსახურის ადმინისტრაციული შენობა. ტბილისი, გორგასლის შესახვევი.
* მრავალბინიანი საცხოვრებელი სახლი. თბილისი, ყვარლის ქ.
* ბეტონის ქარხნის კონსტრუქცია. ქ. ბათუმი
* სასაწყობე შენობა. თბილისი, ქიზიყის ქ.
* სავაჭრო დანიშნულების შენობა. თბილისი. გლდანი, პირველი კვარტლის მიმდებარედ.
* სასტუმრო სახლი. შინდისი
* სასტუმრო 6 სართულიანი. დაბა მესტია. თამარ მეფის ქ.
* მრავალფუნქციური 6 სართულიანი შენობა. თბილისი, კახეთის გზატკეცილი #36
* ტურისტული კომპლექსი (რესტორანი და ვიზიტორთა ცენტრი). დაშბაშის კანიონი. წალკა
* მეცხოველეობის ფერმა. დმანისის რაიონი. სოფ.სარკინეთი
* სავაჭრო, კომერციული დანიშნულების შენობა. თბილისი, ზაჰესი, კოლონიის მიმდებარედ.
* მრავალბინიანი 9 სართულიანი საცხოვრებელი სახლი. თბილისი, ცინცაძის ქ. #63-ის მიმდებარედ.
* მრავალბინიანი 9 სართულიანი საცხოვრებელი სახლი. თბილისი, სვანეთის ქ.
* მრავალბინიანი 16 სართულიანი საცხოვრებელი სახლების კომპლექსი. რუსეთის ფედერაცია. ინგუშეთის რესპუბლიკა. ქ. მაგასი.
* 80-მდე ერთბინიანი საცხოვრებელი სახლები და ოფისები საქართველოს სხვადასხვა რაიონებში

ბოლო 1 წლის განმავლობაში ჩატარებული საექსპერტო სამუშაობი:

---

* ექსპერტიზა მრავალბინიან საცხოვრებელ სახლზე. ქ. თბილისი, ვაშლიჯვრის დასახლება.
* ექსპერტიზა მრავალბინიან საცხოვრებელ სახლზე. ქ. თბილისი, მუხიანის დასახლება, საერთაშორისო აკადემიის სასწავლო კორპუსი.
* ექსპერტიზა მრავალბინიან საცხოვრებელ სახლზე. ქ. თბილისი, გლდანი, პოლიციის აკადემიის მიმდებარედ. გმირი კურსანტების #5

და სხვა.

მოწოდებულ ინფორმაციას ვადასტურებ:

შპს მეტრიქს კონსტრაქშენის დირექტორი /დავით გვასალია/

განათლების დამადასტურებელი დიპლომი



ДИПЛОМ

ТВ № 567428

Настоящий диплом выдан Трасалия Давиду Зауриевичу в том, что он в 1982 году поступил в Ленинградский политехнический институт им. М.И. Калинина и в 1990 году окончил полный курс названного института по специальности „Промышленное и Гражданское строительство"

Решением Государственной экзаменационной комиссии от „12" февраля 1990 г. Трасалия Д.З. присвоена квалификация инженера-строителя

Председатель Государственной экзаменационной комиссии

Ректор

Секретарь

Город Ленинград „12" февраля 1990 г.

Регистрационный № 375/с.

Московская типография Госкомиздата 1987

Нагрудный академический знак выдан

პირადობის დამადასტურებელი მოწმობა

