ქ. თბილისიში, დიღმის სასწავლო საცდელი მეურნეობა ნაკვ.(ს/კ 01.72.14.009.672)

მრავალფუნქციური კომპლექსი

კონსტრუქციული პროექტი

(მპ)

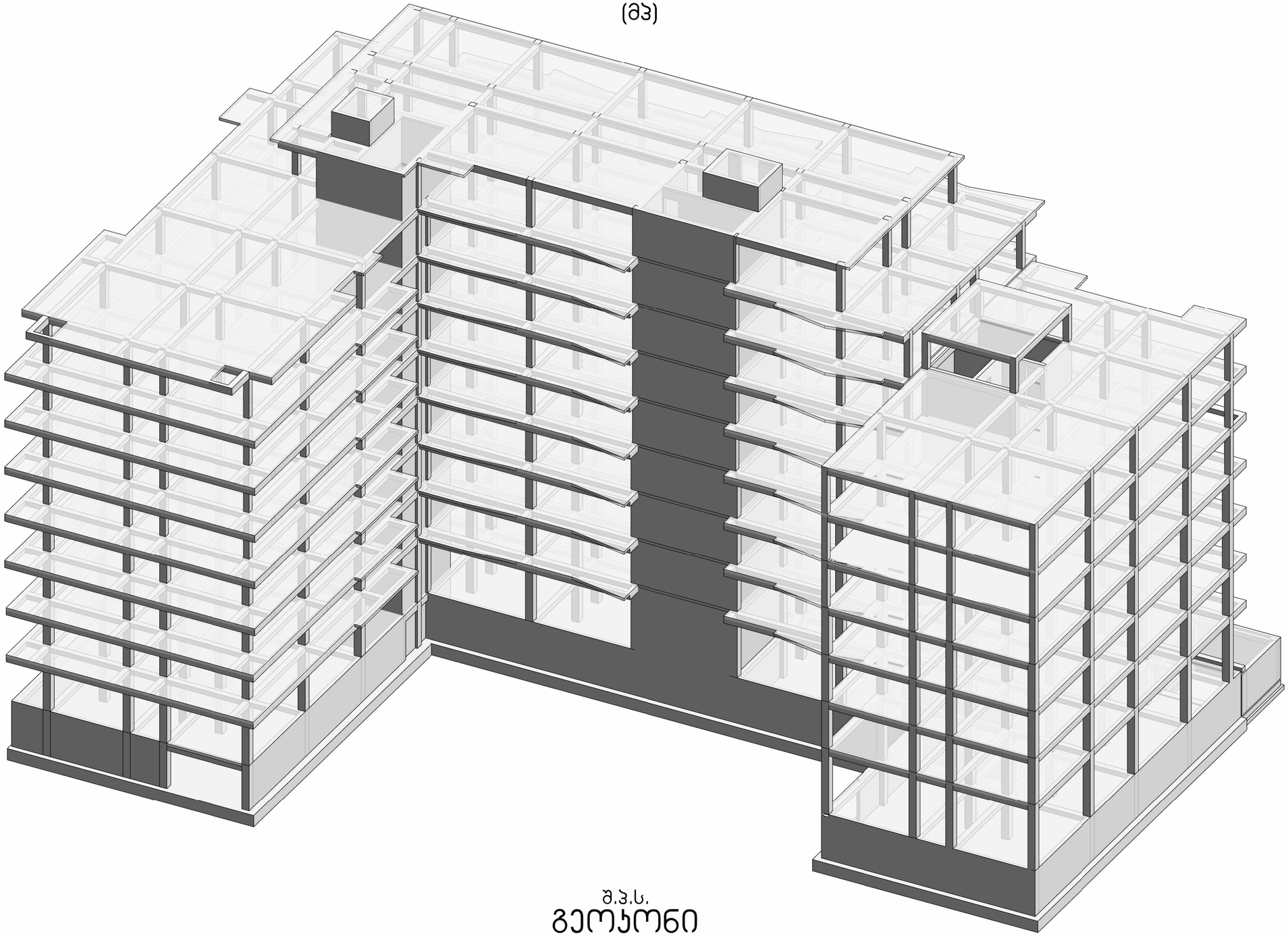

შ.პ.ს.

გეოკონი

თბილისი 2022

№	ნახაზის დასახელება	ნახაზის №
1	თავფურცელი	კ-0.00
2	ქვაბულის გეგმა	კ-0.01
3	პარკინგის საყრდენი კედელი	კ-0.02
4	საძირკვლის გეგმა	კ-1.01
5	საძირკვლის ფილის ქვედა ზონის არმირების გეგმა X მიმართულებით	კ-1.02
6	საძირკვლის ფილის ქვედა ზონის არმირების გეგმა მიმართულებით	კ-1.03
7	საძირკვლის ფილის ზედა ზონის არმირების გეგმა X მიმართულებით	კ-1.04
8	საძირკვლის ფილის ზედა ზონის არმირების გეგმა მიმართულებით	კ-1.05
9	საძირკვლის ფილის ვერტიკალური არმირება	კ-1.06
10	საძირკვლის ფილის არმირების კვეთები	კ-1.07
11	სვეტის ამონაშვერი სა-1; სა-2; სა-3; სა-4	კ-1.08
12	სვეტის ამონაშვერი სა-5; სა-6; სა-7; სა-8	კ-1.09
13	+0.000 ნიშნულის მარკირების გეგმა	კ-2.01
14	+4,650 ნიშნულის მარკირების გეგმა	კ-2.02
15	+7,950 ნიშნულის მარკირების გეგმა	კ-2.03
16	+11,250 ნიშნულის მარკირების გეგმა	კ-2.04
17	+14,550 ნიშნულის მარკირების გეგმა	კ-2.05
18	+17,850 ნიშნულის მარკირების გეგმა	კ-2.06
19	+21,150 ნიშნულის მარკირების გეგმა	კ-2.07
20	+24,450 ნიშნულის მარკირების გეგმა	კ-2.08
21	+27,750 ნიშნულის მარკირების გეგმა	კ-2.09
22	+31.050 ნიშნულის მარკირების გეგმა	კ-2.10
23	+33,550 ნიშნულის მარკირების გეგმა	კ-2.10*
24	სვეტებისა და დიაფრაგმების ღერძებთან მიბმის გეგმა	კ-2.11
25	განშლა 3 ღერძის გასწვრივ	კ-2.12
26	განშლა 11 ღერძის გასწვრივ	კ-2.13
27	განშლა 25 ღერძის გასწვრივ	კ-2.15
28	0,000 ნიშნულის გადახურვის ფილის არმირების გეგმა	კ-2.16
29	0,000 მიშნულის გადახურვის ფილის არმირების კვეთები	კ-2.17
30	+4,650 <> 21,150 ნიშნულის გადახურვის ფილის არმირების გეგმა	კ-2.18
31	+4,650 <> 21,150 მიშნულის გადახურვის ფილის არმირების კვეთები	კ-2.19
32	+24,450 ნიშნულის გადახურვის ფილის არმირების გეგმა	კ-2.20
33	+24,450 ნიშნულის გადახურვის ფილის არმირების კვეთები	კ-2.21
34	+27.750 მიშნულის გადახურვის ფილის არმირების გეგმა	კ-2.22
35	+27.750 მიშნულის გადახურვის ფილის არმირების კვეთები	კ-2.23
36	+31,050 მიშნულის გადახურვის ფილის არმირების გეგმა	კ-2.24
37	+33,550 ნიშნულის გადახურვის ფილის არმირების გეგმა	კ-2.25
38	მონოლითური სვეტი ს-1; ს-2	კ-3.01
39	მონოლითური სვეტი ს-3; ს-4	კ-3.02
40	მონოლითური სვეტი ს-5; ს-6	კ-3.03
41	მონოლითური სვეტი ს-7; ს-8	კ-3.04
42	მონოლითური სვეტი ს-9; ს-10	კ-3.05
43	მონოლითური სვეტი ს-11; ს-12	კ-3.06
44	მონოლითური სვეტი ს-13; ს-14	კ-3.07
45	მონოლითური სვეტი ს-15; ს-16	კ-3.08
46	მონოლითური სვეტი ს-17; ს-18	კ-3.09
47	მონოლითური სვეტი ს-19; ს-20	კ-3.10
48	მონოლითური სვეტი ს-21; ს-22	კ-3.11
49	მონოლითური სვეტი ს-23; ს-24	კ-3.12
50	მონოლითური სვეტი ს-25; ს-26	კ-3.13
51	მონოლითური სვეტი ს-27; ს-28	კ-3.14
52	მონოლითური სვეტი ს-29; ს-30	კ-3.15
	მონოლითური სვეტი ს-31; ს-32	კ-3.16
54	მონოლითური სვეტი ს-33; ს-34	კ-3.17
55	მონოლითური სვეტი ს-35; ს-36	კ-3.18
56	მონოლითური სვეტი ს-37; ს-38	კ-3.19
57	მონოლითური კოჭი კ-1 და კ-2-ის არმირება	კ-3.20
58	მონოლითური კედელი მკ-1; მკ-2	კ-4.01
59	მონოლითური დიაფრაგმების უბანი მდუ-1 (ტიპიური სართულის გეგმა)	კ-4.02
60	მონოლითური დიაფრაგმების უბანი მდუ-1 0.000 ნიშნულზე	კ-4.03
61	მონოლითური დიაფრაგმების უბანი მდუ-1 +5.500 ნიშნულზე	კ-4.04
62	მონოლითური დიაფრაგმების უბანი მდუ-1 ტიპიური სართულის კვეთები	კ-4.05
63	მონოლითური დიაფრაგმების უბანი მდუ-1 +28.500 ნიშნულზე	კ-4.06
64	მონოლითური დიაფრაგმების უბანი მდუ-2 (ტიპიური სართულის გეგმა)	კ-4.07
65	მონოლითური დიაფრაგმების უბანი მდუ-2 0.000 ნიშნულზე	კ-4.08
66	მონოლითური დიაფრაგმების უბანი მდუ-2 +5.500 ნიშნულზე	კ-4.09
67	მონოლითური დიაფრაგმების უბანი მდუ-2 ტიპიური სართულის კვეთები	კ-4.10
68	მონოლითური დიაფრაგმების უბანი მდუ-2 +28.500 ნიშნულზე	კ-4.11
69	მონოლითური დიაფრაგმების უბანი მდუ-3 (ტიპიური სართულის გეგმა)	კ-4.12
70	მონოლითური დიაფრაგმების უბანი მდუ-3 0.000 ნიშნულზე	კ-4.13
71	მონოლითური დიაფრაგმების უბანი მდუ-3 +5.500 ნიშნულზე	კ-4.14
72	მონოლითური დიაფრაგმების უბანი მდუ-3 ტიპიური სართულის კვეთები	კ-4.15
73	მონოლითური დიაფრაგმების უბანი მდუ-3 +28.500 ნიშნულზე	კ-4.16
74	კიბე №1 საყალიბე კვეთი	კ-4.17
75	კიბის მარში კმ-1; კმ-2	კ-4.18
76	კიბის მარში კმ-3; კმ-4	კ-4.19
77	კიბის მარში კმ-5; კმ-6	კ-4.20
78	კიბის მარში კმ-7; კმ-8	კ-4.21
79	კიბე №2 საყალიბე კვეთი	კ-4.22
80	კიბის მარში კმ-1; კმ-2	კ-4.23
81	კიბის მარში კმ-3; კმ-4	კ-4.24
82	კიბის მარში კმ-5; კმ-6	კ-4.25
83	კიბის მარში კმ-7; კმ-8	კ-4.26
84	კიბე №3 საყალიბე კვეთი	კ-4.27
85	კიბის მარში კმ-1; კმ-2	კ-4.28
86	კიბის მარში კმ-3; კმ-4	კ-4.29
87	კიბის მარში კმ-5; კმ-6	კ-4.30
88	კიბის მარში კმ-7; კმ-8	კ-4.31
89	მასალების საერთო ხარჯი	კ-4.32
90	მასალების საერთო ხარჯი	კ-4.33

განმარტებითი ბარათი

ქ. თბილისში, დიღმის სასწავლო საცდელი მეურნეობა ნაკვ. 01.72.14.009.672 -ში მრავალფუნქციური კომპლექსის კონსტრუქციული პროექტი დამუშავებულია შპს “გეოკონის” მიერ საქართველოში მოქმედი სამშენებლო ნორმების გათვალისწინებით.

მრავალფუნქციური კომპლექსი წარმოადგენს ცხრა სართულიან ნაგებობას აგრეთვე გააჩნია სარდაფიც.

შენობების კონსტრუქციული სივრცითი ანგარიშები განხორციელდა საანგარიშო პროგრამის “მონომახ-საპრ”-ის გამოყენებით.

ანგარიშებში გადახურვების დროებითი ნორმატიული დატვირთვები შეადგენს: პარკინგში 500კგ/კვ. მ., საცხოვრებელ ფართებში 150 კგ/კვ. მ., კიბის უჯრედებში და დერეფნებში 500კგ/კვ. მ.

საქართველოს სეისმიურ დარაიონების რუკის თანახმად სამშენებლო უბნის სეიმურობა შეადგენს 8 ბალს.

გეოლოგიური კვლევის გათვალისწინების შენობის საძირკვლის ფილის ქვეშ განაგებულია: ქვიშის შემავსებლით 30%-მდე, ტენიანი გრუნტი, მსხვილი და საშუალო ზომის კენჭებით;

გრუნტის საანგარიშო მ,ახასიათებლებია:

1 სიმკვრივე $\rho=2,20$ გ/სმ^3

2 შიგა ხახუნის კუთხე $\varphi=38$ გრად.

3 ხვედრითი შეჭიდულობა $C=0,02$ კგძ/სმ^2

4 დეფორმაციის მოდული $E=400$ კგძ/სმ^2

5 პუასონის კოეფიციენტი $\mu=0,27$

6 პირობითი საანგარიშო წინაღობა $Ro= 6,0$ კგძ/სმ^2

გრუნტის წყლის მაღალი დონის გამო, ქვაბულის დამუშავებისას გასატარებელია წყლის დონის დაწევის სამუშაოები (წყალარინება, დრენაში). მიწისქვედა კონსტრუქციებისათვის გამოსაყენებელია სულფატომედეგი ცემენტი და ბეტონი წყალშეუწევადობის მარკა W-8.

კომპიუტერული გაანგარიშების შედეგების გათვალისწინებით გადაწყდა შენობის დაფუძნება 80სმ სისქით საძირკვლის ფილაზე, ბეტონის დამცავი შრე 35მმ, ბეტონის კლასი B-25, არმატურა A500C.

შენობების კარკასი - სვეტები 500x500, 400x400, გადახურვის ფილის კოჭები 400x500მმ, ბეტონის დამცავი შრე 25მმ, ბეტონის კლასი B-25, არმატურა A500C.

შენობების დიაფრაგმები და ცოკოლის კედელი 250მმ და 200მმ სისქით, ბეტონის დამცავი შრე 25მმ, ბეტონის კლასი B-25, არმატურა A500C.

გადახურვის ფილები 180მმ სისქით, ბეტონის დამცავი შრე 15მმ, ბეტონის კლასი B-35, არმატურა A500C.

ნაგებობების გარე კედლები, მცირე ზომის ბეტონის ბლოკების წყობისაა. გარე კედლების წყობა დაარმირდეს 2Ø8A500C მთელ სიგრძეზე, და სიმაღლის ყოველ 60სმ-ში, არმირება დაკავშირდეს შენობის კარკასზე.

მოცემული პროექტი განიხილება არქიტექტურულ პროექტთან ერთად

სამონტაჟო გეგმებზე მოცემულია გადახურვის ფილის ზედაპირის ნიშნული, გადახურვის კოჭების ძირის ნიშნულია. სამონტაჟო გეგმაზე მოცემული ქვედა ნიშნულის ვერტიკალური ელემენტების (სვეტების და დიაფრაგმების) მარკირება.

პროექტის ყველა ცვლილება შეთანხმდეს საპროექტო ორგანიზაციასთან

პროექტის კონსტრუქტორი გ. ცომაია

ქვაბულის გეგმა
მ 1:200

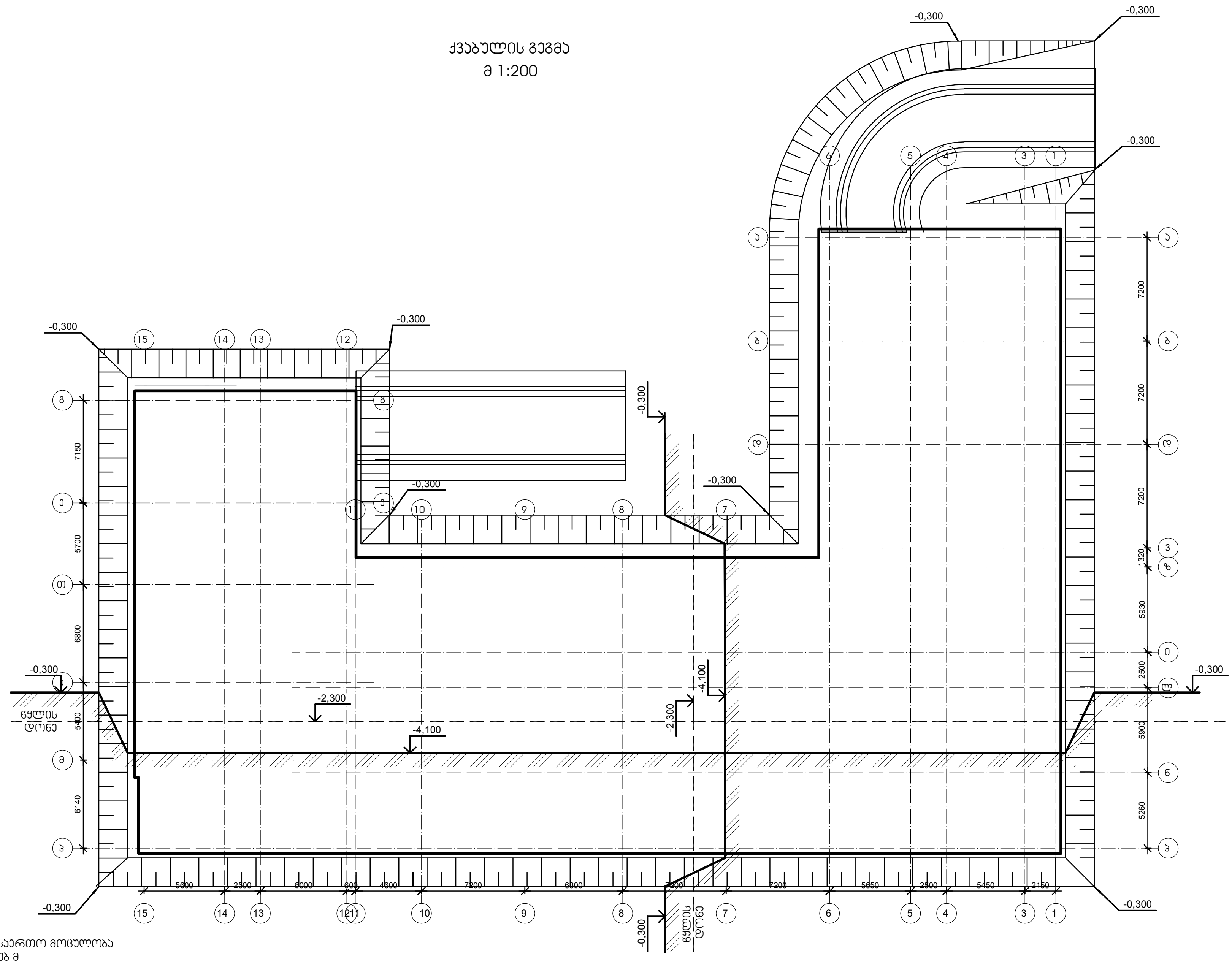

ქვაბულის საერთო მოცულობა
V=11850 კუბ მ

დამკვეთი -	ობიექტი -	კონსტრუქციული პროექტი			
შპს „დილმის ველი", სკ 405246149	ქ. თბილისში, დილმის სასწავლო საცდელი მეურნეობა ნაკ. 01.72.14.009.672 -ში მრავალფუნქციური კომპლექსი	დაკვეთა	სტადია	ფურცელი	ფურცლები
		10-12/21	მპ	კ-0.01	

დირექტორი	გ. ცომაია
პრ. მთ. არქ.	
პრ. მთ. ინჟ.	გ. ცომაია
დაამუშავა	ა. ცომაია
შეამოწმა	გ. ცომაია

ნახაზი:
ქვაბულის გეგმა

შ.პ.ს.
გეოკონი
თბილისი 2022

ՀԱՅԱՍՏԱՆԻ ՀԱՆՐԱՊԵՏՈՒԹՅԱՆ
ԿԱՊԱՆ ՔԱՂԱՔԻ ԱՎԱԳԱՆՈՒ
ՀԱՄԱՅՆՔԱՊԵՏԱՐԱՆ

ՀՀ, ք. Կապան, Գ.Նժդեհի պող. 72, 14.009.510 -ՅՈ
ծածկագիր՝ 63533, 63536, 63537
ՀԱՀ՝ 40524614 9

ՀՀ, ք. „Կապան", պող. 3 շենք

ՀԱՍՏԱՏՈՂ ՆԱԽԱԳԻԾ

ՀԵՂԻՆԱԿ	ՀԱՆՐԱՅԻՆ ՀԱՄԱՅՆՔԱՅԻՆ	ՀԱՆՐԱՅԻՆ ՀԱՄԱՅՆՔԱՅԻՆ	ՀԱՆՐԱՅԻՆ ՀԱՄԱՅՆՔԱՅԻՆ
ՀԱՍՏԱՏՈՂ	10-12/21	33	Ն-1.01

ՀԵՂԻՆԱԿ	ՀԱՆՐԱՅԻՆ ՀԱՄԱՅՆՔԱՅԻՆ	ՀԱՆՐԱՅԻՆ ՀԱՄԱՅՆՔԱՅԻՆ	ՀԱՆՐԱՅԻՆ ՀԱՄԱՅՆՔԱՅԻՆ
ՀԱՍՏԱՏՈՂ

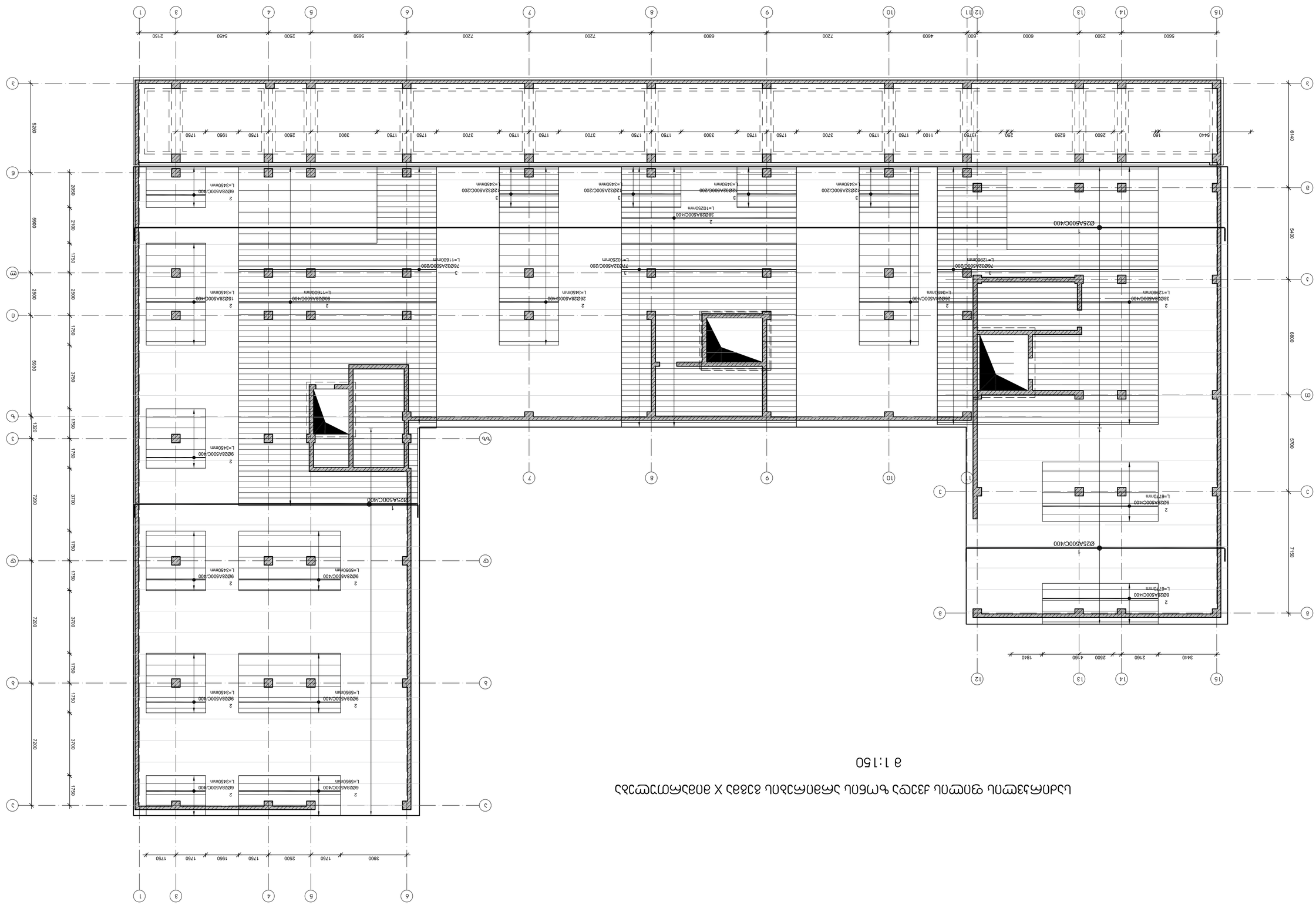
Ø25A500C/400
Ø25A500C/400
Ø25A500C/400

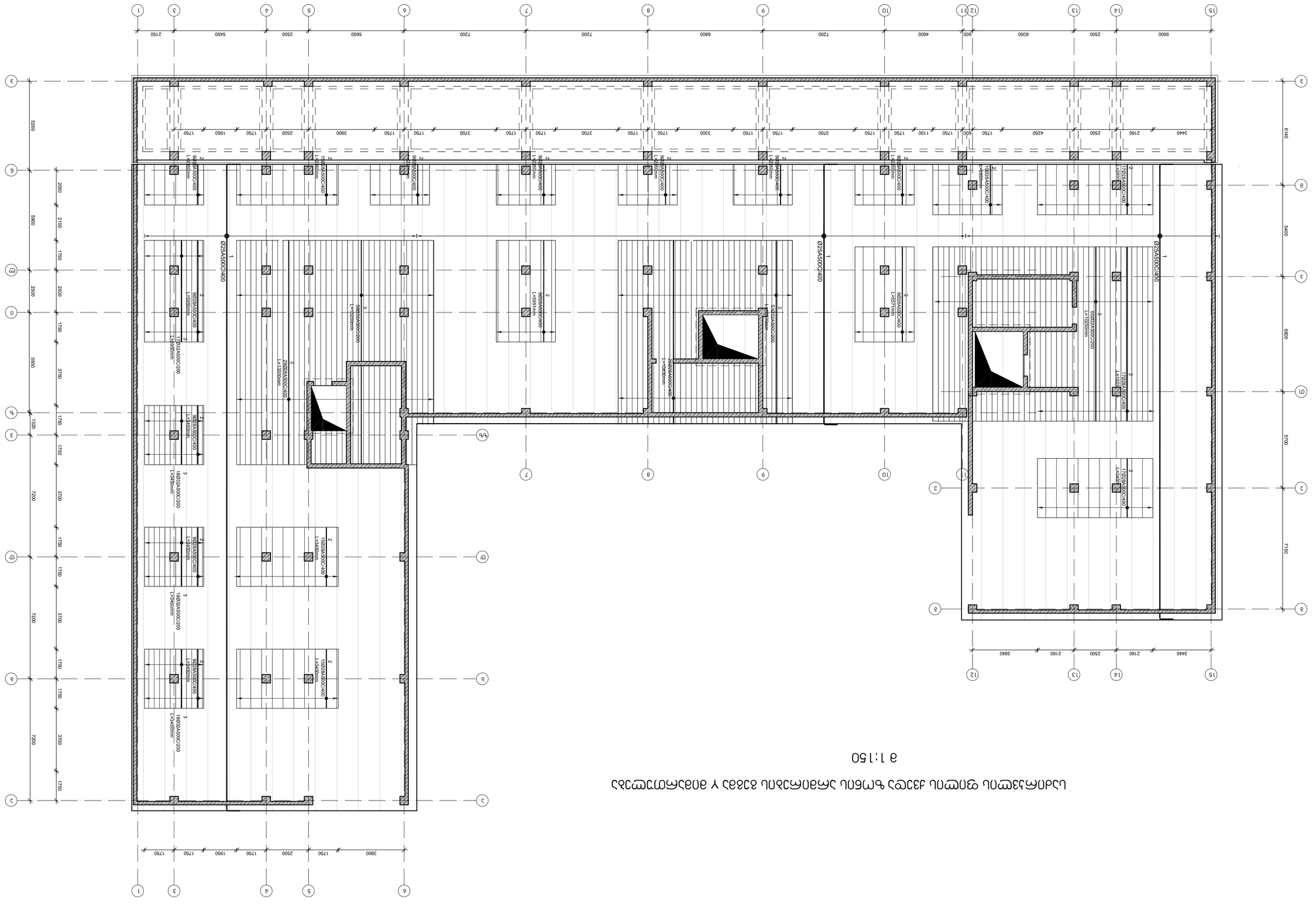
Ø25A500/400
Ø25A500/400
Ø25A500/400

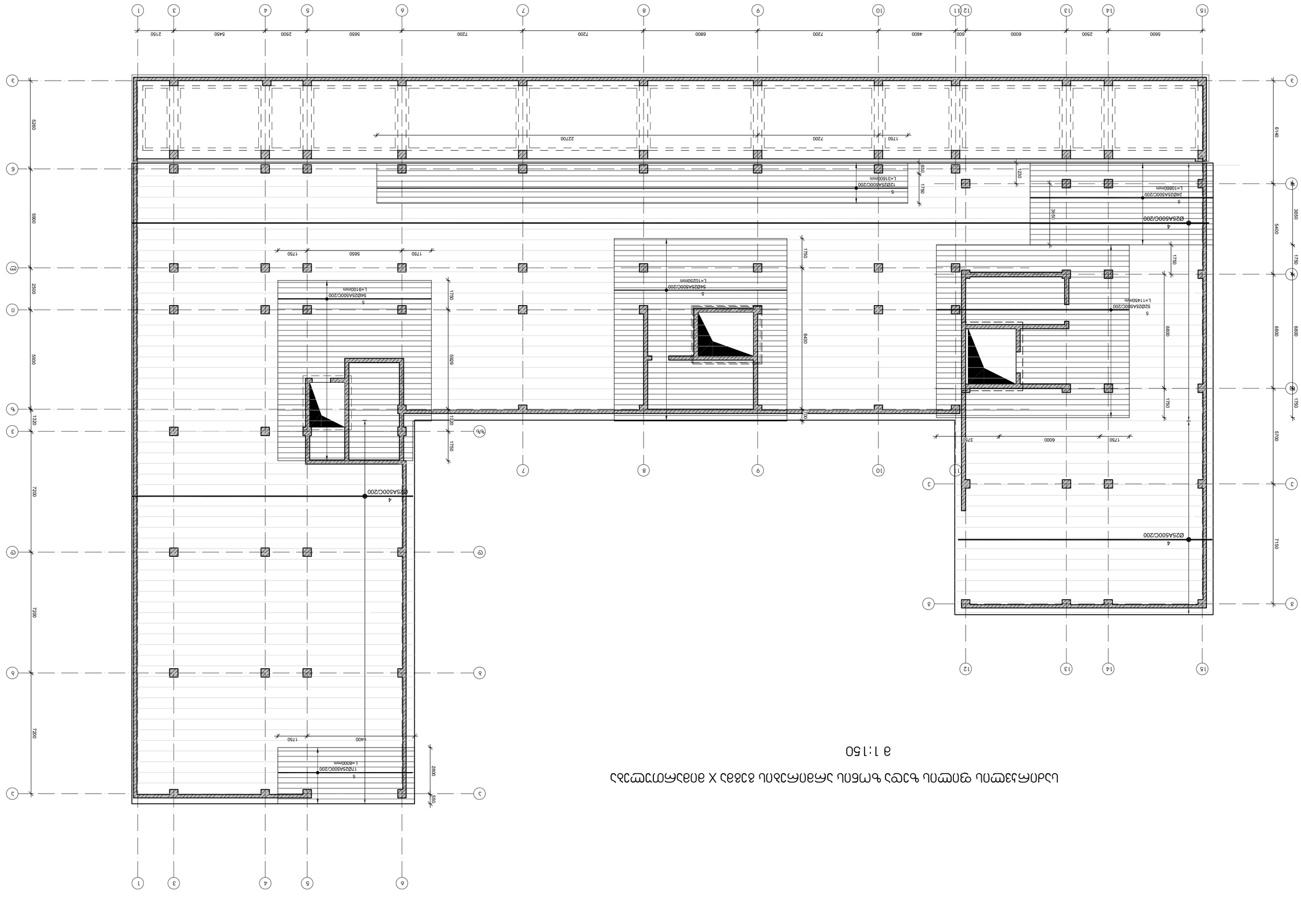

ראשי ואחראי על הביצוע

מ.ג.מ.

מגדל משרדים

מגדל משרדים ומסחר X מבנה ציבור ומבנה חניון תת קרקעי

מהנדס:			
מתכנן:			
אדריכל			
קונסטרוקטור			

קנה מידה	גיליון	מהדורה	תאריך
1:150	03	1.04	10-12-21

מבצע -	קבלן ראשי
שם הפרויקט	בניין משרדים, מסחר ומבנה ציבור
	רח' הברזל 72.1, גוש 6539, חלקה 209
	תל אביב - יפו

קבלן ראשי -	
שם הפרויקט	מגדל משרדים "מגדל הברזל"
	רח' הברזל 72.1, גוש 6539, חלקה 209
	תל אביב - יפו

קומת גג

קומת גג מסחר X מבנה ציבור ומגדל משרדים

1:150 קנה מידה

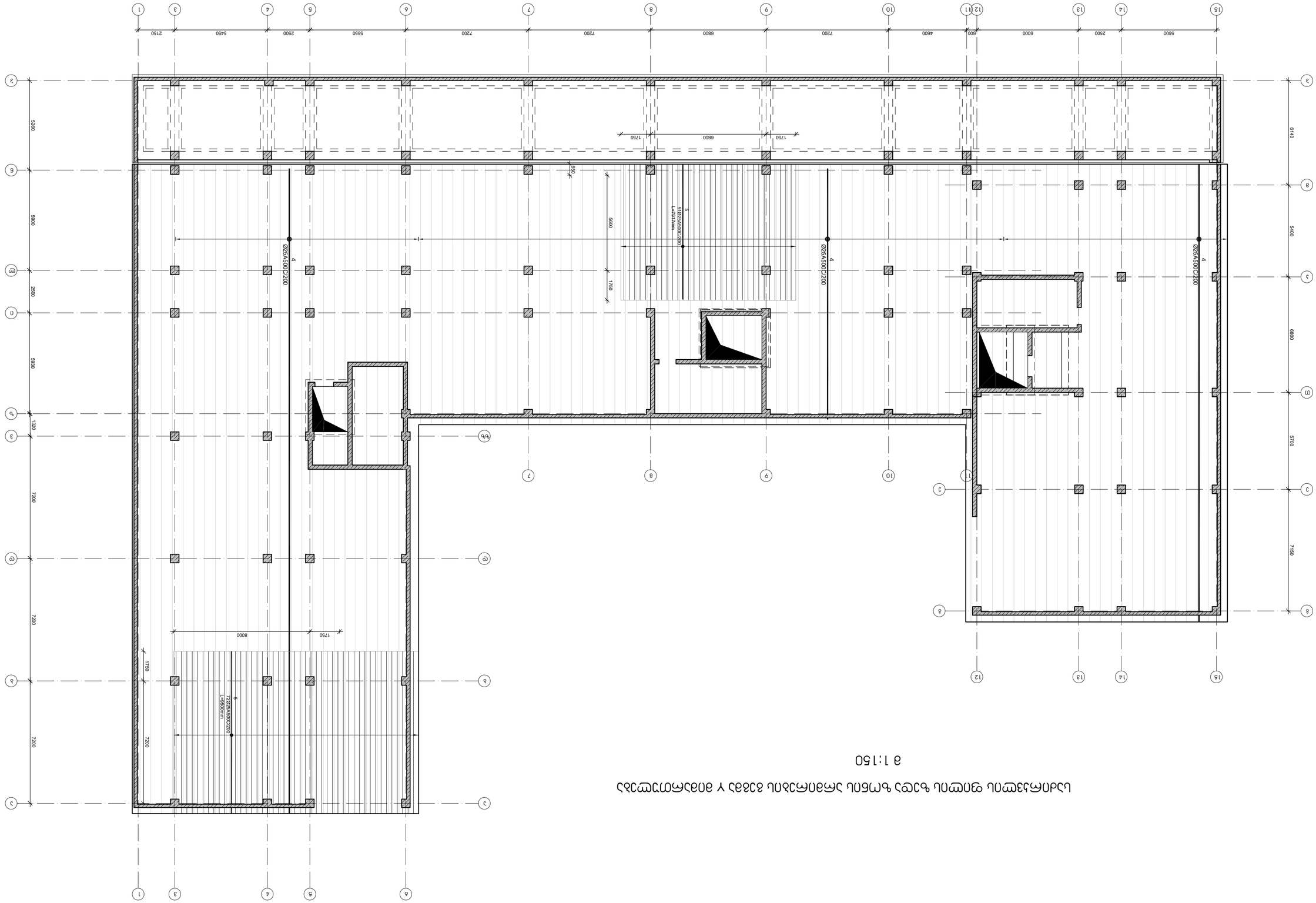

ג.ב.ת 83מ4מ37

מחמטה 2022

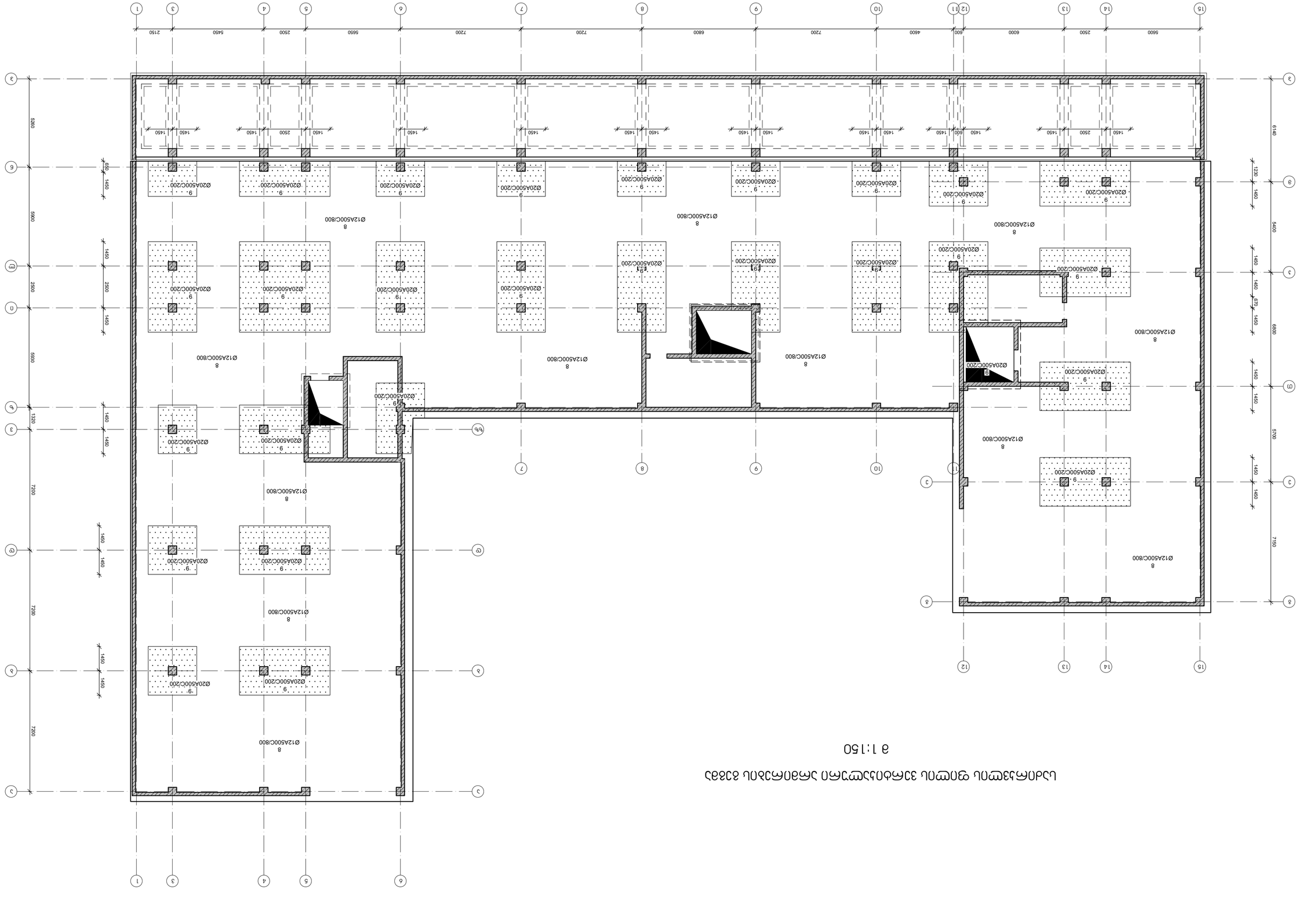

בניית מגורים ומסחר בשכונת הבוסתן בעיר אלמוגים

תכנית קומת גג

1:150 קנ"מ

מהנדס:			

קונסטרוקציה:			

יועץ

საძირკვლის ფილის არმირების ჯვეთები

მ 1:20

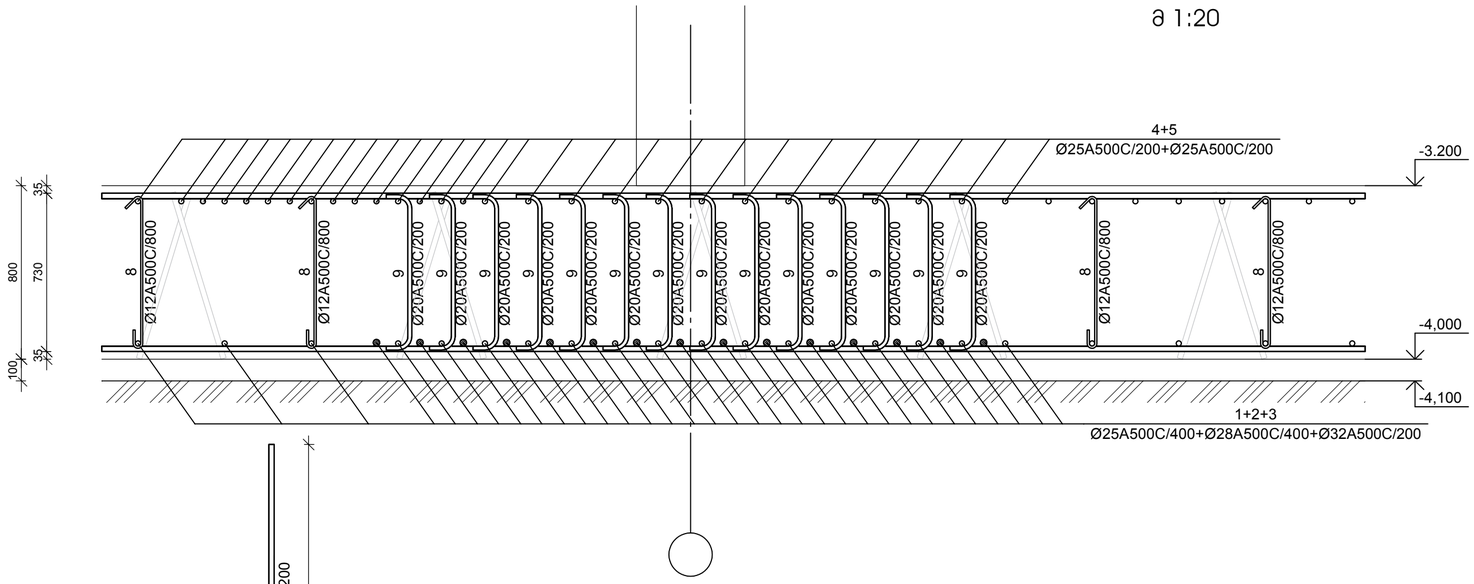

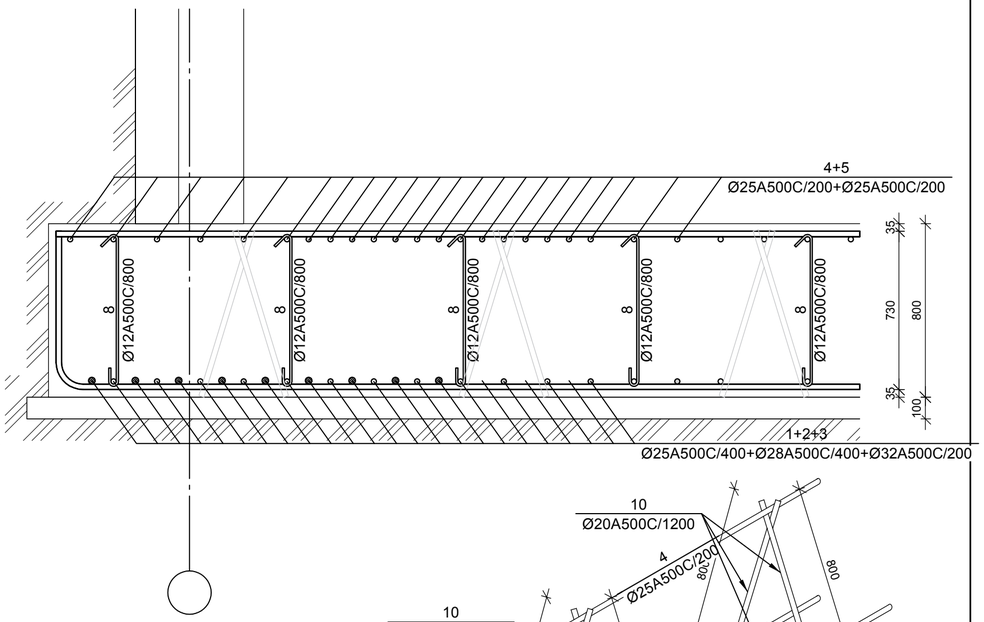

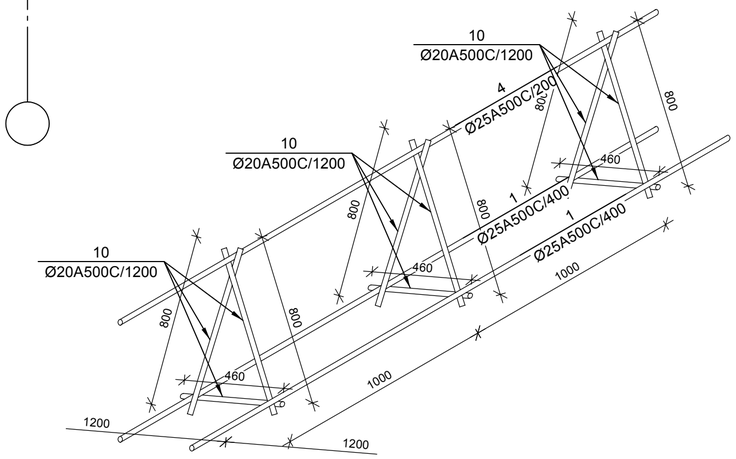

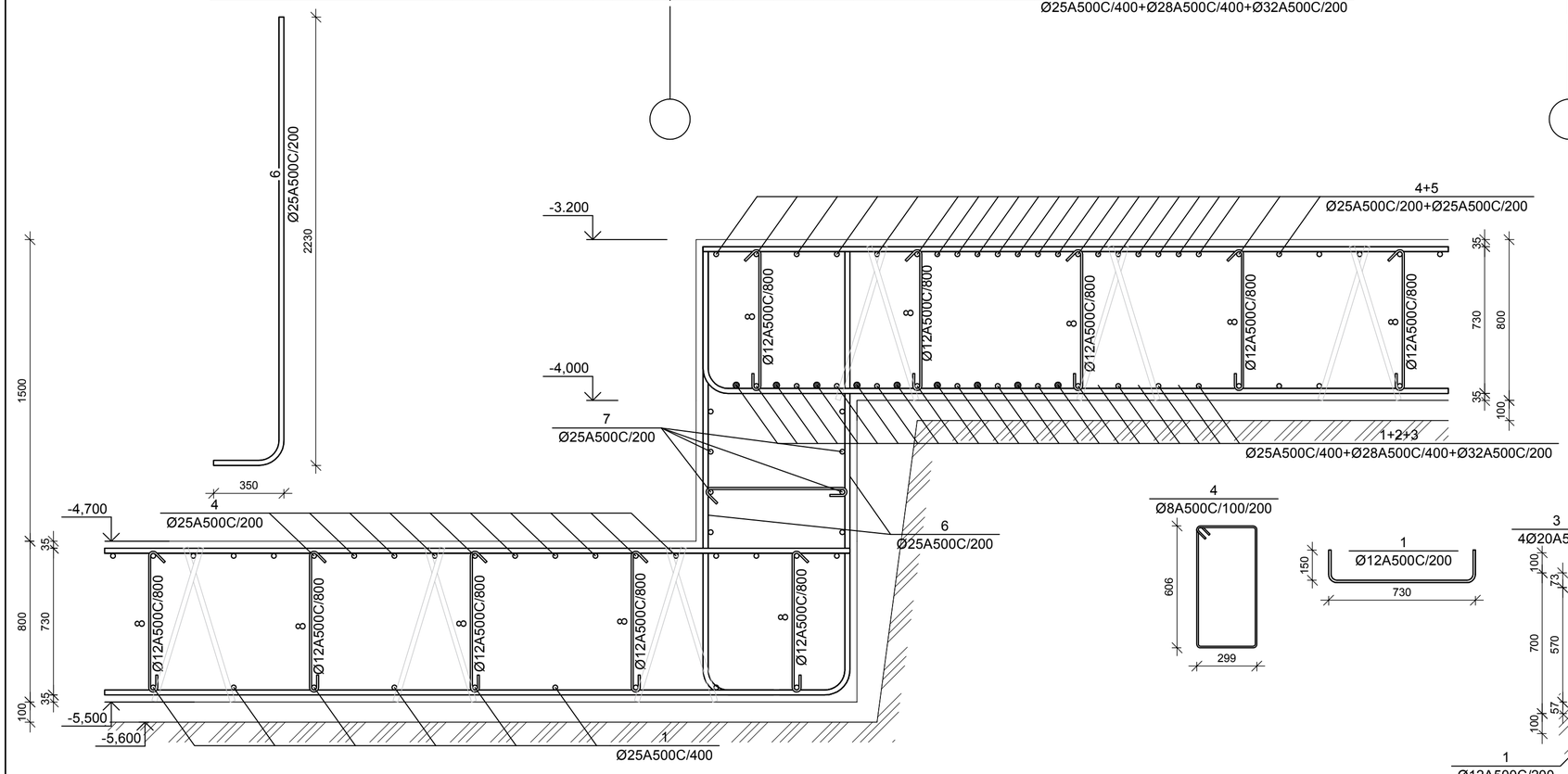

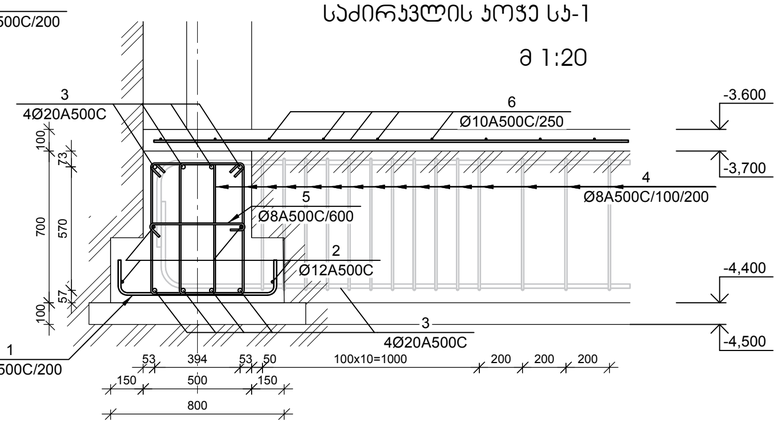

საძირკვლის ჯოჯე სპ-1

მ 1:20

ფილის არმატურის გადაბმის ჯვანძი მ 1:20

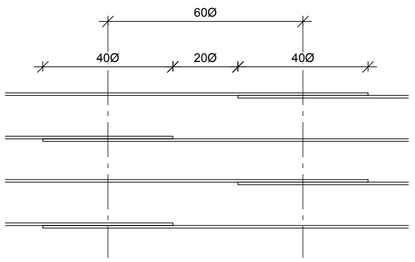

№ პოზ	აღნიშვნა	დასახელება	რაოდ. ელ-ში	წონა, (კგ) ერთის	წონა, (კგ) საერთო	შენიშვნა
		საძირკვლის ფილა 1 ცალი				
1		Ø 25 A500C ГОСТ 5781-82 L= 4316864 ძმ	2	16626.0	33252	
2		Ø 28 A500C ГОСТ 5781-82 L= 3918046 ძმ	1	18928.9	18929	
3		Ø 32 A500C ГОСТ 5781-82 L= 4736079 ძმ	1	29885.3	29885	
4		Ø 25 A500C ГОСТ 5781-82 L= 8578493 ძმ	2	33039.3	66079	
5		Ø 25 A500C ГОСТ 5781-82 L= 3749748 ძმ	1	14441.8	14442	
6		Ø 25 A500C ГОСТ 5781-82 L= 2580 ძმ	457	9.94	4539	
7		Ø 25 A500C ГОСТ 5781-82 L= 51961 ძმ	8	200.12	1601	
8		Ø 12 A500C ГОСТ 5781-82 L= 900 ძმ	1843	0.80	1472	
9		Ø 20 A500C ГОСТ 5781-82 L= 1050 ძმ	7611	2.59	19698	
10		Ø 20 A500C ГОСТ 5781-82 L= 2060 ძმ	1265	5.08	6423	
		ბეტონი		B-25	1272.01	კუბ მ

№ პოზ	აღნიშვნა	დასახელება	რაოდ. ელ-ში	წონა, (კგ) ერთის	წონა, (კგ) საერთო	შენიშვნა
		საძირკვლის ჯოჯე სპ-1 1 ცალი				
1		Ø 12 A500C ГОСТ 5781-82 L= 1030 ძმ	1572	0.9	1437	
2		Ø 12 A500C ГОСТ 5781-82 L= 357562 ძმ	4	317.3	1269	
3		Ø 20 A500C ГОСТ 5781-82 L= 347346 ძმ	6	856.2	5137	
4		Ø 8 A500C ГОСТ 5781-82 L= 1960 ძმ	3493	0.8	2700	
5		Ø 8 A500C ГОСТ 5781-82 L= 600 ძმ	524	0.2	124	
		ბეტონი		B-25	138.31	კუბ მ
		-3,200 ნიშნულის იატაკის ფილა 1 ცალი				
6		Ø 10 A500C ГОСТ 5781-82 L= 5115708 ძმ	1	3152.4	3152	
		ბეტონი		B-25	57.87	კუბ მ

დამკვეთი -

შპს „დიღმის ველი", ს/ კ 405246149

ობიექტი -

ქ. თბილისში, დიღმის სასწავლო საცდელი მეურნეობა ნაკვ. 01.72.14.009.672 -ში მრავალფუნქციური კომპლექსი

კონსტრუქციული პროექტი

დაკვეთა	სტადია	ფურცელი	ფურცლები
10-12/21	მპ	ს-1.07	

დირექტორი		გ. ცომაია
ჯრ. მთ. არქ.		
ჯრ. მთ. ინჟ.		გ. ცომაია
დაამუშავა		ა. ცომაია
შეამოწმა		გ. ცომაია

ნახაზი:

საძირკვლის ფილის არმირების ჯვეთები

შ.პ.ს. გეოკონი

თბილისი 2022

პანდუსის საყრდენი კედლის კვეთი

მ 1:20

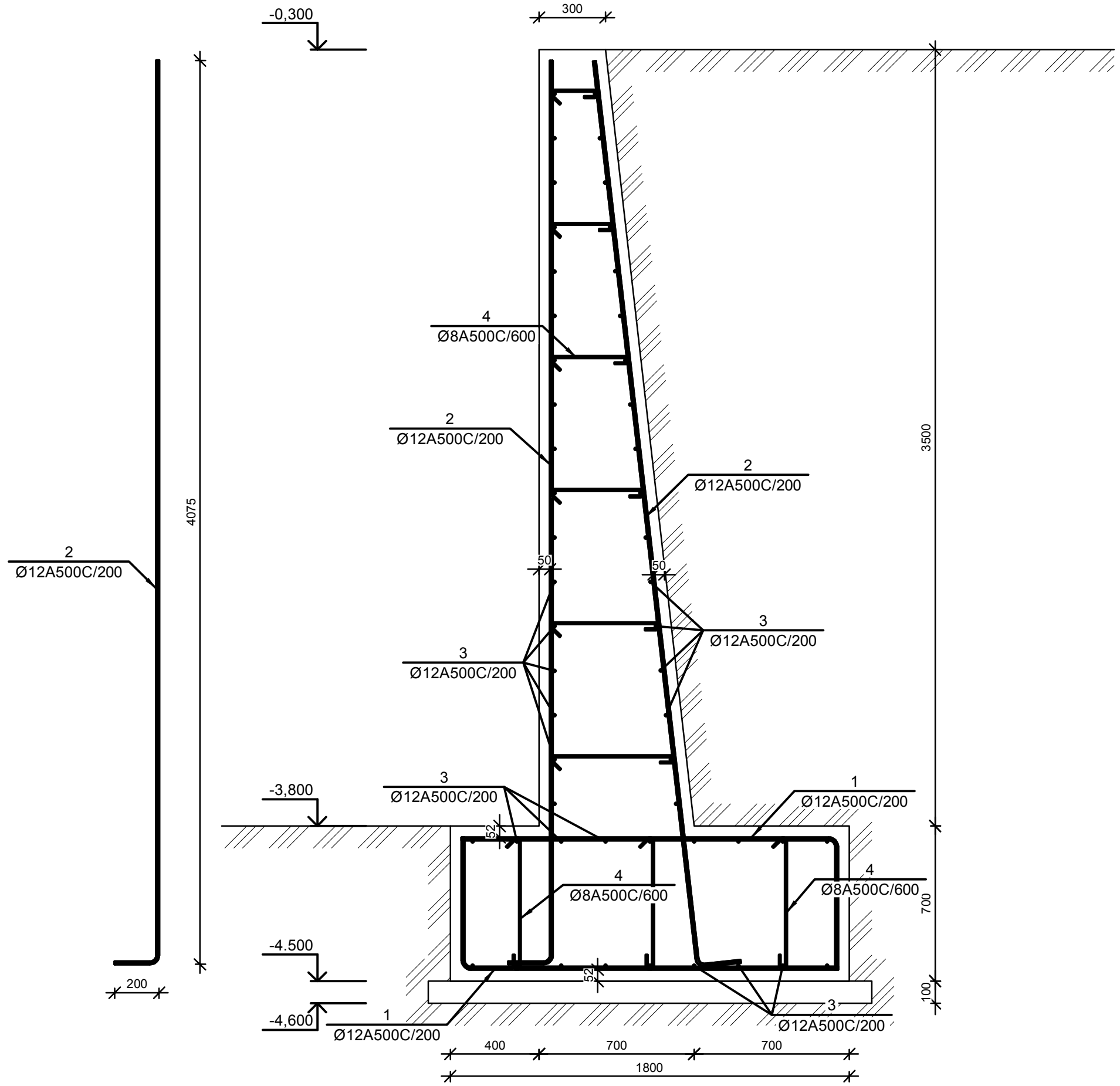

№ პოზ	აღნიშვნა	დასახელება	რაოდ. ელ-ში	წონა, (კგ)		შენიშვნა
				ერთის	საერთო	
		პანდუსის საყრდენი კედელი 1 ცალი				
1		*Ø* 12 *A500C ГОСТ 5781-82 L=* 2300 *მმ*	380	2.0	776	
2		*Ø* 12 *A500C ГОСТ 5781-82 L=* 4275 *მმ*	380	3.8	1442	
3		*Ø* 12 *A500C ГОСТ 5781-82 L=* 41990 *მმ*	52	37.3	1938	
4		*Ø* 8 *A500C ГОСТ 5781-82 L=* 750 *მმ*	570	0.3	169	
		ბეტონი		B-25	114.38	კუბ მ

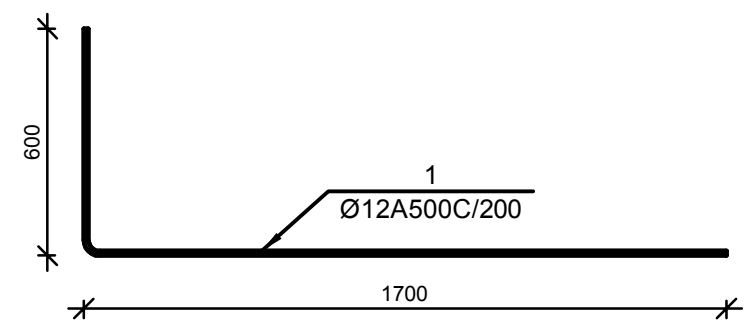

დამკვეთი -	ობიექტი -	კონსტრუქციული პროექტი	დირექტორი		გ. ცომაია
შპს „დიღმის ველი", სა 405246149	ქ. თბილისში, დიღმის სასწავლო საცდელი მეურნეობა ნაკვ. 01.72.14.009.672 -ში მრავალფუნქციური კომპლექსი	დაკვეთა: 10-12/21; სტადია: მვ; ფურცელი: პ-0.02; ფურცლები:	პრ. მთ. არქ.		
			პრ. მთ. ინჟ.		გ. ცომაია
			დაამუშავა		ა. ცომაია
			შეამოწმა		გ. ცომაია

ნახაზი: პანდუსის საყრდენი კედლის კვეთი

შ.პ.ს. გეოკონი

თბილისი 2022

სვეტის ამონაშვერი სა-1
მ 1:25

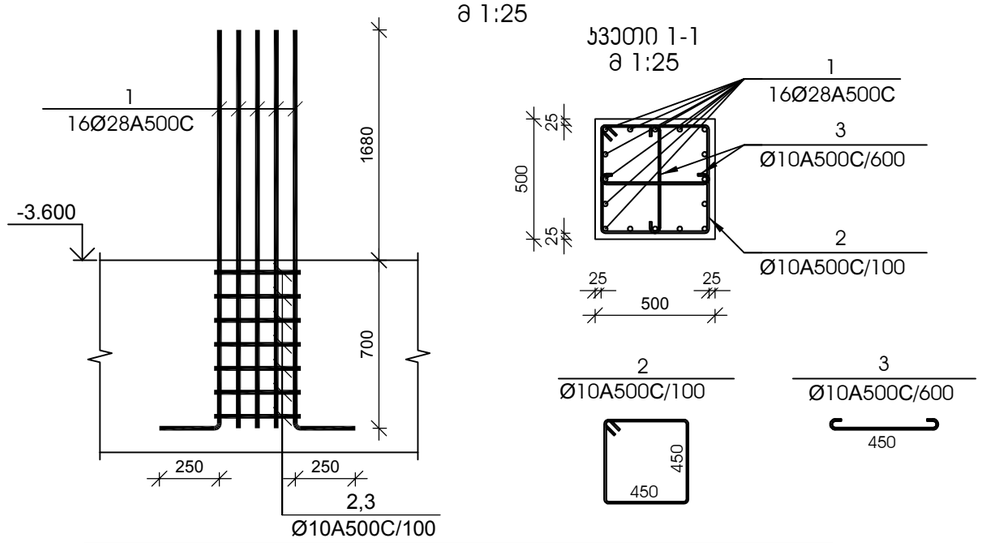

სვეთი 1-1
მ 1:25

№ პოზ	აღნიშვნა	დასახელება				რაოდ. ელ-ში	წონა, (კგ) ერთის	წონა, (კგ) საერთო	შენიშვნა
სვეტის ამონაშვერი სა-1 6 ცალი									
1		Ø 28	A500C	L= 2630	მმ	16	12.71	203	
2		Ø 10	A500C	L= 1950	მმ	7	1.20	8	
3		Ø 10	A500C	L= 610	მმ	4	0.38	2	
				ბეტონი			B-25		კუბ. მ

სვეტის ამონაშვერი სა-2
მ 1:25

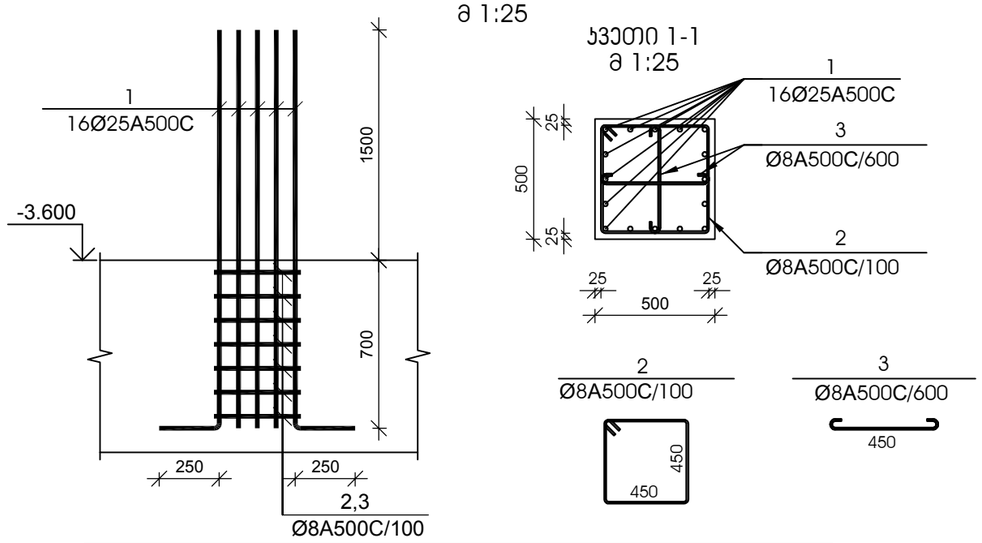

სვეთი 1-1
მ 1:25

№ პოზ	აღნიშვნა	დასახელება				რაოდ. ელ-ში	წონა, (კგ) ერთის	წონა, (კგ) საერთო	შენიშვნა
სვეტის ამონაშვერი სა-2 16 ცალი									
1		Ø 25	A500C	L= 2450	მმ	16	9.44	151	
2		Ø 8	A500C	L= 1950	მმ	7	0.77	5	
3		Ø 8	A500C	L= 610	მმ	4	0.24	1	
				ბეტონი			B-25		კუბ. მ

სვეტის ამონაშვერი სა-3
მ 1:25

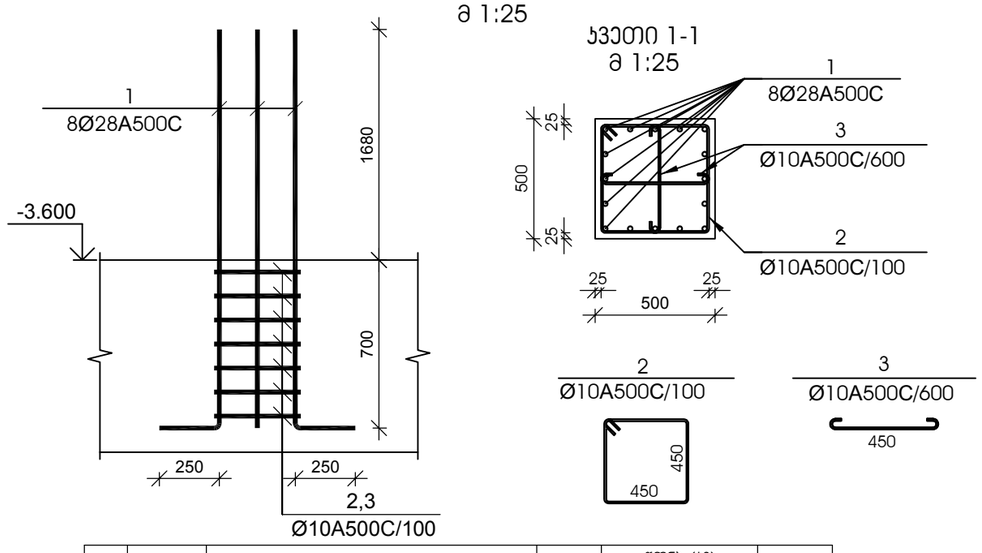

სვეთი 1-1
მ 1:25

№ პოზ	აღნიშვნა	დასახელება				რაოდ. ელ-ში	წონა, (კგ) ერთის	წონა, (კგ) საერთო	შენიშვნა
სვეტის ამონაშვერი სა-3 13 ცალი									
1		Ø 28	A500C	L= 2630	მმ	8	12.71	102	
2		Ø 10	A500C	L= 1950	მმ	7	1.20	8	
3		Ø 10	A500C	L= 610	მმ	4	0.38	2	
				ბეტონი			B-25		კუბ. მ

სვეტის ამონაშვერი სა-4
მ 1:25

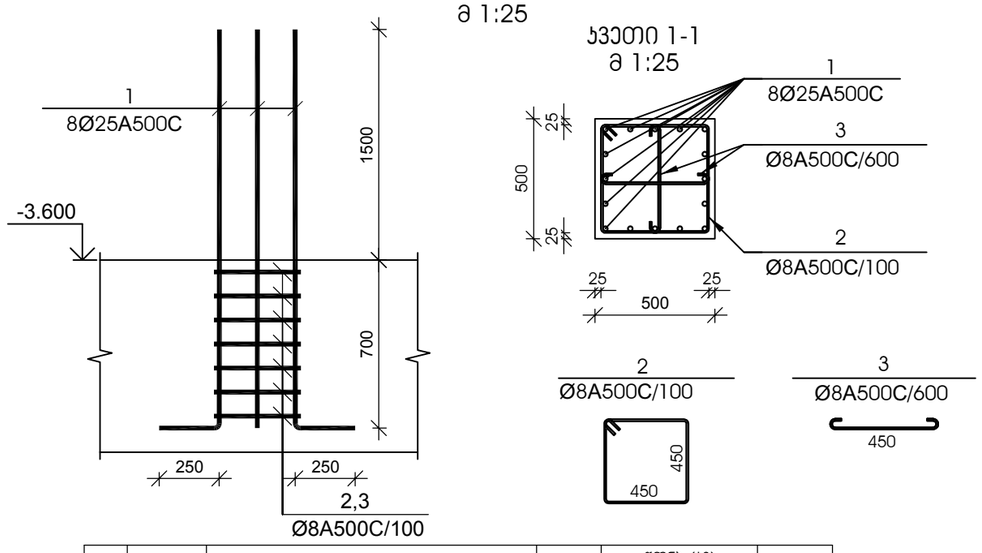

სვეთი 1-1
მ 1:25

№ პოზ	აღნიშვნა	დასახელება				რაოდ. ელ-ში	წონა, (კგ) ერთის	წონა, (კგ) საერთო	შენიშვნა
სვეტის ამონაშვერი სა-4 7 ცალი									
1		Ø 25	A500C	L= 2450	მმ	8	9.44	75	
2		Ø 8	A500C	L= 1950	მმ	7	0.77	5	
3		Ø 8	A500C	L= 610	მმ	4	0.24	1	
				ბეტონი			B-25		კუბ. მ

დამკვეთი -

შპს „დიღმის ველი", ს/კ 405246149

ობიექტი -

ქ. თბილისში, დიღმის სასწავლო საცდელი მეურნეობა ნაკვ. 01.72.14.009.510 -ში მრავალფუნქციური კომპლექსი

კონსტრუქციული პროექტი

დაკვეთა	სტადია	ფურცელი	ფურცლები
10-12/21	მშ	1.08	

დირექტორი		გ. ცომაია
პრ. მთ. არქ.		
პრ. მთ. ინჟ.		გ. ცომაია
დაამუშავა		ა. ცომაია
შეამოწმა		გ. ცომაია

ნახაზი:

სვეტის ამონაშვერი სა-1; სა-2; სა-3; სა-4

შ.პ.ს.
გეოპონი
თბილისი 2022

სვეტის ამონაშვერი სა-5
მ 1:25

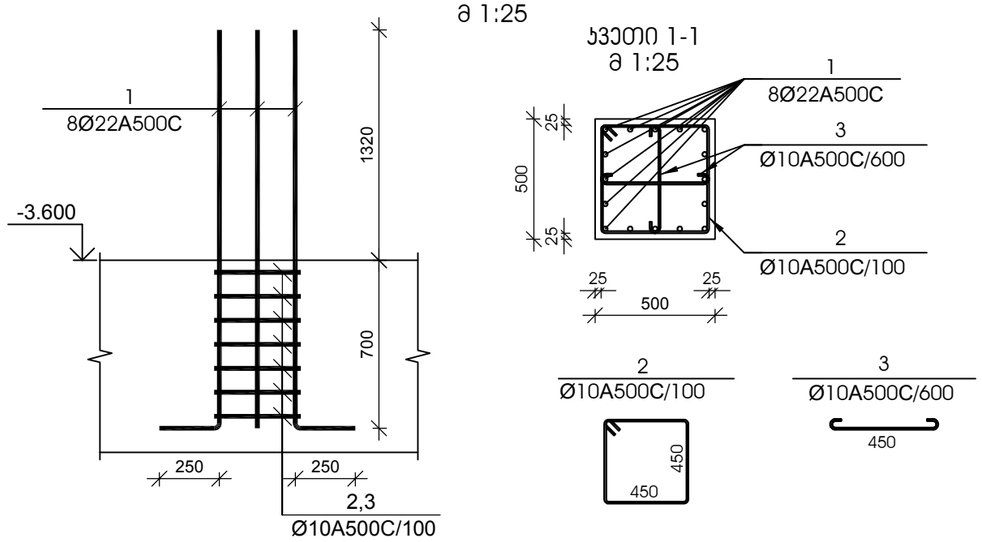

ჯვეთი 1-1
მ 1:25

№ პოზ	აღნიშვნა	დასახელება				რაოდ. ელ-ში	წონა, (კგ) ერთის	წონა, (კგ) საერთო	შენიშვნა
სვეტის ამონაშვერი სა-5 5 ცალი									
1		Ø 22	A500C	L= 2270	მმ	8	6.77	54	
2		Ø 10	A500C	L= 1950	მმ	7	1.20	8	
3		Ø 10	A500C	L= 610	მმ	4	0.38	2	
				ბეტონი			B-25		კუბ. მ

სვეტის ამონაშვერი სა-6
მ 1:25

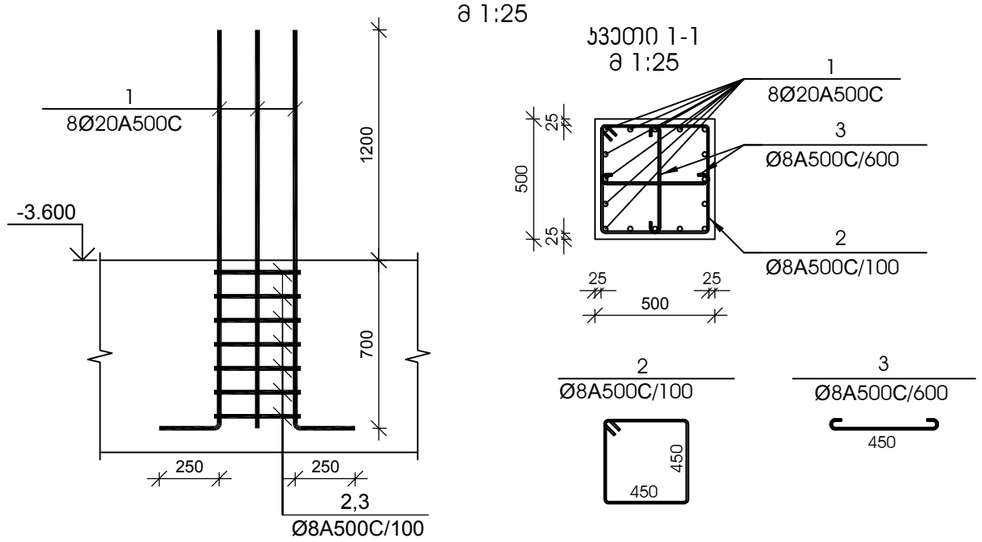

ჯვეთი 1-1
მ 1:25

№ პოზ	აღნიშვნა	დასახელება				რაოდ. ელ-ში	წონა, (კგ) ერთის	წონა, (კგ) საერთო	შენიშვნა
სვეტის ამონაშვერი სა-6 7 ცალი									
1		Ø 20	A500C	L= 2150	მმ	8	5.30	42	
2		Ø 8	A500C	L= 1950	მმ	7	0.77	5	
3		Ø 8	A500C	L= 610	მმ	4	0.24	1	
				ბეტონი			B-25		კუბ. მ

სვეტის ამონაშვერი სა-7
მ 1:25

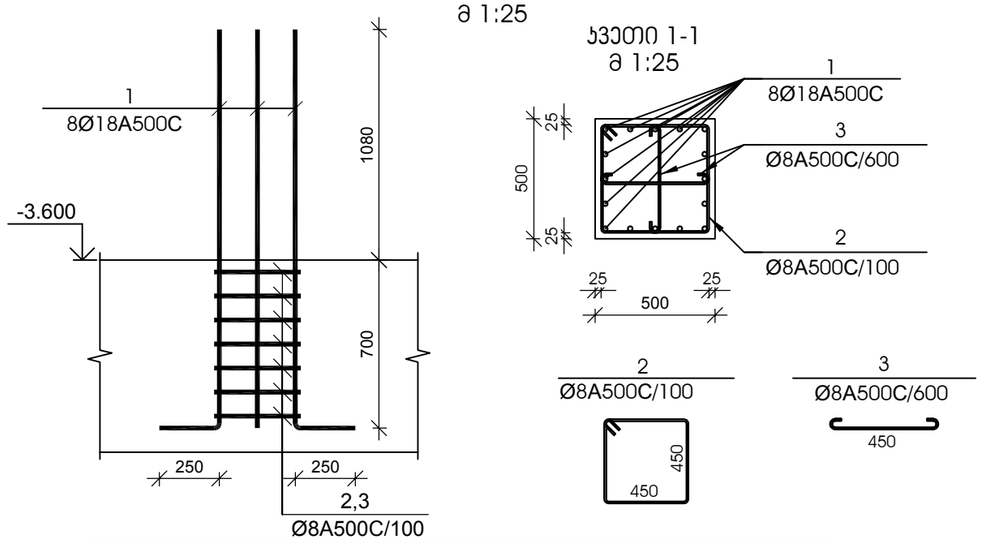

ჯვეთი 1-1
მ 1:25

№ პოზ	აღნიშვნა	დასახელება				რაოდ. ელ-ში	წონა, (კგ) ერთის	წონა, (კგ) საერთო	შენიშვნა
სვეტის ამონაშვერი სა-7 9 ცალი									
1		Ø 18	A500C	L= 2030	მმ	8	4.05	32	
2		Ø 8	A500C	L= 1950	მმ	7	0.77	5	
3		Ø 8	A500C	L= 610	მმ	4	0.24	1	
				ბეტონი			B-25		კუბ. მ

სვეტის ამონაშვერი სა-8
მ 1:25

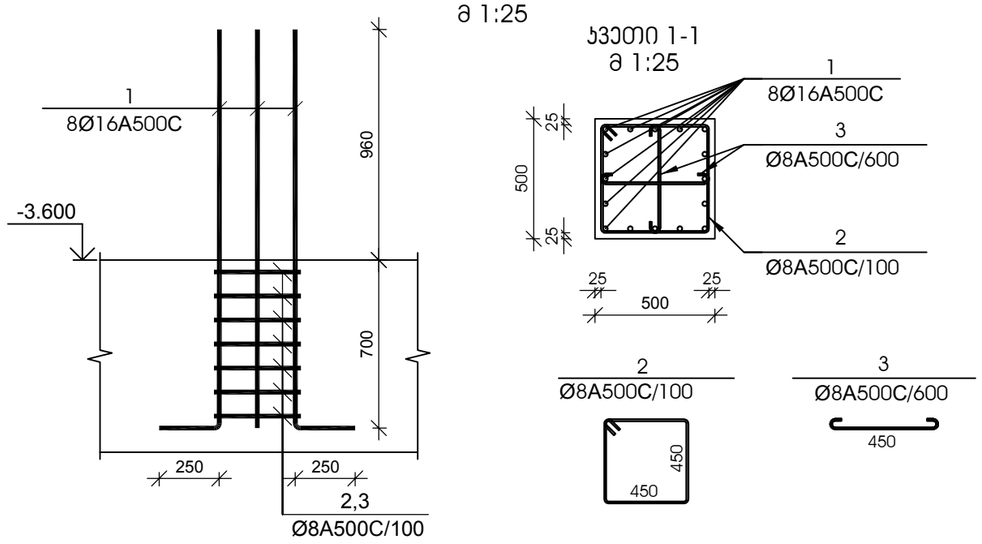

ჯვეთი 1-1
მ 1:25

№ პოზ	აღნიშვნა	დასახელება				რაოდ. ელ-ში	წონა, (კგ) ერთის	წონა, (კგ) საერთო	შენიშვნა
სვეტის ამონაშვერი სა-8 30 ცალი									
1		Ø 16	A500C	L= 1910	მმ	8	3.01	24	
2		Ø 8	A500C	L= 1950	მმ	7	0.77	5	
3		Ø 8	A500C	L= 610	მმ	4	0.24	1	
				ბეტონი			B-25		კუბ. მ

დამკვეთი -

შპს „დიღმის ველი", ს/კ 405246149

ობიექტი -

ქ. თბილისში, დიღმის სასწავლო საცდელი მეურნეობა ნაკვ. 01.72.14.009.510 -ში მრავალფუნქციური კომპლექსი

კონსტრუქციული პროექტი

დაკვეთა	სტადია	ფურცელი	ფურცლები
10-12/21	მშ	1.09	

დირექტორი		გ. ცომაია
პრ. მთ. არქ.		
პრ. მთ. ინჟ.		გ. ცომაია
დაამუშავა		ა. ცომაია
შეამოწმა		გ. ცომაია

ნახაზი:

სვეტის ამონაშვერი სა-5; სა-6; სა-7; სა-8

შ.პ.ს.
გეოკონი
თბილისი 2022

Проектант:
ЕТ „Проектинг 32“, ул. Васил Левски 149
инж. Васил Иванов

Обект:
Жилищна сграда с ателиета, магазини и подземен гараж
в УПИ XXXIII-1, 2, 3, 4, 5, 6, 7, 8, 9, 10, 11, 12, 13, 14, 15, 16, 17, 18, 19, 20, 21, 22, 23, 24, 25, 26, 27, 28, 29, 30 - 6533, 01 „Стара Загора“ - Запад, кв. 510, 72, 14.009
гр. Стара Загора, общ. Стара Загора, обл. Стара Загора

Фаза	Цел на проекта	Вид на проекта	Дата	Мащаб
Работен проект	Архитектура	Етажен план	10-12/21	1:100

Етажен план
Ниво +0.000 Кота +0.000 Ниво +3.300 Ниво +6.600 Ниво +9.900 Ниво +13.200

Ф.№ 3.2.1.
Мащаб 1:100
2022 година

Съгласувал:
1. Инж. Ел. Инсталации
2. Инж. ВиК
3. Инж. ОВ
4. Инж. Пожарна безопасност

Проектант:
Инж. Васил Иванов

Възложител:	„Топлофикация Перник" ЕАД
Проектант:	„Топлофикация Перник" ЕАД
Обект:	Реконструкция на топлопреносна мрежа от сградна ПИ 4 до сградна ПИ 5 в гр. Перник
Фаза:	Работен проект
Част:	Архитектурна
Чертеж:	Разпределителна мрежа
Мащаб:	1:100
Дата:	10-12/21
Чертеж №:	3
Ревизия №:	3.02
Проектанти:	
Архитект:	инж. Цв. Цветкова
Конструктор:	инж. Ив. Ивков
Ел. проект:	инж. Ст. Стоянов
ВиК проект:	инж. Ст. Стоянов
Технолог:	инж. Ст. Стоянов
Ръководител:	инж. Ст. Стоянов

Разпределителна мрежа
+4.650 ВЪЗЛИЗАЩ ЗА ОТОПЛЕНИЕ ЗАЛА
1 : 100

Изм.	Кол.уч.	Лист	№ док.	Подп.	Дата
ГИП			Ахмедов А.Ш.		8.12.2021
Разработал			Ахмедов А.Ш.		8.12.2021
Н.контр.			Ахмедов А.Ш.		8.12.2021
Проверил			Ахмедов А.Ш.		8.12.2021

Заказчик: Администрация г.Махачкала

Строительство 3-х этажного здания Администрации г.Махачкала по адресу: г.Махачкала, ул.Ирчи Казака, 01:72:14:009:510 -30 в районе существующего здания Администрации г.Махачкала

Стадия	Лист	Листов	
	10-12/21 ОВ	Э-2.03	

ООО "Проектно-строительная компания "Дагестан"

Схема расположения плит перекрытия на отм. +7.450

ГИП		Ахмедов А.Ш.
Н.контр.		Ахмедов А.Ш.

ООО "Проектно-строительная компания "Дагестан"

г.Махачкала, 2022

Възложител:	„Топлофикация Перник" ЕАД
Проектант:	„Топлофикация Перник" ЕАД
Обект:	Реконструкция на ТЕЦ „Перник" ЕАД, ПИ 40524.614.49
Адрес на обекта:	гр. Перник, ул. „Ген. Тодор Александров" №1
Фаза:	Работен проект
Част:	Архитектурна
Наименование:	Разпределителна уредба 110 kV, Разширение с 1 бр. полета
Мащаб:	1:100
Дата:	10-12/21
Чертеж №:	33
Версия:	3-2.04

Проектанти:			
Арх. Ив. Ив.		3. ИЗД.	02.2022
Арх. Ив. Ив.		2. ИЗД.	12.2021
Арх. Ив. Ив.		1. ИЗД.	10.2021
Арх. Ив. Ив.		0. ИЗД.	08.2021

Разпределителна уредба 110 kV, Разширение с 1 бр. полета

Архитектурна

Работен проект

Фаза:

Част:

Наименование:

Мащаб 1:100

Дата 02.2022

Чертеж № 33

Версия 3-2.04

Възложител: „Топлофикация Перник" ЕАД

Проектант: „Топлофикация Перник" ЕАД

Обект: Реконструкция на ТЕЦ „Перник" ЕАД, ПИ 40524.614.49

Адрес на обекта: гр. Перник, ул. „Ген. Тодор Александров" №1

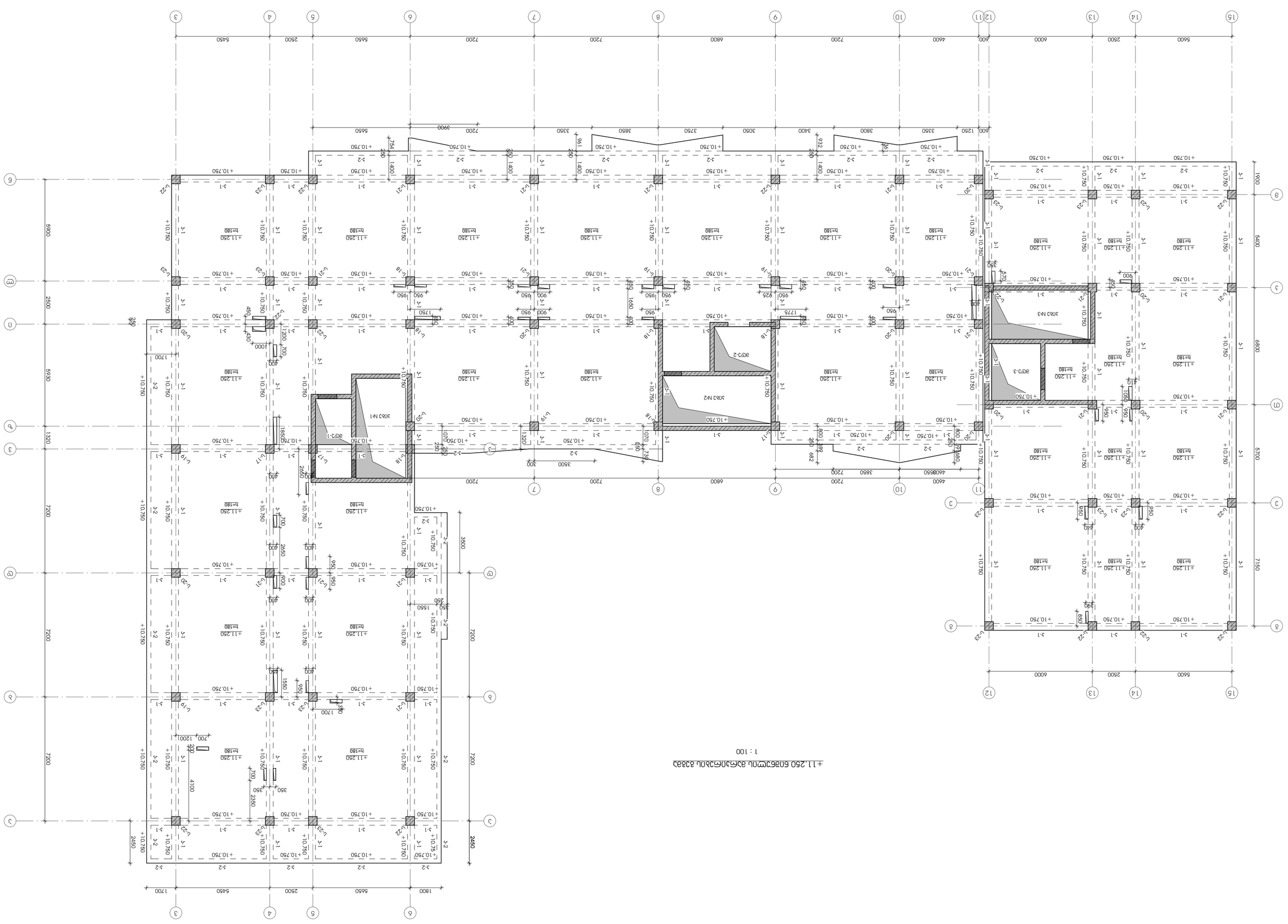

+14.550 ნიშნულის მარკირების გეგმა

1 : 100

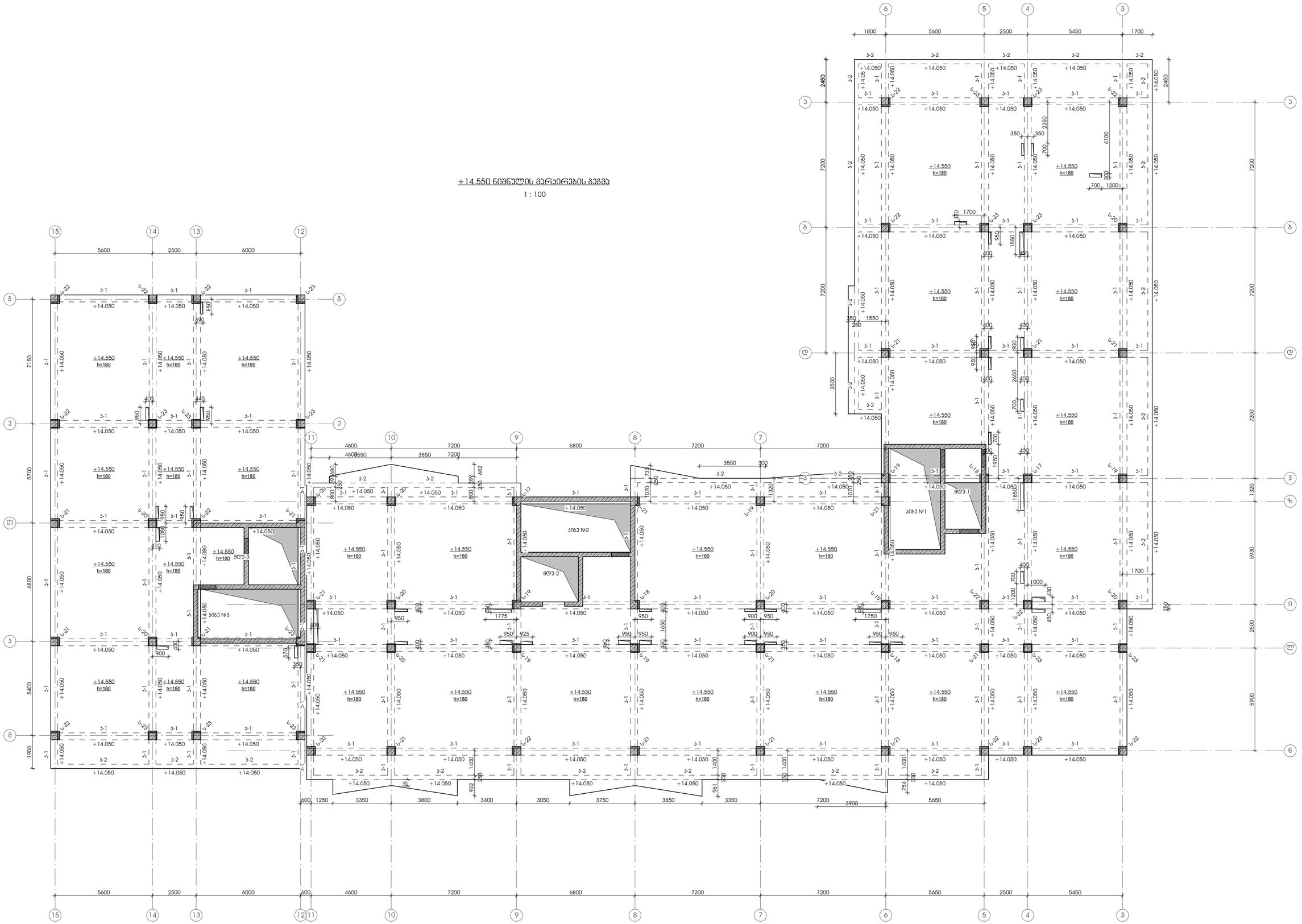

დამკვეთი -	ობიექტი -	პროექტის ეტაპი
შპს „დიღმის ველი", ს/კ 405246149	ქ. თბილისში, დიღმის სასწავლო საცდელი მეურნეობა ნაკ. 01.72.14.009.510 -ში მრავალფუნქციური კომპლექსი	პროექტი

დასკვნა	სტადია	ფურცელი	ფურცლები
10-12/21	მპ	ჯ-2.05	

დირექტორი		გ. ცომაია
პრ. მთ. არქ.		
პრ. მთ. ინჟ.		გ. ცომაია
დაამუშავა		ა. ცომაია
შეამოწმა		გ. ცომაია

ნახაზი:
+14.550 ნიშნულის მარკირების გეგმა

შ.პ.ს. გეოპრონი
თბილისი 2022

Възложител:	„Топлофикация Перник" ЕАД
Проектант:	„Топлофикация Перник" ЕАД
Обект:	Реконструкция на ТЕЦ „Перник" ЕАД, ПИ 40524.61.49
Адрес на имота:	гр. Перник, ул. „Ген. Владимир Вазов" №1
Фаза:	Работен проект
Част:	Архитектурна
Наименование на чертежа:	Разрез 1-1
Мащаб:	1:100
Дата:	10-12/21
Чертеж №:	Ч-2.06
Проектант:	инж. Ив. Ангелов
Ръководител:	инж. Ив. Ангелов
Гл. проектант:	инж. Ив. Ангелов
Гл. инженер:	инж. Ив. Ангелов

Разрез 1-1

1 : 100

Изм.	Кол.уч.	Лист	№ док.	Подп.	Дата
Разраб.					10-12/21 ЗЗ
Пров.					
Н.контр.					Э-2.07
ГИП					

Объект:
Многоквартирный жилой дом с нежилыми помещениями и подземной автостоянкой по адресу: г. Москва, ул. Академика Королева, вл.12, корп.1, 2, 3

Заказчик:
ООО "Специализированный застройщик "Академика Королева"

Стадия | Лист | Листов
Р | 1 |

Генеральный план
М 1:100

АО "ГлавМосстрой"

+24.450 БЛОКИРОВКА ЛЕСТНИЦЫ ЗДАНИЯ

1 : 100

Гип	Ибрагимов Р.Р.		
Нач.отд.	Ибрагимов Р.Р.		
Гип	Ибрагимов Р.Р.		
Н.контр.	Ибрагимов Р.Р.		
Разраб.	Ибрагимов Р.Р.		

Изм.	Кол.уч.	№док.	Подп.

10-12/21 ОВ Ч-2.08

Многоквартирный жилой дом по ул.Кашкадарьинская в г.Ташкент

Блок-А

Блок-А

Ташкент, ул. "Ташкентский", 4056246149

Ташкентская область, г.Ташкент, Ташкентский район, массив Ташкентский, ул.Кашкадарьинская

Гип		Ибрагимов Р.Р.	
Нач.отд.		Ибрагимов Р.Р.	
Гип		Ибрагимов Р.Р.	
Н.контр.		Ибрагимов Р.Р.	
Разраб.		Ибрагимов Р.Р.	

Блок-А:

+24.450 БЛОКИРОВКА ЛЕСТНИЦЫ ЗДАНИЯ

Гип		Ибрагимов Р.Р.	
Нач.отд.		Ибрагимов Р.Р.	
Гип		Ибрагимов Р.Р.	
Н.контр.		Ибрагимов Р.Р.	
Разраб.		Ибрагимов Р.Р.	

Изм.	Кол.уч.	№док.	Подп.

ГИП Ибрагимов Р.Р.

Заказчик:
Жилой дом +27,750 блок-секций А, Б, В, Г, Д, Е, Ж, З, И, К, Л, М, Н, О, П, Р, С, Т, У, Ф, Х, Ц, Ч, Ш, Щ, Э, Ю, Я

Разработал	Ефимов	8. ИЮЛЬ 2022
Проверил	Ефимов	8. ИЮЛЬ 2022
Н.контр.	Ефимов	8. ИЮЛЬ 2022
ГИП	Ефимов	8. ИЮЛЬ 2022

Фундамент

Стадия: Р | Лист: 3 | Листов: 33

10-12/21

Шифр: Ж-2.09

Проектная документация разработана в соответствии с требованиями технических регламентов

Генеральный проектировщик: ООО "Проектная организация "Строительный альянс"
г. Москва, ул. Профсоюзная, д.56, стр.1, 117393, тел.: (495) 777-77-77

Генеральный подрядчик: ООО "Строительная компания "Строительный альянс"
г. Москва, ул. Профсоюзная, д.56, стр.1, 117393, тел.: (495) 777-77-77

Объект: Жилой дом +27,750 блок-секций А, Б, В, Г, Д, Е, Ж, З, И, К, Л, М, Н, О, П, Р, С, Т, У, Ф, Х, Ц, Ч, Ш, Щ, Э, Ю, Я
г. Москва, ЮЗАО, район Ломоносовский, ул. Профсоюзная, вл.56, стр.1

Заказчик: ООО "Строительная компания "Строительный альянс"
г. Москва, ул. Профсоюзная, д.56, стр.1, 117393, тел.: (495) 777-77-77

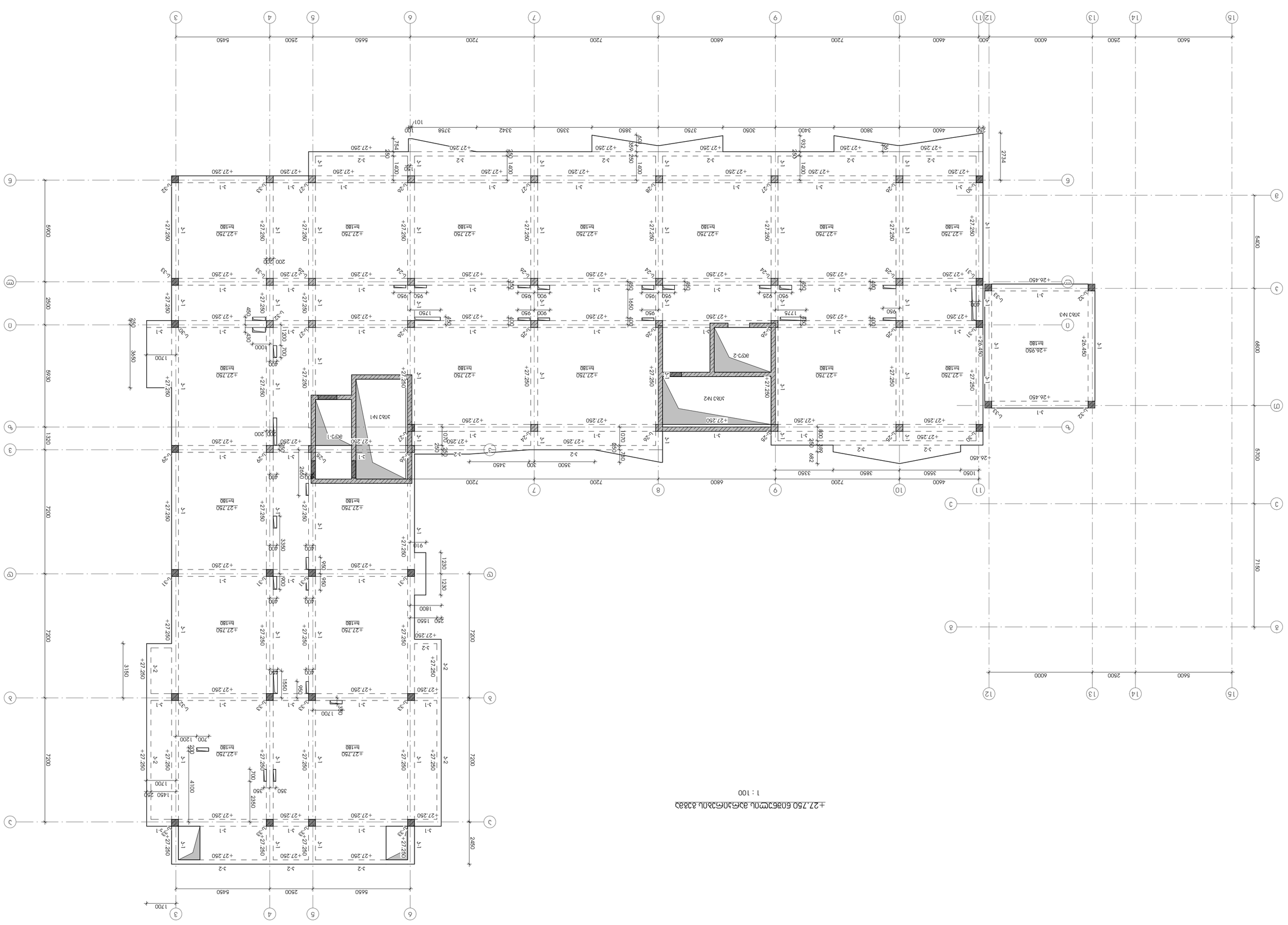

+31.050 ნიშნულის მარკირების გეგმა

1 : 100

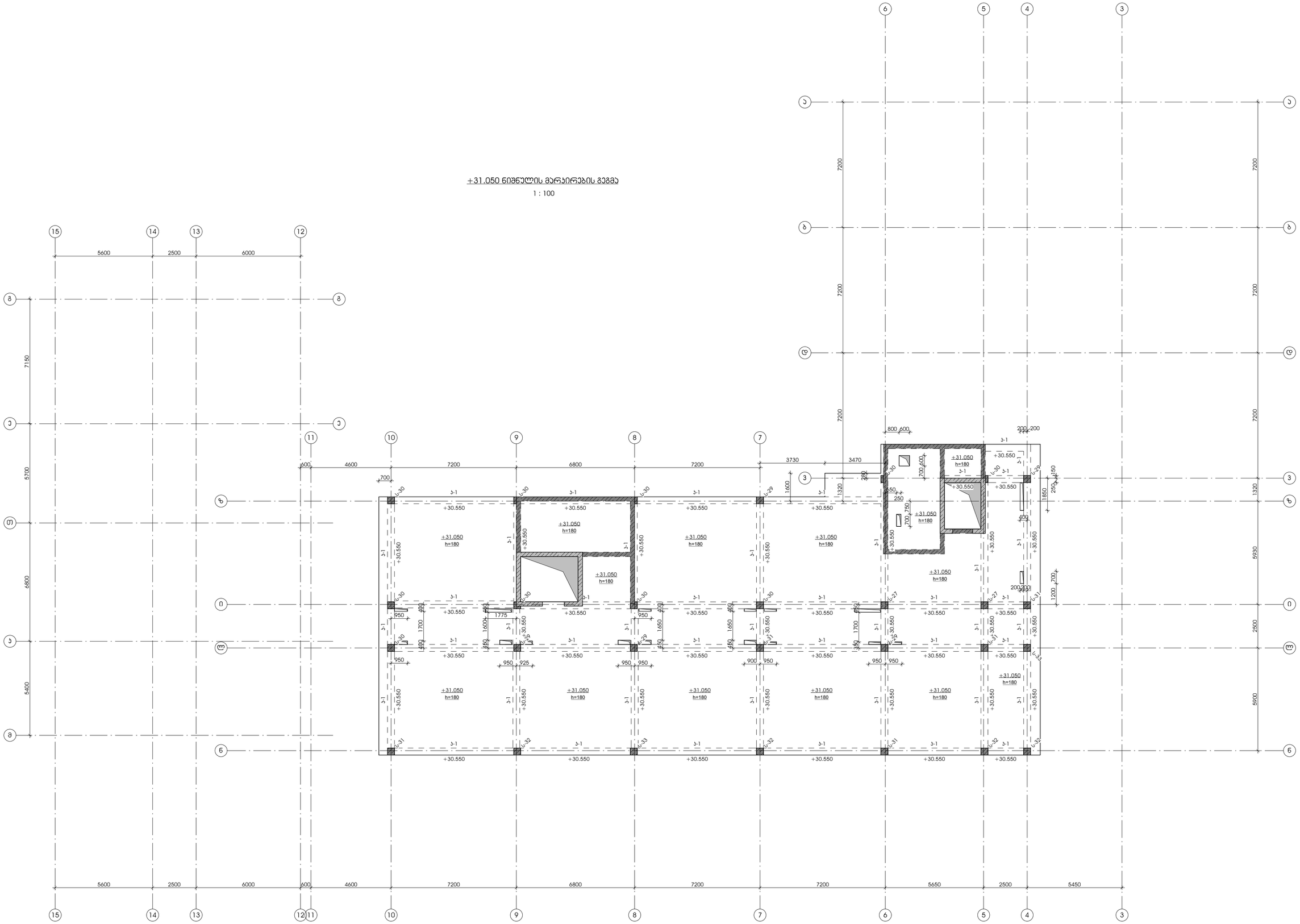

დამკვეთი -	ობიექტი -	პროექტი
შპს „დიღმის ველი", ს/კ 405246149	ქ. თბილისში, დიღმის სასწავლო საცდელი მეურნეობა ნაკვ. 01.72.14.009.510 -ზე მრავალფუნქციური კომპლექსი	

დასკვნის	სტადია	ფურცელი	ფურცლები
10-12/21	მპ	ა-2.10	

დირექტორი		გ. ცომაია
კონს. მთ. არქ.		
კონს. მთ. ინჟ.		გ. ცომაია
დაამუშავა		ა. ცომაია
შეამოწმა		გ. ცომაია

ნახაზი:
+31.050 ნიშნულის მარკირების გეგმა

შ.პ.ს.
გეოპორი
თბილისი 2022

+32.800 ნიშნულის მარჯვირების გეგმა

1 : 100

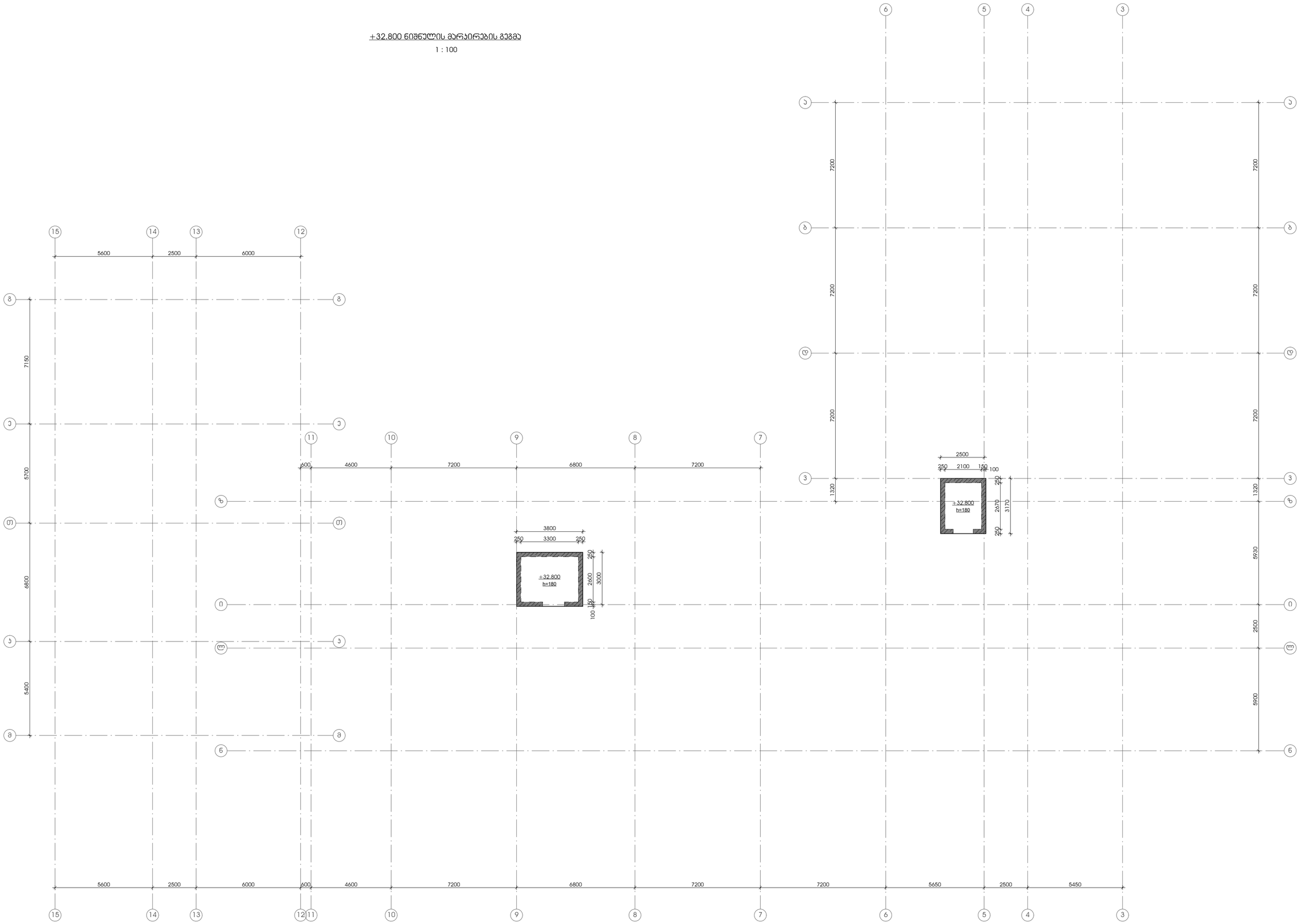

დამკვეთი -	კონსტრუქციული პროექტი		
შპს „დიღმის ველი", ს/კ 405246149			
ობიექტი -	დასახელება	სტადია	ფურცელი	ფურცლები
ქ. თბილისში, დიღმის სასწავლო საცდელი მეურნეობა ნაკვ. 01.72.14.009.510 -ში მრავალფუნქციური კომპლექსი	10-12/21 მპ	პ-2.10'		

დირექტორი		გ. ცომაია
პრ. მთ. არქ.		
პრ. მთ. ინჟ.		გ. ცომაია
დამმუშავა		ა. ცომაია
შეამოწმა		გ. ცომაია

ნახაზი:
+32.800 ნიშნულის მარჯვირების გეგმა

შ.პ.ს.
გეოპრონი
თბილისი 2022

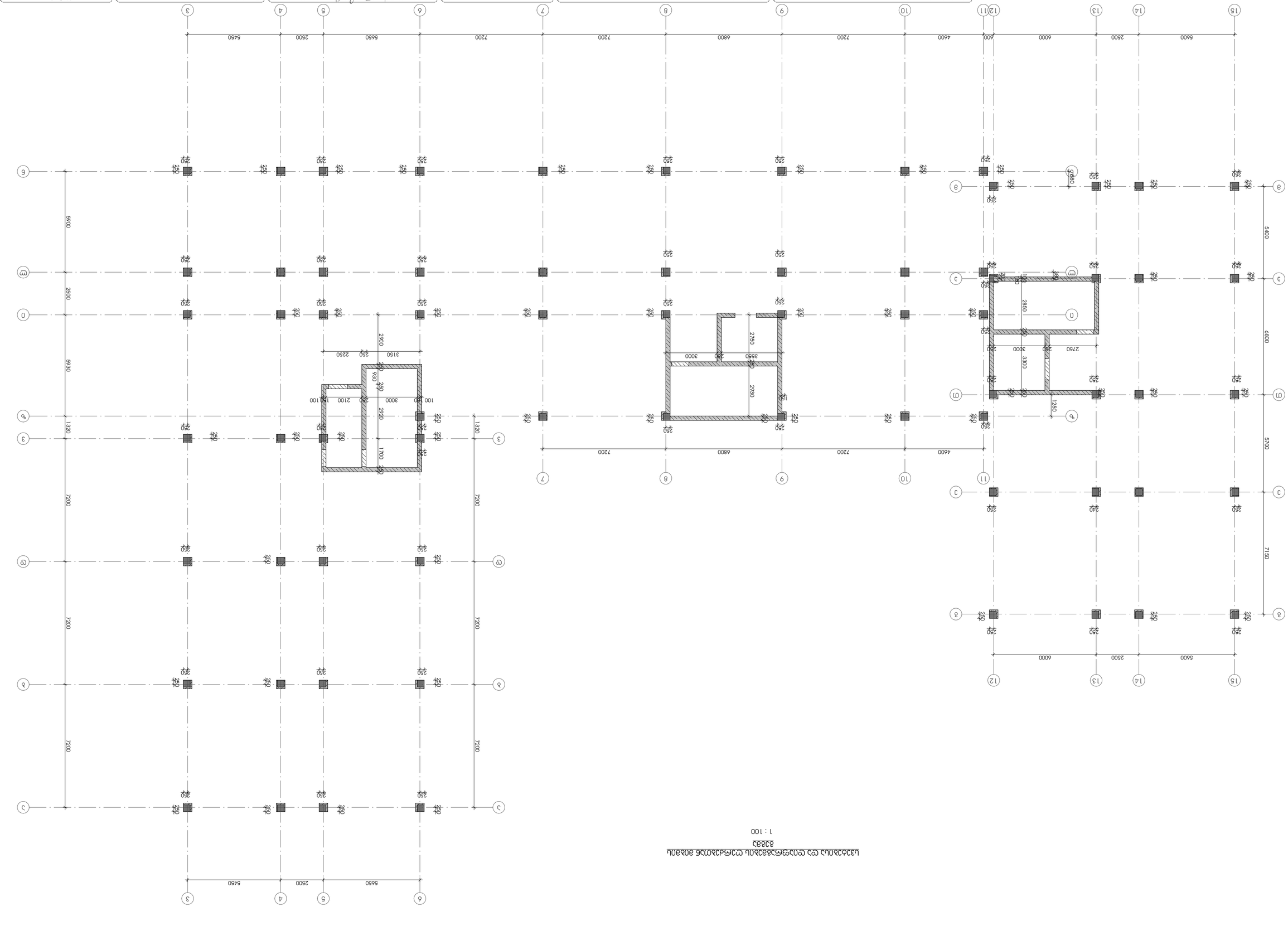
1 : 100

განშლა 14 ღერძის გასწვრივ

1 : 100

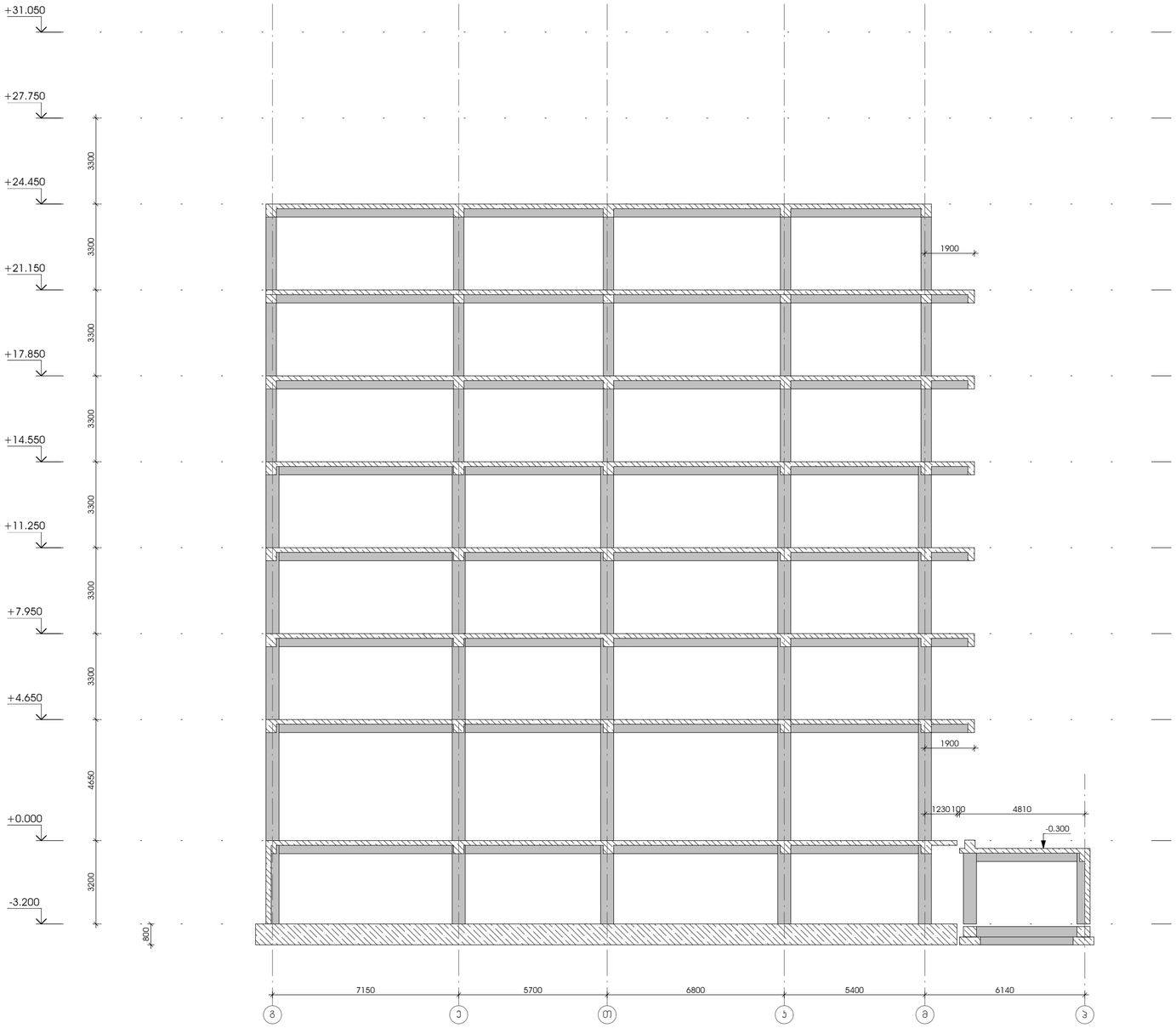

დამკვეთი -	ობიექტი -	პროექტის სტადია	ნახაზის:
შპს „დიღმის ველი", ს/კ 405246149	ქ. თბილისში, დიღმის სასწავლო საცდელი მეურნეობა ნაკვ. 01.72.14.009.510 -ში მრავალფუნქციური კომპლექსი	პროექტირება	განშლა 3 ღერძის გასწვრივ

დასკვნა	სტადია	ფურცელი	ფურცლები
10-12/21	მპ	პ-2.13	

დირექტორი		გ. ცომაია
პრ. მთ. არქ.		
პრ. მთ. ინჟ.		გ. ცომაია
დამუშავა		ა. ცომაია
შეამოწმა		გ. ცომაია

შ.პ.ს.
გეოპროექტი
თბილისი 2022

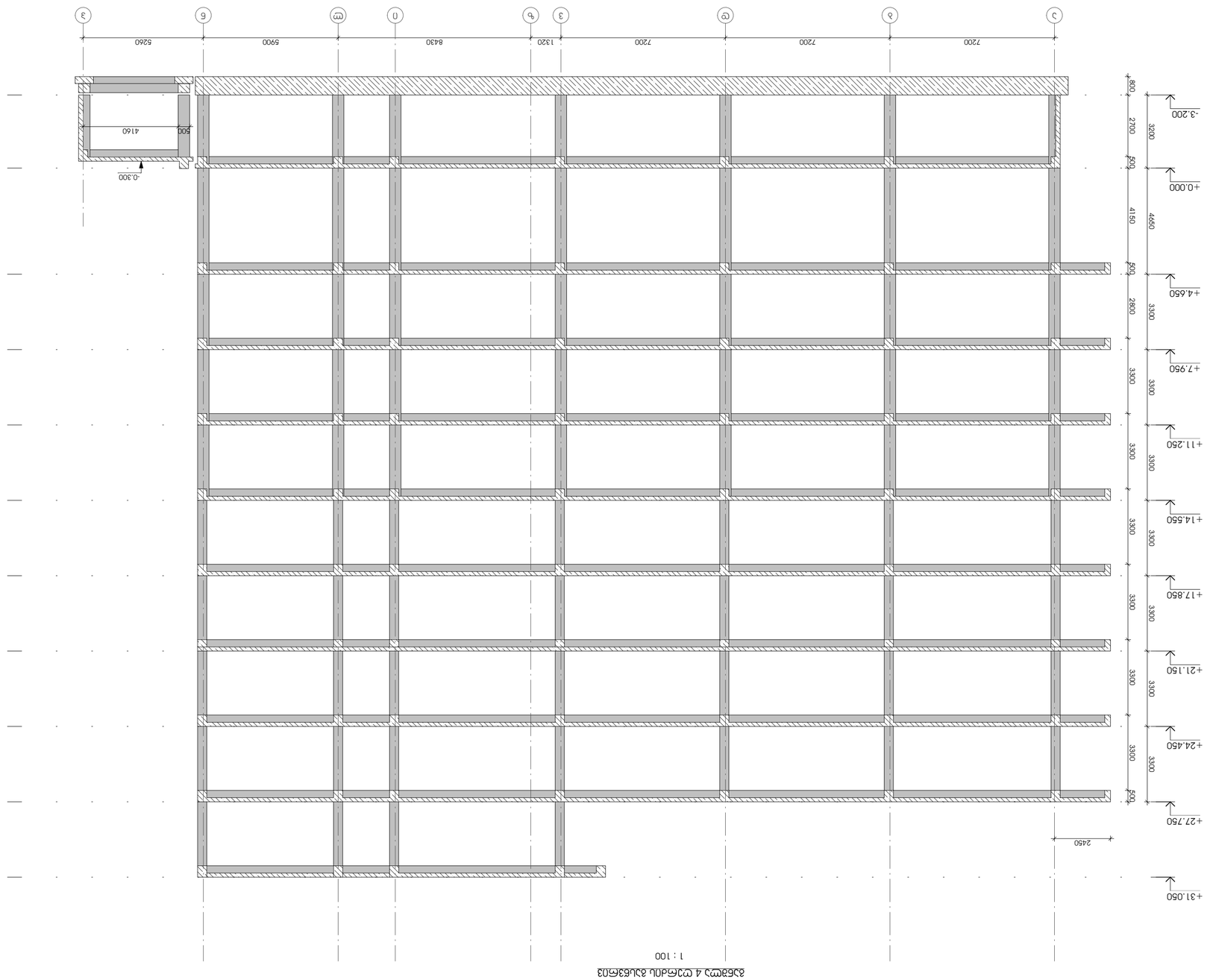

תכנית 4 קומת גג חלקית

1 : 100

מהנדס:			

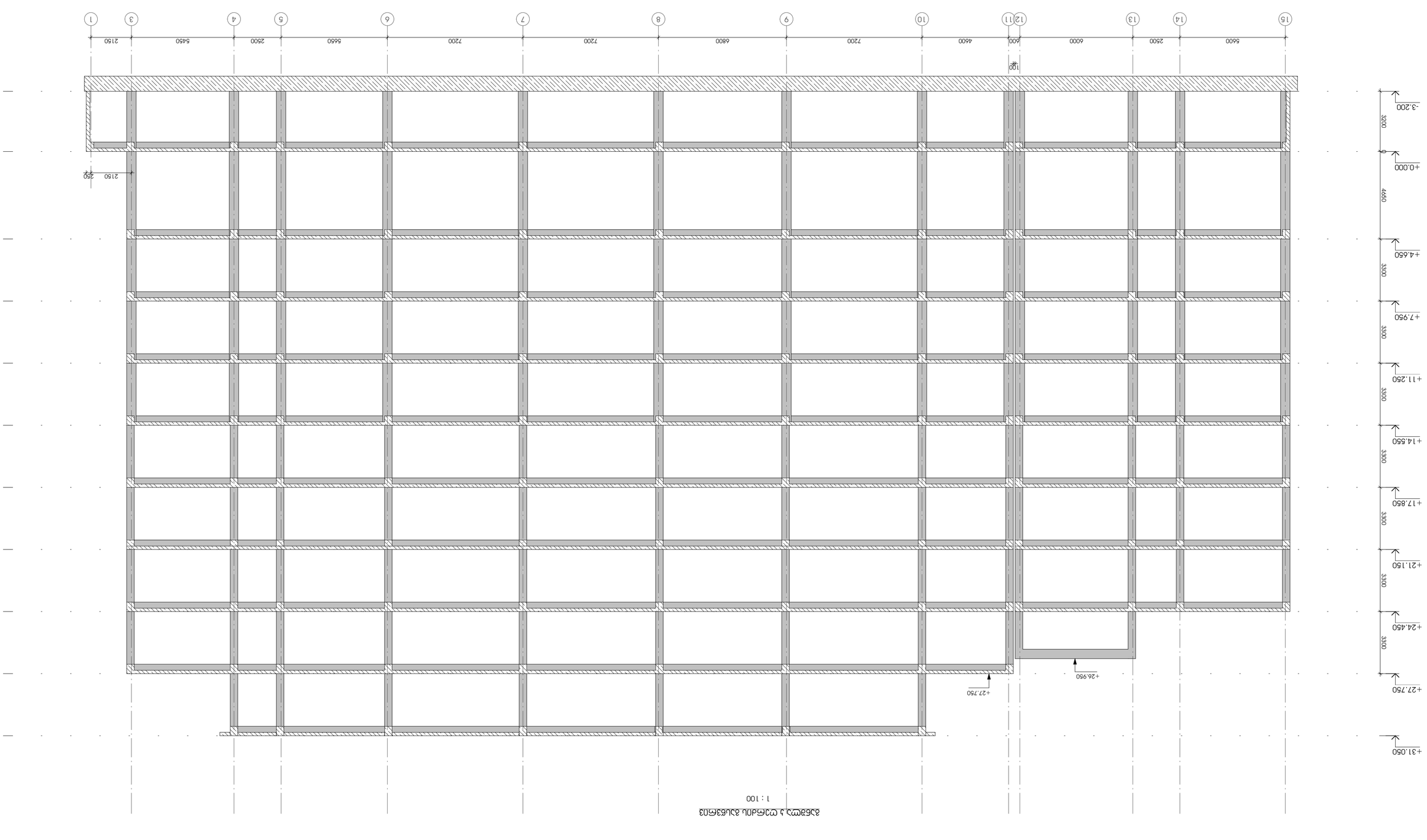

תכנית גג טכנית ומערכות אלומיניום
1 : 100

מתכנן:			

Изм.	Кол.уч.	№док.	Подп.	Дата

Разработал

Проверил

Н.контр.

ГИП

Согласовано

Инв.№подл. | Подп. и дата | Взам.инв.№

	10-12/21 ВЗ	Э-2.01

Жилой дом с встроенными помещениями общественного назначения и подземной автостоянкой по ул. Ленинградской, 69, 72, 74 в г. Ростове-на-Дону

Стадия | Лист | Листов

Р | 3 | 8

Ростов-на-Дону, ул. Ленинградская, 69, 72, 74

Общество с ограниченной ответственностью "Специализированный застройщик "Ростовский Комфорт"

Копировал | Формат А1

Согласовано:

Разраб.			Э-2.01
Пров.			
Н.контр.			
ГИП			

Жилой дом с встроенными помещениями общественного назначения и подземной автостоянкой

0,000 ნიშნულის გადახურვის ფილის არმირების გეგმა

მ 1:150

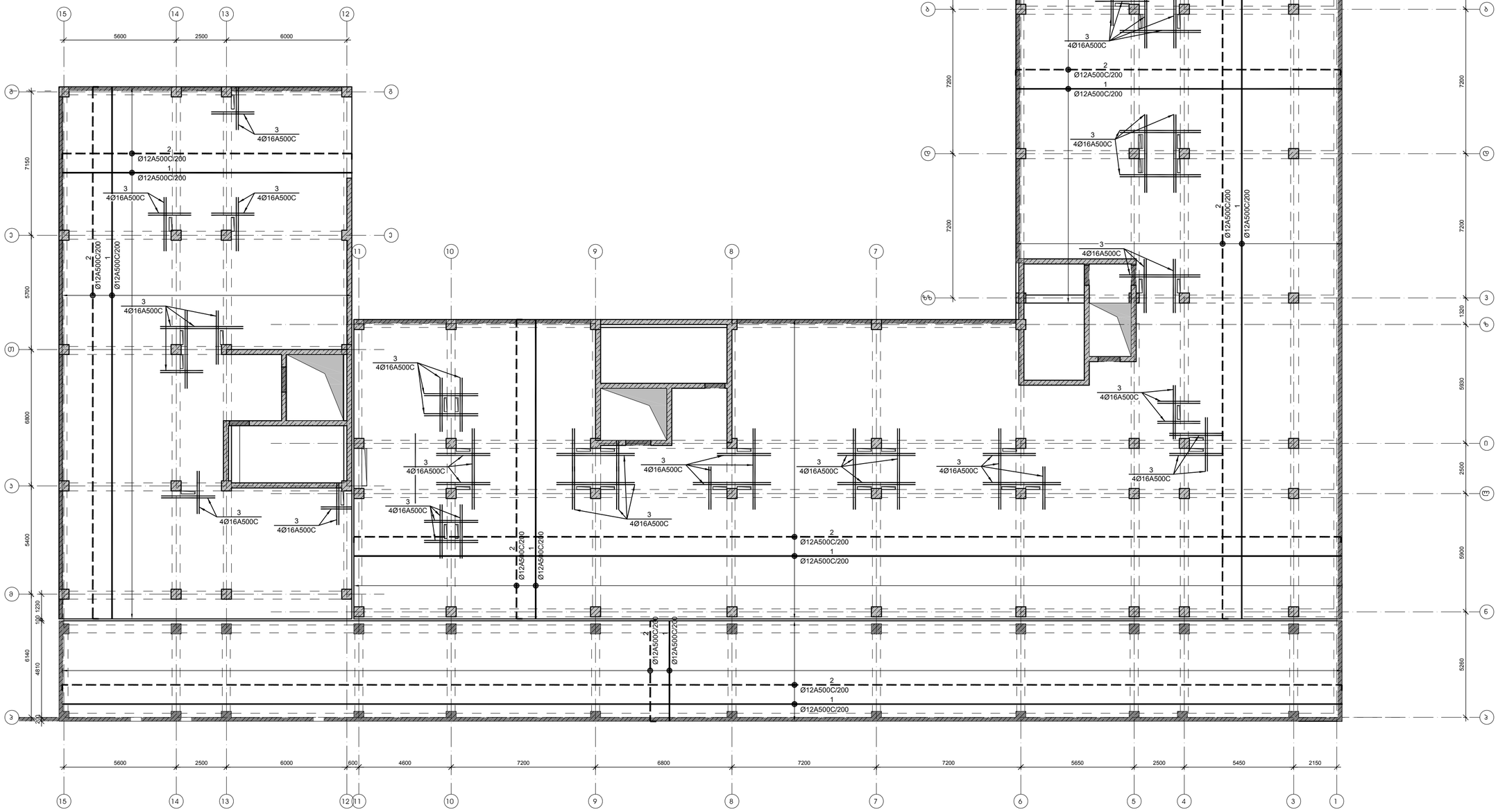

დამკვეთი -	ობიექტი -	კონსტრუქციული პროექტი	
შპს „დიღმის ველი", ს/კ 405246149	ქ. თბილისში, დიღმის სასწავლო საცდელი მეურნეობა ნაკვ. 01.72.14.009.672 -ში მრავალფუნქციური კომპლექსი		

დასკვნა	სტადია	ფურცელი	ფურცლები
10-12/21	მპ	ს-2.16	

დირექტორი		გ. ცომაია
პრ. მთ. არქ.		
პრ. მთ. ინჟ.		გ. ცომაია
დაამუშავა		ა. ცომაია
შეამოწმა		გ. ცომაია

ნახაზი:
0,000 ნიშნულის გადახურვის ფილის არმირების გეგმა

შ.პ.ს.
გეოპონი
თბილისი 2022

0,000 მიშნულის გადახურვის ფილის არმირების კვეთები

მ 1:20

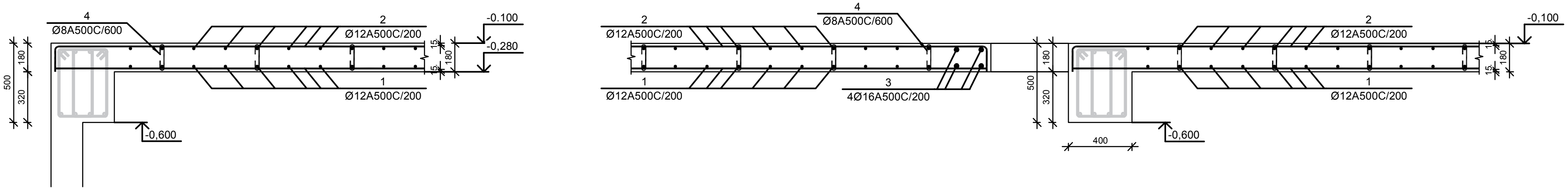

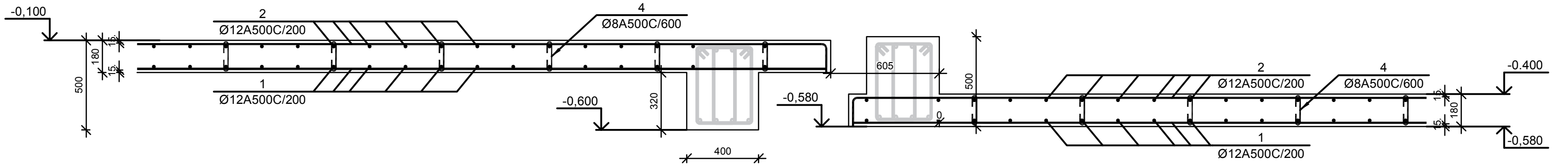

ფილის არმატურის გადაბმის კვანძი მ 1:20

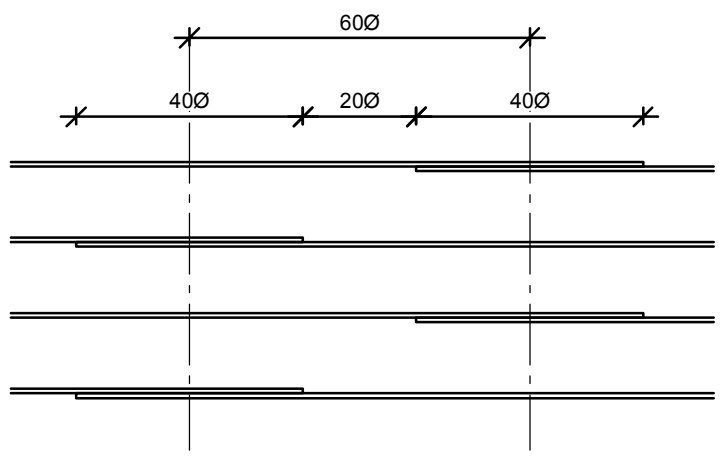

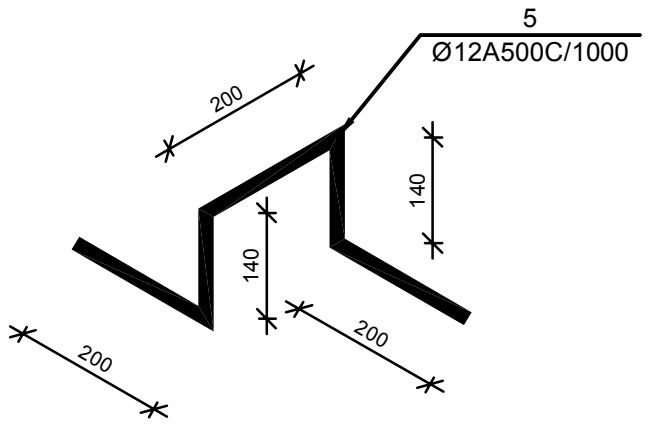

№ პოზ	აღნიშვნა	დასახელება	რაოდ. ელ-ში	წონა, (კგ)		შენიშვნა
				ერთის	საერთო	
		0,000 ნიშნულის გადახურვის ფილა	1 ცალი			
1		Ø 12 A500C ГОСТ 5781-82 L= 20853008 მმ	1	18504.2	18504	
2		Ø 12 A500C ГОСТ 5781-82 L= 21466331 მმ	1	19048.4	19048	
3		Ø 16 A500C ГОСТ 5781-82 L= 175500 მმ	4	276.9	1107	
4		Ø 8 A500C ГОСТ 5781-82 L= 300 მმ	4212	0.1	498	
5		Ø 12 A500C ГОСТ 5781-82 L= 600 მმ	1516	0.5	807	
		ბეტონი		B-25	279.07	კუბ მ

დამკვეთი -
შპს „დიღმის ველი", ს/კ 405246149

ობიექტი -
ქ. თბილისში, დიღმის სასწავლო საცდელი მეურნეობა ნაკვ. 01.72.14.009.672 -ში მრავალფუნქციური კომპლექსი

კონსტრუქციული პროექტი

დაკვეთა	სტადია	ფურცელი	ფურცლები
10-12/21	მპ	კ-2.17	

დირექტორი	გ. ცომაია
პრ. მთ. არქ.	
პრ. მთ. ინჟ.	გ. ცომაია
დაამუშავა	ა. ცომაია
შეამოწმა	გ. ცომაია

ნახაზი:
0,000 ნიშნულის გადახურვის ფილის არმირების კვეთები

შ.პ.ს. გეოკონი
თბილისი 2022

+4.650 <> +21.150 ნიშნულის გადახურვის ფილის არმირების გეგმა

მ 1:150

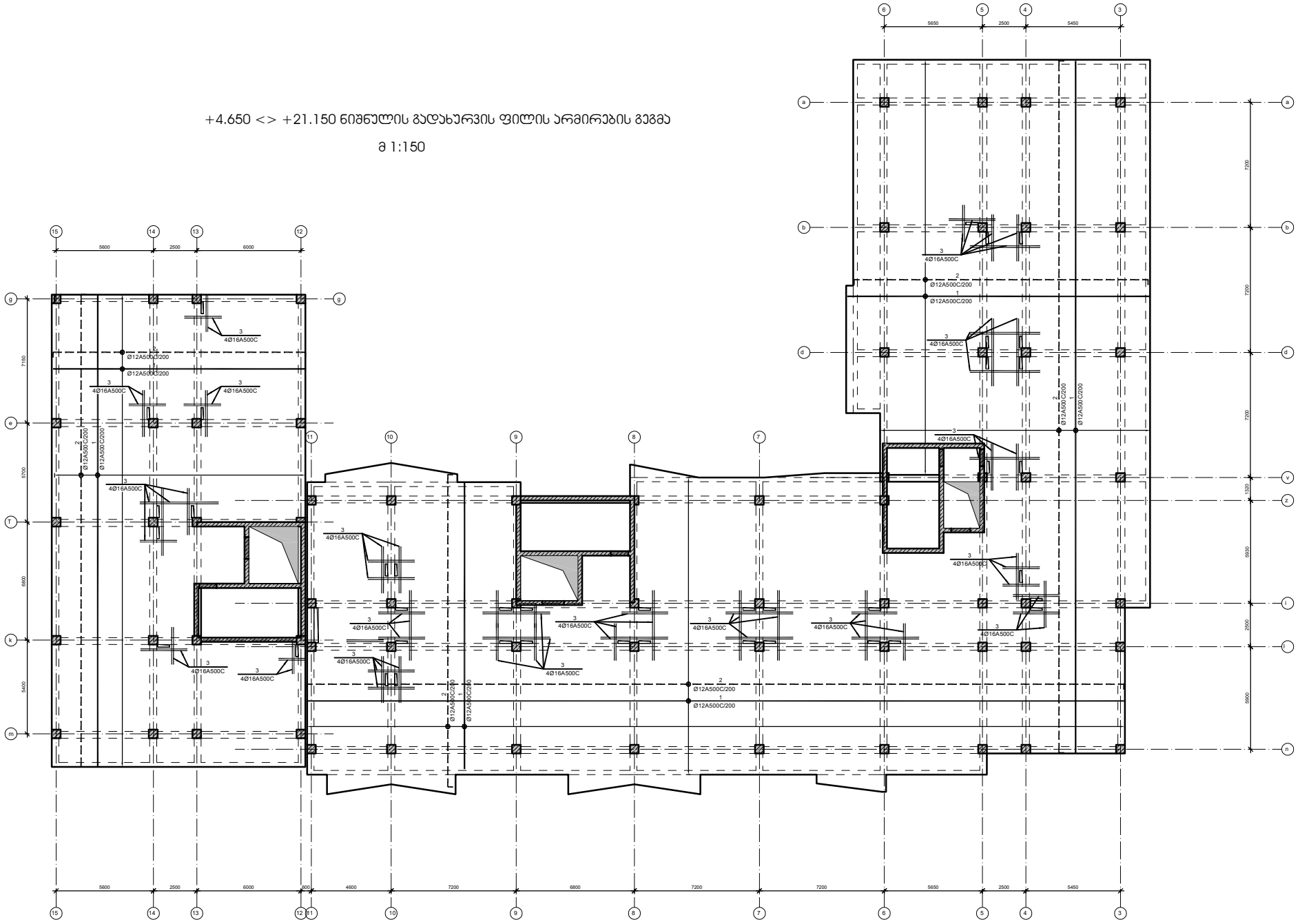

დამკვეთი -	შპს „დიღმის ვილი", ს/კ 405246149
ობიექტი -	ქ. თბილისში, დიღმის სასაფლაო საცდელი მეურნეობა ნაკვ. 01.72.14.009.672 -ზე მრავალფუნქციური კომპლექსი

კონსტრუქციული პროექტი			
თარიღი	სტადია	ფორმატი	ფურცლები
10-12/21	მშ	A-2.18	

დირექტორი		მ. ცოფაია
პრ. მთ. არქ.		
პრ. მთ. ინჟ.		მ. ცოფაია
დაამუშავა		ა. ცოფაია
გააფორმა		მ. ცოფაია

ნახაზი:
+4.650 <> +21.150 ნიშნულის გადახურვის ფილის არმირების გეგმა

შ.პ.ს.
გეოპროექტი
თბილისი 2022

+4,650 <> +21,150 მიმწყლის გადახურვის ფილის არმირების ჯვეთები

მ 1:20

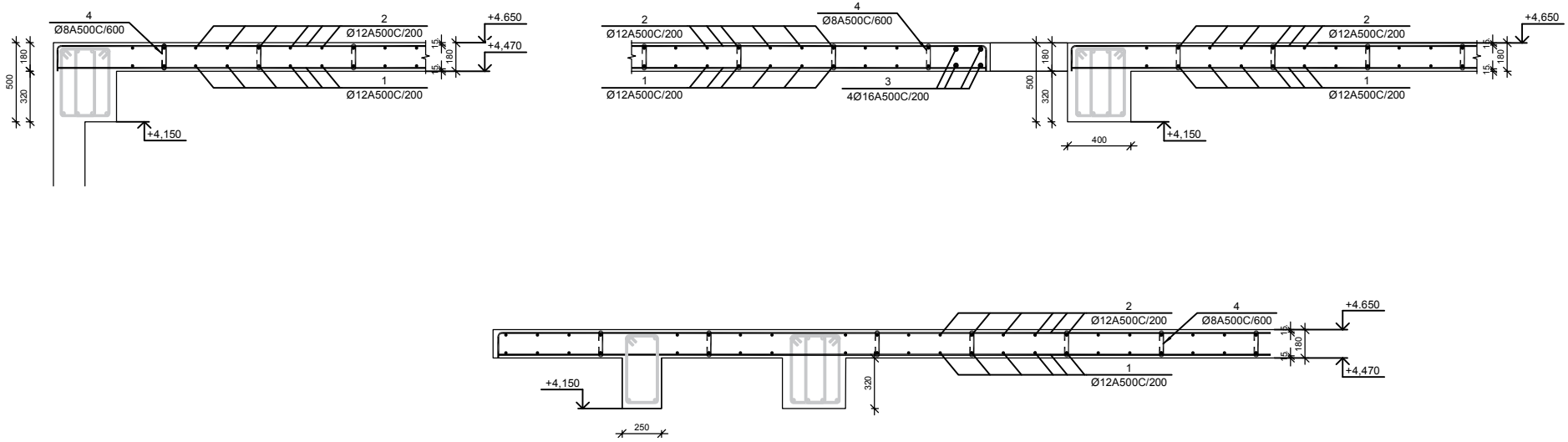

ფილის არმატურის გადაბმის ჯვანძი მ 1:20

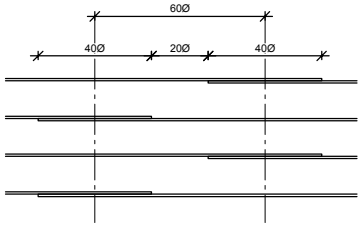

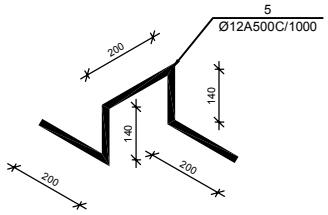

№ პოზ	აღნიშვნა	დასახელება	რაოდ. ერთ-ზე	წონა, (კგ) ერთის	წონა, (კგ) საერთო	შენიშვნა
		+4.850 <> +21.150 ნიმწყლის გადახურვის ფილა 6 ცალი				
1		Ø 12 A500C ГОСТ 5781-82 L= 17467067 ძმ	1	15499.6	15500	
2		Ø 12 A500C ГОСТ 5781-82 L= 17980804 ძმ	1	15955.5	15956	
3		Ø 16 A500C ГОСТ 5781-82 L= 175500 ძმ	4	276.9	1107	
4		Ø 8 A500C ГОСТ 5781-82 L= 300 ძმ	3558	0.1	421	
5		Ø 12 A500C ГОСТ 5781-82 L= 600 ძმ	1281	0.5	682	
		ბეტონი		B-25	230.56	ჯამ მ

დამკვეთი -

შპს „დიღმის ვილი", ს/კ 405246149

ობიექტი -

ქ. თბილისში, დიღმის სასწავლო საცდელი მეურნეობა ნაკვ. 01.72.14.009.672 -ში მრავალფუნქციური კომპლექსი

კონსტრუქციული პროექტი			
თარიღი	სტადია	ფორმატი	ფურცლები
10-12/21	მპ	0-2.19	

დირექტორი		გ. ცოფაია
პრ. მთ. არქ.		
პრ. მთ. ინჟ.		გ. ცოფაია
დაამუშავა		ა. ცოფაია
გააფორმა		გ. ცოფაია

ნახაზი:

+4,650 <> +21,150 მიმწყლის გადახურვის ფილის არმირების ჯვეთები

შ.პ.ს.

გეოკონი

თბილისი 2022

+24.450 ნიშნულის გადახურვის ფილის არმირების გეგმა

მ 1:150

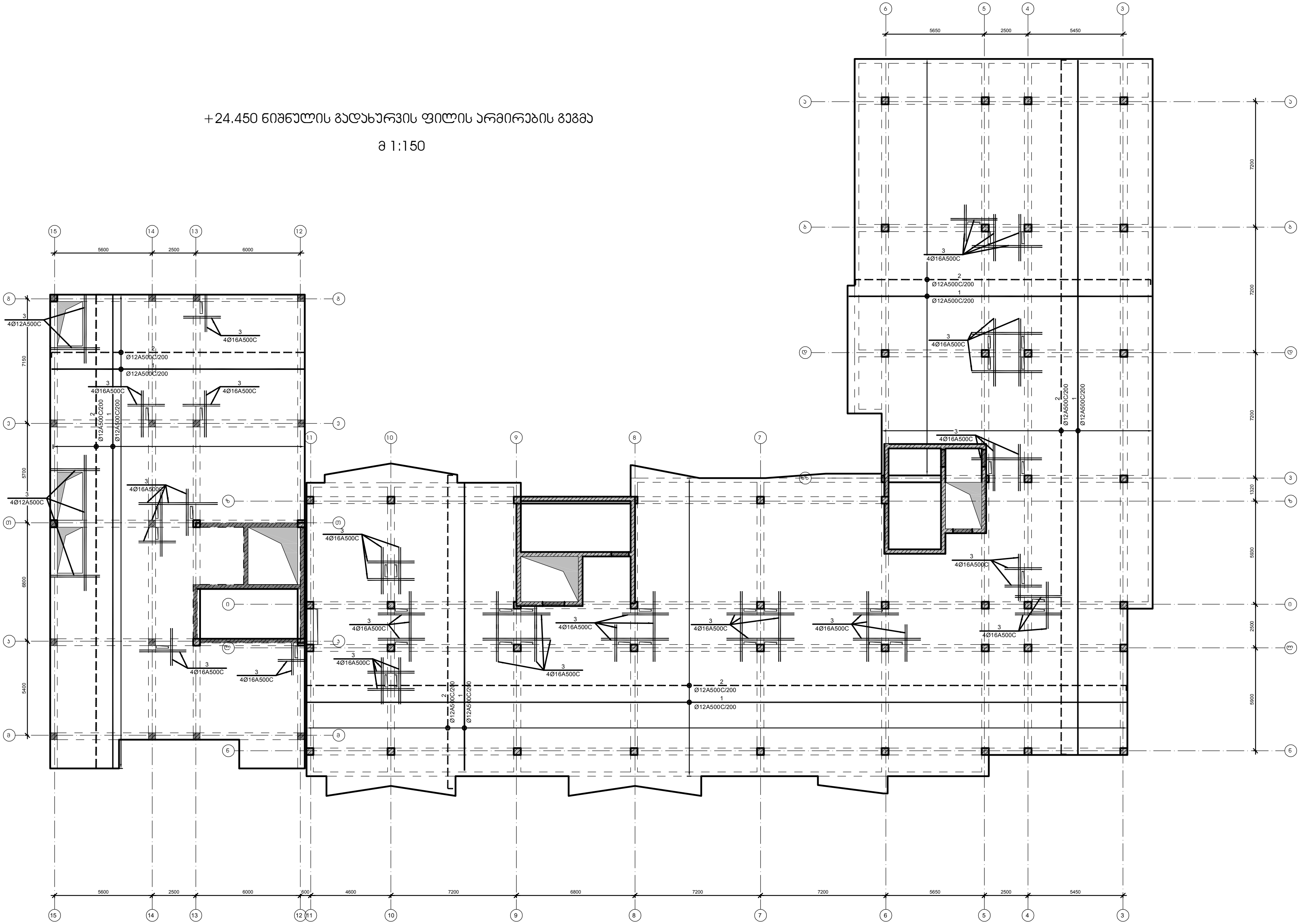

დამკვეთი - შპს „დიღმის ველი", ს/ნ 405246149	**ობიექტი -** ქ. თბილისში, დიღმის სასწავლო საცდელი მეურნეობა ნაკვ. 01.72.14.009.672 -ში მრავალფუნქციური კომპლექსი	კონსტრუქციული პროექტი	დირექტორი	გ. ცომაია
			პრ. მთ. არქ.	
		თარიღი / სტადია / ფურცელი / ფურცლები	პრ. მთ. ინჟ.	გ. ცომაია
		10-12/21 / მპ / კ-2.20 /	დამუშავა	ა. ცომაია
			შეამოწმა	გ. ცომაია

ნახაზი: +24.450 ნიშნულის გადახურვის ფილის არმირების გეგმა

შ.პ.ს. გეოკონი

თბილისი 2022

+24.450 ნიშნულის გადახურვის ფილის არმირების ჯვეთები

მ 1:20

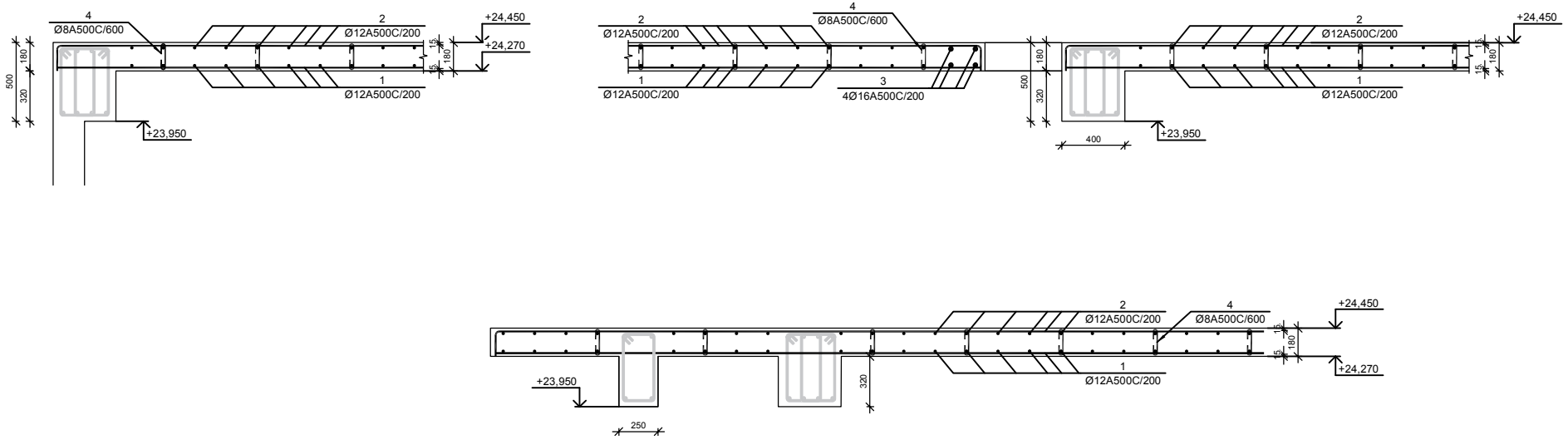

ფილის არმატურის გადაბმის ჯვანძი მ 1:20

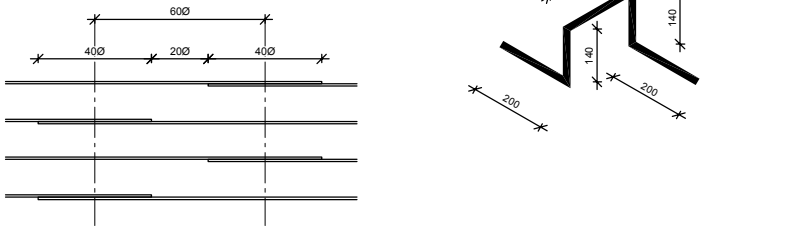

№ პოზ	აღნიშვნა	დასახელება	რაოდ. ერთ-ზე	წონა, (კგ) ერთ.	წონა, (კგ) საერთო	შენიშვნა
		+24.450 ნიშნულის გადახურვის ფილა 1 ცალი				
1		Ø 12 A500C ГОСТ 5781-82 L= 17210486 მმ	1	15272.0	15272	
2		Ø 12 A500C ГОСТ 5781-82 L= 17716676 მმ	1	15721.1	15721	
3		Ø 16 A500C ГОСТ 5781-82 L= 198250 მმ	4	312.7	1251	
4		Ø 8 A500C ГОСТ 5781-82 L= 300 მმ	3514	0.1	416	
5		Ø 12 A500C ГОСТ 5781-82 L= 600 მმ	1265	0.5	674	
		ბეტონი		B-25	227.73	ჯამ მ

დამკვეთი -

შპს „დიღმის ვილი", ს/კ 405246149

ობიექტი -

ქ. თბილისში, დიღმის სასწავლო საცდელი მეურნეობა ნაკვ. 01.72.14.009.672 -ში მრავალფუნქციური კომპლექსი

კონსტრუქციული პროექტი

თარიღი	სტადია	ფორმატი	ფორმები
10-12/21	მმ	A-2.21	

დირექტორი		მ. ცოფაია
პრ. მთ. არქ.		
პრ. მთ. ინჟ.		მ. ცოფაია
დაამუშავა		ა. ცოფაია
მკაფიოდა		მ. ცოფაია

ნახაზი:

+24.450 ნიშნულის გადახურვის ფილის არმირების ჯვეთები

შ.პ.ს.
გეოპროექტი
თბილისი 2022

+27.750 ნიშნულის გადახურვის ფილის არმირების გეგმა

მ 1:150

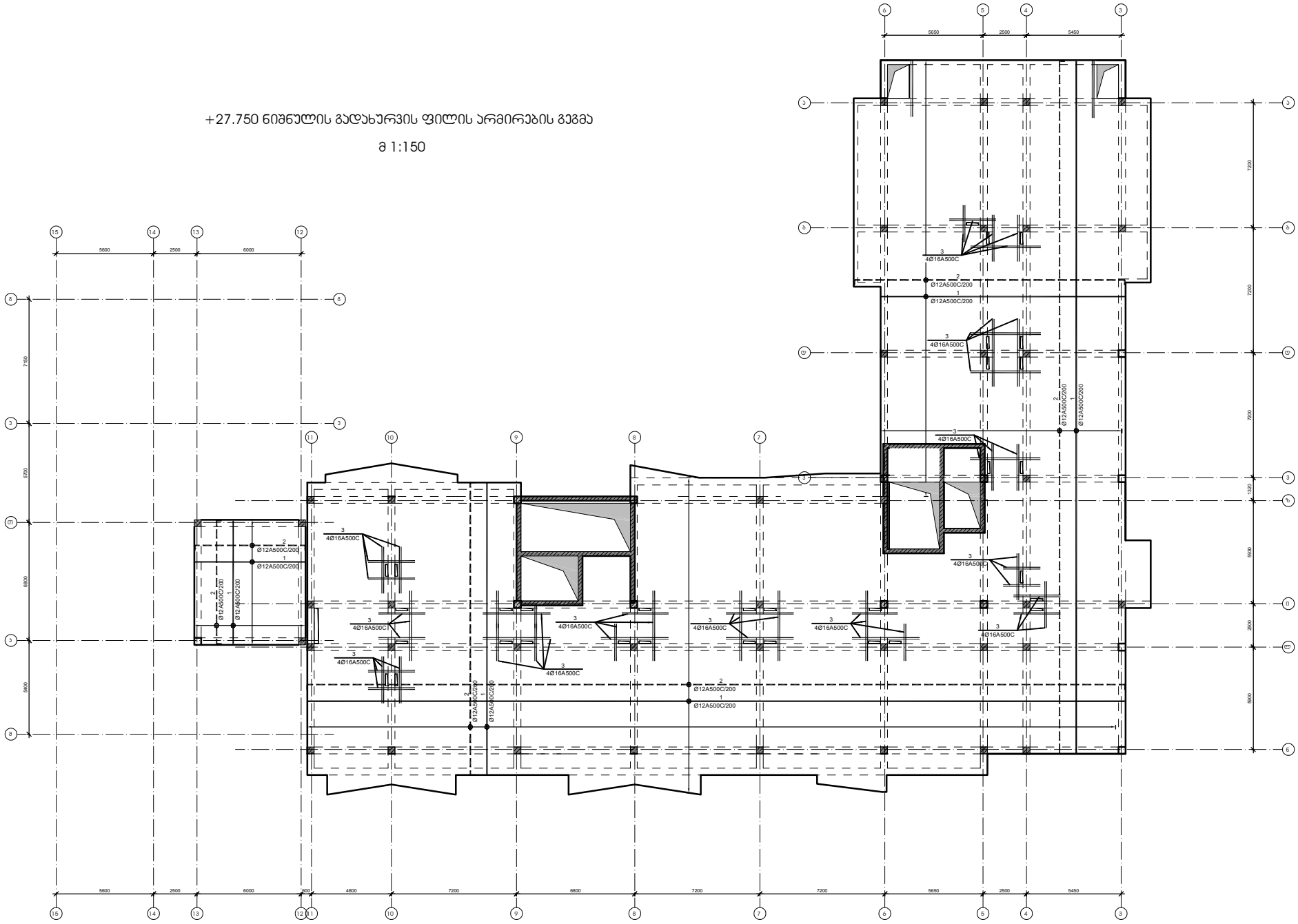

დამკვეთი -	ობიექტი -
შპს „დიღმის ვილი", ს/კ 405246149	ქ. თბილისში, დიღმის სასწავლო საცდელი მეურნეობა ნაკვ. 01.72.14.009.672 -ში მრავალფუნქციური კორპუსი

კონსტრუქციული პროექტი			
თარიღი	სტადია	ფორმატი	ფურცლები
10-12/21	მშ	A-2.22	

დირექტორი		მ. ცოფაია
პრ. მთ. არქ.		
პრ. მთ. ინჟ.		მ. ცოფაია
დაამუშავა		ა. ცოფაია
გააფორმა		მ. ცოფაია

ნახაზი:
+27.750 ნიშნულის გადახურვის ფილის არმირების გეგმა

შ.პ.ს.
გეოპროექტი
თბილისი 2022

+27.950 მიშნულის გადახურვის ფილის არმირების კვეთები

მ 1:20

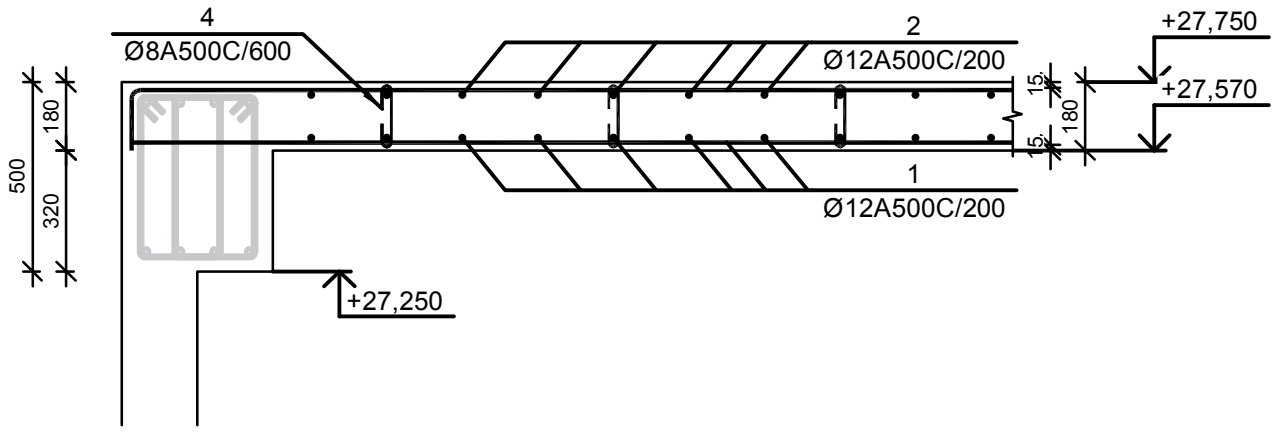

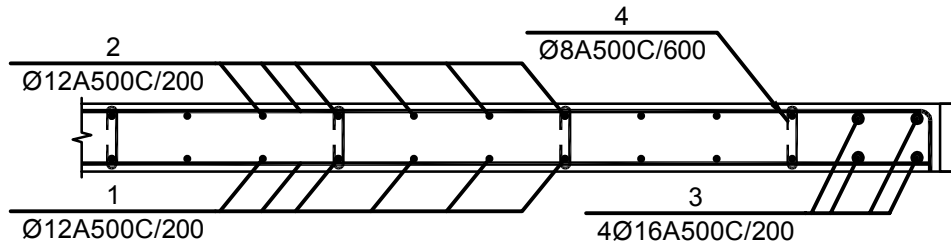

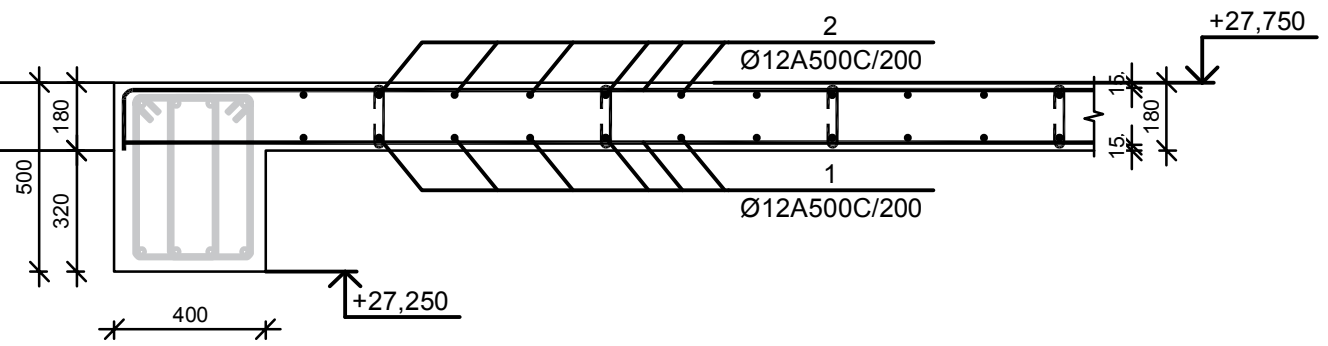

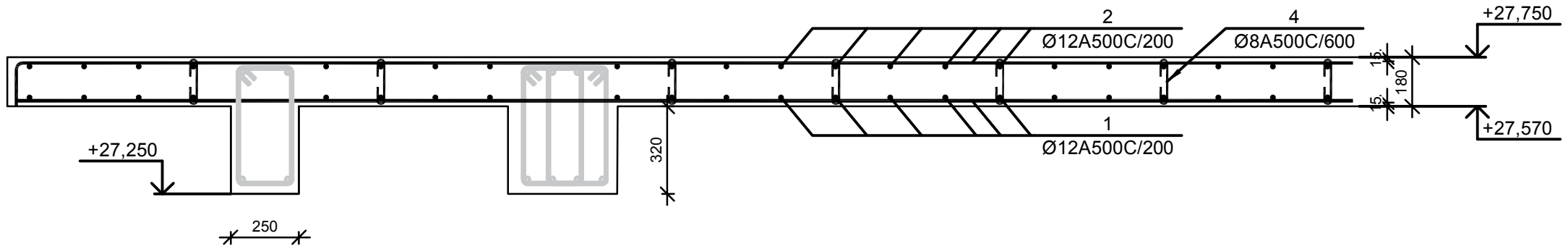

ფილის არმატურის გადაბმის კვანძი მ 1:20

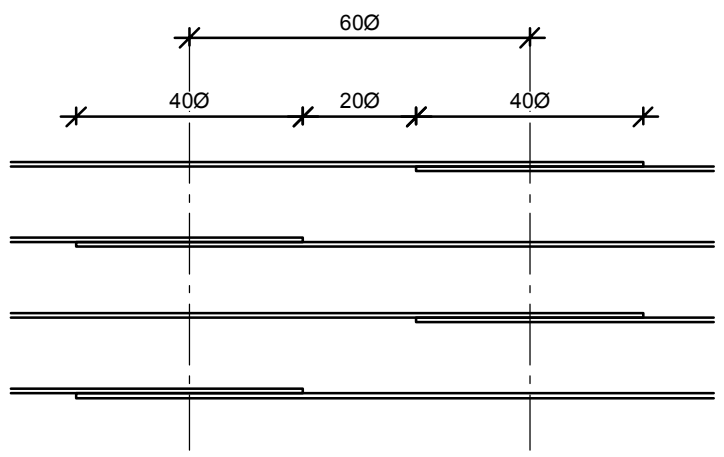

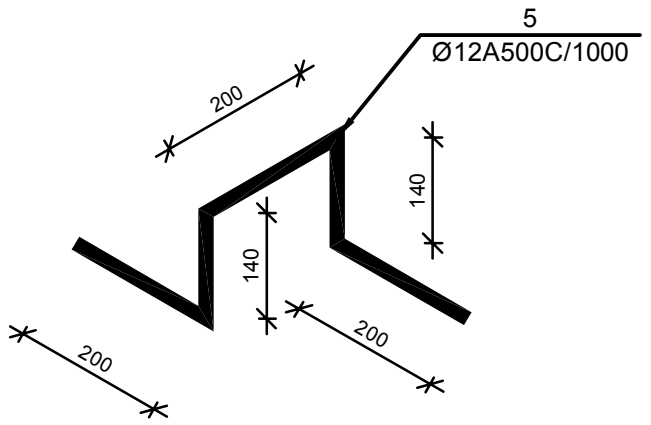

№ პოზ	აღნიშვნა	დასახელება	რაოდ. ელ-ში	წონა, (კგ)		შენიშვნა
				ერთის	საერთო	
+27.750 ნიშნულის გადახურვის ფილა			1 ცალი			
1		Ø 12 A500C ГОСТ 5781-82 L= 12777668 მმ	1	11338.4	11338	
2		Ø 12 A500C ГОСТ 5781-82 L= 13153481 მმ	1	11671.9	11672	
3		Ø 16 A500C ГОСТ 5781-82 L= 163583 მმ	4	258.1	1032	
4		Ø 8 A500C ГОСТ 5781-82 L= 300 მმ	2625	0.1	311	
5		Ø 12 A500C ГОСТ 5781-82 L= 600 მმ	945	0.5	503	
		ბეტონი		B-25	170.10	კუბ მ

დამკვეთი -

შპს „დიღმის ველი", სა 405246149

ობიექტი -

ქ. თბილისში, დიღმის სასწავლო საცდელი მეურნეობა ნაკ. 01.72.14.009.672 -ში მრავალფუნქციური კომპლექსი

კონსტრუქციული პროექტი

დაკვეთა	სტადია	ფურცელი	ფურცლები
10-12/21	მპ	კ-2.23	

დირექტორი		გ. ცომაია
პრ. მთ. არქ.		
პრ. მთ. ინჟ.		გ. ცომაია
დამუშავა		ა. ცომაია
შეამოწმა		გ. ცომაია

ნახაზი:

+27.950 მიშნულის გადახურვის ფილის არმირების კვეთები

შ.პ.ს. გეოკონი

თბილისი 2022

+31,050 ნიშნულის გადახურვის ფილის არმირების გეგმა

მ 1:150

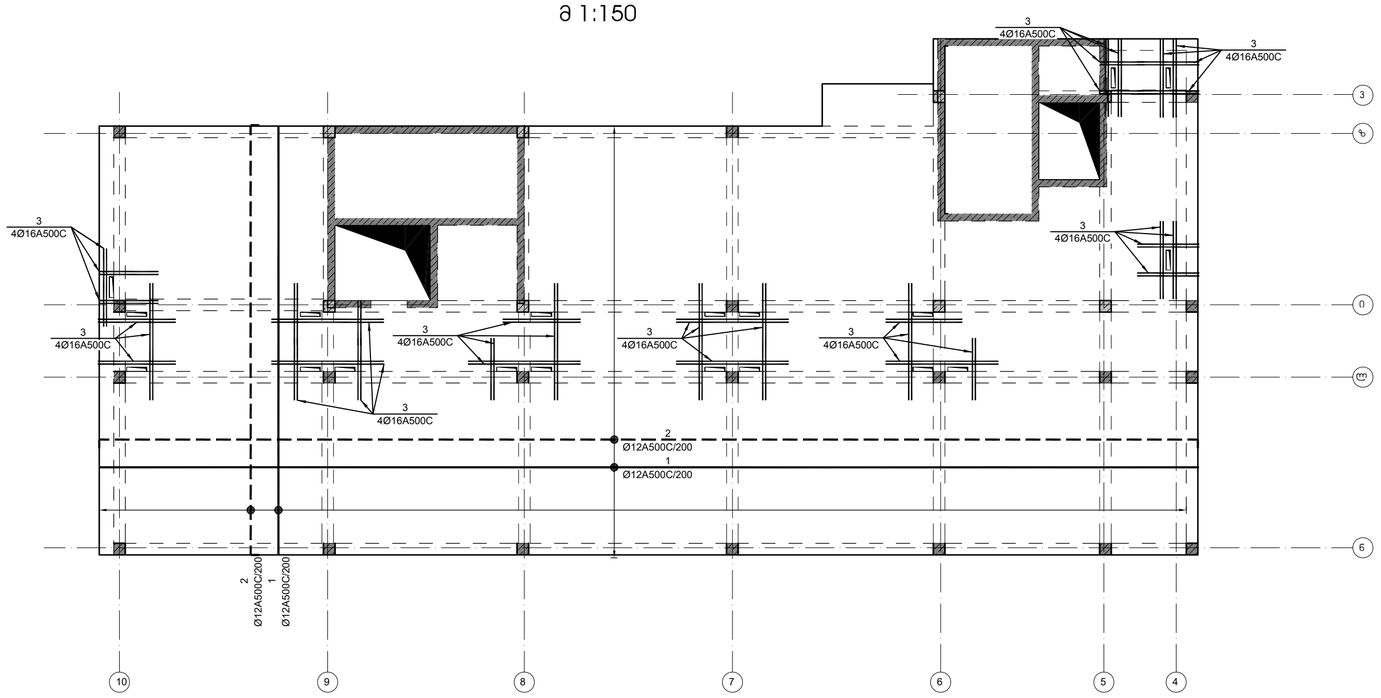

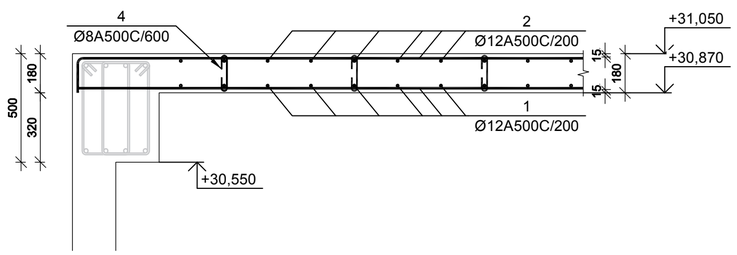

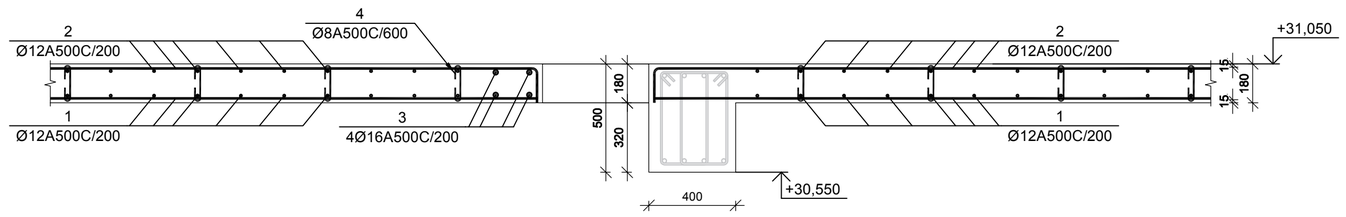

№ პოზ	ალნიშვნა	დასახელება	რაოდ. ელ-ში	წონა, (კგ)		შენიშვნა
				ერთის	საერთო	
		+31,050 ნიშნულის გადახურვის ფილა	1 ცალი			
1		Ø 12 A500C ГОСТ 5781-82 L= 5870092 მმ	1	5208.9	5209	
2		Ø 12 A500C ГОСТ 5781-82 L= 6042741 მმ	1	5362.1	5362	
3		Ø 16 A500C ГОСТ 5781-82 L= 109850 მმ	4	173.3	693	
4		Ø 8 A500C ГОСТ 5781-82 L= 300 მმ	1195	0.1	141	
5		Ø 12 A500C ГОСТ 5781-82 L= 600 მმ	430	0.5	229	
		ბეტონი		B-25	77.45	სულ მ

ფილის არმატურის გადაბმის ჯვანძი მ 1:20

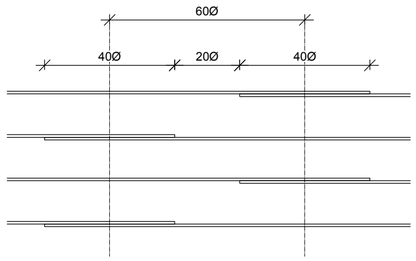

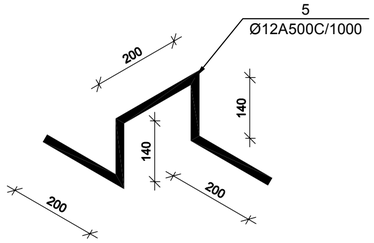

დამკვეთი -

შპს „დიღმის ველი", ს/კ 405246149

ობიექტი -

ქ. თბილისში, დიღმის სასწავლო საცდელი მეურნეობა ნაკვ. 01.72.14.009.672 -ში მრავალფუნქციური კომპლექსი

კონსტრუქციული პროექტი

დაკვეთა	სტადია	ფურცელი	ფურცლები
10-12/21	მშ	კ-2.24	

დირექტორი		გ. ცომაია
ჯგრ. მთ. არქ.		
ჯგრ. მთ. ინჟ.		გ. ცომაია
დამმუშავა		ა. ცომაია
შეამოწმა		გ. ცომაია

ნახაზი:

+31,050 ნიშნულის გადახურვის ფილის არმირების გეგმა

შ.პ.ს.
გეოპორნი
თბილისი 2022

+32,800 ნიშნულის გადახურვის ფილის არმირების გეგმა

მ 1:100

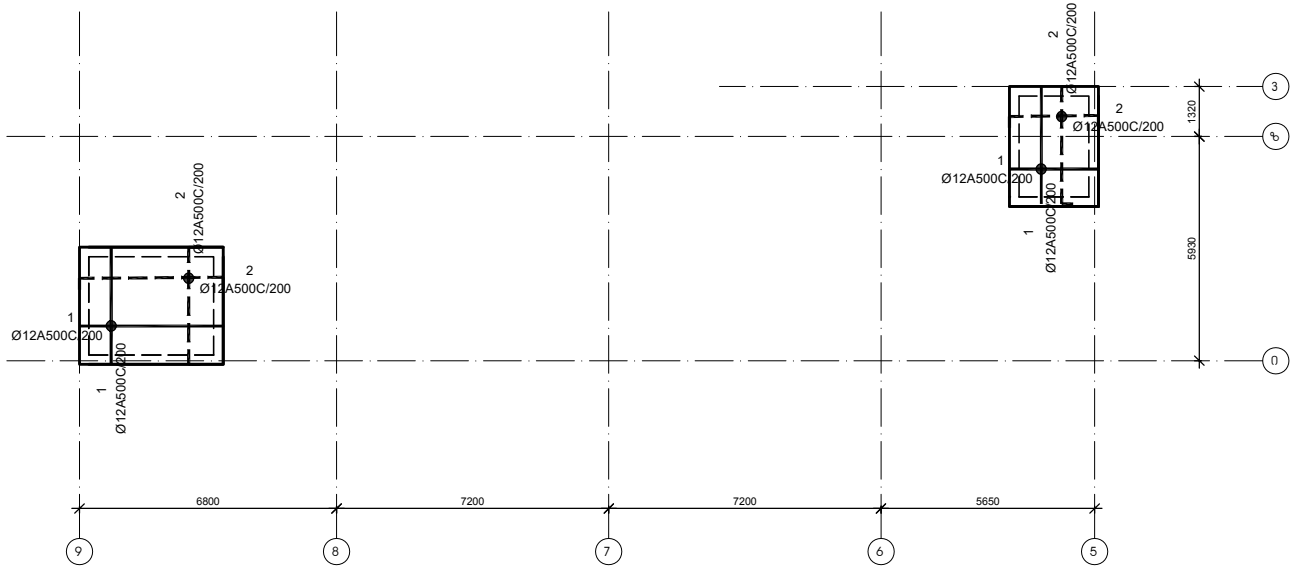

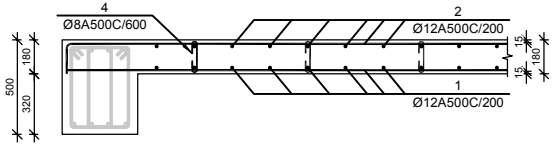

№ პოზ	აღნიშვნა	დასახელება	რაოდ. ერთ-ში	წონა, (კგ) ერთის	წონა, (კგ) საერთო	შენიშვნა
		+32,800 ნიშნულის გადახურვის ფილა	1 ცალი			
1		Ø 12 A500C ГОСТ 5781-82 L= 1024335 მმ	1	909.0	909	
2		Ø 12 A500C ГОСТ 5781-82 L= 1054463 მმ	1	935.7	936	
4		Ø 8 A500C ГОСТ 5781-82 L= 300 მმ	200	0.1	24	
5		Ø 12 A500C ГОСТ 5781-82 L= 600 მმ	72	0.5	38	
		ბეტონი		B-25	12.98	კუბ მ

ფილის არმატურის გადაბმის ჯვანძი მ 1:20

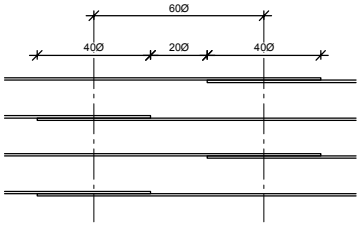

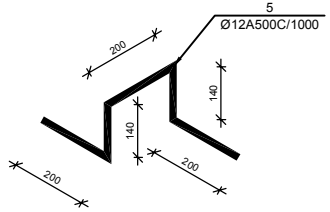

დამკვეთი -

შპს „დიღომის ვილი", ს/კ 405246149

ობიექტი -

ქ. თბილისში, დიღმის სასწავლო საცდელი მეურნეობა ნაკვ. 01.72.14.009.672 -ში მრავალფუნქციური კომპლექსი

კონსტრუქციული პროექტი

დასკვნის	სტადია	ფურცლის	ფურცლების
10-12/21	მპ	ს-2.25	

დირექტორი		გ. ცოფაია
ჯრ. მთ. არქ.		
ჯრ. მთ. ინჟ.		გ. ცოფაია
დაამუშავა		ა. ცოფაია
შეამოწმა		გ. ცოფაია

ნახაზი:

+32,800 ნიშნულის გადახურვის ფილის არმირების გეგმა

შ.პ.ს.
გეოპონი
თბილისი 2022

მონოლითური სვეტი ს-1

მ 1:25

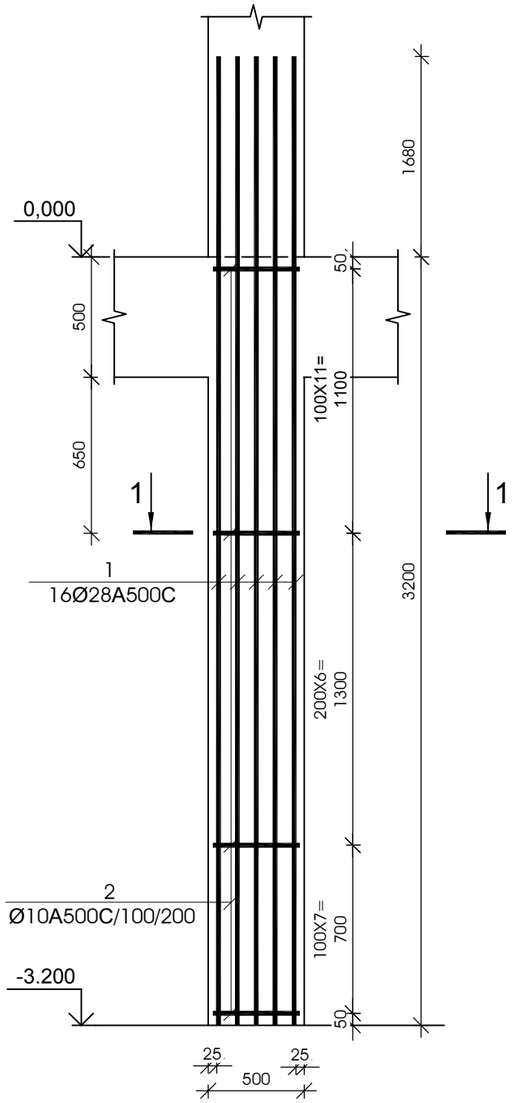

ჯვეთი 1-1

მ 1:25

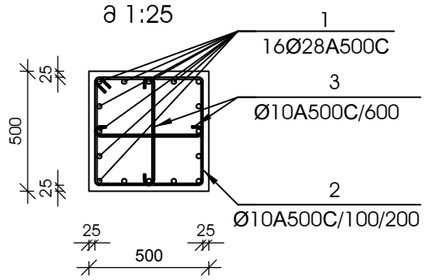

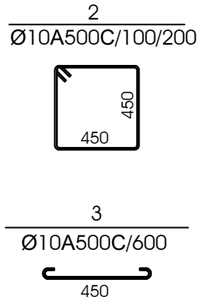

№ პოზ	აღნიშვნა	დასახელება					რაოდ. ელ-ში	წონა, (კგ) ერთის	წონა, (კგ) საერთო	შენიშვნა
მონოლითური სვეტი ს-1 6 ცალი										
1		Ø	28	A500C	L= 4880	მმ	16	23.58	377	
2		Ø	10	A500C	L= 1950	მმ	25	1.20	31	
3		Ø	10	A500C	L= 610	მმ	11	0.38	4	
		ბეტონი						B-25	0.80	კუბ. მ

მონოლითური სვეტი ს-2

მ 1:25

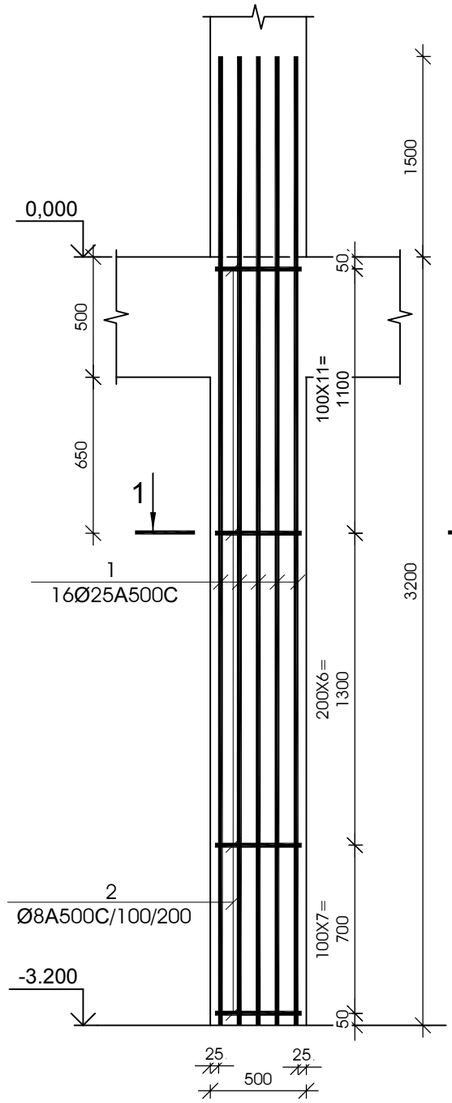

ჯვეთი 1-1

მ 1:25

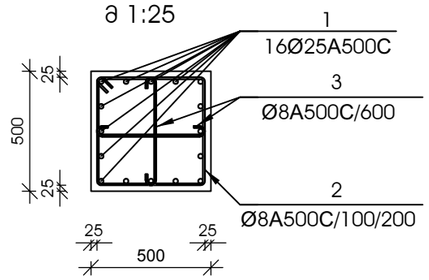

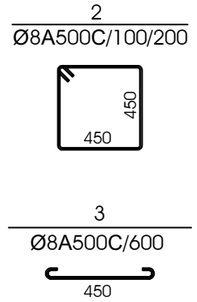

№ პოზ	აღნიშვნა	დასახელება					რაოდ. ელ-ში	წონა, (კგ) ერთის	წონა, (კგ) საერთო	შენიშვნა
მონოლითური სვეტი ს-2 16 ცალი										
1		Ø	25	A500C	L= 4700	მმ	16	18.10	290	
2		Ø	8	A500C	L= 1950	მმ	25	0.77	20	
3		Ø	8	A500C	L= 610	მმ	11	0.24	3	
		ბეტონი						B-25	0.80	კუბ. მ

დამკვეთი -

შპს „დიღმის ველი", ს/კ 405246149

ობიექტი -

ქ. თბილისში, დიღმის სასწავლო საცდელი მეურნეობა ნაკვ. 01.72.14.009.510 -ზე მრავალფუნქციური კომპლექსი

კონსტრუქციული პროექტი

დაკვეთა	სტადია	ფურცელი	ფურცლები
10-12/21	მპ	3.01	

დირექტორი		გ. ცომაია
ჰრ. მთ. არქ.		
ჰრ. მთ. ინჟ.		გ. ცომაია
დაამუშავა		ა. ცომაია
შეამოწმა		გ. ცომაია

ნახაზი:

მონოლითური სვეტი ს- 1

მონოლითური სვეტი ს- 2

შ.პ.ს.
გეოპონი
თბილისი 2022

მონოლითური სვეტი ს-3

მ 1:25

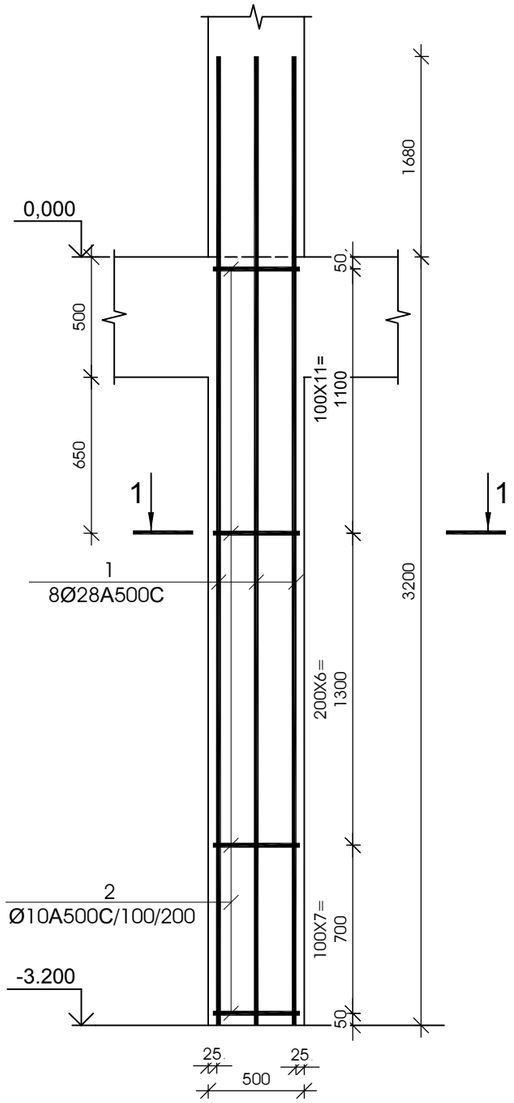

კვეთი 1-1

მ 1:25

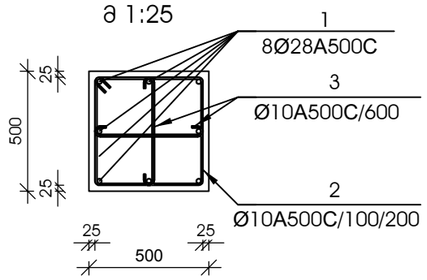

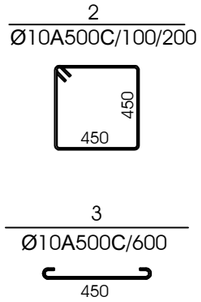

№ ჯოზ	აღნიშვნა	დასახელება					რაოდ. ელ-ში	წონა, (კგ) ერთის	წონა, (კგ) საერთო	შენიშვნა
მონოლითური სვეტი ს-3 13 ცალი										
1		Ø	28	A500C	L=	4880	მმ	8	23.58	189	
2		Ø	10	A500C	L=	1950	მმ	25	1.20	31	
3		Ø	10	A500C	L=	610	მმ	11	0.38	4	
		ბეტონი							B-25	0.80	კუბ. მ

მონოლითური სვეტი ს-4

მ 1:25

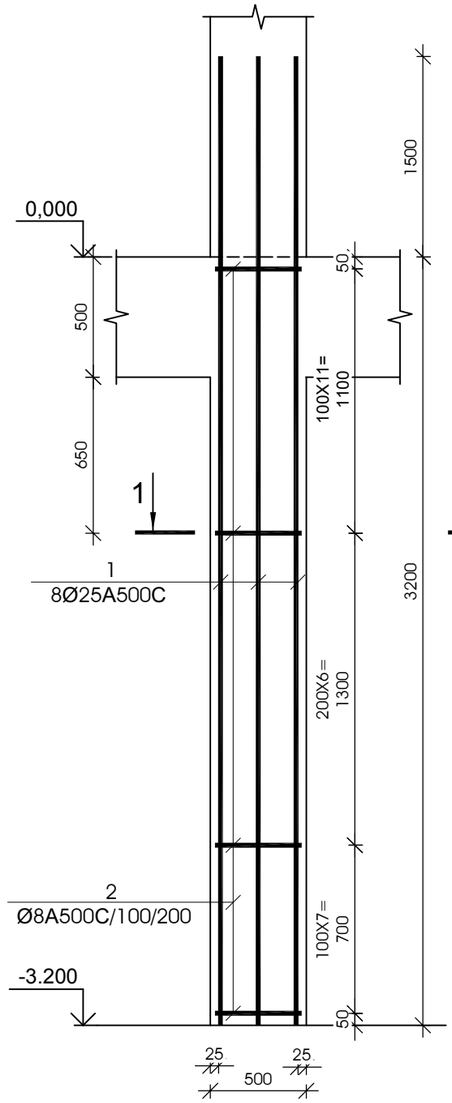

კვეთი 1-1

მ 1:25

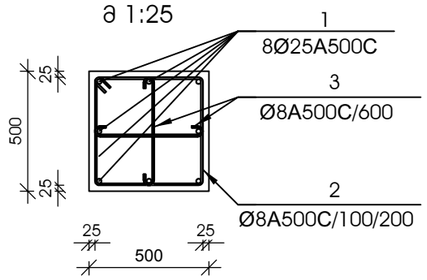

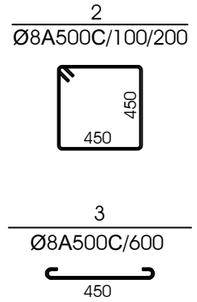

№ ჯოზ	აღნიშვნა	დასახელება					რაოდ. ელ-ში	წონა, (კგ) ერთის	წონა, (კგ) საერთო	შენიშვნა
მონოლითური სვეტი ს-4 7 ცალი										
1		Ø	25	A500C	L=	4700	მმ	8	18.10	145	
2		Ø	8	A500C	L=	1950	მმ	25	0.77	20	
3		Ø	8	A500C	L=	610	მმ	11	0.24	3	
		ბეტონი							B-25	0.80	კუბ. მ

დამკვეთი -

შპს „დიღმის ველი", ს/კ 405246149

ობიექტი -

ქ. თბილისში, დიღმის სასწავლო საცდელი მეურნეობა ნაკვ. 01.72.14.009.510 -ზე მრავალფუნქციური კომპლექსი

კონსტრუქციული პროექტი

დაკვეთა	სტადია	ფურცელი	ფურცლები
10-12/21	მპ	3.02	

დირექტორი		გ. ცომაია
ჯრ. მთ. არქ.		
ჯრ. მთ. ინჟ.		გ. ცომაია
დაამუშავა		ა. ცომაია
შეამოწმა		გ. ცომაია

ნახაზი:

მონოლითური სვეტი ს- 3

მონოლითური სვეტი ს- 4

შ.პ.ს.
გეოპონი
თბილისი 2022

მონოლითური სვეტი ს-5

მ 1:25

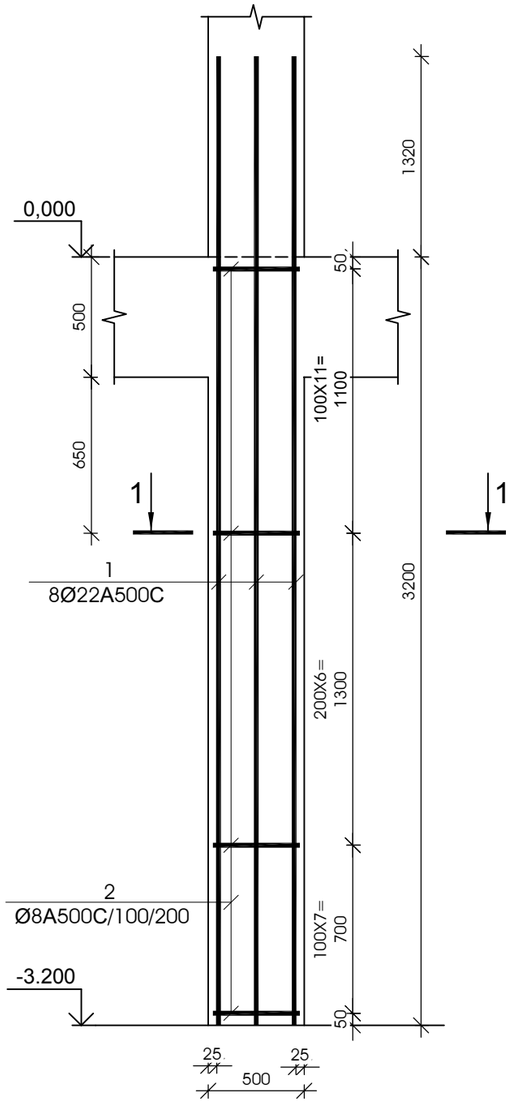

ჯვეთი 1-1

მ 1:25

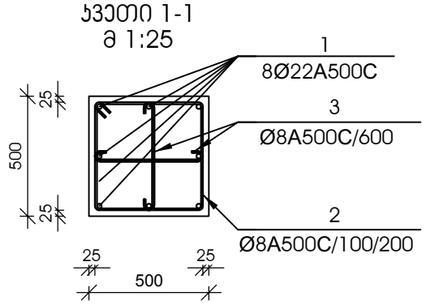

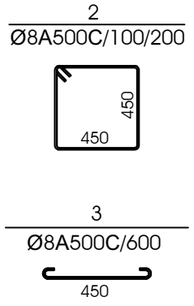

№ პოზ	აღნიშვნა	დასახელება	რაოდ. ელ-ში	წონა, (კგ) ერთის	წონა, (კგ) საერთო	შენიშვნა
მონოლითური სვეტი ს-5 5 ცალი						
1		Ø 22 A500C L= 4520 მმ	8	13.48	108	
2		Ø 8 A500C L= 1950 მმ	25	0.77	20	
3		Ø 8 A500C L= 610 მმ	11	0.24	3	
		ბეტონი		B-25	0.80	კუბ. მ

მონოლითური სვეტი ს-6

მ 1:25

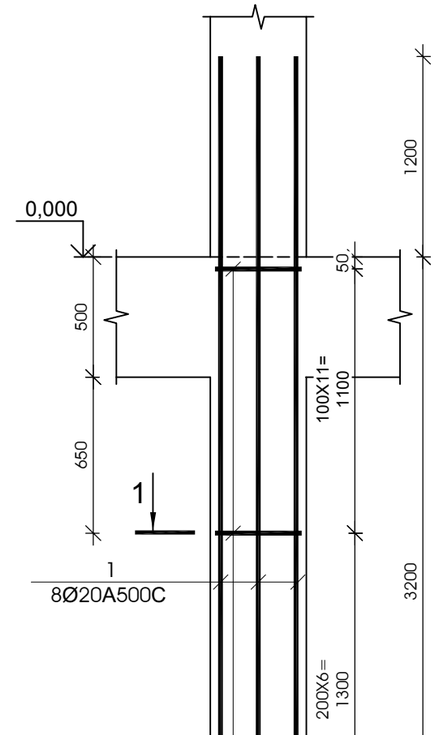

ჯვეთი 1-1

მ 1:25

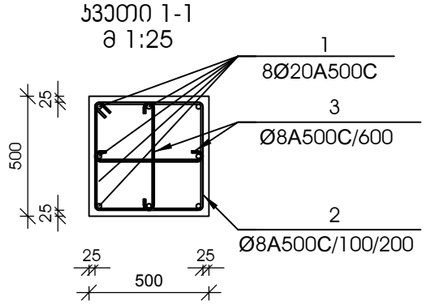

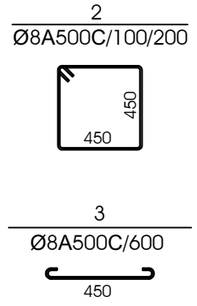

№ პოზ	აღნიშვნა	დასახელება	რაოდ. ელ-ში	წონა, (კგ) ერთის	წონა, (კგ) საერთო	შენიშვნა
მონოლითური სვეტი ს-6 7 ცალი						
1		Ø 20 A500C L= 4400 მმ	8	10.85	87	
2		Ø 8 A500C L= 1950 მმ	25	0.77	20	
3		Ø 8 A500C L= 610 მმ	11	0.24	3	
		ბეტონი		B-25	0.80	კუბ. მ

დამკვეთი -

შპს „დიღმის ველი", ს/კ 405246149

ობიექტი -

ქ. თბილისში, დიღმის სასწავლო საცდელი მეურნეობა ნაკვ. 01.72.14.009.510 -ში მრავალფუნქციური კომპლექსი

კონსტრუქციული პროექტი

დაკვეთა	სტადია	ფურცელი	ფურცლები
10-12/21	მპ	3.03	

დირექტორი		გ. ცომაია
ჰრ. მთ. არქ.		
ჰრ. მთ. ინჟ.		გ. ცომაია
დაამუშავა		ა. ცომაია
შეამოწმა		გ. ცომაია

ნახაზი:

მონოლითური სვეტი ს- 5

მონოლითური სვეტი ს- 6

შ.პ.ს.
გეოპონი
თბილისი 2022

მონოლითური სვეტი ს-7

მ 1:25

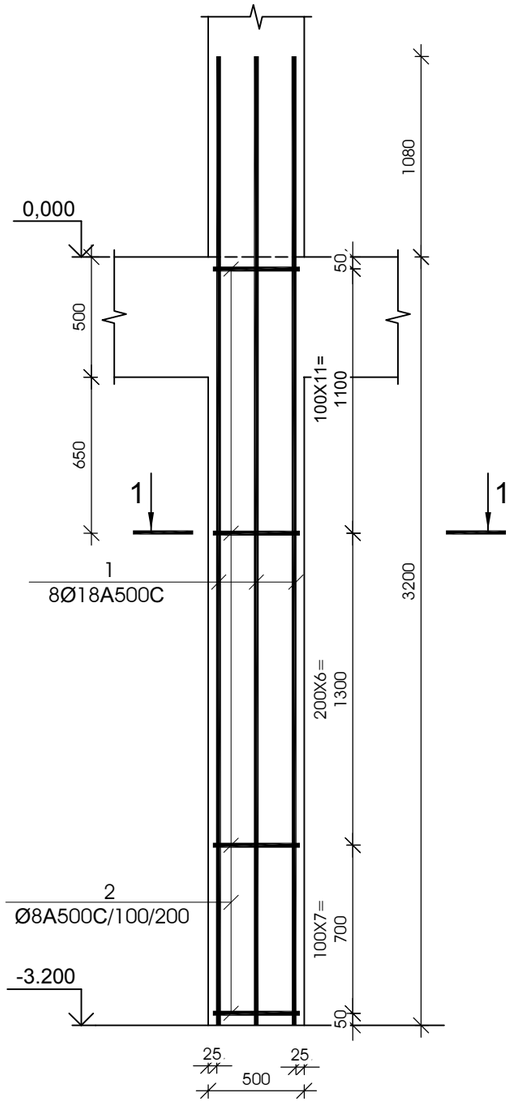

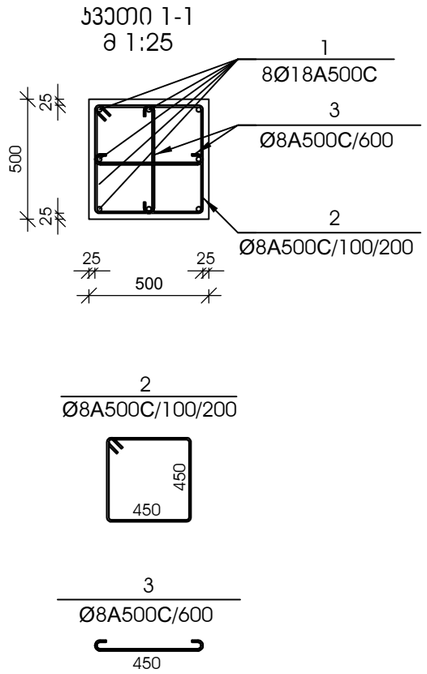

№ პოზ	აღნიშვნა	დასახელება				რაოდ. ელ-ში	წონა, (კგ)		შენიშვნა
							ერთის	საერთო	
მონოლითური სვეტი ს-7 9 ცალი									
1		Ø 18	A500C	L= 4280	მმ	8	8.55	68	
2		Ø 8	A500C	L= 1950	მმ	25	0.77	20	
3		Ø 8	A500C	L= 610	მმ	11	0.24	3	
		ბეტონი					B-25	0.80	კუბ. მ

მონოლითური სვეტი ს-8

მ 1:25

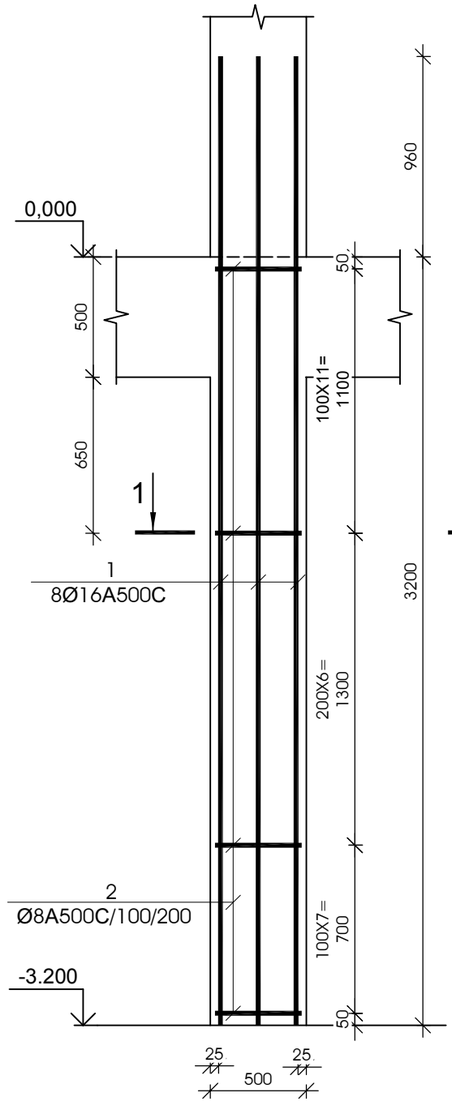

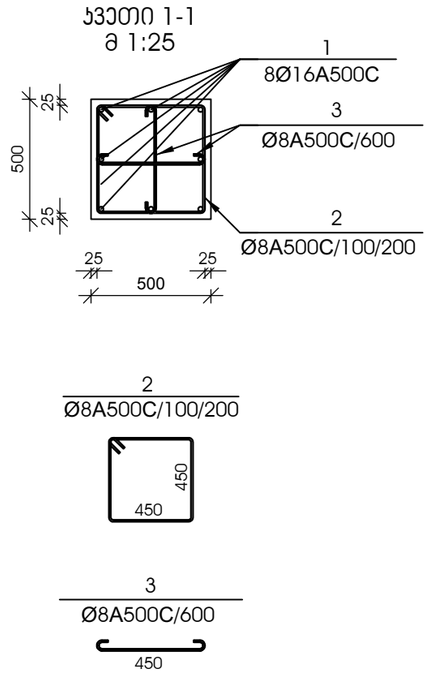

№ პოზ	აღნიშვნა	დასახელება				რაოდ. ელ-ში	წონა, (კგ)		შენიშვნა
							ერთის	საერთო	
მონოლითური სვეტი ს-8 6 ცალი									
1		Ø 16	A500C	L= 4160	მმ	8	6.56	53	
2		Ø 8	A500C	L= 1950	მმ	25	0.77	20	
3		Ø 8	A500C	L= 610	მმ	11	0.24	3	
		ბეტონი					B-25	0.80	კუბ. მ

დამკვეთი -

შპს „დიღმის ველი", ს/კ 405246149

ობიექტი -

ქ. თბილისში, დიღმის სასწავლო საცდელი მეურნეობა ნაკვ. 01.72.14.009.510 -ზე მრავალფუნქციური კომპლექსი

პროექტის სტადია

დაკვეთა	სტადია	ფურცელი	ფურცლები
10-12/21	მშ	3.04	

დირექტორი		გ. ცომაია
ჯრ. მთ. არქ.		
ჯრ. მთ. ინჟ.		გ. ცომაია
დაამუშავა		ა. ცომაია
შეამოწმა		გ. ცომაია

ნახაზი:

მონოლითური სვეტი ს- 7

მონოლითური სვეტი ს- 8

შ.პ.ს.
გეოპონი
თბილისი 2022

დამკვეთი -

შპს „დიდგული ვალი", ს/კ 405246149

ობიექტი -

ქ. თბილისში, დიდგულის სანაპირო სახლთან მდებარე ნაკვეთზე ნაგებობების კომპლექსის მშენებლობა

სტადია	ფურცლის დასახელება	ფურცლის ნომერი
მშ	3.05	10-12/21

დამკვეთი	ხელმოწერა	თარიღი
მ. ცოფაძე		
ა. ცოფაძე		
მ. ცოფაძე		
მ. ცოფაძე		

ნახაზის:

მონოლითური სვეტი ს-9

მონოლითური სვეტი ს-10

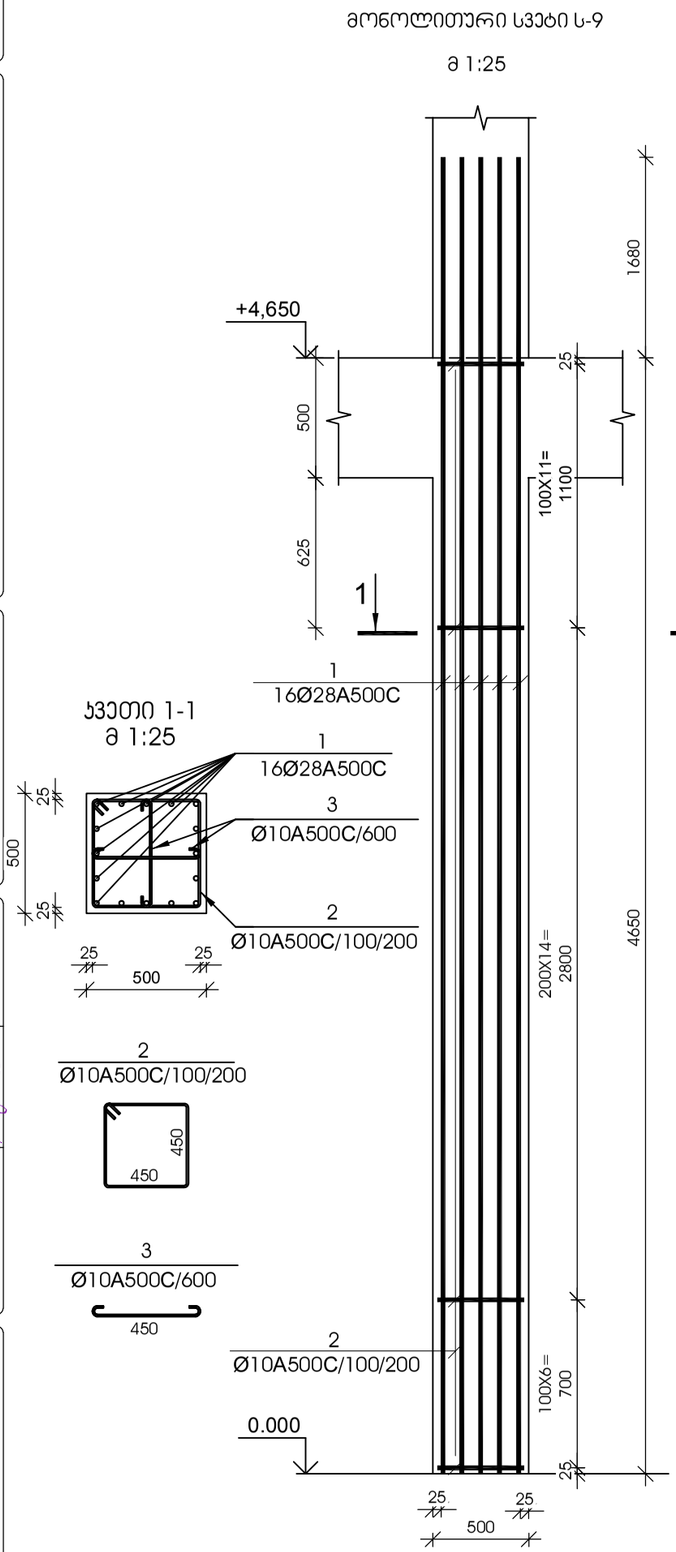

№ პოზ	აღნიშვნა	დასახელება	რაოდ. ელ-ში	წონა, (კგ) ერთის	წონა, (კგ) საერთო	შენიშვნა
მონოლითური სვეტი ს-9 5 ცალი						
1		Ø 28 A500C L= 6330 მმ	16	30.58	489	
2		Ø 10 A500C L= 1950 მმ	32	1.20	38	
3		Ø 10 A500C L= 610 მმ	15	0.38	6	
		ბეტონი		B-25	1.16	კუბ. მ

№ პოზ	აღნიშვნა	დასახელება	რაოდ. ელ-ში	წონა, (კგ) ერთის	წონა, (კგ) საერთო	შენიშვნა
მონოლითური სვეტი ს-10 9 ცალი						
1		Ø 25 A500C L= 6150 მმ	16	23.69	379	
2		Ø 8 A500C L= 1950 მმ	33	0.77	25	
3		Ø 8 A500C L= 610 მმ	16	0.24	4	
		ბეტონი		B-25	1.16	კუბ. მ

0	0.5	1 მ

ფცსტ

თბილისი 2022

დამკვეთი -

შპს „დიდგული ვალი", ს/კ 405246149

ობიექტი -

ქ. თბილისი, დიდგულის სანაპირო სხვადასხვა ნაკვეთებზე განვითარებული კომპლექსი

დასახელება	ფურცლის №	ფურცლების რაოდენობა
მონოლითური სვეტების ფასადური ჯვარედინების დეტალები	3.06	10-12/21

დამპროექტებელი	ხელმოწერა	სახელი, გვარი
მთავარი ინჟინერი		გ. ცოფურაშვილი
ჯგუფის ხელმძღვანელი		ნ. ცოფურაშვილი
მთავარი არქიტექტორი		გ. ცოფურაშვილი

ნახაზი:

მონოლითური სვეტი ს-11

მონოლითური სვეტი ს-12

შ.პ.ს. ცოფური

თბილისი 2022

მონოლითური სვეტი ს-11

მ 1:25

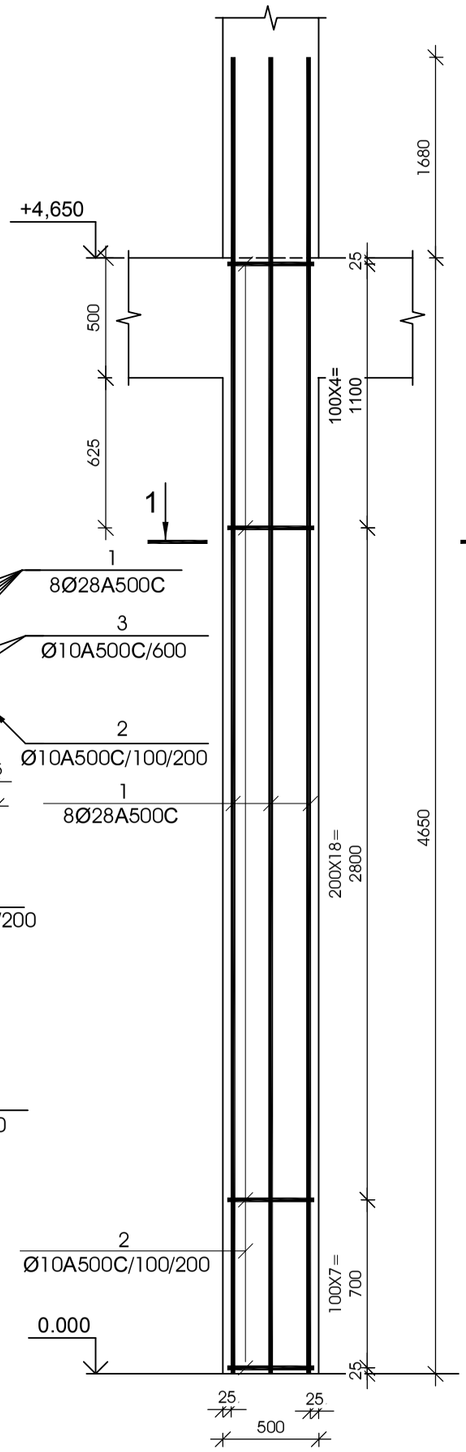

მონოლითური სვეტი ს-12

მ 1:25

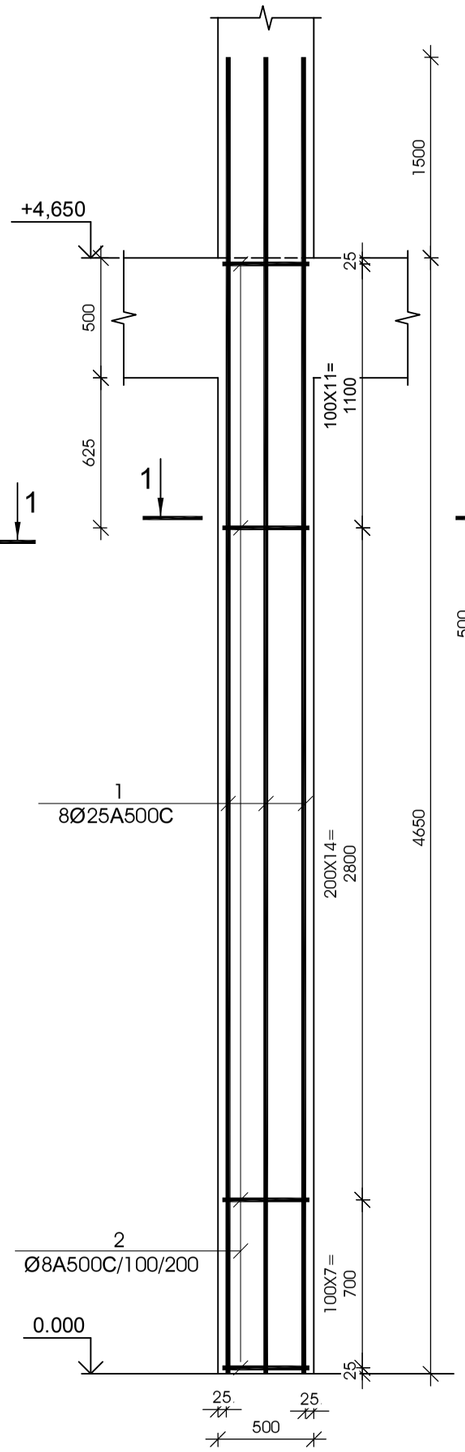

სვეტი 1-1

მ 1:25

სვეტი 1-1

მ 1:25

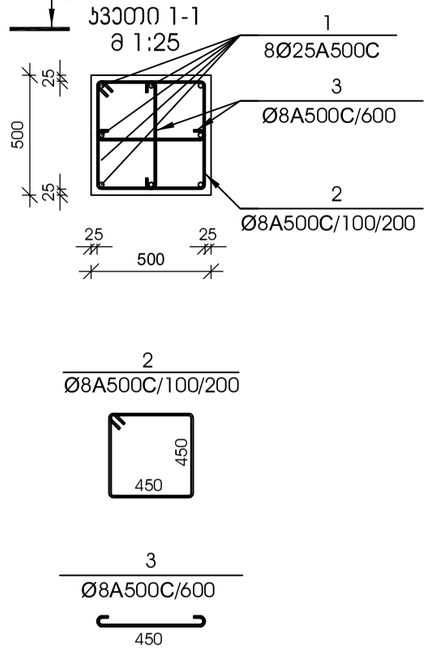

№ ჯგუფ	აღნიშვნა	დასახელება	რაოდ. ელ-ში	წონა, (კგ) ერთის	წონა, (კგ) საერთო	შენიშვნა
მონოლითური სვეტი ს-11		8 ცალი				
1		Ø 28 A500C L= 6330 მმ	8	30.58	245	
2		Ø 10 A500C L= 1950 მმ	29	1.20	35	
3		Ø 10 A500C L= 610 მმ	15	0.38	6	
		ბეტონი		B-25	1.16	კუბ. მ

№ ჯგუფ	აღნიშვნა	დასახელება	რაოდ. ელ-ში	წონა, (კგ) ერთის	წონა, (კგ) საერთო	შენიშვნა
მონოლითური სვეტი ს-12		8 ცალი				
1		Ø 25 A500C L= 6150 მმ	8	23.69	189	
2		Ø 8 A500C L= 1950 მმ	33	0.77	25	
3		Ø 8 A500C L= 610 მმ	15	0.24	4	
		ბეტონი		B-25	1.16	კუბ. მ

დამკვეთი -

შპს „დიდგული ვალი", ს/კ 405246149

ობიექტი -

ქ. თბილისში, დიდგულის სასაფლაოს სანიაღვრე ნაგებობების მოწყობა

დასახელება	ფორმატი	ფურცლების რაოდენობა	დათარიღება
			10-12/21
ტიპიური ნაგებობის ნახაზები	A3	3.07	

დამრეცმტკიცე	ხელმოწერა	თარიღი
ხელმძღვანელი		
ხელმძღვანელი		
მთავარი ინჟინერი		
მთავარი ინჟინერი		

ნახაზის:

მონოლითური სვეტი ს- 13

მონოლითური სვეტი ს- 14

შ.პ.ს.

ტექნიკური ზედამხედველობა

თბილისი 2022

მონოლითური სვეტი ს-13

მ 1:25

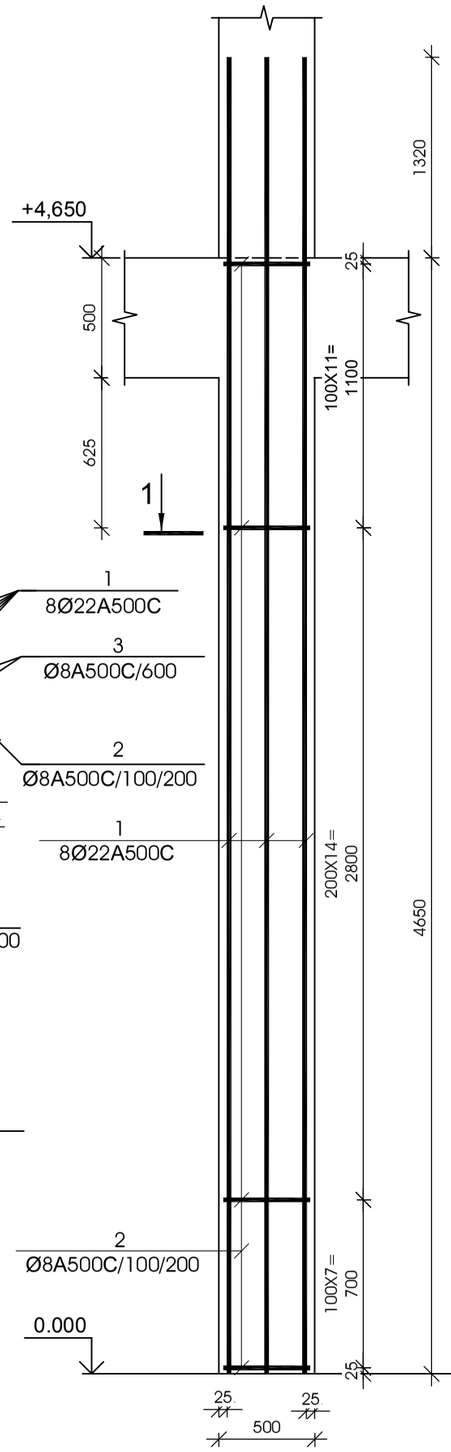

სვეთი 1-1

მ 1:25

მონოლითური სვეტი ს-14

მ 1:25

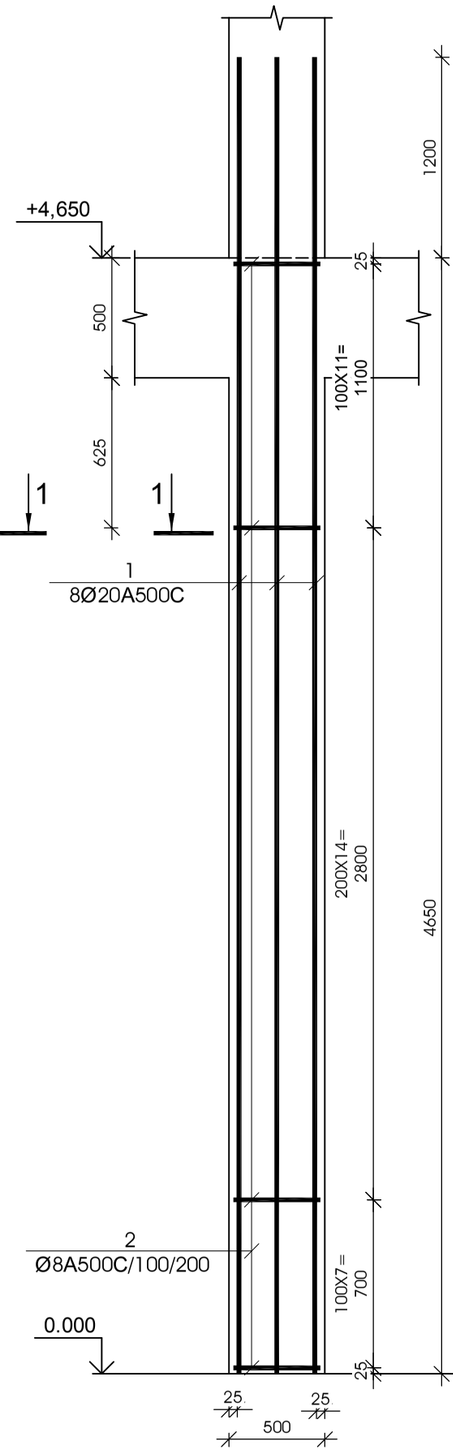

სვეთი 1-1

მ 1:25

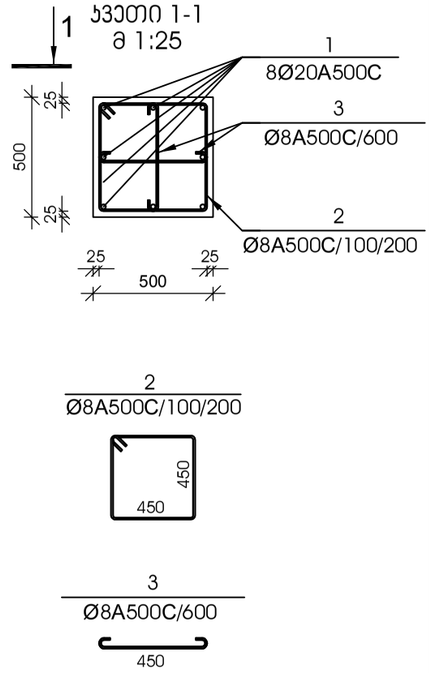

№ პოზ	ალნიშვნა	დასახელება				რაოდ. ელ-ში	წონა, (კგ) ერთის	წონა, (კგ) საერთო	შენიშვნა
მონოლითური სვეტი ს-13 9 ცალი									
1		Ø 22	A500C	L= 5970	მმ	8	17.81	142	
2		Ø 8	A500C	L= 1950	მმ	33	0.77	25	
3		Ø 8	A500C	L= 610	მმ	15	0.24	4	
		ბეტონი					B-25	1.16	კუბ. მ

№ პოზ	ალნიშვნა	დასახელება				რაოდ. ელ-ში	წონა, (კგ) ერთის	წონა, (კგ) საერთო	შენიშვნა
მონოლითური სვეტი ს-14 11 ცალი									
1		Ø 20	A500C	L= 5850	მმ	8	14.42	115	
2		Ø 8	A500C	L= 1950	მმ	33	0.77	25	
3		Ø 8	A500C	L= 610	მმ	15	0.24	4	
		ბეტონი					B-25	1.16	კუბ. მ

დამკვეთი -

შპს „დიდგული ვალი“, ს/კ 405246149

ობიექტი -

ქ. თბილისში, დიდგულის სანაპირო სანაპირო 2-ის მიმდებარედ მრავალფუნქციური კომპლექსის მშენებლობა

სტადია	ფურცელი	ფურცლების რაოდენობა
მშ	3.08	
10-12/21		

სტრუქტურული ნაწილი

დამკვეთი	ვ. ცოტნია
ხელმძღვანელი	ვ. ცოტნია
ვერ. მეთ. ხელმ.	ვ. ცოტნია
შემსრულებელი	ვ. ცოტნია

ნახაზის:

მონოლითური სვეტი ს-15

მონოლითური სვეტი ს-16

მონოლითური სვეტი ს-15

მ 1:25

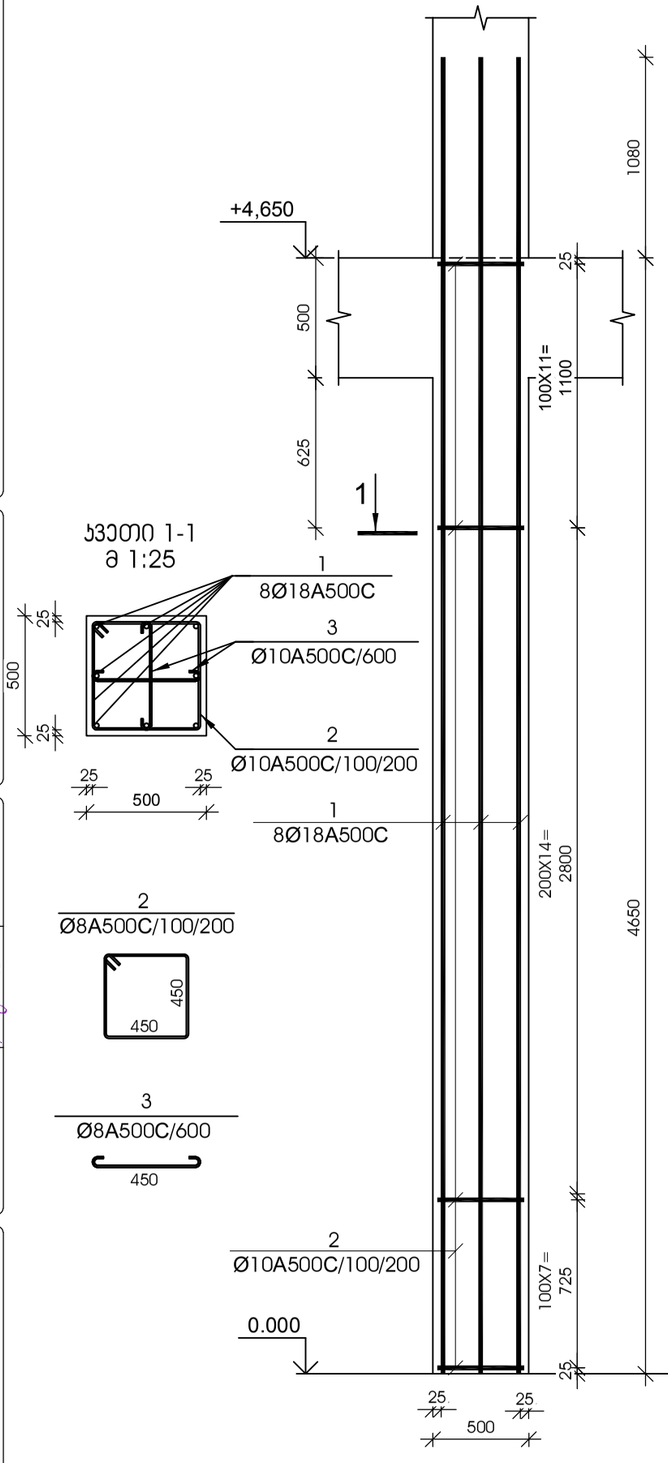

მონოლითური სვეტი ს-16

მ 1:25

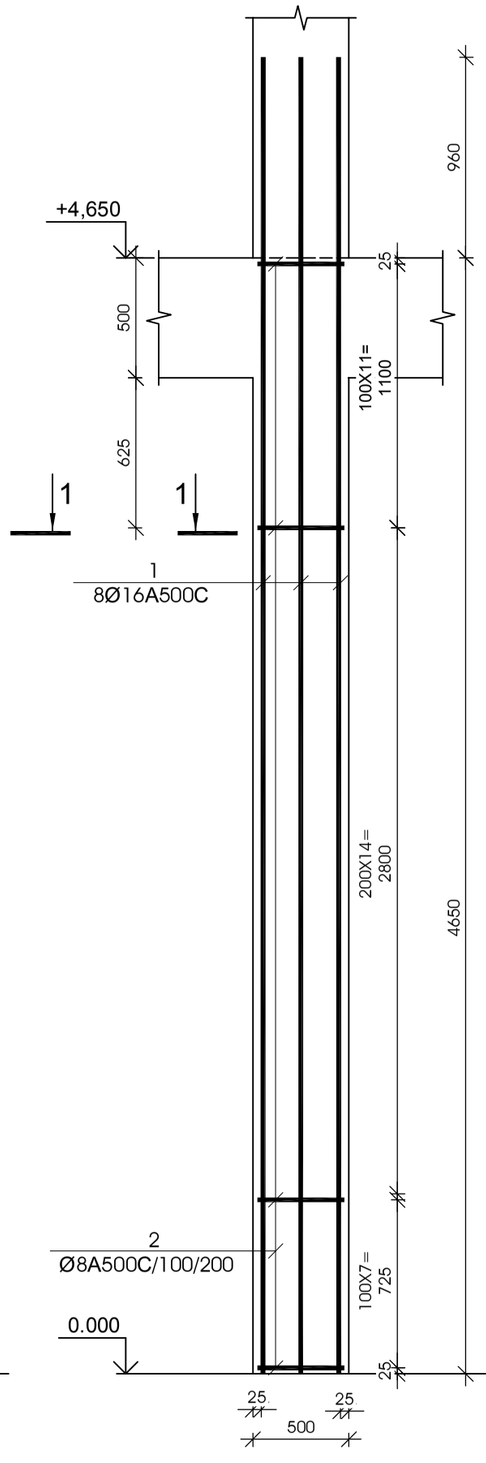

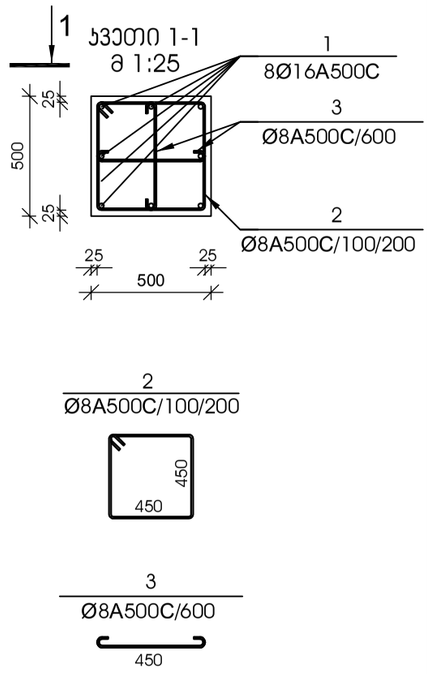

№ ჯოხ	აღნიშვნა	დასახელება					რაოდ. ელ-ში	წონა, (კგ) ერთის	წონა, (კგ) საერთო	შენიშვნა
მონოლითური სვეტი ს-15						9 ცალი				
1		ø	18	A500C	L=	5730 მმ	8	11.44	92	
2		ø	10	A500C	L=	1950 მმ	33	1.20	40	
3		ø	10	A500C	L=	610 მმ	15	0.38	6	
		ბეტონი						B-25	1.16	კუბ. მ

№ ჯოხ	აღნიშვნა	დასახელება					რაოდ. ელ-ში	წონა, (კგ) ერთის	წონა, (კგ) საერთო	შენიშვნა
მონოლითური სვეტი ს-16						10 ცალი				
1		ø	16	A500C	L=	5610 მმ	8	8.85	71	
2		ø	8	A500C	L=	1950 მმ	33	0.77	26	
3		ø	8	A500C	L=	610 მმ	15	0.24	4	
		ბეტონი						B-25	1.16	კუბ. მ

მ.ს.ს.

თბილისი 2022

მონოლითური სვეტი ს-17

მ 1:25

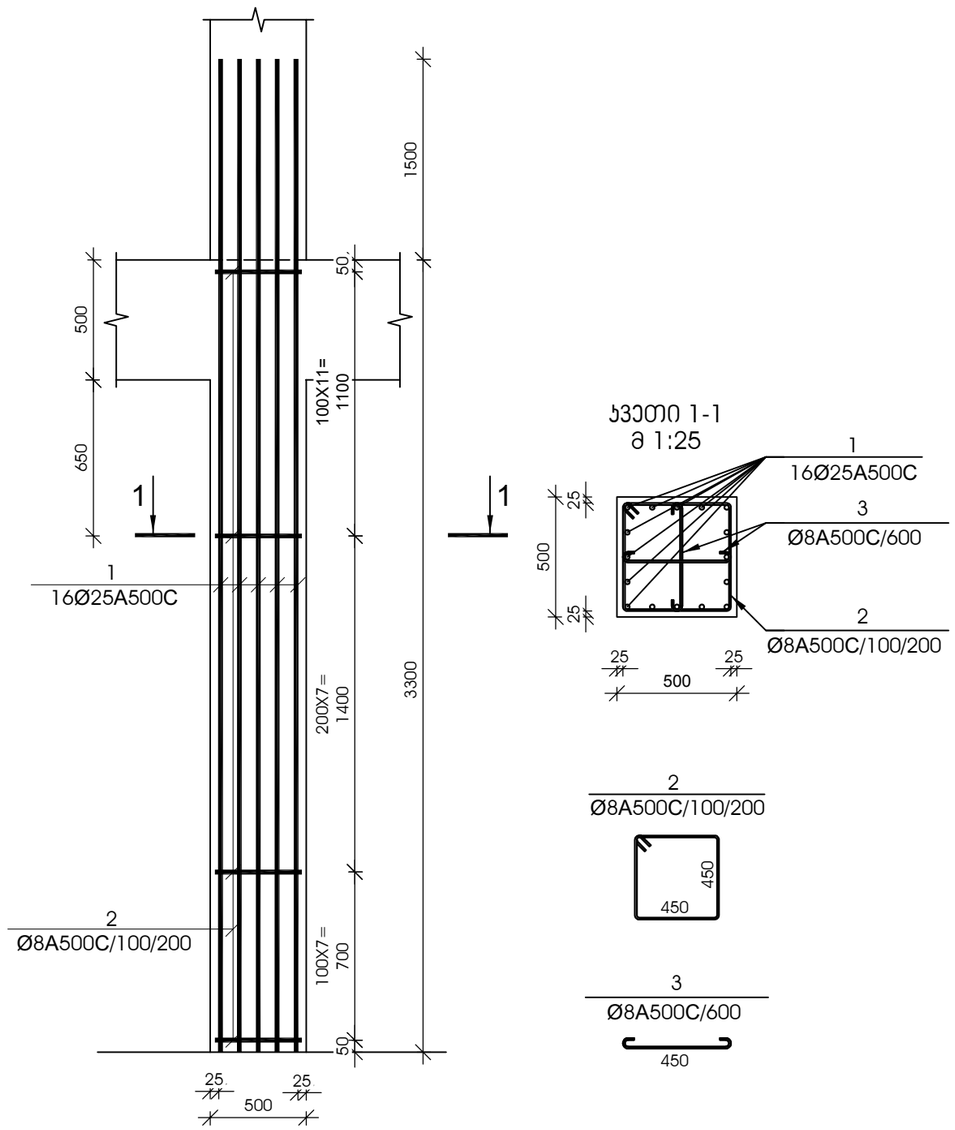

№ ჰოზ	აღნიშვნა	დასახელება					რაოდ. ელ-ში	წონა, (კგ)		შენიშვნა
								ერთის	საერთო	
მონოლითური სვეტი ს-17 11 ცალი										
1		Ø	25	A500C	L=	4800	მმ	16	18.49	296	
2		Ø	8	A500C	L=	1950	მმ	26	0.77	20	
3		Ø	8	A500C	L=	610	მმ	11	0.24	3	
		ბეტონი							B-25	0.82	კუბ. მ

მონოლითური სვეტი ს-18

მ 1:25

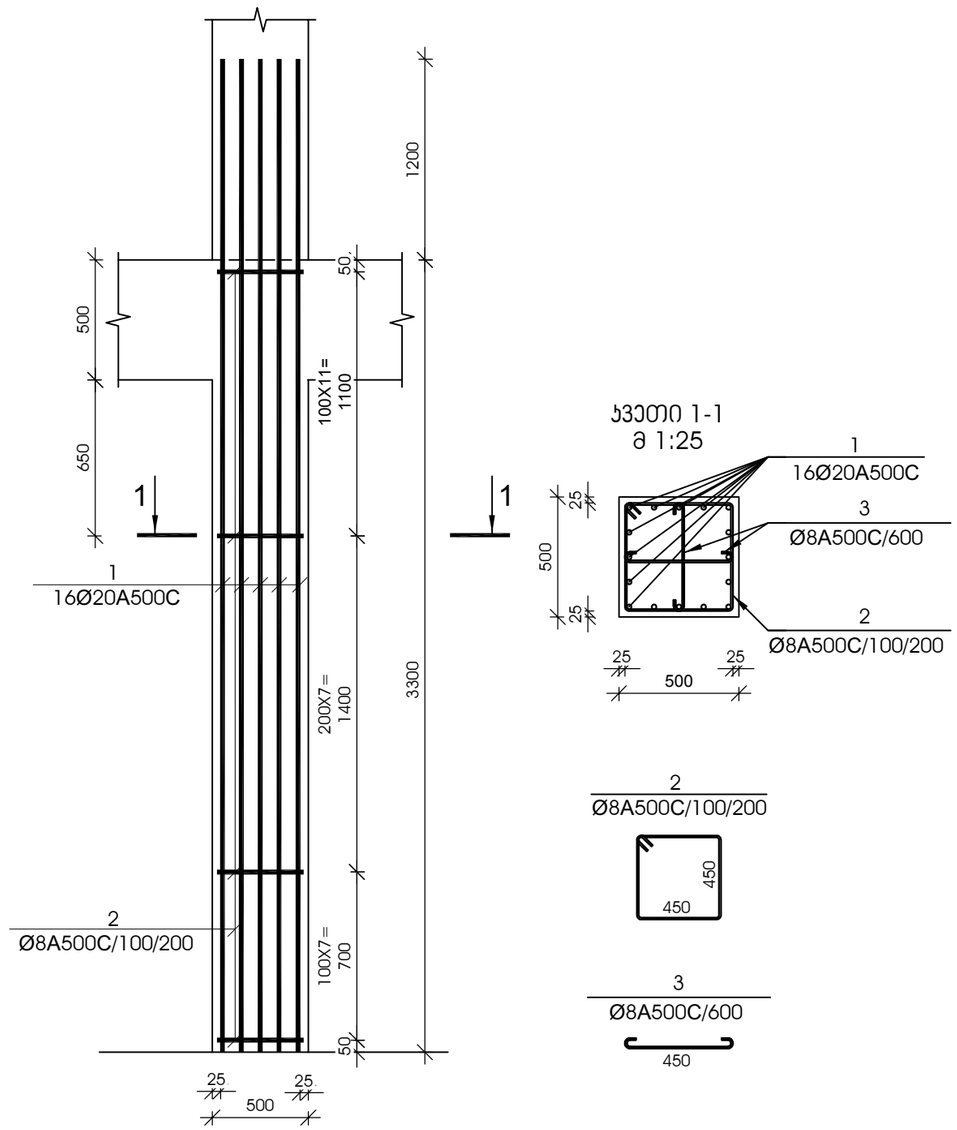

№ ჰოზ	აღნიშვნა	დასახელება					რაოდ. ელ-ში	წონა, (კგ)		შენიშვნა
								ერთის	საერთო	
მონოლითური სვეტი ს-18 13 ცალი										
1		Ø	20	A500C	L=	4500	მმ	16	11.09	177	
2		Ø	8	A500C	L=	1950	მმ	26	0.77	20	
3		Ø	8	A500C	L=	610	მმ	11	0.24	3	
		ბეტონი							B-25	0.82	კუბ. მ

დამკვეთი -

შპს „დიღმის ველი", ს/კ 405246149

ობიექტი -

ქ. თბილისში, დიღმის სასწავლო საცდელი მეურნეობა ნაკვ. 01.72.14.009.510 -ში მრავალფუნქციური კომპლექსი

კონსტრუქციული პროექტი

დაკვეთა	სტადია	ფურცელი	ფურცლები
10-12/21	მპ	3.09	

დირექტორი		გ. ცომაია
ჰრ. მთ. არქ.		
ჰრ. მთ. ინჟ.		გ. ცომაია
დაამუშავა		ა. ცომაია
შეამოწმა		გ. ცომაია

ნახაზი:

მონოლითური სვეტი ს- 17

მონოლითური სვეტი ს- 18

შ.პ.ს.
გეოპონი
თბილისი 2022

მონოლითური სვეტი ს-19

მ 1:25

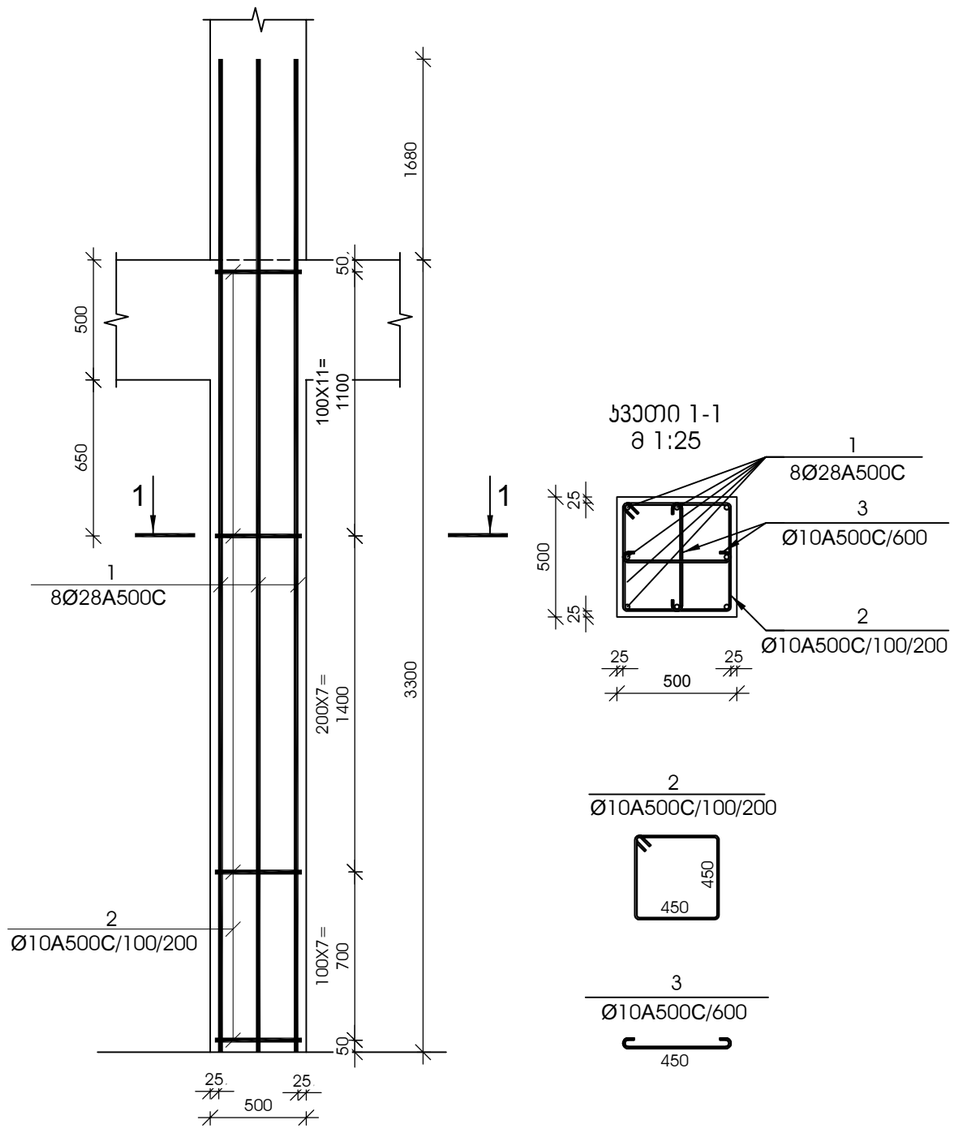

ჯვეთი 1-1

მ 1:25

№ ჰოზ	აღნიშვნა	დასახელება	რაოდ. ელ-ში	წონა, (კგ)		შენიშვნა
				ერთის	საერთო	
		მონოლითური სვეტი ს-19 26 ცალი				
1		Ø 28 A500C L= 4980 მმ	8	24.06	192	
2		Ø 10 A500C L= 1950 მმ	26	1.20	31	
3		Ø 10 A500C L= 610 მმ	11	0.38	4	
		ბეტონი		B-25	0.82	ჯუბ. მ

მონოლითური სვეტი ს-20

მ 1:25

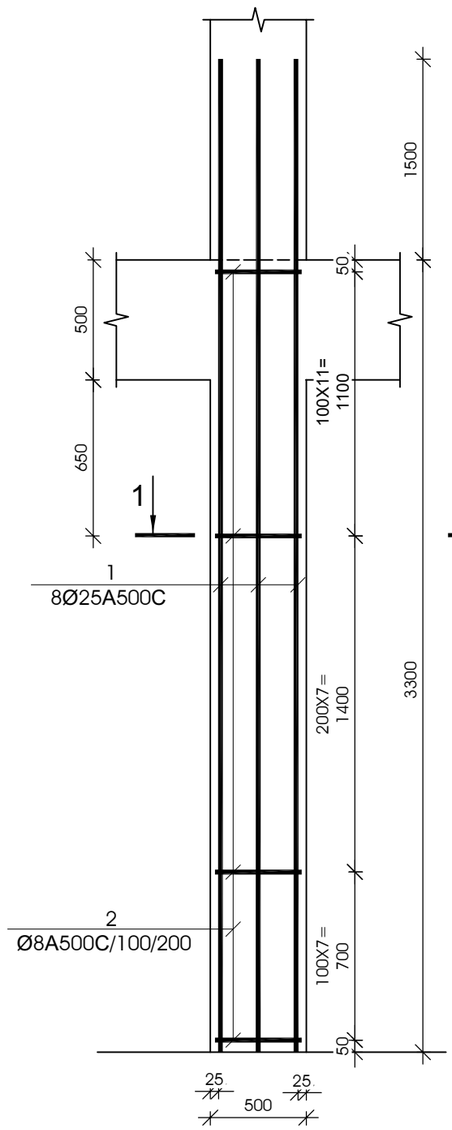

ჯვეთი 1-1

მ 1:25

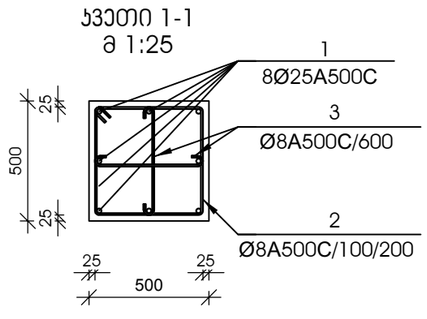

№ ჰოზ	აღნიშვნა	დასახელება	რაოდ. ელ-ში	წონა, (კგ)		შენიშვნა
				ერთის	საერთო	
		მონოლითური სვეტი ს-20 32 ცალი				
1		Ø 25 A500C L= 4800 მმ	8	18.49	148	
2		Ø 8 A500C L= 1950 მმ	26	0.77	20	
3		Ø 8 A500C L= 610 მმ	11	0.24	3	
		ბეტონი		B-25	0.82	ჯუბ. მ

დამკვეთი -

შპს „დიღმის ველი", ს/კ 405246149

ობიექტი -

ქ. თბილისში, დიღმის სასწავლო საცდელი მეურნეობა ნაკვ. 01.72.14.009.510 -ში მრავალფუნქციური კომპლექსი

კონსტრუქციული პროექტი

დაკვეთა	სტადია	ფურცელი	ფურცლები
10-12/21	მპ	3.10	

დირექტორი		გ. ცომაია
ჰრ. მთ. არქ.		
ჰრ. მთ. ინჟ.		გ. ცომაია
დაამუშავა		ა. ცომაია
შეამოწმა		გ. ცომაია

ნახაზი:

მონოლითური სვეტი ს- 19

მონოლითური სვეტი ს- 20

შ.პ.ს.
გეოპონი
თბილისი 2022

მონოლითური სვეტი ს-21

მ 1:25

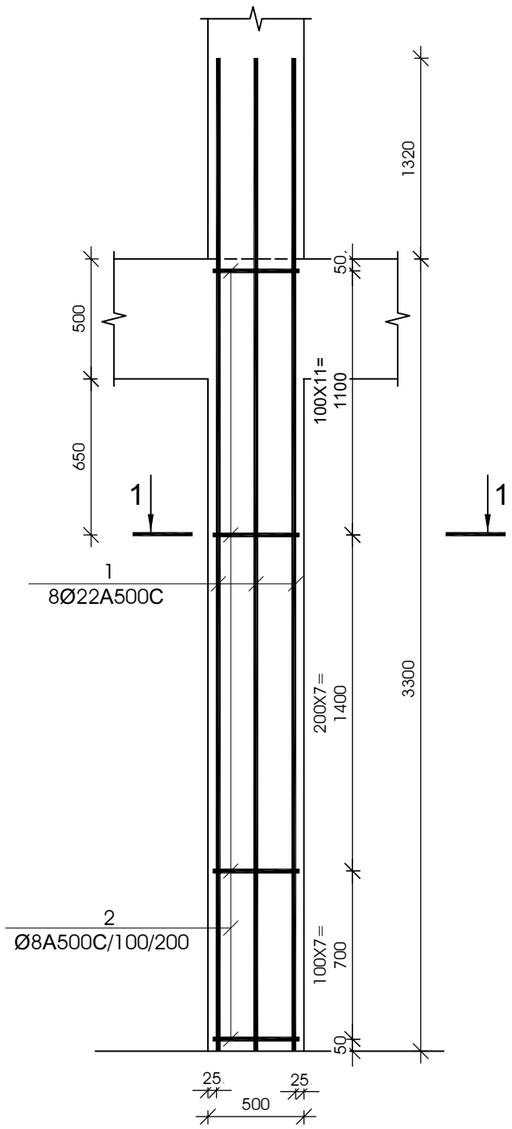

კვეთი 1-1

მ 1:25

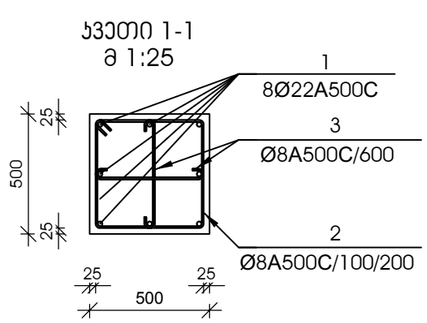

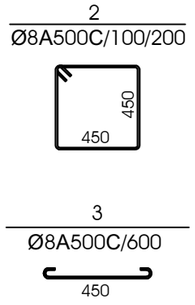

№ პოზ	აღნიშვნა	დასახელება				რაოდ. ელ-ში	წონა, (კგ)		შენიშვნა
							ერთის	საერთო	
მონოლითური სვეტი ს-21 45 ცალი									
1		Ø 22	A500C	L= 4620	მმ	8	13.78	110	
2		Ø 8	A500C	L= 1950	მმ	26	0.77	20	
3		Ø 8	A500C	L= 610	მმ	11	0.24	3	
		ბეტონი					B-25	0.82	კუბ. მ

მონოლითური სვეტი ს-22

მ 1:25

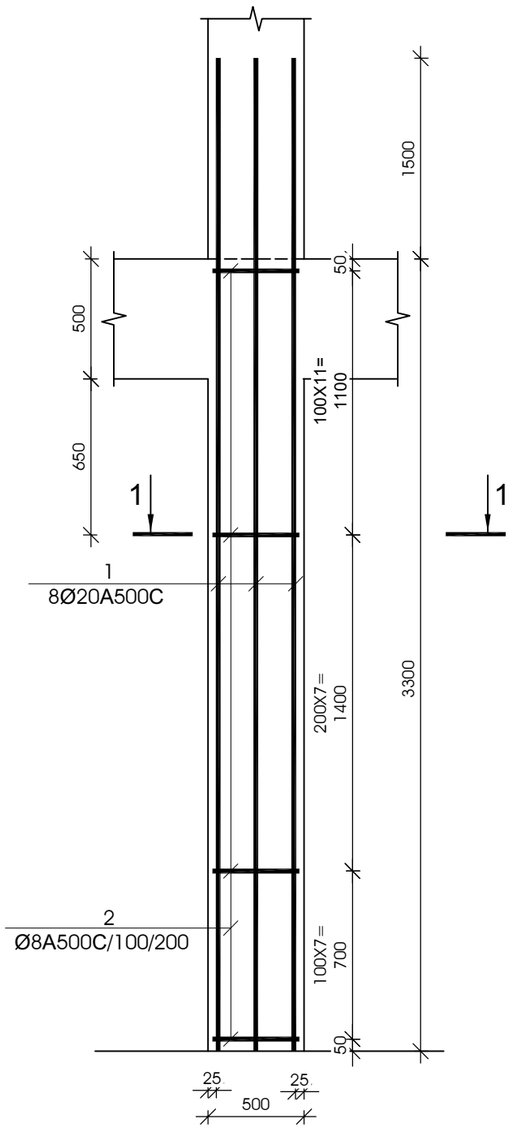

კვეთი 1-1

მ 1:25

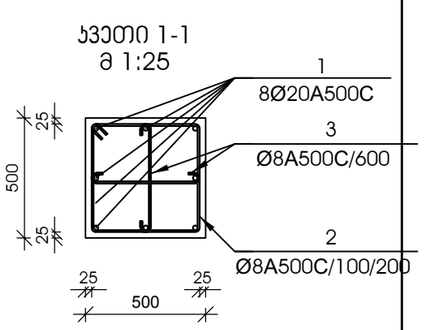

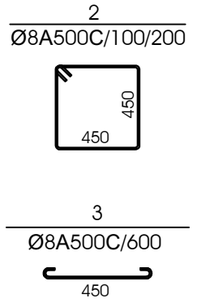

№ პოზ	აღნიშვნა	დასახელება				რაოდ. ელ-ში	წონა, (კგ)		შენიშვნა
							ერთის	საერთო	
მონოლითური სვეტი ს-22 37 ცალი									
1		Ø 20	A500C	L= 4500	მმ	8	11.09	89	
2		Ø 8	A500C	L= 1950	მმ	26	0.77	20	
3		Ø 8	A500C	L= 610	მმ	11	0.24	3	
		ბეტონი					B-25	0.82	კუბ. მ

დამკვეთი -

შპს „დიღმის ველი", ს/კ 405246149

ობიექტი -

ქ. თბილისში, დიღმის სასწავლო საცდელი მეურნეობა ნაკვ. 01.72.14.009.510 -ში მრავალფუნქციური კომპლექსი

კონსტრუქციული პროექტი

დაკვეთა	სადია	ფურცელი	ფურცლები
10-12/21	მშ	3.11	

დირექტორი		გ. ცომაია
პრ. მთ. არქ.		
პრ. მთ. ინჟ.		გ. ცომაია
დაამუშავა		ა. ცომაია
შეამოწმა		გ. ცომაია

ნახაზი:

მონოლითური სვეტი ს- 21

მონოლითური სვეტი ს- 23

შ.პ.ს.
გეოპონი
თბილისი 2022

მონოლითური სვეტი ს-23

მ 1:25

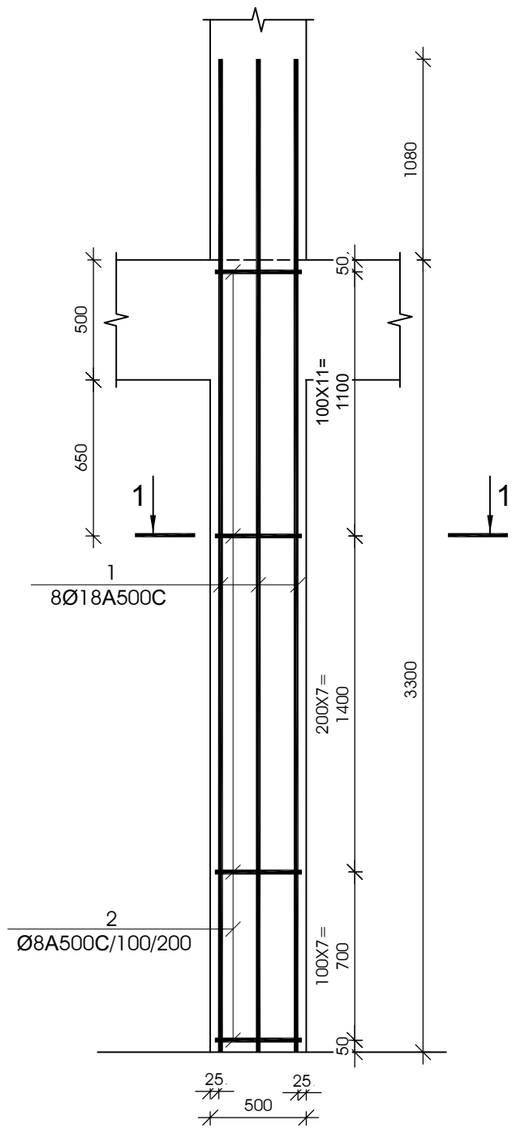

ჯვეთი 1-1

მ 1:25

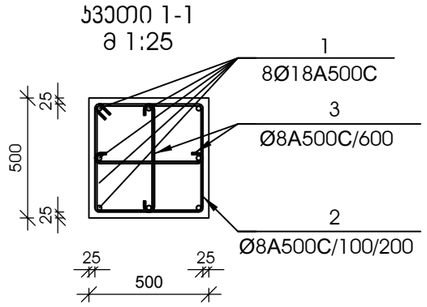

№ პოზ	აღნიშვნა	დასახელება	რაოდ. ელ-ში	წონა, (კგ)		შენიშვნა
				ერთის	საერთო	
		მონოლითური სვეტი ს-23 43 ცალი				
1		Ø 18 A500C L= 4380 მმ	8	8.74	70	
2		Ø 8 A500C L= 1950 მმ	26	0.77	20	
3		Ø 8 A500C L= 610 მმ	11	0.24	3	
		ბეტონი		B-25	0.82	ჯუბ. მ

მონოლითური სვეტი ს-24

მ 1:25

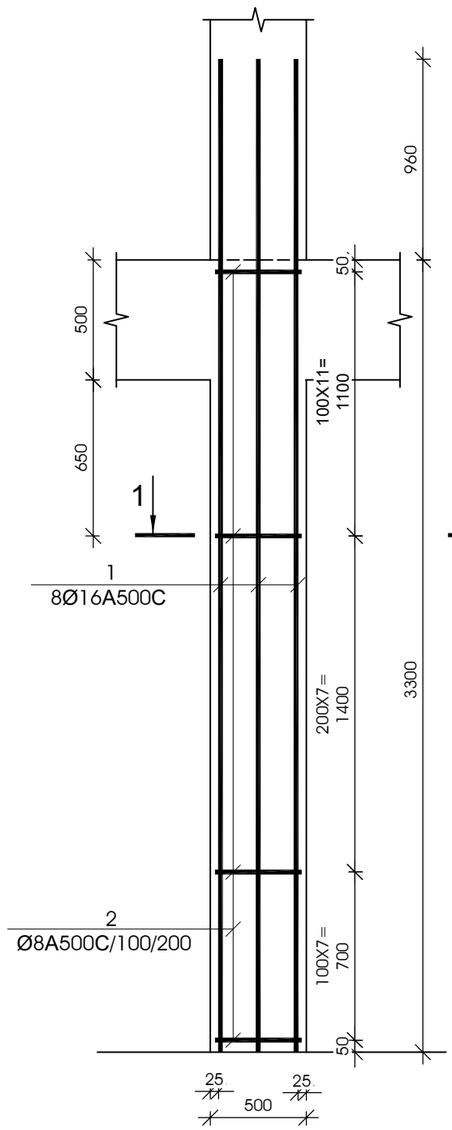

ჯვეთი 1-1

მ 1:25

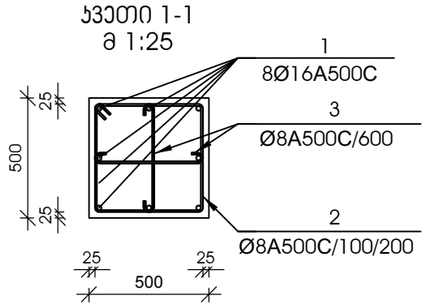

№ პოზ	აღნიშვნა	დასახელება	რაოდ. ელ-ში	წონა, (კგ)		შენიშვნა
				ერთის	საერთო	
		მონოლითური სვეტი ს-24 26 ცალი				
1		Ø 16 A500C L= 4260 მმ	8	6.72	54	
2		Ø 8 A500C L= 1950 მმ	26	0.77	20	
3		Ø 8 A500C L= 610 მმ	11	0.24	3	
		ბეტონი		B-25	0.82	ჯუბ. მ

დამკვეთი -

შპს „დიღმის ველი", ს/კ 405246149

ობიექტი -

ქ. თბილისში, დიღმის სასწავლო საცდელი მეურნეობა ნაკვ. 01.72.14.009.510 -ზე მრავალფუნქციური კომპლექსი

კონსტრუქციული პროექტი

დასკვნა	სტადია	ფურცელი	ფურცლები
10-12/21	მპ	3.12	

დირექტორი		გ. ცომაია
ჯგრ. მთ. არქ.		
ჯგრ. მთ. ინჟ.		გ. ცომაია
დაამუშავა		ა. ცომაია
შეამოწმა		გ. ცომაია

ნახაზი:

მონოლითური სვეტი ს- 23

მონოლითური სვეტი ს- 24

შ.პ.ს.
გეოპროექტი
თბილისი 2022

მონოლითური სვეტი ს-25

მ 1:25

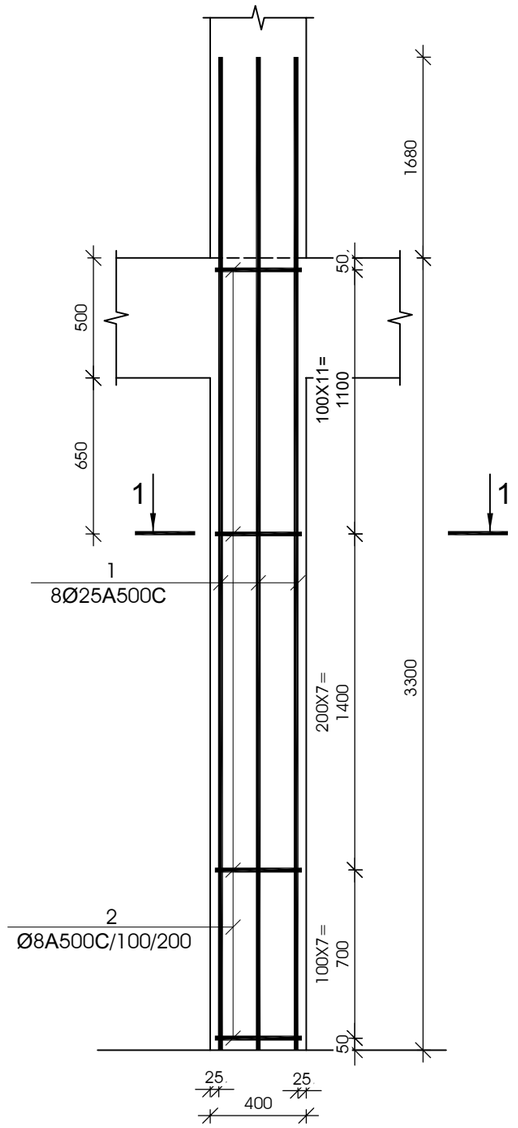

ჯვეთი 1-1

მ 1:25

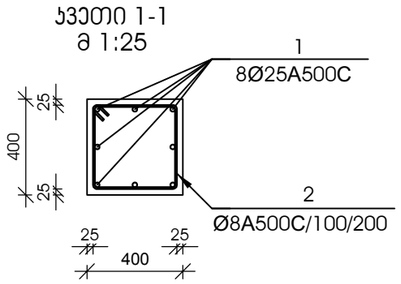

№ პოზ	აღნიშვნა	დასახელება	რაოდ. ელ-ში	წონა, (კგ) ერთის	წონა, (კგ) საერთო	შენიშვნა
მონოლითური სვეტი ს-25 39 ცალი						
1		Ø 25 A500C L= 4800 მმ	8	18.49	148	
2		Ø 8 A500C L= 1550 მმ	26	0.61	16	
		ბეტონი		B-25	0.53	ჯუბ. მ

მონოლითური სვეტი ს-26

მ 1:25

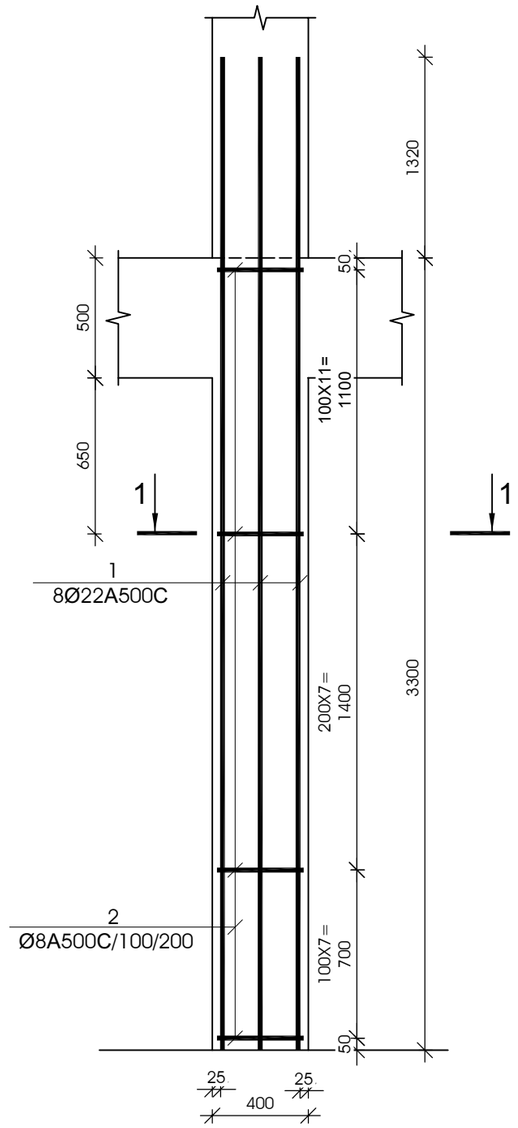

ჯვეთი 1-1

მ 1:25

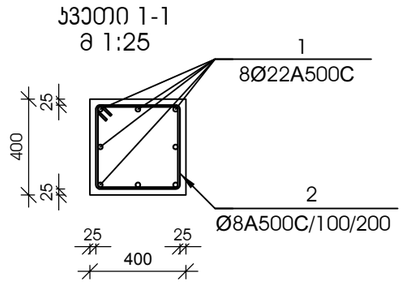

№ პოზ	აღნიშვნა	დასახელება	რაოდ. ელ-ში	წონა, (კგ) ერთის	წონა, (კგ) საერთო	შენიშვნა
მონოლითური სვეტი ს-26 60 ცალი						
1		Ø 22 A500C L= 4620 მმ	8	13.78	110	
2		Ø 8 A500C L= 1550 მმ	26	0.61	16	
		ბეტონი		B-25	0.53	ჯუბ. მ

დამკვეთი -

შპს „დიღმის ველი", ს/კ 405246149

ობიექტი -

ქ. თბილისში, დიღმის სასწავლო საცდელი მეურნეობა ნაკვ. 01.72.14.009.510 -ზე მრავალფუნქციური კომპლექსი

კონსტრუქციული პროექტი

დაკვეთა	სტადია	ფურცელი	ფურცლები
10-12/21	მპ	3.13	

დირექტორი		გ. ცომაია
ჰრ. მთ. არქ.		
ჰრ. მთ. ინჟ.		გ. ცომაია
დაამუშავა		ა. ცომაია
შეამოწმა		გ. ცომაია

ნახაზი:

მონოლითური სვეტი ს- 25

მონოლითური სვეტი ს- 26

შ.პ.ს.
გეოპონი
თბილისი 2022

მონოლითური სვეტი ს-27

მ 1:25

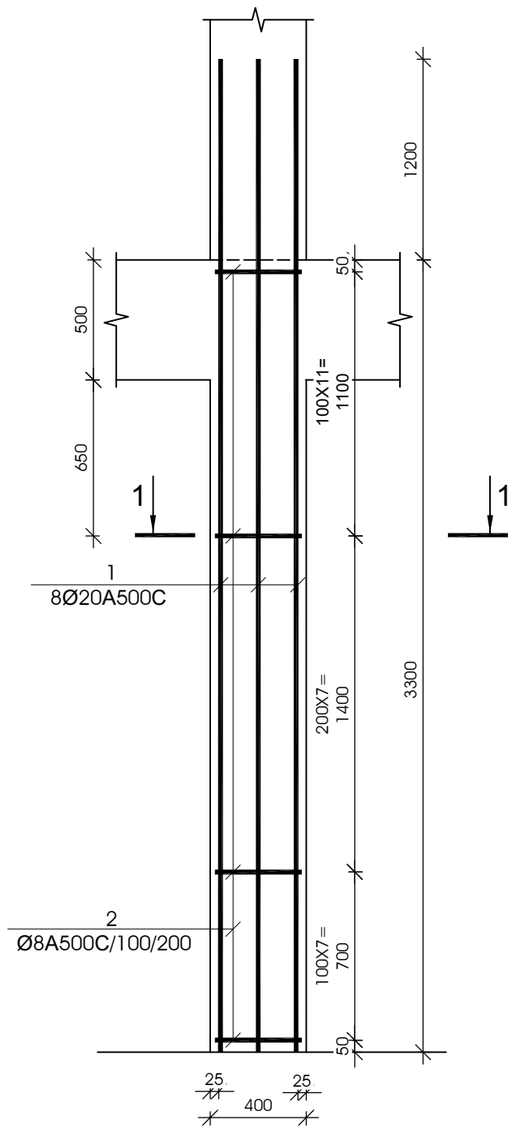

ჯვეთი 1-1

მ 1:25

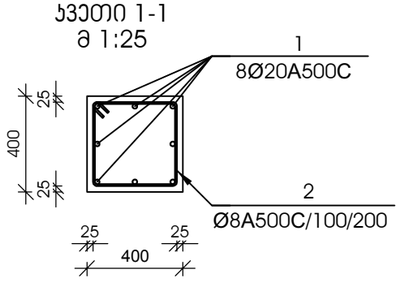

№ ჰოზ	აღნიშვნა	დასახელება	რაოდ. ელ-ში	წონა, (კგ)		შენიშვნა
				ერთის	საერთო	
		მონოლითური სვეტი ს-27 49 ცალი				
1		Ø 20 A500C L= 4500 მმ	8	11.09	89	
2		Ø 8 A500C L= 1550 მმ	26	0.61	16	
		ბეტონი		B-25	0.53	კუბ. მ

მონოლითური სვეტი ს-28

მ 1:25

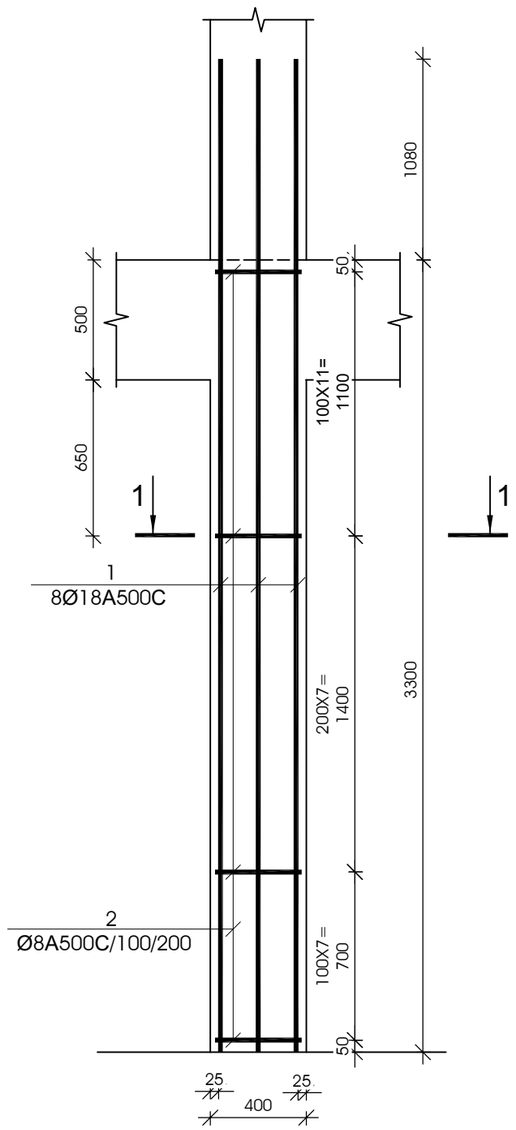

ჯვეთი 1-1

მ 1:25

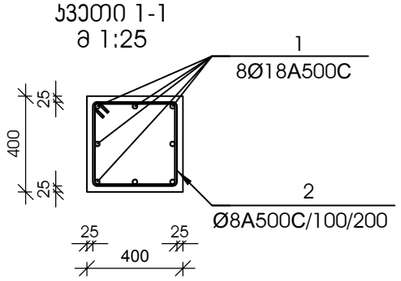

№ ჰოზ	აღნიშვნა	დასახელება	რაოდ. ელ-ში	წონა, (კგ)		შენიშვნა
				ერთის	საერთო	
		მონოლითური სვეტი ს-28 50 ცალი				
1		Ø 18 A500C L= 4380 მმ	8	8.74	70	
2		Ø 8 A500C L= 1550 მმ	26	0.61	16	
		ბეტონი		B-25	0.53	კუბ. მ

დამკვეთი -

შპს „დიღმის ველი", ს/კ 405246149

ობიექტი -

ქ. თბილისში, დიღმის სასწავლო საცდელი მეურნეობა ნაკვ. 01.72.14.009.510 -ში მრავალფუნქციური კომპლექსი

კონსტრუქციული პროექტი

დასკვნა	სტადია	ფურცელი	ფურცლები
10-12/21	მპ	3.14	

დირექტორი		გ. ცომაია
ჰრ. მთ. არქ.		
ჰრ. მთ. ინჟ.		გ. ცომაია
დაამუშავა		ა. ცომაია
შეამოწმა		გ. ცომაია

ნახაზი:

მონოლითური სვეტი ს- 27

მონოლითური სვეტი ს- 28

შ.პ.ს.

გეოპონი

თბილისი 2022

მონოლითური სვეტი ს-29

მ 1:25

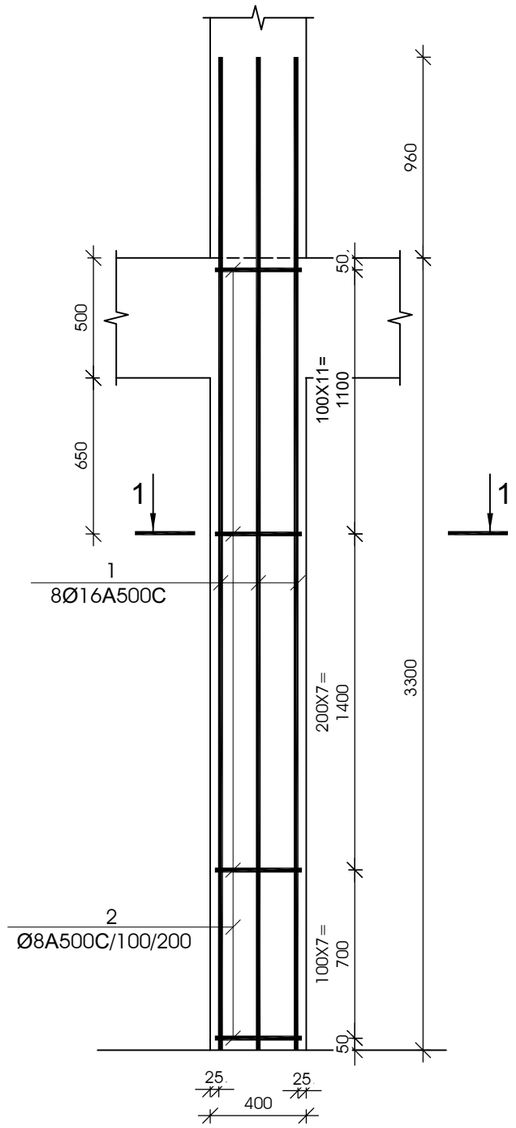

ჯვეთი 1-1

მ 1:25

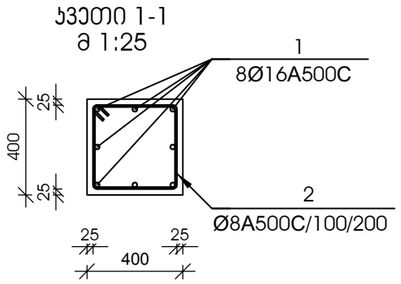

№ პოზ	აღნიშვნა	დასახელება					რაოდ. ელ-ში	წონა, (კგ)		შენიშვნა
								ერთის	საერთო	
მონოლითური სვეტი ს-29 7 ცალი										
1		Ø	16	A500C	L=	4260 მმ	8	6.72	54	
2		Ø	8	A500C	L=	1550 მმ	26	0.61	16	
		ბეტონი						B-25	0.53	კუბ. მ

მონოლითური სვეტი ს-30

მ 1:25

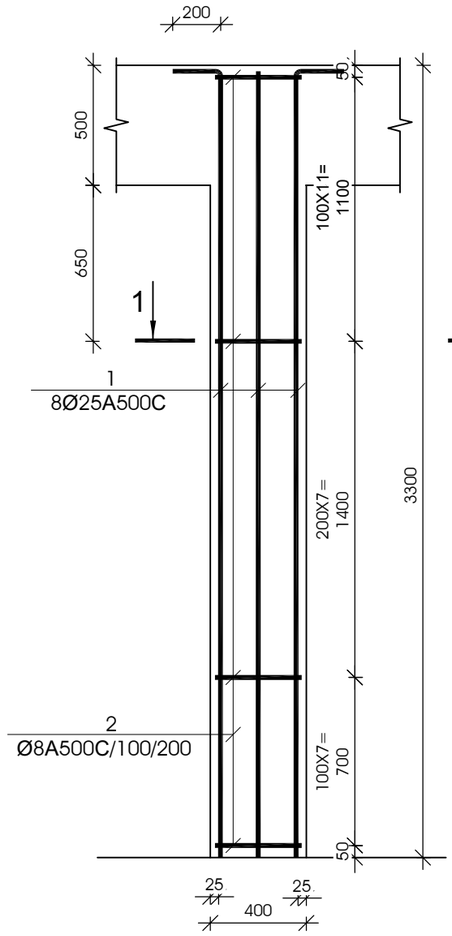

ჯვეთი 1-1

მ 1:25

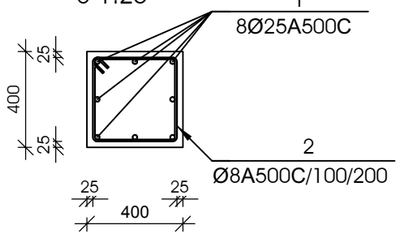

№ პოზ	აღნიშვნა	დასახელება					რაოდ. ელ-ში	წონა, (კგ)		შენიშვნა
								ერთის	საერთო	
მონოლითური სვეტი ს-30 9 ცალი										
1		Ø	25	A500C	L=	4800 მმ	8	18.49	148	
2		Ø	8	A500C	L=	1550 მმ	26	0.61	16	
		ბეტონი						B-25	0.53	კუბ. მ

დამკვეთი -

შპს „დიღმის ველი", ს/კ 405246149

ობიექტი -

ქ. თბილისში, დიღმის სასწავლო საცდელი მეურნეობა ნაკვ. 01.72.14.009.510 -ში მრავალფუნქციური კომპლექსი

კონსტრუქციული პროექტი

დაკვეთა	სტადია	ფურცელი	ფურცლები
10-12/21	მპ	3.15	

დირექტორი		გ. ცომაია
ჰრ. მთ. არქ.		
ჰრ. მთ. ინჟ.		გ. ცომაია
დაამუშავა		ა. ცომაია
შეამოწმა		გ. ცომაია

ნახაზი:

მონოლითური სვეტი ს- 29

მონოლითური სვეტი ს- 30

შ.პ.ს.
გეოპონი
თბილისი 2022

მონოლითური სვეტი ს-31

მ 1:25

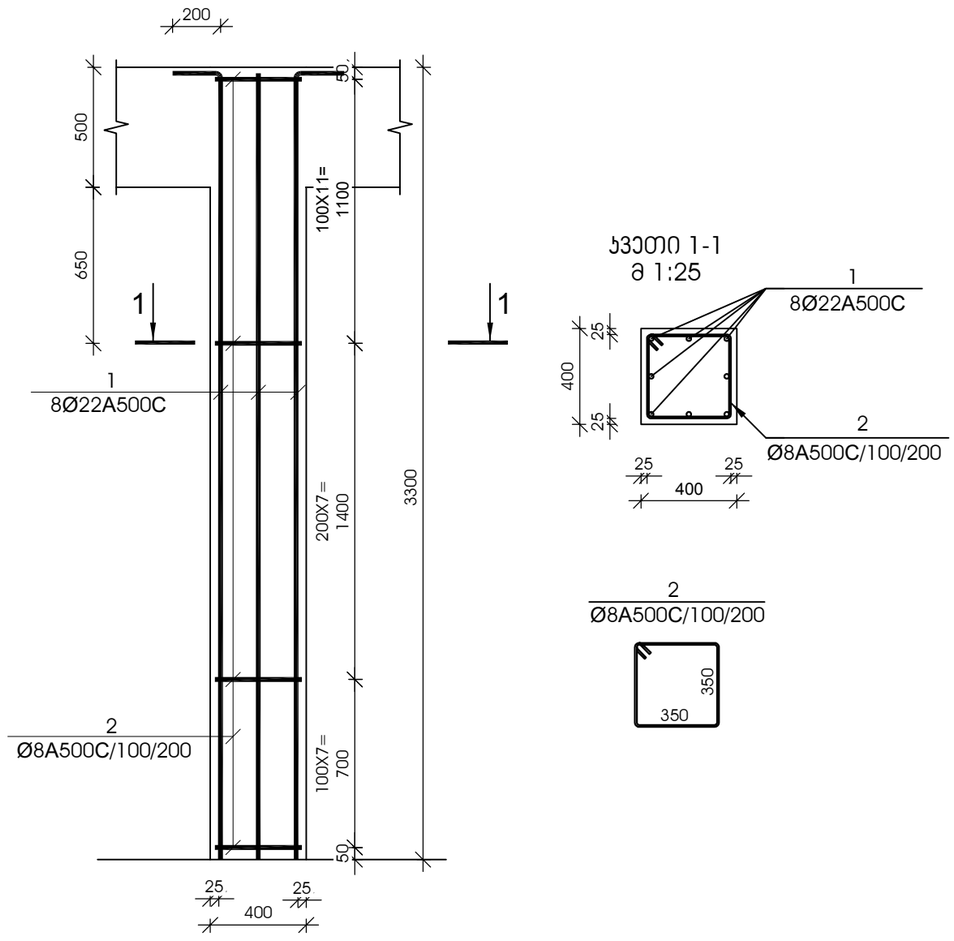

№ პოზ	აღნიშვნა	დასახელება	რაოდ. ელ-ში	წონა, (კგ)		შენიშვნა
				ერთის	საერთო	
		მონოლითური სვეტი ს-31 13 ცალი				
1		Ø 22 A500C L= 4620 მმ	8	13.78	110	
2		Ø 8 A500C L= 1550 მმ	26	0.61	16	
		ბეტონი		B-25	0.53	კუბ. მ

მონოლითური სვეტი ს-32

მ 1:25

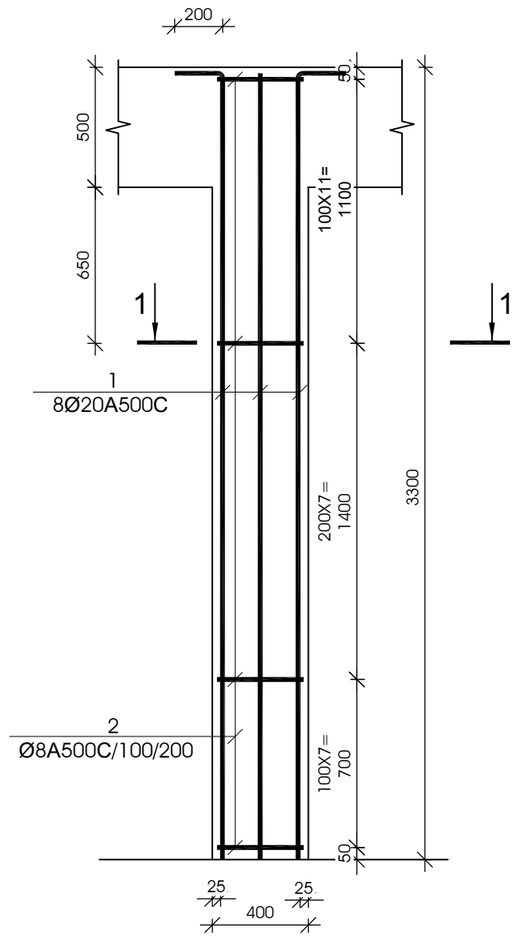

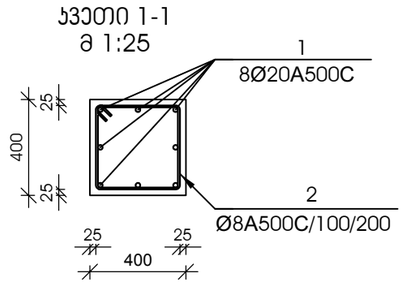

№ პოზ	აღნიშვნა	დასახელება	რაოდ. ელ-ში	წონა, (კგ)		შენიშვნა
				ერთის	საერთო	
		მონოლითური სვეტი ს-32 2 ცალი				
1		Ø 20 A500C L= 4500 მმ	8	11.09	89	
2		Ø 8 A500C L= 1550 მმ	26	0.61	16	
		ბეტონი		B-25	0.53	კუბ. მ

დამკვეთი -

შპს „დიღმის ველი", ს/კ 405246149

ობიექტი -

ქ. თბილისში, დიღმის სასწავლო საცდელი მეურნეობა ნაკვ. 01.72.14.009.510 -ში მრავალფუნქციური კომპლექსი

კონსტრუქციული პროექტი

დაკვეთა	სტადია	ფურცელი	ფურცლები
10-12/21	მპ	3.17	

დირექტორი		გ. ცომაია
პრ. მთ. არქ.		
პრ. მთ. ინჟ.		გ. ცომაია
დაამუშავა		ა. ცომაია
შეამოწმა		გ. ცომაია

ნახაზი:

მონოლითური სვეტი ს- 31

მონოლითური სვეტი ს- 32

შ.პ.ს.
გეოპონი
თბილისი 2022

მონოლითური სვეტი ს-33

მ 1:25

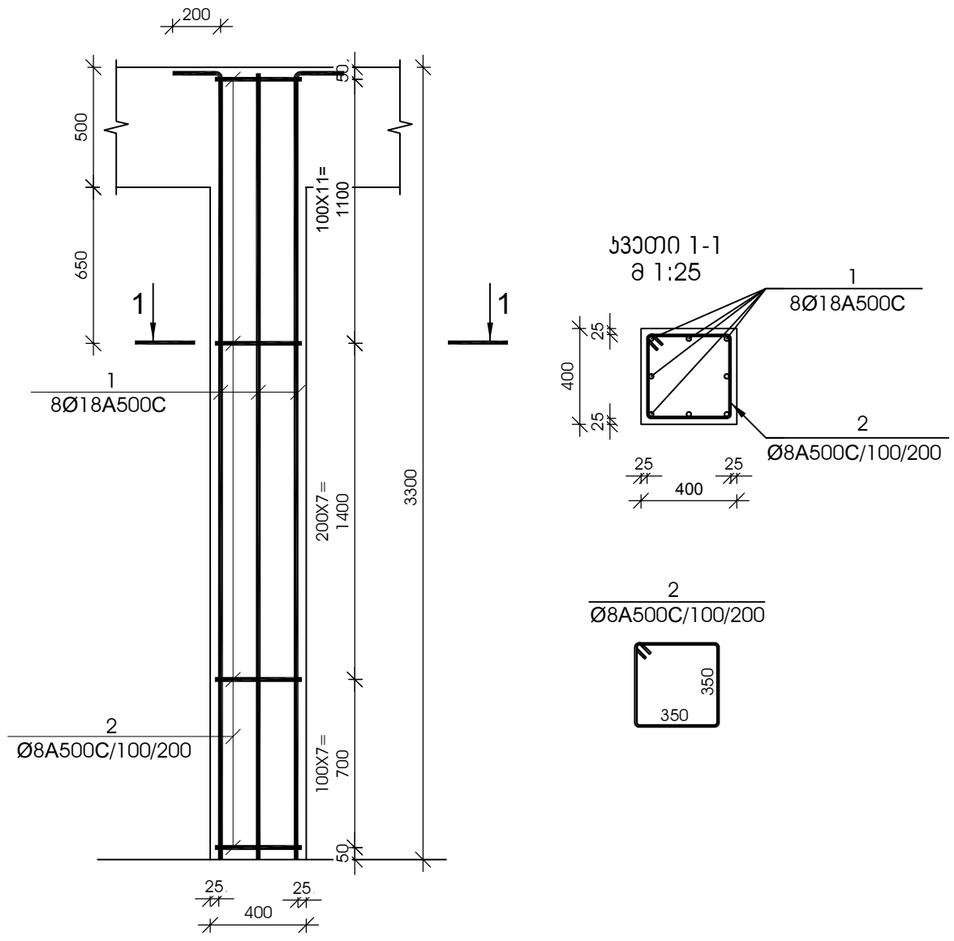

ჯვეთი 1-1

მ 1:25

№ პოზ	აღნიშვნა	დასახელება					რაოდ. ელ-ში	წონა, (კგ)		შენიშვნა
								ერთის	საერთო	
მონოლითური სვეტი ს-33 12 ცალი										
1		Ø	18	A500C	L=	4380 მმ	8	8.74	70	
2		Ø	8	A500C	L=	1550 მმ	26	0.61	16	
						ბეტონი		B-25	0.53	კუბ. მ

მონოლითური სვეტი ს-34

მ 1:25

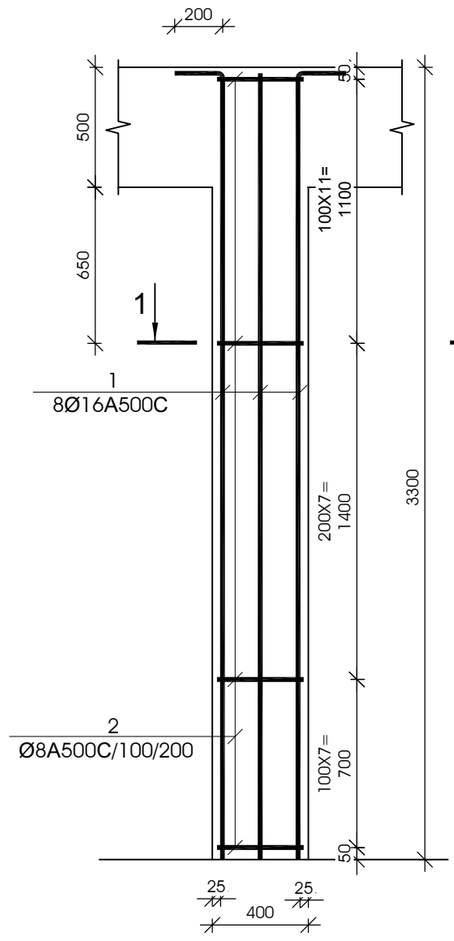

ჯვეთი 1-1

მ 1:25

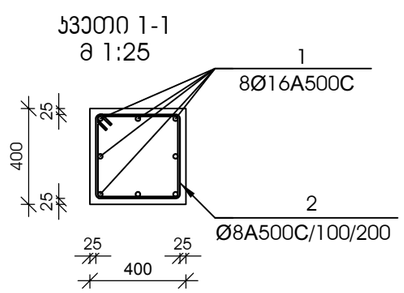

№ პოზ	აღნიშვნა	დასახელება					რაოდ. ელ-ში	წონა, (კგ)		შენიშვნა
								ერთის	საერთო	
მონოლითური სვეტი ს-34 2 ცალი										
1		Ø	16	A500C	L=	4260 მმ	8	6.72	54	
2		Ø	8	A500C	L=	1550 მმ	26	0.61	16	
						ბეტონი		B-25	0.53	კუბ. მ

დამკვეთი -

შპს „დიღმის ველი", ს/კ 405246149

ობიექტი -

ქ. თბილისში, დიღმის სასწავლო საცდელი მეურნეობა ნაკვ. 01.72.14.009.510 -ში მრავალფუნქციური კომპლექსი

კონსტრუქციული პროექტი

დაკვეთა	სტადია	ფურცელი	ფურცლები
10-12/21	მპ	3.18	

დირექტორი		გ. ცომაია
პრ. მთ. არქ.		
პრ. მთ. ინჟ.		გ. ცომაია
დაამუშავა		ა. ცომაია
შეამოწმა		გ. ცომაია

ნახაზი:

მონოლითური სვეტი ს- 33

მონოლითური სვეტი ს- 34

შ.პ.ს.

გეოპონი

თბილისი 2022

მონოლითური სვეტი ს-35

მ 1:25

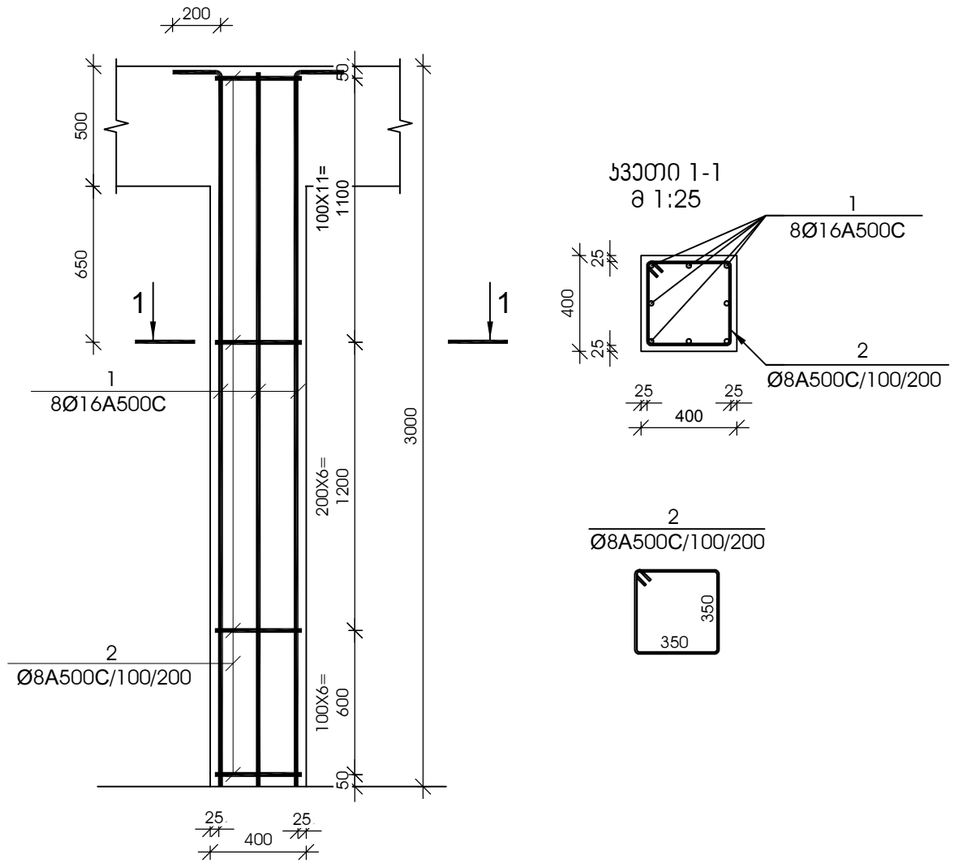

კვეთი 1-1
მ 1:25

№ პოზ	აღნიშვნა	დასახელება	რაოდ. ელ-ში	წონა, (კგ) ერთის	წონა, (კგ) საერთო	შენიშვნა
მონოლითური სვეტი ს-35 7 ცალი						
1		Ø 16 A500C L= 3960 მმ	8	6.25	50	
2		Ø 8 A500C L= 1550 მმ	24	0.61	15	
		ბეტონი		B-25	0.48	კუბ. მ

მონოლითური სვეტი ს-36

მ 1:25

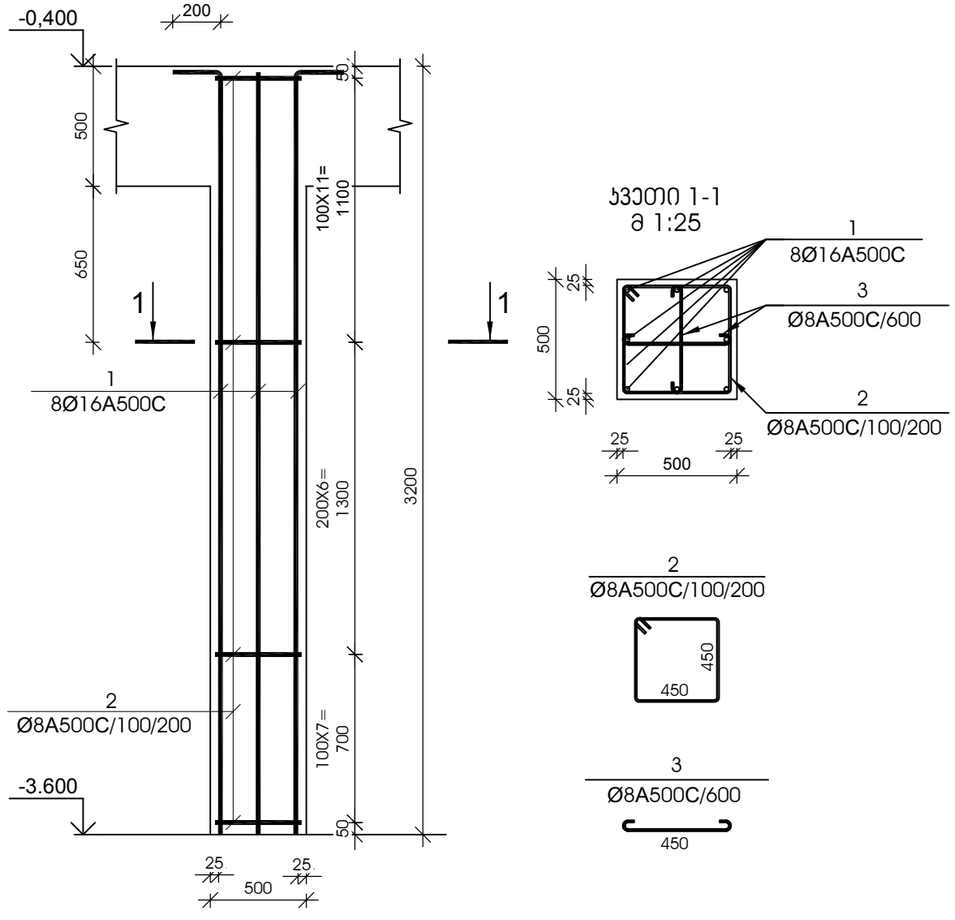

კვეთი 1-1
მ 1:25

№ პოზ	აღნიშვნა	დასახელება	რაოდ. ელ-ში	წონა, (კგ) ერთის	წონა, (კგ) საერთო	შენიშვნა
მონოლითური სვეტი ს-36 24 ცალი						
1		Ø 16 A500C L= 3400 მმ	8	5.36	43	
2		Ø 8 A500C L= 1950 მმ	25	0.77	20	
3		Ø 8 A500C L= 610 მმ	11	0.24	3	
		ბეტონი		B-25	0.80	კუბ. მ

დამკვეთი -

შპს „დიღმის ველი", ს/კ 405246149

ობიექტი -

ქ. თბილისში, დიღმის სასწავლო საცდელი მეურნეობა ნაკვ. 01.72.14.009.510 -ში მრავალფუნქციური კომპლექსი

კონსტრუქციული პროექტი

დაკვეთა	სტადია	ფურცელი	ფურცლები
10-12/21	მპ	3.19	

დირექტორი		გ. ცომაია
პრ. მთ. არქ.		
პრ. მთ. ინჟ.		გ. ცომაია
დაამუშავა		ა. ცომაია
შეამოწმა		გ. ცომაია

ნახაზი:

მონოლითური სვეტი ს- 35

მონოლითური სვეტი ს- 36

შ.პ.ს.
გეოპონი
თბილისი 2022

მონოლითური ჯოჯის არმირება მ 1:25

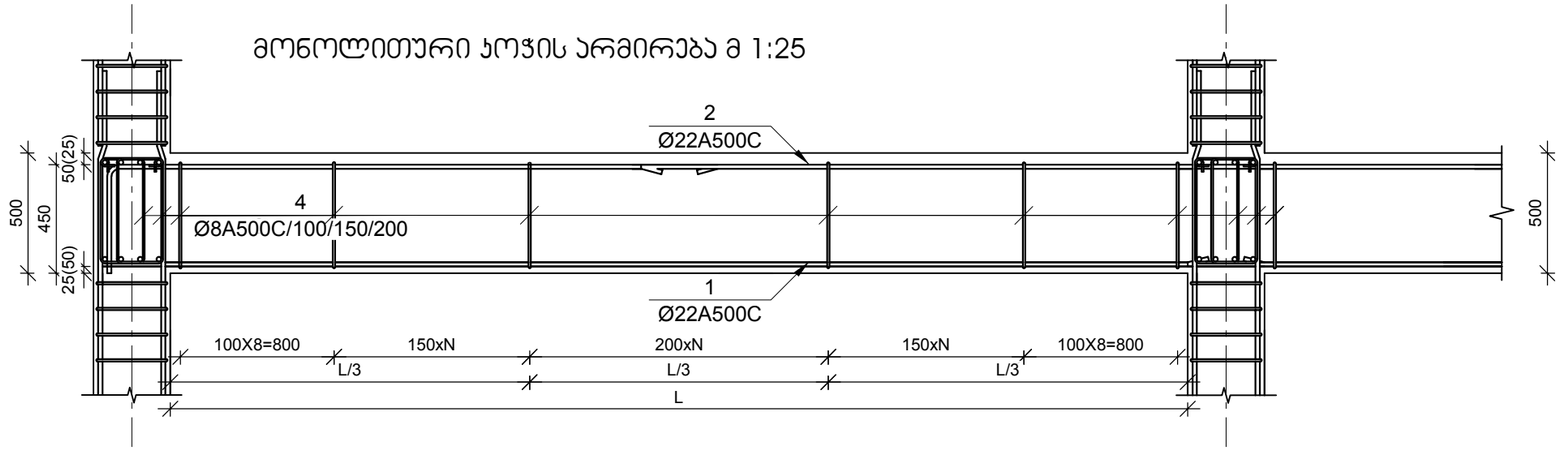

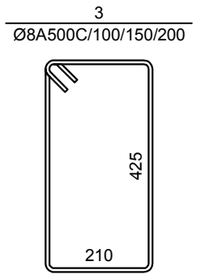

მონოლითური ჯოჯი ჯ-1

მ 1:10

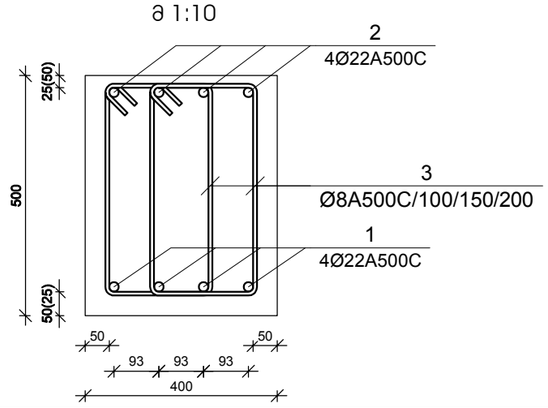

მონოლითური ჯოჯი ჯ-2

მ 1:10

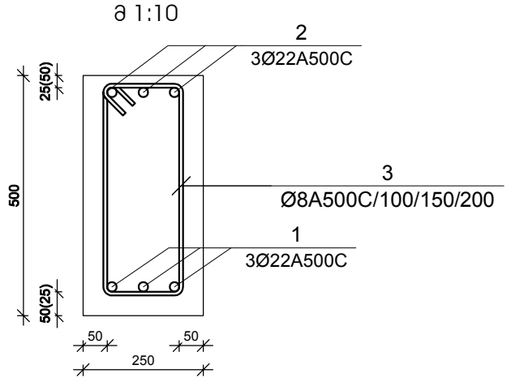

მონოლითური ჯოჯის მუშა არმატურის გადაბმის სქემა მ 1:10

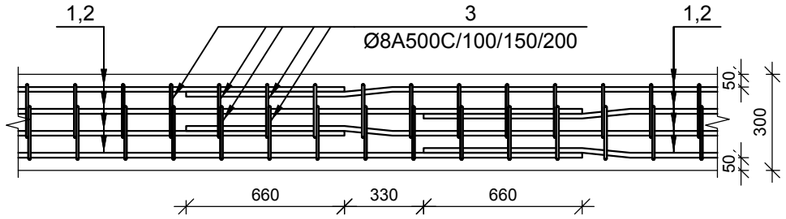

მუშა არმატურების შეერთება განხორციელდეს 30 დიამეტრის გადადებით,
ქვედა - საყრდენებზე, ზედა - მალის შუამესამედში ჯადრაჯული წესით

№ ჯგუფ	ალნიშვნა	დასახელება	რაოდ. ელ-ში	წონა, (კგ) ერთის	წონა, (კგ) საერთო	შენიშვნა
		0.000 ნიშნულის მონოლითური ჯოჯი ჯ-1	1	ცალი	-	-
1		Ø 22 A500C L= 358800 მმ	4	1070.13	4281	
2		Ø 22 A500C L= 313950 მმ	4	936.36	3745	
3		Ø 8 A500C L= 1420 მმ	2978	0.56	1668	
		ბეტონი		B-25	53.60	კუბ. მ
		+4.650 <> +14.550 ნიშნულების მონოლითური ჯოჯი ჯ-1	4	ცალი	-	-
1		Ø 22 A500C L= 795600 მმ	4	2372.90	9492	
2		Ø 22 A500C L= 696150 მმ	4	2076.29	8305	
3		Ø 8 A500C L= 1420 მმ	6700	0.56	3752	
		ბეტონი		B-25	120.60	კუბ. მ
		+17.850 <> 21.150 ნიშნულების მონოლითური ჯოჯი ჯ-1	2	ცალი	-	-
1		Ø 22 A500C L= 796800 მმ	4	2376.48	9506	
2		Ø 22 A500C L= 697200 მმ	4	2079.42	8318	
3		Ø 8 A500C L= 1420 მმ	6856	0.56	3839	
		ბეტონი		B-25	123.40	კუბ. მ
		+24.450 ნიშნულის მონოლითური ჯოჯი ჯ-1	1	ცალი	-	-
1		Ø 22 A500C L= 792000 მმ	4	2362.16	9449	
2		Ø 22 A500C L= 693000 მმ	4	2066.89	8268	
3		Ø 8 A500C L= 1420 მმ	6822	0.56	3821	
		ბეტონი		B-25	122.80	კუბ. მ
		+27.750 ნიშნულის მონოლითური ჯოჯი ჯ-1	1	ცალი	-	-
1		Ø 22 A500C L= 566400 მმ	4	1689.30	6757	
2		Ø 22 A500C L= 495600 მმ	4	1478.14	5913	
3		Ø 8 A500C L= 1420 მმ	4878	0.56	2732	
		ბეტონი		B-25	87.80	კუბ. მ

№ ჯგუფ	ალნიშვნა	დასახელება	რაოდ. ელ-ში	წონა, (კგ) ერთის	წონა, (კგ) საერთო	შენიშვნა
		+4.650 <> +21.150 ნიშნულების მონოლითური ჯოჯი ჯ-2	6	ცალი	-	-
1		Ø 22 A500C L= 180000 მმ	4	536.86	2147	
2		Ø 22 A500C L= 157500 მმ	4	469.75	1879	
3		Ø 8 A500C L= 1420 მმ	1544	0.56	865	
		ბეტონი		B-25	27.80	კუბ. მ
		+24.450 ნიშნულის მონოლითური ჯოჯი ჯ-2	1	ცალი	-	-
1		Ø 22 A500C L= 162000 მმ	4	483.17	1933	
2		Ø 22 A500C L= 141750 მმ	4	422.77	1691	
3		Ø 8 A500C L= 1420 მმ	1400	0.56	784	
		ბეტონი		B-25	25.20	კუბ. მ
		+27.750 ნიშნულის მონოლითური ჯოჯი ჯ-2	1	ცალი	-	-
1		Ø 22 A500C L= 45600 მმ	4	136.00	544	
2		Ø 22 A500C L= 39900 მმ	4	119.00	476	
3		Ø 8 A500C L= 1420 მმ	389	0.56	218	
		ბეტონი		B-25	7.00	კუბ. მ
		+31.050 ნიშნულის მონოლითური ჯოჯი ჯ-1	1	1	-	-
1		Ø 20 A500C L= 306000 მმ	4	754.26	3017	
2		Ø 22 A500C L= 267750 მმ	4	798.57	3194	
3		Ø 8 A500C L= 1420 მმ	2644	0.56	1481	
		ბეტონი		B-25	47.60	კუბ. მ
		+33.550 ნიშნულის მონოლითური ჯოჯი ჯ-1	1	ცალი	-	-
1		Ø 20 A500C L= 61200 მმ	4	150.85	603	
2		Ø 22 A500C L= 53550 მმ	4	159.71	639	
3		Ø 8 A500C L= 1420 მმ	533	0.56	299	
		ბეტონი		B-25	9.60	კუბ. მ

დამკვეთი -

შპს „დიღმის ველი", ს/კ 405246149

ობიექტი -

ქ. თბილისში, დიღმის სასწავლო საცდელი მეურნეობა ნაკვ. 01.72.14.009.510 -ში მრავალფუნქციური კომპლექსი

კონსტრუქციული პროექტი

დაკვეთა	სტადია	ფურცელი	ფურცლები
10-12/21	მპ	3.20	

დირექტორი		გ. ცომაია
პრ. მთ. არქ.		
პრ. მთ. ინჟ.		გ. ცომაია
დაამუშავა		ა. ცომაია
შეამოწმა		გ. ცომაია

ნახაზი:

მონოლითური ჯოჯი ჯ-1; ჯ-2-ის არმირება

შ.პ.ს.
გეოპონი
თბილისი 2022

მონოლითური კედელი მჯ-1

მ 1:25

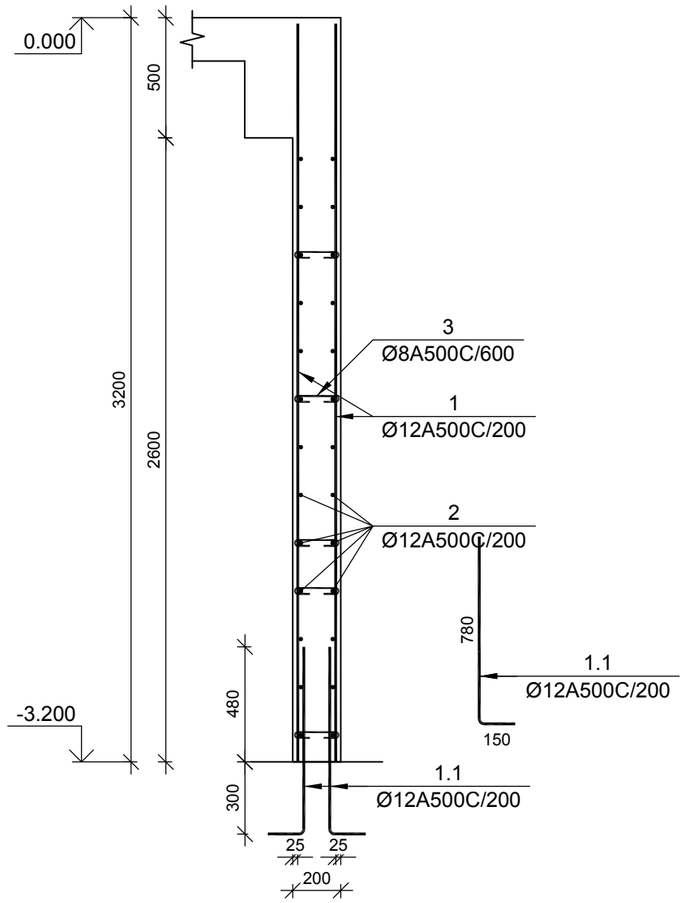

№ პოზ	აღნიშვნა	დასახელება					რაოდ. ელ-ში	წონა, (კგ)		შენიშვნა
								ერთის	საერთო	
მონოლითური კედელი მჯ-1 1 ცალი										.
1.1		Ø	12	A500C	L=	930 მმ	1060	0.83	875	
1		Ø	12	A500C	L=	3050 მმ	1060	2.71	2869	
2		Ø	12	A500C	L=	108120 მმ	28	95.94	2686	
3		Ø	8	A500C	L=	320 მმ	766	0.13	97	
						ბეტონი		B-25	55.12	კუბ. მ

მონოლითური კედელი მჯ-2

მ 1:25

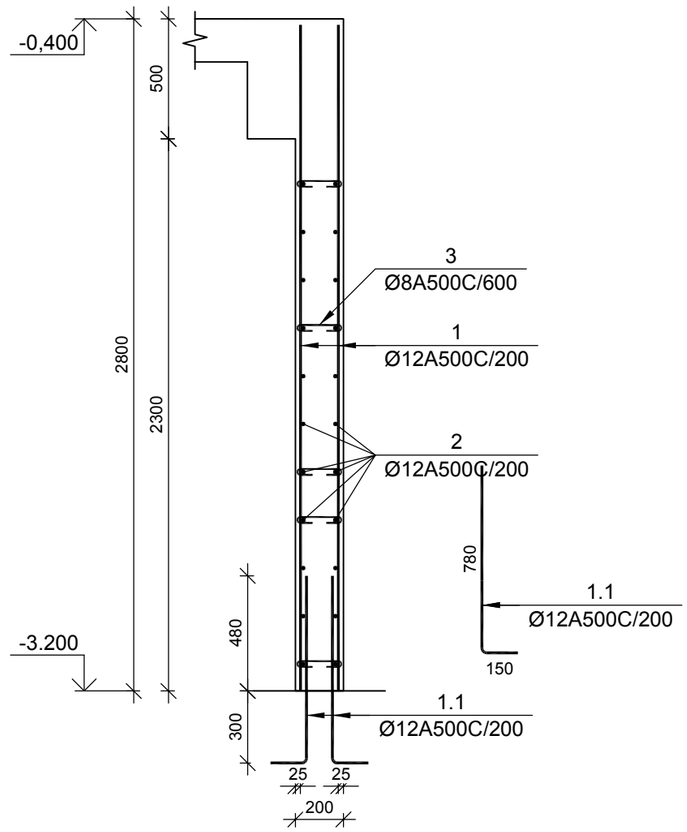

№ პოზ	აღნიშვნა	დასახელება					რაოდ. ელ-ში	წონა, (კგ)		შენიშვნა
								ერთის	საერთო	
მონოლითური კედელი მჯ-2 1 ცალი										.
1.1		Ø	12	A500C	L=	930 მმ	1220	0.83	1007	
1		Ø	12	A500C	L=	2750 მმ	1220	2.44	2977	
2		Ø	12	A500C	L=	124440 მმ	24	110.42	2650	
3		Ø	8	A500C	L=	320 მმ	712	0.13	90	
						ბეტონი		B-25	51.24	კუბ. მ

დამკვეთი -

შპს „დიღმის ველი", ს/კ 405246149

ობიექტი -

ქ. თბილისში, დიღმის სასწავლო საცდელი მეურნეობა ნაკვ. 01.72.14.009.510 -ში მრავალფუნქციური კომპლექსი

კონსტრუქციული პროექტი

დაკვეთა	სტადია	ფურცელი	ფურცლები
10-12/21	მჯ	4.01	

დირექტორი		გ. ცომაია
პრ. მთ. არქ.		
პრ. მთ. ინჟ.		გ. ცომაია
დაამუშავა		ა. ცომაია
შეამოწმა		გ. ცომაია

ნახაზი:

მონოლითური კედელი მჯ-1; მჯ-2

შ.პ.ს.
გეოპროექტი
თბილისი 2022

მონოლითური დიაფრაგმების უბანი მდუ-1 (ტიპიური სართულის გეგმა)

მ 1:50

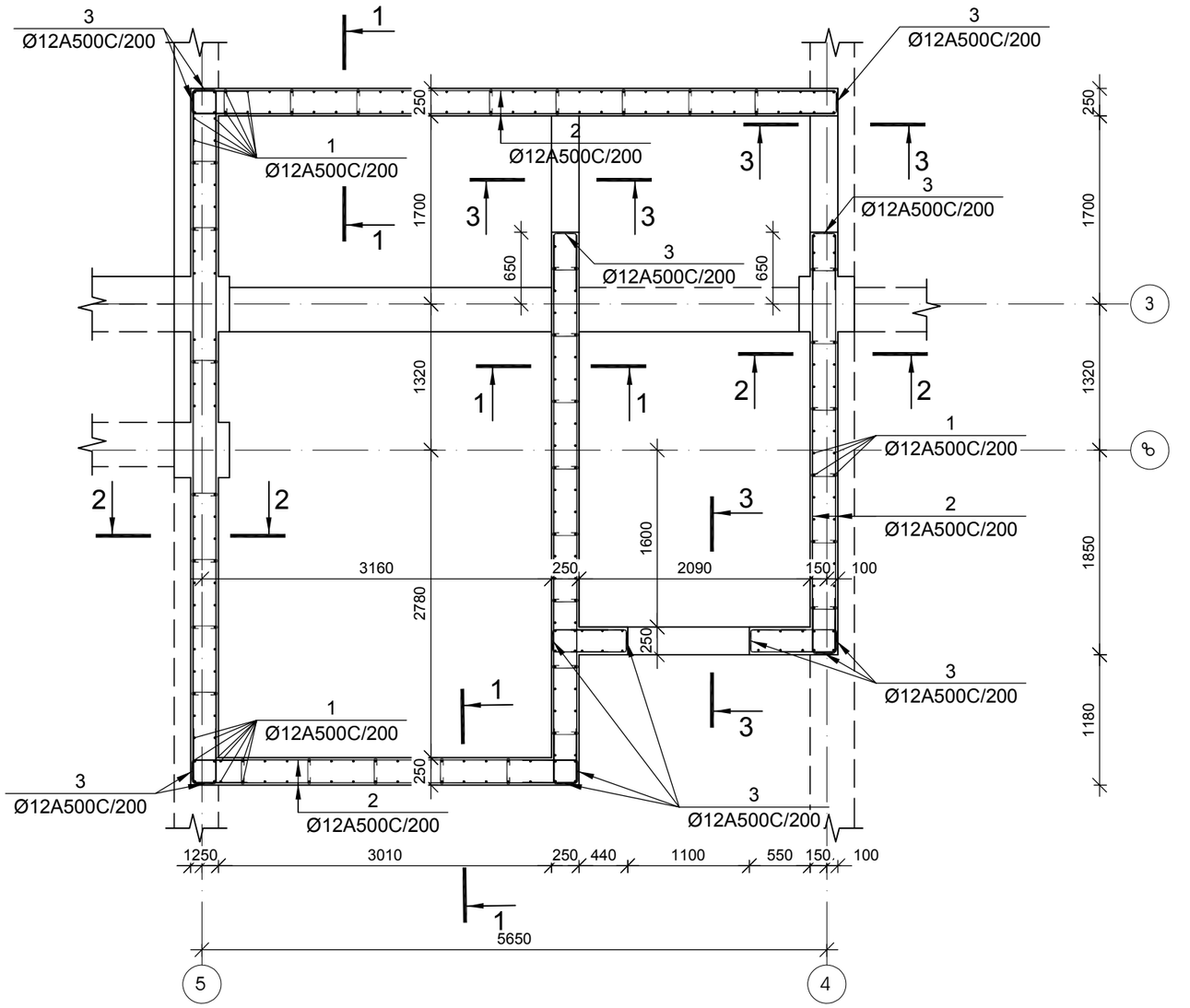

დამკვეთი -	ობიექტი -	კონსტრუქციული პროექტი	
შპს „დიღმის ველი", ს/კ 405246149	ქ. თბილისში, დიღმის სასწავლო საცდელი მეურნეობა ნაკვ. 01.72.14.009.510 -ში მრავალფუნქციური კომპლექსი		

დასკვნა	სტადია	ფურცელი	ფურცლები
10-12/21	მპ	4.02	

დირექტორი		გ. ცომაია
პრ. მთ. არქ.		
პრ. მთ. ინჟ.		გ. ცომაია
დაამუშავა		ა. ცომაია
შეამოწმა		გ. ცომაია

ნახაზი:

მონოლითური დიაფრაგმების უბანი მდუ-1 (ტიპიური სართულის გეგმა)

შ.პ.ს.
გეოკონი
თბილისი 2022

(მდუ-1 0.000 ნიშნულზე) კვეთი 1-1

მ 1:25

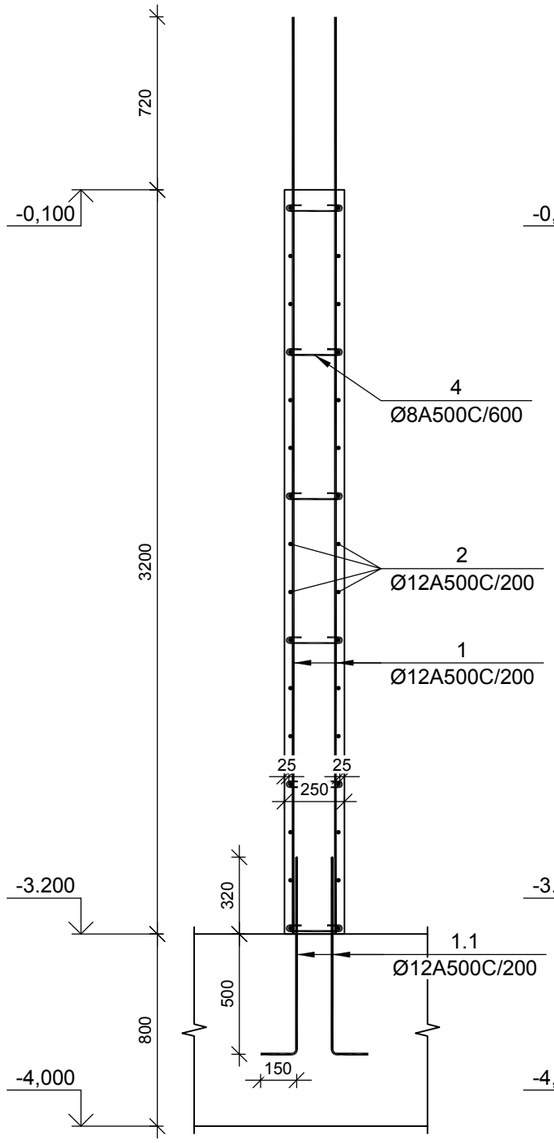

(მდუ-1 0.000 ნიშნულზე) კვეთი 2-2

მ 1:25

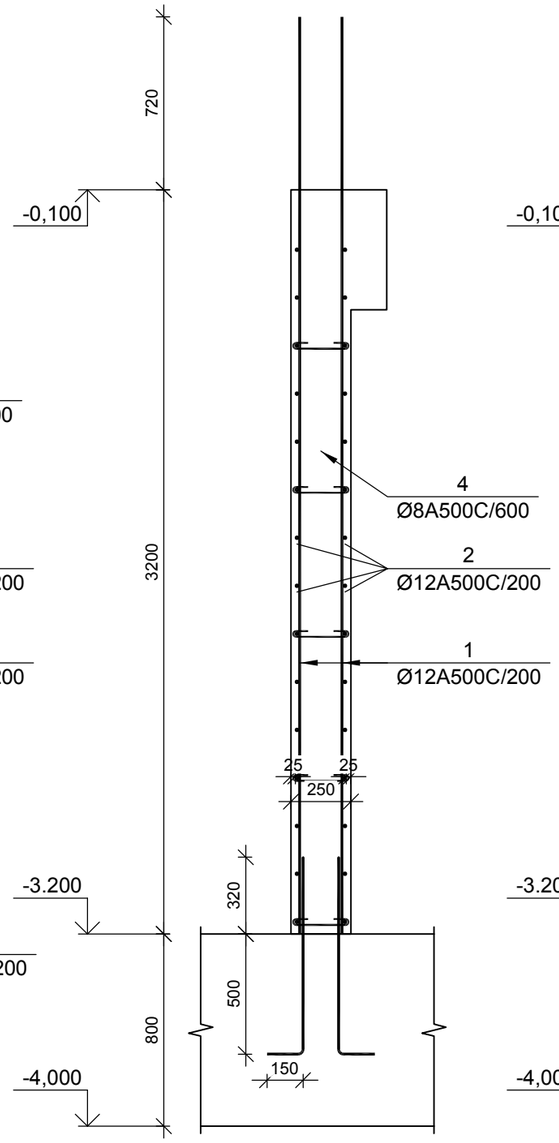

(მდუ-1 0.000 ნიშნულზე) კვეთი 3-3

მ 1:25

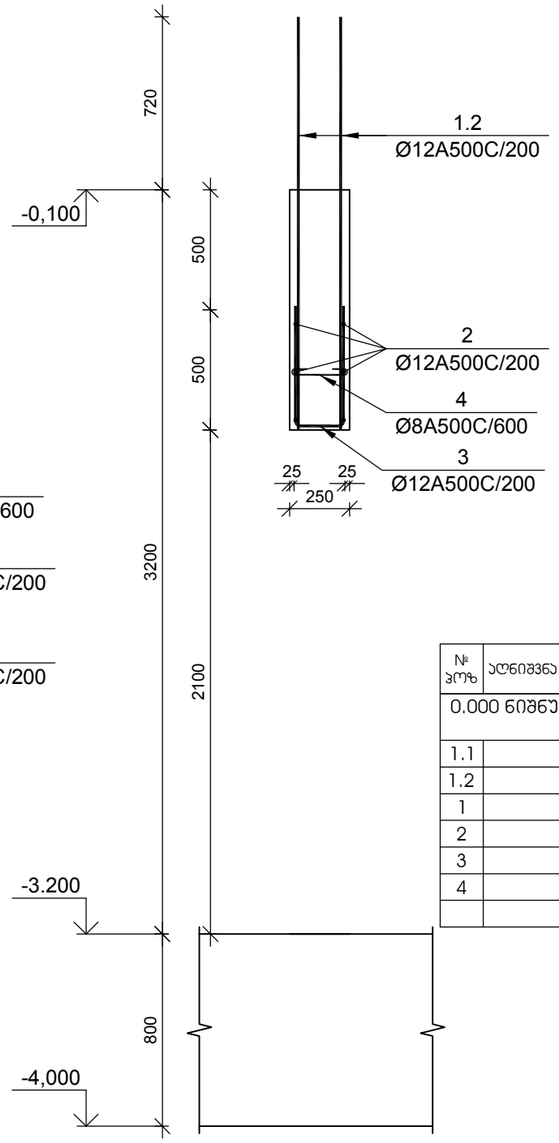

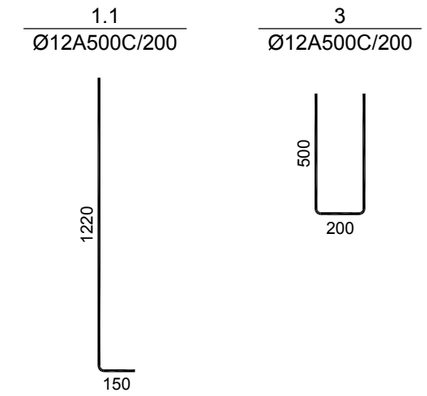

№ პოზ	აღნიშვნა	დასახელება					რაოდ. ელ-ში	წონა, (კგ) ერთ.	წონა, (კგ) საერთო	შენიშვნა
0.000 ნიშნულის მონოლითური დიაფრაგმების უბანი მდუ-1							1 ცალი			.
1.1		Ø	12	A500C	L= 1370	მმ	280	1.22	340	
1.2		Ø	12	A500C	L= 930	მმ	24	0.83	20	
1		Ø	12	A500C	L= 3820	მმ	280	3.39	949	
2		Ø	12	A500C	L= 28560	მმ	34	25.34	862	
3		Ø	12	A500C	L= 1200	მმ	147	1.06	157	
4		Ø	8	A500C	L= 380	მმ	319	0.15	48	
						ბეტონი		B-25	23.00	კუბ. მ

დამკვეთი -

შპს „დიღმის ველი", ს/კ 405246149

ობიექტი -

ქ. თბილისში, დიღმის სასწავლო საცდელი მეურნეობა ნაკვ. 01.72.14.009.510 -ში მრავალფუნქციური კომპლექსი

კონსტრუქციული პროექტი

დაკვეთა	სტადია	ფურცელი	ფურცლები
10-12/21	მშ	4.03	

დირექტორი		გ. ცომაია
პრ. მთ. არქ.		
პრ. მთ. ინჟ.		გ. ცომაია
დაამუშავა		ა. ცომაია
შეამოწმა		გ. ცომაია

ნახაზი:

მონოლითური დიაფრაგმების უბანი მდუ-1 0.000 ნიშნულზე

შ.პ.ს.
გეოპონი
თბილისი 2022

(მდუ-1 +4.650 ნიშნულზე) კვეთი 1-1

მ 1:25

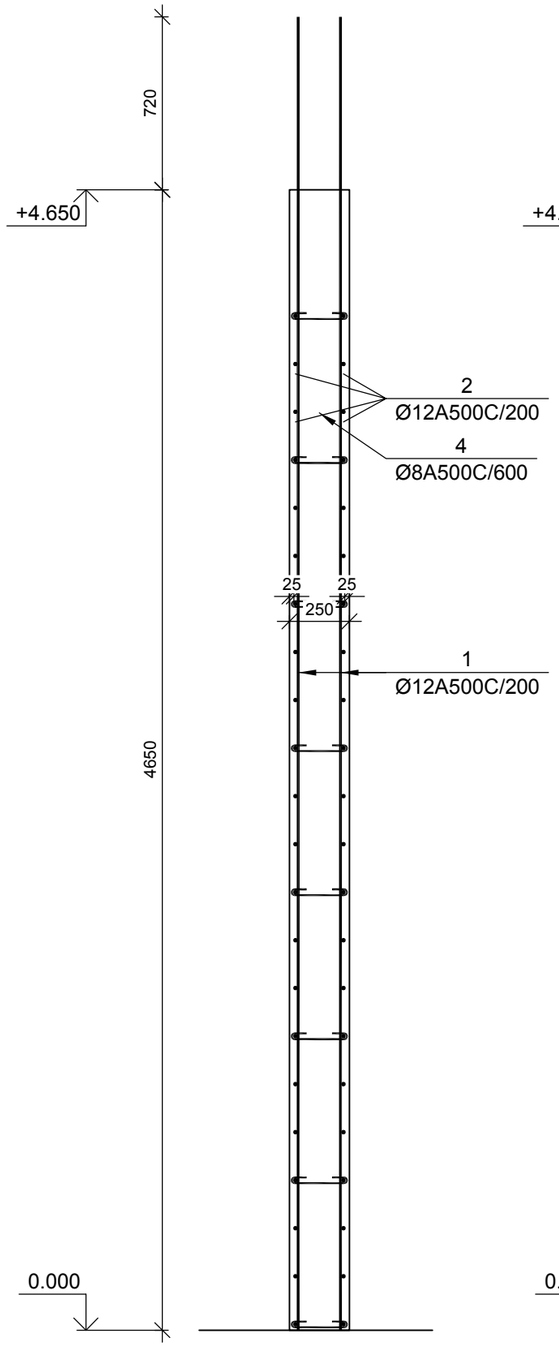

(მდუ-1 +4.650 ნიშნულზე) კვეთი 2-2

მ 1:25

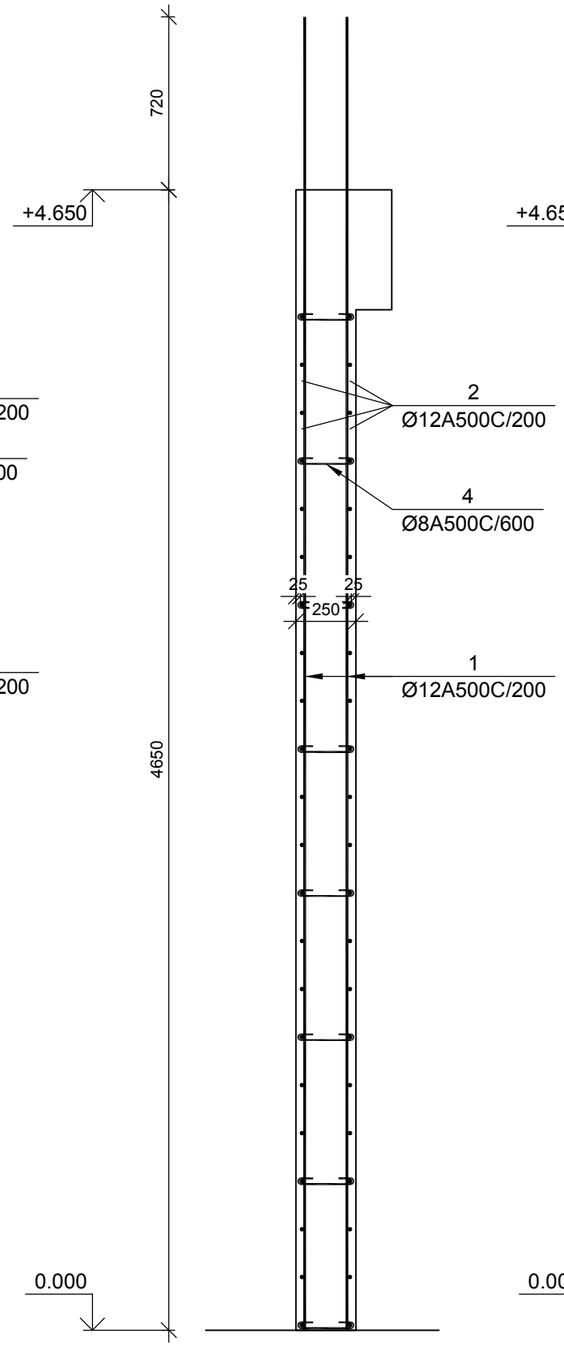

(მდუ-1 +4.650 ნიშნულზე) კვეთი 3-3

მ 1:25

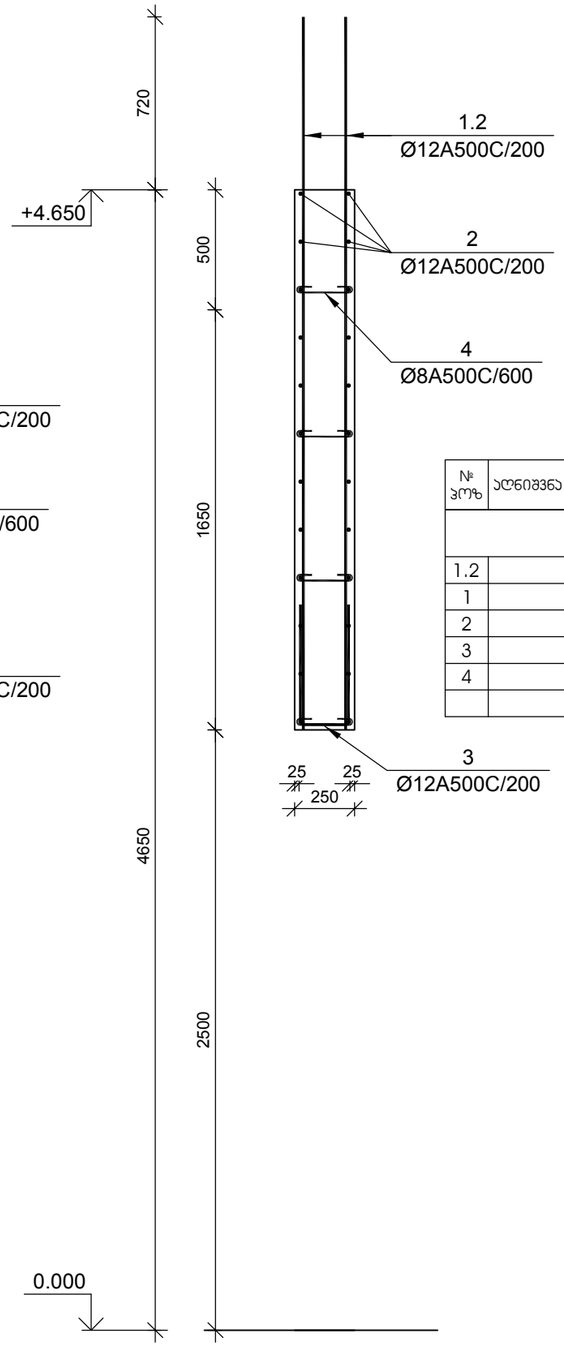

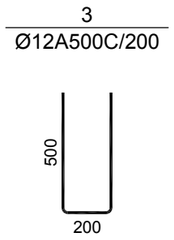

№ ჯრეზ	აღნიშვნა	დასახელება	რაოდ. ელ-ში	წონა, (კგ)		შენიშვნა
				ერთის	საერთო	
		+4.750 ნიშნულის მონოლითური დიაფრაგმების უბანი მდუ-1	1 ცალი			.
1.2		Ø 12 A500C L= 2975 მმ	24	2.64	63	
1		Ø 12 A500C L= 5470 მმ	280	4.85	1359	
2		Ø 12 A500C L= 28560 მმ	52	25.34	1318	
3		Ø 12 A500C L= 1200 მმ	237	1.06	252	
4		Ø 8 A500C L= 380 მმ	500	0.15	75	
		ბეტონი		B-25	36.00	კუბ. მ

დამკვეთი -

შპს „დიღმის ველი", ს/კ 405246149

ობიექტი -

ქ. თბილისში, დიღმის სასწავლო საცდელი მეურნეობა ნაკვ. 01.72.14.009.510 -ზე მრავალფუნქციური კომპლექსი

კონსტრუქციული პროექტი

დაკვეთა	სტადია	ფურცელი	ფურცლები
10-12/21	მპ	4.04	

დირექტორი		გ. ცომაია
ჯრ. მთ. არქ.		
ჯრ. მთ. ინჟ.		გ. ცომაია
დაამუშავა		ა. ცომაია
შეამოწმა		გ. ცომაია

ნახაზი:

მონოლითური დიაფრაგმების უბანი მდუ-1 +5.500 ნიშნულზე

შ.პ.ს.
გეოპონი
თბილისი 2022

(მდუ-1 ტიპიურ სართულზე) ჯვეთი 1-1

მ 1:25

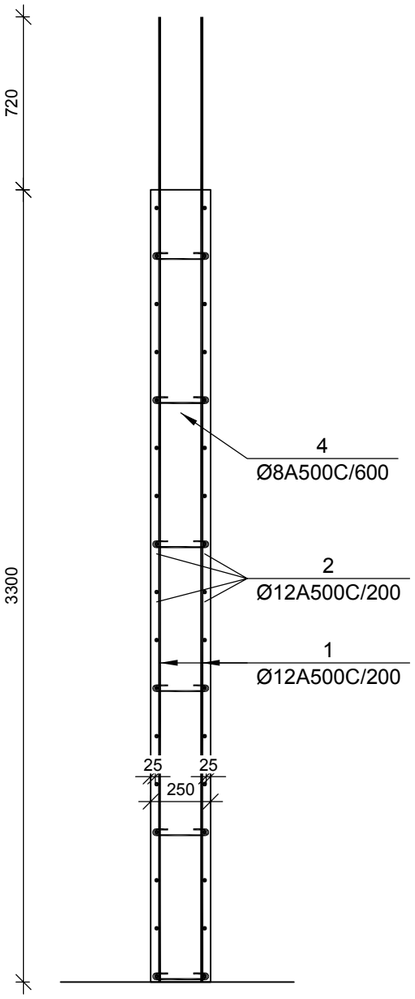

(მდუ-1 ტიპიურ სართულზე) ჯვეთი 2-2

მ 1:25

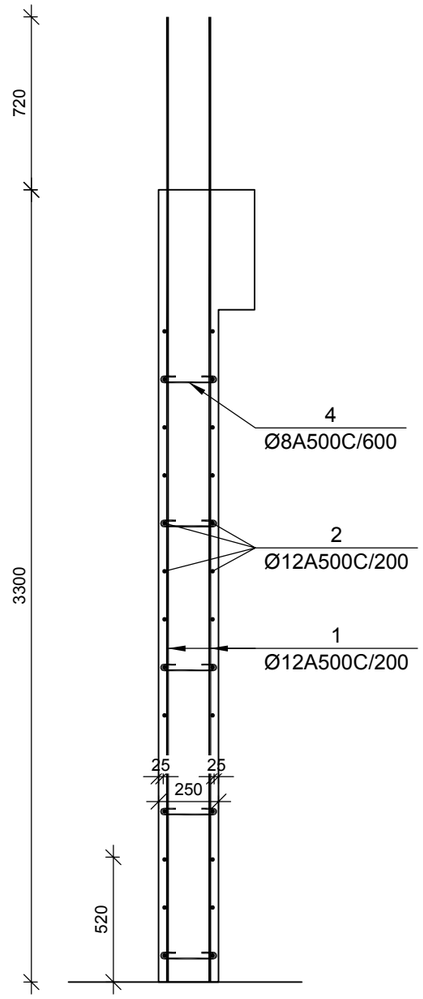

(მდუ-1 ტიპიურ სართულზე) ჯვეთი 3-3

მ 1:25

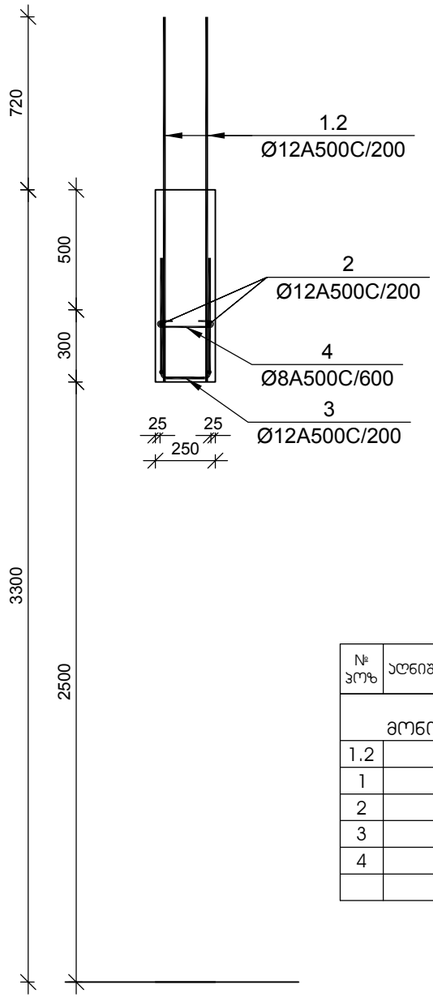

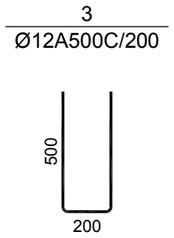

№ პოზ	აღნიშვნა	დასახელება					რაოდ. ელ-ში	წონა, (კგ)		შენიშვნა
								ერთის	საერთო	
+4.850 <> +24.550 ნიშნულების მონოლითური დიაფრაგმების უბანი მდუ-1							7 ცალი			.
1.2		Ø	12	A500C	L= 1520	მმ	24	1.35	32	
1		Ø	12	A500C	L= 3995	მმ	280	3.55	993	
2		Ø	12	A500C	L= 28560	მმ	52	25.34	1318	
3		Ø	12	A500C	L= 1200	მმ	147	1.06	157	
4		Ø	8	A500C	L= 380	მმ	500	0.15	75	
					ბეტონი			B-25	36.00	კუბ. მ

დამკვეთი -

შპს „დიღმის ველი", ს/კ 405246149

ობიექტი -

ქ. თბილისში, დიღმის სასწავლო საცდელი მეურნეობა ნაკვ. 01.72.14.009.510 -ში მრავალფუნქციური კომპლექსი

კონსტრუქციული პროექტი

დაკვეთა	სტადია	ფურცელი	ფურცლები
10-12/21	მშ	4.05	

დირექტორი		გ. ცომაია
პრ. მთ. არქ.		
პრ. მთ. ინჟ.		გ. ცომაია
დაამუშავა		ა. ცომაია
შეამოწმა		გ. ცომაია

ნახაზი:

მონოლითური დიაფრაგმების უბანი მდუ-1 ტიპიური სართულის ჯვეთები

შ.პ.ს.
გეოპონი
თბილისი 2022

(მდუ-1 +31.050 ნიშნულზე) კვეთი 1-1

მ 1:25

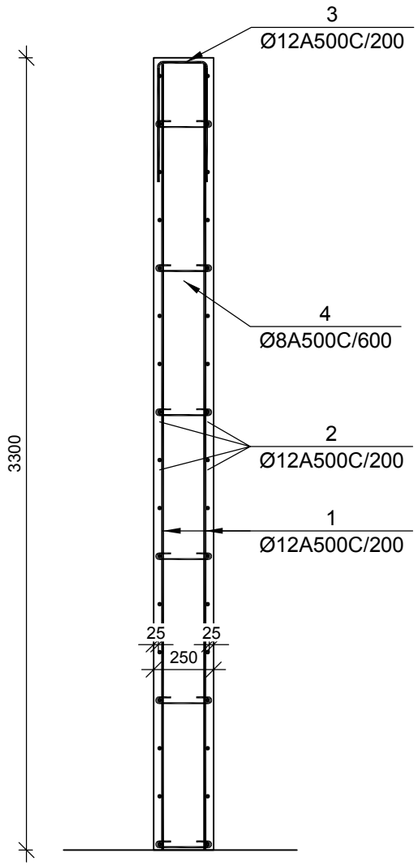

(მდუ-1 +31.050 ნიშნულზე) კვეთი 2-2

მ 1:25

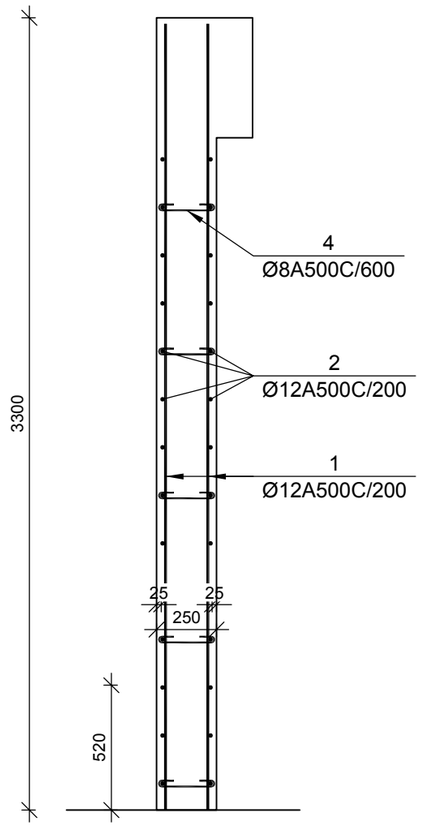

(მდუ-1+31.050 ნიშნულზე) კვეთი 3-3

მ 1:25

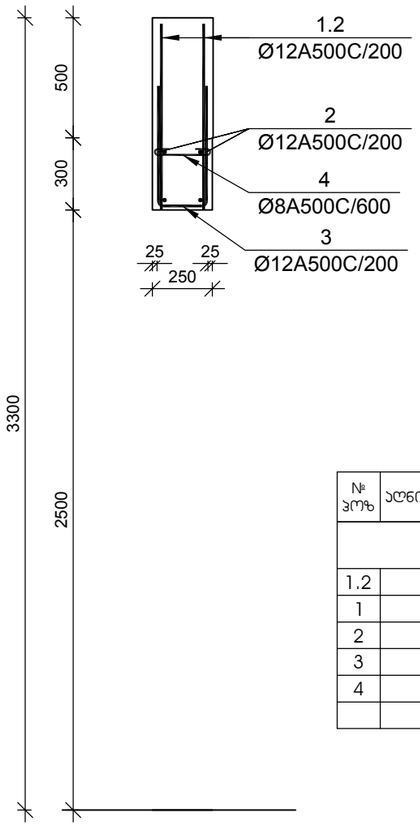

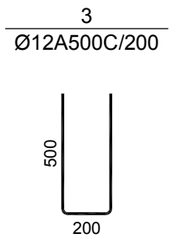

№ პოზ	აღნიშვნა	დასახელება					რაოდ. ელ-ში	წონა, (კგ) ერთ.	წონა, (კგ) საერთო	შენიშვნა
		+31.050 ნიშნულის მონოლითური დიაფრაგმების უბანი მდუ-1					1 ცალი			.
1.2		Ø	12	A500C	L= 775	მმ	24	0.69	17	
1		Ø	12	A500C	L= 3275	მმ	280	2.91	814	
2		Ø	12	A500C	L= 28560	მმ	52	25.34	1318	
3		Ø	12	A500C	L= 1200	მმ	147	1.06	157	
4		Ø	8	A500C	L= 380	მმ	500	0.15	75	
						ბეტონი		B-25	36.00	კუბ. მ

დამკვეთი -

შპს „დიღმის ველი", ს/კ 405246149

ობიექტი -

ქ. თბილისში, დიღმის სასწავლო საცდელი მეურნეობა ნაკვ. 01.72.14.009.510 -ში მრავალფუნქციური კომპლექსი

კონსტრუქციული პროექტი

დაკვეთა	სტადია	ფურცელი	ფურცლები
10-12/21	მშ	4.06	

დირექტორი		გ. ცომაია
პრ. მთ. არქ.		
პრ. მთ. ინჟ.		გ. ცომაია
დაამუშავა		ა. ცომაია
შეამოწმა		გ. ცომაია

ნახაზი:

მონოლითური დიაფრაგმების უბანი მდუ-1 +28.500 ნიშნულზე

შ.პ.ს.
გეოპონი
თბილისი 2022

მონოლითური დიაფრაგმების უბანი მდუ-2 (ტიპიური სართულის გეგმა)

მ 1:50

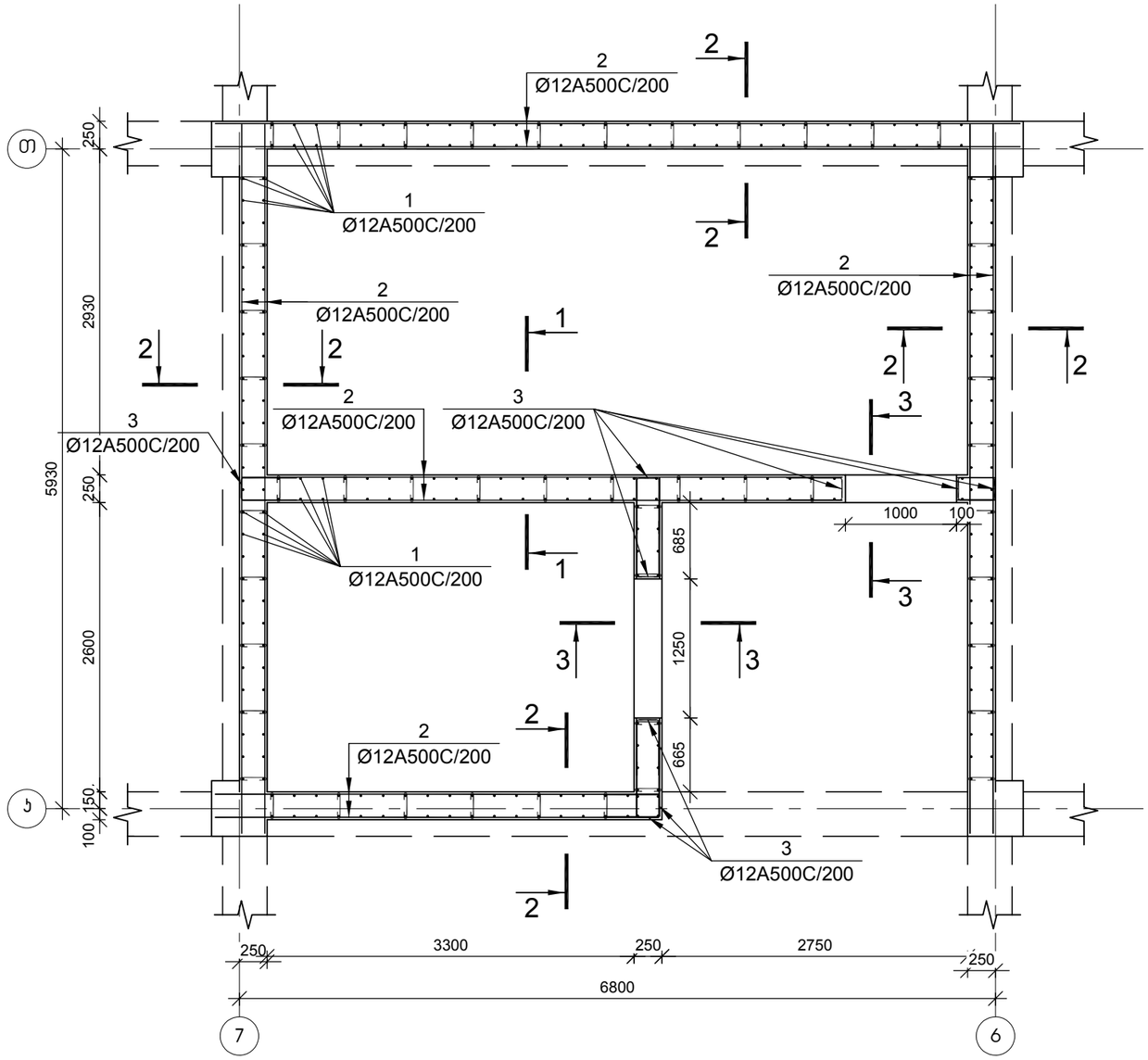

დამკვეთი -	ობიექტი -	კონსტრუქციული პროექტი	ნახაზი:
შპს „დიღმის ველი", ს/კ 405246149	ქ. თბილისში, დიღმის სასწავლო საცდელი მეურნეობა ნაკვ. 01.72.14.009.510 -ში მრავალფუნქციური კომპლექსი		მონოლითური დიაფრაგმების უბანი მდუ-1 (ტიპიური სართულის გეგმა)

დაკვეთა	სტადია	ფურცელი	ფურცლები
10-12/21	მპ	4.07	

დირექტორი		გ. ცომაია
პრ. მთ. არქ.		
პრ. მთ. ინჟ.		გ. ცომაია
დაამუშავა		ა. ცომაია
შეამოწმა		გ. ცომაია

შ.პ.ს.
გეოპონი
თბილისი 2022

(მდუ-2 0.000 ნიშნულზე) კვეთი 1-1

მ 1:25

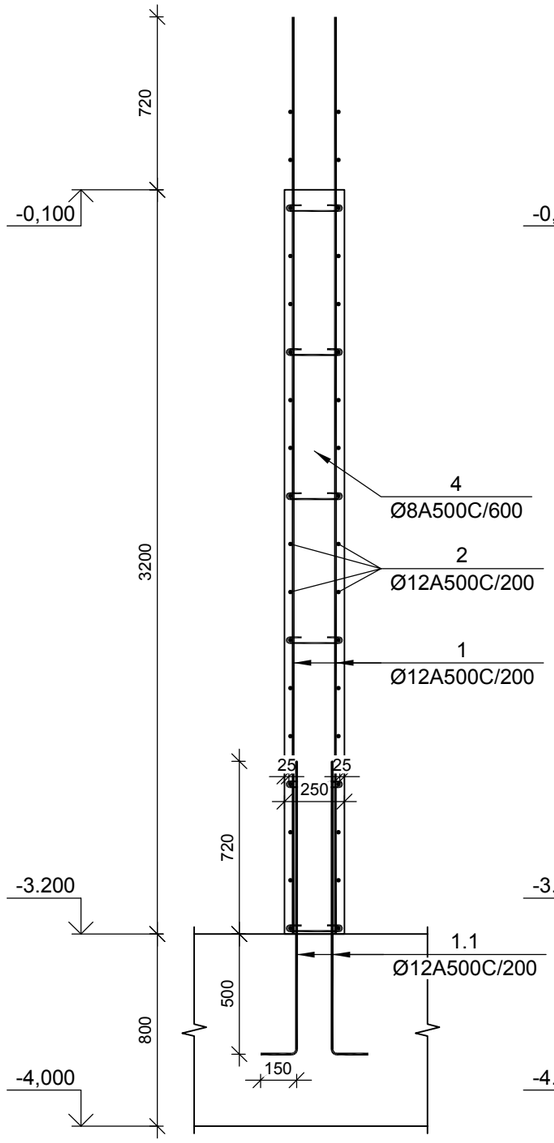

(მდუ-2 0.000 ნიშნულზე) კვეთი 2-2

მ 1:25

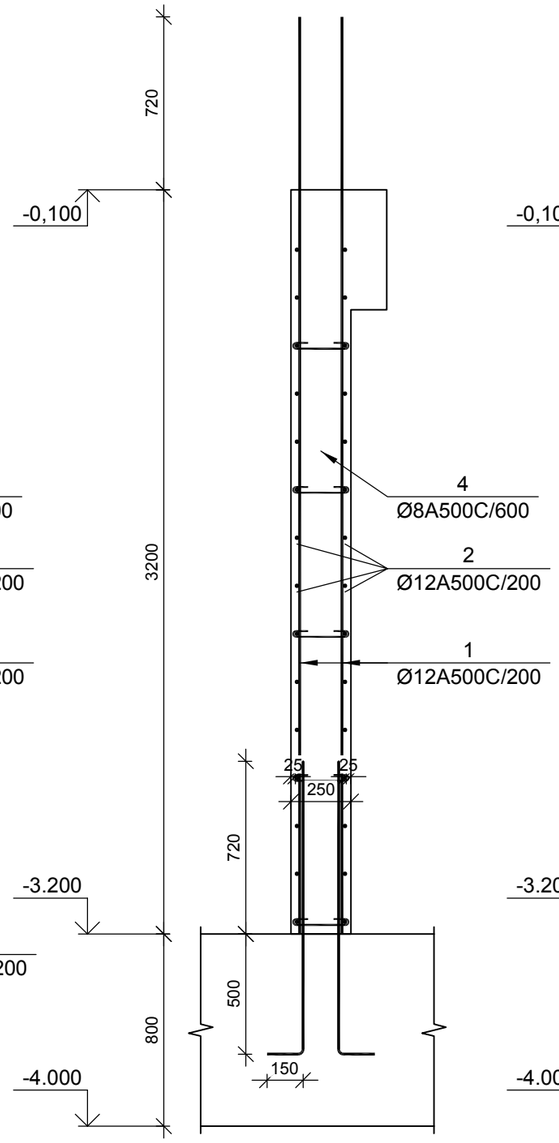

(მდუ-2 0.000 ნიშნულზე) კვეთი 3-3

მ 1:25

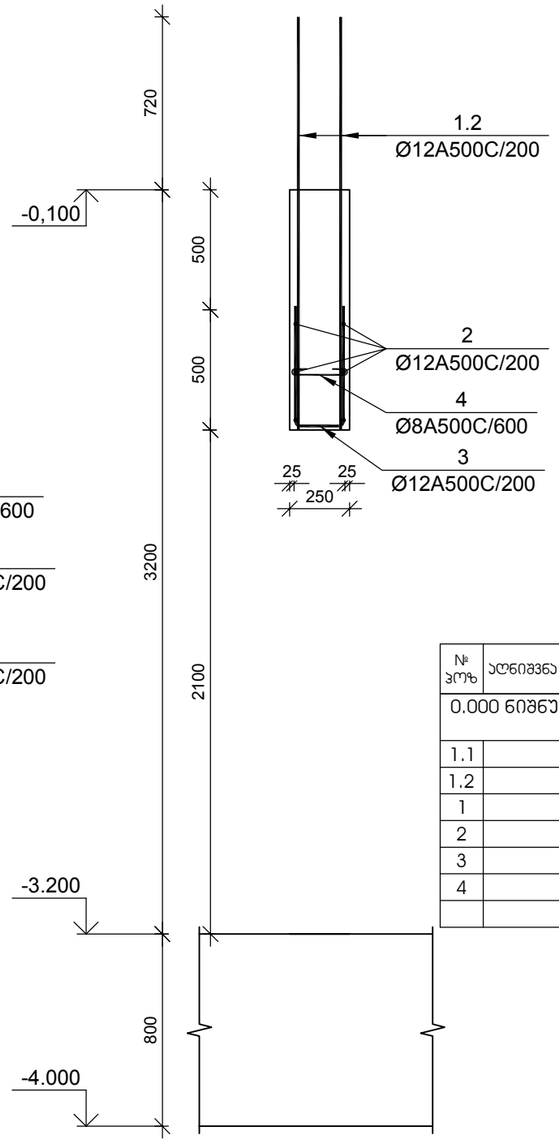

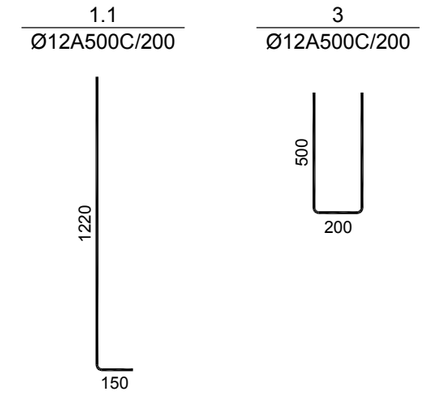

№ პოზ	ესკიზი	დასახელება	რაოდ. ელ-ში	წონა, (კგ) ერთ.	წონა, (კგ) საერთო	შენიშვნა
0.000 ნიშნულის მონოლითური დიაფრაგმების უბანი მდუ-2			1 ცალი			.
1.1		Ø 12 A500C L= 1370 მმ	320	1.22	389	
1.2		Ø 12 A500C L= 930 მმ	24	0.83	20	
1		Ø 12 A500C L= 4220 მმ	320	3.74	1198	
2		Ø 12 A500C L= 32640 მმ	34	28.96	985	
3		Ø 12 A500C L= 1200 მმ	132	1.06	141	
4		Ø 8 A500C L= 380 მმ	444	0.15	67	
		ბეტონი		B-25	32.00	კუბ. მ

დამკვეთი -

შპს „დიღმის ველი", ს/კ 405246149

ობიექტი -

ქ. თბილისში, დიღმის სასწავლო საცდელი მეურნეობა ნაკვ. 01.72.14.009.510 -ში მრავალფუნქციური კომპლექსი

პროექტი			
ეტაპი	სტადია	ფურცელი	ფურცლები
10-12/21	მპ	4.08	

დირექტორი		გ. ცომაია
ჰარ. მთ. არქ.		
ჰარ. მთ. ინჟ.		გ. ცომაია
დაამუშავა		ა. ცომაია
შეამოწმა		გ. ცომაია

ნახაზი:

მონოლითური დიაფრაგმების უბანი მდუ-2 0.000 ნიშნულზე

შ.პ.ს. გეოპონი

თბილისი 2022

(მდუ-1 +4.650 ნიშნულზე) კვეთი 1-1

მ 1:25

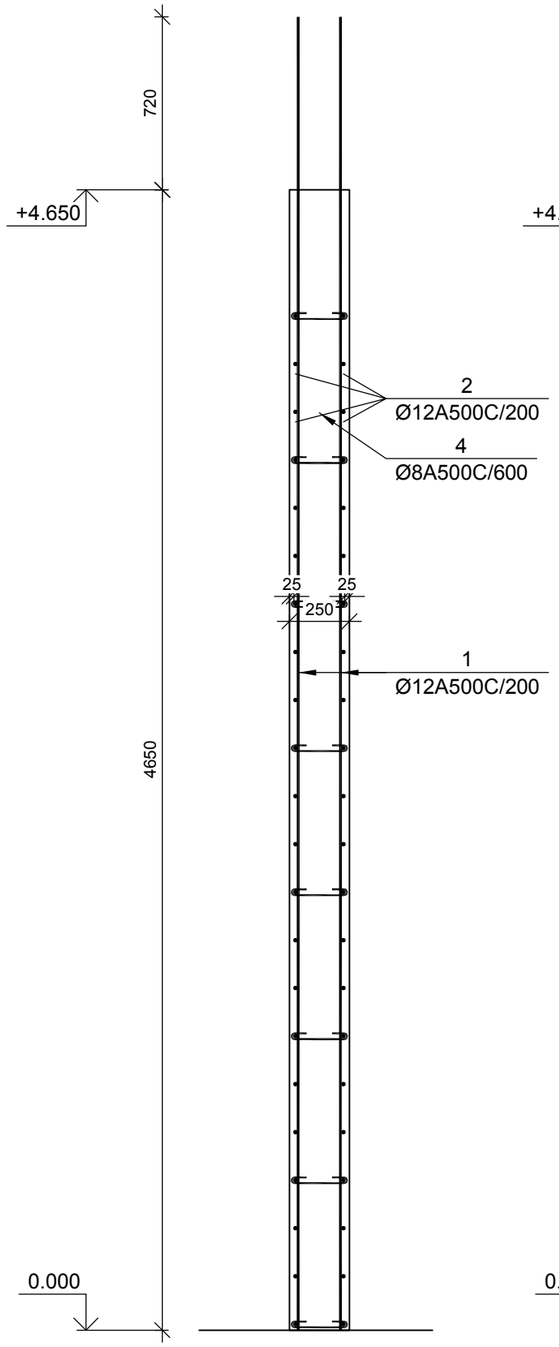

(მდუ-1 +4.650 ნიშნულზე) კვეთი 2-2

მ 1:25

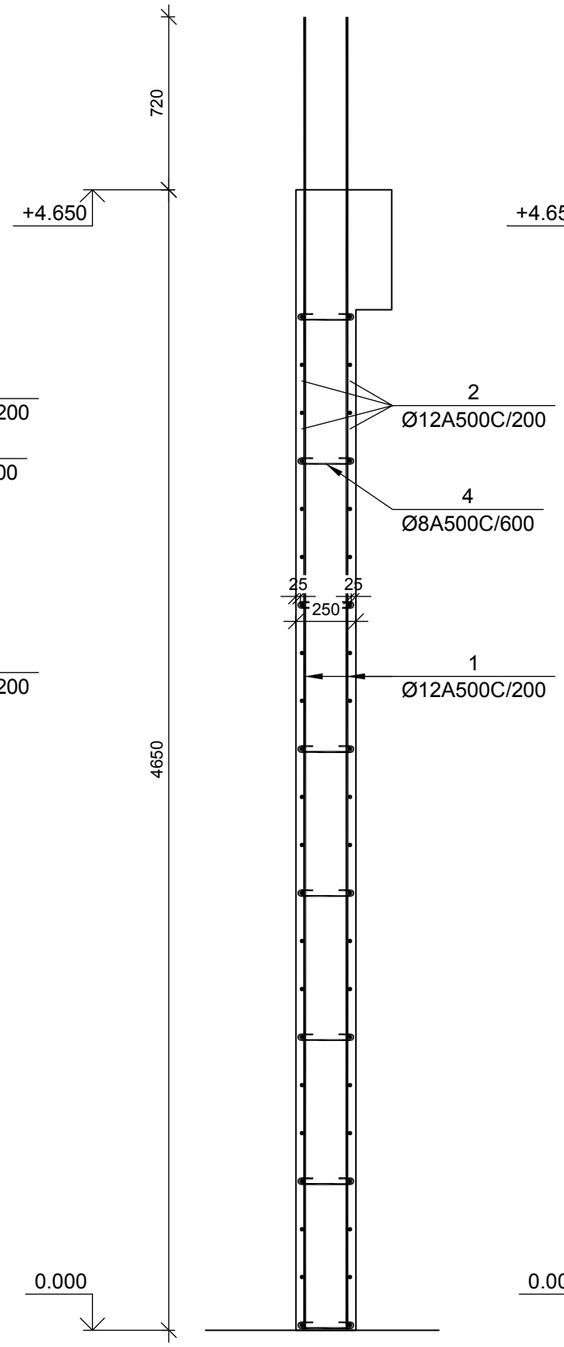

(მდუ-1 +4.650 ნიშნულზე) კვეთი 3-3

მ 1:25

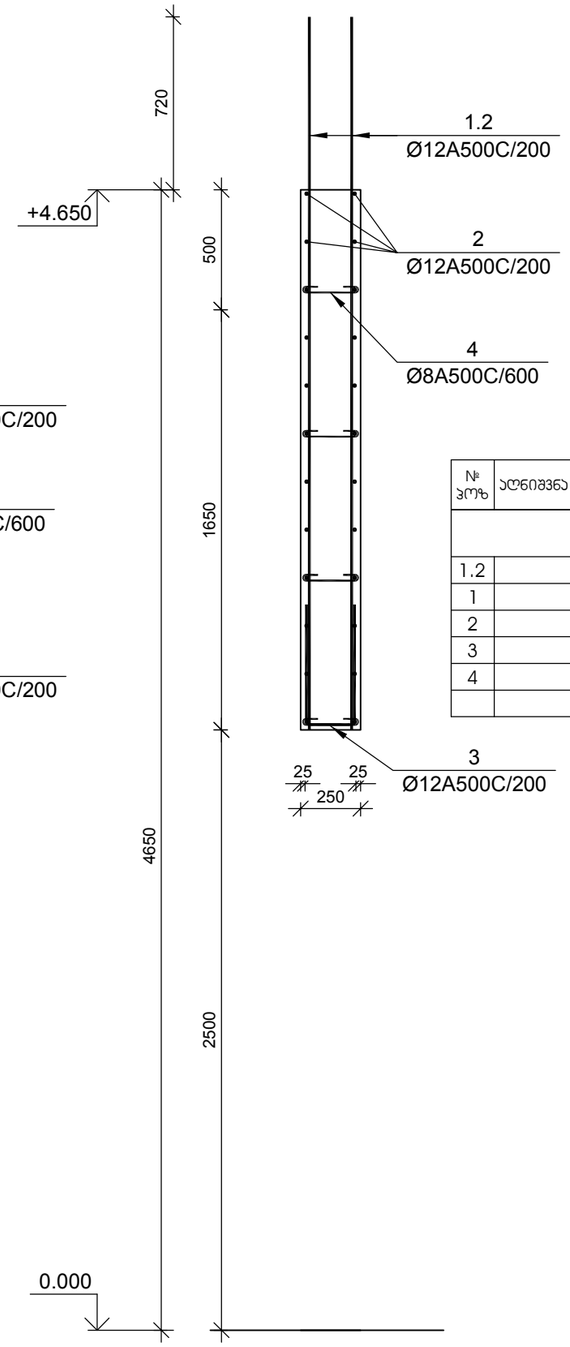

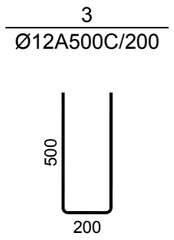

№ ჯრეზ	აღნიშვნა	დასახელება	რაოდ. ელ-ში	წონა, (კგ)		შენიშვნა
				ერთის	საერთო	
		+3.500 ნიშნულის მონოლითური დიაფრაგმების უბანი მდუ-2	1 ცალი			.
1.2		⌀ 12 A500C L= 3720 მმ	24	3.30	79	
1		⌀ 12 A500C L= 5470 მმ	320	4.85	1553	
2		⌀ 12 A500C L= 32640 მმ	52	28.96	1506	
3		⌀ 12 A500C L= 1200 მმ	212	1.06	226	
4		⌀ 8 A500C L= 380 მმ	565	0.15	85	
		ბეტონი		B-25	40.65	კუბ. მ

დამკვეთი -

შპს „დიღმის ველი", ს/კ 405246149

ობიექტი -

ქ. თბილისში, დიღმის სასწავლო საცდელი მეურნეობა ნაკვ. 01.72.14.009.510 -ში მრავალფუნქციური კომპლექსი

კონსტრუქციული პროექტი

დაკვეთა	სტადია	ფურცელი	ფურცლები
10-12/21	მპ	4.09	

დირექტორი		გ. ცომაია
ჰრ. მთ. არქ.		
ჰრ. მთ. ინჟ.		გ. ცომაია
დაამუშავა		ა. ცომაია
შეამოწმა		გ. ცომაია

ნახაზი:

მონოლითური დიაფრაგმების უბანი მდუ-2 +5.500 ნიშნულზე

შ.პ.ს.
გეოპონი
თბილისი 2022

(მდუ-2 ტიპიურ სართულზე) კვეთი 1-1

მ 1:25

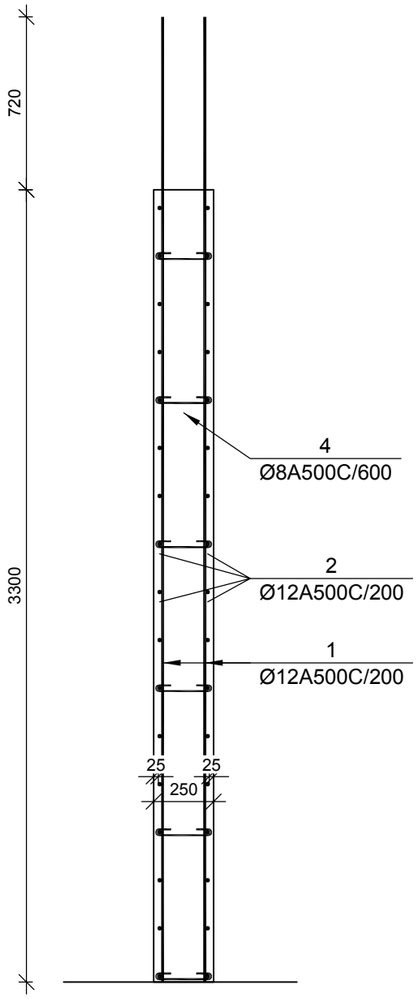

(მდუ-2 ტიპიურ სართულზე) კვეთი 2-2

მ 1:25

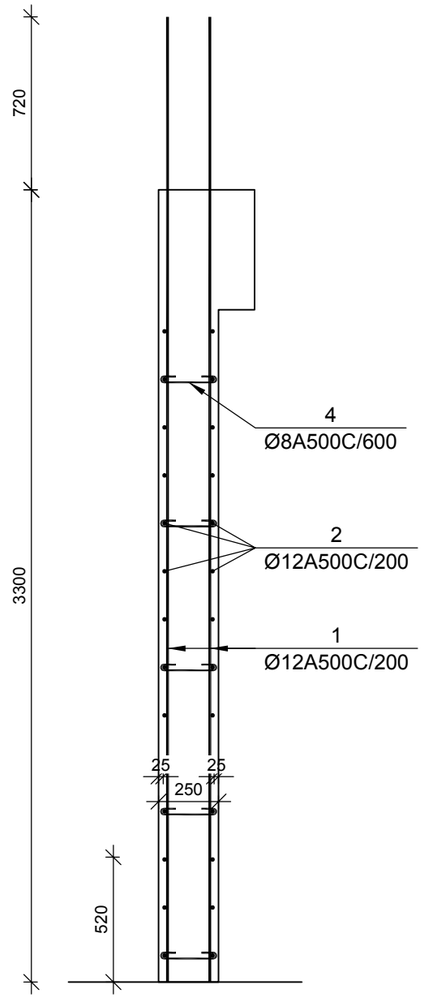

(მდუ-2 ტიპიურ სართულზე) კვეთი 3-3

მ 1:25

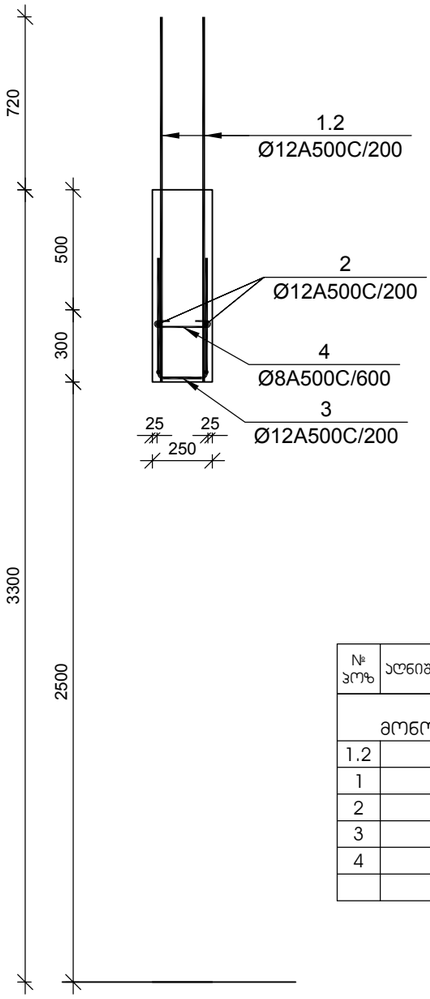

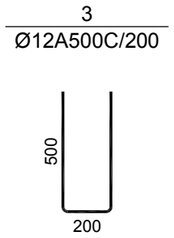

№ პოზ	აღნიშვნა	დასახელება					რაოდ. ელ-ში	წონა, (კგ) ერთის	წონა, (კგ) საერთო	შენიშვნა
		+4.850 <> +24.550 ნიშნულების მონოლითური დიაფრაგმების უბანი მდუ-2					7 ცალი			.
1.2		Ø	12	A500C	L= 1520	მმ	24	1.35	32	
1		Ø	12	A500C	L= 3995	მმ	320	3.55	1134	
2		Ø	12	A500C	L= 32640	მმ	52	28.96	1506	
3		Ø	12	A500C	L= 1200	მმ	132	1.06	141	
4		Ø	8	A500C	L= 380	მმ	340	0.15	51	
						ბეტონი		B-25	24.50	კუბ. მ

დამკვეთი -

შპს „დიღმის ველი", ს/კ 405246149

ობიექტი -

ქ. თბილისში, დიღმის სასწავლო საცდელი მეურნეობა ნაკვ. 01.72.14.009.510 -ში მრავალფუნქციური კომპლექსი

პროექტი

პონსტრუქციული ჰროექტი

დაკვეთა	სტადია	ფურცელი	ფურცლები
10-12/21	მშ	4.10	

დირექტორი		გ. ცომაია
ჰრ. მთ. ჰრქ.		
ჰრ. მთ. ინჟ.		გ. ცომაია
დაამუშავა		ა. ცომაია
შეამოწმა		გ. ცომაია

ნახაზი:

მონოლითური დიაფრაგმების უბანი მდუ-2 ტიპიური სართულის კვეთები

შ.პ.ს.
გეოპონი
თბილისი 2022

(მდუ-2 +31.050 ნიშნულზე) ჯვეთი 1-1

მ 1:25

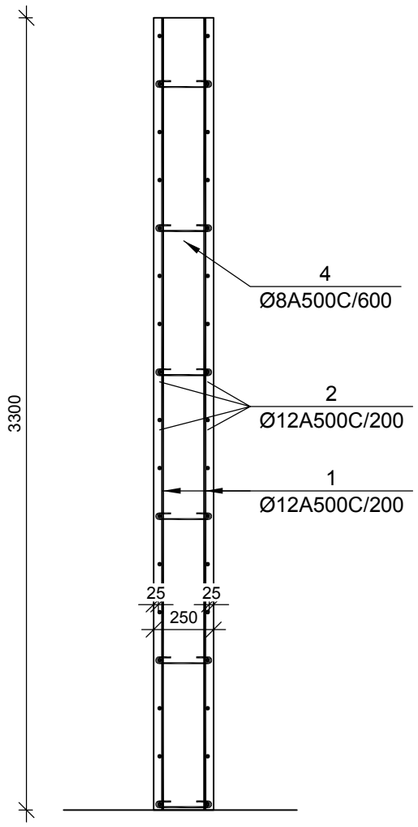

(მდუ-2 +31.050 ნიშნულზე) ჯვეთი 2-2

მ 1:25

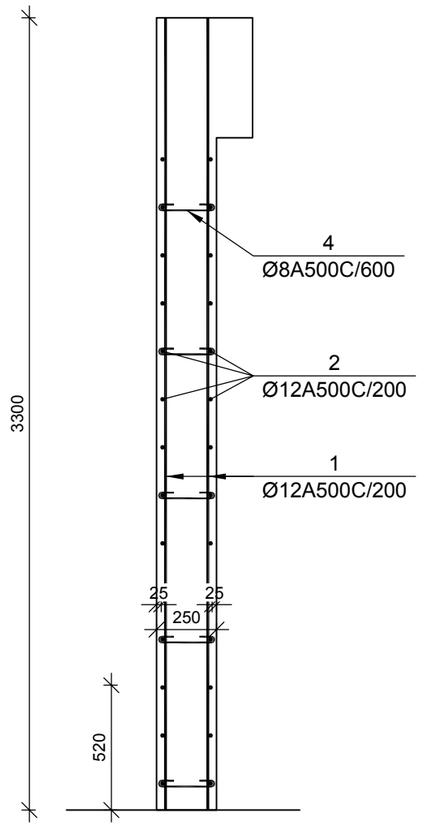

(მდუ-2 +31.050 ნიშნულზე) ჯვეთი 3-3

მ 1:25

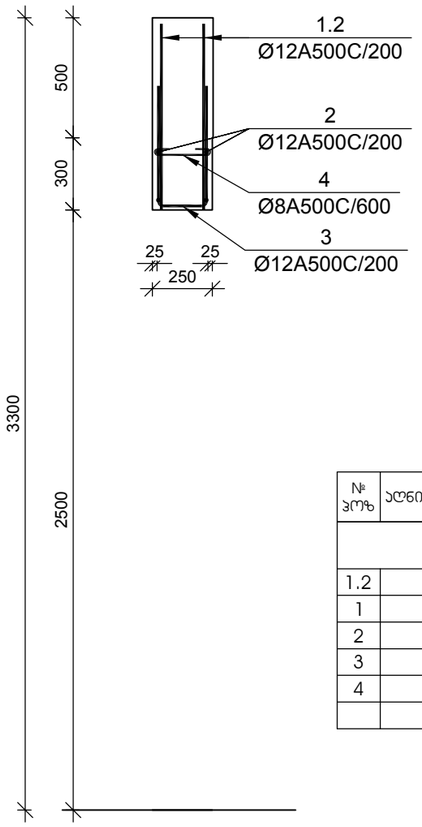

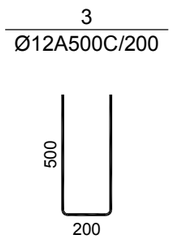

№ პოზ	აღნიშვნა	დასახელება					რაოდ. ელ-ში	წონა, (კგ)		შენიშვნა
								ერთ.	საერთო	
		+31.050 ნიშნულის მონოლითური დიაფრაგმების უბანი მდუ-2					1 ცალი			.
1.2		Ø	12	A500C	L= 775	მმ	24	0.69	17	
1		Ø	12	A500C	L= 3275	მმ	320	2.91	930	
2		Ø	12	A500C	L= 32640	მმ	52	28.96	1506	
3		Ø	12	A500C	L= 1200	მმ	132	1.06	141	
4		Ø	8	A500C	L= 380	მმ	340	0.15	51	
					ბეტონი			B-25	24.50	კუბ. მ

დამკვეთი -

შპს „დიღმის ველი", ს/კ 405246149

ობიექტი -

ქ. თბილისში, დიღმის სასწავლო საცდელი მეურნეობა ნაკვ. 01.72.14.009.510 -ში მრავალფუნქციური კომპლექსი

კონსტრუქციული პროექტი

დაკვეთა	სტადია	ფურცელი	ფურცლები
10-12/21	მშ	4.11	

დირექტორი		გ. ცომაია
პრ. მთ. არქ.		
პრ. მთ. ინჟ.		გ. ცომაია
დაამუშავა		ა. ცომაია
შეამოწმა		გ. ცომაია

ნახაზი:

მონოლითური დიაფრაგმების უბანი მდუ-2 +28.500 ნიშნულზე

შ.პ.ს.
გეოპონი
თბილისი 2022

მონოლითური დიაფრაგმების უბანი მდუ-2 (ტიპიური სართულის გეგმა)

მ 1:50

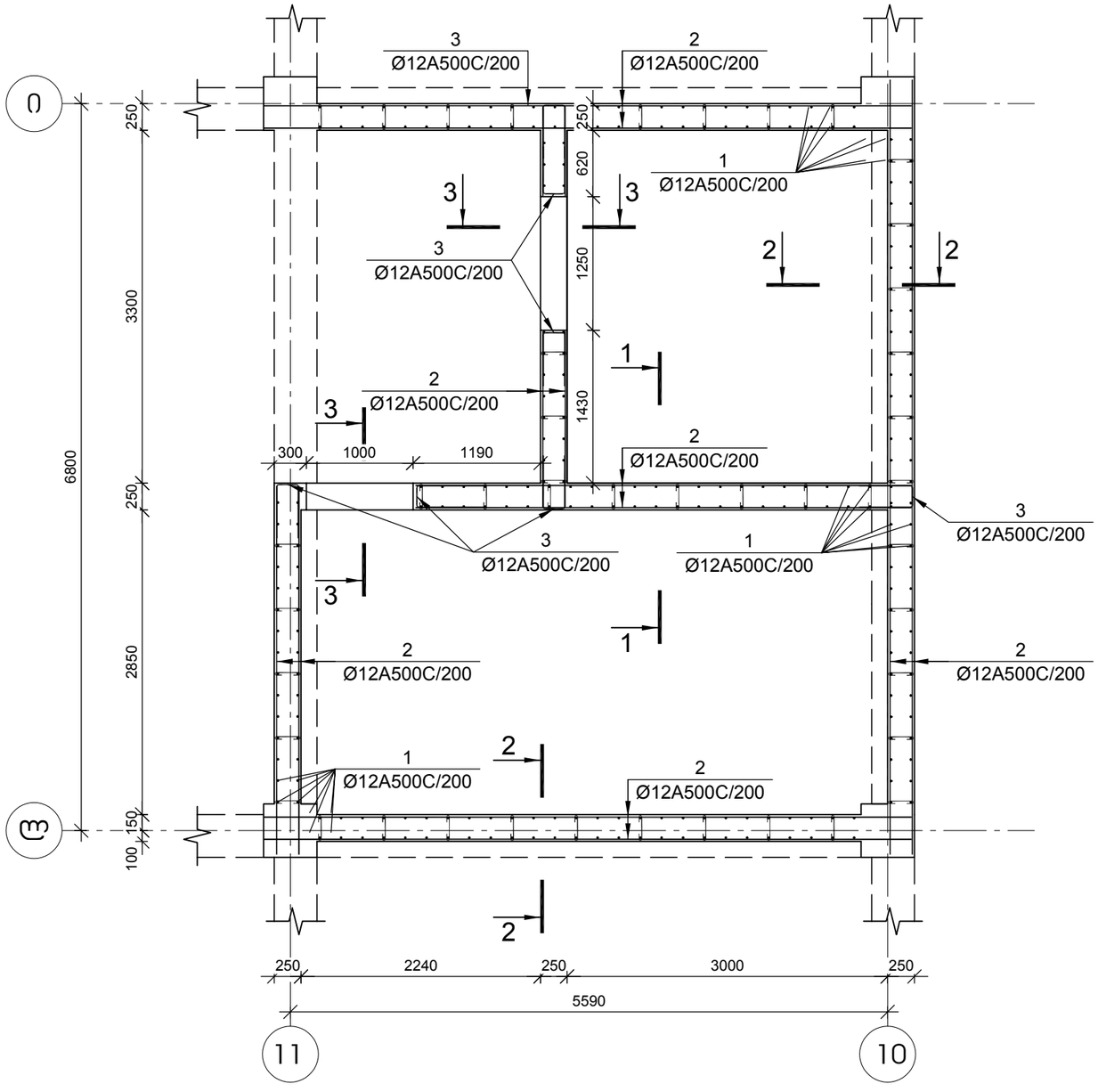

დამკვეთი -	ობიექტი -	პროექტი	
შპს „დიღმის ველი", ს/კ 405246149	ქ. თბილისში, დიღმის სასწავლო საცდელი მეურნეობა ნაკვ. 01.72.14.009.510 -ში მრავალფუნქციური კომპლექსი	კონსტრუქციული	

დაკვეთა	სადია	ფურცელი	ფურცლები
10-12/21	მპ	4.12	

დირექტორი		გ. ცომაია
პრ. მთ. არქ.		
პრ. მთ. ინჟ.		გ. ცომაია
დაამუშავა		ა. ცომაია
შეამოწმა		გ. ცომაია

ნახაზი:

მონოლითური დიაფრაგმების უბანი მდუ-3 (ტიპიური სართულის გეგმა)

შ.პ.ს.
გეოპონი
თბილისი 2022

(მდუ-3 0.000 ნიშნულზე) კვეთი 1-1

მ 1:25

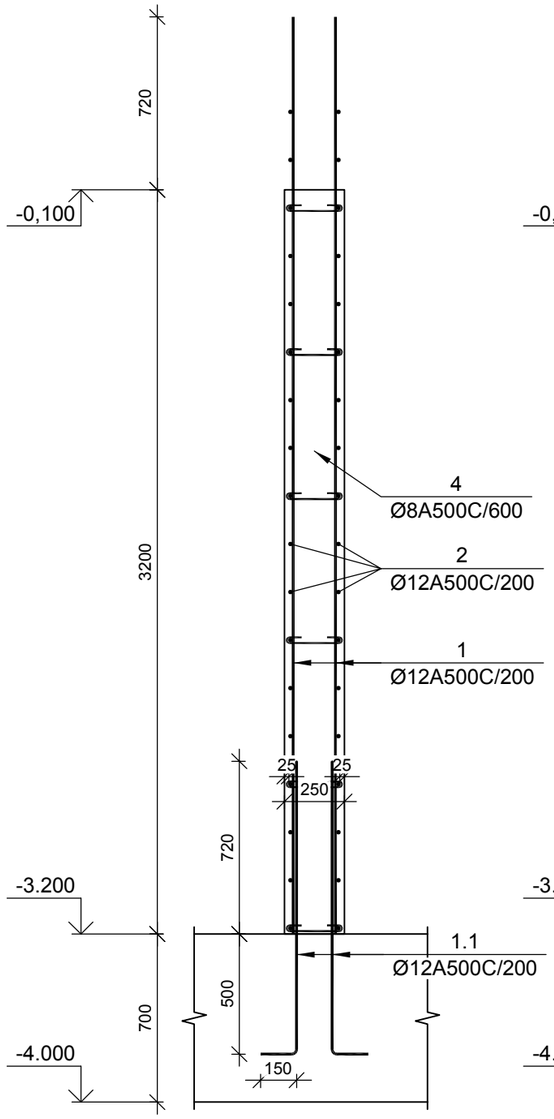

(მდუ-3 0.000 ნიშნულზე) კვეთი 2-2

მ 1:25

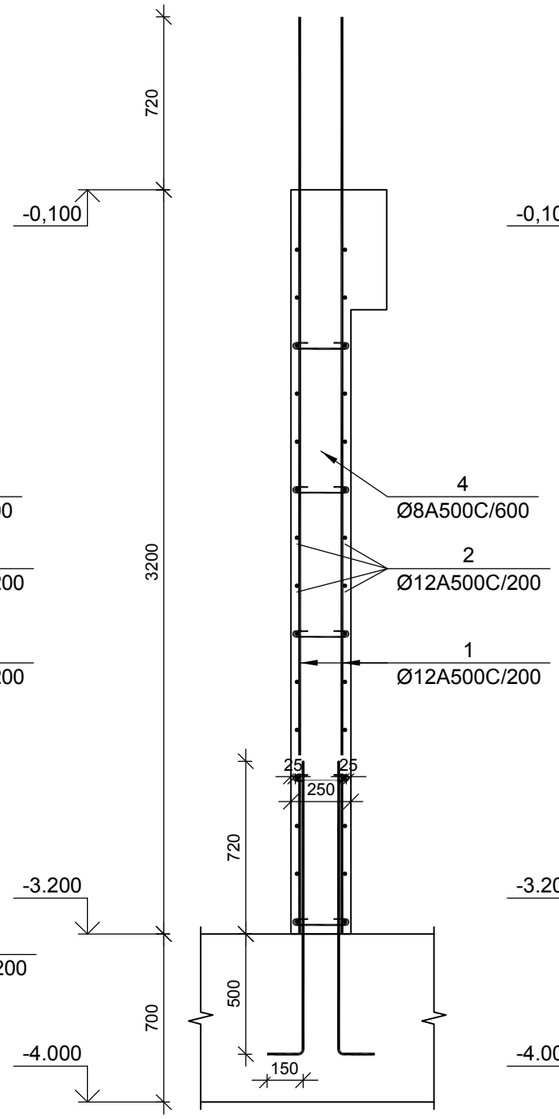

(მდუ-3 0.000 ნიშნულზე) კვეთი 3-3

მ 1:25

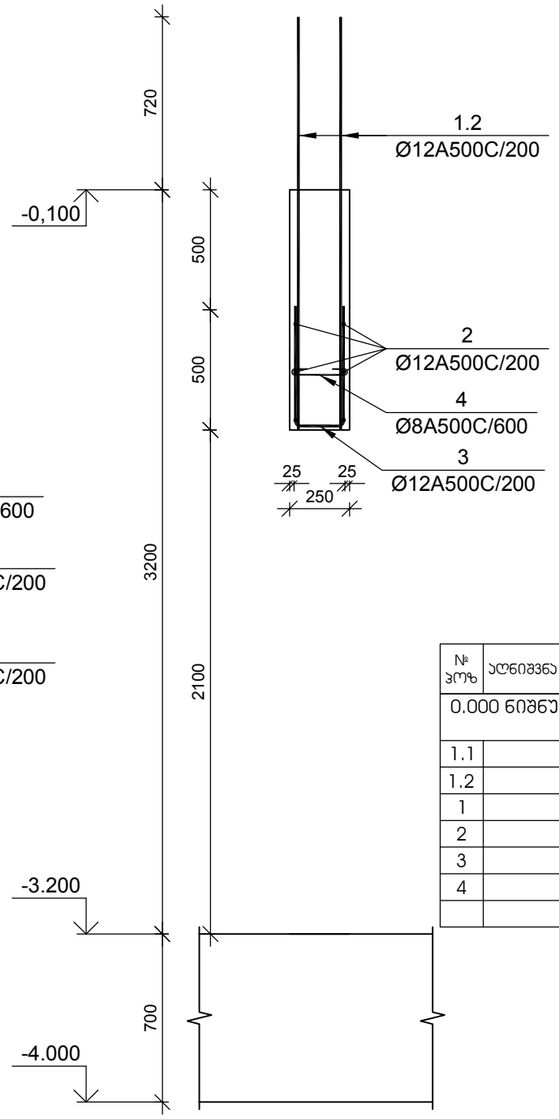

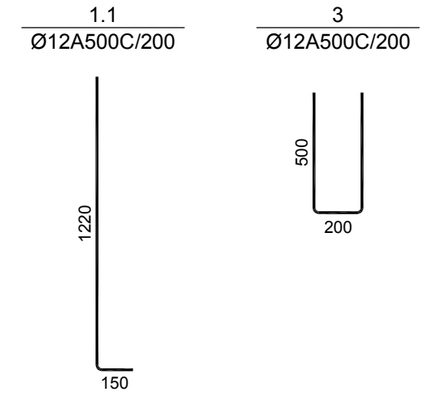

№ პოზ	აღნიშვნა	დასახელება	რაოდ. ელ-ში	წონა, (კგ) ერთ.	წონა, (კგ) საერთო	შენიშვნა
0.000 ნიშნულის მონოლითური დიაფრაგმების უბანი მდუ-3			1 ცალი			.
1.1		Ø 12 A500C L= 1370 მმ	280	1.22	340	
1.2		Ø 12 A500C L= 930 მმ	24	0.83	20	
1		Ø 12 A500C L= 4220 მმ	280	3.74	1049	
2		Ø 12 A500C L= 28560 მმ	34	25.34	862	
3		Ø 12 A500C L= 1200 მმ	117	1.06	125	
4		Ø 8 A500C L= 380 მმ	315	0.15	47	
		ბეტონი		B-25	22.70	კუბ. მ

დამკვეთი -

შპს „დიღმის ველი", ს/კ 405246149

ობიექტი -

ქ. თბილისში, დიღმის სასწავლო საცდელი მეურნეობა ნაკვ. 01.72.14.009.510 -ში მრავალფუნქციური კომპლექსი

კონსტრუქციული პროექტი

დაკვეთა	სტადია	ფურცელი	ფურცლები
10-12/21	მპ	4.13	

დირექტორი		გ. ცომაია
ჰრ. მთ. არქ.		
ჰრ. მთ. ინჟ.		გ. ცომაია
დაამუშავა		ა. ცომაია
შეამოწმა		გ. ცომაია

ნახაზი:

მონოლითური დიაფრაგმების უბანი მდუ-3 0.000 ნიშნულზე

შ.პ.ს. გეოპონი

თბილისი 2022

(მდუ-1 +4.650 ნიშნულზე) კვეთი 1-1

მ 1:25

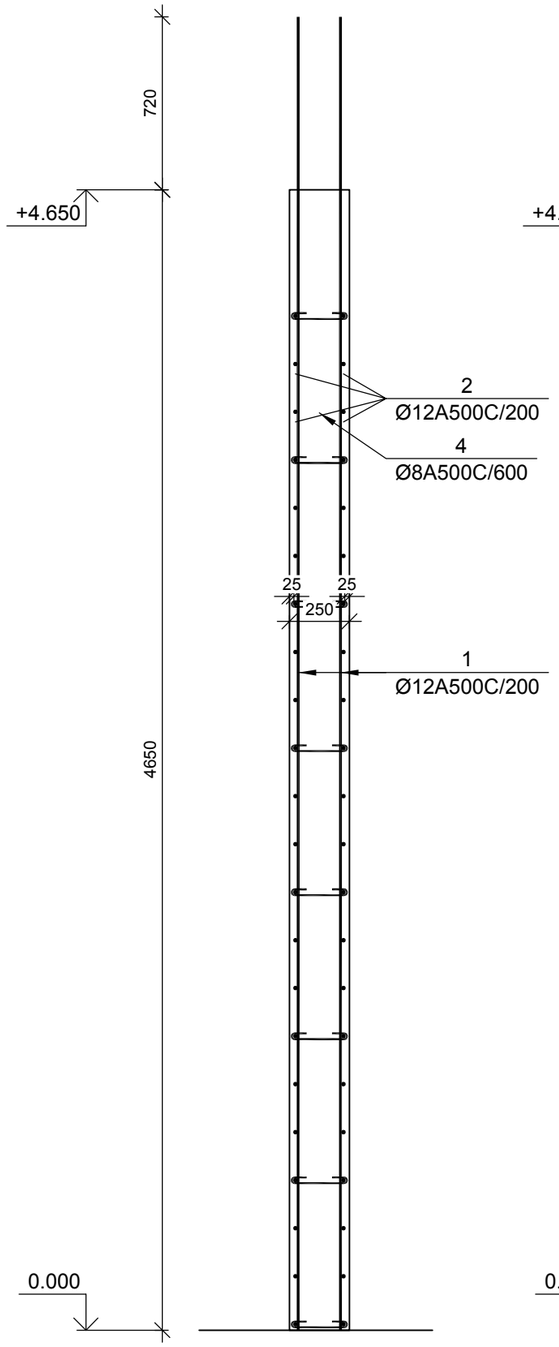

(მდუ-1 +4.650 ნიშნულზე) კვეთი 2-2

მ 1:25

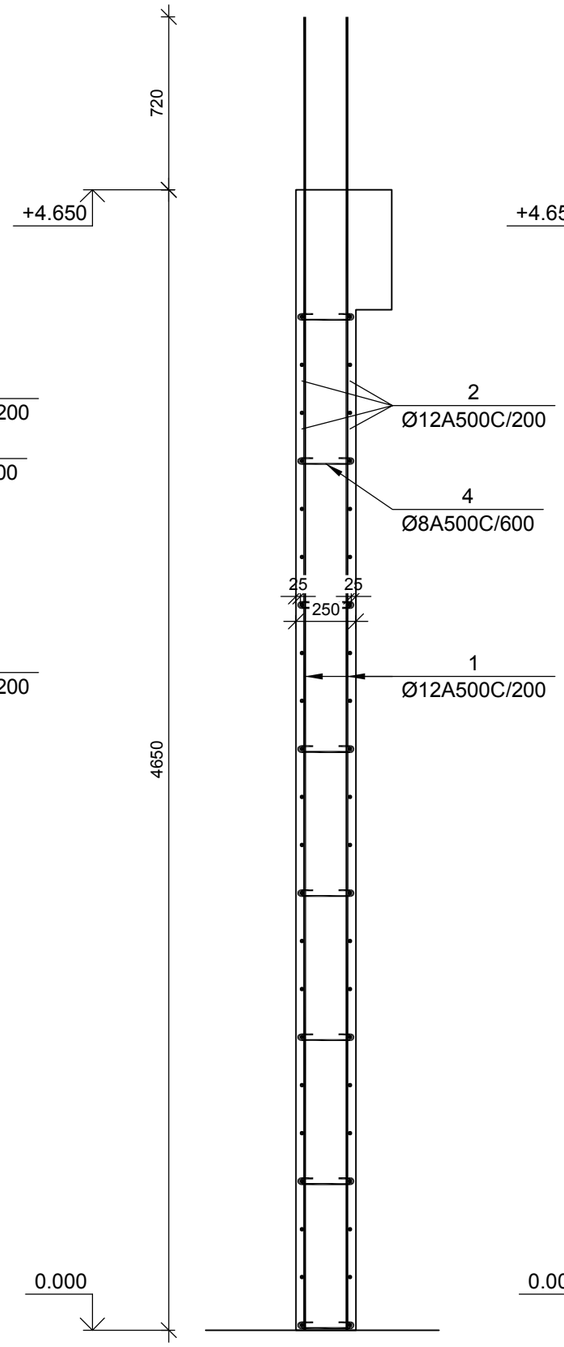

(მდუ-1 +4.650 ნიშნულზე) კვეთი 3-3

მ 1:25

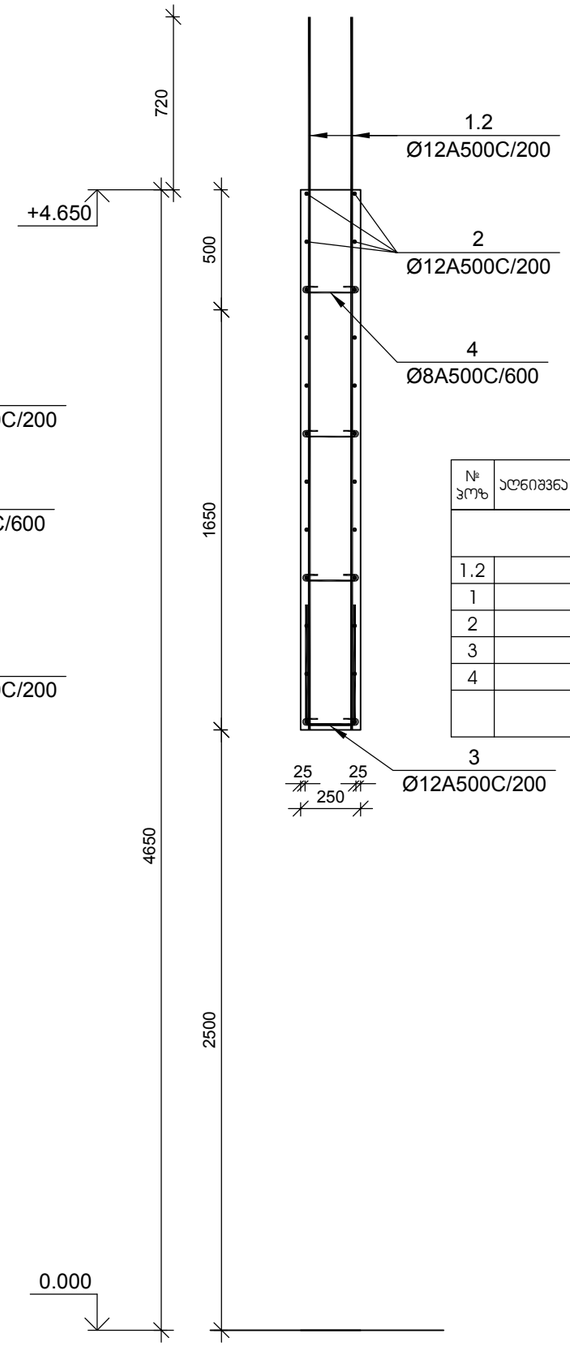

3

Ø12A500C/200

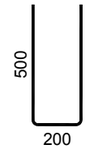

№ პოზ	აღნიშვნა	დასახელება	რაოდ. ელ-ში	წონა, (კგ) ერთის	წონა, (კგ) საერთო	შენიშვნა
		+3.500 ნიშნულის მონოლითური დიაფრაგმების უბანი მდუ-3	1 ცალი			.
1.2		Ø 12 A500C L= 3720 მმ	24	3.30	79	
1		Ø 12 A500C L= 5470 მმ	280	4.85	1359	
2		Ø 12 A500C L= 28560 მმ	52	25.34	1318	
3		Ø 12 A500C L= 1200 მმ	187	1.06	199	
4		Ø 8 A500C L= 380 მმ	490	0.15	73	
		ბეტონი		B-25	35.30	კუბ. მ

დამკვეთი -

შპს „დიღმის ველი", ს/კ 405246149

ობიექტი -

ქ. თბილისში, დიღმის სასწავლო საცდელი მეურნეობა ნაკვ. 01.72.14.009.510 -ზე მრავალფუნქციური კომპლექსი

კონსტრუქციული პროექტი

დაკვეთა	სტადია	ფურცელი	ფურცლები
10-12/21	მპ	4.14	

დირექტორი		გ. ცომაია
ჰრ. მთ. არქ.		
ჰრ. მთ. ინჟ.		გ. ცომაია
დაამუშავა		ა. ცომაია
შეამოწმა		გ. ცომაია

ნახაზი:

მონოლითური დიაფრაგმების უბანი მდუ-3 +5.500 ნიშნულზე

შ.პ.ს.

გეოპონი

თბილისი 2022

(მდუ-3 ტიპიურ სართულზე) კვეთი 1-1

მ 1:25

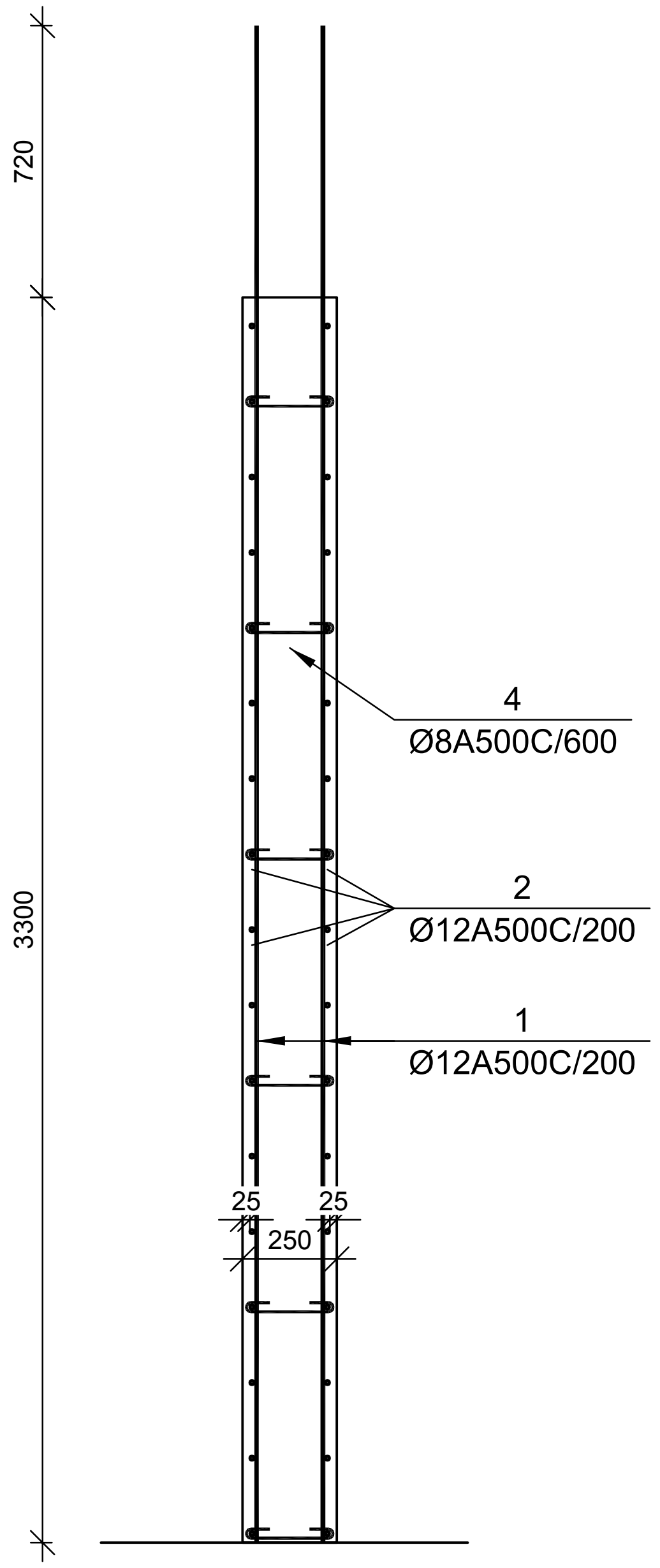

(მდუ-3 ტიპიურ სართულზე) კვეთი 2-2

მ 1:25

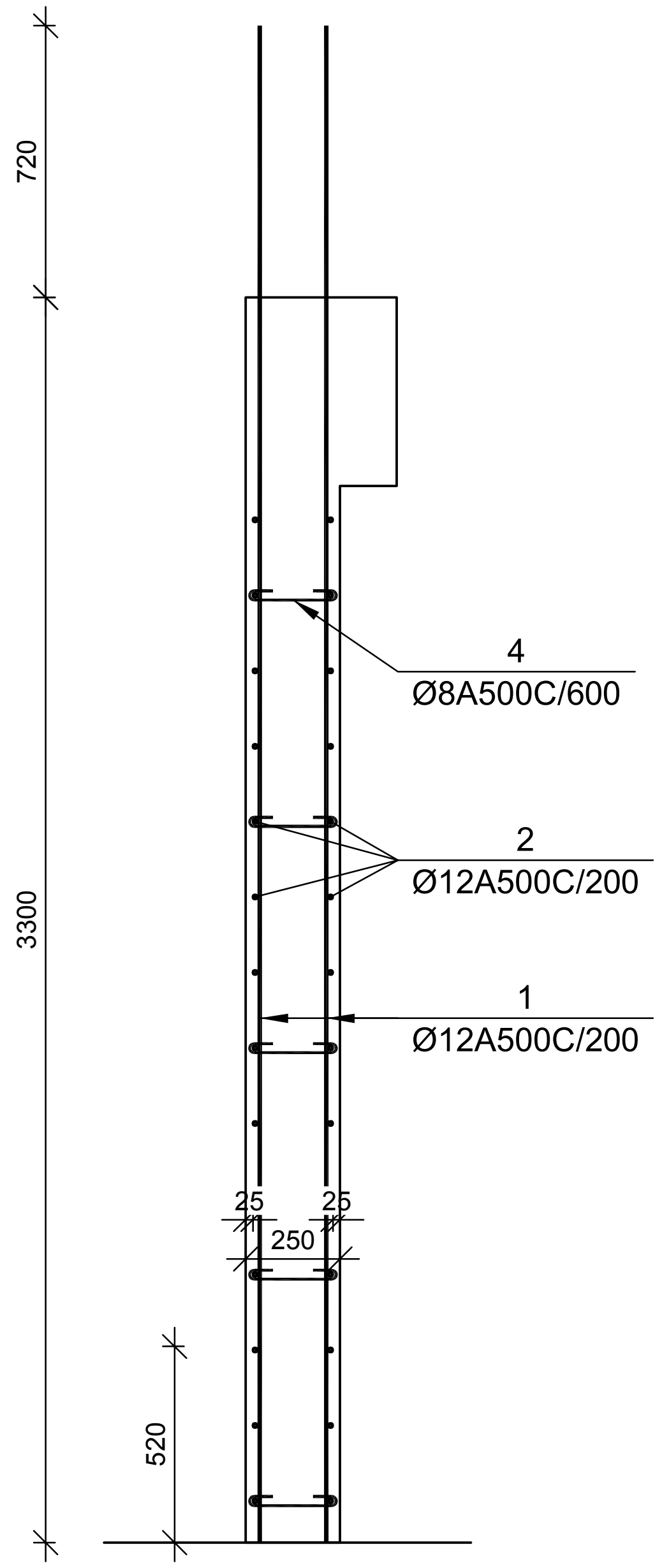

(მდუ-3 ტიპიურ სართულზე) კვეთი 3-3

მ 1:25

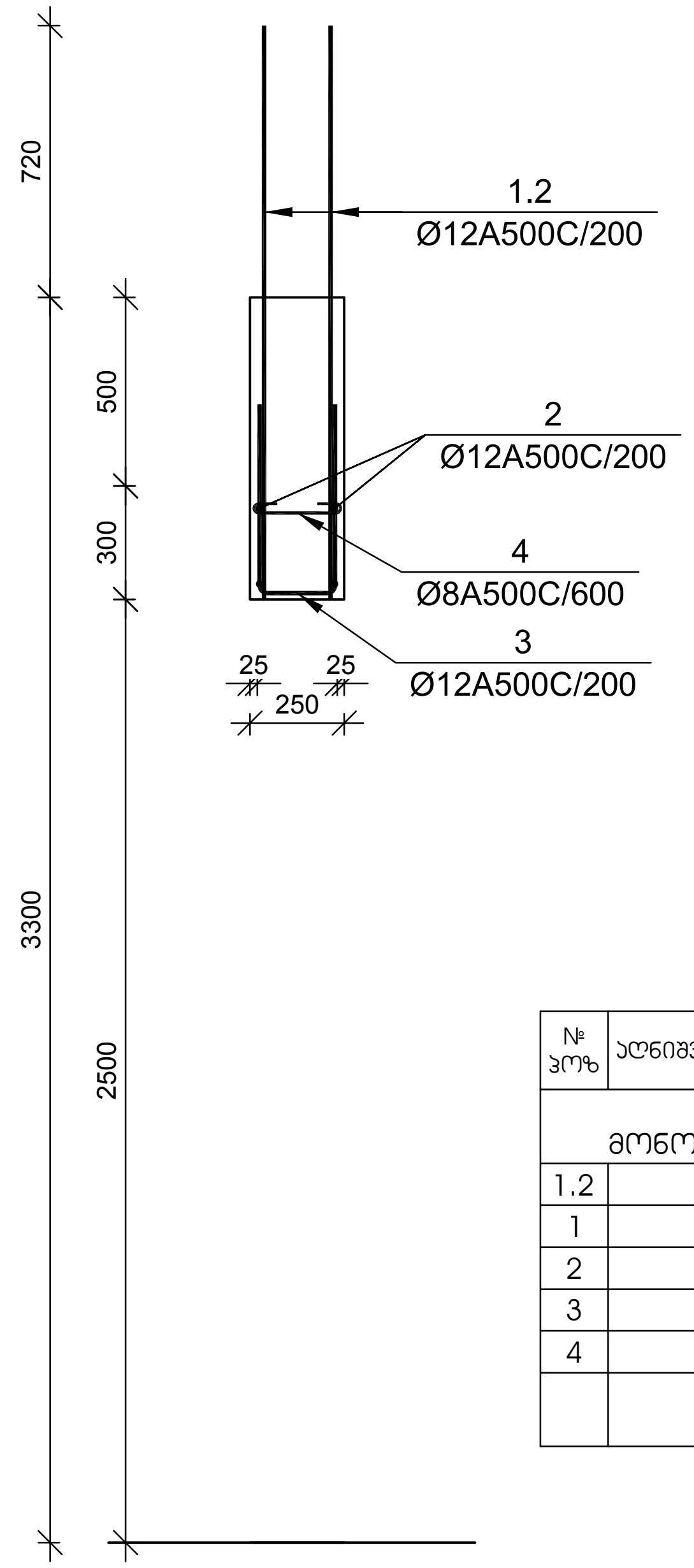

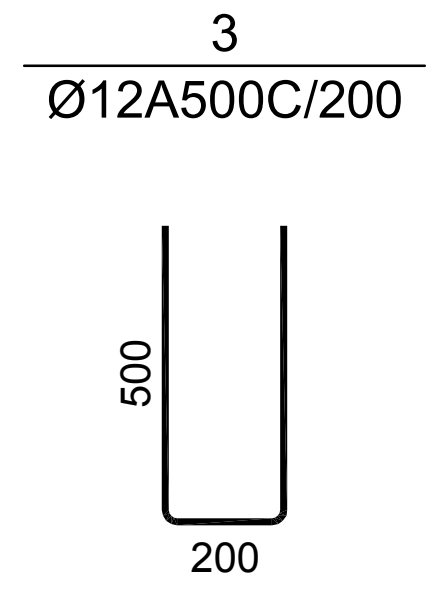

№ პოზ	აღნიშვნა	დასახელება	რაოდ. ელ-ში	წონა, (კგ)		შენიშვნა
				ერთის	საერთო	
+4.850 <> +24.550 ნიშნულების მონოლითური დიაფრაგმების უბანი მდუ-3			5 ცალი			.
1.2		Ø 12 A500C $L=$ 1520 მმ	24	1.35	32	
1		Ø 12 A500C $L=$ 3995 მმ	320	3.55	1134	
2		Ø 12 A500C $L=$ 32640 მმ	52	28.96	1506	
3		Ø 12 A500C $L=$ 1200 მმ	117	1.06	125	
4		Ø 8 A500C $L=$ 380 მმ	296	0.15	44	
		ბეტონი		B-25	21.30	კუბ. მ

დამკვეთი -

შპს „დიღმის ველი", სკ 405246149

ობიექტი -

ქ. თბილისში, დიღმის სასწავლო საცდელი მეურნეობა ნაკვ. 01.72.14.009.510 -ში მრავალფუნქციური კომპლექსი

კონსტრუქციული პროექტი

დაკვეთა	სტადია	ფურცელი	ფურცლები
10-12/21	მპ	4.15	

დირექტორი		გ. ცომაია
პრ. მთ. არქ.		
პრ. მთ. ინჟ.		გ. ცომაია
დაამუშავა		ა. ცომაია
შეამოწმა		გ. ცომაია

ნახაზი:

მონოლითური დიაფრაგმების უბანი მდუ-3 ტიპიური სართულის კვეთები

შ.პ.ს. გეოკონი

თბილისი 2022

(მდუ-3 +27.750 ნიშნულზე) ჯვეთი 1-1

მ 1:25

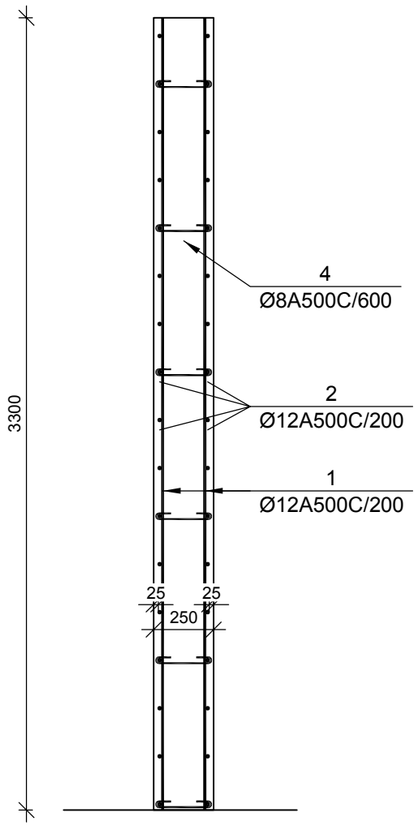

(მდუ-3 +27.750 ნიშნულზე) ჯვეთი 2-2

მ 1:25

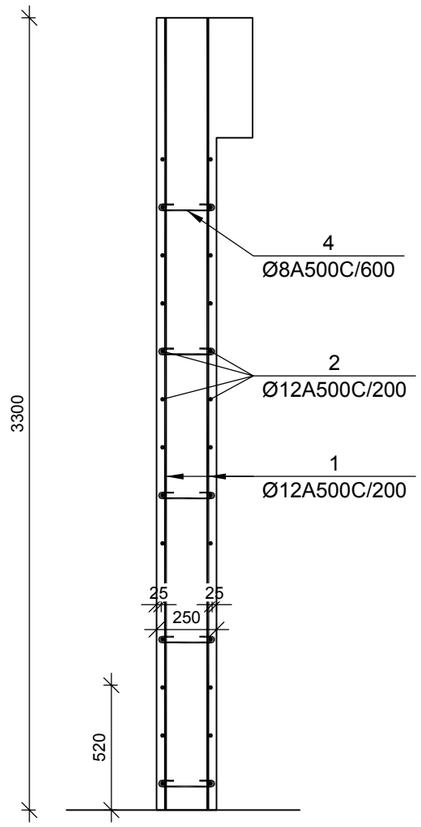

(მდუ-3 +27.750 ნიშნულზე) ჯვეთი 3-3

მ 1:25

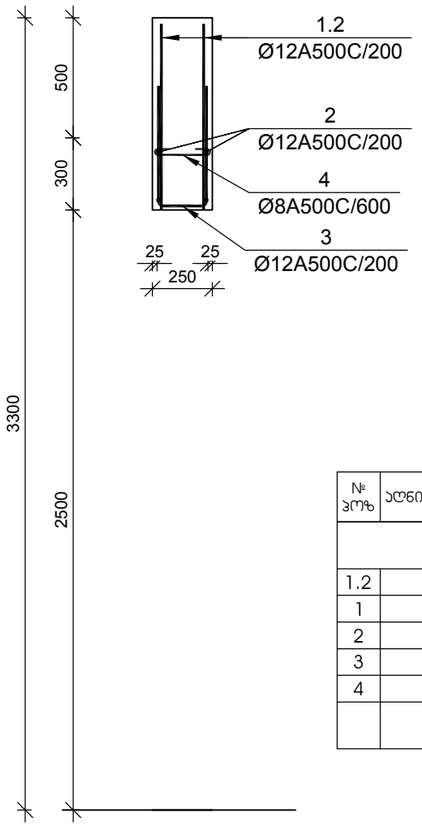

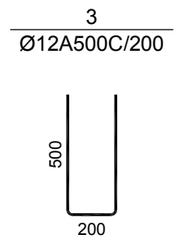

№ პოზ	აღნიშვნა	დასახელება					რაოდ. ელ-ში	წონა, (კგ)		შენიშვნა
								ერთ.ის	საერთო	
		+27.850 ნიშნულის მონოლითური დიაფრაგმების უბანი მდუ-3					1 ცალი			.
1.2		Ø	12	A500C	L= 775	მმ	24	0.69	17	
1		Ø	12	A500C	L= 3275	მმ	280	2.91	814	
2		Ø	12	A500C	L= 28560	მმ	52	25.34	1318	
3		Ø	12	A500C	L= 1200	მმ	117	1.06	125	
4		Ø	8	A500C	L= 380	მმ	296	0.15	44	
					ბეტონი			B-25	21.30	კუბ. მ

დამკვეთი -

შპს „დიღმის ველი", ს/კ 405246149

ობიექტი -

ქ. თბილისში, დიღმის სასწავლო საცდელი მეურნეობა ნაკვ. 01.72.14.009.510 -ში მრავალფუნქციური კომპლექსი

კონსტრუქციული პროექტი

დაკვეთა	სტადია	ფურცელი	ფურცლები
10-12/21	მშ	4.16	

დირექტორი		გ. ცომაია
პრ. მთ. არქ.		
პრ. მთ. ინჟ.		გ. ცომაია
დაამუშავა		ა. ცომაია
შეამოწმა		გ. ცომაია

ნახაზი:

მონოლითური დიაფრაგმების უბანი მდუ-3 +28.500 ნიშნულზე

შ.პ.ს.
გეოპონი
თბილისი 2022

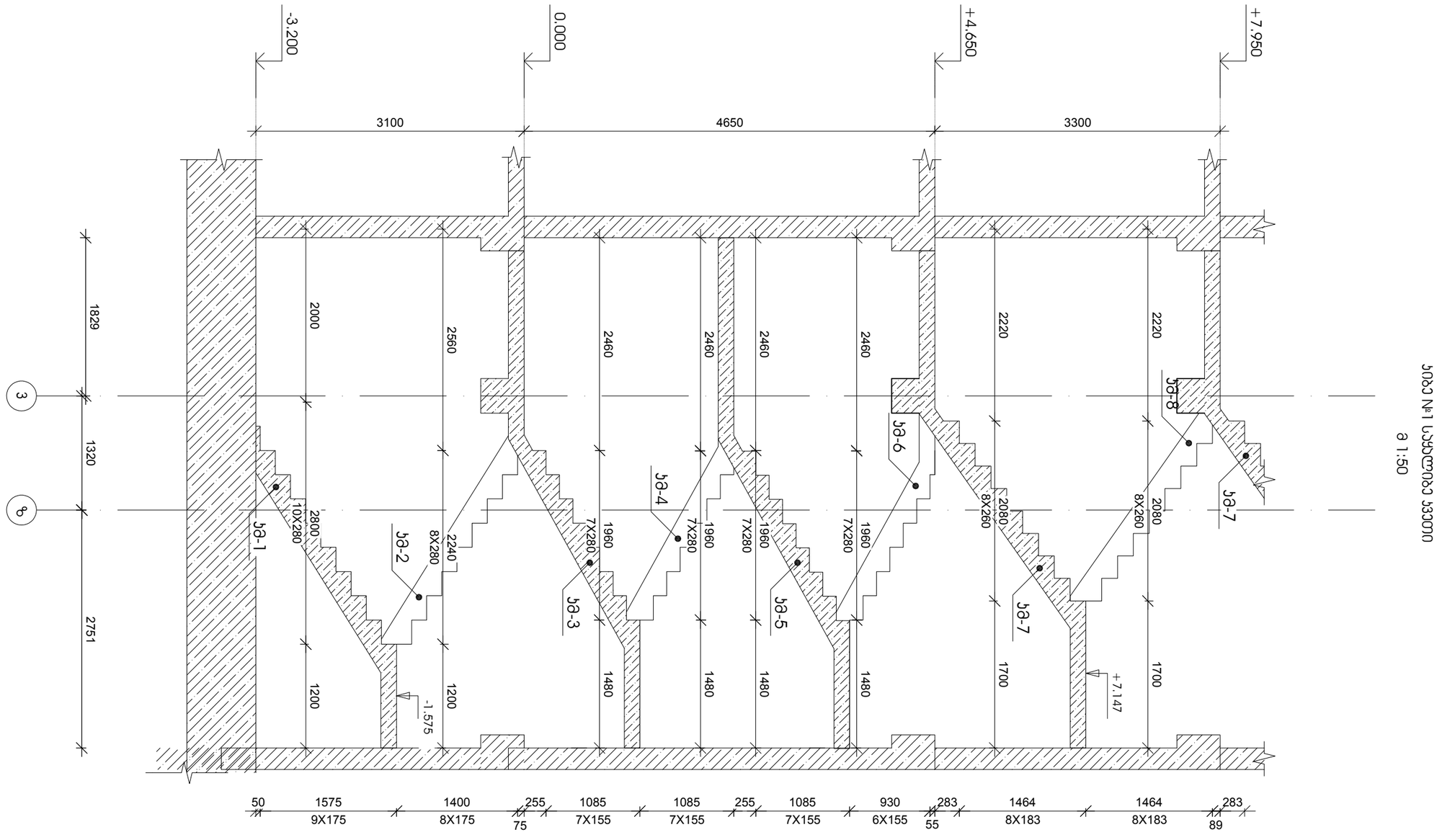

სართული №1 სადგომიდან კიბეები
მ 1:50

დამკვეთი	სადაზღვევო	ფურცლების რაოდენობა	ფურცელი	
10-12/21	03	4.17		

მშენებლობის ორგანიზაციული პროექტის ნაწილი		
მშენებლობის ადგილის გენერალური გეგმა		
ავტომობილების მოძრაობის სქემა		
ტერიტორიის ვერტიკალური დაგეგმარების სქემა		
ტრანშეების და ორმოების დამუშავების სქემა		
ტრანშეების და ორმოების ამოთხრის სამუშაოების ტექნოლოგიური რუკ

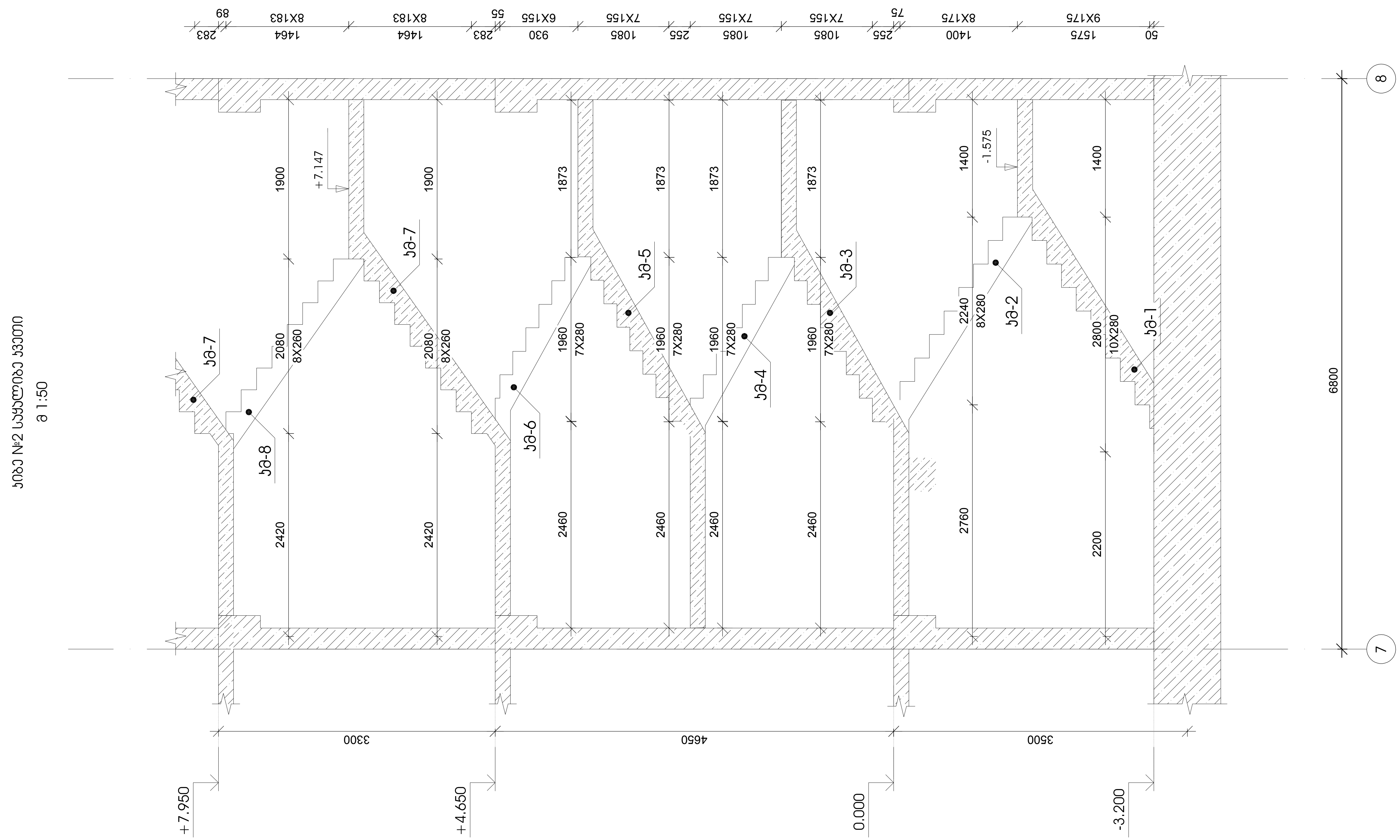

დამკვეთი -

შპს „დიღმის ველი", სკ 405246149

ობიექტი -

ქ. თბილისში, დიღმის სასწავლო საცდელი მეურნეობა ნაკვ. 01.72.14.009.510 -ში მრავალფუნქციური კომპლექსი

კონსტრუქციული პროექტი

დაკვეთა	სტადია	ფურცელი	ფურცლები
10-12/21	მპ	4.22	

დირექტორი	გ. ცომაია
პრ. მთ. არქ.	
პრ. მთ. ინჟ.	გ. ცომაია
დაამუშავა	ა. ცომაია
შეამოწმა	გ. ცომაია

ნახაზი:

კიბე №2 საყალიბე კვეთი

შ.პ.ს.
გეოკონი
თბილისი 2022

ᲙᲘᲑᲘᲡ ᲛᲐᲠᲨᲘ ᲙᲛ-5

მ 1:25

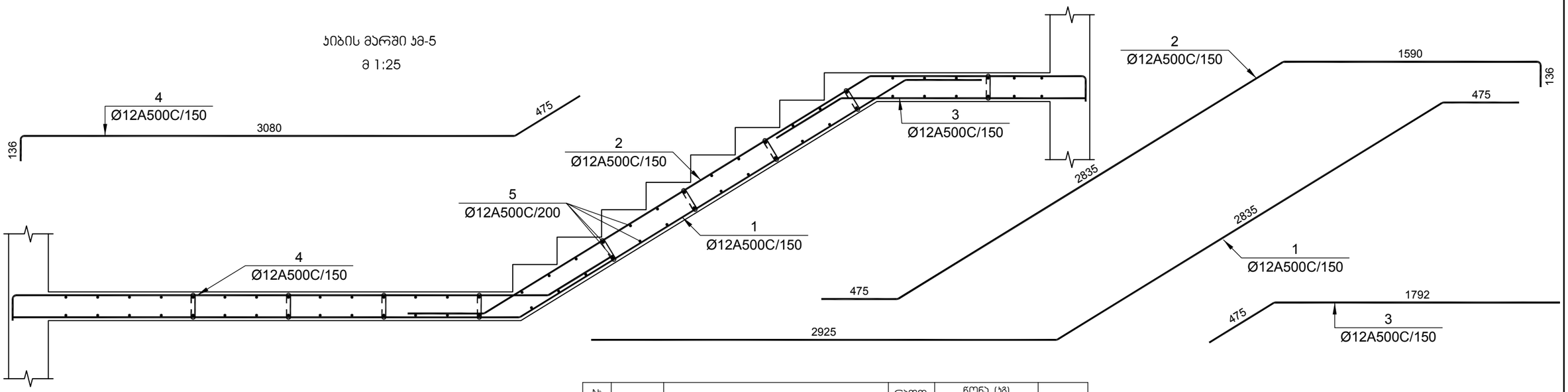

№ პოზ	აღნიშვნა	დასახელება				რაოდ. ულ-ში	წონა, (კგ)		შენიშვნა
							ერთის	საერთო	
		კიბის მარში კმ-5			1 ცალი				.
1		Ø 12	A500C	L= 6257	მმ	9	5.55	50	
2		Ø 12	A500C	L= 5094	მმ	9	4.52	41	
3		Ø 12	A500C	L= 2277	მმ	9	2.02	18	
4		Ø 12	A500C	L= 3738	მმ	9	3.32	30	
5		Ø 12	A500C	L= 1250	მმ	62	1.11	69	
6		Ø 8	A500C	L= 320	მმ	25	0.13	3	
				ბეტონი			B-25	1.60	კუბ. მ

ᲙᲘᲑᲘᲡ ᲛᲐᲠᲨᲘ ᲙᲛ-6

მ 1:25

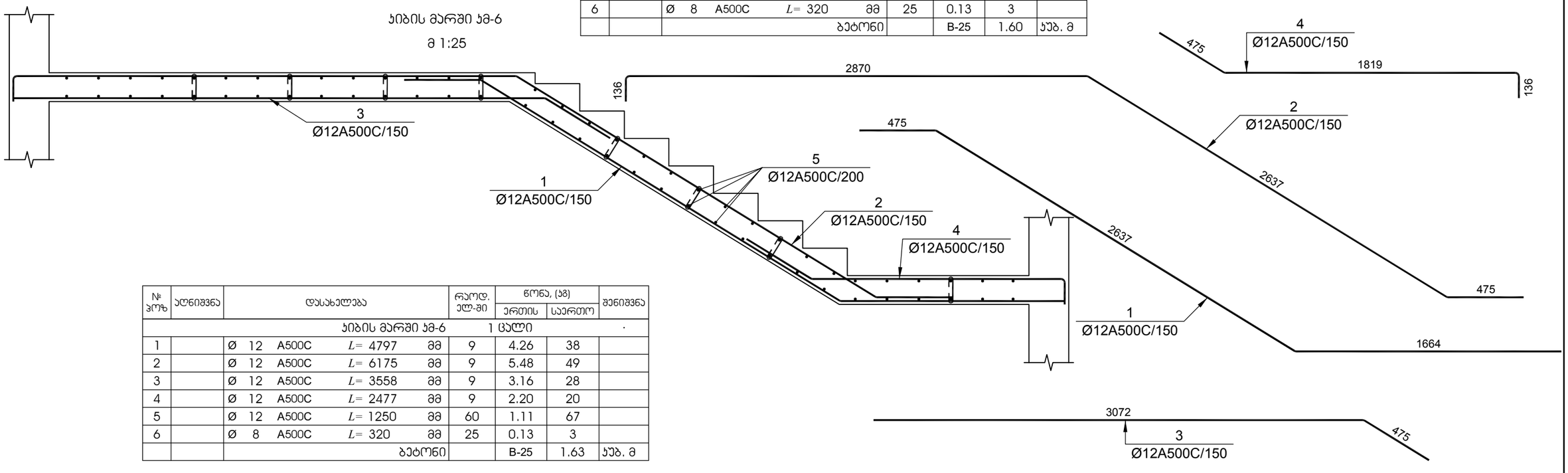

№ პოზ	აღნიშვნა	დასახელება				რაოდ. ულ-ში	წონა, (კგ)		შენიშვნა
							ერთის	საერთო	
		კიბის მარში კმ-6			1 ცალი				.
1		Ø 12	A500C	L= 4797	მმ	9	4.26	38	
2		Ø 12	A500C	L= 6175	მმ	9	5.48	49	
3		Ø 12	A500C	L= 3558	მმ	9	3.16	28	
4		Ø 12	A500C	L= 2477	მმ	9	2.20	20	
5		Ø 12	A500C	L= 1250	მმ	60	1.11	67	
6		Ø 8	A500C	L= 320	მმ	25	0.13	3	
				ბეტონი			B-25	1.63	კუბ. მ

დამკვეთი -

შპს „დიღმის ველი", ს/კ 405246149

ობიექტი -

ქ. თბილისში, დიღმის სასწავლო საცდელი მეურნეობა ნაკვ. 01.72.14.009.510 -ში მრავალფუნქციური კომპლექსი

კონსტრუქციული პროექტი

დაკვეთა	სტადია	ფურცელი	ფურცლები
10-12/21	მპ	4.20	

დირექტორი		გ. ცომაია
პრ. მთ. არქ.		
პრ. მთ. ინჟ.		გ. ცომაია
დაამუშავა		ა. ცომაია
შეამოწმა		გ. ცომაია

ნახაზი:

კიბის მარში კმ-5; კმ-6

შ.პ.ს.

გეოპონი

თბილისი 2022

ᲙᲘᲑᲘᲡ ᲛᲐᲠᲨᲘ ᲙᲛ-1

მ 1:25

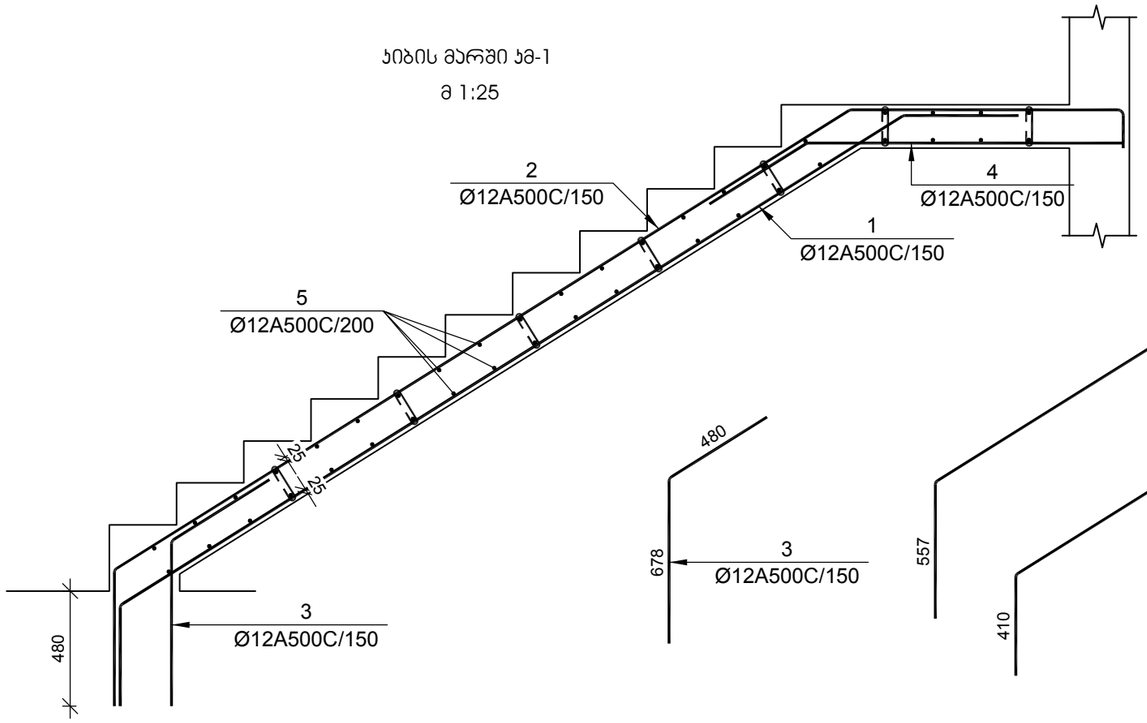

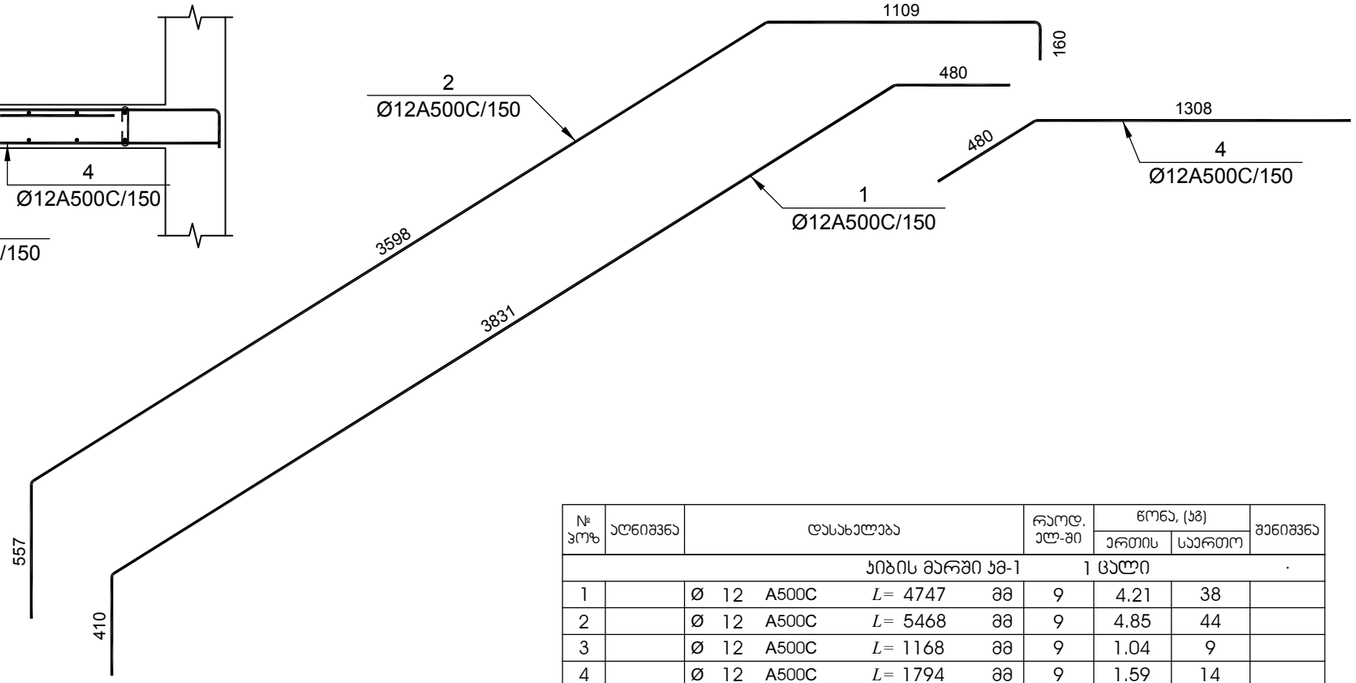

№ პოზ	აღნიშვნა	დასახელება				რაოდ. ელ-ში	წონა, (კგ)		შენიშვნა
							ერთის	საერთო	
		ᲙᲘᲑᲘᲡ ᲛᲐᲠᲨᲘ ᲙᲛ-1				1 ᲪᲐᲚᲘ			·
1		Ø 12	A500C	L= 4747	მმ	9	4.21	38	
2		Ø 12	A500C	L= 5468	მმ	9	4.85	44	
3		Ø 12	A500C	L= 1168	მმ	9	1.04	9	
4		Ø 12	A500C	L= 1794	მმ	9	1.59	14	
5		Ø 12	A500C	L= 1250	მმ	46	1.11	51	
6		Ø 8	A500C	L= 320	მმ	24	0.13	3	
				ბეტონი			B-25	1.56	კუბ. მ
		ᲙᲘᲑᲘᲡ ᲛᲐᲠᲨᲘ ᲙᲛ-2				1 ᲪᲐᲚᲘ			·
1		Ø 12	A500C	L= 4948	მმ	9	4.39	40	
2		Ø 12	A500C	L= 6186	მმ	9	5.49	49	
3		Ø 12	A500C	L= 3215	მმ	9	2.85	26	
4		Ø 12	A500C	L= 2275	მმ	9	2.02	18	
5		Ø 12	A500C	L= 1250	მმ	62	1.11	69	
6		Ø 8	A500C	L= 320	მმ	24	0.13	3	
				ბეტონი			B-25	1.56	კუბ. მ

ᲙᲘᲑᲘᲡ ᲛᲐᲠᲨᲘ ᲙᲛ-2

მ 1:25

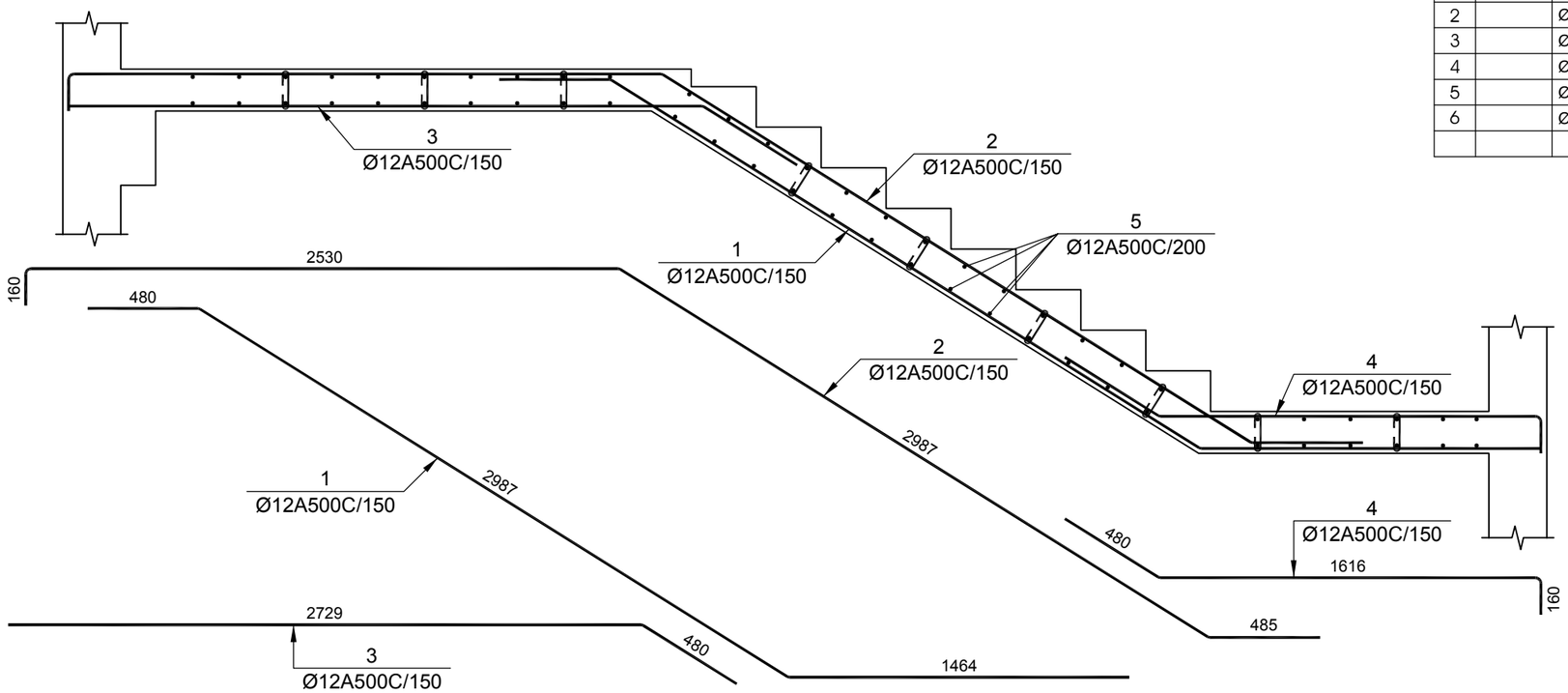

დამკვეთი -

შპს „დიღმის ველი", ს/კ 405246149

ობიექტი -

ქ. თბილისში, დიღმის სასწავლო საცდელი მეურნეობა ნაკვ. 01.72.14.009.510 -ში მრავალფუნქციური კომპლექსი

ᲙᲝᲜᲡᲢᲠᲣᲥᲪᲘᲣᲚᲘ ᲞᲠᲝᲔᲥᲢᲘ

დაკვეთა	სტადია	ფურცელი	ფურცლები
10-12/21	მშ	4.23	

დირექტორი		გ. ცომაია
ჯრ. მთ. არქ.		
ჯრ. მთ. ინჟ.		გ. ცომაია
დაამუშავა		ა. ცომაია
შეამოწმა		გ. ცომაია

ნახაზი:

ᲙᲘᲑᲘᲡ ᲛᲐᲠᲨᲘ ᲙᲛ-1; ᲙᲛ-2

შ.პ.ს.
გეოპონი
თბილისი 2022

ᲙᲘᲑᲘᲡ ᲛᲐᲠᲨᲘ ᲙᲛ-3

მ 1:25

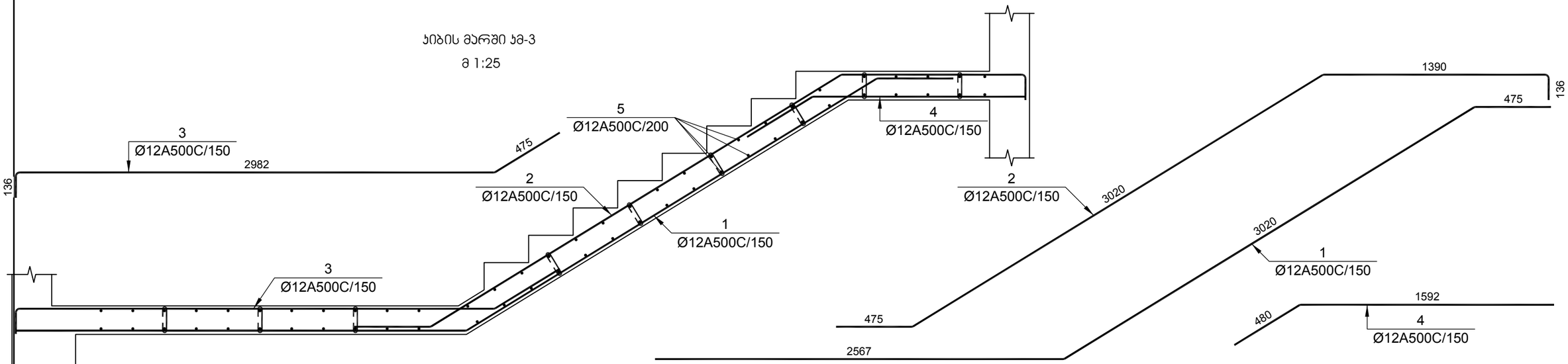

№ ჯგუფ	აღნიშვნა	დასახელება				რაოდ. ელ-მი	წონა, (კგ)		შენიშვნა
							ერთის	საერთო	
		ᲙᲘᲑᲘᲡ ᲛᲐᲠᲨᲘ ᲙᲛ-3				1 ᲪᲐᲚᲘ			.
1		Ø 12	A500C	L= 6084	მმ	9	5.40	49	
2		Ø 12	A500C	L= 5079	მმ	9	4.51	41	
3		Ø 12	A500C	L= 3640	მმ	9	3.23	29	
4		Ø 12	A500C	L= 2082	მმ	9	1.85	17	
5		Ø 12	A500C	L= 1250	მმ	60	1.11	67	
6		Ø 8	A500C	L= 320	მმ	25	0.13	3	
				ᲑᲔᲢᲝᲜᲘ			B-25	1.60	ᲙᲣᲑ. მ

№ ჯგუფ	აღნიშვნა	დასახელება				რაოდ. ელ-მი	წონა, (კგ)		შენიშვნა
							ერთის	საერთო	
		ᲙᲘᲑᲘᲡ ᲛᲐᲠᲨᲘ ᲙᲛ-4				1 ᲪᲐᲚᲘ			.
1		Ø 12	A500C	L= 4536	მმ	9	4.02	36	
2		Ø 12	A500C	L= 6305	მმ	9	5.59	50	
3		Ø 12	A500C	L= 3488	მმ	9	3.10	28	
4		Ø 12	A500C	L= 2017	მმ	9	1.79	16	
5		Ø 12	A500C	L= 1250	მმ	60	1.11	67	
6		Ø 8	A500C	L= 320	მმ	25	0.13	3	
				ᲑᲔᲢᲝᲜᲘ			B-25	1.63	ᲙᲣᲑ. მ

ᲙᲘᲑᲘᲡ ᲛᲐᲠᲨᲘ ᲙᲛ-4

მ 1:25

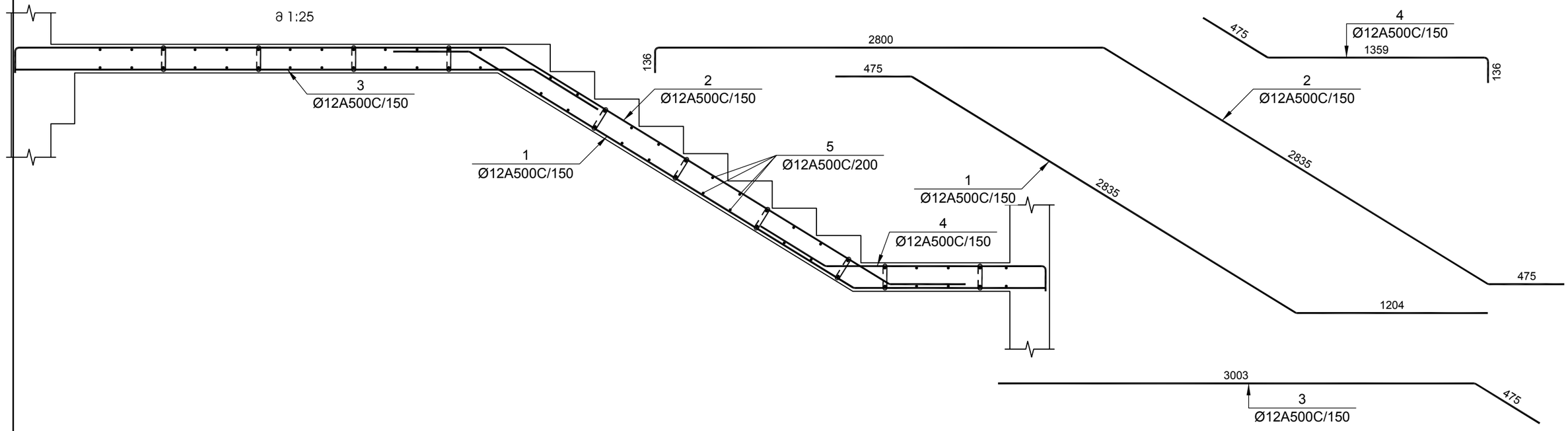

დამკვეთი -	შპს „დიღმის ველი", ს/კ 405246149
ობიექტი -	ქ. თბილისში, დიღმის სასწავლო საცდელი მეურნეობა ნაკვ. 01.72.14.009.510 -ში მრავალფუნქციური კომპლექსი

კონსტრუქციული პროექტი			
დაკვეთა	სტადია	ფურცელი	ფურცლები
10-12/21	მშ	4.24	

დირექტორი		გ. ცომაია
პრ. მთ. არქ.		
პრ. მთ. ინჟ.		გ. ცომაია
დაამუშავა		ა. ცომაია
შეამოწმა		გ. ცომაია

ნახაზი:

ᲙᲘᲑᲘᲡ ᲛᲐᲠᲨᲘ ᲙᲛ-3; ᲙᲛ-4

შ.პ.ს.
გეოპროექტი
თბილისი 2022

ჯიბის მარში ჯმ-5

მ 1:25

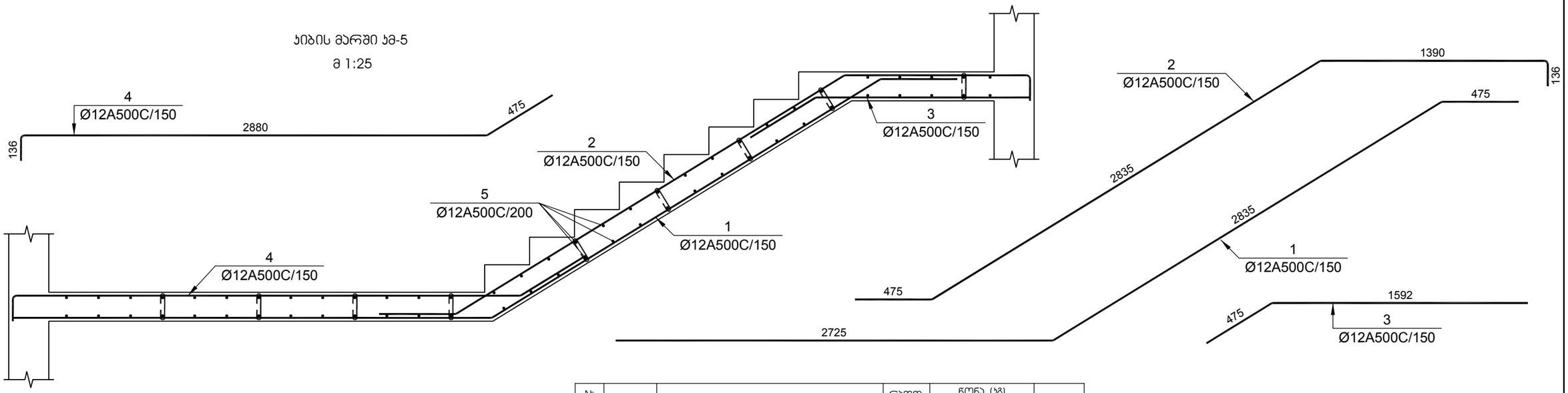

№ პოზ	აღნიშვნა	დასახელება				რაოდ. ელ-ში	წონა, (კგ)		შენიშვნა
							ერთის	საერთო	
		ჯიბის მარშში ჯმ-5			1 ცალი				.
1		Ø 12	A500C	L= 6057	მმ	9	5.37	48	
2		Ø 12	A500C	L= 4894	მმ	9	4.34	39	
3		Ø 12	A500C	L= 2077	მმ	9	1.84	17	
4		Ø 12	A500C	L= 3538	მმ	9	3.14	28	
5		Ø 12	A500C	L= 1250	მმ	62	1.11	69	
6		Ø 8	A500C	L= 320	მმ	25	0.13	3	
				ბეტონი			B-25	1.60	ჯუბ. მ

ჯიბის მარშში ჯმ-6

მ 1:25

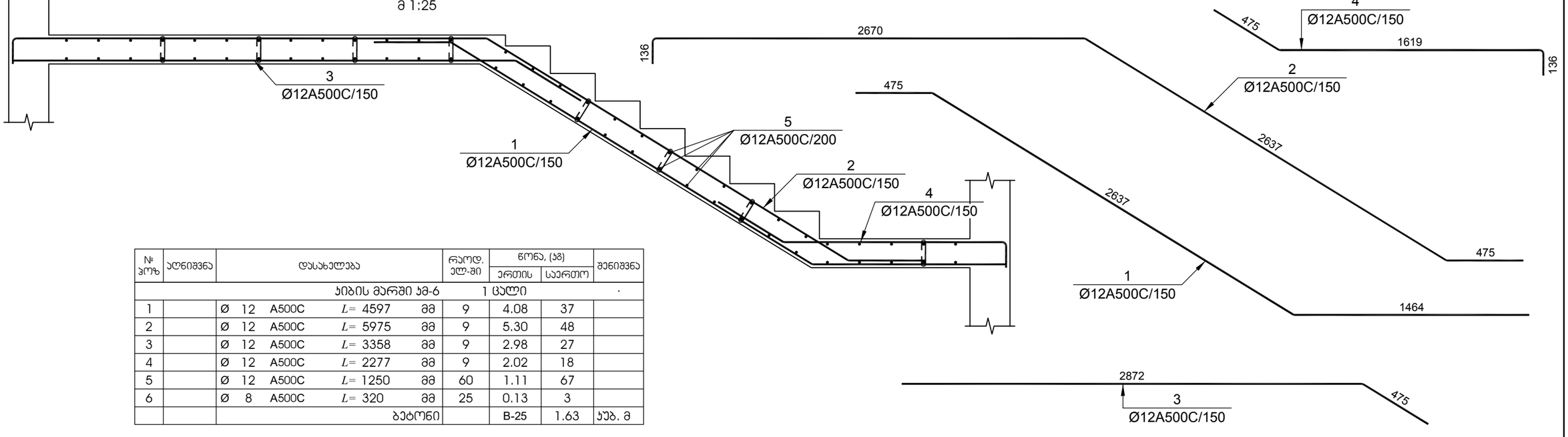

№ პოზ	აღნიშვნა	დასახელება				რაოდ. ელ-ში	წონა, (კგ)		შენიშვნა
							ერთის	საერთო	
		ჯიბის მარშში ჯმ-6			1 ცალი				.
1		Ø 12	A500C	L= 4597	მმ	9	4.08	37	
2		Ø 12	A500C	L= 5975	მმ	9	5.30	48	
3		Ø 12	A500C	L= 3358	მმ	9	2.98	27	
4		Ø 12	A500C	L= 2277	მმ	9	2.02	18	
5		Ø 12	A500C	L= 1250	მმ	60	1.11	67	
6		Ø 8	A500C	L= 320	მმ	25	0.13	3	
				ბეტონი			B-25	1.63	ჯუბ. მ

დამკვეთი -

შპს „დიღმის ველი", ს/კ 405246149

ობიექტი -

ქ. თბილისში, დიღმის სასწავლო საცდელი მეურნეობა ნაკვ. 01.72.14.009.510 -ში მრავალფუნქციური კომპლექსი

კონსტრუქციული პროექტი

დაკვეთა	სტადია	ფურცელი	ფურცლები
10-12/21	მპ	4.25	

დირექტორი		გ. ცომაია
ჰრ. მთ. არქ.		
ჰრ. მთ. ინჟ.		გ. ცომაია
დაამუშავა		ა. ცომაია
შეამოწმა		გ. ცომაია

ნახაზი:

ჯიბის მარშში ჯმ-5; ჯმ-6

შ.პ.ს.

გეოკონი

თბილისი 2022

ᲙᲘᲑᲘᲡ ᲛᲐᲠᲨᲘ ᲙᲛ-7

მ 1:25

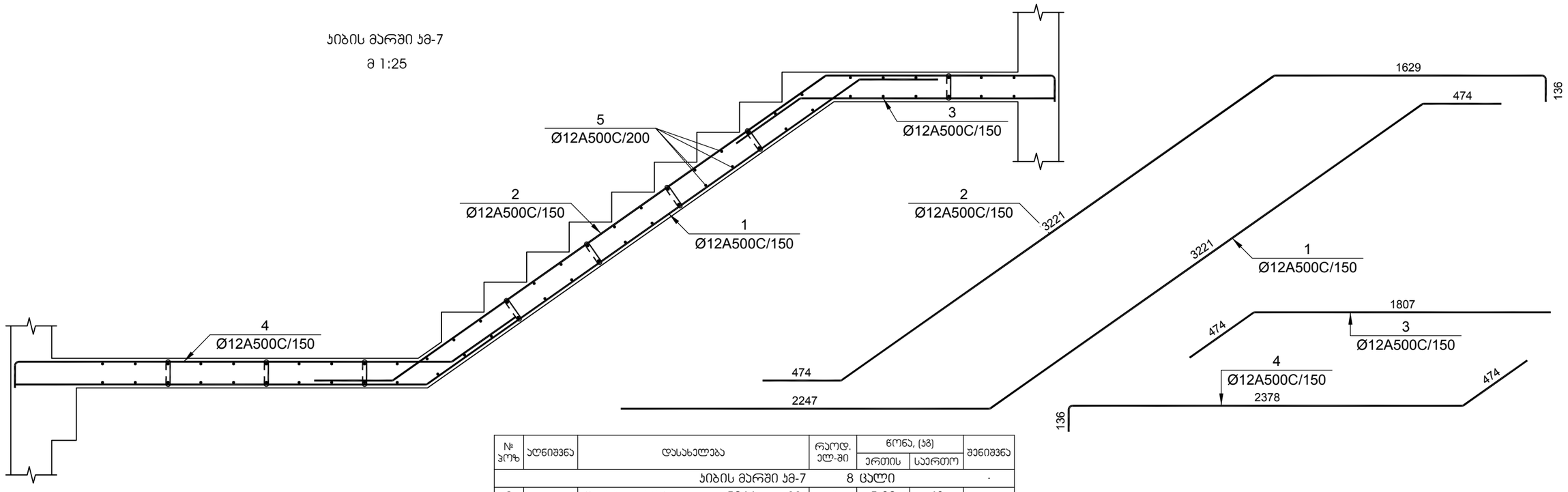

№ პოზ	აღნიშვნა	დასახელება					რაოდ. ელ-ში	წონა, (კგ)		შენიშვნა
								ერთის	საერთო	
		ᲙᲘᲑᲘᲡ ᲛᲐᲠᲨᲘ ᲙᲛ-7					8 ᲪᲐᲚᲘ			.
1		Ø	12	A500C	L=	5966 მმ	9	5.29	48	
2		Ø	12	A500C	L=	5520 მმ	9	4.90	44	
3		Ø	12	A500C	L=	2293 მმ	9	2.03	18	
4		Ø	12	A500C	L=	3036 მმ	9	2.69	24	
5		Ø	12	A500C	L=	1250 მმ	64	1.11	71	
6		Ø	8	A500C	L=	320 მმ	25	0.13	3	
						ბეტონი		B-25	1.60	ᲙᲣᲑ. მ

ᲙᲘᲑᲘᲡ ᲛᲐᲠᲨᲘ ᲙᲛ-8

მ 1:25

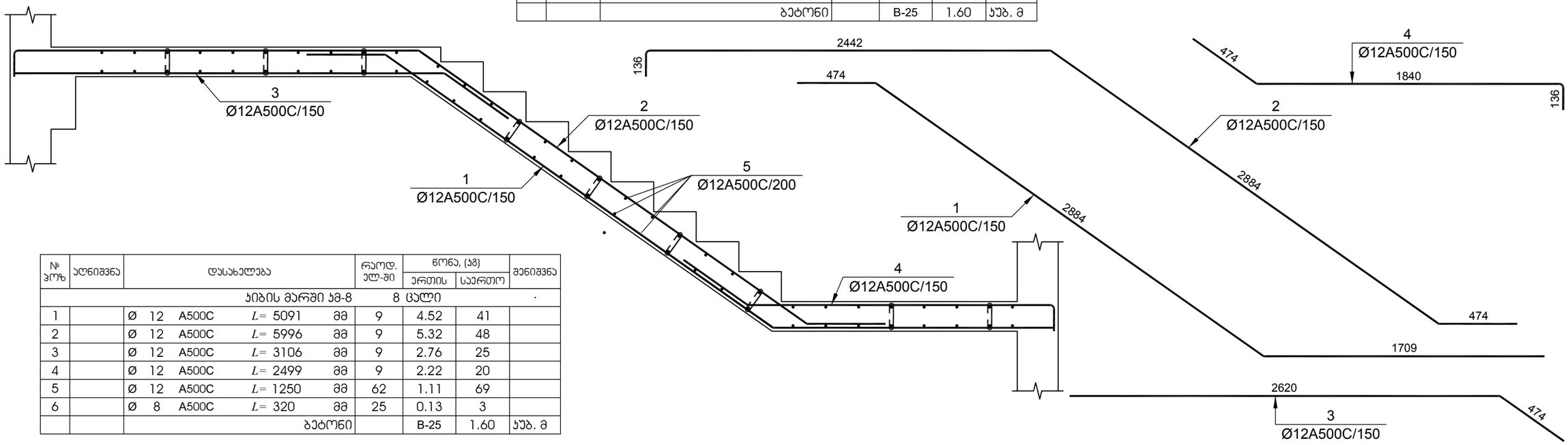

№ პოზ	აღნიშვნა	დასახელება					რაოდ. ელ-ში	წონა, (კგ)		შენიშვნა
								ერთის	საერთო	
		ᲙᲘᲑᲘᲡ ᲛᲐᲠᲨᲘ ᲙᲛ-8					8 ᲪᲐᲚᲘ			.
1		Ø	12	A500C	L=	5091 მმ	9	4.52	41	
2		Ø	12	A500C	L=	5996 მმ	9	5.32	48	
3		Ø	12	A500C	L=	3106 მმ	9	2.76	25	
4		Ø	12	A500C	L=	2499 მმ	9	2.22	20	
5		Ø	12	A500C	L=	1250 მმ	62	1.11	69	
6		Ø	8	A500C	L=	320 მმ	25	0.13	3	
						ბეტონი		B-25	1.60	ᲙᲣᲑ. მ

ᲓᲐᲛᲙᲕᲔᲗᲘ -

შპს „დიღმის ველი", ს/კ 405246149

ᲝᲑᲘᲔᲥᲢᲘ -

ქ. თბილისში, დიღმის სასწავლო საცდელი მეურნეობა ნაკვ. 01.72.14.009.510 -ში მრავალფუნქციური კომპლექსი

ᲙᲝᲜᲡᲢᲠᲣᲥᲪᲘᲣᲚᲘ ᲞᲠᲝᲔᲥᲢᲘ

დაკვეთა	სადია	ფურცელი	ფურცლები
10-12/21	მპ	4.26	

დირექტორი		გ. ცომაია
პრ. მთ. არქ.		
პრ. მთ. ინჟ.		გ. ცომაია
დაამუშავა		ა. ცომაია
შეამოწმა		გ. ცომაია

ნახაზი:

ᲙᲘᲑᲘᲡ ᲛᲐᲠᲨᲘ ᲙᲛ-7; ᲙᲛ-8

შ.პ.ს.
გეოპონი
თბილისი 2022

ჯიბის მარში ჯმ-1

მ 1:25

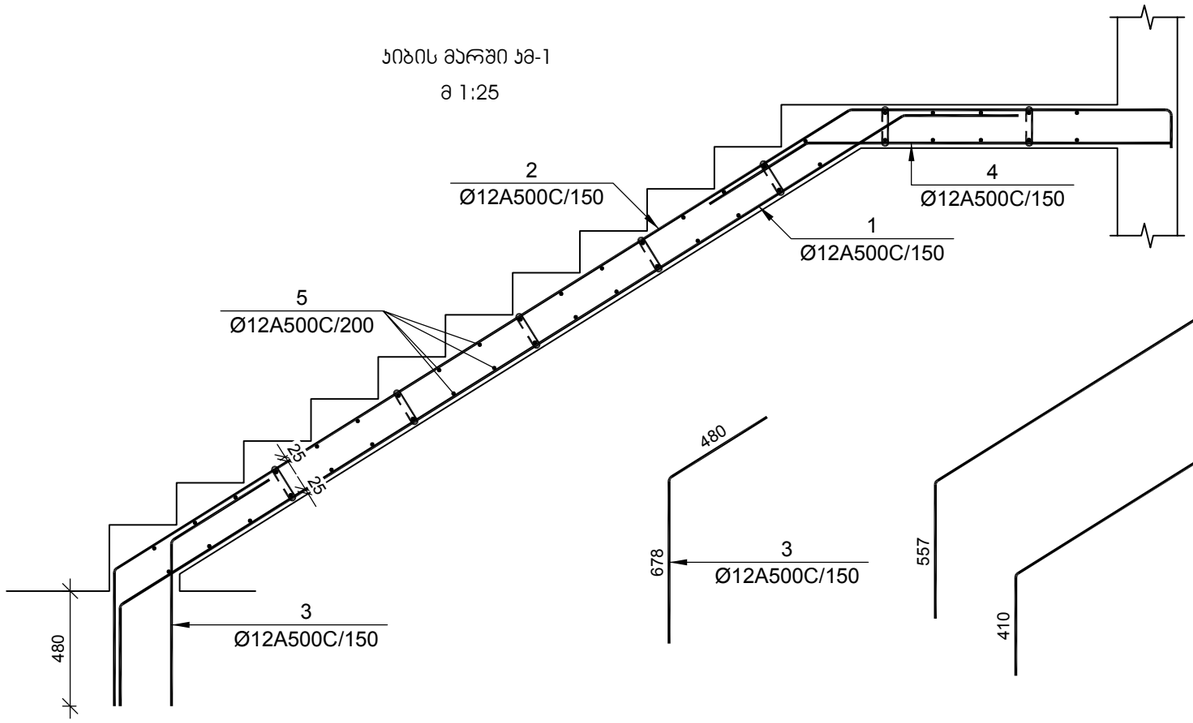

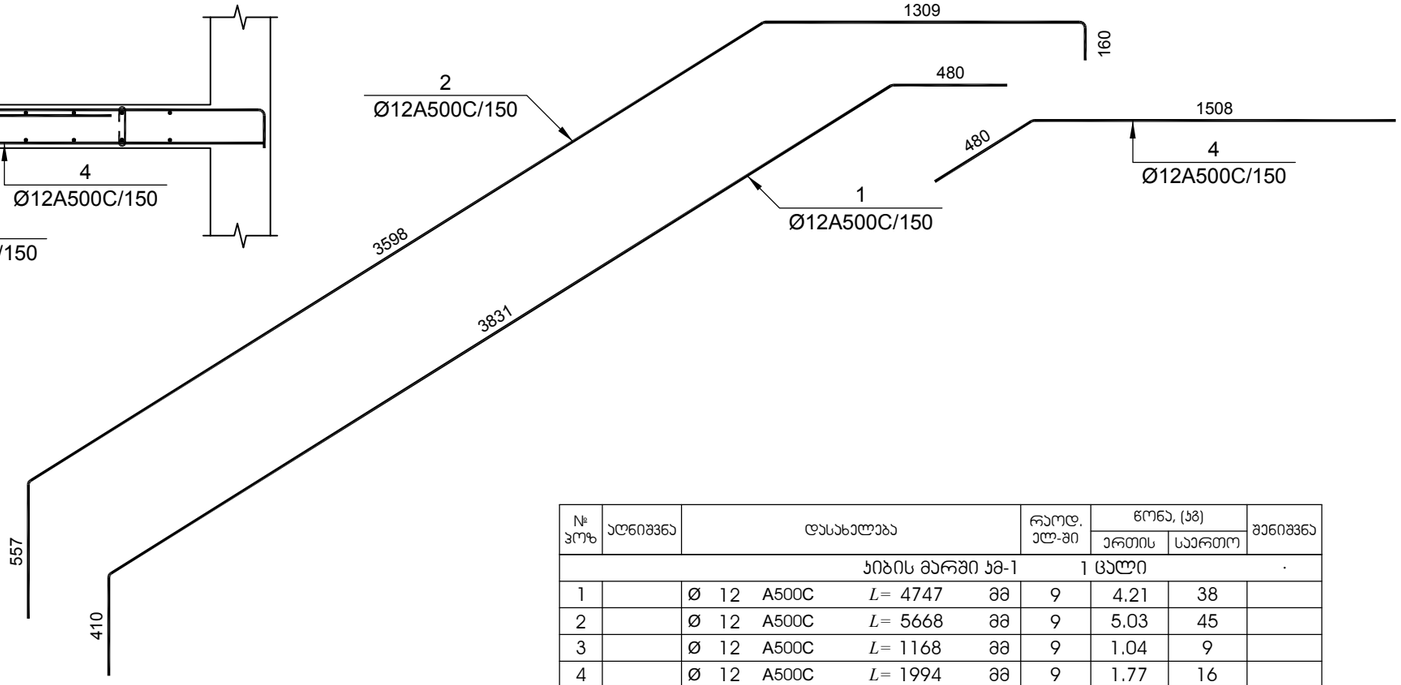

ჯიბის მარში ჯმ-2

მ 1:25

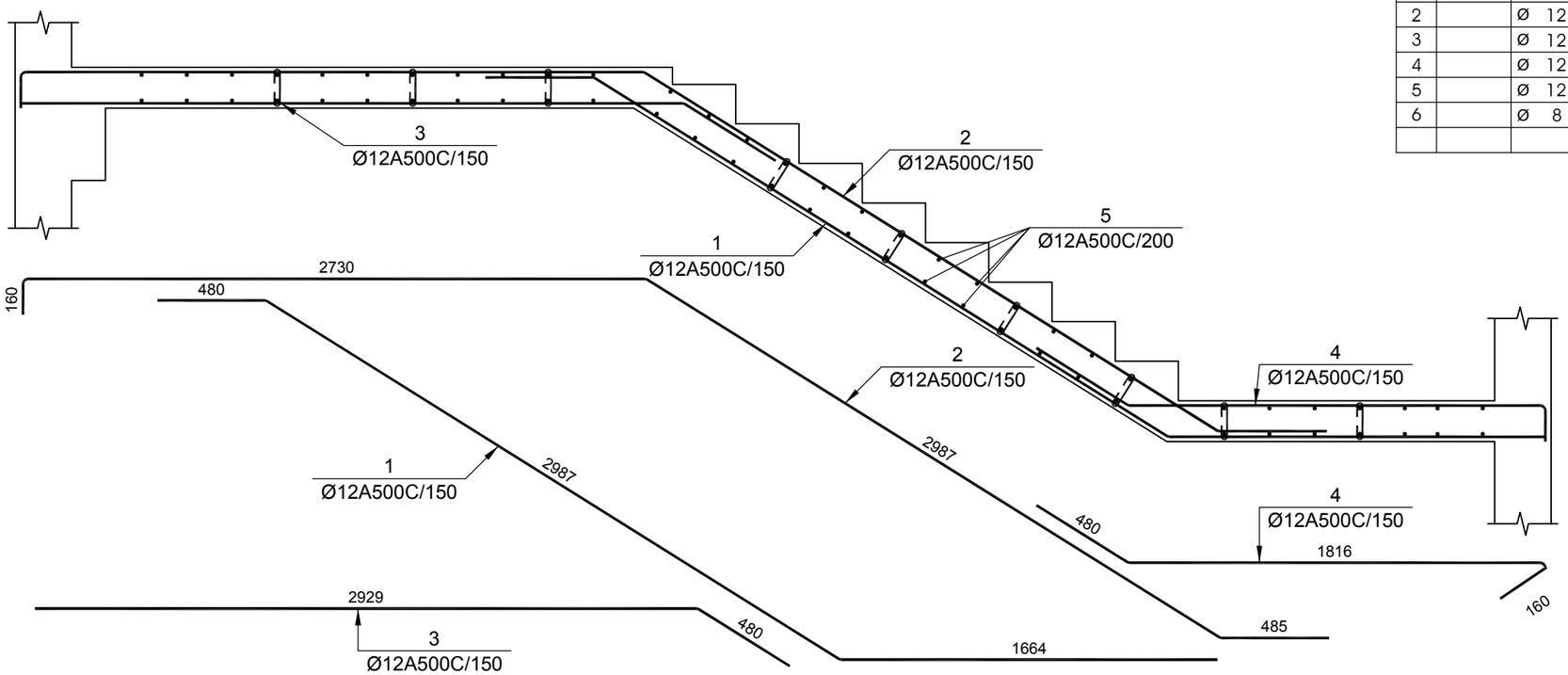

№ პოზ	აღნიშვნა	დასახელება	რაოდ. ელ-ში	წონა, (კგ)		შენიშვნა
				ერთის	საერთო	
		ჯიბის მარშში ჯმ-1 1 ცალი				-
1		Ø 12 A500C L= 4747 მმ	9	4.21	38	
2		Ø 12 A500C L= 5668 მმ	9	5.03	45	
3		Ø 12 A500C L= 1168 მმ	9	1.04	9	
4		Ø 12 A500C L= 1994 მმ	9	1.77	16	
5		Ø 12 A500C L= 1250 მმ	46	1.11	51	
6		Ø 8 A500C L= 320 მმ	24	0.13	3	
		ბეტონი		B-25	1.56	კუბ. მ
		ჯიბის მარშში ჯმ-2 1 ცალი				-
1		Ø 12 A500C L= 5148 მმ	9	4.57	41	
2		Ø 12 A500C L= 6386 მმ	9	5.67	51	
3		Ø 12 A500C L= 3414 მმ	9	3.03	27	
4		Ø 12 A500C L= 2581 მმ	9	2.29	21	
5		Ø 12 A500C L= 1250 მმ	62	1.11	69	
6		Ø 8 A500C L= 320 მმ	24	0.13	3	
		ბეტონი		B-25	1.56	კუბ. მ

დამკვეთი -

შპს „დიღმის ველი", ს/კ 405246149

ობიექტი -

ქ. თბილისში, დიღმის სასწავლო საცდელი მეურნეობა ნაკვ. 01.72.14.009.510 -ში მრავალფუნქციური კომპლექსი

კონსტრუქციული პროექტი

დაკვეთა	სტადია	ფურცელი	ფურცლები
10-12/21	მშ	4.18	

დირექტორი		გ. ცომაია
პრ. მთ. არქ.		
პრ. მთ. ინჟ.		გ. ცომაია
დაამუშავა		ა. ცომაია
შეამოწმა		გ. ცომაია

ნახაზი:

ჯიბის მარში ჯმ-1; ჯმ-2

შ.პ.ს.
გეოპონი
თბილისი 2022

კიბის მარში კმ-3

მ 1:25

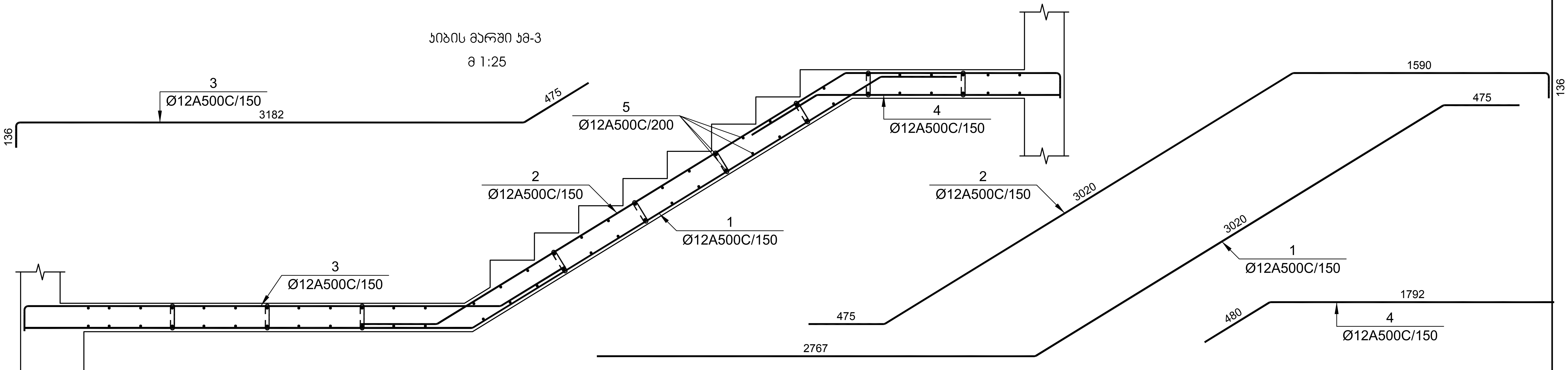

№ პოზ	აღნიშვნა	დასახელება	რაოდ. ელ-ში	წონა, (კგ)		შენიშვნა
				ერთის	საერთო	
კიბის მარში კმ-3 1 ცალი						·
1		Ø 12 A500C $L=$ 6284 მმ	9	5.58	50	
2		Ø 12 A500C $L=$ 5279 მმ	9	4.68	42	
3		Ø 12 A500C $L=$ 3840 მმ	9	3.41	31	
4		Ø 12 A500C $L=$ 2282 მმ	9	2.03	18	
5		Ø 12 A500C $L=$ 1250 მმ	60	1.11	67	
6		Ø 8 A500C $L=$ 320 მმ	25	0.13	3	
		ბეტონი		B-25	1.60	კუბ. მ

№ პოზ	აღნიშვნა	დასახელება	რაოდ. ელ-ში	წონა, (კგ)		შენიშვნა
				ერთის	საერთო	
კიბის მარში კმ-4 1 ცალი						·
1		Ø 12 A500C $L=$ 4736 მმ	9	4.20	38	
2		Ø 12 A500C $L=$ 6505 მმ	9	5.77	52	
3		Ø 12 A500C $L=$ 3688 მმ	9	3.27	29	
4		Ø 12 A500C $L=$ 2217 მმ	9	1.97	18	
5		Ø 12 A500C $L=$ 1250 მმ	60	1.11	67	
6		Ø 8 A500C $L=$ 320 მმ	25	0.13	3	
		ბეტონი		B-25	1.63	კუბ. მ

კიბის მარში კმ-4

მ 1:25

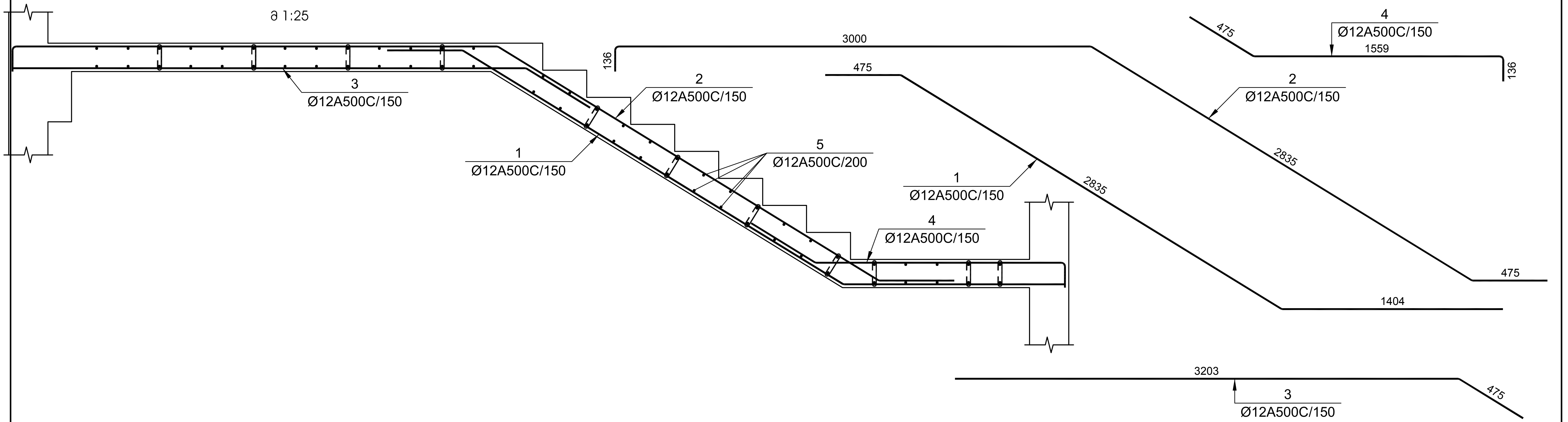

დამკვეთი -

შპს „დიღმის ველი", სა 405246149

ობიექტი -

ქ. თბილისში, დიღმის სასწავლო საცდელი მეურნეობა ნაკვ. 01.72.14.009.510 -ში მრავალფუნქციური კომპლექსი

კონსტრუქციული პროექტი

დაკვეთა	სტადია	ფურცელი	ფურცლები
10-12/21	მპ	4.19	

დირექტორი		გ. ცომაია
პრ. მთ. არქ.		
პრ. მთ. ინჟ.		გ. ცომაია
დაამუშავა		ა. ცომაია
შეამოწმა		გ. ცომაია

ნახაზი:

კიბის მარში კმ-3; კმ-4

შ.პ.ს.
გეოკონი
თბილისი 2022

ᲙᲘᲑᲘᲡ ᲛᲐᲠᲨᲘ ᲙᲛ-7

მ 1:25

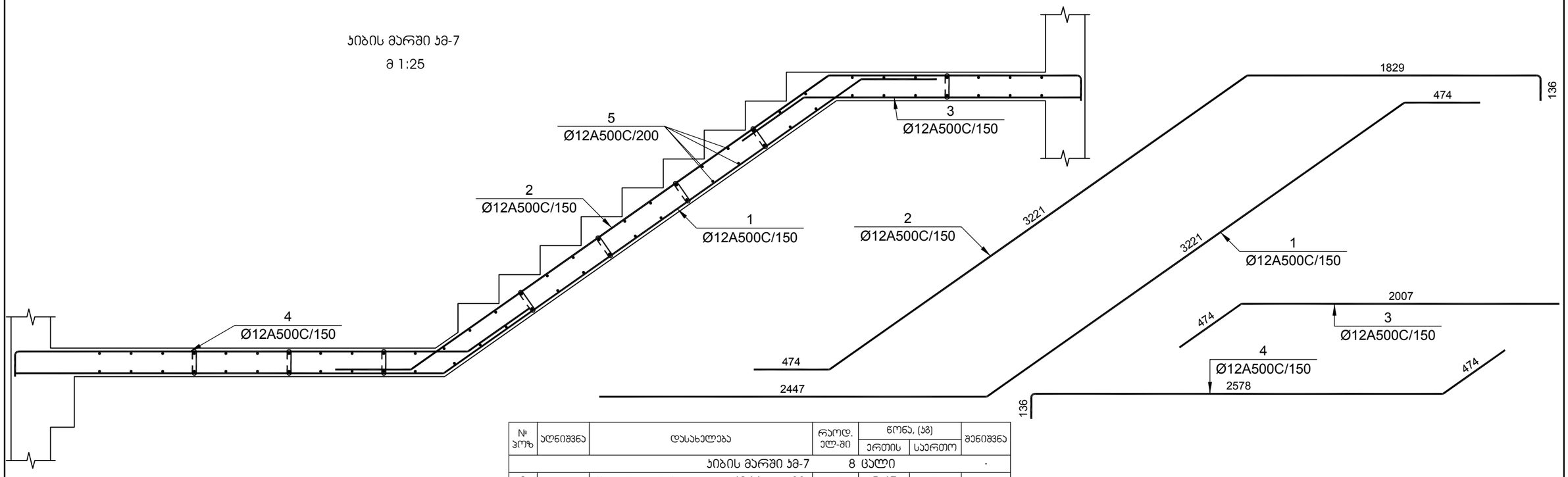

№ პოზ	აღნიშვნა	დასახელება				რაოდ. ელ-ში	წონა, (კგ)		შენიშვნა
							ერთის	საერთო	
		ᲙᲘᲑᲘᲡ ᲛᲐᲠᲨᲘ ᲙᲛ-7				8 ᲪᲐᲚᲘ			.
1		Ø 12	A500C	L= 6166	მმ	9	5.47	49	
2		Ø 12	A500C	L= 5720	მმ	9	5.08	46	
3		Ø 12	A500C	L= 2493	მმ	9	2.21	20	
4		Ø 12	A500C	L= 3236	მმ	9	2.87	26	
5		Ø 12	A500C	L= 1250	მმ	64	1.11	71	
6		Ø 8	A500C	L= 320	მმ	25	0.13	3	
				ბეტონი			B-25	1.60	ᲙᲣᲑ. მ

ᲙᲘᲑᲘᲡ ᲛᲐᲠᲨᲘ ᲙᲛ-8

მ 1:25

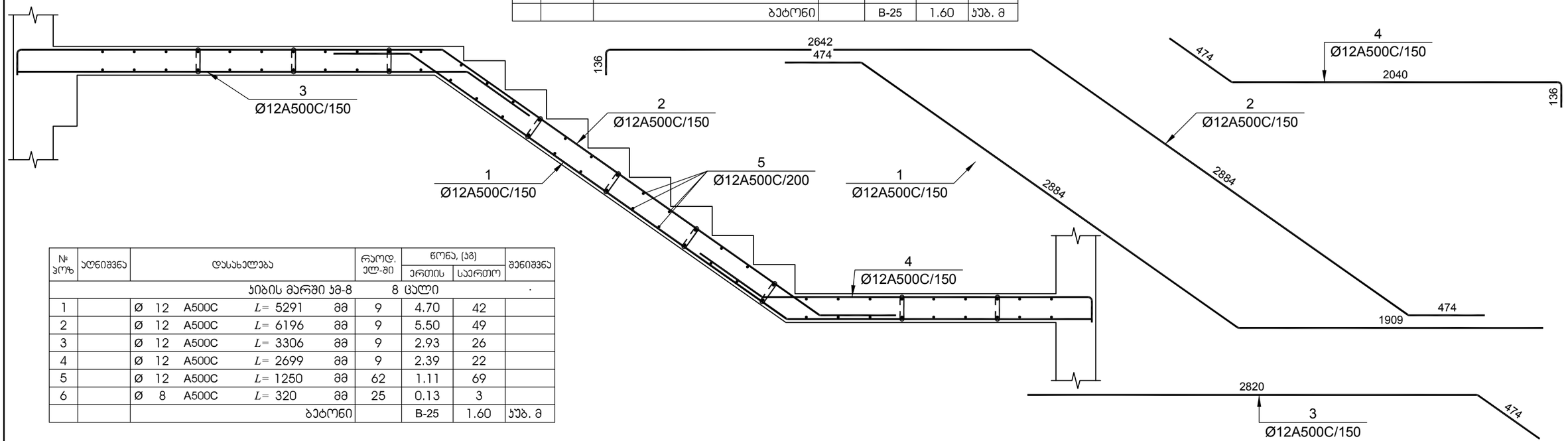

№ პოზ	აღნიშვნა	დასახელება				რაოდ. ელ-ში	წონა, (კგ)		შენიშვნა
							ერთის	საერთო	
		ᲙᲘᲑᲘᲡ ᲛᲐᲠᲨᲘ ᲙᲛ-8				8 ᲪᲐᲚᲘ			.
1		Ø 12	A500C	L= 5291	მმ	9	4.70	42	
2		Ø 12	A500C	L= 6196	მმ	9	5.50	49	
3		Ø 12	A500C	L= 3306	მმ	9	2.93	26	
4		Ø 12	A500C	L= 2699	მმ	9	2.39	22	
5		Ø 12	A500C	L= 1250	მმ	62	1.11	69	
6		Ø 8	A500C	L= 320	მმ	25	0.13	3	
				ბეტონი			B-25	1.60	ᲙᲣᲑ. მ

ᲓᲐᲛᲙᲕᲔᲗᲘ -

შპს „დიღმის ველი", ს/კ 405246149

ᲝᲑᲘᲔᲥᲢᲘ -

ქ. თბილისში, დიღმის სასწავლო საცდელი მეურნეობა ნაკვ. 01.72.14.009.510 -ში მრავალფუნქციური კომპლექსი

ᲙᲝᲜᲡᲢᲠᲣᲥᲪᲘᲣᲚᲘ ᲞᲠᲝᲔᲥᲢᲘ

დაკვეთა	სადია	ფურცელი	ფურცლები
10-12/21	მპ	4.21	

დირექტორი		გ. ცომაია
პრ. მთ. არქ.		
პრ. მთ. ინჟ.		გ. ცომაია
დაამუშავა		ა. ცომაია
შეამოწმა		გ. ცომაია

ნახაზი:

ᲙᲘᲑᲘᲡ ᲛᲐᲠᲨᲘ ᲙᲛ-7; ᲙᲛ-8

შ.პ.ს.
გეოპონი
თბილისი 2022

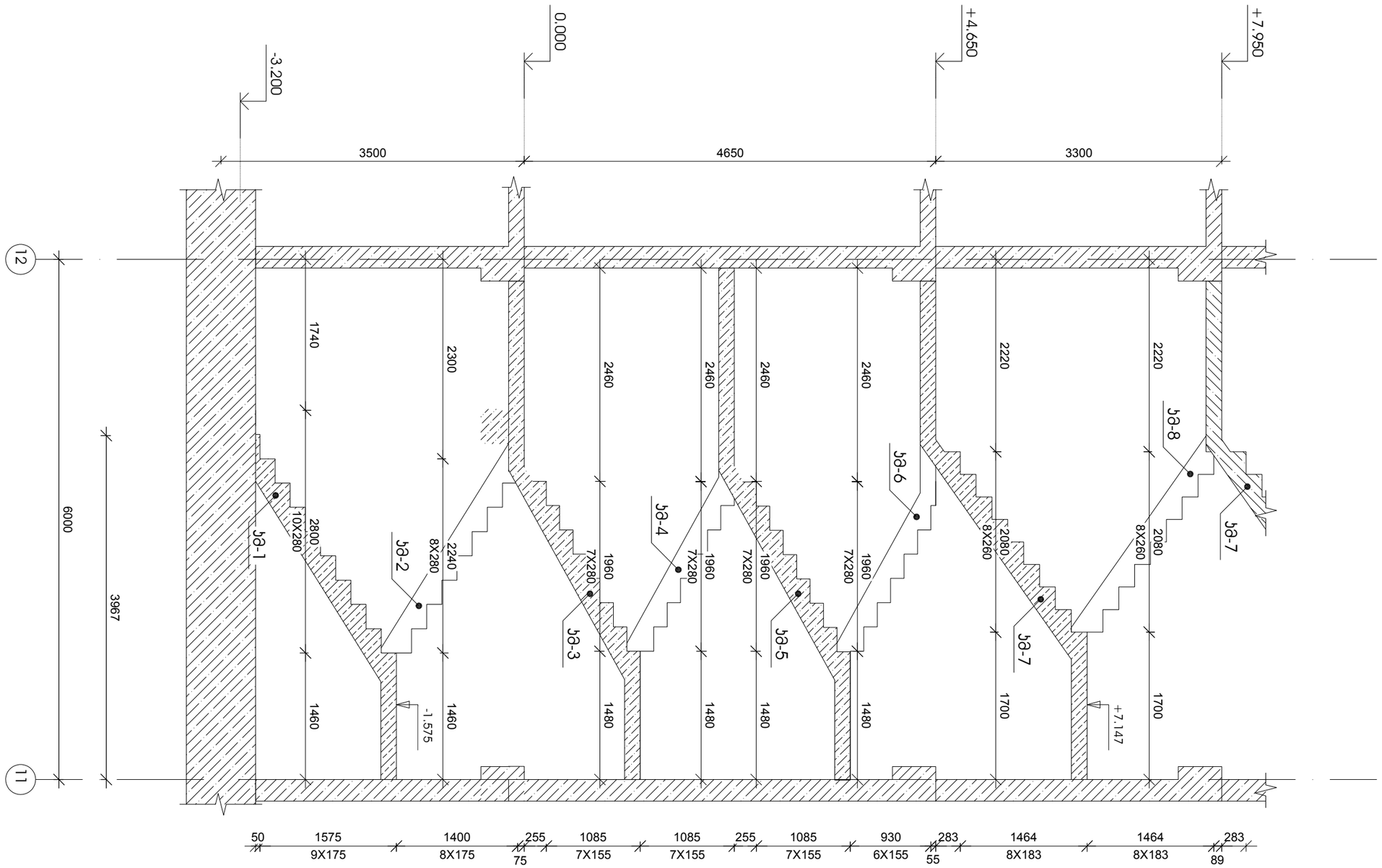

სვეტის №3 ჯავშნის ჯვრედინი

მ 1:50

ობიექტის დასახელება			

კიბის მარში კმ-1

მ 1:25

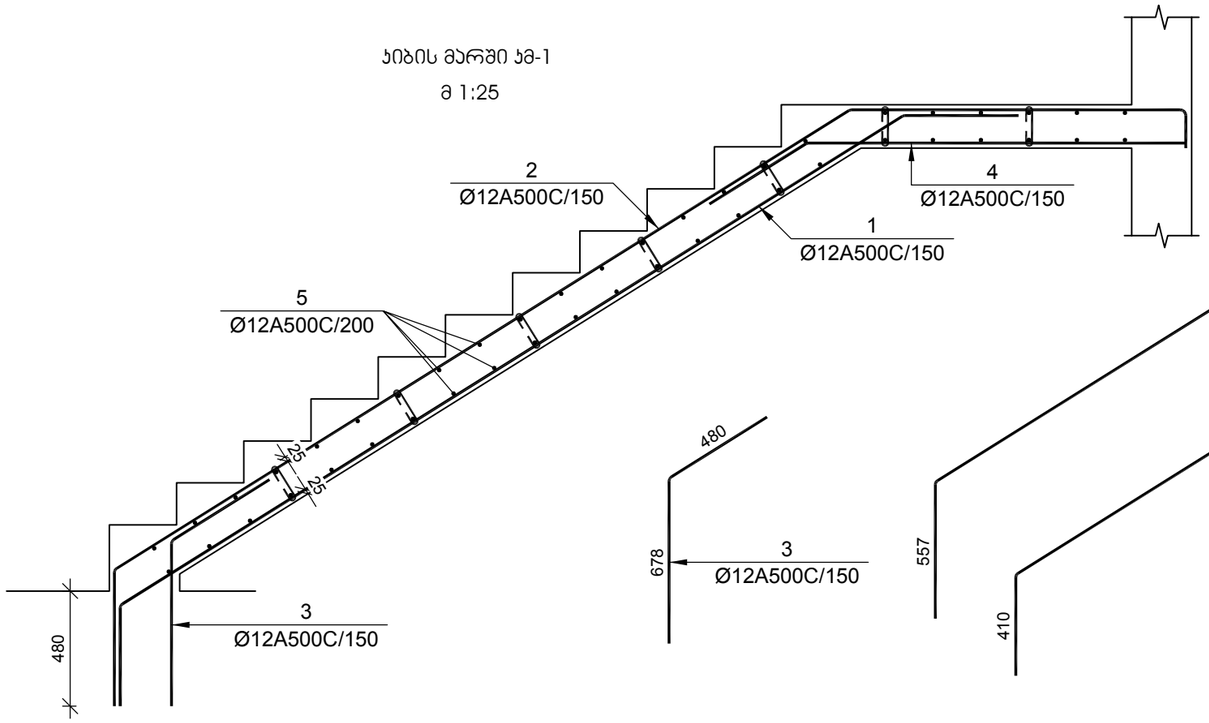

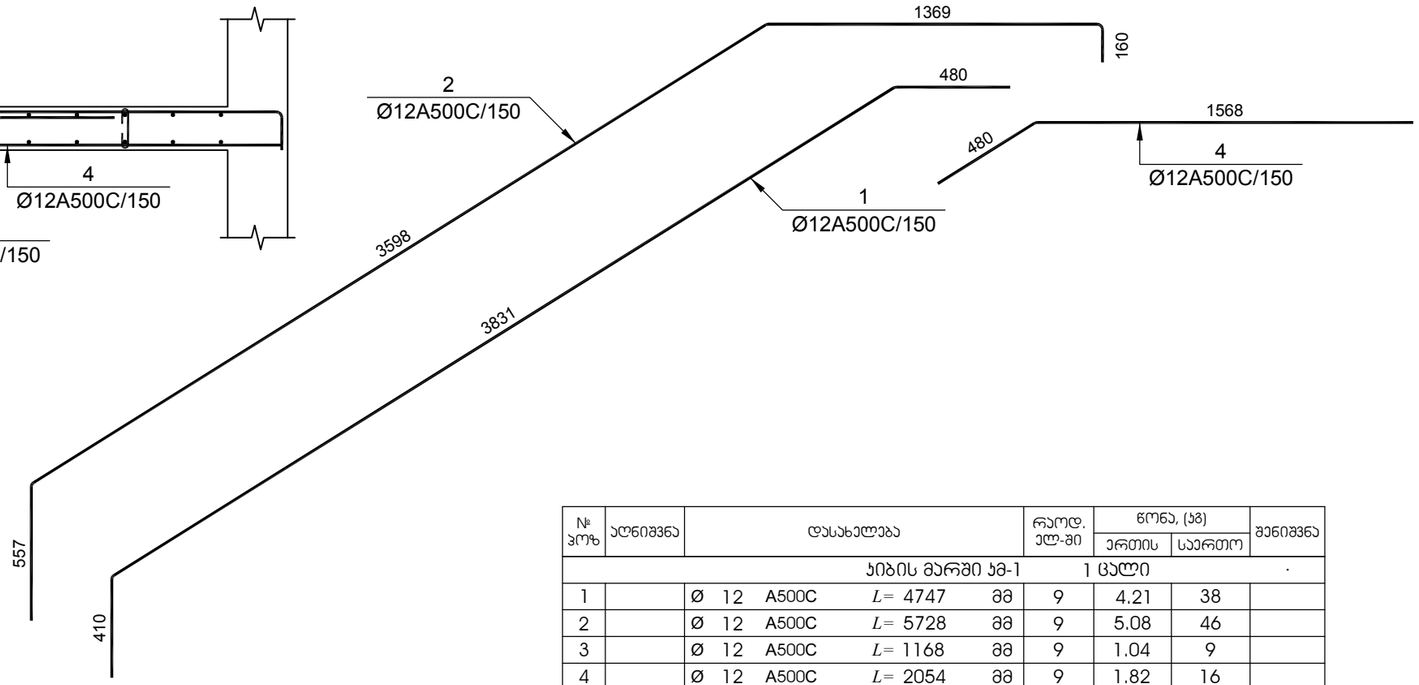

№ პოზ	აღნიშვნა	დასახელება				რაოდ. ელ-ში	წონა, (კგ)		შენიშვნა
							ერთის	საერთო	
		კიბის მარში კმ-1				1 ცალი			·
1		Ø 12	A500C	L= 4747	მმ	9	4.21	38	
2		Ø 12	A500C	L= 5728	მმ	9	5.08	46	
3		Ø 12	A500C	L= 1168	მმ	9	1.04	9	
4		Ø 12	A500C	L= 2054	მმ	9	1.82	16	
5		Ø 12	A500C	L= 1250	მმ	46	1.11	51	
6		Ø 8	A500C	L= 320	მმ	24	0.13	3	
				ბეტონი			B-25	1.56	კუბ. მ
		კიბის მარში კმ-2				1 ცალი			·
1		Ø 12	A500C	L= 5208	მმ	9	4.62	42	
2		Ø 12	A500C	L= 5926	მმ	9	5.26	47	
3		Ø 12	A500C	L= 2955	მმ	9	2.62	24	
4		Ø 12	A500C	L= 2535	მმ	9	2.25	20	
5		Ø 12	A500C	L= 1250	მმ	62	1.11	69	
6		Ø 8	A500C	L= 320	მმ	24	0.13	3	
				ბეტონი			B-25	1.56	კუბ. მ

კიბის მარში კმ-2

მ 1:25

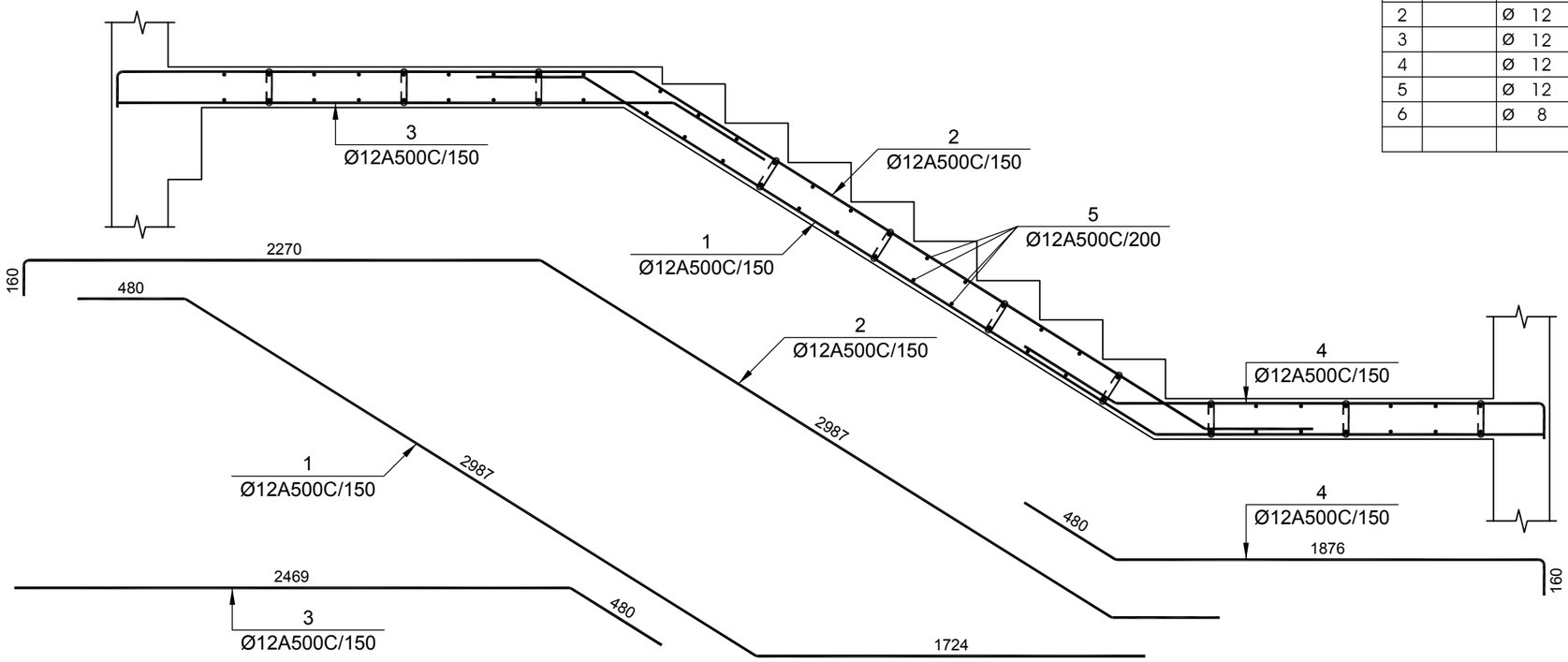

დამკვეთი -

შპს „დიღმის ველი", ს/კ 405246149

ობიექტი -

ქ. თბილისში, დიღმის სასწავლო საცდელი მეურნეობა ნაკვ. 01.72.14.009.510 -ში მრავალფუნქციური კომპლექსი

კონსტრუქციული პროექტი

დაკვეთა	სტადია	ფურცელი	ფურცლები
10-12/21	მშ		

დირექტორი		გ. ცომაია
პრ. მთ. არქ.		
პრ. მთ. ინჟ.		გ. ცომაია
დაამუშავა		ა. ცომაია
შეამოწმა		გ. ცომაია

ნახაზი:

კიბის მარში კმ-1; კმ-2

შ.პ.ს.
გეოპონი
თბილისი 2022

კიბის მარში კმ-3

მ 1:25

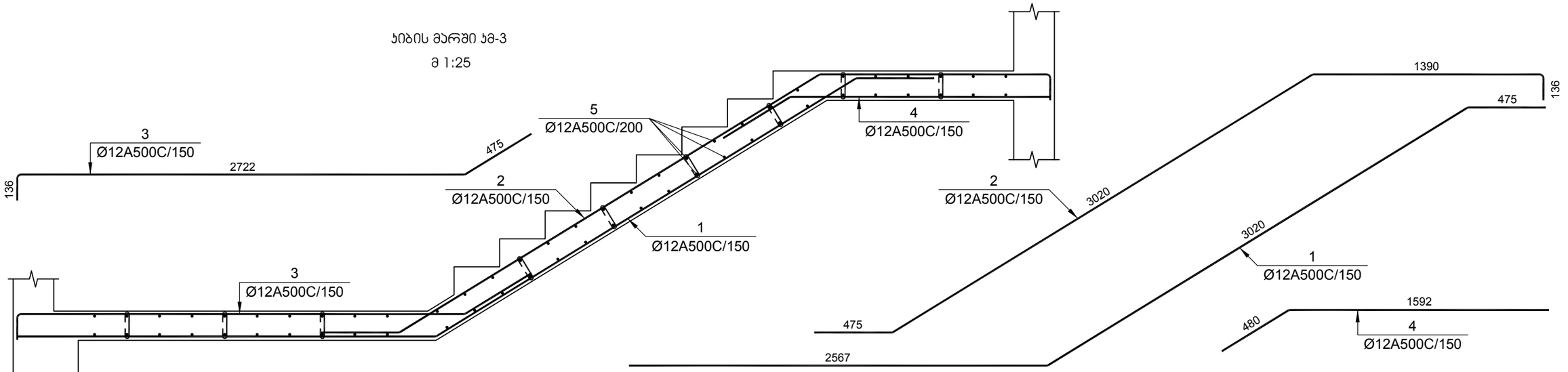

№ ჯოზ	აღნიშვნა	დასახელება	რაოდ. ელ-ში	წონა, (კგ) ერთის	წონა, (კგ) საერთო	შენიშვნა
		კიბის მარში კმ-3 1 ცალი				.
1		Ø 12 A500C L= 6084 მმ	9	5.40	49	
2		Ø 12 A500C L= 5079 მმ	9	4.51	41	
3		Ø 12 A500C L= 3380 მმ	9	3.00	27	
4		Ø 12 A500C L= 2082 მმ	9	1.85	17	
5		Ø 12 A500C L= 1250 მმ	60	1.11	67	
6		Ø 8 A500C L= 320 მმ	25	0.13	3	
		ბეტონი		B-25	1.60	კუბ. მ

№ ჯოზ	აღნიშვნა	დასახელება	რაოდ. ელ-ში	წონა, (კგ) ერთის	წონა, (კგ) საერთო	შენიშვნა
		კიბის მარში კმ-4 1 ცალი				.
1		Ø 12 A500C L= 4796 მმ	9	4.26	38	
2		Ø 12 A500C L= 6305 მმ	9	5.59	50	
3		Ø 12 A500C L= 3488 მმ	9	3.10	28	
4		Ø 12 A500C L= 2277 მმ	9	2.02	18	
5		Ø 12 A500C L= 1250 მმ	60	1.11	67	
6		Ø 8 A500C L= 320 მმ	25	0.13	3	
		ბეტონი		B-25	1.63	კუბ. მ

კიბის მარში კმ-4

მ 1:25

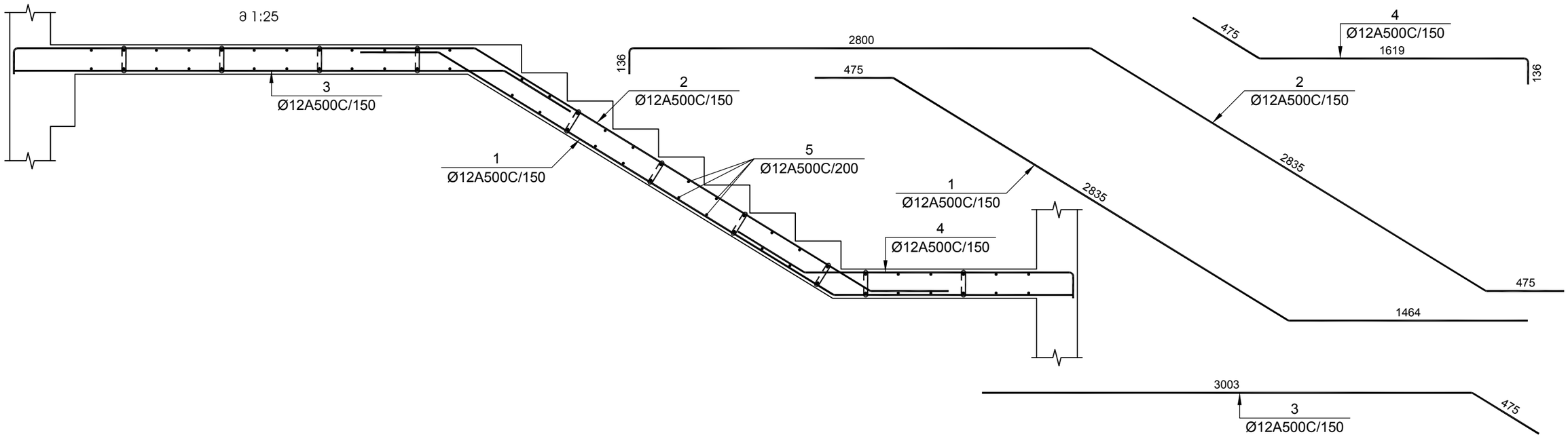

დამკვეთი -

შპს „დიღმის ველი", ს/კ 405246149

ობიექტი -

ქ. თბილისში, დიღმის სასწავლო საცდელი მეურნეობა ნაკვ. 01.72.14.009.510 -ში მრავალფუნქციური კომპლექსი

კონსტრუქციული ჩროექტი

დაკვეთა	სტადია	ფურცელი	ფურცლები
10-12/21	მშ		

დირექტორი		გ. ცომაია
ჩრ. მთ. არქ.		
ჩრ. მთ. ინჟ.		გ. ცომაია
დაამუშავა		ა. ცომაია
შეამოწმა		გ. ცომაია

ნახაზი:

კიბის მარში კმ-3; კმ-4

შ.პ.ს.
გეოკონი
თბილისი 2022

ჯიბის მარში ჯმ-5

მ 1:25

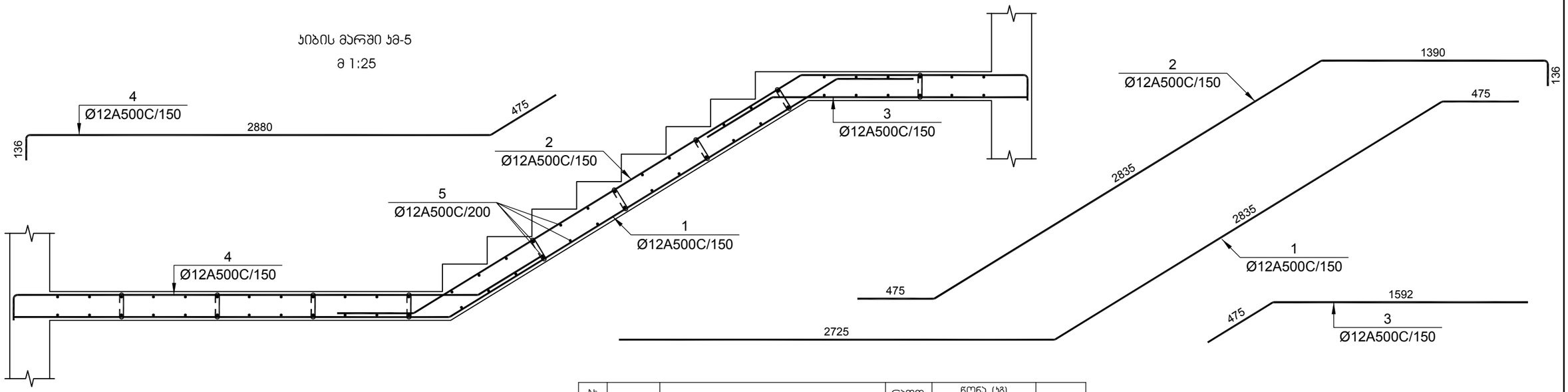

№ პოზ	აღნიშვნა	დასახელება				რაოდ. ელ-ში	წონა, (კგ)		შენიშვნა
							ერთის	საერთო	
		ჯიბის მარშში ჯმ-5				1 ცალი			.
1		Ø 12	A500C	L= 6057	მმ	9	5.37	48	
2		Ø 12	A500C	L= 4894	მმ	9	4.34	39	
3		Ø 12	A500C	L= 2077	მმ	9	1.84	17	
4		Ø 12	A500C	L= 3538	მმ	9	3.14	28	
5		Ø 12	A500C	L= 1250	მმ	62	1.11	69	
6		Ø 8	A500C	L= 320	მმ	25	0.13	3	
				ბეტონი			B-25	1.60	ჯუბ. მ

ჯიბის მარშში ჯმ-6

მ 1:25

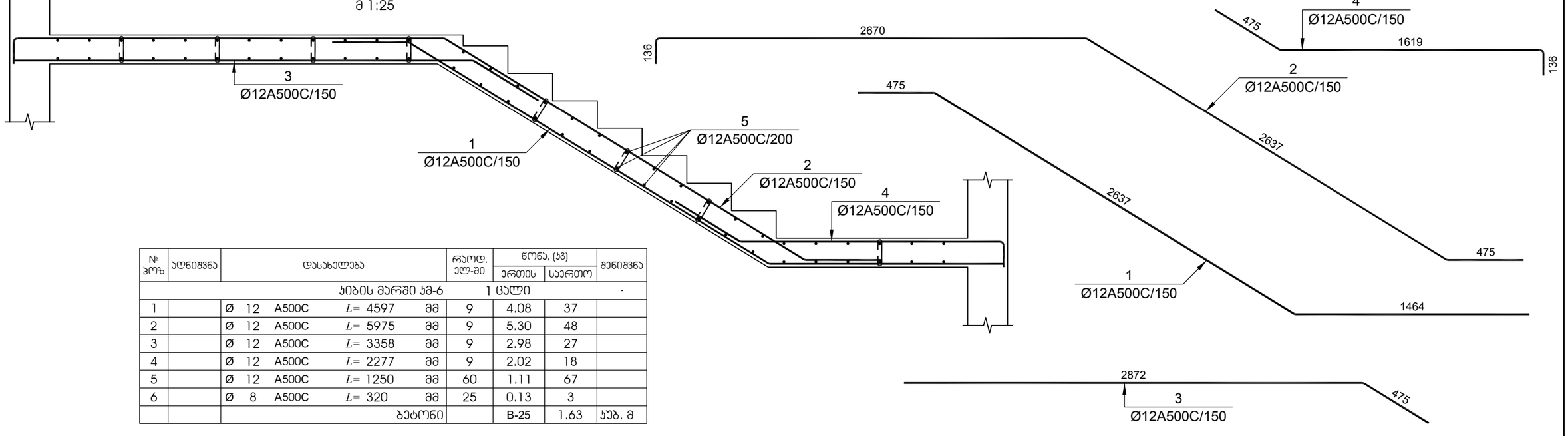

№ პოზ	აღნიშვნა	დასახელება				რაოდ. ელ-ში	წონა, (კგ)		შენიშვნა
							ერთის	საერთო	
		ჯიბის მარშში ჯმ-6				1 ცალი			.
1		Ø 12	A500C	L= 4597	მმ	9	4.08	37	
2		Ø 12	A500C	L= 5975	მმ	9	5.30	48	
3		Ø 12	A500C	L= 3358	მმ	9	2.98	27	
4		Ø 12	A500C	L= 2277	მმ	9	2.02	18	
5		Ø 12	A500C	L= 1250	მმ	60	1.11	67	
6		Ø 8	A500C	L= 320	მმ	25	0.13	3	
				ბეტონი			B-25	1.63	ჯუბ. მ

დამკვეთი -

შპს „დიღმის ველი", ს/კ 405246149

ობიექტი -

ქ. თბილისში, დიღმის სასწავლო საცდელი მეურნეობა ნაკვ. 01.72.14.009.510 -ში მრავალფუნქციური კომპლექსი

კონსტრუქციული პროექტი

დაკვეთა	სტადია	ფურცელი	ფურცლები
10-12/21	მპ		

დირექტორი		გ. ცომაია
ჰრ. მთ. არქ.		
ჰრ. მთ. ინჟ.		გ. ცომაია
დაამუშავა		ა. ცომაია
შეამოწმა		გ. ცომაია

ნახაზი:

ჯიბის მარშში ჯმ-5; ჯმ-6

შ.პ.ს.

გეოკონი

თბილისი 2022

კიბის მარში კმ-7

მ 1:25

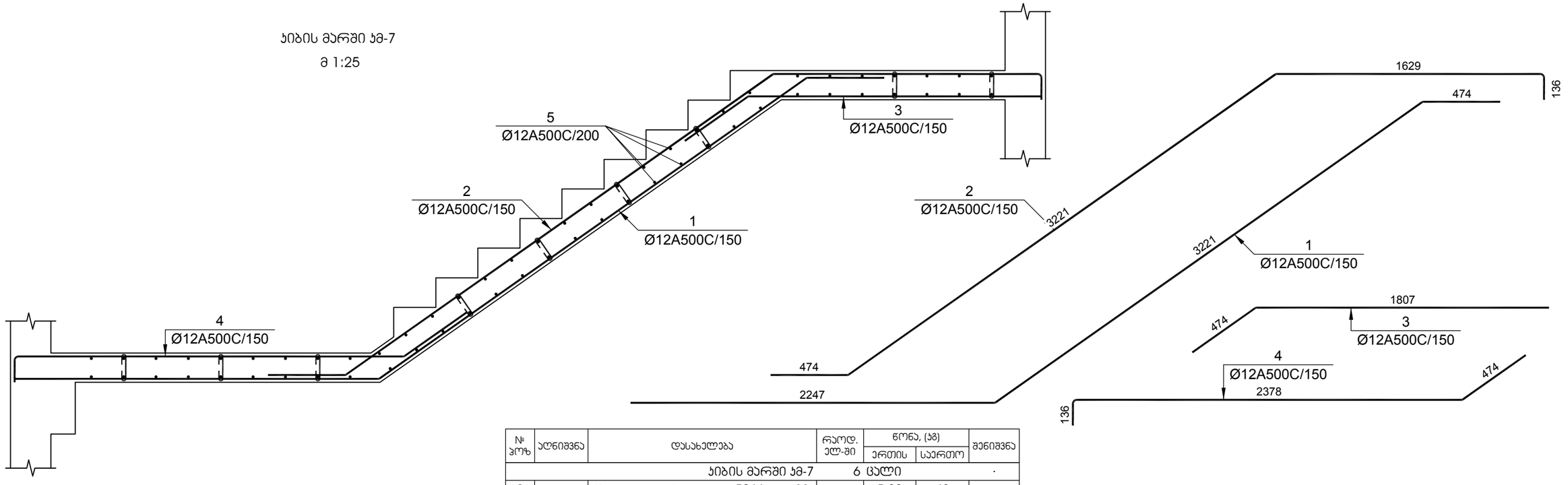

№ ჯოზ	ალნიშვნა	დასახელება				რაოდ. ელ-ში	წონა, (კგ)		შენიშვნა
							ერთის	საერთო	
		კიბის მარში კმ-7				6 ცალი			.
1		Ø 12	A500C	L= 5966	მმ	9	5.29	48	
2		Ø 12	A500C	L= 5520	მმ	9	4.90	44	
3		Ø 12	A500C	L= 2293	მმ	9	2.03	18	
4		Ø 12	A500C	L= 3036	მმ	9	2.69	24	
5		Ø 12	A500C	L= 1250	მმ	64	1.11	71	
6		Ø 8	A500C	L= 320	მმ	25	0.13	3	
				ბეტონი			B-25	1.60	კუბ. მ

კიბის მარში კმ-8

მ 1:25

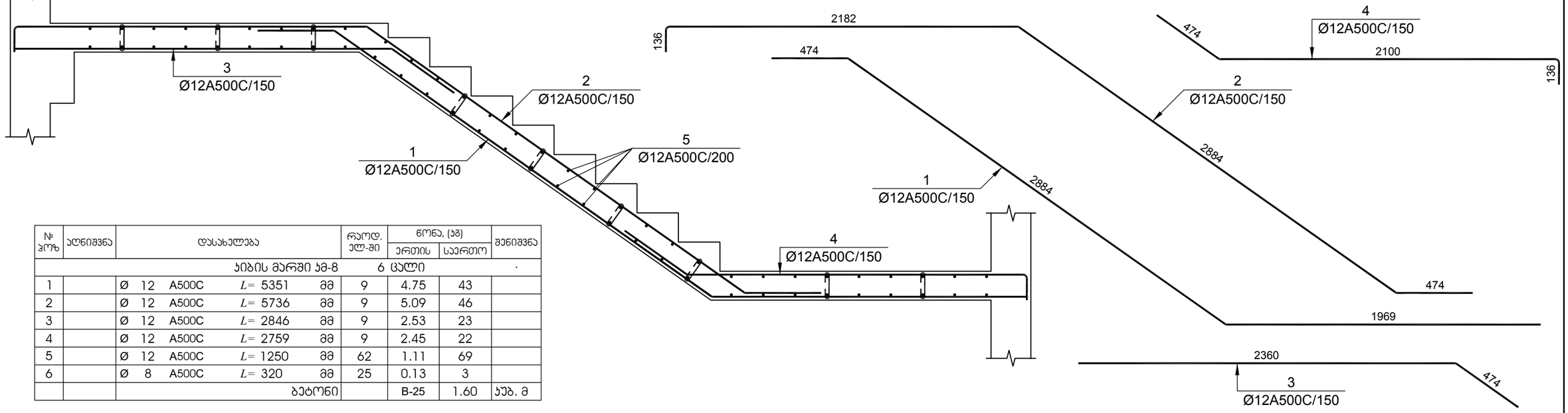

№ ჯოზ	ალნიშვნა	დასახელება				რაოდ. ელ-ში	წონა, (კგ)		შენიშვნა
							ერთის	საერთო	
		კიბის მარში კმ-8				6 ცალი			.
1		Ø 12	A500C	L= 5351	მმ	9	4.75	43	
2		Ø 12	A500C	L= 5736	მმ	9	5.09	46	
3		Ø 12	A500C	L= 2846	მმ	9	2.53	23	
4		Ø 12	A500C	L= 2759	მმ	9	2.45	22	
5		Ø 12	A500C	L= 1250	მმ	62	1.11	69	
6		Ø 8	A500C	L= 320	მმ	25	0.13	3	
				ბეტონი			B-25	1.60	კუბ. მ

დამკვეთი -

შპს „დიღმის ველი", ს/კ 405246149

ობიექტი -

ქ. თბილისში, დიღმის სასწავლო საცდელი მეურნეობა ნაკვ. 01.72.14.009.510 -ში მრავალფუნქციური კომპლექსი

კონსტრუქციული პროექტი

დაკვეთა	სადია	ფურცელი	ფურცლები
10-12/21	მპ		

დირექტორი		გ. ცომაია
პრ. მთ. არქ.		
პრ. მთ. ინჟ.		გ. ცომაია
დაამუშავა		ა. ცომაია
შეამოწმა		გ. ცომაია

ნახაზი:

კიბის მარში კმ-7; კმ-8

შ.პ.ს.
გეოკონი
თბილისი 2022

ჯვეთი ა-ა

1 : 100

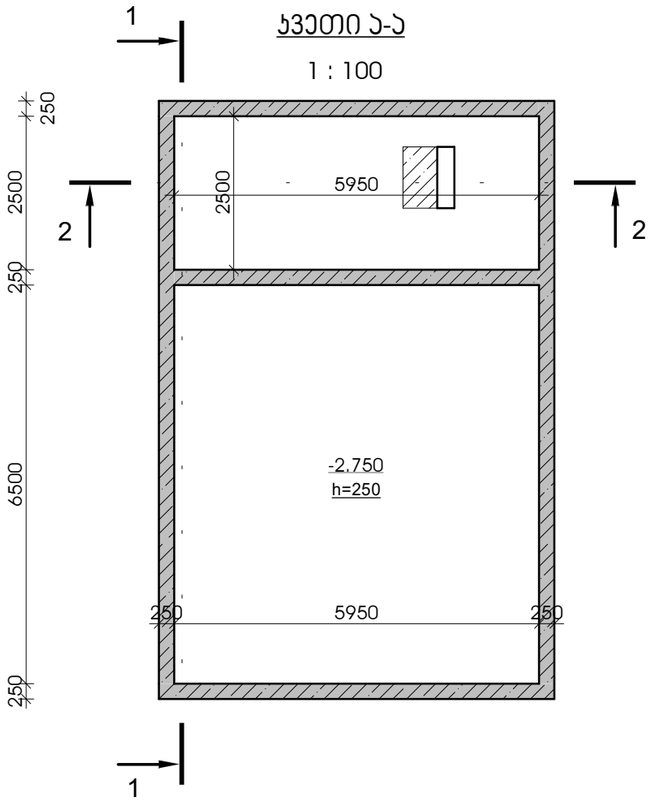

ჯვეთი ბ-ბ

1 : 100

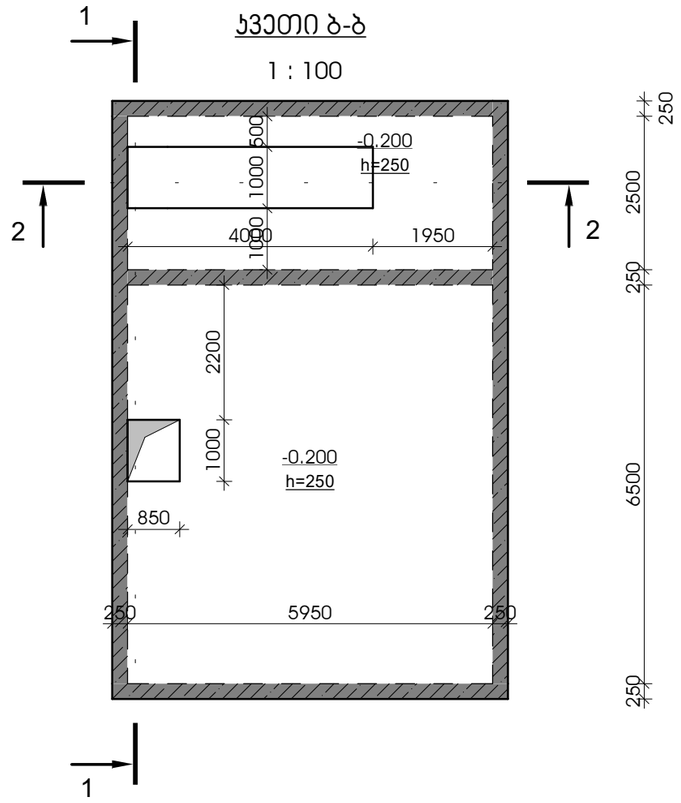

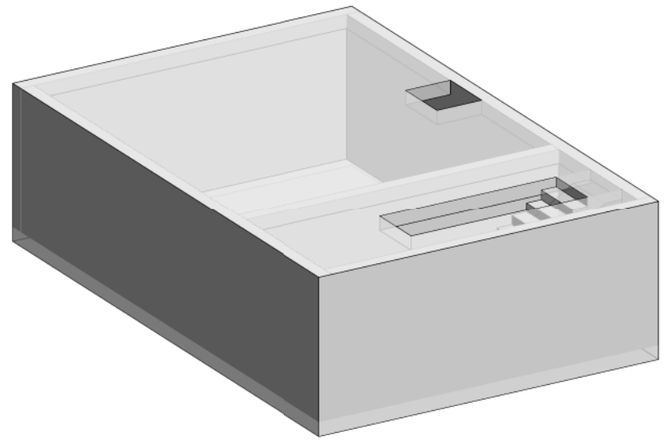

ჯვეთი 1-1

1 : 50

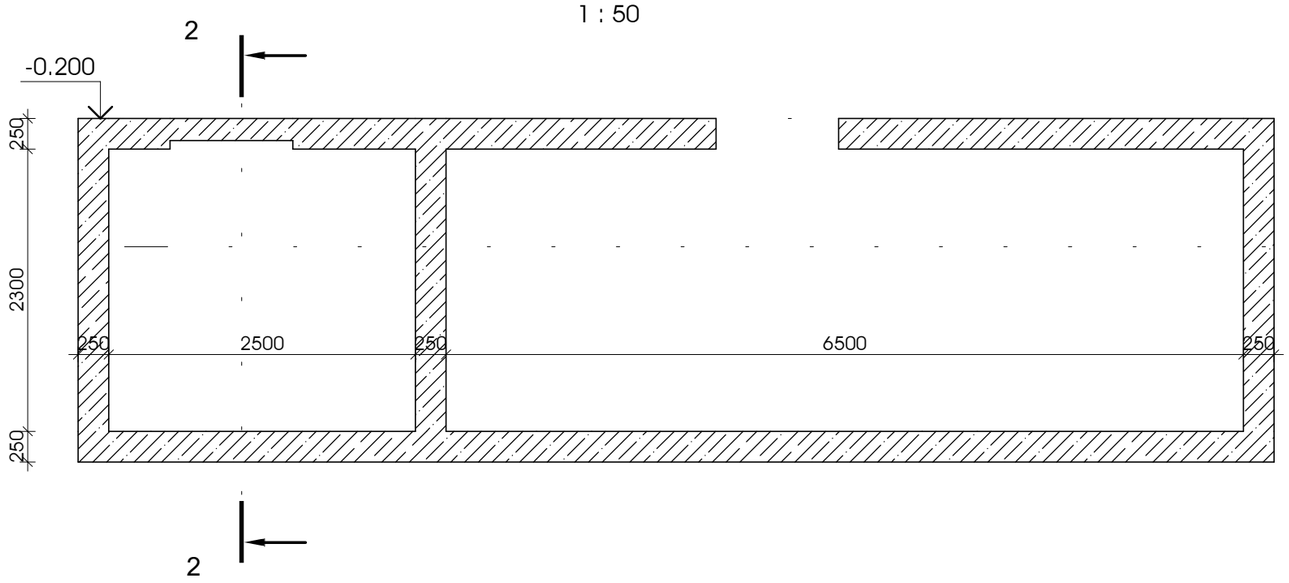

ჯვეთი 2-2

1 : 50

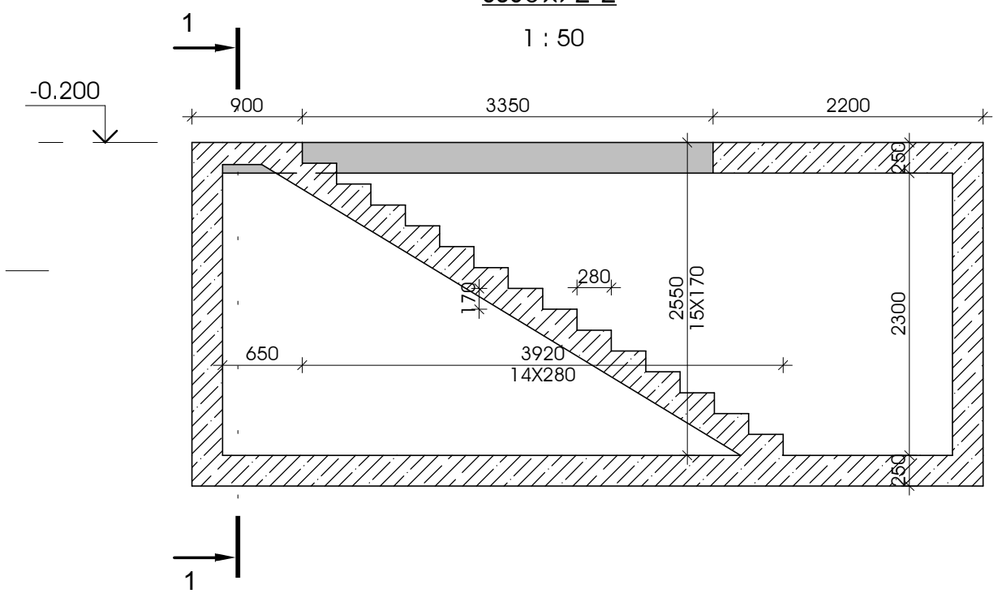

დამკვეთი -	ობიექტი -	კონსტრუქციული პროექტი	

დასკვნა	სტადია	ფურცელი	ფურცლები
	მპ	3	

დირექტორი		გ. ცომაია
პრ. მთ. არქ.		
პრ. მთ. ინჟ.		გ. ცომაია
დაამუშავა		ა. ცომაია
შეამოწმა		გ. ცომაია

ნახაზი:
რეზერვუარი

შ.პ.ს.
გეოპონი
თბილისი 2023

№	ელემენტის დასახელება	რაოდენობა	მასალების ხარჯი ერთ ელემენტზე, კგ												მასალების საერთო ხარჯი, კგ											
			Ø8A500C	Ø10A500C	Ø12A500C	Ø16A500C	Ø18A500C	Ø20A500C	Ø22A500C	Ø25A500C	Ø28A500C	Ø32A500C	ბეტონის მარკა	ბეტონის მოცულობა, სულ მ	Ø8A500C	Ø10A500C	Ø12A500C	Ø16A500C	Ø18A500C	Ø20A500C	Ø22A500C	Ø25A500C	Ø28A500C	Ø32A500C	ბეტონის მარკა	ბეტონის მოცულობა, სულ მ
1	ბეტონის მომზადება	1											B-7.5	172.00											B-7.5	172.00
2	ჯანდუსის საყრდენი კედელი	1	169		4156								B-25	114.38	169		4156								B-25	114.38
3	საძირკვლის ფილა	1			1472			26121		119913	18929	29885	B-25	1272.01			1472			26121		119913	18929	29885	B-25	1272.01
4	საძირკვლის კოჭი სკ-1	1	2824		2706			5137					B-25	138.31	2824		2706			5137					B-25	138.31
5	-3,200 ნიშნულის იატაკის ფილა	1		3152									B-25	57.87		3152									B-25	57.87
6	0,000 ნიშნულის გადახურვის ფილა	1	498		38359	1107							B-25	279.07	498		38359	1107							B-25	279.07
7	+4.850 <> +21.150 ნიშნულის გადახურვის ფილა	6	421		32138	1107							B-25	230.56	2526		192828	6642							B-25	1383.36
8	+24.450 ნიშნულის გადახურვის ფილა	1	416		31667	1251							B-25	227.73	416		31667	1251							B-25	227.73
9	+27.750 ნიშნულის გადახურვის ფილა	1	311		23513	1032							B-25	170.10	311		23513	1032							B-25	170.10
10	+31,050 ნიშნულის გადახურვის ფილა	1	141		10800	693							B-25	77.45	141		10800	693							B-25	77.45
11	+33,550 ნიშნულის გადახურვის ფილა	1	24		1883								B-25	12.98	24		1883								B-25	12.98
12	სვეტის ამონაშვერი სა-1	6		10							203		B-25			60							1218		B-25	
13	სვეტის ამონაშვერი სა-2	16	6							151			B-25		96							2416			B-25	
14	სვეტის ამონაშვერი სა-3	13		10							102		B-25			130							1326		B-25	
15	სვეტის ამონაშვერი სა-4	7	6							75			B-25		42							525			B-25	
16	სვეტის ამონაშვერი სა-5	5		10					54				B-25			50					270				B-25	
17	სვეტის ამონაშვერი სა-6	7	6					42					B-25		42					294					B-25	
18	სვეტის ამონაშვერი სა-7	9	6				32						B-25		54				288						B-25	
19	სვეტის ამონაშვერი სა-8	30	6			24							B-25		180			720							B-25	
20	მონოლითური სვეტი ს-1	6		35							377		B-25	0.80		210							2262		B-25	4.80
21	მონოლითური სვეტი ს-2	16	23							290			B-25	0.80	368							4640			B-25	12.80
22	მონოლითური სვეტი ს-3	13		35							189		B-25	0.80		455							2457		B-25	10.40
23	მონოლითური სვეტი ს-4	7	23							145			B-25	0.80	161							1015			B-25	5.60
24	მონოლითური სვეტი ს-5	5	23						108				B-25	0.80	115						540				B-25	4.00
25	მონოლითური სვეტი ს-6	7	23					87					B-25	0.80	161					609					B-25	5.60
26	მონოლითური სვეტი ს-7	9	23				68						B-25	0.80	207				612						B-25	7.20
27	მონოლითური სვეტი ს-8	6	23			53							B-25	0.80	138			318							B-25	4.80
28	მონოლითური სვეტი ს-9	5		44							489		B-25	1.16		220							2445		B-25	5.80
29	მონოლითური სვეტი ს-10	9	29							379			B-25	1.16	261							3411			B-25	10.44
30	მონოლითური სვეტი ს-11	8		41							245		B-25	1.16		328							1960		B-25	9.28
31	მონოლითური სვეტი ს-13	9	29						142				B-25	1.16	261						1278				B-25	10.44
32	მონოლითური სვეტი ს-15	9		46			92						B-25	1.16		414			828						B-25	10.44
33	მონოლითური სვეტი ს-16	10	30			71							B-25	1.16	300			710							B-25	11.60
34	მონოლითური სვეტი ს-17	11	23							296			B-25	0.82	253							3256			B-25	9.02
35	მონოლითური სვეტი ს-18	13	23					177					B-25	0.82	299					2301					B-25	10.66
36	მონოლითური სვეტი ს-19	26		35							192		B-25	0.82		910							4992		B-25	21.32
37	მონოლითური სვეტი ს-20	32	23							148			B-25	0.82	736							4736			B-25	26.24
38	მონოლითური სვეტი ს-21	45	23						110				B-25	0.82	1035						4950				B-25	36.90
39	მონოლითური სვეტი ს-22	37	23					89					B-25	0.82	851					3293					B-25	30.34
40	მონოლითური სვეტი ს-23	43	23				70						B-25	0.82	989				3010						B-25	35.26
41	მონოლითური სვეტი ს-24	26	23			54							B-25	0.82	598			1404							B-25	21.32
42	მონოლითური სვეტი ს-25	39	16							148			B-25	0.53	624							5772			B-25	20.67
43	მონოლითური სვეტი ს-26	60	16						110				B-25	0.53	960						6600				B-25	31.80
44	მონოლითური სვეტი ს-27	49	16					89					B-25	0.53	784					4361					B-25	25.97
45	მონოლითური სვეტი ს-28	50	16				70						B-25	0.53	800				3500						B-25	26.50
46	მონოლითური სვეტი ს-29	7	16			54							B-25	0.53	112			378							B-25	3.71
47	მონოლითური სვეტი ს-30	9	16							148			B-25	0.53	144							1332			B-25	4.77
48	მონოლითური სვეტი ს-31	13	16						110				B-25	0.53	208						1430				B-25	6.89
49	მონოლითური სვეტი ს-32	2	16					89					B-25	0.53	32					178					B-25	1.06
50	მონოლითური სვეტი ს-33	12	16				70						B-25	0.53	192				840						B-25	6.36
51	მონოლითური სვეტი ს-34	2	16			54							B-25	0.53	32			108							B-25	1.06
52	მონოლითური სვეტი ს-35	7	15			50							B-25	0.48	105			350							B-25	3.36
53	მონოლითური სვეტი ს-36	24	23			43							B-25	0.80	552			1032							B-25	19.20
54	0.000 ნიშნულის მონოლითური კოჭი კ-1	1	1668						8026				B-25	53.60	1668						8026				B-25	53.60
55	+4.650 <> +14.550 ნიშნულების მონოლითური კოჭი კ-1	4	3752						17797				B-25	120.60	15008						71188				B-25	482.40
56	+17.850 <> 21.150 ნიშნულების მონოლითური კოჭი კ-1	2	3839						17824				B-25	123.40	7678						35648				B-25	246.80

№	ელემენტის დასახელება	რაოდენობა	მასალების ხარჯი ერთ ელემენტზე, კგ												მასალების საერთო ხარჯი, კგ											
			Ø8A500C	Ø10A500C	Ø12A500C	Ø16A500C	Ø18A500C	Ø20A500C	Ø22A500C	Ø25A500C	Ø28A500C	Ø32A500C	ბეტონის მარკა	ბეტონის მოცულობა, კუბ მ	Ø8A500C	Ø10A500C	Ø12A500C	Ø16A500C	Ø18A500C	Ø20A500C	Ø22A500C	Ø25A500C	Ø28A500C	Ø32A500C	ბეტონის მარკა	ბეტონის მოცულობა, კუბ მ
57	+24.450 ნიშნულის მონოლითური კოჭი კ-1	1	3821						17717				B-25	122.80	3821						17717				B-25	122.80
58	+27.750 ნიშნულის მონოლითური კოჭი კ-1	1	2732						12670				B-25	87.80	2732						12670				B-25	87.80
59	+4.650 <> +21.150 ნიშნულების მონოლითური კოჭი კ-2	6	865						4026				B-25	27.80	5190						24156				B-25	166.80
60	+24.450 ნიშნულის მონოლითური კოჭი კ-2	1	784						3624				B-25	25.20	784						3624				B-25	25.20
61	+27.750 ნიშნულის მონოლითური კოჭი კ-2	1	218						1020				B-25	7.00	218						1020				B-25	7.00
62	+31.050 ნიშნულის მონოლითური კოჭი კ-1	1	1481					3017	3194				B-25	47.60	1481					3017	3194				B-25	47.60
63	+33.550 ნიშნულის მონოლითური კოჭი კ-1	1	299					603	639				B-25	9.60	299					603	639				B-25	9.60
64	მონოლითური ჯედელი მჯ-1	1	97		6430								B-25	55.12	97		6430								B-25	55.12
65	მონოლითური ჯედელი მჯ-2	1	90		6634								B-25	51.24	90		6634								B-25	51.24
66	0.000 ნიშნულის მონოლითური დიაფრაგმების უბანი მდუ-1	1	48		2328								B-25	23.00	48		2328								B-25	23.00
67	+4.750 ნიშნულის მონოლითური დიაფრაგმების უბანი მდუ-1	1	75		2992								B-25	36.00	75		2992								B-25	36.00
68	+4.850 <> +24.550 ნიშნულების მონოლითური დიაფრაგმების უბანი მდუ-1	7	75		2500								B-25	36.00	525		17500								B-25	252.00
69	+31.050 ნიშნულის მონოლითური დიაფრაგმების უბანი მდუ-1	1	75		2306								B-25	36.00	75		2306								B-25	36.00
70	0.000 ნიშნულის მონოლითური დიაფრაგმების უბანი მდუ-2	1	67		2733								B-25	32.00	67		2733								B-25	32.00
71	+3.500 ნიშნულის მონოლითური დიაფრაგმების უბანი მდუ-2	1	85		3364								B-25	40.65	85		3364								B-25	40.65
72	+4.850 <> +24.550 ნიშნულების მონოლითური დიაფრაგმების უბანი მდუ-2	7	51		2813								B-25	24.50	357		19691								B-25	171.50
73	+31.050 ნიშნულის მონოლითური დიაფრაგმების უბანი მდუ-2	1	51		2594								B-25	24.50	51		2594								B-25	24.50
74	0.000 ნიშნულის მონოლითური დიაფრაგმების უბანი მდუ-3	1	47		2396								B-25	22.70	47		2396								B-25	22.70
75	+3.500 ნიშნულის მონოლითური დიაფრაგმების უბანი მდუ-3	1	73		2955								B-25	35.30	73		2955								B-25	35.30
76	+4.850 <> +24.550 ნიშნულების მონოლითური დიაფრაგმების უბანი მდუ-3	5	44		2797								B-25	21.30	220		13985								B-25	106.50
77	+27.850 ნიშნულის მონოლითური დიაფრაგმების უბანი მდუ-3	1	44		2274								B-25	21.30	44		2274								B-25	21.30
78	ჯიბის მარში ჯმ-1	1	3		156								B-25	1.56	3		156								B-25	1.56
79	ჯიბის მარში ჯმ-2	1	3		202								B-25	1.56	3		202								B-25	1.56
80	ჯიბის მარში ჯმ-3	1	3		203								B-25	1.60	3		203								B-25	1.60
81	ჯიბის მარში ჯმ-4	1	3		197								B-25	1.63	3		197								B-25	1.63
82	ჯიბის მარში ჯმ-5	1	3		201								B-25	1.60	3		201								B-25	1.60
83	ჯიბის მარში ჯმ-6	1	3		197								B-25	1.63	3		197								B-25	1.63
84	ჯიბის მარში ჯმ-7	8	3		205								B-25	1.60	24		1640								B-25	12.80
85	ჯიბის მარში ჯმ-8	8	3		203								B-25	1.60	24		1624								B-25	12.80
86	ჯიბის მარში ჯმ-1	1	3		159								B-25	1.56	3		159								B-25	1.56
87	ჯიბის მარში ჯმ-2	1	3		209								B-25	1.56	3		209								B-25	1.56
88	ჯიბის მარში ჯმ-3	1	3		208								B-25	1.60	3		208								B-25	1.60
89	ჯიბის მარში ჯმ-4	1	3		204								B-25	1.63	3		204								B-25	1.63
90	ჯიბის მარში ჯმ-5	1	3		208								B-25	1.60	3		208								B-25	1.60
91	ჯიბის მარში ჯმ-6	1	3		202								B-25	1.63	3		202								B-25	1.63
92	ჯიბის მარში ჯმ-7	8	3		212								B-25	1.60	24		1696								B-25	12.80
93	ჯიბის მარში ჯმ-8	8	3		208								B-25	1.60	24		1664								B-25	12.80
94	ჯიბის მარში ჯმ-1	1	3		160								B-25	1.56	3		160								B-25	1.56
95	ჯიბის მარში ჯმ-2	1	3		202								B-25	1.56	3		202								B-25	1.56
96	ჯიბის მარში ჯმ-3	1	3		201								B-25	1.60	3		201								B-25	1.60
97	ჯიბის მარში ჯმ-4	1	3		201								B-25	1.63	3		201								B-25	1.63
98	ჯიბის მარში ჯმ-5	1	3		201								B-25	1.60	3		201								B-25	1.60
99	ჯიბის მარში ჯმ-6	1	3		197								B-25	1.63	3		197								B-25	1.63
100	ჯიბის მარში ჯმ-7	6	3		205								B-25	1.60	18		1230								B-25	9.60
101	ჯიბის მარში ჯმ-8	6	3		203								B-25	1.60	18		1218								B-25	9.60
													ჯამი:		**59520**	**5929**	**408146**	**15745**	**9078**	**45914**	**192950**	**147016**	**35589**	**29885**		**6617**
													სულ ჯამში:		**949772**											