შ.პ.ს. “დიდგორი-2011” “Didgori-2011” Ltd
საქართველო, ქ. თბილისი, სოფელი დიღომი, ს/კ 404901111. ტელ.: 551147980
Village Dighomi, Tbilisi, Georgia, I/d: 404901111. Tel.: 551147980

ქ.თბილისი, დასახლება ვაზისუბანი მ/რ IV, ჯვარტალი I, ს/კ 01.17.07.023.001,
მრავალბინიანი საცხოვრებელი სახლის კონსტრუქციული პროექტი

საექსპერტო შეფასება

დირექტორი ნ. სილაგაძე

თბილისი 2025 წელი

ქ.თბილისი, დასახლება ვაზისუბანი მ/რ IV, ჯვარტალი I, ს/კ 01.17.07.023.001,
მრავალბინიანი საცხოვრებელი სახლის კონსტრუქციული პროექტი

საექსპერტო შეფასება

ექსპერტიზის მიზანი: მიშენება-დაშენების პროექტის კონსტრუქციული ნაწილის შესაბამისობა საქართველოს რესპუბლიკაში მოქმედ სამშენებლო ნორმებთან და სტანდარტებთან.

საექსპერტოდ წარმოდგენილი მასალები:

1. არქიტექტურული-სამშენებლო ნაწილი;
2. სამშენებლო მოედნის საინჟინრო-გეოლოგიური გამოკვლევა;
3. პროექტის არსებული კონსტრუქციული ნაწილი;
4. გეოფიზიკური კვლევა შერჩეული აქსელეროგრამების პაკეტებით;
5. შენობის კონსტრუქციული ანგარიში შესრულებული კომპლექსური პროგრამა Lira Sapr-ის გამოყენებით;

ყველა მასალა წარმოდგენილია ელექტრონულად.

გაფრთხილება

გაცნობილი ვარ ექსპერტის უფლება-მოვალეობებს, რაც გათვალისწინებულია საქართველოს სამოქალაქო საპროცესო კოდექსის 168-ე და საქართველოს სისხლის სამართლის საპროცესო კოდექსის 51-ე და 52-ე მუხლებით.

ამასთან, ცრუ ჩვენების, ყალბი დასკვნის სისხლის სამართლის პასუხისმგებლობის შესახებ გაცნობილი ვარ საქართველოს სისხლის სამართლის კოდექსის 370-ე მუხლს.

ექსპერტი შემსრულებელი:

ინჟინერ-მშენებელი, კონსტრუქტორი ზაურ სილაგაძე, სპეციალობით მუშაობის უწყვეტი სტაჟი 45 წელი.

კვლევითი ნაწილი

საპროექტო შენობა ცხრა მალიანია, ასიმეტრიული ფორმის, გაბარიტული ზომებით 64.5X28.5 მ. (ღერძებში) ცამეტ სართულიანია, საერთო სიმაღლით 58.8 მ.

სართულის სიმაღლეებია:

1. I მიწისქვეშა სართული – 3.0 მ;
2. II მიწისზედა სართული – 3.0 მ;
3. I მიწისზედა სართული – 5.0 მ;
4. II-XII მიწისზედა სართული -3.3;

საინჟინრო-გეოლოგიური გამოკვლევის თანახმად ტერიტორიაზე გავრცელებულია ძირითადი ქანი, რომლის საანგარიშო მახვენებლებია:

- სიმკვრივე 2.42 გ/სმ^3;
- შიგა ხახუნის კუთხე 26.5^0;
- დეფორმაციის მოდული 5499.3 მპა;
- საანგარიშო წინაღობა – 24.4 მპა;
- პუასონის კოეფიციენტი – 0.27

სეისმური დარაიონების რუკის მიხედვით სამშენებლო მოედანი მიეკუთვნება 8 ბალიან სეისმოაქტივობის ზონას MSK64 შკალის მიხედვით, უგანზომილებო კოეფიციენტი A_0=0.17.

კონსტრუქციული ანგარიში შესრულებულია კომპლექსური პროგრამა Lira-Sapr 2017-ის გამოყენებით.

ჭარმოდგენილი შენობა-ნაგებობის ანგარიშისას გათვალისწინებულია შემდეგი სახის დატვირთვები:

1. მუდმივი;
2. დროებითი ხანგრძლივი;
3. დროებითი ხანმოკლე;
4. სეისმური დატვირთვა X ღერძის მიმართულებით;
5. სეისმური დატვირთვა Y ღერძის მიმართულებით;
6. სეისმური დატვირთვა Z ღერძის მიმართულებით;
7. სეისმური დატვირთვა X ღერძის 45 გრადუსიანი მიმართულებით;
8. სეისმური დატვირთვა Y ღერძის 45 გრადუსიანი მიმართულებით;
9. აქსელეროგრამების შვიდი პაკეტი;
10. ქარის პულსაციური დატვირთვა;

კონსტრუქციული ელემენტები მიღებულია

საძირკველი – ხიმინჯოვანი ტიპის დიამეტრით 100 სმ. ბეტონი B25, არმატურა A500C და A240C;

საძირკველი – როსტვერკის ფილა სისქით 100 სმ. ბეტონი B25, არმატურა A500C და A240C;

სვეტები – მონოლითური რკინაბეტონის განიკვეთით 50X120; 40X80; 40X60 და 40X40 სმ. ბეტონი B25, არმატურა A500C და A240C;

კედლები - მონოლითური რკინაბეტონის სისქით 25 სმ. ბეტონი B25, არმატურა A500C და A240C;

რიგელები – მონოლითური რკინაბეტონი განიკვეთით 50X60 და 40X50 სმ. ბეტონი B25, არმატურა A500C და A240C;

გადახურვის ფილები – მონოლითური რკინაბეტონი სისქით 20 სმ. ბეტონი B25, არმატურა A500C და A240C;

კიბე – მონოლითური რკინაბეტონი სისქით 18 სმ. ბეტონი B25, არმატურა A500C და A240C;

მუშა ნახაზები დამუშავებულია დეტალურად. მოიცავს 89 სტანდარტულ (A3) ფურცელს, საყალიბე ნახაზებს, არმირების სქემებს, კვანძებს, მასალის სპეციფიკაციებს და კვანძებს. მასალების ჯამური სპეციფიკაციები დამუშავებულია კონსტრუქციული ელემენტების სახეობების მიხედვით.

დასკვნა

პროექტის კონსტრუქციული ნაწილი დამუშავებულია არქიტექტურულ ნაწილთან და კონსტრუქციულ ანგარიშთან სრულ შესაბამისობაში. წარმოდგენილი დოკუმენტაციის ანალიზის საფუძველზე ექსპერტი დადებით შეფასებას აძლევს წარმოდგენილ პროექტს და რეკომენდაციას უწევს დასამტკიცებლად და განსახორციელებლად.

კონსტრუქტორი ზ. სილაგაძე

გამოყენებული ლიტერატურა

1. პნ 01.01-09 სეისმომედეგი მშენებლობა;
2. პნ 02.01-08 შენობებისა და ნაგებობების ფუძეები;
3. პნ 03.01-09 ბეტონისა და რკინაბეტონის კონსტრუქციები.

დიპლომი

Г-I № 182323

ეს დიპლომი მიეცა სილაგაძე
ზაური აპოლონის ძეს
მასზე, რომ იგი 1971 წელს შევიდა
ვ.ი. ლენინის სახ. საქართველოს
პოლიტექნიკურ ინსტიტუტში
და 1976წელს დაამთავრა
ალნიშნული ინსტიტუტის
სრული კურსი სპეციალობით
სამრეწველო და სამოქალაქო
მშენებლობა
სახელმწიფო საგამოცდო კომისიის 1976 წ.
„22“ ივნისის გადაწყვეტილებით
ზ.ა. სილაგაძეს მიენიჭა
ინჟინერ-მშენებლის კვალიფიკაცია.

სახელმწიფო საგამოცდო კომისიის თავმჯდომარე
რექტორი
მდივანი

ქალაქი თბილისი 1980წ. „17“ IV

სარეგისტრაციო № 4993-Сгр

Грузинский яз.

ДИПЛОМ

Г-I № 182323

Настоящий диплом выдан Силагадзе
Заури Аполлоновичу
в том, что он в 1971 году поступил
в Грузинский политехнический
ин-т им. В.И. Ленина
и в 1976 году окончил полный курс
названного института
по специальности
Промышленное и гражданское
строительство

Решением Государственной экзаменационной
комиссии от „22“ июня 1976 г.
Силагадзе З.А.
присвоена квалификация
инженера-строителя

Председатель Государственной
экзаменационной комиссии
Ректор
Секретарь

м. п.

Город Тбилиси „17“ IV 1980 г.

Регистрационный № 4993-Сгр.

Московская типография Гознака. 1976.

Georgia

IDENTITY CARD

მოქალაქის პირადობის მოწმობა

საქართველო

GEO



სახელი / FIRST NAME

ზაური

ZAUR

გვარი / LAST NAME

სილაგაძე

SILAGADZE

მოქ. / CIT | სქესი / SEX | პირადი No / PERSONAL No

GEO | მმ / M | 01003008527

დაბადების თარიღი / DATE OF BIRTH

20.01.1951

მოქმედების ვადა / DATE OF EXPIRY

14.05.2029

ხელმოწერა / SIGNATURE

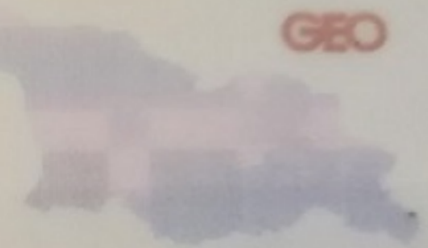

გარების No / CARD No

18IE40012

დაბადების ადგილი / PLACE OF BIRTH

წყალტუბო

TSKALTUBO

გაცემის თარიღი / DATE OF ISSUE

14.05.2019

გამცემი ორგანო / ISSUING AUTHORITY

იუსტიციის სამინისტრო

MINISTRY OF JUSTICE

დამკვეთი: სრს; დამამზადებელი: MB-IDS 2018

სფს-ს რეგისტრაციის No 26-3184





IDGE018IE40012401003008527<<<<
5101201M2905143GE0<<<<<<<<<<<8
SILAGADZE<<ZAUR<<<<<<<<<<<<<<

ზაურ სილაგაძე
(საპროექტო სამუშაოების გამოცდილება)

ქ. თბილისი, ვაკე-საბურთალოს რაიონი, სოფ. დიდგორი: (995 51)-14 79 80

დაბადების თარიღი: 2 იანვარი, 1951
ოჯახური მდგომარეობა: დაოჯახებული

განათლება:

1971 – 1976 ***საქართველოს პოლიტექნიკური ინსტიტუტი.***
სამშენებლო ფაკულტეტი
ინჟინერ-მშენებლის სპეციალობა

სამუშაო გამოცდილება:

2/08/1976 – 15/02/1992 ***თბილისის ზონალური სამეცნიერო კვლევითი და საპროექტო ინსტიტუტი "თბილზნიეპი"***
ინჟინერ კონსტრუქტორი
უფროსი ინჟინერი
ჯგუფის ხელმძღვანელი
პროექტის მთავარი ინჟინერი
პროექტის მთავარი კონსტრუქტორი

15/09/1989 – 15/01/1990 ***მივლინება კამბოჯის სახალხო რესპუბლიკაში, საპროექტო და სამშენებლო სამუშაოები***

10/11/1999 – 24/03/2004 ***შპს "არქგეიზი"-ს მთავარი ინჟინერი***

- კოსტავას ქ. 47-ში აშენებული 16 სართულიანი საცხოვრებელი სახლისა და სასტუმრო ვარაზის მთავარი კონსტრუქტორი და მშენებელი.
- ხორავას ქ. 4-ში 9 სართულიანი საცხოვრებელი სახლის მთავარი კონსტრუქტორი და მშენებელი.

07/06/2005 – 12/05/2006 ***შპს "გიკსი"-ს მთავარი ინჟინერი***

- სააქციო საზოგადოება "ცოდნის" შენობაზე 1 სართულის დაშენების მთავარი კონსტრუქტორი და მშენებელი.

10/07/2007 – 01/06/2010 ***შპს "გასნიკკომპანი"-ს მთავარი ინჟინერი***

- საცხოვრებელი სახლი დოლიძის ქუჩა №46-ში და ბალანჩივაძის ქუჩა №41-ში მთავარი კონსტრუქტორი და მშენებელი.

02/01/2007 – 16/07/2010 *შპს "პროექტი 21"*

- სასჯელაღსრულებისა და პრობაციის სამინისტროს დაკვეთით რუსთავის №6, გეგუთის №8 და ქსნის №7 სასჯელაღსრულების დაწესებულების პროექტების მთავარი კონსტრუქტორი.

1/06/2009 – 2011 წ. *შპს "გონი 2009"*
მთავარი ინჟინერი
შ.პ.ს. „გუნსან ტრაფიქ ელექტრიკ ვე ინშაათ მუჰენდისლიკ სანაი თიჯარეთ ლიმიტედ შირქეთი"-ს ქვეკონტრაქტორი

- იმერეთის რეგიონში შიდასახელმწიფოებრივი მნიშვნელობის საავტომობილო გზებზე დასახლებული პუნქტების გადასახვევებთან ინდივიდუალური პროექტირების საინფორმაციო-საგზაო ნიშნების მოწყობის სამუშაოები.

- კახეთის რეგიონში შიდასახელმწიფოებრივი მნიშვნელობის საავტომობილო გზებზე დასახლებული პუნქტების გადასახვევებთან ინდივიდუალური პროექტირების საინფორმაციო-საგზაო ნიშნების მოწყობის სამუშაოები.

2010-2013 წლები *შპს "ერდო"*
მიწვეული სპეციალისტი კონტრაქტით,
ლაითურის სასჯელაღსრულების პროექტების
მთავარი კონსტრუქტორი (მიმდინარეობს მშენებლობა)
დოკუმენტაცია გრიფით საიდუმლო.

2011 წლიდან დღემდე *შპს "დიდგორი-2011"*
დამფუძნებელი და მთავარი კონსტრუქტორი
მრავალსართულიანი საცხოვრებელი სახლების მთავარი კონსტრუქტორი

2014 წელი *მძლეოსნობის ოლიმპიური კომპლექსის მთავარი კონსტრუქტორი*

2014 წლიდან დღემდე *შპს "ბინექს"*
მთავარი კონსტრუქტორი
მრავალსართულიანი საცხოვრებელი სახლების მთავარი კონსტრუქტორი

კომპიუტერი და ენები:

- კომპიუტერული უნარ-ჩვევები: MONOMAKH Sapr, LIRA Sapr (მომხმარებლის დონეზე)
- ენები: ქართული, რუსული (სრულყოფილად).

ქ.თბილისი,
დასახლება ვაზისუბანი მ/რ IV კვარტალი I
ს/კ. 01.17.07.023.001

მრავალბინიანი საცხოვრებელი სახლი

კონსტრუქციული ნაწილი

ალბომი №2
მუშა პროექტი

თბილისი 2025

კონსტრუქციული ნაწილის განმარტებითი ბარათი

ქ. თბილისი, დასახლება ვაგზისუბანი მ/რ IV კვარტალი I-ში მშენებარე მრავალბინიანი საცხოვრებელი სახლის (ს/კ 01.17.07.023.001) პროექტის კონსტრუქციული ნაწილი მარკით "კ" მოცემულია ალბომში, რომელიც დამუშავდა ტექნიკური დოკუმენტაციის საფუძველზე, არქიტექტურული ნახაზების მიხედვით მარკით "ა".

შენობა 14 სართულიანია, სარდაფით;

პირობით ნიშნულად 0.00 მ. მიღებულია შენობის I სართულის იატაკის დონე, რომელიც შეესაბამება აბსოლუტურ ნიშნულს 559.00-ს.

სეისმური დარაიონების მიხედვით სამშენებლო ტერიტორია იმყოფება 8 ბალიან გონაში. გაანგარიშება ჩატარებულია 8 (0.17გ) ბალგე.

კლიმატური პირობები:

თოვლის ნორმატიული დატვირთვა 0.5 კპა,

ქარის ნორმატიული დატვირთვა 15 წელიწადში ერთხელ 0.6 კპა

მგიდ კონსტრუქციას წარმოადგენს მონოლითური რკინაბეტონის სივრცითი კარკასი ხისტი კვანძებით:

ბეტონის მომგადება H=10, (სმ) ბეტონი B20;

საძირკველი ფილა H=100, (სმ) ბეტონი B25;

სვეტები - მონოლითური რკინაბეტონის 40x40,40x60, 40x80. (სმ) ბეტონი B25;

ლიფტის შახტის კედლები და დიაფრაგმები მონ. რკინაბეტონის H=50 (სმ) H=25 (სმ) ბეტონი B25;

რიგელები - მონოლითური რკინაბეტონის 40x60 (სმ) ბეტონი B25;

სართულშუა გადახურვის ფილები h=18 (სმ) ბეტონი B25;

კიბეები - მონოლითური რკინაბეტონის, პანდუსის სისქე 18 (სმ) ბეტონი B25;

- გამოყენებულ იქნას შემდეგი მარკის ბეტონები წყალშეუღწევადობის მიხედვით
  - ბეტონის მომზადებისთვის - W-8;
  - 0.00 მ ნიშნულის ქვევით განლაგებული პერიმეტრული კედლები - W -8;

გრუნტის წყლის; სულფატური აგრესიულობის გამო, გრუნტის ზედაპირის ქვემოთ ჩაღრმავებული მიწისქვეშა კონსტრუქციებისთვის (საძირკველი, მიწისქვეშა სართული, პანდუსი) გამოყენებული უნდა იქნეს სულფატომედგ ცემენტებზე დამზადებული ბეტონები (იხ. გრუნტის წყლის ქიმიური ანალიზის დასკვნა).

კარკასის შევსება - წვრილი მსუბუქი ბეტონის ბლოკით, რომელიც უნდა ჩამაგრდეს კარკასთან სათანადო დეტალებით; ბლოკის მარკა მ-75, ხსნარის მარკა მ-50;

ტიხრები - წვრილი მსუმბუქი ბეტონის ბლოკების წყობა ჩამაგრდეს მგიდ კონსტრუქციებთან შესაბამისი დეტალების საშუალებით.

მიწასთან შეხებაში მყოფი კონსტრუქციები გრუნტთან შეხების მთლიან გედაპირგე დამუშავდეს ჰიდროიზოლაციით.

წინამდებარე პროექტი გაანგარიშებულია და დამუშავებულია საქართველოში მოქმედი სამშენებლო ნორმებისა და წესების დაცვით:

1) პნ 01.05-08 "სამშენებლო კლიმატოლოგია"
2) პნ 01.01-09 "სეისმოდეგები მშენებლობა"
3) პნ 03.01-09 "ბეტონისა და რკინაბეტონის კონსტრუქციები"
4) პნ 02.01-08 "შენობისა და ნაგებობის ფუძეები"
5) СНиП 2.01.07-85* "Нагрузки и воздействия"

პროექტის მიხედვით შენობის გეომეტრიის დაცვის მიზნით მშენებლობის პროცესი უნდა მიმდინარეობდეს გეოდეზიური მეთვალყურეობის თანხლებით.

მშენებლობის პროცესში წარმოქმნილი პრობლემები, რომლებიც შეხებაში არიან წარმოდგენილი პროექტის ან ცალკეული დეტალების ცვლილებასთან, როგორც წესი, შეთანხმდეს პროექტის მთავარ კონსტრუქტორთან.

ზოგადი მითითებები

1. ქვაბული მიღებულ იქნას ინჟინერ-გეოლოგის მიერ, შედგეს შესაბამისი აქტი სამშენებლო ნორმებისა და წესების მიხედვით.
2. მშენებლობის ორგანიზაციამ უზრუნველყოს მონოლითური რ/ბ-ის ჰორიზონტალურ კონსტრუქციებში: საძირკველსა და გადახურვის ფილებში ბეტონის ჩაწყობა უწყვეტად, ჰორიზონტალური მიმართულებით.
3. რ/ბ-ის კონსტრუქციების დაბეტონებისას უნდა გაეწიოს კონტროლი ბეტონის კლასს, ვიბრირებას, დაბეტონების ხარისხს და შრობის პროცესს თანახმად ГОСТ 10180-78, ГОСТ 18105.0-80, ГОСТ 18105.1-80, ГОСТ 18105.2-80.
4. რ/ბ-ის კონსტრუქციებში გამოყენებულია A500C და A240 კლასის არმატურა ТСН 102-00-ის მიხედვით. შემოწმებულ იქნას შემოტანილი არმატურის ხარისხი აკრედიტირებული ლაბორატორიის მიერ და შედგეს შესაბამისი აქტი.
5. ანკერებისა და ჩასატანებელი დეტალებისთვის გამოყენებულ იქნას ლითონის ფურცელი ГОСТ 380-71-ის მიხედვით.
6. ანკერები დამზადდეს ხელის რკალური შედუღებით განღრუებულ ნახვრეტში ГОСТ 19292-73-ის მიხედვით.
7. რ/ბ-ის კონსტრუქციებში გრძივი არმატურების დაკავშირება შესრულდეს გადადებით - წინამდებარე პროექტის და სამშენებლო ნორმების და წესების მიხედვით.
8. არმატურების გადაღუნვა მოხდეს ცივად, შესაბამისი მექანიზმების მეშვეობით.
9. კარკასის ღეროვან ელემენტებში განივი არმირება შესრულდეს შეკრული არმატურის საკიდების მეშვეობით, რომელთა ბოლოები გადაიღუნოს და ჩაანკერდეს კონსტრუქციის ტანში.
10. რ/ბ-ის კონსტრუქციებში პროექტით გათვალისწინებულია B-25 კლასის ბეტონი. კონსტრუქციებში ბეტონის ჩაწყობა შესრულდეს ვიბრატორის გამოყენებით.
მშენებლობის პროცესში განხორციელდეს ბეტონის კლასის სისტემატიური კონტროლი, მოწოდებული პარტიიდან აღებულ იქნას ნიმუშები და შემოწმებულ იქნას ლაბორატორიულად, თანახმად სამშენებლო ნორმებისა.
ბეტონის დამზადებისას განსაკუთრებული ყურადღება მიექცეს ცემენტის შემადგენლობას და ხარისხს - დანიშნულების მიხედვით.
11. კონსტრუქციულ ნახაზებზე მუშა არმატურები მიბმულია ღერძულად, ზომები მმ-შია ნაჩვენები.
12. ბეტონის მომზადების ბედაპირი, ასევე საძირკვლისა და სარდაფის კედლის გრუნტთან საკონტაქტო ბედაპირები, დამუშავდეს და მოეწყოს ჰიდროიზოლაცია.
13. ლითონკონსტრუქციების დამზადებისას იხელმძღვანელეთ შესაბამისად ТУ 36-2282-80 და СНиП III-18-75 "Металлические конструций. Правила производства и приемки работ";

ნაგებობის პასუხისმგებლობის კლასი

თანახმად საქართველოს პროექტირების ნორმებისა პნ 03.01-09 დანართი 3, განსახილველი შენობა მიეკუთვნება II კლასის ნაგებობას. ამ შემთხვევაში საიმედობის კოეფიციენტი ნაგებობის პასუხისმგებლობის კლასის მიხედვით γ_n=0.95.

თანახმად საქართველოში მოქმედი პროექტირების ნორმებისა НАГРУЗКИ И ВОЗДЕЙСТВИЯ СНиП 2.01.07-85*, განსახილველ შენობის კონსტრუქციებზე მოსული დატვირთების საიმედობის კოეფიციენტი

. მუდმივი დატვირთვებისთვის:
1. ნაყარი გრუნტი 1,15;
2. რ/ბ-ის კონსტრუქციები 1,1;
3. ლითონის კონსტრუქციები.....1,05;
4. იატაკები.....1,2;
5. სტაციონარული დანადგარები 1,05;

. დროებითი დატვირთვებისთვის:
1. თანაბრად განაწილებული დატვირთა < 200 კგძ/მ2/.....1,3;
2. თანაბრად განაწილებული დატვირთა > 200 კგძ/მ^2/.....1,2

ჩ. თოვლის დატვირთვისთვის.....1,4;
ჩ. ქარის დატვირთვისთვის.....1,4;

დროებითი ნორმატიული დატვირთვები, შესაბამისად - 250 კგ/მ^2/,
თოვლის ნორმატიული დატვირთვა - 50 კგძ/მ^2/;
ქარის ნორმატიული დატვირთვა – 61.18 კგძ/მ^2/;
გრუნტის კატეგორია სეისმური თვისებების მიხედვით არის მეორე.
გაანგარიშება ჩატარებულია I და II ჯგუფის ზღვრული მდგომარეობის მიხედვით.

შენობის მზიდი კონსტრუქციების გაანგარიშება ჩატარებულია გამოთვლითი კომპლექს "LIRA SAPR"-ის მიხედვით. საანგარიშო სქემა სივრცითია. დრეკადი ფუძე მოდელირებულია საგების ორი კოეფიციენტით (პასტერნაკის მოდელი).

წინამდებარე ალბომში დამუშავებულია შენობის კონსტრუქციები, მარკით "კ", რომელშიც მოცემულია კონსტრუქციების მუშა ნახაზები:
1. კონსტრუქციების სქემები;
2. მონ. რ/ბ-ის საძირკვლის კონსტრუქცია;
3. მონ. რ/ბ-ის სვეტების კონსტრუქციები;
4. მონ. რ/ბ-ის კედლების კონსტრუქციები;
5. მონ. რ/ბ რიგელების კონსტრუქციები;
6. მონ. რ/ბ-ის გადახურვის ფილის კონსტრუქციები;
7. მონ. რ/ბ-ის კიბეების კონსტრუქციები;

1. შესავალი

ქ. თბილისში, დასახლება ვაზისუბანი მ/რ IV კვარტალი I მშენებარე მრავალბინიანის საცხოვრებელი სახლის მზიდი კონსტრუქციების გაანგარიშება ჩატარდა გამოთვლითი კომპლექსის “LIRA SAPR 2017”-ის მეშვეობით, სასრულ ელემენტთა მეთოდის საფუძველზე. საანგარიშო მოდელი სივრცითია (ნახ. 1). მზიდი კონსტრუქციები მოდელირებულია №10, №41, №42, №44, №56, სასრული ელემენტებით. მათი სიხისტეების და ფუძე-გრუნტის საწყისი მონაცემები აღებულია დამკვეთის მიერ მოწოდებული საპროექტო დოკუმენტაციიდან. გაანგარიშება შესრულდა I და II ჯგუფის ზღვრულ მდგომარეობათა მიხედვით.

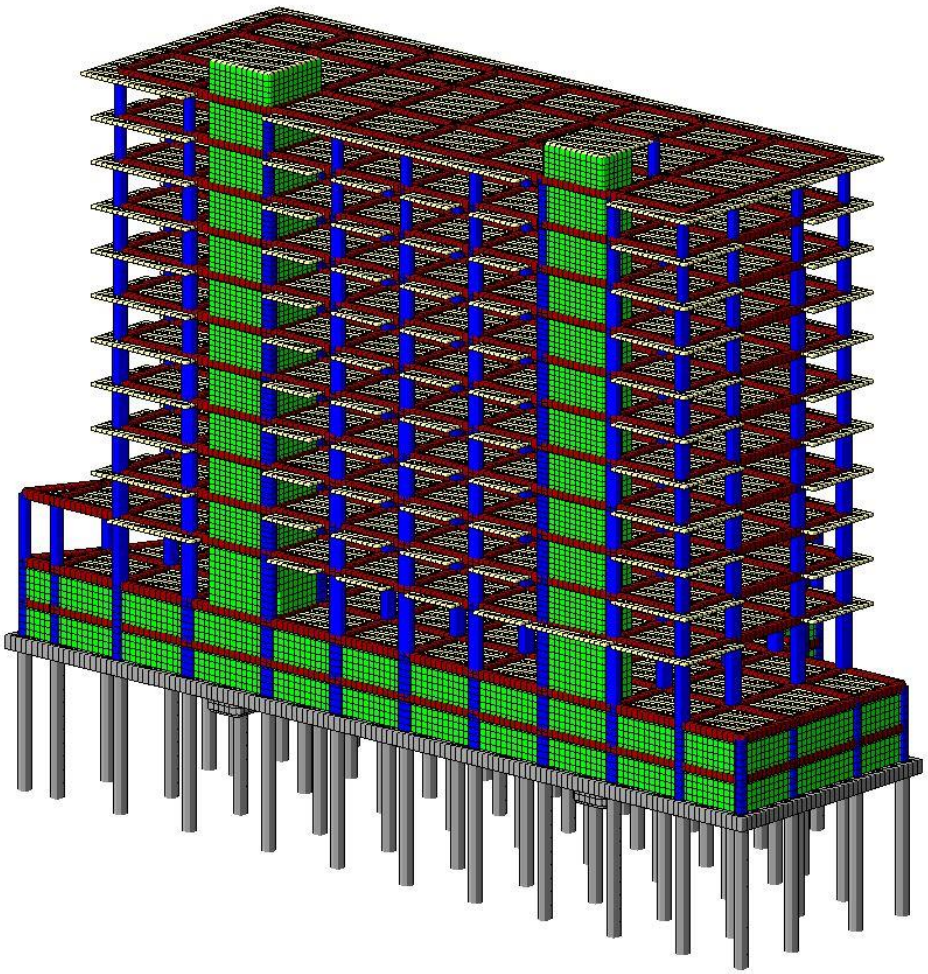

ნახ. 1 სივრცითი საანგარიშო მოდელი

2. გამოყენებული ნორმატიული დოკუმენტები

საანგარიშო მოდელი შედგენილია შემდეგი ნორმატიული დოკუმენტების მოთხოვნათა გათვალისწინებით:

ა) სამშენებლო ნორმები და წესები "სეისმომედეგი მშენებლობა" (პნ 01.01-09);
ბ) სამშენებლო ნორმები და წესები "ბეტონისა და რკინაბეტონის კონსტრუქციები" (პნ 03.01-09);
გ) სამშენებლო ნორმები და წესები "შენობების და ნაგებობების ფუძეები" (პნ 02.01-08);
დ) სამშენებლო ნორმები და წესები "დატვირთვები და ზემოქმედებები" (სნიპ 2.01.07-85);

3. კლიმატური პირობები

აბსოლუტური მინიმალური ტემპერატურა..... -23^0 C
აბსოლუტური მაქსიმალური ტემპერატურა..... +40^0 C
ქარის ნორმატიული დატვირთვა ..... 0.85 კპა (86.7 კგძ/მ²)
თოვლის ნორმატიული დატვირთვა..... 0.5 კპა (51 კგძ/მ²)
ნალექების მაქსიმალური დონე 24 საათის განმავლობაში... 147 მმ

გრუნტების სეზონური გაყინვის ნორმატიული სიღრმე.....0 (სმ)

4. ნაგებობის პასუხისმგებლობის კლასი

თანახმად საქართველოს პროექტირების ნორმებისა "პნ 03.01-09" დანართი 3, განსახილველი შენობა მიეკუთვნება II კლასის ნაგებობას. ამ შემთხვევაში საიმედობის კოეფიციენტი ნაგებობის პასუხისმგებლობის კლასის მიხედვით γ_n=0.95.

5. სამშენებლო მასალები

ა) ბეტონი B25 კლასის (დრეკადობის საწყისი მოდული E=30000 მპა,
საანგარიშო წინაღობა კუმშვაზე R_b=14.5 მპა);

ბ) არმატურა A500c კლასის (დრეკადობის საწყისი მოდული E=190000 მპა,
საანგარიშო წინაღობა გაჭიმვაზე და კუმშვაზე
Rs=Rsc=459 მპა, ჭრაზე Rsw=300 მპა);

არმატურა A240c კლასის (დრეკადობის საწყისი მოდული E=210000 მპა,
საანგარიშო წინაღობა: კუმშვაზე Rsc=459 მპა;
გაჭიმვაზე Rs=230 მპა;
ჭრაზე Rsw=180 მპა).

6. დატვირთვების საიმედობის კოეფიციენტები

თანახმად საქართველოში მოქმედი პროექტირების ნორმებისა "НАГРУЗКИ И ВОЗДЕЙСТВИЯ" СНиП 2.01.07-85*, განსახილველ შენობის კონსტრუქციებზე მოსული დატვირთვების საიმედობის კოეფიციენტი γ_t

A. მუდმივი დატვირთვებისთვის

A 1. ნაყარი გრუნტი 1.15;

A 2. რკ/ბ-ის კონსტრუქციები 1.1;

A 3. ლითონის კონსტრუქციები.....1.05;

A 4. იატაკები.....1,2;

A 5. სტაციონარული დანადგარები 1.05;

A 6. ტიხრები.....1,1;

A 7. ვიტრაჟი.....1,1.

B. დროებითი დატვირთვებისთვის

B 1. თანაბრად განაწილებული დატვირთვა < 200 კგძ/მ^2..... 1.3;

B 2. თანაბრად განაწილებული დატვირთვა ≥ 200 კგძ/მ^2..... 1.2;

C. თოვლის დატვირთვისთვის..... 1,4;

D. ქარის დატვირთვისთვის..... 1,4.

7. ნორმატიული დატვირთვების სიდიდეები

ა) მუდმივი დატვირთვა

* ყველა მზიდი კონსტრუქციის წონა,
* იატაკის წონა (200 კგ/მ^2),
* დანადგარების წონა (190 კგ/მ^2),
* ტიხრების წონა (150 კგ/მ^2),
* კარკასის შევსების წონა რიგელებზე (900 კგ/მ).

ბ) დროებითი დატვირთვა

* სასაწყობე ზონა (500 კგ/მ^2),
* ვესტიბული, ფოიე, დერეფანი, კიბის უჯრედი (300კგ/მ^2),
* თოვლის დატვირთვა (51 კგ/მ^2),

* ქარის დატვირთვა (86.7 კგ/მ^2).

გ) სეისმიკა

განხილულია სეისმური ძალის მემოქმედების ხუთი მიმართულება:

X ღერძის გასწვრივ, Y ღერძის გასწვრივ, Z ღერძის გასწვრივ, X ღერძის მიმართ 45^0-იანი კუთხით და X ღერძის მიმართ 135^0-იანი კუთხით.

სეისმური დატვირთვა გამოითვლება ფორმულით $S= k_0k_1 k_2 k_3 k_\psi A Q \beta \eta$

სადაც $k_0=1.0$, $k_1=0.35$, $k_2=1.5$, $k_3=1.0$, $k_\psi=1.0$, $A=0.17$

გრუნტის კატეგორია სეისმური თვისებების მიხედვით არის მეორე. გათვალისწინებულია საკუთარი რხევის 50 ფორმა. სეისმური მასების მონაწილეობის ფაქტორი შეადგენს 92%-ს.

8. თანწყობის კოეფიციენტები

დინამიკური დატვირთვების სიდიდეთა ფორმირებისთვის საანგარიშო სტატიკური დატ-ვირთვები მრავლდება შემდეგ თანწყობის კოეფიციენტებზე (ᲡᲜ 01.01-09, პუნქტი 4.1).

მუდმივი - 0.9;

დროებითი ხანგრძლივი - 0.8;

დროებითი ხანმოკლე - 0.5.

9. სტატიკური და დინამიკური ძალვების შეჯამება

ელემენტებში ჯამური ძალვების მისაღებად სტატიკური დატვირთვისგან გამოწვეულ ძალვებს ვუმატებთ დინამიკური დატვირთვისგან მიღებულ შესაბამის ძალვებს. დინამიკური დატვირთვები არის ნიშანცვლადი და ურთიერთგამომრიცხავი, რისი გათვალისწინებაც ხდება ძალვების საანგარიშო შეხამების ანგარიშისას.

ძალვები სეისმური დატვირთვისგან გამოითვლება ფორმულით

$$N=\sqrt{\sum_{i=1}^{kf} N_i^2}$$

N_i არის რხევის i -ური ფორმის შესაბამისი ძალვა;

K_f რხევის ფორმების რაოდენობა.

10. გაანგარიშების შედეგები

შენობის მთლიანი წონა Q=21555 ტ (მათ შორის მუდმივი დატვირთვისგან $Q_{მუდ}$=18740 ტ, დროებითი დატვირთვისგან $Q_{დრ}$=2815 ტ).

გადამჭრელი ძალა სეისმიკისგან: X ღერძის გასწვრივ V_x=712 ტ;

Y ღერძის გასწვრივ V_y=725 ტ.

რხევის საკუთარი პერიოდი: X ღერძის გასწვრივ T_x=1.623 წმ;

Y ღერძის გასწვრივ T_y=1.703 წმ.

მაქსიმალური გადახრა სეისმიკისგან: X ღერძის გასწვრივ f_x=124 მმ (ნახ. 3);

Y ღერძის გასწვრივ f_y=135 მმ (ნახ. 4).

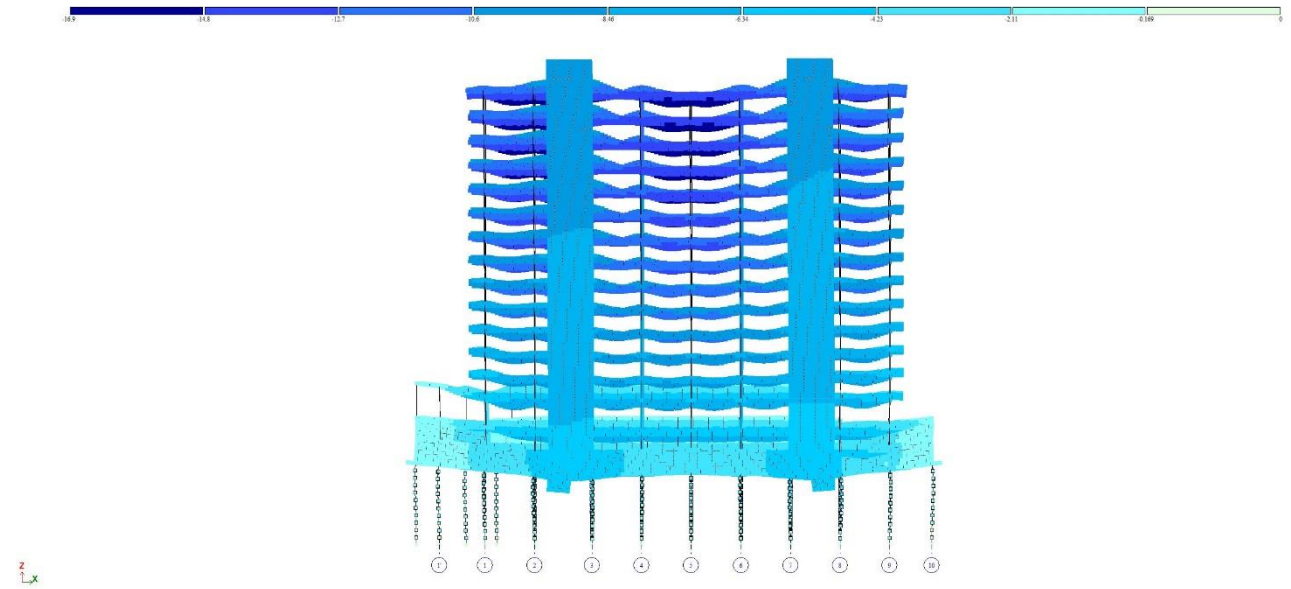

ნახ. 2 დეფორმაციული სქემა (გადახრა სტატიკური დატვირთვისგან, "კრენი")

მაქსიმალური დასაშვები დეფორმაცია სტატიკური დატვირთვისგან (სნიპ 2.01.07-85*)

H/500=40800/500=81.6 მმ>16.9 მმ

f_y=16.9 მმ არ აღემატება დასაშვებ სიდიდეს.

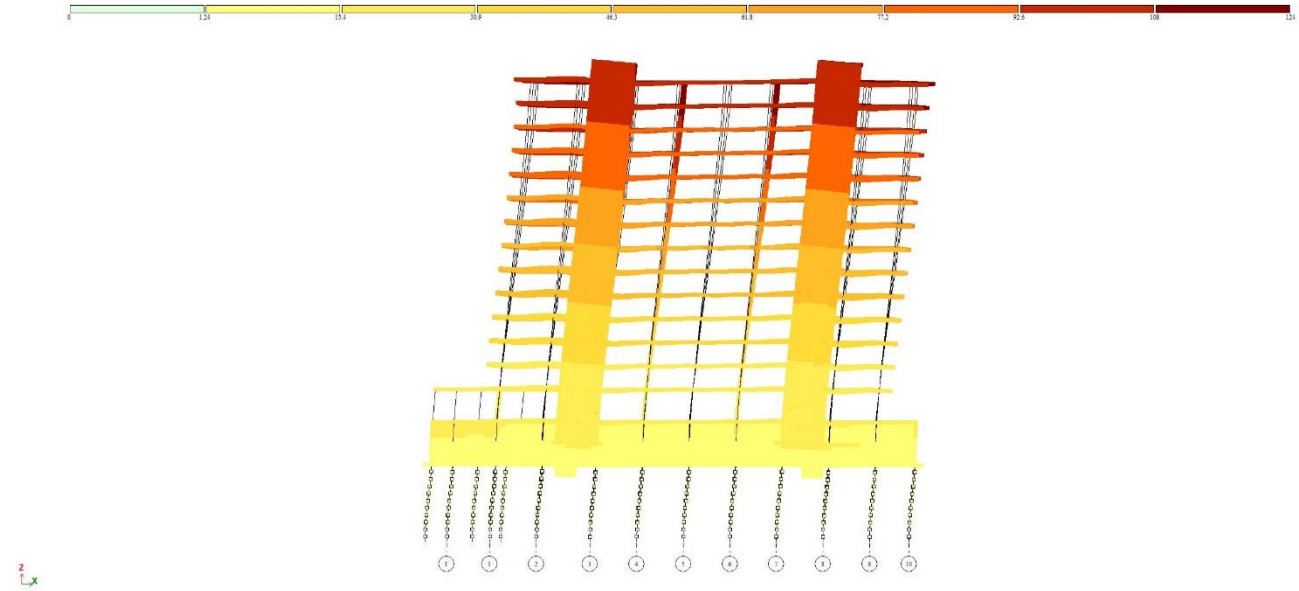

ნახ. 3 დეფორმაციული სქემა სეისმური ზემოქმედებისგან
(გადახრა X ღერძის გასწვრივ, მმ)

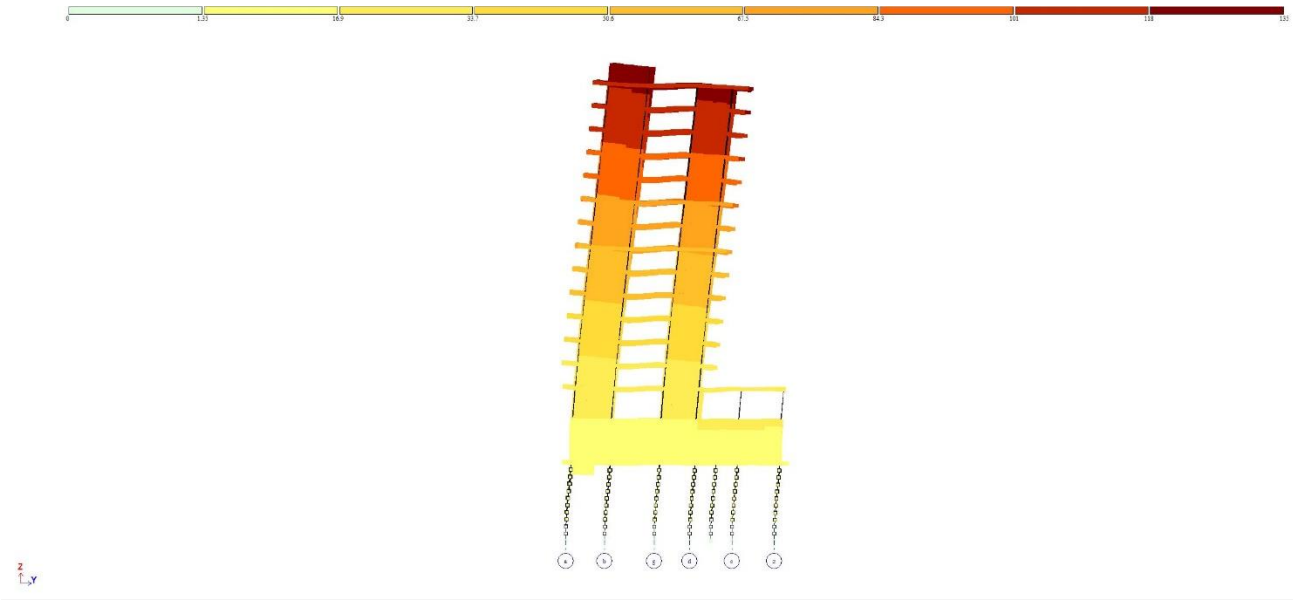

ნახ. 4 დეფორმაციული სქემა სეისმური გემოქმედებისგან (გადახრა Y ღერძის გასწვრივ, მმ)

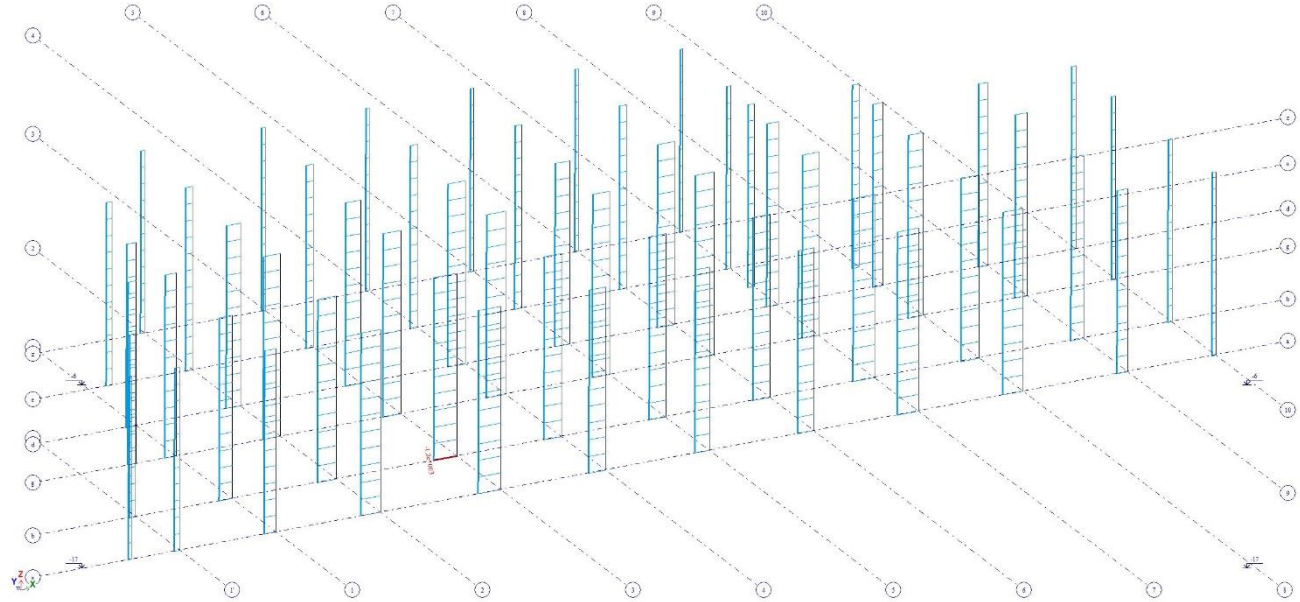

ნახ. 5 გრძივი ძალა ხიმინჯებში მუდმივი დატვირთვისგან (ტ)

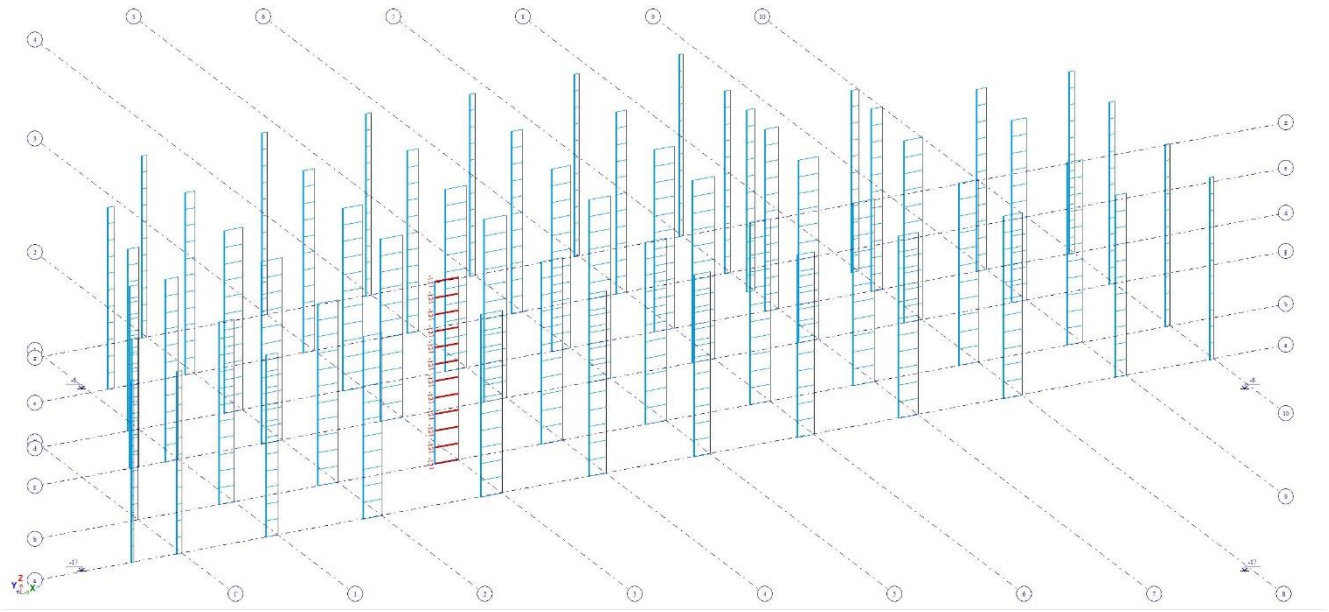

ნახ. 6 გრძივი ძალა ხიმინჯებში დროებითი ხანგრძლივი დატვირთვისგან (ტ)

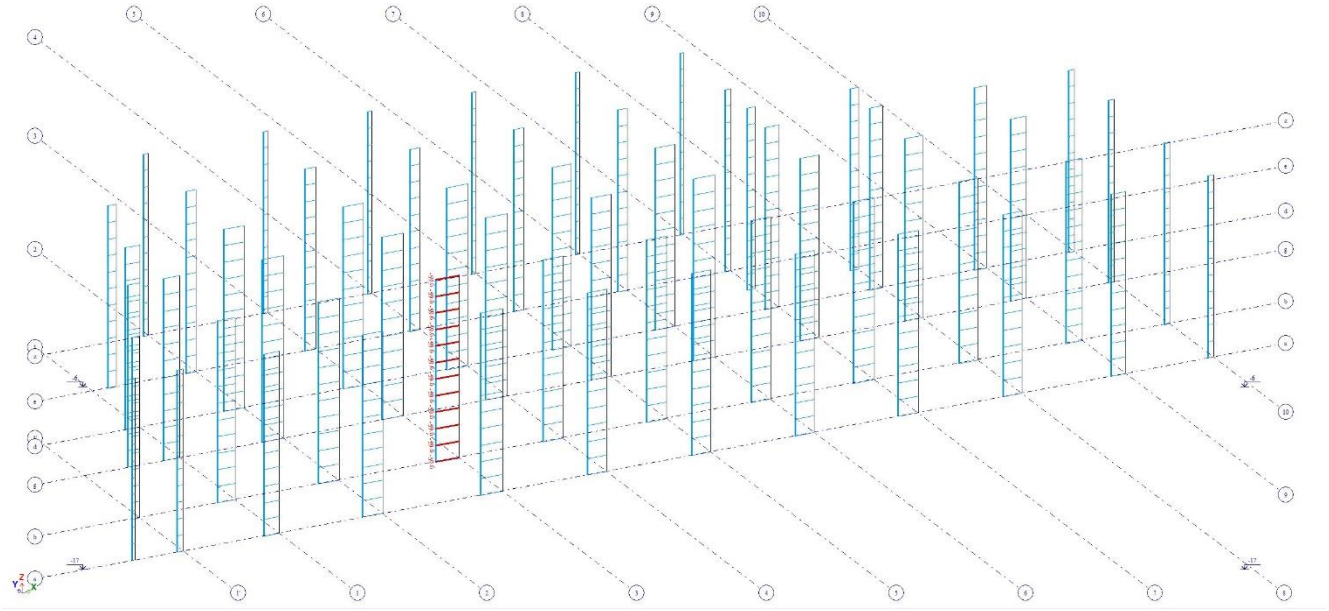

ნახ. 6 გრძივი ძალა ხიმინჯებში დროებითი ხანმოკლე დატვირთვისგან (ტ)

შეასრულა ლ. კაკაბაძე

ხიმინჯების განლაგების გეგმა -7.00 ნიშნულზე

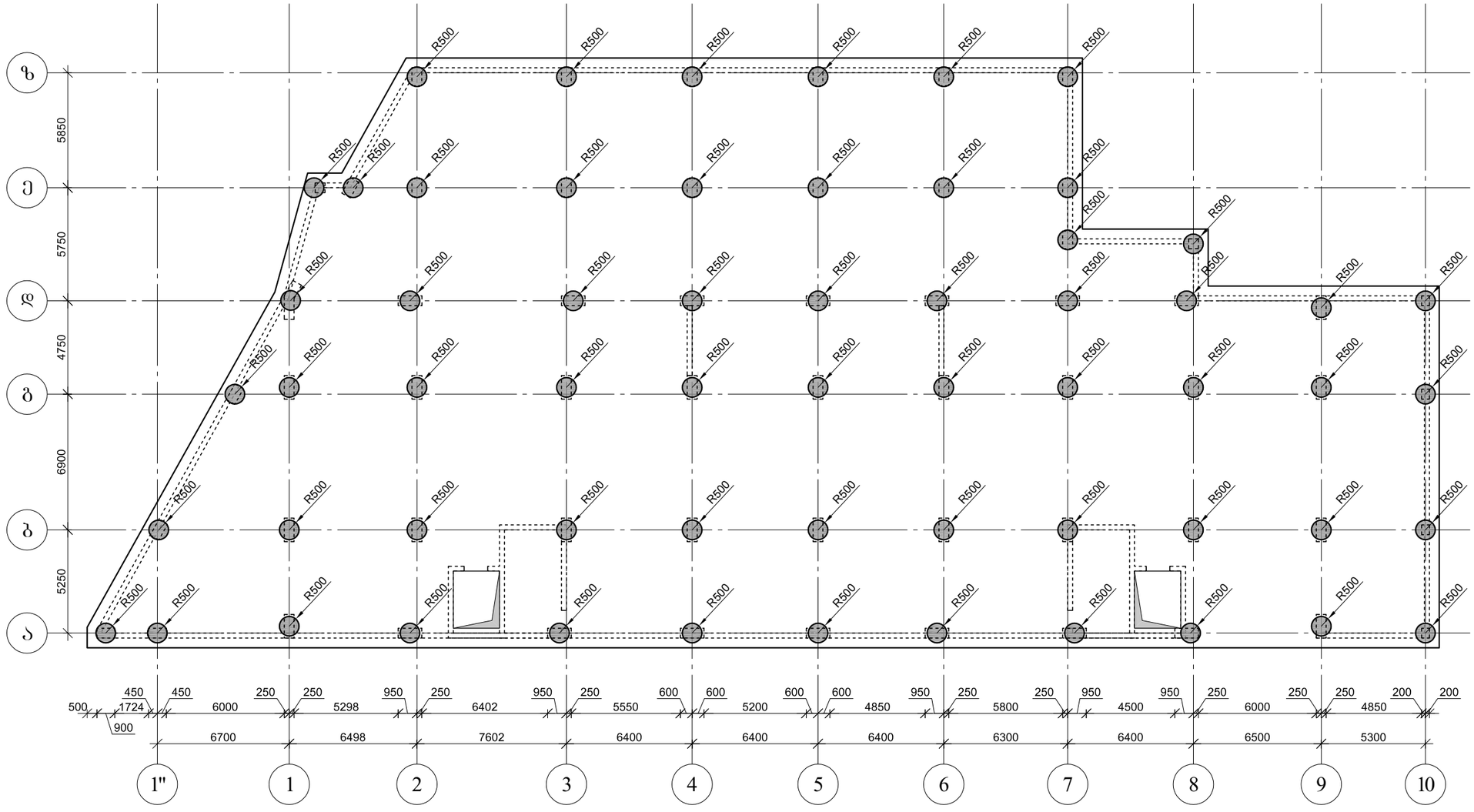

ARCHIUM
architecture & design

პროექტის დასახელება
მრავალბინიანი
საცხოვრებელი სახლი

პროექტის მისამართი
ქ.თბილისი,
დასახლება ვაზისუბანი მ/რ IV
კვარტალი I
ს/კ. 01.17.07.023.001

დამკვეთი
შ.პ.ს მილენიუმ ს/კ 429654046

მპ — მუშა პროექტი

სტადია	თარიღი	განმარტება
	2025	

მთ. არქიტექტორი თ. ბიბიაშვილი

მთ. კონსტრუქტორი ლ. კაკაბაძე

შესრულა ა. ცაავა

საავტორო უფლებები
შპს "არქიუმ არქიტექტურა"

ნახაზის დასახელება
ხიმინჯების განლაგების გეგმა -7.00 ნიშნულზე

კ-1.01

A3

საძირკვლის ფილის საყალიბე გეგმა -6.00 ნიშნულზე

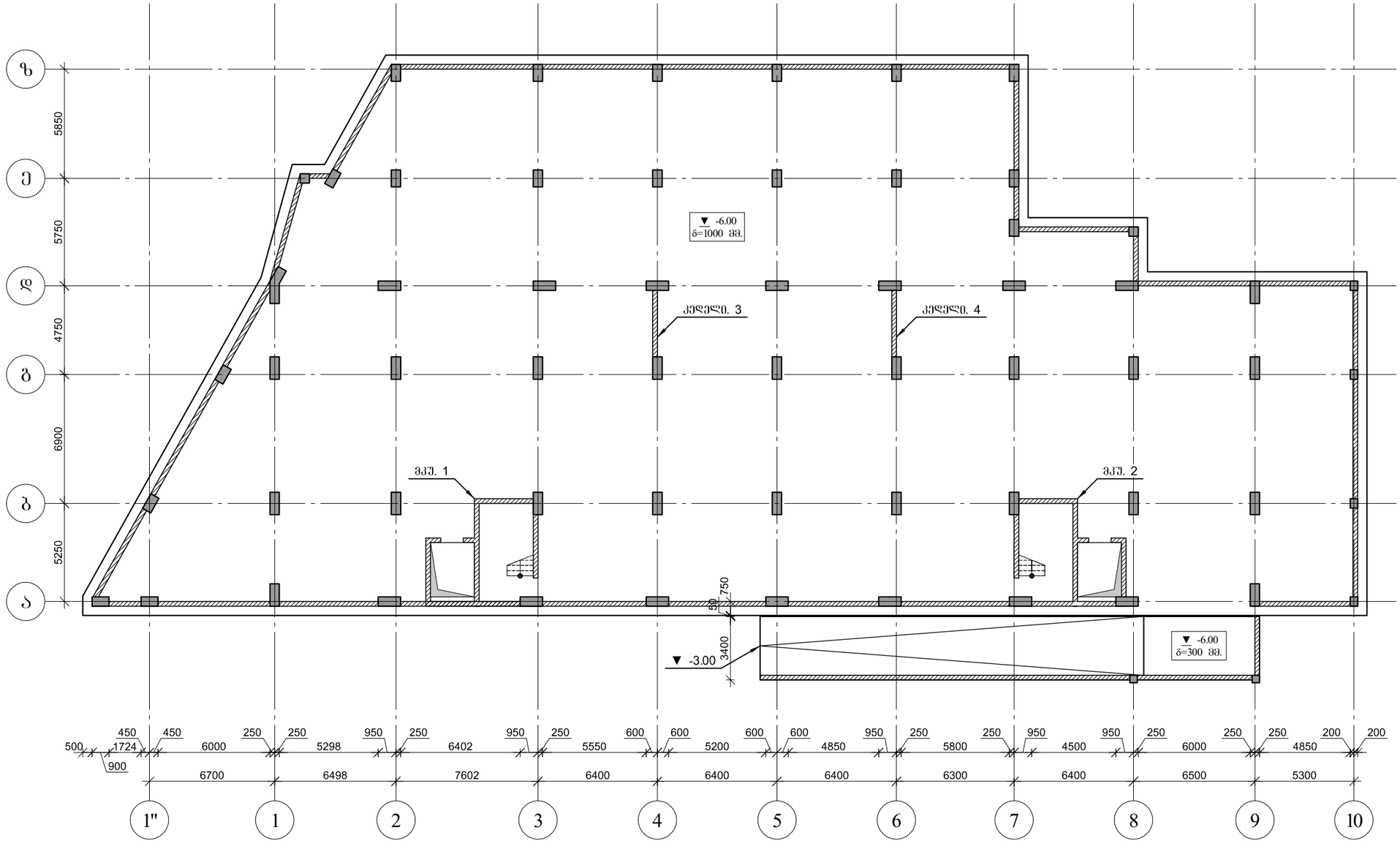

ARCHIUM
architecture & design

პროექტის დასახელება
მრავალბინიანი
საცხოვრებელი სახლი

პროექტის მისამართი
ქ.თბილისი,
დასახლება ვაზისუბანი მ/რ IV
კვარტალი I
ს/კ. 01.17.07.023.001

დამკვეთი
შ.პ.ს მილენიუმ ს/კ 429654046

მპ | მუშა პროექტი

სტადია | თარიღი | განმარტება
2025

მთ. არქიტექტორი თ. ბიბიაშვილი

მთ. კონსტრუქტორი ლ. კაკაბაძე

შესრულა ა. ცაავა

საავტორო უფლებები
შპს "არქიუმ არქიტექტურა"

ნახაზის დასახელება

საძირკვლის ფილის საყალიბე გეგმა -6.00 ნიშნულზე

კ-1.02

A3

გადახურვის ფილის საყალიბე გეგმა -3.00 ნიშნულზე

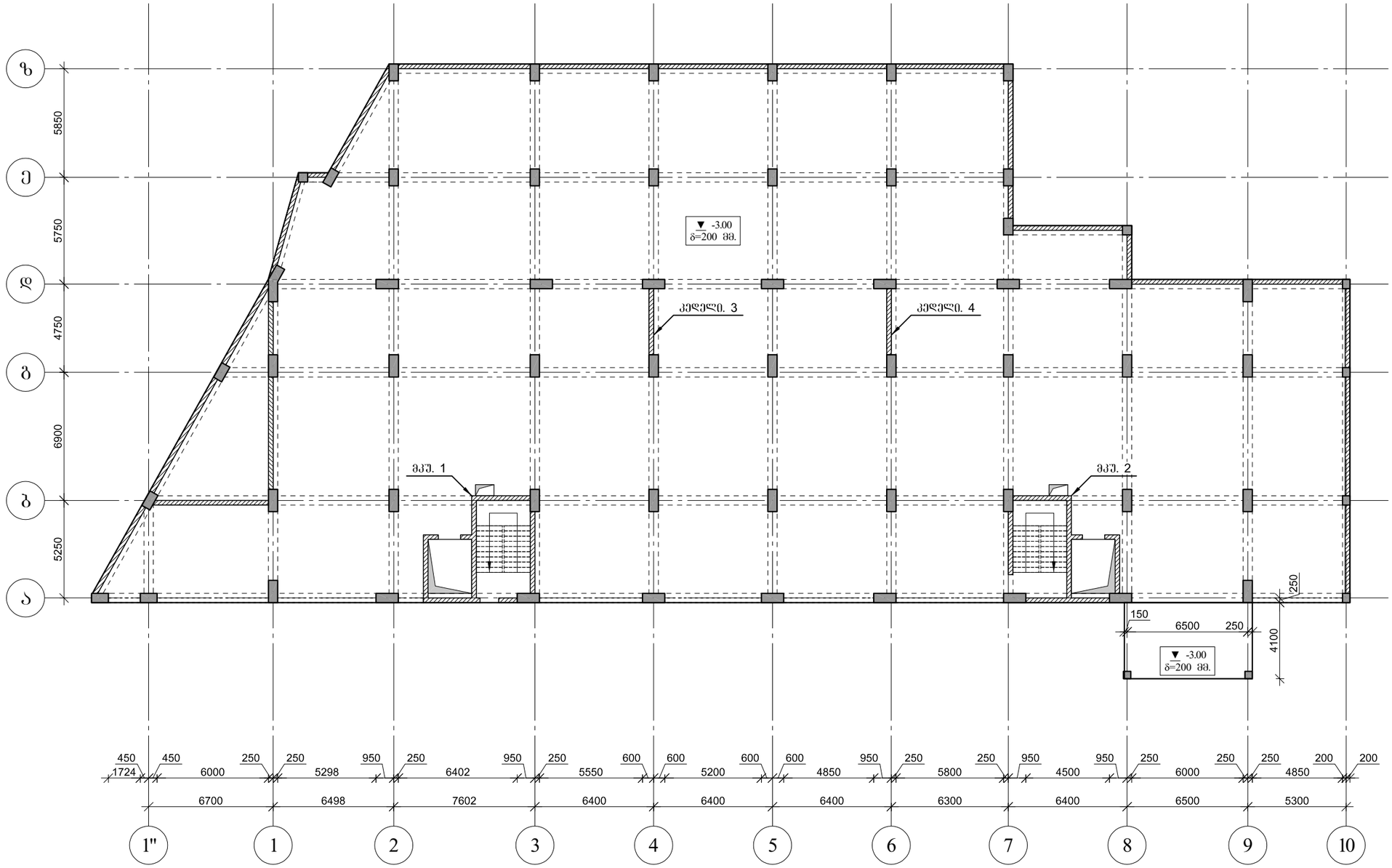

ARCHIUM
architecture & design

პროექტის დასახელება
მრავალბინიანი
საცხოვრებელი სახლი

პროექტის მისამართი
ქ.თბილისი,
დასახლება ვაზისუბანი მ/რ IV
კვარტალი I
ს/კ. 01.17.07.023.001

დამკვეთი
შ.პ.ს მილენიუმ ს/კ 429654046

მკ	მუშა პროექტი
სტადია	თარიღი / განმარტება
	2025

მთ. არქიტექტორი თ. ბიბიაშვილი

მთ. კონსტრუქტორი ლ. კაკაბაძე

შესრულა ა. ცაავა

საავტორო უფლებები
შპს "არქიუმ არქიტექტურა"

ნახაზის დასახელება

გადახურვის ფილის საყალიბე გეგმა -3.00 ნიშნულზე

კ-1.03

A3

გადახურვის ფილის საძალიბე გეგმა 0.00 ნიშნულზე

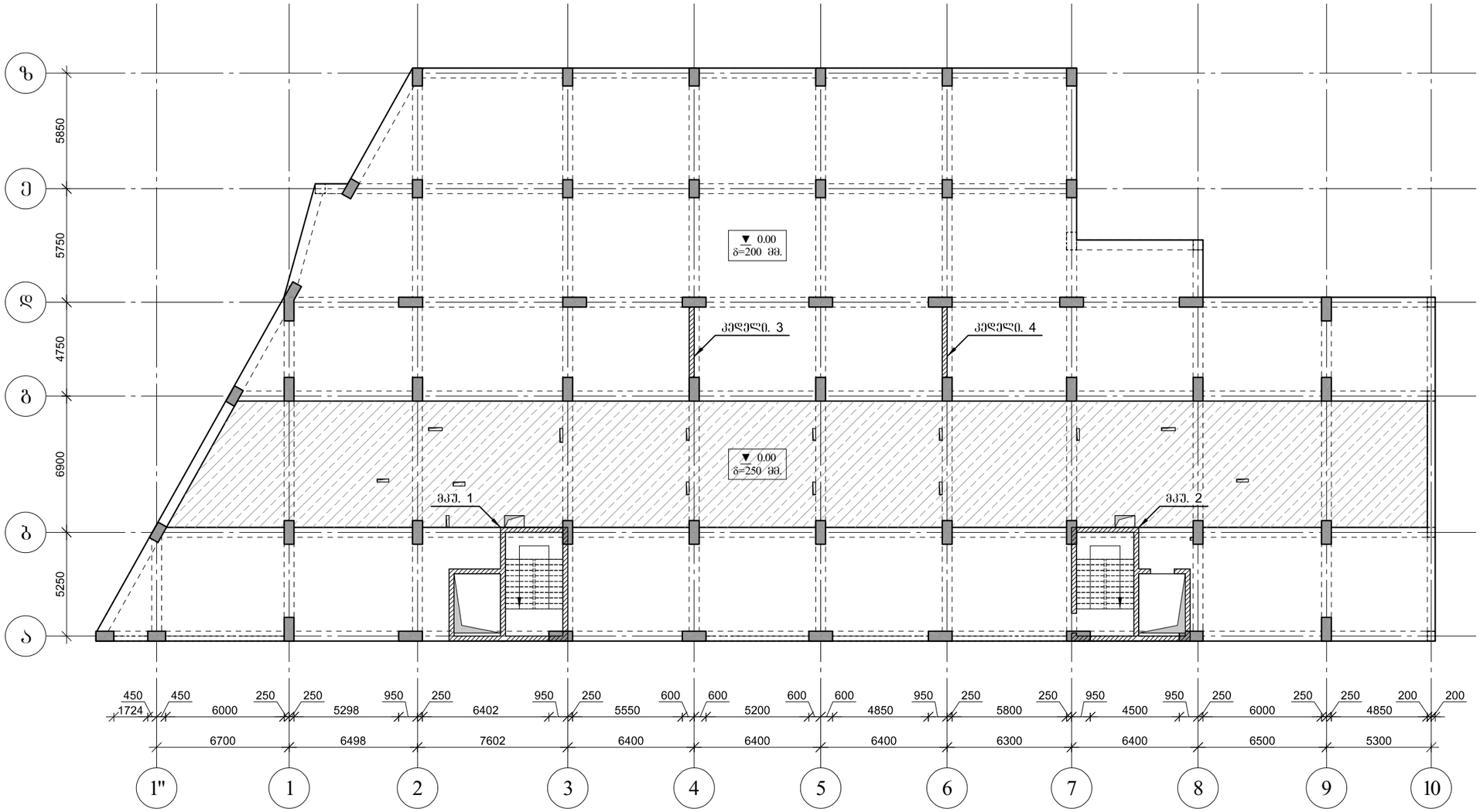

ARCHIUM
architecture & design

პროექტის დასახელება
მრავალბინიანი
საცხოვრებელი სახლი

პროექტის მისამართი
ქ.თბილისი,
დასახლება ვაზისუბანი მ/რ IV
კვარტალი I
ს/კ. 01.17.07.023.001

დამკვეთი
შ.პ.ს მილენიუმ ს/კ 429654046

მკ	მუშა პროექტი
სტადია	თარიღი / განმარტება
	2025

მთ. არქიტექტორი თ. ბიბიაშვილი

მთ. კონსტრუქტორი ლ. კაკაბაძე

შესრულა ა. ცაავა

საავტორო უფლებები
შპს "არქიუმ არქიტექტურა"

ნახაზის დასახელება

გადახურვის ფილის საძალიბე
გეგმა 0.00 ნიშნულზე

კ-1.04

A3

ბადახურვის ფილის საყალიბე გეგმა 4.50 ნიშნულზე

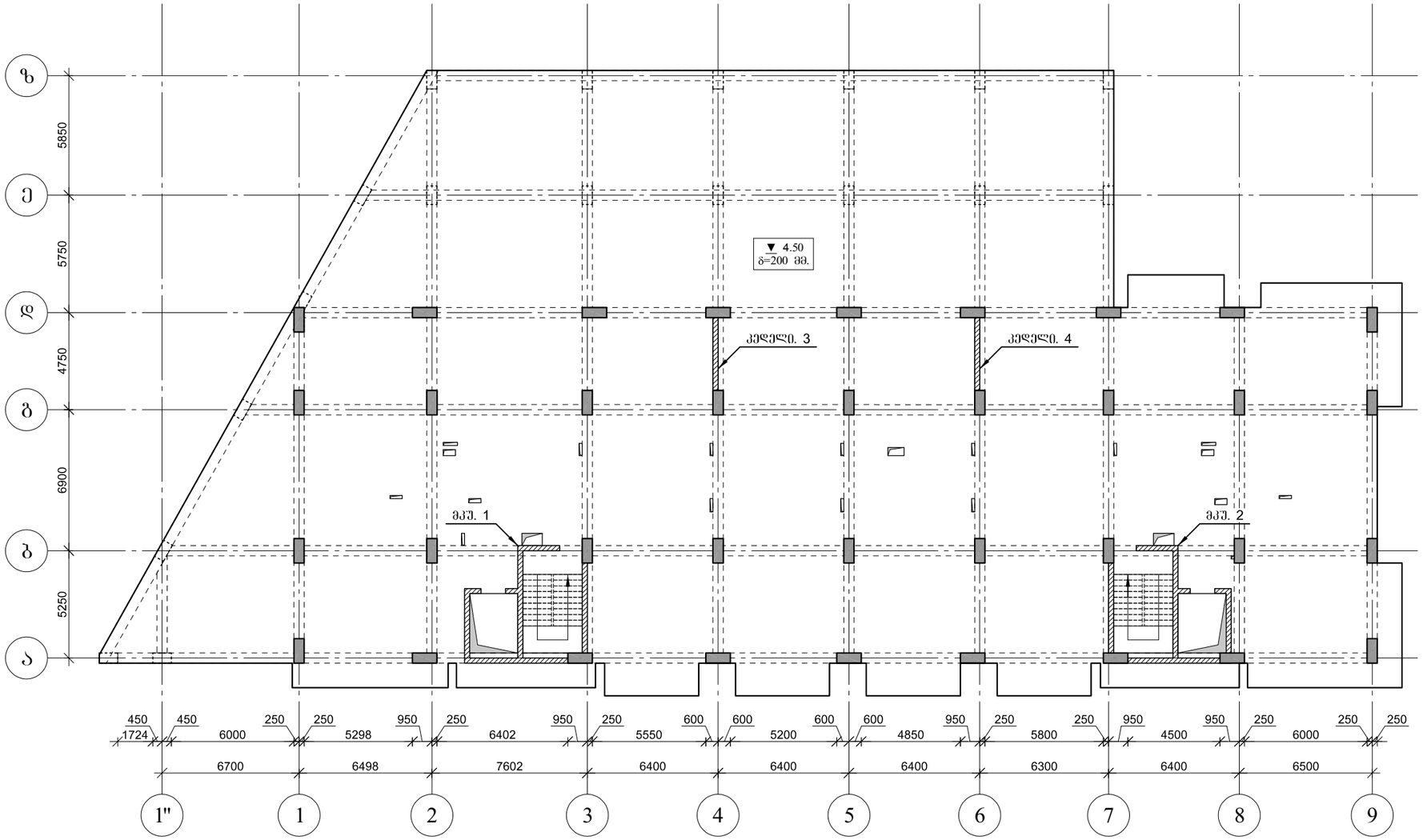

ARCHIUM
architecture & design

პროექტის დასახელება
მრავალბინიანი
საცხოვრებელი სახლი

პროექტის მისამართი
ქ.თბილისი,
დასახლება ვაზისუბანი მ/რ IV
კვარტალი I
ს/კ. 01.17.07.023.001

დამკვეთი
შ.პ.ს მილენიუმ ს/კ 429654046

მპ	მუშა პროექტი
სტადია	თარიღი / განმარტება
	2025

მთ. არქიტექტორი თ. ბიბიაშვილი

მთ. კონსტრუქტორი ლ. კაკაბაძე

შესრულა ა. ცაავა

საავტორო უფლებები
შპს "არქიუმ არქიტექტურა"

ნახაზის დასახელება
ბადახურვის ფილის საყალიბე გეგმა 4.50 ნიშნულზე

კ-1.05

A3

გადახურვის ფილის საყალიბე გეგმა 7.80; 11.10. ნიშნულებზე

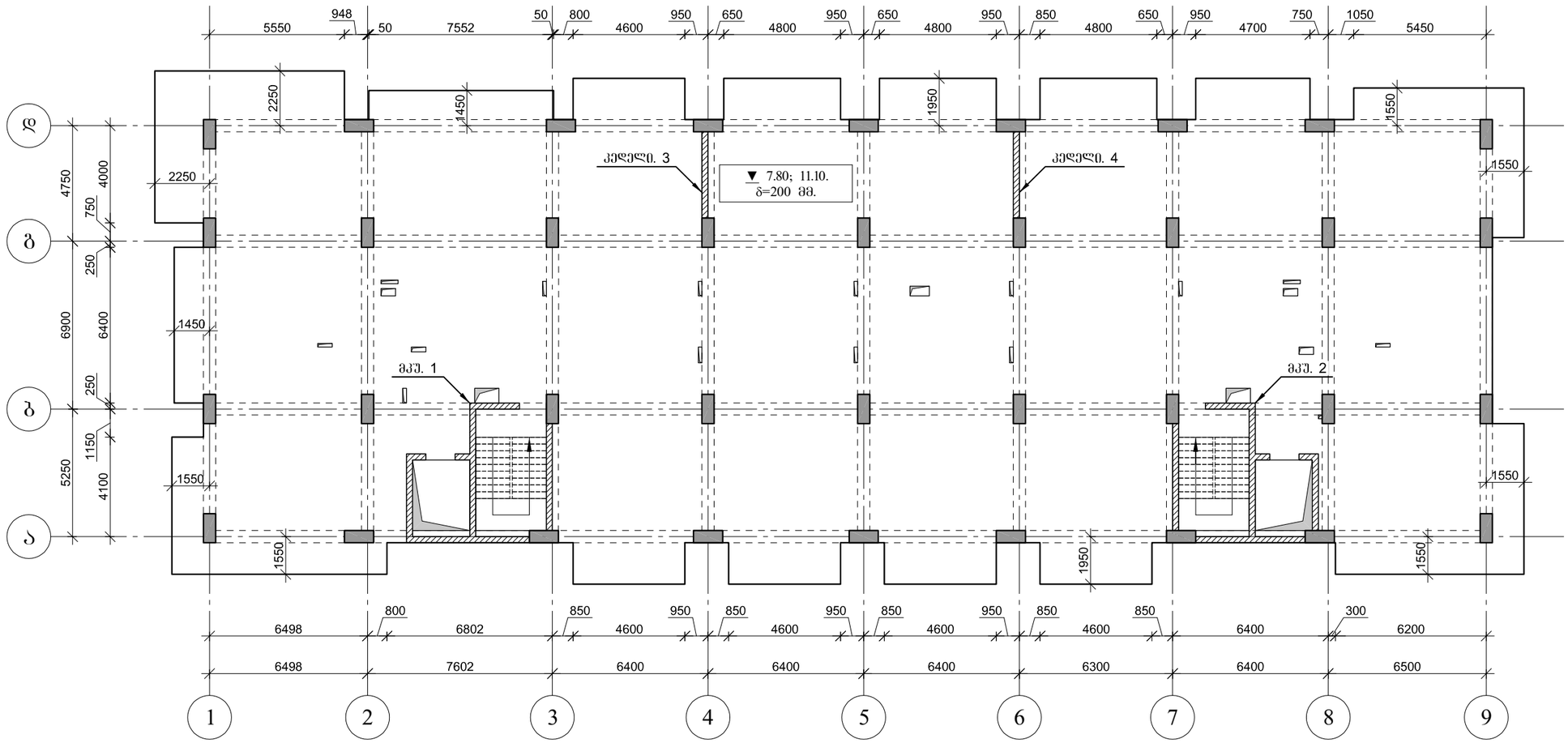

ARCHIUM
architecture & design

პროექტის დასახელება
მრავალბინიანი
საცხოვრებელი სახლი

პროექტის მისამართი
ქ.თბილისი,
დასახლება ვაზისუბანი მ/რ IV
კვარტალი I
ს/კ. 01.17.07.023.001

დამკვეთი
შ.პ.ს მილენიუმ ს/კ 429654046

მპ მუშა პროექტი

სტადია თარიღი განმარტება
2025

მთ. არქიტექტორი თ. ბიბიაშვილი

მთ. კონსტრუქტორი ლ. კაკაბაძე

შეასრულა ა. ცაავა

საავტორო უფლებები
შპს "არქიუმ არქიტექტურა"

ნახაზის დასახელება
გადახურვის ფილის
საყალიბე გეგმა
7.80; 11.10. ნიშნულებზე

კ-1.06

A3

გადახურვის ფილის საყალიბე გეგმა 14.40 ნიშნულზე

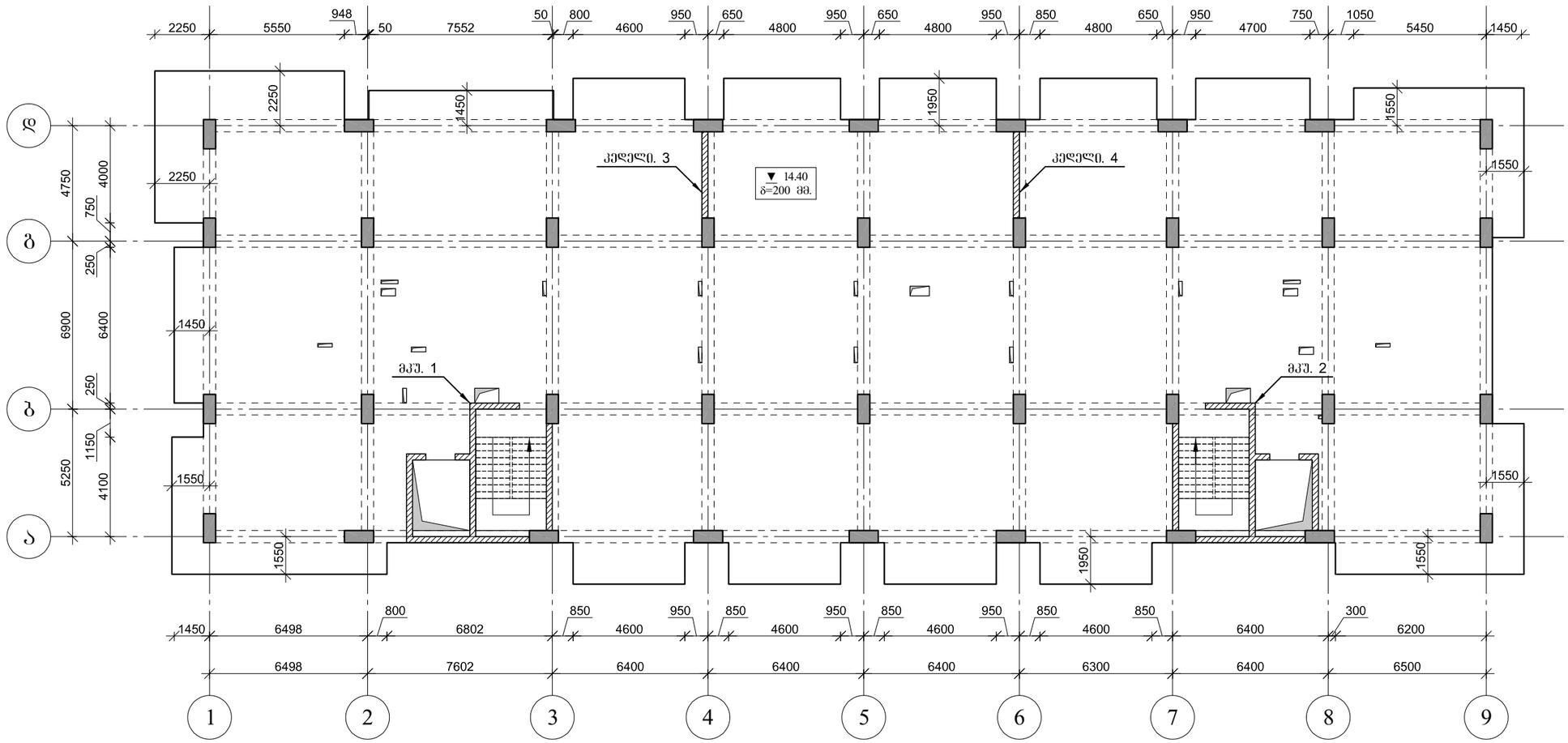

ARCHIUM
architecture & design

პროექტის დასახელება
მრავალბინიანი
საცხოვრებელი სახლი

პროექტის მისამართი
ქ.თბილისი,
დასახლება ვაზისუბანი მ/რ IV
კვარტალი I
ს/კ. 01.17.07.023.001

დამკვეთი
შ.პ.ს მილენიუმ ს/კ 429654046

მპ — მუშა პროექტი

სტადია — თარიღი — განმარტება
2025

მთ. არქიტექტორი თ. ბიბიაშვილი

მთ. კონსტრუქტორი ლ. კაკაბაძე

შეასრულა ა. ცაავა

საავტორო უფლებები
შპს "არქიუმ არქიტექტურა"

ნახაზის დასახელება

გადახურვის ფილის საყალიბე
გეგმა 14.40 ნიშნულზე

კ-1.07

A3

გადახურვის ფილის საყალიბე გეგმა 17.70 ნიშნულზე

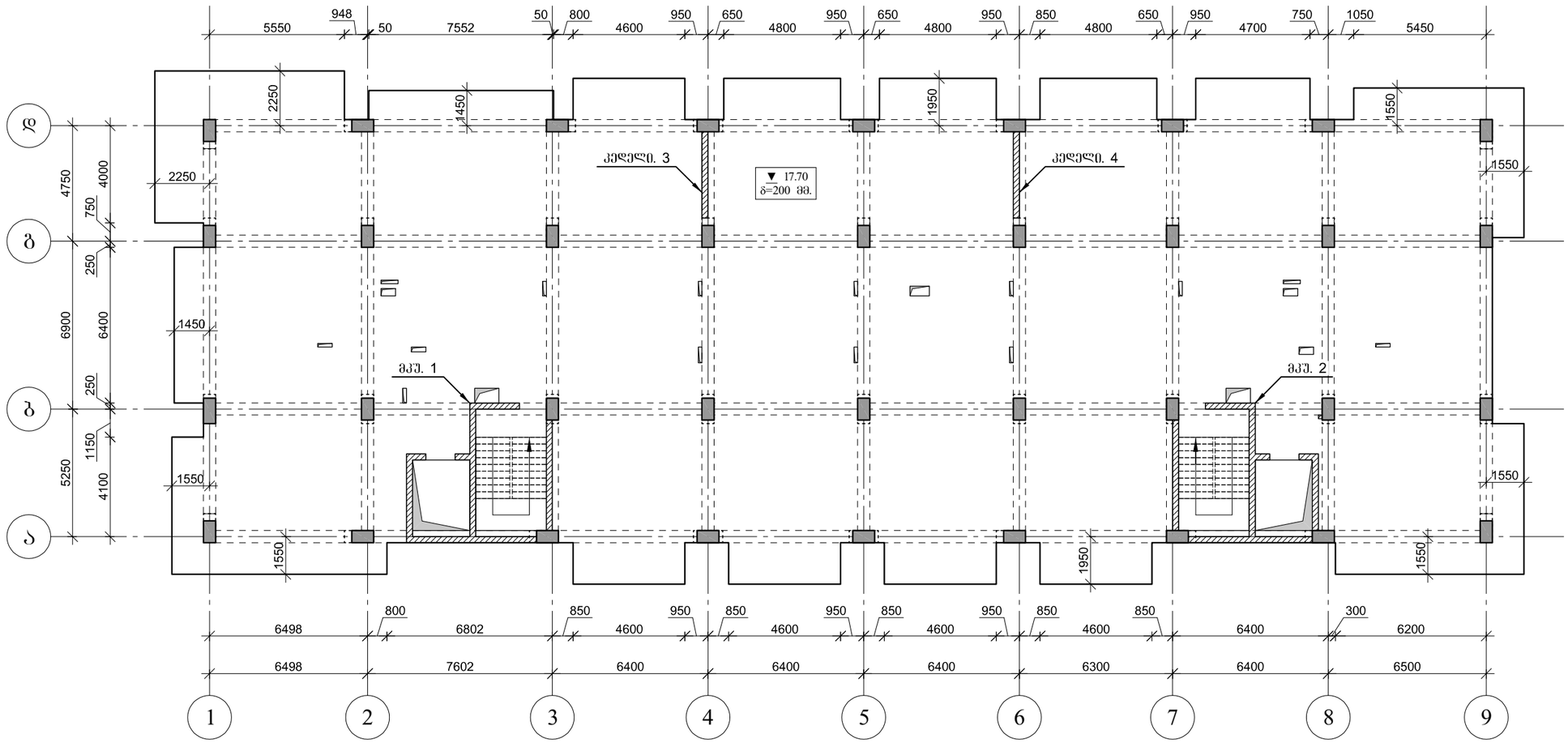

ARCHIUM
architecture & design

პროექტის დასახელება
მრავალბინიანი
საცხოვრებელი სახლი

პროექტის მისამართი
ქ.თბილისი,
დასახლება ვაზისუბანი მ/რ IV
კვარტალი I
ს/კ. 01.17.07.023.001

დამკვეთი
შ.პ.ს მილენიუმ ს/კ 429654046

მპ მუშა პროექტი

სტადია თარიღი განმარტება
2025

მთ. არქიტექტორი თ. ბიბიაშვილი

მთ. კონსტრუქტორი ლ. კაკაბაძე

შეასრულა ა. ცაავა

საავტორო უფლებები
შპს "არქიუმ არქიტექტურა"

ნახაზის დასახელება

გადახურვის ფილის საყალიბე
გეგმა 17.70 ნიშნულზე

კ-1.08

A3

გადახურვის ფილის საყალიბე გეგმა 21.00; 24.30; 27.60. ნიშნულებზე

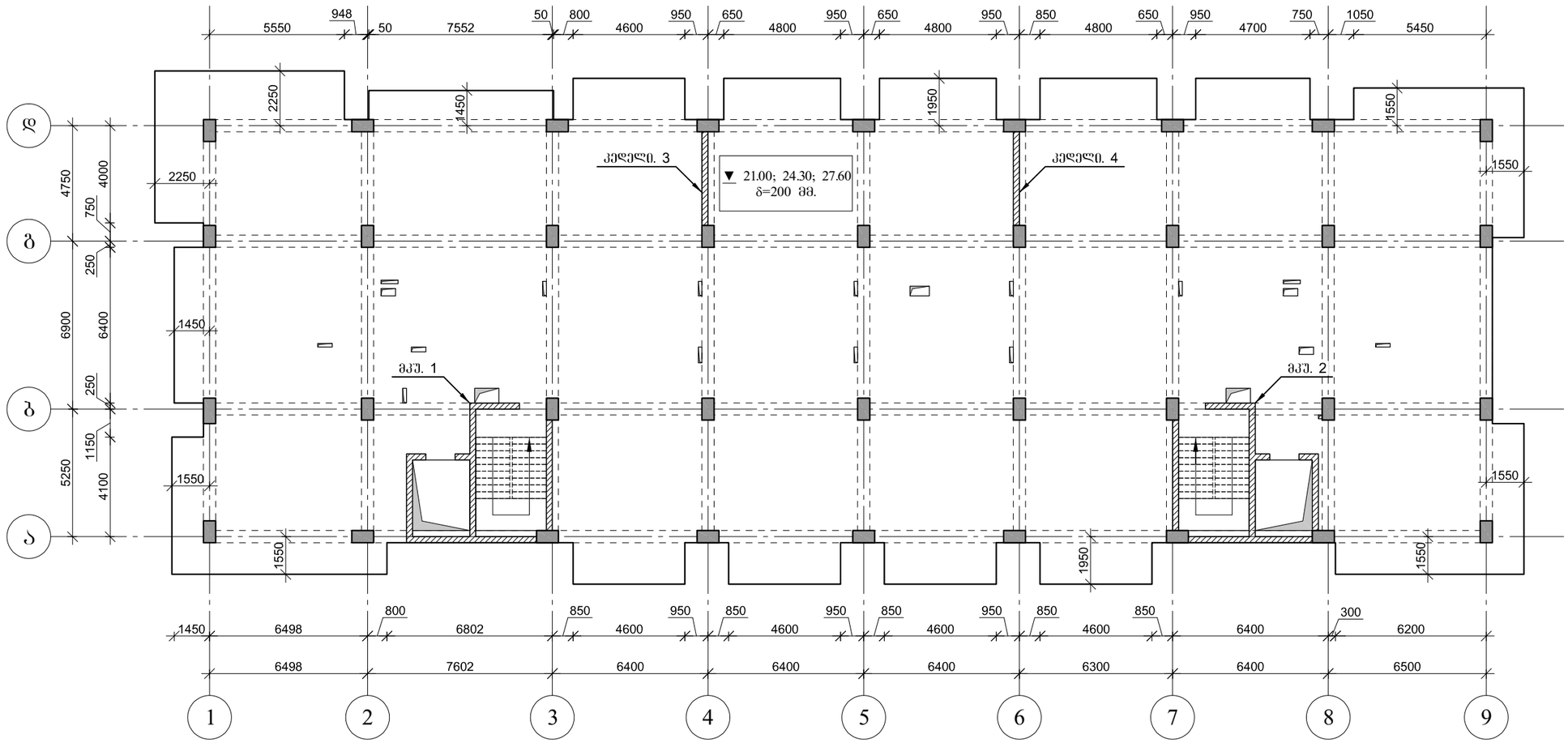

ARCHIUM
architecture & design

პროექტის დასახელება
მრავალბინიანი
საცხოვრებელი სახლი

პროექტის მისამართი
ქ.თბილისი,
დასახლება ვაზისუბანი მ/რ IV
კვარტალი I
ს/კ. 01.17.07.023.001

დამკვეთი
შ.პ.ს მილენიუმ ს/კ 429654046

მპ — მუშა პროექტი

სტადია — თარიღი — განმარტება
2025

მთ. არქიტექტორი თ. ბიბიაშვილი

მთ. კონსტრუქტორი ლ. კაკაბაძე

შეასრულა ა. ცაავა

საავტორო უფლებები
შპს "არქიუმ არქიტექტურა"

ნახაზის დასახელება
გადახურვის ფილის საყალიბე გეგმა 21.00; 24.30; 27.60 ნიშნულებზე

კ-1.09

A3

გადახურვის ფილის საძალიბე ბეგმა 30.90 ნიშნულზე

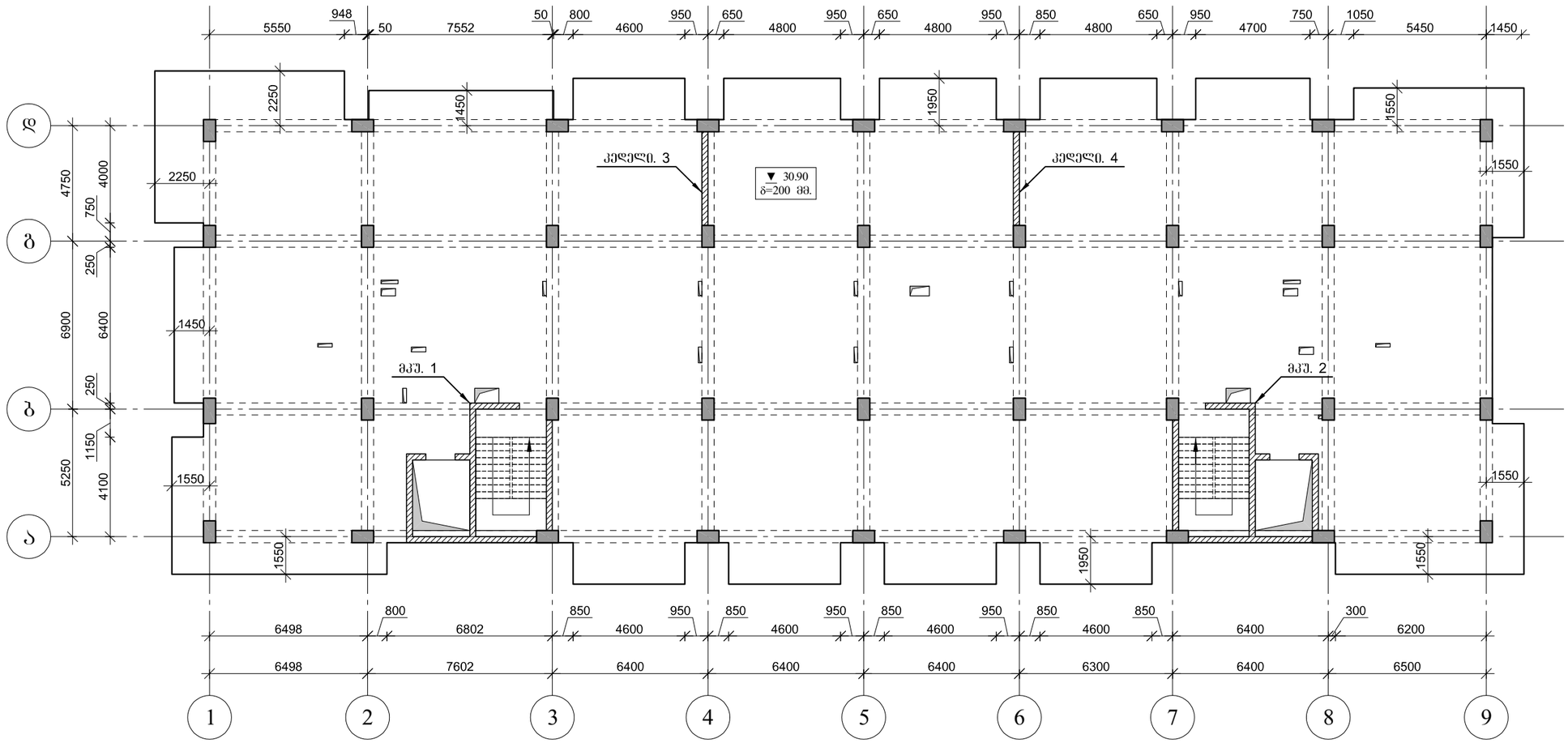

არქიტექტურა

ARCHIUM
architecture & design

პროექტის დასახელება

მრავალბინიანი
საცხოვრებელი სახლი

პროექტის მისამართი

ქ.თბილისი,
დასახლება ვაზისუბანი მ/რ IV
კვარტალი I
ს/კ. 01.17.07.023.001

დამკვეთი

შ.პ.ს მილენიუმ ს/კ 429654046

მპ	მუშა პროექტი
სტადია	თარიღი / განმარტება
	2025

მთ. არქიტექტორი თ. ბიბიაშვილი

მთ. კონსტრუქტორი ლ. კაკაბაძე

შეასრულა ა. ცაავა

საავტორო უფლებები

შპს "არქიუმ არქიტექტურა"

ნახაზის დასახელება

გადახურვის ფილის საძალიბე
ბეგმა 30.90 ნიშნულზე

კ-1.10

A3

გადახურვის ფილის საძალიბე ბეგმა 34.20 ნიშნულზე

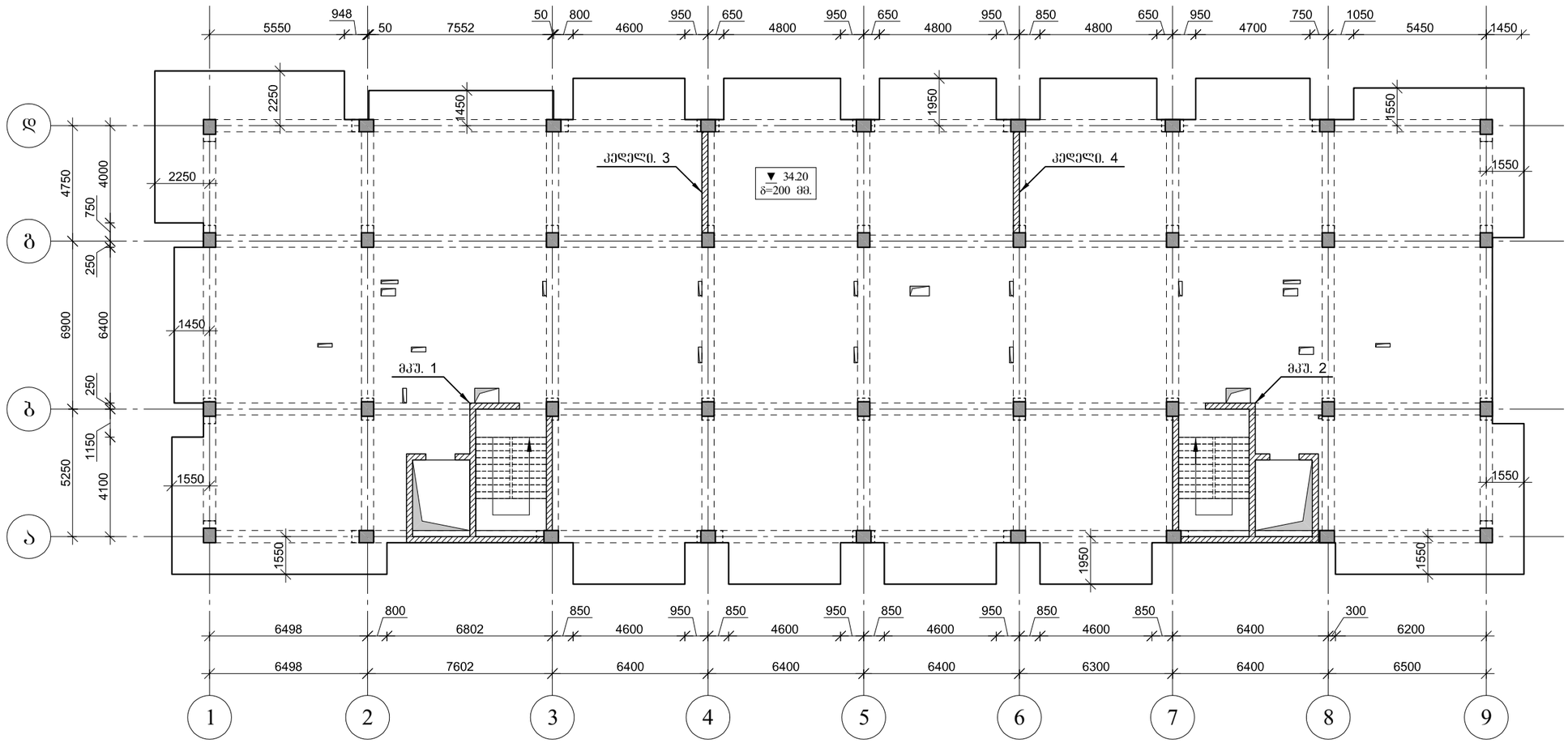

ARCHIUM
architecture & design

პროექტის დასახელება
მრავალბინიანი
საცხოვრებელი სახლი

პროექტის მისამართი
ქ.თბილისი,
დასახლება ვაზისუბანი მ/რ IV
კვარტალი I
ს/კ. 01.17.07.023.001

დამკვეთი
შ.პ.ს მილენიუმ ს/კ 429654046

მპ — მუშა პროექტი

სტადია — თარიღი 2025 — განმარტება

მთ. არქიტექტორი თ. ბიბიაშვილი

მთ. კონსტრუქტორი ლ. კაკაბაძე

შეასრულა ა. ცაავა

საავტორო უფლებები
შპს "არქიუმ არქიტექტურა"

ნახაზის დასახელება

გადახურვის ფილის საძალიბე
ბეგმა 34.20 ნიშნულზე

კ-1.11

A3

გადახურვის ფილის საყალიბე გეგმა 37.50 ნიშნულზე

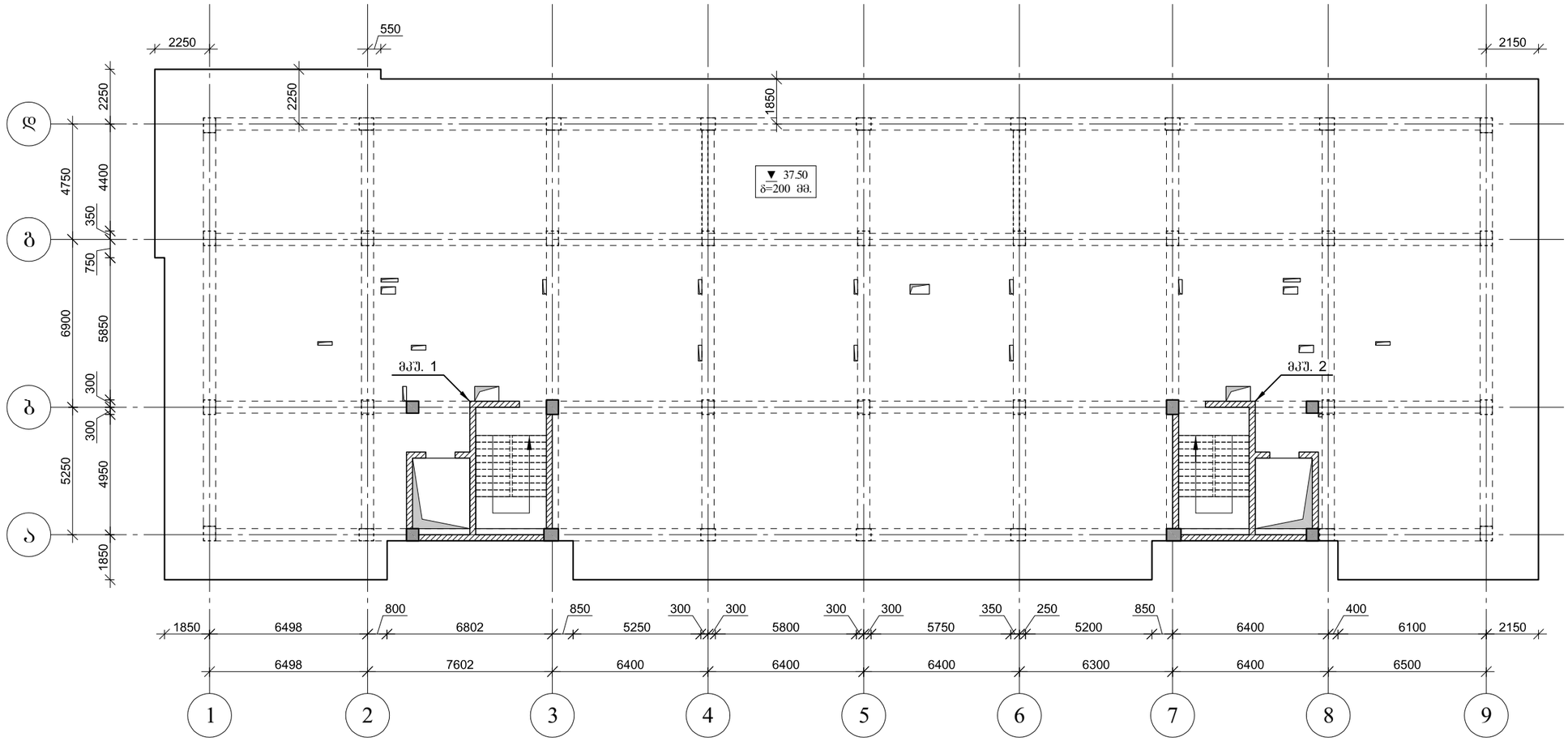

ARCHIUM
architecture & design

პროექტის დასახელება
მრავალბინიანი
საცხოვრებელი სახლი

პროექტის მისამართი
ქ.თბილისი,
დასახლება ვაზისუბანი მ/რ IV
კვარტალი I
ს/კ. 01.17.07.023.001

დამკვეთი
შ.პ.ს მილენიუმ ს/კ 429654046

მპ	მუშა პროექტი
სტადია	თარიღი / განმარტება
	2025

მთ. არქიტექტორი თ. ბიბიაშვილი

მთ. კონსტრუქტორი ლ. კაკაბაძე

შეასრულა ა. ცაავა

საავტორო უფლებები
შპს "არქიუმ არქიტექტურა"

ნახაზის დასახელება

გადახურვის ფილის საყალიბე
გეგმა 37.50 ნიშნულზე

კ-1.12

A3

გადახურვის ფილის საძალიბე ბეგმა 40.10 ნიშნულზე

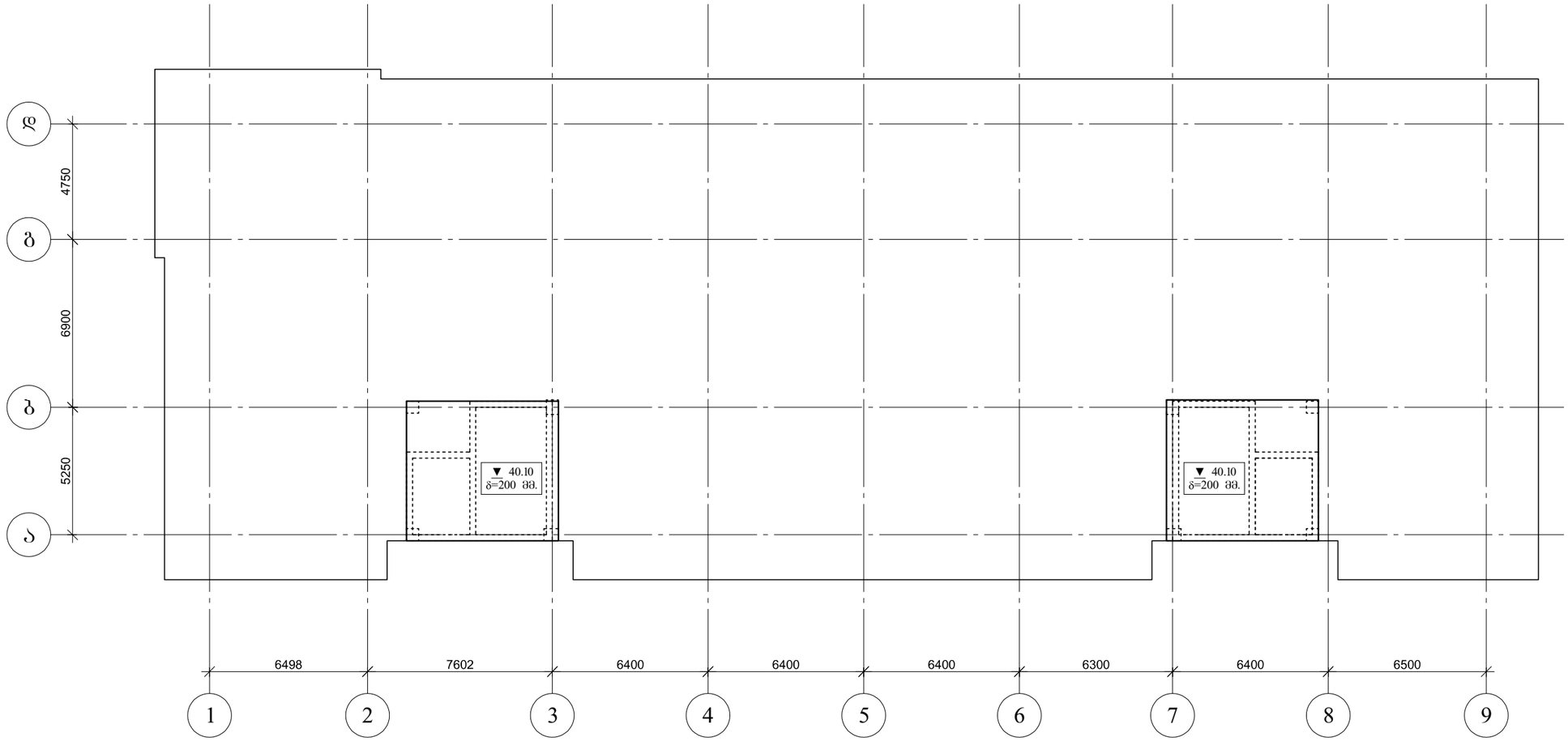

ARCHIUM
architecture & design

პროექტის დასახელება
მრავალბინიანი
საცხოვრებელი სახლი

პროექტის მისამართი
ქ.თბილისი,
დასახლება ვაზისუბანი მ/რ IV
კვარტალი I
ს/კ. 01.17.07.023.001

დამკვეთი
შ.პ.ს მილენიუმ ს/კ 429654046

მპ — მუშა პროექტი

სტადია — თარიღი 2025 — განმარტება

მთ. არქიტექტორი თ. ბიბიაშვილი

მთ. კონსტრუქტორი ლ. კაკაბაძე

შეასრულა ა. ცაავა

საავტორო უფლებები

შპს "არქიუმ არქიტექტურა"

ნახაზის დასახელება

გადახურვის ფილის საძალიბე
ბეგმა 40.10 ნიშნულზე

კ-1.13

A3

მონ. რ/ბ საძირკვლის არმირება

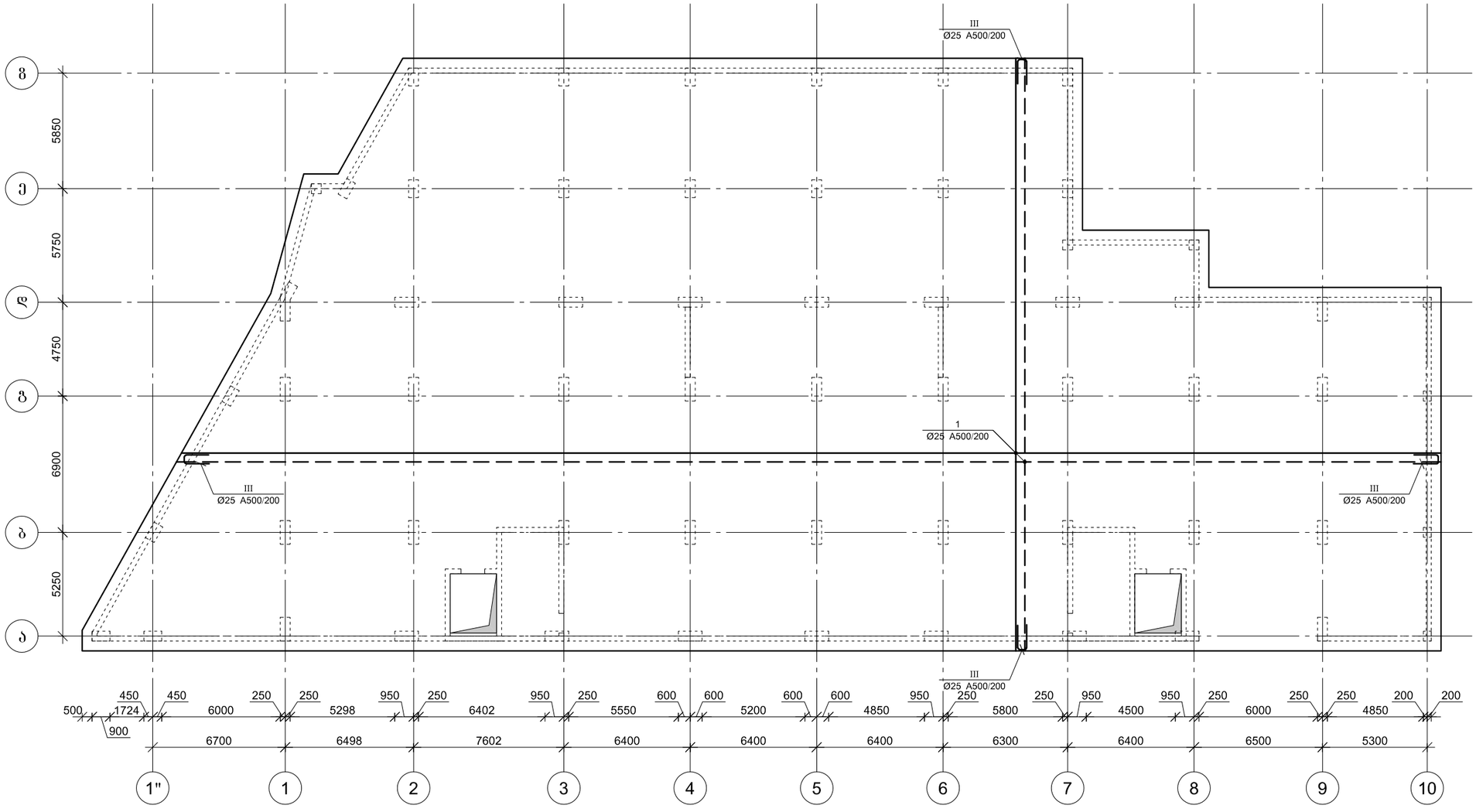

არმატურის გადაფენით გადაბმის დეტალი

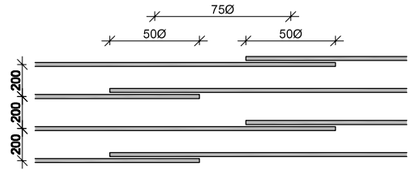

ARCHIUM
architecture & design

პროექტის დასახელება
მრავალბინიანი
საცხოვრებელი სახლი

პროექტის მისამართი
ქ.თბილისი,
დასახლება ვაზისუბანი მ/რ IV
კვარტალი I
ს/კ. 01.17.07.023.001

დამკვეთი
შ.პ.ს მილენიუმ ს/კ 429654046

მპ — მუშა პროექტი

სტადია — თარიღი — განმარტება
2025

მთ. არქიტექტორი თ. ბიბიაშვილი

მთ. კონსტრუქტორი ლ. კაკაბაძე

შესრულა ა. ცაავა

საავტორო უფლებები
შპს "არქიუმ არქიტექტურა"

ნახაზის დასახელება

მონ. რ/ბ საძირკვლის არმირება

კ-2.01

A3

საძირკვლის ფილის არმირების ფრაგმენტი

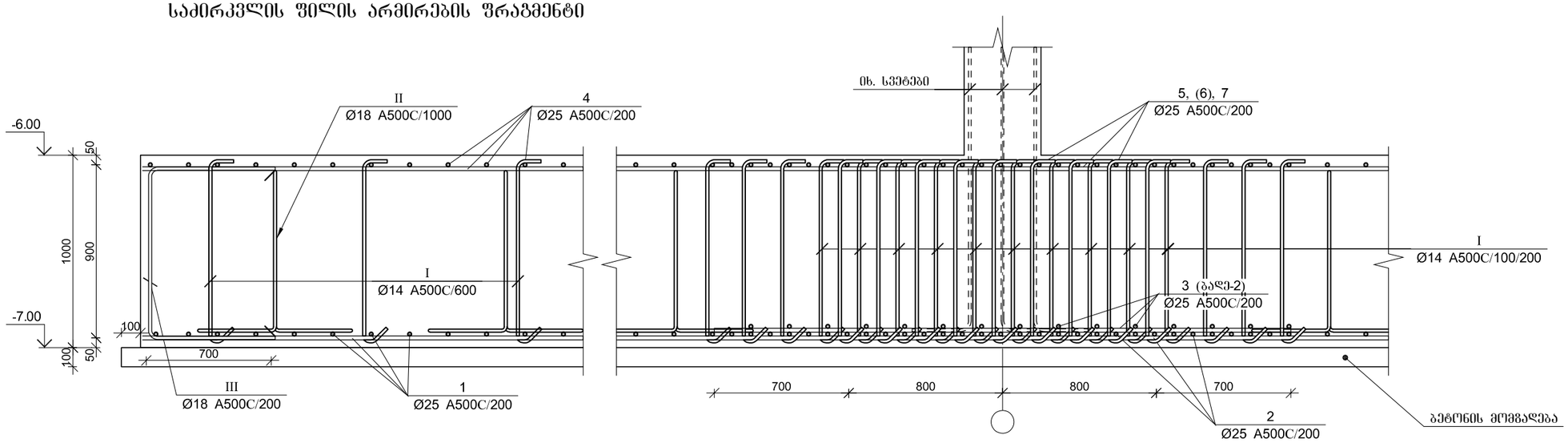

პოზ.	Ø [მმ.]	ესკიზი [მმ.]	სიგრძე [მმ.]
①	Ø25	8000	8000
②	Ø25	2000	2000
③	Ø25	3000	3000
④	Ø25	5000	5000
⑤	Ø25	6000	6000

პოზ.	Ø [მმ.]	ესკიზი [მმ.]	სიგრძე [მმ.]
⑥	Ø25	8000	8000
⑦	Ø25	9000	9000
Ⅰ	Ø14	900, 100, 100	1100
Ⅱ	Ø14	500, 825, 825, 400, 400	2950
Ⅲ	Ø18	900, 800, 900	2600

მონ. რ/ბ საძირკვლის ფილის სპეციფიკაცია

არმატურის სპეციფიკაცია					არმატურის ამოკრეფა					ბეტონი B 25
პოზ. №	Ø	L მმ.	n ცალი	Ln მ.	Ø	∑ Ln მ.	ბრაცვის მეტრის წონა კგ.	წონა კგ. A240	წონა კგ. A500C	V; მ³
1	2	3	4	5	6	7	8	9	10	11
1	15 A500C	-	-	22876.00	14 A500C	17299.40	1.21		20904.88	2000.00
2	25 A500C	2000	341	682.00	18 A500C	24722.00	2.00		49384.33	
3	25 A500C	3000	390	1170.00	25 A500C	13135.00	3.85		50614.00	
4	25 A500C	5000	1870	9350.00						
5	25 A500C	6000	80	480.00						
6	25 A500C	8000	86	688.00						
7	25 A500C	9000	85	765.00						
I	14 A500C	1100	12884	14172.40						
II	14 A500C	2950	1060	3127.00						
III	18 A500C	2600	710	1846.00		∑			120903.21	2000.00
ბეტონის მომზადება B20 $V_{ბეტ}$=110.00 მ³.						n= 1			120903.21	2000.00
									60.45	კგ/მ³

ARCHIUM
architecture & design

პროექტის დასახელება
მრავალბინიანი
საცხოვრებელი სახლი

პროექტის მისამართი
ქ.თბილისი,
დასახლება ვაზისუბანი მ/რ IV
კვარტალი I
ს/კ. 01.17.07.023.001

დამკვეთი
შ.პ.ს მილენიუმ ს/კ 429654046

მპ — მუშა პროექტი

სტადია — თარიღი 2025 — განმარტება

მთ. არქიტექტორი თ. ბიბიაშვილი

მთ. კონსტრუქტორი ლ. კაკაბაძე

შეასრულა ა. ცაავა

საავტორო უფლებები
შპს "არქიუმ არქიტექტურა"

ნახაზის დასახელება
მონ. რ/ბ საძირკვლის ფილის არმირების ფრაგმენტი და სპეციფიკაცია

კ-2.02

A3

მონ. რ/ბ ლიფტის შახტის საძირკვლის ლშს–1-ის არმირება

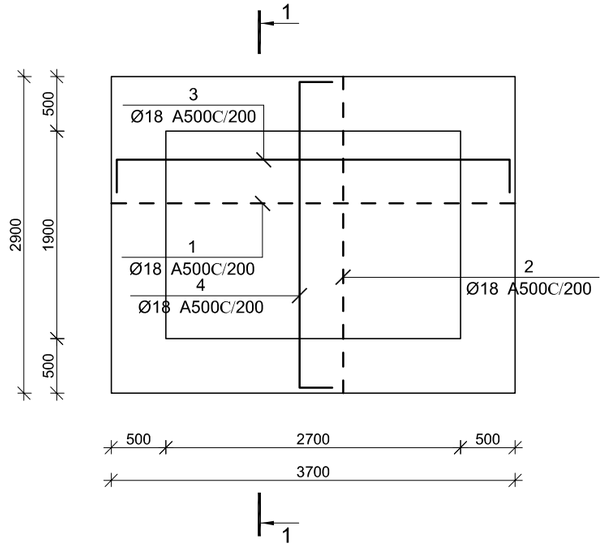

კვეთი 1–1

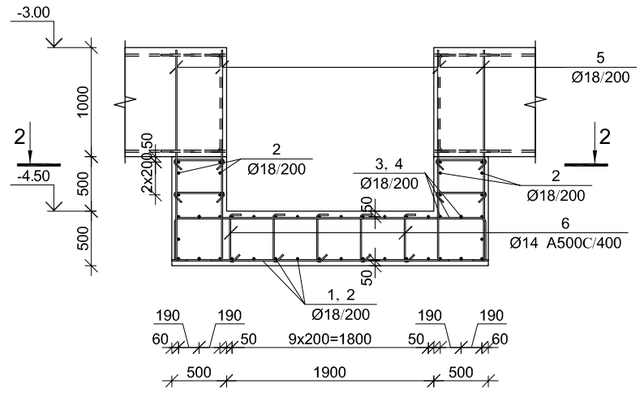

კვეთი 2–2

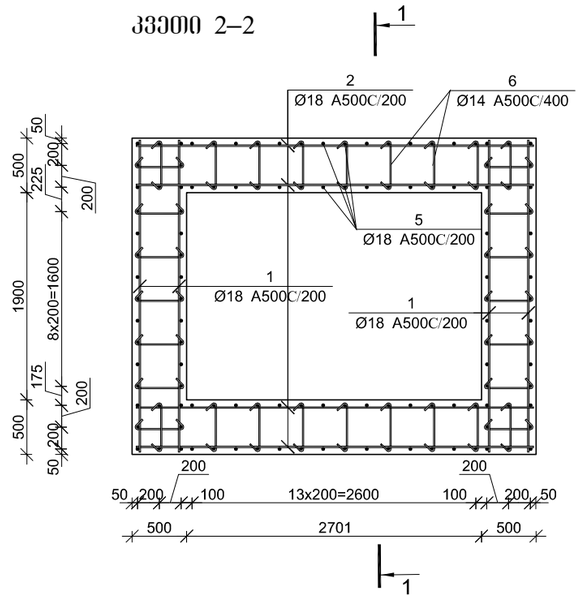

პოზ.	Ø [მმ.]	ესკიზი [მმ.]	სიგრძე [მმ.]
①	Ø18	2800	2800
②	Ø18	3600	3600
③	Ø18	3600 (400, 400)	4400
④	Ø18	2800 (400, 400)	3600
⑤	Ø18	1900 (200)	2100
⑥	Ø14	450 (100, 100)	650

მონ. რ/ბ ლიფტის შახტის საძირკვლის ლშს–1-ის სპეციფიკაცია

არმატურის სპეციფიკაცია					არმატურის ამოკრეფა					ბეტონი B 25
პოზ. №	Ø	L მმ.	n ცალი	Ln მ.	Ø	∑ Ln მ.	არმატ. ჯამური წონა კგ.	წონა კგ. A240	წონა კგ. A500C	V; მ³
1	2	3	4	5	6	7	8	9	10	11
1	18 A500C	2800	31	86.80	14 A500C	64.35	1.21		77.76	8.20
2	18 A500C	3600	27	97.20	18 A500C	578.80	2.00		1156.20	
3	18 A500C	4400	15	66.00						
4	18 A500C	3600	19	68.40						
5	18 A500C	2100	124	260.40						
6	14 A500C	650	99	64.35			∑		1233.96	8.20
						n= 1			1233.96	8.20
									150.48	კგ/მ³

ARCHIUM
architecture & design

პროექტის დასახელება
მრავალბინიანი
საცხოვრებელი სახლი

პროექტის მისამართი
ქ.თბილისი,
დასახლება ვაზისუბანი მ/რ IV
კვარტალი I
ს/კ. 01.17.07.023.001

დამკვეთი
შ.პ.ს მილენიუმ ს/კ 429654046

მპ — მუშა პროექტი

სტადია — თარიღი 2025 — განმარტება

მთ. არქიტექტორი თ. ბიბიაშვილი

მთ. კონსტრუქტორი ლ. კაკაბაძე

შესრულა ა. ცააცა

საავტორო უფლებები
შპს "არქიუმ არქიტექტურა"

ნახაზის დასახელება
მონ. რ/ბ ლიფტის შახტის საძირკვლის ლშს–1-ის არმირება

კ-2.03

A3

მონ. რ/ბ ლიფტის შახტის საძირკვლის ლშ–2-ის არმირება

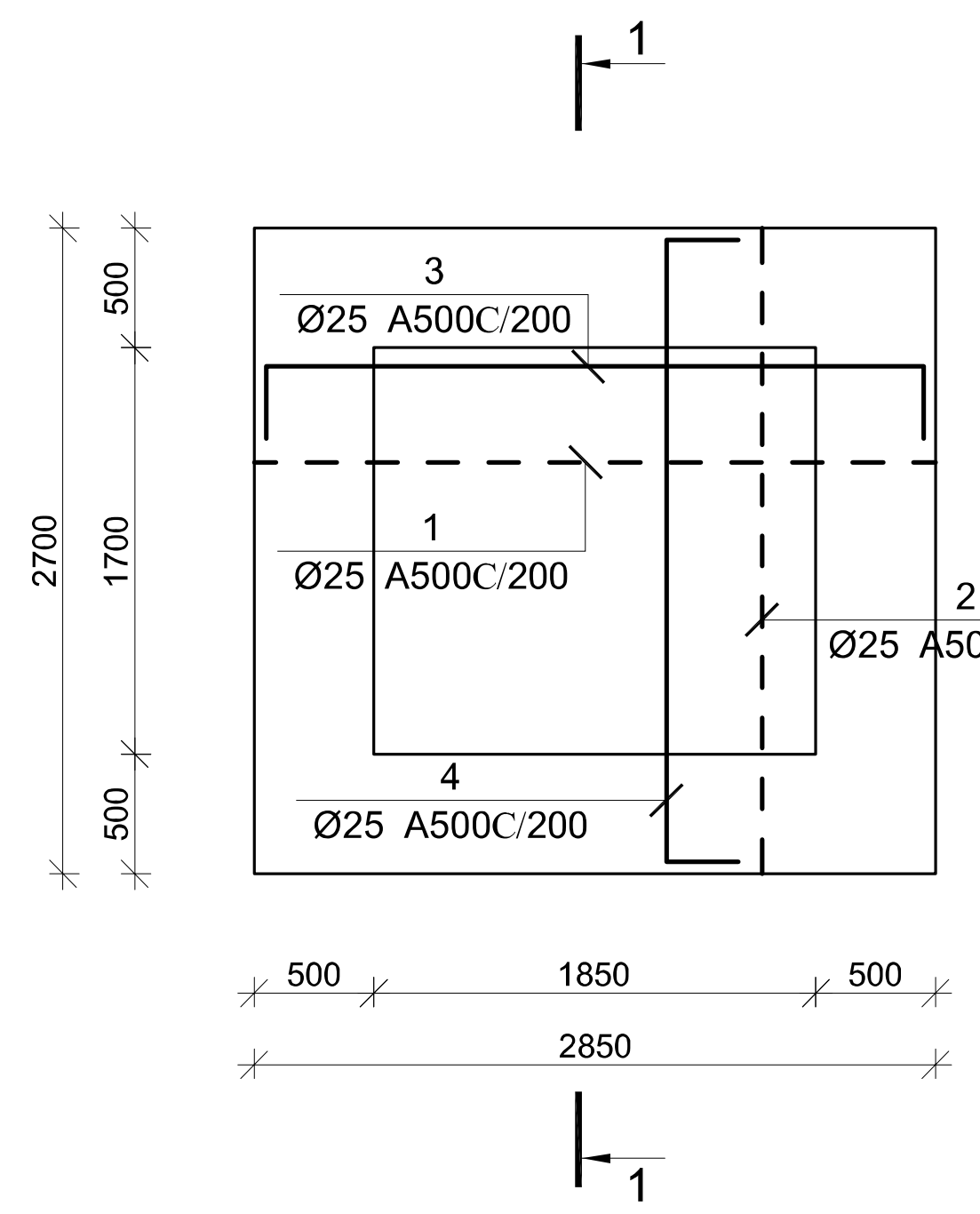

კვეთი 1–1

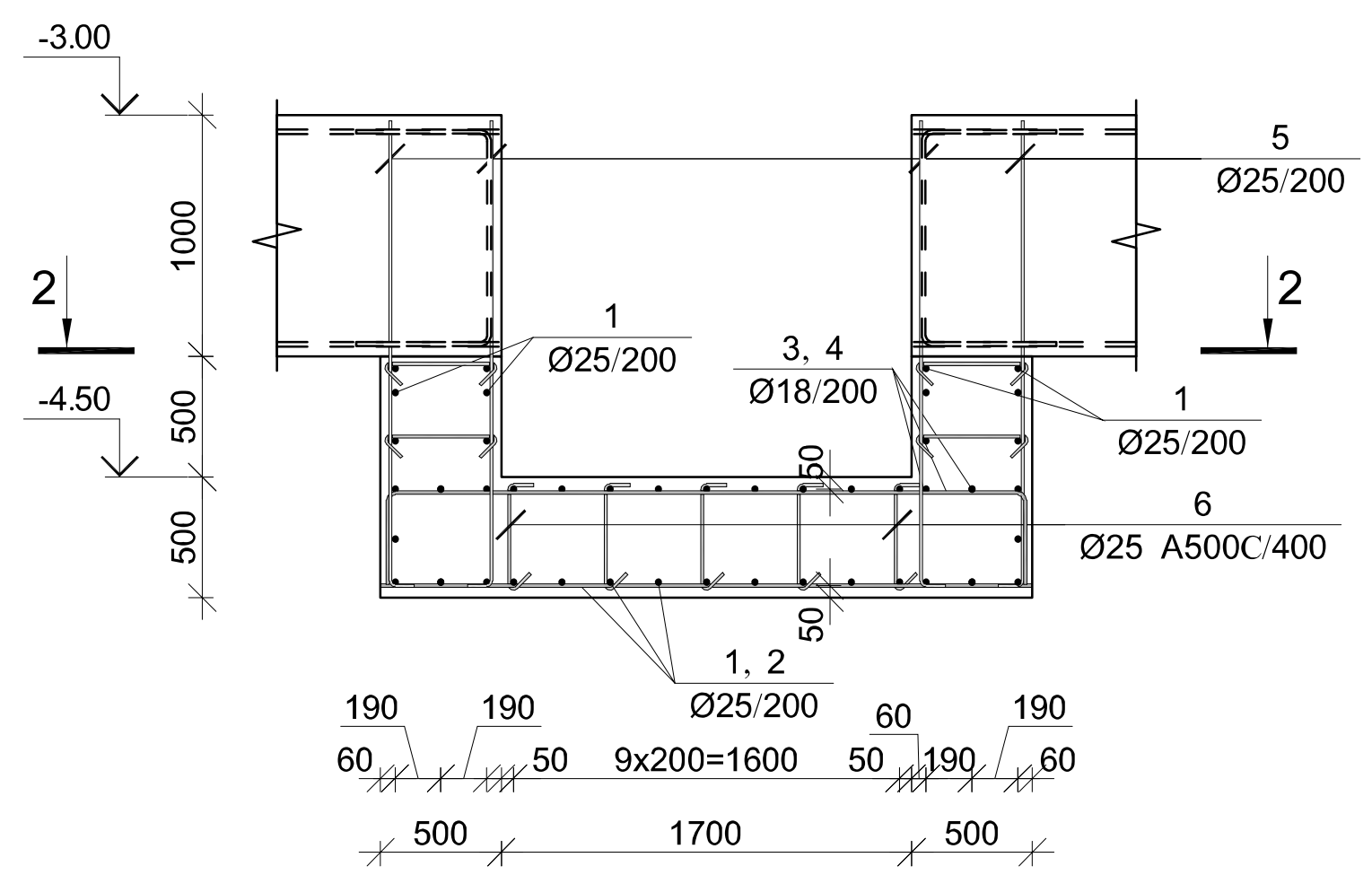

პოზ.	Ø [მმ.]	ესკიზი [მმ.]	სიგრძე [მმ.]
1	Ø25	2800	3800
2	Ø25	2700	3000
3	Ø25	400 / 2700 / 400	3500
4	Ø25	400 / 2800 / 400	3600
5	Ø25	200 / 1900	2100
6	Ø14	100 / 450 / 100	650

კვეთი 2–2

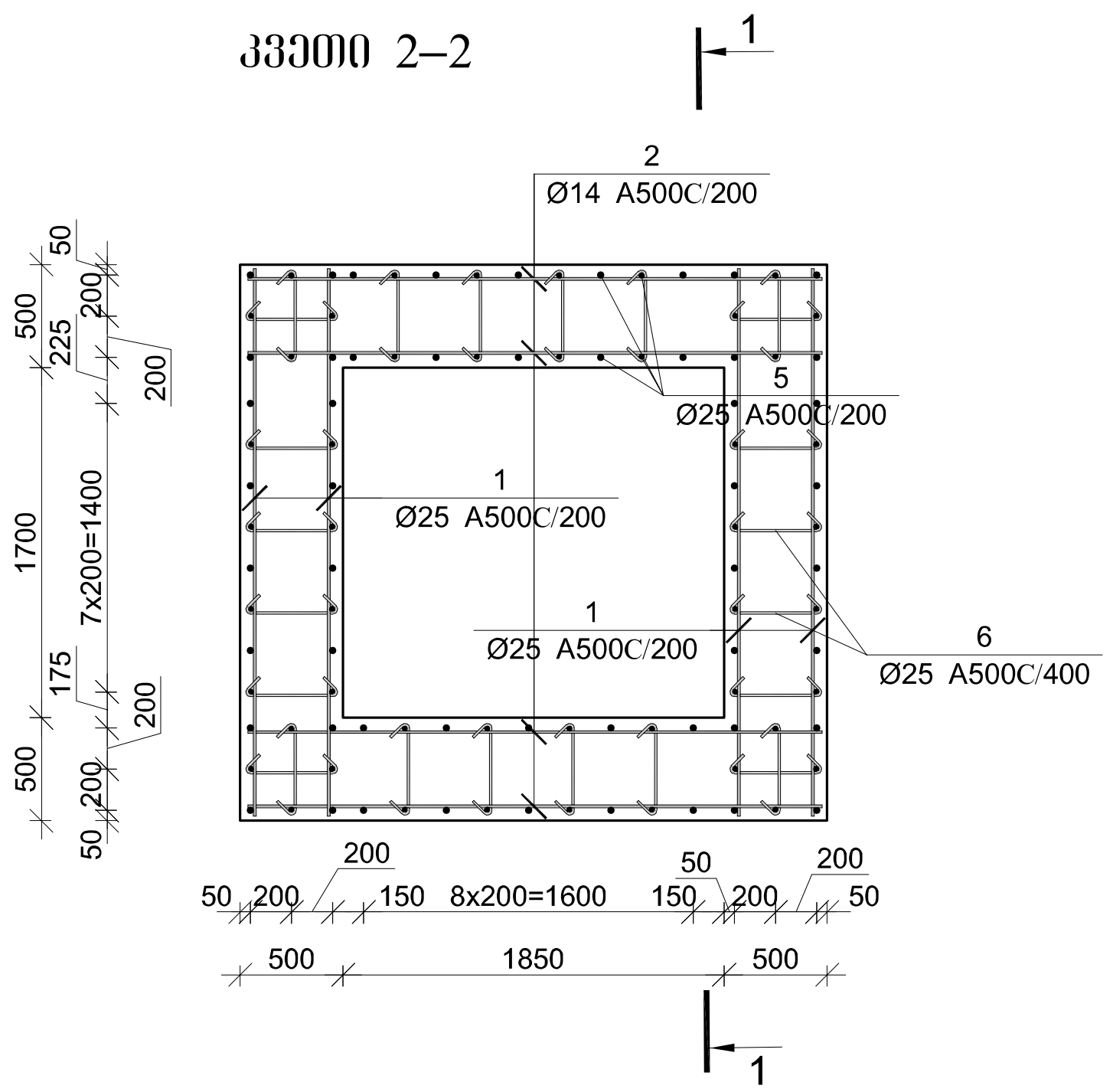

მონ. რ/ბ ლიფტის შახტის საძირკვლის ლშ–2-ის სპეციფიკაცია										
არმატურის სპეციფიკაცია					არმატურის ამოკრეფა					ბეტონი B 25
პოზ. №	Ø	L მმ.	n ცალი	Ln მ.	Ø	∑ Ln მ.	გრძივი მეტრის წონა კგ.	წონა კგ. A240	წონა კგ. A500C	V; მ³
1	2	3	4	5	6	7	8	9	10	11
1	25 A500C	3800	27	102.60	14 A500C	39.00	1.21		47.13	6.30
2	25 A500C	3000	26	78.00	25 A500C	493.60	3.85		1902.02	
3	25 A500C	3500	14	49.00						
4	25 A500C	3600	15	54.00						
5	25 A500C	2100	100	210.00						
6	14 A500C	650	60	39.00			∑		1949.15	6.30
						n= 1			1949.15	6.30
									309.39	კგ/მ³

ARCHIUM
architecture & design

პროექტის დასახელება
მრავალბინიანი საცხოვრებელი სახლი

პროექტის მისამართი
ქ.თბილისი,
დასახლება ვაზისუბანი მ/რ IV
კვარტალი I
ს/კ. 01.17.07.023.001

დამკვეთი
შ.პ.ს მილენიუმ ს/კ 429654046

მკ — მუშა პროექტი

სტადია	თარიღი	განმარტება
	2025	

მთ. არქიტექტორი თ. ბიბიაშვილი

მთ. კონსტრუქტორი ლ. კაკაბაძე

შეასრულა ა. ცაავა

საავტორო უფლებები
შპს "არქიუმ არქიტექტურა"

ნახაზის დასახელება

მონ. რ/ბ ლიფტის შახტის საძირკვლის ლშ–2-ის არმირება

კ-2.04

A3

მონ. რ/ბ ხიმინჯის ხ–1-ის არმირება

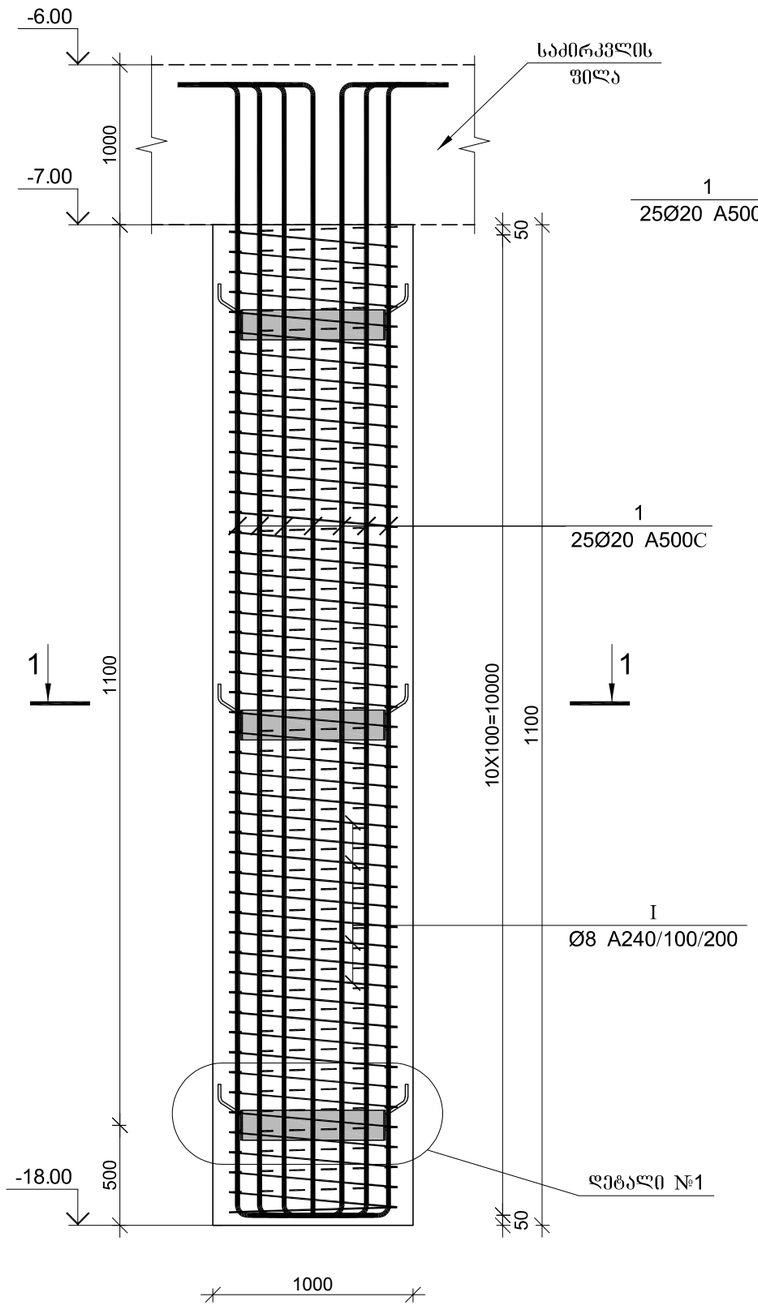

ჭრილი 1-1

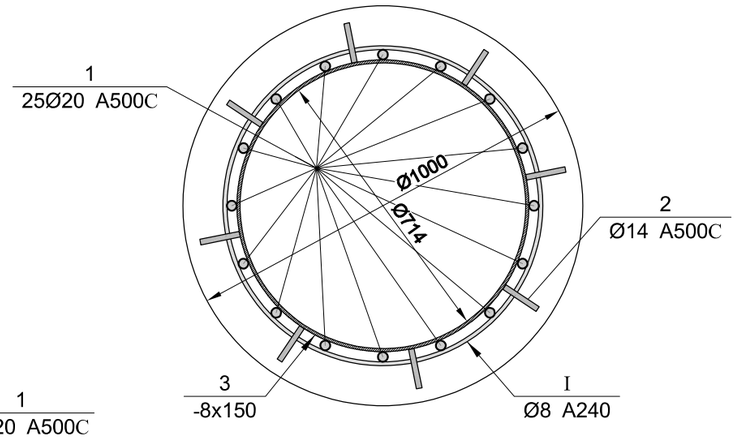

ლითონის სამონტაჟო ელემენტი, დეტალი-1

ბიჯი 2000 მმ.

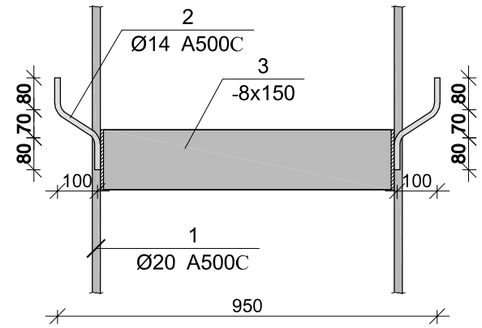

მონ. რ/ბ ხიმინჯის ხ–1-ის სპეციფიკაცია

არმატურის სპეციფიკაცია					არმატურის ამოკრეფა					ბეტონი B 25
								წონა კგ.		
პოზ. №	Ø	L მმ.	n ცალი	Ln მ.	Ø	∑ Ln მ.	ბრაკის მეტრის წონა კგ.	A240	A500C	V; მ³
1	2	3	4	5	6	7	8	9	10	11
1	25 A500C	6000	16	96.00	8 A240	96.00	0.39	37.88		9.42
2	14 A500C	330	24	7.92	14 A500C	7.92	1.21		9.57	
I	8 A240	-	-	96.00	25 A500C	96.00	3.85		369.92	
						∑		37.88	379.49	9.42
						n= 60		2272.81	22769.64	565.49
									44.28	კგ/მ³

პოზ.	Ø [მმ.]	ესკიზი [მმ.]	სიგრძე [მმ.]
①	Ø25	200 / 250 / 5550	6000

ლითონის სამონტაჟო ელემენტის სპეციფიკაცია

პოზ. №	მასალის დასახელება	მასალის კვეთი	L მმ.	n ცალი	Ln მ.	ერთეულის წონა; კგ	ჯამური წონა; კგ
1	2	3	5	6	7	8	9
3	ლითონის ფირფიტა	8 x 150	2300	3	6.90	9.42	65.00
						2% შედუღებაზე	1.30
						∑	66.30
						n=60	3977.88

ARCHIUM
architecture & design

პროექტის დასახელება
მრავალბინიანი საცხოვრებელი სახლი

პროექტის მისამართი
ქ.თბილისი, დასახლება ვაზისუბანი მ/რ IV კვარტალი I
ს/კ. 01.17.07.023.001

დამკვეთი
შ.პ.ს მილენიუმ ს/კ 429654046

მპ | მუშა პროექტი

სტადია | თარიღი 2025 | განმარტება

მთ. არქიტექტორი თ. ბიბიაშვილი

მთ. კონსტრუქტორი ლ. კაკაბაძე

შესრულა ა. ცაავა

საავტორო უფლებები
შპს "არქიუმ არქიტექტურა"

ნახაზის დასახელება
მონ. რ/ბ ხიმინჯის ხ–1-ის არმირება

კ-2.05

A3

სვეტების განლაგების გეგმა -6.00 ნიშნულზე

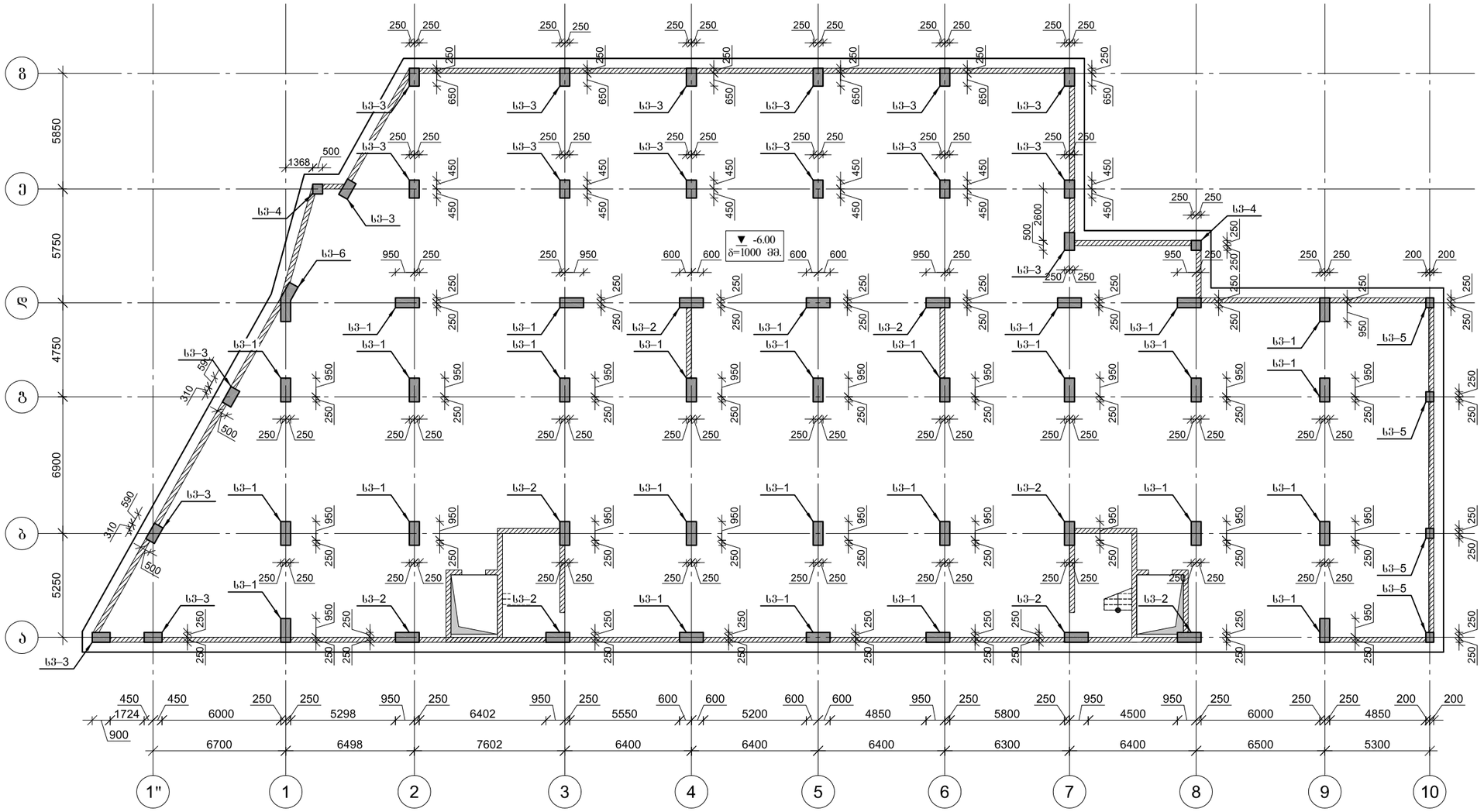

ARCHIUM
architecture & design

პროექტის დასახელება
მრავალბინიანი
საცხოვრებელი სახლი

პროექტის მისამართი
ქ.ობილისი,
დასახლება ვაზისუბანი მ/რ IV
კვარტალი I
ს/კ. 01.17.07.023.001

დამკვეთი
შ.პ.ს მილენიუმ ს/კ 429654046

მპ — მუშა პროექტი

სტადია — თარიღი — განმარტება
2025

მთ. არქიტექტორი თ. ბიბიაშვილი

მთ. კონსტრუქტორი ლ. კაკაბაძე

შესრულა ა. ცაავა

საავტორო უფლებები
შპს "არქიუმ არქიტექტურა"

ნახაზის დასახელება

სვეტების განლაგების გეგმა
-6.00 ნიშნულზე

კ-3.01

A3

მრავ. რ/ბ სვეტის სვ–1-ის არმირება

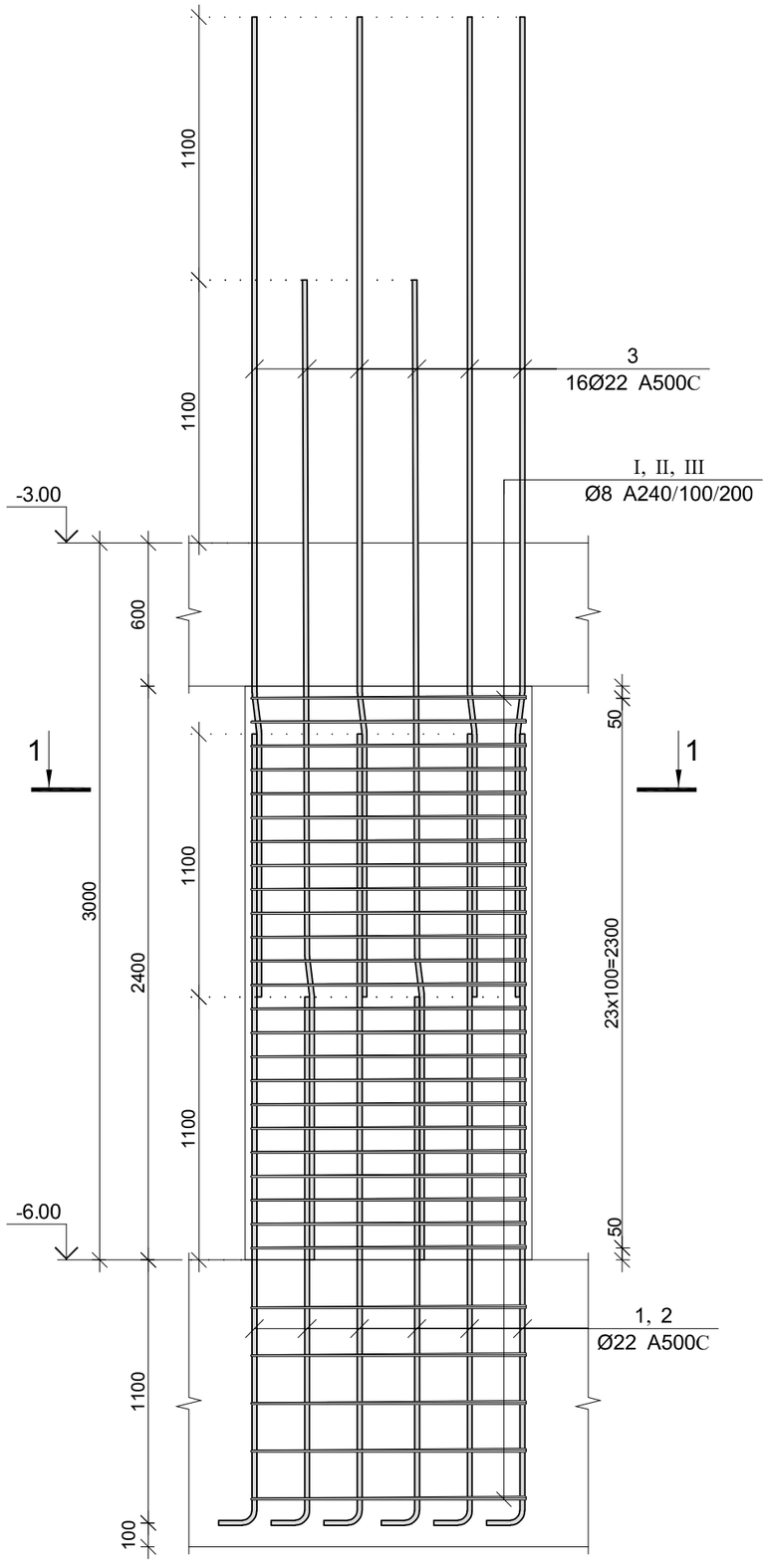

კვეთი 1–1

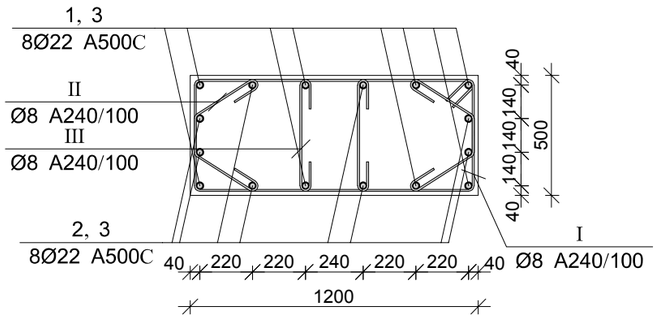

პოზ.	Ø [მმ.]	ესკიზი [მმ.]	სიგრძე [მმ.]
①	Ø22		2400
②	Ø22		3500
③	Ø22		4100
Ⅰ	Ø8	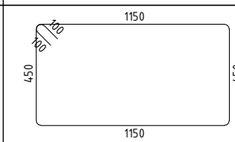	3400
Ⅱ	Ø8	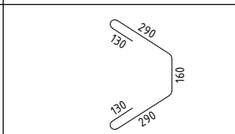	1000
Ⅲ	Ø8		650

მრავ. რ/ბ სვეტის სვ–1-ის სპეციფიკაცია

არმატურის სპეციფიკაცია					არმატურის ამოკრეფა					ბეტონი B 25
პოზ. №	Ø	L მმ.	n ცალი	Ln მ.	Ø	∑ Ln მ.	ბრაკით მეტრის წონა კგ.	წონა კგ. A240	წონა კგ. A500C	V; მ³
1	2	3	4	5	6	7	8	9	10	11
1	22 A500C	2400	8	19.20	8 A240	194.30	0.39	76.67		1.44
2	22 A500C	3500	8	28.00	22 A500C	112.80	2.98		336.60	
3	22 A500C	4100	16	65.60						
Ⅰ	8 A240	3400	29	98.60						
Ⅱ	8 A240	1000	58	58.00						
Ⅲ	8 A240	650	58	37.70		∑		76.67	336.60	1.44
						n= 27		2070.03	9088.22	38.88
									286.99	კგ/მ³

ARCHIUM
architecture & design

პროექტის დასახელება
მრავალბინიანი
საცხოვრებელი სახლი

პროექტის მისამართი
ქ.ობილისი,
დასახლება ვაზისუბანი მ/რ IV
კვარტალი I
ს/კ. 01.17.07.023.001

დამკვეთი
შ.პ.ს მილენიუმ ს/კ 429654046

მპ — მუშა პროექტი

სტადია	თარიღი	განმარტება
	2025	

მთ. არქიტექტორი თ. ბიბიაშვილი

მთ. კონსტრუქტორი ლ. კაკაბაძე

შესრულა ა. ცაავა

საავტორო უფლებები
შპს "არქიუმ არქიტექტურა"

ნახაზის დასახელება
მრავ. რ/ბ სვეტის სვ–1-ის არმირება და სპეციფიკაცია

კ-3.02

A3

მრავ. რ/ბ სვეტის სვ–2-ის არმირება

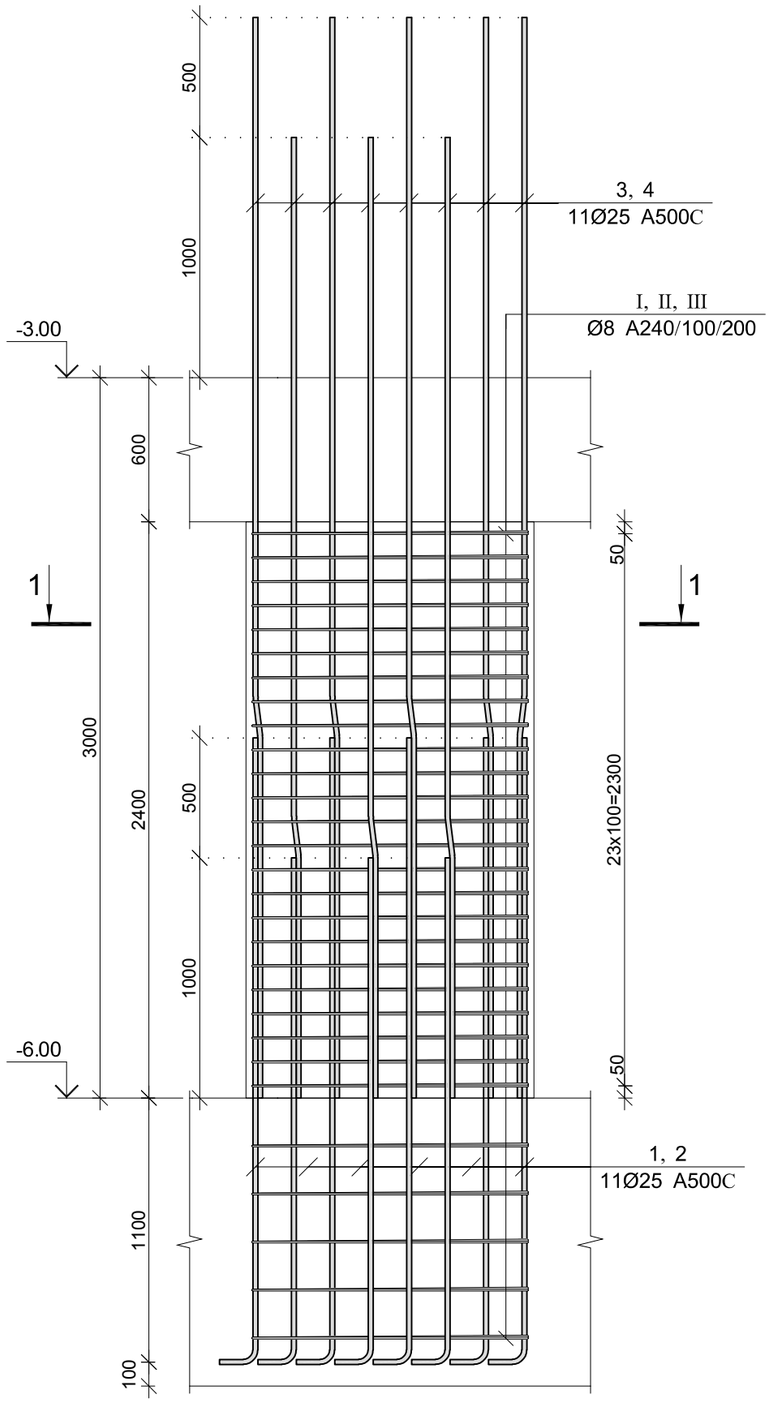

კვეთი 1–1

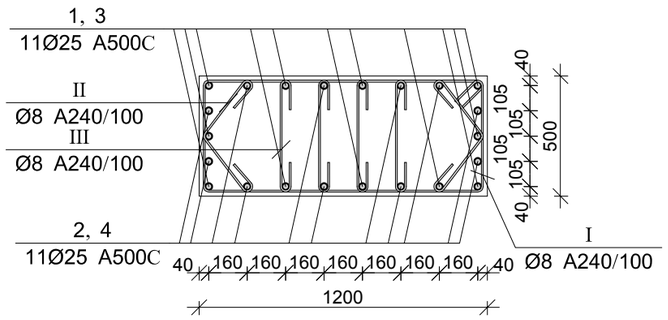

პოზ.	Ø [მმ.]	ესკიზი [მმ.]	სიგრძე [მმ.]
①	Ø25		2800
②	Ø25	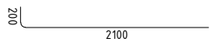	2300
③	Ø25	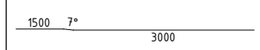	4500
④	Ø25	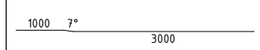	4000
Ⅰ	Ø8	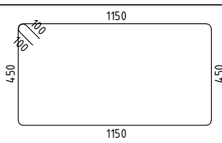	3400
Ⅱ	Ø8		800
Ⅲ	Ø8	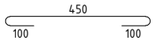	650

მრავ. რ/ბ სვეტის სვ–2-ის სპეციფიკაცია

არმატურის სპეციფიკაცია					არმატურის ამოკრეფა					ბეტონი B 25
პოზ. №	Ø	L მმ.	n ცალი	Ln მ.	Ø	∑ Ln მ.	ბრაქეტი მეტრის წონა კგ.	წონა კგ. A240	წონა კგ. A500C	V; მ³
1	2	3	4	5	6	7	8	9	10	11
1	25 A500C	2800	11	30.80	8 A240	220.40	0.39	86.97		1.44
2	25 A500C	2300	11	25.30	25 A500C	149.60	3.85		576.46	
3	25 A500C	4500	11	49.50						
4	25 A500C	4000	11	44.00						
I	8 A240	3400	29	98.60						
II	8 A240	800	58	46.40						
III	8 A240	650	116	75.40						
						∑		86.97	576.46	1.44
						n= 8		695.73	4611.71	11.52
									460.72	კგ/მ³

ARCHIUM
architecture & design

პროექტის დასახელება
მრავალბინიანი
საცხოვრებელი სახლი

პროექტის მისამართი
ქ.თბილისი,
დასახლება ვაზისუბანი მ/რ IV
კვარტალი I
ს/კ. 01.17.07.023.001

დამკვეთი
შ.პ.ს მილენიუმ ს/კ 429654046

მპ — მუშა პროექტი

სტადია	თარიღი	განმარტება
	2025	

მთ. არქიტექტორი თ. ბიბიაშვილი

მთ. კონსტრუქტორი ლ. კაკაბაძე

შესრულა ა. ცაავა

საავტორო უფლებები
შპს "არქიუმ არქიტექტურა"

ნახაზის დასახელება
მრავ. რ/ბ სვეტის სვ–2-ის არმირება და სპეციფიკაცია

კ-3.03

A3

მრავ. რ/ბ სვეტის სვ–3-ის არმირება

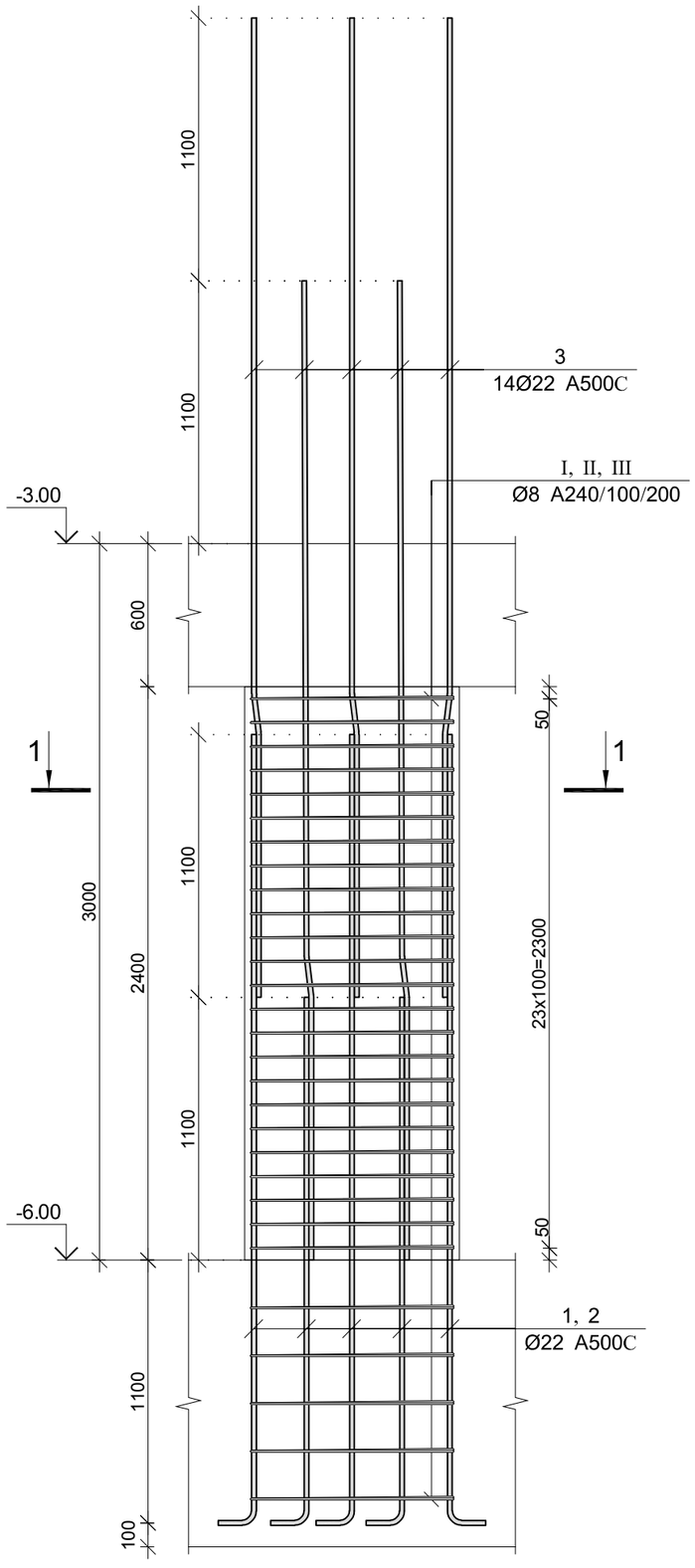

კვეთი 1–1

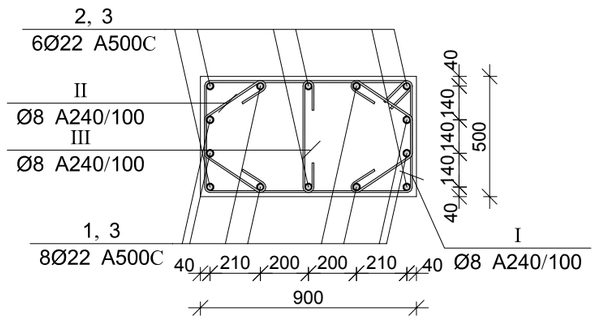

პოზ.	Ø [მმ.]	ესკიზი [მმ.]	სიგრძე [მმ.]
①	Ø22		2400
②	Ø22		3500
③	Ø22		4100
Ⅰ	Ø8	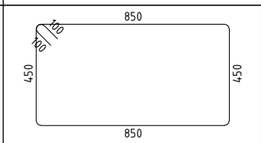	2800
Ⅱ	Ø8	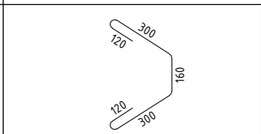	1000
Ⅲ	Ø8	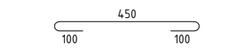	650

მრავ. რ/ბ სვეტის სვ–3-ის სპეციფიკაცია

არმატურის სპეციფიკაცია					არმატურის ამოკრეფა					ბეტონი B 25
პოზ. №	Ø	L მმ.	n ცალი	Ln მ.	Ø	∑ Ln მ.	ბრაკით მეტრის წონა კგ.	წონა კგ. A240	წონა კგ. A500C	V; მ³
1	2	3	4	5	6	7	8	9	10	11
1	22 A500C	2400	8	19.20	8 A240	158.05	0.39	62.36		1.08
2	22 A500C	3500	6	21.00	22 A500C	97.60	2.98		291.24	
3	22 A500C	4100	14	57.40						
I	8 A240	2800	29	81.20						
II	8 A240	1000	58	58.00						
III	8 A240	650	29	18.85		∑		62.36	291.24	1.08
						n= 18		1122.55	5242.38	19.44
									327.41	კგ/მ³

ARCHIUM
architecture & design

პროექტის დასახელება
მრავალბინიანი
საცხოვრებელი სახლი

პროექტის მისამართი
ქ.თბილისი,
დასახლება ვაზისუბანი მ/რ IV
კვარტალი I
ს/კ. 01.17.07.023.001

დამკვეთი
შ.პ.ს მილენიუმ ს/კ 429654046

მპ მუშა პროექტი

სტადია თარიღი განმარტება
2025

მთ. არქიტექტორი თ. ბიბიაშვილი

მთ. კონსტრუქტორი ლ. კაკაბაძე

შესრულა ა. ცაავა

საავტორო უფლებები
შპს "არქიუმ არქიტექტურა"

ნახაზის დასახელება
მრავ. რ/ბ სვეტის სვ–3-ის
არმირება და სპეციფიკაცია

კ-3.04

A3

მრავ. რ/ბ სვეტის სვ–4-ის არმირება

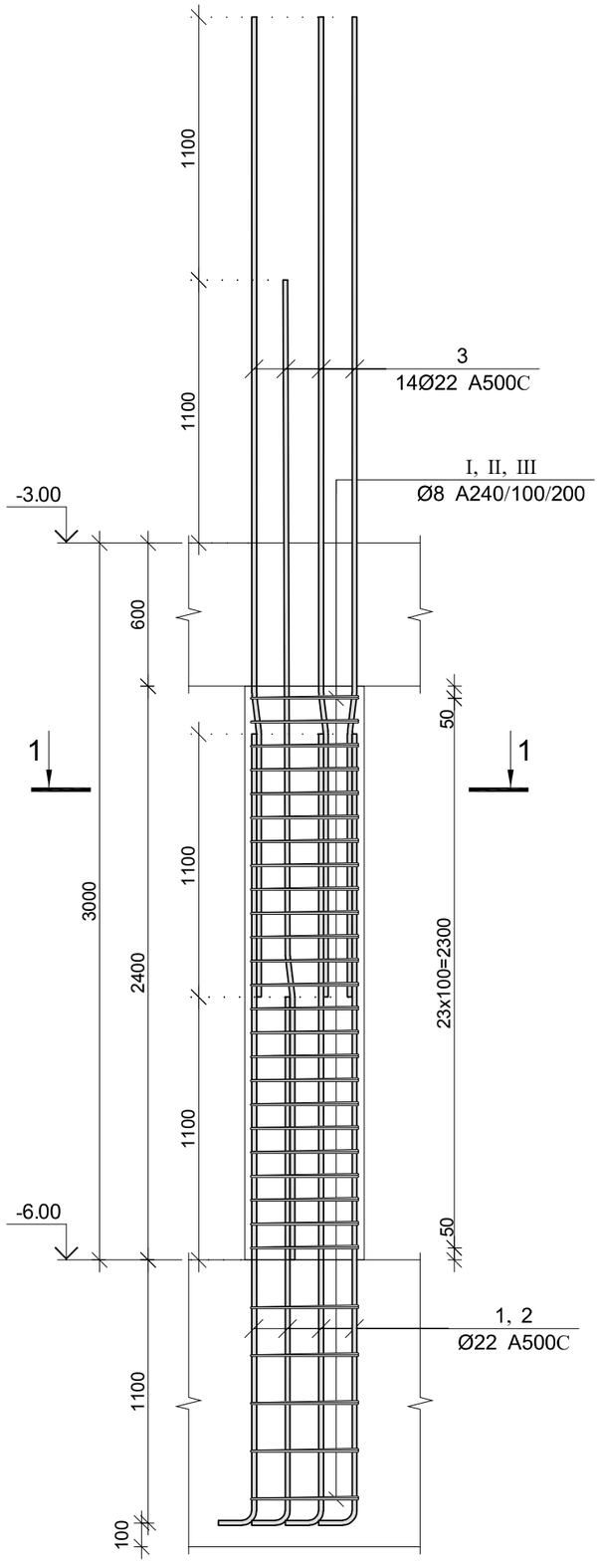

კვეთი 1–1

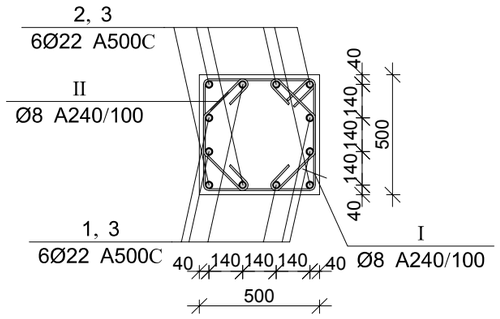

პოზ.	Ø [მმ.]	ესკიზი [მმ.]	სიგრძე [მმ.]
①	Ø22		2400
②	Ø22	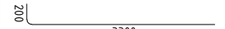	3500
③	Ø22		4100
Ⅰ	Ø8	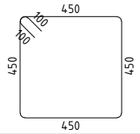	2000
Ⅱ	Ø8	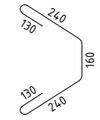	900

მრავ. რ/ბ სვეტის სვ–4-ის სპეციფიკაცია

არმატურის სპეციფიკაცია					არმატურის ამოკრეფა					ბეტონი B 25
პოზ. №	Ø	L მმ.	n ცალი	Ln მ.	Ø	∑ Ln მ.	ერთეული მეტრის წონა კგ.	წონა კგ. A240	წონა კგ. A500C	V; მ³
1	2	3	4	5	6	7	8	9	10	11
1	22 A500C	2400	6	14.40	8 A240	110.20	0.39	43.48		0.60
2	22 A500C	3500	6	21.00	22 A500C	84.60	2.98		252.45	
3	22 A500C	4100	12	49.20						
Ⅰ	8 A240	2000	29	58.00						
Ⅱ	8 A240	900	58	52.20						
						∑		43.48	252.45	0.60
						n= 2		86.97	504.90	1.20
									493.22	კგ/მ³

ARCHIUM
architecture & design

პროექტის დასახელება
მრავალბინიანი
საცხოვრებელი სახლი

პროექტის მისამართი
ქ.თბილისი,
დასახლება ვაზისუბანი მ/რ IV
კვარტალი I
ს/კ. 01.17.07.023.001

დამკვეთი
შ.პ.ს მილენიუმ ს/კ 429654046

მპ — მუშა პროექტი

სტადია — თარიღი 2025 — განმარტება

მთ. არქიტექტორი თ. ბიბიაშვილი

მთ. კონსტრუქტორი ლ. კაკაბაძე

შეასრულა ა. ცაავა

საავტორო უფლებები
შპს "არქიუმ არქიტექტურა"

ნახაზის დასახელება
მრავ. რ/ბ სვეტის სვ–4-ის არმირება და სპეციფიკაცია

კ-3.05

A3

მრავ. რ/ბ სვეტის სვ–5-ის არმირება

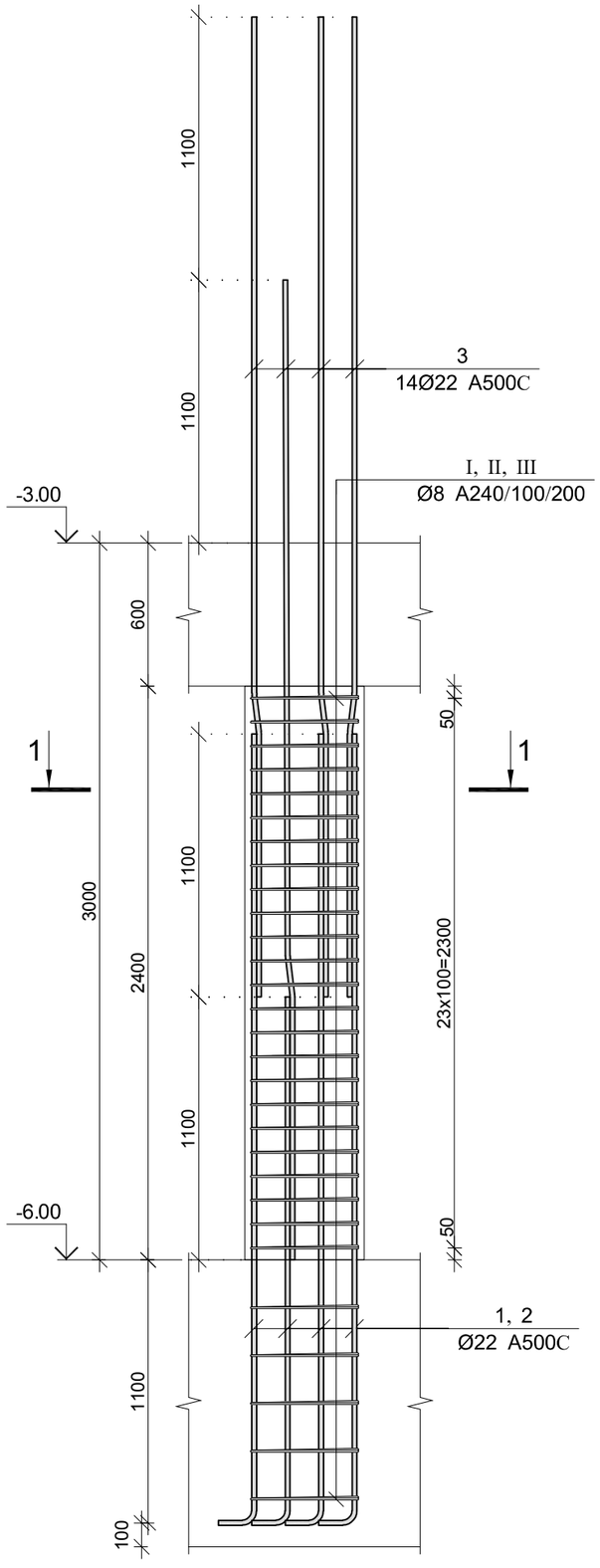

კვეთი 1–1

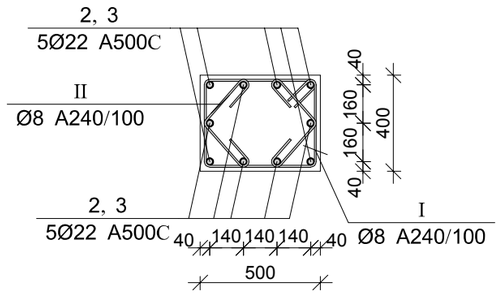

პოზ.	Ø [მმ.]	ესკიზი [მმ.]	სიგრძე [მმ.]
①	Ø22		2400
②	Ø22		3500
③	Ø22		4100
Ⅰ	Ø8	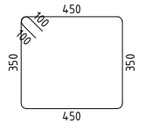	1800
Ⅱ	Ø8		700

მრავ. რ/ბ სვეტის სვ–5-ის სპეციფიკაცია

არმატურის სპეციფიკაცია					არმატურის ამოკრეფა					ბეტონი B 25
პოზ. №	Ø	L მმ.	n ცალი	Ln მ.	Ø	∑ Ln მ.	ერთეული მეტრის წონა კგ.	წონა კგ. A240	წონა კგ. A500C	V; მ³
1	2	3	4	5	6	7	8	9	10	11
1	22 A500C	2400	5	12.00	8 A240	92.80	0.39	36.62		0.48
2	22 A500C	3500	5	17.50	22 A500C	70.50	2.98		210.38	
3	22 A500C	4100	10	41.00						
Ⅰ	8 A240	1800	29	52.20						
Ⅱ	8 A240	700	58	40.60						
						∑		36.62	210.38	0.48
						n= 4		146.47	841.50	1.92
									514.57	კგ/მ³

ARCHIUM
architecture & design

პროექტის დასახელება
მრავალბინიანი
საცხოვრებელი სახლი

პროექტის მისამართი
ქ.ობილისი,
დასახლება ვაზისუბანი მ/რ IV
კვარტალი I
ს/კ. 01.17.07.023.001

დამკვეთი
შ.პ.ს მილენიუმ ს/კ 429654046

მპ — მუშა პროექტი

სტადია — თარიღი 2025 — განმარტება

მთ. არქიტექტორი თ. ბიბიაშვილი

მთ. კონსტრუქტორი ლ. კაკაბაძე

შესრულა ა. ცაავა

საავტორო უფლებები
შპს "არქიუმ არქიტექტურა"

ნახაზის დასახელება
მრავ. რ/ბ სვეტის სვ–5-ის არმირება და სპეციფიკაცია

კ-3.06

A3

მონ. რ/ბ სვეტის სვ–6-ის არმირება

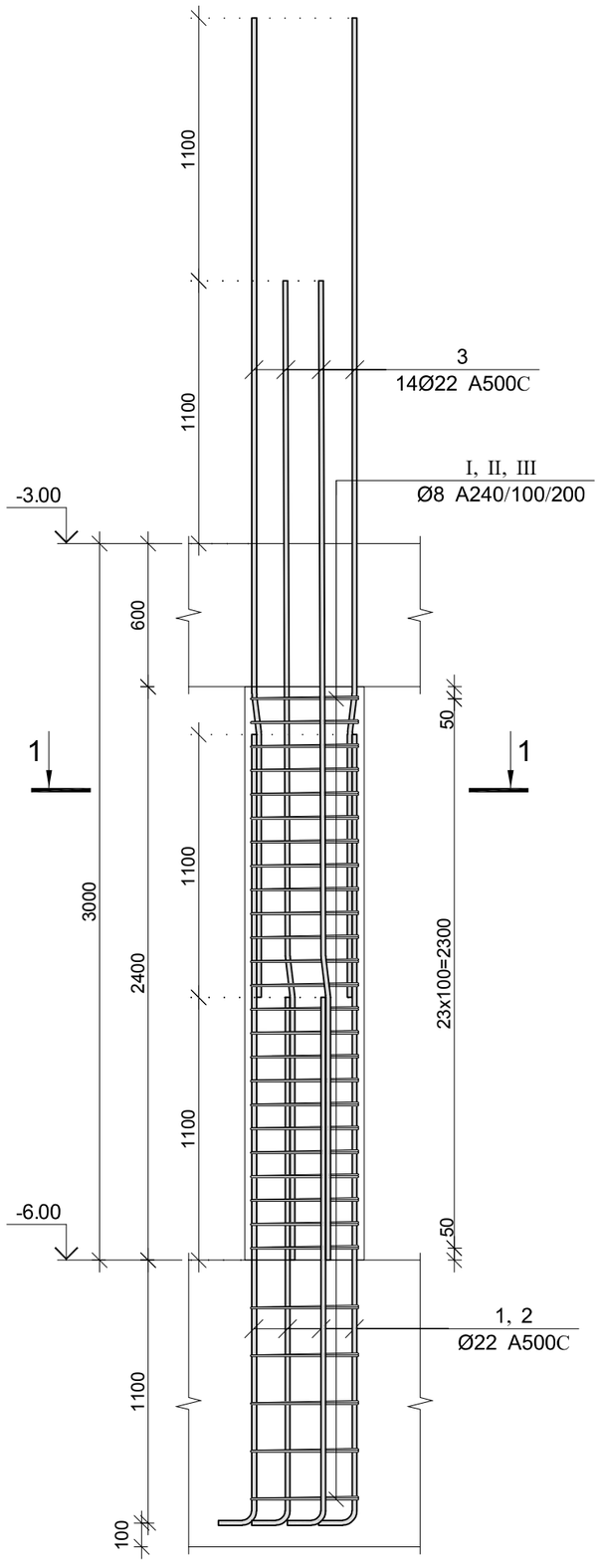

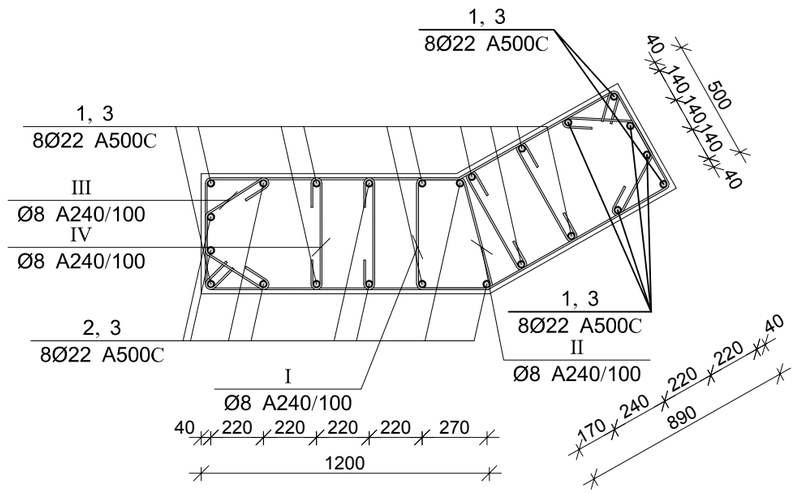

პოზ.	Ø [მმ.]	ესკიზი [მმ.]	სიგრძე [მმ.]
①	Ø22	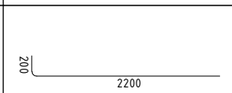	2400
②	Ø22	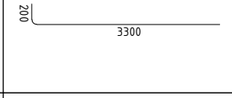	3500
③	Ø22	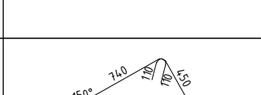	4100
Ⅰ	Ø8	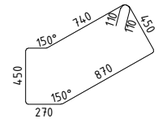	3000
Ⅰ	Ø8	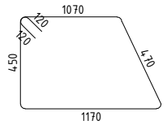	3400
Ⅲ	Ø8	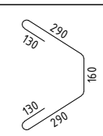	1000
Ⅳ	Ø8	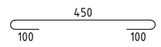	650

მონ. რ/ბ სვეტის სვ–6-ის სპეციფიკაცია

არმატურის სპეციფიკაცია					არმატურის ამოკრეფა					ბეტონი B 25
პოზ. №	Ø	L მმ.	n ცალი	Ln მ.	Ø	∑ Ln მ.	1მ.მავთ. წონა კგ.	წონა კგ. A240	წონა კგ. A500C	V; მ³
1	2	3	4	5	6	7	8	9	10	11
1	22 A500C	2400	12	28.80	8 A240	727.90	0.39	287.22		2.40
2	22 A500C	3500	12	42.00	22 A500C	169.20	2.98		504.90	
3	22 A500C	4100	24	98.40						
I	8 A240	3000	145	435.00						
II	8 A240	3400	58	197.20						
III	8 A240	1000	58	58.00						
IV	8 A240	650	58	37.70		∑		287.22	504.90	2.40
						n= 1		287.22	504.90	2.40
									330.05	კგ/მ³

ARCHIUM
architecture & design

პროექტის დასახელება
მრავალბინიანი
საცხოვრებელი სახლი

პროექტის მისამართი
ქ.ბიბილისი,
დასახლება ვაზისუბანი მ/რ IV
კვარტალი I
ს/კ. 01.17.07.023.001

დამკვეთი
შ.პ.ს მილენიუმ ს/კ 429654046

მპ — მუშა პროექტი

სტადია — თარიღი 2025 — განმარტება

მთ. არქიტექტორი თ. ბიბიაშვილი

მთ. კონსტრუქტორი ლ. კაკაბაძე

შესრულა ა. ცაავა

საავტორო უფლებები
შპს "არქიუმ არქიტექტურა"

ნახაზის დასახელება
მონ. რ/ბ სვეტის სვ–6-ის არმირება და სპეციფიკაცია

კ-3.07

A3

სვეტების განლაგების გეგმა -3.00 ნიშნულზე

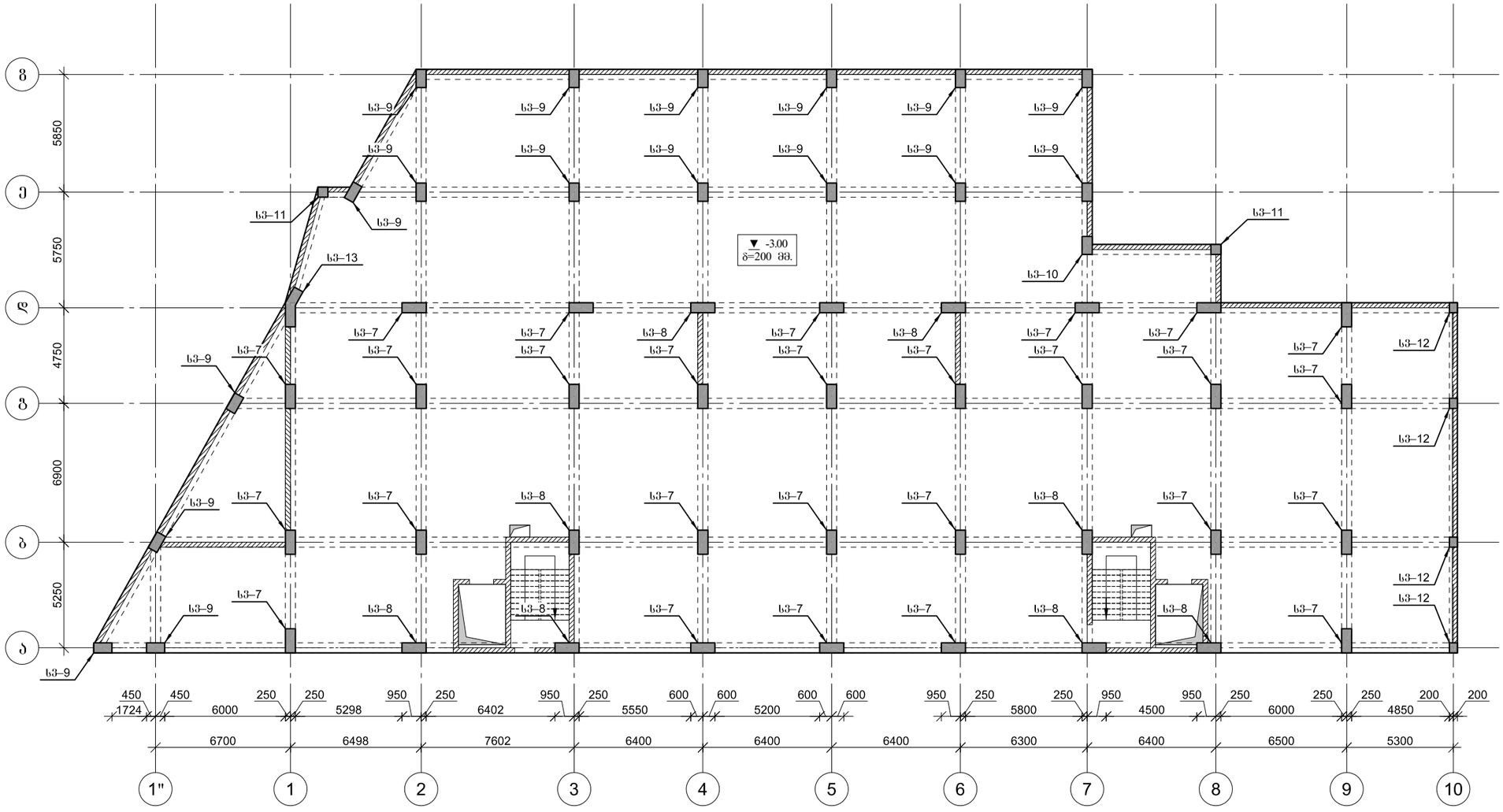

ARCHIUM
architecture & design

პროექტის დასახელება
მრავალბინიანი
საცხოვრებელი სახლი

პროექტის მისამართი
ქ.თბილისი,
დასახლება ვაზისუბანი მ/რ IV
კვარტალი I
ს/კ. 01.17.07.023.001

დამკვეთი
შ.პ.ს მილენიუმ ს/კ 429654046

მპ მუშა პროექტი

სტადია თარიღი განმარტება
2025

მთ. არქიტექტორი თ. ბიბიაშვილი

მთ. კონსტრუქტორი ლ. კაკაბაძე

შესრულა ა. ცაავა

საავტორო უფლებები
შპს "არქიუმ არქიტექტურა"

ნახაზის დასახელება
სვეტების განლაგების გეგმა
-3.00 ნიშნულზე

კ-3.08

A3

მრავ. რ/ბ სვეტის სვ–7-ის არმირება

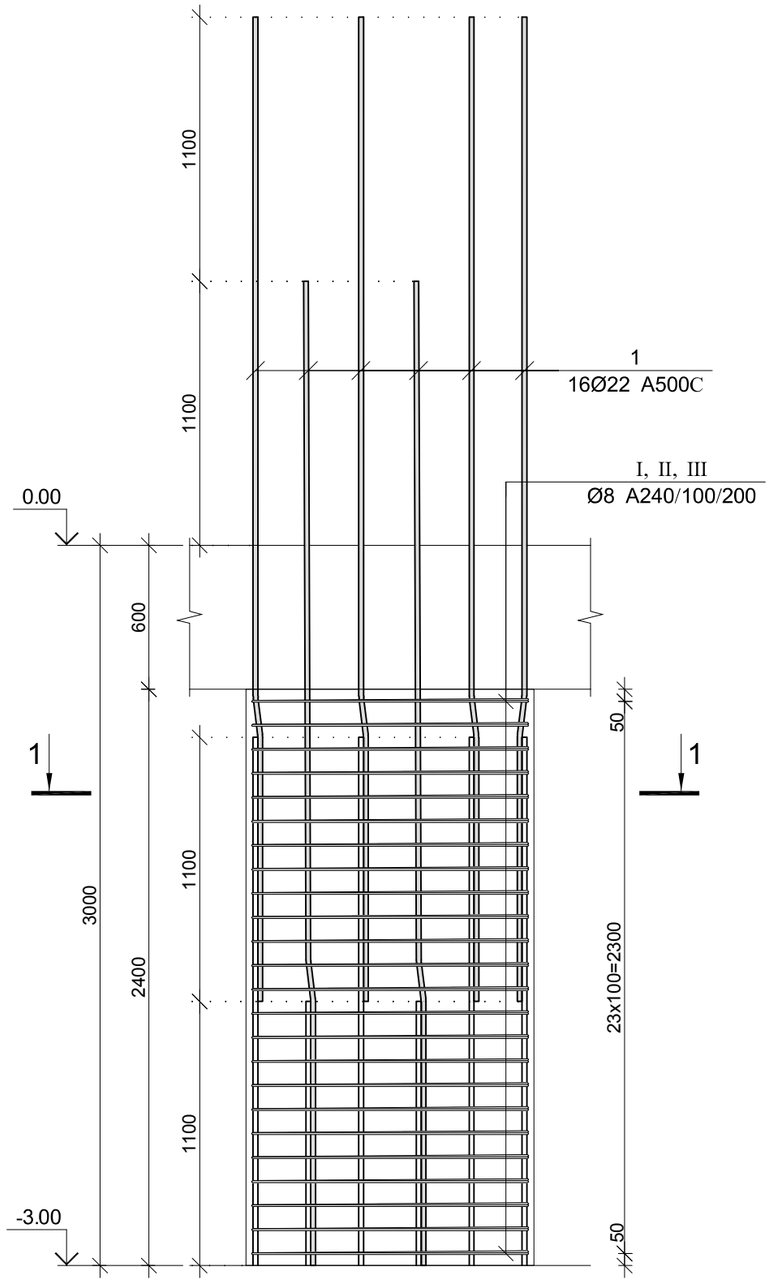

კვეთი 1–1

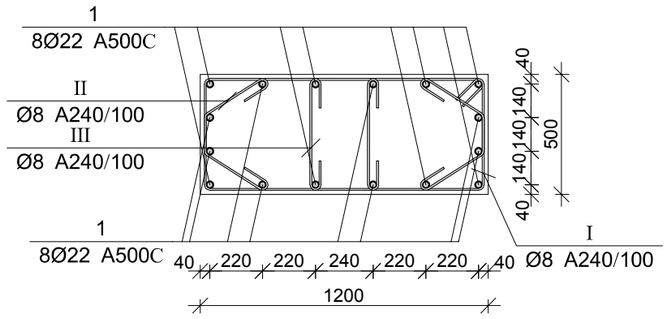

პოზ.	Ø [მმ.]	ესკიზი [მმ.]	სიგრძე [მმ.]
①	Ø22		4100
Ⓘ	Ø8	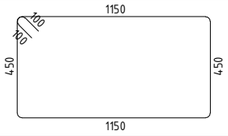	3400
Ⓘ	Ø8	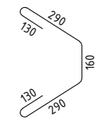	1000
Ⓘ	Ø8	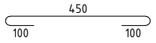	650

მრავ. რ/ბ სვეტის სვ–7-ის სპეციფიკაცია

არმატურის სპეციფიკაცია					არმატურის ამოკრეფა					ბეტონი B 25
პოზ. №	Ø	L მმ.	n ცალი	Ln მ.	Ø	∑ Ln მ.	ზრდითი ვეტრის წონა კგ.	წონა კგ. A240	წონა კგ. A500C	V; მ³
1	2	3	4	5	6	7	8	9	10	11
1	22 A500C	4100	16	65.60	8 A240	160.80	0.39	63.45		1.44
I	8 A240	3400	24	81.60	22 A500C	65.60	2.98		195.75	
II	8 A240	1000	48	48.00						
III	8 A240	650	48	31.20						
						∑		63.45	195.75	1.44
						n= 27		1713.13	5285.35	38.88
									180.00	კგ/მ³

ARCHIUM
architecture & design

პროექტის დასახელება
მრავალბინიანი
საცხოვრებელი სახლი

პროექტის მისამართი
ქ.ობილისი,
დასახლება ვაზისუბანი მ/რ IV
კვარტალი I
ს/კ. 01.17.07.023.001

დამკვეთი
შ.პ.ს მილენიუმ ს/კ 429654046

მპ — მუშა პროექტი

სტადია — თარიღი 2025 — განმარტება

მთ. არქიტექტორი თ. ბიბიაშვილი

მთ. კონსტრუქტორი ლ. კაკაბაძე

შესრულა ა. ცაავა

საავტორო უფლებები
შპს "არქიუმ არქიტექტურა"

ნახაზის დასახელება
მრავ. რ/ბ სვეტის სვ–7-ის არმირება და სპეციფიკაცია

კ-3.09

A3

მონ. რ/ბ სვეტის სვ–8-ის არმირება

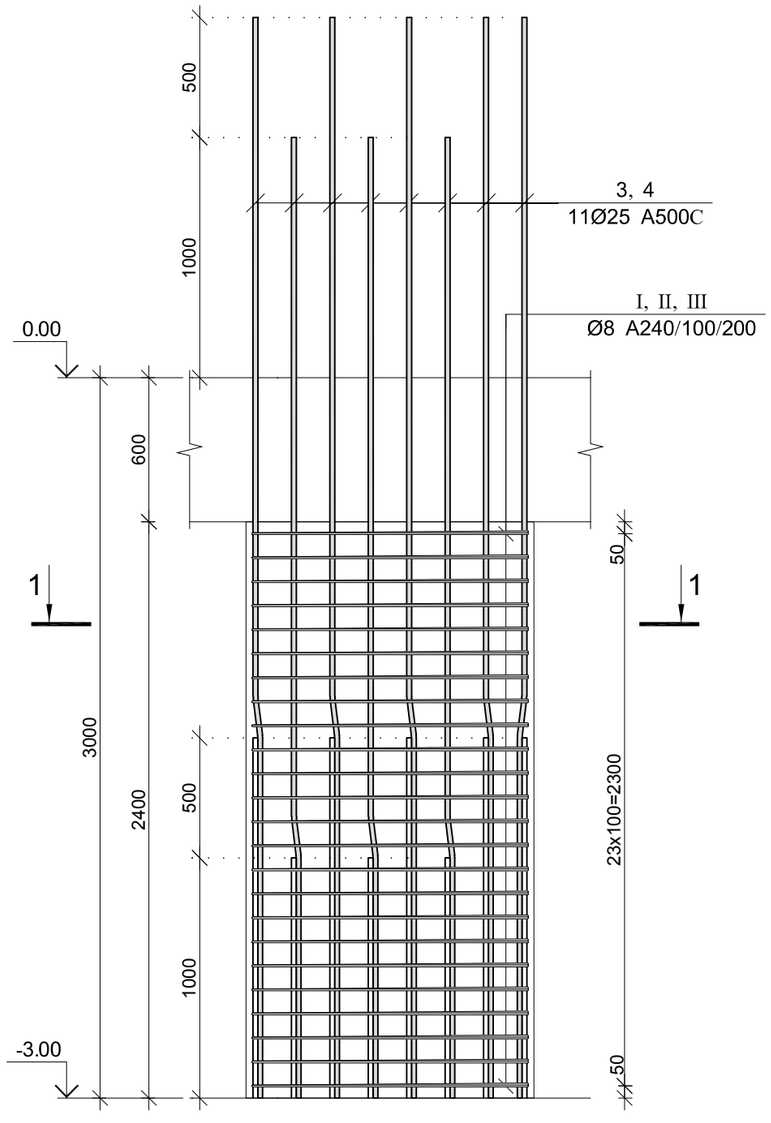

კვეთი 1–1

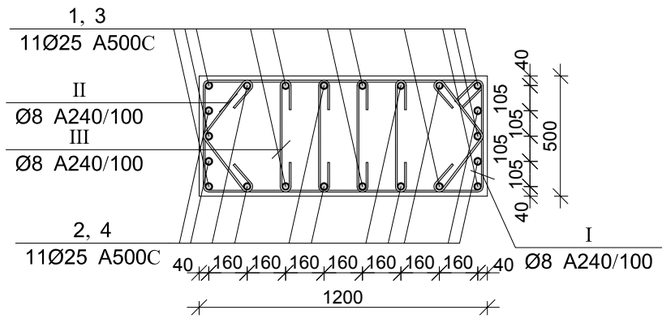

პოზ.	Ø [მმ.]	ესკიზი [მმ.]	სიგრძე [მმ.]
①	Ø25	1500 7° 3000	4500
②	Ø25	1000 7° 3000	4000
Ⅰ	Ø8	1150, 100, 100, 450, 450, 1150	3400
Ⅱ	Ø8	300, 100, 100, 300	800
Ⅲ	Ø8	450, 100, 100	650

მონ. რ/ბ სვეტის სვ–8-ის სპეციფიკაცია

არმატურის სპეციფიკაცია					არმატურის ამოპრეშა					ბეტონი B 25
პოზ. №	Ø	L მმ.	n ცალი	Ln მ.	Ø	∑ Ln მ.	ბრაქმენ მეტრის წონა კგ.	წონა კგ. A240	წონა კგ. A500C	V; მ³
1	2	3	4	5	6	7	8	9	10	11
1	25 A500C	4500	11	49.50	8 A240	182.40	0.39	71.97		1.44
2	25 A500C	4000	11	44.00	25 A500C	93.50	3.85		360.29	
I	8 A240	3400	24	81.60						
II	8 A240	800	48	38.40						
III	8 A240	650	96	62.40						
						∑		71.97	360.29	1.44
						n= 8		575.78	2882.32	11.52
									300.18	კგ/მ³

ARCHIUM
architecture & design

პროექტის დასახელება
მრავალბინიანი
საცხოვრებელი სახლი

პროექტის მისამართი
ქ.თბილისი,
დასახლება ვაზისუბანი მ/რ IV
კვარტალი I
ს/კ. 01.17.07.023.001

დამკვეთი
შ.პ.ს მილენიუმ ს/კ 429654046

მპ მუშა პროექტი

სტადია თარიღი 2025 განმარტება

მთ. არქიტექტორი თ. ბიბიაშვილი

მთ. კონსტრუქტორი ლ. კაკაბაძე

შესრულა ა. ცაავა

საავტორო უფლებები
შპს "არქიუმ არქიტექტურა"

ნახაზის დასახელება
მონ. რ/ბ სვეტის სვ–8-ის არმირება და სპეციფიკაცია

კ-3.10

A3

მონ. რ/ბ სვეტის სვ–9-ის არმირება

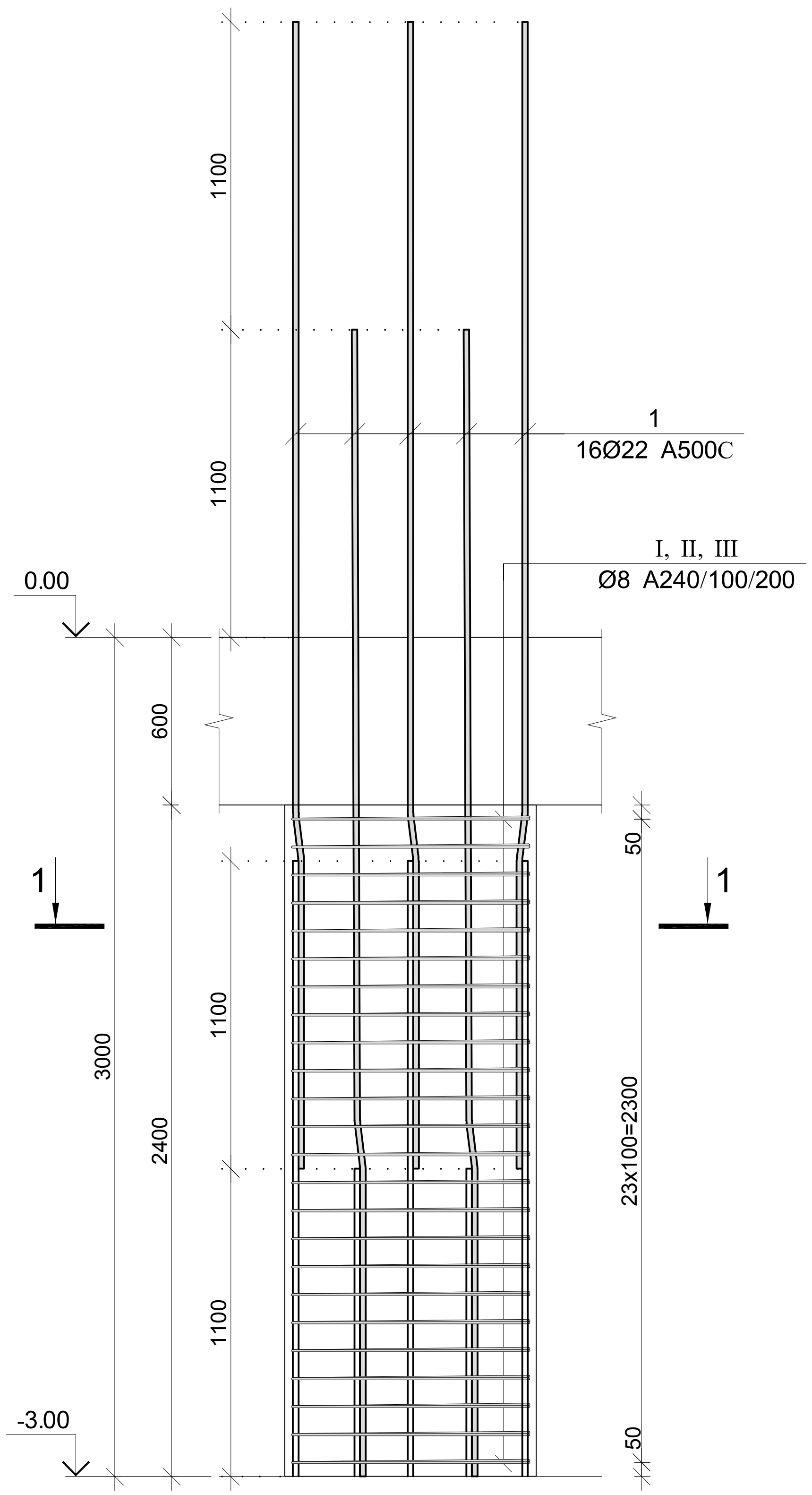

კვეთი 1–1

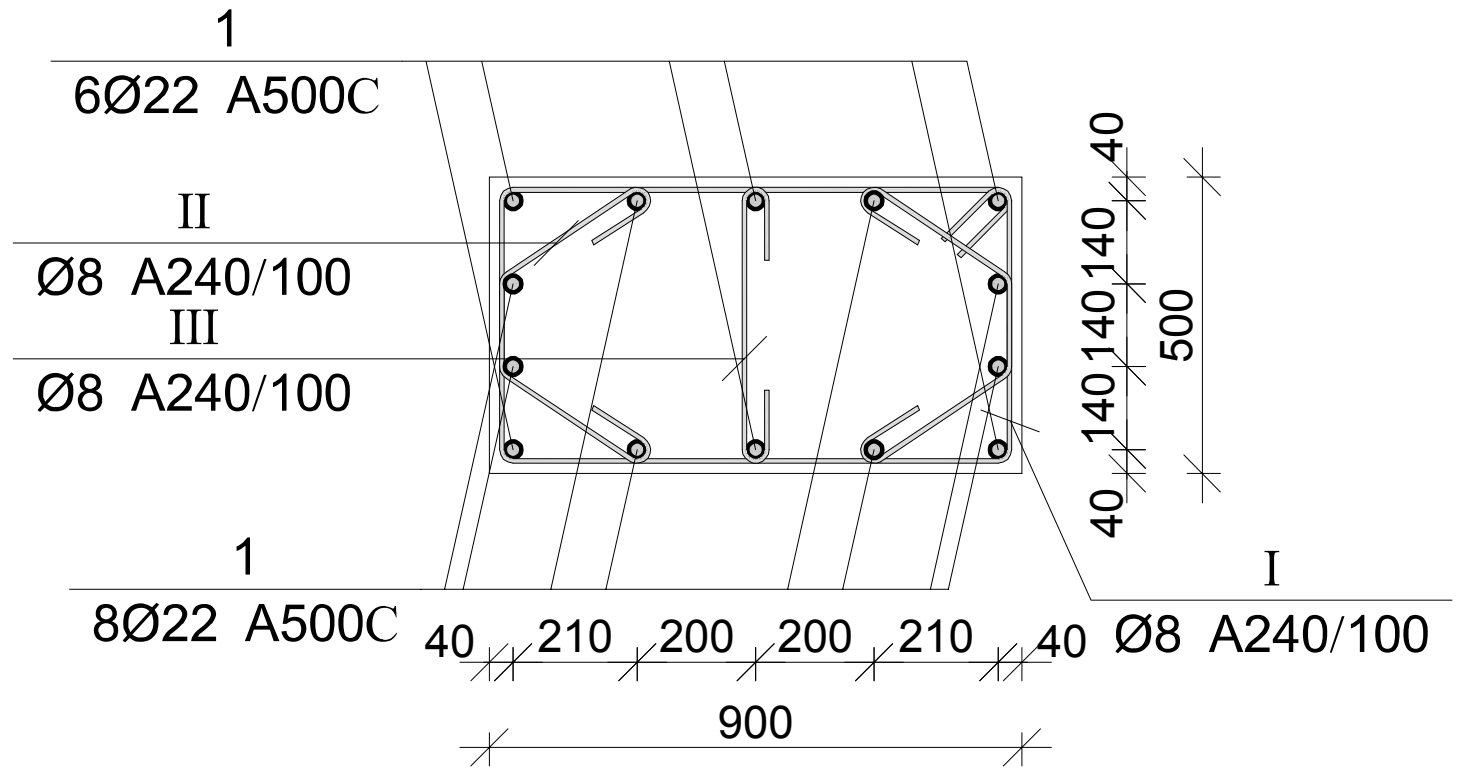

პოზ.	Ø [მმ.]	ესკიზი [მმ.]	სიგრძე [მმ.]
1	Ø22		4100
I	Ø8	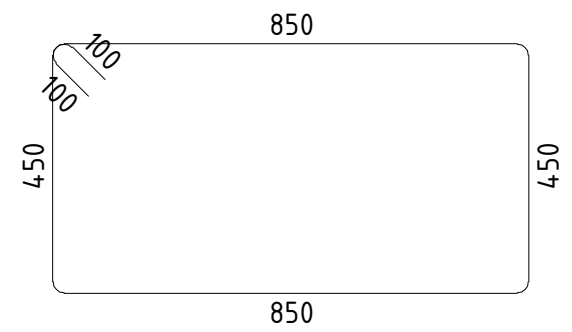	2800
II	Ø8	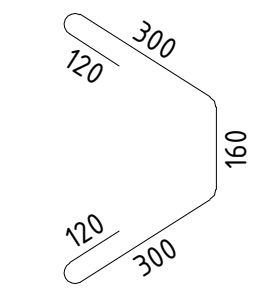	1000
III	Ø8	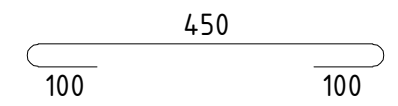	650

მონ. რ/ბ სვეტის სვ–9-ის სპეციფიკაცია

არმატურის სპეციფიკაცია					არმატურის ამოკრეფა					ბეტონი B 25
პოზ. №	Ø	L მმ.	n ცალი	Ln მ.	Ø	∑ Ln მ.	გრძივი მეტრის წონა კგ.	წონა კგ. A240	წონა კგ. A500C	V; მ³
1	2	3	4	5	6	7	8	9	10	11
1	22 A500C	4100	14	57.40	8 A240	130.80	0.39	51.61		1.08
I	8 A240	2800	24	67.20	22 A500C	57.40	2.98		171.28	
II	8 A240	1000	48	48.00						
III	8 A240	650	24	15.60						
							∑	51.61	171.28	1.08
						n= 17		877.40	2911.83	18.36
									206.39	კგ/მ³

ARCHIUM
architecture & design

პროექტის დასახელება
მრავალბინიანი საცხოვრებელი სახლი

პროექტის მისამართი
ქ.თბილისი,
დასახლება ვაზისუბანი მ/რ IV კვარტალი I
ს/კ. 01.17.07.023.001

დამკვეთი
შ.პ.ს მილენიუმ ს/კ 429654046

მკ		მუშა პროექტი
სტადია	თარიღი 2025	განმარტება

მთ. არქიტექტორი	[signature]	თ. ბიბიაშვილი
მთ. კონსტრუქტორი	[signature]	ლ. კაკაბაძე
შეასრულა	[signature]	ა. ცაავა

საავტორო უფლებები
შპს "არქიუმ არქიტექტურა"

ნახაზის დასახელება
მონ. რ/ბ სვეტის სვ–9-ის არმირება და სპეციფიკაცია

კ-3.11

A3

მრავ. რ/ბ სვეტის სვ–10-ის არმირება

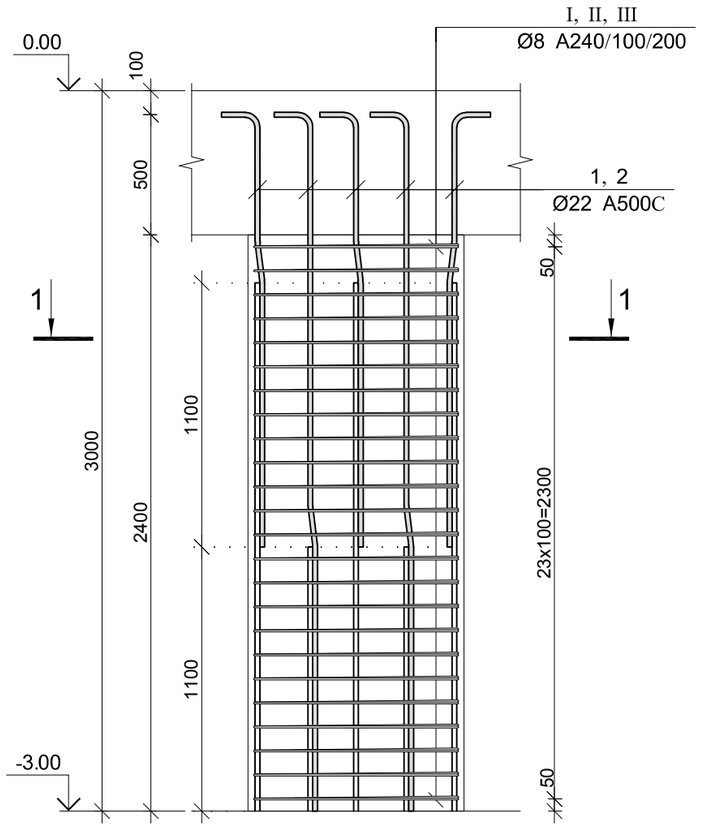

კვეთი 1–1

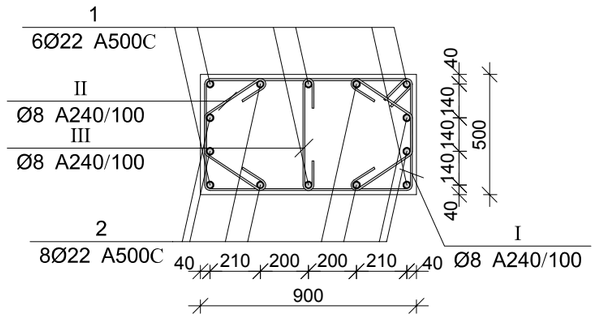

პოზ.	Ø [მმ.]	ესკიზი [მმ.]	სიგრძე [მმ.]
①	Ø22		2400
②	Ø22		3500
Ⅰ	Ø8	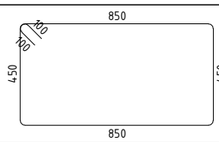	2800
Ⅱ	Ø8	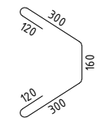	1000
Ⅲ	Ø8	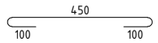	650

მრავ. რ/ბ სვეტის სვ–10-ის სპეციფიკაცია

არმატურის სპეციფიკაცია					არმატურის ამოკრეფა					ბეტონი B 25
პოზ. №	Ø	L მმ.	n ცალი	Ln მ.	Ø	∑ Ln მ.	ზრდვის მეძრის წონა კგ.	წონა კგ. A240	წონა კგ. A500C	V; მ³
1	2	3	4	5	6	7	8	9	10	11
1	22 A500C	2400	6	14.40	8 A240	130.80	0.39	51.61		1.08
2	22 A500C	3500	8	28.00	22 A500C	42.40	2.98		126.52	
I	8 A240	2800	24	67.20						
II	8 A240	1000	48	48.00						
III	8 A240	650	24	15.60						
						∑		51.61	126.52	1.08
						n= 1		51.61	126.52	1.08
									164.94	კგ/მ³

ARCHIUM
architecture & design

პროექტის დასახელება
მრავალბინიანი
საცხოვრებელი სახლი

პროექტის მისამართი
ქ.თბილისი,
დასახლება ვაზისუბანი მ/რ IV
კვარტალი I
ს/კ. 01.17.07.023.001

დამკვეთი
შ.პ.ს მილენიუმ ს/კ 429654046

მპ — მუშა პროექტი

სტადია	თარიღი	განმარტება
	2025	

მთ. არქიტექტორი თ. ბიბიაშვილი

მთ. კონსტრუქტორი ლ. კაკაბაძე

შეასრულა ა. ცააცა

საავტორო უფლებები
შპს "არქიუმ არქიტექტურა"

ნახაზის დასახელება
მრავ. რ/ბ სვეტის სვ–10-ის არმირება და სპეციფიკაცია

კ-3.12

A3

მონ. რ/ბ სვეტის სვ–11-ის არმირება

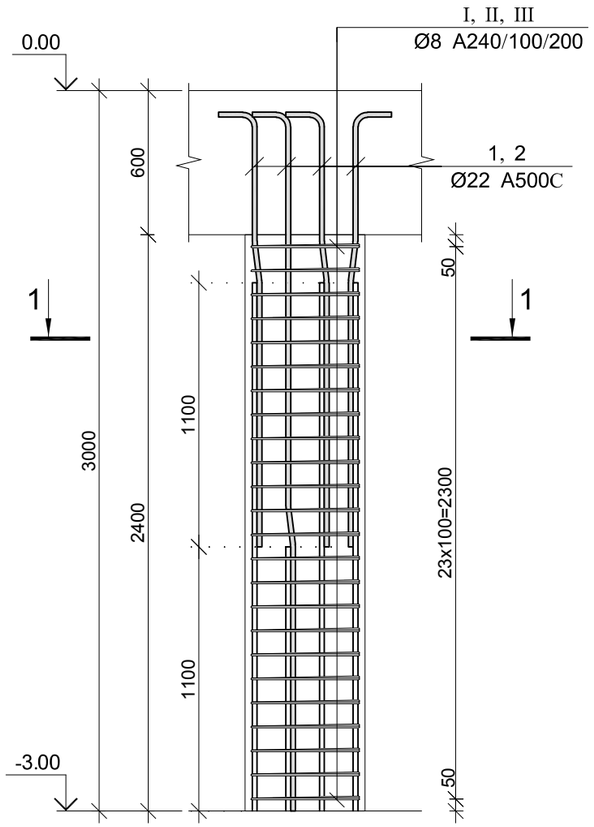

კვეთი 1–1

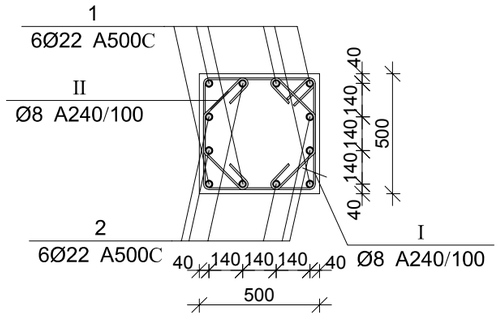

პოზ.	Ø [მმ.]	ესკიზი [მმ.]	სიგრძე [მმ.]
①	Ø22		2400
②	Ø22		3500
Ⅰ	Ø8	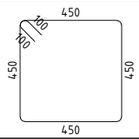	2000
Ⅱ	Ø8	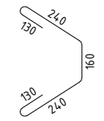	900

მონ. რ/ბ სვეტის სვ–11-ის სპეციფიკაცია

არმატურის სპეციფიკაცია					არმატურის ამოკრეფა					ბეტონი B 25
პოზ. №	Ø	L მმ.	n ცალი	Ln მ.	Ø	∑ Ln მ.	მარკით მეტრის წონა კგ.	წონა კგ. A240	წონა კგ. A500C	V; მ³
1	2	3	4	5	6	7	8	9	10	11
1	22 A500C	2400	6	14.40	8 A240	91.20	0.39	35.99		0.60
2	22 A500C	3500	6	21.00	22 A500C	35.40	2.98		105.64	
I	8 A240	2000	24	48.00						
II	8 A240	900	48	43.20						
						∑		35.99	105.64	0.60
						n= 2		71.97	211.27	1.20
									236.04	კგ/მ³

ARCHIUM
architecture & design

პროექტის დასახელება
მრავალბინიანი
საცხოვრებელი სახლი

პროექტის მისამართი
ქ.თბილისი,
დასახლება ვაზისუბანი მ/რ IV
კვარტალი I
ს/კ. 01.17.07.023.001

დამკვეთი
შ.პ.ს მილენიუმ ს/კ 429654046

მპ — მუშა პროექტი

სტადია — თარიღი 2025 — განმარტება

მთ. არქიტექტორი თ. ბიბიაშვილი

მთ. კონსტრუქტორი ლ. კაკაბაძე

შეასრულა ა. ცაავა

საავტორო უფლებები
შპს "არქიუმ არქიტექტურა"

ნახაზის დასახელება
მონ. რ/ბ სვეტის სვ–11-ის არმირება და სპეციფიკაცია

კ-3.13

A3

მრავ. რ/ბ სვეტის სვ–12-ის არმირება

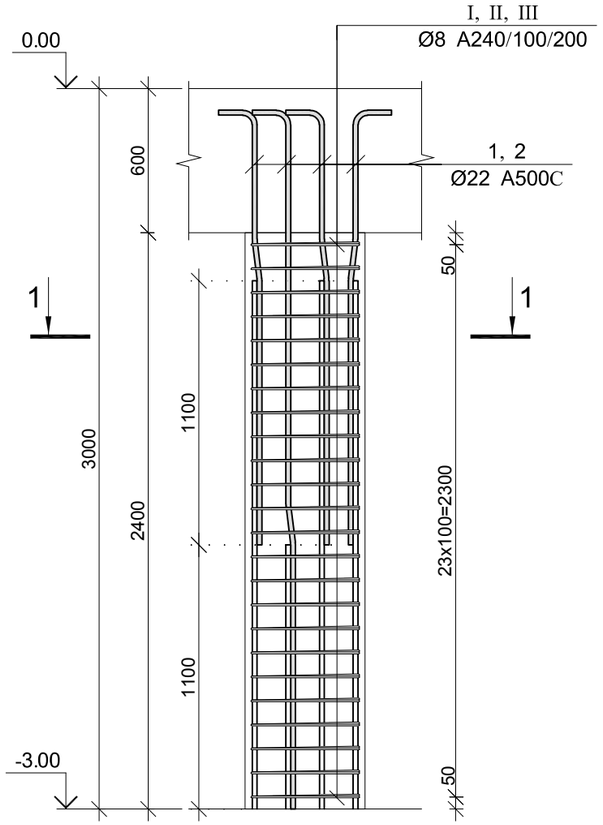

კვეთი 1–1

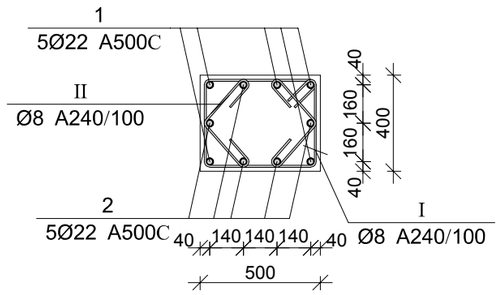

პოზ.	Ø [მმ.]	ესკიზი [მმ.]	სიგრძე [მმ.]
①	Ø22		2400
②	Ø22	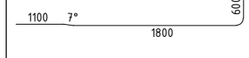	3500
Ⅰ	Ø8	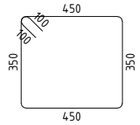	1800
Ⅱ	Ø8		700

მრავ. რ/ბ სვეტის სვ–12-ის სპეციფიკაცია

არმატურის სპეციფიკაცია					არმატურის ამოკრეფა					ბეტონი B 25
პოზ. №	Ø	L მმ.	n ცალი	Ln მ.	Ø	∑ Ln მ.	მრაგვი მეტრის წონა კგ.	წონა კგ. A240	წონა კგ. A500C	V; მ³
1	2	3	4	5	6	7	8	9	10	11
1	22 A500C	2400	5	12.00	8 A240	76.80	0.39	30.30		0.48
2	22 A500C	3500	5	17.50	22 A500C	29.50	2.98		88.03	
I	8 A240	1800	24	43.20						
II	8 A240	700	48	33.60						
						∑		30.30	88.03	0.48
						n= 4		121.22	352.12	1.92
									246.53	კგ/მ³

ARCHIUM
architecture & design

პროექტის დასახელება
მრავალბინიანი
საცხოვრებელი სახლი

პროექტის მისამართი
ქ.თბილისი,
დასახლება ვაზისუბანი მ/რ IV
კვარტალი I
ს/კ. 01.17.07.023.001

დამკვეთი
შ.პ.ს მილენიუმ ს/კ 429654046

მპ — მუშა პროექტი

სტადია — თარიღი 2025 — განმარტება

მთ. არქიტექტორი თ. ბიბიაშვილი

მთ. კონსტრუქტორი ლ. კაკაბაძე

შეასრულა ა. ცაავა

საავტორო უფლებები
შპს "არქიუმ არქიტექტურა"

ნახაზის დასახელება
მრავ. რ/ბ სვეტის სვ–12-ის არმირება და სპეციფიკაცია

კ-3.14

A3

მრავ. რ/ბ სვეტის სვ–13-ის არმირება

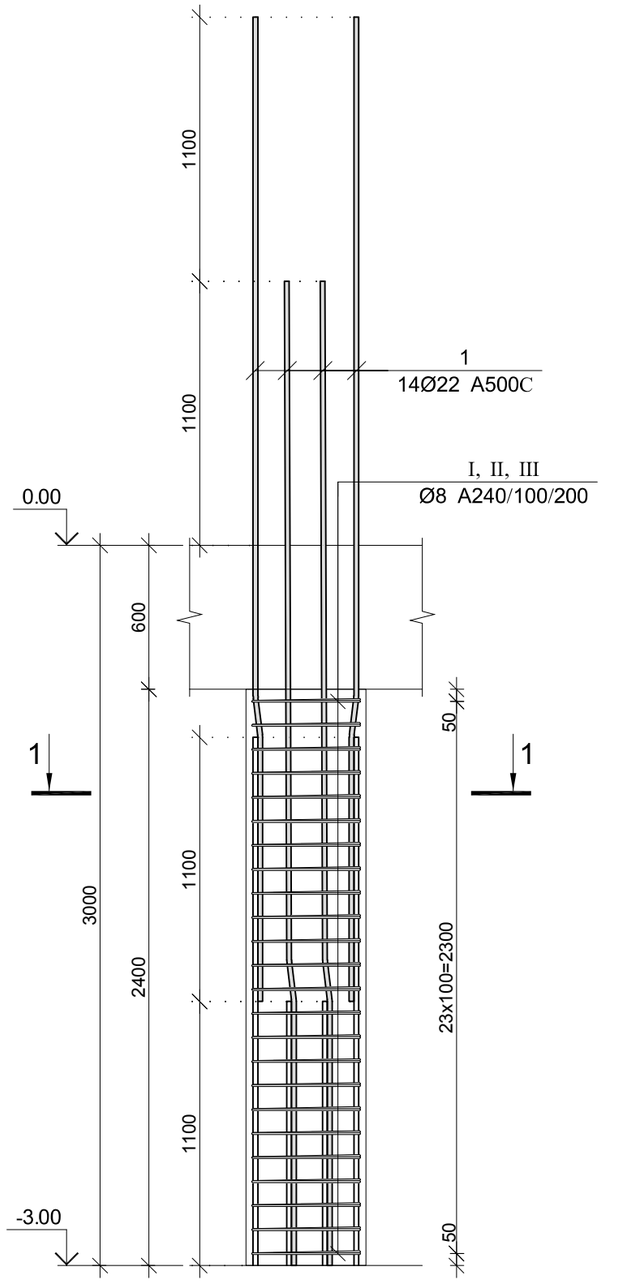

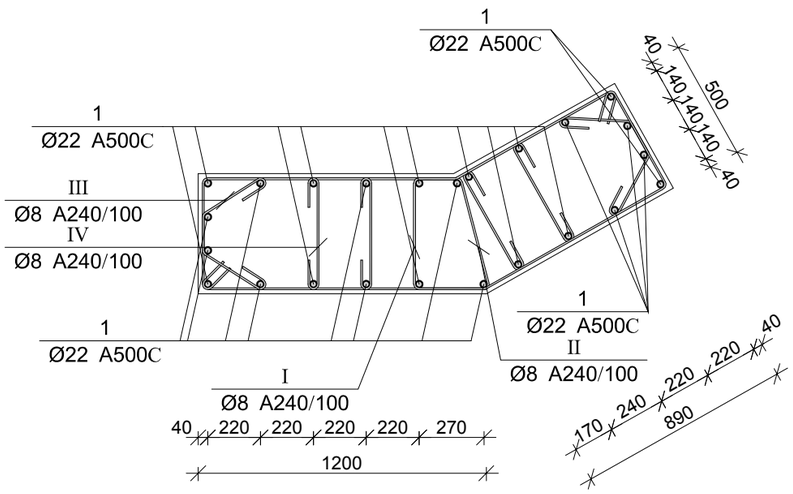

პოზ.	Ø [მმ.]	ესკიზი [მმ.]	სიგრძე [მმ.]
①	Ø22	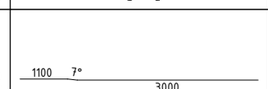	4100
Ⅰ	Ø8	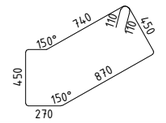	3000
Ⅰ	Ø8	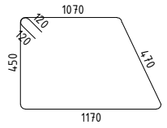	3400
Ⅲ	Ø8	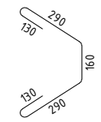	1000
Ⅳ	Ø8	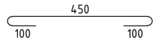	650

მრავ. რ/ბ სვეტის სვ–13-ის სპეციფიკაცია

არმატურის სპეციფიკაცია					არმატურის ამოკრეფა					ბეტონი B 25
პოზ. №	Ø	L მმ.	n ცალი	Ln მ.	Ø	∑ Ln მ.	ზრდის ვეტრის წონა კგ.	წონა კგ. A240	წონა კგ. A500C	V; მ³
1	2	3	4	5	6	7	8	9	10	11
1	22 A500C	4100	24	98.40	8 A240	79.20	0.39	31.25		2.40
I	8 A240	3000	120	360.00	22 A500C	621.60	2.98		1854.88	
II	8 A240	3400	48	163.20						
III	8 A240	1000	48	48.00						
IV	8 A240	650	48	31.20						
						∑		31.25	1854.88	2.40
						n= 1		31.25	1854.88	2.40
									785.89	კგ/მ³

ARCHIUM
architecture & design

პროექტის დასახელება
მრავალბინიანი
საცხოვრებელი სახლი

პროექტის მისამართი
ქ.თბილისი,
დასახლება ვაზისუბანი მ/რ IV
კვარტალი I
ს/კ. 01.17.07.023.001

დამკვეთი
შ.პ.ს მილენიუმ ს/კ 429654046

მპ — მუშა პროექტი

სტადია — თარიღი 2025 — განმარტება

მთ. არქიტექტორი თ. ბიბიაშვილი

მთ. კონსტრუქტორი ლ. კაკაბაძე

შესრულა ა. ცაავა

საავტორო უფლებები
შპს "არქიუმ არქიტექტურა"

ნახაზის დასახელება

მრავ. რ/ბ სვეტის სვ–13-ის არმირება და სპეციფიკაცია

კ-3.15

A3

სვეტების განლაგების გეგმა 0.00 ნიშნულზე

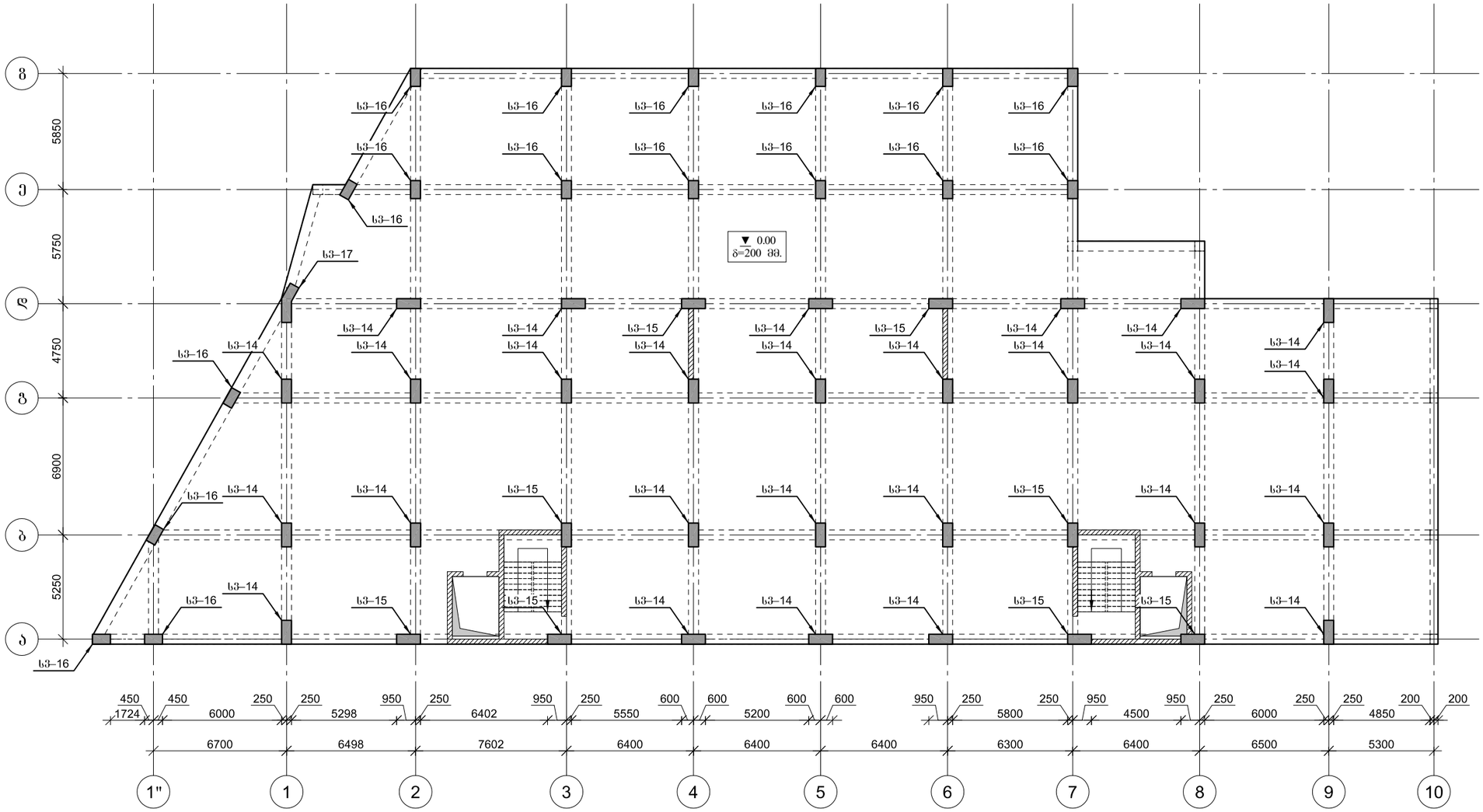

ARCHIUM
architecture & design

პროექტის დასახელება
მრავალბინიანი
საცხოვრებელი სახლი

პროექტის მისამართი
ქ.თბილისი,
დასახლება ვაზისუბანი მ/რ IV
კვარტალი I
ს/კ. 01.17.07.023.001

დამკვეთი
შ.პ.ს მილენიუმ ს/კ 429654046

მპ — მუშა პროექტი

სტადია	თარიღი	განმარტება
	2025	

მთ. არქიტექტორი თ. ბიბიაშვილი

მთ. კონსტრუქტორი ლ. კაკაბაძე

შესრულა ა. ცაავა

საავტორო უფლებები

შპს "არქიუმ არქიტექტურა"

ნახაზის დასახელება

სვეტების განლაგების გეგმა
0.00 ნიშნულზე

კ-3.16

A3

მრავ. რ/ბ სვეტის სვ–14-ის არმირება

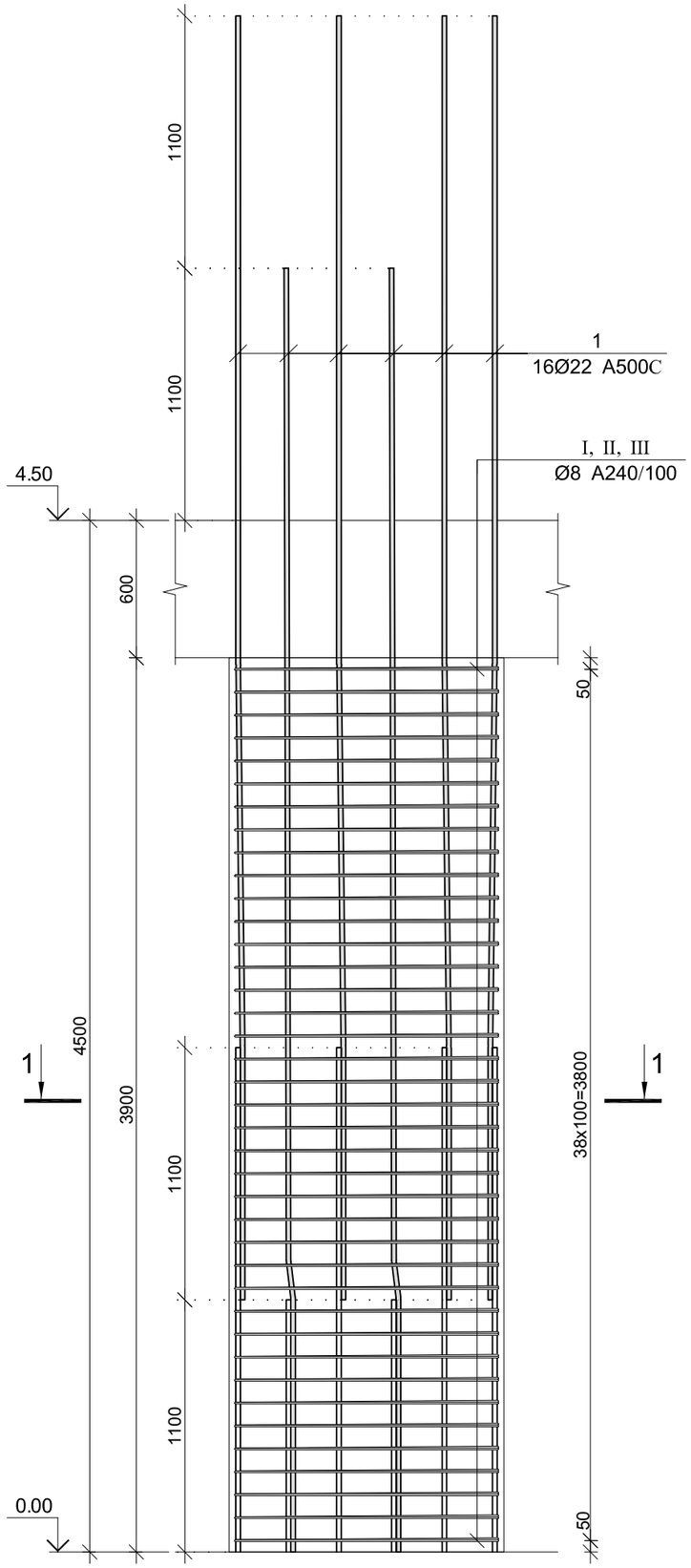

კვეთი 1–1

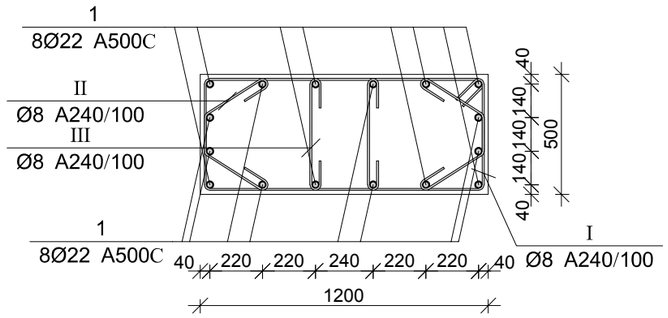

პოზ.	Ø [მმ.]	ესკიზი [მმ.]	სიგრძე [მმ.]
1	Ø22		5600
I	Ø8	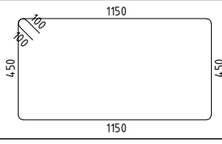	3400
II	Ø8	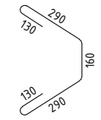	1000
III	Ø8	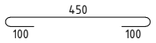	650

მრავ. რ/ბ სვეტის სვ–14-ის სპეციფიკაცია

არმატურის სპეციფიკაცია					არმატურის ამოკრეფა					ბეტონი B 25
პოზ. №	Ø	L მმ.	n ცალი	Ln მ.	Ø	∑ Ln მ.	ჯამური მეტრის წონა კგ.	წონა კგ. A240	წონა კგ. A500C	V; მ³
1	2	3	4	5	6	7	8	9	10	11
1	22 A500C	5600	16	89.60	8 A240	261.30	0.39	103.11		2.34
I	8 A240	3400	39	132.60	22 A500C	89.60	2.98		267.37	
II	8 A240	1000	78	78.00						
III	8 A240	650	78	50.70						
						∑		103.11	267.37	2.34
						n= 27		2783.84	7219.01	63.18
									158.32	კგ/მ³

ARCHIUM
architecture & design

პროექტის დასახელება
მრავალბინიანი
საცხოვრებელი სახლი

პროექტის მისამართი
ქ.თბილისი,
დასახლება ვაზისუბანი მ/რ IV
კვარტალი I
ს/კ. 01.17.07.023.001

დამკვეთი
შ.პ.ს მილენიუმ ს/კ 429654046

მპ მუშა პროექტი

სტადია თარიღი 2025 განმარტება

მთ. არქიტექტორი თ. ბიბიაშვილი

მთ. კონსტრუქტორი ლ. კაკაბაძე

შესრულა ა. ცაავა

საავტორო უფლებები
შპს "არქიუმ არქიტექტურა"

ნახაზის დასახელება
მრავ. რ/ბ სვეტის სვ–14-ის არმირება და სპეციფიკაცია

კ-3.17

A3

მრავ. რ/ბ სვეტის სვ–15-ის არმირება

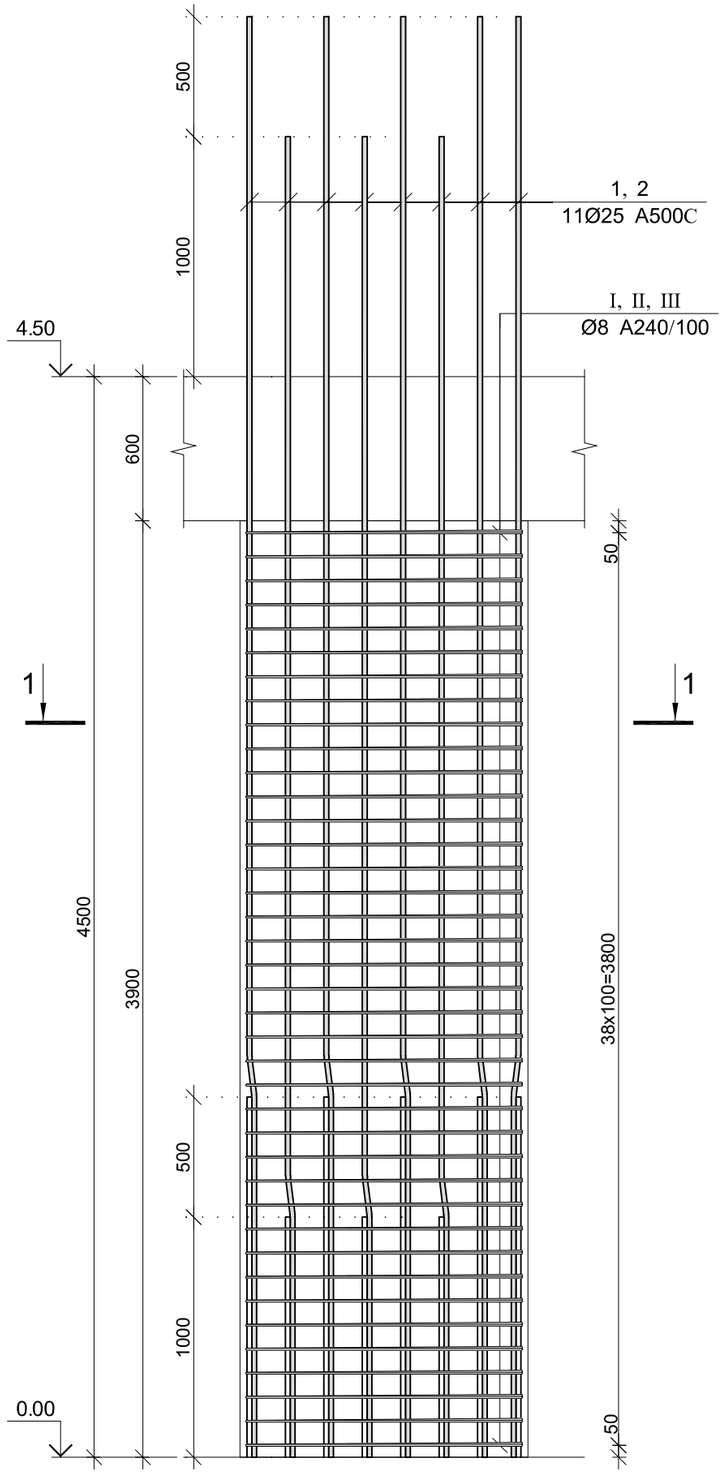

კვეთი 1–1

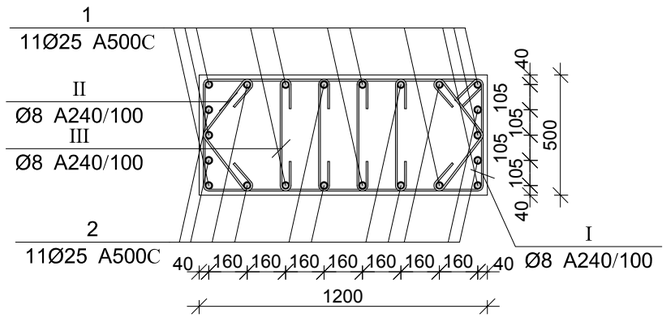

პოზ.	Ø [მმ.]	ესკიზი [მმ.]	სიგრძე [მმ.]
①	Ø25	1500 7° 4500	6000
②	Ø25	1000 7° 4500	5500
Ⅰ	Ø8	1150 100 100 450 450 1150	3400
Ⅱ	Ø8	300 100 100 300	800
Ⅲ	Ø8	450 100 100	650

მრავ. რ/ბ სვეტის სვ–15-ის სპეციფიკაცია

არმატურის სპეციფიკაცია					არმატურის ამოკრეფა					ბეტონი B 25
პოზ. №	Ø	L მმ.	n ცალი	Ln მ.	Ø	∑ Ln მ.	ბრაქეტ მეტრის წონა კგ.	წონა კგ. A240	წონა კგ. A500C	V; მ³
1	2	3	4	5	6	7	8	9	10	11
1	25 A500C	6000	11	66.00	8 A240	296.40	0.39	116.95		2.34
2	25 A500C	5500	11	60.50	25 A500C	126.50	3.85		487.45	
I	8 A240	3400	39	132.60						
II	8 A240	800	78	62.40						
III	8 A240	650	156	101.40						
							∑	116.95	487.45	2.34
						n= 8		935.64	3899.61	18.72
									258.29	კგ/მ³

ARCHIUM
architecture & design

პროექტის დასახელება
მრავალბინიანი
საცხოვრებელი სახლი

პროექტის მისამართი
ქ.თბილისი,
დასახლება ვაზისუბანი მ/რ IV
კვარტალი I
ს/კ. 01.17.07.023.001

დამკვეთი
შ.პ.ს მილენიუმ ს/კ 429654046

მპ მშენ. პროექტი

სტადია თარიღი 2025 განმარტება

მთ. არქიტექტორი თ. ბიბიაშვილი

მთ. კონსტრუქტორი ლ. კაკაბაძე

შემსრულა ა. ცაავა

საავტორო უფლებები
შპს "არქიუმ არქიტექტურა"

ნახაზის დასახელება
მრავ. რ/ბ სვეტის სვ–15-ის არმირება და სპეციფიკაცია

კ-3.18

A3

მონ. რ/ბ სვეტის სვ–16-ის არმირება

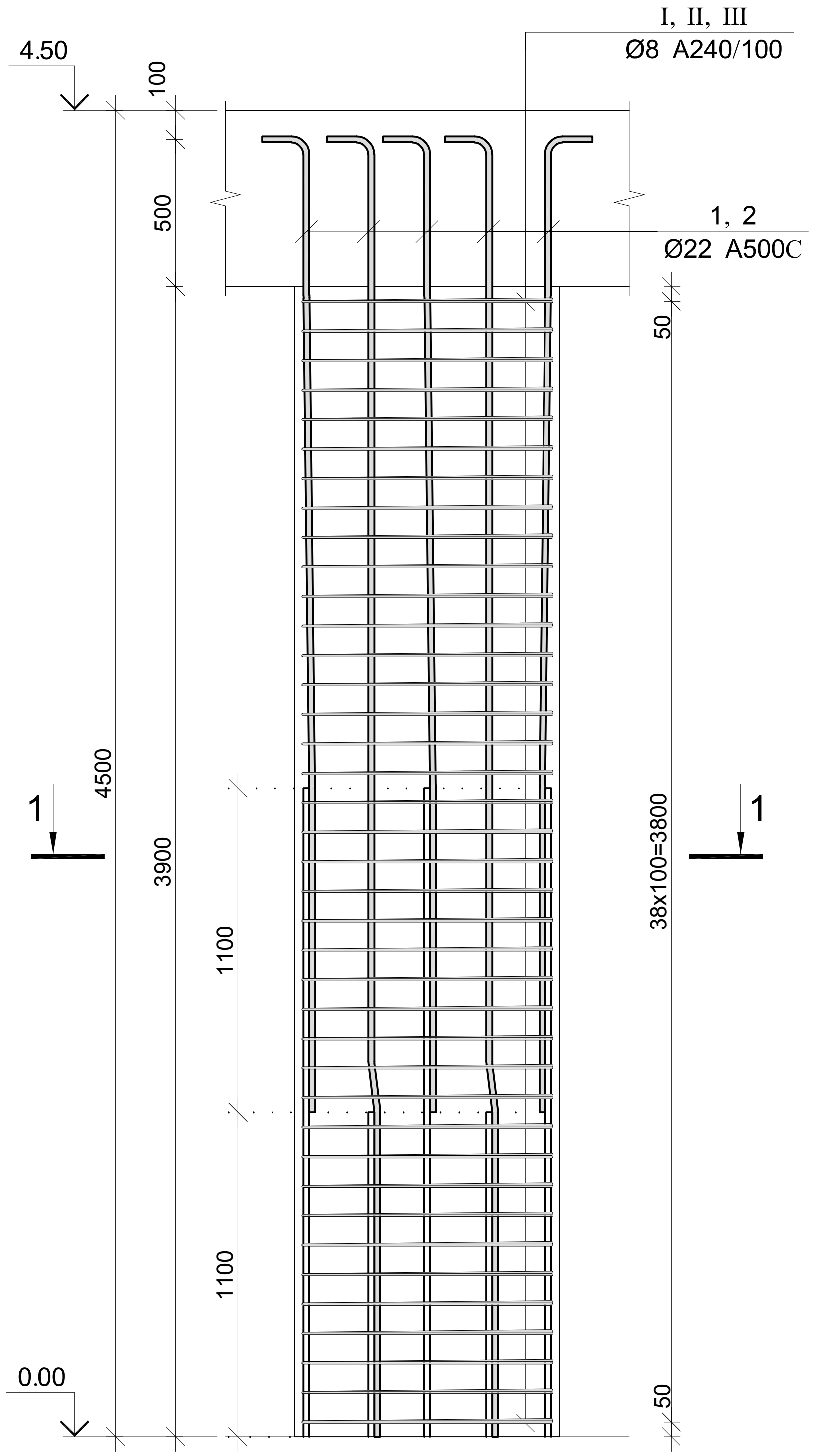

კვეთი 1–1

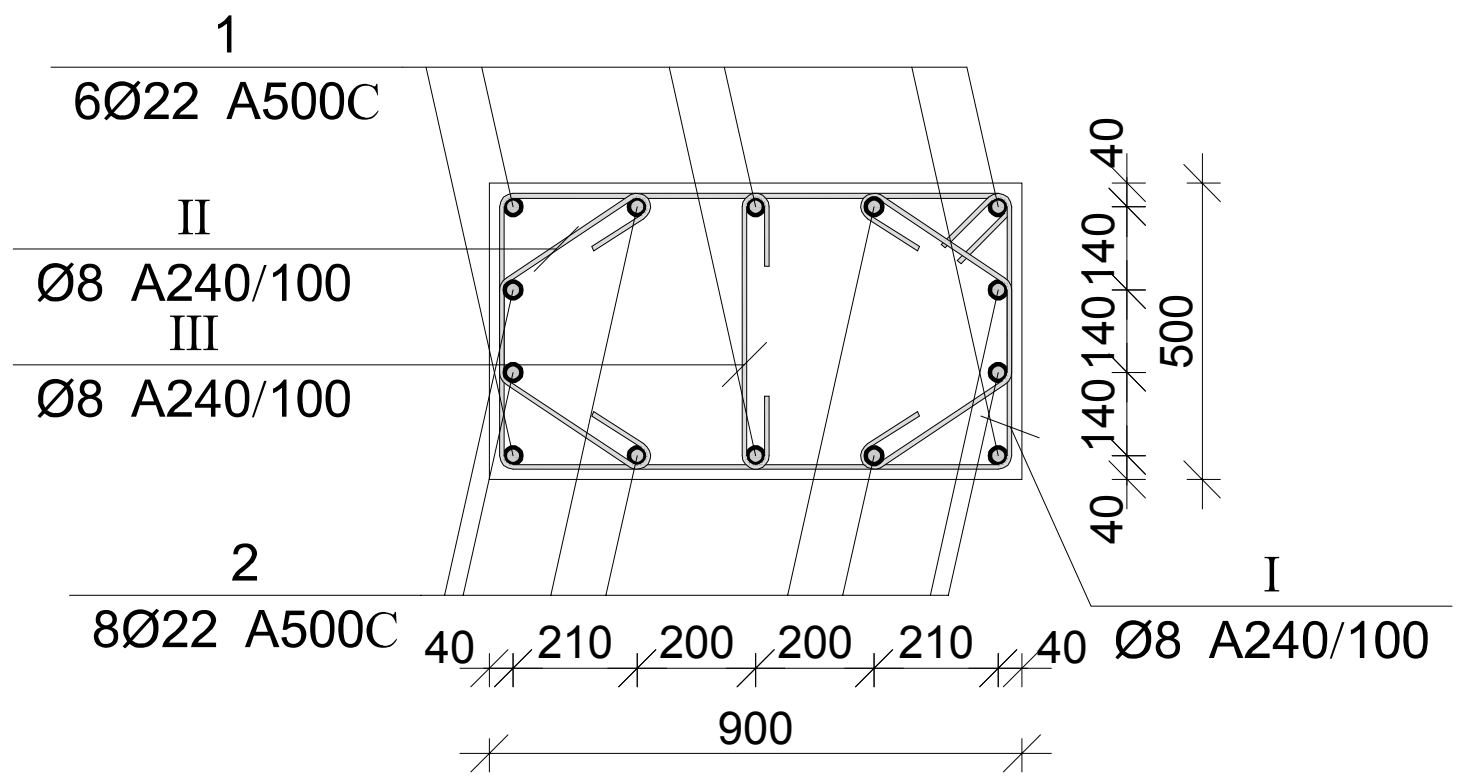

პოზ.	Ø [მმ.]	ესკიზი [მმ.]	სიგრძე [მმ.]
1	Ø22	1100 7° 3300 600	5000
2	Ø22	1100 7° 4400 600	6100
I	Ø8	850 100 100 450 450 850	2800
II	Ø8	300 120 160 120 300	1000
III	Ø8	450 100 100	650

მონ. რ/ბ სვეტის სვ–16-ის სპეციფიკაცია										
არმატურის სპეციფიკაცია					არმატურის ამოკრეფა					ბეტონი B 25
პოზ. №	Ø	L მმ.	n ცალი	Ln მ.	Ø	∑ Ln მ.	გრძივი მეტრის წონა კგ.	წონა კგ. A240	წონა კგ. A500C	V; მ³
1	2	3	4	5	6	7	8	9	10	11
1	22 A500C	5000	6	30.00	8 A240	103.35	0.39	40.78		1.76
2	22 A500C	6100	8	48.80	22 A500C	188.00	2.98		561.00	
I	8 A240	2800	39	109.20						
II	8 A240	1000	78	78.00						
III	8 A240	650	39	25.35						
							∑	40.78	561.00	1.76
						n= 17		693.27	9537.02	29.83
									342.90	კგ/მ³

ARCHIUM architecture & design

პროექტის დასახელება
მრავალბინიანი საცხოვრებელი სახლი

პროექტის მისამართი
ქ.თბილისი, დასახლება ვაზისუბანი მ/რ IV კვარტალი I
ს/კ. 01.17.07.023.001

დამკვეთი
შ.პ.ს მილენიუმ ს/კ 429654046

მკ | მუშა პროექტი

სტადია | თარიღი 2025 | განმარტება

მთ. არქიტექტორი თ. ბიბიაშვილი

მთ. კონსტრუქტორი ლ. კაკაბაძე

შეასრულა ა. ცაავა

საავტორო უფლებები
შპს "არქიუმ არქიტექტურა"

ნახაზის დასახელება
მონ. რ/ბ სვეტის სვ–16-ის არმირება და სპეციფიკაცია

კ-3.19

A3

მრავ. რ/ბ სვეტის სვ–17-ის არმირება

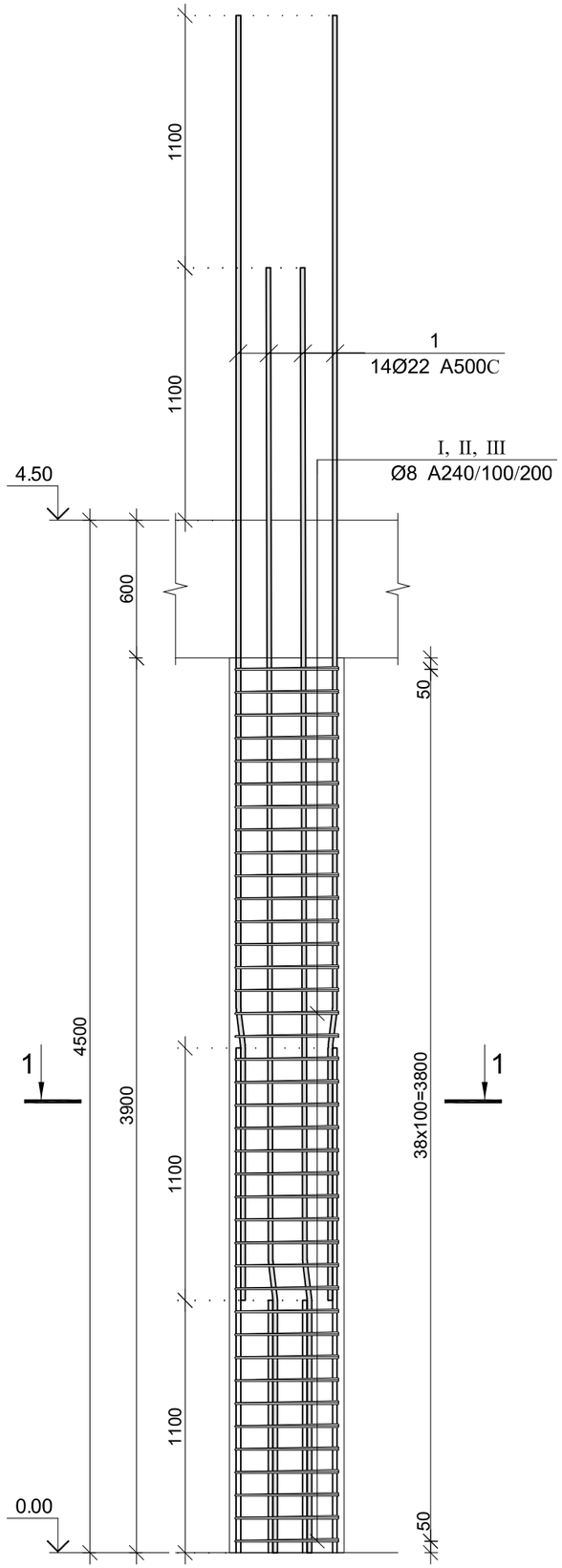

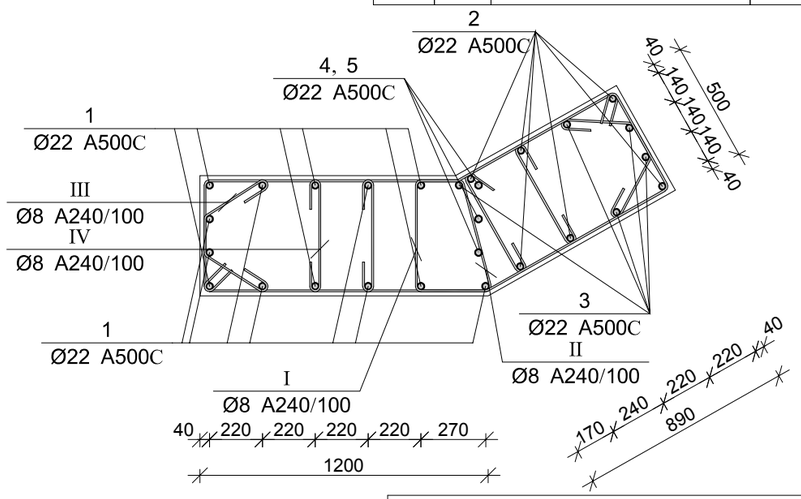

პოზ.	Ø [მმ.]	ესკიზი [მმ.]	სიგრძე [მმ.]
①	Ø22	1100 7° 4500	5600
②	Ø22	1100 7° 3300 600	5000
③	Ø22	1100 7° 4400 600	6100

პოზ.	Ø [მმ.]	ესკიზი [მმ.]	სიგრძე [მმ.]
④	Ø22	2200	2200
⑤	Ø22	3300	3300
Ⅰ	Ø8	740 110 110 450 150° 150° 450 870 270	3000
Ⅰ	Ø8	1070 120 120 450 470 1170	3400
Ⅲ	Ø8	290 130 130 290 160	1000
Ⅳ	Ø8	450 100 100	650

მრავ. რ/ბ სვეტის სვ–17-ის სპეციფიკაცია

არმატურის სპეციფიკაცია					არმატურის ამოკრეფა					ბეტონი B 25
პოზ. №	Ø	L მმ.	n ცალი	Ln მ.	Ø	∑ Ln მ.	ბრაძის მეტრის წონა კგ.	წონა კგ. A240	წონა კგ. A500C	V; მ³
1	2	3	4	5	6	7	8	9	10	11
1	22 A500C	5600	13	72.80	8 A240	978.90	0.39	386.26		3.90
2	22 A500C	5000	6	30.00	22 A500C	141.00	2.98		420.75	
3	22 A500C	6100	5	30.50						
4	22 A500C	2200	2	4.40						
5	22 A500C	3300	1	3.30						
I	8 A240	3000	195	585.00						
II	8 A240	3400	78	265.20						
III	8 A240	1000	78	78.00						
IV	8 A240	650	78	50.70		∑		386.26	420.75	3.90
						n= 1		386.26	420.75	3.90
									206.93	კგ/მ³

ARCHIUM
architecture & design

პროექტის დასახელება
მრავალბინიანი
საცხოვრებელი სახლი

პროექტის მისამართი
ქ.თბილისი,
დასახლება ვაზისუბანი მ/რ IV
კვარტალი I
ს/კ. 01.17.07.023.001

დამკვეთი
შ.პ.ს მილენიუმ ს/კ 429654046

მპ — მუშა პროექტი

სტადია	თარიღი	განმარტება
	2025	

მთ. არქიტექტორი თ. ბიბიაშვილი

მთ. კონსტრუქტორი ლ. კაკაბაძე

შეასრულა ა. ცაავა

საავტორო უფლებები
შპს "არქიუმ არქიტექტურა"

ნახაზის დასახელება
მრავ. რ/ბ სვეტის სვ–17-ის არმირება და სპეციფიკაცია

კ-3.20

A3

სვეტების განლაგების გეგმა 4.50 ნიშნულზე

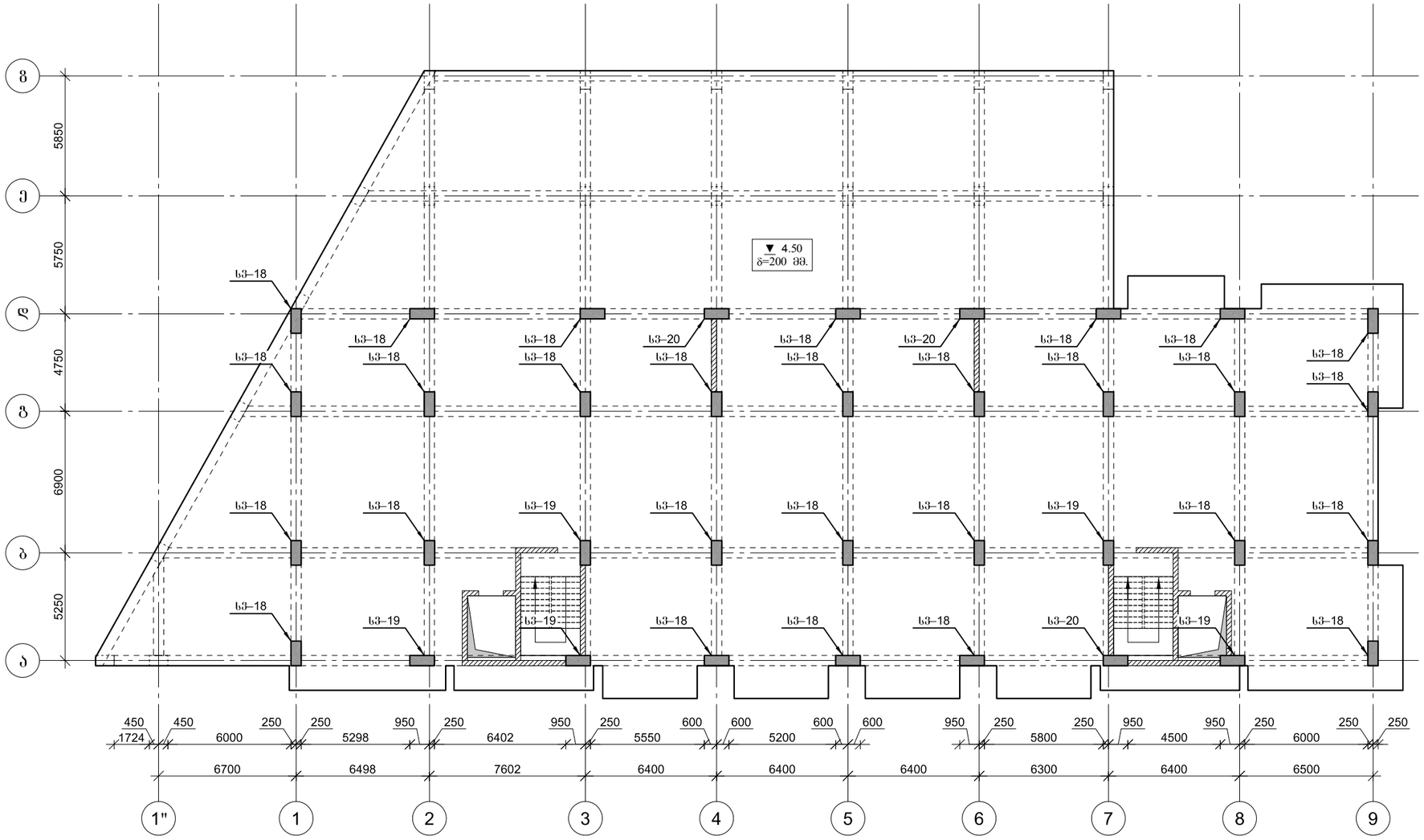

ARCHIUM
architecture & design

პროექტის დასახელება
მრავალბინიანი
საცხოვრებელი სახლი

პროექტის მისამართი
ქ.თბილისი,
დასახლება ვაზისუბანი მ/რ IV
კვარტალი I
ს/კ. 01.17.07.023.001

დამკვეთი
შ.პ.ს მილენიუმ ს/კ 429654046

მპ	მუშა პროექტი
სტადია	ეტაპი
	2025

მთ. არქიტექტორი თ. ბიბიაშვილი

მთ. კონსტრუქტორი ლ. კაკაბაძე

შესრულა ა. ცაავა

საავტორო უფლებები
შპს "არქიუმ არქიტექტურა"

ნახაზის დასახელება
სვეტების განლაგების გეგმა
4.50 ნიშნულზე

ა-3.21

A3

მრავ. რ/ბ სვეტის სვ–18-ის არმირება

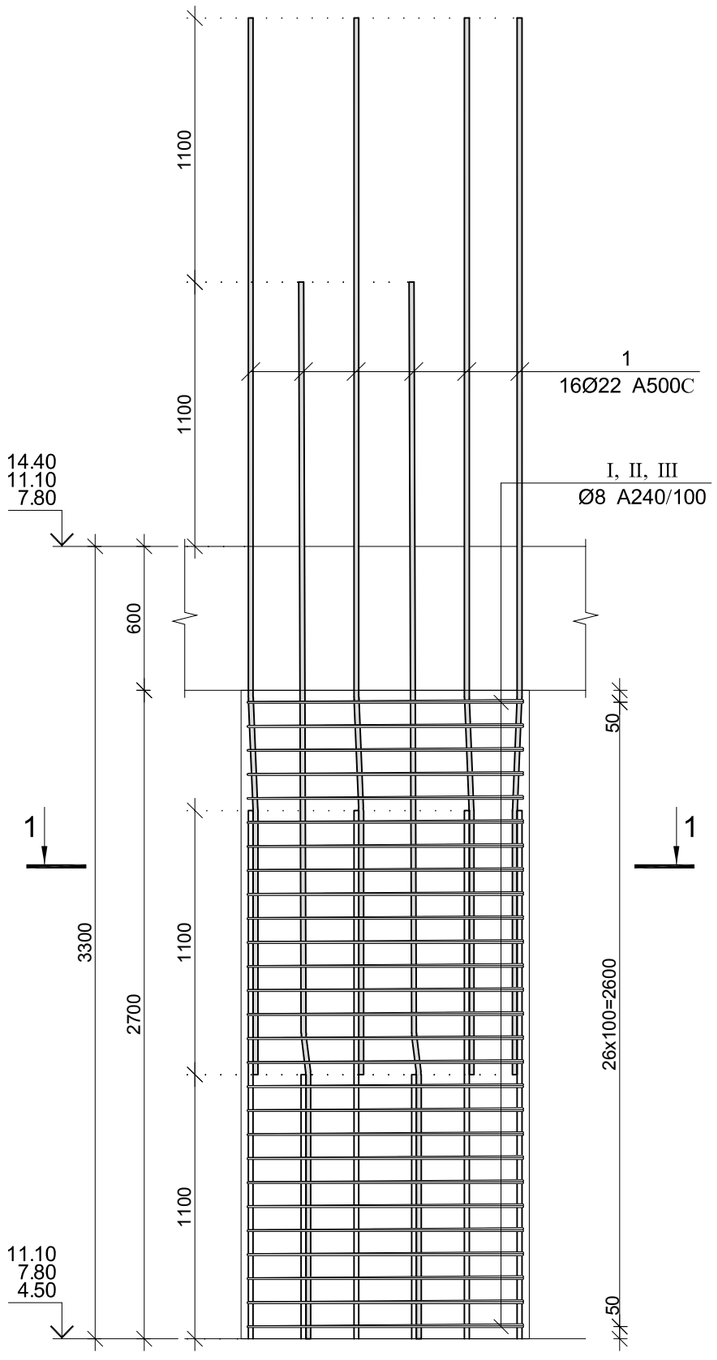

კვეთი 1–1

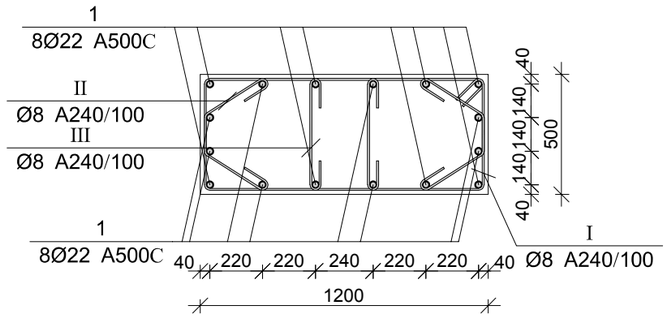

პოზ.	Ø [მმ.]	ესკიზი [მმ.]	სიგრძე [მმ.]
①	Ø22	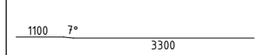	4400
Ⓘ	Ø8	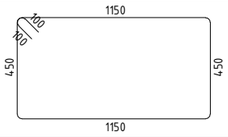	3400
Ⓘ	Ø8	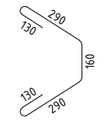	1000
Ⓘ	Ø8	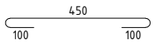	650

მრავ. რ/ბ სვეტის სვ–18-ის სპეციფიკაცია

არმატურის სპეციფიკაცია					არმატურის ამოკრეფა					ბეტონი B 25
პოზ. №	Ø	L მმ.	n ცალი	Ln მ.	Ø	∑ Ln მ.	ბრაქვი მეტრის წონა კგ.	წონა კგ. A240	წონა კგ. A500C	V; მ³
1	2	3	4	5	6	7	8	9	10	11
1	22 A500C	4400	16	70.40	8 A240	180.90	0.39	71.38		1.62
I	8 A240	3400	27	91.80	22 A500C	70.40	2.98		210.08	
II	8 A240	1000	54	54.00						
III	8 A240	650	54	35.10						
						∑		71.38	210.08	1.62
						n= 90		6424.24	18906.93	145.80
									173.74	კგ/მ³

ARCHIUM
architecture & design

პროექტის დასახელება
მრავალბინიანი
საცხოვრებელი სახლი

პროექტის მისამართი
ქ.თბილისი,
დასახლება ვაზისუბანი მ/რ IV
კვარტალი I
ს/კ. 01.17.07.023.001

დამკვეთი
შ.პ.ს მილენიუმ ს/კ 429654046

მპ | მუშა პროექტი

სტადია | თარიღი 2025 | განმარტება

მთ. არქიტექტორი თ. ბიბიაშვილი

მთ. კონსტრუქტორი ლ. კაკაბაძე

შესრულა ა. ცაავა

საავტორო უფლებები
შპს "არქიუმ არქიტექტურა"

ნახაზის დასახელება
მრავ. რ/ბ სვეტის სვ–18-ის არმირება და სპეციფიკაცია

კ-3.22

A3

მრავ. რ/ბ სვეტის სვ–19-ის არმირება

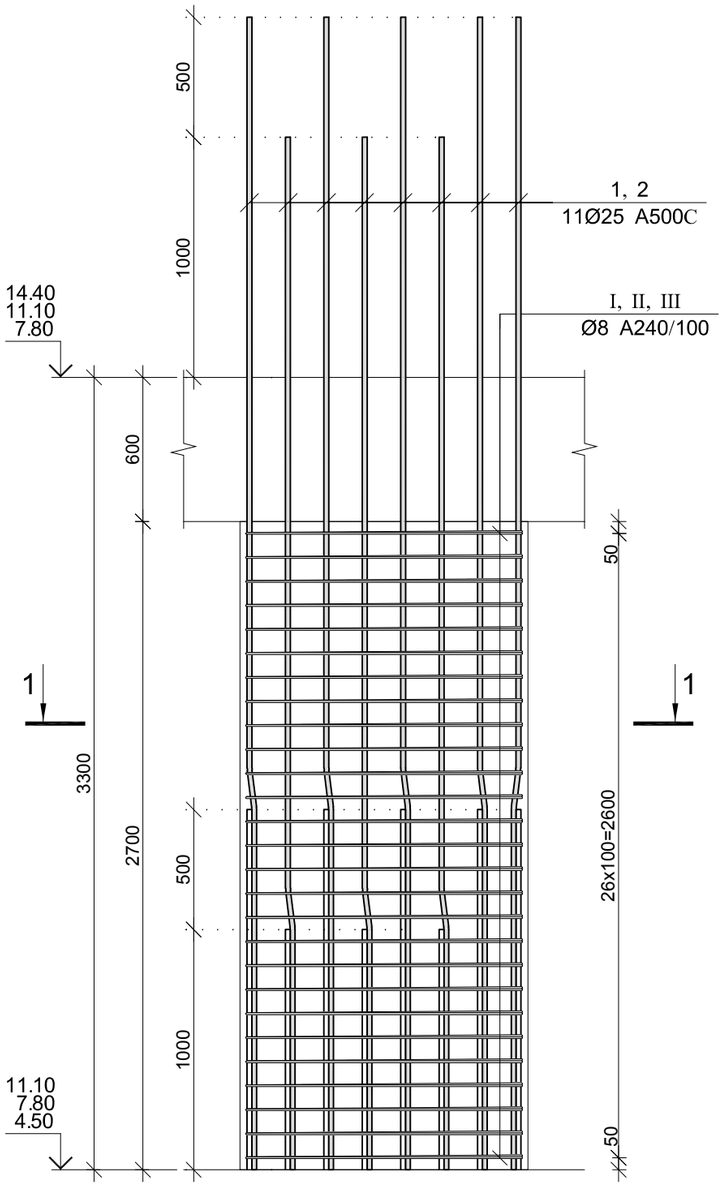

კვეთი 1–1

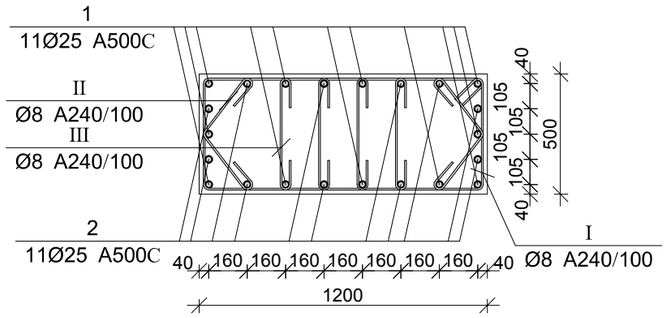

პოზ.	Ø [მმ.]	ესკიზი [მმ.]	სიგრძე [მმ.]
①	Ø25		4800
②	Ø25	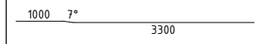	4300
Ⓘ	Ø8	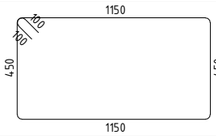	3400
Ⓘ	Ø8		800
Ⓘ	Ø8	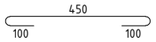	650

მრავ. რ/ბ სვეტის სვ–19-ის სპეციფიკაცია

არმატურის სპეციფიკაცია					არმატურის ამოკრეფა					ბეტონი B 25
პოზ. №	Ø	L მმ.	n ცალი	Ln მ.	Ø	∑ Ln მ.	ზრდები ვეტრის წონა კგ.	წონა კგ. A240	წონა კგ. A500C	V; მ³
1	2	3	4	5	6	7	8	9	10	11
1	25 A500C	4800	11	52.80	8 A240	205.20	0.39	80.97		1.62
2	25 A500C	4300	11	47.30	25 A500C	100.10	3.85		385.72	
I	8 A240	3400	27	91.80						
II	8 A240	800	54	43.20						
III	8 A240	650	108	70.20						
						∑		80.97	385.72	1.62
						n= 15		1214.53	5785.83	24.30
									288.08	კგ/მ³

ARCHIUM
architecture & design

პროექტის დასახელება
მრავალბინიანი
საცხოვრებელი სახლი

პროექტის მისამართი
ქ.თბილისი,
დასახლება ვაზისუბანი მ/რ IV
კვარტალი I
ს/კ. 01.17.07.023.001

დამკვეთი
შ.პ.ს მილენიუმ ს/კ 429654046

მპ — მუშა პროექტი

სტადია — თარიღი 2025 — განმარტება

მთ. არქიტექტორი თ. ბიბიაშვილი

მთ. კონსტრუქტორი ლ. კაკაბაძე

შეასრულა ა. ცაავა

საავტორო უფლებები
შპს "არქიუმ არქიტექტურა"

ნახაზის დასახელება
მრავ. რ/ბ სვეტის სვ–19-ის არმირება და სპეციფიკაცია

კ-3.23

A3

მრავ. რ/ბ სვეტის სვ–20-ის არმირება

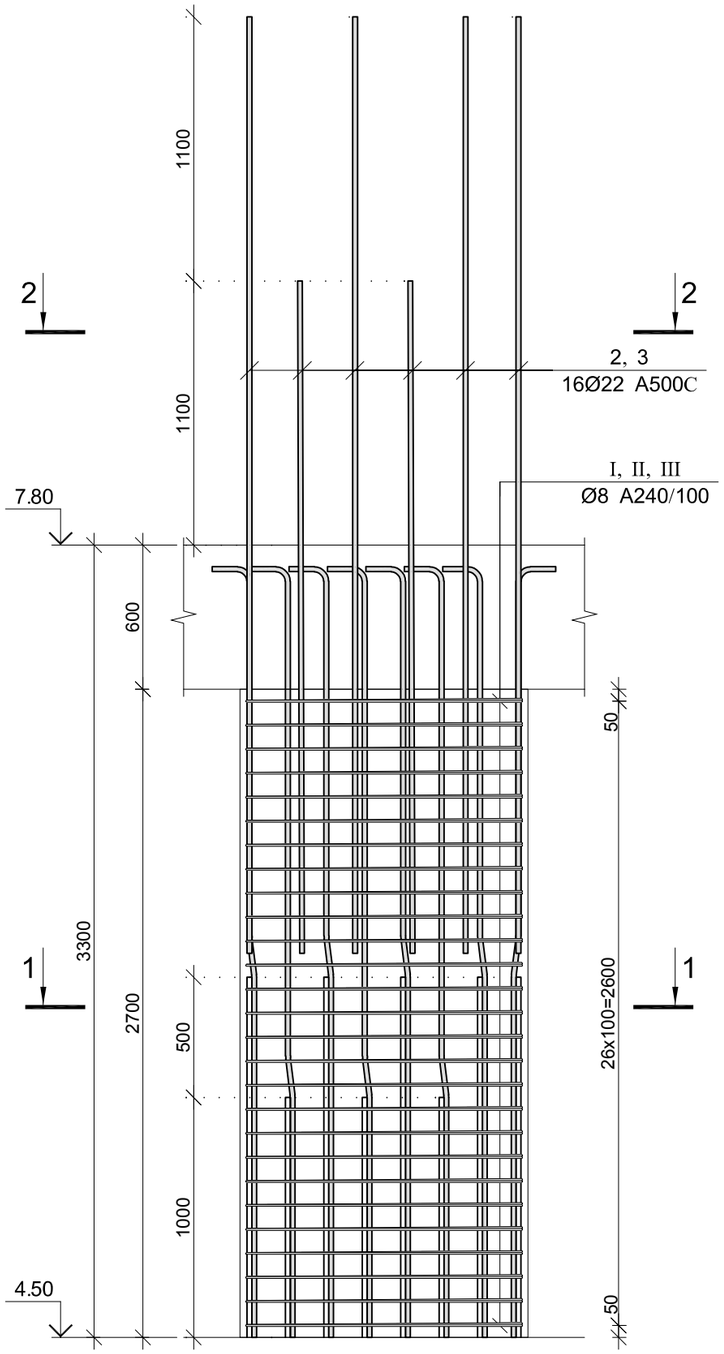

კვეთი 1–1

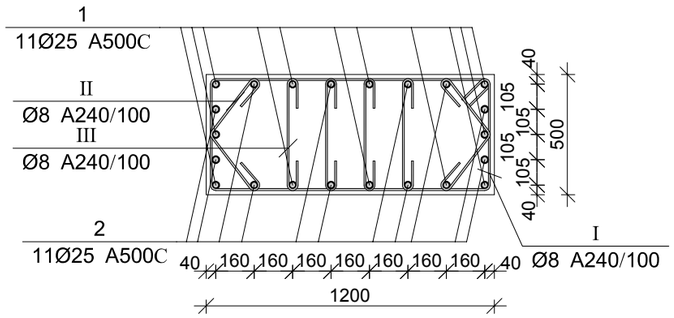

კვეთი 2–2

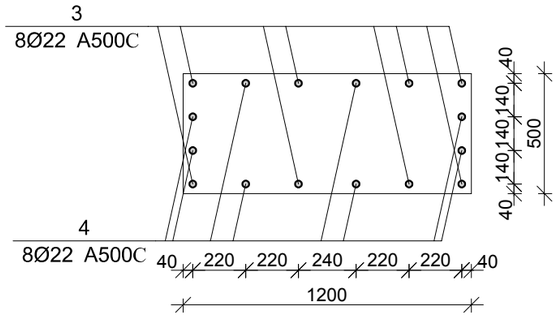

პოზ.	Ø [მმ.]	ესკიზი [მმ.]	სიგრძე [მმ.]
①	Ø25	1500 7° 1700 600	3800
②	Ø25	1000 7° 2200 600	3800
③	Ø22	3300	3300
④	Ø22	2200	2200
Ⅰ	Ø8	1150 100 100 450 450 450 1150	3400
Ⅱ	Ø8	300 100 100 300	800
Ⅲ	Ø8	450 100 100	650

მრავ. რ/ბ სვეტის სვ–20-ის სპეციფიკაცია

არმატურის სპეციფიკაცია					არმატურის ამოკრეფა					ბეტონი B 25
პოზ. №	Ø	L მმ.	n ცალი	Ln მ.	Ø	∑ Ln მ.	ბრაქვე მეტრის წონა კგ.	წონა კგ. A240	წონა კგ. A500C	V; მ³
1	2	3	4	5	6	7	8	9	10	11
1	25 A500C	4800	11	52.80	8 A240	205.20	0.39	80.97		1.62
2	25 A500C	4300	11	47.30	22 A500C	44.00	2.98		131.30	
3	22 A500C	3300	8	26.40	25 A500C	100.10	3.85		385.72	
4	22 A500C	2200	8	17.60						
I	8 A240	3400	27	91.80						
II	8 A240	800	54	43.20						
III	8 A240	650	108	70.20		∑		80.97	517.02	1.62
						n= 3		242.91	1551.06	4.86
									369.13	კგ/მ³

ARCHIUM
architecture & design

პროექტის დასახელება
მრავალბინიანი
საცხოვრებელი სახლი

პროექტის მისამართი
ქ.თბილისი,
დასახლება ვაზისუბანი მ/რ IV
კვარტალი I
ს/კ. 01.17.07.023.001

დამკვეთი
შ.პ.ს მილენიუმ ს/კ 429654046

მპ | მუშა პროექტი

სტადია | თარიღი 2025 | განმარტება

მთ. არქიტექტორი თ. ბიბიაშვილი

მთ. კონსტრუქტორი ლ. კაკაბაძე

შესრულა ა. ცაავა

საავტორო უფლებები
შპს "არქიუმ არქიტექტურა"

ნახაზის დასახელება
მრავ. რ/ბ სვეტის სვ–20-ის არმირება და სპეციფიკაცია

კ-3.24

A3

სვეტების განლაგების გეგმა 7.80; 11.10. ნიშნულებზე

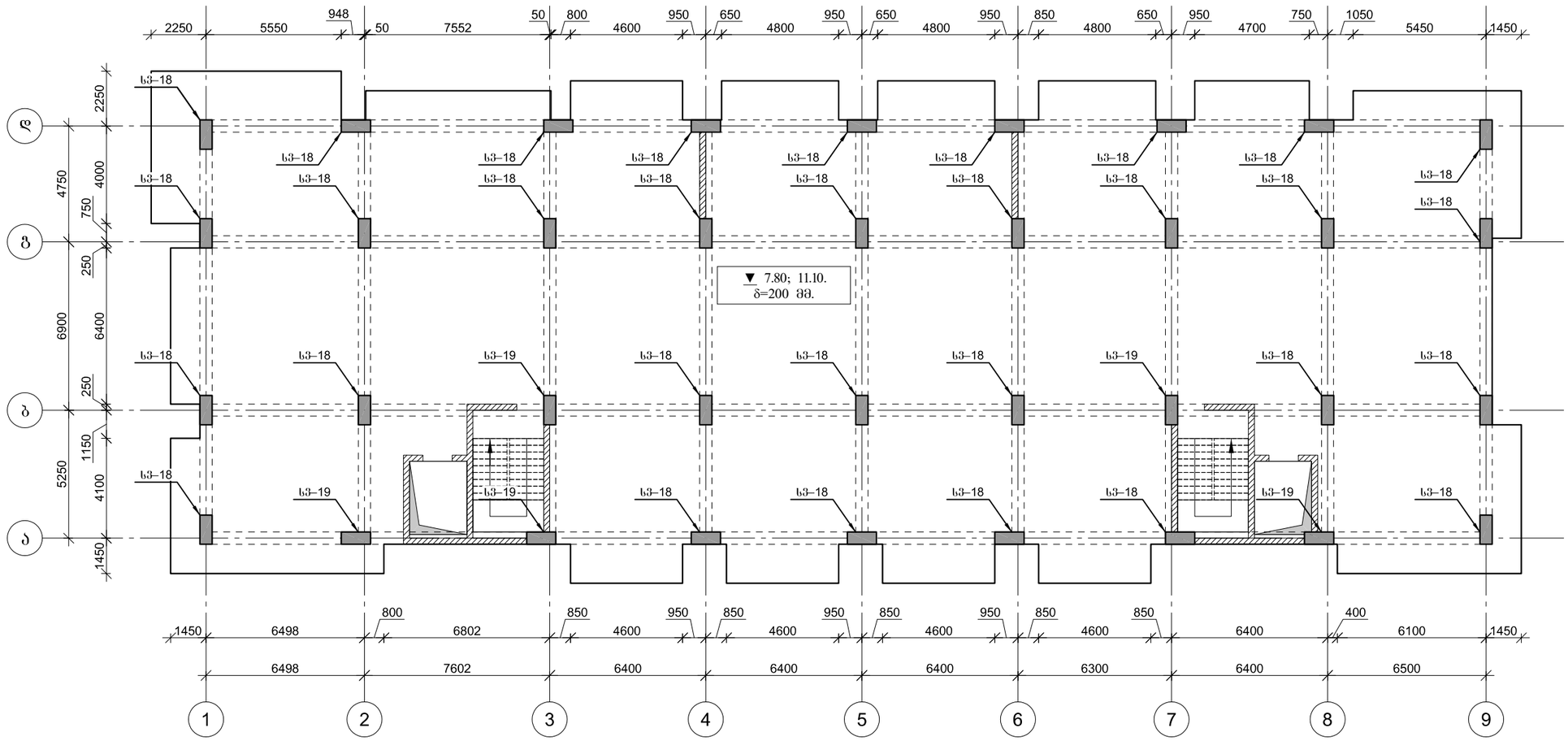

ARCHIUM
architecture & design

პროექტის დასახელება
მრავალბინიანი
საცხოვრებელი სახლი

პროექტის მისამართი
ქ.თბილისი,
დასახლება ვაზისუბანი მ/რ IV
კვარტალი I
ს/კ. 01.17.07.023.001

დამკვეთი
შ.პ.ს მილენიუმ ს/კ 429654046

მპ მუშა პროექტი

სტადია თარიღი განმარტება
2025

მთ. არქიტექტორი თ. ბიბიაშვილი

მთ. კონსტრუქტორი ლ. კაკაბაძე

შეასრულა ა. ცაავა

საავტორო უფლებები
შპს "არქიუმ არქიტექტურა"

ნახაზის დასახელება

სვეტების განლაგების გეგმა
7.80; 11.10. ნიშნულებზე

კ-3.25

A3

სვეტების განლაგების გეგმა 14.40 ნიშნულზე

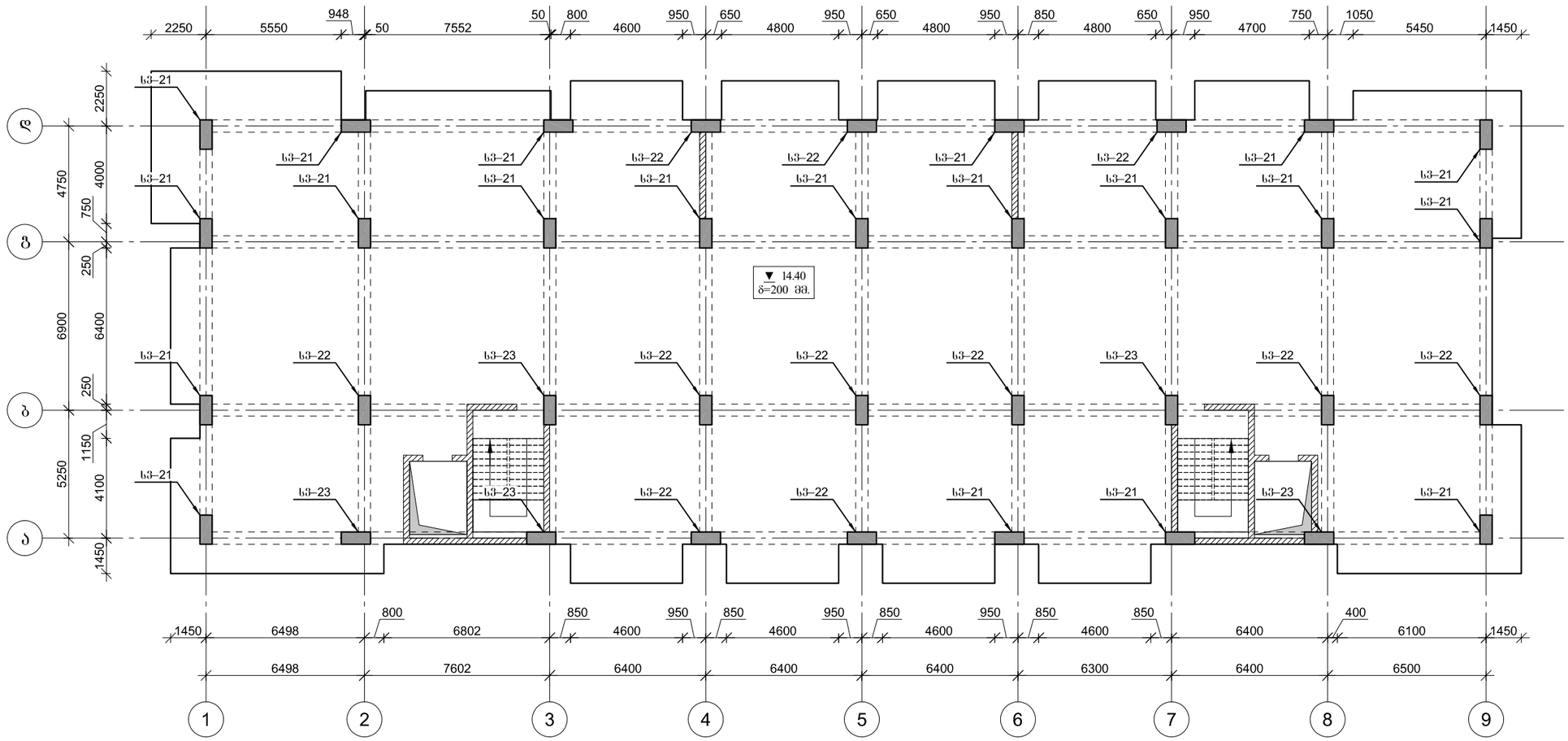

ARCHIUM
architecture & design

პროექტის დასახელება
მრავალბინიანი
საცხოვრებელი სახლი

პროექტის მისამართი
ქ.თბილისი,
დასახლება ვაზისუბანი მ/რ IV
კვარტალი I
ს/კ. 01.17.07.023.001

დამკვეთი
შ.პ.ს მილენიუმ ს/კ 429654046

მპ — მუშა პროექტი

სტადია — თარიღი — განმარტება
2025

მთ. არქიტექტორი თ. ბიბიაშვილი

მთ. კონსტრუქტორი ლ. კაკაბაძე

შეასრულა ა. ცაავა

საავტორო უფლებები
შპს "არქიუმ არქიტექტურა"

ნახაზის დასახელება
სვეტების განლაგების გეგმა
14.40 ნიშნულზე

კ-3.26

A3

მონ. რ/ბ სვეტის სვ–21-ის არმირება

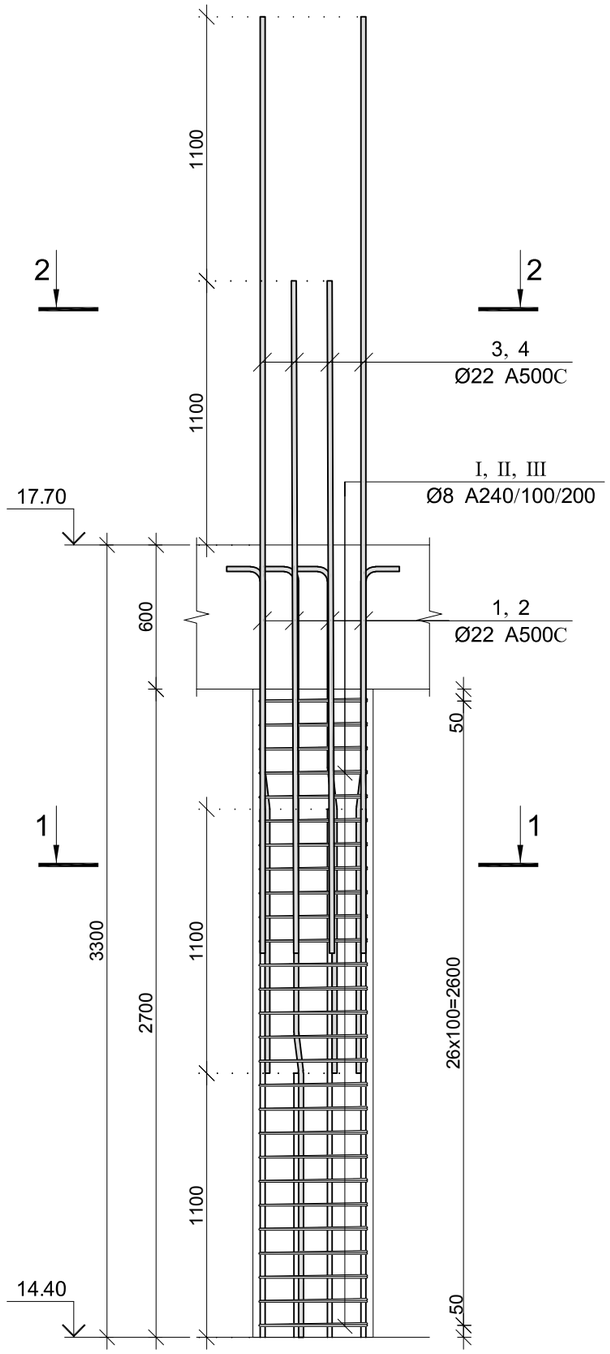

პოზ.	Ø [მმ.]	ესკიზი [მმ.]	სიგრძე [მმ.]
①	Ø22	1100 7° 600 1000	2700

კვეთი 1–1

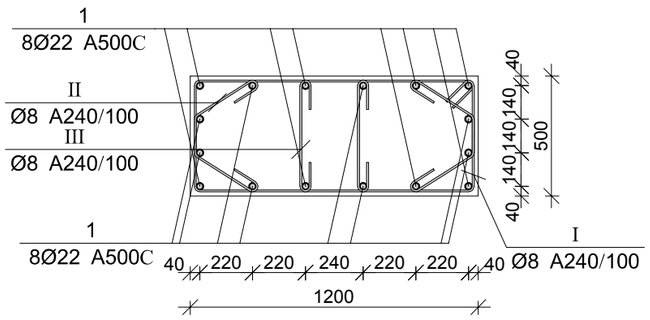

კვეთი 2–2

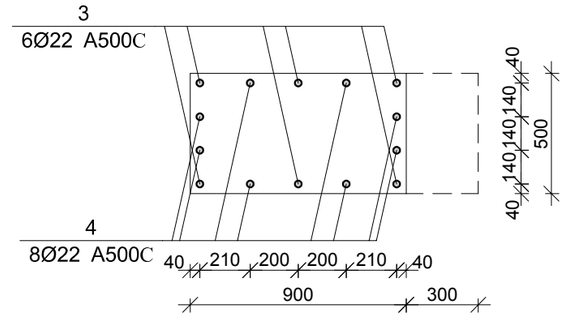

პოზ.	Ø [მმ.]	ესკიზი [მმ.]	სიგრძე [მმ.]
②	Ø22	1100 7° 600 2100	3800
③	Ø22	3300	3300
④	Ø22	2200	2200
Ⅰ	Ø8	1150 100 100 450 450 1150	3400
Ⅱ	Ø8	290 130 160 130 290	1000
Ⅲ	Ø8	450 100 100	650

მონ. რ/ბ სვეტის სვ–21-ის სპეციფიკაცია

არმატურის სპეციფიკაცია					არმატურის ამოკრეფა					ბეტონი B 25
პოზ. №	Ø	L მმ.	n ცალი	Ln მ.	Ø	∑ Ln მ.	ერთეული მეტრის წონა კგ.	წონა კგ. A240	წონა კგ. A500C	V; მ³
1	2	3	4	5	6	7	8	9	10	11
1	22 A500C	2700	8	21.60	8 A240	180.90	0.39	71.38		1.62
2	22 A500C	3800	8	30.40	22 A500C	89.40	2.98		266.77	
3	22 A500C	3300	6	19.80						
4	22 A500C	2200	8	17.60						
I	8 A240	3400	27	91.80						
II	8 A240	1000	54	54.00						
III	8 A240	650	54	35.10		∑		71.38	266.77	1.62
						n= 20		1427.61	5335.48	32.40
									208.74	კგ/მ³

ARCHIUM
architecture & design

პროექტის დასახელება
მრავალბინიანი
საცხოვრებელი სახლი

პროექტის მისამართი
ქ.თბილისი,
დასახლება ვაზისუბანი მ/რ IV
კვარტალი I
ს/კ. 01.17.07.023.001

დამკვეთი
შ.პ.ს მილენიუმ ს/კ 429654046

მპ — მუშა პროექტი

სტადია — თარიღი 2025 — განმარტება

მთ. არქიტექტორი თ. ბიბიაშვილი

მთ. კონსტრუქტორი ლ. კაკაბაძე

შემსრულა ა. ცაავა

საავტორო უფლებები
შპს "არქიუმ არქიტექტურა"

ნახაზის დასახელება
მონ. რ/ბ სვეტის სვ–21-ის არმირება და სპეციფიკაცია

კ-3.27

A3

მონ. რ/ბ სვეტის სვ–22-ის არმირება

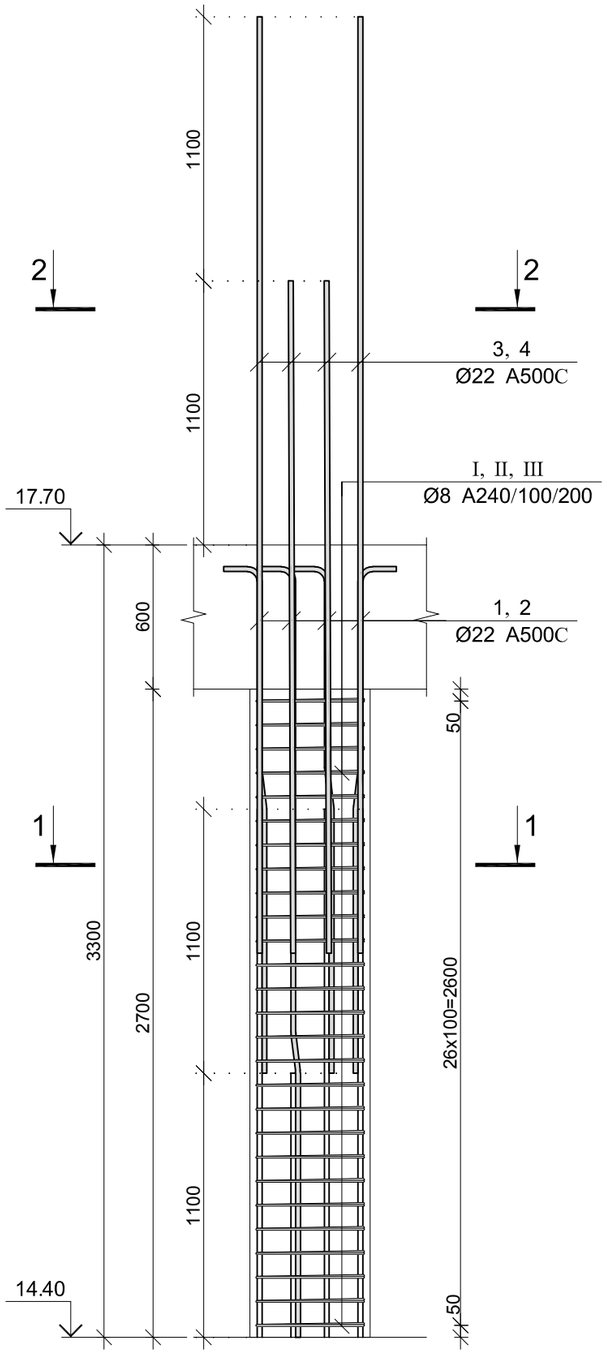

პოზ.	Ø [მმ.]	ესკიზი [მმ.]	სიგრძე [მმ.]
①	Ø22	1100 7° 1000 600	2700

კვეთი 1–1

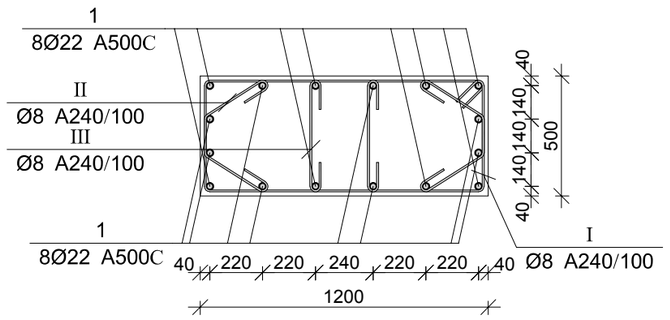

კვეთი 2–2

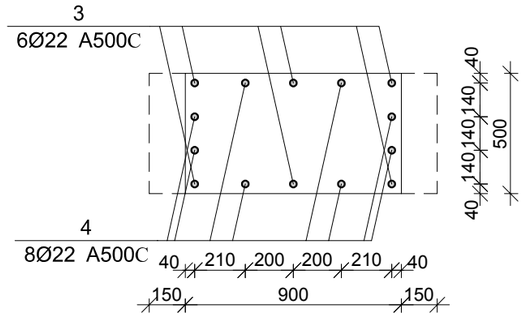

პოზ.	Ø [მმ.]	ესკიზი [მმ.]	სიგრძე [მმ.]
②	Ø22	1100 7° 2100 600	3800
③	Ø22	3300	3300
④	Ø22	2200	2200
Ⅰ	Ø8	1150 100 100 450 450 1150	3400
Ⅱ	Ø8	290 130 160 130 290	1000
Ⅲ	Ø8	450 100 100	650

მონ. რ/ბ სვეტის სვ–22-ის სპეციფიკაცია

არმატურის სპეციფიკაცია					არმატურის ამოკრეფა					ბეტონი B 25
პოზ. №	Ø	L მმ.	n ცალი	Ln მ.	Ø	∑ Ln მ.	ბრაქეტის წონა კგ.	წონა კგ. A240	წონა კგ. A500C	V; მ³
1	2	3	4	5	6	7	8	9	10	11
1	22 A500C	2700	8	21.60	8 A240	180.90	0.39	71.38		1.62
2	22 A500C	3800	8	30.40	22 A500C	89.40	2.98		266.77	
3	22 A500C	3300	6	19.80						
4	22 A500C	2200	8	17.60						
Ⅰ	8 A240	3400	27	91.80						
Ⅱ	8 A240	1000	54	54.00						
Ⅲ	8 A240	650	54	35.10		∑		71.38	266.77	1.62
						n= 11		785.18	2934.51	17.82
									208.74	კგ/მ³

ARCHIUM
architecture & design

პროექტის დასახელება
მრავალბინიანი
საცხოვრებელი სახლი

პროექტის მისამართი
ქ.თბილისი,
დასახლება ვაზისუბანი მ/რ IV
კვარტალი I
ს/კ. 01.17.07.023.001

დამკვეთი
შ.პ.ს მილენიუმ ს/კ 429654046

მპ მშენა პროექტი

სტადია თარიღი 2025 განმარტება

მთ. არქიტექტორი თ. ბიბიაშვილი

მთ. კონსტრუქტორი ლ. კაკაბაძე

შემსრულა ა. ცაავა

საავტორო უფლებები
შპს "არქიუმ არქიტექტურა"

ნახაზის დასახელება
მონ. რ/ბ სვეტის სვ–22-ის არმირება და სპეციფიკაცია

კ-3.28

A3

მრავ. რ/ბ სვეტის სვ–23-ის არმირება

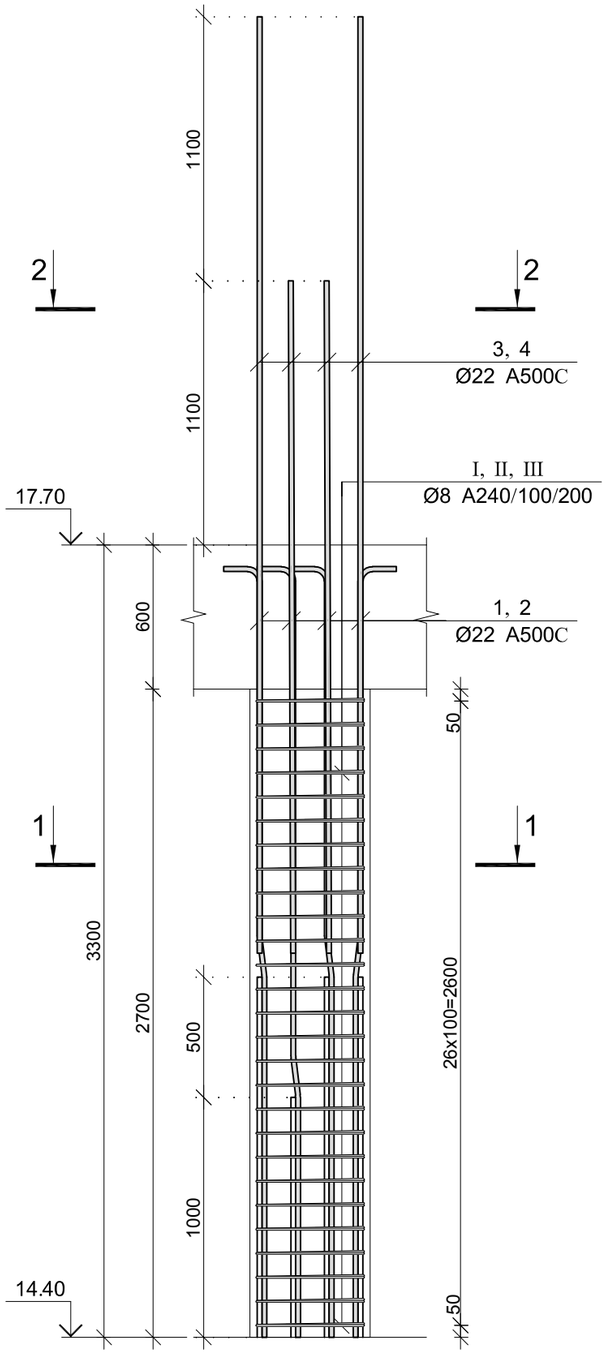

პოზ.	Ø [მმ.]	ესკიზი [მმ.]	სიგრძე [მმ.]
①	Ø22	1500 7° 1700 600	3800

კვეთი 1–1

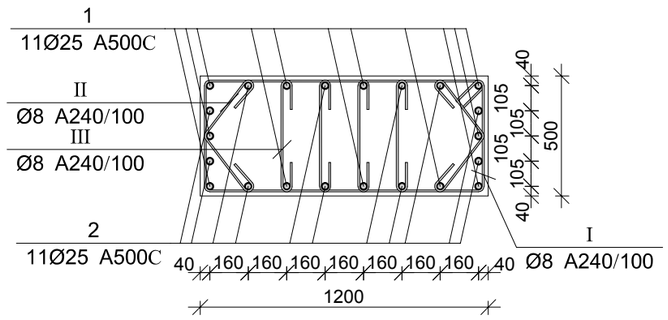

კვეთი 2–2

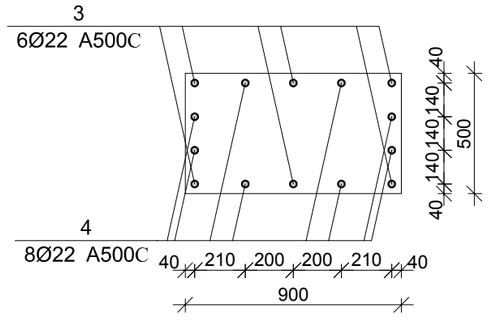

პოზ.	Ø [მმ.]	ესკიზი [მმ.]	სიგრძე [მმ.]
②	Ø22	1000 7° 2000 600	3600
③	Ø22	3300	3300
④	Ø22	2200	2200
Ⅰ	Ø8	1150 100 100 450 450 1150	3400
Ⅱ	Ø8	290 130 160 130 290	1000
Ⅲ	Ø8	450 100 100	650

მრავ. რ/ბ სვეტის სვ–23-ის სპეციფიკაცია

არმატურის სპეციფიკაცია					არმატურის ამოკრეფა					ბეტონი B 25
პოზ. №	Ø	L მმ.	n ცალი	Ln მ.	Ø	∑ Ln მ.	ბრაქეტის წონა კგ.	წონა კგ. A240	წონა კგ. A500C	V; მ³
1	2	3	4	5	6	7	8	9	10	11
1	25 A500C	3800	11	41.80	8 A240	216.00	0.39	85.23		
2	25 A500C	3600	11	39.60	22 A500C	37.40	2.98		111.60	1.62
3	22 A500C	3300	6	19.80	22 A500C	81.40	2.98		242.90	
4	22 A500C	2200	8	17.60						
I	8 A240	3400	27	91.80						
II	8 A240	1000	54	54.00						
III	8 A240	650	108	70.20		∑		85.23	354.50	1.62
						n= 5		426.15	1772.52	8.10
									271.44	კგ/მ³

ARCHIUM
architecture & design

პროექტის დასახელება
მრავალბინიანი
საცხოვრებელი სახლი

პროექტის მისამართი
ქ.თბილისი,
დასახლება ვაზისუბანი მ/რ IV
კვარტალი I
ს/კ. 01.17.07.023.001

დამკვეთი
შ.პ.ს მილენიუმ ს/კ 429654046

მპ — მუშა პროექტი

სტადია — თარიღი 2025 — განმარტება

მთ. არქიტექტორი თ. ბიბიაშვილი

მთ. კონსტრუქტორი ლ. კაკაბაძე

შემსრულა ა. ცაავა

საავტორო უფლებები
შპს "არქიუმ არქიტექტურა"

ნახაზის დასახელება
მრავ. რ/ბ სვეტის სვ–23-ის არმირება და სპეციფიკაცია

კ-3.29

A3

სვეტების განლაგების გეგმა 17.70 –:– 27.60 ნიშნულებზე

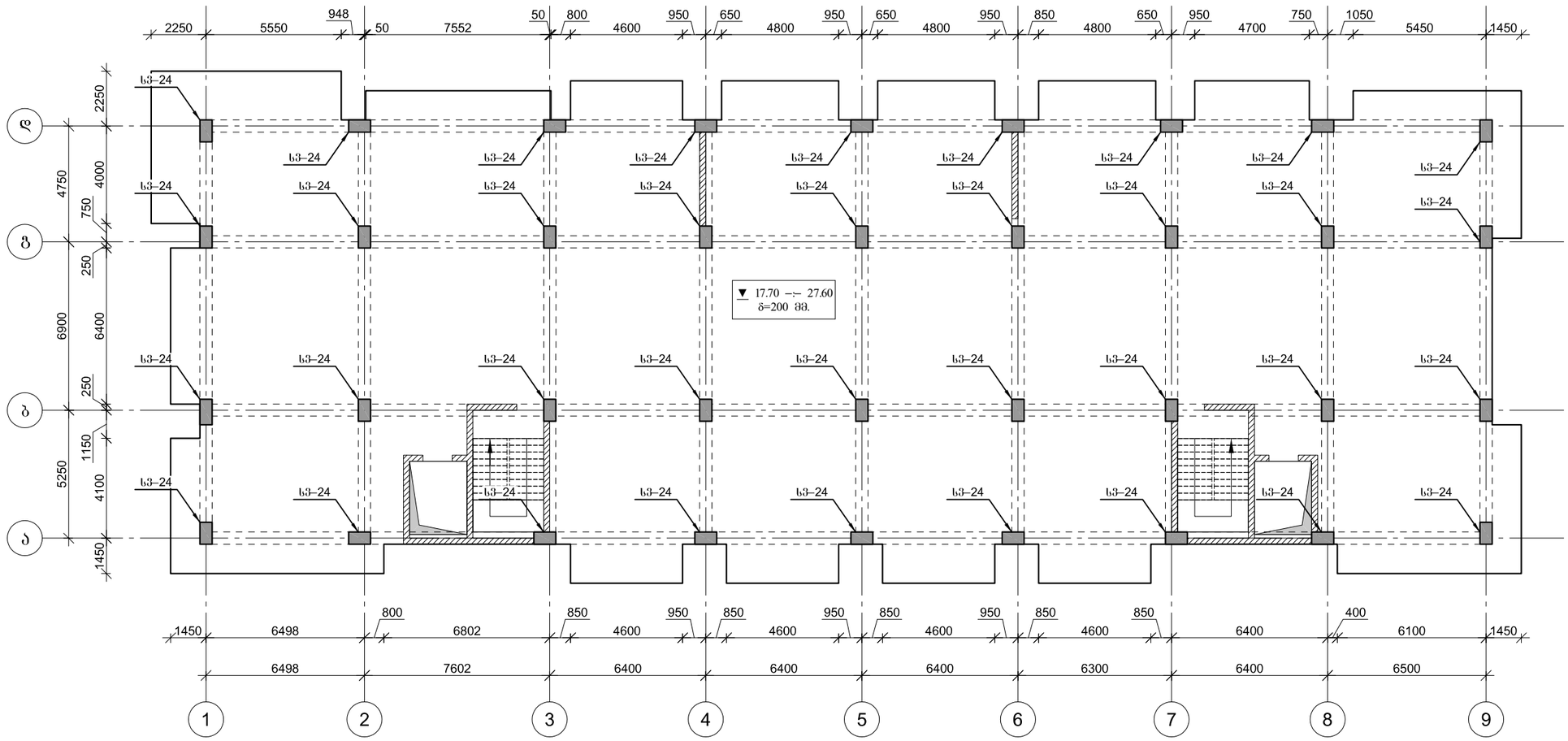

ARCHIUM
architecture & design

პროექტის დასახელება
მრავალბინიანი
საცხოვრებელი სახლი

პროექტის მისამართი
ქ.თბილისი,
დასახლება ვაზისუბანი მ/რ IV
კვარტალი I
ს/კ. 01.17.07.023.001

დამკვეთი
შ.პ.ს მილენიუმ ს/კ 429654046

მპ მშენა პროექტი

სტადია თარიღი განმარტება
2025

მთ. არქიტექტორი თ. ბიბიაშვილი

მთ. კონსტრუქტორი ლ. კაკაბაძე

შეასრულა ა. ცაავა

საავტორო უფლებები
შპს "არქიუმ არქიტექტურა"

ნახაზის დასახელება

სვეტების განლაგების გეგმა
17.70 –:– 27.60 ნიშნულებზე

კ-3.30

A3

მრავ. რ/ბ სვეტის სვ–24-ის არმირება

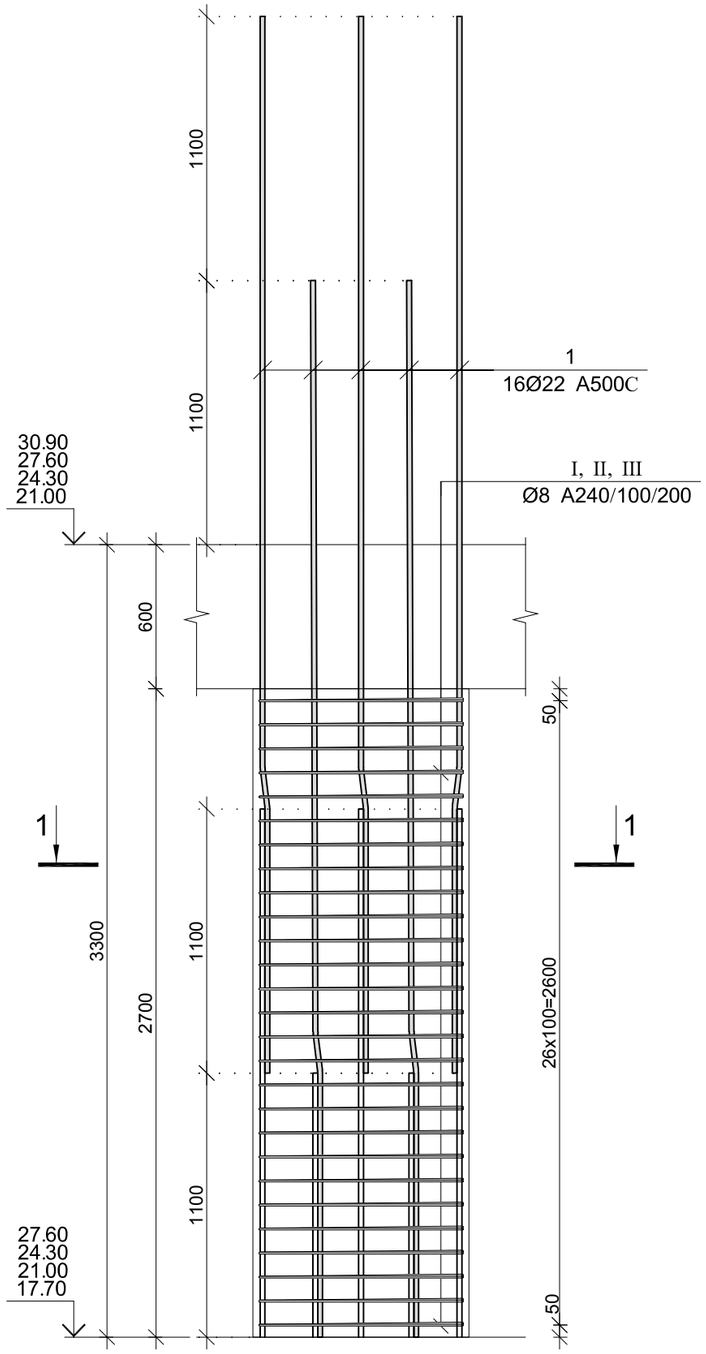

კვეთი 1–1

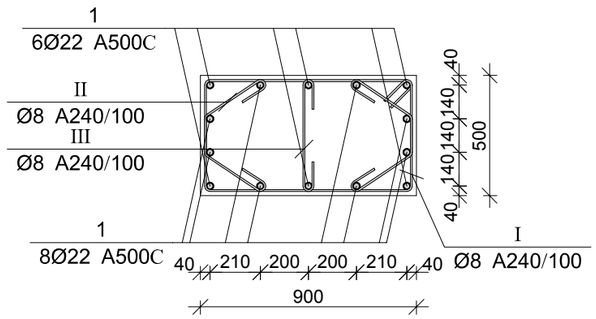

პოზ.	Ø [მმ.]	ესკიზი [მმ.]	სიგრძე [მმ.]
1	Ø22		4400
I	Ø8		2800
II	Ø8	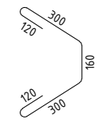	1000
III	Ø8	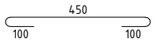	650

მრავ. რ/ბ სვეტის სვ–24-ის სპეციფიკაცია

არმატურის სპეციფიკაცია					არმატურის ამოკრეფა					ბეტონი B 25
პოზ. №	Ø	L მმ.	n ცალი	Ln მ.	Ø	∑ Ln მ.	გრძივი მეტრის წონა კგ.	წონა კგ. A240	წონა კგ. A500C	V; მ³
1	2	3	4	5	6	7	8	9	10	11
1	22 A500C	4400	14	61.60	8 A240	138.75	0.39	54.75		1.22
I	8 A240	2800	24	67.20	22 A500C	61.60	2.98		183.82	
II	8 A240	1000	54	54.00						
III	8 A240	650	27	17.55						
						∑		54.75	183.82	1.22
						n= 144		7883.81	26469.71	174.96
									196.35	კგ/მ³

ARCHIUM
architecture & design

პროექტის დასახელება
მრავალბინიანი
საცხოვრებელი სახლი

პროექტის მისამართი
ქ.თბილისი,
დასახლება ვაზისუბანი მ/რ IV
კვარტალი I
ს/კ. 01.17.07.023.001

დამკვეთი
შ.პ.ს მილენიუმ ს/კ 429654046

მპ | მუშა პროექტი

სტადია | თარიღი 2025 | განმარტება

მთ. არქიტექტორი თ. ბიბიაშვილი

მთ. კონსტრუქტორი ლ. კაკაბაძე

შეასრულა ა. ცაავა

საავტორო უფლებები
შპს "არქიუმ არქიტექტურა"

ნახაზის დასახელება
მრავ. რ/ბ სვეტის სვ–24-ის არმირება და სპეციფიკაცია

კ-3.31

A3

სვეტების განლაგების გეგმა 30.90 ნიშნულზე

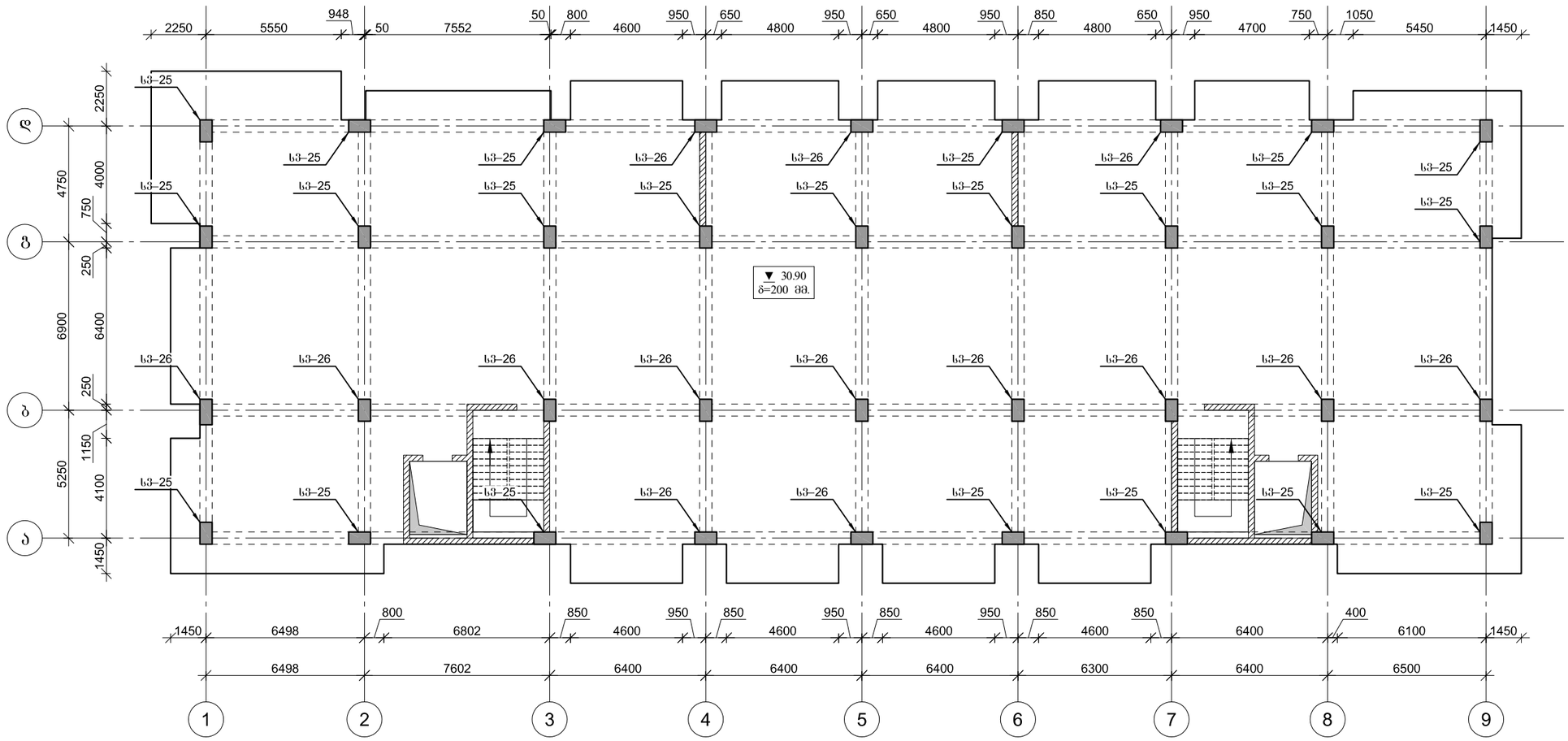

ARCHIUM
architecture & design

პროექტის დასახელება
მრავალბინიანი
საცხოვრებელი სახლი

პროექტის მისამართი
ქ.თბილისი,
დასახლება ვაზისუბანი მ/რ IV
კვარტალი I
ს/კ. 01.17.07.023.001

დამკვეთი
შ.პ.ს მილენიუმ ს/კ 429654046

მპ მუშა პროექტი

სტადია თარიღი განმარტება
2025

მთ. არქიტექტორი თ. ბიბიაშვილი

მთ. კონსტრუქტორი ლ. კაკაბაძე

შეასრულა ა. ცაავა

საავტორო უფლებები
შპს "არქიუმ არქიტექტურა"

ნახაზის დასახელება

სვეტების განლაგების გეგმა
30.90 ნიშნულზე

კ-3.32

A3

მრავ. რ/ბ სვეტის სვ–25-ის არმირება

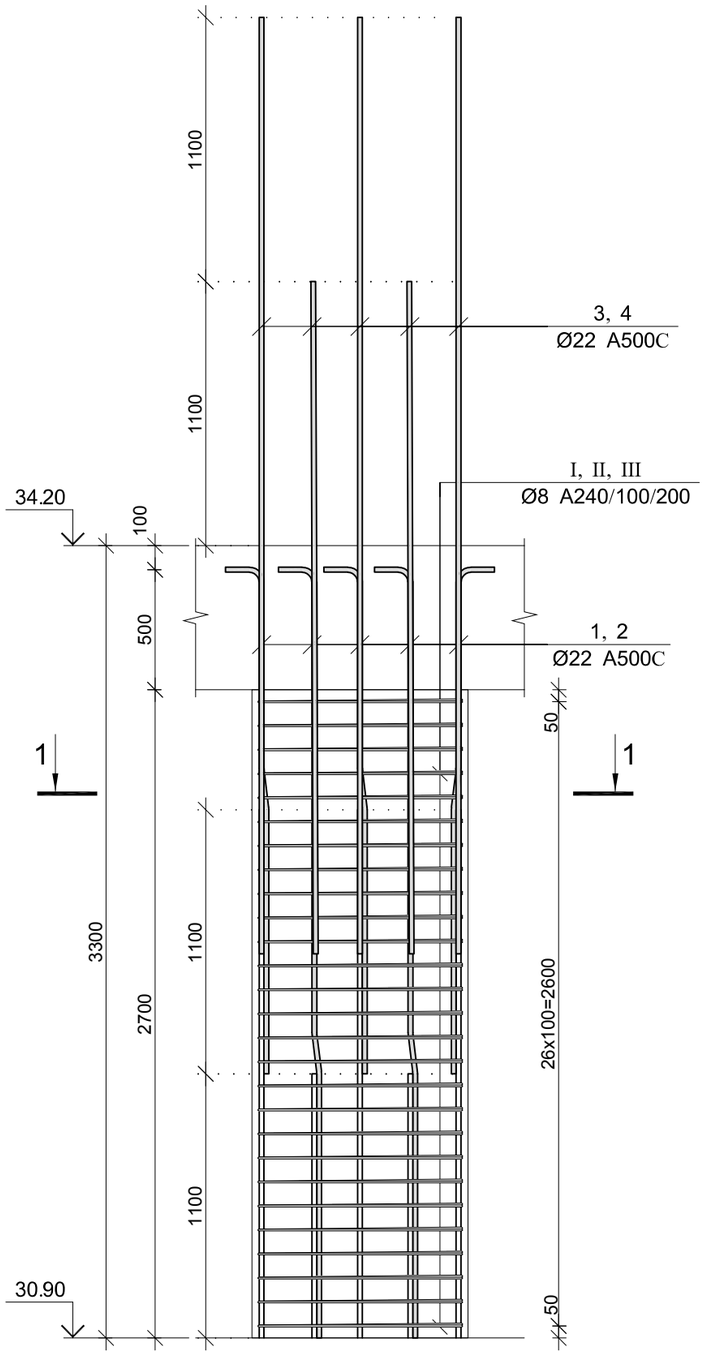

პოზ.	Ø [მმ.]	ესკიზი [მმ.]	სიგრძე [მმ.]
①	Ø22		3800

კვეთი 1–1

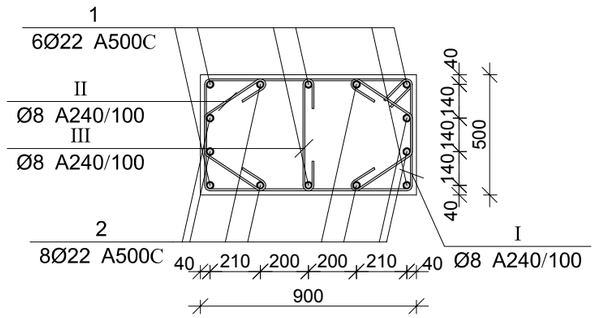

კვეთი 2–2

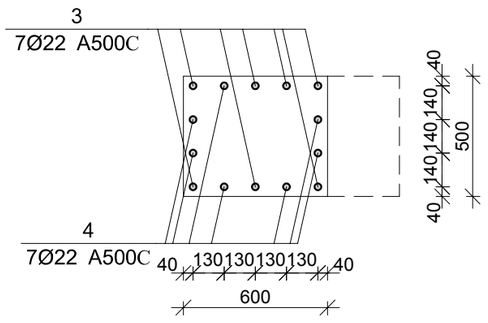

პოზ.	Ø [მმ.]	ესკიზი [მმ.]	სიგრძე [მმ.]
②	Ø22		3600
③	Ø22		3300
④	Ø22	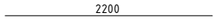	2200
Ⅰ	Ø8	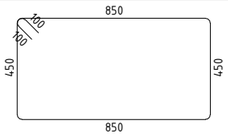	2800
Ⅱ	Ø8	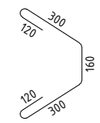	1000
Ⅲ	Ø8	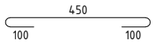	650

მრავ. რ/ბ სვეტის სვ–25-ის სპეციფიკაცია

არმატურის სპეციფიკაცია					არმატურის ამოკრეფა					ბეტონი B 25
პოზ. №	Ø	L მმ.	n ცალი	Ln მ.	Ø	∑ Ln მ.	ბრაქვი მეტრის წონა კგ.	წონა კგ. A240	წონა კგ. A500C	V; მ³
1	2	3	4	5	6	7	8	9	10	11
1	22 A500C	3800	6	22.80	8 A240	138.75	0.39	54.75		1.22
2	22 A500C	3600	8	28.80	22 A500C	90.10	2.98		268.86	
3	22 A500C	3300	7	23.10						
4	22 A500C	2200	7	15.40						
I	8 A240	2800	24	67.20						
II	8 A240	1000	54	54.00						
III	8 A240	650	27	17.55		∑		54.75	268.86	1.22
						n= 22		1204.47	5914.98	26.73
									266.35	კგ/მ³

ARCHIUM
architecture & design

პროექტის დასახელება
მრავალბინიანი
საცხოვრებელი სახლი

პროექტის მისამართი
ქ.თბილისი,
დასახლება ვაზისუბანი მ/რ IV
კვარტალი I
ს/კ. 01.17.07.023.001

დამკვეთი
შ.პ.ს მილენიუმ ს/კ 429654046

მპ — მუშა პროექტი

სტადია — თარიღი 2025 — განმარტება

მთ. არქიტექტორი თ. ბიბიაშვილი

მთ. კონსტრუქტორი ლ. კაკაბაძე

შეასრულა ა. ცაავა

საავტორო უფლებები
შპს "არქიუმ არქიტექტურა"

ნახაზის დასახელება
მრავ. რ/ბ სვეტის სვ–25-ის არმირება და სპეციფიკაცია

კ-3.33

A3

მრავ. რ/ბ სვეტის სვ–26-ის არმირება

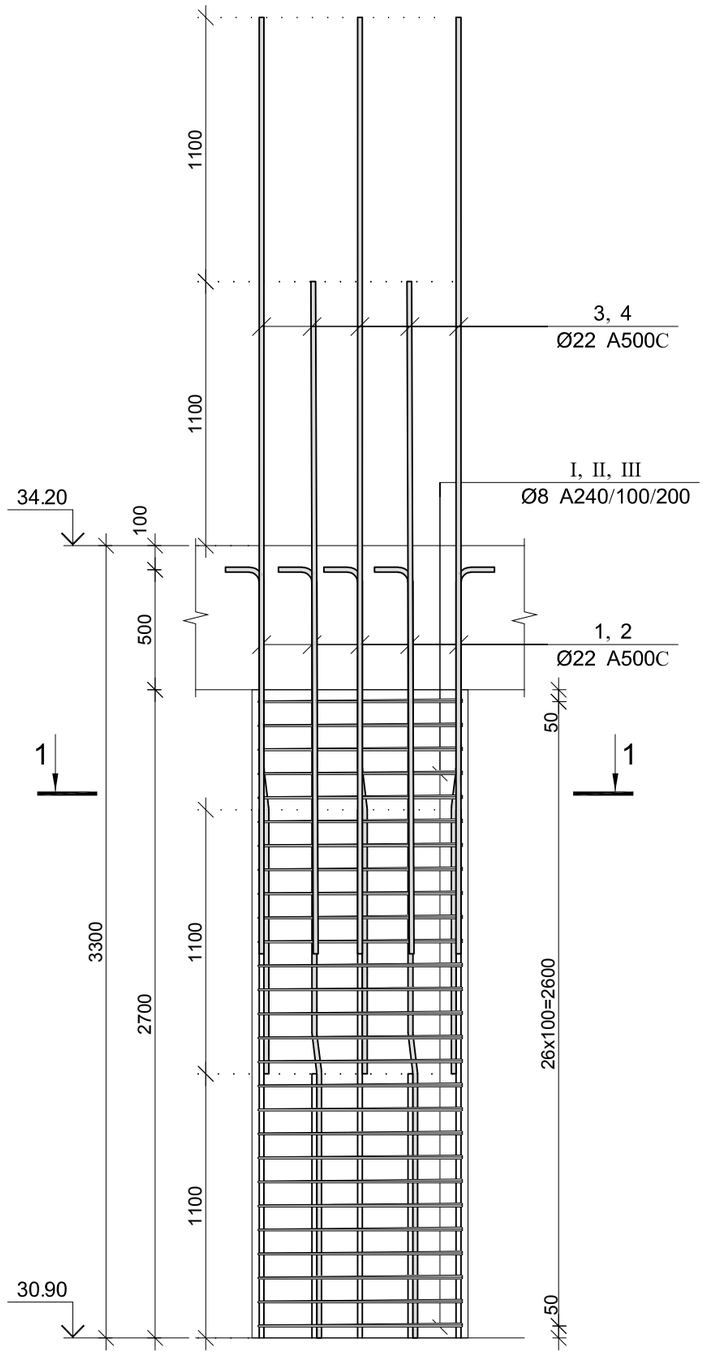

პოზ.	Ø [მმ.]	ესკიზი [მმ.]	სიგრძე [მმ.]
①	Ø22	1100 7° 1000 600	2700
②	Ø22	1100 7° 2100 600	3800
③	Ø22	3300	3300
④	Ø22	2200	2200
Ⅰ	Ø8	850 100 100 450 450 850	2800
Ⅱ	Ø8	300 120 160 120 300	1000
Ⅲ	Ø8	450 100 100	650

კვეთი 1–1

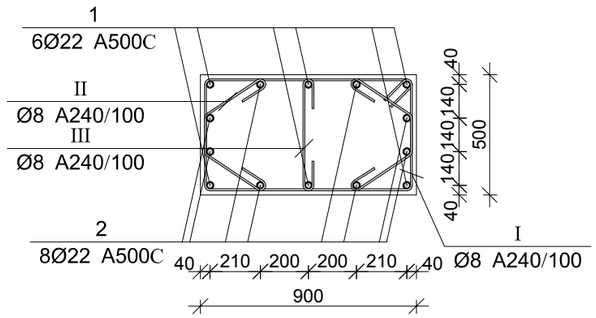

კვეთი 2–2

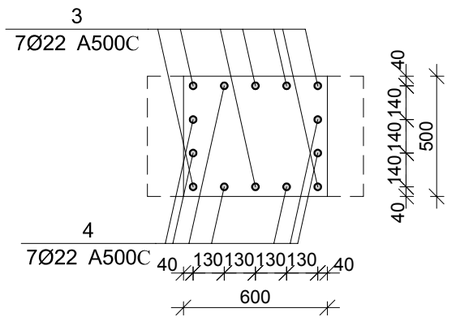

მრავ. რ/ბ სვეტის სვ–26-ის სპეციფიკაცია

არმატურის სპეციფიკაცია					არმატურის ამოკრეფა					ბეტონი B 25
პოზ. №	Ø	L მმ.	n ცალი	Ln მ.	Ø	∑ Ln მ.	ბრაქვი მეტრის წონა კგ.	წონა კგ. A240	წონა კგ. A500C	V; მ³
1	2	3	4	5	6	7	8	9	10	11
1	22 A500C	2700	6	16.20	8 A240	147.15	0.39	58.06		1.22
2	22 A500C	3800	8	30.40	22 A500C	85.10	2.98		253.94	
3	22 A500C	3300	7	23.10						
4	22 A500C	2200	7	15.40						
I	8 A240	2800	27	75.60						
II	8 A240	1000	54	54.00						
III	8 A240	650	27	17.55		∑		58.06	253.94	1.22
						n= 14		812.88	3555.20	17.01
									256.79	კგ/მ³

ARCHIUM
architecture & design

პროექტის დასახელება
მრავალბინიანი
საცხოვრებელი სახლი

პროექტის მისამართი
ქ.თბილისი,
დასახლება ვაზისუბანი მ/რ IV
კვარტალი I
ს/კ. 01.17.07.023.001

დამკვეთი
შ.პ.ს მილენიუმ ს/კ 429654046

მპ — მუშა პროექტი

სტადია — თარიღი 2025 — განმარტება

მთ. არქიტექტორი თ. ბიბიაშვილი

მთ. კონსტრუქტორი ლ. კაკაბაძე

შეასრულა ა. ცაავა

საავტორო უფლებები
შპს "არქიუმ არქიტექტურა"

ნახაზის დასახელება
მრავ. რ/ბ სვეტის სვ–26-ის არმირება და სპეციფიკაცია

კ-3.34

A3

სვეტების განლაგების გეგმა 34.20 ნიშნულზე

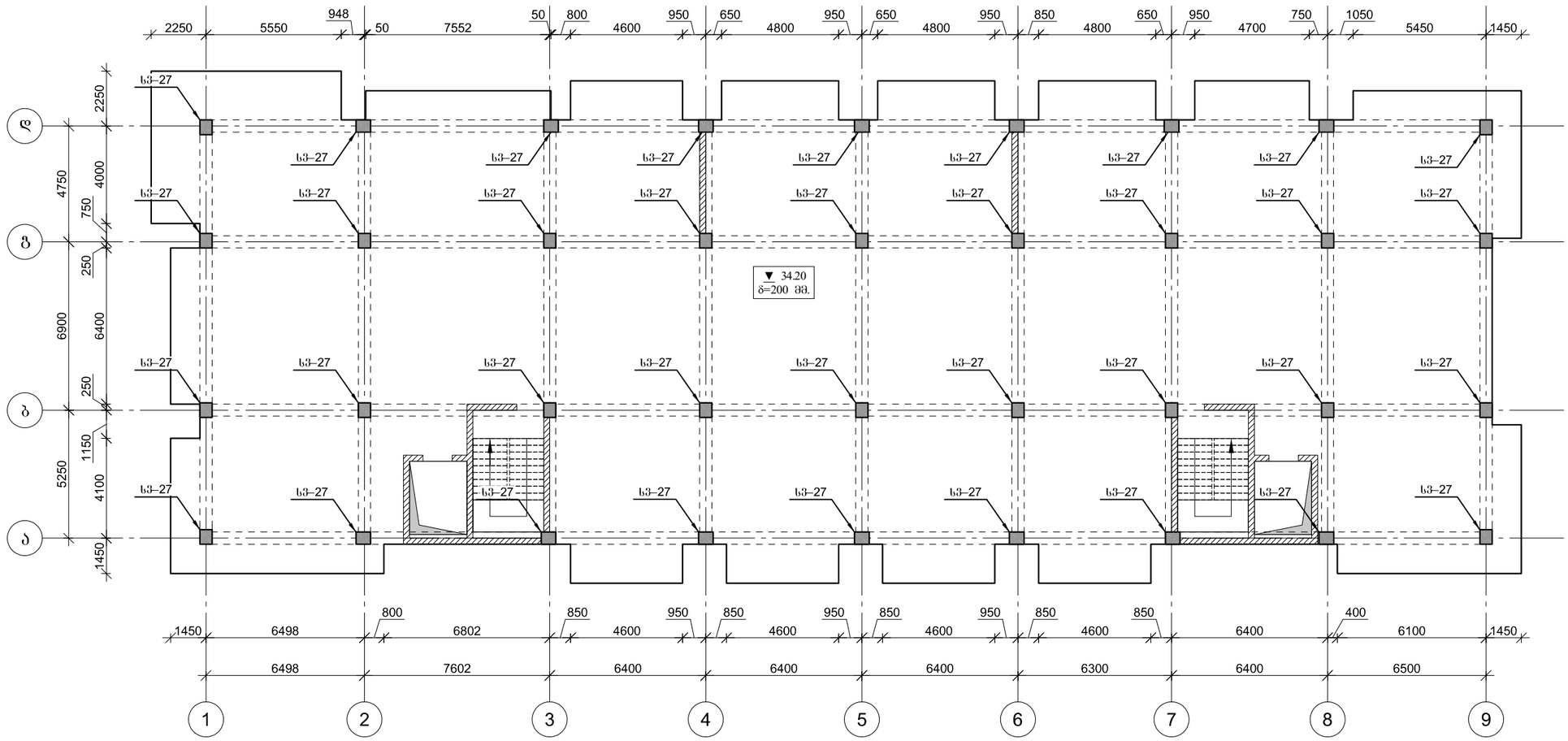

ARCHIUM
architecture & design

პროექტის დასახელება
მრავალბინიანი
საცხოვრებელი სახლი

პროექტის მისამართი
ქ.ობილისი,
დასახლება ვაზისუბანი მ/რ IV
კვარტალი I
ს/კ. 01.17.07.023.001

დამკვეთი
შ.პ.ს მილენიუმ ს/კ 429654046

მპ — მუშა პროექტი

სტადია — თარიღი — განმარტება
2025

მთ. არქიტექტორი თ. ბიბიაშვილი

მთ. კონსტრუქტორი ლ. კაკაბაძე

შეასრულა ა. ცაავა

საავტორო უფლებები
შპს "არქიუმ არქიტექტურა"

ნახაზის დასახელება

სვეტების განლაგების გეგმა
34.20 ნიშნულზე

კ-3.35

A3

მრავ. რ/ბ სვეტის სვ–27-ის არმირება

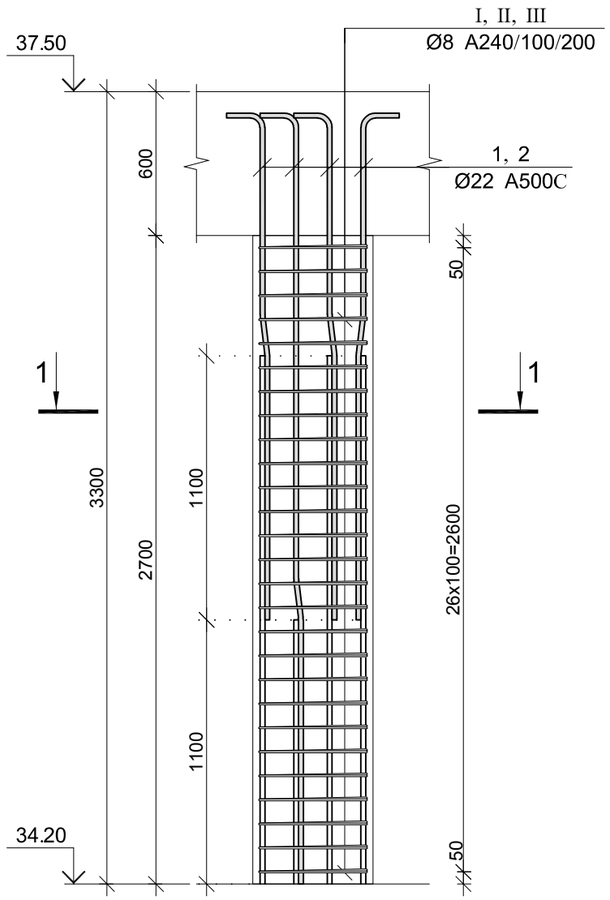

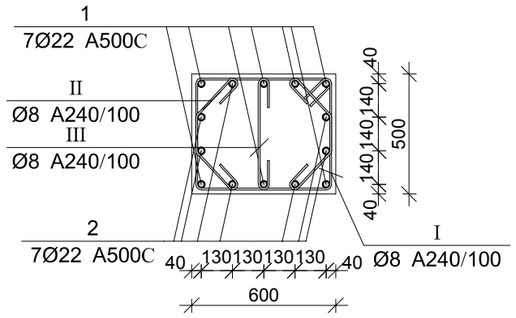

პოზ.	Ø [მმ.]	ესკიზი [მმ.]	სიგრძე [მმ.]
①	Ø22		2700
②	Ø22		3800
Ⅰ	Ø8	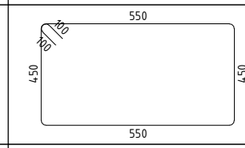	2200
Ⅱ	Ø8	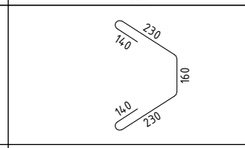	900
Ⅲ	Ø8	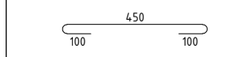	650

მრავ. რ/ბ სვეტის სვ–27-ის სპეციფიკაცია

არმატურის სპეციფიკაცია					არმატურის ამოკრეფა					ბეტონი B 25
პოზ. №	Ø	L მმ.	n ცალი	Ln მ.	Ø	∑ Ln მ.	ერთეული მეტრის წონა კგ.	წონა კგ. A240	წონა კგ. A500C	V; მ³
1	2	3	4	5	6	7	8	9	10	11
1	22 A500C	2700	7	18.90	8 A240	141.75	0.39	55.93		0.81
2	22 A500C	3800	7	26.60	22 A500C	45.50	2.98		135.77	
I	8 A240	2800	27	75.60						
II	8 A240	900	54	48.60						
III	8 A240	650	27	17.55						
						∑		55.93	135.77	0.81
						n= 36		2013.57	4887.87	29.16
									236.67	კგ/მ³

ARCHIUM
architecture & design

პროექტის დასახელება
მრავალბინიანი
საცხოვრებელი სახლი

პროექტის მისამართი
ქ.თბილისი,
დასახლება ვაზისუბანი მ/რ IV
კვარტალი I
ს/კ. 01.17.07.023.001

დამკვეთი
შ.პ.ს მილენიუმ ს/კ 429654046

მპ — მუშა პროექტი

სტადია	თარიღი	განმარტება
	2025	

მთ. არქიტექტორი თ. ბიბიაშვილი

მთ. კონსტრუქტორი ლ. კაკაბაძე

შეასრულა ა. ცაავა

საავტორო უფლებები
შპს "არქიუმ არქიტექტურა"

ნახაზის დასახელება
მრავ. რ/ბ სვეტის სვ–27-ის არმირება და სპეციფიკაცია

კ-3.36

A3

კვეთი 1–1

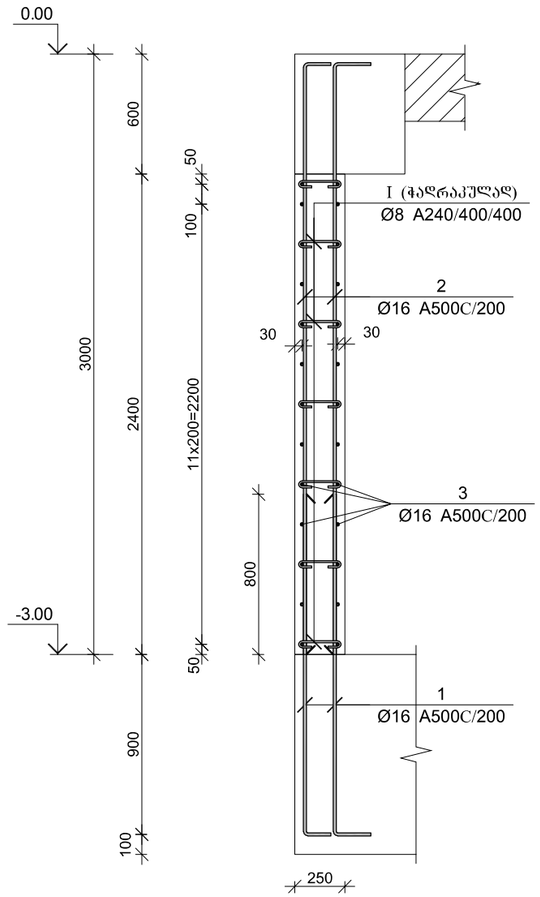

კვეთი 2–2

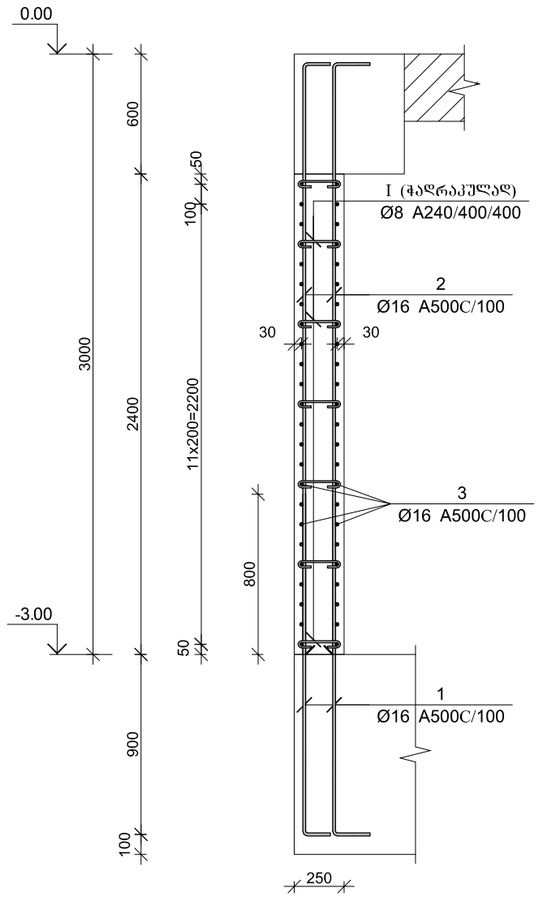

პოზ.	Ø [მმ.]	ესკიზი [მმ.]	სიგრძე [მმ.]
①	Ø16	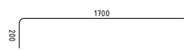	1900
②	Ø16	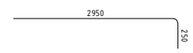	3200
③	Ø16		----
④	Ø16		1500
Ⅰ	Ø8	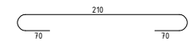	350

არმირების ფრაგმენტი

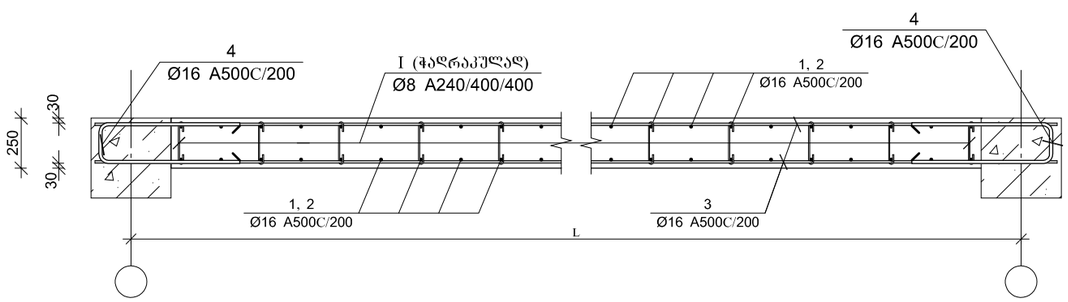

მონ. რ/ბ კედლის სპეციფიკაცია -3.00 ნიშნულზე

არმატურის სპეციფიკაცია					არმატურის ამოკრეფა					ბეტონი B 25
პოზ. №	Ø	L მმ.	n ცალი	Ln მ.	Ø	∑ Ln მ.	ბრაკაჟი მეტრის წონა კგ.	წონა კგ.		V; მ³
								A240	A500C	
1	2	3	4	5	6	7	8	9	10	11
1	16 A500C	1900	1280	2432.00	8 A240	72.80	0.39	28.73		67.78
2	16 A500C	3200	1280	4096.00	16 A500C	10596.00	1.58		16724.09	
3	16 A500C	---	---	3912.00						
4	16 A500C	1500	104	156.00						
Ⅰ	8 A240	350	208	72.80						
						∑		28.73	16724.09	67.78
						n= 1		28.73	16724.09	67.78
									247.18	კგ/მ³

ARCHIUM
architecture & design

პროექტის დასახელება
მრავალბინიანი
საცხოვრებელი სახლი

პროექტის მისამართი
ქ.თბილისი,
დასახლება ვაზისუბანი მ/რ IV
კვარტალი I
ს/კ. 01.17.07.023.001

დამკვეთი
შ.პ.ს მილენიუმ ს/კ 429654046

მპ — მუშა პროექტი

სტადია	თარიღი	განმარტება
	2025	

მთ. არქიტექტორი თ. ბიბიაშვილი

მთ. კონსტრუქტორი ლ. კაკაბაძე

შეასრულა ა. ცაავა

საავტორო უფლებები
შპს "არქიუმ არქიტექტურა"

ნახაზის დასახელება
მონ. რ/ბ კედლების არმირება
და სპეციფიკაცია -3.00 ნიშნულზე

კ-4.02

A3

მონ. რ/ბ კედლების შაანის, მკუ–1-ის არმირება -3.00-დან 0.00 ნიშნულამდე

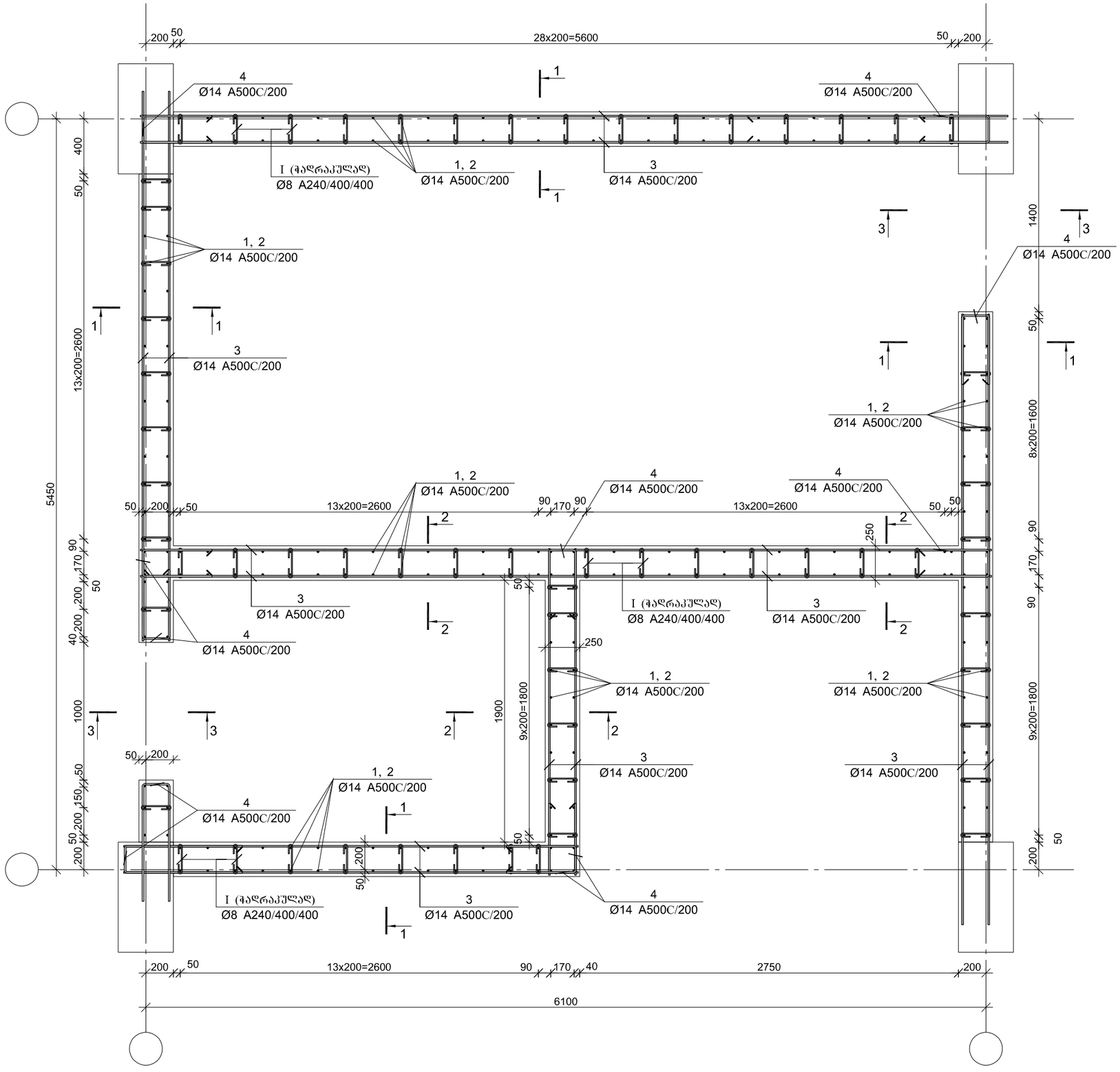

პროექტის დასახელება	მრავალბინიანი საცხოვრებელი სახლი
პროექტის მისამართი	ქ.თბილისი, დასახლება ვაზისუბანი მ/რ IV კვარტალი I ს/კ. 01.17.07.023.001
დამკვეთი	შ.პ.ს მილენიუმ ს/კ 429654046
მპ	მუშა პროექტი
სტადია / თარიღი 2025	განმარტება
მთ. არქიტექტორი	თ. ბიბიაშვილი
მთ. კონსტრუქტორი	ლ. კაკაბაძე
შეასრულა	ა. ცაავა
საავტორო უფლებები	შპს "არქიუმ არქიტექტურა"
ნახაზის დასახელება	მონ. რ/ბ კედლების შაანის, მკუ–1-ის არმირება -3.00-დან 0.00 ნიშნულამდე
კ-4.03	
A3	

კვეთი 1–1

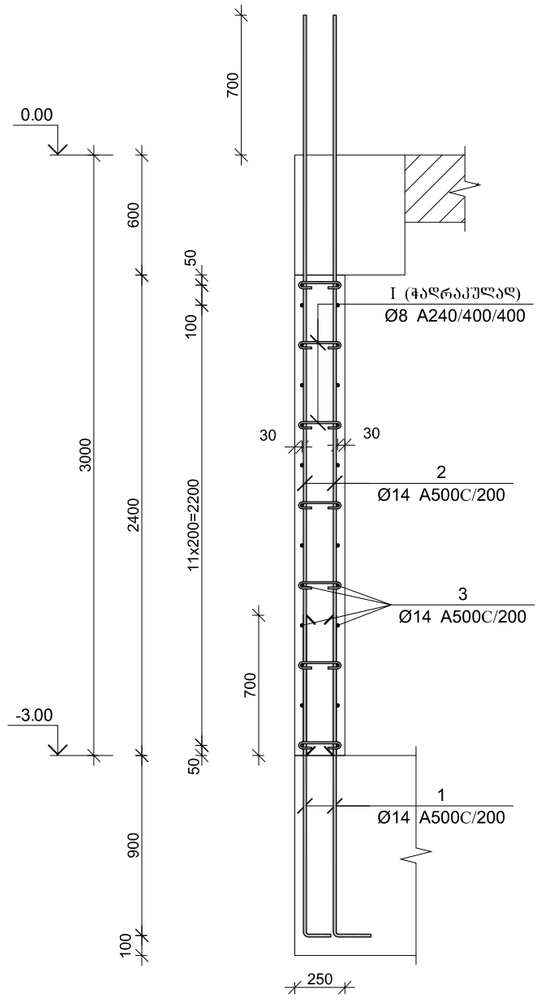

კვეთი 2–2

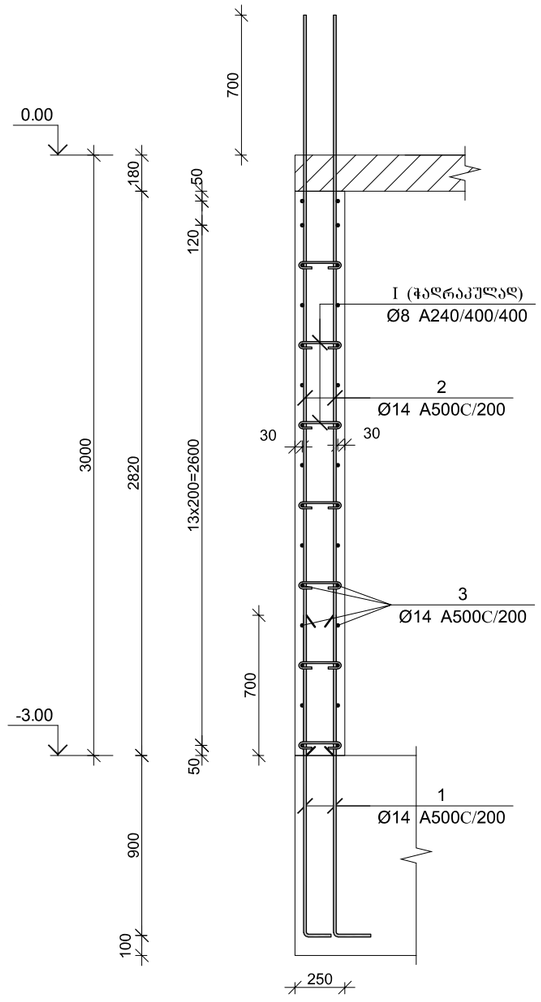

კვეთი 3–3

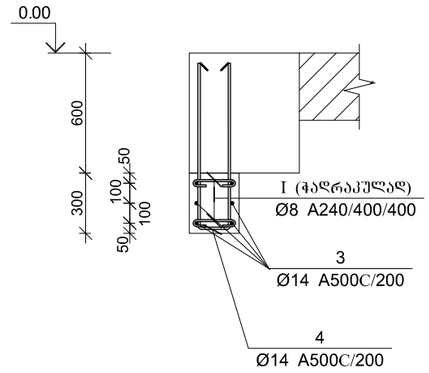

პოზ.	Φ [მმ.]	ესკიზი [მმ.]	სიგრძე [მმ.]
①	Ø14	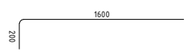	1800
②	Ø14		3700
③	Ø14		----
④	Ø14		1500
Ⓘ	Ø8		350

არმირების ფრაგმენტი

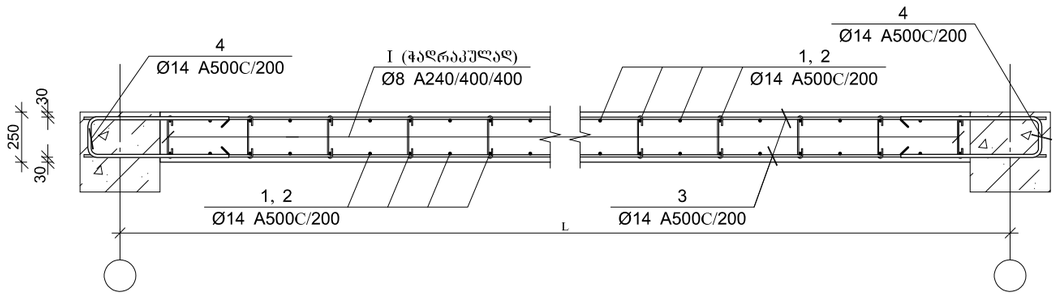

მონ. რ/ბ კედლის შებნის მკშ–1-ის სპეციფიკაცია -3.00-დან 0.00 ნიშნულამდე

არმატურის სპეციფიკაცია					არმატურის ამოკრეფა					ბეტონი B 25
პოზ. №	Ø	L მმ.	n ცალი	Ln მ.	Ø	∑ Ln მ.	ზრდადი ვეტრის წონა კგ.	წონა კგ. A240	წონა კგ. A500C	V; მ³
1	2	3	4	5	6	7	8	9	10	11
1	14 A500C	1900	258	490.20	8 A240	151.90	0.39	59.94		14.87
2	14 A500C	3700	258	954.60	14 A500C	2473.80	1.21		2989.38	
3	14 A500C	---	---	834.00						
4	14 A500C	1500	130	195.00						
I	8 A240	350	434	151.90						
						∑		59.94	2989.38	14.87
						n= 1		59.94	2989.38	14.87
									205.04	კგ/მ³

ARCHIUM
architecture & design

პროექტის დასახელება
მრავალბინიანი
საცხოვრებელი სახლი

პროექტის მისამართი
ქ.თბილისი,
დასახლება ვაზისუბანი მ/რ IV
კვარტალი I
ს/კ. 01.17.07.023.001

დამკვეთი
შ.პ.ს მილენიუმ ს/კ 429654046

მპ — მუშა პროექტი

სტადია — თარიღი 2025 — განმარტება

მთ. არქიტექტორი თ. ბიბიაშვილი

მთ. კონსტრუქტორი ლ. კაკაბაძე

შესრულა ა. ცაავა

საავტორო უფლებები
შპს "არქიუმ არქიტექტურა"

ნახაზის დასახელება
მონ. რ/ბ კედლების შებნის, მკშ–1-ის არმირება და სპეციფიკაცია -3.00-დან 0.00 ნიშნულამდე

კ-4.04

A3

მონ. რ/ბ კედლების შბანის, მკუ–1-ის არმირება 0.00-დან 4.50 ნიშნულამდე

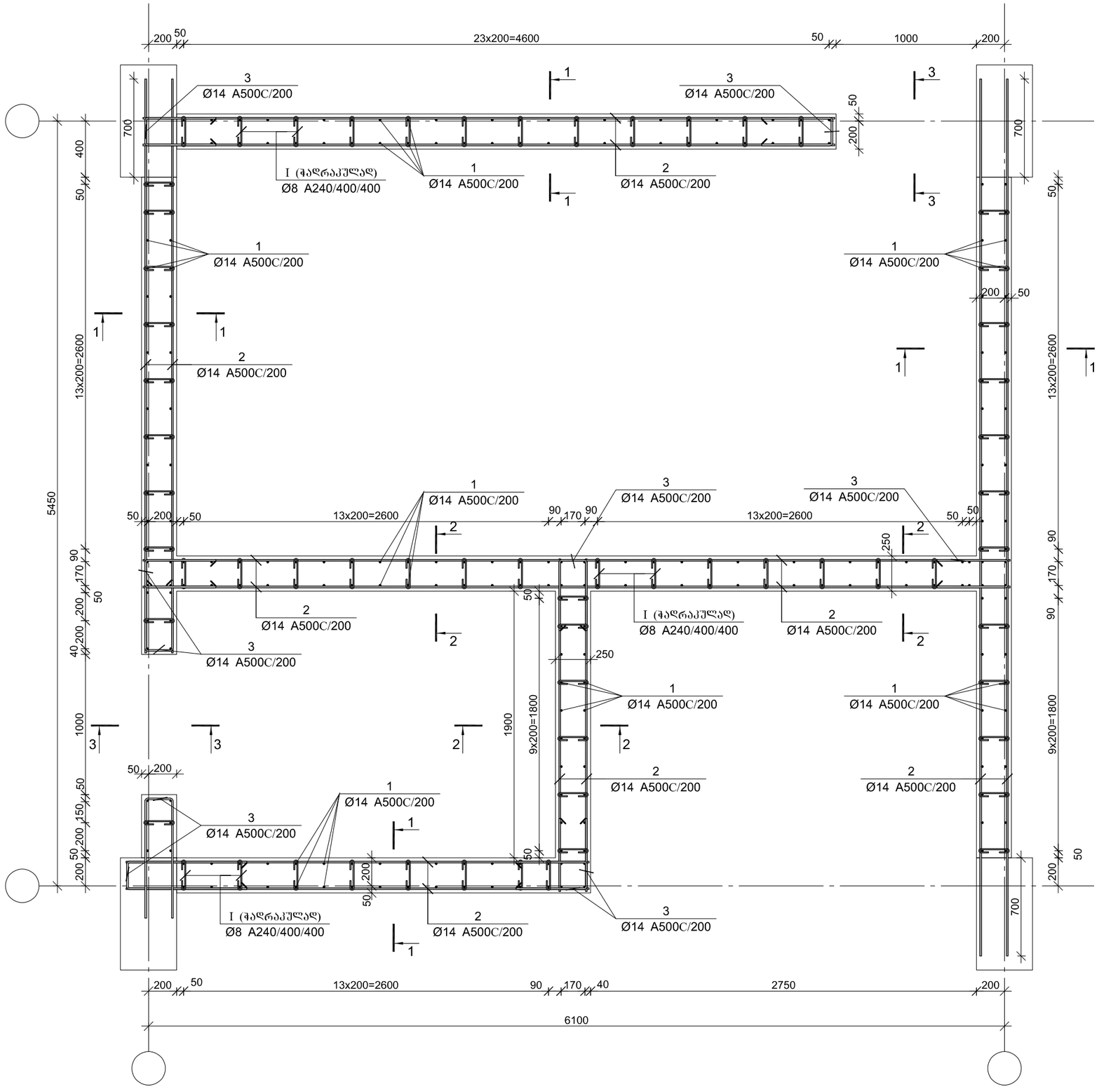

ARCHIUM
architecture & design

პროექტის დასახელება
მრავალბინიანი
საცხოვრებელი სახლი

პროექტის მისამართი
ქ.თბილისი,
დასახლება ვაზისუბანი მ/რ IV
კვარტალი I
ს/კ. 01.17.07.023.001

დამკვეთი
შ.პ.ს მილენიუმ ს/კ 429654046

მპ		მუშა პროექტი
სტადია	თარიღი	განმარტება
	2025	

მთ. არქიტექტორი თ. ბიბიაშვილი

მთ. კონსტრუქტორი ლ. კაკაბაძე

შეასრულა ა. ცაავა

საავტორო უფლებები

შპს "არქიუმ არქიტექტურა"

ნახაზის დასახელება

მონ. რ/ბ კედლების შბანის, მკუ–1-ის არმირება 0.00-დან 4.50 ნიშნულამდე

კ-4.05

A3

კვეთი 1–1

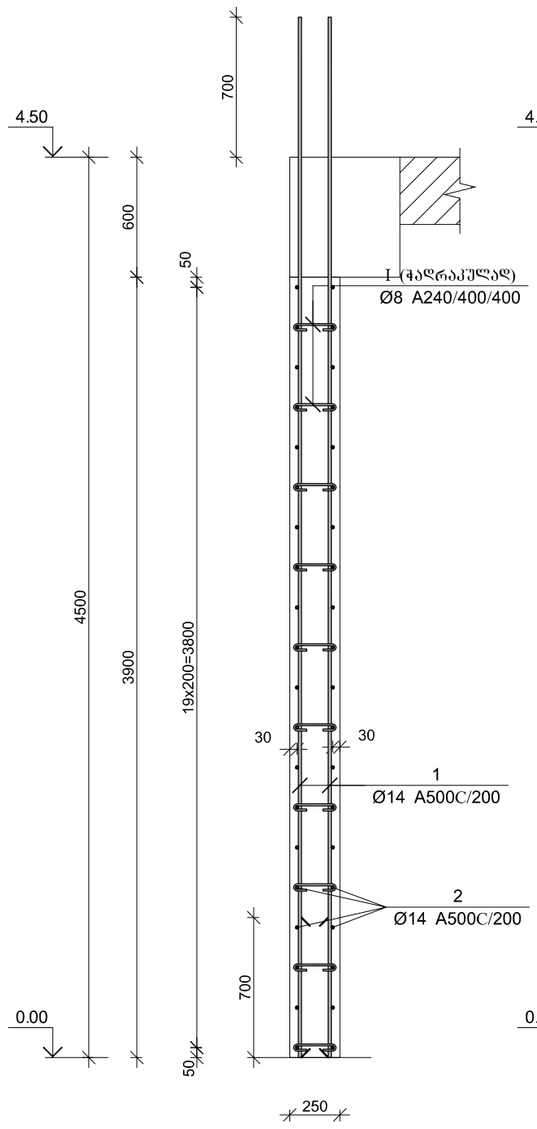

კვეთი 2–2

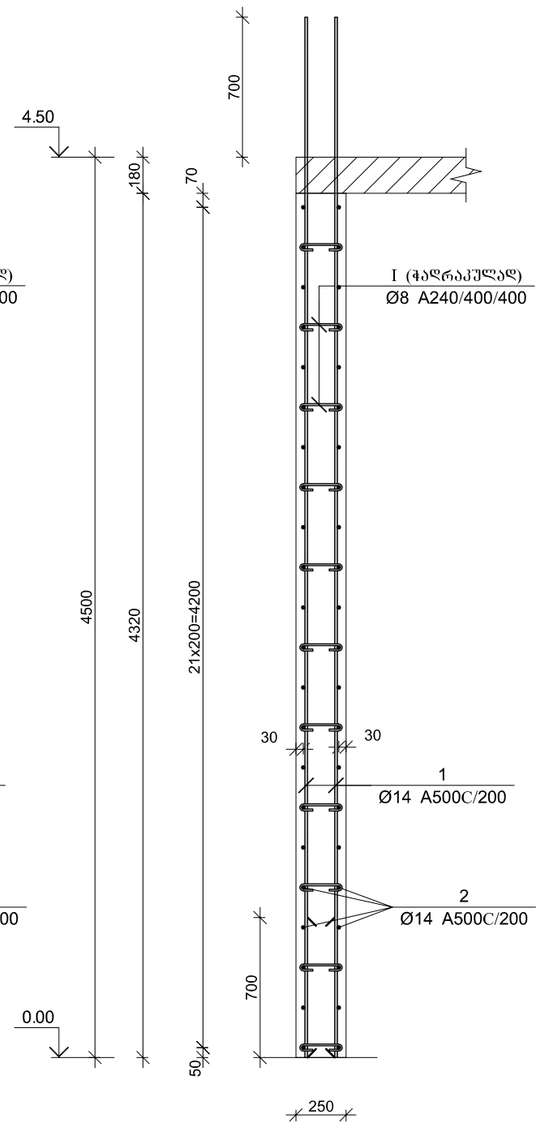

კვეთი 3–3

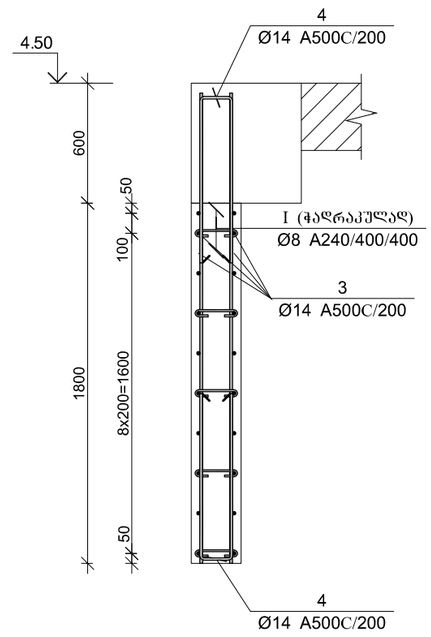

პოზ.	Φ [მმ.]	ესკიზი [მმ.]	სიგრძე [მმ.]
①	Ø14	5200	5200
②	Ø14	----	----
④	Ø14	655, 190, 655	1500
ⓘ	Ø8	210, 70, 70	350

არმირების ფრაგმენტი

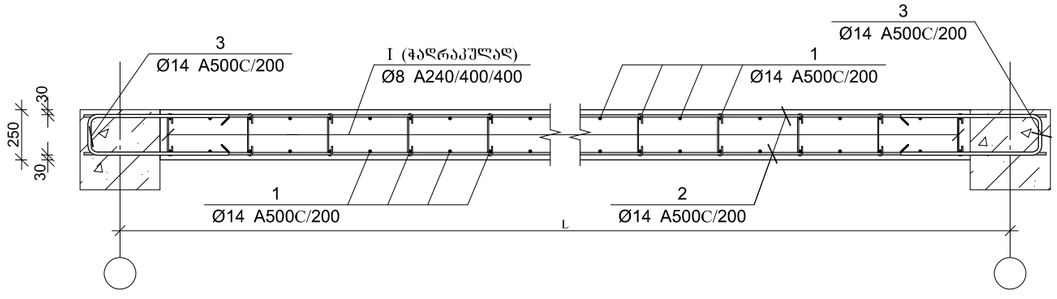

მრნ. რ/ბ კედლის შებნის მკშ–1-ის სპეციფიკაცია 0.00-დან 4.50 ნიშნულამდე

არმატურის სპეციფიკაცია					არმატურის ამოკრეფა					ბეტონი B 25
პოზ. №	Ø	L მმ.	n ცალი	Ln მ.	Ø	∑ Ln მ.	ზრდადი ფეხრის წონა კგ.	წონა კგ. A240	წონა კგ. A500C	V; მ³
1	2	3	4	5	6	7	8	9	10	11
1	14 A500C	5200	258	1341.60	8 A240	238.70	0.39	94.19		24.73
2	14 A500C	---	---	1715.20	14 A500C	3353.80	1.21		4052.79	
3	14 A500C	1500	198	297.00						
I	8 A240	350	682	238.70						
							∑	94.19	4052.79	24.73
						n= 1		94.19	4052.79	24.73
									167.69	კგ/მ³

ARCHIUM
architecture & design

პროექტის დასახელება
მრავალბინიანი
საცხოვრებელი სახლი

პროექტის მისამართი
ქ.თბილისი,
დასახლება ვაზისუბანი მ/რ IV
კვარტალი I
ს/კ. 01.17.07.023.001

დამკვეთი
შ.პ.ს მილენიუმ ს/კ 429654046

მპ — მუშა პროექტი

სტადია	თარიღი	განმარტება
	2025	

მთ. არქიტექტორი თ. ბიბიაშვილი

მთ. კონსტრუქტორი ლ. კაკაბაძე

შესრულა ა. ცაავა

საავტორო უფლებები
შპს "არქიტექტურა"

ნახაზის დასახელება
მრნ. რ/ბ კედლების შებნის, მკშ–1-ის არმირება და სპეციფიკაცია 0.00-დან 4.50 ნიშნულამდე

კ-4.06

A3

მონ. რ/ბ კედლების შბანის, მკუ–1-ის არმირება 4.50-დან –:– 17.30. ნიშნულამდე

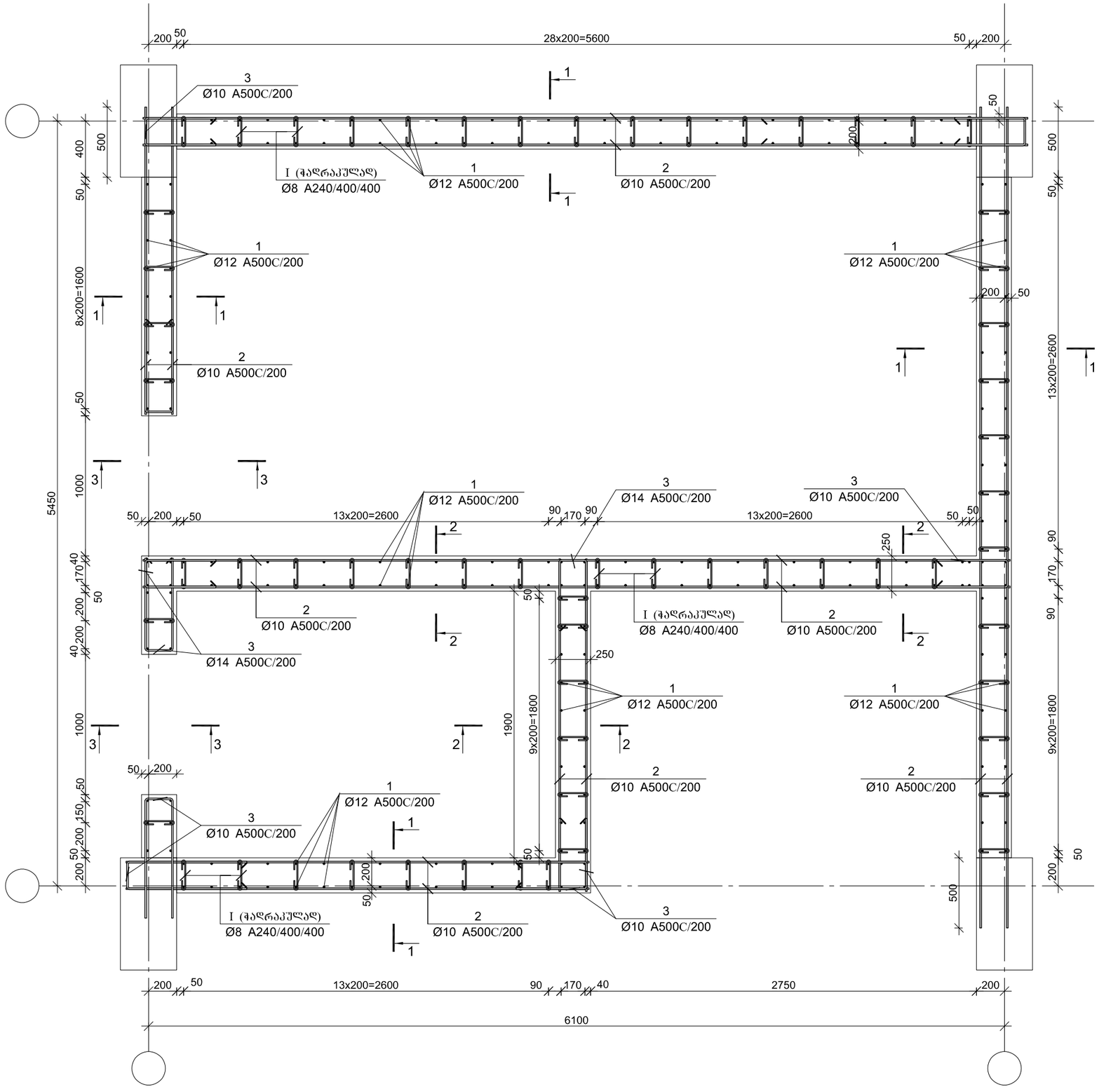

ARCHIUM
architecture & design

პროექტის დასახელება
მრავალბინიანი საცხოვრებელი სახლი

პროექტის მისამართი
ქ.თბილისი, დასახლება ვაზისუბანი მ/რ IV კვარტალი I ს/კ. 01.17.07.023.001

დამკვეთი
შ.პ.ს მილენიუმ ს/კ 429654046

მპ	მუშა პროექტი
სტადია	თარიღი / განმარტება
	2025

მთ. არქიტექტორი თ. ბიბიაშვილი

მთ. კონსტრუქტორი ლ. კაკაბაძე

შეასრულა ა. ცაავა

საავტორო უფლებები
შპს "არქიუმ არქიტექტურა"

ნახაზის დასახელება
მონ. რ/ბ კედლების შბანის, მკუ–1-ის არმირება 4.50-დან –:– 17.30 ნიშნულამდე

კ-4.07

A3

კვეთი 1–1

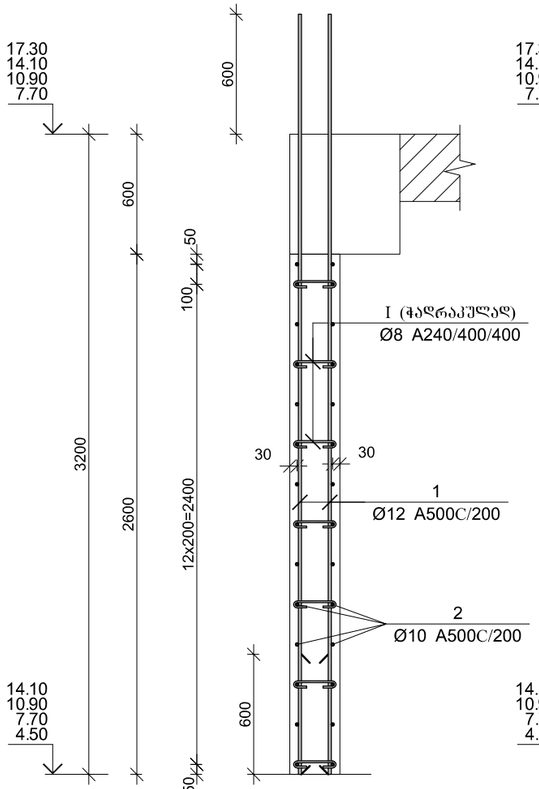

კვეთი 2–2

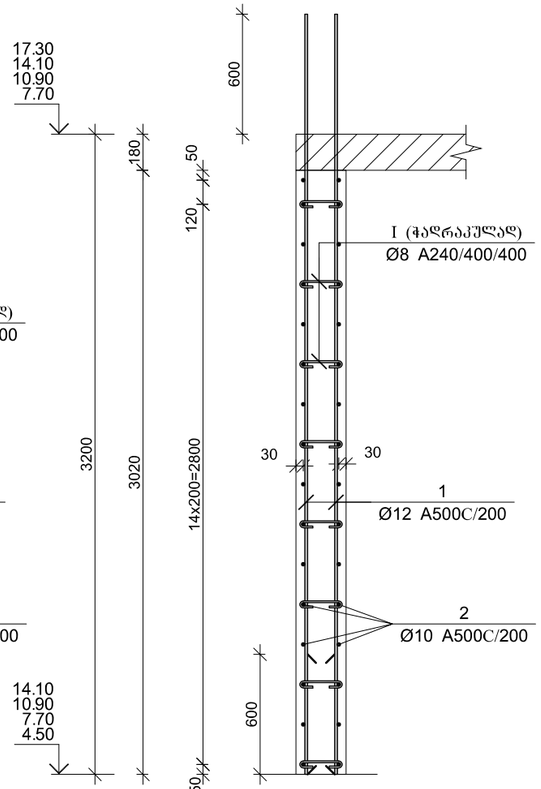

კვეთი 3–3

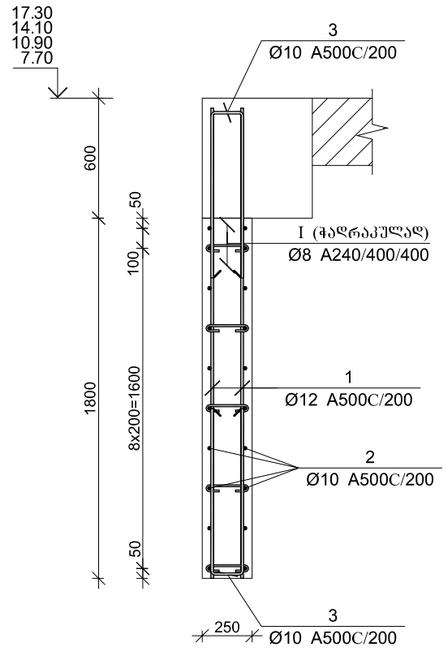

პოზ.	Φ [მმ.]	ესკიზი [მმ.]	სიგრძე [მმ.]
①	Ø12	3800	3800
②	Ø10	----	----
③	Ø10	605, 190, 605	1400
Ⅰ	Ø8	210, 70, 70	350

მონ. რ/ბ კედლის შბნის მკშ–1-ის სპეციფიკაცია 4.50-დან 17.30 ნიშნულამდე

არმატურის სპეციფიკაცია					არმატურის ამოკრეფა					ბეტონი B 25
პოზ. №	Ø	L მმ.	n ცალი	Ln მ.	Ø	∑ Ln მ.	ზრდები ვენტის წონა კგ.	წონა კგ. A240	წონა კგ. A500C	V; მ³
1	2	3	4	5	6	7	8	9	10	11
1	12 A500C	3800	258	980.40	8 A240	151.90	0.39	59.94		17.09
2	10 A500C	---	---	897.60	10 A500C	1144.00	0.62		705.32	
3	10 A500C	1400	176	246.40	12 A500C	980.40	0.89		870.41	
Ⅰ	8 A240	350	434	151.90						
						∑		59.94	1575.74	17.09
						n= 4		239.75	6302.94	68.34
									95.73	კგ/მ³

არმირების ფრაგმენტი

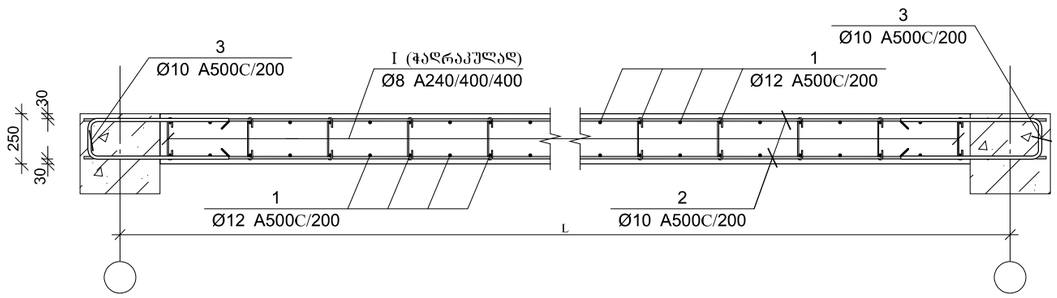

ARCHIUM
architecture & design

პროექტის დასახელება
მრავალბინიანი
საცხოვრებელი სახლი

პროექტის მისამართი
ქ.თბილისი,
დასახლება ვაზისუბანი მ/რ IV
კვარტალი I
ს/კ. 01.17.07.023.001

დამკვეთი
შ.პ.ს მილენიუმ ს/კ 429654046

მპ | მუშა პროექტი

სტადია | თარიღი 2025 | განმარტება

მთ. არქიტექტორი თ. ბიბიაშვილი

მთ. კონსტრუქტორი ლ. კაკაბაძე

შესრულა ა. ცაავა

საავტორო უფლებები
შპს "არქიუმ არქიტექტურა"

ნახაზის დასახელება
მონ. რ/ბ კედლების შუანის, მკშ–1-ის არმირება და სპეციფიკაცია 4.50-დან 17.30 ნიშნულამდე

კ-4.08

A3

მონ. რ/ბ კედლების შბანის, მკუ–1-ის არმირება 17.30-დან –:– 30.10 ნიშნულამდე

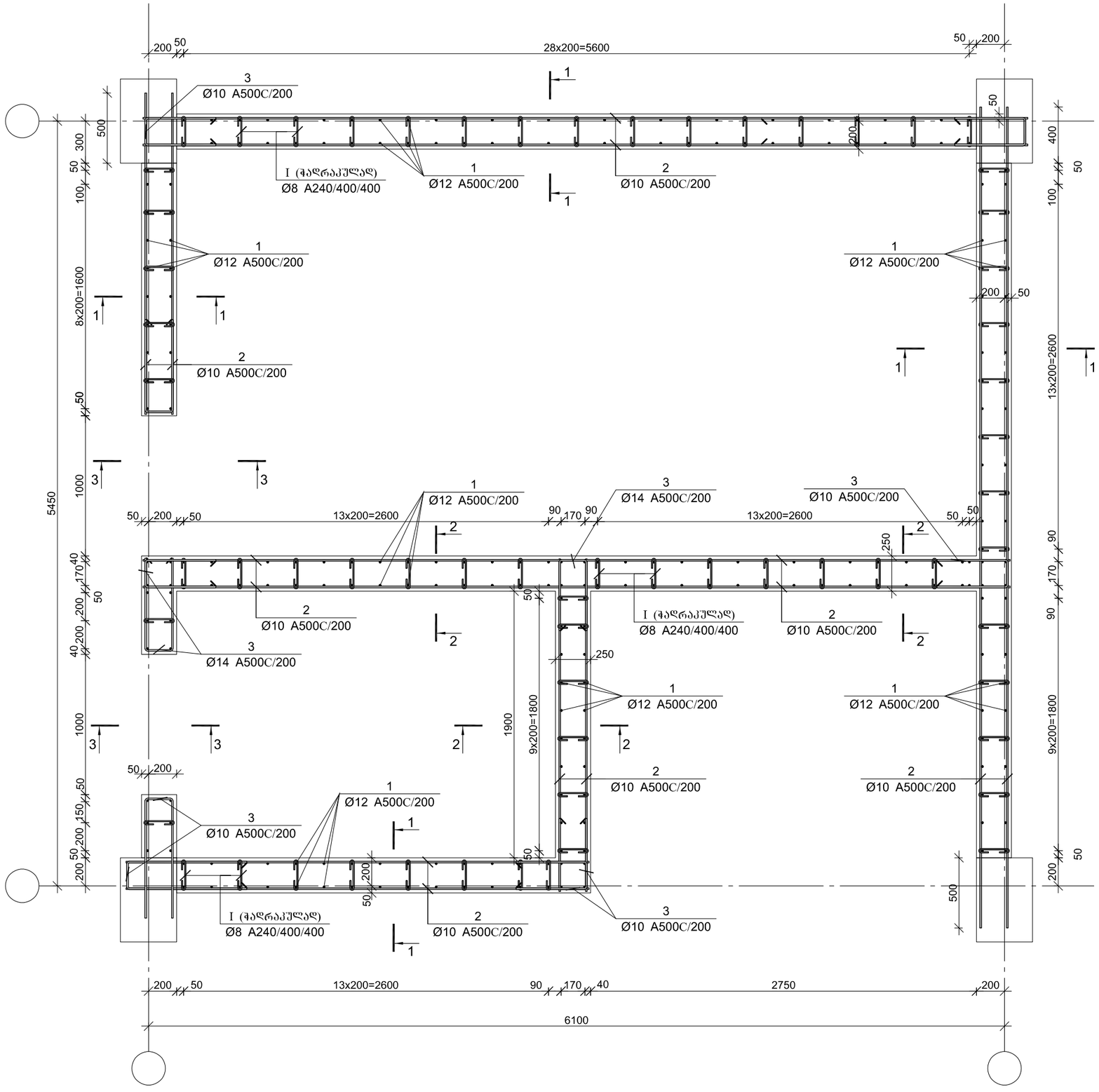

ARCHIUM
architecture & design

პროექტის დასახელება
მრავალბინიანი
საცხოვრებელი სახლი

პროექტის მისამართი
ქ.თბილისი,
დასახლება ვაზისუბანი მ/რ IV
კვარტალი I
ს/კ. 01.17.07.023.001

დამკვეთი
შ.პ.ს მილენიუმ ს/კ 429654046

მკ	მუშა პროექტი
სტადია	თარიღი / განმარტება
	2025

მთ. არქიტექტორი თ. ბიბიაშვილი
მთ. კონსტრუქტორი ლ. კაკაბაძე
შესრულა ა. ცაავა

საავტორო უფლებები
შპს "არქიუმ არქიტექტურა"

ნახაზის დასახელება
მონ. რ/ბ კედლების შბანის, მკუ–1-ის არმირება 17.30-დან –:– 30.10 ნიშნულამდე

კ-4.09

A3

კვეთი 1–1

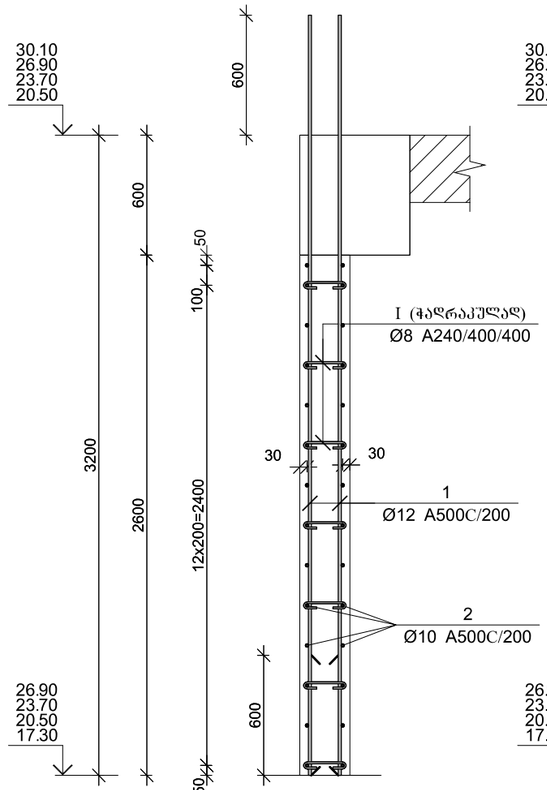

კვეთი 2–2

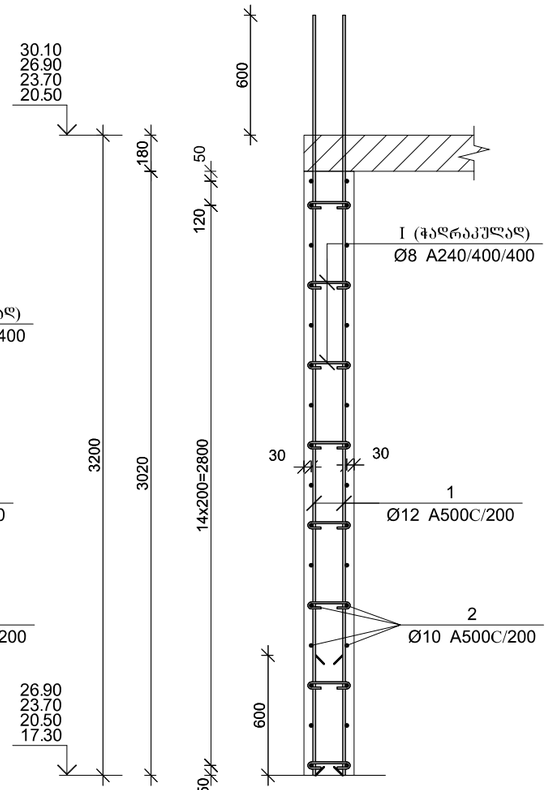

კვეთი 3–3

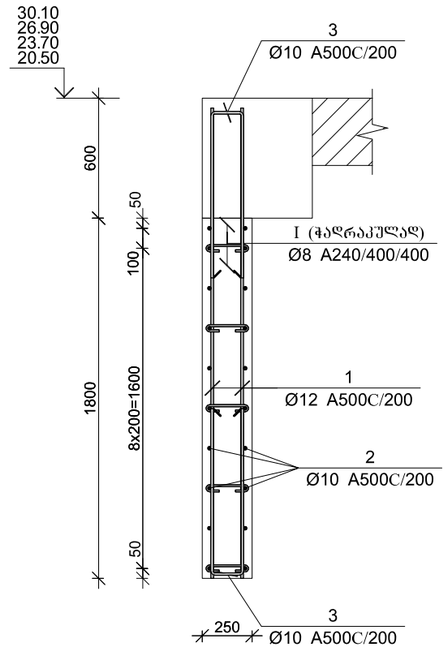

პოზ.	Φ [მმ.]	ესკიზი [მმ.]	სიგრძე [მმ.]
①	Ø12	3800	3800
②	Ø10	----	----
③	Ø12	605 / 190 / 605	1400
Ⓘ	Ø8	210 / 70 / 70	350

მონ. რ/ბ კედლის შანის მპუ–1-ის სპეციფიკაცია 17.30-დან –:– 30.10 ნიშნულამდე

არმატურის სპეციფიკაცია					არმატურის ამოკრეფა					ბეტონი B 25
პოზ. №	Ø	L მმ.	n ცალი	Ln მ.	Ø	∑ Ln მ.	ზრდადი ვეტრის წონა კგ.	წონა კგ.		V; მ³
								A240	A500C	
1	2	3	4	5	6	7	8	9	10	11
1	12 A500C	3800	262	995.60	8 A240	151.90	0.39	59.94		17.09
2	10 A500C	---	---	897.60	10 A500C	1144.00	0.62		705.32	
3	10 A500C	1400	176	246.40	12 A500C	995.60	0.89		883.91	
I	8 A240	350	434	151.90						
						∑		59.94	1589.23	17.09
						n= 4		239.75	6356.92	68.34
									96.52	კგ/მ³

არმირების ფრაგმენტი

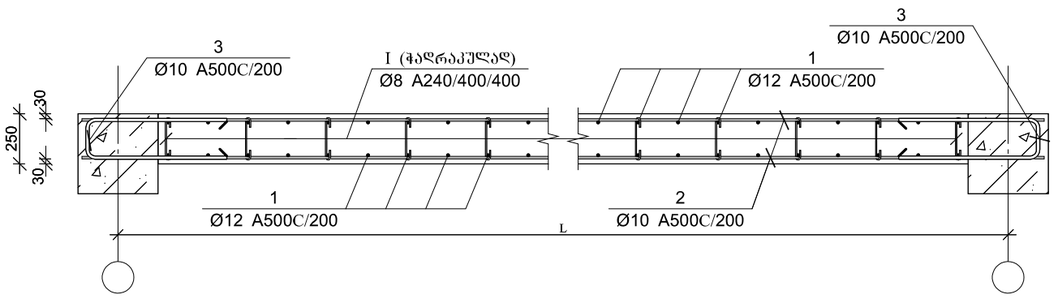

ARCHIUM
architecture & design

პროექტის დასახელება
მრავალბინიანი
საცხოვრებელი სახლი

პროექტის მისამართი
ქ.თბილისი,
დასახლება ვაზისუბანი მ/რ IV
კვარტალი I
ს/კ. 01.17.07.023.001

დამკვეთი
შ.პ.ს მილენიუმ ს/კ 429654046

მპ — მუშა პროექტი

სტადია — თარიღი 2025 — განმარტება

მთ. არქიტექტორი თ. ბიბიაშვილი

მთ. კონსტრუქტორი ლ. კაკაბაძე

შესრულა ა. ცაავა

საავტორო უფლებები
შპს "არქიუმ არქიტექტურა"

ნახაზის დასახელება
მონ. რ/ბ კედლების შანის, მპუ–1-ის არმირება და სპეციფიკაცია 17.30-დან –:– 30.10 ნიშნულამდე

კ-4.10

A3

მონ. რ/ბ კედლების შბანის, მკუ–1-ის არმირება 30.10-დან –:– 39.70 ნიშნულამდე

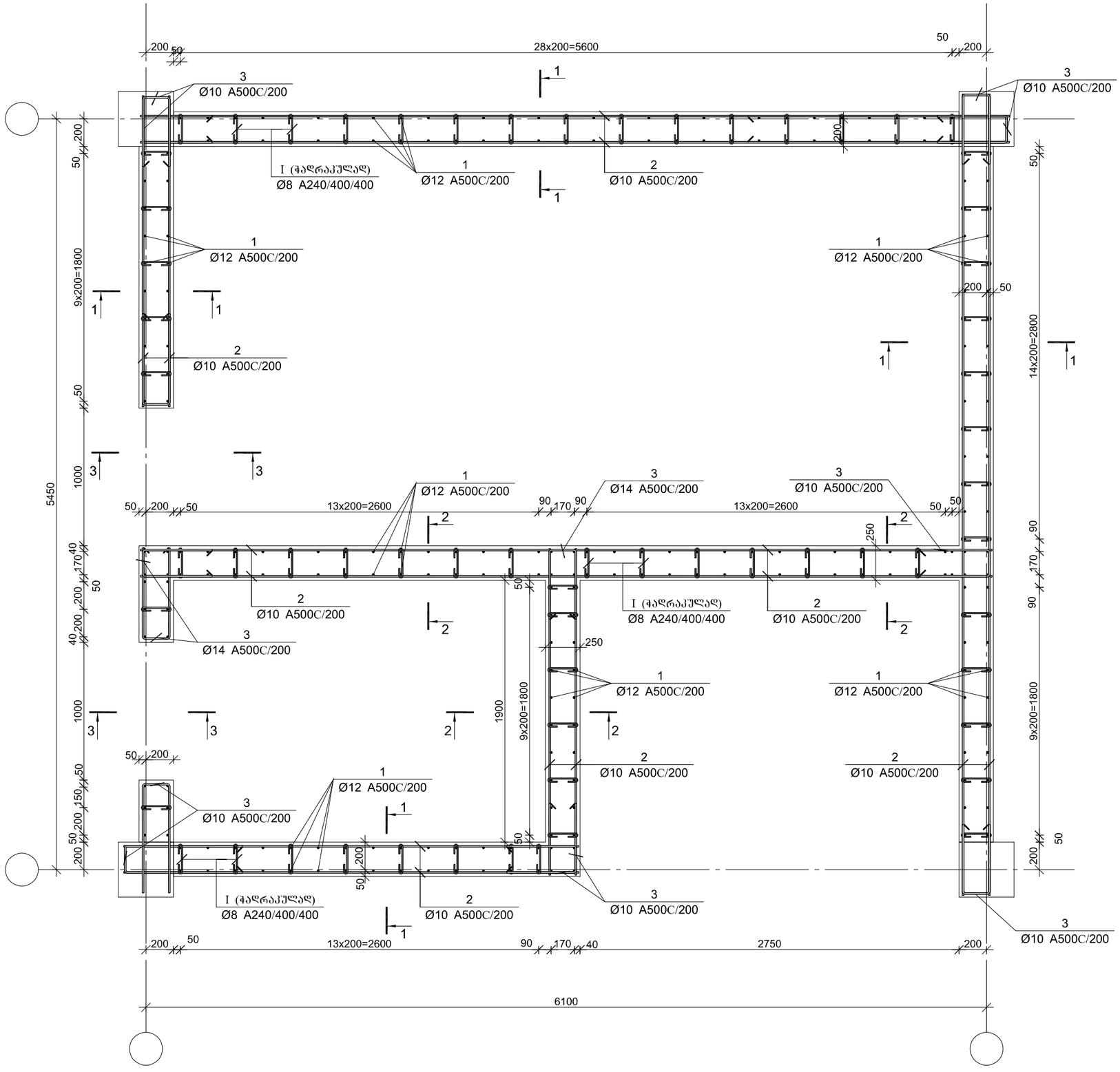

ARCHIUM
architecture & design

პროექტის დასახელება
მრავალბინიანი
საცხოვრებელი სახლი

პროექტის მისამართი
ქ.თბილისი,
დასახლება ვაზისუბანი მ/რ IV
კვარტალი I
ს/კ. 01.17.07.023.001

დამკვეთი
შ.პ.ს მილენიუმ ს/კ 429654046

მკ	მუშა პროექტი
სტადია	თარიღი / განმარტება
	2025

მთ. არქიტექტორი თ. ბიბიაშვილი
მთ. კონსტრუქტორი ლ. კაკაბაძე
შესრულა ა. ცაავა

საავტორო უფლებები
შპს "არქიუმ არქიტექტურა"

ნახაზის დასახელება
მონ. რ/ბ კედლების შბანის, მკუ–1-ის არმირება 30.10-დან –:– 39.70 ნიშნულამდე

კ-4.11

A3

კვეთი 1–1

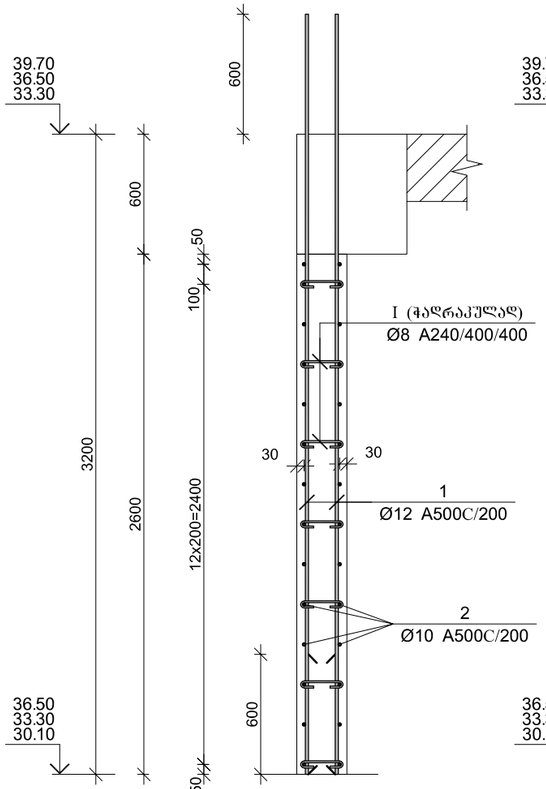

კვეთი 2–2

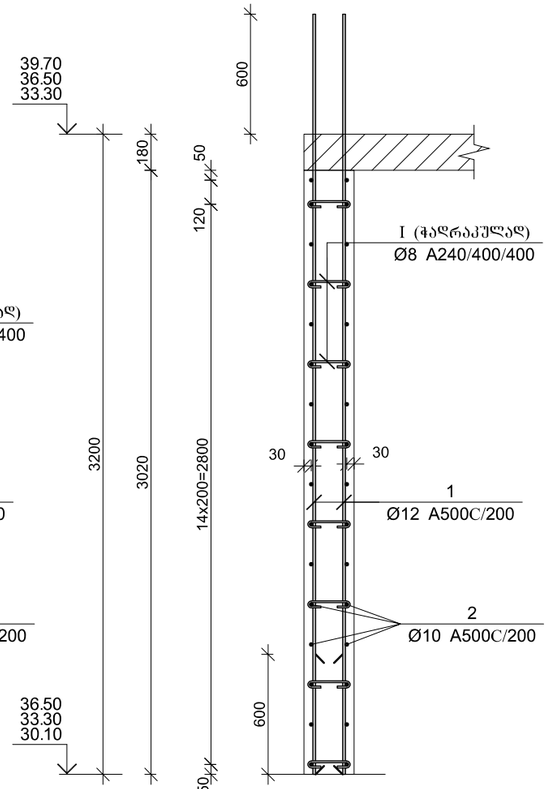

კვეთი 3–3

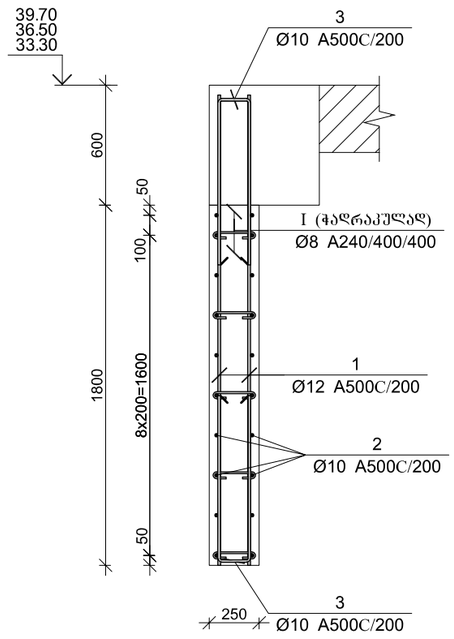

პოზ.	Φ [მმ.]	ესკიზი [მმ.]	სიგრძე [მმ.]
①	Ø12	3800	3800
②	Ø10	----	----
③	Ø10	605 / 190 / 605	1400
Ⅰ	Ø8	210 / 70 / 70	350

არმირების ჭრაგმენტი

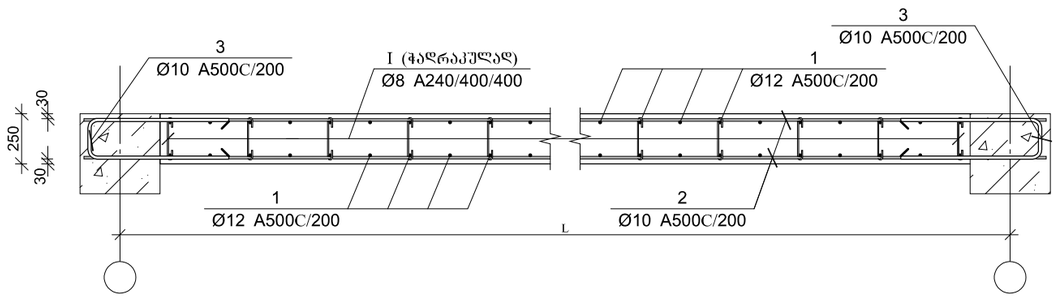

მონ. რ/ბ კედლის შებნის მპუ–1-ის სპეციფიკაცია 30.10-დან –:– 39.70 ნიშნულამდე

არმატურის სპეციფიკაცია					არმატურის ამოკრეფა					ბეტონი B 25
პოზ. №	Ø	L მმ.	n ცალი	Ln მ.	Ø	∑ Ln მ.	ზრდადი ფეხრის წონა კგ.	წონა კგ.		V; მ³
								A240	A500C	
1	2	3	4	5	6	7	8	9	10	11
1	12 A500C	3800	262	995.60	8 A240	151.90	0.39	59.94		17.09
2	10 A500C	---	---	897.60	10 A500C	1191.60	0.62		734.67	
3	10 A500C	1400	210	294.00	12 A500C	995.60	0.89		883.91	
Ⅰ	8 A240	350	434	151.90						
						∑		59.94	1618.58	17.09
						n= 3		179.81	4855.73	51.26
									98.24	კგ/მ³

ARCHIUM
architecture & design

პროექტის დასახელება
მრავალბინიანი
საცხოვრებელი სახლი

პროექტის მისამართი
ქ.თბილისი,
დასახლება ვაზისუბანი მ/რ IV
კვარტალი I
ს/კ. 01.17.07.023.001

დამკვეთი
შ.პ.ს მილენიუმ ს/კ 429654046

მპ | მუშა პროექტი

სტადია | თარიღი 2025 | განმარტება

მთ. არქიტექტორი თ. ბიბიაშვილი

მთ. კონსტრუქტორი ლ. კაკაბაძე

შესრულა ა. ცაავა

საავტორო უფლებები
შპს "არქიუმ არქიტექტურა"

ნახაზის დასახელება
მონ. რ/ბ კედლების შებნის, მპუ–1-ის არმირება და სპეციფიკაცია 30.10-დან –:– 39.70 ნიშნულამდე

კ-4.12

A3

მონ. რ/ბ კედლების შბანის, მკუ–2-ის არმირება -3.00-დან 0.00 ნიშნულამდე

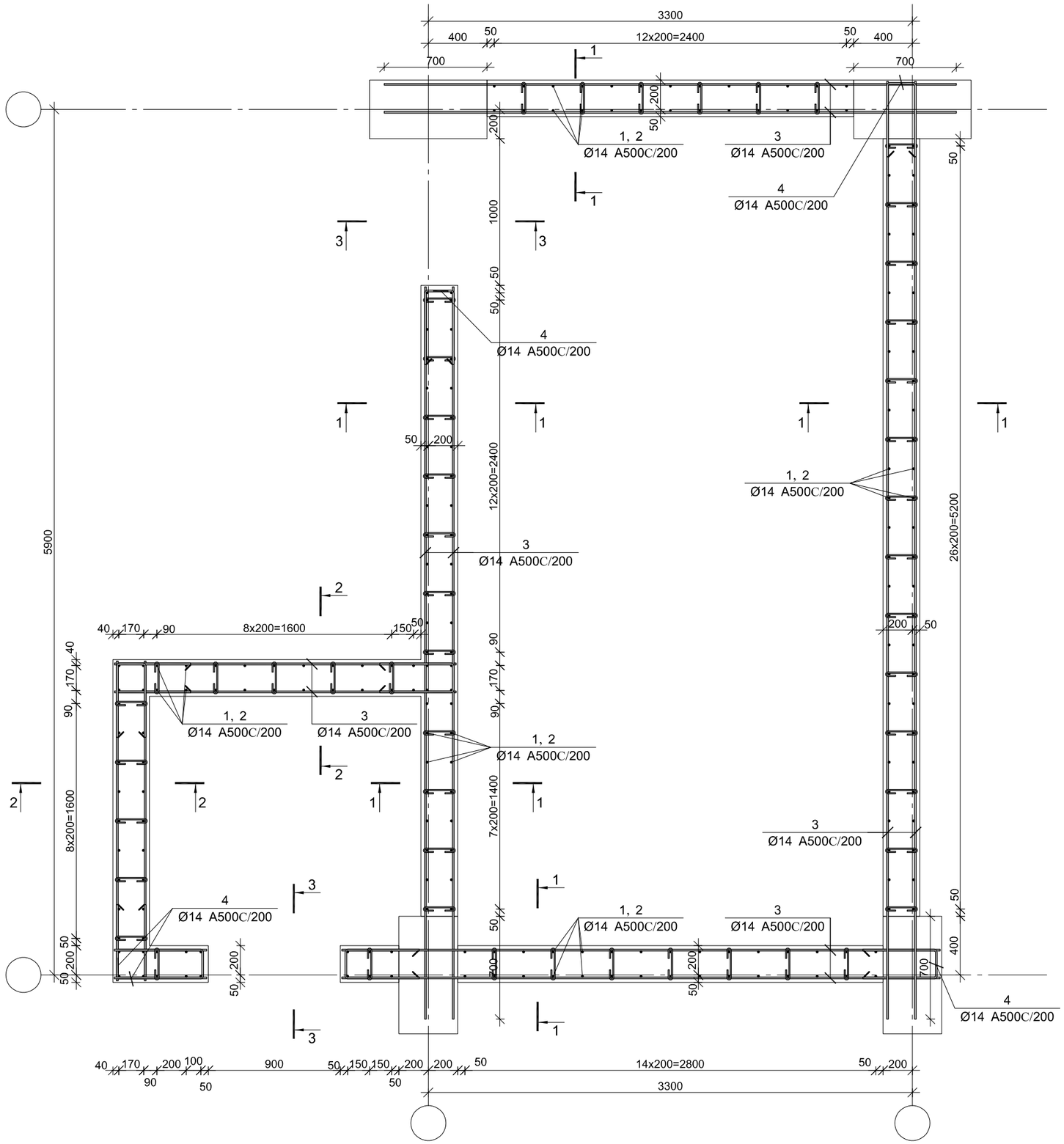

ARCHIUM
architecture & design

პროექტის დასახელება
მრავალბინიანი
საცხოვრებელი სახლი

პროექტის მისამართი
ქ.თბილისი,
დასახლება ვაზისუბანი მ/რ IV
კვარტალი I
ს/კ. 01.17.07.023.001

დამკვეთი
შ.პ.ს მილენიუმ ს/კ 429654046

მპ	მუშა პროექტი
სტადია	თარიღი / განმარტება
	2025

მთ. არქიტექტორი თ. ბიბიაშვილი

მთ. კონსტრუქტორი ლ. კაკაბაძე

შესრულა ა. ცაავა

საავტორო უფლებები
შპს "არქიუმ არქიტექტურა"

ნახაზის დასახელება

მონ. რ/ბ კედლების შბანის, მკუ–2-ის არმირება -3.00-დან 0.00 ნიშნულამდე

კ-4.13

A3

კვეთი 1–1

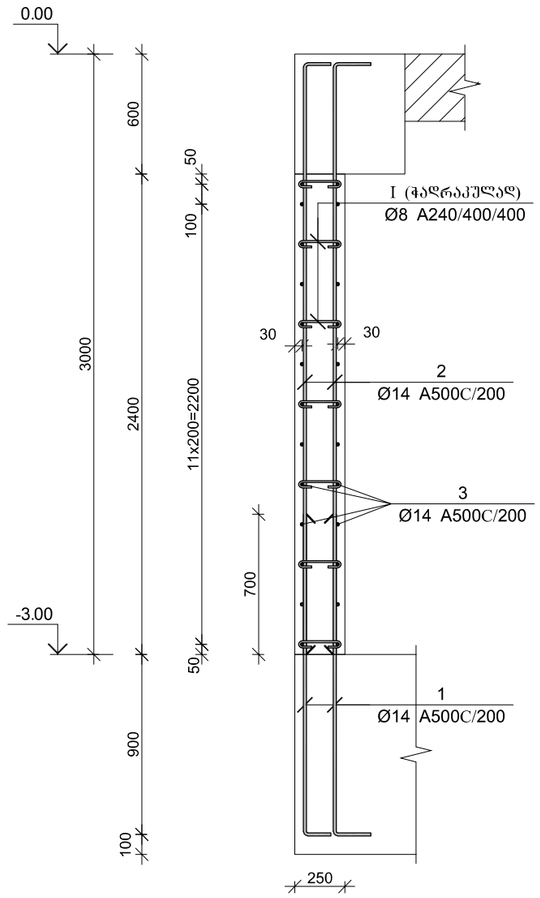

კვეთი 2–2

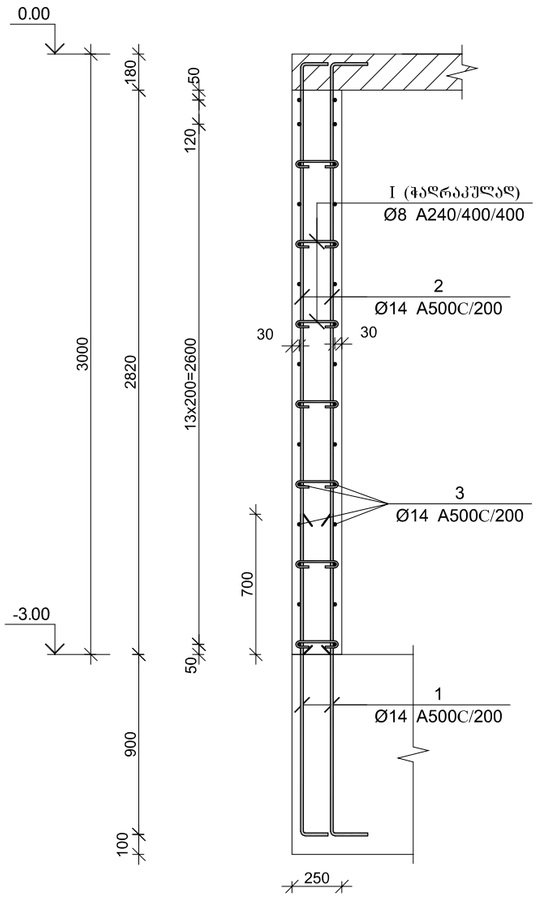

კვეთი 3–3

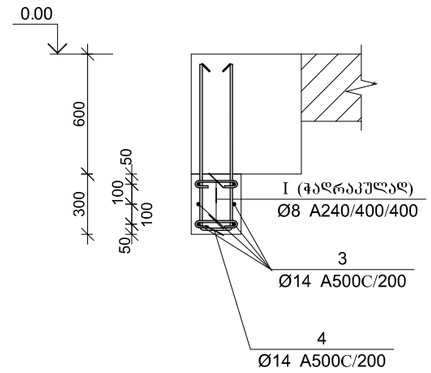

პოზ.	Φ [მმ.]	ესკიზი [მმ.]	სიგრძე [მმ.]
①	Ø14	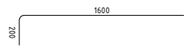	1800
②	Ø14	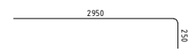	3200
③	Ø14		----
④	Ø14		1500
⑴	Ø8	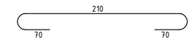	350

მრნ. რ/ბ კედლის შბანის მკუ–2-ის სპეციფიკაცია -3.00-დან 0.00 ნიშნულამდე

არმატურის სპეციფიკაცია					არმატურის ამოკრეფა					ბეტონი B 25
პოზ. №	Ø	L მმ.	n ცალი	Ln მ.	Ø	∑ Ln მ.	ბრაკის ფაქტორის წონა კგ.	წონა კგ.		V; მ³
								A240	A500C	
1	2	3	4	5	6	7	8	9	10	11
1	14 A500C	1900	216	410.40	8 A240	122.50	0.39	48.34		12.88
2	14 A500C	3200	216	691.20	14 A500C	1998.60	1.21		2415.14	
3	14 A500C	---	---	672.00						
4	14 A500C	1500	150	225.00						
I	8 A240	350	350	122.50						
						∑		48.34	2415.14	12.88
						n= 1		48.34	2415.14	12.88
									191.26	კგ/მ³

არმირების ფრაგმენტი

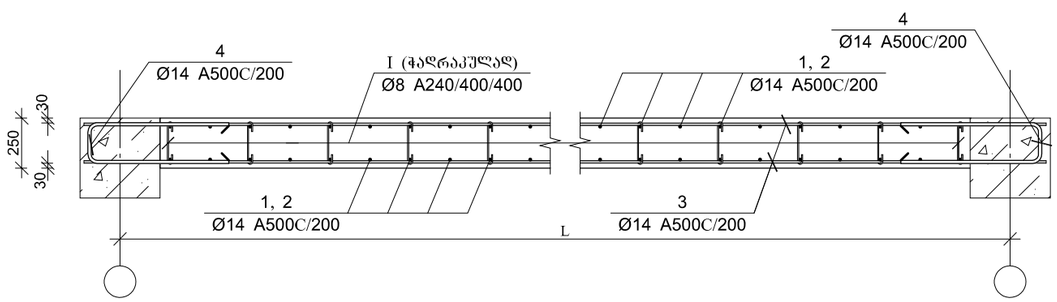

ARCHIUM
architecture & design

პროექტის დასახელება
მრავალბინიანი
საცხოვრებელი სახლი

პროექტის მისამართი
ქ.ოზჩილისი,
დასახლება ვაზისუბანი მ/რ IV
კვარტალი I
ს/კ. 01.17.07.023.001

დამკვეთი
შ.პ.ს მილენიუმ ს/კ 429654046

მპ — მუშა პროექტი

სტადია — თარიღი 2025 — განმარტება

მთ. არქიტექტორი თ. ბიბიაშვილი

მთ. კონსტრუქტორი ლ. კაკაბაძე

შეასრულა ა. ცაავა

საავტორო უფლებები
შპს "არქიუმ არქიტექტურა"

ნახაზის დასახელება
მრნ. რ/ბ კედლების შბანის, მკუ–2-ის არმირება და სპეციფიკაცია -3.00-დან 0.00 ნიშნულამდე

კ-4.14

A3

მრნ. რ/ბ კედლების შბანის, მკუ–2-ის არმირება 0.00-დან 4.50 ნიშნულამდე

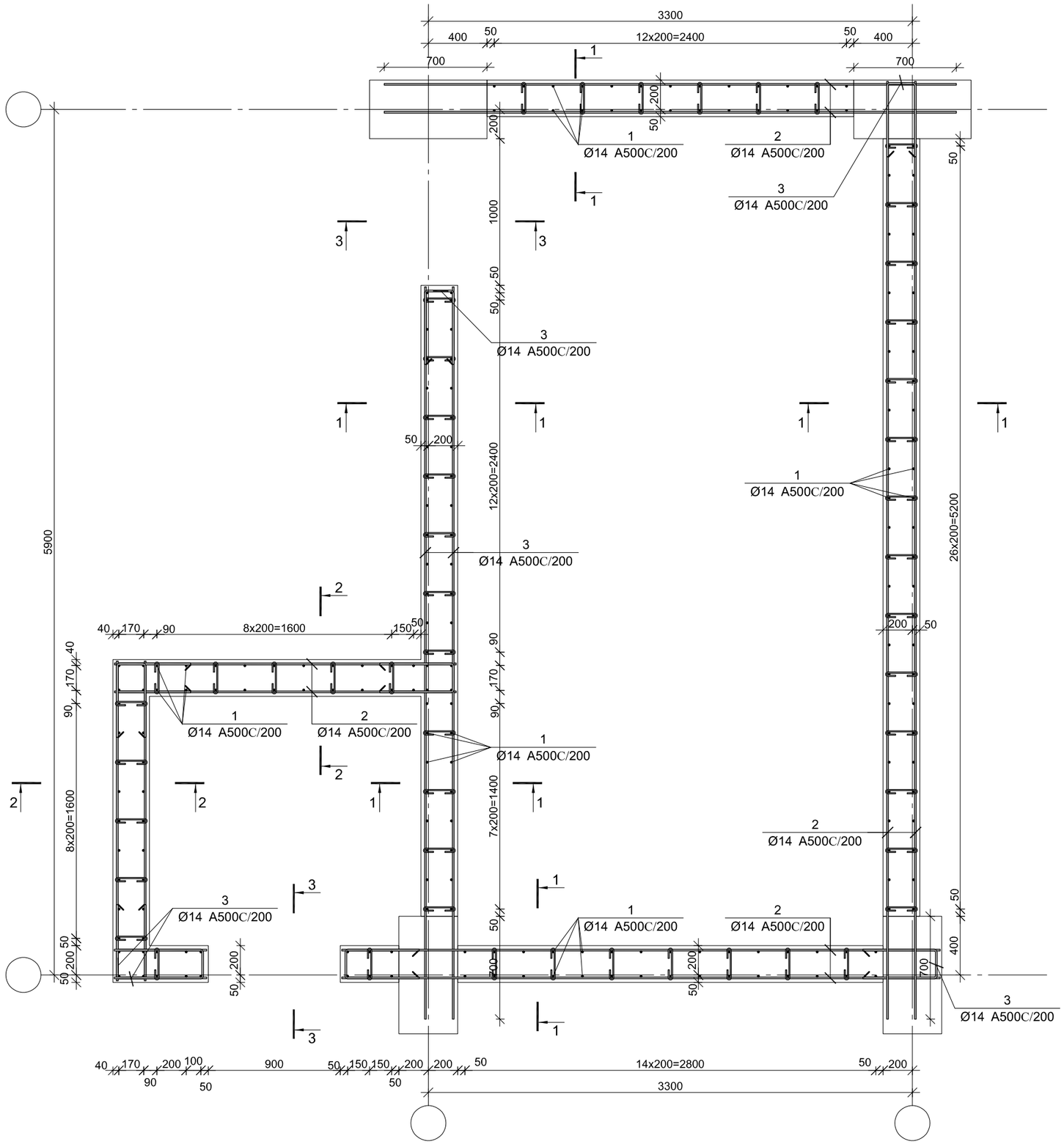

ARCHIUM
architecture & design

პროექტის დასახელება
მრავალბინიანი
საცხოვრებელი სახლი

პროექტის მისამართი
ქ.თბილისი,
დასახლება ვაზისუბანი მ/რ IV
კვარტალი I
ს/კ. 01.17.07.023.001

დამკვეთი
შ.პ.ს მილენიუმ ს/კ 429654046

მპ		მუშა პროექტი
სტადია	თარიღი 2025	განმარტება

მთ. არქიტექტორი თ. ბიბიაშვილი

მთ. კონსტრუქტორი ლ. კაკაბაძე

შესრულა ა. ცაავა

საავტორო უფლებები
შპს "არქიუმ არქიტექტურა"

ნახაზის დასახელება

მრნ. რ/ბ კედლების შბანის, მკუ–2-ის არმირება 0.00-დან 4.50 ნიშნულამდე

კ-4.15

A3

კვეთი 1–1

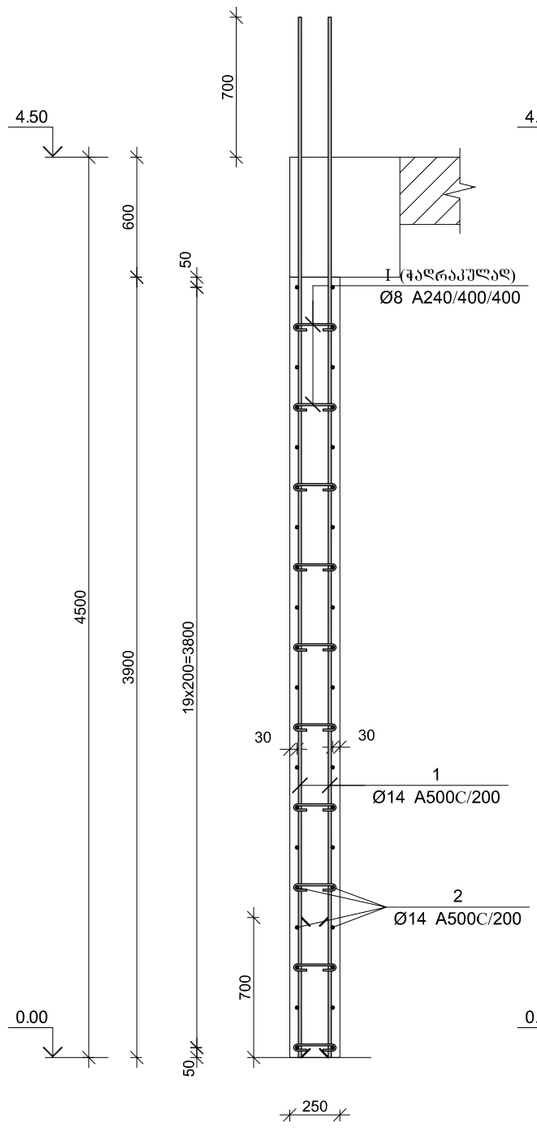

კვეთი 2–2

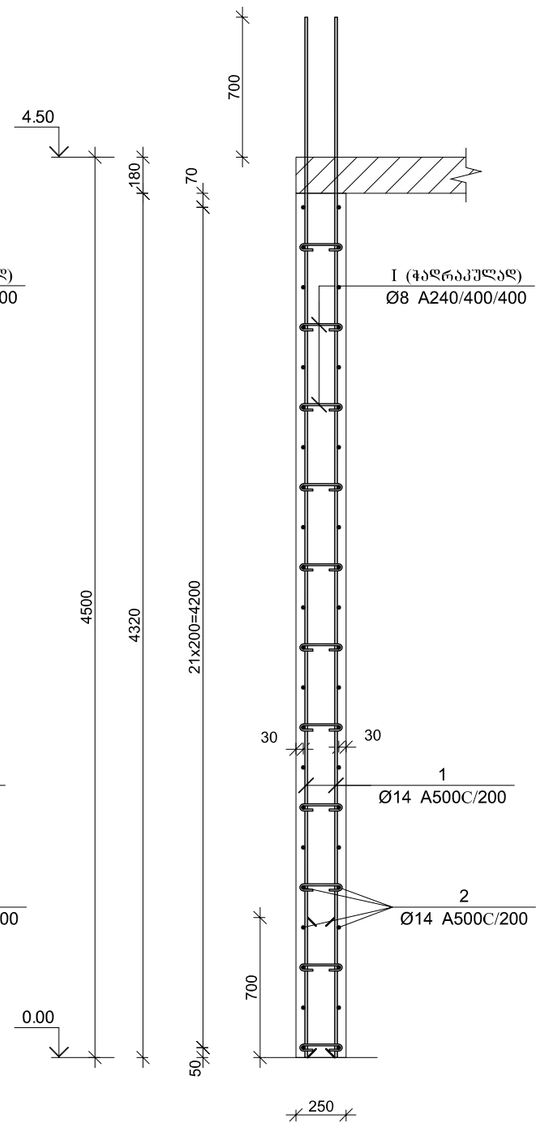

კვეთი 3–3

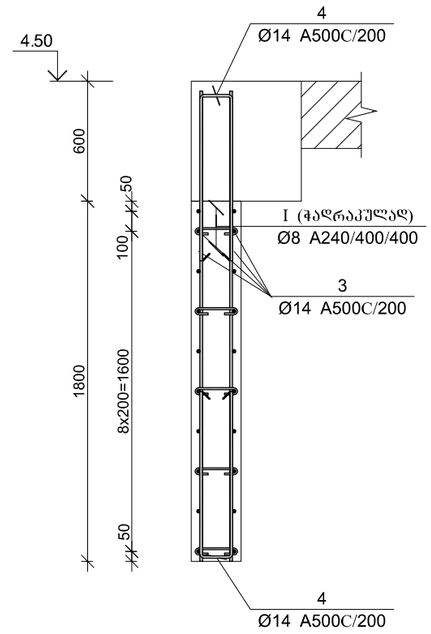

პოზ.	Φ [მმ.]	ესკიზი [მმ.]	სიგრძე [მმ.]
①	Ø14	5200	5200
②	Ø14	----	----
④	Ø14	655, 190, 655	1500
⑤	Ø8	210, 70, 70	350

არმირების ფრაგმენტი

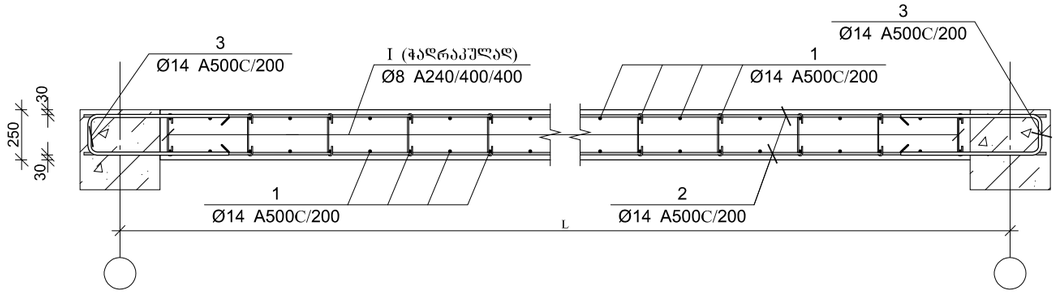

მონ. რ/ბ კედლის შაბიბის მკუ–2-ის სპეციფიკაცია 0.00-დან 4.50 ნიშნულამდე

არმატურის სპეციფიკაცია					არმატურის ამოკრეფა					ბეტონი B 25
პოზ. №	Ø	L მმ.	n ცალი	Ln მ.	Ø	∑ Ln მ.	ბრაკის ფეხრის წონა კგ.	წონა კგ. A240	წონა კგ. A500C	V; მ³
1	2	3	4	5	6	7	8	9	10	11
1	14 A500C	5200	216	1123.20	8 A240	238.70	0.39	94.19		20.92
2	14 A500C	---	---	1547.20	14 A500C	2970.40	1.21		3589.48	
3	14 A500C	1500	200	300.00						
I	8 A240	350	682	238.70						
							∑	94.19	3589.48	20.92
						n= 1		94.19	3589.48	20.92
									176.08	კგ/მ³

ARCHIUM
architecture & design

პროექტის დასახელება
მრავალბინიანი
საცხოვრებელი სახლი

პროექტის მისამართი
ქ.თბილისი,
დასახლება ვაზისუბანი მ/რ IV
კვარტალი I
ს/კ. 01.17.07.023.001

დამკვეთი
შ.პ.ს მილენიუმ ს/კ 429654046

მპ — მუშა პროექტი

სტადია — თარიღი 2025 — განმარტება

მთ. არქიტექტორი თ. ბიბიაშვილი

მთ. კონსტრუქტორი ლ. კაკაბაძე

შესრულა ა. ცაავა

საავტორო უფლებები
შპს "არქიუმ არქიტექტურა"

ნახაზის დასახელება
მონ. რ/ბ კედლების შაბიბის, მკუ–2-ის არმირება და სპეციფიკაცია 0.00-დან 4.50 ნიშნულამდე

კ-4.16

A3

მონ. რ/ბ კედლების შბანის, მკუ–2-ის არმირება 4.50-დან –:– 17.30. ნიშნულამდე

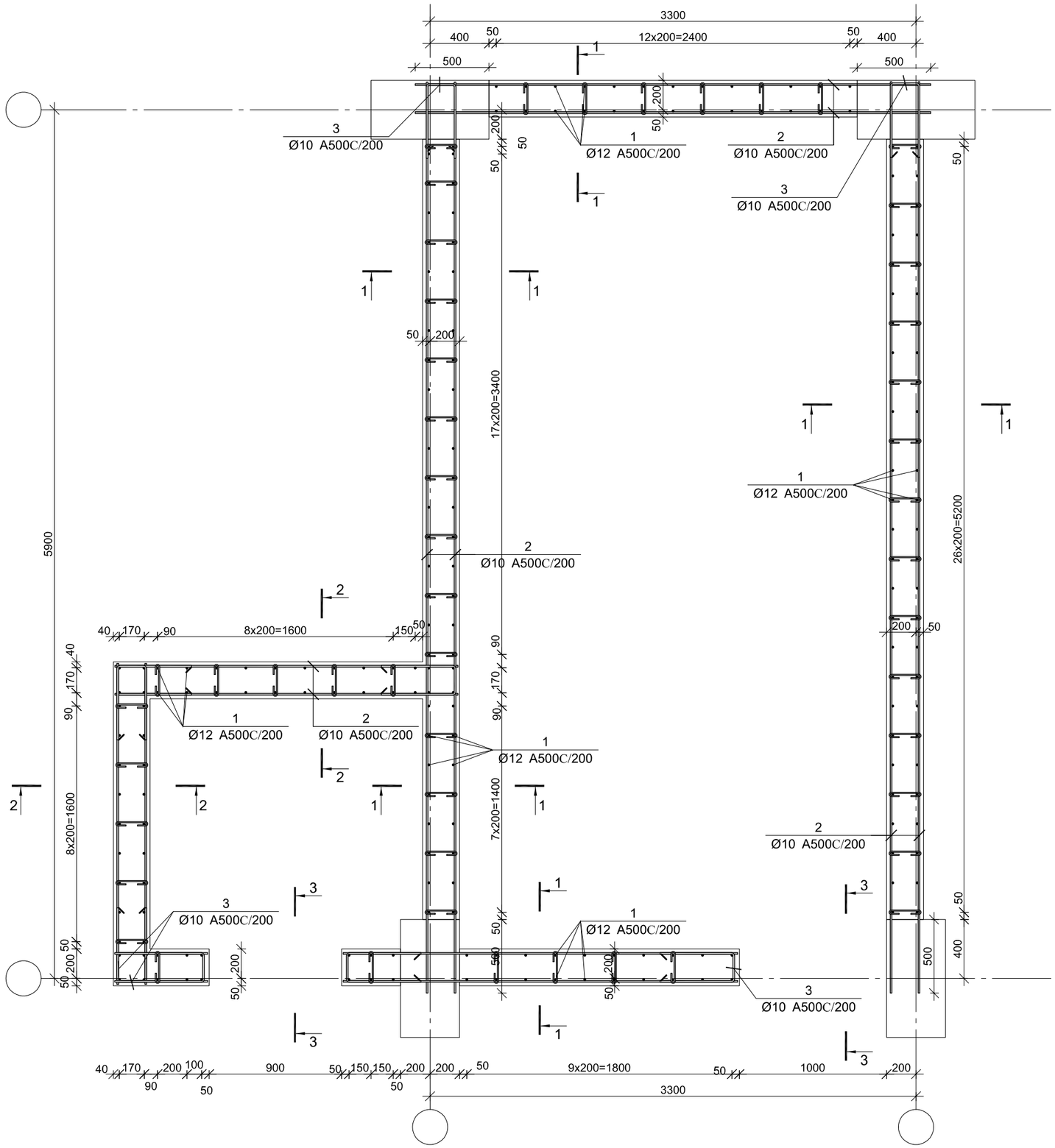

ARCHIUM
architecture & design

პროექტის დასახელება
მრავალბინიანი
საცხოვრებელი სახლი

პროექტის მისამართი
ქ.თბილისი,
დასახლება ვაზისუბანი მ/რ IV
კვარტალი I
ს/კ. 01.17.07.023.001

დამკვეთი
შ.პ.ს მილენიუმ ს/კ 429654046

მპ		მუშა პროექტი
სტადია	თარიღი 2025	განმარტება

მთ. არქიტექტორი თ. ბიბიაშვილი

მთ. კონსტრუქტორი ლ. კაკაბაძე

შესრულა ა. ცაავა

საავტორო უფლებები
შპს "არქიუმ არქიტექტურა"

ნახაზის დასახელება
მონ. რ/ბ კედლების შბანის, მკუ–2-ის არმირება 4.50-დან –:– 17.30. ნიშნულამდე

კ-4.17

A3

კვეთი 1–1

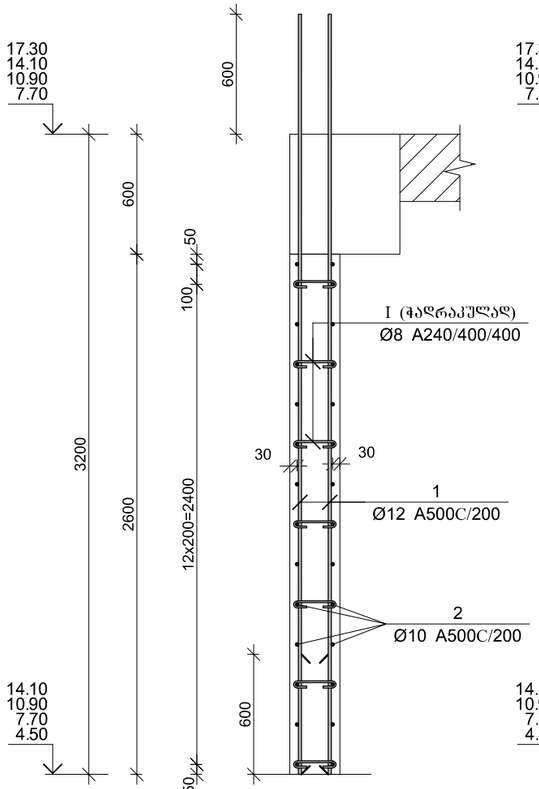

კვეთი 2–2

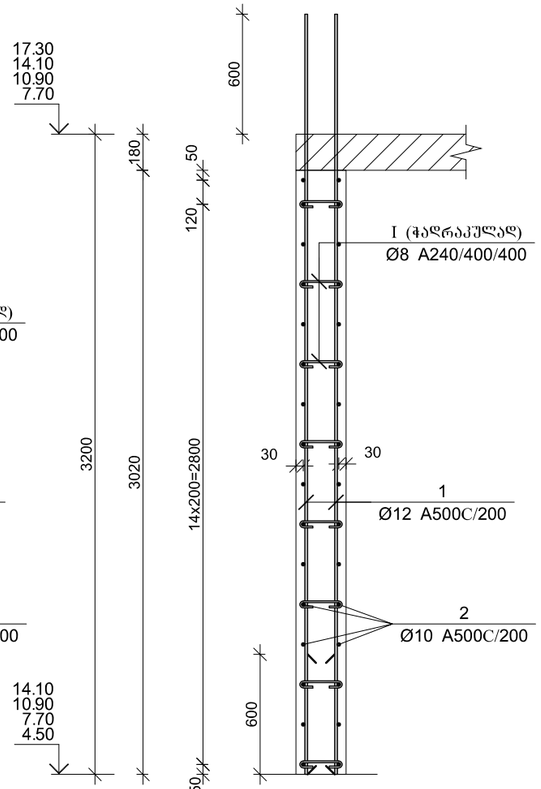

კვეთი 3–3

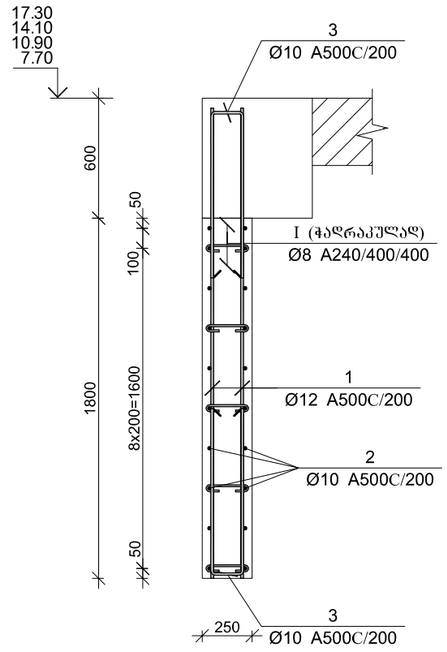

პოზ.	Ø [მმ.]	ესკიზი [მმ.]	სიგრძე [მმ.]
①	Ø12	3800	3800
②	Ø10	----	----
③	Ø10	605 / 190 / 605	1400
Ⅰ	Ø8	210 / 70 / 70	350

არმირების ფრაგმენტი

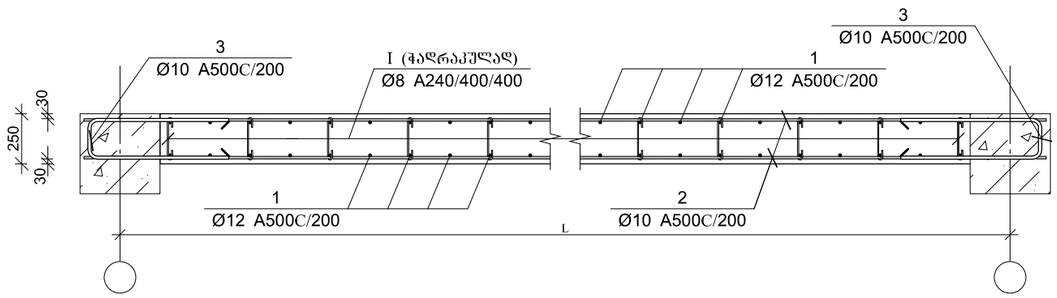

მონ. რ/ბ კედლის შებნის მკშ–1-ის სპეციფიკაცია 4.50-დან 17.30 ნიშნულამდე

არმატურის სპეციფიკაცია					არმატურის ამოკრეფა					ბეტონი B 25
პოზ. №	Ø	L მმ.	n ცალი	Ln მ.	Ø	∑ Ln მ.	ზრდადი ვეტრის წონა კგ.	წონა კგ. A240	წონა კგ. A500C	V; მ³
1	2	3	4	5	6	7	8	9	10	11
1	12 A500C	3800	216	820.80	8 A240	151.90	0.39	59.94		14.42
2	10 A500C	---	---	776.00	10 A500C	1022.40	0.62		630.35	
3	10 A500C	1400	176	246.40	12 A500C	820.80	0.89		728.72	
Ⅰ	8 A240	350	434	151.90						
						∑		59.94	1359.07	14.42
						n= 4		239.75	5436.28	57.68
									98.41	კგ/მ³

ARCHIUM
architecture & design

პროექტის დასახელება
მრავალბინიანი
საცხოვრებელი სახლი

პროექტის მისამართი
ქ.თბილისი,
დასახლება ვაზისუბანი მ/რ IV
კვარტალი I
ს/კ. 01.17.07.023.001

დამკვეთი
შ.პ.ს მილენიუმ ს/კ 429654046

მპ | მუშა პროექტი

სტადია | თარიღი 2025 | განმარტება

მთ. არქიტექტორი თ. ბიბიაშვილი

მთ. კონსტრუქტორი ლ. კაკაბაძე

შესრულა ა. ცაავა

საავტორო უფლებები
შპს "არქიუმ არქიტექტურა"

ნახაზის დასახელება
მონ. რ/ბ კედლების შებანის, მკშ–2-ის არმირება და სპეციფიკაცია 4.50-დან 17.30 ნიშნულამდე

კ-4.18

A3

მონ. რ/ბ კედლების შბანის, მკუ–2-ის არმირება 17.30-დან –:– 30.10 ნიშნულამდე

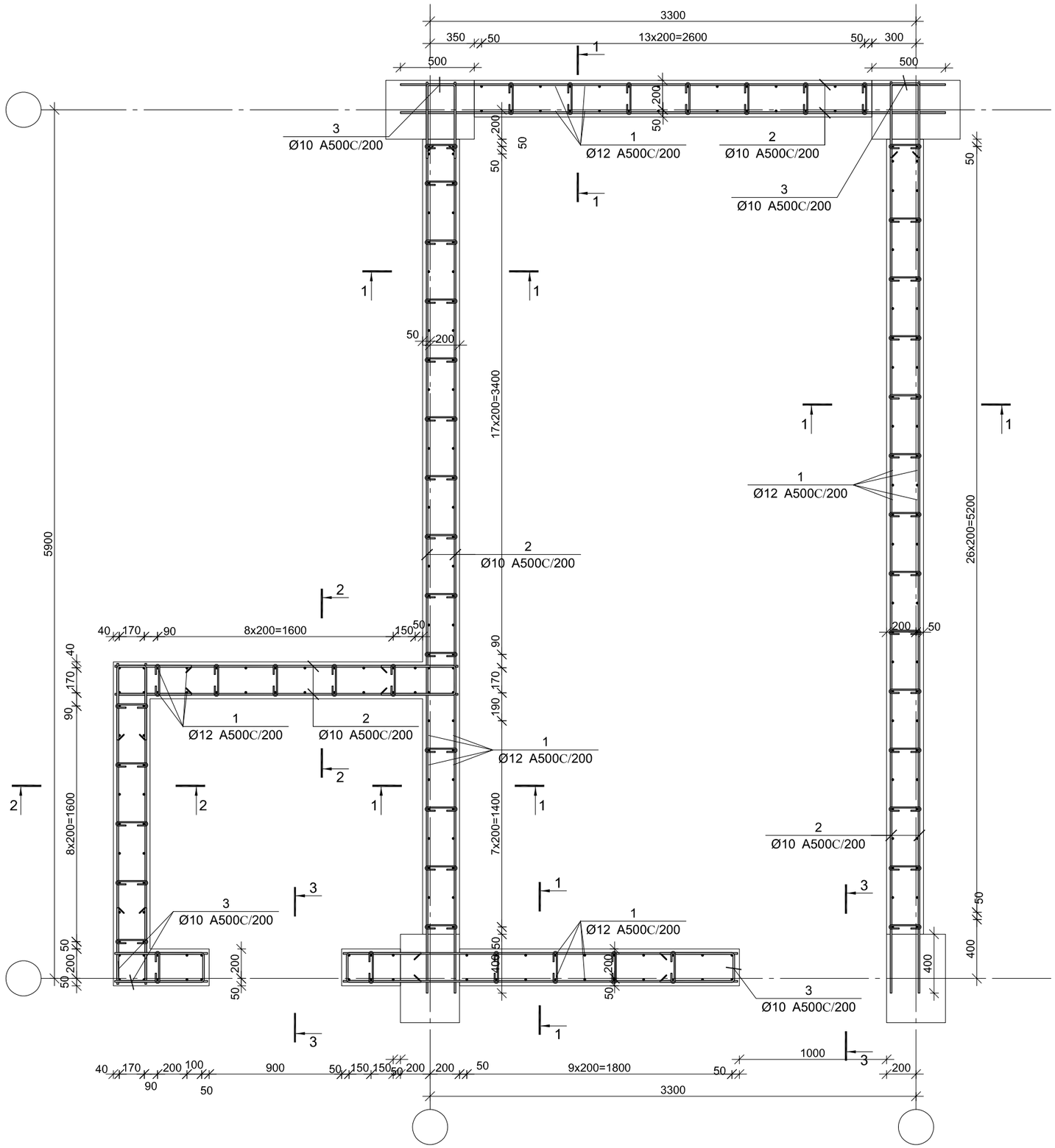

ARCHIUM
architecture & design

პროექტის დასახელება
მრავალბინიანი
საცხოვრებელი სახლი

პროექტის მისამართი
ქ.თბილისი,
დასახლება ვაზისუბანი მ/რ IV
კვარტალი I
ს/კ. 01.17.07.023.001

დამკვეთი
შ.პ.ს მილენიუმ ს/კ 429654046

მპ		მუშა პროექტი
სტადია	თარიღი 2025	განმარტება

მთ. არქიტექტორი თ. ბიბიაშვილი

მთ. კონსტრუქტორი ლ. კაკაბაძე

შესრულა ა. ცაავა

საავტორო უფლებები
შპს "არქიუმ არქიტექტურა"

ნახაზის დასახელება
მონ. რ/ბ კედლების შბანის, მკუ–2-ის არმირება 17.30-დან –:– 30.10 ნიშნულამდე

კ-4.19

A3

კვეთი 1–1

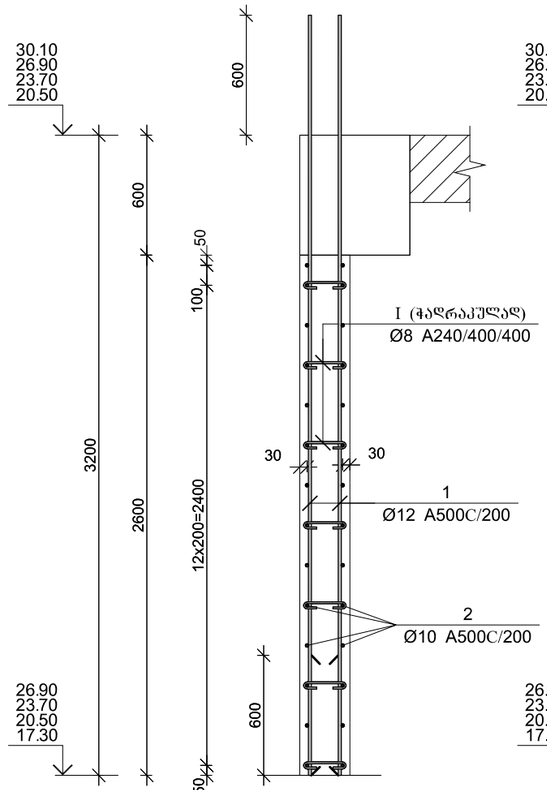

კვეთი 2–2

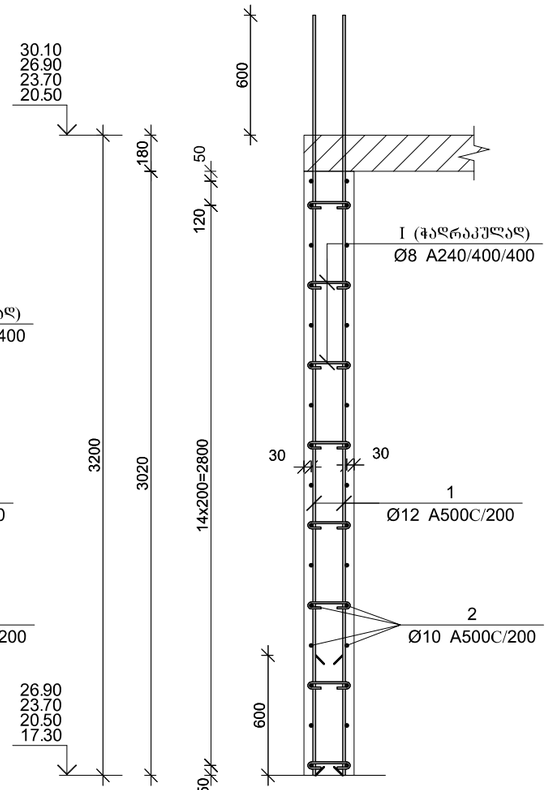

კვეთი 3–3

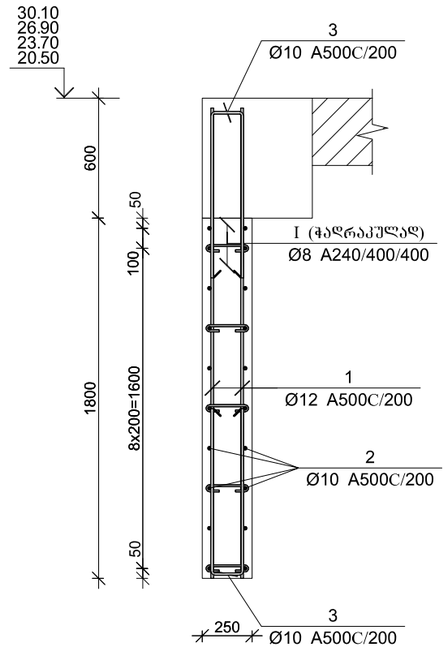

პოზ.	Φ [მმ.]	ესკიზი [მმ.]	სიგრძე [მმ.]
①	Ø12	3800	3800
②	Ø10	----	----
③	Ø10	605 / 190 / 605	1400
Ⓘ	Ø8	210 / 70 / 70	350

მონ. რ/ბ კედლის შებნის მკშ–2-ის სპეციფიკაცია 17.30-დან –:– 30.10 ნიშნულამდე

არმატურის სპეციფიკაცია					არმატურის ამოკრეფა					ბეტონი B 25
პოზ. №	Ø	L მმ.	n ცალი	Ln მ.	Ø	∑ Ln მ.	გრაცვი ვეტრის წონა კგ.	წონა კგ.		V; მ³
								A240	A500C	
1	2	3	4	5	6	7	8	9	10	11
1	12 A500C	3800	220	836.00	8 A240	151.90	0.39	59.94		14.42
2	10 A500C	---	---	776.00	10 A500C	1022.40	0.62		630.35	
3	10 A500C	1400	176	246.40	12 A500C	836.00	0.89		742.21	
I	8 A240	350	434	151.90						
							∑	59.94	1372.56	14.42
						n= 4		239.75	5490.26	57.68
									99.34	კგ/მ³

არმირების ფრაგმენტი

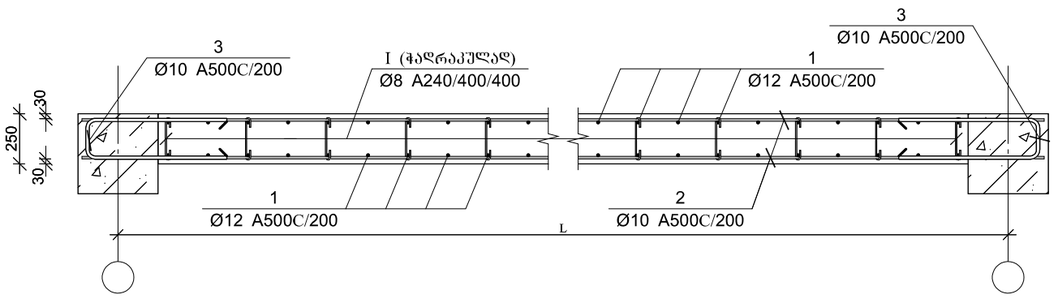

ARCHIUM
architecture & design

პროექტის დასახელება
მრავალბინიანი
საცხოვრებელი სახლი

პროექტის მისამართი
ქ.თბილისი,
დასახლება ვაზისუბანი მ/რ IV
კვარტალი I
ს/კ. 01.17.07.023.001

დამკვეთი
შ.პ.ს მილენიუმ ს/კ 429654046

მკ — მშენებარე პროექტი

სტადია — თარიღი 2025 — განმარტება

მთ. არქიტექტორი თ. ბიბიაშვილი

მთ. კონსტრუქტორი ლ. კაკაბაძე

შესრულა ა. ცაავა

საავტორო უფლებები
შპს "არქიუმ არქიტექტურა"

ნახაზის დასახელება
მონ. რ/ბ კედლების შებნის, მკშ–2-ის
არმირება და სპეციფიკაცია
17.30-დან –:– 30.10 ნიშნულამდე

კ-4.20

A3

მრნ. რ/ბ კედლების შბანის, მკუ–2-ის არმირება 30.10-დან –:– 39.70 ნიშნულამდე

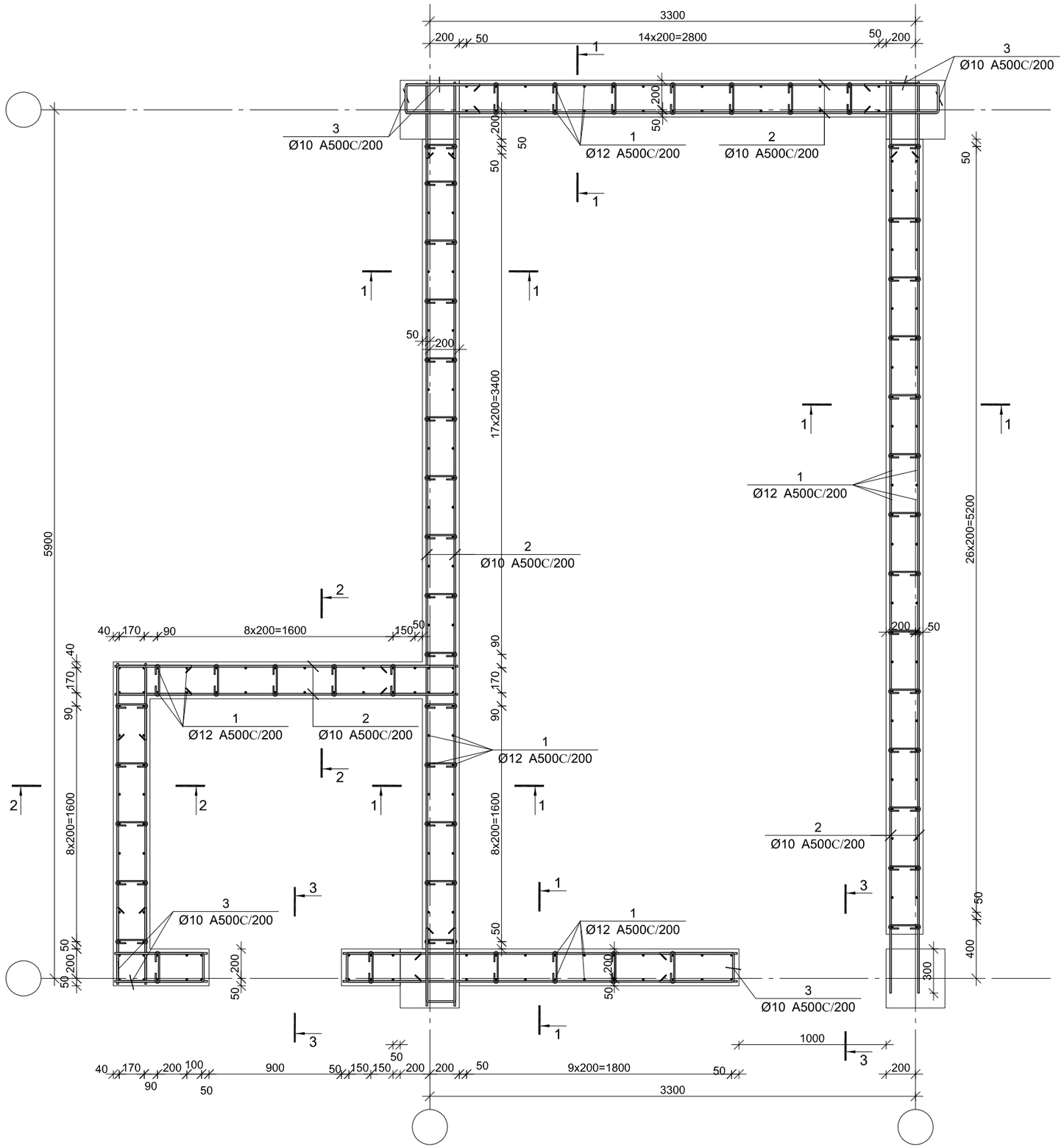

ARCHIUM
architecture & design

პროექტის დასახელება
მრავალბინიანი
საცხოვრებელი სახლი

პროექტის მისამართი
ქ.თბილისი,
დასახლება ვაზისუბანი მ/რ IV
კვარტალი I
ს/კ. 01.17.07.023.001

დამკვეთი
შ.პ.ს მილენიუმ ს/კ 429654046

მპ — მუშა პროექტი

სტადია — თარიღი — განმარტება
2025

მთ. არქიტექტორი თ. ბიბიაშვილი

მთ. კონსტრუქტორი ლ. კაკაბაძე

შესრულა ა. ცაავა

საავტორო უფლებები
შპს "არქიუმ არქიტექტურა"

ნახაზის დასახელება
მრნ. რ/ბ კედლების შბანის, მკუ–2-ის არმირება 30.10-დან –:– 39.70 ნიშნულამდე

კ-4.21

A3

კვეთი 1–1

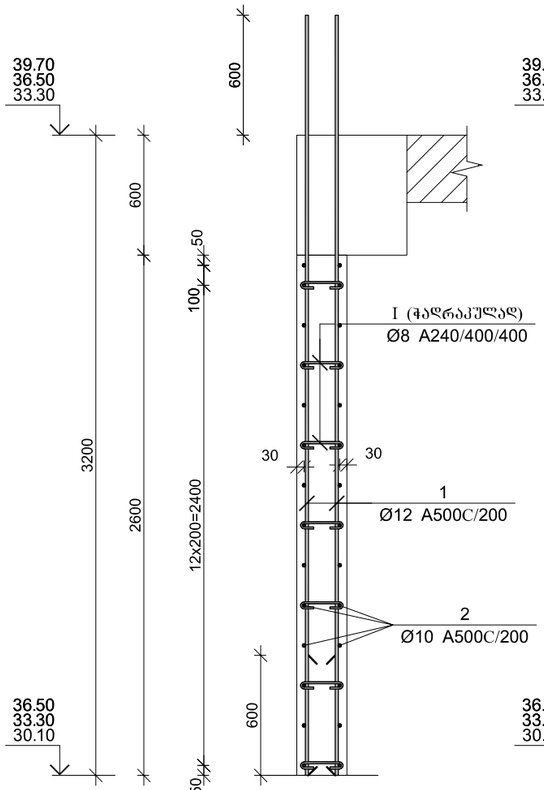

კვეთი 2–2

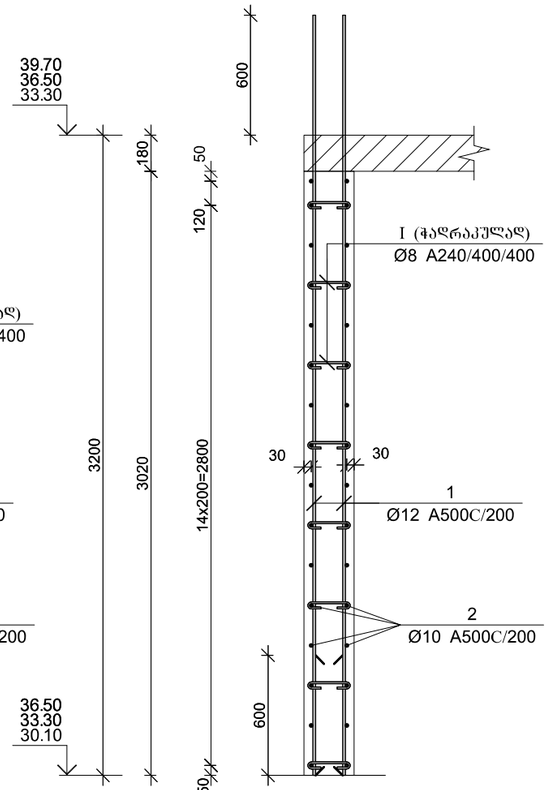

კვეთი 3–3

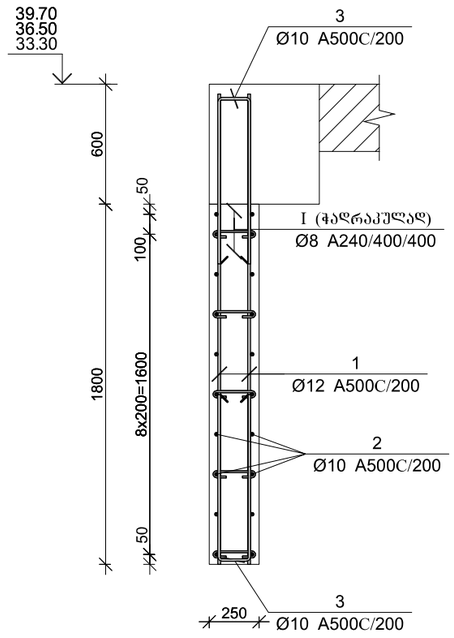

პოზ.	Φ [მმ.]	ესკიზი [მმ.]	სიგრძე [მმ.]
①	Ø12	3800	3800
②	Ø10	----	----
③	Ø10	605 / 190 / 605	1400
Ⅰ	Ø8	210 / 70 / 70	350

მონ. რ/ბ კედლის შებნის მკშ–2-ის სპეციფიკაცია 30.10-დან –:– 39.70 ნიშნულამდე

არმატურის სპეციფიკაცია					არმატურის ამოკრეფა					ბეტონი B 25
პოზ. №	Ø	L მმ.	n ცალი	Ln მ.	Ø	∑ Ln მ.	ზრდადი ვეტრის წონა კგ.	წონა კგ.		V; მ³
								A240	A500C	
1	2	3	4	5	6	7	8	9	10	11
1	12 A500C	3800	224	851.20	8 A240	151.90	0.39	59.94		14.42
2	10 A500C	---	---	897.60	10 A500C	1191.60	0.62		734.67	
3	10 A500C	1400	210	294.00	12 A500C	851.20	0.89		755.71	
Ⅰ	8 A240	350	434	151.90						
						∑		59.94	1490.38	14.42
						n= 3		179.81	4471.13	43.26
									107.51	კგ/მ³

არმირების ფრაგმენტი

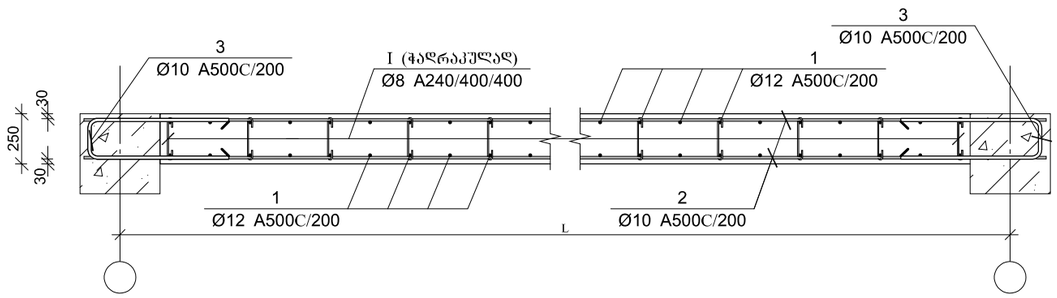

ARCHIUM
architecture & design

პროექტის დასახელება
მრავალბინიანი
საცხოვრებელი სახლი

პროექტის მისამართი
ქ.თბილისი,
დასახლება ვაზისუბანი მ/რ IV
კვარტალი I
ს/კ. 01.17.07.023.001

დამკვეთი
შ.პ.ს მილენიუმ ს/კ 429654046

მპ — მუშა პროექტი

სტადია — თარიღი 2025 — განმარტება

მთ. არქიტექტორი თ. ბიბიაშვილი

მთ. კონსტრუქტორი ლ. კაკაბაძე

შესრულა ა. ცაავა

საავტორო უფლებები
შპს "არქიუმ არქიტექტურა"

ნახაზის დასახელება
მონ. რ/ბ კედლების შეანის, მკშ–2-ის
არმირება და სპეციფიკაცია
30.10-დან –:– 39.70 ნიშნულამდე

კ-4.22

A3

მონ. რ/ბ კედლების შბანის, მპუ–1-ის არმირება 39.70-დან, 42.90 ნიშნულამდე

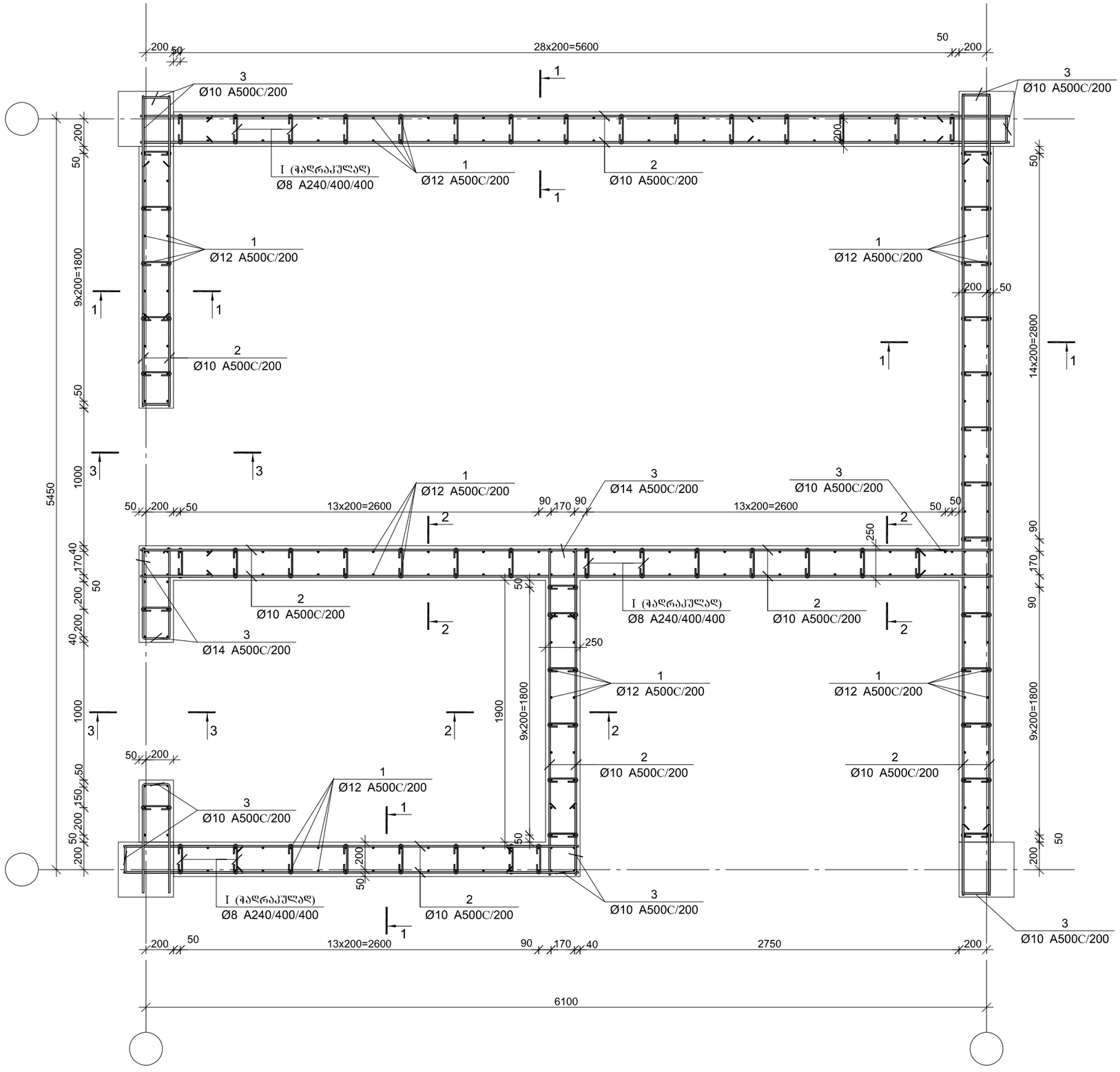

ARCHIUM
architecture & design

პროექტის დასახელება
მრავალბინიანი საცხოვრებელი სახლი

პროექტის მისამართი
ქ.თბილისი, დასახლება ვაზისუბანი მ/რ IV კვარტალი I ს/კ. 01.17.07.023.001

დამკვეთი
შ.პ.ს მილენიუმ ს/კ 429654046

მპ	მუშა პროექტი
სტადია	თარიღი / განმარტება
	2025

მთ. არქიტექტორი თ. ბიბიაშვილი
მთ. კონსტრუქტორი ლ. კაკაბაძე
შესრულა ა. ცაავა

საავტორო უფლებები
შპს "არქიუმ არქიტექტურა"

ნახაზის დასახელება
მონ. რ/ბ კედლების შბანის, მპუ–1-ის არმირება 39.70-დან, 42.90 ნიშნულამდე

კ-4.23

A3

კვეთი 1–1

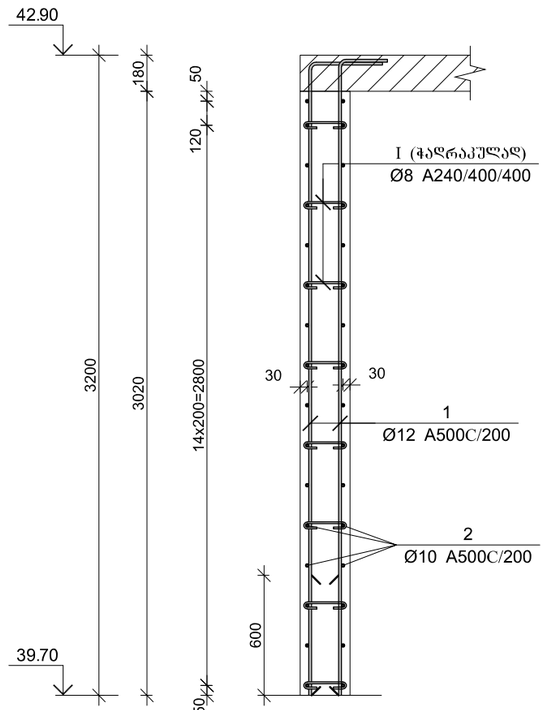

კვეთი 2–2

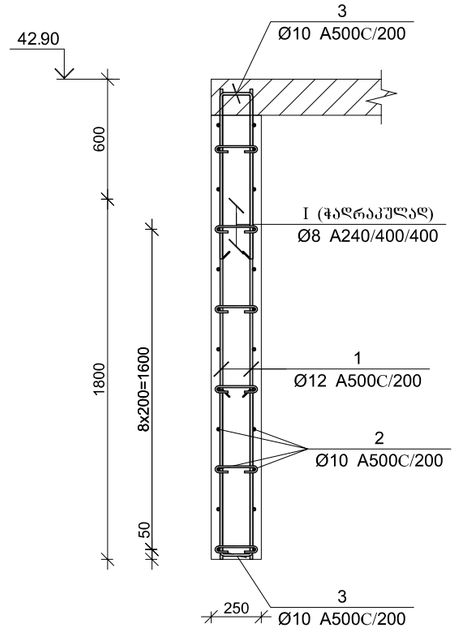

არმირების ფრაგმენტი

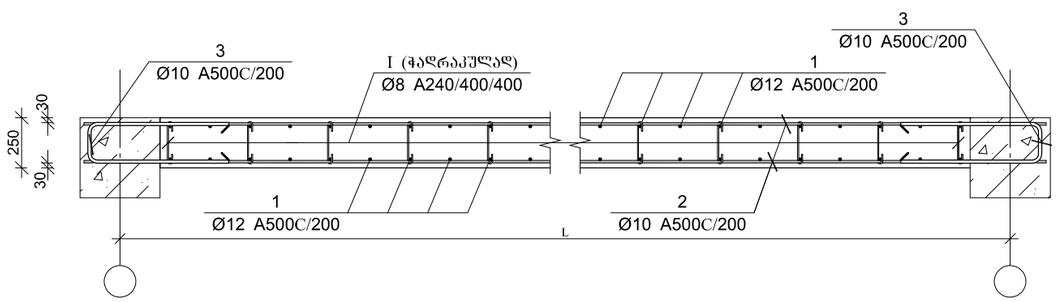

პოზ.	Φ [მმ.]	ესკიზი [მმ.]	სიგრძე [მმ.]
①	Ø12	3150, 450	3600
②	Ø10	----	----
③	Ø10	605, 190, 605	1400
Ⓘ	Ø8	210, 70, 70	350

მონ. რ/ბ კედლის შვანის მპუ–1-ის სპეციფიკაცია 39.70-დან 42.90 ნიშნულამდე

არმატურის სპეციფიკაცია					არმატურის ამოკრეფა					ბეტონი B 25
პოზ. №	Ø	L მმ.	n ცალი	Ln მ.	Ø	∑ Ln მ.	ზრდები ვენტის წონა კგ.	წონა კგ.		V; მ³
								A240	A500C	
1	2	3	4	5	6	7	8	9	10	11
1	12 A500C	3600	262	943.20	8 A240	151.90	0.39	59.94		18.12
2	10 A500C	---	---	1004.80	10 A500C	1298.80	0.62		800.76	
3	10 A500C	1400	210	294.00	12 A500C	943.20	0.89		837.39	
I	8 A240	350	434	151.90						
						∑		59.94	1638.15	18.12
						n= 1		59.94	1638.15	18.12
									93.71	კგ/მ³

ARCHIUM
architecture & design

პროექტის დასახელება
მრავალბინიანი
საცხოვრებელი სახლი

პროექტის მისამართი
ქ.თბილისი,
დასახლება ვაზისუბანი მ/რ IV
კვარტალი I
ს/კ. 01.17.07.023.001

დამკვეთი
შ.პ.ს მილენიუმ ს/კ 429654046

მპ — მუშა პროექტი

სტადია — თარიღი 2025 — განმარტება

მთ. არქიტექტორი თ. ბიბიაშვილი

მთ. კონსტრუქტორი ლ. კაკაბაძე

შესრულა ა. ცაავა

საავტორო უფლებები
შპს "არქიუმ არქიტექტურა"

ნახაზის დასახელება
მონ. რ/ბ კედლების შვანის, მპუ–1-ის არმირება და სპეციფიკაცია 39.70-დან 42.90 ნიშნულამდე

კ-4.24

A3

მრნ. რ/ბ კედლების შბანის, მკშ–2-ის არმირება 39.70-დან, 42.90 ნიშნულამდე

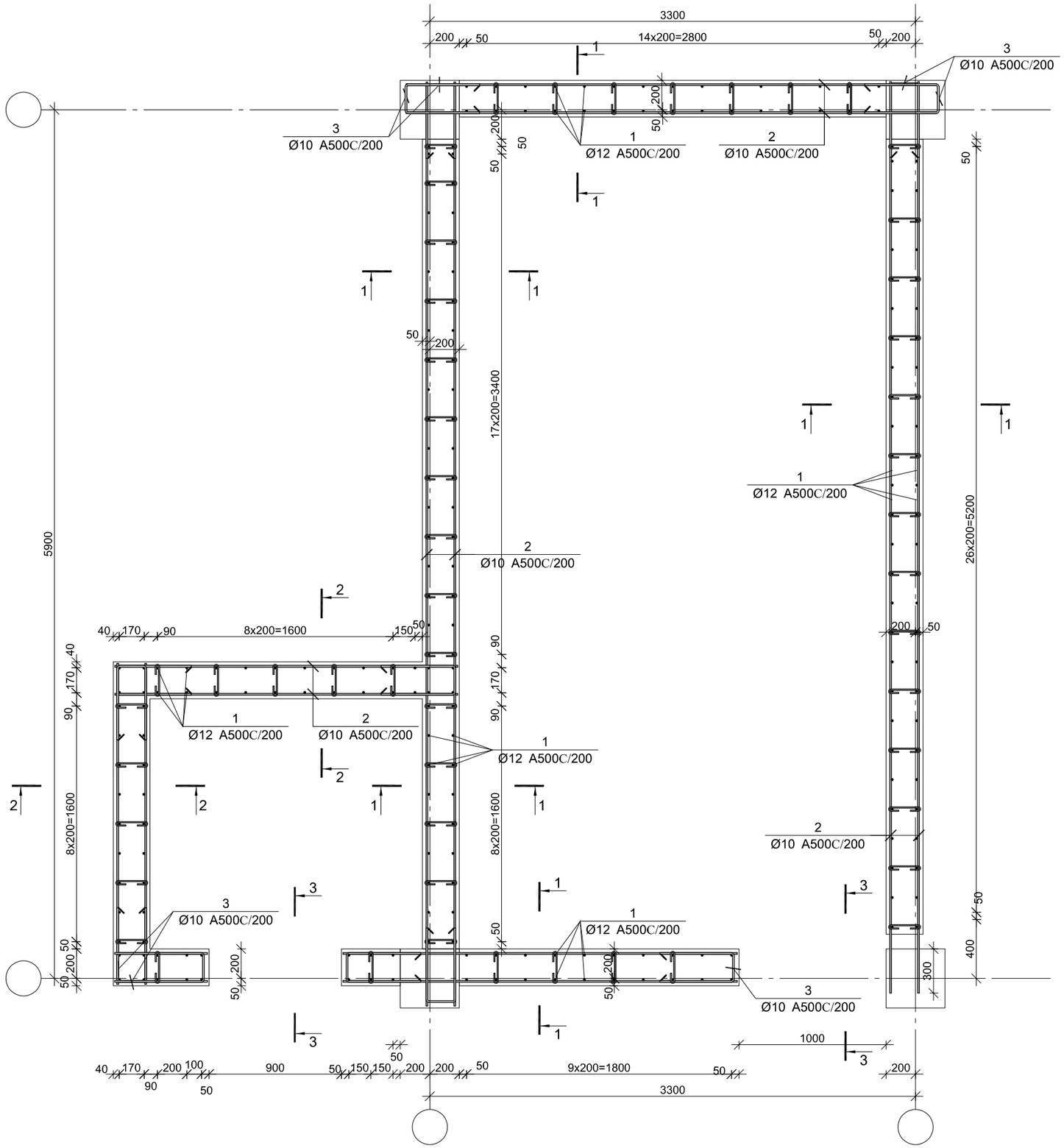

ARCHIUM
architecture & design

პროექტის დასახელება
მრავალბინიანი
საცხოვრებელი სახლი

პროექტის მისამართი
ქ.თბილისი,
დასახლება ვაზისუბანი მ/რ IV
კვარტალი I
ს/კ. 01.17.07.023.001

დამკვეთი
შ.პ.ს მილენიუმ ს/კ 429654046

მპ	მუშა პროექტი
სტადია	თარიღი / განმარტება
	2025

მთ. არქიტექტორი თ. ბიბიაშვილი

მთ. კონსტრუქტორი ლ. კაკაბაძე

შესრულა ა. ცაავა

საავტორო უფლებები
შპს "არქიუმ არქიტექტურა"

ნახაზის დასახელება
მრნ. რ/ბ კედლების შბანის, მკშ–2-ის არმირება 39.70-დან, 42.90 ნიშნულამდე

კ-4.25

A3

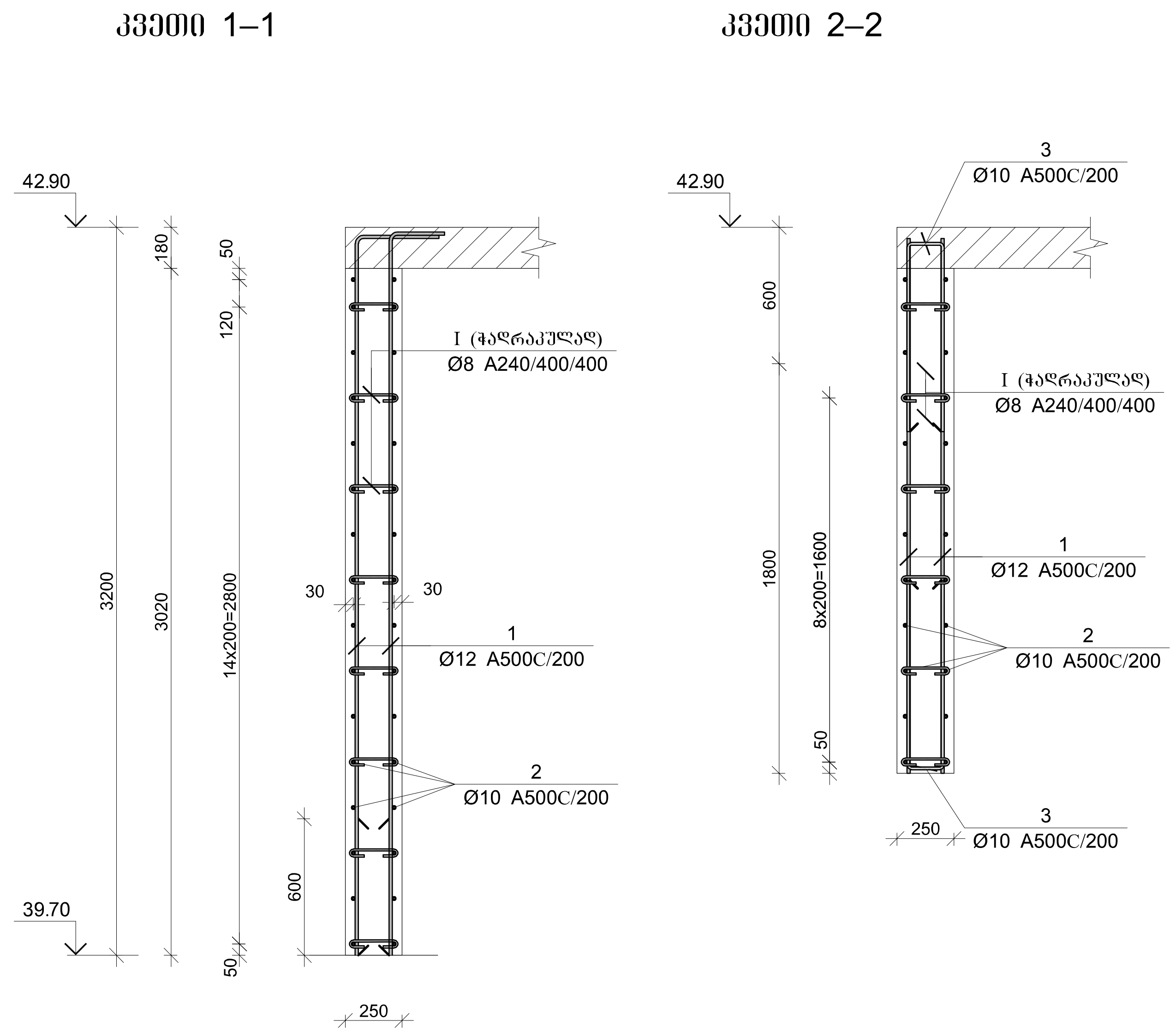

პოზ.	Φ [მმ.]	ესკიზი [მმ.]	სიგრძე [მმ.]
1	Ø12	3150 / 450	3600
2	Ø10	----	----
3	Ø10	605 / 190 / 605	1400
I	Ø8	210 / 70 / 70	350

ARCHIUM
architecture & design

პროექტის დასახელება
მრავალბინიანი საცხოვრებელი სახლი

პროექტის მისამართი
ქ.თბილისი,
დასახლება ვაზისუბანი მ/რ IV
კვარტალი I
ს/კ. 01.17.07.023.001

დამკვეთი
შ.პ.ს მილენიუმ ს/კ 429654046

მონ. რ/ბ კედლის უბნის მკუ–2-ის სპეციფიკაცია 39.70-დან, 42.90 ნიშნულამდე

არმატურის სპეციფიკაცია					არმატურის ამოკრეფა					ბეტონი B 25
პოზ. №	Ø	L მმ.	n ცალი	Ln მ.	Ø	∑ Ln მ.	გრძივი მეტრის წონა კგ.	წონა კგ. A240	წონა კგ. A500C	V; მ³
1	2	3	4	5	6	7	8	9	10	11
1	12 A500C	3600	224	806.40	8 A240	151.90	0.39	59.94		13.59
2	10 A500C	---	---	848.00	10 A500C	1142.00	0.62		704.09	
3	10 A500C	1400	210	294.00	12 A500C	806.40	0.89		715.93	
I	8 A240	350	434	151.90						
							∑	59.94	1420.02	13.59
						n= 1		59.94	1420.02	13.59
									108.90	კგ/მ³

არმირების ფრაგმენტი

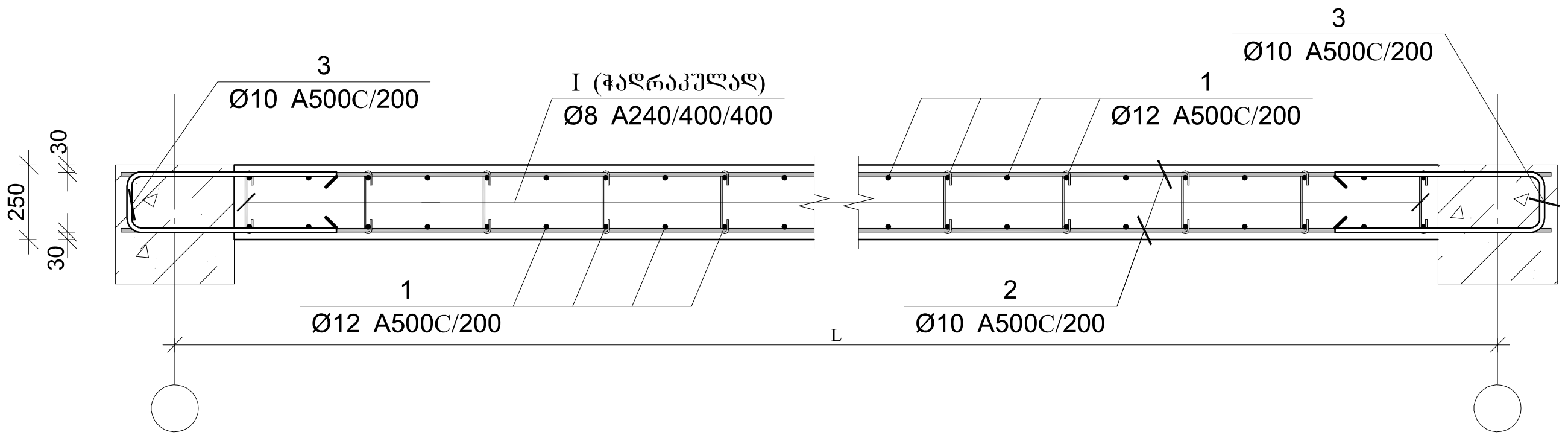

ფა მუშა პროექტი

სტადია თარიღი განმარტება
2025

მთ. არქიტექტორი თ. ბიბილაშვილი
მთ. კონსტრუქტორი ლ. კაკაბაძე
შეასრულა ა. ცაავა

საავტორო უფლებები
შპს "არქიუმ არქიტექტურა"

ნახაზის დასახელება
მონ. რ/ბ კედლების უბანის, მკუ–2-ის არმირება და სპეციფიკაცია 39.70-დან, 42.90 ნიშნულამდე

კ-4.26

A3

მონ. რ/ბ რიგელების (500X600) ქვედა შრის არმირება -3.00 ნიშნულზე

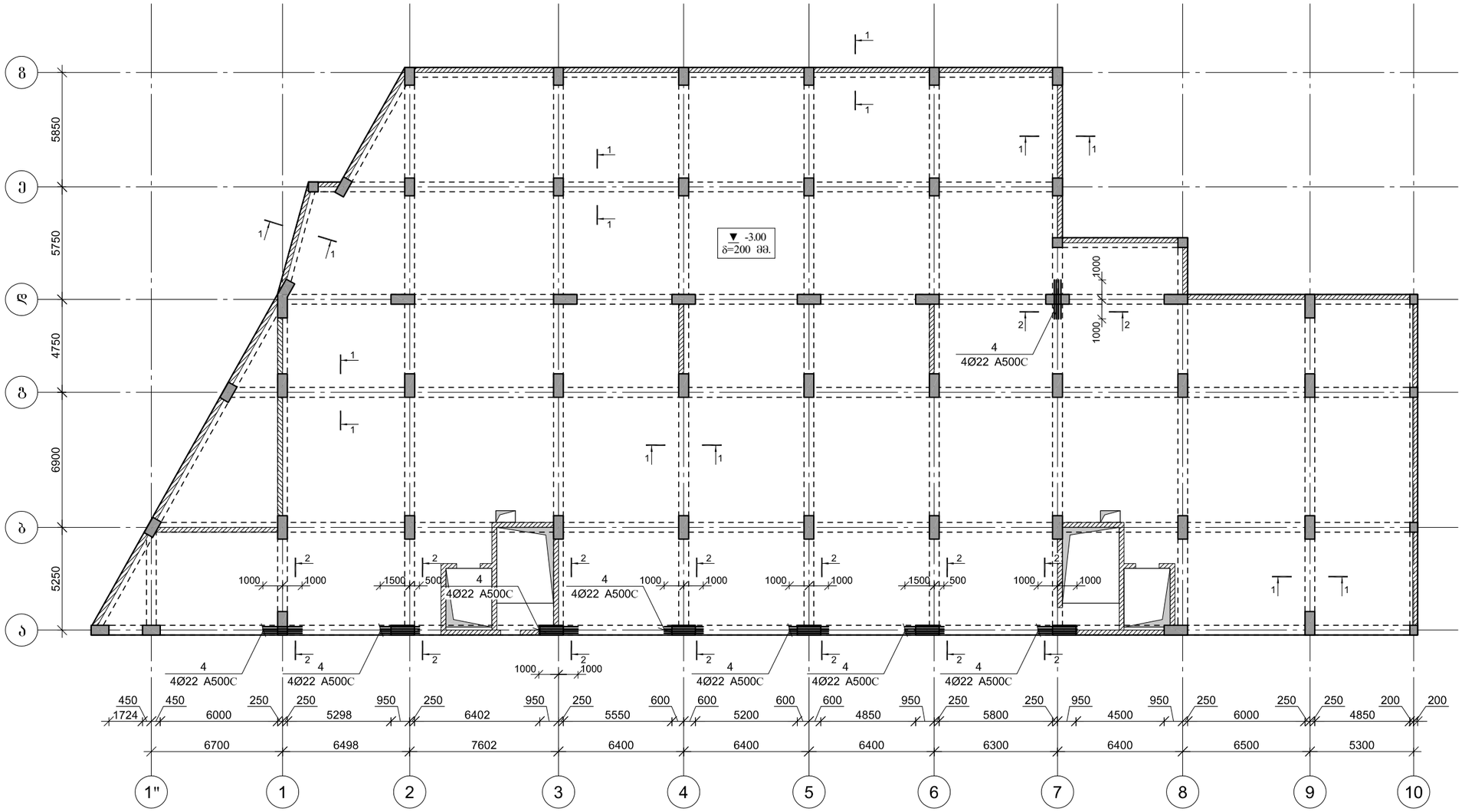

ARCHIUM
architecture & design

პროექტის დასახელება
მრავალბინიანი
საცხოვრებელი სახლი

პროექტის მისამართი
ქ.თბილისი,
დასახლება ვაზისუბანი მ/რ IV
კვარტალი I
ს/კ. 01.17.07.023.001

დამკვეთი
შ.პ.ს მილენიუმ ს/კ 429654046

მპ — მუშა პროექტი

სტადია — თარიღი — განმარტება
2025

მთ. არქიტექტორი თ. ბიბიაშვილი

მთ. კონსტრუქტორი ლ. კაკაბაძე

შეასრულა ა. ცაავა

საავტორო უფლებები
შპს "არქიუმ არქიტექტურა"

ნახაზის დასახელება
მონ. რ/ბ რიგელების (500X600) ქვედა შრის არმირება -3.00 ნიშნულზე

კ-5.01

A3

მონ. რ/ბ რიგელების (500X600) ზედა შრის არმირება -3.00 ნიშნულზე

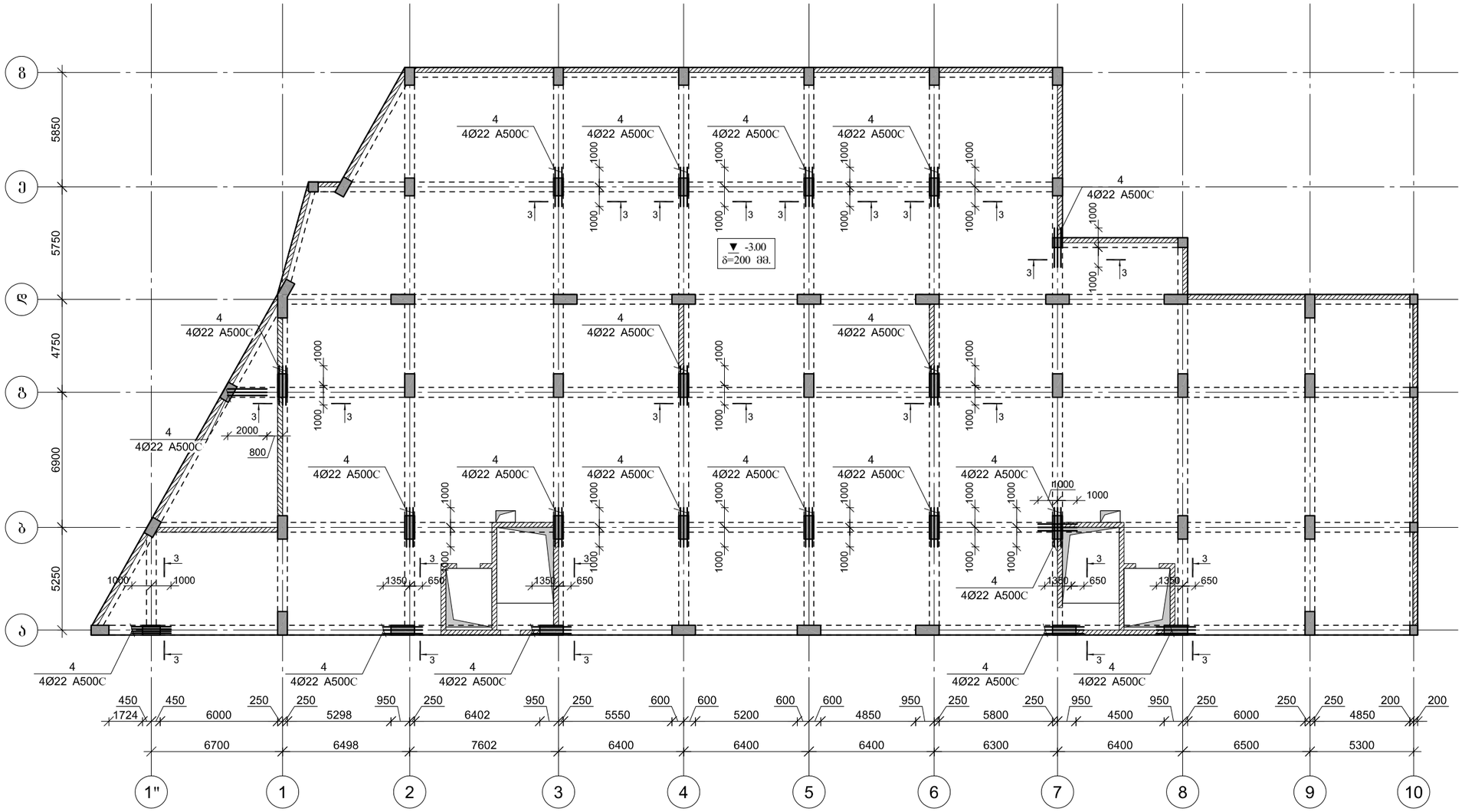

ARCHIUM
architecture & design

პროექტის დასახელება
მრავალბინიანი
საცხოვრებელი სახლი

პროექტის მისამართი
ქ.ობილისი,
დასახლება ვაზისუბანი მ/რ IV
კვარტალი I
ს/კ. 01.17.07.023.001

დამკვეთი
შ.პ.ს მილენიუმ ს/კ 429654046

მპ მუშა პროექტი

სტადია თარიღი განმარტება
2025

მთ. არქიტექტორი თ. ბიბიაშვილი

მთ. კონსტრუქტორი ლ. კაკაბაძე

შესრულა ა. ცაავა

საავტორო უფლებები
შპს "არქიუმ არქიტექტურა"

ნახაზის დასახელება
მონ. რ/ბ რიგელების (500X600)
ზედა შრის არმირება
-3.00 ნიშნულზე

კ-5.02

A3

კვეთი 1–1

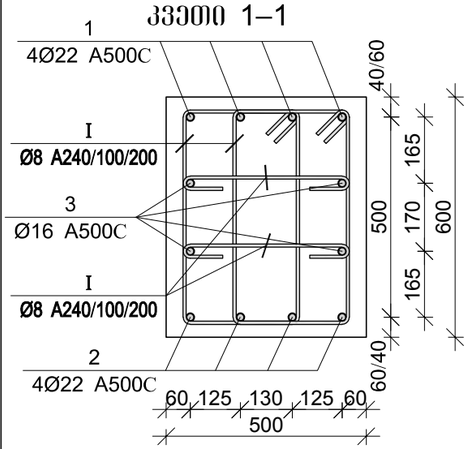

კვეთი 2–2

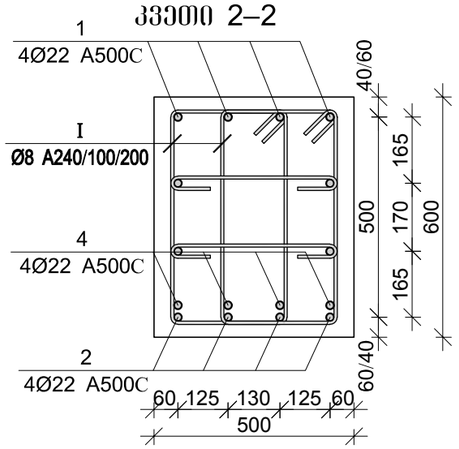

კვეთი 3–3

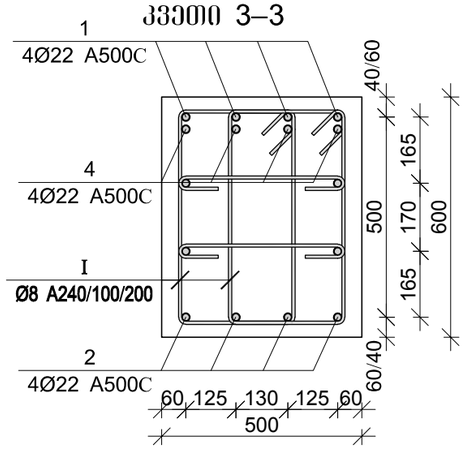

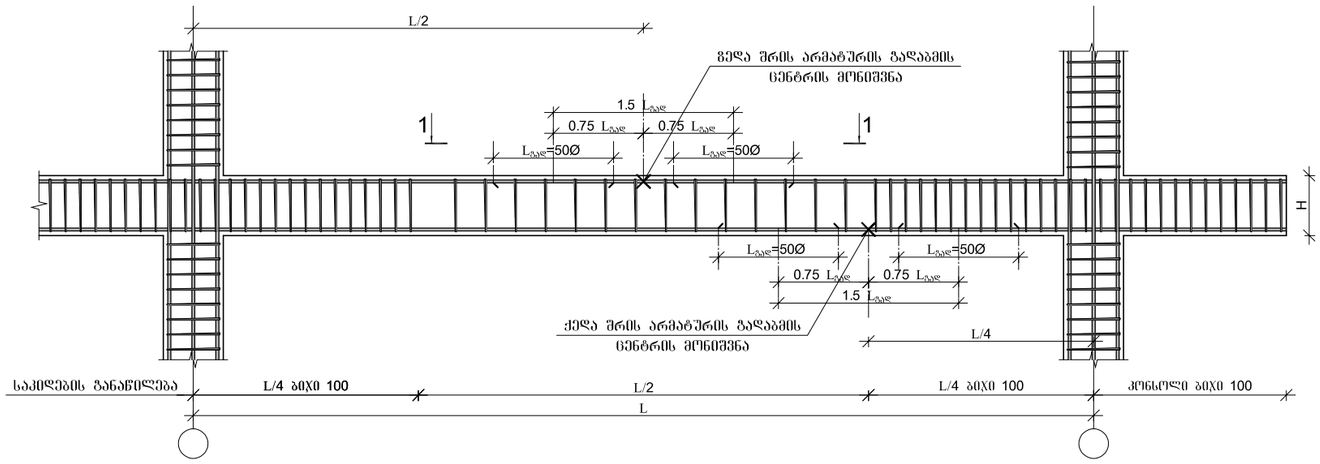

არმატურის ჩაანკერების დეტალი

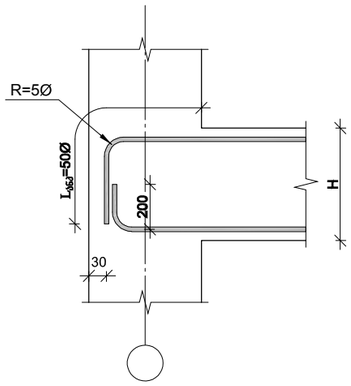

მონ. რ/ბ რიგელის არმატურის გადაღებით გადაბმის დეტალი ხედი 1-1

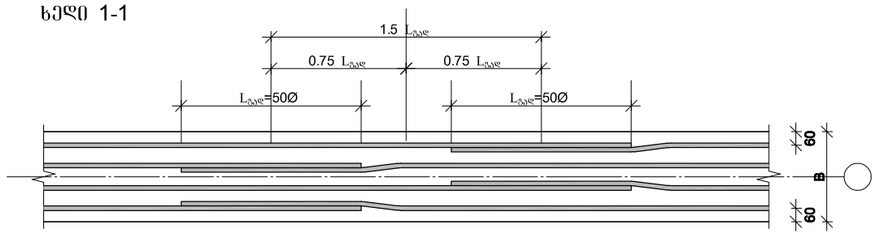

პოზ.	Ø [მმ.]	ესკიზი [მმ.]	სიგრძე [მმ.]
①	Ø22	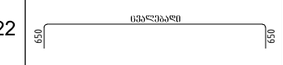	----
②	Ø22		----
③	Ø16	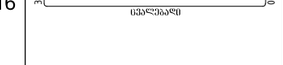	----
④	Ø22		2000
Ⅰ	Ø8	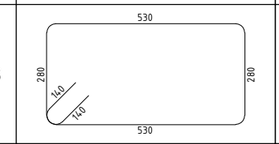	1900
Ⅱ	Ø8	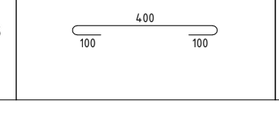	600

მონ. რ/ბ რიგელების (500X600) სპეციფიკაცია -3.00 ნიშნულებზე

არმატურის სპეციფიკაცია					არმატურის ამოკრეფა					ბეტონი B 25
პოზ. №	Ø	L მმ	n ცალი	Ln მ	Ø	∑ Ln მ	პრაქტ. ვარგის წონა კგ.	წონა კგ.		V; მ³
								A240	A500C	
1	2	3	4	5	6	7	8	9	10	11
1	22 A500C	-	-	2690.00	8 A240	19000.00	0.39	7497.11		171.00
2	22 A500C	-	-	2620.00	16 A500C	2590.00	1.58		4087.90	
3	16 A500C	-	-	2590.00	22 A500C	5542.00	2.98		16537.60	
4	22 A500C	2000	116	232.00						
I	8 A240	1900	7600	14440.00						
II	8 A240	600	7600	4560.00						
						∑		7497.11	20625.50	171.00
						n= 1		7497.11	20625.50	171.00
									164.46	კგ/მ³

ARCHIUM
architecture & design

პროექტის დასახელება
მრავალბინიანი
საცხოვრებელი სახლი

პროექტის მისამართი
ქ.თბილისი,
დასახლება ვაზისუბანი მ/რ IV
კვარტალი I
ს/კ. 01.17.07.023.001

დამკვეთი
შ.პ.ს მილენიუმ ს/კ 429654046

მპ | მუშა პროექტი

სტადია | თარიღი 2025 | განმარტება

მთ. არქიტექტორი თ. ბიბიაშვილი

მთ. კონსტრუქტორი ლ. კაკაბაძე

შეასრულა ა. ცაავა

საავტორო უფლებები
შპს "არქიუმ არქიტექტურა"

ნახაზის დასახელება
მონ. რ/ბ რიგელების (500X600) არმირება და სპეციფიკაცია -3.00 ნიშნულზე

კ-5.03

A3

მონ. რ/ბ რიგელების (400X600) არმირება -3.00 ნიშნულზე

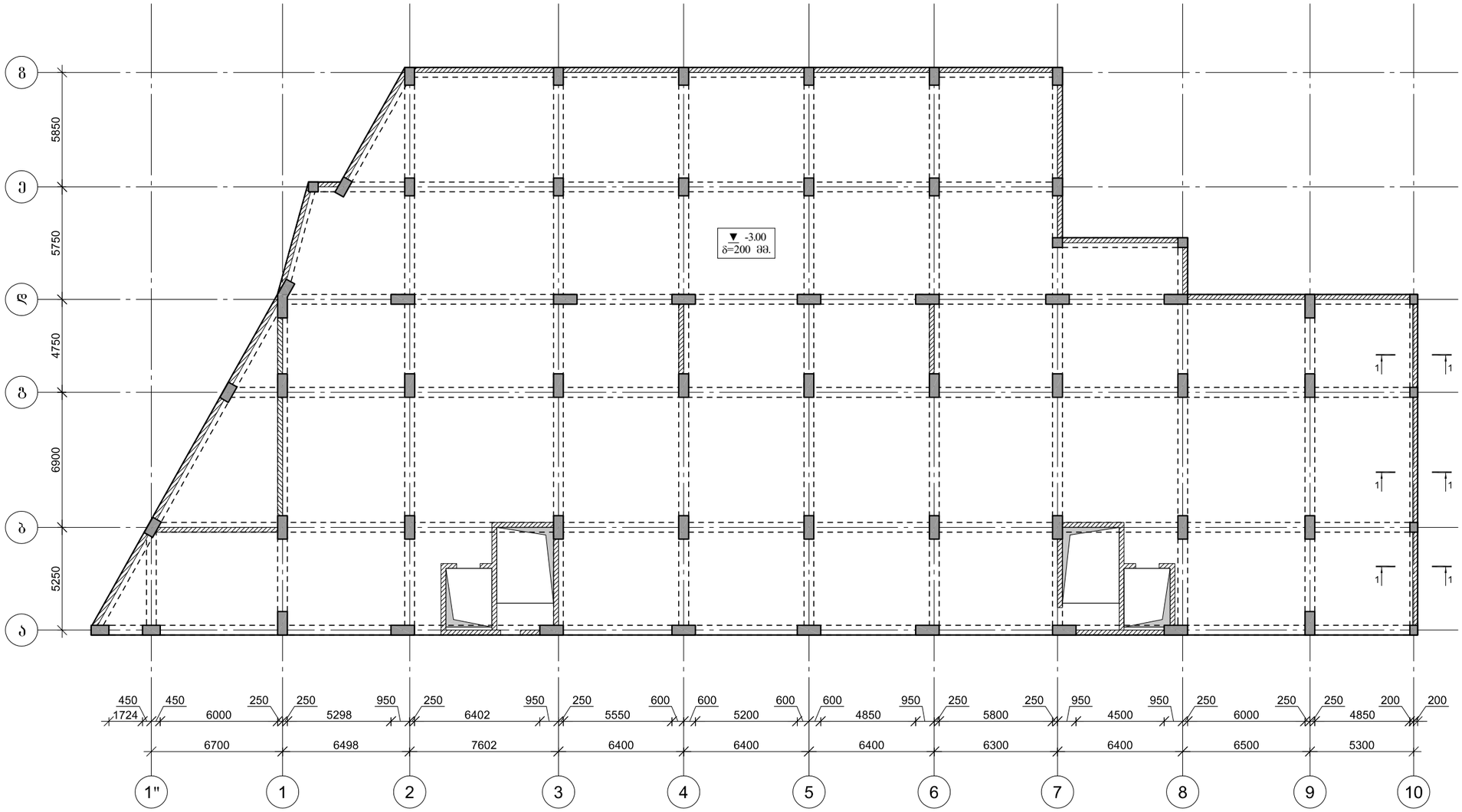

ARCHIUM
architecture & design

პროექტის დასახელება
მრავალბინიანი
საცხოვრებელი სახლი

პროექტის მისამართი
ქ.თბილისი,
დასახლება ვაზისუბანი მ/რ IV
კვარტალი I
ს/კ. 01.17.07.023.001

დამკვეთი
შ.პ.ს მილენიუმ ს/კ 429654046

მპ — მუშა პროექტი

სტადია — თარიღი — განმარტება
2025

მთ. არქიტექტორი თ. ბიბიაშვილი

მთ. კონსტრუქტორი ლ. კაკაბაძე

შეასრულა ა. ცაავა

საავტორო უფლებები
შპს "არქიუმ არქიტექტურა"

ნახაზის დასახელება

მონ. რ/ბ რიგელების (400X600) არმირება -3.00 ნიშნულზე

კ-5.04

A3

კვეთი 3–3

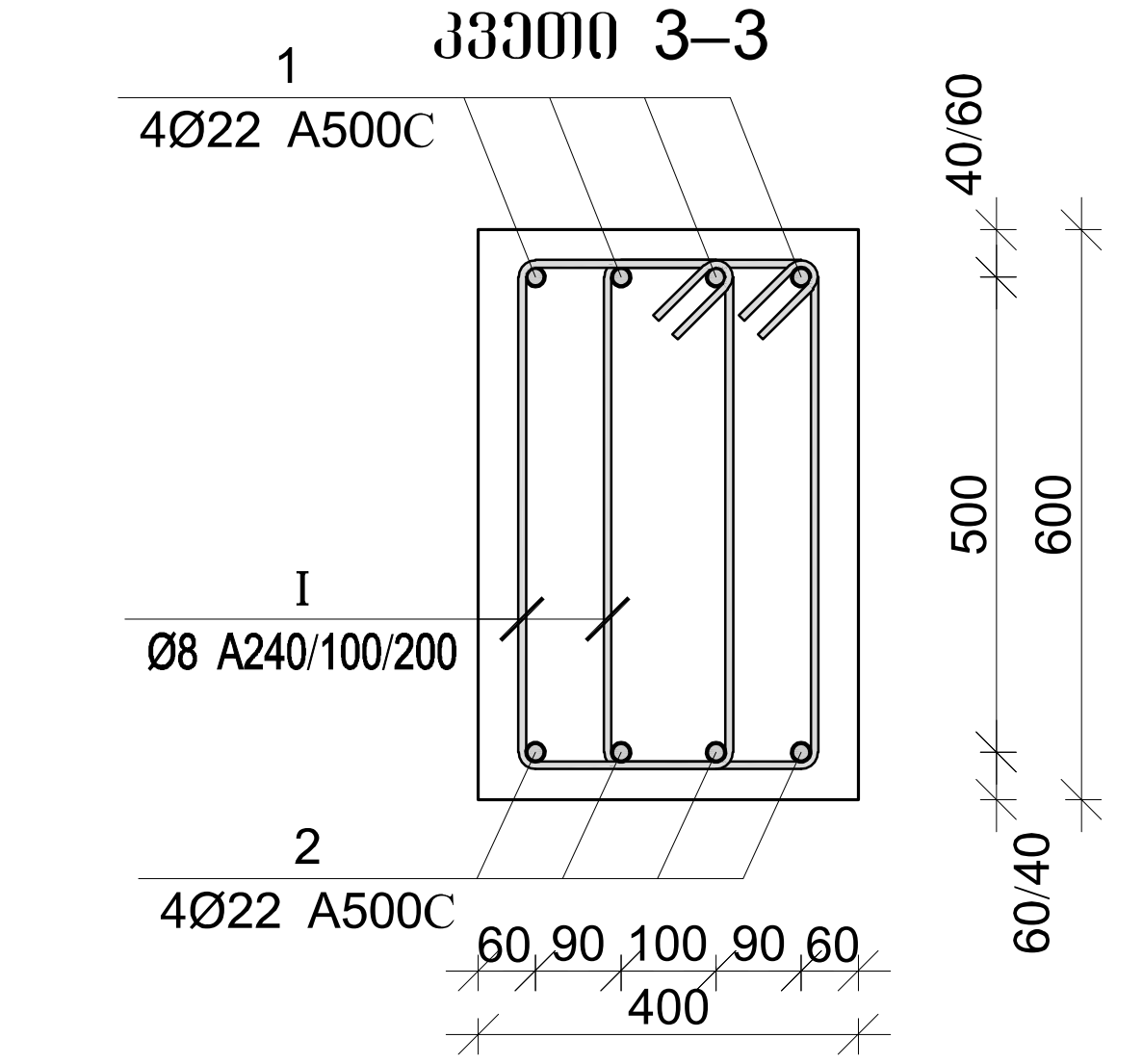

პოზ.	Ø [მმ.]	ესკიზი [მმ.]	სიგრძე [მმ.]
1	Ø22	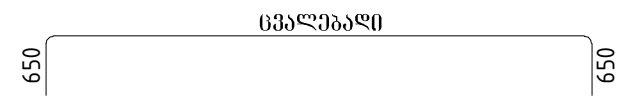	----
2	Ø22		----
I	Ø8	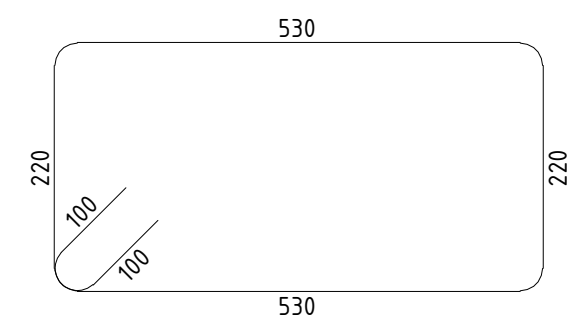	1700

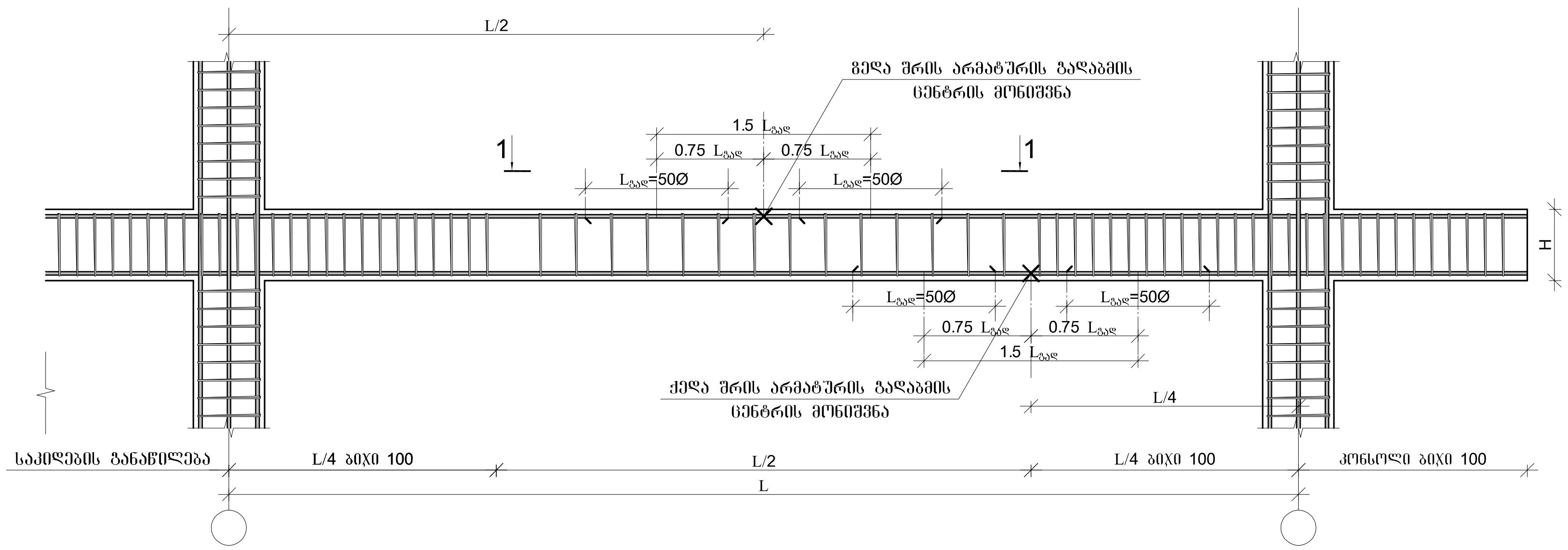

არმატურის ჩაანკერების დეტალი

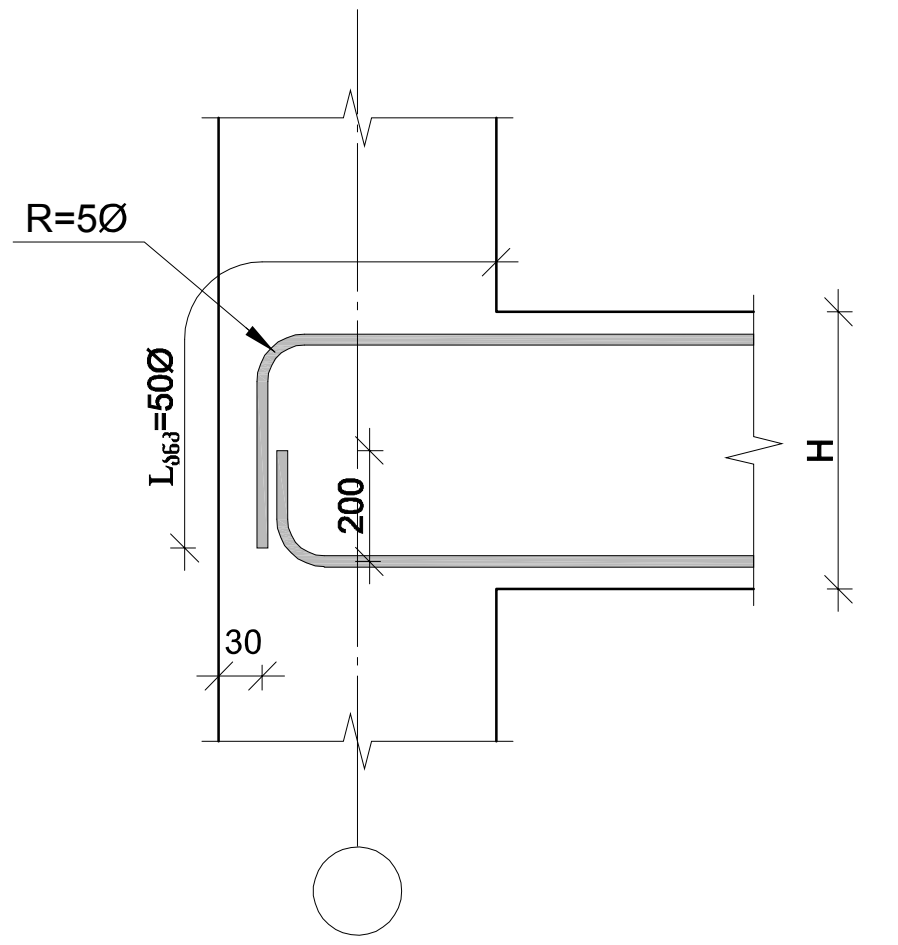

მონ. რ/ბ რიგელის არმატურის გადალებით გადაბმის დეტალი
ხედი 1-1

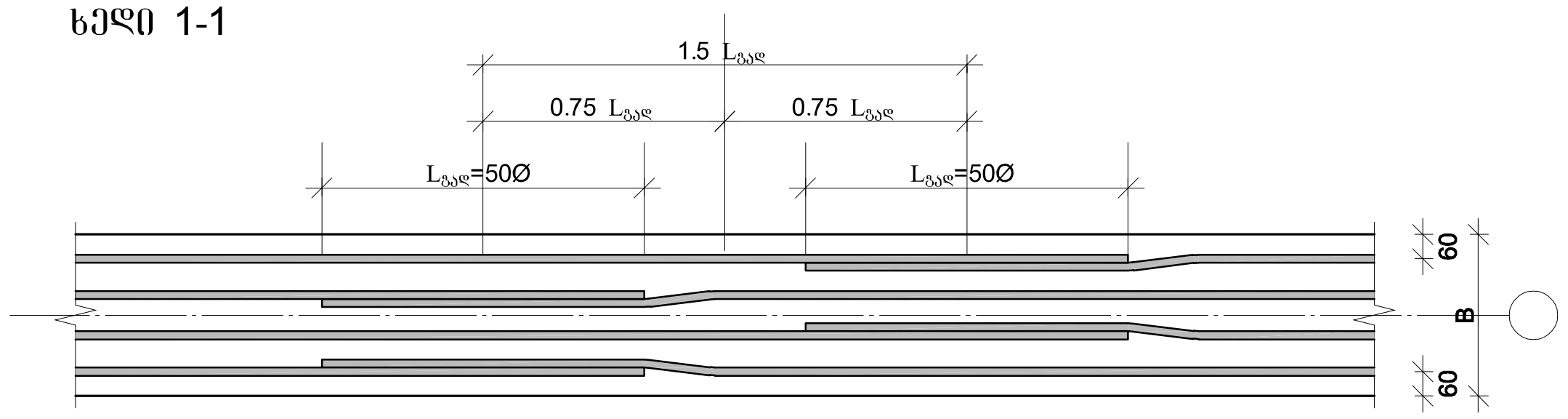

მონ. რ/ბ რიგელების (400X600) სპეციფიკაცია -3.00 ნიშნულზე										
არმატურის სპეციფიკაცია					არმატურის ამოკრეფა					ბეტონი B 25
პოზ. №	Ø	L მმ	n ცალი	Ln მ	Ø	∑ Ln მ	გრძივი მეტრის წონა კგ.	წონა კგ. A240	წონა კგ. A500C	V; მ³
1	2	3	4	5	6	7	8	9	10	11
1	22 A500C	-	-	85.00	8 A240	357.00	0.39	140.87		3.72
2	22 A500C	-	-	80.00	22 A500C	165.00	2.98		492.37	
I	8 A240	1700	210	357.00						
							∑	140.87	492.37	3.72
						n= 1		140.87	492.37	3.72
									170.22	კგ/მ³



ARCHIUM
architecture & design

პროექტის დასახელება
მრავალბინიანი საცხოვრებელი სახლი

პროექტის მისამართი
ქ.თბილისი,
დასახლება ვაზისუბანი მ/რ IV
კვარტალი I
ს/კ. 01.17.07.023.001

დამკვეთი
შ.პ.ს მილენიუმ ს/კ 429654046

მკ | მუშა პროექტი

სტადია	თარიღი	განმარტება
	2025	

მთ. არქიტექტორი თ. ბიბიაშვილი

მთ. კონსტრუქტორი ლ. კაკაბაძე

შეასრულა ა. ცაავა

საავტორო უფლებები
შპს "არქიუმ არქიტექტურა"

ნახაზის დასახელება

მონ. რ/ბ რიგელების (400X600) არმირება და სპეციფიკაცია -3.00 ნიშნულზე

კ-5.05

A3

მონ. რ/ბ რიგელების (500X600) ქვედა შრის არმირება 0.00 ნიშნულზე

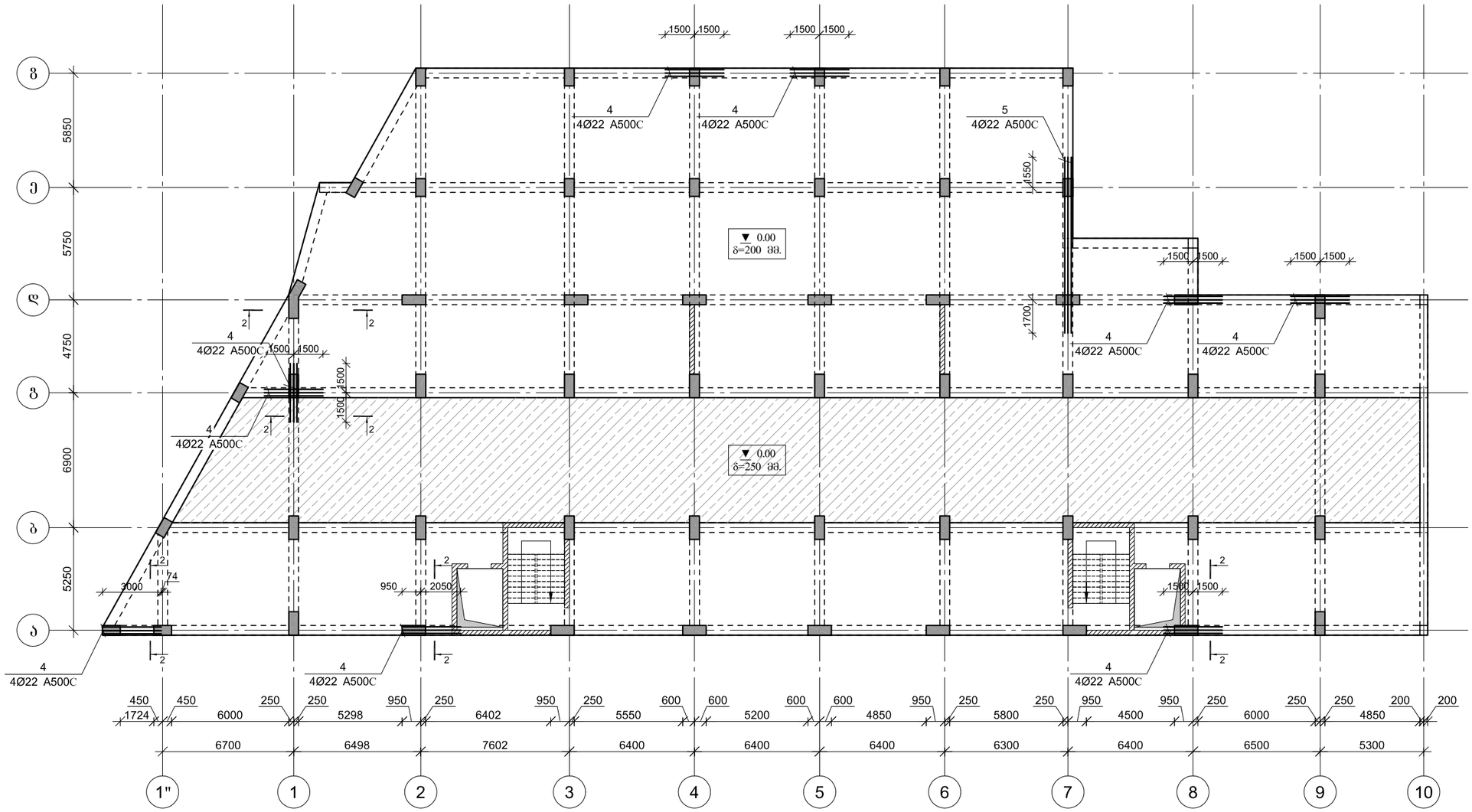

ARCHIUM
architecture & design

პროექტის დასახელება
მრავალბინიანი საცხოვრებელი სახლი

პროექტის მისამართი
ქ.თბილისი, დასახლება ვაზისუბანი მ/რ IV კვარტალი I ს/კ. 01.17.07.023.001

დამკვეთი
შ.პ.ს მილენიუმ ს/კ 429654046

მპ მუშა პროექტი

სტადია | თარიღი | განმარტება
2025

მთ. არქიტექტორი თ. ბიბიაშვილი

მთ. კონსტრუქტორი ლ. კაკაბაძე

შესრულა ა. ცაავა

საავტორო უფლებები
შპს "არქიუმ არქიტექტურა"

ნახაზის დასახელება
მონ. რ/ბ რიგელების (500X600) ქვედა შრის არმირება 0.00 ნიშნულზე

კ-5.06

A3

მონ. რ/ბ რიგელების (500X600) ზედა შრის არმირება 0.00 ნიშნულზე

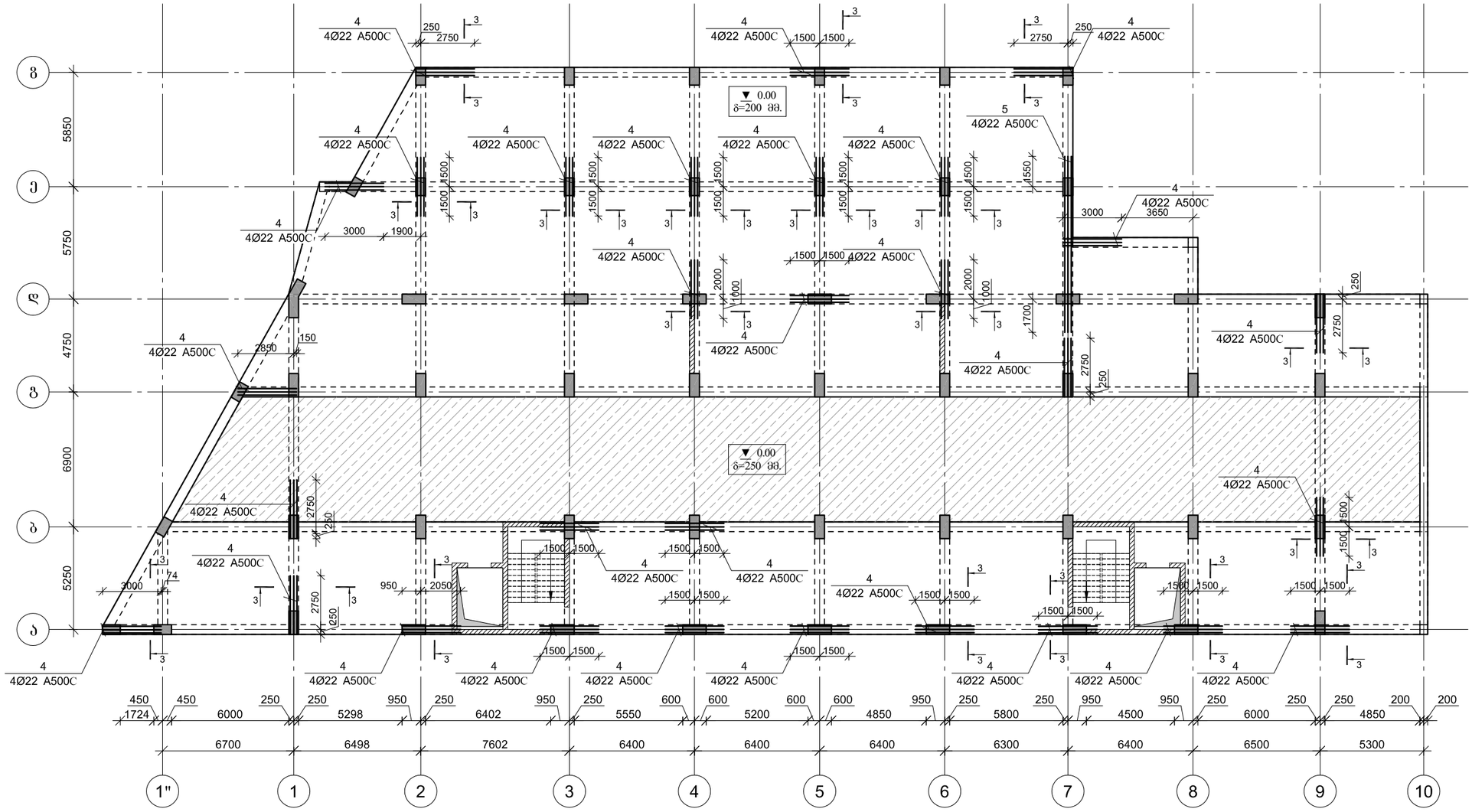

ARCHIUM
architecture & design

პროექტის დასახელება
მრავალბინიანი
საცხოვრებელი სახლი

პროექტის მისამართი
ქ.ობილისი,
დასახლება ვაზისუბანი მ/რ IV
კვარტალი I
ს/კ. 01.17.07.023.001

დამკვეთი
შ.პ.ს მილენიუმ ს/კ 429654046

მპ	მუშა პროექტი
სტადია	თარიღი / განმარტება
	2025

მთ. არქიტექტორი თ. ბიბიაშვილი

მთ. კონსტრუქტორი ლ. კაკაბაძე

შესრულა ა. ცაავა

საავტორო უფლებები
შპს "არქიუმ არქიტექტურა"

ნახაზის დასახელება
მონ. რ/ბ რიგელების (500X600)
ზედა შრის არმირება
0.00 ნიშნულზე

კ-5.07

A3

კვეთი 1–1

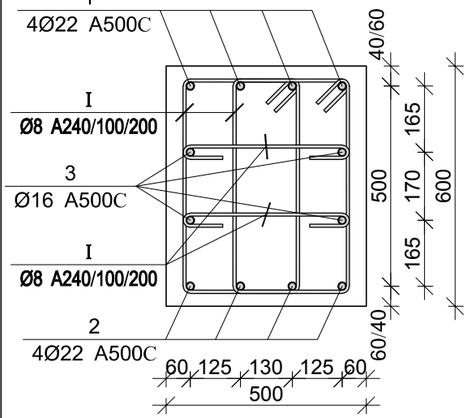

კვეთი 2–2

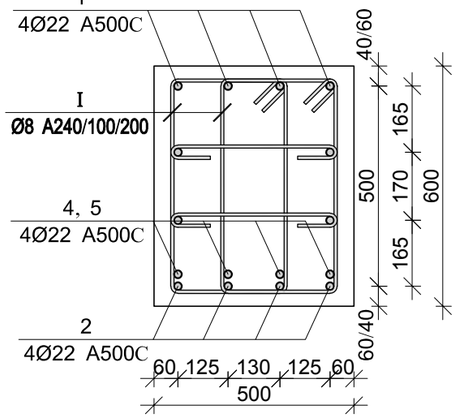

კვეთი 3–3

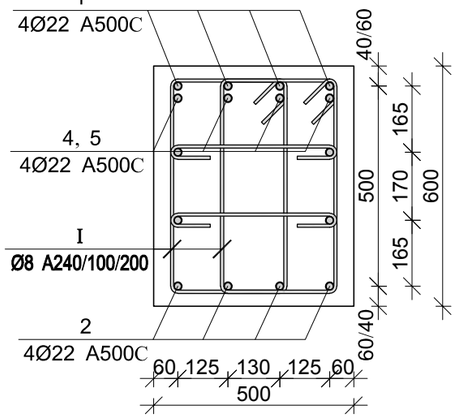

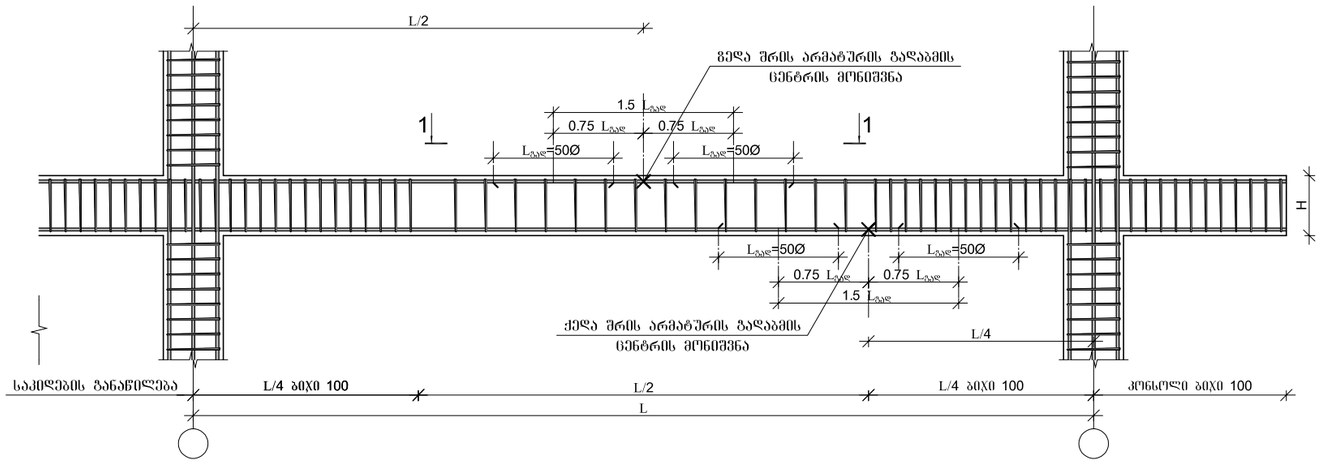

არმატურის ჩაანკერების დეტალი

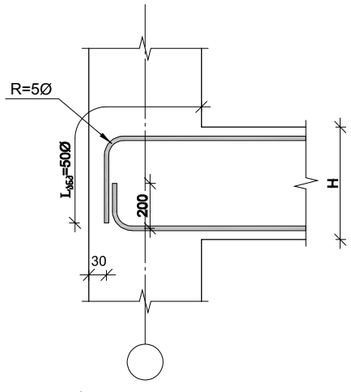

მონ. რ/ბ რიგელის არმატურის გადაღებით გადაბმის დეტალი

ხედი 1-1

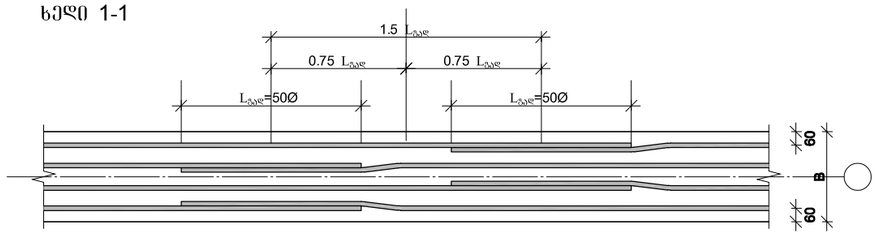

პოზ.	Ø [მმ.]	ესკიზი [მმ.]	სიგრძე [მმ.]
①	Ø22		----
②	Ø22	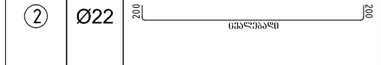	----
③	Ø16		----
④	Ø22	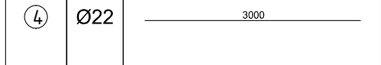	3000
⑤	Ø22		6000
⑥	Ø8	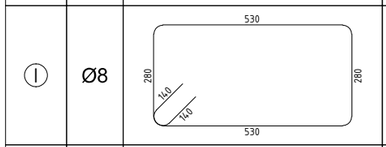	1900
⑪	Ø8	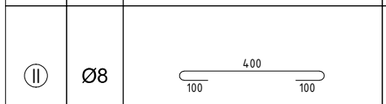	600

მონ. რ/ბ რიგელების (500X600) სპეციფიკაცია 0.00 ნიშნულზე

არმატურის სპეციფიკაცია					არმატურის ამოკრეფა					ბეტონი B 25
პოზ. №	Ø	L მმ	n ცალი	Ln მ	Ø	∑ Ln მ	ბრაკის შეტრის წონა კგ.	წონა კგ. A240	წონა კგ. A500C	V; მ³
1	2	3	4	5	6	7	8	9	10	11
1	22 A500C	-	-	2510.00	8 A240	18100.00	0.39	7141.99		
2	22 A500C	-	-	2100.00	16 A500C	2090.00	1.58		3298.73	157.20
3	16 A500C	-	-	2090.00	22 A500C	5126.00	2.98		15296.23	
4	22 A500C	3000	156	468.00						
4	22 A500C	6000	8	48.00						
I	8 A240	1900	7240	13756.00						
II	8 A240	600	7240	4344.00						
						∑		7141.99	18594.96	157.20
						n= 1		7141.99	18594.96	157.20
									163.72	კგ/მ³

ARCHIUM
architecture & design

პროექტის დასახელება
მრავალბინიანი
საცხოვრებელი სახლი

პროექტის მისამართი
ქ.ობილისი,
დასახლება ვაზისუბანი მ/რ IV
კვარტალი I
ს/კ. 01.17.07.023.001

დამკვეთი
შ.პ.ს მილენიუმ ს/კ 429654046

მპ — მუშა პროექტი

სტადია	თარიღი	განმარტება
	2025	

მთ. არქიტექტორი თ. ბიბიაშვილი

მთ. კონსტრუქტორი ლ. კაკაბაძე

შესრულა ა. ცააცა

საავტორო უფლებები

შპს "არქიუმ არქიტექტურა"

ნახაზის დასახელება

მონ. რ/ბ რიგელების (500X600) არმირება და სპეციფიკაცია 0.00 ნიშნულზე

კ-5.08

A3

მრავალბინიანი საცხოვრებელი სახლი

მრავალბინიანი საცხოვრებელი სახლის მონ. რ/ბ რიგელების (400X600) არმირება 0.00 ნიშნულზე

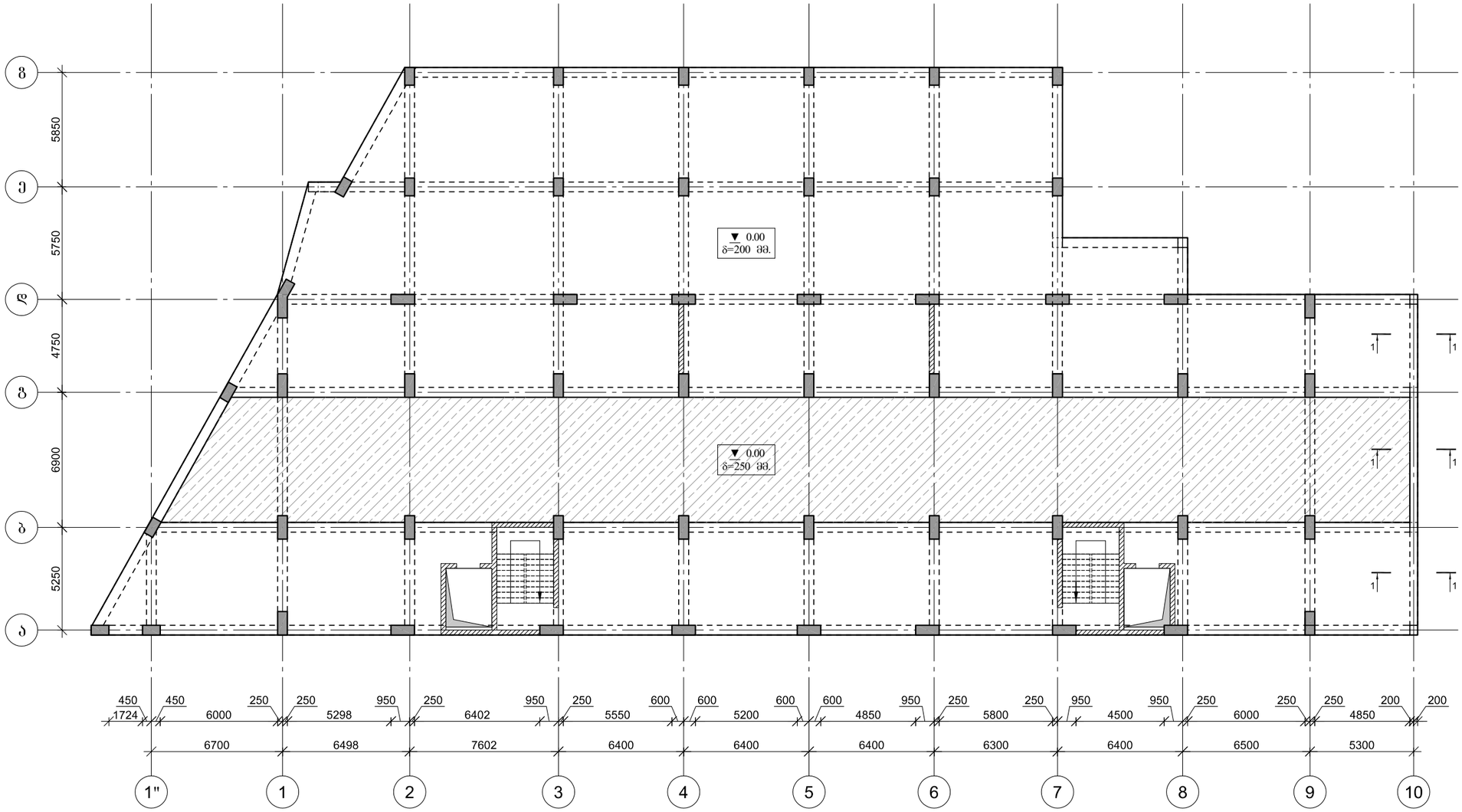

პროექტის დასახელება
მრავალბინიანი საცხოვრებელი სახლი

პროექტის მისამართი
ქ.თბილისი, დასახლება ვაზისუბანი მ/რ IV კვარტალი I ს/კ. 01.17.07.023.001

დამკვეთი
შ.პ.ს მილენიუმ ს/კ 429654046

მპ — მუშა პროექტი

სტადია — თარიღი 2025 — განმარტება

მთ. არქიტექტორი თ. ბიბიაშვილი

მთ. კონსტრუქტორი ლ. კაკაბაძე

შესრულა ა. ცაავა

საავტორო უფლებები
შპს "არქიუმ არქიტექტურა"

ნახაზის დასახელება
მონ. რ/ბ რიგელების (400X600) არმირება 0.00 ნიშნულზე

კ-5.09

A3

კვეთი 3–3

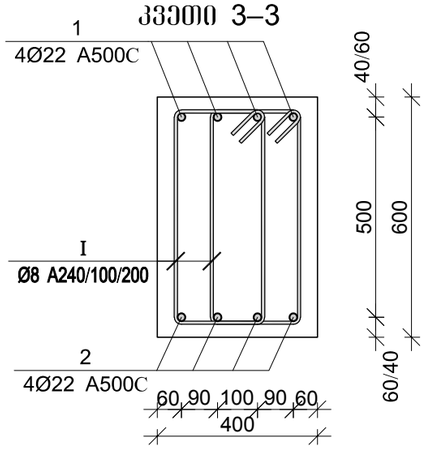

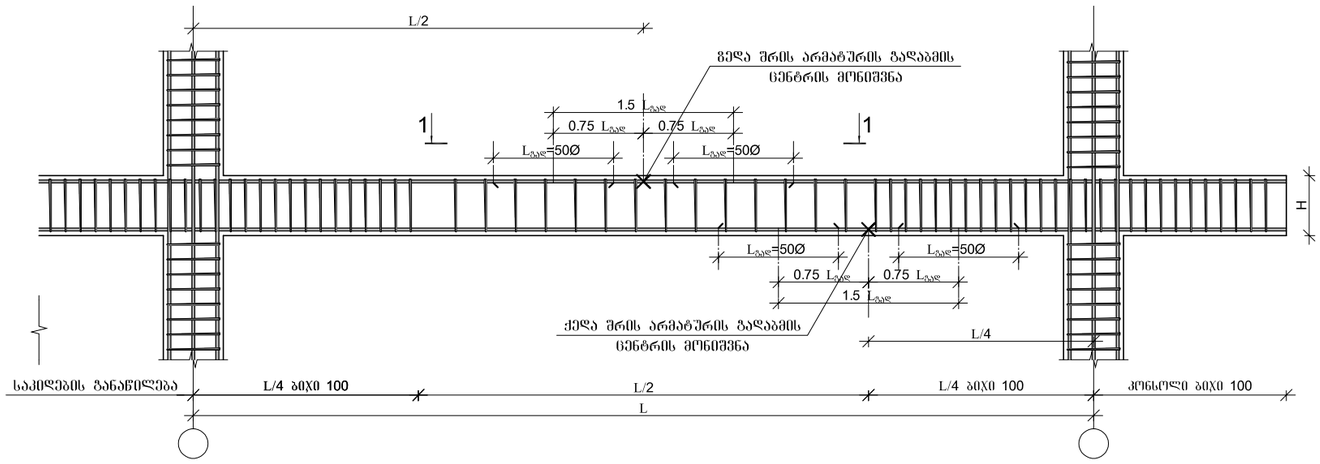

არმატურის ჩაანკერების დეტალი

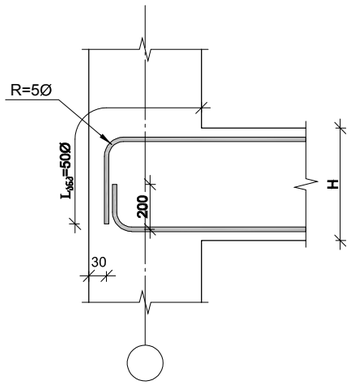

მონ. რ/ბ რიგელის არმატურის გადაღებით გადაბმის დეტალი

ხედი 1-1

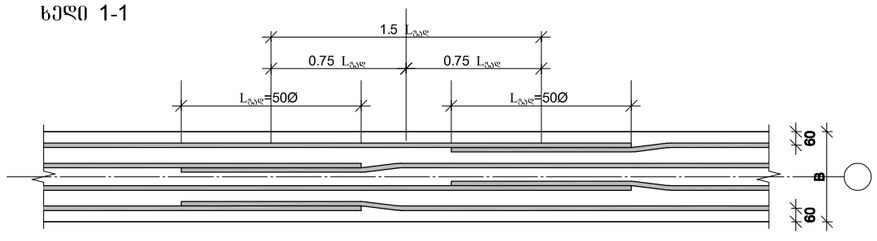

პოზ.	Ø [მმ.]	ესკიზი [მმ.]	სიგრძე [მმ.]
1	Ø22	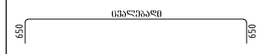	----
2	Ø22		----
I	Ø8	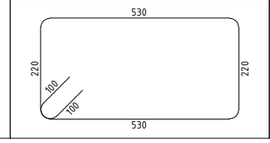	1700

მონ. რ/ბ რიგელების (400X600) სპეციფიკაცია 0.00 ნიშნულვე

არმატურის სპეციფიკაცია					არმატურის ამოკრეფა					ბეტონი B 25
პოზ. №	Ø	L მმ	n ცალი	Ln მ	Ø	∑ Ln მ	ბრძეთი ძვრის წონა კგ.	წონა კგ. A240	წონა კგ. A500C	V; მ³
1	2	3	4	5	6	7	8	9	10	11
1	22 A500C	-	-	85.00	8 A240	357.00	0.39	140.87		3.72
2	22 A500C	-	-	80.00	22 A500C	165.00	2.98		492.37	
I	8 A240	1700	210	357.00						
						∑		140.87	492.37	3.72
						n= 1		140.87	492.37	3.72
									170.22	კგ/მ³

ARCHIUM
architecture & design

პროექტის დასახელება
მრავალბინიანი
საცხოვრებელი სახლი

პროექტის მისამართი
ქ.თბილისი,
დასახლება ვაზისუბანი მ/რ IV
კვარტალი I
ს/კ. 01.17.07.023.001

დამკვეთი
შ.პ.ს მილენიუმ ს/კ 429654046

მპ — მუშა პროექტი

სტადია — თარიღი 2025 — განმარტება

მთ. არქიტექტორი თ. ბიბიაშვილი

მთ. კონსტრუქტორი ლ. კაკაბაძე

შემსრულა ა. ცააცა

საავტორო უფლებები

შპს "არქიუმ არქიტექტურა"

ნახაზის დასახელება

მონ. რ/ბ რიგელების (400X600) არმირება და სპეციფიკაცია 0.00 ნიშნულზე

კ-5.10

A3

მონ. რ/ბ რიგელების (500X600) ქვედა შრის არმირება 4.50 ნიშნულზე

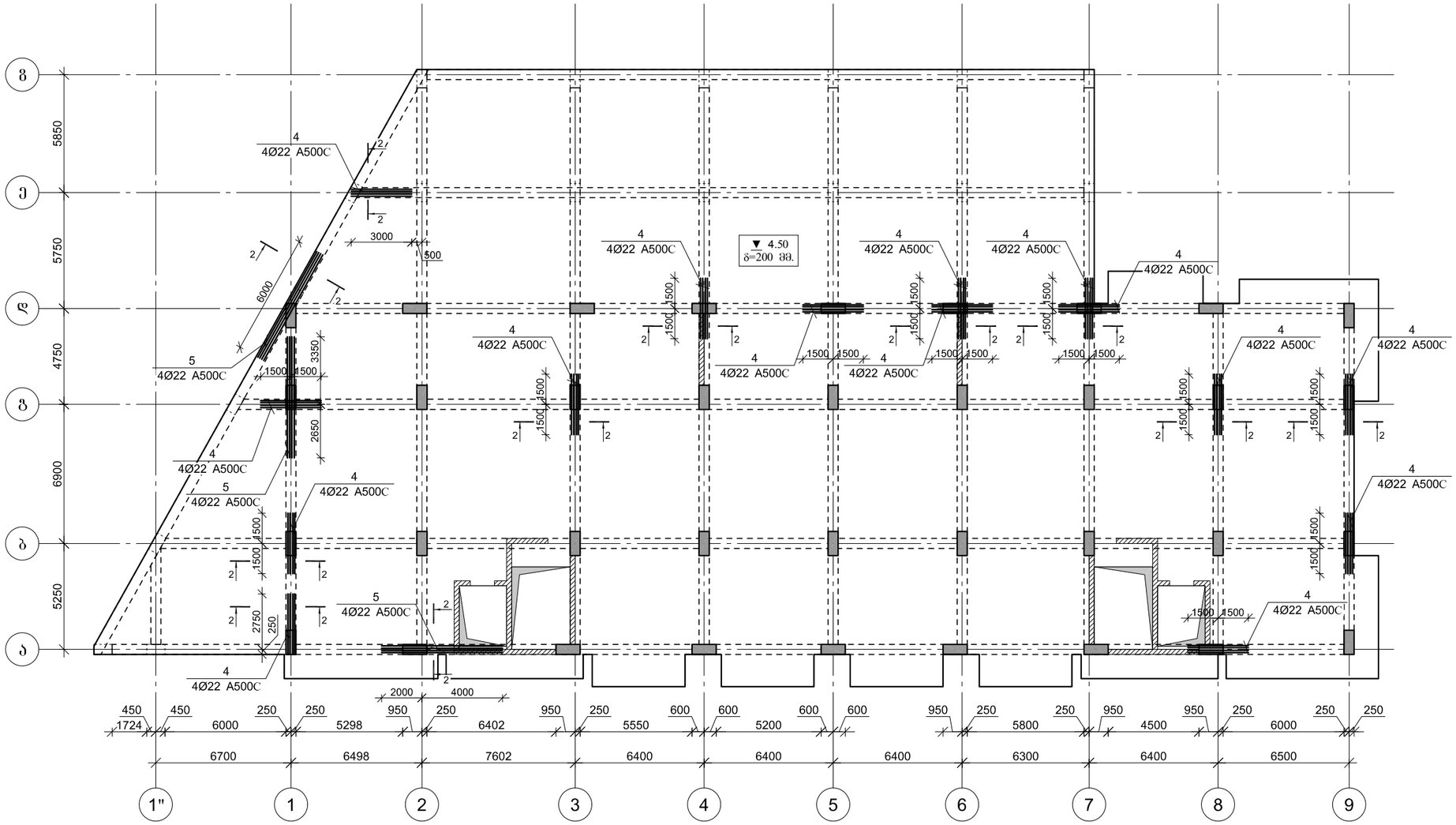

ARCHIUM
architecture & design

პროექტის დასახელება
მრავალბინიანი
საცხოვრებელი სახლი

პროექტის მისამართი
ქ.თბილისი,
დასახლება ვაზისუბანი მ/რ IV
კვარტალი I
ს/კ. 01.17.07.023.001

დამკვეთი
შ.პ.ს მილენიუმ ს/კ 429654046

მპ — მუშა პროექტი

სტადია	თარიღი	განმარტება
	2025	

მთ. არქიტექტორი თ. ბიბიაშვილი

მთ. კონსტრუქტორი ლ. კაკაბაძე

შესრულა ა. ცაავა

საავტორო უფლებები

შპს "არქიუმ არქიტექტურა"

ნახაზის დასახელება

მონ. რ/ბ რიგელების (500X600) ქვედა შრის არმირება 4.50 ნიშნულზე

კ-5.11

A3

მონ. რ/ბ რიგელების (500X600) ზედა შრის არმირება 4.50 ნიშნულზე

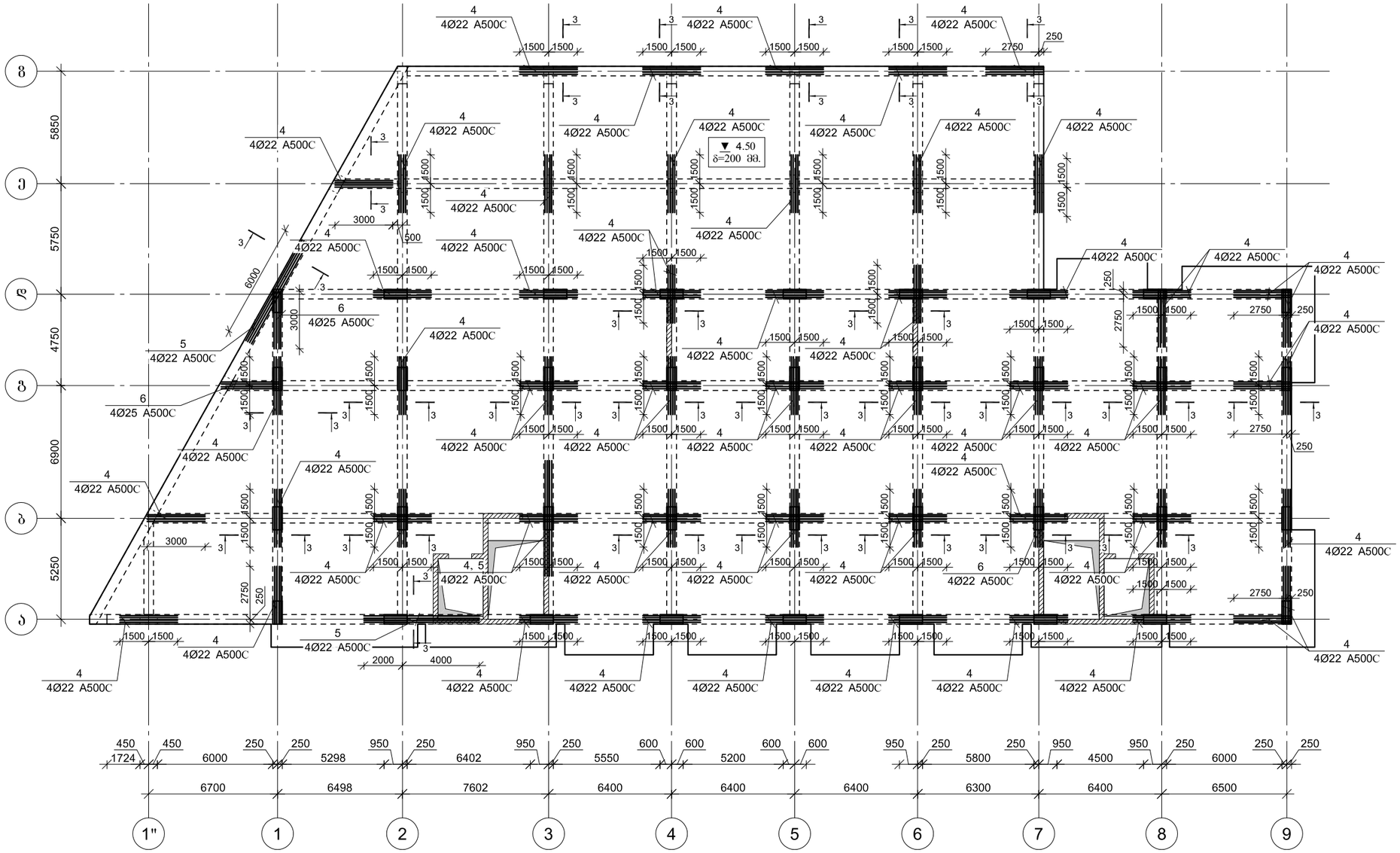

ARCHIUM
architecture & design

პროექტის დასახელება
მრავალბინიანი
საცხოვრებელი სახლი

პროექტის მისამართი
ქ.ობილისი,
დასახლება ვაზისუბანი მ/რ IV
კვარტალი I
ს/კ. 01.17.07.023.001

დამკვეთი
შ.პ.ს მილენიუმ ს/კ 429654046

მპ — მუშა პროექტი

სტადია — თარიღი — განმარტება
2025

მთ. არქიტექტორი თ. ბიბიაშვილი

მთ. კონსტრუქტორი ლ. კაკაბაძე

შესრულა ა. ცაავა

საავტორო უფლებები
შპს "არქიუმ არქიტექტურა"

ნახაზის დასახელება
მონ. რ/ბ რიგელების (500X600)
ზედა შრის არმირება
4.50 ნიშნულზე

კ-5.12

A3

კვეთი 1–1

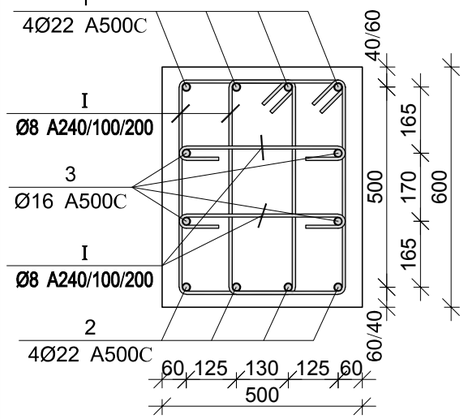

კვეთი 2–2

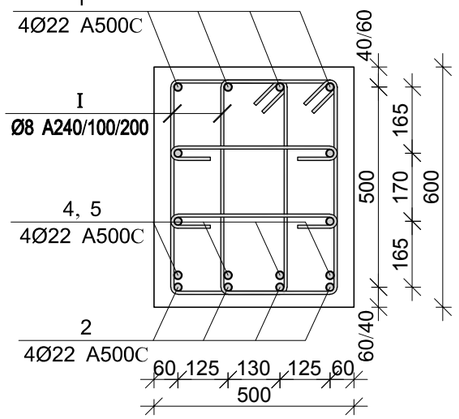

კვეთი 3–3

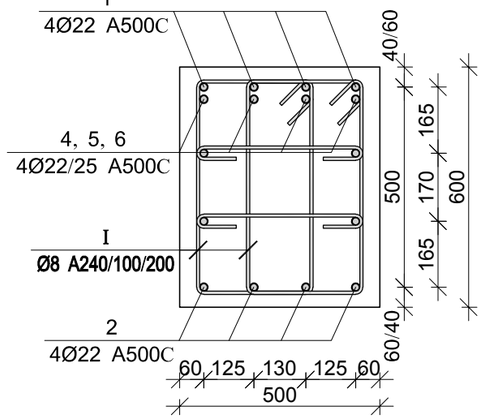

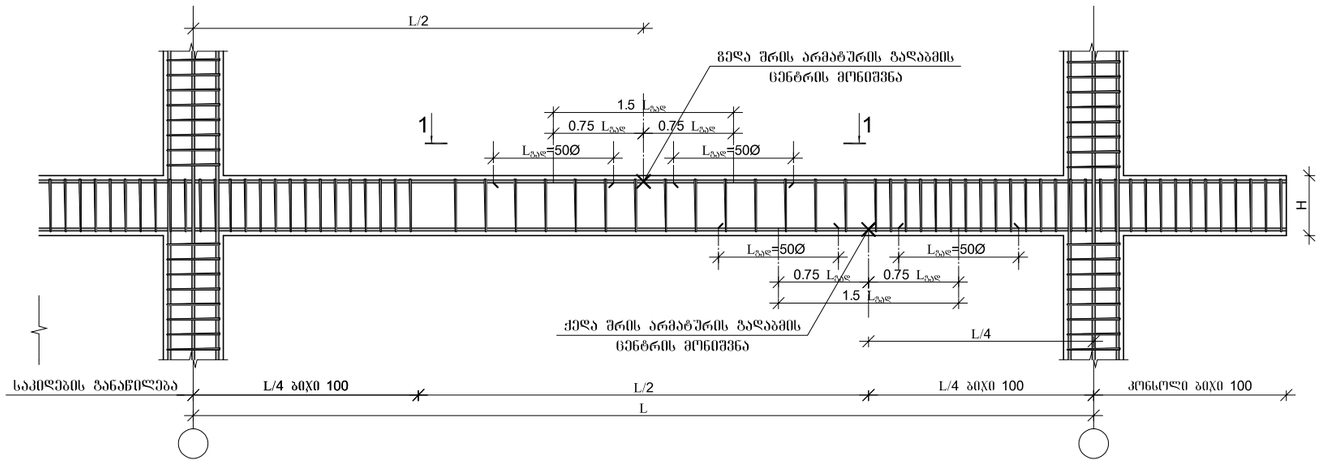

არმატურის ჩაანკერების დეტალი

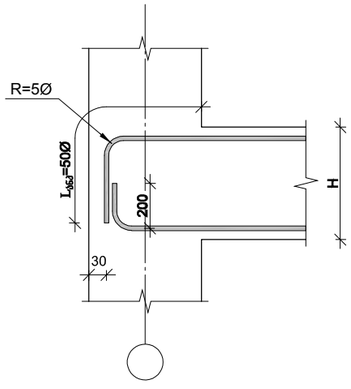

პოზ.	Ø [მმ.]	ესკიზი [მმ.]	სიგრძე [მმ.]
⑥	Ø25	3000	3000

მონ. რ/ბ რიგელის არმატურის გაღაღებით გაღაბმის დეტალი ხედი 1-1

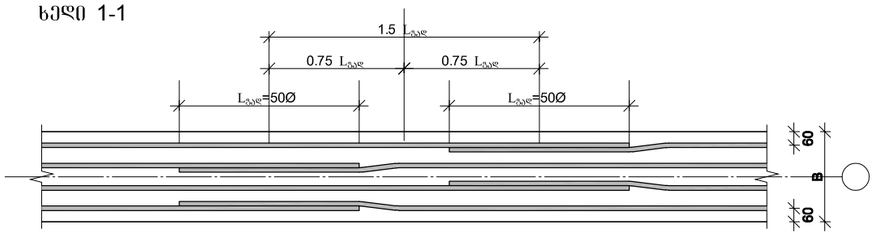

პოზ.	Ø [მმ.]	ესკიზი [მმ.]	სიგრძე [მმ.]
①	Ø22	450 ცვალებად 650	----
②	Ø22	200 ცვალებად 200	----
③	Ø16	350 ცვალებად 350	----
④	Ø22	3000	3000
⑤	Ø22	6000	6000
①	Ø8	530, 280, 140, 140, 280, 530	1900
⑪	Ø8	400, 100, 100	600

მონ. რ/ბ რიგელების (500X600) სპეციფიკაცია 4.50 ნიშნულებზე

არმატურის სპეციფიკაცია					არმატურის ამოკრეფა					ბეტონი B 25
პოზ. №	Ø	L მმ	n ცალი	Ln მ	Ø	∑ Ln მ	გრამები 1მ.წრფის წონა კგ.	წონა კგ. A240	წონა კგ. A500C	V; მ³
1	2	3	4	5	6	7	8	9	10	11
1	22 A500C	-	-	2490.00	8 A240	17625.00	0.39	6954.56		162.00
2	22 A500C	-	-	2420.00	16 A500C	2390.00	1.58		3772.23	
3	16 A500C	-	-	2390.00	22 A500C	6014.00	2.98		17946.07	
4	22 A500C	3000	320	960.00	25 A500C	36.00	3.85		138.72	
5	22 A500C	6000	24	144.00						
6	25 A500C	3000	12	36.00						
I	8 A240	1900	7050	13395.00						
II	8 A240	600	7050	4230.00			∑	6954.56	21857.02	162.00
							n= 1	6954.56	21857.02	162.00
									177.85	კგ/მ³

ARCHIUM
architecture & design

პროექტის დასახელება
მრავალბინიანი
საცხოვრებელი სახლი

პროექტის მისამართი
ქ.ობილისი,
დასახლება ვაზისუბანი მ/რ IV
კვარტალი I
ს/კ. 01.17.07.023.001

დამკვეთი
შ.პ.ს მილენიუმ ს/კ 429654046

მპ — მუშა პროექტი

სტადია	თარიღი	განმარტება
	2025	

მთ. არქიტექტორი თ. ბიბიაშვილი

მთ. კონსტრუქტორი ლ. კაკაბაძე

შესრულა ა. ცააცა

საავტორო უფლებები

შპს "არქიუმ არქიტექტურა"

ნახაზის დასახელება

მონ. რ/ბ რიგელების (500X600) არმირება და სპეციფიკაცია 4.50 ნიშნულზე

კ-5.13

A3

მონ. რ/ბ რიგელების (500X600) ქვედა შრის არმირება 7.80 –:– 37.50 ნიშნულებზე

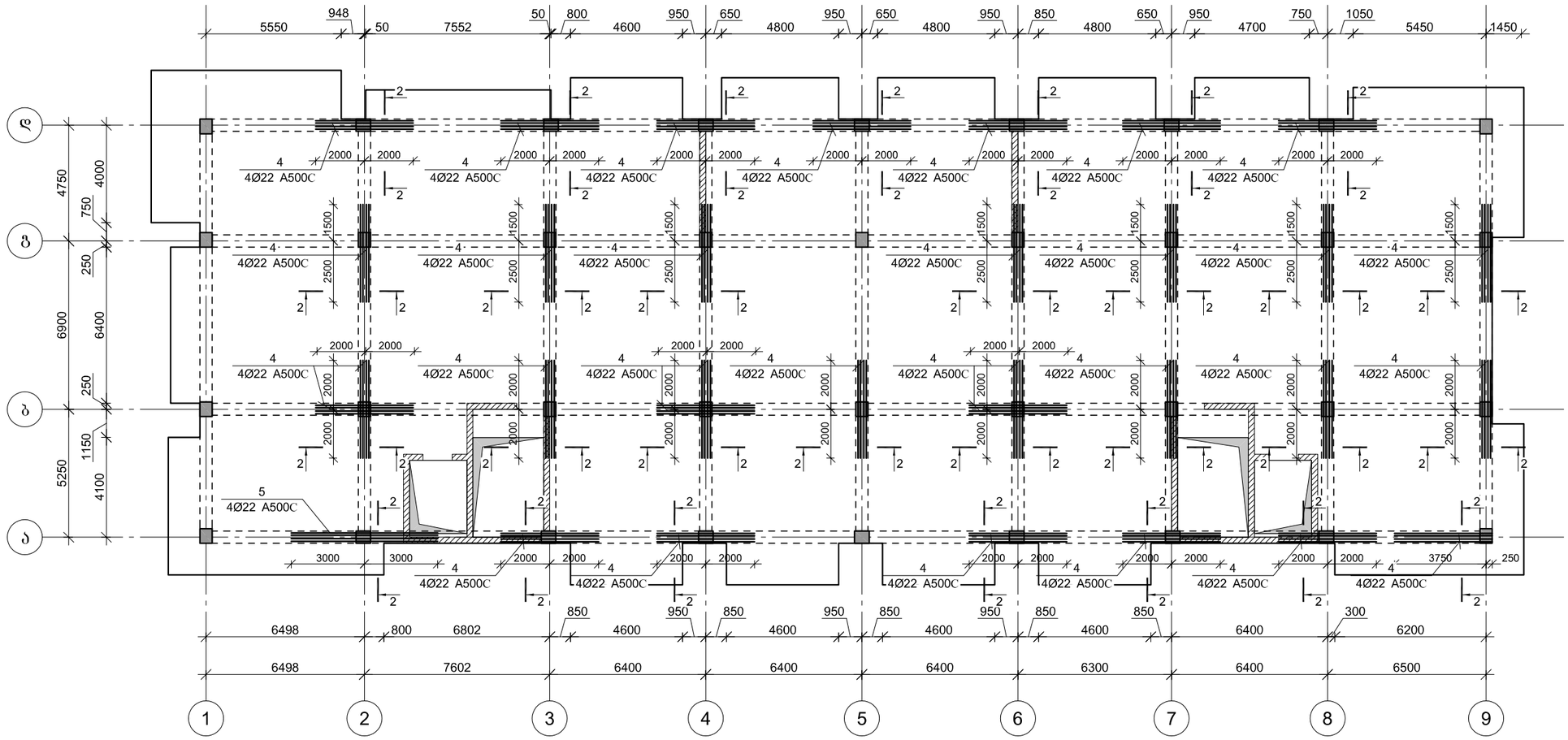

ARCHIUM
architecture & design

პროექტის დასახელება
მრავალბინიანი
საცხოვრებელი სახლი

პროექტის მისამართი
ქ.ბათუმის,
დასახლება ვაზისუბანი მ/რ IV
კვარტალი I
ს/კ. 01.17.07.023.001

დამკვეთი
შ.პ.ს მილენიუმ ს/კ 429654046

მპ — მუშა პროექტი

სტადია — თარიღი 2025 — განმარტება

მთ. არქიტექტორი თ. ბიბიაშვილი

მთ. კონსტრუქტორი ლ. კაკაბაძე

შეასრულა ა. ცაავა

საავტორო უფლებები
შპს "არქიუმ არქიტექტურა"

ნახაზის დასახელება
მონ. რ/ბ რიგელების (500X600)
ქვედა შრის არმირება
7.80 –:– 37.50 ნიშნულებზე

კ-5.14

A3

მონ. რ/ბ რიგელების (500X600) ზედა შრის არმირება 7.80 –:– 37.50 ნიშნულებზე

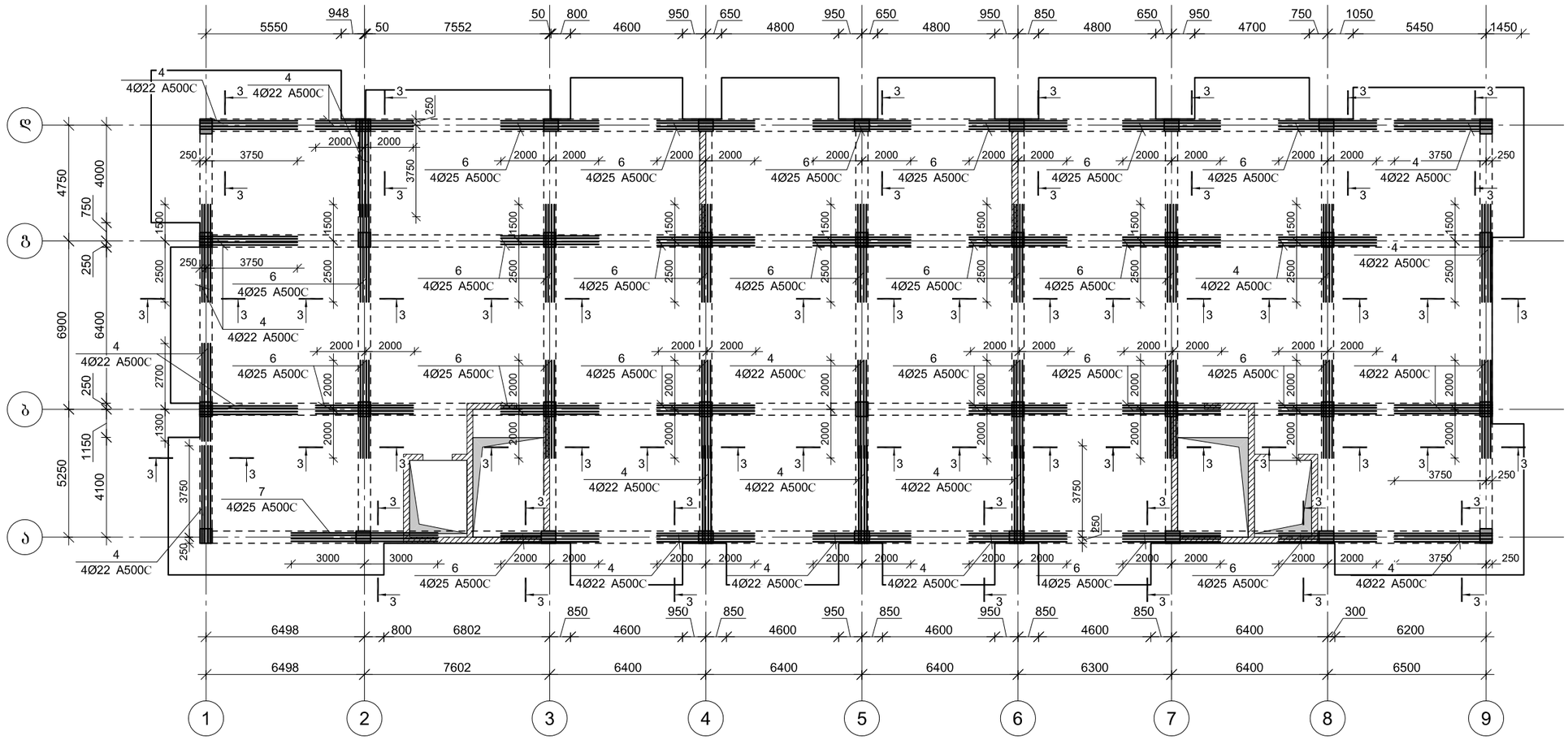

ARCHIUM
architecture & design

პროექტის დასახელება
მრავალბინიანი
საცხოვრებელი სახლი

პროექტის მისამართი
ქ.თბილისი,
დასახლება ვაზისუბანი მ/რ IV
კვარტალი I
ს/კ. 01.17.07.023.001

დამკვეთი
შ.პ.ს მილენიუმ ს/კ 429654046

მპ — მუშა პროექტი

სტადია — თარიღი — განმარტება
2025

მთ. არქიტექტორი თ. ბიბიაშვილი

მთ. კონსტრუქტორი ლ. კაკაბაძე

შეასრულა ა. ცაავა

საავტორო უფლებები
შპს "არქიუმ არქიტექტურა"

ნახაზის დასახელება
მონ. რ/ბ რიგელების (500X600)
ზედა შრის არმირება
7.80 –:– 37.50 ნიშნულებზე

კ-5.15

A3

კვეთი 1–1

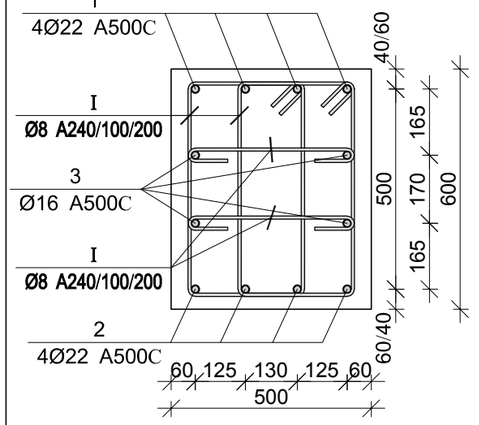

კვეთი 2–2

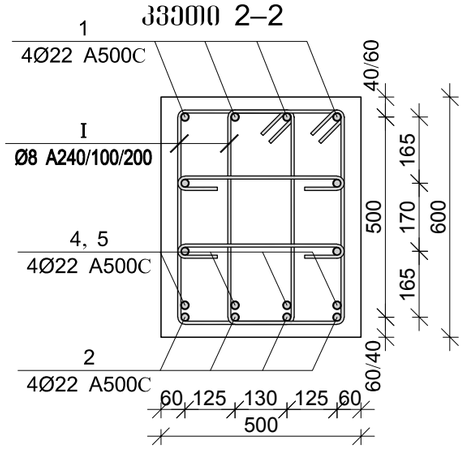

კვეთი 3–3

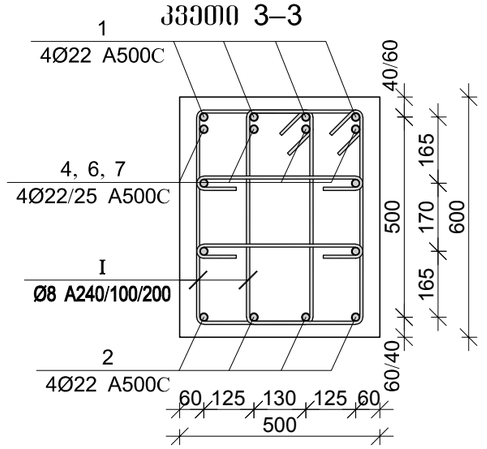

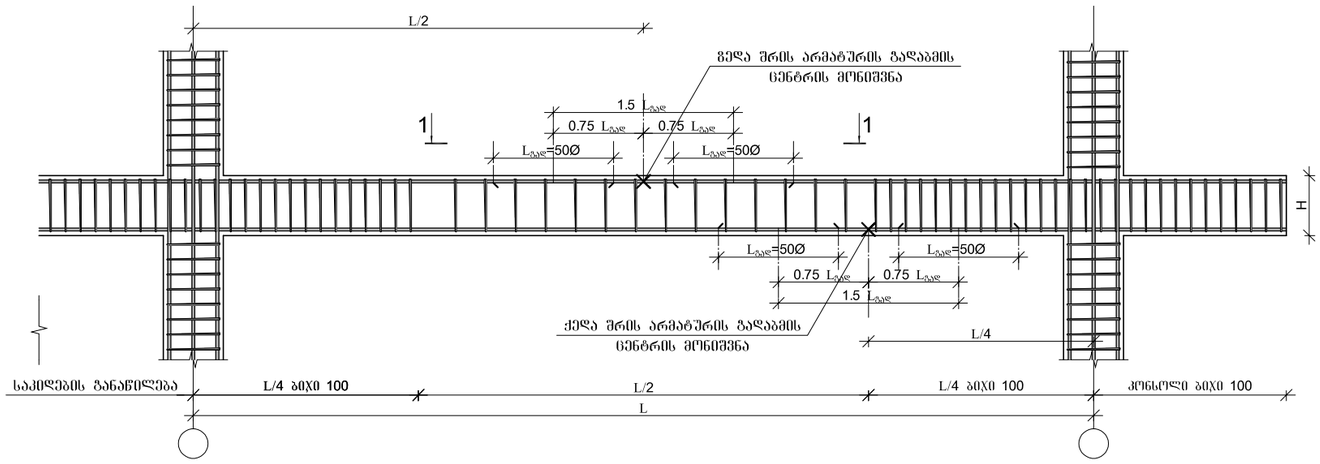

არმატურის ჩაანკერების დეტალი

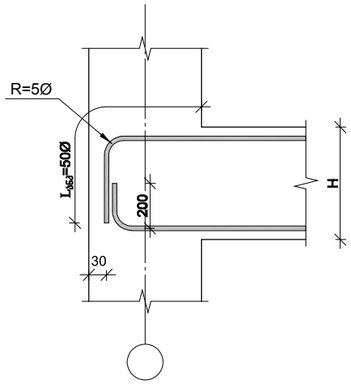

პოზ.	Ø [მმ.]	ესკიზი [მმ.]	სიგრძე [მმ.]
⑥	Ø25	4000	4000
⑦	Ø25	6000	6000

მონ. რ/ბ რიგელის არმატურის გადაღებით გადაბმის დეტალი

ხედი 1-1

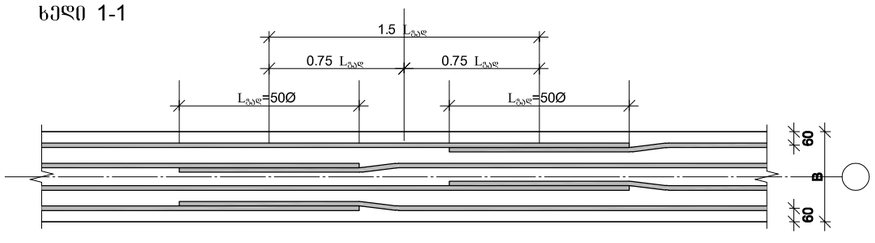

პოზ.	Ø [მმ.]	ესკიზი [მმ.]	სიგრძე [მმ.]
①	Ø8	530, 280, 140, 140, 280, 530	1900
⑪	Ø8	400, 100, 100	600

მონ. რ/ბ რიგელების (500X600) სპეციფიკაცია 7.80 –:– 37.50 ნიშნულებზე

არმატურის სპეციფიკაცია					არმატურის ამოკრეფა					ბეტონი B 25
პოზ. №	Ø	L მმ	n ცალი	Ln მ	Ø	∑ Ln მ	ბრაგის მეტრის წონა კგ.	წონა კგ. A240	წონა კგ. A500C	V; მ³
1	2	3	4	5	6	7	8	9	10	11
1	22 A500C	-	-	1557.50	8 A240	12000.00	0.39	4735.02		105.60
2	22 A500C	-	-	1517.50	16 A500C	1490.00	1.58		2351.73	
3	16 A500C	-	-	1490.00	22 A500C	3947.00	2.98		11778.04	
4	22 A500C	4000	212	848.00	25 A500C	536.00	3.85		2065.41	
5	22 A500C	6000	4	24.00						
6	25 A500C	4000	128	512.00						
7	25 A500C	6000	4	24.00						
I	8 A240	1900	4800	9120.00						
II	8 A240	600	4800	2880.00		∑		4735.02	16195.17	105.60
						n= 10		47350.20	161951.72	1056.00
									198.20	კგ/მ³

ARCHIUM
architecture & design

პროექტის დასახელება
მრავალბინიანი
საცხოვრებელი სახლი

პროექტის მისამართი
ქ.ობილისი,
დასახლება ვაზისუბანი მ/რ IV
კვარტალი I
ს/კ. 01.17.07.023.001

დამკვეთი
შ.პ.ს მილენიუმ ს/კ 429654046

მპ — მუშა პროექტი

სტადია — თარიღი 2025 — განმარტება

მთ. არქიტექტორი თ. ბიბიაშვილი

მთ. კონსტრუქტორი ლ. კაკაბაძე

შესრულა ა. ცააცა

საავტორო უფლებები
შპს "არქიუმ არქიტექტურა"

ნახაზის დასახელება

მონ. რ/ბ რიგელების (500X600) არმირება და სპეციფიკაცია 7.80 –:– 37.50 ნიშნულებზე

კ-5.16

A3

მრავალბინიანი საცხოვრებელი სახლი

მონ. რ/ბ გადახურვის ფილის ძირითადი არმირების გეგმა -3.00 ნიშნულზე

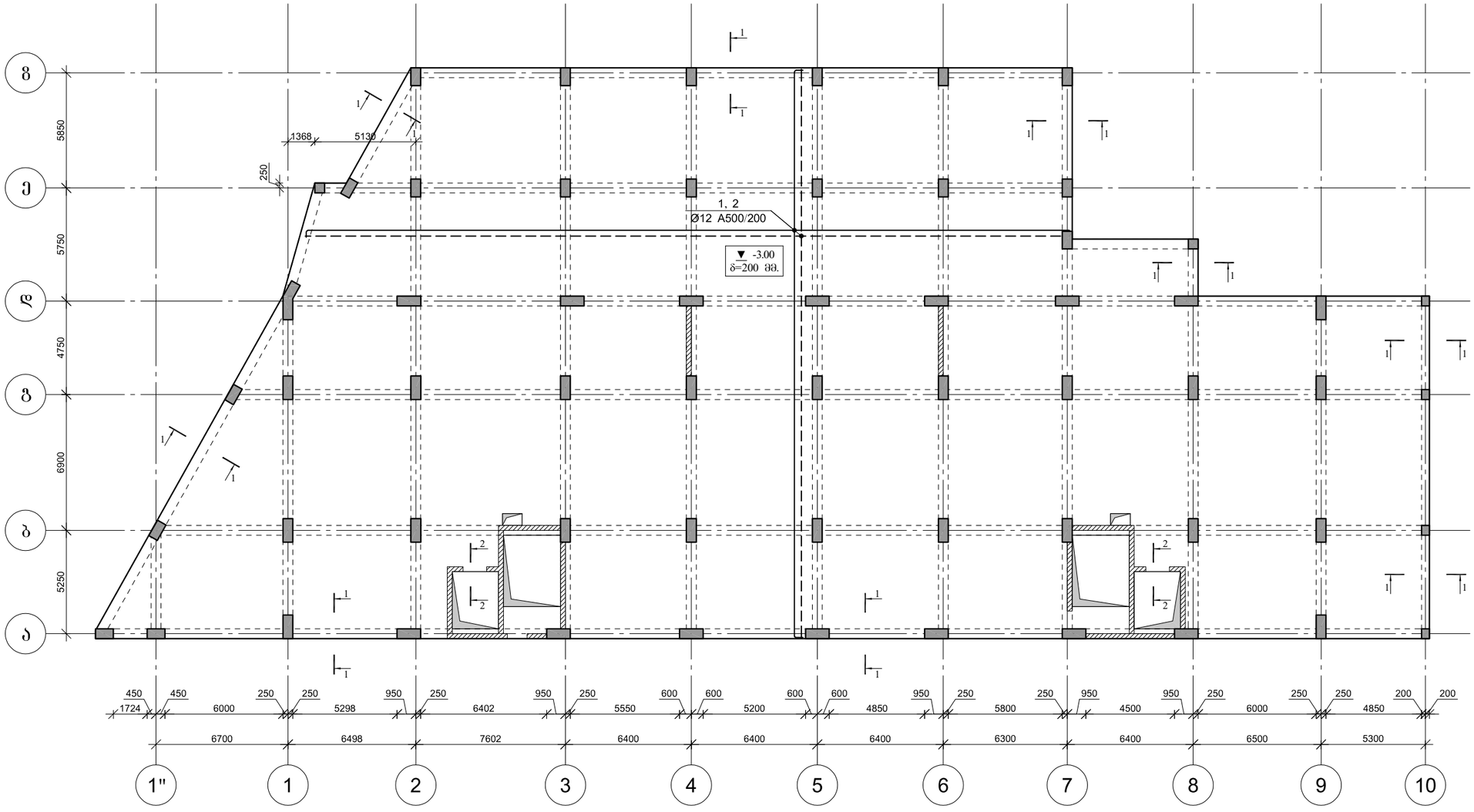

ARCHIUM
architecture & design

პროექტის დასახელება
მრავალბინიანი საცხოვრებელი სახლი

პროექტის მისამართი
ქ.თბილისი,
დასახლება ვაზისუბანი მ/რ IV კვარტალი I
ს/კ. 01.17.07.023.001

დამკვეთი
შ.პ.ს მილენიუმ ს/კ 429654046

მპ | მუშა პროექტი

სტადია | თარიღი 2025 | განმარტება

მთ. არქიტექტორი თ. ბიბიაშვილი

მთ. კონსტრუქტორი ლ. კაკაბაძე

შესრულა ა. ცაავა

საავტორო უფლებები
შპს "არქიუმ არქიტექტურა"

ნახაზის დასახელება
მონ. რ/ბ გადახურვის ფილის ძირითადი არმირების გეგმა -3.00 ნიშნულზე

კ-6.01

A3

მონ. რ/ბ გადახურვის ფილის ქვედა შრის დამატებითი არმირების გეგმა ასოთა ღერძის გასწვრივ -3.00 ნიშნულზე

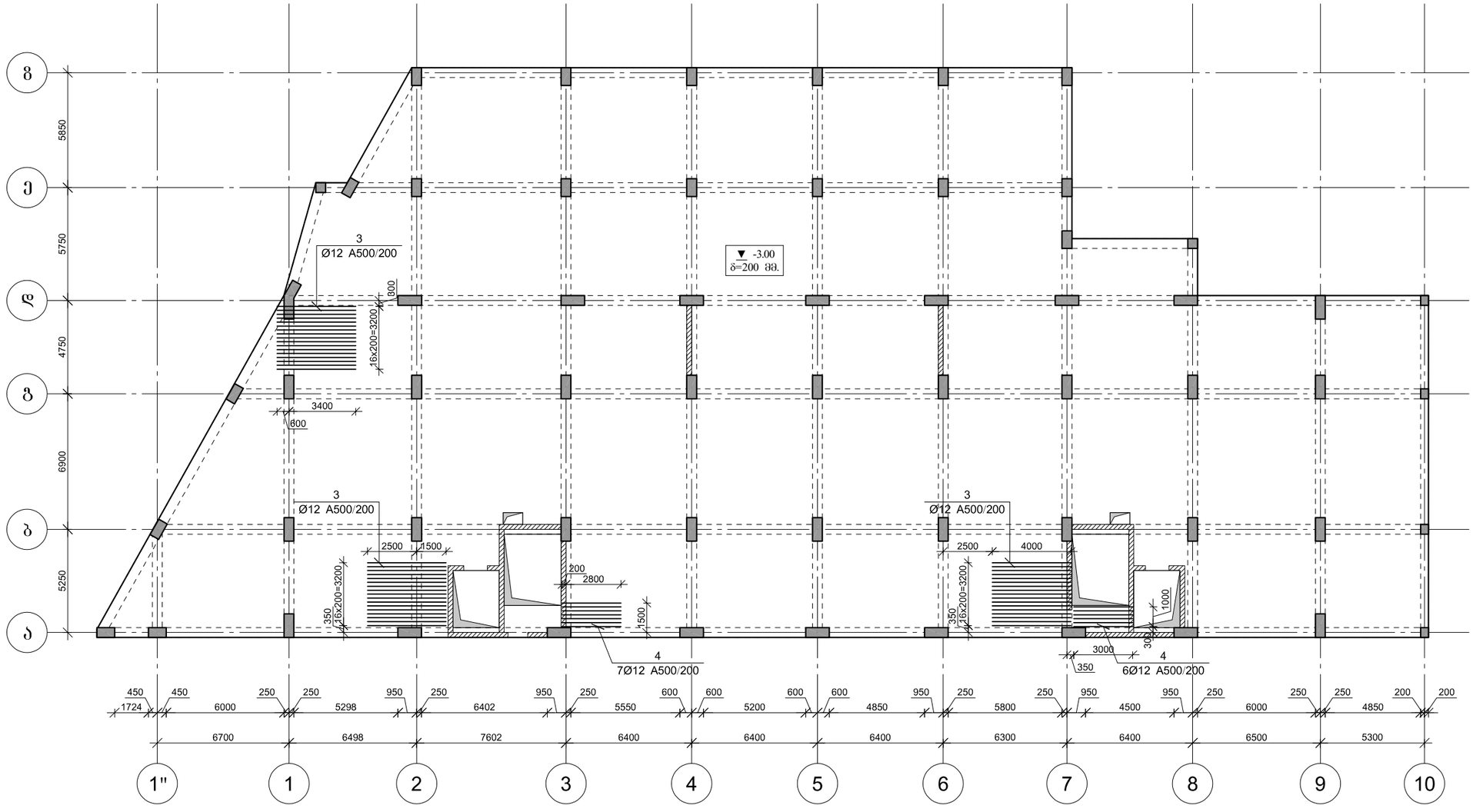

ARCHIUM
architecture & design

პროექტის დასახელება
მრავალბინიანი
საცხოვრებელი სახლი

პროექტის მისამართი
ქ.ობილისი,
დასახლება ვაზისუბანი მ/რ IV
კვარტალი I
ს/კ. 01.17.07.023.001

დამკვეთი
შ.პ.ს მილენიუმ ს/კ 429654046

მპ — მუშა პროექტი

სტადია	თარიღი	განმარტება
	2025	

მთ. არქიტექტორი თ. ბიბიაშვილი

მთ. კონსტრუქტორი ლ. კაკაბაძე

შესრულა ა. ცაავა

საავტორო უფლებები
შპს "არქიუმ არქიტექტურა"

ნახაზის დასახელება
მონ. რ/ბ გადახურვის ფილის ქვედა შრის დამატებითი არმირების გეგმა ასოთა ღერძის გასწვრივ -3.00 ნიშნულზე

კ-6.02

A3

მონ. რ/ბ გადახურვის ფილის ქვედა შრის დამატებითი არმირების გეგმა რიცხვთა ღერძის გასწვრივ -3.00 ნიშნულზე

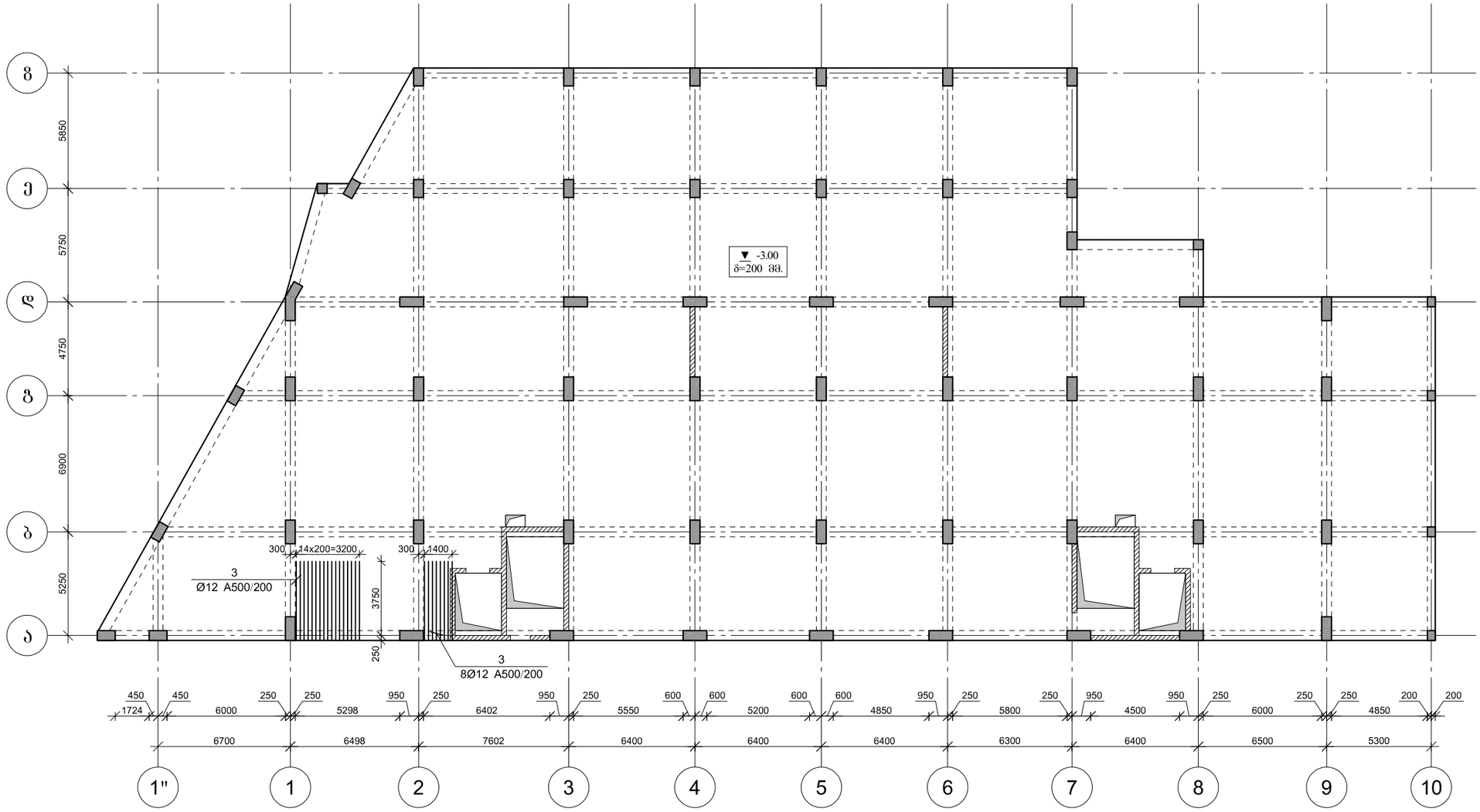

ARCHIUM
architecture & design

პროექტის დასახელება
მრავალბინიანი
საცხოვრებელი სახლი

პროექტის მისამართი
ქ.თბილისი,
დასახლება ვაზისუბანი მ/რ IV
კვარტალი I
ს/კ. 01.17.07.023.001

დამკვეთი
შ.პ.ს მილენიუმ ს/კ 429654046

მპ — მუშა პროექტი

სტადია	თარიღი	განმარტება
	2025	

მთ. არქიტექტორი თ. ბიბიაშვილი

მთ. კონსტრუქტორი ლ. კაკაბაძე

შესრულა ა. ცაავა

საავტორო უფლებები
შპს "არქიუმ არქიტექტურა"

ნახაზის დასახელება
მონ. რ/ბ გადახურვის ფილის ქვედა შრის დამატებითი არმირების გეგმა -3.00 ნიშნულზე

კ-6.03

A3

მონ. რ/ბ გადახურვის ფილის ზედა შრის დამატებითი არმირების გეგმა ასოთა ღერძის გასწვრივ -3.00 ნიშნულზე

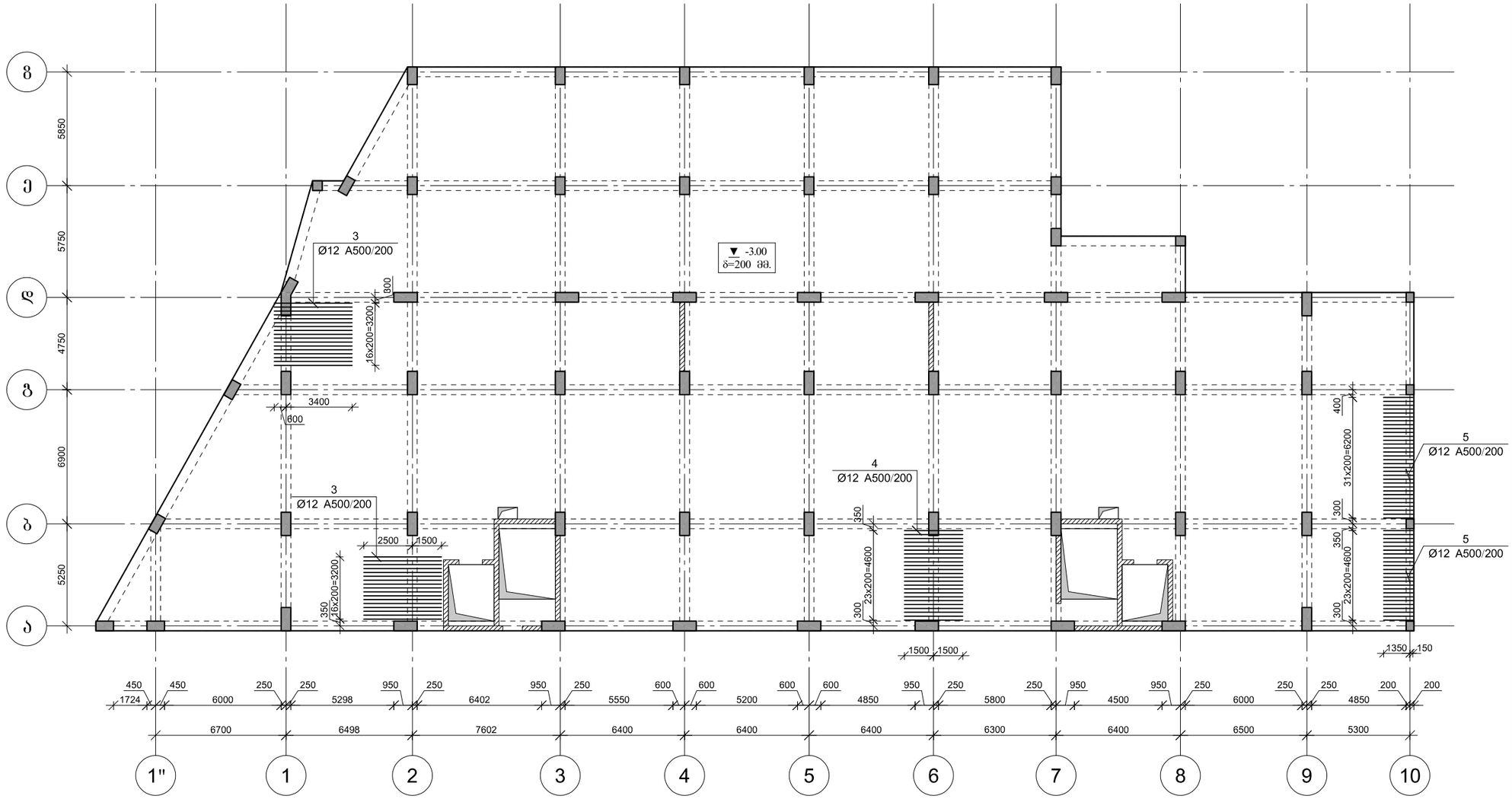

ARCHIUM
architecture & design

პროექტის დასახელება
მრავალბინიანი
საცხოვრებელი სახლი

პროექტის მისამართი
ქ.თბილისი,
დასახლება ვაზისუბანი მ/რ IV
კვარტალი I
ს/კ. 01.17.07.023.001

დამკვეთი
შ.პ.ს მილენიუმ ს/კ 429654046

მპ — მუშა პროექტი

სტადია — თარიღი — განმარტება
2025

მთ. არქიტექტორი თ. ბიბიაშვილი

მთ. კონსტრუქტორი ლ. კაკაბაძე

შეასრულა ა. ცაავა

საავტორო უფლებები
შპს "არქიუმ არქიტექტურა"

ნახაზის დასახელება
მონ. რ/ბ გადახურვის ფილის ზედა შრის დამატებითი არმირების გეგმა -3.00 ნიშნულზე

კ-6.04

A3

მონ. რ/ბ გადახურვის ფილის ზედა შრის დამატებითი არმირების გეგმა რიცხვთა ღერძის გასწვრივ -3.00 ნიშნულზე

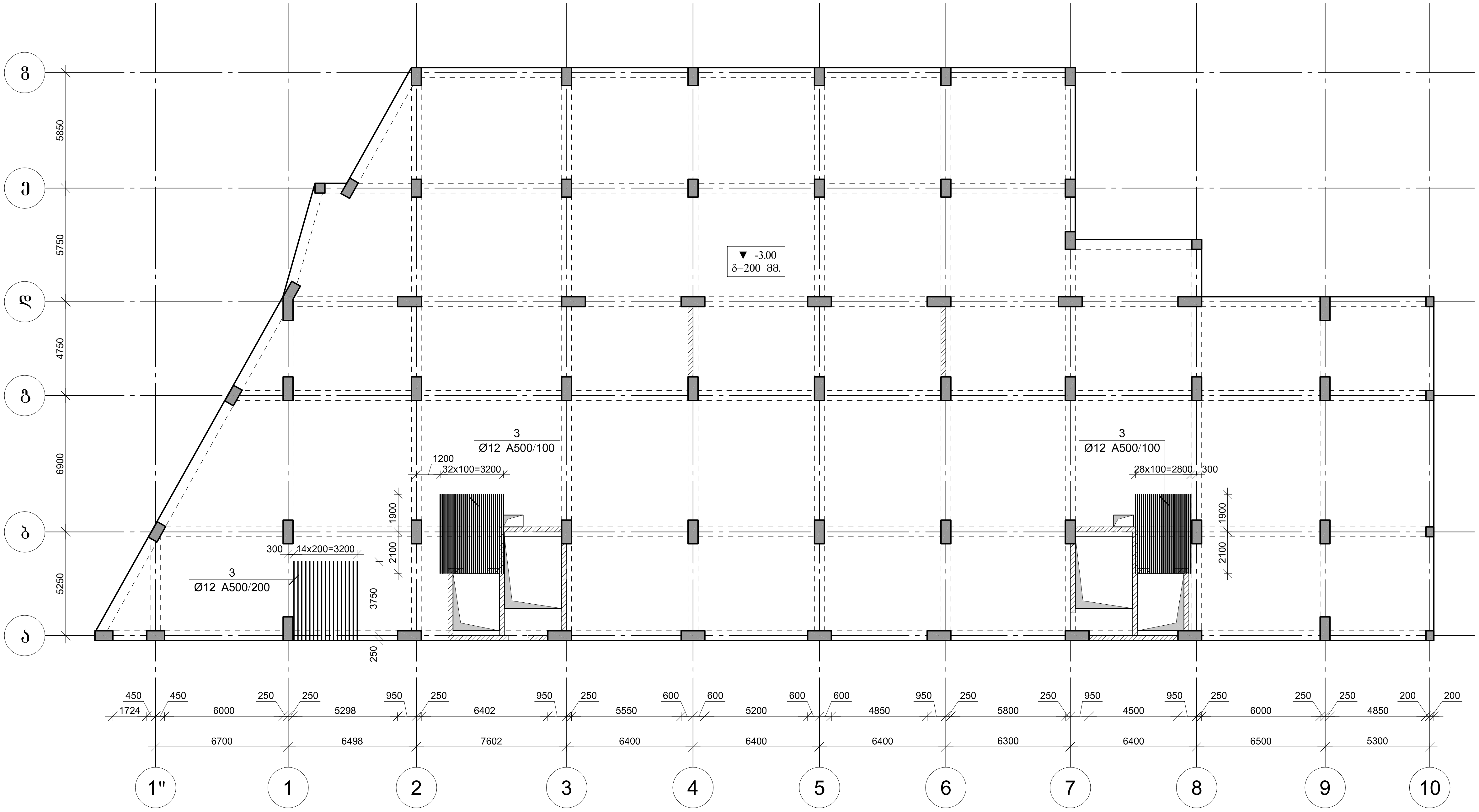

ARCHIUM
architecture & design

პროექტის დასახელება
მრავალბინიანი საცხოვრებელი სახლი

პროექტის მისამართი
ქ.თბილისი,
დასახლება ვაზისუბანი მ/რ IV კვარტალი I
ს/კ. 01.17.07.023.001

დამკვეთი
შ.პ.ს მილენიუმ ს/კ 429654046

მპ		მუშა პროექტი
სტადია	თარიღი 2025	განმარტება

მთ. არქიტექტორი თ. ბიბიაშვილი

მთ. კონსტრუქტორი ლ. კაკაბაძე

შეასრულა ა. ცაავა

საავტორო უფლებები

შპს "არქიუმ არქიტექტურა"

ნახაზის დასახელება
მონ. რ/ბ გადახურვის ფილის ზედა შრის დამატებითი არმირების გეგმა რიცხვთა ღერძის გასწვრივ -3.00 ნიშნულზე

კ-6.05

A3

ფილის არმირების ფრაგმენტი

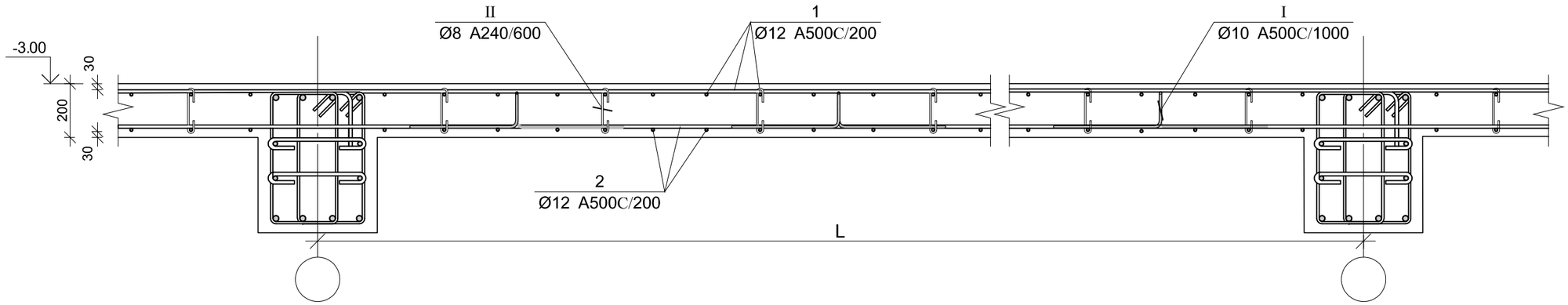

კვეთი 1-1

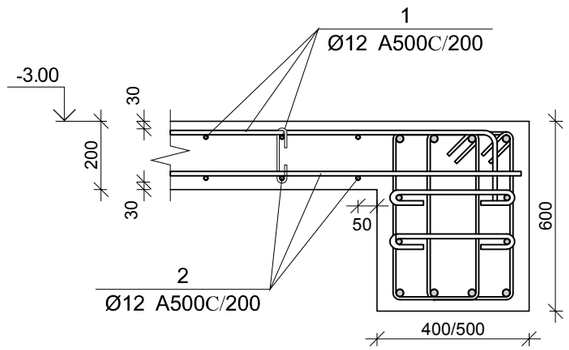

კვეთი 2-2

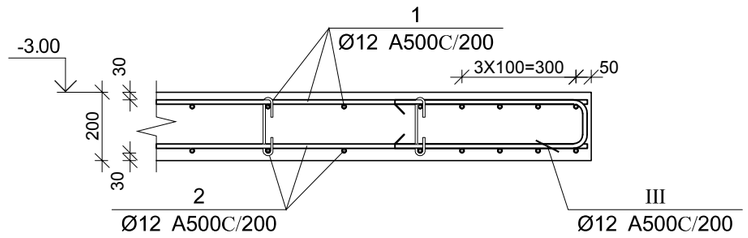

პოზ.	ф [მმ.]	ესკიზი [მმ.]	სიგრძე [მმ.]
①	Ø12	150 ---- 150	----
②	Ø12	----	----
③	Ø12	4000	4000
④	Ø12	3000	3000
⑤	Ø12	1500	1500
Ⅰ	Ø10	420 120 120 420	1300
Ⅱ	ø8	160 180° 180° 70 70	300
Ⅲ	Ø12	600 130 600	1330

გადადებით გადაბმის დეტალი

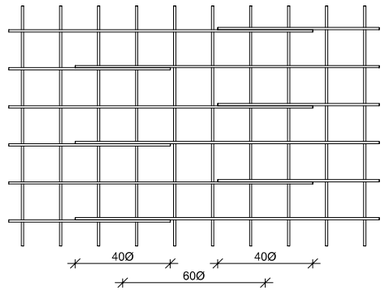

ბადახურვის ფილის სპეციფიკაცია -3.00 ნიშნულზე

არმატურის სპეციფიკაცია					არმატურის ამოკრეფა					ბეტონი B 25
პოზ. №	Ø	L მმ.	n ცალი	Ln მ.	Ø	∑ Ln მ.	ბრაკით მემატის წონა კგ.	წონა კგ. A240	წონა კგ. A500C	V; მ³
1	2	3	4	5	6	7	8	9	10	11
1	12 A500C	-	-	14630.00	8 A240	1025.08	0.39	404.48		246.00
2	12 A500C	-	-	14370.00	10 A500C	1599.00	0.62		985.85	
3	12 A500C	4000	189	756.00	12 A500C	30185.08	0.89		26798.80	
4	12 A500C	3000	37	111.00						
5	12 A500C	1500	56	84.00						
I	10 A500C	1300	1230	1599.00						
II	8 A240	300	3417	1025.08						
III	12 A500C	1330	176	234.08			∑	404.48	27784.65	246.00
						n= 1		404.48	27784.65	246.00
									114.59	კგ/მ³

ARCHIUM
architecture & design

პროექტის დასახელება
მრავალბინიანი
საცხოვრებელი სახლი

პროექტის მისამართი
ქ.თბილისი,
დასახლება ვაზისუბანი მ/რ IV
კვარტალი I
ს/კ. 01.17.07.023.001

დამკვეთი
შ.პ.ს მილენიუმ ს/კ 429654046

მპ — მუშა პროექტი

სტადია	თარიღი	განმარტება
	2025	

მთ. არქიტექტორი — თ. ბიბიაშვილი

მთ. კონსტრუქტორი — ლ. კაკაბაძე

შესრულა — ა. ცააცა

საავტორო უფლებები
შპს "არქიუმ არქიტექტურა"

ნახაზის დასახელება
მონ. რ/ბ ბადახურვის ფილის არმირება და სპეციფიკაცია -3.00 ნიშნულზე

კ-6.06

A3

მრნ. რ/ბ გადახურვის ფილის შახტების განლაგების გეგმა 0.00 ნიშნულზე

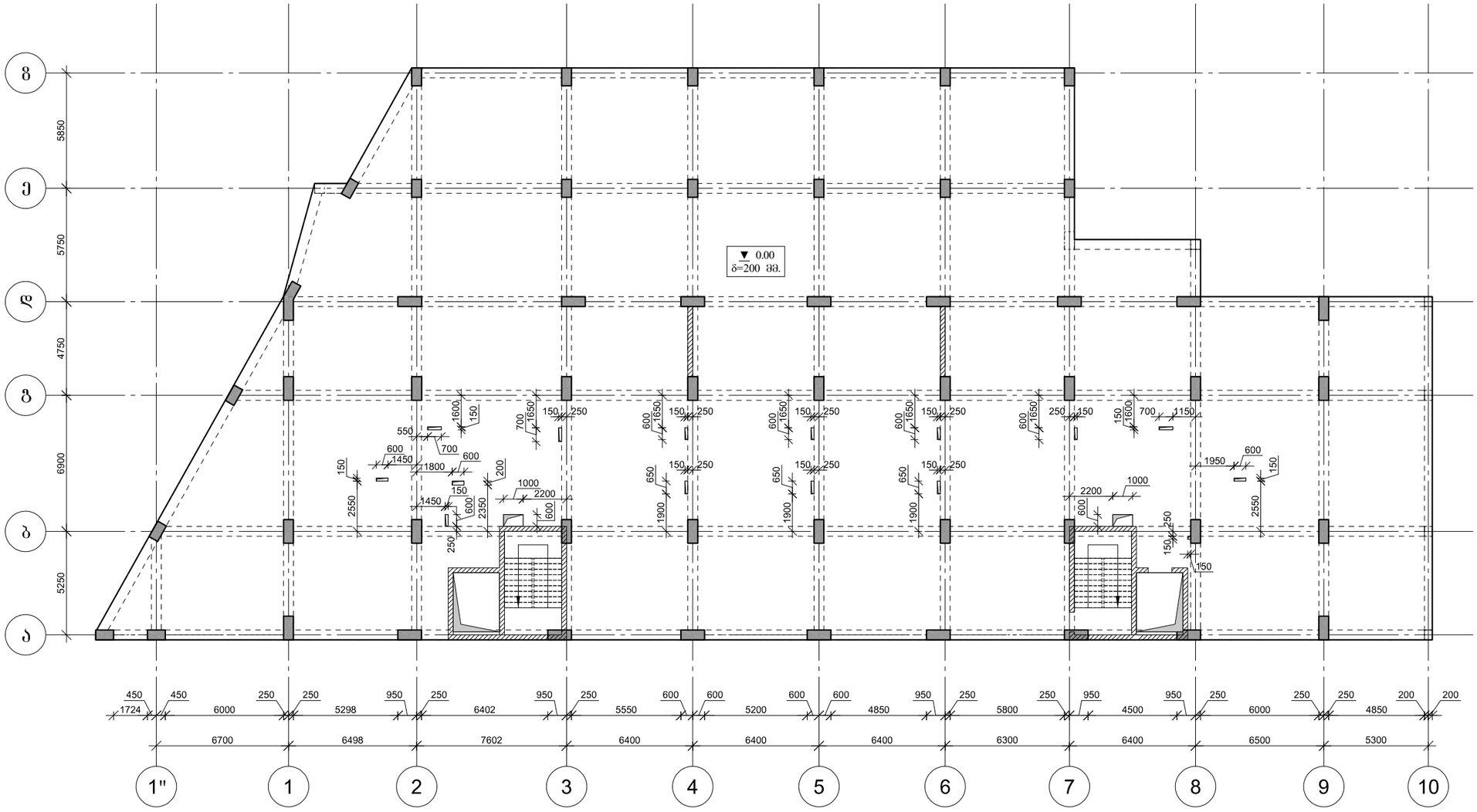

ARCHIUM
architecture & design

პროექტის დასახელება
მრავალბინიანი
საცხოვრებელი სახლი

პროექტის მისამართი
ქ.თბილისი,
დასახლება ვაზისუბანი მ/რ IV
კვარტალი I
ს/კ. 01.17.07.023.001

დამკვეთი
შ.პ.ს მილენიუმ ს/კ 429654046

მპ	მუშა პროექტი
სტადია	თარიღი / განმარტება
	2025

მთ. არქიტექტორი თ. ბიბიაშვილი

მთ. კონსტრუქტორი ლ. კაკაბაძე

შესრულა ა. ცაავა

საავტორო უფლებები

შპს "არქიუმ არქიტექტურა"

ნახაზის დასახელება

მრნ. რ/ბ გადახურვის ფილის შახტების განლაგების გეგმა 0.00 ნიშნულზე

კ-6.07

A3

მონ. რ/ბ გადახურვის ფილის ძირითადი არმირების გეგმა 0.00 ნიშნულზე

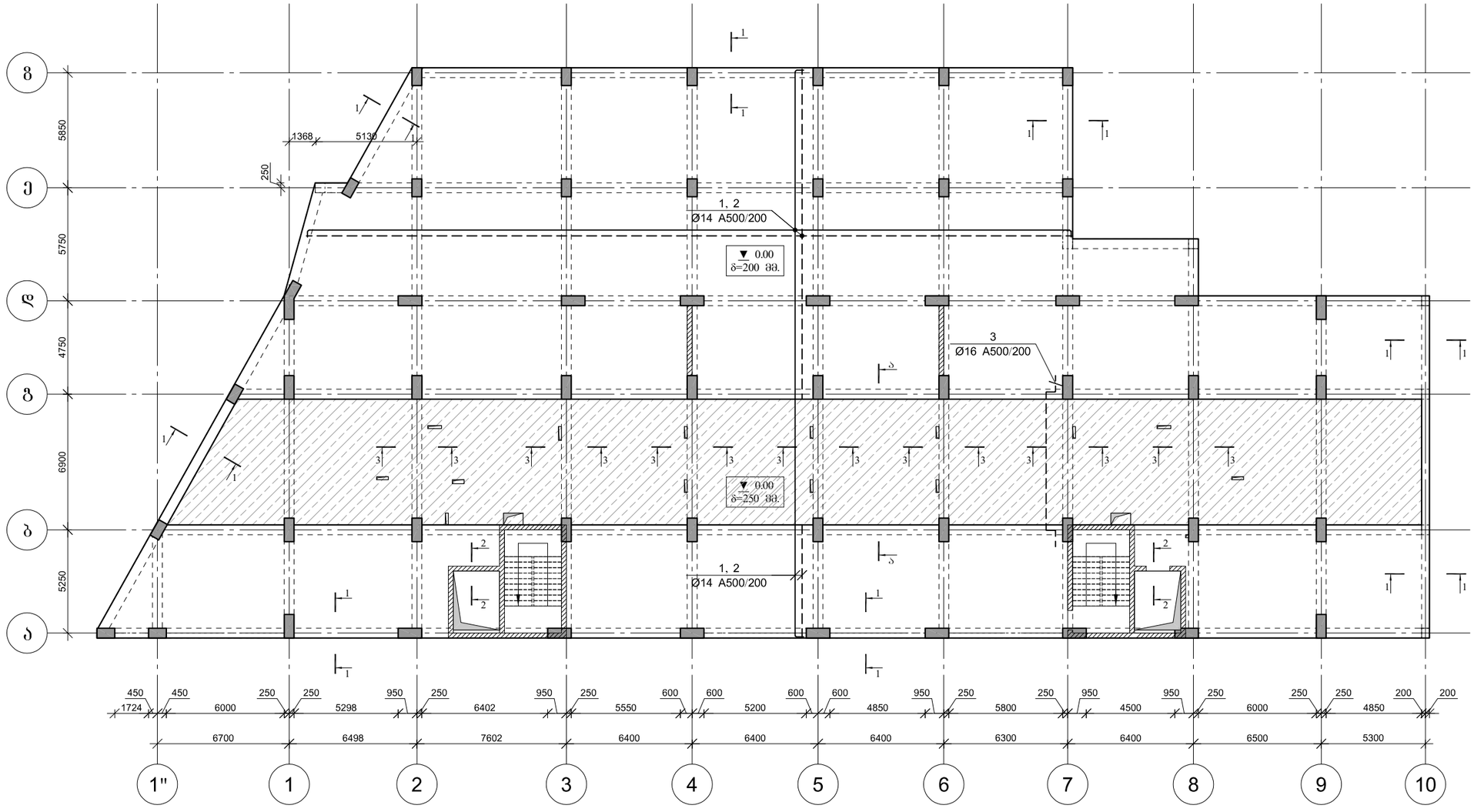

ARCHIUM
architecture & design

პროექტის დასახელება
მრავალბინიანი
საცხოვრებელი სახლი

პროექტის მისამართი
ქ.თბილისი,
დასახლება ვაზისუბანი მ/რ IV
კვარტალი I
ს/კ. 01.17.07.023.001

დამკვეთი
შ.პ.ს მილენიუმ ს/კ 429654046

მპ — მუშა პროექტი

სტადია	თარიღი	განმარტება
	2025	

მთ. არქიტექტორი თ. ბიბიაშვილი

მთ. კონსტრუქტორი ლ. კაკაბაძე

შესრულა ა. ცაავა

საავტორო უფლებები
შპს "არქიუმ არქიტექტურა"

ნახაზის დასახელება
მონ. რ/ბ გადახურვის ფილის ძირითადი არმირების გეგმა 0.00 ნიშნულზე

კ-6.08

A3

მონ. რ/ბ გადახურვის ფილის ქვედა შრის დამატებითი არმირების გეგმა ასოთა ღერძის გასწვრივ 0.00 ნიშნულზე

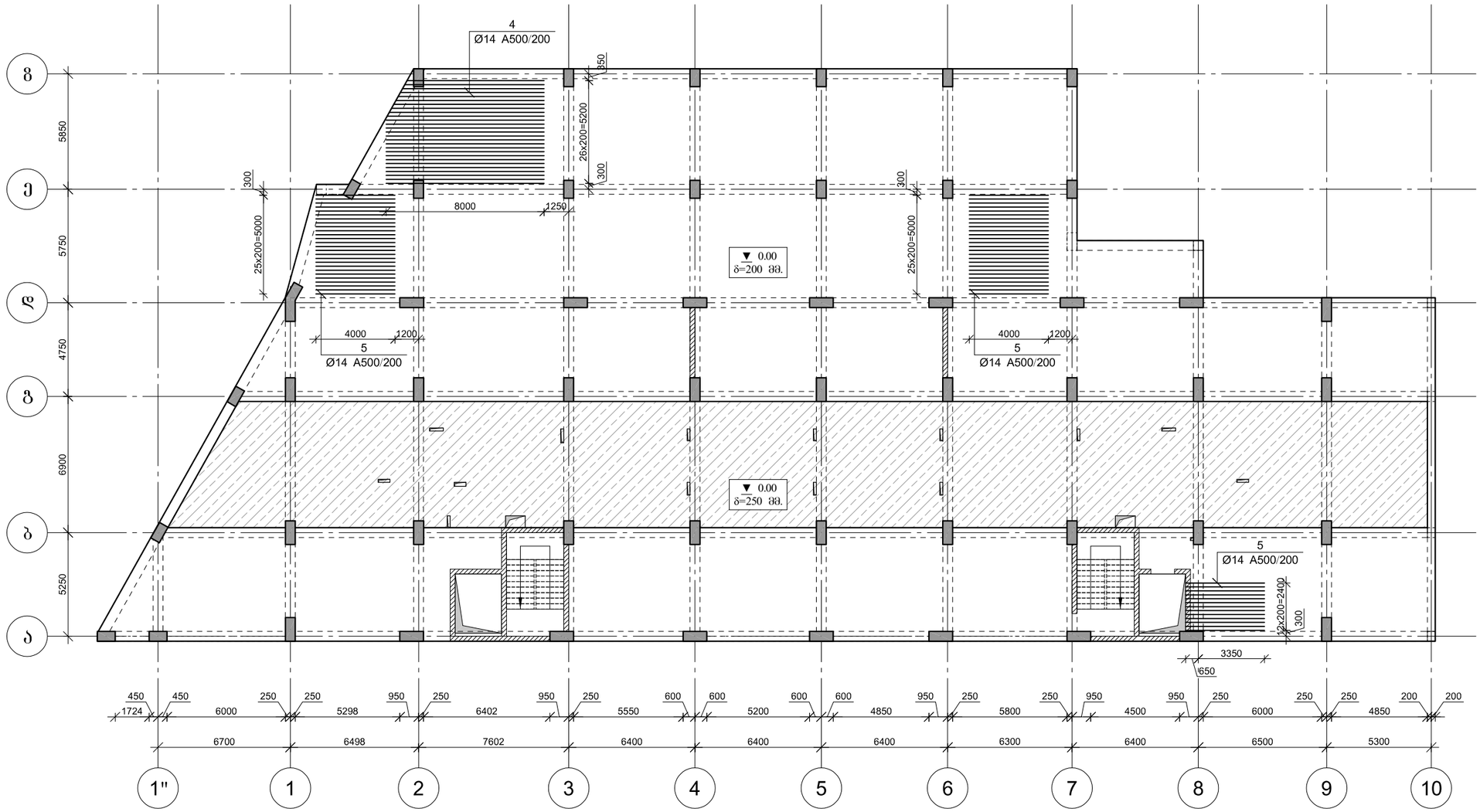

ARCHIUM
architecture & design

პროექტის დასახელება
მრავალბინიანი
საცხოვრებელი სახლი

პროექტის მისამართი
ქ.თბილისი,
დასახლება ვაზისუბანი მ/რ IV
კვარტალი I
ს/კ. 01.17.07.023.001

დამკვეთი
შ.პ.ს მილენიუმ ს/კ 429654046

მპ		მუშა პროექტი
სტადია	თარიღი 2025	განმარტება

მთ. არქიტექტორი თ. ბიბიაშვილი

მთ. კონსტრუქტორი ლ. კაკაბაძე

შესრულა ა. ცაავა

საავტორო უფლებები
შპს "არქიუმ არქიტექტურა"

ნახაზის დასახელება
მონ. რ/ბ გადახურვის ფილის ქვედა შრის დამატებითი არმირების გეგმა ასოთა ღერძის გასწვრივ 0.00 ნიშნულზე

კ-6.09

A3

მონ. რ/ბ გადახურვის ფილის ქვედა შრის დამატებითი არმირების ბეგმა რიცხვთა ღერძის გასწვრივ 0.00 ნიშნულზე

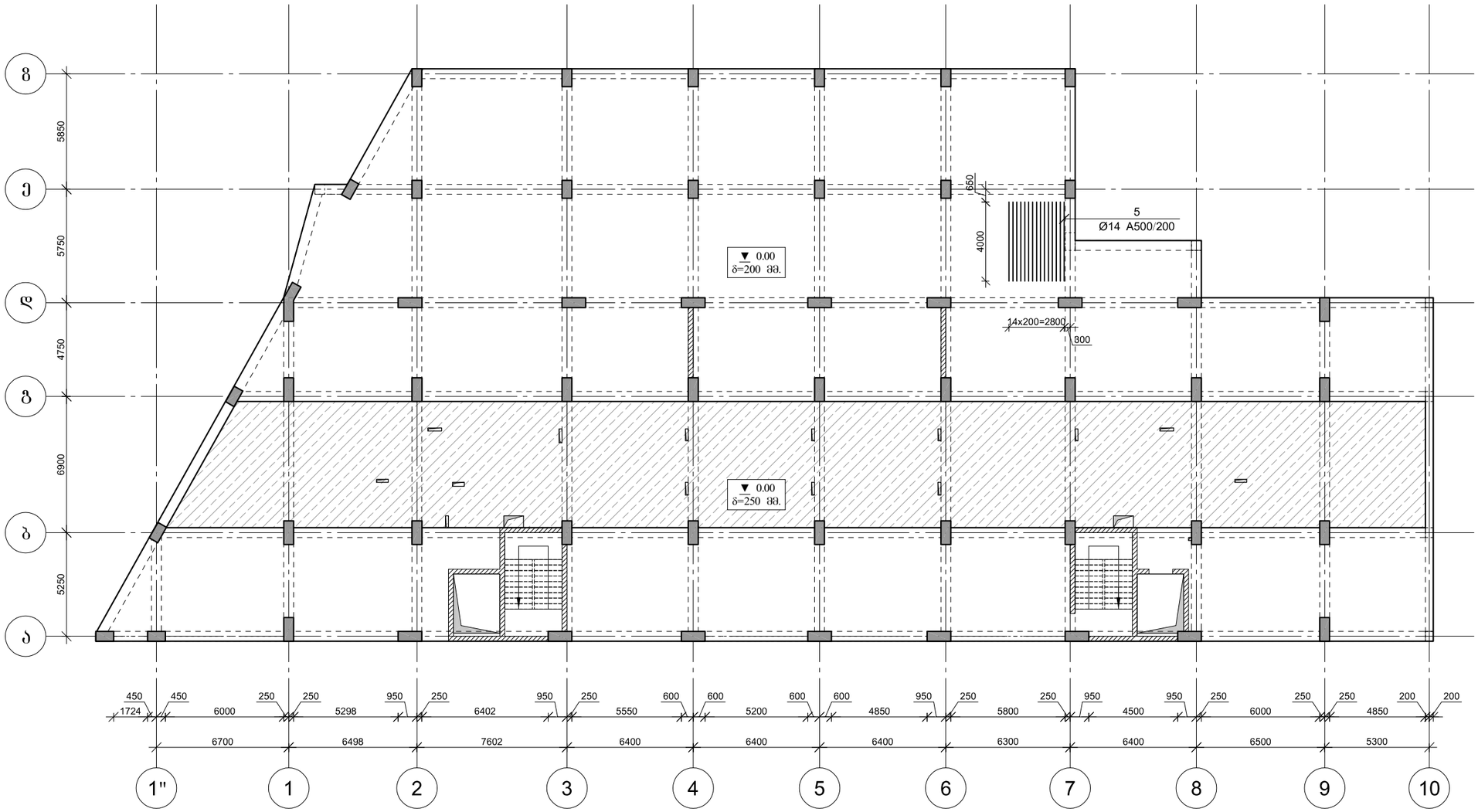

ARCHIUM
architecture & design

პროექტის დასახელება
მრავალბინიანი
საცხოვრებელი სახლი

პროექტის მისამართი
ქ.თბილისი,
დასახლება ვაზისუბანი მ/რ IV
კვარტალი I
ს/კ. 01.17.07.023.001

დამკვეთი
შ.პ.ს მილენიუმ ს/კ 429654046

მპ — მუშა პროექტი

სტადია — თარიღი — განმარტება
2025

მთ. არქიტექტორი თ. ბიბიაშვილი

მთ. კონსტრუქტორი ლ. კაკაბაძე

შესრულა ა. ცაავა

საავტორო უფლებები
შპს "არქიუმ არქიტექტურა"

ნახაზის დასახელება
მონ. რ/ბ გადახურვის ფილის ქვედა შრის დამატებითი არმირების ბეგმა რიცხვთა ღერძის გასწვრივ 0.00 ნიშნულზე

კ-6.10

A3

მრ6. რ/ბ გადახურვის ფილის ზედა შრის დამატებითი არმირების გეგმა ასოთა ღერძის გასწვრივ 0.00 ნიშნულზე

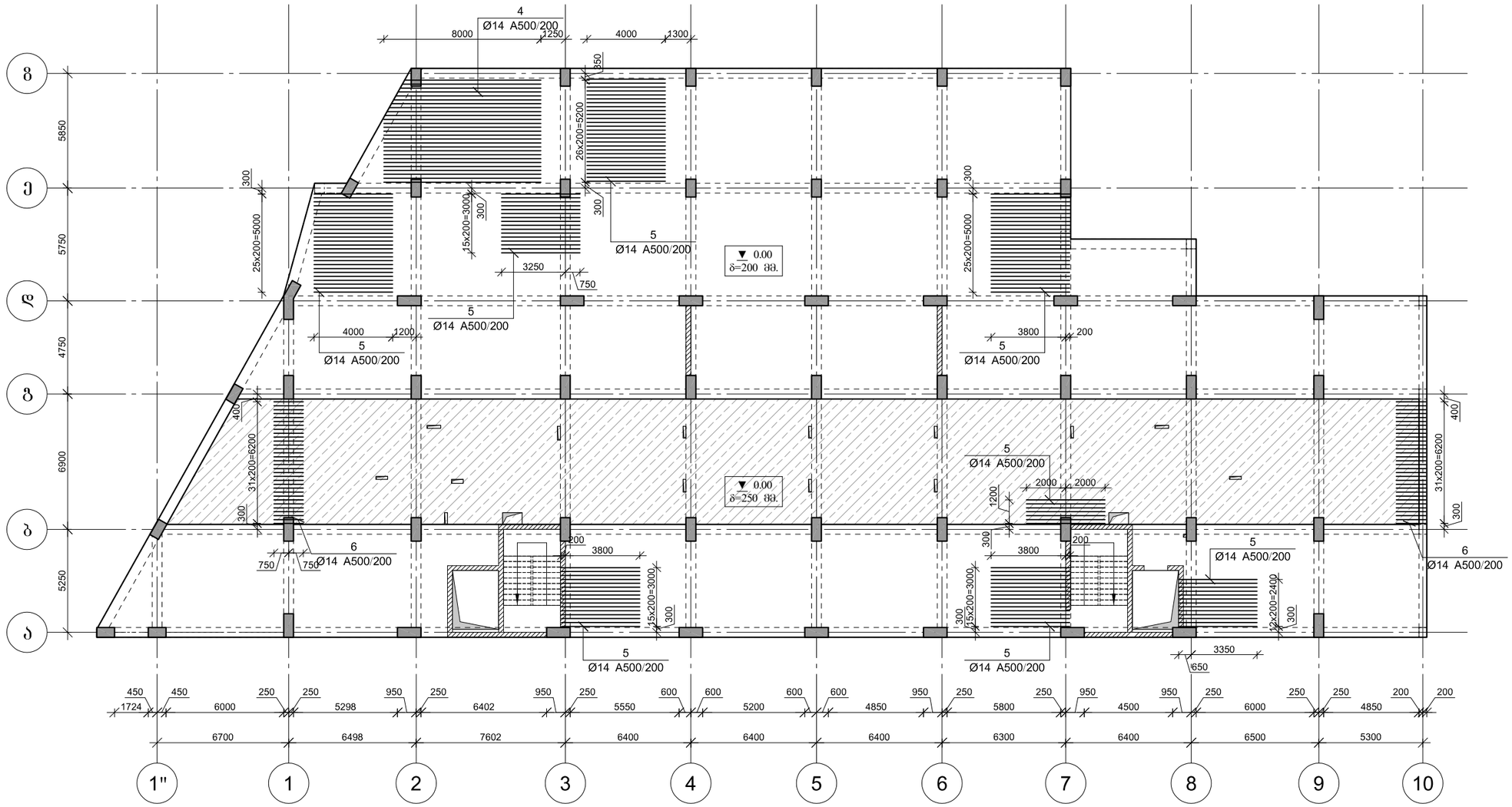

ARCHIUM
architecture & design

პროექტის დასახელება
მრავალბინიანი
საცხოვრებელი სახლი

პროექტის მისამართი
ქ.თბილისი,
დასახლება ვაზისუბანი მ/რ IV
კვარტალი I
ს/კ. 01.17.07.023.001

დამკვეთი
შ.პ.ს მილენიუმ ს/კ 429654046

მპ | მუშა პროექტი

სტადია | თარიღი | განმარტება
2025

მთ. არქიტექტორი თ. ბიბიაშვილი

მთ. კონსტრუქტორი ლ. კაკაბაძე

შეასრულა ა. ცაავა

საავტორო უფლებები
შპს "არქიუმ არქიტექტურა"

ნახაზის დასახელება
მრ6. რ/ბ გადახურვის ფილის ზედა შრის დამატებითი არმირების გეგმა ასოთა ღერძის გასწვრივ 0.00 ნიშნულზე

კ-6.11

A3

მონ. რ/ბ გადახურვის ფილის ზედა შრის დამატებითი არმირების გეგმა რიცხვთა ღერძის გასწვრივ 0.00 ნიშნულზე

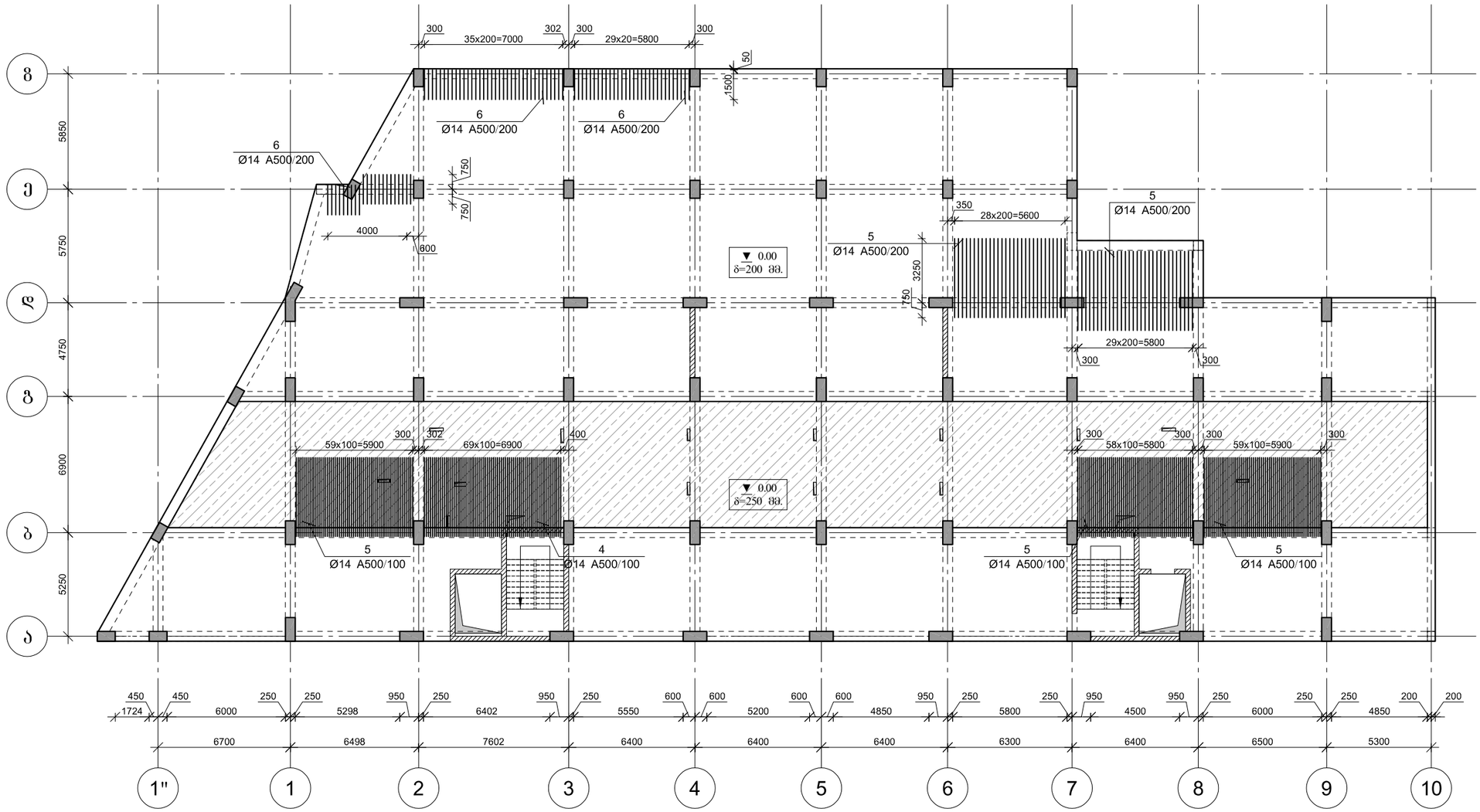

ARCHIUM
architecture & design

პროექტის დასახელება
მრავალბინიანი
საცხოვრებელი სახლი

პროექტის მისამართი
ქ.თბილისი,
დასახლება ვაზისუბანი მ/რ IV
კვარტალი I
ს/კ. 01.17.07.023.001

დამკვეთი
შ.პ.ს მილენიუმ ს/კ 429654046

მპ — მუშა პროექტი

სტადია — თარიღი — განმარტება
2025

მთ. არქიტექტორი თ. ბიბიაშვილი

მთ. კონსტრუქტორი ლ. კაკაბაძე

შესრულა ა. ცაავა

საავტორო უფლებები
შპს "არქიუმ არქიტექტურა"

ნახაზის დასახელება
მონ. რ/ბ გადახურვის ფილის ზედა შრის დამატებითი არმირების გეგმა რიცხვთა ღერძის გასწვრივ 0.00 ნიშნულზე

კ-6.12

A3

ფილის არმირების ფრაგმენტი კვეთი ა–ა

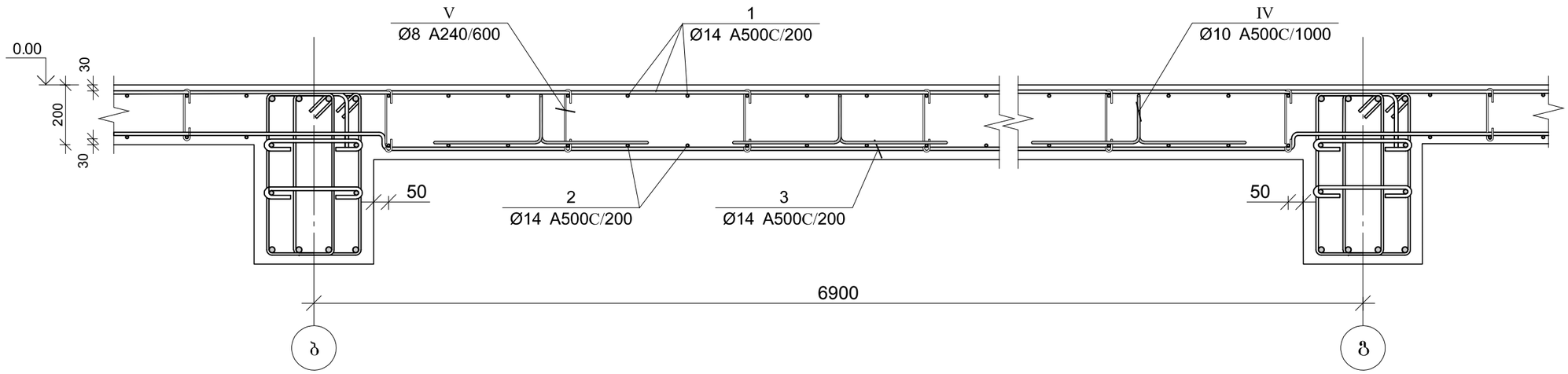

პოზ.	ф [მმ.]	ესკიზი [მმ.]	სიგრძე [მმ.]
1	Ø14	250 ---- 250	----
2	Ø14	----	----
3	Ø14	800 50 6800 50 800	8500
4	Ø14	8000	8000
5	Ø14	4000	4000
6	Ø14	1500	1500

პოზ.	ф [მმ.]	ესკიზი [მმ.]	სიგრძე [მმ.]
I	Ø10	220 120 120 420 420	1300
II	ф8	160 180° 180° 70 70	300
III	Ø14	600 130 600	1330
IV	Ø10	220 170 170 420 420	1400
V	ф8	210 180° 180° 95 95	400

ARCHIUM
architecture & design

პროექტის დასახელება
მრავალბინიანი საცხოვრებელი სახლი

პროექტის მისამართი
ქ.თბილისი, დასახლება ვაზისუბანი მ/რ IV კვარტალი I ს/კ. 01.17.07.023.001

დამკვეთი
შ.პ.ს მილენიუმ ს/კ 429654046

მპ | მუშა პროექტი

სტადია | თარიღი 2025 | განმარტება

მთ. არქიტექტორი თ. ბიბიაშვილი

მთ. კონსტრუქტორი ლ. კაკაბაძე

შეასრულა ა. ცააცა

საავტორო უფლებები
შპს "არქიუმ არქიტექტურა"

ნახაზის დასახელება
ფილის არმირების ფრაგმენტი კვეთი ა–ა

კ-6.13

A3

კვეთი 1-1

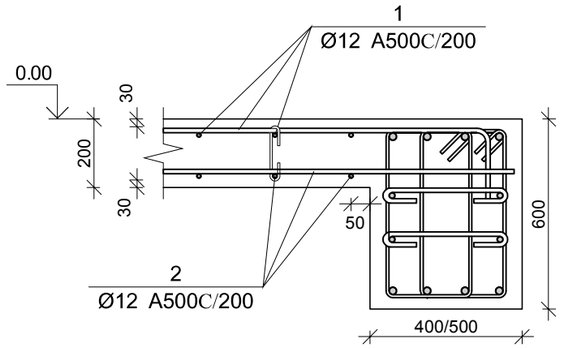

კვეთი 2-2

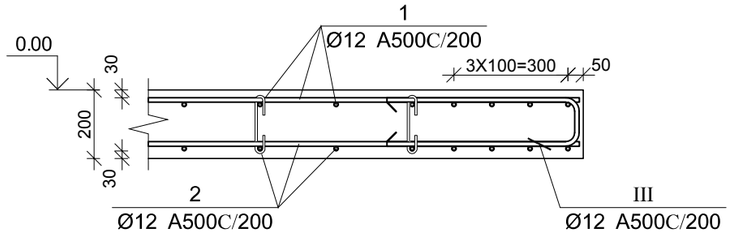

გადადებით გადაბმის დეტალი

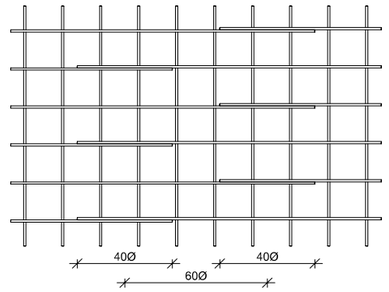

კვეთი 3-3

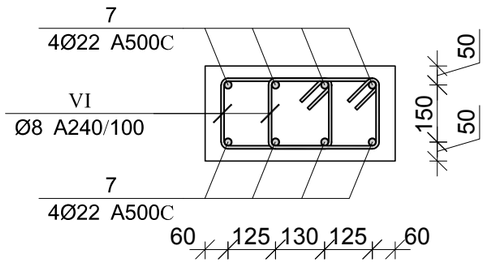

პოზ.	ф [მმ.]	ესკიზი [მმ.]	სიგრძე [მმ.]
①	Ø14	250 ---- 250	----
②	Ø14	----	----
③	Ø14	800 50 6800 50 800	8500
④	Ø14	8000	8000
⑤	Ø14	4000	4000
⑥	Ø14	1500	1500
Ⅰ	Ø10	220 120 420 120 420	1300

პოზ.	ф [მმ.]	ესკიზი [მმ.]	სიგრძე [მმ.]
Ⅱ	ø8	180° 160 180° 70 70	300
Ⅲ	Ø14	700 131 1700	1530
Ⅳ	Ø10	220 770 420 120 420	1400
Ⅴ	ø8	180° 210 180° 95 95	400
⑦	Ø22	1500	1500
Ⅵ	Ø8	280 110 160 110 160 280	1100

გაღახურვის ფილის სპეციფიკაცია 0.00 ნიშნულზე

არმატურის სპეციფიკაცია					არმატურის ამოკრეფა					ბეტონი B 25
პოზ. №	Ø	L მმ.	n ცალი	Ln მ.	Ø	∑ Ln მ.	ერთეული მეტრის წონა კგ.	წონა კგ. A240	წონა კგ. A500C	V; მ³
1	2	3	4	5	6	7	8	9	10	11
1	14 A500C	-	-	15020.00	8 A240	2113.47	0.39	833.94		265.00
2	14 A500C	-	-	12550.00	10 A500C	1636.00	0.62		1008.66	
3	14 A500C	8500	306	2601.00	14 A500C	33240.28	1.21		40168.10	
4	14 A500C	8000	54	432.00	22 A500C	481.60	2.98		1437.12	
5	14 A500C	4000	535	2140.00						
6	14 A500C	1500	152	228.00						
I	10 A500C	1300	860	1118.00						
II	8 A240	300	2389	716.72						
III	14 A500C	1530	176	269.28						
IV	10 A500C	1400	370	518.00						
V	8 A240	400	1028	411.14						
7	22 A500C	8600	56	481.60						
VI	8 A240	1100	896	985.60		∑		833.94	42613.88	265.00
						n= 1		833.94	42613.88	265.00
									163.95	კგ/მ³

ARCHIUM
architecture & design

პროექტის დასახელება
მრავალბინიანი
საცხოვრებელი სახლი

პროექტის მისამართი
ქ.თბილისი,
დასახლება ვაზისუბანი მ/რ IV
კვარტალი I
ს/კ. 01.17.07.023.001

დამკვეთი
შ.პ.ს მილენიუმ ს/კ 429654046

მპ — მუშა პროექტი

სტადია — თარიღი 2025 — განმარტება

მთ. არქიტექტორი თ. ბიბიაშვილი

მთ. კონსტრუქტორი ლ. კაკაბაძე

შესრულა ა. ცაავა

საავტორო უფლებები
შპს "არქიუმ არქიტექტურა"

ნახაზის დასახელება
მონ. რ/ბ გადახურვის ფილის არმირება და სპეციფიკაცია 0.00 ნიშნულზე

კ-6.14

A3

მრნ. რ/ბ გადახურვის ფილის ძირითადი არმირების გეგმა 4.50 ნიშნულზე

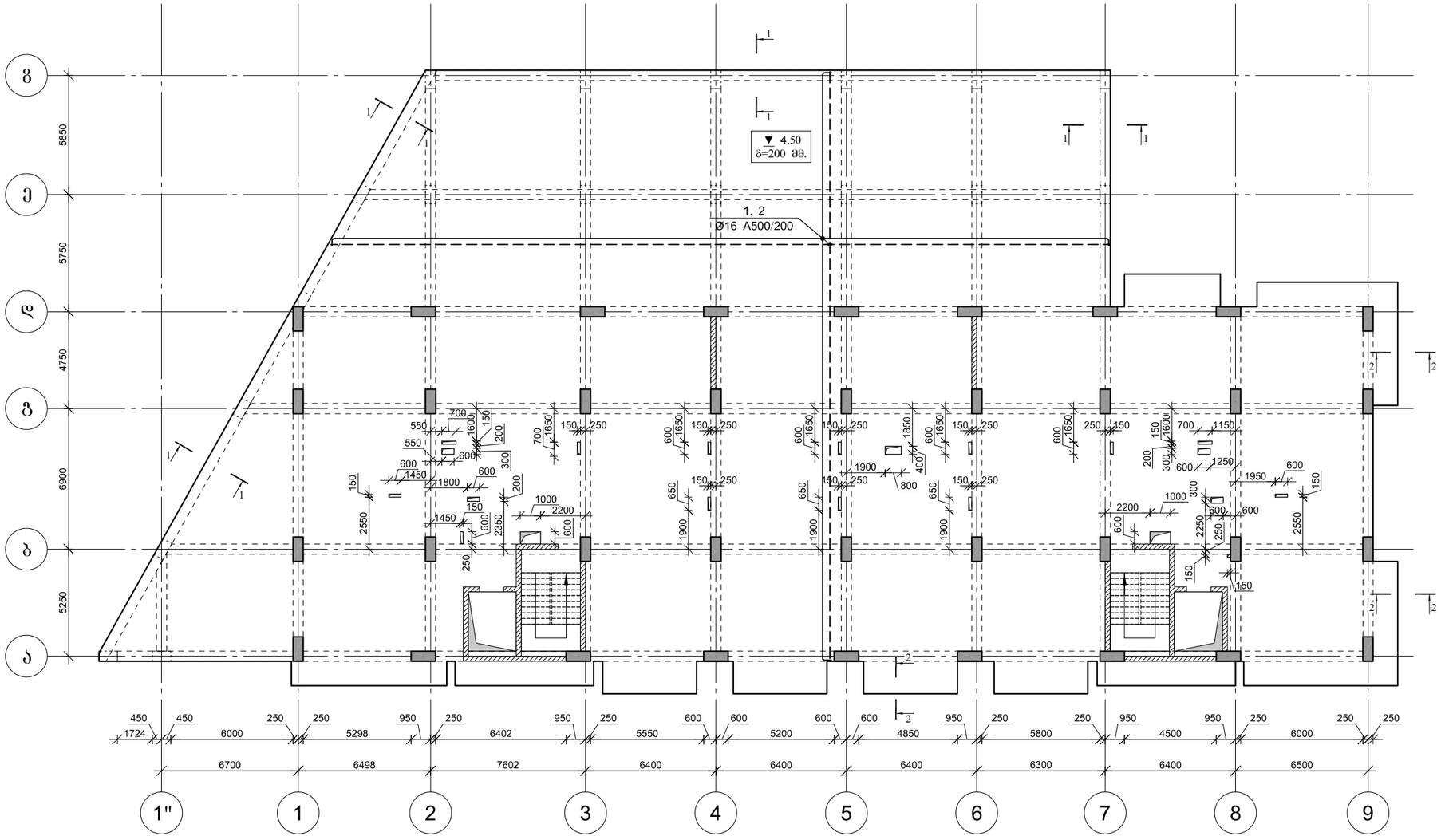

ARCHIUM
architecture & design

პროექტის დასახელება
მრავალბინიანი
საცხოვრებელი სახლი

პროექტის მისამართი
ქ.თბილისი,
დასახლება ვაზისუბანი მ/რ IV
კვარტალი I
ს/კ. 01.17.07.023.001

დამკვეთი
შ.პ.ს მილენიუმ ს/კ 429654046

მპ — მუშა პროექტი

სტადია	თარიღი	განმარტება
	2025	

მთ. არქიტექტორი თ. ბიბიაშვილი

მთ. კონსტრუქტორი ლ. კაკაბაძე

შესრულა ა. ცაავა

საავტორო უფლებები

შპს "არქიუმ არქიტექტურა"

ნახაზის დასახელება

მრნ. რ/ბ გადახურვის ფილის ძირითადი არმირების გეგმა 4.50 ნიშნულზე

კ-6.15

A3

ფილის არმირების ფრაგმენტი

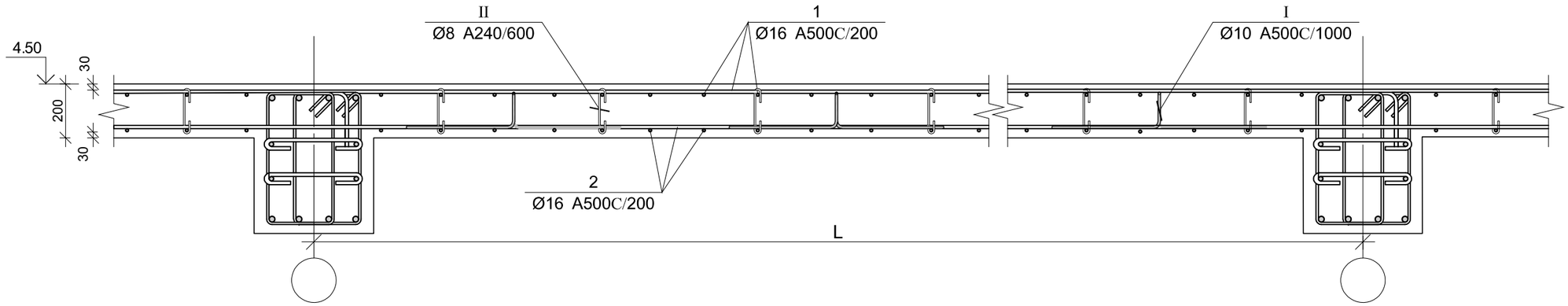

კვეთი 1-1

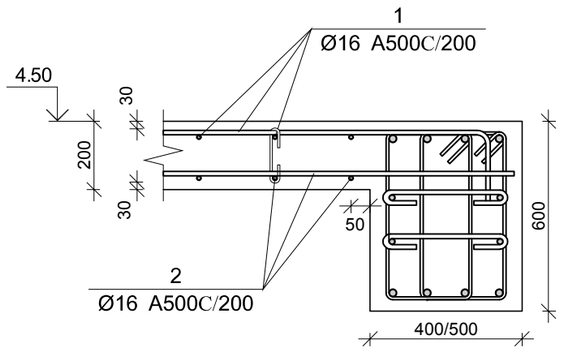

კვეთი 2-2

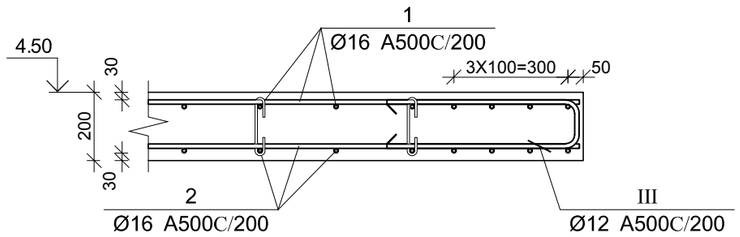

პოზ.	ф [მმ.]	ესკიზი [მმ.]	სიგრძე [მმ.]
①	Ø16	150 ---- 150	----
②	Ø16	----	----
Ⅰ	Ø10	220 120 120 420 420	1300
Ⅱ	ø8	160 180° 180° 70 70	300
Ⅲ	Ø12	600 130 600	1330

გადადებით გადაბმის დეტალი

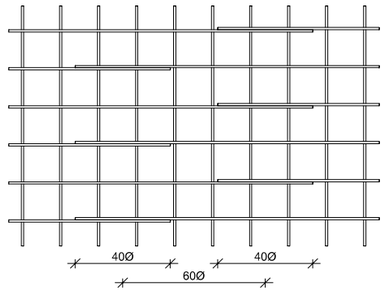

გადახურვის ფილის სპეციფიკაცია 4.50 ნიშნულზე

არმატურის სპეციფიკაცია					არმატურის ამოკრეფა					ბეტონი B 25
პოზ. №	Ø	L მმ.	n ცალი	Ln მ.	Ø	∑ Ln მ.	ბრაკით მეზრის წონა კგ.	წონა კგ. A240	წონა კგ. A500C	V; მ³
1	2	3	4	5	6	7	8	9	10	11
1	16 A500C	-	-	14630.00	8 A240	1025.08	0.39	404.48		246.00
2	16 A500C	-	-	14370.00	10 A500C	1599.00	0.62		985.85	
I	10 A500C	1300	1230	1599.00	16 A500C	29234.08	1.58		46141.31	
II	8 A240	300	3417	1025.08						
III	12 A500C	1330	176	234.08						
							∑	404.48	47127.16	246.00
						n= 1		404.48	47127.16	246.00
									193.22	კგ/მ³

ARCHIUM
architecture & design

პროექტის დასახელება
მრავალბინიანი
საცხოვრებელი სახლი

პროექტის მისამართი
ქ.თბილისი,
დასახლება ვაზისუბანი მ/რ IV
კვარტალი I
ს/კ. 01.17.07.023.001

დამკვეთი
შ.პ.ს მილენიუმ ს/კ 429654046

მპ — მუშა პროექტი

სტადია — თარიღი 2025 — განმარტება

მთ. არქიტექტორი — თ. ბიბიაშვილი

მთ. კონსტრუქტორი — ლ. კაკაბაძე

შესრულა — ა. ცააცა

საავტორო უფლებები
შპს "არქიუმ არქიტექტურა"

ნახაზის დასახელება

მონ. რ/ბ გადახურვის ფილის არმირება და სპეციფიკაცია 4.50 ნიშნულზე

კ-6.16

A3

მრავალბინიანი საცხოვრებელი სახლი

მრავალბინიანი საცხოვრებელი სახლის მონ. რ/ბ გადახურვის ფილის ძირითადი არმირების გეგმა 7.80 –:– 37.50 ნიშნულებზე

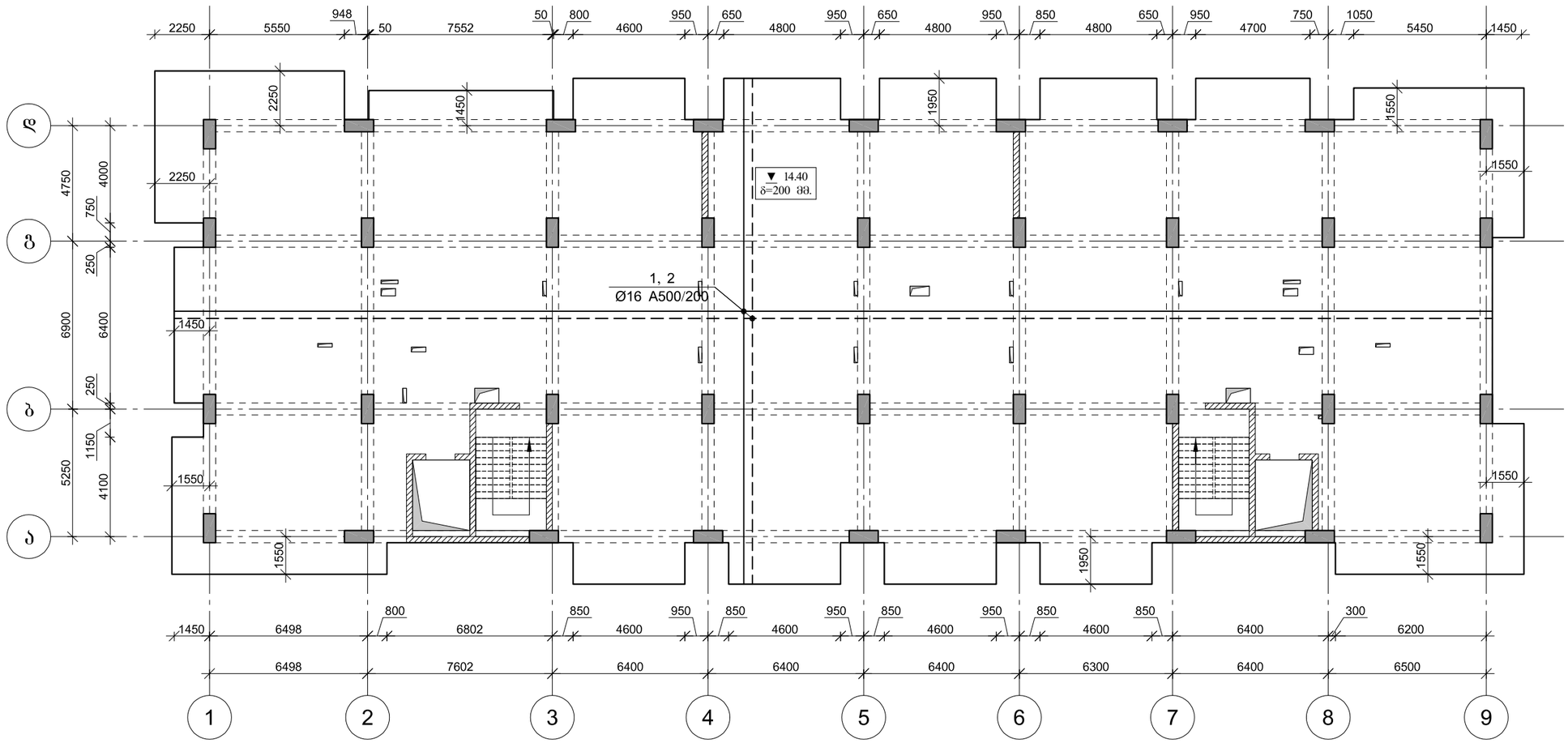

პროექტის დასახელება	მრავალბინიანი საცხოვრებელი სახლი
პროექტის მისამართი	ქ.თბილისი, დასახლება ვაზისუბანი მ/რ IV კვარტალი I ს/კ. 01.17.07.023.001
დამკვეთი	შ.პ.ს მილენიუმ ს/კ 429654046
მპ	მუშა პროექტი
სტადია / თარიღი	განმარტება / 2025
მთ. არქიტექტორი	თ. ბიბიაშვილი
მთ. კონსტრუქტორი	ლ. კაკაბაძე
შეასრულა	ა. ცაავა
საავტორო უფლებები	შპს "არქიუმ არქიტექტურა"
ნახაზის დასახელება	მონ. რ/ბ გადახურვის ფილის ძირითადი არმირების გეგმა 7.80 –:– 37.50 ნიშნულებზე
	კ-6.17
	A3

ფილის არმირების ფრაგმენტი

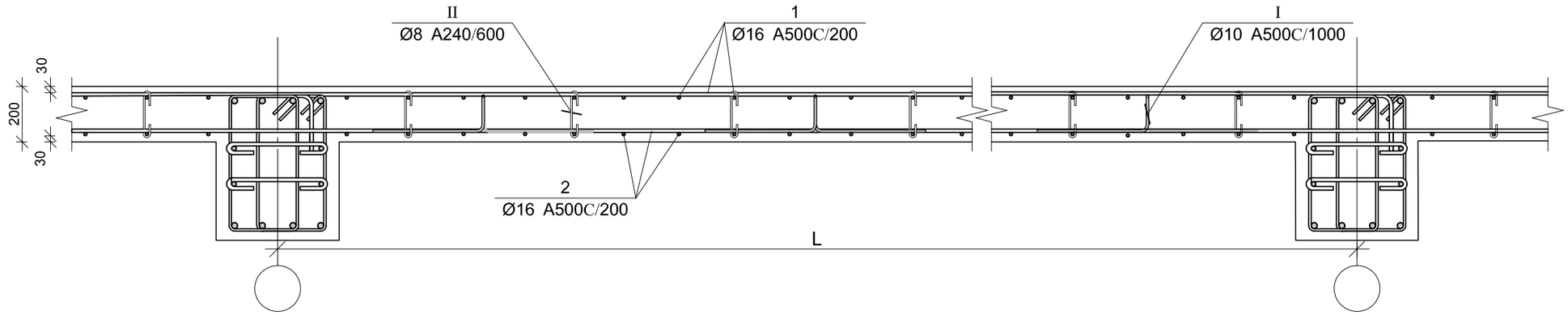

კვეთი 1-1

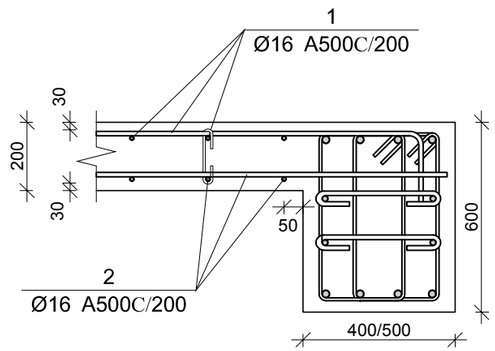

კვეთი 2-2

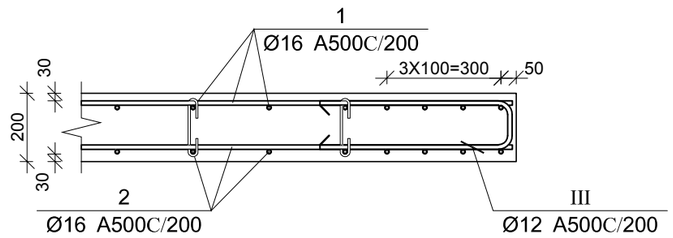

პოზ.	ф [მმ.]	ესკიზი [მმ.]	სიგრძე [მმ.]
①	Ø16	150 ---- 150	----
②	Ø16	----	----
Ⅰ	Ø10	220 120 120 420 420	1300
Ⅱ	ø8	160 180° 180° 70 70	300
Ⅲ	Ø12	600 130 600	1330

გადადებით გადაბმის დეტალი

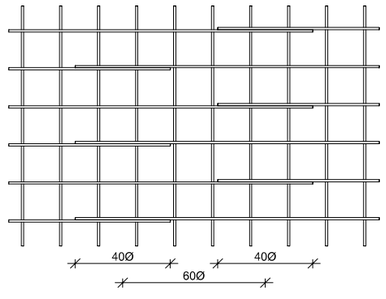

ბადახურვის ფილის სპეციფიკაცია 7.80 –:– 37.50 ნიშნულებზე

არმატურის სპეციფიკაცია					არმატურის ამოკრეფა					ბეტონი B 25
პოზ. №	Ø	L მმ.	n ცალი	Ln მ.	Ø	∑ Ln მ.	ბრაკით მეზრის წონა კგ.	წონა კგ. A240	წონა კგ. A500C	V; მ³
1	2	3	4	5	6	7	8	9	10	11
1	16 A500C	-	-	14630.00	8 A240	1025.08	0.39	404.48		246.00
2	16 A500C	-	-	14370.00	10 A500C	1599.00	0.62		985.85	
Ⅰ	10 A500C	1300	1230	1599.00	16 A500C	29234.08	1.58		46141.31	
Ⅱ	8 A240	300	3417	1025.08						
Ⅲ	12 A500C	1330	176	234.08						
							∑	404.48	47127.16	246.00
						n= 10		4044.82	471271.59	2460.00
									193.22	კგ/მ³

ARCHIUM
architecture & design

პროექტის დასახელება
მრავალბინიანი
საცხოვრებელი სახლი

პროექტის მისამართი
ქ.თბილისი,
დასახლება ვაზისუბანი მ/რ IV
კვარტალი I
ს/კ. 01.17.07.023.001

დამკვეთი
შ.პ.ს მილენიუმ ს/კ 429654046

მპ — მუშა პროექტი

სტადია	თარიღი	განმარტება
	2025	

მთ. არქიტექტორი — თ. ბიბიაშვილი

მთ. კონსტრუქტორი — ლ. კაკაბაძე

შესრულა — ა. ცააცა

საავტორო უფლებები
შპს "არქიუმ არქიტექტურა"

ნახაზის დასახელება
მონ. რ/ბ ბადახურვის ფილის არმირება და სპეციფიკაცია 7.80 –:– 37.50 ნიშნულებზე

კ-6.18

A3

მრნ. რ/ბ კიბე №1-ის საყალიბე ჭრილი A–A

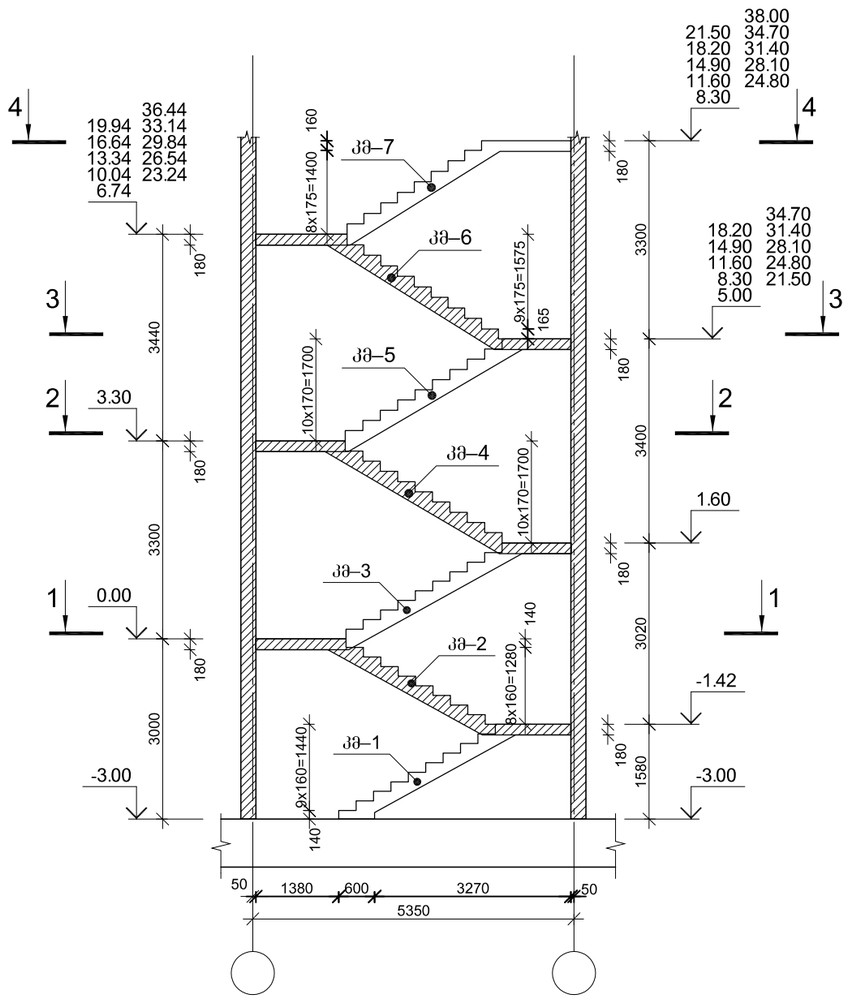

მრნ. რ/ბ კიბე №1-ის საყალიბე გეგმა კვეთი 1–1

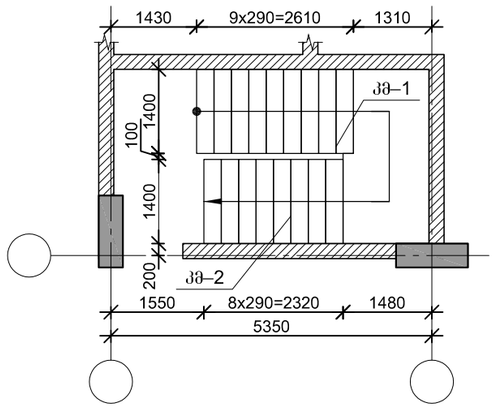

მრნ. რ/ბ კიბე №1-ის საყალიბე გეგმა კვეთი 2–2

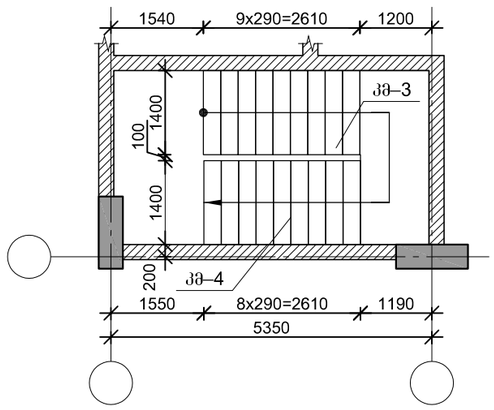

მრნ. რ/ბ კიბე №1-ის საყალიბე გეგმა კვეთი 3–3

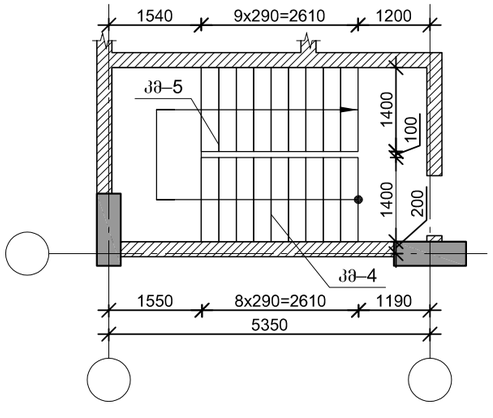

მრნ. რ/ბ კიბე №1-ის საყალიბე გეგმა კვეთი 4–4

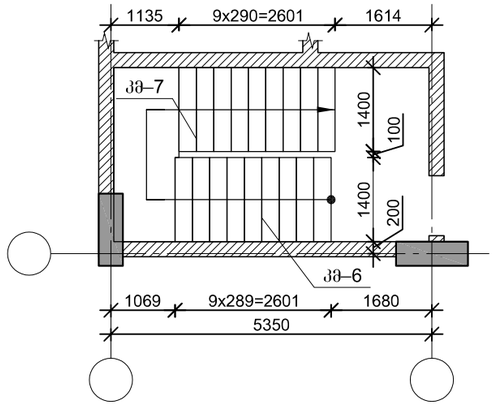

ARCHIUM
architecture & design

პროექტის დასახელება
მრავალბინიანი
საცხოვრებელი სახლი

პროექტის მისამართი
ქ.თბილისი,
დასახლება ვაზისუბანი მ/რ IV
კვარტალი I
ს/კ. 01.17.07.023.001

დამკვეთი
შ.პ.ს მილენიუმ ს/კ 429654046

მპ | მუშა პროექტი

სტადია | თარიღი 2025 | განმარტება

მთ. არქიტექტორი თ. ბიბიაშვილი

მთ. კონსტრუქტორი ლ. კაკაბაძე

შესრულა ა. ცაავა

საავტორო უფლებები
შპს "არქიუმ არქიტექტურა"

ნახაზის დასახელება

მრნ. რ/ბ კიბე №1-ის საყალიბე ჭრილები და გეგმები

კ-7.01

A3

მონ. რ/ბ კიბე №1-ის კიბის მარშის კმ–1-ის არმირება

პოზ.	Ø [მმ.]	ესკიზი [მმ.]	სიგრძე [მმ.]
①	Ø14	200 / 800	1000

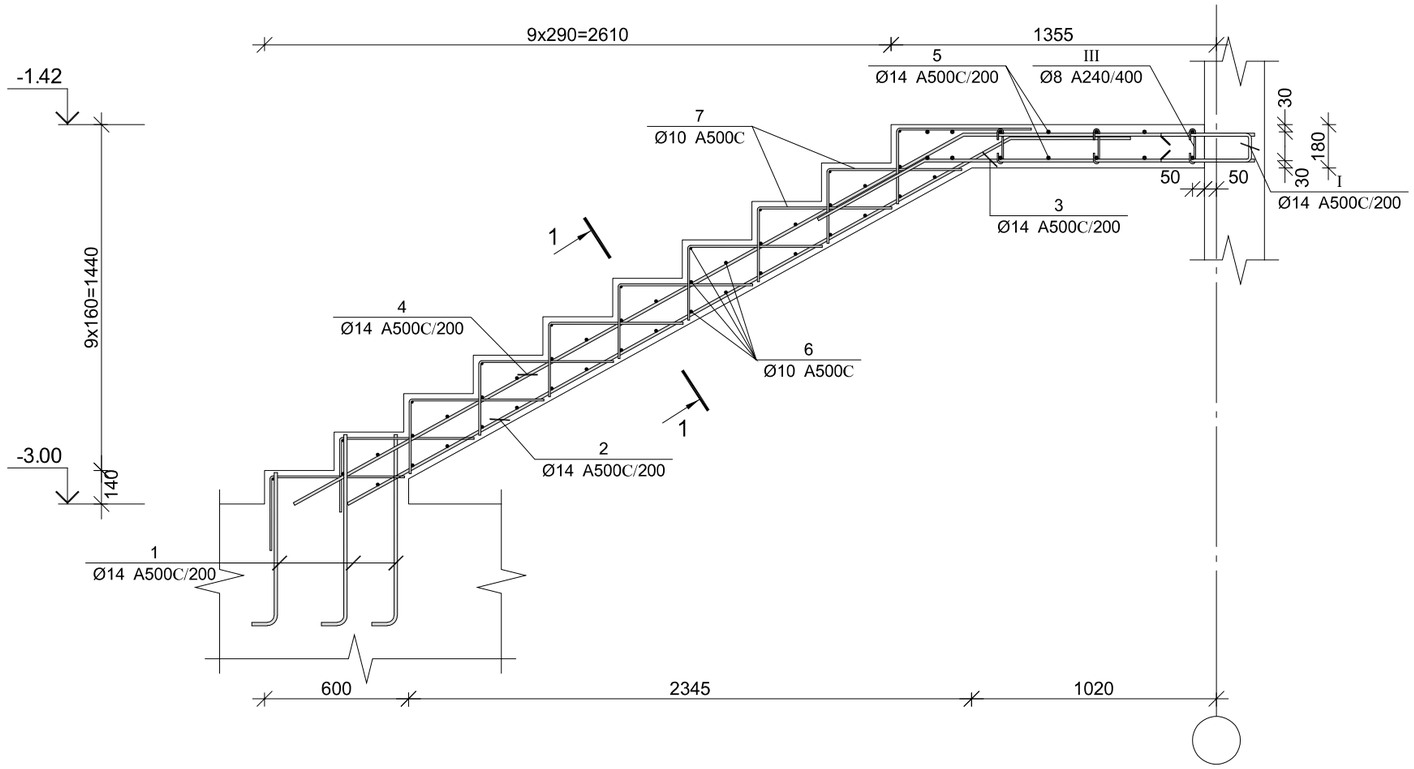

კვეთი 1–1

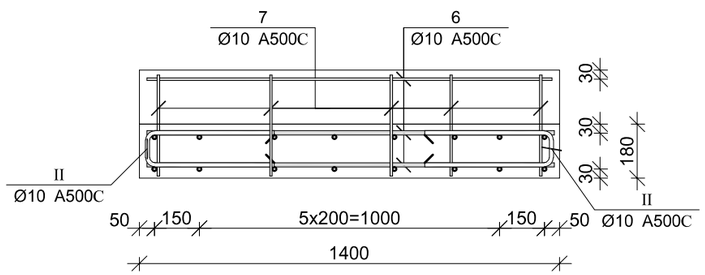

პოზ.	Ø [მმ.]	ესკიზი [მმ.]	სიგრძე [მმ.]
②	Ø14	700, 3150, 151°	3850
③	Ø14	1400, 600, 151°	2000
④	Ø14	1200, 3200, 151°	4400
⑤	Ø14	2800	2800
⑥	Ø10	1300	1300
⑦	Ø10	550, 350	900
Ⅰ	Ø14	800, 100, 800	1700
Ⅱ	Ø10	400, 100, 400	900
Ⅲ	Ø8	150, 180°, 65, 65, 180°	280

მონ. რ/ბ კიბე №1-ის კიბის მარშის კმ–1-ის სპეციფიკაცია

არმატურის სპეციფიკაცია					არმატურის ამოკრეფა					ბეტონი B 25
პოზ. №	Ø	L მმ.	n ცალი	Ln მ.	Ø	∑ Ln მ.	მარკის მეტრის წონა კგ.	წონა კგ. A240	წონა კგ. A500C	V; მ³
1	2	3	4	5	6	7	8	9	10	11
1	14 A500C	1000	24	24.00	8 A240	6.60	0.39	2.60		1.78
2	14 A500C	3850	8	30.80	10 A500C	137.20	0.62		84.59	
3	14 A500C	2000	8	16.00	14 A500C	166.80	1.21		201.56	
4	14 A500C	4400	8	35.20						
5	14 A500C	2800	12	33.60						
6	10 A500C	1300	46	59.80						
7	10 A500C	900	50	45.00						
Ⅰ	14 A500C	1700	16	27.20						
Ⅱ	10 A500C	900	36	32.40						
Ⅲ	8 A240	275	24	6.60			∑	2.60	286.15	1.78
							n= 1	2.60	286.15	1.78
									162.41	კგ/მ³

ARCHIUM
architecture & design

პროექტის დასახელება
მრავალბინიანი
საცხოვრებელი სახლი

პროექტის მისამართი
ქ.თბილისი,
დასახლება ვაზისუბანი მ/რ IV
კვარტალი I
ს/კ. 01.17.07.023.001

დამკვეთი
შ.პ.ს მილენიუმ ს/კ 429654046

მპ — მუშა პროექტი

სტადია — თარიღი 2025 — განმარტება

მთ. არქიტექტორი თ. ბიბიაშვილი

მთ. კონსტრუქტორი ლ. კაკაბაძე

შესრულა ა. ცაავა

საავტორო უფლებები
შპს "არქიუმ არქიტექტურა"

ნახაზის დასახელება
მონ. რ/ბ კიბე №1-ის კიბის მარშის კმ–1-ის არმირება

კ-7.02

A3

მონ. რ/ბ კიბე №1-ის კიბის მარშის კმ–2-ის არმირება

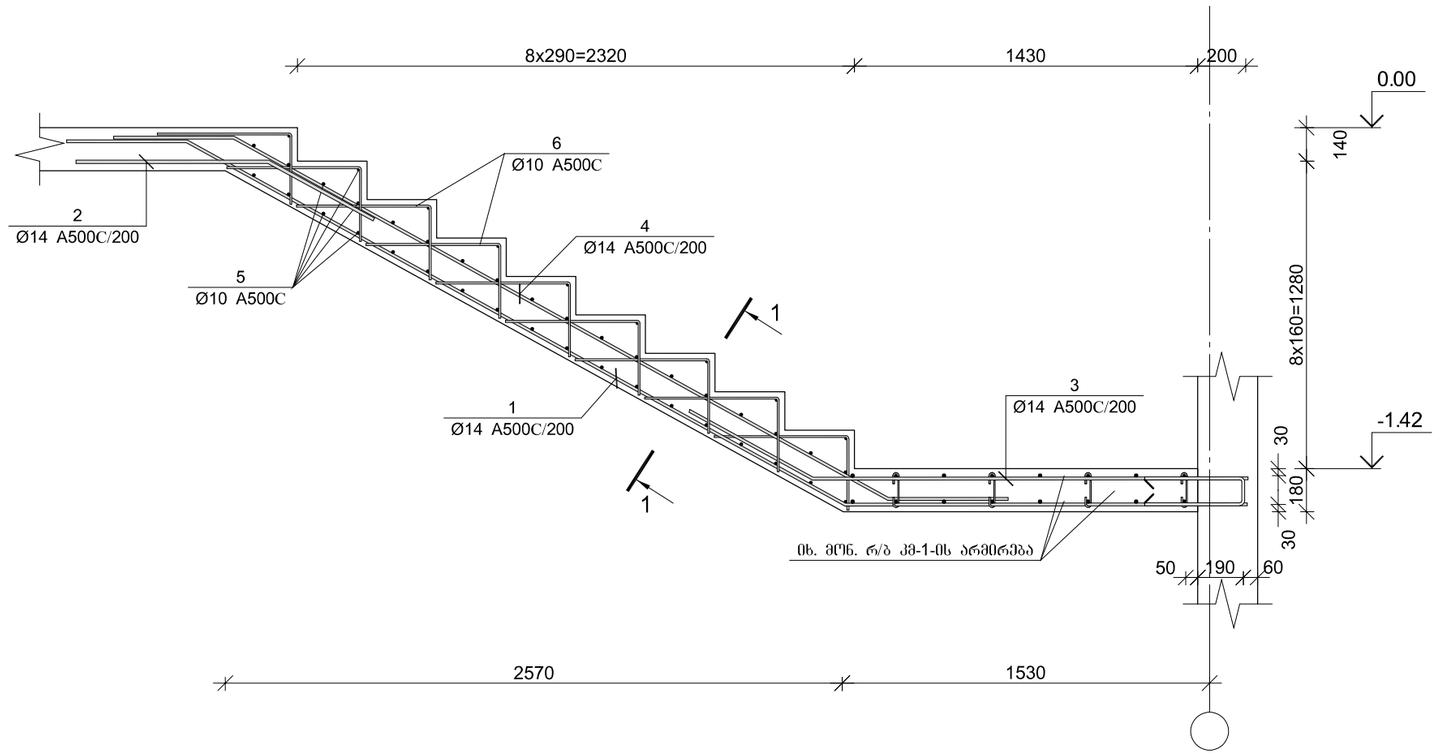

პოზ.	Ø [მმ.]	ესკიზი [მმ.]	სიგრძე [მმ.]
①	Ø14	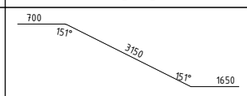	5500
②	Ø14	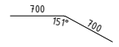	1400
③	Ø14	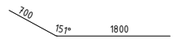	2500
④	Ø14	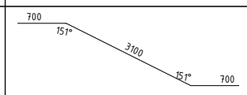	4500
⑤	Ø10		1300
⑥	Ø10	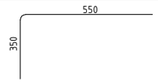	900
Ⅰ	Ø10	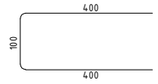	900

კვეთი 1–1

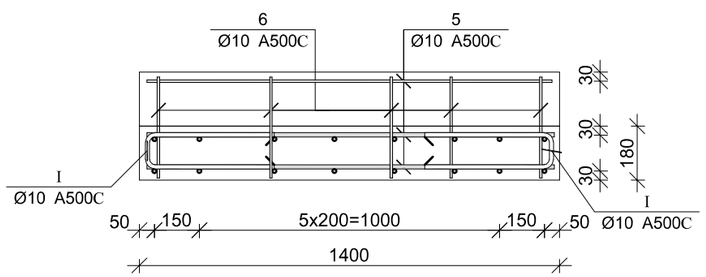

მონ. რ/ბ კიბე №1-ის კიბის მარშის კმ–2-ის სპეციფიკაცია

არმატურის სპეციფიკაცია					არმატურის ამოკრეფა					ბეტონი B 25
პოზ. №	Ø	L მმ.	n ცალი	Ln მ.	Ø	∑ Ln მ.	ბრაკის შეტრის წონა კგ.	წონა კგ. A240	წონა კგ. A500C	V; მ³
1	2	3	4	5	6	7	8	9	10	11
1	14 A500C	5500	8	44.00	10 A500C	131.40	0.62		81.01	1.12
2	14 A500C	1400	8	11.20	14 A500C	111.20	1.21		134.38	
3	14 A500C	2500	8	20.00						
4	14 A500C	4500	8	36.00						
5	10 A500C	1300	45	58.50						
6	10 A500C	900	45	40.50						
Ⅰ	10 A500C	900	36	32.40		∑			215.39	1.12
						n= 1			215.39	1.12
									192.31	კგ/მ³

ARCHIUM
architecture & design

პროექტის დასახელება
მრავალბინიანი
საცხოვრებელი სახლი

პროექტის მისამართი
ქ.თბილისი,
დასახლება ვაზისუბანი მ/რ IV
კვარტალი I
ს/კ. 01.17.07.023.001

დამკვეთი
შ.პ.ს მილენიუმ ს/კ 429654046

მპ — მუშა პროექტი

სტადია — თარიღი 2025 — განმარტება

მთ. არქიტექტორი თ. ბიბიაშვილი

მთ. კონსტრუქტორი ლ. კაკაბაძე

შესრულა ა. ცაავა

საავტორო უფლებები
შპს "არქიუმ არქიტექტურა"

ნახაზის დასახელება
მონ. რ/ბ კიბე №1-ის კიბის მარშის კმ–2-ის არმირება

კ-7.03

A3

მონ. რ/ბ კიბე №1-ის კიბის მარშის კმ-3-ის არმირება

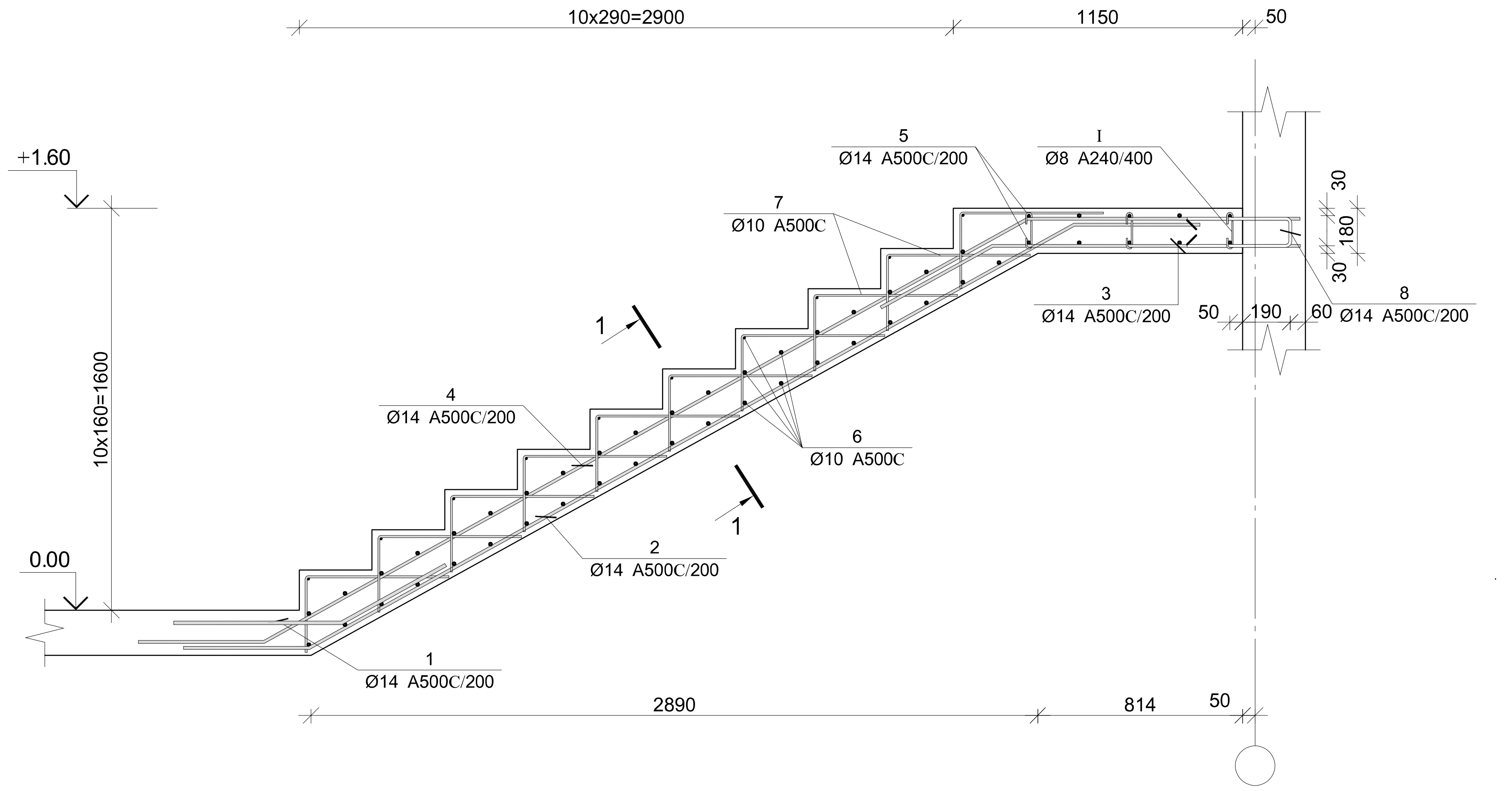

პოზ.	Ø [მმ.]	ესკიზი [მმ.]	სიგრძე [მმ.]
II	Ø10	400 / 100 / 400	900

პოზ.	Ø [მმ.]	ესკიზი [მმ.]	სიგრძე [მმ.]
1	Ø14	500 151° 600	1100
2	Ø14	600 151° 3500 151° 600	4700
3	Ø14	1050 151° 600	1650
4	Ø14	900 151° 3500 151° 600	5000
5	Ø14	2800	2800
6	Ø10	1350	1350
7	Ø10	550 / 350	900
8	Ø14	800 / 100 / 800	1700
I	Ø8	150 / 180° 65 / 65 180°	280

კვეთი 1–1

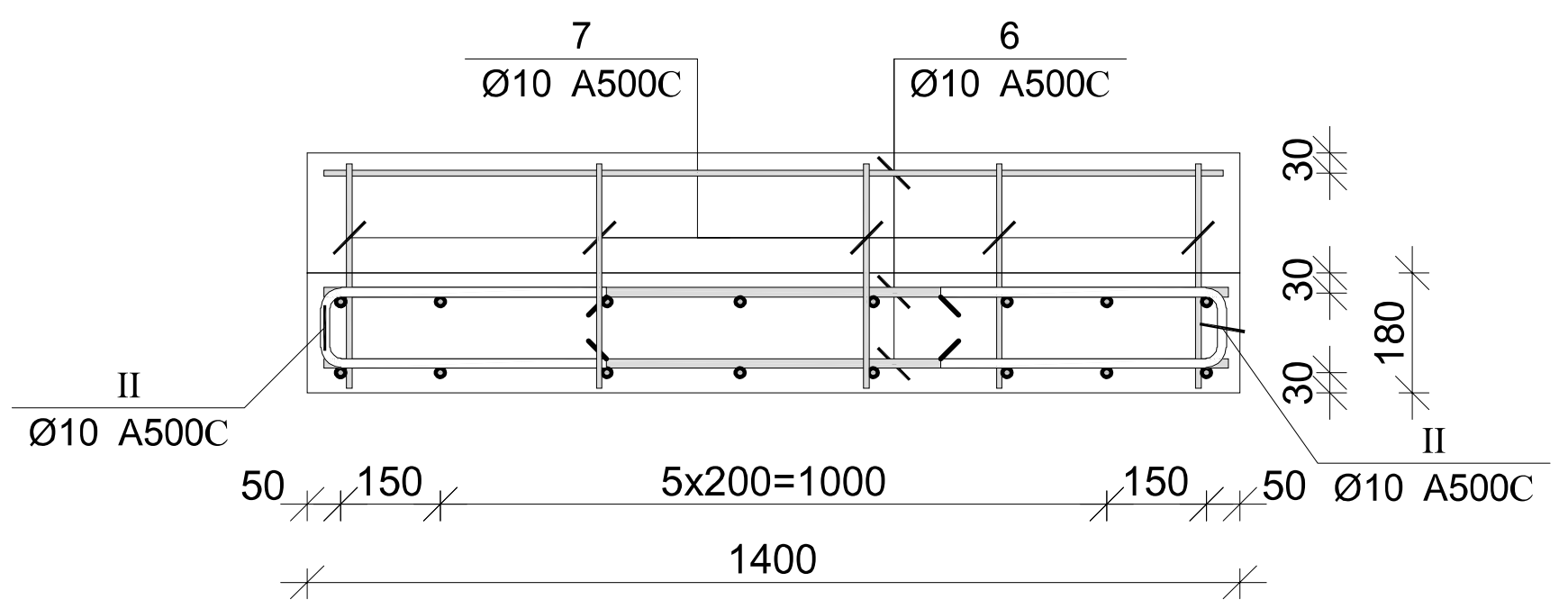

მონ. რ/ბ კიბე №1-ის კიბის მარშის კმ–3-ის სპეციფიკაცია

არმატურის სპეციფიკაცია					არმატურის ამოკრეფა					ბეტონი B 25
პოზ. №	Ø	L მმ.	n ცალი	Ln მ.	Ø	∑ Ln მ.	გრძივი მეტრის წონა კგ.	წონა კგ. A240	წონა კგ. A500C	V; მ³
1	2	3	4	5	6	7	8	9	10	11
1	14 A500C	1100	8	8.80	8 A240	6.72	0.39	2.65		1.78
2	14 A500C	4700	8	37.60	10 A500C	148.50	0.62		91.56	
3	14 A500C	1650	8	13.20	14 A500C	154.80	1.21		187.06	
4	14 A500C	5000	8	40.00						
5	14 A500C	2800	10	28.00						
6	10 A500C	1350	50	67.50						
7	10 A500C	900	50	45.00						
8	14 A500C	1700	16	27.20						
I	8 A240	280	24	6.72						
II	10 A500C	900	40	36.00			∑	2.65	278.62	1.78
						n= 1		2.65	278.62	1.78
									158.46	კგ/მ³

ARCHIUM
architecture & design

პროექტის დასახელება
მრავალბინიანი საცხოვრებელი სახლი

პროექტის მისამართი
ქ.თბილისი,
დასახლება ვაზისუბანი მ/რ IV
კვარტალი I
ს/კ. 01.17.07.023.001

დამკვეთი
შ.პ.ს მილენიუმ ს/კ 429654046

მა — მუშა პროექტი

სტადია — თარიღი 2025 — განმარტება

მთ. არქიტექტორი — თ. ბიბილაშვილი
მთ. კონსტრუქტორი — ლ. კაკაბაძე
შეასრულა — ა. ცაავა

საავტორო უფლებები
შპს "არქიუმ არქიტექტურა"

ნახაზის დასახელება
მონ. რ/ბ კიბე №1-ის კიბის მარშის კმ–3-ის არმირება

კ-7.04

A3

მრავალბინიანი საცხოვრებელი სახლის მრ. რ/ბ კიბე №1-ის კიბის მარშის კმ–4-ის არმირება

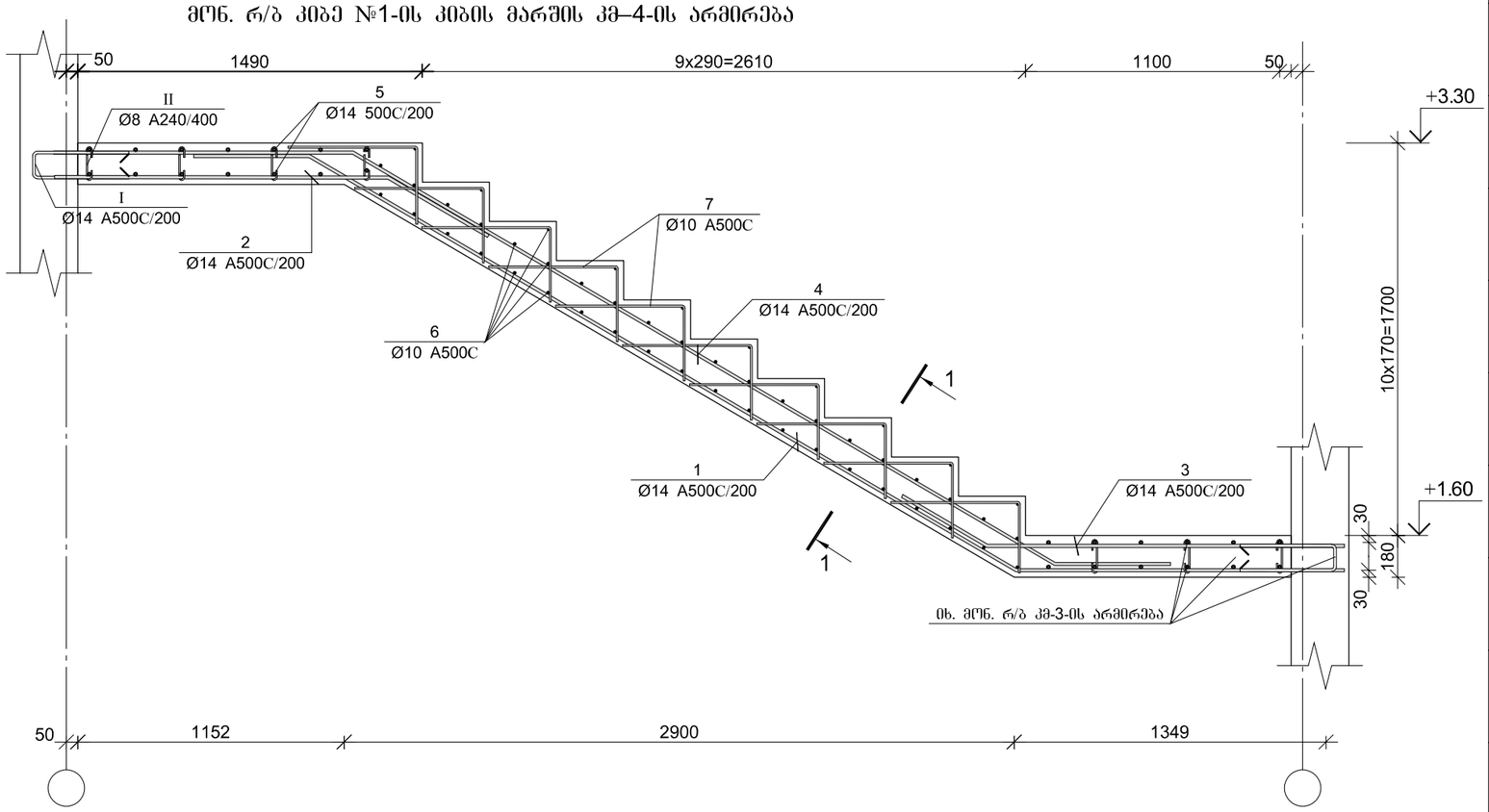

პოზ.	Ø [მმ.]	ესკიზი [მმ.]	სიგრძე [მმ.]
①	Ø14		5600
②	Ø14	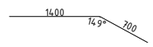	2100
③	Ø14	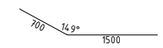	2200
④	Ø14	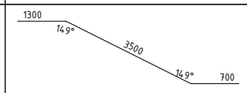	5500
⑤	Ø14		2800
⑥	Ø10	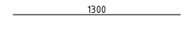	1300
⑦	Ø10		900
Ⅰ	Ø14	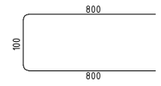	1700
Ⅱ	Ø8	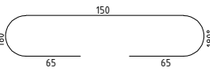	280

პოზ.	Ø [მმ.]	ესკიზი [მმ.]	სიგრძე [მმ.]
Ⅲ	Ø10	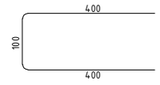	900

კვეთი 1–1

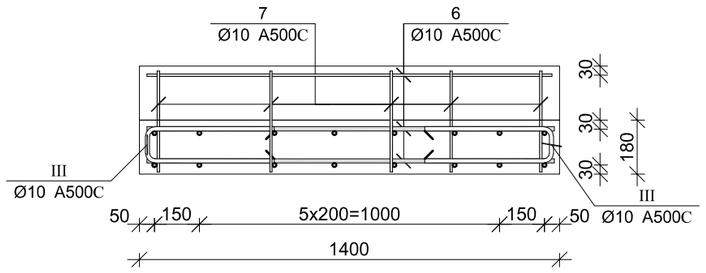

მრ. რ/ბ კიბე №1-ის კიბის მარშის კმ–4-ის სპეციფიკაცია

არმატურის სპეციფიკაცია					არმატურის ამოკრეფა					ბეტონი B 25
პოზ. №	Ø	L მმ.	n ცალი	Ln მ.	Ø	∑ Ln მ.	ბრაკის მეჩრის წონა კგ.	წონა კგ. A240	წონა კგ. A500C	V; მ³
1	2	3	4	5	6	7	8	9	10	11
1	14 A500C	5600	8	44.80	8 A240	6.72	0.39	2.65		1.90
2	14 A500C	2100	8	16.80	10 A500C	139.50	0.62		86.01	
3	14 A500C	2200	8	17.60	14 A500C	189.60	1.21		229.12	
4	14 A500C	5500	8	44.00						
5	14 A500C	2800	14	39.20						
6	10 A500C	1300	45	58.50						
7	10 A500C	900	50	45.00						
I	14 A500C	1700	16	27.20						
II	8 A240	280	24	6.72						
III	10 A500C	900	40	36.00			∑	2.65	315.12	1.90
							n= 1	2.65	315.12	1.90
									167.25	კგ/მ³

ARCHIUM
architecture & design

პროექტის დასახელება
მრავალბინიანი საცხოვრებელი სახლი

პროექტის მისამართი
ქ.თბილისი, დასახლება ვაზისუბანი მ/რ IV კვარტალი I ს/კ. 01.17.07.023.001

დამკვეთი
შ.პ.ს მილენიუმ ს/კ 429654046

მპ — მუშა პროექტი

სტადია — თარიღი 2025 — განმარტება

მთ. არქიტექტორი თ. ბიბიაშვილი

მთ. კონსტრუქტორი ლ. კაკაბაძე

შესრულა ა. ცაავა

საავტორო უფლებები
შპს "არქიუმ არქიტექტურა"

ნახაზის დასახელება
მრ. რ/ბ კიბე №1-ის კიბის მარშის კმ–4-ის არმირება

კ-7.05

A3

მონ. რ/ბ კიბე №1-ის კიბის მარშის კმ–5-ის არმირება

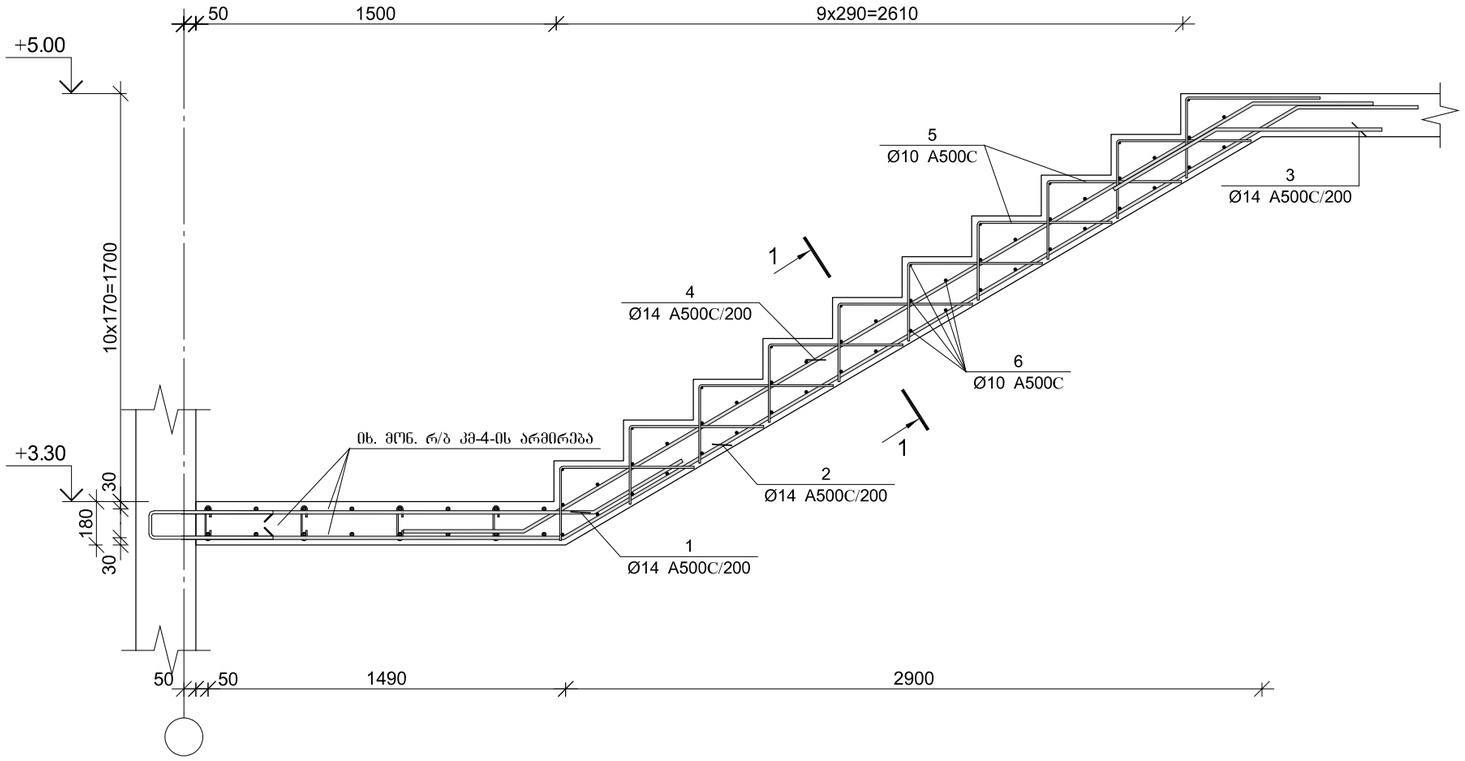

კვეთი 1–1

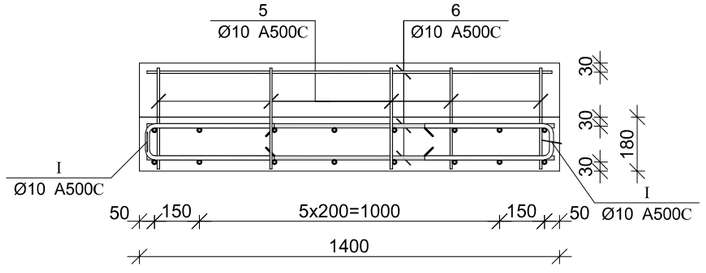

პოზ.	Ø [მმ.]	ესკიზი [მმ.]	სიგრძე [მმ.]
①	Ø14	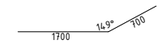	2200
②	Ø14		5800
③	Ø14	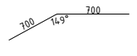	1400
④	Ø14		4900
⑤	Ø10		900
⑥	Ø10		1300

მონ. რ/ბ კიბე №1-ის კიბის მარშის კმ–5-ის სპეციფიკაცია

არმატურის სპეციფიკაცია					არმატურის ამოკრეფა					ბეტონი B 25
პოზ. №	Ø	L მმ.	n ცალი	Ln მ.	Ø	∑ Ln მ.	ბრაკით მეტრის წონა კგ.	წონა კგ. A240	წონა კგ. A500C	V; მ³
1	2	3	4	5	6	7	8	9	10	11
1	14 A500C	2200	8	17.60	10 A500C	112.50	0.62		69.36	1.40
2	14 A500C	5800	8	46.40	14 A500C	114.40	1.21		138.24	
3	14 A500C	1400	8	11.20						
4	14 A500C	4900	8	39.20						
5	10 A500C	900	50	45.00						
6	10 A500C	1350	50	67.50						
							∑		207.60	1.40
						n= 1			207.60	1.40
									148.29	კგ/მ³

ARCHIUM
architecture & design

პროექტის დასახელება
მრავალბინიანი
საცხოვრებელი სახლი

პროექტის მისამართი
ქ.ობილისი,
დასახლება ვაზისუბანი მ/რ IV
კვარტალი I
ს/კ. 01.17.07.023.001

დამკვეთი
შ.პ.ს მილენიუმ ს/კ 429654046

მპ | მუშა პროექტი

სტადია	თარიღი	განმარტება
	2025	

მთ. არქიტექტორი თ. ბიბიაშვილი

მთ. კონსტრუქტორი ლ. კაკაბაძე

შესრულა ა. ცაავა

საავტორო უფლებები
შპს "არქიუმ არქიტექტურა"

ნახაზის დასახელება
მონ. რ/ბ კიბე №1-ის კიბის მარშის კმ–5-ის არმირება

კ-7.06

A3

მონ. რ/ბ კიბე №1-ის კიბის მარშის კმ–6-ის არმირება

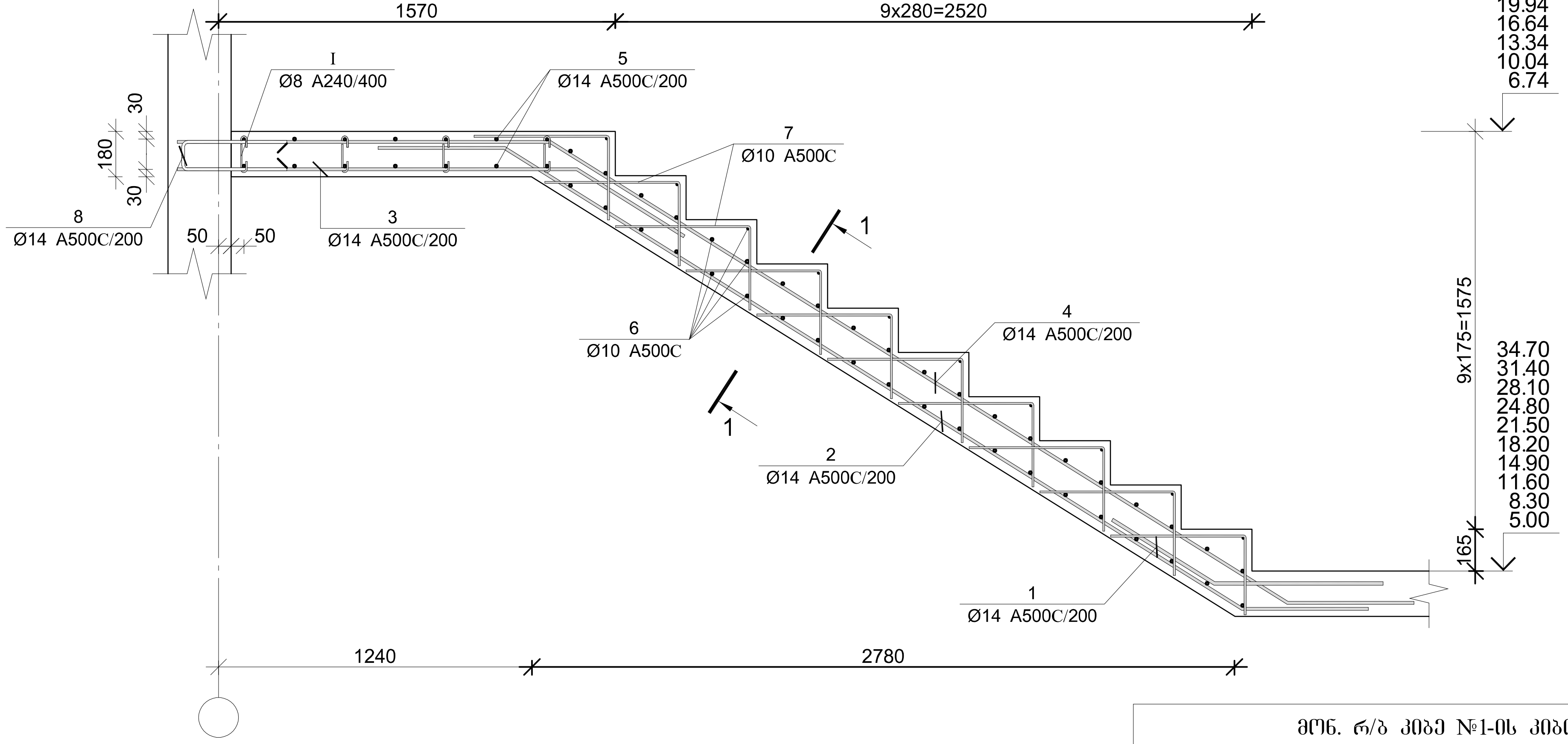

პოზ.	Ø [მმ.]	ესკიზი [მმ.]	სიგრძე [მმ.]
II	Ø10	400 / 100 / 400	900
1	Ø14	700 / 148° / 700	1400
2	Ø14	700 / 148° / 3400 / 148° / 700	4800
3	Ø14	1600 / 148° / 700	2300
4	Ø14	1500 / 148° / 4500 / 148° / 700	6700
5	Ø14	2800	2800
6	Ø10	1300	1300
7	Ø10	550 / 350	900
8	Ø14	800 / 100 / 800	1700
I	Ø8	180° / 150 / 65 / 65 / 180°	280

კვეთი 1–1

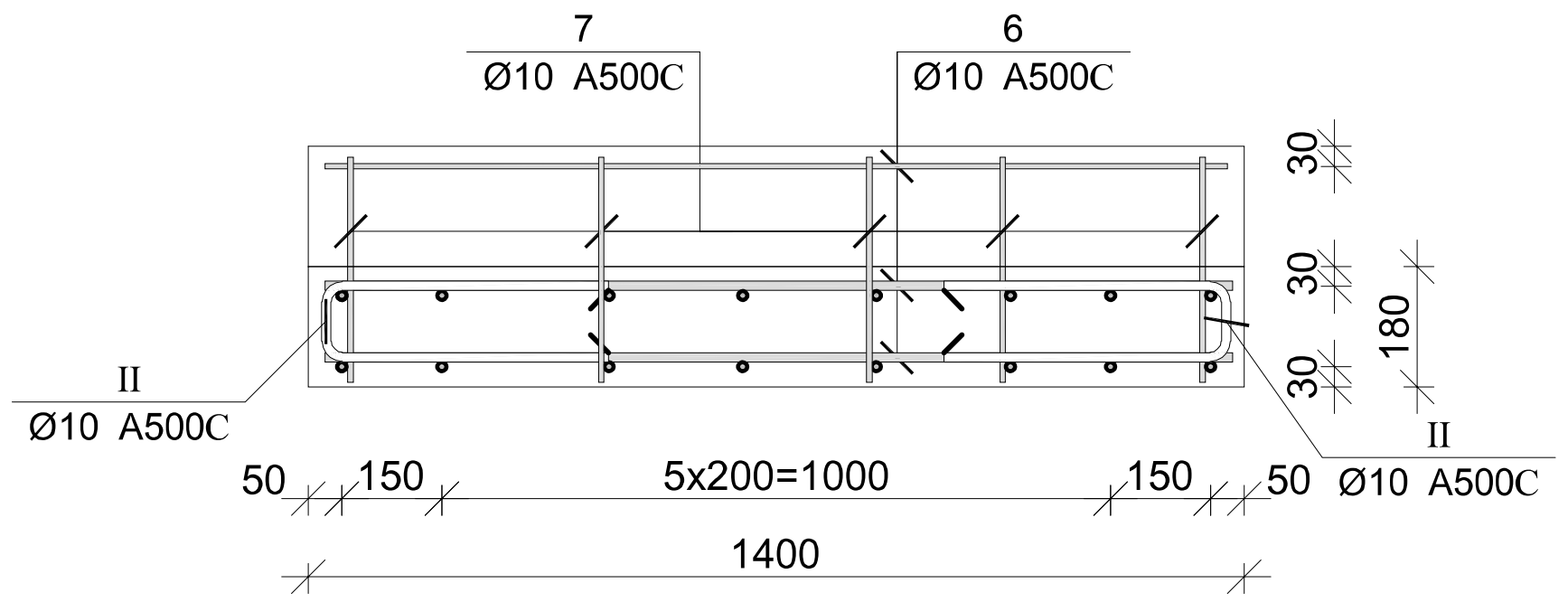

მონ. რ/ბ კიბე №1-ის კიბის მარშის კმ–6-ის სპეციფიკაცია										
არმატურის სპეციფიკაცია					არმატურის ამოკრეფა					ბეტონი B 25
პოზ. №	Ø	L მმ.	n ცალი	Ln მ.	Ø	∑ Ln მ.	გრძივი მეტრის წონა კგ.	წონა კგ. A240	წონა კგ. A500C	V; მ³
1	2	3	4	5	6	7	8	9	10	11
1	14 A500C	1400	8	11.20	8 A240	6.72	0.39	2.65		1.90
2	14 A500C	4800	8	38.40	10 A500C	146.00	0.62		90.01	
3	14 A500C	2300	8	18.40	14 A500C	188.00	1.21		227.18	
4	14 A500C	6700	8	53.60						
5	14 A500C	2800	14	39.20						
6	10 A500C	1300	50	65.00						
7	10 A500C	900	50	45.00						
8	14 A500C	1700	16	27.20						
I	8 A240	280	24	6.72						
II	10 A500C	900	40	36.00			∑	2.65	317.20	1.90
						n= 10		26.52	3171.97	19.00
									168.34	კგ/მ³

ARCHIUM
architecture & design

პროექტის დასახელება
მრავალბინიანი საცხოვრებელი სახლი

პროექტის მისამართი
ქ.თბილისი,
დასახლება ვაზისუბანი მ/რ IV
კვარტალი I
ს/კ. 01.17.07.023.001

დამკვეთი
შ.პ.ს მილენიუმ ს/კ 429654046

მპ — მუშა პროექტი

სტადია	თარიღი	განმარტება
	2025	

მთ. არქიტექტორი თ. ბიბიაშვილი
მთ. კონსტრუქტორი ლ. კაკაბაძე
შეასრულა ა. ცაავა

საავტორო უფლებები
შპს "არქიუმ არქიტექტურა"

ნახაზის დასახელება
მონ. რ/ბ კიბე №1-ის კიბის მარშის კმ–6-ის არმირება

კ-7.07

A3

მონ. რ/ბ კიბე №1-ის კიბის მარშის კმ–7-ის არმირება

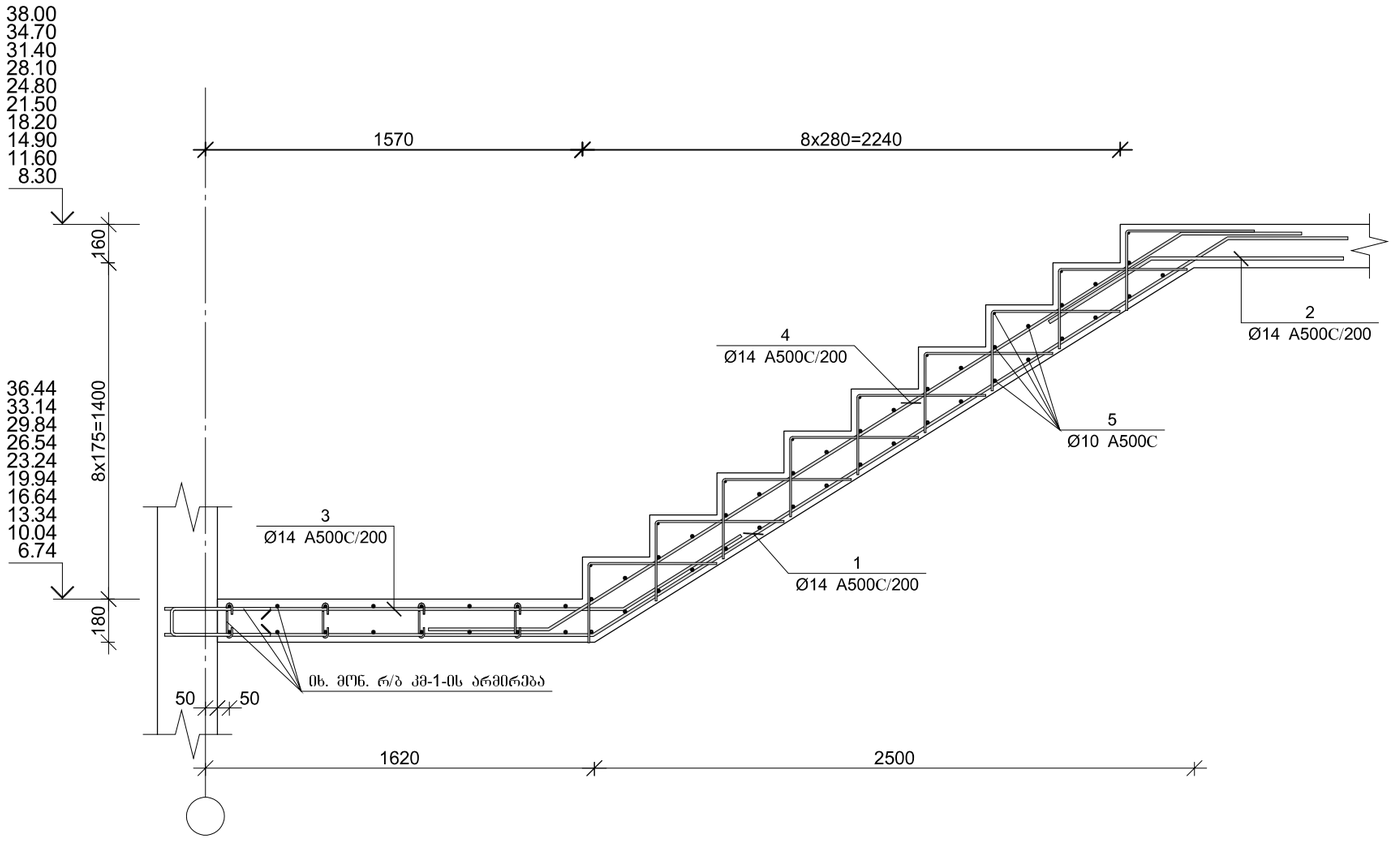

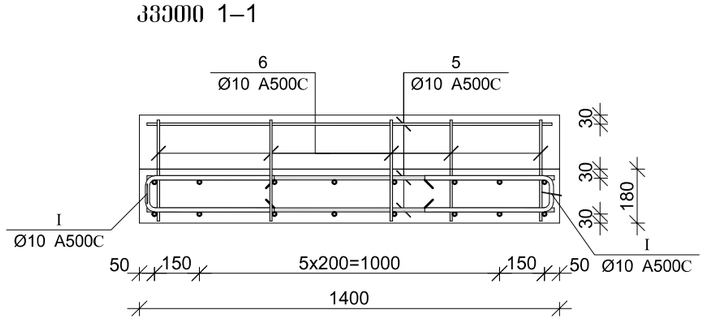

პოზ.	Ø [მმ.]	ესკიზი [მმ.]	სიგრძე [მმ.]
①	Ø14	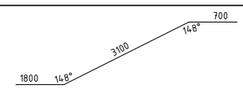	5600
②	Ø14	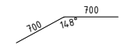	1400
③	Ø14		2600
④	Ø14	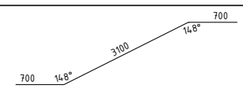	4500
⑤	Ø10		1300
⑥	Ø10	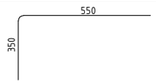	900
Ⅰ	Ø10	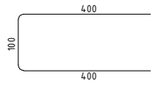	900

მონ. რ/ბ კიბე №1-ის კიბის მარშის კმ–7-ის სპეციფიკაცია

არმატურის სპეციფიკაცია					არმატურის ამოკრეფა					ბეტონი B 25
პოზ. №	Ø	L მმ.	n ცალი	Ln მ.	Ø	∑ Ln მ.	ბრაკით მეტრის წონა კგ.	წონა კგ. A240	წონა კგ. A500C	V; მ³
1	2	3	4	5	6	7	8	9	10	11
1	14 A500C	5600	8	44.80	10 A500C	130.10	0.62		80.21	1.12
2	14 A500C	1400	8	11.20	14 A500C	112.80	1.21		136.31	
3	14 A500C	2600	8	20.80						
4	14 A500C	4500	8	36.00						
5	10 A500C	1300	44	57.20						
6	10 A500C	900	45	40.50						
Ⅰ	10 A500C	900	36	32.40		∑			216.52	1.12
						n= 10			2165.21	11.20
									193.32	კგ/მ³

ARCHIUM
architecture & design

პროექტის დასახელება
მრავალბინიანი
საცხოვრებელი სახლი

პროექტის მისამართი
ქ.თბილისი,
დასახლება ვაზისუბანი მ/რ IV
კვარტალი I
ს/კ. 01.17.07.023.001

დამკვეთი
შ.პ.ს მილენიუმ ს/კ 429654046

მპ — მუშა პროექტი

სტადია	თარიღი	განმარტება
	2025	

მთ. არქიტექტორი თ. ბიბიაშვილი

მთ. კონსტრუქტორი ლ. კაკაბაძე

შესრულა ა. ცაავა

საავტორო უფლებები
შპს "არქიუმ არქიტექტურა"

ნახაზის დასახელება
მონ. რ/ბ კიბე №1-ის კიბის მარშის კმ–7-ის არმირება

კ-7.08

A3

მონ. რ/ბ კიბე №1-ის საყალიბე ჭრილი A–A

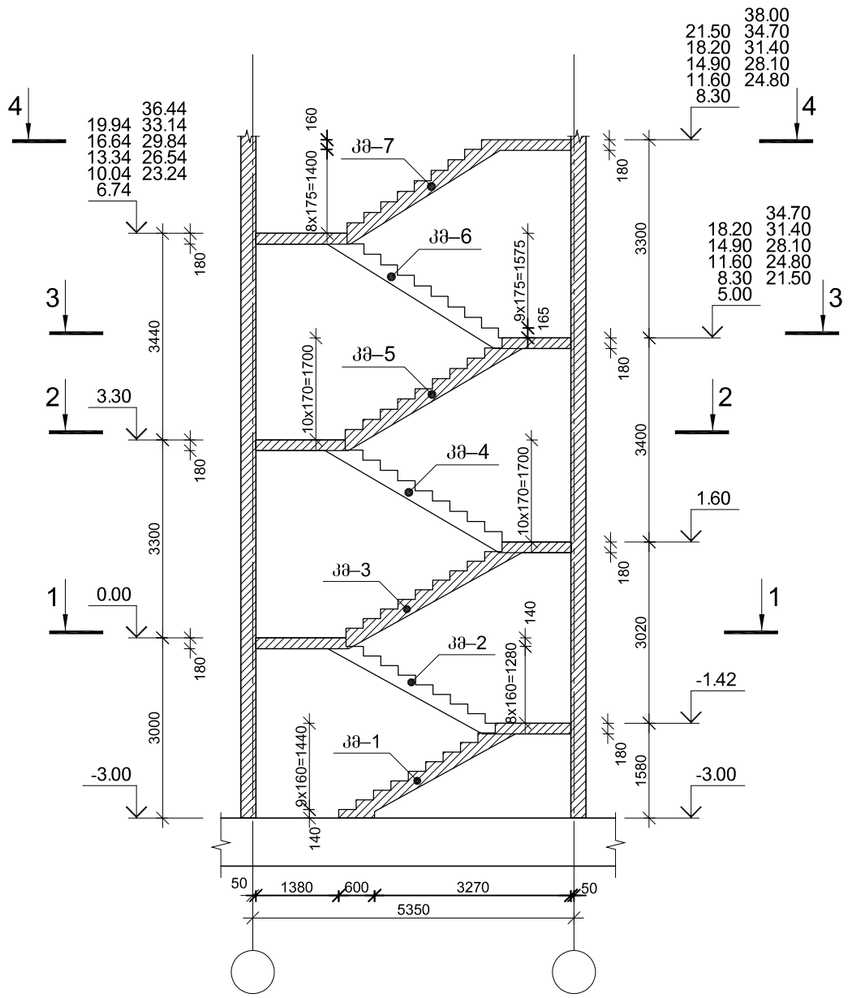

მონ. რ/ბ კიბე №1-ის საყალიბე გეგმა კვეთი 1–1

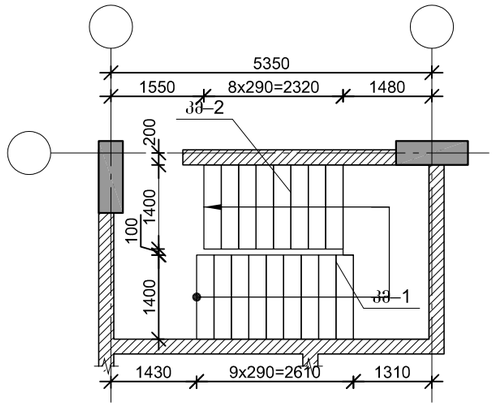

მონ. რ/ბ კიბე №1-ის საყალიბე გეგმა კვეთი 2–2

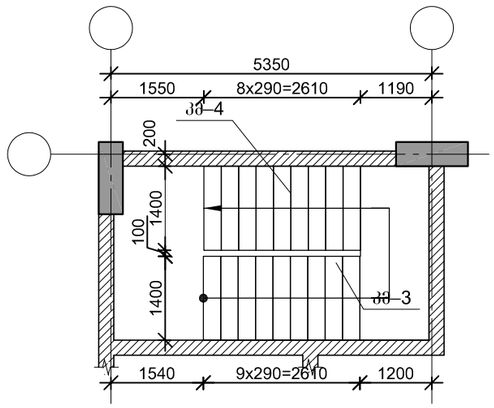

მონ. რ/ბ კიბე №1-ის საყალიბე გეგმა კვეთი 3–3

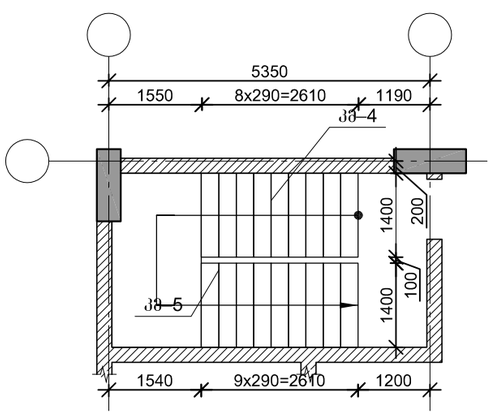

მონ. რ/ბ კიბე №1-ის საყალიბე გეგმა კვეთი 4–4

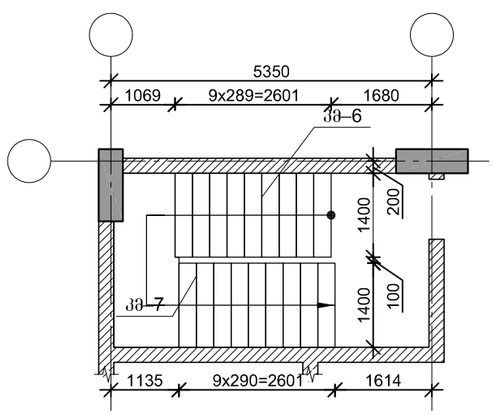

ARCHIUM
architecture & design

პროექტის დასახელება
მრავალბინიანი
საცხოვრებელი სახლი

პროექტის მისამართი
ქ.თბილისი,
დასახლება ვაზისუბანი მ/რ IV
კვარტალი I
ს/კ. 01.17.07.023.001

დამკვეთი
შ.პ.ს მილენიუმ ს/კ 429654046

მპ — მუშა პროექტი

სტადია — თარიღი 2025 — განმარტება

მთ. არქიტექტორი თ. ბიბიაშვილი

მთ. კონსტრუქტორი ლ. კაკაბაძე

შესრულა ა. ცაავა

საავტორო უფლებები
შპს "არქიუმ არქიტექტურა"

ნახაზის დასახელება

მონ. რ/ბ კიბე №1-ის საყალიბე ჭრილები და გეგმები

კ-7.01

A3

მონ. რ/ბ კიბე №1-ის კიბის მარშის კმ–1-ის არმირება

პოზ.	Ø [მმ.]	ესკიზი [მმ.]	სიგრძე [მმ.]
①	Ø14	200 / 800	1000

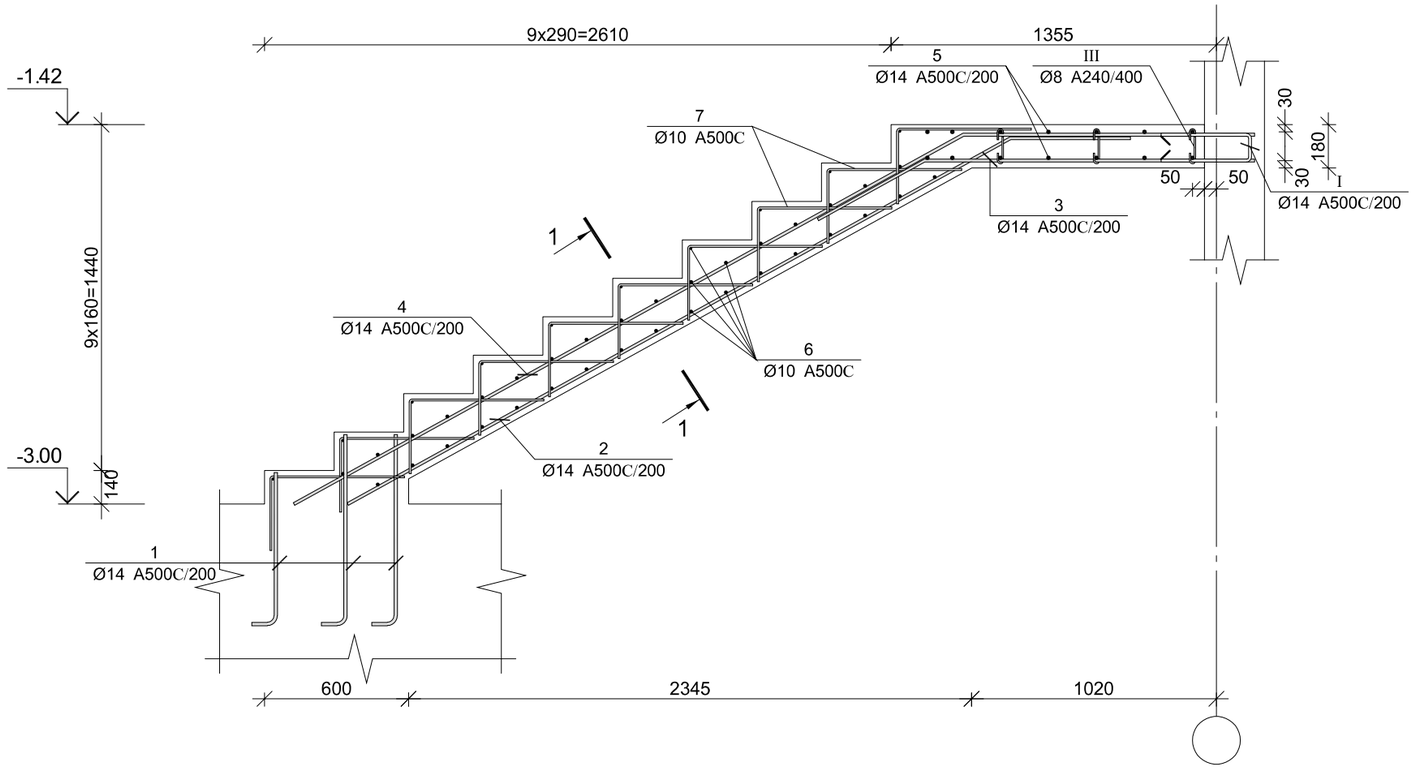

კვეთი 1–1

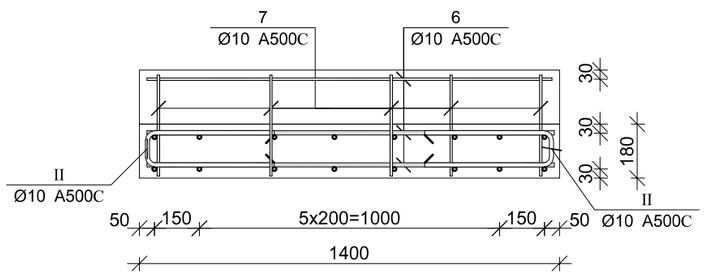

პოზ.	Ø [მმ.]	ესკიზი [მმ.]	სიგრძე [მმ.]
②	Ø14	700, 3150, 151°	3850
③	Ø14	1400, 600, 151°	2000
④	Ø14	1200, 3200, 151°	4400
⑤	Ø14	2800	2800
⑥	Ø10	1300	1300
⑦	Ø10	550, 350	900
Ⅰ	Ø14	800, 100, 800	1700
Ⅱ	Ø10	400, 100, 400	900
Ⅲ	Ø8	150, 180°, 65, 65, 180°	280

მონ. რ/ბ კიბე №1-ის კიბის მარშის კმ–1-ის სპეციფიკაცია

არმატურის სპეციფიკაცია					არმატურის ამოკრეფა					ბეტონი B 25
პოზ. №	Ø	L მმ.	n ცალი	Ln მ.	Ø	∑ Ln მ.	მარკის მეტრის წონა კგ.	წონა კგ. A240	წონა კგ. A500C	V; მ³
1	2	3	4	5	6	7	8	9	10	11
1	14 A500C	1000	24	24.00	8 A240	6.60	0.39	2.60		1.78
2	14 A500C	3850	8	30.80	10 A500C	137.20	0.62		84.59	
3	14 A500C	2000	8	16.00	14 A500C	166.80	1.21		201.56	
4	14 A500C	4400	8	35.20						
5	14 A500C	2800	12	33.60						
6	10 A500C	1300	46	59.80						
7	10 A500C	900	50	45.00						
Ⅰ	14 A500C	1700	16	27.20						
Ⅱ	10 A500C	900	36	32.40						
Ⅲ	8 A240	275	24	6.60			∑	2.60	286.15	1.78
							n= 1	2.60	286.15	1.78
									162.41	კგ/მ³

ARCHIUM
architecture & design

პროექტის დასახელება
მრავალბინიანი
საცხოვრებელი სახლი

პროექტის მისამართი
ქ.თბილისი,
დასახლება ვაზისუბანი მ/რ IV
კვარტალი I
ს/კ. 01.17.07.023.001

დამკვეთი
შ.პ.ს მილენიუმ ს/კ 429654046

მპ — მუშა პროექტი

სტადია — თარიღი 2025 — განმარტება

მთ. არქიტექტორი თ. ბიბიაშვილი

მთ. კონსტრუქტორი ლ. კაკაბაძე

შესრულა ა. ცაავა

საავტორო უფლებები
შპს "არქიუმ არქიტექტურა"

ნახაზის დასახელება
მონ. რ/ბ კიბე №1-ის კიბის მარშის კმ–1-ის არმირება

კ-7.02

A3

მონ. რ/ბ კიბე №1-ის კიბის მარშის კმ–2-ის არმირება

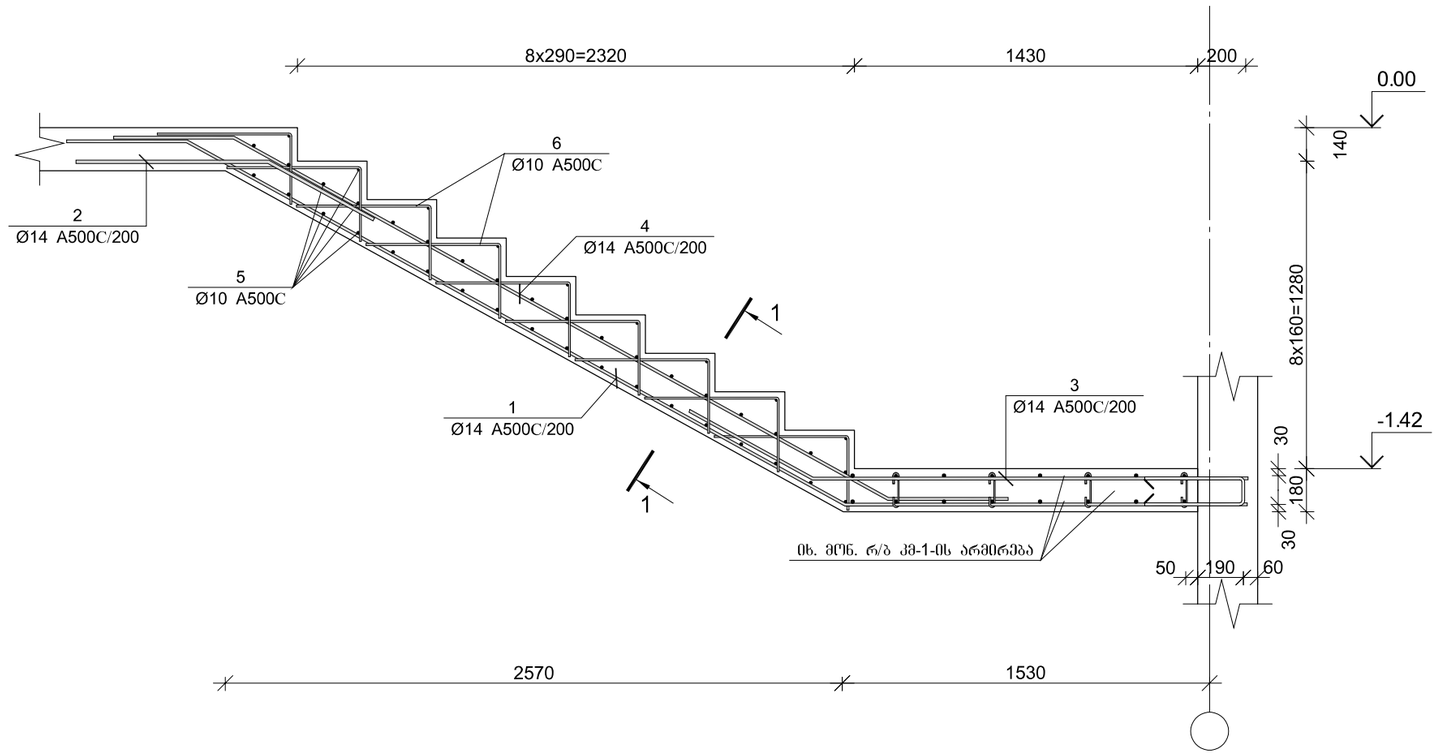

პოზ.	Ø [მმ.]	ესკიზი [მმ.]	სიგრძე [მმ.]
①	Ø14	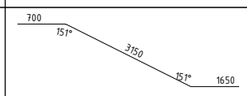	5500
②	Ø14	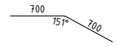	1400
③	Ø14	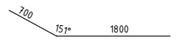	2500
④	Ø14	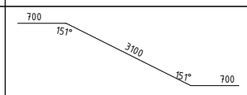	4500
⑤	Ø10		1300
⑥	Ø10	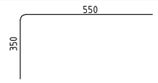	900
Ⅰ	Ø10	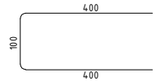	900

კვეთი 1–1

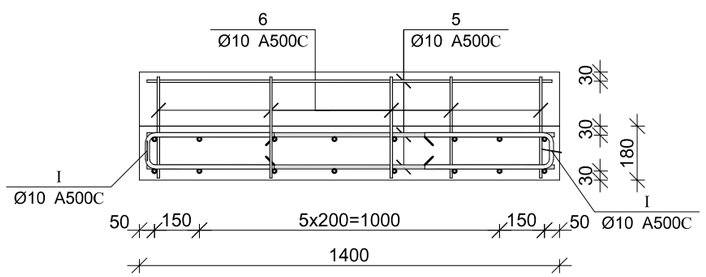

მონ. რ/ბ კიბე №1-ის კიბის მარშის კმ–2-ის სპეციფიკაცია

არმატურის სპეციფიკაცია					არმატურის ამოკრეფა					ბეტონი B 25
პოზ. №	Ø	L მმ.	n ცალი	Ln მ.	Ø	∑ Ln მ.	ბრაკის შეტრის წონა კგ.	წონა კგ. A240	წონა კგ. A500C	V; მ³
1	2	3	4	5	6	7	8	9	10	11
1	14 A500C	5500	8	44.00	10 A500C	131.40	0.62		81.01	1.12
2	14 A500C	1400	8	11.20	14 A500C	111.20	1.21		134.38	
3	14 A500C	2500	8	20.00						
4	14 A500C	4500	8	36.00						
5	10 A500C	1300	45	58.50						
6	10 A500C	900	45	40.50						
Ⅰ	10 A500C	900	36	32.40		∑			215.39	1.12
						n= 1			215.39	1.12
									192.31	კგ/მ³

ARCHIUM
architecture & design

პროექტის დასახელება
მრავალბინიანი
საცხოვრებელი სახლი

პროექტის მისამართი
ქ.თბილისი,
დასახლება ვაზისუბანი მ/რ IV
კვარტალი I
ს/კ. 01.17.07.023.001

დამკვეთი
შ.პ.ს მილენიუმ ს/კ 429654046

მპ — მუშა პროექტი

სტადია — თარიღი 2025 — განმარტება

მთ. არქიტექტორი თ. ბიბიაშვილი

მთ. კონსტრუქტორი ლ. კაკაბაძე

შესრულა ა. ცაავა

საავტორო უფლებები
შპს "არქიუმ არქიტექტურა"

ნახაზის დასახელება
მონ. რ/ბ კიბე №1-ის კიბის მარშის კმ–2-ის არმირება

კ-7.03

A3

მონ. რ/ბ კიბე №1-ის კიბის მარშის კმ–3-ის არმირება

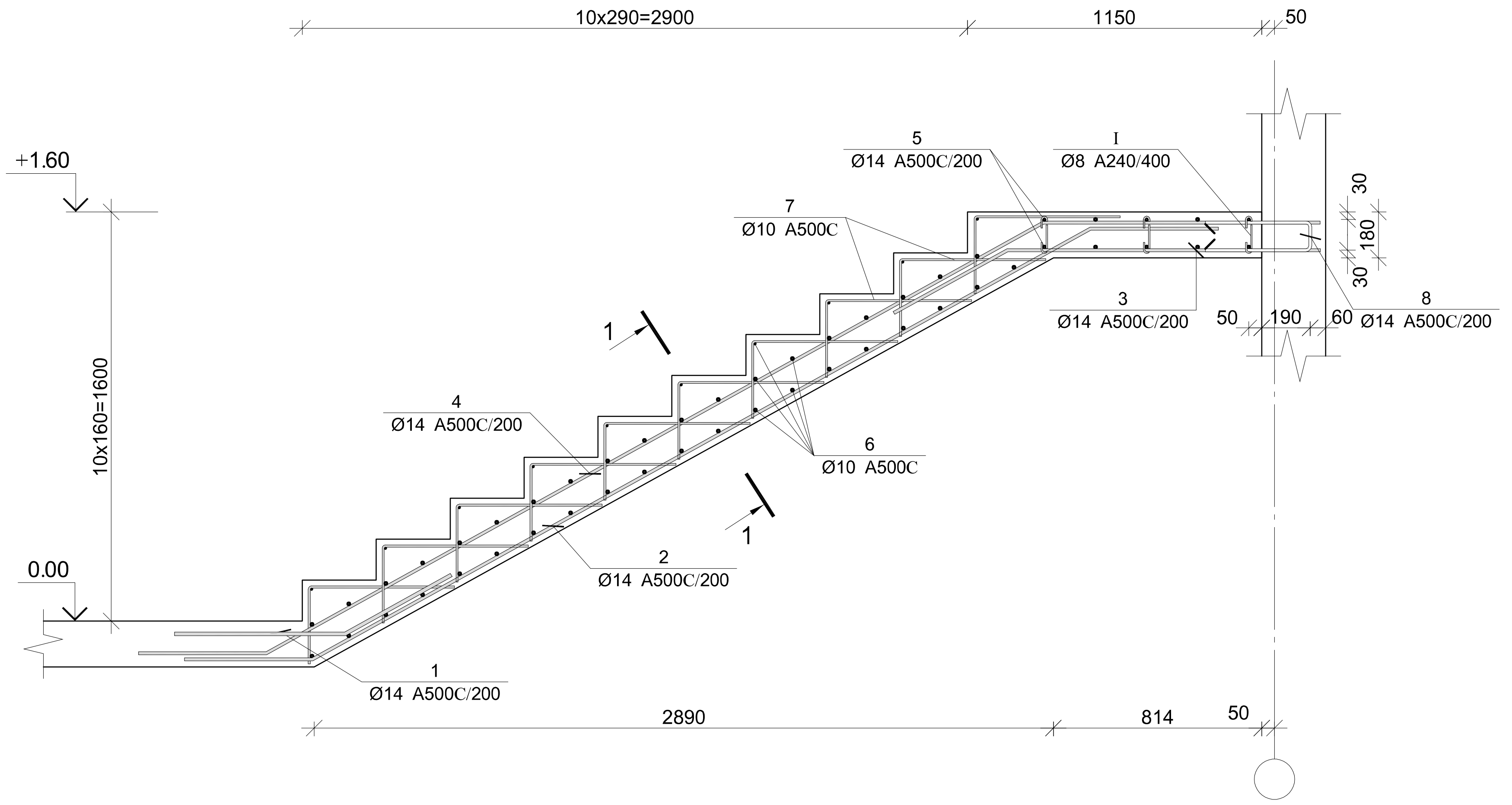

პოზ.	Ø [მმ.]	ესკიზი [მმ.]	სიგრძე [მმ.]
II	Ø10	400 / 100 / 400	900
1	Ø14	500, 151°, 600	1100
2	Ø14	600, 151°, 3500, 151°, 600	4700
3	Ø14	1050, 151°, 600	1650
4	Ø14	900, 151°, 3500, 151°, 600	5000
5	Ø14	2800	2800
6	Ø10	1350	1350
7	Ø10	550 / 350	900
8	Ø14	800 / 100 / 800	1700
I	Ø8	150, 180°, 65, 65, 180°	280

კვეთი 1–1

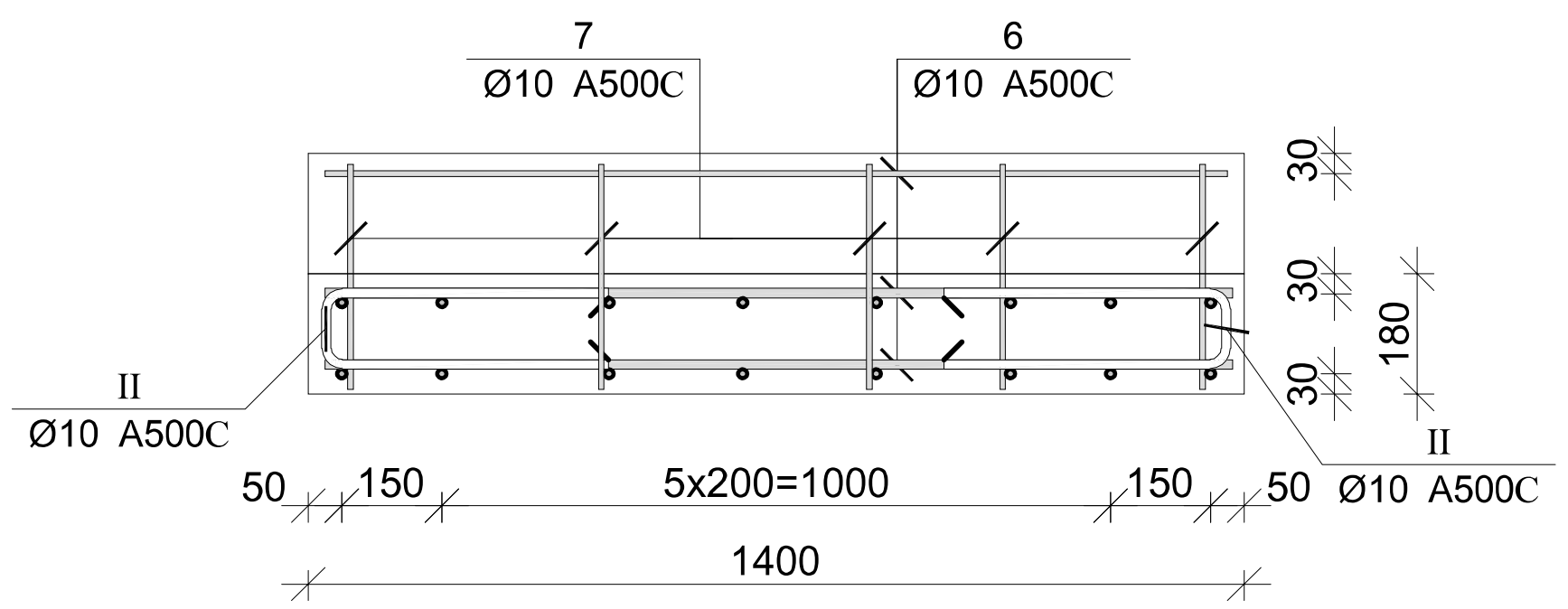

მონ. რ/ბ კიბე №1-ის კიბის მარშის კმ–3-ის სპეციფიკაცია

არმატურის სპეციფიკაცია					არმატურის ამოკრეფა					ბეტონი B 25
პოზ. №	Ø	L მმ.	n ცალი	Ln მ.	Ø	∑ Ln მ.	გრძივი მეტრის წონა კგ.	წონა კგ. A240	წონა კგ. A500C	V; მ³
1	2	3	4	5	6	7	8	9	10	11
1	14 A500C	1100	8	8.80	8 A240	6.72	0.39	2.65		1.78
2	14 A500C	4700	8	37.60	10 A500C	148.50	0.62		91.56	
3	14 A500C	1650	8	13.20	14 A500C	154.80	1.21		187.06	
4	14 A500C	5000	8	40.00						
5	14 A500C	2800	10	28.00						
6	10 A500C	1350	50	67.50						
7	10 A500C	900	50	45.00						
8	14 A500C	1700	16	27.20						
I	8 A240	280	24	6.72						
II	10 A500C	900	40	36.00			∑	2.65	278.62	1.78
						n= 1		2.65	278.62	1.78
									158.46	კგ/მ³

ARCHIUM architecture & design

პროექტის დასახელება
მრავალბინიანი საცხოვრებელი სახლი

პროექტის მისამართი
ქ.თბილისი, დასახლება ვაზისუბანი მ/რ IV კვარტალი I ს/კ. 01.17.07.023.001

დამკვეთი
შ.პ.ს მილენიუმ ს/კ 429654046

მა — მუშა პროექტი

სტადია — თარიღი 2025 — განმარტება

მთ. არქიტექტორი — თ. ბიბიაშვილი
მთ. კონსტრუქტორი — ლ. კაკაბაძე
შეასრულა — ა. ცაავა

საავტორო უფლებები
შპს "არქიუმ არქიტექტურა"

ნახაზის დასახელება
მონ. რ/ბ კიბე №1-ის კიბის მარშის კმ–3-ის არმირება

კ-7.04

A3

მრავალბინიანი საცხოვრებელი სახლის მრ. რ/ბ კიბე №1-ის კიბის მარშის კმ–4-ის არმირება

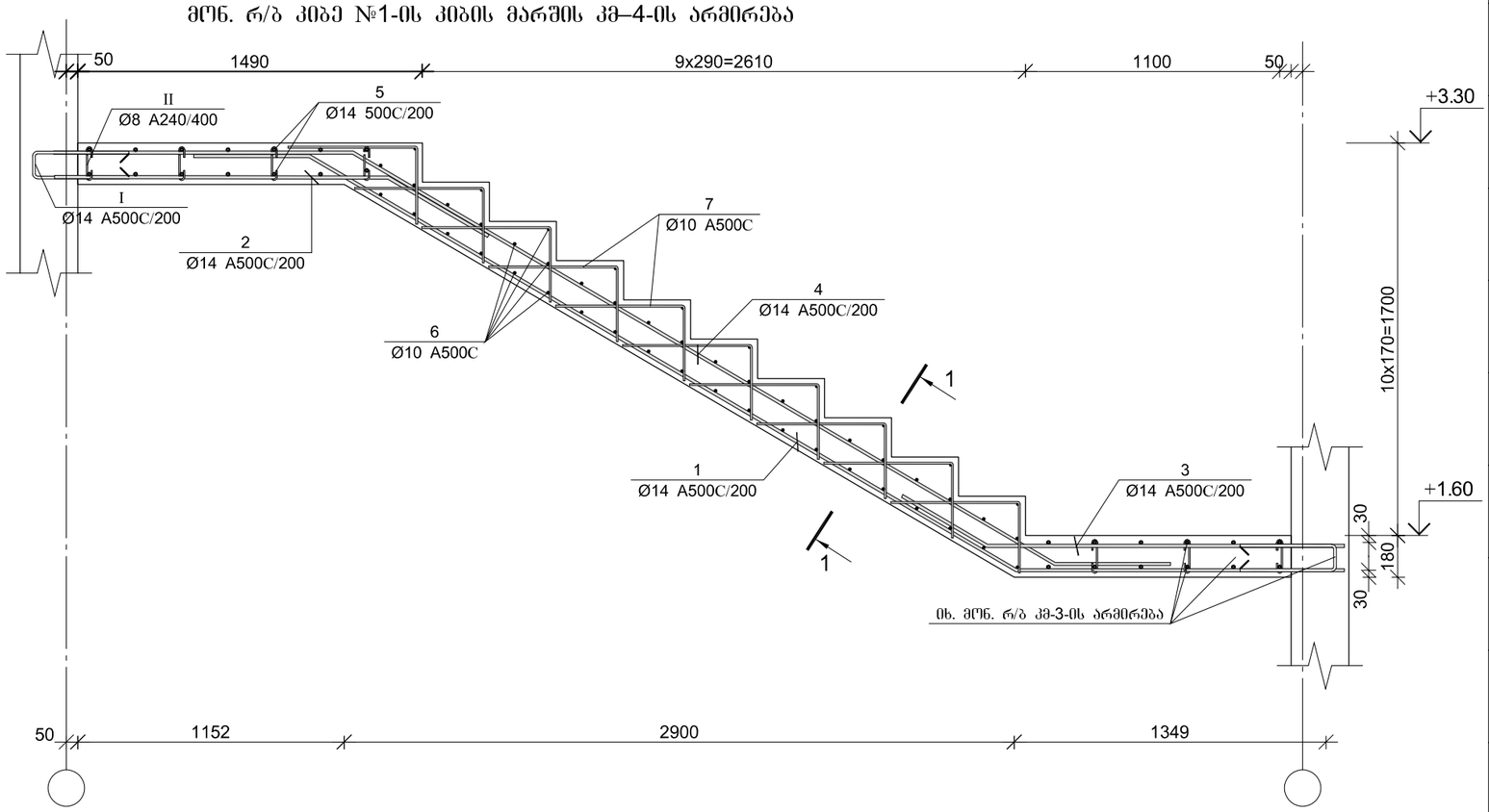

პოზ.	Ø [მმ.]	ესკიზი [მმ.]	სიგრძე [მმ.]
①	Ø14		5600
②	Ø14	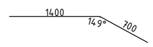	2100
③	Ø14	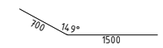	2200
④	Ø14	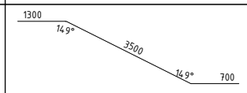	5500
⑤	Ø14		2800
⑥	Ø10	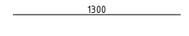	1300
⑦	Ø10		900
Ⅰ	Ø14	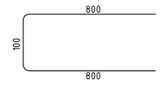	1700
Ⅱ	Ø8	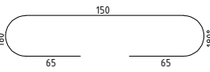	280

პოზ.	Ø [მმ.]	ესკიზი [მმ.]	სიგრძე [მმ.]
Ⅲ	Ø10	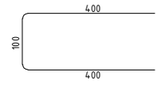	900

კვეთი 1–1

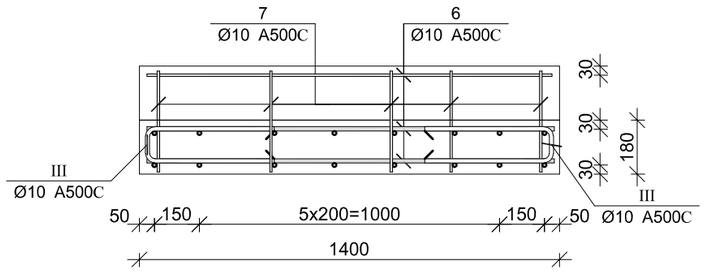

მრ. რ/ბ კიბე №1-ის კიბის მარშის კმ–4-ის სპეციფიკაცია

არმატურის სპეციფიკაცია					არმატურის ამოკრეფა					ბეტონი B 25
პოზ. №	Ø	L მმ.	n ცალი	Ln მ.	Ø	∑ Ln მ.	ბრაკის მეჩრის წონა კგ.	წონა კგ. A240	წონა კგ. A500C	V; მ³
1	2	3	4	5	6	7	8	9	10	11
1	14 A500C	5600	8	44.80	8 A240	6.72	0.39	2.65		1.90
2	14 A500C	2100	8	16.80	10 A500C	139.50	0.62		86.01	
3	14 A500C	2200	8	17.60	14 A500C	189.60	1.21		229.12	
4	14 A500C	5500	8	44.00						
5	14 A500C	2800	14	39.20						
6	10 A500C	1300	45	58.50						
7	10 A500C	900	50	45.00						
I	14 A500C	1700	16	27.20						
II	8 A240	280	24	6.72						
III	10 A500C	900	40	36.00			∑	2.65	315.12	1.90
							n= 1	2.65	315.12	1.90
									167.25	კგ/მ³

ARCHIUM
architecture & design

პროექტის დასახელება
მრავალბინიანი საცხოვრებელი სახლი

პროექტის მისამართი
ქ.თბილისი, დასახლება ვაზისუბანი მ/რ IV კვარტალი I ს/კ. 01.17.07.023.001

დამკვეთი
შ.პ.ს მილენიუმ ს/კ 429654046

მპ — მუშა პროექტი

სტადია — თარიღი 2025 — განმარტება

მთ. არქიტექტორი თ. ბიბიაშვილი

მთ. კონსტრუქტორი ლ. კაკაბაძე

შესრულა ა. ცაავა

საავტორო უფლებები
შპს "არქიუმ არქიტექტურა"

ნახაზის დასახელება
მრ. რ/ბ კიბე №1-ის კიბის მარშის კმ–4-ის არმირება

კ-7.05

A3

მონ. რ/ბ კიბე №1-ის კიბის მარშის კმ–5-ის არმირება

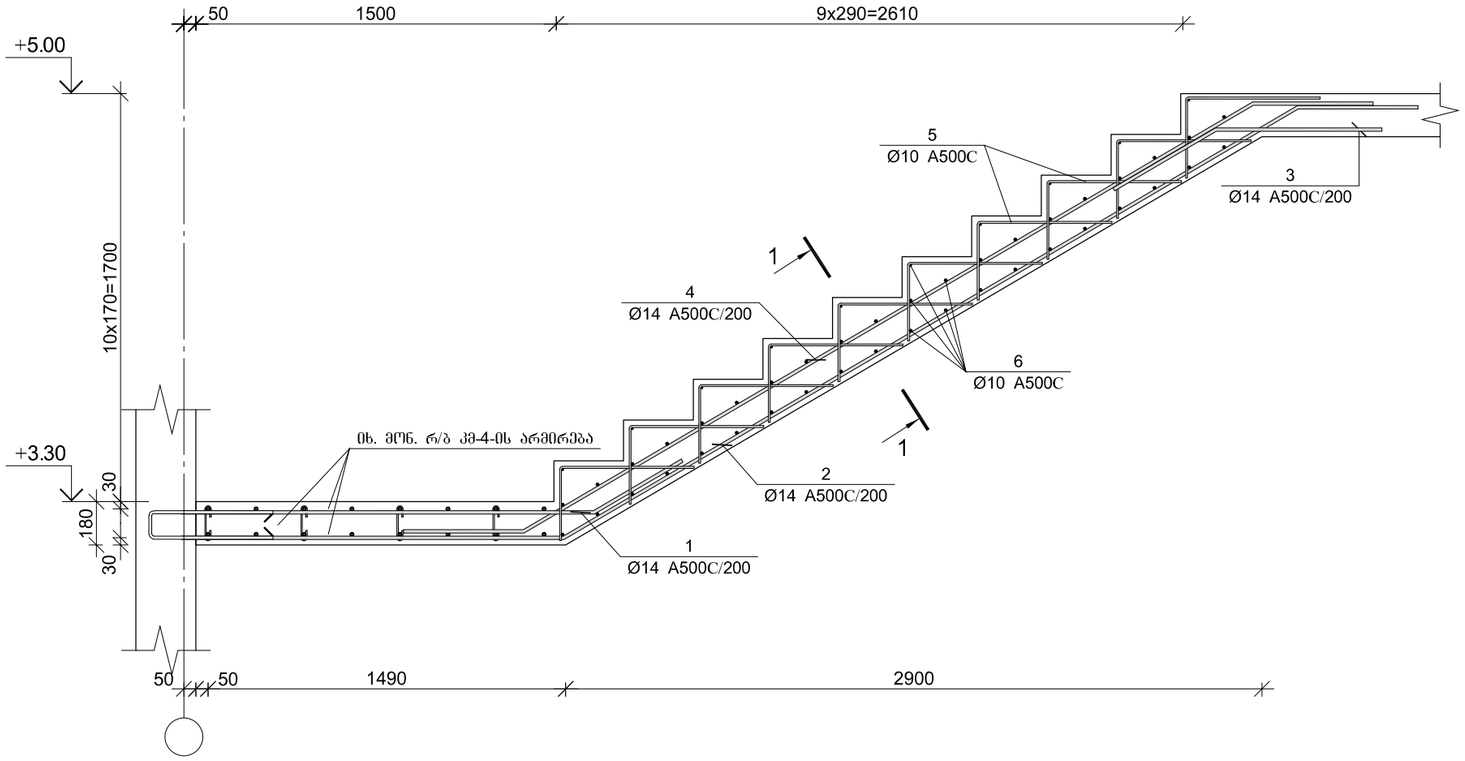

კვეთი 1–1

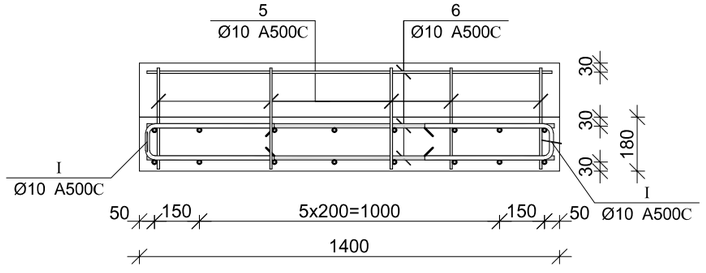

პოზ.	Ø [მმ.]	ესკიზი [მმ.]	სიგრძე [მმ.]
①	Ø14	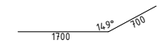	2200
②	Ø14		5800
③	Ø14	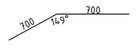	1400
④	Ø14		4900
⑤	Ø10		900
⑥	Ø10		1300

მონ. რ/ბ კიბე №1-ის კიბის მარშის კმ–5-ის სპეციფიკაცია

არმატურის სპეციფიკაცია					არმატურის ამოკრეფა					ბეტონი B 25
პოზ. №	Ø	L მმ.	n ცალი	Ln მ.	Ø	∑ Ln მ.	ბრაკით მეტრის წონა კგ.	წონა კგ. A240	წონა კგ. A500C	V; მ³
1	2	3	4	5	6	7	8	9	10	11
1	14 A500C	2200	8	17.60	10 A500C	112.50	0.62		69.36	1.40
2	14 A500C	5800	8	46.40	14 A500C	114.40	1.21		138.24	
3	14 A500C	1400	8	11.20						
4	14 A500C	4900	8	39.20						
5	10 A500C	900	50	45.00						
6	10 A500C	1350	50	67.50						
							∑		207.60	1.40
						n= 1			207.60	1.40
									148.29	კგ/მ³

ARCHIUM
architecture & design

პროექტის დასახელება
მრავალბინიანი
საცხოვრებელი სახლი

პროექტის მისამართი
ქ.ობილისი,
დასახლება ვაზისუბანი მ/რ IV
კვარტალი I
ს/კ. 01.17.07.023.001

დამკვეთი
შ.პ.ს მილენიუმ ს/კ 429654046

მპ | მუშა პროექტი

სტადია	თარიღი	განმარტება
	2025	

მთ. არქიტექტორი თ. ბიბიაშვილი

მთ. კონსტრუქტორი ლ. კაკაბაძე

შესრულა ა. ცაავა

საავტორო უფლებები
შპს "არქიუმ არქიტექტურა"

ნახაზის დასახელება
მონ. რ/ბ კიბე №1-ის კიბის მარშის კმ–5-ის არმირება

კ-7.06

A3

მონ. რ/ბ კიბე №1-ის კიბის მარშის კმ–6-ის არმირება

პოზ.	Ø [მმ.]	ესკიზი [მმ.]	სიგრძე [მმ.]
II	Ø10	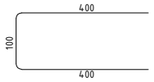	900

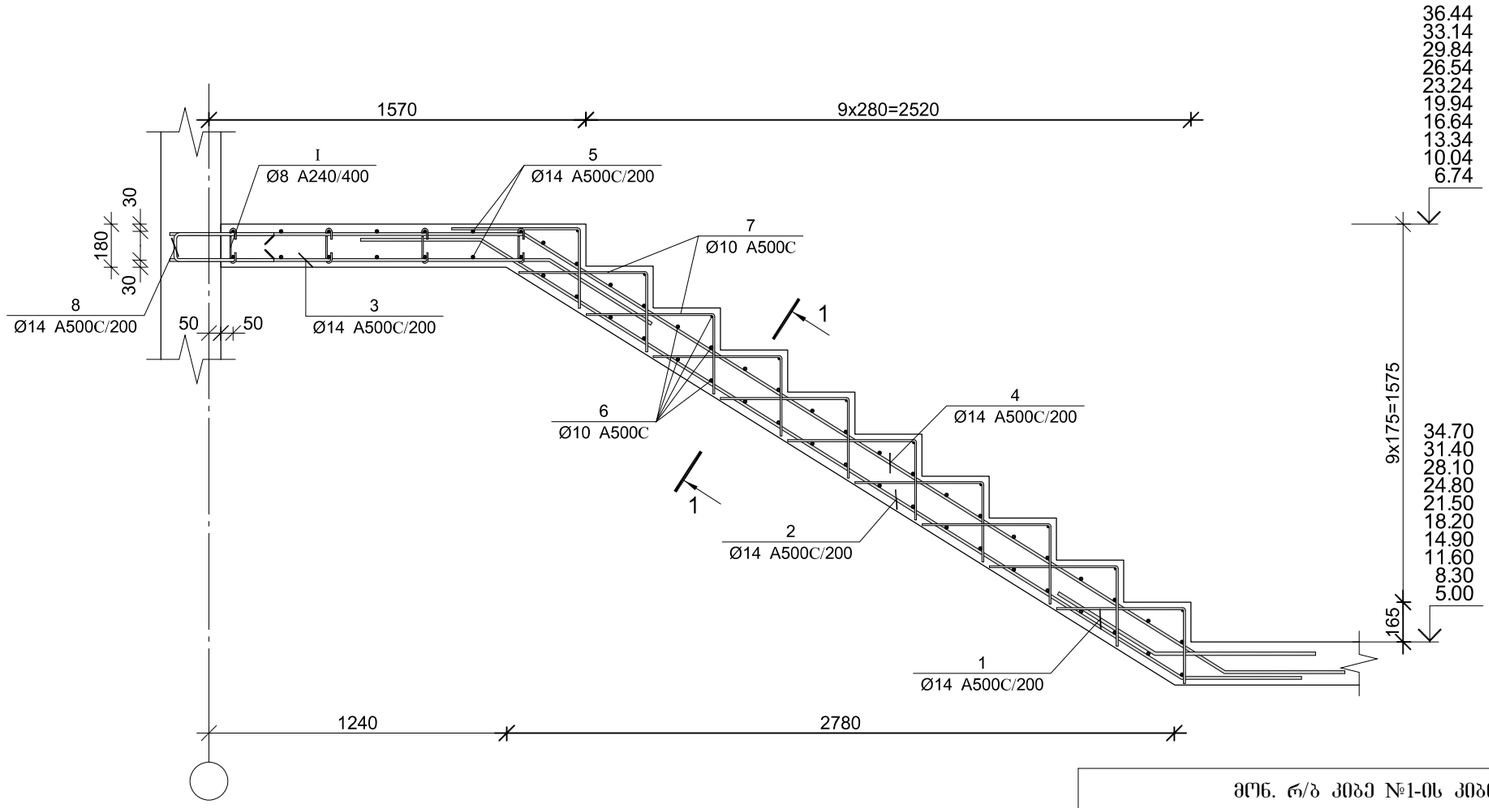

პოზ.	Ø [მმ.]	ესკიზი [მმ.]	სიგრძე [მმ.]
1	Ø14	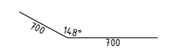	1400
2	Ø14	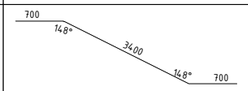	4800
3	Ø14	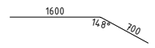	2300
4	Ø14	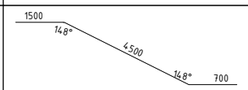	6700
5	Ø14		2800
6	Ø10	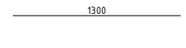	1300
7	Ø10		900
8	Ø14	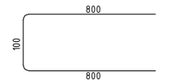	1700
I	Ø8	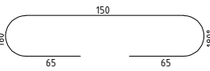	280

კვეთი 1–1

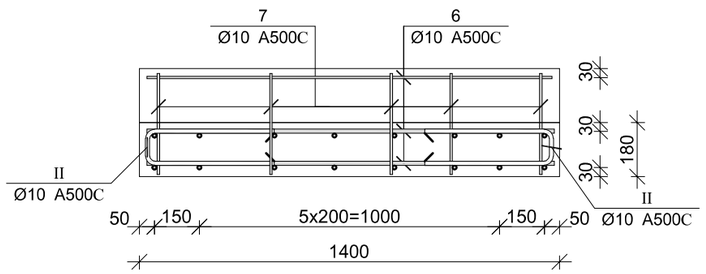

მონ. რ/ბ კიბე №1-ის კიბის მარშის კმ–6-ის სპეციფიკაცია

არმატურის სპეციფიკაცია					არმატურის ამოკრეფა					ბეტონი B 25
პოზ. №	Ø	L მმ.	n ცალი	Ln მ.	Ø	∑ Ln მ.	ბრაკიჟი ვერტის წონა კგ.	წონა კგ. A240	წონა კგ. A500C	V; მ³
1	2	3	4	5	6	7	8	9	10	11
1	14 A500C	1400	8	11.20	8 A240	6.72	0.39	2.65		1.90
2	14 A500C	4800	8	38.40	10 A500C	146.00	0.62		90.01	
3	14 A500C	2300	8	18.40	14 A500C	188.00	1.21		227.18	
4	14 A500C	6700	8	53.60						
5	14 A500C	2800	14	39.20						
6	10 A500C	1300	50	65.00						
7	10 A500C	900	50	45.00						
8	14 A500C	1700	16	27.20						
I	8 A240	280	24	6.72						
II	10 A500C	900	40	36.00		∑		2.65	317.20	1.90
						n= 10		26.52	3171.97	19.00
									168.34	კგ/მ³

ARCHIUM
architecture & design

პროექტის დასახელება
მრავალბინიანი
საცხოვრებელი სახლი

პროექტის მისამართი
ქ.თბილისი,
დასახლება ვაზისუბანი მ/რ IV
კვარტალი I
ს/კ. 01.17.07.023.001

დამკვეთი
შ.პ.ს მილენიუმ ს/კ 429654046

მპ მუშა პროექტი

სტადია | თარიღი 2025 | განმარტება

მთ. არქიტექტორი თ. ბიბიაშვილი

მთ. კონსტრუქტორი ლ. კაკაბაძე

შესრულა ა. ცაავა

საავტორო უფლებები
შპს "არქიუმ არქიტექტურა"

ნახაზის დასახელება
მონ. რ/ბ კიბე №1-ის კიბის მარშის კმ–6-ის არმირება

კ-7.07

A3

მონ. რ/ბ კიბე №1-ის კიბის მარშის კმ–7-ის არმირება

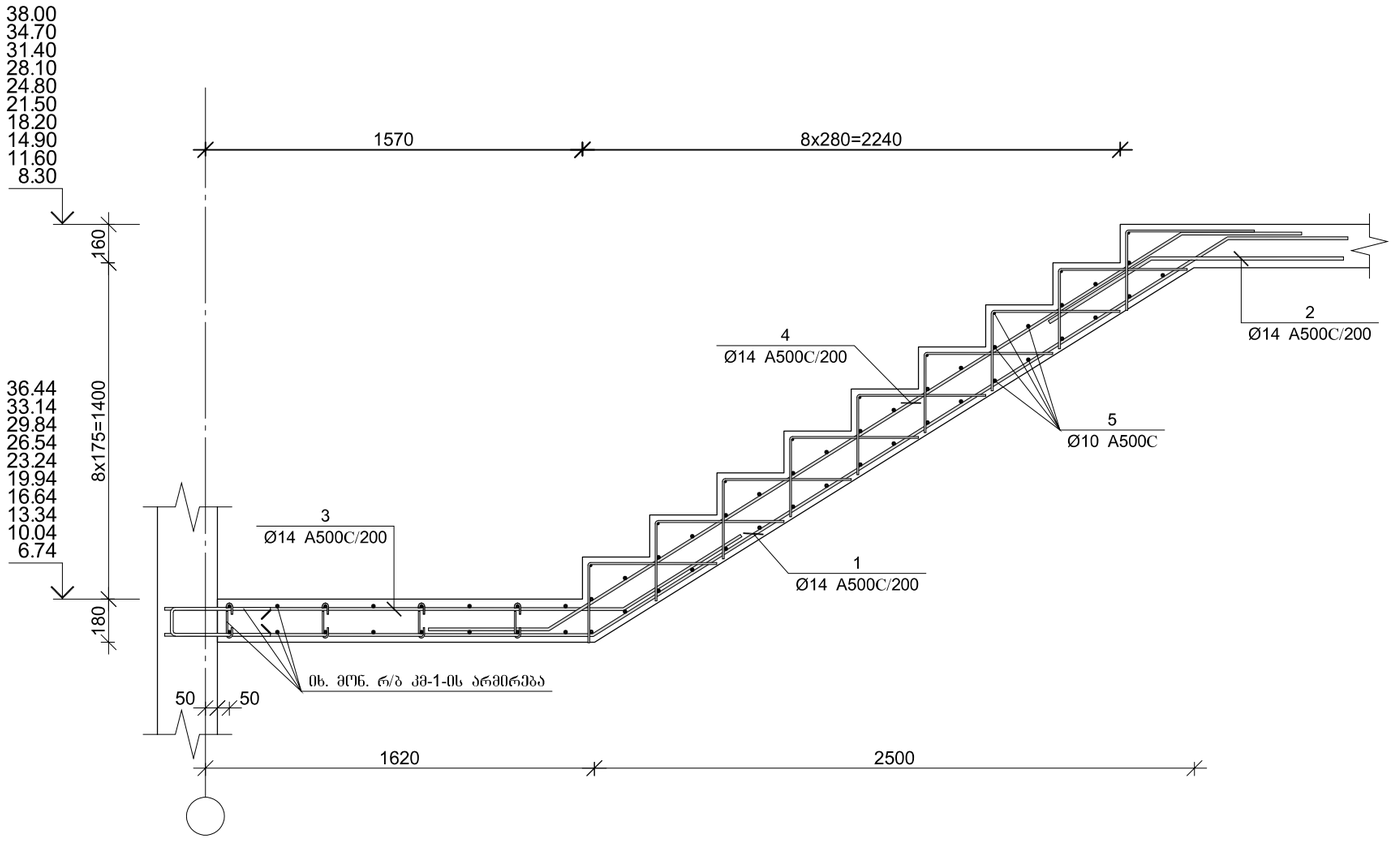

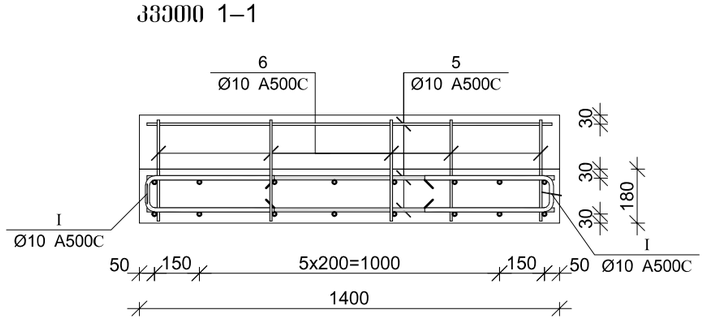

პოზ.	Ø [მმ.]	ესკიზი [მმ.]	სიგრძე [მმ.]
①	Ø14	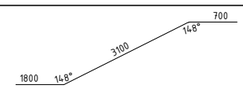	5600
②	Ø14	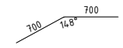	1400
③	Ø14		2600
④	Ø14	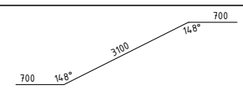	4500
⑤	Ø10		1300
⑥	Ø10	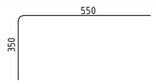	900
Ⅰ	Ø10	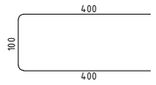	900

მონ. რ/ბ კიბე №1-ის კიბის მარშის კმ–7-ის სპეციფიკაცია

არმატურის სპეციფიკაცია					არმატურის ამოკრეფა					ბეტონი B 25
პოზ. №	Ø	L მმ.	n ცალი	Ln მ.	Ø	∑ Ln მ.	ბრაკით მეტრის წონა კგ.	წონა კგ. A240	წონა კგ. A500C	V; მ³
1	2	3	4	5	6	7	8	9	10	11
1	14 A500C	5600	8	44.80	10 A500C	130.10	0.62		80.21	1.12
2	14 A500C	1400	8	11.20	14 A500C	112.80	1.21		136.31	
3	14 A500C	2600	8	20.80						
4	14 A500C	4500	8	36.00						
5	10 A500C	1300	44	57.20						
6	10 A500C	900	45	40.50						
Ⅰ	10 A500C	900	36	32.40		∑			216.52	1.12
						n= 10			2165.21	11.20
									193.32	კგ/მ³

ARCHIUM
architecture & design

პროექტის დასახელება
მრავალბინიანი
საცხოვრებელი სახლი

პროექტის მისამართი
ქ.თბილისი,
დასახლება ვაზისუბანი მ/რ IV
კვარტალი I
ს/კ. 01.17.07.023.001

დამკვეთი
შ.პ.ს მილენიუმ ს/კ 429654046

მპ — მუშა პროექტი

სტადია	თარიღი	განმარტება
	2025	

მთ. არქიტექტორი თ. ბიბიაშვილი

მთ. კონსტრუქტორი ლ. კაკაბაძე

შესრულა ა. ცაავა

საავტორო უფლებები
შპს "არქიუმ არქიტექტურა"

ნახაზის დასახელება
მონ. რ/ბ კიბე №1-ის კიბის მარშის კმ–7-ის არმირება

კ-7.08

A3