N

მისამართი

ქ. თბილისი
ფრედერიკ მონპერის #ქ.21,
ს.კ 01.72.14.059.081

ზომები მოცემულია მილიმეტრებში

სტადია

არქიტექტურა

ფასადი ღერძებში - 1ა - 2კ

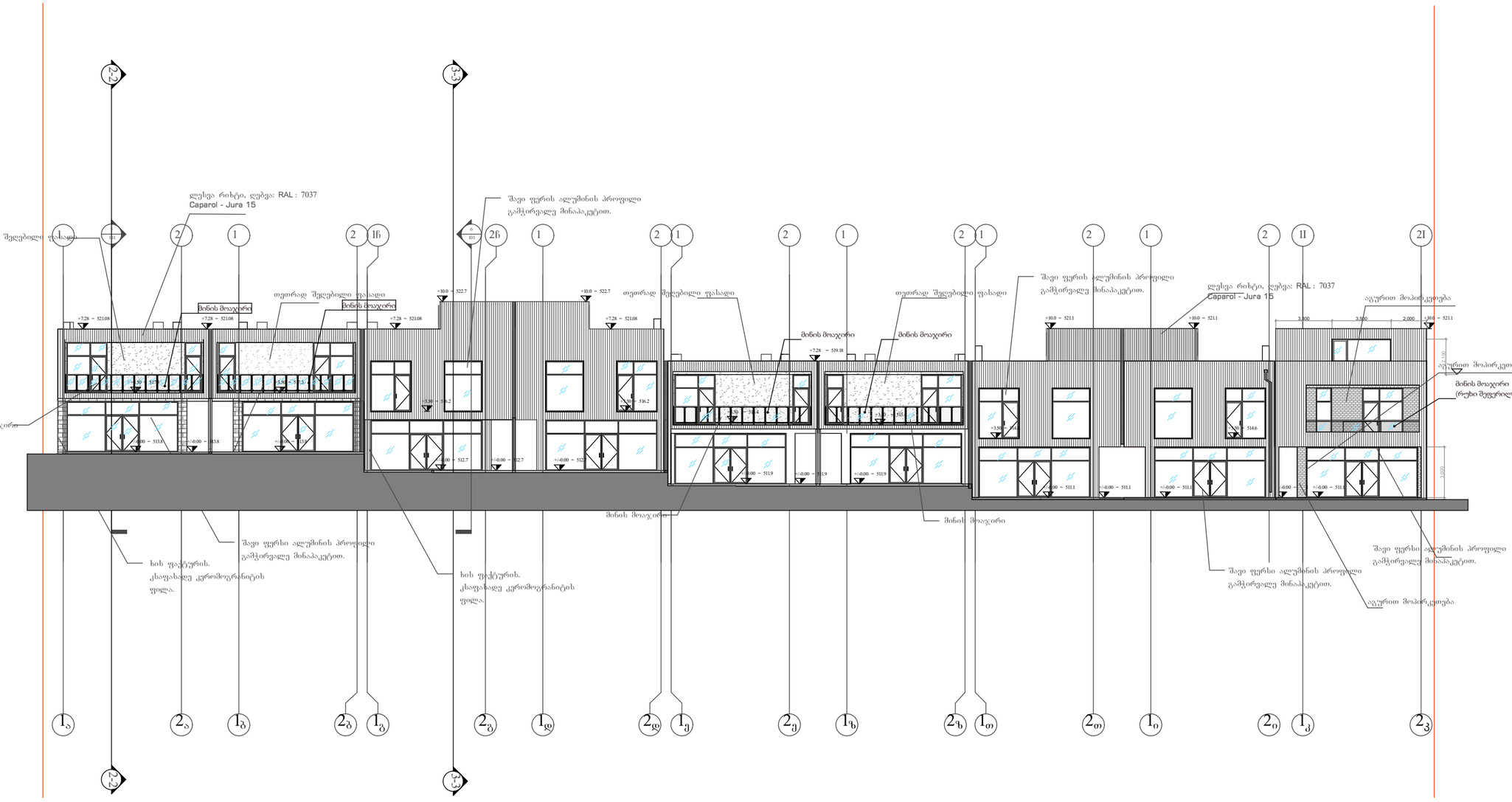

დამკვეთი
შპს ისტერნ ანალიტიკს დეველოფმენთ

ინდივიდუალური საცხოვრებელი სახლის არქიტექტურული პროექტი

ნახაზი

არქიტ. ა. კაჭკაჭიშვილი

არქიტ.

თარიღი 04.04.2025

ფორმატი A3

ფურცლები 3

ფურცელი

მასშტაბი

N

მისამართი

ქ. თბილისი
ფრედერიკ მონპერის #ქ.21,
ს.კ 01.72.14.059.081

ზომები მოცემულია
მილიმეტრებში

სტადია

არქიტექტურა

ფასადი ღერძებში - 2კ -1ა

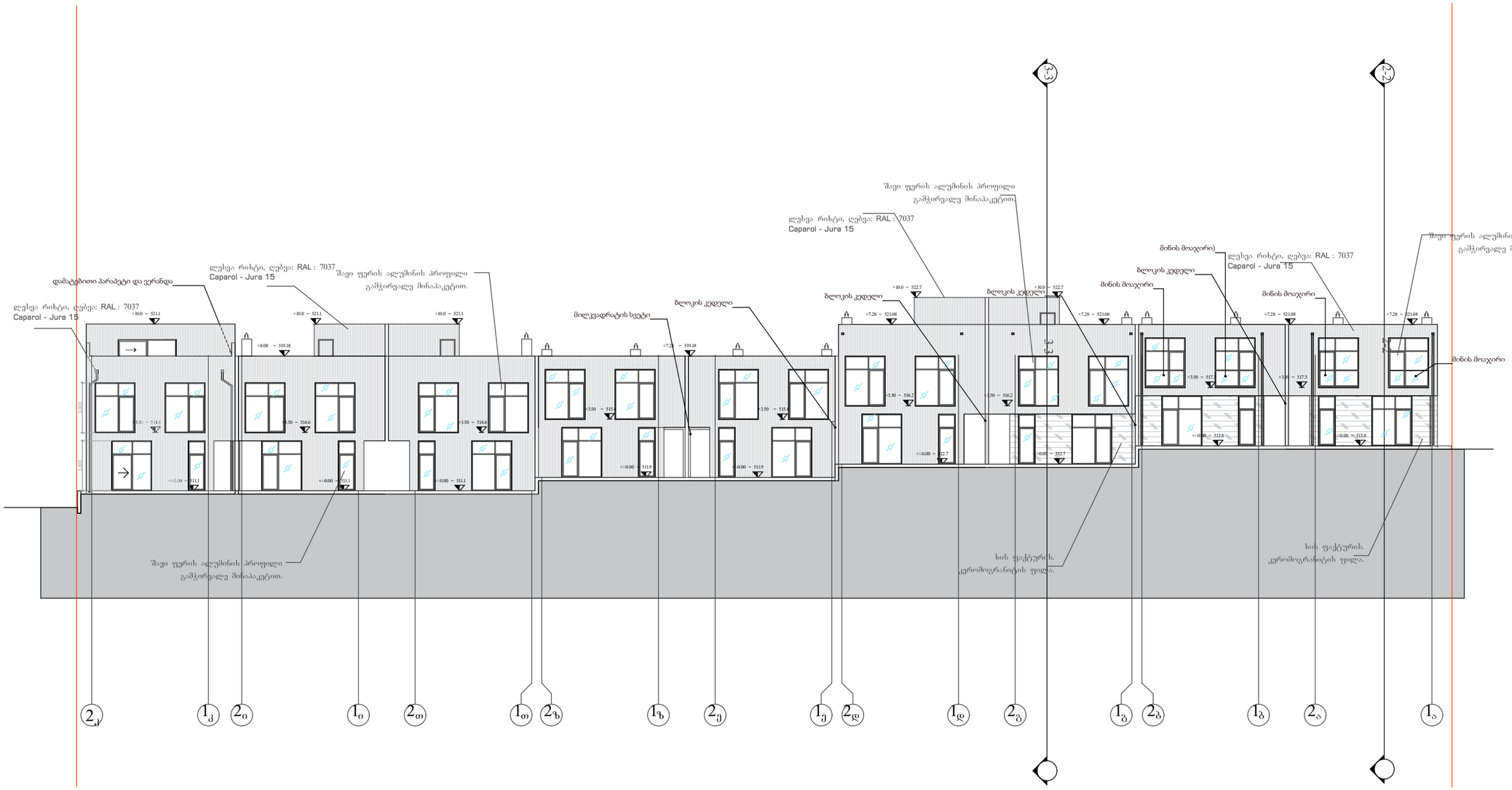

დამკვეთი
შპს ისტერნ ანალიტიკს
დეველოფმენთ

ინდივიდუალური
საცხოვრებელი სახლის
არქიტექტურული პროექტი

ნახაზი

არქიტ. ა. კაჭკაჭიშვილი

არქიტ.

თარიღი 04.04.2025

ფორმატი A3

ფურცლები ფურცელი

3

მასშტაბი

N

მისამართი

ქ. თბილისი
ფრედერიკ მონპერის #ქ.21,
ს.კ 01.72.14.059.081

ზომები მოცემულია
მილიმეტრებში

სტადია

არქიტექტურა

ფასადი ღერძებში - ა - გ

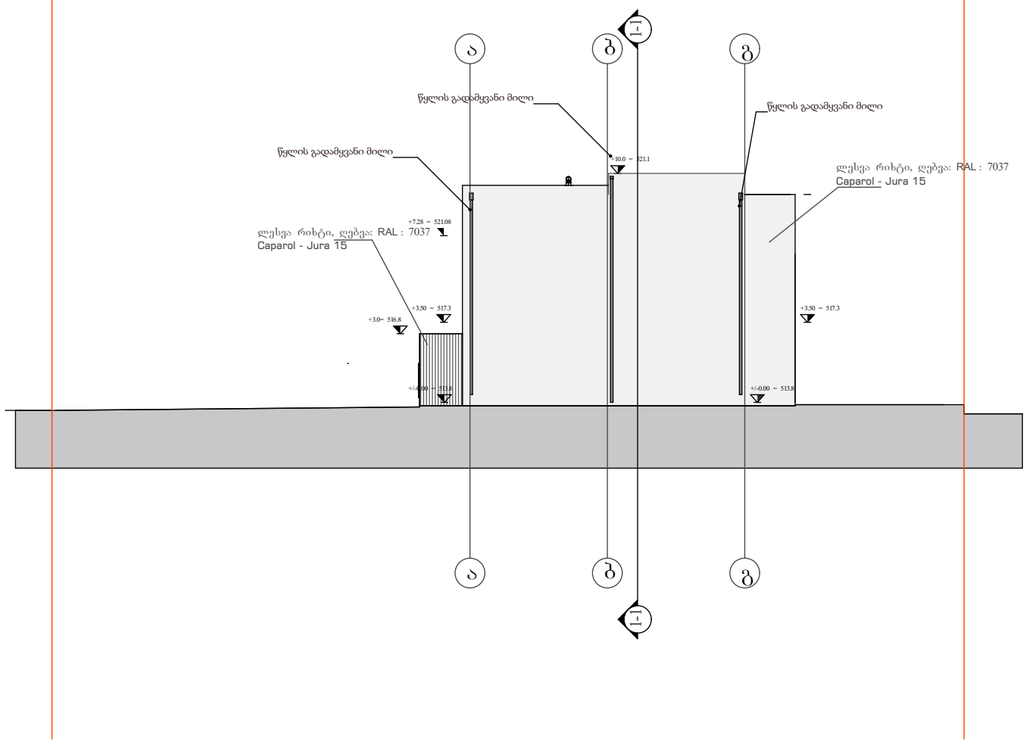

ფასადი ღერძებში - ა - გ

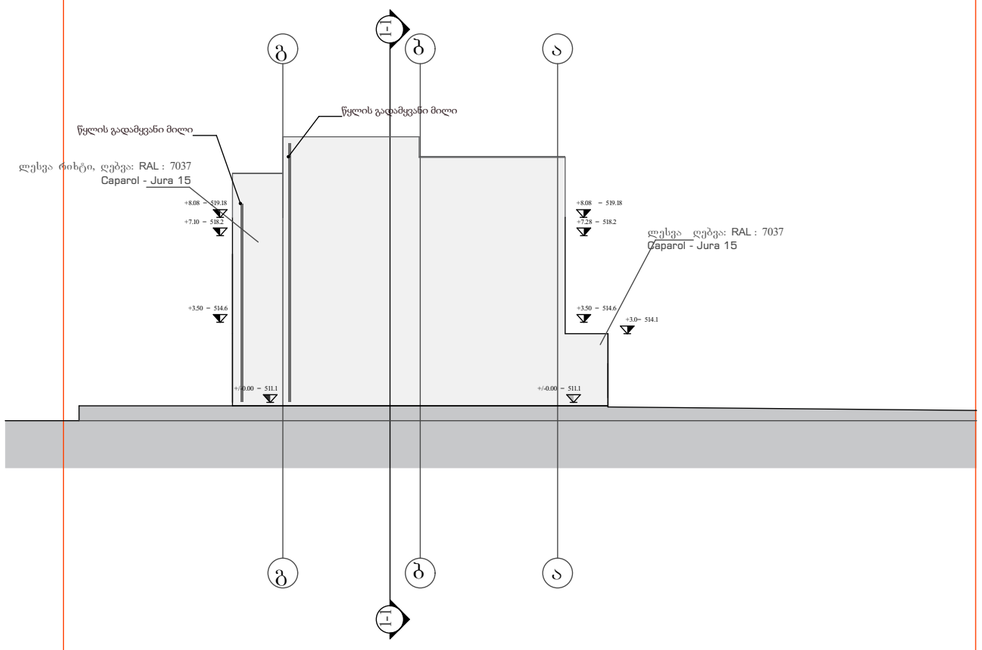

დამკვეთი
შპს ისტერნ ანალიტიკს დეველოფმენთ

ინდივიდუალური საცხოვრებელი სახლის არქიტექტურული პროექტი

ნახაზი

არქიტ. ა. კაჭკაჭიშვილი

არქიტ.

თარიღი 04.04.2025

ფორმატი A3

ფურცლები 3

ფურცელი

მასშტაბი