№ 0623-0878697 D 28.11.2023

ბატონ ელგუჯა პატაშურს
ელ-ფოსტა: engineeringlineinfo@gmail.com
ტელეფონი: 577 50 06 02

ბატონო ელგუჯა,

შპს „ჯორჯიან უოთერ ენდ ფაუერმა“ (შემდგომში „კომპანია“) განიხილა თქვენი განცხადება („კომპანიაში“ რეგისტრირებული IN23-0877935, დათარიღებული 27/11/2023წ.) თბილისის ზღვის მიმდებარედ, აკვა პარკის (ჯინო პერედაისის) ტერიტორიაზე, (ს/კ NN01.12.21.001.210; 01.12.21.001.524, 01.12.21.001.522, 01.12.21.001.523, 01.12.21.001.525, 01.12.21.001.047, 01.12.21.001.538, 01.12.21.001.209, 01.12.21.001.212) მშენებლობის გენ. გეგმის შეთანხმების შესახებ.

გაცნობებთ, რომ თქვენს მიერ წარმოდგენილი კორექტირებული გენ. გეგმა შეთანხმებულია განცხადების #IN23-0756667-ის ნაკისრი ვალდებულების საფუძველზე. „კომპანია“ თანახმაა შეგითანხმოთ წარმოდგენილი გენ. გეგმა იმ პირობით, რომ სამშენებლო სამუშაოების დაწყებამდე წარმოადგენთ - სამშენებლო ტერიტორიაზე გამავალი წყალსადენის ქსელის გადატანის საპროექტო დოკუმენტაციას „კომპანიასთან“ შესათანხმებლად და შემდგომ შეთანხმებული პროექტის შესაბამისად მოახდენთ ქსელის გადატანას. რის შემდეგაც შეძლებთ მშენებლობის წარმოებას.

ასევე გაცნობებთ, რომ საპროექტო ტერიტორიაზე შესაძლებელია გადიოდეს კერძო მფლობელობაში არსებული წყალსადენ-წყალარინების ქსელები, რომელთა შესახებ „კომპანია“ ინფორმაციას არ ფლობს.

ქსელის დაზიანების თავიდან აცილების მიზნით, სამუშაოების დაწყების წინ გთხოვთ, დაუკავშირდეთ „კომპანიის“ წარმომადგენელს: გლდანი-ნაძალადევის საოპერაციო ცენტრი მენეჯერი თორნიკე ჟღენტი. ტელ: 591 10 15 13.

პატივისცემით,

ივანე გაბიტაშვილი

წყალსადენის ქსელების დირექტორის მოადგილე/
საოპერაციო ცენტრების დეპარტამენტის უფროსი

შემსრულებელი: ჯ. ჩაჩხალია; მ. ლოლაძე
ტელეფონი: 293 11 11 (11 27); (51 13)

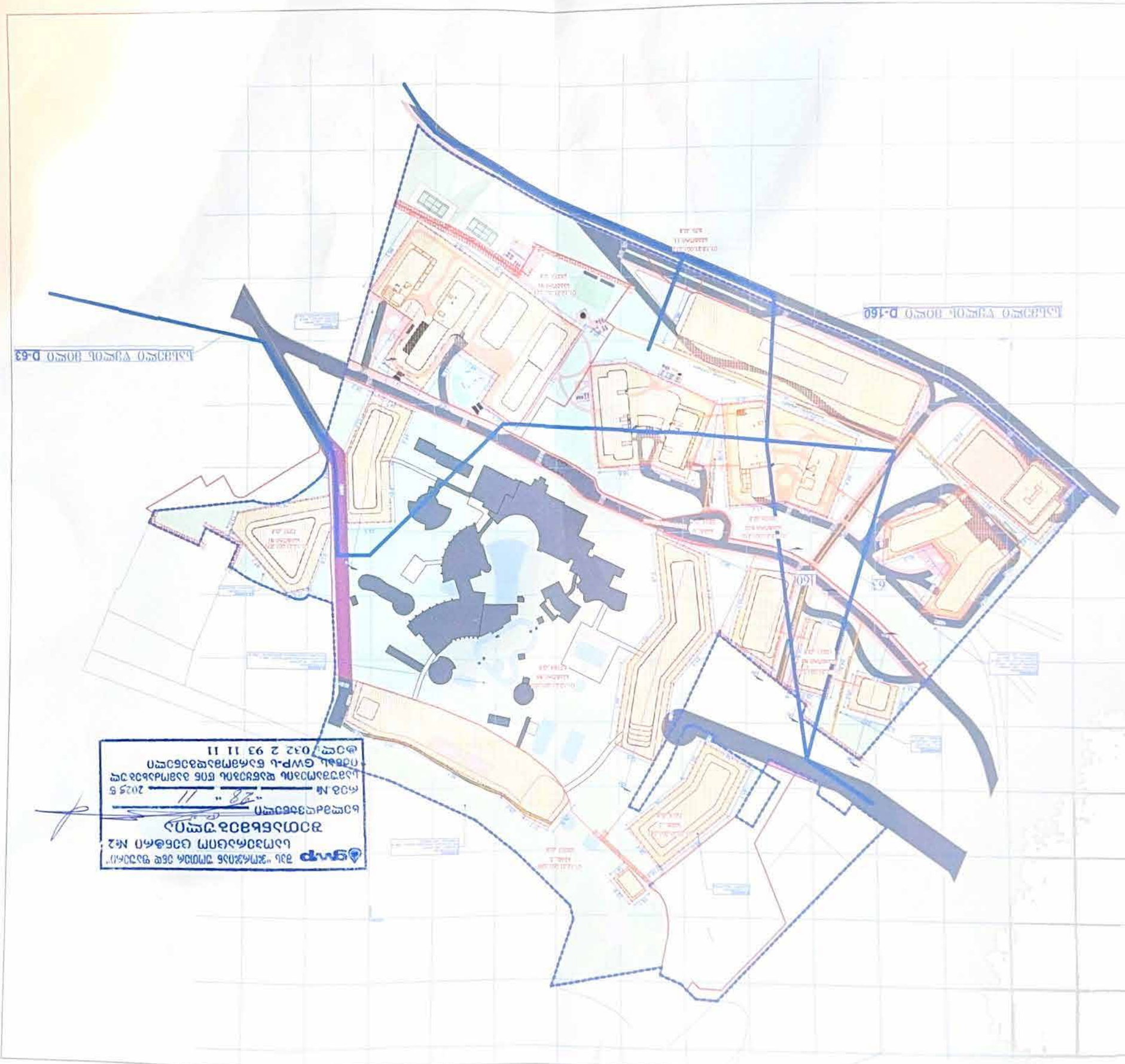
ул. Ново Ново Ново

მიღება-ჩაბარების აქტი

ქ. თბილისი ”---5---” ივნისი, 2024წ

ჩვენ ქვემოთ ხელის მომწერნი, ერთის მხრივ ”ახალი მომხმარებელი” შ.პ.ს ,,ეკო ინვესტი“-ს წარმომადგენელი ბატონ ელგუჯა პატაშური (ს/კ 01011043635) და მეორეს მხრივ შ.პ.ს ”ჯორჯიან უოთერ ენდ ფაუერი”-ს ახალი მიერთების სამსახურის უფროსი გიორგი კიზივაძე ვადგენთ აქტს მასზედ, რომ კომპანიამ ”ახალ მომხმარებელს” მხარეებს შორის 2024 წლის -5- ივნისს გაფორმებული ხელშეკრულების თანახმად, ქ. თბილისში, უცნობ გმირთა ქუჩა, N 7-ში (ს/კ 01.12.21.001.210) არსებული ობიექტისთვის მოამზადა წყალმომარაგების ქსელის გადატანის საპროექტო დოკუმენტაცია ღირებულებით 6184.60 ლარი. აღნიშნული თანხები მითითებულია დღგს ჩათვლით.

”კომპანია”
შ.პ.ს ”ჯორჯიან უოთერ ენდ ფაუერი”
გიორგი კიზივაძე

”ახალი მომხმარებელი”

ელგუჯა პატაშური

ხელშეკრულება სამშენებლო სამუშაოებზე ტექნიკური ზედამხედველობის მომსახურების შესახებ

წინამდებარე მომსახურების ხელშეკრულება (შემდგომში **„ხელშეკრულება“**) გაფორმებულია ქ. თბილისში, 2024 წლის 5 ივნისს შემდეგ მხარეებს შორის:

ერთი მხრივ, **შ.პ.ს „ეკო ინვესტი“-ს წარმომადგენლის ელგუჯა პატაშურის (პ/ნ 01011043635)** (შემდგომში **„დამკვეთი“**)მიერ;

და

მეორე მხრივ, **შპს „ჯორჯიან უოთერ ენდ ფაუერი“**, საიდენტიფიკაციო კოდი 203826002 (შემდგომში **„ზედამხედველი“**), წარმოდგენილი მისი ახალი მიერთების სამსახურის უფროსის გიორგი კიზივაძეს მიერ;

შემდგომში „დამკვეთი“ და „ზედამხედველი“ ერთობლივად მოხსენებული, როგორც **„მხარეები“**, ხოლო ცალ-ცალკე - როგორც **„მხარე“**.

1. **„ხელშეკრულების“ საგანი**

1.1. წინამდებარე „ხელშეკრულების“ საფუძველზე და მისი პირობების შესაბამისად, „დამკვეთი“ უკვეთავს, ხოლო „ზედამხედველი“ იღებს ვალდებულებას შეასრულოს წინამდებარე „ხელშეკრულების“ 1.2. პუნქტით გათვალისწინებული „მომსახურება“. „დამკვეთი“ თანახმაა, მიღებული „მომსახურების“ სანაცვლოდ, გადაუხადოს „ზედამხედველს“ შეთანხმებული ანაზღაურება.

1.2. წინამდებარე „ხელშეკრულების“ საფუძველზე გასაწევი მომსახურება გულისხმობს „შემსრულებლის“ მიერ, შესაბამისი ანაზღაურების სანაცვლოდ, გლდანი-ნაძალადევის რაიონში, უცნობ გმირთა ქუჩა, N 7-ში „დამკვეთის“ საკუთრებაში არსებულ მიწის ნაკვეთისათვის (ს/კ: 01.12.21.001.210) წყალმომარაგების გარე ქსელის გადატანის პროექტის შესრულებას და გარე ქსელის მოწყობაზე (შემდგომში „პროექტი“) ტექნიკური ზედამხედველობის გაწევას, წყალმომარაგების ქსელზე შესაბამისი შეჭრის, აღრიცხვის კვანძის მოწყობის და შემდგომში „ქსელის“ ექსპლუატაციაში მიღების მიზნით.

2. **მომსახურების ღირებულება და ანგარიშსწორების წესი**

2.1.წინამდებარე „ხელშეკრულებით“ გათვალისწინებული „მომსახურების“ ღირებულება შეადგენს **12369.2** (თორმეტიათასსამასსამოცდაცხრა და 20) ლარს (შემდგომში **„მომსახურების ღირებულება“**), სადაც წყალმომარაგების გარე ქსელის გადატანის პროექტის ღირებულება შეადგენს **6184.6** (ექვსიათასასოთხმოდაოთხი და 60) ლარს, წყალმომარაგების ქსელის მოწყობის სამშენებლო-სამონტაჟო სამუშაოებზე ტექნიკური ზედამხედველობის გაწევის ღირებულება შეადგენს **6184.6** (ექვსიათასასოთხმოდაოთხი და 60) ლარს, თანხები მითითებულია დღგ-ს ჩათვლით.

2.2. „დამკვეთი“ „ზედამხედველს“ „მომსახურების ღირებულებას“ გადაუხდის წინასწარ, წინამდებარე „ხელშეკრულების“ ხელმოწერიდან 10 (ათი) კალენდარული დღის ვადაში შემდეგ საბანკო ანგარიშზე „მომსახურების საფასურის“ გადარიცხვის გზით:

მიმღები: შპს „ჯორჯიან უოთერ ენდ ფაუერი“
ბანკი: სს „საქართველოს ბანკი“
ბანკის კოდი: BAGAGE22
ანგ. #GE80BG0000000277331100

3. **მხარეთა ვალდებულებები**

3.1 „დამკვეთს“ უფლება აქვს:

3.1.1 მოსთხოვოს „ზედამხედველს“ „მომსახურების“ გაწევა წინამდებარე ხელშეკრულების პირობების შესაბამისად;

3.1.2 მოსთხოვოს „ზედამხედველს“ 3.2.9 მუხლში მითითებული დოკუმენტაციის სრულყოფილად წარდგენიდან 5 (ხუთი) სამუშაო დღის ვადაში დაადასტუროს შესრულებული სამუშაო ან მიაწოდოს „დამკვეთს“ დასაბუთებული უარი შესრულებული სამუშაოს მიღებაზე და თუ ეს შესაძლებელია, მისცეს მას რეკომენდაცია და დამატებითი ვადა ხარვეზების გამოსწორებისათვის.

3.2 „დამკვეთი“ ვალდებულია:

3.2.1 წინამდებარე „ხელშეკრულების“ გაფორმებიდან 3 (სამი) სამუშაო დღის ვადაში, მაგრამ არაუგვიანეს სამშენებლო სამუშაოების დაწყებამდე 1 (ერთი) სამუშაო დღისა, „ზედამხედველს“ გადასცეს სამშენებლო პროექტი, მშენებლობის განხორციელების გეგმა-გრაფიკი და პროექტთან დაკავშირებული ყველა ის ინფორმაცია და დოკუმენტი, რომელიც უკავშირდება პროექტს და/ან რომელსაც მოითხოვს „ზედამხედველი“, წინამდებარე „ხელშეკრულებით“ ნაკისრი ვალდებულებების სათანადო დონეზე განხორციელების მიზნით;

3.2.2 წინამდებარე „ხელშეკრულების“ გაფორმებიდან 3 (სამი) სამუშაო დღის ვადაში, მაგრამ არაუგვიანეს სამშენებლო სამუშაოების დაწყებამდე 1 (ერთი) სამუშაო დღისა, „ზედამხედველს“ აცნობოს მშენებლობაზე პასუხისმგებელი პირის სახელი, გვარი და საკონტაქტო ინფორმაცია, რომელიც სრულად იქნება პასუხისმგებელი პროცესის წარმართვაზე;

3.2.3 დაუყოვნებლივ აცნობოს „ზედამხედველს“ ნებისმიერი და ყველა ცვლილების შესახებ, რომელიც დაკავშირებულია „ქსელის“ სამშენებლო პროექტთან, შესრულების გრაფიკთან, კონტრაქტორის და/ან პასუხისმგებელი პირის ცვლილებასთან ან ნებისმიერი ისეთი ინფორმაციის ცვლილებასთან, რამაც შესაძლოა გავლენა იქონიოს „ქსელის“ მშენებლობის პროცესზე და/ან „ზედამხედველის“ მიერ წინამდებარე „ხელშეკრულებით“ ნაკისრი ვალდებულებების შესრულებაზე;

3.2.4 სამშენებლო მოედანზე უზრუნველყოს შრომის და ტექნიკის უსაფრთხოების ნორმების დაცვა, უზრუნველყოს „ზედამხედველის“ წარმომადგენლის უსაფრთხოება და გადასცეს მას სპეციალური აღჭურვილობა, თუ არსებობს ამის აუცილებლობა;

3.2.5 „ზედამხედველის“ თანხმობისა და მის მიერ ადგილზე შემოწმების გარეშე, არ განახორციელოს ხილვადი სამუშაოების გადაფარვა;

3.2.6 „ზედამხედველთან“ შეათანხმოს საპროექტო დოკუმენტაციისა და ზოგადად პროექტის ყველა არსებითი ცვლილება;

3.2.7 მიაწოდოს „ზედამხედველს“ ინფორმაცია პროექტთან დაკავშირებული რისკების შესახებ;

3.2.8 გაითვალისწინოს „ზედამხედველის“ მითითებები და რეკომენდაციები;

3.2.9 „დამკვეთმა“ „ზედამხედველს“ აუცილებელია წარუდგინოს შემდეგი დოკუმენტაცია:

- საბოლოო გადახდის სერთიფიკატი ე.წ. საბოლოო ფორმა N2-ს და საბოლოო ფორმა N3, რომელიც ასახავს „დამკვეთის“ მიერ ხელშეკრულების ფარგლებში განხორციელებულ მუდმივ სამუშაოებს.
- ფარული სამუშაოების აქტი - დოკუმენტს, რომელსაც ქმნის „დამკვეთი“ და ასახავს შესრულებული მუდმივი სამუშაოების იმ ნაწილის დასახელებას და მოცულობას, რომელიც იფარება და აღარ არის ხილული. დოკუმენტს ხელმოწერით ამოწმებს ზედამხედველი ინჟინერი.
- გამოყენებული მასალების სერთიფიკატები - ყველა გამოყენებული მასალის მწარმოებელი კომპანიის მიერ გაცემულ დოკუმენტს, რომელიც ადასტურებს გამოყენებული მასალის სპეციფიკაციის შესაბამისობას ხელშეკრულებასთან.
- მასალების ლაბორატორიული გამოცდის აქტი - აკრედიტირებული ლაბორატორიის მიერ გაცემულ დასკვნას, რომელიც ადასტურებს გამოყენებული ინერტული მასალის, ბეტონის, ასფალტის, და/ან სხვა საფარის, და/ან შესრულებული სამუშაოს შესაბამისობას ხელშეკრულებასთან.
- ჰიდრავლიკური გამოცდის აქტი - შეთანხმებული ფორმით წარმოდგენილ დოკუმენტს, რომელიც ასახავს ზედამხედველ ინჟინერთან შეთანხმებული მეთოდოლოგიით ქსელის ჰიდრავლიკური გამოცდის შედეგებს, რასაც ხელმოწერით ამოწმებს ზედამხედველი ინჟინერი.
- ქსელის გარეცხვის ლაბორატორიული შემოწმების აქტი - დოკუმენტს, სადაც მოცემულია ლაბორატორიის მიერ აღებული წყლის ნიმუშის შედეგები;
- საშემსრულებლო ნახაზი - ფაქტობრივად შესრულებული სამუშაოების ელექტრონული ვექტორული(.mdb) და ნაბეჭდი ვერსია.
- მიღება-ჩაბარების სერთიფიკატი - „დამკვეთის“ მიერ წარმოდგენილ და მხარეების მიერ დამოწმებულ დოკუმენტს, რომელიც ასახავს შეთანხმებას მხარეებს შორის სამუშაოების დასრულებასა და მიღებასთან დაკავშირებით.
- ექსპლუატაციაში მიღების აქტი ნიშნავს კონტრაქტორის მიერ წარმოდგენილ და მხარეების მიერ დამოწმებულ დოკუმენტს, რომელიც ასახავს ხელშეკრულების ფარგლებში შესრულებული სამუშაოებისა და გამოყენებული მასალების /ძირითადი საშუალებების ექსპლუატაციაში მიღებას.

წინააღმდეგ შემთხვევაში „ზედამხედველი” იტოვებს უფლებას არ მოახდინოს მოწყობილი ქსელის ჩაბარება და ქსელზე მიერთება.

3.2.10 მოახდინოს ანგარიშსწორება წინამდებარე ხელშეკრულების მე-2 მუხლის შესაბამისად;

3.2.11 კეთილსინდისიერად შეასრულოს წინამდებარე ხელშეკრულებით ნაკისრი ვალდებულებები.

3.3 „ზედამხედველს“ უფლება აქვს:

3.3.1 მოსთხოვოს „დამკვეთს“ წინამდებარე „ხელშეკრულების“ პირობების შესრულება;

3.3.2 მოითხოვოს „ქსელის“ სამშენებლო სამუშაოების შეჩერება, თუ მიიჩნევს, რომ სამუშაოები სრულდება სამშენებლო დოკუმენტაციის დარღვევით, ირღვევა შრომის უსაფრთხოების წესები და/ან სამუშაოების გაგრძელება საფრთხეს უქმნის მესამე პირის ქონებას და/ან ჯანმრთელობას და მოსთხოვოს „დამკვეთს“ მიიღოს ყველა საჭირო ზომა, რათა აღმოიფხვრას ასეთი გარემოებები;

3.3.3 გასცეს წერილობითი ან/და ზეპირი ინსტრუქციები საპროექტო დოკუმენტაციაში საჭირო ცვლილებების განხორციელების შესახებ, თუ მიიჩნევს, რომ არსებული პროექტი არ არის სრულყოფილი ან მისი განხორციელების შემთხვევაში შეუძლებელია დასახული მიზნის მიღწევა, რომელი ინსტრუქციებიც სავალდებულოა შესასრულებლად „დამკვეთისთვის“. ყოველთვის, როდესაც არსებობს ამის პრაქტიკული შესაძლებლობა, „ზედამხედველის“ მიერ ინსტრუქციები უნდა გაიცეს წერილობით. თუ „ზედამხედველი“ გასცემს ზეპირ ინსტრუქციას, ინსტრუქციის მიღებიდან ორი სამუშაო დღის ვადაში „შემსრულებელს“ უფლება აქვს მოითხოვოს ინსტრუქციის წერილობით დადასტურება, ხოლო თუ ასეთი მოთხოვნიდან ორი სამუშაო დღის ვადაში არ მიიღებს წერილობით უარყოფას, მაშინ მიიჩნევა, რომ „ზედამხედველმა“ დაადასტურა ინსტრუქცია წერილობით. წინამდებარე პუნქტში მითითებული ვადები არ მოქმედებს იმ შემთხვევაში, თუკი „ზედამხედველის“ მიერ გაცემული ინსტრუქცია არის დაუყოვნებლივ შესასრულებელი. ასეთ შემთხვევაში „შემსრულებელი“ ვალდებულია, რომ დაუყოვნებლივ უარყოს მითითება მოტივირებული შენიშვნებით, ან შეასრულოს მითითება. მოგვიანებით აღნიშნულზე გაცემული წერილობითი ინსტრუქცია, ასეთის არსებობის შემთხვევაში, ატარებს მხოლოდ მითითების დაფიქსირების შინაარსს.

3.3.4 „ზედამხედველი“ უფლებამოსილია, განახორციელოს „სამუშაოების“ მონიტორინგი იმ სიხშირით, რასაც ის საჭიროდ მიიჩნევს „სამუშაოების“ სპეციფიკის გათვალისწინებით.

3.3.5 „ზედამხედველის“ მიერ აღმოჩენილი წუნდების ან არაჯეროვანი შესრულების დაფიქსირების შემთხვევაში, „ზედამხედველი“ უფლებამოსილია, მოსთხოვოს „დამკვეთს“ ხარვეზის დაუყოვნებლივ გამოსწორება, ხოლო თუ ეს შეუძლებელია, განუსაზღვროს მას გონივრული ვადა მის აღმოსაფხვრელად. თუ „დამკვეთი“ არ აღმოფხვრის ხარვეზს, „ზედამხედველი“ უფლებამოსილია მოამზადოს შესაბამისი ანგარიში, რომელიც გათვალისწინებული იქნება „ქსელის“ ექსპლუატაციაში მიღების დროს და შესაძლოა გახდეს „ქსელის“ ექსპლუატაციაში არ მიღების საფუძველი.

3.3.6 „ზედამხედველი“ არ არის უფლებამოსილი, დაადასტუროს ისეთი შესრულება, რომელიც გამოწვეულია სამუშაოების ისეთი ცვლილებით, რომელიც არ არის მასთან შეთანხმებული. უარი განაცხადოს „მომსახურების“ გაწევის გაგრძელებაზე, თუ „დამკვეთი“ დაარღვევს მის მიერ მე-2 მუხლით ნაკისრ ვალდებულებას.

3.4 „ზედამხედველი“ ვალდებულია:

3.4.1 განახორციელოს „ქსელის“ სამშენებლო სამუშაოების ზედამხედველობა წინამდებარე „ხელშეკრულებით“ დადგენილი პირობების შესაბამისად; „ზედამხედველი“ ვალდებულია, განახორციელოს სამუშაოების პერიოდული შემოწმება სამუშაოების სამშენებლო დოკუმენტაციასთან და „ხელშეკრულებასთან“ შესაბამისობის დადგენის მიზნით.

3.4.2 „ზედამხედველი ინჟინერი“ ვალდებულია, აკონტროლოს „სამუშაოების“ პროგრესი „შემსრულებლის“ მიერ წარმოდგენილი გეგმა-გრაფიკის შესაბამისად.

3.4.3 „ზედამხედველი ინჟინერი“ ვალდებულია, ნებისმიერი საკითხი, რომელიც დაკავშირებულია „სამუშაოების“ ცვლილებასთან, მოცულობასთან ან ტექნიკურ გადაწყვეტილებასთან დაადასტუროს, ან მოტივირებული შენიშვნებით უარყოს.

3.4.4 „ზედამხედველი ინჟინერი“ უფლებამოსილია, მოსთხოვოს „შემსრულებელს“, უზრუნველყოს სამშენებლო მოედანზე ან „სამუშაოებზე“ დაქირავებული ნებისმიერი პირის გათავისუფლება, მათ შორის, შემსრულებლის წარმომადგენლის“, იმ შემთხვევაში, თუ:

(ა) „სამუშაოების“ ფიზიკური პროგრესი ჩამორჩება წარმოდგენილ გეგმა - გრაფიკს ზედიზედ ორი კვირის განმავლობაში;

(ბ) არაკომპეტენტურად ან დაუდევრად ასრულებს თავის ფუნქციებს, რაც რისკის ქვეშ აყენებს „სამუშაოების“ დროულ და ხარისხიან შესრულებას;

(გ) მონაწილეობს იმ ქმედებაში, ან სათანადოდ არ რეაგირებს იმ ქმედების აღსაკვეთად, რომელიც საფრთხეს უქმნის „დამკვეთის“ ან/და „შემსრულებლის“ ან/და მესამე პირის უსაფრთხოებას, ჯანმრთელობას ან გარემოს დაცვას.

3.4.5 შეამოწმოს სამუშაოთა შესაბამისობა საპროექტო დოკუმენტაციასთან, აკონტროლოს შესრულებული სამუშაოს, გამოყენებული მასალისა და ტექნიკის ხარისხი პროექტისა და სამშენებლო წესების შესაბამისად;

3.4.6 წინამდებარე „ხელშეკრულების“ ხელმოწერიდან 3 (სამი) სამუშაო დღის ვადაში, მაგრამ არაუგვიანეს „ქსელის“ სამშენებლო სამუშაოების დაწყებამდე 1 (ერთი) სამუშაო დღისა, გამოყოს „მომსახურებაზე“ პასუხისმგებელი პირი და „დამკვეთს“ მიაწოდოს მისი საკონტაქტო ინფორმაცია;
3.4.7 განახორციელოს სამშენებლო სამუშაოების ინსპექტირება იმ სიხშირით, რომელსაც ის საჭიროდ მიიჩნევს „ქსელის“ სამშენებლო სამუშაოების სპეციფიკის გათვალისწინებით;
3.4.8 „ქსელის“ სამშენებლო სამუშაოების სპეციფიკის გათვალისწინებით, დაადგინოს და შეატყობინოს „დამკვეთს“ სასმელი წყლის გათიშვის ყველაზე ხელსაყრელი პერიოდი;
3.4.9 „მომსახურების“ დასრულების შემდეგ „დამკვეთს“ წარუდგინოს მიღება-ჩაბარების აქტი და საჭიროების შემთხვევაში, მოითხოვოს „მომსახურების“ სრული და საბოლოო ანგარიშსწორება.

4. „ხელშეკრულების“ მოქმედების ვადა და შეწყვეტა

4.1 „ხელშეკრულება“ ძალაში შედის ორივე მხარის მიერ მისი ხელმოწერის დღიდან და ძალაშია მხარეთა მიერ თავიანთი ვალდებულებების სრულად შესრულებამდე.
4.2 წინამდებარე „ხელშეკრულების“ შეწყვეტა მისი მოქმედების ვადის ამოწურვამდე შესაძლებელია:
(ა) ერთ-ერთი „მხარის“ მიერ, თუ მეორე „მხარე“ დაარღვევს წინამდებარე „ხელშეკრულებით“ გათვალისწინებულ მის რომელიმე ვალდებულებას ან პირობას და მიუხედავად დარღვევის გამოსწორების თაობაზე წერილობითი მოთხოვნის (შეტყობინების) მიღებისა, ამავე მოთხოვნაში (შეტყობინებაში) მითითებულ ვადაში, არ გამოასწორებს ამგვარ დარღვევას;
(ბ) მხარეთა ორმხრივი წერილობითი შეთანხმებით.
4.3 „დამკვეთი“ ვალდებულია, მის მიერ „ხელშეკრულების“ ნებისმიერი მიზეზით ვადამდე შეწყვეტის (მოშლის) შემთხვევაში, „ზედამხედველს“ სრულად აუნაზღაუროს გაწეული „მომსახურება“ და „ხელშეკრულების“ ვადამდე შეწყვეტით მიყენებული ზიანი, ამგვარის არსებობის შემთხვევაში.
4.4 „მხარეები“ თანხმდებიან, რომ „ზედამხედველის“ მიერ „ხელშეკრულების“ შეწყვეტის (მოშლის) შემთხვევაში, „ზედამხედველის“ მიერ „ხელშეკრულების“ მოშლის შედეგად მიყენებული ზიანი (ზარალი) არ ანაზღაურდება და „დამკვეთი“ წინასწარ, გამოუთხოვადად და უპირობოდ უარს აცხადებს „ხელშეკრულების“ მოშლის შედეგად მიყენებული ზიანის (ზარალის), ამგვარის არსებობის შემთხვევაში, ანაზღაურების მოთხოვნაზე.

5. ფორს-მაჟორი

5.1 „მხარეები“ თავისუფლდებიან პასუხისმგებლობისაგან „ხელშეკრულებით“ ნაკისრი ვალდებულებების შეუსრულებლობისათვის ან არადროული შესრულებისათვის, თუ აღნიშნული გამოწვეული იქნება ფორს–მაჟორული ვითარებით (შემდგომში „ფორსმაჟორული ვითარება“).
5.2 წინამდებარე „ხელშეკრულების“ მიზნებისათვის „ფორს–მაჟორული ვითარება“, შეზღუდვის გარეშე, მოიცავს: ომს, ამბოხებას, სამოქალაქო არეულობას, მიწისძვრას, ხანძარს, აფეთქებას, ქარიშხალს, წყალდიდობას ან სხვა სტიქიურ უბედურებებს, ასევე სახელმწიფო დაწესებულებების სხვა ქმედებასა და უმოქმედობას, რომელიც „მხარეთა“ გონივრული კონტროლის ფარგლებს სცილდება და რომლის დადგომაც წინამდებარე „ხელშეკრულებით“ გათვალისწინებული ვალდებულებების შესრულებას შეუძლებელს ხდის.
5.3 „მხარე“, რომელსაც „ფორსმაჟორული ვითარება“ შეეხო, უმოკლეს ვადაში, მაგრამ ამგვარი გარემოების დადგომიდან არაუგვიანეს 5 (ხუთი) კალენდარული დღისა, ვალდებულია, შეატყობინოს მეორე „მხარეს“ ამგვარი „ფორს–მაჟორული ვითარების“ თაობაზე, „ფორს–მაჟორული ვითარების“ ხასიათის და მისი შედეგების სათანადო აღწერით.
5.4 „ფორს–მაჟორული ვითარების“ დადგომის შემთხვევაში, „მხარეთა“ მიერ „ხელშეკრულებით“ ნაკისრი ვალდებულებების შესრულება გადაიწევს ამგვარი „ფორსმაჟორული ვითარების“ დამთავრებამდე/აღმოფხვრამდე.
5.5 იმ შემთხვევაში, თუ „ფორს–მაჟორული ვითარება“ გასტანს ზედიზედ 45 (ორმოცდახუთი) კალენდარულ დღეზე მეტ ხანს, თითოეულ „მხარეს“ უფლება აქვს მეორე „მხარისათვის“ გაგზავნილი წერილობითი შეტყობინების საფუძველზე, შეწყვიტოს წინამდებარე „ხელშეკრულება“ ამგვარი შეწყვეტის შედეგად პასუხისმგებლობის დაკისრების გარეშე.

6. მარეგულირებელი კანონმდებლობა და დავების გადაჭრის წესი

6.1 წინამდებარე „ხელშეკრულება“ რეგულირდება და განიმარტება საქართველოს მოქმედი კანონმდებლობის შესაბამისად.

6.2 „მხარეთა“ შორის წინამდებარე „ხელშეკრულებასთან“ დაკავშირებული ან მის საფუძველზე წარმოშობილი დავები წყდება მოლაპარაკების გზით. თუ „მხარეები“ მოლაპარაკების გზით ვერ მიაღწევენ შეთანხმებას, მაშინ დავის გადასაწყვეტად „მხარეები“ მიმართავენ საქართველოს შესაბამისი განსჯადობის სასამართლოს. „მხარეები“ თანხმდებიან, რომ პირველი ინსტანციის სასამართლოს მიერ „ზედამხედველის“ სასარგებლოდ მიღებული გადაწყვეტილება უნდა მიექცეს დაუყოვნებლივ აღსასრულებლად საქართველოს სამოქალაქო საპროცესო კოდექსის 268-ე მუხლის 1¹ ნაწილის შესაბამისად.

7. სხვადასხვა დებულებები

7.1 „ხელშეკრულების“ პირობების ნებისმიერი ცვლილება ან დამატება ძალაშია, თუკი ისინი შედგენილია წერილობით და ხელმოწერილია ორივე „მხარის“ მიერ.

7.2 წინამდებარე „ხელშეკრულების“ მიზნებისთვის „მხარეთა“ უფლებამოსილი (საკონტაქტი) პირები არიან:

დამკვეთისთვის:
ალექსანდრე გიგილაშვილი
agigilashvili@gwp.ge
599 57 76 18

„ზედამხედველისთვის:
შ.პ.ს „ეკო ინვესტი“
უცნობ გმირთა ქუჩა, N 7
577 50 06 02;

7.3 წინამდებარე „ხელშეკრულება“ ცვლის და აუქმებს „მხარეებს“ შორის მის საგანთან დაკავშირებით მანამდე არსებულ ყველა წერილობით თუ ზეპირ შეთანხმებას, გარიგებას ან/და დათქმას.

7.4 წინამდებარე „ხელშეკრულების“ რომელიმე დებულების ბათილობა არ იწვევს მისი სხვა დებულებ(ებ)ის ან/და მთლიანად „ხელშეკრულების“ ბათილობას. ბათილი დებულების ნაცვლად, გამოიყენება ისეთი დებულება, რომლითაც უფრო ადვილად მიიღწევა „ხელშეკრულებით“ (მათ შორის ბათილი დებულებით) გათვალისწინებული მიზანი.

7.5 „მხარეები“ ადასტურებენ, რომ მათ გაცნობიერებული აქვთ წინამდებარე „ხელშეკრულების“ შინაარსი, იგი ზუსტად გამოხატავს „მხარეთა“ თავისუფალ ნებას და რომ მათ მიერ ნების გამოვლენა მოხდა „ხელშეკრულების“ შინაარსის გონივრული განსჯის შედეგად.

7.6 წინამდებარე „ხელშეკრულება“ შედგენილია 2 (ორი) თანაბარი იურიდიული ძალის მქონე ეგზემპლარად და გადაეცემა „მხარეებს“.

ყოველივე ზემოაღნიშნულის დასტურად, „მხარეებმა“ უზრუნველყვეს წინამდებარე „ხელშეკრულების“ ხელმოწერა ზემოთ პირველად აღნიშნულ თარიღზე.

„დამკვეთი“
შპს „ეკო ინვესტი“

ელგუჯა პატაშური

„ზედამხედველი“
შპს „ჯორჯიან უოთერ ენდ ფაუერი“

გიორგი კიზივაძე
ახალი მიერთების სამსახურის უფროსი

გლდანი-ნაძალადევის რაიონი, უცნობი გმირთა ქუჩა N7, თბილისის ზღვის მიმდებარედ, აკვაპარკის (ჯინო ფერედაისის) ტერიტორია წყალსადენის ქსელის გადატანის პ რ ო ე ქ ტ ი



2024, მაისი

შპს ,,ჯორჯიან უოთერ ენდ ფაუ[illegible]ის“
საოპერაციო ცენტრების დეპარტამენტის უფ[illegible]ოსს
ბატონ ივანე გაბიტაშ[illegible]ლს

მეორე საოპერაციო ცენტრის მენეჯ[illegible]ის
თორნიკე ჟღენ[illegible]ტი

ს ა მ ს ა ხ ურ ე ო ბ რ ი ვ ი ბ ა რ ა თ ი

განცხადების IN24-0929819 განხილვის შედეგად გაცნობებთ,რომ უცნობ გმირთა ქუჩ[illegible] 7 აღნიშნულ ნაკვეთზე გაედინება კომპანიის ბალანსზე რიცხული წყალსადენის დ=63 მმ-ია[illegible]ი ქსელი,რომლის გადატანაც შესაძლებელია თანდართული სქემატური ნახაზის მიხედვით.

ამასთანავე გაცნობებთ,რომ სამშენებლო არეალში ექცევა ჯინო პარკის წყალმომარაგებ[illegible]ს დ=160 მმ-იანი ქსელი,რომლის გადატანაც უშუალოდ განმცხადებლის პრეროგატივაა.

მეორე საოპერაციო ცენტრის
მენეჯერი თორნიკე ჟღენტი

მეორე საოპერაციო ცენტრის
ჯგუფის უფროსი გიორგი კილაძე

02.04.2024 წ.

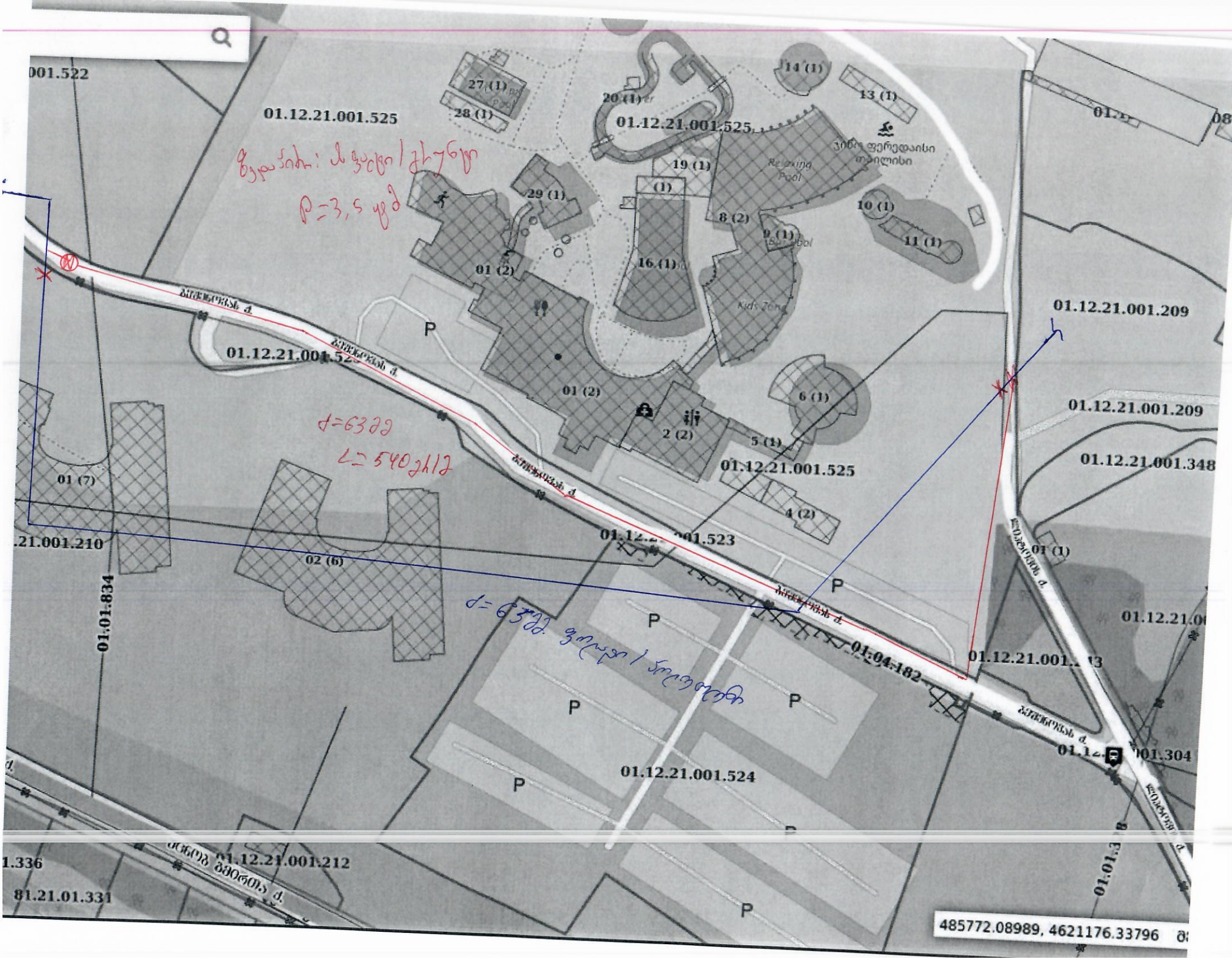
01.12.21.001.525
01.12.21.001.209
01.12.21.001.348
01.12.21.001.524
01.12.21.001.212
01.01.834
01.04.182
01.01.304
01.01.336
01.21.01.331
01 (7)
02 (6)
01 (2)
2 (2)
4 (2)
5 (1)
6 (1)
8 (2)
9 (1)
10 (1)
11 (1)
13 (1)
14 (1)
16 (1)
19 (1)
20 (1)
27 (1)
28 (1)
29 (1)
Kids Zone
P
485772.08989, 4621176.33796

ს ა რ ჩ ე ვ ი

№	ნახაზის დასახელება	ფურცელი №
	ტ ე ქ ნ ო ლ ო გ ი უ რ ი ნ ა წ ი ლ ი	
1.	სარჩევი	წ-1
2.	ტექნიკური დავალება	1-2 გვ.
3.	განმარტებითი ბარათი	წ-2
4.	ობიექტის სიტუაციის ამსახველი ფოტომასალა	წ-3
5.	გეგმა ორთო ფოტოთი არსებული და საპროექტო სიტუაციის დატანით	წ-
6.	გეგმა ორთო ფოტოს გარეშე არსებული და საპროექტო სიტუაციის დატანით	წ-5
7.	საპროექტო წ ალსადენის განშტოების ჭა	წ-
8.	წ ალარინების მილის მიწის თხრილის განივი კვეთი 1 2 3.	წ-

	სამუშაოების შესრულების მეთოდოლოგია (წყალსადენის)	
1.	წ ალსადენის ტიპიური ჭა მრგვალი ჭების კონსტრუქციული ელემენტების საძირკვლის რგოლების და ფილების გადაბმის კვანძი	გვ-1
2.	მიწის თხრილის და ჭის ქვაბულის გამაგრების კვანძი	გვ-2
3.	ინერტული მასალები	გვ-3
4.	თხრილის შევსების მეთოდოლოგია	გვ-4
5.	ღამის სამუშაოები და ნარჩენების მართვა	გვ-5
6.	დროებითი შენობა ნაგებობები	გვ-6
7.	მობილიზაცია და სამშენებლო მოედნის მოწესრიგება	გვ-7

№	ნახაზის დასახელება	ფურცელი №
	კ ო ნ ს ტ რ უ ქ ც ი უ ლ ი ნ ა წ ი ლ ი	
1.	ნახაზების ჩამონათვალი	სკ-1
2.	ჭის ანაკრები რკინაბეტონის გადახურვის ფილა 1000 მმ (საყალიბე ნახაზი)	სკ-2
3.	ჭის ანაკრები რკინაბეტონის გადახურვის ფილა 1000 მმ არმირება სპეციფიკაცია	სკ-3
4.	ჭის ანაკრები რკინაბეტონის რგოლი 1000 მმ 00 მმ	სკ-4
5.	ჭის ანაკრები რკინაბეტონის ძირი 1000 მმ	სკ-5

gwp

დამკვეთი (№) IN24-0945034

შ.პ.ს. "ეკო ინვესტი"

შემსრულებელი:

ტექნიკური ექსპერტიზისა და პროექტირების დეპარტამენტი

პროექტის დასახელება:

გლდანი-ნაძალადევის რაიონი, უცნობი გმირთა ქუჩა თბილისის ზღვის მიმდებარედ აკვაპარკის ინო ფერედაისის) ტერიტორია წყალსადენის ქსელის გადატანის პ რ ო ე ქ ტ ი

პროექტი მოამზადა:

მიხეილ გე აძე

პროექტი შეამოწმა:

თეა სალია

თარიღი: მაისი 202

სარჩევი

მასშტაბი	ფურცელი	ფორმატი
	წ-1	A3

განმარტებითი ბარათი

ზოგადი ინფორმაცია:

წინამდებარე პროექტი დამუშავებულია კომპანია ორ იან უოთერ ენდ ფაუერის სტრუქტურული ერთეულის - ტექნიკური ექსპერტიზისა და პროექტირების დეპარტამენტის მიერ.

ტექნიკური დავალება რომელიც გაცემულია პროექტის დამკვეთის - -ის ბიზნესცენტრის მიერ ითვალისწინებს გლდანი-ნაძალადევის რაიონი, უცნობი გმირთა ქუჩა N7, თბილისის ზღვის მიმდებარედ აკვაპარკის ინო ფერედაისის ტერიტორია წ ალსადენის ქსელის გადატანის მოწ ობის პ რ ო ე ქ ტ ი.

საპროექტო დოკუმენტაციაში გამო ენებული თითოეული ტექნიკური გადაწ ვეტილება მიღებულია საქართველოში მოქმედი სამშენებლო წესებისა და ნორმების საფუძველზე.

პროექტის მიზანი:

პროექტის მიზანია უცნობი გმირთა ქუჩა -ში თბილისის ზღვის მიმდებარედ აკვაპარკის ინო ფერედაისის ტერიტორიაზე წ ალსადენის ქსელის გადატანის მოწ ობას , რომლითაც გაუმ ობესდება აბონენტების მომსახურება. წ ალსადენის ქსელის მოწ ობა გათვალისწინებულია უცნობი გმირთა ქუჩაზე დახურული მეთოდით კროტით ხოლო საპროექტო პოლიეთილენის წ ალსადენის დ- 3მმ ქსელის დაერთების ადგილას გათვალისწინებულია განშტოენების ჭა ასფალტიან გზის მონაკვეთში.
სამშენებლო სამუშაობი ჩატარდეს განსაკუთრებული სიფრთხილით!! სამშენებლო წესებისა და ნორმების დაცვით.
არსებული და საპროექტო ქსელების დახასიათება:

საპროექტო წ ალსადენის ქსელის დაერთება ხდება არსებულ 3 მმ პოლიეთილენის ქსელზე.

საპროექტო წ ალსადენის ქსელი ეწ ობა შემდეგი მილებისაგან: პოლიეთილენის - 3 მმ 5 0 მეტრი
საპროექტო წ ალსადენის ქსელის მოწ ობის მთილიან სიგრძეზე იხ. გეგმა .
საპროექტო წ ალსადენის ქსელის საშუალო ჩაღრმავება : 1.00-1.50 -მდე.

შენიშვნა:

1. სამუშაოების დაწ ებამდე დადგინდეს ველ სახის მიწიქვეშა კომუნიკაციები
2. პროექტი შეთახნმებულია გლდანი-ნაძალადევის ბიზნეს ცემტრთან.

. აღსადგენი ასფალტის მოცულობა 3.00მ^2.

5. აღსადგენი ბეტონი მოცულობა .00მ^2.

იმ შემთხვევაში თუ მშენებლობის პროცესში აღმოჩნდება დამატებითი ინდ. საცხოვრებელი სახლის წ ალარინების განშტოება საჭიროა მისი გადმორთვა საპროექტო ქსელზე. აღნიშნული სამუშაოები გათვალისწინებული იქნება პროექტის სამუშაოთა მოცულობებში და წინა სახარ თაღრიცხვო დოკუმენტაციაში.

ძირითადი აქტივები:

დასახელება	არსებული	საპროექტო
წ ალსადენის ჭა ცალი	0	1
წ ალსადენის მილი მეტრი	0	590
ურდული ცალი	0	1

გეოლოგია:

გეოლოგიური მონაცემები აღებულია საფონდო მასალებზე და რდნობით აქედან გამომდინარე გვხვდება V-VI კატეგორიის გრუნტი.

კომუნიკაციები:

შენიშვნა: მიუხედავად იმისა, რომ მოკვლევის დროს კომუნიკაციებზე ინფორმაცია სრულად ასახულია პროექტში სამშენებლო სამუშაოების დაწ ებამდე შემსრულებელი ვალდებულია მიწისქვეშა ქსელების მდებარეობა დააზუსტოს კომუნიკაციის მფლობელ კომპანიებთან.

გზის საფარი:

პროექტით სამშენელო სამუშაოების უმეტესი ნაწილი გათვალისწინებულია გრუნტიან გზაზე ნაწილი ასფალტის საფარიან გზაზე.

გეოდეზია:

ტოპოგეოდეზიური სამუშაოები შესრულებულია LEICA GS10 ხელსაწ ოს გამო ენებით.



დამკვეთი (№) IN24-0945034

შ.პ.ს. "ეკო ინვესტი"

შემსრულებელი:

ტექნიკური ექსპერტიზისა და პროექტირების დეპარტამენტი

პროექტის დასახელება:

გლდანი-ნაძალადევის რაიონი, უცნობი გმირთა ქუჩა თბილისის ზღვის მიმდებარედ აკვაპარკის ინო ფერედაისის ტერიტორია წ ალსადენის ქსელის გადატანის პ რ ო ე ქ ტ ი

პროექტი მოამზადა:

მიხეილ გე აძე

პროექტი შეამოწმა:

თეა სალია

თარიღი: მაისი 202

განმარტებითი ბარათი

მასშტაბი	ფურცელი	ფორმატი
	წ-2	A3







ობიექტის სიტუაციის ამსახველი ფოტომასალა











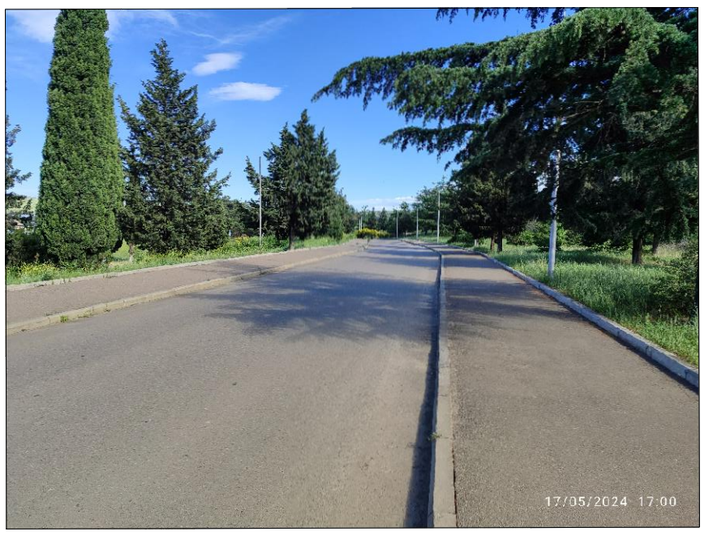

gwp

დამკვეთი (№) IN24-0945034

შ.პ.ს. "ეკო ინვესტი"

შემსრულებელი:

ტექნიკური ექსპერტიზისა და პროექტირების დეპარტამენტი

პროექტის დასახელება:

გლდანი-ნაძალადევის რაიონი, უცნობი გმირთა ქუჩა თბილისის ზღვის მიმდებარედ აკვაპარკის ინო ფერედაისის ტერიტორია წ ალსადენის ქსელის გადატანის პ რ ო ე ქ ტ ი

პროექტი მოამზადა:

მიხეილ გე აძე

პროექტი შეამოწმა:

თეა სალია

თარიღი: მაისი 202

ობიექტის სიტუაციის ამსახველი ფოტომასალა

მასშტაბი	ფურცელი	ფორმატი
	წ-3	A3



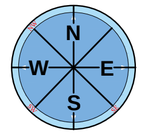

პირობითი აღნიშვნები

- წყალარინების მილი
- წყალარინების არსებული ჭა
- წყალსადენის გასაუქმებელი მილი
- წყალსადენის არსებული მილი
- წყალსადენის საპროექტო მილი
- წყალსადენის საპროექტო ჭა
- აღსადგენი ასფალტის საფარი 93.0 მ²
- აღსადგენი ბეტონის საფარი 9.0 მ²

gwp

დამკვეთი (№) IN24-0945034

შ.პ.ს. "ეკო ინვესტი"

შემსრულებელი:

ტექნიკური ექსპერტიზისა და პროექტირების დეპარტამენტი

პროექტის დასახელება:

გლდანი-ნაძალადევის რაიონი, უცნობი გმირთა ქუჩა N7, თბილისის ზღვის მიმდებარედ, აკვაპარკის (ყოფილი ფერედაისის) ტერიტორია წყალსადენის ქსელის გადატანის პ რ ო ე ქ ტ ი

პროექტი მოამზადა:

მიხეილ გეჯაძე

პროექტი შეამოწმა:

თეა სალია

თარიღი: მაისი, 2024

გეგმა, ორთო ფოტოთი, არსებული და საპროექტო სიტუაციის დატანით

მასშტაბი	ფურცელი	ფორმატი
1:1000	წ - 4	A3



პირობითი აღნიშვნები

- წყალარინების მილი
- წყალარინების არსებული ჭა
- წყალსადენის გასაუქმებელი მილი
- წყალსადენის არსებული მილი
- წყალსადენის საპროექტო მილი
- წყალსადენის საპროექტო ჭა

აღდგენა გათვალისწინებულია წყალარინების პროექტში

- აღსადგენი ასფალტის საფარი 93.0 მ²
- აღსადგენი ქვაფენილი საფარი 9.0 მ²

gwp

დამკვეთი (№) IN24-0945034

შ.პ.ს. "ეკო ინვესტი"

შემსრულებელი:

ტექნიკური ექსპერტიზისა და პროექტირების დეპარტამენტი

პროექტის დასახელება:

გლდანი-ნაძალადევის რაიონი, უცნობი გზირთა ქუჩა N7, თბილისის ზღვის მიმდებარედ, აკვაპარკის (ყინო ფერედაისის) ტერიტორია წყალსადენის ქსელის გადატანის პ რ ო ე ქ ტ ი

პროექტი მოამზადა:

მიხეილ გეგეჭკორი

პროექტი შეამოწმა:

თეა სალია

თარიღი: მაისი, 2024

გეგმა, ორთო ფოტოთს გარეშე, არსებული და საპროექტო სიტუაციის დატანით

მასშტაბი	ფურცელი	ფორმატი
1:1000	წ -5	A3

საპროექტო წყალსადენის ჭა
D=1.0 მ. $H_{სრ}$=1.6 მ.
გეგმა

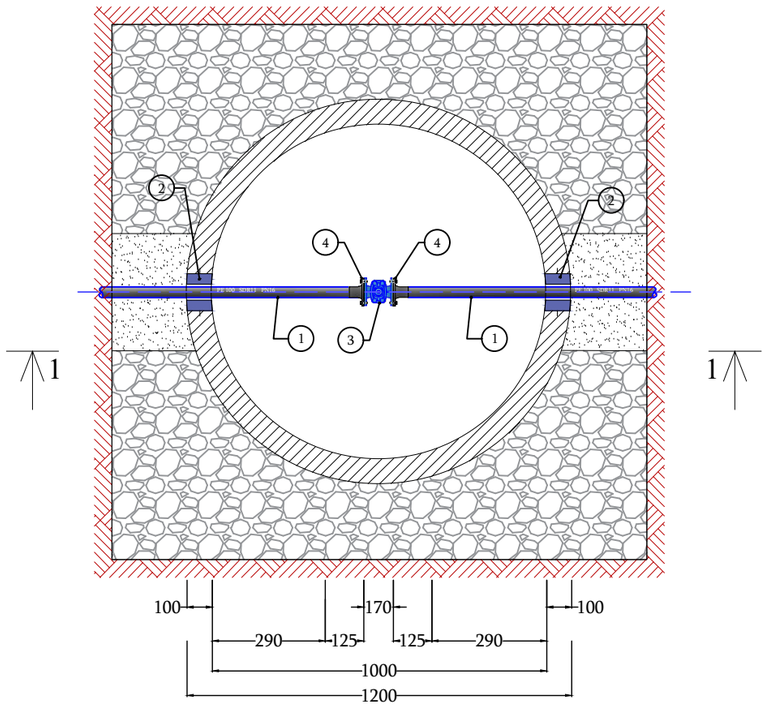

ჭრილი 1-1

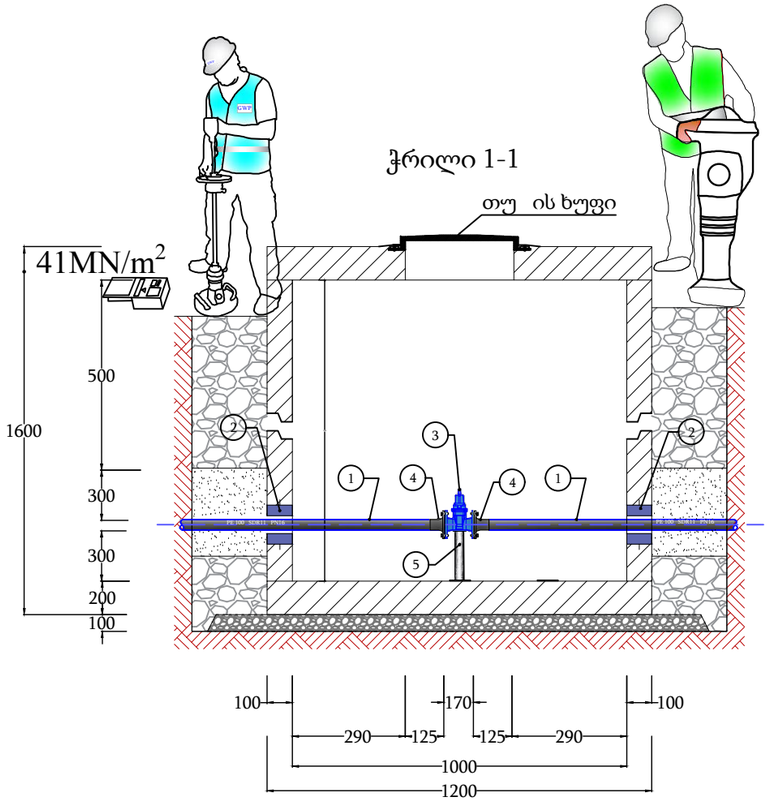

ექსპლიკაცია

1. საპროექტო მილი PE100 PN 16 SDR 11 *d* 3 მმ
2. ჩობალი *d* 1 0 მმ ძენძით ამოვსება ;
3. ურდული *d* 50 მმ
4. ადაპტორი მილტუჩით *d* 3 მმ
5. ფოლადის საყრდენი მილი *d* 51 3 მმ *L=300* მმ ფოლადის ფურცლით;

დამკვეთი (№) IN24-0945034

შ.პ.ს. "ეკო ინვესტი"

შემსრულებელი:

ტექნიკური ექსპერტიზისა და პროექტირების დეპარტამენტი

პროექტის დასახელება:

გლდანი-ნაძალადევის რაიონი, უცნობი გმირთა ქუჩა თბილისის ზღვის მიმდებარედ აკვაპარკის ინო ფერედაისის ტერიტორია წყალსადენის ქსელის გადატანის პ რ ო ე ქ ტ ი

პროექტი მოამზადა:

მიხეილ გე აძე

პროექტი შეამოწმა:

თეა სალია

თარიღი: მაისი 202

საპროექტო წყალსადენის განშტოების ჭა.

მასშტაბი	ფურცელი	ფორმატი
	ფ-	A3

წყალსადენის მიწის თხრილის განივი კვეთი ასფალტის მონაკვეთისთვის N1

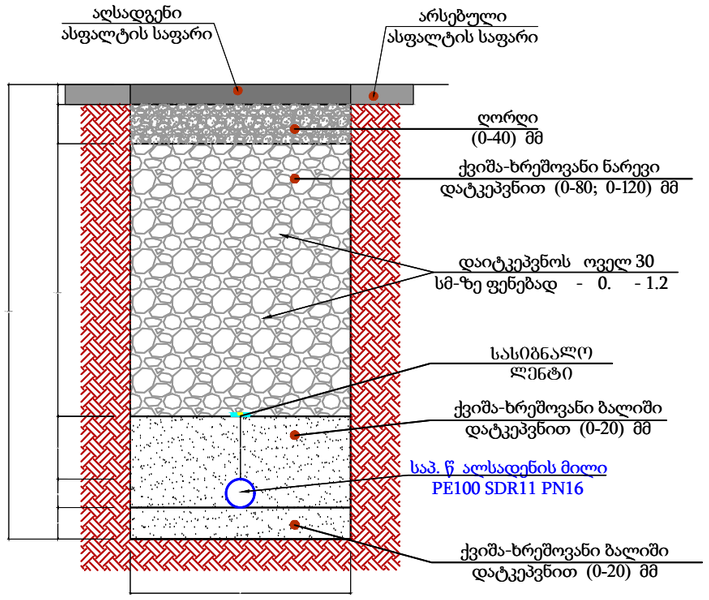

#	d	H_{saS}	B	h_{saS}	L (მ)
1	63	1000	700	187	4

წყალსადენის მიწის თხრილის განივი კვეთი ბეტონი მონაკვეთისთვის N2

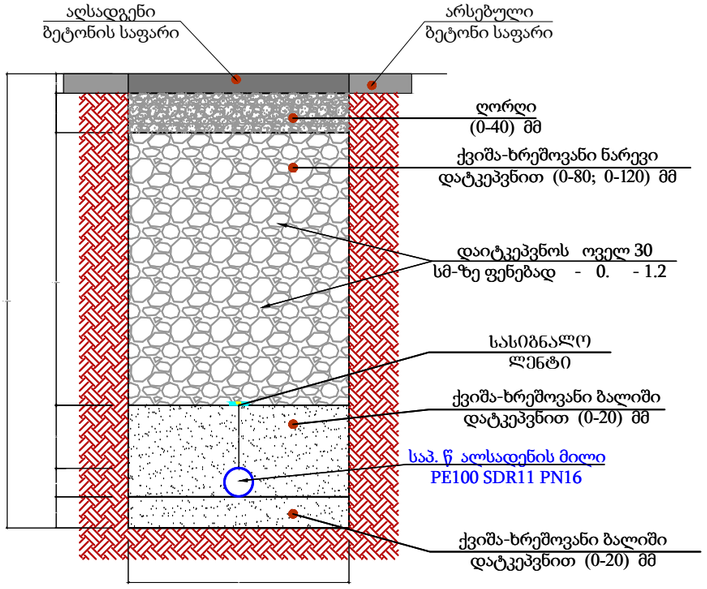

#	d	H_{saS}	B	h_{saS}	L (მ)
1	63	1000	700	187	3

წყალსადენის მილის მიწის თხრილის განივი კვეთი N3

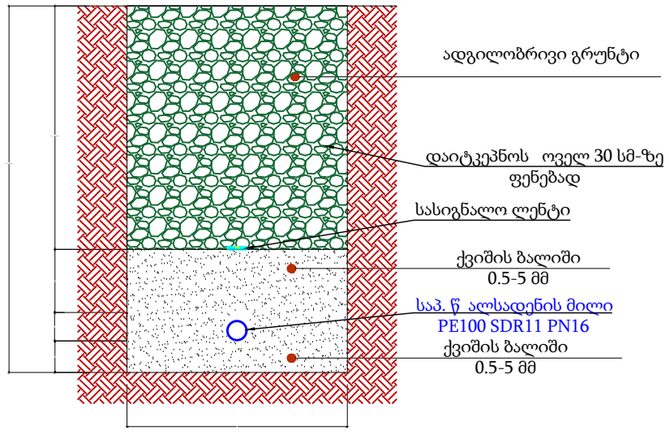

#	d	H_{saS}	B	h_{saS}	L (მ)
1	63	1000	700	487	55

თხრილის დამუშავება

- საპროექტო თხრილი დამუშავდეს მექანიზმით.
- იმ მონაკვეთებზე, სადაც შეუძლებელია სამუშაოების წარმოება ტექნიკით ან იქმნება არსებული კომუნიკაციების დაზიანების რისკი სამუშაოები შესრულდეს ხელით.
- აუცილებელია უსაფრთხოების სპეციალისტის უწ ვეტი ჩართულობა.
- წინამდებარე ტიპიური განივი კვეთები ასახავს ზოგად ინფორმაციას სხვადასხვა მახასიათებელი მონაკვეთებისთვის.
- თუ ვერტიკალური თხრილის სიღრმე აღემატება 1.5 მეტრს ფერდი უნდა გამაგრდეს ნახ. . -ის მიხედვით.
- ტექნიკა და ამოღებული გრუნტი განთავსდეს ნახ. 1 და ნახ. 2-ზე ნაჩვენები დისტანციით გრუნტის კატეგორიებსა და თხრილის გამაგრების შესაბამისად.
- გზის განივი ქანობის არსებობის შემთხვევაში ამოღებული გრუნტი დასაწყობდეს 3-ის შესაბამისად.
- თხრილი დამუშავების დროს მშენებელმა უნდა დაიცვას უსაფრთხოების ნორმები ქვეყანაში მოქმედი კანონმდებლობის შესაბამისად.
- თხრილში წ ალსადენ-წ ალარინების მილის მონტა ის დროს ბოლოები უნდა დაიგმანოს დამხშობებით.

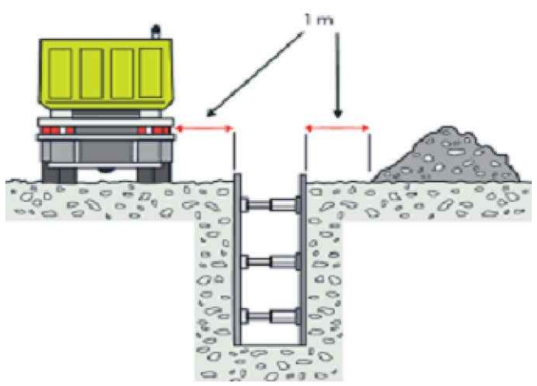

ნახ. №1

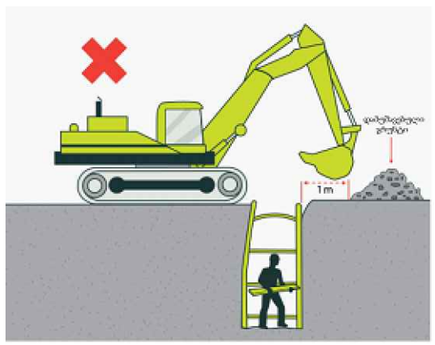

ნახ. №2

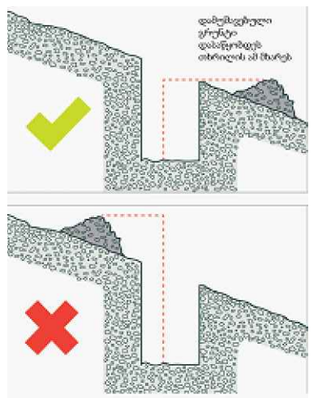

ნახ. №3

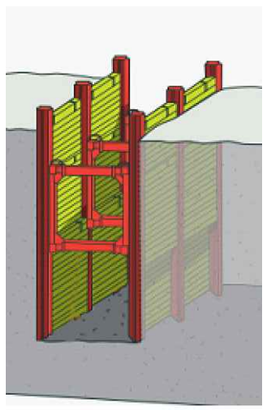

ნახ. №4

დამკვეთი (№) IN24-0945034

შ.პ.ს. "ეკო ინვესტი"

შემსრულებელი:

ტექნიკური ექსპერტიზისა და პროექტირების დეპარტამენტი

პროექტის დასახელება:

გლდანი-ნაძალადევის რაიონი, უცნობი გმირთა ქუჩა თბილისის ზღვის მიმდებარედ აკვაპარკის ინო ფერედაისის ტერიტორია წყალსადენის ქსელის გადატანის პ რ ო ე ქ ტ ი

პროექტი მოამზადა:

მიხეილ გე აძე

პროექტი შეამოწმა:

თეა სალია

თარიღი: მაისი 202

წყალსადენის მილის მიწის თხრილის განივი კვეთი.

მასშტაბი	ფურცელი	ფორმატი
	წ-	A3

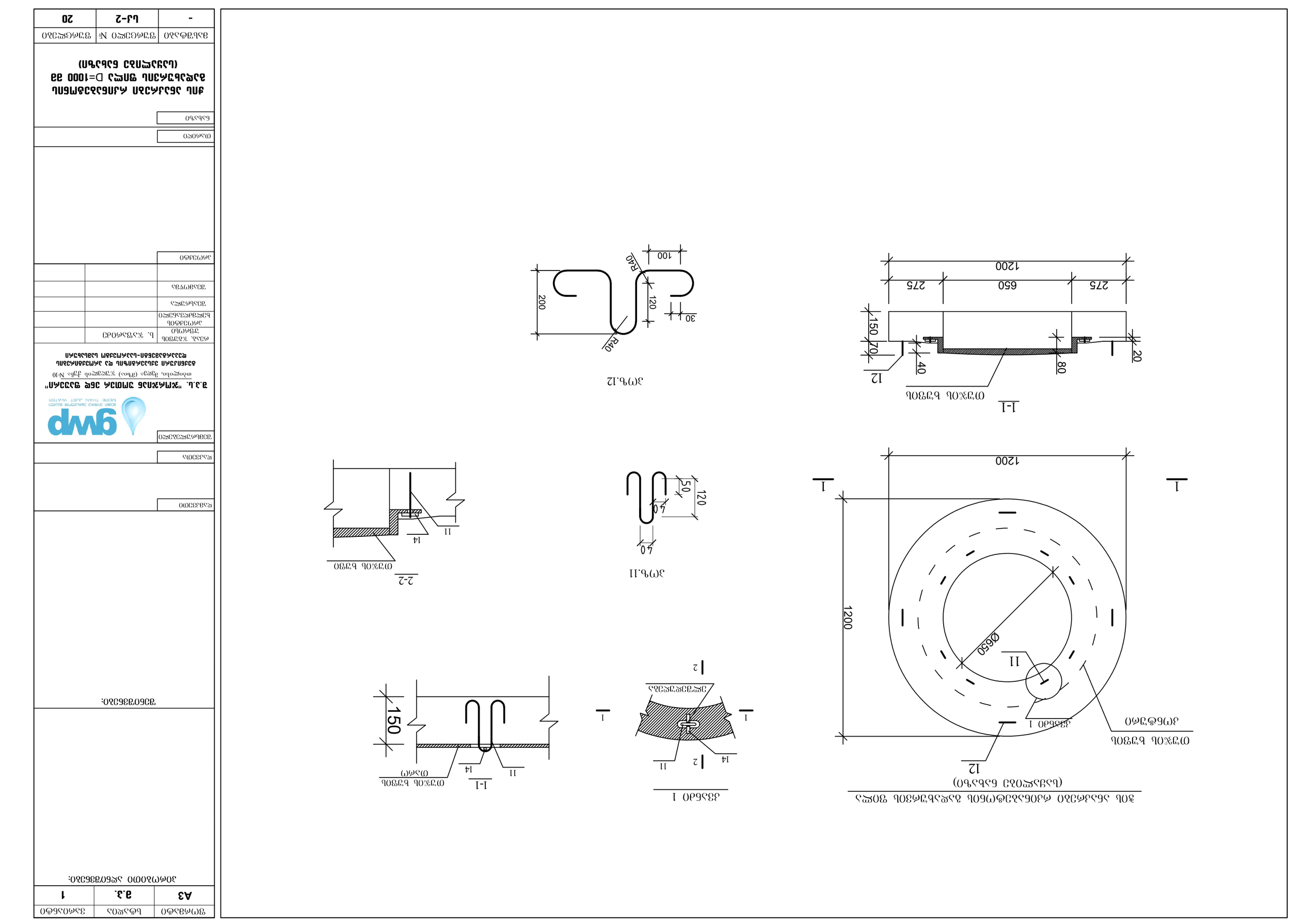

ფორმატი	ნახაზის №	ფურცლების რაოდენობა
A3	**ბ.3.**	**1**

ნახაზების სია:

ნახაზის №	ნახაზის დასახელება
ბ-2	**20**
-	**ზოგადი ხედი, ჭის ფსკერი, ჭის სნაპირის ფილა და ტიპიური ჭის ფსკერი**

ჭის სანიაღვრე ქსელის მშენებლობის პროექტის ფარგლებში ჭის სნაპირის ფილის და ტიპიური ჭის ფსკერის ტიპიური ნახაზები D=1000 მმ
(სასმელი წყლის ქსელი)

მასშტაბი	
ნახაზის №	

ცვლილების №	ცვლილების შინაარსი	

ჭის ანაკრები რკინაბეტონის გადახურვის ფილა
(ქვედა შრის არმირება)

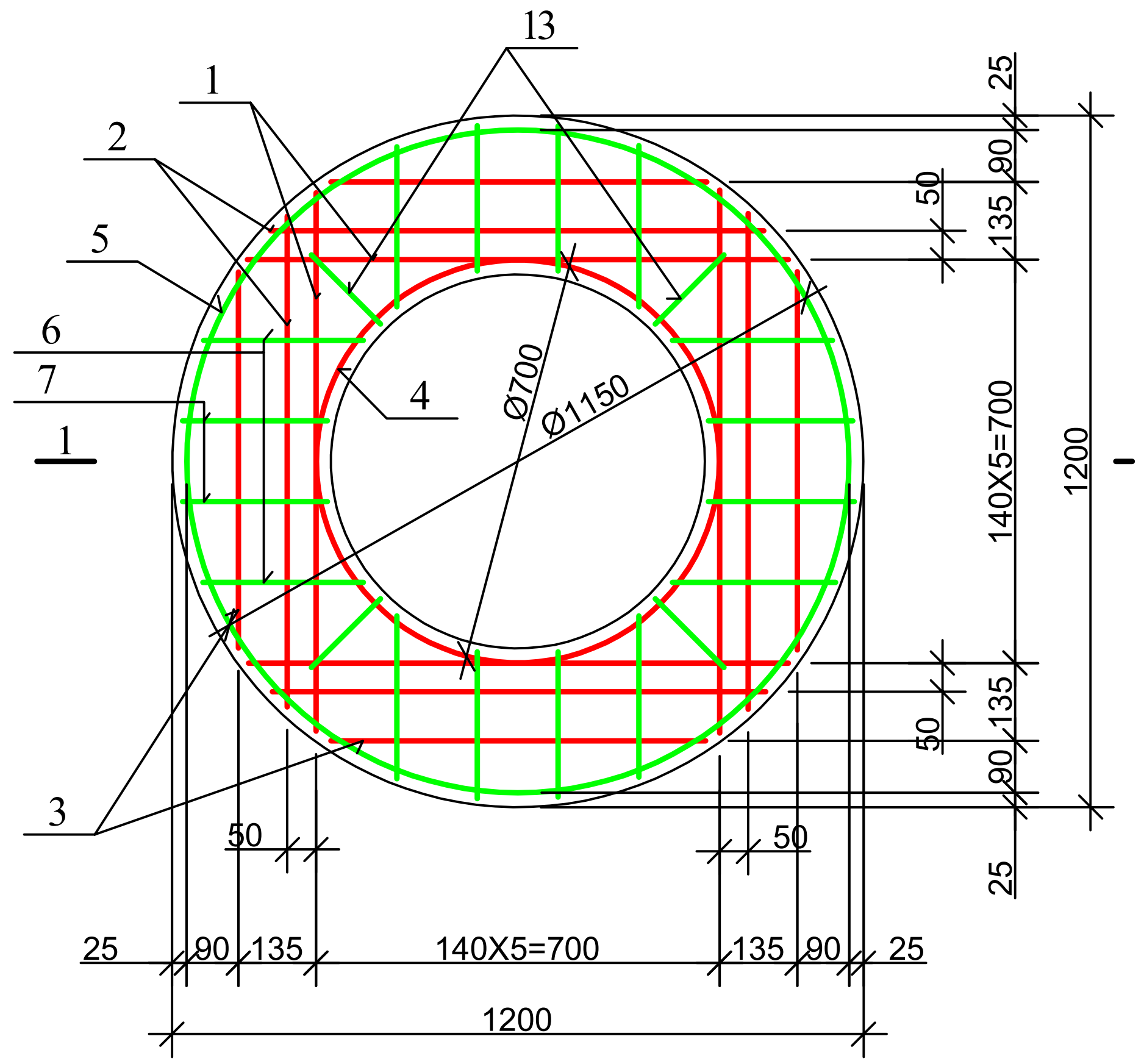

ჭის ანაკრები რკინაბეტონის გადახურვის ფილა
(ზედა შრის არმირება)

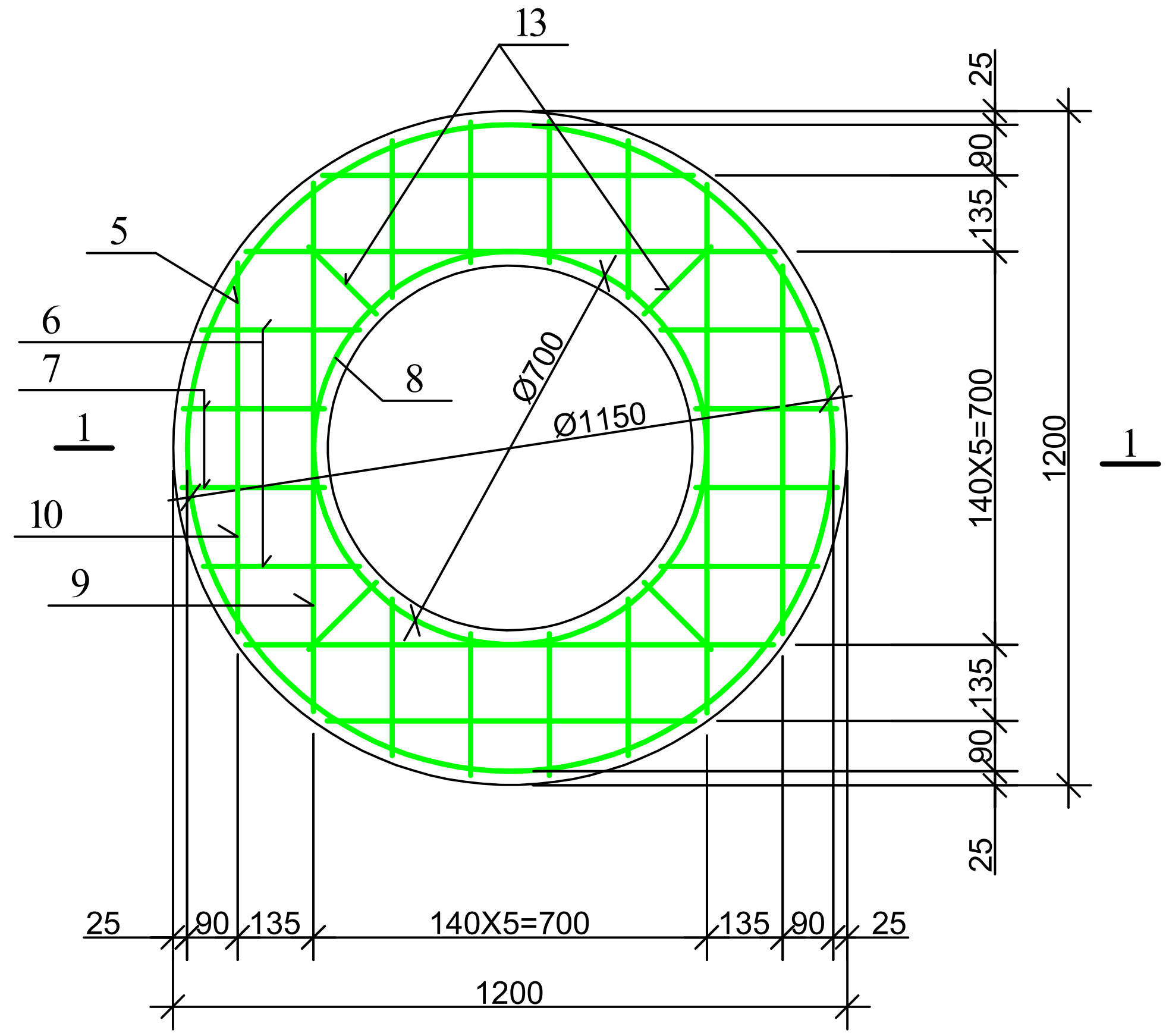

დეტალების უწყისი

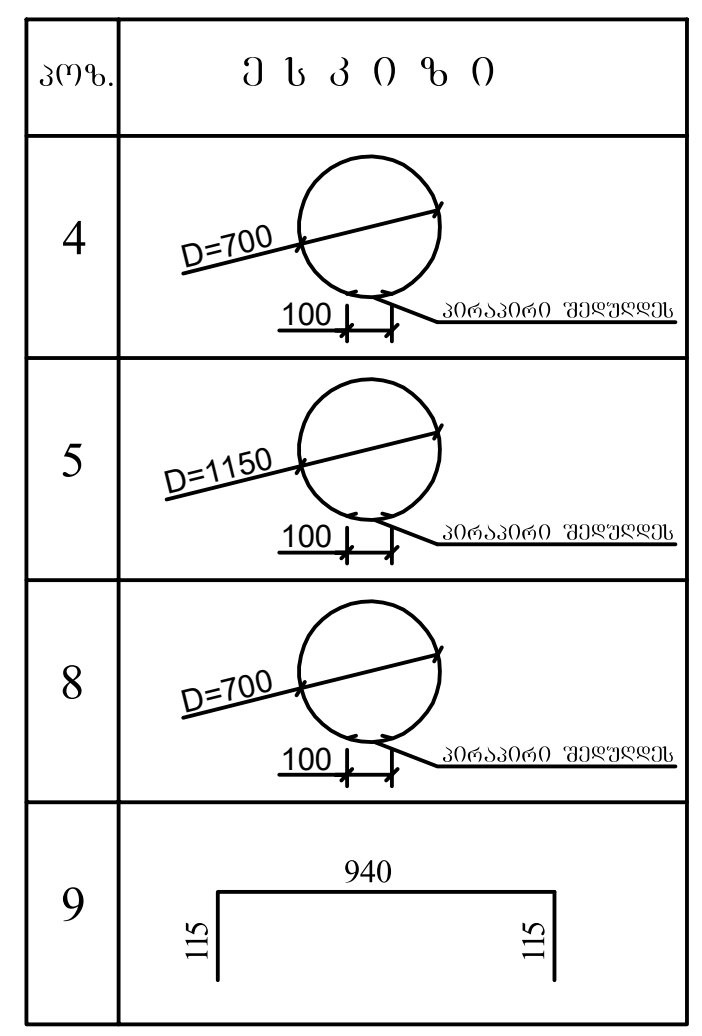

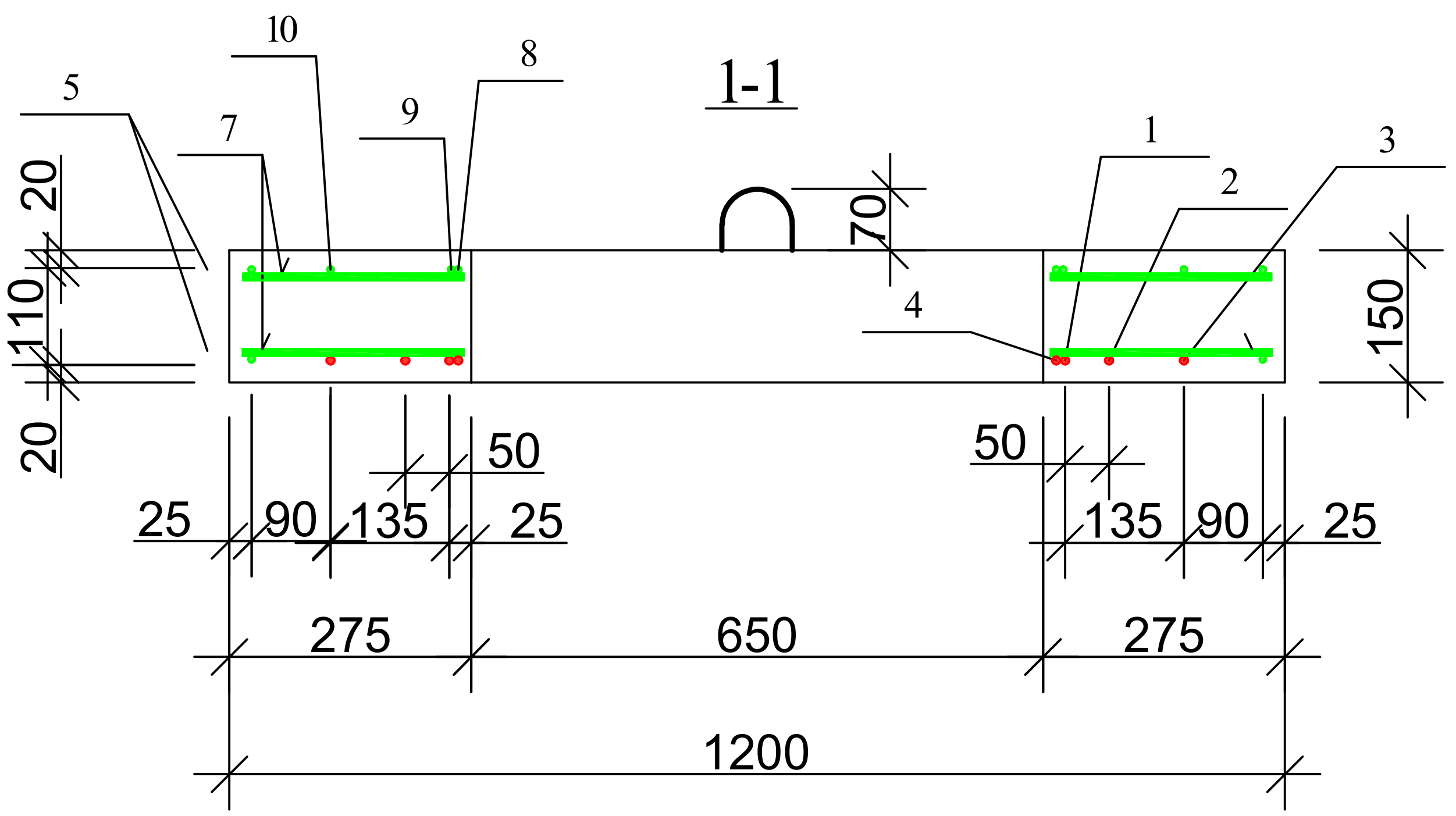

ჭის ანაკრები რკინაბეტონის გადახურვის ფილის სპეციფიკაცია

პოზ.	ა ღ ნ ი შ ვ ნ ა	დ ა ს ა ხ ე ლ ე ბ ა	რაოდ.	მასა ერთ. კგ	შენიშვნა	
		დეტალები				
1		Φ 10 A500c L=940	4	0.58	2.33კგ	7.99კგ
2		L=860	4	0.53	2.13კგ	
3		L=650	4	0.40	1.60კგ	
4*		L=2300	1	1.43	1.43კგ	
14		L=100	8	0.06	0.5კგ	
5*		Φ 8 B500c L=3710	2	1.48	2.97კგ	14.27კგ
6		L=280	16	0.11	1.79კგ	
7		L=250	16	0.10	1.60კგ	
8*		L=2300	1	0.92	0.92კგ	
9*		L=1170	4	0.47	1.87კგ	
10		L=650	4	0.26	1.04კგ	
11*		L=600	8	0.24	1.92კგ	
12*		L=1005	4	0.4	1.60კგ	
13		L=170	8	0.07	0.56კგ	
		მასალები				
		ბეტონის კლასით B25			0.12 მ³	

ფორმატი	სტადია	ვარიანტი
A3	მ.პ.	1

პირობითი აღნიშვნები:

შენიშვნები:

დამკვეთი

დაკვეთა

შემსრულებელი

შ.პ.ს. "ჯორჯიან უოთერ ენდ ფაუერი"
თბილისი, მედეა (მზია) ჯუღელის ქუჩა №10
ტექნიკური ექსპერტიზის და პროექტირების დეპარტამენტი-საპროექტო სამსახური

რეაბ. ჯგუფის უფროსი	ს. ჯაფარიძე	
პროექტის ხელმძღვანელი		
შეასრულა		
შეამოწმა		

პროექტი

თარიღი

ნახაზი

ჭის ანაკრები რკინაბეტონის გადახურვის ფილა D=1000 მმ (არმირება); სპეციფიკაცია

მასშტაბი	ფურცელი №	ფურცლები
-	სკ-3	20

საყალიბე ნახაზი

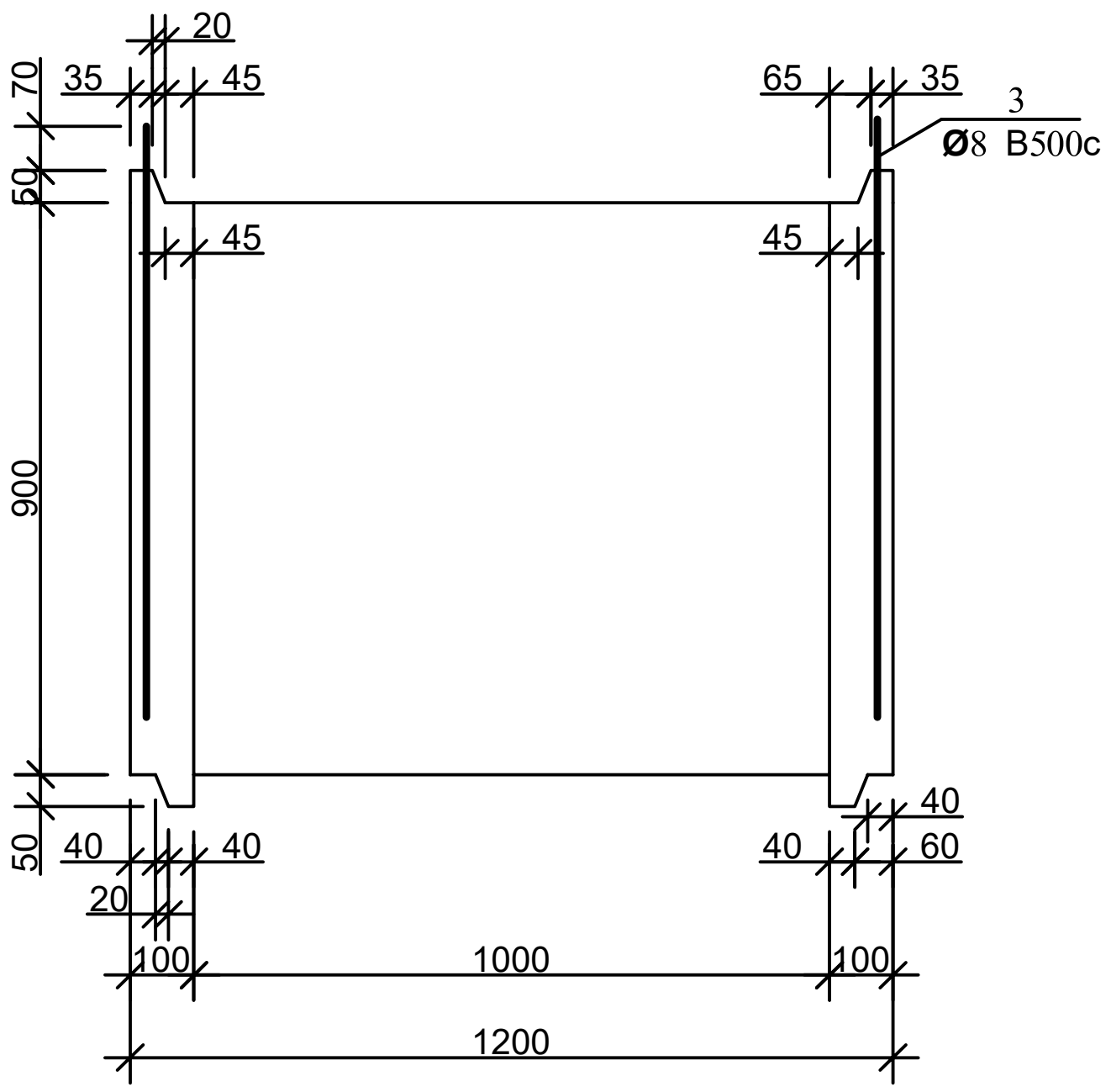

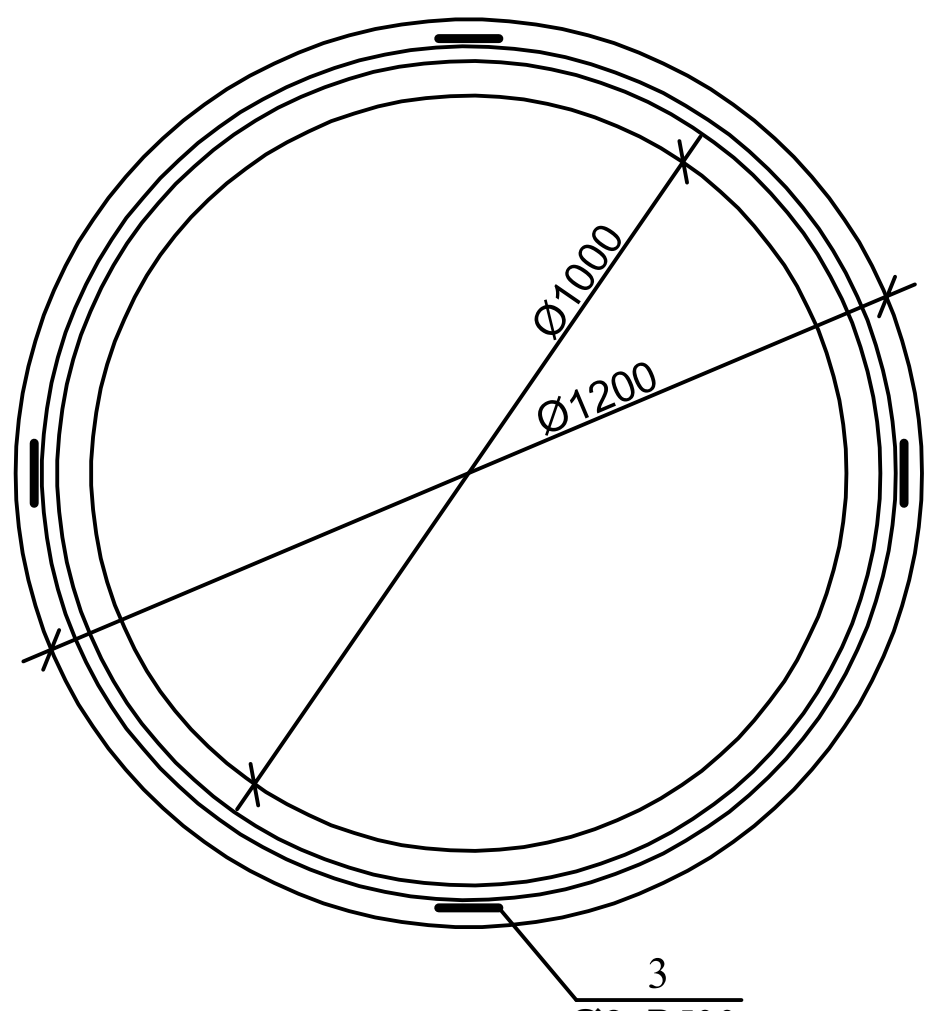

არმირება

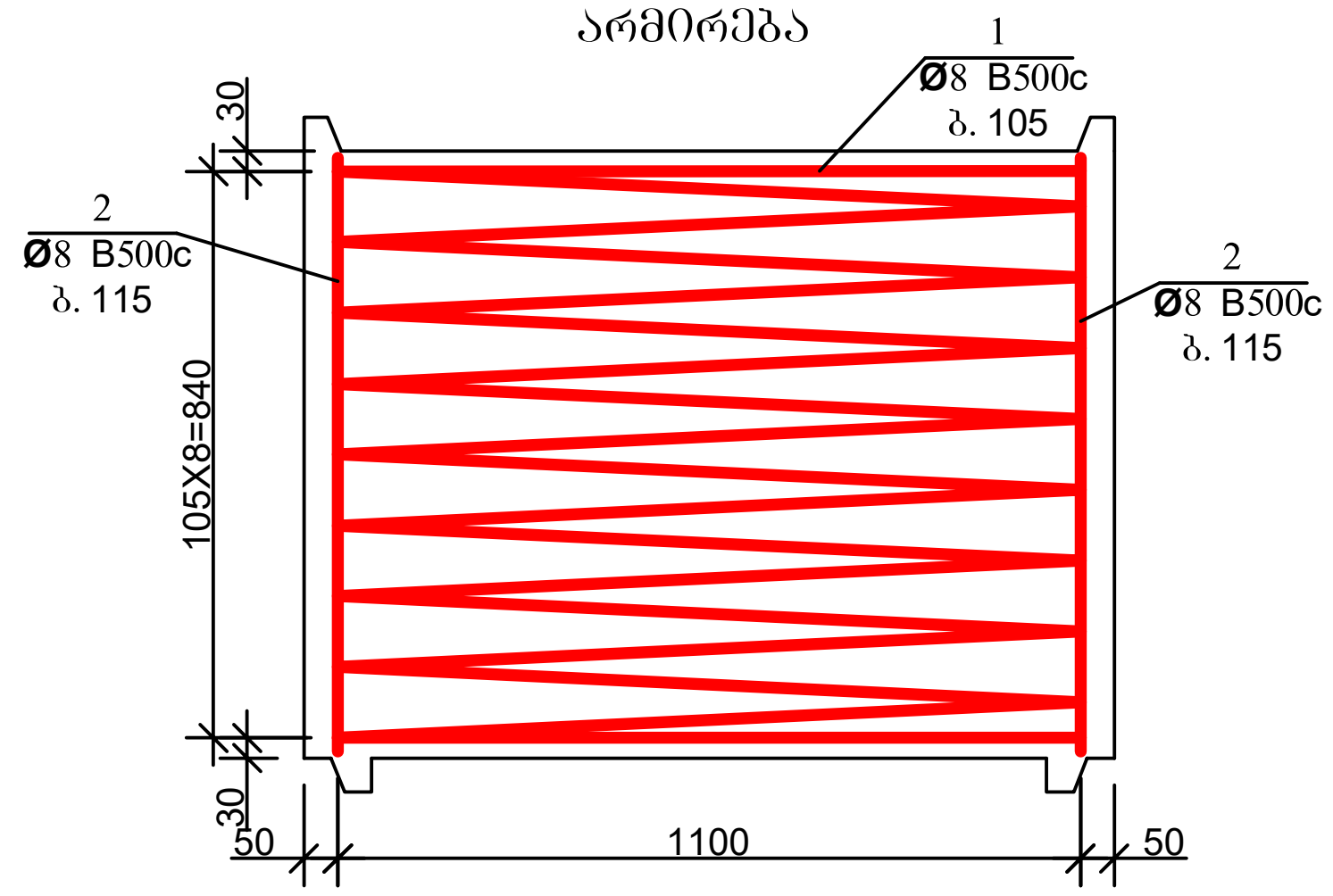

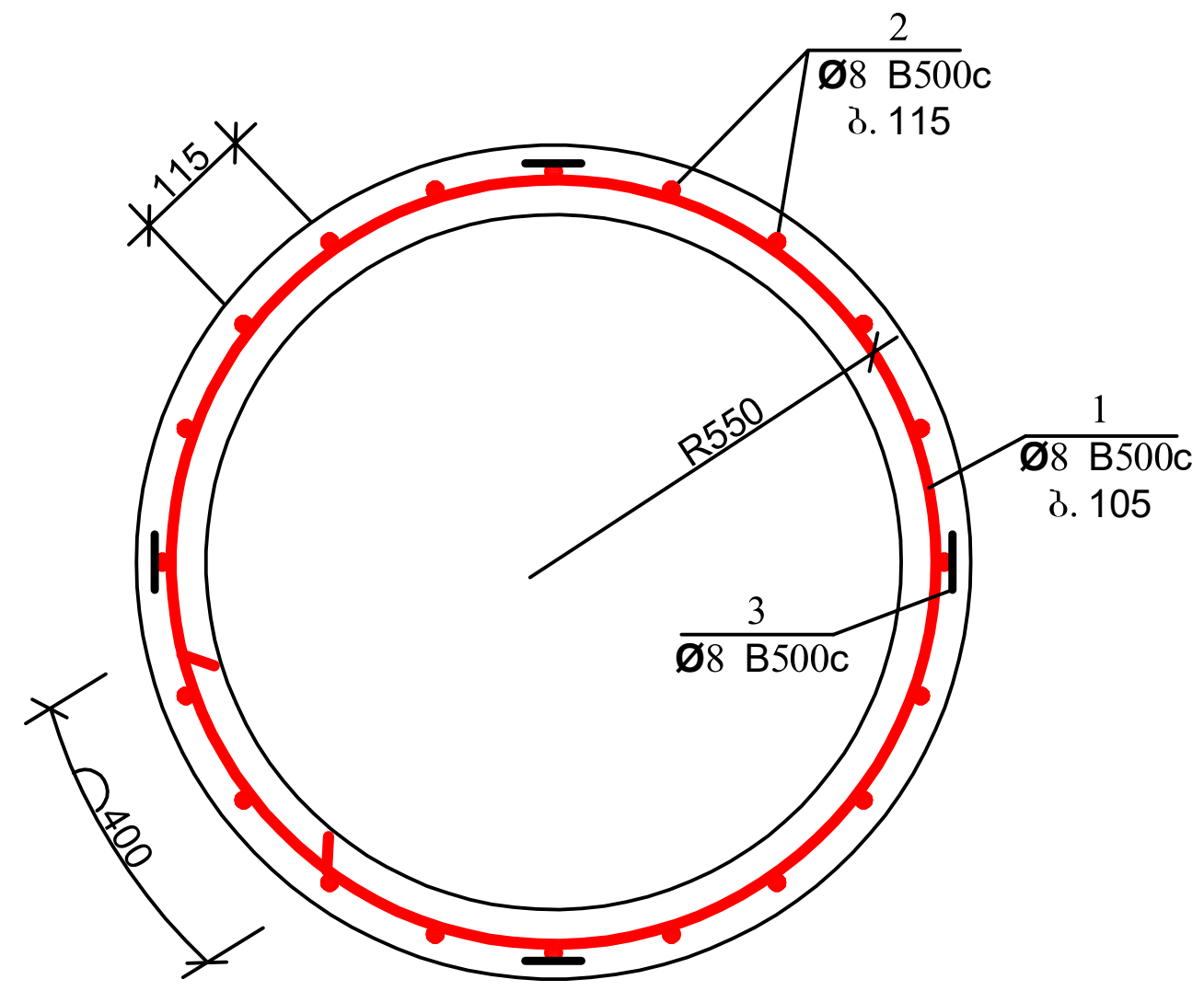

დეტალების უწყისი

პოზ.	ე ს კ ი ზ ი
1	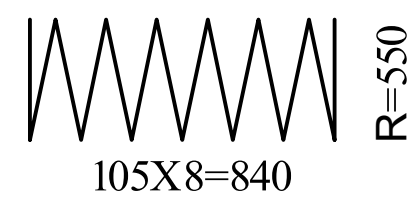

პოზ. 3

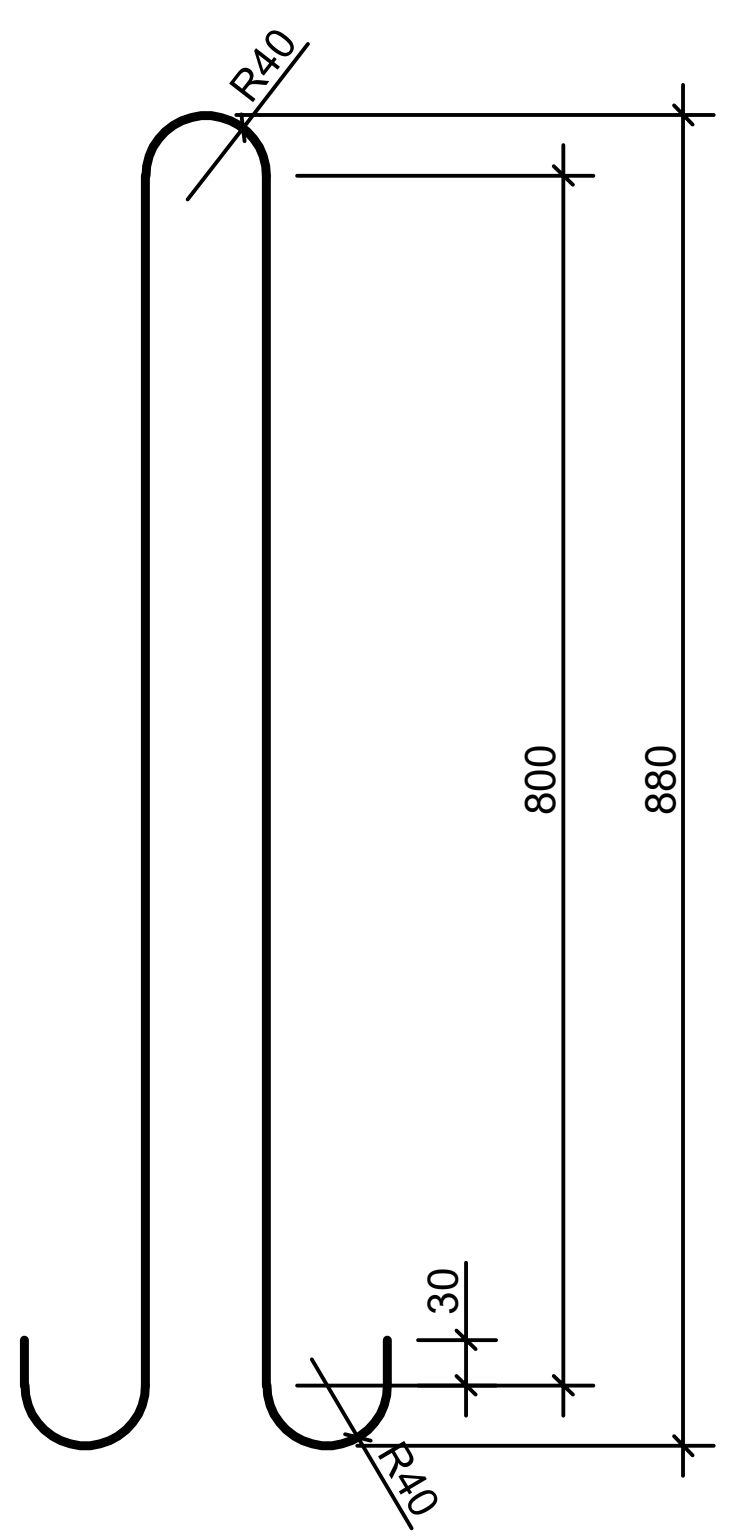

ჭის ანაკრები რკინაბეტონის რგოლის სპეციფიკაცია

პოზ.	ა ღ ნ ი შ ვ ნ ა	დ ა ს ა ხ ე ლ ე ბ ა	რაოდ.	მასა ერთ. კგ	შენიშვნა	
		დეტალები				
1*		ф 8 B500c L=35140	—	—	14.06კგ	27.73კგ
2*		L=870	30	0.35	10.5კგ	
3*		L=1980	4	0.79	3.17კგ	
		მასალები				
		ბეტონი კლასით B25			0.31 $მ^3$	

ფორმატი	სტადია	ვარიანტი
A3	მ.პ.	1

პირობითი აღნიშვნები:

შენიშვნები:

დამკვეთი

დაკვეთა

შემსრულებელი

შ.პ.ს. "ჯორჯიან უოთერ ენდ ფაუერი"

თბილისი, მედეა (მზია) ჯუღელის ქუჩა №10

ტექნიკური ექსპერტიზის და პროექტირების დეპარტამენტი-საპროექტო სამსახური

რეაბ. ჯგუფის უფროსი	ს. ჯაფარიძე	
პროექტის ხელმძღვანელი		
შეასრულა		
შეამოწმა		

პროექტი

თარიღი

ნახაზი

ჭის ანაკრები რკინაბეტონის რგოლი D=1000 მმ H=900 მმ

მასშტაბი	ფურცელი №	ფურცლები
-	სკ-4	20

ჭის ანაკრები რკინაბეტონის ძირი D=1000

(საყალიბე ნახაზი)

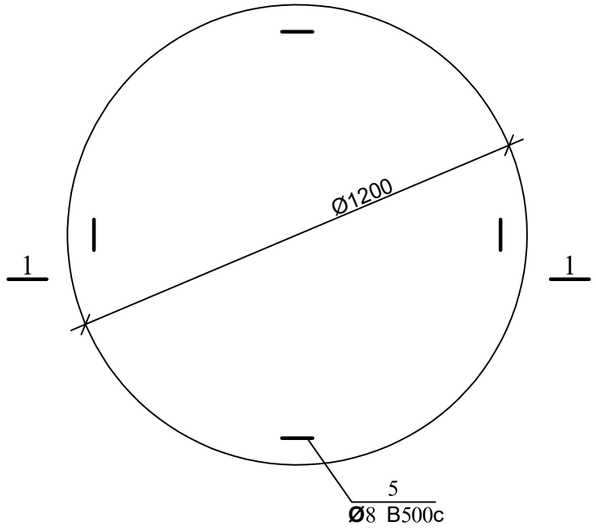

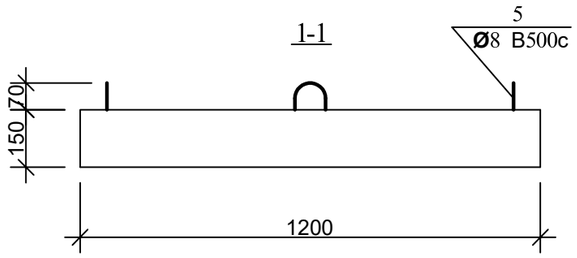

არმირება

ბადე 1; ბადე 2

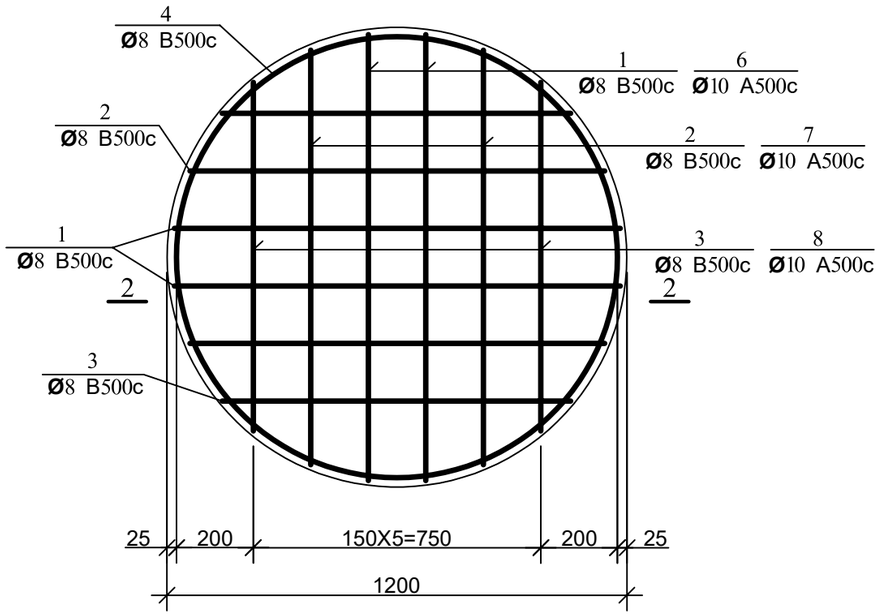

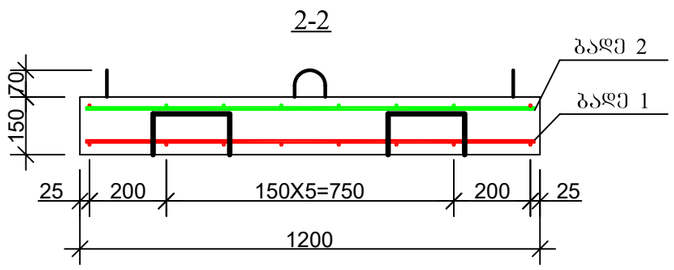

პოზ. 5

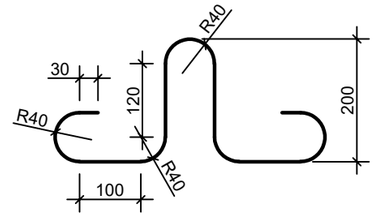

დეტალების უწყისი

პოზ.	ე ს კ ი ზ ი
4	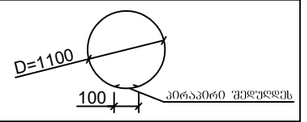
9	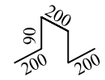

ჭის ანაკრები რკინაბეტონის ძირის სპეციფიკაცია

პოზ.	ა ღ ნ ი შ ვ ნ ა	დ ა ს ა ხ ე ლ ე ბ ა	რაოდ.	მასა ერთ. კგ	შენიშვნა	
		დეტალები				
1	ბადე 1	ф 8 B500c L=1160	4	0.46	1.84კგ	11.81კგ
2	ბადე 1	L=1080	4	0.43	1.72კგ	
3	ბადე 1	L=910	4	0.36	1.44კგ	
4*		L=3560	2	1.42	2.85კგ	
5*		L=1005	4	0.4	1.60კგ	
9*		L=780	4	0.31	1.25კგ	
6	ბადე 2	ф 10 A500c L=1160	4	0.72	2.88კგ	7.81კგ
7	ბადე 2	L=1080	4	0.67	2.68კგ	
8	ბადე 2	L=910	4	0.56	2.26კგ	
		მასალები				
		ბეტონი კლასი	B25		0.17 მ³	

ფორმატი	სტადია	ვარიანტი
A3	მ.პ.	1

პირობითი აღნიშვნები:

შენიშვნები:

დამკვეთი

დაკვეთა

შემსრულებელი

შ.პ.ს. "ჯორჯიან უოთერ ენდ ფაუერი"

თბილისი, მშდა (მზია) ჯუღელის ქუჩა №10

ტექნიკური ექსპერტიზის და პროექტირების დეპარტამენტი-საპროექტო სამსახური

რეად. ჯგუფის უფროსი	ს. ჯაფარიძე	
პროექტის ხელმძღვანელი		
შესრულა		
შეამოწმა		

პროექტი

თარიღი

ნახაზი

ჭის ანაკრები რკინაბეტონის ძირი D=1000 მმ

მასშტაბი	ფურცელი №	ფურცლები
-	სკ-5	20

სამუშაოების შესრულების მეთოდოლოგია
წყალსადენი

სამუშაოების შესრულების მეთოდოლოგია (წყალსადენი)		
1.	ტიპური მრგვალი ჭების კონსტრუქციული ელემენტების (საძირკვლის, რგოლების და ფილების) მოწყობა და დამუშავება	გვ-1
2.	მიწის თხრილის და ჭის ქვაბულის გამაგრების კვანძი	გვ-2
3.	ინერტული მასალები	გვ-3
4.	მილების შედუღება	გვ-4
5.	თხრილის შევსების მეთოდოლოგია	გვ-.
.	საპროექტო ქსელის მოწყობა, გარეცხვა და ჰიდრავლიკური გამოცდა	გვ-
.	ღამის სამუშაოები და ნარჩენების მართვა	გვ-
8.	დროებითი შენობა ნაგებობები	გვ-8
9.	მობილიზაცია და სამშენებლო მოედნის მოწესრიგება	გვ-9

ტიპური მრგვალი ჭების კონსტრუქციული ელემენტების (საძირკვლის, რგოლების და ფილების) მოწყობა და დამუშავება

ჭის რგოლებს შორის ჰიდროსაიზოლაციო მასალის მოწყობის კვანძი

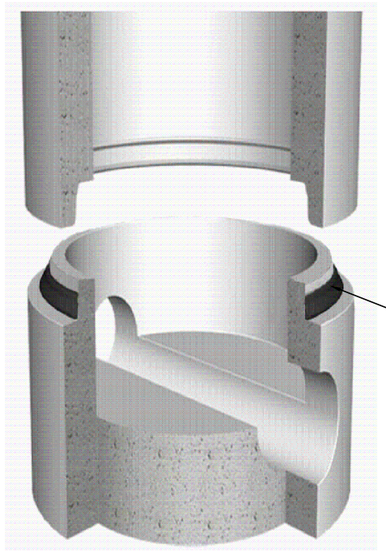

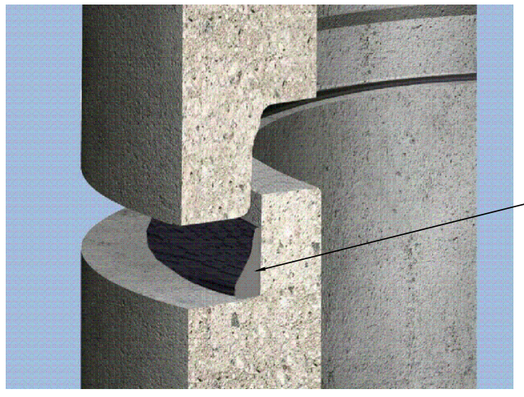

რკინაბეტონის სტანდარტული ჭა

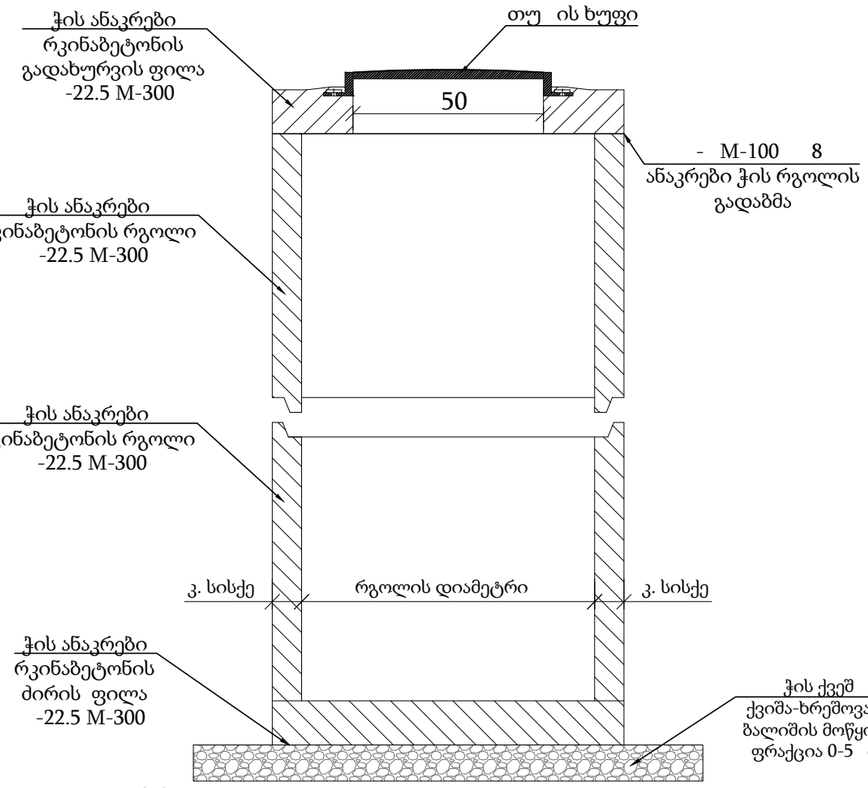

ჭები

- ანაკრები რკინა ბეტონის ჭების ელემენტების ტრანსპორტირება განხორციელდეს მაქსიმალური სიფრთხილით.
- სამონტა ო სამუშაოების დაწ ებამდე შემოწმდეს ანაკრები რკინა-ბეტონის ჭის ელემენტების მარკიანობა და არმირება.
- დაუშვებელია კონსტრუქციული ბზარის მქონე რკინა-ბეტონის ელემენტების გამოყენება.
- ძირის ფილის მონტა ამდე პროექტით გათვალისწინებული ქვიშა-ხრეშოვანი ფენა დაიტკეპნოს არანაკლებ -ით.
- ჭის გარე ზედაპირი დამუშავდეს ჰიდროსაიზოლაციო მასალით.
- ქვაბულის შევსების დროს, არ უნდა დაზიანდეს ჰიდროსაიზოლაციო მასალით დამუშავებული ჭის გარე ზედაპირი.
- ჭაში ფასონური ნაწილების მონტა ის დროს გასათვალისწინებელია მწარმოებლის რეკომენდაციები.
- ჭაში ღითონის ელემენტები დამუშავდეს ანტიკოროზიული საიზოლაციო მასალით.
- ჭების ელემენტების გადაბმის ადგილები დამუშავდეს ქვიშა-ცემენტის ხსნარით - M-100 - წყალშეუღწევადი დანამატით.
- ჩობალსა და მილს შორის სივრცე ამოივსოს გაზინთული (გაპოხილი) თოკით.

თუ ის ხუფი

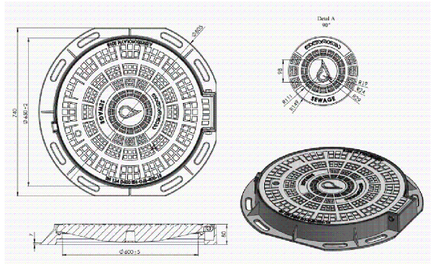

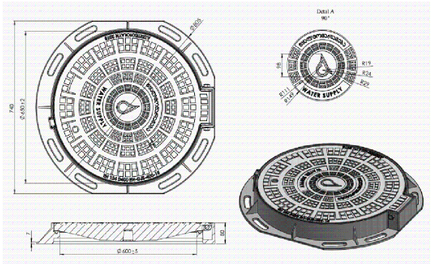

ბეტონის ჭის კედელში მილის შეჭრისთვის ხვრეტის მოწყობა

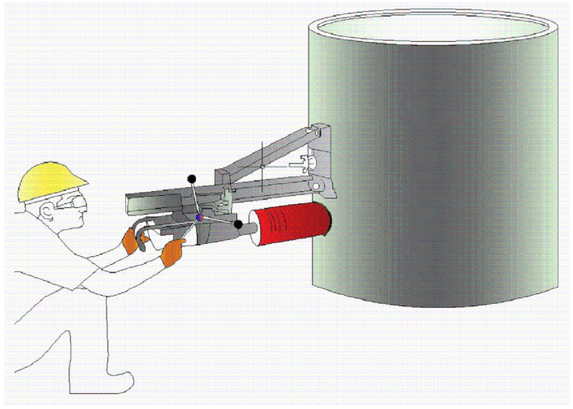

ჭის გარე ზედაპირის დამუშავება ჰიდროსაიზოლაციო მასალით

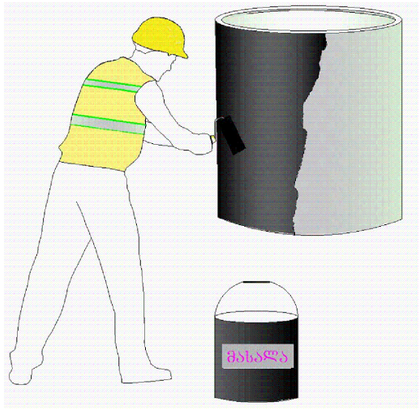

შემსრულებელი:
ტექნიკური ექსპერტიზისა და პროექტირების დეპარტამენტი

სამუშაოების შესრულების მეთოდოლოგია

თარიღი: 2022 წელი

ტიპური მრგვალი ჭების კონსტრუქციული ელემენტების (საძირკვლის, რგოლების და ფილების) მოწყობა და დამუშავება

მასშტაბი	ფურცელი	ფორმატი
	გვ-1	A3

მიწის თხრილის და ჭის ქვაბულის გამაგრების კვანძი

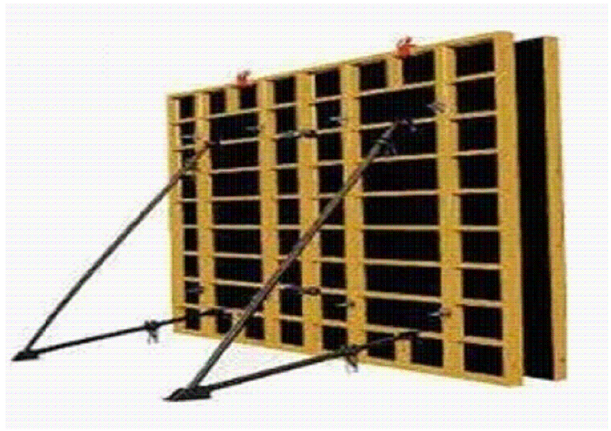







შენიშვნა: საპროექტო ქსელის h ≥1.5 მ-ს ჩაღრმავების შემთხვევაში საჭიროა მიწის თხრილის და ჭის ქვაბულის კედლების გამაგრება.

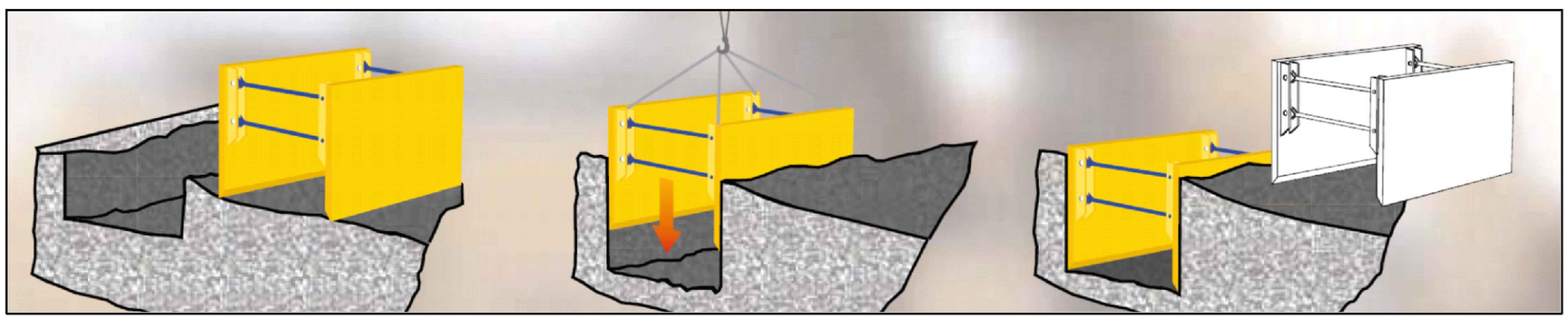

gwp

დამკვეთი (№):

შემსრულებელი:

ტექნიკური ექსპერტიზისა და პროექტირების დეპარტამენტი

სამუშაოების შესრულების მეთოდოლოგია

თარიღი: 2022 წელი

მიწის თხრილის და ჭის ქვაბულის გამაგრების კვანძი

მასშტაბი	ფურცელი	ფორმატი
	გვ-2	..

ინერტული მასალები

ქვიშა

პროექტი ითვალისწინებს ქვიშას ფრაქციით 0.5-5 მმ. ქვიშის ფიზიკო- მექანიკური მახასიათებლები უნდა შეესაბამებოდეს 3 -201 სტანდარტს.



ქვიშა-ხრეშოვანი ნარევი

პროექტი ითვალისწინებს მდინარის ქვიშა-ხრეშოვან ნარევს ფრაქციით 0-80 მმ , 0-120. ქვიშა-ხრეშოვანი ნარევის ფიზიკო-მექანიკური მახასიათებლები უნდა შეესაბამებოდეს წინამდებარე დიაგრამაზე წარმოდგენილ მინიმალურ და მაქსიმალურ ზღვრებს.

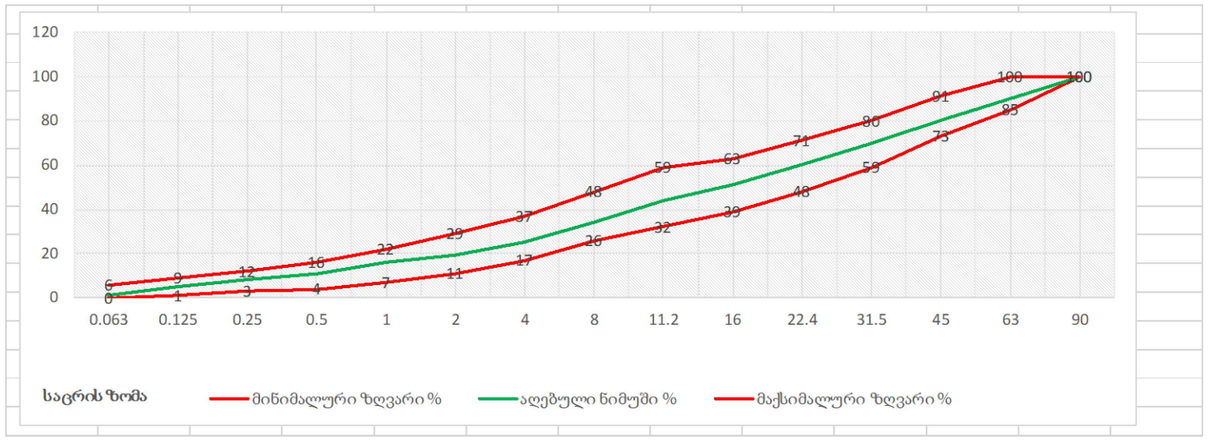

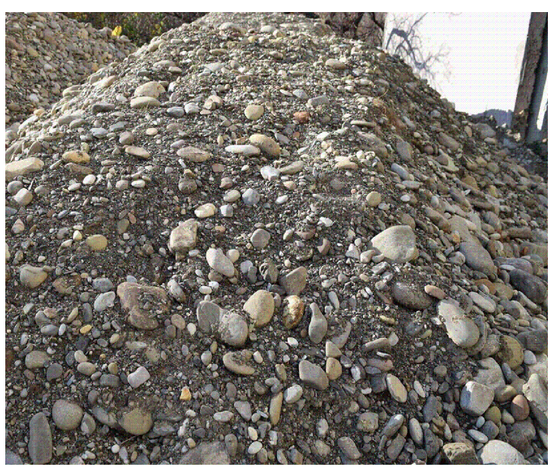

ფრაქციული ღორღი

პროექტი ითვალისწინებს ღორღს ფრაქციით 0 - 40 მმ. ფრაქციული ღორღის ფიზიკო-მექანიკური მახასიათებლები უნდა შეესაბამებოდეს წინამდებარე დიაგრამაზე წარმოდგენილ მინიმალურ და მაქსიმალურ ზღვრებს.

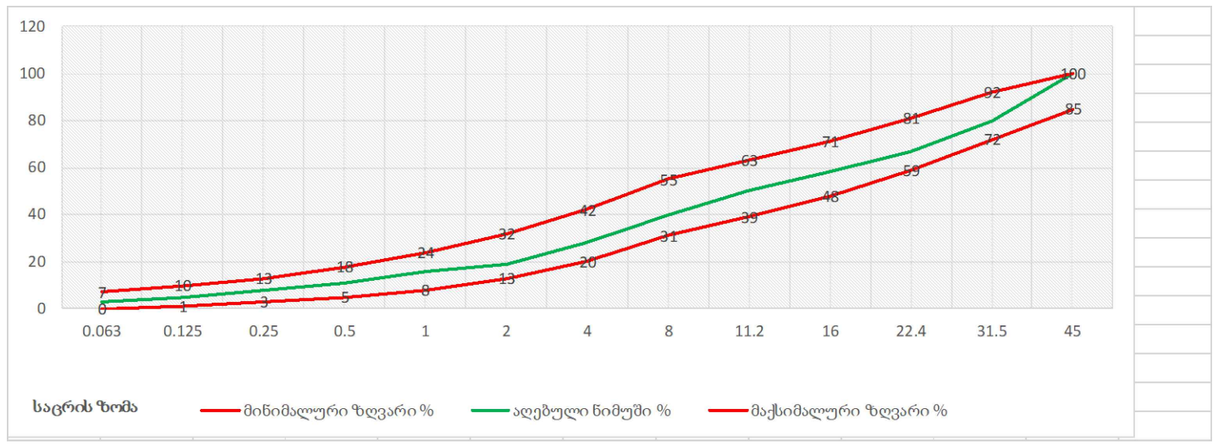



ასფალტი

ასფალტო-ბეტონის საფარი უნდა აკმაყოფილებდეს GOST 9128-2013სტანდარტის მოთხოვნებს.

მსხვილმარცვლოვანი: ტკეპნის კოეფიციენტი ≥ ფორიანობა 5 - 10
წვრილმარცვლოვანი: ტკეპნის კოეფიციენტი ≥ ფორიანობა 2.5 - .5



gwp

დამკვეთი (№):

შემსრულებელი:
ტექნიკური ექსპერტიზისა და პროექტირების დეპარტამენტი

სამუშაოების შესრულების მეთოდოლოგია

თარიღი: 2022 წელი

ინერტული მასალები

მასშტაბი	ფურცელი	ფორმატი
	გვ-3	A3

მილების შედუღება

პოლიეთილენის მილები შედუღდეს ელ.ფუზური "კოდის" ან პირაპირი შედუღების აპარატით.
ელ. ფუზური შედუღების "კოდის" აპარატი შედგება შემდეგი ნაწილებისგან:

1. აპარატი
2. გადამყვანები/ ჩიბუხები/
3. სკანერი
4. გენერატორი







შედუღების სამუშაოების დროს აუცილებელია შემდეგი ინვენტარის გამოყენება:

1. შესადუღებელი ელ. ფიტინგი შეფუთულ მდგომარეობაში, რომელიც იხსნება მხოლოდ ინსტალაციის დროს
2. ფიქსატორი, რომელიც უზრუნველყოფს მილის წრიული ფორმის შენარჩუნებასა და უძრაობას.
3. ხელის ან მექანიკური საფხეკი ხელის საფხეკი გამოი ენება 110 მმ-მდე მექანიკური - 110 მმ და მეტი .
4. მილის საჭრელი
5. სადეზინფექციო ხსნარი
. სუფთა ხელსახოცები
. მარკერი



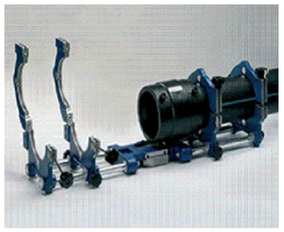

შემდუღებელი უნდა იყოს სერტიფიცირებული.



პირა-პირა შედუღების მეთოდოლოგია

1. ცენტრატორი მუშაობდეს გამართულად ველა გადამჭერი დეტალი უნდა ი ოს გამო ენებული.
2. გამაცხელებელი უთოს ზედაპირს, რომელიც დაფარულია ტეფლონის ფენით, არ უნდა აღენიშნებოდეს მექანიკური დაზიანებები.
3. შემდუღებელი უნდა ეყრდნობოდეს ცხრილს, სადაც მოცემულია ცალკეული სპეციფიკაციის მილისთვის კონკრეტული ინფორმაციები.
4. გენერატორი რომელიც უწ ვეტ რე იმში მიაწოდებს ელ.ენერგიას შედუღების აპარატს.

მილების ტრანსპორტირება და ადგილზე დასაწყობება

1. მილების ტრანსპორტირება განხორციელდეს მაქსიმალური სიფრთხილით, მექანიკური დაზიანებებისგან თავიდან არიდების მიზნით.
2. მილები დასაწყობდეს ისე, რომ გარე საიზოლაციო შრე და მაერთებელი ნაწილები არ დაზიანდეს.
3. დაიგმანოს დასაწყობებული მილის ბოლოები.
4. სამონტა ო სამუშაოების დაწ ებამდე დათვალიერდეს მილის ვიზუალური მხარე და დადასტურდეს მისი შესაბამისობა პროექტთან და სტანდარტებთან.



gwp

დამკვეთი (№):

შემსრულებელი:
ტექნიკური ექსპერტიზისა და პროექტირების დეპარტამენტი

სამუშაოების შესრულების მეთოდოლოგია

თარიღი: 2022 წელი

მილების შედუღება

მასშტაბი	ფურცელი	ფორმატი
	გვ-4	A3

თხრილის შევსების მეთოდოლოგია

1. სამშენებლო სამუშაოების მიმდინარეობის დროს სამშენებლო მოედანზე განთავსდეს საინფორმაციო ბანერი.
2. თხრილი შემოიფარგლოს უსაფრთხოების დამცავი ებირებით.
3. დაიტკეპნოს მილის ძირი.
4. მოეწყოს ქვიშის ბალიში და დაიტკეპნოს.
5. მილსადენის თხრილში მონტა ის შემდეგ მილის გვერდები ამოივსოს ქვიშით და დაიტკეპნოს გვერდების დატკეპნის შემდეგ მილის ზურგი დაიფაროს ქვიშით და დაიტკეპნოს მსუბუქი სატკეპნით.

. ქვიშის თავზე მოეწ ოს გამაფრთხილებელი ლენტი.

. მოეწ ოს ქვიშა-ხრეშოვანი ნარევის ფენები თითოეული არაუმეტეს 30 სმ და დაიტკეპნოს 5- .

8. მოეწყოს ფრაქციული ღორღის ფენა და დაიტკეპნოს არაუმცირეს .
9. ფრაქციული ღორღის ზედაპირი დამუშავდეს ბიტუმით და დაიგოს ასფალტის მსხვილმარცვლოვანი ფენა არაუმცირეს ტკეპნით და წვრილმარცვლოვანი საცვეთი ფენა - არაუმცირეს 99 ტკეპნით.
10. ტკეპნის კოეფიციენტები შემოწმდეს.
11. სამშენებლო მოედანზე მყოფმა პირებმა უნდა ატარონ შრომის უსაფრთხოების დამცავი საშუალებები.
12. სამშენებლო სამუშაოების მიმდინარეობის დროს სამშენებლო მოედანზე და მის მიმდებარედ განთავსდეს სამუშაო პროცესის აღმნიშვნელი შსაბამისი საგზაო გამაფრთხილებელი ნიშნები (ნიშნების რაოდენობა და ტიპები არ არის ლიმიტირებული).
13. ჭის ძირის მონტა ამდე საფუძველი მოშანდაკდეს და დაიტკეპნოს.
14. ჭის ირგვლივ ქვაბული ქვიშის ბალიშამდე შეივსოს ქვიშა-ხრეშოვანი ნარევით.
15. ჩობალსა და მილს შორის სივრცე შეივსოს გაპოხილი ძენძითა და სპეცსაიზოლაციო ხსნარით, ან ალტერნატიული მასალით პროექტის ავტორთან შეთანხმებით.

1 . ჭის ანაკრები ელემენტების გადაბმის ადგილები დამუშავდეს საიზოლაციო მასალით.

1 . ჭის ირგვლივ ქვაბული შეივსოს ქვიშა-ხრეშოვანი ნარევით არაუმეტეს 30 სმ ფენებად და დაიტკეპნოს 5- .

1 . ჭის გადახურვის ფილა მოეწ ოს ისე რომ თუ ის ხუფის ნიშნული გაუთანაბრდეს გზის ნიშნულს.



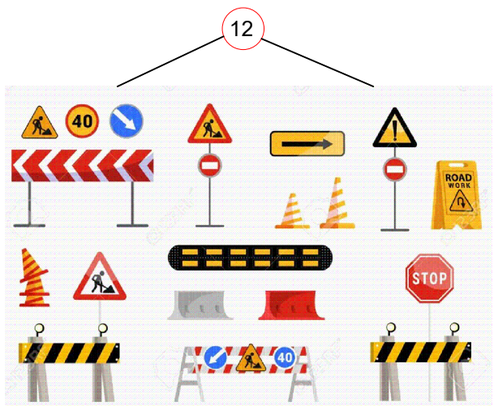

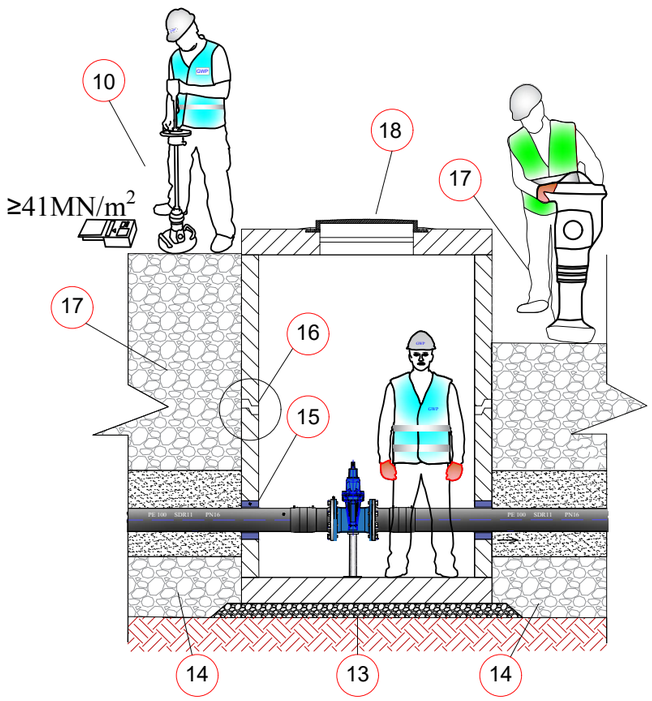

gwp

დამკვეთი (№):

შემსრულებელი:
ტექნიკური ექსპერტიზისა და პროექტირების დეპარტამენტი

სამუშაოების შესრულების მეთოდოლოგია

თარიღი: 2022 წელი

თხრილის შევსების მეთოდოლოგია

მასშტაბი	ფურცელი	ფორმატი
	გვ-5	A3

საპროექტო ქსელის მოწყობა, გარეცხვა და ჰიდრავლიკური გამოცდა

ჰიდრავლიკური გამოცდა

1. წ ალსადენის მილი გამოიცადოს 12 ბარზე საათიან უწ ვეტ რე იმში.
2. ტესტირების შედეგები ჩაითვალოს დადებითად, თუ 4 საათიან უწყვეტ რე იმში წნევის დანაკარგი არ იქნება 0.1 ბარზე მეტი.
3. მანომეტრი უნდა იყოს კალიბრირებული.

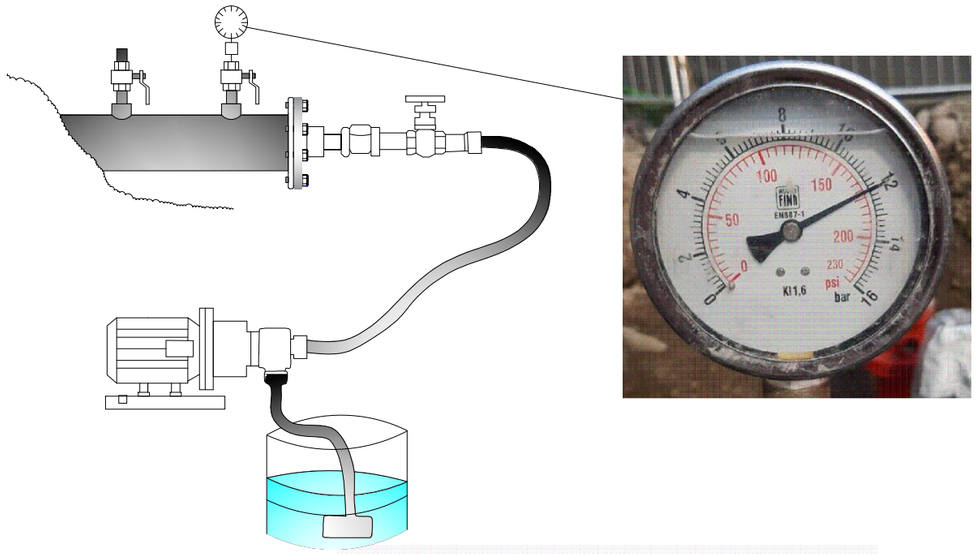

მილსადენის გარეცხვა

1. დაუშვებელია მოწყობილი მილსადენის ექსპლუატაციაში მიღება და მომხმარებლისთვის წყლის მიწოდება, ვიდრე არ დაფიქსირდება მილსადენის რეცხვისას აღებული ლაბორატორიული სინ ების დადებითი შედეგები.

ლაბორატორიული ანალიზის აქტი

კონტრაქტორი:
პროექტის კოდი:
პროექტის დასახელება:
ნიმუშების რაოდენობა:
ნიმუშის დასახელება:
ნიმუშის აღების დრო:
ანალიზის დაწყების დრო:
ანალიზის დასრულების დრო:

წორმატიული დოკუმენტი ეყრდნობა სასმელი წყლის ტექნიკური რეგლამენტისა (საქართველოს მთავრობის დადგენილება N 58; 15.01.14) და წყლის სინჯის აღების სანიტარული წესებს (საქართველოს მთავრობის დადგენილება N 26; 03.01.14)

№	გამოსაკვლევი მაჩვენებელი	საზომი ერთეული	ნორმატივი არა უმეტეს	მიღებული შედეგი
ორგანოლეპტიკური მაჩვენებლები				
1	სუნი	ბალი	2	
2	გემო	ბალი	2	
3	ფერიანობა	გრადუსი	15	
4	სიმღვრივე	მგ/ლ	2.0	
ქიმიური მაჩვენებლები				
5	წყალბადის მაჩვენებელი	pH	6-9	
6	ამიაკი	მგ/ლ	-	
7	ნიტრიტები (NO_2)	მგ/ლ	0.2	
8	ნიტრატები (NO_3)	მგ/ლ	50	
9	ქლორის ნარჩენი	მგ/ლ	0.3-0.5	
10	ქლორიდები (Cl^-)	მგ/ლ	250	
11	პერმანგანატული ჟანგვადობა	მგ O_2/ლ	3.0	
მიკრობიოლოგიური მაჩვენებლები				
12	საერთო კოლიფორმული ბაქტერიები	კწე 300 მლ-ში	არ დაიშვება	
13	ნაგოს	კწე 300 მლ-ში	არ დაიშვება	
14	მეზოფილური აერობები და ფაკულტატური ანაერობები	კწე 1 მლ-ში 37°C	20	
15	მეზოფილური აერობები და ფაკულტატური ანაერობები	კწე 1 მლ-ში 22°C	100	

გამოცდის შედეგები სასმელი წყლის ნორმატივებს ☐ შეესაბამება ☐ არ შეესაბამება

ლაბორატორიის უფროსი: ---------- სახელი, გვარი

ქსელის გადაერთება

1. გარეცხვისა და ჰიდრავლიკური გამოცდის დადებითი შედეგების შემდეგ შესაძლებელია საპროექტო ქსელის დაერთება არსებულ ქსელთან.
2. გადაერთების სამუშაოების დაწყებამდე დაზუსტდეს არსებული მილის ტიპი და ტექნიკური მახასიათებლები.
3. გადაერთებითი სამუშაოების ღამის საათებში შესრულების დროს სამუშაო განათდეს სათანადოდ.
4. გადაერთების სამუშაოების მიმდინარეობისას ქვაბულში წყლის დაღვრის შემთხვევაში, ჩანაცვლდეს სველი ინერტული მასალა და ქვაბული შეივსოს პროექტით გათვალისწინებული მეთოდოლოგიის შესაბამისად.
5. გადაერთების სამუშაოები აწარმოოს სერთიფიცირებულმა შემდუღებელმა.



დამკვეთი (№):

შემსრულებელი:
ტექნიკური ექსპერტიზისა და პროექტირების დეპარტამენტი

სამუშაოების შესრულების მეთოდოლოგია

თარიღი: 2022 წელი

საპროექტო ქსელის მოწყობა, გარეცხვა და ჰიდრავლიკური გამოცდა

მასშტაბი	ფურცელი	ფორმატი
	გვ-	A3

ღამის სამუშაოები და ნარჩენების მართვა

ღამის სამუშაოები

1. თანამშრომლები აღჭურვილი უნდა იყვნენ სამუშაოს და სეზონის შესაბამისი სპეცტანსაცმლით ამრეკლი ჩანართებით, სამუშაოს შესაბამისი ტიპის სპეცფეხსამცლით.
2. ტერიტორიაზე განთავსებული იყოს ამრეკლი შესრულების ყველა საჭირო გამაფრთხილებელი, ამკრძალავი და მიმთითებელი ნიშნები
3. სამუშაო ადგილის განათება უნდა მოეწ ოს დადგენილი წესის მიხედვით 12 -1.
4. განათხარის ორივე მხარეს, უნდა დაყენდეს ციმციმა მაშუქები, ხოლო სამუშაოების წარმოების მანიშნებელი გამაფრთხილებელი ნიშნები უნდა განთავდეს განათხარიდან სამუშაო ადგილიდან 50 მ მოშორებით
5. განათხარის შემოღობვა უნდა განხორციელდეს მ არი მოა ირებით

. მძიმე ტექნიკის ოპერირება და სამუშაო ადგილზე გადაადგილება უნდა გაკონტროლდეს მედროშის მიერ

. სამუშაოების წარმოების მუდმივი კონტროლი უნდა განხორციელდეს უსაფრთხოების თანამშრომლის მიერ.



ნარჩენების მართვა

1. მშენებლობისას გათვალისწინებული იყოს გარემოს დაცვის სფეროში საქართველოს კანონმდებლობით დადგენილი სამართლებრივი მარეგულირებელი ნორმები და წესები.
2. მასშტაბური ავარიის ან ნებისმიერი სახის გარემოს დაბინძურების შემთხვევაში აღდგეს გარემო პირვანდელ მდგომარეობაში.
3. არ დაიკარგოს პროექტის ფარგლებში მოხსნილი მიწის ნაყოფიერი ფენა (20 სმ).
4. მშენებლობისას წარმოქმნილი ნარჩენების მართვა განხორციელდეს საქართველოში მოქმედი კანონმდებლობის შესაბამისად.
5. მშენებლობისას გაფრქვევებმა, ზედაპირული წყლებისა და ნარჩენი წყლების ჩადინებამ არ გადააჭარბოს მოქმედი კანონმდებლობით დადგენილ ნორმებს.

. მშენებლობის დროს ობიექტზე ადამიანის ანმრთელობისთვის საშიში სამშენებლო მასალების დემონტა ის ტრანსპორტირების და უტილიზაციის დროს გათვალისწინებულ იქნას მუშა პერსონალის ანმრთელობის და შრომის უსაფრთხოების ნორმები.



gwp

დამკვეთი (№):

შემსრულებელი:
ტექნიკური ექსპერტიზისა და პროექტირების დეპარტამენტი

სამუშაოების შესრულების მეთოდოლოგია

თარიღი: 2022 წელი

ღამის სამუშაოები და ნარჩენების მართვა

მასშტაბი	ფურცელი	ფორმატი
	გვ-	A3

დროებითი შენობა-ნაგებობები

СНИиП 4.09-91

1. სამშენებლო ობიექტზე შესაძლებელი უნდა ი ოს საინ ინრო პერსონალისათვის საოფისე სამუშაოების წარმოება და საზედამხედველო პერსონალთან შეხვედრების ორგანიზების შესაძლებლობა.
2. სამშენებლო ობიექტზე, შესაძლებელი უნდა იყოს სამშენებლო მასალებისა და ინვენტარისათვის დახურული დროებითი სასაწყობო შენობა ნაგებობის უზრუნველყოფა.
3. სამშენებლო ობიექტზე, მუშა პერსონალისათვის გასათვალისწინებელია დროებითი ბიო-ტუალეტების მოწყობა.

1.



2.



3.



დამკვეთი (№):

შემსრულებელი:

ტექნიკური ექსპერტიზისა და პროექტირების დეპარტამენტი

სამუშაოების შესრულების მეთოდოლოგია

თარიღი: 2022 წელი

დროებითი შენობა ნაგებობები

მასშტაბი	ფურცელი	ფორმატი
	გვ-8	A3

მობილიზაცია და სამშენებლო მოედნის მოწესრიგება

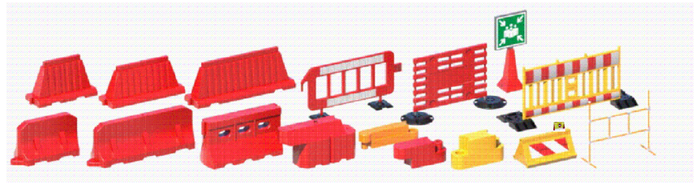

მობილიზაცია

1. მობილიზაციის ფარგლებში, სამშენებლო არეალი შემოისაზღვროს დამცავი ებირებით ან და გამაფრთხილებელი ლენტებით მოეწ ოს საგზაო ნიშნები და განთავსდეს საინფორმაციო ბანერი.







სამშენებლო მოედნის მოწესრიგება

1. სამუშაოების დასრულების შემდეგ შემოწმდეს ყველა ფასონური ნაწილის მდგომარეობა.
2. ყველა ფასონური ნაწილი გაიწმინდოს.
3. სამშენებლო მოედანი სრულად გათავისუფლდეს სამშენებლო ტექნიკისგან და ნარჩენებისგან და აღდგეს პირვანდელ მდგომარეობამდე.
4. იმ შემთხვევაში თუ ხდება საგზაო ინფრასტრუქტურის მოწ ობა ასფალტის აღდგენა ზედამხედველ ინ ინრის მიერ მიეცეს მითითება მშენებელს დასუფთავდეს და მოირეცხოს სამშენებლო მოედანი.



დამკვეთი (№):		
შემსრულებელი: ტექნიკური ექსპერტიზისა და პროექტირების დეპარტამენტი		
სამუშაოების შესრულების მეთოდოლოგია		
თარიღი: 2022 წელი		
მობილიზაცია და სამშენებლო მოედნის მოწესრიგება		
მასშტაბი	ფურცელი	ფორმატი
	გვ-9	A3