ფასადი 1-7

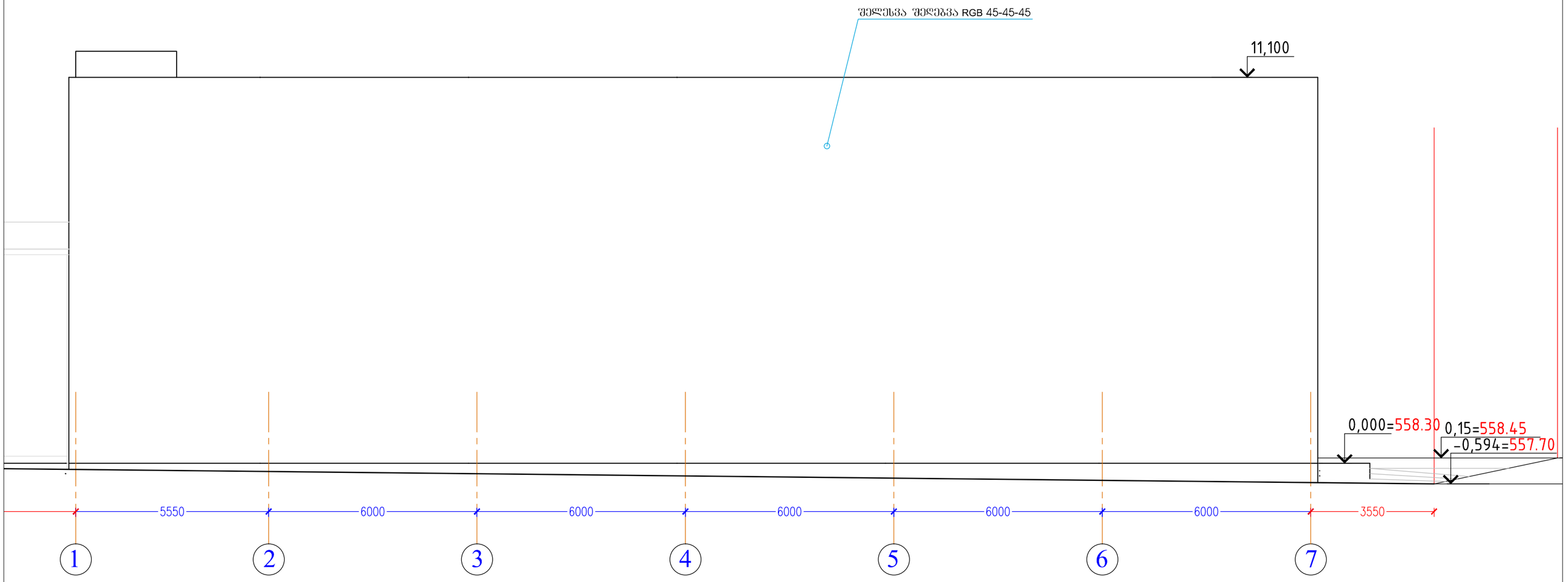

ფორმატი	ექსპლიკაცია	პირობითი ნიშნები	ი.მ. კონსტანტინე ტურავა	დამკვეთი: შპს "ვესტა"
A-3	ფასადი 1-7 – 276.0კვ.მ	ნაკვეთის საზღვარი არქიტექტურული ნიშნული ჭრილის ხაზი ღერძის ხაზი ნიშნულის აღმნიშვნელი გრუნტის ნიშნულის აღმნიშვნელი	არქიტექტორი: კ. ტურავა	ქ.თბილისი, ლ.დევდარიანის III შესახვევი,№29. შპს "ვესტა"-ს საკუთრებაში არსებულ მიწის ნაკვეთზე საწარმოო და სასაწყობო შენობების პროექტი (შენობა№1) ფასადი 1-7 მასშტაბი: 1 : 100; თარიღი; დაკვეთა; ფურცელი: არ-; ფურც.რაოდ.

ფასადი 7-1

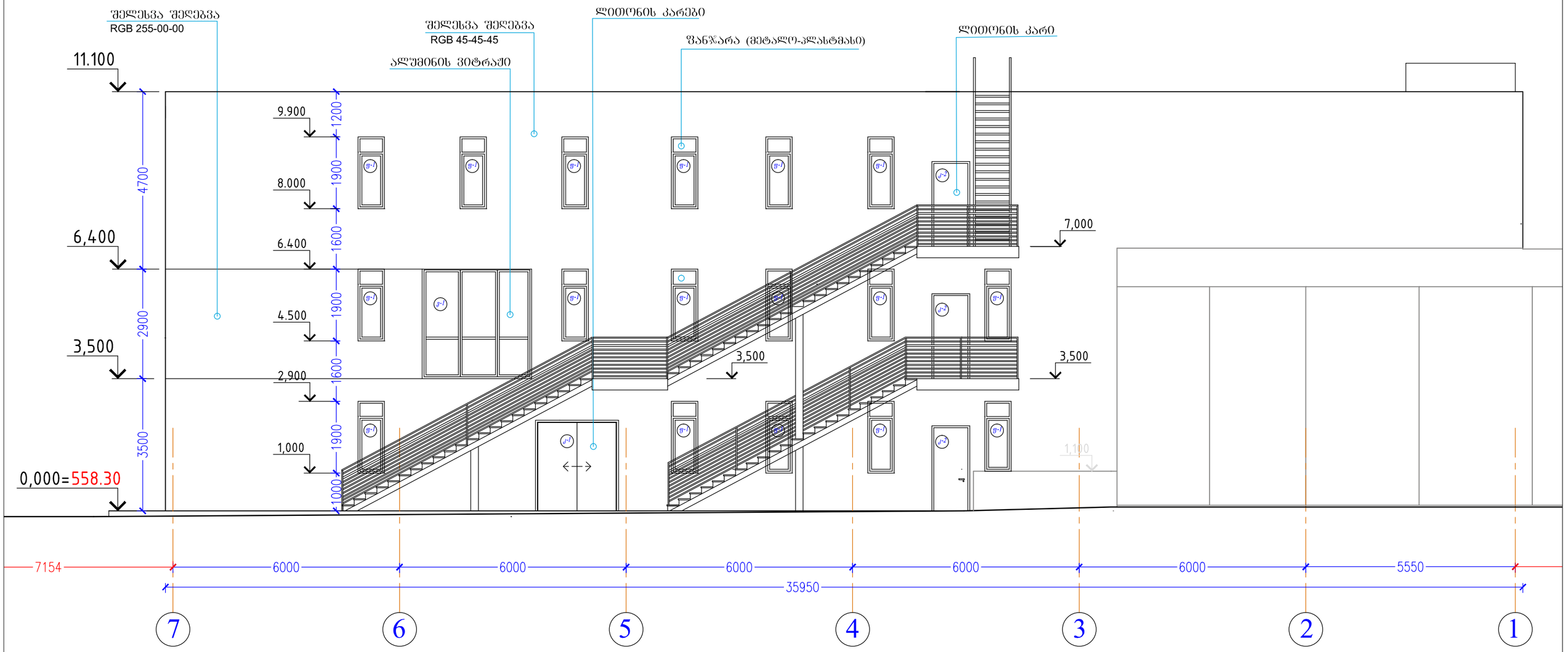

ფორმატი	ექსპლიკაცია	პირობითი ნიშნები	ი.მ. კონსტანტინე ტურავა	დამკვეთი: შპს "ვესტა"
A-3	ფასადი 7-1 – 323.0კვ.მ	ნაკვეთის საზღვარი არქიტექტურული ნიშნული ჭრილის ხაზი ღერძის ხაზი ნიშნულის აღმნიშვნელი გრუნტის ნიშნულის აღმნიშვნელი	არქიტექტორი კ. ტურავა	ქ.თბილისი, ლ.დევდარიანის II შესახვევი,№29. შპს "ვესტა"-ს საკუთრებაში არსებულ მიწის ნაკვეთზე საწარმოო და სასაწყობო შენობების პროექტი (შენობა№1) ფასადი 7-1 მასშტაბი 1 : 100 თარიღი დაკვეთა ფურცელი არ- ფურც.რაოდ.

ფასადი ა-გ

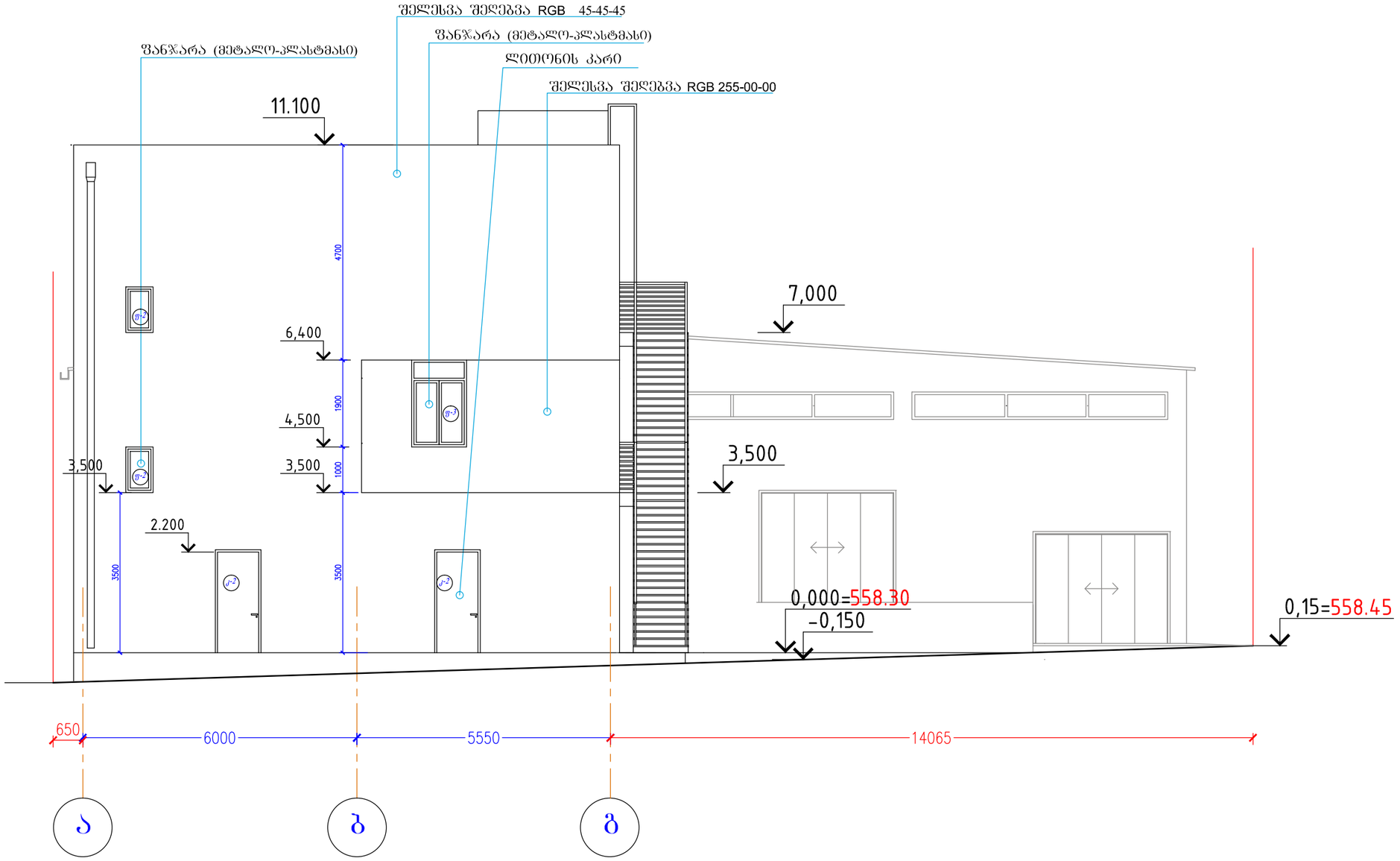

ფორმატი	ექსპლიკაცია	პირობითი ნიშნები			ი.მ. კონსტანტინე ჭურავა			დამკვეთი: შპს "ვესტა"				
A-3	ფასადი ა-გ – 90.0კვ.მ	ნაკვეთის საზღვარი		ნიშნულის აღმნიშვნელი				ქ.ბობილისი, ლ.დევდარიანის III შესახვევი,№29. შპს "ვესტა"-ს საკუთრებაში არსებულ მიწის ნაკვეთზე საწარმოო და სასაწყობო შენობების პროექტი (შენობა№1)				
		არქიტექტურული ნიშნული		გრუნტის ნიშნულის აღმნიშველი	არქიტექტორი	კ. ჭურავა		ფასადი ა-გ				
		ჭრილის ხაზი						მასშტაბი	თარიღი	დაკვეთა	ფურცელი	ფურც.რაოდ.
		ღერძის ხაზი						1 : 100			არ-	

ფასადი გ-ა

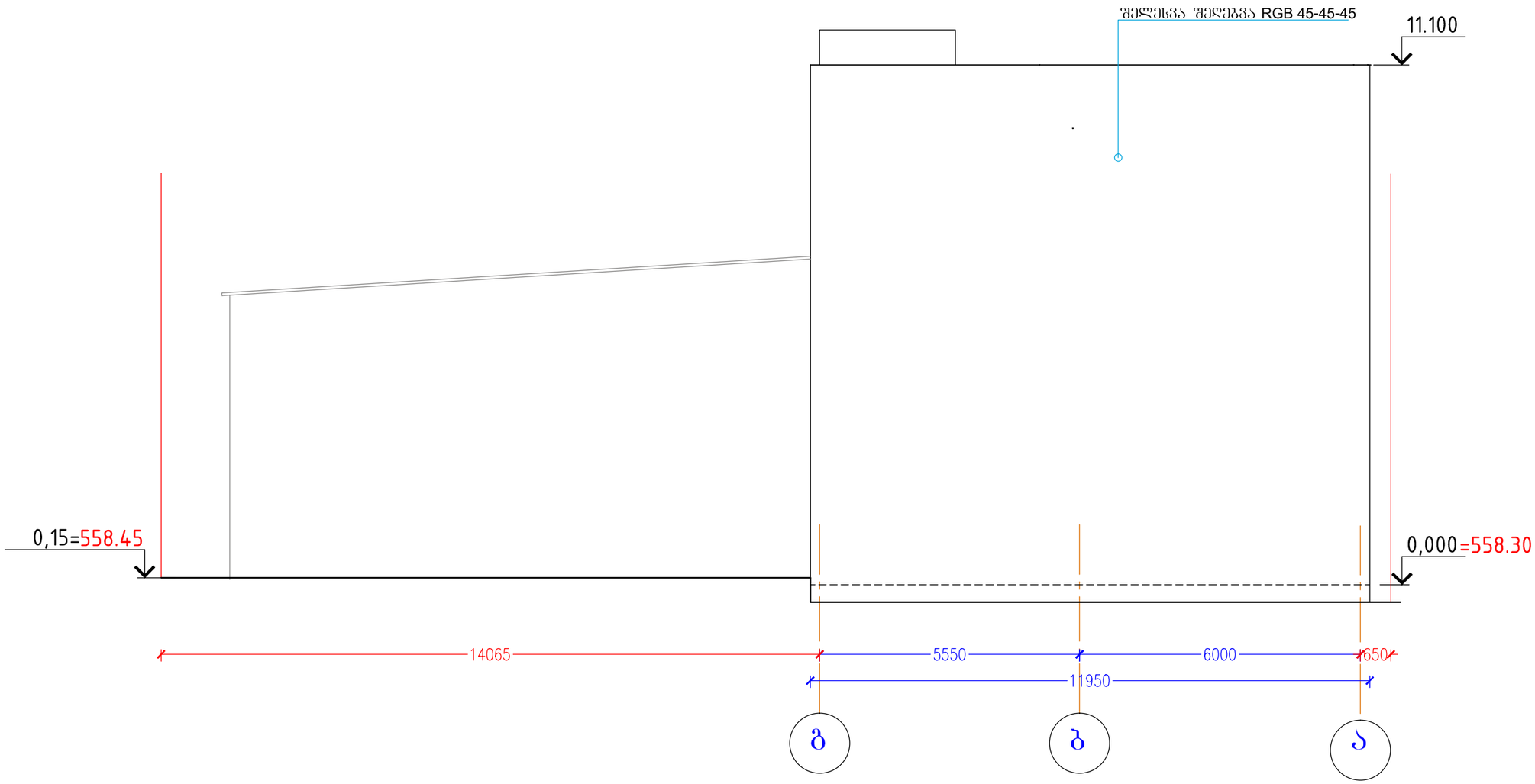

ფორმატი	ექსპლიკაცია	პირობითი ნიშნები	ი.მ. კონსტანტინე ჭურავა	დამკვეთი: შპს "ვესტა"
A-3	ფასადი ა-გ – 94.0კვ.მ	ნაკვეთის საზღვარი არქიტექტურული ნიშნული ჭრილის ხაზი ღერძის ხაზი ნიშნულის აღმნიშვნელი გრუნტის ნიშნულის აღმნიშვნელი	არქიტექტორი: კ. ჭურავა	ქ.თბილისი, ლ.დევდარიანის III შესახვევი.№29. შპს "ვესტა"-ს საკუთრებაში არსებულ მიწის ნაკვეთზე საწარმოო და სასაწყობო შენობების პროექტი (შენობა№1)
				ფასადი გ-ა
			მასშტაბი: 1 : 100	თარიღი:	დაკვეთა:	ფურცელი: არ-	ფურცლების რაოდ.:

ფასადი 1-6

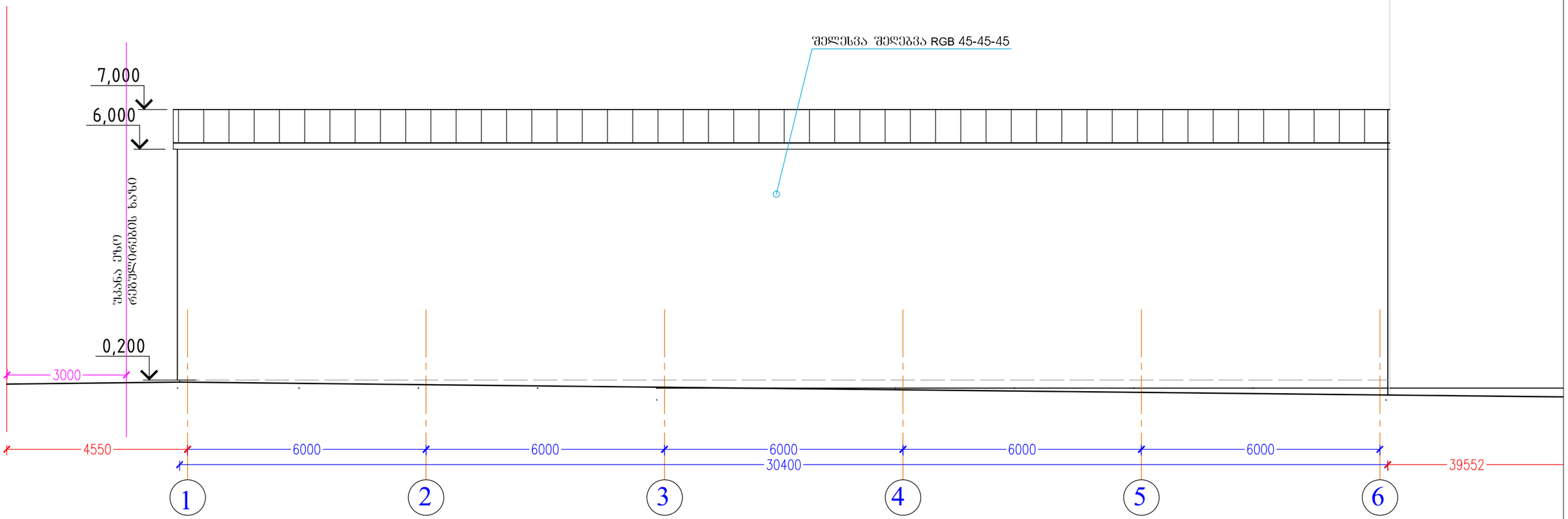

ფორმატი	ექსპლიკაცია	პირობითი ნიშები	ი.მ. კონსტანტინე ტურავა	დამკვეთი: შპს "ვესტა"
A-2	ფასადი 1-6 - 180.0კვ.მ.	ნაკვეთის საზღვარი არქიტექტურული ნიშნული ჭრილის ხაზი ღერძის ხაზი ნიშნულის აღმნიშვნელი გრუნტის ნიშნულის აღმნიშვნელი	არქიტექტორი კ. ტურავა	ქ.თბილისი, ლ.დევდარიანის III შესახვევი,№29. შპს "ვესტა"-ს საკუთრებაში არსებულ მიწის ნაკვეთზე საწარმოო და სასაწყობო შენობების პროექტი (შენობა№2) ფასადი 1-6 მასშტაბი 1 : 100 თარიღი დაკვეთა ფურცელი არ- ფურც.რაოდ.

ფასადი 8-1

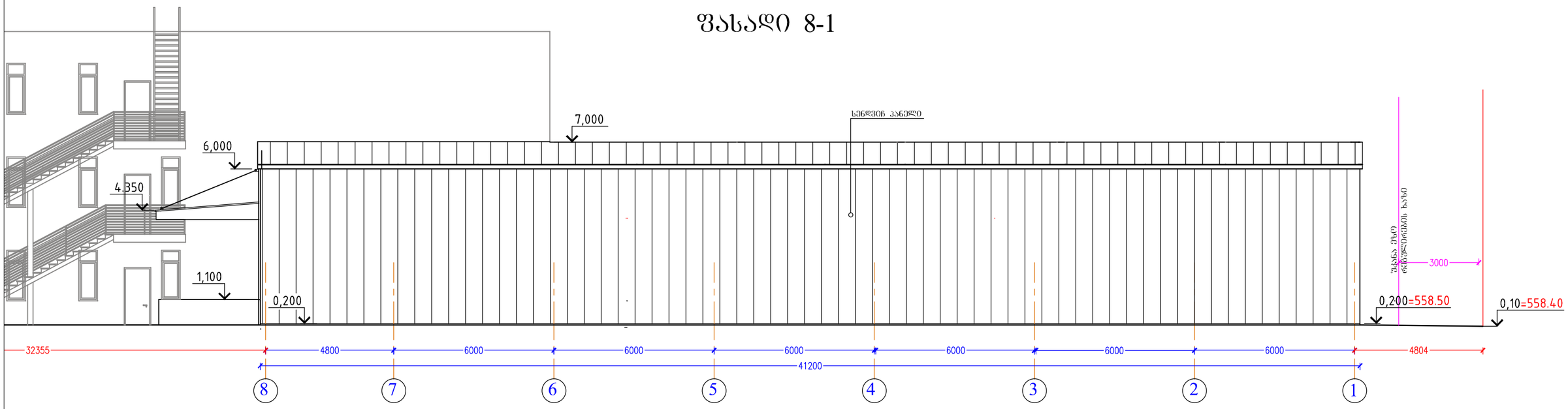

ფორმატი	ექსპლიკაცია	პირობითი ნიშნები	ი.მ. კონსტანტინე ტურავა	დამკვეთი: შპს "ვესტა"
A-2	ფასადი 8-1 - 240.0კვ.მ.	ნაკვეთის საზღვარი არქიტექტურული ნიშნული ჭრილის ხაზი დერძის ხაზი ნიშნულის აღმნიშვნელი გრუნტის ნიშნულის აღმნიშვნელი	არქიტექტორი: კ. ტურავა	ქ.თბილისი, ლ.დევდარიანის III შესახვევი,№29. შპს "ვესტა"-ს საკუთრებაში არსებულ მიწის ნაკვეთზე საწარმოო და სასაწყობო შენობების პროექტი (შენობა№2) ფასადი 8-1 მასშტაბი: 1 : 100; თარიღი; დაკვეთა; ფურცელი: არ-; ფურც.რაოდ.

ფასადი გ-ე

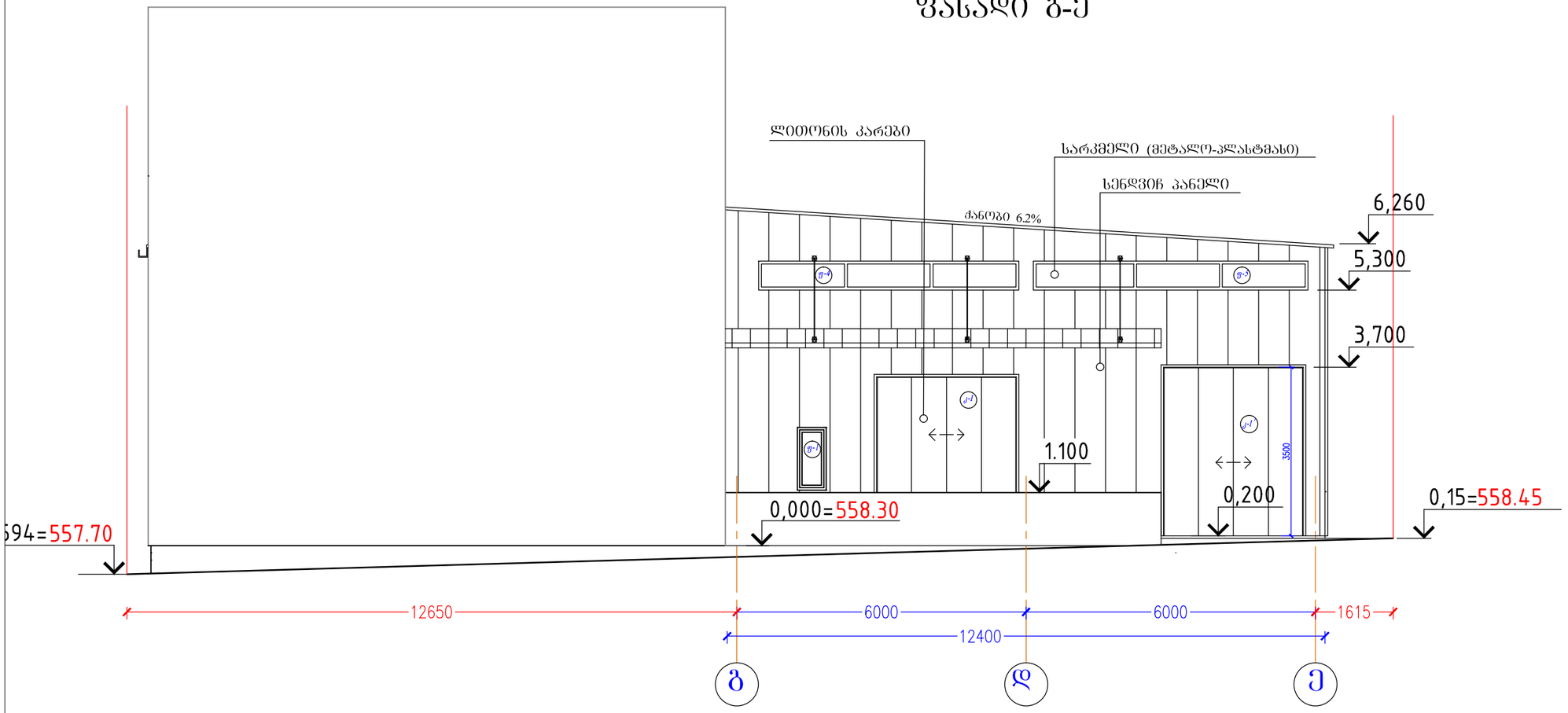

ფორმატი	ექსპლიკაცია	პირობითი ნიშნები	ი.მ. კონსტანტინე ტურავა	დამკვეთი: შპს "ვესტა"
A-2	ფასადი გ-ე - 50.50კვ.მ.	ნაკვეთის საზღვარი არქიტექტურული ნიშნული ჭრილის ხაზი ღერძის ხაზი ნიშნულის აღმნიშველი გრუნტის ნიშნულის აღმნიშველი	არქიტექტორი კ. ტურავა	ქ.თბილისი, ლ.დევდარიანის III შესახვევი,№29. შპს "ვესტა"-ს საკუთრებაში არსებულ მიწის ნაკვეთზე საწარმოო და სასაწყობო შენობების პროექტი (შენობა№2)
				ფასადი გ-ე
			მასშტაბი 1 : 100	თარიღი / დაკვეთა / ფურცელი არ- / ფურც.რაოდ.

ფასადი ე-ა

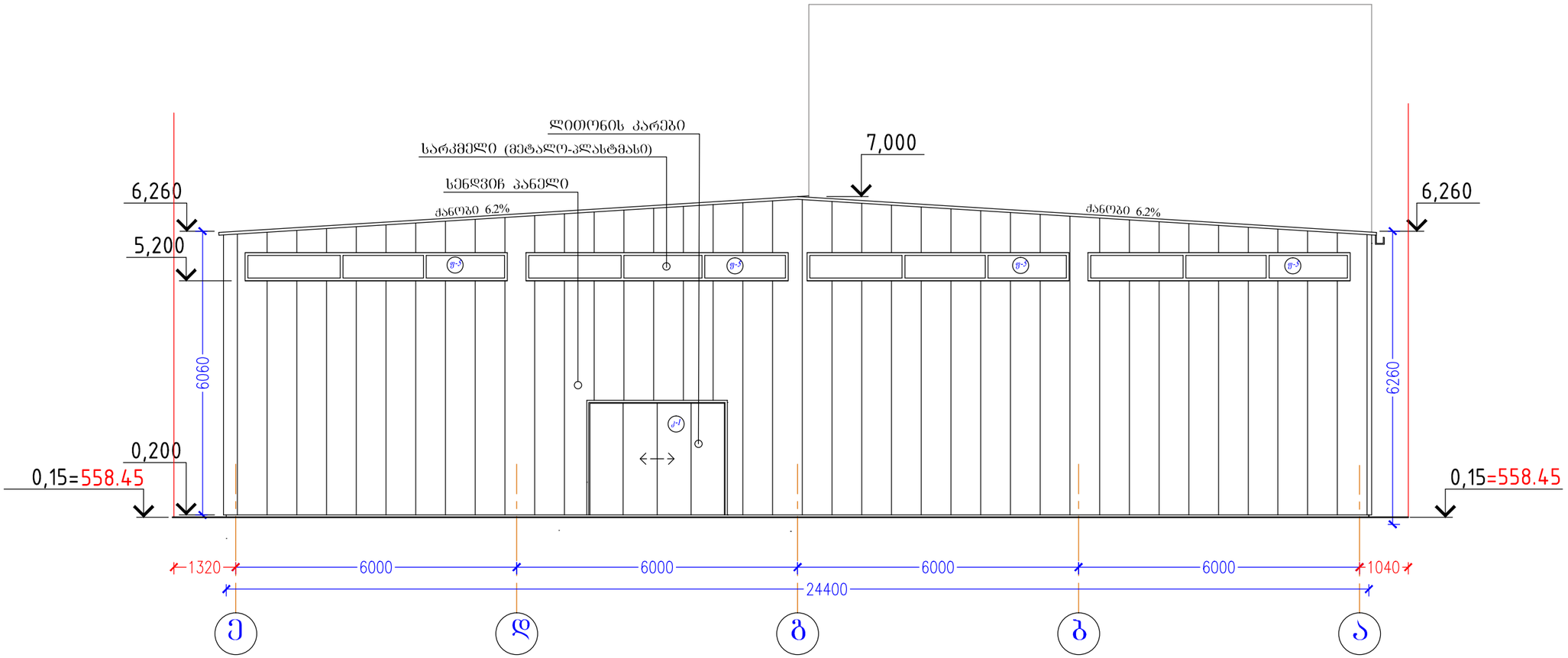

ფორმატი	ექსპლიკაცია	პირობითი ნიშნები	ი.მ. კონსტანტინე ტურავა	დამკვეთი: შპს "ვესტა"
A-2	ფასადი ე-ა - 135.0კვ.მ.	ნაკვეთის საზღვარი არქიტექტურული ნიშნული ჭრილის ხაზი დერძის ხაზი ნიშნულის აღმნიშვნელი გრუნტის ნიშნულის აღმნიშვნელი	არქიტექტორი კ. ტურავა	ქ.თბილისი, ლ.დევდარიანის III შესახვევი,№29. შპს "ვესტა"-ს საკუთრებაში არსებულ მიწის ნაკვეთზე საწარმოო და სასაწყობო შენობების პროექტი (შენობა№2) ფასადი ე-ა მასშტაბი 1 : 100 თარიღი დაკვეთა ფურცელი არ- ფურც.რაოდ.

ფასადი 1-5

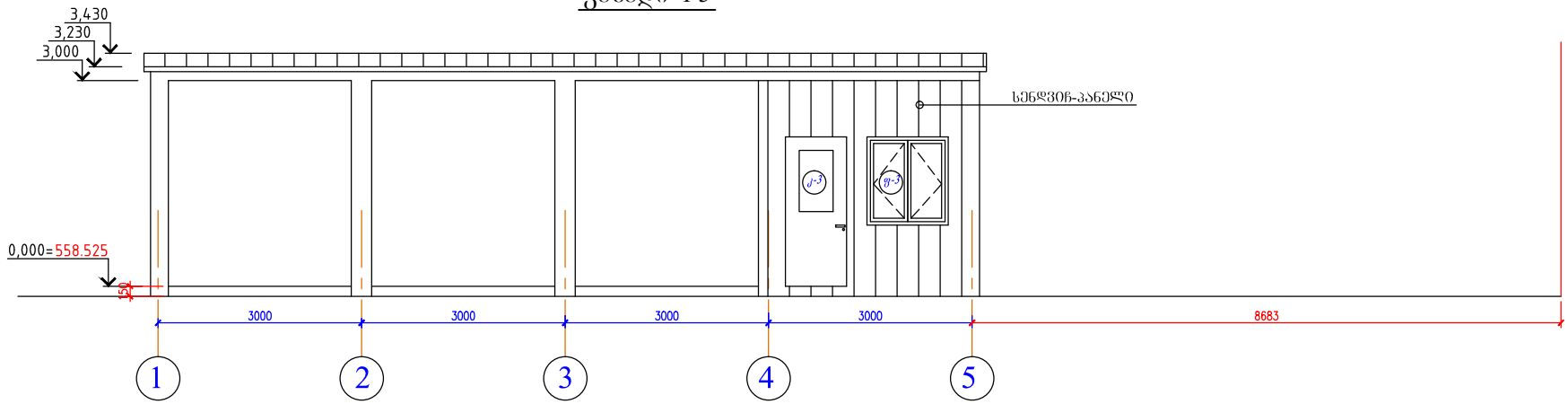

ფასადი 5-1

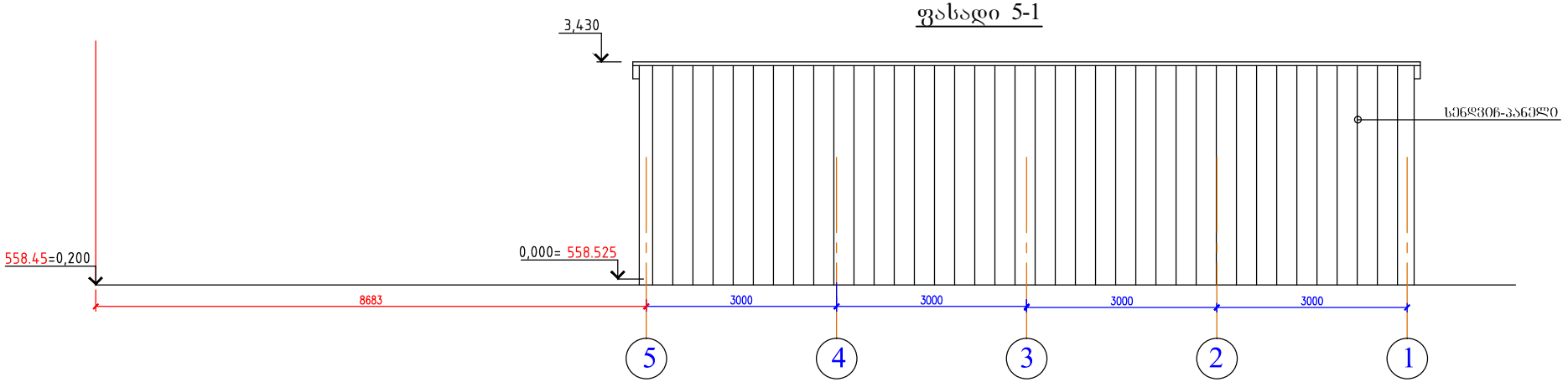

ფორმატი	ექსპლიკაცია	პირობითი ნიშნები	ი.მ. კონსტანტინე ტურავა	დამკვეთი: შპს "ვესტა"
A-4	ფასადი 1-5 – 41.0კვ.მ ფასადი 5-1 – 16.0კვ.მ	ნაკვეთის სახღვარი არქიტექტურული ნიშნული ჭრილის ხაზი ღერძის ხაზი ნიშნულის აღმნიშნელი გრუნტის ნიშნულის აღმნიშნელი	არქიტექტორი ქ. ტურავა	ქ.თბილისი, ლ.დევდარიანის III შესახვევი,№29. შპს "ვესტა"-ს საკუთრებაში არსებულ მიწის ნაკვეთზე საწარმოო და სასაწყობო შენობების პროექტი შენობა№3 ფასადი 1-5, ფასადი 5-1

მასშტაბი	თარიღი	დაკეთა	ფურცელი	ფურც.რაოდ.
1 : 100			არ-	

ფასადი ა-ბ

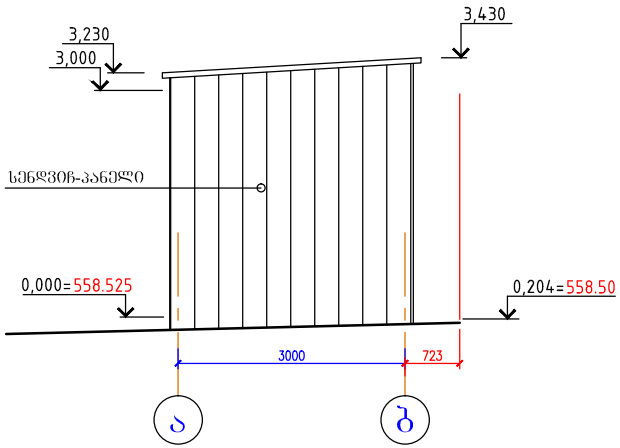

ფასადი ბ-ა

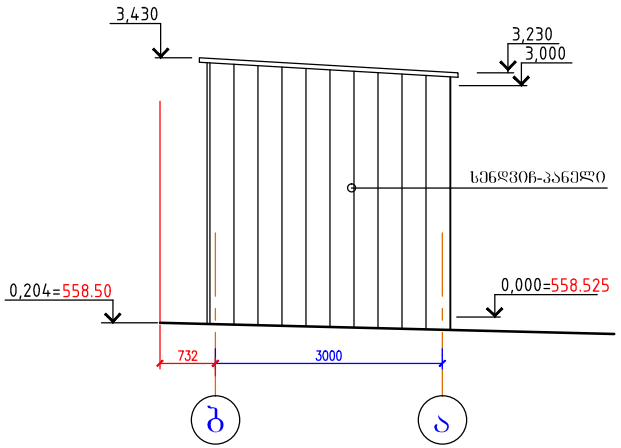

ფორმატი	ექსპლიკაცია	პირობითი ნიშნები	ი.მ. კონსტანტინე ტურავა	დამკვეთი: შპს "ვესტა"
A-4	ფასადი ა-ბ – 10.0კვ.მ ფასადი ბ-ა – 10.0კვ.მ	ნაკვეთის საზღვარი არქიტექტურული ნიშნული ჭრილის ხაზი ღერძის ხაზი ნიშნულის აღმნიშვნელი გრუნტის ნიშნულის აღმნიშვნელი	არქიტექტორი კ. ტურავა	ქ.თბილისი, ლ.დევდარიანის III შესახვევი,№29. შპს "ვესტა"-ს საკუთრებაში არსებულ მიწის ნაკვეთზე საწარმოო და სასაწყობო შენობების პროექტი შენობა№3 ფასადი ა-ბ, ფასადი ბ-ა

მასშტაბი	თარიღი	დაკვეთა	ფურცელი	ფურც.რაოდ.
1 : 100			არ-	

დასახელება	კ-1	კ-2	ვ-1	ფ-1	ფ-2	ფ-3
მასალა	ლითონი	ლითონი	[illegible] პროფილი	მეტალო-პლასტმასის პროფილი	მეტალო-პლასტმასის პროფილი	მეტალო-პლასტმასის პროფილი
რაოდენობა	4	5	1	17	2	1
ზომა	2.4x3.0 მ	0.90x2.20 მ	2.90x2.90 მ	1.90x0.70 მ	1.0x0.6 მ	1.90x1.20 მ
მ2	7.2 მ2	1.98 მ2	8.41 მ2	1.33 მ2	0.6 მ2	2.28 მ2
ჯამური ფართი	28.80 მ2	9.9 მ2	—	22.61 მ2	1.20 მ2	—
დასახელება	ფ-4	ფ-5	ბ-3	ბ-3		
მასალა	მეტალო-პლასტმასის პროფილი	მეტალო-პლასტმასის პროფილი	მეტალო-პლასტმასის პროფილი	ლითონი		
რაოდენობა	1	5	1	1		
ზომა	0.6x5.3 მ	0.6x5.6 მ	0.90x2.20 მ	2.20x2.40 მ		
მ2	3.2 მ2	3.42 მ2	1.98 მ2	5.28 მ2		
ჯამური ფართი	—	17.1 მ2	—	—		

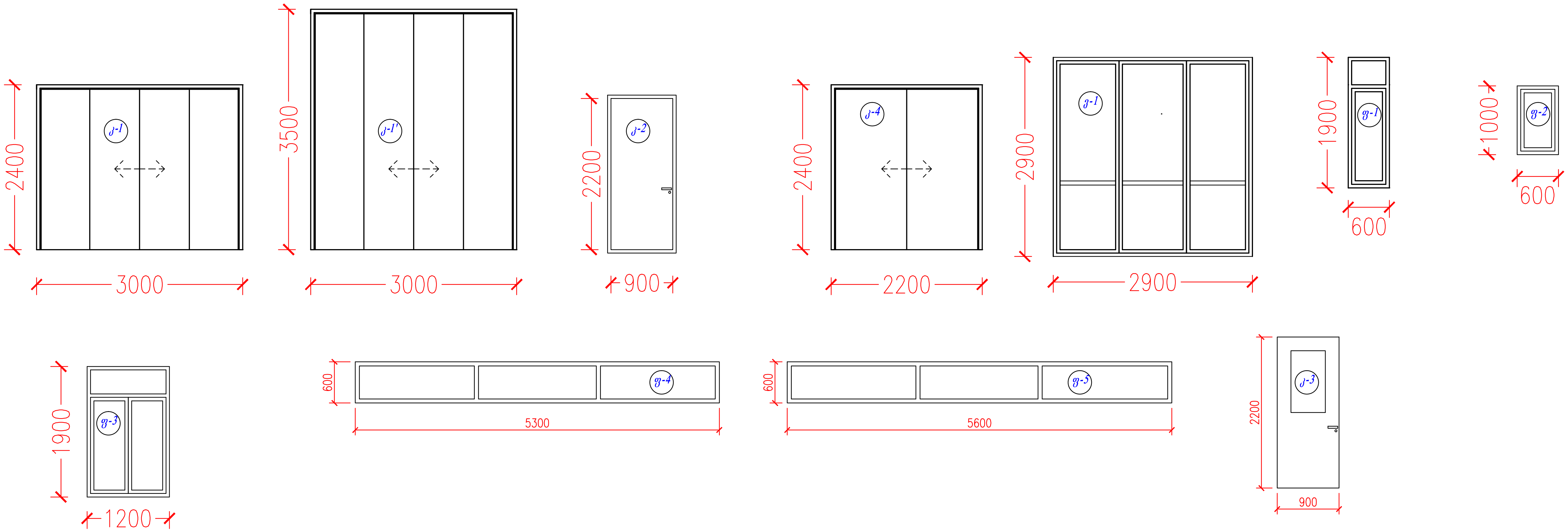

ფორმატი	ექსპლიკაცია	პირობითი ნიშნები	ი.მ. კონსტანტინე ტურავა	დამკვეთი: შპს "ვესტა"
A-3			არქიტექტორი — კ. ტურავა	ქ.თბილისი, ლ.დევდარიანის III შესახვევი,№29. შპს "ვესტა"-ს საკუთრებაში არსებულ მიწის ნაკვეთზე საწარმოო და სასაწყობო შენობების პროექტი
				კარ-ფანჯრების სპეციფიკაცია
				მასშტაბი / თარიღი / დაკვეთა / ფურცელი: არ- / ფურც.რაოდ.