ობიექტი-
ქ. თბილისი, მუხიანის დასახლება, გობრონიძის ქუჩა (ს/კ 01.11.17.027.012) მრავალბინიანი საცხოვრებელი სახლის პროექტი

პორექტირებული პონსტრუქციული პროექტი

დამკვეთი-

შპს "ოსტატი"

შ.პ.ს.
გეოკონი
თბილისი 2025

ნახაზების ჩამონათვალი

№	ნახაზების დასახელება	ნახაზის №
1	თავფურცელი	ა-1
2	ქვაბულის გეგმა	ა-2
3	ქვაბულის ჭრილი	ა-3
4	საყრდენი კედელი	ა-4
5	საძირკვლის ფილის გეგმა	ა-5
6	საძირკვლის ფილის ქვედა ზონის არმირების გეგმა	ა-6
7	საძირკვლის ფილის ქვედა ზონის დამატებითი არმირების გეგმა	ა-7
8	საძირკვლის ფილის ზედა ზონის არმირების გეგმა	ა-8
9	საძირკვლის ფილის ზედა ზონის დამატებითი არმირების გეგმა	ა-9
10	საძირკვლის ფილის ვერტიკალური არმირების გეგმა	ა-10
11	საძირკვლის ფილის ჯვეთები	ა-11
12	საძირკვლის ფილის ჯვეთები	ა-12
13	სვეტის ნაშვერი სა-1, სა-2, სა-3, სა-4	ა-13
14	სვეტის ნაშვერი სა-5, სა-6, სა-7, სა-8	ა-14
15	0,000 ნიშნულის გადახურვის გეგმა	ა-15
16	0,000 ნიშნულის გადახურვის ფილის ქვედა ზონის არმირების გეგმა	ა-16
17	0,000 ნიშნულის გადახურვის ფილის ზედა ზონის არმირების გეგმა	ა-17
18	0,000 ნიშნულის გადახურვის ფილის არმირების ჯვეთები	ა-18
19	+3,000 ნიშნულის გადახურვის გეგმა	ა-19
20	+6,200 ნიშნულის გადახურვის გეგმა	ა-20
21	+9,400 ნიშნულის გადახურვის გეგმა	ა-21
22	+12,600 ნიშნულის გადახურვის გეგმა	ა-22
23	+15,800 ნიშნულის გადახურვის გეგმა	ა-23
24	+19,000 ნიშნულის გადახურვის გეგმა	ა-24
25	+22,200 ნიშნულის გადახურვის გეგმა	ა-25
26	+25,400 ნიშნულის გადახურვის გეგმა	ა-26
27	+3,000.....+25,400 ნიშნულის გადახურვის ქვედა ზონის არმირების გეგმა	ა-27
28	+3,000.....+25,400 ნიშნულის გადახურვის ქვედა ზონის არმირების გეგმა	ა-28
29	+3,000.....+25,400 ნიშნულის გადახურვის ფილის არმირების ჯვეთები	ა-29
30	გეგმის ფრაგმენტი	ა-30
31	+28,900 ნიშნულის გადახურვის გეგმა	ა-31
32	მონოლითური სვეტი ს-1; მონოლითური სვეტი ს-2	ა-32
33	მონოლითური სვეტი ს-3; მონოლითური სვეტი ს-4	ა-33
34	მონოლითური სვეტი ს-5	ა-34
35	მონოლითური სვეტი ს-7; მონოლითური სვეტი ს-8	ა-35
36	მონოლითური სვეტი ს-9; მონოლითური სვეტი ს-10	ა-36
37	მონოლითური სვეტი ს-11; მონოლითური სვეტი ს-12	ა-37
38	მონოლითური სვეტი ს-13; მონოლითური სვეტი ს-14	ა-38
39	მონოლითური სვეტი ს-15; მონოლითური სვეტი ს-16	ა-39
40	მონოლითური სვეტი ს-17; მონოლითური სვეტი ს-18	ა-40
41	მონოლითური სვეტი ს-19; მონოლითური სვეტი ს-20	ა-41
42	მონოლითური სვეტი ს-21; ცოკოლის კედელი ცკ-1	ა-42
43	ცოკოლის კედელი ცკ-2, ცკ-3	ა-43
44	მონოლითური კოჭი კ-1	ა-44
45	დიაფრაგმის არმირების გეგმა	ა-45
46	დიაფრაგმის არმირების ჯვეთები	ა-46
47	კიბე	ა-47
48	სახანძრო კიბე	ა-48
49	მასალების საერთო ხარჯი	ა-49

განმარტებითი ბარათი

ქ. თბილისი, მუხიანის დასახლება, გობრონიძის ქუჩა (სკ 01.11.17.027.012) მრავალბინიანი საცხოვრებელი სახლის კონსტრუქციული პროექტი დამუშავებულია შპს "გეოკონის" მიერ საქართველოში მოქმედი სამშენებლო ნორმების გათვალისწინებით.

შენობების კონსტრუქციული სივრცითი ანგარიშები განხორციელდა საანგარიშო პროეგრამის "მონომახ-საპრ"-ის გამოყენებით.

ანგარიშებში გადახურვების დროებითი ნორმატიული დატვირთვები შეადგენს: პარკინგებშო 500კგ/კვ. მ., საცხოვრებელ ფართებში 150 კგ/კვ. მ., კიბის უჯრედებში და დერეფნებში 500კგ/კვ. მ.

საქართველოს სეისმიურ დარაიონების რუკის თანახმად სამშენებლო უბნის სეიმუროზა შეადგენს 8 ბალს.

გეოლოგიური კვლევის მიხედვით შენობის დაფუძნება გათვალისწინებულია ნახევრად მყარი კონსისტენციის თიხნარი, რომლის საანგარიშო მახასიათებლებია:

სიმკრივე - 1,84ტ/კუბ მ,

ხვედრითი შეჭიდულობა - 0,229კგ/კვ სმ,

შინაგანი ხახუნის კუთხე - 20°,

დეფორმაციის მოდული -130კგ/კვ სმ,

საანგარიშო წინაღობა - 1,9კგ/კვ სმ.

პროექტით გათვალისწინებულია ,მძიმე სატკეპნით შემკვრივებული ხრეშ-კენჭნაროვანი საბალასტო გრუნტის ბალიში სისქით 500მმ

კომპიუტერული გაანგარიშების შედეგების გათვალისწინებით გადაწყდა შენობის დაფუძნება 700მმ სისქის საძირკვლის ფილაზე, ბეტონის დამცავი შრე 40მმ, ბეტონის კლასი B-25, არმატურა B500B.

შენობების კარკასი - სვეტები 400X600, გადახურვის ფილის კოჭები 400X500მმ, ბეტონის დამცავი შრე 25მმ, ბეტონის კლასი B-25, არმატურა B500B.

შენობების დიაფრაგმები და ცოკოლის კედელი 250მმ სისქით, ბეტონის დამცავი შრე 25მმ, ბეტონის კლასი B-25, არმატურა B500B.

გადახურვის ფილები 200მმ სისქით, ბეტონის დამცავი შრე 15მმ, ბეტონის კლასი B-25, არმატურა B500B.

ნაგებობების გარე კედლები, მცირე ზომის ბეტონის ბლოკების წყობისაა. გარე კედლების წყობა დაარმირდეს 2Ø8B500B მთელ სიგრძეზე, და სიმაღლის ყოველ 60სმ-ში, არმირება დაკავშირდეს შენობის კარკასზე.

მოცემული პროექტი განიხილება არქიტექტურულ პროექტთან ერთად

სამონტაჟო გეგმებზე მოცემულია გადახურვის ფილის ზედაპირის ნიშნული, გადახურვის კოჭების ძირის ნიშნულია და მოცემულ ნიშნულევბის ქვეშ ვერტიკალური ელემენტების (სვეტების და დიაფრაგმების) მარკირება.

პროექტის ყველა ცვლილება შეთანხმდეს საპროექტო ორგანიზაციასთან

დამკვეთი- შპს "ოსტატი"		ობიექტი- ქ. თბილისი, მუხიანის დასახლება, გობრონიძის ქუჩა (სკ 01.11.17.027.012) მრავალბინიანი საცხოვრებელი სახლის პროექტი	
დირექტორი		გ. ცომაია	ნახაზი: თავფურცელი
პრ. მთ. ინჟ.		გ. ცომაია	
დაამუშავა		ა. ცომაია	
შეამოწმა		გ. ცომაია	
კორექტირებული კონსტრუქციული პროექტი			შ.პ.ს. გეოკონი თბილისი 2025
დაკვეთა	სტადია	ფურცელი	ფურცლები
	მპ	ა-	

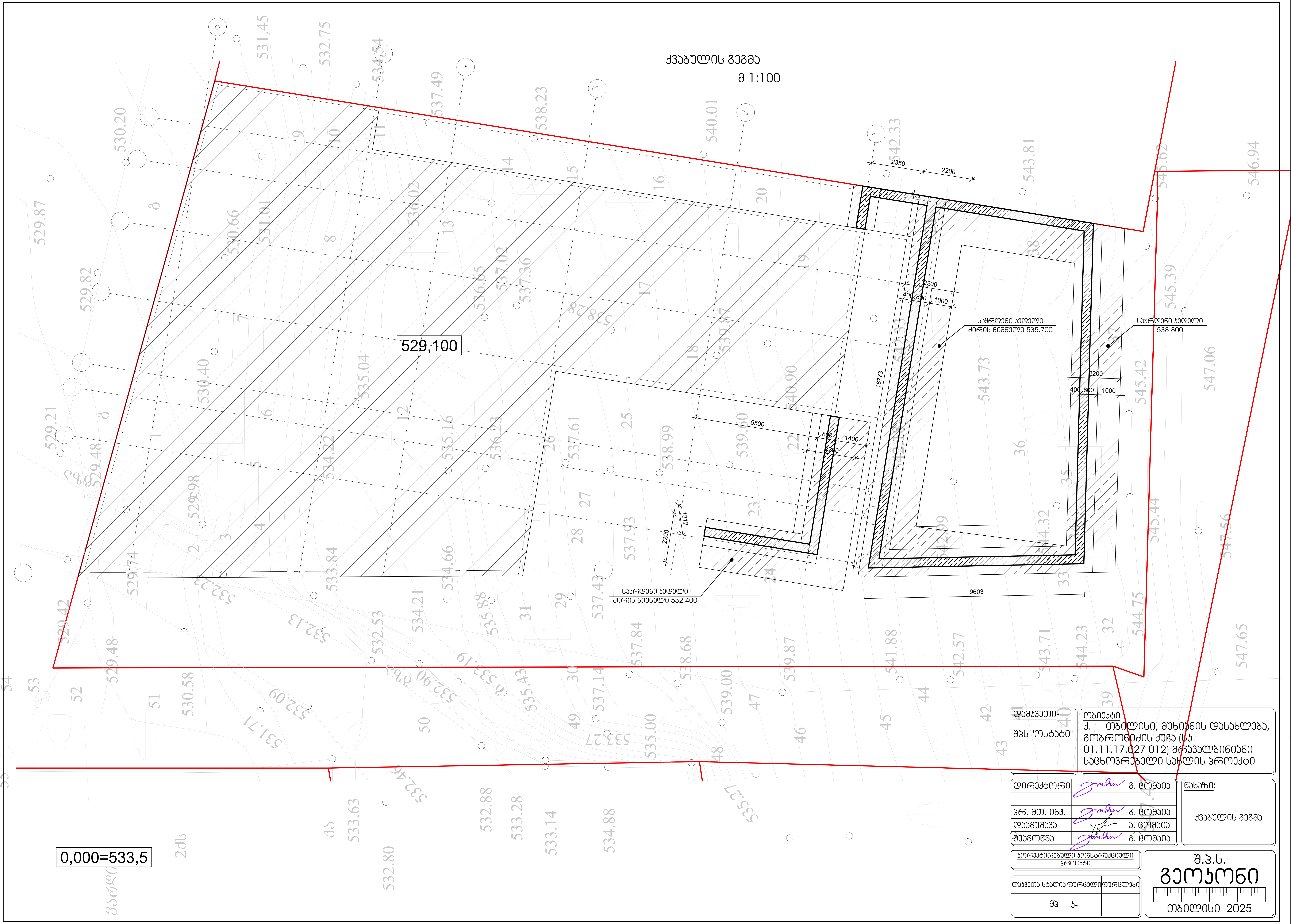

დამკვეთი- შპს "ოსტატი"	ობიექტი- ქ. თბილისი, მუხიანის დასახლება, გობრონიძის ქუჩა (ს/კ 01.11.17.027.012) მრავალბინიანი საცხოვრებელი სახლის პროექტი

დირექტორი		გ. ცომაია
პრ. მთ. ინჟ.		გ. ცომაია
დაამუშავა		ა. ცომაია
შეამოწმა		გ. ცომაია

ნახაზი: ქვაბულის გეგმა

კორექტირებული კონსტრუქციული პროექტი

დასკვთ	სტადია	ფურცელი	ფურცლები
	მჯ	კ-	

შ.პ.ს. გეოკონი

თბილისი 2025

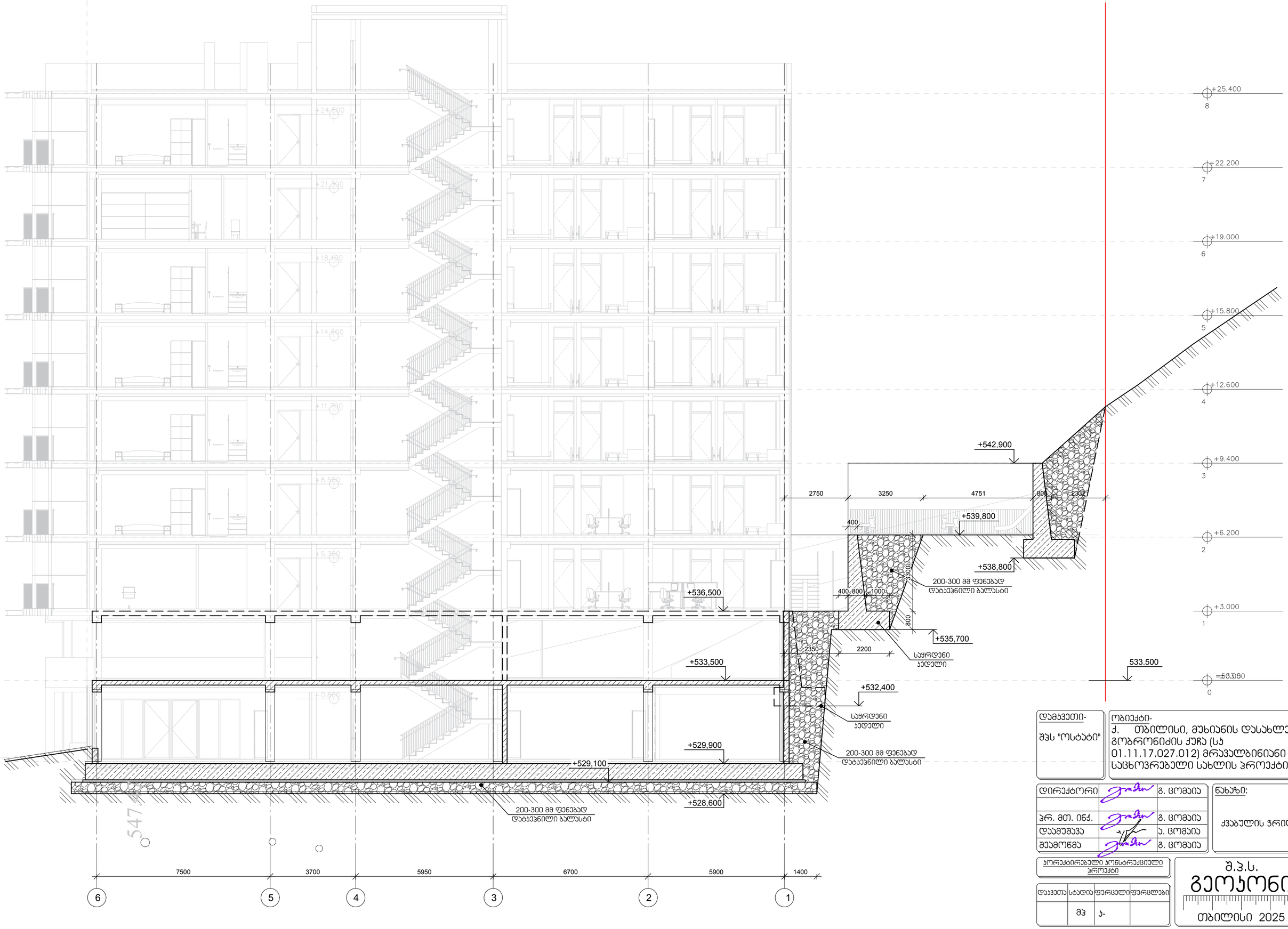

დამკვეთი-
შპს "ოსტატი"

ობიექტი-
ქ. თბილისი, მუხიანის დასახლება, გობრონიძის ქუჩა (ს/კ 01.11.17.027.012) მრავალბინიანი საცხოვრებელი სახლის პროექტი

დირექტორი		გ. ცომაია
პრ. მთ. ინჟ.		გ. ცომაია
დამამუშავა		ა. ცომაია
შეამოწმა		გ. ცომაია

ნახაზი:
ქვაბულის ჭრილი

პროექტირებული კონსტრუქციული პროექტი

დასკვნა	სტადია	ფურცელი	ფურცლები
	მპ	ა-	

შ.პ.ს.
გეოპონი
თბილისი 2025

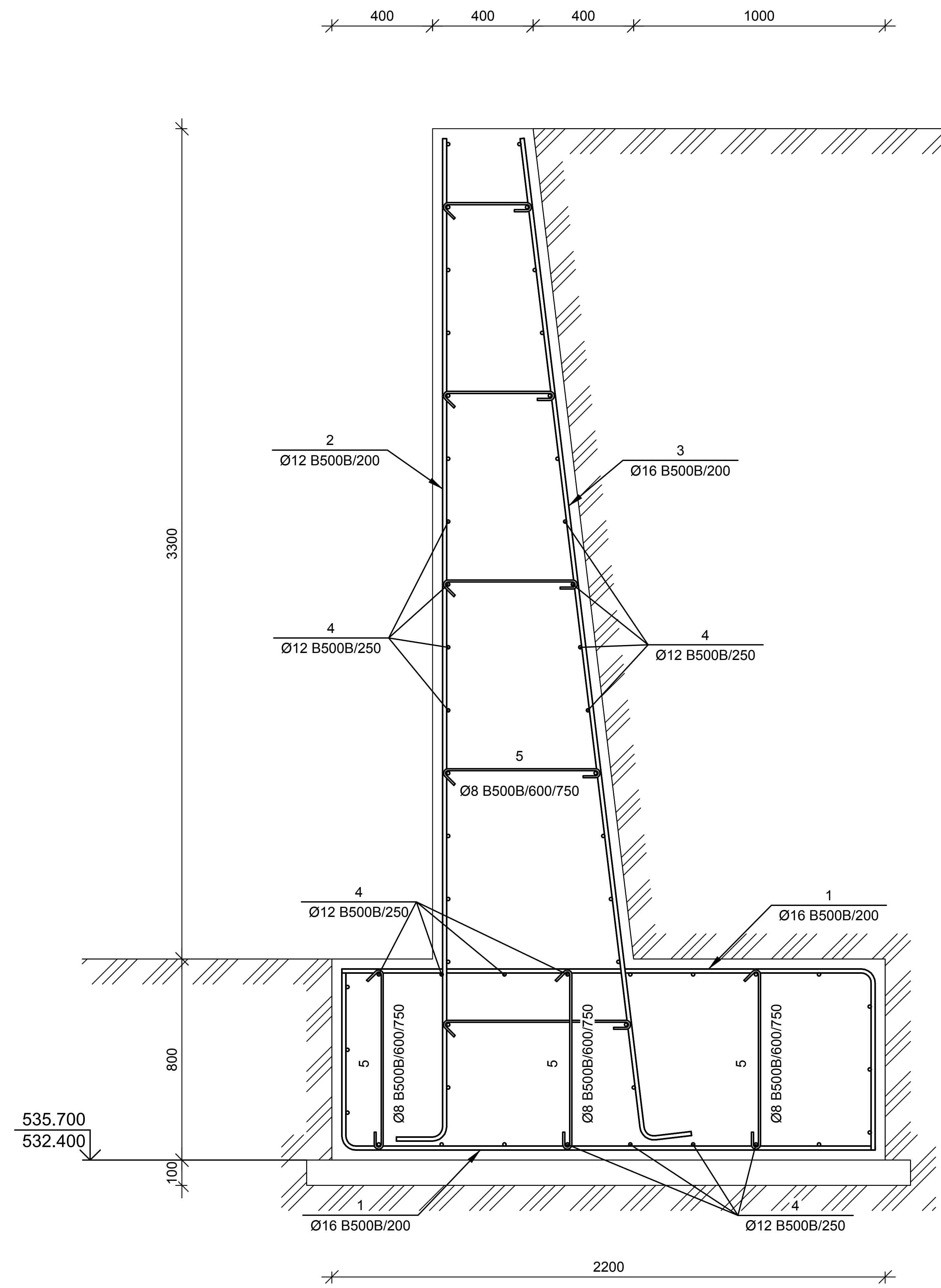

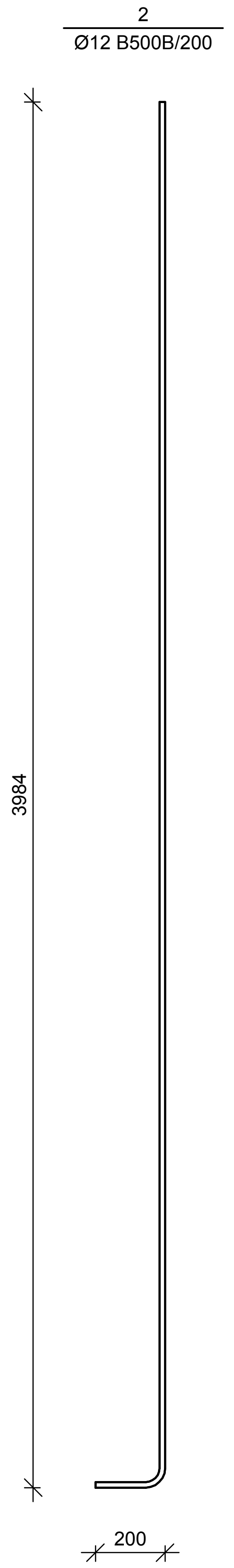

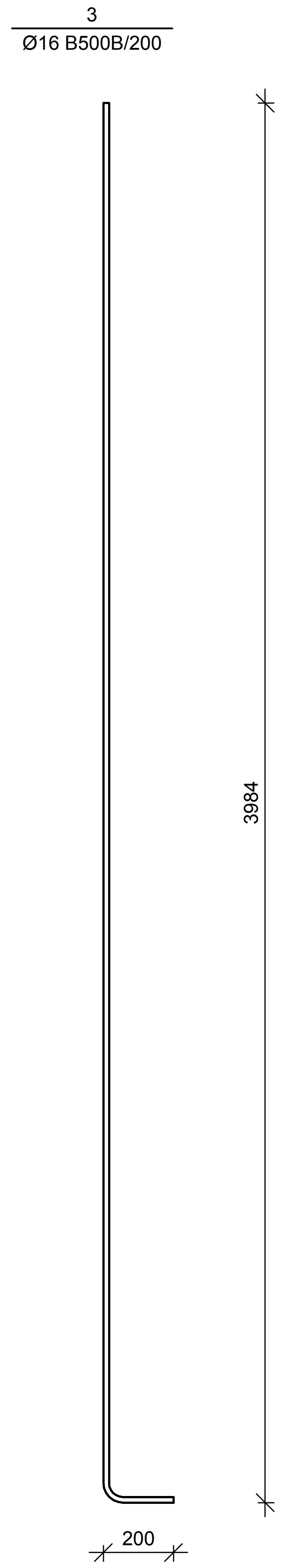

№ პოზ	აღნიშვნა	დასახელება	რაოდ. ელ-ში	წონა, (კგ)		შენიშვნა
				ერთის	საერთო	
საყრდენი კედელი 1 ცალი						
1		Ø 16 B500B L= 2840 მმ	330	4.48	1478	
2		Ø 12 B500B L= 4200 მმ	165	3.73	615	
3		Ø 16 B500B L= 4200 მმ	165	6.63	1093	
4		Ø 12 B500B L= 37538 მმ	54	33.31	1799	
5		Ø 8 B500B L= 950 მმ	385	0.37	144	
		ბეტონი		B-25	123.42	კუბ მ

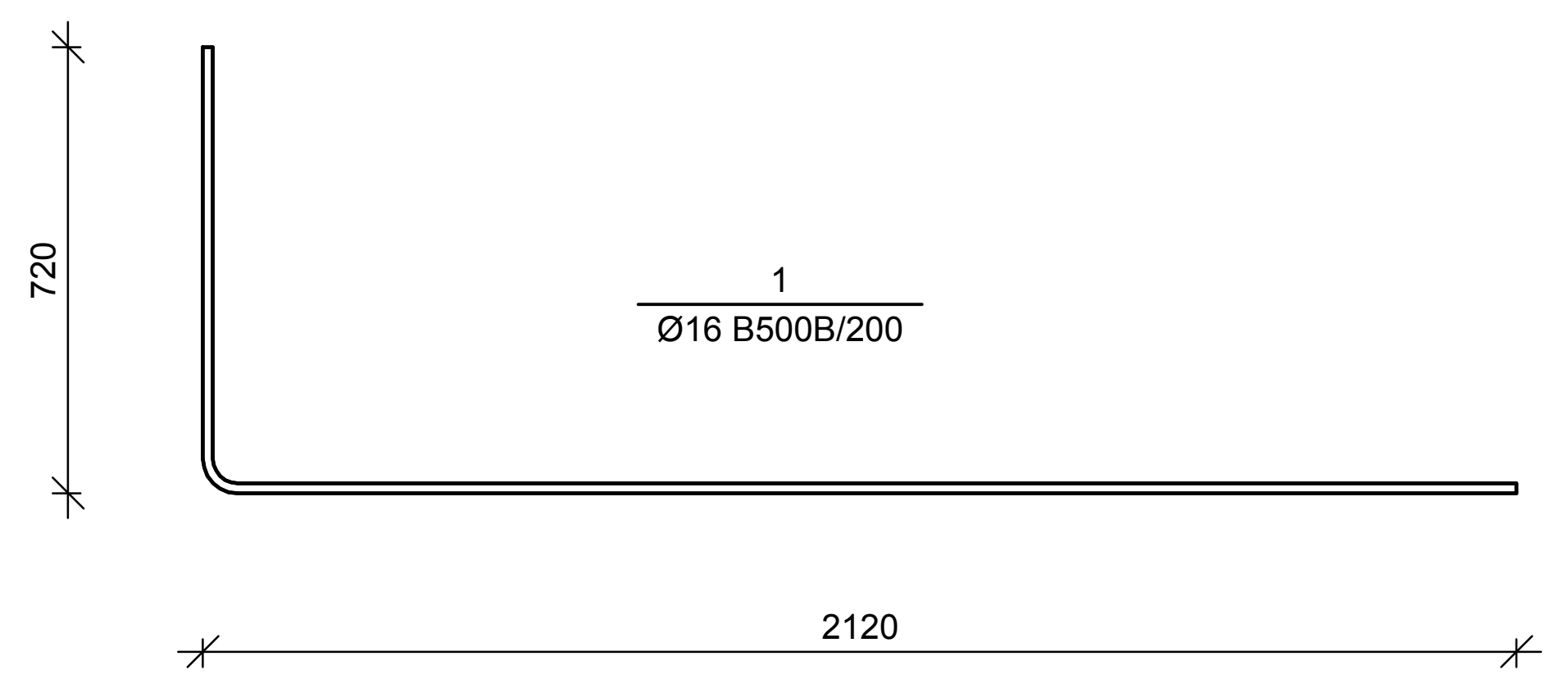

დამკვეთი-

შპს "ოსტატი"

ობიექტი-
ქ. თბილისი, მუხიანის დასახლება, გობრონიძის ქუჩა (სკ 01.11.17.027.012) მრავალბინიანი საცხოვრებელი სახლის პროექტი

დირექტორი		გ. ცომაია
პრ. მთ. ინჟ.		გ. ცომაია
დაამუშავა		ა. ცომაია
შეამოწმა		გ. ცომაია

ნახაზი:

საყრდენი კედელი

კორექტირებული კონსტრუქციული პროექტი

დაკვეთა	სტადია	ფურცელი	ფურცლები
	მპ	კ-	

შ.პ.ს.
გეოკონი
თბილისი 2025

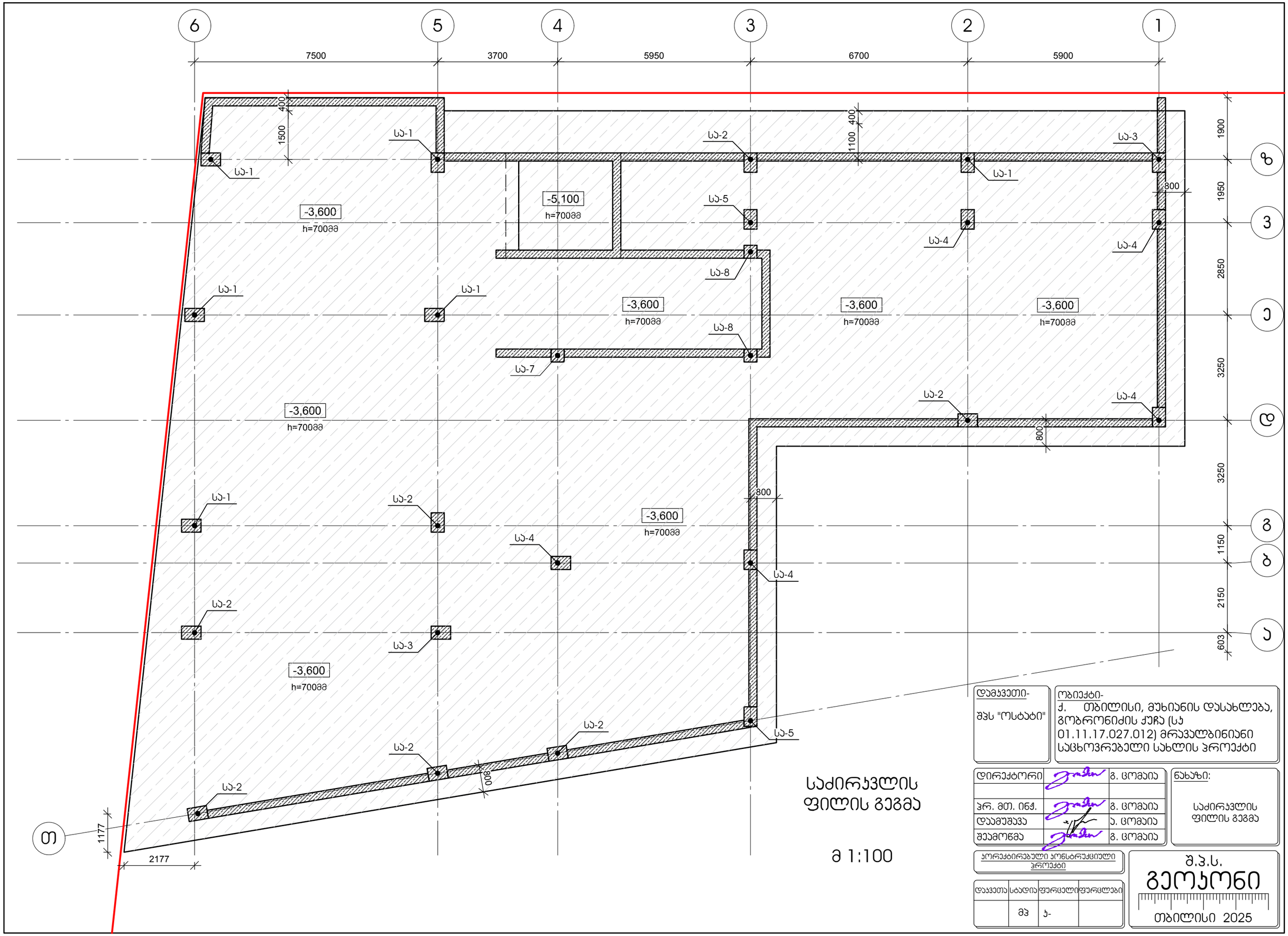

საძირკვლის ფილის გეგმა

მ 1:100

დამკვეთი- შპს "ოსტატი"	ობიექტი- ქ. თბილისი, მუხიანის დასახლება, გობრონიძის ქუჩა (ს/კ 01.11.17.027.012) მრავალბინიანი საცხოვრებელი სახლის პროექტი		
დირექტორი		გ. ცომაია	ნახაზი: საძირკვლის ფილის გეგმა
არქ. მთ. ინჟ.		გ. ცომაია	
დაამუშავა		ა. ცომაია	
შეამოწმა		გ. ცომაია	
კორექტირებული პროექტი			შ.პ.ს. გეოპონი თბილისი 2025

დაკვეთა	სტადია	ფურცელი	ფურცლები
	მპ	ა-	

6 5 4 3 2 1

7500 3700 5950 6700 5900

ბ 3 გ ბ ა

1900 1950 2850 3250 3250 1150 2150 603

2000 3500 7700 1950 4000 2700 4000 1900 2000

1 Ø22B500B/400

1 Ø22B500B/400

2 28Ø25B500B/400 L=3950mm

2 13Ø25B500B/400 L=3950mm

5150

2 10Ø25B500B/400 L=5100mm

2 26Ø25B500B/400 L=2750mm

2 7Ø25B500B/400 L=22134mm

2 19Ø25B500B/400 L=21134mm

2 15Ø25B500B/400 L=11000mm

1500

2 57Ø25B500B/400 L=2926mm

2 53Ø25B500B/400 L=7650mm

თ

საძირკვლის ფილის ქვედა ზონის არმირების გეგმა

მ 1:100

დამკვეთი- შპს "ოსტატი"	ობიექტი- ქ. თბილისი, მუხიანის დასახლება, გობრონიძის ქუჩა (ს/კ 01.11.17.027.012) მრავალბინიანი საცხოვრებელი სახლის პროექტი	
დირექტორი	გ. ცომაია	ნახაზი: საძირკვლის ფილის ქვედა ზონის არმირების გეგმა
პრ. მთ. ინჟ.	გ. ცომაია	
დაამუშავა	ა. ცომაია	
შეამოწმა	გ. ცომაია	
კორექტირებული კონსტრუქციული პროექტი		შ.პ.ს. გეოკონი თბილისი 2025

დაკვეთა	სტადია	ფურცელი	ფურცლები
	მპ	ა-	

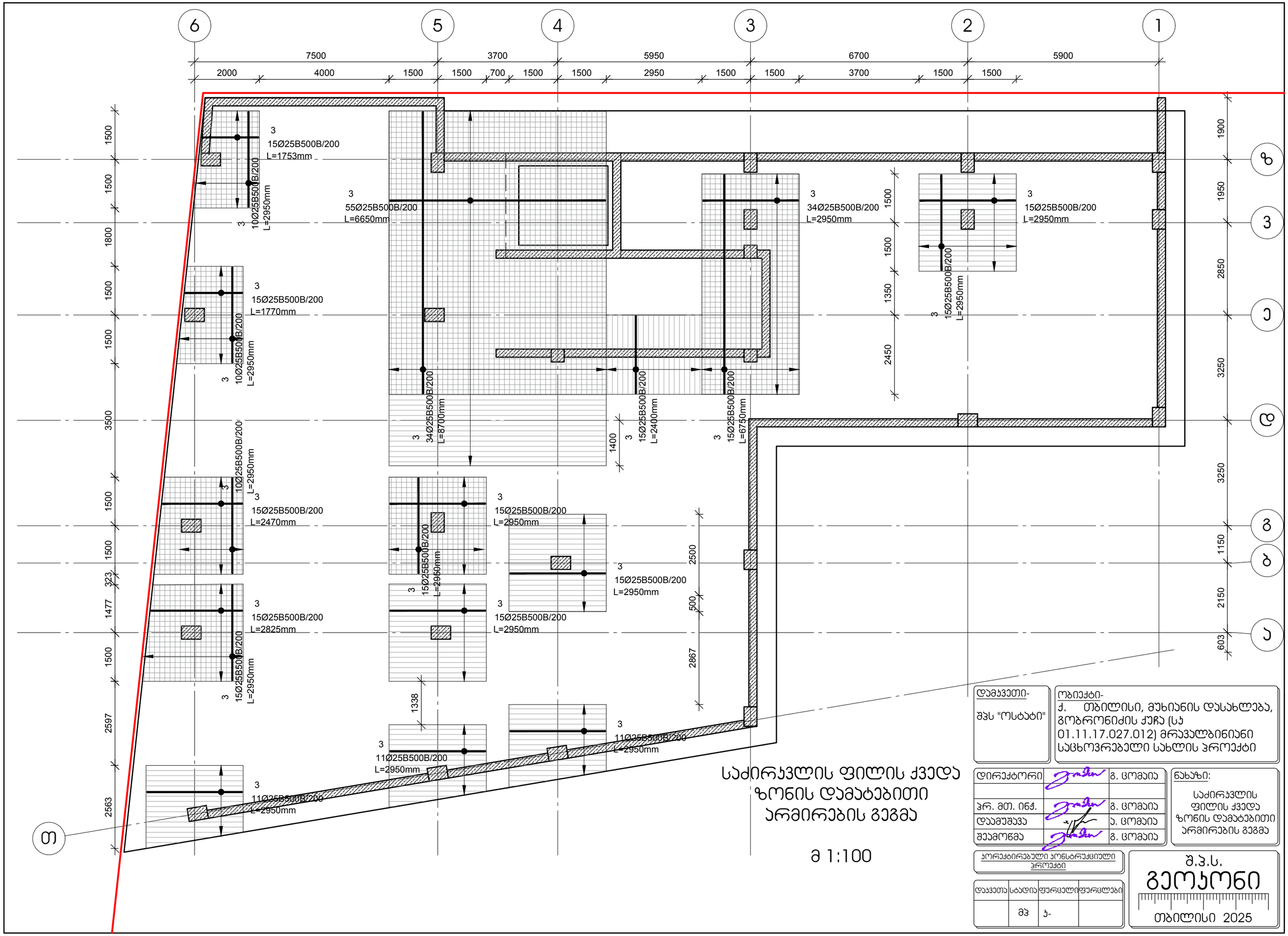

საძირკვლის ფილის ქვედა ზონის დამატებითი არმირების გეგმა

მ 1:100

დამკვეთი- შპს "ოსტატი"		ობიექტი- ქ. თბილისი, მუხიანის დასახლება, გობრონიძის ქუჩა (ს/კ 01.11.17.027.012) მრავალბინიანი საცხოვრებელი სახლის პროექტი	
დირექტორი			გ. ცომაია
პრ. მთ. ინჟ.			გ. ცომაია
დაამუშავა			ა. ცომაია
შეამოწმა			გ. ცომაია
ნახაზი: საძირკვლის ფილის ქვედა ზონის დამატებითი არმირების გეგმა			
კორექტირებული პროექტი			
დაკვეთა	სტადია	ფურცელი	ფურცლები
	მპ	ა-	

შ.პ.ს. გეოპონი

თბილისი 2025

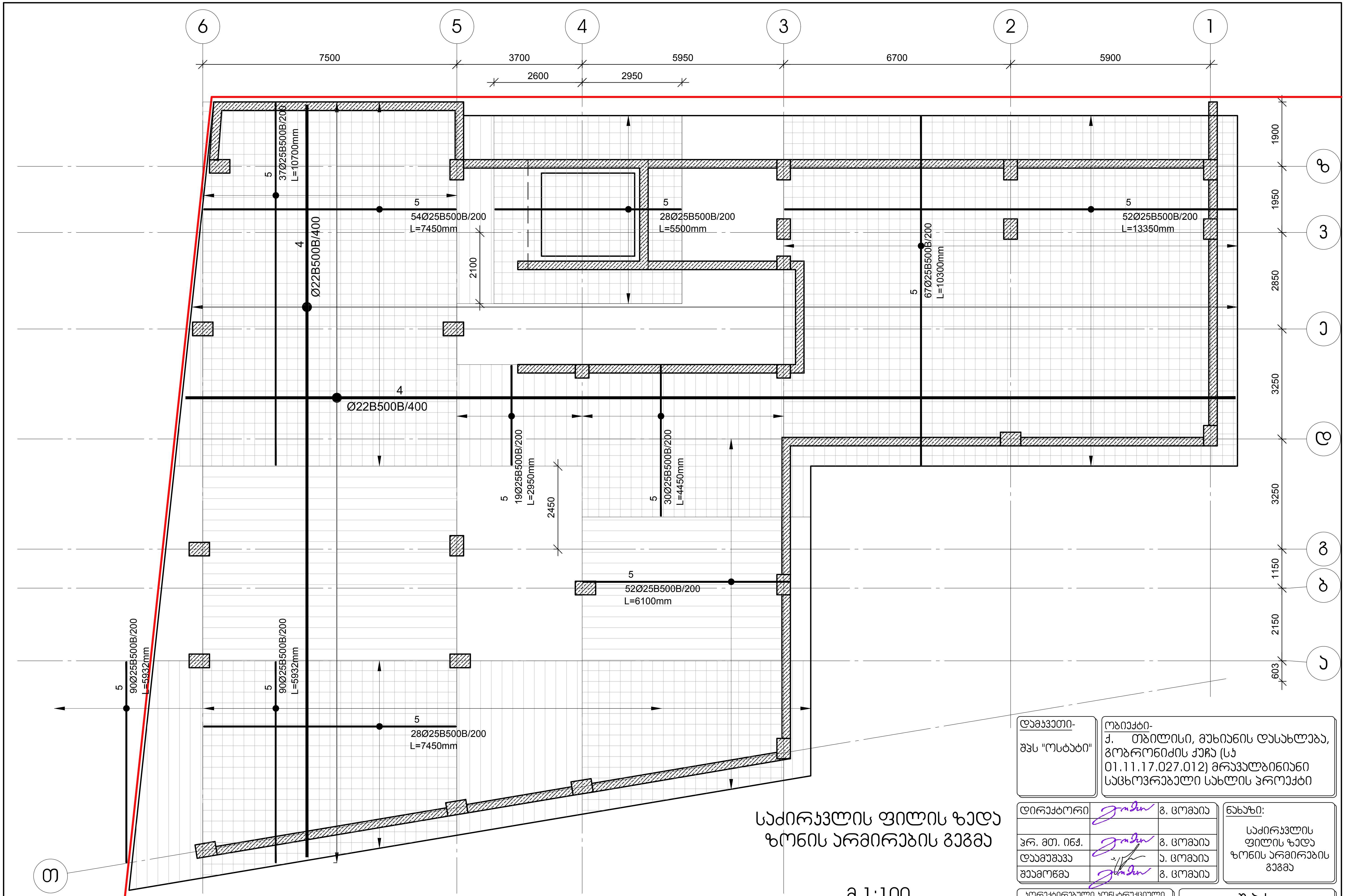

საძირკვლის ფილის ზედა ზონის არმირების გეგმა

მ 1:100

დამკვეთი- შპს "ოსტატი"	ობიექტი- ქ. თბილისი, მუხიანის დასახლება, გობრონიძის ქუჩა (სკ 01.11.17.027.012) მრავალბინიანი საცხოვრებელი სახლის პროექტი

დირექტორი		გ. ცომაია
პრ. მთ. ინჟ.		გ. ცომაია
დაამუშავა		ა. ცომაია
შეამოწმა		გ. ცომაია

ნახაზი: საძირკვლის ფილის ზედა ზონის არმირების გეგმა

კორექტირებული კონსტრუქციული პროექტი

დაკვეთა	სტადია	ფურცელი	ფურცლები
	მპ	კ-	

შ.პ.ს. გეოკონი

თბილისი 2025

6 5 4 3 2 1

7500 3700 5950 6700 5900

8 3 ე გ ბ ა

1900 1950 2850 3250 1150 2150 603

4500 1000 2800

6
23Ø25B500B/200
L=2750mm

1000 6
109Ø25B500B/200
L=7450mm

1000 2250

6
21Ø25B500B/200
L=4450mm

2250

3392 1000

3300

2892 1000

3915

6
24Ø25B500B/200
L=3865mm

1500 2900 1500

225 1950 2175 675 1650

6
22Ø25B500B/200
L=2850mm

1350 1625

6
22Ø25B500B/200
L=2950mm

4400

6
25Ø25B500B/200
L=5900mm

თ

საძირკვლის ფილის ზედა ზონის დამატებითი არმირების გეგმა

მ 1:100

დამკვეთი- შპს "ოსტატი"	ობიექტი- ქ. თბილისი, მუხიანის დასახლება, გობრონიძის ქუჩა (ს/კ 01.11.17.027.012) მრავალბინიანი საცხოვრებელი სახლის პროექტი

დირექტორი		გ. ცომაია
პრ. მთ. ინჟ.		გ. ცომაია
დაამუშავა		ა. ცომაია
შეამოწმა		გ. ცომაია

ნახაზი: საძირკვლის ფილის ზედა ზონის დამატებითი არმირების გეგმა

კორექტირებული კონსტრუქციული პროექტი

დაკვეთა	სტადია	ფურცელი	ფურცლები
	მპ	ა-	

შ.პ.ს. გეოკონი

თბილისი 2025

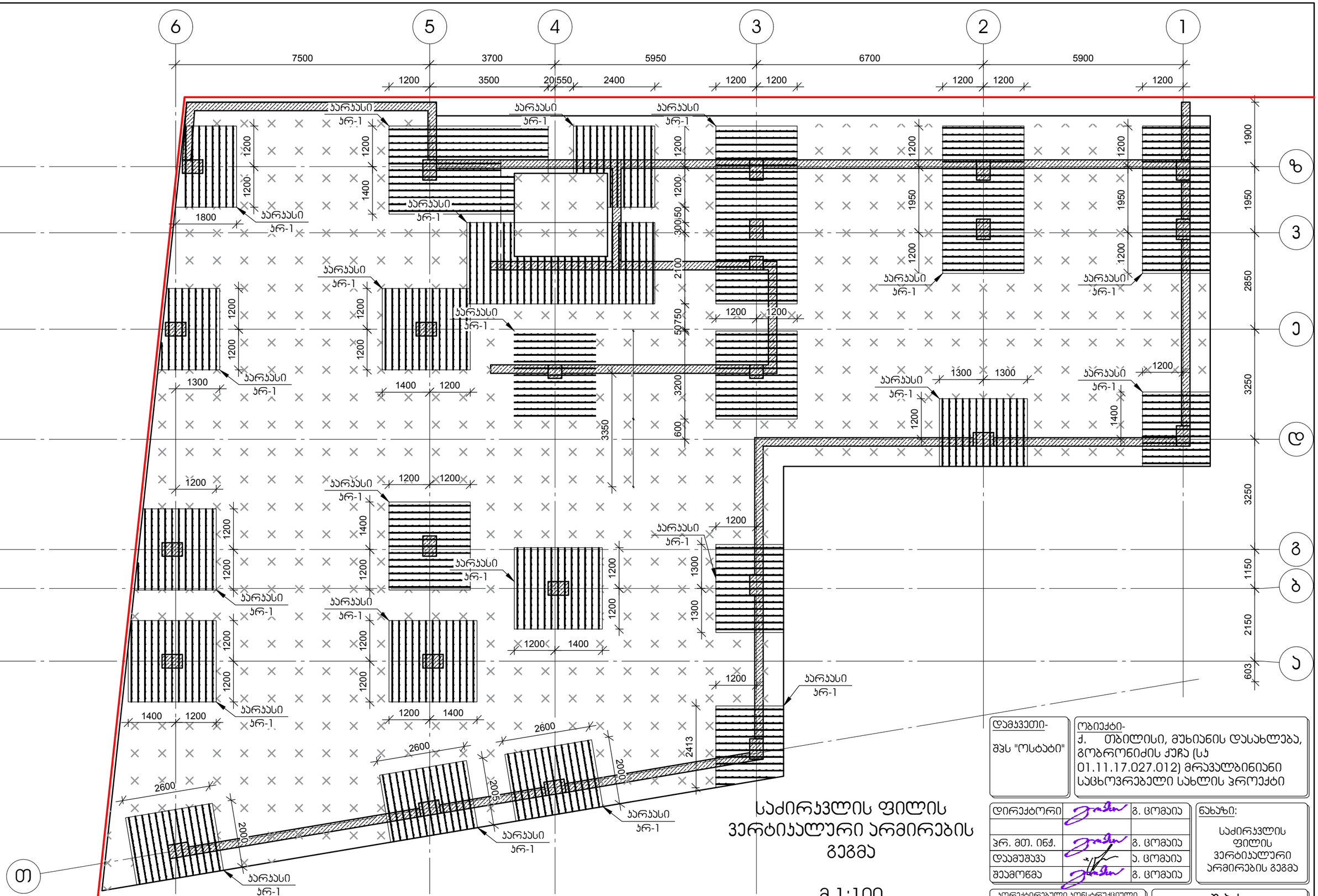

საძირკვლის ფილის ვერტიკალური არმირების გეგმა

მ 1:100

დამკვეთი- შპს "ოსტატი"	ობიექტი- ქ. თბილისი, მუხიანის დასახლება, გობრონიძის ქუჩა (ს/კ 01.11.17.027.012) მრავალბინიანი საცხოვრებელი სახლის პროექტი		
დირექტორი		გ. ცომაია	ნახაზი: საძირკვლის ფილის ვერტიკალური არმირების გეგმა
პრ. მთ. ინჟ.		გ. ცომაია	
დაამუშავა		ა. ცომაია	
შეამოწმა		გ. ცომაია	
პორექტირებული კონსტრუქციული პროექტი			შ.პ.ს. გეოპონი თბილისი 2025

დაკვეთა	სტადია	ფურცელი	ფურცლები
	მპ	პ-	

№ პოზ	აღნიშვნა	დასახელება	რაოდ. ელ-ში	წონა, (კგ) ერთის	წონა, (კგ) საერთო	შენიშვნა
		საძირკვლების გეგმა 1 ცალი				
1		Ø 22 B500B L= 3023475 მმ	1	9017.6	9018	
2		Ø 25 B500B L= 929460 მმ	1	3579.7	3580	
3		Ø 25 A500C L= 1025950 მმ	1	3951.35	3951	
4		Ø 22 A500C L= 2937090 მმ	1	8760.0	8760	
5		Ø 25 A500C L= 1289657 მმ	1	4966.99	4967	
6		Ø 25 A500C L= 1283987 მმ	1	4945.16	4945	
7		Ø 8 A500C L= 770 მმ	550	0.30	167	
8		Ø 16 A500C L= 620 მმ	3732	0.98	3650	
9		Ø 16 A500C L= 767920 მმ	2	1211.42	2423	
10		Ø 16 A500C L= 1800 მმ	532	2.84	1510	
		ბეტონი		B-25	372.12	კუბ მ

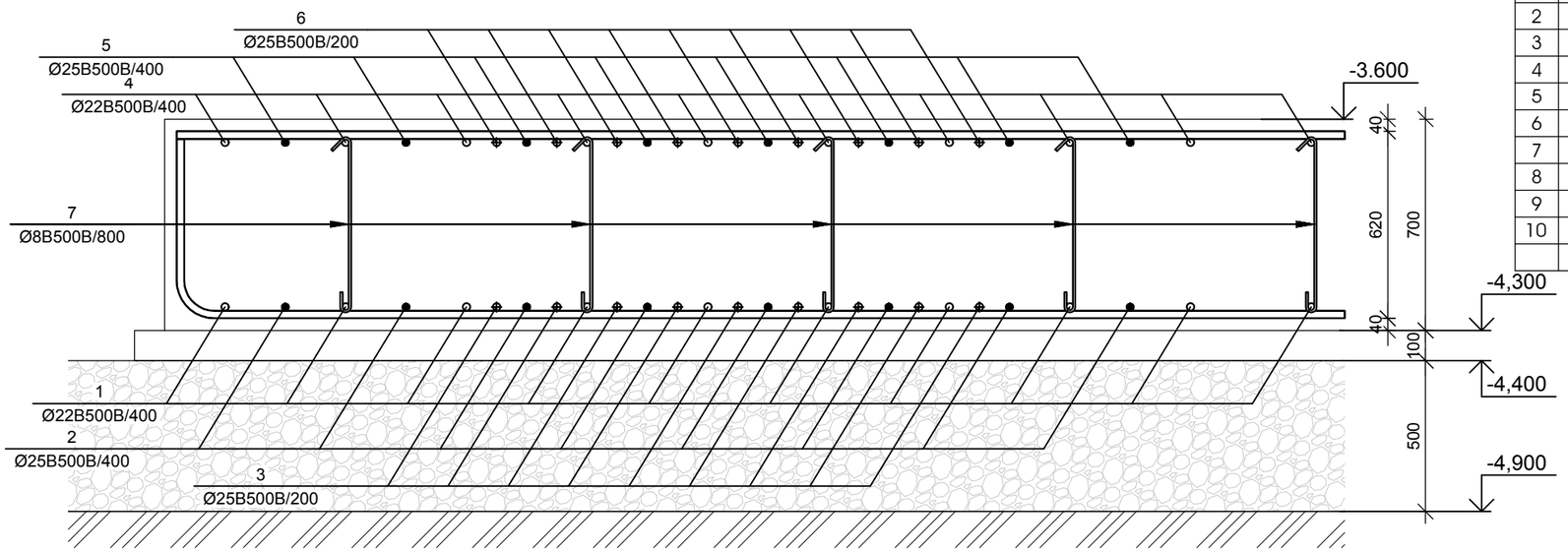

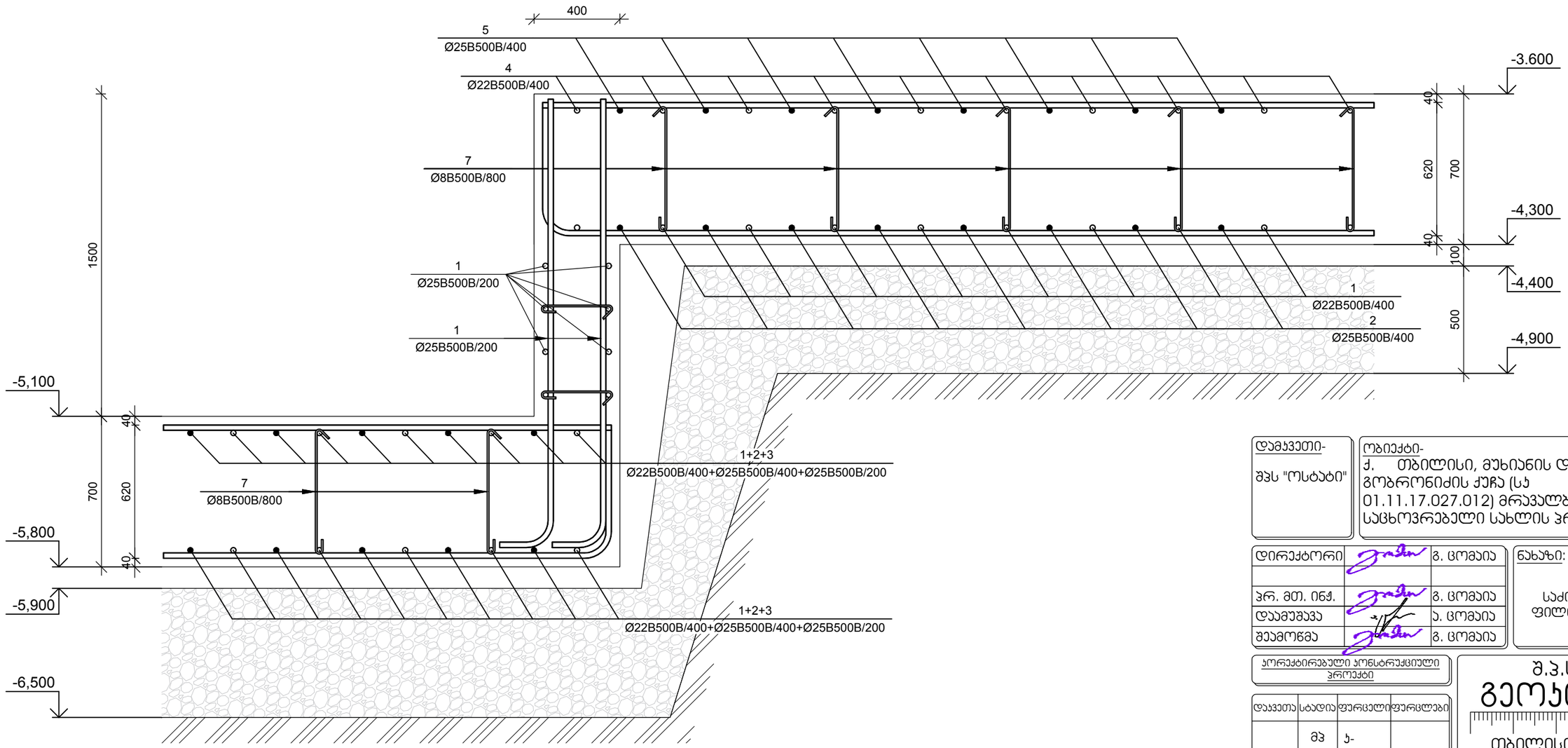

დამკვეთი-

შპს "ოსტატი"

ობიექტი-

ქ. თბილისი, მუხიანის დასახლება, გობრონიძის ქუჩა (ს/კ 01.11.17.027.012) მრავალბინიანი საცხოვრებელი სახლის პროექტი

დირექტორი		გ. ცომაია
ჰრ. მთ. ინჟ.		გ. ცომაია
დაამუშავა		ა. ცომაია
შეამოწმა		გ. ცომაია

ნახაზი:

საძირკვლის ფილის კვეთები

კორექტირებული პონსტრუქციული პროექტი

დაკვეთა	სტადია	ფურცელი	ფურცლები
	მპ	ა-	

შ.პ.ს.

გეოპონი

თბილისი 2025

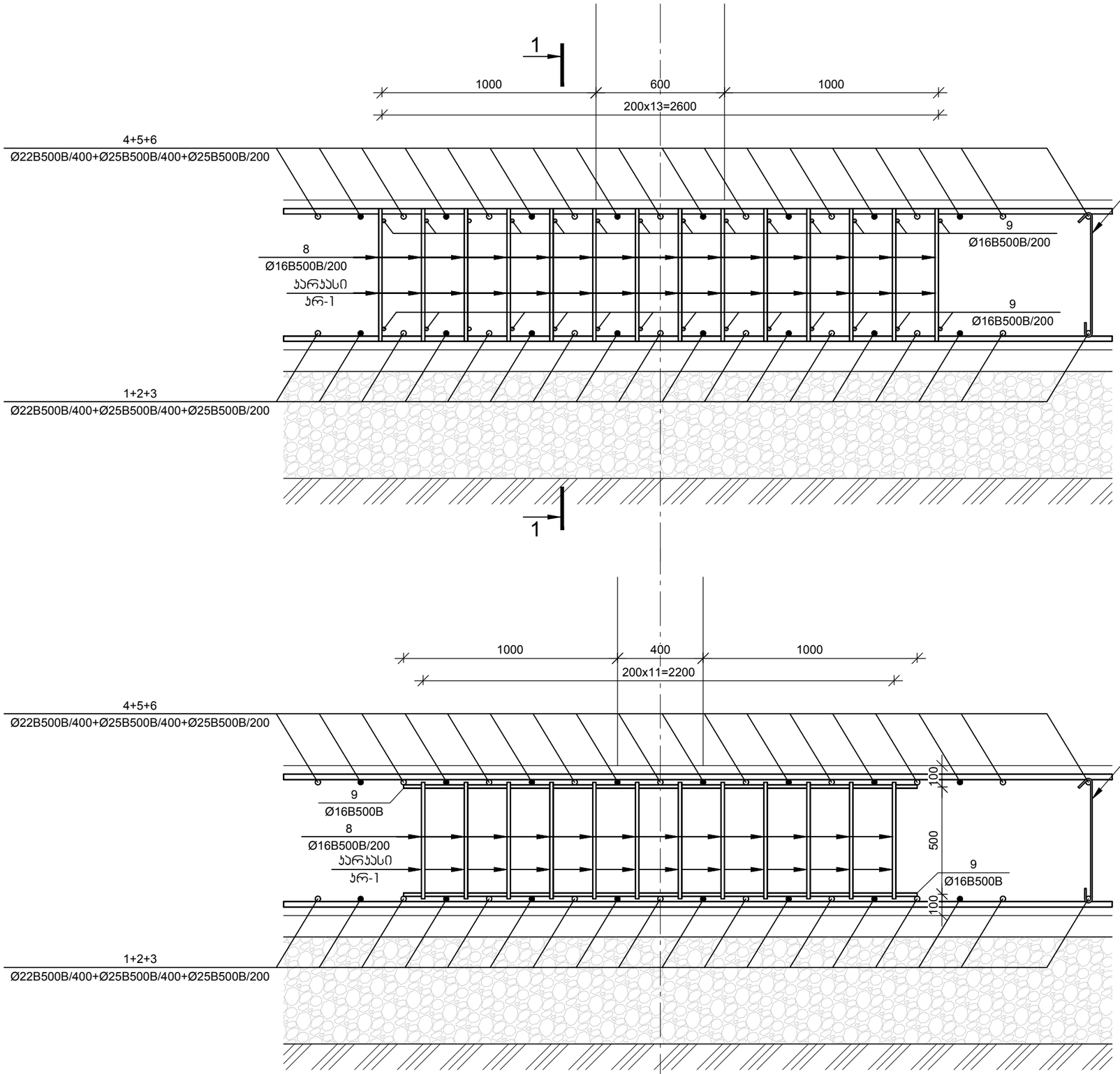

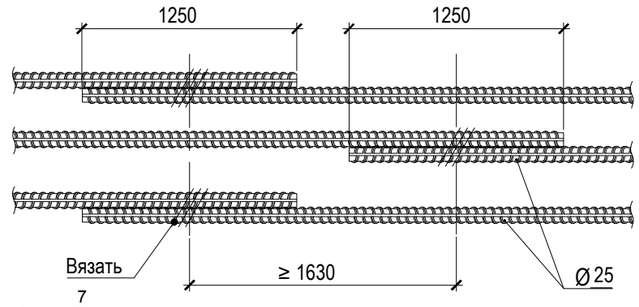



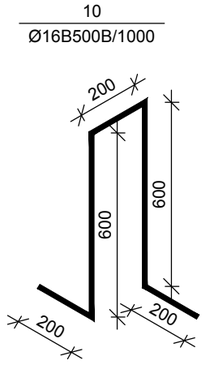

დამკვეთი-
შპს "ოსტატი"

ობიექტი-
ქ. თბილისი, მუხიანის დასახლება, გობრონიძის ქუჩა (ს/კ 01.11.17.027.012) მრავალბინიანი საცხოვრებელი სახლის პროექტი

დირექტორი		გ. ცომაია
პრ. მთ. ინჟ.		გ. ცომაია
დაამუშავა		ა. ცომაია
შეამოწმა		გ. ცომაია

ნახაზი:
საძირკვლის ფილის არეთები

კორექტირებული კონსტრუქციული პროექტი

დასკვნა	სტადია	ფურცელი	ფურცლები
	მპ	ა-	

შ.პ.ს.
გეოპონი
თბილისი 2025

სვეტის ნაშვერი სა-1

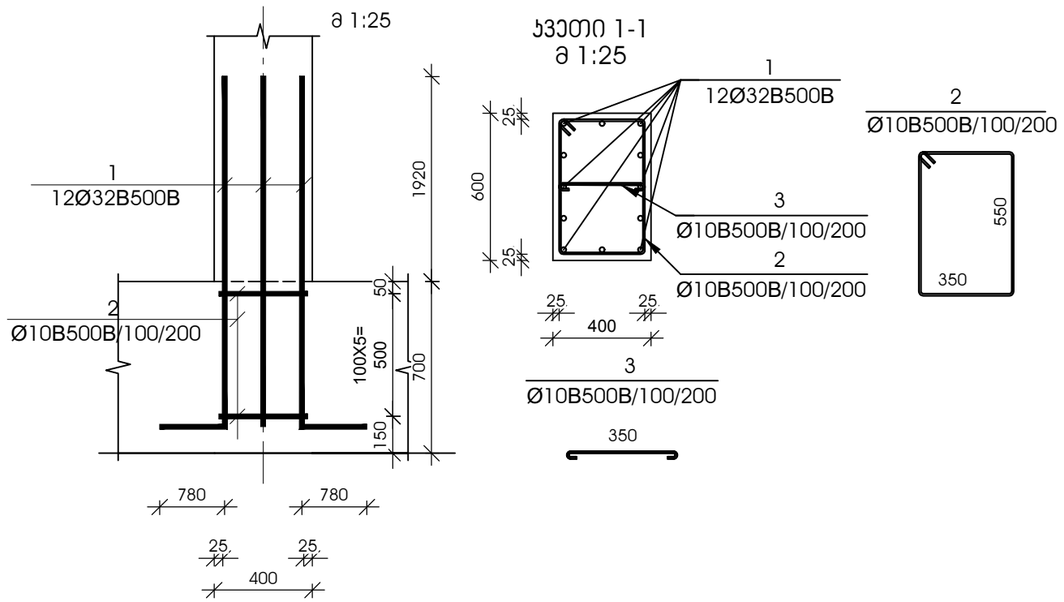

№ პოზ	აღნიშვნა	დასახელება	რაოდ. ელ-ში	წონა, (კგ) ერთის	წონა, (კგ) საერთო	შენიშვნა
სვეტის ნაშვერი სა-1 6 ცალი						
1		Ø 32 B500B L= 2620 მმ	12	16.53	198	
2		Ø 10 B500B L= 1950 მმ	6	1.20	7	
3		Ø 10 B500B L= 500 მმ	6	0.31	2	
		ბეტონი		B-25		კუბ. მ

სვეტის ნაშვერი სა-2

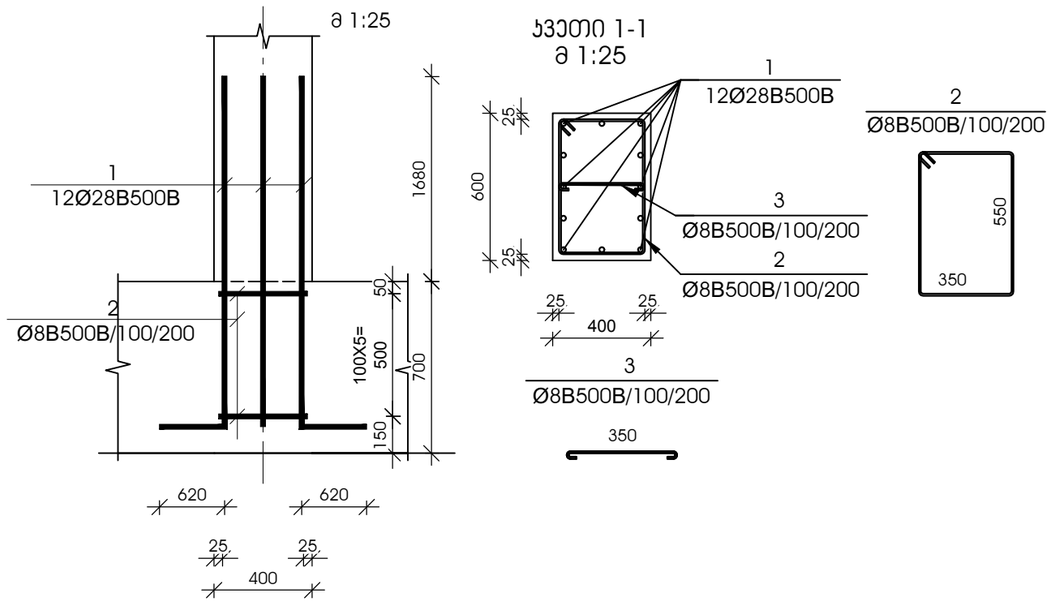

№ პოზ	აღნიშვნა	დასახელება	რაოდ. ელ-ში	წონა, (კგ) ერთის	წონა, (კგ) საერთო	შენიშვნა
სვეტის ნაშვერი სა-2 7 ცალი						
1		Ø 28 B500B L= 2380 მმ	12	11.50	138	
2		Ø 8 B500B L= 1950 მმ	6	0.77	5	
3		Ø 8 B500B L= 500 მმ	6	0.20	1	
		ბეტონი		B-25		კუბ. მ

სვეტის ნაშვერი სა-3

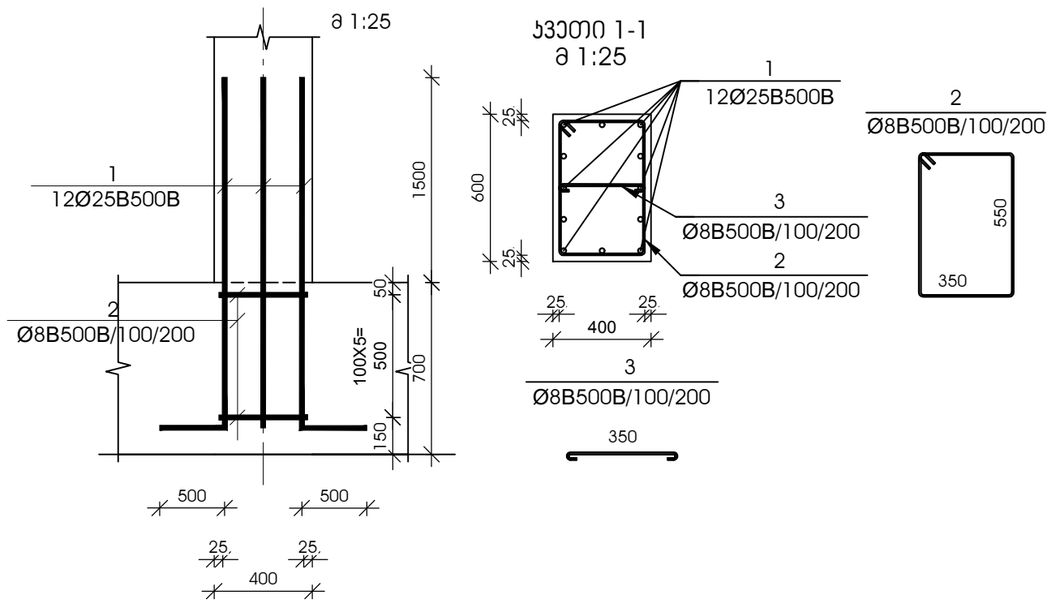

№ პოზ	აღნიშვნა	დასახელება	რაოდ. ელ-ში	წონა, (კგ) ერთის	წონა, (კგ) საერთო	შენიშვნა
სვეტის ნაშვერი სა-3 2 ცალი						
1		Ø 25 B500B L= 2200 მმ	12	8.47	102	
2		Ø 8 B500B L= 1950 მმ	6	0.77	5	
3		Ø 8 B500B L= 500 მმ	6	0.20	1	
		ბეტონი		B-25		კუბ. მ

სვეტის ნაშვერი სა-4

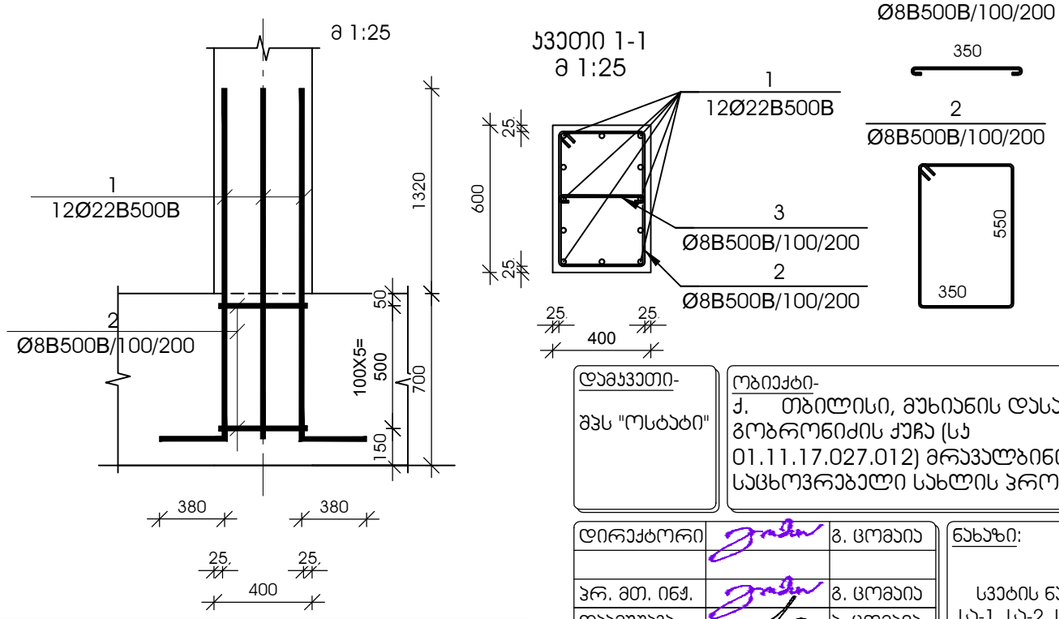

№ პოზ	აღნიშვნა	დასახელება	რაოდ. ელ-ში	წონა, (კგ) ერთის	წონა, (კგ) საერთო	შენიშვნა
სვეტის ნაშვერი სა-4 5 ცალი						
1		Ø 22 B500B L= 2020 მმ	12	6.02	72	
2		Ø 8 B500B L= 1950 მმ	6	0.77	5	
3		Ø 8 B500B L= 500 მმ	6	0.20	1	
		ბეტონი		B-25		კუბ. მ

დამკვეთი-
შპს "ოსტატი"

ობიექტი-
ქ. თბილისი, მუხიანის დასახლება, გობრონიძის ქუჩა (ს/კ 01.11.17.027.012) მრავალბინიანი საცხოვრებელი სახლის პროექტი

დირექტორი		გ. ცომაია
ჯრ. მთ. ინჟ.		გ. ცომაია
დაამუშავა		ა. ცომაია
შეამოწმა		გ. ცომაია

ნახაზი:
სვეტის ნაშვერი
სა-1, სა-2, სა-3, სა-4

კორექტირებული კონსტრუქციული პროექტი

დაკვეთა	სტადია	ფურცელი	ფურცლები
	მპ	ა-	

შ.პ.ს.
გეოკონი
თბილისი 2025

სვეტის ნაშვერი სა-5

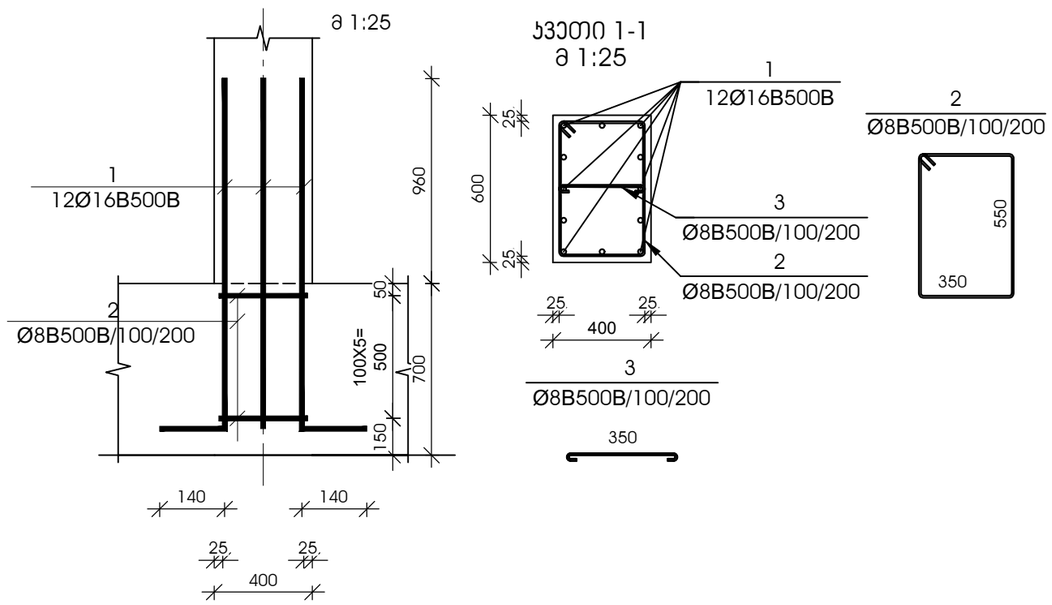

№ პოზ	აღნიშვნა	დასახელება	რაოდ. ელ-ში	წონა, (კგ)		შენიშვნა
				ერთის	საერთო	
სვეტის ნაშვერი სა-5 2 ცალი						
1		Ø 16 B500B ∠= 1660 მმ	12	2.62	31	
2		Ø 8 B500B ∠= 1950 მმ	6	0.77	5	
3		Ø 8 B500B ∠= 500 მმ	6	0.20	1	
		ბეტონი		B-25		კუბ. მ

სვეტის ნაშვერი სა-7

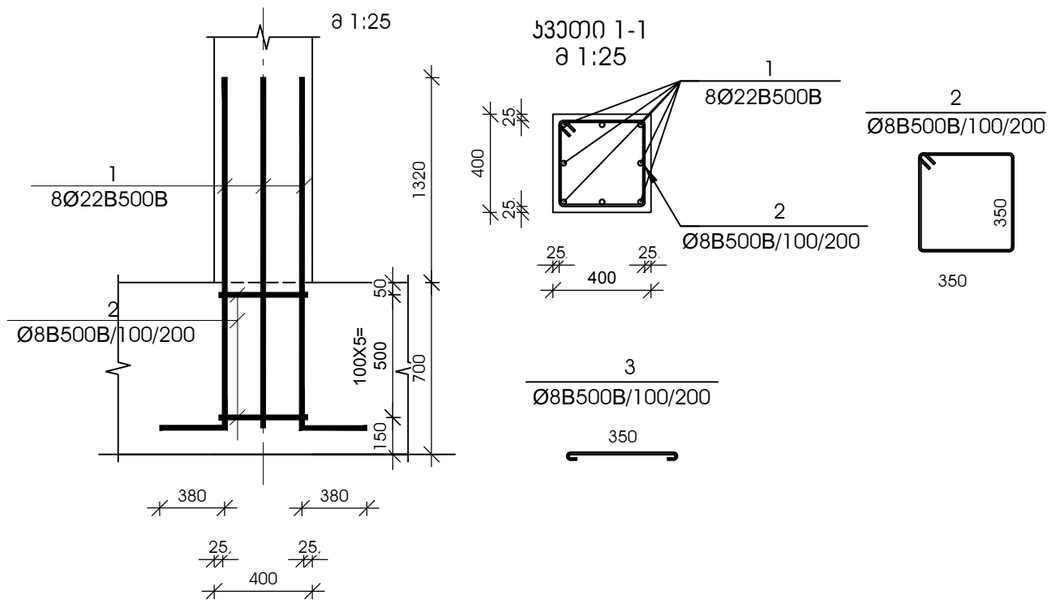

№ პოზ	აღნიშვნა	დასახელება	რაოდ. ელ-ში	წონა, (კგ)		შენიშვნა
				ერთის	საერთო	
სვეტის ნაშვერი სა-7 1 ცალი						
1		Ø 22 B500B ∠= 2020 მმ	8	6.02	48	
2		Ø 8 B500B ∠= 1550 მმ	6	0.61	4	
		ბეტონი		B-25		კუბ. მ

სვეტის ნაშვერი სა-8

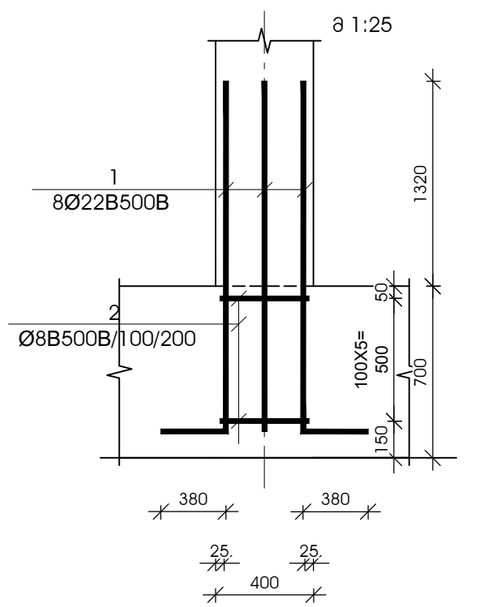

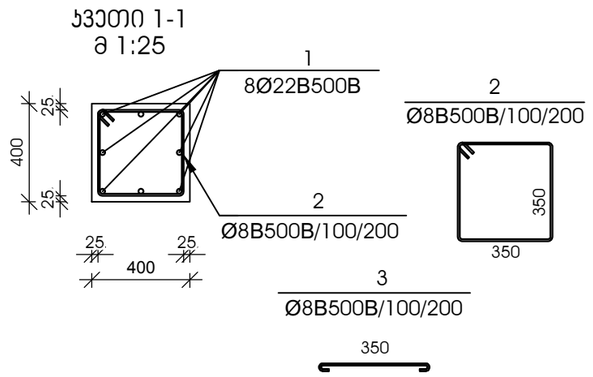

№ პოზ	აღნიშვნა	დასახელება	რაოდ. ელ-ში	წონა, (კგ)		შენიშვნა
				ერთის	საერთო	
სვეტის ნაშვერი სა-8 2 ცალი						
1		Ø 22 B500B ∠= 2020 მმ	8	6.02	48	
2		Ø 8 B500B ∠= 1550 მმ	6	0.61	4	
		ბეტონი		B-25		კუბ. მ

დამკვეთი-

შპს "ოსტატი"

ობიექტი-

ქ. თბილისი, მუხიანის დასახლება, გობრონიძის ქუჩა (ს/კ 01.11.17.027.012) მრავალბინიანი საცხოვრებელი სახლის პროექტი

დირექტორი		გ. ცომაია
ჯრ. მთ. ინჟ.		გ. ცომაია
დაამუშავა		ა. ცომაია
შეამოწმა		გ. ცომაია

ნახაზი:

სვეტის ნაშვერი სა-5, სა-6, სა-7, სა-8

კორექტირებული კონსტრუქციული პროექტი

დაკვეთა	სტადია	ფურცელი	ფურცლები
	მპ	ა-	

შ.პ.ს.

გეოკონი

თბილისი 2025

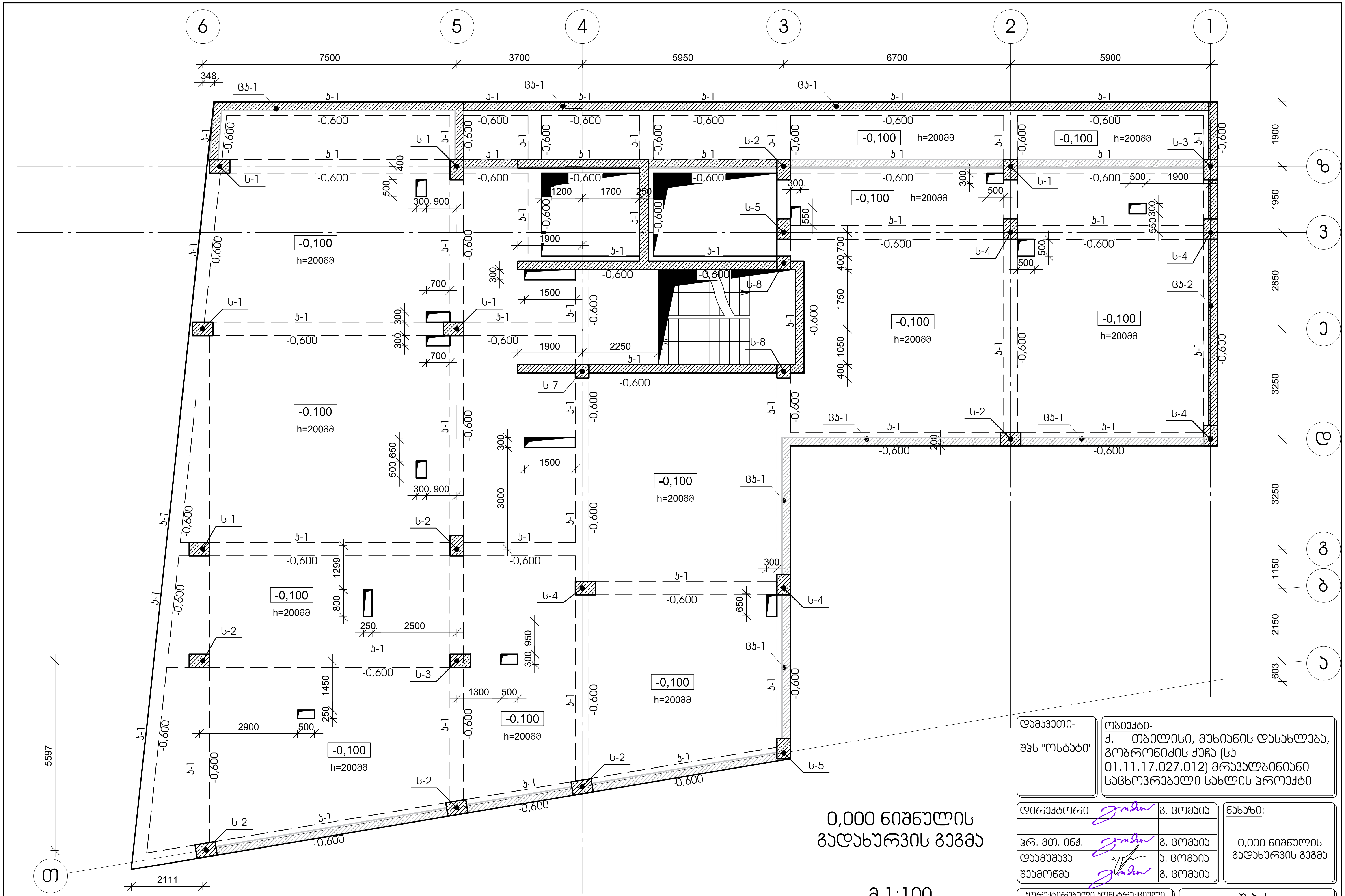

0,000 ნიშნულის გადახურვის გეგმა

მ 1:100

დამკვეთი-	ობიექტი-
შპს "ოსტატი"	ქ. თბილისი, მუხიანის დასახლება, გოგორიძის ქუჩა (სკ 01.11.17.027.012) მრავალბინიანი საცხოვრებელი სახლის პროექტი

დირექტორი		გ. ცომაია	ნახაზი: 0,000 ნიშნულის გადახურვის გეგმა
პრ. მთ. ინჟ.		გ. ცომაია	
დაამუშავა		ა. ცომაია	
შეამოწმა		გ. ცომაია	

კორექტირებული კონსტრუქციული პროექტი

დაკვეთა	სტადია	ფურცელი	ფურცლები
	მპ	კ-	

შ.პ.ს.
გეოკონი
თბილისი 2025

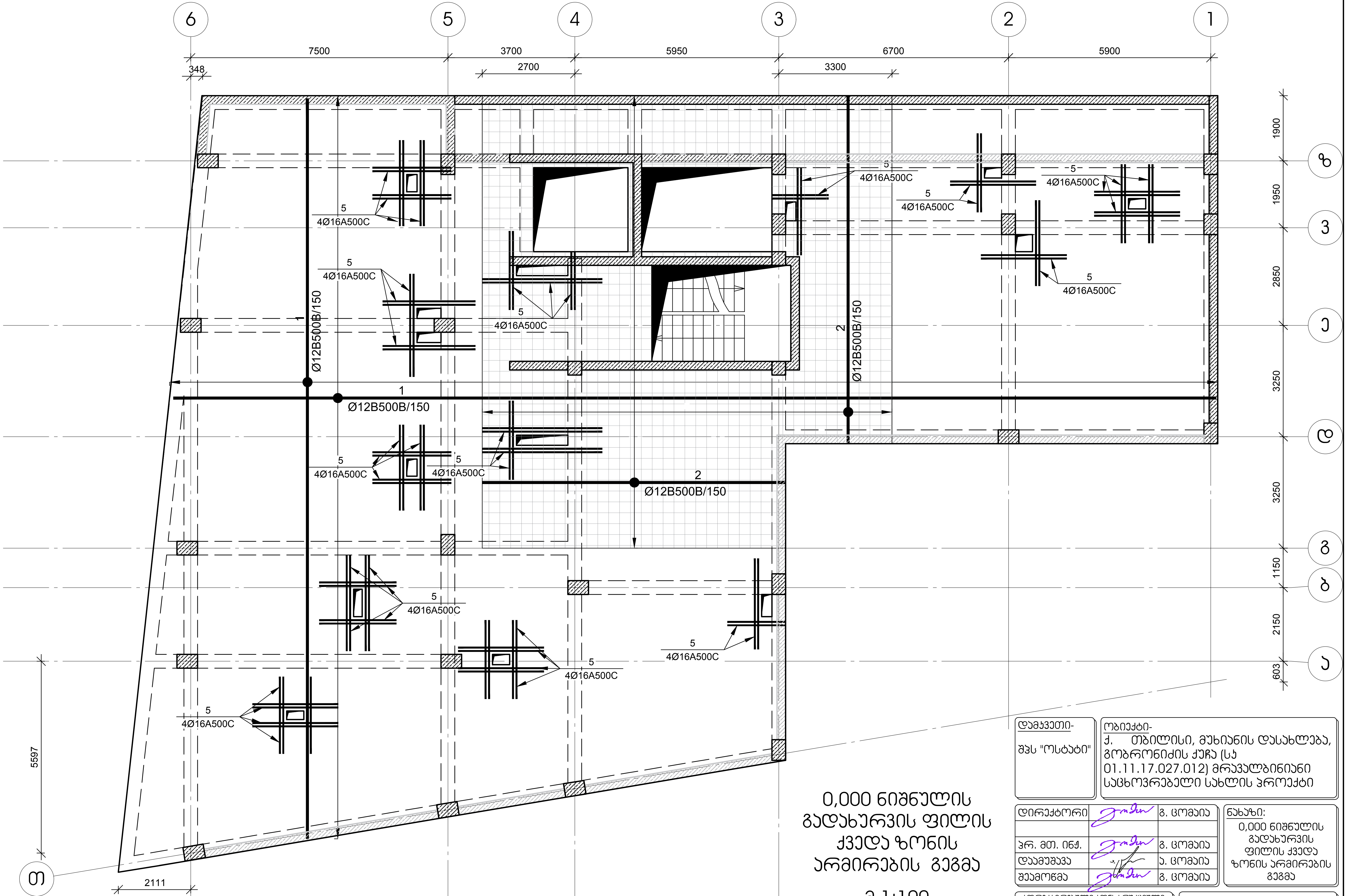

0,000 ნიშნულის გადახურვის ფილის ქვედა ზონის არმირების გეგმა

მ 1:100

დამკვეთი-	ობიექტი-
შპს "ოსტატი"	ქ. თბილისი, მუხიანის დასახლება, გობრონიძის ქუჩა (სკ 01.11.17.027.012) მრავალბინიანი საცხოვრებელი სახლის პროექტი

დირექტორი		გ. ცომაია
პრ. მთ. ინჟ.		გ. ცომაია
დაამუშავა		ა. ცომაია
შეამოწმა		გ. ცომაია

ნახაზი:
0,000 ნიშნულის გადახურვის ფილის ქვედა ზონის არმირების გეგმა

კორექტირებული კონსტრუქციული პროექტი

დაკვეთა	სტადია	ფურცელი	ფურცლები
	მპ	კ-	

შ.პ.ს.
გეოკონი
თბილისი 2025

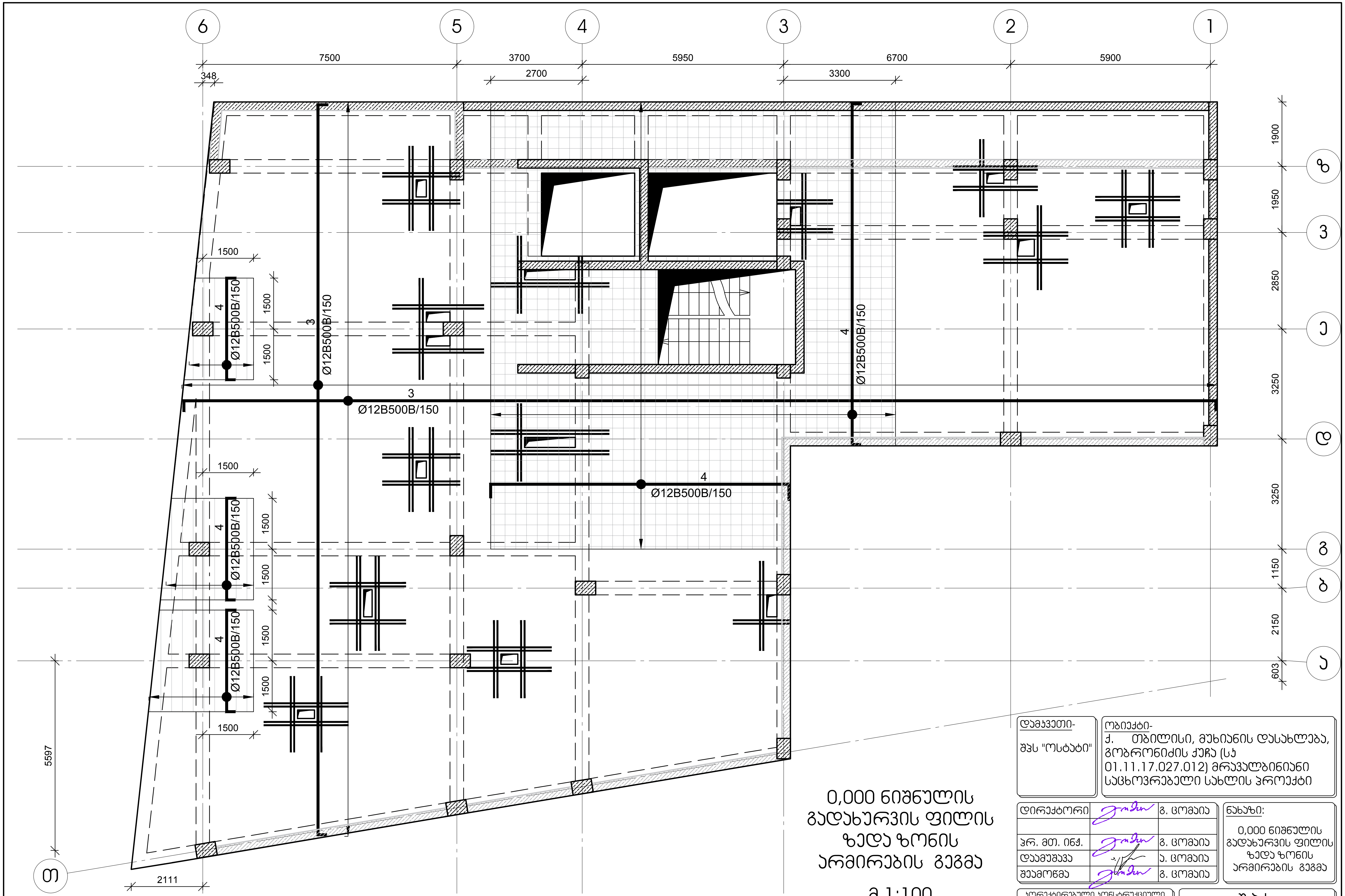

0,000 ნიშნულის გადახურვის ფილის ზედა ზონის არმირების გეგმა

მ 1:100

დამკვეთი-	ობიექტი-
შპს "ოსტატი"	ქ. თბილისი, მუხიანის დასახლება, გობრონიძის ქუჩა (სკ 01.11.17.027.012) მრავალბინიანი საცხოვრებელი სახლის პროექტი

დირექტორი		გ. ცომაია
პრ. მთ. ინჟ.		გ. ცომაია
დაამუშავა		ა. ცომაია
შეამოწმა		გ. ცომაია

ნახაზი:

0,000 ნიშნულის გადახურვის ფილის ზედა ზონის არმირების გეგმა

კორექტირებული კონსტრუქციული პროექტი

დაკვეთა	სტადია	ფურცელი	ფურცლები
	მპ	კ-	

შ.პ.ს.
გეოკონი
თბილისი 2025

0,000 ნიშნულის გადახურვის ფილის არმირების ჯვეთები მ 1:20

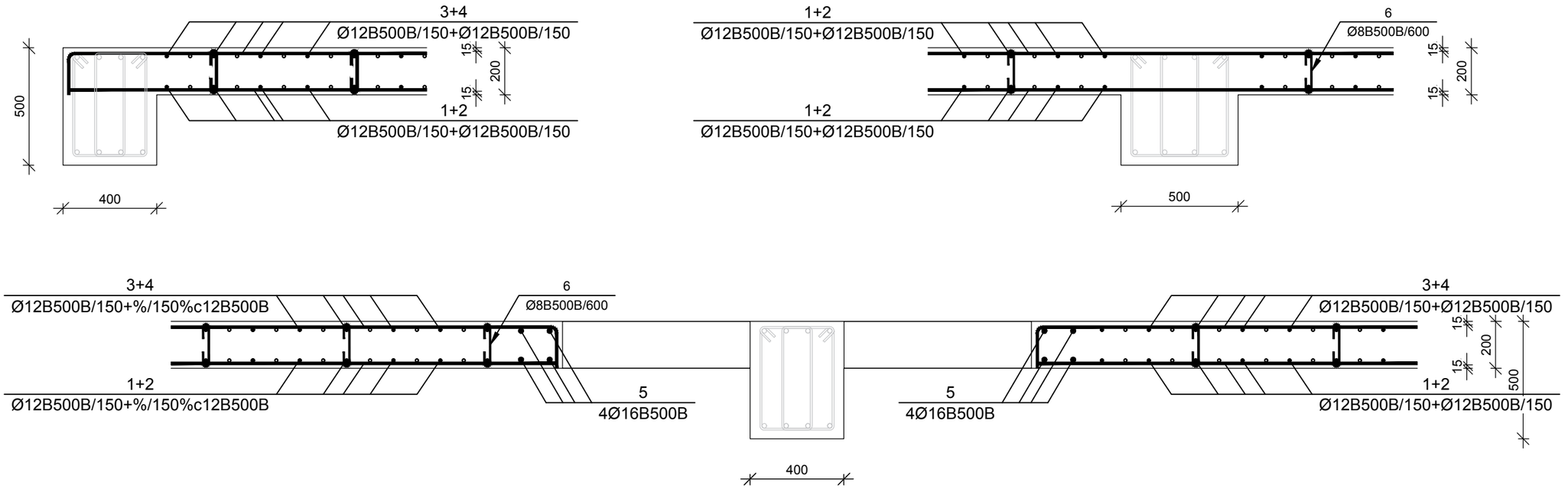

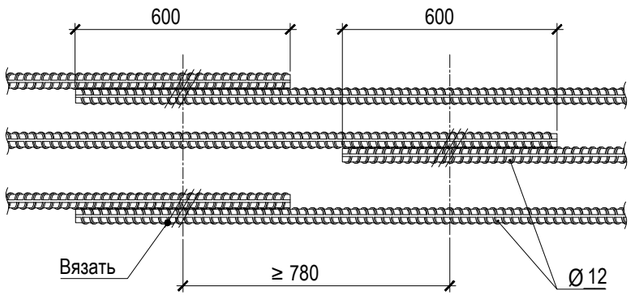

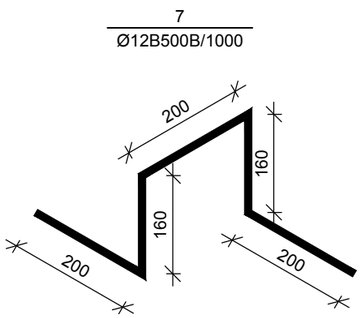

№ პოზ	აღნიშვნა	დასახელება	რაოდ. ელ-ში	წონა, (კგ)		შენიშვნა
				ერთის	საერთო	
		0.000 ნიშნულის გადახურვის ფილა 1 ცალი				
1		Ø 12 B500B L= 7016573 მმ	1	6226.3	6226	
2		Ø 12 B500B L= 891812 მმ	1	791.4	791	
3		Ø 12 B500B L= 7222943 მმ	1	6409.4	6409	
4		Ø 12 B500B L= 1055139 მმ	1	936.3	936	
5		Ø 16 B500B L= 104040 მმ	4	164.1	657	
6		Ø 8 B500B L= 320 მმ	1032	0.1	130	
7		Ø 12 B500B L= 920 მმ	371	0.8	303	
		ბეტონი		B-25	74.34	ჯუბ მ

დამკვეთი-
შპს "ოსტატი"

ობიექტი-
ქ. თბილისი, მუხიანის დასახლება, გობრონიძის ქუჩა (ს/კ 01.11.17.027.012) მრავალბინიანი საცხოვრებელი სახლის პროექტი

დირექტორი		გ. ცომაია
პრ. მთ. ინჟ.		გ. ცომაია
დაამუშავა		ა. ცომაია
შეამოწმა		გ. ცომაია

ნახაზი:
0,000 ნიშნულის გადახურვის ფილის არმირების ჯვეთები

კორექტირებული პონსტრუქციული პროექტი

დაკვეთა	სტადია	ფურცელი	ფურცლები
	მპ	ა-	

შ.პ.ს.
გეოპონი
თბილისი 2025

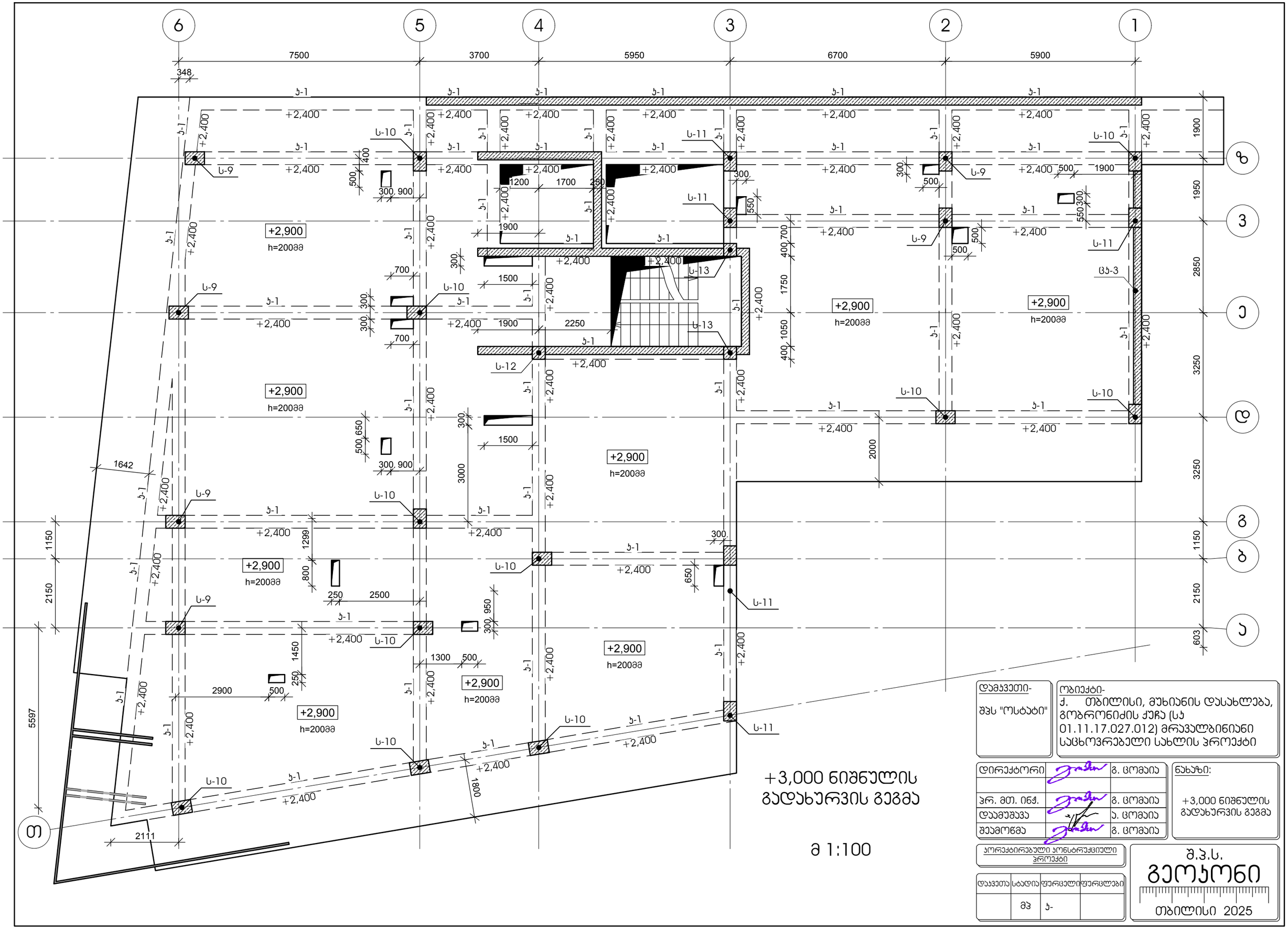

დამკვეთი-	ობიექტი-
შპს "ოსტატი"	ქ. თბილისი, მუხიანის დასახლება, გობრონიძის ქუჩა (ს/კ 01.11.17.027.012) მრავალბინიანი საცხოვრებელი სახლის პროექტი

დირექტორი		გ. ცომაია
პრ. მთ. ინჟ.		გ. ცომაია
დაამუშავა		ა. ცომაია
შეამოწმა		გ. ცომაია

ნახაზი:
+3,000 ნიშნულის გადახურვის გეგმა

პორექტირებული კონსტრუქციული პროექტი

დაკვეთა	სტადია	ფურცელი	ფურცლები
	მპ	ბ-	

შ.პ.ს.
გეოპორი
თბილისი 2025

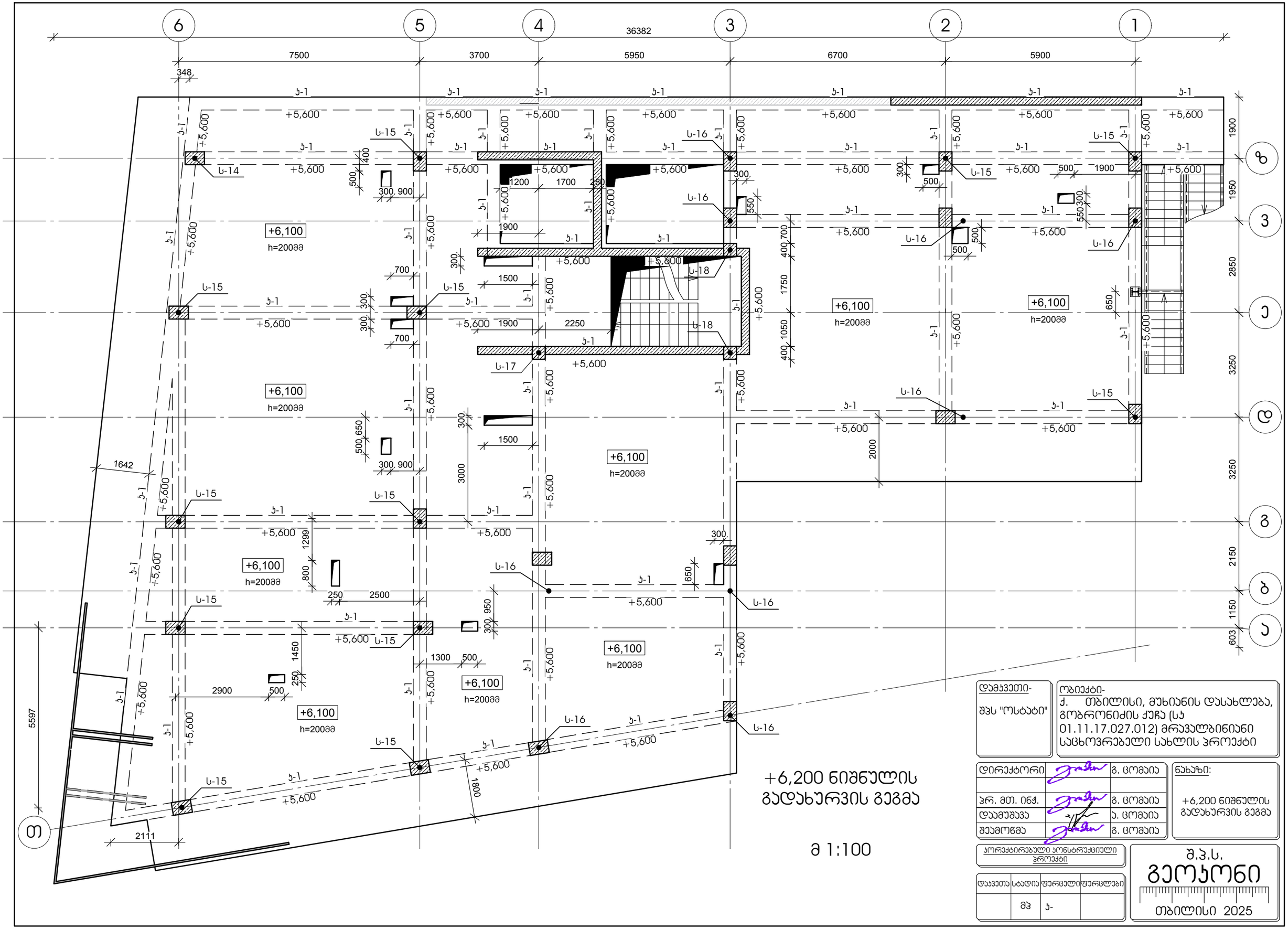

+6,200 ნიშნულის
გადახურვის გეგმა

მ 1:100

დამკვეთი- შპს "ოსტატი"	ობიექტი- ქ. თბილისი, მუხიანის დასახლება, გობრონიძის ქუჩა (ს/კ 01.11.17.027.012) მრავალბინიანი საცხოვრებელი სახლის პროექტი		
დირექტორი		გ. ცომაია	ნახაზი: +6,200 ნიშნულის გადახურვის გეგმა
პრ. მთ. ინჟ.		გ. ცომაია	
დაამუშავა		ა. ცომაია	
შეამოწმა		გ. ცომაია	

არქიტექტურული კონსტრუქციული პროექტი

დაკვეთა	სტადია	ფურცელი	ფურცლები
	მპ	ა-	

შ.პ.ს.
გეოპორი
თბილისი 2025

+9,400 ნიშნულის გადახურვის გეგმა

მ 1:100

დამკვეთი- შპს "ოსტატი"	ობიექტი- ქ. თბილისი, მუხიანის დასახლება, გობრონიძის ქუჩა (ს/კ 01.11.17.027.012) მრავალბინიანი საცხოვრებელი სახლის პროექტი		
დირექტორი		გ. ცომაია	ნახაზი: +9,400 ნიშნულის გადახურვის გეგმა
პრ. მთ. ინჟ.		გ. ცომაია	
დაამუშავა		ა. ცომაია	
შეამოწმა		გ. ცომაია	
პორექტირებული პონსტრუქციული პროექტი			შ.პ.ს. გეოპონი თბილისი 2025

დაკვეთა	სტადია	ფურცელი	ფურცლები
	მპ	ა-	

+12,600 ნიშნულის გადახურვის გეგმა

მ 1:100

დამკვეთი- შპს "ოსტატი"	ობიექტი- ქ. თბილისი, მუხიანის დასახლება, გობრონიძის ქუჩა (ს/კ 01.11.17.027.012) მრავალბინიანი საცხოვრებელი სახლის პროექტი	
დირექტორი		გ. ცომაია
პრ. მთ. ინჟ.		გ. ცომაია
დაამუშავა		ა. ცომაია
შეამოწმა		გ. ცომაია
პორექტირებული კონსტრუქციული პროექტი		
დაკვეთა:	სტადია: მპ	ფურცელი: ა-
		ფურცლები:

ნახაზი: +12,600 ნიშნულის გადახურვის გეგმა

შ.პ.ს. გეოპორი

თბილისი 2025

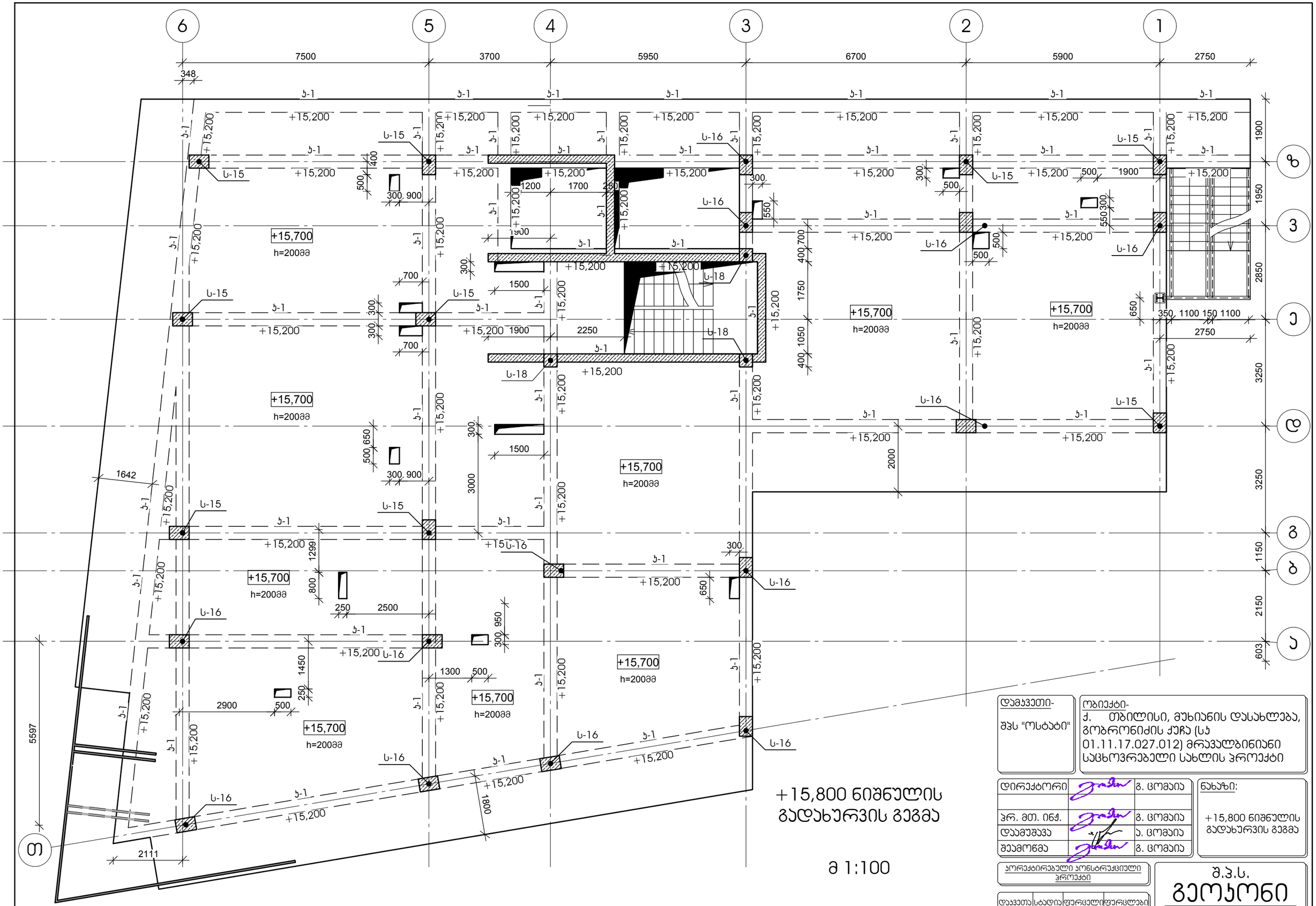

+15,800 ნიშნულის გადახურვის გეგმა

მ 1:100

დამკვეთი-	ობიექტი-
შპს "ოსტატი"	ქ. თბილისი, მუხიანის დასახლება, გობრონიძის ქუჩა (ს/კ 01.11.17.027.012) მრავალბინიანი საცხოვრებელი სახლის პროექტი

დირექტორი		გ. ცომაია	ნახაზი: +15,800 ნიშნულის გადახურვის გეგმა
პრ. მთ. ინჟ.		გ. ცომაია	
დაამუშავა		ა. ცომაია	
შეამოწმა		გ. ცომაია	

პორექტირებული კონსტრუქციული პროექტი

დაკვეთა	სტადია	ფურცელი	ფურცლები
	მპ	ბ-	

შ.პ.ს. გეოპორი

თბილისი 2025

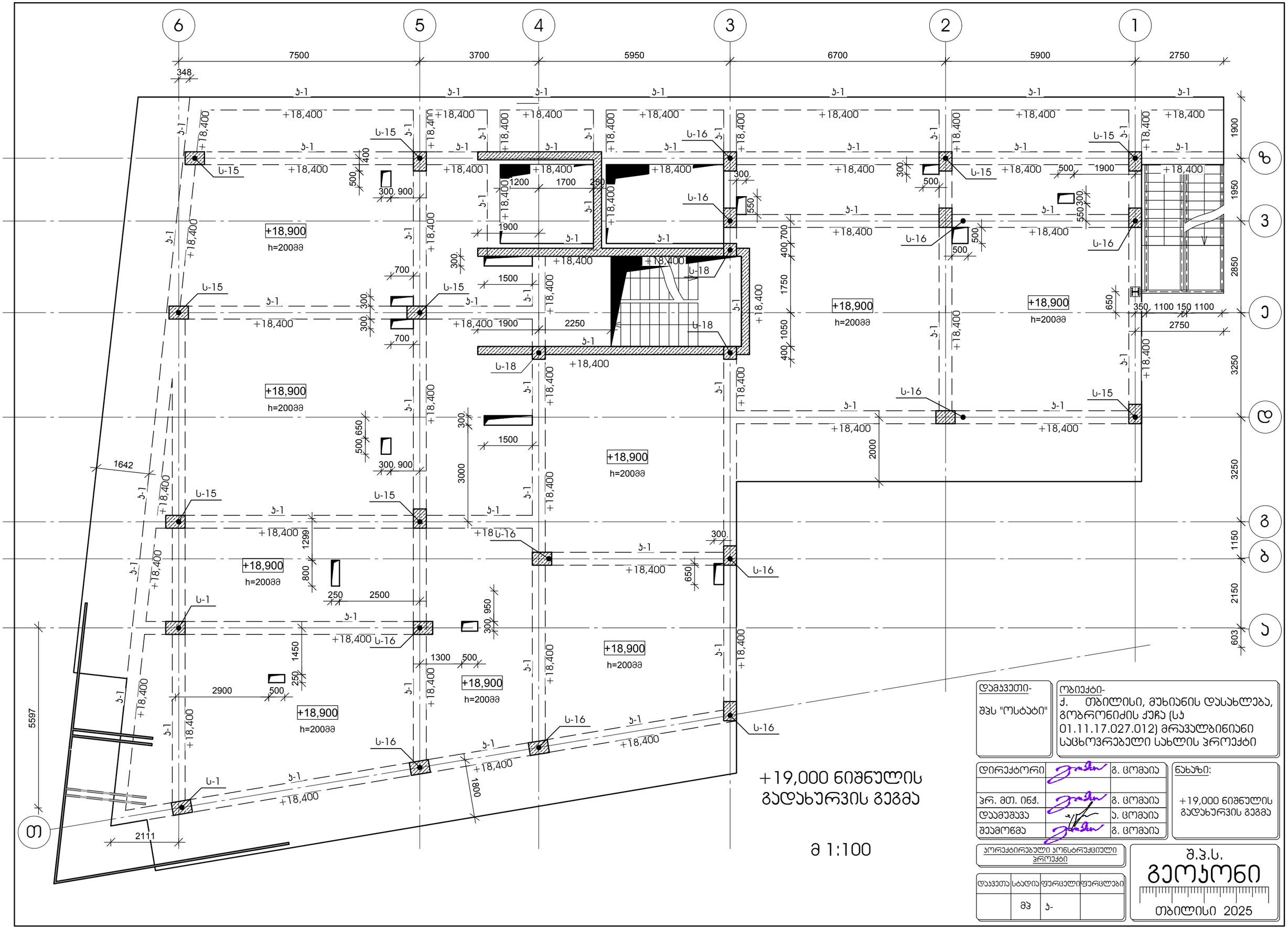

+19,000 ნიშნულის
გადახურვის გეგმა

მ 1:100

დამკვეთი-	ობიექტი-
შპს "ოსტატი"	ქ. თბილისი, მუხიანის დასახლება, გობრონიძის ქუჩა (ს/კ 01.11.17.027.012) მრავალბინიანი საცხოვრებელი სახლის პროექტი

დირექტორი		გ. ცომაია
ჰრ. მთ. ინჟ.		გ. ცომაია
დაამუშავა		ა. ცომაია
შეამოწმა		გ. ცომაია

ნახაზი:
+19,000 ნიშნულის გადახურვის გეგმა

პორექტირებული კონსტრუქციული პროექტი

დაკვეთა	სტადია	ფურცელი	ფურცლები
	მპ	ბ-	

შ.პ.ს.
გეოპონი
თბილისი 2025

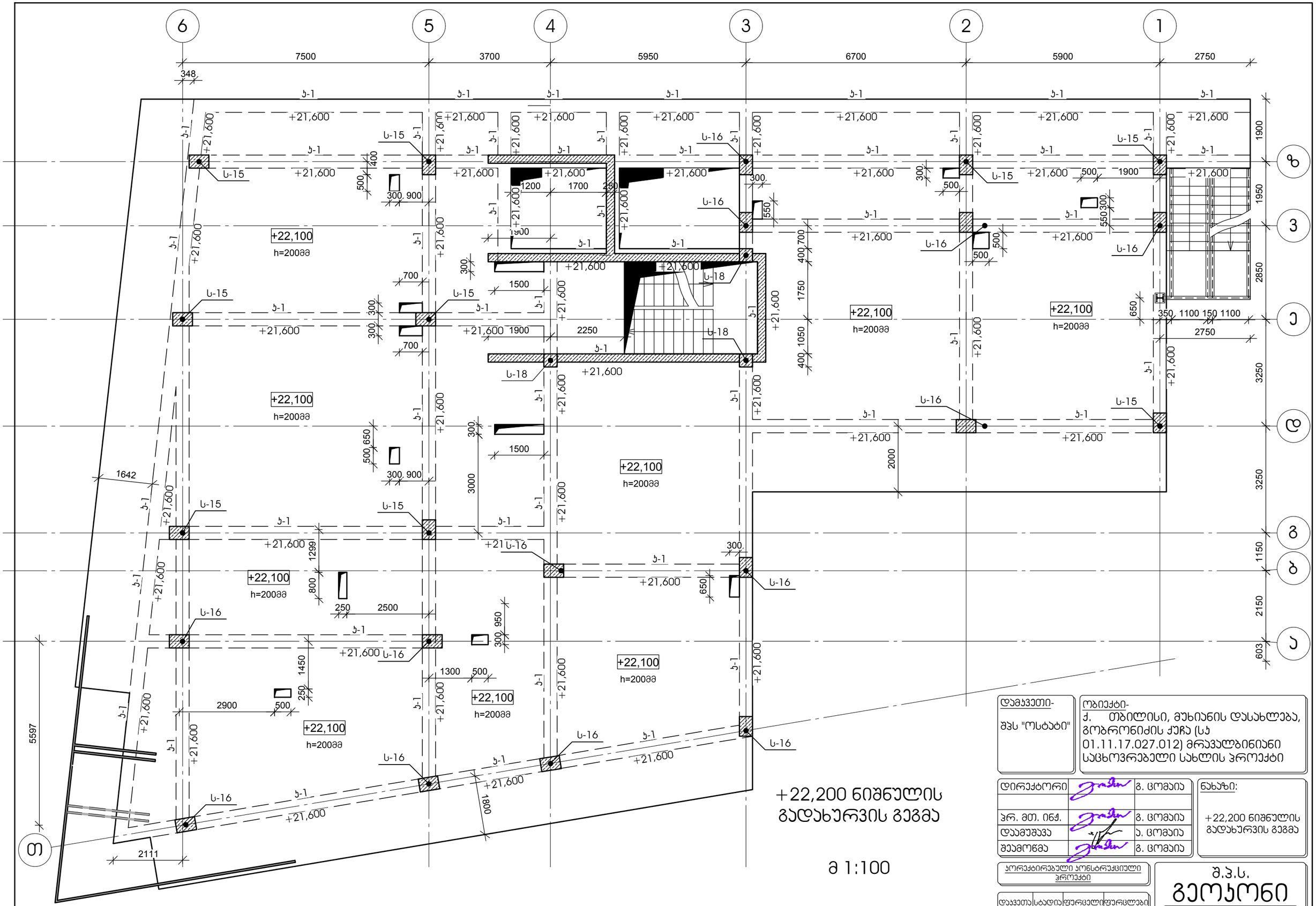

დამკვეთი- შპს "ოსტატი"	ობიექტი- ქ. თბილისი, მუხიანის დასახლება, გობრონიძის ქუჩა (ს/კ 01.11.17.027.012) მრავალბინიანი საცხოვრებელი სახლის პროექტი	
დირექტორი		გ. ცომაია
პრ. მთ. ინჟ.		გ. ცომაია
დაამუშავა		ა. ცომაია
შეამოწმა		გ. ცომაია
ნახაზი: +22,200 ნიშნულის გადახურვის გეგმა		
პორექტირებული კონსტრუქციული პროექტი		

დაკვეთა	სტადია	ფურცელი	ფურცლები
	მპ	ა-	

შ.პ.ს.
გეოპორი
თბილისი 2025

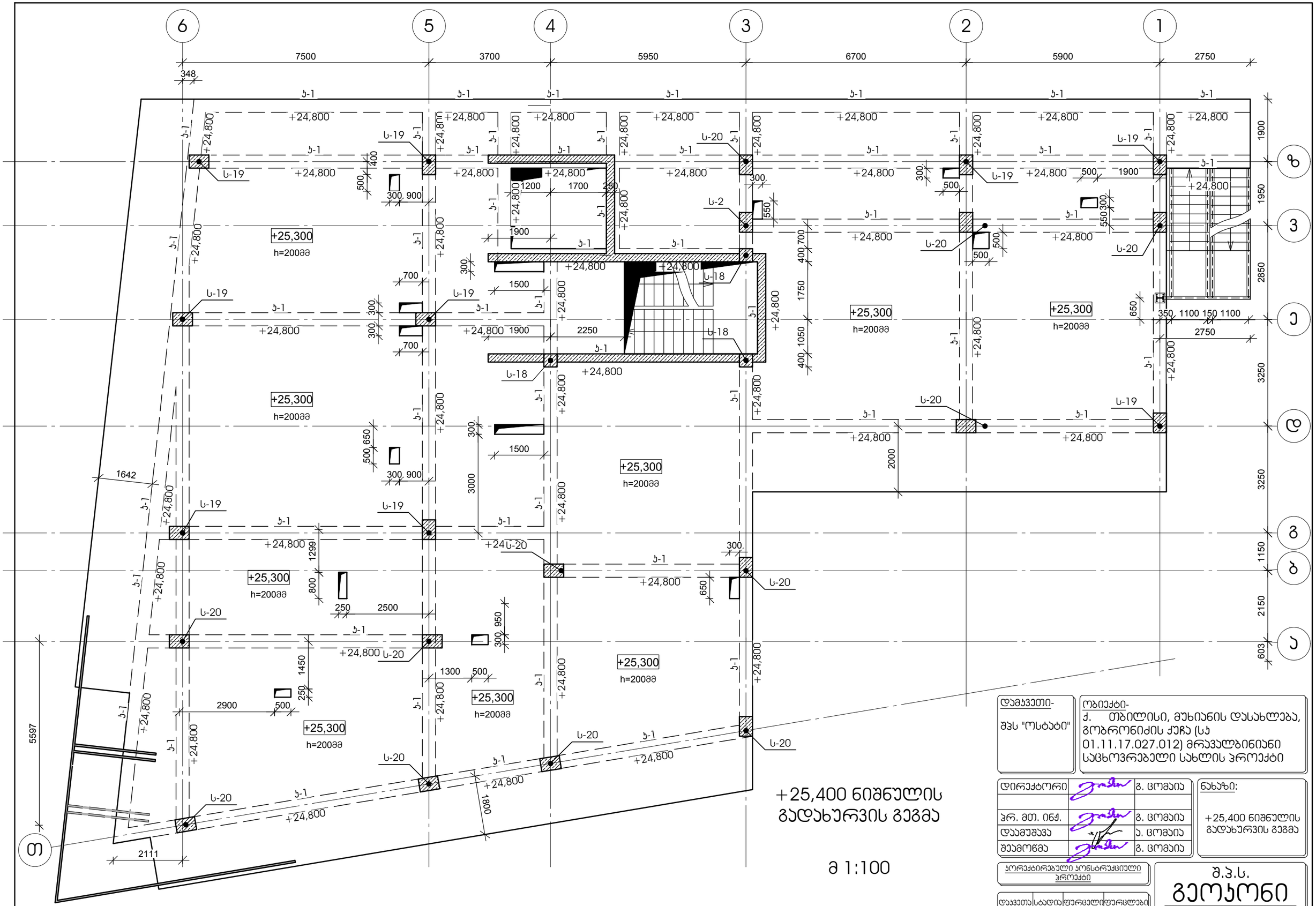

+25,400 ნიშნულის გადახურვის გეგმა

მ 1:100

დამკვეთი- შპს "ოსტატი"	ობიექტი- ქ. თბილისი, მუხიანის დასახლება, გობრონიძის ქუჩა (ს/კ 01.11.17.027.012) მრავალბინიანი საცხოვრებელი სახლის პროექტი		
დირექტორი		გ. ცომაია	ნახაზი: +25,400 ნიშნულის გადახურვის გეგმა
პრ. მთ. ინჟ.		გ. ცომაია	
დაამუშავა		ა. ცომაია	
შეამოწმა		გ. ცომაია	

პორექტირებული კონსტრუქციული პროექტი

დაკვეთა	სტადია	ფურცელი	ფურცლები
	მპ	ბ-	

შ.პ.ს. გეოპორი

თბილისი 2025

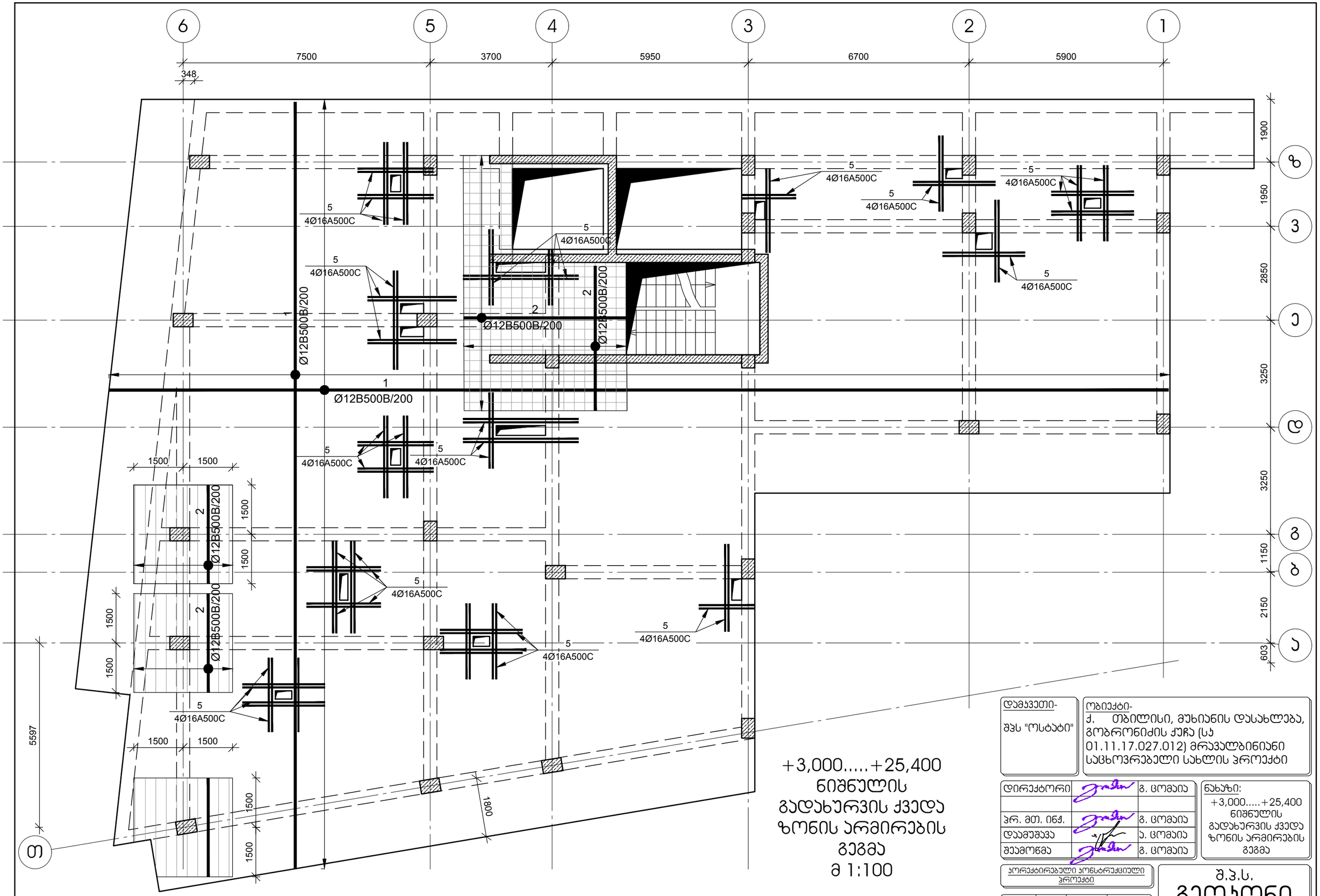

+3,000.....+25,400
ნიშნულის
გადახურვის ქვედა
ზონის არმირების
გეგმა
მ 1:100

დამკვეთი- შპს "ოსტატი"	ობიექტი- ქ. თბილისი, მუხიანის დასახლება, გობრონიძის ქუჩა (ს/კ 01.11.17.027.012) მრავალბინიანი საცხოვრებელი სახლის პროექტი

დირექტორი		გ. ცომაია
პრ. მთ. ინჟ.		გ. ცომაია
დაამუშავა		ა. ცომაია
შეამოწმა		გ. ცომაია

ნახაზი:
+3,000.....+25,400 ნიშნულის გადახურვის ქვედა ზონის არმირების გეგმა

კორექტირებული კონსტრუქციული პროექტი

დაკვეთა	სტადია	ფურცელი	ფურცლები
	მპ	ა-	

შ.პ.ს.
გეოპორი
თბილისი 2025

6 5 4 3 2 1

7500 3700 5950 6700 5900

348

1900 1950 2850 3250 3250 1150 2150 603

ბ 3 ე ბ გ ბ ა

5597

თ

1500 1500 1500

+3,000.....+25,400 ნიშნულის გადახურვის ფილის არმირების ჯვეთები

მ 1:20

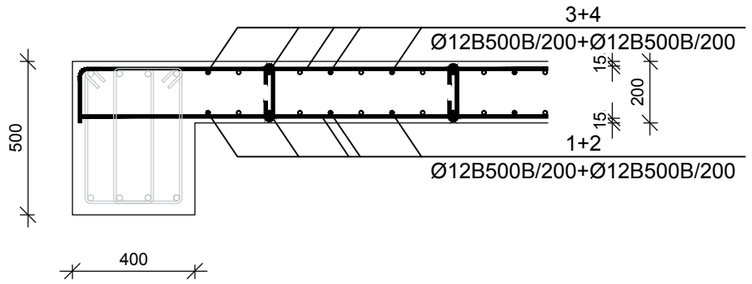

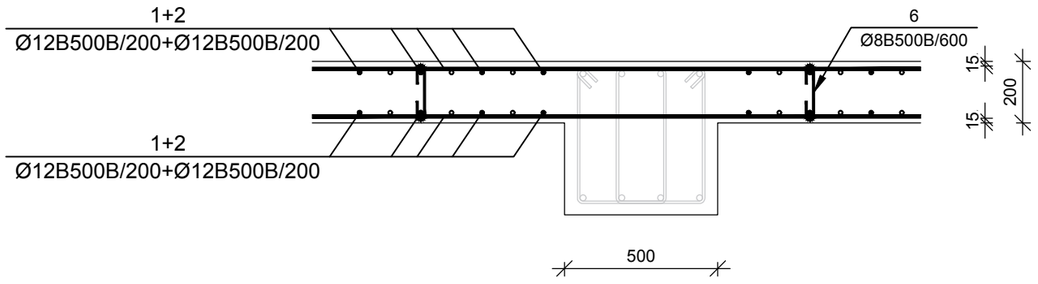

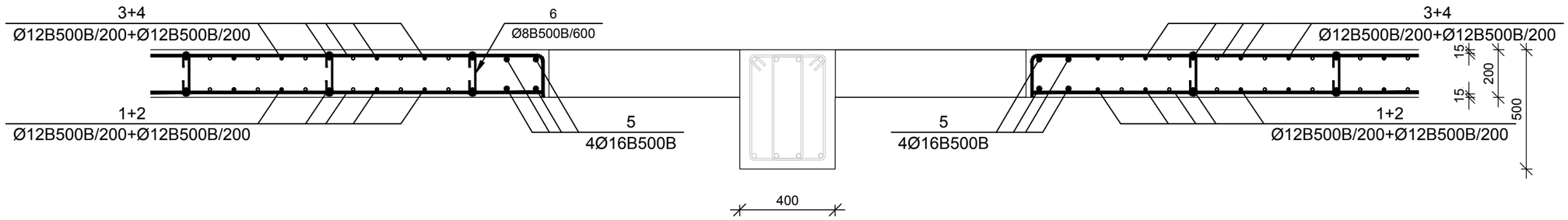

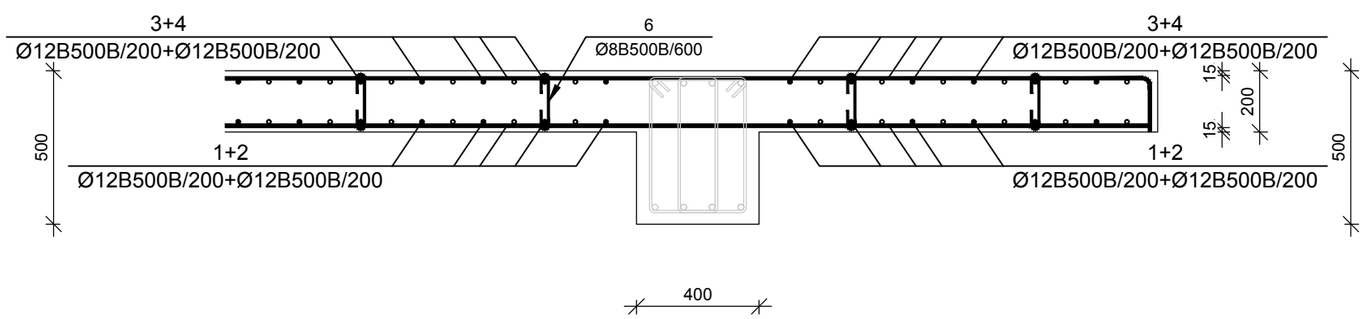

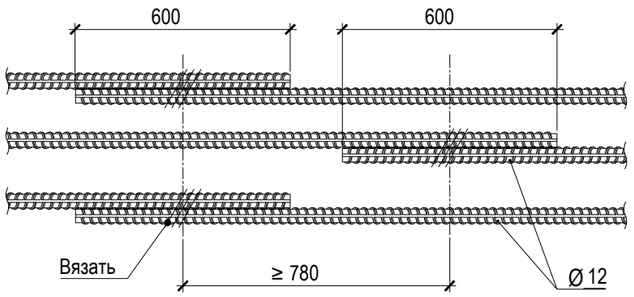

№ პოზ	აღნიშვნა	დასახელება	რაოდ. ელ-ში	წონა, (ტ)		შენიშვნა
				ერთის	საერთო	
		+3,000.....+25,400 ნიშნულის გადახურვის ფილა	8 ცალი			
1		Ø 12 B500B L= 6291870 მმ	1	5583.2	5583	
2		Ø 12 B500B L= 295256 მმ	1	262.0	262	
3		Ø 12 B500B L= 6476925 მმ	1	5747.4	5747	
4		Ø 12 B500B L= 660956 მმ	1	586.5	587	
5		Ø 16 B500B L= 104040 მმ	4	164.1	657	
6		Ø 8 B500B L= 320 მმ	1282	0.1	162	
7		Ø 12 B500B L= 920 მმ	461	0.8	376	
		ბეტონი		B-25	92.32	ჯუბ მ

7
Ø12B500B/1000

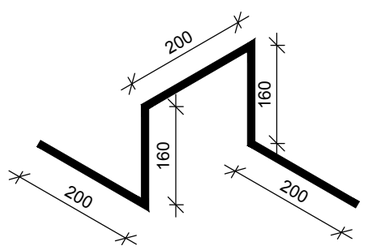

დამკვეთი-
შპს "ოსტატი"

ობიექტი-
ქ. თბილისი, მუხიანის დასახლება, გობრონიძის ქუჩა (ს/კ 01.11.17.027.012) მრავალბინიანი საცხოვრებელი სახლის პროექტი

დირექტორი		გ. ცომაია
პრ. მთ. ინჟ.		გ. ცომაია
დაამუშავა		ა. ცომაია
შეამოწმა		გ. ცომაია

ნახაზი:
+3,000.....+25,400 ნიშნულის გადახურვის ფილის არმირების ჯვეთები

კორექტირებული კონსტრუქციული პროექტი

დაკვეთა	სტადია	ფურცელი	ფურცლები
	მპ	ა-	

შ.პ.ს.
გეოპონი
თბილისი 2025

გეგმის ფრაგმენტი

მ 1:100

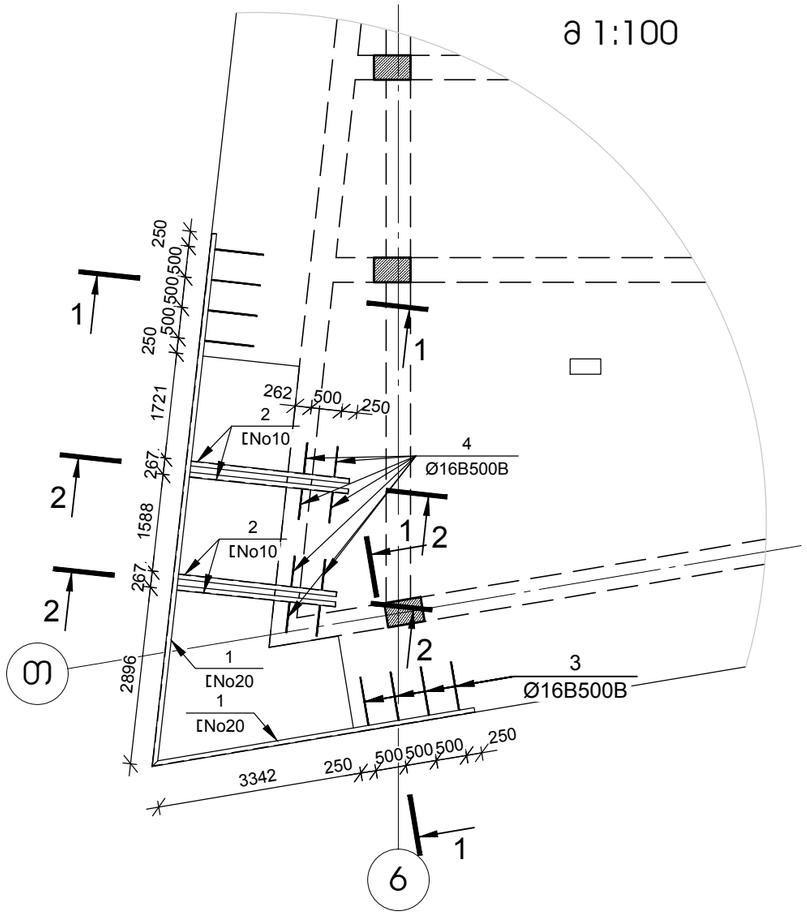

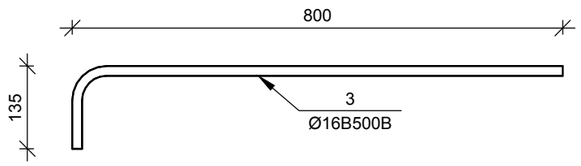

კვეთი 1-1 მ 1:10

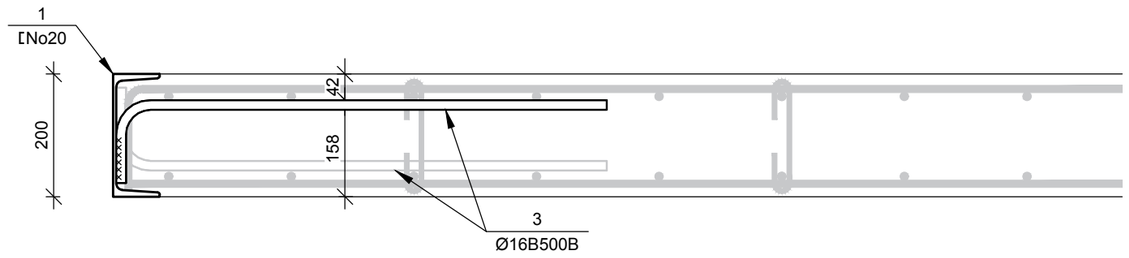

№ პოზ	აღნიშვნა	დასახელება			რაოდ. ელ-ში	წონა, (კგ)		შენიშვნა
						ერთის	საერთო	
		ფასადის ფრაგმენტი			8 ცალი			
1	შველერი	[No20	L= 15000	მმ	1	276.0	276	
2	შველერი	[No10	L= 2650	მმ	4	22.8	91	
3		Ø 16 *B500B*	L= 935	მმ	4	1.5	6	
4		Ø 16 *B500B*	L= 600	მმ	8	0.9	8	
			ბეტონი			B-25		ჯამ მ

კვეთი 2-2 მ 1:10

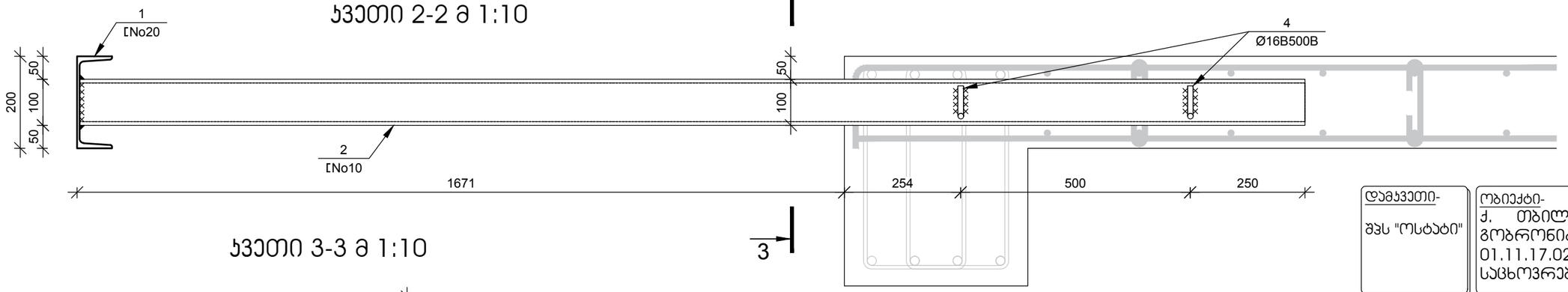

კვეთი 3-3 მ 1:10

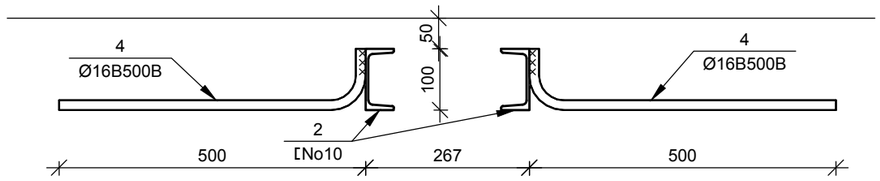

დამკვეთი-
შპს "ოსტატი"

ობიექტი-
ქ. თბილისი, მუხიანის დასახლება, გობრონიძის ქუჩა (ს/კ 01.11.17.027.012) მრავალბინიანი საცხოვრებელი სახლის პროექტი

დირექტორი		გ. ცომაია
პრ. მთ. ინჟ.		გ. ცომაია
დაამუშავა		ა. ცომაია
შეამოწმა		გ. ცომაია

ნახაზი:
გეგმის ფრაგმენტი

კორექტირებული კონსტრუქციული პროექტი

დაკვეთა	სტადია	ფურცელი	ფურცლები
	მპ	ა-	

შ.პ.ს.
გეოპორი
თბილისი 2025

+28,900 ნიშნულის გადახურვის გეგმა

მ 1:100

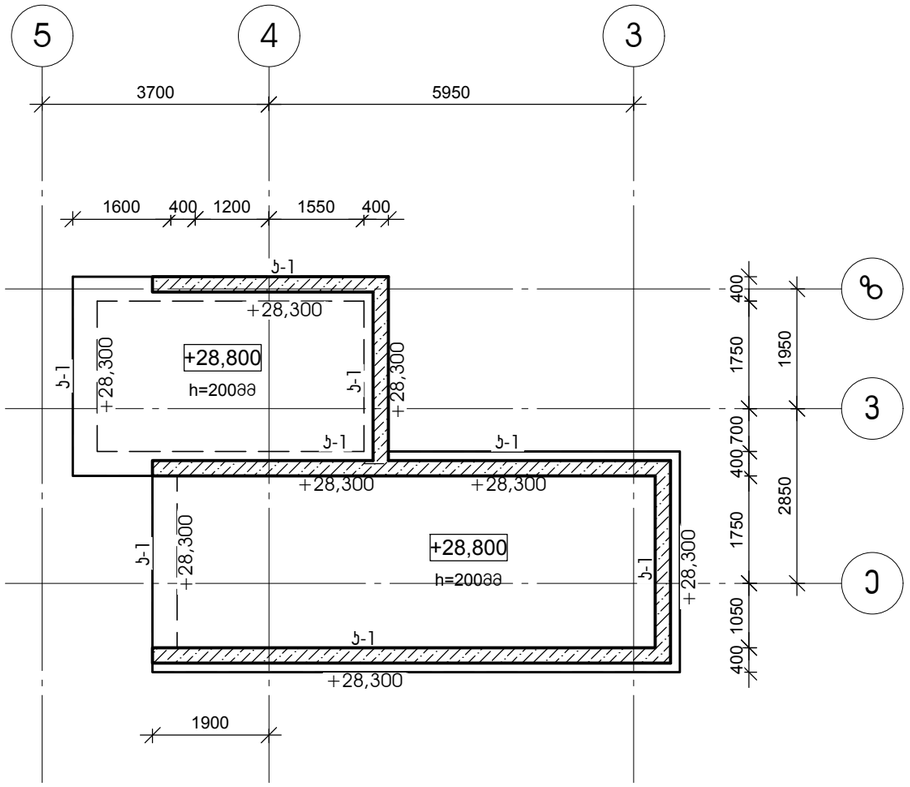

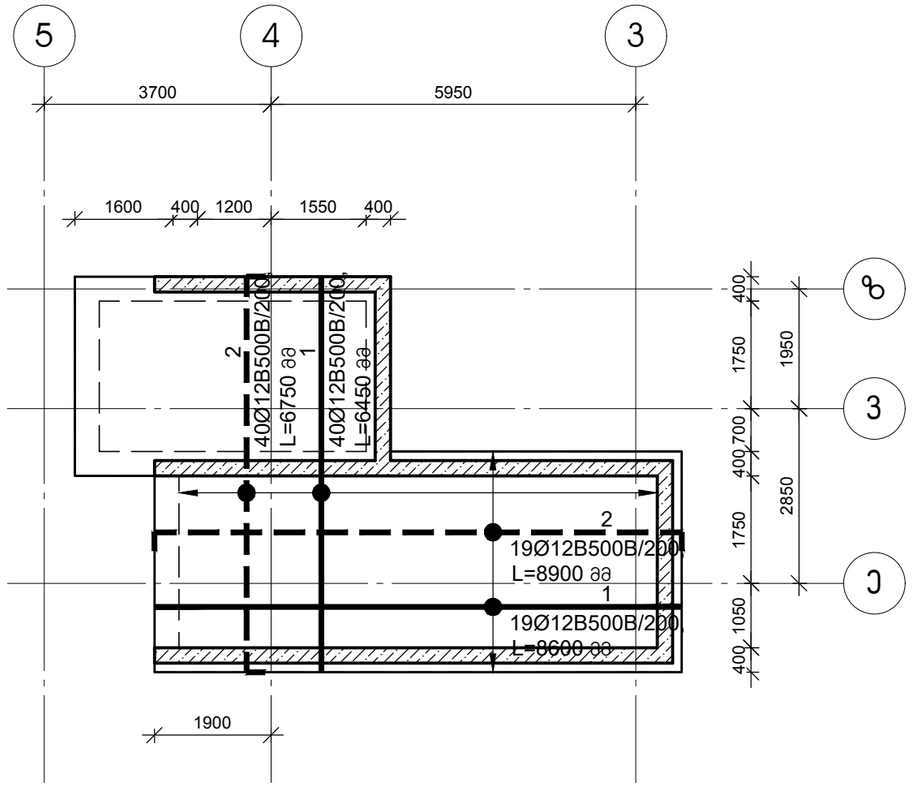

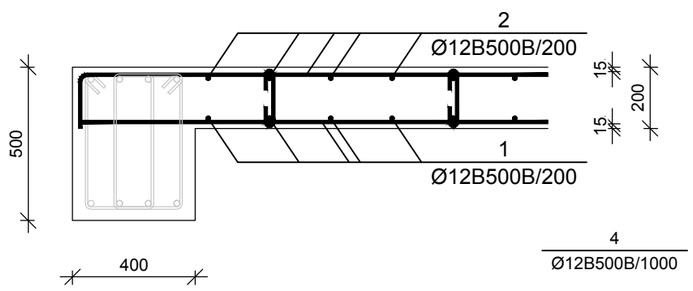

4
Ø12B500B/1000

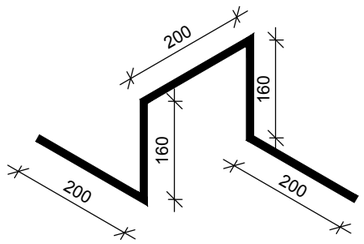

№ პოზ	აღნიშვნა	დასახელება			რაოდ. ელ-მი	წონა, (კგ)		შენიშვნა
						ერთის	საერთო	
		+28,900 ნიშნულის გადახურვის ფილა			1 ცალი			
1		Ø 12 B500B	L= 508300	მმ	1	451.0	451	
2		Ø 12 B500B	L= 523250	მმ	1	464.3	464	
3		Ø 8 B500B	L= 320	მმ	90	0.1	11	
4		Ø 12 B500B	L= 920	მმ	32	0.8	26	
			ბეტონი			B-25	6.50	ჯამ მ

დამკვეთი-
შპს "ოსტატი"

ობიექტი-
ქ. თბილისი, მუხიანის დასახლება, გობრონიძის ქუჩა (ს/კ 01.11.17.027.012) მრავალბინიანი საცხოვრებელი სახლის პროექტი

დირექტორი		გ. ცომაია
ჯრ. მთ. ინჟ.		გ. ცომაია
დაამუშავა		ა. ცომაია
შეამოწმა		გ. ცომაია

ნახაზი:
+28,900 ნიშნულის გადახურვის გეგმა

კორექტირებული კონსტრუქციული პროექტი

დაკვეთა	სტადია	ფერცალი	ფერცლები
	მპ	ა-	

შ.პ.ს.
გეოპონი
თბილისი 2025

მონოლითური სვეტი ს-1

მ 1:25

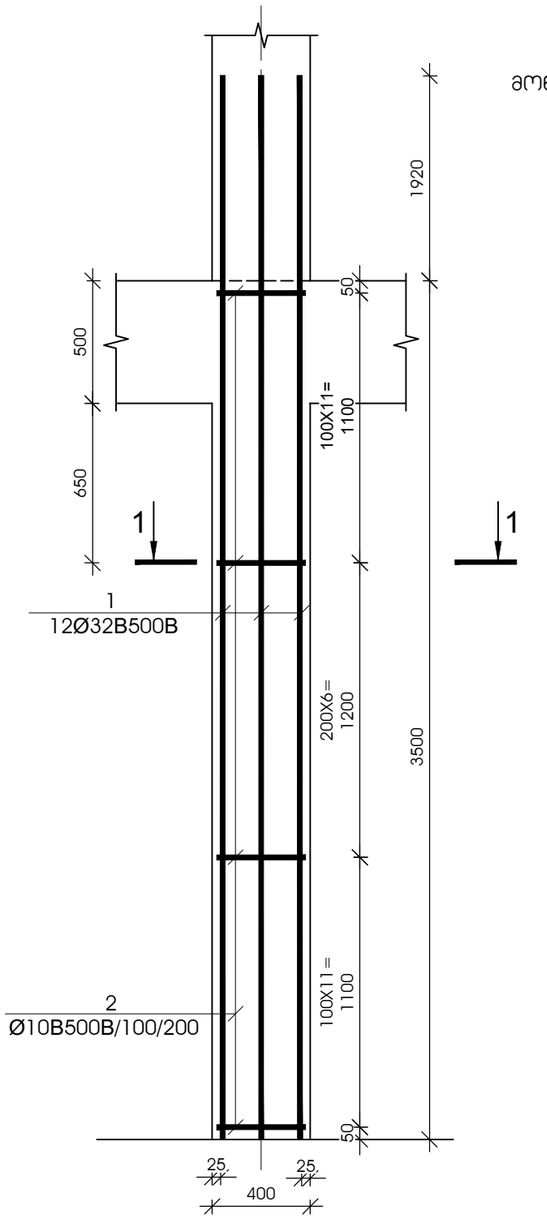

ჯვეთი 1-1

მ 1:25

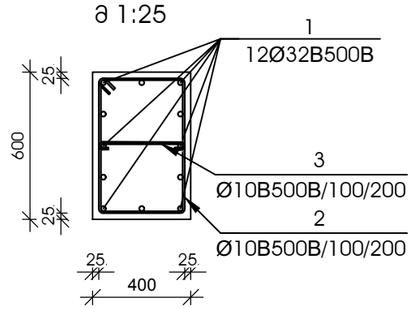

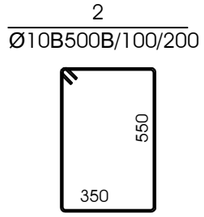

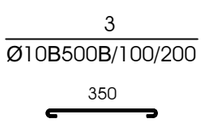

№ პოზ	აღნიშვნა	დასახელება	რაოდ. ელ-ში	წონა, (კგ) ერთის	წონა, (კგ) საერთო	შენიშვნა
მონოლითური სვეტი ს-1 8 ცალი						
1		Ø 32 B500B ∠= 5420 მმ	12	34.20	410	
2		Ø 10 B500B ∠= 1950 მმ	29	1.20	35	
3		Ø 10 B500B ∠= 500 მმ	29	0.31	9	
		ბეტონი		B-25	0.84	კუბ. მ

მონოლითური სვეტი ს-2

მ 1:25

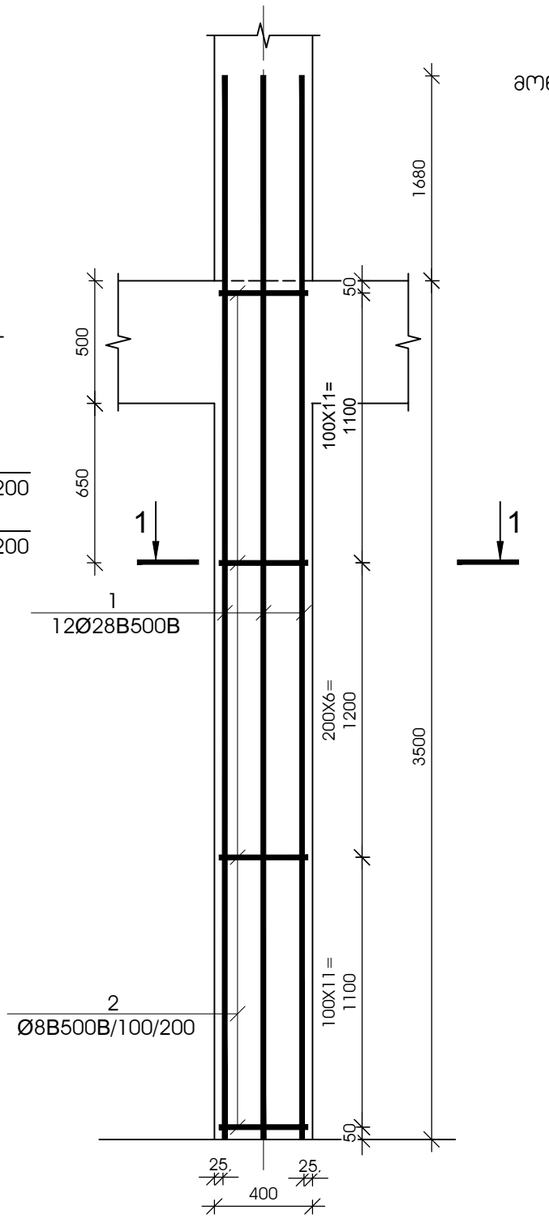

ჯვეთი 1-1

მ 1:25

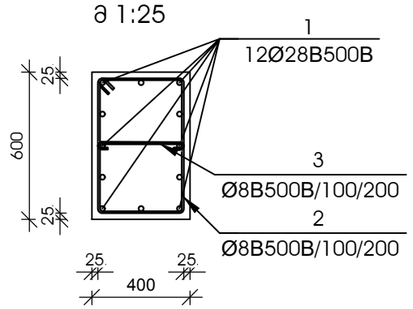

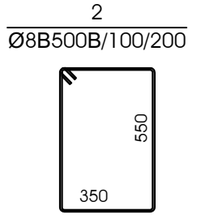

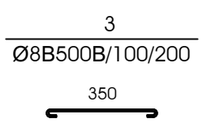

№ პოზ	აღნიშვნა	დასახელება	რაოდ. ელ-ში	წონა, (კგ) ერთის	წონა, (კგ) საერთო	შენიშვნა
მონოლითური სვეტი ს-2 8 ცალი						
1		Ø 28 B500B ∠= 5180 მმ	12	25.03	300	
2		Ø 8 B500B ∠= 1950 მმ	29	0.77	22	
3		Ø 8 B500B ∠= 500 მმ	29	0.20	6	
		ბეტონი		B-25	0.84	კუბ. მ

დამკვეთი-

შპს "ოსტატი"

ობიექტი-

ქ. თბილისი, მუხიანის დასახლება, გობრონიძის ქუჩა (ს/კ 01.11.17.027.012) მრავალბინიანი საცხოვრებელი სახლის პროექტი

დირექტორი		გ. ცომაია
პრ. მთ. ინჟ.		გ. ცომაია
დაამუშავა		ა. ცომაია
შეამოწმა		გ. ცომაია

ნახაზი:

მონოლითური სვეტი ს-1; მონოლითური სვეტი ს-2

კორექტირებული კონსტრუქციული პროექტი

დაკვეთა	სტადია	ფურცელი	ფურცლები
	მპ	ა-	

შ.პ.ს.

გეოკონი

თბილისი 2025

მონოლითური სვეტი ს-3

მ 1:25

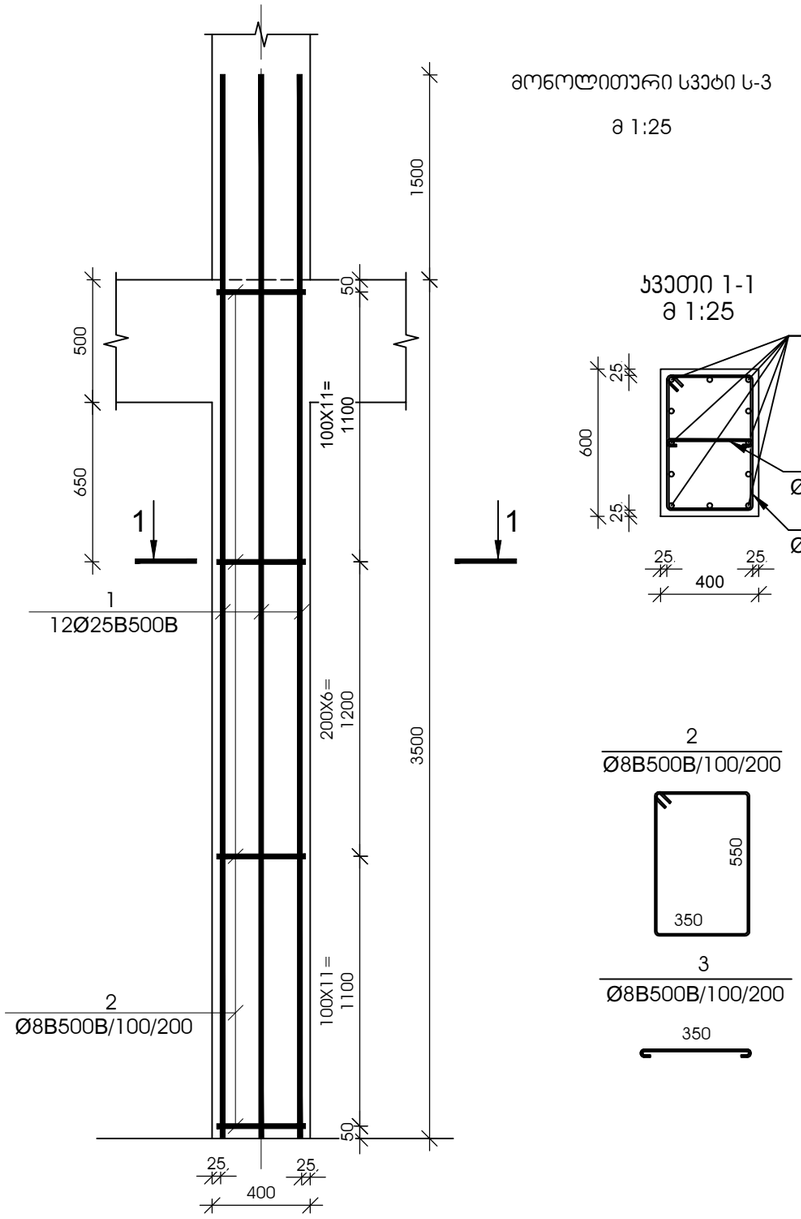

ჯვეთი 1-1

მ 1:25

№ პოზ	აღნიშვნა	დასახელება	რაოდ. ელ-ში	წონა, (კგ) ერთის	წონა, (კგ) საერთო	შენიშვნა
მონოლითური სვეტი ს-3 2 ცალი						
1		Ø 25 B500B ∠= 5000 მმ	12	19.26	231	
2		Ø 8 B500B ∠= 1950 მმ	29	0.77	22	
3		Ø 8 B500B ∠= 500 მმ	29	0.20	6	
		ბეტონი		B-25	0.84	კუბ. მ

მონოლითური სვეტი ს-4

მ 1:25

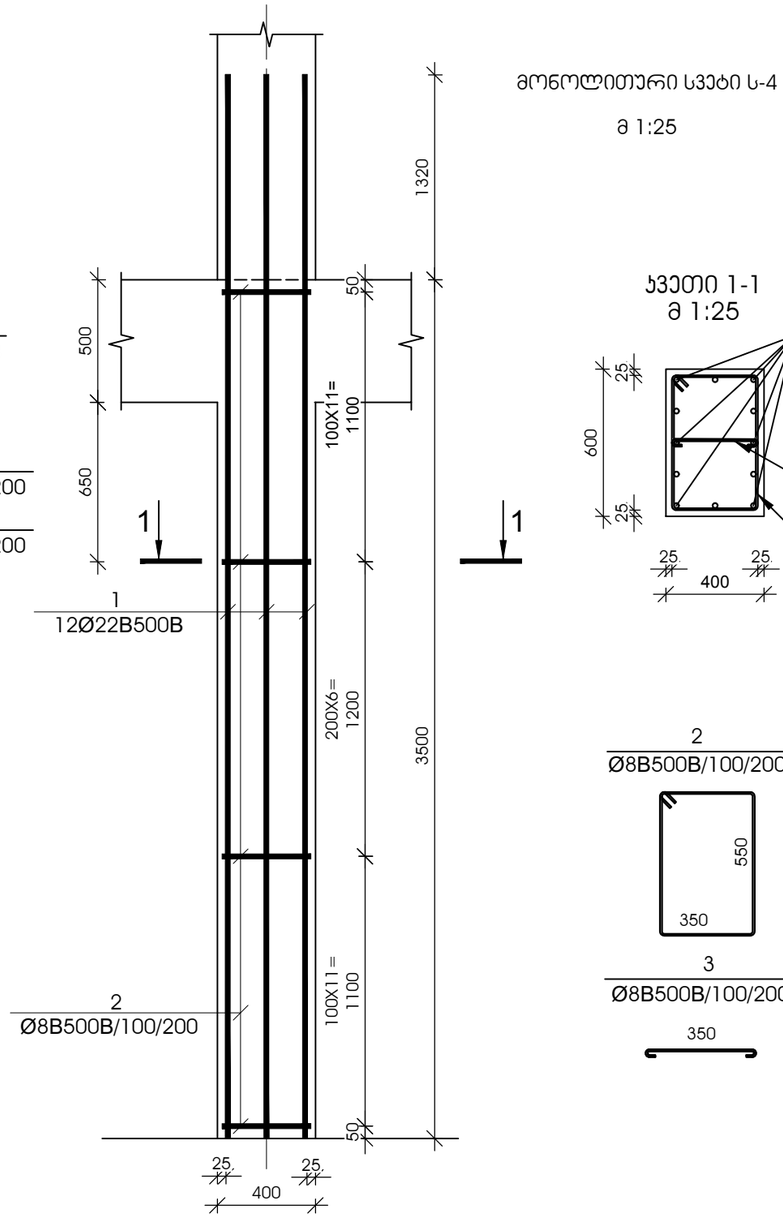

ჯვეთი 1-1

მ 1:25

№ პოზ	აღნიშვნა	დასახელება	რაოდ. ელ-ში	წონა, (კგ) ერთის	წონა, (კგ) საერთო	შენიშვნა
მონოლითური სვეტი ს-4 5 ცალი						
1		Ø 22 B500B ∠= 4820 მმ	12	14.38	173	
2		Ø 8 B500B ∠= 1950 მმ	29	0.77	22	
3		Ø 8 B500B ∠= 500 მმ	29	0.20	6	
		ბეტონი		B-25	0.84	კუბ. მ

დამკვეთი-

შპს "ოსტატი"

ობიექტი-

ქ. თბილისი, მუხიანის დასახლება, გობრონიძის ქუჩა (ს/კ 01.11.17.027.012) მრავალბინიანი საცხოვრებელი სახლის პროექტი

დირექტორი		გ. ცომაია
პრ. მთ. ინჟ.		გ. ცომაია
დაამუშავა		ა. ცომაია
შეამოწმა		გ. ცომაია

ნახაზი:

მონოლითური სვეტი ს-3; მონოლითური სვეტი ს-4

პორექტირებული პონსტრუქციული პროექტი

დაკვეთა	სტადია	ფურცელი	ფურცლები
	მპ	ა-	

შ.პ.ს.

გეოპონი

თბილისი 2025

მონოლითური სვეტი ს-5

მ 1:25

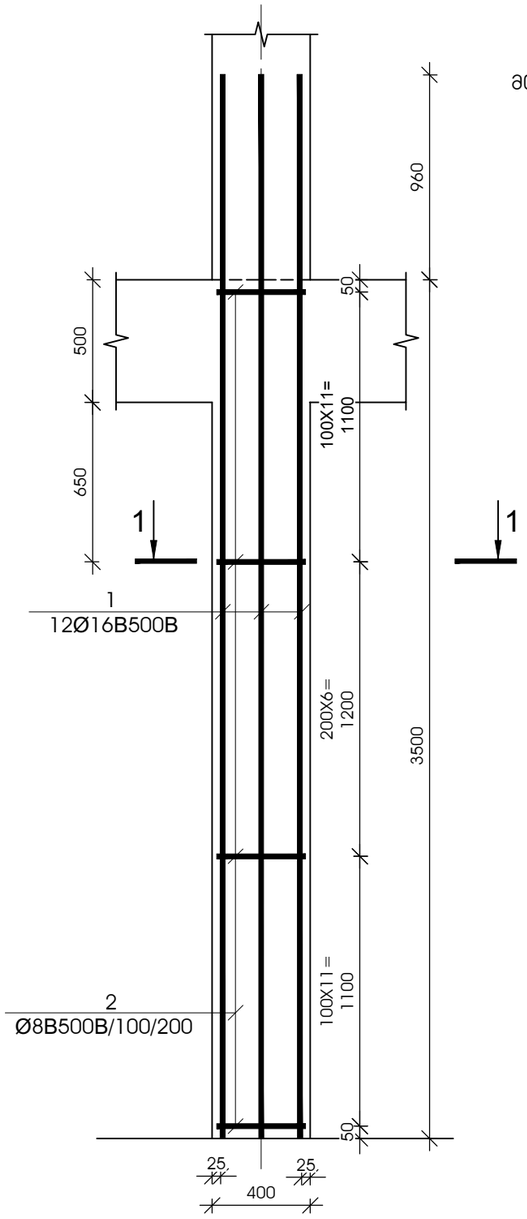

კვეთი 1-1

მ 1:25

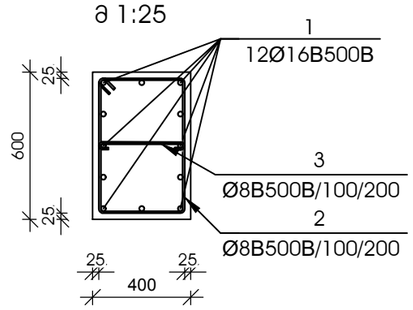

2

Ø8B500B/100/200

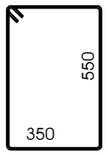

3

Ø8B500B/100/200

350

№ პოზ	აღნიშვნა	დასახელება	რაოდ. ელ-ში	წონა, (კგ)		შენიშვნა
				ერთის	საერთო	
მონოლითური სვეტი ს-5 2 ცალი						
1		Ø 16 B500B ∠= 4460 მმ	12	7.04	84	
2		Ø 8 B500B ∠= 1950 მმ	29	0.77	22	
3		Ø 8 B500B ∠= 500 მმ	29	0.20	6	
		ბეტონი		B-25	0.84	კუბ. მ

დამკვეთი-

შპს "ოსტატი"

ობიექტი-

ქ. თბილისი, მუხიანის დასახლება, გობრონიძის ქუჩა (ს/კ 01.11.17.027.012) მრავალბინიანი საცხოვრებელი სახლის პროექტი

დირექტორი		გ. ცომაია
პრ. მთ. ინჟ.		გ. ცომაია
დაამუშავა		ა. ცომაია
შეამოწმა		გ. ცომაია

ნახაზი:

მონოლითური სვეტი ს-5

პორექტირებული პონსტრუქციული პროექტი

დაკვეთა	სტადია	ფურცელი	ფურცლები
	მპ	5-	

შ.პ.ს.

გეოპონი

თბილისი 2025

მონოლითური სვეტი ს-7

მ 1:25

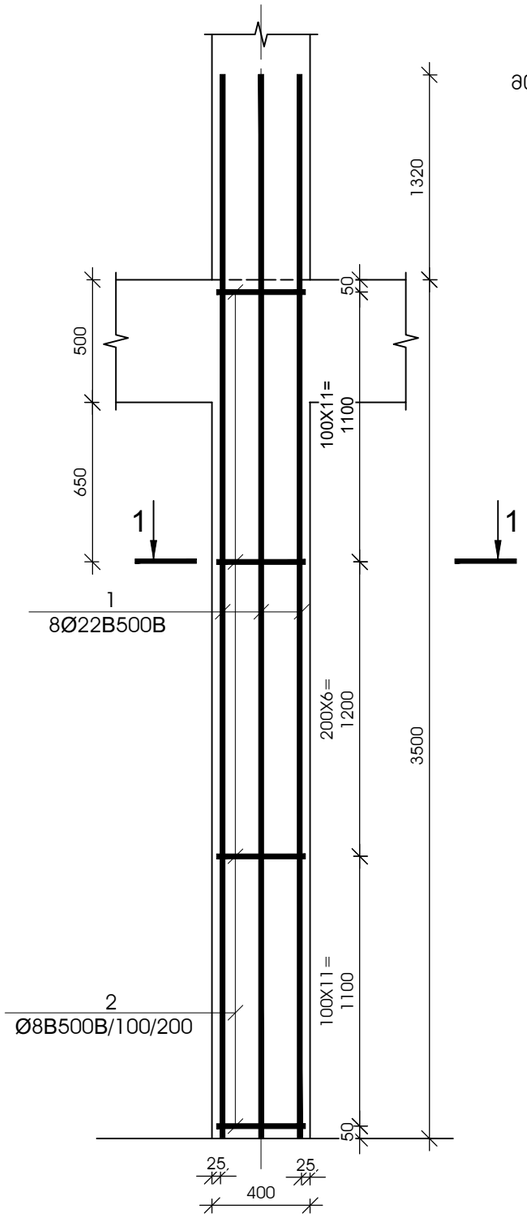

ჯვეთი 1-1

მ 1:25

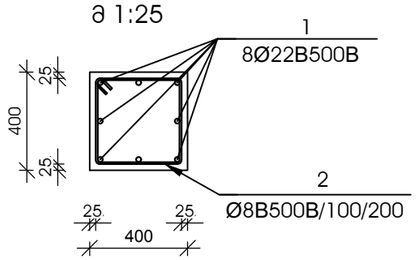

№ პოზ	აღნიშვნა	დასახელება	რაოდ. ელ-ში	წონა, (კგ) ერთ.	წონა, (კგ) საერთო	შენიშვნა
მონოლითური სვეტი ს-7 1 ცალი						
1		Ø 22 B500B ∠= 4820 მმ	8	14.38	115	
2		Ø 8 B500B ∠= 1550 მმ	29	0.61	18	
		ბეტონი		B-25	0.56	კუბ. მ

მონოლითური სვეტი ს-8

მ 1:25

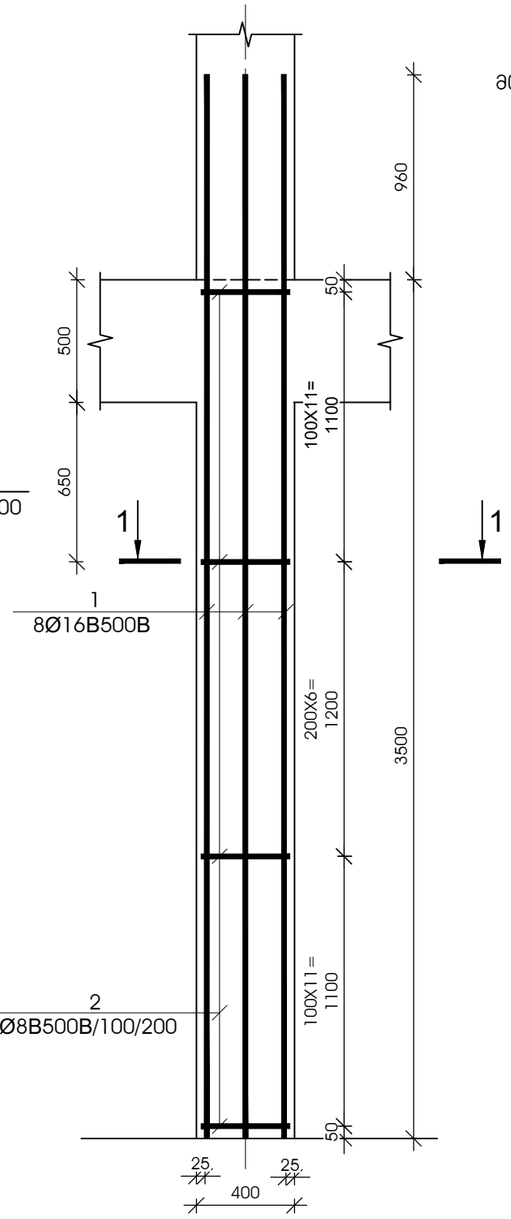

ჯვეთი 1-1

მ 1:25

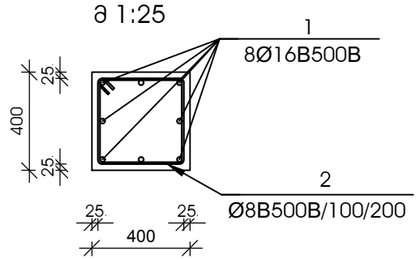

№ პოზ	აღნიშვნა	დასახელება	რაოდ. ელ-ში	წონა, (კგ) ერთ.	წონა, (კგ) საერთო	შენიშვნა
მონოლითური სვეტი ს-8 2 ცალი						
1		Ø 16 B500B ∠= 4460 მმ	8	7.04	56	
2		Ø 8 B500B ∠= 1550 მმ	29	0.61	18	
		ბეტონი		B-25	0.56	კუბ. მ

დამკვეთი-
შპს "ოსტატი"

ობიექტი-
ქ. თბილისი, მუხიანის დასახლება, გობრონიძის ქუჩა (ს/კ 01.11.17.027.012) მრავალბინიანი საცხოვრებელი სახლის პროექტი

დირექტორი		გ. ცომაია
პრ. მთ. ინჟ.		გ. ცომაია
დაამუშავა		ა. ცომაია
შეამოწმა		გ. ცომაია

ნახაზი:
მონოლითური სვეტი ს-7; მონოლითური სვეტი ს-8

პორექტირებული პონსტრუქციული პროექტი

დაკვეთა	სტადია	ფურცელი	ფურცლები
	მპ	ა-	

შ.პ.ს.
გეოპონი
თბილისი 2025

მონოლითური სვეტი ს-9

მ 1:25

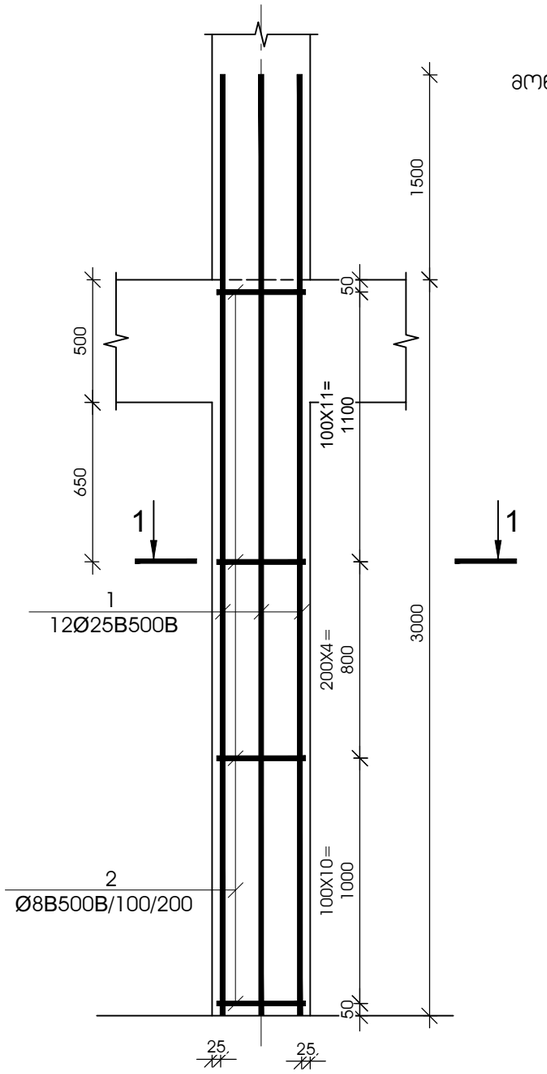

ჯვეთი 1-1

მ 1:25

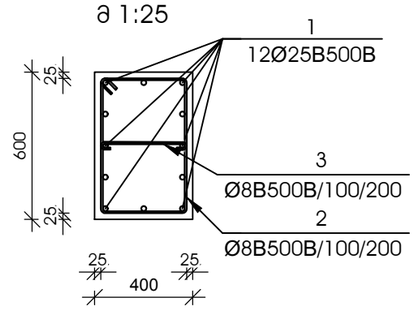

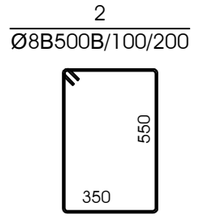

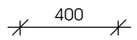

№ პოზ	აღნიშვნა	დასახელება	რაოდ. ელ-ში	წონა, (კგ) ერთის	წონა, (კგ) საერთო	შენიშვნა
მონოლითური სვეტი ს-9 6 ცალი						
1		Ø 25 B500B ∠= 4500 მმ	12	17.33	208	
2		Ø 8 B500B ∠= 1950 მმ	26	0.77	20	
3		Ø 8 B500B ∠= 500 მმ	26	0.20	5	
		ბეტონი		B-25	0.72	კუბ. მ

მონოლითური სვეტი ს-10

მ 1:25

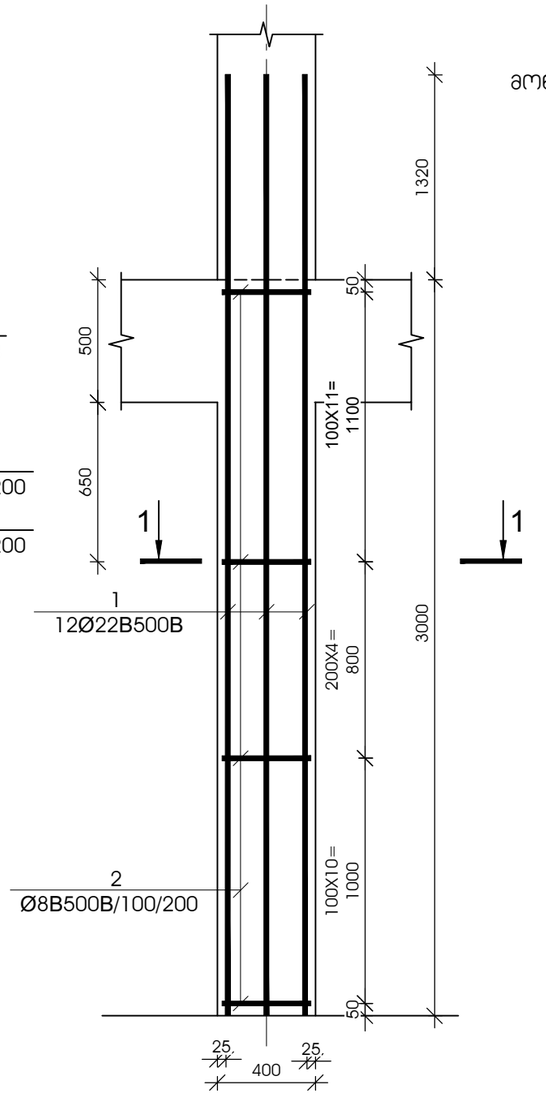

ჯვეთი 1-1

მ 1:25

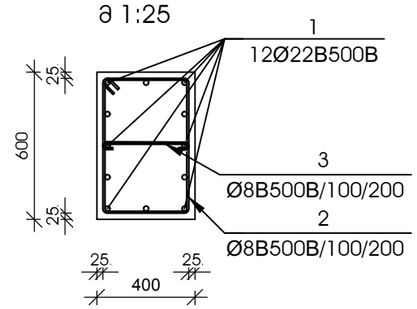

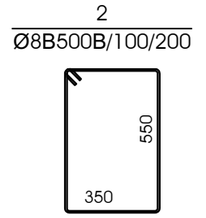

№ პოზ	აღნიშვნა	დასახელება	რაოდ. ელ-ში	წონა, (კგ) ერთის	წონა, (კგ) საერთო	შენიშვნა
მონოლითური სვეტი ს-10 11 ცალი						
1		Ø 22 B500B ∠= 4320 მმ	12	12.88	155	
2		Ø 8 B500B ∠= 1950 მმ	26	0.77	20	
3		Ø 8 B500B ∠= 500 მმ	26	0.20	5	
		ბეტონი		B-25	0.72	კუბ. მ

დამკვეთი-

შპს "ოსტატი"

ობიექტი-

ქ. თბილისი, მუხიანის დასახლება, გობრონიძის ქუჩა (ს/კ 01.11.17.027.012) მრავალბინიანი საცხოვრებელი სახლის პროექტი

დირექტორი		გ. ცომაია
პრ. მთ. ინჟ.		გ. ცომაია
დაამუშავა		ა. ცომაია
შეამოწმა		გ. ცომაია

ნახაზი:

მონოლითური სვეტი ს-9; მონოლითური სვეტი ს-10

პორექტირებული პონსტრუქციული პროექტი

დაკვეთა	სტადია	ფურცელი	ფურცლები
	მპ	ა-	

შ.პ.ს.

გეოპონი

თბილისი 2025

მონოლითური სვეტი ს-11

მ 1:25

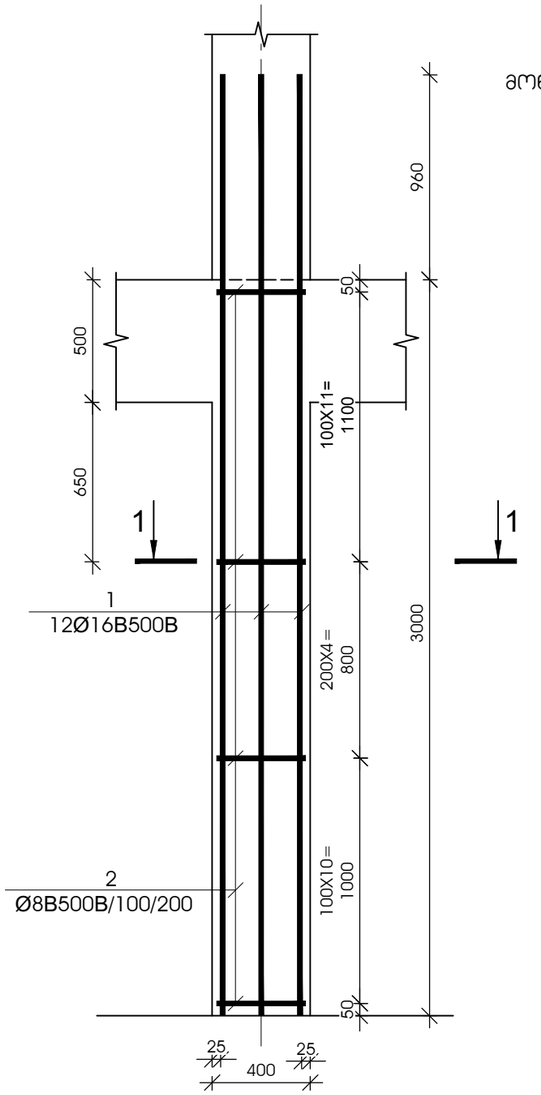

კვეთი 1-1

მ 1:25

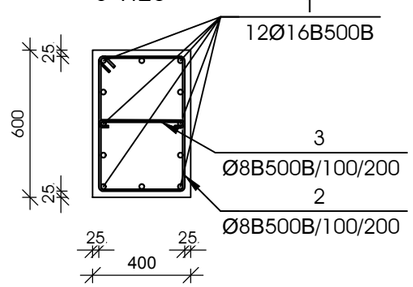

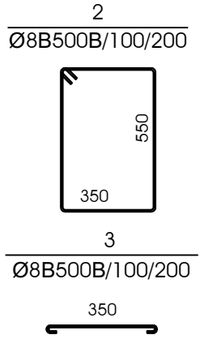

№ პოზ	აღნიშვნა	დასახელება				რაოდ. ელ-ში	წონა, (კგ)		შენიშვნა
							ერთის	საერთო	
მონოლითური სვეტი ს-11 5 ცალი									
1		Ø 16	B500B	∠= 3960	მმ	12	6.25	75	
2		Ø 8	B500B	∠= 1950	მმ	26	0.77	20	
3		Ø 8	B500B	∠= 500	მმ	26	0.20	5	
		ბეტონი					B-25	0.72	კუბ. მ

მონოლითური სვეტი ს-12

მ 1:25

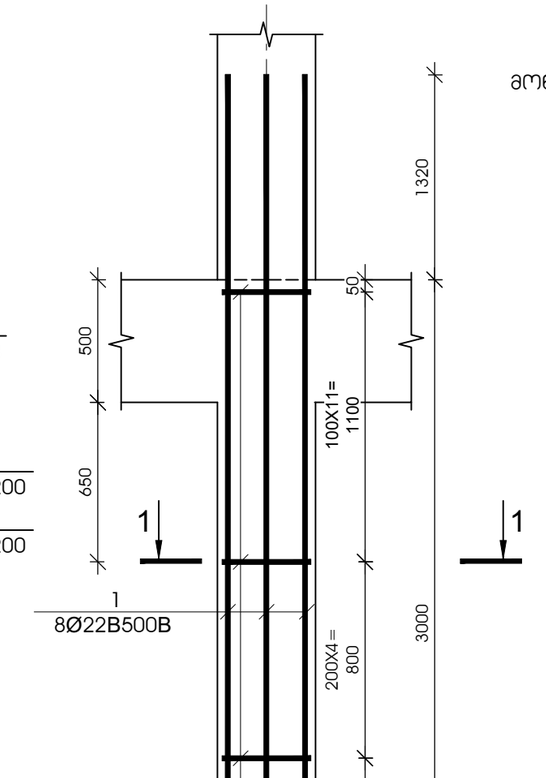

კვეთი 1-1

მ 1:25

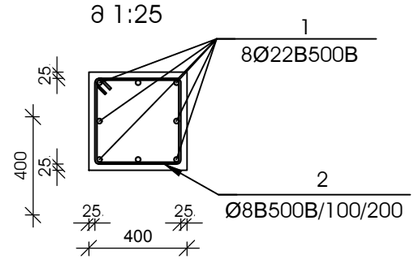

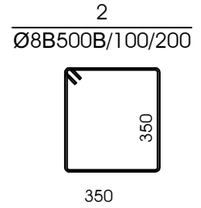

№ პოზ	აღნიშვნა	დასახელება				რაოდ. ელ-ში	წონა, (კგ)		შენიშვნა
							ერთის	საერთო	
მონოლითური სვეტი ს-12 1 ცალი									
1		Ø 22	B500B	∠= 4320	მმ	8	12.88	103	
2		Ø 8	B500B	∠= 1550	მმ	26	0.61	16	
		ბეტონი					B-25	0.48	კუბ. მ

დამკვეთი-

შპს "ოსტატი"

ობიექტი-

ქ. თბილისი, მუხიანის დასახლება, გობრონიძის ქუჩა (ს/კ 01.11.17.027.012) მრავალბინიანი საცხოვრებელი სახლის პროექტი

დირექტორი		გ. ცომაია
პრ. მთ. ინჟ.		გ. ცომაია
დაამუშავა		ა. ცომაია
შეამოწმა		გ. ცომაია

ნახაზი:

მონოლითური სვეტი ს-11; მონოლითური სვეტი ს-12

პორექტირებული პონსტრუქციული პროექტი

დაკვეთა	სტადია	ფურცელი	ფურცლები
	მპ	ა-	

შ.პ.ს.

გეოპონი

თბილისი 2025

მონოლითური სვეტი ს-13

მ 1:25

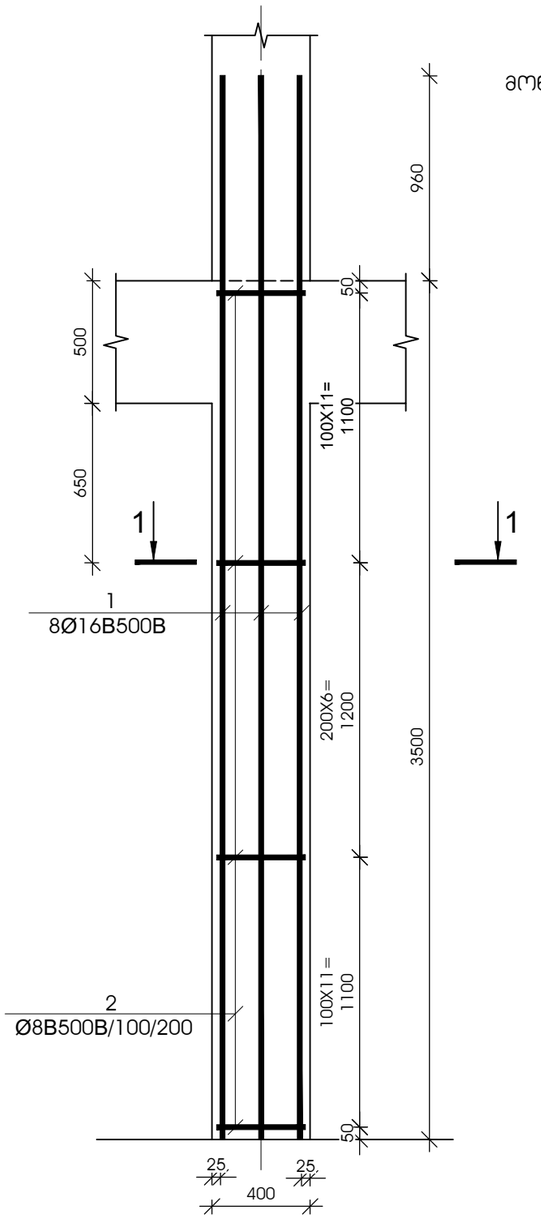

კვეთი 1-1

მ 1:25

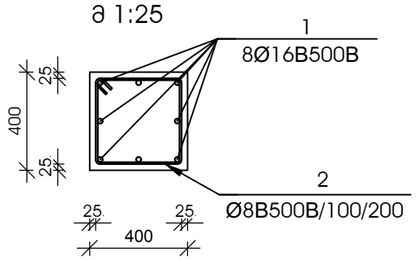



№ პოზ	აღნიშვნა	დასახელება	რაოდ. ელ-ში	წონა, (კგ) ერთის	წონა, (კგ) საერთო	შენიშვნა
მონოლითური სვეტი ს-13 2 ცალი						
1		Ø 16 B500B ∠= 4460 მმ	8	7.04	56	
2		Ø 8 B500B ∠= 1550 მმ	29	0.61	18	
		ბეტონი		B-25	0.56	კუბ. მ

მონოლითური სვეტი ს-14

მ 1:25

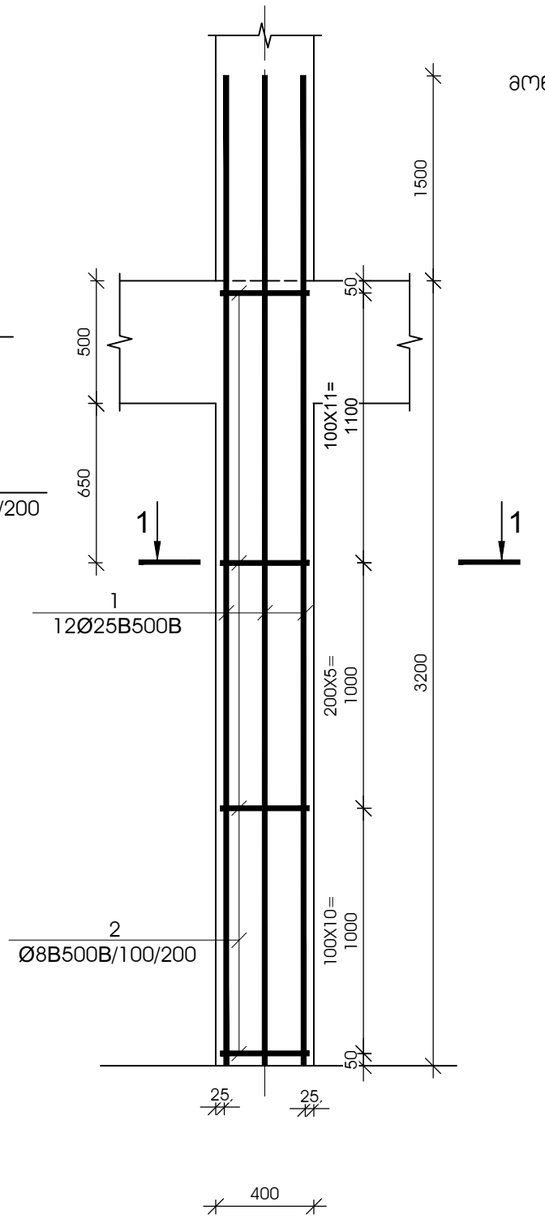

კვეთი 1-1

მ 1:25

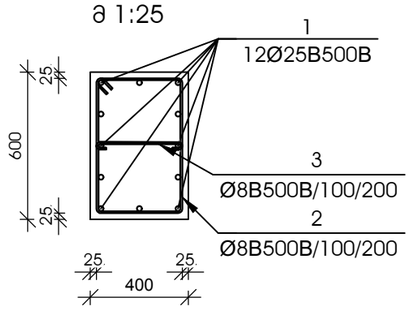

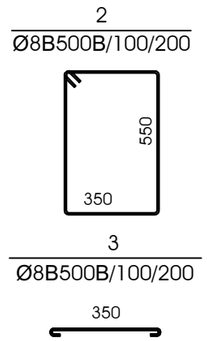

№ პოზ	აღნიშვნა	დასახელება	რაოდ. ელ-ში	წონა, (კგ) ერთის	წონა, (კგ) საერთო	შენიშვნა
მონოლითური სვეტი ს-14 1 ცალი						
1		Ø 25 B500B ∠= 4700 მმ	12	18.10	217	
2		Ø 8 B500B ∠= 1950 მმ	27	0.77	21	
3		Ø 8 B500B ∠= 500 მმ	27	0.20	5	
		ბეტონი		B-25	0.77	კუბ. მ

დამკვეთი-
შპს "ოსტატი"

ობიექტი-
ქ. თბილისი, მუხიანის დასახლება, გობრონიძის ქუჩა (ს/კ 01.11.17.027.012) მრავალბინიანი საცხოვრებელი სახლის პროექტი

დირექტორი		გ. ცომაია
პრ. მთ. ინჟ.		გ. ცომაია
დაამუშავა		ა. ცომაია
შეამოწმა		გ. ცომაია

ნახაზი:
მონოლითური სვეტი ს-13; მონოლითური სვეტი ს-14

კორექტირებული კონსტრუქციული პროექტი

დაკვეთა	სტადია	ფურცელი	ფურცლები
	მპ	ა-	

შ.პ.ს.
გეოკონი
თბილისი 2025

მონოლითური სვეტი ს-15

მ 1:25

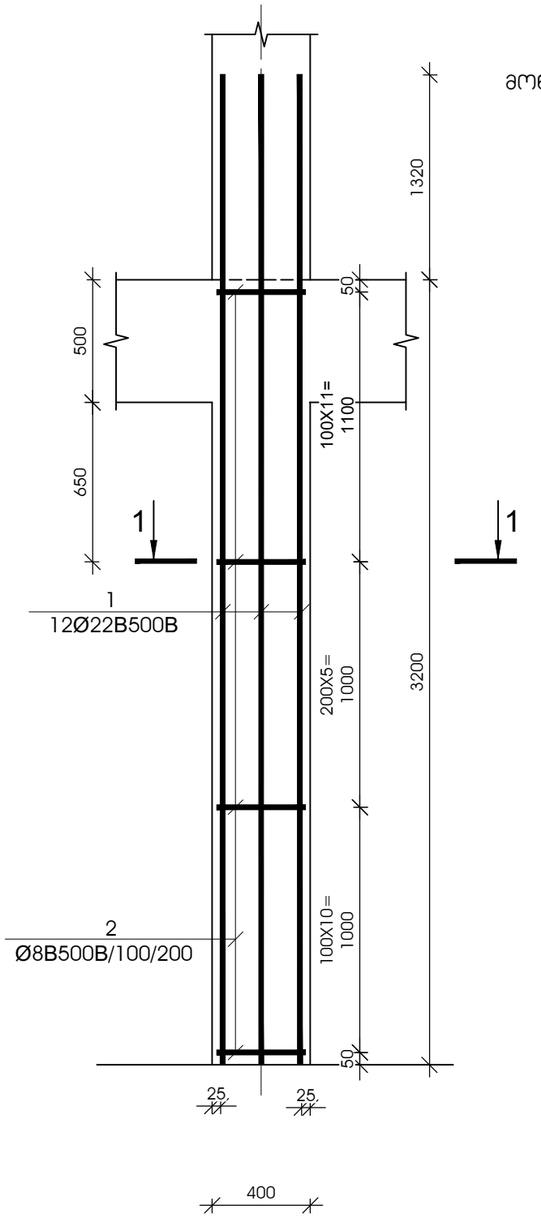

კვეთი 1-1

მ 1:25

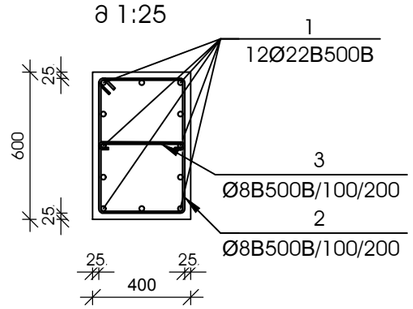

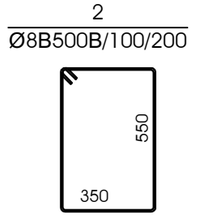

№ პოზ	აღნიშვნა	დასახელება				რაოდ. ელ-ში	წონა, (კგ)		შენიშვნა
							ერთის	საერთო	
მონოლითური სვეტი ს-15 58 ცალი									
1		Ø 22	B500B	∠= 4520	მმ	12	13.48	162	
2		Ø 8	B500B	∠= 1950	მმ	27	0.77	21	
3		Ø 8	B500B	∠= 500	მმ	27	0.20	5	
				ბეტონი			B-25	0.77	კუბ. მ

მონოლითური სვეტი ს-16

მ 1:25

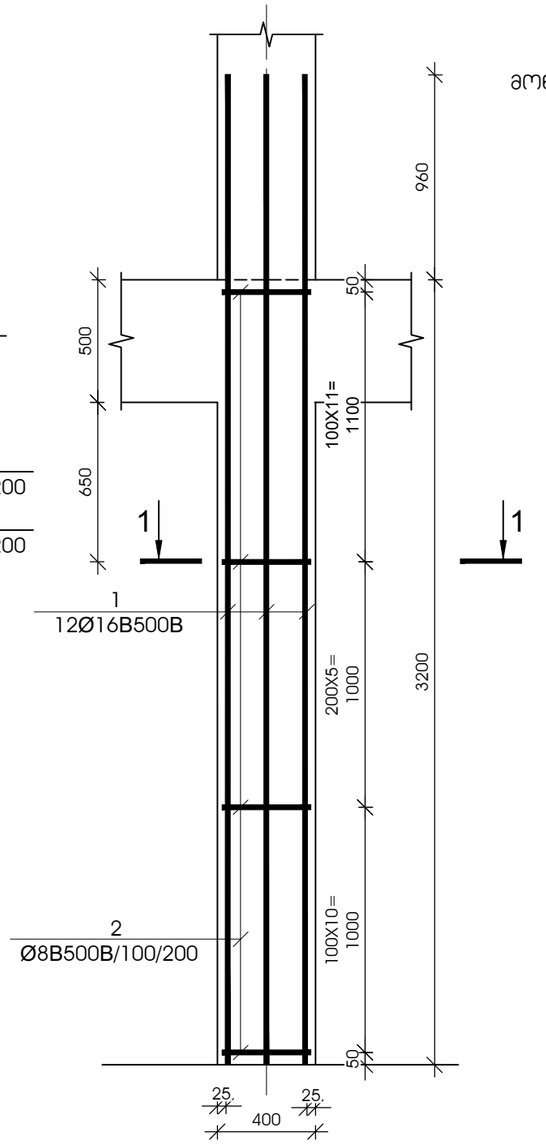

კვეთი 1-1

მ 1:25

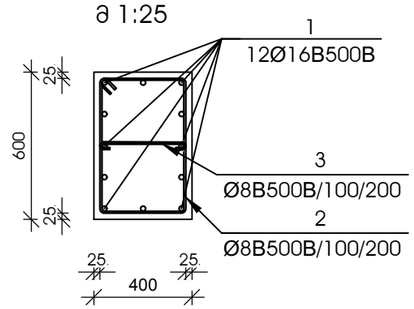

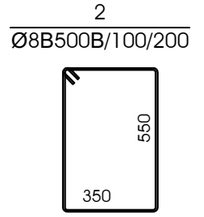

№ პოზ	აღნიშვნა	დასახელება				რაოდ. ელ-ში	წონა, (კგ)		შენიშვნა
							ერთის	საერთო	
მონოლითური სვეტი ს-16 71 ცალი									
1		Ø 16	B500B	∠= 4160	მმ	12	6.56	79	
2		Ø 8	B500B	∠= 1950	მმ	27	0.77	21	
3		Ø 8	B500B	∠= 500	მმ	27	0.20	5	
				ბეტონი			B-25	0.77	კუბ. მ

დამკვეთი-

შპს "ოსტატი"

ობიექტი-

ქ. თბილისი, მუხიანის დასახლება, გობრონიძის ქუჩა (ს/კ 01.11.17.027.012) მრავალბინიანი საცხოვრებელი სახლის პროექტი

დირექტორი		გ. ცომაია
პრ. მთ. ინჟ.		გ. ცომაია
დაამუშავა		ა. ცომაია
შეამოწმა		გ. ცომაია

ნახაზი:

მონოლითური სვეტი ს-15; მონოლითური სვეტი ს-16

პორექტირებული პონსტრუქციული პროექტი

დაკვეთა	სტადია	ფურცელი	ფურცლები
	მპ	ა-	

შ.პ.ს.

გეოპონი

თბილისი 2025

მონოლითური სვეტი ს-17

მ 1:25

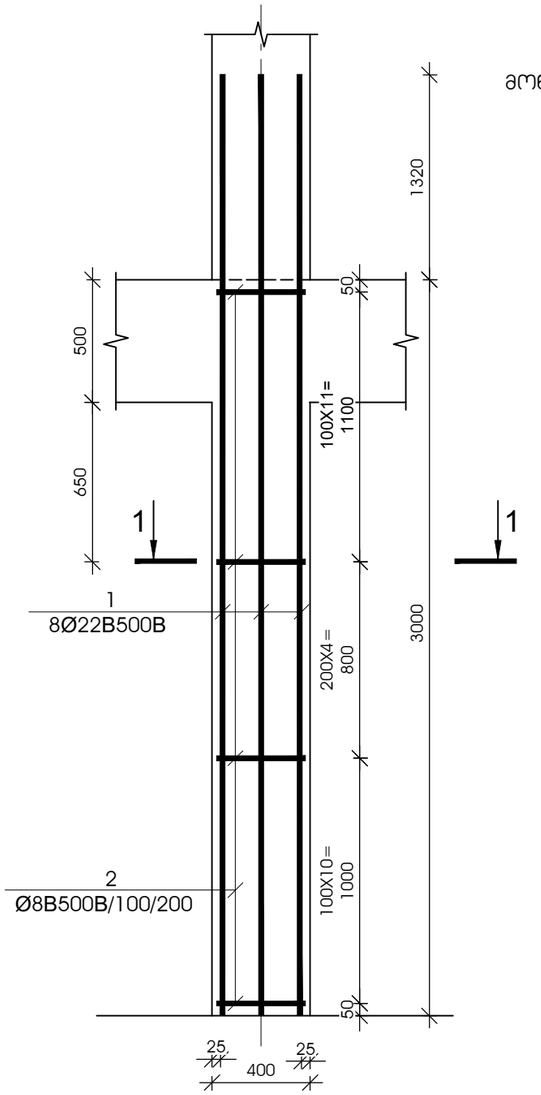

ჯვეთი 1-1

მ 1:25

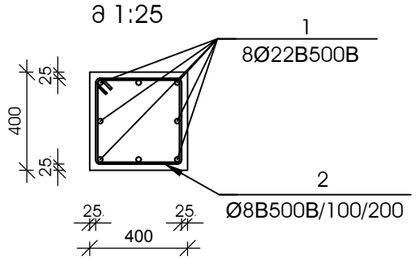

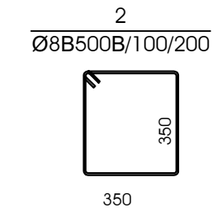

№ პოზ	აღნიშვნა	დასახელება					რაოდ. ელ-ში	წონა, (კგ)		შენიშვნა
								ერთის	საერთო	
მონოლითური სვეტი ს-17 1 ცალი										
1		Ø	22	B500B	∠= 4320	მმ	8	12.88	103	
2		Ø	8	B500B	∠= 1550	მმ	26	0.61	16	
					ბეტონი			B-25	0.48	კუბ. მ

მონოლითური სვეტი ს-18

მ 1:25

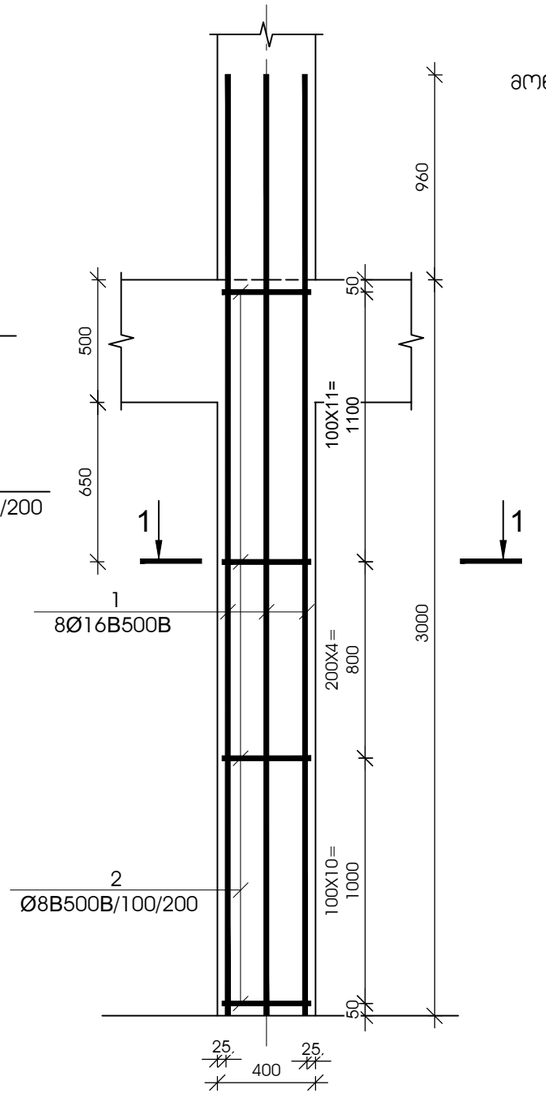

ჯვეთი 1-1

მ 1:25

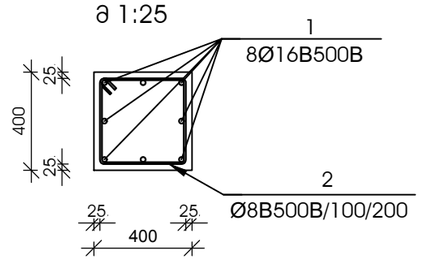

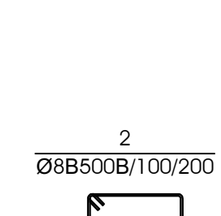

№ პოზ	აღნიშვნა	დასახელება					რაოდ. ელ-ში	წონა, (კგ)		შენიშვნა
								ერთის	საერთო	
მონოლითური სვეტი ს-18 55 ცალი										
1		Ø	16	B500B	∠= 3960	მმ	8	6.25	50	
2		Ø	8	B500B	∠= 1550	მმ	26	0.61	16	
					ბეტონი			B-25	0.48	კუბ. მ

დამკვეთი-

შპს "ოსტატი"

ობიექტი-

ქ. თბილისი, მუხიანის დასახლება, გობრონიძის ქუჩა (ს/კ 01.11.17.027.012) მრავალბინიანი საცხოვრებელი სახლის პროექტი

დირექტორი		გ. ცომაია
პრ. მთ. ინჟ.		გ. ცომაია
დაამუშავა		ა. ცომაია
შეამოწმა		გ. ცომაია

ნახაზი:

მონოლითური სვეტი ს-17; მონოლითური სვეტი ს-18

პორექტირებული პონსტრუქციული პროექტი

დაკვეთა	სტადია	ფურცელი	ფურცლები
	მპ	ა-	

შ.პ.ს.

გეოპონი

თბილისი 2025

მონოლითური სვეტი ს-19

მ 1:25

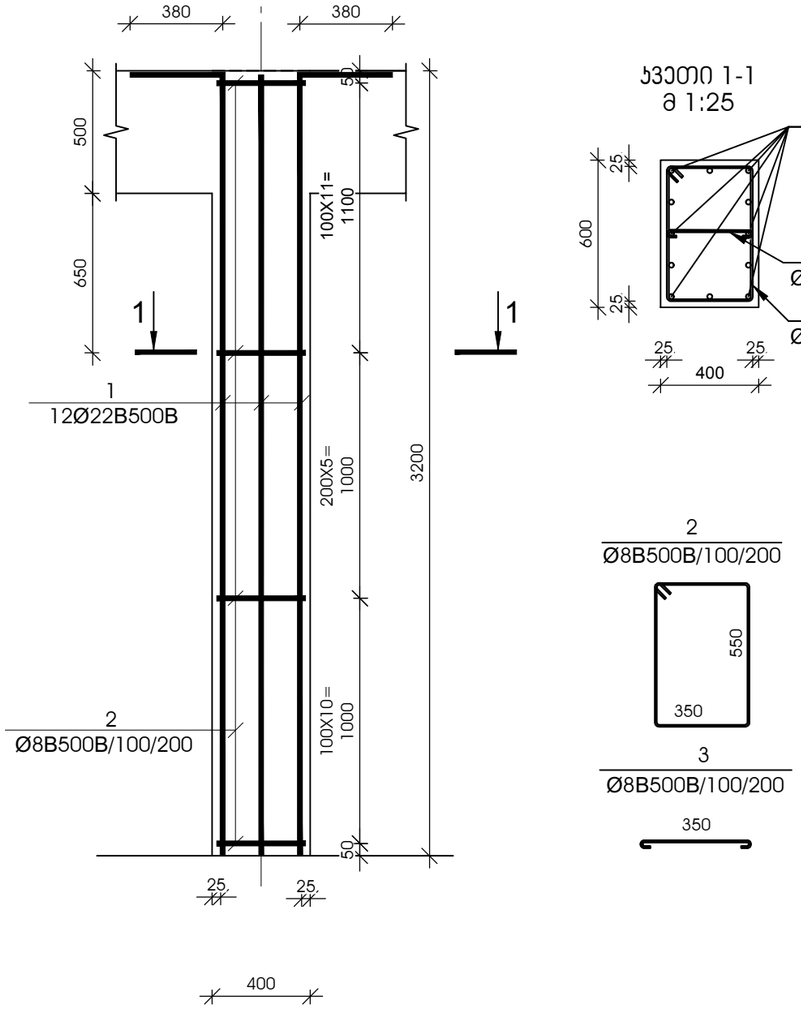

კვეთი 1-1

მ 1:25

№ პოზ	აღნიშვნა	დასახელება				რაოდ. ელ-ში	წონა, (კგ)		შენიშვნა
							ერთის	საერთო	
მონოლითური სვეტი ს-19 19 ცალი									
1		Ø 22	B500B	∠= 4080	მმ	12	12.17	146	
2		Ø 8	B500B	∠= 1950	მმ	27	0.77	21	
3		Ø 8	B500B	∠= 500	მმ	27	0.20	5	
				ბეტონი			B-25	0.77	კუბ. მ

მონოლითური სვეტი ს-20

მ 1:25

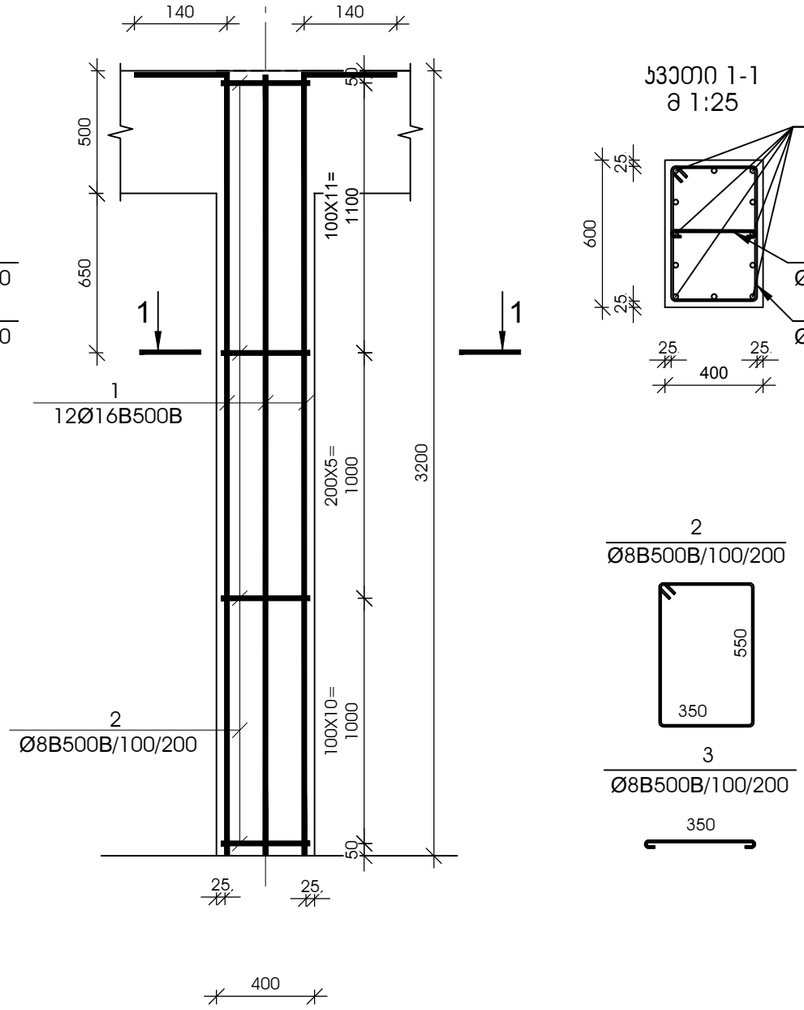

კვეთი 1-1

მ 1:25

№ პოზ	აღნიშვნა	დასახელება				რაოდ. ელ-ში	წონა, (კგ)		შენიშვნა
							ერთის	საერთო	
მონოლითური სვეტი ს-20 9 ცალი									
1		Ø 16	B500B	∠= 3840	მმ	12	6.06	73	
2		Ø 8	B500B	∠= 1950	მმ	27	0.77	21	
3		Ø 8	B500B	∠= 500	მმ	27	0.20	5	
				ბეტონი			B-25	0.77	კუბ. მ

დამკვეთი- შპს "ოსტატი"	ობიექტი- ქ. თბილისი, მუხიანის დასახლება, გობრონიძის ქუჩა (ს/კ 01.11.17.027.012) მრავალბინიანი საცხოვრებელი სახლის პროექტი

დირექტორი		გ. ცომაია
პრ. მთ. ინჟ.		გ. ცომაია
დაამუშავა		ა. ცომაია
შეამოწმა		გ. ცომაია

ნახაზი: მონოლითური სვეტი ს-19; მონოლითური სვეტი ს-20

პორექტირებული პონსტრუქციული პროექტი

დაკვეთა	სტადია	ფურცელი	ფურცლები
	მპ	ა-	

შ.პ.ს. გეოპონი

თბილისი 2025

მონოლითური სვეტი ს-21

მ 1:25

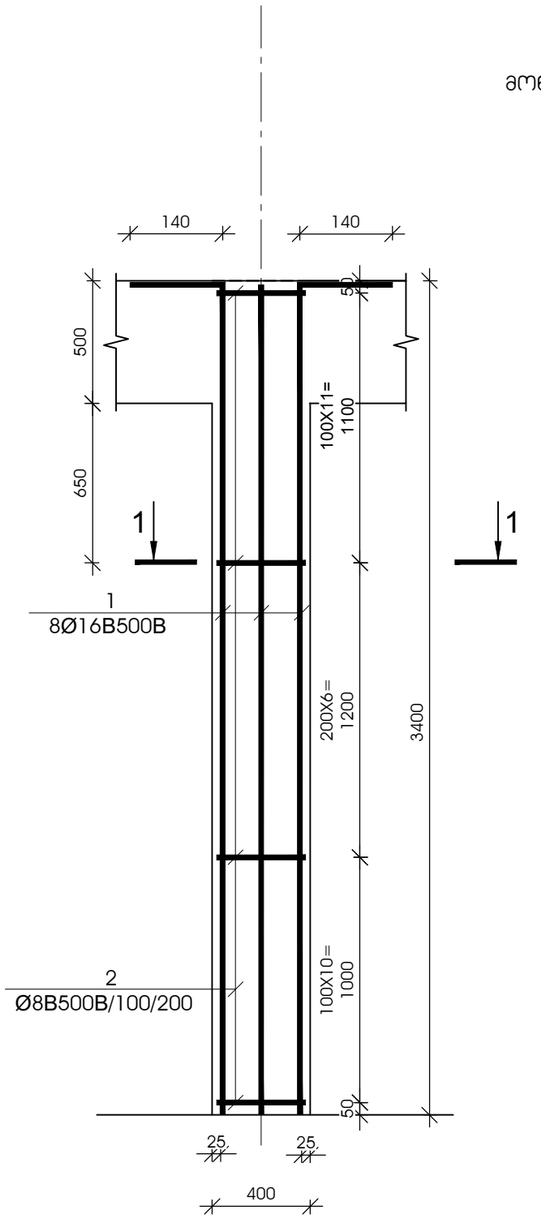

კვეთი 1-1

მ 1:25

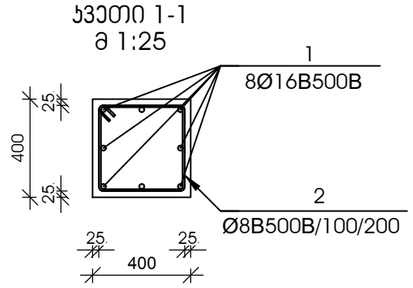

2
Ø8B500B/100/200

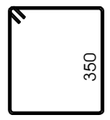

№ პოზ	აღნიშვნა	დასახელება					რაოდ. ელ-ში	წონა, (კგ)		შენიშვნა
								ერთის	საერთო	
მონოლითური სვეტი ს-21 13 ცალი										
1		Ø	16	B500B	∠= 4040	მმ	8	6.37	51	
2		Ø	8	B500B	∠= 1550	მმ	28	0.61	17	
3		Ø	8	B500B	∠= 500	მმ	28	0.20	6	
		ბეტონი						B-25	0.54	კუბ. მ

ცოკოლის ქედელი ც-1

მ 1:25

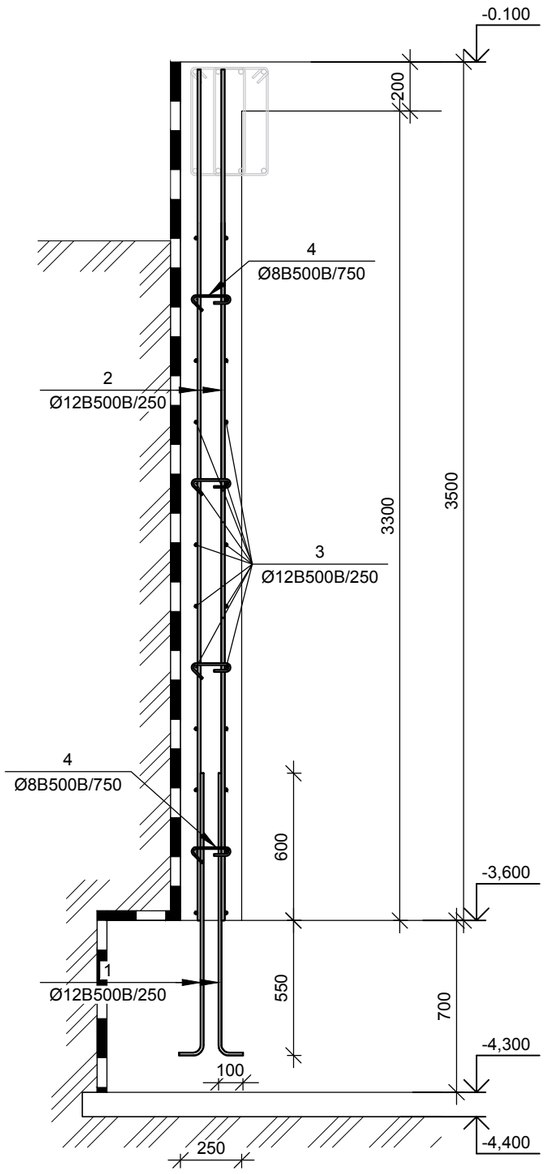

№ პოზ	აღნიშვნა	დასახელება					რაოდ. ელ-ში	წონა, (კგ)		შენიშვნა
								ერთის	საერთო	
ცოკოლის ქედელი ც-1-ის ნაშვერი 1 ცალი										
1		Ø	12	B500B	∠= 1250	მმ	584	1.11	648	
		ბეტონი								
ცოკოლის ქედელი ც-1 1 ცალი										
2		Ø	12	B500B	∠= 3500	მმ	584	3.11	1814	
3		Ø	12	B500B	∠= 80665	მმ	24	71.58	1718	
4		Ø	8	B500B	∠= 350	მმ	389	0.14	54	
		ბეტონი						B-25	54.75	კუბ. მ

დამკვეთი-
შპს "ოსტატი"

ობიექტი-
ქ. თბილისი, მუხიანის დასახლება, გობრონიძის ქუჩა (ს/კ 01.11.17.027.012) მრავალბინიანი საცხოვრებელი სახლის პროექტი

დირექტორი		გ. ცომაია
პრ. მთ. ინჟ.		გ. ცომაია
დაამუშავა		ა. ცომაია
შეამოწმა		გ. ცომაია

ნახაზი:
მონოლითური სვეტი ს-21; ცოკოლის ქედელი ც-1

კორექტირებული კონსტრუქციული პროექტი

დაკვეთა	სტადია	ფურცელი	ფურცლები
	მპ	ა-	

შ.პ.ს.
გეოპონი
თბილისი 2025

ცოკოლის კედელი ცკ-2

მ 1:25

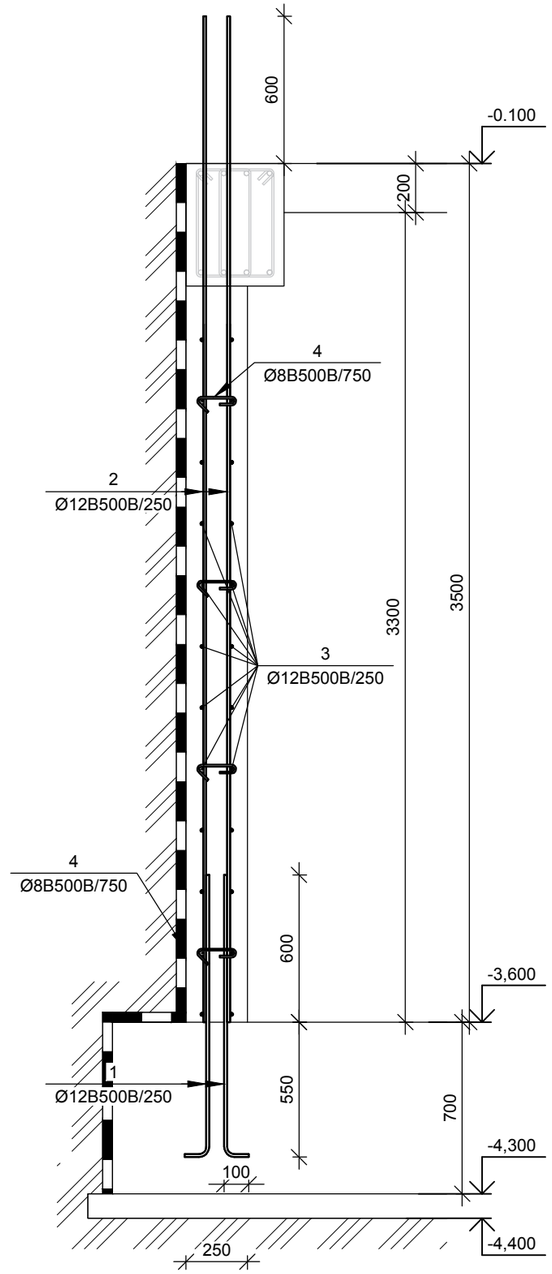

ცოკოლის კედელი ცკ-3

მ 1:25

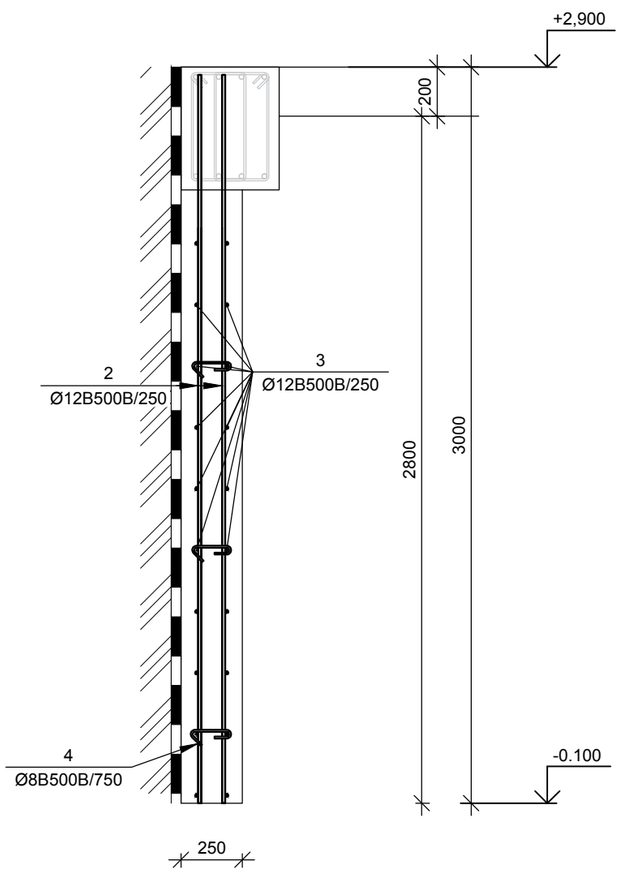

№ პოზ	აღნიშვნა	დასახელება	რაოდ. ელ-ში	წონა, (კგ)		შენიშვნა
				ერთის	საერთო	
		ცოკოლის კედელი ცკ-2-ის ნაშვერი	1 ცალი			
1		Ø 12 B500B L= 1250 მმ	120	1.11	133	
		ბეტონი				
		ცოკოლის კედელი ცკ-2	1 ცალი			
2		Ø 12 B500B L= 4100 მმ	120	3.64	437	
3		Ø 12 B500B L= 16575 მმ	24	14.71	353	
4		Ø 8 B500B L= 350 მმ	80	0.14	11	
		ბეტონი		B-25	11.25	კუბ. მ
		ცოკოლის კედელი ცკ-3	1 ცალი			
2		Ø 12 B500B L= 3000 მმ	120	2.66	319	
3		Ø 12 B500B L= 16575 მმ	20	14.71	294	
4		Ø 8 B500B L= 350 მმ	60	0.14	8	
		ბეტონი		B-25	9.38	კუბ. მ

დამკვეთი-

შპს "ოსტატი"

ობიექტი-

ქ. თბილისი, მუხიანის დასახლება, გობრონიძის ქუჩა (ს/კ 01.11.17.027.012) მრავალბინიანი საცხოვრებელი სახლის პროექტი

დირექტორი		გ. ცომაია
პრ. მთ. ინჟ.		გ. ცომაია
დაამუშავა		ა. ცომაია
შეამოწმა		გ. ცომაია

ნახაზი:

ცოკოლის კედელი ცკ-2, ცკ-3

კორექტირებული კონსტრუქციული პროექტი

დაკვეთა	სტადია	ფურცელი	ფურცლები
	მპ	კ-	

შ.პ.ს.

გეოკონი

თბილისი 2025

მონოლითური ჯოხის არმირება მ 1:25

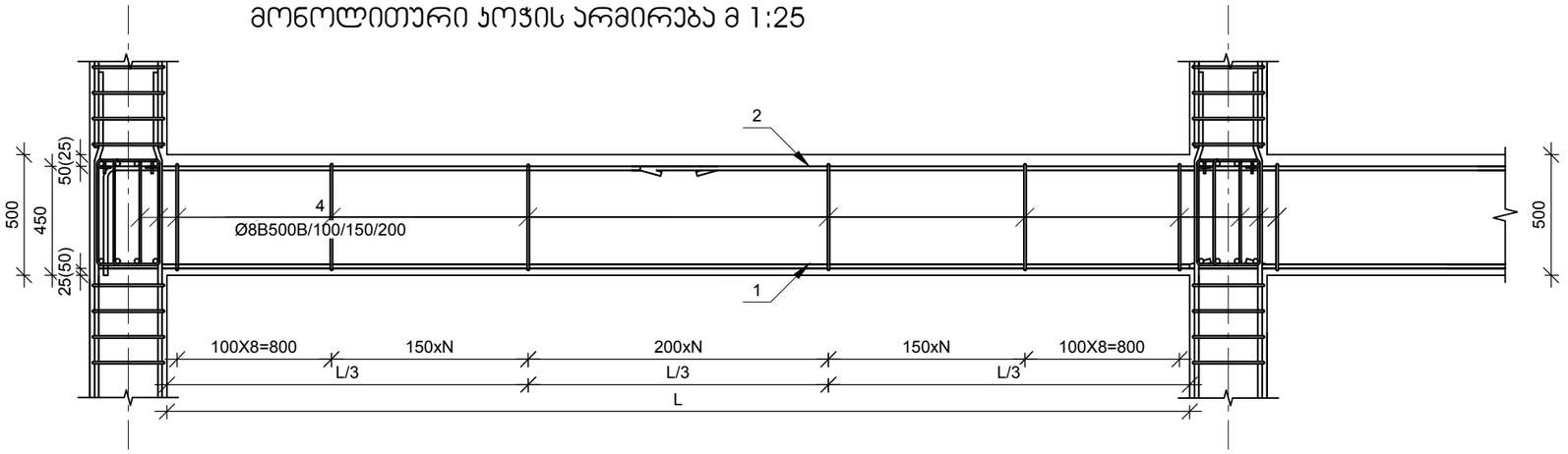

მონოლითური ჯოხი ჯ-1

მ 1:10

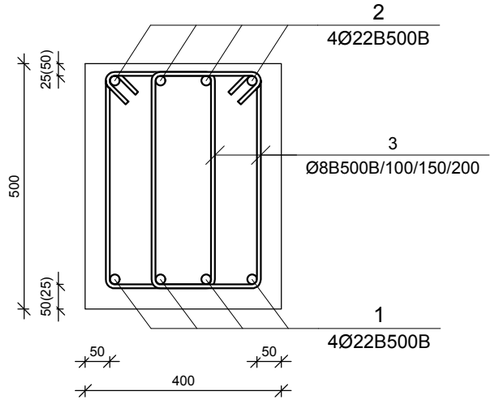

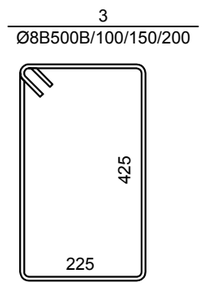

№ ჯოხზე	აღნიშვნა	დასახელება	რაოდ. ელ-ში	წონა, (კგ)		შენიშვნა
				ერთის	საერთო	
		0,000 ნიშნულების მონოლითური ჯოხი ჯ-1	1	ცალი	-	-
1		Ø 22 B500B L= 330000 მმ	4	984.23	3937	
2		Ø 22 B500B L= 288750 მმ	4	861.21	3445	
3		Ø 8 B500B L= 1550 მმ	3000	0.61	1834	
		ბეტონი		B-25	54.00	ჯუბ. მ
		+3,000.....+25,400 ნიშნულის მონოლითური ჯოხი ჯ-1	8	ცალი	-	-
1		Ø 22 B500B L= 322680 მმ	4	962.40	3850	
2		Ø 22 B500B L= 282345 მმ	4	842.10	3368	
3		Ø 8 B500B L= 1550 მმ	2988	0.61	1826	
		ბეტონი		B-25	53.78	ჯუბ. მ
		+28,900 ნიშნულის მონოლითური ჯოხი ჯ-1	1	ცალი	-	-
1		Ø 22 B500B L= 40980 მმ	4	122.22	489	
2		Ø 22 B500B L= 35858 მმ	4	106.95	428	
3		Ø 8 B500B L= 1550 მმ	357	0.61	218	
		ბეტონი		B-25	6.43	ჯუბ. მ

მონოლითური ჯოხის მუშა არმატურის გადაბმის სქემა მ 1:10

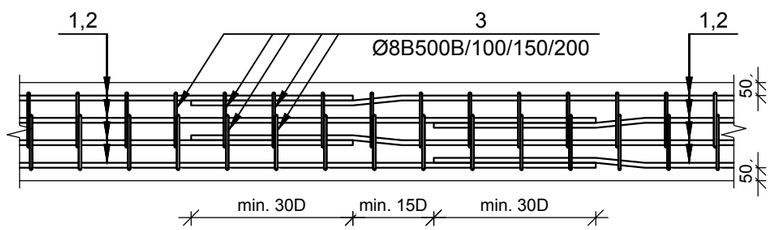

მუშა არმატურების შეერთება განხორციელდეს 30 დიამეტრის გადადებით,
ქვედა - საყრდენებზე, ზედა - მალის შუამესამედში ჯადრაჯული წესით

დამკვეთი-
შპს "ოსტატი"

ობიექტი-
ქ. თბილისი, მუხიანის დასახლება, გობრონიძის ქუჩა (ს/კ 01.11.17.027.012) მრავალბინიანი საცხოვრებელი სახლის პროექტი

დირექტორი		გ. ცომაია
პრ. მთ. ინჟ.		გ. ცომაია
დაამუშავა		ა. ცომაია
შეამოწმა		გ. ცომაია

ნახაზი:
მონოლითური ჯოხი ჯ-1

კორექტირებული კონსტრუქციული პროექტი

დაკვეთა	სტადია	ფურცელი	ფურცლები
	მპ	ჯ-	

შ.პ.ს.
გეოკონი
თბილისი 2025

დიაფრაგმის არმირების გეგმა

მ 1:100

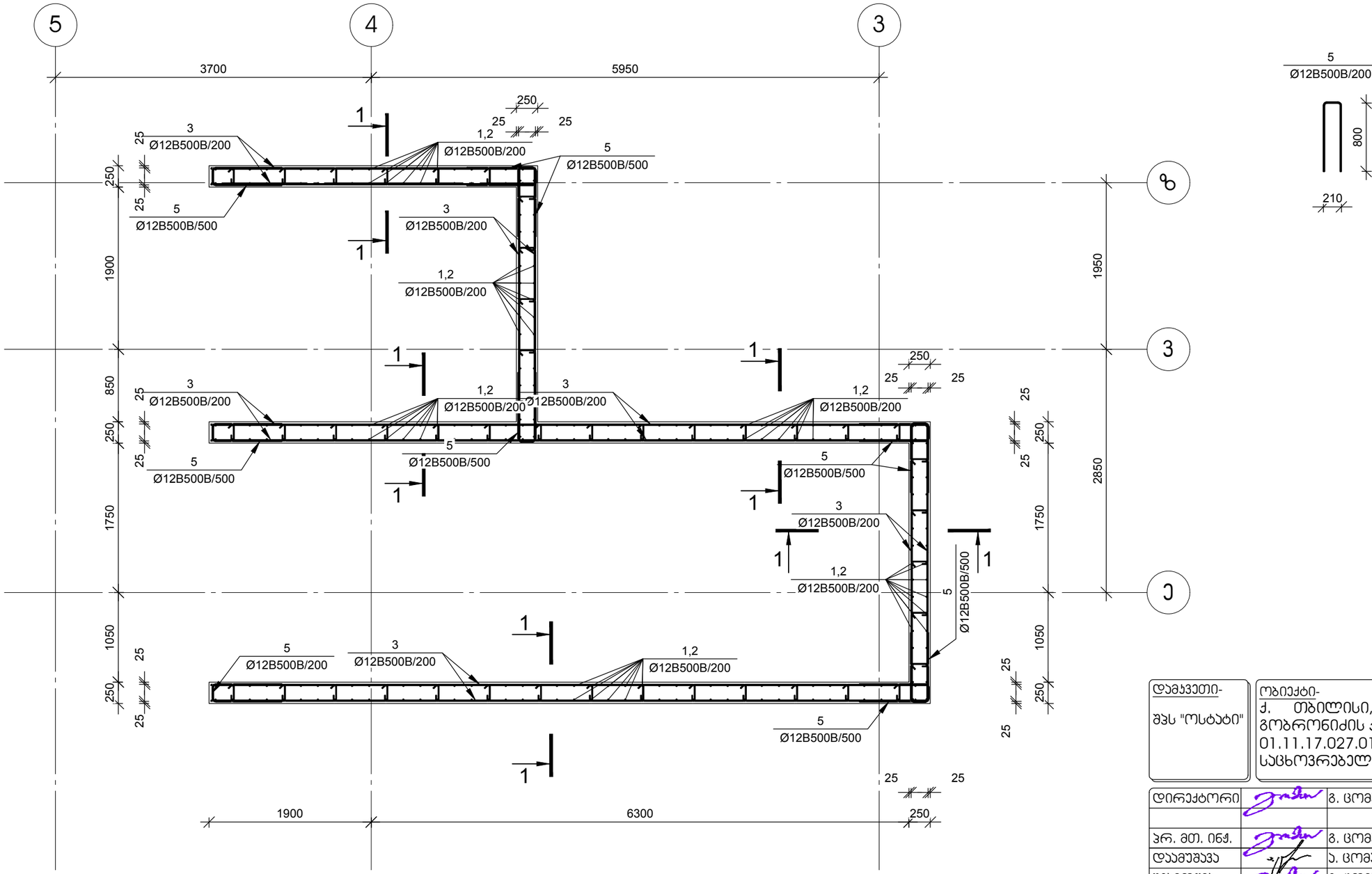

დამკვეთი- შპს "ოსტატი"	ობიექტი- ქ. თბილისი, მუხიანის დასახლება, გობრონიძის ქუჩა (ს/კ 01.11.17.027.012) მრავალბინიანი საცხოვრებელი სახლის პროექტი		
დირექტორი		გ. ცომაია	ნახაზი: დიაფრაგმის არმირების გეგმა
პრ. მთ. ინჟ.		გ. ცომაია	
დაამუშავა		ა. ცომაია	
შეამოწმა		გ. ცომაია	
კორექტირებული კონსტრუქციული პროექტი			შ.პ.ს. გეოპონი თბილისი 2025

დასკვნა	სტადია	ფურცელი	ფურცლები
	მპ	ა-	

დიაფრაგმა -3,500>0,000 ნიშნული
კვეთი 1-1 მ 1:25

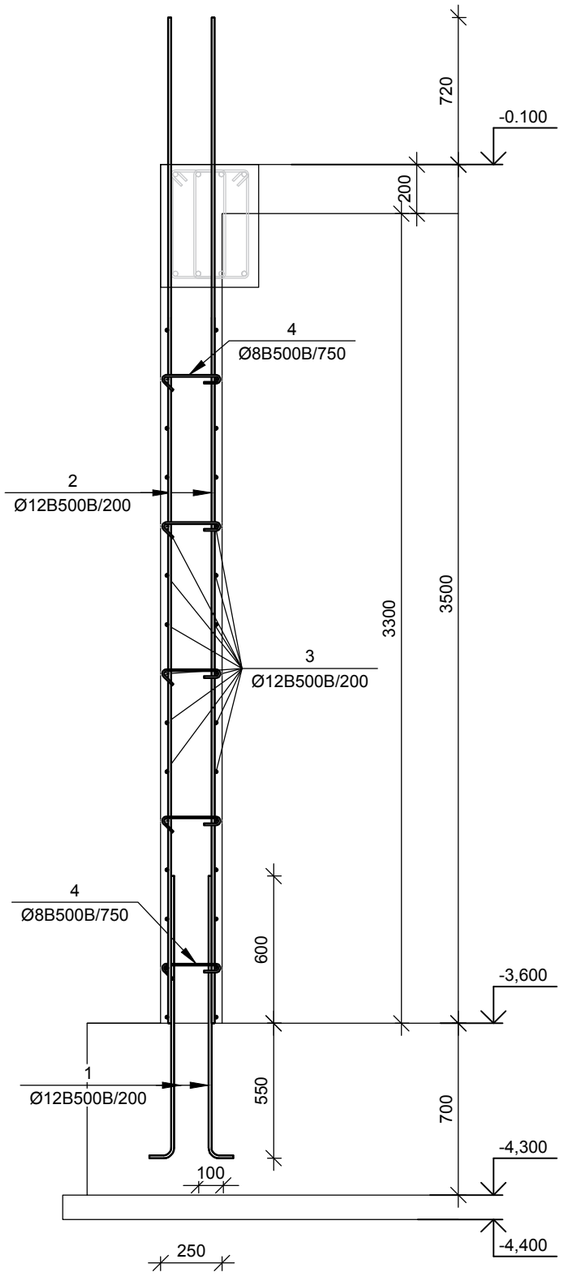

დიაფრაგმა 0,000>+3,000 ნიშნული
კვეთი 1-1 მ 1:25

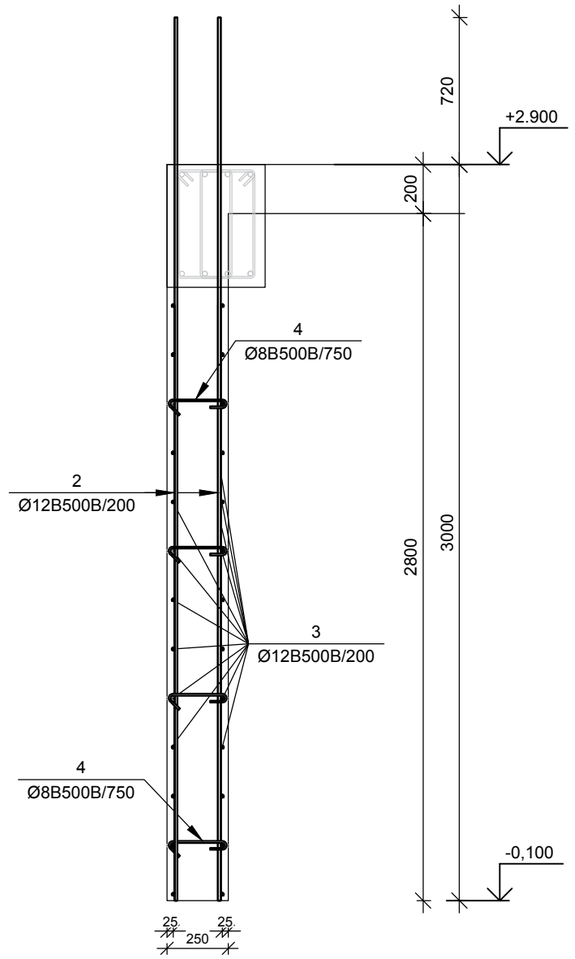

დიაფრაგმა +3,000>+25,400 ნიშნული
კვეთი 1-1 მ 1:25

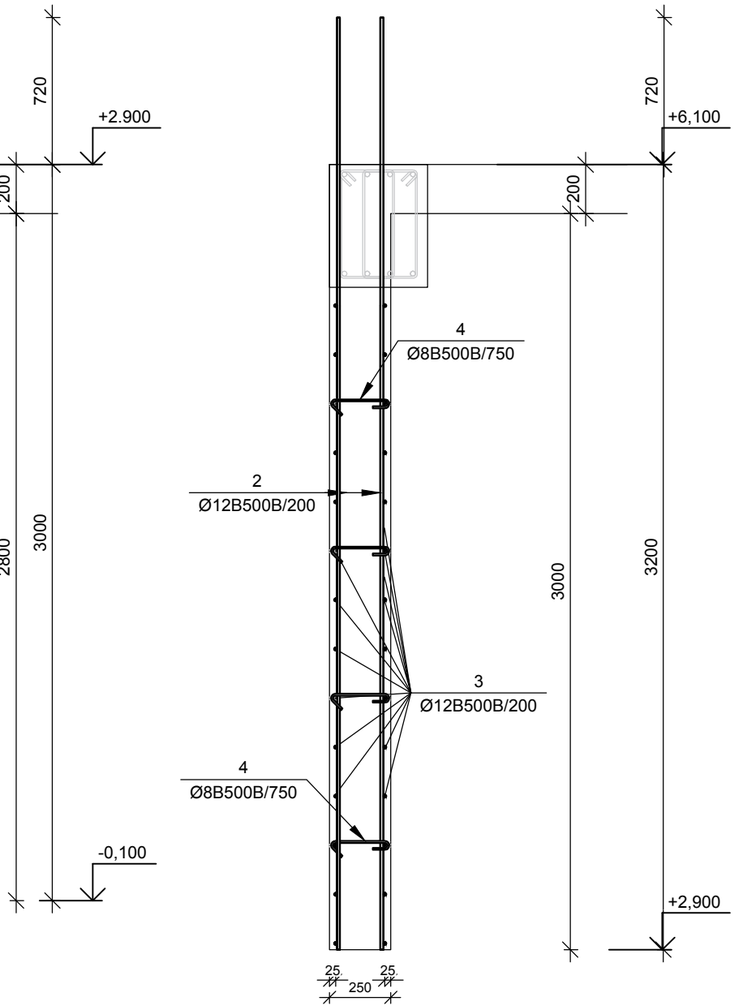

დიაფრაგმა +25,400>+28.800 ნიშნული
კვეთი 1-1 მ 1:25

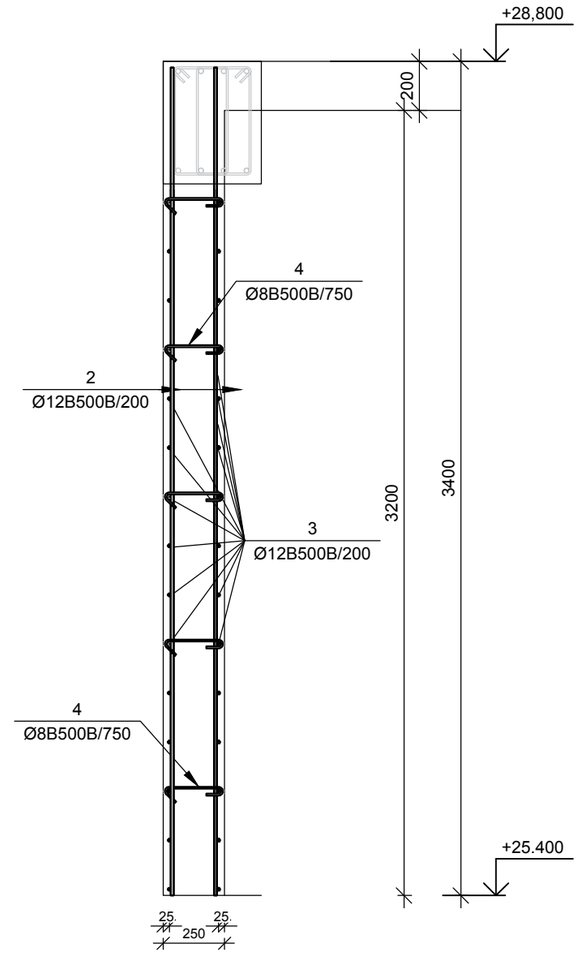

№ პოზ	აღნიშვნა	დასახელება	რაოდ. ელ-ში	წონა, (კგ) ერთის	წონა, (კგ) საერთო	შენიშვნა
		დიაფრაგმის ნაშვერი 1 ცალი				
1		Ø 12 B500B ∠= 1250 მმ	248	1.11	275	
		ბეტონი				
		დიაფრაგმა -3,500>0,000 ნიშნული 1 ცალი				
2		Ø 12 B500B ∠= 4220 მმ	248	3.74	929	
3		Ø 12 B500B ∠= 29283 მმ	30	25.98	780	
4		Ø 8 B500B ∠= 350 მმ	221	0.14	30	
5		Ø 12 B500B ∠= 1810 მმ	150	1.61	241	
		ბეტონი		B-25	19.88	კუბ. მ

№ პოზ	აღნიშვნა	დასახელება	რაოდ. ელ-ში	წონა, (კგ) ერთის	წონა, (კგ) საერთო	შენიშვნა
		დიაფრაგმა 0,000>+3,000 ნიშნული 1 ცალი				
2		Ø 12 B500B ∠= 3720 მმ	248	3.30	819	
3		Ø 12 B500B ∠= 29283 მმ	24	25.98	624	
4		Ø 8 B500B ∠= 350 მმ	177	0.14	24	
5		Ø 12 B500B ∠= 1810 მმ	120	1.61	193	
		ბეტონი		B-25	26.50	კუბ. მ
		დიაფრაგმა +3,000>+25,400 ნიშნული 7 ცალი				
2		Ø 12 B500B ∠= 3920 მმ	248	3.48	863	
3		Ø 12 B500B ∠= 29283 მმ	26	25.98	676	
4		Ø 8 B500B ∠= 350 მმ	177	0.14	24	
5		Ø 12 B500B ∠= 1950 მმ	130	1.73	225	
		ბეტონი		B-25	17.89	კუბ. მ
		დიაფრაგმა +25,400>+28.800 ნიშნული 1 ცალი				
2		Ø 12 B500B ∠= 3400 მმ	248	3.02	748	
3		Ø 12 B500B ∠= 29283 მმ	28	25.98	728	
4		Ø 8 B500B ∠= 350 მმ	177	0.14	24	
5		Ø 12 B500B ∠= 1950 მმ	140	1.73	242	
		ბეტონი		B-25	28.62	კუბ. მ

დამკვეთი-
შპს "ოსტატი"

ობიექტი-
ქ. თბილისი, მუხიანის დასახლება, გობრონიძის ქუჩა (ს/კ 01.11.17.027.012) მრავალბინიანი საცხოვრებელი სახლის პროექტი

დირექტორი		გ. ცომაია
პრ. მთ. ინჟ.		გ. ცომაია
დაამუშავა		ა. ცომაია
შეამოწმა		გ. ცომაია

ნახაზი:
დიაფრაგმის არმირების კვეთები

კორექტირებული პროექტი

დაკვეთა	სტადია	ფურცელი	ფურცლები
	მპ	ა-	

შ.პ.ს.
გეოპონი
თბილისი 2025

კიბის ჭრილები

მ 1:100

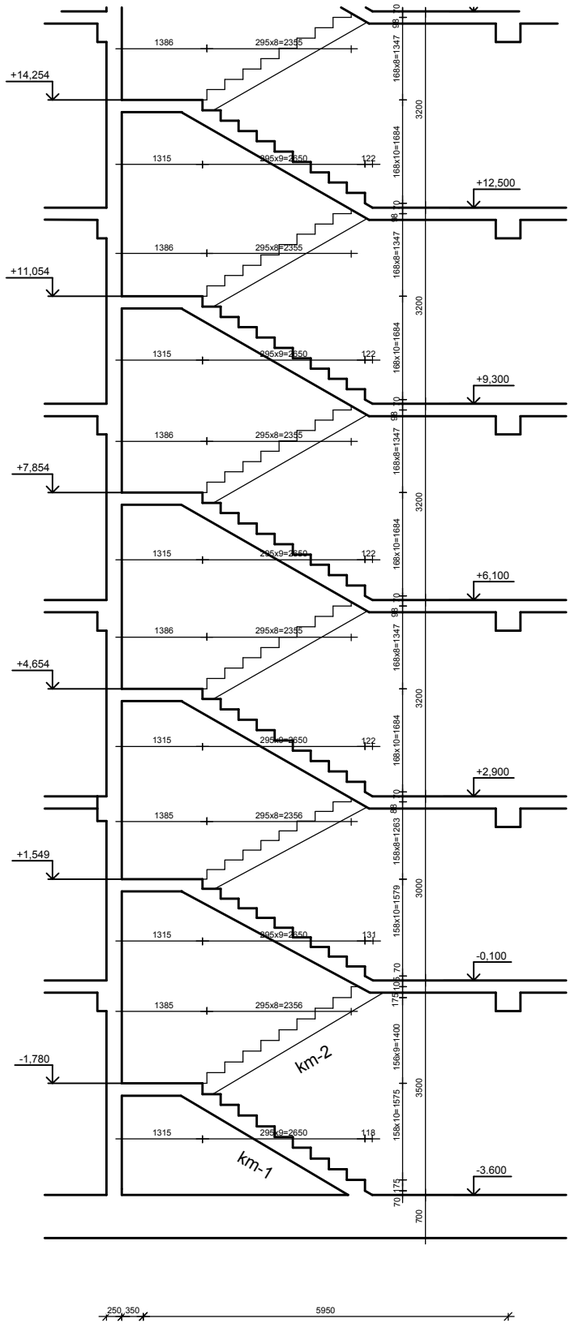

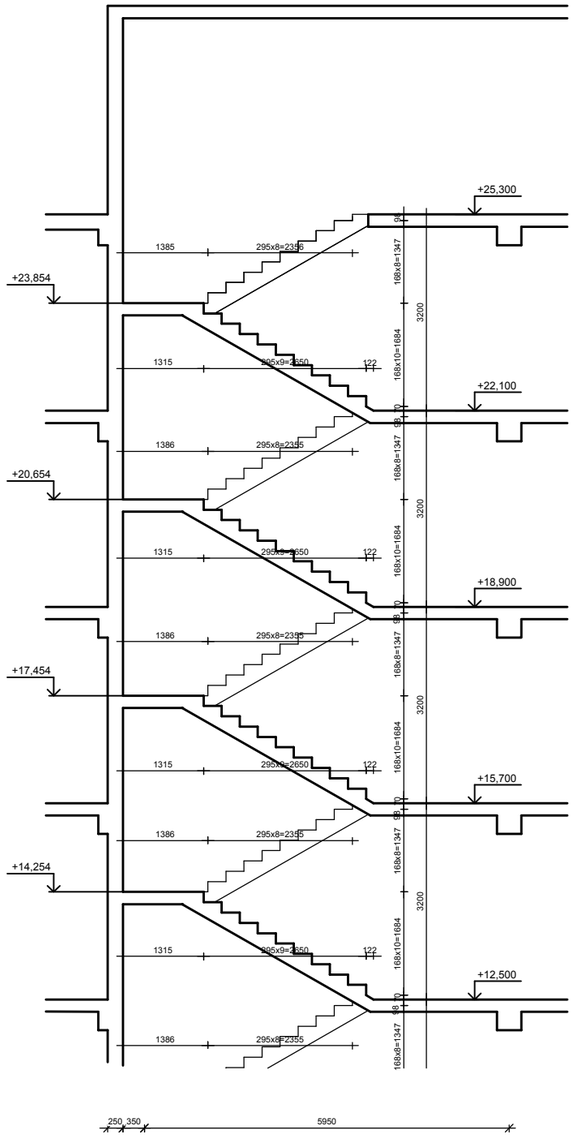

კიბის არმირების ჯვეთები

მ 1:20

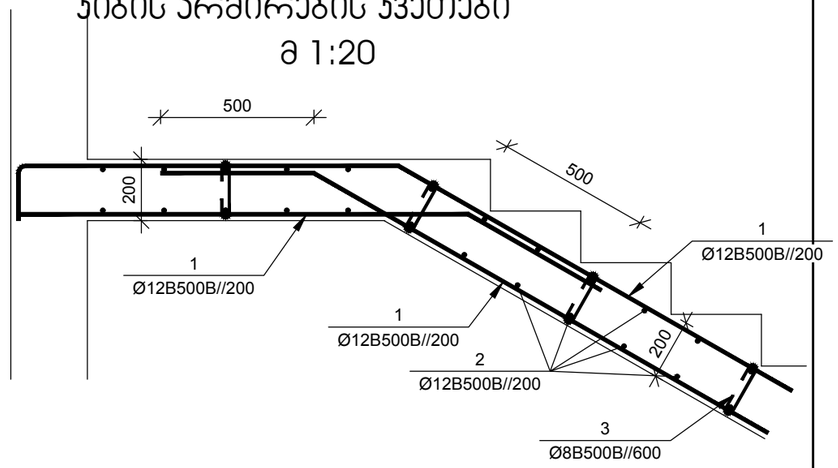

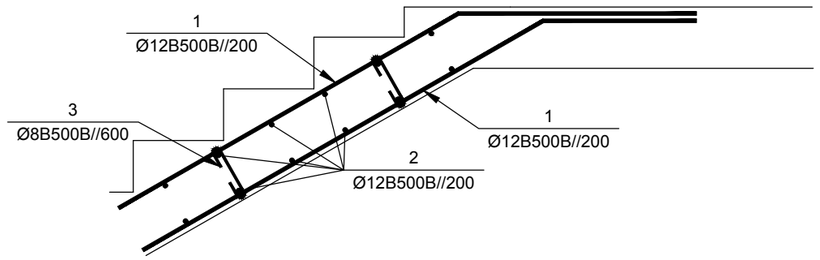

№ პოზ	აღნიშვნა	დასახელება				რაოდ. ელ-ში	წონა, (კგ) ერთის	წონა, (კგ) საერთო	შენიშვნა
		კიბე 1 ცალი							
1		Ø 12	B500B	∠= 85365	მმ	18	75.75	1363	
2		Ø 12	B500B	∠= 1610	მმ	813	1.43	1161	
3		Ø 8	B500B	∠= 300	მმ	271	0.12	32	
		ბეტონი					B-25	26.42	კუბ. მ

დამკვეთი- შპს "ოსტატი"	ობიექტი- ქ. თბილისი, მუხიანის დასახლება, გობრონიძის ქუჩა (ს/კ 01.11.17.027.012) მრავალბინიანი საცხოვრებელი სახლის პროექტი	
დირექტორი		გ. ცომაია
პრ. მთ. ინჟ.		გ. ცომაია
დაამუშავა		ა. ცომაია
შეამოწმა		გ. ცომაია

ნახაზი: კიბე

კორექტირებული კონსტრუქციული პროექტი

დაკვეთა	სტადია	ფურცელი	ფურცლები
	მპ	კ-	

შ.პ.ს. გეოკონი

თბილისი 2025

სახანძრო კიბის ჭრილები
მ 1:100

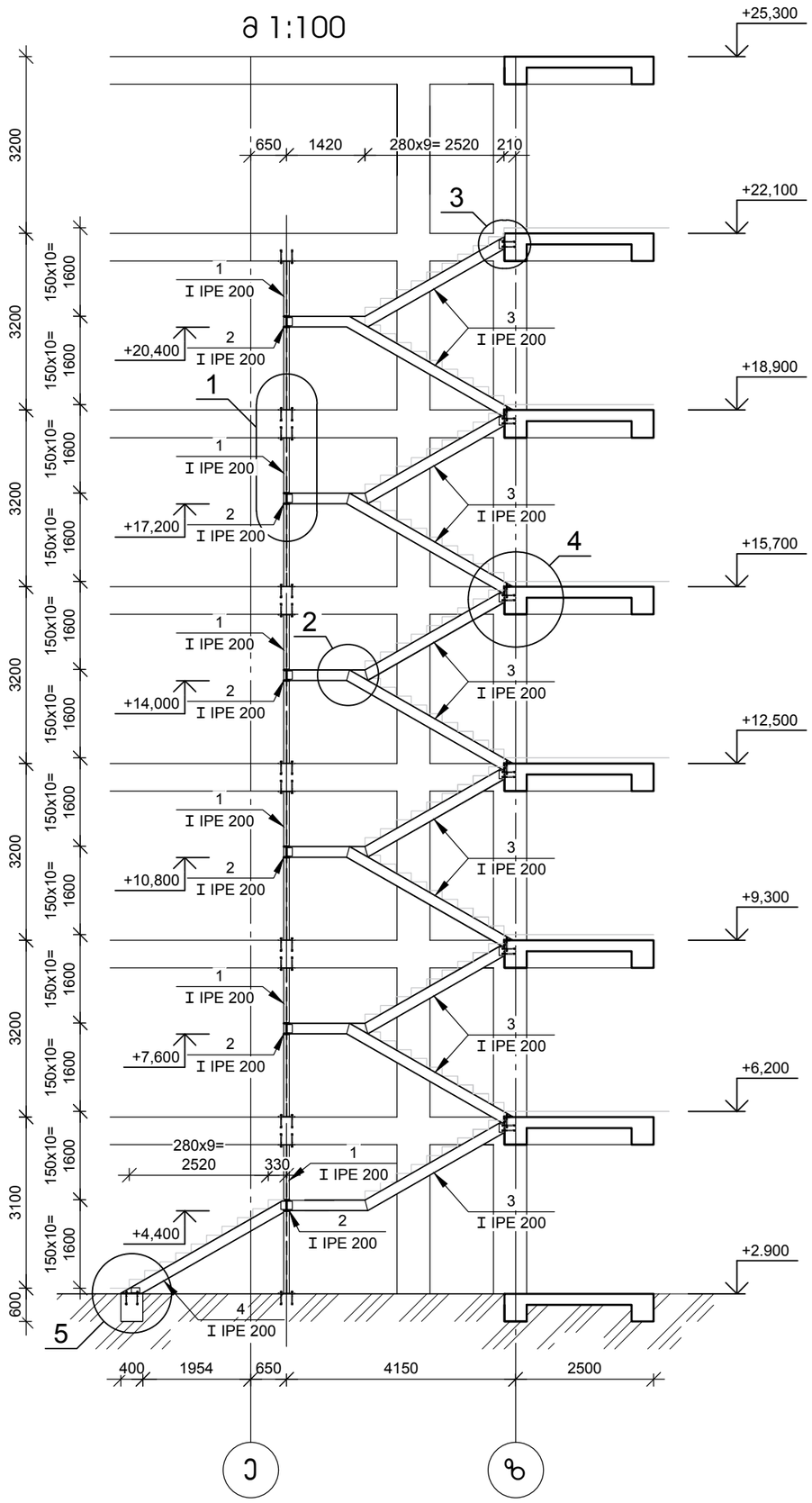

კვანძი "1" მ 1:20

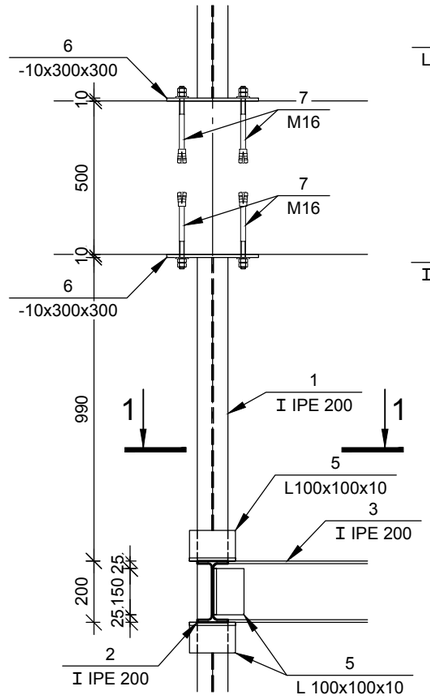

კვანძი "3" მ 1:20

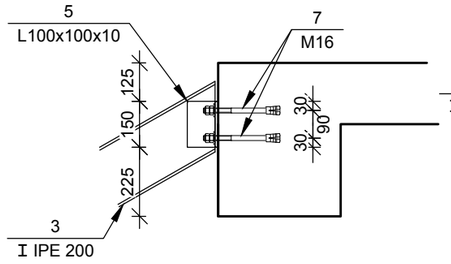

კვანძი "4" მ 1:20

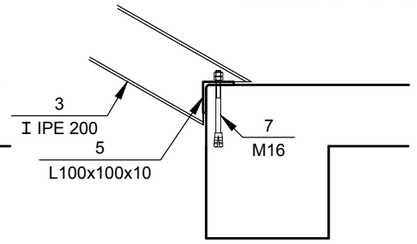

კვანძი "5" მ 1:20

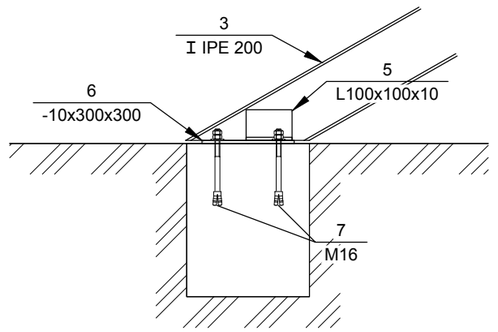

1-1 მ 1:20

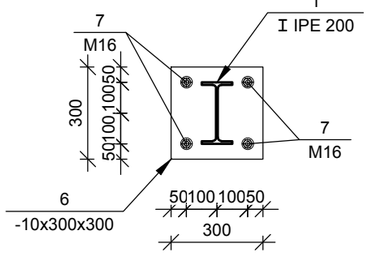

კვანძი "2" მ 1:20

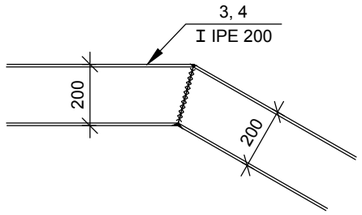

№ პოზ	აღნიშვნა	დასახელება			რაოდ. ელ-ში	წონა, (კგ) ერთ.	წონა, (კგ) საერთო	შენიშვნა
		სახანძრო კიბე 1 ცალი						
1	ორტესებრი	I IPE 200	EURONORM 19-57 L=	2700 მმ	12	60.48	726	
2	ორტესებრი	I IPE 200	EURONORM 19-57 L=	2650 მმ	6	59.36	356	
3	ორტესებრი	I IPE 200	EURONORM 19-57 L=	4500 მმ	22	100.80	2218	
4	ორტესებრი	I IPE 200	EURONORM 19-57 L=	3400 მმ	2	76.16	152	
5	კუთხოვანა	L 100x100x10	L=	150 მმ	60	2.27	136	
6	ფურცელი	-10 x300	L=	300 მმ	14	7.07	99	
7	ანკერი	M 16	L=	200 მმ	104	0.32	33	
		ბეტონი				B-25	0.16	კუბ. მ

დამკვეთი-
შპს "ოსტატი"

ობიექტი-
ქ. თბილისი, მუხიანის დასახლება, გობრონიძის ქუჩა (ს/კ 01.11.17.027.012) მრავალბინიანი საცხოვრებელი სახლის პროექტი

დირექტორი		გ. ცომაია
ჯრ. მთ. ინჟ.		გ. ცომაია
დაამუშავა		ა. ცომაია
შეამოწმა		გ. ცომაია

ნახაზი:
სახანძრო კიბე

კორექტირებული კონსტრუქციული პროექტი

დაკვეთა	სტადია	ფურცელი	ფურცლები
	მპ	ა-	

შ.პ.ს.
გეოპონი
თბილისი 2025

№	ელემენტის დასახელება	რაოდენობა	მასალების ხარჯი ერთ ელემენტზე, კგ															მასალების საერთო ხარჯი, კგ														
			Ø8A500C	Ø10A500C	Ø12A500C	Ø16A500C	Ø20A500C	Ø22A500C	Ø25A500C	Ø28A500C	Ø32A500C	ფურცელი -6	ფურცელი -10	კუთხოვანა L100x100x10	შველერი No10	ორტესებრი No20	ბეტონის მარკა	ბეტონის მოცულობა, ერთ ც	Ø8A500C	Ø10A500C	Ø12A500C	Ø16A500C	Ø20A500C	Ø22A500C	Ø25A500C	Ø28A500C	Ø32A500C	ფურცელი -6	ფურცელი -10	კუთხოვანა L100x100x10	შველერი No10	ორტესებრი No20	ბეტონის მარკა	ბეტონის მოცულობა, ერთ ც
1	ბეტონოს მომზადება	1															B-7.5	53.20																
2	საძირკვლების გეგმა	1	167			7583		17778	17443								B-25	372.12	167			7583		17778	17443								B-25	372.12
3	სვეტის ნაშვერი სა-1	6		9							198						B-25			54							1188						B-25	
4	სვეტის ნაშვერი სა-2	7	6							138							B-25		42							966							B-25	
5	სვეტის ნაშვერი სა-3	2	6						102								B-25		12						204								B-25	
6	სვეტის ნაშვერი სა-4	5	6					72									B-25		30					360									B-25	
7	სვეტის ნაშვერი სა-5	2	6			31											B-25		12			62											B-25	
8	სვეტის ნაშვერი სა-7	1	4					48									B-25		4					48									B-25	
9	სვეტის ნაშვერი სა-8	2	4					48									B-25		8					96									B-25	
10	0.000 ნიშნულის გადახურვის ფილა	1	130		14665	657											B-25	74.34	130		14665	657											B-25	74.34
11	+3,000.....+25,400 ნიშნულის გადახურვის ფილა	8	162		12555	657											B-25	91.66	1296		100440	5256										B-25	733.28
12	ფასადის ფრაგმენტი	8				14									91	276	B-25					112									728	2208	B-25	
13	+28,900 ნიშნულის გადახურვის ფილა	1	11		941												B-25	6.50	11		941												B-25	6.50
14	მონოლითური სვეტი ს-1	8		44							410						B-25	0.84		352							3280						B-25	6.72
15	მონოლითური სვეტი ს-2	8	28							300							B-25	0.84	224							2400							B-25	6.72
16	მონოლითური სვეტი ს-3	2	28						231								B-25	0.84	56						462								B-25	1.68
17	მონოლითური სვეტი ს-4	5	28					173									B-25	0.84	140					865									B-25	4.20
18	მონოლითური სვეტი ს-5	2	28			84											B-25	0.84	56			168											B-25	1.68
19	მონოლითური სვეტი ს-7	1	18					115									B-25	0.56	18					115									B-25	0.56
20	მონოლითური სვეტი ს-8	2	18			56											B-25	0.56	36			112											B-25	1.12
21	მონოლითური სვეტი ს-9	6	25						208								B-25	0.72	150						1248								B-25	4.32
22	მონოლითური სვეტი ს-10	11	25					155									B-25	0.72	275					1705									B-25	7.92
23	მონოლითური სვეტი ს-11	5	25			75											B-25	0.72	125			375											B-25	3.60
24	მონოლითური სვეტი ს-12	1	16					103									B-25	0.48	16					103									B-25	0.48
25	მონოლითური სვეტი ს-13	2	18			56											B-25	0.56	36			112											B-25	1.12
26	მონოლითური სვეტი ს-14	1	26						217								B-25	0.77	26						217								B-25	0.77
27	მონოლითური სვეტი ს-15	58	26					162									B-25	0.77	1508					9396									B-25	44.66
28	მონოლითური სვეტი ს-16	71	26			79											B-25	0.77	1846			5609											B-25	54.67
29	მონოლითური სვეტი ს-17	1	16					103									B-25	0.48	16					103									B-25	0.48
30	მონოლითური სვეტი ს-20	9	26			73											B-25	0.77	234			657											B-25	6.93
31	მონოლითური სვეტი ს-21	13	23			51											B-25	0.54	299			663											B-25	7.02
32	ცოკოლის კედელი ცკ-1-ის ნაშვერი	1			648																648												
33	ცოკოლის კედელი ცკ-1	1	54		3532												B-25	54.75	54		3532												B-25	54.75
34	ცოკოლის კედელი ცკ-2-ის ნაშვერი	1			75																75												
35	ცოკოლის კედელი ცკ-2	1	11		790												B-25	11.25	11		790												B-25	11.25
36	ცოკოლის კედელი ცკ-3	1	8		613												B-25	9.38	8		613												B-25	9.38
37	0,000 ნიშნულების მონოლითური პოჯი პ-1	1	1834					7382									B-25	54.00	1834					7382									B-25	54.00
38	+3,000.....+25,400 ნიშნულის მონოლითური პოჯი პ-1	8	1826					7218									B-25	53.78	14608					57744									B-25	430.24
39	+28,900 ნიშნულის მონოლითური პოჯი პ-1	1	218					917									B-25	6.43	218					917									B-25	6.43
40	დიაფრაგმის ნაშვერი	1			275																275												
41	დიაფრაგმა -3,500>0,000 ნიშნული	1	30		1950												B-25	19.88	30		1950												B-25	19.88
42	დიაფრაგმა +3,000>+25,400 ნიშნული	7	24		1764												B-25	17.89	168		12348												B-25	125.23
43	დიაფრაგმა +25,400>+28.800 ნიშნული	1	24		1718												B-25	28.62	24		1718												B-25	28.62
44	ჯიბე	1	32		2524												B-25	26.42	32		2524												B-25	26.42
45	სახანძრო ჯიბე	1				33								99	136		3452	B-25	0.16				33							99	136		3452	B-25	0.16
																		ჯამი:	23760	406	140519	21399		96612	19574	3366	4468		99	136	728	5660		2107
																		სულ ჯამში:	310104										99	136	6388			

დამკვეთი-

შპს "ოსტატი"

ობიექტი-

ქ. თბილისი, მუხიანის დასახლება, გობრონიძის ქუჩა (ს/კ 01.11.17.027.012) მრავალბინიანი საცხოვრებელი სახლის პროექტი

დირექტორი		გ. ცომაია
პრ. მთ. ინჟ.		გ. ცომაია
დაამუშავა		ა. ცომაია
შეამოწმა		გ. ცომაია

ნახაზი:

მასალების საერთო ხარჯი

კორექტირებული კონსტრუქციული პროექტი

დაკვეთა	სტადია	ფურცელი	ფურცლები
	მპ	პ-	

შ.პ.ს.

გეოპორი

თბილისი 2025