ქალაქ თბილისის მუნიციპალიტეტის მერია
მუნიციპალური ინსპექცია

წერილის ნომერი: **17-01251002806**
თარიღი: **10/04/2025**

ადრესატი: შპს პიტ-სტოპ
საიდენტიფიკაციო ნომერი: 206114505
მისამართი: ქ. თბილისი, ჯავახეთის ქ. 5ბ

ბატონო ზურაბ,

თქვენი 2025 წლის 21 მარტის N10/01250801204-17 განცხადების პასუხად გაცნობებთ, რომ ქ. თბილისის მუნიციპალიტეტის მერიის მუნიციპალური ინსპექციის მიერ, საქართველოს კანონის „საქართველოს სივრცის დაგეგმარების, არქიტექტურული და სამშენებლო საქმიანობის კოდექსი"-ს 123-ე მუხლის 2-ლი ნაწილის შესაბამისად, 2024 წლის 30 დეკემბერს, ქ. თბილისში, დავით აღმაშენებლის ხეივანი N183ა-ში (საკ. კოდი N01.72.14.012.930), სამსახურის 2022 წლის 1 ივლისის (რომლითაც დაგევალათ 10 000 ლარის ჯარიმის სახით გადახდა და ჯარიმის დაკისრების საფუძვლების აღმოფხვრა) N001950/001951 დადგენილებით დაკისრებული ჯარიმის სამართლებრივი საფუძვლების აღმოუფხვრელობის გამო, კერძოდ ნაწილობრივ შეცვლილია ფასადების ვიზუალი, მოპირკეთების მასალა და ფერი, დამატებულია კონდიციონერები და სავენტილაციო მილები, რაზეც მხარის მიმართ დაიწყო სამშენებლო სამართალდარღვევის საქმისწარმოება და შედგენილ იქნა N002777 შემოწმების აქტი, რომლითაც დაევალა შემდეგი სახის დარღვევის გამოსწორება, კერძოდ ფასადებზე დამატებით მოწყობილია კონდიციონერები და სავენტილაციო მილები. შეცვლილია „თ-ა" ფასადზე მდებარე კარების მასალა. ნაწილობრივ შეცვლილია ტერიტორიის კეთილმოწყობა, რაც შეეხება დაკისრებული ჯარიმა 10 000 ლარი გადახდილია 18.08.22წ.

საქართველოს კანონის „საქართველოს სივრცის დაგეგმარების, არქიტექტურული და სამშენებლო საქმიანობის კოდექსი"-ს 123-ე მუხლის 2-ლი ნაწილის შესაბამისად, 2024 წლის 30 დეკემბერს, ქ. თბილისში, დავით აღმაშენებლის ხეივანი N183ა-ში (საკ. კოდი N01.72.14.012.930), სამსახურის 2022 წლის 1 ივლისის (რომლითაც დაგევალათ 10 000 ლარის ჯარიმის სახით გადახდა და ჯარიმის დაკისრების საფუძვლების აღმოფხვრა) N001947/001948 დადგენილებით დაკისრებული ჯარიმის სამართლებრივი საფუძვლების აღმოუფხვრელობის გამო, კერძოდ შეცვლილია ვიტრაჟების გაბარიტები და ვიზუალი. საპროექტო გეგმებზე კიბის უჯრედში მითიტებული მოაჯირი არ არის ნაჩვენები საპროექტო ჭრილებში, ხოლო სამშენებლო ობიექტზე არ არის სრულად მოწყობილი. „6-1" ფასადზე „6-4" მონაკვეთში გაუქმებულია ვიტრაჟი. „თ-ა" ფასადზე „გ" ღერძთან დამატებულია კარი, ხოლო „ზ-ე" მონაკვეთში შემცირებული აქვს გაბარიტი. ნაწილობრივ შეცვლილია შიდა ტიქრების მდებარეობა, აგრეთვე ტიხრებში მდებარე ღიობების მდებარეობა და გაბარიტი, რაზეც მხარის მიმართ დაიწყო სამშენებლო სამართალდარღვევის საქმისწარმოება და შედგენილ იქნა N002776 შემოწმების აქტი, რომლითაც მხარეს დაევალა შემდეგის სახის დარღვევის გამოსწორება, კერძოდ +-0.00 ნიშნულზე „4-6" და „თ-ზ" მონაკვეთში დამატებით მოწყობილია ტიხრები და ღიობები. კიბის უჯრედში მოაჯარეების მოწყობა ნაწილობრივ არ შეესაბამება საპროექტო ნახაზებში მითითებულს. ობიექტზე დამატებით მოწყობილია სახანძრო განგაშის ხელით სამართავის კოლოფი, რაც შეეხება დაკისრებული ჯარიმა 10 000 ლარი გადახდილია 18.08.22წ.

საქართველოს კანონის „საქართველოს სივრცის დაგეგმარების, არქიტექტურული და სამშენებლო საქმიანობის კოდექსი"-ს 123-ე მუხლის 2-ლი ნაწილის შესაბამისად, 2024 წლის 30 დეკემბერს, ქ. თბილისში, დავით აღმაშენებლის ხეივანი N183ა-ში (საკ. კოდი N01.72.14.012.930), სამსახურის 2022 წლის 1 ივლისის (რომლითაც დაგევალათ 10 000 ლარის ჯარიმის სახით გადახდა და ჯარიმის დაკისრების საფუძვლების აღმოფხვრა) N001946 დადგენილებით დაკისრებული ჯარიმის სამართლებრივი საფუძვლების აღმოუფხვრელობის გამო, კერძოდ „2" ღერძზე „ზ-გ" მონაკვეთში გაუქმებულია კოლონები. გაუქმებულია -3.00 ნიშნულის და „ზ-თ" მონაკვეთში მდებარე კიბის უჯრედის მოწყობა. +3.700 ნიშNულზე შემცირებულია ანტრესოლის სართულის გაბარიტი და შეცვლილია მისი ფორმა. ჭრილი „1-1": შემცირებულია +-0.00 ნიშნულის სართულია სიმაღლე. ჭრილი „2-2": გაზრდილია გადახურვის ნდა გადახურვის ქვეშ მდებარე რიგელის ნიშნული. წერტილოვანი საძირკვლები დაფუძნებულია თიხნარზე -0.40 ნიშნულზე და შესრულებულია ერთ საფეხურიანი იგივე ზომებში, ხოლო გადახურვის ფილის სისქე შემცირებულია 16სმ.-მდე, ნაცვლად 18სმ-ისა, რაზეც მხარის მიმართ დაიწყო სამშენებლო სამართალდარღვევის საქმისწარმოება და შედგენილ იქნა N002775 შემოწმების აქტი, რომლითაც მხარეს დაევალა შემდეგის სახის დარღვევის გამოსწორება, კერძოდ +3.70 ნიშნულზე „გ" ღერძზე „1-3" მონაკვეთში მდებარე ტიხარს მონაცვლებული აქვს მდებარეობა „დ" ღერძის

ამართულებით, რის შედეგადაც გაზრდილია ანტრესოლის სართულის გაბარიტი. „3-6" მონაკვეთში ძცირედით შემცირებულია სართულის სიმაღლე, რაც შეეხება დაკისრებული ჯარიმა 10 000 ლარი გადახდილია 18.08.22წ.

დამატებით გაცნობებთ, რომ საქართველოს კანონის „საქართველოს სივრცის დაგეგმარების, არქიტექტურული და სამშენებლო საქმიანობის კოდექსი"-ს 125-ე მუხლის 1-ლი ნაწილის შესაბამისად „მშენებლობის საჯარო ზედამხედველობის ორგანო ვალდებულია შემოწმების აქტის შედგენიდან 2 თვის ვადაში მიიღოს დადგენილება სამშენებლო სამართალდარღვევის საქმეზე". ამავე მუხლის მე-2 ნაწილის შესაბამისად „მოტივირებული საფუძვლის არსებობისას სამშენებლო სამართალდარღვევის საქმეზე დადგენილების მიღების ვადა შეიძლება გაგრძელდეს არაუმეტეს 2 თვით". აღნიშნულიდან გამომდინარე ვინაიდან მხარის მიერ მიმდინარებს სსიპ ქალაქ თბილისის მუნიციპალიტეტის მერიის არქიტექტურის სამსახურში დარღვევების გამოსწორება კორექტირების გზით, საქმის წაროებებზე დამატებით გაგრძელდა ვადა 2025 წლის 28 თებერვლიდან არაუმეტეს 2 თვით. აღნიშნულ ვადაში თუ მოხდება დარღვევის გამოსწორება სამსახურის მიერ მიღებულ იქნება დადგენილებები საქმის წარმოების შეწყვეტის შესახებ.

პატივისცემით,

გოგი ჩიქოვანი

მუნიციპალური ინსპექცია-პირველადი სტრუქტურული ერთეულის ხელმძღვანელი (მუნიციპალური ინსპექციის უფროსი)





გამოყენებულია კვალიფიციური ელექტრონული ხელმოწერა/ ელექტრონული შტამპი

საქართველოს შინაგან საქმეთა
სამინისტროს სახელმწიფო საქვეუწყებო
დაწესებულება – საგანგებო
სიტუაციების მართვის სამსახური

MINISTRY OF INTERNAL AFFAIRS OF
GEORGIA SUBORDINATED STATE
ENTITY – EMERGENCY
MANAGEMENT SERVICE

25/02/2025

MIA 7 25 00546974

სსიპ ქალაქ თბილისის მუნიციპალიტეტის არქიტექტურის სამსახურის
III-IV კლასის შენობა-ნაგებობების სანებართვო განყოფილების
პირველადი სტრუქტურული ერთეულის ხელმძღვანელს
(მოვალეობის შემსრულებელი) ქალბატონ **თეონა ახალაშვილს**

ქალბატონო თეონა,

თქვენი 2025 წლის 20 თებერვლის N 60-01250512226 წერილის პასუხად გაცნობებთ, რომ ქალაქ თბილისში, დავით აღმაშენებლის ხეივანი N 183ა-ში არსებულ მიწის ნაკვეთზე (ს/კ: 01.72.14.012.930) სავაჭრო ცენტრის შენობის არქიტექტურულ და ხანძარსაწინააღმდეგო დაცვის სისტემების პროექტებზე საგანგებო სიტუაციების მართვის სამსახურის მიერ 2020 წლის 9 ოქტომბრის N MIA62002401354 წერილით გაიცა შესაბამისობის დასკვნა.

ამჟამად წარმოდგენილ დაპროექტების დოკუმენტაციაში შეტანილი კორექტირებებით არ დარღვეულა ხანძარსაწინააღმდეგო წესებისა და ნორმების მოთხოვნები.

პატივისცემით,

სახელმწიფო საქვეუწყებო დაწესებულება-საგანგებო
სიტუაციების მართვის სამსახური /
ზედამხედველობის დეპარტამენტი
დეპარტამენტის უფროსი
კუჭაშვილი დავითი

საქართველო, 0114, თბილისი, ვ. გორგასლის ქ. №83ა
ტელ: (+995 032) 2 41 44 79
ელ. ფოსტა: info@es.gov.ge

№83a, V. Gorgasali str. Tbilisi, 0114, Georgia
Tel: (+995 032 2 41 44 79
E-mail: info@es.gov.ge

ქ.თბილისი, დავით აღმაშენებლის ხეივანი №183ა
სავაჭრო ობიექტი
ვენტილაცია გათბობა,გაგრილება შიდა ქსელი

თბილისი 2025 წ.

I სართულის გეგმა 0.00 ნიშნულზე აბსოლუტური ნიშნული 0.00=435.25

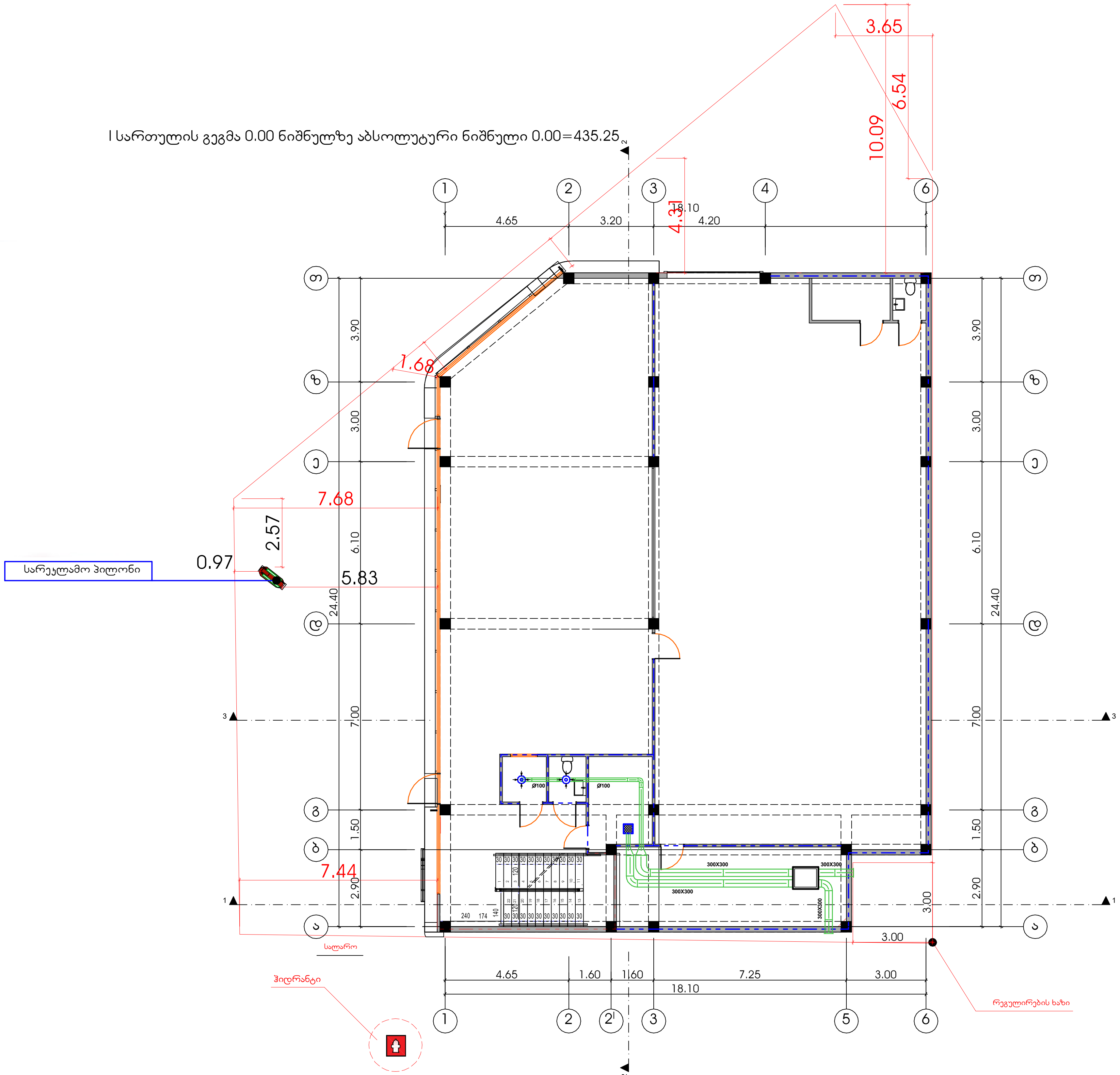

ფორმატი	დაკვეთა №	ფაილის სახელი
A-2		

ექსპლიკაცია		
სავაჭრო ცენტრის ფართობი	413.42	კვ.მ

პირობითი აღნიშვნები

საკადასტრო საზღვარი

კ2-ის საანგარიშო კროკი

პროექტის სახელწოდება

ქალაქი თბილისი დავით აღმაშენებლის ხეივანი №183ა, სავაჭრო ობიექტის კორექტირებული პროექტი

	გვარი	ხელმოწერა
დირექტორი	ე.მიქაძე	
არქიტექტორი	კ.დგებუაძე	

მისამართი

ქალაქი თბილისი დავით აღმაშენებლის ხეივანი №183ა

შპს ,,პიტსტოპი"

მასშტაბი	1:100	I სართულის გეგმა 0.00 ნიშნულზე
თარიღი	2025	
სტადია	ფურცელი	ფურცლები
პრ.		

ანტრესოლის სართულის გეგმა 3.40 ნიშნულზე

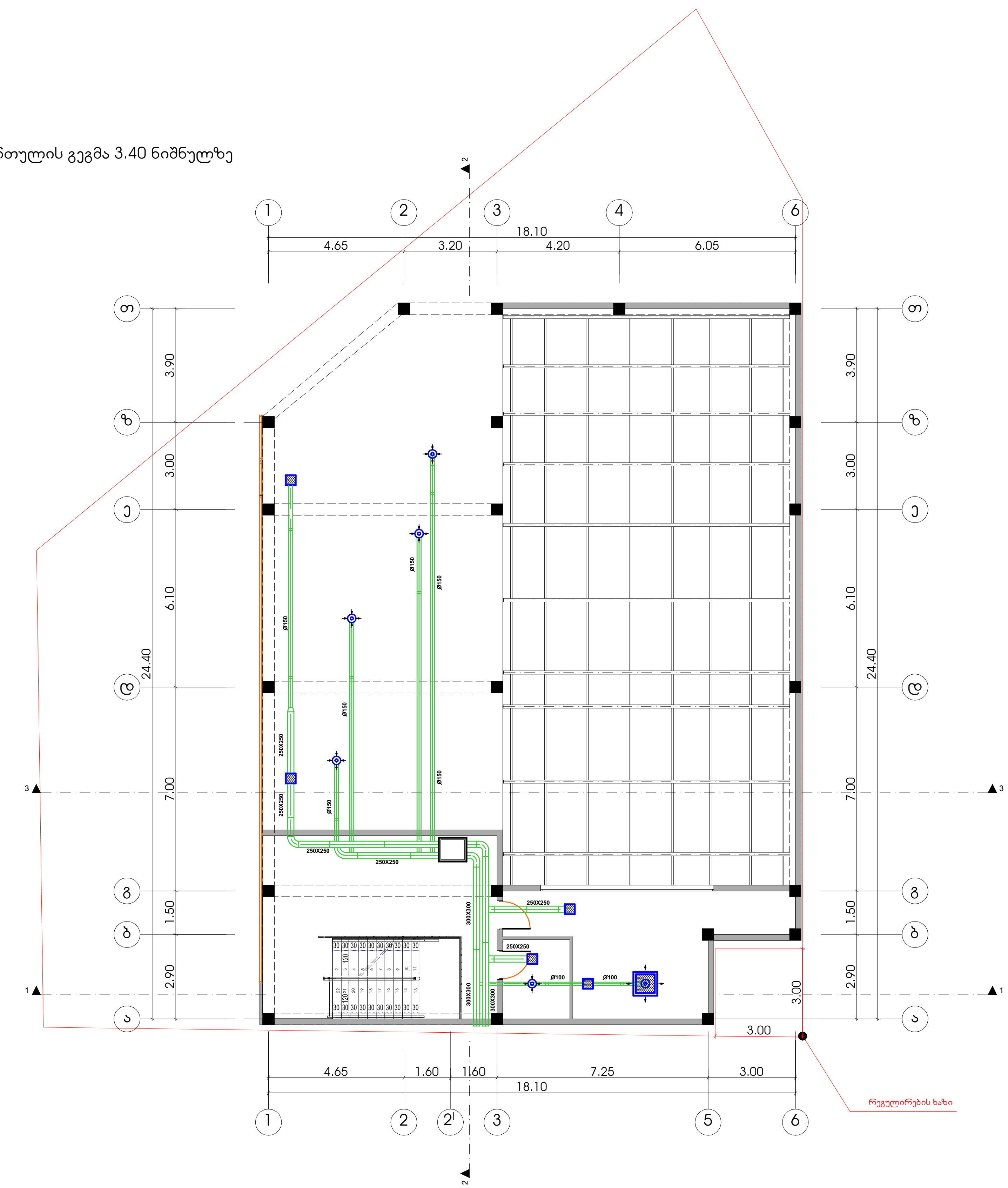

ფორმატი	დაკვეთა №	ფაილის სახელი
A-2		

ექსპლიკაცია

სავაჭრო ცენტრის ფართობი	73.85	კვ.მ

პირობითი აღნიშვნები

საკადასტრო საზღვარი

კ2-ის საანგარიშო კროკი

პროექტის სახელწოდება

ქალაქი თბილისი დავით აღმაშენებლის ხეივანი №183ა, სავაჭრო ობიექტის კორექტირებული პროექტი

	გვარი	ხელმოწერა
დირექტორი	ე.მიქაძე	
არქიტექტორი	კ.დგებუაძე	

მისამართი

ქალაქი თბილისი დავით აღმაშენებლის ხეივანი №183ა

შპს ,,პიტსტოპი"

მასშტაბი	1:100	ანტრესოლის სართულის გეგმა 3.40 ნიშნულზე
თარიღი	2025	
სტადია	ფურცელი	ფურცლები
პრ.		

ქ.თბილისი, დავით აღმაშენებლის ხეივანი №183ა
სავაჭრო ობიექტი
ელგაყვანილობის შიდა ქსელი

თბილისი 2025 წ.

მუშა ნახაზების ძირითადი კომპლექტის უწყისი

№	დასახელება	ფურცელი
1	ელექტროტექნიკური ნაწილი საერთო მონაცემები	ე-1
2	სართულის ელექტროგანათებისა და ელექტროძალოვანი ქსელები	ე-2
3	მოწყობილობის და მასალების სპეციფიკაცია	ე-3

პირობითი აღნიშვნები ;



ძალური გამანაწილებელი ელ. ფარი.(ძგფ);



ბინის ელ.გამანაწილებელი ფარი. (გფ);

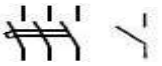

3პ და 1პ ავტომატური ამომრთველი;



დიფერენციალური ავტომატური ამომრთველი;



ჯერის სანათი ა-სანთლების რაო-ბა
ბ-ნათურების სიმძლავრე ვტ-ში;



კედლის სანათი



ჭერის ლუმინესცენტური ნათების სანათები.



შეკიდული ჭერის წერტილოვანი ნათების სანათი;



ორწვერიანი როზეტი მესამე დამიწების კონაქტით;



ამომრთველ/ჩამრთველი ერთპოლუსა;



ამომრთველ/ჩამრთველი ორპოლუსა;

3X4.0მმ²

მაგისტრალური არხი;



ელ.მრიცხველების ფარი



შემაერთებელი კოლოფი-შკ;

განმარტებითი ბარათი

ელექტროტექნიკური პროექტი დამუშავებულია წარმოდგენილი სამშენებლო ნახაზის საფუძველზე, დღეისათვის საქართველოში მოქმედი "ელექტრო დანადგარების მოწყობის წესების „ПУЕ–87" და "საცხოვრებელი და საზოგადოებრივი შენობის ელექტრომოწყობილობების პროექტების ნორმების" ВСНП 59-88 და წესების შესაბამისად.

პროექტით გათვალისწინებულია, ქ. თბილისში, დავით აღმაშენებლის ხეივანი 183ა შიდა ელექტრო მოწყობილობათა მომარაგება ელექტრო ენერგიით.

ელექტრო მომარაგების იმედიანობის მხრივ აღნიშნული ობიექტი განეკუთვნება IIIკატეგორიას, ქსელის ძაბვაა 1"230ვ; 50 ჰც, TN-C-S დამიწების სისტემით. საცხოვრებელი ბინის საანგარიშო ელექტრო დატვირთვა ВСНР 59-88 მიღებულია 40 კვტ.

სავაჭრო ობიექტის მოთხოვნილი სიმძლავრე შეადგენს 32 კვტ-ს. (K=0.85)

ენერგო გამანაწილებელი კომპანია გაუწევს მომსახურებას ობიექტის გარე ელექტრო მომარაგების უზრუნველსაყოფად მოთხოვნილი სიმძლავრით, შენობაში არსებული ელ.მრიცხველების ფარიდან.

სავაჭრო ობიექტის ელექტრომომხმარებელი ტექნიკაა:

- სავაჭრო ობიექტის ფართების განათება;
- კლიმატ კონტროლის მოწყობილობები;
- გათბობა-ცხელი წყლის სისტემები;
- ვიდეო და აუდიო ტექნიკა;
- კომპიუტერული ტექნიკა;
- ელ. ქურა;
- სარეცხი მანქანა;
- ელ. ჩაიდანი;
- სხვადასხვა მცირე სიმძლავრის საყოფაცხოვრებო ტექნიკა;

პროექტით, სავაჭრო ობიექტის ელ. მომხმარებლისთვის მიღებულია ერთფაზა ქსელი, სამგამტარიანი (2X10+1X6.0მმ^2) სადენით (ერთი მუშა ფაზა, ნულოვანი მუშა და ნულოვანი დამცავი) მიერთებული შემყვან 2P-63A ავტომატულ ამომრთველზე.

სავაჭრო ობიექტის ელ. ენერგიეს მიღება განაწილებისათვის გათვალისწინებულია შიდა მონტაჟის (კედელში ჩასაყენებელი) ელექტრო გამანაწილებელი ფარი (გფ-1 და გფ-2) IP30 ან ანალოგიური დაცვის კლასის. ელ.ფარი დამიწებას აიღებს თელასის ელ.მრიცხველების ფარიდან.

სავაჭრო ობიექტის დატვირთვები იყოფა სართულების მიხედვით, სართულებზე ოთახების მიხედვით, მიერთებულები, გამანაწილებელი ელ.ფარის (გფ- და გფ-2) ერთპოლუსა ავტომატურ ამმრთველზე;

სავაჭრო ობიექტის, კორიდორის, საერთო, სასადილო და სამზარეულოს განათება ირთვება ერთ ან ორ რიგად, ერ ან ორპოლუსა ჩ/გ-ით;

საძინებელ ოთახებში ჭერის განათება ირთვება ორ რიგად, ორ პოლუსა ჩ/ამომრთველით შესასვლელი კარებიდან.

სამზარეულოში სამუშაო მაგიდის განათებისთვის, მაგიდის განათებისთვის კედელზე ან ჩამოკიდებული კარადის ძირში მიმაგრებულ ლუმინისცენტური ნათების მილისებრ სანათს ან შუქდიოდებიანს;

პროექტი ითვალისწინებს:

–ბინებში, შიდა ძალოვანი გაყვანილობისათვის სპილენძის ძარღვიან, ცეცხლარაგავრცელების სტანდარტის PVC ტიპის იზოლოციან ან ანალოგიური სახის კაბელს.

–შიდა ძალოვანი გაყვანილობისათვის ქსელს 3x4.0მმ^2 კვეთისას ავტომატური ამომრთველიდან ოთახის შემაერთებელ კოლოფამდე და შემაერთებელ კოლოფებს შორის, 3x2.5 მმ^2 კვეთის ქსელს შკ-დან როზეტულ ჩამრთველებამდე, სააბაზანოსა და სველ წერტილებში აუცილებლად დამიწებიან ქსელს;

– განათებისათვის ქსელს 2X1.5 მმ^2 ან 3X1.5 მმ^2 კვეთისას;

– აუცილებლობისას სველ წერტილში სარკესთან ორწვერიან 16A250V“ როზეტულ ჩამრთველს, მესამე დამიწების კონტაქტიანს (ჩართულს განმხოლოებელი ტრანსფორმატორით ან დიფერენციალური ავტ. ამომრთველით), კედლის ვარვარნათურიან სანათს და სანათის ჩამრთველ/ამომრთველს;

– აუცილებლობისას სველ წერტილში 16A250V“ დამიწებიან როზეტულ ჩამრთველს, (ჩართულს განმხოლოებელი ტრანსფორმატორით ან დიფერენციალური ავტ. ამომრთველით) სარეცხი მანქანისათვის;

– აივანზე როზეტულ შტეფსელს, 3X2.5მმ^2 კვეთის სადენით,მიერთებულს გფ-ის 13-16ა ავტ.ამომრთველზე, გათბობა-გაგრილების სისტემისათვის;

– სველ წერტილებში შეკიდული ჭერის წერტილოვანი განათების სანათების არმატურას მაქს. 20 ვტ. ლედ ნათურებისთვის და ელ.გამწოვს(3X1.5 მმ^2 კვეთის სადენით), რომელთა ჩართვა ამორთვა ხდება სველი წერტილის შესასვლელ კარებთან კოლიდორიდან, ორპოლუსა ჩამრთველ/ამომრთველით;

– საერთო, საძილე და სამზარეულო ოთახებში 4-5, 16A250V“ დამიწებიან როზეტულ ჩამრთველს, 3 კვტ-მდე სიმძლავრის დატვირთვის მისაერთებლად ან სხვა მცირე სიმძლავრის საყოფ. ტექნიკისათვის;

– კორიდორებში, ჰოლში ერთ ან ორ ორწვერიან 16A250V“ როზეტულ ჩამრთველებს მტვერსასრუტის ან იატაკის საპრიალებლისთვის;

– საერთო და საძილე ოთახებში. სამზარეულოში. კორიდორებში, სააბაზანოსა და სველ წერტილში საკლემე ხუნდებს სანათების მისაერთებლად;

– როზეტული ჩამრთველების დაყენების სიმაღლეს 80±10სმ, სააბაზანოში და სველ წერტილში 95±10სმ, როზეტული შტეფსელების დაყენების სიმაღლე 40±10სმ, ევრო სტანდარტის შესაბამისად;

უსაფრთხოების ტექნიკის მოთხოვნიდან გამომდინარე:

– სველ წერტილებში მიყვანილია დამცავი დამიწების წრედი, ამიტომ გამოყენებულ სანათებსა და ელ. მოწყობილობებს უნდა გააჩნდეს დაცვის I ან II კლასი მაინც;

– სველ წერტილებში გამოყენებული სანათები და ელ. მოწყობილობები უნდა იყოს 1PX1, 1PX3, ან 1PX5 შესრულების მაინც;

– ელ. ქსელები, რომელთა გაყვანილობა სრულდება შეკიდული ჭერის მიღმა, განიხილებიან როგორც ელ. გაყვანილობები, ამიტომ წვადი მასალისგან დამზადებული შეკიდული ჭერის შემთხვევაში, უნდა გადიოდნენ მეტალის მილებში და კორობებში, ხოლო არაწვადი და ძნელადწვადი მასალისაგან დამზადებული შეკიდული ჭერის შემთხვევაში ვინიპლასტის ან ანალოგიური მასალისაგან დამზადებულ მილებში და კორობებში;

– სველი წერტილებისთვის გამოყენებული დიფერენციალური გამთიშველები უნდა შეესაბამებოდეს IEC 1008 (EN 61008) საერთაშორისო სტანდარტის მოთხოვნებს (220V ცვლად ძაბვაზე 0.03A დენის გაჟონვაზე გათიშვის უნარით). გამოყენებული ავტომატური გამთიშველები უნდა შეესაბამებოდეს IEC 947-2 (EN 60898) საერთაშორისო სტანდარტის მოთხოვნებს, გამორთვის B ან C მახასიათებლით, მოკლე ჩართვის დენის 6 kA გათიშვის უნარით;

– ელ. მოწყობილობების ყველა ლითონის არა დენგამტარი ნაწილი უნდა იყოს დამიწებული;

ძალური ქსელები სრულდება ორმაგი იზოლირებული, სპილენძის ძარღვიანი აბბპ ან ანალოგიური ტიპის სადენებით, ლესულის ქვეშ ფარულად.

ტელევიზორებისთვის გათვალისწინებულია სათითაოდ 75 ომიანი ან ინტერნეტის 5ე კატეგორიის (4X2X0.12) 8 წვერიან კაბელს მიყვანა, კაბელების ტიპები დაზუსტდება სატელევიზიო კომპანიის არჩევის შემდეგ. Wi-Fi-ისათვის ინტერნეტის 5ე კატეგორიის (4X2X0.12) 8 წვერიან კაბელს მიყვანა. ტელევიზორებთან როზეტების საყენების სიმაღლე 150±10სმ,

სავაჭრო ობიექტის დახარჯული ელ.ენერგიის აღრიცხვისათვის გათვალისწინებულია ინდივიდუალური ერთფაზა ელ.მრიცხველი, რომლის დადგმის ადგილი დაზუსტდება ადგილზე ენერგო გამანაწილებელი კომპანიის მიერ.

პროექტით გათვალისწინებული ელ.ფარის (გფ -1) მკვებავი (2X10+1X6.0მმ^2) ხაზი, ელ.მრიცხველების ფარიდან სახლის ელ. ფარამდე უნდა მოხვდეს დამოუკიდებელი არხით ან ჯგუფური დამიწებიანი მეტალის არხით;

დენის შემყვანი 2X10+1X6.0 მმ^2 სადენი ნახაზზე დატანილია პირობითად და დაზუსტდება ადგილზე, მონტაჟის დროს.

სამუშაოები შესრულებული უნდა იყოს მოქმედი “ელექტრო დანადგარების მოწყობის წესების ПУЕ–87” და “საცხოვრებელი და საზოგადოებრივი შენობის ელექტრომოწყობილობების პროექტების ნორმების” ВСНП 59-88 და წესების შესაბამისად.

I სართულის გეგმა 0.00 ნიშნულზე აბსოლუტური ნიშნული 0.00=435.25

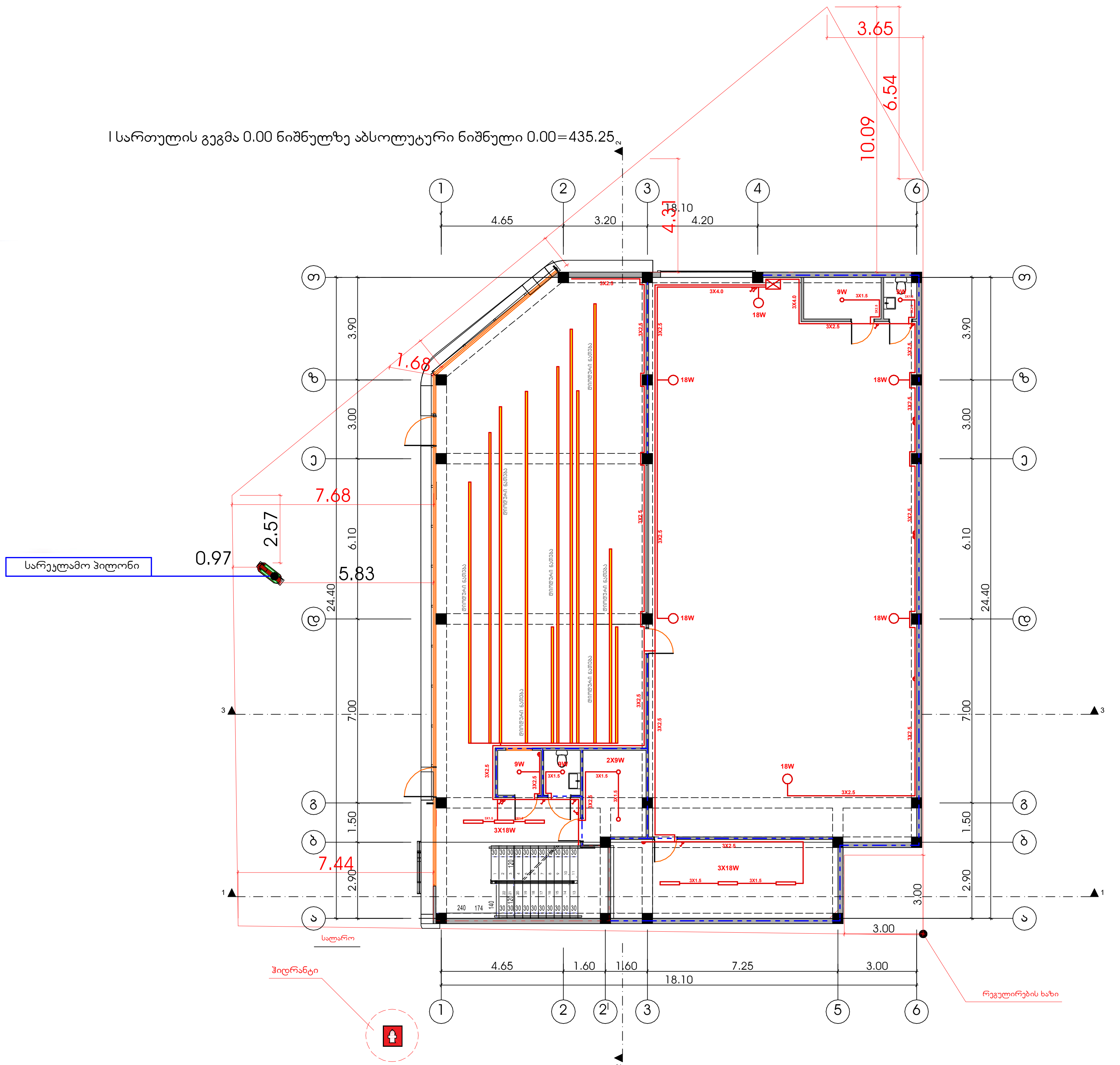

ფორმატი	დაკვეთა №	ფაილის სახელი
A-2		

ექსპლიკაცია

სავაჭრო ცენტრის ფართობი	413.42	კვ.მ

პირობითი აღნიშვნები

საკადასტრო საზღვარი

კ2-ის საანგარიშო კროკი

პროექტის სახელწოდება

ქალაქი თბილისი დავით აღმაშენებლის ხეივანი №183ა, სავაჭრო ობიექტის კორექტირებული პროექტი

	გვარი	ხელმოწერა
დირექტორი	ე.მიქაძე	
არქიტექტორი	ჯ.დგებუაძე	

მისამართი

ქალაქი თბილისი დავით აღმაშენებლის ხეივანი №183ა

შპს ,,პიტსტოპი"

მასშტაბი	1:100	I სართულის გეგმა 0.00 ნიშნულზე
თარიღი	2025	
სტადია	ფურცელი	ფურცლები
პრ.		

ანტრესოლის სართულის გეგმა 3.40 ნიშნულზე

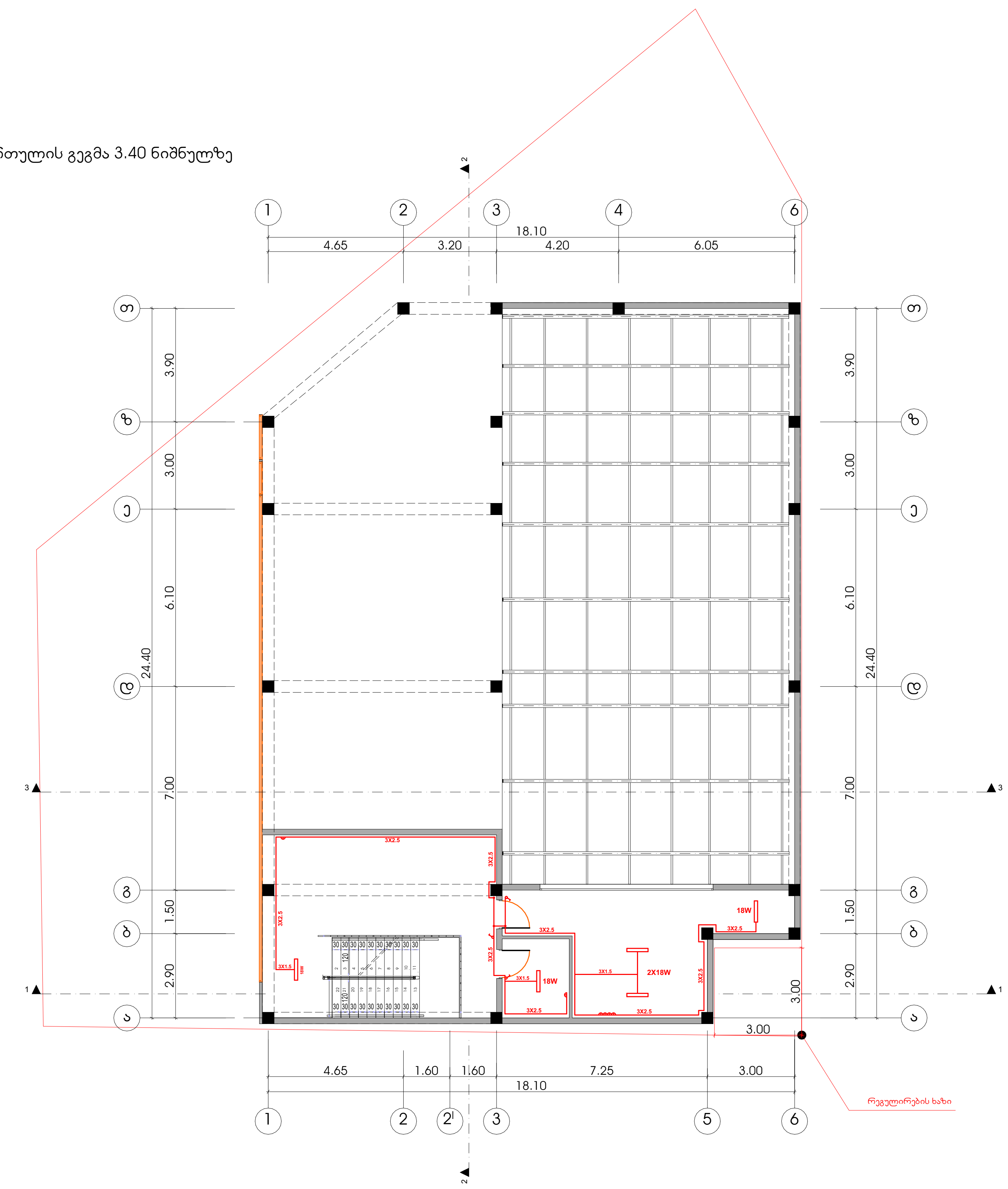

ფორმატი	დაკვეთა №	ფაილის სახელი
A-2		

ექსპლიკაცია		
სავაჭრო ცენტრის ფართობი	73.85	კვ.მ

პირობითი აღნიშვნები

საკადასტრო საზღვარი

კ2-ის საანგარიშო კროკი

პროექტის სახელწოდება

ქალაქი თბილისი დავით აღმაშენებლის ხეივანი №183ა, სავაჭრო ობიექტის კორექტირებული პროექტი

	გვარი	ხელმოწერა
დირექტორი	ე.მიქაძე	
არქიტექტორი	კ.დგებუაძე	

მისამართი

ქალაქი თბილისი დავით აღმაშენებლის ხეივანი №183ა

შპს ,,პიტსტოპი"

მასშტაბი	1:100	ანტრესოლის სართულის გეგმა 3.40 ნიშნულზე
თარიღი	2025	
სტადია	ფურცელი	ფურცლები
პრ.		

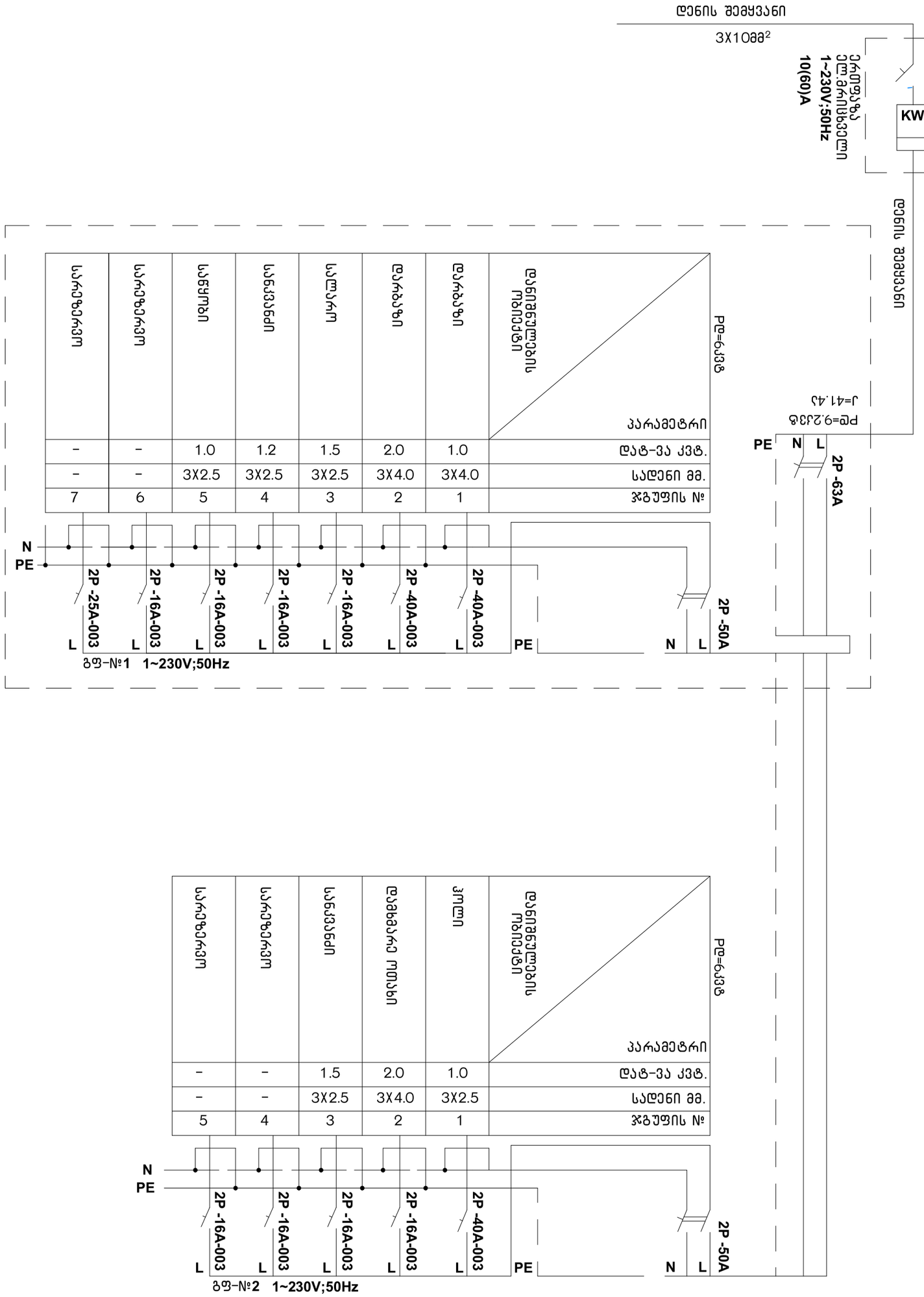

პარამეტრი / დენიმგრძლების ობიექტი	1	2	3	4	5	6	7
ჯგუფის №	1	2	3	4	5	6	7
სადენი მმ.	3X4.0	3X4.0	3X2.5	3X2.5	3X2.5	–	–
დატ-ვა კვტ.	1.0	2.0	1.5	1.2	1.0	–	–
დარბაზი							
დარბაზი							
სალარო							
სანქვანძი							
სანყუში							
სარეზერვო							
სარეზერვო							

P=6კვტ

პარამეტრი / დენიმგრძლების ობიექტი	1	2	3	4	5
ჯგუფის №	1	2	3	4	5
სადენი მმ.	3X2.5	3X4.0	3X2.5	–	–
დატ-ვა კვტ.	1.0	2.0	1.5	–	–
ჯილი					
დაბხარა ოთახი					
სანქვანძი					
სარეზერვო					
სარეზერვო					

P=6კვტ

ფურცელი	A-2	ფურცლის №	ფურცლის სიგრძე
საკვანძო ტექნიკური დოკუმენტაცია			
		73.85	33.8

ვიზირებული პროექტები

საკვლევსადგური საბუღალტრო

კ2-ის საწყობი-ჯილიკი

პროექტის სახელწოდება

ქალაქი თბილისი დავით აღმაშენებლის ხეივანი №183, საკვლევი ლაბორატორიის კორპუსების ჯილიკის

დირექტორი	გვიორგი	ხელმოწერა
არქიტექტორი	ვასილი	ხელმოწერა
კონსტრუქტორი	ანდრეევი	

ცვლილებები

მასშტაბი	1:100	ნაწილი სექციის სახელწოდება 3.40 ელექტრომომარაგება	
თარიღი	2025		
სახელი	დავით ჯაფარიძე		
	დავით ჯაფარიძე		

ქალაქი თბილისი დავით აღმაშენებლის ხეივანი №183

შპს „პეტროლაბი"

ერთ.

ქ.თბილისი, დავით აღმაშენებლის ხეივანი №183ა
სავაჭრო ობიექტი
წყალსადენის და წყალარინების შიდა ქსელი

თბილისი 2025 წ.

I სართულის გეგმა 0.00 ნიშნულზე აბსოლუტური ნიშნული 0.00=435.25

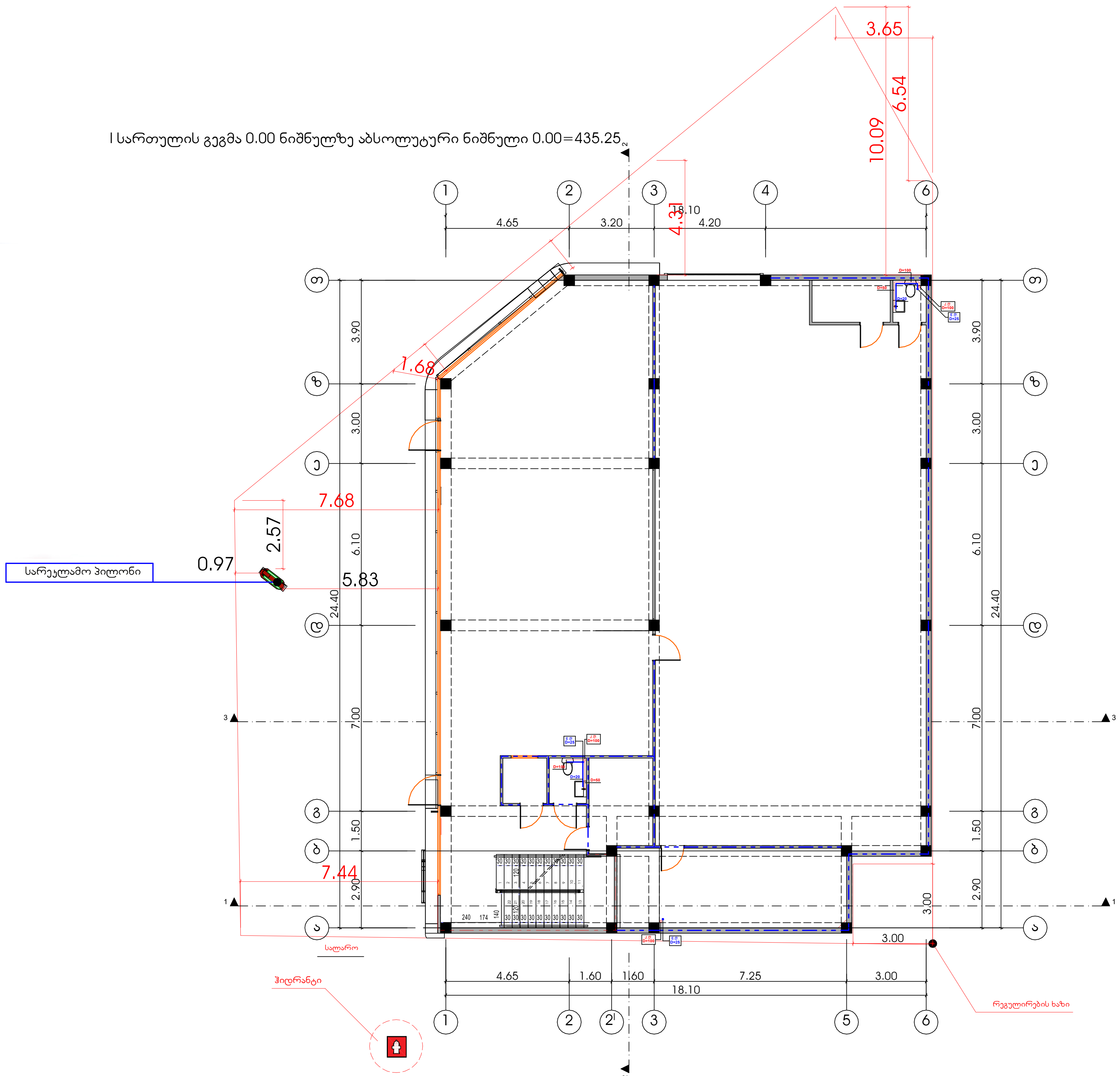

ფორმატი	დაკვეთა №	ფაილის სახელი
A-2		

ექსპლიკაცია

სავაჭრო ცენტრის ფართობი	413.42	კვ.მ

პირობითი აღნიშვნები

საკადასტრო საზღვარი

კ2-ის საანგარიშო კროკი

პროექტის სახელწოდება

ქალაქი თბილისი დავით აღმაშენებლის ხეივანი №183ა, სავაჭრო ობიექტის კორექტირებული პროექტი

	გვარი	ხელმოწერა
დირექტორი	ე.მიქაძე	
არქიტექტორი	კ.დგებუაძე	

მისამართი

ქალაქი თბილისი დავით აღმაშენებლის ხეივანი №183ა

შპს ,,პიტსტოპი"

მასშტაბი	1:100	I სართულის გეგმა 0.00 ნიშნულზე
თარიღი	2025	
სტადია	ფურცელი	ფურცლები
პრ.		

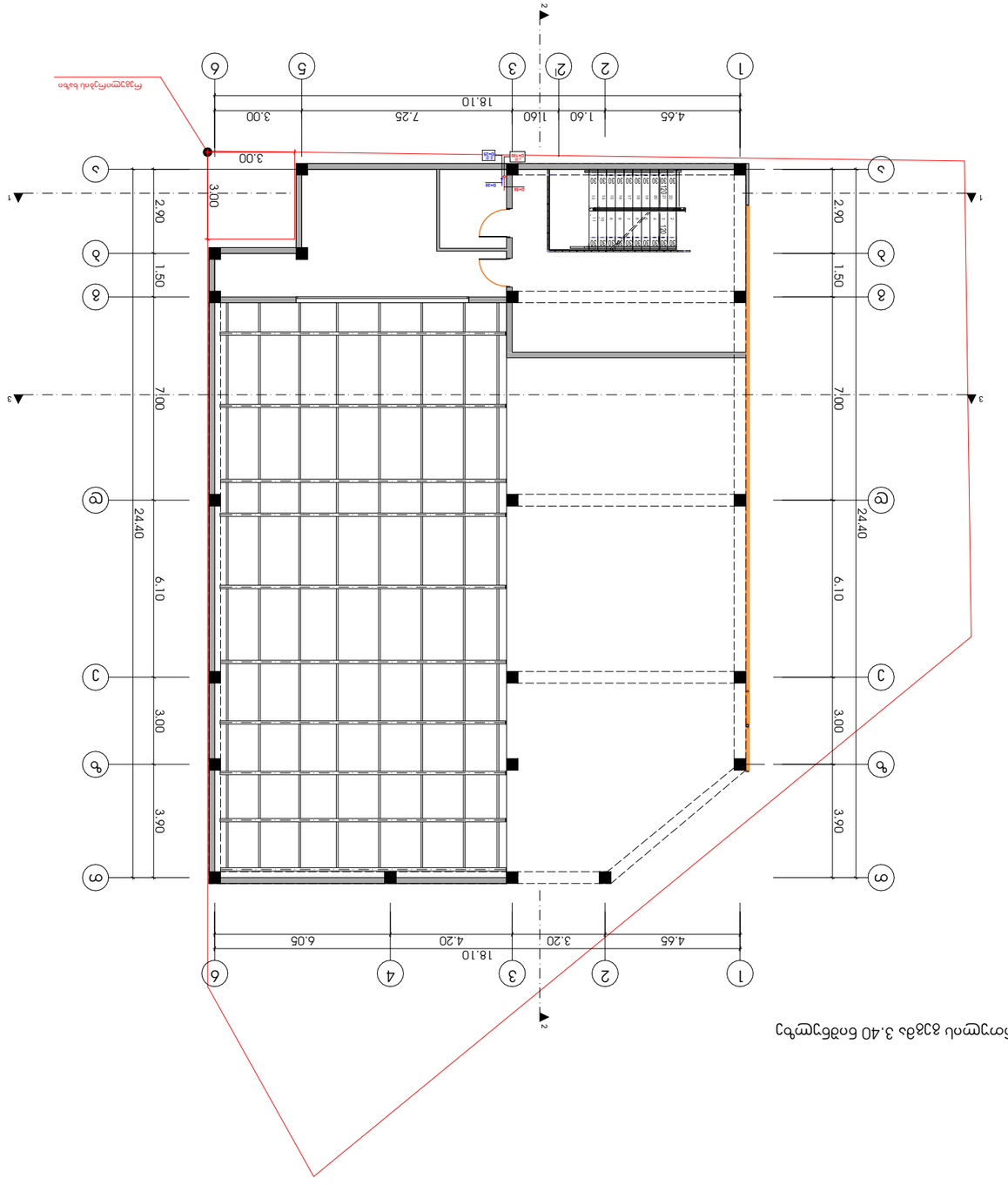

ანგარიშისთვის საჭირო 3.40 ნიშნულის გეგმა

დირექტორი	ნ.ფოფხაძე	
მთავარი არქიტექტორი	ა.ლომსაძე	
არქიტექტორი	ს.ლომსაძე	

ნებადართულია

პროექტის დასახელება
კომპლექსის მშენებლობა ნაკვეთზე
№183, ს.ნიგოითი, ქ.ბათუმი
ავტორული ზედამხედველობა

დამკვეთი	შპს „ბათუმის ნავსადგური“	
ობიექტის მისამართი	ქ.ბათუმი, ნიგოითის ქუჩა №183	
პროექტის სტადია	ტექნიკური პროექტი	
ნახაზის დასახელება	გენერალური გეგმა	
ნახაზის ნომერი	2025	
ნახაზის მასშტაბი	1:100	

ფორმატი	ფურცლების რ-ბა	ფურცლის ნომერი
A-2		

პროექტის ავტორი	ნ.ფოფხაძე	23.დ
ავტორული ზედამხედველობა	ნ.ფოფხაძე	73.85
პროექტის დასახელება	ქ.ბათუმი ნიგოითის ქუჩა №183, სკვერის მშენებლობა კომპლექსის ავტომობილების პარკინგით	

პროექტის ავტორის ინტელექტუალური საკუთრების ობიექტია და დაცულია საავტორო და მომიჯნავე უფლებების შესახებ საქართველოს კანონმდებლობით. ნებისმიერი სახის გამოყენება, კოპირება, გავრცელება ან გადაცემა მესამე პირებისთვის დაუშვებელია ავტორის წერილობითი ნებართვის გარეშე.

განმარტებითი ბარათი

ქ. თბილისი, დავით ადმშენებლის ხეივანი №183ა პროექტს საფუძვლად დაედო არქიტექტურული პროექტი. წინამდებარე პროექტი რომელიც წარმოადგენსსავაჭრო ობიექტს საპროექტო შენობა ერთ სართულიანია სარდაფით.

მოთხოვნილი წყლის რაოდენობის მოსაყვანად ესაჭიროება Ø25მმ. პლასტმასის მილი, ხოლო წყალარინებისთვი Ø100მმ პლასტმასის მილი.

წყალსადენის და წყალარინების გარე ქსელები იწყება ტერიტორიის წითელი ხაზების შემდეგ და მათი ქალაქის საინჟინრო ქსელებთან მიერთების საკითხი დაზუსტდეს ადგილობრივი სამსახურის მიერ გაცემულ შესაბამისი ტექნიკური პირობის საფუძველზე.

შეასრულა: ა.მაისაშვილი

სპეციფიკაცია

№	დ ა ს ა ხ ე ლ ე ბ ა	დიამეტრი	განზომ.	რაოდე-ნობა	
1	2	3	4	5	6
	მ ო წ ყ ო ბ ი ლ ო ბ ა				
1	ნიჟარა წყლის შემრევით და ბოთლისებრი სიფონით		ც	3	კომპ.
2	საშხაპე წყლის შემრევით		"	-	"—"
3	უნიტაზი ჩამრეცხი ავზით და გოფრირებული მილით		"	2	"—"
4	სამზარეულოს ნიჟარა		"	1	"—"
	შიდა წყალსადენი				
1	პოლიპროპილენის წყლის მილი	25	გრძ.მ.	35	
2	“————“	20	"	44	
3	პოლიპროპილენის სამკაპი	25/20	ც	38	
4	“————“	20/20	"	32	
5	ვენტილი	20	"	26	
6	კუთხის ვენტილი	20	"	39	
7	გადამყვანი	25/20	"	28	
8	მუხლი	20	"	39	
9	ქურო შიდახრახნით (ამერიკანკა)	20	"	34	
10	ორმაგი ქურო შიდახრახნით (შხაპისთვის)	20	"	29	
11	სამაგრი	25	"	41	
12	“————“	20	"	49	
	შიდა კანალიზაცია				
1	ჯვარედი ორსივრცოვანი	100/50/100	ც	42	
2	სამკაპი	100	"	48	
3	“————“	100/50	"	39	
4	“————“	50	"	37	
5	გადამყვანი	100/50	"	29	
6	რევიზია	100	"	26	
7	გამწმენდი (საცობი)		"	16	
8	სამაგრი	100	"	25	
9	“————“	50	"	27	
10	პლასტმასის კანალიზაციის მილი	100	გრძ.მ.	40	
11	“————“	50	"	29	

ფორმატი	დაკვეთა №	ფაილის სახელი
A-2		

ექსპლიკაცია

სავაჭრო ცენტრის ფართობი	73.85	კვ.მ

პირობითი აღნიშვნები

საკადასტრო საზღვარი

კ2-ის საანგარიშო კროკი

პროექტის სახელწოდება

ქალაქი თბილისი დავით აღმაშენებლის ხეივანი №183ა, სავაჭრო ობიქტის კორექტირებული პროექტი

	გვარი	ხელმოწერა
დირექტორი	ე.მიქაძე	
არქიტექტორი	კ.დგებუაძე	

მისამართი

ქალაქი თბილისი დავით აღმაშენებლის ხეივანი №183ა

შპს ,,პიტსტოპი"

მასშტაბი	1:100	ანტრესოლის სართულის გეგმა 3.40 ნიშნულზე
თარიღი	2025	
სტადია	ფურცელი	ფურცლები
პრ.		

ქ. თბილისი, დიღმის სასწავლო-საცდელი მეურნეობის ტერიტორია (01.72.14.012.930)
სავაჭრო ცენტრი და ავტოსერვისი

კონსტრუქციული ნაწილი

მუშა პროექტი

კორექტირება

კონსტრუქტორი: ა. კორტავა

თბილისი 2020

კონსტრუქციული ნაწილის განმარტებითი ბარათი

ქ. თბილისში, დიღმის სასწავლო-საცდელი მეურნეობის ტერიტორიაზე სავაჭრო ცენტრის ა ავტოსერვისის პროექტის კონსტრუქციული ნაწილი მარკით "კ" მოცემულია ალბომში, რომელიც დამუშავდა ტექნიკური დოკუმენტაციის საფუძველზე, არქიტექტურული ნახაზების ხელფით მარკით "ა".

შენობა ორსართულიანია, უსარდაფო;

პირობით ნიშნულად 0.00 მ. მიღებულია შენობის I სართულის იატაკის დონე.

სეისმური დარაიონების მახლდით სამშენებლო ტერიტორია იმყოფება 8 ბალიან ზონაში. გაანგარიშება ჩატარებულია 8 (0.17g) ბალზე.

საინჟინრო-გეოლოგიური გამოკვლევის მიხედვით, სამშენებლო ტერიტორია იმყოფება ამაკმაყოფილებელ საინჟინრო-გეოლოგიურ პირობებში - უარყოფითი ფიზიკურ-გეოლოგიური პროცესები არ არის გავრცელებული. საძირკვლის ფუძედ მიღებულია ნეშნარი: რომლის ფიზიკურ-მექანიკური მახასიათებლებია:

სიმკვრივე	ρ=1.95 გ/სმ^3 ;
პირობითი საანგარიშო წინაღობა	R_0=500 კპა (5.0 კგძ/სმ^2);
დეფორმაციის მოდული	E=50 მპა (500 კგძ/სმ^2);

კლიმატური პირობები:
თოვლის ნორმატიული დატვირთვა 0.5 კპა,
ქარის ნორმატიული დატვირთვა 15 წელიწადში ერთხელ 0.85 კპა

მზიდ კონსტრუქციას წარმოადგენს მონოლითური რკინაბეტონის სივრცითი კარკასი ისგა კვანძებით:

საძირკველი წერგილოვანი – 130x50 და 200x60 (სმ) ბეტონი B25;
რანდკოჭები - bxh=40x50 (სმ) ბეტონი B25;
სვეტები - მონოლითური რკინაბეტონის - bxh=40x50 (სმ) ბეტონი B25;
რიგელები - მონოლითური რკინაბეტონის 40x50 (სმ) ბეტონი B25;
სართულშუა გადახურვის ფილები - 18 (სმ) ბეტონი B25;
კიბეები - მონოლითური რკინაბეტონის, პანდუსის სისქე 18 (სმ) ბეტონი B25;
სახურავი ლითონის კონსტრუქციით

კარკასის შევსება - წვრილი მსუბუქი ბეტონის ბლოკით, რომელიც უნდა ჩამაგრდეს არკასთან სათანადო დეტალებით; ბლოკის მარკა მ-75, ხსნარის მარკა მ-50;

ტიხრები - წვრილი მსუბუქი ბეტონის ბლოკების წყობა ჩამაგრდეს მზიდ ონსტრუქციებთან შესაბამისი დეტალების საშუალებით.

წინამდებარე პროექტი გაანგარიშებულია და დამუშავებულია საქართველოში მოქმედი ამშენებლო ნორმებისა და წესების დაცვით:

1) პნ 01.05-08 "სამშენებლო კლიმატოლოგია"
2) პნ 01.01-09 "სეისმოლეგები მშენებლობა"
3) პნ 03.01-09 "ბეტონისა და რკინაბეტონის კონსტრუქციები"
4) პნ 02.01-08 "შენობისა და ნაგებობის ფუძეები"
5) СНиП 2.01.07-85* "Нагрузки и воздействия"

პროექტის მიხედვით შენობის გეომეტრიის დაცვის მიზნით მშენებლობის პროცესი უნდა მდინარეობდეს გეოდეზიური მეთვალყურეობის თანხლებით.

მშენებლობის პროცესში წარმოქმნილი პრობლემები, რომლებიც შეხებაში არიან არმოდგენილი პროექტის ან ცალკეული დეტალების ცვლილებასთან, როგორც წესი, ეთანხმდეს საპროექტო ორგანიზაციასთან.

ზოგადი მითითებები

1. ქვაბული მიღებულ იქნას ინჟინერ-გეოლოგის მიერ, შედგეს შესაბამისი აქტი სამშენებლო ნორმებისა და წესების მიხედვით.
2. მშენებლობის ორგანიზაციამ უზრუნველყოს მონოლითური რ/ბ-ის პორიზონტალურ კონსტრუქციებში: საძირკველსა და გადახურვის ფილებში ბეტონის ჩაწყობა უწყვეტად, პორიზონტალური მიმართულებით.
3. რ/ბ-ის კონსტრუქციების დაბეტონებისას უნდა გაეწიოს კონტროლი ბეტონის კლასს, ეიბრირებას, დაბეტონების ხარისხს და შრობის პროცესს თანახმად ГОСТ 10180-78, ГОСТ 18105.0-80, ГОСТ 18105.1-80, ГОСТ 18105.2-80.
4. რ/ბ-ის კონსტრუქციებში გამოყენებულია 500 და 240 კლასის არმატურა თჩ 102-00-ის მიხედვით. შემოწმებულ იქნას შემოკანილი არმატურის ხარისხი აკრედიგირებული ლაბორატორიის მიერ და შედგეს შესაბამისი აქტი.
5. ანკერებისა და ჩასაკანებელი დეტალებისთვის გამოყენებულ იქნას ლითონის ფურცელი ГОСТ 380-71-ის მიხედვით.
6. ანკერები დამზადდეს ხელის რკალური შედუღებით განლრუებულ ნახვრეტში ГОСТ 19292-73-ის მიხედვით.
7. რ/ბ-ის კონსტრუქციებში გრძივი არმატურების დაკავშირება შესრულდეს გადადებით - წინამდებარე პროექტის და სამშენებლო ნორმების და წესების მიხედვით.
8. არმატურების გადაღუნვა მოხდეს ცივად, შესაბამისი მექანიზმების მეშვეობით.
9. კარკასის ღეროვან ელემენტებში განივი არმირება შესრულდეს შეკრული არმატურის საკიდების მეშვეობით, რომელთა ბოლოები გადაიღუნოს და ჩაანკერდეს კონსტრუქციის განში.
10. რ/ბ-ის კონსტრუქციებში პროექტით გათვალისწინებულია B-25 კლასის ბეტონი. კონსტრუქციებში ბეტონის ჩაწყობა შესრულდეს ვიბრატორის გამოყენებით.

მშენებლობის პროცესში განსორციელდეს ბეტონის კლასის სისგემატური კონტროლი, მოწოდებული პარტიიდან აღებულ იქნას ნიმუშები და შემოწმებულ იქნას ლაბორატორულად, თანახმად სამშენებლო ნორმებისა.

ბეტონის დამზადებისას განსაკუთრებული ყურადღება მიექცეს ცემენტის შემადგენლობას და ხარისხს - დანიშნულის მიხედვით.

11. კონსტრუქციულ ნახაზებზე მუშა არმატურები მიბმულია ღერძულად, მომები მმ-შია ნაჩვენები.
12. ბეტონის მომზადების შედაპირი, ასევე საძირკვლისა და სარდაფის კედლის გრუნგთან საკონგაქტო შედაპირები, დამუშავდეს და მოეწყოს ჰიდროიზოლაცია.
13. ლითონკონსტრუქციების დამზადებისას იხელმძღვანელეთ შესაბამისად ТУ 36-2282-80 და СНиП III-18-75 "Металлические конструций. Правила производства и приемки работ";
14. ლითონის ელემენგებისათვის მასალად გამოყენებულ იქნას ჩვეულებრივი ხარისხის ნახშირბადოვანი ფოლადი ГОСТ 380-71*-ის (СНиП-II-23-81*) მიხედვით:
15. ლითონის კონსტრუქციის ელექგროშედუღებისათვის ქარხანაში გამოყენებულ იქნას ნახევრადავგომაგური ელექგროშედუღება; მშენებარე ობიექგზე ხელით ელექგროშედუღების შესრულებისას გამოყენებულ იქნას ელექგროდები ხელით რკალური შედუღებისათვის ГОСТ 9467-75-ის მიხედვით; შესადუღი მავთული ГОСТ 2246-70-ის მიხედვით; ფლუსი-ГОСТ 9087-81-ის მიხედვით; ნახშირორჟანგის აირი ГОСТ 8050-76-ის მიხედვით.
16. ლითონის ელემენგების შედუღება განხორციელდეს (თუ მითითებული არ არის კონსკრეგულად) მათი შეხების მთელ პერიმეგრზე (კონგურზე). შედუღების ნაკერის სიმაღლედ მიიღება 1.2h სადაც h არის შესადუღებელი ელემენგების სისქეებს შორის უმცირესი, არანაკლები 6 მმ-ისა
17. ლითონკონსგრუქციების კვანძებში გამოყენებული იქნას ჭანჭიკი ГОСТ 7798-70-ის მიხედვით, ფოლადის მარკა ВСт.5, ქანჩი ГОСТ 5915-70-ის მიხედვით, საყელური ГОСТ 11371-98-ის მიხედვით;
18. ლითონის კონსგრუქციების ელემენგები შეიღებოს СНиП-2.03.11-85-ის „სამშენებლო კონსგრუქციების დაცვა კოროზიისაგან" მიხედვით;

ნაგებობის პასუხისმგებლობის კლასი

თანახმად საქართველოს პროექგირების ნორმებისა პნ 03.01-09 დანართი 3, განსახილველი შენობა მიეკუთვნება I კლასის ნაგებობას. ამ შემთხვევაში საიმედობის კოეფიციენგი ნაგებობის პასუხისმგებლობის კლასის მიხედვით γ_n=1.

თანახმად საქართველოში მოქმედი პროექგირების ნორმებისა НАГРУЗКИ И ВОЗДЕЙСТВИЯ СНиП 2.01.07-85*, განსახილველ შენობის კონსგრუქციებზე მოსული დატვირთების საიმედობის კოეფიციენგი

. მუდმივი დატვირთვებისთვის:
1. ნაყარი გრუნტი 1,15;
2. რ/ბ-ის კონსგრუქციები 1,1;
3. ლითონის კონსგრუქციები.....1,05;
4. იატაკები.....1,2;
5. სპეციონარული დანადგარები 1,05;

. დროებითი დატვირთვებისთვის:
1. თანაბრად განაწილებული დატვირთა < 200 კგძ/მ2/.....1,3;
2. თანაბრად განაწილებული დატვირთა > 200 კგძ/მ2/.....1,2

ჩ. თოვლის დატვირთვისთვის.....1,4;
ჩ. ქარის დატვირთვისთვის.....1,4;

დროებითი ნორმატიული დატვირთვები, შესაბამისად - 200 კგ/მ2/,
თოვლის ნორმატიული დატვირთვა - 70 კგძ/მ2/;
ქარის ნორმატიული დატვირთვა - 70 კგძ/მ2/;
ვრუნტის კატეგორია სეისმური თვისებების მიხედვით არის მეორე.
გაანგარიშება ჩატარებულია I და II ჯგუფის მდგრადობის მიხედვით.

შენობის მზიდი კონსტრუქციების გაანგარიშება ჩატარებულია გამოთვლითი კომპლექს "LIRA SAPR"-ის მიხედვით. საანგარიშო სქემა სივრცითია. დრეკადი ფუძე მოდელირებულია საგების ორი კოეფიციენგით (პასგერნაკის მოდელი).

წინამდებარე ალბომში დამუშავებულია შენობის კონსგრუქციები, მარკით "კ", რომელშიც მოცემულია კონსგრუქციების მუშა ნახაზები:
1. კონსგრუქციების სქემები;
2. მონ. რ/ბ-ის საძირკვლის კონსგრუქცია;
3. მონ. რ/ბ-ის სვეგების კონსგრუქციები;
4. მონ. რ/ბ-ის გადახურვის ფილის კონსგრუქციები;
5. მონ. რ/ბ-ის კიბეების კონსგრუქციები;

პროექტის დასახელება
სავაჭრო ცენტრი, ავტოსერვისი

პროექტის მისამართი
ქ. თბილისი, დიღმის სასწავლო-საცდელი მეურნეობის ტერიტორია (01.72.14.012.930)

დამკვეთი

მპ	2022.02.07	მუშა პროექტი
სტადია	მარილი	განმარტება
გამოცემა		00000
დაკვეთის №		00000
CAD DWG ფაილი		ganmartebiti.dwg
კონსტრუქტორი		ა. კორტავა
შეასრულა		ა. ესებუა
შეამოწმა		ა. კორტავა

ნახაზის დასახელება

განმარტებითი ბარათი, ზოგადი მითითებები

კ-02

A3

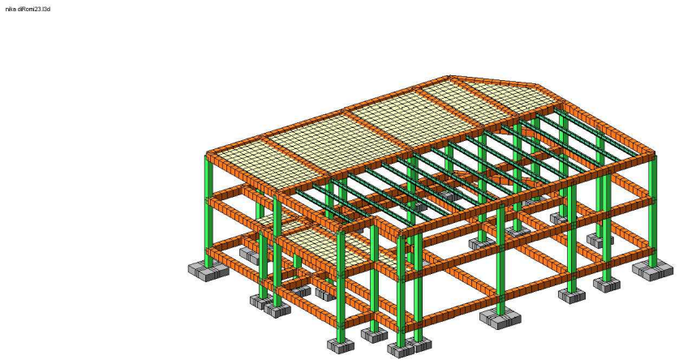

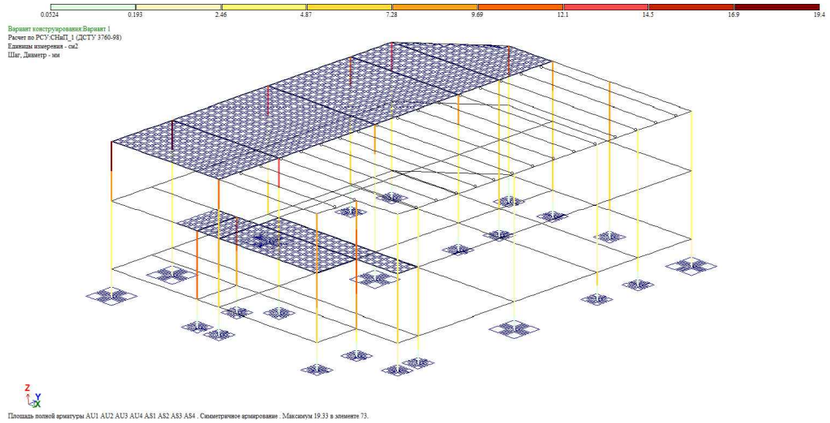

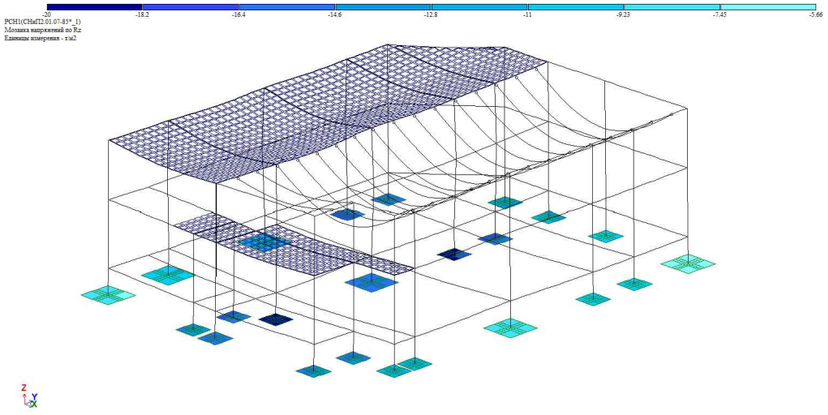

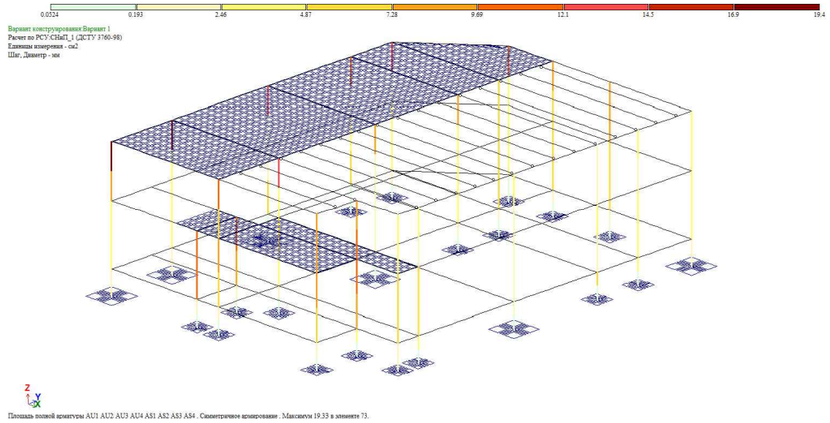

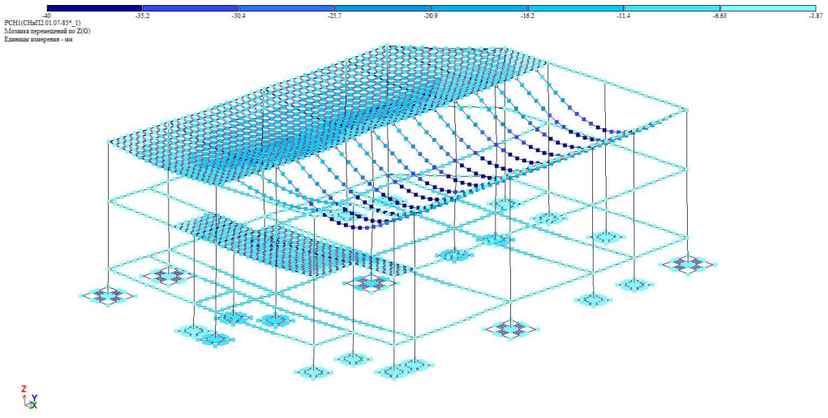

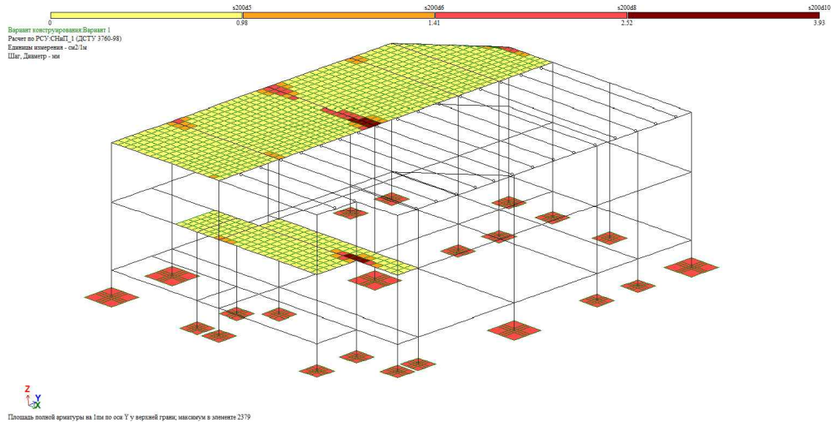

პროექტის დასახელება

საავჭრო ცენტრი, ავტოსერვისი

პროექტის მისამართი

ქ. მაბილისი, დიღმის სასწავლო-საცდელი მეურნეობის ტერიტორია (01.72.14.012.930)

დამკვეთი

მპ	2022.02.07	მუშა პროექტი
სტადია	მარილი	განმარტება
გამოცემა		00000

დაკვეთის № 00000

CAD DWG ფაილი ganmartebiti.dwg

კონსტრუქტორი		ა. კორტავა
შეასრულა		ა. ესებუა
შეამოწმა		ა. კორტავა

ნახაზის დასახელება

ანგარიშების რეზულტატები

კ-03

A3

Частоты собственных колебаний

Файл Редактировать Опции

Частоты собственных колебаний

№ загруж	№ формы	Собст.значения	Частоты		Период (с)	Коэф.распред.	Мод.масса (%)	Сумма мод.масс (%)
			Круг.частота (рад/с)	Частота (Гц)				
3	1	0.078	12.820	2.040	0.490	1.249	7.118	7.118
3	2	0.073	13.785	2.194	0.456	- 1.858	66.842	73.959
3	3	0.071	14.016	2.231	0.448	- 0.001	0.000	73.959
3	4	0.071	14.017	2.231	0.448	- 0.022	0.000	73.960
3	5	0.071	14.017	2.231	0.448	0.004	0.000	73.960
3	6	0.071	14.018	2.231	0.448	- 0.063	0.003	73.963
3	7	0.071	14.019	2.231	0.448	- 0.044	0.001	73.965
3	8	0.071	14.020	2.231	0.448	- 0.026	0.001	73.966
3	9	0.071	14.020	2.231	0.448	- 0.024	0.001	73.966
3	10	0.071	14.021	2.231	0.448	0.022	0.000	73.967
3	11	0.071	14.021	2.232	0.448	- 0.036	0.001	73.967
3	12	0.071	14.022	2.232	0.448	0.066	0.003	73.970
3	13	0.071	14.024	2.232	0.448	- 0.093	0.006	73.976
3	14	0.071	14.026	2.232	0.448	- 0.073	0.004	73.981
3	15	0.071	14.026	2.232	0.448	0.087	0.008	73.989
3	16	0.061	16.351	2.602	0.384	0.340	1.543	75.531
3	17	0.049	20.251	3.223	0.310	0.100	0.263	75.794
3	18	0.044	22.761	3.622	0.276	0.161	0.027	75.821
3	19	0.044	22.897	3.644	0.274	0.019	0.000	75.821
3	20	0.043	23.113	3.679	0.272	- 0.045	0.003	75.824
3	21	0.043	23.202	3.693	0.271	0.071	0.005	75.829
3	22	0.043	23.230	3.697	0.270	0.051	0.003	75.832
3	23	0.043	23.262	3.702	0.270	0.033	0.001	75.833
3	24	0.043	23.283	3.706	0.270	- 0.015	0.000	75.834
3	25	0.043	23.294	3.707	0.270	- 0.004	0.000	75.834
3	26	0.043	23.299	3.708	0.270	0.008	0.000	75.834
3	27	0.043	23.303	3.709	0.270	- 0.002	0.000	75.834
3	28	0.043	23.306	3.709	0.270	- 0.003	0.000	75.834
3	29	0.043	23.307	3.709	0.270	0.000	0.000	75.834
3	30	0.043	23.308	3.710	0.270	0.001	0.000	75.834
3	31	0.043	23.309	3.710	0.270	0.000	0.000	75.834
3	32	0.038	26.534	4.223	0.237	- 0.056	0.003	75.837
3	33	0.036	28.109	4.474	0.224	0.004	0.000	75.837
3	34	0.035	28.726	4.572	0.219	- 0.067	0.002	75.838
3	35	0.029	34.763	5.533	0.181	- 0.041	0.018	75.856
3	36	0.026	38.564	6.138	0.163	- 0.022	0.004	75.859
3	37	0.026	38.622	6.147	0.163	0.021	0.000	75.860
3	38	0.026	38.629	6.148	0.163	- 0.002	0.000	75.860
3	39	0.026	38.631	6.148	0.163	- 0.001	0.000	75.860
3	40	0.026	38.633	6.149	0.163	- 0.001	0.000	75.860
3	41	0.026	38.634	6.149	0.163	0.001	0.000	75.860
3	42	0.026	38.636	6.149	0.163	0.000	0.000	75.860
3	43	0.026	38.639	6.150	0.163	0.002	0.000	75.860

Файл Редактировать Опции

Частоты собственных колебаний

№ загруж	№ формы	Собст.значения	Частоты		Период (с)	Коэф.распред.	Мод.масса (%)	Сумма мод.масс (%)
			Круг.частота (рад/с)	Частота (Гц)				
4	9	0.071	14.020	2.231	0.448	0.002	0.000	34.846
4	10	0.071	14.021	2.231	0.448	- 0.002	0.000	34.846
4	11	0.071	14.021	2.232	0.448	- 0.002	0.000	34.846
4	12	0.071	14.022	2.232	0.448	0.010	0.000	34.846
4	13	0.071	14.024	2.232	0.448	- 0.016	0.000	34.846
4	14	0.071	14.026	2.232	0.448	0.004	0.000	34.846
4	15	0.071	14.026	2.232	0.448	0.011	0.000	34.846
4	16	0.061	16.351	2.602	0.384	1.615	34.740	69.586
4	17	0.049	20.251	3.223	0.310	0.273	1.977	71.563
4	18	0.044	22.761	3.622	0.276	0.099	0.010	71.574
4	19	0.044	22.897	3.644	0.274	0.151	0.026	71.599
4	20	0.043	23.113	3.679	0.272	- 0.050	0.003	71.602
4	21	0.043	23.202	3.693	0.271	0.064	0.004	71.607
4	22	0.043	23.230	3.697	0.270	0.100	0.010	71.617
4	23	0.043	23.262	3.702	0.270	0.019	0.000	71.617
4	24	0.043	23.283	3.706	0.270	0.009	0.000	71.618
4	25	0.043	23.294	3.707	0.270	0.002	0.000	71.618
4	26	0.043	23.299	3.708	0.270	0.008	0.000	71.618
4	27	0.043	23.303	3.709	0.270	0.001	0.000	71.618
4	28	0.043	23.306	3.709	0.270	- 0.001	0.000	71.618
4	29	0.043	23.307	3.709	0.270	0.003	0.000	71.618
4	30	0.043	23.308	3.710	0.270	0.000	0.000	71.618
4	31	0.043	23.309	3.710	0.270	0.002	0.000	71.618
4	32	0.038	26.534	4.223	0.237	- 1.949	3.630	75.247
4	33	0.036	28.109	4.474	0.224	0.280	0.020	75.267
4	34	0.035	28.726	4.572	0.219	- 2.735	2.579	77.846
4	35	0.029	34.763	5.533	0.181	- 0.019	0.004	77.850
4	36	0.026	38.564	6.138	0.163	0.002	0.000	77.850
4	37	0.026	38.622	6.147	0.163	- 0.003	0.000	77.850
4	38	0.026	38.629	6.148	0.163	- 0.001	0.000	77.850
4	39	0.026	38.631	6.148	0.163	- 0.001	0.000	77.850
4	40	0.026	38.633	6.149	0.163	- 0.001	0.000	77.850
4	41	0.026	38.634	6.149	0.163	- 0.001	0.000	77.850
4	42	0.026	38.636	6.149	0.163	- 0.001	0.000	77.850
4	43	0.026	38.639	6.150	0.163	0.001	0.000	77.850
4	44	0.026	38.640	6.150	0.163	0.000	0.000	77.850
4	45	0.026	38.643	6.150	0.163	- 0.001	0.000	77.850
4	46	0.026	38.644	6.150	0.163	0.000	0.000	77.850
4	47	0.026	38.645	6.150	0.163	0.000	0.000	77.850
4	48	0.026	38.648	6.151	0.163	- 0.001	0.000	77.850
4	49	0.026	38.649	6.151	0.163	0.001	0.000	77.850
4	50	0.025	40.782	6.491	0.154	0.320	0.379	78.229
4	51	0.023	43.702	6.955	0.144	0.097	0.012	78.240

პროექტის დასახელება
სავაჭრო ცენტრი, ავტოსერვისი

პროექტის მისამართი
ქ. ობილისი, ღიღმის სასწავლო-საცდელი მეურნეობის ტერიტორია (01.72.14.012.930)

ღამკვეთი

მპ	2022.02.07	მუშა პროექტი
სტადია	ოარიდი	განმარტება
გამოცემა		00000
ღამკვეთის №		00000
CAD DWG ფაილი		ganmartebiti.dwg
კონსტრუქტორი		ა. კორტავა
შეასრულა		ა. ესებუა
შეამოწმა		ა. კორტავა

ნახაზის დასახელება

მოდალური ანალიზის შედეგები

კ-04

A3

წერტილოვანი საძირკვლების საყალიბე გეგმა -1.50 ნიშნულზე

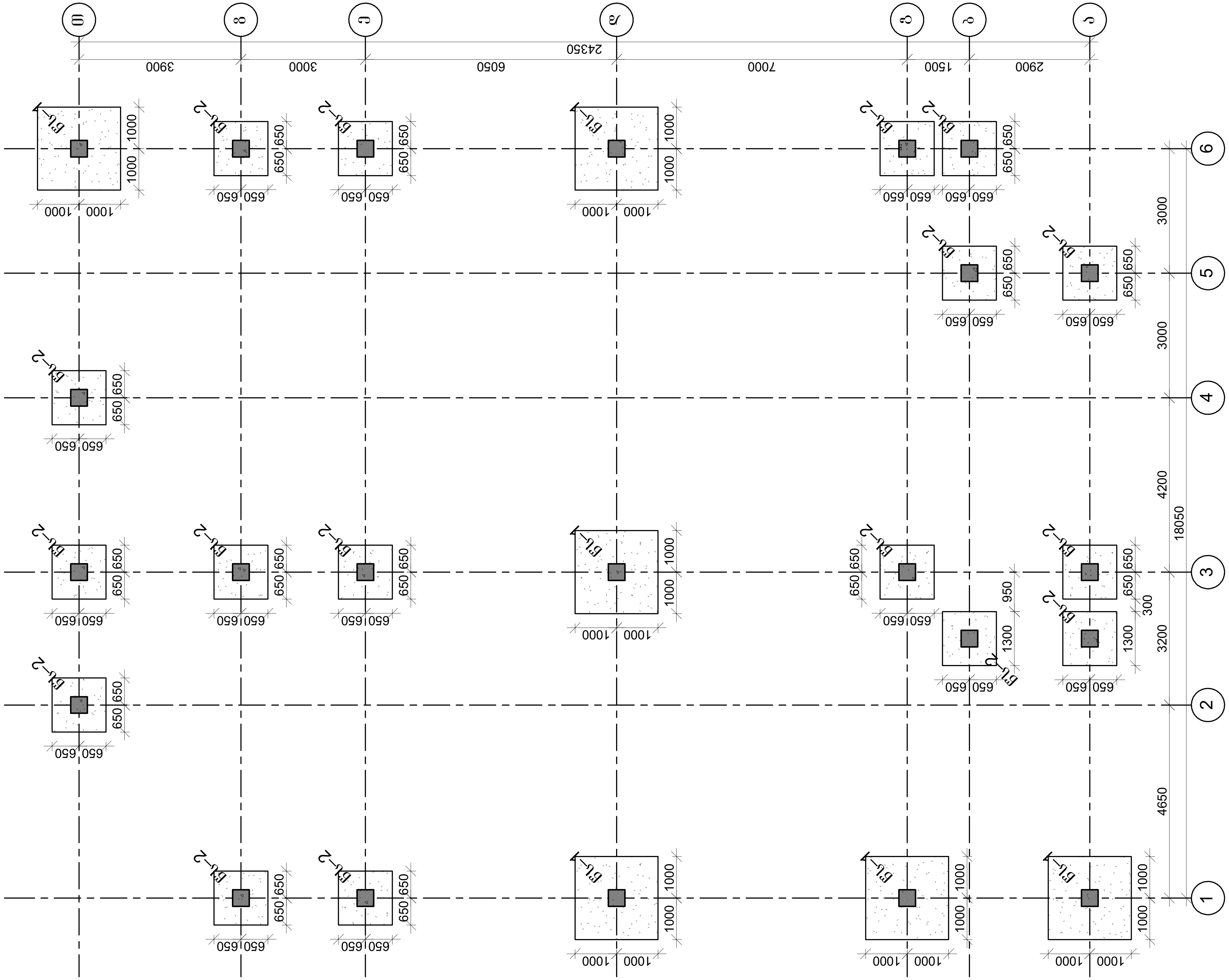

პროექტის დასახელება
სავაჭრო ცენტრი, ავტოსერვისი

პროექტის მისამართი
ქ. თბილისი, დიღმის სასწავლო-საცდელი მეურნეობის ტერიტორია (01.72.14.012.930)

დამკვეთი

მა	2025.02.13	მუშა პროექტი
სტადია	თარიღი	განმარტება
გამოცემა		00000
დაკვეთის №		00000
CAD DWG ფაილი		digomi konstruqciebi 2025.dwg
კონსტრუქტორი		ა. კორტავა
შეასრულა		ა. ესებუა
შეამოწმა		ა. კორტავა

ნახაზის დასახელება

წერტილოვანი საძირკვლების საყალიბე გეგმა -1.50 ნიშნულზე

კ-1

A3

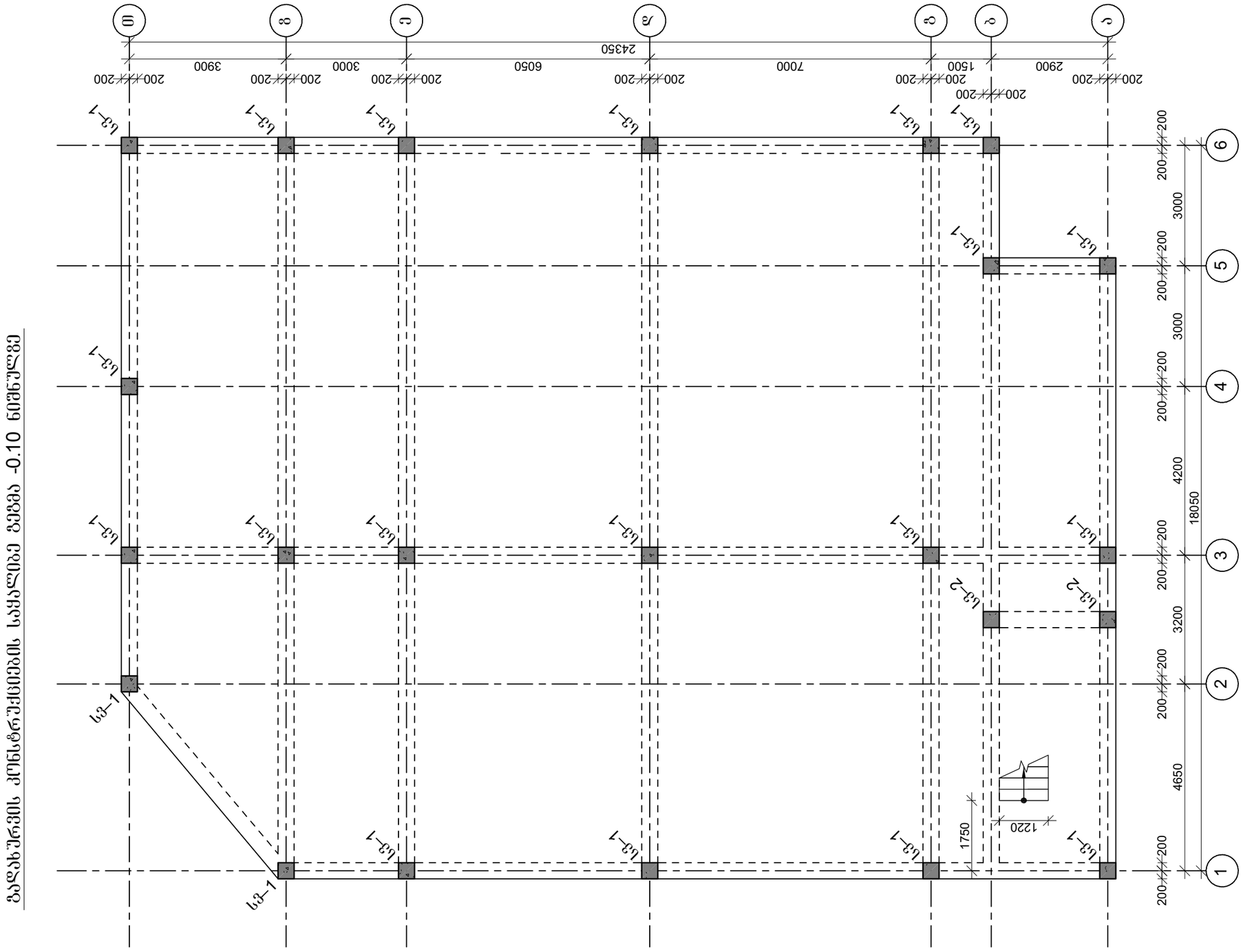
ბ
ბ8
გ
დ
ე
ვ
ზ
თ
ი
2900
1500
7000
6050
3000
3900
24350
200
200
200

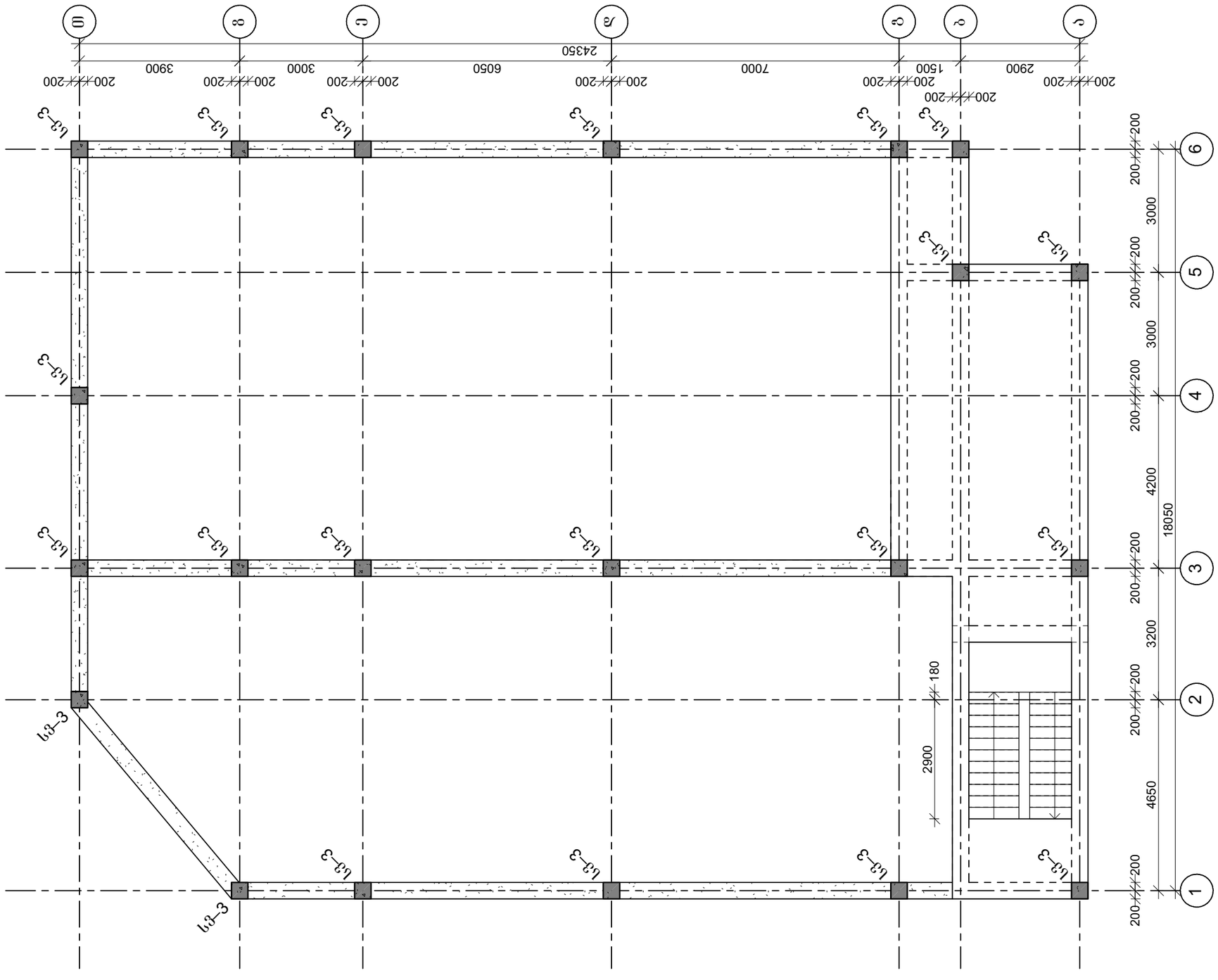

ბალახშრვის კონსტრუქციების საყალიბე გეგმა 3.40 ნიშნულზე

პროექტის დასახელება
სავაჭრო ცენტრი, ავტოსერვისი

პროექტის მისამართი
ქ. თბილისი, დიღმის
სასწავლო-საცდელი მეურნეობის
ტერიტორია (01.72.14.012.930)

დამკვეთი

მპ	2025.02.13	მუშა პროექტი
სტადია	ოარიდი	განმარტება
გამოცემა		00000
დაკვეთის №		00000
CAD DWG ფაილი	digomi konstruqciebi 2025.dwg	
კონსტრუქტორი		ა. კორტავა
შეასრულა		ა. ესებუა
შეამოწმა		ა. კორტავა

ნახაზის დასახელება

ბალახშრვის კონსტრუქციების საყალიბე
გეგმა 3.40 ნიშნულზე

კ-3

A3

კონსტრუქციების საყალიბე გეგმა 6.30-:-6.70 ნიშნულებზე

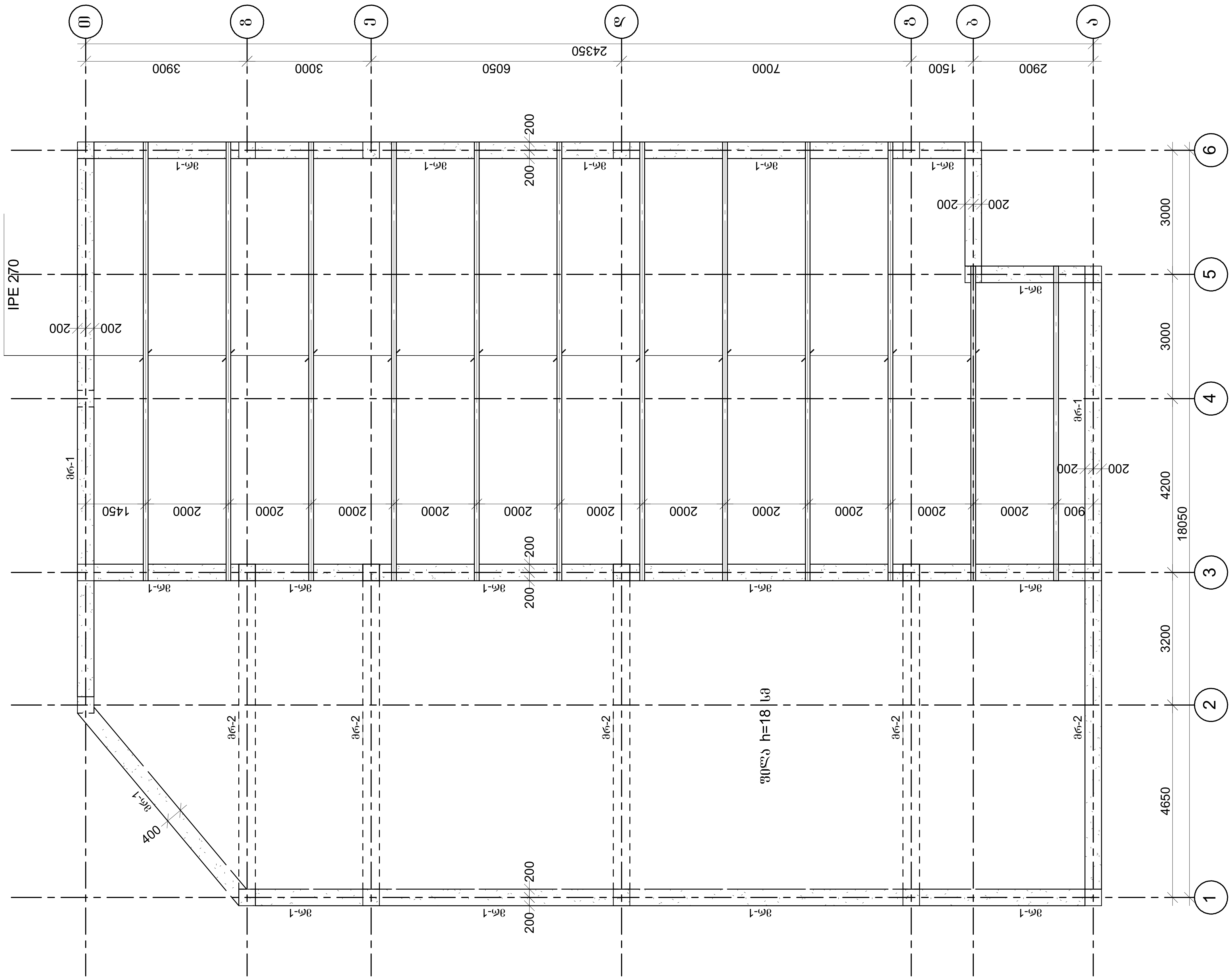

პროექტის დასახელება
სავაჭრო ცენტრი, ავტოსერვისი

პროექტის მისამართი
ქ. თბილისი, დიღმის სასწავლო-საცდელი მეურნეობის ტერიტორია (01.72.14.012.930)

დამკვეთი

მკ	2025.02.13	მუშა პროექტი
სტადია	თარიღი	განმარტება
გამოცემა		00000
დაკვეთის №		00000
CAD DWG ფაილი		digomi konstruqciebi 2025.dwg
კონსტრუქტორი		ა. კორტავა
შეასრულა		ა. ესებუა
შეამოწმა		ა. კორტავა

ნახაზის დასახელება

კონსტრუქციების საყალიბე გეგმა 6.30-:-6.70 ნიშნულებზე

კ-4

A3

მონ. რკ/ბ-ის კონსტრუქციების განშლა "დ" ღერძის გასწვრივ

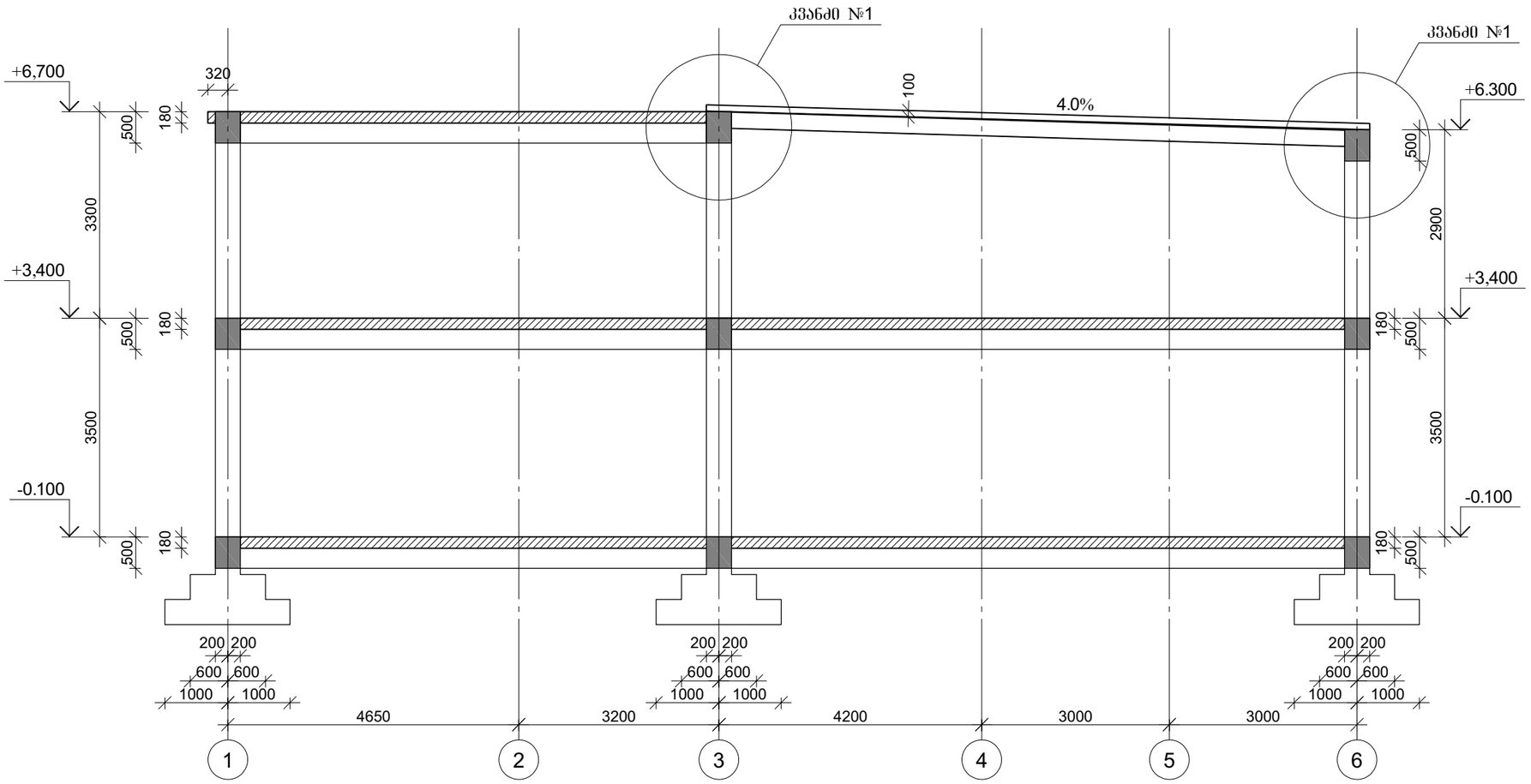

საყრდენი კვანძი №1

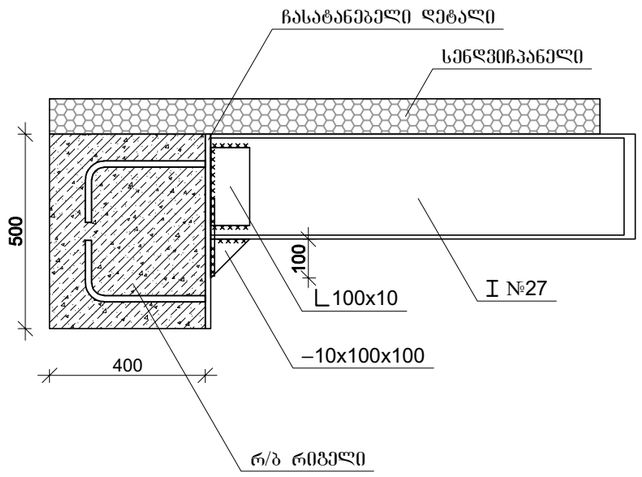

პროექტის დასახელება
სავაჭრო ცენტრი, ავტოსერვისი

პროექტის მისამართი
ქ. თბილისი, დიდგმის
სასწავლო-საცდელი მეურნეობის
ტერიტორია (01.72.14.012.930)

დამკვეთი

გპ	2025.02.13	მუშა პროექტი
სტადია	მარილი	განმარტება
გამოცემა		00000

დაკვეთის № 00000

CAD DWG ფაილი digomi konstruqciebi 2025.dwg

კონსტრუქტორი		ა. კორტავა
შესრულა		ა. ესებუა
შეამოწმა		ა. კორტავა

ნახაზის დასახელება

მონ. რკ/ბ-ის კონსტრუქციების განშლა "დ" ღერძის გასწვრივ

კ-5

A3

წერტილოვანი საძირკვლის წს-1-ის არმირება

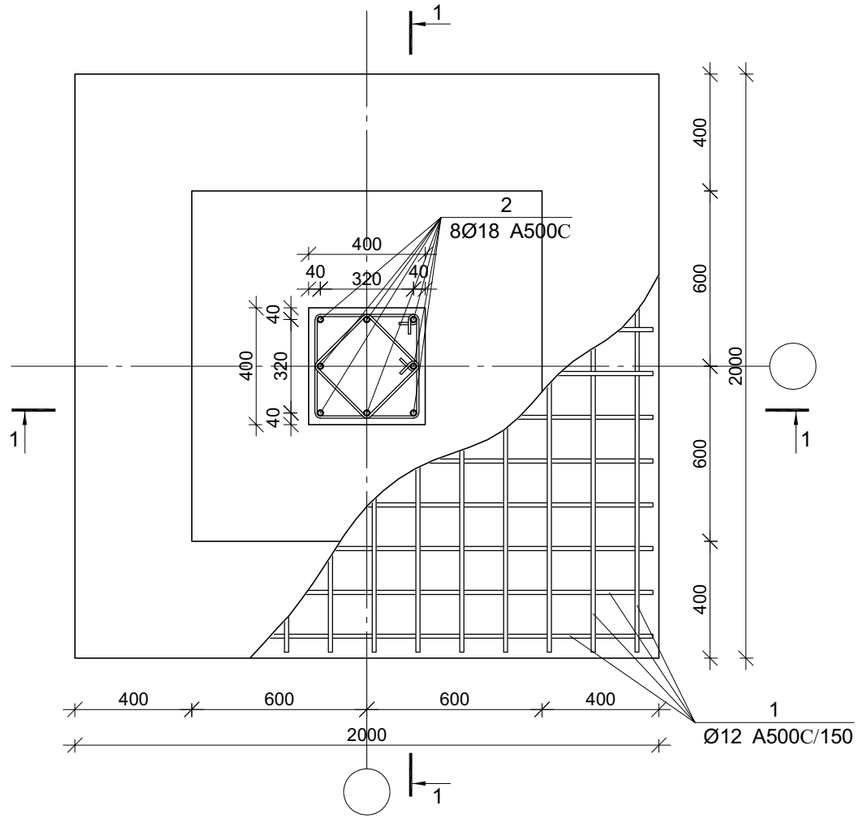

ჭრილი 1-1

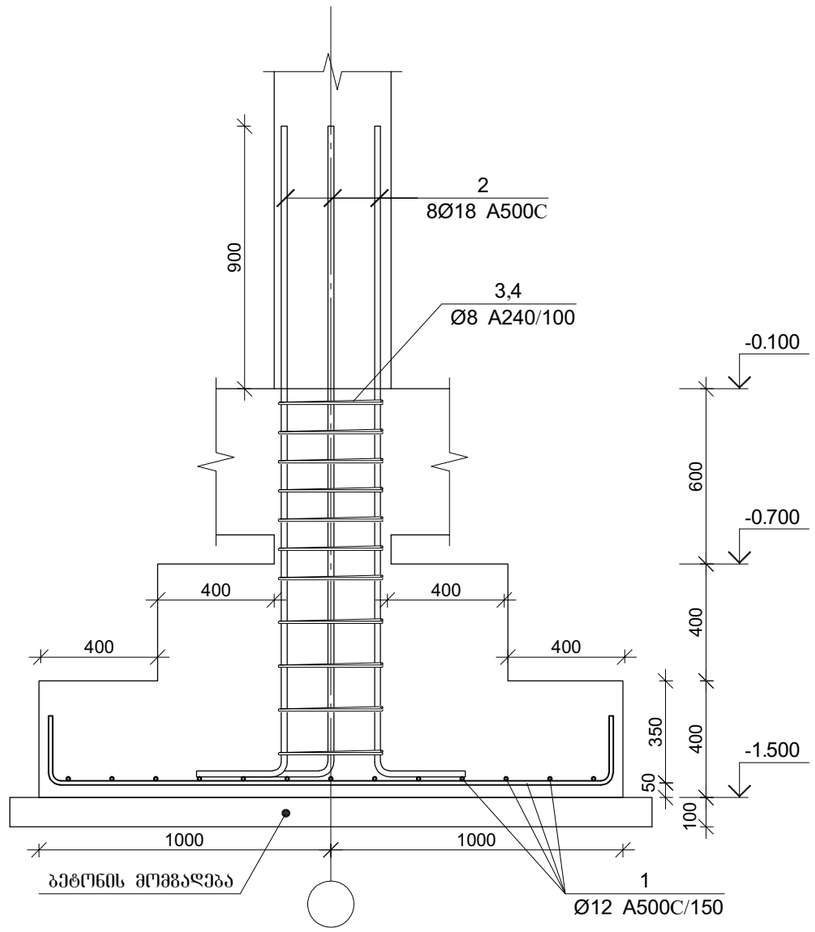

პოზ.	ф [მმ.]	ესკიზი [მმ.]	სიგრძე [მმ.]
①	Ф12	230, 1920, 230	2350
②	Ф18	2250, 300	2550
③	Ф8	348, 100, 100, 348, 348, 348	1600
④	Ф8	254, 100, 100, 254, 254, 254	1200

წერტილოვანი საძირკვლის წს-1-ის სპეციფიკაცია

არმატურის სპეციფიკაცია					არმატურის ამოკრეფა					ბეტონი B 25
პოზ. №	Ø	L მმ.	n ცალი	Ln მ.	Ø	∑ Ln მ.	ფარდობა მეზრის წონა კგ.	წონა კგ. A240	წონა კგ. A500C	V; მ³
1	2	3	4	5	6	7	8	9	10	11
1	12 A500C	2350	26	61.10	8 A240	30.80	0.39	12.15		2.27
2	18 A500C	2550	8	20.40	12 A500C	61.10	0.89		54.25	
3	8 A240	1600	11	17.60	18 A500C	20.40	2.00		40.75	
4	8 A240	1200	11	13.20						
						∑		12.15	95.00	2.27
						n= 6		72.92	569.98	13.63
ბეტონის მომგადება B12.5 $V_{ბეტ}$=2.91 მ³.									47.16	კგ/მ³

პროექტის დასახელება
სავაჭრო ცენტრი, ავტოსერვისი

პროექტის მისამართი
ქ. თბილისი, დიღმის
სასწავლო-საცდელი მეურნეობის
ტერიტორია (01.72.14.012.930)

დამკვეთი

მპ	2025.02.13	მუშა პროექტი
სტადია	მარცხი	განმარტება
გამოცემა		00000

დაკვეთის № 00000

CAD DWG ფაილი digomi konstruqciebi 2025.dwg

კონსტრუქტორი		ა. კორტავა
შესრულა		ა. ესებუა
შეამოწმა		ა. კორტავა

ნახაზის დასახელება

წერტილოვანი საძირკვლის წს-1-ის არმირება

კ-6

A3

წერტილოვანი საძირკვლის წს-2-ის არმირება

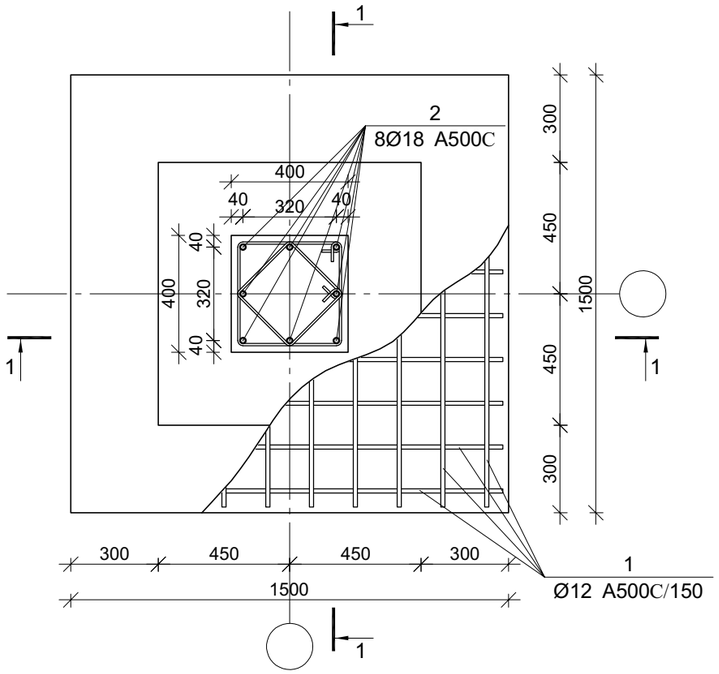

ჭრილი 1-1

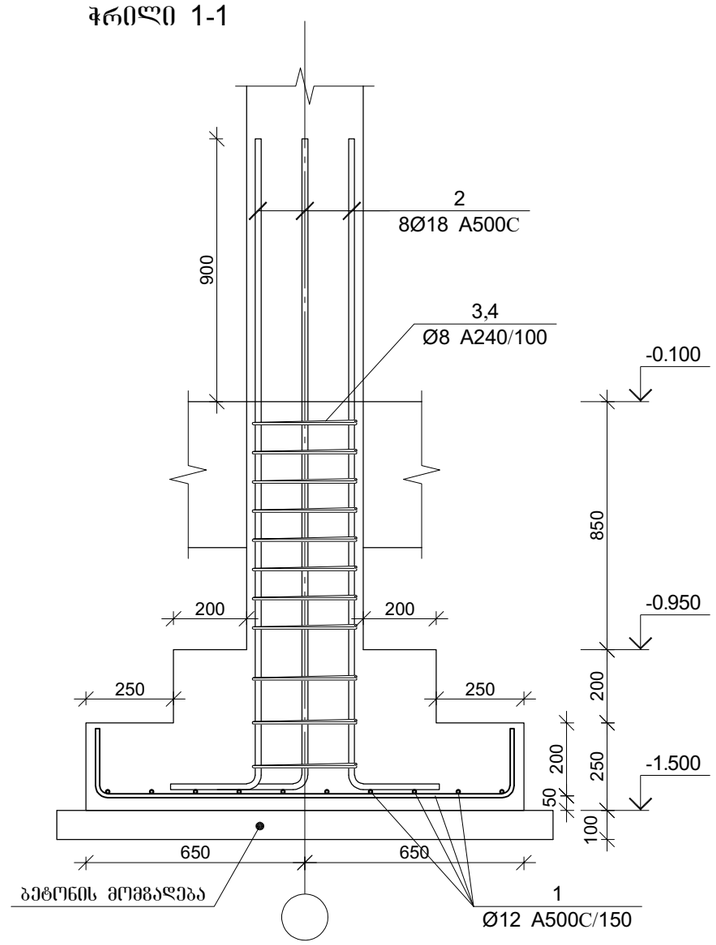

პოზ.	ф [მმ.]	ესკიზი [მმ.]	სიგრძე [მმ.]
①	Ф12	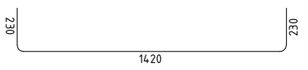	1850
②	Ф18	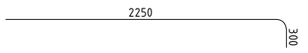	2550
③	Ф8	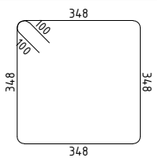	1600
④	Ф8	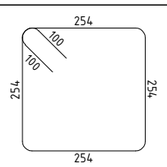	1200

წერტილოვანი საძირკვლის წს-2-ის სპეციფიკაცია

არმატურის სპეციფიკაცია					არმატურის ამოკრეფა					ბეტონი B 25
პოზ. №	Ø	L მმ.	n ცალი	Ln მ.	Ø	∑ Ln მ.	ბრაკიდ მეტრის წონა კგ.	წონა კგ.		V; მ³
								A240	A500C	
1	2	3	4	5	6	7	8	9	10	11
1	12 A500C	1850	20	37.00	8 A240	30.80	0.39	12.15		0.86
2	18 A500C	2550	8	20.40	12 A500C	37.00	0.89		32.85	
3	8 A240	1600	11	17.60	18 A500C	20.40	2.00		40.75	
4	8 A240	1200	11	13.20						
						∑		12.15	73.60	0.86
						n= 17		206.60	1251.20	14.63
ბეტონის მომგებლება B12.5 $V_{ბეტ}$=4.92 მ³.									99.66	კგ/მ³

პროექტის დასახელება
სავაჭრო ცენტრი, ავტოსერვისი

პროექტის მისამართი
ქ. თბილისი, დიდგმის სასწავლო-საცდელი მეურნეობის ტერიტორია (01.72.14.012.930)

დამკვეთი

მპ	2025.02.13	მუშა პროექტი
სტადია	მარილი	ფანმარტება
გამოცემა		00000

დაკვეთის № 00000

CAD DWG ფაილი digomi konstruqciebi 2025.dwg

კონსტრუქტორი		ა. კორტავა
შესრულა		ა. ესებუა
შეამოწმა		ა. კორტავა

ნახაზის დასახელება

წერტილოვანი საძირკვლის წს-2-ის არმირება

კ-7

A3

მონ. რ/ბ სვეტის სვ-1-ის არმირება

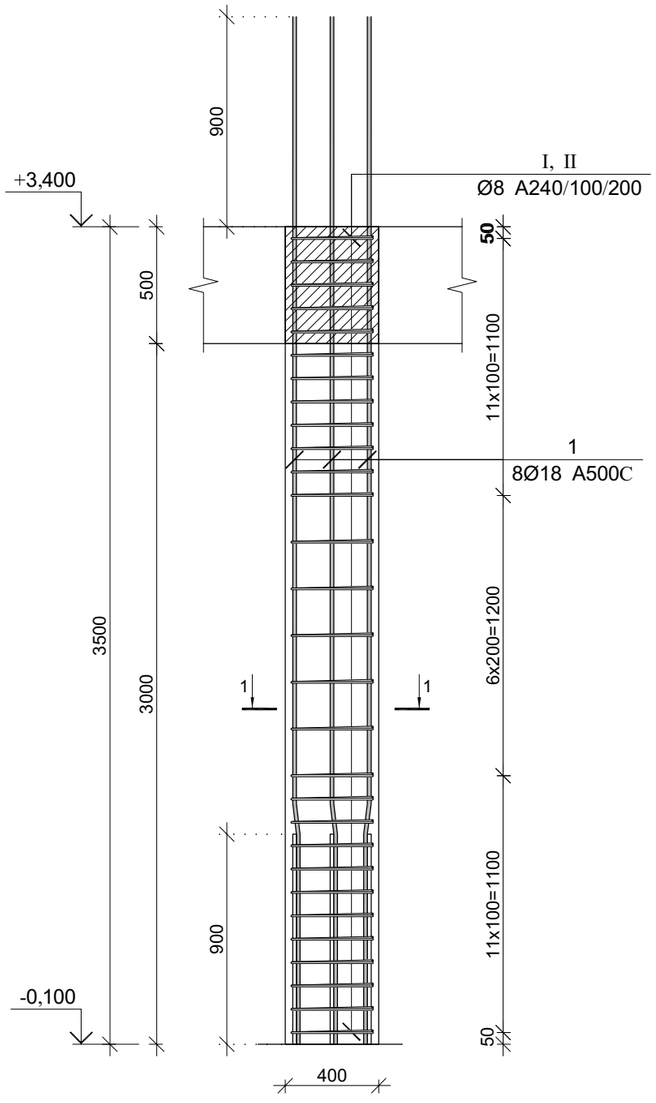

კვეთი 1–1

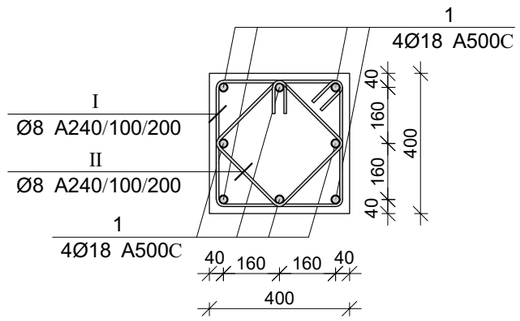

პოზ.	Ø [მმ.]	ესკიზი [მმ.]	სიგრძე [მმ.]
1	Ø18		4400
I	Ø8	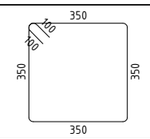	1600
II	Ø8	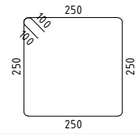	1220

მონ. რ/ბ სვეტის სვ–1-ის სპეციფიკაცია

არმატურის სპეციფიკაცია					არმატურის ამოკრეფა					ბეტონი B 25
პოზ. №	Ø	L მმ.	n ცალი	Ln მ.	Ø	∑ Ln მ.	ზრდის ვეტრის წონა კგ.	წონა კგ. A240	წონა კგ. A500C	V; მ³
1	2	3	4	5	6	7	8	9	10	11
1	18 A500C	4400	8	35.20	8 A240	81.78	0.39	32.27		0.56
I	8 A240	1600	29	46.40	18 A500C	35.20	2.00		70.32	
II	8 A240	1220	29	35.38						
							∑	32.27	70.32	0.56
						n= 21		677.65	1476.62	11.76
									183.19	კგ/მ³

პროექტის დასახელება
სავაჭრო ცენტრი, ავტოსერვისი

პროექტის მისამართი
ქ. თბილისი, დიდგმის
სასწავლო-საცდელი მეურნეობის
ტერიტორია (01.72.14.012.930)

დამკვეთი

მპ	2025.02.13	მუშა პროექტი
სტადია	მარცხი	განმარტება
გამოცემა		00000

დაკვეთის № 00000

CAD DWG ფაილი digomi konstruqciebi 2025.dwg

კონსტრუქტორი	ა. კორტავა
შესრულა	ა. ესებუა
შეამოწმა	ა. კორტავა

ნახაზის დასახელება

მონ. რ/ბ სვეტის სვ-1-ის არმირება

კ-8

A3

მონ. რ/ბ სვეტის სვ-2-ის არმირება

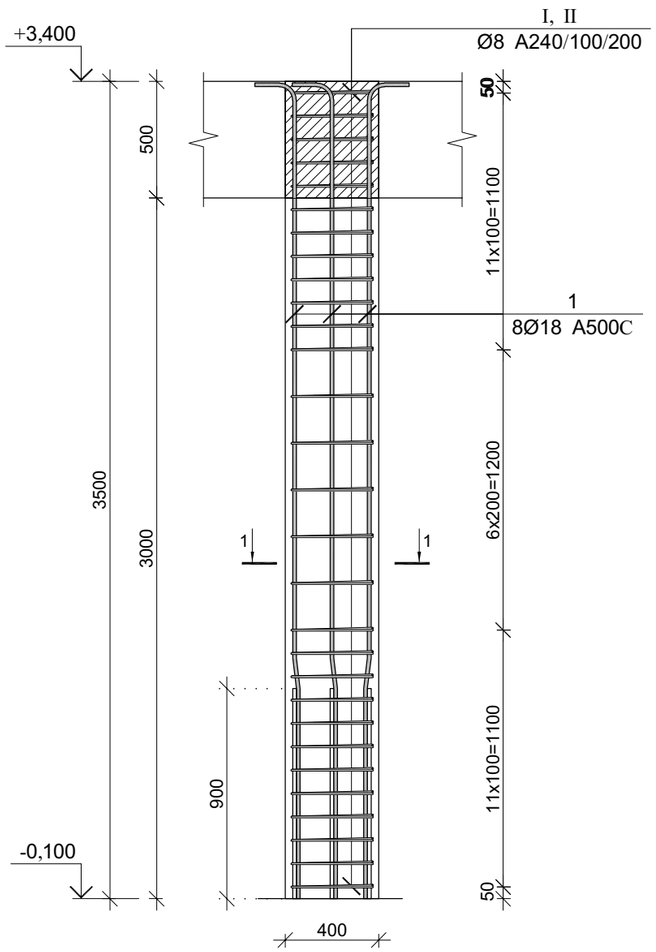

კვეთი 1–1

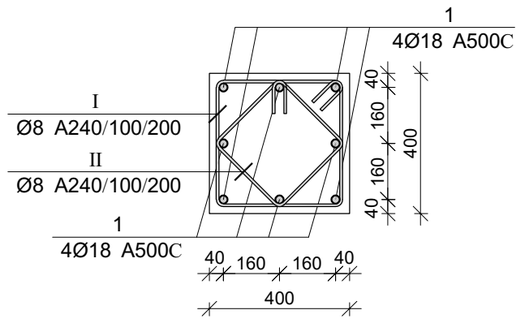

პოზ.	Ø [მმ.]	ესკიზი [მმ.]	სიგრძე [მმ.]
1	Ø18		3700
I	Ø8	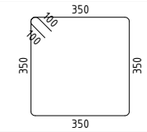	1600
II	Ø8	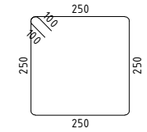	1220

მონ. რ/ბ სვეტის სვ–2-ის სპეციფიკაცია

არმატურის სპეციფიკაცია					არმატურის ამოკრეფა					ბეტონი B 25
პოზ. №	Ø	L მმ.	n ცალი	Ln მ.	Ø	∑ Ln მ.	ერთეულის წონა კგ.	წონა კგ. A240	წონა კგ. A500C	V; მ³
1	2	3	4	5	6	7	8	9	10	11
1	18 A500C	3700	8	29.60	8 A240	81.78	0.39	32.27		0.56
I	8 A240	1600	29	46.40	18 A500C	29.60	2.00		59.13	
II	8 A240	1220	29	35.38						
							∑	32.27	59.13	0.56
						n= 2		64.54	118.26	1.12
									163.21	კგ/მ³

პროექტის დასახელება
სავაჭრო ცენტრი, ავტოსერვისი

პროექტის მისამართი
ქ. თბილისი, ღიღმის სასწაულო-საცდელი მეურნეობის ტერიტორია (01.72.14.012.930)

დამკვეთი

მპ 2025.02.13 მუშა პროექტი

სტადია მარცხი განმარტება

გამოცემა 00000

დაკვეთის № 00000

CAD DWG ფაილი digomi konstruqciebi 2025.dwg

კონსტრუქტორი ა. კორტავა

შესრულა ა. ესებუა

შეამოწმა ა. კორტავა

ნახაზის დასახელება

მონ. რ/ბ სვეტის სვ-2-ის არმირება

კ-9

A3

მონ. რ/ბ სვეტის სვ-3-ის არმირება

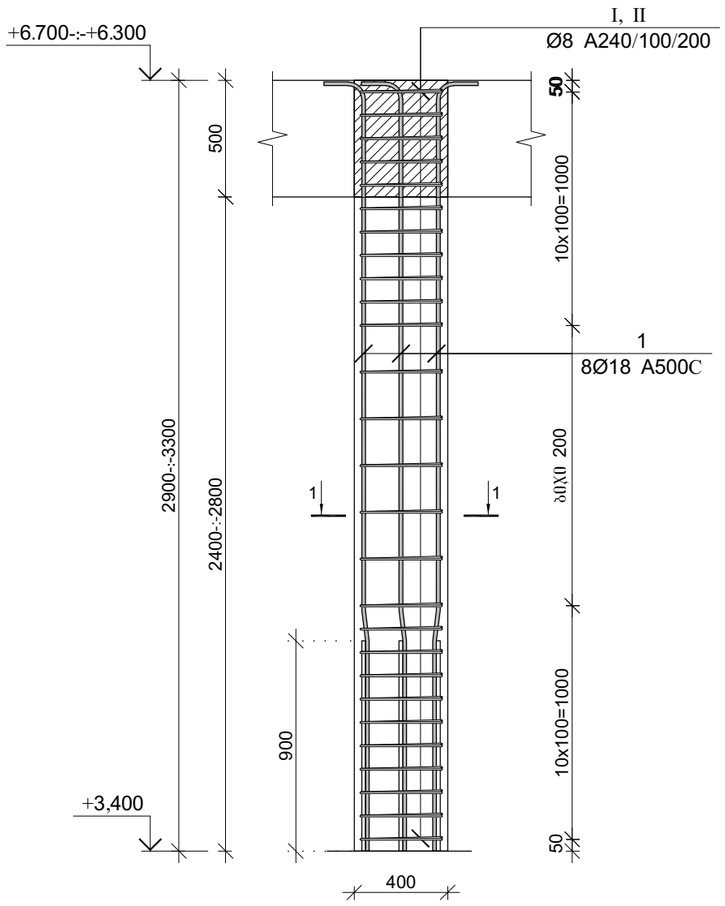

კვეთი 1–1

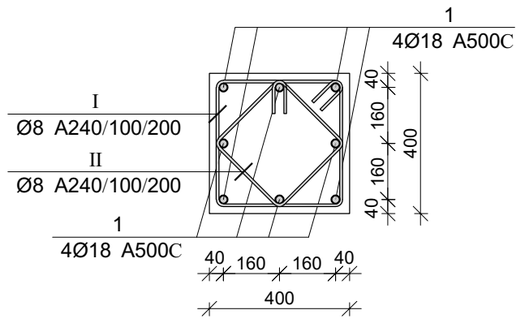

პოზ.	Ø [მმ.]	ესკიზი [მმ.]	სიგრძე [მმ.]
1	Ø18	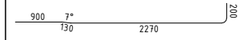	3500
I	Ø8	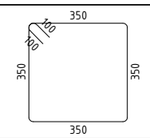	1600
II	Ø8	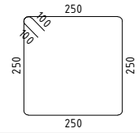	1220

მონ. რ/ბ სვეტის სვ–3-ის სპეციფიკაცია

არმატურის სპეციფიკაცია					არმატურის ამოკრეფა					ბეტონი B 25
პოზ. №	Ø	L მმ.	n ცალი	Ln მ.	Ø	∑ Ln მ.	ზრდის ვეტრის წონა კგ.	წონა კგ. A240	წონა კგ. A500C	V; მ³
1	2	3	4	5	6	7	8	9	10	11
1	18 A500C	3500	8	28.00	8 A240	76.14	0.39	30.04		0.53
I	8 A240	1600	27	43.20	18 A500C	28.00	2.00		55.93	
II	8 A240	1220	27	32.94						
						∑		30.04	55.93	0.53
						n= 21		630.92	1174.58	11.09
									162.83	კგ/მ³

პროექტის დასახელება
სავაჭრო ცენტრი, ავტოსერვისი

პროექტის მისამართი
ქ. თბილისი, დიდგმის სასწავლო-საცდელი მეურნეობის ტერიტორია (01.72.14.012.930)

დამკვეთი

მპ 2025.02.13 მუშა პროექტი

სტადია მარცხი განმარტება

გამოცემა 00000

დაკვეთის № 00000

CAD DWG ფაილი digomi konstruqciebi 2025.dwg

კონსტრუქტორი ა. კორტავა

შესრულა ა. ესებუა

შეამოწმა ა. კორტავა

ნახაზის დასახელება

მონ. რ/ბ სვეტის სვ-3-ის არმირება

კ-10

A3

მონ. რ/ბ რიგელის არმირების ტიპური ფრაგმენტი

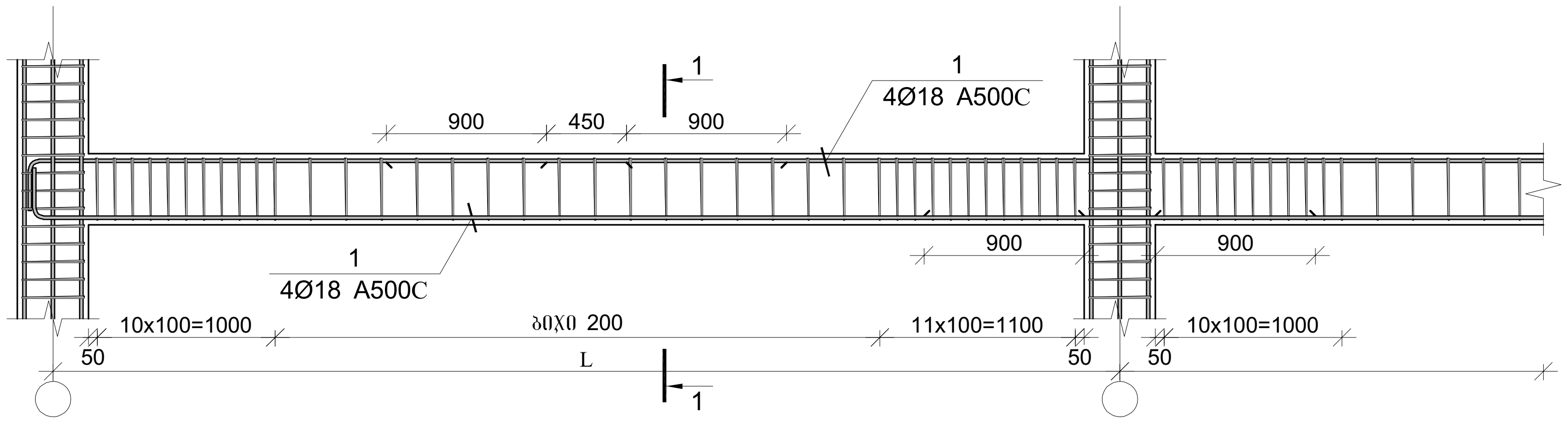

პოზ.	Ø [მმ.]	ესკიზი [მმ.]	სიგრძე [მმ.]
I	Φ8	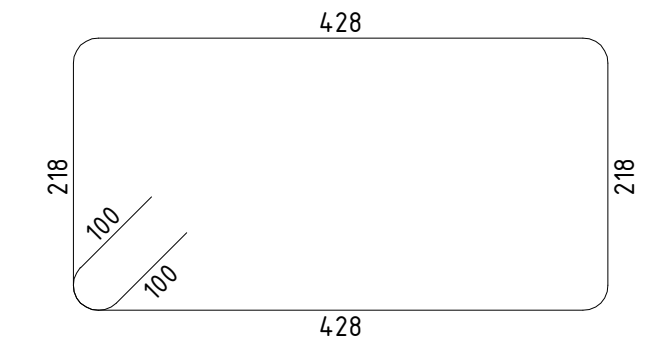	1500

კვეთი 1-1

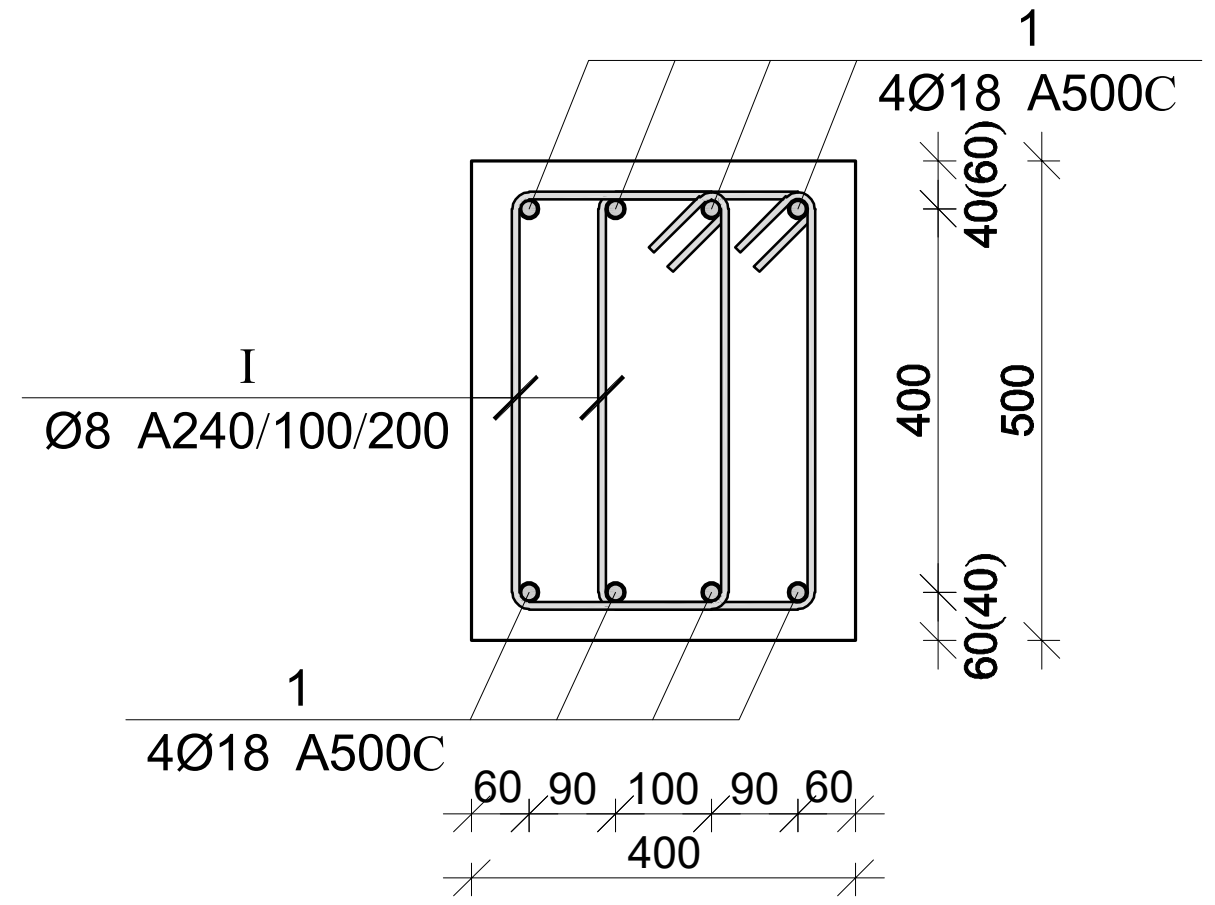

რიგელების სპეციფიკაცია -0.10 ნიშნულზე

არმატურის სპეციფიკაცია					არმატურის ამოკრეფა					ბეტონი B 25
პოზ. №	Ø	L მმ.	n ცალი	Ln მ.	Ø	∑ Ln მ.	ერთეული მეტრის წონა კგ.	წონა კგ. A240	წონა კგ. A500C	V; მ³
1	2	3	4	5	6	7	8	9	10	11
1	18 A500C	-	-	1770.00	8 A240	3675.00	0.39	1450.10		36.57
I	8 A240	1500	2450	3675.00	18 A500C	1770.00	2.00		3535.73	
							∑	1450.10	3535.73	36.57
						n= 1		1450.10	3535.73	36.57
									136.34	კგ/მ³

რიგელების სპეციფიკაცია +3.40 ნიშნულზე

არმატურის სპეციფიკაცია					არმატურის ამოკრეფა					ბეტონი B 25
პოზ. №	Ø	L მმ.	n ცალი	Ln მ.	Ø	∑ Ln მ.	ერთეული მეტრის წონა კგ.	წონა კგ. A240	წონა კგ. A500C	V; მ³
1	2	3	4	5	6	7	8	9	10	11
1	18 A500C	-	-	1260.00	8 A240	2565.00	0.39	1012.11		25.46
I	8 A240	1500	1710	2565.00	18 A500C	1260.00	2.00		2516.96	
							∑	1012.11	2516.96	25.46
						n= 1		1012.11	2516.96	25.46
									138.61	კგ/მ³

რიგელების სპეციფიკაცია +6.70-:-+6.30 ნიშნულებზე

არმატურის სპეციფიკაცია					არმატურის ამოკრეფა					ბეტონი B 25
პოზ. №	Ø	L მმ.	n ცალი	Ln მ.	Ø	∑ Ln მ.	ერთეული მეტრის წონა კგ.	წონა კგ. A240	წონა კგ. A500C	V; მ³
1	2	3	4	5	6	7	8	9	10	11
1	18 A500C	-	-	970.00	8 A240	1965.00	0.39	775.36		19.60
I	8 A240	1500	1310	1965.00	18 A500C	970.00	2.00		1937.66	
							∑	775.36	1937.66	19.60
						n= 1		775.36	1937.66	19.60
									138.42	კგ/მ³

პროექტის დასახელება
სავაჭრო ცენტრი, ავტოსერვისი

პროექტის მისამართი
ქ. თბილისი, დიღმის სასწავლო-საცდელი მეურნეობის ტერიტორია (01.72.14.012.930)

დამკვეთი

მპ	2025.02.13	მუშა პროექტი
სტადია	თარიღი	განმარტება
გამოცემა		00000
დაკვეთის №		00000
CAD DWG ფაილი	digomi konstruqciebi 2025.dwg	
კონსტრუქტორი		ა. კორტავა
შეასრულა		ა. ესებუა
შეამოწმა		ა. კორტავა

ნახაზის დასახელება

რიგელების არმირება

კ-11

A3

მონ. რ/ბ რიგელის არმირების ტიპიური ფრაგმენტი

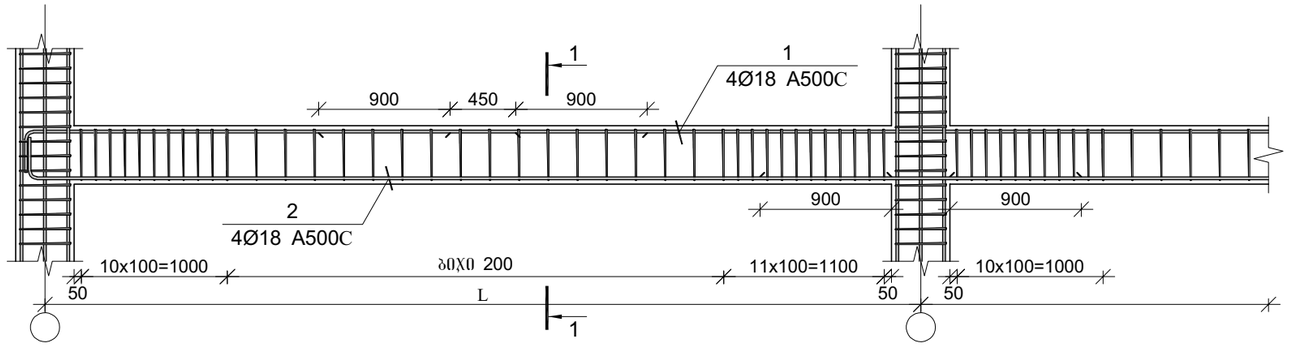

პოზ.	Ø [მმ.]	ესკიზი [მმ.]	სიგრძე [მმ.]
I	Ф8	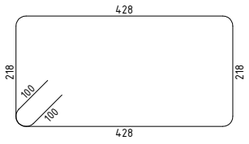	1500
II	Ф8	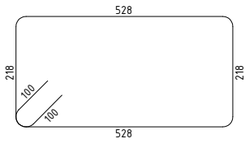	1700

მონ. რ/ბ რიგელი მრ-1

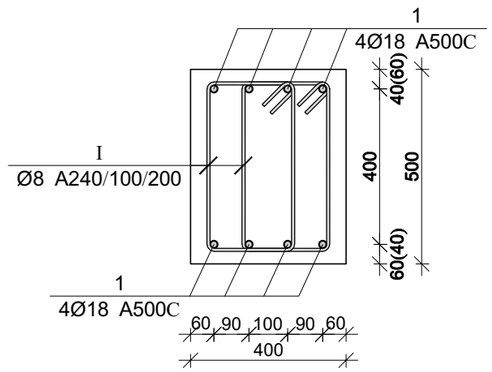

მონ. რ/ბ რიგელი მრ-2

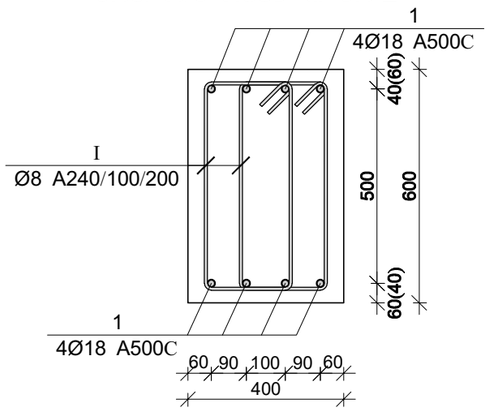

პროექტის დასახელება
სავაჭრო ცენტრი, ავტოსერვისი

პროექტის მისამართი
ქ. თბილისი, დიდმის
სასწავლო-საცდელი მეურნეობის
ტერიტორია (01.72.14.012.930)

დამკვეთი

მპ	2025.02.13	მუშა პროექტი
სტადია	მარტლი	განმარტება
გამოცემა		00000
დაკვეთის №		00000
CAD DWG ფაილი	digomi konstruqciebi 2025.dwg	
კონსტრუქტორი		ა. კორტავა
შეასრულა		ა. ესებუა
შეამოწმა		ა. კორტავა

ნახაზის დასახელება

რიგელების არმირება

კ-12

A3

მონ. რ/ბ რიგელის არმატურის გადაღებით გადაბმის დეტალი

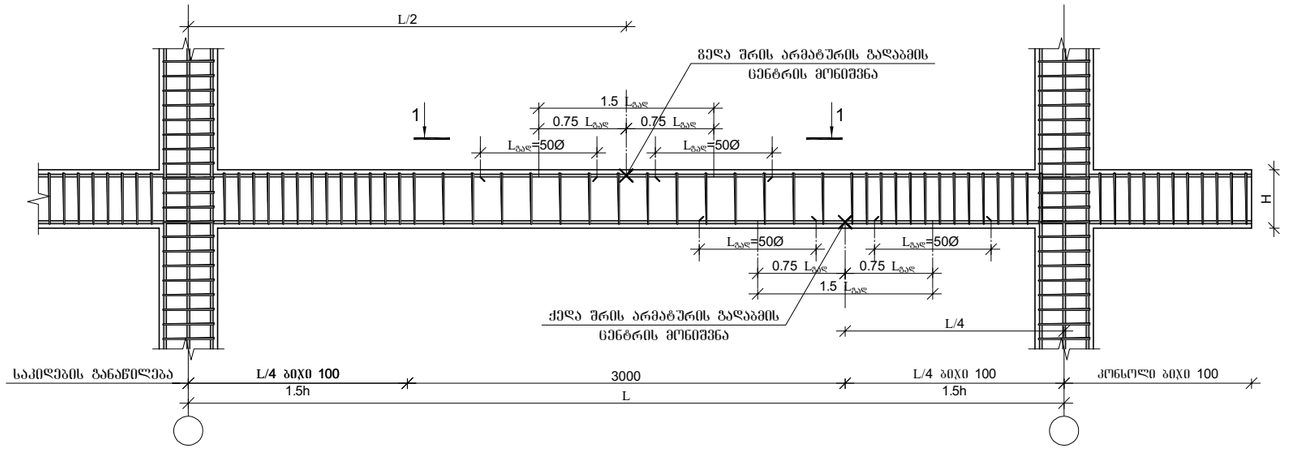

მონ. რ/ბ რიგელის არმატურის გადაღებით გადაბმის დეტალი ხედი 1-1

1. მონიშვნა - X აღნიშვნავს მონ. რ/ბ რიგელის არმირების სქემებზე ბრძილი არმატურის ორ პოზიციას შორის საგდვარს.
2. მონ. რ/ბ რიგელის არმირებისას არმატურის გადაბმის ადგილებში საკიდების ბიჯი უნდა იყო 100 მმ.

არმატურის ჩაანკერების დეტალი

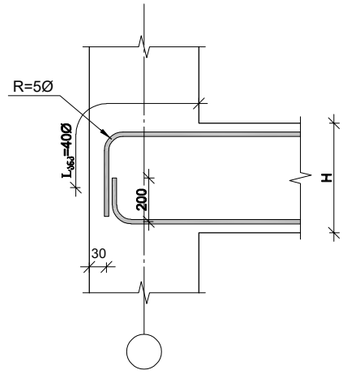

რიგელის და სვეტის შეერთების დეტალი გვერდიდან

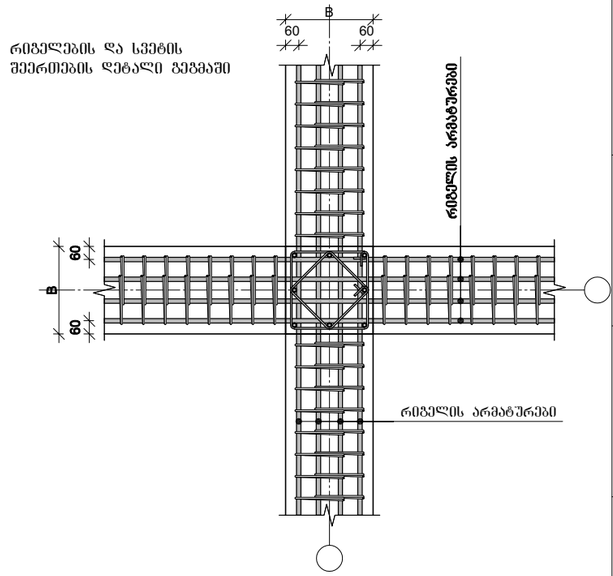

რიგელის და სვეტის შეერთების დეტალი ჭრილში

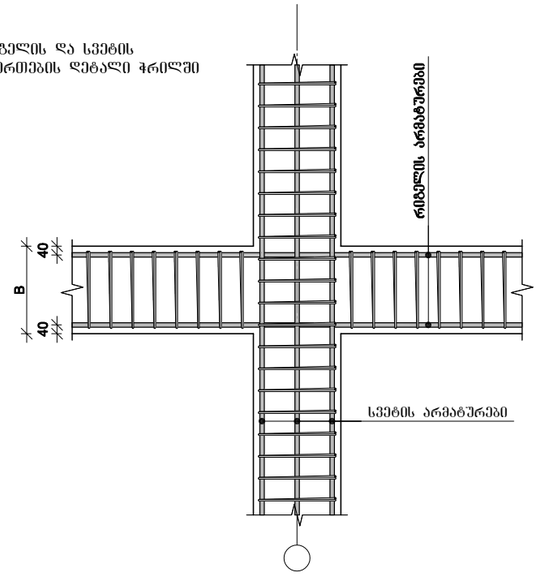

სვეტის ნაშვერების მოწყობის დეტალი

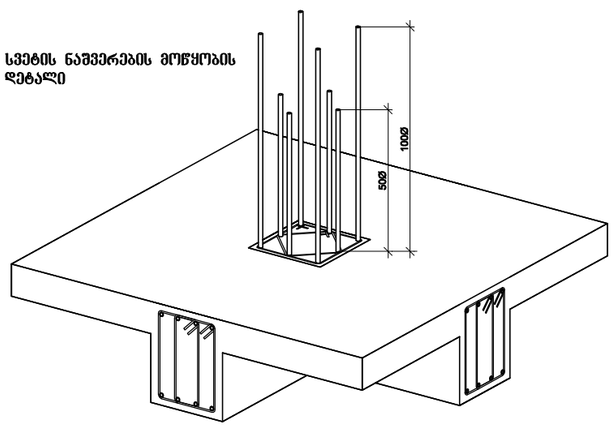

რიგელის და რიგელის შეერთების დეტალი ჭრილში

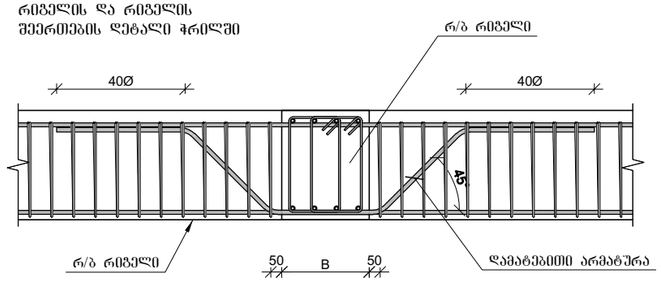

პროექტის დასახელება
სავაჭრო ცენტრი, ავტოსერვისი

პროექტის მისამართი
ქ. თბილისი, დიღმის სასწაველო-საცდელი მეურნეობის ტერიტორია (01.72.14.012.930)

დამკვეთი

გპ	2025.02.13	მუშა პროექტი
სტადია	მარილი	განმარტება
გამოცემა		00000
დაკვეთის №		00000
CAD DWG ფაილი	digomi konstruqciebi 2025.dwg	
კონსტრუქტორი		ა. კორტავა
შეასრულა		ა. ესებუა
შეამოწმა		ა. კორტავა

ნახაზის დასახელება

რიგელების და სვეტების გადაბმის, ჩაანკერების დეტალები

კ-13

A3

ზალახშრეების ფილის არმირება -0.10 ნიშნულზე

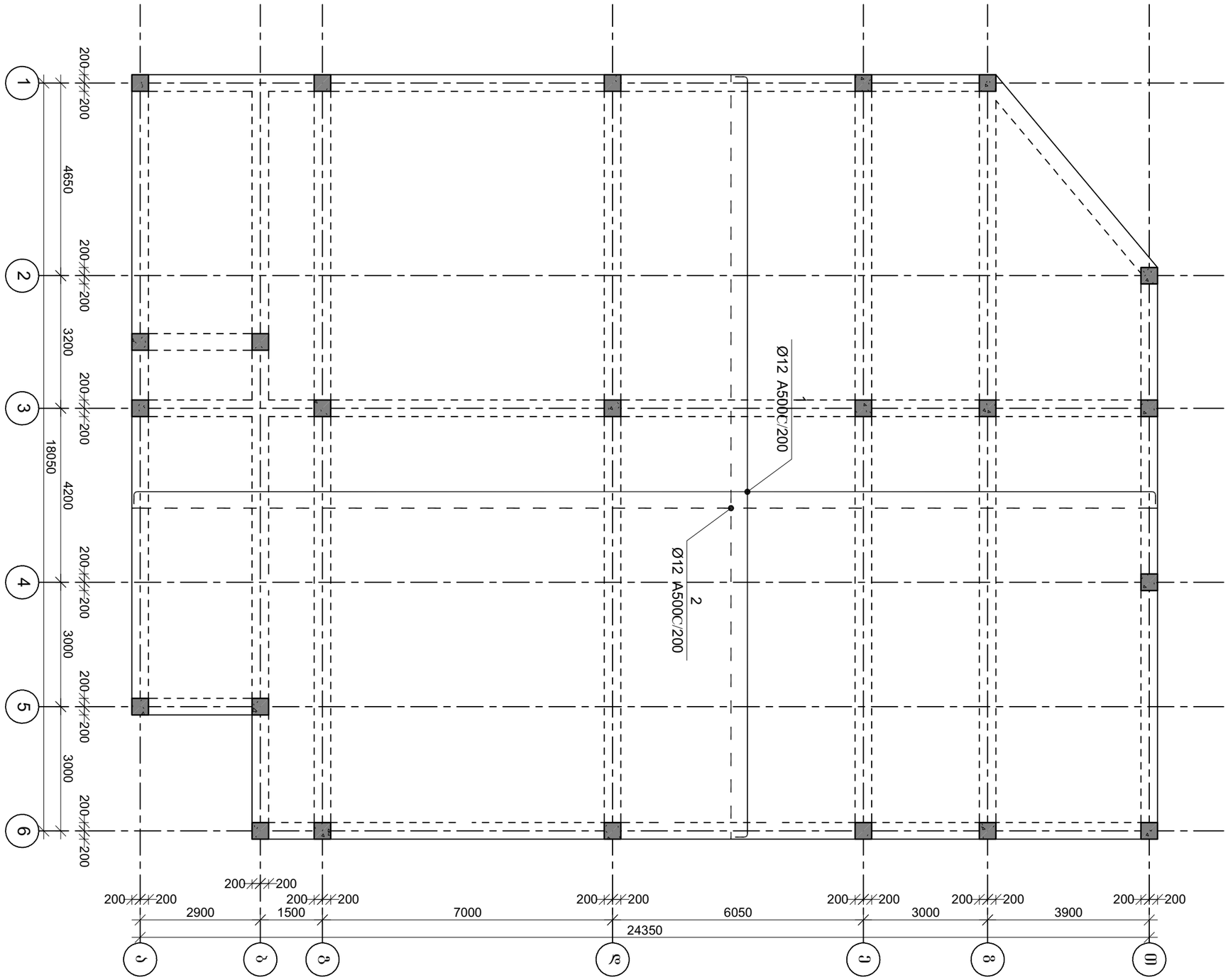

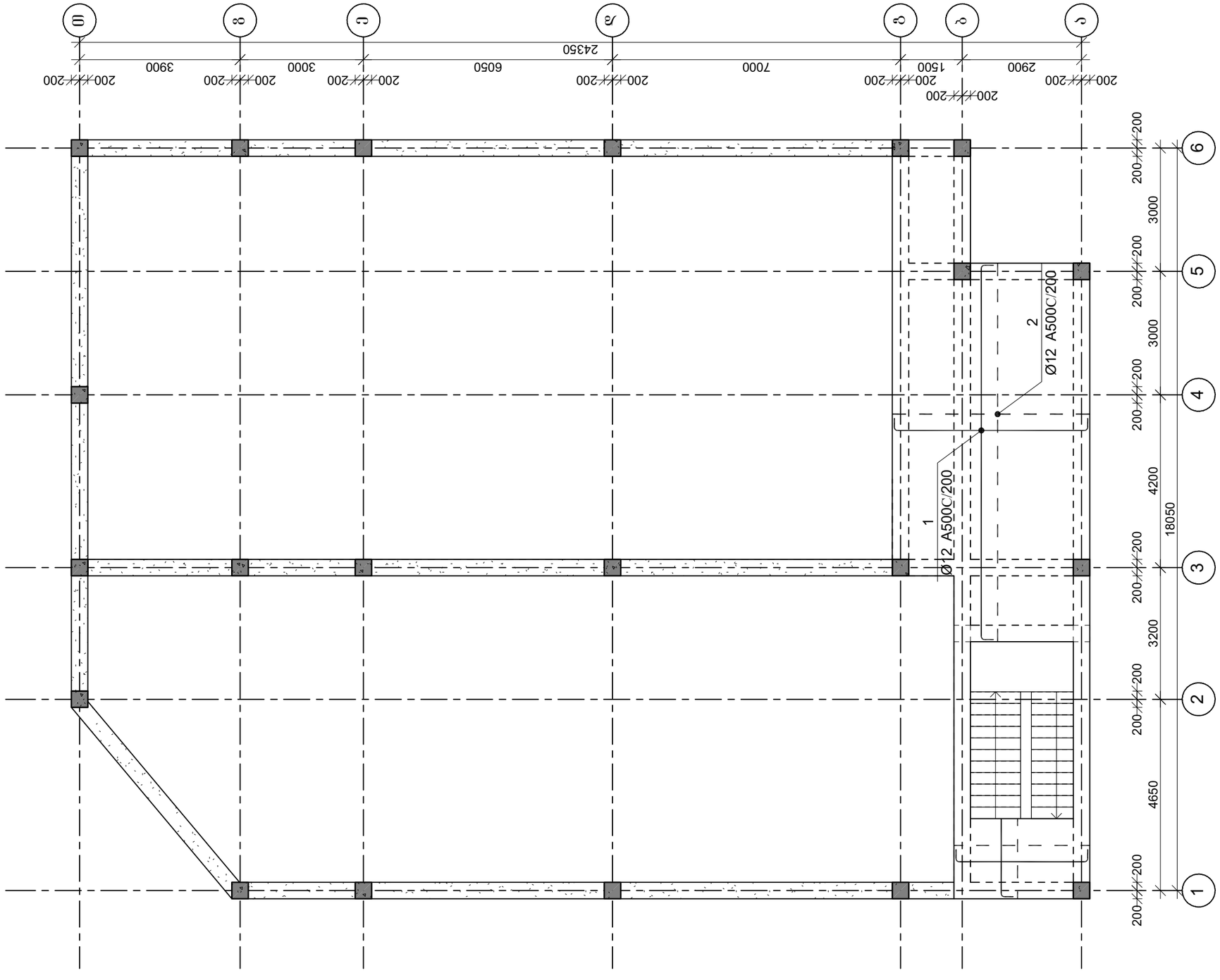

ᲒᲐᲓᲐᲮᲣᲠᲕᲘᲡ ᲤᲘᲚᲘᲡ ᲐᲠᲛᲘᲠᲔᲑᲐ 3.40 ᲜᲘᲨᲜᲣᲚᲖᲔ

ᲞᲠᲝᲔᲥᲢᲘᲡ ᲓᲐᲡᲐᲮᲔᲚᲔᲑᲐ
ᲡᲐᲕᲐᲭᲠᲝ ᲪᲔᲜᲢᲠᲘ, ᲐᲕᲢᲝᲡᲔᲠᲕᲘᲡᲘ

ᲞᲠᲝᲔᲥᲢᲘᲡ ᲛᲘᲡᲐᲛᲐᲠᲗᲘ
ქ. ᲗᲑᲘᲚᲘᲡᲘ, ᲓᲘᲓᲛᲘᲡ ᲡᲐᲡᲬᲐᲕᲚᲝ-ᲡᲐᲪᲓᲔᲚᲘ ᲛᲔᲣᲠᲜᲔᲝᲑᲘᲡ ᲢᲔᲠᲘᲢᲝᲠᲘᲐ (01.72.14.012.930)

ᲓᲐᲛᲙᲕᲔᲗᲘ

ᲛᲐ	2025.02.13	ᲛᲣᲨᲐ ᲞᲠᲝᲔᲥᲢᲘ
ᲡᲢᲐᲓᲘᲐ	ᲛᲐᲠᲘᲜᲘ	ᲒᲐᲜᲛᲐᲠᲢᲔᲑᲐ
ᲒᲐᲛᲝᲪᲔᲛᲐ		00000
ᲓᲐᲙᲕᲔᲗᲘᲡ №		00000
CAD DWG ᲤᲐᲘᲚᲘ		digomi konstruqciebi 2025.dwg
ᲙᲝᲜᲡᲢᲠᲣᲥᲢᲝᲠᲘ		ა. ᲙᲝᲠᲢᲐᲕᲐ
ᲨᲔᲡᲠᲣᲚᲐ		ა. ᲔᲡᲔᲑᲣᲐ
ᲨᲔᲐᲛᲝᲬᲛᲐ		ა. ᲙᲝᲠᲢᲐᲕᲐ

ᲜᲐᲮᲐᲖᲘᲡ ᲓᲐᲡᲐᲮᲔᲚᲔᲑᲐ

ᲒᲐᲓᲐᲮᲣᲠᲕᲘᲡ ᲤᲘᲚᲘᲡ ᲐᲠᲛᲘᲠᲔᲑᲐ 3.40 ᲜᲘᲨᲜᲣᲚᲖᲔ

Კ-15

A3

ფილის არმირების ფრაგმენტი

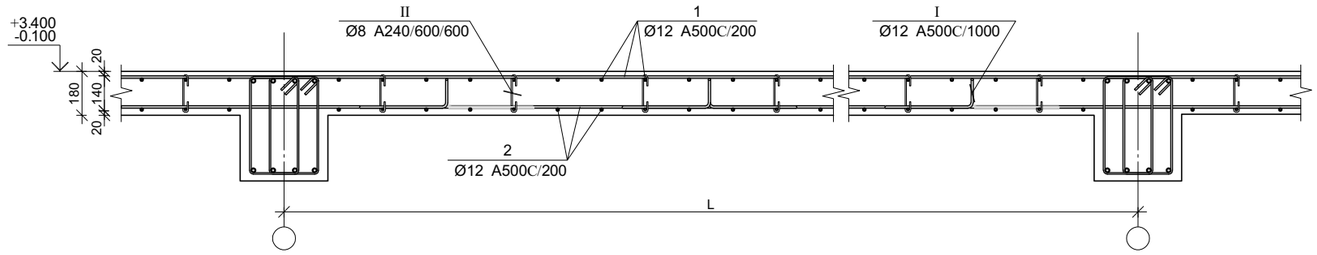

ფილის არმირების კვეთი რიგელთან

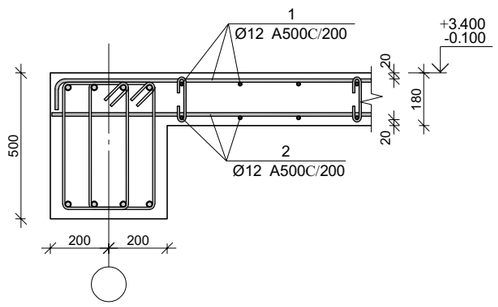

პოზ.	Φ [მმ.]	ესკიზი [მმ.]	სიგრძე [მმ.]
①	ø12		----
②	ø12		----
Ⅰ	ø12	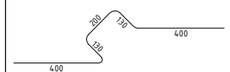	1250
Ⅱ	ø8	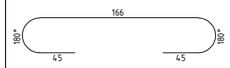	300

გაღახურვის ფილის სპეციფიკაცია -0.10 ნიშნულზე

არმატურის სპეციფიკაცია					არმატურის ამოკრეფა					ბეტონი B 25
პოზ. №	Ø	L მმ.	n ცალი	Ln მ.	Ø	∑ Ln მ.	ბრაკით მეტრის წონა კგ.	წონა კგ. A240	წონა კგ. A500C	V; მ³
1	2	3	4	5	6	7	8	9	10	11
1	12 A500C	-	-	4489.50	8 A240	306.00	0.39	120.74		65.70
2	12 A500C	-	-	4380.00	12 A500C	9325.75	0.89		8279.55	
Ⅰ	12 A500C	1250	365	456.25						
Ⅱ	8 A240	300	1020	306.00						
						∑		120.74	8279.55	65.70
						n= 1		120.74	8279.55	65.70
									127.86	კგ/მ³

გაღახურვის ფილის სპეციფიკაცია 3.40 ნიშნულზე

არმატურის სპეციფიკაცია					არმატურის ამოკრეფა					ბეტონი B 25
პოზ. №	Ø	L მმ.	n ცალი	Ln მ.	Ø	∑ Ln მ.	ბრაკით მეტრის წონა კგ.	წონა კგ. A240	წონა კგ. A500C	V; მ³
1	2	3	4	5	6	7	8	9	10	11
1	12 A500C	-	-	421.89	8 A240	28.50	0.39	11.25		6.17
2	12 A500C	-	-	411.60	12 A500C	875.99	0.89		777.72	
Ⅰ	12 A500C	1250	34	42.50						
Ⅱ	8 A240	300	95	28.50						
						∑		11.25	777.72	6.17
						n= 1		11.25	777.72	6.17
									127.87	კგ/მ³

პროექტის დასახელება
სავაჭრო ცენტრი, ავტოსერვისი

პროექტის მისამართი
ქ. თბილისი, დიდმის
სასწავლო-საცდელი მეურნეობის
ტერიტორია (01.72.14.012.930)

დამკვეთი

მპ	2025.02.13	მუშა პროექტი
სტადია	მარილი	განმარტება
გამოცემა		00000
დაკვეთის №		00000
CAD DWG ფაილი		digomi konstruqciebi 2025.dwg
კონსტრუქტორი		ა. კორტავა
შესრულა		ა. ესებუა
შეამოწმა		ა. კორტავა

ნახაზის დასახელება

გაღახურვის ფილის არმირების კვეთები და სპეციფიკაცია -0.10 და 3.40 ნიშნულებზე

კ-16

A3

გადახურვის ფილის არმირება 6.70 ნიშნულზე

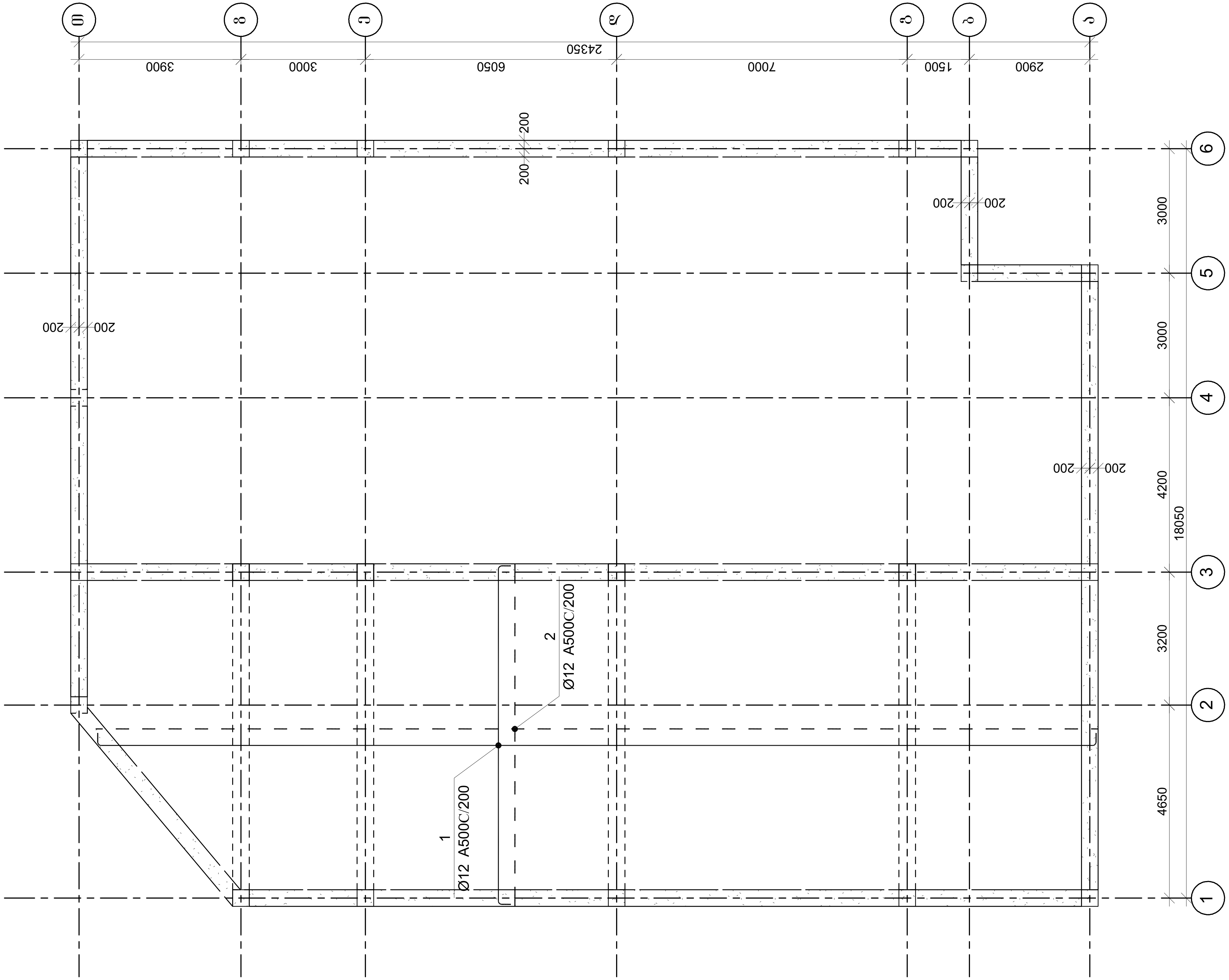

პროექტის დასახელება
სავაჭრო ცენტრი, ავტოსერვისი

პროექტის მისამართი
ქ. თბილისი, დიღმის სასწავლო-საცდელი მეურნეობის ტერიტორია (01.72.14.012.930)

დამკვეთი

მპ	2025.02.13	მუშა პროექტი
სტადია	თარიღი	განმარტება
გამოცემა		00000
დაკვეთის №		00000
CAD DWG ფაილი		digomi konstruqciebi 2025.dwg
კონსტრუქტორი		ა. კორტავა
შეასრულა		ა. ესებუა
შეამოწმა		ა. კორტავა

ნახაზის დასახელება

გადახურვის ფილის არმირება 6.70 ნიშნულზე

კ-17

A3

ფილის არმირების ფრაგმენტი

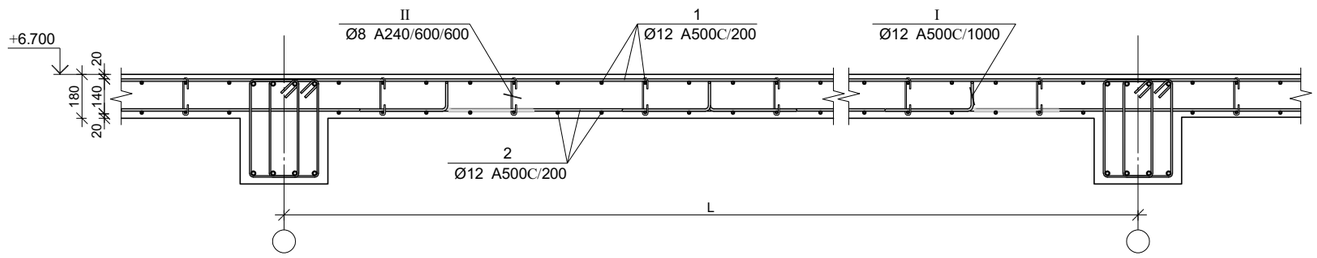

ფილის არმირების კვეთი რიგელთან

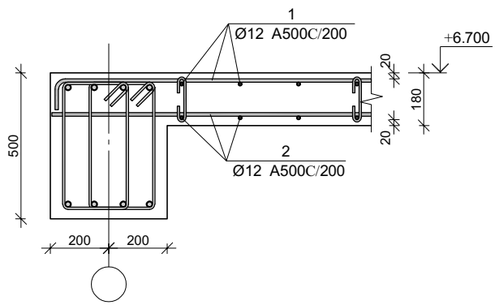

პოზ.	Φ [მმ.]	ესკიზი [მმ.]	სიგრძე [მმ.]
①	ø12		----
②	ø12		----
Ⅰ	ø12	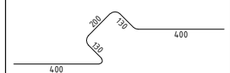	1250
Ⅱ	ø8	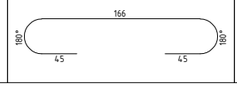	300

გადახურვის ფილის სპეციფიკაცია 6.70 ნიშნულგე

არმატურის სპეციფიკაცია					არმატურის ამოკრეფა					ბეტონი B 25
პოზ. №	Ø	L მმ.	n ცალი	Ln მ.	Ø	∑ Ln მ.	ბრაკით შემცირ. წონა კგ.	წონა კგ. A240	წონა კგ. A500C	V; მ³
1	2	3	4	5	6	7	8	9	10	11
1	12 A500C	-	-	1948.51	8 A240	132.00	0.39	52.09		28.51
2	12 A500C	-	-	1900.98	12 A500C	4049.49	0.89		3595.20	
I	12 A500C	1250	160	200.00						
II	8 A240	300	440	132.00						
						∑		52.09	3595.20	28.51
						n= 1		52.09	3595.20	28.51
									127.93	კგ/მ³

პროექტის დასახელება
სავაჭრო ცენტრი, ავტოსერვისი

პროექტის მისამართი
ქ. თბილისი, დიღმის სასწაველო-საცდელი მეურნეობის ტერიტორია (01.72.14.012.930)

დამკვეთი

მპ	2025.02.13	მუშა პროექტი
სტადია	მარილი	განმარტება
გამოცემა		00000
დაკვეთის №		00000
CAD DWG ფაილი	digomi konstruqciebi 2025.dwg	
კონსტრუქტორი		ა. კორტავა
შესრულა		ა. ესებუა
შეამოწმა		ა. კორტავა

ნახაზის დასახელება

გადახურვის ფილის არმირების კვეთები და სპეციფიკაცია 6.70 ნიშნულგე

კ-18

A3

ფილის ქვედა შრის არმატურების გადაბმის დეტალი

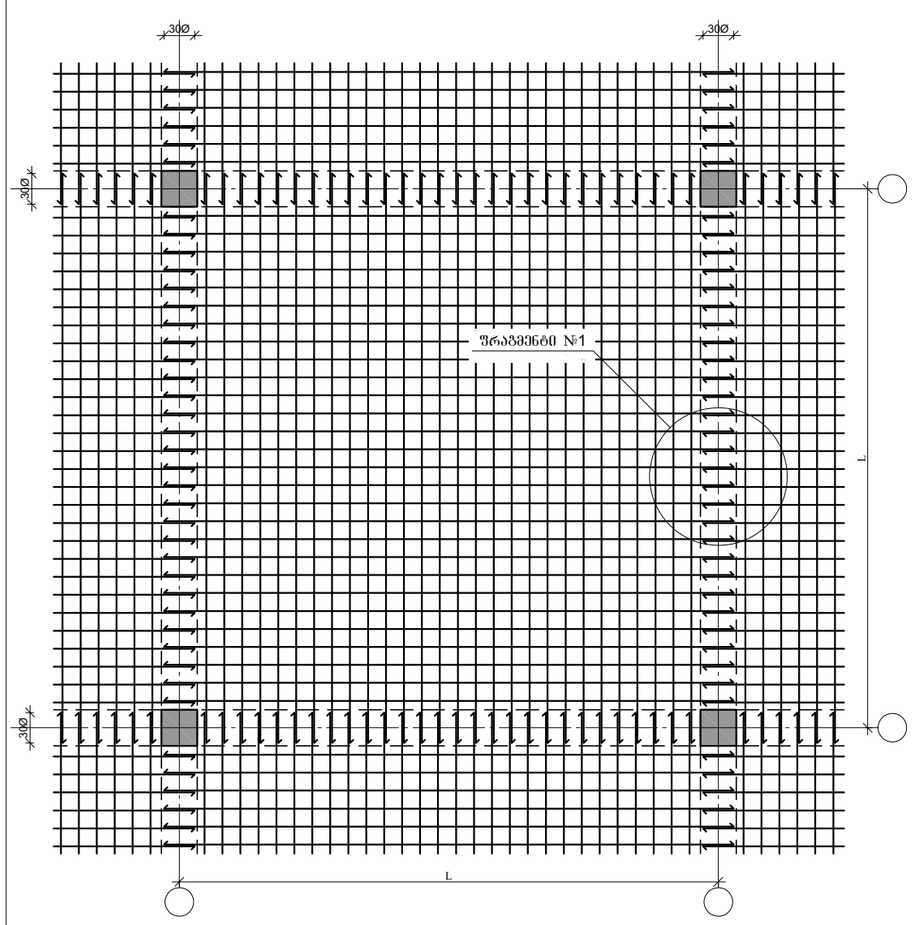

ფილის გედა შრის არმატურების გადაბმის დეტალი

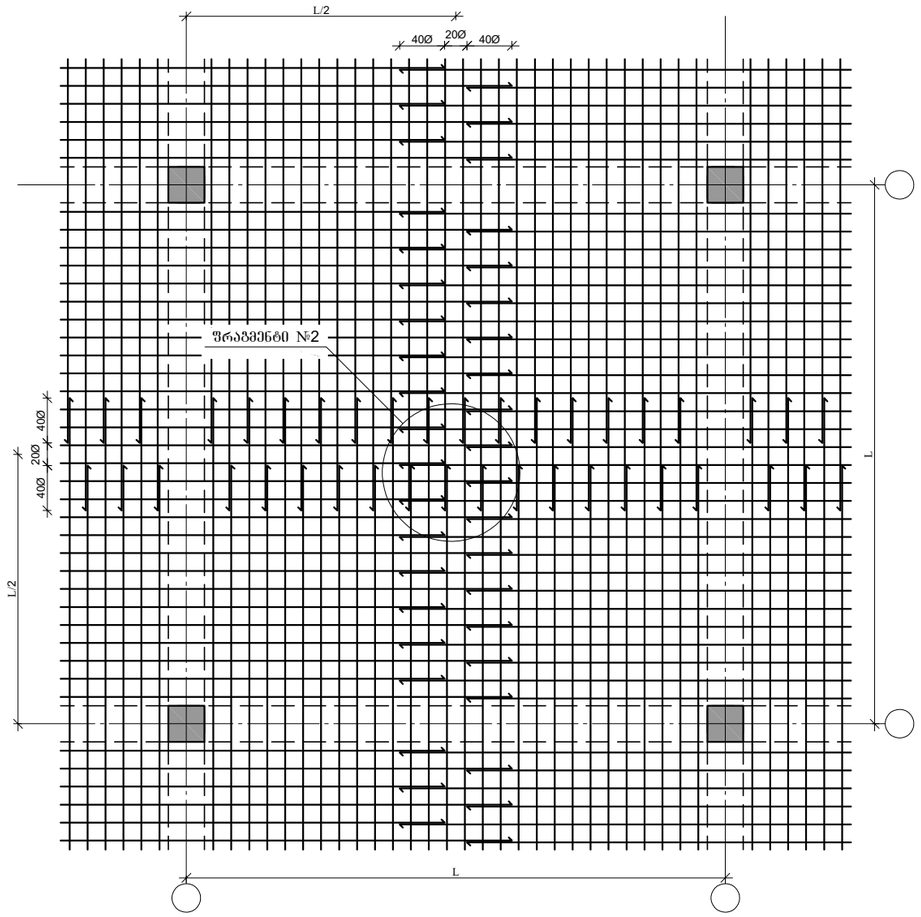

ფრაგმენტი №1

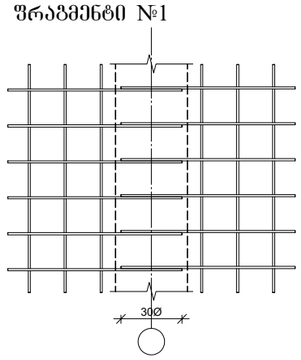

ფრაგმენტი №2

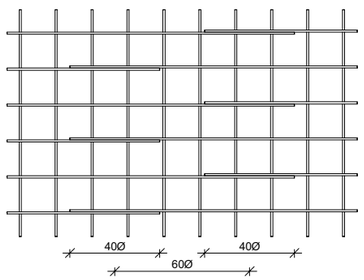

პროექტის დასახელება
სავაჭრო ცენტრი, ავტოსერვისი

პროექტის მისამართი
ქ. თბილისი, დიდმის
სასწავლო-საცდელი მეურნეობის
ტერიტორია (01.72.14.012.930)

დამკვეთი

მპ	2025.02.13	მშმა პროექტი
სტადია	მარილი	განმარტება
გამოცემა		00000

დაკვეთის № 00000

CAD DWG ფაილი digomi konstruqciebi 2025.dwg

კონსტრუქტორი		ა. კორტავა
შესრულა		ა. ესებუა
შეამოწმა		ა. კორტავა

ნახაზის დასახელება

ფილის არმატურების გადაბმის დეტალი

კ-19

A3

გაღახურვის ფილაში ღიობის მოწყობის დეტალი

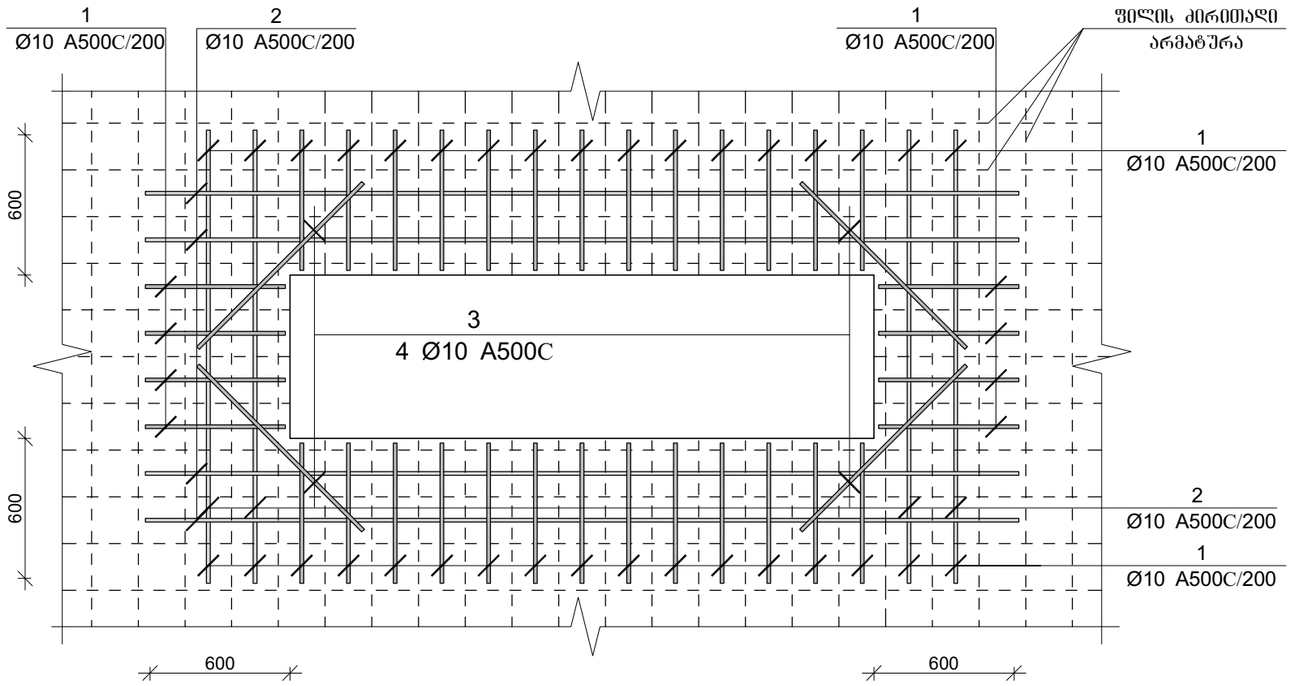

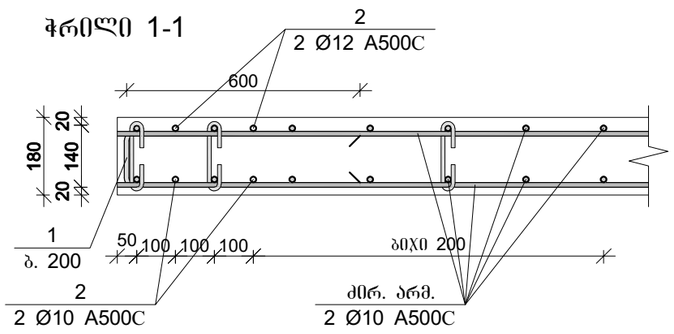

პროექტის დასახელება
სავაჭრო ცენტრი, ავტოსერვისი

პროექტის მისამართი
ქ. თბილისი, დიდგმის
სასწავლო-საცდელი მეურნეობის
ტერიტორია (01.72.14.012.930)

დამკვეთი

მპ	2025.02.13	მუშა პროექტი
სტადია	მარცხი	განმარტება
გამოცემა		00000
დაკვეთის №		00000
CAD DWG ფაილი	digomi konstruqciebi 2025.dwg	
კონსტრუქტორი		ა. კორტავა
შესრულა		ა. ესებუა
შეამოწმა		ა. კორტავა

ნახაზის დასახელება

გაღახურვის ფილაში ღიობის
მოწყობის დეტალი

კ-20

A3

შ.პ.ს. საპროექტო,
არქიტექტურულ–დიზაინერული სტუდია
„ბაზისი XXI“ (ID: 202235296)
საქართველო. თბილისი.
დავით აღმაშენებლის გამზ. №63-ა
ტელ: (+995 595) 27 21 27
e-mail: bazisi_xxi@yahoo.com
№56/25

L.T.D. projecting,
architect-design studio
„BAZISI XXI“ (ID: 202235296)
№63a Agmashenebeli av.
Tbilisi. Georgia
mob. (+995 595) 27 21 27
e-mail: bazisi_xxi@yahoo.com
„21“ თებერვალი 2025წ

საექსპერტო შეფასება (დასკვნა)

ქალაქი თბილისი, დავით აღმაშენებლის ხეივანი, №183ა, შ.პ.ს. „პიტ-სტოპ“-ის (ID ნომერი: 206114505) საკუთრების მიწის ნაკვეთზე, საკადასტრო კოდი № 01.72.14.012.930, მდებარე, მშენებარე, III კლასის სავაჭრო ცენტრის შეთანხმებული პროექტის ცვლილების (კორექტირებული პროექტის) კონსტრუქციულ ნაწილზე; სამშენებლო დოკუმენტის დარღვევით ნაწარმოები სამშენებლო სამუშაოების კორექტირებულ პროექტთან შესაბამისობის, დარღვევების გათვალისწინებით არსებული შენობის საერთო კონსტრუქციული მდგრადობისა და საიმედოობის შესახებ.

შ.პ.ს. „ბაზისი XXI“-ის სპეციალისტების მიერ, ვიზუალური გამოკვლევა ჩაუტარდა ზემოთაღნიშნულ მისამართზე მდებარე, მშენებარე III კლასის სავაჭრო ცენტრის შენობას: სამშენებლო დოკუმენტის (პროექტის) დარღვევით ნაწარმოები სამშენებლო სამუშაოების კორექტირებულ პროექტთან შესაბამისობის, პროექტის დარღვევით აშენებული შენობის ნაწილების სამშენებლო ნორმებთან და წესებთან შესაბამისობის და დარღვევებით აშენებული შენობის ნაწილების არსებული მშენებარე შენობის საერთო კონსტრუქციული მდგრადობაზე და საიმედოობაზე ზეგავლენის დასადგენად.

ასევე განხილული იქნა III კლასის სავაჭრო ცენტრის შეთანხმებული პროექტის ცვლილების (კორექტირებული) პროექტის:

1. კონსტრუქციული ნაწილი, ელექტრონული ვერსიის სახით;
2. არქიტექტურული ნაწილი, ელექტრონული ვერსიის სახით;
3. სამშენებლო მოედნის ტოპოგადაღება და გეოლოგიური კვლევა-ძიების მასალები;
4. კონსტრუქციული ნაწილის ანგარიშები, შესრულებული პროგრამული კომპლექსი „LIRA-SAPR 2022 R3“-ის საშუალებით, ელექტრონული ვერსიის სახით.

დამკვეთი: შ.პ.ს. „პიტ-სტოპ“ (ID ნომერი: 206114505)
ედუარდ მიქაძე (P/N: 01014001689)

პრ. მთ. არქიტექტორი: კონსტანტინე დგებუაძე
პრ. მთ. კონსტრუქტორი: ალექსანდრე კორტავა
ექსპერტი-კონსტრუქტორი: ვახტანგ ჯაფარიძე, შ.პ.ს. „ბაზისი XXI“

სამშენებლო მოედანი ხასიათდება შემდეგი გეოფიზიკური და კლიმატური მონაცემებით:
- სეისმურობა 8 ბალი (MSK 64 სკალის მიხედვით, ქალაქი თბილისი მიეკუთვნება 8 ბალიანი სეისმურობის ზონას, ჰორიზონტალური აჩქარება შეადგენს A=0.17g);
- ქარის ნორმატიული დაწნევა შეადგენს: 85,0 კგძ/მ²;
- თოვლის საფარის ნორმატიული დატვირთვა შეადგენს: 50,0 კგძ/მ²;
- საძირკვლების ფუძედ, საინჟინრო-გეოლოგიური დასკვნის საფუძველზე მიღებულია კენჭნარი გრუნტი, პირობითი საანგარიშო წინაღობით კუმშვაზე წყალგაჯერებულ მდგომარეობაში: Ro=5,0კგძ/სმ², დეფორმაციის მოდულით: E=500,0კგძ/სმ².

პროექტის კორექტირება ითვალისწინებს ადრე შეთანხმებულ (ბრძანება №6194490 4.11.2022წ) პროექტთან მიმართებაში შემდეგ ცვლილებებს:

- მცირედით შეიცვალა სართულების სიმაღლეები: I სართულის გადახურვა ანტრესოლიან ნაწილში ნაცვლად +3,70 ნიშნულისა, ეწყობა +3,40 ნიშნულზე;
- შენობის გადახურვა ნაცვლად +6,70 ÷ +6,412 ნიშნულისა, ეწყობა +6,70 ÷ +6,30 ნიშნულზე;

ქალაქ თბილისში, დავით აღმაშენებლის ხეივანი, №183ა, შ.პ.ს. „პიტ-სტოპ"-ის საკუთრების მიწის ნაკვეთზე, საკადასტრო კოდი № 01.72.14.012.930, მდებარე III კლასის სავაჭრო ცენტრის შენობა წარმოადგენს გეგმაში მართკუთხედის ფორმის ნაგებობას, შეჭრილი და წაკვეთილი კუთხეებით, მაქსიმალური გაბარიტული ზომებით ძირითად: „1"-„6" და „ა"-„თ" ღერძებს შორის: 18,05X24,35მ.

სავაჭრო ცენტრის ნაგებობა ორსართულიანია, (ერთი სრული მიწისზედა სართულით და ნაწილში ანტრესოლის სართულით სართულით). I სართულის მაქსიმალური კონსტრუქციული სიმაღლე (უანტრესოლო ნაწილში) შეადგენს 6,80მ; ანტრესოლიან ნაწილში სართულების კონსტრუქციული სიმაღლე შეადგენს 3,50მ; და 3,30÷2,90მ.

სავაჭრო ცენტრის შენობის მაქსიმალური მალი გრძივი მიმართულებით შეადგენს: 7,00მ. მაქსიმალური მალი განივი მიმართულებით შეადგენს: 10,20 მეტრს.

პირობით ნიშნულს: ±0.00-ს (I სართულის იატაკის დონეს) შეესაბამება აბსოლუტური ნიშნული: 435,25მ.

კონსტრუქციული სქემის მიხედვით სავაჭრო ცენტრის მონოლითური რკ/ბეტონის კარკასული ტიპისაა, ხისტი კვანძებით.

არსებული მდგომარეობით, მშენებარე ობიექტზე დასრულებულია ძირითადი მზიდი კონსტრუქციული სისტემის მოწყობის, არამზიდი ელემენტების მოწყობის და მოსაპირკეთებელი სამუშაოები.

<u>სავაჭრო ცენტრის შენობის კონსტრუქციული ელემენტების დახასიათება</u>

- საძირკვლები დაპროექტებულია მონოლითური რკ/ბეტონის წერტილოვანი ტიპის სახით, გაბარიტული ზომებით: 200X200X80(h)სმ; 150X150X45(h)სმ;
- წერტილოვანი საძირკვლების შემკრავი რანდ-კოჭები დაპროექტებულია მონოლითური რკ/ბეტონისაგან, მართკუთხა განივი კვეთებით: 40X50(h)სმ;
- სვეტები დაპროექტებულია მონოლითური რკ/ბეტონისაგან, მართკუთხა განივი კვეთებით: 40X40სმ;
- რიგელები (კოჭები) დაპროექტებულია მონოლითური რკ/ბეტონისაგან, მართკუთხა განივი კვეთებით: 40X50(h)სმ; 40X60(h)სმ;
- იატაკის და სართულშუა გადახურვის ფილები დაპროექტებულია მონოლითური რკ/ბეტონისაგან, კოჭოვანი ტიპის სახით: სისქით 18სმ; „3"-„6" და „ა"-„თ" ღერძებს შორის: ორტესებრი პროფილის ლითონის კოჭებზე: IPE27 (I№27);
- კიბის უჯრედი დაპროექტებულია მონოლითური რკ/ბეტონის მარშებით, ბაქნებით და საფეხურებით. კიბის ფილის სისქე შეადგენს 18სმ;

5296
ISI XXI LTD

- გარე კედლები წარმოადგენს კარკასის (ჩონჩხედის) შევსებას, ისინი „პემზობეტონის“ მცირეგაბარიტიანი ბლოკების წყობისაა;
- სახურავი ერთქანობიანია, „სენდვიჩი“-ს ტიპის პანელების ბურულით.
- შენობის მზიდ კონსტრუქციას წარმოადგენს მონოლითური რკ/ბეტონის სივრცული კარკასი, ხისტი კვანძებით.

ბეტონის საპროექტო კლასი მზიდ კონსტრუქციებში შეადგენს: B25; არმატურების საპროექტო კლასი მზიდ კონსტრუქციებში შეადგენს: A500C და A240. შენობის მზიდი კონსტრუქციული სისტემის სივრცული გაანგარიშება შესრულებულია პროგრამული კომპლექსის „LIRA-SAPR 2022“-ის საშუალებით, 8 ბალიანი სეისმურობისათვის. საპროექტო შენობის საანგარიშო სქემას წარმოადგენს ჩარჩოვანი სისტემა: მონოლითური რკ/ბეტონის სვეტების, რიგელების, ლითონის კოჭების და გადახურვის ფილების ერთობლივი მუშაობით.

საპროექტო ნაგებობის მზიდი კონსტრუქციების გეომეტრიული ზომები, ბეტონის კლასი, პროფილები და არმირება დაპროექტებულია შენობის მზიდი კონსტრუქციული სისტემის სივრცული ანგარიშის შედეგების მიხედვით, ცვლილებების სრული გათვალისწინებით. საპროექტო სავაჭრო ცენტრის მზიდი კონსტრუქციების გაანგარიშებათა შედეგები აკმაყოფილებენ ნაგებობების მდგრადობის, სიხისტის და სიმტკიცის ნორმატიული დოკუმენტებით გათვალისწინებულ მოთხოვნებს.

<u>დასკვნა:</u>

შესრულებული გამოკვლევის საფუძველზე შ.პ.ს. „ბაზისი XXI“ ადგენს, რომ, ქალაქი თბილისი, დავით აღმაშენებლის ხეივანი, №183ა, შ.პ.ს. „პიტ-სტოპ“-ის (ID: 206114505) საკუთრების მიწის ნაკვეთზე, საკადასტრო კოდი № 01.72.14.012.930, მდებარე, მშენებარე, III კლასის სავაჭრო ცენტრის შეთანხმებული სამშენებლო დოკუმენტის (პროექტის) დარღვევით აშენებული ნაწილები (მზიდი კონსტრუქციები) მათი საერთო მდგრადობის თვალსაზრისით აკმაყოფილებენ მოქმედი სამშენებლო ნორმებისა და წესების მოთხოვნებს.

შეთანხმებული სამშენებლო დოკუმენტის დარღვევებით გამოწვეული ცვლილებები სრულად არის ასახული კორექტირებული პროექტის კონსტრუქციულ ნაწილში.

შეთანხმებული პროექტის ცვლილების (კორექტირებული პროექტის) კონსტრუქციული ნაწილი დამუშავებულია საკმარისი მოცულობით, საქართველოს რესპუბლიკაში მოქმედი სამშენებლო ნორმებისა და წესების შესაბამისობაში.

პროექტის გრაფიკული ნაწილისა და შენობის ძირითადი მზიდი კონსტრუქციული სისტემის სივრცული ანგარიშის შედეგების ანალიზის საფუძველზე, ექსპერტიზა დადებით შეფასებას აძლევს: ქალაქი თბილისი, დავით აღმაშენებლის ხეივანი, №183ა, შ.პ.ს. „პიტ-სტოპ“-ის (ID: 206114505) საკუთრების მიწის ნაკვეთზე, საკადასტრო კოდი № 01.72.14.012.930, მდებარე, მშენებარე, III კლასის სავაჭრო ცენტრის შეთანხმებული პროექტის ცვლილების (კორექტირებული პროექტის) კონსტრუქციულ ნაწილს და რეკომენდაციას უწევს მას მშენებლობის ნებართვის მისაღებად.

შ.პ.ს. „ბაზისი XXI“-ის
აღმასრულებელი დირექტორი,
ექსპერტი, კონსტრუქტორი: /ვახტანგ ჯაფარიძე /



ამონაწერი მეწარმეთა და არასამეწარმეო (არაკომერციული) იურიდიული პირების რეესტრიდან

განაცხადის ნომერი: 115518
განაცხადის რეგისტრაციის ნომერი: B10105547
ამონაწერის მომზადების თარიღი: 03/09/2010 15:40:23

სუბიექტი

საფირმო სახელწოდება:	შპს ბაზისი XXI
იურიდიული მისამართი:	საქართველო, ძველი თბილისის რაიონში, აღმაშენებლის გამზირი 63ა
საიდენტიფიკაციო კოდი:	202235296
სამართლებრივი ფორმა:	შეზღუდული პასუხისმგებლობის საზოგადოება
სახელმწიფო რეგისტრაციის თარიღი:	12/12/2003
სახელმწიფო რეგისტრაციის ნომერი:	2/4-3679
მარეგისტრირებელი ორგანო:	დიდუბე-ჩუღურეთის სასამართლო
საგადასახადო ინსპექცია:	თბილისის რეგ.ცენტრი ძველი თბილისის გ-ბა

ხელმძღვანელობაზე/წარმომადგენლობაზე უფლებამოსილი პირები

- 01001003423, იოსებ ცერცვაძე,
  გენერალური დირექტორი, ,
- 01005021796, ვახტანგ ჯაფარიძე,
  , , აღმასრულებელი დირექტორი

პარტნიორები

	წილი	ანგარიშის ნომერი
01001003423, იოსებ ცერცვაძე,	100.00000000%	202235296-SH-00001

ყადაღა/აკრძალვა:

რეგისტრირებული არ არის

საგადასახადო გირავნობა/იპოთეკის უფლება:

რეგისტრირებული არ არის

დიპლომი

წარჩინებით

ИВ № 257304

ეს დიპლომი მიეცა [illegible]
[illegible]
მასზე, რომ იგი 1980 წელს შევიდა
საქართველოს [illegible]
[illegible]
და 1985 წელს დაამთავრა
[illegible]
[illegible]
სრული კურსი სპეციალობით [illegible]
[illegible]

სახელმწიფო საგამოცდო კომისიის 1985 წ.
„3" [illegible] გადაწყვეტილებით
[illegible]
[illegible]
კვალიფიკაცია.

სახელმწიფო საგამოცდო
კომისიის თავმჯდომარე

ბ. ა.

ქალაქი [illegible] 1986 „29" 05

ДИПЛОМ

С ОТЛИЧИЕМ

ИВ № 257304

Настоящий диплом выдан Джапаридзе
Вахтангу Дживиевичу
в том, что он в 1980 году поступил
в Грузинский политехнический
институт им. В.И. Ленина
и в 1985 году окончил полный курс
названного
института
по специальности промышленное
и гражданское
строительство

Решением Государственной экзаменационной
комиссии от [illegible] 1985 г.
[illegible]
присвоена квалификация инженера
[illegible]

Председатель Государственной
экзаменационной комиссии

М. П.

Город Тбилиси „29" 05 1986 г.

Регистрационный № 1276

Georgia IDENTITY CARD

საქართველო

GEO



სახელი / FIRST NAME
ვახტანგ
VAKHTANG

გვარი / LAST NAME
ჯაფარიძე
JAPARIDZE

მოქ. / CIT
GEO

სქესი / SEX
მ / M

პირადი No / PERSONAL No
01005021796

დაბადების თარიღი / DATE OF BIRTH
10.06.1963

მოქმედების ვადა / DATE OF EXPIRY
26.06.2026

ბარათის No / CARD No
15IC19267

ხელმოწერა / SIGNATURE

დაბადების ადგილი / PLACE OF BIRTH
თბილისი
TBILISI

გაცემის თარიღი / DATE OF ISSUE
26.06.2016

გამცემი ორგანო / ISSUING AUTHORITY
იუსტიციის სამინისტრო
MINISTRY OF JUSTICE

```
IDGE015IC192675010050217 96<<<<
6306106M2606266GEO<<<<<<<<<<<1
JAPARIDZE<<VAKHTANG<<<<<<<<<<<
```

ინფორმაცია საპროექტო და საექსპერტო სამუშაოთა შესახებ

მე, ვახტანგ ჯაფარიძე, 1985 წლიდან ვეწევი საპროექტო საქმიანობას შ.პ.ს. „თბილქალაქ-პროექტ"-ში; 1997 წლიდან ვთანამშრომლობ სხვადასხვა საპროექტო და სამშენებლო ორგანიზაციებთან, სადაც ვასრულებ საპროექტო და საექსპერტო სამუშაოებს; ასევე ვეწევი სამშენებლო ობიექტების ტექნიკურ ზედამხედველობას. 2004 წლიდან ვარ შ.პ.ს. „ბაზისი XXI"-ის აღმასრულებელი დირექტორი და მთავარი კონსტრუქტორი.

ჩემი უშუალო ხელმძღვანელობით დამუშავებულია შემდეგი ობიექტები:

- მრავალბინიანი საცხოვრებელი სახლი საგარეჯოს ქ. №7-7ა;
- მრავალბინიანი საცხოვრებელი სახლი ქეთევან წამებულის გამზ. №15-17;
- მიწისძვრისაგან დაზიანებული, ქ. თბილისის მე-4 საშუალო სკოლის გამაგრების პროექტი;
- მრავალბინიანი საცხოვრებელი სახლები ალ. ყაზბეგის გამზ. №34-ში;
- 10 სართულიანი ბავშვთა სარეაბილიტაციო ცენტრის პროექტი ქ. თბილისის I კლინიკური საავადმყოფოს ტერიტორიაზე;
- ღვინის ქარხანა ყვარელის რ/ნ, სოფელ შილდაში;
- მრავალბინიანი საცხოვრებელი სახლი საბურთალოს ქ. №31;
- მრავალბინიანი საცხოვრებელი სახლი შატბერაშვილის ქ. №7 და შატბერაშვილის ქ. №9;
- მრავალბინიანი საცხოვრებელი სახლი მარუხის გმირების ქ. №11;
- მრავალბინიანი საცხოვრებელი სახლი ვ. ივერიელის ქ. №32 / საბადურის ქ. №32-32ა, №34;
- მრავალი ინდივიდუალური საცხოვრებელი სახლი.

ბოლო 5 წლის განმავლობაში ჩატარებული საექსპერტო სამუშაოები:

- ქ. გარდაბნის მუნიციპალიტეტის სოფელ მარტყოფში, სოფელ სართიჭალასა და სოფელ საკაძეში, შ.პ.ს. „ჩირინა"-ს მეფრინველეობის კომპლექსის ტერიტორიაზე, მდებარე შენობების საერთო მდგრადობისა და ნაგებობის მზიდი კონსტრუქციების საპროექტო მონაცემებთან შესაბამისობის შესახებ; საექსპერტო შეფასებები კონსტრუქციულ ნაწილზე.
- ქ. თბილისში, შავიშვილის ქ. №1 / ქავთარაძის ქ. №19, შ.პ.ს. „მონოლით ჯგუფი"-ს მრავალბინიანი საცხოვრებელი სახლის პროექტის კონსტრუქციულ ნაწილზე.
- ქ. გურჯაანში, თავისუფლების ქუჩა № 6-ში, „სოკარ ჯორჯია პეტროლეუმ"-ის ავტოგასამართი კომპლექსის პროექტის კონსტრუქციულ ნაწილზე.
- ქ. თბილისში, დასახლება აეროდრომი, ქუჩა I, №20/ქ. თბილისი, აეროდრომის დასახლება მე-3 ქუჩა №17/ ქ. თბილისი, აეროდრომის დასახლება I ქუჩა №22, ე.ს. ამხანაგობა „იმედი 2015"-ის მრავალბინიანი საცხოვრებელი სახლის პროექტის კონსტრუქციულ ნაწილზე.
- ქ. თბილისში, ქინძმარაულის I შესახვევი №1-ში, შ.პ.ს. „უნიმედი კახეთი"-ს მიწის ნაკვეთზე მდებარე არსებული რეფერალური ჰოსპიტალის შენობის გამაგრება-გაძლიერების პროექტზე.
- ქ. რუსთავში, სექტორი-ჟ. შარტავა, მიკრო/რაიონი XXI, №16 და №22 სახლებს შორის მიმდებარე ტერიტორიაზე მრავალბინიანი საცხოვრებელი სახლის პროექტის კონსტრუქციულ ნაწილზე.
- ქალაქ თბილისში, ქუჩა უშანგი ჩხეიძის, №12-14-16 შ.პ.ს. „ბელი"-ს მრავალბინიანი საცხოვრებელი სახლის პროექტის კონსტრუქციულ ნაწილზე.
- ქ. თბილისში, შატბერაშვილის ქუჩა №74, შ.პ.ს. „სალვუს დეველოპმენტი"-ს დაბალი ინტენსივობის საცხოვრებელი სახლის კორექტირებული პროექტის კონსტრუქციულ ნაწილზე.
- ქალაქ თბილისში, ქუჩა წინანდალი №9 შ.პ.ს. „საქართველოს ეროვნული უნივერსიტეტი სეუ"-ს საგანმანათლებლო ცენტრის შენობის პროექტის კონსტრუქციულ ნაწილზე.
- ქ. თბილისში, სექტორი-სამგორი, კახეთის გზატკეცილის მე-7 კმ-ის მიმდებარე ტერიტორიაზე, შ.პ.ს. „R.I.G. GAS"-ის ნავთობბაზის ობიექტების პროექტის კონსრტუქციულ ნაწილზე
- ქ. თბილისში, ქუჩა წინანდლის, №9, (ნაკვეთი №01/107) შ.პ.ს. „კარდიოლოგიური კლინიკა გული"-ს საკუთრების მიწის ნაკვეთზე № 01.17.13.001.315 არსებული საავადმყოფოს რეკონსტრუქციის (დაშენება-გადაჯდომით) პროექტის კონსტრუქციულ ნაწილზე
- ქ. თბილისში, სექტორი-საბურთალო, დიდი დიღომი, მიკრო/რაიონი I და ფარნავაზ მეფის გამზირს შორის, შ.პ.ს. „აკა"-ს საკუთრების მიწის ნაკვეთზე №01.10.06.009.042 მრავალფუნქციური კომპლექსის შენობის პროექტის კონსტრუქციულ ნაწილზე
- ქ. თბილისში, ქუჩა ნარიმანოვი, №12, შ.პ.ს. „ემ. ჯი. ალიანსი"-ს საკუთრების მიწის ნაკვეთზე მრავალბინიანი საცხ. სახლის (ბლოკი: №1–№6) პროექტის კონსტრუქციულ ნაწილზე.

მოწოდებულ ინფორმაციას ვადასტურებ,
შ.პ.ს. „ბაზისი XXI"-ის
აღმასრულებელი დირექტორი: /ვ. ჯაფარიძე/

საქართველო. შპს "ბაზისი XXI" * GEORGIA. "BAZISI XXI" LTD * 202235296

შეთავაზებული სპეციალისტის ბიოგრაფიული მონაცემები

შეთავაზებული თანამდებობა	ინჟინერ-კონსტრუქტორი
ფირმის. დასახელება	შპს „ბაზისი XXI“
გვარი, სახელი	ჯაფარიძე ვახტანგ
პირადი №	01005021796
დაბადების თარიღი	10. 06. 1963წ.
საცხოვრებლის მისამართი	ქ. თბილისი, წყალტუბოს ქ. №20
ელ.ფოსტა	bazisi_xxi@yahoo.com
საკონტაქტო ტელეფონი	595 27 21 27
ოჯახური მდგომარეობა	აუტანელი
პროფესია	სამრეწველო და სამოქალაქო ობიექტების ინჟინერ-მშენებელი, დამპროექტებელი
საპროექტო ორგანიზაციაში მუშაობის სტაჟი	39 წელი
ექსპერტად მუშაობის სტაჟი	24 წელი
მოვალეობის დეტალურად აღწერა	სამრეწველო და სამოქალაქო ობიექტების კონსტრუქციების გაანგარიშება-დაპროექტება
განათლება 1980-1985წწ	უმაღლესი, საქართველოს პოლიტექნიკური ინსტიტუტი, სამშენებლო ფაკულტეტი, სამრეწველო და სამოქალაქო ობიექტების ინჟინერ-მშენებელი
ძირითადი კვალიფიკაციები 1985 წლიდან დღემდე	შ.პ.ს. „თბილქალაქპროექტი“-ს წამყვანი კონსტრუქტორი, შ.პ.ს. „ბაზისი XXI“-ის მთავარი კონსტრუქტორი
დაპროექტებული ობიექტები 1985-2025წწ	მრავალი ინდივიდუალური და მრავალბინიანი საცხოვრებელი სახლი, საწარმოო დანიშნულების ობიექტები, შენობების აღდგენა-გამაგრების პროექტები
თარიღი	21. 02. 2025წ.

ენები	კითხვა	წერა	ლაპარაკი
ქართული	მშობლიური	მშობლიური	მშობლიური
რუსული	თავისუფლად	თავისუფლად	თავისუფლად

დადასტურება:
მე, ქვემორე ხელისმომწერი ვადასტურებ, რომ წარმოდგენილი მონაცემები ზუსტად აღწერს ჩემს პიროვნებას, ჩემს გამოცდილებას და კვალიფიკაციას.

სპეციალისტი





ვახტანგ ჯაფარიძე

სახელმწიფო ლიცენზია

სლც№ 4122

საპროექტო-სამშენებლო საქმიანობის განხორციელებაზე

ეძლევა შპს „ბაზისი XXI“

ქ. თბილისი, დავით აღმაშენებლის № 63-ა

მასზედ, რომ მას აქვს უფლება განახორციელოს საპროექტო-სამშენებლო საქმიანობა დანართში მოცემულ სახეობებში.

ლიცენზია მოქმედებს საქართველოს ტერიტორიაზე

განსაკუთრებული პირობები

ლიცენზიის მოქმედების ვადა ლიცენზია გაცემულია 11122004წ.

საქართველოს ეკონომიკური განვითარების მინისტრის მოადგილე, სპეციალიზებული მუდმივმოქმედი სალიცენზიო-სანებართვო კომისიის თავმჯდომარე ვახტანგ ლეჟავა

საქართველო, შპს „ბაზისი XXI“ GEORGIA, "BAZISI XXI" LTD 202235296

საპროექტო-სამშენებლო საქმიანობაზე
№4177 სახელმწიფო ლიცენზიის
დანართი

ჩამონათვალი

საპროექტო – სამშენებლო საქმიანობის სახეებისა, რომელთა განხორციელების უფლება ეძლევა შპს-ს „ბაზისი XXI“

1. *საცხოვრებელი, სამოქალაქო და საზოგადოებრივი დანიშნულების შენობა-ნაგებობების დაპროექტება (მ.შ. ტექნიკური მდგომარეობის გამოკვლევა და რეკომენდაციების დამუშავება):*
   - საცხოვრებელი შენობები:
     ბ. ხუთსართულიანი (მანსარდის ჩათვლით);
   - საზოგადოებრივი შენობები და ნაგებობები:
     ბ. ხუთ სართულამდე ან 18 მ. სიმაღლის და დახურული საშუალო სირთულის კონსტრუქციის დარბაზები.
2. *სამრეწველო, საწარმოო და სასოფლო-სამეურნეო შენობა-ნაგებობათა დაპროექტება:*
   - საწარმოო შენობა-ნაგებობები;
   - სამრეწველო ობიექტები:
     ა. მცირე სიმძლავრის.
3. *პროექტების ექსპერტიზა:*
   - საცხოვრებელი, სამოქალაქო და საზოგადოებრივი დანიშნულების შენობა-ნაგებობები.
   - საწარმოო შენობა-ნაგებობები;

გაცემულია 2004 წლის 14 დეკემბერს.

სპეციალიზებული მუდმივმოქმედი
სალიცენზიო-სანებართვო კომისიის
თავმჯდომარის მოადგილე ალბერტ ჯანელიძე

შპს „ბაზისი XXI“ საქართველო GEORGIA "BAZISI XXI" LTD 202235296