

საწყობის საინჟინრო პროექტი

ელექტრო მომარაგება

შპს. "შრბანსკეტჩერსი"	ფუნქცია - საწყობი	პირობითი აღნიშვნები		თანამდებობა	სახელი,გვარი	ხელმოწერა
	0 სართულის გეგმა	სენსორული ნათება ლედ განათება განათება აბაზანის აივნის განათება	ორკლავიშიანი ჩამრთველი ერთკლავიშიანი ჩამრთველი გამღუმი რეზეტი	მთავარი ფარი კიბის უჯრედის განათება ელ . მრიცხველები რევერსული ჩამრთველი	დირექტორი:	თორნიკე სადრაძე	
	ქალაქი თბილისი, ჭუბა ჩანტლაძე, ინტურისტის ბაზრის მიმდებარედ (ს/კ: 01.19.17.003.114)				შემსრულებელი:	თორნიკე გიგაური	
					შემსრულებელი:	თორნიკე გიგაური	

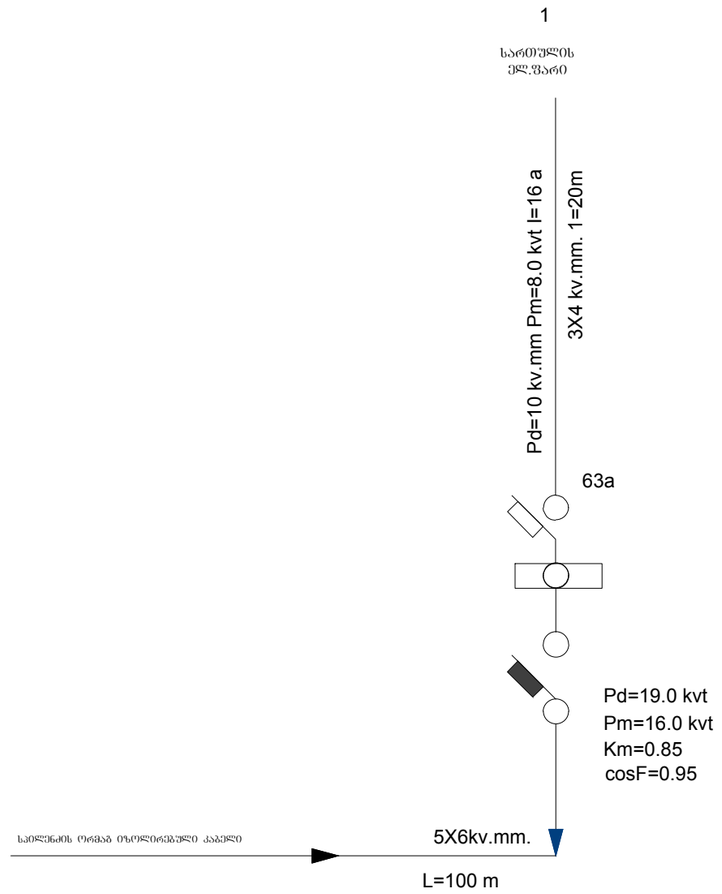

პროექტის ელ.ტექნიკური ნაწილი დამუშავებულია შენობის არქიტექტურული გეგმების საფუძველზე, პროექტირების მოქმედი ნორმებისა და წესების გათვალისწინებით (СНиП 23–05–95ю СП31–110–2003ю ПУЭ) ელენერგიის უზრუნველყოფის თვალსაზრისით ობიექტი განეკუთვნება III კატეგორიის მომხმარებლებს.

ძაბვის ძალური და განათების ელ.მიმღების კვება განხორციელდეს მთავარი გამანაწილებელი ფარიდან (მ.გ.ფ) საიდანაც იკვებება სართულებზე მდებარე ელ.ფარები.

განათების წყაროდ გამოიყენება კომპაქტური ეკონათურიანი ლედ სანათი.

სართულზე დაიდგმება ელექტრო გამანაწილებელი ჯგუფური ფარი, რომლებიც დაკომპლექტებულია შემყვანზე სამპოლუსიანი, ხოლო გამავალ ხაზებზე ერთპოლუსიანი და სამპოლუსიანი ავტომატური ამომრთველებით. დამონტაჟებული შტეფსელის როზეტების მკვებავები ჯგუფებისთვის ელ. ფარებში გათვალისწინებულია ორპოლუსიანი დიფერენციალური ავტომატური ამომრთველები 30 მა დენის გაჟონვაზე ამორთვის უნარით.

ჩამრთველები და შტეფსელების როზეტები ოთახებში დაიდგმება იატაკიდან 1.30 და 0.8მ -ის სიმაღლეზე, კომპიუტერების საშტეფსელო როზეტები დაიდგმება კედელზე.

განათების ჯგუფური ხაზი შესრულებულია სპილენძის ძარღვებიანი ორმაგი არაალებადი იზოლაციის მქონე სადენით, 3X1.5 კვ.მმ. საშტეფსელო როზეტებისთვის 3X2.5 კვ.მმ.

შემყვან გამანაწილებელ ფარზე ეწყობა ნულოვანი სალტის განმეორებითი დამიწების კერა ელექტროდების 50X50X5 მმ ჩარტყმით.

ბრუნტში 2.5 მ სიღრმეზე მიწის ზედაპირიდან და მათი შეერთება ხდება გალვანიზირებული ზოლოვანი ფოლადით 40X4 მმ.

აგრეთვე დამიწდეს ყველა ის დენგამტარი და დენგაუმტარი დანადგარები, რომლებიც ხელის გაუმართაობის შემთხვევაში შეიძლება მოხვდეს ძაბვის ქვეშ.

ობიექტის მოთხოვნილი სიმძლავრე შეადგენს მ =19.0 კვტ

შპს. "შრბანსკეტჩერსი"	ფუნქცია - საწყობი	პირობითი აღნიშვნები		თანამდებობა	სახელი,გვარი	ხელმოწერა
	0 სართულის გეგმა	სენსორული ნათება; ლედ განათება; განათება აბაზანის; აივნის განათება; ორკლავიშიანი ჩამრთველი; ერთკლავიშიანი ჩამრთველი; გამოვდა; როზეტი; მთავარი ფარი; კიბის უჯრედის განათება; ელ . მრიცხველები; რევერსული ჩამრთველი		დიზაინერი:	თორნიკე საღარაძე	
	ქალაქი თბილისი, ჭუბა ჩანტლაძე, ინტურისტის ბაზრის მიმდებარედ (ს/კ: 01.19.17.003.114)			შემსრულებელი:	თორნიკე გიგაური	
				შემსრულებელი:	თორნიკე გიგაური	

	#	დასახელება	განზ. ერთ.	
	1	შენობის შემყვან გამანაწილებელი მოწყობილობა/მთავარი ფარი 3 ჯგუფიანი, შემყვანზე 3 ფაზა ავტომატური გამომრთველით. ჯგუფებში 3 ფაზა. ავტომატით. 25a2c. 32a-1c. სამისამარეთო სარელეო მოდულით. 5X6 მმ 30 ამპერზე.	კომპ.	1
	2	1 სართულის ელ.ფარი 3 ჯგუფიანი შემყვანზე 3ფ. 63ა-ზე. ჯგუფებში 1 ფაზა ავტომატური გამომრთველით 25ა-1ც 32ა-2ც.	კომპ.	1
	3	2 სართულის ელ.ფარი 3 ჯგუფიანი შემყვანზე 3ფ. 63ა-ზე. ჯგუფებში 1 ფაზა ავტომატური გამომრთველით 25ა-1ც 32ა-2ც.	კომპ.	1
□	4	ავტომატური ტიპის სანათი ლედ ნათურით. 4X10 ვტ.	ც	40
◀	5	კედლის კლაფონი ლედ ნათურით 7ვტ.	ც	6
	6	მრიცხველის კარადა	ც	1
	7	საშტეფსელო როზეტი ორპოლუსიანი მესამე დამიწების კონტაქტით.	ც	40
	8	ერთპოლუსიანი გამომრთველი ორკლავიშიანი.	ც	20
	9	სპილენძის ორმაგიზოლიანი კაბელი კვეთით NYY-3x1.5 kv.mm	მ	500
	10	სპილენძის ორმაგიზოლიანი კაბელი კვეთით NYY-3x2.5 kv.mm	მ	480
	11	სპილენძის ორმაგიზოლიანი კაბელი კვეთით NYY-3x4 kv.mm	მ	120
	12	სპილენძის ორმაგიზოლიანი კაბელი კვეთით NYY-5x6 kv.mm	მ	120
	13	საკაბელო არხები 15x25 mm	მ	60
	14	საკაბელო არხების შურნიტურა საერთო ღირებულების 18%	კომპ.	1
	15	გაშვება, გამართვა, ტესტირება.	მ	1
	16	კუთხოვანა 50X50X5მმ. L=2.5მ. მთ.გ.ფ-ის დამიწებისათვის და მეხდაცვისთვის	ცალი	3
	17	ზოლოვანი ფოლადი 40X4მმ. მთ.გ.ფ-ის დამიწებისათვის და მეხდაცვისთვის	ცალი	25

პროექტის შემადგენლობა		
	დასახელება	
1	სპეციფიკაცია	
2	განმარტება. მთ.გამ. ფარის სტრუქტურული სქემა	
3	მთავარი გამანაწილებელი ფარი	
4	I სართულის გეგმა	
5	II სართულის გეგმა	
6	მთავარი გამანაწილებელი ფარი სქემა	
7	I სართულის გამანაწილებელი ფარი	
8	II სართულის გამანაწილებელი ფარი	
9		
10		

შპს. "შრბანსკეტჩერსი"

ფუნქცია - საწყობი

0 სართულის გეგმა

ქალაქი ობილისი, ჭუჩა ჩანტლაძე, ინტერისტის ბაზრის მიმდებარედ (ს/კ: 01.19.17.003.114)

პირობითი აღნიშვნები

- ხენსორული ნათება
- ლედ განათება
- განათება აბაზანის
- აივნის განათება
- ორკლავიშიანი ჩამრთველი
- ერთკლავიშიანი ჩამრთველი
- გამღიობი
- როზეტი
- მთავარი ფარი
- კიბის უჯრედის განათება
- ელ . მრიცხველები
- რევერსული ჩამრთველი

თანამდებობა	სახელი,გვარი	ხელმოწერა
დირექტორი:	თორნიკე სადრაძე	
შემსრულებელი:	თორნიკე გიგაური	
შემსრულებელი:	თორნიკე გიგაური	

	"ՕՄԱՐՅԱՔՐՈՒՄՆԵՐ" ՍՊԸ. ՊԱՇ	
ԳՐԱՖԻԿ - ԼԱՅՈՒՏ	0 ԼԱՅՈՒՏԱՅԻՆ ՊԼԱՆ ՀԱՄԱՅՆՔԱՅԻՆ ՇԻՆՈՒԹՅՈՒՆՆԵՐԻ ՇԻՆԱՐԱՐՈՒԹՅԱՆ ՊԱՏՎԱՐԱԿԱՆ ՊԱՀԱՆՋՆԵՐԻ ՀԱՄԱՁԱՅՆԵՑՎԱԾ ՆԱԽԱԳԻԾ (Ա/Հ՝ 01.19.17.003.114)	

ՀԱՄԱՁԱՅՆԵՑՎԱԾ ՆԱԽԱԳԻԾԸ ՀԱՍՏԱՏՈՂ ՄԱՐՄՆԻ ՏԵՍԱԿԱՆ ՀԱՄԱՐԸ		ՀԱՄԱՁԱՅՆԵՑՎԱԾ ՆԱԽԱԳԻԾԸ ՀԱՍՏԱՏՈՂ ՄԱՐՄՆԻ ՏԵՍԱԿԱՆ ՀԱՄԱՐԸ		ՊՐՈՅԵԿՏԱՅԻՆ ԿԱԶՄԱԿԵՐՊՈՂ ՄԱՐՄՆԻ ՏԵՍԱԿԱՆ ՀԱՄԱՐԸ	
ՀԱՏԱԿԱՑՎՈՂ ՄԱՍ	ՀԱՏԱԿԱՑՎՈՂ ՄԱՍ	ՀԱՏԱԿԱՑՎՈՂ ՄԱՍ	ՀԱՏԱԿԱՑՎՈՂ ՄԱՍ	ՀԱՏԱԿԱՑՎՈՂ ՄԱՍ	ՀԱՏԱԿԱՑՎՈՂ ՄԱՍ

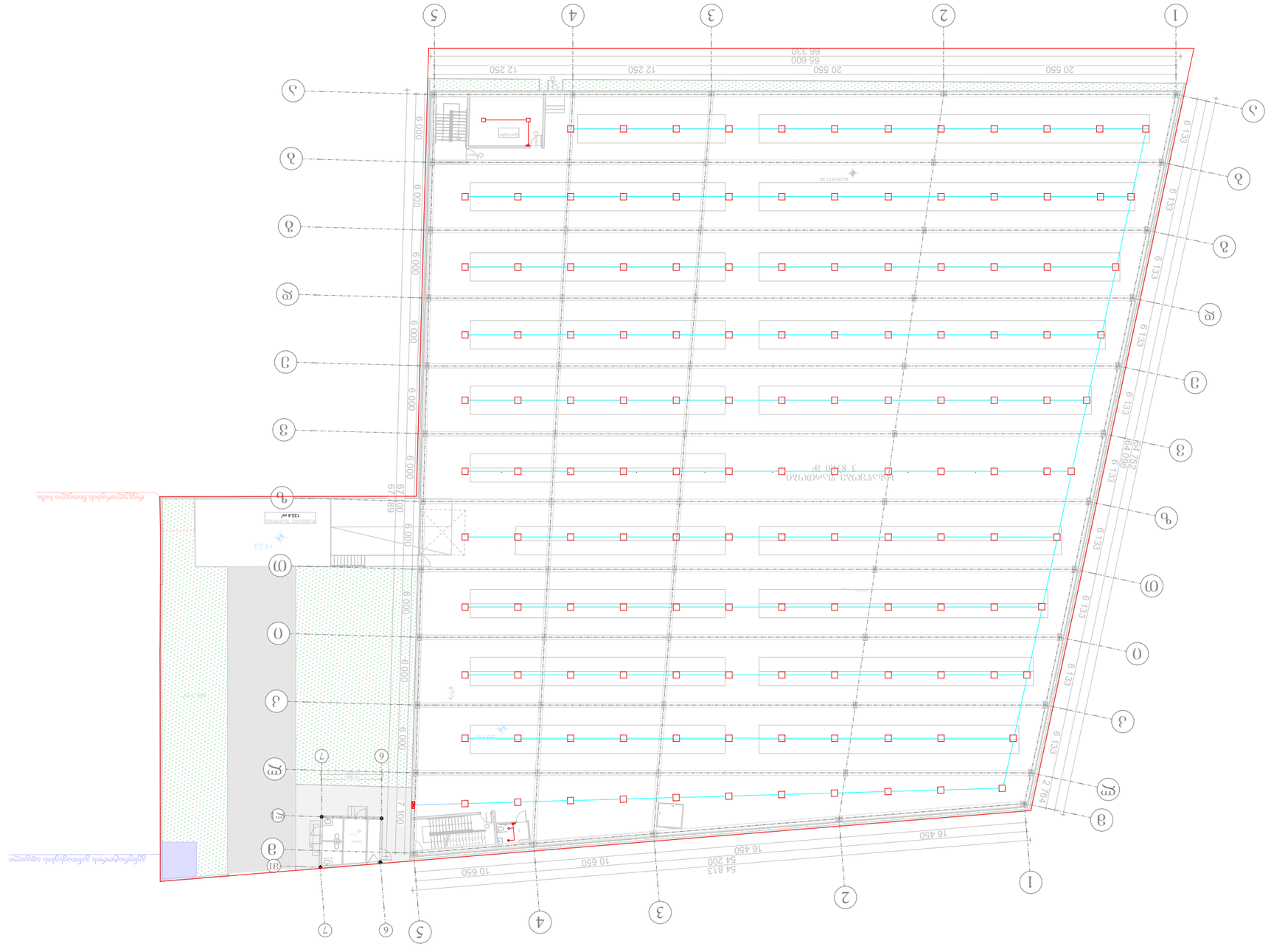

	"ՕՄԱՐՅԱՔԱՐԱՀԱՎԱՔ" ՀՅԴ		
	ձևաչափ Ա4 (210x297մմ), ձեռքով կամ էլեկտրոնային ճանապարհով լրացվող փաստաթղթեր (և/կ: 01.19.17.003.114)		
	0 կշռային պնդեցում		
	ցուցակ - կշռային		

	"ՊՈԼԻՄԵՏԱԼԼՈՒՄ" ՍԱՀՄԱՆԱՓԱԿ ՊԱՏԱՍԽԱՆԱՏՈՒ ՇԻՆՈՒԹՅՈՒՆՆԵՐԻ ԵՎ ՀԱՐԱԿԻՑ ՏԱՐԱԾՔՆԵՐԻ ԱՆՇԱՐԺ ՇԱՀԱԳՈՐԾՄԱՆ ՀԱՄԱԼԻՐ ՀԱՄԱԼՍԱՐԱՆԻ ՇԵՆՔԵՐԻ ԵՎ ՀԱՐԱԿԻՑ ՏԱՐԱԾՔՆԵՐԻ ՇԻՆԱՐԱՐՈՒԹՅԱՆ ՆԱԽԱԳԻԾ (Ա/Հ: 01.19.17.003.114)	
ՇԻՆԱՐԱՐՈՒԹՅԱՆ ՓՈՒԼ - ԼՍՎԱԾՈՍ	0 ԼՍՎԱԾՈՍ ՊԱՏՎԱՍՈՒ ՀՈՒՅԱՑ	ՀԱՄԱԼՍԱՐԱՆԻ ՇԵՆՔԵՐԻ ԵՎ ՀԱՐԱԿԻՑ ՏԱՐԱԾՔՆԵՐԻ ՀԱՄԱԿԱՐԳՉԱՅԻՆ ՀԱՄԱԿԱՐԳԻ ՆԱԽԱԳԻԾ

ՀԱՄԱԼՍԱՐԱՆԻ ՇԵՆՔԵՐԻ ԵՎ ՀԱՐԱԿԻՑ ՏԱՐԱԾՔՆԵՐԻ ՀԱՄԱԿԱՐԳՉԱՅԻՆ ՀԱՄԱԿԱՐԳԻ ՆԱԽԱԳԻԾ					
ՀԱՄԱԿԱՐԳՉԻ ՊԱՏՎԱՍՈՒ ՀՈՒՅԱՑ	ՀԱՄԱԿԱՐԳՉԻ ԱՆՈՒՆ, ԱԶԳԱՆՈՒՆ	ՀԱՄԱԿԱՐԳՉԻ ՀԱՍՑԵ	ՀԱՄԱԿԱՐԳՉԻ ՀԵՌԱԽՈՍԱՀԱՄԱՐ	ՀԱՄԱԿԱՐԳՉԻ ԷԼ. ՓՈՍՏԱՅԻՆ ՀԱՍՑԵ	ՀԱՄԱԿԱՐԳՉԻ ՍՊԱՍԱՐԿՈՂ ԱՆՁ
ՀԱՄԱԼՍԱՐԱՆԻ ՇԵՆՔԵՐԻ ԵՎ ՀԱՐԱԿԻՑ ՏԱՐԱԾՔՆԵՐԻ ՀԱՄԱԿԱՐԳՉԱՅԻՆ ՀԱՄԱԿԱՐԳԻ ՆԱԽԱԳԻԾ					
ՀԱՄԱԿԱՐԳՉԻ ՊԱՏՎԱՍՈՒ ՀՈՒՅԱՑ	ՀԱՄԱԿԱՐԳՉԻ ԱՆՈՒՆ, ԱԶԳԱՆՈՒՆ	ՀԱՄԱԿԱՐԳՉԻ ՀԱՍՑԵ	ՀԱՄԱԿԱՐԳՉԻ ՀԵՌԱԽՈՍԱՀԱՄԱՐ	ՀԱՄԱԿԱՐԳՉԻ ԷԼ. ՓՈՍՏԱՅԻՆ ՀԱՍՑԵ	ՀԱՄԱԿԱՐԳՉԻ ՍՊԱՍԱՐԿՈՂ ԱՆՁ



საწყობის საინჟინრო პროექტი

წყალი-კანალიზაცია

შპს. "შრბანსკეტჩერსი"	ფუნქცია - საწყობი	პირობითი აღნიშვნები	თანამდებობა	სახელი,გვარი	ხელმოწერა
	0 სართულის გეგმა	სენსორული ნათება ლედ განათება განათება აბაზანის აივნის განათება ორკლავიშიანი ჩამრთველი ერთკლავიშიანი ჩამრთველი გამღუდი რეზეტი მთავარი წარი კიბის უჯრედის განათება ელ . მრიცხველები რევერსული ჩამრთველი	დირექტორი:	თორნიკე საღრაძე	
	ქალაქი თბილისი, ჭუბა ჩანტლაძე, ინტურისტის ბაზრის მიმდებარედ (ს/კ: 01.19.17.003.114)		შემსრულებელი:	თორნიკე გიგაური	
			შემსრულებელი:	თორნიკე გიგაური	

1. მოცემული ნახაზები წარმოადგენს სასაწყობე შენობის წყალსადენ კანალიზაციისა და წყალარინების პროექტს.
2. პროექტი შესრულებულია დამკვეთის დავალების, არქიტექტურული ნახაზების და მონაცემების მიხედვით და ასევე საპროექტო-სამშენებლო ნორმების დაცვით.
3. მოცემული ობიექტი წარმოადგენს სასაწყობე შართს. ჰიდრავლიკური ანგარიშის მიხედვით ობიექტისათვის საჭირო წყლის ხარჯი ქ=1.5 ლ/წმ. მიღებული ხარჯის წყლის გასატარებლად შერჩეულია პლასტმასის წყალსადენის მილი დიამეტრით დ=32; შემყვანზე ურდულის გათვალისწინებით.
4. წყლის ხარჯის ალსარიცხავად ეწყობა წყალმზომი დიამეტრით დ15, წყლისათვის).
5. ობიექტის წყალარინებისათვის გამოყენებულია კანალიზაციის პლასტმასის მილები დიამეტრით დ50. დ100 და დ150 კანალიზაციის დგარების შეკრება ხდება -I სართულის ჭერში შეკიდულად და ერთდება შილაში ჩადებულ ჰორიზონტალურ დ200-იან დგარზე და გამოგვყავს შენობის ტერიტორიაზე დაპროექტებულ კანალიზაციის ჭაში, შემდეგ კი დაერთდება არსებული კანალიზაციის ქელში.
6. მილებისათვის დ100 შერჩეული ქანობი ი=0.2სმ, ხოლო დ150- თვის ი=0.1სმ,
7. ყველა სანკვანძში გათვალისწინებულია ტრაპების დ50, ასევე დგარებზე რევიზიის დაყენება.
8. სახურავის წვიმის წყალი და კონდიციონერის საკონდენსაციო დგარები იკრიბება წვიმის ძაბრებში, შემდგომ იკრიბება 0 სართულზე შენობის ფასადზე, რის შემდეგაც ჩაედინა ჭებში. არსებული 4 ჭა საბოლოოდ შეიკრიბება ერთ ჭაში, რაც დაერთდება ქალაქის მაბისტრალზე. იხილეთ დანართი.
9. კანალიზაციის ყველა მოხვევა შესრულდეს 135^0 მუხლით (გაშლილი).
9. გარე ქსელებთან დაერთება განხორციელდება დამკვეთის მიერ შეთანხმებული ტექნიკური პირობების შესაბამისად.
10. სამუშაოების შესრულების პერიოდში მკაცრად უნდა იქნეს დაცული უსაფრთხოების ნორმატიული წესები.
11. სპეციფიკაცია დაზუსტდეს ადგილზე

შპს. "ურბანსკეტჩერსი"	ფუნქცია - საწყობი	პირობითი აღნიშვნები	თანამდებობა	სახელი,გვარი	ხელმოწერა
	0 სართულის გეგმა	ცივი წყლის მილი / ცივი წყლის მთავარი დგარი	დირექტორი:	თორნიკე ხადრაძე	
	ქალაქი თბილისი, ჭუბა ჩანტლაძე, ინტურისტის ბაზრის მიმდებარედ (ს/კ: 01.19.17.003.114)	ცხელი წყლის მილი / ცივი და ცხელი წყლის დგარი/ კანალიზაციის დგარი	შემსრულებელი:	თორნიკე გიგაური	
		კანალიზაციის მილი / კანალიზაციის დგარი	შემსრულებელი:	თორნიკე გიგაური	

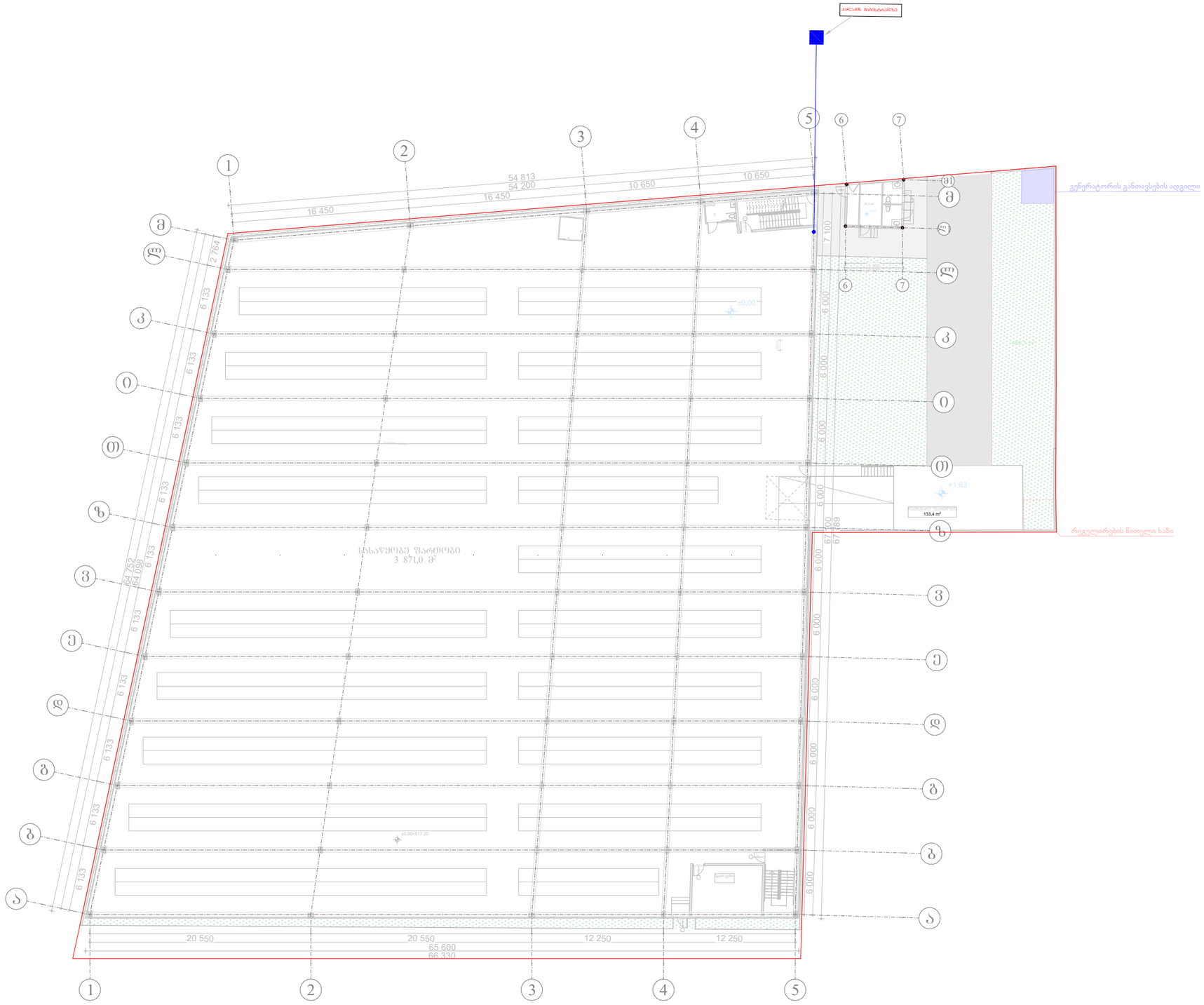

		ფუნქცია - საწყობი	პირობითი აღნიშვნები	თანამდებობა	სახელი,გვარი	ხელმოწერა
	შპს. "ურბანსკეტჩერსი"	0 სართულის გეგმა	ცივი წყლის მილი ცხელი წყლის მილი კანალიზაციის მილი ცივი წყლის მთავარი დგარი ცივი და ცხელი წყლის დგარი/ კანალიზაციის დგარი კანალიზაციის დგარი	დირექტორი:	თორნიკე საჯარაძე	
		ქალაქი თბილისი, ქუჩა ჩანტლაძე, ინტურისტის ბაზრის მიმდებარედ (ს/კ: 01.19.17.003.114)		შემსრულებელი:	თორნიკე გიგაშარი	
				შემსრულებელი:	თორნიკე გიგაშარი	

კანალიზაციის ჭის ტიპიური ნახაზი .
ჩაღრმავება 1მ-1.7მ

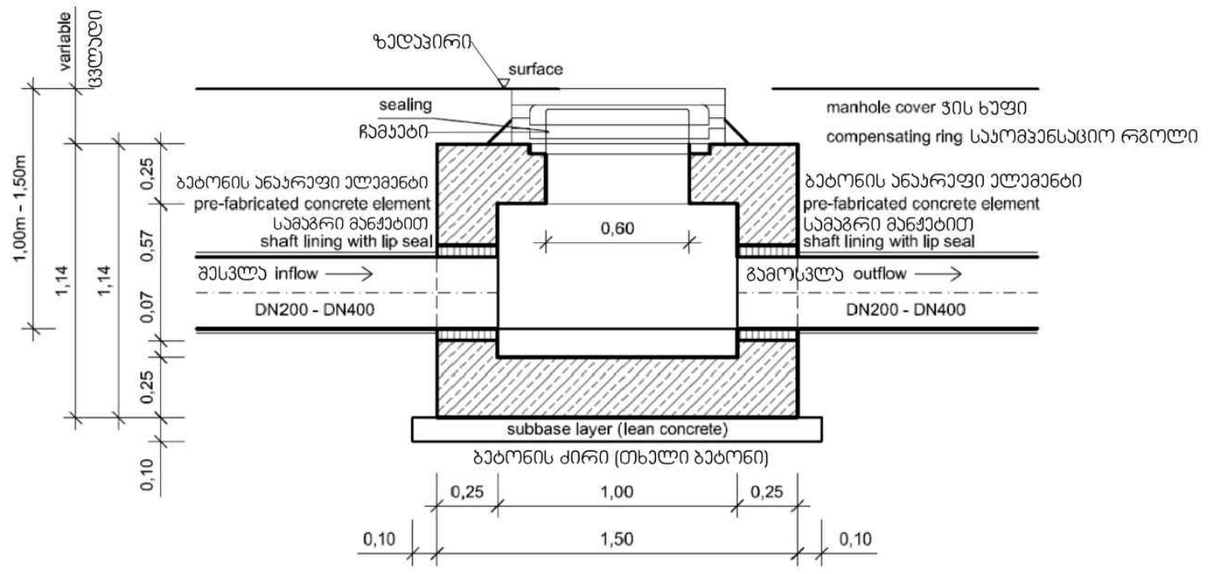

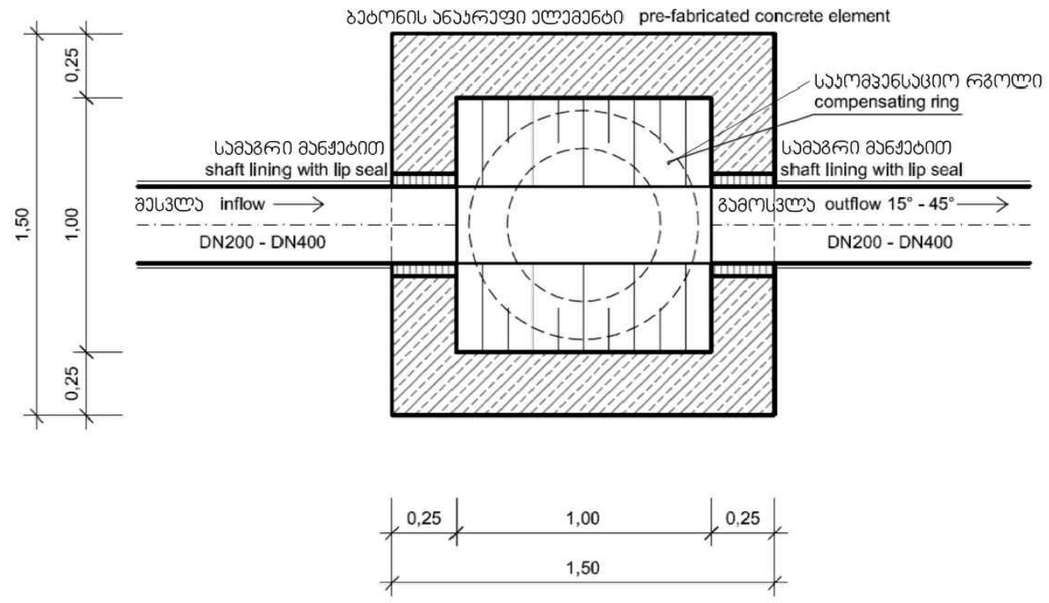

შპს. "შრბანსკეტჩერსი"	შუნძცია - საწყობი	პირობითი აღნიშვნები	თანამდებობა	სახელი,გვარი	ხელმოწერა
	0 სართულის ბეგმა	ცივი წყლის მილი / ცივი წყლის მთავარი დგარი	დირექტორი:	თორნიკე სადრაძე	
	ჭალაძი თბილისი, ჭუჩა ჩანტლაძე, ინტურისტის ბაზრის მიმდებარედ (ს/კ: 01.19.17.003.114)	ცხელი წყლის მილი / ცივი და ცხელი წყლის დგარი/ კანალიზაციის დგარი	შემსრულებელი:	თორნიკე გიგაური	
		კანალიზაციის მილი / კანალიზაციის დგარი	შემსრულებელი:	თორნიკე გიგაური	

კანალიზაციის ჭის ტიპიური ნახაზი .
ჩაღრმავება 1მ-1.7მ

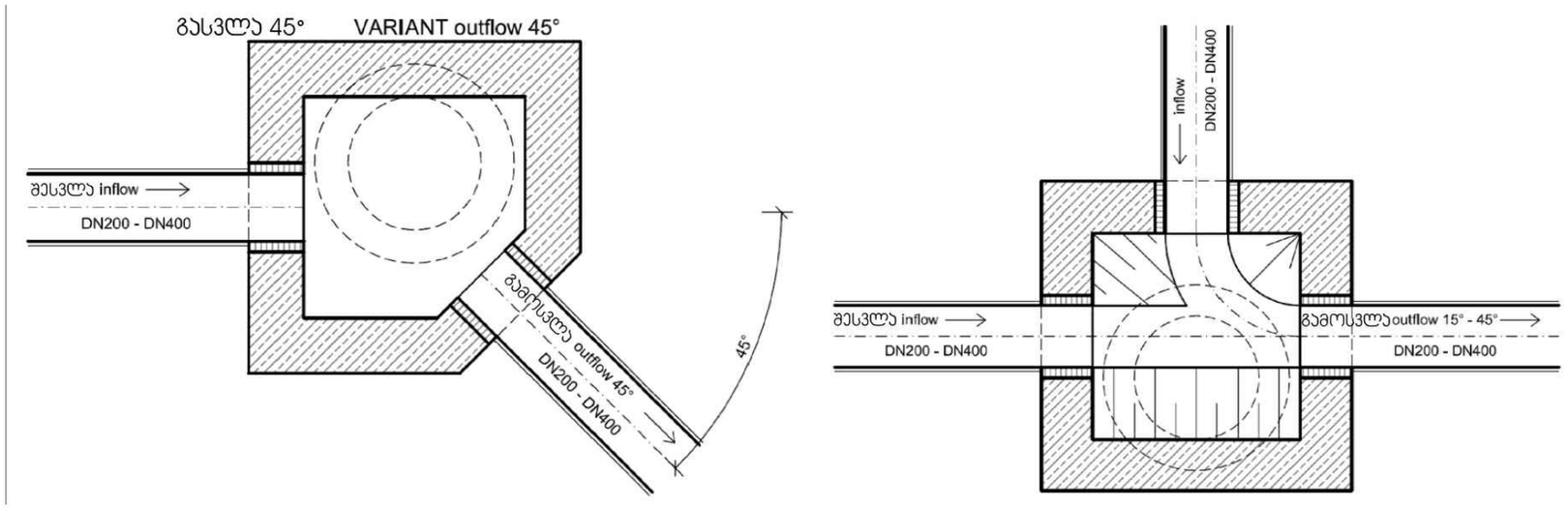

კანალიზაციის ჭის ტიპიური ნახაზი .
ჩაღრმავება >1.7მ

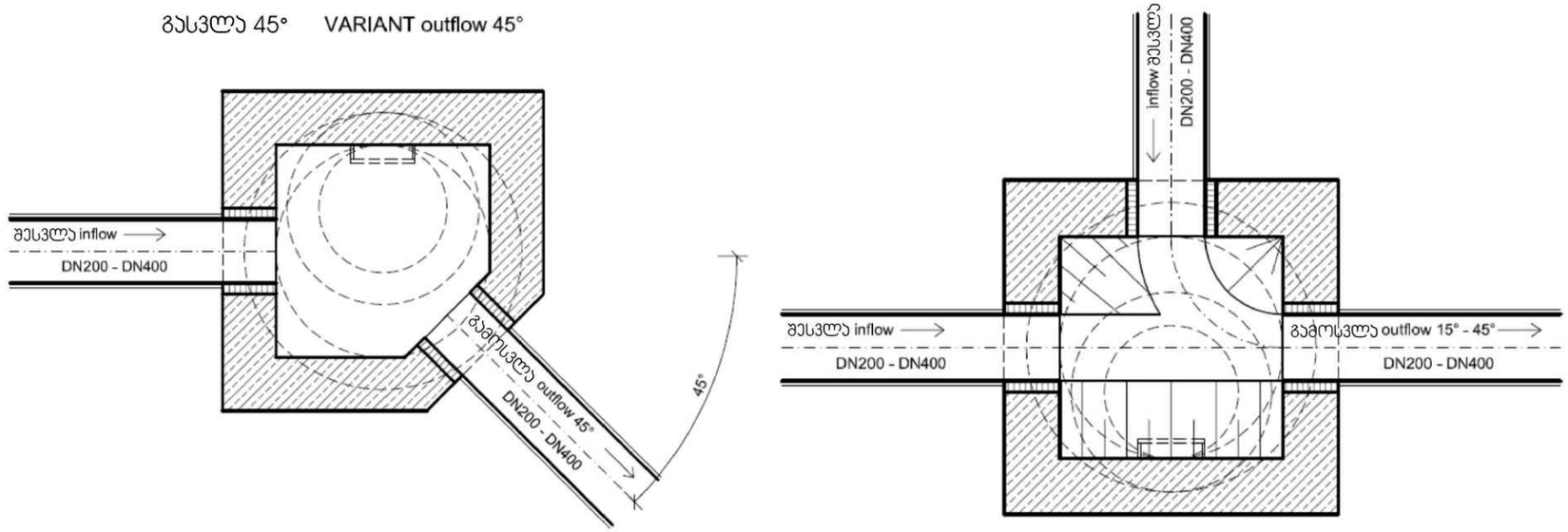

	შპს. "შრბანსკეტჩერსი"	ფუნქცია - საწყობი	პირობითი აღნიშვნები	თანამდებობა	სახელი,გვარი	ხელმოწერა
		0 სართულის ბეგმა	ცივი წყლის მილი ცივი წყლის მთავარი დგარი ცხელი წყლის მილი ცივი და ცხელი წყლის დგარი/ კანალიზაციის დგარი კანალიზაციის მილი კანალიზაციის დგარი	დირექტორი:	თორნიკე საღრაძე	
		ქალაქი თბილისი, ჭუჩა ჩანტლაძე, ინტურისტის ბაზრის მიმდებარედ (ს/კ: 01.19.17.003.114)		შემსრულებელი:	თორნიკე გიგაური	
				შემსრულებელი:	თორნიკე გიგაური	

ტიპიური ტრანშეის განივი კვეთი

TYPICAL TRENCHED PIPE DETAIL

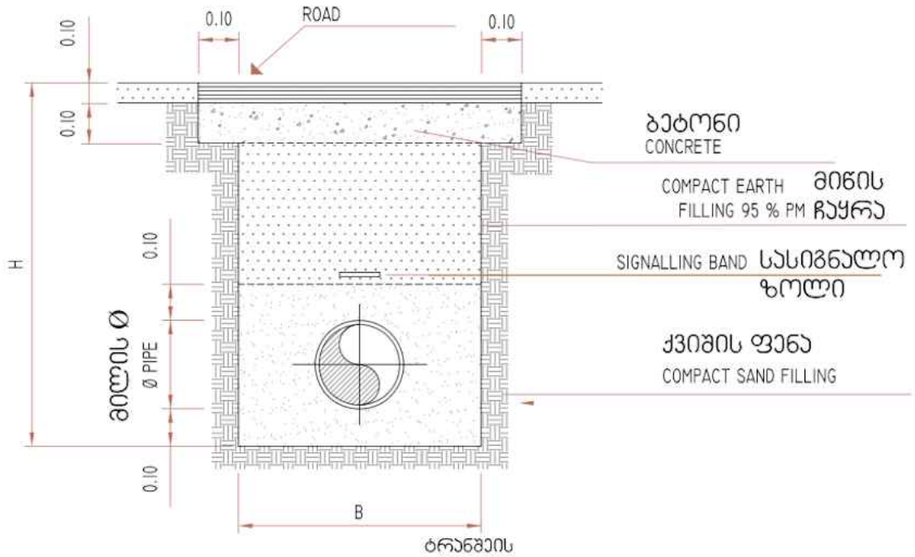

Ø	B	H
80	0.60	1.00
100	0.60	1.00
150	0.60	1.10
200	0.60	1.20
250	0.60	1.30
300	0.80	1.40
400	0.90	1.50
500	1.00	1.60
600	1.10	1.80
700	1.20	1.80

მილის Ø

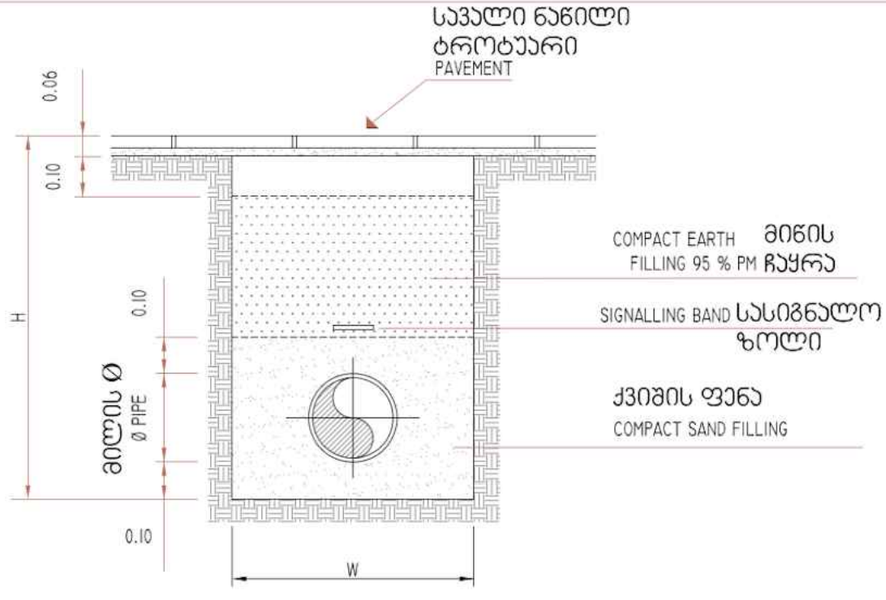

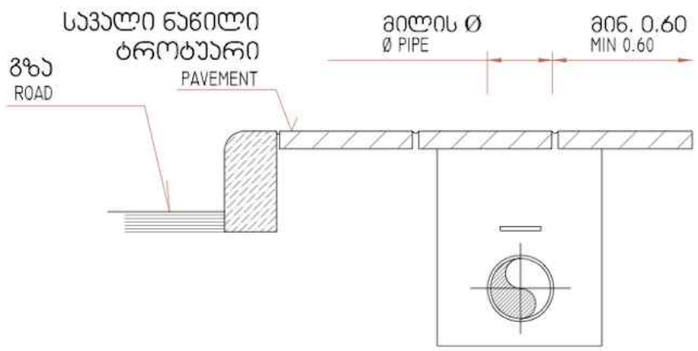

შპს. "შრბანსკეტჩერსი"	ფუნქცია - საწყობი	პირობითი აღნიშვნები		თანამდებობა	სახელი,გვარი	ხელმოწერა
	0 სართულის ბეგმა	ცივი წყლის მილი	ცივი წყლის მთავარი დგარი	დირექტორი:	თორნიკე საღრაძე	
	ქალაქი თბილისი, ჭუჭა ჩანტლაძე, ინტურისტის ბაზრის მიმდებარედ (ს/კ: 01.19.17.003.114)	ცხელი წყლის მილი	ცივი და ცხელი წყლის დგარი/ კანალიზაციის დგარი	შემსრულებელი:	თორნიკე ბიბაური	
		კანალიზაციის მილი	კანალიზაციის დგარი	შემსრულებელი:	თორნიკე ბიბაური	



საწყობის საინჟინრო პროექტი

გაზომომარაგება

შპს. "შრბანსკეტჩერსი"	ფუნქცია - საწყობი	პირობითი აღნიშვნები	თანამდებობა	სახელი,გვარი	ხელმოწერა
	0 სართულის გეგმა		დირექტორი:	თორნიკე სადრაძე	
	ქალაქი თბილისი, ჭუჭა ჩანტლაძე, ინტურისტის ბაზრის მიმდებარედ (ს/კ: 01.19.17.003.114)		შემსრულებელი:	თორნიკე გიგაური	
			შემსრულებელი:	თორნიკე გიგაური	

აღნიშნულ შენობაში გაზმომარაგება არ ხორციელდება

შპს. "შრბანსკეტჩერსი"	ფუნქცია - საწყობი	პირობითი აღნიშვნები	თანამდებობა	სახელი,გვარი	ხელმოწერა
	0 სართულის გეგმა		დირექტორი:	თორნიკე სადრაძე	
	ქალაქი თბილისი, ჭუჩა ჩანტლაძე, ინტურისტის ბაზრის მიმდებარედ (ს/კ: 01.19.17.003.114)		შემსრულებელი:	თორნიკე გიგაური	
			შემსრულებელი:	თორნიკე გიგაური	



საწყობის საინჟინრო პროექტი

გათბობა - ვენტილაცია

შპს. "შრბანსკეტჩერსი"	ფუნქცია - საწყობი	პირობითი აღნიშვნები	თანამდებობა	სახელი,გვარი	ხელმოწერა
	0 სართულის გეგმა	კონდიციონერის გარე ბლოკი კონდიციონერის შიდა ბლოკი კონდიციონერის მილგაყვანილობის კომპლექტი(სალტნაძის მილი, ელ. კაბელი, დრენაჟის მილი) სანიაღვრე დგარის აღნიშვნა სადაც მოხდება კონდიციონერის კონდენსატის ჩაღვრა	დირექტორი:	თორნიკე სადრაძე	
	ქალაქი თბილისი, ჭუბა ჩანტლაძე, ინტურისტის ბაზრის მიმდებარედ (ს/კ: 01.19.17.003.114)		შემსრულებელი:	თორნიკე ბიბაური	
			შემსრულებელი:	თორნიკე ბიბაური	

აღნიშნულ შენობაში გათბობა-ვენტილაცია არ ხორციელდება

შპს. "შრბანსკეტჩერსი"	ფუნქცია - საწყობი	პირობითი აღნიშვნები	თანამდებობა	სახელი,გვარი	ხელმოწერა
	0 სართულის გეგმა	კონდიციონერის გარე ბლოკი კონდიციონერის მილგაყვანილობის კომპლექტი(საკონდის მილი, ელ. კაბელი, დრენაჟის მილი)	დირექტორი:	თორნიკე საღრაძე	
	ქალაქი თბილისი, ჭუჭა ჩანტლაძე, ინტურისტის ბაზრის მიმდებარედ (ს/კ: 01.19.17.003.114)	კონდიციონერის შიდა ბლოკი სანიაღვრე დგარის აღნიშვნა სადაც მოხდება კონდიციონერის კონდენსატის ჩაღინება	შემსრულებელი:	თორნიკე გიგაური	
			შემსრულებელი:	თორნიკე გიგაური	

თბილისის ფილიალი#1
ბიზნეს კლიენტთა განყოფილება

ავტორი : თეკლა ბაღდაძე

ტელეფონი : +995 32 2202222
ფაქსი : +995 32 2202223
ელ-ფოსტა : tekla.baghdadze@procredit-group.com

თარიღი : 12.04.2025

„როგორც თქვენთვის ცნობილია, სსიპ „ქ. თბილისის მუნიციპალიტეტის არქიტექტურის სამსახურში“ შესათანხმებლად წარმოდგენილია პროექტი შპს ქორუგატორის (406132288) მიერ, რომლის მიხედვითაც, განმცხადებლის მიერ თავის საკუთრებაში არსებულ მიწის ნაკვეთზე, მდებარე, ქალაქი თბილისი, ორხევის დასახლება (ს.კ. 01.19.17.003.114; მიწის ნაკვეთის ფართი: 5000 კვ.მ.) დაგეგმილია სასაწყობე შენობის სამშენებლო სამუშაოები.

გაცნობებთ, რომ აღნიშნული ქონება იპოთეკის უფლებით დატვირთულია სს "პროკრედიტ ბანკი"-ს (ს/კ 204851197) სასარგებლოდ და ბანკი, როგორც იპოთეკარი, თანახმაა შეთანხმებული პროექტის საფუძველზე გაიცეს მშენებლობის ნებართვა და შესრულდეს დაგეგმილი სამუშაოები, ისე, რომ არ მოხდება ქონების ღირებულების შემცირება.“

სს პროკრედიტ ბანკი საქართველო

გიორგი ნიკოლაშვილი
ფილიალის მმართველი

თეკლა ბაღდაძე
ბიზნეს კლიენტთა მრჩეველი