Գլխավոր ճարտարապետ	Ա. ՀՈՎՀԱՆՆԻՍՅԱՆ				
Գլխավոր նախագծող	Ն. ՀՈՎՀԱՆՆԻՍՅԱՆ				
Նախագծի հեղինակային հսկողություն					
Ղեկավար	Գ. ՄԱՐՏԻՐՈՍՅԱՆ				
Կատարող	Ա. ՄԱՐՏԻՐՈՍՅԱՆ				

Լանդշաֆտային ճարտարապետական մասի հեղինակային հսկողություն իրականացնող անձի անունը, ազգանունը, ստորագրությունը

ՀՀ, ք. Երևան 0108

Հասցե՝ Կոմիտաս 49/2, շենք 1, սենյակ 101

Լանդշաֆտային ճարտարապետական մասի հեղինակ

Ա. ՄԱՐՏԻՐՈՍՅԱՆ

Ճարտարապետական մասի հեղինակային հսկողություն իրականացնող անձի անունը, ազգանունը, ստորագրությունը

Ա. ՄԱՐՏԻՐՈՍՅԱՆ

Ճարտարապետական մասի հեղինակ

Ա. ՄԱՐՏԻՐՈՍՅԱՆ

Ճարտ.	Ա. Մարտիրոսյան				
Գլխ. ճարտ.	Ա. Մարտիրոսյան				
Գլխ. նախագ.	Ն. Հովհաննիսյան				
Նախագիծ	Ա. Մարտիրոսյան				
Ղեկավար	Գ. Մարտիրոսյան				
Կատարող	Ա. Մարտիրոսյան				

Ճարտարապետական մասի հեղինակային հսկողություն իրականացնող անձի անունը, ազգանունը, ստորագրությունը

ՀՀ, ք. Երևան 0108

Հասցե՝ Կոմիտաս 49/2, շենք 1, սենյակ 101

Ճարտարապետական մասի հեղինակ

Ա. ՄԱՐՏԻՐՈՍՅԱՆ

Գլխավոր ճարտարապետ	Ա. ՄԱՐՏԻՐՈՍՅԱՆ				
Գլխավոր նախագծող	Ն. ՀՈՎՀԱՆՆԻՍՅԱՆ				
Նախագծի հեղինակային հսկողություն					
Ղեկավար	Գ. ՄԱՐՏԻՐՈՍՅԱՆ				
Կատարող	Ա. ՄԱՐՏԻՐՈՍՅԱՆ				

Լանդշաֆտային ճարտարապետական մասի հեղինակային հսկողություն իրականացնող անձի անունը, ազգանունը, ստորագրությունը

ՀՀ, ք. Երևան 0108

Հասցե՝ Կոմիտաս 49/2, շենք 1, սենյակ 101

Լանդշաֆտային ճարտարապետական մասի հեղինակ

Ա. ՄԱՐՏԻՐՈՍՅԱՆ

სახურავის გეგმა მ. 1:100

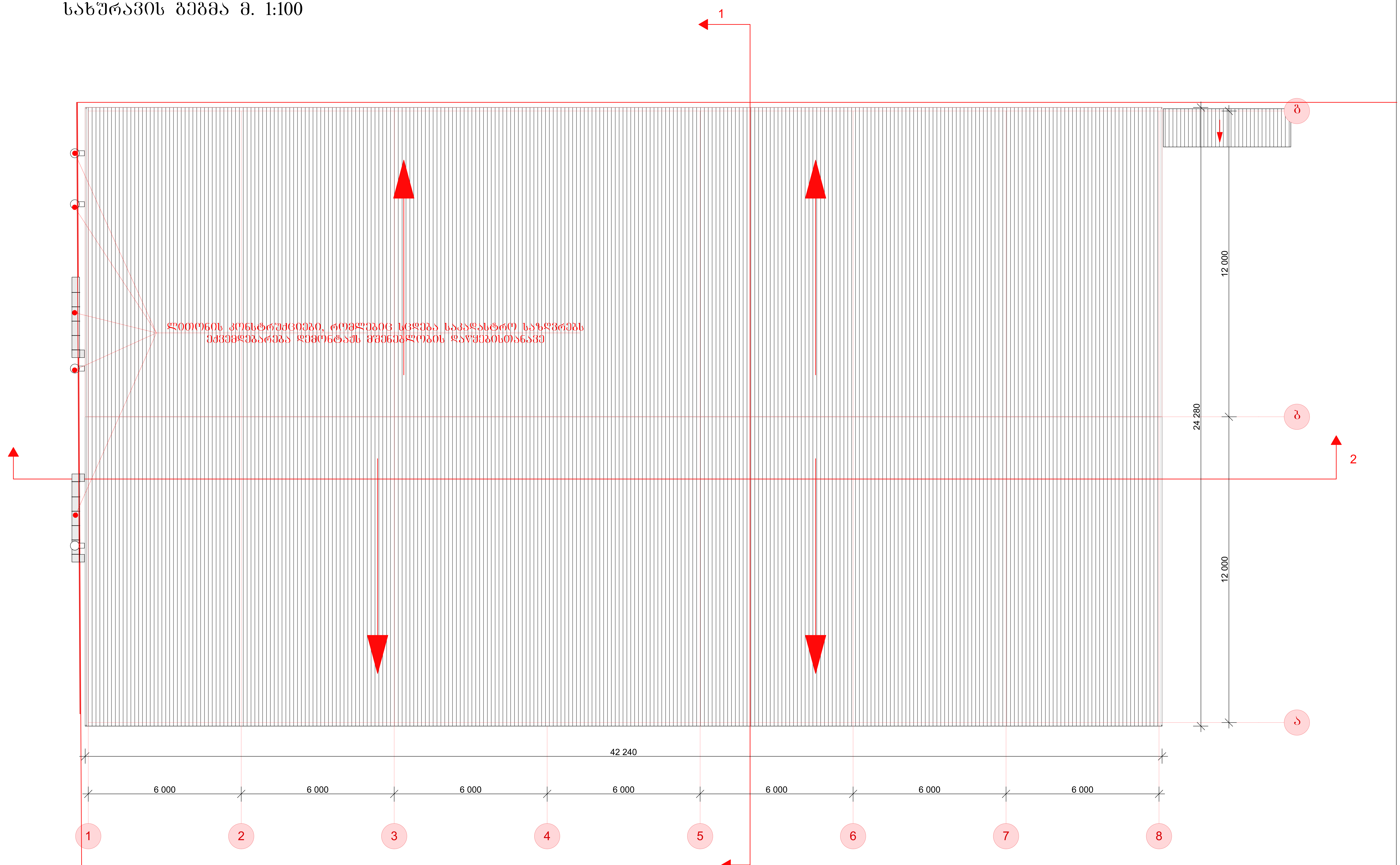

თანამდებობა	გვარი	ხელმოწერა	საკონდიტრო საამქროს პროექტი ქ. თბილისი, ლილო, ლოჭინის ხევი ნაკვეთი 01/005				
ხელმძღვანელი	ზ. ცინცაძე						
პრ. მთ. არქ.	ზ.ლოლაშვილი		სახურავის გეგმა მ. 1:100				
			სტადია	ფურც.	ფურც-ბი	დაკვ. №	პირამიდა
			მ.პ			4.2015	შ.პ.ს. სტუდია

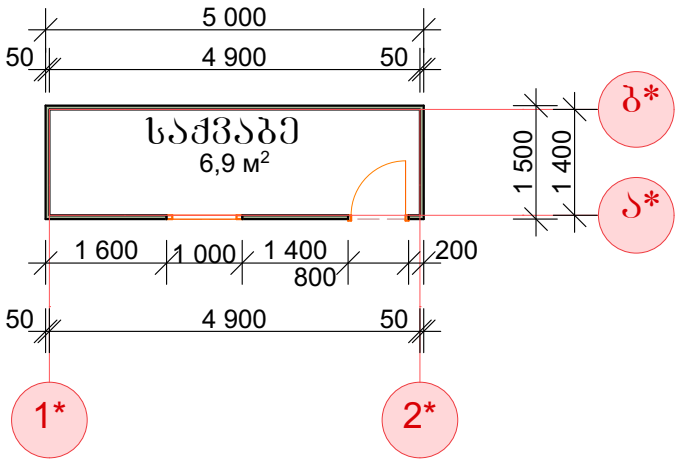

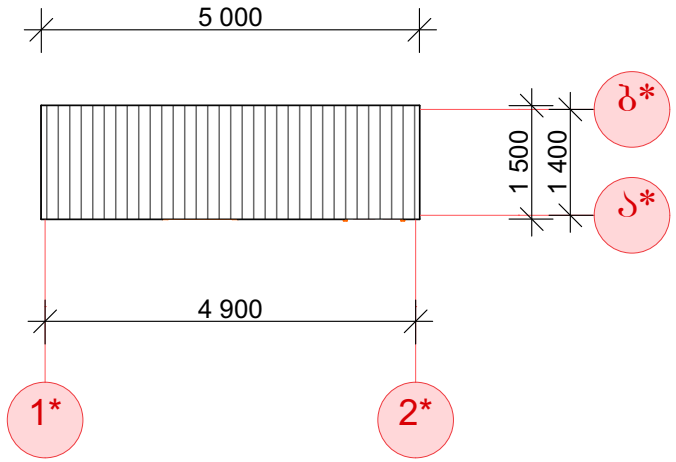

თანამდებობა	გვარი	ხელმოწერა	საკონდიტრო საამქროს პროექტი ქ. თბილისი, ლილო, ლოჯინის ხევი ნაკვეთი 01/005					
ხელმძღვანელი	ზ. ცინცაძე							
პრ. მთ. არქ.	ზ.ლოლაშვილი		საძვაბის ჯიხურის გეგმა, სახურავის გეგმა მ. 1:100					
			სტუდია	შტრც.	შტრც-ბი	დაკვ. №	პირამიდა	
			მ.ჯ			4.2015	შ.პ.ს. სტუდია	

ექსპლიკაცია:

№	სათავსის დასახელება	ფართი მ²
1	საამქრო	618.8
2	ტარის შესანახი	23.9
3	სადეზინფექციო	23.3
4	საწყობი	145.0
5	არსებული საძვაბე	32.2
6	ჰოლი-გამანაწილებელი	266.6
7	ძალების გასახდელი	34.5
8	ძალების საშხაპე	11.9
9	ძალების სანკვანძი	16.5
10	კაცების გასახდელი	29.0
11	კაცების საშხაპე	9.1
12	კაცების სანკვანძი	12.5
13	ტექნოლოგის ოთახი	21.5
14	საწყობი	110.5
15	შოკური გაყინვის ოთახი	25.7
16	სამაცივრო კამერა	7.8
17	მაცივარი	54.1
18	მექანიკოსების ოთახი	19.5
19	ლიფტი შშმ პირთათვის	3.2
20	სამრეცხაო	42.5
21	კიბის უჯრედი	19.5
22	მძღოლების ოთახი	15.2
23	დისტრიბუტორების ოთახი	19.3
24	ნედლეულის საწყობი	42.3
25	ფორმების საწყობი	58.3
26	სადეზინფექციო	19.1
27	საწველა	6.4
28	საამქრო	396.1
29	საწყობი	12.3
30	სანკვანძი	3.9
31	სანკვანძი	3.5
32	ტამბური	8.3
33	კიბის უჯრედი	17.6

±0.000 ნიშნული შეესაბამება აბსოლუტურ ნიშნულს **518.350**

პირველი სართულის გეგმა მ. 1:100

არსებული შენობა

შპანა ეხლის რებულირების ხაზი

სახანძრო მანქანის მოტრიალების ზონა

15.0 m

15.000

საამქროს შენობა ქ. ობოლეთის ქახ-ში, ბლატკეციელი №217ა, ლეღლე, ლეგანთისხევი მიწის ს.კ 01.19.14.005.057	პირველი სართულის გეგმა მ. 1:100		პირობითი აღნიშვნები:
არქიტექტურული ნაწილი	თანამდებობა	გვარი	ხელმოწერა
	დირექტორი	გ.ჯვარელაძე	
	არ. მთ. არქ	გ. ქვლივიანაძე	
	შეამოწმა	ზ. ლეღლეციელი	
საარქიტექტო ორგანიზაცია შპს "ზაზა" ს.კ. 405265911	მასშტაბი	სპეციალობა / შეფარდება	შეფარდება
	1:100	გა	

-9.884 ნიშნული

ა ღერძის ხაზი

ექსპლიკაცია:

№	სათავსის დასახელება	ფართი მ²
1	ჰოლი	9.9
2	მისაღები	25.5
3	გამანაწილებელი	60.8
4	სასადილო	34.5
5	საკონფერენციო	38.2
6	საწყობი	114.2
7	ტარის შესანახი	23.0
8	ტექნოლოგის ოთახი	19.2
9	საწუვალა	6.4
10	სადეზინფექციო	12.6
11	დამხმარე ოთახი	11.2
12	დამხმარე ოთახი	16.4
13	დამხმარე ოთახი	11.1
14	სანკვანძი შშმ პირთათვის	5.8
15	სანკვანძი	6.3
16	სანკვანძი	5.8
17	სანკვანძი	5.8
18	სანკვანძი	6.3
19	არქივი	12.2
20	IT	7.5
21	საფინანსო განყოფილება	30.5
22	გაყიდვების ოთახი	15.4
23	გაყიდვების ოთახი	15.2
24	სანკვანძი	4.4
25	დირექცია	25.7
26	საამქრო	495.5
27	საწყობი	9.4
28	სანკვანძი	3.9
29	სანკვანძი	3.5
30	ტამბური	8.3
31	კიბის უჯრედი	21.4

±0.000 ნიშნული შეესაბამება
აბსოლუტურ ნიშნულს **518.350**

მეორე სართულის გეგმა მ. 1:100

არსებული შენობა

შპანა ეზოს რემპულერების ხაზი

შპანა ეზოს რემპულერების ხაზი

საამქრო 495.5 m²
საწყობი 114.2 m²
ტარის შესანახი 23.0 m²
ტექნოლ. ოთახი 19,2 m²
საწუვალა 6.4 m²
სადეზინფექციო 12.6 m²
დამხმარე ოთახი 11.2 m²
დამხმარე ოთახი 16.4 m²
დამხმარე ოთახი 11.1 m²
არქივი 12.2 m²
IT 7.5 m²
საფინანსო 30.5 m²
გაყიდვ. ოთახი 15.4 m²
გაყიდვ. ოთახი 15.2 m²
საკონფერენციო 38.2 m²
სასადილო 34.5 m²
მისაღები 25.5 m²
დირექცია 25.7 m²
საწყობი 9.4 m²
ტამბური 8.3 m²
60.8 m²

საამქროს შენობა ქ. ონაღლისა ახმეტის გზატკეცილი №217ა, ლილო, ლილონის ხმის 01.19.14.005.057	მეორე სართულის გეგმა მ. 1:100
არქიტექტურული ნაწილი	
საპროექტო ორგანიზაცია შპს "ჯინა" ს.კ. 405265911	

მპანამფლობა	ფასაღი	ხელმოწერა	
ლიქმტორი	მ.ქვლისა		
პრ. მი. პრქ	მ. ქვლისა		
ლპანმენა	ზ. ლილიქლილი		
მპანშენაი		ხტაღის შუხელი	შუხა-ბი
1:100		მ.პ	

პროექციის აღნიშვნები:
-9.884 ნიშნული
ა ღერძის ხაზი

შპს „ᲡᲐᲥᲛᲔ ᲯᲘ ᲔᲜ ᲓᲘ ᲐᲠ“					
ᲡᲐᲥᲐᲠᲗᲕᲔᲚᲝᲡ ᲐᲠᲥᲘᲢᲔᲥᲢᲣᲠᲘᲡ ᲙᲝᲛᲞᲐᲜᲘᲐ					
ობიექტი					
ქ. თბილისი, ვაკის რაიონი, ი. ჭავჭავაძის გამზირი №217ა, ფარგლ. ნაკვ. კად. კოდი 01.01.14.005057					
ნახაზის დასახელება					
ნაგებობის ზოგადი ხედი					
ავტორი					
ტექ. ხელმძღვანელი					
დამკვეთი					
ნახაზის ნომერი					
ფორმატი					

01

პირობითი აღნიშვნები

მიწის ნაკვეთის საკადასტრო საზღვარი

იატაკის მოპირკეთების ნიშნული
სართული (X.XX)
ს.ზ.ნ. X.XX
ნიშნული გეგმაზე/ჭრილზე/ფასადზე
სტრუქტურული ზედაპირის ნიშნული

1 ჭრილის ხაზი

1 ღერძის ხაზი

ჩრდილოეთის აღმნიშვნელი ნიშანი

კარის თავისუფალი სიგანე
ოთახის ნომერი
850 / 2050 — 3 / 30 — კარის აღნიშვნა
ხანძარმედეგობა (წთ)
კარის თავისუფალი სიმაღლე

ოთახის/სივრცის დასახელება
სავაჭრო
2 85.3 — ოთახის/სივრცის აღნიშვნა
ოთახის/სივრცის ფართობი
ოთახის/სივრცის ნომერი

დაკავებულობის ჯგუფი(ქვეჯგუფი)
ს3
დდ 31 — დაკავებულობა
დაკავებულობის დატვირთვა

— უნარშეზღუდულთა მომსახურების სიმბოლო

კედლის ცეცხლმედეგობა (ორსაათიანი)

გასასვლელთან მისადგომი მაქსიმალური მანძილი

— საქმიანი (სქ) ჯგუფის დაკავებულობა

— სამრეწველო (სმ 1) ჯგუფის დაკავებულობა

— სასაწყობო (სწ-1 და სწ-2) ჯგუფების დაკავებულობა

— დამხმარე (დს) ჯგუფის დაკავებულობა

— გასასვლელი

— ხელის ცეცხლმაქრი

— განგაშის სისტემა

— მილდგარი

— სახანძრო ჰიდრანტი

— ხელით სამართავი განგაშის სისტემა

— ადგილობრივი ოპტიკურ-ელექტრონული კვამლზე მორეაგირე

— საევაკუაციო განათება

— გაძლიერებული ბლოკის კედელი

— კოლონა

შენობა-ნაგებობის უსაფრთხოების წესებთან შესაბამისობის ანალიზი

გამოყენებული წესები – "შენობა-ნაგებობის უსაფრთხოების წესები"

ჩამოთვალეთ შენობის დაკავებულობები და აღწერეთ თითოეული გამოყენება	
1. სამრეწველო ჯგუფი სმ-1 (საამქრო) დდ - 174	პირველი და მეორე სართული (0.00; 4.32 ნიშნ.)
2. საქმიანი ჯგუფი სქ(სამრეცხ/,დისტრიბ.,მექანიკოს.,მძღოლ., დდ - 111 საკონფერენც.,სასადილო,საფინანსო,დირექც.)	პირველი და მეორე სართული (0.00; 4.32 ნიშნ.)
3. სასაწყობო ჯგუფი სწ-1 (სასაწყობო სივრცე) დდ - 14	პირველი და მეორე სართული (0.00; 4.32 ნიშნ.)
4. სასაწყობო ჯგუფი სწ-2 (მაცივრები) დდ - 3	პირველი სართული (0.00 ნიშნ.)
5. დამხმარე ჯგუფი დს (დამხმარე სივრცე) დდ - 2	პირველი და მეორე სართული (4.32 ნიშნ.)

კონსტრუქციის ტიპი:	
განსაზღვრეთ კონსტრუქციის ტიპი არსებული შენობისთვის: მაგალითი: II–A, II–B, V–A, V–B	
განსაზღვრეთ კონსტრუქციის ტიპი ახალი შენობისთვის: მაგალითი: II–A, II–B, V–A, V–B	არსებული II–B საპროექტო II–B
შერეული კონსტრუქციის შემთხვევაში მიუთითეთ ტიპები, რომელიც გამოყენებული იქნება, განსაზღვრეთ ტიპები და მათი მდებარეობა:	

შენობა-ნაგებობის უსაფრთხოების ღონეებთან
შესაბამისობის ანალიზი

სიმაღლის შეზღუდვები (ცხრილი 503-ის მიხედვით)		
დაკავებულობები	დასაშვები სართულიანობა	შემოთავაზებული სართულიანობა
1. სამრეწველო ჯგუფი სმ-1	2	პირველი და მეორე სართული (0.00; 4.32 ნიშნ.)
2. საქმიანი ჯგუფი სქ	4	პირველი და მეორე სართული (0.00; 4.32 ნიშნ.)
3. სასაწყობო ჯგუფი სწ-1	3	პირველი და მეორე სართული (0.00; 4.32 ნიშნ.)
4. სასაწყობო ჯგუფი სწ-2	4	პირველი სართული (0.00 ნიშნ.)
5. დამხმარე ჯგუფი დს	2	პირველი და მეორე სართული (4.32 ნიშნ.)
	დასაშვები სიმაღლე (მ)	შემოთავაზებული სიმაღლე (მ)
საერთო სიმაღლე (მ) =	16.8 შეუზღუდავი	9.5
მიწის დონის ზემოთ სართულების რაოდენობა =	შეუზღუდავი	2

ფართობის შეზღუდვები (ცხრილი 503-ის მიხედვით)		
დაკავებულობები	დასაშვები ფართობი (სართულზე მ2)	შემოთავაზებული ფართობი (სართულზე მ2)
1. სამრეწველო ჯგუფი სმ-1	1440	1608.0
2. საქმიანი ჯგუფი სქ	2140	394.9
3. სასაწყობო ჯგუფი სწ-1	1630	493.3
4. სასაწყობო ჯგუფი სწ-2	2420	38.6
5. დამხმარე ჯგუფი დს	790	38.7
შემოთავაზებული ფართობების ჯამი =	2573.5	
სართულების რაოდენობა =	2	
შენობის საერთო ფართობი =	3155.3	

შენობა-ნაგებობის შსაფრთხოების წესებთან შესაბამისობის ანალიზი

გარე კედლის ცეცხლმედეგობისა და ღიობისადმი მოთხოვნები ცხრილების 602-ის და 705.8-ის მიხედვით

გარე კედელი	ხანძარსაწინააღმდეგო მანძილი (მ)	ცეცხლმედეგობის ხარისხი (სთ)		კედლის ღიობების ფართობი (კედლის %)					
		მოთხოვნილი	გათვალისწინებული	დასაშვები			გათვალისწინებული		
				დაცული	დაუცველი საშხეფებით	დაუცველი	დაცული	დაუცველი საშხეფებით	დაუცველი
1 – 11 (დერძებში)	6.0	1	1	–	–	45 %	–	–	11.3 %
ა – ი (დერძებში)	4.8	1	1	–	–	25 %	–	–	8.2 %
5" – 1 (დერძებში)	14.8	1	1	–	–	შეუზღუდავი	–	–	0 %
ი – ზ (დერძებში)	20.1	0	1	–	–	შეუზღუდავი	–	–	0 %
ე – ა (დერძებში)	4.9	0	1	–	–	25 %	–	–	6 %

ხანძრისაგან დაცვის სისტემებისადმი მოთხოვნები

დაკავებულობები/ სივრცეები/ გასასვლელი საშუალებები	ავტოსაშხეფი სისტემა	ალტერნატიული ავტომატური ცეცხლსაქრობი სისტემები	სახანძრო განგაშისა, კვამლაღმომჩენი და ცეცხლაღმომჩენი სისტემები	სახანძრო მილდგარების სისტემები	კვამლის საკონტროლო სისტემები	ხელის ცეცხლმაქრები	საავარიო განგაშის სისტემები
სამრეწველო ჯგ. სმ-1	–	–	კვამლის აღმომჩენი	კი	კი	კი	–
საქმიანი ჯგუფი სქ	–	–	კვამლის აღმომჩენი	–	კი	კი	–
სასაწყობო ჯგ. სწ-1	–	–	კვამლის აღმომჩენი	–	კი	კი	–
სასაწყობო ჯგ. სწ-2	–	–	კვამლის აღმომჩენი	–	კი	კი	–
დამხმარე ჯგ. დს	–	–	კვამლის აღმომჩენი	–	კი	კი	–
კიბის უჯრედი	–	–	–	–	კი	–	–
ლიფტები	–	–	–	–	კი	–	–
დერეფანი	–	–	კვამლის აღმომჩენი	კი	კი	კი	–
სახანძრო-სამაშველო სამსახურის მიერ გამოსაყენებელი მისაერთებლები				კი (სახანძრო ჰიდრანტი)			
სახანძრო ტუმბო და წყლის რეზერვუარი განთავსებულია საპროექტო ტერიტორიაზე				–			

შენობა-ნაგებობის შსაფრთხოების წესებთან შესაბამისობის ანალიზი

განიავებისადმი მოთხოვნები		
დაკავებულობები/სივრცეები/გასასვლელი საშუალებები	ბუნებრივი განიავება	ხელოვნური განიავება
სამრეწველო ჯგუფი სმ-1	კი	კი
საქმიანი ჯგუფი სქ	კი	კი
სასაწყობო ჯგუფი სწ-1	———	კი
სასაწყობო ჯგუფი სწ-2	———	კი
დამხმარე ჯგუფი დს	———	კი
ლიფტი	———	———
დერეფანი	კი	კი

თითოეული სართულიდან გასასვლელი საშუალება									
სართულები	დაკავებულობა და დაკავებულობის დატვირთვის ჯამური მაჩვენებელი	მოთხოვნილი გასასვლელების/ გასასვლელთან მისადგომის რაოდენობა	გაითვალისწინებული გასასვლელების/ გასასვლელთან მისადგომის რაოდენობა და ტიპი	გასასვლელი საშუალებების სიგანე (მეტრი)					
				გზა-კიბეები		დერეფანი		გასასვლელის გზა-კარი	
				მოთხოვნილი	გათვალისწინებული	მოთხოვნილი	გათვალისწინებული	მოთხოვნილი	გათვალისწინებული
პირველი სართული დდ=172	სმ-1 - დდ=118 სქ - დდ=41 სწ-1 - დდ=10 სწ-2 - დდ=3	2	4 (გზა-კარი)	—	—	1.2	1.8	0.82	0.82
მეორე სართული დდ=132	სმ-1 - დდ=56 სქ - დდ=70 სწ-1 - დდ=4 დს - დდ=2	2	2 (გზა-კიბე)	1.2	1.25	1.2	1.8	0.82	0.82

წყალსადენი სისტემის ფიქსირებული მოწყობილობების რაოდენობა (ცხრილი 1602.1-ის მიხედვით)													
სართულები	დაკავებულობა და დაკავებულობის დატვირთვის ჯამური მაჩვენებელი	ფიქსირებული მოწყობილობები (ცალი)											
		უნიტაზი		ტუალეტის ხელსაბანები		აბაზანა/შხაპი		სასმელი წყლის ფანტანი		სამომსახურეო ნიჟარა		სამზარეულოს ნიჟარა	
		მოთხოვნილი	გათვალისწინებული	მოთხოვნილი	გათვალისწინებული	მოთხოვნილი	გათვალისწინებული	მოთხოვნილი	გათვალისწინებული	მოთხოვნილი	გათვალისწინებული	მოთხოვნილი	გათვალისწინებული
პირველი სართული დდ=172	სმ-1 - დდ=118 სქ - დდ=41 სწ-1 - დდ=10 სწ-2 - დდ=3	2	7	2	6	–	5	1	1	1	1	–	–
მეორე სართული დდ=132	სმ-1 - დდ=56 სქ - დდ=70 სწ-1 - დდ=4 დს - დდ=2	3	7	3	8	–	–	1	1	1	1	–	–

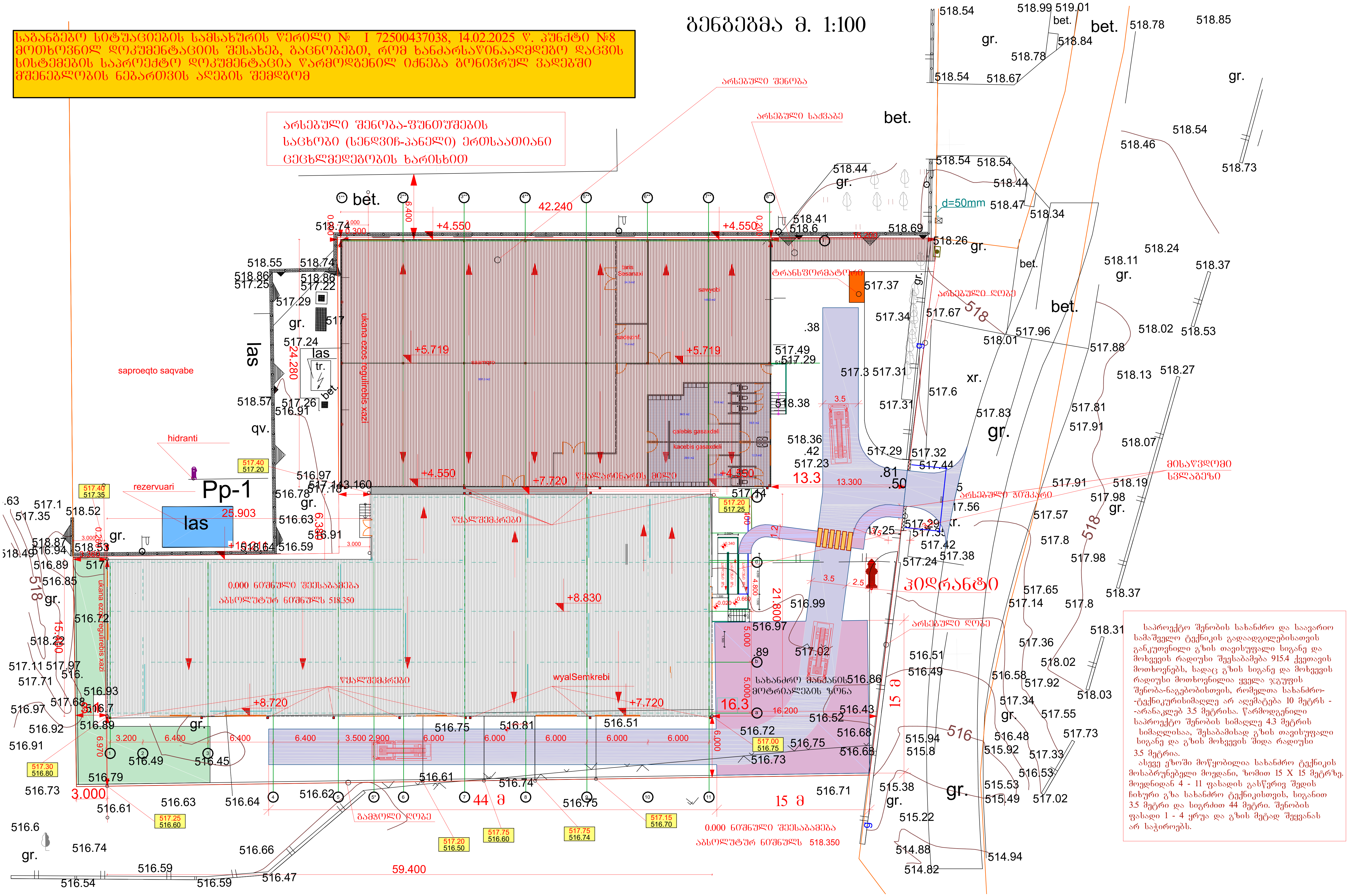
გენგეგმა მ. 1:100
საგანგებო სიტუაციების სამსახურის წერილი № I 72500437038, 14.02.2025 წ. პუნქტი №8 მოთხოვნილ დოკუმენტაციის შესახებ, გაცნობებთ, რომ ხანძარსაწინააღმდეგო დაცვის სისტემების საპროექტო დოკუმენტაცია წარმოდგენილ იქნება გონივრულ ვადებში მშენებლობის ნებართვის აღების შემდგომ
არსებული შენობა-ფუნთუშების საცხობი (სენდვიჩ-პანელი) ერთსაათიანი ცეცხლმედეგობის ხარისხით
არსებული შენობა
არსებული საქვაბე
ტრანსფორმატორი
არსებული ღობე
არსებული ჭიშკარი
მისაწვდომი სვლაგეზი
ჰიდრანტი
წყალშემკრები
საჩხანძრო მანქანების ზონა
გამყოფი ღობე
0.000 ნიშნული შეესაბამება აბსოლუტურ ნიშნულს 518.350
saproeqto saqvabe
hidranti
rezervuari
Pp-1
las
wyalSemkrebi
d=50mm
42.240
59.400
44 მ
15 მ
საპროექტო შენობის სახანძრო და საავარიო სამაშველო ტექნიკის გადაადგილებისათვის განკუთვნილი გზის თავისუფალი სიგანე და მოხვევის რადიუსი შეესაბამება 915.4 ქვეთავის მოთხოვნებს, სადაც გზის სიგანე და მოხვევის რადიუსი მოთხოვნილია ყველა ჯგუფის შენობა-ნაგებობისთვის, რომელთა სახანძრო-ტექნიკურისიმაღლე არ აღემატება 10 მეტრს - არანაკლებ 3.5 მეტრისა. წარმოდგენილი საპროექტო შენობის სიმაღლე 4.3 მეტრის სიმაღლისაა, შესაბამისად გზის თავისუფალი სიგანე და გზის მოხვევის შიდა რადიუსი 3.5 მეტრია.
ასევე ეზოში მოწყობილია სახანძრო ტექნიკის მოსაბრუნებელი მოედანი, ზომით 15 X 15 მეტრზე. მოედნიდან 4 - 11 ფასადის გასწვრივ შედის ჩიხური გზა სახანძრო ტექნიკისთვის, სიგანით 3.5 მეტრი და სიგრძით 44 მეტრი. შენობის ფასადი 1 - 4 ყრუა და გზის მეტად შეყვანას არ საჭიროებს.

პირველი სართულის გეგმა მ. 1:100

pirveli sarTulis gegma m. 1:100

გარე კედლის ანაწყობის ცეცხლმედეგობის ხარისხი 2 სთ
თარაზული ანაწყობის ცეცხლმედეგობის ხარისხი 2 სთ
სავენტილაციო და ლიფტის შახტების ცეცხლმედეგობის ხარისხი 2 სთ

საამძრო, ტარის შესანახი	
1	სმ-1
618.8+23.9+23.36/4 9.3 = 666.0	
დდ 72	

საამძრო საწყობით	
1	სმ-1
396.1+12.3+19.1 / 9.3 = 427.5	
დდ 46	

საწყობი	
1	სწ-1
110.5 / 46.5	
დდ 3	

ტექნოლოგი	
1	სძ
21.5 / 9.3	
დდ 3	

ჯვამლსაწინააღმდეგო ვენტილაცია

ჯვამლსაწინააღმდეგო ვენტილაცია

საწყობი	
1	სწ-1
145.0 / 46.5	
დდ 4	

ბასახდელი-საშხაპეები	
1	სძ
113.5 / 4.7	
დდ 25	

მაცივარი,შოკერი ბაიმცა	
1	სწ-2
25.7+54.1=79.8 / 46.5	
დდ 2	

ფორმების საწყობი	
1	სწ-1
58.3 / 46.5	
დდ 2	

ნედლეულის საწყობი	
1	სწ-1
42.3 / 46.5	
დდ 1	

დისტრიბუციის ოთ.	
1	სძ
19.3 / 9.3	
დდ 3	

მძღოლის ოთ.	
1	სძ
15.2 / 9.3	
დდ 2	

სამრეცხაო	
1	სძ
42.5 / 9.3	
დდ 5	

სახანძრო მანქანის მოტრიალების ზონა

15.000

13.300

მეორე სართულის გეგმა მ. 1:100

გარე კედლის ანაწყობის ცეცხლმედეგობის ხარისხი 2 სთ

თარაზული ანაწყობის ცეცხლმედეგობის ხარისხი 2 სთ

სავენტილაციო და ლიფტის შახტების ცეცხლმედეგობის ხარისხი 2 სთ

საამძრო საწყობით	
1	სმ-1
495.5+6.4+12.6=514.5/9.3=56	
დდ 56	

ტარის შესახ.	
2	სწ-1
23.0 / 46.5	
დდ 1	

ტექნოლოგი	
2	სძ
19.2 / 9.3	
დდ 3	

ბ.ს.მ. 35

ბ.ს.მ. 59.8

ბ.ს.მ. 24

საწყობი	
2	სწ-1
114.2 ~~/ 46.5~~	
დდ 3	

საკონფერენციო	
2	სძ
38.2 / 1.4	
დდ 28	

სასადილო-სამზარ.	
2	სძ
34.5 / 1.4	
დდ 25	

დამხმარე	
2	დს
11.2+16.4+11.1=38.7 / 27.9	
დდ 2	

IT	
2	სძ
7.5 / 9.3	
დდ 1	

საფინანსო	
2	სძ
30.5 / 9.3	
დდ 4	

შესყიდვები	
2	სძ
15.4 / 9.3	
დდ 2	

გაყიდვები	
2	სძ
15.2 / 9.3	
დდ 2	

დირექცია	
2	სძ
25.7 / 9.3	
დდ 3	

არქივი	
2	სძ
12.2 / 9.3	
დდ 2	

ჯვამლსაწინააღმდეგო ვენტილაცია

3.200 | 6.400 | 6.400 | 6.400 | 3.500 | 2.900 | 6.000 | 6.000 | 6.000 | 6.000 | 6.000

1 2 3 4 5 5* 6 7 8 9 10 11

6.400 | 4.800 | 5.000 | 5.000

ე დ გ ბ ა

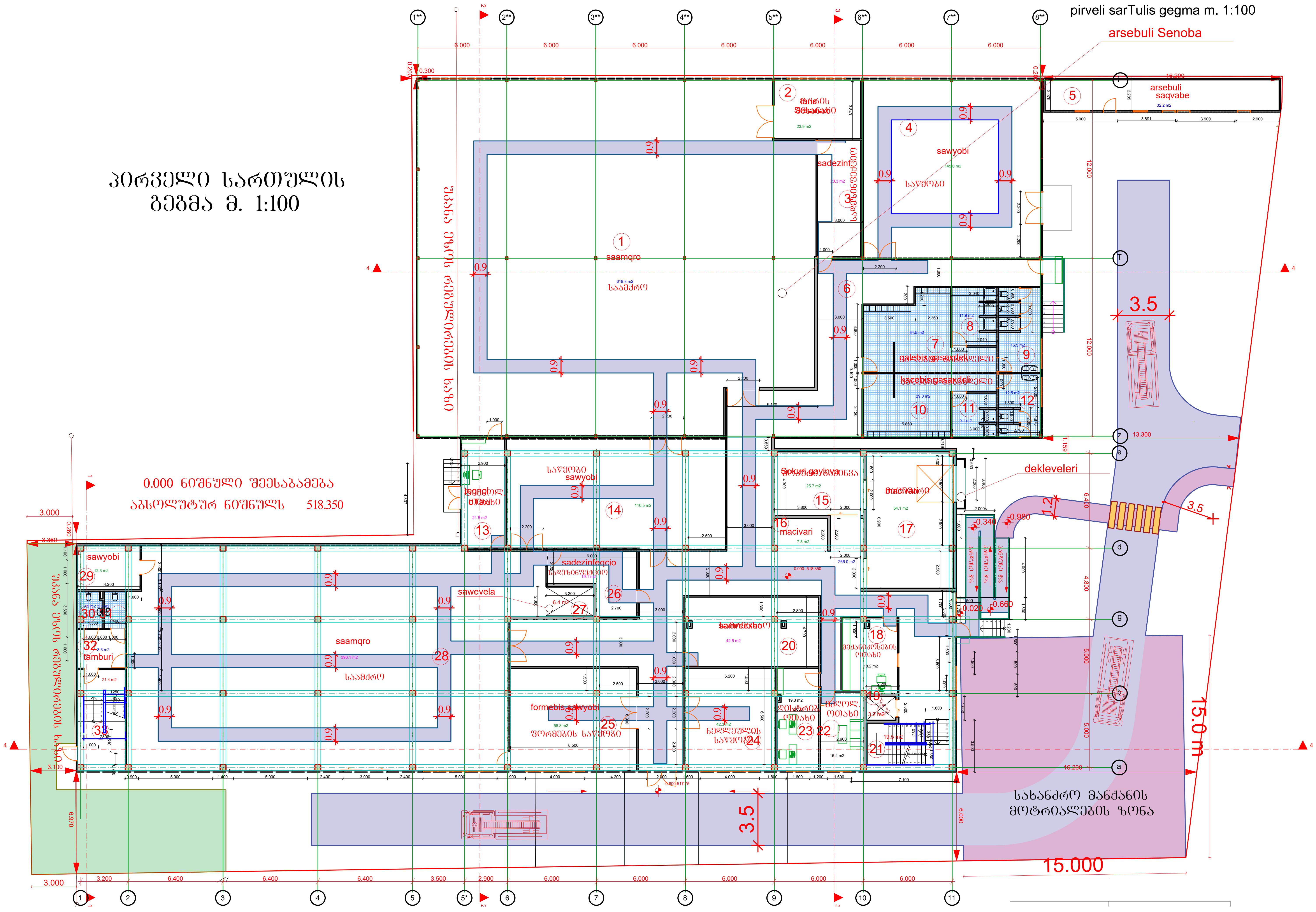
pirveli sarTulis gegma m. 1:100
arsebuli Senoba
პირველი სართულის
გეგმა მ. 1:100
0.000 ნიშნული შეესაბამება
აბსოლუტურ ნიშნულს 518.350
arsebuli saqvabe
saamqro
საამქრო
sawyobi
საწყობი
sadezinf
samrecxao
dekleveleri
macivari
formebis sawyobi
sadezinfeqcio
sawevela
tamburi
Sokuri gayinva
galebis gasaxdeli
kacebis gasaxdeli
ნედლეულის საწყობი
3.5
15.0 m
15.000
სახანძრო მანქანის
მოტრიალების ზონა

მეორე სართულის გეგმა მ. 1:100

მეორე სართულის გეგმა მ. 1:100

არსებული შენობა

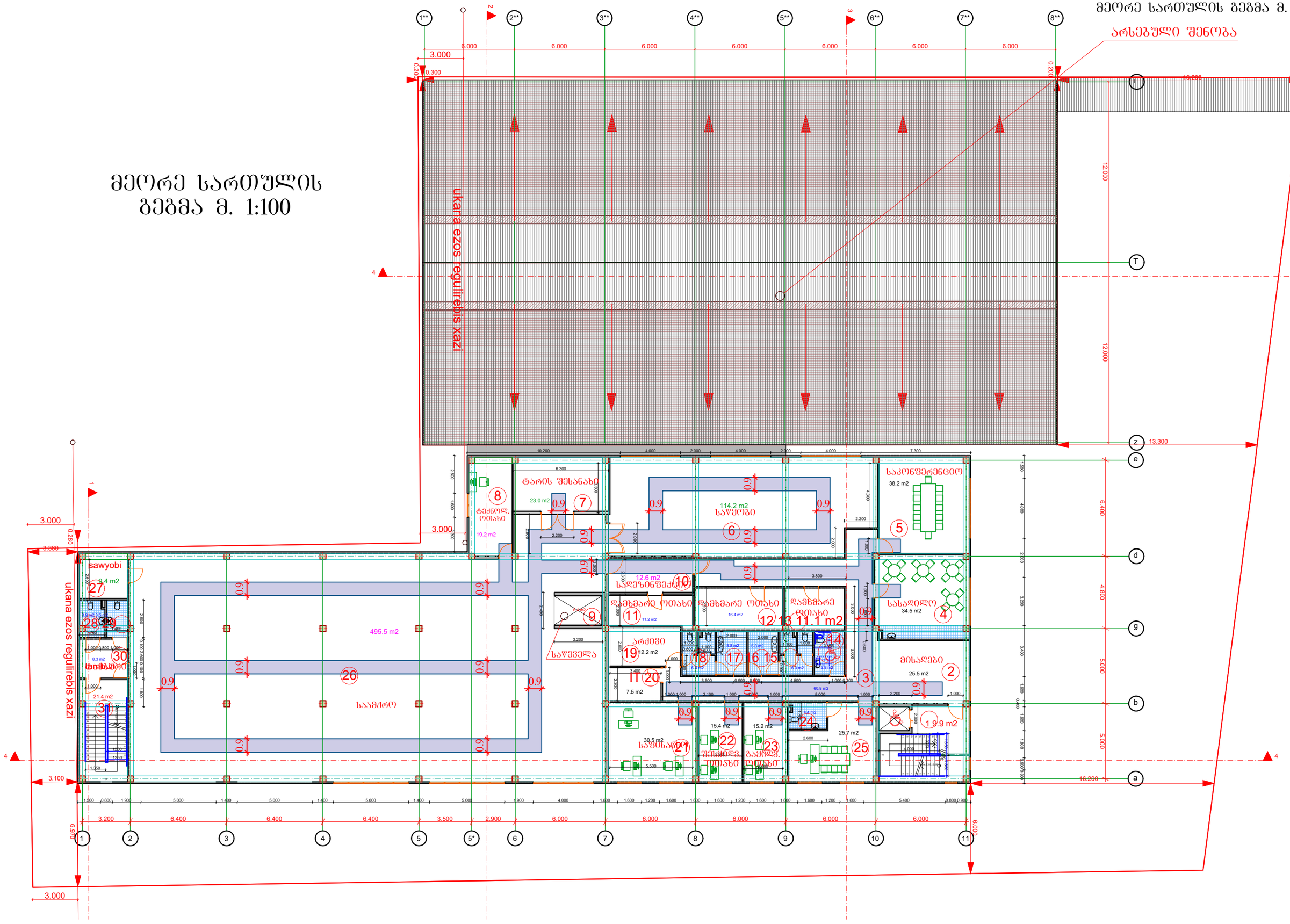
ukana ezos regulirebis xazi
ტარის შესანახი
23.0 m2
ტექნოლ. ოთახი
19.2 m2
114.2 m2
საწყობი
საკონფერენციო
38.2 m2
sawyobi
9.4 m2
495.5 m2
საამქრო
12.6 m2
სველზონაშეძლება
დამხმარე ოთახი
16.4 m2
დამხმარე ოთახი
დამხმარე ოთახი
11.1 m2
სასადილო
34.5 m2
არქივი
12.2 m2
საშხაპე
11.2 m2
საშხაპე
7.5 m2
მისაღები
25.5 m2
საშხაპე
30.5 m2
საშხაპე
15.4 m2
15.2 m2
25.7 m2
19.9 m2
საშხაპე
საშხაპე
საშხაპე

მისაღწვლომი სანკვანძი

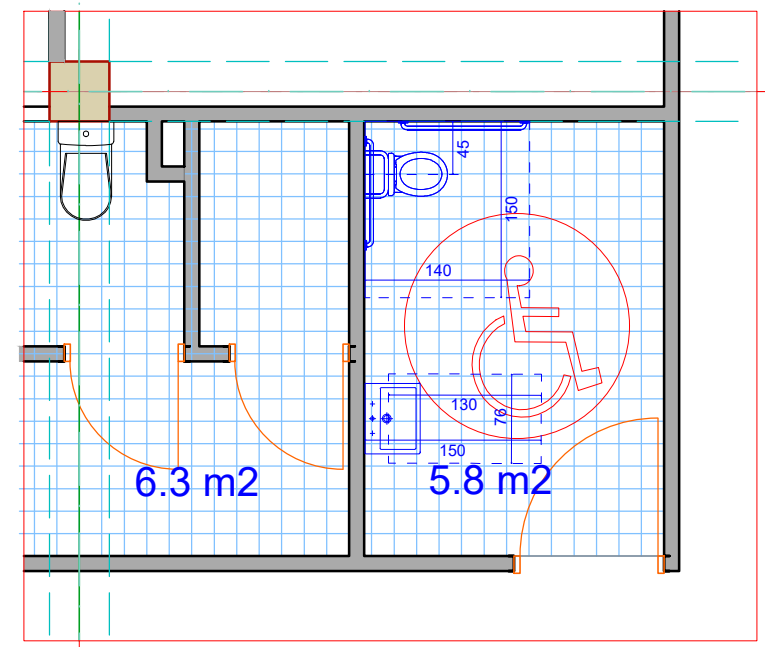

ბ

9

კარის გაბარიტული ზომები

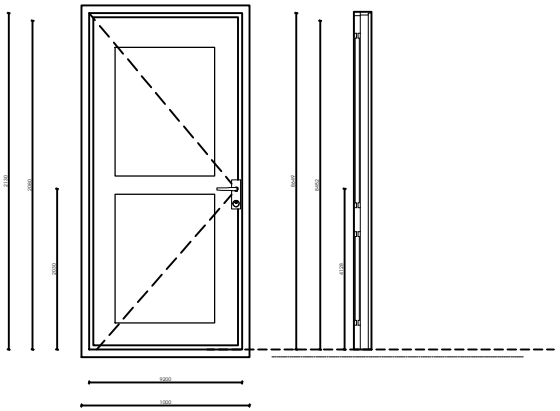

ფანჯარასთან წვდომა "ბ" ტიპის ოთახებში

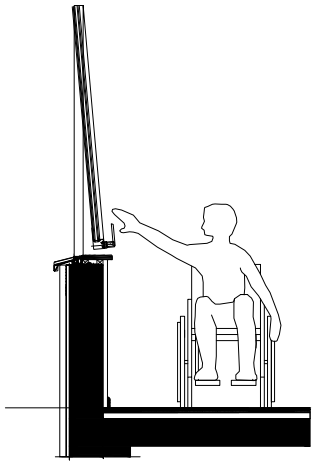

იატაკის თავისუფალი სივრცე

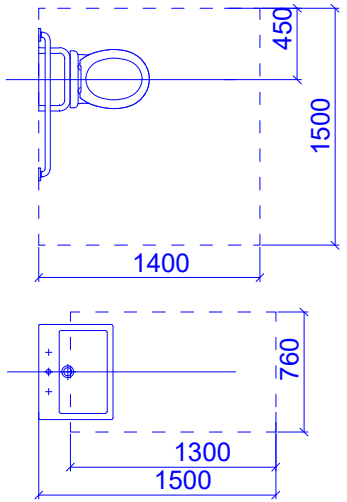

მუხლის სიმაღლემდე სივრცე

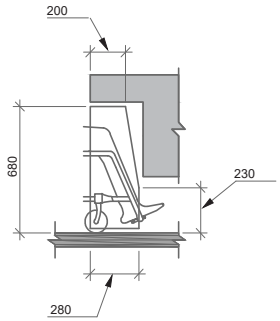

ჭრილი უნიტაზის მდებარეობა

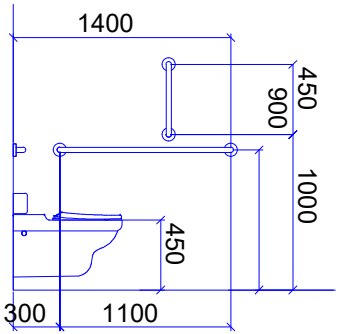

ჭრილი ხელსაბანის მდებარეობა

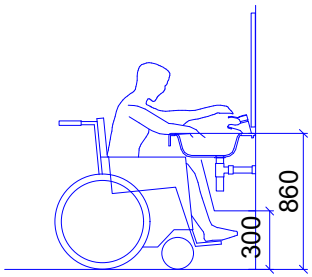

მოსატრიალებელი სივრცე

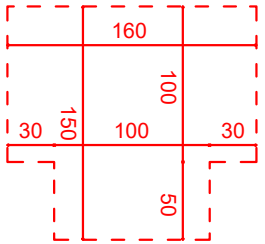

ლიფტის გამოსაძახებელი ღილაკების სიმაღლე

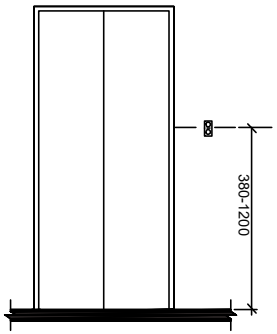

ლიფტის ხილული სიგნალების სიმაღლე

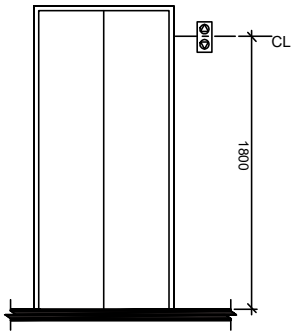

ლიფტი

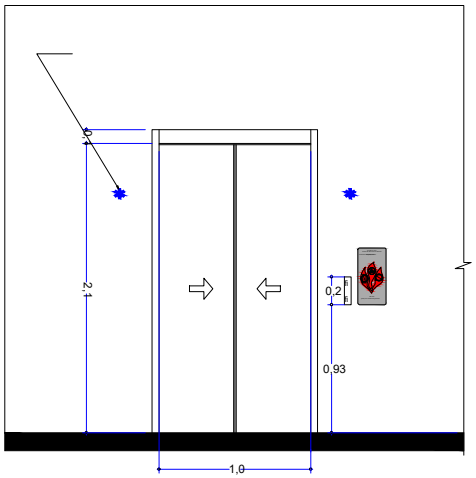

ლიფტის ხილული სიგნალების ზომა

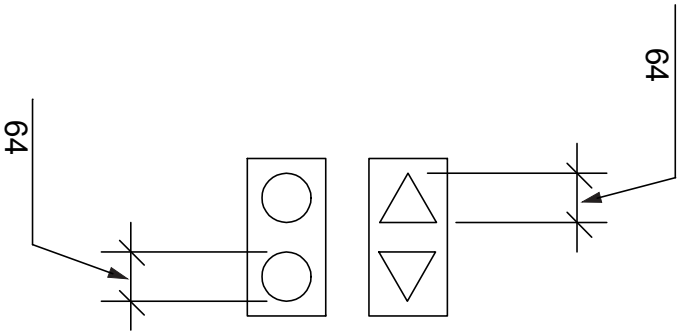

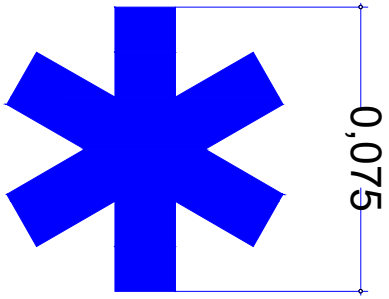

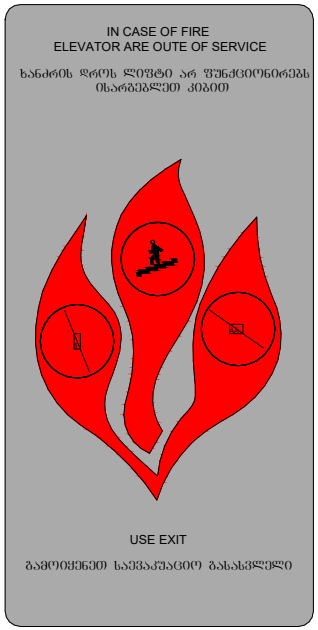

ორმხრივი კავშირის გამოყენების წესები, ნიშანი უნდა გაიკრას თავშესაფრის შართობებთან

გზა-კიბის ამოსაცნობის ნიშანი, გზა-კიბის საზღვრებში, დერეფანში გამავალი კარის საკეტის მომიჯნავედ

