შესრულებული სამუშაოები

შესასრულებული სამუშაოები

ბ/ კალენდარული გეგმა

5 თვე და 10 დღე

| № ეტ | მშენებლობის განხორციელების პროცესის რიგები და ეტაპები | თვეები | | |

ამობეჭდილი ნახაზების ჩამონათვალი

ამობეჭდილი ნახაზების ჩამონათვალი		
ა-1 დამატებითი ინფორმაცია		
	ა-101	ამობეჭდილი ნახაზების ჩამონათვალი
	ა-102	განმარტებითი ბარათი
	ა-105	ტექნიკურ-ეკონომიკური მაჩვენებლები
	ა-107	სივრცეების და სათავსოების ექსპლიკაცია
ა-2 გეგმები		
	ა-201	არსებული განაშენიანების ფართობის და კ-1 -ის საანგარიშო კროკები
	ა-202	არსებული კ-2 და კ-3 -ის საანგარიშო კროკები
	ა-203	არსებული შენობის სარდაფი სართულის გეგმა
	ა-204	არსებული შენობის სახურავის გეგმა
	ა-205	საპროექტო შენობის განაშენიანების ფართობის და კ-1 -ის საანგარიშო კროკები
	ა-206	საპროექტო კ-2 -ის საანგარიშო კროკები
	ა-207	საპროექტო ყველა სართულის იატაკის დონეებზე განაშენიანების ფართობების საანგარიშო კროკები
	ა-208	საპროექტო კ-3 -ის საანგარიშო კროკები
	ა-209	საპროექტო სარდაფი სართულის გეგმა
	ა-210	საპროექტო I სართულის გეგმა
	ა-211	საპროექტო II სართულის გეგმა
	ა-212	საპროექტო III სართულის გეგმა
	ა-213	საპროექტო IV სართულის გეგმა
	ა-214	საპროექტო სახურავის გეგმა 13.20 ნიშ.
	ა-215	საპროექტო სახურავის გეგმა 15.90 ნიშ.
	ა-216	საპროექტო სახურავის გეგმა 17.40 ნიშ.
	ა-217	გარე კედლის დეტალები
	ა-218	გზა-კიბე 2-ის ფრაგმენტები
	ა-219	გზა-კიბე 1-ის ფრაგმენტები
	ა-220	კიბეების ფრაგმენტები
	ა-221	შშმპ პანდუსუს გეგმა და კვეთი
	ა-222	მისაწვდომი სან.კვანძი 0.00, 6.60 და 9.90 ნიშნულებზე
ა-3 ფასადები და ჭრილები		
	ა-306	საპროექტო კარების (ვიტრაჟების) სპეციფიკაცია
	ა-307	საპროექტო ფანჯრების (ვიტრაჟების) სპეციფიკაცია
	ა-308	საპროექტო სამშენებლო-მოსაპირკეთებელ მასალების სპეციფიკაცია

საპროექტო ორგანიზაცია

შ.პ.ს. "პროექტი"

საპროექტო ორგანიზაციის საკონტაქტო ინფორმაცია

ID 202338504

ქ. თბილისი, კრილოვის ქ. №5

ალერგოლოგიისა და იმუნოლოგიის ამბულატორიული ცენტრის რეკონსტრუქციის პროექტი

მისამართი :
თბილისი, ლუბლიანას ქუჩა. №78.
საკადასტრო კოდი № 01.13.01.008.068

ნახაზის დასახელება

ამობეჭდილი ნახაზების ჩამონათვალი

სტადია

არქიტექტურული პროექტი

საპროექტო ორგანიზაციის დირექტორი
ქეთევან კალანდაძე

პროექტის ავტორი
პაატა ქურდიანი

არქიტექტორი
ქეთევან ქურდიანი

არქიტექტორი
ერიკ კისელიოვი

მასშტაბი

ნახაზის ნომერი

ა-101

თარიღი

09/04/2025

ნახაზის ფორმატი

A3

დაგეგმარების საფუძველი და მიზნები

საპროექტო შენობის დაგეგმარების საფუძველს წარმოადგენს მაია გოთუას პ/ნ 01017005676 დაგეგმარების შეკვეთა.
პროექტის მიზანია ალერგოლოგიისა და იმუნოლოგიის ამბულატორიული ცენტრის შენობის დაგეგმარება და მშენებლობა მოქმედი კანონმდებლობის დაცვით, თანამედროვე გეგმარების პრინციპებისა და შენობა-ნაგებობების უსაფრთხოების ნორმების გამოყენებით.

მიწის ნაკვეთის მდებარეობის აღწერა

საპროექტო ტერიტორა (საკადასტრო კოდი 01.13.01.008.068) მდებარეობს ქალაქ თბილისში, ლუბლიანას ქუჩა, #78 . საპროექტო ტერიტორიას აღმოსავლეთიდან ესაზღვრება ლუბლიანას ქუჩა, სამხრეთის , ჩრდილოეთის და დასავლეთის მხრიდან ესაზღვრება სამეზობლო მიწის ნაკვეთები. მიწის ნაკვეთის რელიეფი ხასიათდება დონეთა სხვაობით, რომლის ნიშნულებიც მერყეობს 428,11-სა და 428,87 ნიშნულებს შორის. ნაკვეთის ფართობი შეადგენს 3102,0 მ2.
ნაკვეთის ტერიტორიაზე -3,60 ნიშნულზე განთავსებულია მონოლითური რკინაბეტონის ბუნკერი.

პროექტის შინაარსობრივი აღწერა

წარდგენილია მრავალფუნქციური 4-სართულიანი სარდაფით შენობის პროექტი.
შენობა განლაგებულია არსებული ბუნკერის სტრუქტურის ზემოთ ისე, რომ არ დაზიანდეს მისი მთლიანობა.
შედეგად, მიწისზედა კონსტრუქციის მაქსიმალური მალი არსებულ ბუნკერის თავზე არის 24 მეტრი ("ბ" და "ზ" ღერძებს შორის).
შენობის მიწისქვეშა სართული გამოყენებულია სატუმბო და წყლის რეზერვუარისთვის, ხოლო მიწისზედა 4 სართულზე დაპროექტებულია ამბულატორიის სივრცეები და ღია ტერასა მანქანა-დანადგარებისთვის. შენობა გადახურულია ბრტყელი ექსპლუატირებული სახურავით და ლითონის პროფილებიდან მოწყობილი მსუბუქი კონსტრუქციით, რომელზეც მოეწყობა მზის პანელები.
არქიტექტურულად პროექტი წარმოადგენს თანამედროვე ტიპის არქიტექტურას, სადაც მოსაპირკეთებელ მასალად გამოყენებულია ტექსტურული ღესვა, ALUCOBOND და EPS პანელები, მინის მოაჯირები, მეტალოპლასტმანის კარ-ფანჯრები, ვიტრაჟები და ლითონის დეკორატიული ჟალუზები.

არსებული მიწისქვედა ბუნკერის კონსტრუქციის ძირითადი სტრუქტურული სისტემის აღწერა

არსებული მიწისქვედა შენობის სტრუქტურული სისტემა წარმოადგენს რკინაბეტონის მონოლითურ სტრუქტურას.

- ძირითადი სტრუქტურულა : მონოლითური რკინა-ბეტონის კონსტრუქცია;
- გარე კედლები : მზიდი მონოლითური რკინა-ბეტონის კედლები (50 სმ სიგანით);
- არამზიდი შიგა კედლები და ტიხრები : მონოლითური რკინა-ბეტონის კედლები (15 და 40სმ სიგანით);
- იატაკის კონსტრუქცია და არაძირითადი ნაწილები :
  - Σ მონოლითური რკინა-ბეტონის ფილა ;
  - Σ გამთანაბრებელი ქვიშა-ცემენტის ხსნარით მოჭიმვა ;
- სახურავის კონსტრუქცია და არაძირითადი ნაწილები:
  - Σ მონოლითური რკინა-ბეტონის ფილა ;
  - Σ გამთანაბრებელი ქვიშა-ცემენტის ხსნარით მოჭიმვა ;
  - Σ ჰიდროსაიზოლაციო შრე ;

საპროექტო კონსტრუქციის ძირითადი სტრუქტურული სისტემის აღწერა

საპროექტო შენობის ძირითადი სტრუქტურული სისტემა წარმოადგენს რკინაბეტონის კარკასულ სტრუქტურას.

- ძირითადი სტრუქტურული ჩარჩო : მონოლითური რკინა-ბეტონის კარკასი;
- გარე კედლები : შემავსებელი საკედლო ცემენტის ბლოკი (40*20*20);
- არამზიდი შიგა კედლები და ტიხრები : საკედლო ცემენტის ბლოკი (40*20*20 ;_40*10*20) და ტაბაშირ მუყაოს საკედლო პანელი;
- იატაკის კონსტრუქცია და არაძირითადი ნაწილები :
  - Σ მონოლითური რკინა-ბეტონის ფილა ;
  - Σ ბგერასაიზოლაციო ფენა ;
  - Σ გამთანაბრებელი ქვიშა-ცემენტის ხსნარით მოჭიმვა ;
  - Σ მეტლახი , ლამინატი და ბაქტერიციდული ლინოლიუმი;
- სახურავის კონსტრუქცია და არაძირითადი ნაწილები:
  - Σ მონოლითური რკინა-ბეტონის ფილა ;
  - Σ თბოსაიზოლაციო შევსება ;
  - Σ გამთანაბრებელი ქვიშა-ცემენტის ხსნარით მოჭიმვა ;
  - Σ ჰიდროსაიზოლაციო შრე და ნაწილობრივად კერამოგრანიტი

პროექტის კორექტირება

კორექტირება შეეხო +3.30 და +9.90 ნიშნულებზე ოთახების კონფიგურაციას. ყველა ოთახი გახდა საოფისე. იმის გამო რომ +3.30 და +9.90 ნიშნულებზე მკვეთრად შემცირდა ვიზიტორების რაოდენობა, ამ ეტაპზე საკმარისი არის 1 ლიფტის რაოდენობა. ამის გამო პროექტიდან ამოღებულია 1 ლიფტი.

საპროექტო ორგანიზაცია	შ.პ.ს. "პროექტი" საპროექტო ორგანიზაციის საკონტაქტო ინფორმაცია **ID 202338504** ქ. თბილისი, კრილოვის ქ. №5
	ალერგოლოგიისა და იმუნოლოგიის ამბულატორიული ცენტრის რეკონსტრუქციის პროექტი
მისამართი :	თბილისი, ლუბლიანას ქუჩა. №78. საკადასტრო კოდი № 01.13.01.008.068
ნახაზის დასახელება	განმარტებითი ბარათი
სტადია	არქიტექტურული პროექტი
საპროექტო ორგანიზაციის დირექტორი	ქეთევან კალანდაძე
პროექტის ავტორი	პაატა ჟურღიანი
არქიტექტორი	ქეთევან ჟურღიანი
არქიტექტორი	ერიკ კისელიოვი
მასშტაბი	
ნახაზის ნომერი	ა-102
თარიღი	09/04/2025
ნახაზის ფორმატი	A3

ტექნიკურ-ეკონომიკური მაჩვენებლები

არსებული ტექნიკურ-ეკონომიკური მაჩვენებლები		
		ფართი
შენობის განაშენიანების ფართობი		669.5
მიწის ნაკვეთი	01.13.01.008.068	3102.0
კოეფიციენტი	კ1	102.6
კოეფიციენტი	კ3	2376.4

კ1 = 102.6 / 3102 = 0.0
კ3 = 2376.4 / 3102 = 0.8

საპროექტო ტექნიკურ-ეკონომიკური მაჩვენებლები			
			დათვლილი ფართი
ყველა სართულის განაშენიანების ფართობი		იხილე დეტალური ცხრილი	4502.7
შენობის განაშენიანების ფართობი			1033.6
კოეფიციენტი	კ1		1054.7
კოეფიციენტი	კ2	იხილე დეტალური ცხრილი	3486.3
კოეფიციენტი	კ3		739.0

საპროექტო შენობის კ2 კოეფიციენტის ფართობი (დეტალურად)			
კატეგორია		გაზომილი ფართი *	დათვლილი ფართი * *
კ2, I სართული			
	შიდა	889.4	889.4
კ2, II სართული			
	შიდა	729.1	729.1
კ2, III სართული			
	შიდა	863.6	863.6
კ2, IV სართული			
	შიდა	863.6	863.6
კ2, სახურავი 13.20 ნიშ.			
	შიდა	122.9	122.9
	შიდა	17.7	17.7
		3486.3 m²	3486.3 m²

შენიშვნა :
* გაზომილი ფართი – სივრცის ფაქტობრივი ფართი
** დათვლილი ფართი :
– აივნის და ლოჯიის იატაკის ზედაპირის ფართობი კ-2 კოეფიციენტის საანგარიშო ფართობში შედის 1/3-ით ;
– არასრული სართულის იატაკის ზედაპირის ფართობის 1/2-ით.

კ1 = 1054.7 / 3102 = 0.3
კ2 = 3486.3 / 3102 = 1.1
კ3 = 739.0 / 3102 = 0.2

საპროექტო სართულების იატაკის დონეებზე განაშენიანების ფართობი (დეტალურად)		
	დასახელება	ფართი
სარდაფის სართული	სართულის განაშენიანების ფართობი	1016.4
I სართული	სართულის განაშენიანების ფართობი	889.4
II სართული	სართულის განაშენიანების ფართობი	729.1
III სართული	სართულის განაშენიანების ფართობი	863.6
IV სართული	სართულის განაშენიანების ფართობი	863.6
სახურავი 13.20 ნიშ.	სართულის განაშენიანების ფართობი	17.7
სახურავი 13.20 ნიშ.	სართულის განაშენიანების ფართობი	122.9
		4502.7 m²

საპროექტო შენობის სამშენებლო ფართი და მოცულობა				
		ფართი	სიმაღლე	მოცულობა
სარდაფის სართული	სამშენებლო	1016.1	390	3962.7
I სართული	სამშენებლო	897.9	330	2963.1
II სართული	სამშენებლო	834.7	330	2754.4
III სართული	სამშენებლო	864.6	330	2853.2
IV სართული	სამშენებლო	864.6	330	2853.2
სახურავი 13.20 ნიშ.	სამშენებლო	446.6	360	1607.6
სახურავი 13.20 ნიშ.	სამშენებლო	123.0	270	332.1
სახურავი 15.90 ნიშ.	სამშენებლო	43.6	290	126.5
		5091.1 m²		**17452.8 m³**

საპროექტო შენობის საერთო ფართობი (სივრცეების კატეგორია)	
აუზი	42.5
დამხმარე	88.7
კიბე დერეფანი	1046.5
მედ-საორდინატორო საპროცედურო	717.2
საოფისე	1326.1
საწყობი	50.9
საზაფხულო	659.8
სხვა	603.4

შენიშვნა :
"არსებული ბუნკერის" და "არაექსპლუატირებული სახურავების" ფართები იდენტიფიცირებულია როგორც "სხვა" კატეგორია და "საერთო ფართის" კალკულაციაში არ მონაწილეობს .

საპროექტო ორგანიზაცია შ.პ.ს. "პროექტი" საპროექტო ორგანიზაციის საკონტაქტო ინფორმაცია **ID 202338504** ქ. თბილისი, კრილოვის ქ. №5	ნახაზის დასახელება ტექნიკურ-ეკონომიკური მაჩვენებლები სტადია არქიტექტურული პროექტი	მასშტაბი ნახაზის ნომერი ა-105
ალერგოლოგიისა და იმუნოლოგიის ამბულატორიული ცენტრის რეკონსტრუქციის პროექტი მისამართი : თბილისი, ლუბლიანას ქუჩა. №78, საკადასტრო კოდი № 01.13.01.008.068	საპროექტო ორგანიზაციის დირექტორი ქეთევან კალანდაძე პროექტის ავტორი პაატა ქურდიანი არქიტექტორი ქეთევან ქურდიანი არქიტექტორი ერიკ კისელიოვი	თარიღი 09/04/2025 ნახაზის ფორმატი A3

სივრცეების და სათავსოების ექსპლიკაცია

სივრცეების ექსპლიკაცია			
სარდაფის სართული			
	01	არსებული ბომბასაცავი	460.3
	02	ელექტრო ფარის ოთახი	6.7
	03	სერვერი	4.3
	04	დერეფანი	11.6
	05	ლიფტების თანაორმო	14.3
	06	იატაკქვეშეთი	26.7
	07	წყლის რეზერვუარი და სატუმბე	42.5
	A02	კიბე 2	21.3
	A04	კიბე 4	10.2
	9		**597.9 m²**
I სართული			
	01	მიმღები	187.5
	02	ფოიე	7.7
	03	დერეფანი	148.0
	04	დაცვა	8.0
	05	ექიმის ოთახი	14.2
	06	ექიმის ოთახი	14.0
	07	საპროცედურო	15.9
	08	საპროცედურო	15.9
	09	საპროცედურო	33.1
	10	გადასხმის კაბინეტი	33.0
	11	კაბინეტი	11.7
	12	კაბინეტი	14.5
	13	ჰემატოლოგია	12.8
	14	ჰემატოლოგია	13.3
	15	ტუალეტი შშმპ	6.3
	16	ნარჩენების შენახვა	5.5
	17-1	ექიმის ოთახი	15.9
	17-2	სანიტარული ოთახი	17.5
	18	ექიმის ოთახი	15.9
	19	ექიმის ოთახი	15.9
	20	ექიმის ოთახი	15.9
	21	ექიმის ოთახი	15.9
	22	ექიმის ოთახი	32.7
	23	ექიმის ოთახი	21.8
	24	ტუალეტი	7.5
	25	საკუჭნაო	5.5
	26	ექიმის ოთახი	13.8
	27	დამლაგებელი	5.5
	28	ტუალეტი	7.5
	29	ექიმის ოთახი	13.7
	30	დამლაგებელი	2.3
	A01	კიბე 1	14.3
	A02	კიბე 2	15.4
	A04	ფოიე	2.6
	A05	ბაქანი	126.4
	35		**907.4 m²**

სივრცეების ექსპლიკაცია			
II სართული			
	01	დერეფანი	18.1
	02	საწყობი	18.7
	03	სამზარეულო	14.5
	04	ტუალეტები	8.7
	05	დერეფანი	99.6
	06	სამეურნეო ნაწილი	16.4
	07	ოფისი	18.8
	08	ოფისი	57.2
	09	ოფისი	36.0
	10	ოფისი	20.0
	11	ჰოლი	34.3
	12	ტუალეტი	7.6
	13	დერეფანი	7.8
	14	ოფისი ბუღალტერია	97.1
	15	ოფისი ადმინისტრაცია	112.5
	A01	კიბე 1	14.3
	A02	კიბე 2	16.7
	17		**598.3 m²**
III სართული			
	01-1	ოფისი	38.1
	01-2	ოფისი	12.9
	02	ოფისი	18.3
	03-1	ექიმის ოთახი	18.4
	03-2	ექიმის ოთახი	18.3
	03-3	ექიმის ოთახი	30.3
	04	დასვენების ოთახი	16.7
	05	ტუალეტები	8.7
	06	დერეფანი	192.2
	07	ტუალეტი შშმპ	6.2
	08	დამლაგებელი	7.9
	09	ექიმის ოთახი	18.8
	09-1	ტუალეტი	5.5
	10	ექიმის ოთახი	15.0
	11	ექიმის ოთახი	18.1
	12	ექიმის ოთახი	18.4
	13	ექიმის ოთახი	18.1
	14	ასისტენტის ოთახი	16.7
	15	ოფისი	36.0
	16	ასისტენტის ოთახი	16.3
	17	ექიმის ოთახი	27.9
	18	ექიმის ოთახი	25.7
	19	ექიმის ოთახი	17.2
	20	ექიმის ოთახი	17.3
	21	ექიმის ოთახი	18.0
	22	ექიმის ოთახი	16.6
	23	ექიმის ოთახი	18.4
	24	ექიმის ოთახი	11.9

სივრცეების ექსპლიკაცია			
	25	ექიმის ოთახი	18.4
	26	ოფიფსი ბუღალტერია	17.2
	30	ტუალეტი	3.0
	31	ტუალეტი	3.0
	A01	კიბე 1	14.3
	A02	კიბე 2	16.7
	34		**756.5 m²**
IV სართული			
	01	ოფისი მეცნიერ თანამშრომლების	79.4
	02	ოფისი მეცნიერ თანამშრომლების	72.4
	03	ოფისი მეცმიერ თანამშრომლების	76.8
	04	დასვენების ოთახი	11.1
	05	ტუალეტები	11.1
	06	დერეფანი	180.0
	07	ტუალეტი შშმპ	6.3
	08	დამლაგებელი	5.5
	09	ოფისი მეცნიერ თანამშრომლების	38.6
	10	ოფისი მეცნიერ თანამშრომლების	74.3
	11	ოფისი მეცნიერ თანამშრომლების	81.6
	12	არქივი	97.3
	13	ტუალეტი	3.0
	14	ტუალეტი	3.0
	A01	კიბე 1	14.3
	A02	კიბე 2	16.7
	16		**771.4 m²**
სახურავი 13.20 ნიშ.			
	01	ტერასა	659.8
	02	ვესტიბიული	33.3
	03	საინჟინრო საქვაბე	18.4
	04	საინჟინრო	18.3
	A01	კიბე 1	14.3
	A02	კიბე 2	16.4
	6		**760.5 m²**
სახურავი 15.90 ნიშ.			
	01	არაექსპლუატირებული სახურავი 15.90 ნიშ.	20.7
	02	არაექსპლუატირებული სახურავი 15.90 ნიშ.	20.7
	03	არაექსპლუატირებული სახურავი 15.90 ნიშ.	35.8
	04	არაექსპლუატირებული სახურავი 15.90 ნიშ.	23.4
	4		**100.6 m²**
სახურავი 17.40 ნიშ.			
	05	არაექსპლუატირებული სახურავი 17.40 ნიშ.	42.5
	1		**42.5 m²**
	122		**4535.1 m²**

საპროექტო ორგანიზაცია

შ.პ.ს. "პროექტი"

საპროექტო ორგანიზაციის საკონტაქტო ინფორმაცია

ID 202338504

ქ. თბილისი, კრილოვის ქ. №5

ალერგოლოგიისა და იმუნოლოგიის ამბულატორიული ცენტრის რეკონსტრუქციის პროექტი

მისამართი :

თბილისი, ლუბლიანას ქუჩა. №78.

საკადასტრო კოდი № 01.13.01.008.068

ნახაზის დასახელება

სივრცეების და სათავსოების ექსპლიკაცია

სტადია

არქიტექტურული პროექტი

საპროექტო ორგანიზაციის დირექტორი

ქეთევან კალანდაძე

პროექტის ავტორი

პაატა ქურდიანი

არქიტექტორი

ქეთევან ქურდიანი

არქიტექტორი

ერიკ კისელიოვი

მასშტაბი

ნახაზის ნომერი

A-107

თარიღი

09/04/2025

ნახაზის ფორმატი

A3

არსებული განაშენიანების ფართობის და კ-1 -ის საანგარიშო კროკები

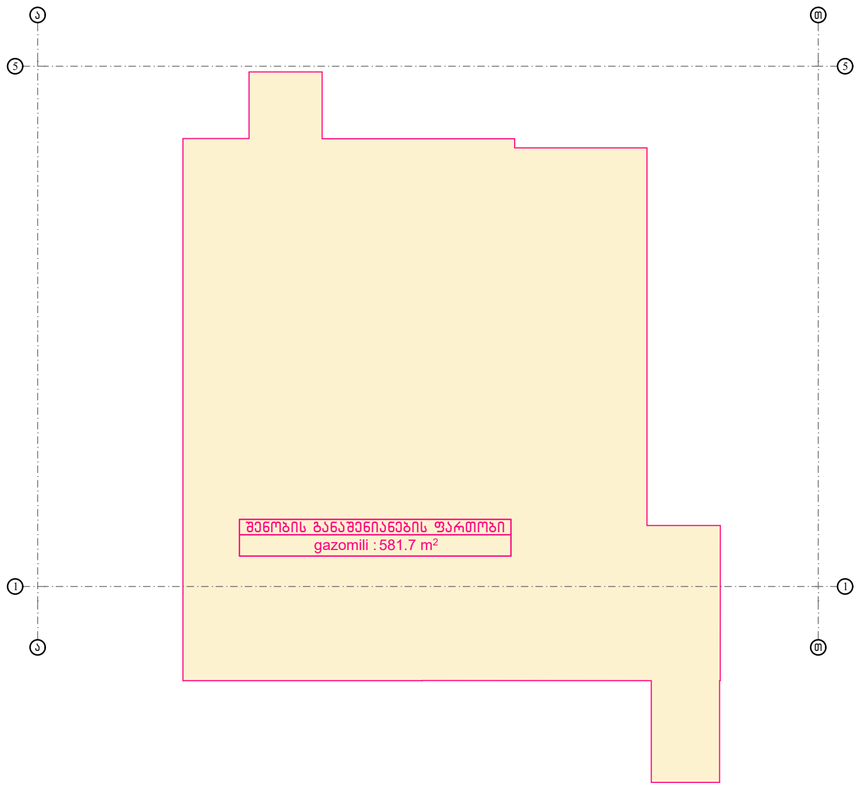

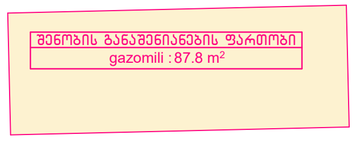

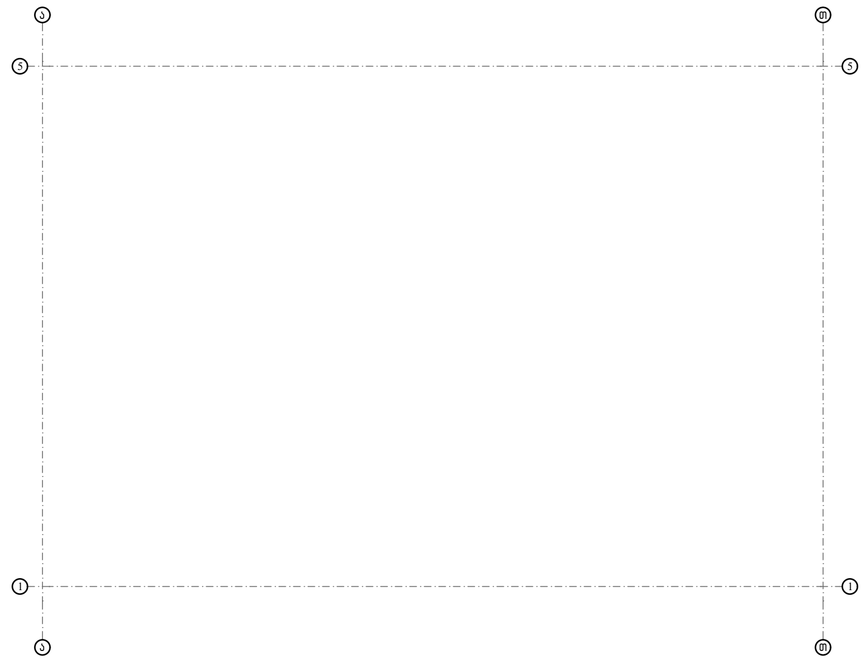



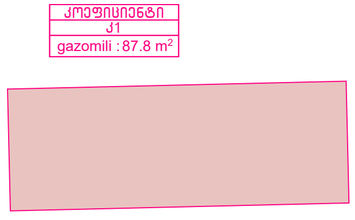

საპროექტო ორგანიზაცია

შ.პ.ს. "პროექტი"

საპროექტო ორგანიზაციის საკონტაქტო ინფორმაცია

ID 202338504

ქ. თბილისი, კრილოვის ქ. №5

ალერგოლოგიისა და იმუნოლოგიის ამბულატორიული ცენტრის რეკონსტრუქციის პროექტი

მისამართი :
თბილისი, ლუბლიანას ქუჩა №78,
საკადასტრო კოდი № 01.13.01.008.068

ნახაზის დასახელება

არსებული განაშენიანების ფართობის და კ-1 -ის საანგარიშო კროკები

სტადია

არქიტექტურული პროექტი

საპროექტო ორგანიზაციის დირექტორი
ქეთევან კალანდაძე

პროექტის ავტორი
პაატა ქურდიანი

არქიტექტორი
ქეთევან ქურდიანი

არქიტექტორი
ერიკ ქისელიოვი

მასშტაბი
1:200

ნახაზის ნომერი
ა-201

თარიღი
09/04/2025

ნახაზის ფორმატი
A2

არსებული კ-2 და კ-3 -ის საანგარიშო კროკები

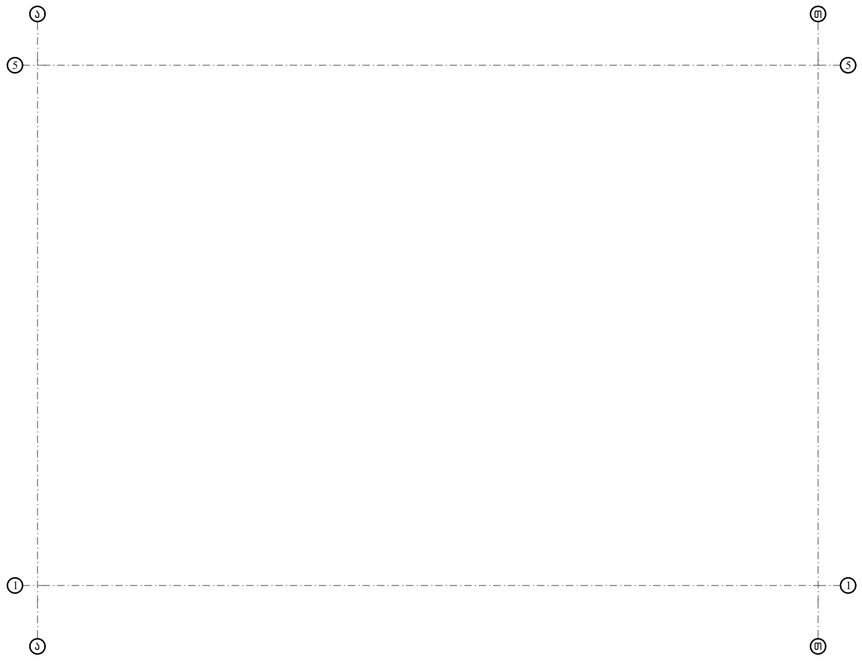

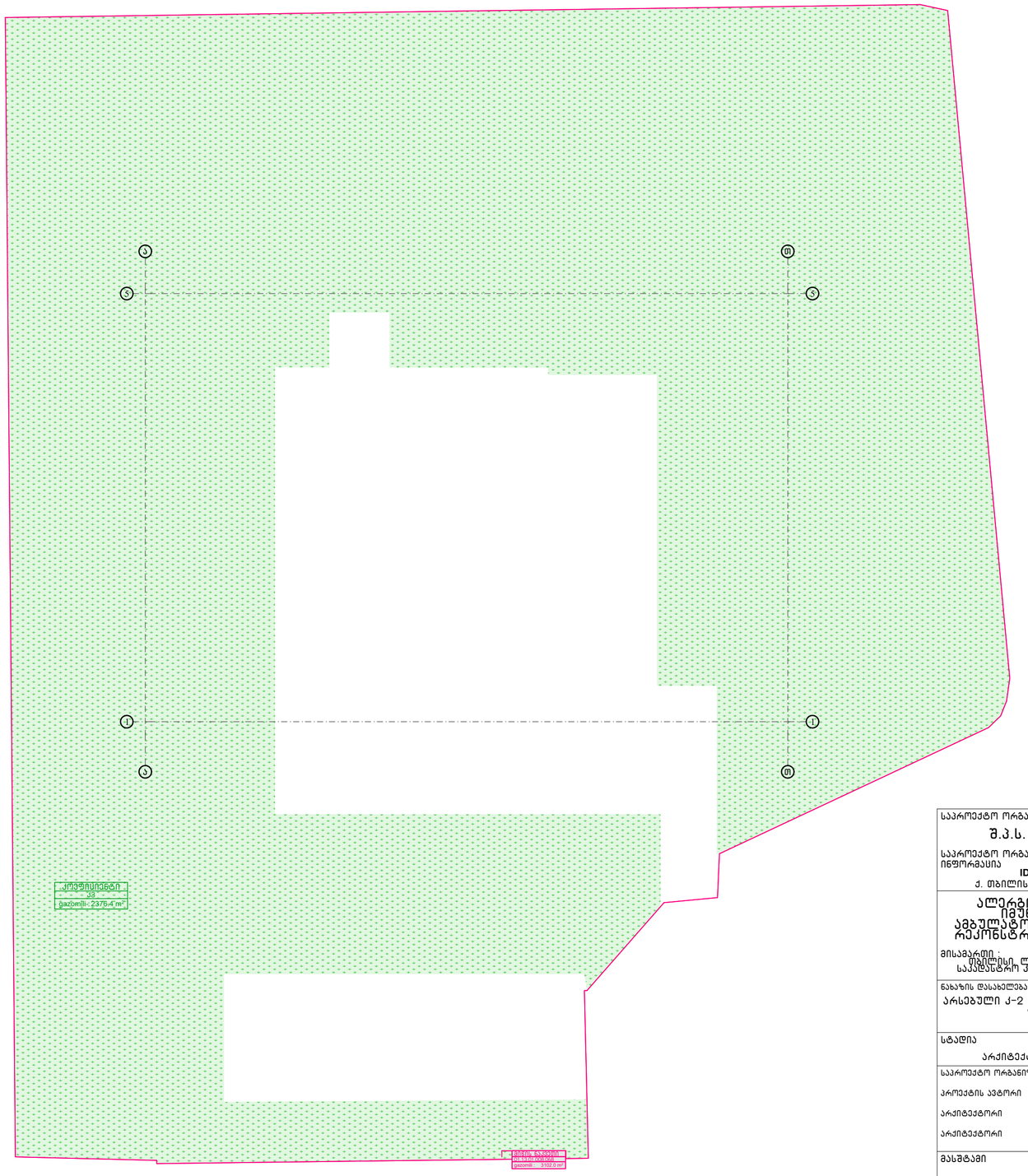

საპროექტო ორგანიზაცია

შ.პ.ს. "პროექტი"

საპროექტო ორგანიზაციის საკონტაქტო ინფორმაცია

ID 202338504

ქ. თბილისი, კრილოვის ქ. №5

ალერგოლოგიისა და იმუნოლოგიის ამბულატორიული ცენტრის რეკონსტრუქციის პროექტი

მისამართი :
თბილისი, ლუბლიანას ქუჩა №78.
საკადასტრო კოდი № 01.13.01.008.068

ნახაზის დასახელება

არსებული კ-2 და კ-3 -ის საანგარიშო კროკები

სტადია

არქიტექტურული პროექტი

საპროექტო ორგანიზაციის დირექტორი

ქეთევან კალანდაძე

პროექტის ავტორი

ააატა ქურდიანი

არქიტექტორი

ქეთევან ქურდიანი

არქიტექტორი

ერიკ ქისელიოვი

მასშტაბი

1:200

ნახაზის ნომერი

ა-202

თარიღი

09/04/2025

ნახაზის ფორმატი

A2

არსებული შენობის სარდაფი სართულის გეგმა

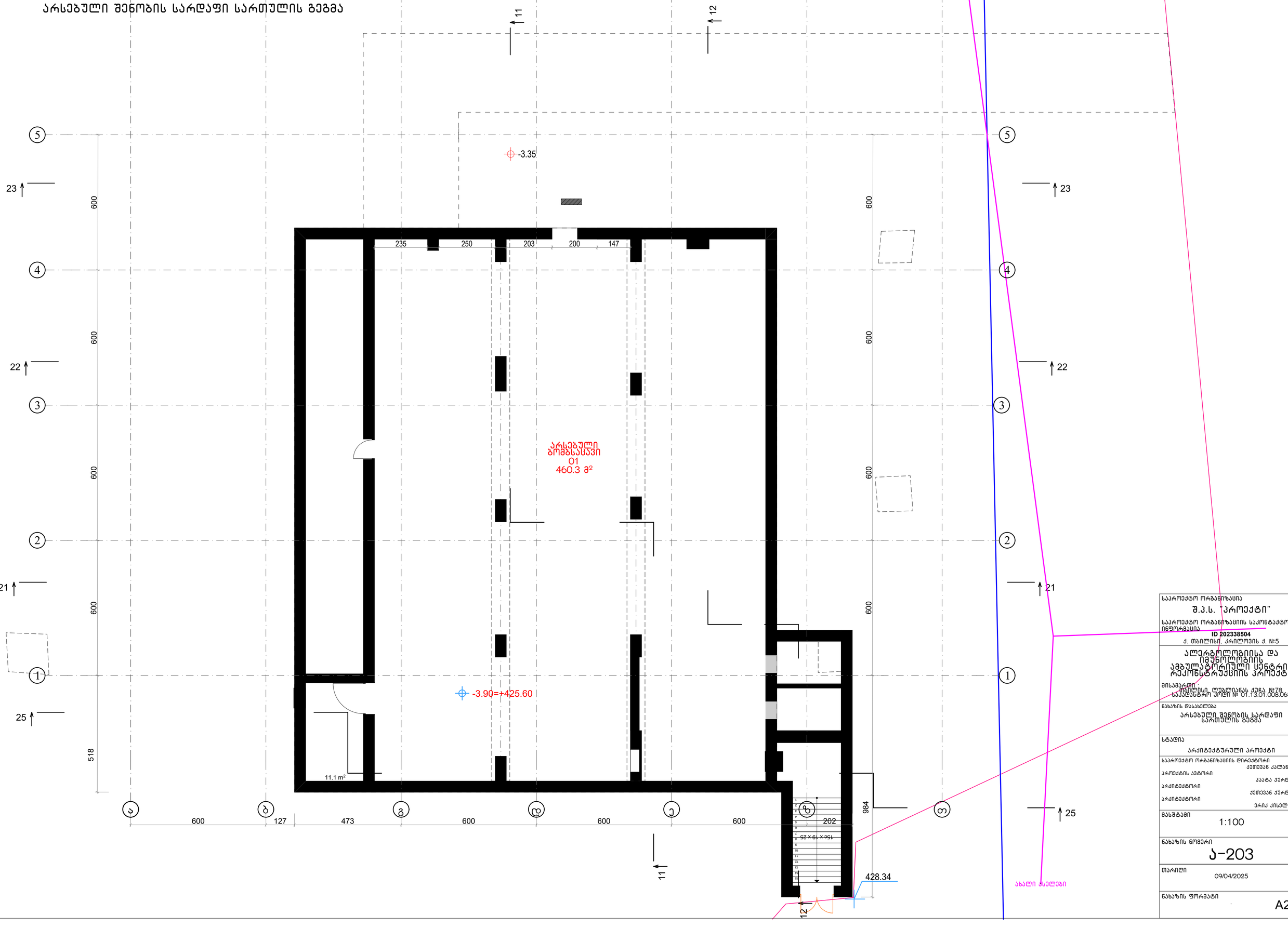

საპროექტო ორგანიზაცია	შ.პ.ს. "პროექტი"
საპროექტო ორგანიზაციის საკონტაქტო ინფორმაცია	ID 202338504 ქ. თბილისი, კრილოვის ქ. №5
	ალერგოლოგიისა და იმუნოლოგიის ამბულატორიული ცენტრის რეკონსტრუქციის პროექტი
მისამართი	თბილისი, ლუბლიანას ქუჩა №78 საკადასტრო კოდი № 01.13.01.008.068
ნახაზის დასახელება	არსებული შენობის სარდაფი სართულის გეგმა
სტადია	არქიტექტურული პროექტი
საპროექტო ორგანიზაციის დირექტორი	ქეთევან კალანდაძე
პროექტის ავტორი	პაატა ქურდიანი
არქიტექტორი	ქეთევან ქურდიანი
არქიტექტორი	ერიკ ქისელიოვი
მასშტაბი	1:100
ნახაზის ნომერი	ა-203
თარიღი	09/04/2025
ნახაზის ფორმატი	A2

არსებული შენობის სახურავის გეგმა

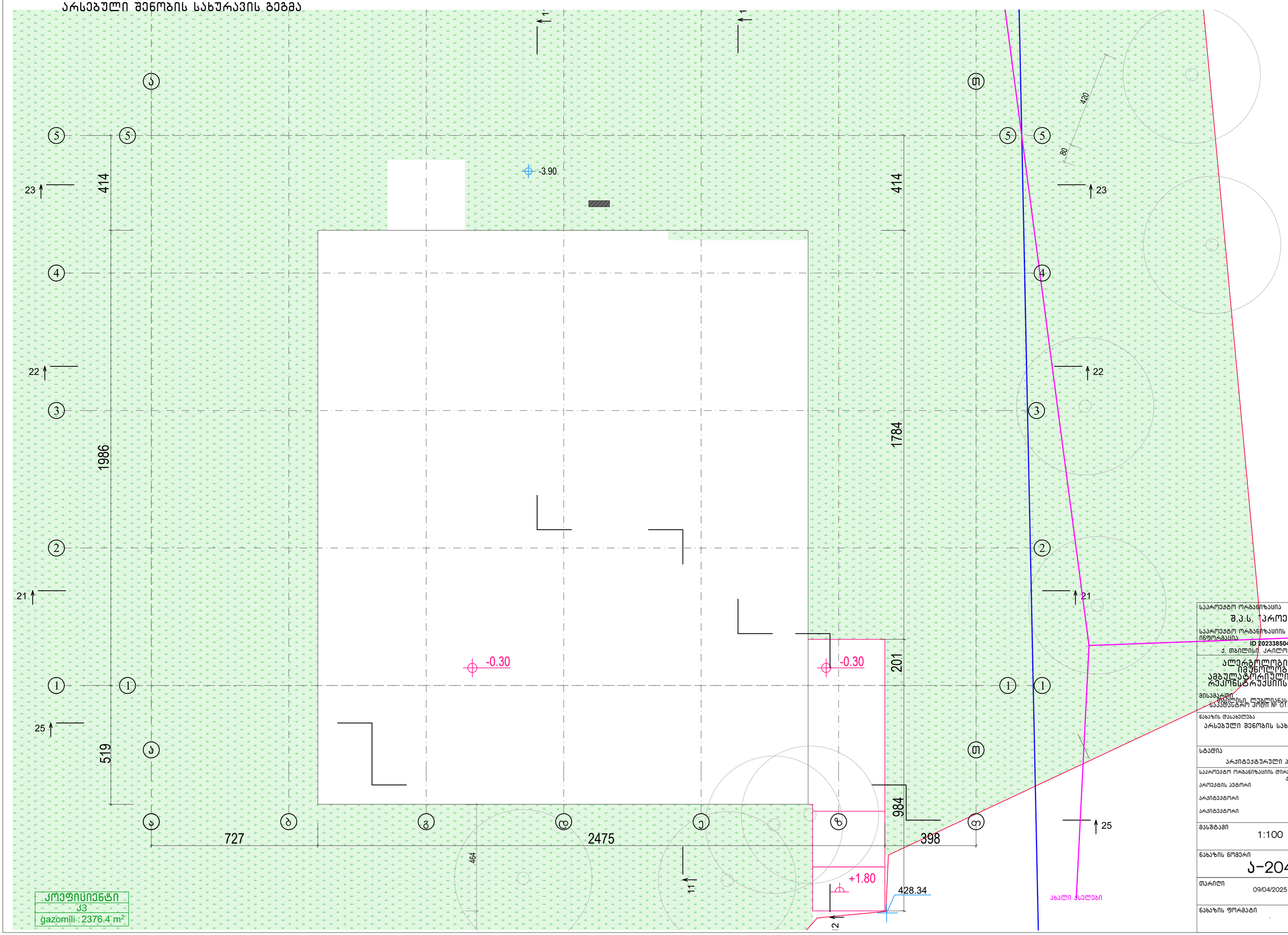

საპროექტო ორგანიზაცია	შ.პ.ს. "პროექტი"
საპროექტო ორგანიზაციის საკონტაქტო ინფორმაცია	ID 202338504 ქ. თბილისი, კრილოვის ქ. №5
	ალერგოლოგიისა და იმუნოლოგიის ამბულატორიული ცენტრის რეკონსტრუქციის პროექტი
მისამართი	თბილისი, ლუბლიანას ქუჩა №78 საკადასტრო კოდი № 01.13.01.008.068
ნახაზის დასახელება	არსებული შენობის სახურავის გეგმა
სტადია	არქიტექტურული პროექტი
საპროექტო ორგანიზაციის დირექტორი	ქეთევან კალანდაძე
პროექტის ავტორი	აკაკი ჯურდიანი
არქიტექტორი	ქეთევან ჯურდიანი
არქიტექტორი	ერიკ კისელიოვი
მასშტაბი	1:100
ნახაზის ნომერი	ა-204
თარიღი	09/04/2025
ნახაზის ფორმატი	A2

საპროექტო შენობის განაშენიანების ფართობის და კ-1 -ის საანგარიშო კროკები

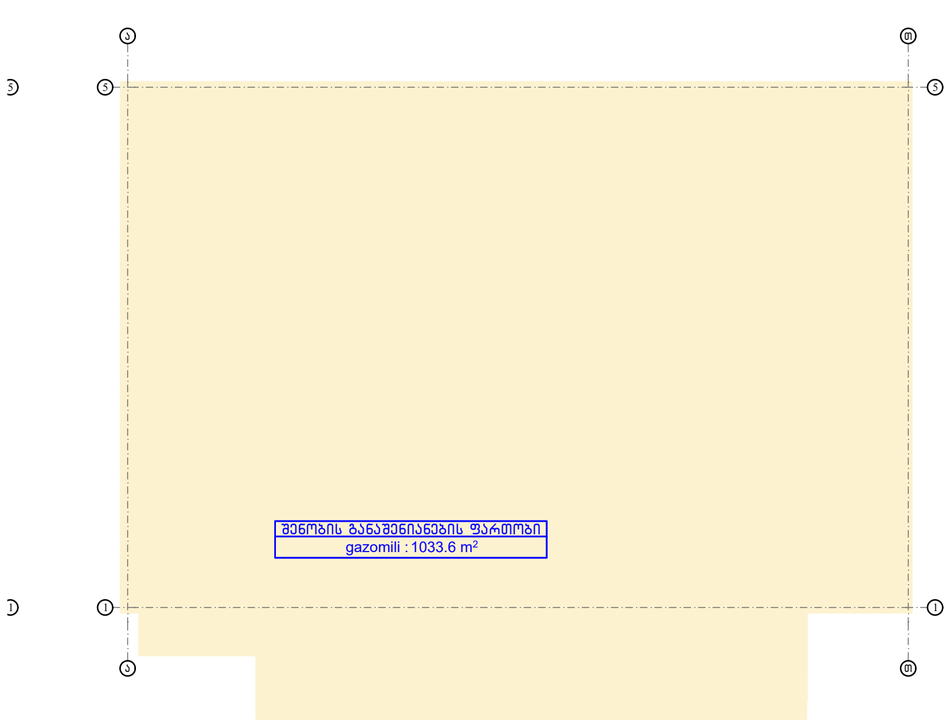

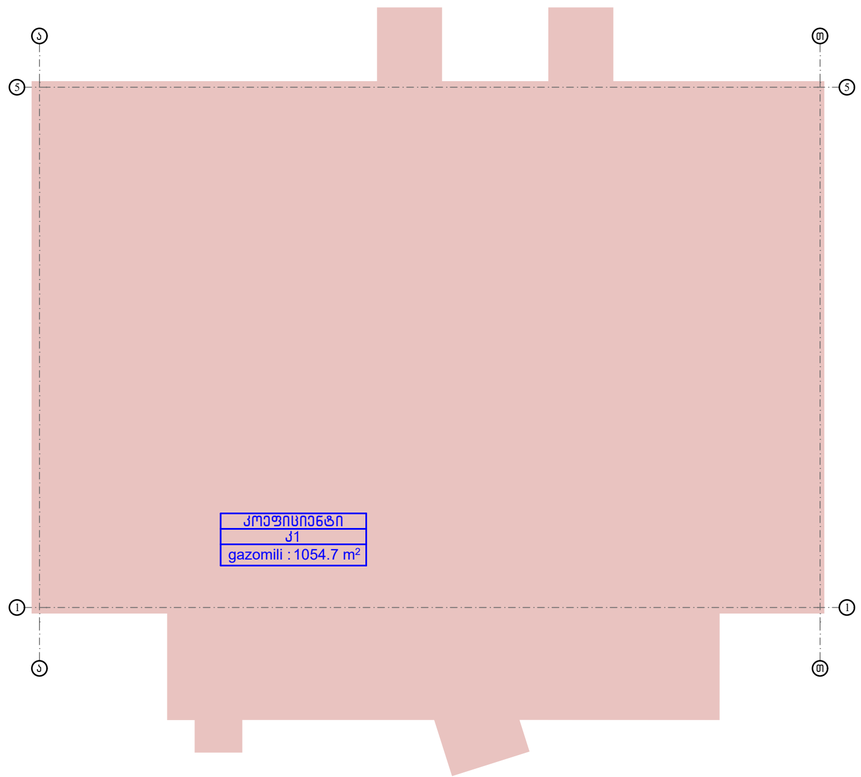

საპროექტო ორგანიზაცია
შ.პ.ს. "პროექტი"
საპროექტო ორგანიზაციის საკონტაქტო ინფორმაცია
ID 202338504
ქ. თბილისი, კრილოვის ქ. №5

ალერგოლოგიისა და იმუნოლოგიის ამბულატორიული ცენტრის რეკონსტრუქციის პროექტი

მისამართი :
თბილისი, ლუბლიანას ქუჩა №78
საკადასტრო კოდი № 01.13.01.008.068

ნახაზის დასახელება
საპროექტო შენობის განაშენიანების ფართობის და კ-1 -ის საანგარიშო კროკები

სტადია
არქიტექტურული პროექტი

საპროექტო ორგანიზაციის დირექტორი
ქეთევან კალანდაძე
პროექტის ავტორი
პაატა ქურდიანი
არქიტექტორი
ქეთევან ქურდიანი
არქიტექტორი
ერიკ ქისელიოვი

მასშტაბი
1:200

ნახაზის ნომერი
ა-205

თარიღი
09/04/2025

ნახაზის ფორმატი
A2

სართულების გეგმა ბლოკი ა-ის ა-2 მშენებლობის პროექტის ფარგლებში

II სართული 1:200

ჯამი
gazomili : 729.1 m²
ა2

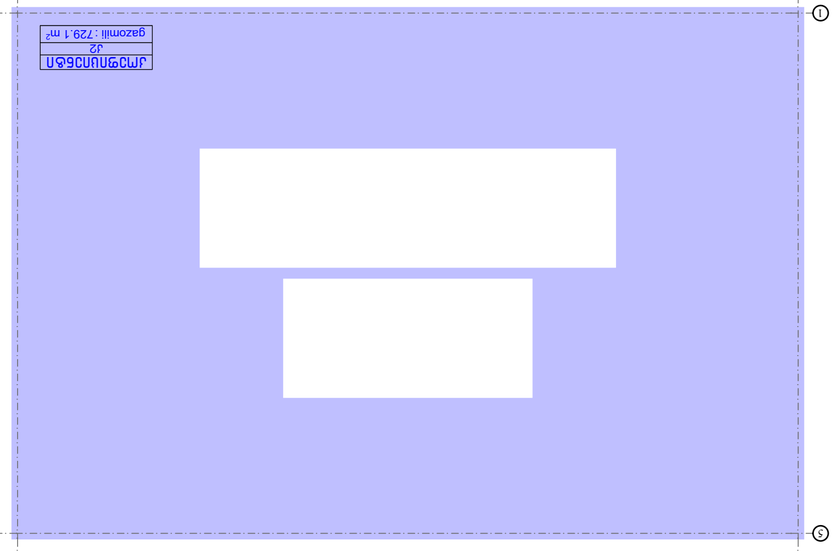

I სართული 1:200

ჯამი
gazomili : 889.4 m²
ა2

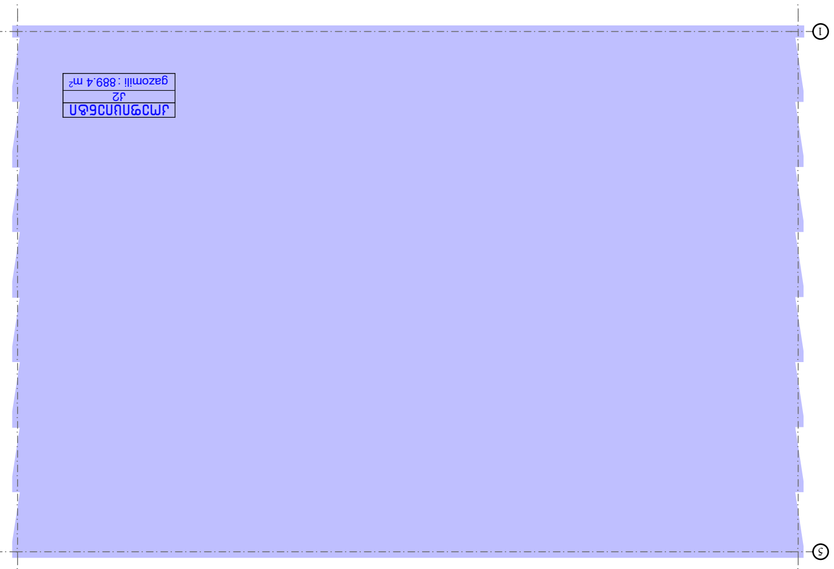

IV სართული 1:200

ჯამი
gazomili : 863.6 m²
ა2

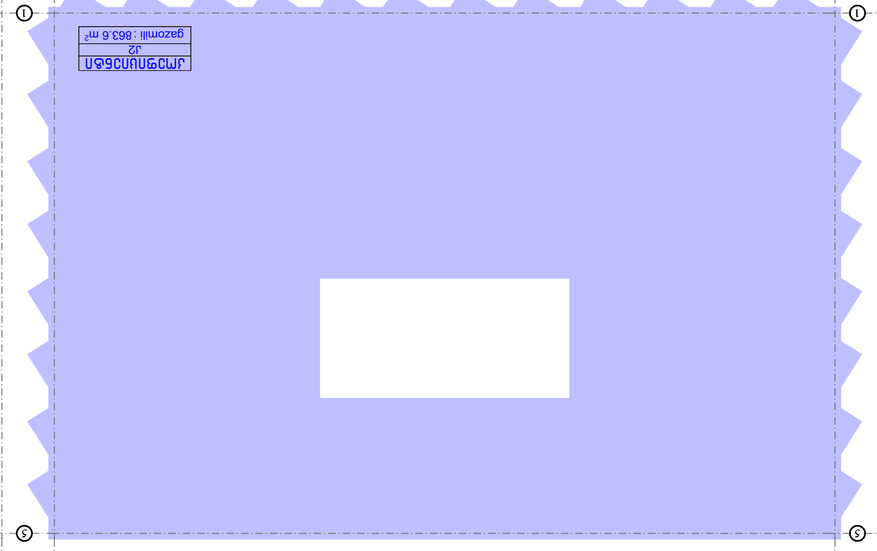

III სართული 1:200

ჯამი
gazomili : 863.6 m²
ა2

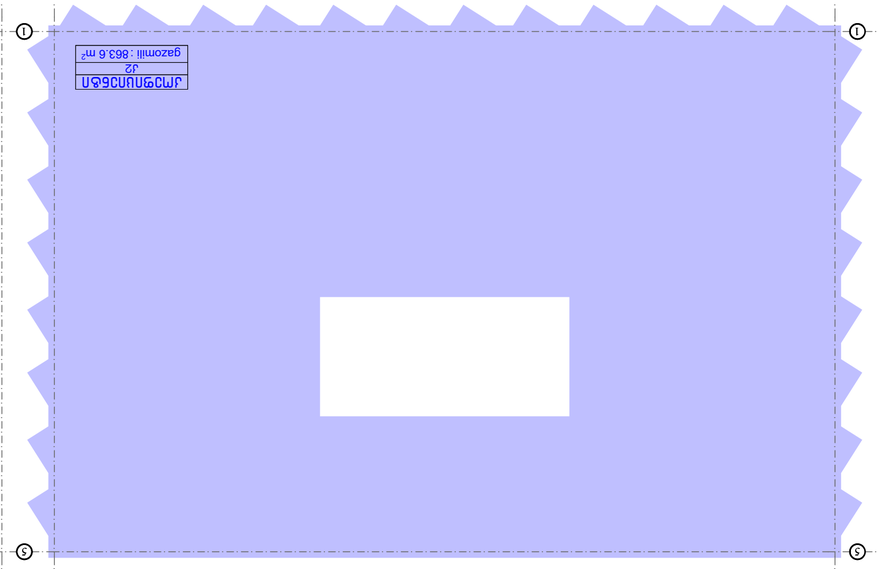

სახურავის 15.90 ნიშ. 1:200

ჯამი
gazomili : 122.9 m²
ა2

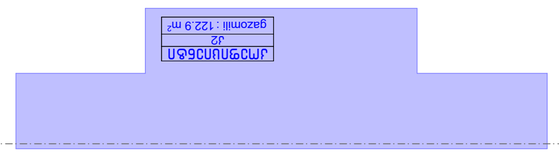

სახურავის 13.20 ნიშ. 1:200

ჯამი
gazomili : 17.7 m²
ა2

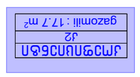

ბლოკში ა ა-2 -ის სართულების სართობი (ღია სივრცეების გარეშე)

ა2	ბინის ფართი m²	ბინის საერთო ფართი m²*
ა2, I სართული		
ბინა 1	889.4	889.4
ა2, II სართული		
ბინა 1	729.1	729.1
ა2, III სართული		
ბინა 1	863.6	863.6
ა2, IV სართული		
ბინა 1	863.6	863.6
ა2, სახურავის 13.20 ნიშ.		
ბინა 1	122.9	122.9
ბინა 1	17.7	17.7
	3486.3 m²	3486.3 m²

შენიშვნა :
* ბაზომილით ფართი – სართულის ფარგლებში ბინის საერთო ფართი
** ღია სივრცეები ფართი :
– ა2 სართულის სახურავის ნაწილი ფარგლებში ბინა 1/3–ით ;
– ა2 სართულის სახურავის ნაწილი ფარგლებში ბინა 1/2–ით.

სამშენებლო ორგანიზაცია	შპს "ა.ბ.ა. პროექტი"
პროექტის დასახელება	ა2 ბლოკის ა-ის ა-2 სართულების მშენებლობის პროექტი
	ID 202338504
ნაგებობის ტიპი	ა. საცხოვრებელი. ქალაქთმშენებლობითი კ. №5
ნაგებობის ადგილმდებარეობა	ქ. თბილისი, ვაკის რაიონი, ი. ჩოლოყაშვილის გამზირი №71
ნახაზის დასახელება	ბლოკის ა ა-2 სართულების სართობი
ნახაზის ნომერი	ა2-ს-ა-2
ავტორი	ა. ბერიძე
მასშტაბი	1:200
ნახაზის ფორმატი	A2

საპროექტო ყველა სართულის იატაკის დონეებზე განაშენიანების ფართობების საანგარიშო კროკები

სარდაფის სართული 1:200

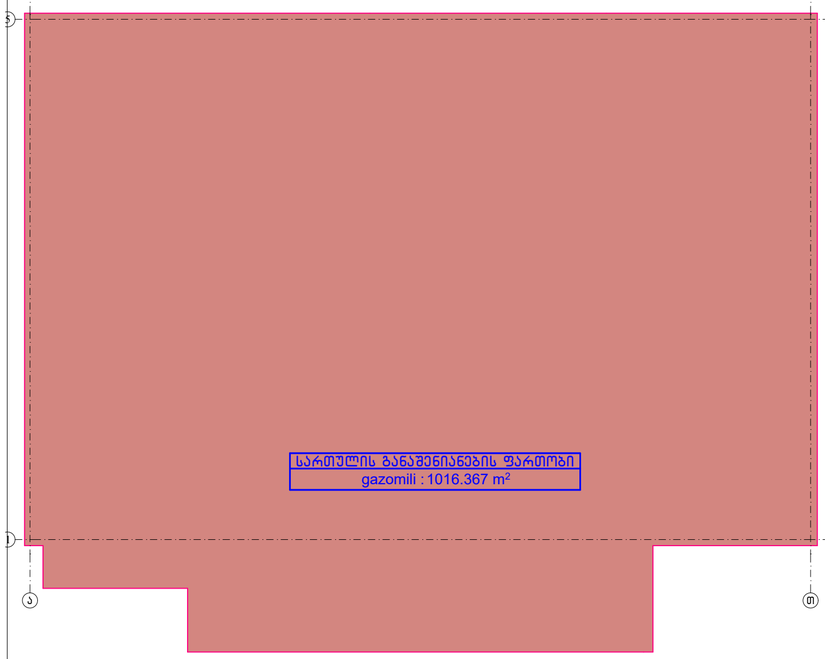

II სართული 1:200

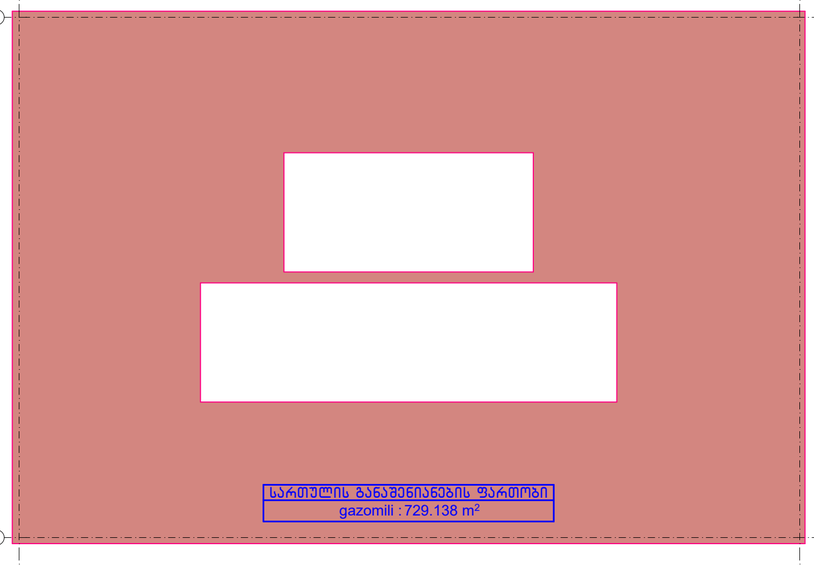

IV სართული 1:200

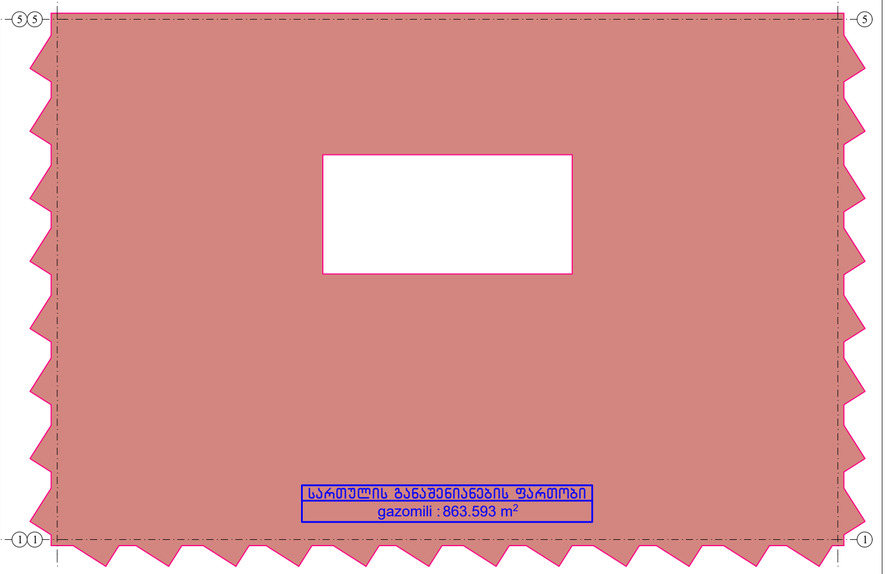

I სართული 1:200

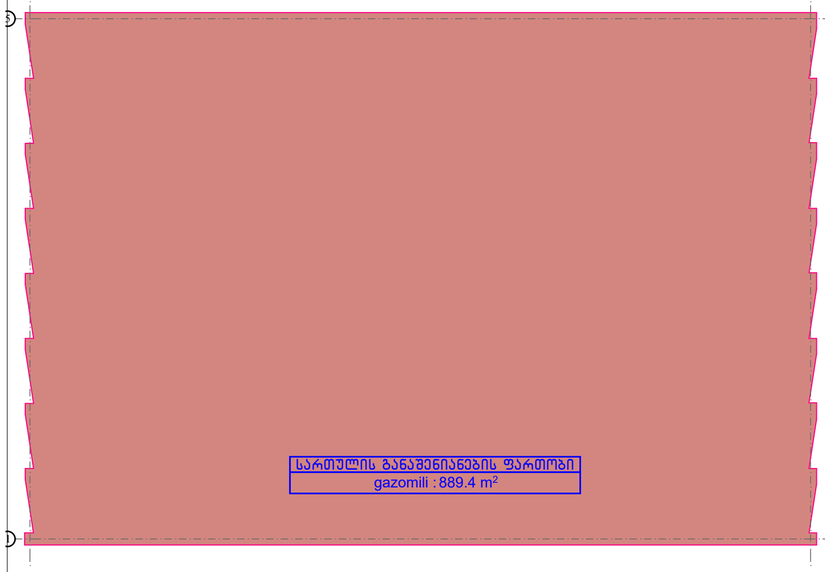

III სართული 1:200

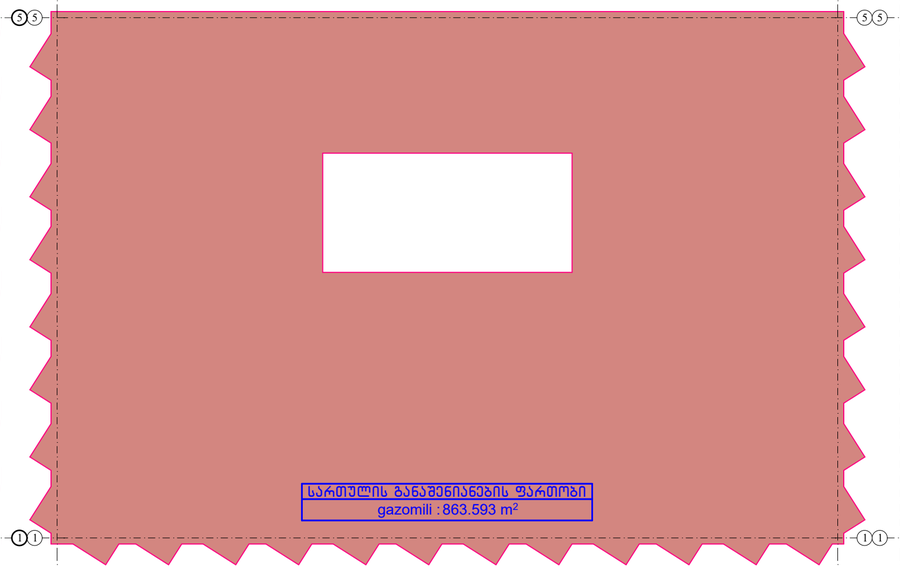

სახურავი 13.20 ნიშ. 1:200

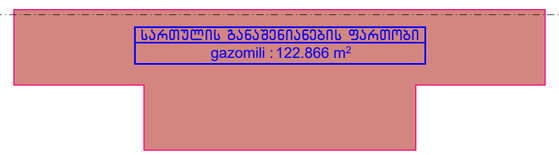

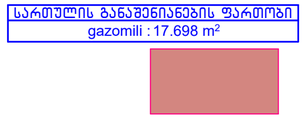

საპროექტო სართულების იატაკის დონეებზე განაშენიანების ფართობი (დეტალურად)

დასახელება		ფართი
სარდაფის სართული	სართულის განაშენიანების ფართობი	1016.4
I სართული	სართულის განაშენიანების ფართობი	889.4
II სართული	სართულის განაშენიანების ფართობი	729.1
III სართული	სართულის განაშენიანების ფართობი	863.6
IV სართული	სართულის განაშენიანების ფართობი	863.6
სახურავი 13.20 ნიშ.	სართულის განაშენიანების ფართობი	17.7
სახურავი 13.20 ნიშ.	სართულის განაშენიანების ფართობი	122.9
		4502.7 m²

საპროექტო ორგანიზაცია
შ.პ.ს. "პროექტი"
საპროექტო ორგანიზაციის საკონტაქტო ინფორმაცია
ID 202338504
ქ. თბილისი, კრილოვის ქ. №5

ალერგოლოგიისა და იმუნოლოგიის ამბულატორიული ცენტრის რეკონსტრუქციის პროექტი
მისამართი :
თბილისი, ლუბლიანას ქუჩა №78
საკადასტრო კოდი № 01.13.01.008.068

ნახაზის დასახელება
საპროექტო ყველა სართულის იატაკის დონეებზე განაშენიანების ფართობების საანგარიშო კროკები

სტადია
არქიტექტურული პროექტი

საპროექტო ორგანიზაციის დირექტორი
ქეთევან კალანდაძე
პროექტის ავტორი
პაატა ქურდიანი
არქიტექტორი
ქეთევან ქურდიანი
არქიტექტორი
ერიკ კისელიოვი

მასშტაბი
1:200

ნახაზის ნომერი
ა-207

თარიღი
09/04/2025

ნახაზის ფორმატი
A2

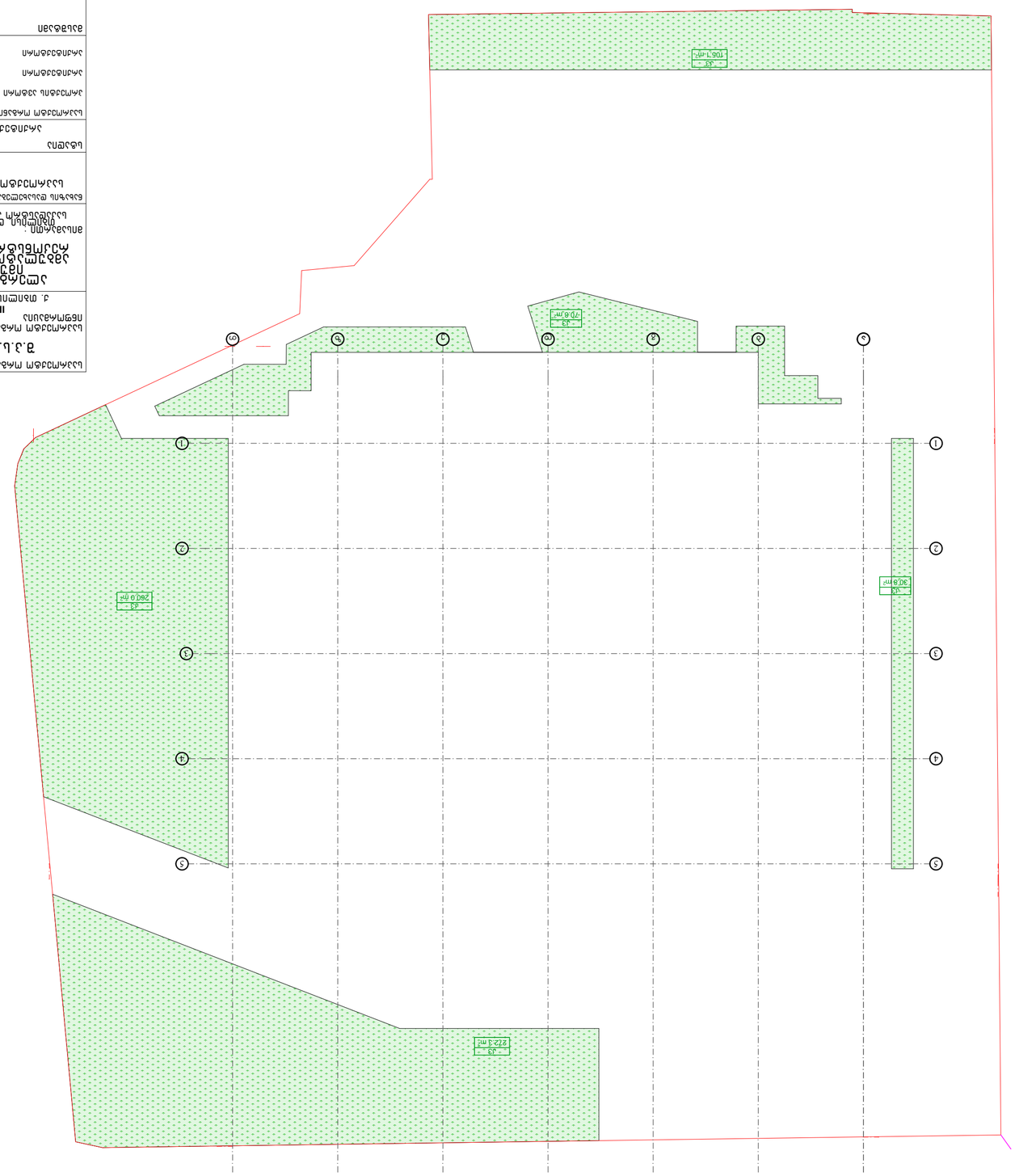

ИЗОСЛАЯ ЖЕЛЕЗОБЕТОННА ПЛ- Э-Р ЖЕФЕСАЯЛЕННЯ

Изготвил проектантски екип:	
„З.Д.Б. „ЗДРАВЕЦ ЕООД	
гр. Враца, ул. „Околчица" № 5	
ID 202338504	
Проектант:	
Част:	
Обект:	
Етап:	
Фаза:	
Мащаб:	1:200
Заглавие на чертежа:	Й-208
Дата:	09/04/2025
Заглавие на фирмата:	
	A2

საპროექტო სარდაფი სართულის გეგმა

ტექნიკური ლიფტის კონტური

არსებული ბუნკერის სამომსახურე სივრცე

არსებული ბუნკერის სამომსახურე სივრცის კედლების კონტური
არსებული ბომბსაცავის დაგეგმარება და დეტალები
შეთანხმებულია "საგანგებო სიტუაციების მართვის
სამსახურთან", ვის განკარგულებაშიც იმყოფება ბომბსაცავი

ცვლილება.

სარდაფის სართული			
	01	არსებული ბომბსაცავი	460.3
	02	ელექტრო ფარის ოთახი	6.7
	03	სერვერი	4.3
	04	დერეფანი	11.6
	05	ლიფტების თანაორმო	14.3
	06	იატაკქვეშეთი	26.7
	07	წყლის რეზერვუარი და სატუმბი	42.5
	ა02	კიბე 2	21.3
	ა04	კიბე 4	10.2
			597.9 m²

საპროექტო ორგანიზაცია	შ.პ.ს. "პროექტი"
საპროექტო ორგანიზაციის საკონტაქტო ინფორმაცია	ID 202338504 ქ. თბილისი, კრილოვის ქ. №5
	ალერგოლოგიისა და იმუნოლოგიის ამბულატორიული ცენტრის რეკონსტრუქციის პროექტი
მისამართი	თბილისი, ლუბლიანას ქუჩა №78, საკადასტრო კოდი № 01.13.01.008.068
ნახაზის დასახელება	საპროექტო სარდაფი სართულის გეგმა
სტადია	არქიტექტურული პროექტი
საპროექტო ორგანიზაციის დირექტორი	ქეთევან კალანდაძე
პროექტის ავტორი	პაატა ჯურღიანი
არქიტექტორი	ქეთევან ჯურღიანი
არქიტექტორი	ერიკ კისელიოვი
მასშტაბი	1:100
ნახაზის ნომერი	ა-209
თარიღი	09/04/2025
ნახაზის ფორმატი	A2

საპროექტო I სართულის გეგმა



I სართული		
01	მიმღები	187.5
02	ფოიე	7.7
03	დერეფანი	148.0
04	დაცვა	8.0
05	ექიმის ოთახი	14.2
06	ექიმის ოთახი	14.0
07	საპროცედურო	15.9
08	საპროცედურო	15.9
09	საპროცედურო	33.1
10	გადასხმის კაბინეტი	33.0
11	კაბინეტი	11.7
12	კაბინეტი	14.5
13	ჰემატოლოგია	12.8
14	ჰემატოლოგია	13.3
15	ტუალეტი შშმპ	6.3
16	ნარჩენების შენახვა	5.5
17-1	ექიმის ოთახი	15.9
17-2	სანიტარული ოთახი	17.5
18	ექიმის ოთახი	15.9
19	ექიმის ოთახი	15.9
20	ექიმის ოთახი	15.9
21	ექიმის ოთახი	15.9
22	ექიმის ოთახი	32.7
23	ექიმის ოთახი	21.8
24	ტუალეტი	7.5
25	საკუჭნაო	5.5
26	ექიმის ოთახი	13.8
27	დამლაგებელი	5.5
28	ტუალეტი	7.5
29	ექიმის ოთახი	13.7
30	დამლაგებელი	2.3
ა01	კიბე 1	14.3
ა02	კიბე 2	15.4
ა04	ფოიე	2.6
ა05	ბაქანი	126.4
35		**907.4 m²**

საპროექტო ორგანიზაცია
შ.პ.ს. "პროექტი"
საპროექტო ორგანიზაციის საკონტაქტო ინფორმაცია
ID 202338504
ქ. თბილისი, კრილოვის ქ. №5

ალერგოლოგიისა და იმუნოლოგიის ამბულატორიული ცენტრის რეკონსტრუქციის პროექტი

მისამართი: თბილისი, ლუბლიანას ქუჩა. №78, საკადასტრო კოდი № 01.13.01.008.068

ნახაზის დასახელება: საპროექტო I სართულის გეგმა

სტადია: არქიტექტურული პროექტი

საპროექტო ორგანიზაციის დირექტორი: ქეთევან კალანდაძე
პროექტის ავტორი: პაატა ქურდიანი
არქიტექტორი: ქეთევან ქურდიანი
არქიტექტორი: ერიკ კისელიოვი

მასშტაბი: 1:100

ნახაზის ნომერი: ა-210

თარიღი: 09/04/2025

ნახაზის ფორმატი: A2

საპროექტო II სართულის გეგმა

II სართული			
	01	დერეფანი	18.1
	02	საწყობი	18.7
	03	სამზარეულო	14.5
	04	ტუალეტები	8.7
	05	დერეფანი	99.6
	06	სამეურნეო ნაწილი	16.4
	07	ოფისი	18.8
	08	ოფისი	57.2
	09	ოფისი	36.0
	10	ოფისი	20.0
	11	ჰოლი	34.3
	12	ტუალეტი	7.6
	13	დერეფანი	7.8
	14	ოფისი ბუღალტერია	97.1
	15	ოფისი ადმინისტრაცია	112.5
	A01	კიბე 1	14.3
	A02	კიბე 2	16.7
	17		**598.3 m²**

ცვლილება

ცვლილება

საწყობი 02 18.7 მ²

სამზარეულო 03 14.5 მ²

ტუალეტები 04 8.7 მ²

კიბე 1 A01 14.3 მ²

კიბე 2 A02 16.7 მ²

დერეფანი 01 18.1 მ²

დერეფანი 05 99.6 მ²

სამეურნეო ნაწილი 06 16.4 მ²

ოფისი 07 18.8 მ²

ოფისი 08 57.2 მ²

ოფისი ადმინისტრაცია 15 112.5 მ²

ოფისი 09 36.0 მ²

ოფისი ბუღალტერია 14 97.1 მ²

ტუალეტი 12 7.6 მ²

ჰოლი 11 34.3 მ²

ოფისი 10 20.0 მ²

დერეფანი 13 7.8 მ²

+3.30

400x450

საპროექტო ორგანიზაცია	შ.პ.ს. "პროექტი"
საპროექტო ორგანიზაციის საკონტაქტო ინფორმაცია	ID 202338504 ქ. თბილისი, კრილოვის ქ. №5
	ალერგოლოგიისა და იმუნოლოგიის ამბულატორიული ცენტრის რეკონსტრუქციის პროექტი
მისამართი	თბილისი, ლუბლიანას ქუჩა №78 საკადასტრო კოდი № 01.13.01.008.068
ნახაზის დასახელება	საპროექტო II სართულის გეგმა
სტადია	არქიტექტურული პროექტი
საპროექტო ორგანიზაციის დირექტორი	ქეთევან ქალანდაძე
პროექტის ავტორი	პაატა ჯურღიანი
არქიტექტორი	ქეთევან ჯურღიანი
არქიტექტორი	ერიკ ქისელიოვი
მასშტაბი	1:100
ნახაზის ნომერი	ა-211
თარიღი	09/04/2025
ნახაზის ფორმატი	A2

საპროექტო III სართულის გეგმა

ცვლილება

III სართული			
	O1-1	ოფისი	38.1
	O1-2	ოფისი	12.9
	O2	ოფისი	18.3
	O3-1	ექიმის ოთახი	18.4
	O3-2	ექიმის ოთახი	18.3
	O3-3	ექიმის ოთახი	30.3
	O4	დასვენების ოთახი	16.7
	O5	ტუალეტები	8.7
	O6	დერეფანი	192.2
	O7	ტუალეტი შშმპ	6.2
	O8	დამლაგებელი	7.9
	O9	ექიმის ოთახი	18.8
	O9-1	ტუალეტი	5.5
	10	ექიმის ოთახი	15.0
	11	ექიმის ოთახი	18.1
	12	ექიმის ოთახი	18.4
	13	ექიმის ოთახი	18.1
	14	ასისტენტის ოთახი	16.7
	15	ოფისი	36.0
	16	ასისტენტის ოთახი	16.3
	17	ექიმის ოთახი	27.9
	18	ექიმის ოთახი	25.7
	19	ექიმის ოთახი	17.2
	20	ექიმის ოთახი	17.3
	21	ექიმის ოთახი	18.0
	22	ექიმის ოთახი	16.6
	23	ექიმის ოთახი	18.4
	24	ექიმის ოთახი	11.9
	25	ექიმის ოთახი	18.4
	26	ოფიფსი ბუღალტერია	17.2
	30	ტუალეტი	3.0
	31	ტუალეტი	3.0
	ა01	კიბე 1	14.3
	ა02	კიბე 2	16.7
	34		756.5 m²

საპროექტო ორგანიზაცია	შ.პ.ს. "პროექტი"
საპროექტო ორგანიზაციის საკონტაქტო ინფორმაცია	ID 202338504 ქ. თბილისი, კრილოვის ქ. №5
	ალერგოლოგიისა და იმუნოლოგიის ამბულატორიული ცენტრის რეკონსტრუქციის პროექტი
მისამართი	თბილისი, ლუბლიანას ქუჩა №78 საკადასტრო კოდი № 01.13.01.008.068
ნახაზის დასახელება	საპროექტო III სართულის გეგმა
სტადია	არქიტექტურული პროექტი
საპროექტო ორგანიზაციის დირექტორი	ქეთევან კალანდაძე
პროექტის ავტორი	ააატა ქურდიანი
არქიტექტორი	ქეთევან ქურდიანი
არქიტექტორი	ერიკ კისელიოვი
მასშტაბი	1:100
ნახაზის ნომერი	ა-212
თარიღი	09/04/2025
ნახაზის ფორმატი	A2

საპროექტო IV სართულის გეგმა

IV სართული			
	01	ოფისი მეცნიერ თანამშრომლების	79.4
	02	ოფისი მეცნიერ თანამშრომლების	72.4
	03	ოფისი მეცნიერ თანამშრომლების	76.8
	04	დასვენების ოთახი	11.1
	05	ტუალეტები	11.1
	06	დერეფანი	180.0
	07	ტუალეტი შშმპ	6.3
	08	დამლაგებელი	5.5
	09	ოფისი მეცნიერ თანამშრომლების	38.6
	10	ოფისი მეცნიერ თანამშრომლების	74.3
	11	ოფისი მეცნიერ თანამშრომლების	81.6
	12	არქივი	97.3
	13	ტუალეტი	3.0
	14	ტუალეტი	3.0
	ა01	კიბე 1	14.3
	ა02	კიბე 2	16.7
	16		**771.4 m²**

საპროექტო ორგანიზაცია	შ.პ.ს. "პროექტი"
საპროექტო ორგანიზაციის საკონტაქტო ინფორმაცია	**ID 202338504** ქ. თბილისი, კრილოვის ქ. №5
	ალერგოლოგიისა და იმუნოლოგიის ამბულატორიული ცენტრის რეკონსტრუქციის პროექტი
მისამართი	თბილისი, ლუბლიანას ქუჩა №78 საკადასტრო კოდი № 01.13.01.008.068
ნახაზის დასახელება	საპროექტო IV სართულის გეგმა
სტადია	არქიტექტურული პროექტი
საპროექტო ორგანიზაციის დირექტორი	ქეთევან კალანდაძე
პროექტის ავტორი	ააატა ქურდიანი
არქიტექტორი	ქეთევან ქურდიანი
არქიტექტორი	ერიკ კისელიოვი
მასშტაბი	1:100
ნახაზის ნომერი	ა-213
თარიღი	09/04/2025
ნახაზის ფორმატი	A2

საპროექტო სახურავის გეგმა 13.20 ნიშ.

სახურავი 13.20 ნიშ.			
	O1	ტერასა	659.8
	O2	ვესტიბიული	33.3
	O3	საინჟინრო საქვაბე	18.4
	O4	საინჟინრო	18.3
	ა01	კიბე 1	14.3
	ა02	კიბე 2	16.4
	6		760.5 m²

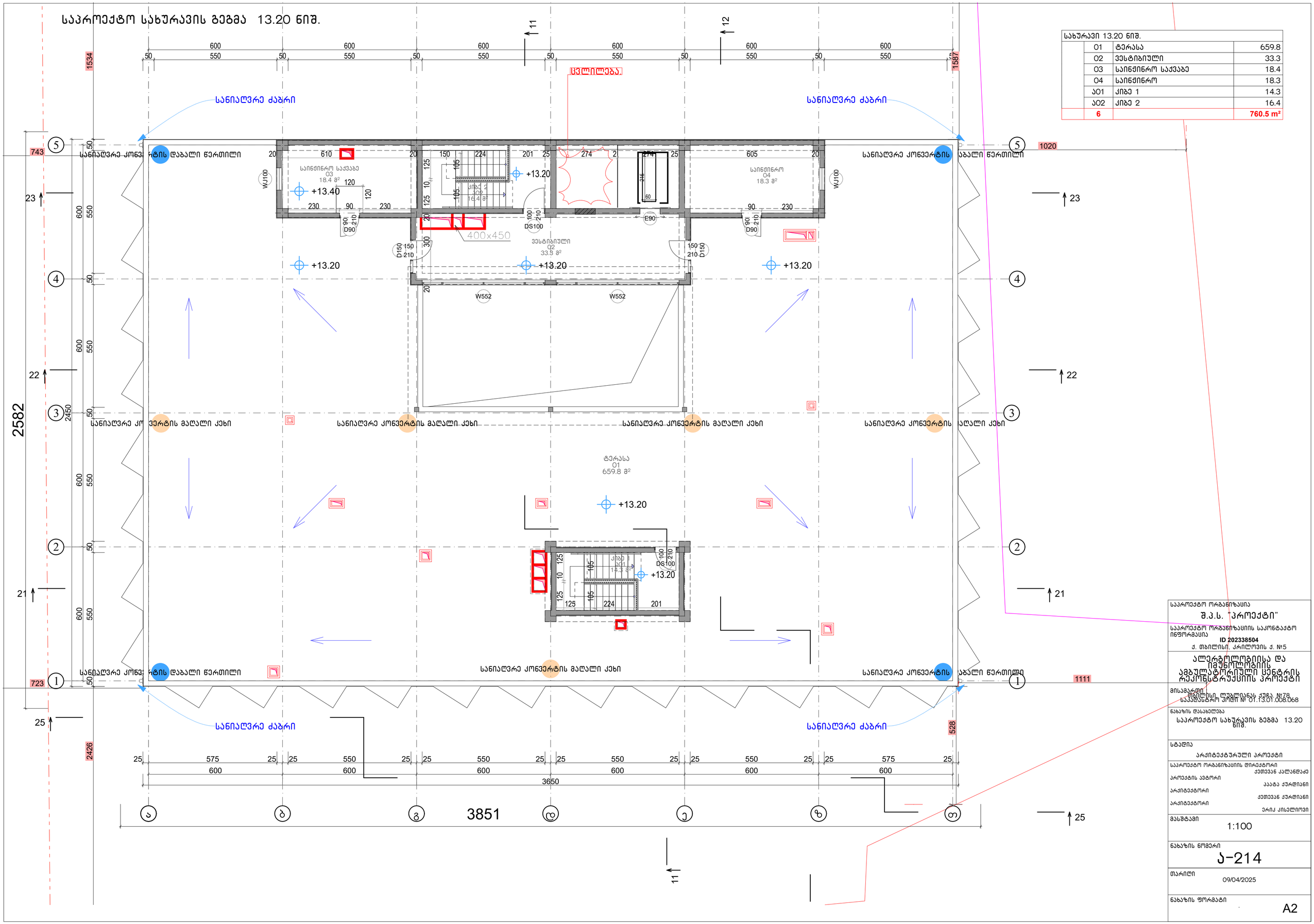

საპროექტო ორგანიზაცია	შ.პ.ს. "პროექტი"
საპროექტო ორგანიზაციის საკონტაქტო ინფორმაცია	ID 202338504 ქ. თბილისი, კრილოვის ქ. №5
	ალერგოლოგიისა და იმუნოლოგიის ამბულატორიული ცენტრის რეკონსტრუქციის პროექტი
მისამართი	თბილისი, ლუბლიანას ქუჩა №78 საკადასტრო კოდი № 01.13.01.008.068
ნახაზის დასახელება	საპროექტო სახურავის გეგმა 13.20 ნიშ.
სტადია	არქიტექტურული პროექტი
საპროექტო ორგანიზაციის დირექტორი	ქეთევან კალანდაძე
პროექტის ავტორი	პაატა ჟურდიანი
არქიტექტორი	ქეთევან ჟურდიანი
არქიტექტორი	ერიკ კისელიოვი
მასშტაბი	1:100
ნახაზის ნომერი	ა-214
თარიღი	09/04/2025
ნახაზის ფორმატი	A2

Լանջքարերի տեղադրման հատակագիծ

Լանջքարերի տեղադրման հատակագիծ

Լանջքարերի տեղադրման հատակագիծ 1:100

	Լանջքարերի տեղադրման հատակագիծ	
	Լանջքարերի տեղադրման հատակագիծ	
	Լանջքարերի տեղադրման հատակագիծ	

საპროექტო სახურავის გეგმა 17.40 ნიშ.

სახურავი 17.40 ნიშ.			
	05	არაექსპლუატირებული სახურავი 17.40 ნიშ.	42.5
	1		42.5 m²

სანიაღვრე ძაბრი

სანიაღვრე ძაბრი

არაექსპლუატირებული სახურავი 15.90 ნიშ.
01
20.7 მ²

არაექსპლუატირებული სახურავი 17.40 ნიშ.
05
42.5 მ²

არაექსპლუატირებული სახურავი 15.90 ნიშ.
02
20.7 მ²

არაექსპლუატირებული სახურავი 15.90 ნიშ.
03
35.8 მ²

არაექსპლუატირებული სახურავი 15.90 ნიშ.
04
23.4 მ²

400x450

+15.90

+17.40

+13.20

+16.96

სანიაღვრე ძაბრი

სანიაღვრე ძაბრი

საპროექტო ორგანიზაცია	შ.პ.ს. "პროექტი"
საპროექტო ორგანიზაციის საკონტაქტო ინფორმაცია	ID 202338504 ქ. თბილისი, კრილოვის ქ. №5
	ალერგოლოგიისა და იმუნოლოგიის ამბულატორიული ცენტრის რეკონსტრუქციის პროექტი
მისამართი	თბილისი, ლუბლიანას ქუჩა №78, საკადასტრო კოდი № 01.13.01.008.068
ნახაზის დასახელება	საპროექტო სახურავის გეგმა 17.40 ნიშ.
სტადია	არქიტექტურული პროექტი
საპროექტო ორგანიზაციის დირექტორი	ქეთევან კალანდაძე
პროექტის ავტორი	კაატა ქურდიანი
არქიტექტორი	ქეთევან ქურდიანი
არქიტექტორი	ერიკ ქისელიოვი
მასშტაბი	1:100
ნახაზის ნომერი	ა-216
თარიღი	09/04/2025
ნახაზის ფორმატი	A2

გარე კედლის დეტალები

D-01 Detail 1:20

1. ცემენტის ბლოკი
2. მონოლითური რ. ბეტონი
3. იატაკის თბოსაიზოლაციო / ბგერასაიასოლაციო ფენა
4. ჰიდროიზოლაცია
5. მეტლახი
6. ფასადის სისტემა
7. საწრემლე –საფარი (თუნუქი)

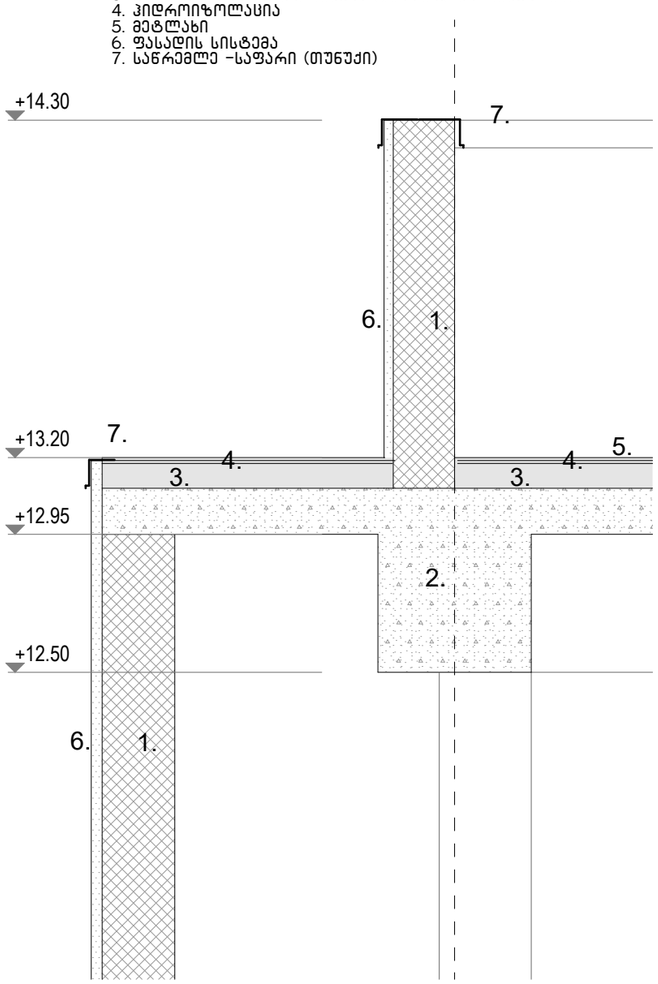

D-02 Detail 1:20

1. ცემენტის ბლოკი
2. მონოლითური რ. ბეტონი
3. იატაკის თბოსაიზოლაციო / ბგერასაიასოლაციო ფენა
4. ჰიდროიზოლაცია
5. მეტლახი
6. ფასადის სისტემა

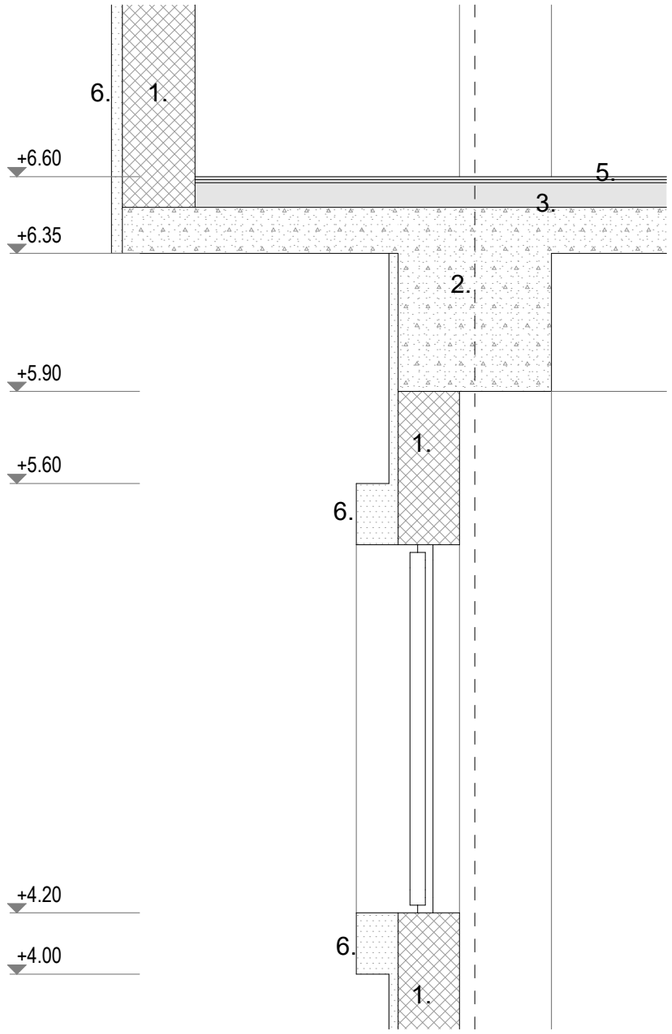

D-03 Detail 1:20

1. ცემენტის ბლოკი
2. მონოლითური რ. ბეტონი
3. იატაკის თბოსაიზოლაციო / ბგერასაიასოლაციო ფენა
4. ჰიდროიზოლაცია
5. მეტლახი
6. ფასადის ტსოკოლი (ბაზალტის ფილა)
7. საწრემლე– საფარი (თუნუქი)
8. ოტმოსტაკა
9. მინა
10. ფასადის ვიტრაჟი
11. ფანჯარა
12. რაფა
13. ტექნიკური ქვეშეთი

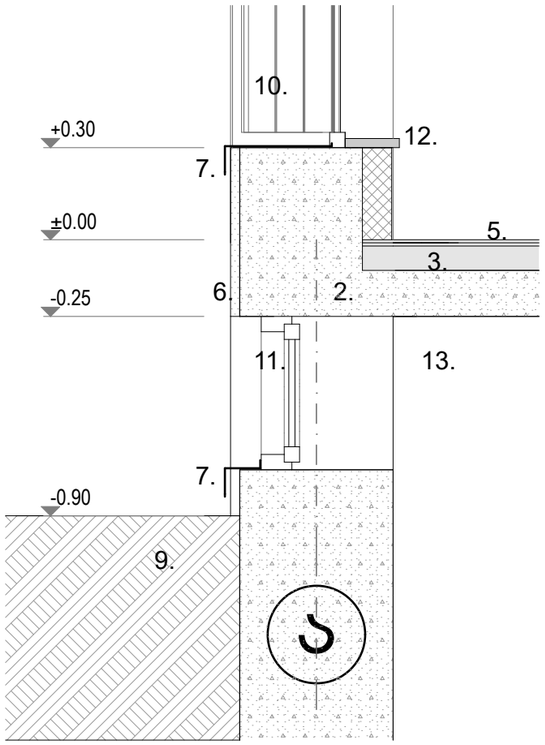

საპროექტო ორგანიზაცია	შ.პ.ს. "პროექტი"
საპროექტო ორგანიზაციის საკონტაქტო ინფორმაცია	**ID 202338504** ქ. თბილისი, კრილოვის ქ. №5
ალერგოლოგიისა და იმუნოლოგიის ამბულატორიული ცენტრის რეკონსტრუქციის პროექტი	
მისამართი :	თბილისი, ლუბლიანას ქუჩა. №78 საკადასტრო კოდი № 01.13.01.008.068
ნახაზის დასახელება	გარე კედლის დეტალები
სტადია	არქიტექტურული პროექტი
საპროექტო ორგანიზაციის დირექტორი	ქეთევან კალანდაძე
პროექტის ავტორი	პაატა ქურდიანი
არქიტექტორი	ქეთევან ქურდიანი
არქიტექტორი	ერიკ კისელიოვი
მასშტაბი	1:20
ნახაზის ნომერი	ა-217
თარიღი	09/04/2025
ნახაზის ფორმატი	A3

გზა-კიბე 2-ის ფრაგმენტები

sardafis sarTuli 1:50

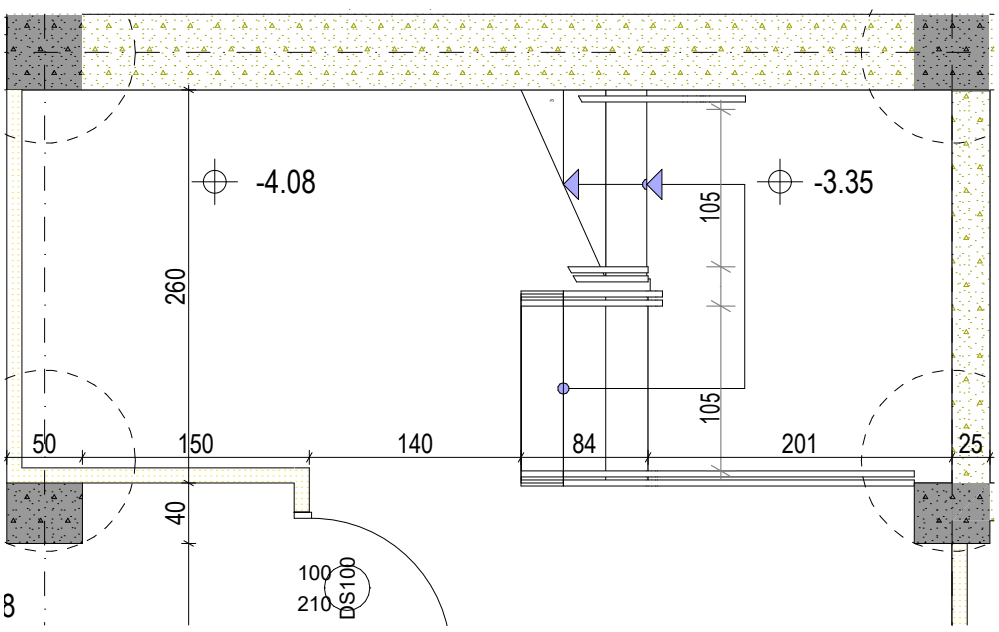

III sarTuli 1:50

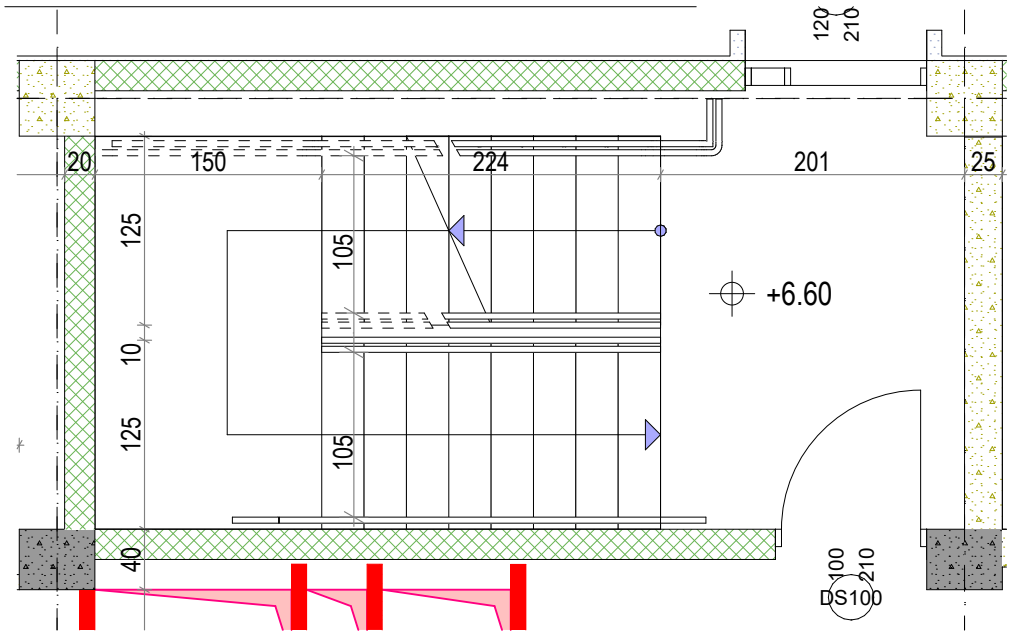

I sarTuli 1:50

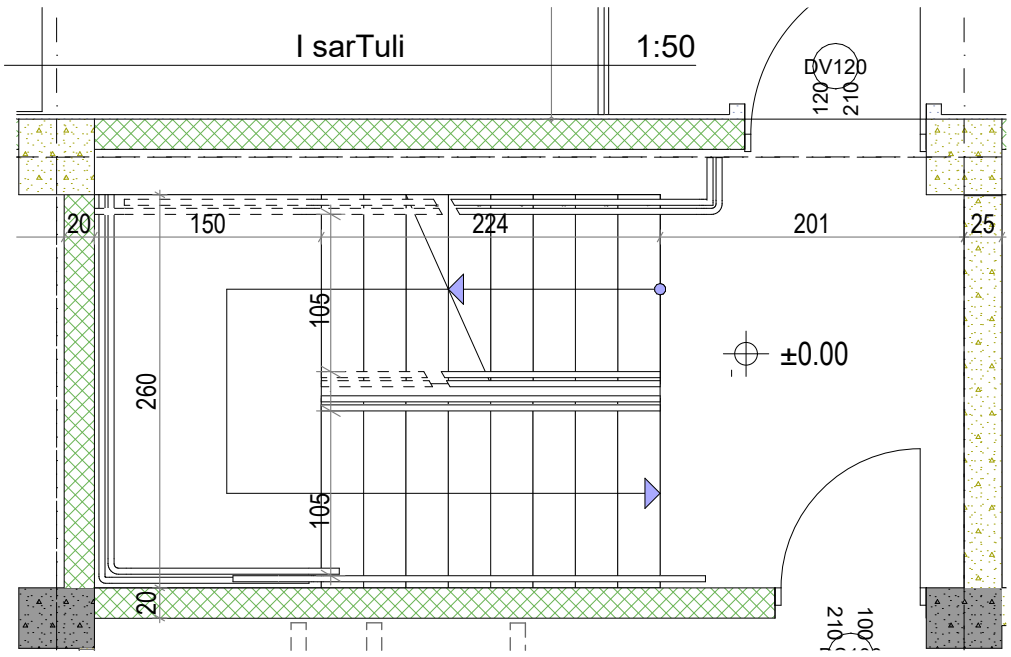

IV sarTuli 1:50

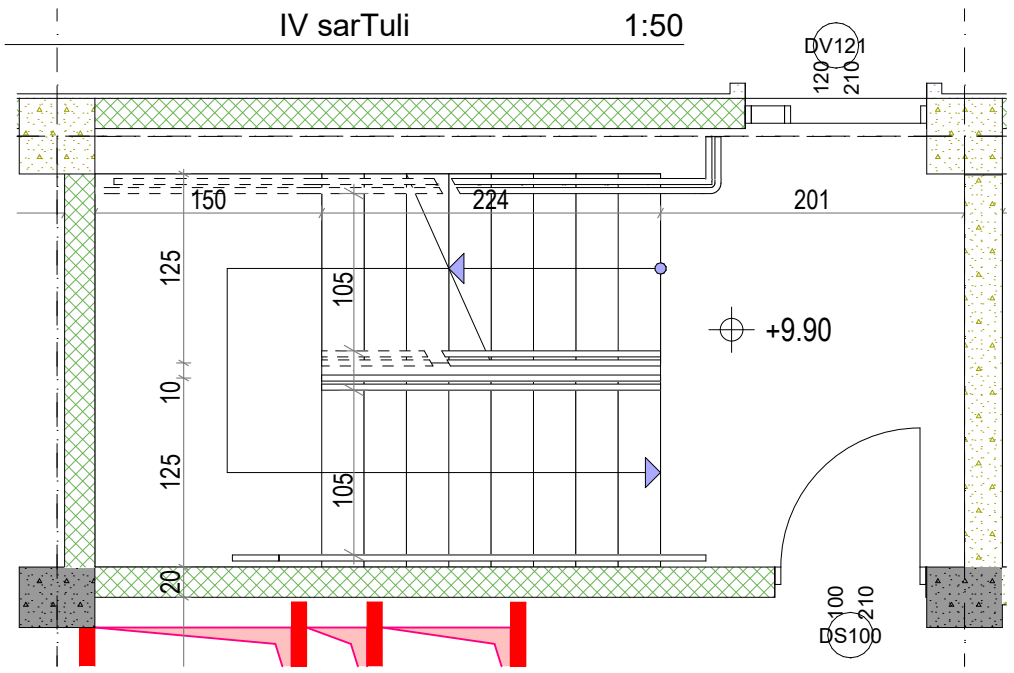

II sarTuli 1:50

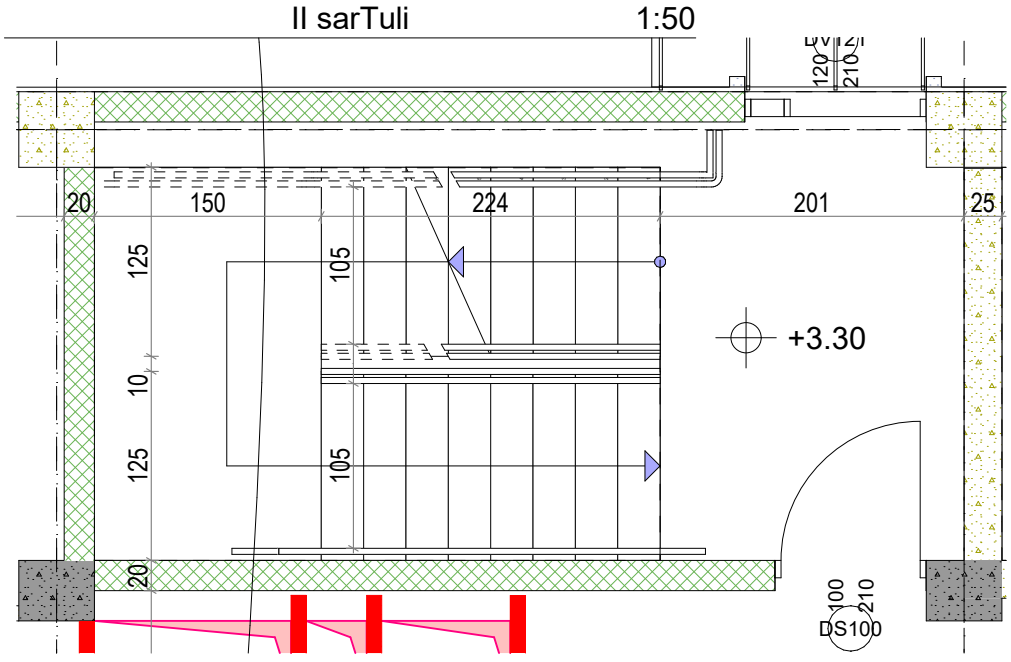

saxuravi 13.20 niS. 1:50

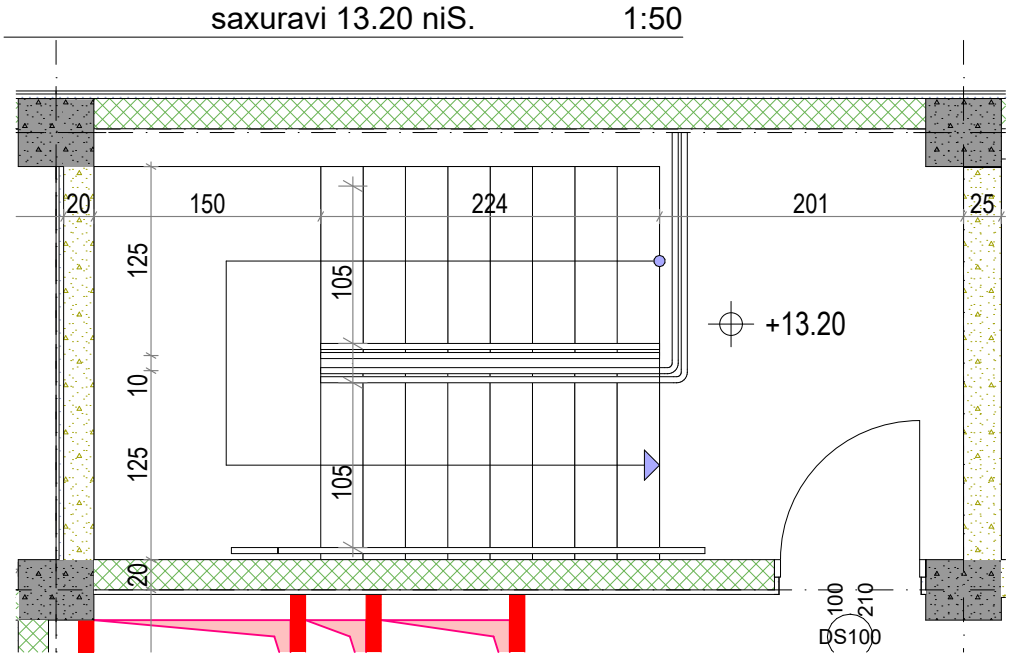

საპროექტო ორგანიზაცია შ.პ.ს. "პროექტი" საპროექტო ორგანიზაციის საკონტაქტო ინფორმაცია **ID 202338504** ქ. თბილისი, კრილოვის ქ. №5	ნახაზის დასახელება გზა-კიბე 2-ის ფრაგმენტები სტადია არქიტექტურული პროექტი საპროექტო ორგანიზაციის დირექტორი ქეთევან კალანდაძე პროექტის ავტორი პაატა ქურდიანი არქიტექტორი ქეთევან ქურდიანი არქიტექტორი ერიკ კისელიოვი	მასშტაბი 1:50 ნახაზის ნომერი ა-218 თარიღი 09/04/2025 ნახაზის ფორმატი A3
ალერგოლოგიისა და იმუნოლოგიის ამბულატორიული ცენტრის რეკონსტრუქციის პროექტი მისამართი : თბილისი, ლუბლიანას ქუჩა №78, საკადასტრო კოდი № 01.13.01.008.068		

გზა-კიბე 1-ის ფრაგმენტები

III sarTuli 1:50

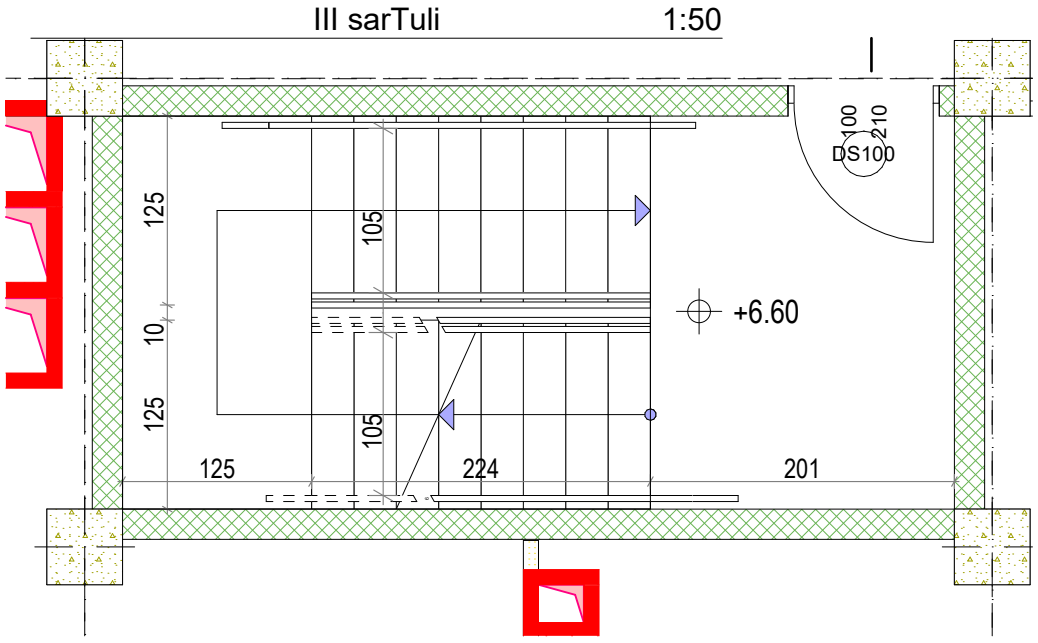

I sarTuli 1:50

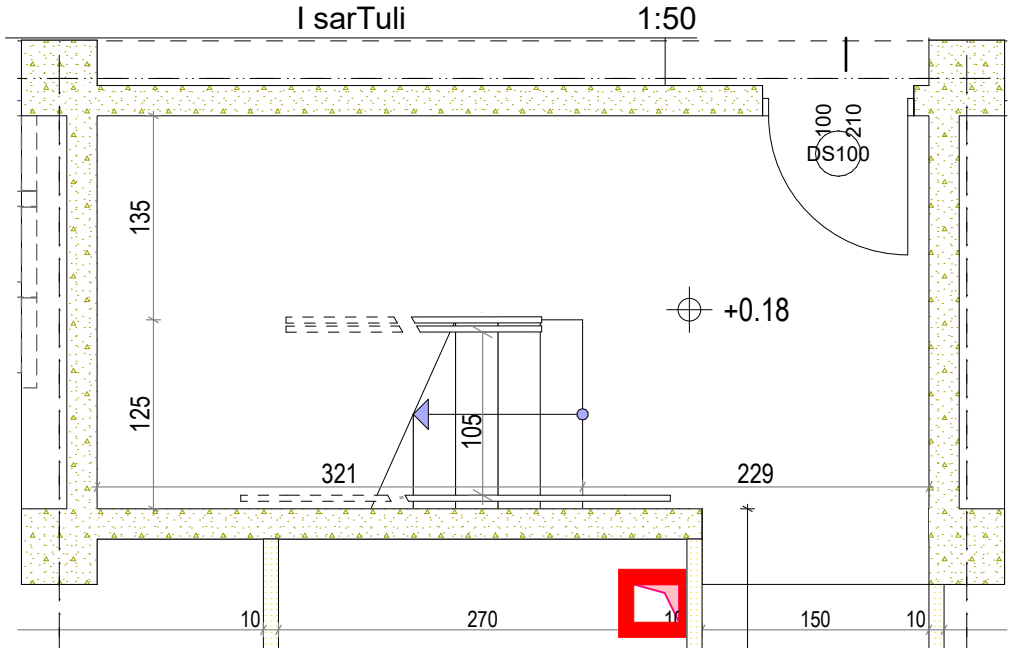

IV sarTuli 1:50

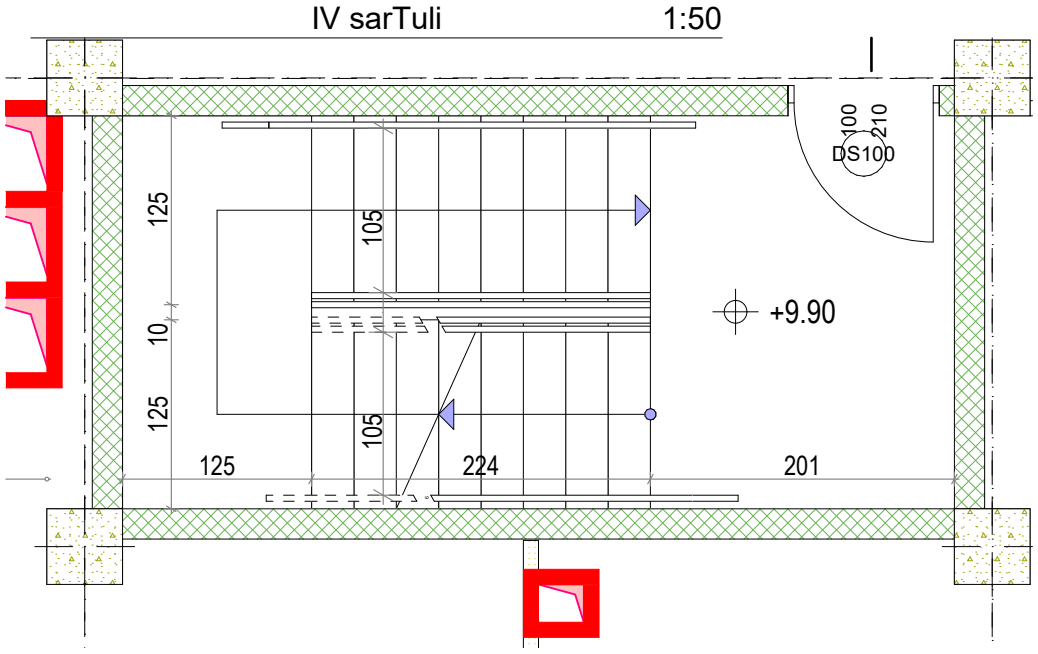

II sarTuli 1:50

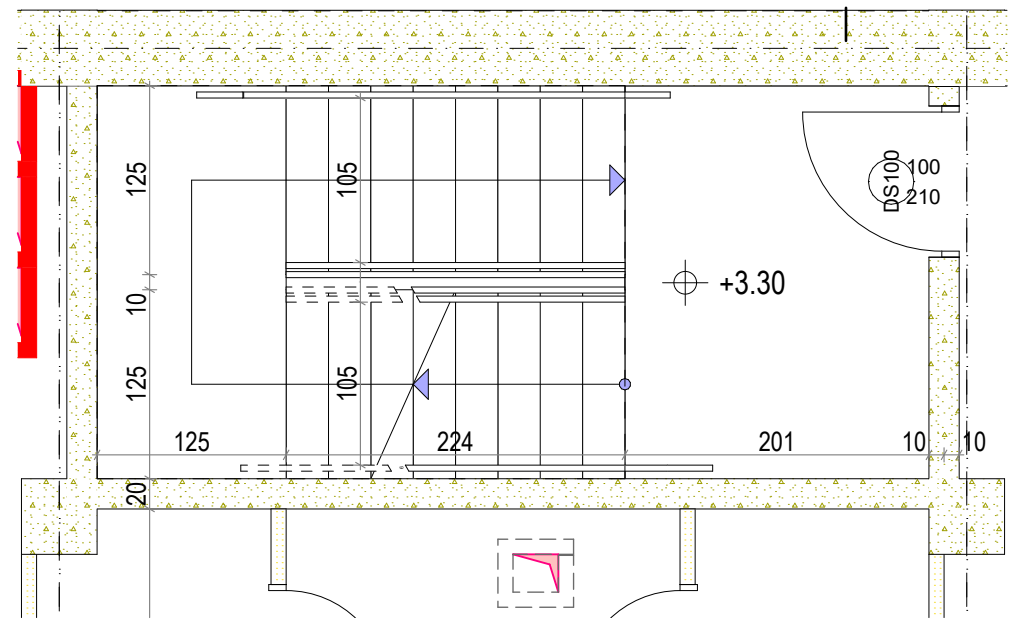

saxuravi 13.20 niS. 1:50

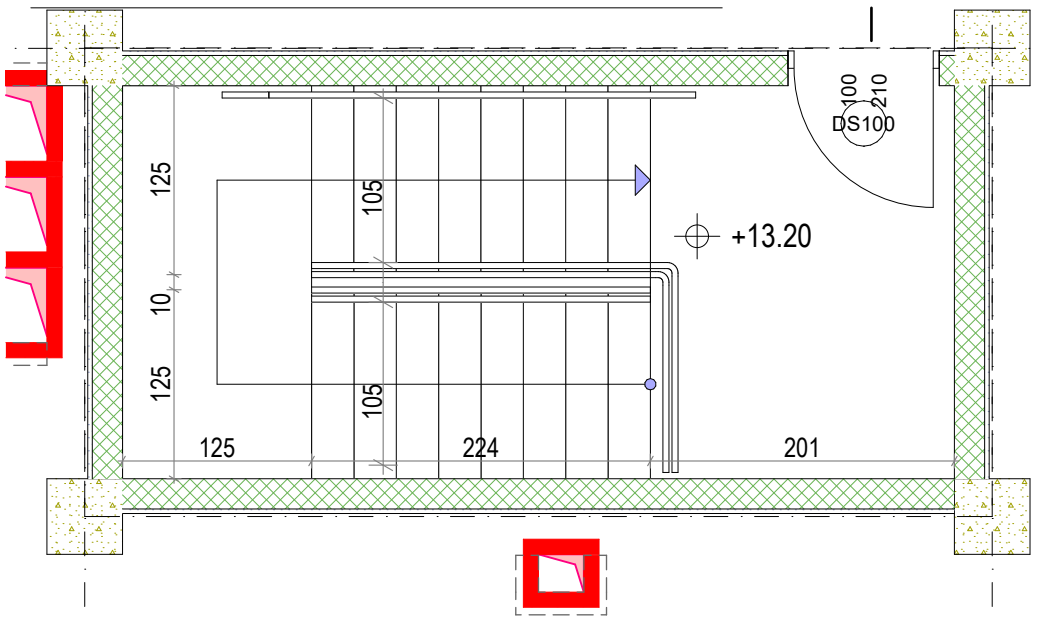

საპროექტო ორგანიზაცია შ.პ.ს. "პროექტი" საპროექტო ორგანიზაციის საკონტაქტო ინფორმაცია ID 202338504 ქ. თბილისი, კრილოვის ქ. №5 ალერგოლოგიისა და იმუნოლოგიის ამბულატორიული ცენტრის რეკონსტრუქციის პროექტი მისამართი : თბილისი, ლუბლიანას ქუჩა. №78, საკადასტრო კოდი № 01.13.01.008.068	ნახაზის დასახელება გზა-კიბე 1-ის ფრაგმენტები სტადია არქიტექტურული პროექტი საპროექტო ორგანიზაციის დირექტორი ქეთევან კალანდაძე პროექტის ავტორი პაატა ქურდიანი არქიტექტორი ქეთევან ქურდიანი არქიტექტორი ერიკ კისელიოვი	მასშტაბი 1:50 ნახაზის ნომერი ა-219 თარიღი 09/04/2025 ნახაზის ფორმატი A3

კიბეების ფრაგმენტები

D-09 gza-kive 1 1:50

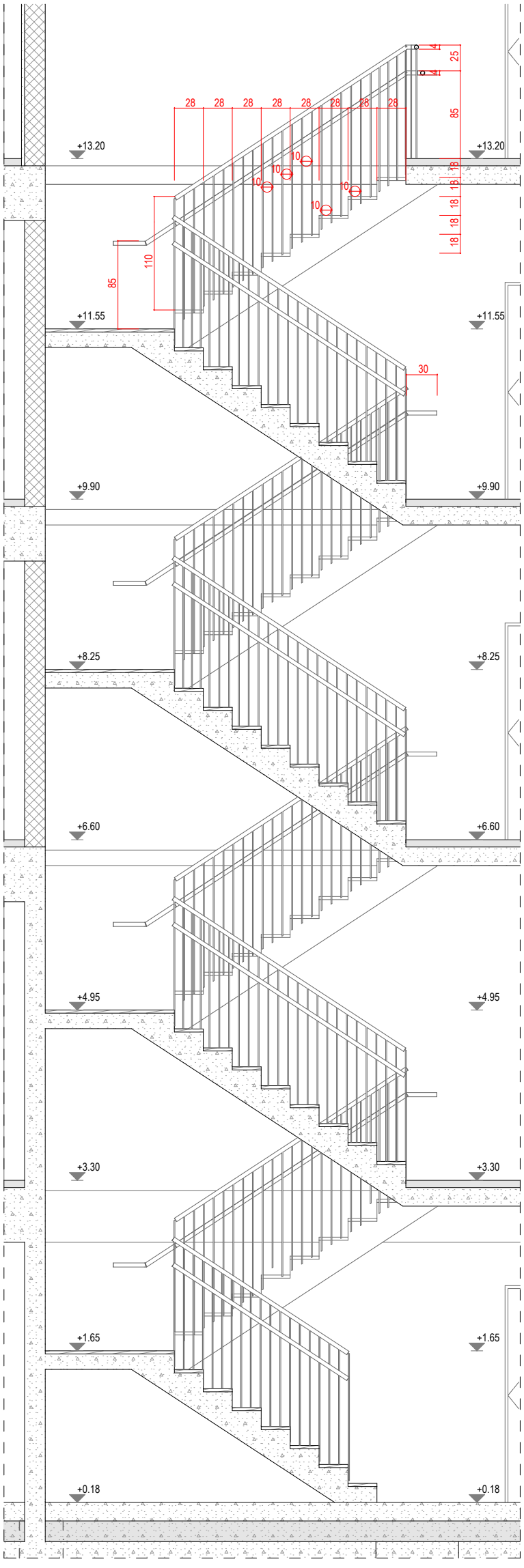

D-13 gza-kibe 2 1:50

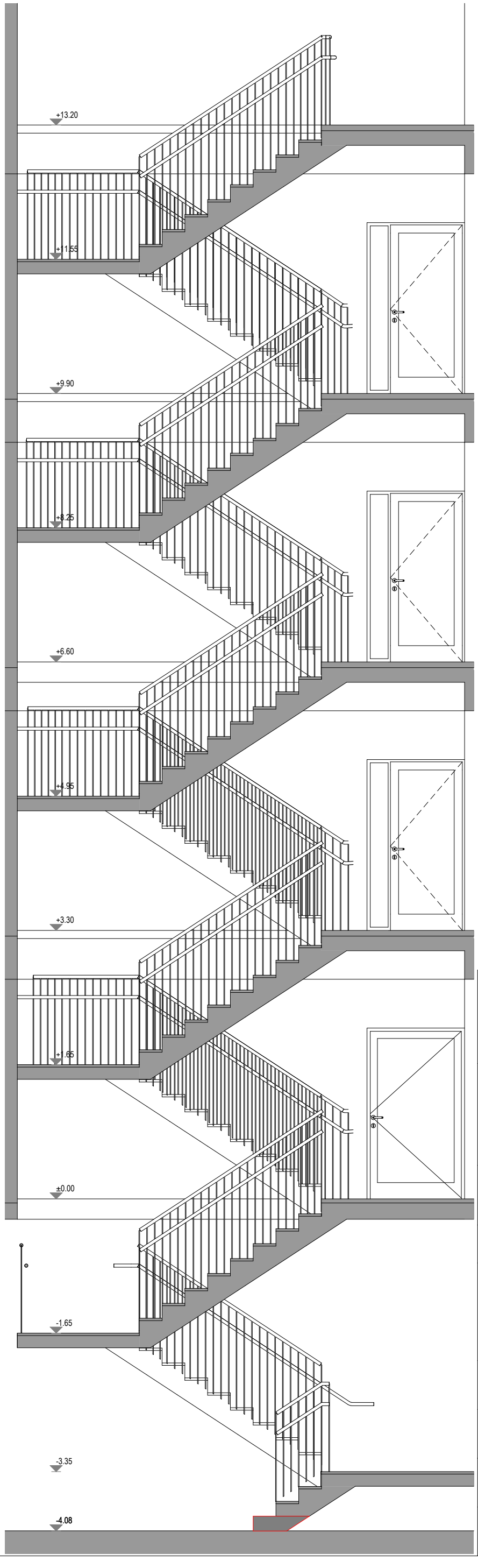

საპროექტო ორგანიზაცია

შ.პ.ს. "პროექტი"

საპროექტო ორგანიზაციის საკონტაქტო ინფორმაცია

ID 202338504

ქ. თბილისი, კრილოვის ქ. №5

ალერგოლოგიისა და იმუნოლოგიის ამბულატორიული ცენტრის რეკონსტრუქციის პროექტი

მისამართი :
თბილისი, ლუბლიანას ქუჩა. №78
საკადასტრო კოდი № 01.13.01.008.068

ნახაზის დასახელება

კიბეების ფრაგმენტები

სტადია

არქიტექტურული პროექტი

საპროექტო ორგანიზაციის დირექტორი
ქეთევან კალანდაძე

პროექტის ავტორი
პაატა ქურდიანი

არქიტექტორი
ქეთევან ქურდიანი

არქიტექტორი
ერიკ კისელიოვი

მასშტაბი
1:50

ნახაზის ნომერი
ა-220

თარიღი
09/04/2025

ნახაზის ფორმატი
A3

შშმპ პანდუსუს გეგმა და კვეთი

D-15 detali (pandusi) 1:50

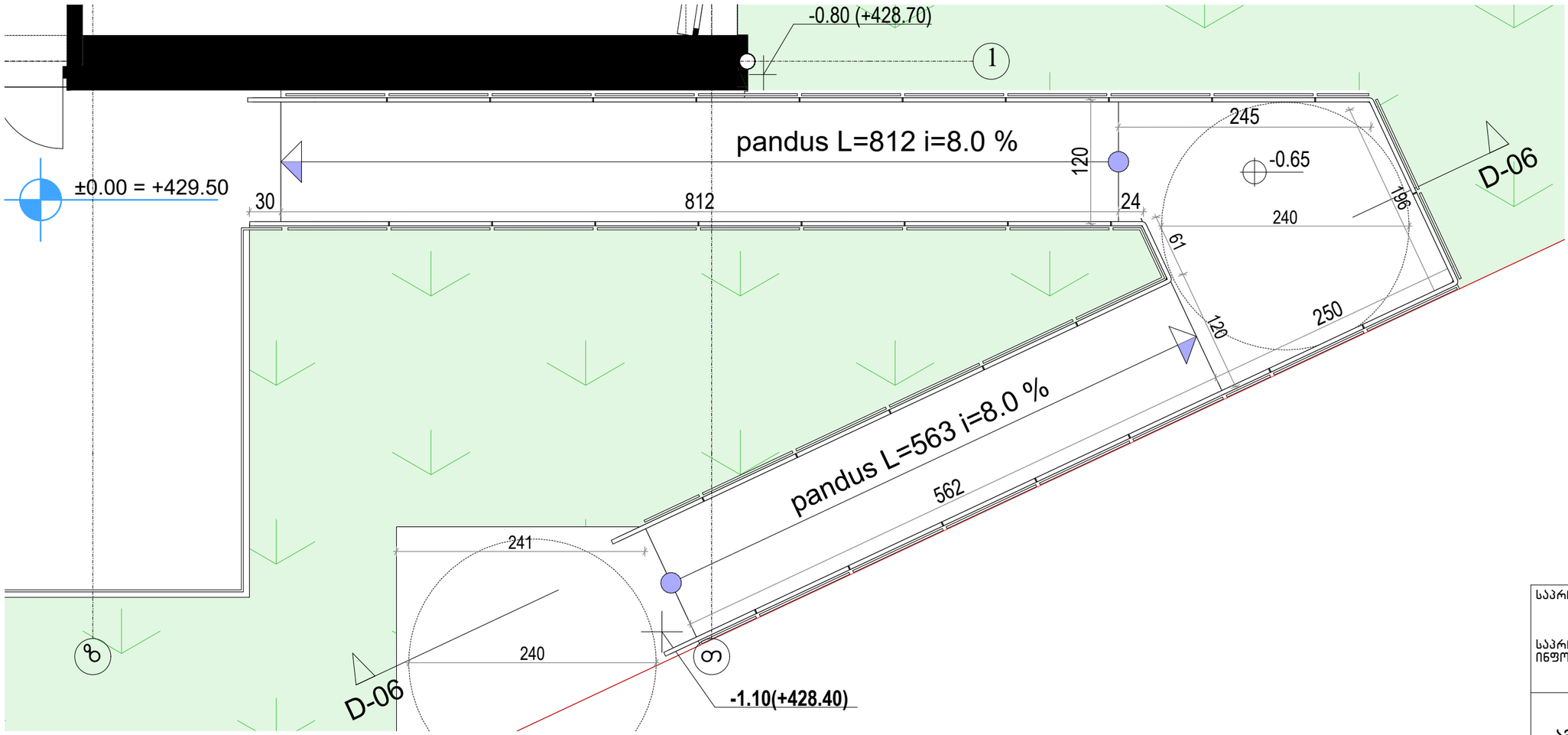

D-06 Detail (pandusi Wrili) 1:50

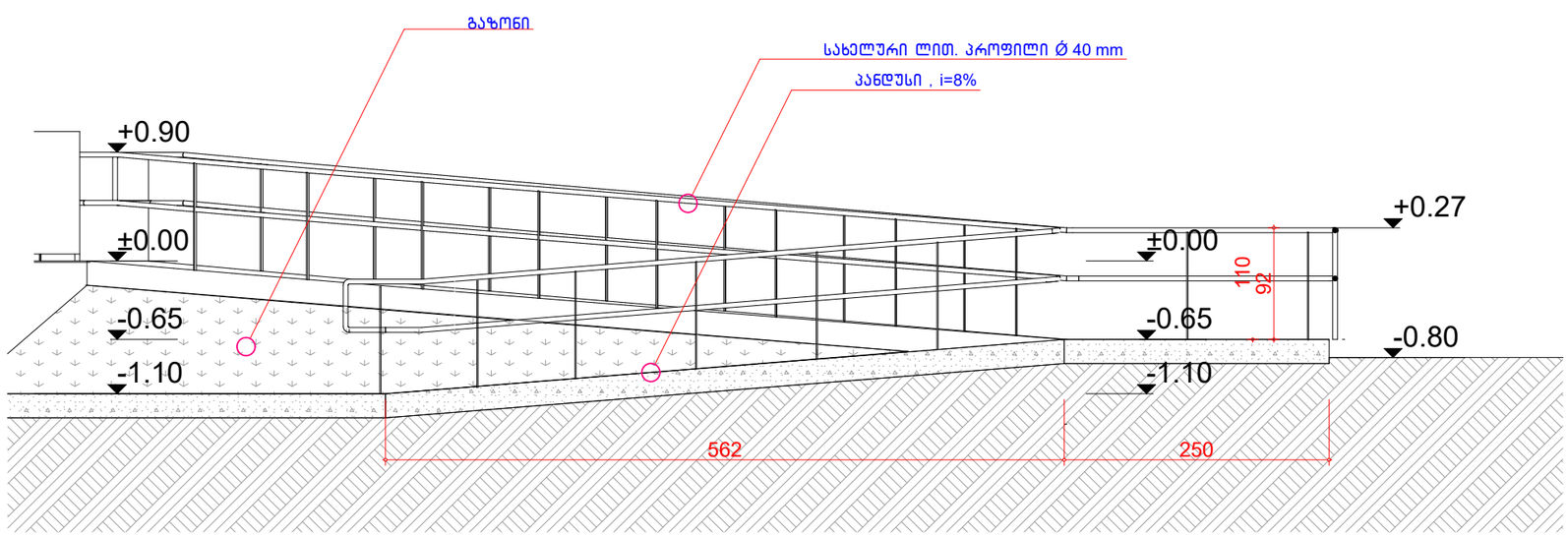

საპროექტო ორგანიზაცია
შ.პ.ს. "პროექტი"
საპროექტო ორგანიზაციის საკონტაქტო ინფორმაცია
ID 202338504
ქ. თბილისი, კრილოვის ქ. №5

ალერგოლოგიისა და იმუნოლოგიის ამბულატორიული ცენტრის რეკონსტრუქციის პროექტი

მისამართი :
თბილისი, ლუბლიანას ქუჩა. №78.
საკადასტრო კოდი № 01.13.01.008.068

ნახაზის დასახელება
შშმპ პანდუსუს გეგმა და კვეთი

სტადია
არქიტექტურული პროექტი

საპროექტო ორგანიზაციის დირექტორი
ქეთევან კალანდაძე
პროექტის ავტორი
პაატა ქურდიანი
არქიტექტორი
ქეთევან ქურდიანი
არქიტექტორი
ერიკ კისელიოვი

მასშტაბი
1:50

ნახაზის ნომერი
ა-221

თარიღი
09/04/2025

ნახაზის ფორმატი
A3

მისაწვდომი სან.კვანძი 0.00, 6.60 და 9.90 ნიშნულებზე

D-11 detali (SSmp tualeti) 1:20

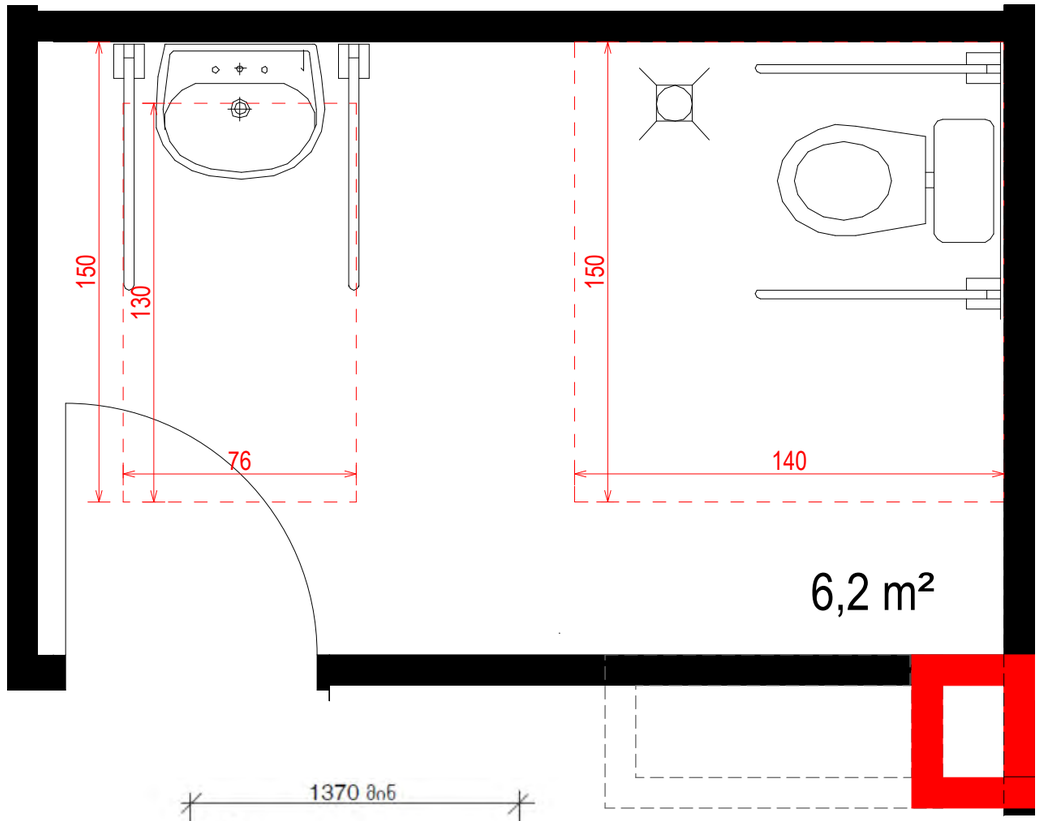

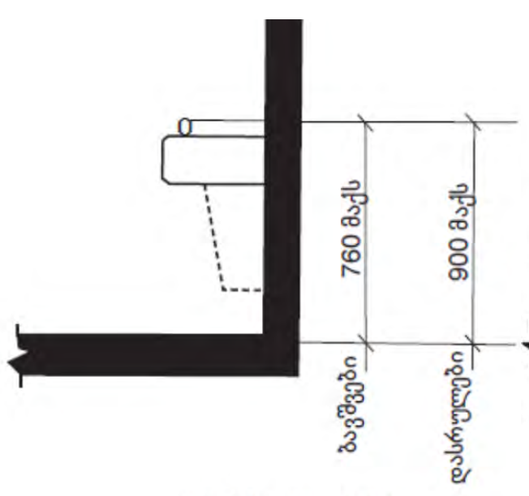

სურათი 602.2.3
ეტლით მოსარგებლეთათვის განკუთვნილი წყლის დასალევი შადრევანის ყელის სიმაღლე და მდებარეობა

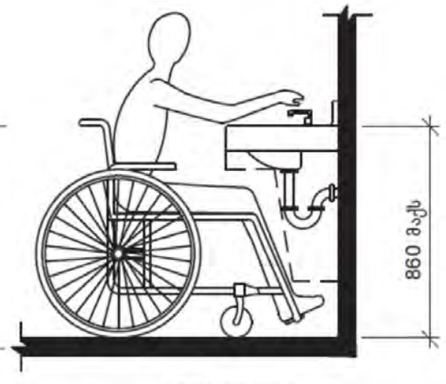

სურათი 606.3
ხელსაბანებისა და ნიშარების სიმაღლე

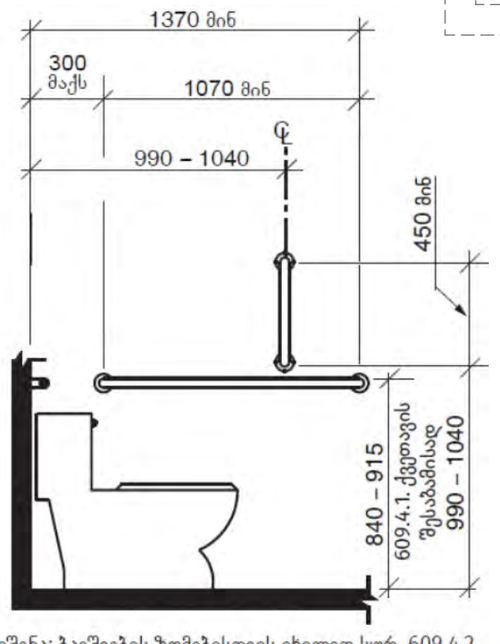

შენიშვნა: ბავშვების ზომებისთვის იხილეთ სურ. 609.4.2

სურათი 604.5.1
უნიტაზთან დამონტაჟებული ხელმოსაგიდი ძელი გვერდითა კედელზე

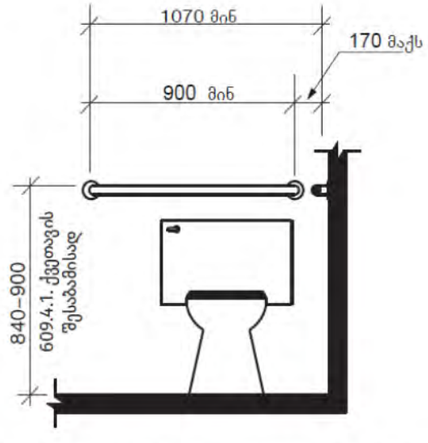

შენიშვნა: ბავშვების ზომებისთვის იხილეთ სურ. 609.4.2

სურათი 604.5.2
ხელმოსაგიდი ძელი უნიტაზის უკან მდებარე კედელზე

საპროექტო ორგანიზაცია
შ.პ.ს. "პროექტი"
საპროექტო ორგანიზაციის საკონტაქტო ინფორმაცია
ID 202338504
ქ. თბილისი, კრილოვის ქ. №5

ალერგოლოგიისა და იმუნოლოგიის ამბულატორიული ცენტრის რეკონსტრუქციის პროექტი

მისამართი :
თბილისი, ლუბლიანას ქუჩა. №78.
საკადასტრო კოდი № 01.13.01.008.068

ნახაზის დასახელება
მისაწვდომი სან.კვანძი 0.00, 6.60 და 9.90 ნიშნულებზე

სტადია
არქიტექტურული პროექტი

საპროექტო ორგანიზაციის დირექტორი
ქეთევან კალანდაძე
პროექტის ავტორი
პაატა ჟურდიანი
არქიტექტორი
ქეთევან ჟურდიანი
არქიტექტორი
ერიკ კისელიოვი

მასშტაბი
1:20, 1:25

ნახაზის ნომერი
ა-222

თარიღი
09/04/2025

ნახაზის ფორმატი
A3

საპროექტო კარების (ვიტრაჟების) სპეციფიკაცია

Door Schedule

მარკერი	D070	D080	D100	D120	DR290	DS100	DS120	DV120	DV121	DV155	DV195	DV205
ზომები	70×210	80×210	100×210	120×210	290×230	100×210	120×210	120×210	120×210	155×270	195×270	195×270
თავისუფალი ზომები	62×206	72×206	92×206	112×206	290×230	92×206	112×206	112×206	86×206	86×210	187×210	116×210
წინხედი	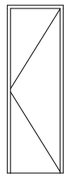	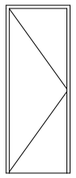	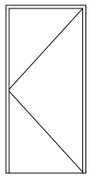	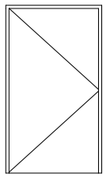	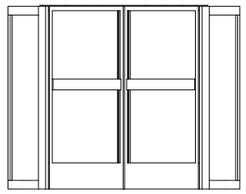	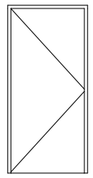	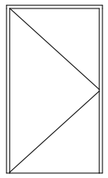	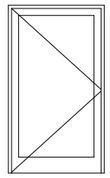	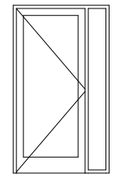	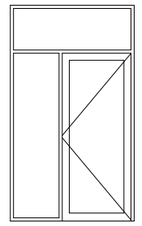	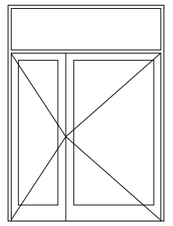	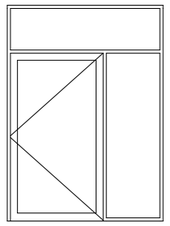
ცეცხლმედეგობა (წთ)	<Undefine...	<Undefined>	<Undefined>	<Undefined>	<Undefined>	1.5 hours	1.5 hours	<Undefined>	<Undefined>	<Undefined>	<Undefined>	<Undefined>
რ-ობა	2	7	101	16	1	14	1	3	6	1	1	1
მასალა					AL			AL		AL	AL	AL

საპროექტო ორგანიზაცია შ.პ.ს. "პროექტი" საპროექტო ორგანიზაციის საკონტაქტო ინფორმაცია **ID 202338504** ქ. თბილისი, კრილოვის ქ. №5	ნახაზის დასახელება საპროექტო კარების (ვიტრაჟების) სპეციფიკაცია სტადია არქიტექტურული პროექტი	მასშტაბი ნახაზის ნომერი ა-306
ალერგოლოგიისა და იმუნოლოგიის ამბულატორიული ცენტრის რეკონსტრუქციის პროექტი მისამართი : თბილისი, ლუგლიანას ქუჩა. №78. საკადასტრო კოდი № 01.13.01.008.068	საპროექტო ორგანიზაციის დირექტორი ქეთევან კალანდაძე პროექტის ავტორი პაატა ჟურდიანი არქიტექტორი ქეთევან ჟურდიანი არქიტექტორი ერიკ კისელიოვი	თარიღი 09/04/2025 ნახაზის ფორმატი A3

საპროექტო ფანჯრების (ვიტრაჟების) სპეციფიკაცია

Window Schedule

მარკერი	W088	W120	W170	W180	W200	W205	W254	W310	W540
ზომები	88×303	120×120	170×270	180×120	200×270	205×270	254×240	313×270	250×50
წინხედი	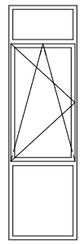	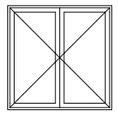	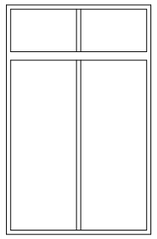	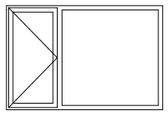	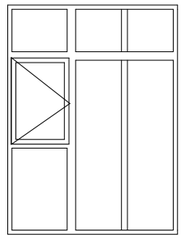	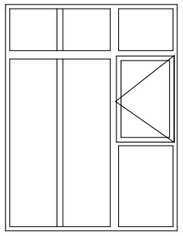	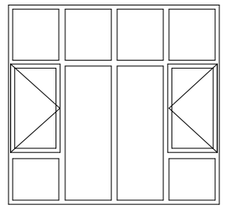	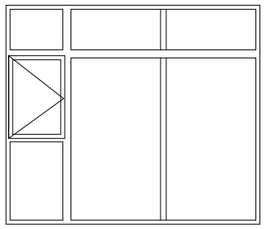	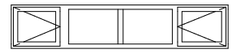
ცეცხლმედეგობა (წთ)	<Undefined>	<Undefined>	30 minutes	<Undefined>	<Undefined>	<Undefined>	<Undefined>	<Undefined>	<Undefined>
რ-ობა	56	**28**	1	**9**	2	1	16	2	16
მასალა	MET-PLAST	MET-PLAST	<Undefined>	MET-PLAST	AL	AL	<Undefined>	AL	MET-PLAST

W550	W551	W552	WJ100
550×110	550×160	550×100	100×60
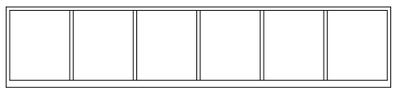	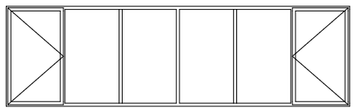	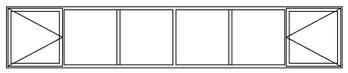	
<Undefined>	<Undefined>	<Undefined>	<Undefined>
2	16	2	**4**
MET-PLAST	MET-PLAST	MET-PLAST	MET

საპროექტო ორგანიზაცია
შ.პ.ს. "პროექტი"
საპროექტო ორგანიზაციის საკონტაქტო ინფორმაცია
ID 202338504
ქ. თბილისი, კრილოვის ქ. №5

ალერგოლოგიისა და იმუნოლოგიის ამბულატორიული ცენტრის რეკონსტრუქციის პროექტი

მისამართი :
თბილისი, ლუგლიანას ქუჩა. №78
საკადასტრო კოდი № 01.13.01.008.068

ნახაზის დასახელება
საპროექტო ფანჯრების (ვიტრაჟების) სპეციფიკაცია

სტადია
არქიტექტურული პროექტი

საპროექტო ორგანიზაციის დირექტორი
ქეთევან კალანდაძე
პროექტის ავტორი
პაატა ქურდიანი
არქიტექტორი
ქეთევან ქურდიანი
არქიტექტორი
ერიკ კისელიოვი

მასშტაბი
1:1
ნახაზის ნომერი
ა-307
თარიღი
09/04/2025
ნახაზის ფორმატი
A3

საფასადე ელემენტების მოსაპირკეთებელი მასალების სპეციფიკაცია		
	ფასადის ელემენტი	მოსაპირკეთებელი მასალა და ფერი
1.	ტსოკოლი -0.90 - 0.00 და -0.90 - 0.30 ნიშ.	ნატურალური ქვით მოპირკეთება (ბაზალტის ფილა)
2.	გარე კედელი -0.80--6.35 ნიშ.	EPS პანელი დაპრინტული ბეტონის ფაქტურით
3.	გარე კედელი 6.35 ნიშ. მაღლა	EPS პანელი დაპრინტული ალუმინის ფერად RAL9007
4.	გარე კედელი (ა - თ) ფასადზე 6.35 ნიშ. მაღლა	ალუკობონდ პანელი მეტალიკ ვერცხლისფერი
5.	კედელი 13.20 ნიშ. მაღლა	ტექსტურული ლესვა და ღებვა საფასადე მაღალხარისხოვანი სილიკონის საღებავით RAL 1013
6.	საფასადე კარ-ფანჯრები	- ვერცხლისფერი მეტალოპლასტმასის პროფილი
7.	საფასადე კარ-ფანჯრები (ა - თ ფასადი 1 სართულზე)	- ვერცხლისფერი ალუმინის პროფილი
8.	ლით. ელემენტები - (კიბეების და პანდუსების მოაჯირები, სახელურები, ჭალუზები და ლით. კონსტრუქციები)	- საღებავი, RAL 9013
9.	სანიაღვრე მილები	- საღებავი, RAL 1013
10	გარე კიბეების და პანდუსების მოაჯირები	- მინის პანელები



EPS პანელი,
ბეტონის ფაქტურით

EPS პანელი,
ალუმინის ფერი RAL9007

საპროექტო ორგანიზაცია
შ.პ.ს. "პროექტი"
საპროექტო ორგანიზაციის საკონტაქტო ინფორმაცია
ID 202338504
ქ. თბილისი, კრილოვის ქ. №5

ალერგოლოგიისა და იმუნოლოგიის ამბულატორიული ცენტრის რეკონსტრუქციის პროექტი

მისამართი :
თბილისი, ლუბლიანას ქუჩა. №78.
საკადასტრო კოდი № 01.13.01.008.068

ნახაზის დასახელება
საპროექტო სამშენებლო-მოსაპირკეთებელ მასალების სპეციფიკაცია

სტადია
არქიტექტურული პროექტი

საპროექტო ორგანიზაციის დირექტორი
ქეთევან კალანდაძე
პროექტის ავტორი
პაატა ქურდიანი
არქიტექტორი
ქეთევან ქურდიანი
არქიტექტორი
ერიკ კისელიოვი

მასშტაბი

ნახაზის ნომერი
ა-308

თარიღი
09/04/2025

ნახაზის ფორმატი
A3

პირობითი აღნიშვნები

- მიწის ნაკვეთის საკადასტრო საზღვარი
- იატაკის მოპირკეთების ნიშნული
  - სართული (X.XX)
  - ს.ზ.ნ. X.XX
  - ნიშნული ბეტონზე/ჭერზე/ფასადზე
  - სტრუქტურული ზედაპირის ნიშნული
- ჭრილის ხაზი (1)
- ღერძის ხაზი (1)
- ჩრდილოეთის აღმნიშვნელი ნიშანი

კარის აღნიშვნა (850 / 2050; 3 / 30):
- კარის თავისუფალი სიგანე
- ოთახის ნომერი
- ხანძარმედეგობა (წთ)
- კარის თავისუფალი სიმაღლე

ოთახის/სივრცის აღნიშვნა (სავაჭრო; 2; 85.3):
- ოთახის/სივრცის დასახელება
- ოთახის/სივრცის ფართობი
- ოთახის/სივრცის ნომერი

დაკავებულობა (სვ; დდ 31):
- დაკავებულობის ჯგუფი(ქვეჯგუფი)
- დაკავებულობის დატვირთვა

— უნარშეზღუდულთა მომსახურების სიმბოლო

- კედლის ცეცხლმედეგობა (ორსაათიანი)
- გასასვლელთან მისადგომი მაქსიმალური მანძილი
- მისაწვდომი სვლაგეზი

დაკავებულობა
- — საქმიანი (სქ) ჯგუფის დაკავებულობა
- — თავშეყრის (თშ-3) ჯგუფის დაკავებულობა
- — სასაწყობო (სწ-1); (სწ-2) ჯგუფის დაკავებულობა
- — დამხმარე (დს) ჯგუფის დაკავებულობა
- — გასასვლელი
- — ხელის ცეცხლმაქრი
- — ავარიული განათება
- — კვამლის აღმომჩენი
- — სახანძრო მილდგარი
- — სახანძრო საგანგაშო ღილაკი
- — სახანძრო ჰიდრანტი
- — საშხეფი სისტემა
- — გაძლიერებული ბლოკის კედელი
- — კოლონა

შენობა-ნაგებობის უსაფრთხოების წესებთან
შესაბამისობის ანალიზი

გამოყენებული წესები – "შენობა-ნაგებობის უსაფრთხოების წესები"

ჩამოთვალეთ შენობის დაკავებულობები და აღწერეთ თითოეული გამოყენება	
1. საქმიანი ჯგუფი სქ (ექიმის, საპროცედურო, ლაბორატორიის, საკონფერენციო ოთახები) დაკავებულობის დატვირთვა - 234	მიწის დონის ქვედა (-1) სართული და მიწის დონის ზედა I - IV სართულები (-3.90; 0.00; +3.30; +6.60; +9.90 ნიშნ.)
2. სასაწყობო ჯგუფი სწ-1 (არქივი, საწყობი) დაკავებულობის დატვირთვა - 4	მიწის დონის ზედა -I - IV სართულები (-3.90; +9.90 ნიშნ.)
3. დამხმარე ჯგუფი დს (დამხმარე სათავსები) დაკავებულობის დატვირთვა - 13	მიწის დონის ქვედა (-1) სართული, მიწის დონის ზედა I - IV სართ. და სახურავზე (-3.90; 0.00; +3.30; +6.60; +9.90; +13.20 ნიშნ.)

კონსტრუქციის ტიპი:	
განსაზღვრეთ კონსტრუქციის ტიპი არსებული შენობისთვის: მაგალითი: II–A, II–B, V–A, V–B	I–A
განსაზღვრეთ კონსტრუქციის ტიპი ახალი შენობისთვის: მაგალითი: II–A, II–B, V–A, V–B	I–A
შერეული კონსტრუქციის შემთხვევაში მიუთითეთ ტიპები, რომელიც გამოყენებული იქნება, განსაზღვრეთ ტიპები და მათი მდებარეობა:	

შენობა-ნაგებობის უსაფრთხოების ღონეებთან შესაბამისობის ანალიზი

სიმაღლის შეზღუდვები (ცხრილი 503-ის მიხედვით)		
დაკავებულობები	დასაშვები სართულიანობა	შემოთავაზებული სართულიანობა
1. საქმიანი ჯგუფი სქ	შეუზღუდავი	5 სართული (-3.90; 0.00; +3.30; +6.60; +9.90 ნიშ.)
3. სასაწყობო ჯგუფი სწ-1	შეუზღუდავი	2 სართული (+6.60; +9.90 ნიშნ.)
4. დამხმარე ჯგუფი დს	შეუზღუდავი	5 სართული+სახურავი (-3.90; 0.00; +3.30; +6.60; +9.90; +13.20 ნიშნ.)
	დასაშვები სიმაღლე (მ)	შემოთავაზებული სიმაღლე (მ)
საერთო სიმაღლე (მ) =	შეუზღუდავი	19.18
მიწის დონის ზემოთ სართულების რაოდენობა =	შეუზღუდავი	4
მიწის დონის ქვემოთ სართულების რაოდენობა =		1

ფართობის შეზღუდვები (ცხრილი 503-ის მიხედვით)		
დაკავებულობები	დასაშვები ფართობი (სართულზე მ)	შემოთავაზებული ფართობი (სართულზე მ)
1. საქმიანი ჯგუფი სქ	შეუზღუდავი	2058.9
3. სასაწყობო ჯგუფი სწ-1	შეუზღუდავი	116.0
4. დამხმარე ჯგუფი დს	შეუზღუდავი	137.3
შემოთავაზებული ფართობების ჯამი =	2312.2	
სართულების რაოდენობა =	5+სახურავი	
შენობის საერთო ფართობი =	3853.4	

შენობა-ნაგებობის შსაფრთხოების ღესებთან შესაბამისობის ანალიზი

გარე კედლის ცეცხლმედეგობისა და ღიობისადმი მოთხოვნები ცხრილების 602-ის და 705.8-ის მიხედვით									
გარე კედელი	ხანძარსაწინააღმდეგო მანძილი (მ)	ცეცხლმედეგობის ხარისხი (სთ)		კედლის ღიობების ფართობი (კედლის %)					
		მოთხოვნილი	გათვალისწინებული	დასაშვები			გათვალისწინებული		
				დაცული	დაუცველი საშხეფებით	დაუცველი	დაცული	დაუცველი საშხეფებით	დაუცველი
ა–ლ (ღერძებში)	24.2	0	2	–	შეუზღუდავი	–	–	17 %	–
1–5 (ღერძებში)	13.16	0	2	–	შეუზღუდავი	–	–	12 %	–
ლ–ა (ღერძებში)	16.6	0	2	–	შეუზღუდავი	–	–	8 %	–
5–1 (ღერძებში)	7.23	0	2	–	შეუზღუდავი	–	–	12 %	–

დაკავებულობები/ სივრცეები/ გასასვლელი საშუალებები	ავტოსაშხეფი სისტემა	ალტერნატიული ავტომატური ცეცხლსაქრობი სისტემები	სახანძრო განგაშისა, კვამლაღმოჩენი და ცეცხლაღმოჩენი სისტემები	სახანძრო მილდგარების სისტემები	კვამლის საკონტროლო სისტემები	ხელის ცეცხლმაქრები	საავარიო განგაშის სისტემები
საქმიანი ჯგუფი სქ 3.30; 9.90	–	–	კი	–	კი	–	–
საქმიანი ჯგუფი სქ -3.90; 0.00; 6.60	კი	–	კი	–	კი	–	–
სასაწყობო ჯგუფი სწ-1	–	–	კი	–	კი	–	–
დამხმარე ჯგუფი დს	–	–	კი	–	კი	–	–
კიბის უჯრედები	–	–	კი	–	კი (მექანიკური განიავების და დაწნევის სისტემით)	–	–
ლიფტები	–	–	კი	–	კი (მექანიკური განიავების და დაწნევის სისტემით)	–	–
დერეფანი	კი	–		კი	კი	კი	–
სახანძრო-სამაშველო სამსახურის მიერ გამოსაყენებელი მისაერთებლები			კი		კი (სახანძრო ჰიდრანტი)		
სახანძრო ტუმბოები და წყლის რეზერვუარი განთავსებულია (-1) სართულზე (-3.90 ნიშნ.)			კი				

შენობა-ნაგებობის შსაფრთხოების წესებთან შესაბამისობის ანალიზი

განიავებისადმი მოთხოვნები		
დაკავებულობები/სივრცეები/გასასვლელი საშუალებები	ბუნებრივი განიავება	ხელოვნური განიავება
საქმიანი ჯგუფი სქ	კი	კი
სასაწყობო ჯგუფი სწ-1	———	კი
დამხმარე ჯგუფი დს	———	კი
კიბის უჯრედები	———	კი
ლიფტები	———	კი
დერეფანი	———	კი

თითოეული სართულიდან გასასვლელი საშუალება									
სართულები	დაკავებულობა და დაკავებულობის დატვირთვის ჯამური მაჩვენებელი	მოთხოვნილი გასასვლელების/ გასასვლელთან მისადგომის რაოდენობა	გათვალისწინებული გასასვლელთან მისადგომის რაოდენობა და ტიპი	გასასვლელი საშუალებების სიგანე (მეტრი)					
				გზა-კიბეები		დერეფანი		გასასვლელის გზა-კარი	
				მოთხოვნილი	გათვალისწინებული	მოთხოვნილი	გათვალისწინებული	მოთხოვნილი	გათვალისწინებული
(-1) სართული (-3.90)	სქ, დს (დდ=16)	2	1 (გზა-კარი) 2 (გზა-კიბე)	0.9	1.05	1.2	1.2	0.82	0.82
პირველი სართული (0.00)	სქ, დს (დდ=67)	2	5 (გზა-კარი)	–	–	1.2	1.5	0.82	0.82
მეორე სართული (+3.30)	სქ, სწ-1 (დდ=45)	2	2 (გზა-კიბე)	1.1	1.15	1.2	1.2	0.82	0.82
მესამე სართული (+6.60)	სქ, დს (დდ=57)	2	2 (გზა-კიბე)	1.1	1.15	1.2	1.8	0.82	0.82
მეოთხე სართული (+9.90)	სქ, სწ-1, დს (დდ=60)	2	2 (გზა-კიბე)	1.1	1.15	1.2	1.8	0.82	0.82

წყალსადენი სისტემის ფიქსირებული მოწყობილობების რაოდენობა (ცხრილი 1602.1-ის მიხედვით)													
სართულები	დაკავებულობა და დაკავებულობის დატვირთვის ჯამური მაჩვენებელი	ფიქსირებული მოწყობილობები (ცალი)											
		უნიტაზი		ტუალეტის ხელსაბანები		აბაზანა/შხაპი		სასმელი წყლის ფანტანი		სამომსახურეო ნიჟარა		სამზარეულოს ნიჟარა	
		მოთხოვნილი	დაგეგმარებული	მოთხოვნილი	დაგეგმარებული	მოთხოვნილი	დაგეგმარებული	მოთხოვნილი	დაგეგმარებული	მოთხოვნილი	დაგეგმარებული	მოთხოვნილი	დაგეგმარებული
(-1) სართული (-3.90)	სქ, დს (დდ=16)	2	2	2	2	—	—	1	1	1	1	—	—
პირველი სართული (0.00)	სქ, დს (დდ=67)	3	3	3	3	—	—	1	1	1	11	—	—
მეორე სართული (+3.30)	სქ, სწ-1 (დდ=45)	2	4	2	3	—	2	1	1	1	8	1	1
მესამე სართული (+6.60)	სქ, დს (დდ=57)	2	8	2	8	—	3	1	2	1	17	1	1
მეოთხე სართული (+9.90)	სქ, სწ-1, დს (დდ=60)	2	8	2	8	—	3	1	2	1	17	1	1

საპროექტო სარდაფი სართულის გეგმა

ელ.ფარი, სერვერი	
ღს	6.7+4.3=11.0
11.0 / 27.9 = 1	
ღღ 1	

სამზარეულო	
სძ	25.5
25.5 / 18.6 = 2	
ღღ 2	

სალეზონგვეძციო	
სძ	35.1
35.1 / 18.6 = 4	
ღღ 4	

გენერატორი	
ღს	14.9
14.9 / 27.9 = 1	
ღღ 1	

მართვის ოთახი	
სძ	16.4
16.4 / 9.3 = 2	
ღღ 2	

საწყობი	
სწ-1	53.1
53.1 / 46.5 = 2	
ღღ 2	

წყლის ტუმბო, რეზერვუარი	
ღს	42.5
42.5 / 27.9 = 2	
ღღ 2	

ექიმი,იზოლატორი, დაშლაბეგელი	
სძ	25.8
25.8 / 9.3 = 3	
ღღ 3	

არსებული ბუნკერის სამომსახურე სივრცის კედლების კონტური

არსებული გომბსაცავი 01
460.3 m2

iatakqveSeTi

derefani 04
11.6 m2

kibe 2 a02
21.3 m2

liftebis Tanaormo 05
14.3 m2

iatakqveSeTi 06
26.7 m2

153.3 m2

23.4 m2

bunkeris ventilacia

ganTavsebuli 0.00 niSnulze, Sesasvleli baqnis konturi

ZO 90 /90

ZO 90 /90

axali qselebi

428.34

ᲘᲘᲑᲘᲡ ᲣᲛᲠᲔᲓᲘᲡ, ᲚᲘᲤᲢᲘᲡ ᲨᲐᲮᲢᲘᲡ, ᲒᲐᲠᲔ ᲯᲔᲓᲚᲘᲡ ᲓᲐ ᲗᲐᲠᲐᲖᲣᲚᲘ ᲐᲜᲐᲬᲧᲝᲑᲘᲡ ᲪᲔᲪᲮᲚᲛᲔᲓᲔᲒᲝᲑᲘᲡ ᲮᲐᲠᲘᲡᲮᲘ 2 ᲡᲐᲐᲗᲘ

sardafis sarTuli			
	01	arsebuli bombsacavi	460.3
	02	eleqtro faris oTaxi	6.7
	03	serveri	4.3
	04	derefani	11.6
	05	liftebis Tanaormo	14.3
	06	iatakqveSeTi	26.7
	07	wylis rezervuari da satumbe	42.5
	a02	kibe 2	21.3
	a04	kibe 4	10.2
			597.9 m²

საპროექტო ორგანიზაცია	შ.პ.ს. "პროექტი"
საპროექტო ორგანიზაციის საკონტაქტო ინფორმაცია	axali qsel ID 202338504 ქ. თბილისი, კოლეჯის ქ. №5
	ალერგოლოგიისა და იმუნოლოგიის ამბულატორიული სენტრის რეკონსტრუქციის პროექტი
მისამართი	თბილისი, ლუკიანეს ქუჩა №78, საკადასტრო კოდი № 01.13.01.006.068
ნახაზის დასახელება	საპროექტო სარდაფი სართულის გეგმა
სტადია	არქიტექტურული პროექტი
საპროექტო ორგანიზაციის დირექტორი	ქეთევან ალანდაძე
პროექტის ავტორი	პაატა ჭარდიანი
არქიტექტორი	ქეთევან ჭარდიანი
არქიტექტორი	
მასშტაბი	1:100
ნახაზის ნომერი	ა-209
თარიღი	20/12/2024
ნახაზის ფორმატი	A2


I sarTuli
01 mimRebi 187.5
02 foie 7.7
03 derefani 148.0
04 dacva 8.0
05 eqimis oTaxi 14.2
06 eqimis oTaxi 14.0
07 saproceduro 15.9
08 saproceduro 15.9
09 saproceduro 33.1
10 gadasxmis kabineti 33.0
11 kabineti 11.7
12 kabineti 14.5
13 hematologia 12.8
14 hematologia 13.3
15 tualeti SSmp 6.3
16 narCenebis Senaxva 5.5
17-1 eqimis oTaxi 15.9
17-2 sanitaruli oTaxi 17.5
18 eqimis oTaxi 15.9
19 eqimis oTaxi 15.9
20 eqimis oTaxi 15.9
21 eqimis oTaxi 15.9
22 eqimis oTaxi 32.7
23 eqimis oTaxi 21.8
24 tualeti 7.5
25 sakuWnao 5.5
26 eqimis oTaxi 13.8
27 damlagebeli 5.5
28 tualeti 7.5
29 eqimis oTaxi 13.7
30 damlagebeli 2.3
a01 kibe 1 14.3
a02 kibe 2 15.4
a04 foie 2.6
a05 baqani 126.4
35 187.5
saproceduro otaxebis sakvanZo gegmaze
mSeneblobis centri
mdebareoba : qalaqi Tbilisi, vl. kldiaSvilis quCa, #78, saerTo farTobi 1013.00 kv.m, saerTo mSeneblobis farTobi 3720.00 kv.m
saproceduro otaxebis sakvanZo
II sarTulis gegma
saproceduro otaxebis
Sesrulebuli
TariRi 01/01/2022
masStabi 1:500
naxazis nomeri a-210
naxazis formati A2
SP 158.13330.2014
saavadmyofos katalkis Sebrunebis gaTvali
bunkeris ventilacia
ubnis uwrfivdis, liftebis Sexebis, garet kedlis, TarafebiT anaTvalebis da cecxlmfeqebebis xarisxi 2 saaTi
axali qselebi

საპროექტო II სართულის გეგმა

II sarTuli			
	01	derefani	18.1
	02	sawyobi	18.7
	03	samzareulo	14.5
	04	tualetebi	8.7
	05	derefani	99.6
	06	sameurneo nawili	16.4
	07	ofisi	18.8
	08	ofisi	57.2
	09	ofisi	36.0
	10	ofisi	20.0
	11	vestibiuli	34.3
	12	tualeti	7.6
	13	derefani	7.8
	14	ofisi buRalteria	97.1
	15	ofisi administracia	112.5
	a01	kibe 1	14.3
	a02	kibe 2	16.7
	17		598.3 m²

საწყობი	
სწ-1	18.7
18.7 / 46.5 =	1
დდ	1

სასპორტო ოთ.	
სძ	14.5
14.5 / 9.3 =	2
დდ	2

საშხაპე	
სძ	16.4
16.4 / 9.3 =	2
დდ	2

მედდების გასახდელი	
სძ	18.8
18.8 / 9.3 =	2
დდ	2

ოფისი	
სძ	57.2
57.2 / 9.3 =	7
დდ	7

ოფისი	
სძ	36.0
36.0 / 9.3 =	4
დდ	4

ოფისი	
სძ	20.0
20.0 / 9.3 =	3
დდ	3

ადმინისტრაცია	
სძ	112.5
57.2 / 9.3 =	13
დდ	13

გულაღტერია	
სძ	97.1
97.1 / 9.3 =	11
დდ	11

გასასვლელთან მისადგომი მაქს. სავალი მანძილი 34 მეტრი.

cvlileba.

saniaRvre Zabri

დილუბი

ბ.ს.მ. 36.0

ბ.ს.მ. 37.4

ბ.ს.მ. 34.7

ბ.ს.მ. 37.4

400x450

+5.30

+3.30

+3.30

ჯილო 11 34.3 m2

ქაშის უჯრედის, ლიფტის შახტის, გარე კიბლის, თარაზული ანაწყობის და სავენტილაციო შახტების ცეცხლმედეგობის ხარისხი 2 საათი

საპროექტო ორგანიზაცია	
საპროექტო ორგანიზაციის საკონტაქტო ინფორმაცია	
	ალერგიის ცენტრი
მისამართი :	თბილისი, ლუბლიანას ქუჩა. №78, საკადასტრო კოდი № 01.13.01.008.068
ნახაზის დასახელება დაკანონებულობის და ხანძრსაწინააღმდეგო სისტემის	II სართულის გეგმა
ნახაზების სტატუსი	
არქიტექტორი	
შესრულა	
თარიღი	01/01/2022
მასშტაბი	1:500
ნახაზის ნომერი	a-111
ნახაზის ზომატი	A2

საპროექტო III სართულის გეგმა

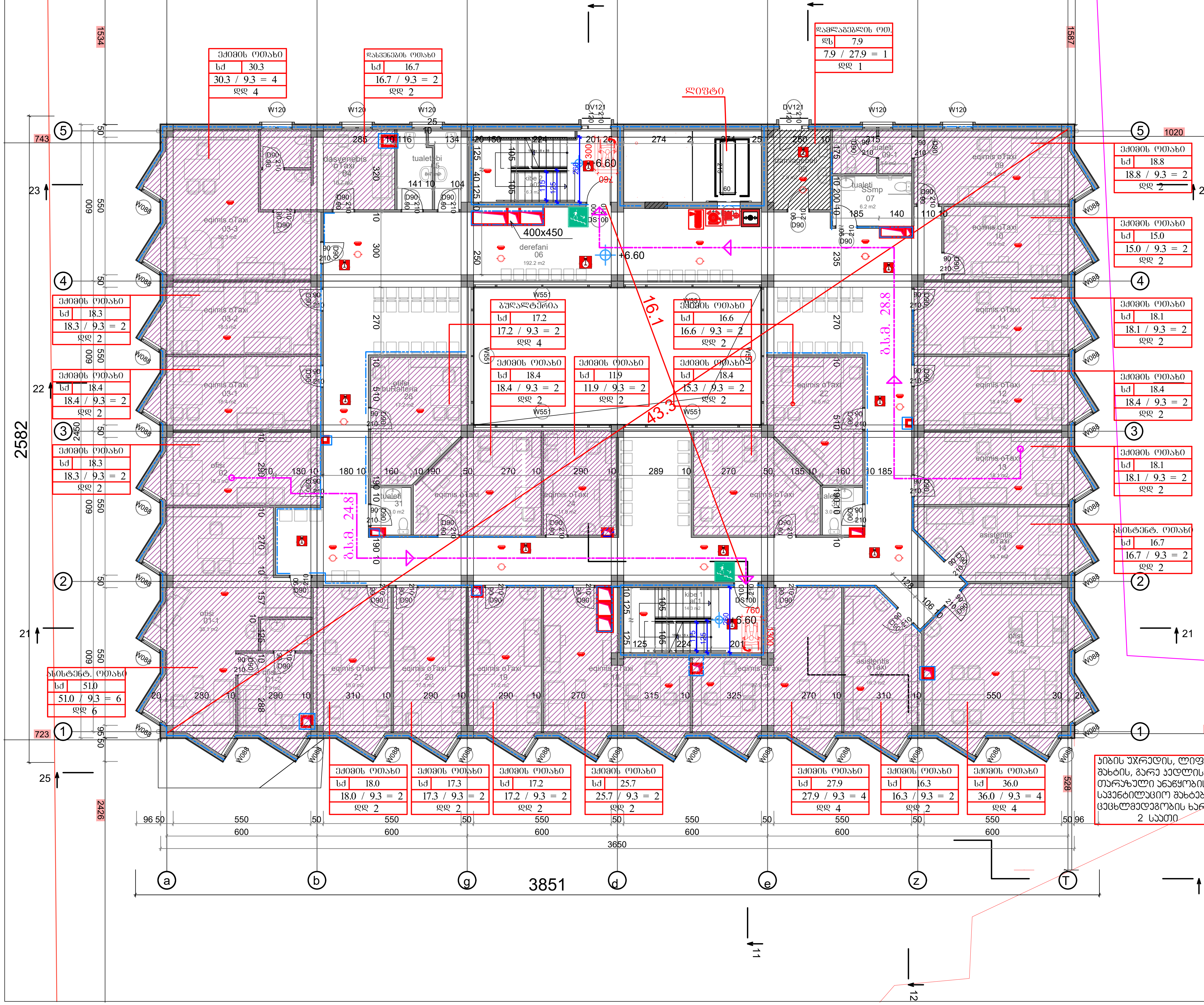

III sarTuli			
	01-1	ofisi	38.1
	01-2	ofisi	12.9
	02	ofisi	18.3
	03-1	eqimis oTaxi	18.4
	03-2	eqimis oTaxi	18.3
	03-3	eqimis oTaxi	30.3
	04	dasvenebis oTaxi	16.7
	05	tualetebi	8.7
	06	derefani	192.2
	07	tualeti SSmp	6.2
	08	damlagebeli	7.9
	09	eqimis oTaxi	18.8
	09-1	tualeti	5.5
	10	eqimis oTaxi	15.0
	11	eqimis oTaxi	18.1
	12	eqimis oTaxi	18.4
	13	eqimis oTaxi	18.1
	14	asistentis oTaxi	16.7
	15	ofisi	36.0
	16	asistentis oTaxi	16.3
	17	eqimis oTaxi	27.9
	18	eqimis oTaxi	25.7
	19	eqimis oTaxi	17.2
	20	eqimis oTaxi	17.3
	21	eqimis oTaxi	18.0
	22	eqimis oTaxi	16.6
	23	eqimis oTaxi	18.4
	24	eqimis oTaxi	11.9
	25	eqimis oTaxi	18.4
	26	ofifsi buRalteria	17.2
	30	tualeti	3.0
	31	tualeti	3.0
	a01	kibe 1	14.3
	a02	kibe 2	16.7
	34		756.5 m²

საპროექტო ორგანიზაცია	შ.პ.ს. "პროექტი"
საპროექტო ორგანიზაციის საკონტაქტო ინფორმაცია	ID 202338504 ქ. თბილისი, კრილოვის ქ. №5
	ალერგოლოგიისა და იმუნოლოგიის ამბულატორიული ცენტრის რეკონსტრუქციის პროექტი
მისამართი	თბილისი, ლუბლიანას ქუჩა. №78, საკადასტრო კოდი № 01.13.01.008.068
ნახაზის დასახელება	საპროექტო III სართულის გეგმა
სტადია	არქიტექტურული პროექტი
საპროექტო ორგანიზაციის დირექტორი	ქეთევან კალანდაძე
პროექტის ავტორი	პაატა ქურდიანი
არქიტექტორი	ქეთევან ქურდიანი
არქიტექტორი	ერიკ კისელიოვი
მასშტაბი	1:100
ნახაზის ნომერი	ა-212
ნახაზის ფორმატი	A2

საპროექტო IV სართულის გეგმა

IV sarTuli			
	01	ofisi mecnier TanamSromlebis	79.4
	02	ofisi mecnier TanamSromlebis	72.4
	03	ofisi mecnier TanamSromlebis	76.8
	04	dasvenebis oTaxi	11.1
	05	tualetebi	11.1
	06	derefani	180.0
	07	tualeti SSmp	6.3
	08	damlagebeli	5.5
	09	ofisi mecnier TanamSromlebis	38.6
	10	ofisi mecnier TanamSromlebis	74.3
	11	ofisi mecnier TanamSromlebis	81.6
	12	arqivi	97.3
	13	tualeti	3.0
	14	tualeti	3.0
	a01	kibe 1	14.3
	a02	kibe 2	16.7
	16		771.4 m²

საპროექტო IV სართულის ოთახები	
სძ	76.8
76.8 / 9.3 =	9
დდ	9

დასვენებისის ოთახი	
სძ	11.1
11.1 / 1.4 =	8
დდ	8

დამლაგებლის ოთ	
დს	5.5
5.5 / 27.9 =	1
დდ	1

ოფისი	
სძ	38.6
38.6 / 9.3 =	5
დდ	5

არქივი	
სფ-1	97.3
97.3 / 46.5 =	3
დდ	3

ოფისი	
სძ	74.3
74.3 / 9.3 =	8
დდ	8

ოფისი	
სძ	72.4
72.4 / 9.3 =	8
დდ	8

ოფისი	
სძ	79.4
79.4 / 9.3 =	9
დდ	9

ოფისი	
სძ	81.6
81.6 / 9.3 =	9
დდ	9

ჯიბის უჯრედის, ლიფტის შახტის, გარე კედლის, თარაჯული ანაწყობის და საკონტროლო შახტების ცეცხლმედეგობის ხარისხი 2 საათი

ofisi mecnier TanamSromlebis 03 76.8 m2
dasvenebis oTaxi 04 11.1 m2
tualetebi 05 11.1 m2
derefani 06 180.0 m2
tualeti SSmp 07 6.3 m2
damlagebeli 08 5.5 m2
ofisi mecnier TanamSromlebis 09 38.6 m2
ofisi mecnier TanamSromlebis 10 74.3 m2
arqivi 12 97.3 m2
tualeti 13 3.0 m2
tualeti 14 3.0 m2
ofisi mecnier TanamSromlebis 02 72.4 m2
ofisi mecnier TanamSromlebis 01 79.4 m2
ofisi mecnier TanamSromlebis 11 81.6 m2
kibe 1 14.3 m2
kibe 2 16.7 m2

+9.90
400x450
ბ.ს.მ. 30.2
ბ.ს.მ. 25.0
3851
3650
2582
2426
1534
1587
1020
1111
743
723
528

საპროექტო ორგანიზაცია	
საპროექტო ორგანიზაციის საკონტაქტო ინფორმაცია	
აშენების ცენტრი	
მისამართი :	თბილისი, ლუბლიანას ქუჩა. №78, საკადასტრო კოდი №: 01.13.01.008.068
ნახაზის დასახელება დაკანქრიტულობის და ხანძარსაწინააღმდეგო სისტემის	IV სართულის გეგმა
ნახაზების სტატუსი	
არქიტექტორი	
შესრულა	
თარიღი	01/01/2022
მასშტაბი	1:500
ნახაზის ნომერი	a-111
ნახაზის ფორმატი	A2

საპროექტო სახურავის გეგმა 13.20 ნიშ.

saxuravi 13.20 niS.			
	01	terasa	659.8
	02	vestibiuli	33.3
	03	sainJinro saqvabe	18.4
	04	sainJinro	18.3
	a01	kibe 1	14.3
	a02	kibe 2	16.4
	6		760.5 m²

saniaRvre Zabri

saniaRvre konvertis dabali werTili

saniaRvre konvertis maRali kexi

terasa 01 659.8 m2

vestibiuli 02 33.3 m2

kibe 1 a01 14.3 m2

საინჟინრო დანადგ.
ფს 18.4
18.4 / 27.9 = 1
ფდ 1

საინჟინრო დანადგ.
ფს 18.3
18.3 / 27.9 = 1
ფდ 1

ლიფტი

400x450

+13.20 +13.40

W552

DS100

D90 D150

3650 3851 2582 2426 2450

| | | |

saproeqto sardafi sarTulis gegma

teqnikuri liukis konturi

arsebuli bunkeris samomsaxure sivrce

arsebuli bunkeris samomsaxure sivrcis kedlebis konturi

sardafis sarTuli			
	01	arsebuli bombsacavi	460.3
	02	eleqtro faris oTaxi	6.7
	03	serveri	4.3
	04	derefani	11.6
	05	liftebis Tanaormo	14.3
	06	iatakqveSeTi	26.7
	07	wylis rezervuari da satumbe	42.5
	a02	kibe 2	21.3
	a04	kibe 4	10.2
			597.9 m²

iatakqveSeTi

eleqtro faris oTaxi 02 6.7 m2

serveri 03 4.3 m2

derefani 04 11.6 m2

kibe 2 a02 21.3 m2

liftebis Tanaormo 05 14.3 m2

iatakqveSeTi 06 26.7 m2

wylis rezervuari da satumbe 07 42.5 m2

arsebuli bombsacavi 01 460.3 m2

iatakqveSeTi 153.3 m2

iatakqveSeTi 142.8 m2

bunkeris ventilacia

ganTavsebuli 0.00 niSnulze, Sesasvleli baqnis konturi

bunkeris ventilacia

axali qselebi

428.34

პროექტის ორგანიზაცია	
პროექტის ორგანიზაციის საკონტაქტო ინფორმაცია	axali qsel
ავტორის ცნობარი	
მისამართი :	თბილისი, ლუბლიანას ქუჩა, №78, საკადასტრო კოდი № 01.13.01.008.068
ნახაზის დასახელება	II სართულის გეგმა
ნახაზის სტატუსი	
არქიტექტორი	
შესრულა	
თარიღი	01/01/2022
მასშტაბი	1:500
ნახაზის ნომერი	a-209
ნახაზის ფორმატი	A2

saproeqto I sarTulis gegma

teqnikuri liukis konturi

arsebuli bunkeris gadaxurvis konturi

cvlileba.

-0.90 (+428.60)

±0.00 = +429.50

±0.00

+0.18

+0.30

-0.80

-1.10(+428.40)

428.70

428.34

743.6

723.1

I sarTuli		
01	mimRebi	187.5
02	foie	7.7
03	derefani	148.0
04	dacva	8.0
05	eqimis oTaxi	14.2
06	eqimis oTaxi	14.0
07	saproceduro	15.9
08	saproceduro	15.9
09	saproceduro	33.1
10	gadasxmis kabineti	33.0
11	kabineti	11.7
12	kabineti	14.5
13	hematologia	12.8
14	hematologia	13.3
15	tualeti SSmp	6.3
16	narCenebis Senaxva	5.5
17-1	eqimis oTaxi	15.9
17-2	sanitaruli oTaxi	17.5
18	eqimis oTaxi	15.9
19	eqimis oTaxi	15.9
20	eqimis oTaxi	15.9
21	eqimis oTaxi	15.9
22	eqimis oTaxi	32.7
23	eqimis oTaxi	21.8
24	tualeti	7.5
25	sakuWnao	5.5
26	eqimis oTaxi	13.8
27	damlagebeli	5.5
28	tualeti	7.5
29	eqimis oTaxi	13.7
30	damlagebeli	2.3
a01	kibe 1	14.3
a02	kibe 2	15.4
a04	foie	2.6
a05	baqani	126.4
35		967.4 m2

saproeqto organizacia
S.p.s. "proeqti"

saproeqto organizaciis sakontaqto informacia
ID 202338504
q. Tbilisi, krilovis q. #5

alergologiisa da imunologiis ambulatoriuli centris rekonstruqciis proeqti

misamarTi
Tbilisi, lublianas quCa. #78
sakadastro kodi # 01.13.01.008.068

naxazis dasaxeleba
saproeqto I sarTulis gegma

stadia
arqiteqturuli proeqti

saproeqto organizaciis direqtori
proeqtis avtori
arqiteqtori
arqiteqtori
qeTevan kalandaZe
paata qurdiani
qeTevan qurdiani
erik kiseliovi

masStami
1:100

naxazis nomeri
a-210

TariRi
08/04/2025

naxazis formati
A2

СП 158.13330.2014
saavadmyofos katalkis Sebrunebis gabariti

bunkeris ventilacia

axali qselebi

saproeqto II sarTulis gegma

II sarTuli			
	01	derefani	18.1
	02	sawyobi	18.7
	03	samzareulo	14.5
	04	tualetebi	8.7
	05	derefani	99.6
	06	sameurneo nawili	16.4
	07	ofisi	18.8
	08	ofisi	57.2
	09	ofisi	36.0
	10	ofisi	20.0
	11	vestibiuli	34.3
	12	tualeti	7.6
	13	derefani	7.8
	14	ofisi buRalteria	97.1
	15	ofisi administracia	112.5
	a01	kibe 1	14.3
	a02	kibe 2	16.7
	17		598.3 m²

saproeqto organizacia	S.p.s. "proeqti"
saproeqto organizaciis sakontaqto informacia	ID 202338504 q. Tbilisi, krilovis q. #5
	alergologiisa da imunologiis ambulatoriuli centris rekonstruqciis proeqti
misamarTi	Tbilisi, lublianas quCa. #78 sakadastro kodi # 01.13.01.008.068
naxazis dasaxeleba	saproeqto II sarTulis gegma
stadia	arqiteqturuli proeqti
saproeqto organizaciis direqtori	qeTevan kalandaZe
proeqtis avtori	paata qurdiani
arqiteqtori	qeTevan qurdiani
arqiteqtori	erik kiseliovi
masStami	1:100
naxazis nomeri	a-211
TariRi	08/04/2025
naxazis formati	A2

saproeqto III sarTulis gegma

cvlileba.

III sarTuli			
	01-1	ofisi	38.1
	01-2	ofisi	12.9
	02	ofisi	18.3
	03-1	eqimis oTaxi	18.4
	03-2	eqimis oTaxi	18.3
	03-3	eqimis oTaxi	30.3
	04	dasvenebis oTaxi	16.7
	05	tualetebi	8.7
	06	derefani	192.2
	07	tualeti SSmp	6.2
	08	damlagebeli	7.9
	09	eqimis oTaxi	18.8
	09-1	tualeti	5.5
	10	eqimis oTaxi	15.0
	11	eqimis oTaxi	18.1
	12	eqimis oTaxi	18.4
	13	eqimis oTaxi	18.1
	14	asistentis oTaxi	16.7
	15	ofisi	36.0
	16	asistentis oTaxi	16.3
	17	eqimis oTaxi	27.9
	18	eqimis oTaxi	25.7
	19	eqimis oTaxi	17.2
	20	eqimis oTaxi	17.3
	21	eqimis oTaxi	18.0
	22	eqimis oTaxi	16.6
	23	eqimis oTaxi	18.4
	24	eqimis oTaxi	11.9
	25	eqimis oTaxi	18.4
	26	ofifsi buRalteria	17.2
	30	tualeti	3.0
	31	tualeti	3.0
	a01	kibe 1	14.3
	a02	kibe 2	16.7
	34		756.5 m²

saproeqto organizacia
S.p.s. "proeqti"

saproeqto organizaciis sakontaqto informacia
ID 202338504
q. Tbilisi, krilovis q. #5

alergologiisa da imunologiis ambulatoriuli centris rekonstruqciis proeqti

misamarTi
Tbilisi, lublianas quCa. #78,
sakadastro kodi # 01.13.01.008.068

naxazis dasaxeleba
saproeqto III sarTulis gegma

stadia
arqiteqturuli proeqti

saproeqto organizaciis direqtori
qeTevan kalandaZe
proeqtis avtori
paata qurdiani
arqiteqtori
qeTevan qurdiani
arqiteqtori
erik kiseliovi

masStami
1:100

naxazis nomeri
a-212

TariRi
08/04/2025

naxazis formati
A2

saproeqto IV sarTulis gegma

IV sarTuli			
	01	ofisi mecnier TanamSromlebis	79.4
	02	ofisi mecnier TanamSromlebis	72.4
	03	ofisi mecnier TanamSromlebis	76.8
	04	dasvenebis oTaxi	11.1
	05	tualetebi	11.1
	06	derefani	180.0
	07	tualeti SSmp	6.3
	08	damlagebeli	5.5
	09	ofisi mecnier TanamSromlebis	38.6
	10	ofisi mecnier TanamSromlebis	74.3
	11	ofisi mecnier TanamSromlebis	81.6
	12	arqivi	97.3
	13	tualeti	3.0
	14	tualeti	3.0
	a01	kibe 1	14.3
	a02	kibe 2	16.7
	16		771.4 m²

saproeqto organizacia	S.p.s. "proeqti"
saproeqto organizaciis sakontaqto informacia	ID 202338504 q. Tbilisi, krilovis q. #5
	alergologiisa da imunologiis ambulatoriuli centris rekonstruqciis proeqti
misamarTi	Tbilisi, lublianas quCa. #78, sakadastro kodi # 01.13.01.008.068
naxazis dasaxeleba	saproeqto IV sarTulis gegma
stadia	arqiteqturuli proeqti
saproeqto organizaciis direqtori	qeTevan kalandaZe
proeqtis avtori	paata qurdiani
arqiteqtori	qeTevan qurdiani
arqiteqtori	erik kiseliovi
masStami	1:100
naxazis nomeri	a-213
TariRi	08/04/2025
naxazis formati	A2

ლიფტის ხილული სიგნალების ზომა

ლიფტის გამოსაძახებელი ღილაკების სიმაღლე

ლიფტის ხილული სიგნალების სიმაღლე

კარის გაბარიტული ზომები

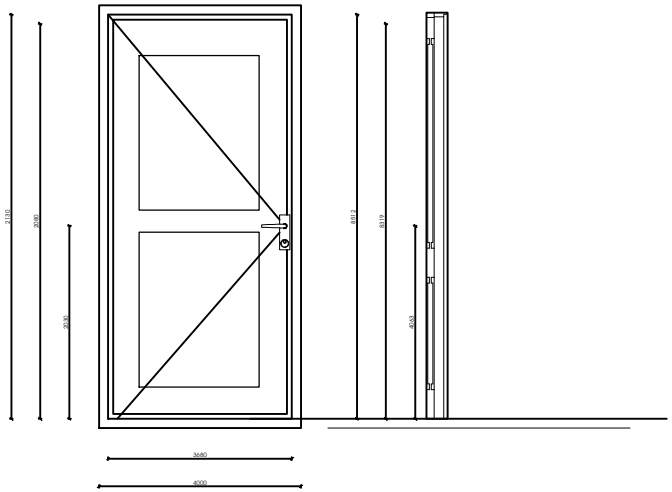

ფანჯარასთან წვდომა "ა" ტიპის ოთახებში

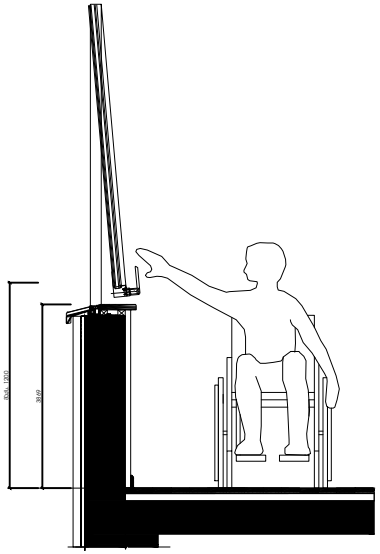

იატაკის თავისუფალი სივრცე

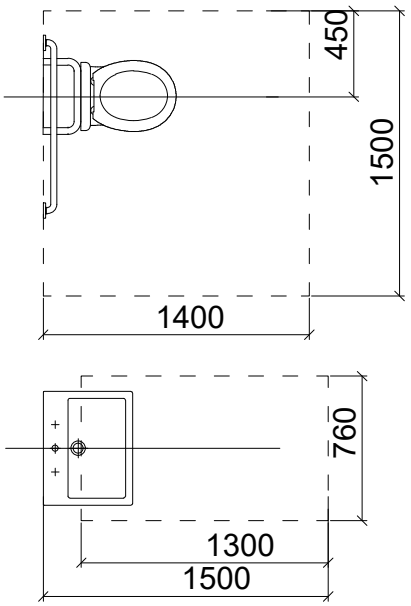

მოსატრიალებელი სივრცე

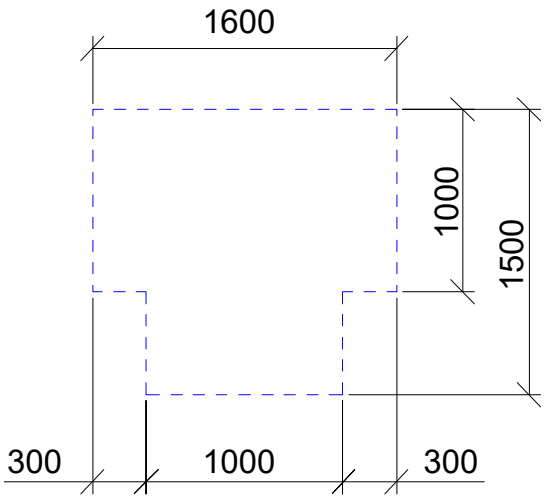

მუხლის სიმაღლემდე სივრცე

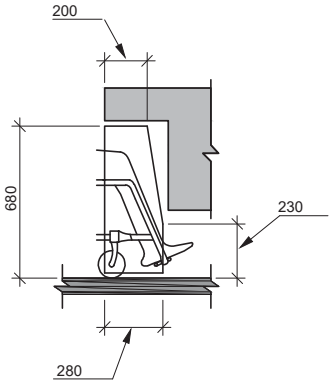

ჯრილი 1 უნიტაზის მდებარეობა

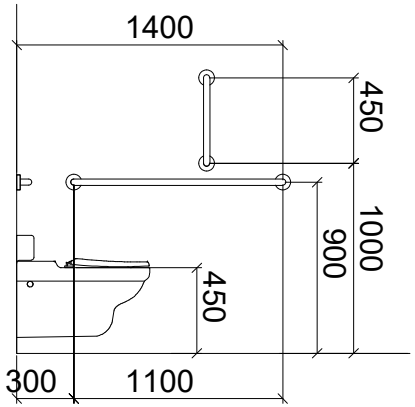

ჯრილი ხელსაბანის მდებარეობა

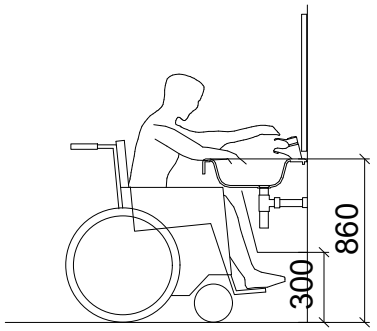

საექსპერტო დასკვნა

III კლასს დაქვემდებარებული, ალერგოლოგიისა და იმუნოლოგიის ამბულატორიული ცენტრის შენობის პროექტის ტექნიკურ რეგლამენტთან –„შენობა-ნაგებობის უსაფრთხოების წესები“-ს შესაბამისობაზე.
ობიექტის მისამართი: ქ. თბილისი, ლუბლიანას ქ. №78,
(ს/კ 01.13.01.008.068).
პროექტის შემსრულებელი – საპროექტო ორგანიზაცია შპს "პროექტი".
დირექტორი – ქეთევან კალანდაძე.
პროექტის ავტორი – პაატა ქურდიანი.
პროექტის არქიტექტორები – ქეთევან ქურდიანი, ერიკ კისელიოვი.
ინსპექტორი – არქიტექტორი ქ. მაისურაძე.

შენიშვნები:

1. საექსპერტო დასკვნა წარმოადგენს არქიტექტურული პროექტის „საქართველოს მთავრობის 2016 წლის 28 იანვრის №41 დადგენილებასთან, ტექნიკური რეგლამენტის – „შენობა-ნაგებობის უსაფრთხოების წესების“ დამტკიცების თაობაზე“ შესაბამისობის შეფასებას და არ მოიცავს საქართველოს ტერიტორიაზე მოქმედ, სამშენებლო სფეროში გამოყენებულ სხვა რაიმე დადგენილებასთან შესაბამისობის ანალიზს.
2. საექსპერტო დასკვნისთვის მოწოდებული დოკუმენტაციის სისწორეზე და რეალობასთან შესაბამისობაზე პასუხისმგებელია მომწოდებელი მხარე.
3. საექსპერტო დასკვნაში გამოყენებული ტერმინები (დაკავებულობა, დაკავებულობის დატვირთვა, მისაწვდომობა და სხვა) შეესაბამება შენობა-ნაგებობის უსაფრთხოების წესებში გამოყენებულ ტერმინებს და უნდა განიმარტოს აღნიშნული წესების მიხედვით. განუმარტავი ტერმინები საყოველთაოდ მიღებული მნიშვნელობით გამოიყენება.

განმარტებითი ბარათი

პროექტის კორექტირება გამოიწვია ქვაბულის ამოღებისას არსებული შენობის საძირკვლის განსხვავებულმა გაბარიტებმა. პროექტირებისას ვეყრდნობოდით არსებული შენობის შიგნიდან გაკეთებულ ანაზომს, სადაც გადამოწმებული იქნა გარე კედლების სისქეც. ლენტური საძირკვლის კედლიდან გაშვერის მოსალოდნელი ზომა აღებული გვქონდა 20სმ. რეალურად აღმოჩნდა 50/60 სმ. ამან გამოიწვია ხიმინჯების გადაადგილება და შენობის ახალი ნაწილის გაცურება არსებულ ნაწილთან 30- 70 სმ-ით. ამის გარდა პროექტში გათვალისწინებული სარდაფში ჩასასვლელი ტექნიკური კიბის (5 და ე-თ ღერძებს შორის) განთავსება შეუძ ებელი გახდა არსებული შენობის ჩრდილოეთის მხრიდან მდებარე მიწის ქვეშა გვირაბის გამო, რომელსაც საპროექტო ნაწილის გადაადგილებისას კრიტიკულად მივუახლოვდით. ამის გარდა მოიხსნა საპროექტო ნაწილის სახურავზე მეტალის კონსტრუქცია რაზეც უნდა განთავსებულიყო მზის პანელები, იმის გამო რომ მშენებლობის ვადა არის მკვეთრად შეზღუდული, და ვეღარ მოესწრებოდა მშენებლობის დროზე დასრულება.

დაგეგმარების საფუძველი და მიზანი:

-საპროექტო შენობის დაგეგმარების საფუძველს წარმოადგენს მაია გოთუას პ/ნ 01017005676 დაგეგმარების შეკვეთა.

პროექტის მიზანია ალერგოლოგიისა და იმუნოლოგიის ამბულატორიული ცენტრის შენობის დაგეგმარება და მშენებლობა მოქმედი კანონმდებლობის დაცვით, თანამედროვე გეგმარების პრინციპებისა და შენობა-ნაგებობების უსაფრთხოების ნორმების გამოყენებით.

მიწის ნაკვეთის მდებარეობა და აღწერა:

-საპროექტო ტერიტორა (საკადასტრო კოდი 01.13.01.008.068) მდებარეობს ქალაქ თბილისში, ლუბლიანას ქუჩა, №78 . საპროექტო ტერიტორიას აღმოსავლეთიდან

ესაზღვრება ლუბლიანას ქუჩა, სამხრეთის , ჩრდილოეთის და დასავლეთის მხრიდან ესაზღვრება სამეზობლო მიწის ნაკვეთები. მიწის ნაკვეთის რელიეფი ხასიათდება დონეთა სხვაობით, რომლის ნიშნულებიც მერყეობს 428,11-სა და 428,87 ნიშნულებს შორის. ნაკვეთის ფართობი შეადგენს 3102,0 მ2. ნაკვეთის ტერიტორიაზე -3,60 ნიშნულზე განთავსებულია მონოლითური რკინაბეტონის ბუნკერი.

პროექტის შინაარსობრივი აღწერა:

-წარდგენილია მრავალფუნქციური 4-სართულიანი სარდაფით შენობის პროექტი.

შენობა განლაგებულია არსებული ბუნკერის სტრუქტურის ზემოთ ისე, რომ არ დაზიანდეს მისი მთლიანობა.

შედეგად, მიწისზედა კონსტრუქციის მაქსიმალური მალი არსებულ ბუნკერის თავზე არის 24 მეტრი ("ბ" და "ზ" ღერძებს შორის).

შენობის მიწისქვეშა სართული გამოყენებულია სატუმბო და წყლის რეზერვუარისთვის, ხოლო მიწისზედა 4 სართულზე დაპროექტებულია ამბულატორიის სივრცეები და ღია ტერასა მანქანა-დანადგარებისთვის. შენობა გადახურულია ბრტყელი ექსპლუატირებული სახურავით და ლითონის პროფილებიდან მოწყობილი მსუბუქი კონსტრუქციით, რომელზეც მოეწყობა მზის პანელები.

არქიტექტურულად პროექტი წარმოადგენს თანამედროვე ტიპის არქიტექტურას,

სადაც მოსაპირკეთებელ მასალად გამოყენებულია ტექსტურული ლესვა,

პანელები, მინის მოაჯირები, მეტალოპლასტმანის კარ-ფანჯრები,

ვიტრაჟები და ლითონის დეკორატიული ჟალუზები.

პროექტის ძირითადი სტრუქტურული სისტემის აღწერა:

არსებული მიწისქვედა შენობის სტრუქტურული სისტემა წარმოადგენს რკინაბეტონის

მონოლითურ სტრუქტურას.

საპროექტო შენობის ძირითადი სტრუქტურული სისტემა წარდმოადგენს

რკინაბეტონის კარკასულ სტრუქტურას.

ძირითადი სტრუქტურული ჩარჩო : მონოლითური რკინა-ბეტონის კარკასი;

გარე კედლები : შემავსებელი საკედლო ცემენტის ბლოკი (40*20*20);

არამზიდი შიგა კედლები და ტიხრები : საკედლო ცემენტის ბლოკი (40*20* 20 ; 40*10*20);

იატაკის კონსტრუქცია და არაძირითადი ნაწილები :

მონოლითური რკინა-ბეტონის ფილა ;

ბგერასაიზოლაციო ფენა ;

გამთანაბრებელი ქვიშა-ცემენტის ხსნარით მოჭიმვა ;

მეტლახი , ლამინატი და ბაქტერიციდული ლინოლიუმი;

სახურავის კონსტრუქცია და არაძირითადი ნაწილები:

მონოლითური რკინა-ბეტონის ფილა ;

თბოსაიზოლაციო შევსება ;

გამთანაბრებელი ქვიშა-ცემენტის ხსნარით მოჭიმვა ;

ჰიდროსაიზოლაციო შრე და ნაწილობრივად კერამოგრანიტი.

დაგეგმარებისთვის გამოყენებული კანონმდებლობის აღწერა:

საპროექტო შენობისა და მიწის ნაკვეთის დაგეგმარებისთვის გამოყენებულია საქართველოს მთავრობის დადგენილება 41–ტექნიკური რეგლამენტი "შენობა-ნაგებობის უსაფრთხოების წესები".

ტექნიკურ-ეკონომიკური მაჩვენებლები:

- მიწის ნაკვეთის ფართობი - 3102.0 კვ.მ.
- განაშენიანების ფართობი - 1015.2 კვ.მ.
- საერთო ფართობი - 3853.4 კვ.მ.

ქვაბულის ამოღებისას, არსებული შენობის საძირკვლის განსხვავებული გაბარიტების გამოჩენით გამოწვეულ პროექტის კორექტირებას არ დაურღვევია 41 დადგენილების "ტექნიკური რეგლამენტის შენობა-ნაგებობის უსაფრთხოების წესები"-თან შესაბამისობა შემდეგ ნაწილებში:

1) დაკავებულობ(ებ)ის და დაკავებულობის დატვირთვის შეფასება;
2) კონსტრუქციის ტიპების შეფასება;
3) სიმაღლისა და ფართობის შეფასება;
4) გასასვლელების, გასასვლელთან მისადგომების, გასავლელებისა და შენობიდან გამოსასვლელების შეფასება;
5) გზა-კიბეებისა და სხვა გასასვლელი საშუალებების გამტარუნარიანობების შეფასება;
6) მისაწვდომობის შეფასება;
7) გარე კედლებისადმი მოთხოვნების შეფასება;
8) სახურავის ანაწყობების შეფასება;
9) ცეცხლმედეგობის ხარისხიანი მოთხოვნილი გამმიჯნავების შეფასება;
10) ხანძრისაგან დაცვის სისტემების შეფასება;
11) წყალსადენი სისტემის ფიქსირებული მოწყობილობების შეფასება.

მშენებლობის პროცესში შენობაში დამონტაჟებულია პროექტით გათვალისწინებული ავტომატური საშხეფი შისტემა მინუს ერთ, პირველ და მესამე სართულებზე. როექტის კორექტირების შემდგომ, შენობაში მოხსნილია და აღარ არსებობს დაწესწბულობითი (დწ-2) და თავშეყრის (თვ-3) დაკავებულობები, რის გამოც შენობა ავტომატური საშხეფი სისტემის მოწყობას აღარ საჭიროებს. დამონტაჟებული საშხეფი სისტემა რჩება შენობაში.

კორექტირების მერე პროექტით გათვალისწინებული ორი ლიფტიდან მოიხსნა ერთი ლიფტი.

ასევე, -3.90 ნიშნულზე განთავსებულია არსებული ბომბსაცავი, შესაბამისად, ავტომატური საშხეფი სისტემის მოწყობას არ საჭიროებს.

ძირითადი ნაწილი:

საექსპერტო დასკვნა შეიცავს საქართველოს მთავრობის 2017 წლის 6 თებერვლის №63 დადგენილებაში მოთხოვნილი საქართველოს მთავრობის დადგენილება №41 –„შენობა-ნაგებობის უსაფრთხოების წესები“-თან შესაბამისობას შემდეგ ნაწილებში:

1) დაკავებულობ(ებ)ის და დაკავებულობის დატვირთვის შეფასება;
2) კონსტრუქციის ტიპების შეფასება;
3) სიმაღლისა და ფართობის შეფასება;
4) გასასვლელების, გასასვლელთან მისადგომების, გასავლელებისა და შენობიდან გამოსასვლელების შეფასება;
5) გზა-კიბეებისა და სხვა გასასვლელი საშუალებების გამტარუნარიანობების შეფასება;
6) მისაწვდომობის შეფასება;
7) გარე კედლებისადმი მოთხოვნების შეფასება;
8) სახურავის ანაწყობების შეფასება;
9) ცეცხლმედეგობის ხარისხიანი მოთხოვნილი გამმიჯნავების შეფასება;
10) ხანძრისაგან დაცვის სისტემების შეფასება;
11) წყალსადენი სისტემის ფიქსირებული მოწყობილობების შეფასება;

1) დაკავებულობების და დაკავებულობის დატვირთვის შეფასება:

საპროექტო დოკუმენტაციაში წარმოდგენილია ალერგიის ცენტრის შენობის პროექტი ერთი მიწის დონის ქვედა და ოთხი მიწის დონის ზედა სართულით. პროექტში გამოყენებულია **საქმიანი (სქ), სასაწყობო (სწ-1)** და **დამხმარე (დს)** ჯგუფის დაკავებულობები, რომელიც კლასიფიცირებულია წესების **მე-3 თავის** მიხედვით და შეესაბამება **304**, **311** და **312 ქვეთავებს.**

მიწის დონის ქვედა სართულზე (-3.90 ნიშნული) განთავსებულია:

ელექტროფარის ოთახი, საკუჭნაო, სახანძრო წყლის რეზერვუარი და სატუმბო სადგური, რომლებიც **312.1 ქვეთავის** შესაბამისად, კლასიფიცირებულია, როგორც **დამხმარე (დს)** ჯგუფის დაკავებულობა, საერთო ფართობით **68.4 მ^2**, დაკავებულობის დატვირთვის ფაქტორით **27.9** და საერთო დაკავებულობის დატვირთვით **დდ=4**.

ამ ნიშნულზე განთავსებულია საწყობები, რომლებიც **312.1 ქვეთავის** შესაბამისად, კლასიფიცირებულია, როგორც **სასაწყობო (სწ-1)** ჯგუფის დაკავებულობა, საერთო ფართობით **53.1 მ²**, დაკავებულობის დატვირთვის ფაქტორით **46.5** და საერთო დაკავებულობის დატვირთვით **დდ=2**.

ასევე ამ ნიშნულზე განთავსებულია მართვის ოთახი, სამზარეულო, სადეზინფექციო, ექიმი, იზოლატორი, რომლებიც **304.1 ქვეთავის** შესაბამისად, კლასიფიცირებულია, როგორც **სასაწყობო (სქ)** ჯგუფის დაკავებულობა, საერთო ფართობით **213.6 მ²**, დაკავებულობის დატვირთვის ფაქტორით **9.3** და საერთო დაკავებულობის დატვირთვით **დდ=15**.

პირველ სართულზე (0.00 ნიშნული) განთავსებულია:

მიმღები, დაცვა, ექიმის და საპროცედურო ოთახები, რომლებიც **304 ქვეთავის** მიხედვით, კლასიფიცირებულია, როგორც **საქმიანი (სქ)** ჯგუფის დაკავებულობა, საერთო ფართობით **539.6 მ²**, დაკავებულობის დატვირთვის ფაქტორით **9.3** და საერთო დაკავებულობის დატვირთვით **დდ=63**.

დამხმარე სათავსები, როგორც **დამხმარე (დს)** ჯგუფის დაკავებულობა, საერთო ფართობით **118.8 მ²**, დაკავებულობის დატვირთვის ფაქტორით **27.9** და საერთო დაკავებულობის დატვირთვით **დდ=4**;

მეორე სართულზე (+3.30 ნიშნული) განთავსებულია:

ლაბორატორია, ექიმ-ლაბორატების ოფისი, პერსონალის ოთახი და მედდების გასახდელი ოთახი, როგორც **საქმიანი (სქ)** ჯგუფის დაკავებულობა, საერთო ფართობით **372.5 მ²,** დაკავებულობის დატვირთვის ფაქტორით **9.3** და საერთო დაკავებულობის დატვირთვით **დდ=44**;

საწყობი, **311.2 ქვეთავის** შესაბამისად, კლასიფიცირებულია, როგორც **სასაწყობო (სწ-1)** ჯგუფის დაკავებულობა, საერთო ფართობით **18.7 მ²**,

დაკავებულობის დატვირთვის ფაქტორით **46.5** და საერთო დაკავებულობის დატვირთვით **დდ=1**;

მესამე სართულზე (+6.60 ნიშნული) განთავსებულია:

ექიმის, საოფისე, ბუღალტერიის და პერსონალის ოთახები, როგორც **საქმიანი (სქ)** ჯგუფის დაკავებულობა, საერთო ფართობით **499.0 მ²**, დაკავებულობის დატვირთვის ფაქტორით **9.3** და საერთო დაკავებულობის დატვირთვით **დდ=56**;

დამლაგებლის სათავსი, როგორც **დამხმარე (დს)** ჯგუფის დაკავებულობა, ფართობით **7.9 მ²**, დაკავებულობის დატვირთვის ფაქტორით **27.9** და დაკავებულობის დატვირთვით **დდ=1**;

მეოთხე სართულზე (+9.90 ნიშნული) განთავსებულია:

ექიმის, საოფისე, ბუღალტერიის და პერსონალის ოთახები, როგორც **საქმიანი (სქ)** ჯგუფის დაკავებულობა, საერთო ფართობით **434.2 მ²**, დაკავებულობის დატვირთვის ფაქტორით **9.3** და საერთო დაკავებულობის დატვირთვით **დდ=56**;

არქივი და საწყობი, **311.2 ქვეთავის** შესაბამისად, კლასიფიცირებულია, როგორც **სასაწყობო (სწ-1)** ჯგუფის დაკავებულობა, საერთო ფართობით **97.3 მ²**, დაკავებულობის დატვირთვის ფაქტორით **46.5** და საერთო დაკავებულობის დატვირთვით **დდ=3**;

დამხმარე სათავსი, როგორც **დამხმარე (დს)** ჯგუფის დაკავებულობა, ფართობით **5.5 მ²**, დაკავებულობის დატვირთვის ფაქტორით **27.9** და დაკავებულობის დატვირთვით **დდ=1**.

სახურავზე (+13.20 ნიშნული) განთავსებულია:

დამხმარე სათავსები საინჟინრო დანადგარების და გენერატორისთვის, როგორც **დამხმარე (დს)** ჯგუფის დაკავებულობა, საერთო ფართობით

36.7 მ², დაკავებულობის დატვირთვის ფაქტორით **27.9** და საერთო დაკავებულობის დატვირთვით **დდ=2**.

შემოთავაზებული დაკავებულობების ფართობების ჯამი – 2312.2 მ².
დაკავებულობების დატვირთვის ჯამური მაჩვენებელი დდ=251.

სართულზე განთავსებული თითოეული დაკავებულობის დატვირთვა გამოყვანილია, ამავე დაკავებულობების **თითოეულ სათავსოზე** გამოთვლილი დაკავებულობის დატვირთვების შეჯამებით.

<u>დაკავებულობის ჯგუფის შერჩევა და ასევე, მათი დატვირთვის გამოანგარიშება განხორციელებულია „წესების“ მიხედვით.</u>

2) კონსტრუქციის ტიპების კლასიფიცირება.

საპროექტო შენობისთვის განსაზღვრულია კონსტრუქციის **I - A ტიპი** (**503 ცხრილში** მოცემული შენობის სიმაღლისა და ფართობის შეზღუდვების, **601 ცხრილში** მოცემული ძირითადი სტრუქტურული ჩარჩოს მიმართ ცეცხლმედეგობის ხარისხის მოთხოვნების, **602 ცხრილში** მოთხოვნილი გარე არამზიდი კედლებისთვის

ხანძარსაწინააღმდეგო მანძილის და **721.1 ცხრილის** მიხედვით გამოყენებული მასალების ცეცხლმედეგობის ხარისხის საფუძველზე).

შენობა-ნაგებობის უსაფრთხოების წესების მიხედვით, საპროექტო შენობის ძირითადი სტრუქტურული ჩარჩო (გაძლიერებული ბეტონის კარკასი), **601 ცხრილის და 704.10 ქვეთავის** მიერ მოთხოვნილია **3 საათიანი** ცეცხლმედეგობის ხარისხის, რაც გათვალისწინებულია წარმოდგენილ პროექტში (რკინა-ბეტონის კოლონა **500x500**).

არამზიდი კედლების ცეცხლმედეგობის ხარისხის მოთხოვნების მიმართ **601 ცხრილში** მითითებულია **602 ცხრილის** მოთხოვნებთან შესაბამისობა, სადაც გარე კედლებისთვის ცეცხლმედეგობის ხარისხი ხანძარსაწინააღმდეგო მანძილის მიხედვით **1 საათიანია** მოთხოვნილი. საპროექტო შენობის გარე კედლების ცეცხლმედეგობის ხარისხი **1**-საათს უდრის და მეტია (კედლის სისქიდან გამომდინარე), რაც სრულიად აკმაყოფილებს წესების **602 ცხრილში** განსაზღვრულ მინიმუმს

ხანძარსაწინააღმდეგო მანძილიდან და გარე კედლების სამშენებლო მასალიდან გამომდინარე.

იატაკის კონსტრუქცია და არაძირითადი ნაწილები (გაძლიერებული ბეტონის მონოლითური ფილა), სახურავის კონსტრუქცია და არაძირითადი ნაწილები (გაძლიერებული ბეტონის მონოლითური ფილა) აკმაყოფილებს **601 ქვეთავის 601 ცხრილის** მოთხოვნებს, პროექტის მიხედვით ზემოთ აღწერილი ელემენტების ცეცხლმედეგობის ხარისხი, შეადგენს 2-საათს და შეესაბამება **601 ცხრილში I-A** ტიპის კონსტრუქციისთვის მოთხოვნილ ცეცხლმედეგობის ხარისხს.

<u>კონსტრუქციული ტიპის შერჩევა განხორციელებულია „წესების“ მიხედვით.</u>

3) სიმაღლისა და ფართობის შეფასება.

503-ე ცხრილის მიხედვით, **I-A** ტიპის კონსტრუქციის შენობაში განთავსებული დაკავებულობებისთვის, დაშვებულია შეუზღუდავი სართულიანობა, სიმაღლე და ფართობი, ხოლო პროექტით წარმოდგენილია შემდეგნაირად:

საქმიანი (სქ) ჯგუფის დაკავებულობისთვის: სართული – **5**, სიმაღლე – **17.10 მ** და ფართობი – **2058.9 მ²**, **დდ=234.**

სასაწყობო (სწ-1) ჯგუფის დაკავებულობისთვის: სართული – **1**, სიმაღლე – **3.30 მ** და ფართობი – **116.0 მ²**, **დდ=4.**

დამხმარე (დს) ჯგუფის დაკავებულობისთვის: სართული – **5+**სახურავზე, სიმაღლე – **17.40 მ** და ფართობი – **137.3 მ²**, **დდ=13.**

საპროექტო დოკუმენტაციაში წარმოდგენილი შენობა 4-სართულიანია მიწის ზემოთ, სიმაღლით – **17.40 მ**, განაშენიანების ფართობით – **1015.2 მ²** და საერთო ფართობით – **3853.4 მ².**

წარმოდგენილი ობიექტის სიმაღლე, სართულიანობა და ფართობი შესაბამისობაშია შერჩეულ კონსტრუქციულ ტიპთან და აკმაყოფილებს „წესების“ **503-ე ცხრილის** მოთხოვნებს.

4) გასასვლელების, გასასვლელთან მისადგომების, გასავლელებისა და შენობიდან გამოსასვლელები.

გასასვლელების სისტემაში შემავალი სამივე ელემენტის (გასასვლელი, გასასვლელთან მისადგომი, შენობიდან გამოსასვლელი) ანალიზი განხორციელდა შენობის დაკავებულობების დატვირთვის, გასასვლელამდე სავალი მანძილის და გასავლელის კომპონენტების ზომების საფუძველზე **მე-10 თავის** შესაბამისად.

როგორც აღინიშნა, საპროექტო დოკუმენტაციაში წარმოდგენილ პროექტში შენობა მიწის დონის ზემოთ ოთხსართულიანია, ერთი მიწის დონის ქვედა სართულით.

შენობაში მოწყობილია ორი შიგა გასასვლელის გზა-კიბე და ორი ლიფტი, რომლებიც ემსახურება მიწის დონის ზედა სართულებს. გასასვლელის გზა-კიბეები ყველა სართულზე უკავშირდება ერთმანეთს დერეფნით.

მიწის დონის ქვედა სართულზე (**-3.90** ნიშნ.) განთავსებულ **დს** ჯგუფის დაკავებულობას აქვს სამი გასასვლელი: ერთი გასასვლელის გზა-კარი, რომელიც გადის პირდაპირ შენობის გარეთ იმავე ნიშნულზე და ორი გასასვლელის გზა-კიბე, რომელიც ადის პირველ სართულზე, საიდანაც გადის შენობის გარეთ მოწყობილ ბაქანზე, რომელიც გარე კიბით უზრუნველყოფს მიწის დონესთან მისადგომს (0.00-დან -0.80 ნიშნულზე).

პირველ სართულს (**0.00** ნიშნულზე), აქვს **6** გასასვლელის გზა-კარი, რომლებიც უზრუნველყოფენ მიწის დონესთან მისადგომს. გასასვლელებს შორის გამმიჯნავი მანძილი 30 მეტრია, რაც შენობის დიაგონალის (44 მ) ნახევარზე მეტია და შეესაბამება მოთხოვნილს. შენობიდან გამოსასვლელთან („ა–თ“ ფასადის მხრიდან) შშმ პირთათვის

მოწყობილია 8%-იანი დახრის პანდუსი, რომელიც უზრუნველყოფს მიწის დონესთან მისადგომს (0.00-დან -1.10 ნიშნულზე).

მეორე – მეოთხე სართულები (+3.30, +6.60, +9.90 ნიშნ.) წარმოდგენილია ორი გასასვლელის გზა-კიბით და გასასვლელებს შორის გამმიჯნავი მანძილით **16.1 მ**, რაც შენობის დიაგონალის (44 მ) **1/3**-ზე მეტია და შეესაბამება მოთხოვნილს.

1016.2 ცხრილის მიხედვით, გასასვლელთან მისადგომი მაქსიმალური სავალი მანძილი ავტოსაშხეფი სისტემით განსაზღვრულია შემდეგნაირად:

თავშეყრის (თვ-3) ჯგუფის დაკავებულობისთვის **75** მეტრი;
საქმიანი (სქ) ჯგუფის დაკავებულობისთვის **90** მეტრი;

სასაწყობო (სწ-1) ჯგუფის დაკავებულობისთვის **75** მეტრი;
დამხმარე (დს) ჯგუფის დაკავებულობისთვის **120** მეტრი;

ხოლო პროექტით წარმოდგენილია შემდეგნაირად:

თავშეყრის (თვ-3) ჯგუფის დაკავებულობისთვის **35** მეტრი;
საქმიანი (სქ) ჯგუფის დაკავებულობისთვის **42.5** მეტრი;
სასაწყობო (სწ-1) ჯგუფის დაკავებულობისთვის **48** მეტრი.
გასასვლელების, გასასვლელთან მისადგომების, გასავლელებისა და შენობიდან გამოსასვლელების ნორმები აკმაყოფილებს „წესების“ მოთხოვნებს.

5) გზა-კიბეებისა და სხვა გასასვლელი საშუალებების გამტარუნარიანობა.

საპროექტო შენობის გასასვლელი და გასასვლელთან მისადგომი გზა-კიბეები მოწყობილია **1009 ქვეთავის** შესაბამისად. თითოეული გზა-კიბის მინიმალური სიგანე (1.1 მ) განსაზღვრულია **1009.4 ქვეთავის** და შენობის სართულზე მაქსიმალური დაკავებულობის დატვირთვის მიხედვით, გზა-კიბეების გამტარუნარიანობის გამოსათვლელად

გამოყენებულია **1005.3.1 ქვეთავში** განსაზღვრული ფაქტორი (**7.6** მმ). პროექტის მიხედვით გათვალისწინებულია **1.15** მეტრი სიგანის გზა-კიბე, რაც შეესაბამება მოთხოვნილს და მიღებული სიგანე შენარჩუნებულია შენობის ყველა სართულისათვის. კიბის საფეხურის თარაზული სიღრმის ზომა **28 სმ**-ია, შვეული სიბრტყისა კი– **18 სმ.** გზა-კიბეები აკმაყოფილებენ **1009.7**, **1009.8** და **1009.15 ქვეთავის** მოთხოვნებს, კიბის საფეხურებთან, ბაქნებთან და სახელურებთან დაკავშირებით.

გზა-კიბეებში შემავალი და მიწისპირა სართულზე შენობიდან გასასვლელი გზა-კარები მოწყობილია **1008 ქვეთავის** მიხედვით და ასევე აკმაყოფილებს **716.5 ქვეთავის** მოთხოვნას ცეცხლმედეგ კედელში ჩასმულ ღიობებთან დაკავშირებით. გზა-კიბეების შემომზღუდავების ცეცხლმედეგობა 2 საათის, შემომზღუდავში მოწყობილი კარების ცეცხლმედეგობა 90 წუთის ტოლია. გასასვლელების სისტემაში შემავალი დერეფნები მოწყობილია **1018 ქვეთავის** შესაბამისად და აკმაყოფილებენ ყველა აუცილებელ მოთხოვნას. დერეფნის კედლების ცეცხლმედეგობის ხარისხი გათვალისწინებულია დასაშვებ მინიმუმზე (1 სთ) მეტი – **2** საათი. დერეფნის მინიმალური სიგანე (**1.2 მ**) განსაზღვრულია **1018.2 ქვეთავის** და თითოეულ სართულზე დაკავებულობის დატვირთვის ჯამური მაჩვენებლის მიხედვით, დერეფნების გამტარუნარიანობის გამოსათვლელად გამოყენებულია **1005.3.2 ქვეთავში** განსაზღვრული ფაქტორი **(5.1 მმ).** პროექტის მიხედვით, გათვალისწინებულია მინიმალური **1.2**-დან **2.95 მ**-მდე სიგანის გზა-დერეფნები, რაც შეესაბამება **1018.2 ცხრილის** მოთხოვნას.

შენობიდან გასასვლელი გზა-კარები მოწყობილია **1008 ქვეთავის** შესაბამისად და აკმაყოფილებს **716.5 ქვეთავის** ყველა აუცილებელ მოთხოვნას. გზა-კარის მინიმალური სიგანე **(82 სმ)** განსაზღვრულია **1008.1.1 ქვეთავის** და მაქსიმალური დაკავებულობის დატვირთვის მიხედვით, გზა-კარების გამტარუნარიანობის გამოსათვლელად გამოყენებულია **1005.3.2 ქვეთავით** განსაზღვრული ფაქტორი (**5.1 მმ**). საპროექტო დოკუმენტაციაში წარმოდგენილი შენობის გასასვლელი გზა-კარის მინიმალური სიგანე **0.82** მეტრია, რაც შეესაბამება **1008.1.1 ქვეთავის** მოთხოვნას.

<u>გზა-კიბეებისა და სხვა გასასვლელი საშუალებების გამტარუნარიანობა აკმაყოფილებს „წესების“ მოთხოვნებს.</u>

6) მისაწვდომობის შეფასება.

1104.1 ქვეთავის შესაბამისად, მიწის ნაკვეთზე შესასვლელი ადგილები უზრუნველყოფილია მისაწვდომი სვლაგეზებით, გეგმაზე მითითებულია მისაწვდომობის სვლაგეზი და განსაზღვრულია მისაწვდომი შესასვლელი, რომელიც უზრუნველყოფს შეზღუდული შესაძლებლობის მქონე პირის მისაწვდომობას.

საპროექტო შენობის ყველა ნაწილი აკმაყოფილებს „მისაწვდომობის ეროვნული სტანდარტების“ ყველა მოთხოვნას (დეტალურად იხ. საექსპერტო დასკვნა ტექნიკური რეგლამენტთან – „მისაწვდომობის ეროვნული სტანდარტები“).

<u>შენობის ყველა ნაწილი უზრუნველყოფილია მისაწვდომობით და აკმაყოფილებს „წესების“ მოთხოვნებს.</u>

7) გარე კედლებისადმი მოთხოვნები.

გარე კედლების ცეცხლმედეგობის ხარისხი **2 საათს** უდრის და აკმაყოფილებს წესების **602 ცხრილში** განსაზღვრულ მინიმუმს ხანძარსაწინააღმდეგო მასალიდან და გარე კედლების სამშენებლო მასალიდან გამომდინარე. სახურავის კონსტრუქცია და არაძირითადი ნაწილები შეესაბამება **601 ცხრილში** მოთხოვნილ **1-საათიან** ცეცხლმედეგობის ხარისხს. გარე კედლის ღიობების მაქსიმალური ფართობი ხანძარსაწინააღმდეგო მანძილისა და ღიობის დაცვის ხარისხის მიხედვით (დაუცველი, საშხეფებით) წარმოდგენილია შემდეგნაირად:

ა – ლ ღერძებში ხანძარსაწინააღმდეგო მანძილი **6.3** მეტრია, ღიობების ფართობი დასაშვებია **შეუზღუდავია**, ხოლო წარმოდგენილია **17 %.**

1 – 5 ღერძებში ხანძარსაწინააღმდეგო მანძილი **9.0** მეტრია, ღიობების ფართობი **შეუზღუდავია**, ხოლო წარმოდგენილია **12 %.**

ლ – ა ღერძებში ხანძარსაწინააღმდეგო მანძილი **16.6** მეტრია, ღიობების ფართობი **შეუზღუდავია**, ხოლო წარმოდგენილია **8 %.**

5 – 1 ღერძებში ხანძარსაწინააღმდეგო მანძილი **6.8** მეტრია, ღიობების ფართობი **შეუზღუდავია**, ხოლო წარმოდგენილია **12 %.**გარე კედლების ცეცხლმედეგობის ხარისხი, ასევე, გარე კედლის ღიობების ფართობი შესაბამისობაშია 602 და 705.8 ცხრილებთან და აკმაყოფილებს „წესების“ მოთხოვნებს.

8) სახურავის ანაწყობების შეფასება.

სახურავის კონსტრუქცია და არაძირითადი ნაწილები (გაძლიერებული რკინა-ბეტონის მონოლითური ფილა) **2-**საათიანი ცეცხლმედეგობის ხარისხისაა და შეესაბამება **601 ცხრილში I-A** ტიპის კონსტრუქციისთვის მოთხოვნილ ცეცხლმედეგობის ხარისხს.

საპროექტო შენობას აქვს ბრტყელი გადახურვა. შენობა გადახურულია ბეტონის სახურავის ბურულით, რომელიც **1505.2 ქვეთავის** მიხედვით, **A** კლასის სახურავის ანაწყობებს მიეკუთვნება. ამავე ქვეთავის შესაბამისად, **A** კლასის სახურავის ანაწყობების გამოყენება ნებადართულია ყველა ტიპის შენობაზე ან ნაგებობაზე.

სახურავის ბურულებზე, ჰიდროიზოლაცია მოწყობილია ისე, რომ კედლის ზედა ბურულების გადაბმების, პარაპეტის კედლების გადაკვეთის ადგილების დასახურავის ზედაპირზე არსებული სხვა ღიობების გავლით ნესტმა ვერ შეაღწიოს კედელსა და სახურავში, რაც შეესაბამება **1503.2** ქვეთავის მოთხოვნებს.

1013.7 ქვეთავის („**სახურავთან მისადგომი**“) მოთხოვნების შესაბამისად, საპროექტო შენობის ბოლო სართულიდან ორივე გზა-კიბე გრძელდება სახურავის ბრტყელ ზედაპირამდე და სრულდება კიბის უჯრედის ამოსასვლელით (+13.20 ნიშნულზე).

შენობის პარაპეტები აგებულია **705.11.1 ქვეთავის** მოთხოვნების გათვალისწინებით. პარაპეტის სიმაღლე **1.10** მეტრია, რომლის ცეცხლმედეგობის ხარისხი შეესაბამება საყრდენი კედლის ცეცხლმედეგობის ხარისხს.

სახურავის ანაწყობი აკმაყოფილებს „წესების“ მოთხოვნებს.

9) ცეცხლმედეგობის ხარისხიანი მოთხოვნილი გამმიჯნავების შეფასება.

საპროექტო შენობაში წარმოდგენილი სქ, თვ-3, სწ-1 და დს დაკავებულობები ერთმანეთისგან გამიჯნულია **2**-საათიანი ცეცხლმედეგობის ხარისხის თარაზული ანაწყობებით, რაც აკმაყოფილებს წესების **707.3.10 ცხრილის** მოთხოვნებს.

გასასვლელთან მისადგომის გზა-კიბეების შემომზღუდავების ცეცხლმედეგობის ხარისხი წარმოდგენილია **2 საათი,** რაც შეესაბამება **1009.3.1.2 ქვეთავის** მოთხოვნებს.

გასასვლელის გზა-დერეფნების შემომზღუდავი ცეცხლმედეგობის ხარისხი წარმოდგენილია **2** საათი, რაც აკმაყოფილებს **1023.3 ქვეთავის** მოთხოვნებს.

საპროექტო შენობის გამმიჯნავები დაკავებულობებს შორის, ლიფტის შახტა, სავენტილაციო შახტები, ასევე, შენობაში არსებული ყველა შახტა შემოზღუდულია 2-საათიანი ცეცხლმედეგობის მქონე კედლებით, რაც შეესაბამება წესების მოთხოვნებს.

ცეცხლმედეგობის ხარისხიანი მოთხოვნილი გამმიჯნავები განსაზღვრულია „წესების“ მიხედვით.

10) ხანძრისაგან დაცვის სისტემების შეფასება.

წესების **მე-9 თავის** მიხედვით, საპროექტო შენობის დაკავებულობებისთვის განსაზღვრულია შემდეგი ხანძრისაგან დაცვის აქტიური სისტემები:

მშენებლობის პროცესში შენობაში დამონტაჟებულია პროექტით გათვალისწინებული ავტომატური საშხეფი შისტემა მინუს ერთ, პირველ და მესამე სართულებზე. როექტის კორექტირების შემდგომ, შენობაში მოხსნილია და აღარ არსებობს დაწესწბულობითი (დწ-2) და თავშეყრის (თვ-3) დაკავებულობები, რის გამოც შენობა ავტომატური საშხეფი სისტემის მოწყობას აღარ საჭიროებს. დამონტაჟებული საშხეფი სისტემა რჩება შენობაში.

-3.90 ნიშნულზე განთავსებულია არსებული ბომბსაცავი, შესაბამისად, ავტომატური საშხეფი სისტემის მოწყობას არ საჭიროებს.

904 ქვეთავის მიხედვით, საპროექტო შენობა ალტერნატიული ავტომატური ცეცხლსაქრობი სისტემების მოწყობას არ საჭიროებს.

905 ქვეთავის მიხედვით, სახანძრო მილდგარების სისტემები მოწყობილია კიბის უჯრედთან ყველა სართულის დერეფანში.

906.1 ქვეთავის მიხედვით, ხელის ცეცხლმაქრები განთავსებულია ყველა სართულის დერეფანში.

907 ქვეთავის მიხედვით, სახანძრო განგაშის, კვამლაღმომჩენი და ცეცხლაღმომჩენი სისტემები მოწყობილია მთელ შენობაში.

908 ქვეთავის მიხედვით, საპროექტო შენობა საავარიო განგაშის სისტემების მოწყობას არ საჭიროებს.

909 ქვეთავის მიხედვით, საპროექტო შენობა მთლიანად აღჭურვილია უზრუნველყოფილია კვამლის საკონტროლო სისტემებით. კიბის უჯრედებში და ლიფტებში გათვალისწინებულია მექანიკური განიავების და დაწნევის სისტემების მოწყობა, ხოლო დერეფნებში – მექანიკური განიავების სისტემა.

912.2 ქვეთავის თანახმად, სახანძრო ჰიდრანტი დაყენებულია სავალი გზის გასწვრივ, მისი კიდიდან 1.1 მ მანძილზე და შენობის კედლიდან 8.0 მ-ის დაცილებით.

913.2.1 ქვეთავის შესაბამისად, საპროექტო შენობა აღჭურვილია სახანძრო წყლის რეზერვუარითა და სატუმბოს სადგურით, რომელიც განთავსებულია მიწის დონის ქვედა სართულზე (-3.90 ნიშნ.).

საპროექტო შენობის საევაკუაციო გზებზე გათვალისწინებულია ევაკუაციის მართვის სისტემების და საევაკუაციო განათებების მოწყობა. გენერატორის განთავსება გათვალისწინებულია საპროექტო შენობის სახურავზე (+13.20 ნიშნ.).

<u>ხანძრისაგან დაცვის სისტემები სწორად არის განსაზღვრული „წესების“ მიხედვით.</u>

11) წყალსადენი სისტემის ფიქსირებული მოწყობილობების შეფასება.

წყალსადენი სისტემების აუცილებელი ფიქსირებული მოწყობილობების მინიმალური რაოდენობა გამოთვლილია **1602.1 ცხრილის** მიხედვით, საპროექტო შენობის სქ, თვ-3, სწ-1 და დს დაკავებულობებისთვის. გამოთვლისას მიღებული წილადი რიცხვი დამრგვალებულია მთელ რიცხვამდე და წყალსადენი სისტემების აუცილებელი ფიქსირებული მოწყობილობების მინიმალურმა რაოდენობამ შეადგინა:

<u>მიწის დონის ქვედა სართულზე</u> (-3.90 ნიშნული)

სქ და **დს** ჯგუფის დაკავებულობებისთვის (დდ=25):

- 2 უნიტაზი და 2 ხელსაბანი;

- 1 სასმელი წყლის ფანტანი;

- 1 სამომსახურეო ნიჟარა.

პირველ სართულზე (0.00 ნიშნული)

სქ და **დს** ჯგუფის დაკავებულობებისთვის (დდ=72):

- 3 უნიტაზი და 3 ხელსაბანი;
- 1 სასმელი წყლის ფანტანი;
- 11 სამომსახურეო ნიჟარა.

მეორე სართულზე (+3.30 ნიშნული)

სქ, სწ-1 და **დს** ჯგუფის დაკავებულობისთვის (დდ=47):

- 4 უნიტაზი და 3 ხელსაბანი;
- 2 შხაპი;
- 1 სასმელი წყლის ფანტანი;
- 1 სამზარეულოს ნიჟარა;
- 8 სამომსახურეო ნიჟარა.

მესამე სართულზე (+6.60 ნიშნული)

თვ-3, სქ და **დს** ჯგუფის დაკავებულობისთვის (დდ=117):

- 8 უნიტაზი და 8 ხელსაბანი;
- 3 შხაპი;
- 2 სასმელი წყლის ფანტანი;
- 1 სამზარეულოს ნიჟარა;
- 17 სამომსახურეო ნიჟარა.

მეოთხე სართულზე (+9.90 ნიშნული)

თვ-3, **სქ** და **დს** ჯგუფის დაკავებულობისთვის (დდ=117):

- 8 უნიტაზი და 8 ხელსაბანი;

- 3 შხაპი;

- 2 სასმელი წყლის ფანტანი;

- 1 სამზარეულოს ნიჟარა;

- 17 სამომსახურეო ნიჟარა.

წყალსადენი სისტემების აუცილებელი ფიქსირებული მოწყობილობების მოთხოვნები განსაზღვრულია „წესების“ მიხედვით.

12) ლიფტების შეფასება.

საპროექტო შენობაში მოწყობილია წესების მე-**17 თავის** მიხედვით განსაზღვრული ერთი ლიფტი. ლიფტები აკმაყოფილებს **1702.4 ქვეთავის** მოთხოვნას, რომელიც ეხება ლიფტის კაბინაში საკაცის შეტანის შესაძლებობას.

ლიფტის შახტის ზომებია; 2.60 მ x 270 მ.
ლიფტის კაბინის – 1.30 მ x 2.24 მ.

ლიფტის შახტაში გათვალისწინებულია მექანიკური განიავების და დაწნევის სისტემების მოწყობა **909.21 ქვეთავის** შესაბამისად.

ლიფტების სამანქანო განყოფილება მოწყობილია შენობის ბრტყელ სახურავზე (+13.20 ნიშნულზე).

ლიფტის მოწყობასთან დაკავშირებით მოთხოვნები სწორად არის განსაზღვრული „წესების“ მიხედვით.

დასკვნა:

ზემოთ აღნიშნული შეფასებებიდან გამომდინარე მიმაჩნია, რომ ქ. თბილისში, ლუბლიანას ქუჩა №78-ის (ს/კ 01.13.01.008.068) ტერიტორიაზე განთავსებული ალერგოლოგიისა და იმუნოლოგიის ამბულატორიული ცენტრის შენობის პროექტის არქიტექტურული დოკუმენტაცია სრულ შესაბამისობაშია ტექნიკურ რეგლამენტთან – „შენობა-ნაგებობის უსაფრთხოების წესები“, ასევე ვადასტურებ, რომ დოკუმენტაცია შედგენილია კარგ ტექნიკურ დონეზე და მოიცავს არქიტექტურული პროექტისთვის საჭირო ინფორმაციას.

საექსპერტო დასკვნის საფუძველზე პროექტს ეძლევა დადებითი შეფასება.

ინსპექტორი: არქიტექტორი ქართლოს მაისურაძე

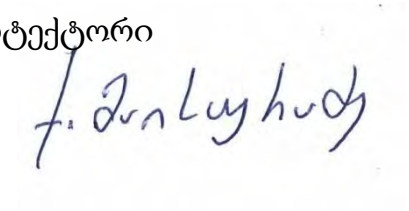

14.04.2025 წ.



Georgia IDENTITY CARD პირადობის მოწმობა GEO

საქართველო

სახელი / FIRST NAME
ქართლოს
KARTLOS

გვარი / LAST NAME
მაისურაძე
MAISURADZE

მოქ. / CIT GEO
სქესი / SEX მ / M
პირადი No / PERSONAL No 01021006049

დაბადების თარიღი / DATE OF BIRTH 26.02.1959
მოქმედების ვადა / DATE OF EXPIRY 25.06.2026

ბარათის No / CARD No 15ID21055

ხელმოწერა / SIGNATURE



დიპლომი

ПВ № 049083

ეს დიპლომი მიეცა ქართლოს
შალვას ძე მაისურაძეს
მასზე, რომ იგი 1978 წელს შევიდა
საქართველოს ვ.ი. ლენინის სახელობის
პოლიტექნიკურ ინსტიტუტში
და 1987 წელს დაამთავრა
აღნიშნული
ინსტიტუტის
სრული კურსი სპეციალობით
არქიტექტურა

სახელმწიფო საგამოცდო კომისიის 1987 წ.
4 ივლისის გადაწყვეტილებით
ქ.შ. მაისურაძეს მიენიჭა
არქიტექტორის
კვალიფიკაცია.

სახელმწიფო საგამოცდო კომისიის თავმჯდომარე
ბ. ა.
რექტორი
მდივანი
ქალაქი თბილისი 1987 წ. „28" X
რეგისტრაციო № 3154

Грузинский вз.

ДИПЛОМ

ПВ № 049083

Настоящий диплом выдан Маисурадзе
Картлосу Шалвовичу
в том, что он в 1978 году поступил
в Грузинский политехнический
институт им. В.И. Ленина
и в 1987 году окончил полный курс
названного
института
по специальности архитектура

Решением Государственной экзаменационной комиссии от „4" июля 1987 г.
Маисурадзе К.Ш.
присвоена квалификация архитектора

Председатель Государственной экзаменационной комиссии
Ректор
Секретарь
М. П.
Город Тбилиси „28" X 1987 г.
Регистрационный № 3154

Московская типография Гознака. 1986.

სამუშაო გამოცდილება

პირადი მონაცემები	**სახელი:** ქართლოს **გვარი:** მაისურაძე **დაბ. თარიღი:** 26 თებერვალი1959 წ.
საკონტაქტო ინფორმაცია	**ფაქტ. მისამართი:** ქ. თბილისი, თუმანიანის შეს. №4 **მობ.:** **593 328 322** **ელ. ფოსტა:** kartlosm@gmail.com
განათლება	1978 – 1987 წწ. საქართველოს ტექნიკური უნივერსიტეტის (ყოფ. საქართველოს პოლიტექნიკური ინსტიტუტის) არქიტექტურის ფაკულტეტი, სპეციალობა – არქიტექტურა
ენები	ქართული - მშობლიური რუსული - სრულად
სამუშაო პროგრამები	AutoCAD
სამუშაო გამოცდილება	1984-1985 წწ. **ორგანიზაციის დასახელება:** თბილქალაქპროექტი **ორგანიზაციის პროფილი:** პროექტირება **პოზიცია:** ტექნიკოსი 1987-1992 **ორგანიზაციის დასახელება: „ტექტონი"** **ორგანიზაციის პროფილი: პროექტირება, მშენებლობა** **პოზიცია:** არქიტექტორი 1987-1992 წწ. **ორგანიზაციის დასახელება:** „საკოლმშენსახპროექტი" **ორგანიზაციის პროფილი:** პროექტირება **პოზიცია:** არქიტექტორი 1993-1994 წწ. **ორგანიზაციის დასახელება:** საგარეო საქმეთა სამინისტროსთან არსებული სამსახური „დიპსერვისი"-ს საპროექტო ორგანიზაცია „დიპდიზაინი". **ორგანიზაციის პროფილი:** არქიტექტურა **პოზიცია:** არქიტექტორი

სამუშაო გამოცდილება	1994-2000 წწ. **ორგანიზაციის დასახელება:** შპს „სმარტი“ **ორგანიზაციის პროფილი:** კომპიუტერული გრაფიკა **პოზიცია:** არქიტექტორი 2000-2004 წწ. **ორგანიზაციის დასახელება:** შპს „გიორგაძე, გიორგაძე და პარტნიორები“ **ორგანიზაციის პროფილი:** არქიტექტურა **პოზიცია:** არქიტექტორი 2006-2007 წწ. **ორგანიზაციის დასახელება:** შპს „არქიტექტონიკა“ **ორგანიზაციის პროფილი:** არქიტექტურა **პოზიცია:** დირექტორი 2007-2017 წწ. **ორგანიზაციის დასახელება:** შპს „მოდულიონი“ **ორგანიზაციის პროფილი:** არქიტექტურა **პოზიცია:** დირექტორი 2013 წ - დან **ორგანიზაციის დასახელება:** შპს „ეკლექტი“ **ორგანიზაციის პროფილი:** არქიტექტურა **პოზიცია:** დირექტორი 2017 წ - დან საქართველოს მთავრობის დადგენილება **№41**, ტექნიკური რეგლამენტი **"შენობა-ნაგებობის უსაფრთხოების წესები"**-თან დაკავშირებული საექსპერტო საქმიანობა. **პოზიცია:** ინსპექტორი 2021 წ - დან ტექნიკური რეგლამენტი **"მისაწვდომობის ეროვნული სტანდარტი"**-სთან დაკავშირებული საექსპერტო საქმიანობა. **პოზიცია:** ინსპექტორი 2023 წ - დან **„შენობების ენერგოეფექტურობის შესახებ"** საქართველოს კანონით გათვალისწინებული დაკავშირებული საექსპერტო საქმიანობა. **პოზიცია:** ინსპექტორი

საექსპერტო დასკვნა

ტექნიკური რეგლამენტის – "მისაწვდომობის ეროვნული სტანდარტები" დადგენილებასთან შესაბამისობაზე.

საექსპერტო დასკვნა მოიცავს ალერგოლოგიისა და იმუნოლოგიის ამბულატორიული ცენტრის შენობის პროექტის არქიტექტურული ნაწილის შეფასებას ტექნიკური რეგლამენტის – "მისაწვდომობის ეროვნული სტანდარტები" – მოთხოვნების შესაბამისად (საქართველოს მთავრობის დადგენილება №732).

ობიექტის მისამართი: ქ. თბილისი, ლუბლიანას ქ. №78 (ს/კ 01.13.01.008.068).
პროექტის შემსრულებელი – საპროექტო ორგანიზაცია შპს "პროექტი".
დირექტორი – ქეთევან კალანდაძე.
პროექტის ავტორი – პაატა ქურდიანი.
პროექტის არქიტექტორები – ქეთევან ქურდიანი, ერიკ კისელიოვი.

ინსპექტორი – არქიტექტორი ქ. მაისურაძე.

განმარტებითი ბარათი

საპროექტო ტერიტორია (საკადასტრო კოდი 01.13.01.008.068) მდებარეობს ქ. თბილისში, ლუბლიანას ქ. N78. საპროექტო ტერიტორიას აღმოსავლეთიდან ესაზღვრება ლუბლიანას ქუჩა, სამხრეთის, ჩრდილოეთის და დასავლეთის მხრიდან ესაზღვრება სამეზობლო მიწის ნაკვეთები. მიწის ნაკვეთის რელიეფი ხასიათდება დონეთა სხვაობით, რომლის ნიშნულებიც მერყეობს 428,11-სა და 428,87 ნიშნულებს შორის. ნაკვეთის ფართობი შეადგენს 3102,0 მ2.

ნაკვეთის ტერიტორიაზე -3,60 ნიშნულზე განთავსებულია მონოლითური რკინაბეტონის ბუნკერი.

წარდგენილია მრავალფუნქციური 4-სართულიანი სარდაფით შენობის პროექტი. შენობის ერთი მიწისქვეშა სართული გამოყენებულია სატუმბო და წყლის რეზერვუარისთვის, ხოლო მიწისზედა 4 სართულზე დაპროექტებულია ამბულატორიის სივრცეები და ღია ტერასა მანქანა-დანადგარებისთვის. შენობა გადახურულია ბრტყელი ექსპლუატირებული სახურავით და ლითონის პროფილებიდან მოწყობილი მსუბუქი კონსტრუქციით, რომელზეც მოეწყობა მზის პანელები.

არქიტექტურულად პროექტი წარმოადგენს თანამედროვე ტიპის არქიტექტურას, სადაც მოსაპირკეთებელ მასალად გამოყენებულია ტექსტურული ლესვა, ALUCOBOND პანელები, ლითონის მოაჯირები , მეტალოპლასტმანის კარ-ფანჯრები და ვიტრაჟები და ლითონის დეკორატიული ჟალუზები. ფასადზე განთავსებულია მზის პანელები. პირველი 2 სართულის აღმოსავლეთის და სამხრეთის მხრიდან მოპირკეთდება ნატურალური ქვით - ტრავერტინით.

შენობის ძირითადი სტრუქტურული სისტემა წარდგენს რკინაბეტონის კარკასულ სტრუქტურას.

- ✓ ძირითადი სტრუქტურული ჩარჩო : მონოლითური რკინა-ბეტონის კარკასი;
- ✓ გარე კედლები : შემავსებელი საკედლო ცემენტის ბლოკი (40*20*20);
- ✓ არამზიდი შიგა კედლები და ტიხრები : საკედლო ცემენტის ბლოკი (40*20*20 ; 40*10*20);
- ✓ იატაკის კონსტრუქცია და არაძირითადი ნაწილები :
    - მონოლითური რკინა-ბეტონის ფილა ;
    - ბგერასაიზოლაციო ფენა ;
    - გამთანაბრებელი ქვიშა-ცემენტის ხსნარით მოჭიმვა ;
    - მეტლახი , ლამინატი და ბაქტერიციდული ლინოლიუმი;
- ✓ სახურავის კონსტრუქცია და არაძირითადი ნაწილები:
    - მონოლითური რკინა-ბეტონის ფილა ;
    - თბოსაიზოლაციო შევსება ;
    - გამთანაბრებელი ქვიშა-ცემენტის ხსნარით მოჭიმვა ;
    - ჰიდროსაიზოლაციო შრე და ნაწილობრივად კერამოგრანიტი

-3.90 ნიშნულზე განთავსებულია არსებული ბომბსაცავი, შესაბამისად, ავტომატური საშხეფი სისტემის მოწყობას არ საჭიროებს.

ძირითადი ნაწილი

ტექნიკურ რეგლამენტში – **„მისაწვდომობის ეროვნული სტანდარტები“** მოთხოვნილია საპროექტო დოკუმენტაციის შესაბამისობა აღნიშნულ სტანდარტებთან შემდეგ ნაწილებში:

1) შენობების ბლოკები;
2) მისაწვდომი სვლაგეზები;
3) ადგილისა და შენობის ზოგადი ელემენტები;
4) წყალსადენის ელემენტები და მოწყობილობები;
5) საკომუნიკაციო ელემენტები და ფუნქციები;
6) სპეციალური ოთახები და სივრცეები;
7) ჩაშენებული ავეჯი და მოწყობილობები;
8) სარეკრეაციო მისაწვდომი საშუალებები;
9) საცხოვრებელი და საძინებელი ერთეულები.

საპროექტო შენობა მიწის ზემოთ 4-სართულიანია (ერთი მიწის დონის ქვედა სართულით) და მოიცავს საქმიან, თავშეყრის, სასაწყობო და დამხმარე ფართებს. საექსპერტო დასკვნა წარმოდგენილ პროექტთან მიმართებაში შეიცავს **„სტანდარტების“** დადგენილებასთან შესაბამისობას შემდეგ ნაწილებში:

1) შენობების ბლოკები (თავი 3)
2) მისაწვდომი სვლაგეზები (თავი 4);
3) ადგილისა და შენობის ზოგადი ელემენტები (თავი 5);
4) წყალსადენის ელემენტები და მოწყობილობები (თავი 6);
5) საკომუნიკაციო ელემენტები და ფუნქციები (თავი 7);
6) სპეციალური ოთახები და სივრცეები (თავი 8).

1) შენობების ბლოკები.

შენობის სართულებზე მოწყობილი იატაკის ზედაპირები არის მდგრადი, მყარი და არასრიალა მასალით მოპირკეთებული და შეესაბამება **302** და **303 ქვეთავების** მოთხოვნებს.

მისაწვდომ სივრცეში გათვალისწინებულია თავისუფალი გასავლელები, რომლის სიგანე აკმაყოფილებს **T**-ს ფორმის (არაუმცირეს 1600 მმ სიგანის და 1500 მმ სიღრმის) და **წრიული** ფორმის (არაუმცირეს 1700 მმ დიამეტრის) მოსატრიალებელი სივრცეებისთვის განსაზღვრულ ზომას, **304 ქვეთავის** მოთხოვნების შესაბამისად.

იატაკის თავისუფალი სიგანე შენობის ყველა მისაწვდომ სივრცეში აკმაყოფილებს **305.3.1 ქვეთავის** მოთხოვნებს.

თავისუფალი სივრცე მუხლის სიმაღლემდე და ფეხის ფალანგისთვის ყველა მოწყობილობასთან აკმაყოფილებს **306 ქვეთავის** მოთხოვნებს.

მიმოსვლის ბილიკებზე გამოშვერილი საგნები პროექტით არ არის გათვალისწინებული.

<u>მისაწვდომობის დიაპაზონი და ელემენტების სამართავები შეესაბამება **308** და **309 ქვეთავების** მოთხოვნებს</u>.

2) მისაწვდომი სვლაგეზები.

მისაწვდომი სვლაგეზის სავალი ზედაპირები მოწყობილია დონეთა ცვლილების გარეშე უწყვეტად საზოგადოებრივი სივრციდან შენობის მისაწვდომ შესასვლელამდე. მისაწვდომი სვლაგეზის თავისუფალი სიგანე შენობაში არის **900 მმ**, ხოლო შენობის გარეთ **1200 მმ**, რაც აკმაყოფილებს „სტანდარტების“ **403.5.1 ქვეთავის** მოთხოვნებს.

გზა-კარი აკმაყოფილებს მოთხოვნებს თავისუფალი სიგანის და კართან მანევრირებისთვის თავისუფალი სივრცის მიმართ, **404 ქვეთავის** შესაბამისად.

404.2.2 ქვეთავის მოთხოვნების მიხედვით, გზა-კარის თავისუფალი ღიობი უნდა იყოს არაუმცირეს **820 მმ** სიგანის. საპროექტო შენობაში შესასვლელი გზა-კარები და ასევე, ყველა კარი, რომლებიც მისაწვდომი სვლაგეზის ნაწილია (მინიმალური გაბარიტული ზომებით **820X2050 მმ**), აკმაყოფილებს „სტანდარტების“ **404 ქვეთავის** მოთხოვნებს.

404.2.3.2 ცხრილის მოთხოვნების მიხედვით, თავისუფალი სივრცის ზომა ანჯამიანი კარის პერპედიკულარულად საკეტის ნაწილის მიღმა, იმ მხრიდან საიდანაც კარი იღება, გამოწევით **1500 მმ**-ია, ხოლო იმ მხრიდან სადანაც კარი იღება მიწოლით – **1300 მმ**. თითოეული ოთახის შესასვლელ კართან გათვალისწინებულია სტანდარტების **404 ქვეთავის** შესაბამისი თავისუფალი სივრცეები კართან, ასევე კარის სუფთა ღიობის ზომები (820X2050 მმ).

გზა-კარების ზღურბლი არ აღემატება დასაშვებ 13 მმ-ს, **404.2.4 ქვეთავის** შესაბამისად.

სართულებზე გადასაადგილებლად შენობაში მოწყობილია ორი ლიფტი, კაბინის შიგა ზომებით 1200x2050 მმ და 1400x2430 მმ, **407.4.1 ქვეთავის** შესაბამისად.
შენობის შესასვლელთან (ა–თ ფასადის მხრიდან) მოწყობილია 8%-იანი დახრის პანდუსი, **405 ქვეთავის** შესაბამისად. პანდუსის თავისუფალი სიგანე სახელურებს შორის 1200 მმ-ია.

<u>მისაწვდომი და შენობის ზოგადი სვლაგეზები შეესაბამება "მისაწვდომობის ეროვნული სტანდარტების" მოთხოვნებს.</u>

3) ადგილისა და შენობის ზოგადი ელემენტები

შენობაში მოწყობილია ორი შიგა გზა-კიბე, რომელიც შეესაბამება **504 ქვეთავის** მოთხოვნას. გზა-კიბეების თავისუფალი სიგანე სახელურებს შორის 1150 მმ-ია. კიბის მარშის ყველა საფეხურს აქვს თანაბარი სიმაღლის ამაღლებები (180 მმ) და თანაბარი სიღრმის საბიჯელები (280 მმ). გზა-კიბეებს სახელურები ორივე მხარეს აქვს, **505 ქვეთავის** მოთხოვნის შესაბამისად. შიგა გზა-კიბის განათება შეესაბამება სტანდარტების **504.9 ქვეთავის** მოთხოვნებს.

კიბის უჯრედთან მოწყობილია თავშესაფარი სივრცე ზომებით 76სმX130სმ.

ადგილისა და შენობის ზოგადი ელემენტები მისაწვდომია და შეესაბამება "მისაწვდომობის ეროვნული სტანდარტების" მოთხოვნებს.

4) წყალსადენი ელემენტები და მოწყობილობები.

საპროექტო შენობაში განთავსებული ტუალეტის ოთახები მოწყობილია „სტანდარტების“ მე-**6 თავის** შესაბამისად, კერძოდ, გათვალისწინებულია რეგლამენტირებული თავისუფალი სივრცე შესაბამის ნაკვეთურებთან, ასევე, **T**-ს ფორმის მოსატრიალებელი სივრცე, **304 ქვეთავის** შესაბამისად. შენობის I, III და IV სართულებზე გათვალისწინებულია მისაწვდომი სან.კვანძების მოწყობა (ფართობით 6.2 $მ^2$), უნიტაზის და ხელსაბანის ფეხის ფალანგისთვის საჭირო სივრცე ნაკვეთურებთან, აკმაყოფილებს „სტანდარტების“ **604 ქვეთავის** მოთხოვნებს.

სან.კვანძებში შესასვლელი კარის გაბარიტული ზომები შეესაბამება სტანდარტით დადგენილს (820X2050 მმ), **404 ქვეთავის** შესაბამისად.

საპროექტო შენობაში წარმოდგენილი წყალსადენი ელემენტები და მოწყობილობები შეესაბამება "მისაწვდომობის ეროვნული სტანდარტების" მე-6 თავის მოთხოვნებს.

5) საკომუნიკაციო ელემენტები და ფუნქციები.

საკომუნიკაციო ელემენტები და ფუნქციები, რომლებიც მისაწვდომი უნდა იყოს ტექნიკური რეგლამენტის – "მისაწვდომობის ეროვნული სტანდარტების" მიხედვით, შეესაბამება **მე-7 თავის** მოთხოვნებს, კერძოდ:

განგაში;
ნიშნები;
ამოცნობადი გამაფრთხილებლები;
მოსმენის დამხმარე სისტემები;
ორმხრივი საკომუნიკაციო სისტემები.

702.1 ქვეთავის თანახმად, ხმოვანი და ვიზუალური განგაშისა და შეტყობინების მოწყობილობები, რომლებიც შენობის სახანძრო განგაშის სისტემის ნაწილს შეადგენენ უნდა დააყენონ 106.2.4 ქვეთავში მითითებული NFPA-72-ის შესაბამისად, ელექტროენერგია უნდა მიეწოდებოდეს კომერციული განათების და ელექტროენერგიის წყაროდან, მუდმივად უნდა იყოს მიერთებული ელექტროსისტემასთან.

703.1 ქვეთავის თანახმად, სადაც მოითხოვება ვიზუალური და ამობურცული სიმბოლოები, უზრუნველყოფილი უნდა იყოს ერთი ნიშანი, როგორც ვიზუალური, ასევე ამობურცული სიმბოლოებით.

ვიზუალური სიმბოლოები არ უნდა დაიწეროს დახრილად, გაკრული შრიფტით, მეტისმეტად დეკორატიულად ან სხვა უჩვეულო ფორმით. სიმბოლოს უმცირესი სიმაღლე 200 მმ უნდა იყოს, იატაკიდან, არაუმცირეს, 1000 მმ სიმაღლეზე უნდა განთავსდეს.

704.2 ქვეთავის თანახმად, ეტლში მჯდომისთვის მისაწვდომი საზოგადოებრივი მოხმარების ტელეფონი უზრუნველყოფილი უნდა იყოს თავისუფალი სივრცით.

<u>საკომუნიკაციო ელემენტები და ფუნქციები შეესაბამება "მისაწვდომობის ეროვნული სტანდარტების" მე-7 თავის მოთხოვნებს.</u>

ნ) სპეციალური ოთახები და სივრცეები

პროექტის მიხედვით შენობაში განთავსებულ სივრცეებში შესაძლებელია გადაადგილება შეუფერხებლად, ხოლო სივრცეში ინვენტარის განთავსება გათვალისწინებულია ისე, რომ მასთან მისადგომი თავისუფალი გასავლელის ზომები აკმაყოფილებს **804 ქვეთავის** მოთხოვნებს.

შენობის ყველა ნაწილი უზრუნველყოფილია მისაწვდომობით და აკმაყოფილებს "მისაწვდომობის ეროვნული სტანდარტების" მოთხოვნებს.

დასკვნა:

ზემოთ აღნიშნული შეფასებებიდან გამომდინარე მიმაჩნია, რომ ქ. თბილისში, ლუბლიანას ქუჩა №78-ის (ს/კ 01.13.01.008.068) ტერიტორიაზე ალერგოლოგიისა და იმუნოლოგიის ამბულატორიული ცენტრის შენობის პროექტის არქიტექტურული დოკუმენტაცია სრულ შესაბამისობაშია ტექნიკურ რეგლამენტთან – "მისაწვდომობის ეროვნული სტანდარტები", ასევე ვადასტურებ, რომ დოკუმენტაცია შედგენილია კარგ ტექნიკურ დონეზე და მოიცავს არქიტექტურული პროექტისთვის საჭირო ინფორმაციას.

საექსპერტო დასკვნის საფუძველზე პროექტს ეძლევა დადებითი შეფასება.

ინსპექტორი: არქიტექტორი ქართლოს მაისურაძე

14.04.2025 წ.





Georgia IDENTITY CARD პირადობის მოწმობა

საქართველო

GEO

სახელი / FIRST NAME
ქართლოს
KARTLOS

გვარი / LAST NAME
მაისურაძე
MAISURADZE

მოქ. / CIT GEO | სქესი / SEX მ / M | პირადი No / PERSONAL No 01021006049

დაბადების თარიღი DATE OF BIRTH 26.02.1959

მოქმედების ვადა DATE OF EXPIRY 25.06.2026

ბარათის No / CARD No 15ID21055

ხელმოწერა SIGNATURE



დიპლომი

ПВ № 049083

ეს დიპლომი მიეცა ქართლოს შალვას ძე მაისურაძეს მასზე, რომ იგი 1978 წელს შევიდა საქართველოს ვ.ი. ლენინის სახელობის პოლიტექნიკურ ინსტიტუტში და 1987 წელს დაამთავრა აღნიშნული ინსტიტუტის სრული კურსი სპეციალობით არქიტექტურა

სახელმწიფო საგამოცდო კომისიის 1987 წ. 4 ივლისის გადაწყვეტილებით კ.შ. მაისურაძეს მიენიჭა არქიტექტორის კვალიფიკაცია.

სახელმწიფო საგამოცდო კომისიის თავმჯდომარე

რექტორი

მდივანი

ბ.ა.

ქალაქი თბილისი 1987 წ. 28 x

რეგისტრაციის № 3154

ДИПЛОМ

ПВ № 049083

Настоящий диплом выдан Маисурадзе Картлосу Шалвовичу в том, что он в 1978 году поступил в Грузинский политехнический институт им. В.И. Ленина и в 1987 году окончил полный курс названного института по специальности архитектура

Решением Государственной экзаменационной комиссии от „4" июля 1987 г. Маисурадзе К.Ш. присвоена квалификация архитектора

Председатель Государственной экзаменационной комиссии

Ректор

Секретарь

М. П. Город Тбилиси „28" x 1987 г.

Регистрационный № 3154

Московская типография Гознака. 1986.

სამუშაო გამოცდილება

პირადი მონაცემები	**სახელი:** ქართლოს **გვარი:** მაისურაძე **დაბ. თარიღი:** 26 თებერვალი1959 წ.
საკონტაქტო ინფორმაცია	**ფაქტ. მისამართი:** ქ. თბილისი, თუმანიანის შეს. №4 **მობ.:** **593 328 322** **ელ. ფოსტა:** kartlosm@gmail.com
განათლება	1978 – 1987 წწ. საქართველოს ტექნიკური უნივერსიტეტის (ყოფ. საქართველოს პოლიტექნიკური ინსტიტუტის) არქიტექტურის ფაკულტეტი, სპეციალობა – არქიტექტურა
ენები	ქართული - მშობლიური რუსული - სრულად
სამუშაო პროგრამები	AutoCAD
სამუშაო გამოცდილება	1984-1985 წწ. **ორგანიზაციის დასახელება:** თბილქალაქპროექტი **ორგანიზაციის პროფილი:** პროექტირება **პოზიცია:** ტექნიკოსი 1987-1992 **ორგანიზაციის დასახელება: „ტექტონი"** **ორგანიზაციის პროფილი: პროექტირება, მშენებლობა** **პოზიცია:** არქიტექტორი 1987-1992 წწ. **ორგანიზაციის დასახელება:** „საკოლმშენსახპროექტი" **ორგანიზაციის პროფილი:** პროექტირება **პოზიცია:** არქიტექტორი 1993-1994 წწ. **ორგანიზაციის დასახელება:** საგარეო საქმეთა სამინისტროსთან არსებული სამსახური „დიპსერვისი"-ს საპროექტო ორგანიზაცია „დიპდიზაინი". **ორგანიზაციის პროფილი:** არქიტექტურა **პოზიცია:** არქიტექტორი

სამუშაო გამოცდილება	1994-2000 წწ. **ორგანიზაციის დასახელება:** შპს „სმარტი“ **ორგანიზაციის პროფილი:** კომპიუტერული გრაფიკა **პოზიცია:** არქიტექტორი 2000-2004 წწ. **ორგანიზაციის დასახელება:** შპს „გიორგაძე, გიორგაძე და პარტნიორები“ **ორგანიზაციის პროფილი:** არქიტექტურა **პოზიცია:** არქიტექტორი 2006-2007 წწ. **ორგანიზაციის დასახელება:** შპს „არქიტექტონიკა“ **ორგანიზაციის პროფილი:** არქიტექტურა **პოზიცია:** დირექტორი 2007-2017 წწ. **ორგანიზაციის დასახელება:** შპს „მოდულიონი“ **ორგანიზაციის პროფილი:** არქიტექტურა **პოზიცია:** დირექტორი 2013 წ - დან **ორგანიზაციის დასახელება:** შპს „ეკლექტი“ **ორგანიზაციის პროფილი:** არქიტექტურა **პოზიცია:** დირექტორი 2017 წ - დან საქართველოს მთავრობის დადგენილება **№41**, ტექნიკური რეგლამენტი **"შენობა-ნაგებობის უსაფრთხოების წესები"**-თან დაკავშირებული საექსპერტო საქმიანობა. **პოზიცია:** ინსპექტორი 2021 წ - დან ტექნიკური რეგლამენტი **"მისაწვდომობის ეროვნული სტანდარტი"**-სთან დაკავშირებული საექსპერტო საქმიანობა. **პოზიცია:** ინსპექტორი 2023 წ - დან **„შენობების ენერგოეფექტურობის შესახებ"** საქართველოს კანონით გათვალისწინებული დაკავშირებული საექსპერტო საქმიანობა. **პოზიცია:** ინსპექტორი