Экспликация помещений 2-го этажа

№	Наименование	Площадь, м²
1	Тамбур	8.33
2	Коридор	98.39
3	Санузел	81.32
4	Комната	63.44
5	Комната	59.38
6	Комната	80.70
7	Комната	68.87
8	Комната	94.6
9	Комната	68.97/64.46=0.1
10	Комната	83.59.1/64.46=1.3
11	Комната	247.9.3/64.46=0.3
12	Общая площадь квартиры	44.7

Экспликация помещений 2-го этажа

Наименование помещения	Площадь, м²
Тамбур	8.33
Коридор	98.39.1
Санузел	81.32
Комната	63.44
Комната	59.38.5
Комната	80.70
Комната	68.87
Комната	94.6
Комната	68.97/64.46=0.1
Комната	83.59.1/64.46=1.3
Комната	247.9.3/64.46=0.3
Общая площадь квартиры	44.7

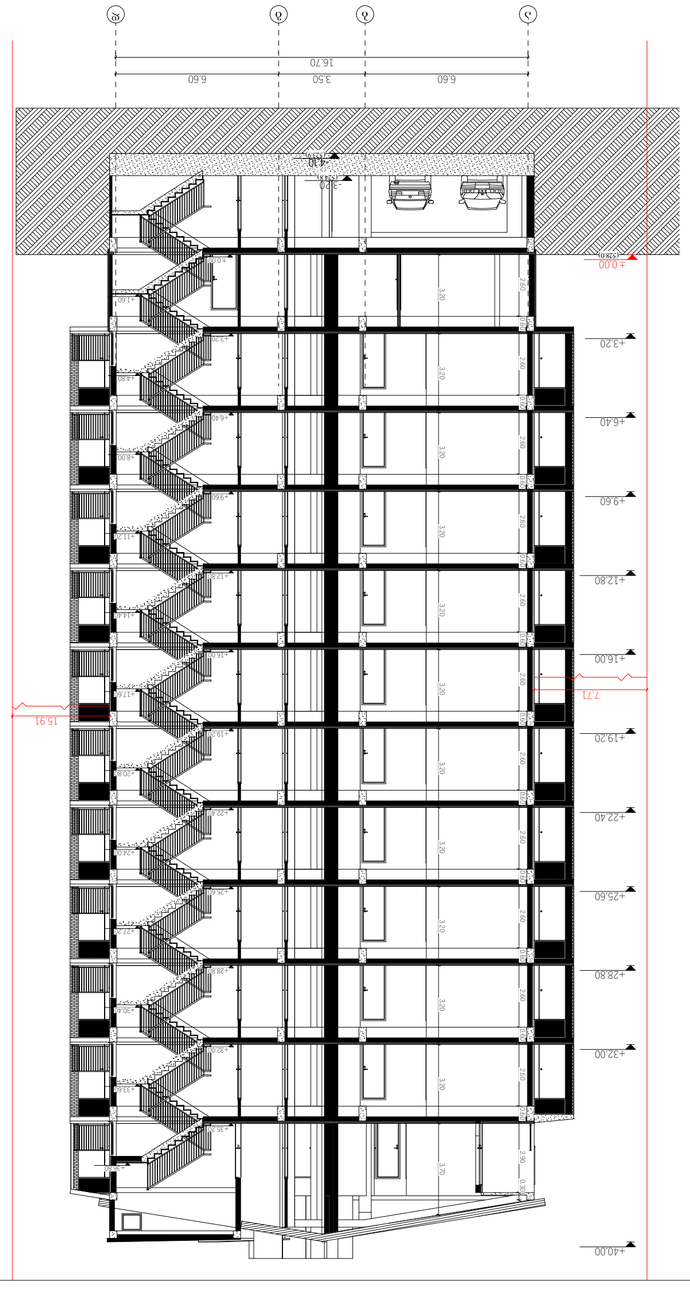

Архитектурно-планировочное решение	А4
Выполнил студент группы	
Руководитель	
Консультант	
Нормоконтролер	
Утвердил	
Дата защиты	20.05.2024
Оценка	
Протокол №	

Экспликация помещений 2-го этажа

№	Наименование	Площадь, м²
1	Коридор	8163.2
2	Санузел мужской	634.4
3	Санузел женский	593.8
4	Кладовая уборочного инвентаря	807.0
5	Электрощитовая	688.7
6	Помещение охраны	94.6
7	Кабинет заведующего	689.7/6446=0.1
8	Кабинет главного врача	8359.1/6446=1.3
9	Кабинет главного врача	2479.5/6446=0.3
10	Помещение для хранения уборочного инвентаря	44.7

Общая площадь помещений 2-го этажа

Здание поликлиники на 1000 посещений в смену		
Стадия	Лист	Листов
Р	2	
Наименование организации		
Разрез 1-1		
Масштаб 1:100		
Копировал	Формат А4	

Разрез 1-1

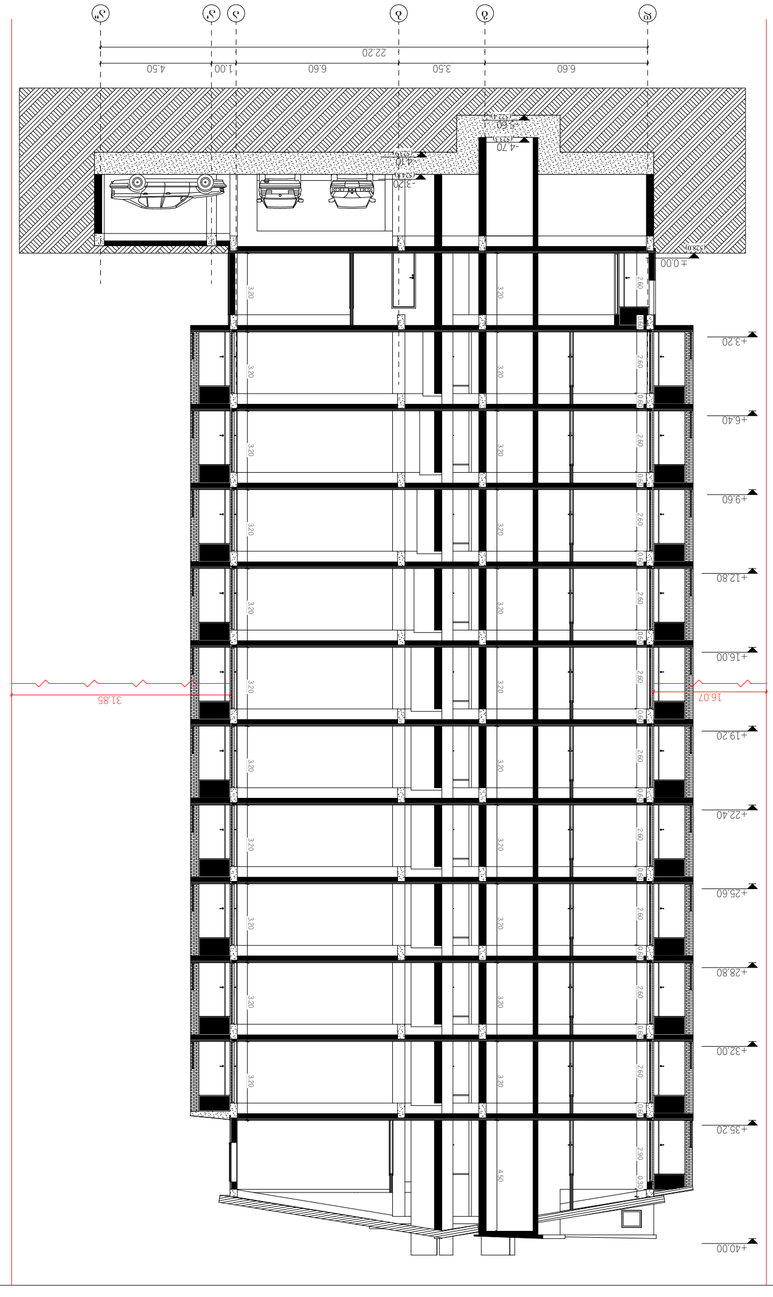

Гип. инженер	
Нач. отдела	
Гип	
Н. контроль	
Рук. группы	
Исполнитель	
Согласовано	
Инв. № подл.	Подпись и дата. Взам. инв. №

ЗАСТРОЙКА 1-7 ЖИЛОЙ ЗОНЫ

ОБЩАЯ ПЛОЩАДЬ ЗЕМЕЛЬНОГО УЧАСТКА	6833 м²
ПЛОЩАДЬ ЗАСТРОЙКИ	9839.1 м²
ПЛОЩАДЬ ЗАСТРОЙКИ	8163.2 м²
ЗДАНИЕ №1 ПЛОЩАДЬ ЗАСТРОЙКИ	634.4 м²
ПЛОЩАДЬ ЗАСТРОЙКИ ЖИЛЫХ ЗДАНИЙ	5938.5 м²
ПЛОЩАДЬ ЗАСТРОЙКИ ОБЩЕСТВЕННЫХ ЗДАНИЙ	807.0 м²
ПЛОЩАДЬ ЗАСТРОЙКИ ПРОЧИХ ЗДАНИЙ И СООРУЖЕНИЙ	688.7 м²
ПЛОЩАДЬ ЗАСТРОЙКИ ГАРАЖЕЙ И СООРУЖЕНИЙ	94.6 м²
J1-ОЛ ПЛОЩАДЬ ЗАСТРОЙКИ	689.7/6446=0.1
J2-ОЛ ПЛОЩАДЬ ЗАСТРОЙКИ	8359.1/6446=1.3
J3-ОЛ ПЛОЩАДЬ ЗАСТРОЙКИ	2479.5/6446=0.3
ОБЩЕЕ ЧИСЛО ЖИЛЫХ КВАРТИР	44.7 в

ЗАСТРОЙЩИК	ООО «ЗАСТРОЙЩИК»
ГЛАВНЫЙ АРХИТЕКТОР ПРОЕКТА	ГЛАВНЫЙ АРХИТЕКТОР ПРОЕКТА
ГЛАВНЫЙ ИНЖЕНЕР ПРОЕКТА	ГЛАВНЫЙ ИНЖЕНЕР ПРОЕКТА
ГИП	ГИП
ГАП	ГАП
ВЫПОЛНИЛ	ВЫПОЛНИЛ
ПРОВЕРИЛ	ПРОВЕРИЛ
Н. КОНТРОЛЬ	Н. КОНТРОЛЬ
ДАТА	20.05.2024
ЛИСТОВ	1
ЛИСТ	1

ЗАСТРОЙЩИК ООО «ЗАСТРОЙЩИК»

ГЛАВНЫЙ АРХИТЕКТОР ПРОЕКТА

ГЛАВНЫЙ ИНЖЕНЕР ПРОЕКТА

ГИП

ГАП

ВЫПОЛНИЛ

ПРОВЕРИЛ

Н. КОНТРОЛЬ

ДАТА 20.05.2024

ЛИСТОВ 1

ЛИСТ 1

ЗАСТРОЙКА ЖИЛОЙ ЗОНЫ ОБЩЕСТВЕННЫМИ ЗДАНИЯМИ

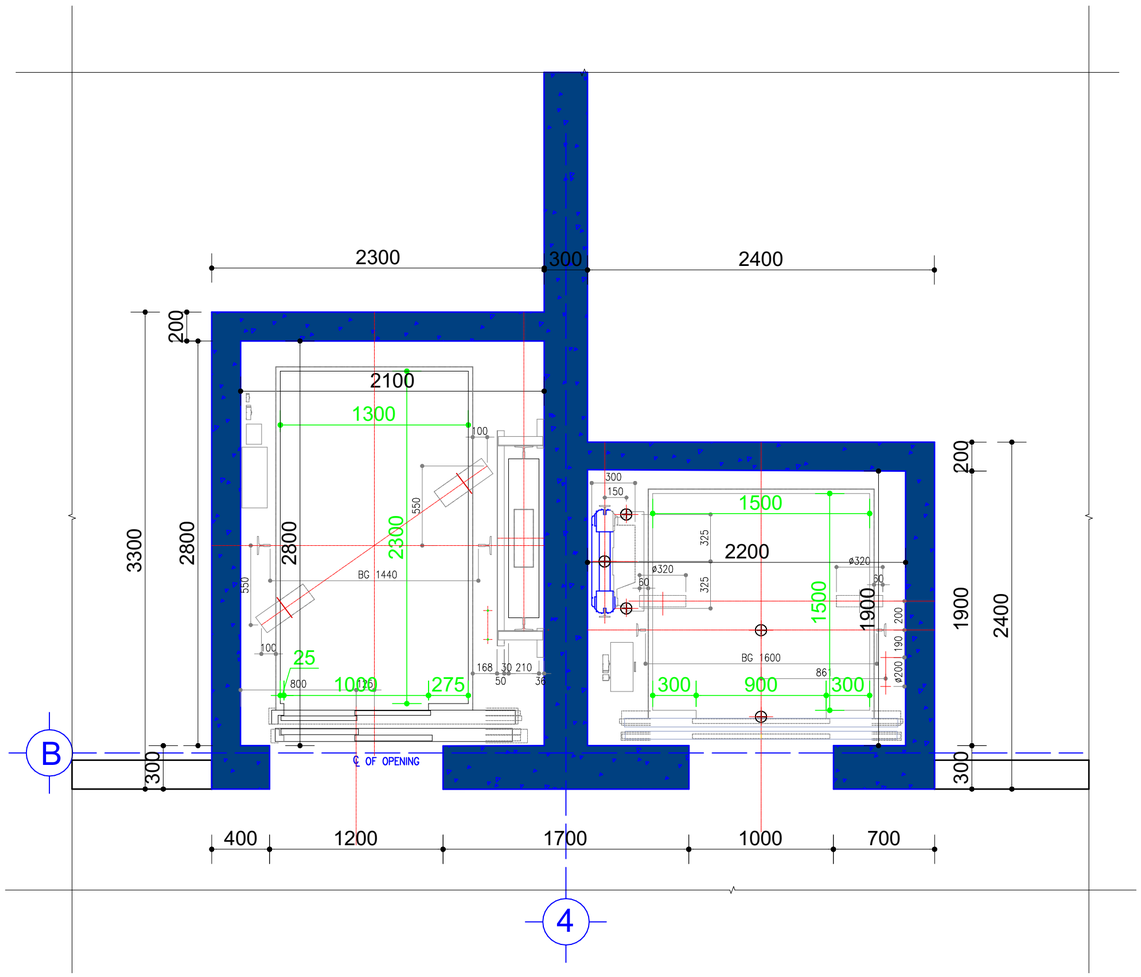

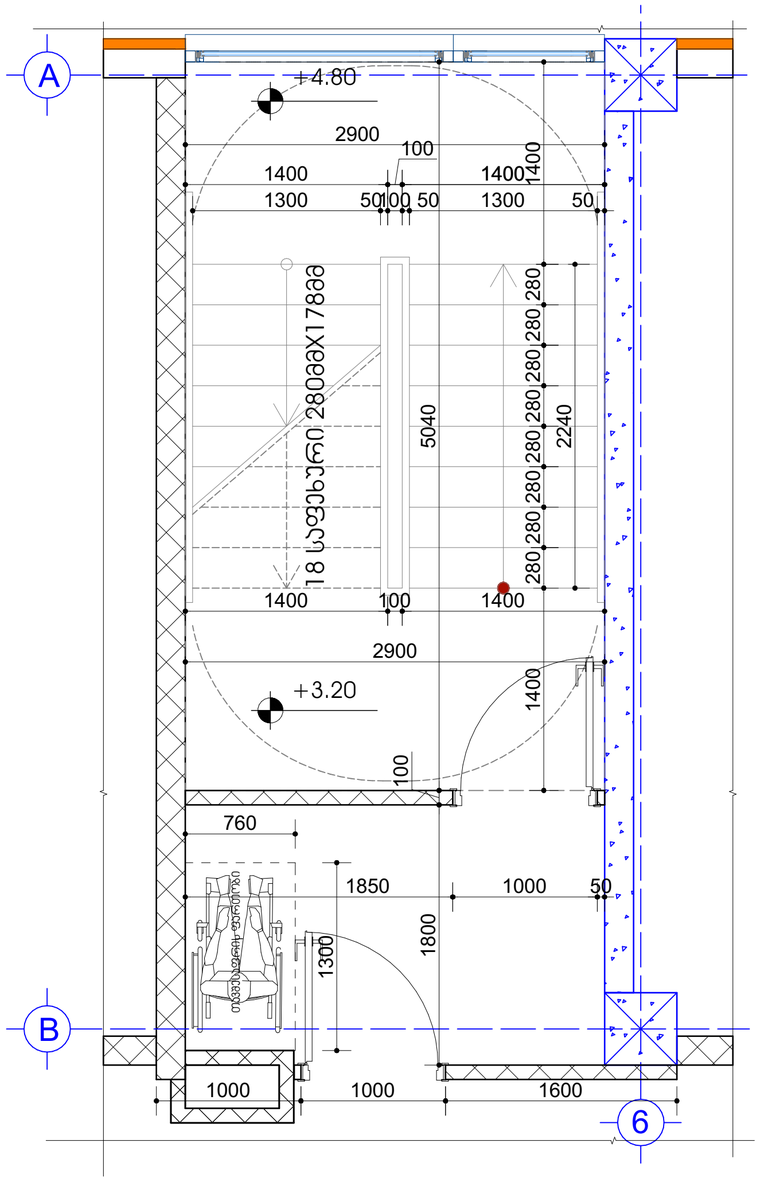

მიწის ნაკვეთის ფართი	6833 მ²
განაშენიანების ფართი	9839.1 მ²
საერთო ფართი	8163.2 მ²
ავტოსადგომების ფართი	634.4 მ²
საცხოვრებელი ფართი	5938.5 მ²
საზაფხულო ფართი	807.0 მ²
სადარბაზოები და კიბის უჯრედები	688.7 მ²
დამხმარე ფართი	94.6 მ²
კ1-ის საანგარიშო ფართი	689.7/6446=0.1
კ2-ის საანგარიშო ფართი	8359.1/6446=1.3
კ3-ის საანგარიშო ფართი	2479.5/6446=0.3
შენობის კონსტრუქციული სიმაღლე	44.7 მ

ტექნიკურ-ეკონომიკური პარამეტრები

კიბისა და ლიფტის უჯრედის დეტალური ნახაზი

მრავალბინიანი საცხოვრებელი სახლი **A4**

ნახაზის დასახელება		მასშტაბი
		მ. 1/100
შპს "უნ 1"		მისამართი
		ქ. თბილისი, უნივერსიტეტის ქუჩა
თანამდებობა	გვარი	ხელმოწერა
არ. კოორდინატორი	დ. ბუჩუკური	
არქიტექტორი	ნ. ირემაშვილი	
კონსტრუქტორი	ბ. ბარბაქაძე	
სტადია	თარიღი	ფურცელი №
პროექტი	20.05.2024	

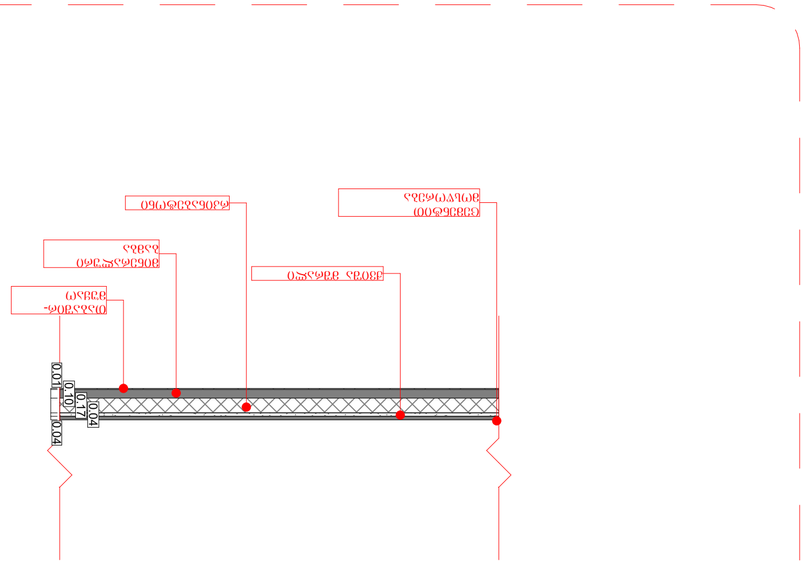

Фрагмент №2

Отм. +3.20 бетонная стяжка

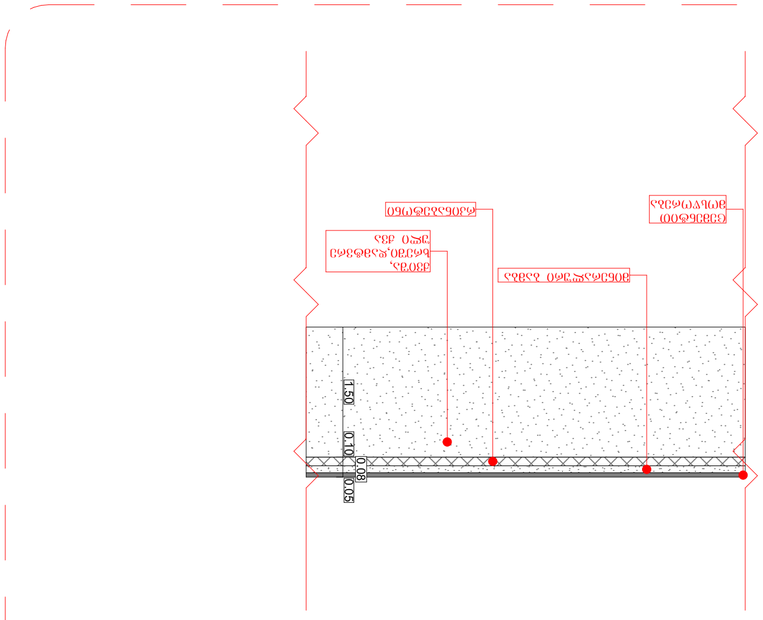

Фрагмент №1

Отм. 0.00 бетонная стяжка

Основные показатели земельного участка	
Площадь земельного участка	9839.1 м²
Площадь застройки	8163.2 м²
Площадь твердых покрытий	634.4 м²
Площадь озеленения	5938.5 м²
Площадь благоустройства	807.0 м²
Площадь временных дорожек	688.7 м²
Площадь газонов	94.6 м²
Коэффициент застройки	689.7/6446=0.1
Коэффициент плотности	8359.1/6446=1.3
Коэффициент озеленения	2479.5/6446=0.3
Количество машиномест	44.7 ед

Ведомость элементов благоустройства

Ведомость рабочих чертежей основного комплекта			
Лист	Наименование	Примечание	
1	Генеральный план		
2	Разбивочный план		
3	Схема организации рельефа		
4	Ведомость малых архитектурных форм		
5	Ведомость покрытий		
6	Ведомость элементов озеленения		
7	Ведомость конструкций		
8	Ведомость ограждений		
9	Ведомость освещения		
10	Ведомость инженерных сетей		
11	Ведомость дорожных знаков		
12	Ведомость разметки		
13	Ведомость оборудования детских площадок		
14	Ведомость оборудования спортивных площадок		
15	Ведомость оборудования площадок для отдыха		
16	Ведомость оборудования хозяйственных площадок		
17	Ведомость оборудования площадок для выгула собак		
18	Ведомость оборудования площадок для мусорных контейнеров		
19	Ведомость оборудования площадок для парковки автомобилей		
20	Ведомость оборудования площадок для сушки белья		
21	Ведомость оборудования площадок для чистки ковров		
22	Ведомость оборудования площадок для выбивания ковров		
23	Ведомость оборудования площадок для мусоросборников		
24	Ведомость оборудования площадок для мусоропроводов		
25	Ведомость оборудования площадок для мусоросборников		
26	Ведомость оборудования площадок для мусоропроводов		
27	Ведомость оборудования площадок для мусоросборников		
28	Ведомость оборудования площадок для мусоропроводов		
29	Ведомость оборудования площадок для мусоросборников		
30	Ведомость оборудования площадок для мусоропроводов		
31	Ведомость оборудования площадок для мусоросборников		
32	Ведомость оборудования площадок для мусоропроводов		
33	Ведомость оборудования площадок для мусоросборников		
34	Ведомость оборудования площадок для мусоропроводов		
35	Ведомость оборудования площадок для мусоросборников		
36	Ведомость оборудования площадок для мусоропроводов		
37	Ведомость оборудования площадок для мусоросборников		
38	Ведомость оборудования площадок для мусоропроводов		
39	Ведомость оборудования площадок для мусоросборников		
40	Ведомость оборудования площадок для мусоропроводов		
41	Ведомость оборудования площадок для мусоросборников		
42	Ведомость оборудования площадок для мусоропроводов		
43	Ведомость оборудования площадок для мусоросборников		
44	Ведомость оборудования площадок для мусоропроводов		
45	Ведомость оборудования площадок для мусоросборников		
46	Ведомость оборудования площадок для мусоропроводов		
47	Ведомость оборудования площадок для мусоросборников		
48	Ведомость оборудования площадок для мусоропроводов		
49	Ведомость оборудования площадок для мусоросборников		
50	Ведомость оборудования площадок для мусоропроводов		
51	Ведомость оборудования площадок для мусоросборников		
52	Ведомость оборудования площадок для мусоропроводов		
53	Ведомость оборудования площадок для мусоросборников		
54	Ведомость оборудования площадок для мусоропроводов		
55	Ведомость оборудования площадок для мусоросборников		
56	Ведомость оборудования площадок для мусоропроводов		
57	Ведомость оборудования площадок для мусоросборников		
58	Ведомость оборудования площадок для мусоропроводов		
59	Ведомость оборудования площадок для мусоросборников		
60	Ведомость оборудования площадок для мусоропроводов		
61	Ведомость оборудования площадок для мусоросборников		
62	Ведомость оборудования площадок для мусоропроводов		
63	Ведомость оборудования площадок для мусоросборников		
64	Ведомость оборудования площадок для мусоропроводов		
65	Ведомость оборудования площадок для мусоросборников		
66	Ведомость оборудования площадок для мусоропроводов		
67	Ведомость оборудования площадок для мусоросборников		
68	Ведомость оборудования площадок для мусоропроводов		
69	Ведомость оборудования площадок для мусоросборников		
70	Ведомость оборудования площадок для мусоропроводов		
71	Ведомость оборудования площадок для мусоросборников		
72	Ведомость оборудования площадок для мусоропроводов		
73	Ведомость оборудования площадок для мусоросборников		
74	Ведомость оборудования площадок для мусоропроводов		
75	Ведомость оборудования площадок для мусоросборников		
76	Ведомость оборудования площадок для мусоропроводов		
77	Ведомость оборудования площадок для мусоросборников		
78	Ведомость оборудования площадок для мусоропроводов		
79	Ведомость оборудования площадок для мусоросборников		
80	Ведомость оборудования площадок для мусоропроводов		
81	Ведомость оборудования площадок для мусоросборников		
82	Ведомость оборудования площадок для мусоропроводов		
83	Ведомость оборудования площадок для мусоросборников		
84	Ведомость оборудования площадок для мусоропроводов		
85	Ведомость оборудования площадок для мусоросборников		
86	Ведомость оборудования площадок для мусоропроводов		
87	Ведомость оборудования площадок для мусоросборников		
88	Ведомость оборудования площадок для мусоропроводов		
89	Ведомость оборудования площадок для мусоросборников		
90	Ведомость оборудования площадок для мусоропроводов		
91	Ведомость оборудования площадок для мусоросборников		
92	Ведомость оборудования площадок для мусоропроводов		
93	Ведомость оборудования площадок для мусоросборников		
94	Ведомость оборудования площадок для мусоропроводов		
95	Ведомость оборудования площадок для мусоросборников		
96	Ведомость оборудования площадок для мусоропроводов		
97	Ведомость оборудования площадок для мусоросборников		
98	Ведомость оборудования площадок для мусоропроводов		
99	Ведомость оборудования площадок для мусоросборников		
100	Ведомость оборудования площадок для мусоропроводов		

Спецификация оборудования, изделий и материалов					
Поз.	Обозначение	Наименование	Кол.	Масса ед., кг	Примечание
1	ГОСТ 12.4.026-2015	Конус сигнальный	12	0.8	
2	ГОСТ 12.4.026-2015	Ограждение дорожное	24	12.5	
3	ГОСТ 12.4.026-2015	Знак дорожный	8	2.1	
4	ГОСТ 12.4.026-2015	Разметка дорожная	1	0.5	
5	ГОСТ 12.4.026-2015	Светофор	2	15.0	
6	ГОСТ 12.4.026-2015	Камера видеонаблюдения	4	3.2	
7	ГОСТ 12.4.026-2015	Датчик движения	6	0.4	
8	ГОСТ 12.4.026-2015	Шлагбаум	1	45.0	
9	ГОСТ 12.4.026-2015	Ворота откатные	1	120.0	
10	ГОСТ 12.4.026-2015	Калитка	2	18.0	
11	ГОСТ 12.4.026-2015	Домофон	1	2.5	
12	ГОСТ 12.4.026-2015	Кнопка вызова	1	0.3	
13	ГОСТ 12.4.026-2015	Табличка адресная	1	0.2	
14	ГОСТ 12.4.026-2015	Почтовый ящик	1	1.5	
15	ГОСТ 12.4.026-2015	Урна для мусора	4	3.0	
16	ГОСТ 12.4.026-2015	Скамья	6	25.0	
17	ГОСТ 12.4.026-2015	Стол	2	30.0	
18	ГОСТ 12.4.026-2015	Качели	1	40.0	
19	ГОСТ 12.4.026-2015	Песочница	1	60.0	
20	ГОСТ 12.4.026-2015	Горка	1	80.0	
21	ГОСТ 12.4.026-2015	Карусель	1	90.0	
22	ГОСТ 12.4.026-2015	Качалка	2	15.0	
23	ГОСТ 12.4.026-2015	Спортивный комплекс	1	200.0	
24	ГОСТ 12.4.026-2015	Беговая дорожка	1	150.0	
25	ГОСТ 12.4.026-2015	Футбольные ворота	2	70.0	
26	ГОСТ 12.4.026-2015	Баскетбольный щит	2	25.0	
27	ГОСТ 12.4.026-2015	Волейбольная сетка	1	5.0	
28	ГОСТ 12.4.026-2015	Теннисный стол	1	65.0	
29	ГОСТ 12.4.026-2015	Беседка	1	300.0	
30	ГОСТ 12.4.026-2015	Навес	1	250.0	
31	ГОСТ 12.4.026-2015	Фонтан	1	500.0	
32	ГОСТ 12.4.026-2015	Пруд искусственный	1	1000.0	
33	ГОСТ 12.4.026-2015	Мостик	1	120.0	
34	ГОСТ 12.4.026-2015	Скульптура	1	400.0	
35	ГОСТ 12.4.026-2015	Памятник	1	600.0	
36	ГОСТ 12.4.026-2015	Стела	1	350.0	
37	ГОСТ 12.4.026-2015	Арка	1	280.0	
38	ГОСТ 12.4.026-2015	Пергола	1	220.0	
39	ГОСТ 12.4.026-2015	Цветник	1	50.0	
40	ГОСТ 12.4.026-2015	Вазон	4	12.0	
41	ГОСТ 12.4.026-2015	Кашпо	4	8.0	
42	ГОСТ 12.4.026-2015	Подвесная корзина	4	6.0	
43	ГОСТ 12.4.026-2015	Солнечная батарея	2	25.0	
44	ГОСТ 12.4.026-2015	Ветрогенератор	1	80.0	
45	ГОСТ 12.4.026-2015	Аккумулятор	2	30.0	
46	ГОСТ 12.4.026-2015	Инвертор	1	15.0	
47	ГОСТ 12.4.026-2015	Контроллер	1	5.0	
48	ГОСТ 12.4.026-2015	Датчик освещенности	4	0.3	
49	ГОСТ 12.4.026-2015	Светильник уличный	12	4.5	
50	ГОСТ 12.4.026-2015	Прожектор	6	3.0	
51	ГОСТ 12.4.026-2015	Гирлянда	2	1.0	
52	ГОСТ 12.4.026-2015	Лампа	20	0.1	
53	ГОСТ 12.4.026-2015	Трансформатор	1	12.0	
54	ГОСТ 12.4.026-2015	Щит распределительный	1	8.0	
55	ГОСТ 12.4.026-2015	Кабель силовой	100	0.5	
56	ГОСТ 12.4.026-2015	Кабель контрольный	50	0.3	
57	ГОСТ 12.4.026-2015	Провод заземления	20	0.2	
58	ГОСТ 12.4.026-2015	Труба гофрированная	100	0.4	
59	ГОСТ 12.4.026-2015	Короб кабельный	10	2.0	
60	ГОСТ 12.4.026-2015	Муфта кабельная	4	1.5	
61	ГОСТ 12.4.026-2015	Клемма	50	0.1	
62	ГОСТ 12.4.026-2015	Изолятор	30	0.2	
63	ГОСТ 12.4.026-2015	Молниеприемник	2	5.0	
64	ГОСТ 12.4.026-2015	Мачта	2	40.0	
65	ГОСТ 12.4.026-2015	Растяжка	8	1.0	
66	ГОСТ 12.4.026-2015	Анкер	8	2.0	
67	ГОСТ 12.4.026-2015	Бетон	12	2400.0	
68	ГОСТ 12.4.026-2015	Арматура	1.5	7850.0	
69	ГОСТ 12.4.026-2015	Щебень	20	1500.0	
70	ГОСТ 12.4.026-2015	Песок	15	1600.0	
71	ГОСТ 12.4.026-2015	Цемент	5	1100.0	
72	ГОСТ 12.4.026-2015	Вода	2	1000.0	
73	ГОСТ 12.4.026-2015	Добавка	0.1	1200.0	
74	ГОСТ 12.4.026-2015	Краска	1	1.5	
75	ГОСТ 12.4.026-2015	Грунтовка	1	1.2	
76	ГОСТ 12.4.026-2015	Лак	0.5	1.0	
77	ГОСТ 12.4.026-2015	Растворитель	0.5	0.8	
78	ГОСТ 12.4.026-2015	Клей	1	1.0	
79	ГОСТ 12.4.026-2015	Герметик	1	0.5	
80	ГОСТ 12.4.026-2015	Пена монтажная	1	0.8	
81	ГОСТ 12.4.026-2015	Лента изоляционная	1	0.2	
82	ГОСТ 12.4.026-2015	Хомут	50	0.1	
83	ГОСТ 12.4.026-2015	Болт	100	0.2	
84	ГОСТ 12.4.026-2015	Гайка	100	0.1	
85	ГОСТ 12.4.026-2015	Шайба	100	0.1	
86	ГОСТ 12.4.026-2015	Саморез	200	0.05	
87	ГОСТ 12.4.026-2015	Дюбель	100	0.1	
88	ГОСТ 12.4.026-2015	Анкер	50	0.2	
89	ГОСТ 12.4.026-2015	Скоба	50	0.1	
90	ГОСТ 12.4.026-2015	Крюк	50	0.2	
91	ГОСТ 12.4.026-2015	Цепь	10	1.0	
92	ГОСТ 12.4.026-2015	Трос	10	0.5	
93	ГОСТ 12.4.026-2015	Блок	4	2.0	
94	ГОСТ 12.4.026-2015	Ролик	4	1.0	
95	ГОСТ 12.4.026-2015	Барабан	2	10.0	
96	ГОСТ 12.4.026-2015	Редуктор	2	15.0	
97	ГОСТ 12.4.026-2015	Электродвигатель	2	20.0	
98	ГОСТ 12.4.026-2015	Пульт управления	1	5.0	
99	ГОСТ 12.4.026-2015	Кнопка управления	4	0.2	
100	ГОСТ 12.4.026-2015	Сигнализация	2	1.0	

Экспликация помещений			
Номер	Наименование	Площадь, м²	Категория
1	Тамбур	4.2	В4
2	Коридор	12.5	В4
3	Санузел	3.8	В4
4	Кладовая	2.1	В4
5	Электрощитовая	1.5	В4
6	Венткамера	6.0	В4
7	Помещение охраны	8.4	В4
8	Комната отдыха	10.2	В4
9	Душевая	2.4	В4
10	Раздевалка	5.6	В4
11	Тренажерный зал	24.0	В4
12	Зал для занятий	36.0	В4
13	Бассейн	120.0	В4
14	Раздевалка бассейна	8.0	В4
15	Душевая бассейна	4.0	В4
16	Санузел бассейна	3.0	В4
17	Помещение персонала	6.5	В4
18	Кабинет директора	12.0	В4
19	Приемная	9.0	В4
20	Архив	7.5	В4
21	Серверная	4.0	В4
22	Помещение уборочного инвентаря	1.8	В4
23	Помещение для хранения химикатов	2.2	В4
24	Помещение для сушки белья	3.5	В4
25	Помещение для чистки ковров	4.0	В4
26	Помещение для выбивания ковров	3.0	В4
27	Помещение для мусоросборников	2.5	В4
28	Помещение для мусоропроводов	1.2	В4
29	Помещение для парковки автомобилей	15.0	В4
30	Помещение для сушки белья	3.5	В4
31	Помещение для чистки ковров	4.0	В4
32	Помещение для выбивания ковров	3.0	В4
33	Помещение для мусоросборников	2.5	В4
34	Помещение для мусоропроводов	1.2	В4
35	Помещение для парковки автомобилей	15.0	В4
36	Помещение для сушки белья	3.5	В4
37	Помещение для чистки ковров	4.0	В4
38	Помещение для выбивания ковров	3.0	В4
39	Помещение для мусоросборников	2.5	В4
40	Помещение для мусоропроводов	1.2	В4
41	Помещение для парковки автомобилей	15.0	В4
42	Помещение для сушки белья	3.5	В4
43	Помещение для чистки ковров	4.0	В4
44	Помещение для выбивания ковров	3.0	В4
45	Помещение для мусоросборников	2.5	В4
46	Помещение для мусоропроводов	1.2	В4
47	Помещение для парковки автомобилей	15.0	В4
48	Помещение для сушки белья	3.5	В4
49	Помещение для чистки ковров	4.0	В4
50	Помещение для выбивания ковров	3.0	В4
51	Помещение для мусоросборников	2.5	В4
52	Помещение для мусоропроводов	1.2	В4
53	Помещение для парковки автомобилей	15.0	В4
54	Помещение для сушки белья	3.5	В4
55	Помещение для чистки ковров	4.0	В4
56	Помещение для выбивания ковров	3.0	В4
57	Помещение для мусоросборников	2.5	В4
58	Помещение для мусоропроводов	1.2	В4
59	Помещение для парковки автомобилей	15.0	В4
60	Помещение для сушки белья	3.5	В4
61	Помещение для чистки ковров	4.0	В4
62	Помещение для выбивания ковров	3.0	В4
63	Помещение для мусоросборников	2.5	В4
64	Помещение для мусоропроводов	1.2	В4
65	Помещение для парковки автомобилей	15.0	В4
66	Помещение для сушки белья	3.5	В4
67	Помещение для чистки ковров	4.0	В4
68	Помещение для выбивания ковров	3.0	В4
69	Помещение для мусоросборников	2.5	В4
70	Помещение для мусоропроводов	1.2	В4
71	Помещение для парковки автомобилей	15.0	В4
72	Помещение для сушки белья	3.5	В4
73	Помещение для чистки ковров	4.0	В4
74	Помещение для выбивания ковров	3.0	В4
75	Помещение для мусоросборников	2.5	В4
76	Помещение для мусоропроводов	1.2	В4
77	Помещение для парковки автомобилей	15.0	В4
78	Помещение для сушки белья	3.5	В4
79	Помещение для чистки ковров	4.0	В4
80	Помещение для выбивания ковров	3.0	В4
81	Помещение для мусоросборников	2.5	В4
82	Помещение для мусоропроводов	1.2	В4
83	Помещение для парковки автомобилей	15.0	В4
84	Помещение для сушки белья	3.5	В4
85	Помещение для чистки ковров	4.0	В4
86	Помещение для выбивания ковров	3.0	В4
87	Помещение для мусоросборников	2.5	В4
88	Помещение для мусоропроводов	1.2	В4
89	Помещение для парковки автомобилей	15.0	В4
90	Помещение для сушки белья	3.5	В4
91	Помещение для чистки ковров	4.0	В4
92	Помещение для выбивания ковров	3.0	В4
93	Помещение для мусоросборников	2.5	В4
94	Помещение для мусоропроводов	1.2	В4
95	Помещение для парковки автомобилей	15.0	В4
96	Помещение для сушки белья	3.5	В4
97	Помещение для чистки ковров	4.0	В4
98	Помещение для выбивания ковров	3.0	В4
99	Помещение для мусоросборников	2.5	В4
100	Помещение для мусоропроводов	1.2	В4

Ведомость отделки помещений					
Номер	Наименование	Пол	Стены	Потолок	Плинтус
1	Тамбур	Керамогранит	Краска	Подвесной	Керамогранит
2	Коридор	Керамогранит	Краска	Подвесной	Керамогранит
3	Санузел	Керамогранит	Керамическая плитка	Подвесной	Керамогранит
4	Кладовая	Линолеум	Краска	Подвесной	Линолеум
5	Электрощитовая	Керамогранит	Краска	Подвесной	Керамогранит
6	Венткамера	Керамогранит	Краска	Подвесной	Керамогранит
7	Помещение охраны	Ламинат	Краска	Подвесной	Ламинат
8	Комната отдыха	Ламинат	Краска	Подвесной	Ламинат
9	Душевая	Керамогранит	Керамическая плитка	Подвесной	Керамогранит
10	Раздевалка	Керамогранит	Краска	Подвесной	Керамогранит
11	Тренажерный зал	Резиновое покрытие	Краска	Подвесной	Резиновое покрытие
12	Зал для занятий	Паркет	Краска	Подвесной	Паркет
13	Бассейн	Керамогранит	Керамическая плитка	Подвесной	Керамогранит
14	Раздевалка бассейна	Керамогранит	Керамическая плитка	Подвесной	Керамогранит
15	Душевая бассейна	Керамогранит	Керамическая плитка	Подвесной	Керамогранит
16	Санузел бассейна	Керамогранит	Керамическая плитка	Подвесной	Керамогранит
17	Помещение персонала	Ламинат	Краска	Подвесной	Ламинат
18	Кабинет директора	Ламинат	Краска	Подвесной	Ламинат
19	Приемная	Ламинат	Краска	Подвесной	Ламинат
20	Архив	Ламинат	Краска	Подвесной	Ламинат
21	Серверная	Керамогранит	Краска	Подвесной	Керамогранит
22	Помещение уборочного инвентаря	Керамогранит	Краска	Подвесной	Керамогранит
23	Помещение для хранения химикатов	Керамогранит	Краска	Подвесной	Керамогранит
24	Помещение для сушки белья	Керамогранит	Краска	Подвесной	Керамогранит
25	Помещение для чистки ковров	Керамогранит	Краска	Подвесной	Керамогранит
26	Помещение для выбивания ковров	Керамогранит	Краска	Подвесной	Керамогранит
27	Помещение для мусоросборников	Керамогранит	Краска	Подвесной	Керамогранит
28	Помещение для мусоропроводов	Керамогранит	Краска	Подвесной	Керамогранит
29	Помещение для парковки автомобилей	Керамогранит	Краска	Подвесной	Керамогранит
30	Помещение для сушки белья	Керамогранит	Краска	Подвесной	Керамогранит
31	Помещение для чистки ковров	Керамогранит	Краска	Подвесной	Керамогранит
32	Помещение для выбивания ковров	Керамогранит	Краска	Подвесной	Керамогранит
33	Помещение для мусоросборников	Керамогранит	Краска	Подвесной	Керамогранит
34	Помещение для мусоропроводов	Керамогранит	Краска	Подвесной	Керамогранит
35	Помещение для парковки автомобилей	Керамогранит	Краска	Подвесной	Керамогранит
36	Помещение для сушки белья	Керамогранит	Краска	Подвесной	Керамогранит
37	Помещение для чистки ковров	Керамогранит	Краска	Подвесной	Керамогранит
38	Помещение для выбивания ковров	Керамогранит	Краска	Подвесной	Керамогранит
39	Помещение для мусоросборников	Керамогранит	Краска	Подвесной	Керамогранит
40	Помещение для мусоропроводов	Керамогранит	Краска	Подвесной	Керамогранит
41	Помещение для парковки автомобилей	Керамогранит	Краска	Подвесной	Керамогранит
42	Помещение для сушки белья	Керамогранит	Краска	Подвесной	Керамогранит
43	Помещение для чистки ковров	Керамогранит	Краска	Подвесной	Керамогранит
44	Помещение для выбивания ковров	Керамогранит	Краска	Подвесной	Керамогранит
45	Помещение для мусоросборников	Керамогранит	Краска	Подвесной	Керамогранит
46	Помещение для мусоропроводов	Керамогранит	Краска	Подвесной	Керамогранит
47	Помещение для парковки автомобилей	Керамогранит	Краска	Подвесной	Керамогранит
48	Помещение для сушки белья	Керамогранит	Краска	Подвесной	Керамогранит
49	Помещение для чистки ковров	Керамогранит	Краска	Подвесной	Керамогранит
50	Помещение для выбивания ковров	Керамогранит	Краска	Подвесной	Керамогранит
51	Помещение для мусоросборников	Керамогранит	Краска	Подвесной	Керамогранит
52	Помещение для мусоропроводов	Керамогранит	Краска	Подвесной	Керамогранит
53	Помещение для парковки автомобилей	Керамогранит	Краска	Подвесной	Керамогранит
54	Помещение для сушки белья	Керамогранит	Краска	Подвесной	Керамогранит
55	Помещение для чистки ковров	Керамогранит	Краска	Подвесной	Керамогранит
56	Помещение для выбивания ковров	Керамогранит	Краска	Подвесной	Керамогранит
57	Помещение для мусоросборников	Керамогранит	Краска	Подвесной	Керамогранит
58	Помещение для мусоропроводов	Керамогранит	Краска	Подвесной	Керамогранит
59	Помещение для парковки автомобилей	Керамогранит	Краска	Подвесной	Керамогранит
60	Помещение для сушки белья	Керамогранит	Краска	Подвесной	Керамогранит
61	Помещение для чистки ковров	Керамогранит	Краска	Подвесной	Керамогранит
62	Помещение для выбивания ковров	Керамогранит	Краска	Подвесной	Керамогранит
63	Помещение для мусоросборников	Керамогранит	Краска	Подвесной	Керамогранит
64	Помещение для мусоропроводов	Керамогранит	Краска	Подвесной	Керамогранит
65	Помещение для парковки автомобилей	Керамогранит	Краска	Подвесной	Керамогранит
66	Помещение для сушки белья	Керамогранит	Краска	Подвесной	Керамогранит
67	Помещение для чистки ковров	Керамогранит	Краска	Подвесной	Керамогранит
68	Помещение для выбивания ковров	Керамогранит	Краска	Подвесной	Керамогранит
69	Помещение для мусоросборников	Керамогранит	Краска	Подвесной	Керамогранит
70	Помещение для мусоропроводов	Керамогранит	Краска	Подвесной	Керамогранит
71	Помещение для парковки автомобилей	Керамогранит	Краска	Подвесной	Керамогранит
72	Помещение для сушки белья	Керамогранит	Краска	Подвесной	Керамогранит
73	Помещение для чистки ковров	Керамогранит	Краска	Подвесной	Керамогранит
74	Помещение для выбивания ковров	Керамогранит	Краска	Подвесной	Керамогранит
75	Помещение для мусоросборников	Керамогранит	Краска	Подвесной	Керамогранит
76	Помещение для мусоропроводов	Керамогранит	Краска	Подвесной	Керамогранит
77	Помещение для парковки автомобилей	Керамогранит	Краска	Подвесной	Керамогранит
78	Помещение для сушки белья	Керамогранит	Краска	Подвесной	Керамогранит
79	Помещение для чистки ковров	Керамогранит	Краска	Подвесной	Керамогранит
80	Помещение для выбивания ковров	Керамогранит	Краска	Подвесной	Керамогранит
81	Помещение для мусоросборников	Керамогранит	Краска	Подвесной	Керамогранит
82	Помещение для мусоропроводов	Керамогранит	Краска	Подвесной	Керамогранит
83	Помещение для парковки автомобилей	Керамогранит	Краска	Подвесной	Керамогранит
84	Помещение для сушки белья	Керамогранит	Краска	Подвесной	Керамогранит
85	Помещение для чистки ковров	Керамогранит	Краска	Подвесной	Керамогранит
86	Помещение для выбивания ковров	Керамогранит	Краска	Подвесной	Керамогранит
87	Помещение для мусоросборников	Керамогранит	Краска	Подвесной	Керамогранит
88	Помещение для мусоропроводов	Керамогранит	Краска	Подвесной	Керамогранит
89	Помещение для парковки автомобилей	Керамогранит	Краска	Подвесной	Керамогранит
90	Помещение для сушки белья	Керамогранит	Краска	Подвесной	Керамогранит
91	Помещение для чистки ковров	Керамогранит	Краска	Подвесной	Керамогранит
92	Помещение для выбивания ковров	Керамогранит	Краска	Подвесной	Керамогранит
93	Помещение для мусоросборников	Керамогранит	Краска	Подвесной	Керамогранит
94	Помещение для мусоропроводов	Керамогранит	Краска	Подвесной	Керамогранит
95	Помещение для парковки автомобилей	Керамогранит	Краска	Подвесной	Керамогранит
96	Помещение для сушки белья	Керамогранит	Краска	Подвесной	Керамогранит
97	Помещение для чистки ковров	Керамогранит	Краска	Подвесной	Керамогранит
98	Помещение для выбивания ковров	Керамогранит	Краска	Подвесной	Керамогранит
99	Помещение для мусоросборников	Керамогранит	Краска	Подвесной	Керамогранит
100	Помещение для мусоропроводов	Керамогранит	Краска	Подвесной	Керамогранит

Ведомость дверей					
Марка	Размер, мм	Материал	Кол.	Масса, кг	Примечание
ДВ-1	900×2100	Металл	4	45	
ДВ-2	800×2100	Дерево	6	38	
ДВ-3	1000×2100	Стеклопакет	2	52	
ДВ-4	700×2100	Пластик	3	28	
ДВ-5	1200×2100	Металл	1	65	
ДВ-6	600×2100	Дерево	5	30	
ДВ-7	900×2100	Стеклопакет	2	48	
ДВ-8	800×2100	Металл	3	42	
ДВ-9	1000×2100	Дерево	2	55	
ДВ-10	700×2100	Пластик	4	25	
ДВ-11	1200×2100	Стеклопакет	1	70	
ДВ-12	600×2100	Металл	2	35	
ДВ-13	900×2100	Дерево	3	40	
ДВ-14	800×2100	Стеклопакет	2	50	
ДВ-15	1000×2100	Металл	1	60	
ДВ-16	700×2100	Пластик	3	30	
ДВ-17	1200×2100	Дерево	1	75	
ДВ-18	600×2100	Стеклопакет	2	45	
ДВ-19	900×2100	Металл	3	50	
ДВ-20	800×2100	Дерево	2	42	
ДВ-21	1000×2100	Стеклопакет	1	65	
ДВ-22	700×2100	Пластик	4	28	
ДВ-23	1200×2100	Металл	1	70	
ДВ-24	600×2100	Дерево	2	35	
ДВ-25	900×2100	Стеклопакет	2	48	
ДВ-26	800×2100	Металл	3	45	
ДВ-27	1000×2100	Дерево	2	55	
ДВ-28	700×2100	Пластик	4	25	
ДВ-29	1200×2100	Стеклопакет	1	70	
ДВ-30	600×2100	Металл	2	35	
ДВ-31	900×2100	Дерево	3	40	
ДВ-32	800×2100	Стеклопакет	2	50	
ДВ-33	1000×2100	Металл	1	60	
ДВ-34	700×2100	Пластик	3	30	
ДВ-35	1200×2100	Дерево	1	75	
ДВ-36	600×2100	Стеклопакет	2	45	
ДВ-37	900×2100	Металл	3	50	
ДВ-38	800×2100	Дерево	2	42	
ДВ-39	1000×2100	Стеклопакет	1	65	
ДВ-40	700×2100	Пластик	4	28	
ДВ-41	1200×2100	Металл	1	70	
ДВ-42	600×2100	Дерево	2	35	
ДВ-43	900×2100	Стеклопакет	2	48	
ДВ-44	800×2100	Металл	3	45	
ДВ-45	1000×2100	Дерево	2	55	
ДВ-46	700×2100	Пластик	4	25

დეტალი №3

აბშირის გარე კედელი

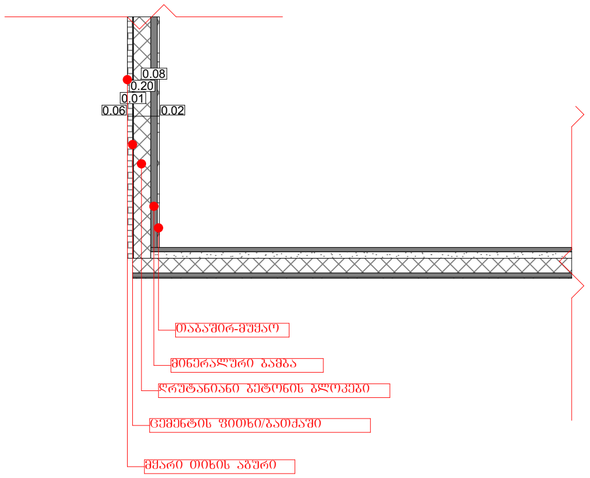

დეტალი №4

ბაზალტის გარე კედელი

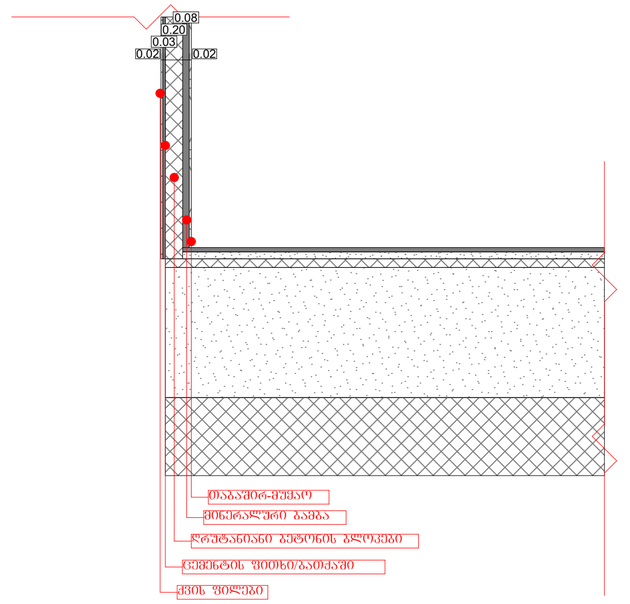

მიწის ნაკვეთის ფართი	6833 მ²
განაშენიანების ფართი	9839.1 მ²
საერთო ფართი	8163.2 მ²
ავტოსადგომების ფართი	634.4 მ²
საცხოვრებელი ფართი	5938.5 მ²
საზაფხულო ფართი	807.0 მ²
სადარბაზოები და კიბის უჯრედები	688.7 მ²
დამხმარე ფართი	94.6 მ²
კ1-ის საანგარიშო ფართი	689.7/6446=0.1
კ2-ის საანგარიშო ფართი	8359.1/6446=1.3
კ3-ის საანგარიშო ფართი	2479.5/6446=0.3
შენობის კონსტრუქციული სიმაღლე	44.7 მ

ტექნიკურ-ეკონომიკური პარამეტრები

დეტალიზაცია

მრავალბინიანი საცხოვრებელი სახლი **A4**

ნახაზის დასახელება		მასშტაბი
		მ. 1/100
შპს "უნ 1"		მისამართი
		ქ. თბილისი, უნივერსიტეტის ქუჩა
თანამდებობა	გვარი	ხელმოწერა
პრ. კოორდინატორი	დ. ბუხუკური	
არქიტექტორი	ნ. ირემაშვილი	
კონსტრუქტორი	ბ. ბარბაქაძე	
სტადია	თარიღი	ფურცელი №
პროექტი	20.05.2024	

დეტალი №5

გადახურვა

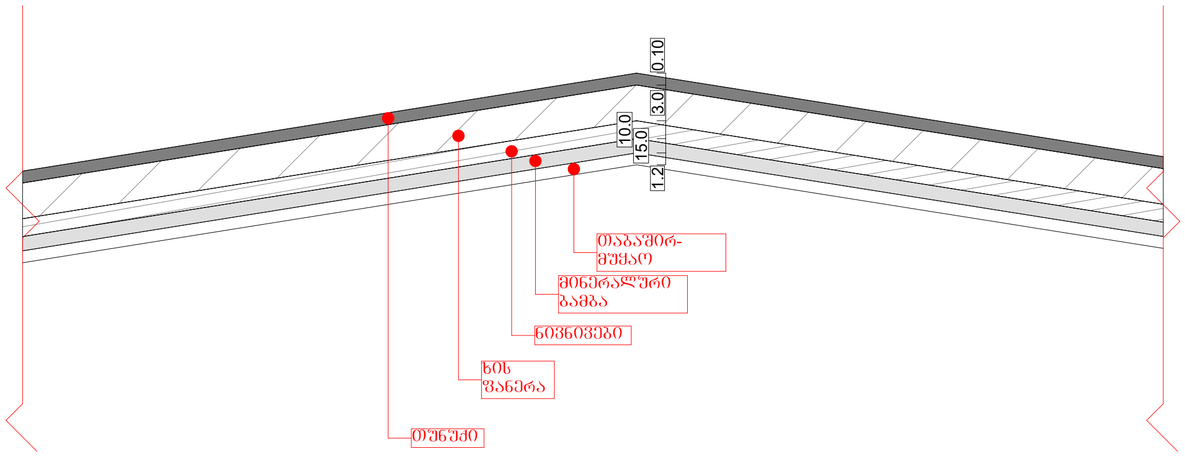

მიწის ნაკვეთის ფართი	6833 მ²
განაშენიანების ფართი	9839.1 მ²
საერთო ფართი	8163.2 მ²
ავტოსადგომების ფართი	634.4 მ²
საცხოვრებელი ფართი	5938.5 მ²
საზაფხულო ფართი	807.0 მ²
საძარბაზოები და კიბის უჯრედები	688.7 მ²
დამხმარე ფართი	94.6 მ²
კ1-ის საანგარიშო ფართი	689.7/6446=0.1
კ2-ის საანგარიშო ფართი	8359.1/6446=1.3
კ3-ის საანგარიშო ფართი	2479.5/6446=0.3
შენობის კონსტრუქციული სიმაღლე	44.7 მ

ზედნადებ-ეკონომიკური პარამეტრები

დეტალიზაცია

მრავალბინიანი საცხოვრებელი სახლი A4

ნახაზის დასახელება	მასშტაბი
	მ. 1/100
შპს "უნ 1"	მისამართი
	ქ. თბილისი, უნივერსიტეტის ქუჩა

თანამდებობა	გვარი	ხელმოწერა
არ. კოორდინატორი	დ. ბუხუკური	
არქიტექტორი	ნ. ირემაშვილი	
კონსტრუქტორი	ბ. ბარბაქაძე	
სტადია	თარიღი	შეკვეთის №
პროექტი	20.05.2024	

Общая площадь здания	6833 м²	
Площадь застройки здания	9839.1 м²	
Площадь (по периметру) здания	8163.2 м²	
Площадь фундамента здания	634.4 м²	
Площадь фундамента здания	5938.5 м²	
Площадь (по периметру) здания	807.0 м²	
Площадь фундамента ленточного типа	688.7 м²	
Площадь фундамента столбчатого здания	94.6 м²	
Площадь (по периметру) здания	689.7/6446=0.1	
Площадь (по периметру) здания	8359.1/6446=1.3	
Площадь (по периметру) здания	2479.5/6446=0.3	
Площадь (по периметру) здания	44.7 м	

Общая площадь здания (по периметру) здания

Фундамент ленточный

Выполнил студент группы	
Руководитель	
Консультант	
Нормоконтролер	
Зав. кафедрой	
Дата защиты	20.05.2024
Оценка	
Защита курсовой работы	

Архитектурно-строительный факультет

Кафедра «Строительство и городское хозяйство»

Курсовая работа

Лист

Листов

Фундамент ленточный

Фундамент столбчатый

Ø 10 через

Ø 10 через

Ø 10 через

კიბის მოაჯირის და საფეხურის დეტალური ნახაზი

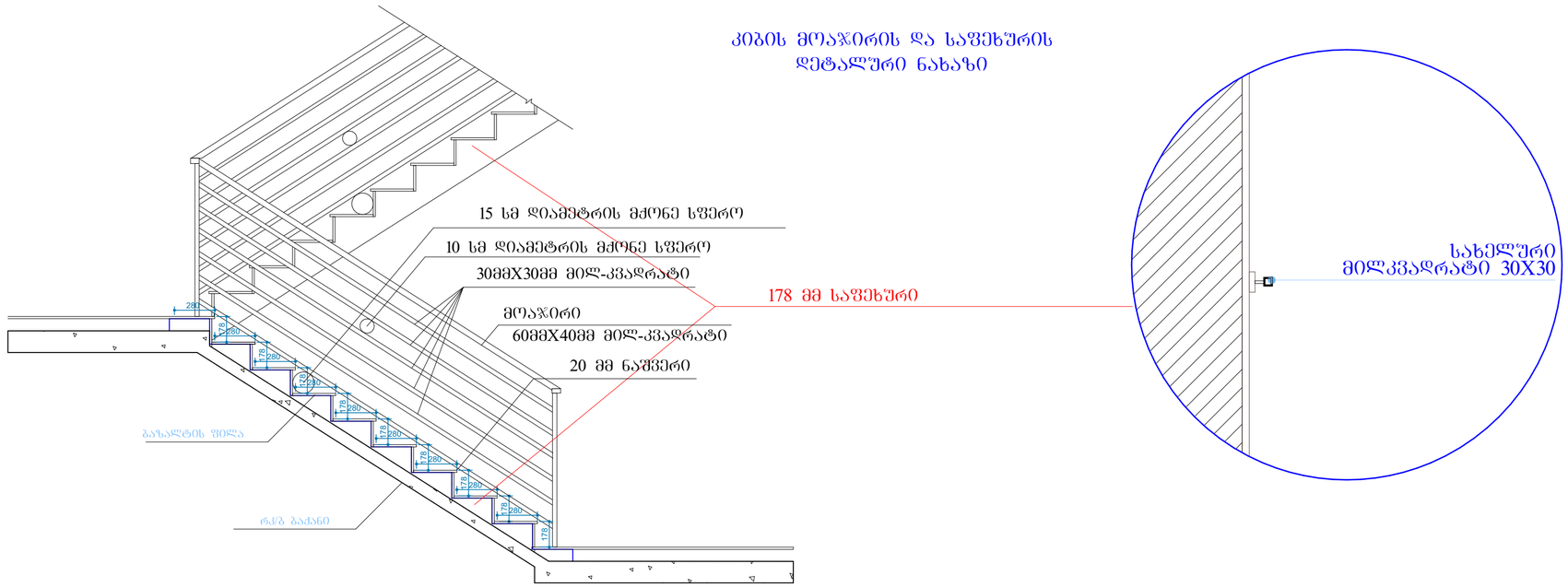

სახურავის დეტალური ნახაზი

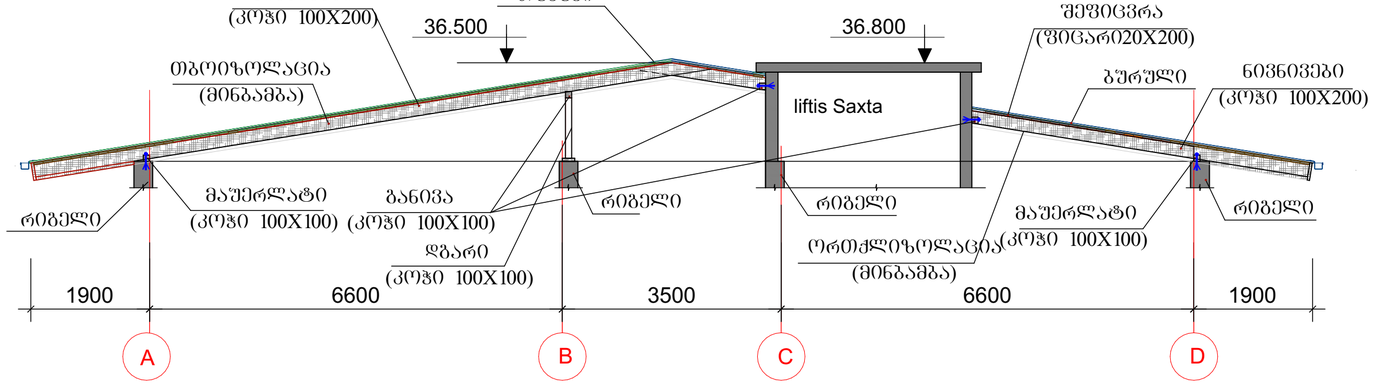

ტექნიკურ-ეკონომიკური პარამეტრები

მიწის ნაკვეთის ფართი	6833 მ²
განაშენიანების ფართი	9839.1 მ²
საერთო ფართი	8163.2 მ²
ავტოსადგომების ფართი	634.4 მ²
საცხოვრებელი ფართი	5938.5 მ²
საზაფხულო ფართი	807.0 მ²
სადარბაზოები და კიბის უჯრედები	688.7 მ²
დამხმარე ფართი	94.6 მ²
კ1-ის საანგარიშო ფართი	689.7/6446=0.1
კ2-ის საანგარიშო ფართი	8359.1/6446=1.3
კ3-ის საანგარიშო ფართი	2479.5/6446=0.3
შენობის კონსტრუქციული სიმაღლე	44.7 მ

დეტალიზაცია

მრავალბინიანი საცხოვრებელი სახლი **A4**

ნახაზის დასახელება		მასშტაბი
		მ. 1/100
შპს "უნ 1"		მისამართი ქ. თბილისი, უნივერსიტეტის ქუჩა
თანამდებობა	გვარი	ხელმოწერა
პრ. კოორდინატორი	დ. ბუჩუკური	
არქიტექტორი	ნ. ირემაშვილი	
კონსტრუქტორი	ბ. ბარბაქაძე	
სტადია	თარიღი	ფურცელი №
პროექტი	20.05.2024	

დასახელება	ფ-1	ფ-2	ფ-3	ფ-4	ფ-5	ფ-6
მასალა	მუქი ფერის ალუმინის ფანჯარა	მუქი ფერის ალუმინის ფანჯარა	მუქი ფერის ალუმინის ფანჯარა	მუქი ფერის ალუმინის ფანჯარა	მუქი ფერის ალუმინის ფანჯარა	მუქი ფერის ალუმინის ფანჯარა
რაოდენობა	45	35	3	29	10	10
ზომები	1600X1700	1600X1700	1100X1600	1100X1600	1430X2900	1430X2900
ნახაზი გაღებების ჩვენებით მ. 1:50						

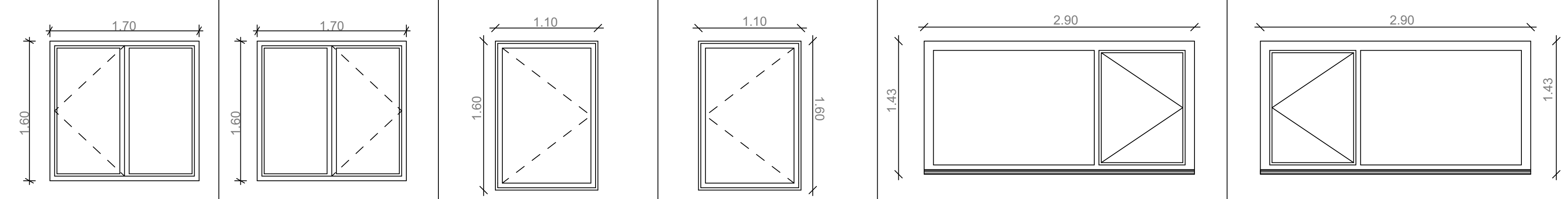

დასახელება	კ-1	კ-2	კ-3	კ-4	კ-5	კ-6	კ-7	კ-8
ცეცხლმედეგობა	90წთ	90წთ	90წთ	90წთ	90წთ	90წთ	90წთ	90წთ
მასალა	შავი ფერის ლითონის კარი (ბინის)	შავი ფერის ლითონის კარი (ბინის)	შავი ფერის ლითონის კარი მიმხურავით კიბის კარი	შავი ფერის ლითონის კარი მიმხურავით კიბის კარი	შავი ფერის ლითონის კარი ბისოსით ელექტროფარის ოთახის კარი	შავი ფერის ლითონის კარი ბისოსით ელექტროფარის ოთახის კარი	შავი ფერის ლითონის ორფრთიანი კარი ბისოსით მრიცხველების ოთახის კარი	შავი ფერის ლითონის ორფრთიანი კარი ბისოსით მრიცხველების ოთახის კარი
რაოდენობა	45+1=46	54-1-1=52	21	21	1	1	1	1
ზომები	2200X1000	2200X1000	2200X1000	2200X1000	2200X900	2200X900	2500X1600	2500X1600
ნახაზი გაღებების ჩვენებით								

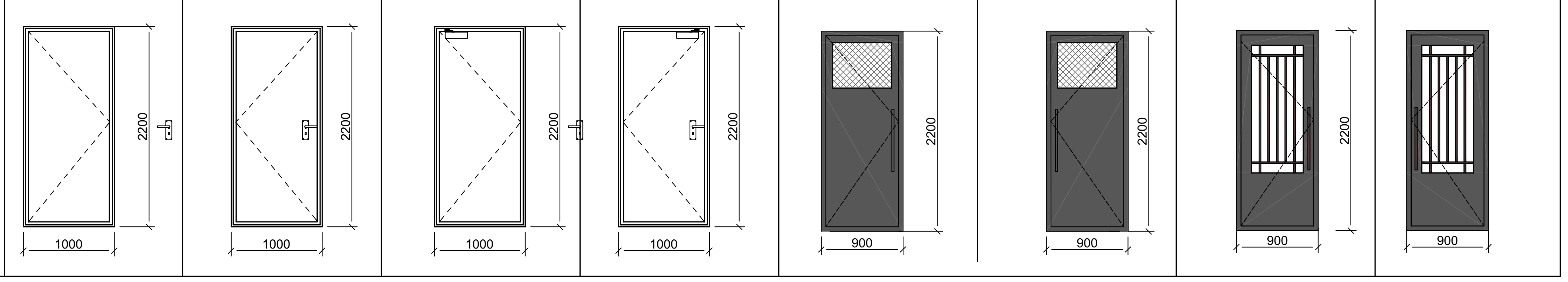

დასახელება	ვ-1	ვ-2	ვ-3	ვ-4	ვ-5	ვ-6	ვ-7	ვ-8
მასალა	მუქი ფერის ალუმინის ვიტრაჟი	მუქი ფერის ალუმინის ვიტრაჟი	მუქი ფერის ალუმინის ვიტრაჟი	მუქი ფერის ალუმინის ვიტრაჟი	მუქი ფერის ალუმინის ვიტრაჟი	მუქი ფერის ალუმინის ვიტრაჟი	მუქი ფერის ალუმინის ვიტრაჟი	მუქი ფერის ალუმინის ვიტრაჟი
რაოდენობა	88	88	5	4	4	5	4	4
ზომები	1700X2500	1700X2500	2500X900	2500X900	1600X2500	1600X2500	2300X2500	2300X2500
ნახაზი გაღებების ჩვენებით მ. 1:50								

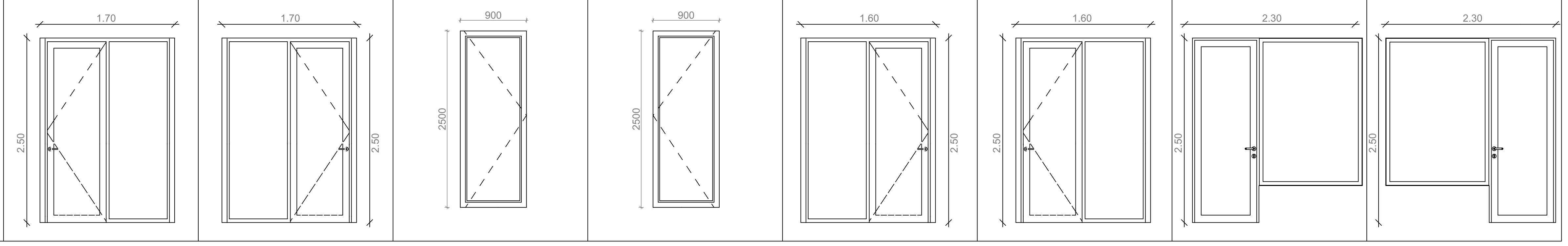

ტექნიკურ-ეკონომიკური პარამეტრები		
	მიწის ნაკვეთის ფართი	6833 მ²
	განაშენიანების ფართი	9839.1 მ²
	საერთო ფართი	8163.2 მ²
	ავტოსადგომების ფართი	634.4 მ²
	საცხოვრებელი ფართი	5938.5 მ²
	საზაფხულო ფართი	807.0 მ²
	სადარბაზოები და კიბის უჯრედები	688.7 მ²
	დამხმარე ფართი	94.6 მ²
	კ1-ის საანგარიშო ფართი	689.7/6446=0.1
	კ2-ის საანგარიშო ფართი	8359.1/6446=1.3
	კ3-ის საანგარიშო ფართი	2479.5/6446=0.3
	შენობის კონსტრუქციული სიმაღლე	44.7 მ

ღიობების სპეციფიკაცია

მრავალბინიანი საცხოვრებელი სახლი **A4**		
ნახაზის დასახელება	მასშტაბი	
	მ. 1/100	
შპს "უნ 1"	მისამართი: ქ. თბილისი, უნივერსიტეტის ქუჩა	
თანამდებობა	გვარი	ხელმოწერა
პრ. კოორდინატორი	დ. ბუჩუკური	
არქიტექტორი	ნ. ირემაშვილი	
კონსტრუქტორი	ბ. ბარბაქაძე	
სტადია	თარიღი	ფურცელი №
პროექტი	20.05.2024	