ჯორჯიან უოთერ & ფაუერი

განცხადების რეგისტრ.№ IN25-1074131
თარიღი: 10.04.2025
ოპერატორი: ----------
ტელეფონი 2 93 11 11 შიდა --------
გთხოვთ შეინახოთ რეგისტრაციის ქვითარი

ქ.თბილისი 10 აპრილი 2023 წელი

#10.04.2025-1 ეგზ. # 1

შპს. „ჯორჯიან უოთერ ენდ ფაუერი“-ს

შპს „დემაქს ნიაბი“-ს (ს/კ 406388822) დირექტორის,
ნინო ბოლქვაძეს (პ/ნ 61001065699)
საკონტაქტო ტელეფონი: 555-60-26-02, 599-155-888,
ელექტრონული ფოსტა: levan. Shelia@demax.ge)

გ ა ნ ც ხ ა დ ე ბ ა

შპს „ჯორჯიან უოთერ ენდ ფაუერი“-სთან შეთანხმებული პროექტის შესაბამისად და ამავე კომპანიის ზედამხვედველობით ჩვენს მიერ იგეგმება და განხორციელდება შპს „დემაქს ნიაბი“-ს საკუთრებაში არსებულ მიწის ნაკვეთზე (ქ. თბილისი, აბულის ქ. #4, საკადასტრო კოდი: 01.17.02.005.026) არსებული წყალსადენის ქსელის შეცვლის და მისი სარკოფაგში მოწყობის სამუშაოები.

გთხოვთ გაგვიფორმოთ ხელშეკრულება ზემოაღნიშნული სამუშაოების შესრულების თაობაზე და ქ. თბილისის მუნიციპალიტეტიის მერიის არქიტექტურულ სამსახურთან პროექტის კორექტირების წარმოების ეტაპზე წინასწარ შეგვითანხმოთ მშენებლობის გენგეგმა.

დანართი : 1. მშენებლობის გენგეგმა-1 ფურცელი;

2. პროექტი ქ. თბილისში, ისანი-სამგორის რაიონში, აბულის ქ. #4-ში მდებარე მიწის ნაკვეთზე (საკადასტრო კოდი: 01.17.02.005.026) გამავალი წყალსადენის ქსელის შეცვლისა და მისი სარკოფაგში მოწყობის სამუშაოების შესახებ-8 ფურცელი;

3. ხელშეკრულება შეჭრა/ზედამხვედველობის შესახებ - 5 ფურცელი;

4. გადახდის ქვითარი-1 ფურცელი.

პატივისცემით,

შპს „დემაქს ნიაბი“-ს (ს/კ 406388822) დირექტორი:
ნინო ბოლქვაძე (პ/ნ 61001065699) ----------

სამშენებლო შპს დემაქს ნიაბი DEMAX NIABI 406388822 GEORGIA. DEMAX NIABI LLC

ქ. თბილისი, ისანი-სამგორის რაიონი, აბულის ქუჩა #4 მდებარე (ს/კ: 01.17.02.005.026) მიწის ნაკვეთზე გამავალი წყალსადენის ქსელის სარკოფაგში განთავსების პროექტი.

ნ ა ხ ა ზ ე ბ ი ს ჩ ა მ ო ნ ა თ ვ ა ლ ი

№	ნახაზის დასახელება	ფურცელი №
	ტ ე ქ ნ ო ლ ო გ ი უ რ ი ნ ა წ ი ლ ი	
1.	**თავფურცელი**	**წ-1**
2.	**სარჩევი; განმარტებითი ბარათი.**	**წ-2**
3.	**გეგმა არსებული და საპროექტო ქსელების დატანით**	**წ-3**
4.	**საპროექტო დამცლელი მილის გრძივი პროფილი**	**წ-4**
5.	**საპროექტო წყალსადენის ჭა №1; №2**	**წ-5**
6.	**მილის საყრდენი უნაგირის მოწყობა საპროექტო სარკოფაგში; სარკოფაგში მილის დამაგრების მინიშნება**	**წ-6**

ს ა ე რ თ ო მ ი თ ი თ ე ბ ე ბ ი

1. სამუშაოების დაწყებამდე დაზუსტებულ იქნას ტრასების გასწვრივ საინჟინრო კომუნიკაციების არსებობა.
2. წინამდებარე პროექტი შესრულებულია ბარე წქალმომარაგება-კანალიზაციის ქსელის СНИП 2.04.02-84 და СНИП 2.04.03-85 მითითებების თანახმად.
3. სამუშაოთა წარმოების ზედამხედველობა და მიღება-ჩაბარება განხორციელდეს СНИП 3.05.04-85 მიხედვით, რომელსაც განახორციელებს ზედამხედველობის სამსახური..
4. მიწის სამუშაოების წარმოებისას აუცილებელია გეოლოგის ზედამხედველობა.
5. სამონტაჟო სამუშაოების წარმოება განხორციელდეს მილის მწარმოებელი ფირმის ტექნიკური მითითებების მიხედვით.
6. სამუშაოების დასრულების შემდეგ მილსადენები გამოიცადოს დაწესებული ნორმების თანახმად.

შპს "H2O"

განმარტებითი ბარათი

ქ. თბილისი, ისანი-სამგორის რაიონი, აბულის ქუჩა #4 მდებარე (ს/კ: 01.17.02.005.026) მიწის ნაკვეთზე გამავალი წყალსადენის ქსელის სარკოფაგში განთავსების პროექტი.

აღნიშნულ მიწის ნაკვეთზე გაედინება კომპანია GWP-ის საკუთრებაში არსებული წყალსადენის d300მმ-იანი ფოლადის მილსადენი, იმ ადგილას სადაც საპროექტო შენობის განთავსების შემდეგ მოყვება თაღის ქვეშ. მიუხედავად იმისა რომ, არსებული ქსელის ორივე მხრიდან დაცული იქნება 5მ-იანი დაშორების ბუფერი, ქსელის დაზიანების შემთხვევაში შენობის დაზიანების რისკის პრევენციის მიზნით არსებული ქსელის ნაცვლად მოეწყობა საპრეოქტო ფოლადის 325/5მმ-იანი მილი, შიდა და გარე ქარხნული იზოლაციით, რომელიც მოეწყობა რკ/ბეტონის სარკოფაგში, რომლის ზომებიც იქნება 1.1მ/1.1მ-ზე. საპროექტო სარკოფაგის თავსა და ბოლოში მოეწყობა საპროექტო ჭები ჩამკეტ-მარეგულირებელი ურდულებით, რომლებიც ავარიის შემთხვევაში ექსპლუატაციისთვის გაამარტივებს ქსელის ორივე მხრიდან ჩაკეტვას. საპროექტო ფოლადის მილის ჯამური სიგრძე შეადგენს 26მ-ს.

საპროექტო ქსელზე მოხდება ყველა არსებული განშტოების გადმოერთება.

ასევე საპროექტო სარკოფაგში მოეწყობა დამცლელი მილი, რომელიც არსებული წყალსადენის მილის დაზიანებისას დაღვრილ წყალს დაცლის მიმდებარედ არსებულ სანიაღვრე წვიმმიმღებ ცხაურში. საპროექტო დამცლელი მილის მოსაწყობად გამოყენებულია პოლიეთილენის წნევიანი PE80 PN10 d315მმ-იანი მილი.

საპროექტო ტრანშეაში მილი უნდა მოეწყოს ქვიშის ბალიშებს შორის (2-5 მმ ფრაქცია), მილის ქვეშ 15 სმ, მილს ზემოდან 30 სმ. შემდეგ თხრილის შევსება ხდება ქვიშა ხრეშოვანი საფარით (არ უნდა იქნას გამოყენებული 80 მმ-ზე ზევით ფრაქცია-15%). საპროექტო ტრანშეის კომპაქტირება უნდა მოხდეს მილის ზურგიდან 1მ-ის ზემოთ (0,3 მ. ქვიშა + 0,7 მ ქვიშა-ხრეში) 10 ტ-იანი სატკეპნი დანადგარი: ქვიშის ფენისთვის მილს ქვემოთ 15 სმ, მილს ზემოთ 30 სმ (K=0.98-1.25); ქვიშა ხრეშოვანი საფარისთვის (K=0.98-1.25) 30-30 სმ-იანი დაყოფით. სავალდებულოა მოხდეს საპროექტო წყალარინების ქსელის გამოცდა ჰერმეტულობაზე , რაც უნდა მოხდეს სპეციალიზირებული ჯგუფის თანდასწრებით.

1.5მ. და მეტი ჩაღრმავების შემდეგ, აუცილებელია მოეწყოს თხრილის კედლებისა და ჭის ქვაბულის გამაგრება, რადგან დაცული იყოს სამშენებლო უსაფრთხოების ნორმები და თავიდან აცილებულ იქნას ტრანშეის/ქვაბულის ჩამოშლა.

მშენებლობის დროს ობიექტზე ადამიანის ჯანმრთელობისთვის საშიში სამშენებლო მასალების დემონტაჟის და ტრანსპორტირების დროს, გათვალისწინებულ იქნას მუშა პერსონალის ჯანმრთელობის და შრომის უსაფრთხოების ნორმები (უტილიზაცია).

ფორმატი	სტადია	მასშტაბი
A3	**მ.პ.**	

მ.პ.ს. "H2O" 2025

პროექტირების სამსახური

პროექტის ხელმძღვანელი	ს. ჯაფარიძე	
შეასრულა	რ. ფიტაიშვილი	
შეამოწმა	ნ. ჯაფარიძე	

ქ. თბილისი, ისანი-სამგორის რაიონი, აბულის ქუჩა #4 მდებარე (ს/კ: 01.17.02.005.026) მიწის ნაკვეთზე გამავალი წყალსადენის ქსელის სარკოფაგში განთავსების პროექტი.

საერთო მონაცემები

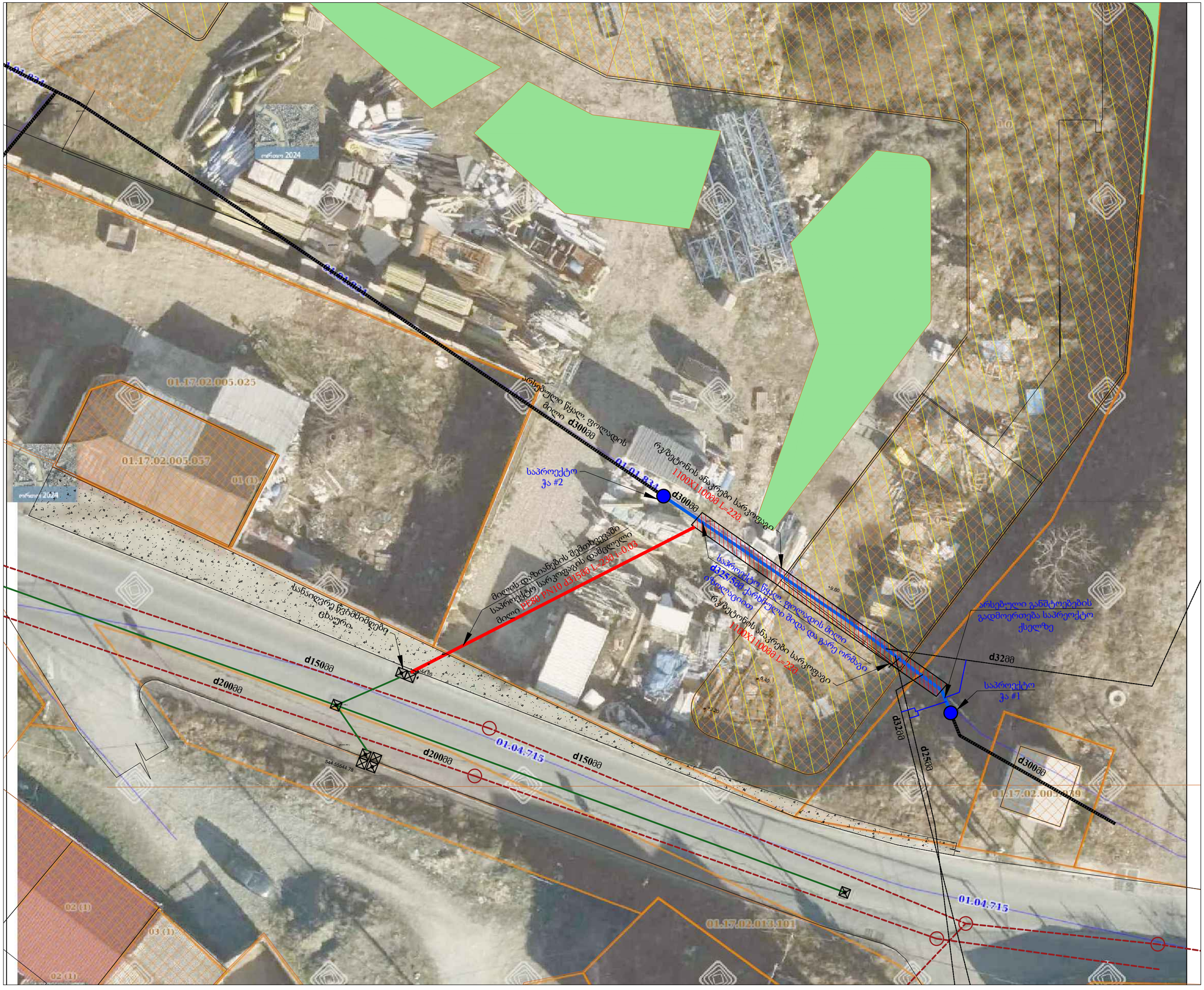

პირობითი აღნიშვნები:

- კანალიზაციის არსებული მილი
- არსებული კან. ჭა
- არს. ელ. კომუნიკაციები
- არს. გაზის მილი
- სანიაღვრე არსებული მილი
- წყალსადენის არსებული მილი
- საპროექტო რკ/ბ სარკოფაგი

WGS 1984 -ის კოორდინატთა სისტემის *UTM* პროექცია

ფორმატი	სტადია	მასშტაბი
A3	მ.პ.	

შ.პ.ს. "H2O" 2024

პროექტირების სამსახური

პროექტის ხელმძღვანელი	ს. ჯაფარიძე	
შეასრულა	რ. ღიბაიშვილი	
შეამოწმა	ნ. ჯაფარიძე	

ქ. თბილისი, ისანი-სამგორის რაიონი, აბულის ქუჩა #4 მდებარე (ს/კ: 01.17.02.005.026) მიწის ნაკვეთზე გამავალი წყალსადენის ქსელის სარკოფაგში განთავსების პროექტი.

გეგმა არსებული და საპროექტო ქსელების დატანით

საპრეოქტო მილის გრძივი პროფილი

მასშტაბი
ჰ=1:100
ვ=1:100

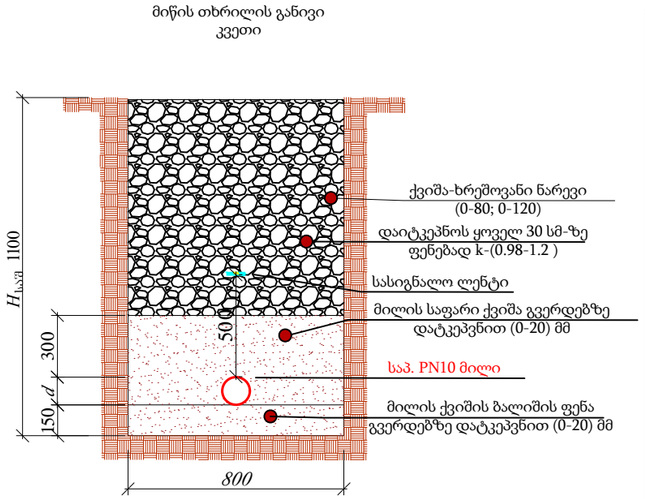

ქვიშა-ცემენტის ხსნარის მოცულობა დაზუსტდეს ადგილზე ჭების კონსტრუქციული ელემენტების ზედაპირების სისწორისა და გეომეტრიული ზომების მიხედვით.

5. წყალარინების თხრილის სიღრმის მიხედვით 1.5მ. და მეტი სამუშაოთა წარმოების უსაფრთხოების მიზნით მოვაწყოდ თხრილის შერღების გამაგრება.

შპს "H2O"

ფორმატი	სტადია	მასშტაბი
A3	მ.პ.	

შ.პ.ს. "H2O" 2025
პროექტირების სამსახური

პროექტის ხელმძღვანელი	ს. ჯაფარიძე	
შესრულა	ს. ჯაფარიძე	
შეამოწმა	რ. ყიტაიშვილი	

ქ. თბილისი, ისანი-სამგორის რაიონი, აბულის ქუჩა #4 მდებარე (ს/კ: 01.17.02.005.026) მიწის ნაკვეთზე გამავალი წყალსადენის ქსელის სარკოფაგში განთავსების პროექტი.

საპროექტო დამცლელი მილის გრძივი პროფილი

საპროექტო წყალსადენის ჭა
№1; №2

Waterline designed well

d=1.50მ H=1.8მ

გეგმა/plan

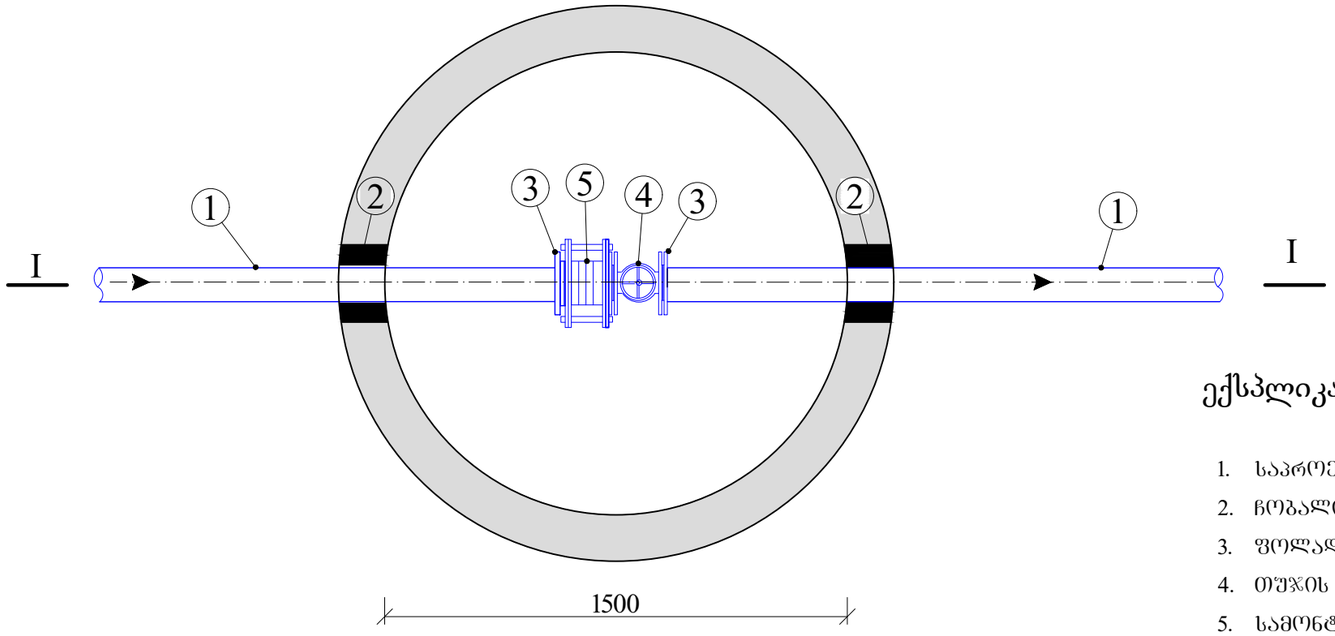

ექსპლიკაცია/explication

1. საპროექტო ფოლადის D=325/5 მმ მილი;
2. ჩოგბალი D=426 მმ
3. ფოლადის მილტუჩი D=300 მმ
4. თუჯის ურდული PN10 D=300 მმ
5. სამონტაჟო ჩასაკეთებელი PN10 D=300 მმ
6. ბეტონის სადგამი 150X150X275 მმ;
7. ანაკრები რკ/ბეტონის ჭა თუჯის ჩარჩო ხუფით D=1500 მმ, H=1800 მმ;

ჭრილი/Section I-I

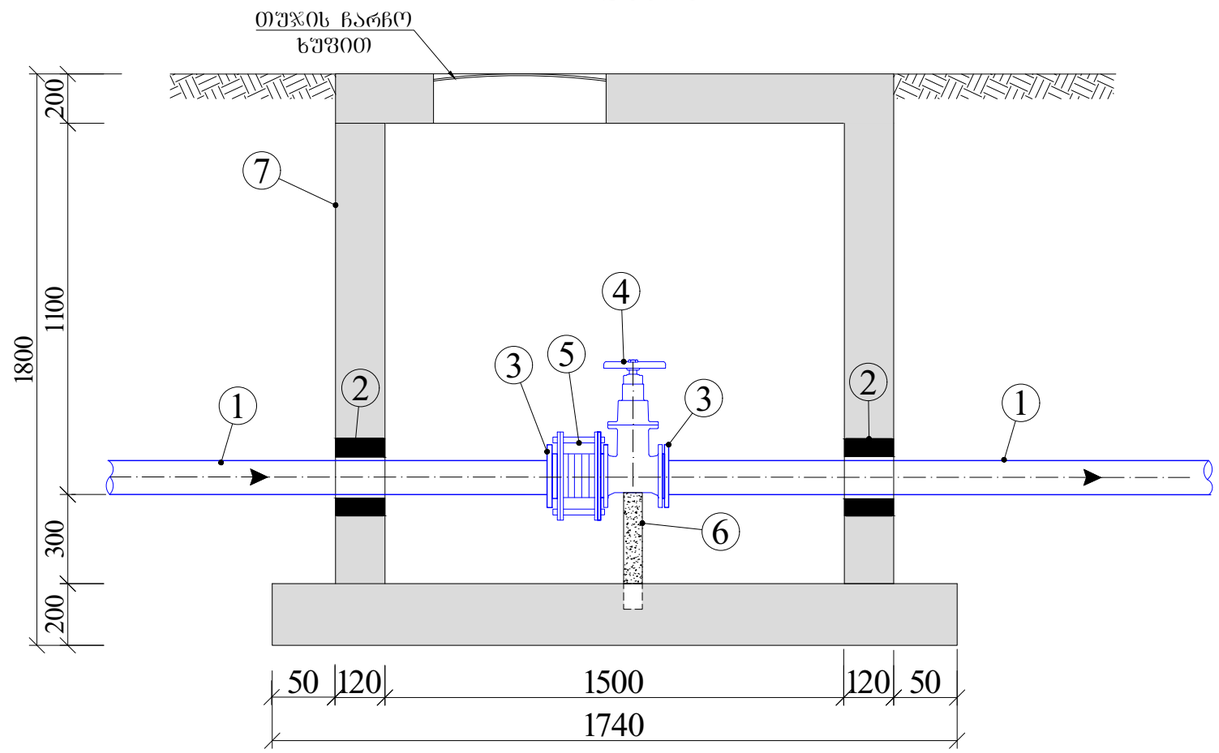

შპს "H2O"

ფორმატი	სტადია	მასშტაბი
A3	მ.პ.	

შ.პ.ს. "H2O" 2025

პროექტირების სამსახური

პროექტის ხელმძღვანელი	ს. ჯაფარიძე	
შემსრულა	რ. ღუტაიშვილი	
შემამოწმა	ნ. ჯაფარიძე	

ქ. თბილისი, ისანი-სამგორის რაიონი, აბულის ქუჩა #4 მდებარე (ს/კ: 01.17.02.005.026) მიწის ნაკვეთზე გამავალი წყალსადენის ქსელის სარკოფაგში განთავსების პროექტი.

საპროექტო წყალსადენის ჭა №1; №2

ანაკრები რკინაბეტონის სარკოფაგში არსებული მილის განთავსების ჭრილი

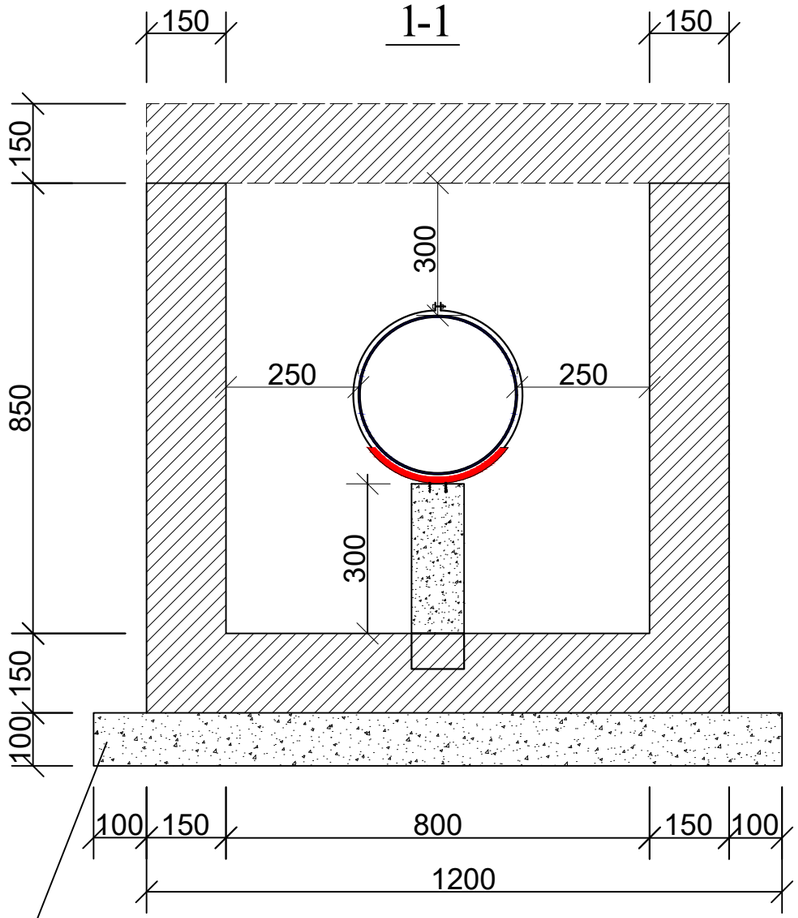

ქვიშაღორღის ფენა

-საყრდენების მოწყობის შემთხვევაში უნაგირთან მილის შედუღება დაუშვებელია, ის უნდა იყოს მცოცავად დამაგრებული.

მილის საყრდენი უნაგირი

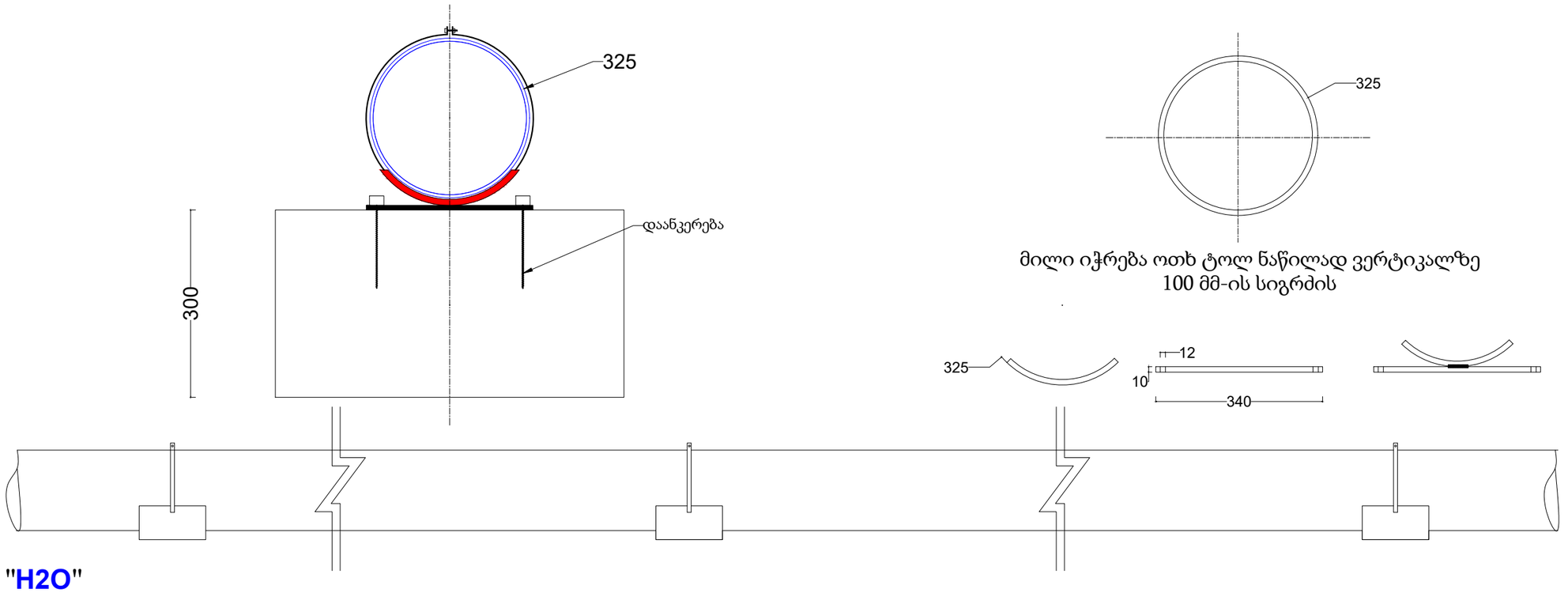

მილი იჭრება ოთხ ტოლ ნაწილად ვერტიკალზე
100 მმ-ის სიგრძის

შპს "H2O"

ფორმატი	სტადია	მასშტაბი
A3	მ.პ.	

შ.პ.ს. "H2O" 2025

პროექტირების სამსახური

პროექტის ხელმძღვანელი	ს. ჯაფარიძე	
შესრულა	რ. ფიტაიშვილი	
შეამოწმა	ნ. ჯაფარიძე	

ქ. თბილისი, ისანი-სამგორის რაიონი, აბულის ქუჩა #4 მდებარე (ს/კ: 01.17.02.005.026) მიწის ნაკვეთზე გამავალი წყალსადენის ქსელის სარკოფაგში განთავსების პროექტი.

მილის საყრდენი უნაგირის მოწყობა საპროექტო სარკოფაგში; სარკოფაგში მილის დამაგრების მინიშნება

სარკოფაგი

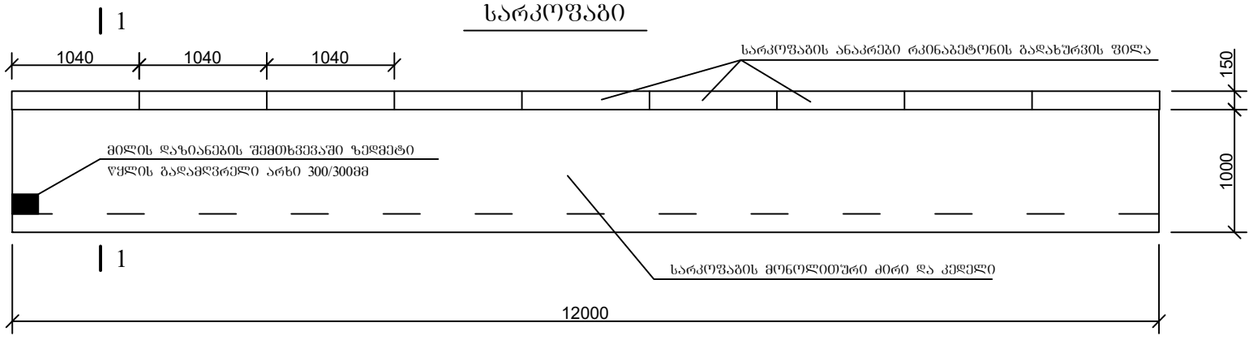

1-1

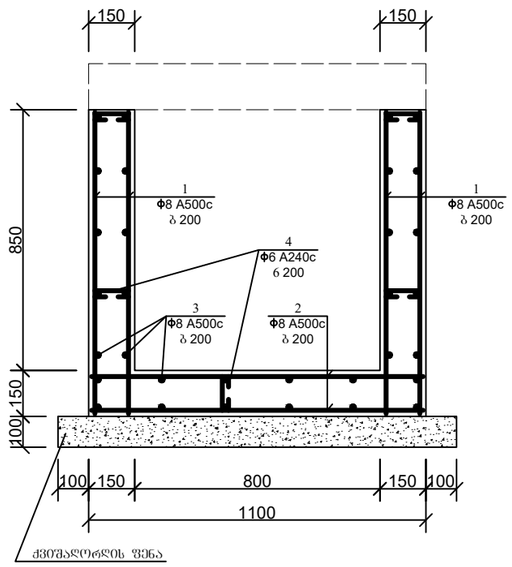

სარკოფაგის ანაკრები რკინაბეტონის ფილა

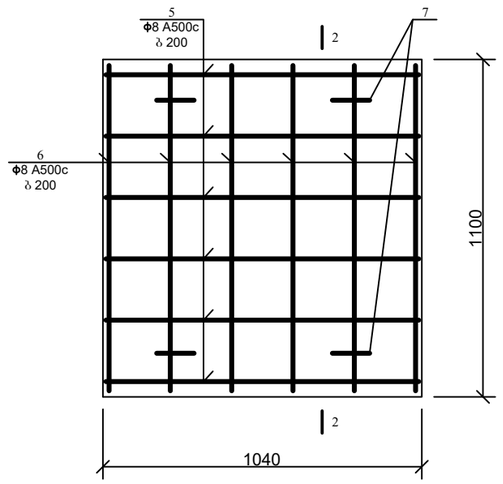

2-2

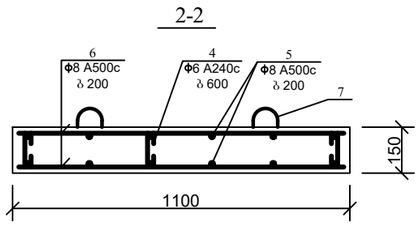

დეტალების უწყისი

პოზ.	ესკიზი
4	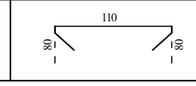

სარკოფაგის სპეციფიკაცია

პოზ.	აღნიშვნა	დასახელება	რაოდ.	მასა ერთ. კგ	შენიშვნა	
		მონოლითური ძირი და კედელი				
		დეტალები				
1		Φ8 A500c L=960	250	0.38	95.0კგ	309.32კგ
2		L=1060	124	0.42	52.08კგ	
3		L=12000	42	3.72	156.24კგ	
4*		Φ6 A240c L=270	85	0.06	5.1კგ	
		მასალები				
		ბეტონი B25			5.2 მ³	
		ანაკრები ფილა (12 ცალი)				
5		Φ8 A500c L=1000	16	0.4	6.4კგ	13.12კგ
6		L=1060	16	0.42	6.72კგ	
4*		Φ6 A240c L=270	5.33	0.06	0.32კგ	1.52კგ
7*		L=1005	5.33	0.22	1.2კგ	
		მასალები				
		ბეტონი B25			0.22 მ³	

პოზ. 7

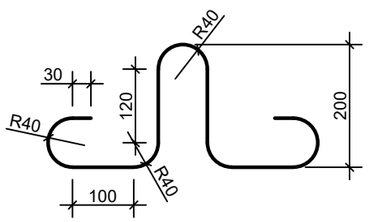

ფორმატი	სტადია	მასშტაბი
A3	შ.პ.	

შ.პ.ს. "H2O" 2025

პროექტირების სამსახური

პროექტის ხელმძღვანელი	ს. ჯაფარიძე	
შეასრულა	რ. ჩიტაიშვილი	
შეამოწმა	ნ. ჯაფარიძე	

ქ. თბილისი, ისანი-სამგორის რაიონი, აბულის ქუჩა #4 მდებარე (ს/კ: 01.17.02.005.026) მიწის ნაკვეთზე გამავალი წყალსადენის ქსელის სარკოფაგში განთავსების პროექტი.

საპროექტო რკ ბეტონის სარკოფაგი

1-1 Wrili 6- 14" RerZebs Soris 1:100

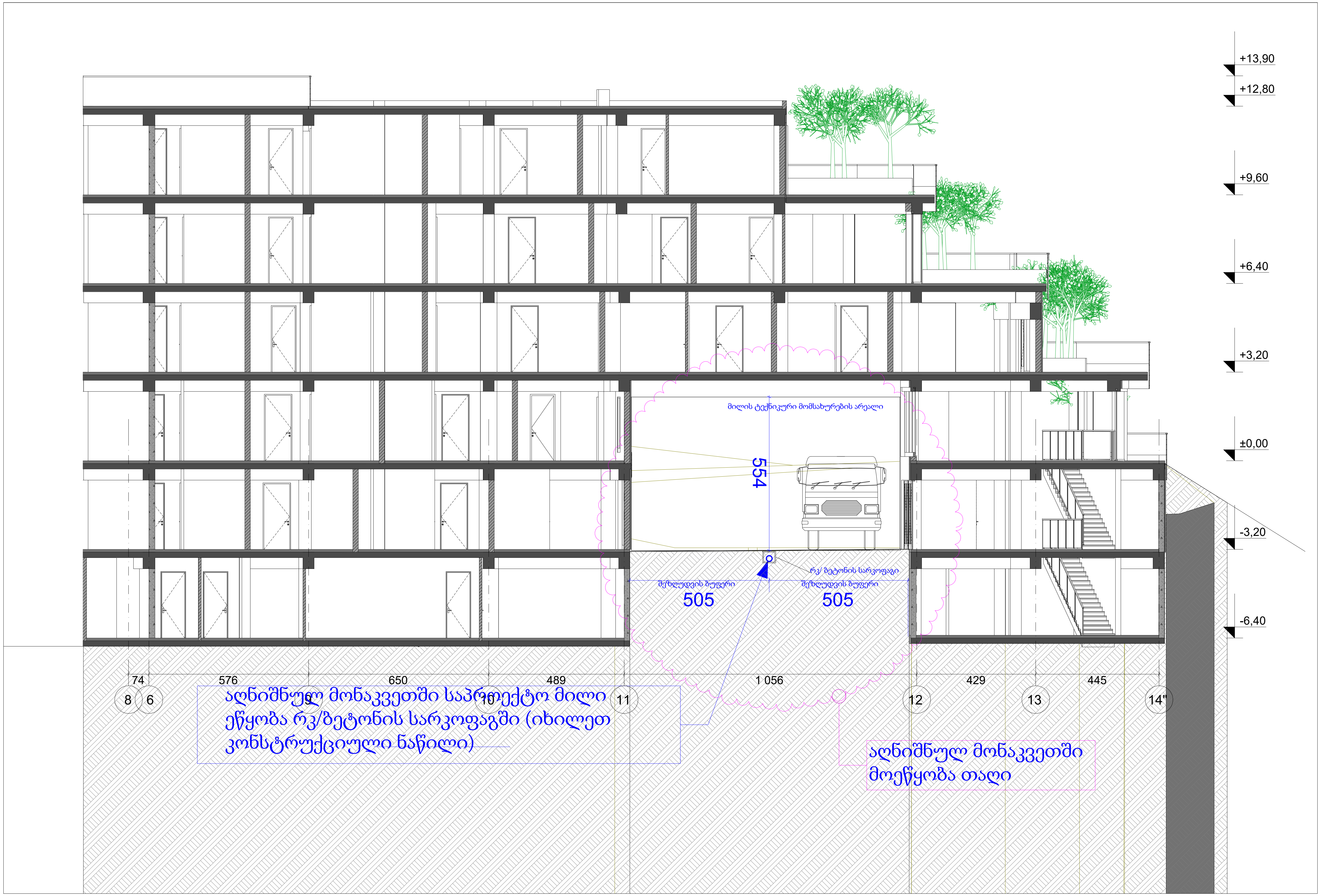

ფორმატი	სტადია	მასშტაბი
A3	მ.პ.	

შ.პ.ს. "H2O" 2025

პროექტირების სამსახური

პროექტის ხელმძღვანელი	ს. ჯაფარიძე	
შეასრულა	რ. წიტაიშვილი	
შეამოწმა	ნ. ჯაფარიძე	

ქ. თბილისი, ისანი-სამგორის რაიონი, აბულის ქუჩა #4 მდებარე (ს/კ: 01.17.02.005.026) მიწის ნაკვეთზე გამავალი წყალსადენის ქსელის სარკოფაგში განთავსების პროექტი.

საპროექტო შენობის ჭრილი 6-14 ღერძებს შორის