	ЗАЯВОЧНАЯ ВЕДОМОСТЬ ОБОРУДОВАНИЯ, ИЗДЕЛИЙ И МАТЕРИАЛОВ
301	ОБЩЕСТВЕННОЕ ПИТАНИЕ
301.02	ЗАЯВОЧНАЯ ВЕДОМОСТЬ ОБОРУДОВАНИЯ, ИЗДЕЛИЙ И МАТЕРИАЛОВ
304	ТЕХНОЛОГИЯ
304.01	ТЕХНОЛОГ 21
304.02	ТЕХНОЛОГ 22
304.03	ТЕХНОЛОГ 23
304.04	ТЕХНОЛОГ 11
304.05	ТЕХНОЛОГ 12
304.06	ТЕХНОЛОГ 13
306	ОБОРУДОВАНИЕ
306.01	ЭЛЕКТРИЧЕСКОЕ ОБОРУДОВАНИЕ ОБЩЕПИТА 1
306.02	ЭЛЕКТРИЧЕСКОЕ ОБОРУДОВАНИЕ ОБЩЕПИТА 2
306.03	ЭЛЕКТРИЧЕСКОЕ ОБОРУДОВАНИЕ ОБЩЕПИТА 3
306.04	ЛИНИЯ РАЗДАЧИ

"ЗЕЛЕНАЯ" ЛИНИЯ, Ф.ЭЛЕКТРОМАШИНОСТРОЕНИЯ Д. №18

E-mail: Davidiakobashvili@yahoo.com

ЗАКАЗЧИК

А 3

ЗАЯВОЧНАЯ ВЕДОМОСТЬ ОБОРУДОВАНИЯ

ЕДИНИЦЫ ИЗМЕРЕНИЯ:

ЗАЯВОЧНАЯ ВЕДОМОСТЬ ОБОРУДОВАНИЯ, ИЗДЕЛИЙ И МАТЕРИАЛОВ,

ЗАКАЗЧИК ЛИЦЕНЗИОННЫЙ ДОГОВОР

5 ДЕКАБРЯ 2024

Д. ЛИЦЕНЗИОННЫЙ ДОГОВОР №163.

ЦУ 01.72.14.013.589

ЛИЦЕНЗИОННЫЙ	Е. ПАЛИТАЗОПЕН	
ДЕКАБРЬ	Д. ЛИЦЕНЗИОННЫЙ	

ЗАЯВОЧНАЯ ВЕДОМОСТЬ ОБОРУДОВАНИЯ

ЕДИНИЦЫ ИЗМЕРЕНИЯ ЛИЦЕНЗИОННЫЙ

ЗАЯВОЧНАЯ ВЕДОМОСТЬ ОБОРУДОВАНИЯ ЛИЦЕНЗИОННЫЙ ДОГОВОР

ЗАЯВОЧНАЯ ВЕДОМОСТЬ ОБОРУДОВАНИЯ ЛИЦЕНЗИОННЫЙ

ЗАЯВОЧНАЯ ВЕДОМОСТЬ ОБОРУДОВАНИЯ

ЗАЯВОЧНАЯ ВЕДОМОСТЬ ОБОРУДОВАНИЯ

ЛИЦЕНЗИОННЫЙ ДОГОВОР

ЗАЯВОЧНАЯ ВЕДОМОСТЬ ОБОРУДОВАНИЯ

ЗАЯВОЧНАЯ ВЕДОМОСТЬ ОБОРУДОВАНИЯ

ЛИЦЕНЗИОННЫЙ ДОГОВОР

ЗАЯВОЧНАЯ ВЕДОМОСТЬ ОБОРУДОВАНИЯ

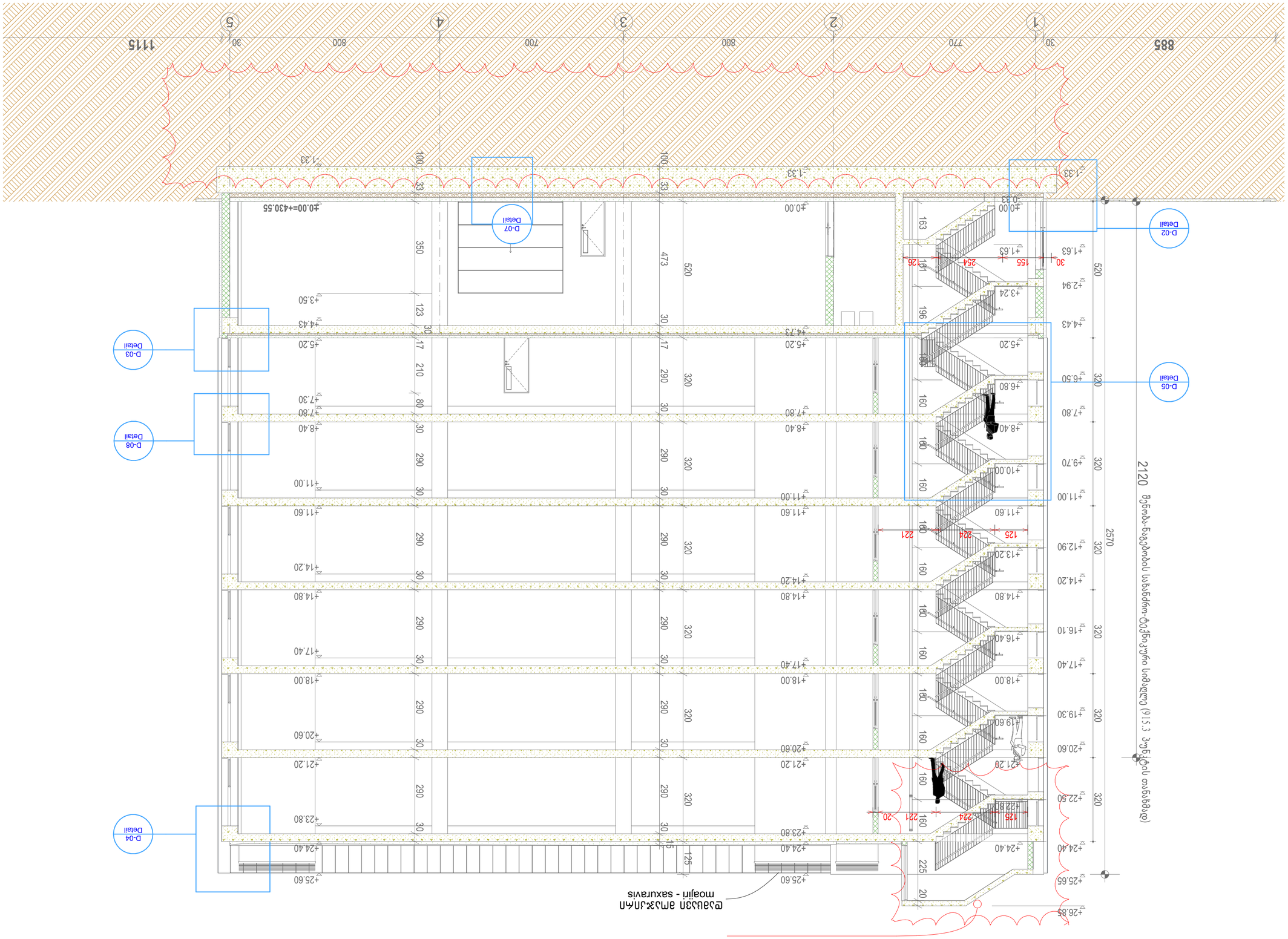

ავტორი	ე. ბასილაძე
ხელმძღვანელი	ა. ასანიძე
კონსულტანტი	

ნახაზის დასახელება	ფასადი 1-1 / ფასადი 2-2
პროექტის ეტაპი	პ
ობიექტის მისამართი	ქ. ბათუმი, ზ.ზედაზნელის ქუჩა №163.
პროექტის დასახელება	ბინათმშენებლობა ზ.ზედაზნელის ქუჩა №163.
პროექტის ნომერი	J04.01
თარიღი	აგვისტო 2024
მასშტაბი	1:100

MANSARDA ARCHITECTURE & DESIGN

ქ. ბათუმი, ზ.ზედაზნელის ქუჩა №18
E-mail: Davidiakobashvili@yahoo.com

ნახაზის დასახელება: ფასადი 1-1 / ფასადი 2-2

1. ნაგებობის ზომითი მახასიათებლები
2. ნაგებობის ძირითადი სართულების რაოდენობა
ნაგებობის სიმაღლე: ±0.00 ზღვასთან მიმართებით
3. ნაგებობის ფასადების მოპირკეთების ტიპი და ფერი
ფასადების მოპირკეთებისათვის გამოყენებული მასალა
ფერადოვანი გადაწყვეტა

ნახაზის ტიპი: ბაზა "ჯი-ეი ემჯეი"

ნაგებობის ხედები ფასადების მიხედვით.
ნაგებობის ფასადების მოპირკეთების ტიპი.

5 დეკემბერი 2024

ა. ფოფორაძის ქუჩა №163. ნაკვეთის საკადასტრო კოდი: 05.72.140.13.589

ავტორი	ე. ბასილაძე
ხელმძღვანელი	ა. ასანიძე
კონსულტანტი	

ნახაზის დასახელება	ფასადი 1-1 / ფასადი 2-2
პროექტის ეტაპი	პ
ობიექტის მისამართი	ქ. ბათუმი, ზ.ზედაზნელის ქუჩა №163.
პროექტის დასახელება	ბინათმშენებლობა ზ.ზედაზნელის ქუჩა №163.
პროექტის ნომერი	J04.01
თარიღი	აგვისტო 2024
მასშტაბი	1:100

ფასადის ტიპი: ბაზა "ჯი-ეი ემჯეი"

ნაგებობის ხედები ფასადების მიხედვით.
ნაგებობის ფასადების მოპირკეთების ტიპი.

5 დეკემბერი 2024

ა. ფოფორაძის ქუჩა №163. ნაკვეთის საკადასტრო კოდი: 05.72.140.13.589

MANSARDA ARCHITECTURE & DESIGN

ქ. ბათუმი, ზ.ზედაზნელის ქუჩა №18
E-mail: Davidiakobashvili@yahoo.com

ფასადის ტიპი: ბაზა "ჯი-ეი ემჯეი"

ნაგებობის ხედები ფასადების მიხედვით.
ნაგებობის ფასადების მოპირკეთების ტიპი.

5 დეკემბერი 2024

ა. ფოფორაძის ქუჩა №163. ნაკვეთის საკადასტრო კოდი: 05.72.140.13.589

ავტორი	ე. ბასილაძე
ხელმძღვანელი	ა. ასანიძე
კონსულტანტი	

ნახაზის დასახელება	ფასადი 1-1 / ფასადი 2-2
პროექტის ეტაპი	პ
ობიექტის მისამართი	ქ. ბათუმი, ზ.ზედაზნელის ქუჩა №163.
პროექტის დასახელება	ბინათმშენებლობა ზ.ზედაზნელის ქუჩა №163.
პროექტის ნომერი	J04.01
თარიღი	აგვისტო 2024
მასშტაბი	1:100

MANSARDA ARCHITECTURE & DESIGN

ქ. ბათუმი, ზ.ზედაზნელის ქუჩა №18
E-mail: Davidiakobashvili@yahoo.com

ფასადის ტიპი: ბაზა "ჯი-ეი ემჯეი"

ნაგებობის ხედები ფასადების მიხედვით.
ნაგებობის ფასადების მოპირკეთების ტიპი.

5 დეკემბერი 2024

ა. ფოფორაძის ქუჩა №163. ნაკვეთის საკადასტრო კოდი: 05.72.140.13.589

MANSARDA ARCHITECTURE & DESIGN

ქ. ბათუმი, ზ.ზედაზნელის ქუჩა №18
E-mail: Davidiakobashvili@yahoo.com

ფასადის ტიპი: ბაზა "ჯი-ეი ემჯეი"

ნაგებობის ხედები ფასადების მიხედვით.
ნაგებობის ფასადების მოპირკეთების ტიპი.

5 დეკემბერი 2024

ა. ფოფორაძის ქუჩა №163. ნაკვეთის საკადასტრო კოდი: 05.72.140.13.589

ავტორი	ე. ბასილაძე
ხელმძღვანელი	ა. ასანიძე
კონსულტანტი	

ნახაზის დასახელება	ფასადი 1-1 / ფასადი 2-2
პროექტის ეტაპი	პ
ობიექტის მისამართი	ქ. ბათუმი, ზ.ზედაზნელის ქუჩა №163.
პროექტის დასახელება	ბინათმშენებლობა ზ.ზედაზნელის ქუჩა №163.
პროექტის ნომერი	J04.01
თარიღი	აგვისტო 2024
მასშტაბი	1:100

MANSARDA ARCHITECTURE & DESIGN

ქ. ბათუმი, ზ.ზედაზნელის ქუჩა №18
E-mail: Davidiakobashvili@yahoo.com

ფასადის ტიპი: ბაზა "ჯი-ეი ემჯეი"

ნაგებობის ხედები ფასადების მიხედვით.
ნაგებობის ფასადების მოპირკეთების ტიპი.

5 დეკემბერი 2024

ა. ფოფორაძის ქუჩა №163. ნაკვეთის საკადასტრო კოდი: 05.72.140.13.589

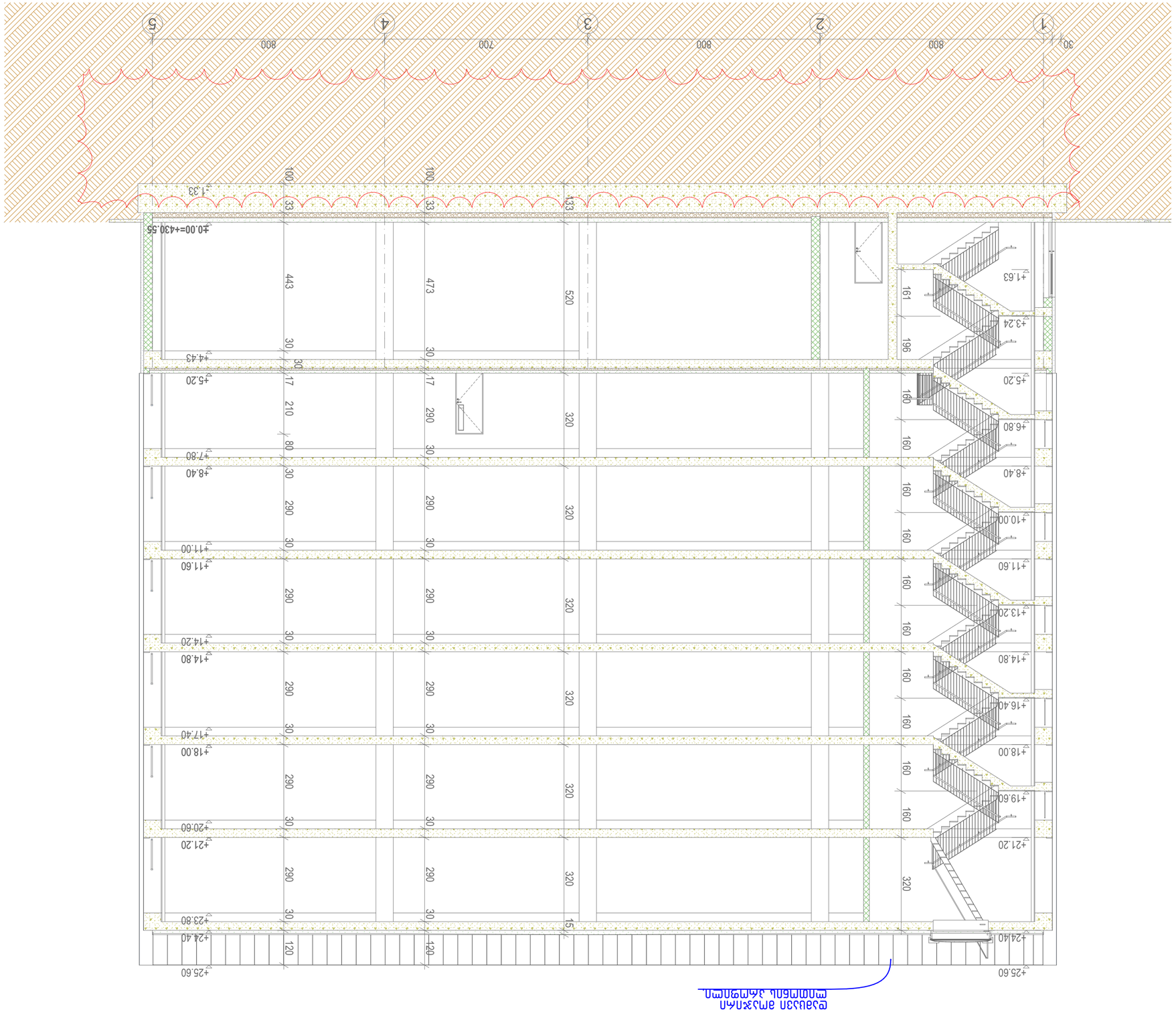

Вход в здание через приямок

Архитектурно-планировочное решение.	
Высотная отметка входа в здание принята равной ±0,00 абсолютной отметке 430.48	
Конструктивное решение здания принято в соответствии с техническим заключением	
Инженерно-геологические изыскания выполнены	
1. Благовещенская городская больница	
2. Благовещенский государственный университет	

Архитектурно-планировочное решение здания принято в соответствии с техническим заключением	
Конструктивное решение здания принято в соответствии с техническим заключением	
Инженерно-геологические изыскания выполнены	
1. Благовещенская городская больница	
2. Благовещенский государственный университет	

Условные обозначения:

Граница земельного участка	
Граница зоны с особыми условиями использования территории	
Красная линия	
Направление стока	

Изм.	
Кол.уч.	Лист
Н.контр.	Дата
ГИП	

Стадия	Лист
Листов	

304.02

Заявитель	Заявитель 22
Объект	

Разработал	А. Давыдов
Проверил	

Н. контр.	
Утвердил	

Благовещенск, ул. Ленина, 127, оф. 18

E-mail: DavidIakobashvili@yahoo.com

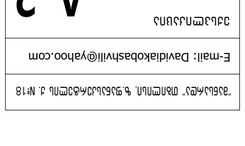

А 2

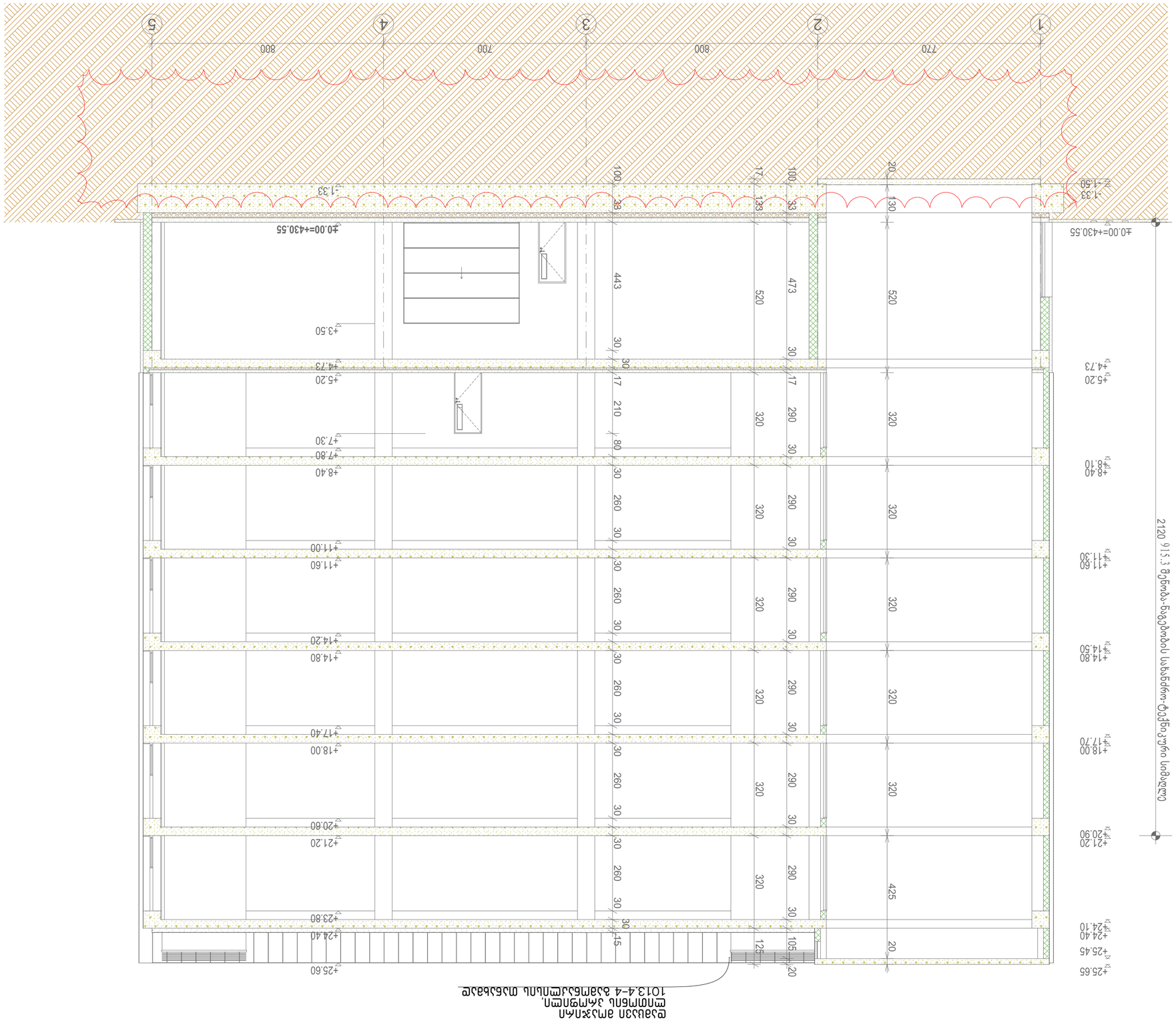

ფასადი 1-5 მე-3 ფენა-ნაგებობა სახანძრო-ტექნიკური სიმაღლე

ფასადი 5-1 მე-4 ბაზმა-ტიპის მასტაბირებელი ნაგებობის 1013.4-4 ბაზმაზე მასტაბირებელი ფასადი

არქიტექტორი	ლ. ბასილაძე		
დაკვეთა	ა. ტაბატაძე	[illegible]	
ფურცლის დასახელება / ფასადი 23			
შენობის ნაწილი ნაგებობა			
შენობის მისამართი	ქ. ბათუმი, ალ. ყაზბეგის ქ. №16, ნაკვ. 01.72.14.013.589		
დამკვეთი	ა. მამითიანი, ლ.ვასაძე,ნ.ბასილაძე, ნ.ბარამიძე		
პროექტის ეტაპი	პროექტი 2024		
ფურცლის ნომერი	304.03		
მასშტაბი	1:100		

MANSARDA
ARCHITECTURE & DESIGN

ავტორი: დავით ბასილაძე, ს.ნ. №18, ქ. ბათუმი, ტელ: 577 14 67 67

E-mail: Davidiakobashvili@yahoo.com

ა 2

ასაწყობი ნახაზი

ნახაზის აღნიშვნები:

1. ნახაზზე წონასწორობაში ყველა ზომა მოცემულია მილიმეტრებში
2. ნახაზზე ფიქსირდება სართულის ნიშნულები
ნიშნულები: ±0.00 შეესაბამება 430.48
3. ნახაზზე ასახულია ყველა ელემენტის ზომები და ადგილმდებარეობა
ნაგებობის ფასადის ასაწყობი ნახაზი

ნახაზის ტიპი: ბაზმა "ჯი-ეი ემბიემაი"

ნახაზის ნაწილები და ელემენტები:

ცალკეული ელემენტების ნუმერაცია ხდება ნახაზის ზედა მარჯვენა კუთხეში.
ნუმერაციის ფორმატი: ნახაზის ნომერი, ელემენტის ნომერი.

ნახაზის ნომერი: 5 დეკემბერი 2024

ნახაზის ნაწილები: ქ. ბათუმი, ალ. ყაზბეგის ქ. №16, ნაკვ. 01.72.14.013.589

ნახაზის დასახელება	ფ. ნახაზის ნომერი	
დაკვეთა	ა. ტაბატაძე	
ფურცლის დასახელება	ფასადი 23 / ასაწყობი	
შენობის ნაწილი	ფასადი	304.03
შენობის მისამართი	ქ. ბათუმი, ალ. ყაზბეგის ქ. №16, ნაკვ. 01.72.14.013.589	
დამკვეთი	ა. ტაბატაძე, ლ.ვასაძე,ნ.ბასილაძე, ნ.ბარამიძე	
პროექტის ეტაპი	პროექტი 2024	
ფურცლის ნომერი	304.03	
მასშტაბი	1:100	

ნახაზის აღნიშვნები:

- ნახაზზე წონასწორობაში ყველა ზომა მოცემულია მილიმეტრებში
- ნახაზზე ფიქსირდება სართულის ნიშნულები
ნიშნულები: ±0.00 შეესაბამება 430.48
- ნახაზზე ასახულია ყველა ელემენტის ზომები და ადგილმდებარეობა
ნაგებობის ფასადის ასაწყობი ნახაზი

ნახაზის ტიპი: ბაზმა "ჯი-ეი ემბიემაი"

ნახაზის ნაწილები და ელემენტები:

ცალკეული ელემენტების ნუმერაცია ხდება ნახაზის ზედა მარჯვენა კუთხეში.
ნუმერაციის ფორმატი: ნახაზის ნომერი, ელემენტის ნომერი.

ნახაზის ნომერი: 5 დეკემბერი 2024

ნახაზის ნაწილები: ქ. ბათუმი, ალ. ყაზბეგის ქ. №16, ნაკვ. 01.72.14.013.589

ასაწყობი ნახაზი

ფასადი ბაზმა

ნახაზის აღნიშვნები:

ნახაზზე წონასწორობაში ყველა ზომა მოცემულია მილიმეტრებში

ნახაზზე ფიქსირდება სართულის ნიშნულები
ნიშნულები: ±0.00 შეესაბამება 430.48

ნახაზზე ასახულია ყველა ელემენტის ზომები და ადგილმდებარეობა

ფასადის ასაწყობი ნახაზი

ნახაზის ტიპი: ბაზმა "ჯი-ეი ემბიემაი"

ნახაზის ნაწილები და ელემენტები:

ცალკეული ელემენტების ნუმერაცია ხდება ნახაზის ზედა მარჯვენა კუთხეში.
ნუმერაციის ფორმატი: ნახაზის ნომერი, ელემენტის ნომერი.

ნახაზის ნომერი: 5 დეკემბერი 2024

ნახაზის ნაწილები: ქ. ბათუმი, ალ. ყაზბეგის ქ. №16, ნაკვ. 01.72.14.013.589

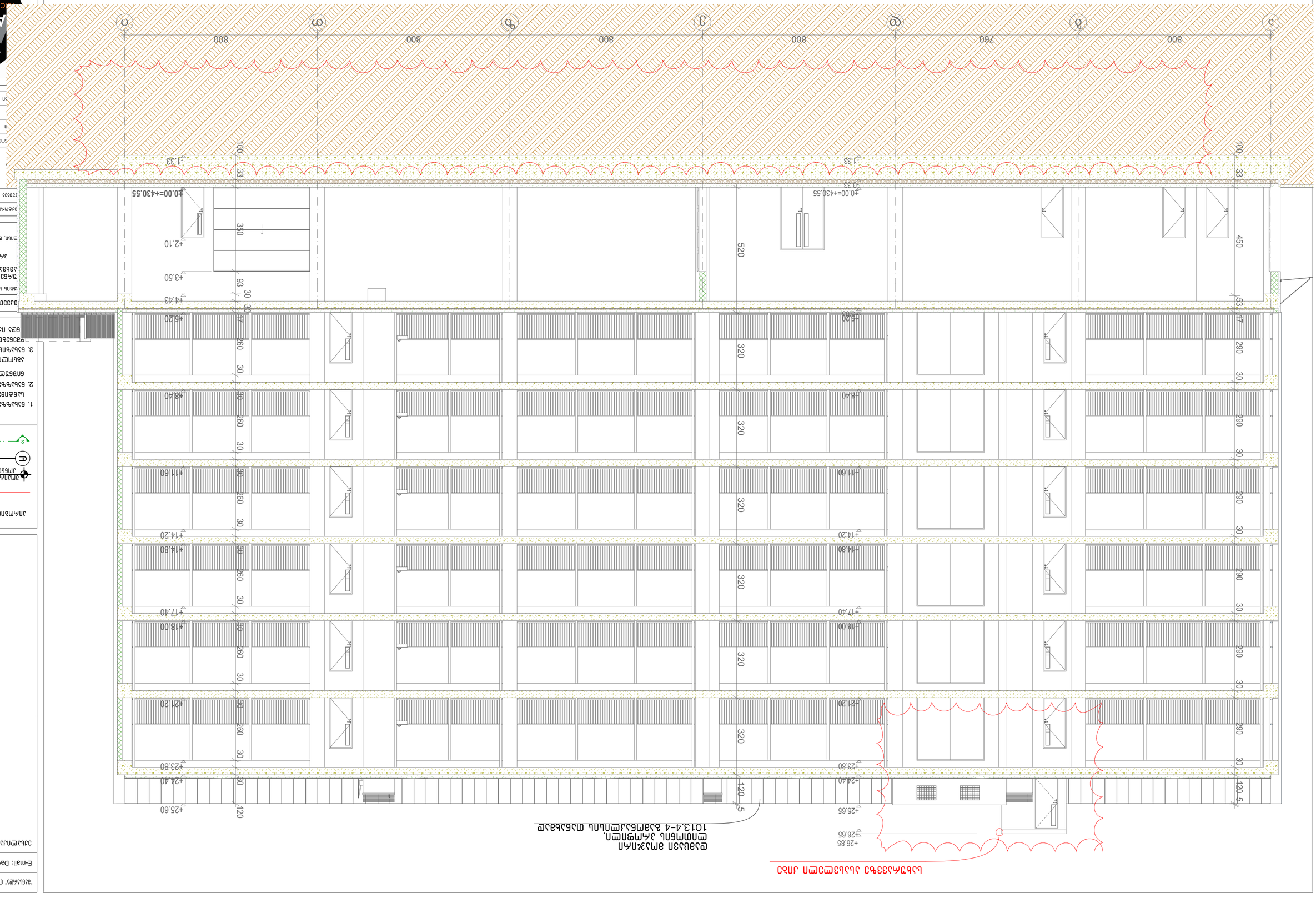

ϛ ϙ ϖ ϗ ϑ ϐ ω

ϛ ϙ ϖ ϗ ϑ ϐ ω

ϛ ϙ ϖ ϗ ϑ ϐ ω

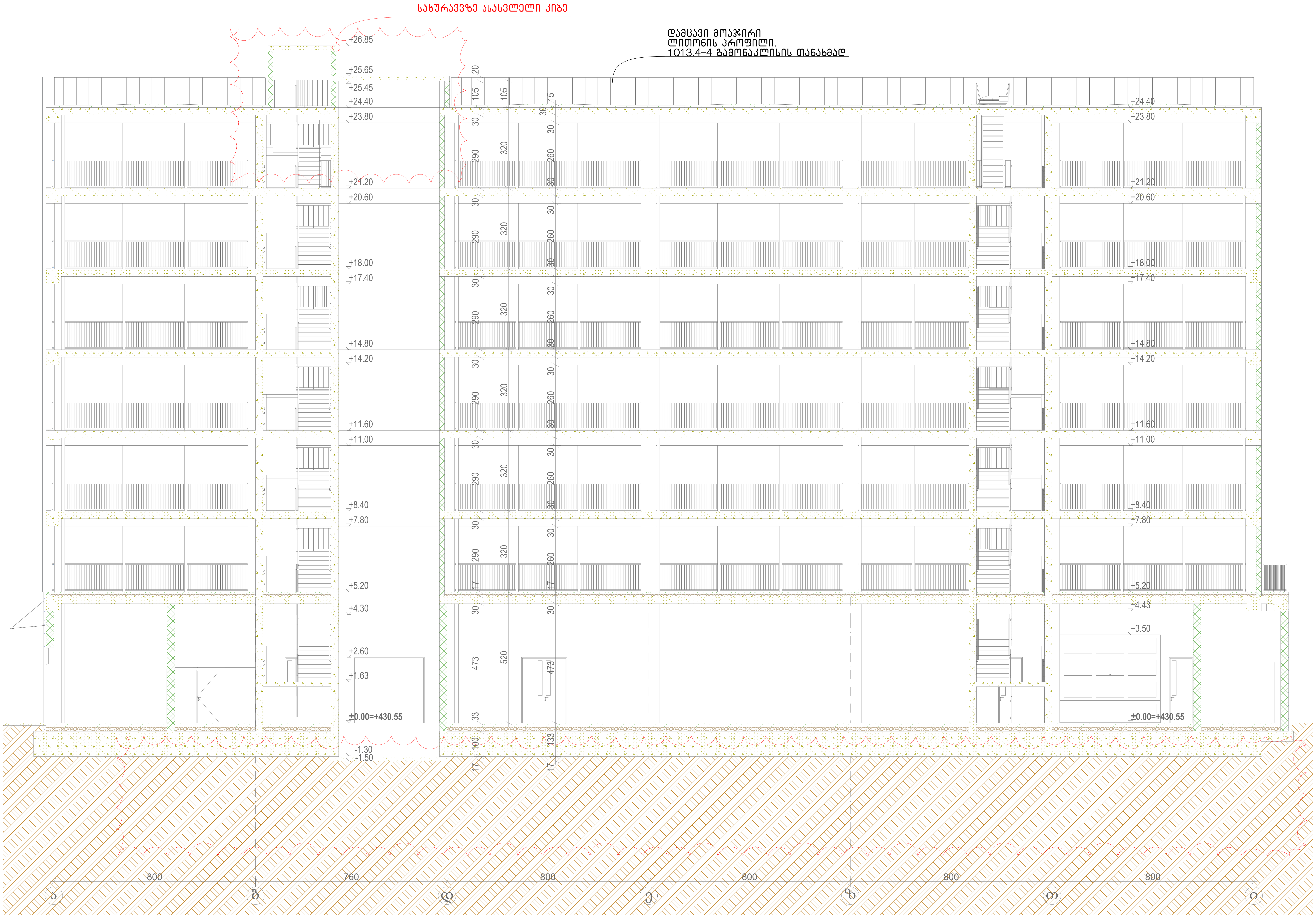

"მანსარდა" თბილისი, ზ.ფანასკერტელის ქ. №18

E-mail: Davidiakobashvili@yahoo.com

ექსპლიკაცია **A 2**

პირობითი აღნიშვნები

- ნაკვეთის საზღვარი
- მოპირკეთებული იატაკის ნიშნული / კონსტრუქციული ფილის ნიშნული
- პირობითი ღერძი
- ჭრილის ხაზი

შენიშვნები:

1. ნახაზზე ზომები მოცემულია სანტიმეტრებში
2. ნახაზზე მოცემული საპროექტო ნიშნული: ±0.00 შეესაბამება აბსოლიტურ ნიშნულს 430.48
3. ნახაზის ყველა ცვლილება მშენებლობისას შეთანხმებული უნდა იქნას პროექტის ავტორთან

დამკვეთი: შპს "ჯი-თი მოტორს"

პროექტის სახელწოდება:

სამეურნეო და საწარმოო ობიექტი, დამხმარე ტექნიკური შენობა,

პროექტის კორექტირება
5 დეკემბერი 2024

ქ. თბილისი, დავით აღმაშენებლის ხეივანი №163, ს/კ 01.72.14.013.589

არქიტექტორი	დ. იაკობაშვილი	
დაამუშავა	ა. კისელიოვა	[signature]

ფურცლის დასახელება	ჭრილები / ჭრილი 12
ფურცლის ნომერი	ა04.05
თარიღი	მარტი 2024
სტადია	არქიტექტურული პროექტი
მასშტაბი	1:100

MANSARDA
ARCHITECTURE & DESIGN

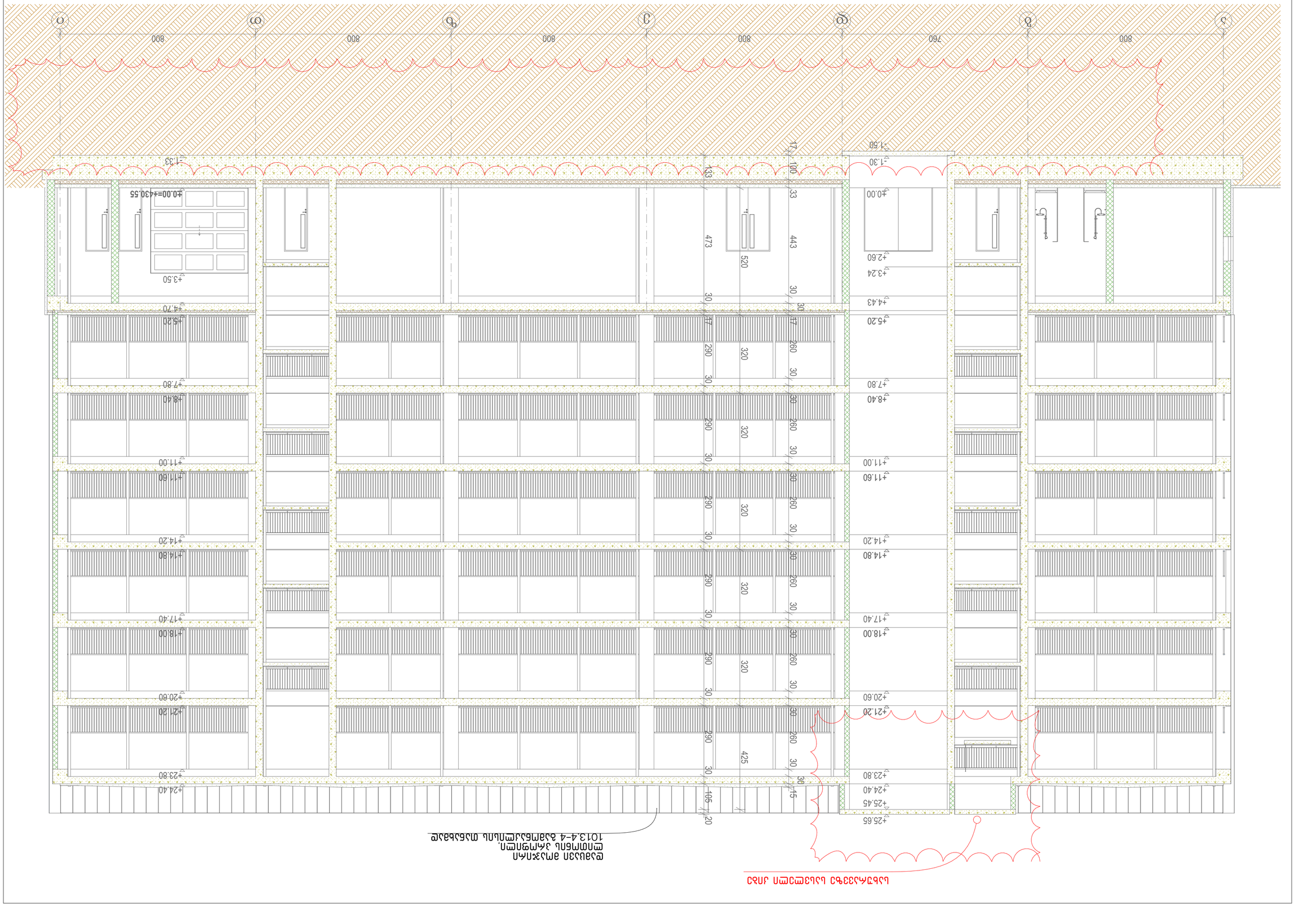

А 2

Зразок плану

E-mail: Davidiakobashvili@yahoo.com

Тел.: (+995 32) 2 22 00 43, 2 22 00 44, 2 22 00 45

ფასადის ფერადოვანი გადაწყვეტა იხ. ფასადების ფერადოვანი გადაწყვეტის ფურცელზე

პროექტის დასახელება	ვილა
ობიექტის მისამართი	ქ. ბათუმი, ზ. ჭავჭავაძის ქუჩა №18
ნახაზის დასახელება	ფასადი
მასშტაბი	1:100

ავტორი	
ხელმძღვანელი	
კონსულტანტი	
შემმოწმებელი	
პროექტის სტადია	პ
ფურცლების რაოდენობა	13
ფურცლის №	304.06
თარიღი	აგვისტო 2024

MANSARDA
ARCHITECTURE & DESIGN

ფასადის ფერადოვანი გადაწყვეტა იხ. ფასადების ფერადოვანი გადაწყვეტის ფურცელზე

D-04 Detail

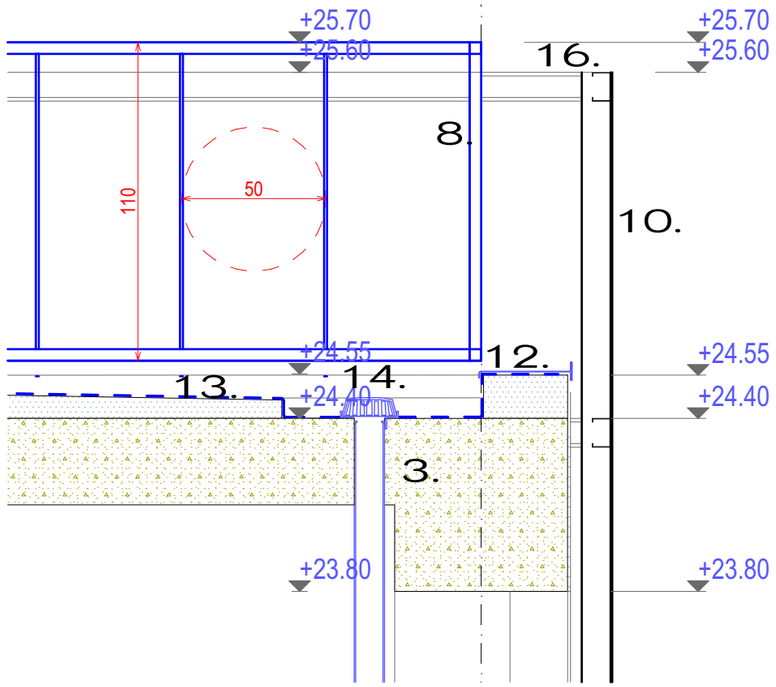

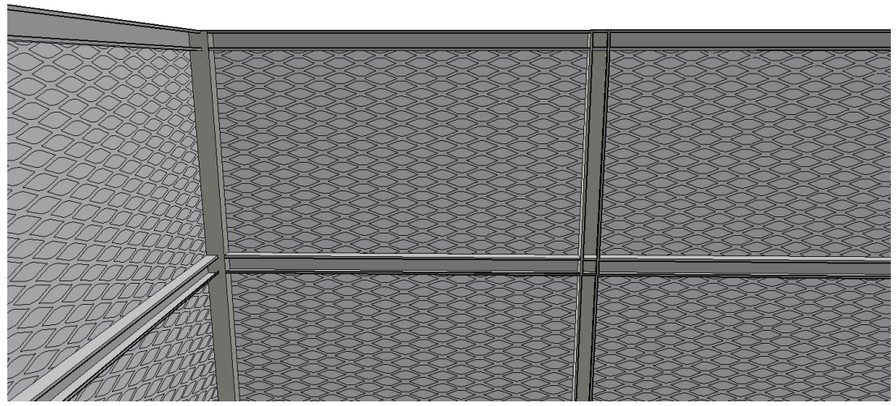

3. რკინაბეტონი
8. სახურავზე განთავსებული მოაჯირი. ლით. პროფილები
10. საფასადე პანელი (Aluminum Decorative Metal Mesh)
12. დამცავი საწრემლე
13. ჰიდროსაიზოლაციო შრე
14. სანიაღვრე ძაბრი
15. თბოსაიზოლაციო ფენა
16, საფასადე პანელის მზიდი კონსტრუქცია (ლით პროფილი)

D-03 Detail

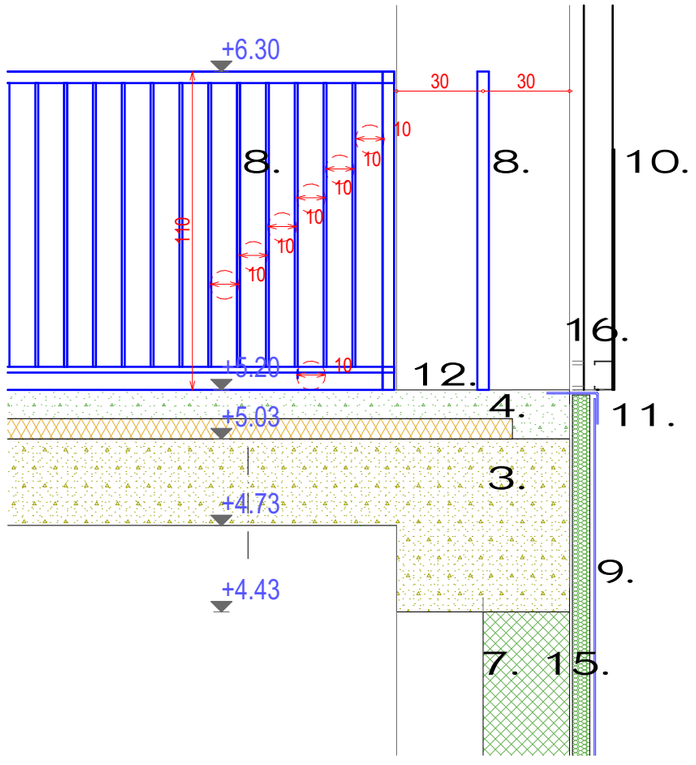

3. რკინაბეტონი
4. არმირებული ბეტონი B20 10 სმ
7. კედელი. შემავსებელი ბლოკი 30 სმ
8. მოაჯირი 110 სმ. ლით პროფილი
9. საფასედე პანელი ACP ALUCOBOND
10. საფასადე პანელი Aluminum Decorative Metal Mesh
11. დამცავი საწრემლე
12. ინდუსტრიული იატაკი (ეპოქსიდური)
15. თბოსაიზოლაციო ფენა
16, საფასადე პანელის მზიდი კონსტრუქცია (ლით პროფილი)

"მანსარდა" თბილისი, ზ.ფანასკერტელის ქ. №18

E-mail: Davidiakobashvili@yahoo.com

ექსპლიკაცია

A 3

პირობითი აღნიშვნები

ნაკვეთის საზღვარი

მოპირკეთებული იატაკის ნიშნული
კონსტრუქციული ფილის ნიშნული

პირობითი ღერძი

ჭრილის ხაზი

შენიშვნები:

1. ნახაზზე ზომები მოცემულია სანტიმეტრებში
2. ნახაზზე მოცემული საპროექტო ნიშნული: ±0.00 შეესაბამება აბსოლიტურ ნიშნულს 430.48
3. ნახაზის ყველა ცვლილება მშენებლობისას შეთანხმებული უნდა იქნას პროექტის ავტორთან

დამკვეთი: შპს "ჯი-თი მოტორს"

პროექტის სახელწოდება:

სამეურნეო და საწარმოო ობიექტი, დამხმარე ტექნიკური შენობა,

პროექტის კორექტირება
5 დეკემბერი 2024

ქ. თბილისი, დავით აღმაშენებლის ხეივანი №163, ს/კ 01.72.14.013.589

არქიტექტორი	დ. იაკობაშვილი	
დაამუშავა	ა. კისელიოვა	

ფურცლის დასახელება: დეტალები / შენობის ელემენტების დეტალური კვეთები 1

ფურცლის ნომერი	A06.01
თარიღი	მარტი 2024
სტადია	არქიტექტურული პროექტი
მასშტაბი	1:21.28

MANSARDA
ARCHITECTURE & DESIGN

D-08 Detail

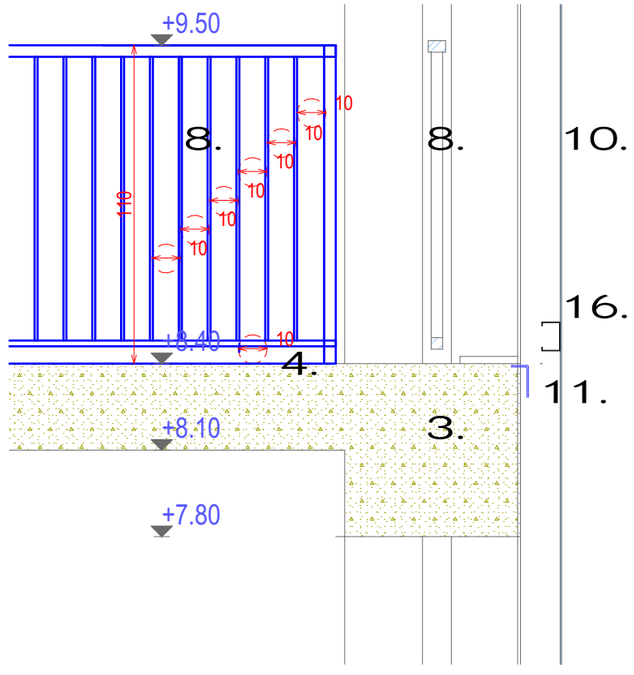

3. რკინაბეტონი
4. ინდუსტრიული იატაკი (მოხეხილი)
8. მოაჯირი 110 სმ. ლით პროფილი
10. საფასადე პანელი Aluminum Decorative Metal Mesh
11. დამცავი საწრემლე
16, საფასადე პანელის მზიდი კონსტრუქცია (ლით პროფილი)

"მანსარდა" თბილისი, ზ.ფანასკერტელის ქ. №18

E-mail: Davidiakobashvili@yahoo.com

ექსპლიკაცია

A 3

პირობითი აღნიშვნები

ნაკვეთის საზღვარი

მოკირკეთებული იატაკის ნიშნული
კონსტრუქციული ფილის ნიშნული

პირობითი ღერძი

ჭრილის ხაზი

შენიშვნები:

1. ნახაზზე ზომები მოცემულია სანტიმეტრებში
2. ნახაზზე მოცემული საპროექტო ნიშნული: ±0.00 შეესაბამება აბსოლიტურ ნიშნულს 430.48
3. ნახაზის ყველა ცვლილება მშენებლობისას შეთანხმებული უნდა იქნას პროექტის ავტორთან

დამკვეთი: შპს "ჯი-თი მოტორს"

პროექტის სახელწოდება:

სამეურნეო და საწარმოო ობიექტი, დამხმარე ტექნიკური შენობა,

პროექტის კორექტირება
5 დეკემბერი 2024

ქ. თბილისი, დავით აღმაშენებლის ხეივანი №163, ს/კ 01.72.14.013.589

არქიტექტორი	დ. იაკობაშვილი	
დაამუშავა	ა. კისელიოვა	

ფურცლის დასახელება: დეტალები / შენობის ელემენტების დეტალური კვეთები 2

ფურცლის ნომერი	A06.02
თარიღი	მარტი 2024
სტადია	არქიტექტურული პროექტი
მასშტაბი	1:21.28

MANSARDA
ARCHITECTURE & DESIGN

D-07 Detail

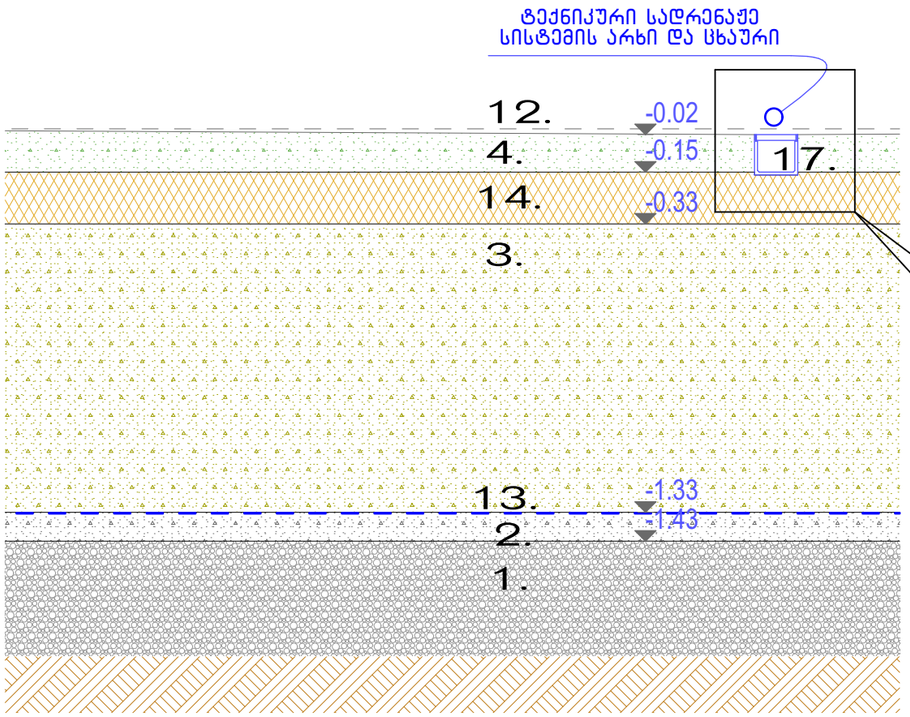

1. ხრეში დატკეფნილი
2. ბეტონის მომზადება
3. რკინაბეტონი
4. არმირებული ბეტონი B20 15 sm
5. ასფალტი
12. ინდუსტრიული იატაკი (ეპოქსიდური)
13. ჰიდროსაიზოლაციო შრე
14. პერლიტის შემავსებელი
17 Trench Drain System, Channel Drain, 5.9x7.5-Inch



D-02 Detail

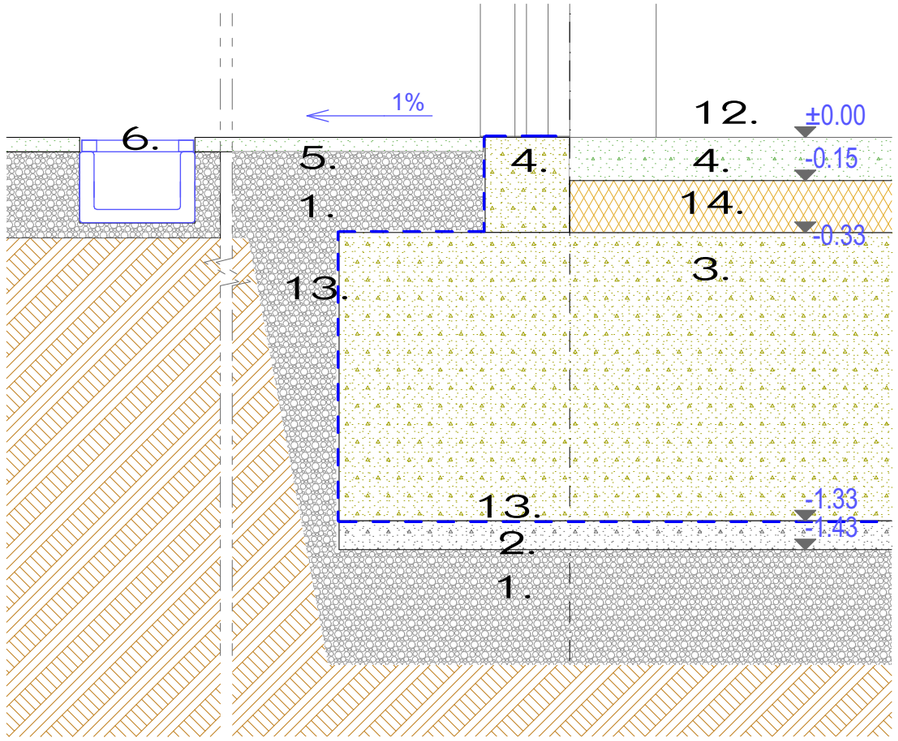

1. ხრეში დატკეფნილი
2. ბეტონის მომზადება
3. რკინაბეტონი
4. არმირებული ბეტონი B20 15 სმ
5. ოტმოსტკა (ასფალტი, 1% ქანობით)
6. სანიაღვრე დრენაჟი
12. ინდუსტრიული იატაკი (ეპოქსიდური)
13. ჰიდროსაიზოლაციო შრე
14. პერლიტის შემავსებელი

"მანსარდა" თბილისი, ზ.ფანასკერტელის ქ. №18

E-mail: Davidiakobashvili@yahoo.com

ექსპლიკაცია

A 3

პირობითი აღნიშვნები

ნაკვეთის საზღვარი

მოკირკეთებული იატაკის ნიშნული
კონსტრუქციული ფილის ნიშნული

პირობითი ღერძი

ჭრილის ხაზი

შენიშვნები:

1. ნახაზზე ზომები მოცემულია სანტიმეტრებში
2. ნახაზზე მოცემული საპროექტო ნიშნული: ±0.00 შეესაბამება აბსოლიტურ ნიშნულს 430.48
3. ნახაზის ყველა ცვლილება მშენებლობისას შეთანხმებული უნდა იქნას პროექტის ავტორთან

დამკვეთი: შას "ჯი-თი მოტორს"

პროექტის სახელწოდება:

სამეურნეო და საწარმოო ობიექტი, დამხმარე ტექნიკური შენობა,

პროექტის კორექტირება
5 დეკემბერი 2024

ქ. თბილისი, დავით აღმაშენებლის ხეივანი №163, ს/კ 01.72.14.013.589

არქიტექტორი	დ. იაკობაშვილი	
დაამუშავა	ა. კისელიოვა	

ფურცლის დასახელება	დეტალები / შენობის ელემენტების დეტალური კვეთები 3
ფურცლის ნომერი	ა06.03
თარიღი	მარტი 2024
სტადია	არქიტექტურული პროექტი
მასშტაბი	1:21.28

MANSARDA
ARCHITECTURE & DESIGN

D-05 Detail 1:20

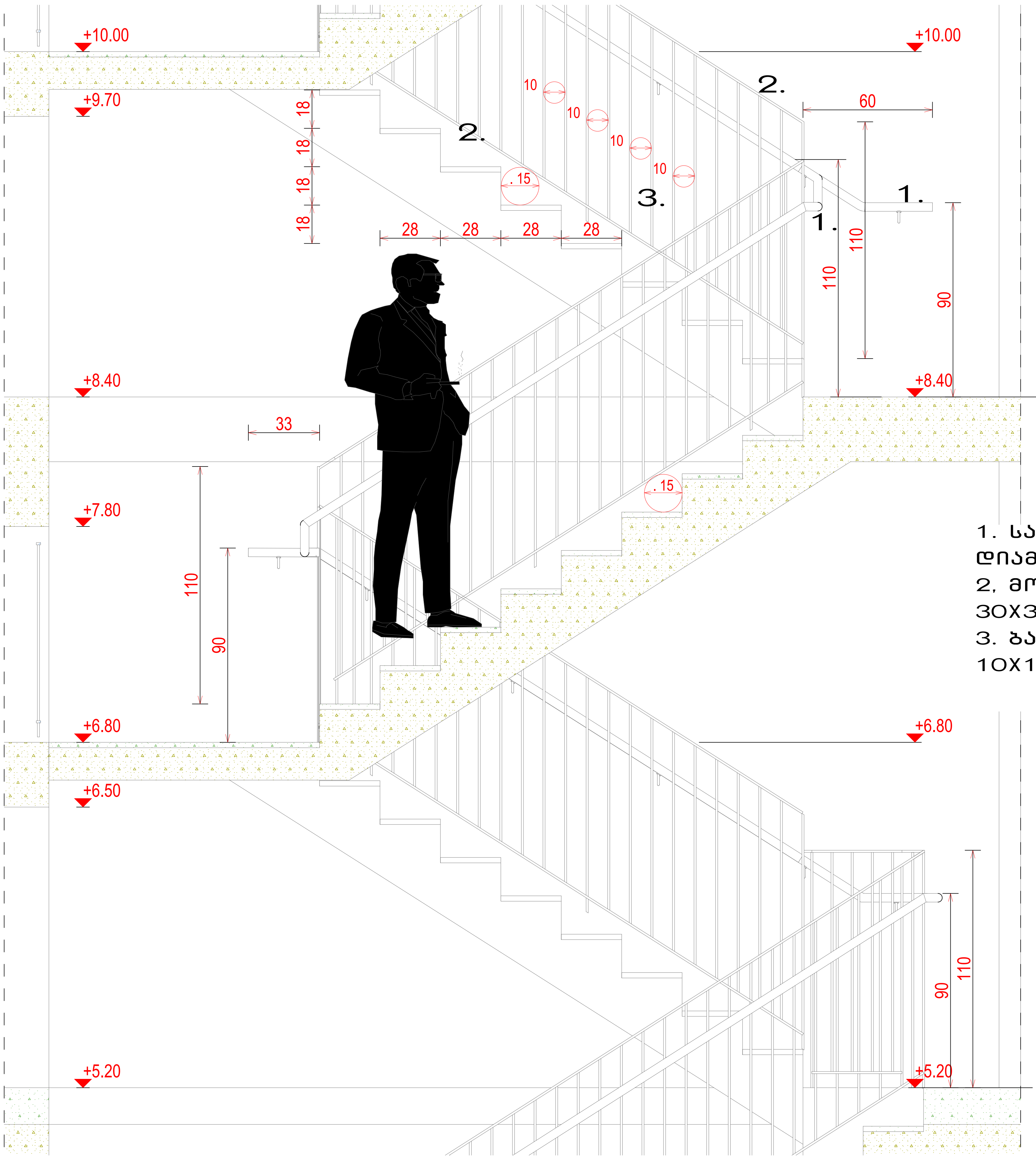

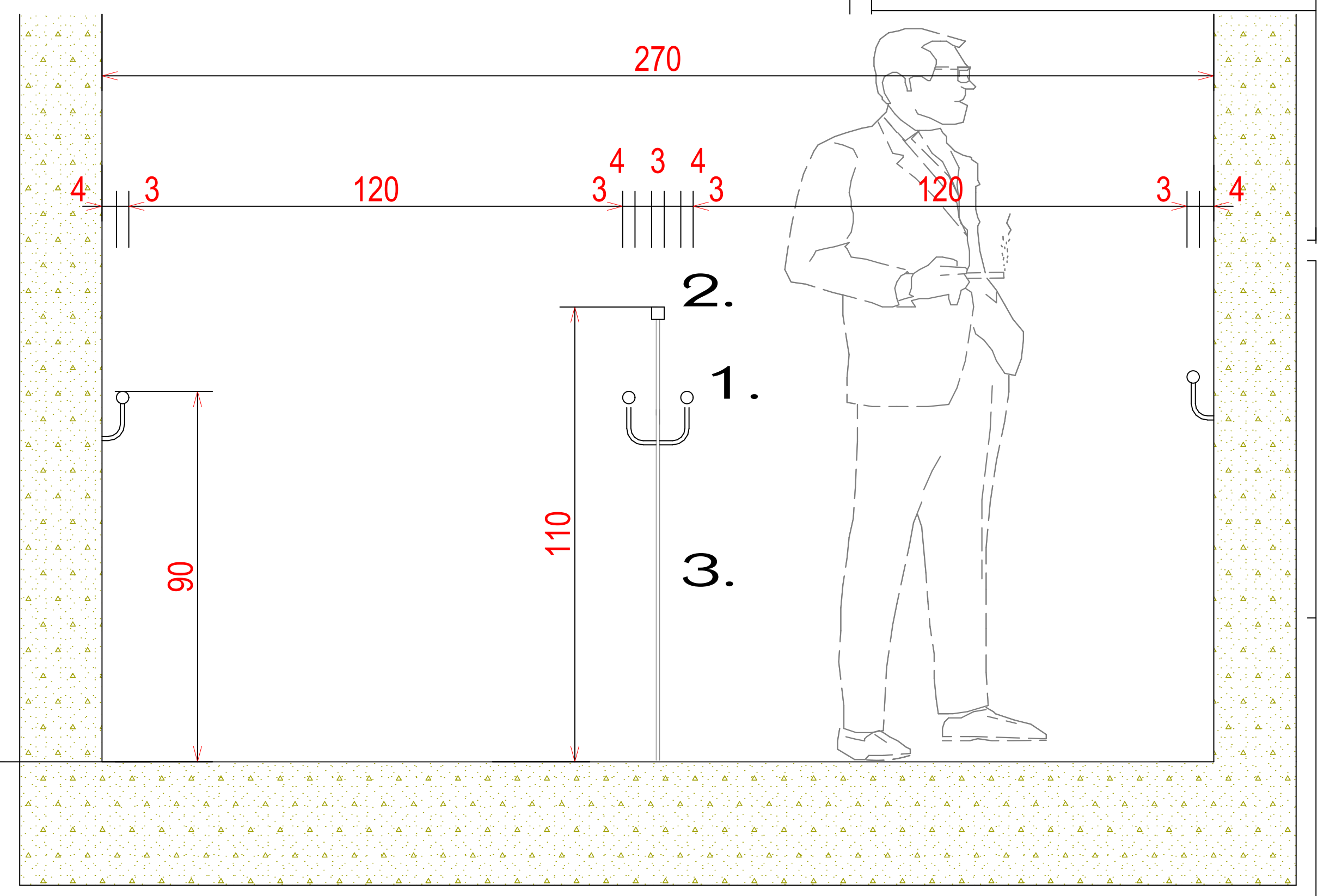

1. სახელური , ლით. მრგვალი მილი, დიამეტრი 30 მმ
2, მოაჯირი ლით. კვადრატული მილი 30X30 მმ
3. ბალასინები . ლით კვადრატ. მილი 10X10 მმ

"მანსარდა" თბილისი, ზ.ფანასკერტელის ქ. №18

E-mail: Davidiakobashvili@yahoo.com

უნდა იქნას პროექტის ავტორთან

დამკვეთი: შპს "ჯი-თი მოტორს"

პროექტის სახელწოდება:

სამეურნეო და საწარმოო ობიექტი, დამხმარე ტექნიკური შენობა,

პროექტის კორექტირება
5 დეკემბერი 2024

ქ. თბილისი, დავით აღმაშენებლის ხეივანი №163,
ს/კ 01.72.14.013.589

არქიტექტორი	დ. იაკობაშვილი	
დაამუშავა	ა. კისელიოვა	კისელიოვა

ფურცლის დასახელება	დეტალები / კიბის დეტალები
ფურცლის ნომერი	ა06.04
თარიღი	მარტი 2024
სტადია	არქიტექტურული პროექტი
მასშტაბი	1:20