საწყობის კორექტირების გეგმა + 0.00 ნიშნულზე
აზომვითი ნახაზი

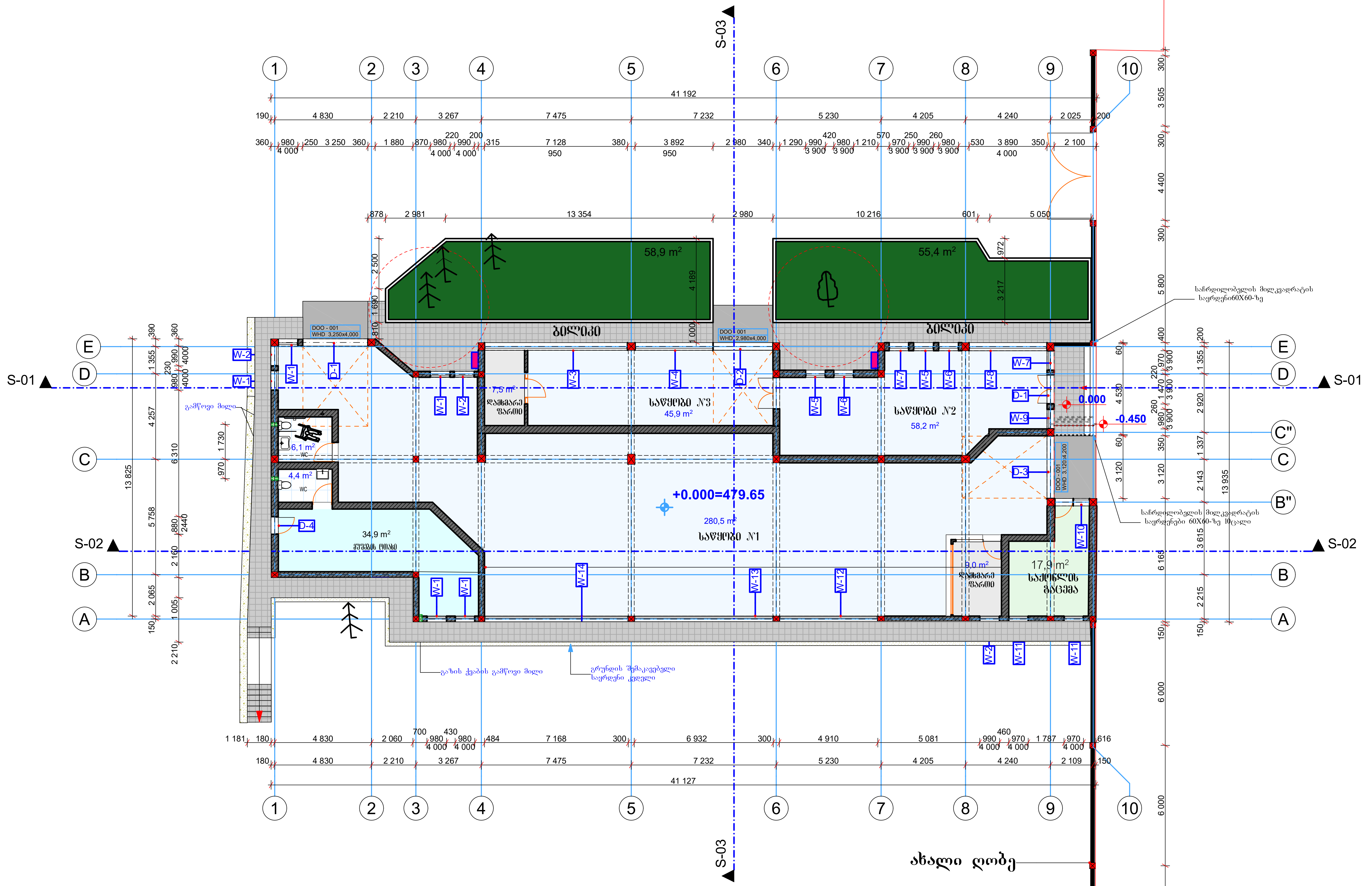

ექსპლიკაცია

საანგარიშო კოეფიციენტები:

ქ1 667.76მ^2
ქ2 529.90მ^2
ქ3 4392.16მ^2

ქ1=667.76/15156=0.04
ქ2=529.30/15156=0.03
ქ3=4392.16/15156=0.2

დადგენილი კოეფიციენტები
ქ1-------
ქ2------
ქ3 0.1

შენიშვნა

პროექტის ყველა ცვლილება შეთანხმდეს პროექტის ავტორთან.

შემსრულებელი

შ.პ.ს ,,სტუდიო 168,,

დამკვეთი

შ.პ.ს ,,საქსპეცტრანსი,,
ს/კ 01.11.17.002.329

პროექტის სახელწოდება

სამეურნეო და საწარმოო დანიშნულების ობიექტი
საწყობი

ქ.თბილისი,
რეზო გაბაშვილის ქუჩა №71;№71ა;№71ბ;№71გ;№71დ;№71ე

დირექტორი		დავით მინაძე
არქიტექტორი		გივი ენდელაძე
კონსტრუქტორი		რამაზ ენდელაძე
ფურცლის დასახელება	სართულის გეგმა 0.00 ნიშნულზე	
სტადია	მუშა პროექტი	
მასშტაბი	1:200	
თარიღი	09.09.2024	
ფორმატი	ფურცლები	ფურცელი
A-3		ა-1

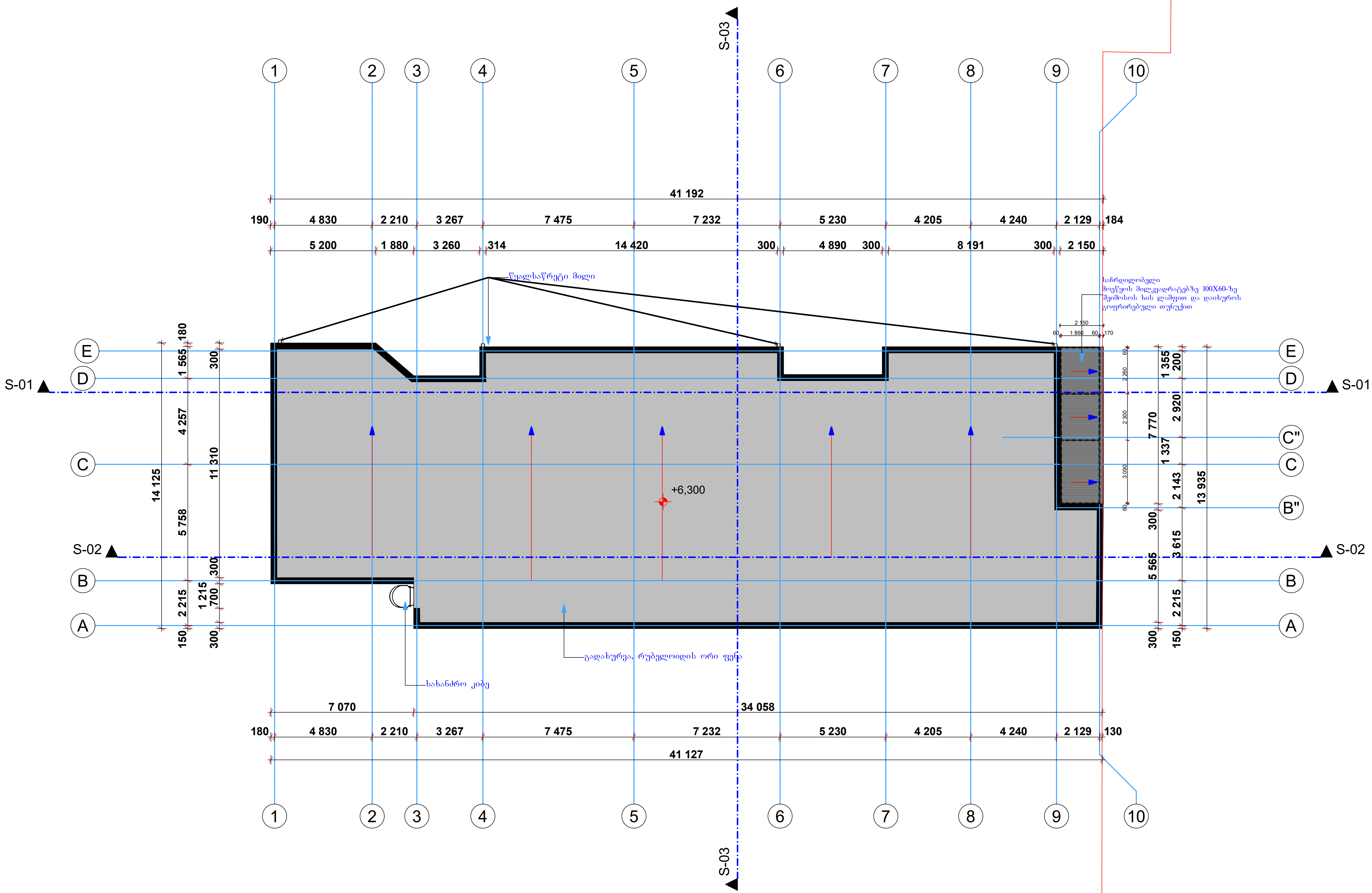

ექსპლიკაცია

საანგარიშო კოეფიციენტები:

კ1 667.76მ²
კ2 529.90მ²
კ3 4392.16მ²

კ1=667.76/15156=0.04
კ2=529.30/15156=0.03
კ3=4392.16/15156=0.2

დადგენილი კოეფიციენტები
კ1-------
კ2------
კ3 0.1

შენიშვნა

პროექტის ყველა ცვლილება შეთანხმდეს პროექტის ავტორთან.

შემსრულებელი

შ.პ.ს „სტუდიო 168"

დამკვეთი

შ.პ.ს „საქსპეცტრანსი"
ს/კ 01.11.17.002.329

პროექტის სახელწოდება

სამეურნეო და საწარმოო დანიშნულების ობიექტი
საწყობი

ქ.თბილისი,
რეზო გაბაშვილის ქუჩა №71;№71ა;№71ბ;№71გ;№71დ;№71ე

დირექტორი		დავით მინაძე
არქიტექტორი		გივი ენდელაძე
კონსტრუქტორი		რამაზ ენდელაძე
ფურცლის დასახელება	სახურავის გეგმა	
სტადია	მუშა პროექტი	
მასშტაბი	1:200	
თარიღი	09.09.2024	
ფორმატი	ფურცლები	ფურცელი
A-3		ა-1

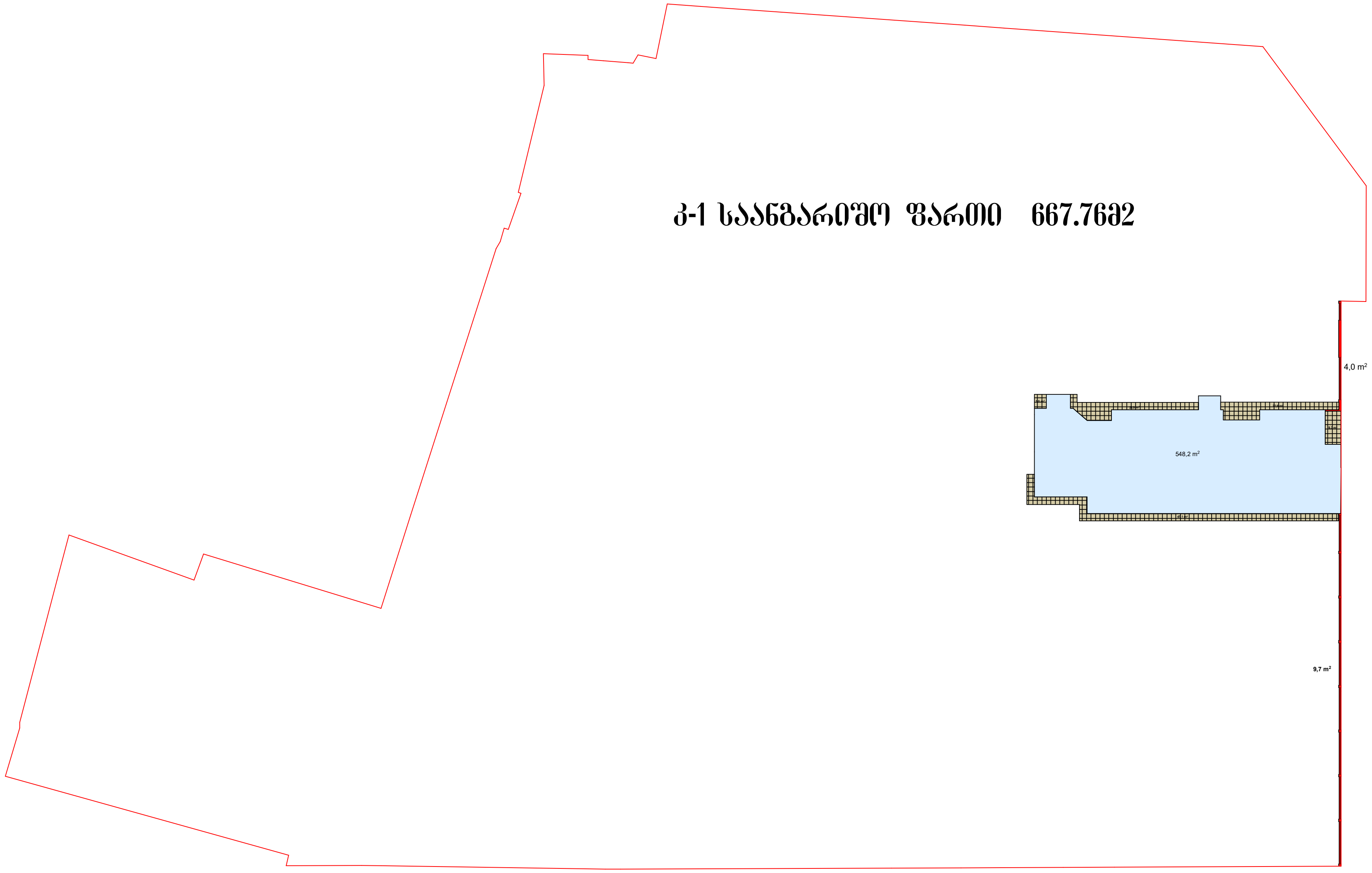

განაშენიანების ფართი 548.10მ2

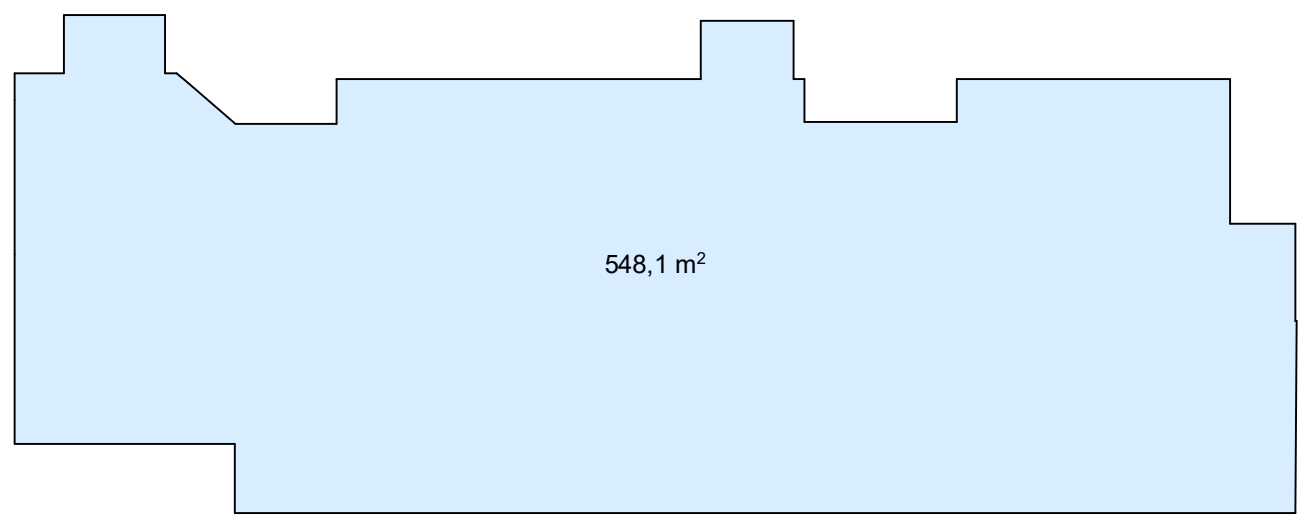

კ-2 საანგარიშო ფართი 529.90მ2

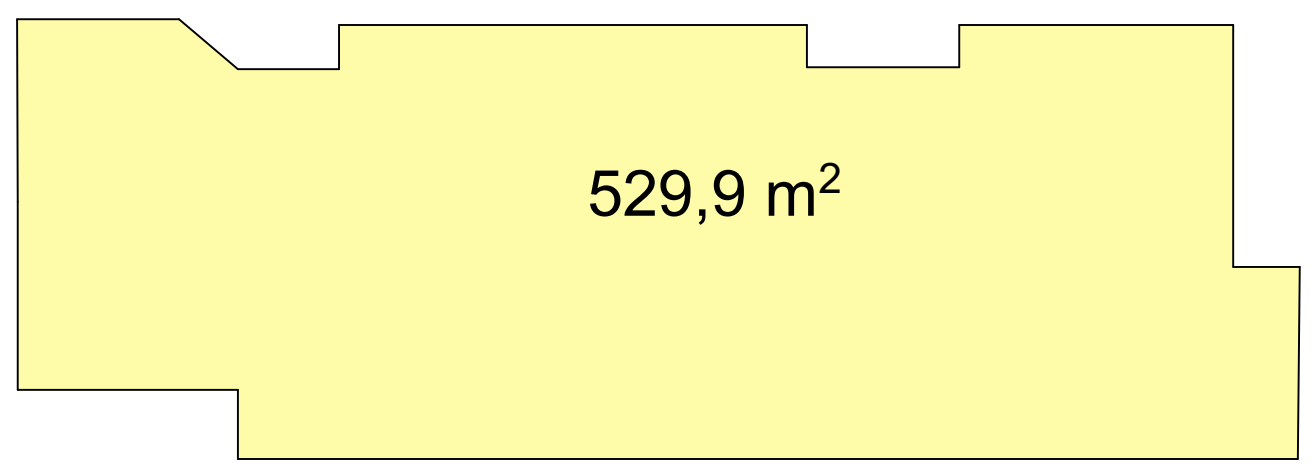

შიდა ფართის საანგარიშო კროკები

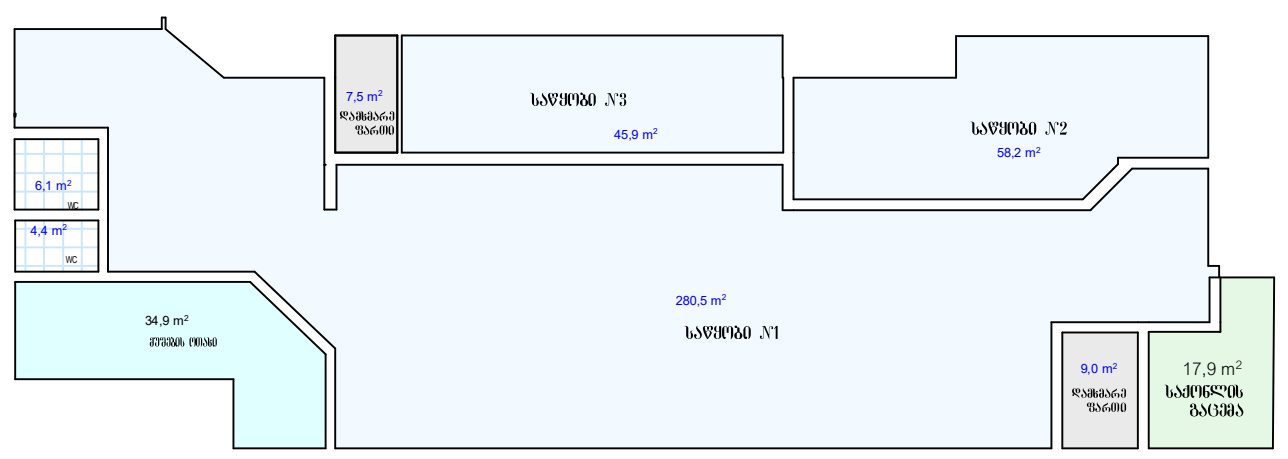

ექსპლიკაცია

საანგარიშო კოეფიციენტები:

კ1 667.76მ^2
კ2 529.90მ^2
კ3 4392.16მ^2

კ1=667.76/15156=0.04
კ2=529.30/15156=0.03
კ3=4392.16/15156=0.2

დადგენილი კოეფიციენტები
კ1-------
კ2------
კ3 0.1

შენიშვნა

პროექტის ყველა ცვლილება შეთანხმდეს პროექტის ავტორთან.

შემსრულებელი

შ.პ.ს „სტუდიო 168„

დამკვეთი

შ.პ.ს „საქსპეცტრანსი„
ს/კ 01.11.17.002.329

პროექტის სახელწოდება

სამეურნეო და საწარმოო დანიშნულების ობიექტი
საწყობი

ქ.თბილისი,
რეზო გაბაშვილის ქუჩა №71;№71ა;№71ბ;№71გ;№71დ;№71ე

დირექტორი		დავით მინაძე
არქიტექტორი		გივი ენდელაძე
კონსტრუქტორი		რამაზ ენდელაძე

ფურცლის დასახელება	კოეფიციენტების საანგარიშო კროკები
სტადია	
მასშტაბი	1:200
თარიღი	09.09.2024

ფორმატი	ფურცლები	ფურცელი
A-3		ა-1

კ-3 საანგარიშო ფართი 4392,16m²

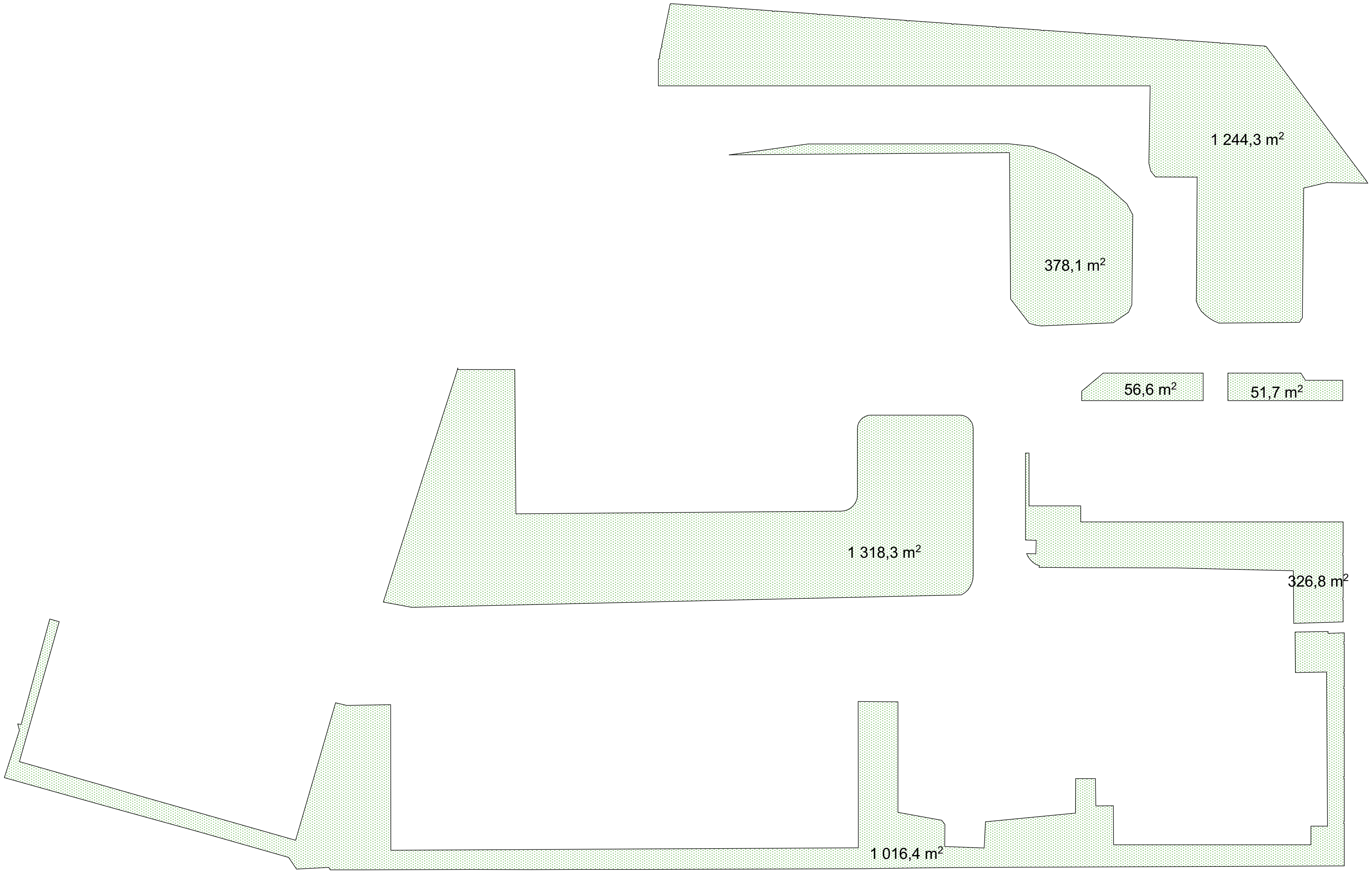

ექსპლიკაცია

საანგარიშო კოეფიციენტები:

კ1 667.76მ²
კ2 529.90მ²
კ3 4392.16მ²

კ1=667.76/15156=0.04
კ2=529.30/15156=0.03
კ3=4392.16/15156=0.2

დადგენილი კოეფიციენტები
კ1-------
კ2------
კ3 0.1

შენიშვნა

პროექტის ყველა ცვლილება შეთანხმდეს პროექტის ავტორთან.

შემსრულებელი

STUDIO 168

შ.პ.ს „სტუდიო 168"

დამკვეთი

შ.პ.ს „საქსპეცტრანსი"
ს/კ 01.11.17.002.329

პროექტის სახელწოდება

სამეურნეო და საწარმოო დანიშნულების ობიექტი
საწყობი

ქ.თბილისი,
რეზო გაბაშვილის ქუჩა №71;№71ა;№71ბ;№71გ;№71დ;№71ე

დირექტორი		დავით მინაძე
არქიტექტორი		გივი ენდელაძე
კონსტრუქტორი		რამაზ ენდელაძე

ფურცლის დასახელება	კოეფიციენტების საანგარიშო კროკები
სტადია	
მასშტაბი	1:200
თარიღი	09.09.2024

ფორმატი	ფურცლები	ფურცელი
A-3		ა-1

კარ-ფანჯრების სპეციფიკაცია

ფასადი A-E

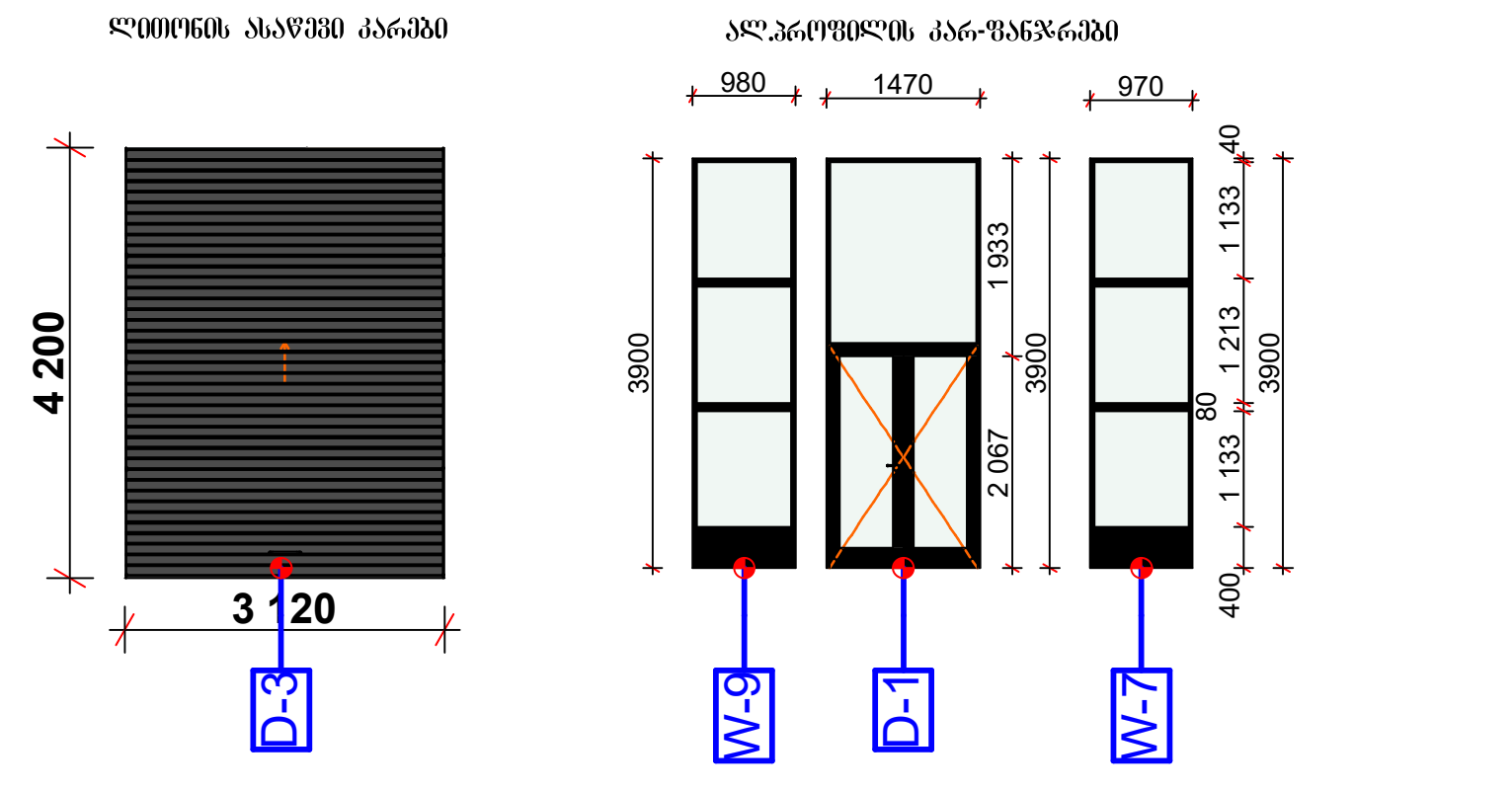

შიდა კარები

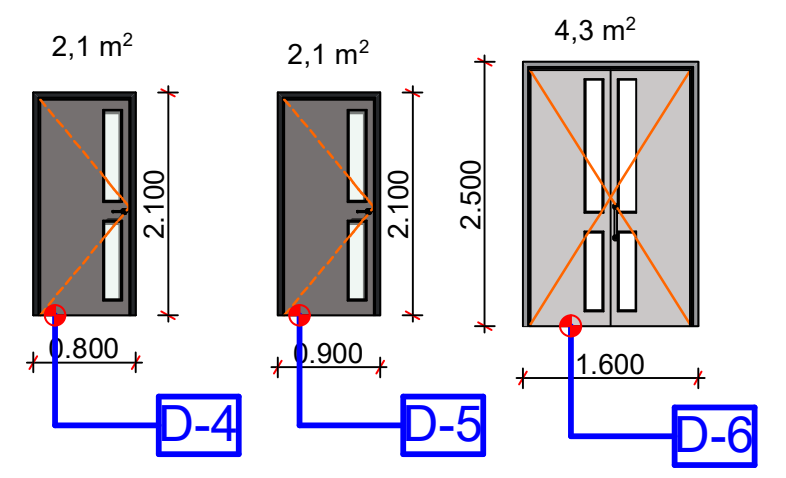

ფასადი E-A

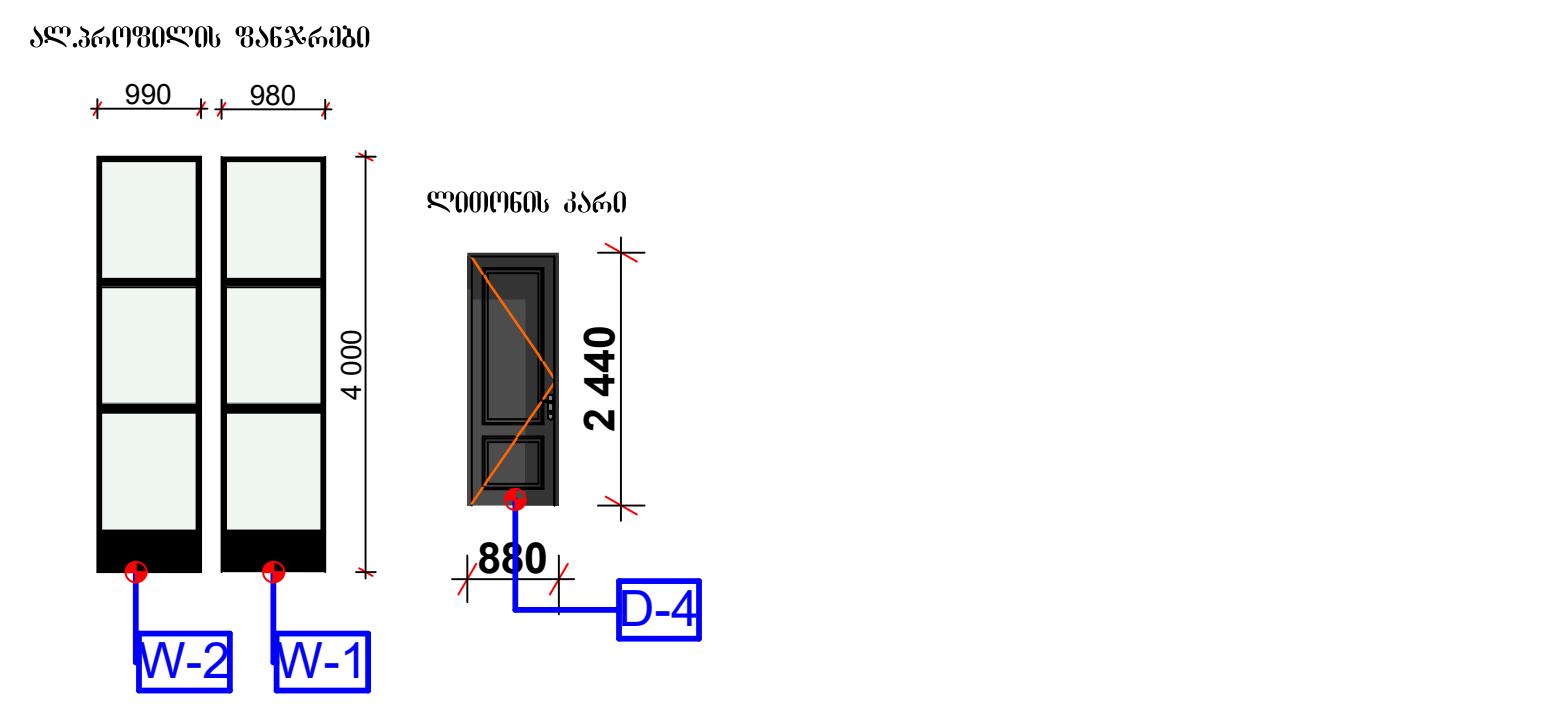

ფასადი 10-1

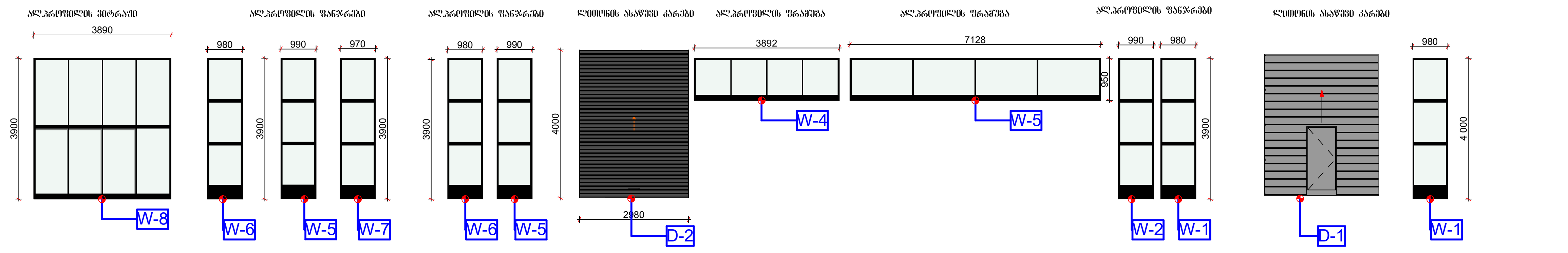

ფასადი 1-10

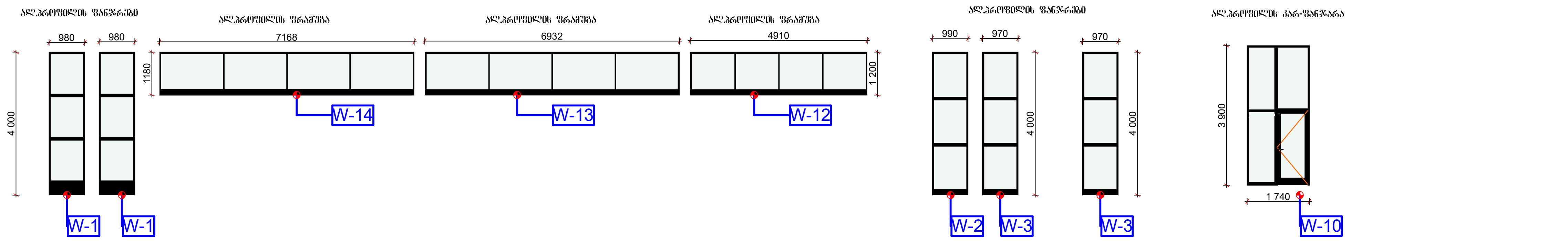

ექსპლიკაცია

საანგარიშო კოეფიციენტები:

კ1 667.76$м^2$
კ2 529.90$м^2$
კ3 4392.16$м^2$

კ1=667.76/15156=0.04
კ2=529.30/15156=0.03
კ3=4392.16/15156=0.2

დადგენილი კოეფიციენტები
კ1-------
კ2------
კ3 0.1

შენიშვნა

პროექტის ყველა ცვლილება შეთანხმდეს პროექტის ავტორთან.

შემსრულებელი

შ.პ.ს „სტუდიო 168„

დამკვეთი

შ.პ.ს „საქსპეცტრანსი„
ს/კ 01.11.17.002.329

პროექტის სახელწოდება

სამეურნეო და საწარმოო დანიშნულების ობიექტი
საწყობი

ქ.თბილისი,
რეზო გაბაშვილის ქუჩა №71;№71ა;№71ბ;№71გ;№71დ;№71ე

დირექტორი		დავით მინაძე
არქიტექტორი		გივი ენდელაძე
კონსტრუქტორი		რამაზ ენდელაძე
ფურცლის დასახელება	კარ-ფანჯრების სპეციფიკაცია	
სტადია	მუშა პროექტი	
მასშტაბი	1:150	
თარიღი	09.09.2024	
ფორმატი	ფურცლები	ფურცელი
A-3		ა-1

შენობა-ნაგებობის უსაფრთხოების წესებთან შესაბამისობის ანალიზი

გამოყენებული წესები - „შენობა-ნაგებობის უსაფრთხოების წესები“

ჩამოთვალეთ შენობის დაკავებულებები და აღწერეთ თითოეული გამოყენება
1. სართული ±0,00 ნიშნულზე: სასაწყობო ჯგუფი - 2
2. სართული +0.00 ნიშნულზე : დამხმარე ჯგუფი

კონსტრუქციის ტიპი:	
განსაზღვრეთ კონსტრუქციის ტიპი ახალი შენობისთვის:	V- B

სიმაღლის შეზღუდვები ცხრილი 503 -ის მიხედვით		
დაკავებულობები	დასაშვები სართულიანობა	შემოთავაზებული სართულიანობა
1. სასაწყობო ჯგუფი სწ-2	2	1
2. დამხმარე ჯგუფი	1	1
	დასაშვები სიმაღლე (მ)	შემოთავაზებული სიმაღლე
შენობის სიმაღლე =	12,2	7.1 მ.
მიწის დონის ზემოთ სართულ(ებ)ის რაოდენობა =	1	
მიწის დონის ქვემოთ სართულ(ებ)ის რაოდენობა =	0	

ფართობის შეზღუდვები ცხრილი 503 -ის მიხედვით		
სართულების მიხედვით	დასაშვები ფართობი (სართულზე)	მაქსიმალური შემოთავაზებული ფართობი(სართულზე)
1 სართული (სასწყობო ჯგუფი - 2)	1250	530 კვ.მ
2 დამხმარე ჯგუფი	510	51.4 კვ.მ
ყველა ფართობების ჯამი =	530 კვ.მ	
იატაკების რაოდენობა =	მიწის დონი ქვემოთ 0 მიწის დონის ზემოთ 1	

გარე კედლის ცეცხლმედეგობისა და ღიობისადმი მოთხოვნები ცხრილების 602-ის და 705.8 -ის მიხედვით									
გარე კედელი	ხანძარსაწინააღმდეგო მანძილი	ცეცხლმედეგობის ხარისხი(საათი)		კედლის ღიობების ფართობი (კედლის %)					
		მოთხოვნილი	გათვალისწინებული	დასაშვები			გათვალისწინებული		
				დაცული	დაუცველი საშხეფებით	დაუცველი	დაცული	დაუცველი საშხეფებით	დაუცველი
1-10 ღერძებში	>9 მ.	0	1	აუცილებელი არ არის	აუცილებელი არ არის	შეუზღუდავი	-	-	-
10-1 ღერძებში	>9 მ.	0	1	აუცილებელი არ არის	აუცილებელი არ არის	შეუზღუდავი	-	-	-
ა-ე ღერძებში	>9 მ.	0	1	აუცილებელი არ არის	აუცილებელი არ არის	შეუზღუდავი	-	-	-
ე-ა ღერძებში	>9 მ.	0	1	აუცილებელი არ არის	აუცილებელი არ არის	შეუზღუდავი	-	-	-

ხანძრისაგან დაცვის სისტემებისადმი მოთხოვნები							
დაკავებულობები/ სივრცეები/გასასვლელი საშუალებები	ავტოსაშხეფი სისტემა	ალტერნატიული ავტომატური ცეცხლსაქრობი სისტემები	სახანძრო განგაშისა, კვამლაღმომჩენი და ცეცხლაღმომჩენი სისტემები	სახანძრო მილდგარების სისტემები	კვამლის საკონტროლო სისტემები	ხელის ცეცხლმაქრები	საავარიო განგაშის სისტემები
სწ-2	არა	არა	სახანძრო განგაშის ღილაკი, დამკავებელთა შეტყობინების სისტემა	არა	ბუნებრივი განიავება	კი	არა

თითოეული სართულიდან გასასვლელი საშუალება									
სართულები	დაკავებულობა და დაკავებულობის დატვირთვის ჯამური მაჩვენებელი	მოთხოვნილი გასასვლელების/გასასვლელთან მისადგომის რაოდენობა	გათვალისწინებული გასასვლელების /გასასვლელთან მისადგომის რაოდენობა და ტიპი	გასასვლელი საშუალებების სიგანე(მეტრი)					
				გზა-კიბეები		დერაფანი,		გასასვლელის გზაკარი	
				მოთხოვნილი	გათვალისწინებული	მოთხოვნილი	გათვალისწინებული	მოთხოვნილი	გათვალისწინებული
±0,00 ნიშნულზე	სწ-2, დ.დ 12	2	2 (გზა-კარი)	-	-	-	-	0,82	0,82-ზე მეტი

წყალსადენი სისტემის ფიქსირებული მოწყობილობების რაოდენობა-სასაწყობო და საქმიანი ჯგუფები ცხრილი 1602.1-ის მიხედვით										
სართულები	ფიქსირებული მოწყობილობები									
	უნიტაზი		ტუალეტის ხელსაბანები		აბაზანა/შხაპი		წყლის დასალევი		სამომსახურო ნიჟარა	
	მოთხოვნილი	გათვალისწინებული	მოთხოვნილი	გათვალისწინებული	მოთხოვნილი	გათვალისწინებული	მოთხოვნილი	გათვალისწინებული	მოთხოვნილი	გათვალისწინებული
+0,00 ნიშნულზე სწ-2 ჯგუფი	1	2	1	2	0	0	1	1	1	1

sawyobis koreqtirebis gegma + 0.00 niSnulze

azomviTi naxazi

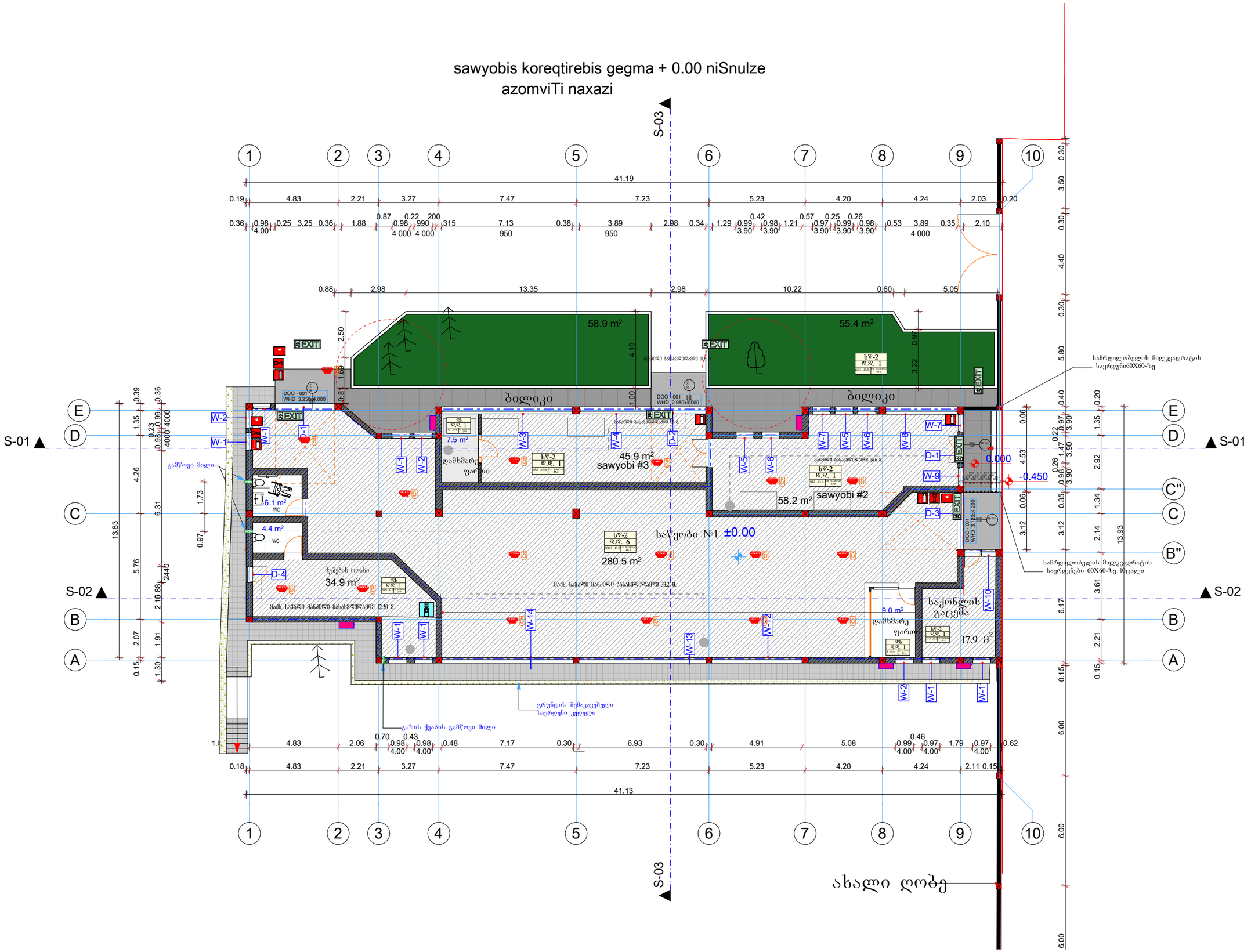

eqsplikacia

saangariSo koeficientebi:

k1 667.76m²
k2 529.90m²
k3 4392.16m²

k1=667.76/15156=0.04
k2=529.30/15156=0.03
k3=4392.16/15156=0.2

dadgenili koeficientebi
k1-------
k2------
k3 0.1

შენიშვნა

პროექტის ყველა ცვლილება შეთანხმდეს პროექტის ავტორთან.

შემსრულებელი

შ.პ.ს „სტუდიო 168„

დამკვეთი

შ.პ.ს „საქსპეცტრანსი„
ს/კ 01.11.17.002.329

პროექტის სახელწოდება

სამეურნეო და საწარმოო დანიშნულების ობიექტი
საწყობი,
ქობილისი,
რეზო გაბაშვილის ქუჩა №71;№71ა;№71ბ;№71გ;№71დ;№71ე

დირექტორი		დავით მინაძე
არქიტექტორი		გივი ენდელაძე
კონსტრუქტორი		რამაზ ენდელაძე

ფურცლის დასახელება	სართულის გეგმა 0.00 ნიშნულზე	
სტადია	მუშა პროექტი	
მასშტაბი	1:200	
თარიღი	09.09.2024	
ფორმატი	ფურცლები	ფურცელი
-3		ა-1

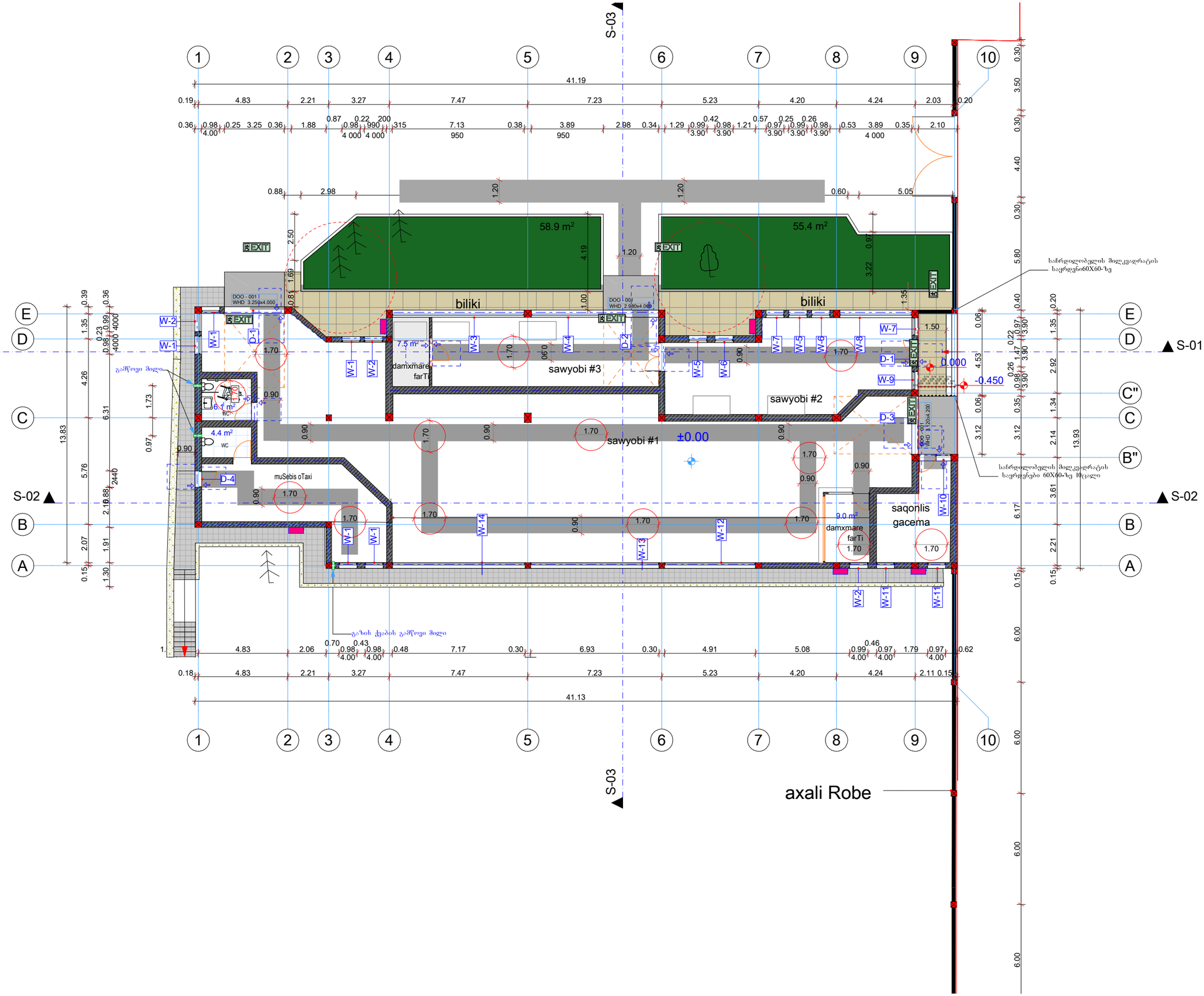

eqsplikacia

saangariSo koeficientebi:

k1 667.76m²
k2 529.90m²
k3 4392.16m²

k1=667.76/15156=0.04
k2=529.30/15156=0.03
k3=4392.16/15156=0.2

dadgenili koeficientebi
k1-------
k2------
k3 0.1

SeniSvna

proeqtis yvela cvlileba SeTanxmdes proeqtis avtorTan.

Semsrulebeli

S.p.s ,,studio 168,,

damkveTi

S.p.s ,,saqspectransi,,
s/k 01.11.17.002.329

proeqtis saxelwodeba

sameurneo da sawarmoo daniSnulebis obieqti sawyobi

q.Tbilisi,
rezo gabaSvilis quCa #71;#71a;#71b;#71g;#71d;#71e

direqtori		daviT minaZe
arqiteqtori		givi endelaZe
konstruqtori		ramaz endelaZe

furclis dasaxeleba	sarTulis gegma 0.00 niSnulze	
stadia	muSa proeqti	
masStabi	1:200	
TariRi	09,09,2024	
formati	furclebi	furceli
A-3		a-1

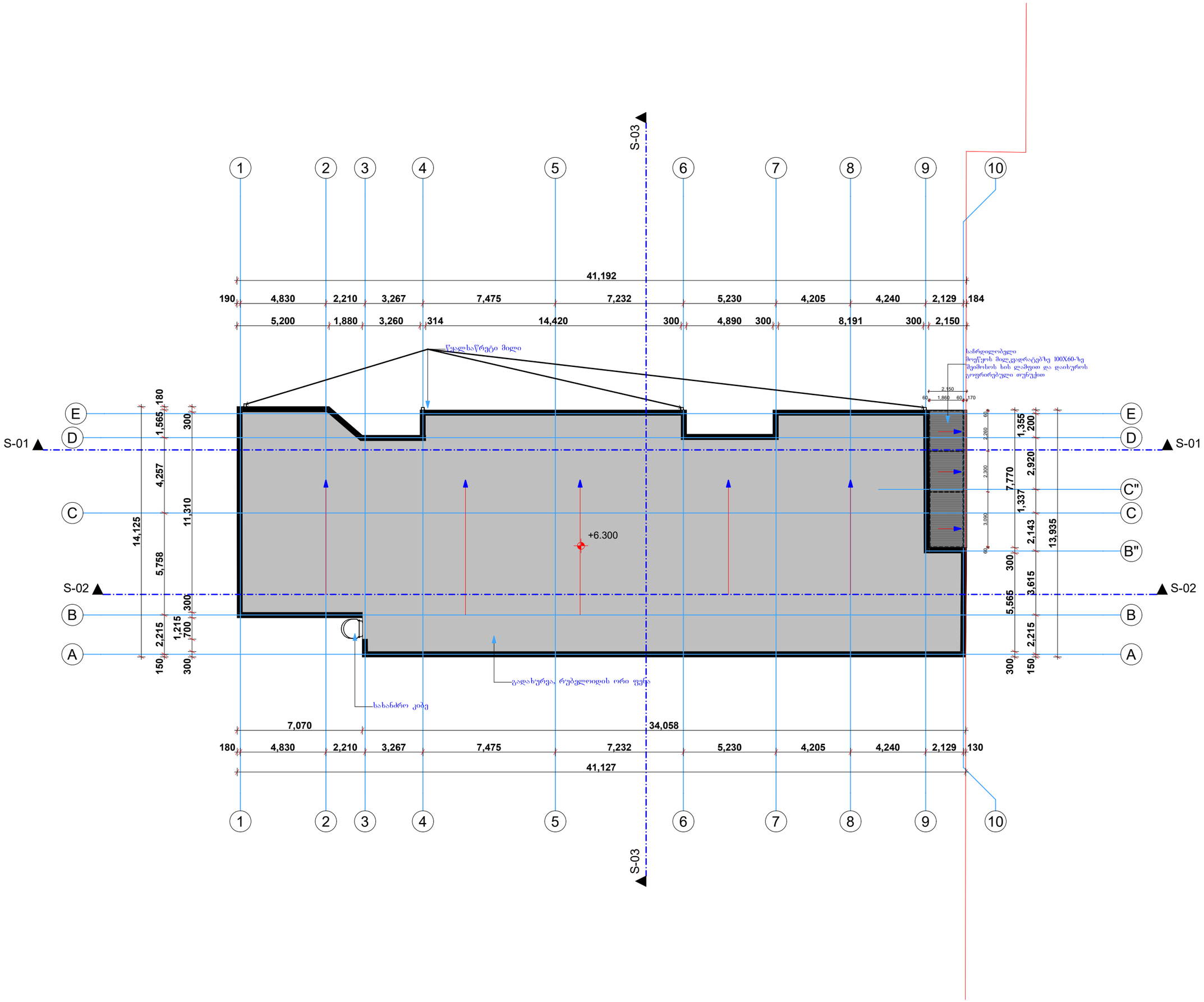

eqsplikacia

saangariSo koeficientebi:

k1 667.76m²
k2 529.90m²
k3 4392.16m²

k1=667.76/15156=0.04
k2=529.30/15156=0.03
k3=4392.16/15156=0.2

dadgenili koeficientebi
k1-------
k2------
k3 0.1

SeniSvna

proeqtis yvela cvlileba SeTanxmdes proeqtis avtorTan

Semsrulebeli

STUDIO 168 S.p.s ,,studio 168,,

damkveTi

S.p.s ,,saqspectransi,,
s/k 01.11.17.002.329

proeqtis saxelwodeba

sameurneo da sawarmoo daniSnulebis obieqti sawyobi

q.Tbilisi,
rezo gabaSvilis quCa #71;#71a;#71b;#71g;#71d;#71e

direqtori		daviT minaZe
arqiteqtori		givi endelaZe
konstruqtori		ramaz endelaZe
furclis dasaxeleba	saxuravis gegma	
stadia	muSa proeqti	
masStabi	1:200	
TariRi	09,09,2024	
formati	furclebi	furceli
A-3		a-1

მისაწვდომი სველი წერტილი

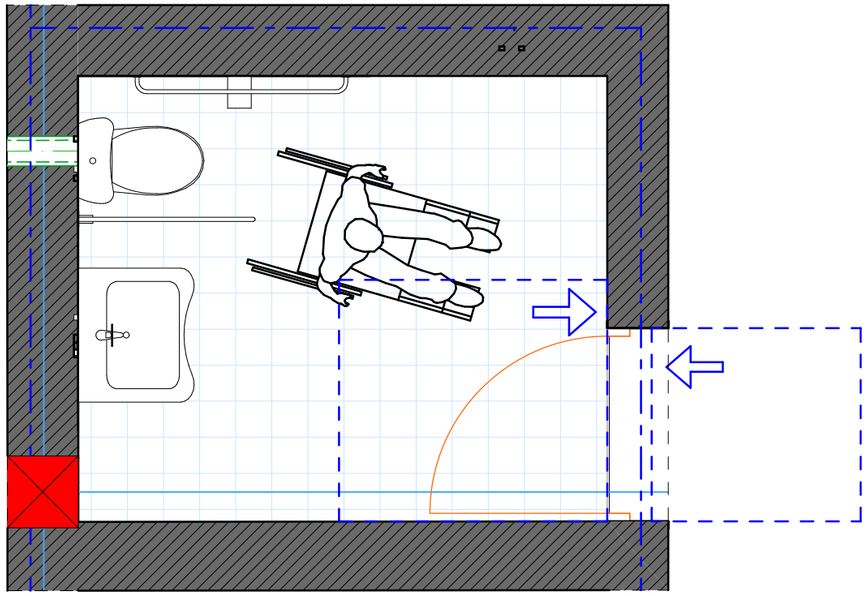

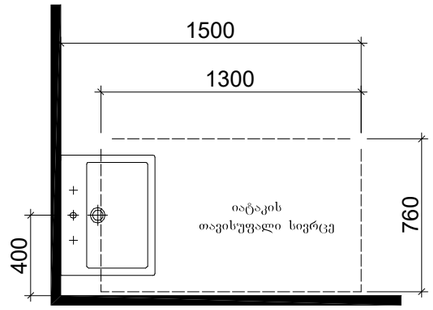

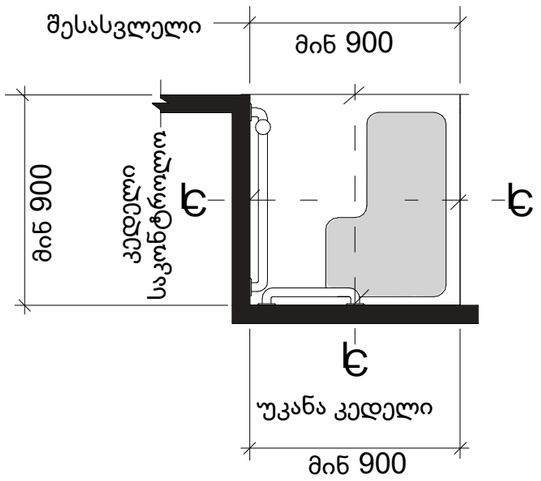

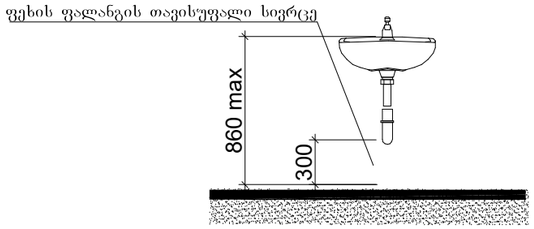

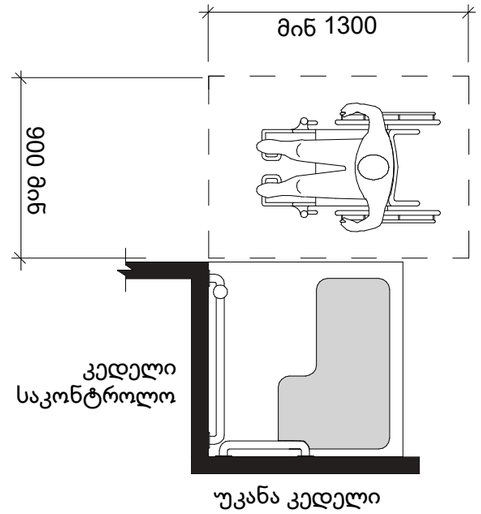

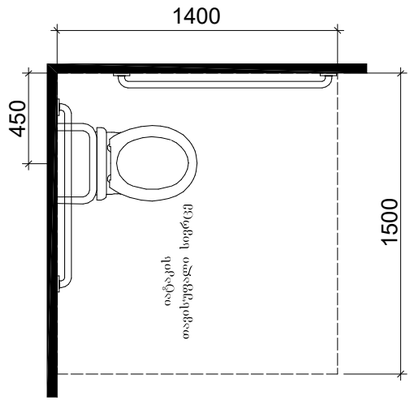

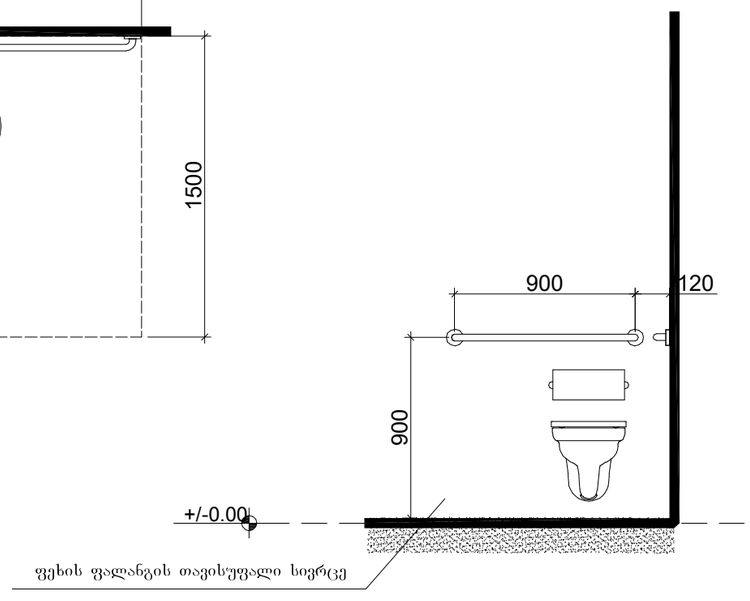

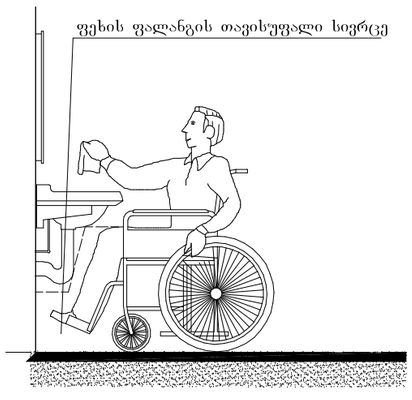

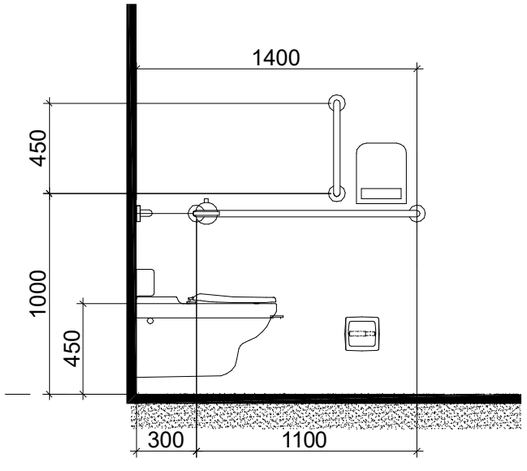

გასასვლელის განათებული ნიშანი

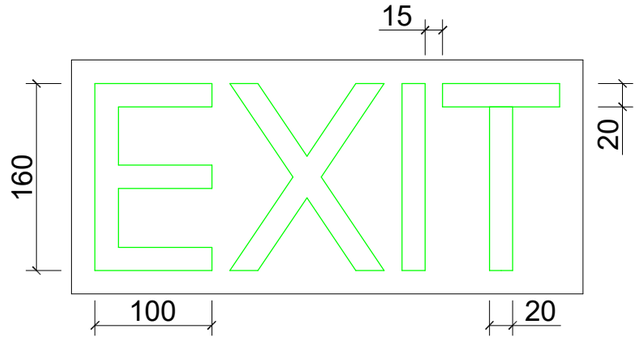

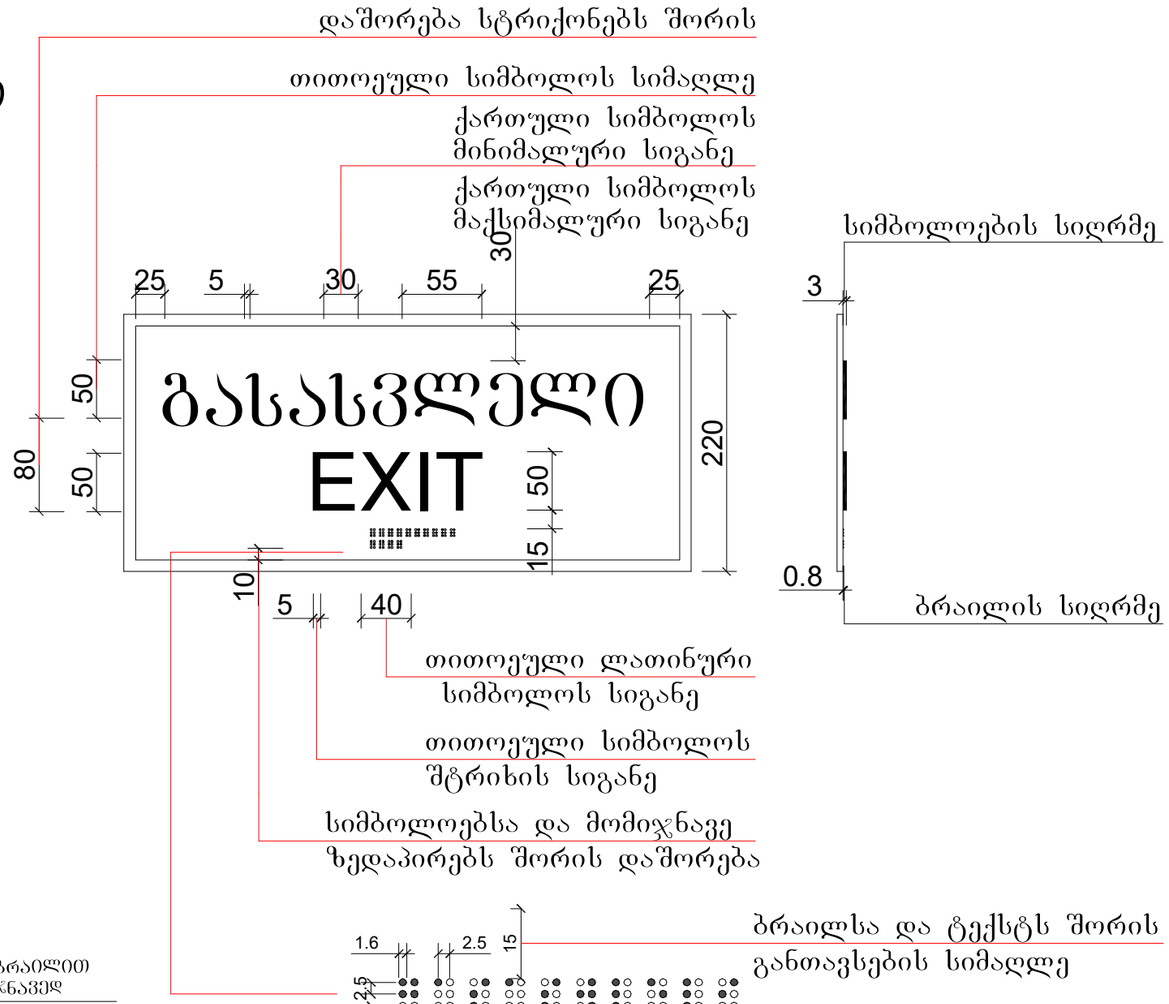

ნიშანი პიქტოგრამებით, ამობურცული ნიშნებით და ბრაილით
განთავსდება მისაწვდომ ტუალეტთან კარის მომიჯნავედ

